ТИПОВОЙ ПРОЕКТ
А - II . III. IV - 1200 - 361.87

СКЛАД МАТЕРИАЛОВ В ПОДВАЛЕ ИНЖЕНЕРНОГО КОРПУСА

(ДЛЯ СУХИХ ГРУНТОВ)

АЛЬБОМ 7 ЧАСТЬ 2

ЗАДАНИЯ ЗАВОДАМ-ИЗГОТОВИТЕЛЯМ

СФ 783-08
ЦЕНА 2-28

Привязан

Инв.№

gost.e-ecolog.ru

ТИПОВОЙ ПРОЕКТ

А-II, III, IV -1200-361.87

СКЛАД МАТЕРИАЛОВ В ПОДВАЛЕ ИНЖЕНЕРНОГО КОРПУСА

(ВАРИАНТ ДЛЯ СУХИХ ГРУНТОВ)

Альбом 7 ЧАСТЬ 2

СОСТАВ ПРОЕКТА:

Альбом 1		Общая пояснительная записка
Альбом 2		Архитектурные решения
Альбом 3		Конструкции железобетонные
Альбом 4		Конструкции железобетонные
Альбом 5		Рабочие чертежи изделий
Альбом 6		Отопление и вентиляция. Внутренний водопровод и канализация Электростанция дизельная. Механизация складского хозяйства. Установка автоматического водяного пожаротушения
Альбом 7	Часть 1	Силовое электрооборудование. Автоматизация. Электроосвещение. Связь и сигнализация.
Альбом 7	Часть 2	Задание заводам-изготовителям
Альбом 8	Часть 1	Спецификация оборудования АР.ОВ.ВК.ЭД.ТХ.АПЖ.
Альбом 8	Часть 2	Спецификация оборудования ЭМ.ЭО.АОВ.СС.
Альбом 9		Ведомости потребности в материалах
Альбом 10	Книги 1,2	Сметы.
Альбом 11		Пояснительная записка (Распространяет Волжское отделение "ГОСХИМПРОЕКТ")

Разработан

Волжским отделением

института «ГОСХИМПРОЕКТ»

Главный инженер А. Талызов

Главный инженер проекта Г. Шелудько

с участием:

Киевского отделения ПРОМТРАНСНИИПРОЕКТ

Главный инженер А. Пушкарский

Главный инженер проекта П. Петруня

Ростовского ГПИ «Спецавтоматика»

Главный инженер Г. Габрелян

Главный инженер проекта Н. Меленчук

Утвержден

штабом ГО СССР

протокол от 24.03.87г

Введен в действие приказом

Волжского отделения Госхимпроект

от 25.03.87г N 110

Привязан

Инв. №

Содержание альбома

Обозначение	Наименование	Стр.
	Титульный лист	
	Содержание альбома	2
	Чертежи-задания заводу-изготовителю	
	Силовое электрооборудование	2
ЭМ.АО л.1	Опросный лист для заказа ВРУ1	
ЭМ.И.1.1 л.1.2	Ящик 4Я. Технические данные аппаратов	3
ЭМ.И.1.2 л.1	Ящик 4Я. Чертеж общего вида.	4
ЭМ.И.1.3 л.1	Ящик 4Я. Таблица перечня надписей	4
ЭМ.И.1.4 л.1	Ящик 4Я. Схема электрическая соединений	5
ЭМ.И.2.1 л.1,2	Ящик 7Я. Технические данные аппаратов	6
ЭМ.И.2.2 л.1	Ящик 7Я. Чертеж общего вида	7
ЭМ.И.2.3 л.1	Ящик 7Я. Таблица перечня надписей	7
ЭМ.И.2.4 л.1.	Ящик 7Я. Схема электрическая соединений.	8
ЭМ.И.3.1 л.1,2	Ящик 9Я. Технические данные аппаратов	9
ЭМ.И.3.2 л.1	Ящик 9Я. Чертеж общего вида	10
ЭМ.И.3.3 л.1	Ящик 9Я. Таблица перечня надписей	10
ЭМ.И.3.4 л.1.	Ящик 9Я. Схема электрическая соединений.	11
	Электроосвещение	
ЭО.И.1.1 л.1...2	Ящик 1Я	
	Технические данные аппаратов	12
ЭО.И.1.2 л.1	Ящик 1Я. Чертеж общего вида.	12
ЭО.И.1.3 л.1	Ящик 1Я.	13
	Таблица перечня надписей.	
ЭО.И.1.4 л.1.	Ящик 1Я.	13
	Схема электрическая соединений	

При привязке альбома необходимо руководствоваться условиями на поставку щитов и пультов.

Схема межпанельных соединений

Схема ВРУ1

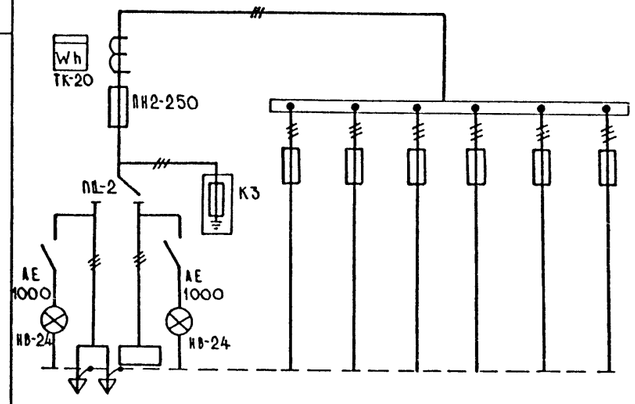

Тип панели		ВРУ1-21-10УХЛ4						
Номера групп			1	2	3	4	5	6
Номинальный ток, А	предохранителей	250	63	63	100	100	100	100
	плавкой вставки	200	▱	▱	▱	▱	▱	▱
	вводного аппарата	250						
Тип вводного аппарата		ПЦ-2						
Тип и технические данные счетчика		САЧУ-И 672М 380/220В 5АКЛ20						
Тип и технические данные трансформаторов тока		ТК-20-0,66У3 200/5А кл 0,5						

▱ – Заполняется при привязке проекта из л.2, Альбом 7.часть1

Согласовано: Гл.спец.ТО Петренко

Нач.ОТД	Конорев		
Гл.спец	Малинская		
Рук.гр.	Сарычева		
инж.	Граблин		
Исполн.	Сырова		
Провер.	Сарычева		
Н.контр.	Малинская		

А-II.III.IV-1200-361.87-ЭМ.АО

Опросный лист для заказа ВРУ1.

Стадия	Лист	Листов
РП	1	

ГОССТРОЙ СССР
ГОСХИМПРОЕКТ
Волжское отделение

Привязан

Инв.№

Взам. инв. № | Подпись и дата | Инв. № подл.

сф 783-08 3

Инв. № подл. | Подпись и дата | Взам. инв. №

Типовой проект А-II. III. IV-1200-361.87
Альбом 7. часть 2

			Обозначение	Наименование	Кол.	Примеч.
		06		Арматура АС12013У2 ~220В	03	4-НL1,
						4-НL2, 4-НL4
		07		Арматура АС12014У2 ~220В	02	4-НL3, 4-НL5
				Колодка из 10 зажимов		
				на 25А	04	

СФ 783-08 4

Инв. № подл. | Подпись и дата | Взам. инв. №

А-II. III. IV-1200-361.87 ЭМ.Н.11 Лист 2

Согласовано: Гл. спец. ТО Петренко

Формат	Зона	Поз.	Обозначение	Наименование	Кол.	Примеч.
				Документация		
А3			ЭМ.Н-3	Чертеж общего вида		
А2			ЭМ.Н-4	Таблица перечня		
				надписей		
А4			ЭМ.Н-5	Схема электрическая		
				соединений		
				Сборочные единицы		
				Н1 01		
		01		Пускатель ПМЛ-110004(210004),		
				контактная приставка ПКЛ2204,		4-КМ
				реле РТЛ-101204(102104) ~220В	01	
		02		Реле РПЛ-13104 ~220В. 50Гц	06	4-К1... 4-К6
		03		Реле РПЛ-13104 ~220В. 50Гц,		4-К7
				приставка контактная ПКЛ-2204	01	
				Н51 01		
		04		Переключатель УП5312-С29,		4-SA
				рук. „овал."	01	
		05		Кнопка КЕ011У3. исп. 5		4-SB1
				толк. красный	01	

В скобках - данные для климатических зон 3,4.

Привязан

Инв. №

Продолжение л. 2

Взам. инв. № | Подпись и дата | Инв. № подл.

Нач. отд.	Конорев	
Гл. спец.	Малинская	
Рук. гр.	Орешкина	
Ст. инж.	Кострюкова	
Исполн.	Лазукина	
Провер.	Кострюкова	
Н. контр.	Малинская	

А-II. III. IV-1200-361.87 ЭМ.Н.11

Ящик 4Я.
Технические данные аппаратов.

Стадия	Лист	Листов
РП	1	

ГОССТРОЙ СССР
ГОСХИМПРОЕКТ
Волжское отделение

Типовой проект А - II. III. IV - 1200 - 361.87

Альбом 7, часть 2

Панель	Строка	Надпись	Поз. обозначен.	Места надписи	Текст	Кол.	Вид шрифта	Заготовка

Взам. инв. № | Подпись и дата | Инв. № подл.

А - II. III. IV - 1200 - 361.87

Панель	Строка	Надпись	Поз. обозначен.	Места надписи	Текст	Кол.	Вид шрифта	Заготовка
		1		Табличка	4Я	1		
		2	4-HL1	То же	4-Вентилятор. Вкл.	1		
		3	4-HL2, 4-HL3	"	4-У1. Заслонка	1		
		4	4-HL4, 4-HL5	"	4-У2. Заслонка	1		
		5	4-HL2 4-HL4	"	Открыта	2		
		6	4-HL3, 4-HL5	"	Закрыта	2		
		7	4-SA	"	Избиратель режима	1		
		8	4-SB1	"	Стоп	1		
		9	4-SA	На ключе	Дист. - Откл. - Автом.	1		

Взам. инв. № | Подпись и дата | Инв. № подл.

Привязан

Инв. №

Нач. отд	Конорев	
Гл. спец	Малинская	
Рук. гр.	Орешкина	
Ст. инж.	Кострюкова	
Исполн	Лазукина	
Провер	Кострюкова	
Н. контр	Малинская	

А - II. III. IV - 1200 - 361.87 ЭМ.Н.1.3

Ящик 4Я. Таблица перечня надписей.

Стадия	Лист	Листов
РП	1	

ГОССТРОЙ СССР
ГОСХИМПРОЕКТ
Волжское отделение

Вид спереди. (Дверь не показана)

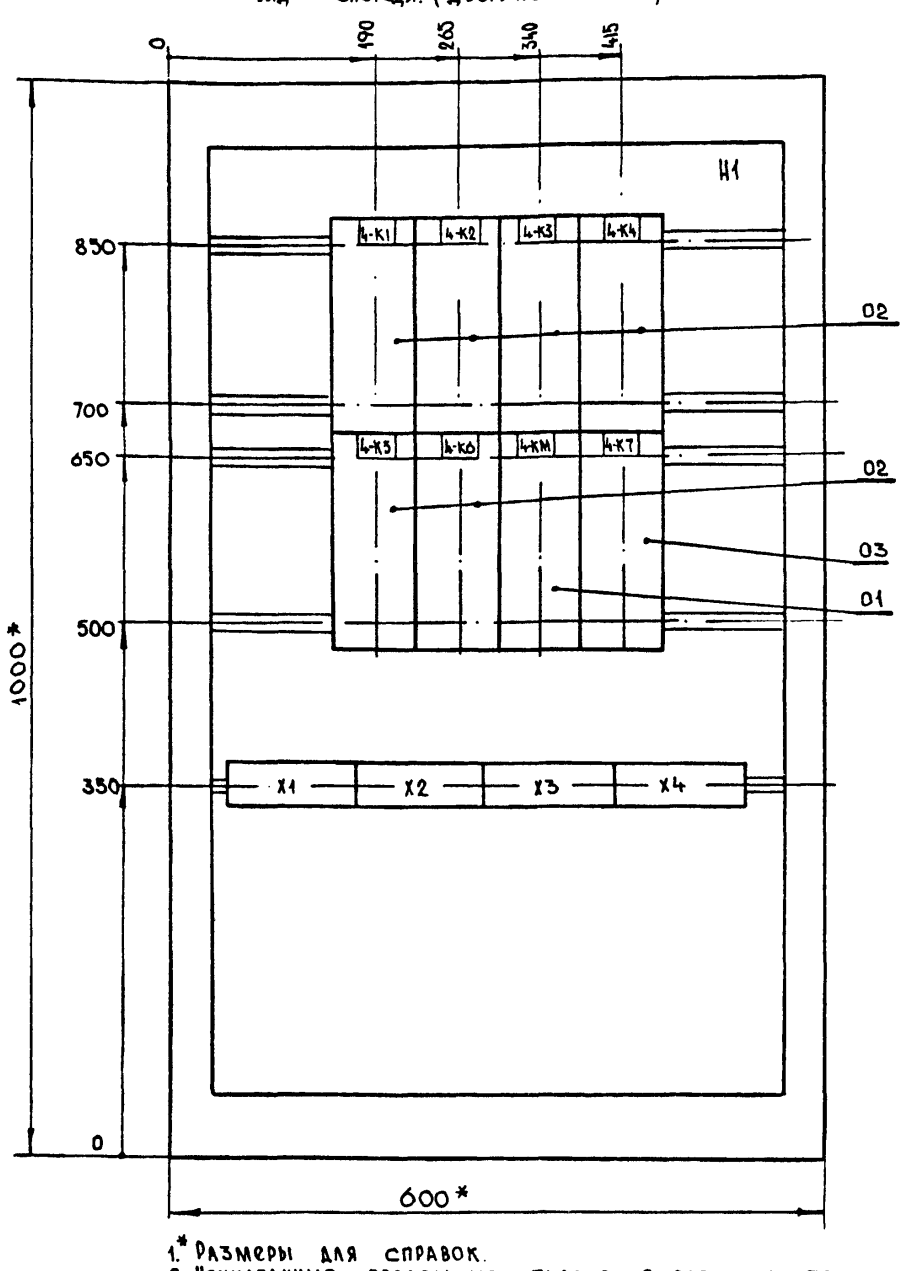

Дверь (Вид спереди)

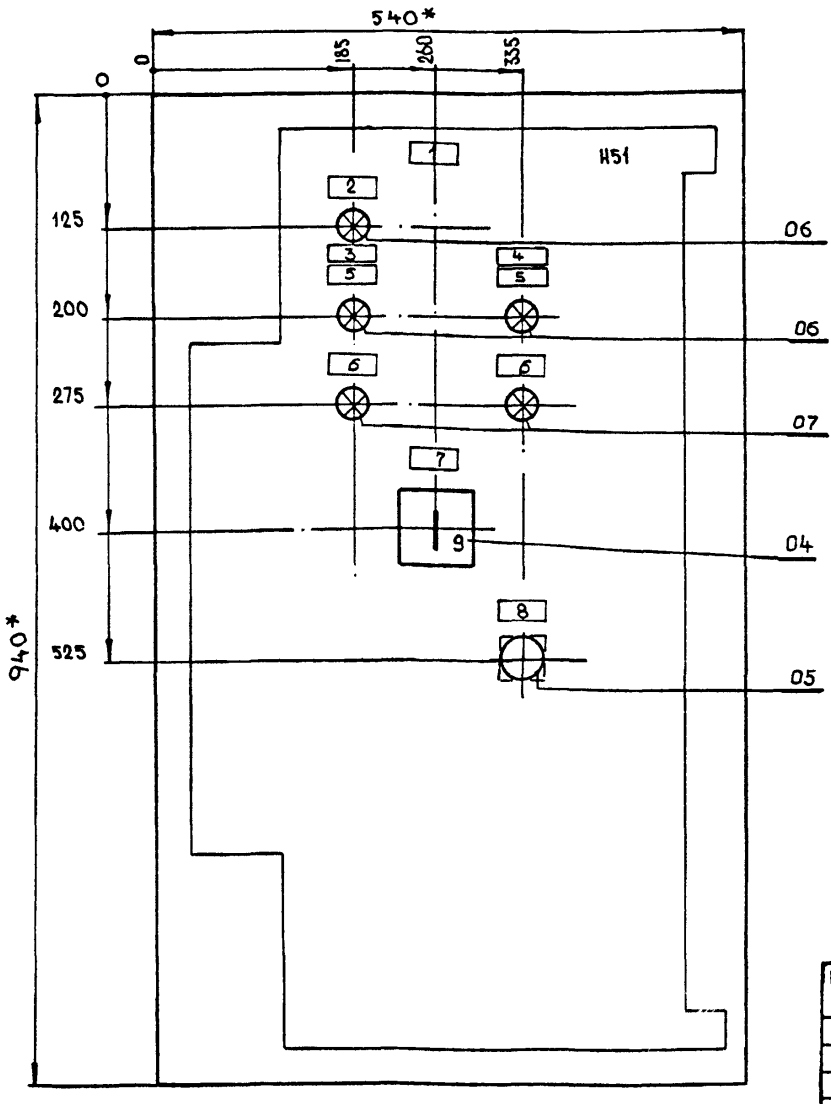

Согласовано:
Гл. спец ТО Петренко

Взам. инв. № | Подпись и дата | Инв. № подл.

1. * Размеры для справок.
2. Неуказанные предельные отклонения размеров по...
3. В контуре табличек и аппаратов указаны номера надписей по перечню надписей.
4. Глубина ящика 350 мм.

Привязан

Инв. №

Нач. отд	Конорев	
Гл. спец	Малинская	
Рук. гр.	Орешкина	
Ст. инж.	Кострюкова	
Исполн.	Лазукина	
Провер.	Кострюкова	
Н. контр.	Малинская	

А - II. III. IV - 1200 - 361.87 ЭМ.Н 12

Ящик 4Я. Чертеж общего вида.

Стадия	Лист	Листов
РП	1	

ГОССТРОЙ СССР
ГОСХИМПРОЕКТ
Волжское отделение

Типовой проект А - II. III. IV - 1200 - 361.87
Альбом 7, часть 2

Вид сзади

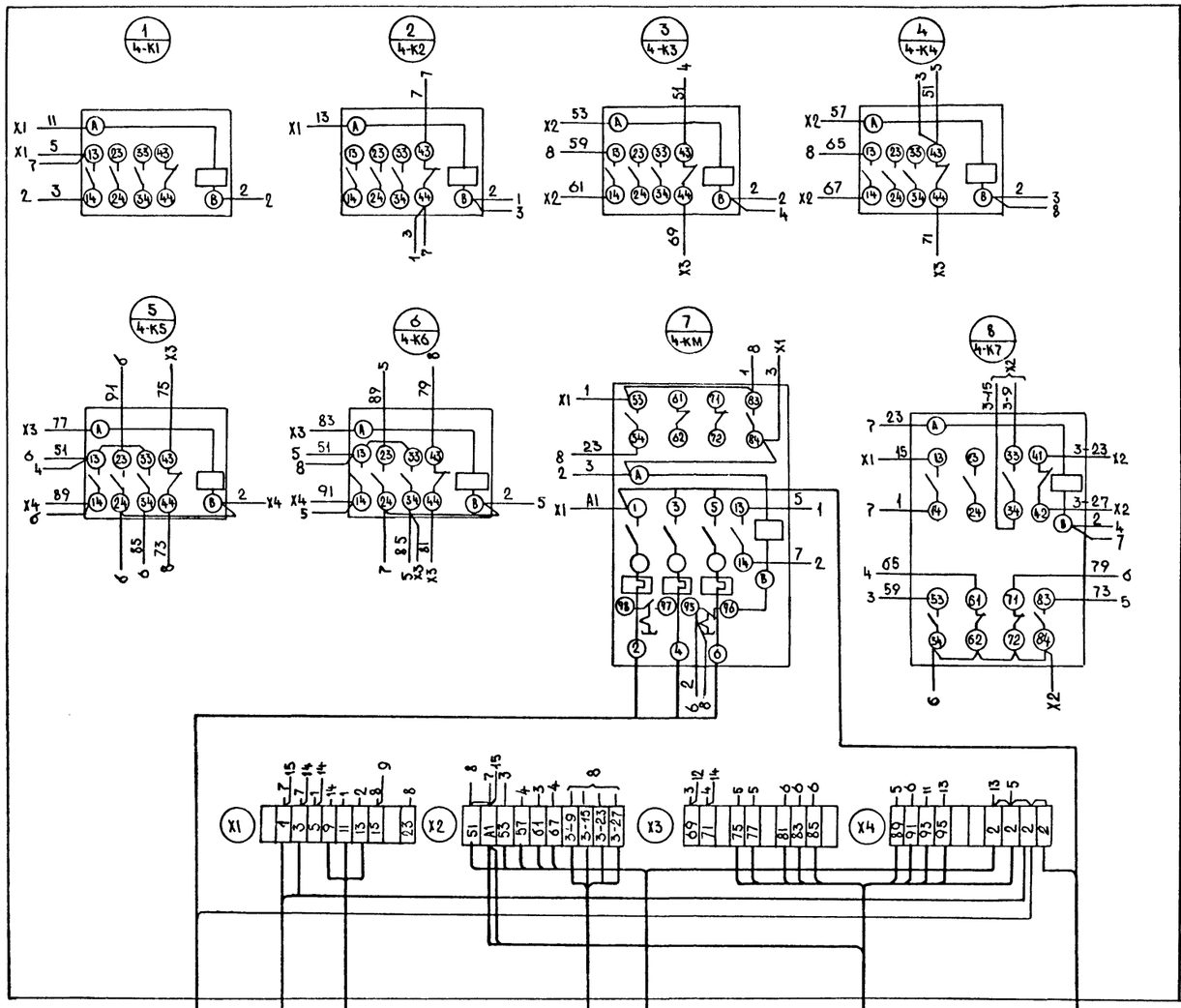

Дверь шкафа (вид со стороны монтажа)

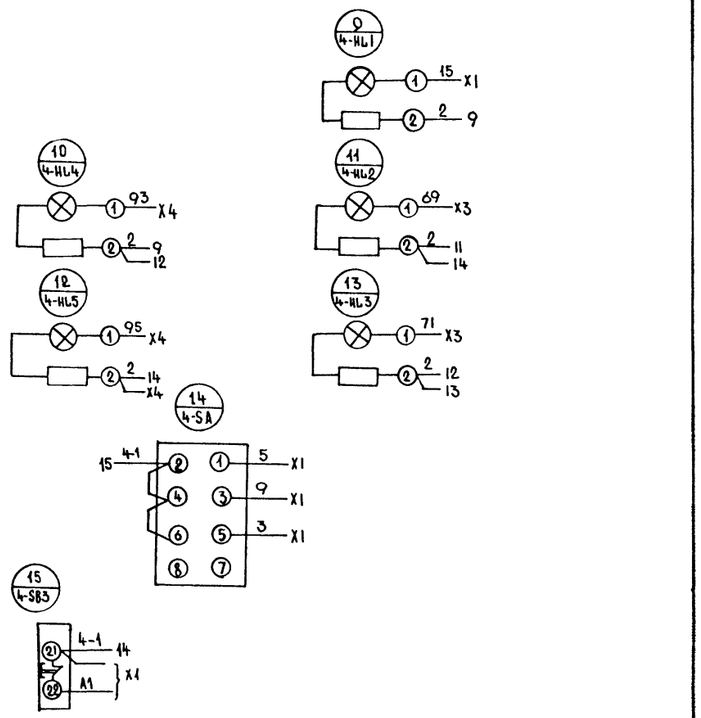

4-2	Электродвигатель пр. 4	АВВГ 4×2.5
4-3	Коробка 4ЯК1	АКВВГ 4×2.5
2	Прибор поз.2 (л. А08-4)	АКВВГ 4×2.5
4-6	Ящик 7Я	АКВВГ 5×2.5
4-7	Коробка 4ЯК2	АКВВГ 7×2.5
4-9	Исполн. механизм №2	АКВВГ 14×2.5
4-1	ШР гр. 3	АВВГ 4×2.5

Привязан

Инв. №

Инв. № подл. | Подпись и дата | Взам. инв. №

Нач.отд.	Коноров	
Гл.спец.	Малинская	
Рук.гр	Орешкина	
Ст.инж.	Кострюкова	
Исполн.	Хильченко	
Провер.	Кострюкова	
Н.контр.	Малинская	

A - II, III, IV - 1200 - 361.87 ЭМ.Н1.4

Ящик 4Я.
Схема электрическая соединений.

Стадия	Лист	Листов
РП	1	

ГОССТРОЙ СССР
ГОСХИМПРОЕКТ
Волжское отделение

сф 783-08 6

Формат	Зона	Поз.	Обозначение	Наименование	Кол.	Примеч.
		03		Арматура		3HL1
				АС 1201142 ~220В	02	8HL1
		04		Арматура		3HL2
				АС1201342 ~220В	02	8HL2
				Колодка из 10 зажимов		
				на 25 А	06	

Формат	Зона	Поз.	Обозначение	Наименование	Кол.	Примеч.
				Документация		
А3			ЭМ.Н-8	Чертеж общего вида		
А3			ЭМ.Н-9	Таблица перечня надписей		
А4			ЭМ.Н-10	Схема электрическая соединений		
				Сборочные единицы		
				Н51 01		
		01		Переключатель		3SA,8SA
				УП 5312-С86		7SA
				рукоятка овальная	03	
		02		Кнопка КЕ-01193		7SB1
				исп. 4 толкатель черный	02	7SB2

Типовой проект А-II.III.IV-1200-361.87
Альбом 7. Часть 2
ср 783-08 7

Согласовано:
Гл. спец. ТО Петренко

Взам. инв. №
Подпись и дата
Инв. № подл.

Продолжение л. 7

Привязан
Инв. №

Нач. отд	Конорев	
Гл. спец	Малинская	
Рук. гр.	Орешкина	
Ст. инж.	Кострюкова	
Исполн.	Лазукина	
Провер.	Кострюкова	
Н. контр	Малинская	

А-II.III.IV-1200-361.87 ЭМН21

Ящик 7Я. Технические данные аппаратов.

Стадия	Лист	Листов
РП	1	

ГОССТРОЙ СССР
ГОСХИМПРОЕКТ
Волжское отделение

А-II.III.IV-1200-361.87 ЭМН21 Лист 2

Панель	Строка	Надпись	Поз. обозн.	Места надписи	Текст	Кол.	Вид шрифта	Заготовка
		1		Табличка	7Я	1		
		2	8HL1, 8HL2, 8SA	То же	8-Гермоклапан	1		
		3	3HL1, 3HL2, 3SA	—"—	3-Гермоклапан	1		
		4	3HL1, 8HL1 7SB1	—"—	Открыто	3		
		5	3HL2, 8HL2 7SB2	—"—	Закрыто	3		
		6	3SA, 8SA 7SA	—"—	Выбор режима	3		
		7	5A, 5B1 5B2	—"—	7-Заслонка	1		
		8	3SA, 8SA 7SA	На ключе	Руч.-О-Автомат.	3		

Привязан

Инв. №

Нач. отд	Конорев	
Гл. спец.	Малинская	
Рук. гр.	Орешкина	
Ст. инж.	Кострюкова	
Исполн.	Лазукина	
Провер.	Кострюкова	
Н. контр.	Малинская	

А - II. III. IV - 1200 - 361.87 ЭМН23

Ящик 7Я. Таблица перечня надписей.

Стадия	Лист	Листов
РП	1	

ГОССТРОЙ СССР
ГОСХИМПРОЕКТ
Волжское отделение

Типовой проект А - II. III. IV - 1200 - 361.87
Альбом 7. часть 2

СОГЛАСОВАНО
Гл. спец. ТО Петренко

Инв. № подл. | Подпись и дата | Взам. инв. № 8 80-783 сф

Вид спереди (Дверь не показана)

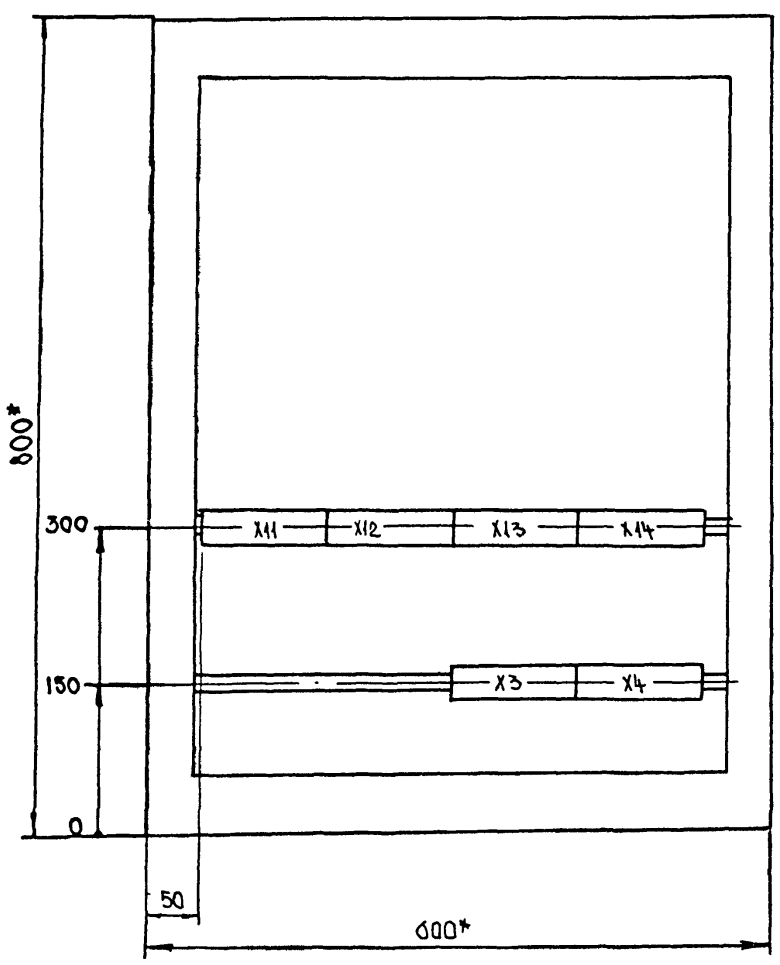

Дверь (Вид спереди)

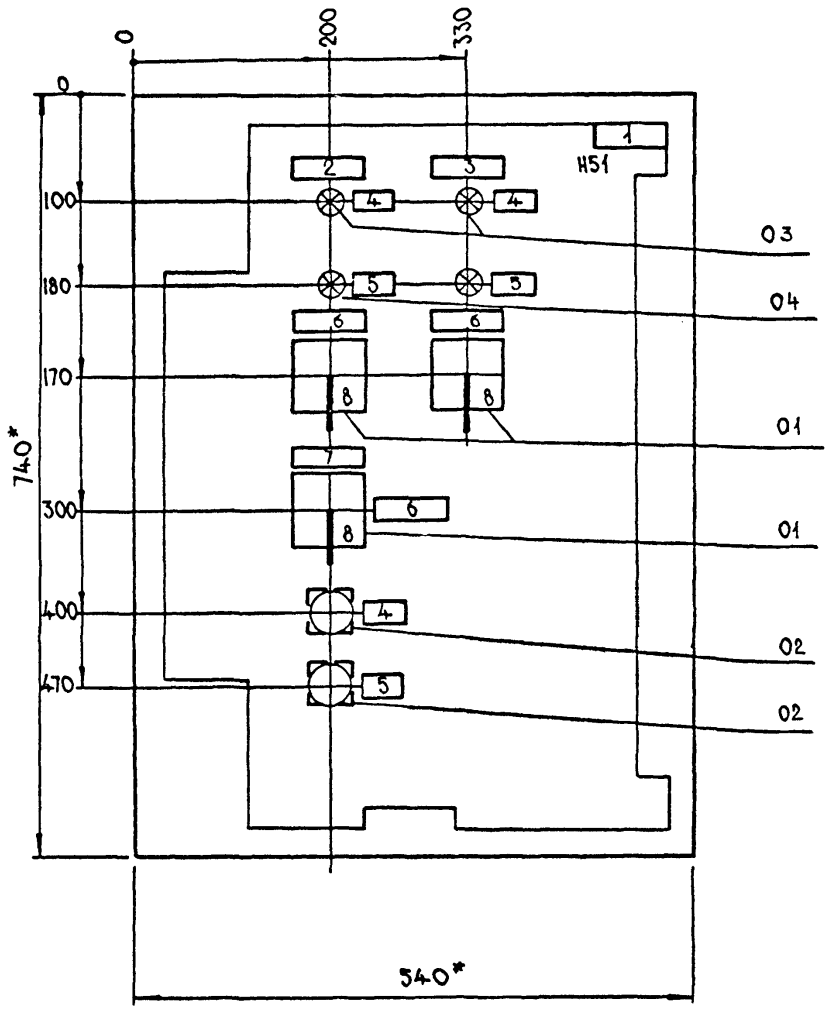

1. * Размеры для справок.
2. Неуказанные предельные отклонения размеров по...
3. В контуре табличек и аппаратов указаны номера надписей по перечню надписей.
4. Глубина ящика 350 мм

Привязан

Инв. №

Нач. отд	Конорев	
Гл. спец	Малинская	
Рук. гр.	Орешкина	
Ст. инж	Кострюкова	
Исполн.	Лазукина	
Провер.	Кострюкова	
Н. контр.	Малинская	

А - II. III. IV - 1200 - 361.87 ЭМН22

Ящик 7Я. Чертеж общего вида.

Стадия	Лист	Листов
РП	1	

ГОССТРОЙ СССР
ГОСХИМПРОЕКТ
Волжское отделение

Типовой проект А-II. III. IV-1200-361.87

Альбом 7, часть 2

Вид спереди

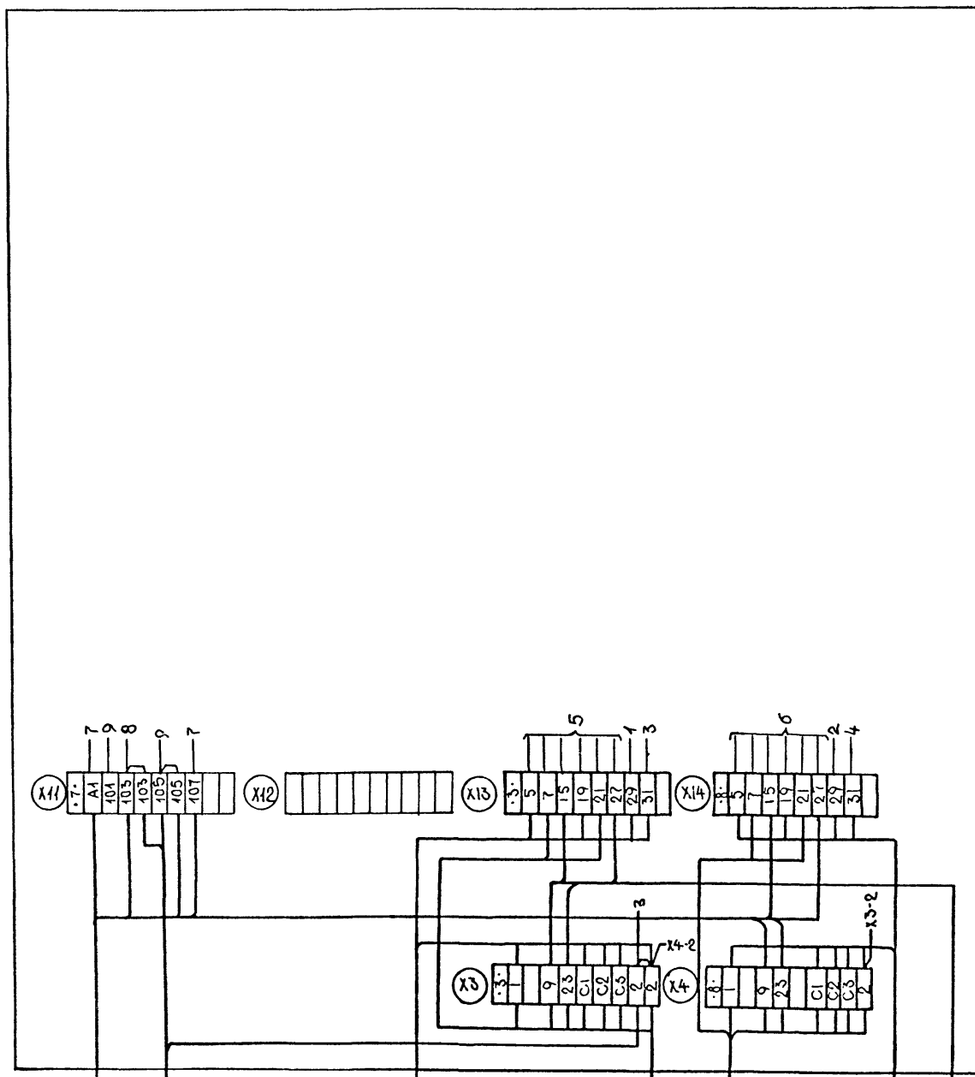

Дверь ящика (вид со стороны монтажа)

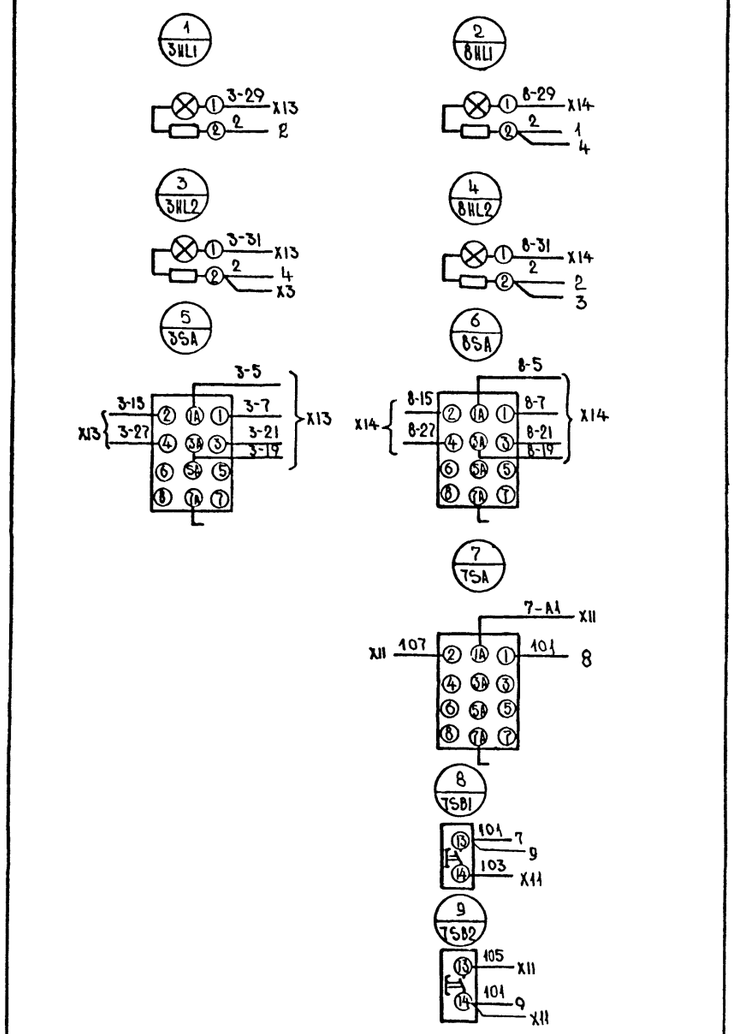

Привязан			
Инв. №			

Инв. № подл.	Подпись и дата	Взам. инв. №	

Нач. отд	Конорев	
Гл. спец.	Малинская	
Рук. гр.	Орешкина	
Ст. инж.	Кострюкова	
Исполн	Лазукина	
Провер	Кострюкова	
Н. контр	Малинская	

А-II. III. IV-1200-361.87 ЭМН.24

Ящик 7Я. Схема электрическая соединений.

Стадия	Лист	Листов
РП	1	

ГОССТРОЙ СССР
ГОСХИМПРОЕКТ
Волжское отделение

Типовой проект А-II.III.IV-1200-361.87

Альбом 7, часть 2

01 80-684 ФЭ

Формат	Зона	Поз.	Обозначение	Наименование	Кол.	Примеч.
		04		Кнопка КЕ011У3		SB1
				исп.4 толк.черн.	02	SB2
				Колодка из 10 зажимов		
				на 25А	03	

Формат	Зона	Поз.	Обозначение	Наименование	Кол.	Примеч.
				Документация		
А3			ЭМ.Н-13	Чертеж общего вида		
А4			ЭМ.Н-14	Таблица перечня надписей		
А3			ЭМ.Н-15	Схема электрическая соединений		
				Сборочные единицы		
				Н1 01		
		01		Реле РПЛ-13104; ~220В	02	К1, К2
				Н51 01		
		02		Арматура АС1201342		НЛ1
				~220В	01	
		03		Арматура АС1201442		НЛ2
				~220В	01	

Согласовано

Гл.спец.ТО Петренко

Инв.№ подл. | Подпись и дата | Взам.инв.№

Продолжение л. 12

Привязан

Инв. №

НачОтд	Конорев	
Гл.спец	Малинская	
Рук.гр.	Орешкина	
Ст.инж.	Кострюкова	
Исполн.	Хильченко	
Провер.	Кострюкова	
Н.контр.	Малинская	

А-II.III.IV-1200-361.87 ЭМ.Н.3.1

Ящик 9Я. Технические данные аппаратов

Стадия	Лист	Листов
РП	1	

ГОССТРОЙ СССР
ГОСХИМПРОЕКТ
Волжское отделение

А-II.III.IV-1200-361.87 ЭМ.Н.3.1 Лист 2

Панель	Строка	Надпись	Поз. обозначен.	Места надписи	Текст	Кол.	Вид шрифта	Заготовка
		1		Табличка	9Я	1		
		2	HL1, HL2, SB1, SB2	То же	9ИМ - Заслонка	1		
		3	HL1	"	Открыта	1		
		4	HL2	"	Закрыта	1		
		5	SB1	"	Открыть	1		
		6	SB2	"	Закрыть	1		
				"	К1	1		
				"	К2	1		

Привязан

Инв. №

Взам. инв. №

Подпись и дата

Инв. № подл.

Нач.отд.	Конорев	
Гл.спец.	Малинская	
Рук.гр	Орешкина	
Ст.инж.	Кострюкова	
Исполн.	Лазукина	
Провер.	Кострюкова	
Н.контр.	Малинская	

А - II. III. IV - 1200 - 361.87 ЭМ.Н3.3

Ящик 9Я.
Таблица перечня надписей.

Стадия	Лист	Листов
РП	1	

ГОССТРОЙ СССР
ГОСХИМПРОЕКТ
Волжское отделение

Типовой проект А - II. III. IV - 1200 - 361.87
Альбом 7, часть 2

Согласовано: Гл. спец. ТО Петренко

Вид спереди (Дверь не показана)

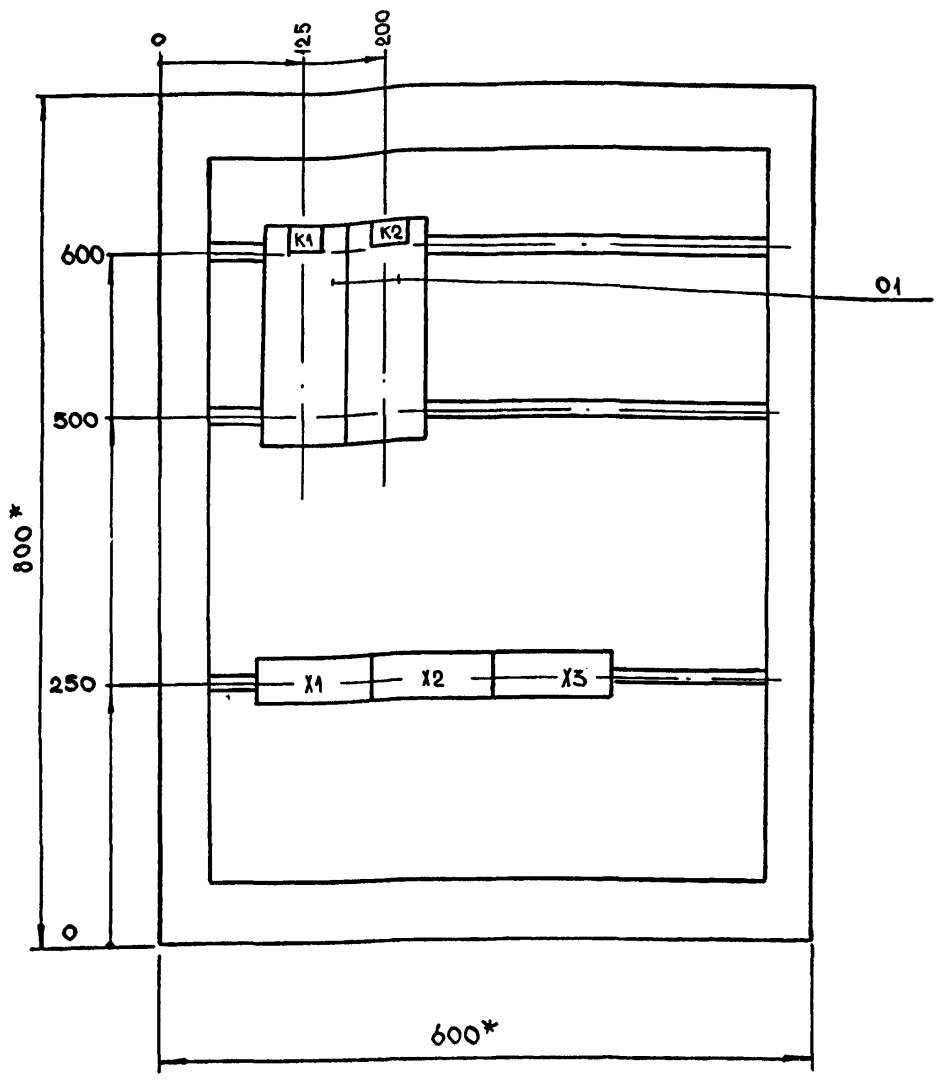

Дверь (вид спереди)

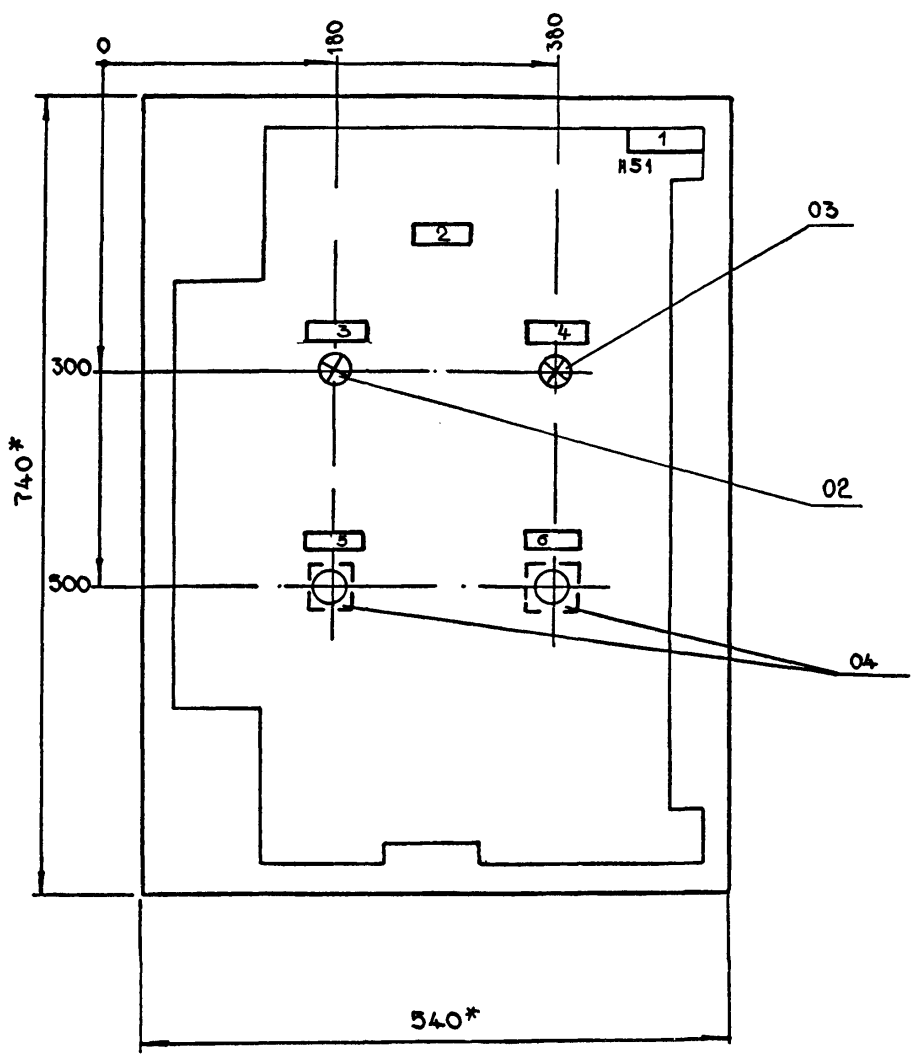

1. * Размеры для справок.
2. Не указанные предельные отклонения размеров по... .
3. В контуре табличек и аппаратов указаны номера надписей по перечню надписей.
4. Глубина ящика 350 мм.
5. Ящик 9Я применяется только для 3.4 климатических зон.

Привязан

Инв. №

Нач.отд.	Конорев	
Гл.спец.	Малинская	
Рук.гр	Орешкина	
Ст.инж.	Кострюкова	
Исполн.	Лазукина	
Провер.	Кострюкова	
Н.контр.	Малинская	

А - II. III. IV - 1200 - 361.87 ЭМ.Н3.2

Ящик 9Я.
Чертеж общего вида.

Стадия	Лист	Листов
РП	1	

ГОССТРОЙ СССР
ГОСХИМПРОЕКТ
Волжское отделение

Инв. № подл. | Подпись и дата | Взам. инв. №

СФ 783-08 И

Типовой проект А-II.III.IV-1200-361.87
Альбом 7, часть 2

Вид спереди

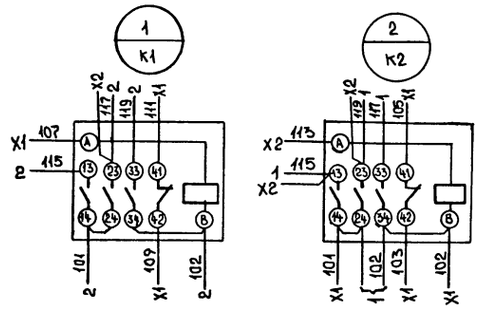

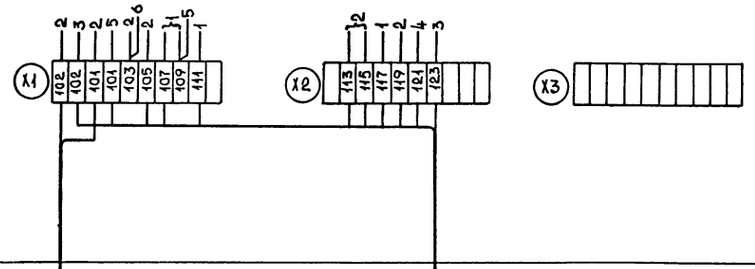

Дверь ящика (Вид со стороны монтажа).

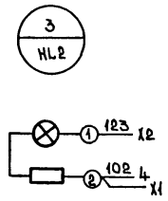

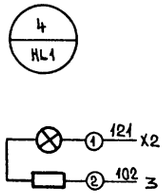

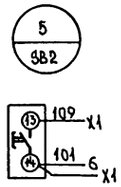

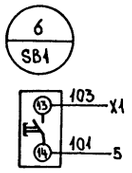

9-3
Пускатель 9П
АВВГ 2×2,5

9-4
Исполн. механизм 9ИМ
АКВВГ 14×2,5

Инв. № подл.	Подпись и дата	Взам. инв. №	

Привязан

Инв. №

Нач. отд	Конорев	
Гл. спец	Малинская	
Рук. гр.	Орешкина	
Ст. инж.	Кострюкова	
Исполн.	Лазукина	
Провер.	Кострюкова	
Н. контр	Малинская	

А-II.III.IV-1200-361.87 ЭМ.Н3,4

Ящик 9Я.
Схема электрическая соединений.

Стадия	Лист	Листов
РП	1	

ГОССТРОЙ СССР
ГОСХИМПРОЕКТ
Волжское отделение

Типовой проект А-II.III.IV-1200-361.87
Альбом 7, часть 2

Вид спереди
Дверь не показана

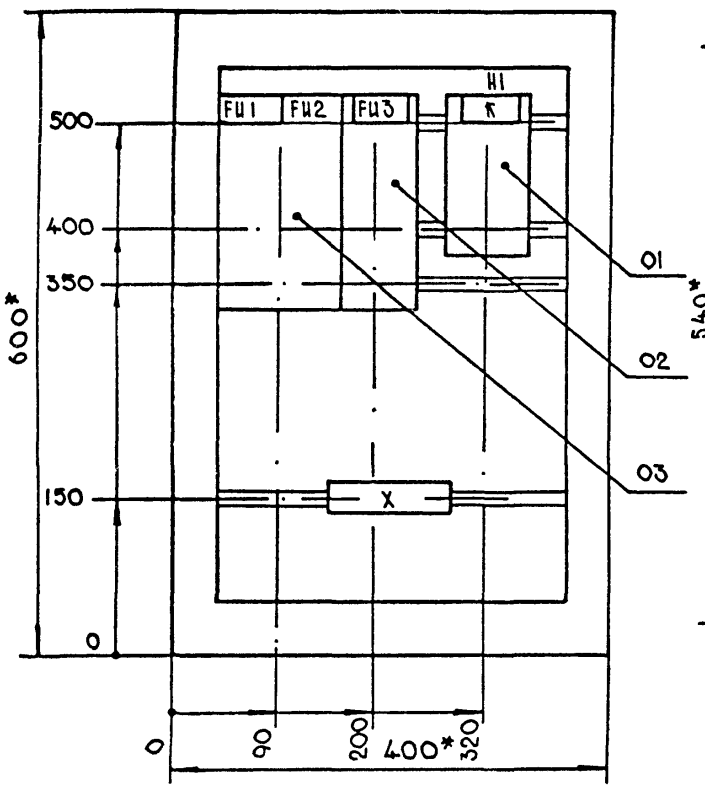

Дверь ящика
Вид спереди

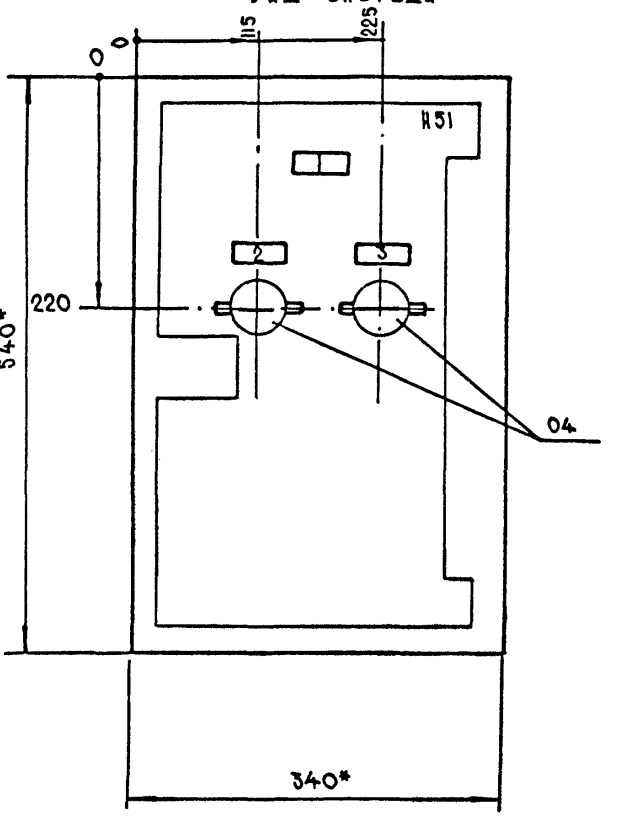

1. * Размеры для справок.
2. Неуказанные предельные отклонения по...
3. В контуре табличек и аппаратов указаны номера надписей по перечню надписей.
4. Глубина ящика 350 мм.

Согласовано: Гл.спец.ТО Петренко

Привязан

Инв. №

Нач.отд.	Конорев		
Гл.спец.	Малинская		
Рук.гр	Орешкина		
Ст.инж.	Кострюкова		
Исполн.	Лазукина		
Провер.	Кострюкова		
Н.контр.	Малинская		

A - II. III. IV - 1200 - 361.87 ЭО.Н12

Ящик 1Я.
Чертеж общего вида.

Стадия	Лист	Листов
РП	1	

ГОССТРОЙ СССР
ГОСХИМПРОЕКТ
Волжское отделение

Инв. № подл. | Подпись и дата | Взам. инв. №

Форм.	Зона	Поз.	Обозначение	Наименование	Кол.	Примеч.
				H51 01		
		04		Выключатель ПВ1-10БУ4	02	SA1.SA2
				Колодка из 10 зажимов		
				на ток 25 А	01	

Форм.	Зона	Поз.	Обозначение	Наименование	Кол.	Примеч.
				Документация		
А3			ЭО.Н-3	Чертеж общего вида		
А4			ЭО.Н-4	Таблица перечня		
				надписей		
А3			ЭО.Н-5	Схема электрическая		
				соединений		
				Сборочные единицы		
				H1 01		
				Реле РПЛ-12204		
		01		U~ 220В	01	К
		02		Предохранитель		
				ПРС6-У3-П.I пл.вст=6А	01	FU3
		03		Предохранитель		
				ПРС6=2У3	01	FU1.FU2

Согласовано: Гл.спец.ТО Петренко

Взам. инв. № | Подпись и дата | Инв. № подл.

Продолжение л. 2

Привязан

Инв. №

Нач.отд.	Конорев	
Гл.спец.	Малинская	
Рук.гр	Орешкина	
Ст.инж.	Кострюкова	
Исполн.	Лазукина	
Провер.	Кострюкова	
Н.контр.	Малинская	

A - II. III. IV - 1200 - 361.87 ЭО.Н11

Ящик 1Я.
Технические данные аппаратов.

Стадия	Лист	Листов
РП	1	

ГОССТРОЙ СССР
ГОСХИМПРОЕКТ
Волжское отделение

Взам. инв. № | Подпись и дата | Инв. № подл.

A - II. III. IV - 1200 - 361.87 ЭО.Н11 Лист 2

ГИ 783-08

Типовой проект А-II.III.IV-1200-361.87
Альбом 7. часть 2

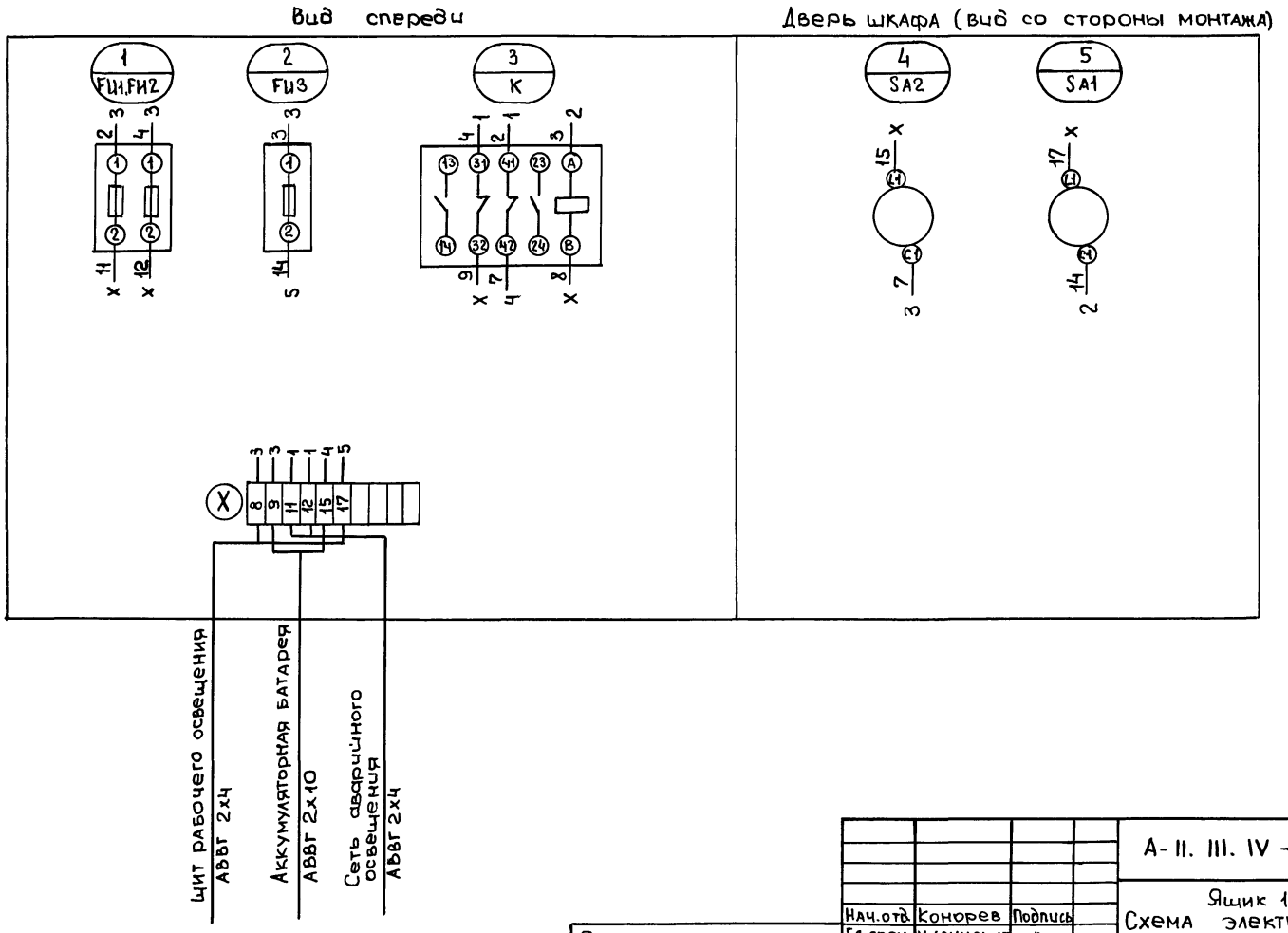

Согласовано:
Гл.спец. Т.О. Петренко
Взам.инв.№
Подпись и дата
Инв.№ подл.

Нач.отд.	Конорев	Подпись	
Гл.спец.	Малинская	"	
Рук.гр.	Орешкина	"	
Ст.инж.	Кострюкова	"	
Исполн.	Лазухина	"	
Провер.	Кострюкова	"	
Н.контр.	Малинская	"	

Привязан
Инв.№

А-II. III. IV - 1200-361.87 ЭО.Н.1.4

Ящик 1Я
Схема электрическая соединений.

Стадия	Лист	Листов
РП	1	

Госстрой СССР
ГОСХИМПРОЕКТ
Волжское отделение

Пров: Лист 2.1.88г Конорев

СФ 783-08

(14)

Панель	Строка	Подпись	Поз. обознач	Место надписи	Текст	Кол.	Вид шрифта	Заготовка
		1		Табличка	Ящик 1Я	1		
		2	SA1	То же	Питание реле	1		
		3	SA2	—"—	Включение аварийного			
					освещения	1		
				—"—	FU1, FU2	1		
				—"—	FU3	1		
				—"—	K	1		

Согласовано:
Гл.спец. ТО Петренко
Взам.инв.№
Подпись и дата
Инв.№ подл.

Привязан
Инв.№

Нач.отд.	Конорев	Подпись	
Гл.спец.	Малинская	"	
Рук.гр.	Орешкина	"	
Ст.инж.	Кострюкова	"	
Исполн.	Лазукина	"	
Провер.	Кострюкова	"	
Н.контр.	Малинская	"	

А-II. III. IV - 1200-361.87 ЭОН.1.3.

Ящик 1.Я.
Таблица перечня надписей.

Стадия	Лист	Листов
РП	1	

Госстрой СССР
ГОСХИМПРОЕКТ
Волжское отделение

(13)

gost.e-ecolog.ru