ТИПОВОЙ ПРОЕКТ
А - II, III, IV - 1200 - 361.87

СКЛАД МАТЕРИАЛОВ В ПОДВАЛЕ ИНЖЕНЕРНОГО КОРПУСА

(ВАРИАНТ ДЛЯ СУХИХ ГРУНТОВ)

АЛЬБОМ 6

Отопление и вентиляция Внутренний водопровод и канализация Электростанция дизельная Механизация складского хозяйства Установка автоматического пожаротушения

СФ 783-06
ЦЕНА 11-40

Привязан

Инв.№

gost.e-ecolog.ru

ТИПОВОЙ ПРОЕКТ

А - II , III, IV - 1200 - 361.87

СКЛАД МАТЕРИАЛОВ
В ПОДВАЛЕ ИНЖЕНЕРНОГО КОРПУСА
(ВАРИАНТ ДЛЯ СУХИХ ГРУНТОВ)

АЛЬБОМ 6

СОСТАВ ПРОЕКТА :

Альбом 1		Общая пояснительная записка
Альбом 2		Архитектурные решения
Альбом 3		Конструкции железобетонные
Альбом 4		Конструкции железобетонные
Альбом 5		Рабочие чертежи изделий
Альбом 6		Отопление и вентиляция. Внутренний водопровод и канализация Электростанция дизельная. Механизация складского хозяйства. Установка автоматического пожаротушения
Альбом 7	Часть 1	Силовое электрооборудование. Автоматизация. Электроосвещение. Связь и сигнализация.
Альбом 7	Часть 2	Задание заводам-изготовителям
Альбом 8	Часть 1	Спецификация оборудования. АР, ОВ, ВК, ЭА, ТХ, АПЖ.
Альбом 8	Часть 2	Спецификация оборудования. ЭМ, ЭО, АОВ, СС.
Альбом 9		Ведомости потребности в материалах
Альбом 10	Книги 1,2	Сметы.
Альбом 11		Пояснительная записка (Распространяет Волжское отделение "ГОСХИМПРОЕКТ")

Разработан
Волжским отделением
института «ГОСХИМПРОЕКТ»

Главный инженер А. Талызов
Главный инженер проекта Г. Шелудько

с участием:
Киевского отделения ПРОМТРАНСНИИПРОЕКТ
Главный инженер А. Пушкарский
Главный инженер проекта П. Петруня
Ростовского ГПИ «Спецавтоматика»
Главный инженер Г. Габрелян
Главный инженер проекта Н. Меленчук

Утвержден
Штабом ГО СССР
протокол от 24.03.87г
Введен в действие приказом № 110
Волжского отделения Госхимпроект
от 25.03. 1987 г.

Привязан

Инв.№

Типовой проект А-II.III.IV-1200-361.87
Альбом 6

Обозначение		Наименование	Стр.
		Титульный лист. Состав проекта	
		Содержание альбома	2
А-I,II,III,IV-1200-361-87	ОВ	Отопление и вентиляция	
лист	1	Общие данные (начало)	3
	2	Общие данные (продолжение)	4
	3	Общие данные (продолжение)	5
	4	Общие данные (продолжение)	6
	5	Общие данные (продолжение)	7
	6	Общие данные (продолжение)	8
	7	Общие данные (окончание)	9
	8	Принципиальная схема вентиляции	10
		климатическая зона 1,2	
	9	Принципиальная схема вентиляции	11
		климатическая зона 3,4	
	10	План на отм. -4.700 (-4.600) (отопление)	12
		Схема системы отопления	
	11	План на отм. -4.700 (-4.600) (вентиляция)	13
		климатическая зона 1,2	
	12	План на отм. -4.700 (-4.600) (вентиляция)	14
		климатическая зона 3,4	
	13	Схемы систем П1,П2,В1 климатическая зона 1,2	15
	14	Схемы систем П1,П2,В1 климатическая зона 3,4	16
	15	Схемы систем В2...В4,ПЕ1 климатические зоны 1,2,3,4	17
	16	Установки систем П1,П2,В1 климатическая зона 1,2	18
	17	Установки систем П1,П2,В1. Разрезы 1-1÷4-4	19
		климатическая зона 1,2	
	18	Спецификация установок П1,П2,В1	20
		климатическая зона 1,2	
	19	Установки систем ПЕ1,В2...В4 климатическая зона 1,2	21
	20	Установки систем П1,П2,В1 климатическая зона 3,4	22
	21	Установки систем П1,П2,В1. Разрезы 1-1÷3-3	23
		климатическая зона 3,4	
	22	Спецификация установок П1,П2,В1	24
		климатическая зона 3,4	
	23	Установки систем ПЕ1,В2,..В4 климатическая зона 3,4	25
	24	Спецификация установок В2,В3,В4	26
А-I,II,III,IV-1200-361-87	ОВН	Эскизные чертежи общих видов нетиповых	
		конструкций систем вентиляции	
		Титульный лист	
		Содержание	
лист	1	Изоляция трубопроводов шнуром теплоизоляционным	27
	2	Ограждение входного патрубка вентилятора	27
	3	Подставка под фильтры ФГ, ФП	28
	4	Рама фильтров ФЯР (2 ячейки)	28
	5	Подставка под электрокалорифер	28
	6	Коллектор N1	28
	7	Коллектор N2	29
	8	Коллектор N3	29
	9	Коллектор N4	29
А-I,II,III,IV-1200-361-87	ВК	Внутренний водопровод и канализация	
лист	1	Общие данные	30
	2	План на отм.-4.700(-4.600). Схема системы К1	31
		(Сухие грунты)	
	3	Фрагменты плана 1,2. (1,2 климатические зоны.	32
		Сухие грунты)	
	4	Фрагменты плана 1,2.(3,4 климатические зо-	33
		ны. Сухие грунты.)	
	5	План на отм. -4,700 (-4,600). Схема системы К1.	34
		(Водонасыщенные грунты).	
	6	Фрагменты плана 1,2. (1,2 климатические зоны	35
		Водонасыщенные грунты).	
	7	Фрагменты плана 1,2 (3,4 климатические зоны.	36
		Водонасыщенные грунты).	
	8	Схема системы В1.	37
	9	Схемы систем В4,В5,К3Н (3,4 климатические	38
		зоны).	
	10	Схемы систем В3,К3Н,К13Н (1,2 климатические	39
		зоны).	
	11	Чертеж-заказ бака V=3,0м³ по серии 1.494-11	40
А-I,II,III,IV-1200-361-87	ЭД	Электростанция дизельная	
лист	1	Общие данные	41
	2	План на отм. -4.700 (-4.600) климатическая зона 1,2	42
	3	План на отм. -4.700 (-4.600) климатическая зона 3,4	43
	4	Разрезы 1-1...3-3. Сечения А-А, Б-Б	44
	5	Монтажная схема ДЭС	45
	6	Установка насоса БКФ-4. Теплоизоляция трубопроводов	46
А-I,II,III,IV-1200-361-87	ЭДН	Эскизные чертежи общих видов нетиповых	
		конструкций электростанции дизельной	
		Титульный лист	
		Содержание	
лист	1	Бачок сливной	47
	2	Подвеска простая для трубопровода	47
	3	Ящик для песка	48
	4	Шкаф аккумуляторных батарей	48
	5	Конденсатосборник выхлопного трубопровода	48
А-I,II,III,IV-1200-361-87	ТХ	Механизация складского хозяйства	
лист	1	Общие данные	49
	2	Схема складирования материалов	50
	3	Установка грузового выжимного лифта	51
		3200/0,50. Данные для заказа лифта	
	4	Настил	52
	5	Настил	53
А-I,II,III,IV-1200-361-87	АПЖ	Автоматическая установка пожарной сигнализа-	
		ции и автоматического пожаротушения	
лист	1	Общие данные (начало).	54
	2	Общие данные (окончание).	55
	3	План на отм.-4,700 (-4,600). 1,2 климатические	56
		зоны.	
	4	Разрез 1-1,3-3. Вид 2-2. Схема разводки трубо-	57
		проводов узля управления. 1,2 климатические	
		зоны.	
	5	Спецификация. 1,2 климатические зоны.	58
	6	План на отм.-4.700 (-4.600). 3,4 климатические	59
		зоны.	
	7	Разрез 1-1,3-3. Вид 2-2. Схема разводки трубопро-	60
		водов узла управления. 3,4 климатические	
		зоны.	
	8	Спецификация. 3,4 климатические зоны.	61
	9	Узел управления спринклерной установкой с	62
		клапаном ВС-150. Общий вид.	
	10	Узел управления спринклерной установкой с	63
		клапаном ВС-150. Схема.	
	11	Схема электрическая принципиальная управления	64
	12	Схема электрическая принципиальная. Схема	65
		электрическая подключений (начало).	
	13	Схема электрическая принципиальная включе-	66
		ния приемной станции ПС1 и устройств У1-У4	
		(начало).	
	14	Схема электрическая принципиальная вклю-	67
		чения приемной станции ПС1 и устройств	
		У1-У4 (окончание).	
	15	План на отм.-4.700 (-4.600). Расстановка электро-	68
		оборудования и прокладка кабелей.	
	16	Узел управления, проходная. Расстановка электро-	69
		оборудования и прокладка кабелей.	
	17	Кабельный журнал. Шкаф ШУ. Общий вид. Пост ПУ.	70
		Эскиз.	
	18	Схема электрическая подключений и соединений	71
		шкафа ШУ.	
	19	Схема электрическая подключений (окончание).	72
А-I,II,III,IV-1200-361-87	АПЖИ	Эскизные чертежи общих видов нетиповых кон-	
		струкций автоматической установки пожарной сиг-	
		нализации и автоматического пожаротушения.	
		Титульный лист.	
		Содержание.	
лист	АПЖИ1-ООСБ	Кронштейн для установки пульта ППС-1.	73
	АПЖИ2-00	Установка извещателя ИДФ-1М.	73

Взам. инв. №
Подпись и дата
Инв. № подл.

ГИП	Шелудько		А-II.III.IV-1200-361.87
Нач.ТВ	Колосов		
Нач.ВК	Линев		Содержание альбома.

Стадия	Лист	Листов
РП	1	1

ГОССТРОЙ СССР
ГОСХИМПРОЕКТ
Волжское отделение

Типовой проект А-II,III,IV-1200-361.87 Альбом 6

ПЛАН – СХЕМА

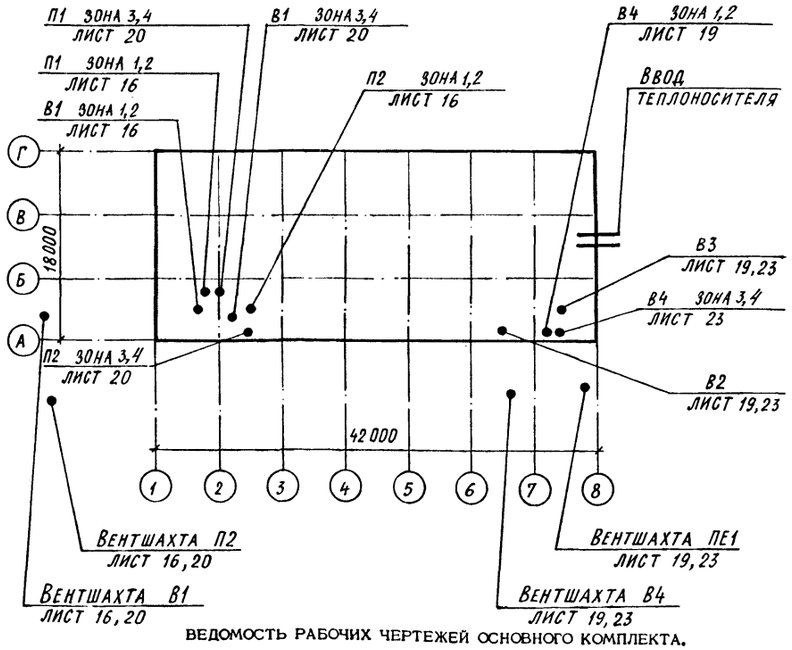

ВЕДОМОСТЬ РАБОЧИХ ЧЕРТЕЖЕЙ ОСНОВНОГО КОМПЛЕКТА.

Лист	Наименование	Примечание
1	Общие данные. (начало)	
2	Общие данные. (продолжение)	
3	Общие данные (продолжение)	
4.	Общие данные (продолжение)	
5.	Общие данные (продолжение)	
6	Общие данные (продолжение)	
7	Общие данные (окончание)	
8	Принципиальная схема вентиляции	
	климатическая зона 1,2	
9	Принципиальная схема вентиляции	
	климатическая зона 3,4	
10	План на отм. -4.700 (-4.600) (отопление)	
	Схема системы отопления	
11	План на отм. -4.700 (-4.600) (вентиляция)	
	климатическая зона 1,2	
12	План на отм. -4.700 (-4.600) (вентиляция)	
	климатическая зона 3,4	
13	Схемы систем П1, П2, В1.	
	климатическая зона 1,2	
14	Схемы систем П1, П2, В1.	
	климатическая зона 3,4	
15	Схемы систем В2... В4, ПЕ1	
	климатическая зона 1,2,3,4	
16	Установки систем П1, П2, В1	
	климатическая зона 1,2	
17	Установки систем П1, П2, В1. Разрезы 1-1÷4-4	
	климатическая зона 1,2	
18	Спецификация установок П1, П2, В1	
	климатическая зона 1,2	
19	Установки систем ПЕ1, В2... В4	
	климатическая зона 1,2	
20	Установки систем П1, П2, В1	
	климатическая зона 3,4	
21	Установки систем П1, П2, В1. Разрезы 1-1÷3-3	
	климатическая зона 3,4	
22	Спецификация установок П1, П2, В1	
	климатическая зона 3,4	
23	Установки систем ПЕ1, В2... В4	
	климатическая зона 3,4	
24	Спецификация установок В2, В3, В4	

ВЕДОМОСТЬ ССЫЛОЧНЫХ И ПРИЛАГАЕМЫХ ДОКУМЕНТОВ

Обозначение	Наименование	Примечание
	Ссылочные документы	
ТДК-Н-I-70 часть II, раздел III, альбом №3	Типовые решения систем и устройств внутреннего оборудования сооружений гражданской обороны.	
07-904-1	Установка дверей, противовзрывных устройств. Герметизирующие устройства и компенсация вводов.	
	Устройства противовзрывные МЗС; УЗС8, УЗС25, УЗС50	
5-904-5	Гибкие вставки к центробежным вентиляторам.	
5-904-13	Заслонки воздушные унифицированные для систем вентиляции	
1.904-39	Дроссель-клапаны с ручным управлением круглого и прямоугольного сечения.	
5.903-2 в.1	Воздухосборники для систем отопления и теплоснабжения вентиляционных установок	
5.904-1	Детали крепления воздуховодов	
1.494-8	Решетки воздухоприточные ТипРР	
1.494-21	Крепление решеток воздухоприточных типа „РР" и щелевых регулирующих типа „Р" к воздуховодам и строительным конструкциям.	
07.904-3	Люк-вставка	
5.904-4	Двери и люки для вентиляционных камер	
4.904-69	Детали крепления санитарно-технических приборов и трубопроводов.	
0.904-03-1 ал. II	Унифицированные фильтровентиляционные камеры для защитных сооружений гражданской обороны вместимостью от 900 до 3000 человек	
	Чертежи ФВК для сооружений вместимостью 1200 человек	
4.904-25	Подставки под калориферы	
	Прилагаемые документы	
А-II,III,IV-1200-361.87 ОВН1	Изоляция трубопроводов шнуром теплоизоляционным.	
ОВН2	Ограждение входного патрубка вентилятора.	
ОВН3	Подставка под фильтры ФГ, ФП	
ОВН4	Рама фильтров ФЯР (2 ячейки)	
ОВН5	Подставка под электрокалорифер	
ОВН6	Коллектор №1	
ОВН7	Коллектор №2	
ОВН8	Коллектор №3	
ОВН9	Коллектор №4	
А-II,III,IV-1200-361.87 ОВ.СО	Спецификация оборудования	В альбом 8, часть 1
А-II,III,IV-1200-361.87 ОВ.ВМ	Ведомость потребности в материалах.	В альбом 9

Согласовано: Гл. спец. по ПБ Богемский; Гл. спец. т.о. Родеев

Взам. инв. № | Подпись и дата | Инв. № подл.

Проект разработан в соответствии с действующими нормами и правилами и предусматривает мероприятия, обеспечивающие пожарную безопасность при эксплуатации сооружения.

Главный инженер проекта Г.И. Шелудько

Привязан

инв.№

ГИП	Шелудько	
Нач. отд.	Колосов	
Гл. спец.	Майорова	
Рук. гр.	Панченко	
Ст. инж.	Щербинина	
Исполн.	Комарова	
Провер.	Панченко	
Н. контр.	Майорова	

A - II. III. IV - 1200 - 361.87 ОВ

Склад материалов в подвале инженерного корпуса

Стадия	Лист	Листов
РП	1	24

Общие данные (начало)

ГОССТРОЙ СССР ГОСХИМПРОЕКТ Волжское отделение

Общие указания

1. Расчетные температуры наружного воздуха для холодного периода года приняты минус 40, 30, 20, 10°С.
2. Расчетная температура внутреннего воздуха в холодный период года принята 10°С.
3. В качестве теплоносителя для системы отопления принята горячая вода с параметрами 110-70°С. от узла управления инженерного корпуса.
4. Система отопления эксплуатируется только в мирное время. При заполнении убежища система отопления отключается.
5. Расходы тепла на отопление приведены в таблице основных показателей проекта.
6. Эксплуатационный подпор в помещении для укрываемых определен согласно п.7.20* СНиП II-11-77* и приведен на листе 7.
7. Монтаж внутренних санитарно-технических устройств производить в соответствии с техническими условиями на производство и приемку строительно-монтажных работ по СНиП 3.05.01-85.
8. Воздуховоды системы В2 изготовить из тонколистовой оцинкованной стали по ГОСТ 19904-74*
9. Воздуховоды систем П1, П2, В1, В4, В3 изготовить из листовой стали по ГОСТ 19904-74*
   Толщину стали принять:
   воздуховодов в обвязке фильтров ФП-300, ФГ-70, воздуховодов после регенеративных установок РУ 150/6 и фильтров ФГ-70 до гравийного охладителя толщиной 2 мм, остальных воздуховодов в соответствии со СНиП II-33-75* в зависимости от размера воздуховода.
10. Воздуховоды систем П1, П2, В1, В4, проходящие в земле и внутри помещений до герметических клапанов, соединительный воздуховод между воздухозаборами чистой вентиляции и фильтровентиляции выполняется из труб стальных электросварных по ГОСТ 10.704-76*.
11. Трубопроводы системы отопления на участках соединения с арматурой приняты по ГОСТ 3262-75*, на остальных участках по ГОСТ 10704-76*
    Подпоромерные трубы приняты оцинкованные по ГОСТ 3262-75*.
12. Фланцы для воздуховодов и фасонных частей изготовлять из угловой стали 28×28×3 ÷ 32×32×4 по ГОСТ 8509-72*. Прокладки между фланцами выполнять из листовой резины толщиной 4 мм.
13. Герметические клапаны на воздуховодах устанавливать так, чтобы тарель клапана открывалась навстречу движения воздуха.
14. После регулировки систем вентиляции по всем режимам, положения регулирующих устройств отметить рисками (насечками) по каждому из режимов работы.
15. Воздуховоды систем покрыть внутри и снаружи грунтом ГФ-021 по ГОСТ 25129-82 в один слой и эмалью ЭПФ 1217 по ТУ6-10-18-72-80.
16. Воздуховоды с температурой до 150 и 300°С после установок РУ 150/6 и фильтров ФГ-70 покрыть внутри и снаружи лаком БТ-577- 1 слой и краской БТ-177 - 2 слоя, выполнить изоляцию пухшнуром из минеральной ваты в оплетке, нитью стеклянной по ТУ 1695-79 толщиной 40мм. Покровный слой - ленты из алюминия и алюминиевых сплавов по ГОСТ 13726-78.
17. Воздуховоды из трубопроводов, проложенных в земле перед укладкой покрыть с наружной стороны битумной мастикой δ=4мм, бризолом один слой, битумной мастикой δ=3 мм и оклеить крафт-бумагой. Внутреннюю поверхность покрыть кузбасс-лаком в три слоя.
18. Трубопроводы отопления покрыть краской БТ-177 по ОСТ6-10-426-79 в 2 слоя по грунту ГФ-021 по ГОСТ 25129-82 в 1 слой
19. Отопительно-вентиляционное оборудование проверено на патентную чистоту.
20. После каждого герметического клапана по линии герметизации со стороны „чистого воздуха" устанавливаются люк-вставки для возможности осмотра гермоклапанов.
21. Для отбора проб воздуха до и после фильтров устанавливаются краны типа 10 б19 бк 1.
22. Для контроля за подпором воздуха в убежище, помещении ДЭС устанавливаются подпоромеры ТНЖ-Н.
23. Условные обозначения даны на листах 8, 9.
24. Воздуховоды, прокладываемые снаружи сооружения прокладывать с уклоном 0.003 в сторону убежища, перед противовзрывным устройством выполнить отвод конденсата листы 17, 19, 20.
25. Тепловая изоляция внутренних стен помещений РУ150/6 и фильтров ФГ-70 выполняется по чертежам марки АР
26. До и после фильтров ФГ-70 и регенеративных установок РУ 150/6 устанавливаются термометры.
27. Системы в мирное время работают на дымоудаление: В1- из склада
    В4- из машинного зала ДЭС.

Основные показатели проекта

Наименование здания (сооружения), помещения	Объем м3	Периоды года при $t_н$ °С	Расход тепла Вт (ккал/ч) на отопление	на вентиляцию	на горячее водоснабжен.	Общий	Расход холода Вт (ккал/ч)	Установленная мощн. эл. двигателей кВт
Склад материалов в подвале инженерного корпуса		-40	40250	—	—	40250	—	20,6
			(34700)	—	—	(34700)	—	
		-30	32250	—	—	32250	—	20,6
			(27800)	—	—	(27800)	—	
		-20	24130	—	—	24130	—	35,95
			(20800)	—	—	(20800)	—	
		-10	16120	—	—	16120	—	35,95
			(13900)	—	—	(13900)	—	

Согласовано: Гл. спец. ТО А.Вдеева; Гл. спец. по п.б. Богемская

Инв.№ подл. | Подпись и дата | Взам. инв.№

ГИП	Шелудько		А - II (III, IV) - 1200 - 361.87 ОВ
Нач.отд.	Колосов		
Гл.спец.	Майорова		Склад материалов в подвале инженерного корпуса
Рук.гр	Панченко		Стадия: РП; Лист: 2; Листов:
Ст.инж.	Щербинина		Общие данные (продолжение)
Исполн.	Комарова		ГОССТРОЙ СССР ГОСХИМПРОЕКТ Волжское отделение
Провер.	Панченко		
Н.контр.	Майорова		

Привязан

Инв. №

сф 783-06 5

Типовой проект Д-II, III, IV-1200-361.87 Альбом 6

Характеристика отопительно-вентиляционных систем

Обозначение системы	Кол. систем	Наименование обслуживаемого помещения (технологического оборудования)	Тип установки	Вентилятор: Тип, исполнение по взрывозащите	Вентилятор: №	Вентилятор: Схема исполнения	Вентилятор: Положение	Вентилятор: Производительность м³/ч: I режим	Производительность м³/ч: II режим	Производительность м³/ч: III режим	Производительность м³/ч: Мирное время	Напор кгс/м²: I реж.	Напор кгс/м²: II реж.	Напор кгс/м²: III реж.	Напор кгс/м²: Мирное время	Электродвигатель: Тип, исполнение по взрывозащите	Электродвигатель: N кВт	Электродвигатель: n об/мин	Воздухонагреватель: Тип	Воздухонагреватель: №	Воздухонагреватель: Кол.	Воздухонагреватель: Т-ра нагрева, °С: от	Воздухонагреватель: Т-ра нагрева, °С: до	Воздухонагреватель: Расход тепла Вт(ккал/ч)	Воздухонагреватель: ΔP па (кгс/м²)	Фильтр: Тип	Фильтр: №	Фильтр: Кол.	Фильтр: ΔP па (кгс/м²)	Воздухоохладитель: Тип	Воздухоохладитель: №	Воздухоохладитель: Кол.	Воздухоохладитель: Т-ра охл. °С: от	Воздухоохладитель: Т-ра охл. °С: до	Воздухоохладитель: ΔP па (кгс/м²)	Примечание
								Климатическая																												
П1	1	Помещение укрываемых	В-Ц4-75-	В-Ц4-75	6,3	1	Л0°	9600	9600	9600		700	700	700		4А 100 L4	4,0	1430								ФЯР		8×2	100							0,9 Д ном
		I, II, III режимы	-6,3-Л.02									(70)	(70)	(70)															(10)						
П2	1	Помещение укрываемых	В-Ц14-46-	В-Ц14-46	2,5	1	Л0°		2400				1800			4А 80 В2	2,2	2850								ФЯР		2×2	100							0,95 Д ном
		II режим	2,5-01 ЛЕВ										(180)																(10)						
			А-01																							ФП-300		8	850						
																								7020					(85)						
		III режим	В-Ц14-46-	В-Ц14-46	2,5	1	Л0°			2010				1800		4А 80 В2	2,2	2850	СФО-1	0/0,6-	II	-40	+60	(6050)	60	ФГ-70		3	250						0,95 Д ном
			2,5-01 ЛЕВ											(180)						N=	10,8	кВт			(6,12)				(25)						
			А-01																							РУ-150/6		8	500						
																													(50)						
ПЕ1	1	Узел охлаждения I, II режима						3450	3200		2800								Клап	ан	КВУ	1000	/600												
В1	1	Склад, помещение укрываемых I, мирное время	В-Ц4-75-	В-Ц4-75	5	1	Л0°	4355			6200	1000			860	4А 90 L4	2,2	1425																	
			-5-Л.04									(100)			(86)																				
В2	1	Санитарные узлы, I, II режима	В-Ц14-46-	В-Ц14-46	2,5	1	Пр0°	1835	1835			420	420																						1,05 Д ном.
			2,5-01А-01									(42)	(42)			4А 71 А4	0,55	1390																0,95 Д ном.
В3	1	Машинный зал I режим		В-Ц4-75	4	1	Пр0°	2275				580																							
												(58)				4А 71 В4	0,75	1410																1,05 Д ном.
В4	1	Узел охлаждения	В-Ц4-75-5	В-Ц4-75	5	1	Пр0°	5725	3200		3200	900	1000		1000	4А 90 L4	2,2	1425																	1,05 Д ном.
		I, II режим, мирное время	-04									(90)	(100)		(100)																				

Согласовано:
Гл. спец. т.о. Ядеева
Гл. спец. по п.б. Богемская

Взам. инв. №
Подпись и дата
Инв. № подл.

Привязан
Инв. №

ГИП	Шелудько	
Нач.отд.	Колосов	
Гл.спец.	Майорова	
Рук.гр	Панченко	
Ст.инж.	Щербинина	
Исполн.	Комарова	
Провер.	Панченко	
Н.контр.	Майорова	

А - II, III, IV - 1200 - 361.87 ОВ

Склад материалов в подвале инженерного корпуса

Стадия	Лист	Листов
РП	3	

Общие данные (продолжение).

ГОССТРОЙ СССР
ГОСХИМПРОЕКТ
Волжское отделение

ЕФ 783-06 6

Характеристика отопительно-вентиляционных систем

Обозначение системы	Кол. систем	Наименование обслуживаемого помещения (технологического оборудования)	Тип установки	Вентилятор: Тип, исполнение по взрывозащите	Вентилятор: №	Вентилятор: Схема исполнения	Вентилятор: Положение	Вентилятор: Производительность м³/ч: I режим	Производительность м³/ч: II режим	Производительность м³/ч: III режим	Производительность м³/ч: Мирное время	Напор кгс/м²: I реж.	Напор кгс/м²: II реж.	Напор кгс/м²: III реж.	Напор кгс/м²: Мирное время	Электродвигатель: Тип, исполнение по взрывозащите	Электродвигатель: N кВт	Электродвигатель: n об/мин	Воздухонагреватель: Тип	Воздухонагреватель: №	Воздухонагреватель: Кол.	Воздухонагреватель: Т-ра нагрева, °С от	Воздухонагреватель: Т-ра нагрева, °С до	Воздухонагреватель: Расход тепла Вт (ккал/ч)	Воздухонагреватель: ΔP па (кгс/м²)	Фильтр: Тип	Фильтр: №	Фильтр: Кол.	Фильтр: ΔP па (кгс/м²)	Воздухоохладитель: Тип	Воздухоохладитель: №	Воздухоохладитель: Кол.	Воздухоохладитель: Т-ра охл. °С от	Воздухоохладитель: Т-ра охл. °С до	Воздухоохладитель: ΔP па (кгс/м²)	Примечание
									Климатическая зона 2																												
П1	1	Помещение укрываемых	В.Ц4-75-	В.Ц4-75	6,3	1	Л0°	12000	12000	12000		600	600	600		4А100L4	4,0	1430								ФЯР		8×2	100							0,9 Д ном.
		I, II, III режимы	-6.3-Л.02									(60)	(60)	(60)															(10)						
П2	1	Помещение укрываемых	В-Ц14-46-	В-Ц14-46	2,5	1	Л0°		2400				1800			4А80В2	2,2	2850								ФЯР		2×2	100							0,95 Д ном.
		II режим	2,5-01АЕВ-										(180)																(10)						
			А-01																							ФП-300		8	850						
																								6310						(85)					
		III режим	В-Ц14-46-	В-Ц14-46	2,5	1	Л0°			2010				1800		4А80В2	2,2	2850	СФО-	10/0,6	-И1	-30	+60	(5440)		ФГ-70		3	250						0,95 Д ном
			2,5-01АЕВ											(180)					N=10,8 кВт										(25)						
			А-01																																
ПЕ1	1	Узел охлаждения																																	
		I, II режим, мирное время						3400	3840		3440								Клапан	КВУ	-1000/600					РУ-150/6		8	500						
																													(50)						
В1	1	Склад, помещение укрывае-	В.Ц4-75-	В.Ц4-75	5	1	Л0°	6165			6200	980			860	4А90L4	2,2	1425																	1,05 Д ном
		мых I, мирное время	-5-Л.04									(98)			(86)																				
В2	1	Санитарные узлы	В-Ц14-46-	В-Ц14-46	2,5	1	Про°	1835	1835			420	420			4А71А4	0,55	1390																		0,95 Д ном
		I, II режимы	2,5-01А-01									(42)	(42)																						
В3	1	Машинный зал I режим		В.Ц4-75	4	1	Про°	2625				580				4А71В4	0,75	1410																		1,05 Д ном
												(58)																							
В4	1	Узел охлаждения	В.Ц4-75-	В.Ц4-75	5	1	Про°	6025	3840		3840	900	1000		1000																					1,05 Д ном
		I, II режимы, мирное	-5-04									(90)	(100)		(100)	4А90L4	2,2	1425																		
		время																																	

Согласовано:
Гл. спец. т/о Авдеева
Гл. спец. по п.б. Богемская

Инв. № подл. | Подпись и дата | Взам. инв. №

Привязан

Инв. №

ГИП	Шелудько	
Нач.отд.	Колосов	
Гл.спец.	Майорова	
Рук.гр	Панченко	
Ст.инж.	Щербинина	
Испотн.	Комарова	
Провер.	Панченко	
Н.контр.	Майорова	

A - II, III, IV - 1200 - 361.87 ОВ

Склад материалов в подвале инженерного корпуса

Стадия	Лист	Листов
РП	4	

Общие данные (продолжение)

ГОССТРОЙ СССР
ГОСХИМПРОЕКТ
Волжское отделение

сф 783-06 7

Типовой проект А-II,III,IV-1200-361-87
Альбом 6

Характеристика отопительно-вентиляционных систем.

Обозначение системы	Кол. систем	Наименование обслуживаемого помещения (технологического оборудования)	Тип установки	Вентилятор: Тип, исполнение по взрывозащите	№	Схема исполнения	Положение	Производительность м³/ч: I режим	II режим	III режим	Мирное время	Напор кгс/м²: I реж.	II реж.	III реж.	Мирное время	Электродвигатель: Тип, исполнение по взрывозащите	N кВт	n об/мин	Воздухонагреватель: Тип	№	Кол.	Т-ра нагрева, °С: от	до	Расход тепла Вт (ккал/ч)	ΔP Па (кгс/м²)	Фильтр: Тип	№	Кол.	ΔP Па (кгс/м²)	Воздухоохладитель: Тип	№	Кол.	Т-ра охл. °С: от	до	ΔP Па (кгс/м²)	Примечание
									К	Л	И	М	А	Т	И	Ч	Е	С	К	А	Я			Зона 3													
П1	1	Помещение для укрываемых I, II, III режимы	В-Ц4-76-8-01лев	ВЦ4-76	8	6	Л0°	13200	18275	19825		1100 (110)	980 (98)	920 (92)		4А132S4	7,5	1455								ФЯР		10×2	100 (10)	КСк4-02ХЛ3	11	3	+31	+26	188 (18,8)	
П2	1	Помещение для укрываемых II режим	В-Ц14-46-2,5-01лев. А-01	В-Ц14-46	2,5	1	Л0°		2400				1800 (180)			4А80В2	2,2	2850								ФЯР		2×2	100 (10)							0,95 Д ном.
																										ФП300		8	850 (85)							
		III режим	В-Ц14-46-2,5-01лев. А-01	В-Ц14-46	2,5	1	Л0°			2010				1800 (180)		4А80В2	2,2	2850	СФО-N =	10/0,6 10,8	-И1 кВт	-20	+60	5610 (4840)		ФГ-70		3	250 (25)							0,95 Д ном.
																										РУ-150/6		8	500 (50)							
ПЕ1	1	Узел охлаждения I-II режимы						6150	10100		9700								Клап	ан	КВ	У 10	00 /	600												
В1	1	Склад, помещение укрываемых I, II, III, мирное время	В-Ц4-76-8-01лев	В-Ц4-76	8	6	Пр0°	3870	18275	19825	9000	1000 (100)	940 (94)	900 (90)	940 (94)	4А132S4	7,5	1455												КСк4-02ХЛ3	11	3	+31	+26	188 (18,8)	
В2	1	Санитарные узлы I, II режимы	ВЦ14-46-2,5-01А-01	В-Ц14-46	2,5	1	Пр0°	1710	1590			420 (42)	420 (42)			4А71А4	0,55	1390																		0,95 Д ном.
В3	1	Машинный зал I, II, III режимы	В-Ц14-46-5-02лев А	В-Ц14-46	5	1	Л0°	5880	7580	10900		900 (90)	980 (98)	1050 (105)		4А132S6	5,5	965												КСк3-02ХЛ3	6	2	+40	+35	101,2 (10,12)	1,0 Д ном.
В4	1	Узел охлаждения I, II, мирное время	В-Ц14-46-6,3-02А-01	В-Ц14-46	6,3	1	Пр0°	12030	10100		10100	860 (86)	830 (83)		830 (83)	4А132М8	5,5	720																		0,95 Д ном.

Согласовано:
Гл. спец. т.о. Авдеева
Гл. спец. по П.Б. Богемская

Инв. № подл. | Подпись и дата | Взам. инв. №

Привязан

Инв. №

ГИП	Шелудько	
Нач.отд.	Колосов	
Гл.спец.	Майорова	
Рук.гр	Панченко	
Ст.инж.	Щербинина	
Исполн.	Комарова	
Провер.	Панченко	
Н.контр.	Майорова	

А-II, III, IV - 1200-361.87 ОВ

Склад материалов в подвале инженерного корпуса

Стадия	Лист	Листов
РП	5	

Общие данные (продолжение).

ГОССТРОЙ СССР
ГОСХИМПРОЕКТ
Волжское отделение

Типовой проект А-II,III,IV-1200-361.87 Альбом 6

Характеристика отопительно-вентиляционных систем

Обозначение системы	Кол. систем	Наименование обслуживаемого помещения (технологического оборудования)	Тип установки	Вентилятор: Тип, исполнение по взрывозащите	Вентилятор: №	Вентилятор: Схема исполнения	Вентилятор: Положение	Вентилятор: Производительность м³/ч: I режим	Вентилятор: Производительность м³/ч: II режим	Вентилятор: Производительность м³/ч: III режим	Вентилятор: Производительность м³/ч: Мирное время	Вентилятор: Напор кгс/м²: I реж.	Вентилятор: Напор кгс/м²: II реж.	Вентилятор: Напор кгс/м²: III реж.	Вентилятор: Напор кгс/м²: Мирное время	Электродвигатель: Тип, исполнение по взрывозащите	Электродвигатель: N квт	Электродвигатель: n об/мин	Воздухонагреватель: Тип	Воздухонагреватель: №	Воздухонагреватель: Кол.	Воздухонагреватель: Т-ра нагрева, °С: от	Воздухонагреватель: Т-ра нагрева, °С: до	Воздухонагреватель: Расход теплоносителя вт(ккал/ч)	Воздухонагреватель: ΔP па (кгс/м²)	Фильтр: Тип	Фильтр: №	Фильтр: Кол.	Фильтр: ΔP па (кгс/м²)	Воздухоохладитель: Тип	Воздухоохладитель: №	Воздухоохладитель: Кол.	Воздухоохладитель: Т-ра охл. °С: от	Воздухоохладитель: Т-ра охл. °С: до	Воздухоохладитель: ΔP па (кгс/м²)	Примечание
				Климатическая зона 4																																
П1	1	Помещение для укрываемых	В-Ц4-76-	В-Ц4-76	8	6	Л0°	15600	18750	22200		1080	950	850		4А132S4	7,5	1455								ФЯР		12×2	100	КСК4-	11	3	+31	+26	198	
		I, II, III режимы	-8-01ЛЕВ									(108)	(95)	(85)															(10)	02ХЛ3					(19,8)	
П2	1	Помещение укрываемых	В-Ц14-46-	В-Ц14-46	2,5	1	Л0°		2400				1800			4А80В2	2,2	2850								ФЯР		2×2	100							0,95 Д ном
		II режим	2,5-01ЛЕВ										(180)																(10)							
			А-01																							ФП-300		8	850							
																								4920											
		III режим	В-Ц14-46-	В-Ц14-46	2,5	1	Л0°			2010				1800		4А80В2	2,2	2850	СФО10/0,6-		И1	-10	+60	(4240)					(85)						
			2,5-01ЛЕВ.											(180)					N=	10,8	КВТ					ФГ-70		3	250						0,95 Д ном.
			А-01																										(25)						
																										РУ-150/6		8	500						
																													(50)						
ПЕ1	1	Узел охлаждения I, II режимы						7520	11670		11270								Клапан		КВУ	1000	/600												
В1	1	Склад, помещение укрываемых	В-Ц4-76-	В-Ц4-76	8	6	Пр0°	5530	18750	22210	9000	1000	950	850	950	4А132S4	7,5	1455												КСК4	11	3	+31	+26	198	
		I, II, III, мирное время	-8-01ЛЕВ									(100)	(95)	(85)	(95)															02ХЛ3					(19,8)	
В2	1	Санитарные узлы,	В-Ц14-46-	В-Ц14-46	2,5	1	Пр0°	1710	1590		420	420				4А71А4	0,55	1390																		0,95 Д ном
		I, II режимы	2,5-01А-01								(42)	(42)																								
В3	1	Машинный зал. I, II, III режимы	В-Ц14-46-	В-Ц14-46	5	1	Л0°	6380	7580	10900		930	980	1050																КСК3-	6	2	+40	+35	101,2	1,0 Д ном.
			-5-02ЛЕВА									(93)	(98)	(105)		4А132S6	5,5	965												02ХЛ3					(10,12)	
В4	1	Узел охлаждения	В-Ц14-46-	В-Ц14-46	6,3	1	Пр0°	13900	11670		11670	880	860		860	4А132М8	5,5	720																		0,95 Д ном.
		I, II, мирное время	-6,3-02А-01									(88)	(86)		(86)																					

Согласовано:
Гл.спец. Т.О. Авдеева
Гл. спец. по П.Б. Богемская

Инв. № подл. | Подпись и дата | Взам. инв. №

ГИП	Щелудько		А-II, III, IV -1200-361.87 ОВ
Нач.отд.	Колосов		
Гл.спец.	Майорова		Склад материалов в подвале инженерного корпуса
Рук.гр	Панченко		Стадия: РП; Лист: 6; Листов:
Ст.инж.	Щербинина		Общие данные (продолжение)
Исполн.	Комарова		ГОССТРОЙ СССР ГОСХИМПРОЕКТ Волжское отделение
Провер.	Панченко		
Н.контр.	Майорова		

Привязан

Инв. №

Типовой проект А-II, III, IV-1200-361.87 Альбом 6

ТЕПЛОВЛАГОВОЗДУШНЫЙ БАЛАНС В ПОМЕЩЕНИИ УКРЫВАЕМЫХ

Климатическая зона	Режим вентиляции	Объем помещения, м3	Теплопоступления Вт/ккал/ч: от людей	от оборудования	от освещения	всего	тепло, уносимое воздухом фильтровентиляц.	теплоизбытки	Влаговыделения г/ч: от людей	влага, уносимая воздухом фильтровентиляц.	избыточная влага	Луч процесса	Количество подаваемого воздуха, м3/час: наружного: норма на 1 чел	на подпор	общее	на регенерацию	рециркуляционного	Количество удаляемого воздуха м3/ч: из санузлов	из помещения укрываемых	через машзал ДЭС	общее	Подпор воздуха в помещении укрываемых ПА (м3/ч)	NN вентиляционных систем: приточная	вытяжная	рециркуляционная
1	I	1750											8	—	9600	—	—	1835	4355	2450	8640	—	П1	В1, В2, В3	—
	II		Тепловой расчет не производится										2	—	2400	—	7200	1835	—	175	2010	50/390	П2	В2	П1
	III												—	210	210	1800	7590	—	—	—	—	20/210	П2	—	П1
2	I	1750											10		12000	—	—	1835	6165	2800	10800	—	П1	В1, В2, В3	—
	II		Тепловой расчет не производится										2	—	2400	—	9600	1835	—	175	2010	50/390	П2	В2	П1
	III												—	210	210	1800	9990	—	—	—	—	20/210	П2	—	П1
3	I	1750											11		13200	—	—	1710	3870	6300	11880	—	П1	В1, В2, В3	—
	II		139200/120000	11990/10340	5590/5160	156780/135500	24060/20740	132720/114760	132000	32250	99750	1334/1150	2	—	2400	—	34150	1590	—	420	2010	50/390	П2	В2	П1, В1
	III		139200/120000	12800/11040	5590/5160	157590/136200	—	136200	132000	—	132000	1197/1032	—	210	210	1800	37640	—	—	—	—	20/210	П2		П1, В1
4	I	1750											13		15600			1710	5530	6800	14040	—	П1	В1, В2, В3	
	II		139200/120000	11990/10340	5590/5160	156780/135500	20720/17860	136060/117640	132000	29950	102050	1334/1150	2		2400		35100	1590		420	2010	50/390	П2	В2	П1, В1
	III		139200/120000	20050/17280	5590/5160	164840/142440		164840/142440	132000		132000	1253/1080		210	210	1800	42400	—	—	—	—	20/210	П2	—	П1, В1

I-d - ДИАГРАММЫ ОБРАБОТКИ ВОЗДУХА

3 климатическая зона

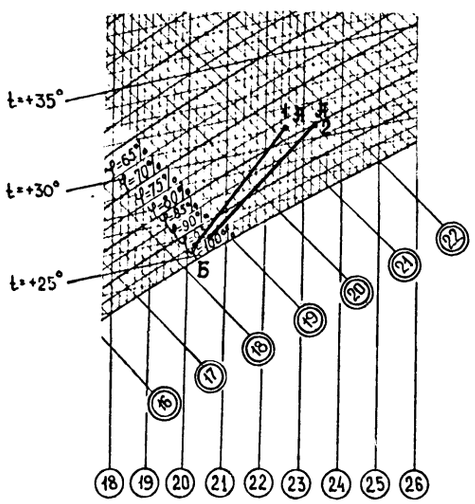

4 климатическая зона

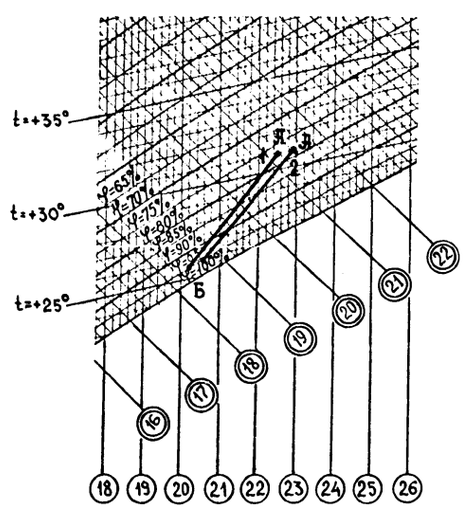

1 - прямая охлаждения воздуха во II режиме вентиляции
2 - прямая охлаждения воздуха в III режиме вентиляции
Точка Я - параметры внутреннего воздуха
Точка Б - параметры воздуха после охладителя

ВОЗДУШНЫЕ БАЛАНСЫ ДИЗЕЛЬНОЙ

Климатическая зона	Наименование помещений	Чистая вентиляция: Приток: наружный воздух м3/ч	из помещ. для укрываемых м3/ч	Вытяжка: на горение м3/ч	вытяжными системами м3/ч	NN систем	Фильтровентиляция: Приток: наружный воздух м3/ч	из помещ. для укрываемых м3/ч	Вытяжка м3/ч: на горение м3/ч	рециркуляционный возд	вытяжными системами	NN систем	Регенерация: Приток наружного воздуха на горение м3/ч	Рециркуляционный воздух м3/ч	NN систем
1	Машзал	—	2450	175	2275	В3	—	175	175*	—	—	—	175	—	Гравийн. охладитель
	Узел охлаждения	3450	2275	—	5725	В4	3200	—	—	—	3200	В4	—	—	—
2	Машзал	—	2800	175	2625	В3	—	175	175*	—	—	—	175	—	Гравийн. охладитель
	Узел охлаждения	3400	2625	—	6025	В4	3840	—	—		3840	В4	—	—	—
3	Машзал	—	6300	420	5880	В3	—	420	420**	7580	—	В3	420	10900	В3. Гравийный охлад.
	Узел охлаждения	6150	5880	—	12030	В4	10100	—	—	—	10100	В4	—	—	—
4	Машзал	—	6800	420	6380	В3	—	420	420**	7580	—	В3	420	10900	В3. Гравийный охлад.
	Узел охлаждения	7520	6380	—	13900	В4	11670	—	—	—	11670	В4	—	—	—

* 130 м3/час через КИД-150 и 45 м3/час через гермоклапан из помещения укрываемых

** 130 м3/час через КИД-150 и 290 м3/час через гермоклапан из помещения укрываемых.

Согласовано: Гл. спец. ТО Зуева

Инв. № подл. | Подпись и дата | Взам. инв. №

ГИП	Шелудько		А - II III, IV - 1200 - 361.87 ОВ
Нач. отд.	Колосов		
Гл. спец.	Майорова		
Рук. гр	Панченко		Склад материалов в подвале инженерного корпуса
Ст. инж.	Щербинина		Стадия: РП; Лист: 7; Листов:
Исполн.	Комарова		Общие данные (окончание)
Провер.	Панченко		ГОССТРОЙ СССР ГОСХИМПРОЕКТ Волжское отделение
Н. контр.	Майорова		

Привязан

Инв. №

сф 783-06 10

Типовой проект А-II,III,IV-1200-361.87
Альбом 6

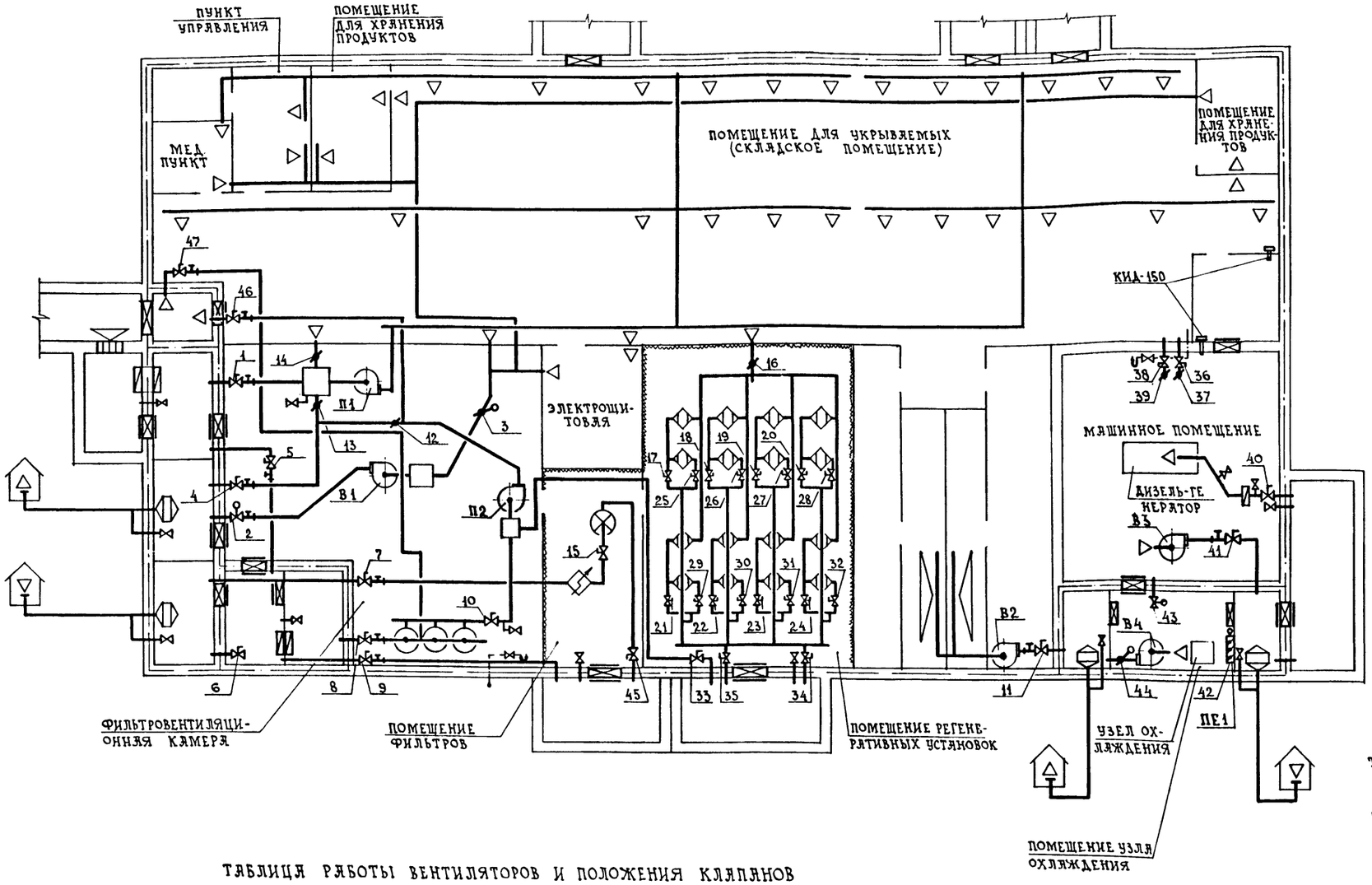

УСЛОВНЫЕ ОБОЗНАЧЕНИЯ:

- КРАН ПРОБНО-СПУСКНОЙ
- ТЯГОНАПОРОМЕР ТНЖ-Н
- ВЕНТИЛЯТОР С ЭЛЕКТРОДВИГАТЕЛЕМ
- ФИЛЬТР-ПОГЛОТИТЕЛЬ
- ФИЛЬТР ФГ-70
- ПРОТИВОПЫЛЬНЫЙ ФИЛЬТР
- КЛАПАН ГЕРМЕТИЧЕСКИЙ РУЧНОЙ
- КЛАПАН ГЕРМЕТИЧЕСКИЙ С ЭЛЕКТРОПРИВОДОМ
- ЗАСЛОНКА ВОЗДУШНАЯ С РУЧНЫМ УПРАВЛЕНИЕМ
- ЗАСЛОНКА ВОЗДУШНАЯ С ЭЛЕКТРОПРИВОДОМ
- ЭЛЕКТРОКАЛОРИФЕР
- ГРАНИЦА ГЕРМЕТИЗАЦИИ
- ДВЕРЬ ГЕРМЕТИЧЕСКАЯ
- ЗАЩИТНОЕ УСТРОЙСТВО В СТЕНЕ
- ЗАЩИТНОЕ УСТРОЙСТВО В ГЕРМ. КОРПУСЕ
- РЕГЕНЕРАТИВНАЯ УСТАНОВКА
- ЛЮК-ВСТАВКА
- ВЕНТШАХТА ВЫТЯЖНАЯ
- ВЕНТШАХТА ПРИТОЧНАЯ
- ТЕПЛОИЗОЛЯЦИЯ СТЕН

ПРИМЕЧАНИЯ:

1. Гермоклапаны 46,47 установить в положение „открыто" для вентиляции аварийного выхода, 12 - „закрыто".
2. Гермоклапан 5 включается в аварийном положении.
3. Спецификация оборудования лист 18,19,24.
4. * Вытяжная вентиляция через машинный зал дизельной, с/узлы и системой В1.
5. ** Количество рециркуляционного воздуха системой П1.
6. (4, 12) открыты, а (13) закрыт до нагрева воздуха перед фильтрами ФГ-70 до +60°С.

ТАБЛИЦА РАБОТЫ ВЕНТИЛЯТОРОВ И ПОЛОЖЕНИЯ КЛАПАНОВ И ЗАСЛОНОК ПО РЕЖИМАМ ВЕНТИЛЯЦИИ

Режим		Количество воздуха, м³/ч				Вентиляторы, шт							Положение герметических клапанов, заслонок	
		приточного		вытяжного		П1	П2	В1	В2	В3	В4	ПЕ1	Открыто	Закрыто
Климатические зоны		1	2	1	2									
мирное время	убежище	–	–	6200	6200	–	–	1	–	–	–	–	2,3	1,4…35,45,46,47
	ДЭС	–	–	3200	3840	–	–	–	–	–	1	–	42,43,44	36…41
I	убежище	9600	12000	8640*	10800*	1	–	1	1	–	–	–	1,2,3,11	4…10,12…35,45…47
	ДЭС	5600	5900	5725	6025	–	–	–	–	1	1	1	36,37,38,39,41,42,44	40,43
II	убежище	2400 7200**	2400 9600**	2010	2010	1	1	–	1	–	–	–	6,8,10,12,13,11,14	1…5,7,9,15…35,45,46,47
	ДЭС	3200	3840	3200	3840	–	–	–	–	–	1	1	38,39, 42,44	36,37,40,43,41
III	убежище с 3-мя патронами РУ-150/6	210 1200 8190**	210 1200 10590**	–	–	1	1	–	–	–	–	–	7,15,45,8,9,10,12,13,14,16,17…24,35,34,33	1…6, 11, 25…32, 46, 47
	убежище с 6-10 патронами РУ-150/6	210 1800 7590	210 1800 9990	–	–	1	1	–	–	–	–	–	7,15,45,8,9,10,12,13,14,16,25…35	1…6, 11, 17…24, 46,47
	ДЭС	–	–	–	–	–	–	–	–	–	–	–	40	36…39, 41…44

Согласовано:

Взам. инв. №

Подпись и дата

Инв. № подл.

Привязан

Инв. №

Нач.отд.	Колосов		
Гл.спец.	Майорова		
Рук.гр	Пянченко		
Ст.инж.	Щербинина		
Исполн.	Комарова		
Провер.	Пянченко		
Н.контр.	Майорова		

A - II, III, IV - 1200 - 361.87 ОВ

Склад материалов в подвале инженерного корпуса

Стадия	Лист	Листов
РП	8	

Принципиальная схема вентиляции. Климатическая зона 1,2

ГОССТРОЙ СССР
ГОСХИМПРОЕКТ
Волжское отделение

СФ 783-06 11

Типовой проект А-II, III, IV-1200-361.87
Альбом 6

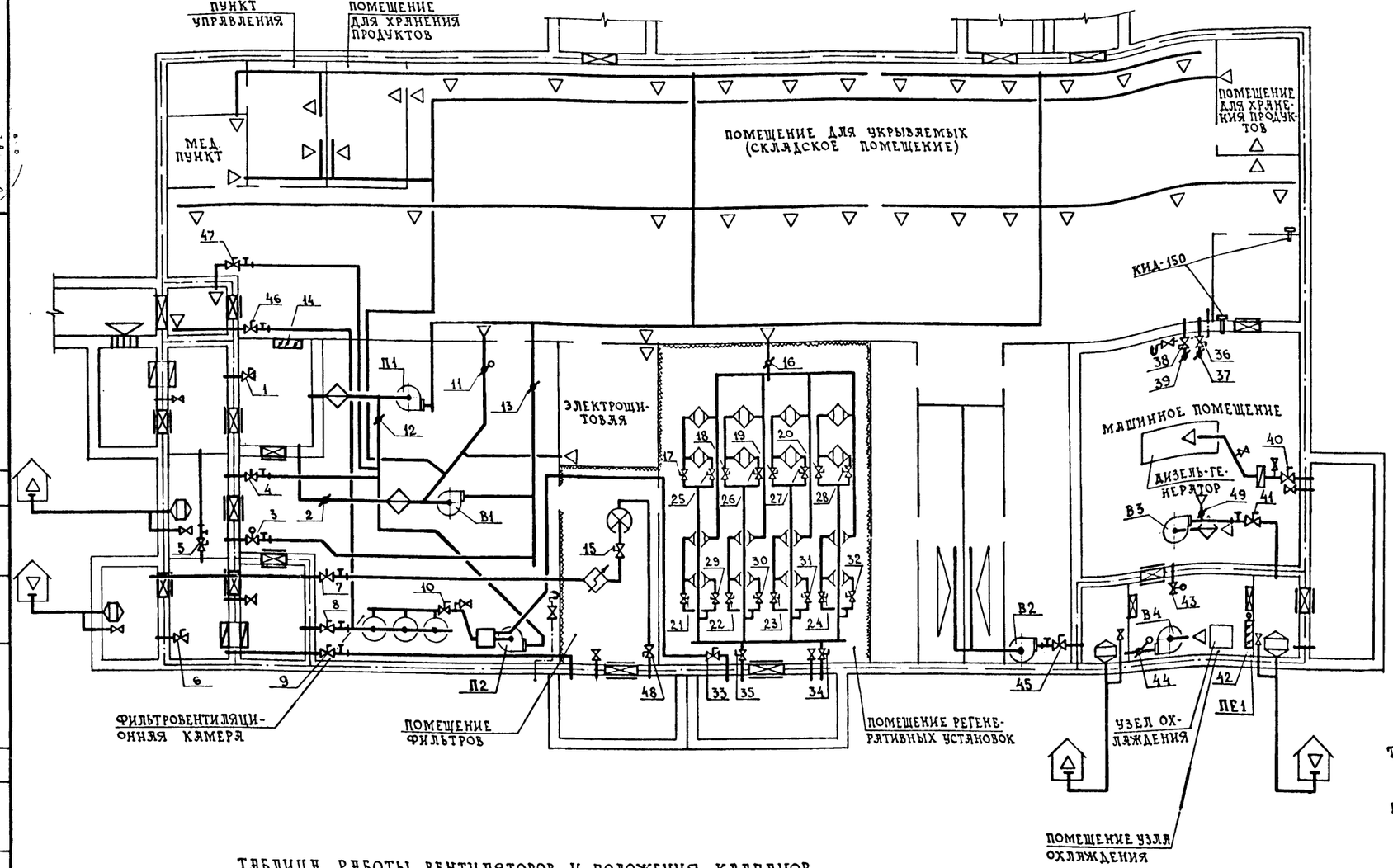

УСЛОВНЫЕ ОБОЗНАЧЕНИЯ:

- КРАН ПРОБНО-СПУСКНОЙ
- ТЯГОНАПОРОМЕР ТНЖ-Н
- ВЕНТИЛЯТОР С ЭЛЕКТРОДВИГАТЕЛЕМ
- ФИЛЬТР-ПОГЛОТИТЕЛЬ
- ФИЛЬТР ФГ-70
- ПРОТИВОПЫЛЬНЫЙ ФИЛЬТР
- КЛАПАН ГЕРМЕТИЧЕСКИЙ РУЧНОЙ
- КЛАПАН ГЕРМЕТИЧЕСКИЙ С ЭЛЕКТРОПРИВОДОМ
- ЗАСЛОНКА ВОЗДУШНАЯ С РУЧНЫМ УПРАВЛЕНИЕМ
- ЗАСЛОНКА ВОЗДУШНАЯ С ЭЛЕКТРОПРИВОДОМ
- ЭЛЕКТРОКАЛОРИФЕР
- ГРАНИЦА ГЕРМЕТИЗАЦИИ
- ДВЕРЬ ГЕРМЕТИЧЕСКАЯ
- ЗАЩИТНОЕ УСТРОЙСТВО В СТЕНЕ
- ЗАЩИТНОЕ УСТРОЙСТВО В ГЕРМ. КОРПУСЕ
- РЕГЕНЕРАТИВНАЯ УСТАНОВКА
- ЛЮК-ВСТАВКА
- ВЕНТШАХТА ВЫТЯЖНАЯ
- ВЕНТШАХТА ПРИТОЧНАЯ
- ТЕПЛОИЗОЛЯЦИЯ СТЕН
- КАЛОРИФЕР

ПРИМЕЧАНИЯ:

1. Гермоклапаны 46,47 установить в положение „открыто" для вентиляции аварийного выхода.
2. Гермоклапан 5 включается в аварийном положении.
3. Спецификация оборудования лист 22,23
4. * Вытяжная вентиляция через машинный зал дизельной и с/узлы.
5. ** Количество рецикуляционного воздуха системой П1, В1, В3.
6. (4) открыт, а (12) закрыт до нагрева воздуха перед фильтрами ФГ-70 до +60°С.

ТАБЛИЦА РАБОТЫ ВЕНТИЛЯТОРОВ И ПОЛОЖЕНИЯ КЛАПАНОВ И ЗАСЛОНОК ПО РЕЖИМАМ ВЕНТИЛЯЦИИ

Режим		Количество воздуха, м³/ч				Вентиляторы, шт							Положение герметических клапанов, заслонок	
		приточного		вытяжного		П1	П2	В1	В2	В3	В4	ПЕ1	Открыто	Закрыто
Климатические зоны		3	4	3	4									
Мирное время	Убежище	-	-	9000	9000	-	-	1	-	-	-	-	11,3	1,2,4…10, 12…35
	ДЭС	-	-	10100	11670	-	-	-	-	-	1	-	42,43,44	36…41, 49
I	Убежище	13200	15600	11880	14040	1	-	1	1	-	-	-	1,3,11,45	2,4…10,12…35,46…48
	ДЭС	12030	13900	12030	13900	-	-	-	-	1	1	1	36…39,41,42,44	40,43,49
II	Убежище	2400 34150**	2400 35100**	2010	2010	1	1	1	1	-	-	-	14,6,8,10,12,2, 13,45	1,3,4,5,7,9,11,15…35, 46…48
	ДЭС	10100	11670	10100	11670	-	-	-	-	1	1	1	38,39,49,42,44	36,37,40,41,43
III	Убежище с 3-мя патронами РУ-150/6	210 1200 38240	210 1200 43000	-	-	1	1	1	-	-	-	-	14,2,13,7,15,48,9, 8,10,12,16,17…24, 34,35,33	1,3,4,5,6,11, 25…32,45,46,47
	Убежище с 6-ю патронами РУ-150/6	210 1800 37640	210 1800 42400	-	-	1	1	1	-	-	-	-	14,2,13,7,15,48,9,8, 10,12,16,25…35	1,3…6,11,17…24, 45,46,47
	ДЭС	10900**	10900**	-	-	-	-	-	-	1	-	-	40,49	36…39,41…44

Согласовано:

Взам. инв. №

Подпись и дата

Инв. № подл.

Привязан

Инв. №

Нач.отд.	Колосов	
Гл.спец.	Майорова	
Рук.гр	Панченко	
Ст.инж.	Щербинина	
Исполн.	Комарова	
Провер.	Панченко	
Н.контр.	Майорова	

А-II, III, IV -1200-361.87 ОВ

Склад материалов в подвале инженерного корпуса

Стадия	Лист	Листов
РП	9	

Принципиальная схема вентиляции. Климатическая зона 3,4.

ГОССТРОЙ СССР
ГОСХИМПРОЕКТ
Волжское отделение

сф 783-06 12

Типовой проект А-II, III, IV-1200-361.87
Альбом 6

ПЛАН НА ОТМ. -4.700 (-4.600)

-40°С, -30°С

t°нС	∅
-40	108×3,5
-30	89×3
-20	76×3
-10	57×3,5

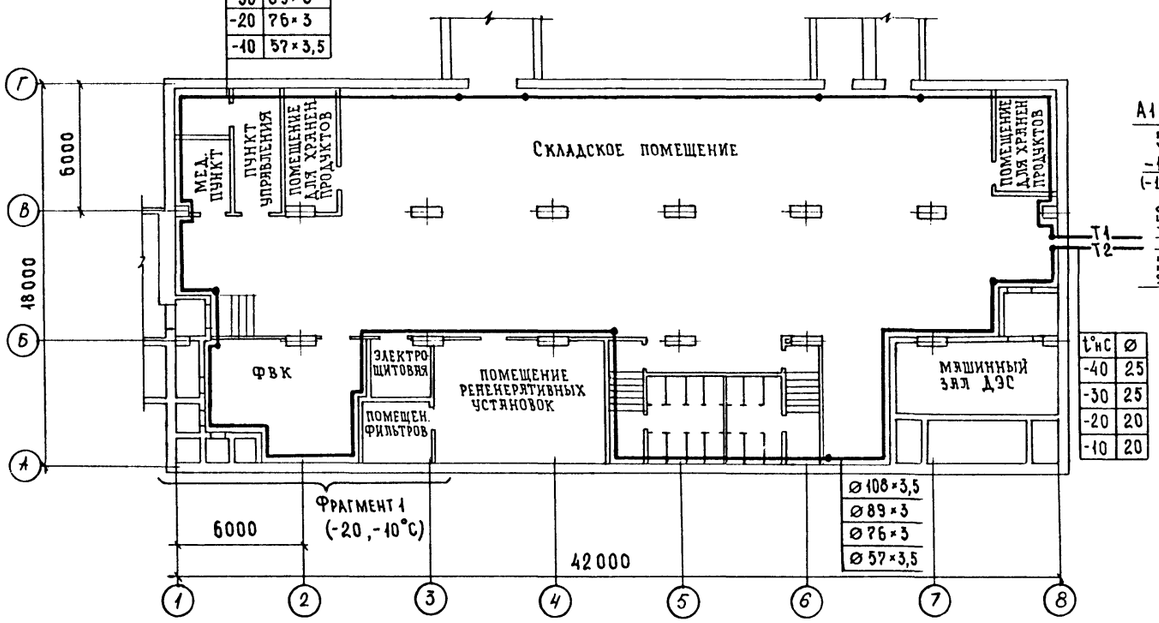

t°нС	∅
-40	25
-30	25
-20	20
-10	20

∅108×3,5
∅89×3
∅76×3
∅57×3,5

СИСТЕМА ОТОПЛЕНИЯ

-40°С, -30°С

t°нС	∅
-40	∅108×3,5
-30	∅89×3

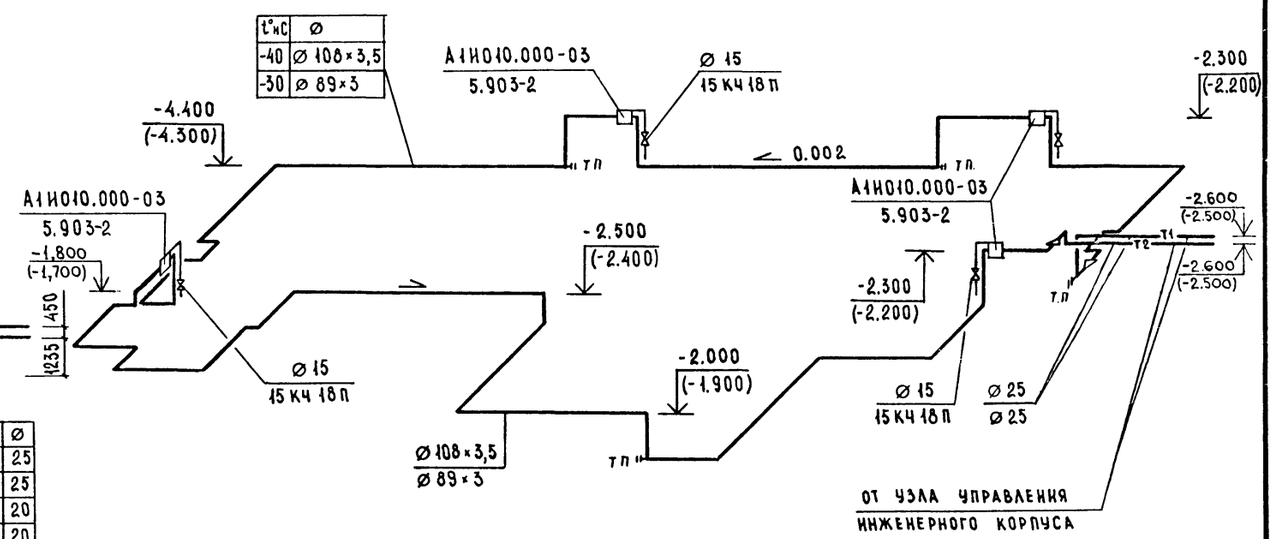

ФРАГМЕНТ 1

-20°С, -10°С

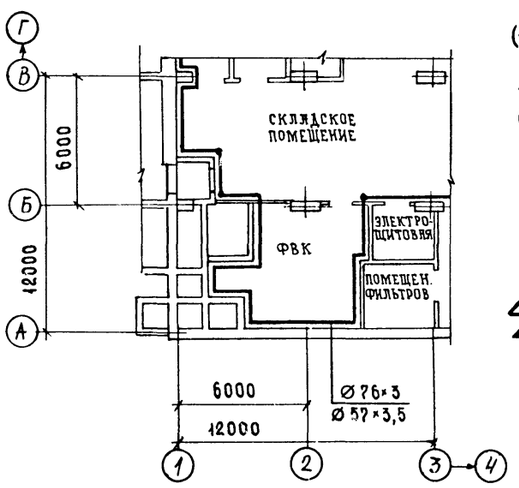

СИСТЕМА ОТОПЛЕНИЯ

-20°С, -10°С

t°нС	∅
-20	∅76×3
-10	∅57×3,5

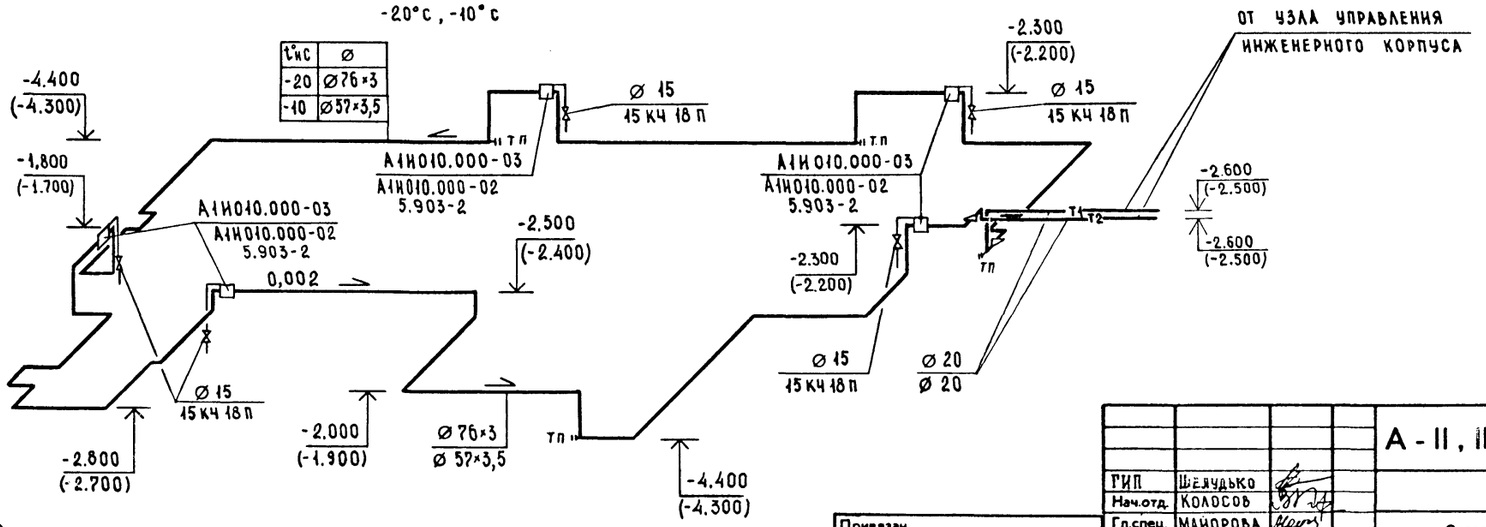

1:200

Согласовано:

Гл. спец. ТО	Авдеева	
Гл. спец. ТО п.б.	Богемская	
Гл. спец. ЭГО	Малинская	

Рук. гр. констр.	Коробкин	
Рук. гр. архит.	Каенышева	
Рук. гр. ВК	Явинская	

Взам. инв. №
Подпись и дата
Инв. № подл.

ГИП	Шелудько	
Нач. отд.	Колосов	
Гл. спец.	Майорова	
Рук. гр	Панченко	
Ст. инж.	Щербинина	
Исполн.	Комарова	
Провер.	Панченко	
Н. контр.	Майорова	

Привязан

Инв. №

A-II, III, IV – 1200 – 361.87 ОВ

Склад материалов в подвале инженерного корпуса

Стадия	Лист	Листов
РП	10	

План на отм. -4.700 (-4.600) (отопление) Схема системы отопления

ГОССТРОЙ СССР
ГОСХИМПРОЕКТ
Волжское отделение

ПЛАН

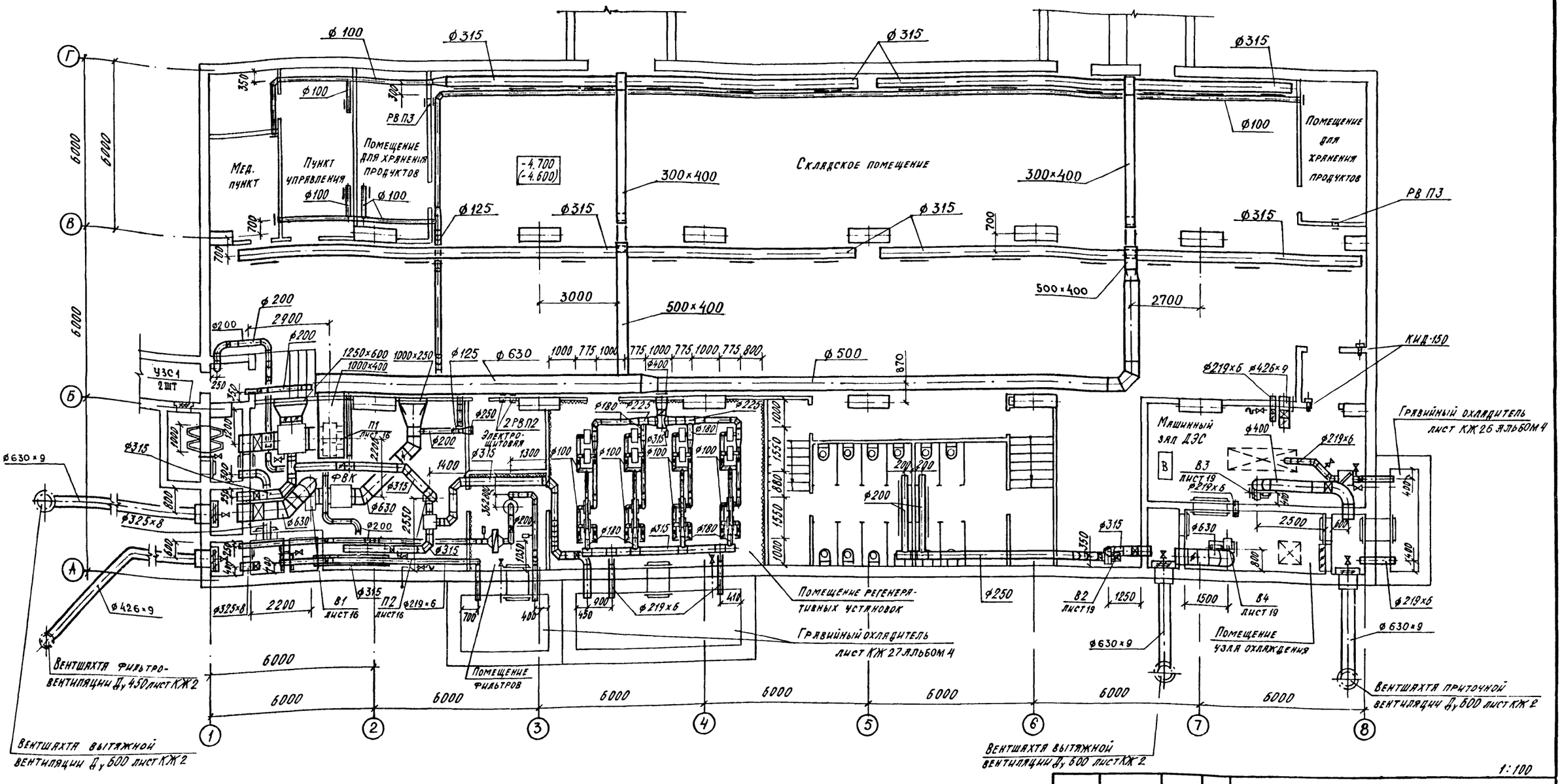

1:100

1. Вентшахты привязываются по генплану.
2. ФВК лист 16, 17, 18.
3. ДЭС лист 19.

Согласовано:
Гл. спец. ТО Авдеева
Гл. спец. п.б. Богемский
Гл. спец. ЭТО Малинский

Рук. гр. констр. Коробкин
Рук. гр. архит. Кеньшев
Рук. группы ВК Яблянский

ГИП	Шлудько	
Нач.отд.	Колосов	
Гл.спец.	Майорова	
Рук.гр	Лянченко	
Ст.инж.	Щербинина	
Исполн.	Молостовых	
Провер.	Лянченко	
Н.контр.	Майорова	

Привязан

Инв. №

Инв. № подл. | Подпись и дата | Взам. инв. №

А-II, III, IV - 1200 - 361.87 ОВ

Склад материалов в подвале инженерного корпуса

Стадия	Лист	Листов
РП	11	

План на отм. -4.700 (-4.600) (вентиляция). Климатическая зона 1,2

ГОССТРОЙ СССР
ГОСХИМПРОЕКТ
Волжское отделение

Типовой проект А-II. III. IV-1200-361.87
Альбом 6

ПЛАН

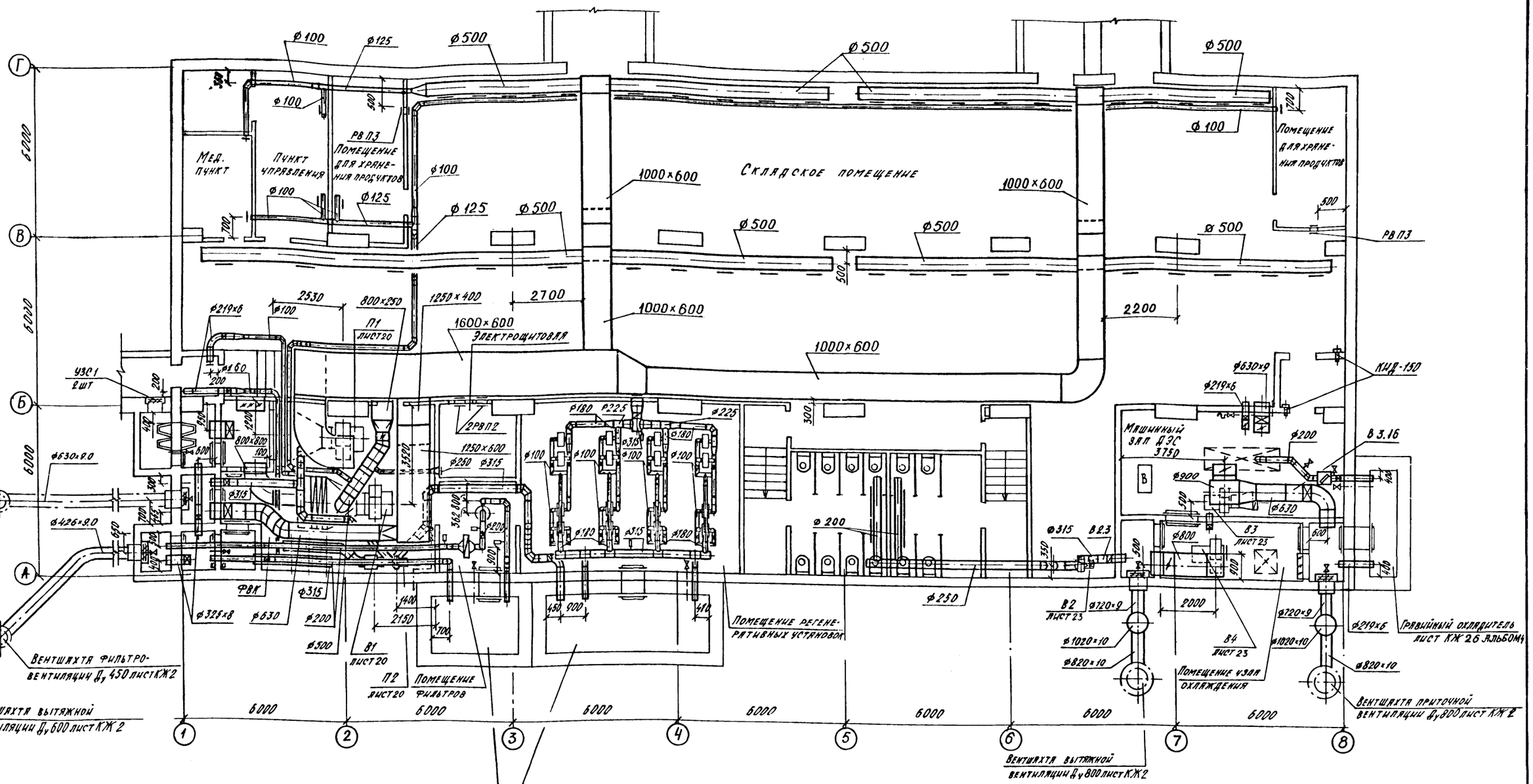

1. Вентшахты привязываются по генплану.
2. ФВК лист 20, 21, 22.
3. ДЭС лист 23.

ГИП	Шелудько		
Нач.отд.	Колосов		
Гл.спец.	Майорова		
Рук.гр	Панченко		
Ст.инж.	Щербинина		
Исполн.	Молоствова		
Провер.	Панченко		
Н.контр.	Майорова		

Привязан

Инв. №

А-II, III, IV - 1200 - 361.87 ОВ

Склад материалов в подвале инженерного корпуса

Стадия	Лист	Листов
РП	12	

План на отм. -4.700 (-4.600) (вентиляция). Климатическая зона 3, 4

ГОССТРОЙ СССР
ГОСХИМПРОЕКТ
Волжское отделение

Согласовано: Гл. спец. ТО Авдеева; Гл. спец. по ПБ Богемская; Гл. спец. ЭТО Малинская; Рук. гр. конст. Коробкин; Рук. гр. АРХ Кленышева; Рук. гр. ВК Яблонская

Инв. № подл. | Подпись и дата | Взам. инв. №

СФ 783-06 15

Узел „А"

П1, П2, В1

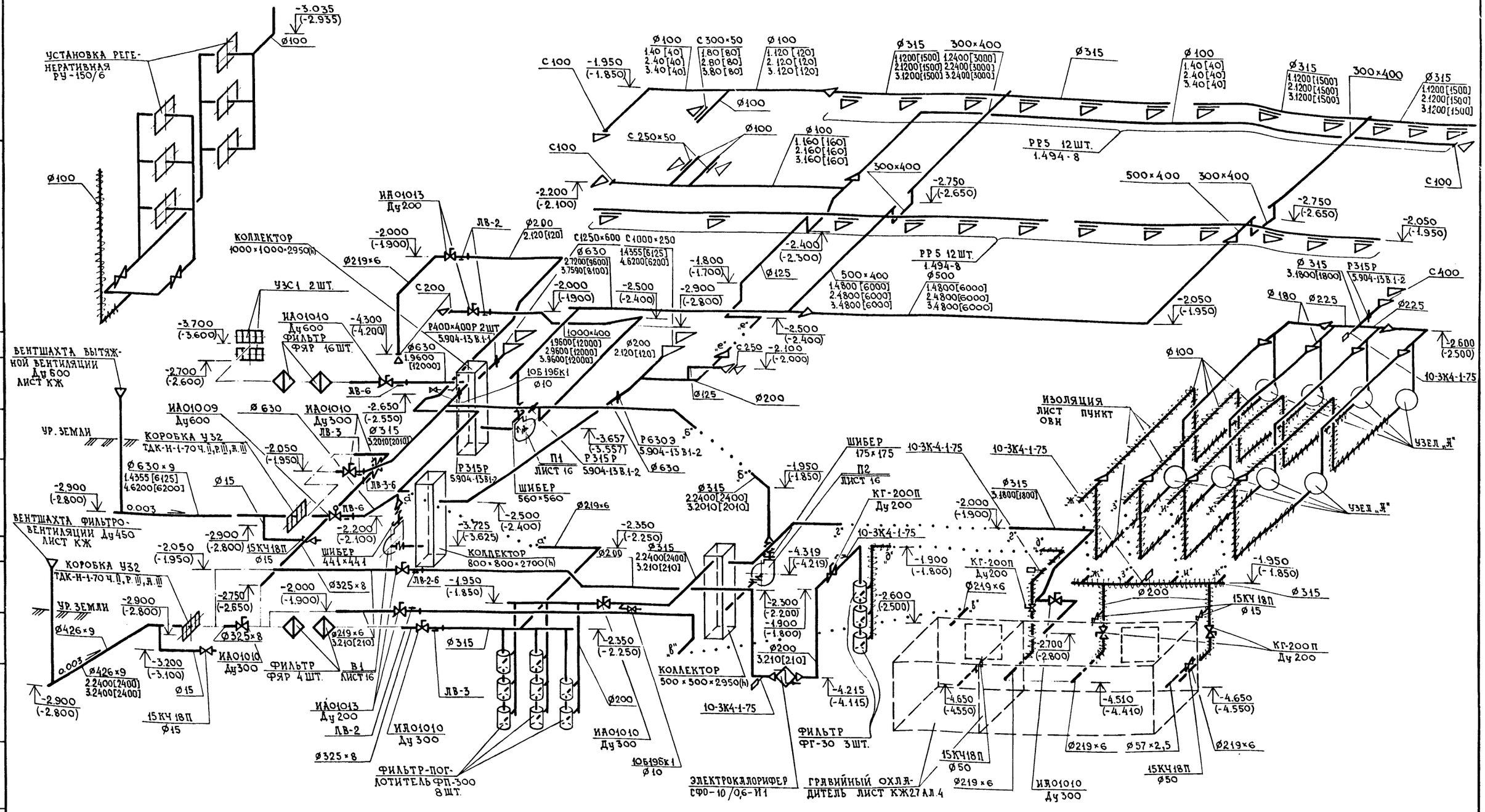

КОЛИЧЕСТВО ВОЗДУХА УКАЗАНО:

	1-Я КЛИМАТИЧЕСКАЯ ЗОНА	2-Я КЛИМАТИЧЕСКАЯ ЗОНА	
1.	4800	[6000]	I РЕЖИМ ВЕНТИЛЯЦИИ
2.	2400	[2400]	II РЕЖИМ ВЕНТИЛЯЦИИ
3.	4355	[6125]	III РЕЖИМ ВЕНТИЛЯЦИИ
4.	6200	[6200]	МИРНОЕ ВРЕМЯ

Типовой проект А-II, III, IV-1200-361.87 Альбом 6

Согласовано:

Инв. № подл. | Подпись и дата | Взам. инв. №

Привязан

Инв. №

Нач.отд.	Кодосов	
Гл.спец.	Майорова	
Рук.гр	Панченко	
Ст.инж.	Щербинина	
Исполн.	Комарова	
Провер.	Панченко	
Н.контр.	Майорова	

А-II, III, IV - 1200-361.87 ОВ

Склад материалов в подвале инженерного корпуса

Стадия	Лист	Листов
РП	13	

Схема систем П1, П2, В1 Климатическая зона 1, 2

ГОССТРОЙ СССР ГОСХИМПРОЕКТ Волжское отделение

СФ 783-06 16

П1,П2,В1

Узел „А"

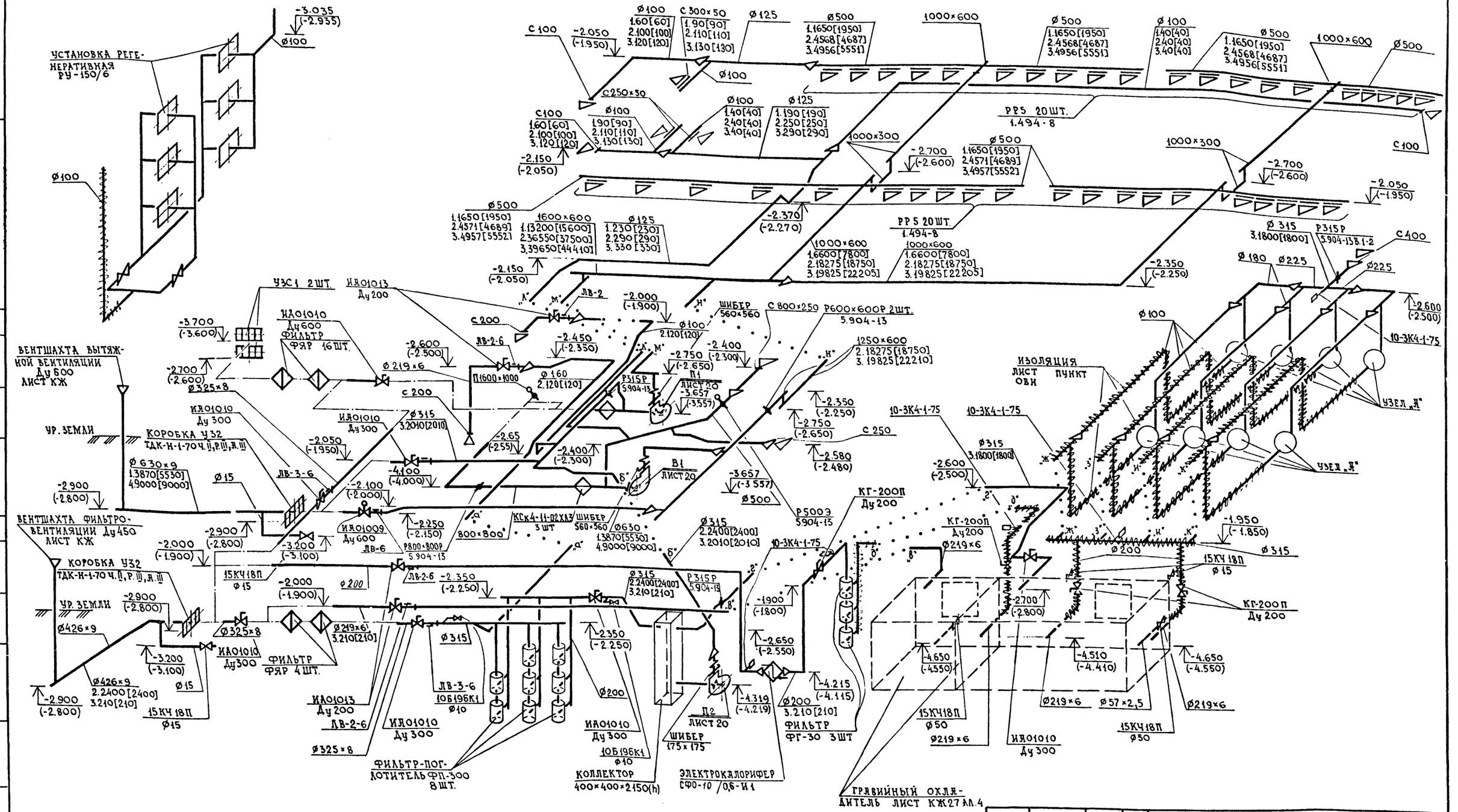

КОЛИЧЕСТВО ВОЗДУХА УКАЗАНО:

1-Я КЛИМАТИЧЕСКАЯ ЗОНА	2-Я КЛИМАТИЧЕСКАЯ ЗОНА	
1. 6600	[7800]	I РЕЖИМ ВЕНТИЛЯЦИИ
2. 18275	[18750]	II РЕЖИМ ВЕНТИЛЯЦИИ
3. 19825	[22205]	III РЕЖИМ ВЕНТИЛЯЦИИ
4. 9000	[9000]	МИРНОЕ ВРЕМЯ

Согласовано:

Инв. № подл. | Подпись и дата | Взам. инв. №

Типовой проект А-II,III,IV-1200-361.87 Альбом 6

Привязан			
Инв. №			

Нач.отд.	Колосов		
Гл.спец.	Майорова		
Рук.гр	Пянченко		
Ст.инж.	Щербинина		
Исполн.	Комарова		
Провер.	Пянченко		
Н.контр.	Майорова		

A-II, III, IV -1200-361.87 ОВ

Склад материалов в подвале инженерного корпуса

Стадия	Лист	Листов
РП	14	

СХЕМА СИСТЕМ П1,П2,В1. КЛИМАТИЧЕСКАЯ ЗОНА 3,4.

ГОССТРОЙ СССР ГОСХИМПРОЕКТ Волжское отделение

Типовой проект А-II, III, IV-1200-361.87 Альбом 6

Согласовано:

Инв. № подл. | Подпись и дата | Взам. инв. №

В2
1 И 2, 3 И 4 КЛИМАТИЧЕСКИЕ ЗОНЫ

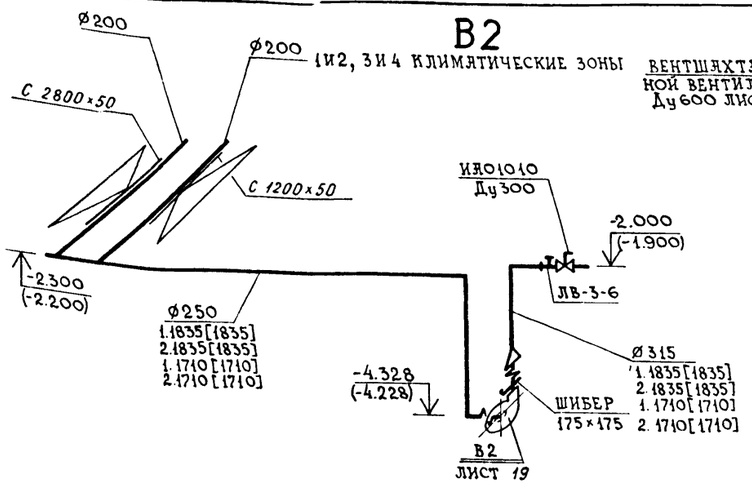

В4
1 И 2 КЛИМАТИЧЕСКАЯ ЗОНА

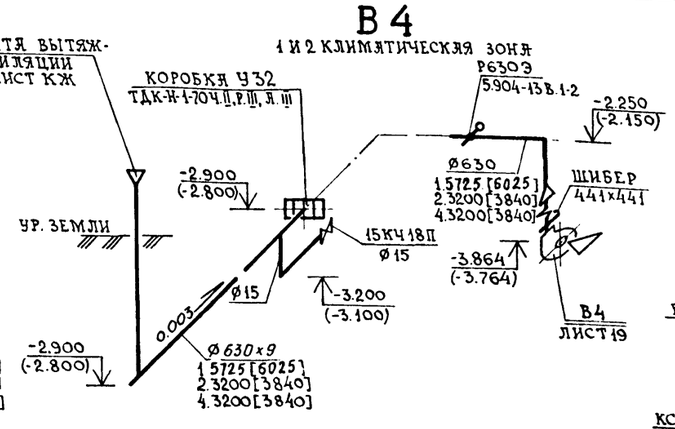

Обвязка калориферов установок П1, В1, В2 водопроводной водой (3 и 4 климатическая зона)

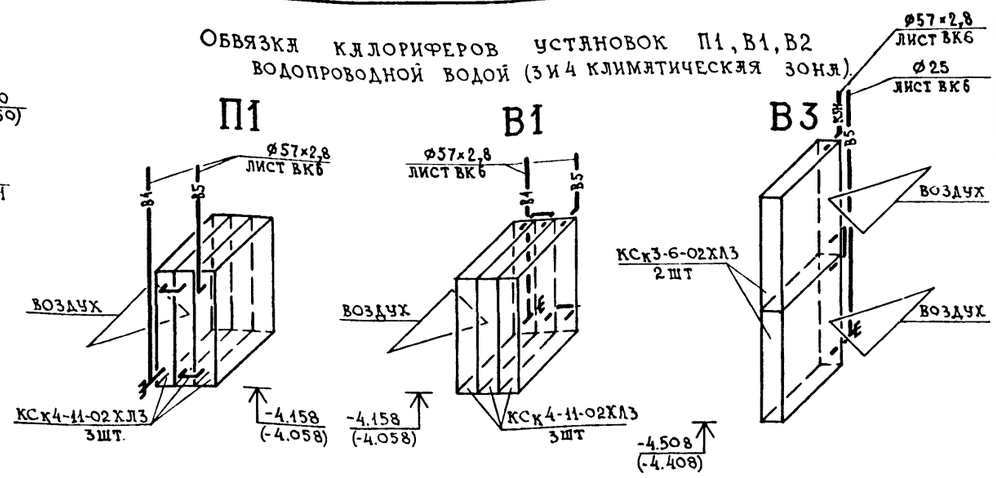

В3
1 И 2 КЛИМАТИЧЕСКАЯ ЗОНА

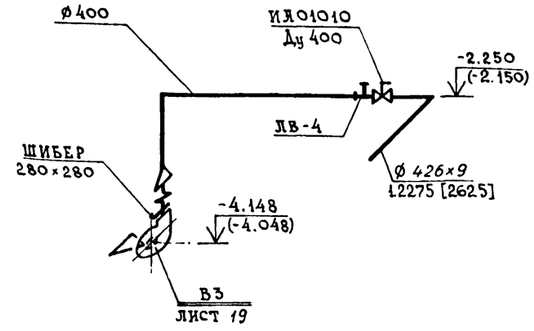

ПЕ1
1 И 2 КЛИМАТИЧЕСКАЯ ЗОНА

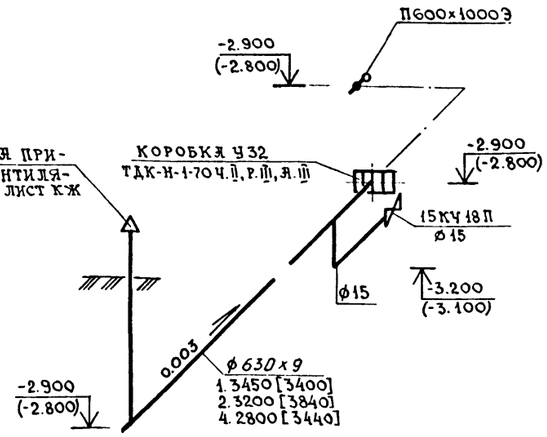

В4
3 И 4 КЛИМАТИЧЕСКАЯ ЗОНА

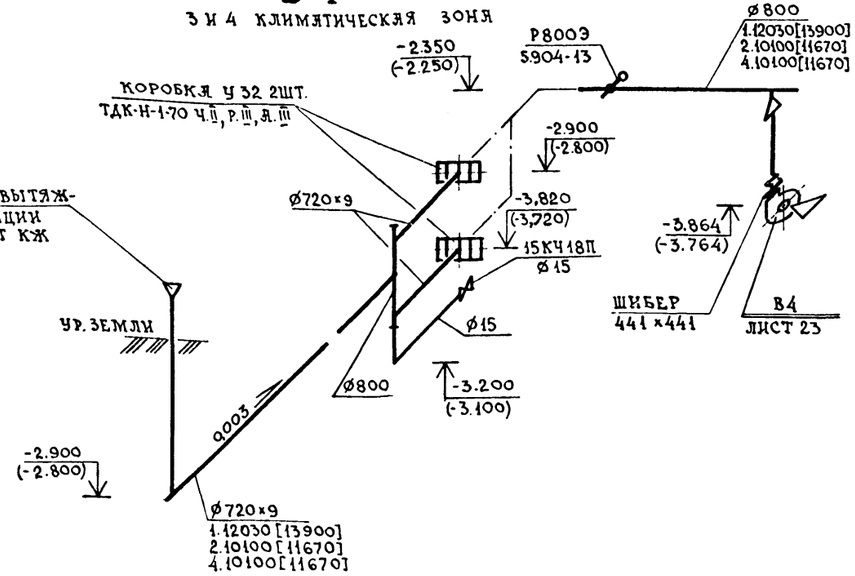

В3
3 И 4 КЛИМАТИЧЕСКАЯ ЗОНА

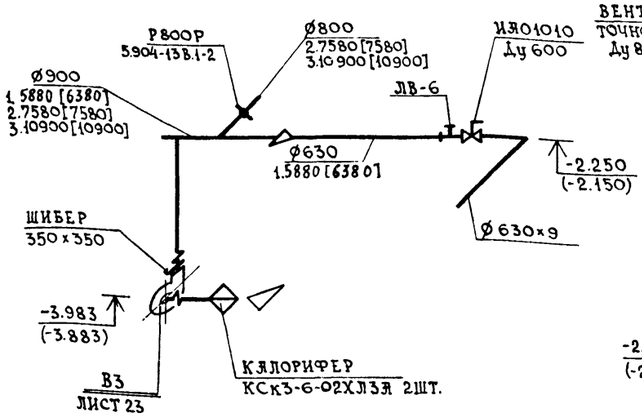

ПЕ1
3 И 4 КЛИМАТИЧЕСКАЯ ЗОНА

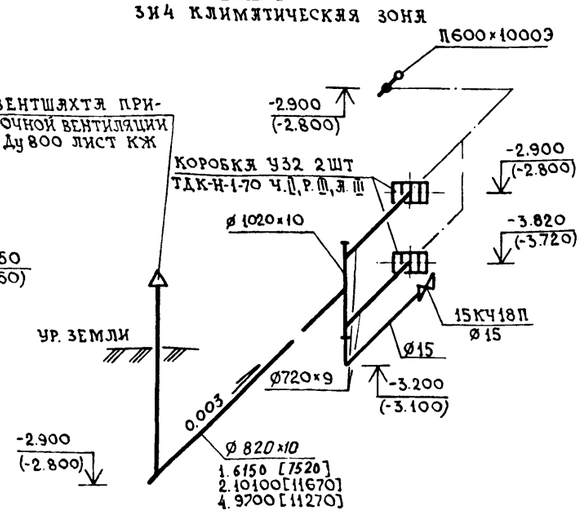

Количество воздуха в скобках указано для климатической зоны 2,4

Привязан			
Инв. №			
Нач.отд.	Колосов		
Гл.спец.	Мяйоровя		
Рук.гр	Пянченко		
Ст.инж.	Щербинина		
Исполн.	Комарова		
Провер.	Пянченко		
Н.контр.	Мяйоровя		

A - II, III, IV - 1200 - 361.87 ОВ

Склад материалов в подвале инженерного корпуса

Стадия	Лист	Листов
РП	15	

Схемы систем В2…В4, ПЕ1. Климатическая зона 1,2,3,4.

ГОССТРОЙ СССР
ГОСХИМПРОЕКТ
Волжское отделение

сф 783-06 18

Типовой проект А-II. III. IV-1200-361.87
Альбом 6

ПЛАН

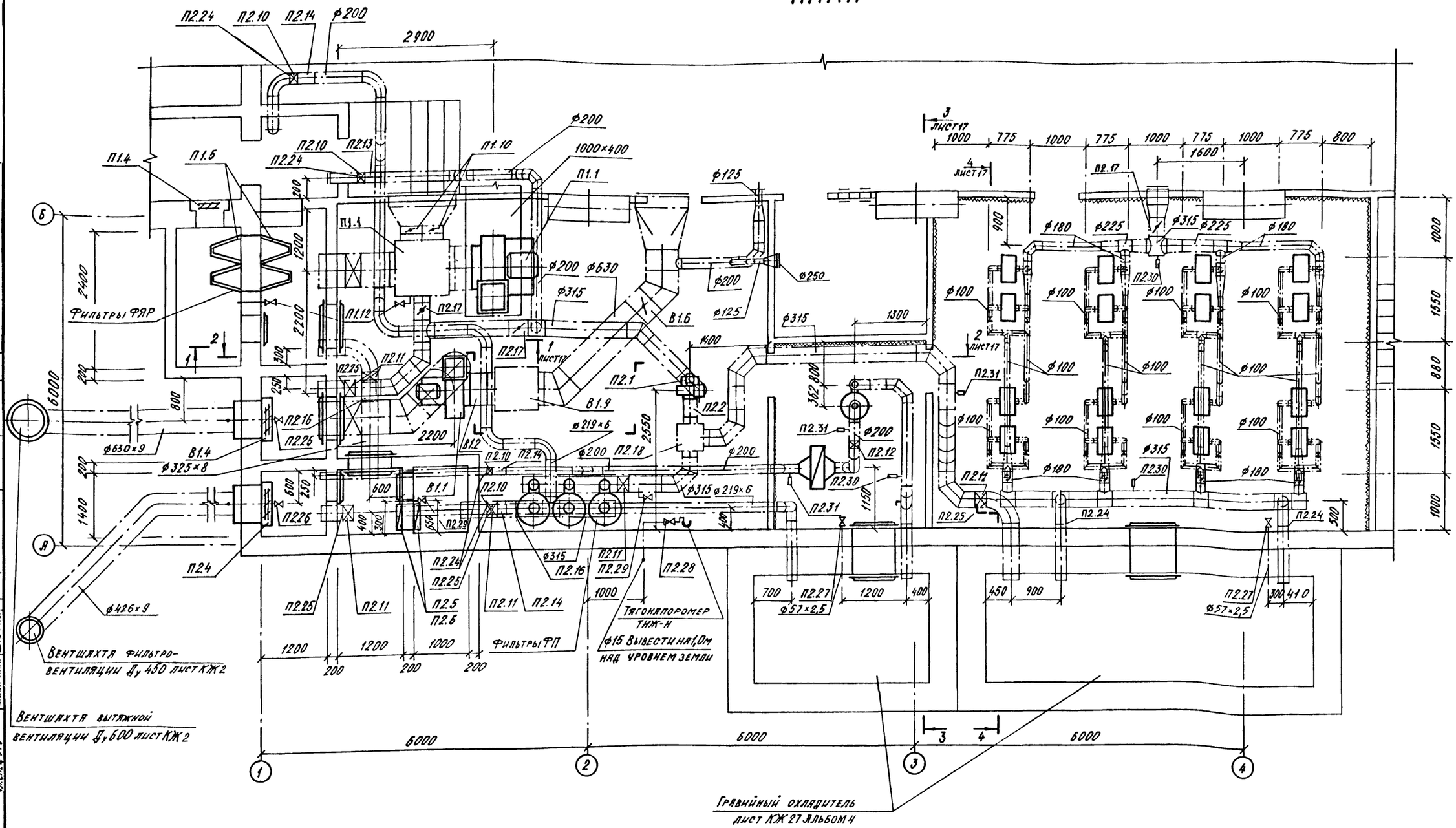

1:50

			A-II, III, IV -1200-361.87	ОВ
ГИП	Шелудько			
Нач.отд.	Колосов			
Гл.спец.	Майорова		Склад материалов в подвале инженерного корпуса	Стадия: РП; Лист: 16; Листов:
Рук.гр	Пяченко			
Ст.инж.	Щербинина			
Испол.	Комарова		Установки систем П1, П2, В1 Климатическая зона 1, 2	ГОССТРОЙ СССР ГОСХИМПРОЕКТ Волжское отделение
Провер.	Пяченко			
Н.контр.	Майорова			

Привязан

Инв. №

Согласовано:
Гл.спец. ТО Ковеева
Гл.спец. по ПБ Евгенская
Гл.спец. ЭТО Ульянская

Рис.гл.конст. Ковалишина
Рис.гр. арх. Ульянова
Рис.гр. ВГ Ульянова

Инв. № подл. | Подпись и дата | Взам. инв. №

сф 783-06 19

Типовой проект А - II, III, IV - 1200 - 361.87
Альбом 6

РАЗРЕЗ 1-1

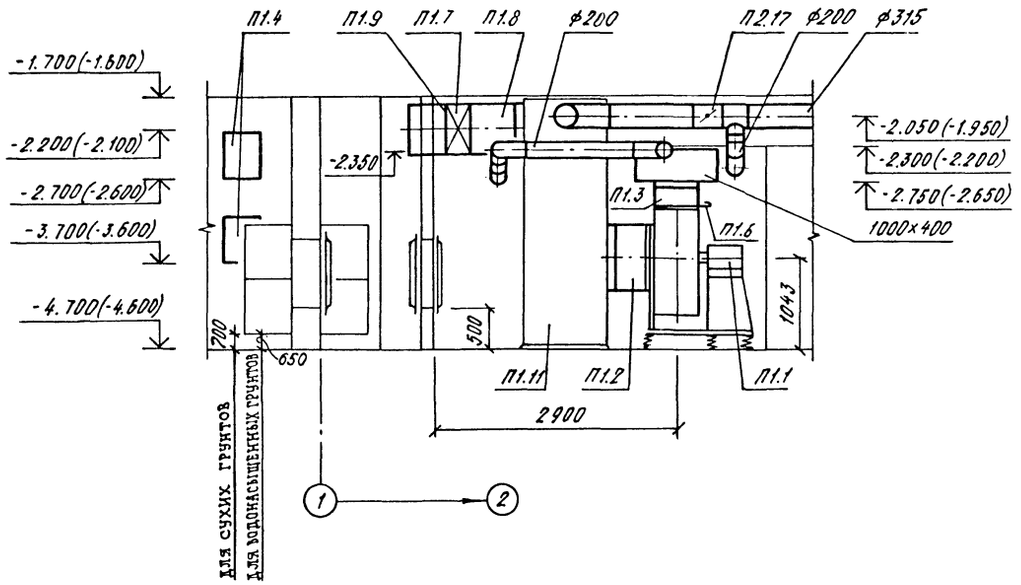

РАЗРЕЗ 2-2

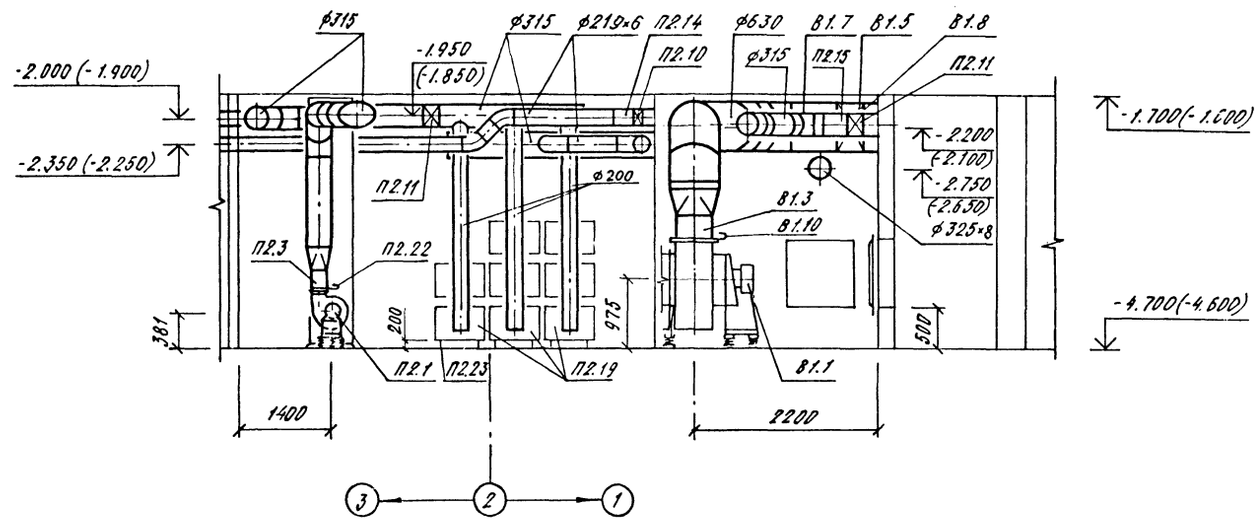

РАЗРЕЗ 3-3

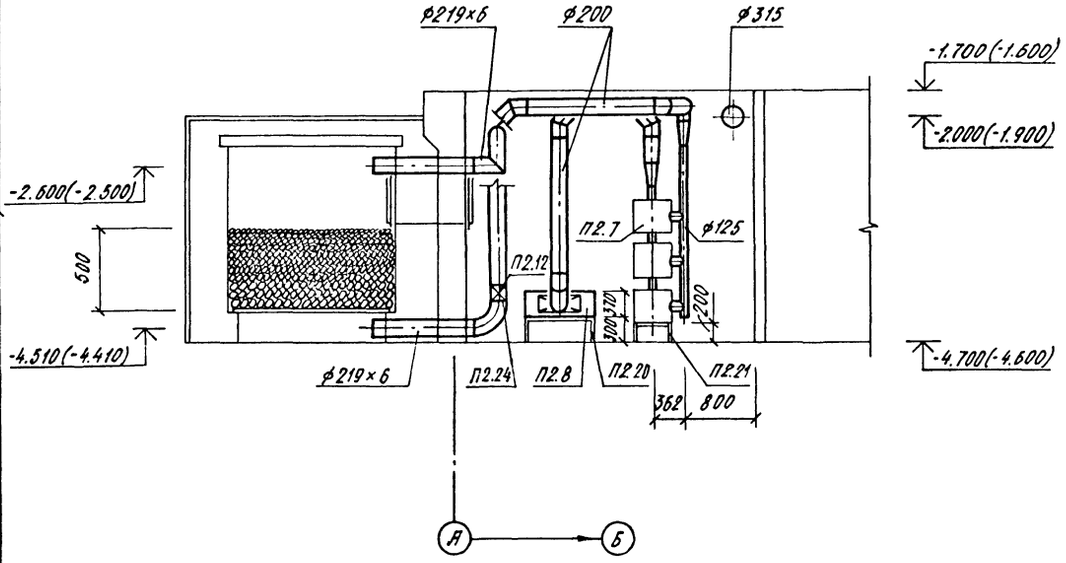

РАЗРЕЗ 4-4

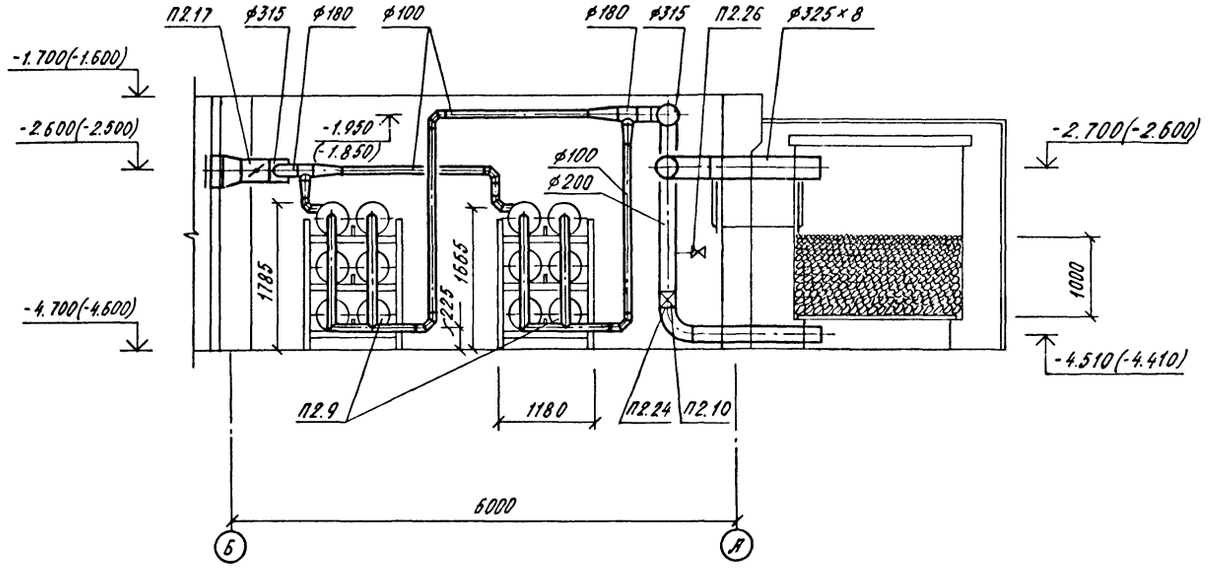

1:50

Согласовано:
Гл.спец. ТО — Кузеева
Рук.сп.по ПБ — Болонкина
Гл.спец ЭТО — Уланская

Рук.гр.конст — Колосова
Рук.гр.вэк — Иевлишина
Рук.гр.ВК — Ладыжская

Инв. № подл. | Подпись и дата | Взам. инв. №

Нач.отд.	Колосов		A - II, III, IV - 1200 - 361.87 ОВ
Гл.спец.	Майорова		
Рук.гр	Панченко		Склад материалов в подвале инженерного корпуса
Ст.инж.	Щербинина		Стадия: РП; Лист: 17; Листов:
Исполн.	Комарова		Установки систем П1, П2, В1. Разрезы 1-1 ... 4-4. Климатическая зона 1, 2
Провер.	Панченко		ГОССТРОЙ СССР ГОСХИМПРОЕКТ Волжское отделение
Н.контр.	Майорова		

Привязан

Инв. №

сф 783-06 20

Типовой проект А-II. III. IV-1200-361.87
Альбом 6

Спецификация отопительно-вентиляционных установок

Марка поз.	Обозначение	Наименование	Кол.	Масса ед.кг.	Приме-чание
		П1			
П1.1	ТУ 22-5335-82	Вентилятор радиаль-			
		ный В-Ц4-75-6,3-05 Алев			
		1,0 Дном, исполнение1,			
		положение 0° Л с			
		электродвигателем			
		4А112М4, 1445 об/мин,			
		5,5 кВт с виброизоля-			
		торами	1	342	
П1.2	5.904-5	Вставка гибкая			
		ВВ-21	1	9,95	
П1.3	5.904-5	ВН-14	1	6,26	
П1.4	07.904-1	Устройство проти-			
		вовзрывное УЗС-1	2	43,02	
П1.5	ТУ 22-3193-75	Фильтр ячейковый ФЯР	16	7,9	
П1.6	ГОСТ 19904-74*	Шибер пусконаладоч-			
		ный размером 441×441	1	3,8	
П1.7	ТУ 26-07-1082-74	Клапан гермети-			
	ИА 01010	ческий с ручным			
		приводом			
		Ду 600	1	290	
П1.8	ЛВ-6-8	Люк-вставка к гер-			
		метическому клапану			
		Ду 600	1	99,8	
П1.9	ГОСТ 12820-80	Фланец 3-600-2 ст25	1	20,08	
П1.10	5.904-13 в. 1-1	Заслонка воздушная			
	АЗД 132.000-03	Р400×400Р	2	10,5	
П1.11	А-II,III,IV-1200-361.87 ОВН6	Коллектор 1	1		
П1.12	10Б19бк1	Кран пробковый Ду 10	2	0,34	
		П2			
П2.1	ТУ 22-5436-83	Вентилятор радиальный			
		В-Ц14-46-2,5-01 лев Л-01			
		0,95 Дном исполнение 1,			
		положение 0° Л с элек-			
		тродвигателем 4А80В2,			
		2850 об/мин, 2,2 кВт			
		с виброизоляторами	1	47,4	
П2.2	5.904-5	Вставка гибкая ВВ-11	1	2,96	
П2.3	5.904-5	ВН-10	1	2,66	
П2.4	ТДК-Н-1-70	Устройство противо-			
	ч.II, р.III, л.III	взрывное УЗС-1 в ко-			
		робке У32	1	503,0	компл.
П2.5	ТУ22-3193-75	Фильтр ячейковый ФЯР	4	7,9	
П2.6	ОВН-4	Рама для крепления			
		2-х фильтов ФЯР	2	26,78	
П2.7		Фильтр гопкалитовый			
		ФГ-70	3	40,0	
П2.8	ТУ16.531.432-73	Электрокалорифер			
		СФО-10/0,6-И1	1	124,0	
		с патрубком			
		РЮИФ 302591018-01	2	4,6	
П2.9	Предприятие	Установка регенера-			
	п/я В-2133 г. Тамбов	тивная РУ-150/6	8	600,0	
П2.10	ТУ 26-07-1082-74	Клапан герметический с			
	ИА 01013	ручным приводом Ду 200	6	34,0	
П2.11	ИА 01010	Ду 300	6	82,0	
П2.12	Предприятие п/я В-2133 г. Тамбов	Гермоклапан повышенной проч-			
	КГ-200П	ности с ручным приводом Ду 200	2	64,0	
П2.13		Люк-вставка к гермети-			
	ЛВ-2	ческому клапану Ду 200	1	6,7	
П2.14	ЛВ-2-6	Ду 200	3	20,6	
П2.15	ЛВ-3	Ду 300	1	11,9	
П2.16	ЛВ-3-6	Ду 300	2	32,8	
П2.17	5.904-13 в 1-2	Заслонка воздушная			
	АЗД 133.000-02	унифицированная с руч-			
		ным приводом Р315Р	3	7,64	
П2.18	А-II,III,IV-1200-361.87 ОВН7	Коллектор 2	1		
П2.19		Фильтр-поглотитель ФП-300	8	66,0	
П2.20	А-II,III,IV-1200-361.87 ОВН5	Подставка под элек-			
		трокалорифер h=300мм	1	5,06	
П2.21	А-II,III,IV-1200-361.87 ОВН3	Подставка под филь-			
		тры ФГ-70 h=200мм	1		
П2.22	ГОСТ 19904-74*	Шибер пусконаладоч-			
		ный размером 175×175	1	1,3	
П2.23	А-II,III,IV-1200-361.87 ОВН3	Подставка под фильтры			
		тры ФП-300	3		
П2.24	ГОСТ 12820-80	Фланец 3-200-2 ст. 25	9	4,48	
П2.25	ГОСТ 12820-80	3-300-2 ст. 25	5	8,79	
П2.26	15кч 18п	Вентиль запорный			
	ГОСТ 5761-74*	муфтовый Ду 15	4		
П2.27		Ду 50	2	5,0	
П2.28	КРТП	Кран трехходовой Ду 15	1	0,39	
П2.29	10б19бк1	Кран пробковый Ду 10	1	0,34	
П2.30	ГОСТ 2823-73	Термометр техничес-			
		кий П8524066	2		
		в оправе 1П25063350	2		
		В1			
В1.1	ТУ 22-5335-82	Вентилятор радиаль-			
		ный В-Ц4-75-5-Л.04			
		1,05 Дном, исполнение1,			
		положение 0° Л с элек-			
		тродвигателем 4А 90L4,			
		1425 об/мин, 2,2 кВт с			
		виброизоляторами	1	105,5	
В1.2	5.904-5	Вставка гибкая ВВ-20	1	6,76	
В1.3	5.904-5	ВН-13	1	5,02	
В1.4	ТДК-Н-1-70	Устройство противо-			
	ч.II, р.III, л.III	взрывное УЗС-1 в коробе			
		ке У32	1	503,0	компл.
В1.5	ТУ 26-07-1082-74	Клапан герметический с			
	ИА 01009	электроприводом Ду 600	1	284,0	
В1.6	5.904-13 в. 1-2	Заслонка воздушная			
	АЗД 134.000	унифицированная с			
		электроприводом			
		Р630Э	1	36,2	
В1.7	ЛВ-6-8	Люк-вставка к герме-			
		тическому клапану			
		Ду 600	1	99,8	
В1.8	ГОСТ 12820-80	Фланец 3-600-2 ст.25	1	20,08	
В1.9	А-II,III,IV-1200-361.87 ОВН8	Коллектор 3	1		
В1.10	ГОСТ 19904-74*	Шибер пусконаладоч-			
		ный размером 350×350	1	3,0	

Привязан

Инв. №

Нач.отд.	Колосов	
Гл.спец.	Майорова	
Рук.гр	Панченко	
Ст.инж.	Щербинина	
Исполн.	Молоствова	
Провер.	Панченко	
Н.контр.	Майорова	

А-II, III, IV -1200-361.87 ОВ

Склад материалов в подвале инженерного корпуса

Стадия	Лист	Листов
РП	18	

Спецификация установок П1, П2, В1. Климатическая зона 1, 2

ГОССТРОЙ СССР
ГОСХИМПРОЕКТ
Волжское отделение

Инв. № подл. | Подпись и дата | Взам. инв. №

Типовой проект А-II,III,IV-1200-361.87
Альбом 6

РАЗРЕЗ 1-1

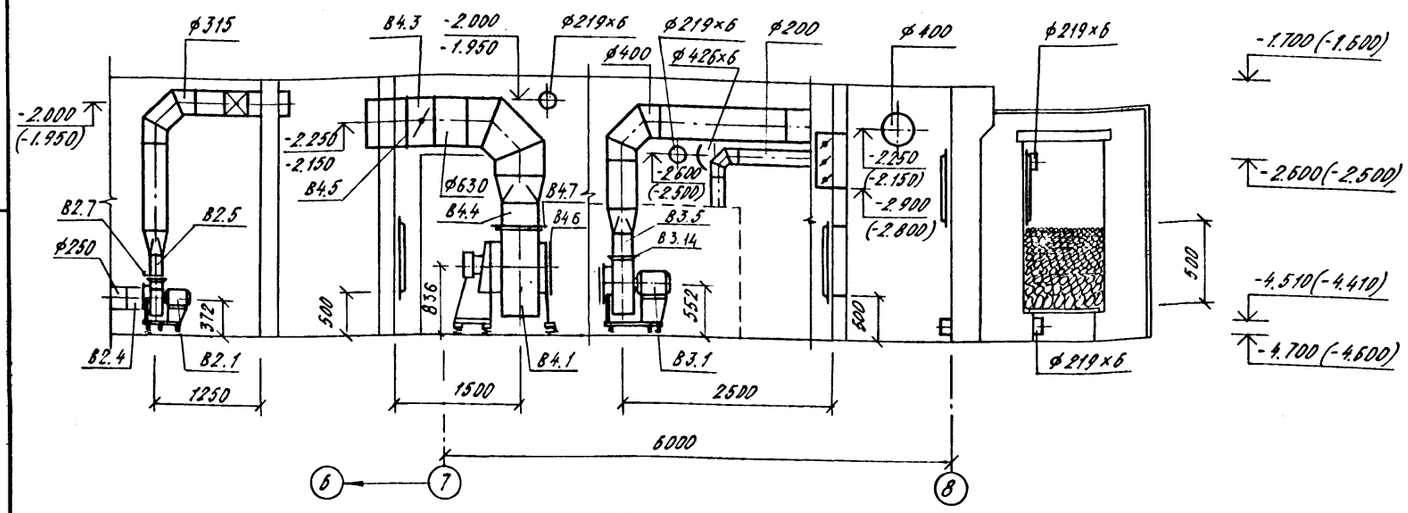

ПЛАН

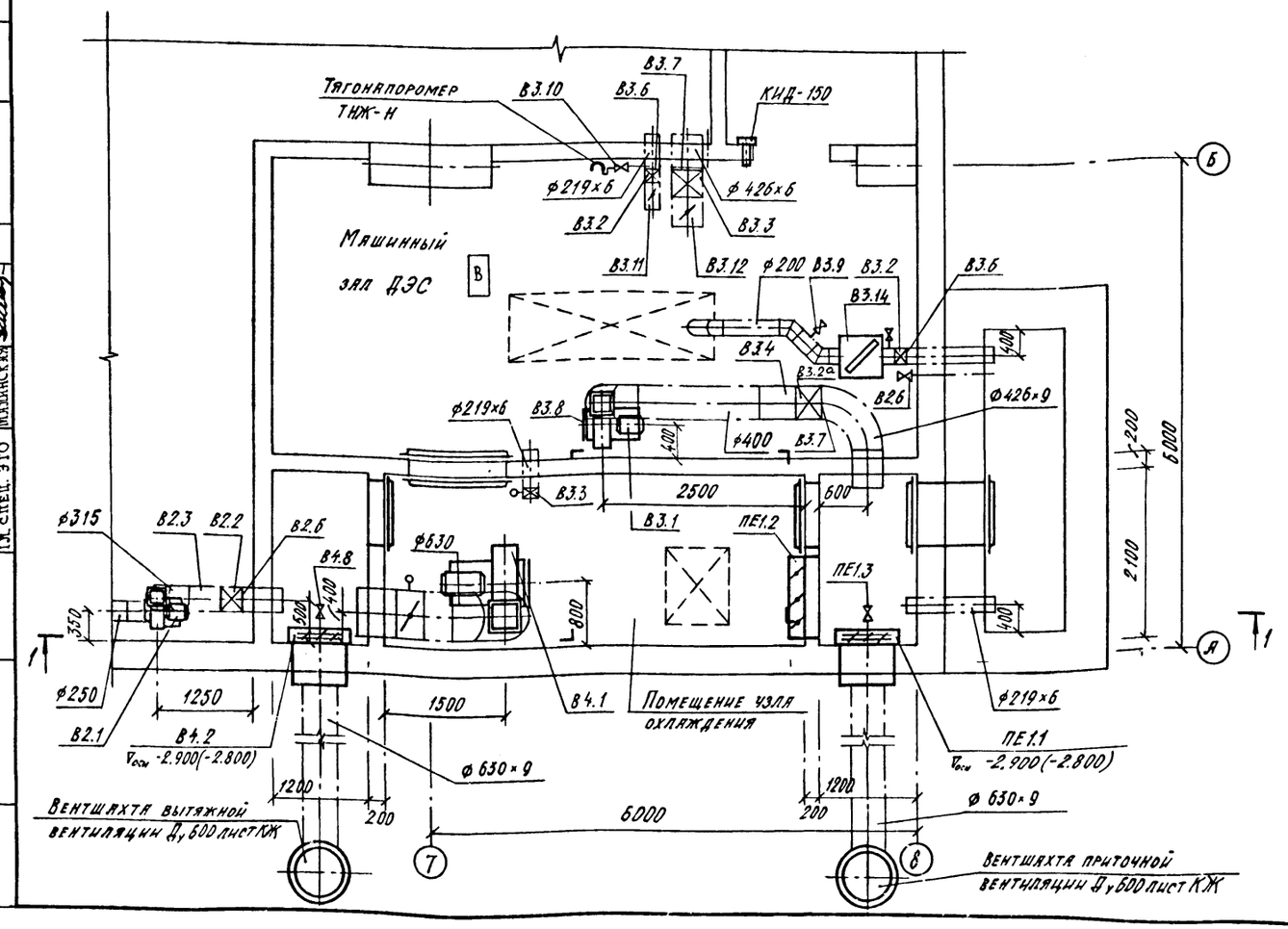

Спецификация отопительно-вентиляционных установок

Марка поз.	Обозначение	Наименование	Кол.	Масса ед.кг.	Примечание
		ПЕ1			
ПЕ1.1	ТДК-Н-1-70	Устройство противо-			
	ч. II, р. III, А. III	взрывное УЗС-1 в ко-			
		робке У32	1	503,0	компл.
ПЕ1.2	ТУ 204 Каз ССР 062-78	Заслонка воздушная			
		утепленная без элек-			
		троподогрева			
		П 600×1000 Э с исполни-			
		тельным механизмом			
		МЭО 16/10-0,25-82	1	106,0	
ПЕ1.3	15кч 18п	Вентиль запорный			
	ГОСТ 5761-74*	муфтовый Ду 15	1		
		В2			
В2.1	ТУ 22-5436-83	Вентилятор радиальный			
		В-Ц14-46-2,5-01А-01			
		0,95 Дн, исполнение 1,			
		положение 0° с электро			
		двигателем 4А71А4,			
		1390 об/мин, 0,55 кВт			
		с виброизоляторами	1	42,1	
В2.2	ИА 01010	Клапан герметический			
	ТУ 26-07-1082-74*	вентиляционный флан-			
		цевый Ду 300	1	82	
В2.3	07-904-3	Люк-вставка ЛВ-3	1	9,5	
В2.4	5.904-5	Вставка гибкая ВВ-11	1	2,96	
В2.5	5.904-5	Вставка гибкая ВН-10	1	2,66	
В2.6	ГОСТ 12820-80	Фланец 3-300-2 ст. 25	1	8,79	
В2.7	ГОСТ 19904-74*	Шибер пусконаладочный			
		размером 175×175	1	1,3	

Согласовано:
Гл. спец. Т.О. Авдеева
Гл. спец. Л.Б. Богемская
Гл. спец. ЭТО Малинская
Рук. гр. конст. Коробкин
Рук. гр. архит. Кленышева
Рук. группы ВК Ялянская

Инв. № подл. | Подпись и дата | Взам. инв. №

Нач.отд.	Колосов		
Гл.спец.	Майорова		
Рук.гр	Панченко		
Ст.инж.	Щербинина		
Исполн.	Молоствова		
Провер.	Панченко		
Н.контр.	Майорова		

Привязан

Инв. №

А-II, III, IV -1200-361.87 ОВ

Склад материалов в подвале инженерного корпуса

Стадия	Лист	Листов
РП	19	

Установки систем ПЕ1, В2... В4
Климатическая зона 1, 2

ГОССТРОЙ СССР
ГОСХИМПРОЕКТ
Волжское отделение

Типовой проект А-II.III.IV-1200-361.87
Альбом 6

ПЛАН

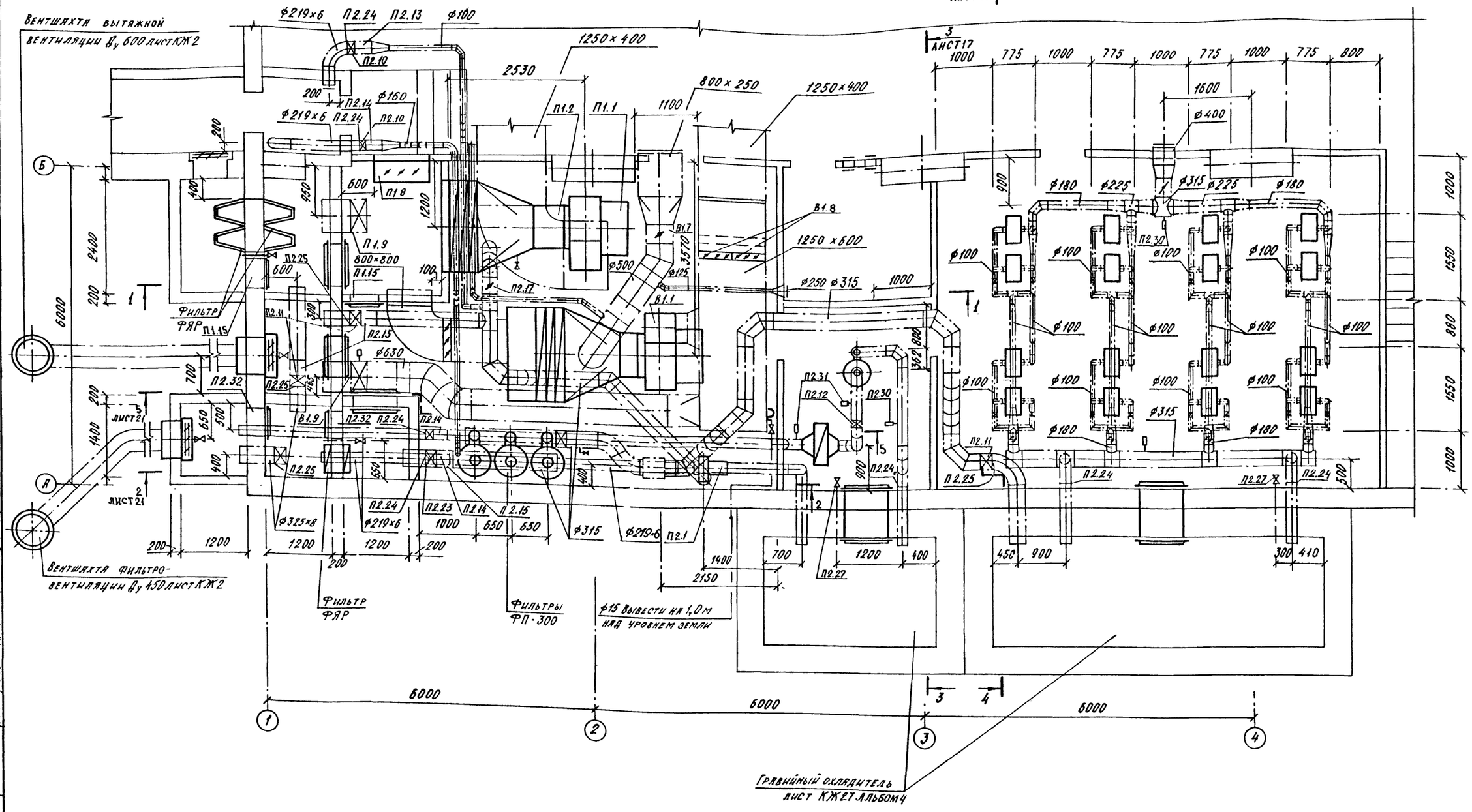

1:50

Нач.отд.	Колосов			А-II, III, IV - 1200-361.87 ОВ
Гл.спец.	Майорова			
Рук.гр	Пянченко			Склад материалов в подвале инженерного корпуса
Ст.инж.	Щербинина			Стадия: РП; Лист: 20; Листов:
Исполн.	Молоствова			Установки систем П1, П2, В1. Климатическая зона 3, 4
Провер.	Пянченко			ГОССТРОЙ СССР ГОСХИМПРОЕКТ Волжское отделение
Н.контр.	Майорова			

Привязан

Инв. №

Согласовано:
Гл.спец ТС — Авдеева
Гл.спец по ПБ — Богемская
Гл.спец ЭТО — Малинская
Рук.гр.конст — Коробкин
Рук.гр.арх. — Кленышева
Рук.гр.ВК — Ивлянская

Инв. № подл. | Подпись и дата | Взам. инв. №

СФ 783-06 23

Типовой проект А-II, III, IV-1200-361.87
Альбом 6

РАЗРЕЗ 1-1

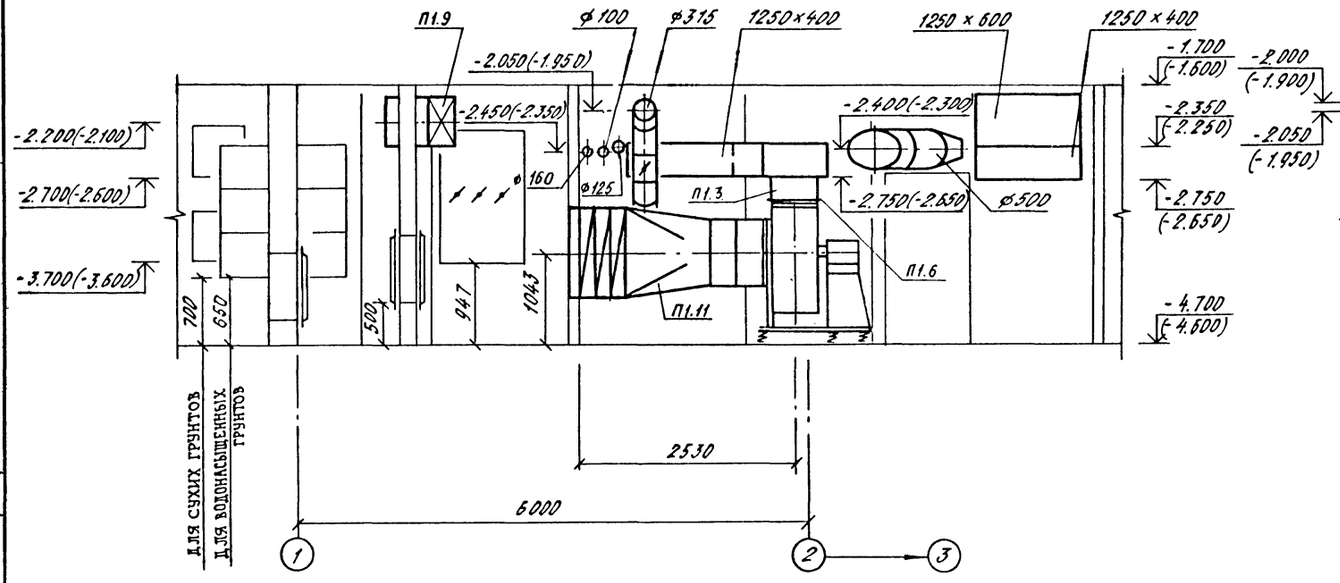

РАЗРЕЗ 2-2

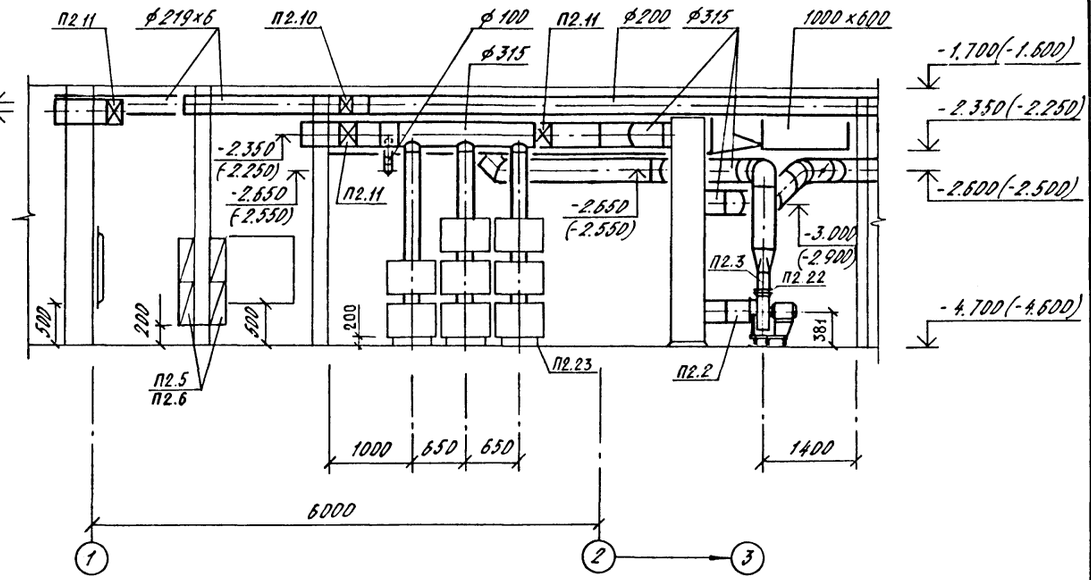

РАЗРЕЗ 5-5

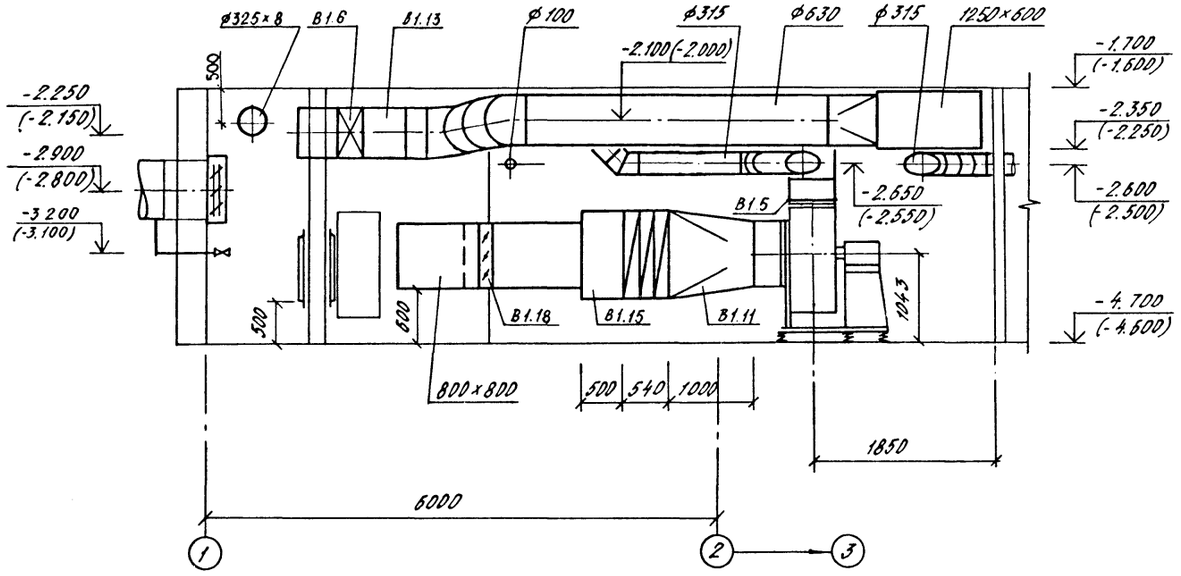

Примечание:

Спецификация оборудования лист 22

1:50

Нач.отд.	Колосов		А-II, III, IV -1200-361.87 ОВ		
Гл.спец.	Майорова		Склад материалов в подвале инженерного корпуса	Стадия	Лист	Листов
Рук.гр	Панченко			РП	21	
Ст.инж.	Щербинина					
Исполн.	Молоствова		Установки систем П1, П2, В1. Разрезы 1-1 ... 3-3. Климатическая зона 3, 4	ГОССТРОЙ СССР ГОСХИМПРОЕКТ Волжское отделение		
Провер.	Панченко					
Н.контр.	Майорова					

Привязан

Инв. №

Согласовано:
Гл.спец. ТО Авдеева
Гл.спец. ПОПБ Богемская
Гл.спец. ЭТО Малинская
Рук.гр. конст. Коробкин
Рук.гр. ВРХ Клеанцева
Рук.гр. ВК Яблонская

Взам. инв. №
Подпись и дата
Инв. № подл.

Типовой проект А-I,II,III-1200-361.87 Альбом 6

Марка, поз.	Обозначение	Наименование	Кол.	Масса ед.кг	Примечание
	Климатическая	зона 3,4			
	П1				
П1.1	ТУ 22-4798-80	Вентилятор радиальный			
		В-Ц4-76-8-01 исполнение 6,			
		положение Л0° 1030 об/мин, с			
		электродвигателем 4А132 S4,			
		1455 об/мин, 7,5 квт с			
		виброизоляторами	1	575,0	
П1.2	5.904.5	Вставка гибкая ВВ-25	1	11,75	
П1.3	5.904.5	ВН-18	1	15,22	
П1.4	07.904-1	Устройство противо-			
		взрывное УЗС-1	2	43,02	
П1.5	ТУ 22-3193-75	Фильтр ячейковый Фяр			
		Климатическая зона 3	20	7,9	
		Климатическая зона 4	24	7,9	
П1.6	ГОСТ 19904-74*	Шибер пусконаладоч-			
		ный размером 560×560	1	5,9	
П1.7	ТУ 26-07-1082-74	Клапан герметический с руч-			
	НА 01010	ным приводом Ду 600	1	290	
П1.8	П 1600×1000	Заслонка утеплённая без элек-			
		троподогрева с электрическим			
		исполнительным механизмом			
		МЭО-40/63-0,63-82	1	63,0	
П1.9	ГОСТ 12820-80	Фланец 3-600-2 ст. 25	1	20,08	
П1.10	ТУ 22-5757-84	Калорифер многоходо-			
		вой КСк 4-02 ХЛ3 N 11	3	223	
П1.11	ГОСТ 19904-74*	Диффузор размером 1703×1051			
		на Ø800 длиной 1 м	1	64,0	
П1.12	ТПР 0904-03-1	Рама для 12 фильтров			
	ОВН-2	марки Фяр	1		
П1.13	ГОСТ 19904-74*	Поддон под калориферы раз-			
		мером 1800×700 h=200мм	1	30,0	
П1.14	10Б 19бк 1 ГОСТ 22-595-77*	Кран пробковый Ду 10	2	0,34	
П1.15	5.904-4	Дверь герметическая			
		неутепленная Дс 1,25×0,5	2	24,0	
П1.16	4.904-25	Подставка под калориферы П-00	8	2,0	
П1.17	ГОСТ 8509-72	Подставка под диффузор из ста-			
		ли прокатной угловой равнопо-			
		лочной L36×36×4 h=700мм	4	1,93	
	П2				
П2.1	ТУ 22-5436-83	Вентилятор радиальный			
		В-Ц14-46-2,5-01 лев А-01 0,95			
		Дном исполнение 1, положение			
		Л0° с электродвигателем			
		4А80В2, 2850 об/мин, 2,2 квт			
		с виброизоляторами	1	47,4	
П2.2	5.904-5	Вставка гибкая ВВ-11	1	2,96	
П2.3		ВН-10	1	2,66	
П2.4	ТДК-н-1-70 ч II, р III, а III	Устройство противовзрыв-			
		ное УЗС-1 в коробке У32	1	503,0	компл.
П2.5	ТУ 22-3193-75	Фильтр ячейковый Фяр	4	7,9	
П2.6	А-II, III, IV-1200-361.87 ОВН 4	Рама для 2* фильтров	2	26,78	
П2.7		Фильтр гопкалитовый ФГ-70	3	40,0	
П2.8	ТУ 16.531.432-73	Электрокалорифер СФО-10/0,6-И1	1	33,0	
		с патрубком РЮИФ 302591018-00	2	4,6	
П2.9	Предприятие п/я В-2133	Установка регенератив-			
	г. Тамбов	ная РУ-150/6	8	600,0	
П2.10	ТУ 26-07-1082-74	Клапан герметический с руч-			
	НА 01013	ным приводом Ду 200	6	34,0	
П2.11	НА 01010	Ду 300	6	82,0	
П2.12	КГ-200 П	Гермоклапан повышен-			
		ной прочности с ручным			
		приводом Ду 200	2	64,0	
П2.13	07.904-3	Люк-вставка ЛВ-2	1	6,7	
П2.14		ЛВ-2-6	3	20,6	
П2.15		ЛВ-3-6	2	32,8	
П2.16		ЛВ-3	1	11,9	
П2.17	5.904-13 В. 1-2	Заслонка воздушная с руч-			
	АЗД 133.000-02	ным приводом Р315Р	2	7,64	
П2.18	А-II, III, IV-1200-361.87 ОВН 8	Коллектор N 3	1		
П2.19		Фильтр поглотитель ФП-300	8	66,0	
П2.20	А-II, III, IV-1200-361.87 ОВН-5	Подставка под электро-			
		калорифер h=300 мм	1	5,06	
П2.21	А-II, III, IV-1200-361.87 ОВН-3	Подставка под фильтры			
		ФГ-70 h=200 мм	1		
П2.22	ГОСТ 19904-74*	Шибер пусконаладочный			
		размером 175×175	1	1,3	
П2.23	А-II, III, IV-1200-361.87 ОВН-3	Подставка под фильтры ФП-300	3		
П2.24	ГОСТ 12820-80	Фланец 3-200-2 ст. 25	7	4,48	
П2.25		3-300-2 ст. 25	5	8,79	
П2.26	15 кч 18 п	Вентиль запорный			
	ГОСТ 5761-74*	муфтовый Ду 15	4	0,7	
П2.27		Ду 50	2	5,0	
П2.28	КРТП	Кран трехходовой Ду 15	1	0,39	
П2.29	10Б 19бк	Кран пробковый Ду 10	4	0,34	
П2.30	ГОСТ 2823-73	Термометр технический			
		П8524066 в оправе			
	ГОСТ 3029-75	1П25063350	2		
П2.31	ГОСТ 2823-73	Термометр технический			
		П4124066 в оправе			
	ГОСТ 3029-75	1П25063100	3		
П2.32	5.904-4	Дверь герметическая			
		неутепленная Дс 1,25×0,5	2	24,0	
		В1			
В1.1	ТУ 22-4798-80	Вентилятор радиальный			
		В-Ц4-76-8-01 исполнение 6, по-			
		ложение Пр 0° 1030 об/мин с элек-			
		тродвигателем 4А132 S4, 1455 об/мин			
		7,5 квт с виброизоляторами			
В1.2	5.904.5	Вставка гибкая ВВ-25	1	11,75	
В1.3		ВН-18	1	15,22	
В1.4	ТДК-н-1-70 ч II р III	Устройство противовзрывное			
	а III	УЗС-1 в коробке У32	1	503,0	компл.
В1.5	ГОСТ 19904-74*	Шибер пусконаладочный			
		размером 560×560	1	5,9	
В1.6	ТУ 26-07-1082-74	Клапан герметический с			
	НА 01009	электроприводом Ду 600	1	284,0	
В1.7	АЗД 122.000-04	Заслонка воздушная			
	5.904-13 в. 1-2	Р500 Э с электроприводом	1	24,04	
В1.8	5.904-13 в. 1-1	Заслонка воздушная с ручным			
	АЗД 132.000-05	управлением Р600×600 Р	2	17,8	
В1.9	ГОСТ 12820-80	Фланец 3-600-2 ст. 25	1	20,08	
В1.10	ТУ 22-5757-84	Калорифер многоходовой			
		КСк 4-02 ХЛ3 N 11	3	223,0	
В1.11	ГОСТ 19904-74*	Диффузор размером 1703×1051			
		на Ø800 длиной 1 м	1	64,0	
В1.12	ГОСТ 19904-74*	Поддон под калориферы раз-			
		мером 1800×700 h=200мм	1	30,0	
В1.13	07.904-3 ЛВ-6	Люк вставка	1	32,4	
В1.14	15 кч 18 п	Вентиль запорный муфто-			
	ГОСТ 5761-74*	вый Ду 15	1	0,7	
В1.15	ГОСТ 19904-74*	Коробка размером			
		1703×1051 длиной 500 мм	1	69,0	
В1.16	4.904-25	Подставка под калориферы П-00	8	2,0	
В1.17	ГОСТ 8509-72	Подставка под диффузор из			
		стали прокатной угловой равно-			
		полочной L36×36×4 h=700мм	4	1,93	
В1.18	5.904-13-В. 1-1	Заслонка воздушная с ручным			
	АЗД 132.000-06	управлением Р800×800 Р	1	26,2	

Взам. инв. №

Подпись и дата

Инв. № подл.

Привязан

Инв. №

Нач.отд.	Колосов	
Гл.спец.	Майорова	
Рук.гр	Панченко	
Ст.инж.	Щербинина	
Исполн.	Комарова	
Провер.	Панченко	
Н.контр.	Майорова	

А-II, III, IV -1200-361.87 ОВ

Склад материалов в подвале инженерного корпуса

Стадия	Лист	Листов
РП	22	

Спецификация установок П1, П2, В1 климатическая зона 3,4

ГОССТРОЙ СССР
ГОСХИМПРОЕКТ
Волжское отделение

Типовой проект А-II, III, IV-1200-361.87

Альбом 6

РАЗРЕЗ 1-1

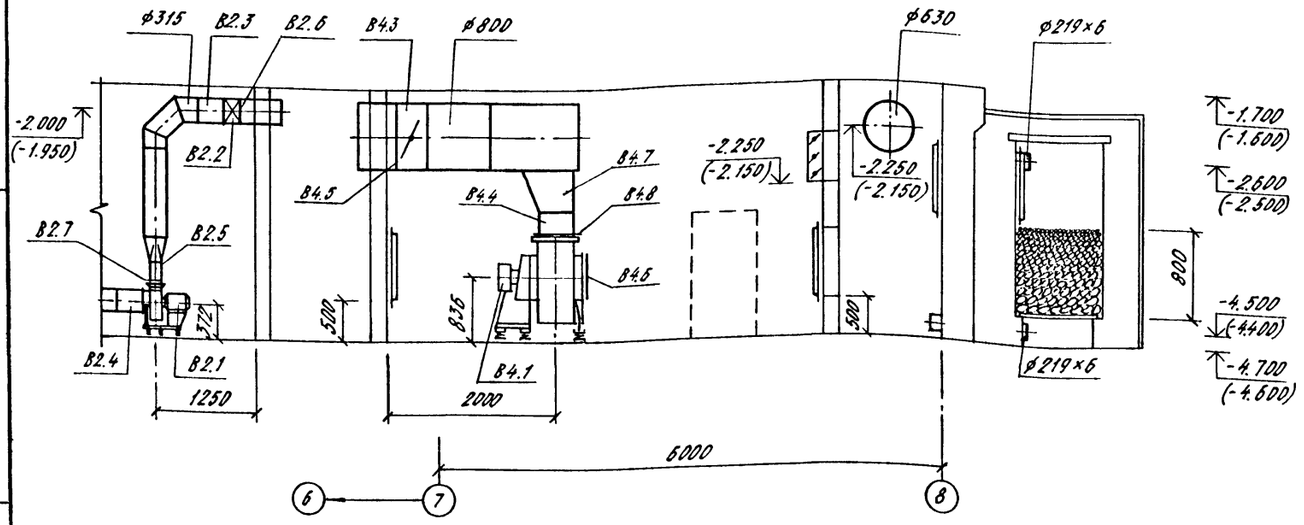

РАЗРЕЗ 2-2

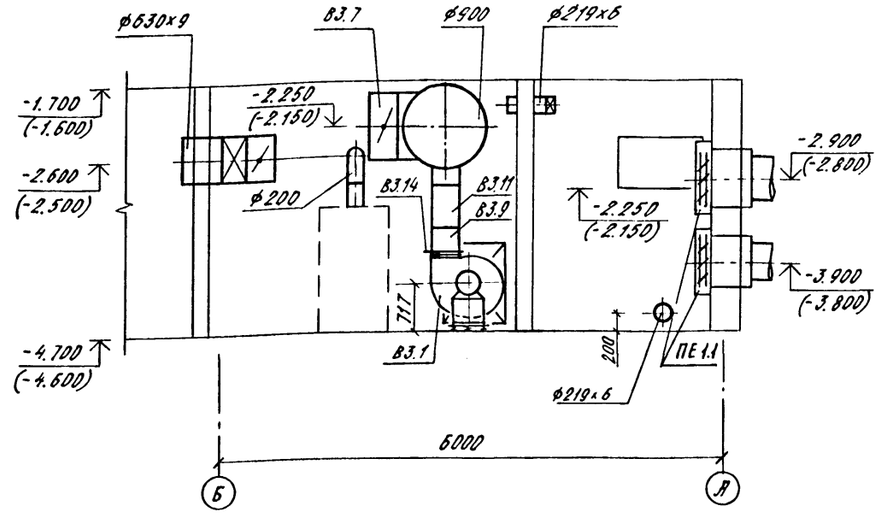

ПЛАН

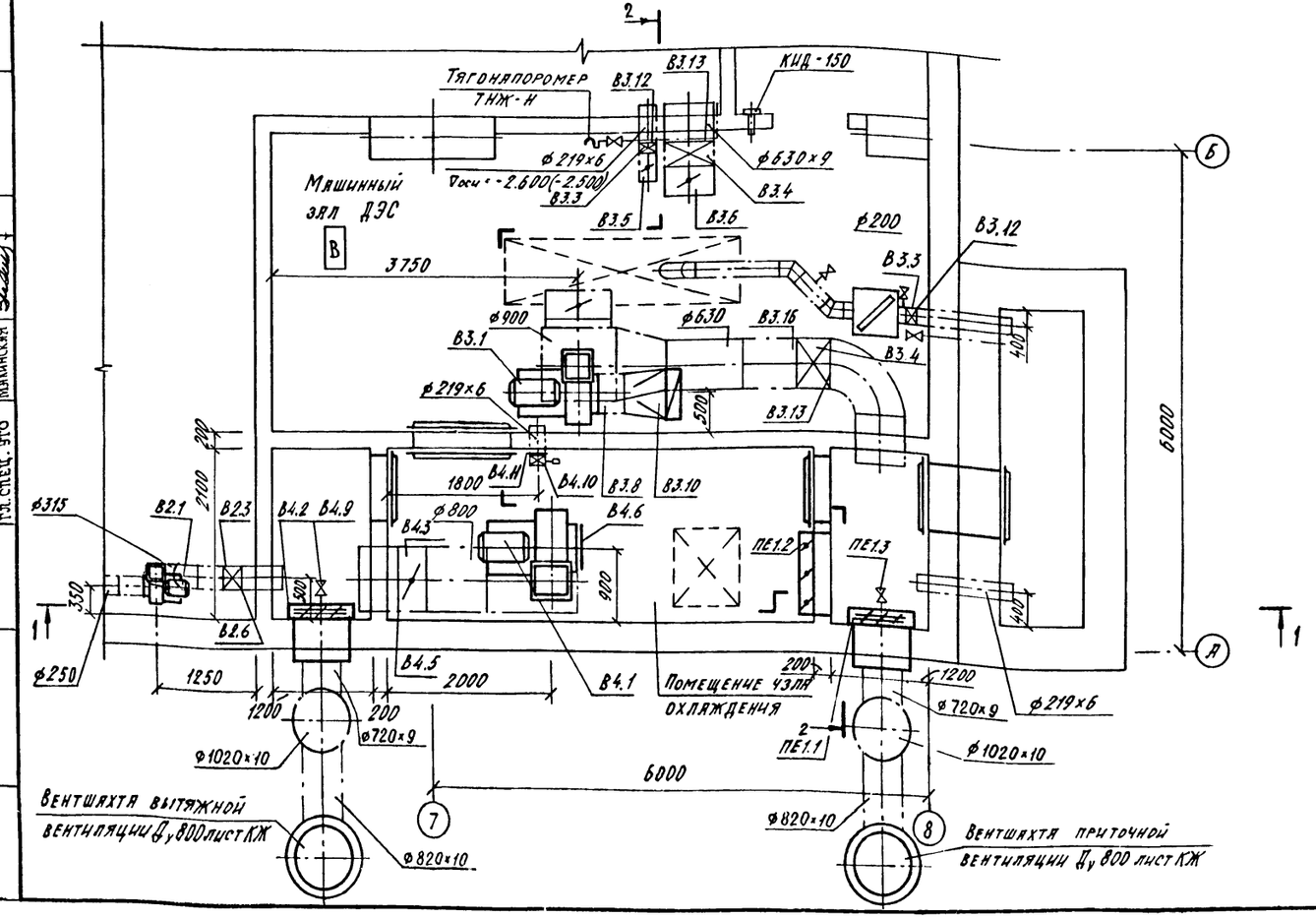

Спецификация отопительно-вентиляционных установок

Марка поз.	Обозначение	Наименование	Кол.	Масса ед.кг.	Примечание
		ПЕ1			
ПЕ1.1	ТДК-Н-1-70	Устройство противовзрывное УЗС-1 в коробке У32	2	503,0	компл
	ч. II, р. III а. III				
ПЕ1.2		Заслонка воздушная утепленная без электроподогрева П 600×1000 с исполнительным механизмом			
		МЭО-16/10-0,25-82	1		
ПЕ1.3	15 кч 18 п	Вентиль запорный			
	ГОСТ 5761-74*	муфтовый Ду 15	1		

1:50

Нач.отд.	Колосов		
Гл.спец.	Майорова		
Рук.гр	Панченко		
Ст.инж.	Щербинина		
Исполн.	Молоствова		
Провер.	Панченко		
Н.контр.	Майорова		

Привязан

Инв. №

А-II, III, IV -1200-361.87 ОВ

Склад материалов в подвале инженерного корпуса

Стадия	Лист	Листов
РП	23	

Установки систем ПЕ1, В2...В4
Климатическая зона 3, 4

ГОССТРОЙ СССР
ГОСХИМПРОЕКТ
Волжское отделение

Согласовано:
Гл.спец.Т.О. Ивдеева
Гл.спец.ПОЛБ Богемская
Гл.спец.ЭТО Малинская

Рук.констр.гр. Коробкин
Рук.арх.гр. Кленышева
Рук.гр.ВК Являнская

Инв. № подл. | Подпись и дата | Взам. инв. №

СФ 783-06 26

Типовой проект А-II, III, IV-1200-361.87 Альбом 6

Спецификация отопительно-вентиляционных установок

Марка поз.	Обозначение	Наименование	Кол.	Масса ед.кг.	Приме-чание
	Климатическая	зона 1, 2			
		В3			
В3.1	ТУ 22-4208-78	Вентилятор радиальный			
		В-Ц4-75-4-04А, 1,05 $Д_н$,			
		исполнение 1, положение 0°			
		с электродвигателем			
		4А 71 В4, 1410 об/мин,			
		0,75 квт с виброизоляторами	1	63,1	
В3.2	ТУ26-07-1082-74*	Клапан герметический			
	НА01013	Ду200	2	34,0	
В3.2а	НА01010	Ду400	1	194,0	
В3.3	НА01012	Клапан герметический с			
		электроприводом Ду200	1	50,0	
В3.4	07-904-3	Люк-вставка ЛВ4	1	18,8	
В3.5	5.904-5	Вставка гибкая ВН12	1	4,12	
В3.6	ГОСТ 12820-80	Фланец 3-200-2 ст.25	3	4,48	
В3.7	ГОСТ 12820-80	3-400-2 ст.25	2	9,96	
В3.8	А-II, III, IV-1200-361.87 ОВН-2	Ограждение входного			
		патрубка вентилятора			
		ф 400	1	1,36	
В3.9	15кч 18п	Вентиль запорный			
	ГОСТ 5761-74*	муфтовый Ду 15	2	0,7	
В3.10	КРТП	Кран трехходовой Ду 15	1	0,39	
В3.11	5.904-13 в. 1-2	Заслонка воздушная уни-			
		фицированная с ручным			
	АЗД 133.000	приводом Р200Р	1	4,85	
В3.12	АЗД 133.000-03	Р400Р	1	10,80	
В3.13	ГОСТ 19904-74*	Шибер пусконаладочный			
		размером 280×280	1	2,0	
		В4			
В4.1	ТУ 22-4208-78	Вентилятор радиальный			
		В.Ц4-75-5-04 1,05 $Д_н$,			
		исполнение 1, положение 0°			
		с электродвигателем			
		4А 90 L4 1425 об/мин,			
		2,2 кВт с виброизоляторами	1	105,5	
В4.2	ТДК-Н-1-70	Устройство противовзрывное			
	4. II, р. III, л. III	УЗС-1 в коробке У32	1	503,0	компл.
В4.3	5.904-13 в. 1-2	Заслонка воздушная с			
	АЗД 134.000	электроприводом Р630Э	1	36,2	
В4.4	5.904-5	Вставка гибкая ВН-13	1	5,02	
В4.5	ГОСТ 12820-80	Фланец 3-600-2 ст. 25	1	20,08	
В4.6	А-II, III, IV-1200-361.87 ОВН-2	Ограждение входного пат-			
		рубка вентилятора ф 500	1	1,75	
В4.7	ГОСТ 19904-74*	Шибер пусконаладочный			
		размером 350×350	1	3,0	

Марка поз.	Обозначение	Наименование	Кол.	Масса ед.кг.	Приме-чание
В4.8	15кч 18п	Вентиль запорный			
	ГОСТ 5761-74*	муфтовый Ду 15	0,7		
	Климатическая зона 3, 4				
		В2			
В2.1	ТУ 22-5436-83	Вентилятор радиальный			
		В-Ц14-46-2,5-01А-01			
		0,95 $Д_н$, исполнение 1,			
		положение 0° с электро-			
		двигателем 4А 71 А4			
		1390 об/мин, 0,55 кВт			
		с виброизоляторами	1	42,1	
В2.2	НА 01010	Клапан герметический			
	ТУ 26-07-1082-74*	вентиляционный фланце-			
		вый Ду 300	1	82	
В2.3	07-904-3	Люк-вставка ЛВ-3	1	9,5	
В2.4	5.904-5	Вставка гибкая ВВ-11	1	2,96	
В2.5	5.904-5	Вставка гибкая ВН-10	1	2,66	
В2.6	ГОСТ 12820-80	Фланец 3-300-2 ст. 25	1	8,79	
В2.7	ГОСТ 19904-74*	Шибер пусконаладочный			
		размером 175×175	1	1,3	
		В3			
В3.1	ТУ 22-5436-83	Вентилятор радиальный			
		В-Ц14-46-5-02 левый			
		1,0 $Д_н$, исполнение 1,			
		положение 0° с электро-			
		двигателем 4А 132 S6,			
		965 об/мин, 5,5 кВт			
		с виброизоляторами	1	166,0	
В3.2	ТУ 22-5757-84	Калорифер биметалли-			
		ческий КСк 3-6-02 ХЛ 3 Л	2	38,0	
В3.3	ТУ 26-07-1082-74*	Клапан герметический			
		вентиляционный флан-			
	НА 01013	цевый Ду 200	2	34,0	
В3.4	НА 01010	Ду 600	2	290,0	
В3.5	5.904-13 в 1-2	Заслонка воздушная уни-			
		фицированная с ручным			
	АЗД 133.000	приводом Р200Р	1	4,85	
В3.6	АЗД 136.000	Р630Р	1	28,5	
В3.7	АЗД 136.000-01	Р800Р	1	37,1	
В3.8	5.904-5	Вставка гибкая ВВ-14	1	5,96	
В3.9	5.904-5	Вставка гибкая ВН-13	1	5,02	

Марка поз.	Обозначение	Наименование	Кол.	Масса ед.кг.	Приме-чание
В3.10	ГОСТ 19904-74*	Диффузор из стали тонко-			
		листовой δ-1,5мм с ф500			
		на размер 575×1051 l=500	1	21,3	
В3.11	ГОСТ 19904-74*	Переход из стали тонко-			
		листовой δ. 1,5мм с			
		размера 350×350 на			
		размер 400×800	1	13,0	
В3.12	ГОСТ 12820-80	Фланец 3-200-2 ст25	2	4,48	
В3.13		3-600-2 ст25	2	20,08	
В3.14	ГОСТ 19904-74*	Шибер пусконаладочный			
		размером 350×350	1	3,0	
В3.15	4.904-25	Подставка под калорифер	4	2,0	
В3.16	07-904-3	Люк-вставка ЛВ-6	1	32,4	
		В4			
		Вентилятор радиальный			
		В-Ц14-46-6,3-02А-01, 0,95 $Д_н$,			
		исполнение 1, положение 0°с			
		электродвигателем 4А 132 М8			
		720 об/мин, 5,5 кВт с вибро-			
		изоляторами	1	232,0	
В4.2	ТДК-Н-1-70	Устройство противовзрыв-			
	4. II, р. III, л III	ное УЗС-1 в коробке У32	2	503,0	компл.
В4.3	АЗД 134.000-01	Заслонка воздушная с			
	5.904-13 в. 1-2	электроприводом Р800Э	1	44,8	
В4.4	5.904-5	Вставка гибкая ВН-14	1	6,26	
В4.5	ГОСТ 12820-80	Фланец 3-800-2 ст. 25	1	34,14	
В4.6	А-II, III, IV-1200-361.87 ОВН-2	Ограждение входного			
		патрубка вентилятора ф630	1	2,33	
В4.7	ГОСТ 19904-74*	Переход из стали тон-			
		колистовой δ. 1,5мм с			
		размера 441×441 на			
		размер 400×600	1	13,0	
В4.8	ГОСТ 19904-74*	Шибер пусконаладочный			
		размером 441×441	1	3,8	
В4.9	15кч 18п	Вентиль запорный			
	ГОСТ 5761-74*	муфтовый Ду 15	1		
В4.10	НА 01012	Клапан герметический вен-			
		тиляционный с электро			
		приводом Ду 200	1	64.0	
В4.11	ГОСТ 12820-80	Фланец 3-200-2 ст 25	1	4.48	

Взам. инв. № | Подпись и дата | Инв. № подл.

Привязан

Инв. №

Нач.отд.	Колосов	
Гл.спец.	Майорова	
Рук.гр	Пянченко	
Ст.инж.	Щербинина	
Исполн.	Комарова	
Провер.	Пянченко	
Н.контр.	Майорова	

А-II, III, IV -1200-361.87 ОВ

Склад материалов в подвале инженерного корпуса

Стадия	Лист	Листов
РП	24	

Спецификация установок В2, В3, В4

ГОССТРОЙ СССР ГОСХИМПРОЕКТ Волжское отделение

Типовой проект А-II, III, IV-1200-361.87 Альбом 6

Типовой проект

А - II, III, IV - 1200 - 361.87

Склад материалов в подвале инженерного корпуса

Альбом 6

Эскизные чертежи общих видов нетиповых конструкций систем вентиляции

Взам. инв. № | Подпись и дата | Инв. № подл.

Привязан

Инв. №

Обозначение	Наименование	Примечание
А-II-III-IV-1200-361.87 ОВН1	Изоляция трубопроводов шнуром теплоизоляционным.	
ОВН2	Ограждение входного патрубка вентилятора.	
ОВН3	Подставка под фильтры ФП, ФГ.	
ОВН4	Рама фильтров ФЯР (2 ячейки).	
ОВН5	Подставка под электрокалорифер.	
ОВН6	Коллектор №1.	
ОВН7	Коллектор №2.	
ОВН8	Коллектор №3.	
ОВН9	Коллектор №4.	

Привязан

Инв.№

Нач.отд.	Колосов	
Гл.спец.	Мяйорова	
Рук.гр	Панченко	
Ст.инж.	Щербинина	
Исполн.	Молоствова	
Провер.	Панченко	
Н.контр.	Мяйорова	

А - II, III, IV - 1200 - 361.87 ОВН

Содержание

Стадия	Лист	Листов
		1

ГОССТРОЙ СССР ГОСХИМПРОЕКТ Волжское отделение

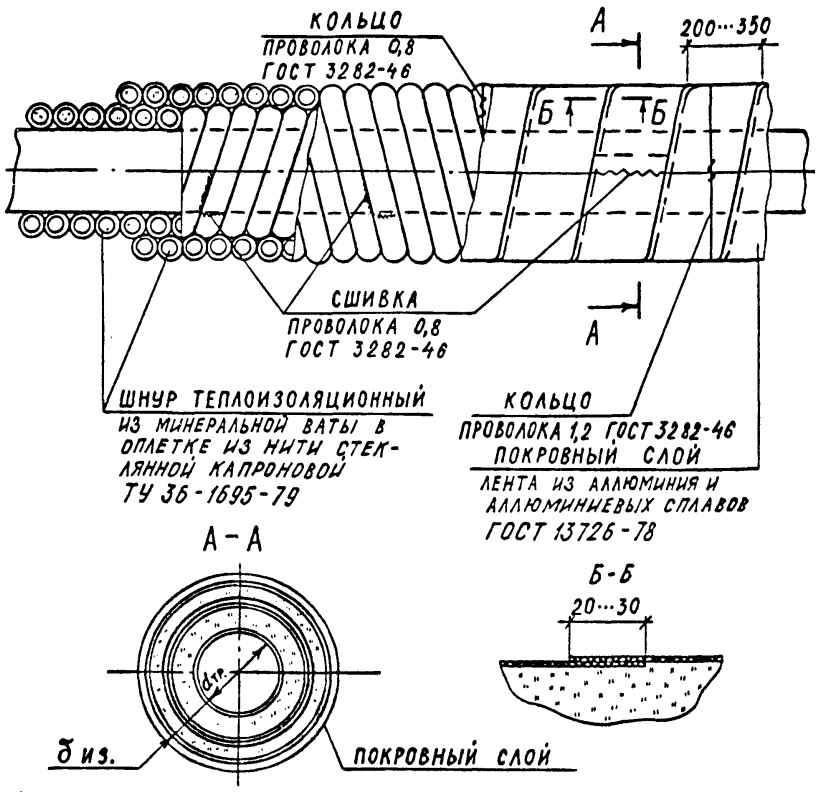

1. Наружные крепежные детали покровного слоя теплоизоляции должны иметь противокоррозийное покрытие.
2. Толщину изоляционного слоя на трубопроводах и арматуре принять 40 мм.
3. В трубопроводах температура теплоносителя 150°С.

Привязан

Инв. №

Нач.отд.	Колосов	
Гл.спец.	Мяйорова	
Рук.гр	Панченко	
Ст.инж.	Щербинина	
Исполн.	Молоствова	
Провер.	Панченко	
Н.контр.	Мяйорова	

А - II, III, IV - 1200 - 361.87 ОВН1

Изоляция трубопроводов шнуром теплоизоляционным

Стадия	Лист	Листов
		1

ГОССТРОЙ СССР ГОСХИМПРОЕКТ Волжское отделение

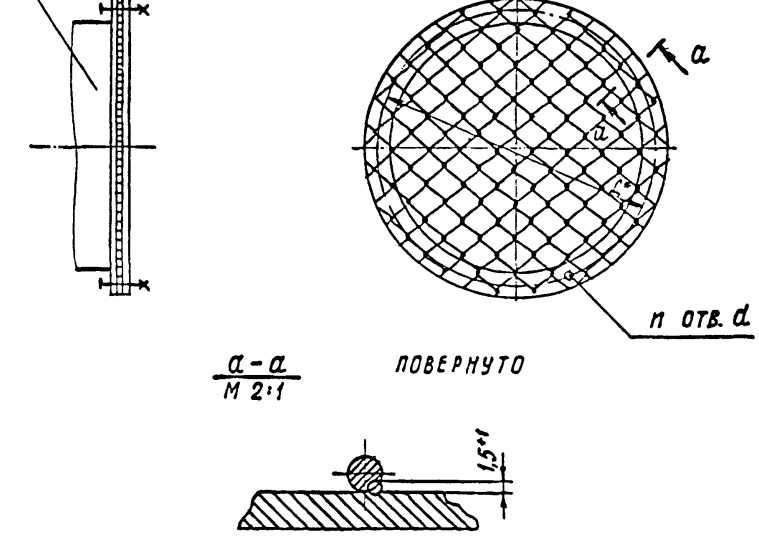

Номер вентилятора	Размеры мм Д*	d	Колич. шт n	Масса кг
№4	630	7	16	1,36
№5	660	7	16	1,75
№6,3	830	10	16	2,33

1. * Размеры для справок.
2. Сетку принять стальную плетеную №60-3,0 по ГОСТ 5336-80.
3. Фланец допускается выполнить сварным.

Привязан

Инв. №

Нач.отд.	Колосов	
Гл.спец.	Мяйорова	
Рук.гр	Панченко	
Ст.инж.	Щербинина	
Исполн.	Молоствова	
Провер.	Панченко	
Н.контр.	Мяйорова	

А - II, III, IV - 1200 - 361.87 ОВН 2

Ограждение входного патрубка вентилятора

Стадия	Лист	Листов
		1

ГОССТРОЙ СССР ГОСХИМПРОЕКТ Волжское отделение

Типовой проект А-II, III, IV-1200-361.87 Альбом 6

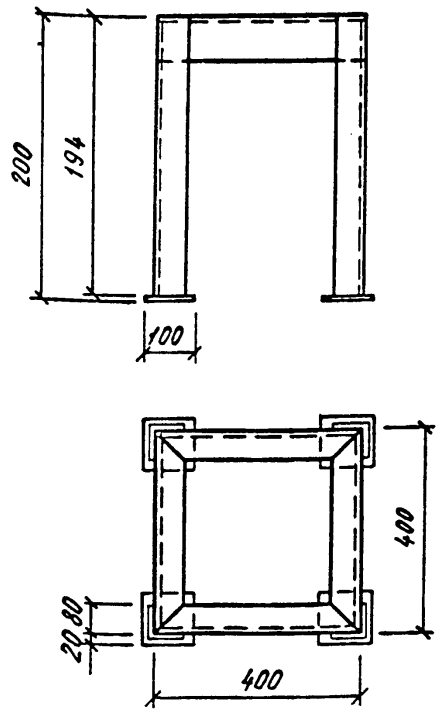

1. Конструкция сварная.
2. Максимальная нагрузка на подставку 140кг
3. Вес 10,0 кг

Привязан

Инв. №

Нач.отд.	Колосов	
Гл.спец.	Маёрова	
Рук.гр	Пянченко	
Ст.инж.	Щербинина	
Исполн.	Комарова	
Провер.	Пянченко	
Н.контр.	Маёрова	

А - II, III, IV - 1200-361.87 ОВН 3

Подставка под фильтры ФП, ФГ

Стадия	Лист	Листов
		1

ГОССТРОЙ СССР
ГОСХИМПРОЕКТ
Волжское отделение

Взам. инв. № | Подпись и дата | Инв. № подл.

Типовой проект А-II, III, IV-1200-361.87 Альбом 6

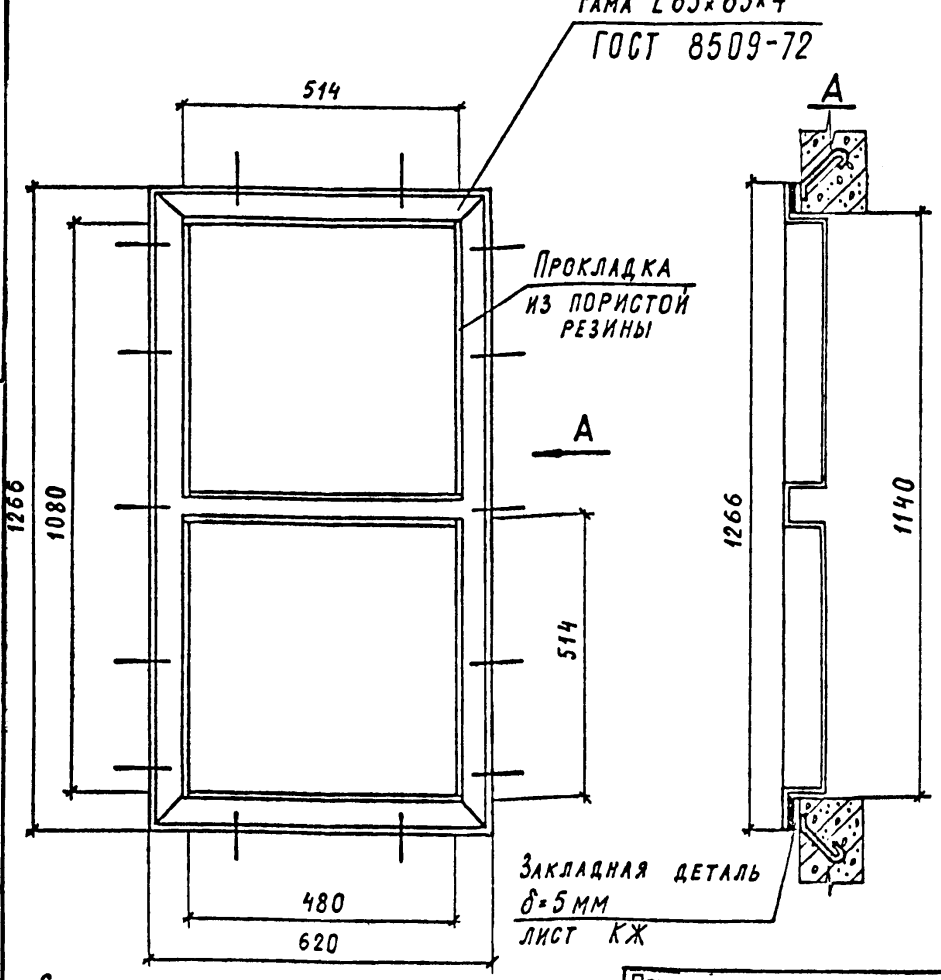

1. Соединение элементов рамы производить на сварке сплошным швом.
2. Резиновые прокладки наклеить на элементы клеем.
3. Материал рамы Ст.3 ГОСТ 380-71.

Привязан

Инв. №

Нач.отд.	Колосов	
Гл.спец.	Маёрова	
Рук.гр	Пянченко	
Ст.инж.	Щербинина	
Исполн.	Комарова	
Провер.	Пянченко	
Н.контр.	Маёрова	

А - II, III, IV - 1200-361.87 ОВН 4

Рама фильтров ФЯР (2 ячейки)

Стадия	Лист	Листов
		1

ГОССТРОЙ СССР
ГОСХИМПРОЕКТ
Волжское отделение

Взам. инв. № | Подпись и дата | Инв. № подл.

Типовой проект А-II, III, IV-1200-361.87 Альбом 6

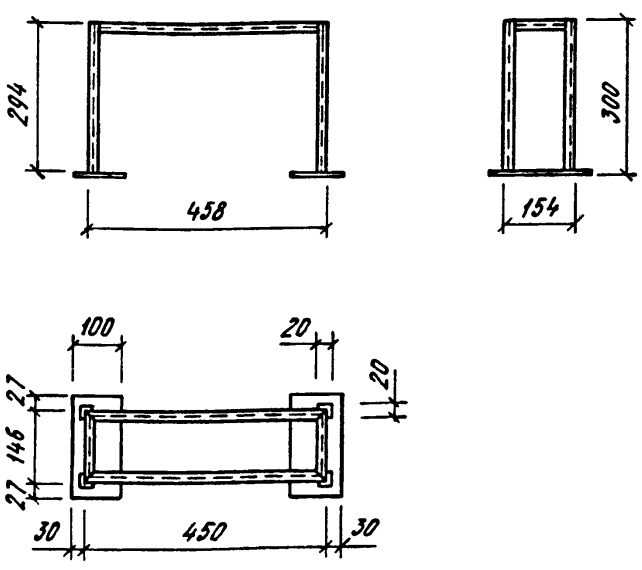

1. Конструкция сварная.
2. Нагрузка на подставку 60 кг.
3. Вес 5,06 кг

1:10

Привязан

Инв. №

Нач.отд.	Колосов	
Гл.спец.	Маёрова	
Рук.гр	Пянченко	
Ст.инж.	Щербинина	
Исполн.	Комарова	
Провер.	Пянченко	
Н.контр.	Маёрова	

А - II, III, IV - 1200-361.87 ОВН5

Подставка под электрокалорифер.

Стадия	Лист	Листов
		1

ГОССТРОЙ СССР
ГОСХИМПРОЕКТ
Волжское отделение

Взам. инв. № | Подпись и дата | Инв. № подл.

Типовой проект А-II, III, IV-1200-361.87 Альбом 6

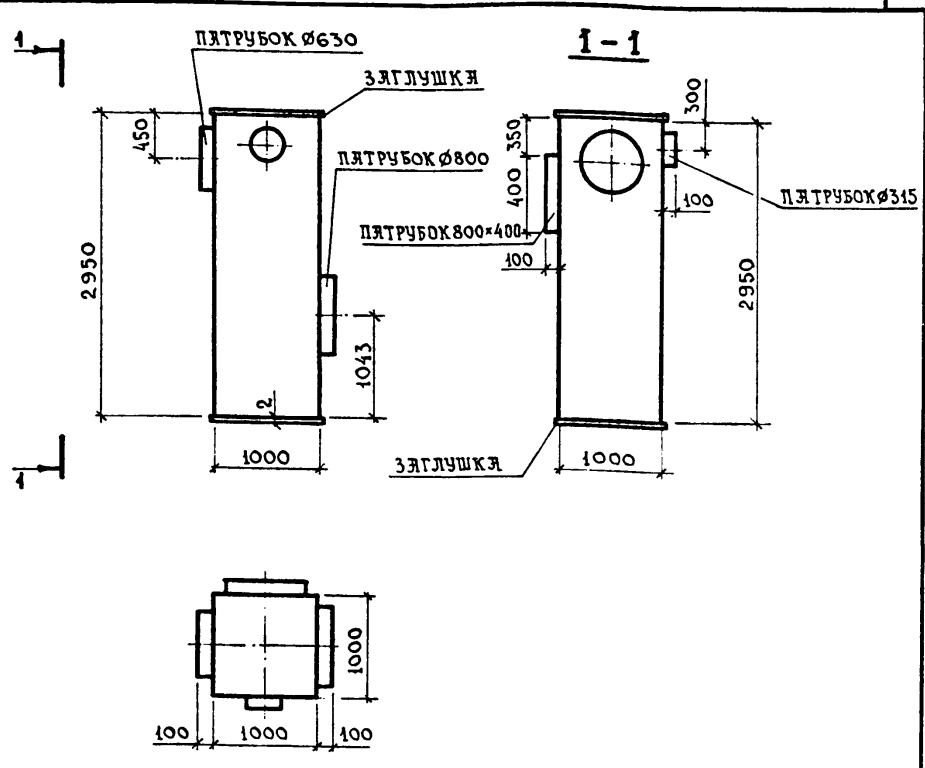

1. Вес коллектора 166 кг.
2. Коллектор представляет собой сварную металлическую конструкцию из тонколистовой холоднокатаной стали δ=1,5мм по ГОСТ 19904-74*.

1:50

Привязан

Инв. №

Нач.отд.	Колосов	
Гл.спец.	Маёрова	
Рук.гр	Пянченко	
Ст.инж.	Щербинина	
Исполн.	Комарова	
Провер.	Пянченко	
Н.контр.	Маёрова	

А - II. III. IV - 1200 - 361.87 ОВН6

Коллектор № 1.

Стадия	Лист	Листов
		1

ГОССТРОЙ СССР
ГОСХИМПРОЕКТ
Волжское отделение

Взам. инв. № | Подпись и дата | Инв. № подл.

сф 783-06 29

Типовой проект А-II,III,IV-1200-361.87
Альбом 6

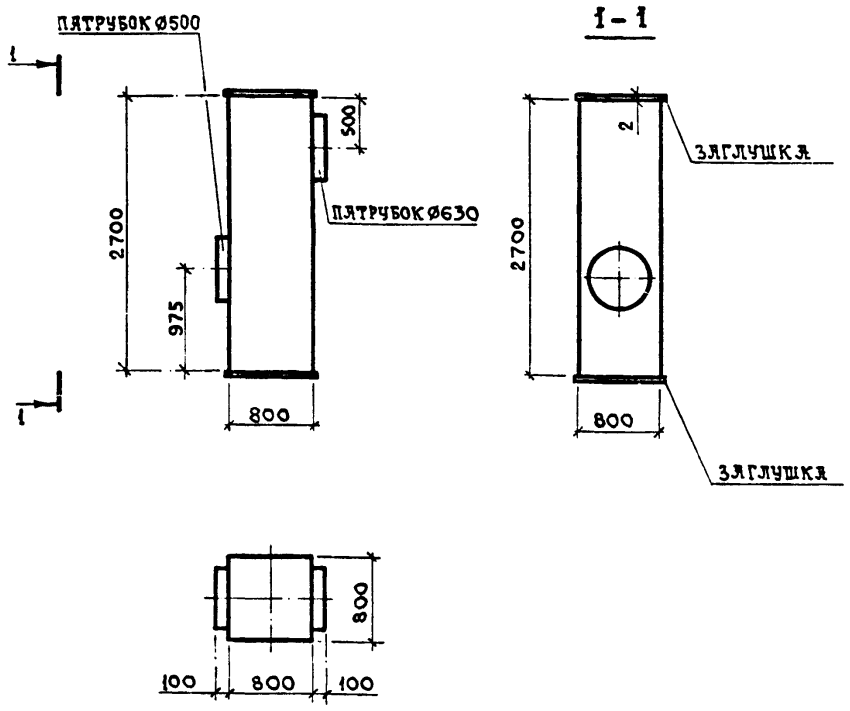

1. Вес коллектора 120 кг.
2. Коллектор представляет собой сварную металлическую конструкцию из тонколистовой холоднокатаной стали δ=1,5 мм по ГОСТ 19904-74.*

1:50

Нач.отд.	Колосов		A - II, III, IV - 1200 - 361.87	ОВН7
Гл.спец.	Майорова			
Рук.гр.	Панченко		Коллектор № 2	Стадия: — Лист: — Листов: 1
Ст.инж.	Щербинина			ГОССТРОЙ СССР ГОСХИМПРОЕКТ Волжское отделение
Исполн.	Комарова			
Провер.	Панченко			
Н.контр.	Майорова			

Привязан

инв.№

Взам. инв.№ | Подпись и дата | Инв.№ подл.

Типовой проект А-II,III,IV-1200-361.87
Альбом 6

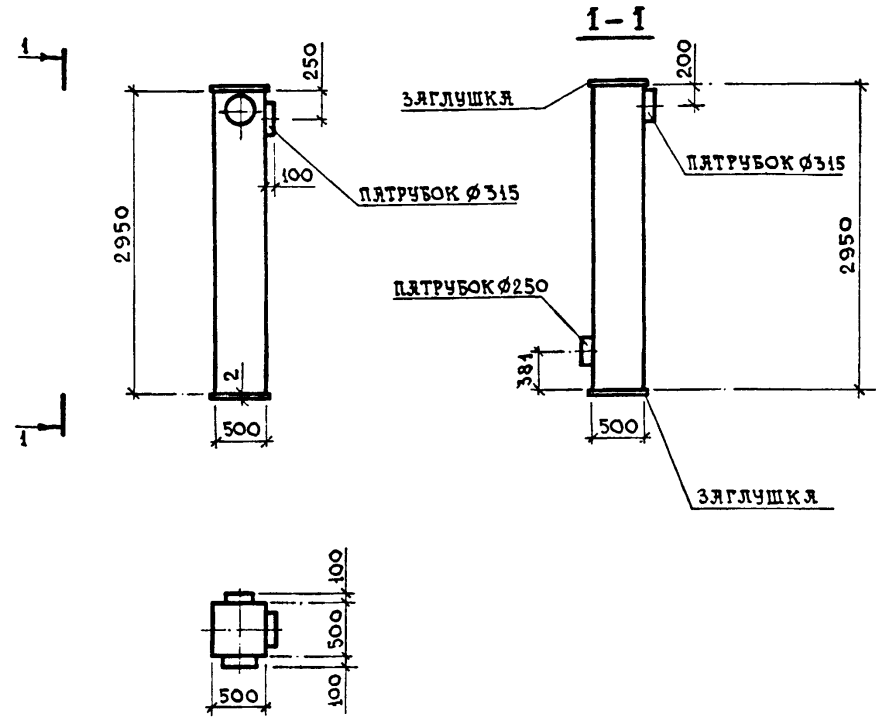

1. Вес коллектора 77 кг.
2. Коллектор представляет собой сварную металлическую конструкцию из тонколистовой холоднокатаной стали δ=1,5 мм по ГОСТ 19904-74.*

1:50

Нач.отд.	Колосов		A - II, III, IV - 1200 - 361.87	ОВН8
Гл.спец.	Майорова			
Рук.гр.	Панченко		Коллектор № 3.	Стадия: — Лист: — Листов: 1
Ст.инж.	Щербинина			ГОССТРОЙ СССР ГОСХИМПРОЕКТ Волжское отделение
Исполн.	Комарова			
Провер.	Панченко			
Н.контр.	Майорова			

Привязан

инв.№

Взам. инв.№ | Подпись и дата | Инв.№ подл.

Типовой проект А-II,III,IV-1200-361.87
Альбом 6

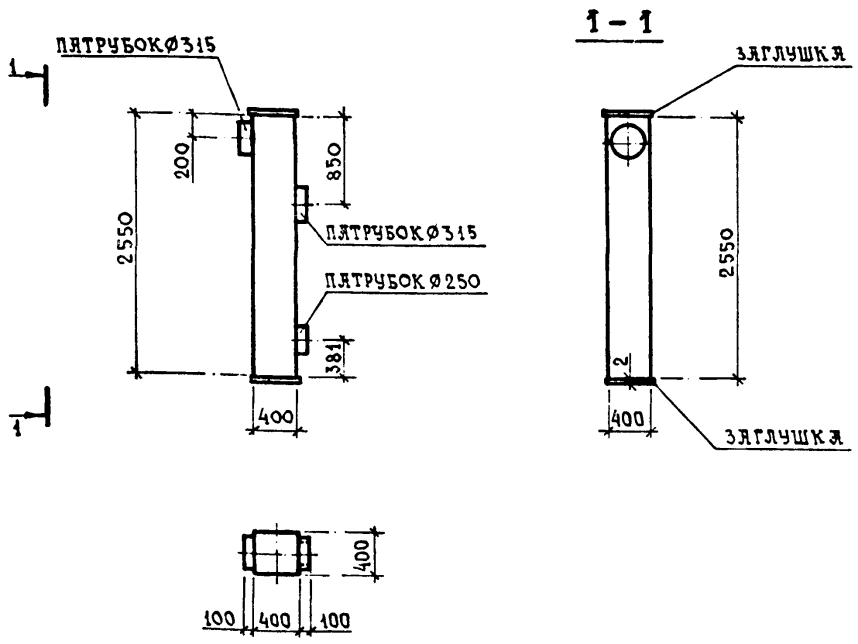

1. Вес коллектора 75 кг.
2. Коллектор представляет собой сварную металлическую конструкцию из тонколистовой холоднокатаной стали δ=1,5 мм по ГОСТ 19904-74.*

1:50

Нач.отд.	Колосов		A - II, III, IV - 1200 - 361.87	ОВН9
Гл.спец.	Майорова			
Рук.гр.	Панченко		Коллектор № 4.	Стадия: — Лист: — Листов: 1
Ст.инж.	Щербинина			ГОССТРОЙ СССР ГОСХИМПРОЕКТ Волжское отделение
Исполн.	Комарова			
Провер.	Панченко			
Н.контр.	Майорова			

Привязан

инв.№

Взам. инв.№ | Подпись и дата | Инв.№ подл.

Типовой проект А-II,III,IV-1200-361.87
Альбом 6

Нач.отд.			A - II, III, IV - 1200 - 361.87 ОВН
Гл.спец.			
Рук.гр.			
Ст.инж.			
Исполн.			
Провер.			
Н.контр.			

ГОССТРОЙ СССР ГОСХИМПРОЕКТ Волжское отделение

Привязан

инв.№

Взам. инв.№ | Подпись и дата | Инв.№ подл.

Сф 783-06 30

Типовой проект А-II. III. IV-1200-361.87
Альбом 6

Общие указания

Проект разработан на основании строительных норм и правил 2.04.01-85, II-11-77.*

За условную отметку 0.000 принята отметка уровня чистого пола 1 этажа инженерного корпуса, что соответствует абсолютной отметке ☐ по генплану.

Трубопроводы систем В1, В3, В4, В5, К1, К3Н, К13Н запроектированы из стальных водогазопроводных лёгких и электросварных тонкостенных труб.

Все стальные трубопроводы и арматура окрашиваются грунтом ГФ-021-1 слой, краской ПФ-115-2 слоя.

Трубопроводы В3 и В4 от насоса до калориферов изолируются пухшнуром ⌀15,25, скорлупами минераловатными ⌀50, битумной мастикой и обертываются стеклотканью.

Баки запаса питьевой воды и ёмкость запаса воды на охлаждение дизеля окрашиваются снаружи лаком БТ-577-1 слой; изнутри грунтом ХС-010-1 слой; эмалью ХС-710-3 слоя, лаком ХС-76-1 слой; изолируются минераловатными матами, битумной мастикой и обёртываются стеклотканью.

Стальные трубопроводы в земле окрашиваются эмалью КО-198А-2 слоя.

Во время отвода воды после пожаротушения из складского помещения в тамбуре устанавливается насос НЦС-3

В здании запроектированы:

а) хозяйственно-питьевой противопожарный водопровод В1,
б) производственный водопровод В3,
в) сеть оборотной воды, подающая В4,
г) сеть оборотной воды, обратная В5,
д) бытовая канализация К1,
е) производственная канализация К3Н,
ж) дренажная канализация К13Н (для водонасыщенных грунтов).

Основные показатели по чертежам водопровода и канализации приведены в таблице.

Проект разработан в соответствии с действующими нормами и правилами и предусматривает мероприятия, обеспечивающие пожарную безопасность при эксплуатации сооружения.
Главный инженер проекта Г.И. Шелудько

Согласовано: Гл. спец. поп/б Богемская

Инв. № подл. | Подпись и дата | Взам. инв. №

Основные показатели по чертежам водопровода и канализации

Наименование системы	Потребный напор на вводе м. вод. ст.	Расчётный расход м³/сут	м³/ч	л/с	при пожаре л/с	Установленная мощность электродвигателя кВт	Примечание
В1	Нх.п. = 6.0 Нпож. = 13.0	30.0	2.4	1.37	5.2		2 струи по 2.6 л/с
В3	20.0		0.3	0.08		0.4	
В4	10.17		28.5	7.92		4.0	
В5			24.36	6.77			
К1		30.0	2.4	2.97			
К3Н			3.14	0.87			Напор на выпуске 18.96
К13Н			3.6	1.0		1.5	Напор на выпуске 12.22

Указания по привязке к местным условиям.

1. Уточнить глубину заложения выпусков и вводов в зависимости от глубины промерзания грунтов.

2. В случае невозможности самотечного подключения выпусков канализации из подвала к внутриплощадочным сетям необходимо для перекачки стоков привязать канализационную насосную станцию по т.п. 902-1-53, расположенную вне здания.

3. Дренажную канализацию вывести на рельеф местности.

Ведомость чертежей основного комплекта ВК

Лист	Наименование	Примечание
1	Общие данные.	
2	План на отм. -4.700 (-4.600). Схема системы К1. Сухие грунты.	
3	Фрагменты плана 1,2 (1,2 климатические зоны. Сухие грунты).	
4	Фрагменты плана 1,2 (3,4 климатические зоны. Сухие грунты).	
5	План на отм. -4.700 (-4.600). Схема системы К1. Водонасыщенные грунты.	
6	Фрагменты плана 1,2 (1,2 климатические зоны. Водонасыщенные грунты).	
7	Фрагменты плана 1,2 (3,4 климатические зоны. Водонасыщенные грунты).	
8	Схема системы В1	
9	Схемы систем В4, В5, К3Н (3,4 климатические зоны).	
10	Схемы систем В3, К3Н (1,2 климатические зоны), К13Н.	
11	Чертёж-заказ бака V=3.0 м³ по серии 1.494-11	

Ведомость ссылочных и прилагаемых документов

Обозначение	Наименование	Примечание
Ссылочные документы		
4.900-8	Альбом оборудования фасонных частей и арматуры для сетей и сооружений водопровода и канализации	
Выпуск 1,2	Трубы и их соединения Трубопроводная арматура	
Выпуск 4	Внутреннее санитарно-техническое оборудование	
4.904-69	Детали крепления санитарно-технических приборов и трубопроводов	
ТДК-Н-1-67 часть II раздел III	Альбом типовых решений систем и устройств внутреннего оборудования сооружений гражданской обороны	
ТДК-Н-1-70 часть II альбом 4	Герметизирующие устройства и компенсация вводов	
07.900-2 БВ-09	Баки запаса питьевой воды	
1.494-11	Баки прямоугольные для холодной и отеплённой воды и рассола	
Прилагаемые документы		
А-II, III, IV-1200-361.87-ВК.СО	Спецификация оборудования	Альбом 8
А-II, III, IV-1200-361.87-ВК.ВМ	Ведомость потребности в материалах	Альбом 9

Примечания:

1. Конструкции вводов и пропуска коммуникаций через строительные конструкции см. чертежи КЖ.

2. Отметки в скобках даны для А-III, А-IV

Инв. №

Привязан

А-II. III. IV-1200-361.87-ВК

ГИП	Шелудько	
Нач.отд.	Линёв	
Гл.спец.	Фролова	
Рук.гр.	Яблянская	
Ст.инж.	Авужилова	
Ст.техн.	Семичастнова	
Проверил	Яблянская	
Н.контр.	Фролова	

Склад материалов и оборудования в подвале инженерного корпуса

Стадия	Лист	Листов
РП	1	11

Общие данные

ГОССТРОЙ СССР
ГОСХИМПРОЕКТ
Волжское отделение

Типовой проект А-II. III. IV-1200-361.87

Альбом 6

План на отм. -4.700 (-4.600)

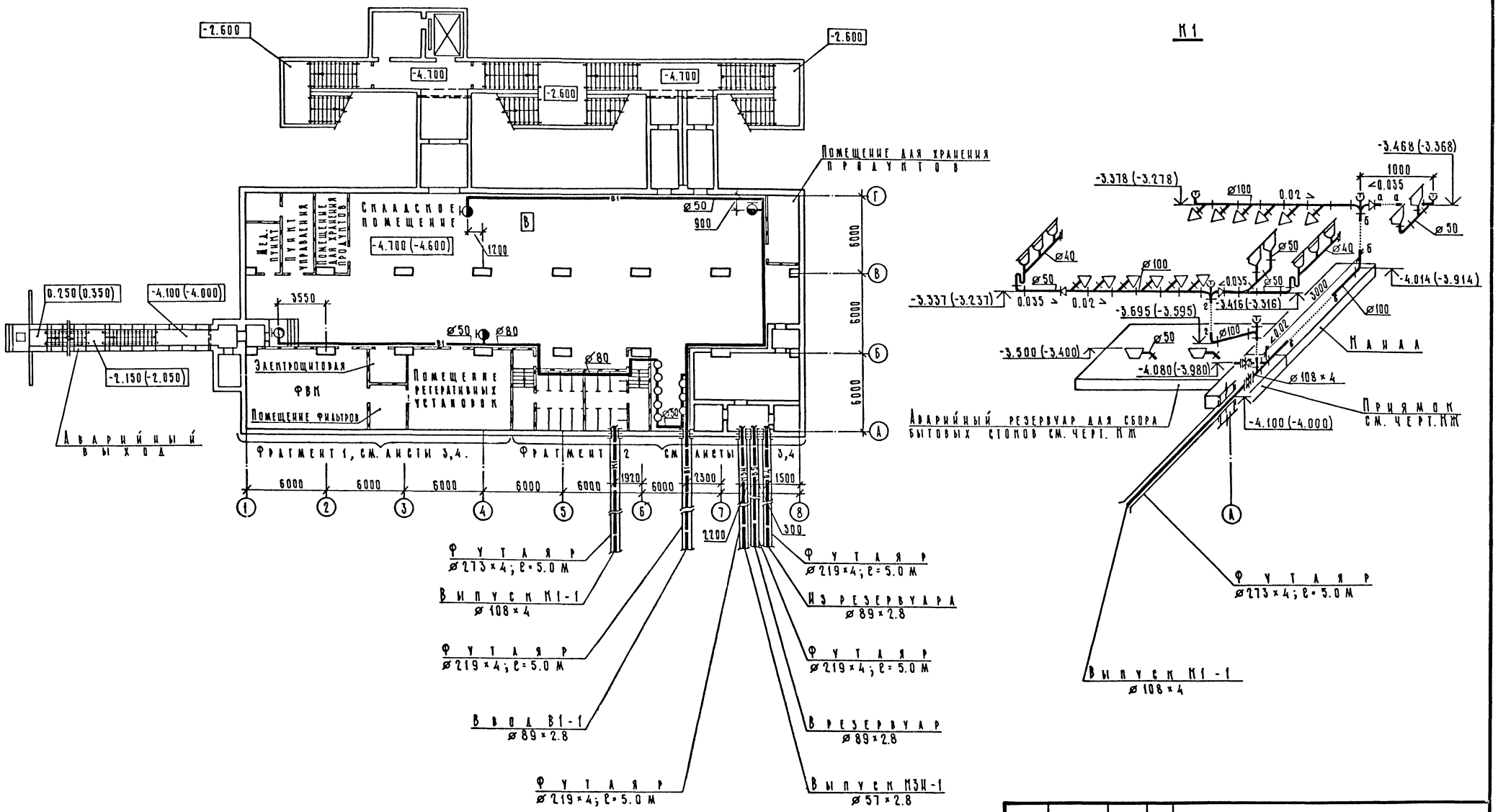

Согласовано:

Рук. гр. ОТВ	Панченко	
Гл. спец. ЭТО	Малинская	
Гл. спец. ПОПБ	Богемская	
Рук. гр. АРХ	Калешева	
Рук. гр. констр.	Новобрюков	

Инв. № подл. | Подпись и дата | Взам. инв. №

Привязан

инв. №

ГИП	Шелудько	
Нач. отд.	Линев	
Гл. спец.	Фролова	
Рук. гр.	Являнская	
Ст. инж.	Двужилова	
Ст. техн.	Семичастнова	
Проверил	Серякова	
Н. контр.	Фролова	

А-II. III. IV-1200-361.87 - ВК

Склад материалов и оборудования в подвале инженерного корпуса

Стадия	Лист	Листов
РП	2	

План на отм. -4.700 (-4.600). Схема системы К1. Сухие грунты.

ГОССТРОЙ СССР
ГОСХИМПРОЕКТ
Волжское отделение

Типовой проект А - II. III. IV - 1200 - 361.87

Альбом 6

Фрагмент 1

Фрагмент 2

1,2 климатические зоны

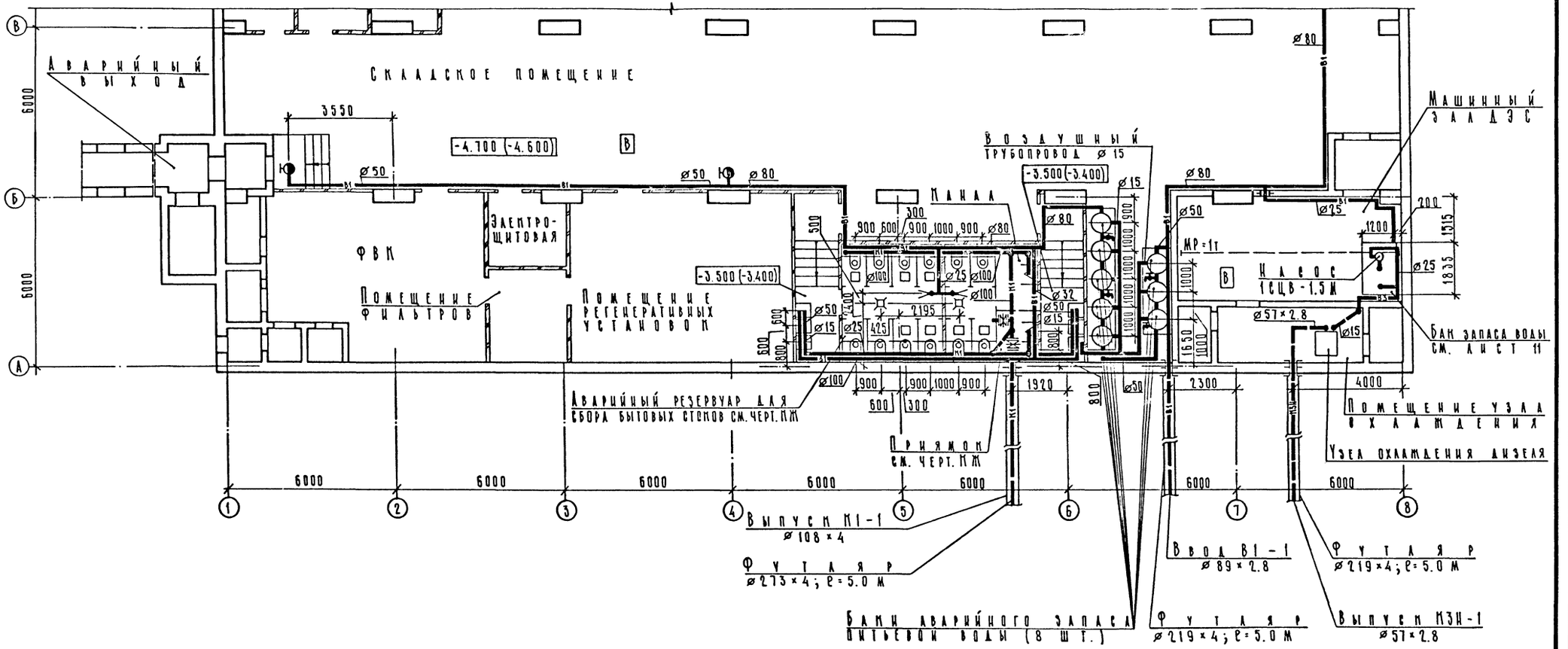

Согласовано:

Гл. спец. ПОП/Б	Богемская	
Рук. гр. АРХ	Маренышева	
Рук. гр. конструкторский		
Рук. гр. ОТВ	Панченко	
Гл. спец. ЭТО	Малинская	

Инв. № подл. | Подпись и дата | Взам. инв. №

ГИП	Шелудько	
Нач. отд.	Линев	
Гл. спец.	Фролова	
Рук. гр.	Яваянская	
Ст. инж.	Двужилова	
Ст. техн.	Семичастнова	
Проверил	Серякова	
Н. контр.	Фролова	

Привязан

инв. №

А - II. III. IV - 1200 - 361.87 - ВК

Склад материалов и оборудования в подвале инженерного корпуса

Стадия	Лист	Листов
РП	3	

Фрагменты плана 1,2 (1,2 климатические зоны. Сухие грунты).

ГОССТРОЙ СССР
ГОСХИМПРОЕКТ
Волжское отделение

Типовой проект А-II. III. IV-1200-361.87

Альбом 6

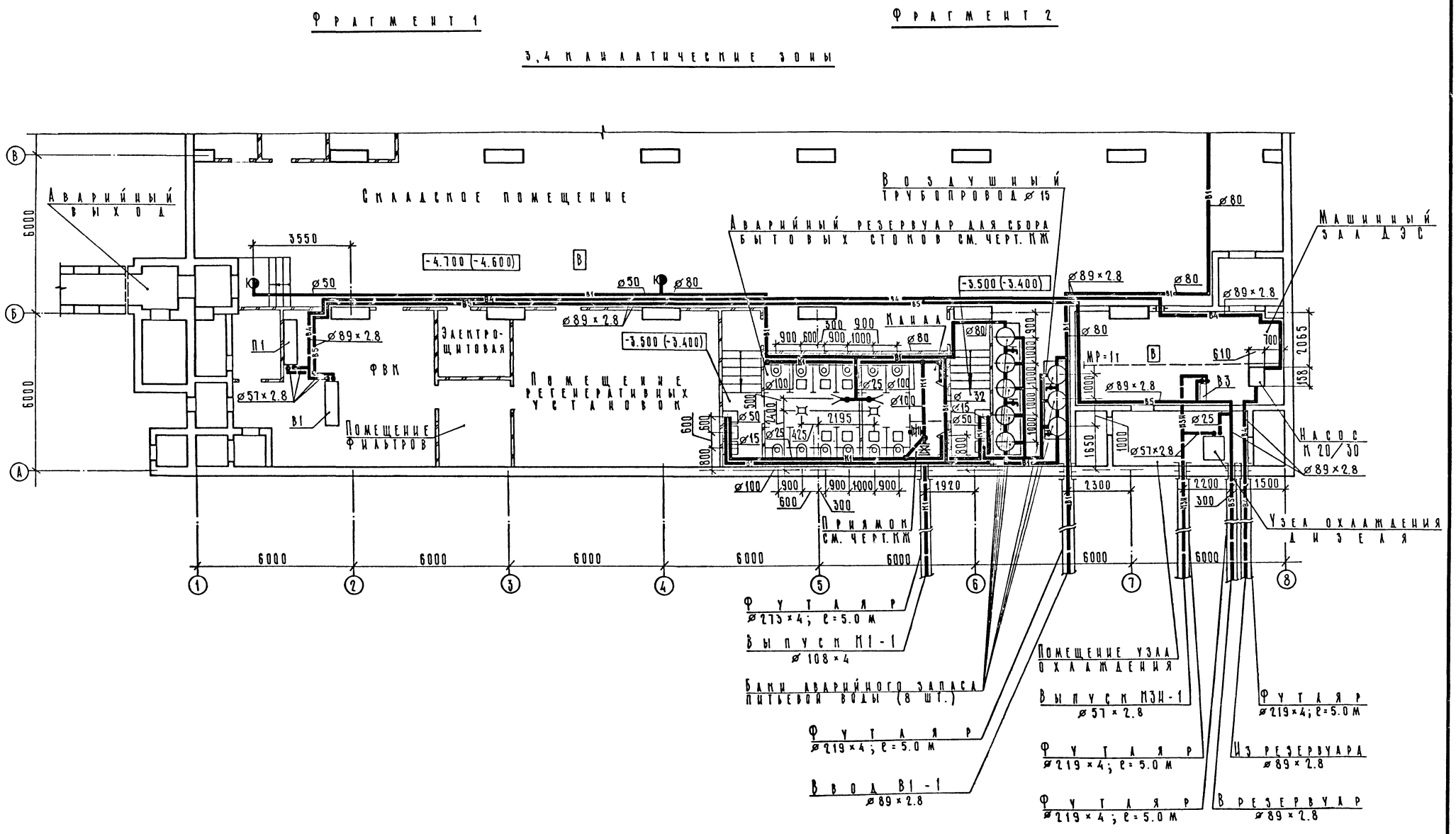

Г.И.П.	Шелудько		
Нач. отд.	Линев		
Гл. спец.	Фролова		
Рук. гр.	Являнская		
Ст. инж.	Авужилова		
Ст. техн.	Семичастнова		
Проверил	Серякова		
Н. контр.	Фролова		

Привязан

инв. №

А-II. III. IV-1200-361.87 - ВК

Склад материалов и оборудования в подвале инженерного корпуса

Стадия	Лист	Листов
РП	4	

Фрагменты плана 1,2 (3,4 климатические зоны. Сухие грунты)

ГОССТРОЙ СССР
ГОСХИМПРОЕКТ
Волжское отделение

Согласовано:
Гл. спец. по п/б Богемская
Рук. гр. арх. Кагнышева
Рук. гр. АПОСТР. Орлова
Рук. гр. ОТВ Ганченко
Гл. спец. ЭТО Малинская

Инв. № подл. | Подпись и дата | Взам. инв. №

СФ 783-06 34

Типовой проект А-II, III, IV-1200-361.87
Альбом 6

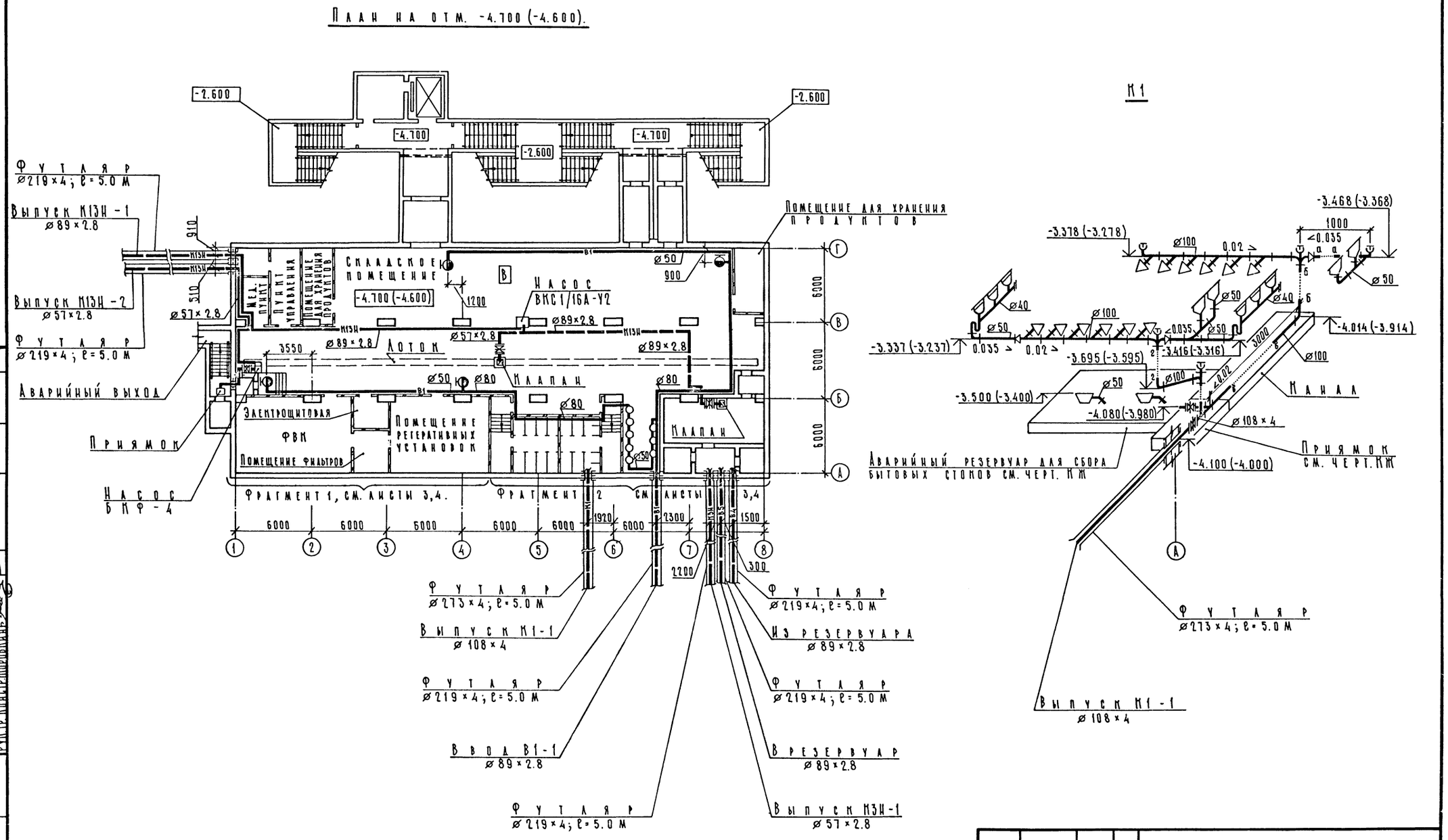

Привязан				ГИП	Шелудько		А-II, III, IV-1200-361.87-ВК
				Нач.отд.	Линёв		
				Гл.спец.	Фролова		Склад материалов и оборудования в подвале инженерного корпуса
				Рук.гр.	Яваянская		Стадия: РП; Лист: 5; Листов:
				Ст.инж.	Двужилова		
				Ст.техн.	Семичастнова		План на отм. -4.700 (-4.600). Схема системы К1. Водонасыщенные грунты.
				Проверил	Серякова		ГОССТРОЙ СССР ГОСХИМПРОЕКТ Волжское отделение
инв.№				Н.контр.	Фролова		

СФ 783-06 35

Типовой проект А-II, III, IV-1200-361.87
Альбом 6

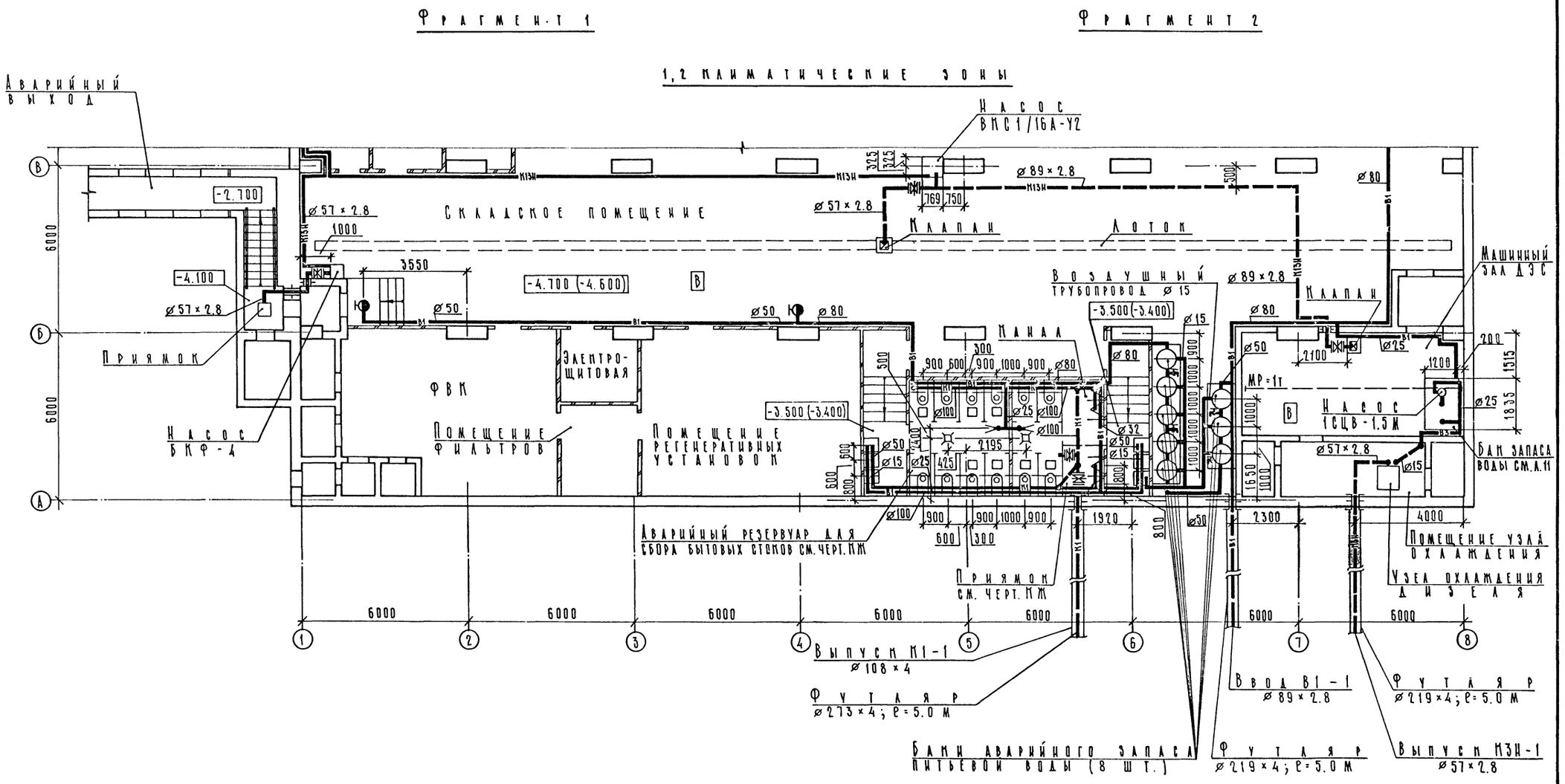

ГИП	Шелудько		
Нач. отд.	Линёв		
Гл. спец.	Фролова		
Рук. гр.	Являнская		
Ст. инж.	Двужилова		
Ст. техн.	Семичастнова		
Проверил.	Серякова		
Н. контр.	Фролова		

Привязан

инв. №

А - II, III, IV - 1200 - 361.87 - ВК

Склад материалов и оборудования в подвале инженерного корпуса

Стадия	Лист	Листов
РП	6	

Фрагменты плана 1,2 (1,2 климатические зоны. Водонасыщенные грунты.)

ГОССТРОЙ СССР
ГОСХИМПРОЕКТ
Волжское отделение

СФ 783-06 36

Согласовано:
Гл. спец. по П.Б. Богемская
Рук. гр. АРХ. Кабышева
Рук. гр. Ф.Ф. Коробкин
Рук. гр. ПВ
Гл. спец. ЭТО
Панченко
Малинская

Инв. № подл. | Подпись и дата | Взам. инв. №

Типовой проект А-II, III, IV-1200-361.87
Альбом 6

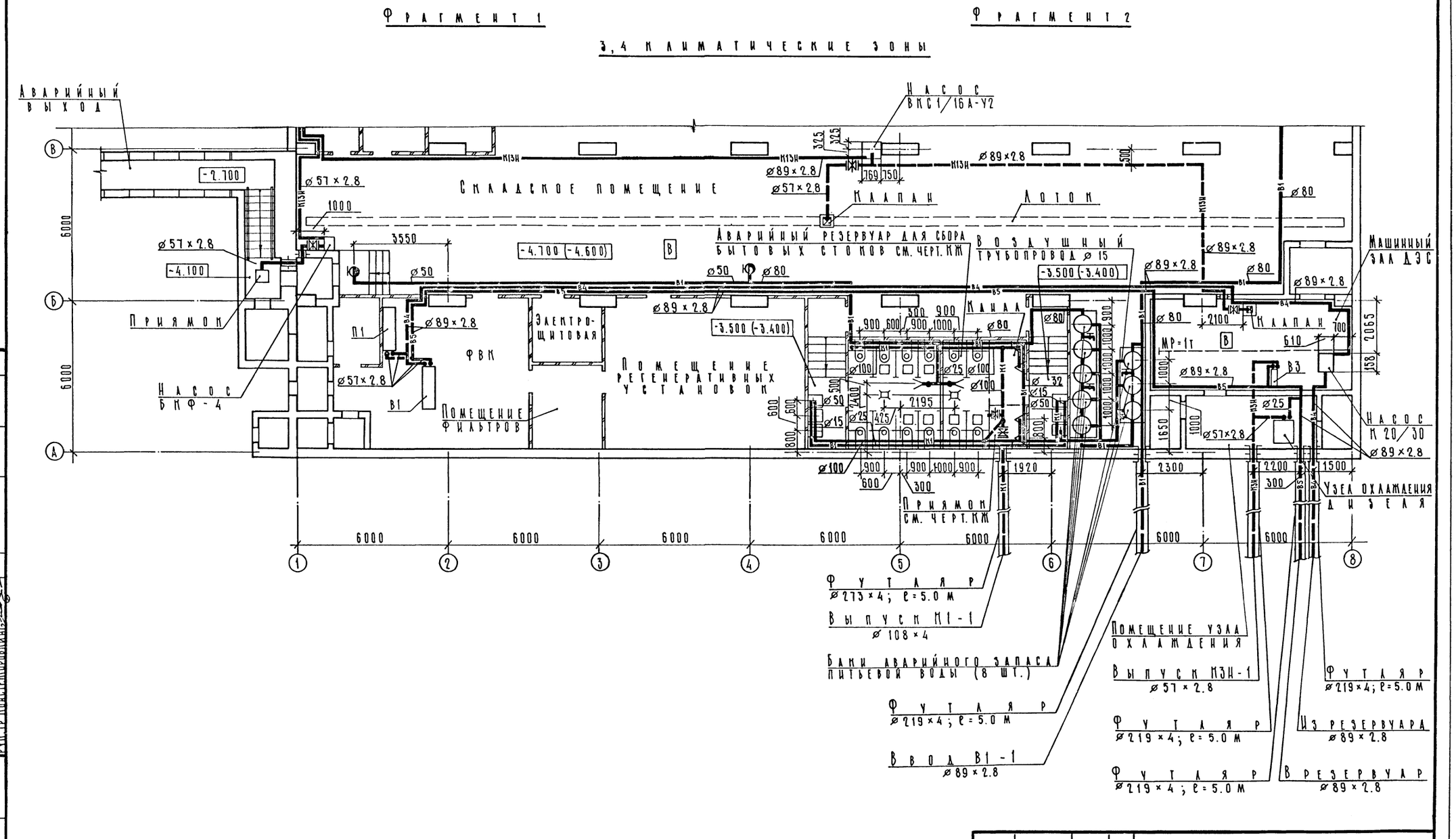

Гип	Шелудько		
Нач.отд.	Линев		
Гл.спец.	Фролова		
Рук.гр.	Яваянская		
Ст.инж.	Двужилова		
Ст.техн.	Семичастнова		
Проверил	Серякова		
Н.контр.	Фролова		

Привязан

инв.№

А-II, III, IV-1200-361.87-ВК

Склад материалов и оборудования в подвале инженерного корпуса

Стадия	Лист	Листов
РП	7	–

Фрагменты плана 1,2 (3,4 климатические зоны. Водонасыщенные грунты).

ГОССТРОЙ СССР
ГОСХИМПРОЕКТ
Волжское отделение

Согласовано:
Гл.спец. ПОПТБ Богемская
Рук.гр. ДРХ Маевщина
Рук.гр. Росстрой Ковалевич
Рук.гр. ОТВ Панченко
Гл.спец. ЭТО Малинская

Инв. № подл. | Подпись и дата | Взам. инв. №

Типовой проект А - II, III, IV - 1200 - 361.87
Альбом 6

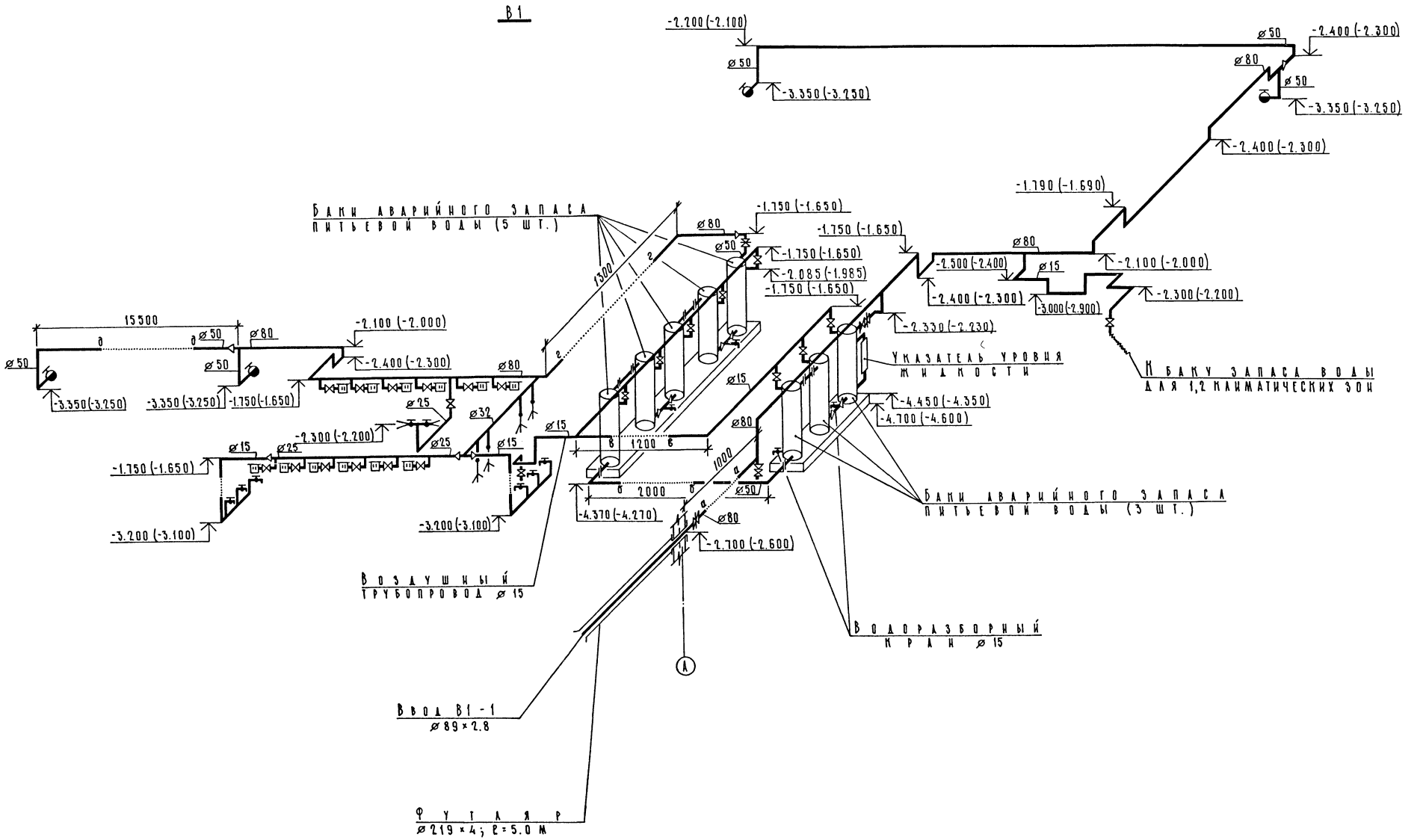

ГИП	Шелудько		
НАЧ.ОТД.	Линев		
ГА.СПЕЦ.	Фролова		
РУК.ГР.	Яблонская		
СТ.ИНЖ.	Двужилова		
СТ.ТЕХН.	Семичастнова		
ПРОВЕРИЛ	Серякова		
Н.КОНТР.	Фролова		

Привязан

инв.№

А - II, III, IV - 1200 - 361.87 - ВК

Склад материалов и оборудования в подвале инженерного корпуса

Стадия	Лист	Листов
РП	8	

Схема системы В1.

ГОССТРОЙ СССР
ГОСХИМПРОЕКТ
Волжское отделение

СФ 783-06 38

Инв. № подл. | Подпись и дата | Взам. инв. №

Типовой проект А - II, III, IV - 1200 - 361.87
Альбом 6

В4
3,4 КЛИМАТИЧЕСКИЕ ЗОНЫ

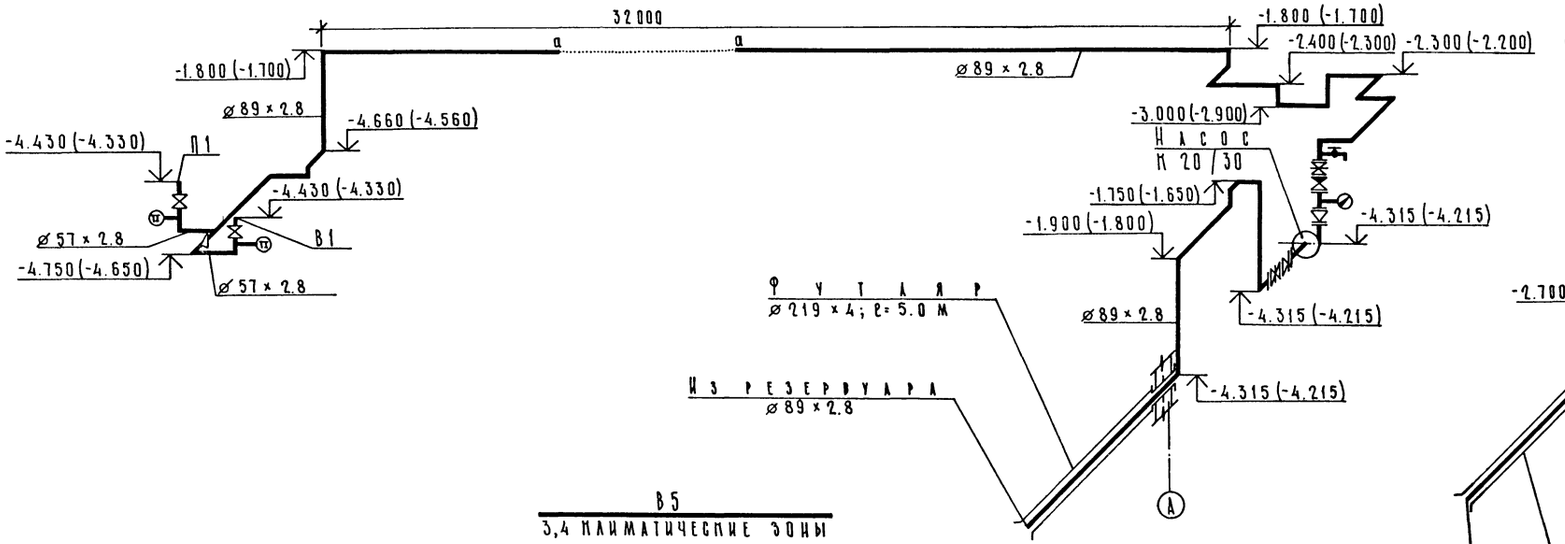

М3Н
3,4 КЛИМАТИЧЕСКИЕ ЗОНЫ

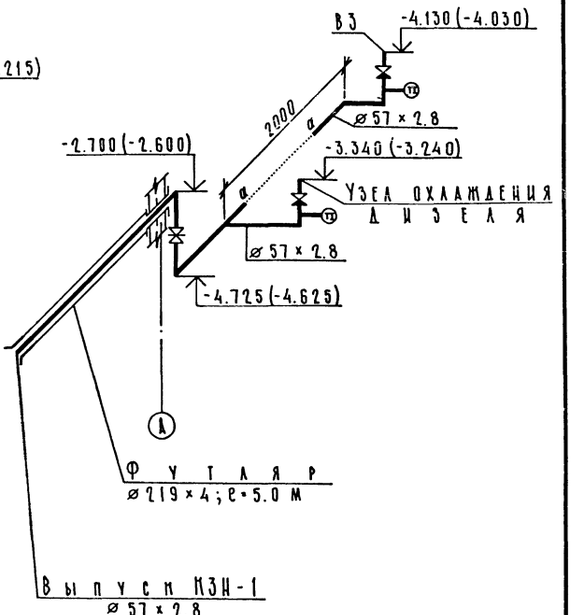

В5
3,4 КЛИМАТИЧЕСКИЕ ЗОНЫ

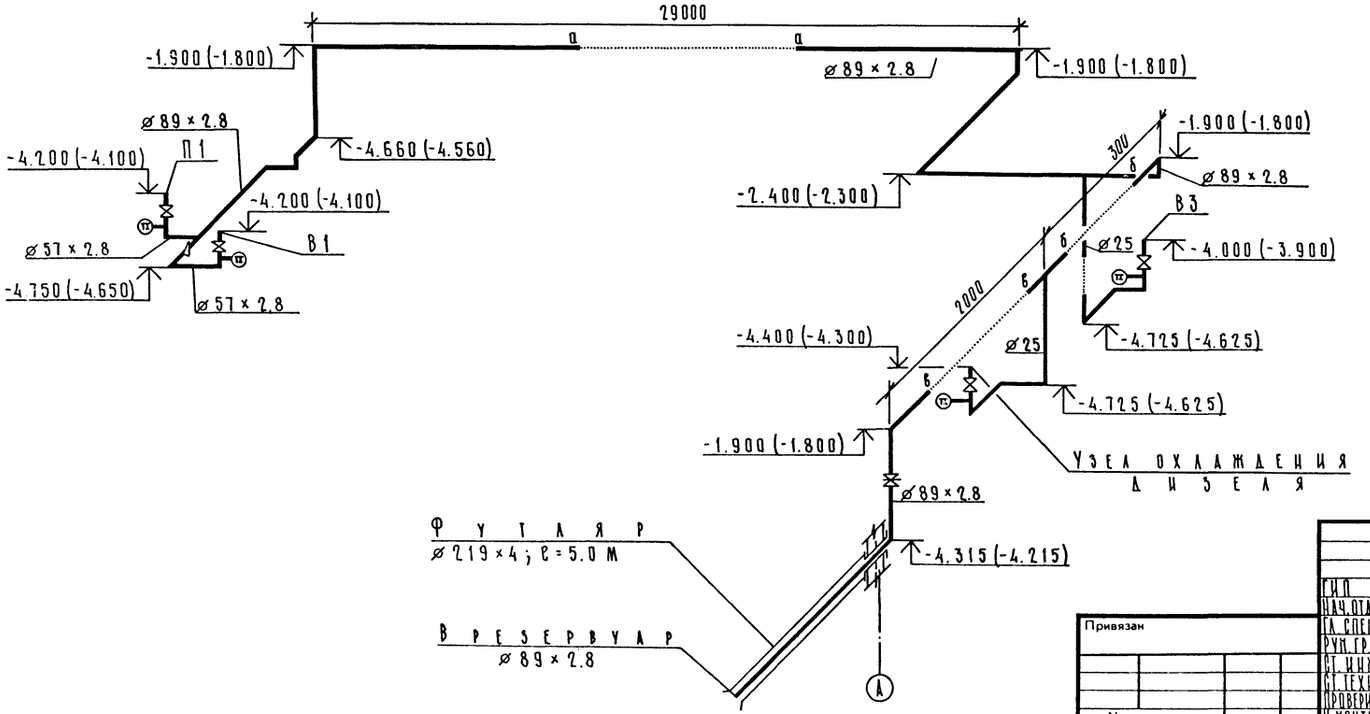

ГИП	ШЕЛУДЬКО		
НАЧ.ОТД.	ЛАПИЕВ		
ГА.СПЕЦ.	ФРОЛОВА		
РУК.ГР.	ЯВАЯНСКАЯ		
СТ.ИНЖ.	ДАВЖИЛОВА		
СТ.ТЕХН.	СЕМИЧАСТНОВА		
ПРОВЕРИЛ	СЕРЯКОВА		
Н.КОНТР.	ФРОЛОВА		

Привязан

инв.№

А - II, III, IV - 1200 - 361.87 - ВК

Склад материалов и оборудования в подвале инженерного корпуса

Стадия	Лист	Листов
РП	9	

Схемы систем В4, В5, М3Н (3,4 климатические зоны)

ГОССТРОЙ СССР
ГОСХИМПРОЕКТ
Волжское отделение

Инв. № подл. | Подпись и дата | Взам. инв. №

Типовой проект А-II, III, IV-1200-361.87
Альбом 6

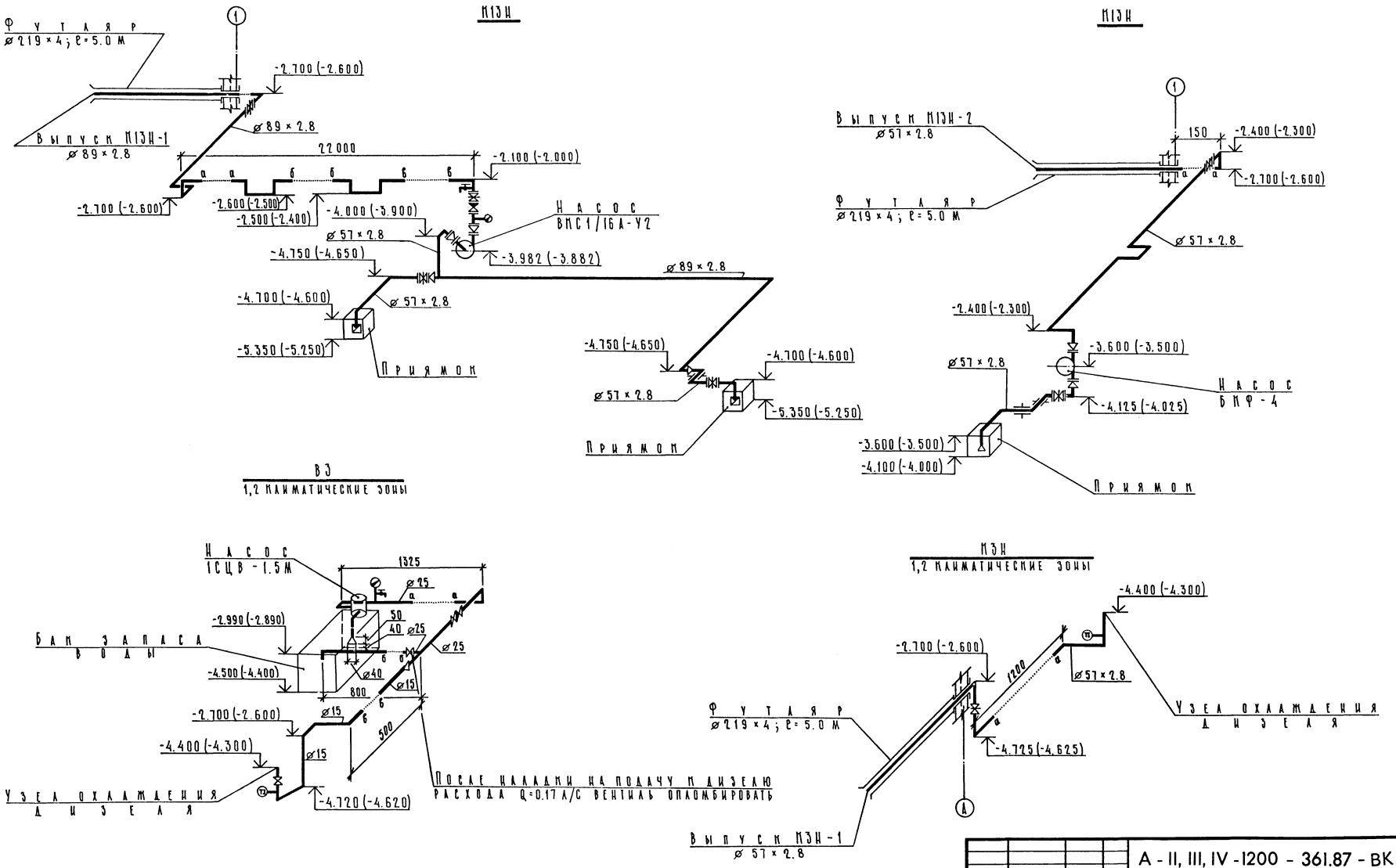

Инв. № подл.	Подпись и дата	Взам. инв. №	

Привязан			
инв. №			

ГИП	Шелудько	
Нач. отд.	Линев	
Гл. спец.	Фролова	
Рук. гр.	Яблянская	
Ст. инж.	Дружилова	
Ст. техн.	Семичастнова	
Проверил	Серякова	
Н. контр.	Фролова	

А-II, III, IV-1200-361.87-ВК

Склад материалов и оборудования в подвале инженерного корпуса

Стадия	Лист	Листов
РП	10	

Схемы систем В3, К3Н (1,2 климатические зоны), К13Н.

ГОССТРОЙ СССР
ГОСХИМПРОЕКТ
Волжское отделение

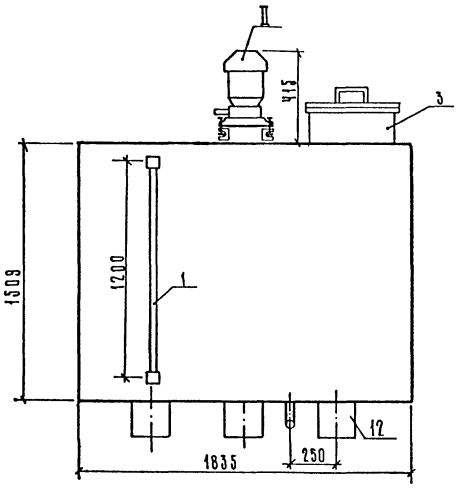

УЗЕЛ А

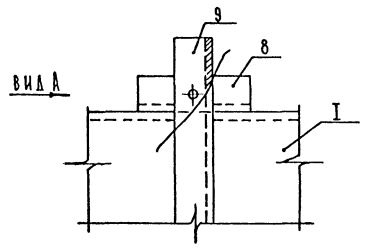

ВИД А

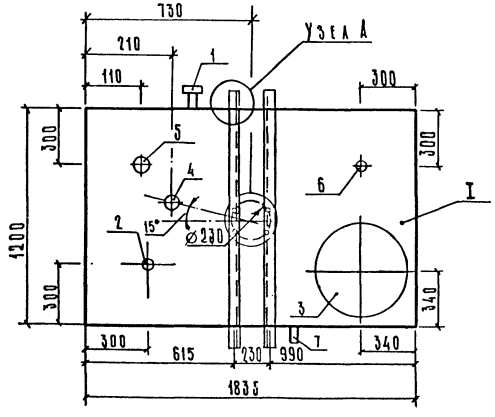

ВИД А

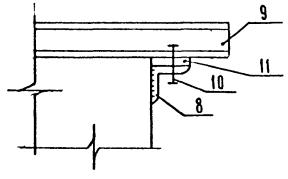

№ п/п	Наименование	Обозначение	Назначение
I	Бак	А16В006.000-01	
II	Насос самовсасывающий, центробежно-вихревой	1Цц8-1,5М	
1	Указатель уровня	А12Б010.000	
2	Бобышка	ЗКЧ-118-74,У1	для датчика сигнализатора уровня
3	Люк	А14М003.000	
4	Патрубок	А10К001.000-05	всасывающая труба
5	Патрубок	А10К001.000	подача воды
6	Патрубок	А10К001.000	подача воды
7	Патрубок	А10К005.000	спуск воды
8	Уголок ГОСТ8509-72* ℓ=100	L 50×5	крепление насоса
9	Швеллер ГОСТ8239-72* ℓ=1400	[№ 10	
10	Болт ГОСТ7798-70	М10×50	
11	Резиновая прокладка		
12	Брусья деревянные ℓ=1200	200×200	

Примечание.

Бак снаружи окрасить лаком БТ-577 - 1 слой; изнутри — грунтом ХС-010 - 1 слой, эмалью ХС-710 - 3 слоя.

Привязан

Инв. №

ГИП	Шелудько		
Нач.отд.	Аинев		
Гл.спец.	Фролова		
Рук.гр.	Явленская		
Ст.инж.	Абужилова		
Ст.техн.	Семичастнова		
Проверил	Серякова		
Н.контр.	Фролова		

A - II, III, IV -1200 - 361.87 - ВК

Склад материалов и оборудования в подвале инженерного корпуса

Стадия	Лист	Листов
РП	11	

Чертёж-заказ бака V=3.0 м³ по серии 1.494-11

ГОССТРОЙ СССР
ГОСХИМПРОЕКТ
Волжское отделение

Взам. инв. № | Подпись и дата | Инв. № подл.

Типовой проект А-II, III, IV-1200-361.87
Альбом 6

Ведомость рабочих чертежей основного комплекта

Лист	Наименование	Примечание
1	Общие данные	
2	План на отм. -4.700 (-4.600) Климатическая зона 1,2.	
3	План на отм. -4.700 (-4.600) Климатическая зона 3,4	
4	Разрезы 1-1..., 3-3. Сечения А-А, Б-Б	
5	Монтажная схема ДЭС.	
6	Установка насоса БКФ-4. Теплоизоляция	
	трубопроводов.	

Ведомость ссылочных и прилагаемых документов

Обозначение		Наименование	Примечание
		Ссылочные документы	
ТУ 24-06-385-84		Дизель-электрический агрегат	
ТУ 24.06-386-84		Технические условия	
ГОСТ 8954-75*		Соединительные части из ковкого	
		чугуна с цилиндрической резьбой	
		для трубопроводов. Муфты	
		прямые короткие. Основные размеры	
ГОСТ 5915-70*		Гайки шестигранные класса точно-	
		сти В. Конструкция и размеры.	
ГОСТ 7798-70*		Болты с шестигранной головкой.	
		Конструкция и размеры.	
07.900-1		Металлические конструкции	
		топливных баков.	
ГОСТ 12820-80*		Фланцы стальные плоские привар-	
		ные на Ру от 0.1 до 2.5 МПа. Кон-	
		струкция и размеры	
ГОСТ 15180-70*		Прокладки плоские эластичные.	
		Размеры.	
		Прилагаемые документы	
А-II, III, IV-1200-361.87	ЭД.СО	Спецификация оборудования	В альбоме 8, часть 1
А-II, III, IV-1200-361.87	ЭД.ВМ	Ведомость потребности	В альбоме 9
		в материалах	
А-II, III, IV-1200-361.87	ЭДН1	Бачок сливной	
	ЭДН2	Подвеска простая для	
		трубопровода.	
	ЭДН3	Ящик для песка	
	ЭДН4	Шкаф для аккумуляторных	
		батарей	
	ЭДН5	Конденсатосборник выхлопно-	
		го трубопровода.	

Общие указания

1. Трубопроводы ДЭС запроектированы согласно инструкции СН 527-80
2. Монтаж и приемку трубопроводов производить согласно СНиП 3.05.05-84.
3. Трубопроводы топлива и масла прокладывать с уклоном i=0.02 в сторону движения среды: выхлопной трубопровод с уклоном i=0,02 в сторону противоположную движению отработанных газов.
4. Узлы прохода трубопроводов через стены даны в архитектурно-строительной части проекта.
5. Выхлопной трубопровод в пределах помещения ДЭС теплоизолировать. Теплоизоляцию выполнить в соответствии с листом ЭД-6. Перед изоляцией трубопровод окрасить жаростойкой эмалью КО-818 за два раза.
6. Трубопроводы топлива, масла, воды и пара покрасить эмалью ХС-717 за три раза по ГОСТ 14202-69.
7. Трубопроводы топлива, масла, воды и пара прокладываются в каналах и частично по стенам.
8. Оголовок выхлопных газов от дизеля за пределами убежища должен располагаться не ближе 10 м от воздухозаборов чистой вентиляции и фильтровентиляции.
9. Пропуск выхлопного трубопровода через ограждающие конструкции выполнен в закладной детали лист КЖ- , в грунте - с пропуском через закладную трубу 159×4 - климатическая зона 1,2 и 219×6 - климатическая зона 3,4.

Согласовано:
Гл. спец. по п.б. Богемская
Гл. спец. ТО Авдеева

Инв.№ подл. | Подпись и дата | Взам. инв.№

ПРОЕКТ РАЗРАБОТАН В СООТВЕТСТВИИ С ДЕЙСТВУЮЩИМИ НОРМАМИ И ПРАВИЛАМИ И ПРЕДУСМАТРИВАЕТ МЕРОПРИЯТИЯ, ОБЕСПЕЧИВАЮЩИЕ ПОЖАРНУЮ БЕЗОПАСНОСТЬ ПРИ ЭКСПЛУАТАЦИИ ЗДАНИЯ.

ГЛАВНЫЙ ИНЖЕНЕР ПРОЕКТА Г.И.ШЕЛУДЬКО

Привязан

Инв.№

А-II, III, IV-1200-361.87 ЭД

ГИП	Шелудько	
Нач.отд.	Колосов	
Гл.спец.	Майорова	
Рук.гр	Панченко	
Ст.инж.	Щербинина	
Исполн.	Молоствова	
Провер.	Панченко	
Н.контр.	Майорова	

Склад материалов в подвале инженерного корпуса

Стадия	Лист	Листов
РП	1	6

Общие данные.

ГОССТРОЙ СССР
ГОСХИМПРОЕКТ
Волжское отделение

Типовой проект А-II, III, IV-1200-361.87

Альбом 6

Спецификация оборудования

Марка поз.	Обозначение	Наименование	Кол.	Масса ед.кг.	Примечание
1	ТУ 24. 06. 385-84	Дизель-электрический			
		агрегат ДГМА-25 М1-3			
		N=27,5 квт U=400 в,			
		I=45 А	1	1450	
2		с узлом охлаждения	1		
3	ГОСТ 5105-82	Бидон стальной для			
		масла V=20 л	1		
4	ЭДН5	Конденсатосборник			
		выхлопного трубопро-			
		вода Ду80	1	36	
5	ЭДН2	Подвеска простая			
		для трубопровода			
		L=1000 ϕ45×2,5	2	3,3	
6		ϕ76×3,5	2	3,5	
7	07.900-1	Бак для топлива			

Марка поз.	Обозначение	Наименование	Кол.	Масса ед.кг.	Примечание
	Б-0.5.00.000 сб.	V=0,5 м³	1	385,0	
8	ЭДН1	Бачок сливной разме-			
		ром 220×150×350 (h),			
		V=5 л	1	6,5	
9	ТУ 26-06-693-79	Насос ручной порш-			
		невой БКФ-4, произ-			
		водительность за двой-			
		ной ход 1,3 л	1	25	
10	ЭДН3	Ящик для песка раз-			
		мером 1000×555×600	1	55	
11	ЭДН4	Шкаф для аккумуля-			
		торных батарей раз-			
		мером 800×350×1000	1	45	
12	ГОСТ 7276-77	Огнетушитель углекис-			
		лотный ОУ-8П	2	20	

Марка поз.	Обозначение	Наименование	Кол.	Масса ед.кг.	Примечание
13		Огнетушитель порош-			
		ковый ОП-5	2	13	
14	1А ГОСТ 47-63	Кошка ручная грузо-	1	11,0	
		подъемностью 1т,			
		Н подъема 3м			
15	10Б 19бк 1	Кран пробно-спускной			
	ГОСТ 22 595-77*	сальниковый с пря-			
		мым спуском и нип-			
		пелем Ду 15	2	0,6	
16	11 ч 8бк	Кран пробковый про-			
	ГОСТ 19193-73*	ходной фланцевый			
		Ду 40	4	7,3	
17		Предохранитель огне-			
		вой ОП-504 А Ду 50	1	3,3	
18	30с 41нж 1 (3КЛ2-16)	Задвижка клиновая			
	ГОСТ 10194-78	с выдвижным шпинде-			
		лем фланцевая Ду100	1	52,0	
19		Резино-тканевая прок-			
		ладка δ=10 мм	6		

ПЛАН

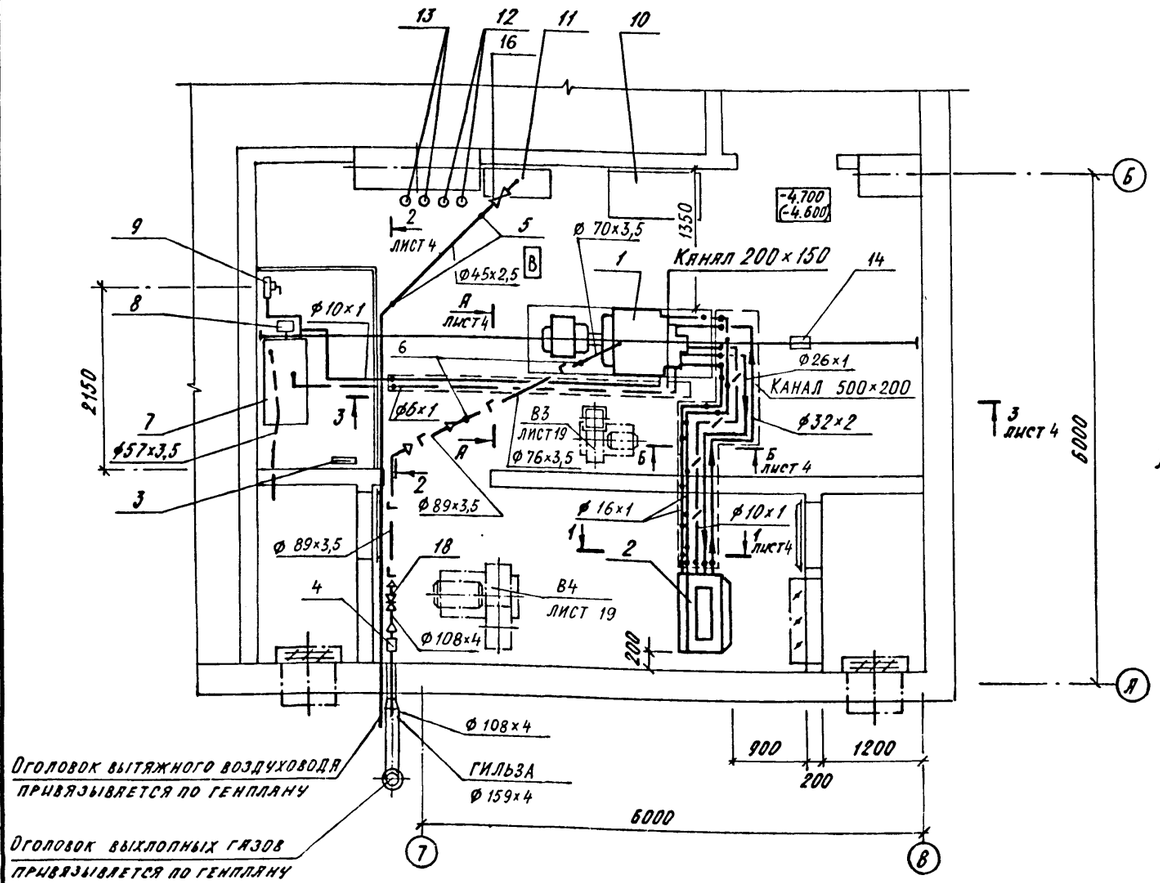

План фундамента под узел охлаждения дизель-генератора

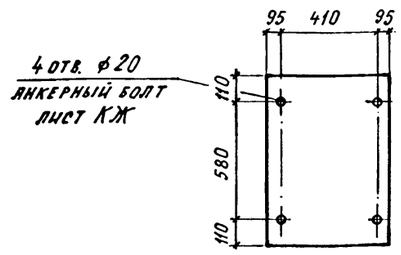

План фундамента под дизель-генератор

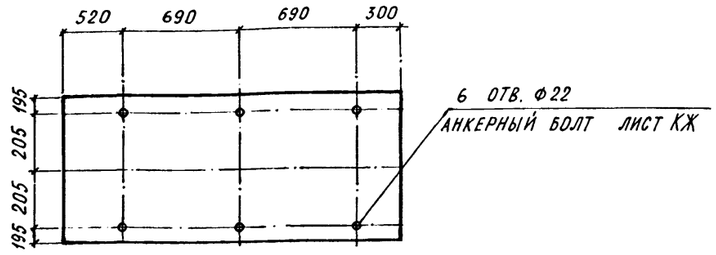

ГИП	Шелудько		
Нач.отд.	Колосов		
Гл.спец.	Майорова		
Рук.гр	Панченко		
Ст.инж.	Щербинина		
Исполн.	Молоствова		
Провер.	Панченко		
Н.контр.	Майорова		

Привязан

Инв. №

А-II, III, IV -1200-361.87 ЭД

Склад материалов в подвале инженерного корпуса

Стадия	Лист	Листов
РП	2	

План на отм. -4.700(-4.600)
Климатическая зона 1,2

ГОССТРОЙ СССР
ГОСХИМПРОЕКТ
Волжское отделение

Согласовано:
Гл.спец. ТО — Авдеева
Гл.спец. по П.Б. — Богемская
Гл.спец. ЭТО — Малинская
Рук. гр. конс. — Коробкин
Рук. гр. арх. — Каенышева
Рук. гр. ВК — Являнская

Инв. № подл. | Подпись и дата | Взам. инв. №

Типовой проект А-II, III, IV-1200-361.87
Альбом 6

Спецификация оборудования

Марка поз.	Обозначение	Наименование	Кол.	Масса ед.кг.	Примечание
1	ТУ 24. 06. 386 84	Дизель-электрический			
		агрегат ДГМА-50М1-3			
		N=50кВт, U=400В,			
		I=90 А	1	2200	
2		с узлом охлаждения	1		
3	ГОСТ 5105-82	Бидон стальной для			
		масла V=20л	1		
4	ЭДН5	Конденсатосборник			
		выхлопного трубопро-			
		вода Ду80	1	36,0	
5	ЭДН2	Подвеска простая			
		для трубопровода ф45×2,5	2		
		ф70×3,5	1	3,3	
6		ф89×3,5	1	3,5	
7	07.900-1	Бак для топлива			

Марка поз.	Обозначение	Наименование	Кол.	Масса ед.кг.	Примечание
	Б-1.00.000 сб	V=1м³	1	487,0	
8	ЭДН1	Бачок сливной разме-			
		ром 220×150×350 (h),			
		V=5л	1	6,5	
9	ТУ 26-06-693-79	Насос ручной порш-			
		невой БКФ-4, произ-			
		водительность за двой-			
		ной ход 1,3 л	1	25	
10	ЭДН3	Ящик для песка раз-			
		мером 1000×555×600	1	55	
11	ЭДН4	Шкаф для аккумуля-			
		торных батарей раз-			
		мером 800×350×1000	1	45	
12	ГОСТ 7276-77	Огнетушитель углекис-			
		лотный ОУ-8П	2	20	

Марка поз.	Обозначение	Наименование	Кол.	Масса ед.кг.	Примечание
13		Огнетушитель порош-			
		ковый ОП-5	2	13	
14	1А ГОСТ 47-63	Кошка ручная грузо-	1	11,0	
		подъемностью 1т,			
		Н подъема 3м			
15	10Б 19бк 1	Кран пробно-спускной			
	ГОСТ 22 595-77	сальниковый с пря-			
		мым спуском и нип-			
		пелем Ду 15	2	0,6	
16	11 ч 8бк	Кран пробковый про-			
	ГОСТ 19193-73*	ходной фланцевый			
		Ду 40	4	7,3	
17		Предохранитель огне-			
		вой ОП-504 А Ду 50	1	3,3	
18	30с41нж1 (3КЛ2-16)	Задвижка клиновая			
	ГОСТ 10194-78	с выдвижным шпинде-			
		лем фланцевая Ду100	1	52,0	
19		Резино-тканевая прок-			
		ладка δ=10 мм	8		

ПЛАН

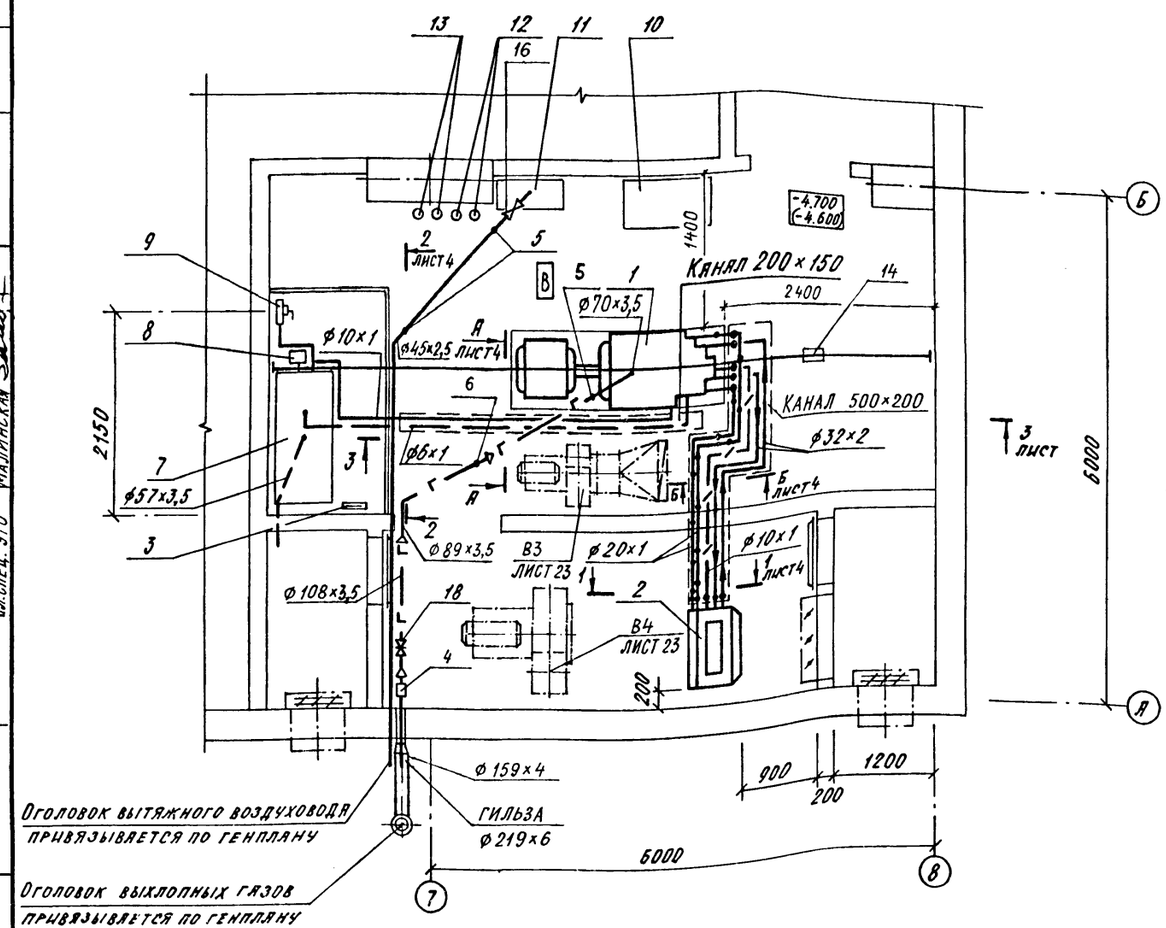

План фундамента под узел охлаждения дизель-генератора

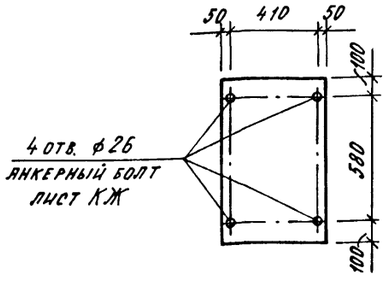

План фундамента под дизель-генератор

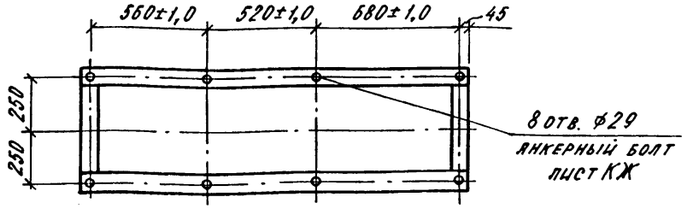

ГИП	Шелудько		
Нач.отд.	Колосов		
Гл.спец.	Майорова		
Рук.гр	Панченко		
Ст.инж.	Щербинина		
Исполн.	Молоствова		
Провер.	Панченко		
Н.контр.	Майорова		

Привязан

Инв. №

А-II, III, IV -1200-361.87 ЭД

Склад материалов в подвале инженерного корпуса

Стадия	Лист	Листов
РП	3	

План на отм. -4.700 (-4.600)
Климатическая зона 3,4.

ГОССТРОЙ СССР
ГОСХИМПРОЕКТ
Волжское отделение

Согласовано:
Гл.спец. ТО — Авдеева
Гл.спец. по П.Б. — Богемская
Гл.спец. ЭТО — Малинская
Рук. гр. конст. — Коробкин
Рук. гр. арх. — Каенышева
Рук. гр. ВК — Являнская

Инв. № подл. | Подпись и дата | Взам. инв. №

Типовой проект А-II, III, IV-1200-361.87
Альбом 6

РАЗРЕЗ 1-1

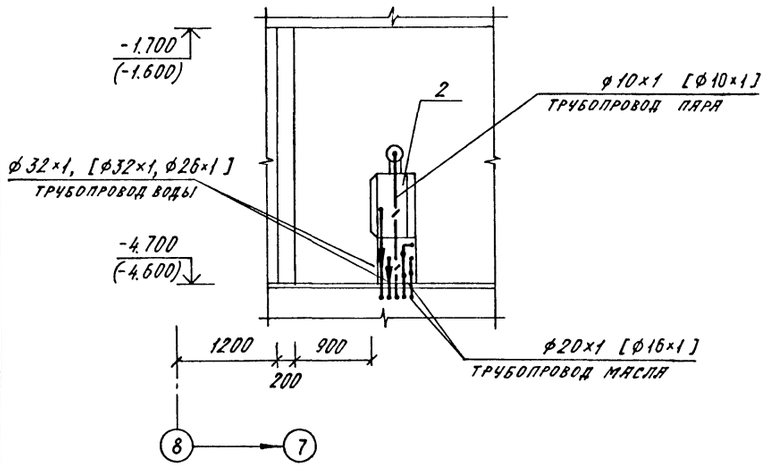

РАЗРЕЗ 2-2

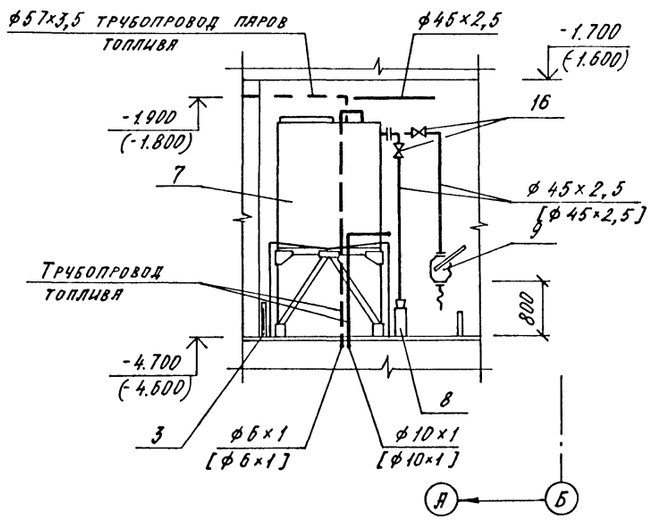

А-А

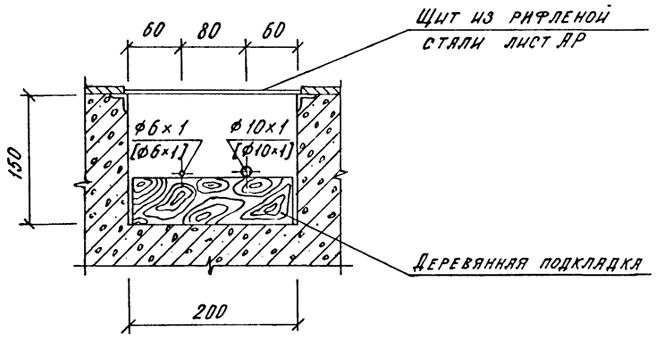

РАЗРЕЗ 3-3

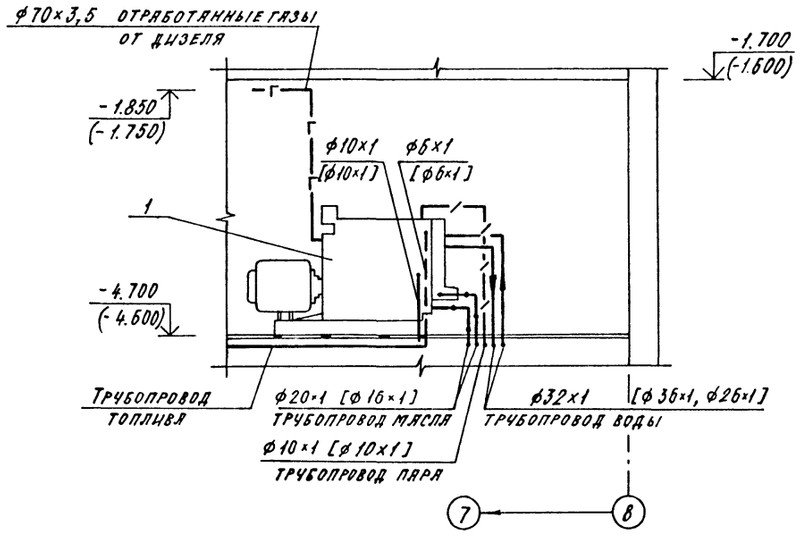

Б-Б

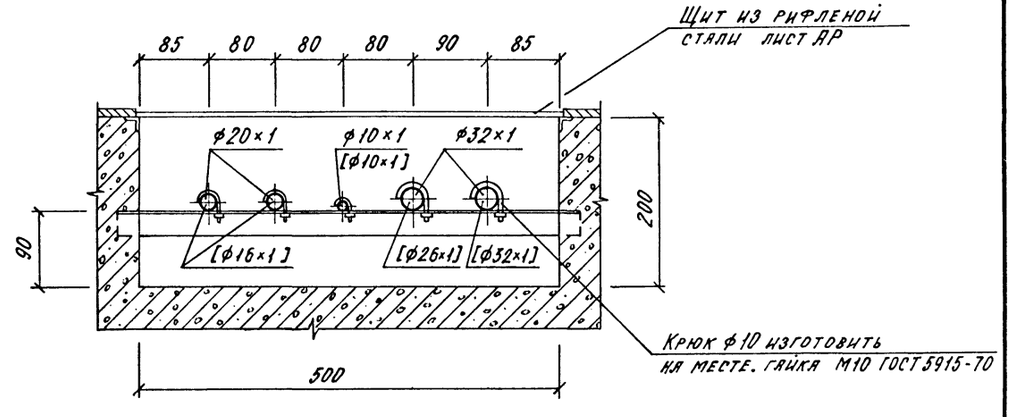

1. Монтажная схема ДЭС на листе 4
2. План ДЭС на листе 2,3
3. [ ] - размеры указаны для климатической зоны 1,2

ГИП	Шелудько		
Нач.отд.	Колосов		
Гл.спец.	Майорова		
Рук.гр	Пянченко		
Ст.инж.	Щербинина		
Исполн.	Молоствова		
Провер.	Пянченко		
Н.контр.	Майорова		

Привязан

Инв. №

А - II, III, IV - 1200- 361.87 ЭД

Склад материалов в подвале инженерного корпуса

Стадия	Лист	Листов
РП	4	

РАЗРЕЗЫ 1-1···3-3.
Сечения А-А, Б-Б.

ГОССТРОЙ СССР
ГОСХИМПРОЕКТ
Волжское отделение

Согласовано:
Гл. спец. ТО — Авдеева
Гл. спец. по ПБ — Богемская
Гл. спец. ЭТО — Малинская
Рук. гр. конст. — Коробкин
Рук. гр. арх. — Каенышева
Рук. гр. ВК — Являнская

Инв. № подл. | Подпись и дата | Взам. инв. №

Монтажная схема ДЭС

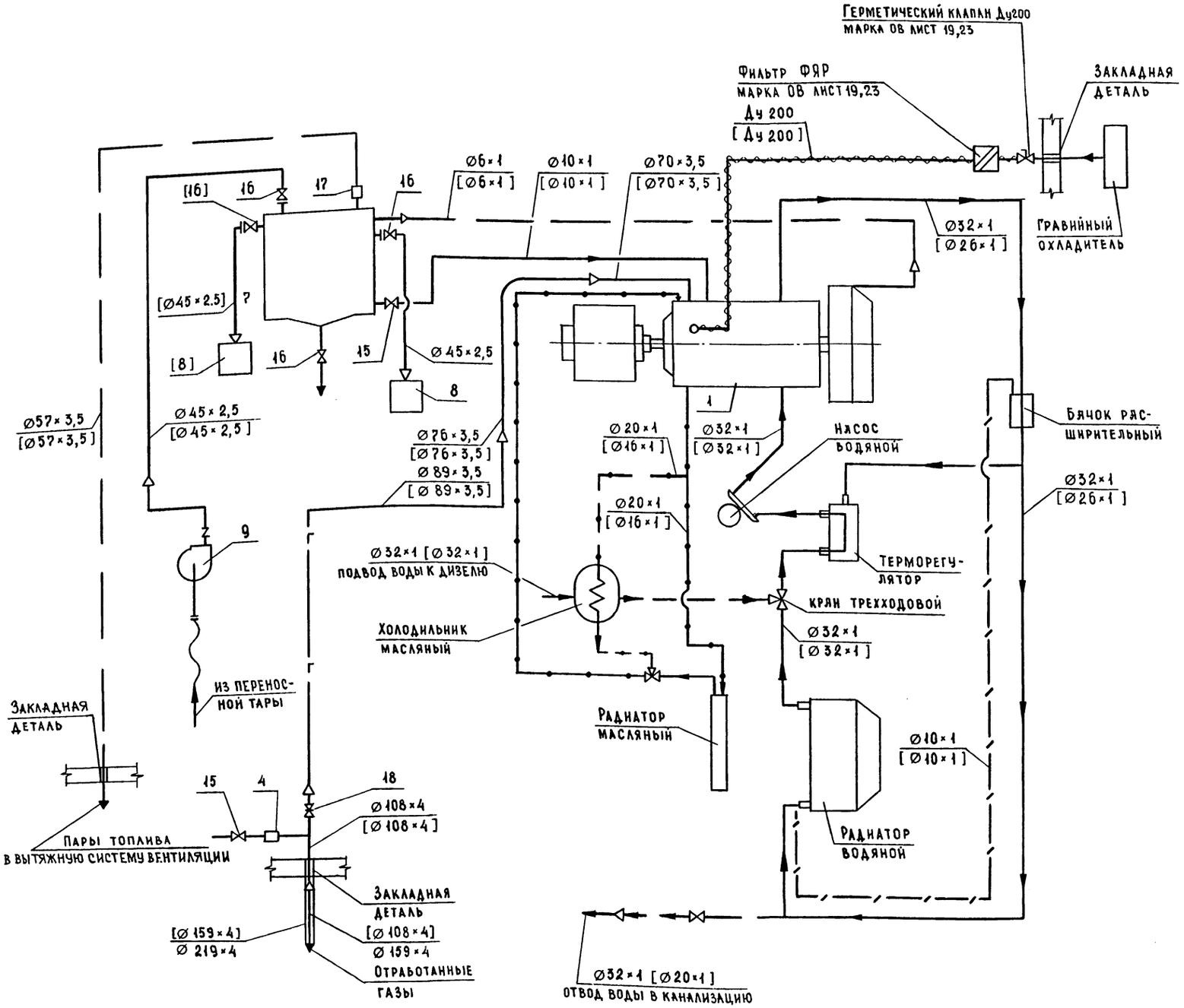

Условные обозначения

- Трубопровод топлива
- Трубопровод масла при основном режиме
- Трубопровод воды при основном режиме
- Трубопровод воды при специальном режиме
- Трубопровод отсечки топлива, перелива топлива
- Трубопровод выхлопных газов дизеля
- Трубопровод на горение топлива в дизеле теплоизолированный
- Трубопровод пара
- Трубопровод масла при специальном режиме

1 Перечень основного оборудования приведен на листе ЭД - 2,3

2 Устройства и запорная арматура не указанные позициями относятся к узлу охлаждения дизеля и комплектно поставляются с дизель-генератором

[ ] Размеры указаны для климатической зоны 1,2

Согласовано:

Инв. № подл. | Подпись и дата | Взам. инв. №

Нач.отд.	Колосов		
Гл.спец.	Майорова		
Рук.гр	Панченко		
Ст.инж.	Щербинина		
Исполн.	Комарова		
Провер.	Панченко		
Н.контр.	Майорова		

Привязан

Инв. №

A - II, III, IV - 1200-361.87 ЭД

Склад материалов в подвале инженерного корпуса

Стадия	Лист	Листов
РП	5	

Монтажная схема ДЭС.

ГОССТРОЙ СССР ГОСХИМПРОЕКТ Волжское отделение

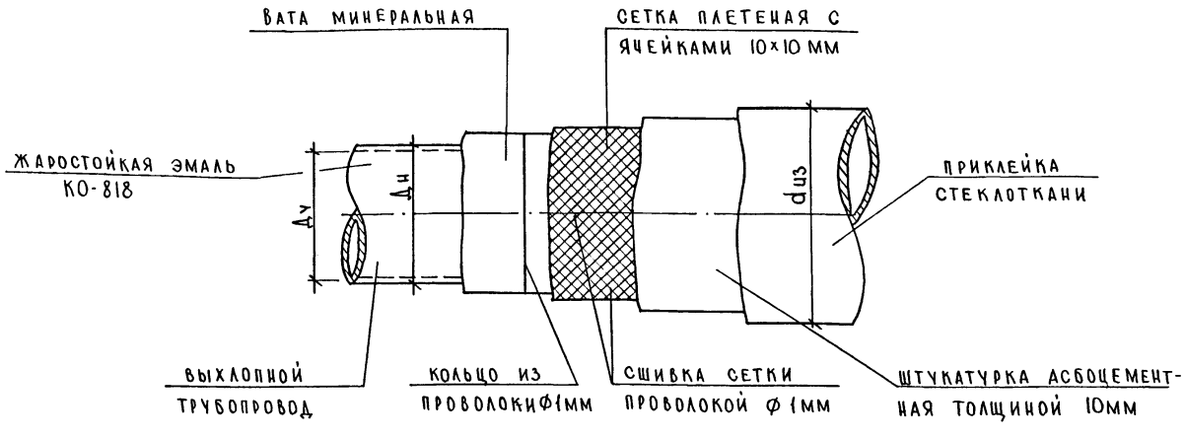

Технические условия на изготовление теплоизоляции

1. Окрасить выхлопную трубу жаростойкой эмалью КО-818 два раза.
2. Обернуть ватой минеральной. Толщина слоя берется из приведенной таблицы в зависимости от диаметра труб.
3. Вату минеральную закрепить кольцами из проволоки ф1мм через каждые 100 мм.
4. Поверх ваты минеральной устанавливается металлическая плетеная сетка из проволоки ф1мм с ячейками 10×10 мм.
5. Вдоль и поперек сетка прошивается проволокой ф 1 мм с шагом прошивки 20-30 мм.
6. По сетке наносится слой штукатурки из асбоцемента. Состав штукатурки по весу: цемента, асбеста, воды, в соотношении 1.2:0.3:1.
7. Изоляцию оклеить стеклотканью в 1 слой.

Диаметр труб		Конструкция изоляции		Объем работ (на 1 п.м.)		Количество материалов на 1 п.м.					
						Эмаль КО-818 (кг)	Вата минер. (кг)	Сетка плетен. ($м^2$)	Проволока ф1мм (кг)	Штукат. асбоцем. (кг)	Стеклоткань (кг)
Ду (мм)	Дн (мм)	Толщина слоя (мм)	Наруж. d изоляции (мм)	Объем изоляции ($м^3$)	Поверхн. изоляции ($м^2$)	ТУ6-10-959-75	ГОСТ 4640-76	ГОСТ 5336-80	ГОСТ 3282-74	Толщина слоя 10мм	ГОСТ 8481-75
65	70	65	200	0,0275	0,628	0,113	5,30	0,510	0,106	2,90	0,60
70	76	70	216	0,0322	0,678	0,125	6,65	0,580	0,133	3,75	0,66
80	89	70	230	0,0353	0,720	0,137	8,00	0,650	0,160	4,60	0,72
100	*108*	*75*	*258*	*0,431*	*0,81*	*0,162*	*10,7*	*0,785*	*0,215*	*6,3*	*0,85*

Установка насоса БКФ-4

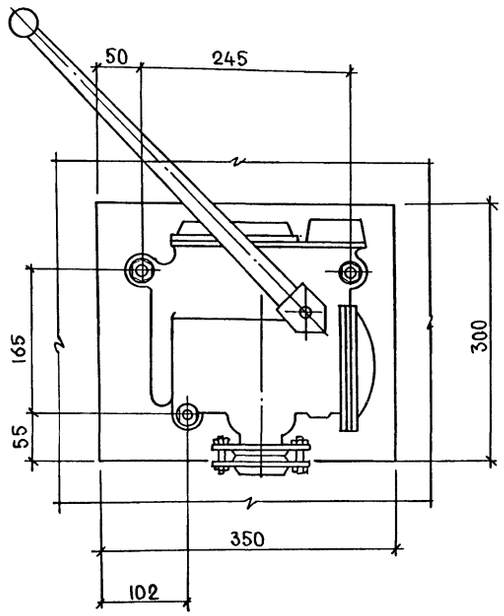

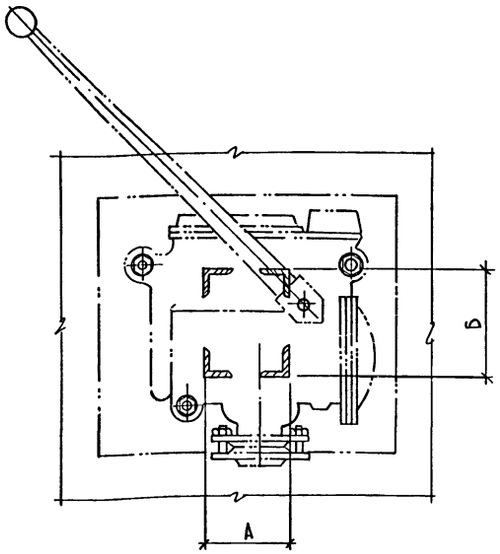

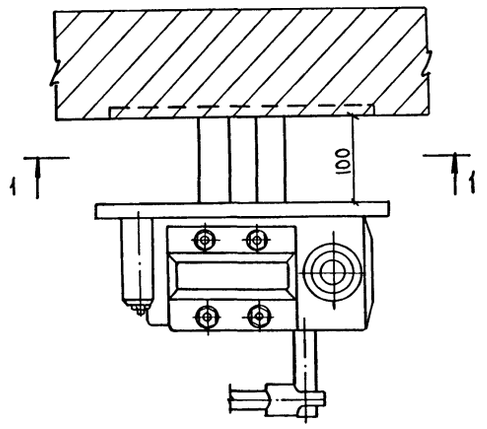

Размеры А, Б см. чертежи КЖ.

Нач.отд.	Колосов		
Гл.спец.	Мяйорова		
Рук.гр	Пянченко		
Ст.инж.	Щербинина		
Исполн.	Молоствова		
Провер.	Пянченко		
Н.контр.	Мяйорова		

Привязан

Инв. №

А-II, III, IV -1200- 361.87 ЭД

Склад материалов в подвале инженерного корпуса

Стадия	Лист	Листов
РП	6	

Установка насоса БКФ-4. Теплоизоляция трубопроводов

ГОССТРОЙ СССР ГОСХИМПРОЕКТ Волжское отделение

Согласовано:

Взам. инв. №

Подпись и дата

Инв. № подл.

Типовой проект А-II, III, IV-1200-361.87 Альбом 6

Типовой проект

А - II, III, IV - 1200 - 361.87

Склад материалов в подвале инженерного корпуса

Альбом 6

Эскизные чертежи общих видов нетиповых конструкций дизельной электростанции

Взам. инв. № | Подпись и дата | Инв. № подл.

Привязан

Инв.№

Типовой проект А-II, III, IV-1200-361.87 Альбом 6

Обозначение		Наименование	Примечание
А-II, III, IV-1200-361.87	ЭДН1	Бачок сливной	
	ЭДН2	Подвеска простая для трубопровода	
	ЭДН3	Ящик для песка	
	ЭДН4	Шкаф для аккумуляторных батарей	
	ЭДН5	Конденсатосборник выхлопного трубопровода.	

Взам. инв. № | Подпись и дата | Инв. № подл.

Привязан

Инв.№

Нач.отд.	КОЛОСОВ	
Гл.спец.	МАЙОРОВА	
Рук.гр	ПАНЧЕНКО	
Ст.инж.	ЩЕРБИНИНА	
Исполн.	МОЛОСТВОВА	
Провер.	ПАНЧЕНКО	
Н.контр.	МАЙОРОВА	

А - II, III, IV-1200 - 361.87 ЭДН

Содержание

Стадия	Лист	Листов
		1

ГОССТРОЙ СССР
ГОСХИМПРОЕКТ
Волжское отделение

Типовой проект А-II, III, IV-1200-361.87 Альбом 6

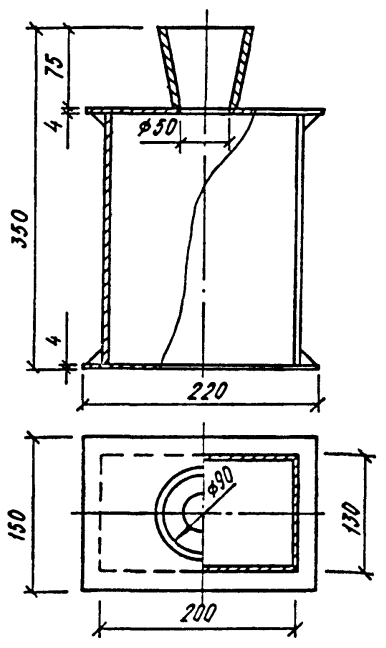

Техническая характеристика

1. Сливной бачок предназначен для приема от перелива дизельного топлива и масла.
2. Объем 5л.
3. Габаритные размеры: длина 220мм
   ширина 150мм
   высота 350мм.
4. Вес 6,5 кг
5. Сливной бачок представляет собой сварную металлическую конструкцию.

Взам. инв. № | Подпись и дата | Инв. № подл.

Привязан

Инв. №

Нач.отд.	КОЛОСОВ	
Гл.спец.	МАЙОРОВА	
Рук.гр	ПАНЧЕНКО	
Ст.инж.	ЩЕРБИНИНА	
Исполн.	МОЛОСТВОВА	
Провер.	ПАНЧЕНКО	
Н.контр.	МАЙОРОВА	

А - II, III, IV-1200 - 361.87 ЭДН1

Бачок сливной

Стадия	Лист	Листов
		1

ГОССТРОЙ СССР
ГОСХИМПРОЕКТ
Волжское отделение

Типовой проект А-II, III, IV-1200-361.87 Альбом 6

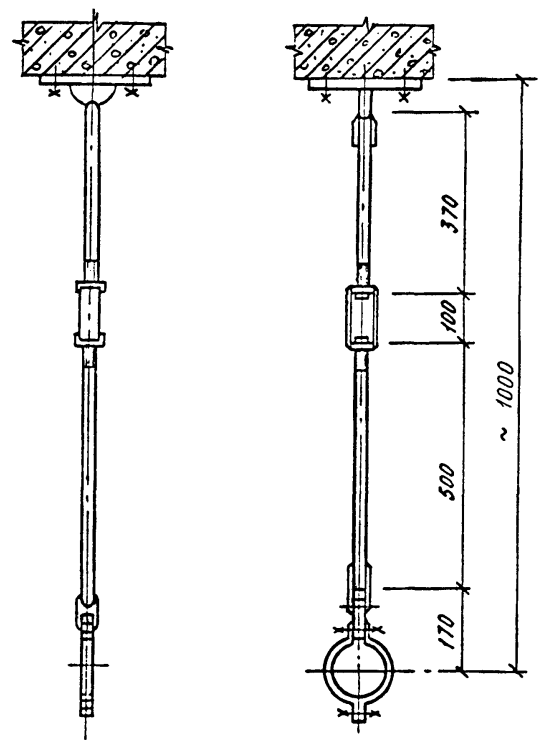

Техническая характеристика

1. Подвеска простая для трубопровода Ду (45×2,5), Ду (76×3,5) Ду(70×3,5), Ду(89×3,5) к перекрытию
   Вес подвески 3,5 кг
   Допустимая нагрузка 400 кг

Взам. инв. № | Подпись и дата | Инв. № подл.

Привязан

Инв. №

Нач.отд.	КОЛОСОВ	
Гл.спец.	МАЙОРОВА	
Рук.гр	ПАНЧЕНКО	
Ст.инж.	ЩЕРБИНИНА	
Исполн.	МОЛОСТВОВА	
Провер.	ПАНЧЕНКО	
Н.контр.	МАЙОРОВА	

А - II, III, IV-1200- 361.87 ЭДН2

Подвеска простая для трубопровода

Стадия	Лист	Листов
		1

ГОССТРОЙ СССР
ГОСХИМПРОЕКТ
Волжское отделение

84 90-783 ФЗ

Типовой проект А-II, III, IV-1200-361.87
Альбом 6

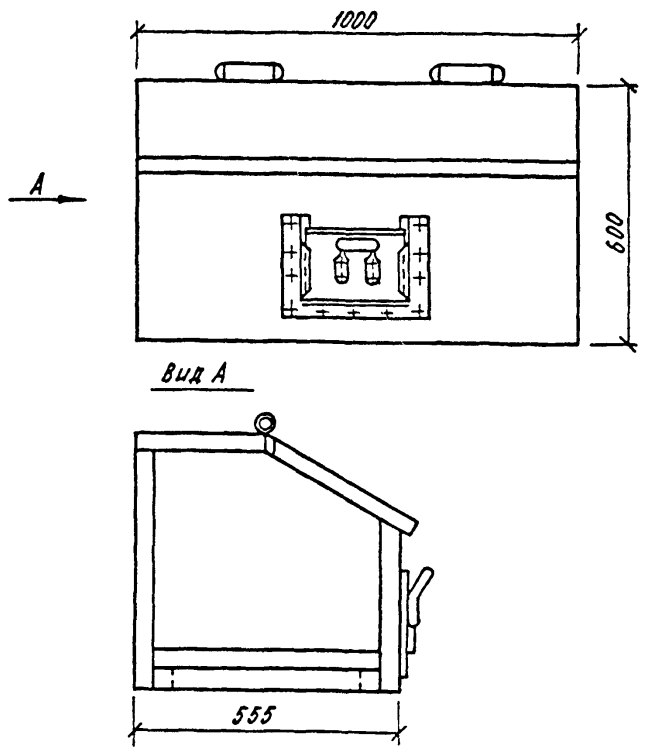

Техническая характеристика

1. Емкость 0,18 м³
2. Габаритные размеры: длина 1000 мм
   ширина 555 мм
   высота 600 мм
3. Вес 55 кг

Привязан

Инв. №

Нач.отд.	Колосов		А - II, III, IV-1200 361.87	ЭДН 3
Гл.спец.	Майорова			
Рук.гр	Панченко		Ящик для песка	Стадия: — Лист: — Листов: 1
Ст.инж.	Щербинина			ГОССТРОЙ СССР ГОСХИМПРОЕКТ Волжское отделение
Исполн.	Молоствова			
Провер.	Панченко			
Н.контр.	Майорова			

Взам. инв. № | Подпись и дата | Инв. № подл.

Типовой проект А-II, III, IV-1200-361.87
Альбом 6

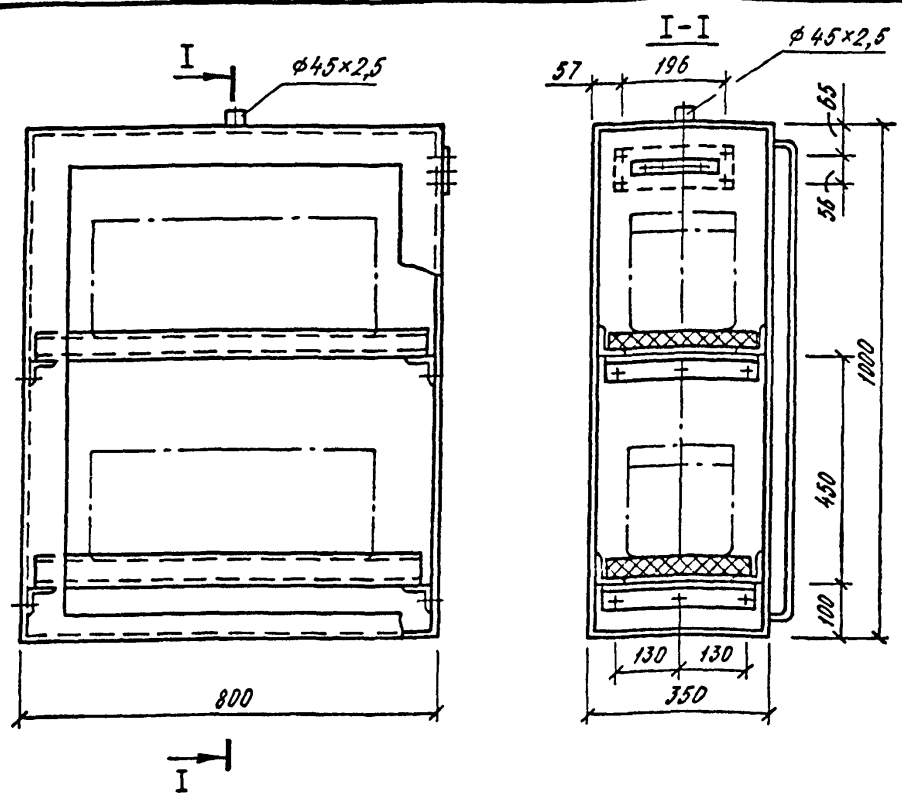

Техническая характеристика

1. Габаритные размеры: длина 800 мм
   ширина 350 мм
   высота 1000 мм
2. Вес 45 кг
3. В верхних и нижних частях шкафа предусмотреть жалюзийные решетки.

Привязан

Инв. №

Нач.отд.	Колосов		А - II, III, IV-1200 - 361.87	ЭДН 4
Гл.спец.	Майорова			
Рук.гр	Панченко		Шкаф для аккумуляторных батарей	Стадия: — Лист: — Листов: 1
Ст.инж.	Щербинина			ГОССТРОЙ СССР ГОСХИМПРОЕКТ Волжское отделение
Исполн.	Молоствова			
Провер.	Панченко			
Н.контр.	Майорова			

Взам. инв. № | Подпись и дата | Инв. № подл.

ФФ 783-06 49

Типовой проект А-II, III, IV-1200-361.87
Альбом 6

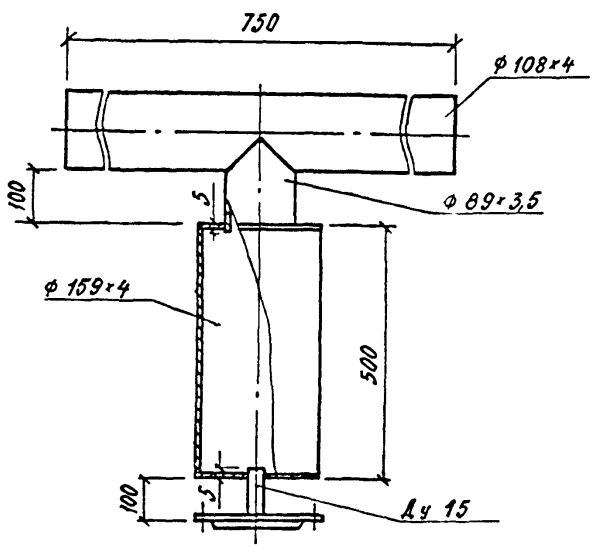

Техническая характеристика

1. Конденсатосборник предназначен для удаления конденсата от выхлопных газов дизеля.
2. Габаритные размеры: диаметр Ду 80; высота 500 мм
3. Вес 36 кг
4. Конденсатосборник представляет собой сварную металлическую конструкцию.
5. Конденсатосборник выполнен из труб по ГОСТ 8734-75*

Привязан

Инв. №

Нач.отд.	Колосов		А - II, III, IV-1200 - 361.87	ЭДН 5
Гл.спец.	Майорова			
Рук.гр	Панченко		Конденсатосборник выхлопного трубопровода.	Стадия: — Лист: — Листов: 1
Ст.инж.	Щербинина			ГОССТРОЙ СССР ГОСХИМПРОЕКТ Волжское отделение
Исполн.	Молоствова			
Провер.	Панченко			
Н.контр.	Майорова			

Взам. инв. № | Подпись и дата | Инв. № подл.

Типовой проект А-II, III, IV-1200-361.87 Альбом 6

Ведомость чертежей

Лист	Наименование	Примечание
1	Общие данные	
2	Схема складирования материалов	
3	Установка грузового, выжимного лифта 3200/0,50. Данные для заказа лифта	
4	Настил	
5	Настил	

Ведомость прилагаемых материалов

Обозначение	Наименование	Примечание
А-II(III, IV)-1200-ТХ.СО	Спецификация оборудования	

1. Исходные данные для проектирования приведены в общей пояснительной записке А-II, III, IV-1200-361.87-ПЗ, альбом 1.

2. Склад предназначен для хранения сгораемых и несгораемых материалов в сгораемой упаковке по номенклатуре, относящейся к 5,6 группе по приложению 2 СНиП 2.04.09-84.

Хранение материалов возможно только в осях 2-8, Б-Г; высота хранения 1,5 м. Хранение материалов в тамбуре запрещается.

Проект разработан в соответствии действующими нормами и правилами и предусматривает мероприятия, обеспечивающие пожарную безопасность при эксплуатации сооружения.
Главный инженер проекта П.П. Петруня

Емкость склада и потребное количество погрузочно-разгрузочных механизмов

NN пп	Наименование	Ед. изм.	кол-во
1	Срок хранения материалов	дней	15
2	Количество тары n грузоподъемностью Q = 500кг	шт.	576
3	Грузоподъемность тары с учетом коэффициента использования тары q = 0,98 · 0,50	т	0,49
4	Емкость склада W = n·q	т	282,3
5	Среднесуточный грузооборот в т.ч.	т	37,6
	прибытие	—"—	18,8
	отправление $q_{сут} = \frac{2W}{t_{хр}}$	—"—	18,8
6	Грузооборот склада $q_{сут} \times 252$	т	9475
7	Часовая производительность - лифта грузового выжимного	т/ч	7,48
	- электропогрузчиков на погрузке-разгрузке автотранспорта	—"—	21,07
	- электропогрузчиков на внутрискладской грузопереработке	—"—	20,99
8	Принятое количество - лифтов грузовых	шт.	1
	- электропогрузчиков	—"—	2
9	Время затрачиваемое на переработку груза - лифтом грузовым выжимным	ч/см	0,5
	- электропогрузчиком на погрузке-разгрузке автотранспорта	—"—	1,78
	- электропогрузчиком на внутрискладской грузопереработке	—"—	1,79

Сводные технико-экономические показатели склада

NN пп	Наименование	Ед. изм.	Кол-во
1	Площадь склада	м²	4,33
2	Коэффициент использования площади		0,36
3	Коэффициент использования объема		0,18
4	Штат производственных рабочих	чел.	3
5	Производительность труда	т/чел год	3158
6	Уровень механизации	%	97

Примечание

Приведенные показатели в таблицах позволяют сделать вывод, что вследствие незначительной загрузки электропогрузчиков в складе, в свободное время они могут быть использованы на основном производстве, обслуживаемом данным складом.

Инв.№ подл. | Подпись и дата | Взам. инв.№

Инв.№

Привязан

А-II, III, IV -1200-361.87-ТХ

Нач.отд.	Еремин	
ГИП	Петруня	
Н.контр.	Петруня	
Рук.гр.	Виленко	
Ст.инж.	Сиренко	
Инж.	Сабатеева	

Склад материалов в подвале инженерного корпуса

Стадия	Лист	Листов
Р	1	5

Общие данные

Госстрой СССР ПРОМТРАНСНИИПРОЕКТ Киевское отделение

сф 783-06 50

Типовой проект А-II, III, IV-1200-361.87
Альбом 6

План на отм. 0.000

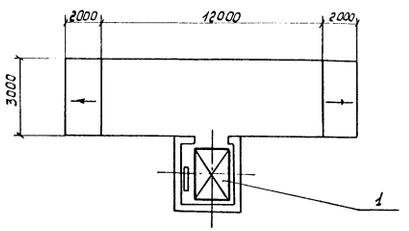

1-1

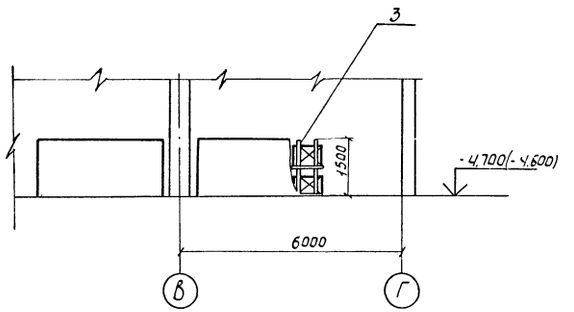

План на отм - 4.700(-4.600)

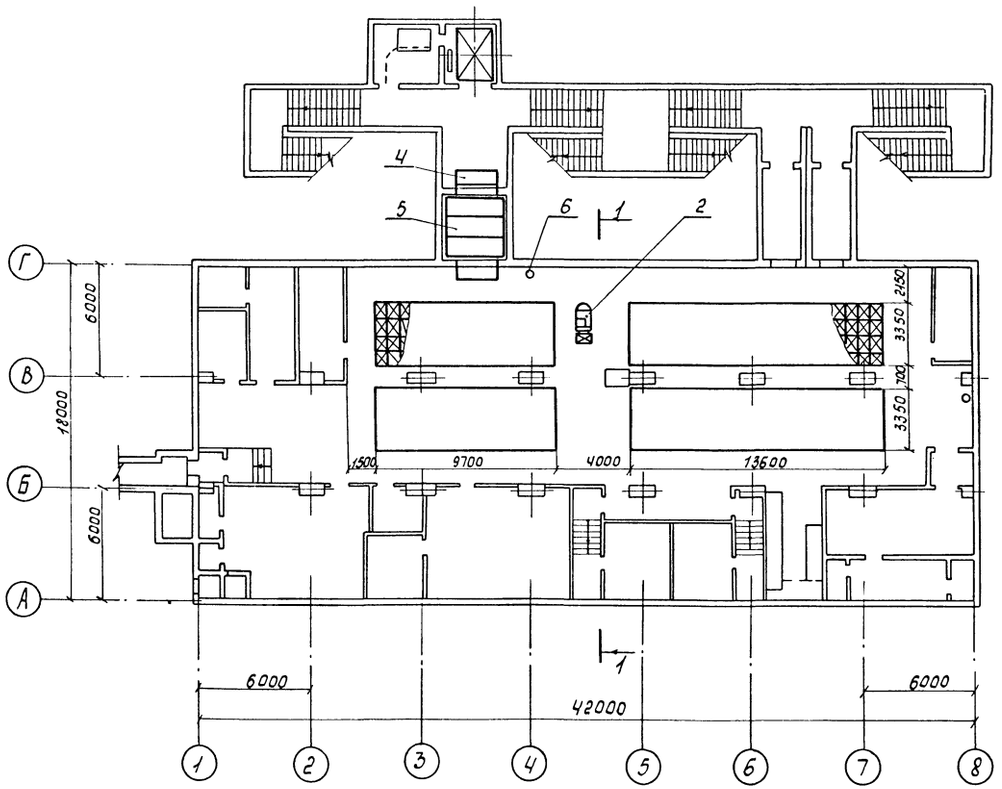

Марка, поз.	Обозначение	Наименование	Кол.	Масса ед. кг.	Примеч.
1	ГОСТ 13415-67	Лифт грузовой выжимной г/п 3,2т	1		
2	ЭП-1201	Электропогрузчик	2		
3	ГОСТ 14861-74	Тара 5-80-60-75-0,5	576		
4	ТП А-II,(III-IV)-1200-ТХ лист 4	Настил	2		
5	лист 5	Настил	3		
6	ОХВП-10 ТУ-22-4720-80	Огнетушитель химический воздушно-пенный	2		

Отметки в скобках даны для А-III, IV-1200-361.87

Привязан

Инв. N

Нач. отд.	Еремин	
ГИП	Петрунь	
Н. контр.	Петрунь	
Рук. бр.	Биленко	
Ст. инж.	Сиренко	

А-II, III, IV -1200-361.87-ТХ

Склад материалов в подвале инженерного корпуса

Схема складирования материалов

Стадия	Лист	Листов
Р	2	

Госстрой СССР ПРОМТРАНСНИИПРОЕКТ Киевское отделение

сф 783-06 51

Инв. № подл. | Подпись и дата | Взам. инв. №

Данные для заказа лифта

1	Наименование, адрес и телефон заказчика		
2	Реквизиты грузополучателя (почтовые, телеграфные, отгрузочные)		
3	Назначение здания, в котором устанавливается лифт и его почтовый адрес		
4	Номера прилагаемых чертежей		
5	Назначение лифта	грузовой выжимной	
6	Грузоподъемность лифта, кг скорость в м/с	Q = 3200 V = 0,50	
7	Высота подъема кабины в м	4,7 (4,6)	
8	Размеры кабины (ширина × глубина × высота), мм	2000 × 3000 × 2200	
9	Требуется ли выход из кабины в две противоположные стороны	требуется	
10	Количество дверей шахты	2	
11	Количество остановок кабины	на отм. -4,700 (-4,600) на отм. 0,000	
12	Напряжение на клеммах эл. двигателя	380 в	
13	Система управления	Кнопочная внутренняя с проводником сигнального вызова кабины с любого этажа	
14	Режим работы лифта	60 вкл/ч	
15	Требуется ли оборудование для диспетчерского управления	—	
16	Число заказываемых лифтов одинаковой характеристики		
17	Места расположения шахты лифта	вне здания	
18	Желательный срок поставки (год, квартал)		

Позиции 1, 2, 3, 16, 18 заполняются заказчиком

Схема расположения проемов для дверей шахты лифтов

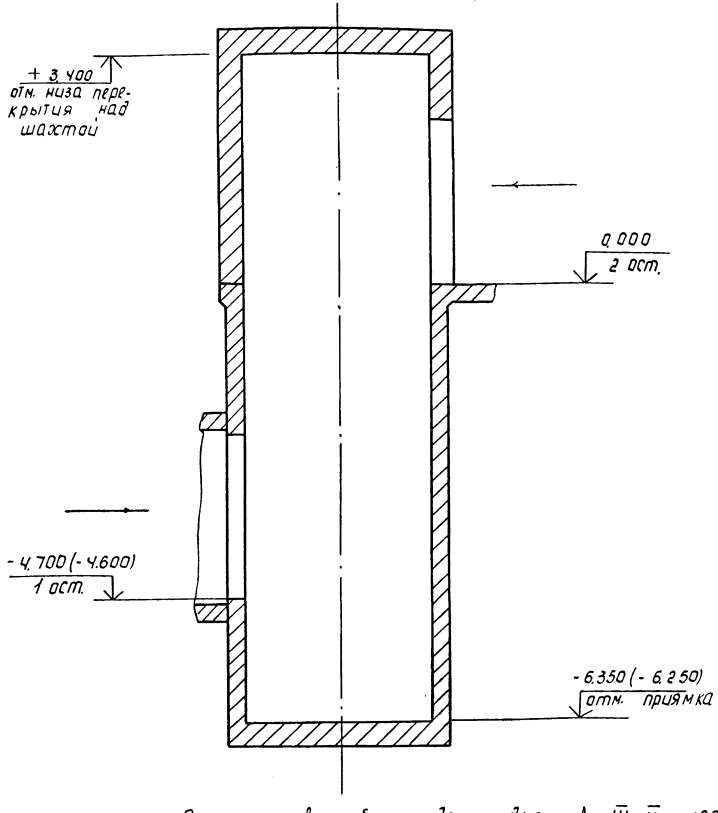

Отметки в скобках даны для А-III, IV-1200-361.87

Проект строительной части лифтовой установки выполнен в соответствии с ГОСТ 13415-67 „Лифты грузовые выжимные", альбом заданий на проектирование строительной части лифтовых установок АТ-600-003.

				А-II, III, IV - 1200-361.87 - ТХ			
Привязан				Склад материалов в подвале инженерного корпуса	стадия	лист	листов
	Нач. отд	Еремин			Р	3	
	ГИП	Петрухня					
	Н. контр	Петрухня					
	Рук. гр	Быленко		Установка грузового выжимного лифта 3200/0,50 Данные для заказа лифта	Госстрой СССР ПРОМТРАНСНИИПРОЕКТ Киевское отделение		
Инв. №	Ст. инж	Сиренко					
	инж.	Сабатеева					

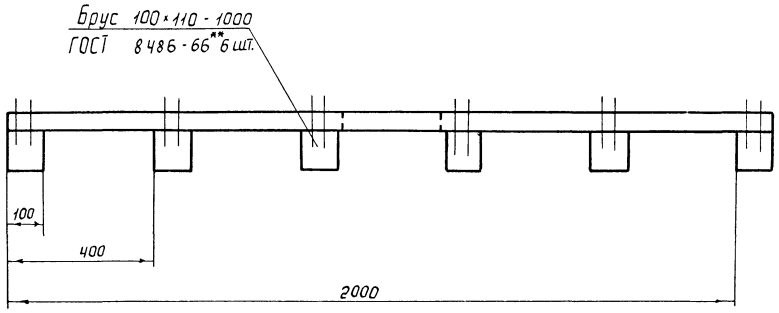

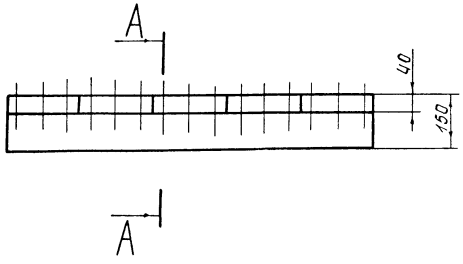

А-А
М 1:2

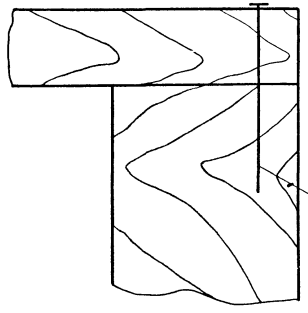

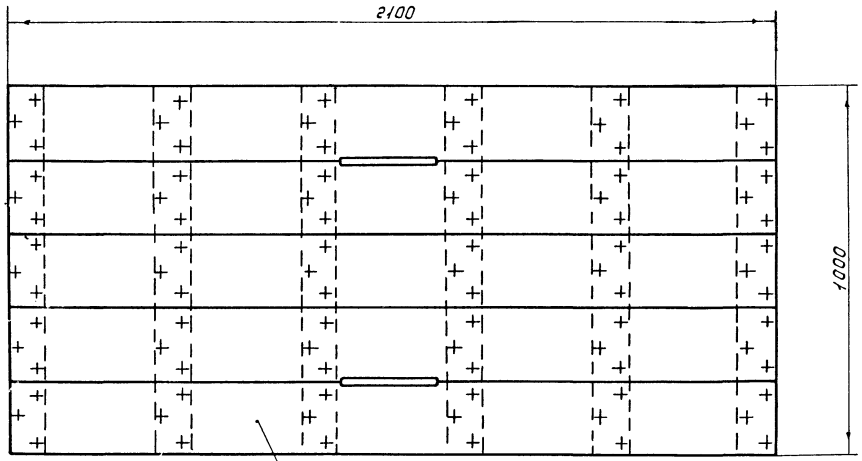

Инв.№ подл. | Подпись и дата | Взам.инв.№

Привязан			А-II, III, IV - 1200-361.87 - ТХ		
	Нач. отд.	Еремин			
	ГИП	Петруня	Склад материалов в подвале инженерного корпуса	Стадия: Р	Лист: 4	Листов:
	Н. контр.	Петруня			
	Рук. др.	Билёнко			
	Ст. инж.	Сиренко	Настил	Госстрой СССР ПРОМТРАНСНИИПРОЕКТ Киевское отделение	
Инв. №	Инж.	Савватеева			

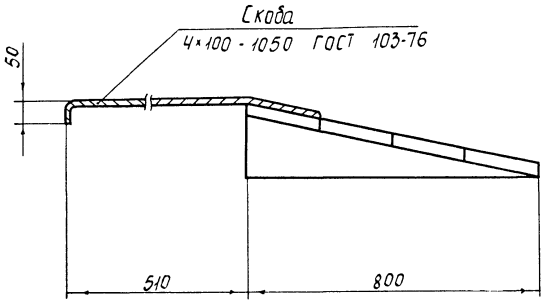

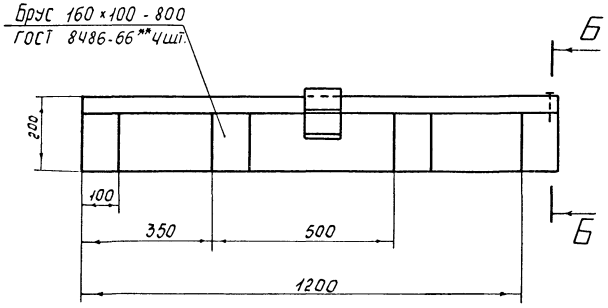

Б-Б
М 1:2

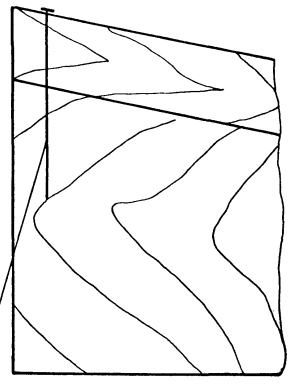

А-А
М 1:2

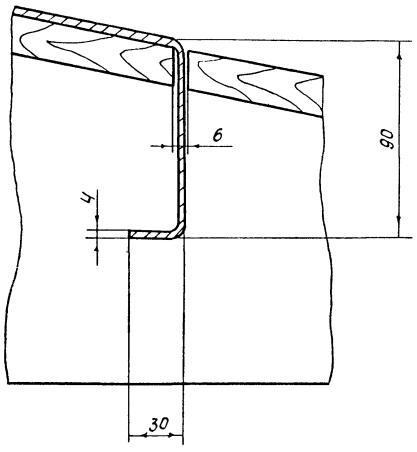

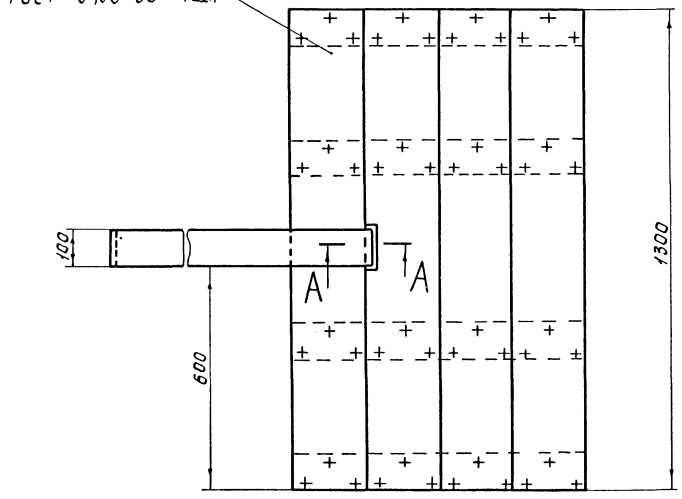

Гвозди 5×100-48 шт.
ГОСТ 4028-63

Привязан		Нач. отд	Еремин		А-II, III, IV-1200-361.87- ТХ	
		ГИП	Петруня		Склад материалов в подвале инженерного корпуса	Стадия: Р; Лист: 5; Листов:
		Н.контр	Петруня			
		Рук. гр	Биленко		Настил	Госстрой СССР ПРОМТРАНСНИИПРОЕКТ Киевское отделение
		Ст. инж	Сиренко			
Инв. №		Инж.	Сабатеева			

Инв.№ подл. | Подпись и дата | Взам. инв.№

Типовой проект А-II, III, IV-1200-361-87
Альбом 6

Ведомость чертежей основного комплекта

Лист	Наименование	Примечание
1	Общие данные (Начало)	
2	Общие данные (Окончание)	
3	План на отм. -4.700 (-4,600). 1,2 климатические зоны	
4	Разрез 1-1, 3-3. Вид 2-2. Схема разводки трубопроводов узла управления. 1,2 климатические зоны.	
5	Спецификация. 1,2 климатические зоны.	
6	План на отм. -4,700 (-4,600). 3,4 климатические зоны.	
7	Разрез 1-1, 3-3. Вид 2-2. Схема разводки трубопроводов узла управления. 3,4 климатические зоны.	
8	Спецификация. 3,4 климатические зоны	
9	Узел управления спринклерной установкой с клапаном ВС-150. Общий вид.	
10	Узел управления спринклерной установкой с клапаном ВС-150. Схема.	
11	Схема электрическая принципиальная управления.	
12.	Схема электрическая принципиальная. Схема электрическая подключений (Начало)	
13	Схема электрическая принципиальная включения приемной станции ПС1 и устройств У1-У4 (Начало)	
14	Схема электрическая принципиальная включения приемной станции ПС1 и устройств У1-У4 (окончание)	
15	План на отм -4.700. Расстановка электрооборудования и прокладка кабелей.	
16	Узел управления. Проходная. Расстановка электрооборудования и прокладка кабелей.	
17	Кабельный журнал. Шкаф ШУ. Общий вид. Пост ПУ. Эскиз.	
18	Схема электрическая подключений и соединений шкафа ШУ.	
19	Схема электрическая подключений (Окончание)	

Ведомость ссылочных и прилагаемых документов

Обозначение	Наименование	Примечание
	Ссылочные документы	
ОСТ 25329-81	Установки пожаротушения автоматические и установки пожарной, охранной и охранно-пожарной сигнализации. Обозначения условные графические элементов установок.	
ВСН 381-85	Инструкция о составе и оформлении электротехнической рабочей документации для промышленного строительства.	
Серия № 5.908-1	Типовые узлы крепления трубопроводов установок автоматического пожаротушения.	
5.407-11	Заземление и зануление электроустановок.	
	Прилагаемые документы	
А-II, III, IV-1200-361.87-АПЖ.И1-00СБ	Кронштейн для установки пульта ППС-1	
А-II(III, IV)-1200-361.87-АПЖ.И2-00	Установка извещателя ИДФ-1М	
А-II(III, IV)-1200-361.87-АПЖ.СО альбом 8 часть 1	Спецификация оборудования.	
А-II(III, IV)-1200-361.87-АПЖ.ВН альбом 9	Ведомость потребности в материалах.	

Типовой проект выполнен в соответствии с действующими нормами и правилами и с учетом требований безопасности эксплуатации установки в условиях взрывоопасного и пожароопасного производства.

Главный инженер проекта Н.П. Меленчук.

Инв. № подл. | Подпись и дата | Взам. инв. №

Привязан.

Инв. №

А-II, III, IV-1200-361.87-АПЖ

Н.контр.	Мороз	
ГИП	Меленчук	
Нач.отд	Кизилов.	
Гл.спец.	Святкина	
Нач.сект.	Немехова	
Нач.сект.	Гринько	
Вед.инж.	Карпов	

Склад материалов в подвале инженерного корпуса.

Стадия	Лист	Листов
РП	1	19

Общие данные (Начало)

ГПИ „Спецавтоматика" г. Ростов-на-Дону

СФ 783-06 55 Копировал Ермакова Формат А2

Таблица основных показателей автоматической установки водяного пожаротушения

Наименование защищаемых помещений (секций, отсеков)	Защищаемая площадь, м²	Огнегасящее вещество	Средство пожаротушения	Средняя защищаемая площадь, м²	Интенсивность, л/с·м²	Пожарное оборудование: Контрольно-пусковое оборудование: Тип	Δ, мм	Кол., шт.	Распылители Спринклер водяной: Тип	t°плавл. замка °С	Ду мм	Кол., шт.
Складское помещение (для 1,2 климатических зон)	465	Вода	Спринклерная установка пожаротушения	8,6	0,32	ВС	150	1	спэо	72	15	55
Складское помещение (для 3,4 климатических зон)	525			8,1	0,32	ВС	150	1	спэо	72	15	66

Таблица основных показателей автоматической установки порошкового пожаротушения

Наименование защищаемых помещений	Защищаемый объем, м3	Рабочий газ	Огнетушащее вещество	Средства пожаротушения	Пожарное оборудование: Огнетушители: Тип	кол., шт.	Распылители: Тип	кол., шт	Извещатели: Тип	t плавления замка °С	кол., шт.
Машинный зал дизельной	30,4	Углекислый газ ГОСТ 8050-76	Порошок ПФ	Установка объемного порошкового пожаротушения	ОПА-100	1	Насадок БК-9,10, 00.00.00	3	2-37	72	2

Таблица основных показателей установки пожарной сигнализации

Наименование защищаемых помещений	Вид защиты	Защищаемая площадь, м²	Извещатель: Тип	Кол., шт.	Приемная станция: Тип	кол., шт	Устройство промежуточное: Тип	Кол., шт.
Складское помещение, помещение для хранения продуктов (для 1,2 климатических зон)	Пожарная сигнализация	756	НДФ-1М	24	ППС-1	1	ЛПКУ-1М	3
Складское помещение, помещение для хранения продуктов (для 3,4 климатических зон).		756		24				
Машинный зал дизельной.		28,8		2				1

Условные обозначения и изображения

Наименование	Обозначение: На планах	На разрезах и схемах
Опуски и подъемы трубопроводов	Ст. Бн (ВС) H=	
Насадок для установки порошкового пожаротушения		
Сигнализатор давления универсальный СДУ	СДУ-1	
Извещатель пожарный дымовой фотоэлектрический.	1/1	
Устройство сигнальное	УС У01	
Устройство оконечное		

Инв.№ подл. | Подпись и дата | Взам.инв.№

Привязан

Инв.№

Н. контр.	Мороз	
ГИП	Мелентчук	
Нач. отд.	Кизилов	
Глав. спец.	Святкина	
Нач. сект.	Немехова	
Нач. сект.	Гриньков	
Вед. инж.	Корпав	

А-II, III, IV -1200-361.87 - АПЖС

Склад материалов в подвале инженерного корпуса.

Стадия	Лист	Листов
РП	2	

Общие данные (Окончание)

ГПИ «Спецавтоматика» г. Ростов-на-Дону

Типовой проект А-II,III,IV-1200-361.87 Альбом 6

План на отм.-4,700(-4,600). 1,2 климатические зоны

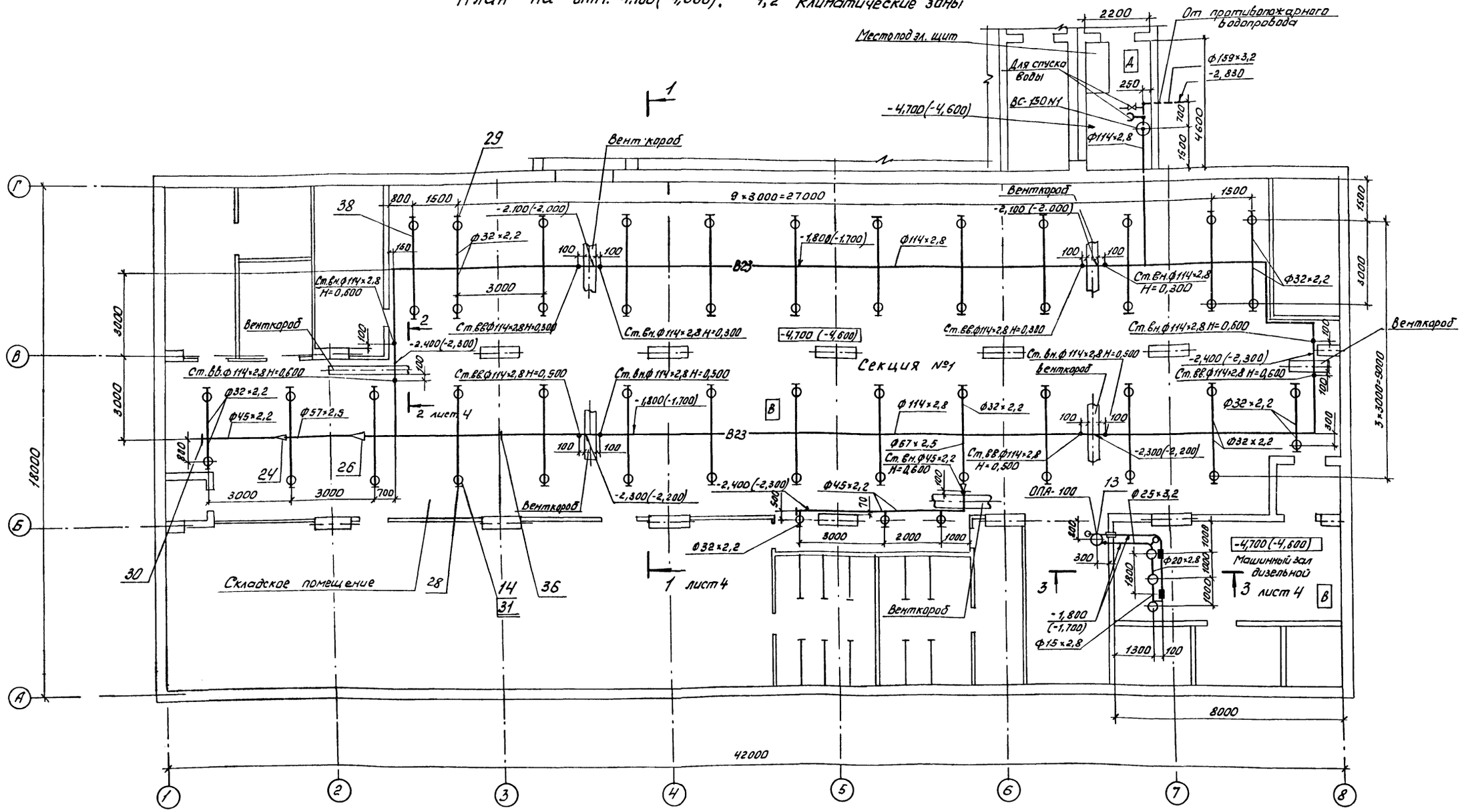

1. В скобках даны отметки для А-III, IV.
2. Спецификацию смотри лист 5.
3. Схему узла управления смотри лист 4.
4. Оросители и извещатели, установленные в машинном зале дизельной входят в комплект ОПА-100.

Привязан			
Инв. №			
Н.контр.	Мороз		
ГИП	Мелемчук		
Нач.отд.	Кизилов		
Гл.спец.	Святкина		
Нач.сект.	Немехова		
Вединж.	Карпов		
Инженер	Щетинина		

Копировал Федоренко

А-II III, IV - 1200-361.87 - АПЖ

Склад материалов в подвале инженерного корпуса.	Стадия	Лист	Листов
	РП	3	
План на отм. -4,700(-4,600). 1,2 климатические зоны.	ГПИ "Спецавтоматика" г. Ростов-на-Дону		

Инв.№ подл. | Подпись и дата | Взам. инв.№

Типовой проект А-II, III, IV - 1200-361.87
Альбом 6

Разрез 1-1 лист 3

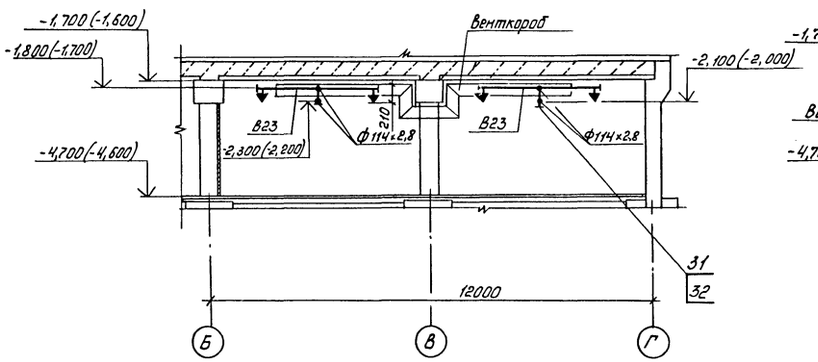

Вид 2-2 лист 3

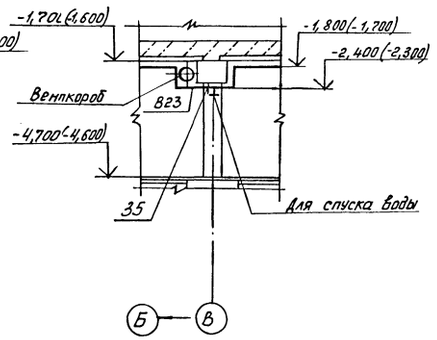

Схема разбадки трубопроводов узла управления

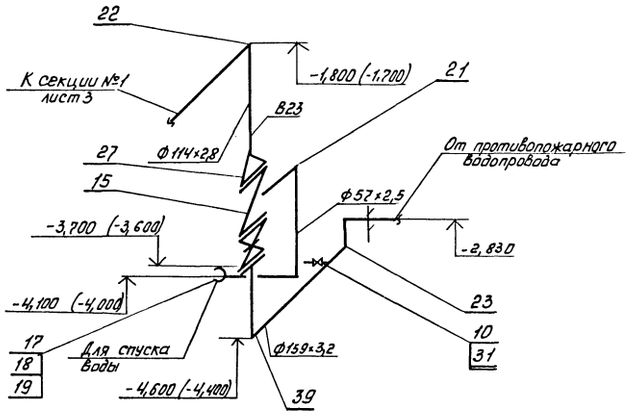

Разрез 3-3 лист 3

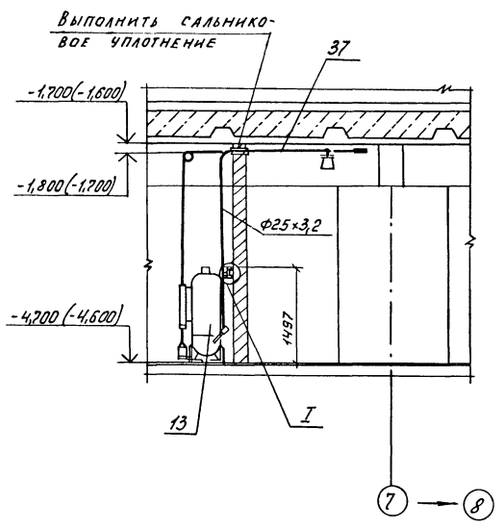

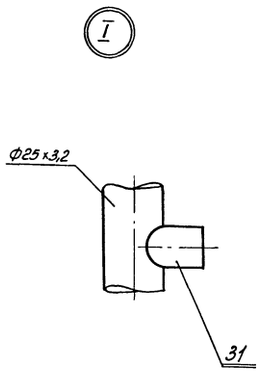

1. В скобках даны отметки для А-III-IV.
2. Спецификацию смотри лист 5.
3. План узла управления см. лист 3.

				А-II, III, IV - 1200-361.87 - АПЖ			
Привязан			Н. контр.	Мороз		Склад материалов в подвале инженерного корпуса	Стадия: РП; Лист: 4; Листов:
			ГИП	Меленчук			
			Нач. отд.	Кизилов			
			Гл. спец.	Святкина			
			Нач. сект.	Немехова		Разрез 1-1, 3-3. Вид 2-2, Схема разбадки трубопроводов узла управления 1, 2 климатические зоны.	ГПИ "Спецавтоматика" г. Ростов-на-Дону
			Вед. инж.	Карпов			
Инв. №			Инженер	Щетинина			

Инв. № подл. | Подпись и дата | Взам. инв. №

Копировал Федоренко СФ 783-06 58 Формат А2

Типовой проект А, II, III, IV-1200-361.87 Альбом 6

Марка, поз.	Обозначение	Наименование	Кол.	Масса, ед, кг	Примечание
30		45×2,5	2	0,1	
31	ГОСТ 8966-75	Муфта 15	64	0,067	
32	ГОСТ 8963-75	Пробка 15	7	0,040	
	Серия №5.908-1	Опора к металло-			
	АПЗ 1383.ОСБ	конструкциям			
35	АПЗ 1383.0-04	Дн 108... 140	2	3,500	
	Серия № 5.908-1	Подвеска к железобетон-			
	АПЗ 1400.ОСБ	ным плитам перекрытия			
36	АПЗ 1400.0	Дн 108	22	2.110	
	Серия №5.908-1	Подвеска к металло-			
	АПЗ 1404.ОСБ	конструкциям			
37	АПЗ 1404.0	Дн 18... 30	12	0.520	
	Серия № 5.908-1	Подвеска к железобетон-			
	АПЗ 1408.ОСБ	ным плитам перекрытия			
38	АПЗ-1408.0-01	Дн 32... 48	6	0,450	
	Серия №5.908-1	Опора под колено			
	АПЗ.1411.ОСБ.				
39	АПЗ 1411.0	Дн 159	1	3,200	
	ТУ6-11-155-74	Огнетушащий порошок			
		ПФ резервный	120		
		Запас на испытание	120		
	ГОСТ 8050-76	Углекислый газ CO_2			
		Запас на испытание	2,8		
		Резервный запас	2,8		

Марка, поз.	Обозначение	Наименование	Кол.	Масса, ед, кг	Примечание
15	Лист 9, 10	Узел управления			
		спринклерной уста-			
		новкой с клапаном ВС-150	1	—	
16	ГОСТ 22595-77	Кран пробно-спускной			
		1068 бк 1-15-10	1	0,525	
	ГОСТ 2217-76	Головки соединительные			
17		ГР-80	2	0,380	
18		ГМ-50	1	0.220	
19	ТУ17РСФСР 40-10257-82	Рукав пожарный напор-			
		ный льнопеньковый Ду51мм	20	6,300	п/м
	ГОСТ 17375-83	Отводы 90°			
21		57×3,0	2	0,500	
22		108×4,0	30	2,500	
23		159×4,5	3	6,100	
	ГОСТ 17378-83	Переходы концентрические			
24		К57×4,0-45-2,5	2	0.200	
26		К108×4,0-57×3,0	1	0.900	
27		К159×4.5-108×4,0	1	2,400	
	ГОСТ 17379-83	Заглушки			
28		32×2,0	54	0.100	
29		38×2,0	1	0.100	

Марка, поз.	Обозначение	Наименование	Кол	Масса, ед, кг	Примечание
	ГОСТ 10704-76	Трубы стальные			
	Ст. Эсп. ГОСТ 10705-80	электросварные			
		32×2,2	80	1,620	
		40×2,2	8	2.050	
		45×2,2	12	2,320	
		57×2,5	4	3,360	
		114×2,8	95	7,680	
		159×3,2	4	12,300	
	ГОСТ 3262-75	Трубы стальные			
		Водогазопроводные			
		15×2,8	6	1,150	
		20×2,8	10	1,500	
		25×3,2	14	2,120	
13	ТУ22-5271-82	Огнетушитель порошковый			
		автоматический ОПА-100	1	140	компл.
14	ГОСТ 14630-80	Ороситель СПЭо-15(72)	55	0,210	

Инв. № подл. | Подпись и дата | Взам. инв. №

			А-II, III, IV-1200-361.87 - АПЗ	
Н. контр.	Мороз			
ГИП	Меленчук		Склад материалов в подвале инженерного корпуса	Стадия: РП; Лист: 3; Листов:
Нач. отд.	Кизилов			
Гл. спец.	Сбяткина		Спецификация. 1, 2 климатические зоны	ГПИ «Спецавтоматика» г. Ростов-на-Дону
Нач. сект.	Немехова			
Вед. инж.	Карпов			
Инженер	Четинкина			

Привязан

Инв. №

Копировал Ермакова СФ 783-06 59 Формат А2

Типовой проект А-II,III,IV-1200-361.87 Альбом 6

План на отм.-4,700(-4,600). 3,4 климатические зоны

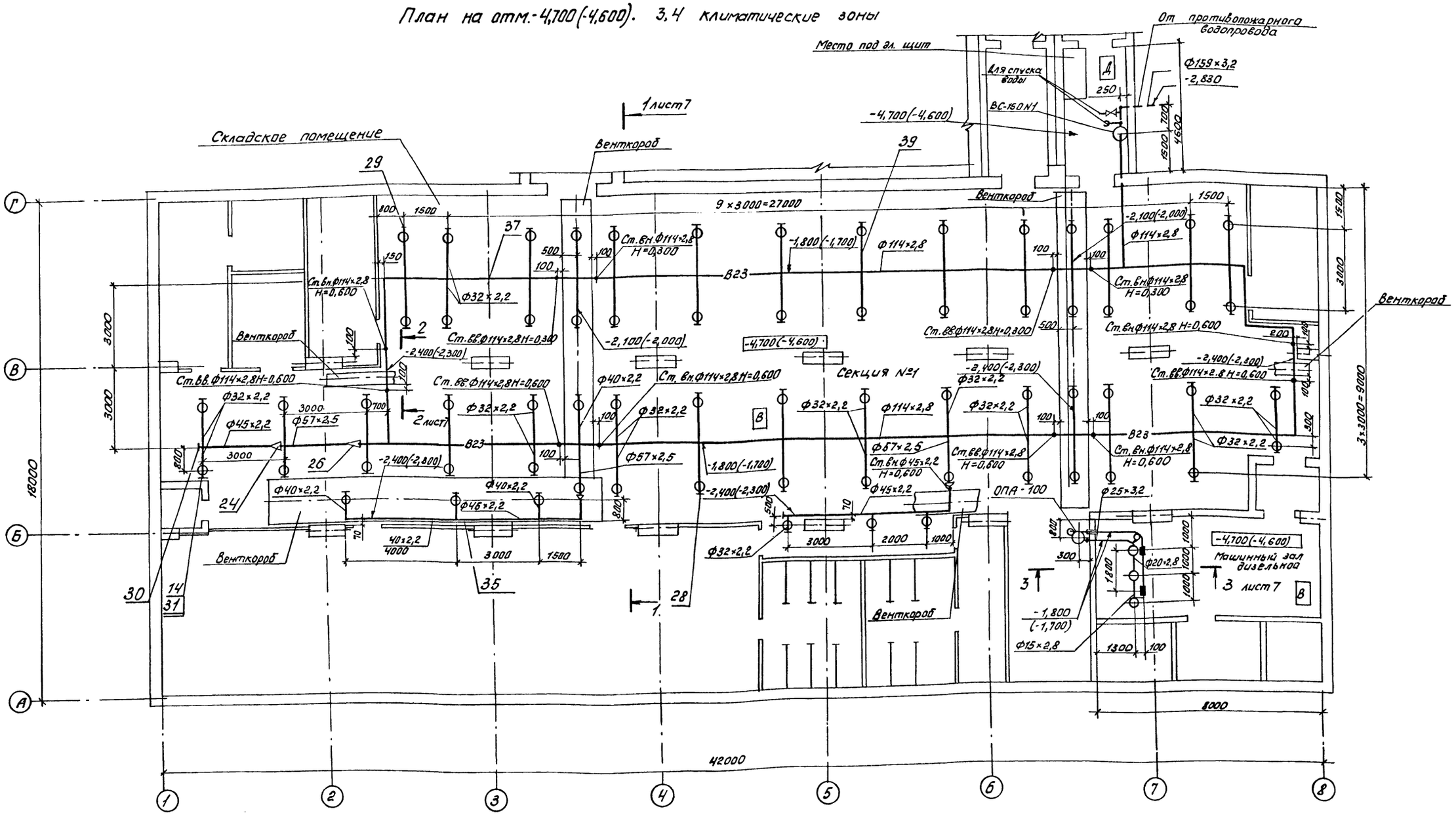

1. В скобках даны отметки для А-III, IV.
2. Спецификацию смотри лист 8.
3. Схему узла управления смотри лист 7.
4. Оросители и извещатели, установленные в машинном зале дизельной входят в комплект ОПА-100.

				А-II,III,IV-1200-361.87 - АПЖ		
Н.контр.	Мараз					
ГИП	Меленчук			Склад материалов в подвале инженерного корпуса	Стадия: РП	Лист: 6	Листов:
Нач.отд.	Кизилов					
Гл.спец.	Святкина					
Нач.сект.	Немехова			План на отм.-4,700(-4,600). 3,4 климатические зоны.	ГПИ «Спецавтоматика» г. Ростов-на-Дону	
Вед.инж.	Карпов					
Инженер	Щетинина					

Привязан

Инв. №

Инв. № подл. | Подпись и дата | Взам. инв. №

Копировал Федаренко СФ 783-06 60 Формат А2

Разрез 1-1 лист 6

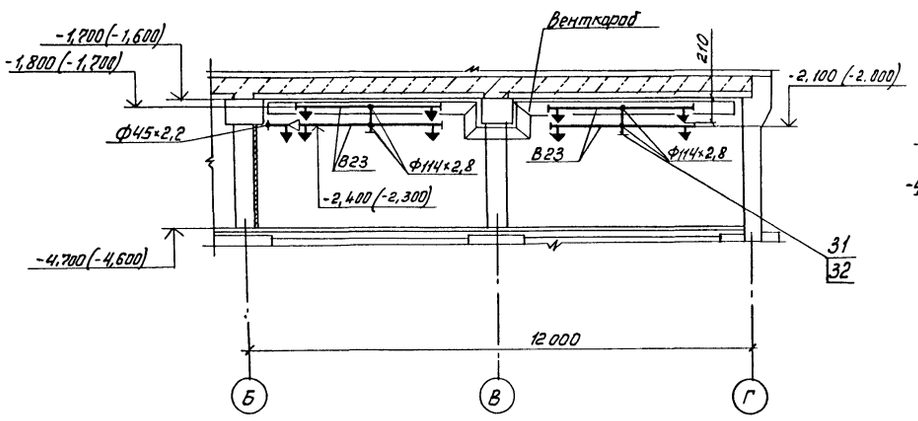

Вид 2-2 лист 6

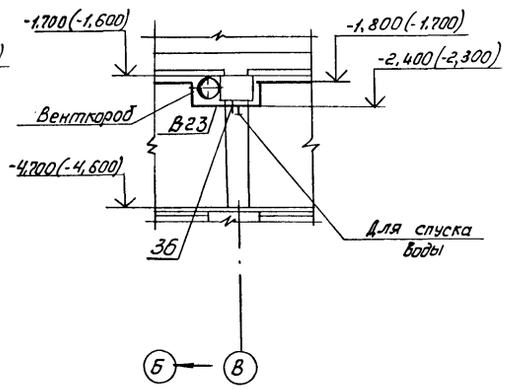

Схема разводки трубопроводов узла управления

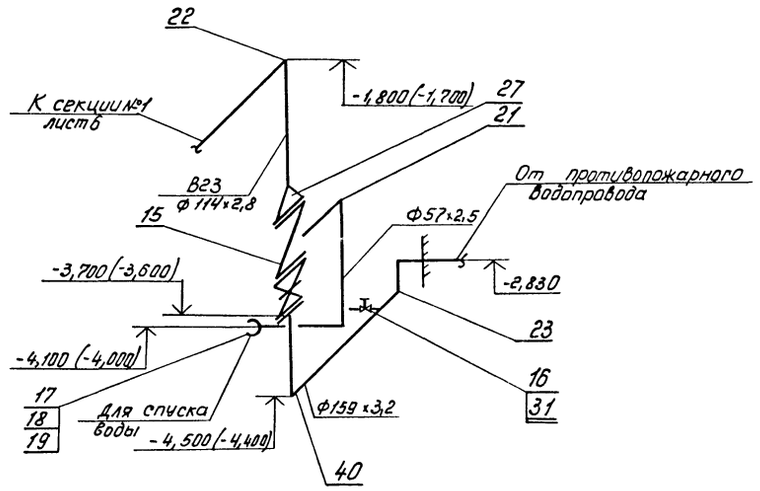

Разрез 3-3 лист 6

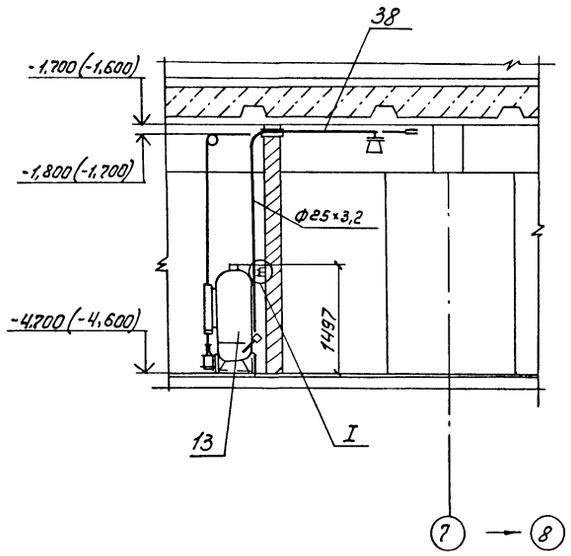



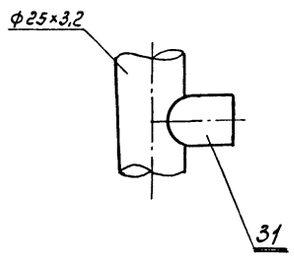

1. В скобках даны отметки для А-III, IV.
2. Спецификацию смотри лист 8
3. План узла управления см. лист 6.

Инв. № подл. | Подпись и дата | Взам. инв. №

				А-II, III, IV -1200-361.87 - АПЖ	
Привязан	Н. контр.	Мороз		Склад материалов в подвале инженерного корпуса.	Стадия: РП; Лист: 7; Листов:
	ГИП	Меленчук			
	Нач. отд.	Кизилов			
	Гл. спец.	Сваткина			
	Нач. сект.	Немехава		Разрез 1-1, 3-3. Вид 2-2. Схема разводки трубопроводов узла управления. 3, 4 климатические зоны.	ГПИ «Спецавтоматика» г. Ростов-на-Дону
Инв. №	Вед. инж.	Карпов			
	Инженер	Щетинина			

Копировал Федоренко СФ 783-06 61 Формат А2

Типовой проект А-II, III, IV-1200-361.87 Альбом 6

Марка, поз.	Обозначение	Наименование	Кол.	Масса, ед, кг.	Примечание
31	ГОСТ 8966-75	Муфта 15	75	0,067	
32	ГОСТ 8963-75	Пробка 15	7	0,040	
	Серия №5.908-1	Опора к металло-			
	АПЗ 1383.ОСБ	конструкциям			
35	АПЗ 1383.0-01	Дн 32... 48	3	0,450	
36	АПЗ 1383.0-04	Дн 108... 140	2	3,500	
	Серия №5.908-1	Подвеска к железобетон-			
	АПЗ 1400. ОСБ	ным плитам перекрытия			
37	АПЗ 1400.0	Дн 108	22	2.110	
	Серия №5.908-1	Подвеска к металло-			
	АПЗ 1404. ОСБ	конструкциям			
38	АПЗ 1404.0	Дн 18... 30	12	0.520	
	Серия №5.908-1	Подвеска к железобе-			
	АПЗ 1408. ОСБ	тонным плитам перек-			
39	АПЗ 1408.0-01	рытия Дн 32... 48	6	0,450	
	Серия №5.908-1	Опора под			
	АПЗ 1411. ОСБ	Колено			
40	АПЗ 1411.0	Дн 159	1	3,200	
	ТУ6-11-155-74	Огнетушащий			
		порошок ПФ резервный	120		
		Запас на испытание	120		
	ГОСТ 8050-76	Углекислый газ CO_2			
		Запас на испытание	2,8		
		Резервный запас	2,8		

Марка, поз.	Обозначение	Наименование	Кол.	Масса, ед, кг.	Примечание
15	Лист 9, 10	Узел управления			
		спринклерной установ-			
		кой с клапаном ВС-150	1	-	
16	ГОСТ 22595-77	Кран пробно-спускной			
		10б8вк 1-15-10	1	0,525	
	ГОСТ 2217-76	Головки соединительные			
17		ГР-50	2	0,380	
18		ГМ-50	1	0,220	
19	ТУ 17РСФСР 40-10257-82	Рукав пожарный напор-			
		ный льноджутовый Ду 51мм	20	6,300	п/м
	ГОСТ 17375-83	Отводы 90°			
21		57х3,0	2	0,500	
22		108х4,0	30	2,500	
23		159х4,5	3	6,100	
	ГОСТ 17378-83	Переходы концентрические			
24		К57х4,0-45х2,5	3	0,200	
26		К108х4,0-57х3,0	1	0,900	
27		К159х4,5-108х4,0	1	2,400	
	ГОСТ 17379-83	Заглушки			
28		32х2,0	60	0,100	
29		38х2,0	5	0,100	
30		45х2,5	2	0,100	

Марка, поз.	Обозначение	Наименование	Кол.	Масса, ед, кг.	Примечание
	ГОСТ 10704-76	Трубы стальные			
	АСт.Эсп. ГОСТ 10705-80	электросварные			
		32х2,2	96	1,620	
		40х2,2	15	2,050	
		45х2,2	17	2,320	
		57х2,5	5,5	3,360	
		114х2,8	95	7,680	
		159х3,2	4	12,30	
	ГОСТ 3262-75	Трубы стальные			
		Водогазопроводные			
		15х2,8	6	1,160	
		20х2,8	10	1,500	
		25х3,2	14	2,120	
13	ТУ22-5271-82	Огнетушитель порошковый			
		автоматический ОПА-100	1	140,000	компл.
14	ГОСТ 14630-80	Ороситель СПЗб-15(72)	66	0,210	

Вместо порошка ПФ ТУ 6-18-155-79 можно применить порошок ПСБ-3 ТУ6-18-139-78 в количестве 196кг или порошок „Пирант-А ТУ6-08-530-85 в количестве 140кг.

Инв.№ подл. | Подпись и дата | Взам. инв.№

Привязан

Инв.№

Н. контр.	Мороз		
ГИП	Меленчук		
Нач. отд.	Кизилов		
Гл. спец.	Святкина		
Нач. сект.	Нечехова		
Вед. инж.	Карпов		
Инженер	Цетинина		

А-II, III, IV-1200.-361.87 - АПЖ

Склад материалов в подвале инженерного корпуса.

Стадия	Лист	Листов
РП	8	

Спецификация. 3,4 климатические зоны

ГПИ „Спецавтоматика" г. Ростов-на-Дону

Копировал Ермакова СФ 783-06 62 формат А2

Типовой проект А-II,III,IV-1200-361.87
Альбом 6

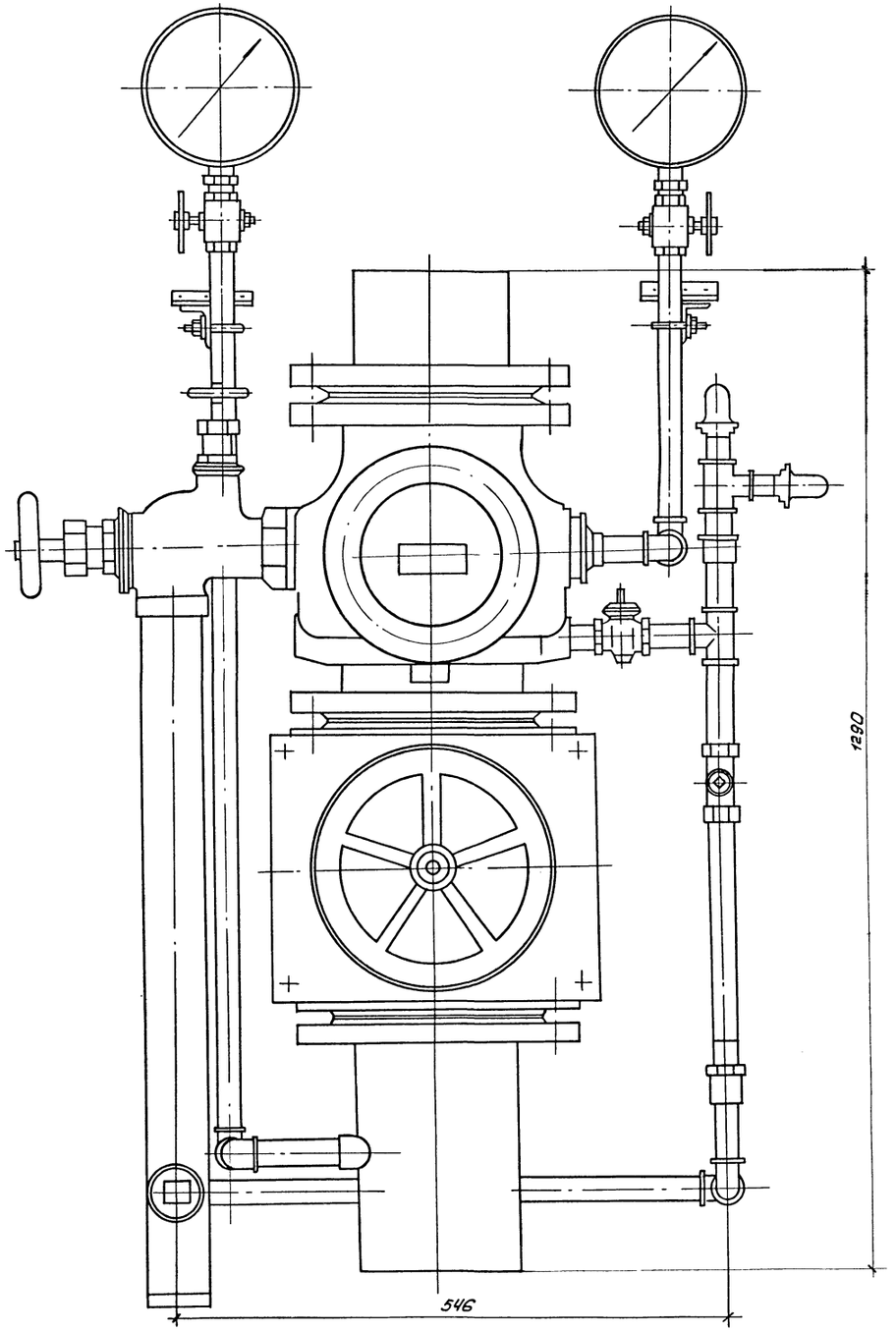

Инв.№ подл. | Подпись и дата | Взам. инв.№

				А-II,III,IV-1200-361.87 - АПЖ		
Привязан	Н.контр.	Мороз		Склад материалов в подвале инженерного корпуса	Стадия	Лист	Листов
	ГИП	Меленчук			РП	9	
	Нач.отд.	Кизилов					
	Гл.спец.	Святкина		Узел управления спринклерной установкой с клапаном ВС-150, Общий вид.	ГПИ "Спецавтоматика" г.Ростов-на-Дону		
	Нач.сект.	Немежова					
	Вед.инж.	Карпов					
Инв.№	Инженер	Щетинцина					

Копировал Федаренко

Типовой проект А-II, III, IV-1200-361.87 Альбом 6

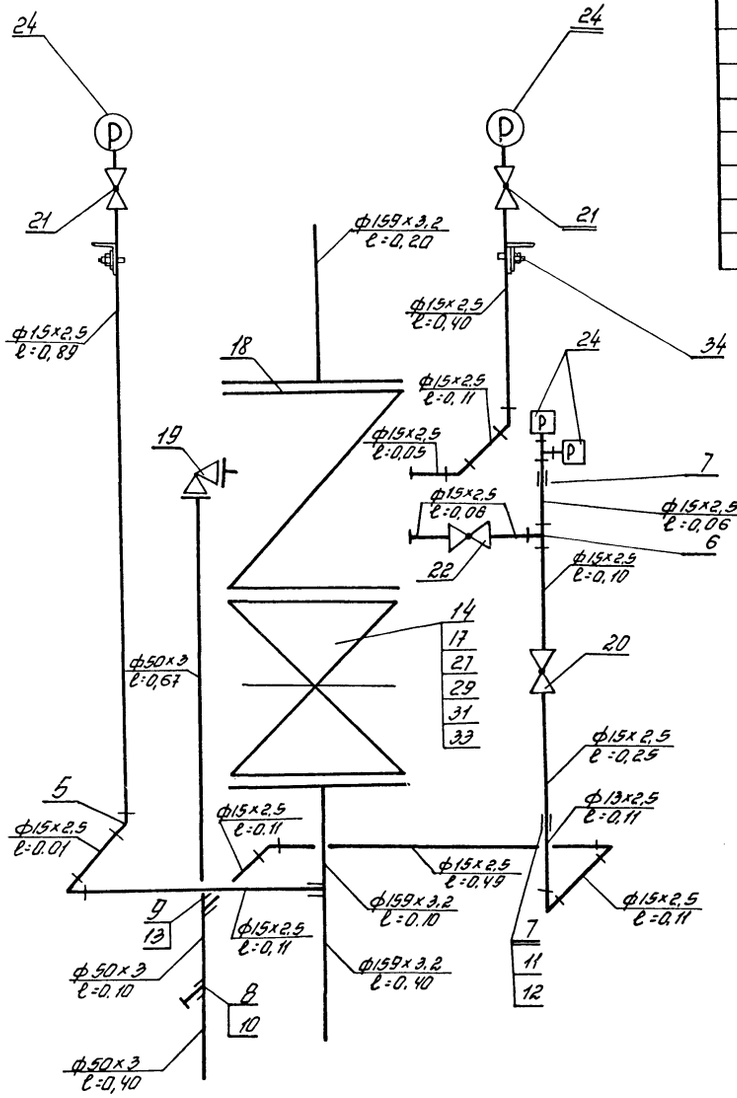

Марка, поз.	Обозначение	Наименование	Кол.	Масса ед., кг.	Примечание
25	ТУ25.09.026-79	Сигнализатор давления СДУ	2	0,300	
27	ГОСТ 7798-70	Болт М20х70,58	24	0,244	
28	ГОСТ 5915-70	Гайка М6.5	4	0,002	
29	ГОСТ 5915-70	Гайка М20.5	24	0,063	
30	ГОСТ 11371-78	Шайба М8.04	4	0,002	
31	ГОСТ 11371-78	Шайба М20.01.019	24	0,017	
33	ГОСТ 7338-77*	Пластина 1 лист ЭМКЩ-С-3х250х500	1	0,150	
	Серия №5.903-1	Опора К кирпичной стене			
	АПЭ-1377.ОСБ				
34	АПЭ.1377.0	Дн 18... 30	2	0,420	

Марка, поз.	Обозначение	Наименование	Кол.	Масса ед., кг.	Примечание
	ГОСТ 10704-76	Труба стальная электро-			
	АСТЭСП ГОСТ 10705-80	сварная ф159х3,2	0,7	12,300	
	ГОСТ 3262-75	Трубы водогазопроводные			
		15х2,5	3,7	1,160	
		50х3,0	0,9	4,220	
5	ГОСТ 8946-75	Угольник 15	7	0,094	
6	ГОСТ 8948-75	Тройник 15	2	0,133	
7	ГОСТ 8965-75	Муфта 15	4	0,061	
8	ГОСТ 8966-75	Муфта 25	1	0,163	
9	ГОСТ 8966-75	Муфта 50	1	0,409	
10	ГОСТ 8963-75	Пробка 25	1	0,110	
11	ГОСТ 8968-75	Контргайка 15	1	0,037	
12	ГОСТ 8969-75	Сгон 15	1	0,094	
13	ГОСТ 8960-75	Футорка 50х15	1	0,381	
14	ГОСТ 12820-80	Фланец 1-150-10ВСТ3СП	2	6,620	
17	ГОСТ 8437-75	Задвижка 30ч6бр I-150-10	1	73,500	
18	ТУ 22-3867-77	Клапан водосигнальный ВС-150	1	49,700	
19	ТУ22-3549-76	Вентиль КВ-50х1,3	1	4,300	
20	ТУ22-3866-77	Кран ЭМО Ру10кгс/см²			
		Ду5	1	0,410	
21	ТУ26-07-1061-73	Кран 14М1 Ру16кгс/см²			
		Ду15	2	0,312	
22	ГОСТ 2704-77	Кран 11б6бк 15-10	1	0,330	
24	ТУ25.02-181071-78	Манометр МТП-160-16	2	1,550	

Размеры деталей из труб даны фактические с учетом резьбовых участков под муфтовые соединения.

				А-II, III, IV-1200-361.87-		АПЖ
Н.контр.	Мороз					
ГИП	Меленчук		Склад материалов в подвале инженерного корпуса	Стадия	Лист	Листов
Нач.отд.	Кизилов			РП	10	
Гл.спец.	Святкина					
Нач.сект.	Немехова		Узел управления спринклерной установкой с клапаном ВС-150. Схема	ГПЧ „Спецавтоматика" г. Ростов-на-Дону		
Вед.инж.	Карпов					
Инженер	Цетинина					

Привязан

Инв.№

Инв.№ подл. | Подпись и дата | Взам.инв.№

Копировал Ермакова СФ 783-06 64 формат А2

Типовой проект А-II,III,IV-1200-361.87
Альбом 8

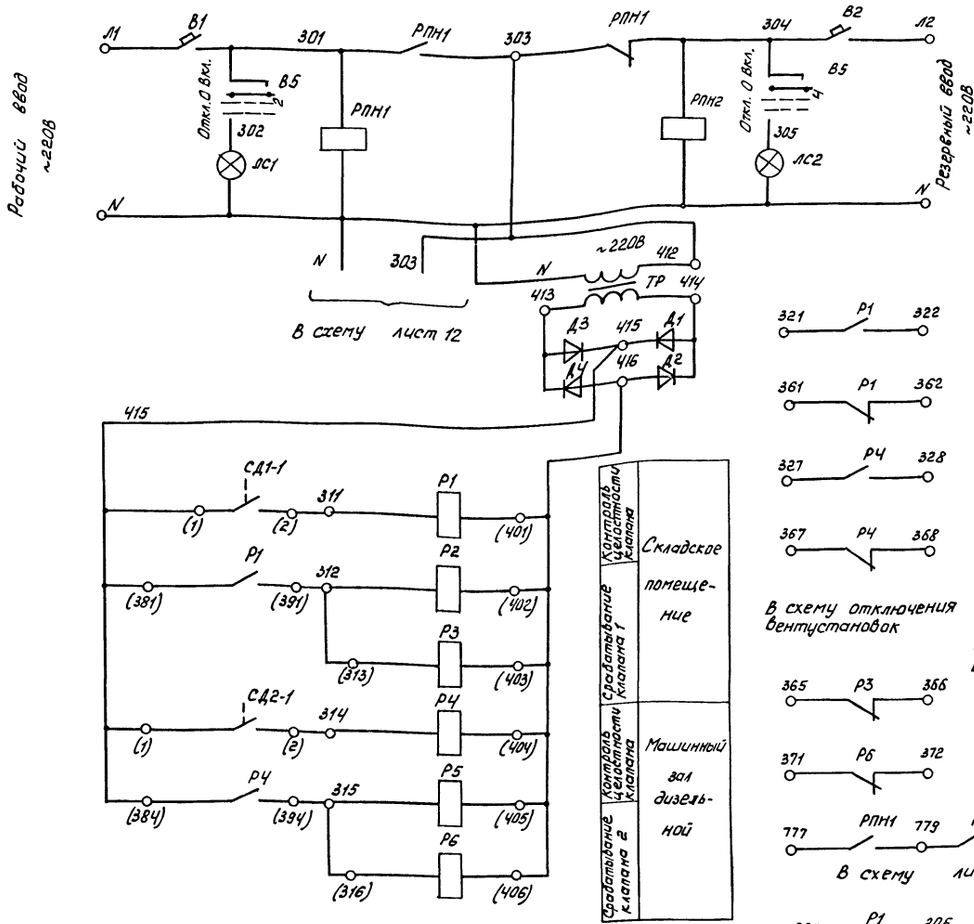

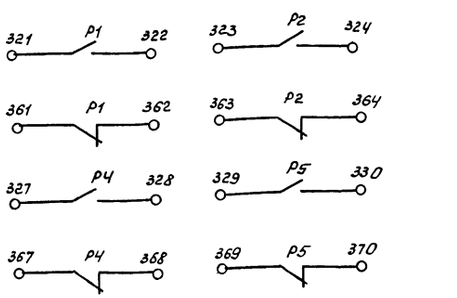

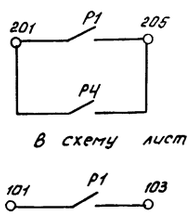

Поз. обозначение	Наименование	Кол.	Примечание
СД1-1*	Сигнализатор давления универсальный	2	
СД2-1	СДУ ТУ25-09.026-79		
	Шкаф ШУ (ЯАИ9501м-00042)		
В1, В2	Выключатель автоматичес-	2	Iр=10А
	кий АБ3М		Iотс=2Iн
В5	Переключатель универсальный	1	Рукоятка
	УП5311-Ж225		овальная
ЛС1, ЛС2	Арматура светосигнальная	2	~220В
	АМЕ		Цвет молочный
РПН1,	Пускатель электромагнитный	2	~220В
РПН2	ПМЛ1100 с приставкой ПКЛ2204		
Р1-Р6	Реле промежуточное	6	-24В
	РПУ-4-313.У3		
ТР	Трансформатор ОСМ-0,1У3	1	220/29В
Д1-Д4	Диод кремниевый Д243Б	4	

* Комплектно с технологическим оборудованием

Диаграмма замыкания контактов сигнализаторов давления СД1-1; СД2-1,

СДУ			
Схема и маркировка контактов	Прохождение огнегасящего вещества	Место установки	Назначение цепей
(1) (3) (2)		Технологическое оборудование	Сигнализация о срабатывании установки
☒ Контакт замкнут		☐ Контакт разомкнут	

Диаграмма замыкания контактов ключа управления В5

УП5311-Ж225								
Номер секции	Номер контакта	Положение рукоятки						
		-45°		-0-		+45°		
		Л	П	Л	П	Л	П	
I	1*	2						☒
II	3*	4	☒					

* не используется

				А-II,III,IV-1200-361.87- АПЖ	
Привязан	Н. контр.	Гецко		Склад материалов в подвале инженерного корпуса	Стадия: РП; Лист: 11; Листов:
	ГИП	Меленчук			
	Нач. отд.	Кизилов			
	Нач. сект.	Гриньков		Схема электрическая принципиальная управления.	ГПИ „Спецавтоматика" г. Ростов-на-Дону
Инв. №	Вед. инж.	Есакова			
	Инженер	Гунина			

СФ 783-06 65 Копировал Федоренко Формат А2

Инв. № подл. | Подпись и дата | Взам. инв. №

Типовой проект А-II, III, IV-1200-361.87 Альбом 6

Схема электрическая подключений

Пост управления ПУ

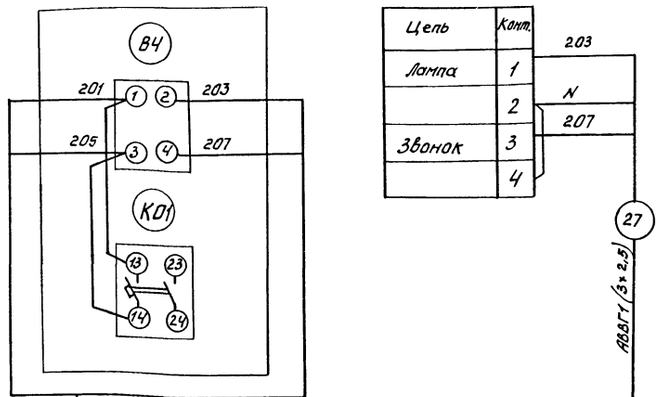

Устройство сигнальное УС

Цепь	Конт.
Лампа	1
	2
Звонок	3
	4



Диаграмма замыкания контактов ключа ВЧ

ПЕ 171			
Номер секции	Номер контакта	Положение рукоятки 0	+90°
I	1-2		
	3-4		
Режим работ		0	Откл.

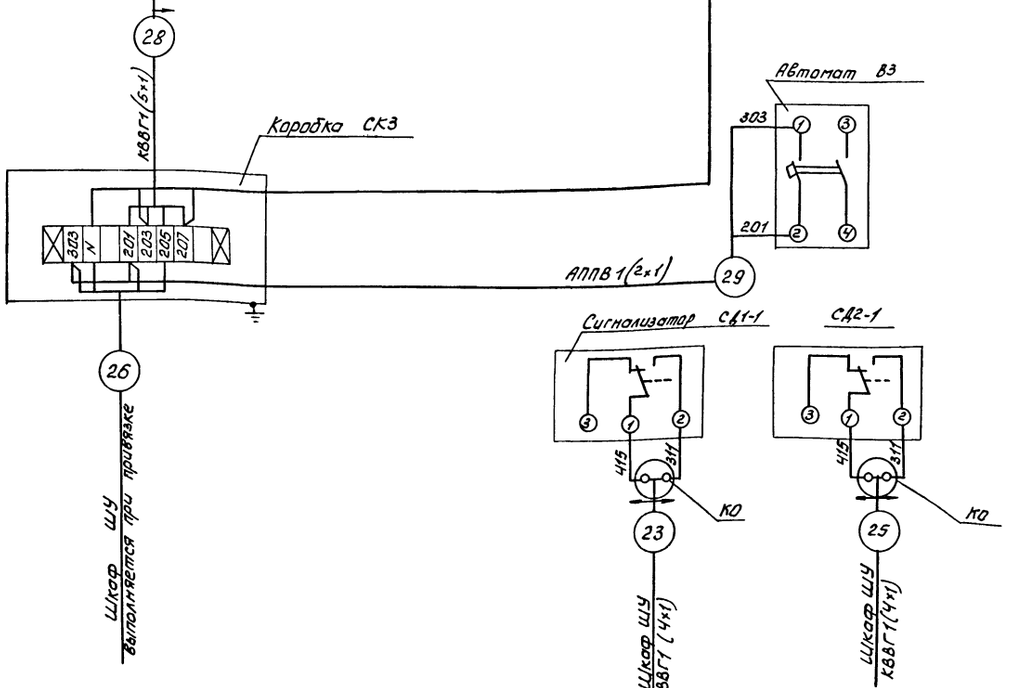

Схема электрическая принципиальная

(Из схемы лист 11)

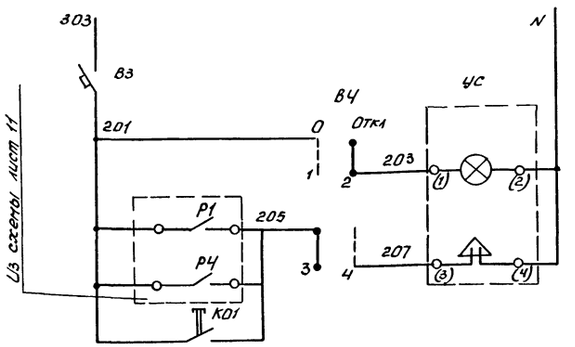

Электропитание цепей сигнализации
Световая сигнализация об отключении звукового сигнала
Звуковая сигнализация о пожаре
Опробование звуковой сигнализации

Поз. Обозначение	Наименование	Кол.	Примечание
ВЗ	Выключатель автоматический	1	Iр=1,6А
	АП50Б-2МУЗ.1 ТУ16-522.139-78Е		Iотс=3,1м
УС	Устройство сигнальное	1	
	УС-00-00-1 ТУ25.09.023-80		
	Пост управления кнопочный ПКУ 15-21.121.40У3	1	
	ТУ16-526.333-83.ПУ		
ВЧ	Переключатель ПЕ171	1	исп.2
КО1	Выключатель КЕ 011У3	1	исп.2 Вставка черная

Привязан:

Инв.№

Н.контр.	Гецко		
ГИП	Меленчук		
Нач.отд.	Кизилов		
Нач.сект.	Гринько		
Вед.инж.	Есакова		
Инженер	Гунина		

А-II, III, IV - 1200-361.87- АПЖ

Склад материалов в подвале инженерного корпуса.

Стадия	Лист	Листов
РП	12	

Схема электрическая принципиальная. Схема электрическая подключения (начало)

ГПИ „Спецавтоматика" г.Ростов-на-Дону

Инв.№подл. | Подпись и дата | Взам.инв.№

Типовой проект А-II, III, IV-1200-361.87

Альбом 6

ПС1

П1		П2		
Конт.	Цепь	Цепь	Конт.	
25	АСПТ1	Сигн.лин.1	21	
2	АСПТ1	Сигн.лин.1	2	
3	АСПТ2	Сигн.лин.2	3	
4	АСПТ2	Сигн.лин.2	4	
5	АСПТ3	Сигн.лин.3	5	
6	АСПТ3	Сигн.лин.3	6	
7	АСПТ4	Сигн.лин.4	7	
8	АСПТ4	Сигн.лин.4	8	
9	АСПТ5	Сигн.лин.5	9	
10	АСПТ5	Сигн.лин.5	10	
11	АСПТ6	Сигн.лин.6	11	
12	АСПТ6	Сигн.лин.6	12	
13	АСПТ7	Сигн.лин.7	13	
14	АСПТ7	Сигн.лин.7	14	
15	АСПТ8	Сигн.лин.8	15	
16	АСПТ8	Сигн.лин.8	16	
17	АСПТ9	Сигн.лин.9	17	R18
18	АСПТ9	Сигн.лин.9	18	
19	АСПТ10	Сигн.лин.10	19	R19
20	АСПТ10	Сигн.лин.10	20	
21	Земля		1	
22		Внимание	22	
23	-24В	Тревога	23	
24	+24В	Тревога	24	
1		Внимание	25	
26	~220В	Внимание	26	
27	~220В	Внимание	27	
28			28	

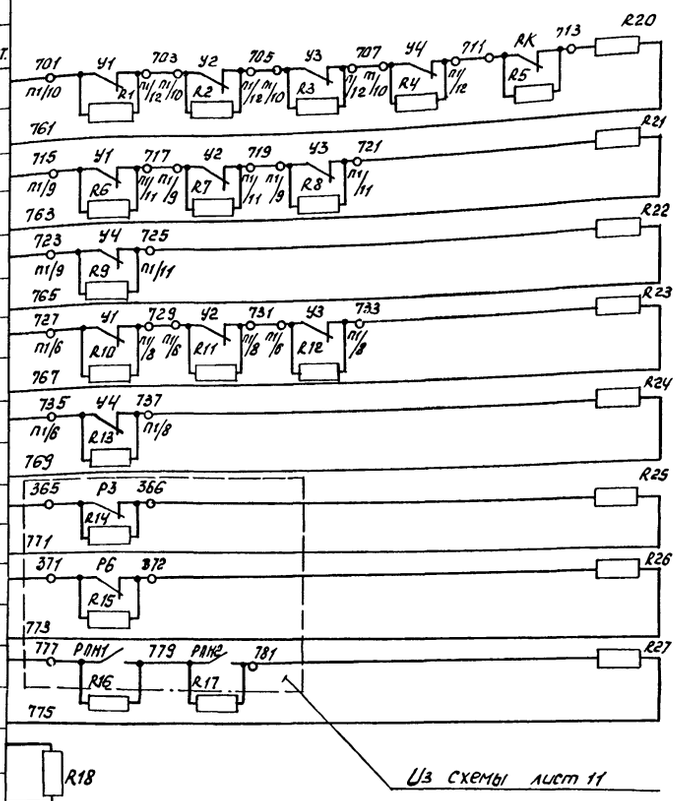

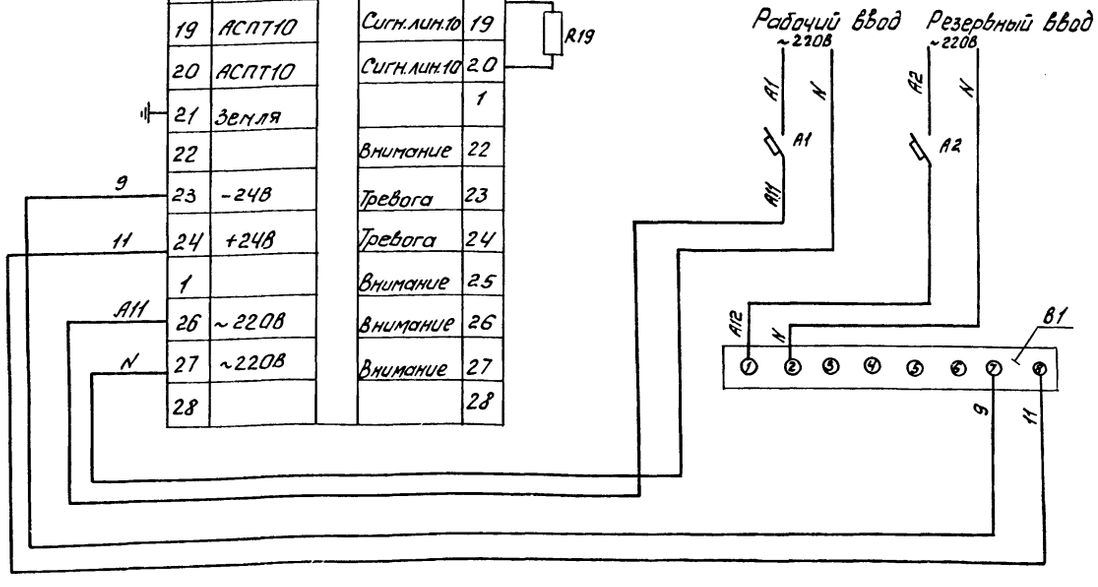

Повреждение линии У1-У4		
Тревога	Складское помещение	
	Машинный зал дизельной	
Внимание	Складское помещение	
	Машинный зал дизельной	
Пожар	Складское помещение	
	Машинный зал дизельной	
Отключено электропитание в узле управления		

Поз. обозначение	Наименование	Кол.	Примечание
R21-R24	Резистор МЛТ0,5-1,5кОм ± 5% ГОСТ 7113-77*Е	4	Комплектное ППС-1
R10-R13,	Резистор МЛТ 0,5-2 кОм ± 5% ГОСТ 7113-77* Е	6	
R18-R19			
R1-R4, R6-R9	Резистор МЛТ0,5-4,3кОм ± 5% ГОСТ 7113-77* Е	8	
А1, А2	Выключатель автоматический	2	Iнр=6,3А
	АП50Б-2МУ3.2 ТУ16-522.139-78Е		
В1	Выпрямитель стабилизированный	1	~220/-24В
	КВ-24м ТУ25-05-1674-74		Iнр=3,6А
А1/1-А1/9	Извещатель пожарный дымовой	26	
А2/1-А2/9	фотоэлектрический		
А3/1-А3/6	ИДФ-1м ТУ25-06-1677-78Е		
А4/1-А4/2			
ПС1	Пульт пожарной сигнализации	1	
	ППС-1 ТУ25-09.031-76		
У1-У4	Устройство промежуточное	4	
	приемно-контрольное		
	ППКУ-1М ТУ25.06.1676-78		
УО1-УО4	Устройство оконечное	4	Комплектно с ППКУ-1М
	Шкаф ШУ (ЯАШ 9501М-0004Д)		
РК	Реле электромагнитное в кожухе	1	
	МКУ-48С ТУЧ.81 РДО 450.002 ТУ-1		
R20, R25-R27	Резистор МЛТ-0,5-1,5кОм ±5% ГОСТ 7113-77* Е	4	
R5, R14-R17	Резистор МЛТ-0,5-4,3кОм ±5% ГОСТ 7113-77* Е	5	

1. В соответствии с инструкцией по эксплуатации ППС-1 резисторы R18 и R19 предназначены для подключения незадействованных лучей.

Взам. инв. №

Подпись и дата

Инв. № подл.

Привязан

Инв. №

Н.контр.	Гецко	
ГИП	Меленчук	
Нач.отд.	Кизилов	
Нач.сект.	Гринько	
Вед.инж.	Есакова	
Инженер	Гунина	

А-II, III, IV -1200-361.87 - АПЖ

Склад материалов в подвале инженерного корпуса

Стадия	Лист	Листов
РП	13	

Схема электрическая принципиальная включения приемной станции ПС1 и устройств У1-У4 (начало)

ГПИ "Спецавтоматика" г. Ростов-на-Дону

СФ 783-06 67 Копировал Федаренко

Формат А2

Типовой проект А-II,III,IV-1200-361.87 Альбом 6

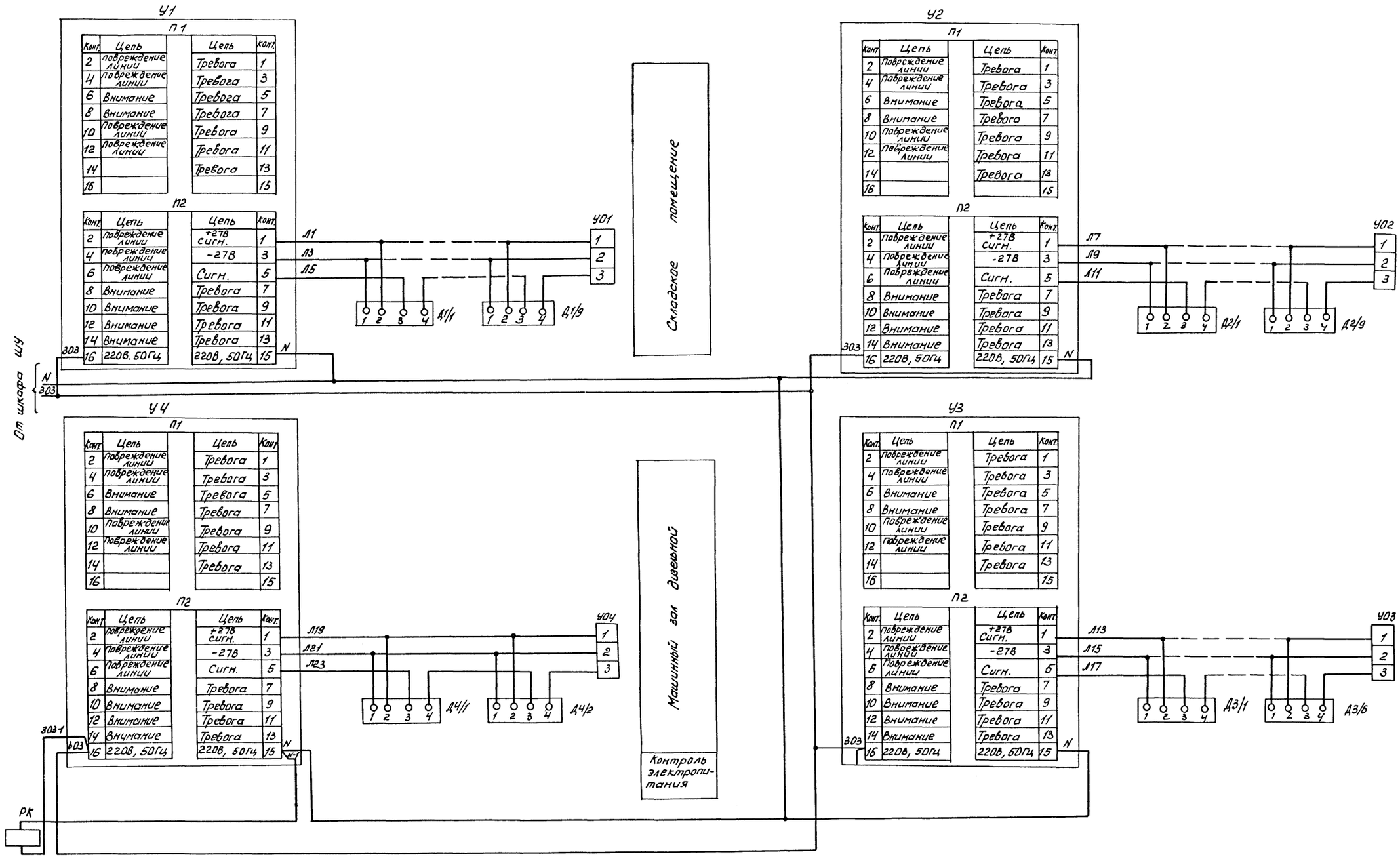

Конт.	Цепь	Цепь	Конт.
2	повреждение линии	Тревога	1
4	повреждение линии	Тревога	3
6	Внимание	Тревога	5
8	Внимание	Тревога	7
10	повреждение линии	Тревога	9
12	повреждение линии	Тревога	11
14		Тревога	13
16			15

Конт.	Цепь	Цепь	Конт.
2	повреждение линии	+27В сигн.	1
4	повреждение линии	-27В	3
6	повреждение линии	Сигн.	5
8	Внимание	Тревога	7
10	Внимание	Тревога	9
12	Внимание	Тревога	11
14	Внимание	Тревога	13
16	220В, 50Гц	220В, 50Гц	15

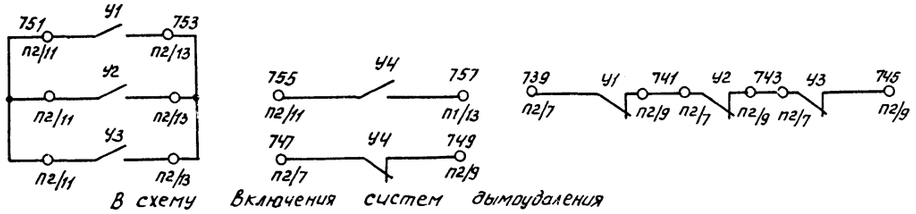

В схему Включения систем дымоудаления

Н. контр.	Гецко		А-II,III,IV-1200-361.87- АПЖ		
ГИП	Меленчук				
Нач. отд.	Кузилов		Склад материалов в подвале инженерного корпуса	Стадия: РП	Лист: 14	Листов:
Гл. спец.	Горбеев					
Нач. сект.	Гринько		Схема электрическая принципиальная включения приемной станции ПС1 и устройств У1-У4 (Окончание).	ГПИ "Спецавтоматика" г. Ростов-на-Дону	
Вед. инж.	Есакова				
Инж.	Гумина				

Привязан.

Инв. №

СФ 783-06 68 Копировал Федоренко Формат А2

Инв. № подл. | Подпись и дата | Взам. инв. №

Типовой проект А-II, III, IV-1200-361.87
Альбом 6

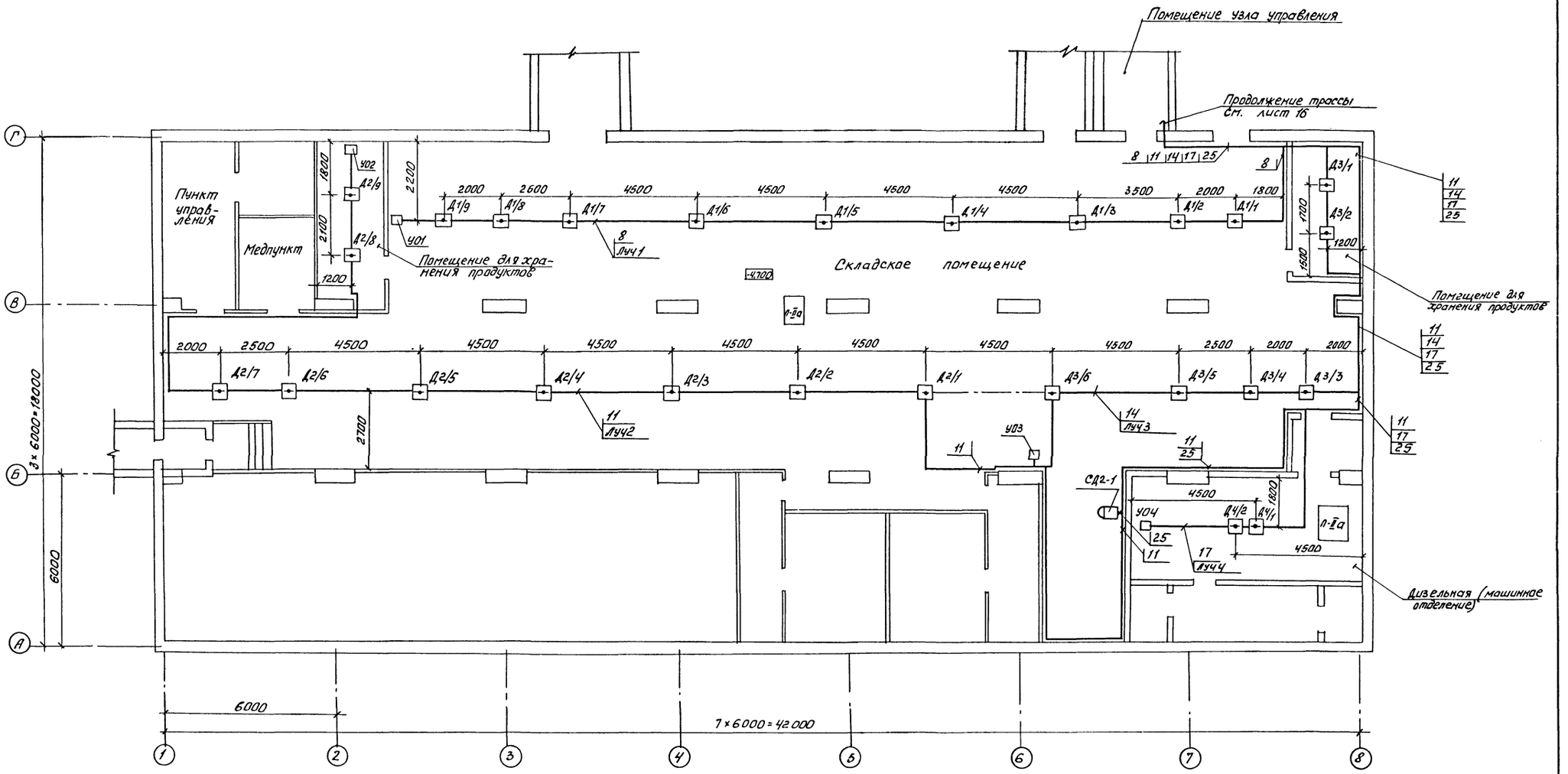

1. Спецификацию к чертежу смотри лист 16.
2. Технические требования смотри лист 16.

				А-II, III, IV-1200-361.87- АПЖ			
Привязан	Н. контр.	Гецко		Склад материалов в подвале инженерного корпуса.	Стадия	Лист	Листов
	ГИП	Мекенчук			РП	15	
	Нач. отд.	Кизилов		План на отм-4,700. Расстановка электрооборудования и прокладка кабелей	ГПИ „Спецавтоматика" г. Ростов-на-Дону		
	Нач. сект.	Гринько					
	Вед. инж.	Есакова					
Инв. №	Инженер	Гунина					

СФ 783-06 69 Копировал Федченко Формат А2

Инв. № подл. | Подпись и дата | Взам. инв. №

Типовой проект А-II, III, IV-1200-361.87 Альбом 6

Узел управления

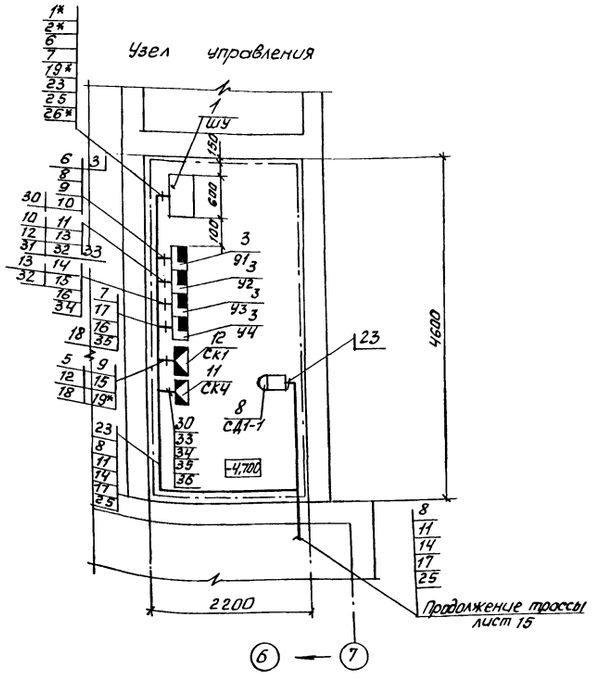

Проходная

(Вариант расстановки оборудования в проходной инженерного корпуса)

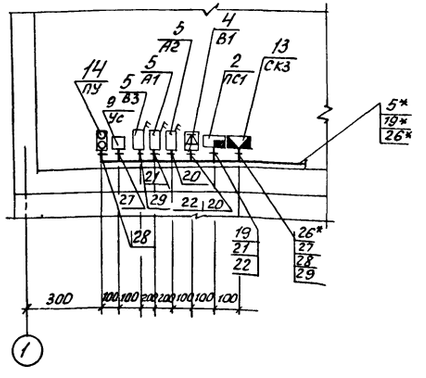

Марка, поз.	Обозначение	Наименование	Кол.	Масса ед, кг	Примечание
6		А1/1-А1/9; А2/1-А2/9;	26		
		А3/1-А3/6; А4/1-А4/2			
		Извещатель ИДФ-1М			
7		У01-У04-устройство	4		
		Окончание			
8		СД1-1, СД2-1 Сигнализатор СДУ	2		
9		УС-Устройства сигнальное УС-00-001	1		
10		СК3-коробка соединительная КСК-8	1		
		ТУ36.1753-75			
11		СК4-Коробка соединительная КСК-16	1		
		ТУ36.1753-75			
12		СК1-Коробка соединительная КСК-32	1		
		ТУ36.1753-75			
13		КО-Коробка ответвительная УК-2П	5		
		ГОСТ 10040-75*			
14		ПУ-Пост ПКУ15-21-121-40У3	1		

Марка, поз.	Обозначение	Наименование	Кол.	Масса ед, кг	Примечание
1		ШУ-Шкаф (ЯЯН9501М--0004Д)	1		
2		ПС1-Пульт ППС-1	1		
3		У1-У4-Устройство ППКУ-1М	4		
4		В1-Выпрямитель КВ-24М	1		
5		А1, А2, А3-Выключатель АП50Б-2МУ3	3		

1.* Кабели выполняемые при привязке

2. Аппаратура установлена следующим образом:

поз. 1, 2, 14- на стене, низ на отм. 0,800;

поз. 4- на стене, низ на отм. 1,000;

поз. 3, 5- на стене, низ отм. 1,600;

поз. 9, 10, 11, 12- на стене, низ на отм. 2,500;

3. Заземление электроаппаратов выполнить в соответствии с ПУЭ, СН102-76 и типовым проектом серии 5,407-11 листы 8,10

4. Оси в проходной показаны условно.

5. Кабельные трассы по стене, а также проход сквозь стены размером 30×30 выполнить на отм. 2,800 от уровня пола.

Инв. № подл. | Подпись и дата | Взам. инв. №

Привязан

Инв. №

Н. контр.	Рецко		
ГИП	Меленчук		
Нач. отд.	Кизилов		
Нач. сект.	Гринько		
Вед. инж.	Есакова		
Инженер	Гунина		

А-II, III, IV -1200-361.87- АПЖ

Склад материалов в подвале инженерного корпуса

Стадия	Лист	Листов
РП	16	

Узел управления, проходная. Расстановка электрооборудования и прокладка кабелей.

ГПИ „Специавтоматика" г. Ростов-на-Дону

СФ 783-06 70 Копировал Федоренко Формат А2

Типовой проект А-II,III,IV-1200-361.87 Альбом 6

Маркировка кабеля	Трасса: Начало	Трасса: Конец	Кабель по проекту: Марка	Кабель по проекту: Количество кабелей число и сечение жил, напряжение	Кабель по проекту: Длина м	Кабель проложен: Марка	Кабель проложен: Количество кабелей, число и сечение жил, напряжение	Кабель проложен: Длина м
1	Рабочий ввод	Шкаф ШУ						
2	Резервный ввод	Шкаф ШУ						
3	Автомат А1	Электропитание						
4	Автомат А2	Электропитание						
5	Шкаф ШУ	Коробка СК1						
6	Шкаф ШУ	Устройство У1	АППВ	1(2×2,5)~380В	5			
7	Устройство У4	Шкаф ШУ	АППВ	1(2×2,5)~380В	7			
8	Устройство У1	Луч1	КВВГ	1(4×1)~660В	40			
9	Устройство У1	Коробка СК1	КВВГ	1(7×1)~660В	7			
10	Устройство У1	Устройство У2	АППВ	1(2×2,5)~380В	1			
11	Устройство У2	Луч2	КВВГ	1(4×1)~660В	105			
12	Устройство У2	Коробка СК1	КВВГ	1(7×1)~660В	7			
13	Устройство У2	Устройство У3	АППВ	1(2×2,5)~380В	1			
14	Устройство У3	Луч3	КВВГ	1(4×1)~660В	47			
15	Устройство У3	Коробка СК1	КВВГ	1(7×1)~660В	7			
16	Устройство У3	Устройство У4	АППВ	1(2×2,5)~380В	1			
17	Устройство У4	Луч4	КВВГ	1(4×1)~660В	40			
18	Устройство У4	Коробка СК1	КВВГ	1(7×1)~660В	7			
19	Коробка СК1	Приемная станция ПС1						
20	Автомат А2	Выпрямитель В1	ППВ	1(2×1)~380В	3			
21	Автомат А1	Приемная станция ПС1	ППВ	1(2×1)~380В	5			
22	Выпрямитель В1	Приемная станция ПС1	ППВ	1(2×1)~380В	3			
23	Сигнализатор СД1-1	Шкаф ШУ	КВВГ	1(4×1)~660В	7			
24	Резерв							
25	Сигнализатор СД2-1	Шкаф ШУ	КВВГ	1(4×1)~660В	33			
26	Коробка СК3	Шкаф ШУ						
27	Коробка СК3	Устройство сигнальное	АВВГ	1(3×2,5)~660В	10			
28	Коробка СК3	ПОСТ ПУ	КВВГ	1(5×1)~660В	10			
29	Автомат В3	Коробка СК3	АППВ	1(2×2,5)~380В	5			
30	Устройство У1	Коробка СК4	КВВГ	1(5×1)~660В	7			
31	Устройство У4	Устройство У2	КВВГ	1(4×1)~660В	1			
32	Устройство У2	Устройство У3	КВВГ	1(4×1)~660В	1			
33	Устройство У2	Коробка СК4	КВВГ	1(4×1)~660В	7			
34	Устройство У3	Коробка СК4	КВВГ	1(4×1)~660В	7			
35	Устройство У4	Коробка СК4	КВВГ	1(5×1)~660В	7			
36	Коробка СК4	В схему дымоудаления						

Число жил, сечение, напряжение	Марка: АВВГ	КВВГ	АППВ	ППВ
3×2,5	10			
4×1		288		
5×1		24		
7×1		28		
2×2,5			20	
2×1				11

Шкаф ШУ. Общий вид

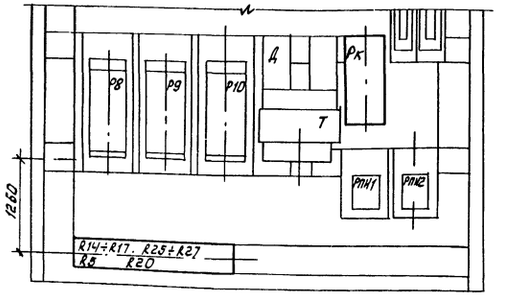

Пост ПУ. Эскиз

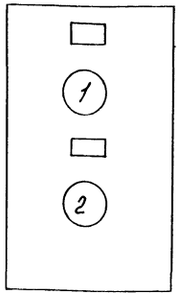

1- Переключатель ПЕ 171 исп.2
Надпись: „Вкл сигнала"
2- Выключатель КЕ011 исп.1 вставка черная.
Надпись: „Опр. звонок".

Привязан

Инв.№

Н.контр.	Гецко		
ГИП	Меленчук		
Нач.отд.	Кизилов		
Нач.сект.	Гринько		
Вед.инж.	Есакова		
Инженер	Гунина		

А-II,III,IV-1200-361.87-АПЖ

Склад материалов в подвале инженерного корпуса.

Стадия	Лист	Листов
РП	17	

Кабельный журнал
Шкаф ШУ. Общий вид.
Пост ПУ. Эскиз.

ГПИ „Спецавтоматика" г. Ростов-на-Дону

Инв.№ подл. | Подпись и дата | Взам.инв.№

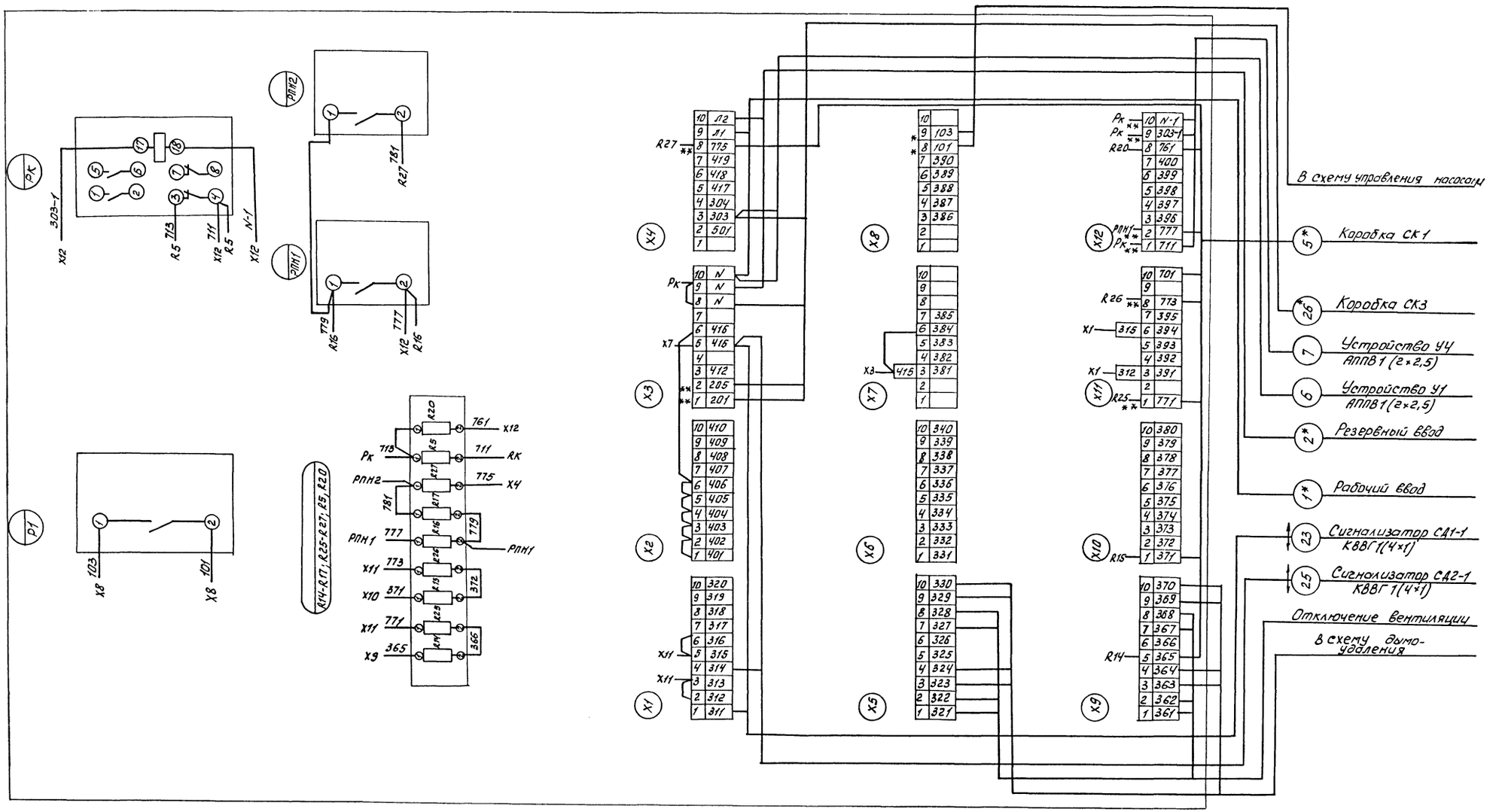

1** Домаркировать при монтаже

2. Реле Рк и резисторы R5; R14-R17; R20; R25-R27 установить в шкафу дополнительно.

3* Кабели выполняемые при привязке.

					А-II, III, IV-1200-361.87 - АПЖ		
Привязан			Н.контр.	Гецко	Склад материалов в подвале инженерного корпуса.	Стадия: РП	Лист: 18	Листов:
			ГИП	Мелемчук				
			Нач.отд.	Кизилов				
			Нач.сект.	Гринько	Схема электрическая подключений и соединений шкафа ШУ.	ГПИ „Спецавтоматика" г.Ростов-на-Дону		
Инв.№			Вед.инж.	Есакова				
			Инженер	Чмина				

Инв.№ подл. | Подпись и дата | Взам.инв.№

Типовой проект А-II, III, IV-1200-361.87 Альбом 6

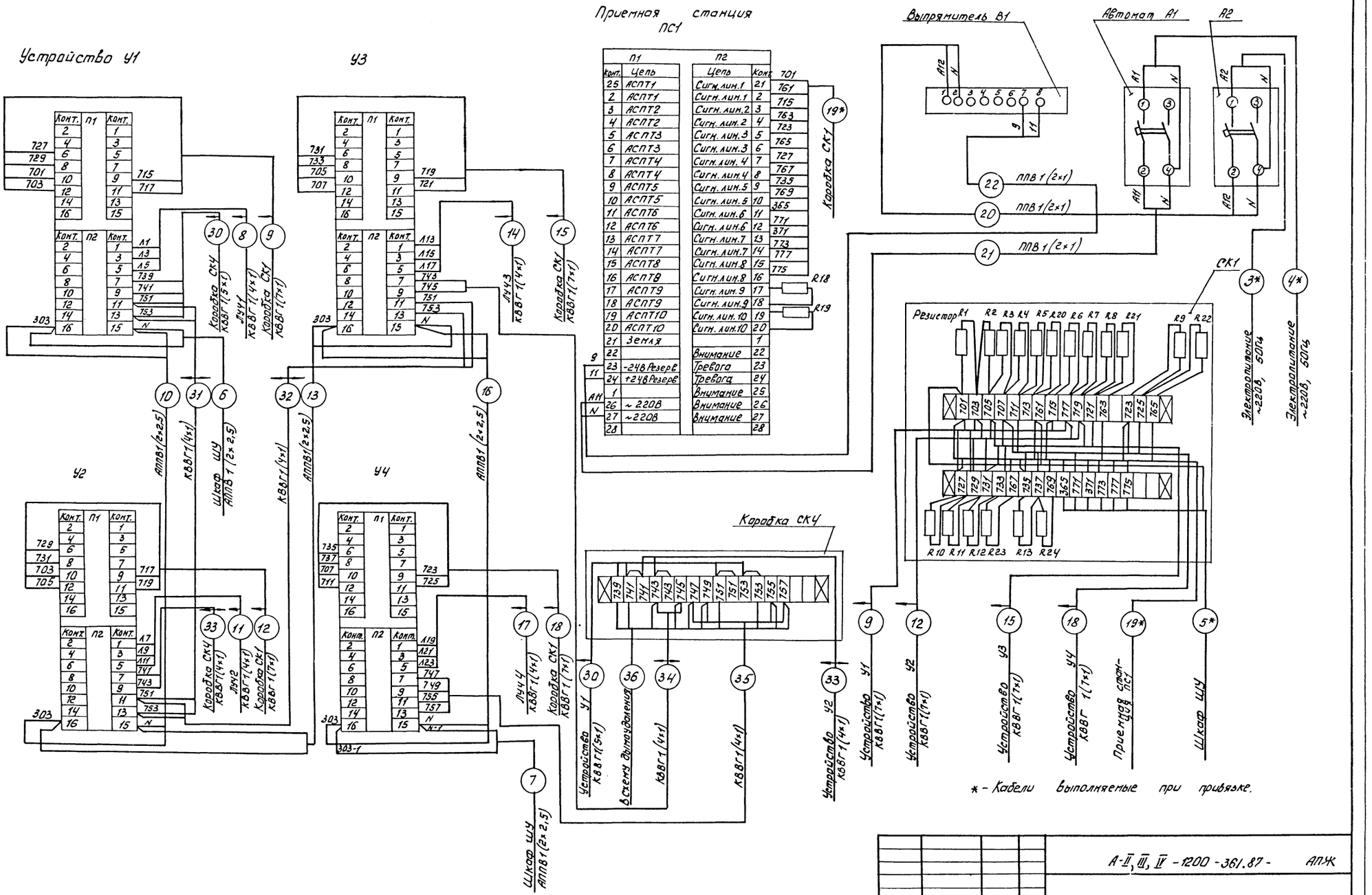

				А-II, III, IV-1200-361.87- АПЖ	
Привязан				Склад материалов в подвале инженерного корпуса	Стадия: РП; Лист: 19; Листов:
Инв.№	Н. контр	Гецко		Схема электрическая подключений (окончание)	ГПИ «Спецавтоматика» г. Ростов-на-Дону
	ГИП	Мелянчук			
	Нач. отд	Кизилов			
	Нач. сект	Гринько			
	Вед. инж.	Есакова			
	Инженер	Гинина			

Инв.№ подл. | Подпись и дата | Взам. инв.№

СФ 783-06 73 Копировал Федоренко

Формат А2

Типовой проект А-II, III, IV-1200-361.87
Альбом 6

Типовой проект

А-II, III, IV - 1200-361.87

Склад материалов в подвале инженерного корпуса.

Альбом 6

Эскизные чертежи общих видов нетиповых конструкций автоматической установки пожарной сигнализации и автоматического пожаротушения.

Привязан

Инв. №

Взам. инв. №

Подпись и дата

Инв. № подл.

Типовой проект А-II, III, IV-1200-361.87
Альбом 6

Обозначение	Наименование	Примечание
АПЖИ1-00СБ	кронштейн для установки пульта ППС-1	
АПЖИ2-00	Установка извещателя ИДФ-1М.	

Привязан

Инв. №

Н.контр.	Гецко	Подпись
ГИП	Меленчук	"
Нач.отд.	Кизилов	"
Гл.спец.	Ольнева	"
Нач.сект.	Гринько	"
Вед.инж.	Есакова	"
Инженер	Гунина	"

А-II, III, IV - 1200 - 361.87 - АПЖИ

Содержание

Стадия	Лист	Листов
		1

ГПИ „Спецавтоматика" г. Ростов-на-Дону.

Взам. инв. №

Подпись и дата

Инв. № подл.

Типовой проект А-II, III, IV-1200-361.87
Альбом 6

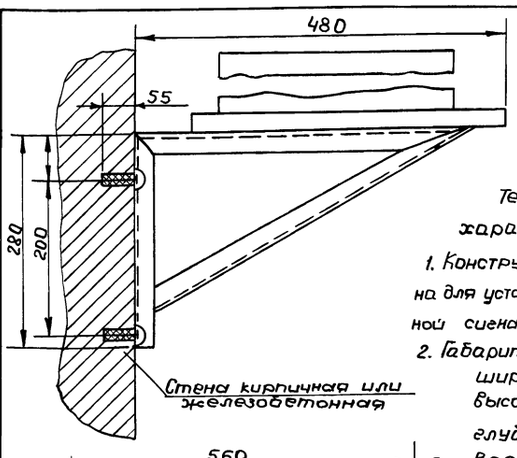

Техническая характеристика

1. Конструкция предназначена для установки пульта пожарной сигнализации ППС-1.
2. Габаритные размеры:
   ширина 380 мм
   высота 280 мм
   глубина 480 мм
3. Вес 3,5 кг.
4. Кронштейн представляет собой сварную конструкцию с древесно-стружечной плитой для установки пульта пожарной сигнализации ППС-1

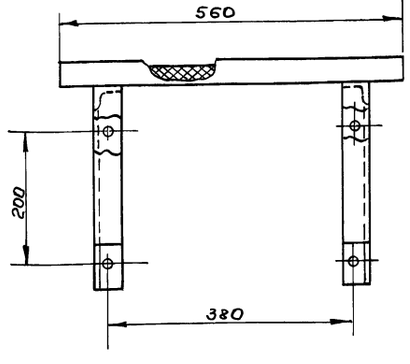

Привязан

Инв. №

Н.контр.	Гецко	Подпись
ГИП	Меленчук	"
Нач.отд.	Кизилов	"
		"
Нач.сект.	Гринько	"
Вед.инж.	Есакова	"
Инженер	Гунина	"

А-II, III, IV-1200-361.87- АПЖИ1-00СБ

Кронштейн для установки пульта ППС-1

Стадия	Лист	Листов
		1

ГПИ „Спецавтоматика" г. Ростов-на-Дону

СФ 783-06 (74)

Взам. инв. №

Подпись и дата

Инв. № подл.

Типовой проект А-II, III, IV-1200-361.87
Альбом 6

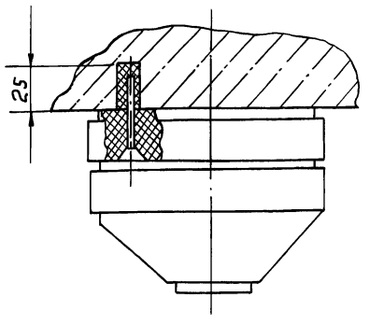

Техническая характеристика.

Установка извещателей ИДФ-1М на бетонном основании осуществляется на винтах или на клею.

Привязан

Инв. №

Н.контр.	Гецко	Подпись
ГИП	Меленчук	"
Нач.отд.	Кизилов	"
Гл.спец.	Ильнева	"
Нач.сект.	Гринько	"
Вед.инж.	Ксакова	"
Инженер	Гунина	"

А-II, III, IV - 1200 - 361.87 - АПЖИ2-00

Установка извещателя ИДФ-1М.

Стадия	Лист	Листов
		1

ГПИ „Спецавтоматика" г. Ростов-на-Дону

Взам. инв. №

Подпись и дата

Инв. № подл.

gost.e-ecolog.ru