ТИПОВОЙ ПРОЕКТ
А - II, III, IV - 1200 - 362.87

СКЛАД МАТЕРИАЛОВ В ПОДВАЛЕ ИНЖЕНЕРНОГО КОРПУСА

(ДЛЯ ВОДОНАСЫЩЕННЫХ ГРУНТОВ)

АЛЬБОМ 3

КОНСТРУКЦИИ ЖЕЛЕЗОБЕТОННЫЕ

СФ 784-02
цена 4-56

Показан
Инв.№

gost.e-ecolog.ru

ТИПОВОЙ ПРОЕКТ

А - II (III, IV) - 1200 - 362.87

СКЛАД МАТЕРИАЛОВ В ПОДВАЛЕ ИНЖЕНЕРНОГО КОРПУСА

(ДЛЯ ВОДОНАСЫЩЕННЫХ ГРУНТОВ)

АЛЬБОМ 3

Конструкции железобетонные

СОСТАВ ПРОЕКТА

Альбом 1	Общая пояснительная записка Из типового проекта А - II, III, IV - 1200 - 361.87
Альбом 2	Архитектурные решения
Альбом 3	Конструкции железобетонные
Альбом 4	Конструкции железобетонные Из типового проекта А - II, III, IV - 1200 - 361.87
Альбом 5	Рабочие чертежи изделий
Альбом 6	Отопление и вентиляция Внутренний водопровод и канализация Электростанция дизельная Механизация складского хозяйства Установка автоматического водяного пожаротушения Из типового проекта А - II, III, IV - 1200 - 361.87
Альбом 7 ЧАСТЬ I	Силовое электрооборудование. Автоматизация. Электроосвещение. Связь и сигнализация.
Альбом 7 ЧАСТЬ 2	Задание заводам-изготовителям Из типового проекта А-II, III, IV - 1200 - 361.87
Альбом 8 ЧАСТЬ I	Спецификация оборудования. АР, ОВ, ВК, ЭД, ТХ, АПЖ. Из типового проекта А-II, III, IV - 1200 - 361.87
Альбом 8 ЧАСТЬ 2	Спецификации оборудования ЭМ, ЭО, СС, АОВ, АВК.
Альбом 9	Ведомости потребности в материалах
Альбом 10 Книги 1,2	Сметы
Альбом 11	Пояснительная записка (Распространяет Волжское отделение «ГОСХИМПРОЕКТ») Из типового проекта А - II, III, IV - 1200 - 361.87

Разработан

Волжским отделением института «ГОСХИМПРОЕКТ»

Главный инженер А. Талызов

Главный инженер проекта Г. Шелудько

с участием:

Киевского отделения ПРОМТРАНСНИИПРОЕКТ

Главный инженер А. Пушкарский

Главный инженер проекта П. Петруня

Ростовского ГПИ «Спецавтоматика»

Главный инженер Л. Щербанюк

Главный инженер проекта Н. Меленчук

Утвержден

Штабом ГО СССР

протокол от 24.03.87г

Введен в действие приказом Волжского отделения Госхимпроект

от 25.03.87г № 110

				Привязан
Инв.№				

Типовой проект А - II. III. IV - 1200 - 362.87
Альбом 3

Ведомость чертежей основного комплекта

Лист	Наименование	Примечание
1	Общие данные	
2	Схема расположения монолитного днища и колонн	
3	Армирование монолитного днища (начало)	
4	Армирование монолитного днища (продолжение)	
5	Армирование монолитного днища (окончание)	
6	Расширительная камера ДЭС. Опалубка (начало)	
7	Расширительная камера ДЭС. Опалубка (окончание)	
8	Расширительная камера ДЭС. Армирование (начало)	
9	Расширительная камера ДЭС. Армирование (окончание)	
10	Расширительная камера ДЭС. Спецификация	
11	Фрагмент 1. Опалубка для 1,2 климатических зон	
12	Фрагмент 1. Армирование для 1,2 климатических зон (начало)	
13	Фрагмент 1. Армирование для 1,2 климатических зон (окончание) Спецификация.	
14	Фрагмент 1. Опалубка для 3,4 климатических зон	
15	Фрагмент 1. Армирование для 3,4 климатических зон (начало)	
16	Фрагмент 1. Армирование для 3,4 климатических зон (окончание) Спецификация (начало)	
17	Фрагмент 1. Спецификация для 3,4 климатических зон (окончание)	
18	Фрагмент 3. Опалубка	
19	Фрагмент 3. Армирование	
20	Фрагмент 3. Спецификация	
21	Схема армирования монолитных стен (начало)	
22	Схема армирования монолитных стен (окончание)	
23	Схема расположения фекального резервуара. Фундаменты ФОМ 1, ФОМ 2.	
24	Схема расположения элементов входа №2	
25	Схема расположения узлов ввода коммуникаций для 1,2 климатических зон.	
26	Схема расположения узлов ввода коммуникаций для 3,4 климатических зон.	
27	Схема герметизации сооружения.	

Проект разработан в соответствии с действующими нормами и правилами и предусматривает мероприятия, обеспечивающие пожарную безопасность при эксплуатации сооружения.

Главный инженер проекта Г.И. Шелудько

Инв. № подл. | Подпись и дата | Взам. инв. №

Ведомость ссылочных и прилагаемых документов

Обозначение	Наименование	Примечан.
	Ссылочные документы	
У-01-01/80	Унифицированные сборно-монолитные конструкции заглубленных помещений с перекрытием балочного типа	
1.400-15 в.1	Унифицированные закладные изделия железобетонных конструкций для крепления технологических коммуникаций и устройств	
1.400-6/76 в.1	Унифицированные закладные детали сборных железобетонных конструкций зданий промышленных предприятий	
03.005-3	Герметизация убежищ гражданской обороны	
03.005-5 в.2 л.5	Конструкции ввода и пропуска коммуникаций в убежищах гражданской обороны	
03.005-6	Входы, подходные галереи, тамбуры и шлюзы, аварийные выходы, грузовые въезды и рампы из сборных железобетонных блоков в убежищах II - IV классов	
0-900-01 А. II	Санузлы убежищ гражданской обороны на 150 человек	
ТДК-Н-I-70 часть II раздел III альбом 4	Герметизирующие устройства и компенсация вводов	
ТДК-Н-I-70 часть II раздел II альбом 2	Аварийные входы, воздухозаборные и газовыхлопные устройства	
	Прилагаемые документы	
А-II, III, IV-1200-362.87-КЖН	Рабочие чертежи изделий	альбом 5
А-II, III, IV-1200-362.87-ВМ	Ведомость потребности в материалах	альбом 9

Ведомость спецификаций

Лист	Наименование	Примечан.
2	Спецификация к схеме расположения монолитного днища и колонн	
23	Спецификация к схеме расположения фекального резервуара	
24	Спецификация к схеме расположения элементов входа №2.	

Условные обозначения

кл.3. — климатическая зона

Ведомость объемов сборных бетонных и железобетонных конструкций по рабочим чертежам комплекта марки КЖ

№ п/п	Наименование группы, элементов конструкций	Код	Класс сооружения А-II	А-III	А-IV	Примечан.
1	Плиты перекрытий	584200	102,7	102,7	102,7	
2	Балки	582500	38,2	38,2	38,2	
3	Блоки аварийных выходов	586500	175,9	144,2	120,7	
4	Перемычки	582800	0,2	0,2	0,2	
	Всего:		317,0	285,3	261,8	

Материалы на изготовление бетонных и железобетонных конструкций учтены в ведомости потребности в материалах и отдельно не учитываются

1. За условную отметку 0.000 принят уровень чистого пола 1-го этажа многоэтажного здания, что соответствует абсолютной отметке ____.
2. Монтаж сборных железобетонных конструкций производить в соответствии с настоящими рабочими чертежами, проектами производства работ, СНиП III-16-80 „Бетонные и железобетонные конструкции сборные" и указаниями серии У-01-01/80 выпуск 0-2 "Унифицированные сборно-монолитные конструкции заглубленных помещений с перекрытием балочного типа."
3. Работы по возведению монолитных железобетонных конструкций и монолитных участей сборно-монолитных железобетонных конструкций производить в соответствии с настоящими рабочими чертежами, проектом производства работ и СНиП III-15-76 "Бетонные и железобетонные конструкции монолитные".
4. Поверхность сборных элементов перекрытия, соприкасающихся с монолитным бетоном, должна быть перед бетонированием очищена и промыта, а оставшаяся на поверхности сборных элементов вода должна быть удалена.
5. Указания по гидроизоляции фундаментов, стен и перекрытия подвала даны в чертежах марки АР.
6. Концы патрубков КПК до бетонирования стен закрыть деревянными пробками во избежание попадания в них бетона.
7. Открытые поверхности закладных деталей и металлических элементов крепления после окончания сварки покрыть грунтом ГФ-021 в 2 слоя с последующей окраской эмалью ПФ-115 в 2 слоя.
8. Обратную засыпку пазух стен подвала допускается производить только после возведения перекрытия при достижении монолитным бетоном не менее 70% проектной прочности.

Привязан

инв.№

ГИП	Шелудько		
Гл.констр	Петренко		
Нач.отд	Даниленко		
Гл.спец	Крадинова		
Рук.гр.	Коробкин		
Ст.инж	Нефедов		
Исполн	Черновая		
Провер	Коншина		
Н.контр	Крадинова		

A - II. III. IV - 1200 - 362.87 - КЖ1

Склад материалов в подвале инженерного корпуса

Стадия	Лист	Листов
РП	1	27

Общие данные

ГОССТРОЙ СССР
ГОСХИМПРОЕКТ
Волжское отделение

СФ 784-02 3

Типовой проект А-II, III, IV-1200-362.87
Альбом 3

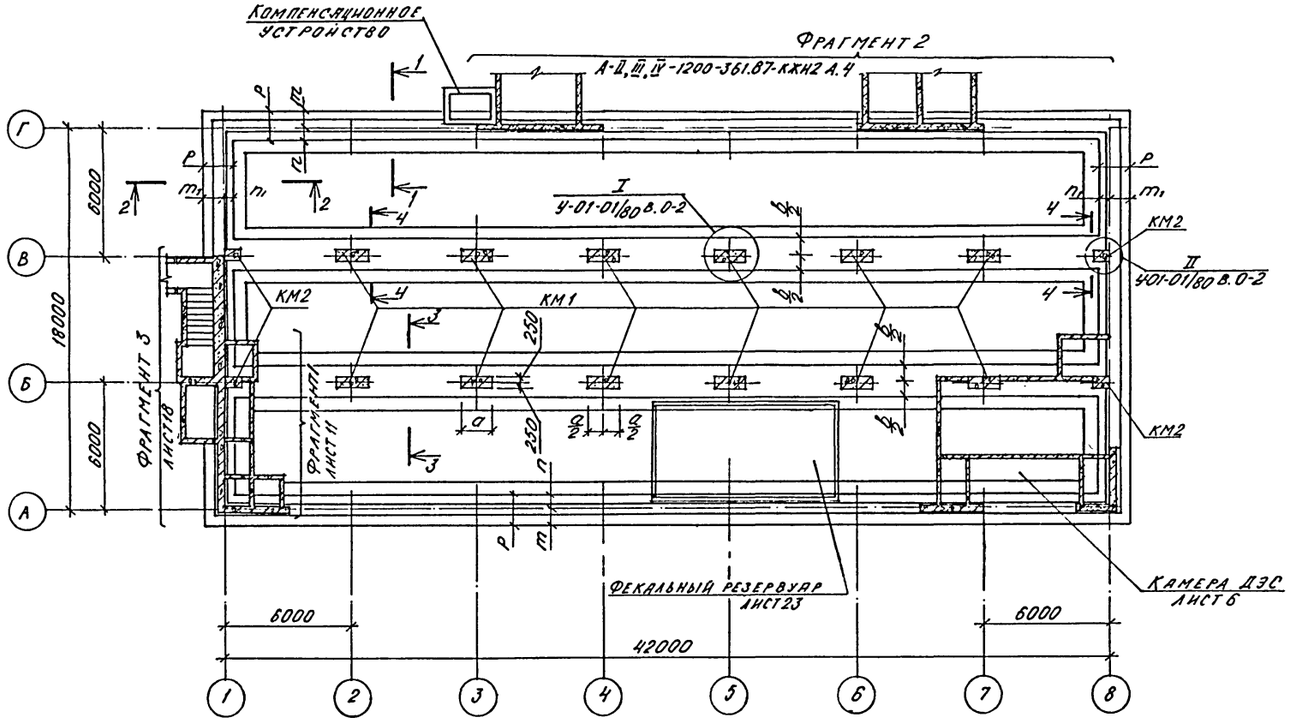

4 - 4

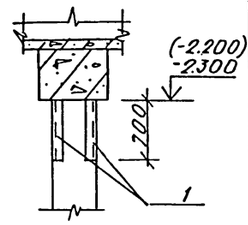

Спецификация к схеме расположения монолитного днища и колонн

Марка. поз.	Обозначение	Наименование	Количест. на исполн. 1,2 кл.з.	Количест. на исполн. 3,4 кл.з.	Масса ед. кг.	Примеч.
		А-II				
КМ 1	У-01-01/80. 02-02	Колонна КМ1-1	12	12		
КМ2	то же	Колонна КМ2-1	4	4		
		А-III				
КМ1	У-01-01/80.02-02	Колонна КМ3-1	12	12		
КМ2	то же	Колонна КМ 4	4	4		
		А-IV				
КМ1	У-01-01/80.02-02	Колонна КМ5	12	12		
КМ2	то же	Колонна КМ6	4	4		
		Изделие закладное				
1	1.400-15 вып.1	МН 535 l=700	4	4		
		Вентиляционные шахты				
	ТДК-Н-I-70 Ч.II Р.II Ал.II	Ду=450 h=1200	1	1		
	то же	Ду=600 h=1200	3	1		
		Ду=800 h=1200	–	2		

1-1

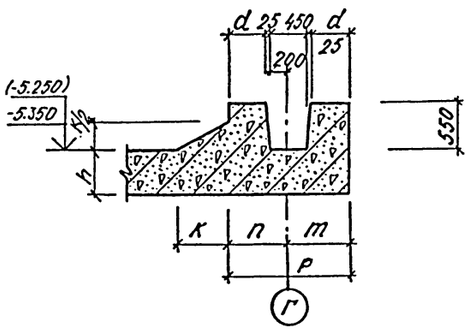

2-2

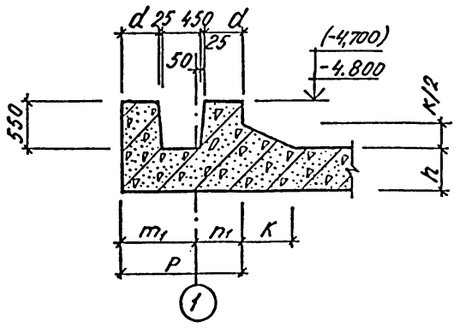

3-3

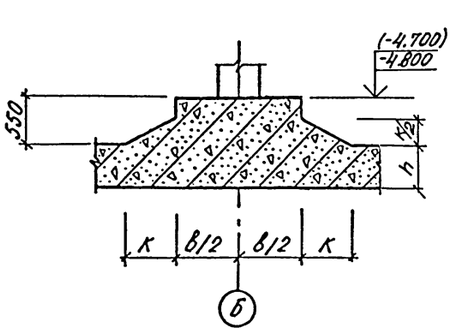

Класс сооружения	Размеры, мм.									
	a	b	d	h	P	K	m_1	n_1	m	n
А II	1500	1500	450	500	1400	600	875	525	725	675
А III	1000	1500	400	400	1300	600	825	475	675	625
А IV	750	1200	350	350	1200	400	775	425	625	575

1. Отметки в скобках даны для класса А-III, А-IV
2. Посадка вентиляционных шахт на генплане – при привязке проекта.
3. Опалубочные чертежи компенсационных устройств см. серию ТДК-Н-I-70 часть II раздел III, альбом 4 лист КС-4-21

Согласовано:
Рук. гр. арх. Каеньшин
Взам. инв. №
Подпись и дата
Инв. № подл.

ГИП	Шелудько	
Гл.констр.	Петренко	
Нач.отд.	Даниленко	
Гл.спец.	Крадинова	
Рук.гр	Коробкин	
Ст.инж.	Нефедов	
Исполн.	Симонова	
Провер.	Коншина	
Н.контр.	Крадинова	

Привязан

Инв. №

А - II. III, IV - 1200 - 362.87 - КЖ1

Склад материалов в подвале инженерного корпуса

Стадия	Лист	Листов
РП	2	

Схема расположения монолитного днища и колонн.

ГОССТРОЙ СССР
ГОСХИМПРОЕКТ
Волжское отделение

Типовой проект А-II. III. IV-1200-362.87
Альбом 3

Раскладка нижних арматурных сеток

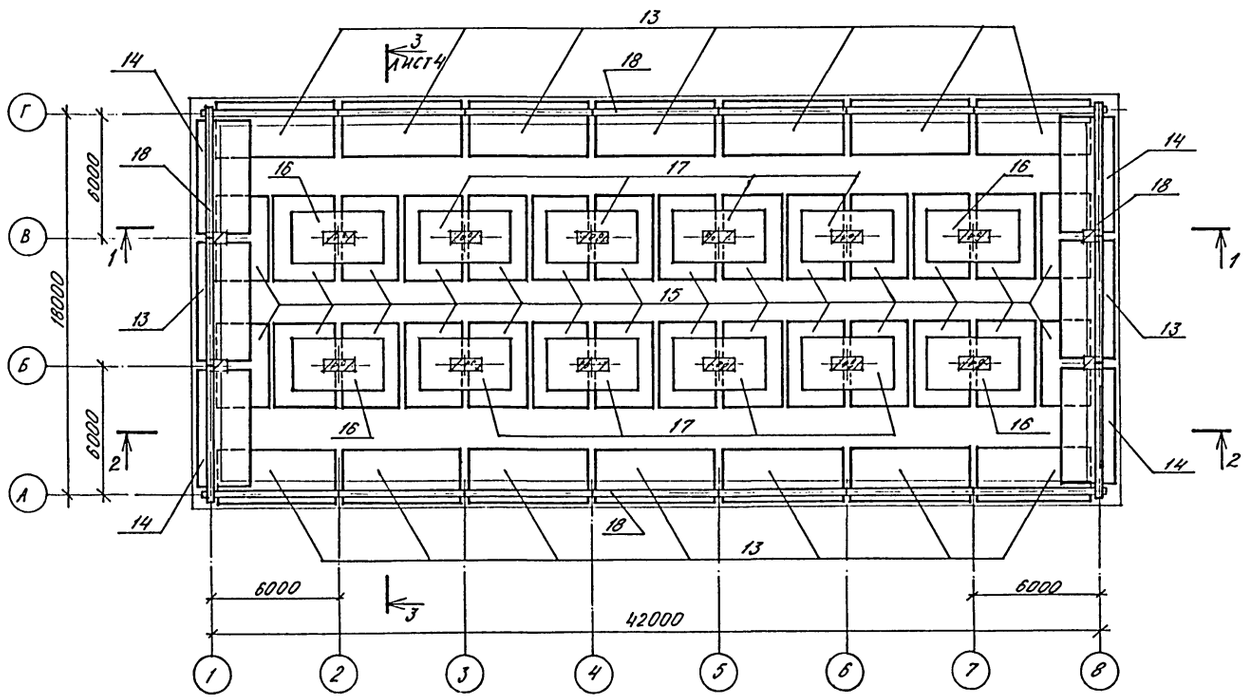

Раскладка пространственных каркасов и сеток лотковой части

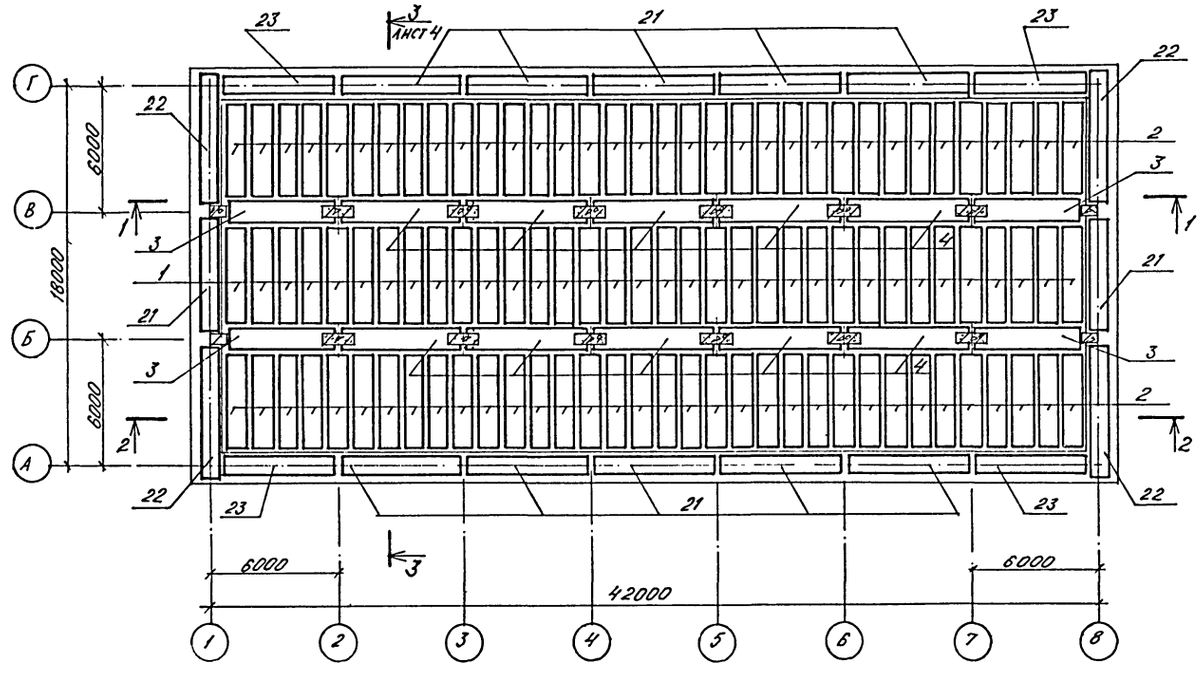

1-1

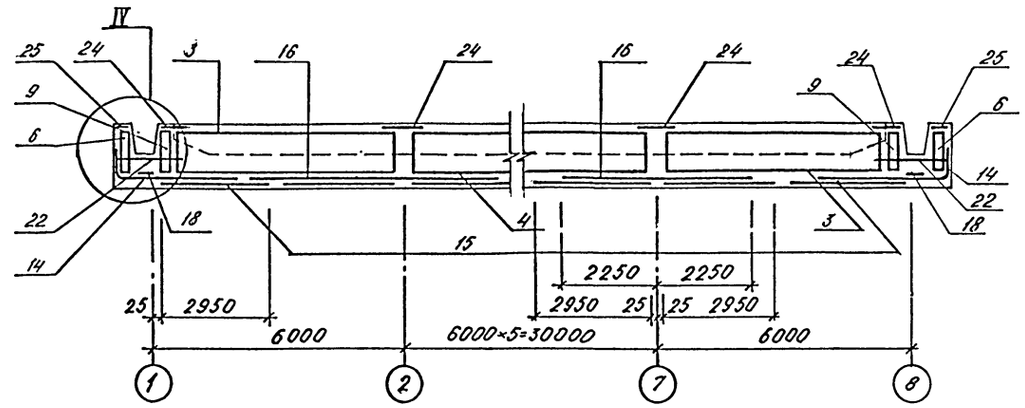

2-2

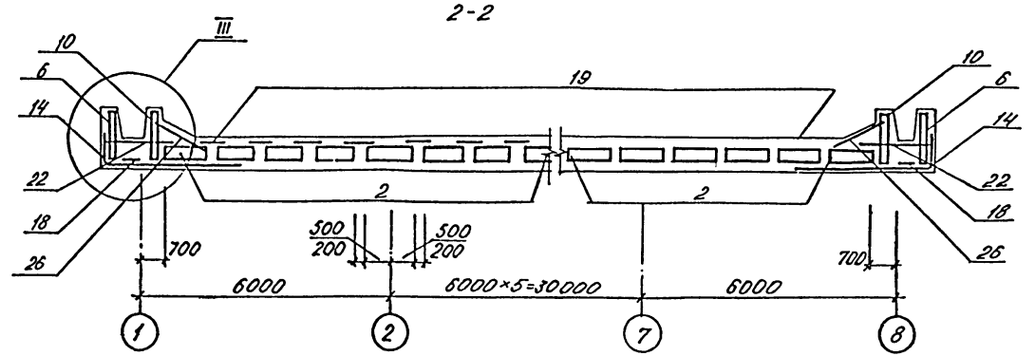

1. Узлы замаркированы по серии У-01-01/80 вып 0-2.

Нач.отд.	Даниленко		А-II. III. IV-1200-362.87 - КЖ1		
Гл.спец.	Крадинова				
Рук.гр	Коробкин		Склад материалов в подвале инженерного корпуса	Стадия	Лист	Листов
Ст.инж.	Нефедов			РП	3	
Исполн.	Зух		Армирование монолитного днища / начало/.	ГОССТРОЙ СССР ГОСХИМПРОЕКТ Волжское отделение		
Провер.	Коншина					
Н.контр.	Крадинова					

Привязан

Инв. №

Инв. № подл. | Подпись и дата | Взам. инв. №

СФ 784-02 5

Типовой проект А-II. III. IV-1200-362.87
Альбом 3

Раскладка верхних стыковых сеток.

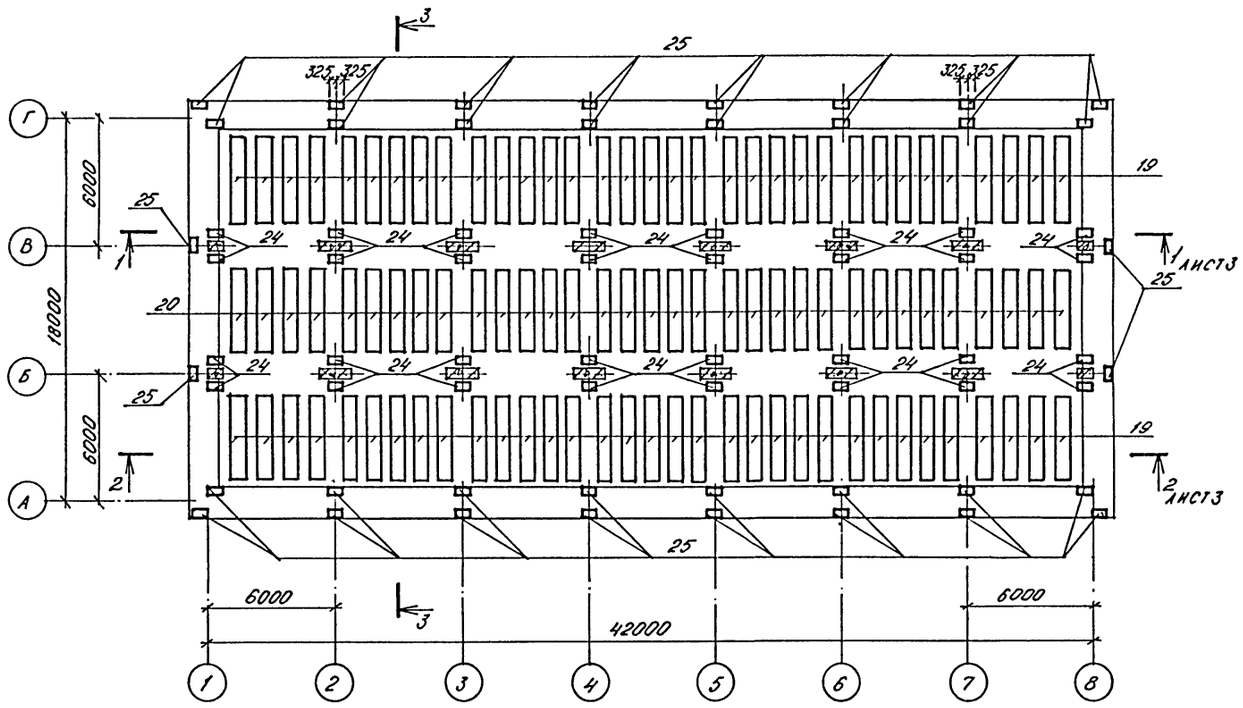

3-3

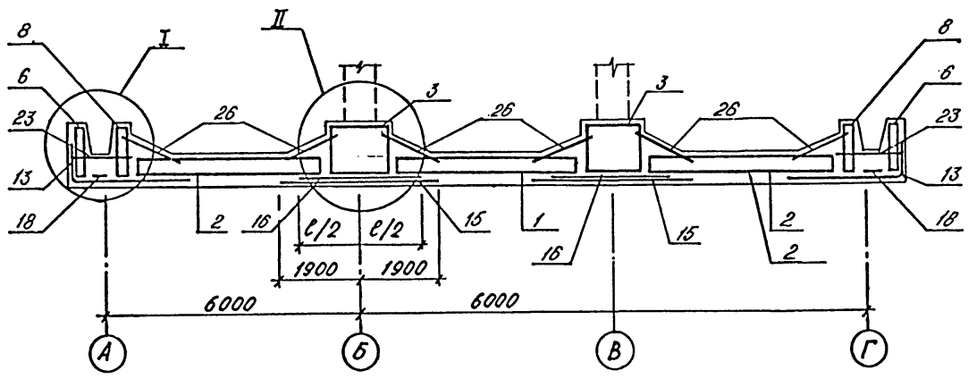

Спецификация монолитного днища /начало/

Формат	Зона	Поз.	Обозначение	Наименование	Класс соор. A-II	A-III	A-IV	Примеч.
				Сборочные единицы				
				Каркас пространственный				
А4		1	У-01-01/80 в. 4	КП 28	34			
А4			то же	КП 29		34		
А4			"	КП 30			34	
А4		2	"	КП 31			68	
А4			"	КП 36	68			
А4			"	КП 37		68		
А4		3	"	КП 50	4			
А4			"	КП 51		4		
А4			"	КП 52			4	
А4		4	"	КП 54	10			
А4			"	КП 55		10		
А4			"	КП 56			10	
А4		5	"	КП 62	12			
А4			"	КП 63		12		
А4			"	КП 64			12	
А4		6	"	КП 65	8			
А4			"	КП 66		8		
А4			"	КП 67			8	
А4		7	"	КП 71	10			
А4			"	КП 72		10		
А4			"	КП 73			10	
А4		8	"	КП 74	4			
А4			"	КП 75		4		
А4			"	КП 76			4	
А4		9	"	КП 77	2			
А4			"	КП 78		2		
А4			"	КП 79			2	
А4		10	"	КП 80	2			
А4			"	КП 81		2		
А4			"	КП 82			2	
А4		11	"	КП 83	2			
А4			"	КП 84		2		
А4			"	КП 85			2	

Взам. инв. №
Подпись и дата
Инв. № подл.

Привязан

Инв. №

Нач.отд.	Даниленко	
Гл.спец.	Крадинова	
Рук.гр	Коробкин	
Ст.инж.	Нефедов	
Исполн.	Зух	
Провер.	Коншина	
Н.контр.	Крадинова	

А - II. III. IV - 1200 - 362.87 - КЖ1

Склад материалов в подвале инженерного корпуса

Стадия	Лист	Листов
РП	4	

Армирование монолитного днища /продолжение/

ГОССТРОЙ СССР
ГОСХИМПРОЕКТ
Волжское отделение

сф 784-02 6

Типовой проект А-II. III. IV-1200-362.87
Альбом 3

Раскладка каркасов лотковой части

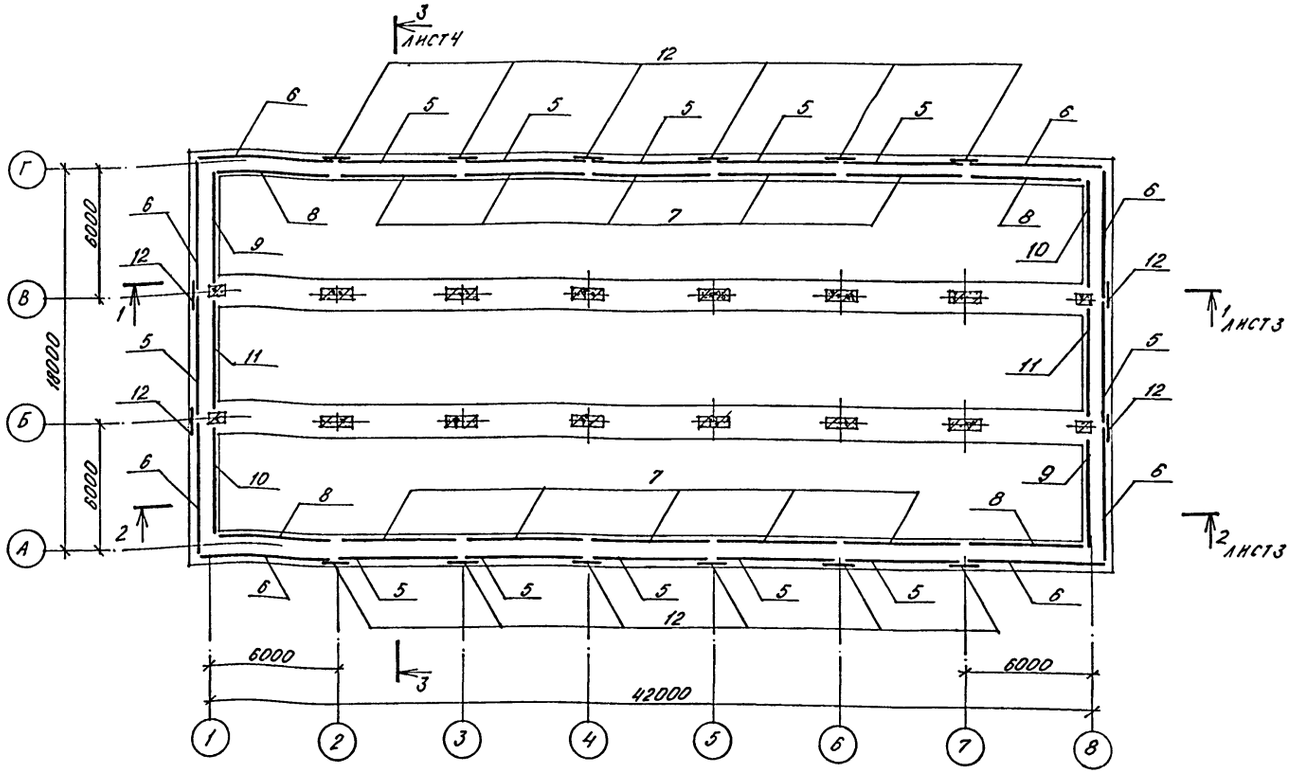

Спецификация монолитного днища /окончание/.

Форм.	Зона	Поз.	Обозначение	Наименование	Класс соор. А-II	А-III	А-IV	Примеч.
А4		14	У-01-01/80 в. 4	С 47			4	
А4		15	то же	С 51	28	28		
А4			"	С 52			28	
А4		16	"	С 55	4			
А4			"	С 56		4		
А4			"	С 58			4	
А4		17	"	С 57	8	8		
А4			"	С 59			8	
А4		18	"	С 63	20	20	20	
А4		19	"	С 69	66	66		
А4			"	С 74			66	
А4		20	"	С 72	33			
А4			"	С 65		33		
А4			"	С 66			33	
А4		21	"	С 75	12			
А4			"	С 76		12		
А4			"	С 77			12	
А4		22	"	С 78	4			
А4			"	С 79		4		
А4			"	С 80			4	
А4		23	"	С 81			4	
А4			"	С 82		4		
А4			"	С 83	4			
А4		24	"	С 87	32	32	32	
А4		25	"	С 88	36	36	36	
А4		26	"	С 89	48	48	48	
А4		34	У-01-01/80 в. 4	Каркас плоский КР 55	16			
А4			то же	КР 56		16		
А4			"	КР 57			16	
				Материалы				
				Бетон М 300	590,9	496,9	432,3	м³

Спецификация монолитного днища /продолжение/.

Форм.	Зона	Поз.	Обозначение	Наименование	Класс соор. А-II	А-III	А-IV	Примеч.
				Сетка арматурная				
А4		12	У-01-01/80 в. 4	С 95	16	16	16	
А4		13	то же	С 45	16			
А4			"	С 46		16	16	
А4		14	"	С 46	4	4		

Ведомость расхода стали, кг.

Класс сооружения	Изделия арматурные. Арматура класса А I. ГОСТ 5781-82 ф6	ф8	ф10	ф12	Итого	А III ф6	ф8	ф10	ф12	ф14	ф16	ф18	ф20	ф22	ф25	Итого	Общий расход
А-II	1172,5	864,1	3479,1	1823,2	7338,9		1566,7	5388,7	1523,9	2740,8	600		6008,4	4754,4	17545,0	40127,9	47466,8
А-III	1209,9	1157,3	2939,3	1738,8	7045,3		2329,7	3448,8	811,2	2512,4	4448,4		334,8	4754,4	16888,2	35527,9	42573,2
А-IV	1311,6	2223,9	2678,5	71,2	6285,2	624,3	680,3	2785,2	757,2	2796,2	3950,4	210,0	8758,2	1720,6	4595,6	26878,0	33163,2

Инв. № подл. | Подпись и дата | Взам. инв. №

Привязан

Инв. №

Нач.отд.	Даниленко	
Гл.спец.	Крадинова	
Рук.гр	Коробкин	
Ст.инж.	Нефедов	
Исполн.	Зух	
Провер.	Коншина	
Н.контр.	Крадинова	

А-II. III. IV-1200-362.87 - КЖ1

Склад материалов в подвале инженерного корпуса

Стадия	Лист	Листов
РП	5	

Армирование монолитного днища /окончание/.

ГОССТРОЙ СССР
ГОСХИМПРОЕКТ
Волжское отделение

Типовой проект А-II. III. IV-1200-362.87
Альбом 3

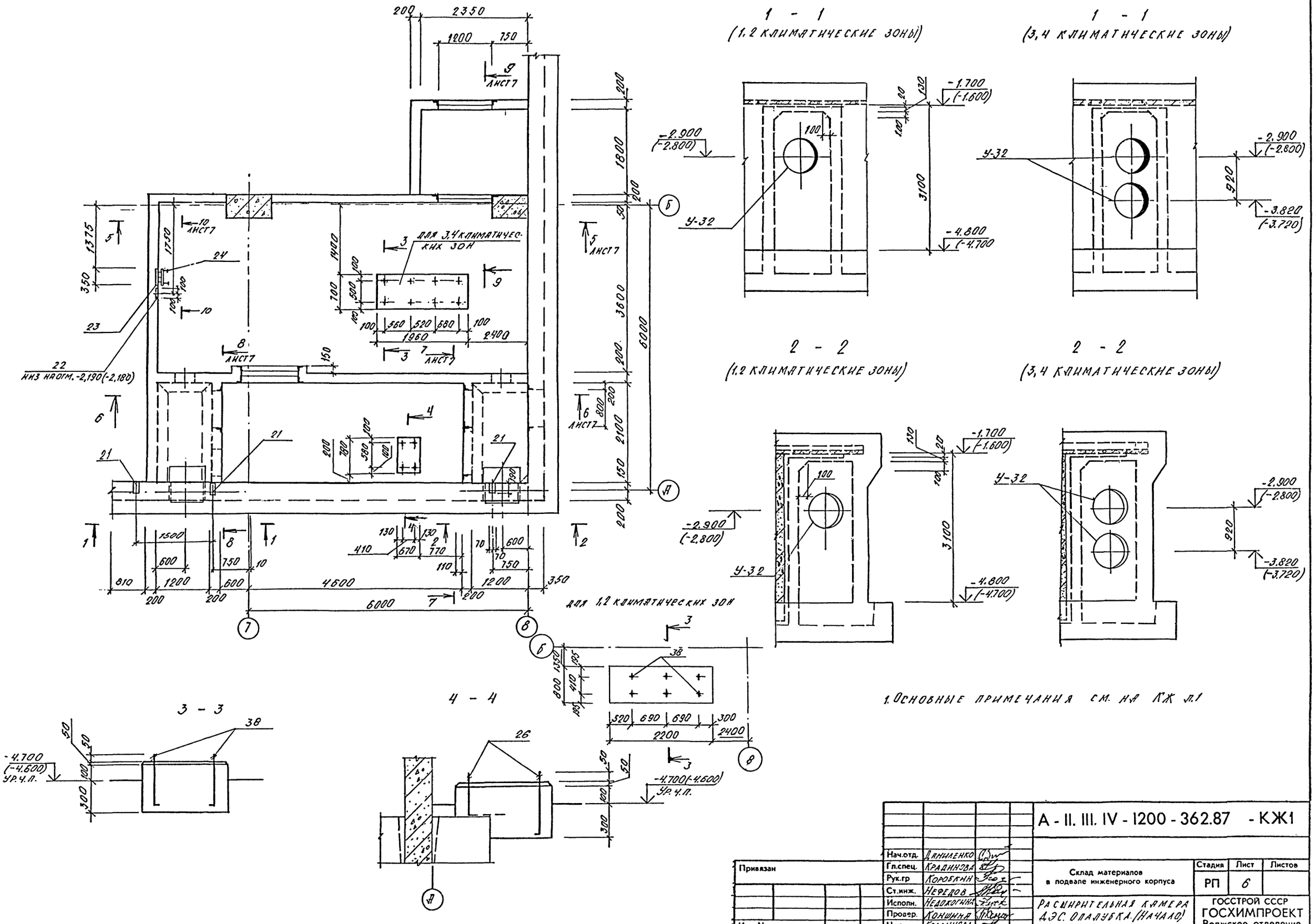

Нач.отд.	Даниленко			А - II. III. IV - 1200 - 362.87 - КЖ1
Гл.спец.	Крадинова			
Рук.гр	Коробкин			Склад материалов в подвале инженерного корпуса
Ст.инж.	Нефедов			
Исполн.	Недожогина			Расширительная камера ДЭС. Опалубка. (Начало)
Провер.	Коншина			
Н.контр.	Крадинова			

Стадия	Лист	Листов
РП	6	

ГОССТРОЙ СССР
ГОСХИМПРОЕКТ
Волжское отделение

Привязан

Инв. №

Согласовано:
Рук.гр. АР. Клеменко
Рук.гр. ОВ. Панченко

Инв. № подл. | Подпись и дата | Взам. инв. №

СФ 784-02 8

Типовой проект А-II. III. IV-1200-362.87
Альбом 3

5 - 5

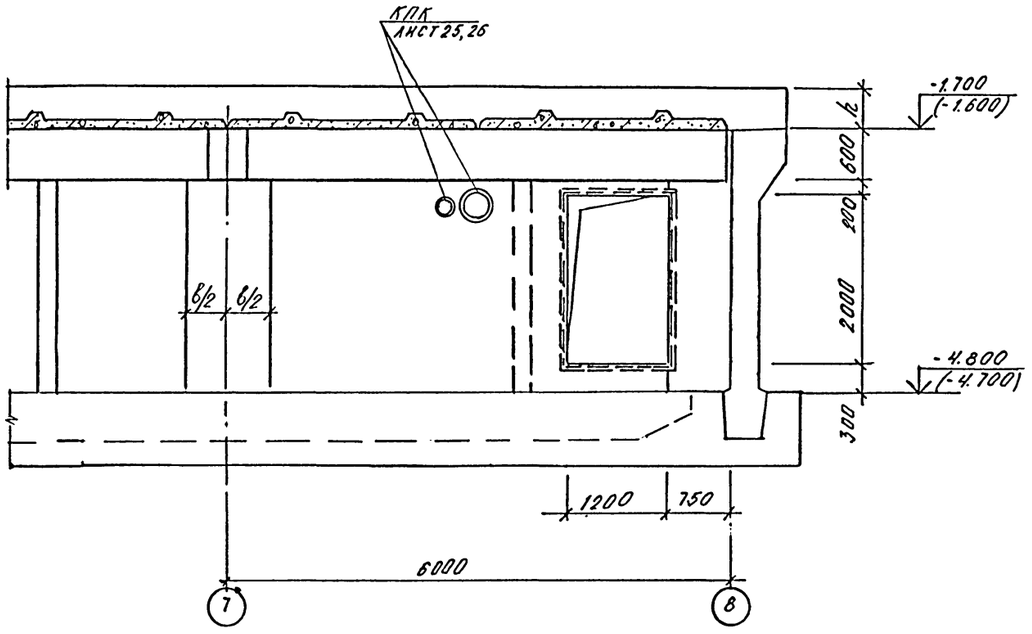

7 - 7

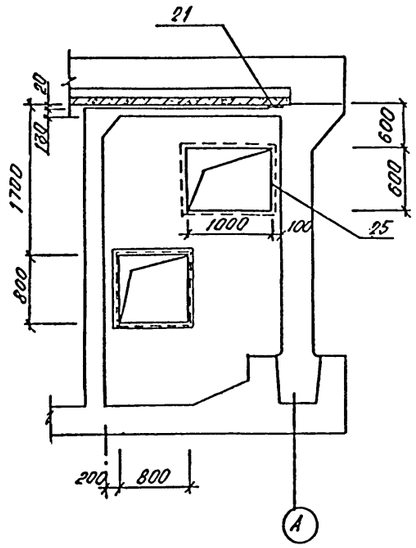

8 - 8

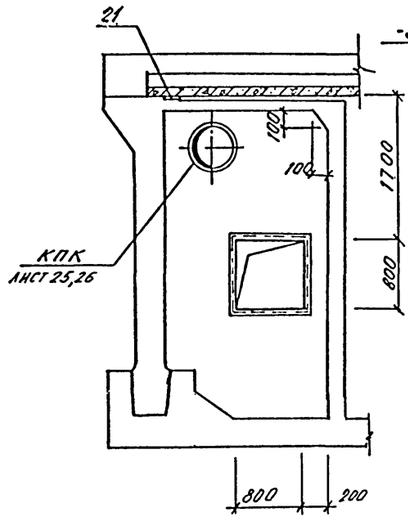

10 - 10

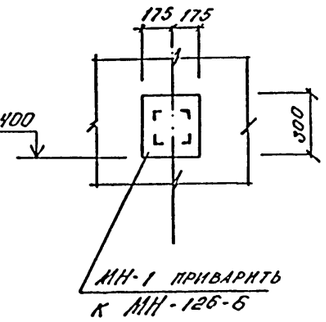

6 - 6

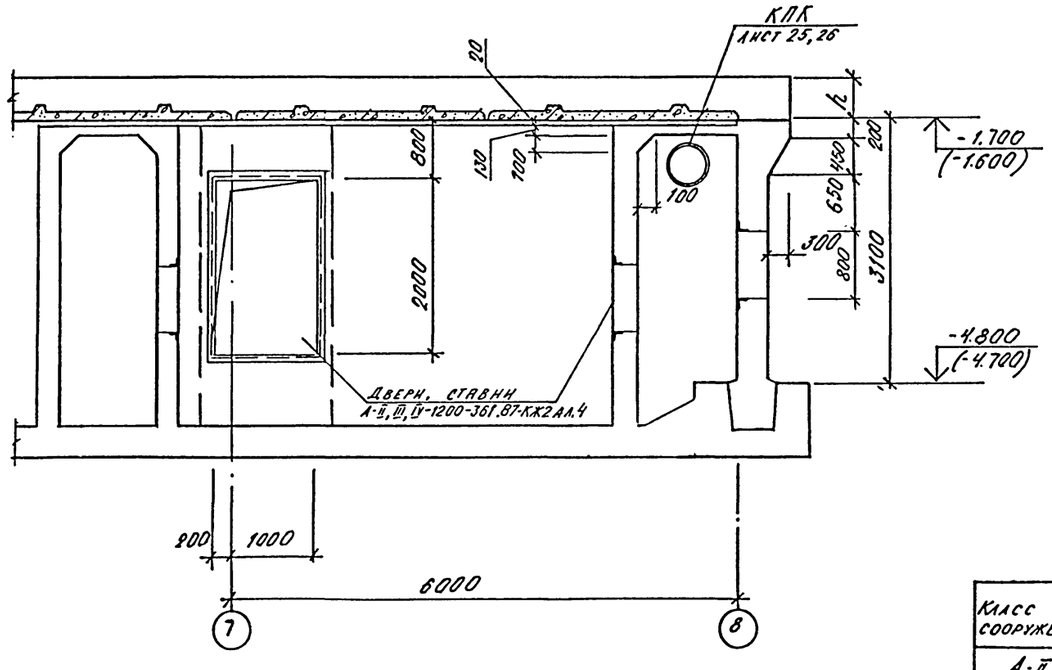

9 - 9

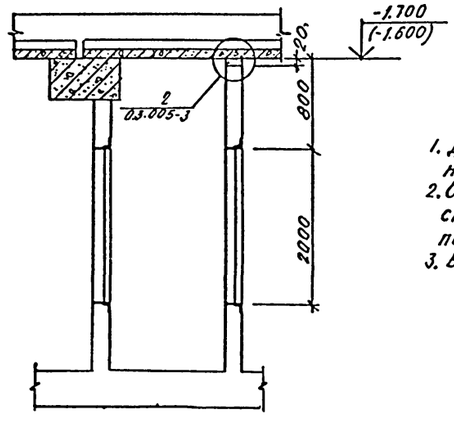

1. Детали КПК диаметром до 400 мм на чертеже условно не показаны.
2. Опалубка дана для класса А-II. Узел примыкания стены к колонне для классов А-III, А-IV выполнить по месту.
3. В скобках даны отметки для классов А-III, А-IV

Класс сооружения	Размеры, мм	
	b	h
А-II	1500	500
А-III	1000	400
А-IV	150	360

Привязан

Инв. №

Нач.отд.	Данилевич	
Гл.спец.	Крайнова	
Рук.гр	Коробкин	
Ст.инж.	Нефедов	
Исполн.	Недокормна	
Провер.	Конышина	
Н.контр.	Крайнова	

A - II. III. IV - 1200 - 362.87 - КЖ1

Склад материалов в подвале инженерного корпуса

Стадия	Лист	Листов
РП	7	

Расширительная камера ДЭС. Опалубка. (Окончание)

ГОССТРОЙ СССР
ГОСХИМПРОЕКТ
Волжское отделение

Инв. № подл. | Подпись и дата | Взам. инв. №

Типовой проект А-II. III. IV-1200-362.87
Альбом 3

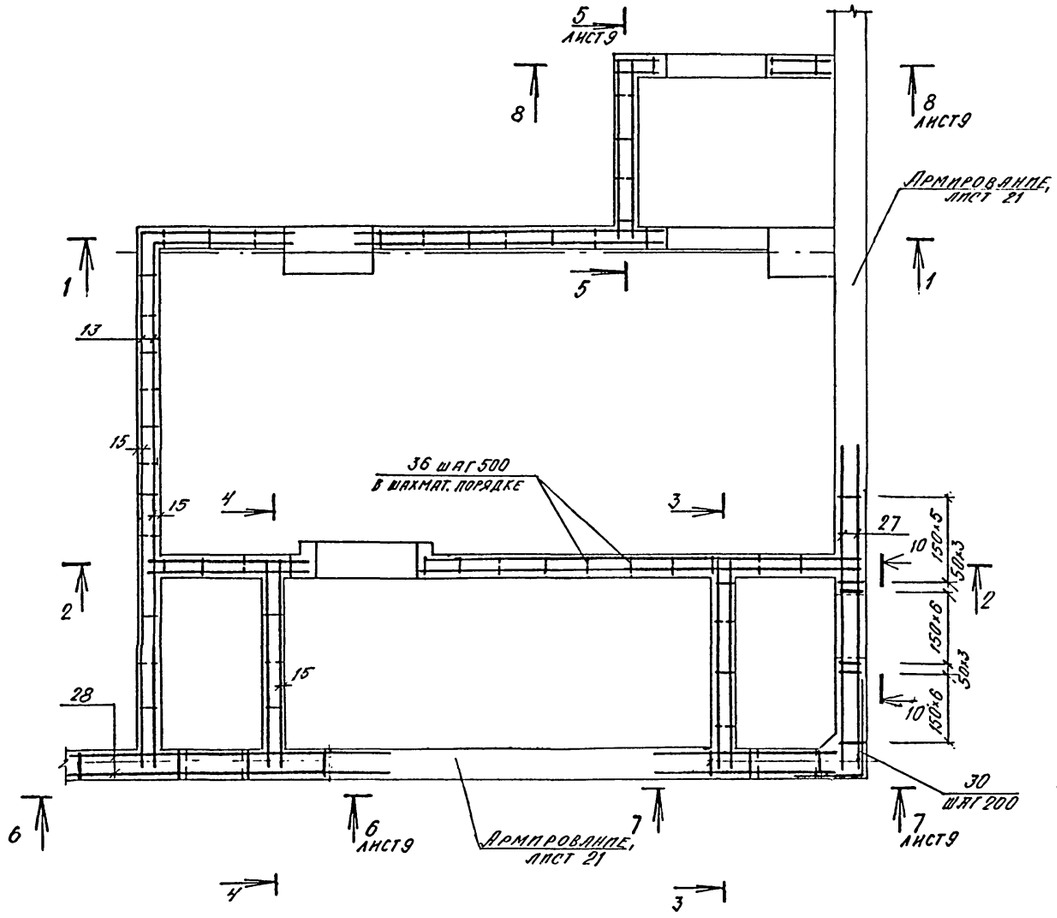

1 - 1

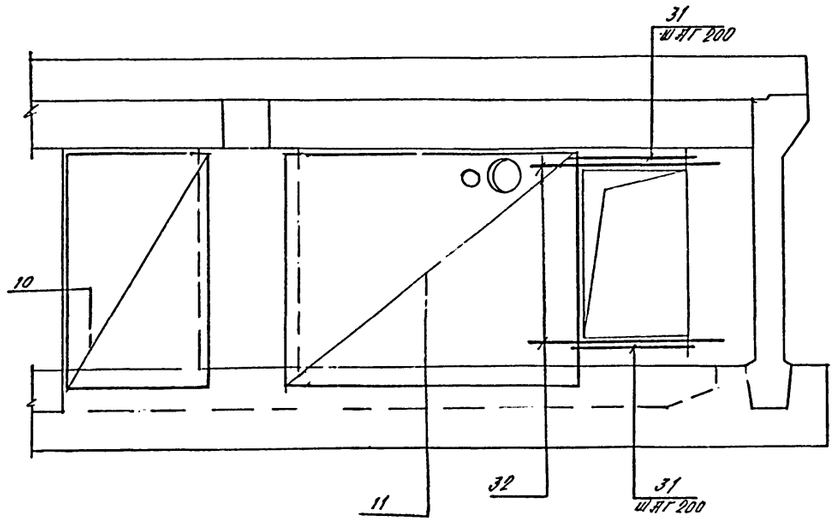

2 - 2

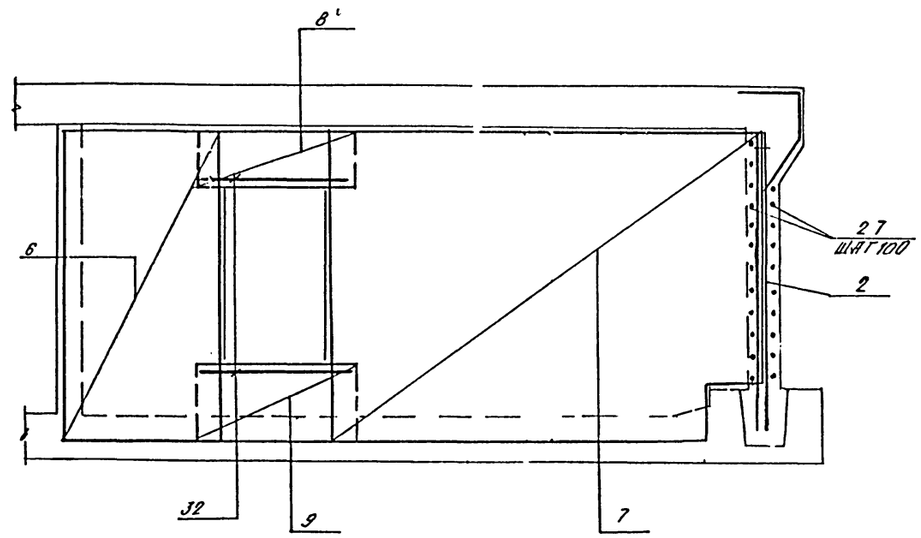

3 - 3

4 - 4

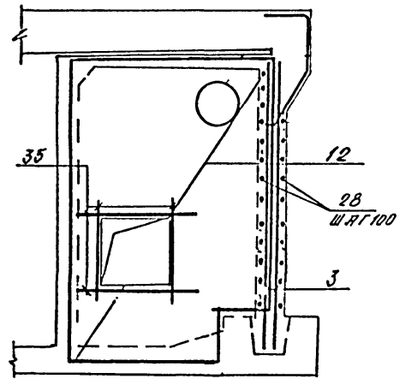

10 - 10

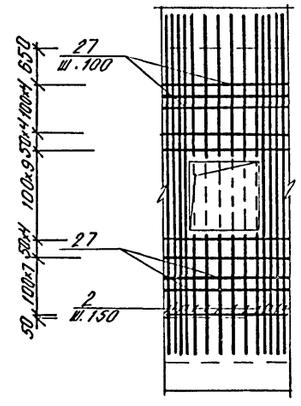

1. В местах отверстий сетки вырезать по месту.

Привязан			
Инв. №			
Нач.отд.	Даниленко		
Гл.спец.	Крайнова		
Рук.гр	Коробкин		
Ст.инж.	Нефедов		
Исполн.	Недокопина		
Провер.	Коншина		
Н.контр.	Крайнова		

A - II. III. IV - 1200 - 362.87 - КЖ1

Склад материалов в подвале инженерного корпуса	Стадия	Лист	Листов
	РП	8	
Расширительная камера д.эс. армирование. (Начало.)	ГОССТРОЙ СССР ГОСХИМПРОЕКТ Волжское отделение		

Инв. № подл. | Подпись и дата | Взам. инв. №

Типовой проект А-II. III. IV-1200-362.87
Альбом 3

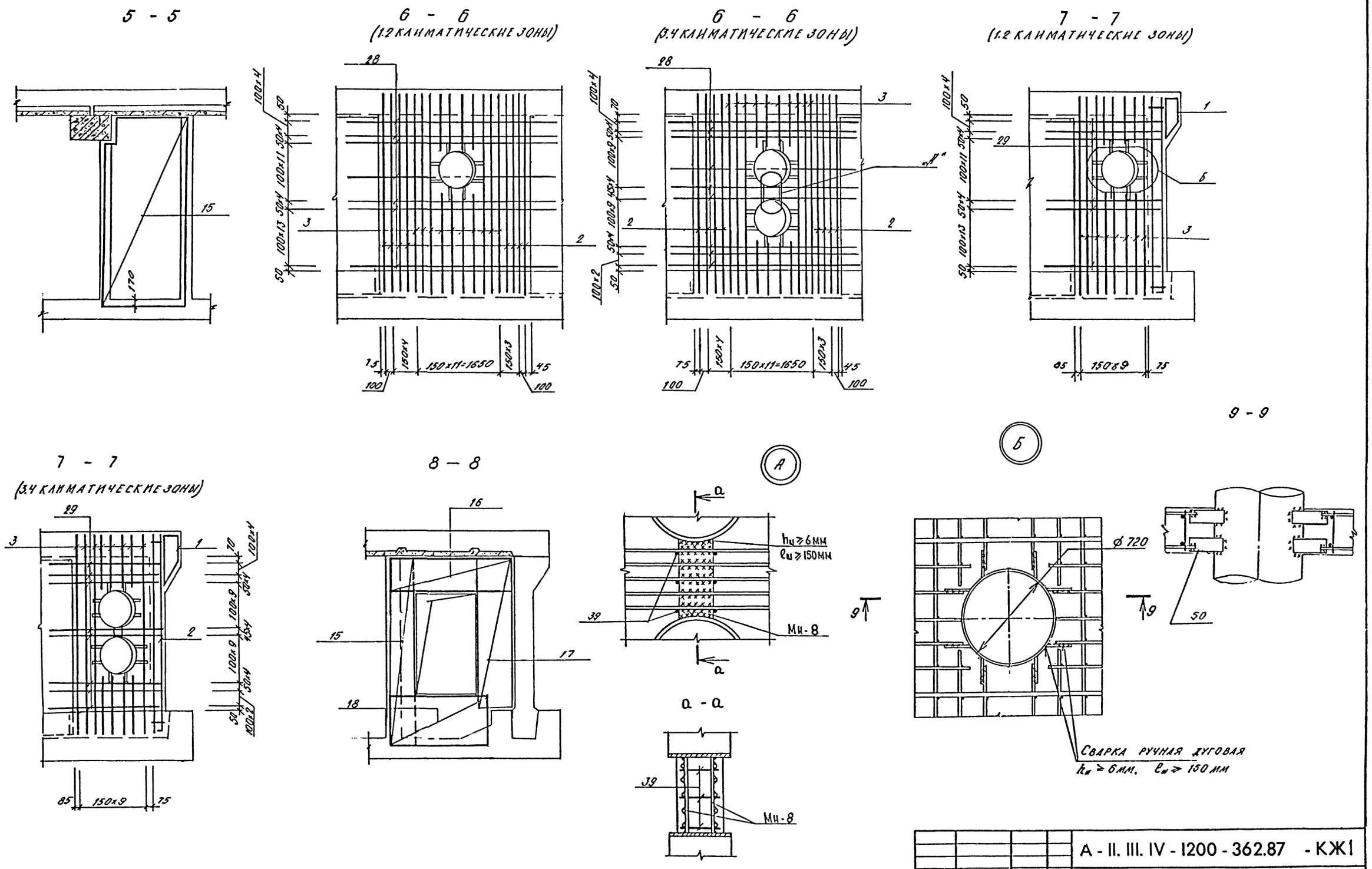

Нач.отд.	Даниленко		А - II. III. IV - 1200 - 362.87 - КЖ1		
Гл.спец	Крадинова				
Рук.гр	Коробкин		Склад материалов в подвале инженерного корпуса	Стадия	Лист	Листов
Ст.инж.	Нефедов			РП	9	
Исполн.	Недожогина		Расширительная камера ДЭС. Армирование. (Окончание.)	ГОССТРОЙ СССР ГОСХИМПРОЕКТ Волжское отделение		
Провер.	Коншина					
Н.контр.	Крадинова					

Привязан

Инв №

Инв. № подл. | Подпись и дата | Взам инв №

СФ 784-02 11

Типовой проект А-II. III. IV-1200-362.87
Альбом 3

Форм.	Зона	Поз.	Обозначение	Наименование	Класс сооружения А II	А III	А IV	Примеч.
				Общие данные				
				Сборочные единицы				
А4		1	У-01-01/80 в.5	Каркас пространственный КП99	1	1	1	
А3		2	А-II, III, IV-1200-362-87-КЖИ ал.5	Каркас плоск. Кр-100	29			
А3			То же	То же Кр-101		29		
А3			-"-	-"- Кр-102			29	
А3		3	-"-	-"- Кр-103	24			
А3			-"-	Кр-104		24		
А3			-"-	Кр-105			24	
				Сетка арматурная ГОСТ 8478-81				
Б4		6		$C\frac{6AIII-200}{6AIII-200}$ 1970×3800 $\frac{200}{185}$	2	2	2	
Б4		7		$C\frac{6AIII-200}{6AIII-200}$ 3800×5170 $\frac{170+200}{200}$	2	2	2	
Б4		8		$C\frac{6AIII-200}{6AIII-200}$ 780×1540 $\frac{170}{90}$	2	2	2	
Б4		9		$C\frac{6AIII-200}{6AIII-200}$ 1010×1540 $\frac{170}{205}$	2	2	2	
Б4		10		$C\frac{6AIII-200}{6AIII-200}$ 1600×2670 $\frac{170+100}{100}$	2			
Б4				$C\frac{6AIII-200}{6AIII-200}$ 1850×2670 $\frac{170+100}{125}$		2		
Б4				$C\frac{6AIII-200}{6AIII-200}$ 2000×2670 $\frac{170+100}{100}$			2	
Б4		11		$C\frac{6AIII-200}{6AIII-200}$ 2670×3450 $\frac{25}{135}$	2			
Б4				$C\frac{6AIII-200}{6AIII-200}$ 2670×3710 $\frac{55}{135}$		2		
Б4				$C\frac{6AIII-200}{6AIII-200}$ 2670×3840 $\frac{20}{135}$			2	
Б4		12		$C\frac{6AIII-200}{6AIII-200}$ 2440×3800 $\frac{100}{220}$	4	4	4	
Б4		13		$C\frac{6AIII-200}{6AIII-200}$ 3800×6240 $\frac{220}{200}$	2	2	2	
Б4		14		$C\frac{6AIII-200}{6AIII-200}$ 1540×2440 $\frac{220}{170}$	4	4	4	
Б4		15		$C\frac{6AIII-200}{6AIII-200}$ 2380×3800 $\frac{170+30}{90}$	2	2	2	
Б4		16		$C\frac{6AIII-200}{6AIII-200}$ 760×2690 $\frac{145}{65}$	2	2	2	
Б4		17		$C\frac{6AIII-200}{6AIII-200}$ 1150×2340 $\frac{70}{75}$	2	2	2	

Форм.	Зона	Поз.	Обозначение	Наименование	Класс сооружения А II	А III	А IV	Прим.
Б4		18		$C\frac{6AIII-200}{6AIII-200}$ 1000×1940 $\frac{170}{100}$	2	2	2	
				Изделие закладное				
А4		21	1.400-6/76	М.4-1	3	3	3	
А4		22	1.400-15 в.1	Мн 136-6	1	1	1	
А4		23	То же	Мн 126-6	1	1	1	
А4		24	А-II, III, IV-1200-362-87-КЖИ ал.5	Мн 4	1	1	1	
А3		25	То же	Мн 5	1	1	1	
		26		Болт 1.1М24×500 Вст3пс2 ГОСТ 24379.1-80	4	4	4	
Б4		50		Полоса $\frac{Б10\times100\ ГОСТ\ 103-76}{Вст3пс6\ ГОСТ\ 535-79}$ ℓ=200	32	32	32	
				Детали				
				Стержень арматурный ГОСТ 5781-82				
Б.У.		27		Ф20АIII ℓ=4170	57			10.3 кг
Б.У.				Ф18АIII ℓ=4170		57		8,3 кг
Б.У.				Ф12АIII ℓ=4170			57	3,7 кг
Б.У.		28		Ф12АIII ℓ=4980	74			4,4 кг
Б.У.				Ф10АIII ℓ=4980		74		3.1 кг
Б.У.				Ф8АIII ℓ=4980			74	2.0 кг
Б.У.		29		Ф12АIII ℓ=1840	74			1,6 кг
Б.У.				Ф10АIII ℓ=1730		74		1,1 кг
Б.У.				Ф8АIII ℓ=1400			74	0,6 кг
А2		30	Лист 10	Ф20АIII ℓ=1800	16			4,5 кг
				Ф18АIII ℓ=1800		16		3.6 кг

Форм.	Зона	Поз.	Обозначение	Наименование	Класс сооружения А II	А III	А IV	Прим.
А2		30	Лист 10	Ф12АIII ℓ=1800			16	1.6 кг
Б.У.		31		Ф6АIII ℓ=1540	8	8	8	0.3 кг
Б.У.		32		Ф10АIII ℓ=1760	12	12	12	1.1 кг
Б.У.		33		Ф20АIII ℓ=1260	16			2.5 кг
Б.У.				Ф18АIII ℓ=1260		16		2.0 кг
Б.У.				Ф12АIII ℓ=1260			16	1.1 кг
А2		34	Лист 10	Ф6АIII ℓ=800	47	47	47	0.2 кг
Б.У.		35		Ф10АIII ℓ=1360	2	2	2	0.8 кг
Б.У.		36		Ф6АIII ℓ=180	152	160	160	0.1 кг
Б.У.		37		Ф6АIII ℓ=560	47	47	47	0.1 кг
				Материалы				
				Бетон М300	27,26	27,58	28,31	м³
				Переменные данные				
				1,2 климатическ. зоны				
		38		Болт 1.1М22×500 Вст3кп2 ГОСТ 24379.1-80	6	6	6	
				3,4 климатическ. зоны				
А3			А-II, III, IV-1200-362.87-КЖИ ал.5	Изделие закл. Мн 8	4	4	4	
		50		Полоса $\frac{Б10\times100\ ГОСТ\ 103-76}{Вст3пс6\ ГОСТ\ 535-79}$ ℓ=200	16	16	16	
		38		Болт 1.1М24×500 Вст3пс2 ГОСТ 24379.1-80	8	8	8	
				Детали				
				Стержень ГОСТ 5781-82				
		39		Ф6АI ℓ=330	12	12	12	0.1 кг

Ведомость расхода стали, кг

Класс сооружения	Изделия арматурные: Арматура класса А I, ГОСТ 5781-82 Ф6	Ф8	Итого	А III, ГОСТ 5781-82 Ф6	Ф8	Ф10	Ф12	Ф14	Ф16	Ф18	Ф20	Ф22	Итого	Всего	Изделия закладные: Арматура класса А II, ГОСТ 5781-82 Ф8	Ф12	Ф14	Итого	Прокат марки Вст3кп2, ГОСТ 103-76 δ=6	δ=8	δ=10	Итого	ГОСТ 8509-76* L50×5		Всего	Общий расход
1.2 климатические зоны																										
А-II	-	2.8	2.8	539,1	153,2	31,5	444,0	7,3	-	-	1412,5	153,6	2741,2	2744,0	1,5	0,6	1,3	3,4	8,9	5,7	56,1	70,7	14,9		89,0	2833,0
А-III	-	2.8	2.8	543,1	150,3	342,3	-	7,3	-	997,7	259,7	-	2300,4	2303,2												2392,2
А-IV	-	2.8	2.8	589,7	264,4	31,5	448,4	7,3	142,6	-	-	-	1483,9	1486,7												1575,7
3.4 климатические зоны																										
А-II	1,2	2,8	4,0	539,1	153,2	31,5	444,0	7,3	-	-	1412,5	153,6	2741,2	2745,2	1,5	0,6	1,3	3,4	8,9	5,7	100,0	114,6	14,9		132,9	2878,1
А-III	1,2	2,8	4,0	543,1	150,3	342,3	-	7,3	-	997,7	259,7	-	2300,4	2304,4												2437,3
А-IV	1,2	2,8	4,0	589,7	264,4	31,5	448,4	7,3	142,6	-	-	-	1483,9	1487,9												1620,8

Ведомость деталей

Поз	Эскиз	
30	900	900
34	400	400

Привязан

Инв. №

Взам. инв. №

Подпись и дата

Инв. № подл.

Нач.отд.	Даниленко	
Гл.спец.	Крадинова	
Рук.гр.	Коробкин	
Ст.инж.	Нефедов	
Исполн.	Недожогина	
Провер.	Коншина	
Н.контр.	Крадинова	

А-II. III. IV-1200-362.87 - КЖ1

Бытовые и складские помещения в подвале инженерного корпуса

Стадия	Лист	Листов
Р.П.	10	

Расширительная камера ДЭС. Спецификация.

ГОССТРОЙ СССР
ГОСХИМПРОЕКТ
Волжское отделение

Типовой проект А-II. III. IV-1200-362.87
Альбом 3

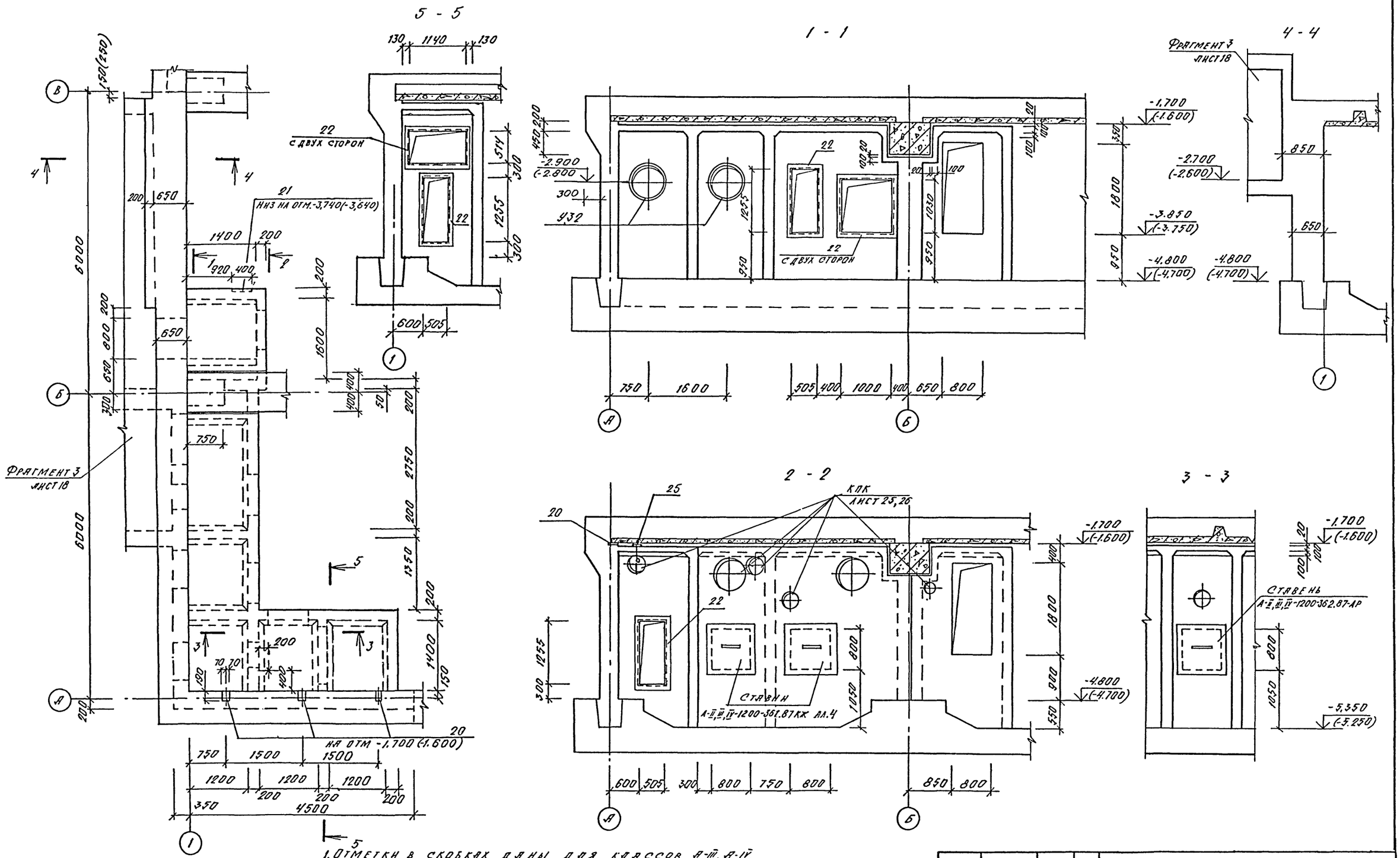

1. Отметки в скобках даны для классов А-III, А-IV.
2. Размеры в скобках даны для класса А-IV.
3. 432 заказаны в чертежах марки ОВ.

Нач.отд.	Даниленко		
Гл.спец.	Крадинова		
Рук.гр	Коробкин		
Ст.инж.	Нефедов		
Исполн.	Мамашук		
Провер.	Коншина		
Н.контр.	Крадинова		

Привязан

Инв. №

А - II. III. IV - 1200 - 362.87 - КЖ1

Склад материалов в подвале инженерного корпуса

Стадия	Лист	Листов
РП	11	

Фрагмент 1. Опалубка для 1,2 климатическ. зон.

ГОССТРОЙ СССР
ГОСХИМПРОЕКТ
Волжское отделение

СФ 784-02 13

Согласовано:
Рук. гр. арх. Кагнышева
Рук. гр. ОВ Панченко
Взам. инв. №
Подпись и дата
Инв. № подл.

Типовой проект А-II. III. IV-1200-362.87
Альбом 3

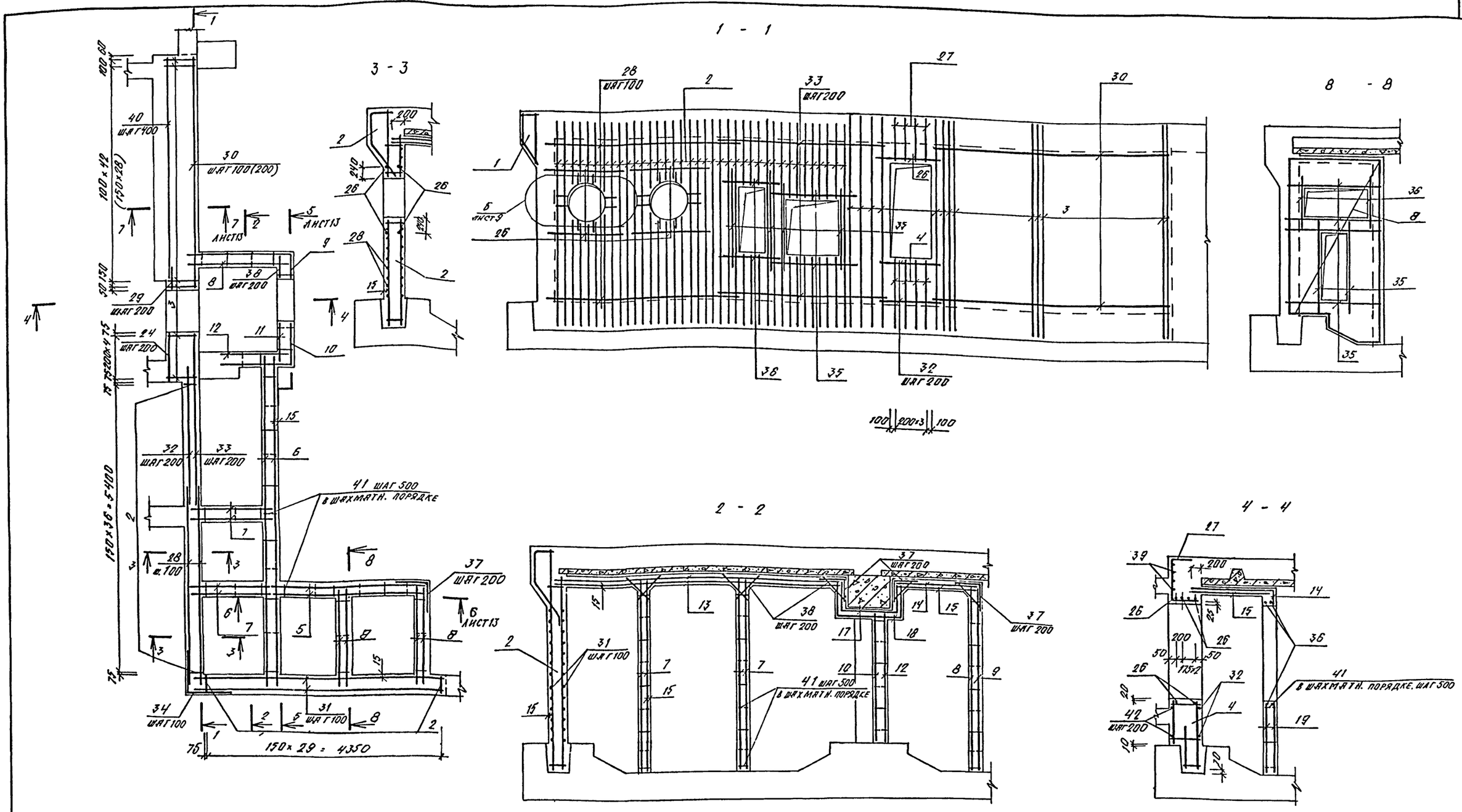

1. В МЕСТАХ ОТВЕРСТИЙ АРМАТУРНЫЕ ИЗДЕЛИЯ ВЫРЕЗАТЬ ПО МЕСТУ.
2. РАЗМЕРЫ В СКОБКАХ ДАНЫ ДЛЯ КЛАССА А-IV.
3. ЗАЩИТНЫЕ СЛОИ БЕТОНА ДАНЫ ПО ГРАНИ АРМАТУРЫ.

ВЕДОМОСТЬ РАСХОДА СТАЛИ НА АРМАТУРНЫЕ ИЗДЕЛИЯ, КГ

КЛАСС СООРУЖЕНИЯ	ИЗДЕЛИЯ АРМАТУРНЫЕ														Общий расход
	АРМАТУРА КЛАССА													Всего	
	А I			А III											
	ГОСТ 5781-82														
	Ø6	Ø8	Итого	Ø6	Ø8	Ø10	Ø12	Ø14	Ø16	Ø20	Ø22	Ø25	Итого		
А-II	14,6	2,8	17,4	524,3	386,2	73,6	789,5	7,3	51,5		131,0	1744,4	3707,8	3725,2	3931,8
А-III	14,6	2,8	17,4	518,9	386,2	240,5	574,4	7,3	9,2	1485,1			3221,6	3239,0	3445,6
А-IV	14,6	2,8	17,4	518,9	490,2	89,7	380,8	14,1	746,3				2240,0	2257,4	2464,0

ВЕДОМОСТЬ ДЕТАЛЕЙ

Поз.	Эскиз
27	220 / 580 (a)
34	1070 / 1070
37	550 / 550

КЛАСС СООРУЖЕН.	a, мм
А-II	760
А-III	660
А-IV	620

Привязан

Инв. №

Нач.отд.	ДАНИЛЕНКО	
Гл.спец.	КРАДИНОВА	
Рук.гр	КОРОБКИН	
Ст.инж.	НЕФЕДОВ	
Исполн.	МАМАШУК	
Провер.	КОНШИНА	
Н.контр.	КРАДИНОВА	

А-II. III. IV-1200-362.87 - КЖ1

Склад материалов в подвале инженерного корпуса

Стадия	Лист	Листов
РП	12	

ФРАГМЕНТ 1. АРМИРОВАНИЕ ДЛЯ 1,2 КЛИМАТИЧ. ЗОН (НАЧАЛО)

ГОССТРОЙ СССР
ГОСХИМПРОЕКТ
Волжское отделение

СФ 784-02 14

Взам. инв. №
Подпись и дата
Инв. № подл.

Типовой проект А-II. III. IV-1200-362.87
Альбом 3

5 - 5

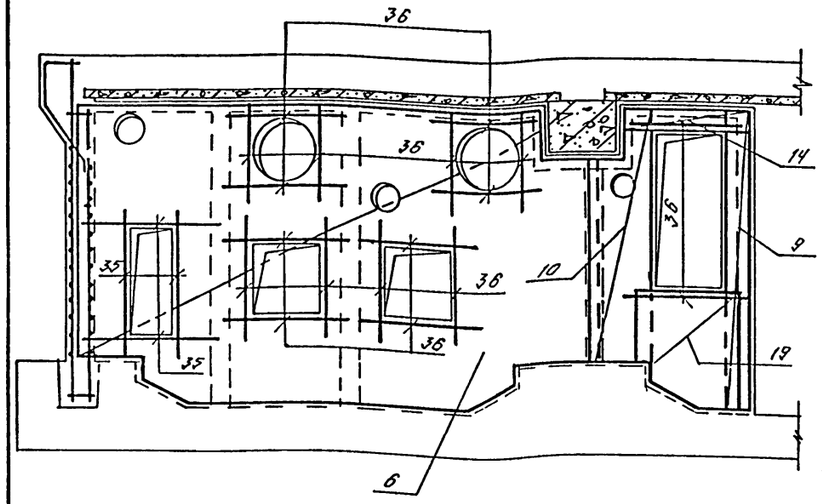

6 - 6

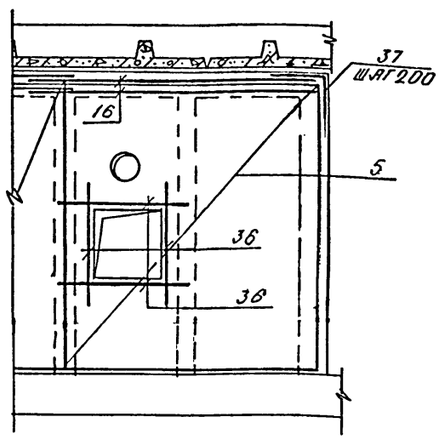

7 - 7

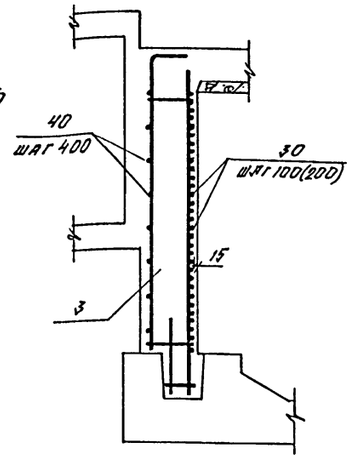

Формат	Зона	Поз.	Обозначение	Наименование	Кл. сооруж. А-II	А-III	А-IV	Примеч.
				Сетка ГОСТ 8478-81				
Б4		5		С $\frac{6АIII-200}{6АIII-200}$ 2980×3600 $\frac{100}{190}$	2	2	2	
Б4		6		С $\frac{6АIII-200}{6АIII-200}$ 3600×6260 $\frac{230}{100}$	2	2	2	
Б4		7		С $\frac{6АIII-200}{6АIII-200}$ 1560×3600 $\frac{100}{180}$	4	4	4	
Б4		8		С $\frac{6АIII-200}{6АIII-200}$ 1760×3600 $\frac{100}{180}$	5	5	5	
Б4		9		С $\frac{6АIII-200}{6АIII-200}$ 2140×3600 $\frac{100}{170}$	1	1	1	
Б4		10		С $\frac{6АIII-200}{6АIII-200}$ 1790×3240 $\frac{220}{195}$	1	1	1	
Б4		11		С $\frac{6АIII-200}{6АIII-200}$ 760×3240 $\frac{220}{180}$	1	1	1	
Б4		12		С $\frac{6АIII-200}{6АIII-200}$ 1000×2660 $\frac{230}{200}$	1	1	1	
Б4		13		С $\frac{6АIII-200}{6АIII-200}$ 1560×5600 $\frac{200}{180}$	2	2	2	
Б4		14		С $\frac{6АIII-200}{6АIII-200}$ 1600×2150 $\frac{175}{200}$	1	1	1	
Б4		15		С $\frac{6АIII-200}{6АIII-200}$ 1600×1760 $\frac{180}{200}$	1	1	1	
Б4		16		С $\frac{6АIII-200}{6АIII-200}$ 1760×3180 $\frac{190}{180}$	2	2	2	
Б4		17		С $\frac{6АIII-200}{6АIII-200}$ 1760×2060 $\frac{130}{180}$	1	1	1	
Б4		18		С $\frac{6АIII-200}{6АIII-200}$ 1760×2180 $\frac{90}{180}$	1	1	1	
Б4		19		С $\frac{6АIII-200}{6АIII-200}$ 1160×1600 $\frac{100}{180}$	2	2	2	
				Изделия закладные				
А4		20	1.400-6/76 в.1	М4-1	3	3	3	1,4 кг
А4		21	1.400-15 в.1	МН 142-6	1	1	1	7,3 кг
А3		22	то же	МН 535	23,0 п.м.	23,0 п.м.	23,0 п.м.	6,2 кг
А3		25	А-II, III, IV-1200-362.87-КЖИ Ал.5	МН-6	1	1	1	
				Детали				
				Стержень арматурный ГОСТ 5781-82				
Б4		24		Ф16 АIII ℓ=930	16			1,5 кг
Б4				Ф12 АIII ℓ=930		16		0,8 кг
Б4				Ф10 АIII ℓ=930			16	0,6 кг
Б4		26		Ф22 АIII ℓ=2100	14			6,3 кг
Б4				Ф20 АIII ℓ=2100		14		5,2 кг
Б4				Ф16 АIII ℓ=2100			14	3,3 кг

Формат	Зона	Поз.	Обозначение	Наименование	Кл. сооруж. А-II	А-III	А-IV	Примеч.
А2		27	лист 12	Ф16 АIII ℓ=1560	4			2,5 кг
А2			лист 12	Ф16 АIII ℓ=1460		4		2,3 кг
А2			лист 12	Ф14 АIII ℓ=1420			4	1,7 кг
Б4		28		Ф12 АIII ℓ=3870	56			3,4 кг
Б4				Ф10 АIII ℓ=3870		56		2,4 кг
Б4				Ф8 АIII ℓ=3870			56	1,5 кг
Б4		29		Ф12 АIII ℓ=560	16	16	16	0,5 кг
Б4		30		Ф12 АIII ℓ=4550	30	30	16	4,0 кг
Б4		31		Ф8 АIII ℓ=4740	56	56	56	1,9 кг
Б4		32		Ф8 АIII ℓ=2650	18	18	18	1,0 кг
Б4		33		Ф8 АIII ℓ=3350	16	16	16	1,3 кг
А2		34	лист 12	Ф12 АIII ℓ=2140	25			1,9 кг
А2			лист 12	Ф10 АIII ℓ=2140		25		1,3 кг
А2			лист 12	Ф8 АIII ℓ=2140			25	0,8 кг
Б4		35		Ф10 АIII ℓ=1700	32	32	32	1,0 кг
Б4		36		Ф10 АIII ℓ=1360	52	52	52	0,8 кг
А2		37	лист 12	Ф8 АIII ℓ=1100	100	100	100	0,4 кг
Б4		38		Ф6 АIII ℓ=400	141	141	141	0,1 кг
Б4		39		Ф6 АI ℓ=1160	4	4	4	0,3 кг
Б4		40		Ф6 АI ℓ=4350	8	8	8	1,0 кг
Б4		41		Ф6 АI ℓ=180	136	136	136	0,04 кг
Б4		42		Ф16 АIII ℓ=2200	5			3,5 кг
Б4				Ф12 АIII ℓ=2200		5		2,0 кг
Б4				Ф10 АIII ℓ=2100			5	1,3 кг
Б4		50		Полоса $\frac{Б10×100 ГОСТ 103-76}{Вст3 кп2 ГОСТ 535-79}$ ℓ=200	32	32	32	1,6 кг
				Материалы				
				Бетон марки 300	37,0	37,0	37,0	м³

Ведомость расхода стали на закладные изделия, кг

Класс сооружения	Изделия закладные									
	Арматура класса А III			Прокат марки Вст 3 кп 2						Всего
	ГОСТ 5781-82			ГОСТ 103-76				ГОСТ 8509-72	ГОСТ 2590-71	
	Ф8	Ф10	Итого	б=6	б=8	б=10	Итого	163×5	·6	
А-II, А-III, А-IV	32,5	0,4	32,9	3,9	6,9	52,4	63,2	110,4	0,1	206,6

Формат	Зона	Поз.	Обозначение	Наименование	Кл. сооруж. А-II	А-III	А-IV	Примеч.
				Сборочные единицы				
А4		1	У-01-01/80 в.5	Каркас простр. КП99	1	1	1	
А3		2	А-II, III, IV-1200-362.87-КЖИ Ал.5	Каркас плоский КР103	67			
А3			то же	КР104		67		
А3			"	КР105			67	
А3		3	"	КР-194	50			
А3			"	КР-195		50		
А3			"	КР196			36	
А3		4	"	КР197	4			
А3			"	КР-110		4		
А3			"	КР-111			4	

Взам. инв. №
Подпись и дата
Инв. № подл.

Привязан
Инв. №

Нач.отд.	Даниленко	
Гл.спец.	Крадинова	
Рук.гр	Коробкин	
Ст.инж.	Нефедов	
Исполн.	Мамашук	
Провер.	Коншина	
Н.контр.	Крадинова	

А - II. III. IV - 1200 - 362.87 - КЖ1

Склад материалов в подвале инженерного корпуса

Стадия	Лист	Листов
РП	13	

Фрагмент 1. Армирование для 1,2 климатич. зон (окончание). Спецификация.

ГОССТРОЙ СССР
ГОСХИМПРОЕКТ
Волжское отделение

СФ 784-02 15

Типовой проект А-II. III. IV-1200-362.87
Альбом 3

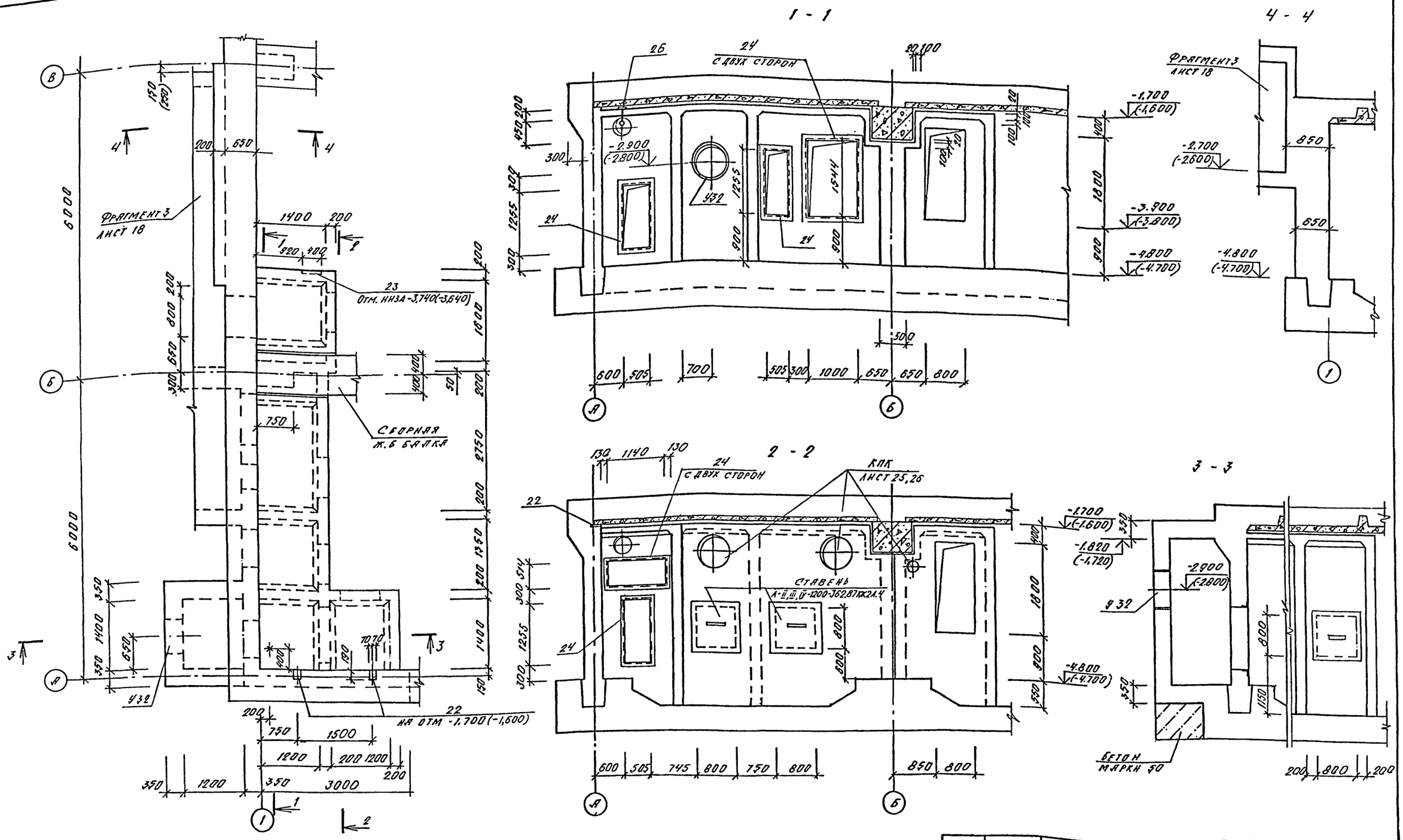

1. Отметки в скобках даны для классов А-III, А-IV
2. Размеры в скобках даны для класса А-IV
3. У32 заказаны в чертежах марки ОВ.
4. Ставни и двери заказаны в чертежах марки АР.

Нач.отд.	Даниленко		
Гл.спец.	Крадинова		
Рук.гр	Коробкин		
Ст.инж.	Нефедов		
Исполн.	Мамашук		
Провер.	Коншина		
Н.контр.	Крадинова		

Привязан

Инв. №

А - II. III. IV - 1200 - 362.87 - КЖ1

Склад материалов в подвале инженерного корпуса

Стадия	Лист	Листов
РП	14	

Фрагмент 1. Опалубка для 3,4 климатич. зон.

ГОССТРОЙ СССР
ГОСХИМПРОЕКТ
Волжское отделение

СФ 784-02 16

Согласовано:
Рук. гр. арх. Кагнышева
Рук. гр. ОВ Панченко
Взам. инв. №
Подпись и дата
Инв. № подл.

Типовой проект А-II. III. IV-1200-362.87
Альбом 3

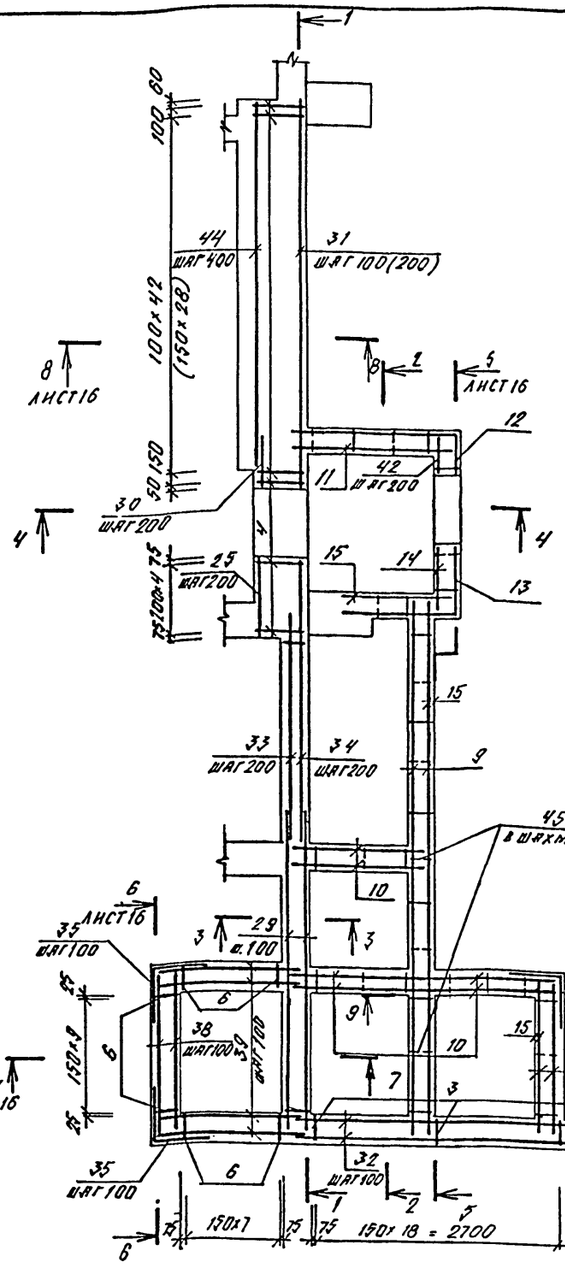

1 - 1

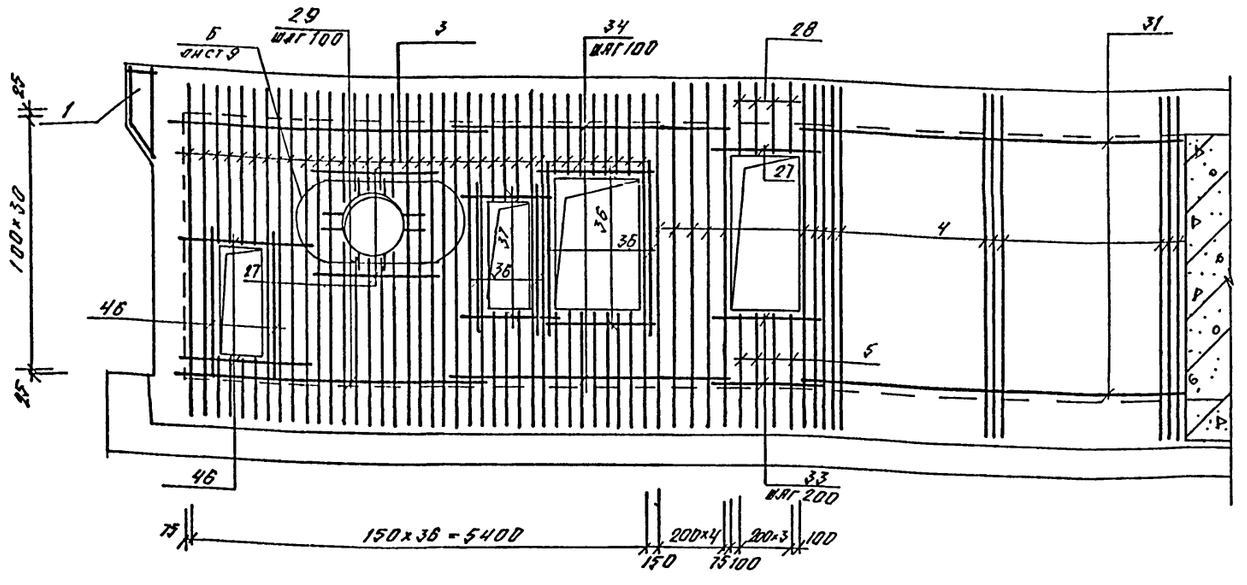

3 - 3

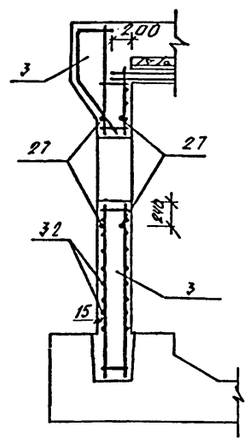

2 - 2

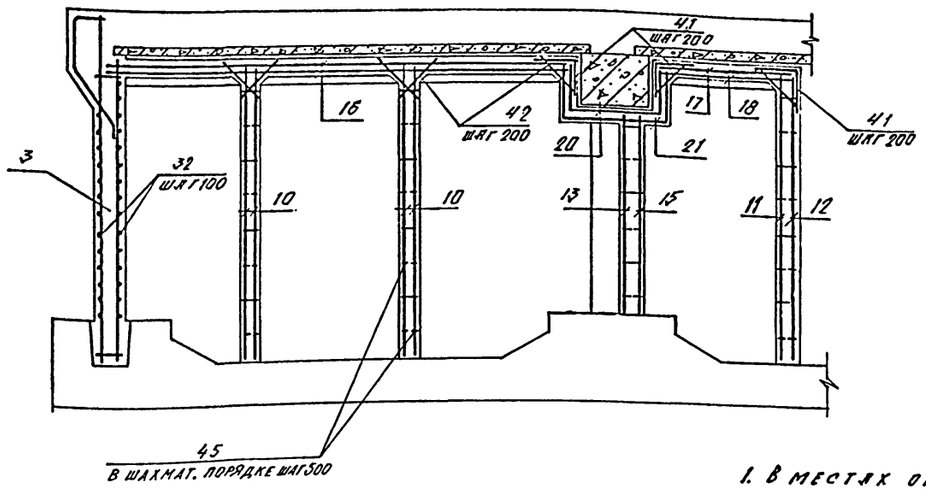

4 - 4

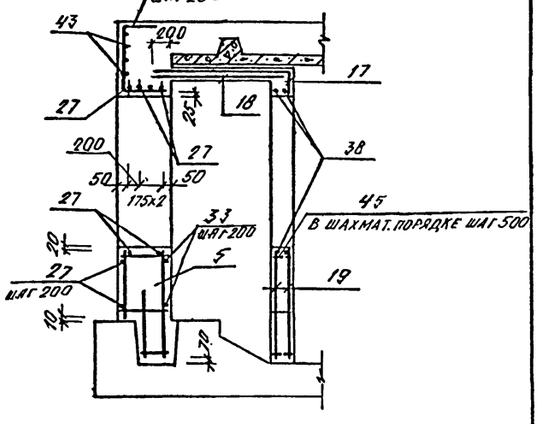

1. В местах отверстий арматурные изделия вырезать по месту.
2. Размеры в скобках даны для класса A-IV.
3. Защитные слои бетона даны по грани арматуры.

Ведомость расхода стали на арматурные изделия, кг

Класс сооружения	Изделия арматурные													Всего	Общий расход
	Арматура класса AI			Арматура класса AIII ГОСТ 5781-82											
	ф6	ф8	Итого	ф6	ф8	ф10	ф12	ф14	ф16	ф20	ф22	ф25	Итого		
A-II	15,2	2,8	18,0	493,9	316,3	65,6	1234,6	7,3	60,4		484,5	1744,4	4467,0	4485,0	4702,6
A-III	15,2	2,8	18,0	489,3	314,2	54,90	564,4	7,3	35,6	1462,1			3421,9	3439,9	3657,5
A-IV	15,2	2,8	18,0	536,3	611,2	75,2	378,8	14,1	758,2				2373,8	2391,8	2609,4

Привязан

Инв. №

Нач.отд.	Данилевко	
Гл.спец.	Крайнова	
Рук.гр	Коробкин	
Ст.инж.	Нефедов	
Исполн.	Мамашук	
Провер.	Коншина	
Н.контр.	Крайнова	

A-II. III. IV-1200-362.87 - КЖ1

Склад материалов в подвале инженерного корпуса

Стадия	Лист	Листов
РП	15	

Фрагмент 1. Армирование для 3, 4 климатич. зон (начало)

ГОССТРОЙ СССР
ГОСХИМПРОЕКТ
Волжское отделение

СФ 784-02 17

Инв. № подл. | Подпись и дата | Взам. инв. №

Типовой проект А - II. III. IV - 1200 - 362.87
Альбом 3

5 - 5

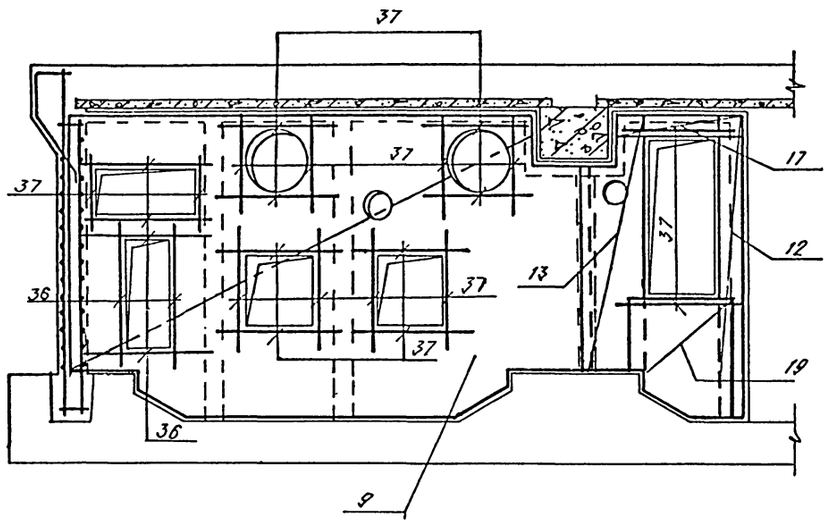

8 - 8

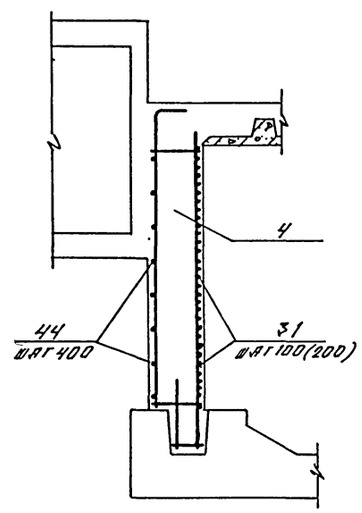

6 - 6

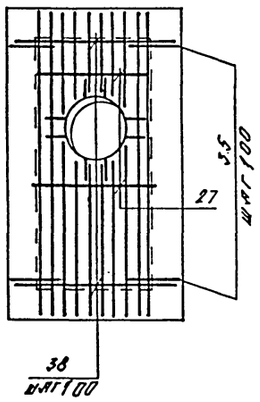

7 - 7

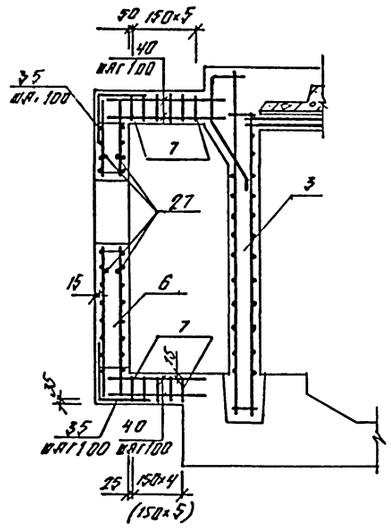

9 - 9

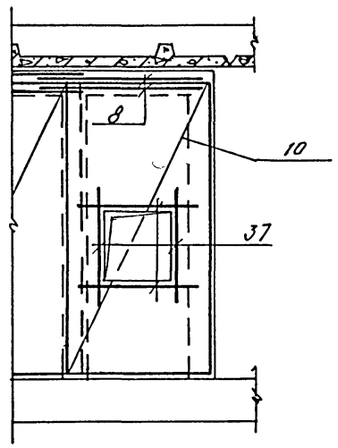

СПЕЦИФИКАЦИЯ К ФРАГМЕНТУ 1 (НАЧАЛО)

Формат	Зона	Поз.	Обозначение	Наименование	Кл. сооруж. А-II	А-III	А-IV	Примеч.
				Сборочные единицы				
А4		1.	У-01-01/80 в.5	Каркас простр. КП99	1	1	1	
				Каркас плоский				
А3		3	А-II, III, IV -1200-362.87-КЖИ Ал.5	КР-103	57			
А3			то же	КР-104		57		
А3			"	КР-105			57	
А3		4	"	КР-194	50			
А3			"	КР-195		50		
А3			"	КР 196			36	
А3		5	"	КР-197	4			
А3			"	КР-110		4		
А3			"	КР-111			4	
А3		6	"	КР-171	26	26		
А3			"	КР-172			26	
А3		7	"	КР-173	11	11		
А3			"	КР-174			12	
				Сетка ГОСТ 8478-81				
Б4		8		С $\frac{6АIII-200}{6АIII-200}$ 1980×1780 $\frac{190}{190}$	2	2	2	
Б4		9		С $\frac{6АIII-200}{6АIII-200}$ 3600×6260 $\frac{230}{200}$	2	2	2	
Б4		10		С $\frac{6АIII-200}{6АIII-200}$ 1560×3600 $\frac{200}{180}$	6	6	6	
Б4		11		С $\frac{6АIII-200}{6АIII-200}$ 1760×3600 $\frac{200}{180}$	3	3	3	
Б4		12		С $\frac{6АIII-200}{6АIII-200}$ 2140×3600 $\frac{200}{170}$	1	1	1	
Б4		13		С $\frac{6АIII-200}{6АIII-200}$ 1790×3240 $\frac{220}{195}$	1	1	1	
Б4		14		С $\frac{6АIII-200}{6АIII-200}$ 760×3240 $\frac{220}{180}$	1	1	1	
Б4		15		С $\frac{6АIII-200}{6АIII-200}$ 1000×2660 $\frac{230}{200}$	1	1	1	
Б4		16		С $\frac{6АIII-200}{6АIII-200}$ 1560×5600 $\frac{200}{180}$	2	2	2	
Б4		17		С $\frac{6АIII-200}{6АIII-200}$ 1600×2150 $\frac{175}{200}$	1	1	1	
Б4		18		С $\frac{6АIII-200}{6АIII-200}$ 1600×1760 $\frac{180}{200}$	1	1	1	
Б4		19		С $\frac{6АIII-200}{6АIII-200}$ 1160×1400 $\frac{200}{180}$	2	2	2	
Б4		20		С $\frac{6АIII-200}{6АIII-200}$ 1760×2060 $\frac{130}{180}$	1	1	1	
Б4		21		С $\frac{6АIII-200}{6АIII-200}$ 1760×2180 $\frac{90}{180}$	1	1	1	

Нач.отд.	Даниленко		
Гл.спец.	Крадинова		
Рук.гр	Коробкин		
Ст.инж.	Нефедов		
Исполн.	Мамашук		
Провер.	Коншина		
Н.контр.	Крадинова		

Привязан

Инв. №

А - II. III. IV - 1200 - 362.87 - КЖ1

Склад материалов в подвале инженерного корпуса

Стадия	Лист	Листов
РП	16	

Фрагмент 1. Армирование для 3,4 комнатн. зон (окончание). Спецификация (начало).

ГОССТРОЙ СССР
ГОСХИМПРОЕКТ
Волжское отделение

СФ 784-02 18

Инв. № подл. | Подпись и дата | Взам. инв. №

Типовой проект А-II. III. IV-1200-362.87
Альбом 3

Спецификация к фрагменту 1 (окончание)

Формат	Зона	Поз.	Обозначение	Наименование	Кл. сооруж. А-II	А-III	А-IV	Примеч.
				Изделия закладн.				
А4		22	1.400-6/76 в. 1	М4-1	1	1	1	1,4 кг
А4		23	1.400-15 в. 1	МН 142-6	1	1	1	7,3 кг
А4		24	то же	МН 535	25,0 п.м	25,0 п.м	25,0 п.м	6,2 кг
А3		26	А-II, III, IV-1200-362.87-КЖ1 м.5	МН 6	1	1	1	
				Детали				
				Атержень арматурн.				
				ГОСТ 5781-82				
Б4		25		Ф16 А III ℓ=930	16			1,5 кг
Б4				Ф12 А III ℓ=930		16		0,8 кг
Б4				Ф10 А III ℓ=930			16	0,6 кг
Б4		27		Ф22 А III ℓ=2100	19			6,3 кг
Б4				Ф20 А III ℓ=2100		19		5,2 кг
Б4				Ф16 А III ℓ=2100			19	3,3 кг
А2		28	Лист 17	Ф16 А III ℓ=1560	4			2,5 кг
А2			Лист 17	Ф16 А III ℓ=1460		4		2,3 кг
А2			Лист 17	Ф14 А III ℓ=1420			4	1,7 кг
А2		29		Ф12 А III ℓ=3870	56			3,4 кг
Б4				Ф10 А III ℓ=3870		56		2,4 кг
Б4				Ф8 А III ℓ=3870			56	1,5 кг
Б4		30		Ф12 А III ℓ=560	16	16	16	0,5 кг
Б4		31		Ф12 А III ℓ=4550	30	30	16	4,0 кг
Б4		32		Ф8 А III ℓ=3250	56	56	56	1,3 кг
Б4		33		Ф8 А III ℓ=2650	13	13	13	1,0 кг
Б4		34		Ф8 А III ℓ=3350	16	16	16	1,3 кг
А2		35	Лист 17	Ф12 А III ℓ=1500	70			1,3 кг
А2			Лист 17	Ф10 А III ℓ=1500		70		0,9 кг
А2			Лист 17	Ф8 А III ℓ=1500			70	0,6 кг
Б4		36		Ф10 А III ℓ=1700	24	24	24	1,0 кг
Б4		37		Ф10 А III ℓ=1360	52	52	52	0,8 кг
Б4		38		Ф12 А III ℓ=2080	60			1,8 кг
Б4				Ф10 А III ℓ=2080		60		1,3 кг
Б4		38		Ф8 А III ℓ=2080			60	0,8 кг
Б4		39		Ф12 А III ℓ=1880	120			1,7 кг
Б4				Ф10 А III ℓ=1880		120		1,2 кг
Б4				Ф8 А III ℓ=1880			120	0,7 кг
Б4		40		Ф12 А III ℓ=1580	64			1,4 кг
Б4				Ф10 А III ℓ=1580		64		1,0 кг
Б4				Ф8 А III ℓ=1580			64	0,6 кг
А2		41	Лист 17	Ф8 А III ℓ=1100	93	93	93	0,4 кг
Б4		42		Ф8 А III ℓ=400	107	107	107	0,1 кг
Б4		43		Ф6 А I ℓ=1160	4	4	4	0,3 кг
Б4		44		Ф6 А I ℓ=4350	8	8	8	1,0 кг
Б4		45		Ф6 А I ℓ=180	151	151	151	0,04 кг
Б4		46		Ф16 А III ℓ=2100	8	8	8	3,3 кг
Б4		50		Полоса $\frac{Б10 \times 100 \text{ ГОСТ } 103\text{-}76}{Вст3пс6 \text{ ГОСТ } 535\text{-}79}$ ℓ=200	32	32	32	1,6 кг
				Материалы				
				Бетон марки 300	41,8	41,8	41,8	м3

Ведомость деталей

Поз	Эскиз
28	a 220, 580
35	750, 750
41	550, 550

Класс сооруж.	a, мм
А-II	760
А-III	660
А-IV	620

Ведомость расхода стали на закладные изделия, кг

Класс сооружения	Изделия закладные									
	Арматура класса А III			Прокат марки Вст3 кп2						Всего
	ГОСТ 5781-82			ГОСТ 103-76				ГОСТ 8509-72	ГОСТ 2590-71	
	Ф8	Ф10	Итого	б=6	б=8	б=10	Итого	L63×5	·6	
А-II, А-III, А-IV	35,2	0,4	35,6	2,6	6,9	52,4	61,9	120,0	0,1	217,6

Инв. № подл. | Подпись и дата | Взам. инв. №

Привязан

Инв. №

Нач.отд.	Даниленко	
Гл.спец.	Крадинова	
Рук.гр	Коробкин	
Ст.инж.	Нефедов	
Исполн.	Мамашук	
Провер.	Коншина	
Н.контр.	Крадинова	

А-II. III. IV-1200-362.87 - КЖ1

Склад материалов в подвале инженерного корпуса

Стадия	Лист	Листов
РП	17	

Фрагмент 1. Спецификация для 3.4 климатич. зон. (окончание)

ГОССТРОЙ СССР
ГОСХИМПРОЕКТ
Волжское отделение

Типовой проект А-II. III. IV-1200-362.87
Альбом 3

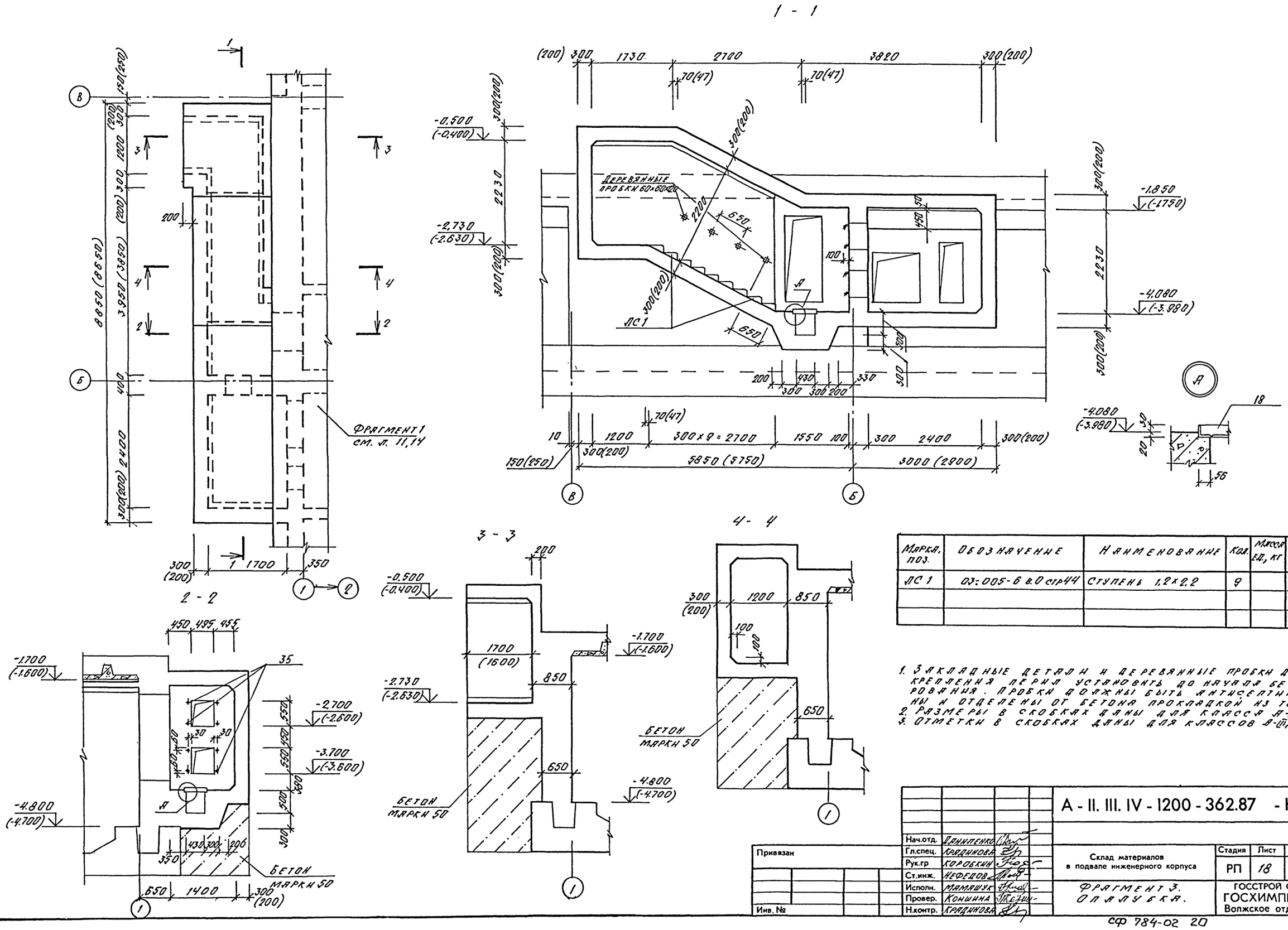

Марка, поз.	Обозначение	Наименование	Кол.	Масса ед., кг	Примеч.
ЛС 1	03:005-6 в.0 стр44	Ступень 1,2×2,2	9		

1. Закладные детали и деревянные пробки для крепления перил установить до начала бетонирования. Пробки должны быть антисептированы и отделены от бетона прокладкой из толя.
2. Размеры в скобках даны для класса А-IV.
3. Отметки в скобках даны для классов А-III, А-IV

Нач.отд.	Даниленко		
Гл.спец.	Крадинова		
Рук.гр	Коробкин		
Ст.инж.	Нефедов		
Исполн.	Мамашук		
Провер.	Коншина		
Н.контр.	Крадинова		

Привязан

Инв. №

А - II. III. IV - 1200 - 362.87 - КЖ1

Склад материалов в подвале инженерного корпуса

Стадия	Лист	Листов
РП	18	

Фрагмент 3. Опалубка.

ГОССТРОЙ СССР
ГОСХИМПРОЕКТ
Волжское отделение

СФ 784-02 20

Согласовано:
Рук. гр. арх. Кленышева
Рук. гр. ов. Панченко
Инв. № подл. | Подпись и дата | Взам. инв. №

Типовой проект А - II. III. IV - 1200 - 362.87
Альбом 3

1 - 1

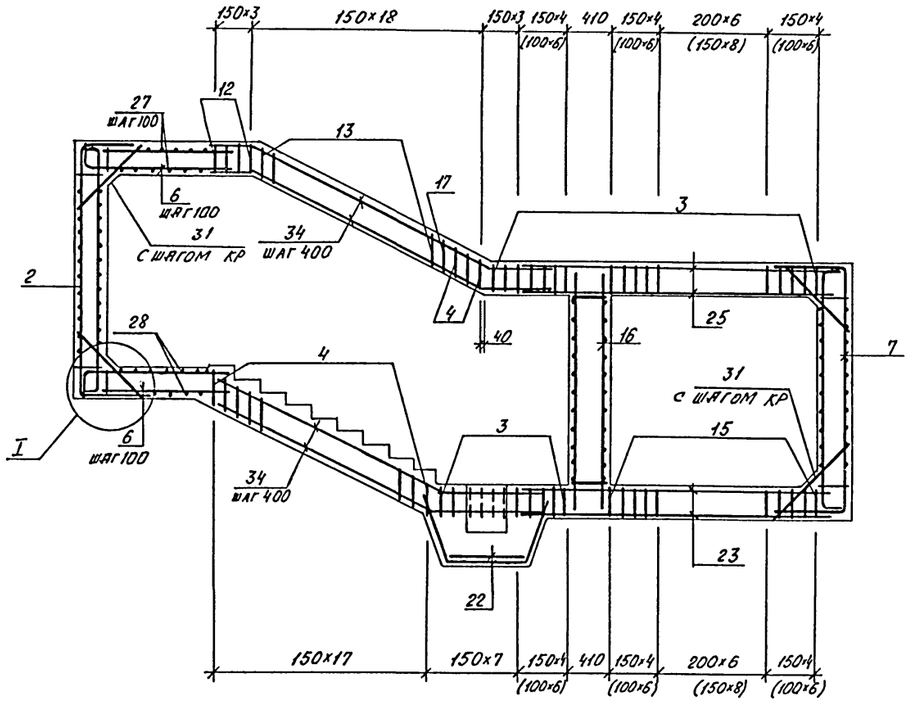

I

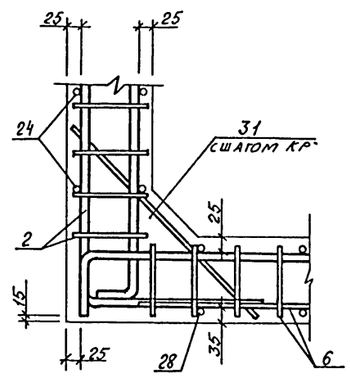

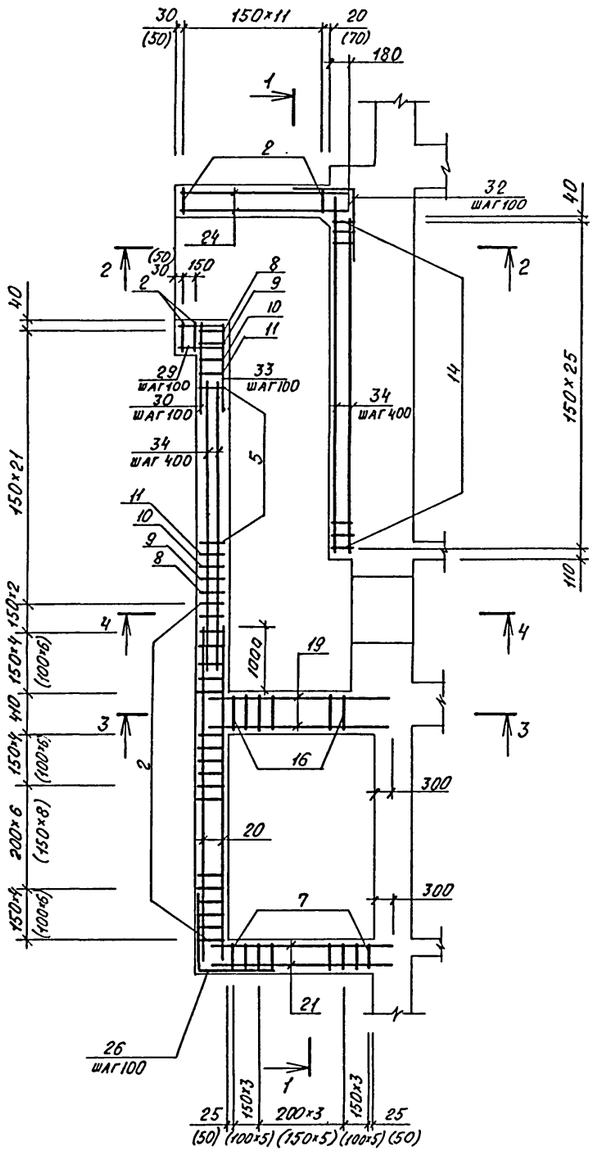

2 - 2

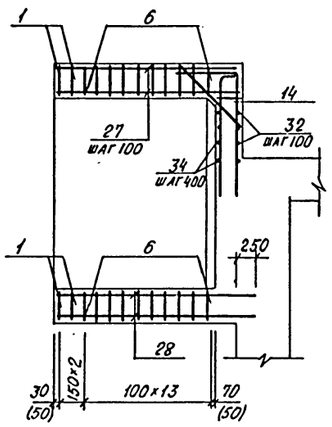

3 - 3

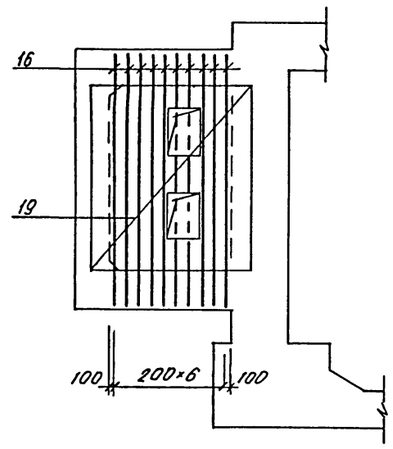

4 - 4

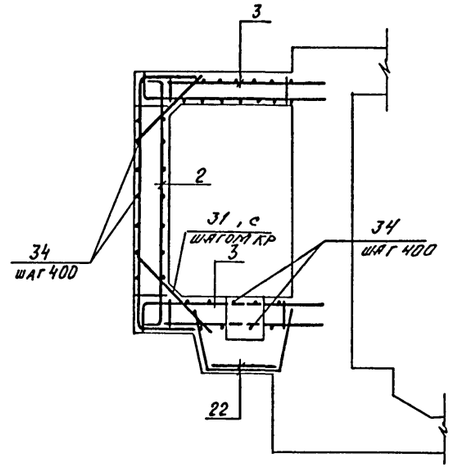

1. В местах отверстий арматурные изделия вырезать по месту.

Привязан	Нач.отд.	Даниленко	
	Гл.спец.	Крадинова	
	Рук.гр	Коробкин	
	Ст.инж.	Нефедов	
	Исполн.	Антонова	
	Провер.	Конюхина	
Инв. №	Н.контр.	Крадинова	

A - II. III. IV - 1200 - 362.87 - КЖ1

Склад материалов в подвале инженерного корпуса

Стадия	Лист	Листов
РП	19	

Фрагмент 3. Армирование.

ГОССТРОЙ СССР
ГОСХИМПРОЕКТ
Волжское отделение

СФ 784-02 21

Согласовано:

Инв. № подл. | Подпись и дата | Взам. инв. №

Типовой проект А-II. III. IV-1200-362.87 Альбом 3

Формат	Зона	Поз.	Обозначение	Наименование	Класс сооруж. А-II	А-III	А-IV	Примеч.
				Сборочные един.				
				Каркас плоский				
А3		1	А-II, III, IV-1200-362.87КЖИ.А.5	КР 198	4			
А3			то же	КР 199		4		
А3			"	КР 200			4	
А3		2	"	КР 201	36			
А3			"	КР 202		36		
А3			"	КР 203			44	
А3		3	"	КР 204	33			
А3			"	КР 119		33		
А3			"	КР 120			43	
А3		4	"	КР 121	21			
А3			"	КР 146		21		
А3			"	КР 122			21	
А3		5	"	КР 123	13			
А3			"	КР 124		13		
А3			"	КР 125			13	
А3		6	"	КР 126	28			
А3			"	КР 127		28		
А3			"	КР 128			28	
А3		7	"	КР 129	10			
А3			"	КР 130		10		
А3			"	КР 131			16	
А3		8	"	КР 132	2			
А3			"	КР 133		2		
А3			"	КР 134			2	
А3		9	"	КР 135	2			
А3			"	КР 136		2		
А3			"	КР 137			2	
А3		10	"	КР 138	2			
А3			"	КР 139		2		
А3			"	КР 140			2	
А3		11	"	КР 141	2			
А3		11	А-II, III, IV-1200-362.87КЖИ.А.5	КР 142		2		
А3			то же	КР 143			2	
А3		12	"	КР 144	4			
А3			"	КР 145		4		
А3			"	КР 114			4	
А3		13	"	КР 147	14			
А3			"	КР 148		14		
А3			"	КР 149			14	
А3		14	"	КР 150	26			
А3			"	КР 151		26		
А3			"	КР 152			26	
А3		15	"	КР 153	15			
А3			"	КР 154		15		
А3			"	КР 155			21	
А3		16	"	КР 156	7	7		
А3			"	КР 175			7	
А3		17	"	КР 121	1			
А3			"	КР 148		1		
А3			"	КР 149			1	
				Сетка арматурная ГОСТ 8478-81				
Б4		19	$С\frac{12AIII-100}{6AI-400}$ 2250×2300 $\frac{350}{25}$		2			
Б4			$С\frac{10AIII-100}{6AI-400}$ 2250×2300 $\frac{350}{25}$			2		
Б4			$С\frac{8AIII-100}{6AI-400}$ 2250×2200 $\frac{300}{25}$				2	
Б4		20	$С\frac{10AIII-100}{6AI-400}$ 2050×4000 $\frac{200}{25}$		2	2		
Б4			$С\frac{8AIII-100}{6AI-400}$ 2050×4000 $\frac{200}{25}$				2	
Б4		21	$С\frac{10AIII-100}{6AI-400}$ 2050×2300 $\frac{350}{25}$		2	2	2	
Б4		22	$С\frac{8AIII-200}{6AI-400}$ 2600×1000 $\frac{100}{100}$		2	2	2	
Б4		23	$С\frac{8AIII-200}{6AI-400}$ 1600×4000 $\frac{200}{100}$		2	2	2	
Б4		24	$С\frac{8AIII-100}{6AI-400}$ 2050×1860 $\frac{130}{25}$		2	2	2	
Б4		25	$С\frac{8AIII-200}{6AI-400}$ 1300×4000 $\frac{200}{50}$		2	2	2	
А2		26	Лист 20	Ø10AIII ℓ=1800	21	21	21	1,1 кг
Б4		27		Ø8AIII ℓ=1880	23	23	23	0,7 кг
Б4		28		Ø8AIII ℓ=2150	23	23	23	0,8 кг
Б4		29		Ø8AIII ℓ=480	21	21	21	0,2 кг
Б4		30		Ø8AIII ℓ=1220	21	21	21	0,5 кг
А2		31	Лист 20	Ø20AIII ℓ=900	160			2,2 кг
А2			Лист 20	Ø16AIII ℓ=900		160		1,4 кг
А2			Лист 20	Ø12AIII ℓ=900			188	0,8 кг
А2		32	Лист 20	Ø8AIII ℓ=1200	21	21	21	0,5 кг
А2		33	Лист 20	Ø8AIII ℓ=1700	21	21	21	0,7 кг
Б4		34		Ø6AI	165 п.м.	165 п.м.	165 п.м.	0,2 кг
				Изделие закладное				
А3		18	А-II, III, IV-1200-362.87КЖИ.А.5	Р3	1	1	1	
		35		Болт 1.1 М12×400 Ст3пс2 ГОСТ 24379.1-80	8	8	8	0,44 кг
				Материалы				
				Бетон М300	18,9	18,9	13,4	м³
				Бетон М50	35,2	35,2	35,2	м³

Ведомость расхода стали, кг

Класс сооружения	Изделия арматурные: Арматура класса А-I ГОСТ 5781-82 6	6	8	10	12	14	16	20	25	Всего	Изделия закладные: Арматура кл. А-III ГОСТ 5781-82 Ø8	Прокат марки Вст3кп2 ГОСТ 8509-72 ∠50×5	Всего	Общий расход
А-II	76,3	–	423,4	186,4	94,0	245,9	–	2220,1	408,2	3654,3	0,8	8,0	8,8	3663,1
А-III	76,3	–	423,7	377,0	–	–	1414,2	260,0	–	2550,9	0,8	8,0	8,8	2559,7
А-IV	76,3	344,1	297,4	290,6	862,6	–	–	–	–	1871,0	0,8	8,0	8,8	1879,8

Ведомость деталей

Поз	Эскиз
26	900 / 900
31	e/2, e/2, a
32	600 / 600
33	1220 / 480

Привязан

Инв. №

Взам. инв. №

Подпись и дата

Инв. № подл.

Нач. отд.	Даниленко	
Гл. спец.	Крадинова	
Рук. гр.	Коробкин	
Ст. инж.	Нефедов	
Исполн.	Антонова	
Провер.	Коншина	
Н. контр.	Крадинова	

А-II. III. IV-1200-362.87 -КЖ1

Склад материалов в подвале инженерного корпуса

Стадия	Лист	Листов
	20	

Фрагмент 3 Спецификация.

ГОССТРОЙ СССР ГОСХИМПРОЕКТ Волжское отделение

СФ 784-02 22

Типовой проект А-II. III. IV-1200-362.87
Альбом 3

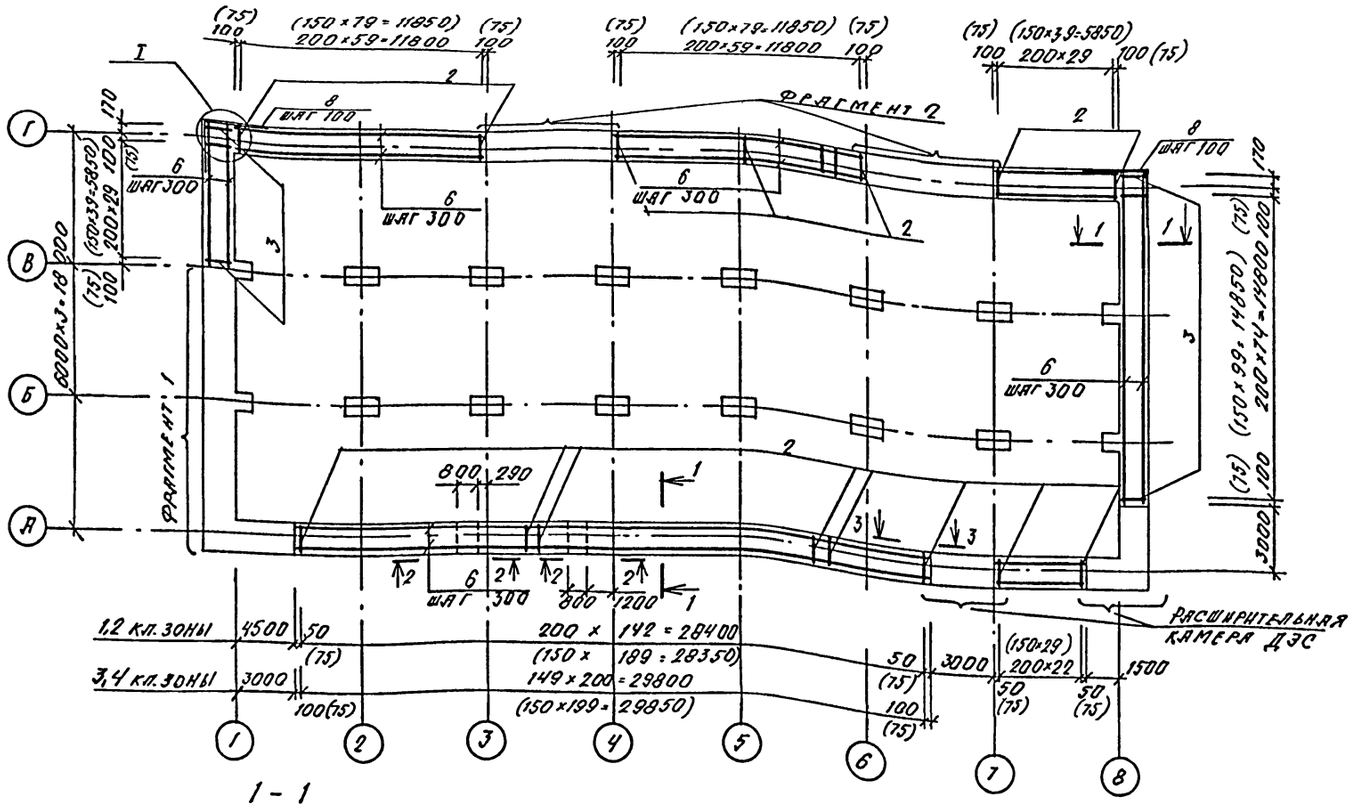

Спецификация к схеме армирования монолитных стен

Формат	Зона	Поз.	Обозначение	Наименование	Кл. сооруж. А-II	А-III	А-IV	Примеч.
				Общие данные				
				Сборочные единицы				
А4		1	У-01-01/80 в.5	Каркас простр. КП99	2	2	2	
А4		3	У-01-01/80 в.2	Каркас плоский КР3	107			
				КР6		142		
				КР5			142	
А4		5	1.400-15 в.1	Изделие заклад. МН129-1	1,32 п.м	1,32 п.м.	1,32 п.м	10,6 кг
				Детали				
Б4		7		Ф12АIII ГОСТ 5781-82 ℓ=1500	32	32	32	1,3 кг
А2		8	Лист 22	Ф12АIII ГОСТ 5781-82 ℓ=1800	50	50	50	1,6 кг
				Переменные данные				
				1,2 климат. зоны				
				Сборочные единицы				
А4		2	У-01-01/80 в.2	Каркас плоский КР1	316			
				КР8		420		
				КР4			420	
А4		4	1.400-6/76	Изделие заклад. М4-1	42	42	42	1,4 кг
				Детали				
А4		6		Ф10АI ГОСТ 5781-82	2046,0 п.м.	2046,0 п.м.	2046,0 п.м.	0,62 кг
				Материалы				
				Бетон М300	118,5	118,5	118,5	м³
				3,4 климат. зоны				
				Сборочные единицы				
А4		2	У-01-01/80 в.2	Каркас плоский КР1	323			
				КР8		430		
				КР4			430	
А4		4	1.400-6/76	Изделие заклад. М4-1	43	43	43	1,4 кг
				Детали				
Б4		6		Ф10АI ГОСТ 5781-82	2082,0 п.м.	2082,0 п.м.	2082,0 п.м.	0,62 кг
				Материалы				
				Бетон М300	120,4	120,4	120,4	м³

Класс сооруж.	m, мм
А-II	410
А-III	310
А-IV	290

1. Размеры в скобках даны для классов А-III, А-IV

Нач.отд.	Даниленко		
Гл.спец.	Крадинова		
Рук.гр	Коробкин		
Ст.инж.	Нефедов		
Исполн.	Мамашук		
Провер.	Щеглова		
Н.контр.	Крадинова		

Привязан

Инв. №

А-II. III. IV-1200-362.87 - КЖ1

Склад материалов в подвале инженерного корпуса

Схема армирования монолитных стен (начало)

Стадия	Лист	Листов
РП	21	

ГОССТРОЙ СССР
ГОСХИМПРОЕКТ
Волжское отделение

СФ 784-02 23

Инв. № подл. | Подпись и дата | Взам. инв. №

Типовой проект А-II.III.IV-1200-362.87
Альбом 3

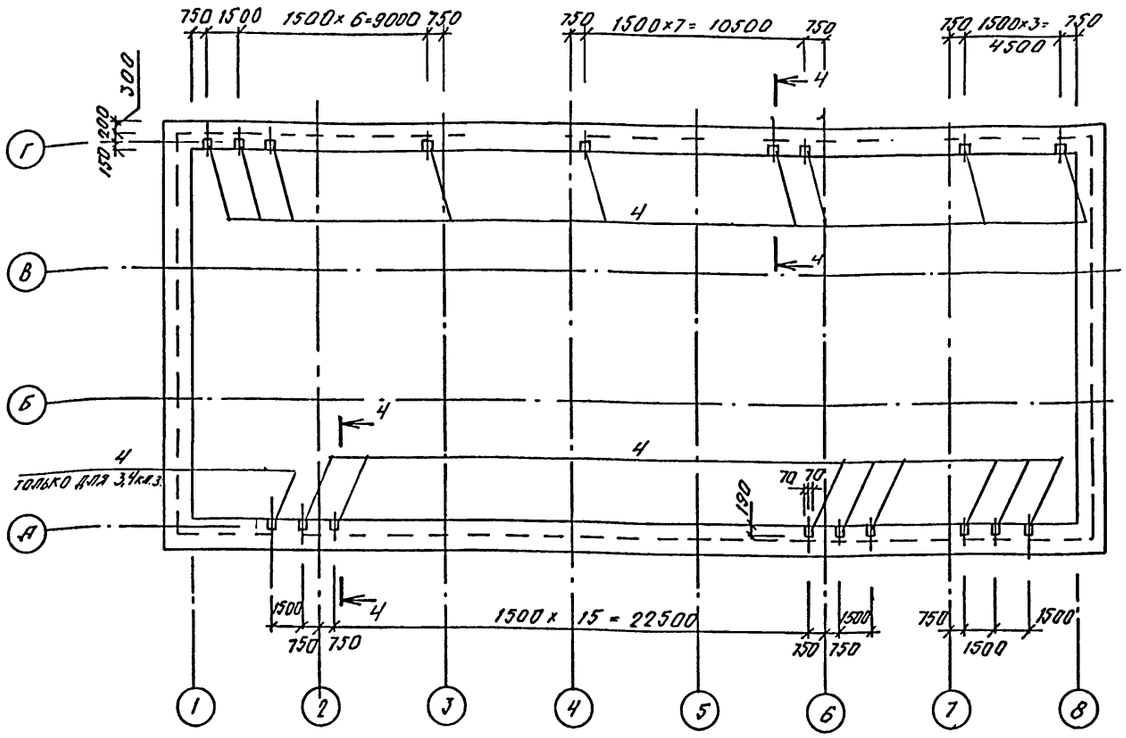

3 - 3

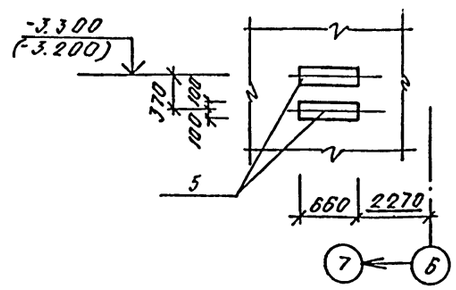

4 - 4

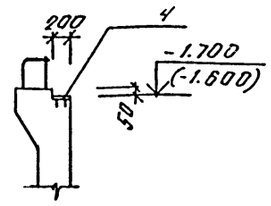

2 - 2

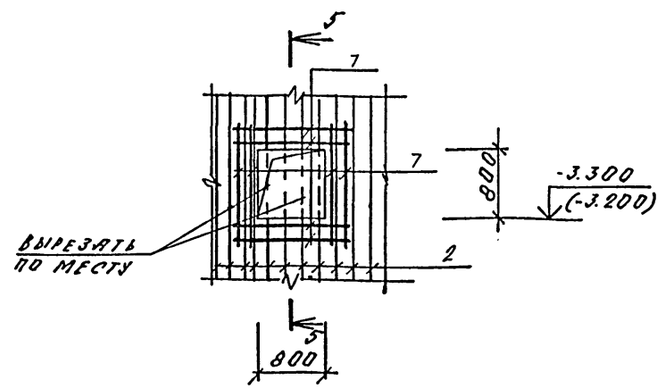

5 - 5

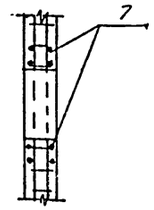

ВЕДОМОСТЬ РАСХОДА СТАЛИ НА АРМИРОВАНИЕ МОНОЛИТНЫХ СТЕН, КГ

Класс сооружения	Изделия арматурные													Всего	Изделия закладные					Общий расход
	Арматура класса														Арматура класса		Прокат марки			
	AI			AIII											AIII		Вст3кп2		Всего	
	ГОСТ 5781-82														ГОСТ 5781-82		ГОСТ 19903-74			
	ф8	ф10	Итого	ф6	ф8	ф12	ф14	ф16	ф18	ф20	ф22	ф25	Итого		ф8		б.6			
1,2 климатические зоны																				
А-II	5,6	1268,5	1274,1		1535,5	1462,5	14,6			554,3	2038,3	7000,8	12606,0	13880,1	5,8		67,0		72,8	13952,9
А-III	5,6	1268,5	1274,1	1067,8		2003,1	14,6		16044	4946,3	1783,5		11319,7	12593,8	5,8		67,0		72,8	12666,6
А-IV	5,6	1268,5	1274,1	1067,8		2003,1	14,6	4322,3	1148,8				8456,6	9730,7	5,8		67,0		72,8	9803,5
3,4 климатические зоны																				
А-II	5,6	1290,8	1296,4		1560,9	1494,7	14,6			554,3	2083,4	7116,6	12814,5	14110,9	5,9		68,3		74,2	14185,1
А-III	5,6	1290,8	1296,4	1086,8		1934,8	14,6		1642,6	5047,4	1783,5		10509,7	12806,1	5,9		68,3		74,2	12880,3
А-IV	5,6	1290,8	1296,4	1086,8		1934,8	14,6	4414,9	1148,8				8599,9	9896,3	5,9		68,3		74,2	9970,5

ВЕДОМОСТЬ ДЕТАЛЕЙ

Поз	Эскиз
8	900 × 900

Согласовано:
Рук.гр. 018 Панченко

Инв. № подл. | Подпись и дата | Взам. инв. №

Привязан

Инв. №

Нач.отд.	Данильченко	
Гл.спец.	Крайнова	
Рук.гр	Коробкин	
Ст.инж.	Нефедов	
Исполн.	Мамаюк	
Провер.	Щеглова	
Н.контр.	Крайнова	

A - II. III. IV - 1200 - 362.87 - КЖ1

Склад материалов в подвале инженерного корпуса

Стадия	Лист	Листов
РП	22	

Схема армирования монолитных стен (окончание)

ГОССТРОЙ СССР
ГОСХИМПРОЕКТ
Волжское отделение

Типовой проект А-II.III.IV-1200-362.87 Альбом 3

Схема расположения фекального резервуара

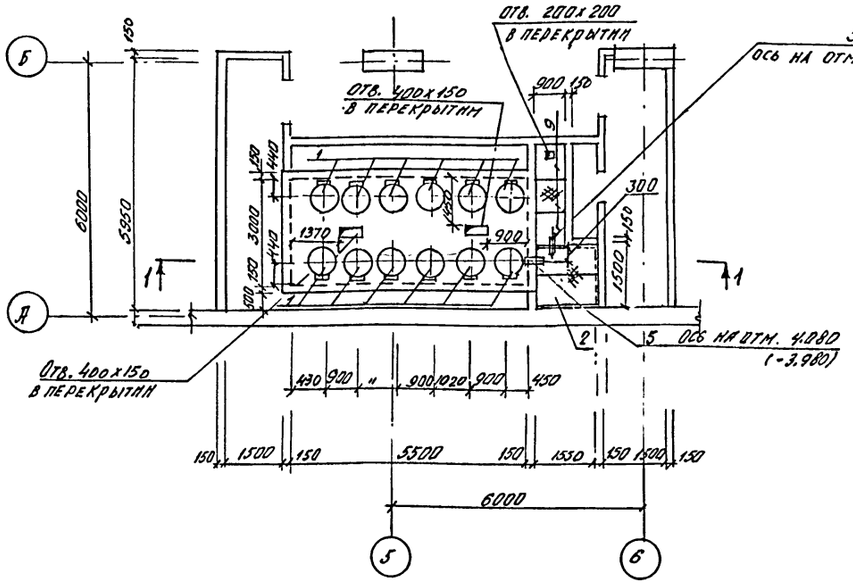

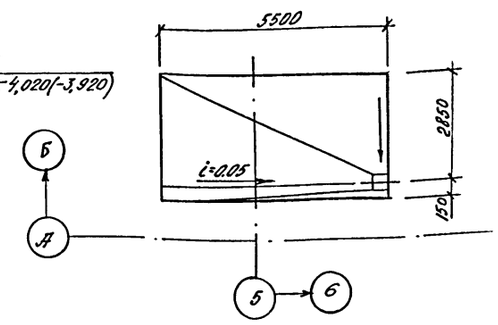

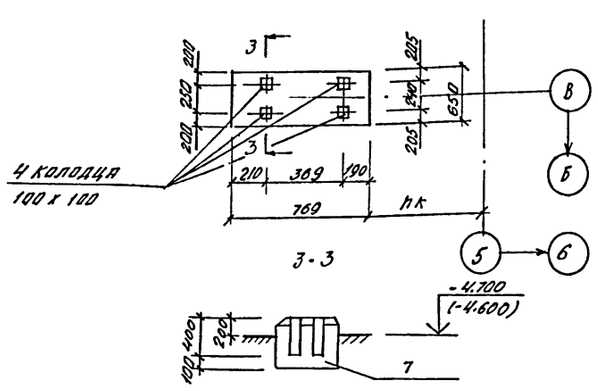

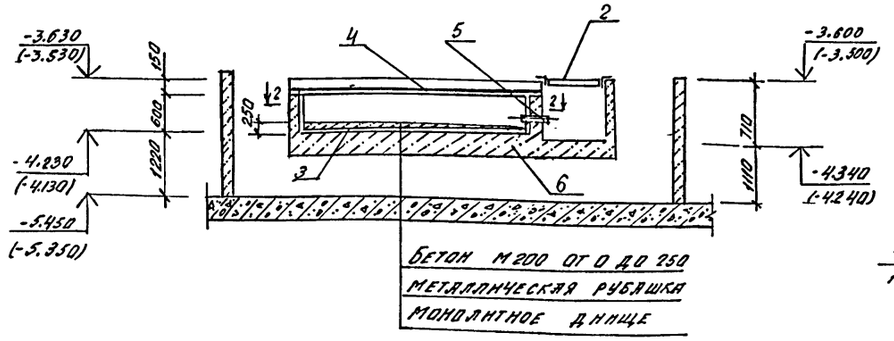

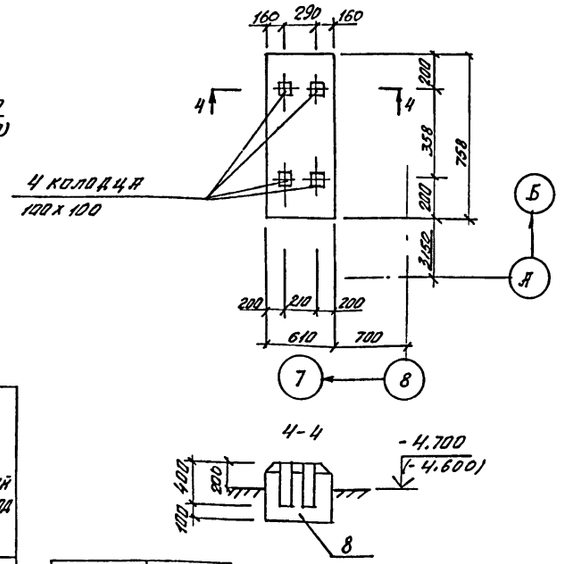

Спецификация к схеме расположения фекального резервуара

Марка, поз.	Обозначение	Наименование	Кол.	Масса кг.	Прим.
1	0-900-01 Вып. II	Крышка - лючок	12	19.5	
2	А-II, III, IV-1200-362.87-КЖИ Ал.5	Щит металлический ЩМ-1	2	49.4	
3	То же	Металлическая рубашка Мр-1	1	1138.1	
9.	То же	Щит металлический ЩМ-2	3	35.2	

Спецификация фекального резервуара и фундаментов под оборудование

Формат	Зона	Поз.	Обозначение	Наименование	Клим. зоны 1,2	Клим. зоны 3,4		Примеч.
				Фекальный резервуар				
				Сборочные единицы				
				Сетка арматурная				
				ГОСТ 8478-81				
Б4		4		С 6АIII-200 / 6АIII-200 2900х5410 35/30	1	1		
А4		5	03.003-5 Вып.2, Ал.5	КПК5 Д=108 t=150	2	2		
				Материал: бетон М200				
		6		Фекальный резервуар	1.33	1.33		м3
		7		ФОМ 1	0.24	0.24		м3
		8		ФОМ 2	–	0.23		м3

1. Металлическую рубашку использовать как опалубку.
2. Крышку - лючок и закладные детали установить до бетонирования резервуара.
3. Отметки в скобках даны для классов А-III, А-IV.

Ведомость расхода стали на элемент, кг

Марка элемента	Изделия арматурные				Изделия закладные								Общий расход
	Арматура класса AIII ГОСТ 5781-82			Всего	Прокат ВСт3сп ГОСТ 19903-74		ВСт2сп ГОСТ 8732-78					Всего	
	ф6				δ=6		Тр. ф108						
Фекальный резервуар	36.2			36.2	2.1		6.1					8.2	44.4

Класс сооружен.	Размерн. hк
А-II	1500
А-III	1000
А-IV	750

Согласовано: Рук.гр. ВК Давыдкин; Рук.гр. ЭМ; Взам. инв. №; Подпись и дата; Инв. № подл.

Привязан

Инв. №

Нач.отд.	Даниленко		
Гл.спец.	Крайнова		
Рук.гр	Коробкин		
Ст.инж.	Коншина		
Исполн.	Лысова		
Провер.	Коншина		
Н.контр.	Крайнова		

А-II. III. IV-1200-362.87 -КЖ1

Склад материалов в подвале инженерного корпуса

Стадия	Лист	Листов
РП	23	

Схема расположения фекального резервуара. Фундаменты ФОМ 1, ФОМ 2.

ГОССТРОЙ СССР ГОСХИМПРОЕКТ Волжское отделение

Типовой проект А-II. III. IV-1200-362.87
Альбом 3

Схема расположения элементов входа №2.

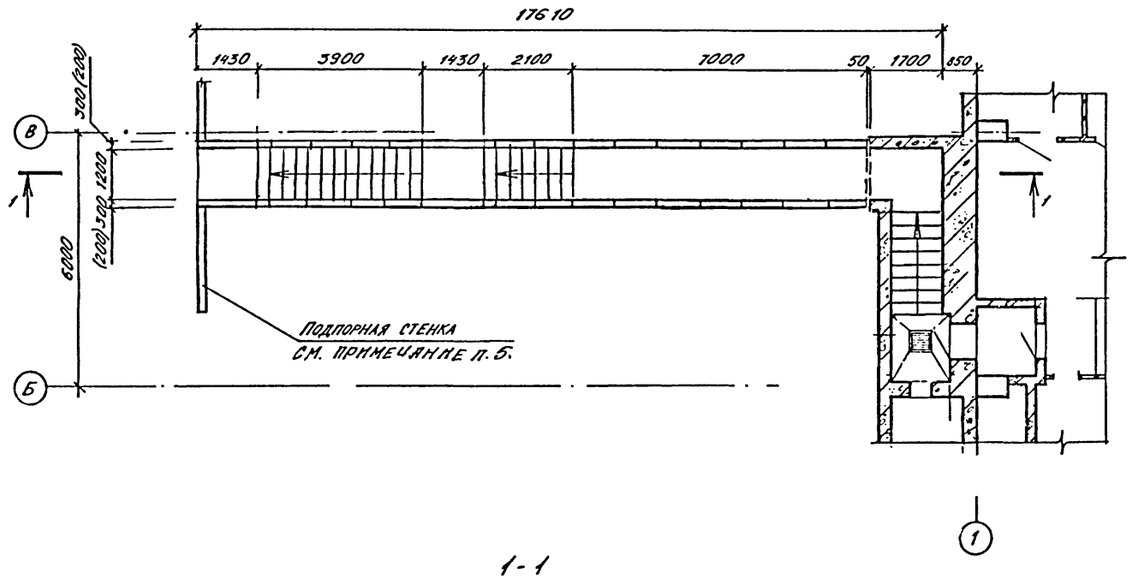

1-1

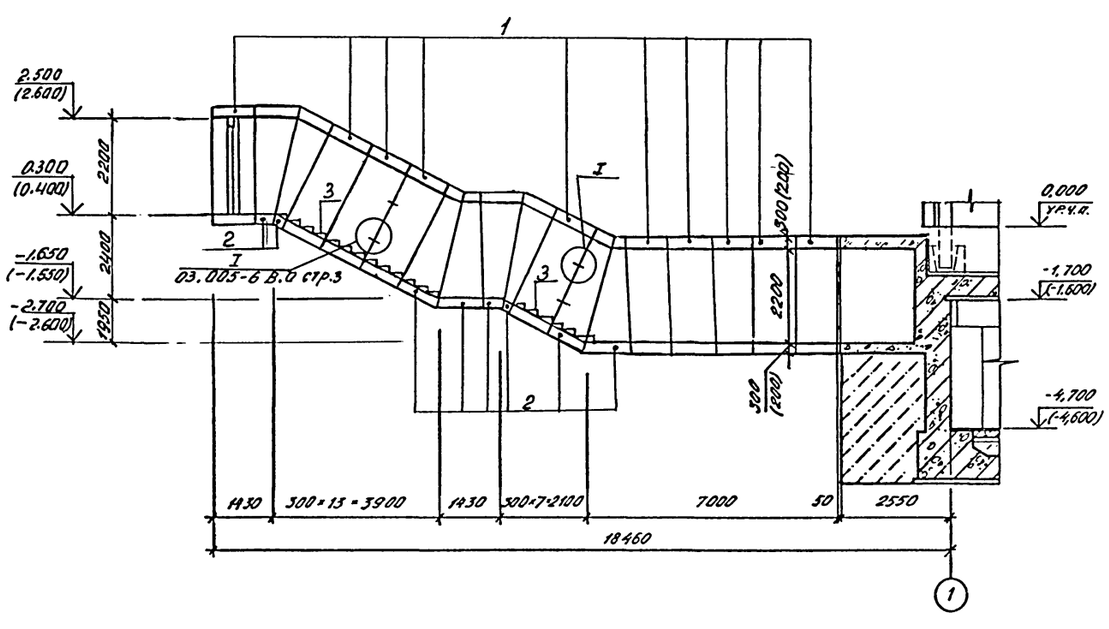

Спецификация к схеме расположения элементов входа №2.

Марка, поз.	Обозначение	Наименование	Класс сооруж. А II	А III	А IV	Масса ед. кг.	Примечание
		Блоки					
1	Серия 03.005-6 в.2	БВТ-II-1.2×2.2а	10			6400	
2	То же	БВТ-II-1.2×2.2пв а	8			4200	
1	"	БВТ-III-1.2×2.2а		10		6400	
2	"	БВТ-III-1.2×2.2пв а		8		4200	
1	"	БВТ-IV-1.2×2.2а			10	6400	
2	"	БВТ-IV-1.2×2.2пв а			8	4200	
3	Серия 03.005-6 в.0 стр.44	Ступени 1.2×2.2	20	20	20		
		Деталь соединительная					
		Лист Б-6.0 ГОСТ 103-76* / Ст3 КП2 ГОСТ 535×7.9* 60×100	68	68	68		

1. Размеры в скобках даны для сооружения класса А-IV.
2. Размеры и конфигурация подпорной стенки определяются при привязке проекта и зависят от посадки сооружения, плотности застройки территории гидрогеологических условий площадки.
3. Отметки в скобках даны для классов А-III, А-IV.

Согласовано: Рук. арх. гр. Каменышева

Инв. № подл. | Подпись и дата | Взам. инв. №

Нач.отд.	Даниленко		
Гл.спец.	Крадинова		
Рук.гр	Коробкин		
Ст.инж.	Нефедов		
Исполн.	Лысова		
Провер.	Коншина		
Н.контр.	Крадинова		

Привязан

Инв. №

А-II. III. IV-1200-362.87 - КЖ1

Склад материалов в подвале инженерного корпуса

Стадия	Лист	Листов
РП	24	

Схема расположения элементов входа №2

ГОССТРОЙ СССР
ГОСХИМПРОЕКТ
Волжское отделение

Типовой проект А-II. III. IV-1200-362.87
Альбом 3

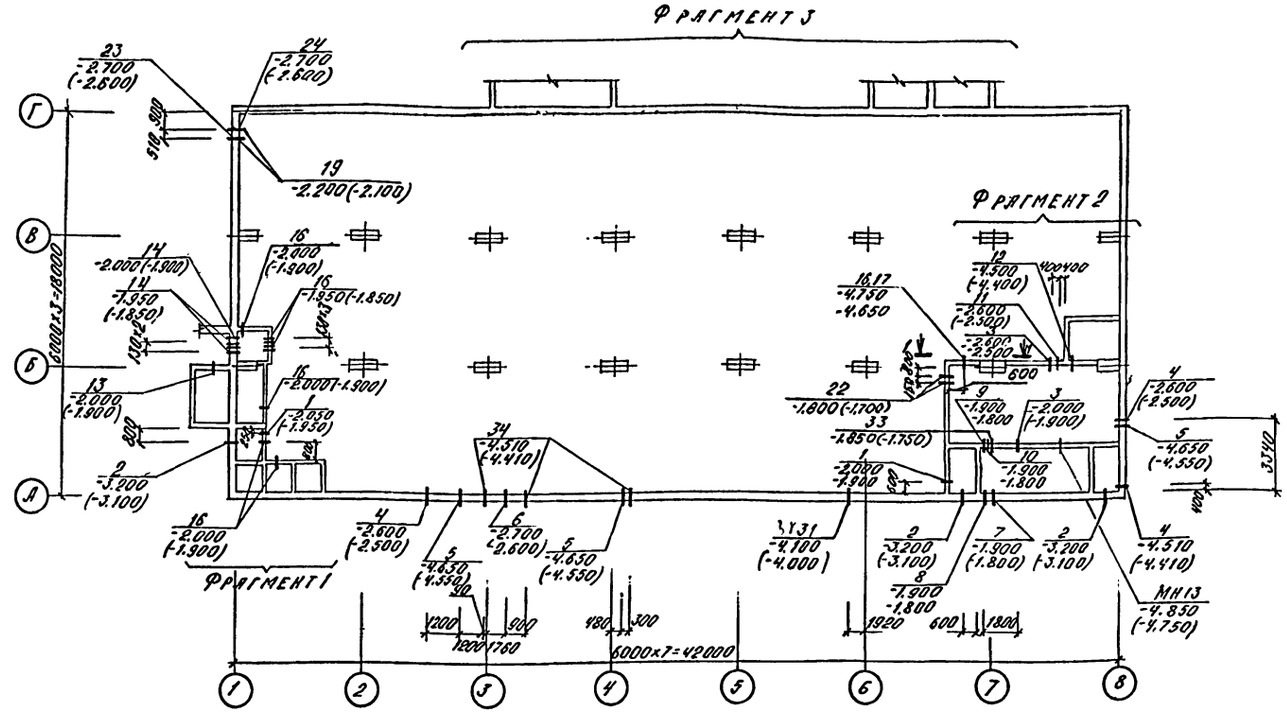

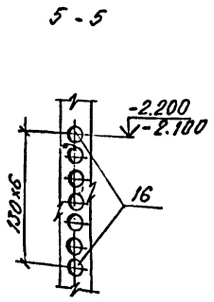

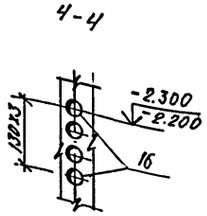

Фрагмент 1
(1,2 климатические зоны)

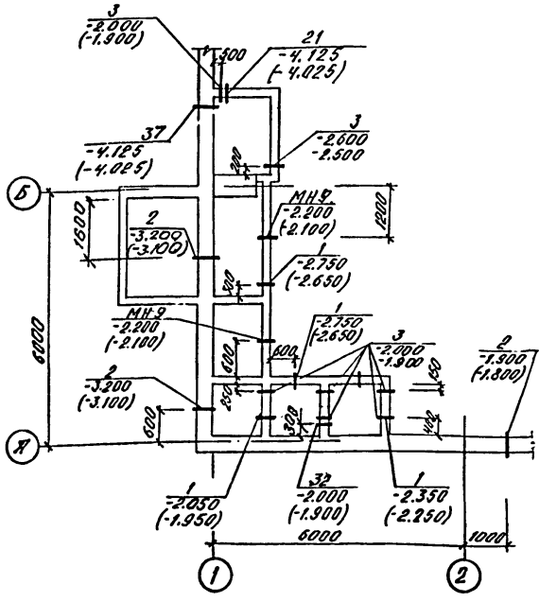

Фрагмент 1
(3,4 климатические зоны)

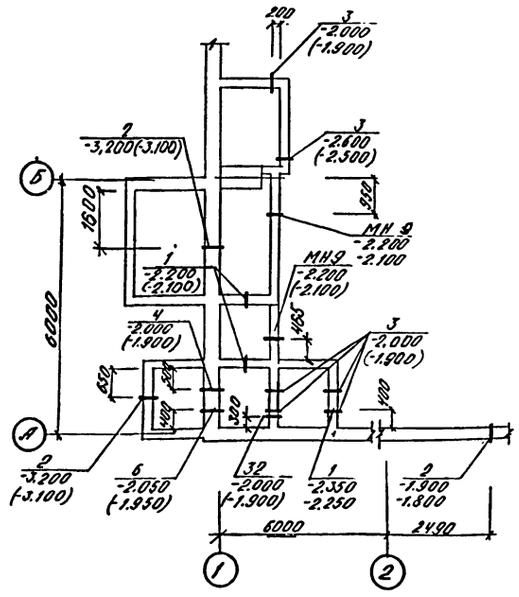

1-1

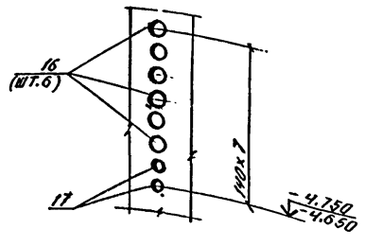

Марка, поз.	Наименование	Обозначение	Кол.	Масса, кг	Примеч.
		1,2 климатическ. зоны			
1	03.005-5 вып.2, ал.5	КПК-5 Д₁=325 t=200	6	36,1	
2	ТДК-Н-1-70 ч.II, р.III, ал.4	МК-35 L=650	6	1,4	
3	03.005-5 вып.2, ал.5	КПК-5 Д₁=219 t=200	9	18,8	
4	То же, ал.5	КПК-5 Д₁=219 t=350	3	63,1	
5		КПК-5 Д₁=57 t=350	3	4,1	
6		КПК-5 Д₁=325 t=350	1	45,5	
7	ал.18	КПК-19 Д₁=159 t=350	1	21,3	
8	ал.1	КПК-1 Д₁=45 t=350	1	18,8	
9	ал.5	КПК-5 Д₁=45 t=200	1	2,8	
10		КПК-5 Д₁=76 t=200	1	4,4	
11		КПК-5 Д₁=426 t=200	2	57,8	
12		КПК-5 Д₁=159 t=200	2	10,8	
13	ал.12	КПК-13 Д₁=33,5 t=400	7	15,2	
14	А-II, III, IV-1200-362.87 КЖИ ал.5	МН 10	4	3,0	
16	03.005-5 вып.2, ал.16	КПК-17 Д₁=33,5 t=200	3.7.	2,3	
17		КПК-17 Д₁=42,3 t=200	2	3,2	
18		КПК-17 Д₁=60 t=200	2	5,3	
19	ал.12	КПК-13 Д₁=60 t=350	4	21,1	
	А-II, III, IV-1200-362.87-КЖИ ал.5	МН-14	1	8,9	
21	03.005-5 вып 2 ал.5	КПК-5 Д₁=57 t=200	5	3,4	
22		КПК-5 Д₁=33,5 t=200	3	2,0	
23	ал.1	КПК-1 Д₁=76 t=350	2	23,4	
24		КПК-1 Д₁=108 t=350	2	33,9	
25	ал.5	КПК-6 Д₁=76 t=300	3	0,8	
26	ал.13	КПК-14 Д₁=33,5 t=300	3	17,1	**)
27	ал.12	КПК-13 Д₁=42,3 t=300	3	17,0	
28	ТДК-Н-I-70 ч.II, р.III, ал.4	МК-29 L=700	1	3,7	*)
29	03.005-5 вып 2 ал.12	КПК-13 Д₁=26,8 t=350	4	14,8	
30		КПК-13 Д₁=33,5 t=350	5	15,4	
31	ал.1	КПК-1 Д₁=133 t=350	1	37,8	
[illegible]	А-II, III, IV-1200-362.87 КЖИ ал.5	МН 9	3	101,2	
	То же	МН 13	1	7,1	
33	03.005-5 вып.2 ал.5	КПК-5 Д₁=89 t=200	1	5,1	
34	03.005-5 вып.2 ал.11	КПК-12 Д₁=299 t=350	3	69,0	
35	ал.2	КПК-2 Д₁=159 t=300	1	47,4	
36	ал.1	КПК-1 Д₁=133 t=350	1	37,8	
32	ТДК-Н-I-70 ч.II, р.III, ал.4	МК-35 L=500	2	1,2	
37	То же	МК-42 L=950	1		
38	ТДК-Н-I-70 ч.II, р.III, ал.4	МК-28 L=700	4	3,0	*)
39	То же	МК-31 L=800	1	5,9	

Согласовано:
Рук. гр. ОВ — Данченко
Рук. гр. ВК — Яванская
Рук. гр. ЭТО — Сарычева
Рук. гр. ЭТО — Лехтман

Инв. № подл. | Подпись и дата | Взам. инв. №

Привязан

инв. №

Нач. отд.	Даниленко	
Гл. спец.	Крадинова	
Рук. гр.	Коробкин	
Ст. инж.	Нефедов	
Исполн.	Лысова	
Провер.	Коншина	
Н. контр.	Крадинова	

А-II. III. IV-1200-362.87 - КЖ1

Склад материалов в подвале инженерного корпуса

Стадия	Лист	Листов
РП	25	

Схема расположения узлов ввода коммуникаций для 1,2 климатических зон

ГОССТРОЙ СССР
ГОСХИМПРОЕКТ
Волжское отделение

Типовой проект А-II. III. IV-1200-362.87 Альбом 3

Фрагмент 2
(1,2 климатические зоны)

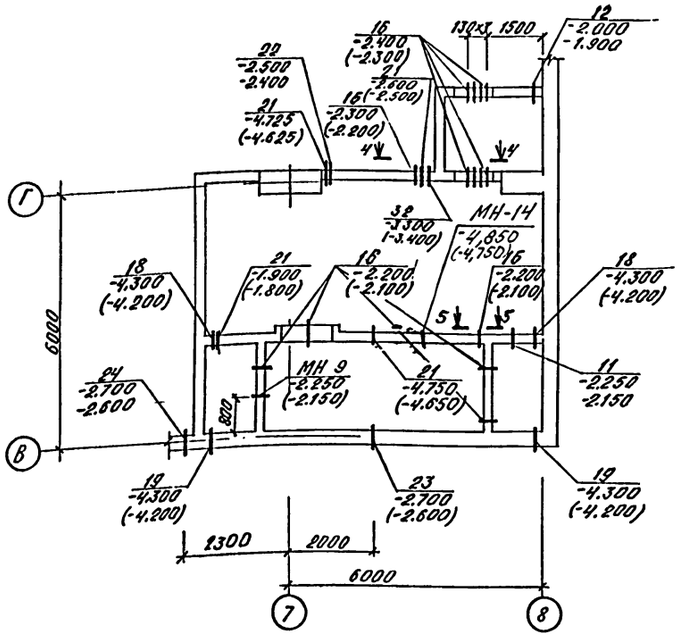

Фрагмент 2
(3,4 климатические зоны)

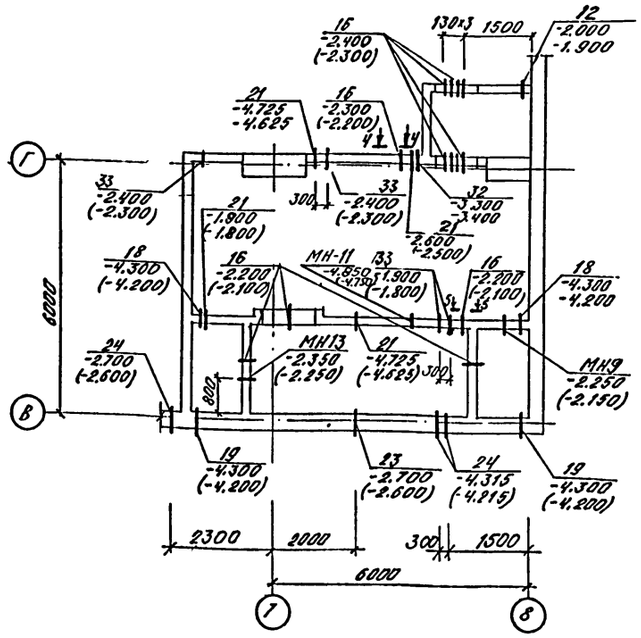

Фрагмент 3

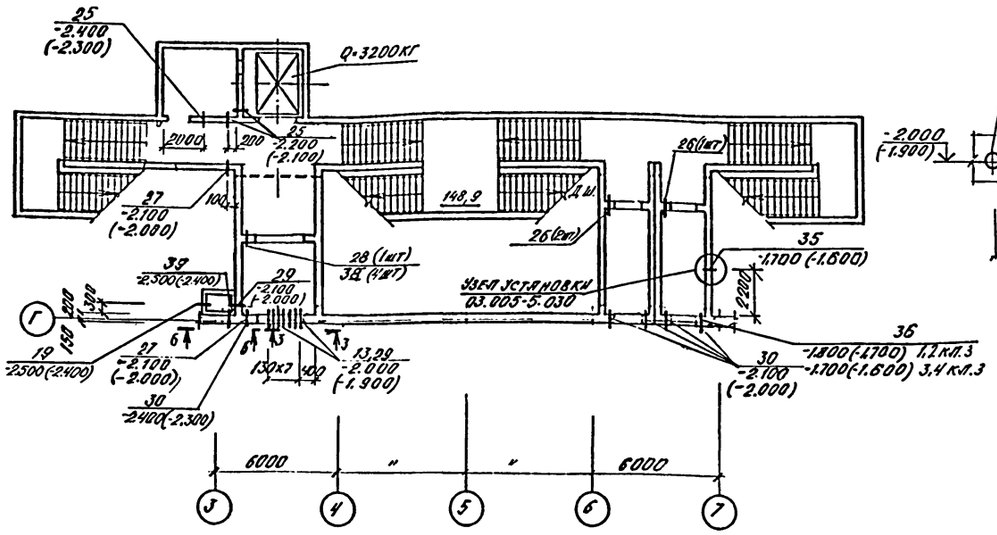

3 - 3

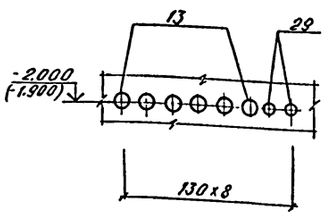

6 - 6

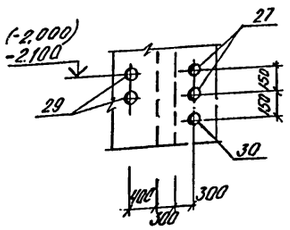

Марка, поз.	Наименование	Обозначение	Кол.	Масса, кг	Примеч.
		3,4 климатическ зоны			
1	03.005-5 вып. 2, ал.5	КПК-5 Д,=325 t=200	5	36,1	
2	ТДК-Н-1-70 ч.II, р.III, ал.4	МК-54	6	1.4	
3	03.005-5 вып.2, ал. 5	КПК-5 Д,=219 t=200	8	18.8	
4	То же, ал.1	КПК-1 Д,=219 t=350	3	63,1	
5		КПК-1 Д,=57 t=350	3	4.1	
6		КПК-1 Д,=325 t=350	2	45.5	
7	ал.18	КПК-19 Д,=159 t=350	1	21,3	
8	ал.1	КПК-1 Д,=45 t=200	1	18.8	
9	ал.5	КПК-5 Д,=45 t=200	1	2,8	
10		КПК-5 Д,=76 t=200	1	4.4	
11		КПК-5 Д,=426 t=200	1	57,8	
13	ал.12	КПК-13 Д,=33,5 t=350	7	15,2	
14	АII,III,IV-1200-362.87-КЖИ ал.5	МН 10	4	3,0	
16	03.005-5 вып.2, ал.5	КПК-17 Д,=33,5 t=200	36	2,3	
17		КПК-17 Д,=42,3 t=200	2	3,2	
18		КПК-17 Д,=60 t=200	2	5,3	
19	ал.12	КПК-13 Д,=60 t=350	5	21,1	
	AI-II, III, IV-1200-362.87-КЖИ л.5	МН-11	1	9.6	
21	03.005-5 вып. 2 ал.5	КПК-5 Д,=57 t=200	4	3,4	
23	ал.1	КПК-1 Д,=76 t=350	2	23,4	
24		КПК-1 Д,=108 t=350	4	33,9	
25	ал.5	КПК-6 Д,=76 t=300	3	1,8	
26	ал 13	КПК-14 Д,=33,5 t=300	3	17,1	**)
27	ал.12	КПК-13 Д,=42,3 t=300	3	17.8	
28	ТДК-Н-1-70 ч.II, р.III, ал.4	МК-29 L=700	1	3,7	*)
29	03.005-5 вып.2 ал 12	КПК-13 Д,=26,8 t=350	4	14,8	
30	ал.16	КПК-17 Д,=33,5 t=350	5	11,3	
31	ал.1	КПК-1 Д,=133 t=350	1	37,8	
32	ТДК-Н-1-70 ч.II, р.III, ал.4	МК-35 L=500	2	1.2	
	AI, II, IV-1200-362.87-КЖИ ал.5	МН9	3	101,2	
	AII, III, IV-1200-362.87-КЖИ л.5	МН13	2	7,1	
12	03.005-5 вып 2 ал.5	КПК-5 Д,=159 t=200	2	10,6	
33	ал.5	КПК-5 Д,=89 t=200	5	5,1	
34	03.005-5 вып. 2 ал. 11	КПК-12 Д,=299 t=350	3	69,0	
22	ал.5	КПК-5 Д1=33,5 t=200	2	2,0	
35	ал.2	КПК-2 Д1=159 t=300	1	47,4	
36	ал.1	КПК-1 Д1=133 t=350	1	37,8	
39	ТДК-Н-1-70 ч.II, р.III, ал.4	МК-31 L=800	1	5,9	
38	то же	МК-28 L=700	4	3,0	*)

*) МК-28 и МК-29 выполнять без поз. 2.
**) КПК-14 выполнять без поз. 3,7

Согласовано: Инв.№ подл. | Подпись и дата | Взам. инв.№ | Ал. гр. 08 Панченко | Рук. гр. 8.К. Ганжинская | Рук. гр. 370 Сарычева

Привязан

Инв. №

Нач.отд.	Д.Анипенко	
Гл.спец.	Крайнова	
Рук.гр	Коробкин	
Ст.инж.	Нефелов	
Исполн.	Лысова	
Провер.	Коншина	
Н.контр.	Крайнова	

A - II. III. IV - 1200 - 362.87 - КЖ1

Склад материалов в подвале инженерного корпуса

Схема расположения узлов ввода коммуникаций для 3,4 климатических зон

Стадия	Лист	Листов
РП	28	

ГОССТРОЙ СССР ГОСХИМПРОЕКТ Волжское отделение

СФ 784-02 28

Типовой проект А-II. III. IV-1200-362.87
Альбом 3

Схема герметизации сооружения.

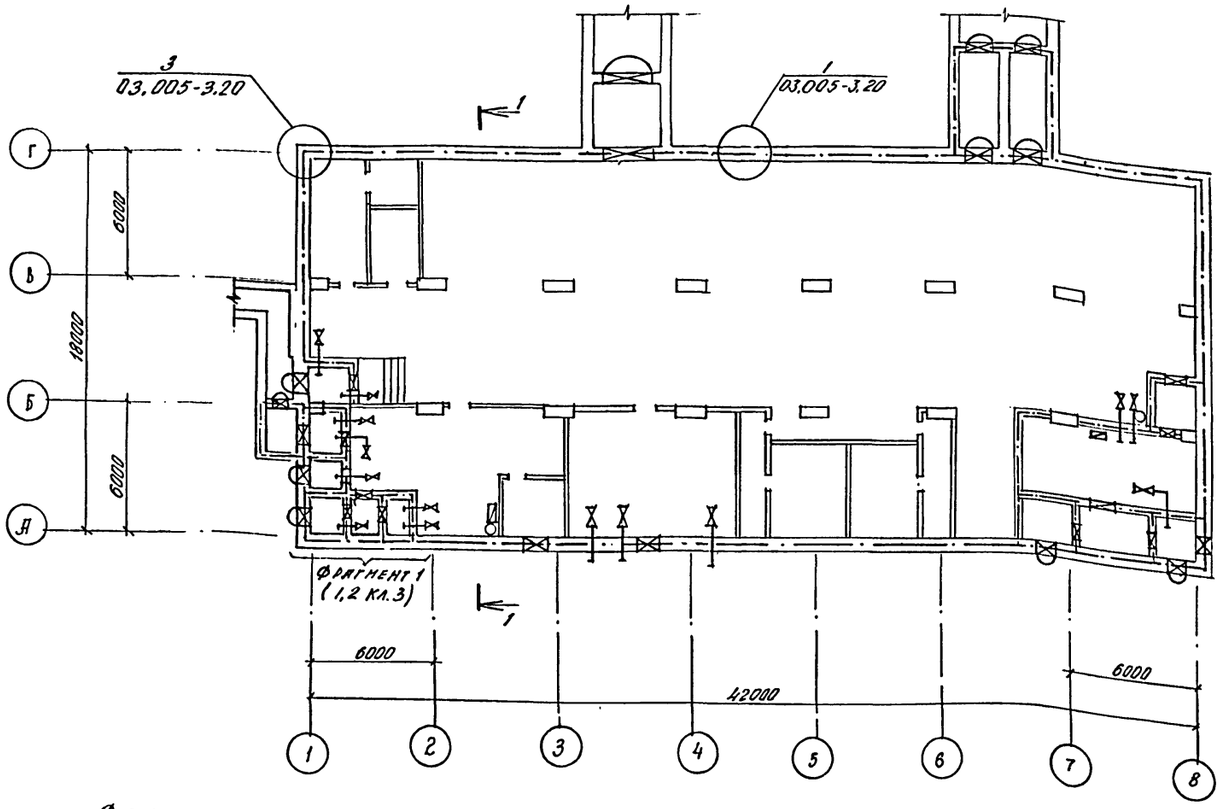

1-1

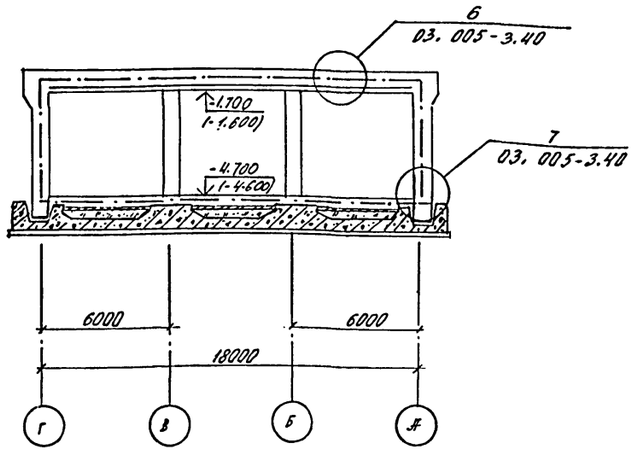

Фрагмент 1
(для 3,4 климатических зон)

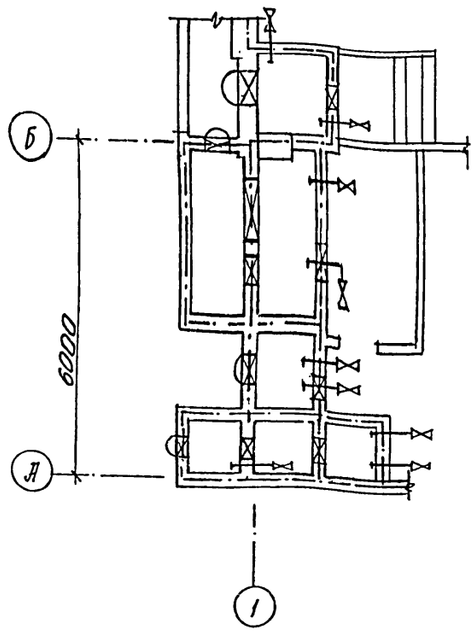

Условные обозначения

- Граница герметизации
- Защитно-герметическая дверь или ставень
- Герметическая дверь или ставень
- Клапан герметический
- Тягонапоромер жидкостный (тнж)
- Точка замера

Герметизацию стыков железобетонных конструкций выполнять при помощи полиизобутиленовой строительной мастики УМС-50 (ГОСТ 5.1014-71), (ГОСТ 14791-79) и плёночного полиэтилена. Работы по герметизации и замоноличиванию стыков железобетонных конструкций выполнять в соответствии с указаниями серии 03.005-3.

Согласовано:
Рук. гр. арх. Катющенко
Рук. гр. ОВ Ковченко
Рук. гр. ЭОМ Ковтун

Инв. № подл. | Подпись и дата | Взам. инв. №

Привязан				А-II. III. IV-1200-362.87 - КЖ1	
Инв. №					
	Нач.отд.	Даниленко			
	Гл.спец	Коланнова			
	Рук.гр	Коробкин		Склад материалов в подвале инженерного корпуса	Стадия: РП; Лист: 27; Листов:
	Ст.инж.	Нефедов			
	Исполн.	Лысова		Схема герметизации сооружения	ГОССТРОЙ СССР ГОСХИМПРОЕКТ Волжское отделение
	Провер.	Кошкина			
	Н.контр.	Коланнова			

Акт 04.1987

gost.e-ecolog.ru