ТИПОВОЙ ПРОЕКТ

A - II. III. IV - 1200 - 362.87

СКЛАД МАТЕРИАЛОВ В ПОДВАЛЕ ИНЖЕНЕРНОГО КОРПУСА

(ДЛЯ ВОДОНАСЫЩЕННЫХ ГРУНТОВ)

АЛЬБОМ 2

АРХИТЕКТУРНЫЕ РЕШЕНИЯ

СФ 784-01
ЦЕНА 2-74

Привязан

Инв.№

gost.e-ecolog.ru

ТИПОВОЙ ПРОЕКТ
А - II , III, IV - 1200 - 362.87

СКЛАД МАТЕРИАЛОВ В ПОДВАЛЕ ИНЖЕНЕРНОГО КОРПУСА

(ДЛЯ ВОДОНАСЫЩЕННЫХ ГРУНТОВ)

АЛЬБОМ 2
Архитектурные решения

СОСТАВ ПРОЕКТА

Альбом 1		Общая пояснительная записка (Из типового проекта А - II, III, IV - 1200 - 361. 87)
Альбом 2		Архитектурные решения
Альбом 3		Конструкции железобетонные
Альбом 4		Конструкции железобетонные (Из типового проекта А - II, III, IV - 1200 - 361.87)
Альбом 5		Рабочие чертежи изделий
Альбом 6		Отопление и вентиляция. Внутренний водопровод и канализация. Электростанция дизельная. Механизация складского хозяйства. Установка автоматического водяного пожаротушения (Из типового проекта А - II, III, IV - 1200 - 361.87)
Альбом 7	ЧАСТЬ I	Силовое электрооборудование. Автоматизация. Электроосвещение. Связь и сигнализация.
	ЧАСТЬ 2	Задание заводам-изготовителям (Из типового проекта А-II, III, IV - 1200 - 361.87)
Альбом 8	ЧАСТЬ I	Спецификации оборудования. АР, ОВ, ВК, ЭД, ТХ, АПЖ (Из типового проекта А-II, III, IV - 1200 - 361.87)
	ЧАСТЬ 2	Спецификации оборудования ЭМ, ЭО, СС, АОВ, АВК
Альбом 9		Ведомости потребности в материалах
Альбом 10	Книги 1,2	Сметы
Альбом 11		Пояснительная записка (Распространяет Волжское отделение «ГОСХИМПРОЕКТ») (Из типового проекта А - II, III, IV - 1200 - 361..87)

Разработан
Волжским отделением
института «ГОСХИМПРОЕКТ»
Главный инженер А. Талызов
Главный инженер проекта Г. Шелудько

с участием:
Киевского отделения ПРОМТРАНСНИИПРОЕКТ
Главный инженер А. Пушкарский
Главный инженер проекта П. Петруня
Ростовского ГПИ «Спецавтоматика»
Главный инженер Г.М. Габрелян
Главный инженер проекта Н.М. Меленчук

Утвержден
штабом ГО СССР.
протокол от 24.03.87г.
Введен в действие приказом
Волжского отделения Госхимпроект
от 25.03.87г

Привязан

Инв.№

Типовой проект А-II.III.IV-1200-362.87 Альбом 2

Ведомость основных комплектов рабочих чертежей

Обозначение	Наименование	Примечание
А-II,III,IV-1200-362.87 АР	Архитектурные решения	
А-II,III,IV-1200-362.87 КЖ	Конструкции железобетонные	
А-II,III,IV-1200-362.87 ОВ	Отопление и вентиляция	
А-II,III,IV-1200-362.87 ВК	Внутренний водопровод и канализация	
А-II,III,IV-1200-362.87 ЭД	Электростанция дизельная	
А-II,III,IV-1200-362.87 ТХ	Механизация складского хозяйства	
А-II,III,IV-1200-362.87 АПЖ	Установка автоматического водяного	
	пожаротушения	
А-II,III,IV-1200-362.87 ЭМ	Силовое электрооборудование	
А-II,III,IV-1200-362.87 ЭО	Электроосвещение	
А-II,III,IV-1200-362.87 СС	Связь и сигнализация	

Ведомость рабочих чертежей основного комплекта

Лист	Наименование	Примечание
1	Общие данные	2
2	Планы на отм. -4,700(-4,600); 0,100(0,200).	3
3	Фрагменты 1,2	4
4	Разрезы 1-1, 2-2	5
5	Разрезы 3-3 ... 5-5	6
6	Разрезы 6-6, 7-7. Узел 1	7
7	План полов. Внутренняя отделка.	8
8	Вход N2. План. Разрезы. Узлы 2,3.	9
9	Грузовой выжимной лифт Q=3200 кг. Развертка	10
	стен. План шахты. Узел 4.	
10	Фрагменты плана с нанесением сантехнических	11
	отверстий.	
11	Схемы расположения элементов кирпичных	12
	перегородок. Узлы 5...7	
12	Схема расположения элементов щитовых	13
	перегородок. Узлы 8...11.	
13	Фасады входа N1. Схема расположения	14
	асбестоцементных листов. Узлы 12...15.	
14	План с расстановкой нар.	15
15	Схема генерального плана с вводами	16
	коммуникаций.	

Условные обозначения

кл.3. - климатическая зона

150×150 - размеры отверстия в стенах (вторая цифра - высота)

-0.900 - отметка низа отверстия от уровня чистого пола

ПРОЕКТ РАЗРАБОТАН В СООТВЕТСТВИИ С ДЕЙСТВУЮЩИМИ НОРМАМИ И ПРАВИЛАМИ И ПРЕДУСМАТРИВАЕТ МЕРОПРИЯТИЯ, ОБЕСПЕЧИВАЮЩИЕ ПОЖАРНУЮ БЕЗОПАСНОСТЬ ПРИ ЭКСПЛУАТАЦИИ СООРУЖЕНИЯ

ГЛАВНЫЙ ИНЖЕНЕР ПРОЕКТА Г.И.ШЕЛУДЬКО

Взам. инв.№ | Подпись и дата | Инв.№ подл.

Ведомость ссылочных и прилагаемых документов

Обозначение	Наименование	Примечание
	Ссылочные документы	
ГОСТ 24698-81	Двери деревянные наружные для жилых и общественных зданий.	
ГОСТ 6629-74*	Двери деревянные внутренние для жилых и общественных зданий	
01.036-1 вып. 0,1,2,3,4	Типовые конструкции, изделия и узлы зданий и сооружений. Защитно-герметические и герметические двери и ставни для убежищ.	
ТДК-Н-1-75/9	Типовые конструкции внутреннего оборудования сооружений гражданской обороны. Защитные металлические распашные ворота на проем 2200×2400	
ТДК-Н-1-68 часть II, раздел IV (редакция 1971)	Альбом типовых решений систем и устройств внутреннего оборудования сооружений гражданской обороны. Металлические двери распашные.	
ТДК-Н-1-72 часть II, ал. 1,2	Типовые конструкции систем и устройств внутреннего оборудования сооружений гражданской обороны. Защитно-герметические металлические ставни, переходные коробки и установочные чертежи дверей для сооружений гражданской обороны	
ТДК-Н-1-67 часть II, раздел IV (редакция 1969г)	Типовые конструкции. Устройство внутреннего оборудования сооружений гражданской обороны. Металлические двери для проемов 800×1800, 1200×2000 мм и ставни для проемов 800×800 мм	
У-02-03 вып. 3	Внутреннее оборудование сооружений гражданской обороны. Унифицированные двухъярусные и трехъярусные нары деревянные и разборные металлические	
03.005-4 вып. 3	Конструкции подпольных каналов	
03.005-4 вып. 3, ал. 2	Конструкции щитов подпольных каналов.	
03.005-1 вып. 4.	Деформационные швы	
03.005-1 вып. 0,2	Оклеечная гидроизоляция	
03.005-1 вып. 3	Защитные ограждения гидроизоляции.	
1.400-15 вып. 0	Унифицированные закладные изделия железобетонных конструкций для крепления технологических коммуникаций и устройств.	
2.436-18 вып. 0,1,4	Узлы заполнения световых проемов с применением профильного стекла	
03-005-2	Теплоизоляция убежищ гражданской обороны	
2.430-20 вып 2	Узлы стен из кирпича одноэтажных зданий промышленных предприятий	
1.038.1-1 вып. 1	Перемычки железобетонные для зданий с кирпичными стенами	
А-II,III,IV-1200-362.87 АР.ВМ альбом 9	Прилагаемые документы Ведомости потребности в материалах	
А-II,III,IV-1200-362.87 АРИ альбом 5	Рабочие чертежи изделий	

Ведомость спецификаций

Лист	Наименование	Примечание
2	Спецификация заполнения проемов ворот и дверей	
6	Спецификация элементов на каналы.	
8	Спецификация изделий и материалов на входы	
9	Спецификация перемычек	
11	Спецификация элементов к схемам расположения кирпичных перегородок	
12	Спецификация элементов к схеме расположения щитовых перегородок	

Общие указания

1. Типовой проект разработан на основании задания на проектирование, утвержденного начальником Отдела типового проектирования и организации проектно-изыскательских работ Госстроя СССР т. Спиридоновым В.М. 29.03.85г. и согласованного начальником 11-го Управления НГО СССР т Афанасьевым Ю.Н. 27.03.85г.
2. За условную отметку 0.000 принята отметка уровня чистого пола первого этажа инженерного корпуса, что соответствует абсолютной отметке ____, назначенной, согласно топографической съемке.
3. Типовой проект разработан для посадки в водонасыщенных грунтах при максимальном уровне грунтовых вод выше отметки чистого пола сооружения не более, чем на 2м.
4. Рельеф местности равнинный.
5. В проекте применены унифицированные сборно-монолитные конструкции серии У-01-01/80 выпуск 0,2, Материалы для проектирования помещений в водонасыщенных грунтах."
6. Внутренние стены запроектированы из монолитного железобетона.
7. Перегородки выполнять из глиняного кирпича ГОСТ 530-80 марки 75 на растворе марки 50 с армированием 2Ø5 ВрI с ячейками 70×70 мм через 4 ряда кладки. Крепление кирпичных перегородок на листах 3,8.
8. При кладке кирпичных перегородок в откосы проемов заложить деревянные пробки разм. 120×250×65 мм. через 1000 мм, но не менее двух штук на каждом откосе для крепления дверных блоков.
9. Над проемами в перегородках выполнять рядовые перемычки - 2 стержня Ø 10 А I на проем в слое цементного раствора толщиной 30мм и с запуском на опоры по 350 мм.
10. У главного входа N1 и шахты лифта выполнить асфальтовую отмостку толщиной 30мм, шириной 750мм по щебеночному основанию толщиной 100мм.
11. Цокольную часть шахты лифта снаружи оштукатурить цементно-песчаным раствором состава 1:3 толщиной 20мм на высоту 400мм.
12. Работы по гидроизоляции выполнять в соответствии с серией 03.005-1 вып. 0,2.

Привязан

Инв.№

ГИП	Шелудько		А-II.III.IV-1200-362.87 АР
Гл.арх.	Каенышев		
Нач.отд.	Даниленко		
Гл.спец.	Крадинова		
Рук.гр	Каенышева		
инж.	Караламбе		
Испол.	Ункова		
Провер.	Булгакова		
Н.контр.	Крадинова		

Склад материалов в подвале инженерного корпуса

Стадия	Лист	Листов
РП	1	15

Общие данные

ГОССТРОЙ СССР ГОСХИМПРОЕКТ Волжское отделение

Типовой проект А-II. III. IV-1200-362.87

Альбом 2

План на отм. 0,100 (0,200)

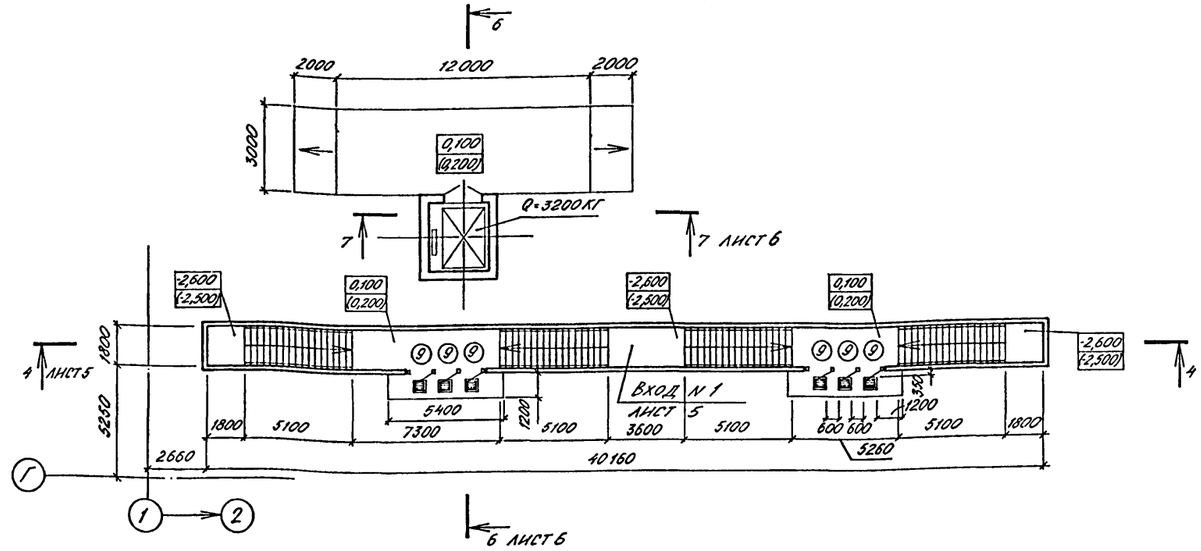

План на отм. -4,700 (-4,600)

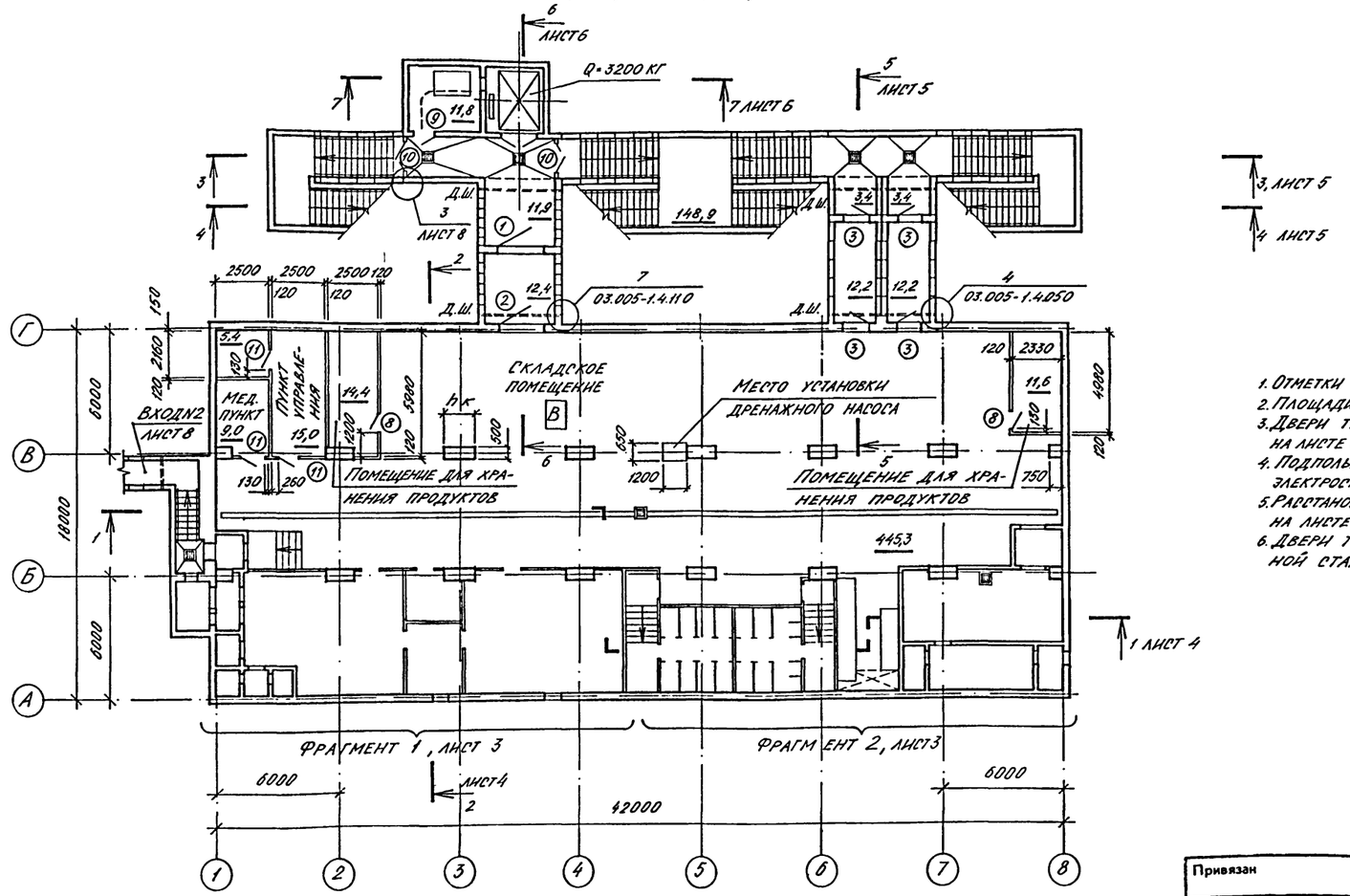

Спецификация заполнения проемов ворот и дверей

Марка, поз	Обозначение	Наименование	Кол. А-II, А-III	Кол. А-IV	Масса ед. кг.	Примечание
1	ТДК-Н-I-75/9	Ворота ВУ-II-1	1	1	2626	
2	ТДК-Н-I-75/9	Ворота ВУ-III-1	1	1	1930	
3	01 036-1 в. 1	Дверной блок ДУ-III-5	4	4	673	
4	ТДК-Н-I-68 ч. II, раздел IV	Дверной блок ДУ-IV-2	4	4	461	
5	01.036-1 в. 3	Дверной блок ДУ-I-7	1	—	948	
	01.036-1 в. 2	Дверной блок ДУ-III-6	—	1	418	
6	ТДК-Н-I-68 ч. II, раздел IV	Дверной блок ДУ-IV-3	1	1	310	
7	ТДК-Н-I-67 ч. II, раздел IV	Ставни СУ-IV-1	14	14	84,3	
8	ГОСТ 6629-74*	Дверной блок ДГ21-8л	2	2		
9	ГОСТ 24 698-81	Дверной блок ДН21-10гщ	8	8		
10	ГОСТ 24 698-81	Дверной блок ДС21-13гщ	2	2		
11	ГОСТ 6629-74*	Дверной блок ДГ21-9л	8	8		
12, 12*	ГОСТ 6629-74*	Дверной блок ДГ21-9лп	2	2		*1 блок укоротить
13, 13*	ГОСТ 6629-74*	Дверной блок ДГ21-9п	2	2		*1 блок укоротить

Ведомость проемов ворот и дверей

Класс сооружения	Размер, мм hк
А-II	1500
А-III	1000
А-IV	750

Марка, поз.	Размер проема, мм.
1,2	2200×2400
3,4	1200×2000
5,6	800×1800
7	800×800
9	910×2070
10	1310×2070
11, 12, 13	910×2070
12*, 13*	910×1800
8	810×2070

1. Отметки в скобках даны для А-III, IV-1200-362.87
2. Площади помещений даны для А-II-1200-362.87
3. Двери тип 4,5,6,12,13,12*,13* замаркированы на листе 5.
4. Подпольные каналы в помещении дизельной электростанции см. лист 10.
5. Расстановка нар и экспликация помещений на листе 14.
6. Двери тип 8 обить кровельной оцинкованной сталью на высоту 0,5 м от пола.

Согласовано:

Гл. констр	Петренко	
Гл. спец. ТО	Богемская	
Рук. констр. гр.	Коробкин	
Рук. гр. ОТВ	Панченко	
Рук. гр. ОВК	Ялынская	
Рук. гр. ЭТО	Гарычева	
Рук. гр. ЭТО	Лехтман	

Инв. № подл. | Подпись и дата | Взам. инв. №

ГИП	Шелудько	
Гл. арх.	Каенышев	
Нач. отд.	Даниленко	
Гл. спец.	Крадинова	
Рук. гр	Каенышева	
инж.	Карамалиев	
Исполн.	Карамалиев	
Провер.	Булгакова	
Н. контр.	Крадинова	

Привязан

Инв. №

А-II. III. IV-1200-362.87 АР

Склад материалов в подвале инженерного корпуса

Стадия	Лист	Листов
РП	2	

Планы на отм. -4,700 (-4,600), 0,100 (0,200).

ГОССТРОЙ СССР
ГОСХИМПРОЕКТ
Волжское отделение

Типовой проект А - II. III. IV - 1200 - 362.87

Альбом 2

Фрагмент 1 (1, 2 кл. зоны)

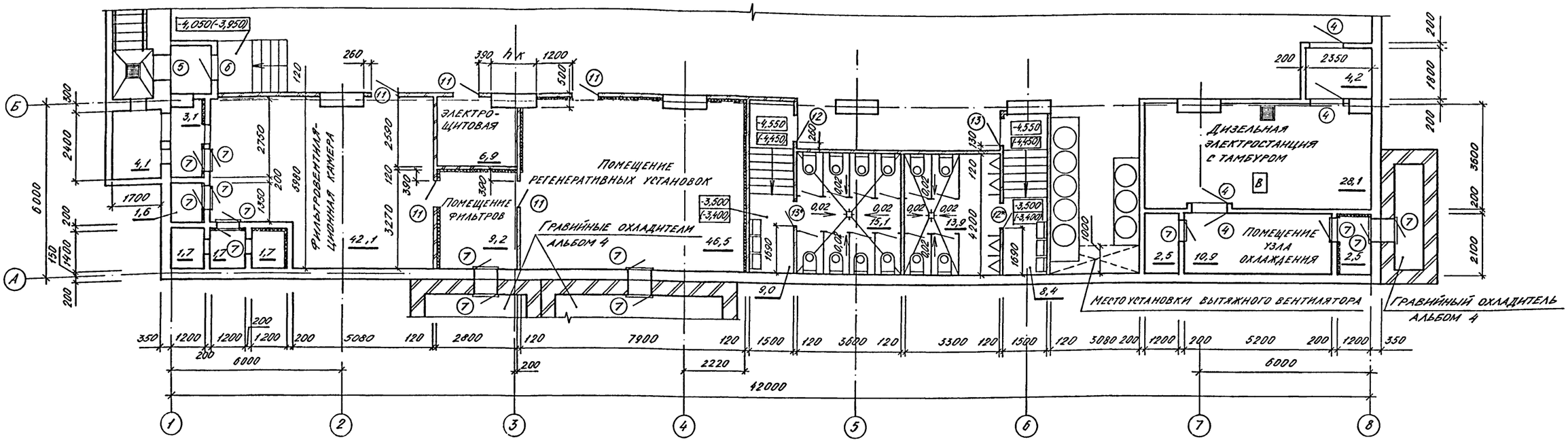

Фрагмент 1 (3, 4 кл. зоны)

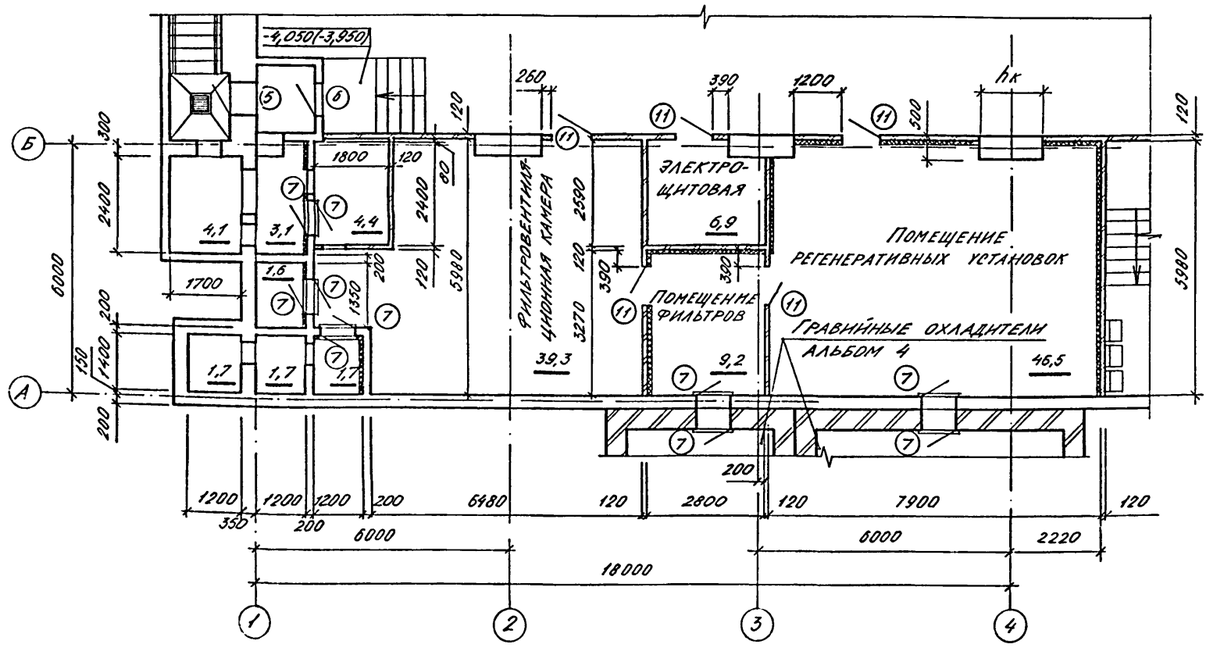

Класс сооружения	Размер мм hк
А - II	1500
А - III	1000
А - IV	750

1. Отметки в скобках даны для А-III,IV-1200-362.87
2. Спецификация заполнения проемов и ведомость проемов ворот и дверей на листе 2.

Согласовано:

Гл. конструктор	Петренко	
Гл. спец. по ОВ	Багинский	
Рук. гр. ЭТО	Данченко	
Рук. гр. ВЗ	Шелудько	
Рук. констр. гр.	Гладилин	
Рук. гр. ОВК	Иванкина	
Рук. гр. ЭТО	Ульянова	
Рук. гр. ЭТО	Цепман	

Инв. № подл. | Подпись и дата | Взам. инв. №

ГИП	Шелудько		A - II. III. IV - 1200 - 362.87 АР
Гл.арх.	Каенышев		
Нач.отд.	Даниленко		
Гл.спец.	Крадинова		
Рук.гр	Каенышева		Склад материалов в подвале инженерного корпуса — Стадия: РП; Лист: 3; Листов:
инж.	Карамалиев		
Исполн.	Карамалиев		Фрагменты 1, 2.
Провер.	Булгакова		ГОССТРОЙ СССР ГОСХИМПРОЕКТ Волжское отделение
Н.контр.	Крадинова		

Привязан

Инв. №

сф-784-01 5

Типовой проект А-II. III. IV-1200-362.87

Альбом 2

Разрез 1-1

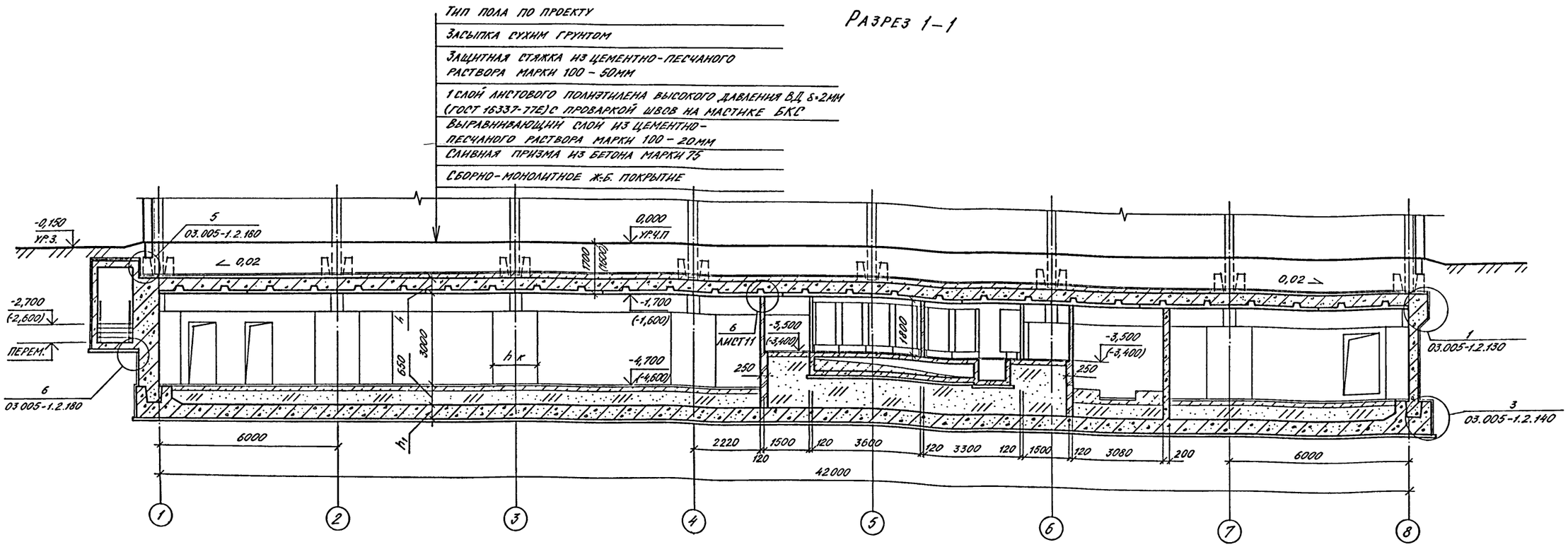

Разрез 2-2

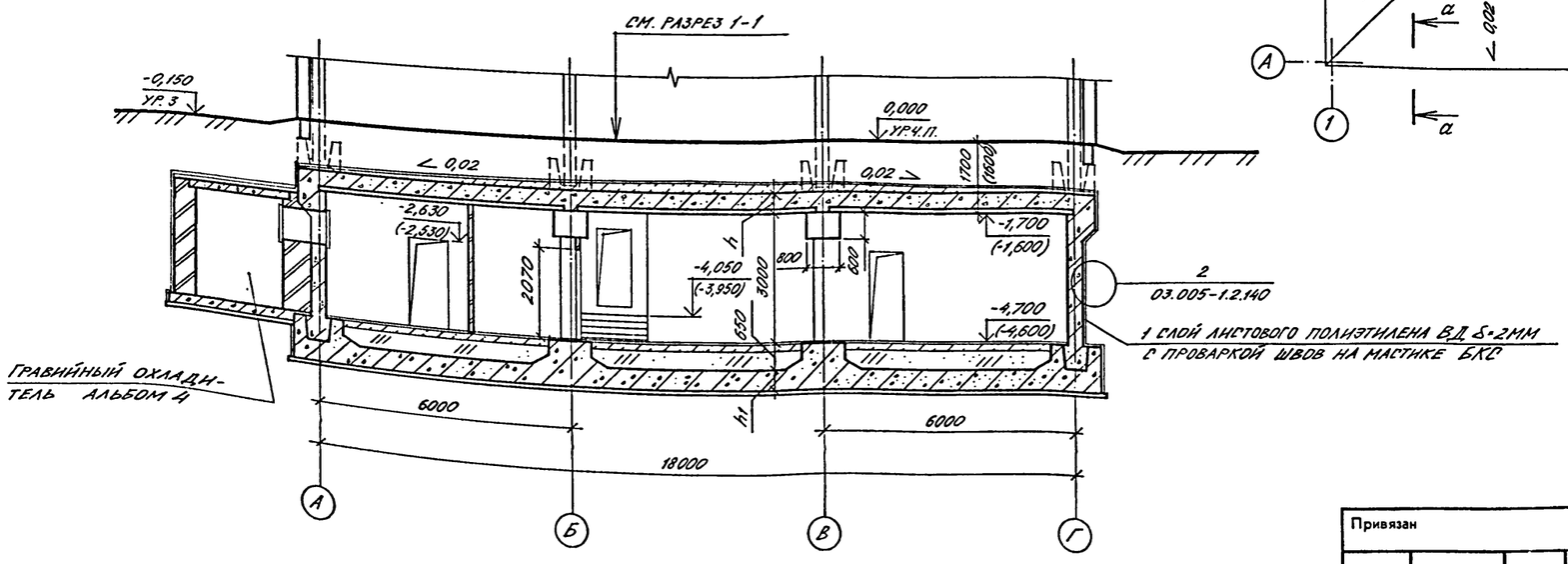

План сливной призмы

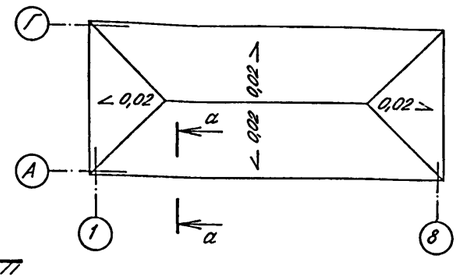

а-а

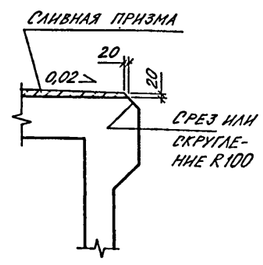

Класс сооружения	Размер, мм		
	$h_к$	h	h_1
А-II	1500	500	500
А-III	1000	400	400
А-IV	750	360	350

1. В скобках даны отметки для А-III, IV-1200-362.87

ГИП	Шелудько	
Гл. арх.	Каенышев	
Нач.отд.	Даниленко	
Гл.спец.	Крадинова	
Рук.гр	Каенышева	
инж.	Карамалиев	
Исполн.	Карамалиев	
Провер.	Булгакова	
Н.контр.	Крадинова	

Привязан

Инв. №

А - II. III. IV - 1200 - 362.87 АР

Склад материалов в подвале инженерного корпуса

Стадия	Лист	Листов
РП	4	

Разрезы 1-1, 2-2

ГОССТРОЙ СССР
ГОСХИМПРОЕКТ
Волжское отделение

СФ 784-01 6

Согласовано:

Рук.гр. ОТВ	Панченко	
Рук.гр. ОВК	Ивлянская	
Рук.гр. ЭТО	Сарычева	
Рук.гр. ЭТО	Лехтман	
Гл. констр.	Петренко	
Гл. спец. ТО	Богемская	
Рук. констр. гр.	Коробкин	

Инв. № подл. | Подпись и дата | Взам. инв. №

Типовой проект А-II.III.IV-1200-362.87 Альбом 2

Разрез 4-4

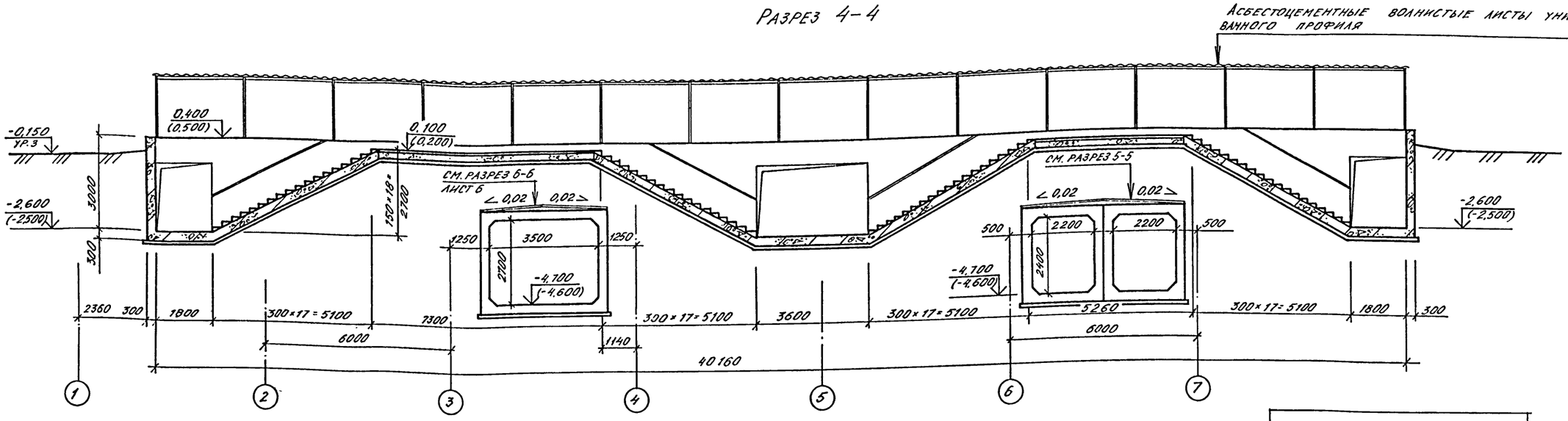

Разрез 3-3

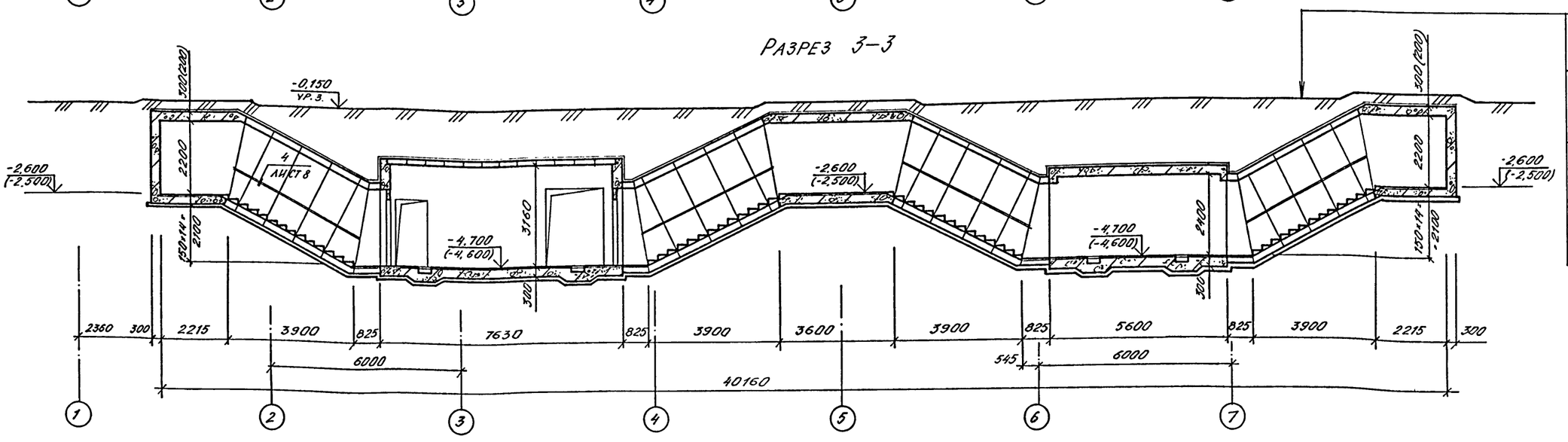

Разрез 5-5

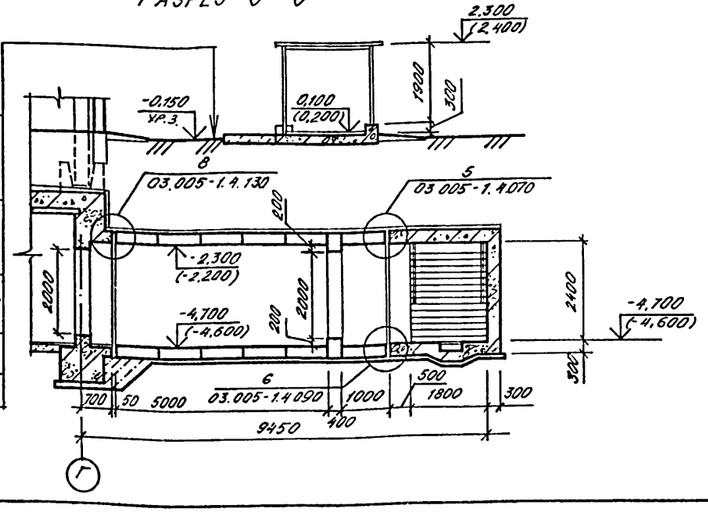

Грунт
Защитная стяжка из цементно-песчаного раствора марки 100 - 50 мм
1 слой листового полиэтилена ВД δ=2мм с проваркой швов на мастике БКС
Выравнивающий слой из цементно-песчаного раствора марки 100-20мм
Сливная призма из бетона марки 75
Ж-Б. покрытие

Грунт
Защитная стяжка из цементно-песчаного раствора марки 100-50 мм
1 слой листового полиэтилена ВД δ=2мм с проваркой швов на мастике БКС
Цементно-песчаная стяжка марки 100-20мм
Ж-Б. покрытие

1. Размеры и отметки в скобках даны для А-III,IV-1200-362.87.
2. Расход материалов на поручни внесен в спецификацию на листе 8.

Согласовано: Рук.гр кон. Юрьевкин

Взам. инв. № | Подпись и дата | Инв.№ подл.

Привязан	Нач.отд.	Даниленко
	Гл.спец	Крадинова
	Рук.гр	Каменшева
	инж.	Карамышев
	Исполн.	Борисенко
	Провер.	Булгакова
Инв. №	Н.контр.	Крадинова

A - II. III. IV - 1200 - 362.87 АР

Склад материалов в подвале инженерного корпуса

Стадия	Лист	Листов
РП	5	

Разрезы 3-3 ... 5-5

ГОССТРОЙ СССР ГОСХИМПРОЕКТ Волжское отделение

Типовой проект А-II.III.IV-1200-362.87 Альбом 2

Разрез 6-6

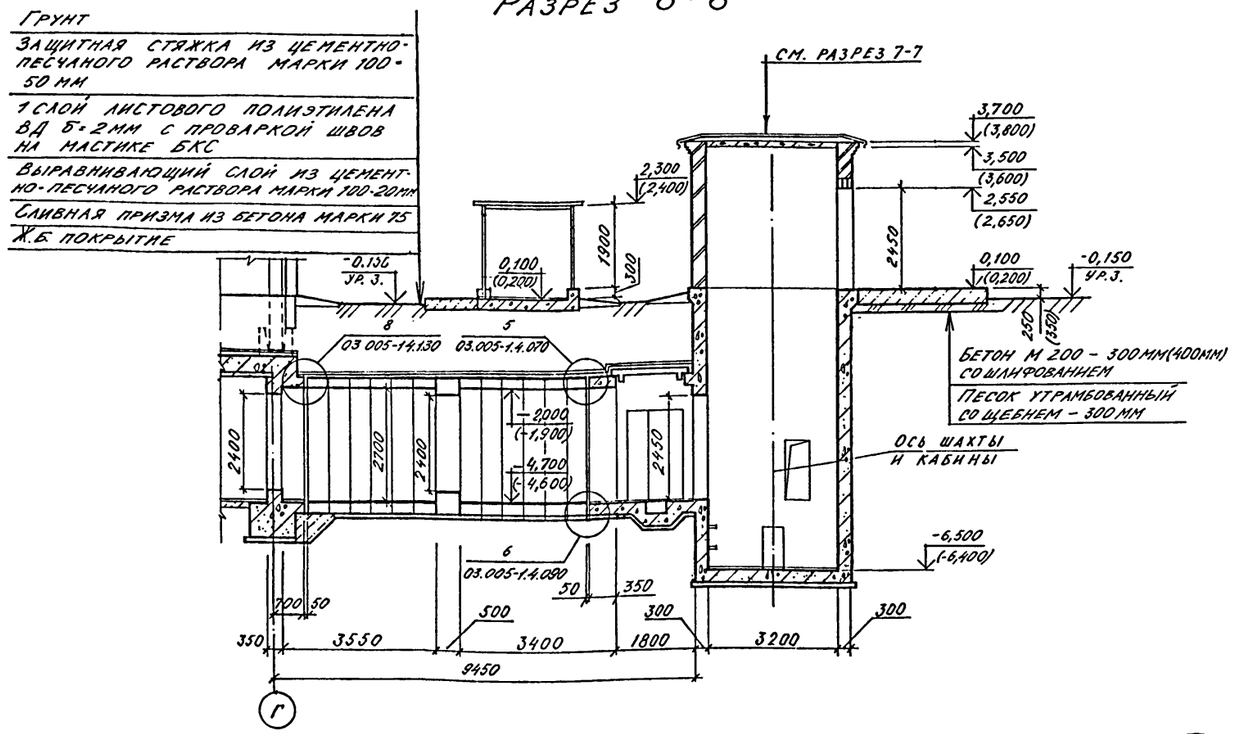

Разрез 7-7

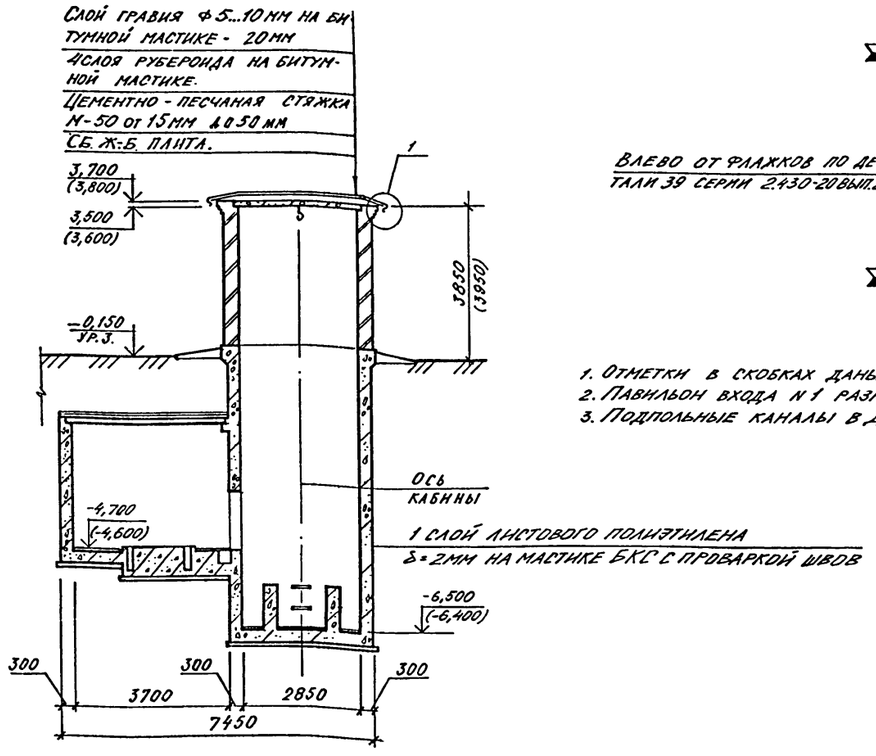

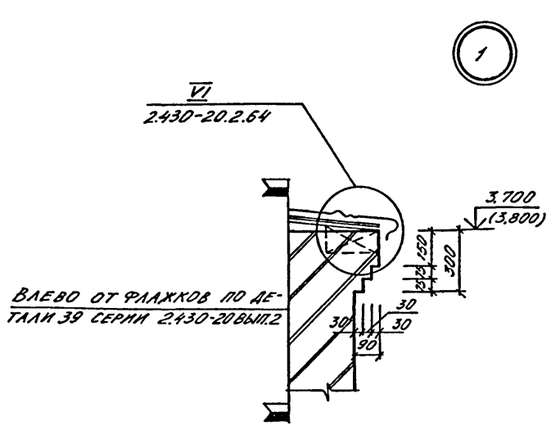

1. Отметки в скобках даны для А-III,IV-1200-362.87
2. Павильон входа N 1 разработан на листе 13.
3. Подпольные каналы в ДЭС разработаны на листе 10.

Спецификация элементов на каналы

Марка, поз.	Обозначение	Наименование	Кол.	Масса ед.кг	Примечание
1	03.005-4 вып.4 лл.2	Щит Т-199.93.01.006	4	11,0	шт.
2	03.005-4 вып.4 лл.2	Щит Т-199.93.01.006-02	9	19,4	шт.
3	03.005-4 вып.4 лл.2	Щит Т-199.93.01.006-03	4	23,6	шт.
4	03.005-4 вып.4 лл.2	Щит Т-199.93.01.006-04	2	5,5	шт.

Спецификация изделий и материалов к фрагментам с нанесением сантехнических отверстий

Марка, поз.	Обозначение	Наименование	Кол.	Масса ед.кг	Примечание
		Каналы			
		Деталн			
5	03.005-4.3.040	Обрамляющий уголок	34,1	6,29	п.м
6		L50х5 ℓ=700мм, ГОСТ 8509-72*	3	3,2	шт
	Обрамление	отверстий			
		Деталн			
7	1.400-15 вып.0,1	Закладной элемент мн548	13,9	4,2	п.м
	Теплоизоляция стен				
		Деталн			
	03.005-2.01	-40х4 ГОСТ 103-76; ℓ=1000	162	1,6	шт.
	03.005-2.03	ф6А1 ГОСТ 5781-82; ℓ=570	280	0,5	шт.
		Стандартные изделия			
		Плиты минераловатные	70		м²
		δ=300кг/м³ δ=40, ГОСТ 10140-80			
		Сетка проволочная	70		м²
		10-1НУ ГОСТ 3826-82			

Спецификация изделий и материалов на павильон входа N 1

Марка, поз.	Обозначение	Наименование	Кол.	Масса ед.кг	Примечание
		Павильон входа N 1			
		Деталн			
1		-40х30 ГОСТ 103-76	190	0,94	п.м
		Стандартные изделия			
2		винт М4х8 ГОСТ 11651-80*	264		шт.
3		винт М5х8 ГОСТ 11651-80*	1440		шт.
		с шайбой δ=2,5мм			
		Сборочные единицы			
4	2.436-18 вып.4	Крепежный элемент КЭ1	720	0,48	шт
М-1	А-II,III,IV-1200-362.87АРМ лл.5	Прибор крепления	246	0,129	шт.

Согласовано: Рук. констр. Коробкин

Взам. инв. № | Подпись и дата | Инв. № подл.

Привязан

Инв. №

Нач.отд.	Даниленко	
Гл.спец.	Крадинова	
Рук.гр	Каенышева	
инж.	Карамалиев	
Исполн.	Карамалиев	
Провер.	Булгалова	
Н.контр.	Крадинова	

A - II. III. IV - 1200 - 362.87 АР

Склад материалов в подвале инженерного корпуса

Стадия	Лист	Листов
РП	6	

Разрез 6-6, 7-7. Узел 1

ГОССТРОЙ СССР ГОСХИМПРОЕКТ Волжское отделение

СФ 784-01 8

Типовой проект А-II, III, IV-1200-362.87
Альбом 2

План полов

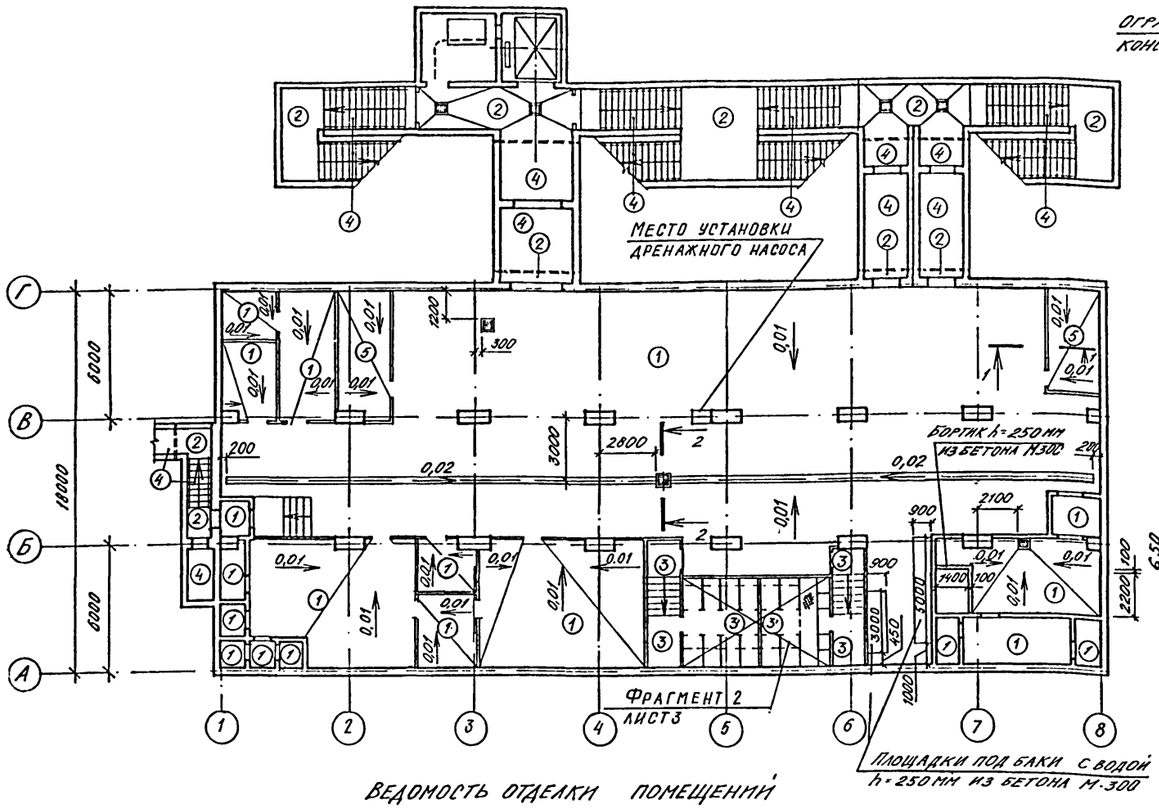

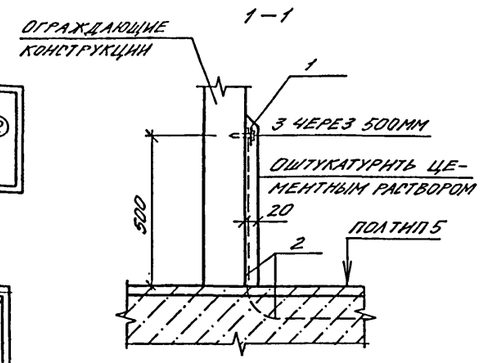

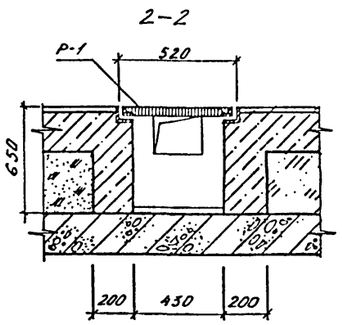

Ведомость отделки помещений

Площадь в м²

Наименование или номер помещения	Потолок		Стены или перегородки		Колонна		Примечание
	Площадь	Вид отделки	Площадь	Вид отделки	Площадь	Вид отделки	
Складское помещение; помещения пункта управления, для хранения продуктов, узла охлаждения, регенеративных установок, фильтров; медпункт; электрощитовая; входы №1, №2; предтамбуры; тамбур-шлюз; ФВК; ДЭС; машинное помещение лифта.	819,5	Окраска силикатной краской - 2 слоя	1242,3	Окраска силикатной краской - 2 слоя по затертой поверхности	130,0	Окраска силикатной краской - 2 слоя	
Санузлы расширительные камеры	65,3	Окраска эмалью ЭПФ-1217 (ТУ6-10-18-72-80)	297,5	Окраска эмалью ЭПФ-1217 (ТУ6-10-18-72-80)	5,9	Окраска эмалью ЭПФ-1217 (ТУ6-10-18-72-80)	

1. Швы между панелями стен и покрытий расшиваются.
2. Перегородки затираются цементным раствором.
3. Покрытия и конструкции полов запроектированы в соответствии со СНиП II-В.8-71.
4. Производство работ по устройству полов и внутренним отделочным работам вести в соответствии с требованиями СНиП III-В.14-72, III-21-73.
5. Столярные изделия окрасить эмалью ЭПФ-1217 (ТУ6-10-18-72-80) - 2 слоя.
6. Пол тип 3' - покрытие см тип пола 3, конструкцию фекального резервуара см. альбом 3.
7. Лоток выполнить с начальной глубиной 30 мм, шириной 200 мм в подготовке пола.
8. Полы выполнять после устройства подпольных каналов, колодцев, фекального резервуара по чертежам марки КЖ и прокладки сантехнических и электротехнических труб.

Вариант плана для 3,4 кл. зоны

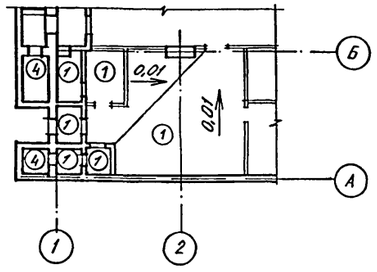

Экспликация полов

Наименование или номер помещения по проекту	Тип пола по проекту	Схема пола	Элементы пола и их толщина	Площадь пола м²
Складское помещение; ДЭС; ФВК; помещения узла охлаждения, регенеративных установок, фильтров; пункта управления; медпункт; электрощитовая	1		1. Покрытие бетонное марки 300 со шлифованием - 25 мм 2. Подстилающий слой - бетон марки 200 - 175 мм 3. Песок уплотненный - 450 мм 4. Железобетонная плита 5. Защитный слой из бетона марки 100 - 30 мм. 6. Гидроизоляция - 1 слой листового полиэтилена высокого давления ВД б=2 мм на мастике БКС с проваркой швов. 7. Цементно-песчаная стяжка марки 100 - 15 мм 8. Бетонная подготовка марки 50-100 мм 9. Основание - уплотненный грунт	639,6
Монолитные участки входов №1, №2; Предтамбуры.	2		1. Покрытие бетонное марки 300 со шлифованием - 30 мм 2. Железобетонная плита Слои с 5 по 9 тип пола 1	85,5
Санузлы	3, 3'		1 Покрытие - плитка керамическая по ГОСТ 6787-80 - 13 мм Прослойка толщиной 15 мм и заполнение швов цементно-песчаным раствором марки 150 Слои со 2 по 9 тип пола 1	41,0
Сборные участки входов №1, №2. Расширительные камеры. Тамбур-шлюз.	4		1. Железобетонная плита Слои с 5 по 9 тип пола 1	138,6
Помещения для хранения продуктов	5		1. Покрытие бетонное марки 300 со шлифованием - 25 мм 2. Подстилающий слой - бетон марки 200 с прокладкой сетки Р-12-1.6 ГОСТ 5336-80* - 175 мм Слои с 3 по 9 тип пола 1	26,0

Спецификация к полу тип 5

Марка, поз.	Обозначение	Наименование	Кол.	Масса ед. кг	Примечание
		Детали			
1		ОЦ Б-ПН-0,8×50 ГОСТ 19904-74 / Н-МТ-1 ГОСТ 14918-80	1,5		м²
	Стандартные	изделия			
2		Сетка Р-12-1.6 ГОСТ 5336-80	41,0	3,24	м²
3	ТУ14-4-794-77	Дюбель-гвоздь ДГПШ 3,7×40	60		шт.

Согласовано: Гл. спец. ТО Богенская

Взам. инв. № | Подпись и дата | Инв. № подл.

Привязан

Инв. №

Гл. арх	Каенышев	
Нач. отд.	Даниленко	
Гл. спец.	Крадинова	
Рук. гр	Каенышев	
инж.	Карамалиев	
Исполн.	Карамалиев	
Провер.	Булгакова	
Н. контр.	Крадинова	

А-II, III, IV-1200-362.87 АР

Склад материалов в подвале инженерного корпуса

Стадия	Лист	Листов
РП	7	

План полов
Внутренняя отделка

ГОССТРОЙ СССР
ГОСХИМПРОЕКТ
Волжское отделение

СФ 784-01 9

Типовой проект А-II. III. IV-1200-362.87

Альбом 2

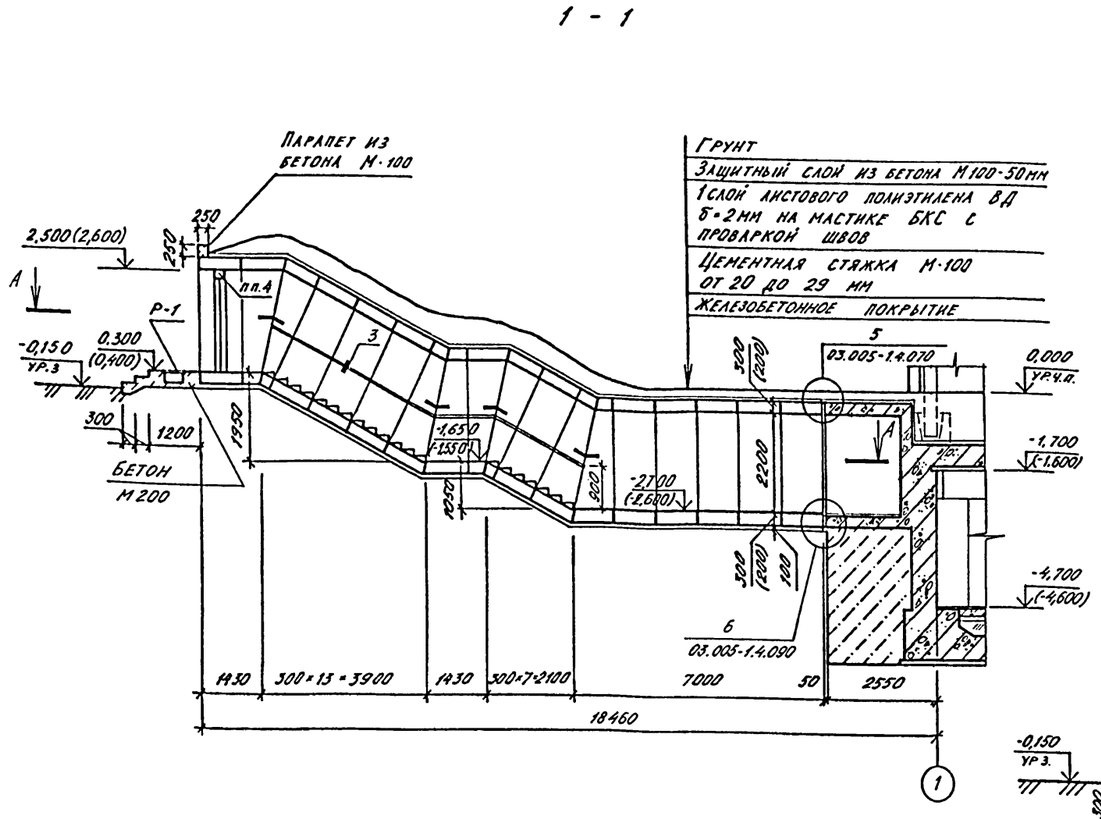

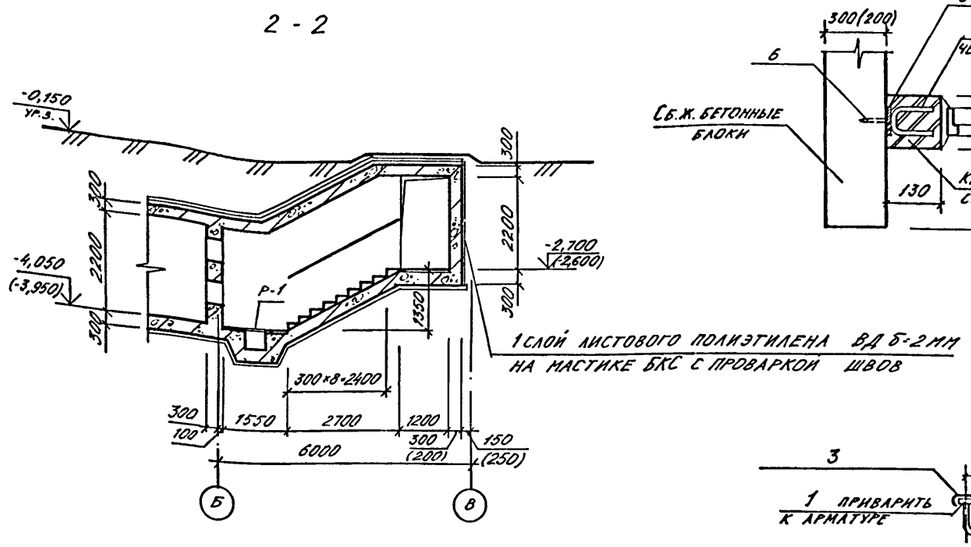

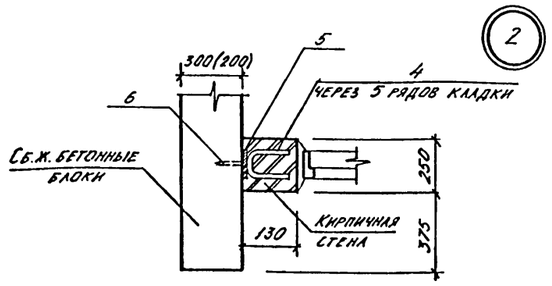

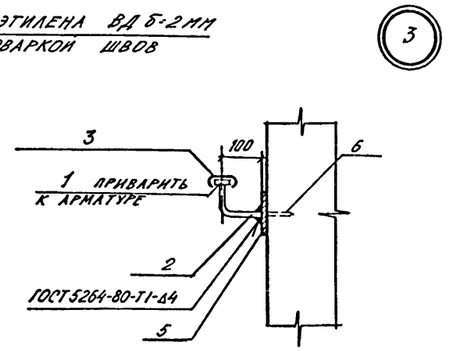

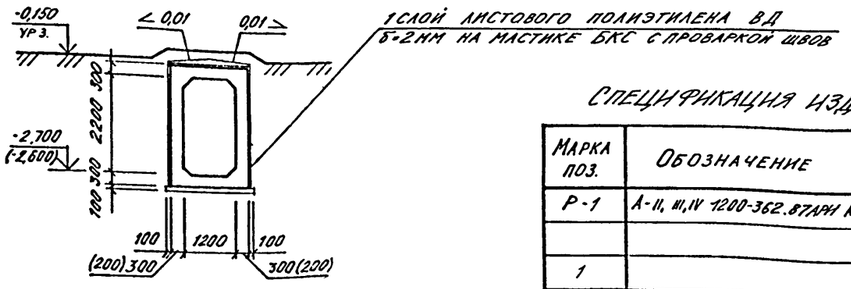

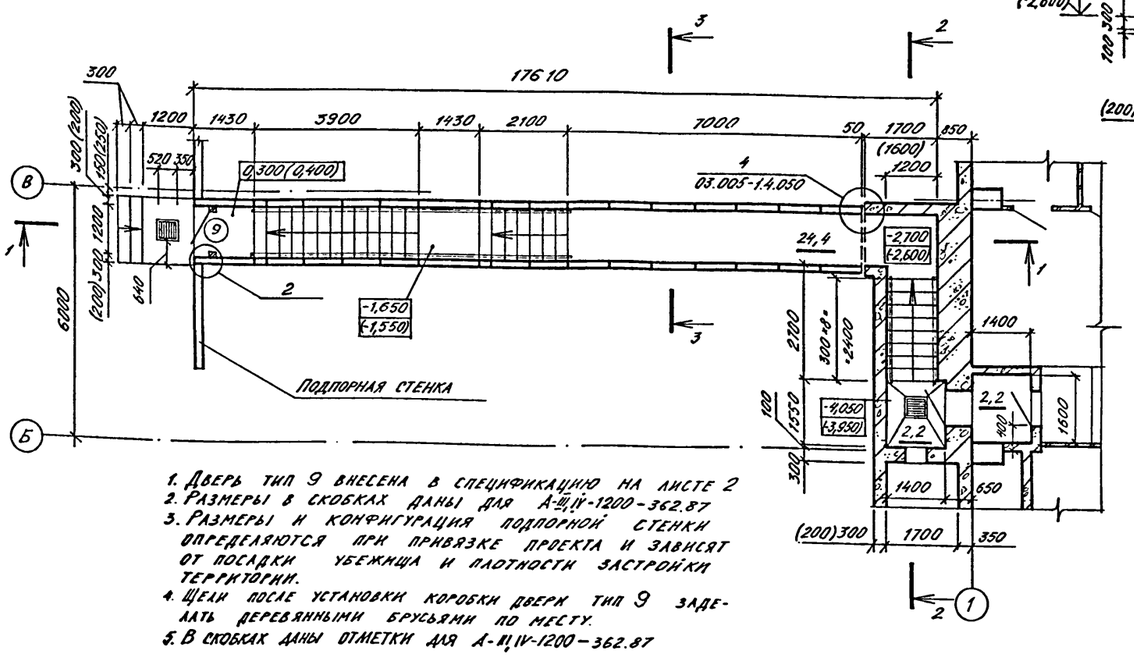

1. Дверь тип 9 внесена в спецификацию на листе 2
2. Размеры в скобках даны для А-III, IV-1200-362.87
3. Размеры и конфигурация подпорной стенки определяются при привязке проекта и зависят от посадки убежища и плотности застройки территории.
4. Щели после установки коробки двери тип 9 заделать деревянными брусьями по месту.
5. В скобках даны отметки для А-III, IV-1200-362.87

Спецификация изделий и материалов на входы

Марка поз.	Обозначение	Наименование	Кол.	Масса ед. кг	Примечание.
Р-1	А-II, III, IV 1200-362.87АРИ Ал.5	Металлическая решетка	15	39,73	шт.
		Детали			
1		ГОСТ 103-76* -4×36	89,6	1,13	п.м
2		ГОСТ 5781-82 ф16АI С=200мм	106	0,32	шт.
3		Поручень поливинилхло-	89,6		п.м.
		ридный ГОСТ 19111-77			
4		ГОСТ 5781-82 ф6АI С=250мм	42	0,3	шт.
5		ГОСТ 103-76* -4×100 С=100мм	42	0,06	шт.
	Стандартные	изделия			
6	ТУ14-4-794-77	Дюбель-гвоздь ДГПШ 4,5×50	84		шт.

Согласовано: Рук. констр. гр. Коробкин

Инв. № подл. | Подпись и дата | Взам. инв. №

Привязан

Инв. №

Нач.отд.	Даниленко	
Гл.спец.	Крадинова	
Рук.гр	Каенышева	
инж.	Карамалиев	
Исполн.	Борисенко	
Провер.	Булгакова	
Н.контр.	Крадинова	

А - II. III. IV - 1200 - 362.87 АР

Склад материалов в подвале инженерного корпуса

Стадия	Лист	Листов
РП	8	

Вход №2. План. Разрезы. Узлы 2,3.

ГОССТРОЙ СССР ГОСХИМПРОЕКТ Волжское отделение

сф 784-01 10

Развертка кирпичных стен шахты лифта

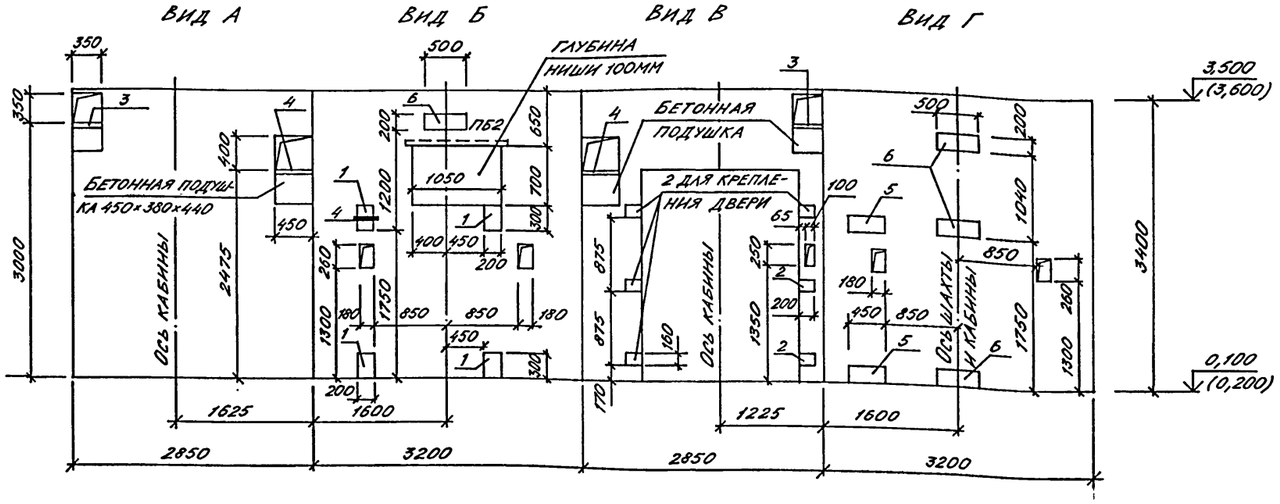

План шахты лифта

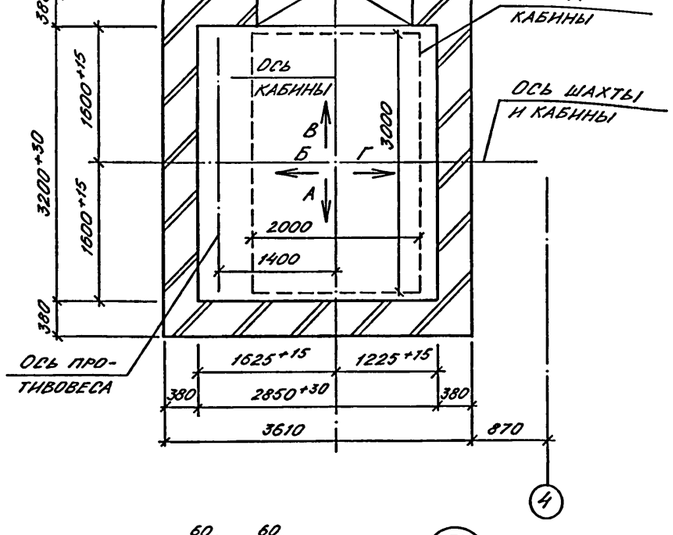

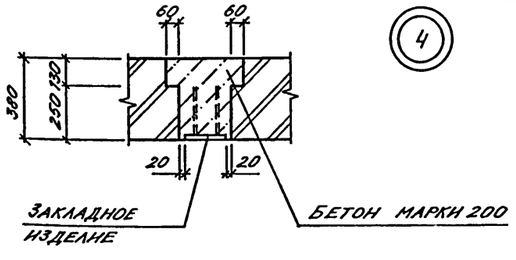

1. Проект строительной части выжимного лифта Q=3200кг (кабина 2000×3000×2200) разработан в соответствии с требованиями: а) альбома на проектирование строительной части лифтовых установок АТ-6.00-003 ч.II; б) ГОСТа 13415-67 "Лифты грузовые выжимные."; в) правил устройства и безопасной эксплуатации лифтов и лифтовых установок.
2. Кладку кирпичных стен наземной части шахты выполнять из полнотелого кирпича марки не ниже 75 без выступов и впадин (с разделкой швов) на цементном растворе М50. Подземную часть шахты выполнять из монолитного железобетона по чертежам КЖ.
3. Отклонение стен шахты от вертикальной плоскости не должно превышать 15мм, при этом размеры шахты лифта и допустимые отклонения на размеры в любом сечении должны соответствовать требованиям чертежей настоящего альбома. Допустимая разность диагоналей шахты в плане не более 25мм. Допустимое отклонение элементов строительной части лифта от их номинального положения должно быть не более: а) ниш для крепления кронштейнов направляющих в горизонтальном направлении (вправо и влево)-20мм; б) закладных деталей для крепления кронштейнов направляющих в горизонтальном направлении (вправо и влево)-10мм; в) закладных деталей для крепления других деталей лифта (в любом направлении)-10мм.
4. После монтажа лифта установить обрамление дверных проемов шахты, произвести заделку отверстий под монтажные настилы за исключением отверстий в зоне нижней остановки лифта, используемых при эксплуатации лифта для осмотра дверей шахты на нижней остановке лифта.
5. Заливку чистого пола на 50мм в машинном помещении и приямке производить при монтаже после установки оборудования и прокладки труб электропроводки.
6. Устройство перекрытия над шахтой производить после транспортировки оборудования, размещаемого в шахте, а перекрытие над машинным помещением – после транспортировки оборудования, устанавливаемого в машинном помещении.
7. Закладные изделия в кирпичные стены устанавливать по узлу 4.
8. Отметки в скобках даны для А-III,IV-1200-362.87.
9. Перемычка тип ПБ3 замаркирована на листе 10.

Спецификация к шахте лифта

Марка, поз.	Обозначение	Наименование	Кол.	Масса ед.кг	Примечание
1	1.400-15 В.1 150-26	Закладное изделие МН-137-3	4	5,2	
2	1.400-15 В.1 140-20	Закладное изделие МН-130-3	6	2,4	l=160мм
3	1.400-15 В1 170-02	Закладное изделие МН-152-3	2	9,7	
4	1.400-15 В.1 150-74	Закладное изделие МН-145-3	2	10,8	
5	1.400-15 В.1 140-20	Закладное изделие МН-130-3	2	6,75	l=450мм
6	1.400-15 В.1 140-20	Закладное изделие МН-130-3	4	7,5	l=500мм

Спецификация перемычек

Марка, поз.	Обозначение	Наименование	Кол.	Масса ед.кг	Примечание
1	1.038.1-1 вып.1	3ПБ25-8	3	162	
2	1.038.1-1 вып.1	2ПБ13-1	1	54	
3	1.038.1-1 вып.1	2ПБ19-3	1	81	для 3,4 кл. зоны

Ведомость перемычек

Тип	Схема сечения
ПБ1	1
ПБ2	2
ПБ3	3

Согласовано: Рук. констр. Коробкин

Инв. № подл. | Подпись и дата | Взам. инв. №

Привязан

Инв. №

Нач.отд.	Даниленко	
Гл.спец.	Крадинова	
Рук.гр	Кленьшев	
инж.	Карамалиев	
Исполн.	Карамалиев	
Провер.	Булгакова	
Н.контр.	Крадинова	

A - II. III. IV - 1200 - 362.87 АР

Склад материалов в подвале инженерного корпуса

Стадия	Лист	Листов
РП	9	

Грузовой выжимной лифт Q=3200кг. Развертка стен. План шахты. Узел 4.

ГОССТРОЙ СССР ГОСХИМПРОЕКТ Волжское отделение

сф 784-01 11

Типовой проект А - II. III. IV - 1200 - 362.87 Альбом 2

ФРАГМЕНТ ПЛАНА С НАНЕСЕНИЕМ САНТЕХНИЧЕСКИХ ОТВЕРСТИЙ.

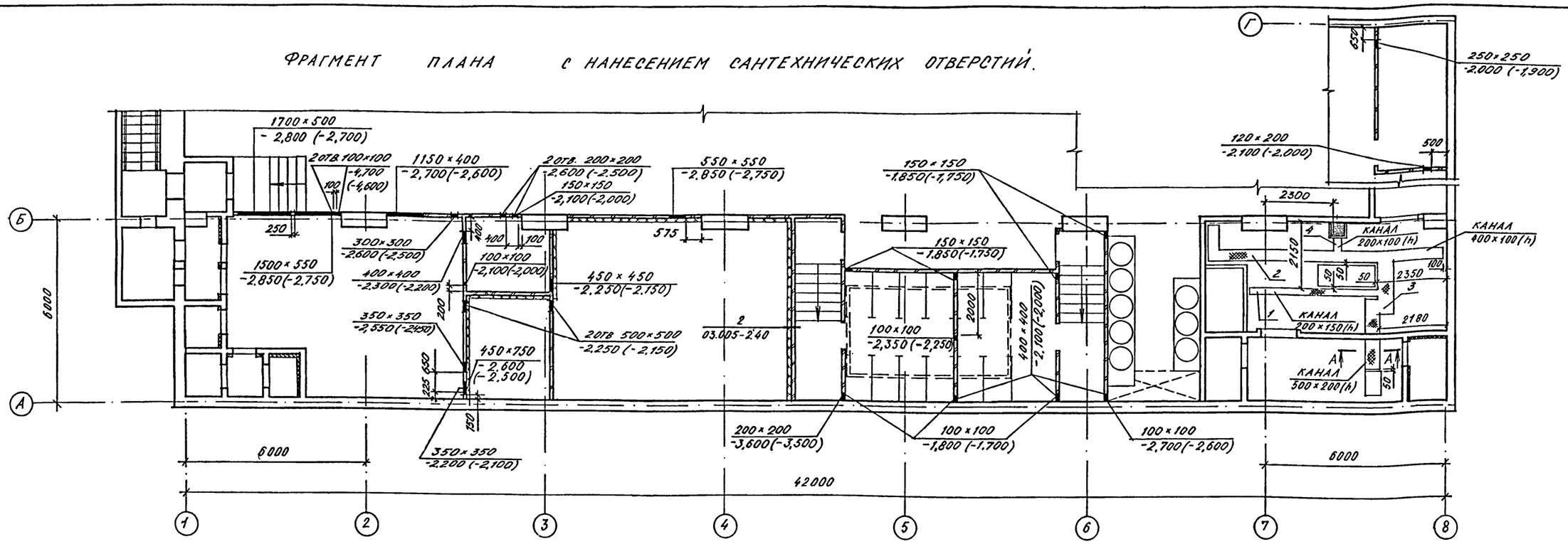

ФРАГМЕНТ ПЛАНА ДЛЯ 3, 4 КЛ. ЗОНЫ

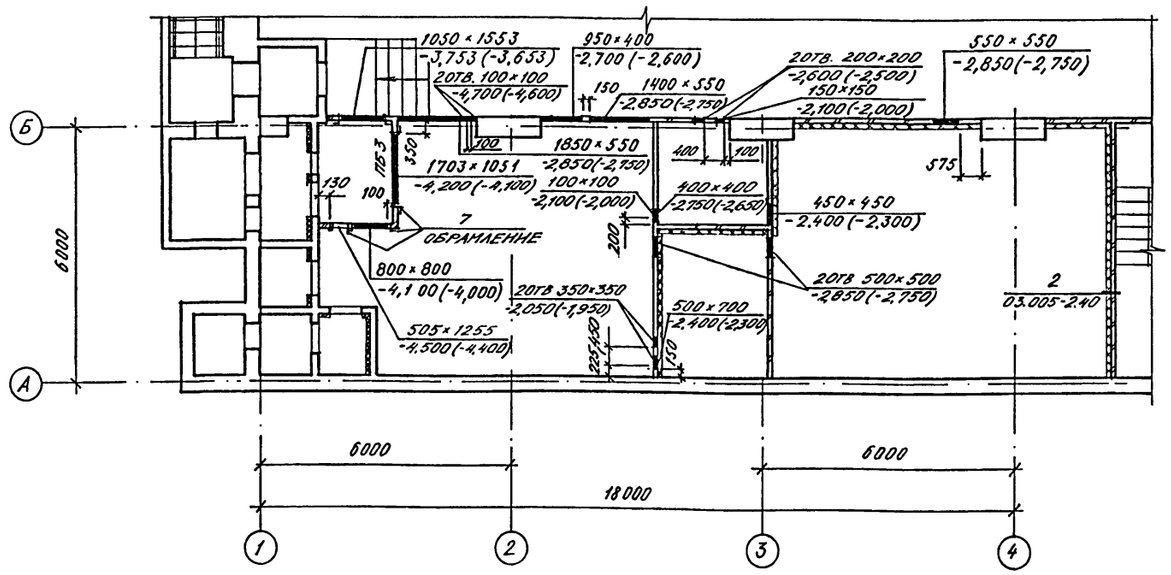

ФРАГМЕНТ. ПЛАНА С НАНЕСЕНИЕМ САНТЕХНИЧЕСКИХ ОТВЕРСТИЙ

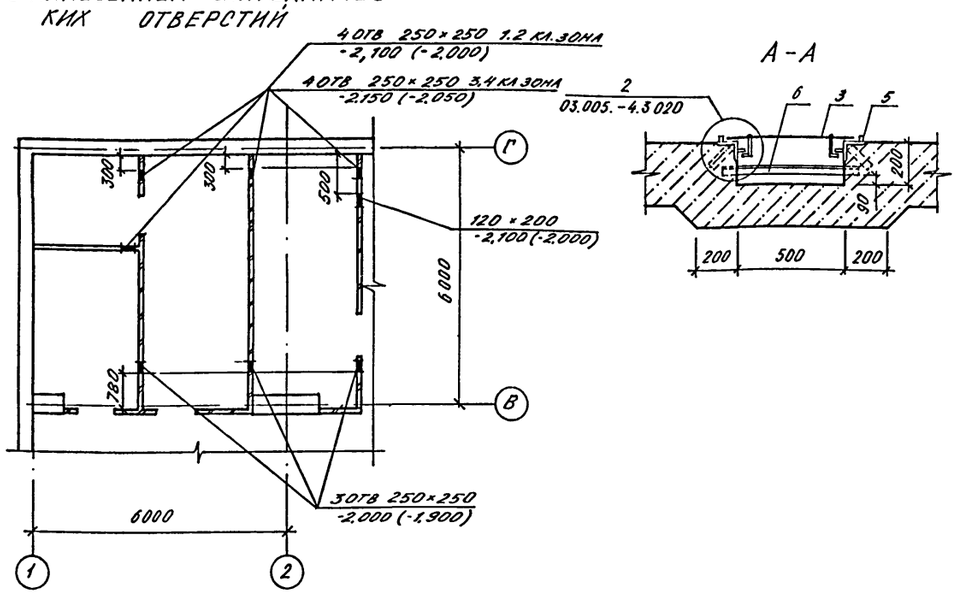

1. Крепление теплоизоляции анкерами см. 03.005-2.40 и пункт 3-03.005-2.00 ПЗ.
2. Спецификация и ведомость перемычек на листе 9.
3. Спецификация изделий и материалов на листе 6.
4. Уклон пола в каналах помещения ДЗС (0,01) выполнять в сторону водосборника.

Согласовано: Рук.гр. ОТВ Данченко; Рук.гр. ОВК Авлясина; Рук.гр. ЭТО Сарычева

Инв. № подл. | Подпись и дата | Взам. инв. №

Привязан	Нач.отд.	Данченко	
	Гл.спец.	Крадинова	
	Рук.гр	Каенышева	
	инж.	Карамланев	
Инв. №	Исполн.	Борисенко	
	Провер.	Булгакова	
	Н.контр.	Крадинова	

A - II. III. IV - 1200 - 362.87 АР

Склад материалов в подвале инженерного корпуса

Стадия	Лист	Листов
РП	10	

Фрагменты плана с нанесением сантехнических отверстий.

ГОССТРОЙ СССР ГОСХИМПРОЕКТ Волжское отделение

Типовой проект А - II. III. IV - 1200 - 362.87 Альбом 2

Схемы расположения элементов кирпичных перегородок

Схема 1

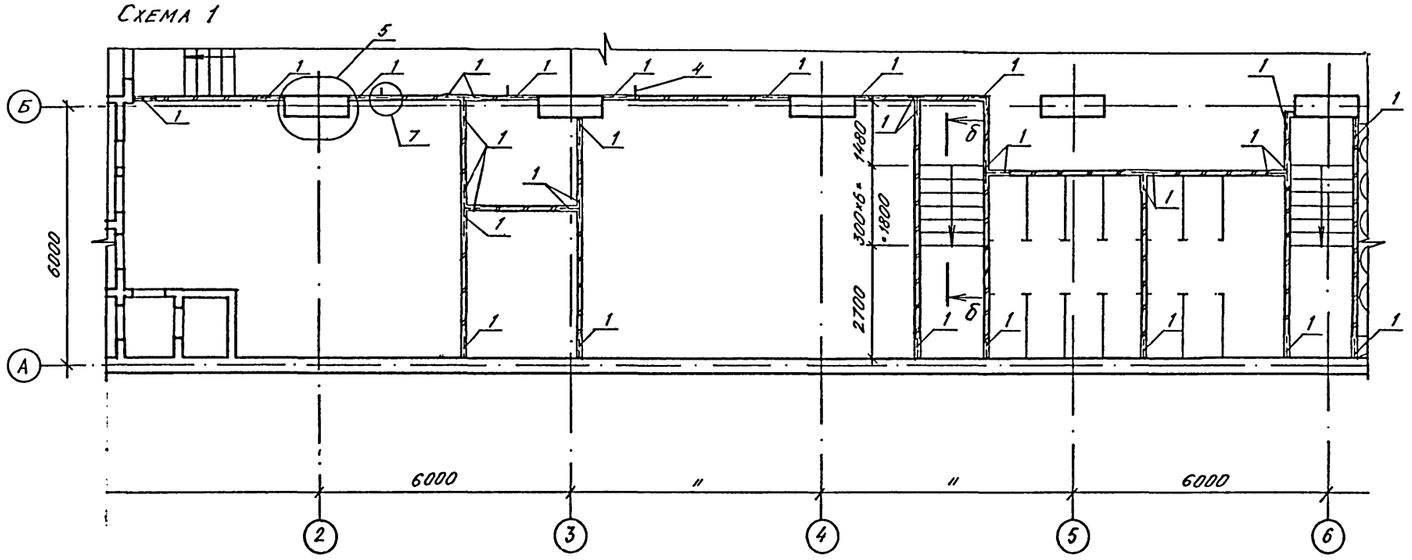

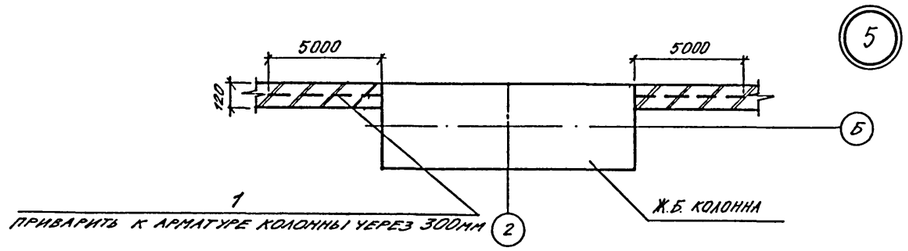

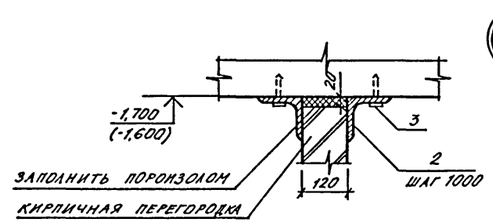

Спецификация элементов к схемам расположения кирпичных перегородок

Марка поз.	Обозначение	Наименование	Кол	Масса ед.кг	Примечание
		Крепление кирпичных перегородок			
		Детали			
1		⌀8 AI ℓ=500мм, ГОСТ 5781-82	563	0,198	шт.
2		L100×7 ℓ=300мм, ГОСТ 8509-72*	200	3,24	шт.
3	ТУ 14-4-794-77	дюбель-гвоздь ДГПШ 4,5×60	600		шт.
4		L70×5 ℓ=270мм, ГОСТ 8509-72*	3	1,45	шт.
		Ступени			
5		⌀12 AIII, ГОСТ 5781-82	102,6	0,888	п.м
		Бетон марки 300	2,8		м³
		Бетон марки 200	0,8		м³

1. Кирпичные перегородки выполняются из кирпича М75 на растворе М50 и армируются 2⌀5 Bp I с ячейками 70×70 через четыре ряда кладки.
2. Отметки в скобках даны для А - III, IV - 1200 - 362.87.

Схема 1 (вариант для 3,4 кл.з.)

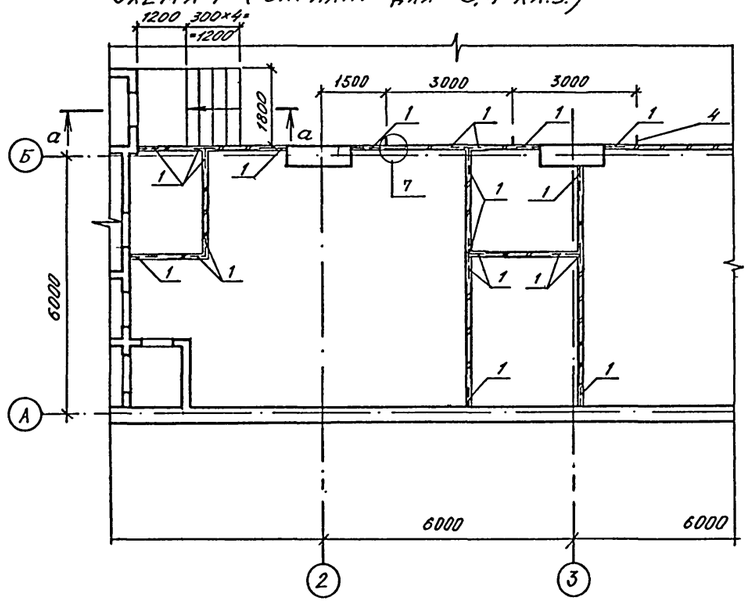

Схема 2

Схема 3

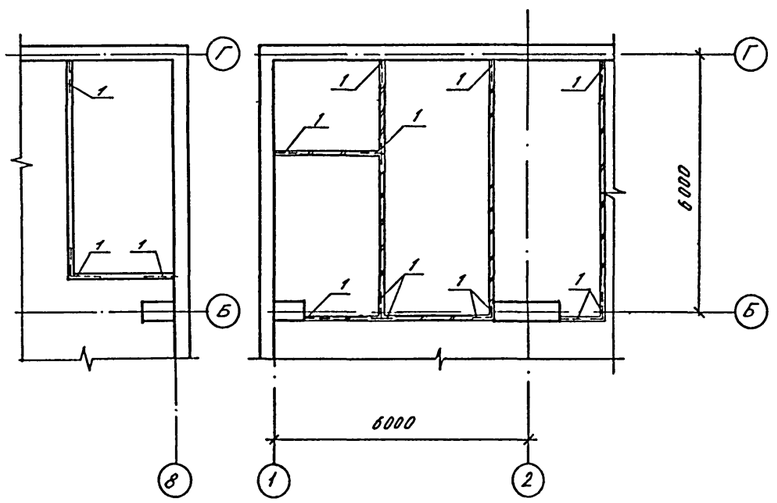

а - а

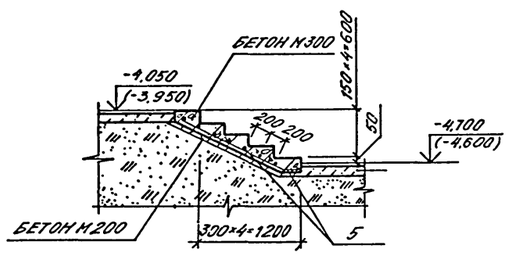

б - б

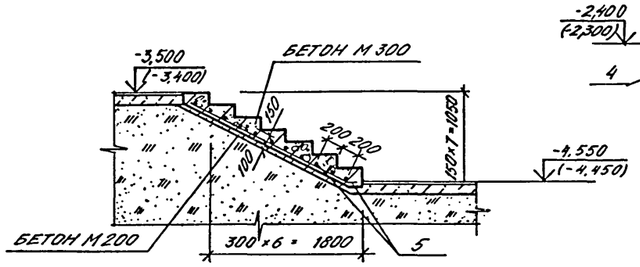

7

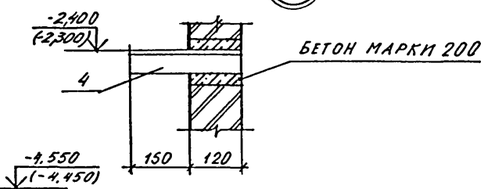

Нач.отд.	Даниленко		
Гл.спец.	Крадинова		
Рук.гр	Клеишева		
инж.	Карамалиев		
Исполн.	Борисенко		
Провер.	Булгакова		
Н.контр.	Крадинова		

Привязан

Инв. №

A - II. III. IV - 1200 - 362.87 АР

Склад материалов в подвале инженерного корпуса

Стадия	Лист	Листов
РП	11	

Схемы расположения элементов кирпичных перегородок узлы 5... 7.

ГОССТРОЙ СССР ГОСХИМПРОЕКТ Волжское отделение

Согласовано:

Инв. № подл. | Подпись и дата | Взам. инв. №

СФ 784-01 13

Типовой проект А-II. III. IV-1200-362.87

Альбом 2

Схема расположения элементов щитовых перегородок

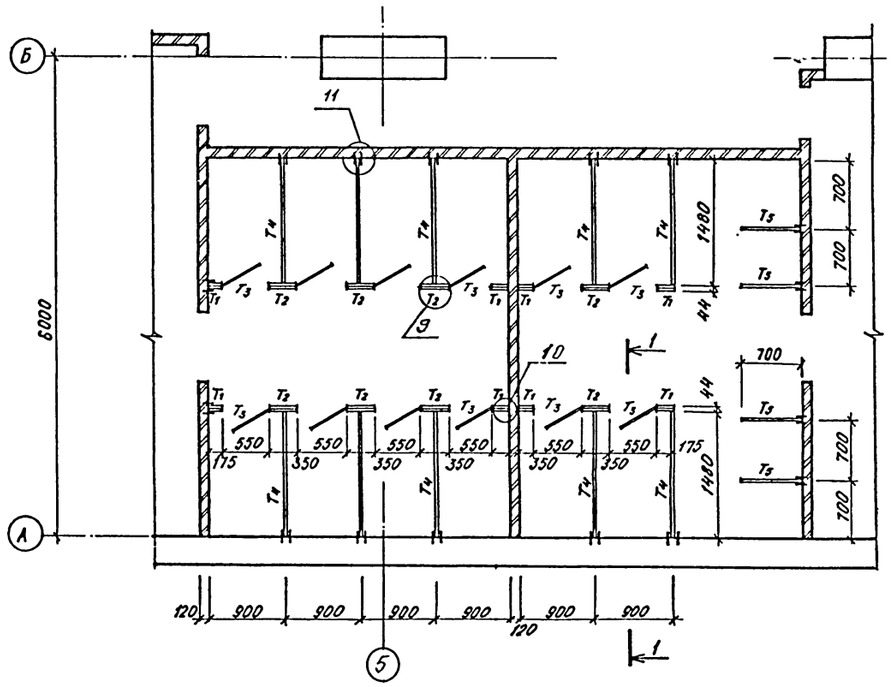

Фасад

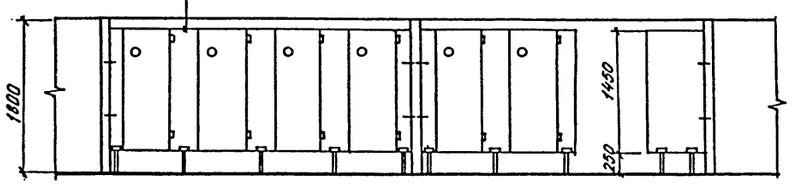

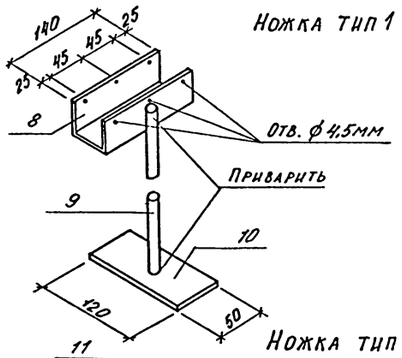

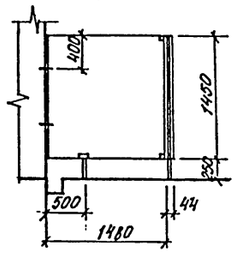

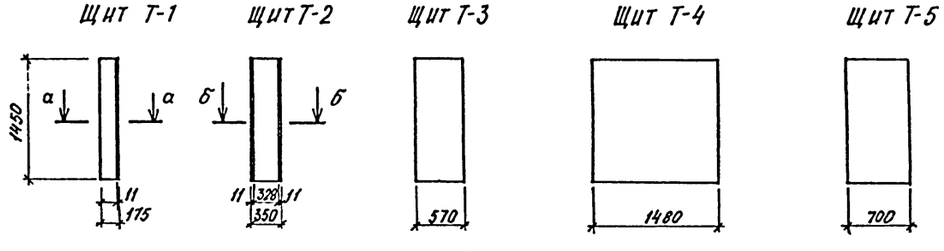

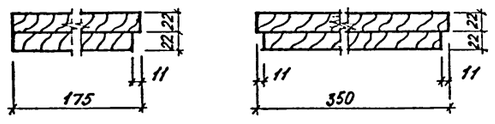

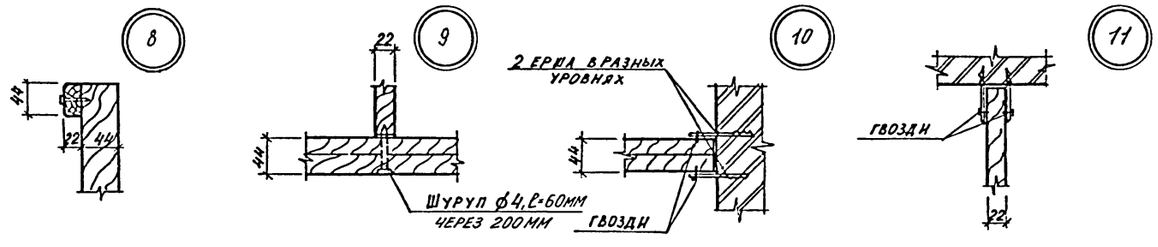

Спецификация элементов к схеме расположения щитовых перегородок.

Марка поз.	Обозначение	Наименование	Кол.	Масса ед. кг.	Примеч.
1	А-II III, IV - 1200-36287АР-12	Щит тип-1	8		
2	то же	Щит тип-2	8		
3	—"—	Щит тип-3	12		
4	—"—	Щит тип-4	10		
5	—"—	Щит тип-5	4		
6	—"—	Ножка тип-1	26	1,45	
7	—"—	Ножка тип-2	8	1,45	
		Ножка тип 1			
8		ГОСТ 8278-83 ГН Г 50×47×6 С=140мм	1	0,8	
9		ГОСТ 3262-75* труба ф 16 С=260мм	1	0,18	
10		ГОСТ 103-76 -50×10 С=120мм	1	0,47	
		Ножка тип 2			
11		ГОСТ 8278-83 ГН Г 50×47×6 С=140мм	1	0,8	
12		ГОСТ 3262-75* труба ф 16 С=260мм	1	0,18	
13		ГОСТ 103-76 -50×10 С=120мм	1	0,47	

1. Щиты уборных изготовляются из древесно-стружечных плит б=22мм с подготовкой под окраску водостойкими красками.

Согласовано:

Взам. инв. №

Подпись и дата

Инв. № подл.

Привязан

Инв. №

Нач.отд.	Даниленко	
Гл.спец.	Крадинова	
Рук.гр	Клеьышева	
инж.	Карамалиев	
Исполн.	Карамалиев	
Провер.	Булгакова	
Н.контр.	Крадинова	

A - II, III, IV - 1200 - 362.87 АР

Склад материалов в подвале инженерного корпуса

Стадия	Лист	Листов
РП	12	

Схема расположения элементов щитовых перегородок. Узлы 8... 11.

ГОССТРОЙ СССР ГОСХИМПРОЕКТ Волжское отделение

СФ 784-01 14

Типовой проект А-II. III. IV-1200-362.87

Альбом 2

Фасады входа 1

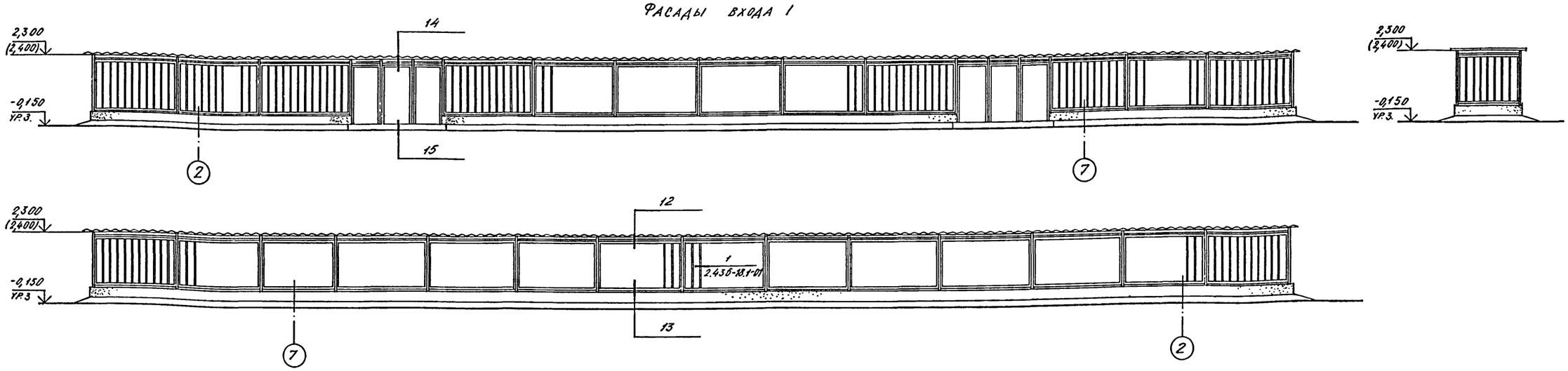

Схема расположения асбестоцементных листов

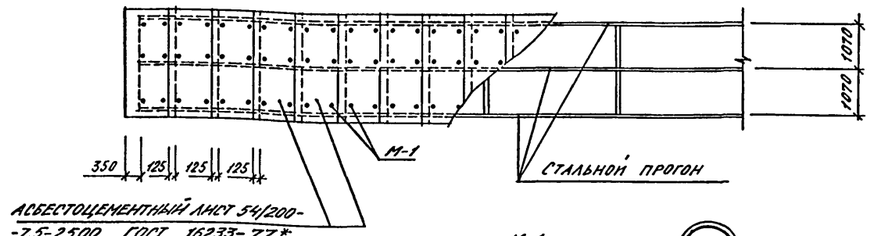

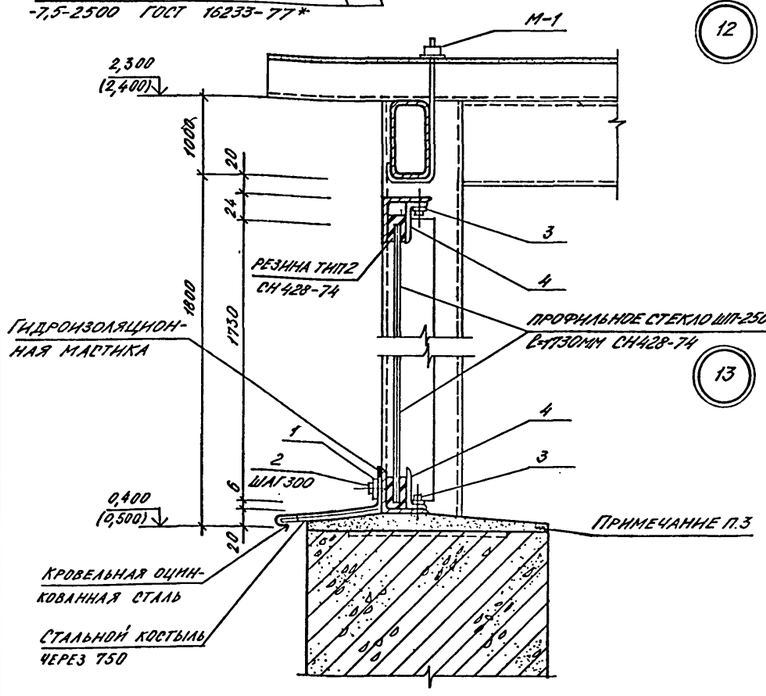

12

13

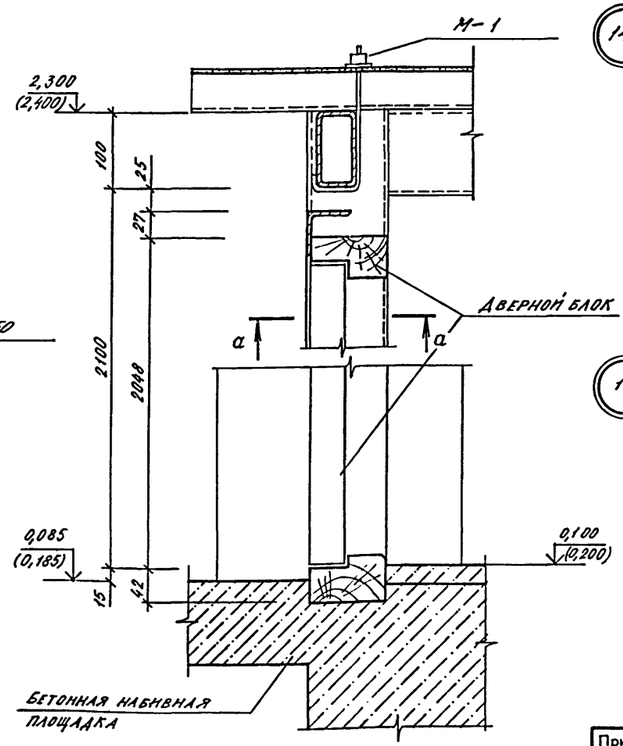

14

15

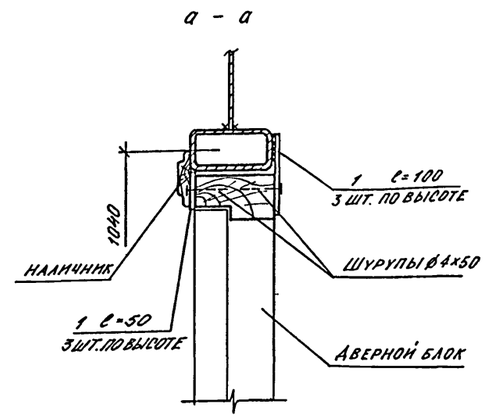

1. Отметки в скобках даны для А-III, IV-1200-362.87.
2. Расход материалов на павильон входа N 1 внесен в спецификацию на листе 6.
3. Заполнить цементно-песчаным раствором до установки профильного стекла.

Нач.отд.	Даниленко		А - II, III, IV - 1200 - 362.87	АР
Гл.спец.	Крадинова			
Рук.гр	Каенышева		Склад материалов в подвале инженерного корпуса	Стадия: РП; Лист: 13; Листов:
инж.	Карамалиев			
Исполн.	Чикова		Фасады входа N 1. Схема расположения асбестоцементных листов. Узлы 12...15.	ГОССТРОЙ СССР ГОСХИМПРОЕКТ Волжское отделение
Провер.	Булгакова			
Н.контр.	Крадинова			

Привязан

Инв. №

Согласовано: Рук.констр.гр. Коробкин

Взам. инв. №

Подпись и дата

Инв. № подл.

Типовой проект А - II. III. IV - 1200 - 362.87

Альбом 2

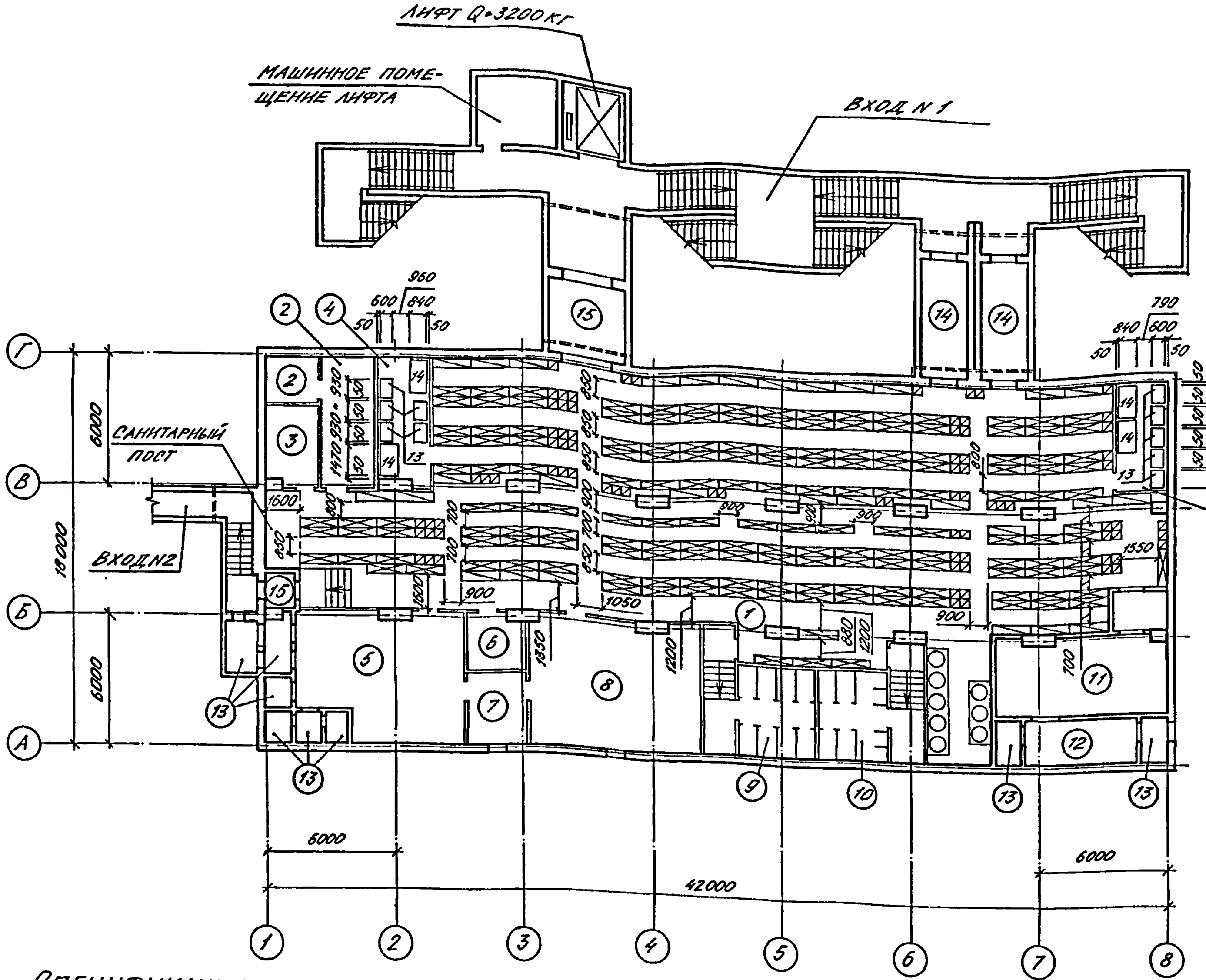

Условные обозначения:

- Нары разборные трехъярусные
- Нары разборные двухъярусные
- Скамьи для сидения

Экспликация помещений

Номер по плану	Наименование	Площадь, $м^2$	Категория производства по взрывной, взрывопожарной и пожарной опасности
1	Помещение для укрываемых	445,3	
2	Пункт управления	20,4	
3	Медицинский пункт	9,0	
4	Помещения для хранения продуктов	26,0	
5	Фильтровентиляционная камера	42,1	
6	Электрощитовая	6,9	
7	Помещение фильтров	9,2	
8	Помещение регенеративных установок	46,5	
9	Женский санузел	24,1	
10	Мужской санузел	22,3	
11	Дизельная электростанция с тамбуром	32,3	В
12	Помещение узла охлаждения	10,9	
13	Расширительные камеры	18,9	
14	Тамбур-шлюз	24,4	
15	Тамбуры	14,6	

1. Расстановка нар и площади помещений даны для А-II-1200-362.87 1, 2 климатических зон.

Спецификация оборудования

Марка, поз.	Обозначение	Наименование	Кол.	Масса ед. кг	Примечание
1	У-02-03 вып. III	ТМ-01.00.000, нары разборные 3-хярусные	161	121,0	
2	У-02-03 вып. III	ТМ-01.00.000,-01, нары разборные 2-хярусные	31	94,5	
3		Скамьи индивидуальные размером 450×450×450	79		
4	ТУ 16371-74	Стол канцелярский	6		
5	ОСТ 1.51.734-82	Стол рабочий тип V-А	10		
6	ТУ 2.34.12.12-81	Шкаф хозяйственный металлический	1		
7	07.000-IV	Бак для питьевой воды БВ-100	3		
8	РСТ РСФСР 328-73	Шкаф металлический малый тип I ШМО	1		

Продолжение

Марка, поз.	Обозначение	Наименование	Кол.	Масса ед. кг	Примечание
		малый тип I ШМО			
9		Табурет	10		
10	ТУ 16371-77	Кушетка	1		
11	ТУ 27.07.3225-77	Ширма	1		
12	ГОСТ 2226-75	Мешок бумажный емкостью 20 кг	120		
13	Союзторгоборудование	Стеллаж стационарный СК-3 размером 930×600×2000	10	66	
14	Союзторгоборудование	Стол производственный СПМ-7 размером 1470×840×860	4	60	

Взам. инв. № | Подпись и дата | Инв. № подл.

Привязан

Инв. №

Нач.отд.	Даниленко	
Гл.спец.	Крадинова	
Рук.гр	Каеньшева	
инж.	Карамалиев	
Исполн.	Карамалиев	
Провер.	Булгакова	
Н.контр.	Крадинова	

А - II, III, IV - 1200 - 362.87 АР

Склад материалов в подвале инженерного корпуса

Стадия	Лист	Листов
РП	14	

План с расстановкой нар

ГОССТРОЙ СССР
ГОСХИМПРОЕКТ
Волжское отделение

Типовой проект А - II. III. IV - 1200 - 362.87

Альбом 2

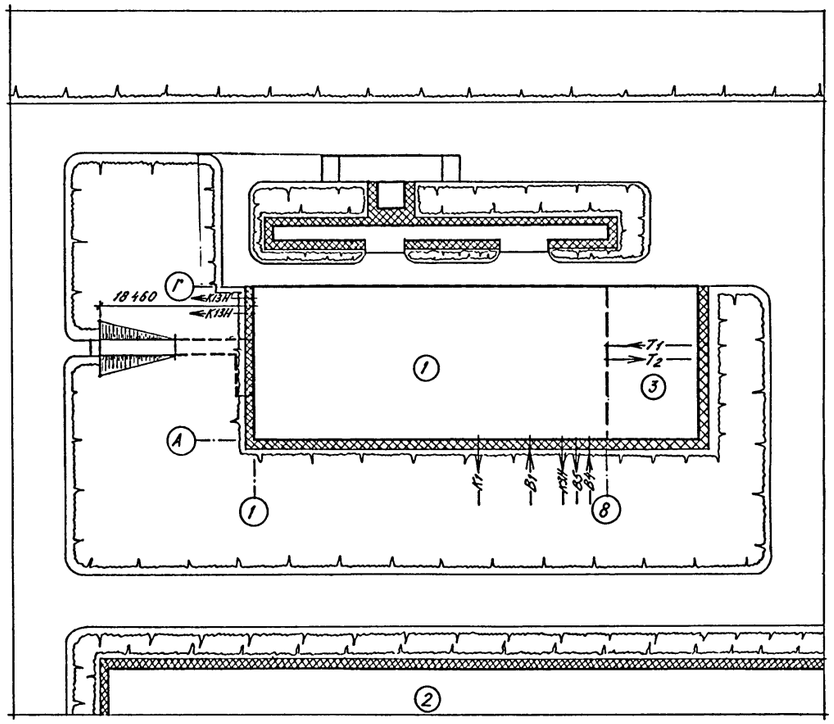

Экспликация

№	Наименование	Площадь застройки
1	Склад материалов в подвале инженерного корпуса	—
2	Производственный корпус	—
3	Инженерный корпус	—

1. На схеме генплана дано примерное расположение зданий.
2. Присоединение вводов подземных коммуникаций к сетям решается при привязке проекта к местным условиям.

				А - II. III. IV - 1200 - 362.87			АР
Нач.отд.	Даниленко						
Гл.спец.	Крадинова			Склад материалов в подвале инженерного корпуса	Стадия	Лист	Листов
Рук.гр	Каенышева				РП	15	
инж.	Карамалиев						
Исполн.	Чернова			Схема генерального плана с вводами коммуникаций	ГОССТРОЙ СССР ГОСХИМПРОЕКТ Волжское отделение		
Провер.	Булгакова						
Н.контр.	Крадинова						

Привязан

Инв. №

Взам. инв. №

Подпись и дата

Инв. № подл.

gost.e-ecolog.ru

Лет 04.11.87