ТИПОВОЙ ПРОЕКТ
А - II, III, IV - 1200 - 361.87

СКЛАД МАТЕРИАЛОВ В ПОДВАЛЕ ИНЖЕНЕРНОГО КОРПУСА

АЛЬБОМ 4
Конструкции железобетонные

СФ 783 - 04
ЦЕНА 9-16

gost.e-ecolog.ru

Подпись

Инв.№

ТИПОВОЙ ПРОЕКТ

А - II, III, IV - 1200 - 361.87

СКЛАД МАТЕРИАЛОВ В ПОДВАЛЕ ИНЖЕНЕРНОГО КОРПУСА

АЛЬБОМ 4
Конструкции железобетонные

СОСТАВ ПРОЕКТА

Альбом 1		Общая пояснительная записка
Альбом 2		Архитектурные решения
Альбом 3		Конструкции железобетонные
Альбом 4		Конструкции железобетонные
Альбом 5		Рабочие чертежи изделий
Альбом 6		Отопление и вентиляция. Внутренний водопровод и канализация Электростанция дизельная. Механизация складского хозяйства. Установка автоматического водяного пожаротушения
Альбом 7	Часть 1	Силовое электрооборудование. Автоматизация. Электроосвещение. Связь и сигнализация.
Альбом 7	Часть 2	Задание заводам-изготовителям
Альбом 8	Часть 1	Спецификация оборудования. АР, ОВ, ВК, ЭД, ТХ, АПЖ
Альбом 8	Часть 2	Спецификация оборудования. ЭМ, ЭО, СС, АОВ
Альбом 9		Ведомости потребности в материалах
Альбом 10	Книги 1,2	Сметы.
Альбом 11		Пояснительная записка (Распространяет Волжское отделение "ГОСХИМПРОЕКТ")

Разработан
Волжским отделением
института «ГОСХИМПРОЕКТ»

Главный инженер А. Талызов
Главный инженер проекта Г. Шелудько

с участием:
Киевского отделения ПРОМТРАНСНИИПРОЕКТ
Главный инженер А Пушкарский
Главный инженер проекта П Петруня
Ростовского ГПИ «Спецавтоматика»
Главный инженер Л Щербанюк
Главный инженер проекта Н Меленчук

Утвержден
Штабом ГОССССР
протокол от 24.03.87г
Введен в действие приказом
Волжского отделения Госхимпроект
от 25.03.87г № 110

				Привязан
Инв.№				

Типовой проект А - II. III. IV - 1200 - 361.87
Альбом 4

Ведомость чертежей основного комплекта (начало)

Лист	Наименование	Примечание
1	Общие данные	
2	Схема расположения сборных элементов сооружения	
3	Армирование перекрытия (начало)	
4	Армирование перекрытия (окончание)	
5	Фрагмент 2. Опалубка (начало)	
6	Фрагмент 2 Опалубка (продолжение)	
7	Фрагмент 2 Опалубка (окончание)	
8	Схема расположения элементов покрытия фрагмента 2 и шахты лифта	
9	Фрагмент 2. Схема расположения элементов монорельса	
10	Схема расположения элементов каркаса входа 1 на отм. 2,300 (2,400)	
11	Узлы I, II, III	
12	Монолитный участок УМ1. Опалубка (начало)	
13	Монолитный участок УМ1. Опалубка (окончание)	
14	Монолитный участок УМ1. Армирование (начало)	
15	Монолитный участок УМ1 Армирование (окончание)	
16	Монолитный участок УМ1. Спецификация	
17	Монолитный участок УМ2. Опалубка.	
18	Монолитный участок УМ2. Армирование.	
19	Монолитный участок УМ3, УМ4. Опалубка. Армирование (начало)	
20	Монолитный участок УМ3, УМ4. Армирование (окончание)	
21	Монолитные участки УМ6, УМ7, УМ6а	
22	Монолитный участок УМ8. Опалубка Армирование.	
23	Монолитный участок УМ8. Спецификация	
24	Монолитный участок УМ9. Опалубка. Армирование.	
25	Монолитный участок УМ9. Спецификация	
26	Схема расположения гравийного охладителя по оси „8"	

Ведомость чертежей основного комплекта (окончание)

Лист	Наименование	Примечание
27	Схема расположения гравийных охладителей по оси „А"	
28	Детали установки ставней	
29	Деталь установки двери ДУ-IV-2, ДУ-II-3	
30	Деталь установки дверей ДУ-I-7, ДУ-III-6 ДУ-III-5.	
31	Деталь установки двух дверей ДУ-IV-3.	

Ведомость ссылочных и прилагаемых документов (начало)

Обозначение	Наименование	Примечание
	Ссылочные документы	
У-01-01/80	Унифицированные сборно-монолитные конструкции заглубленных помещений с перекрытием балочного типа	
03.005-6	Входы, подходные галереи, тамбуры и шлюзы, аварийные выходы, грузовые въезды и рампы из сборных железобетонных блоков в убежищах II-IV классов.	
03.005-5	Конструкции ввода и пропуска коммуникаций в убежищах гражданской обороны	
ТДК-Н-1-70 часть II раздел II	Аварийные входы, воздухозаборные, воздуховыбросные и газовыхлопные устройства рабочие чертежи	
ТДК-Н-1-67 часть II	Альбом типовых решений систем и устройств внутреннего оборудования сооружений гражданской обороны Внутреннее оборудование	
3.400-6/76	Унифицированные закладные детали сборных железобетонных конструкций инженерных сооружений промышленных предприятий	
1.038.1-1 в.1	Перемычки железобетонные для зданий с кирпичными стенами	

Ведомость ссылочных и прилагаемых документов (окончание)

Обозначение	Наименование	Примечание
3.006-3 вып. II-2	Тоннели с применением угловых стеновых элементов	
	Прилагаемые документы	
А-II, III, IV-1200-361.87-КЖН	Рабочие чертежи изделий	Альбом 5
А-II, III, IV-1200-361.87-ВМ	Ведомости потребности в материалах	Альбом 9

Ведомость спецификаций

Лист	Наименование	Примечание
2	Спецификация к схеме расположения сборных элементов сооружения	
26	Спецификация к схеме расположения гравийного охладителя по оси 8	
27	Спецификация к схеме расположения гравийных охладителей по оси „А"	

Ведомость объемов сборных бетонных и железобетонных конструкций по рабочим чертежам комплекта марки КЖ смотри альбом 3

Условные обозначения

кл.з. — климатическая зона

Проект разработан в соответствии с действующими нормами и правилами и предусматривает мероприятия, обеспечивающие пожарную безопасность при эксплуатации сооружения

Главный инженер проекта Г.Н. Шелудько

Инв. № подл. | Подпись и дата | Взам. инв. №

Привязан

Инв. №

ГИП	Шелудько	
Гл. конс.	Петренко	
Нач. отд.	Даниленко	
Гл. спец.	Крадинова	
Рук. гр.	Коробкин	
Ст. инж.	Коншина	
Испол.	Чернова	
Провер.	Нефедов	
Н. контр.	Крадинова	

А - II. III. IV - 1200 - 361.87 - КЖ.2

Склад материалов в подвале инженерного корпуса

Стадия	Лист	Листов
РП	1	31

Общие данные

ГОССТРОЙ СССР ГОСХИМПРОЕКТ Волжское отделение

Типовой проект А-II. III. IV-1200-361.87
Альбом 4

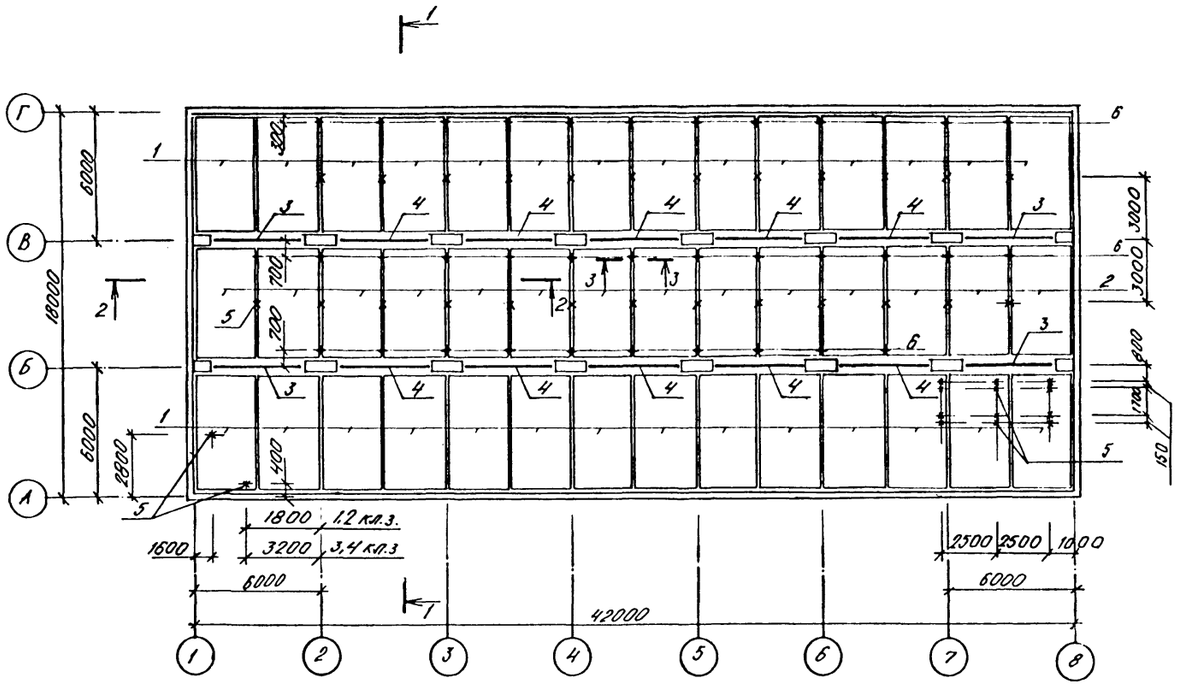

1-1

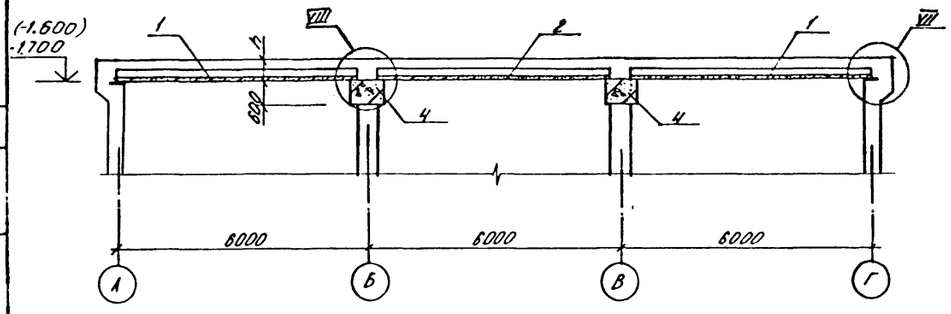

2-2

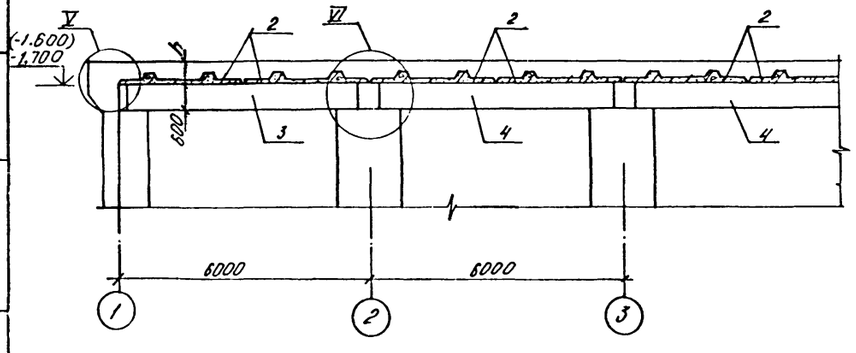

3-3

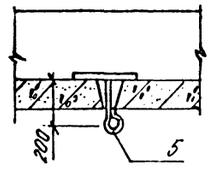

Класс сооружения	h, мм
А-II	500
А-III	400
А-IV	360

Схема расположения крюков

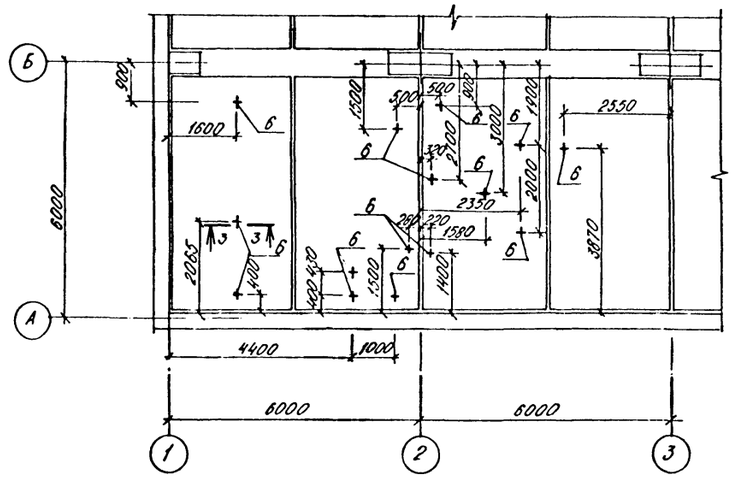

Спецификация к схеме расположения сборных элементов сооружения

Марка, поз.	Обозначение	Наименование	Кл. сооруж. А-II	Кл. сооруж. А-III	Кл. сооруж. А-IV	Масса ед., кг	Примеч.
1	У-01-01/80 в.1	Плита перекрытия П1-3	28	28		5900	
	То же	П1-1			28	5900	
2	"	П2-2	14	14		5575	
	"	П2-1			14	5575	
3	"	Балка Б1	4			6825	
	"	Б3		4		6825	
	"	Б3			4	6825	
4	"	Б2	10			6825	
	"	Б4		10		6825	
	"	Б5			10	6825	
		Закладные изделия					
5	А-II, III, IV-1200-361.87-КЖИ лист 5	МН-6	39	39	39	1,3	
6	То же	МН-7	50	50	50	1,8	
		Детали					
		Ф22 AIII ГОСТ 5781-82 l=100	56	56	56	0,3	

1. Узлы замаркированы по серии У-01-01/80 вып. 0-2, 0-1
2. Отметки в скобках даны для классов А-III, А-IV

Согласовано:
Рук. гр. ОТВ Панченко

Инв. № подл. | Подпись и дата | Взам. инв. №

ГИП	Шелудько		
Гл. констр.	Петренко		
Нач. отд.	Даниленко		
Гл. спец.	Кравцинова		
Рук. гр	Коробкин		
Ст. инж.	Нефедов		
Испол.	Мамашук		
Провер.	Нефедов		
Н. контр.	Кравцинова		

Привязан

Инв. №

А-II. III. IV-1200-361.87 - КЖ2

Склад материалов в подвале инженерного корпуса

Стадия	Лист	Листов
РП	2	

Схема расположения сборных элементов сооружения

ГОССТРОЙ СССР
ГОСХИМПРОЕКТ
Волжское отделение

Типовой проект А-II.III.IV-1200-361.87
Альбом 4

Схема расположения верхних сеток перекрытия

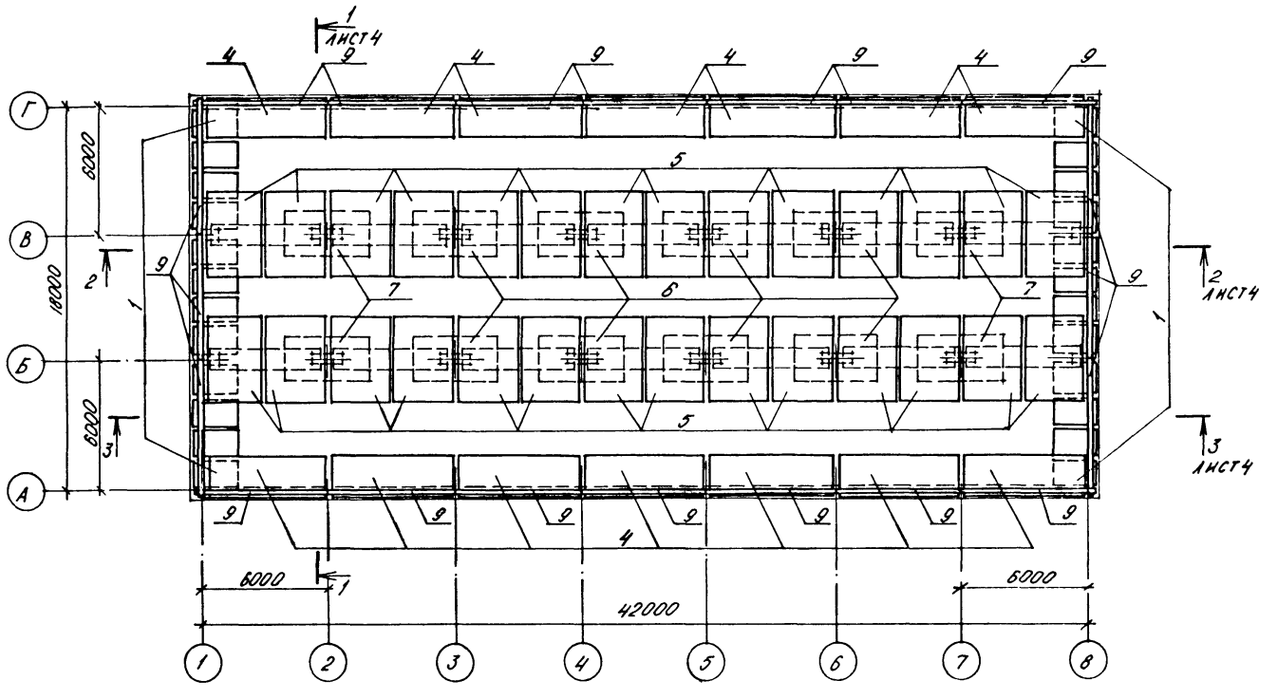

Схема расположения нижних сеток и каркасов перекрытия

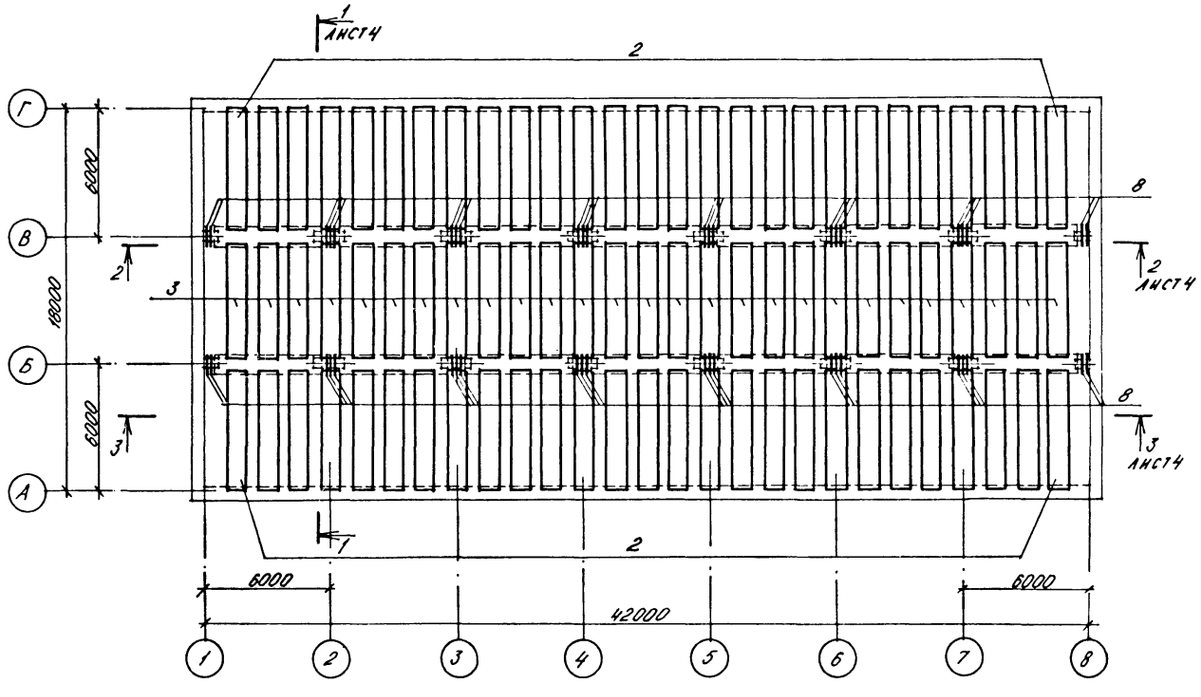

Спецификация монолитного перекрытия

Форма	Зона	Поз	Обозначение	Наименование	Класс сбор. АII	Класс сбор. АIII	Класс сбор. АIV	Примеч.
				Сборочные единицы				
				Каркас пространственный				
А4		1	У-01-01/80 вып.5	КП 105	24			
А4			то же	КП 106		24		
А4			"	КП 107			24	
А4		2	"	КП 108	54			
А4			"	КП 109		54		
А4			"	КП 110			54	
А4		3	"	КП 111	27			
А4			"	КП 112		27		
А4			"	КП 113			27	
				Сетка арматурная				
А4		4	У-01-01/80 вып.5	С 96	14	14		
А4			то же	С 98			14	
А4		5	"	С 101	28	28		
А4			"	С 103			28	
А4		6	"	С 105	8	8		
А4			"	С 107			8	
А4		7	"	С 104	4	4		
А4				С 109			4	
А4		8	"	С 112	44	44	44	
А4		9	"	С 113	20	20	20	
				Материалы				
				Бетон М300	314,1	231,8	198,9	м³

Инв. № подл. | Подпись и дата | Взам. инв. №

Привязан	Нач.отд.	Данниленко	
	Гл.спец.	Крадинова	
	Рук.гр	Коробкин	
	Ст.инж.	Коншина	
	Исполн.	Зух	
	Провер.	Нефедов	
Инв. №	Н.контр.	Крадинова	

A - II. III. IV - 1200 - 361.87 - КЖ2

Склад материалов в подвале инженерного корпуса

Стадия	Лист	Листов
РП	3	

Армирование перекрытия /начало/.

ГОССТРОЙ СССР
ГОСХИМПРОЕКТ
Волжское отделение

Типовой проект А-II.III.IV-1200-361.87
Альбом 4

1-1

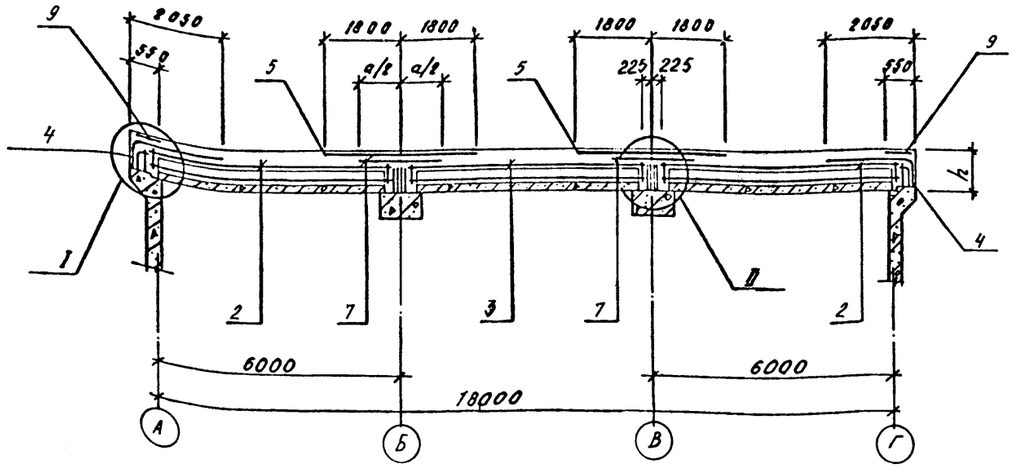

2-2

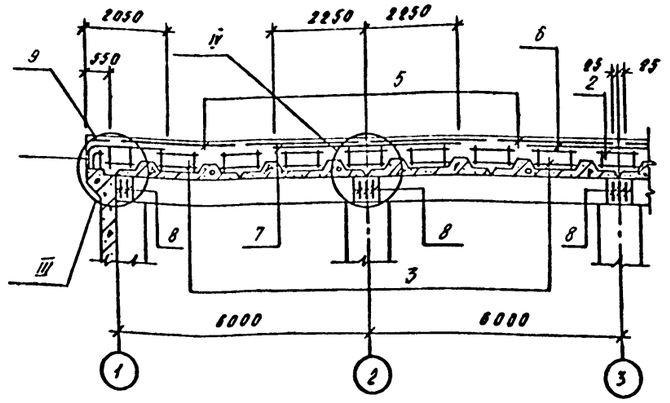

3-3

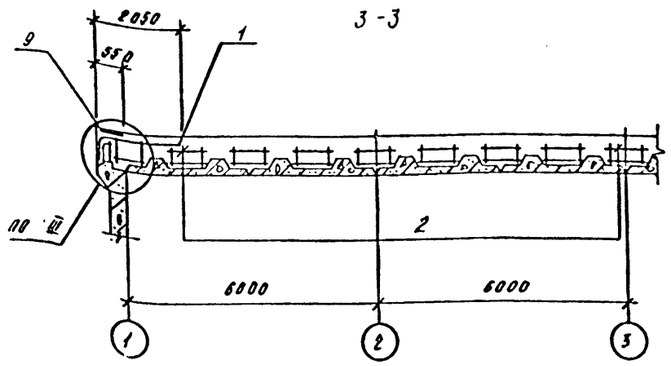

1. Узлы I ÷ III разработаны в серии У-01-01/80 в.о.
2. а/2 - половина ширины сетки.

Ведомость расхода стали, кг.

Класс сооружения	Изделия арматурные. Арматура класса. AI. ГОСТ 5781-82 ⌀6	⌀8	⌀10	⌀12	⌀14	итого	AIII ⌀6	⌀14	⌀16	⌀20	⌀22	⌀25	итого	Общий расход
AII	648,9	146,4	24840	519,4	1209,6	5008,3	944,2	–	710,4	–	–	22361,0	24013,6	29023,9
AIII	648,9	146,4	2484,0	519,4	1209,6	5008,3	674,4	–	672,0	–	–	22361,0	23707,4	28715,7
AIV	711,3	36,0	3451,4	–	–	4198,7	539,5	518,4		3024,0	8189,6	1618,2	13889,7	18088,4

Привязан

Инв. №

Нач.отд.	ДАННЛРНИ	
Гл.спец.	КРАДИНОВА	
Рук.гр	КОРОБКИН	
Ст.инж.	КОНШИНА	
Испопн.	ЗУХ	
Провер.	НЕФЕДОВ	
Н.контр.	КРАДИНОВА	

А.-II.III.IV-1200-361.87 -КЖ2

Склад материалов в подвале инженерного корпуса

Стадия	Лист	Листов
РП	4	

Армирование перекрытия /Окончание/.

ГОССТРОЙ СССР
ГОСХИМПРОЕКТ
Волжское отделение

Инв. № подл. | Подпись и дата | Взам. инв. №

Типовой проект А-II.III.IV-1200-361.87 Альбом 4

НА ОТМ. -4.800

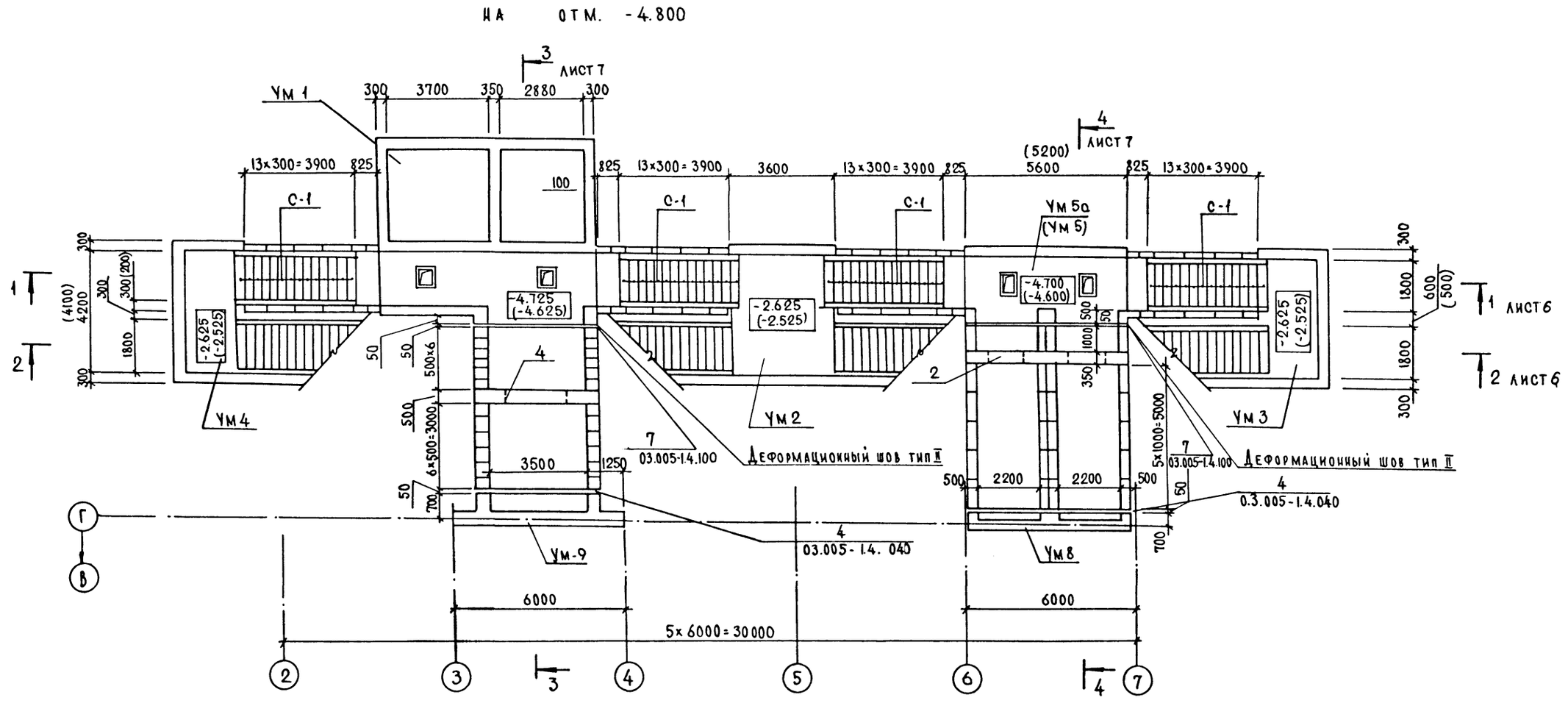

НА ОТМ. 0.400

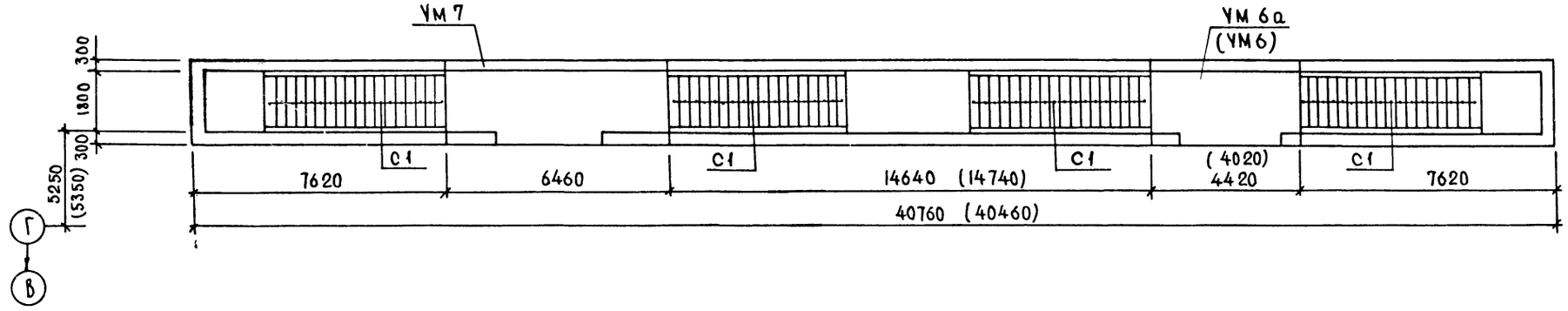

1. Размеры и отметки в скобках даны для классов А-III, А-IV.

Нач. отд.	Даниленко		
Гл. спец.	Крадинова		
Рук. гр.	Коробкин		
Ст. инж.	Кошкина		
Исполн.	Недожогина		
Провер.	Нефедов		
Н. контр.	Крадинова		

Привязан

Инв. №

А-II.III.IV-1200-361.87 -КЖ2

Склад материалов в подвале инженерного корпуса

Стадия	Лист	Листов
РП	5	

Фрагмент 2. Опалубка. (Начало.)

ГОССТРОЙ СССР ГОСХИМПРОЕКТ Волжское отделение

Согласовано: Рук. гр. АО Маленышева

Инв. № подл. | Подпись и дата | Взам. инв. №

сф 783-04 7

Типовой проект А - II. III. IV - 1200 - 361.87
Альбом 4

1 - 1

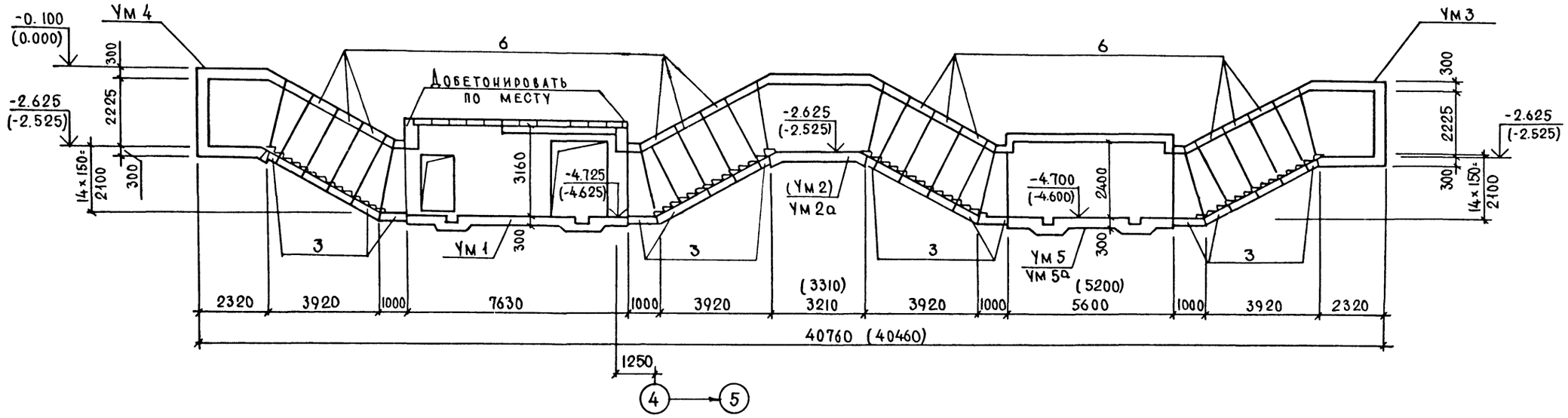

2 - 2

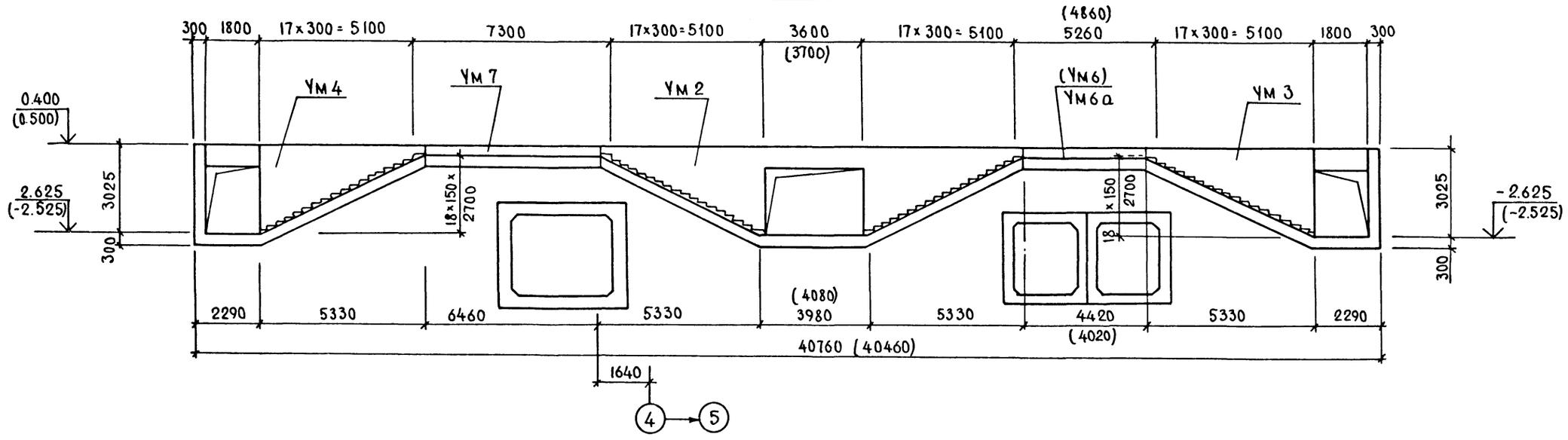

1. Размеры и отметки в скобках даны для классов А III, А IV

Нач. отд.	Даниленко		
Гл. спец.	Крадинова		
Рук. гр.	Коробкин		
Ст. инж.	Коншина		
Исполн.	Недожогина		
Провер.	Нефедов		
Н. контр.	Крадинова		

Привязан

Инв. №

А - II. III. IV - 1200 - 361.87 - КЖ2

Склад материалов в подвале инженерного корпуса

Стадия	Лист	Листов
РП	6	

Фрагмент 2. Опалубка. (Продолжение)

ГОССТРОЙ СССР
ГОСХИМПРОЕКТ
Волжское отделение

Инв. № подл. | Подпись и дата | Взам. инв. №

Типовой проект А - II. III. IV - 1200 - 361.87
Альбом 4

3 – 3

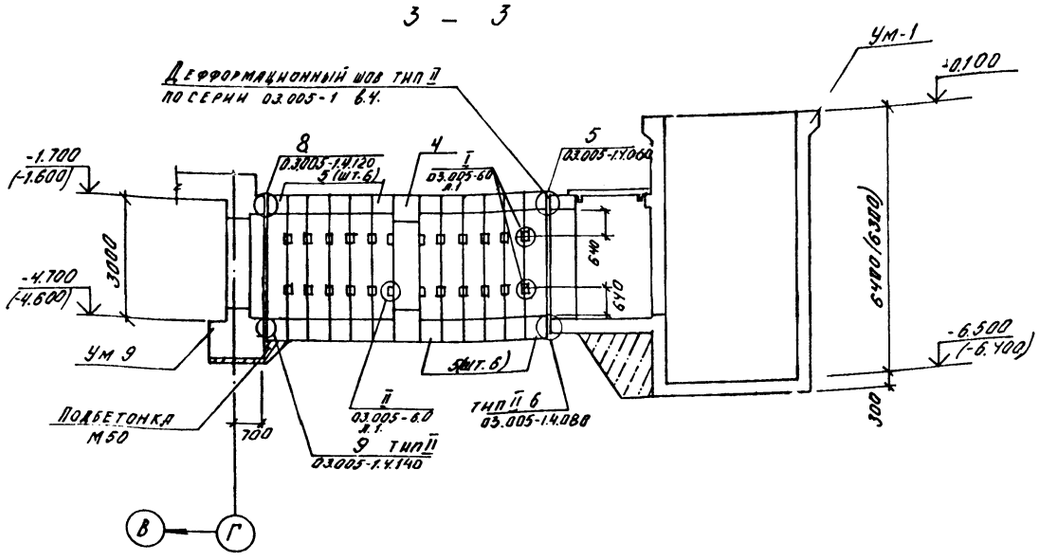

6 – 6

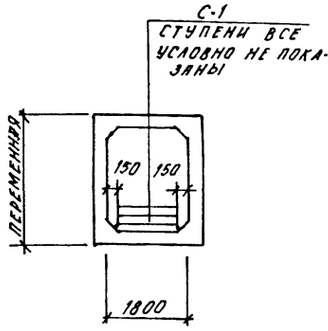

4 – 4

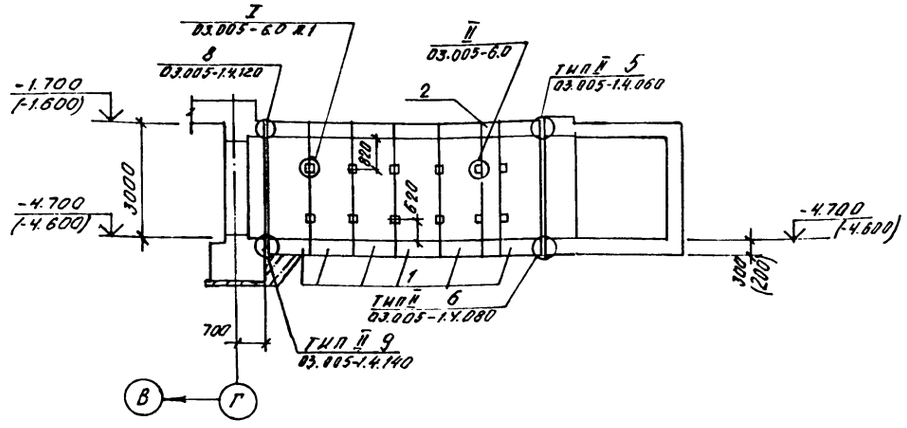

(окончание)

Марка поз	Обозначение	Наименование	Класс сооружен. АII	АIII	АIV	Прим. кг
3	03.005-6.2	БВС-II-1.8×2,2 ПВ	12			4900
	То же	БВС-III-1.8×2.2 ПВ		12		3300
	"	БВС-IV-1.8×2,2 ПВ			12	3300
4	03.005-6.3	БГВ-II-3,5×2,7 В	1			9200
	То же	БГВ-III-3,5×2,7 В		1		9200
	"	БГВ-IV-3,5×2,7 В			1	9200
5	"	БГВ-II-3,5×2,7а	12			7300
	"	БГВ-III-3,5×2,7а		12		7300
	"	БГВ-IV-3,5×2,7а			12	5300
6	03.005-6.2	БВС-II-1.8×2,2а	12			7300
	То же	БВС-III-1.8×2,2а		12		4800
	"	БВС-IV-1.8×2,2а			12	4800
		Плиты перекрытия				
П1	3.006-3 вып.II-2	ПТ36Д-8	5	5	5	1550
П2	То же	ПТ18Д-8	5	5	5	450
П3	"	ПТ15Д-8	7	7	7	350
		Плиты покрытия				
П4	ПК-01-88	ПЖ1-3	6	6	6	178
С-1	03.005-6 в.0.	Ступени 1.8×2.2	128	128	128	
Ум1	Лист 12	Монолитный уч. Ум1	1	1	1	
Ум2	Лист 17	То же Ум2	1	1	1	
Ум3	Лист 19	" Ум3	1	1	1	
Ум4	Лист 19	" Ум4	1	1	1	
Ум5	03.005-6 в.1, ч.I,	" Ум5		1	1	
Ум6	Лист 21	" Ум6а Ум6	1	1	1	
Ум7	Лист 21	" Ум7	1	1	1	
Ум8	Лист 22	" Ум8	1	1	1	
Ум9	Лист 24	" Ум9	1	1	1	
Ум5а	03.005-6 в.1, ч.I,	Ум5а	1			
		Соединительные элементы				
		-8×60С-100ГОСТ 103-76	68	68	68	0,4
		∠30×5С-60ГОСТ 8509-72	24	24	24	0,3

Спецификация к схемам расположения элементов фрагмента 2

(начало)

Марка поз.	Обозначение	Наименование	Класс сооружен. АII	АIII	АIV	Прим.
		Железобетонные блоки.				
1	03.005-6.2.	БВС-II-2.2×2.4а	12			7900
	То же	БВС-III-2,2×2,4а		12		5400
	"	БВС-IV-2.2×2.4а			12	5400
2	"	БВС-II-2,2×2,4Д	1			4300
		БВС-III-2,2×2,4Д		1		4300
		БВС-IV-2,2×2,4Д			1	4300

1. Размеры и отметки в скобках даны для классов АIII, АIV

Инв. № подл. | Подпись и дата | Взам. инв. №

Привязан	Нач.отд.	Дяпяленко	
	Гл.спец.	Крапивнова	
	Рук.гр.	Коробкин	
	Ст.инж.	Коншина	
	Исполн.	Недокопина	
	Провер.	Нефедов	
Инв №	Н.контр.	Крапивнова	

A - II. III. IV - 1200 - 361.87 - КЖ2

Склад материалов в подвале инженерного корпуса

Стадия	Лист	Листов
РП	7	

Фрагмент 2. Опалубка. (Окончание.)

ГОССТРОЙ СССР ГОСХИМПРОЕКТ Волжское отделение

Типовой проект А-II. III. IV-1200-361.87
Альбом 4

Схема расположения элементов покрытия фрагмента 2.

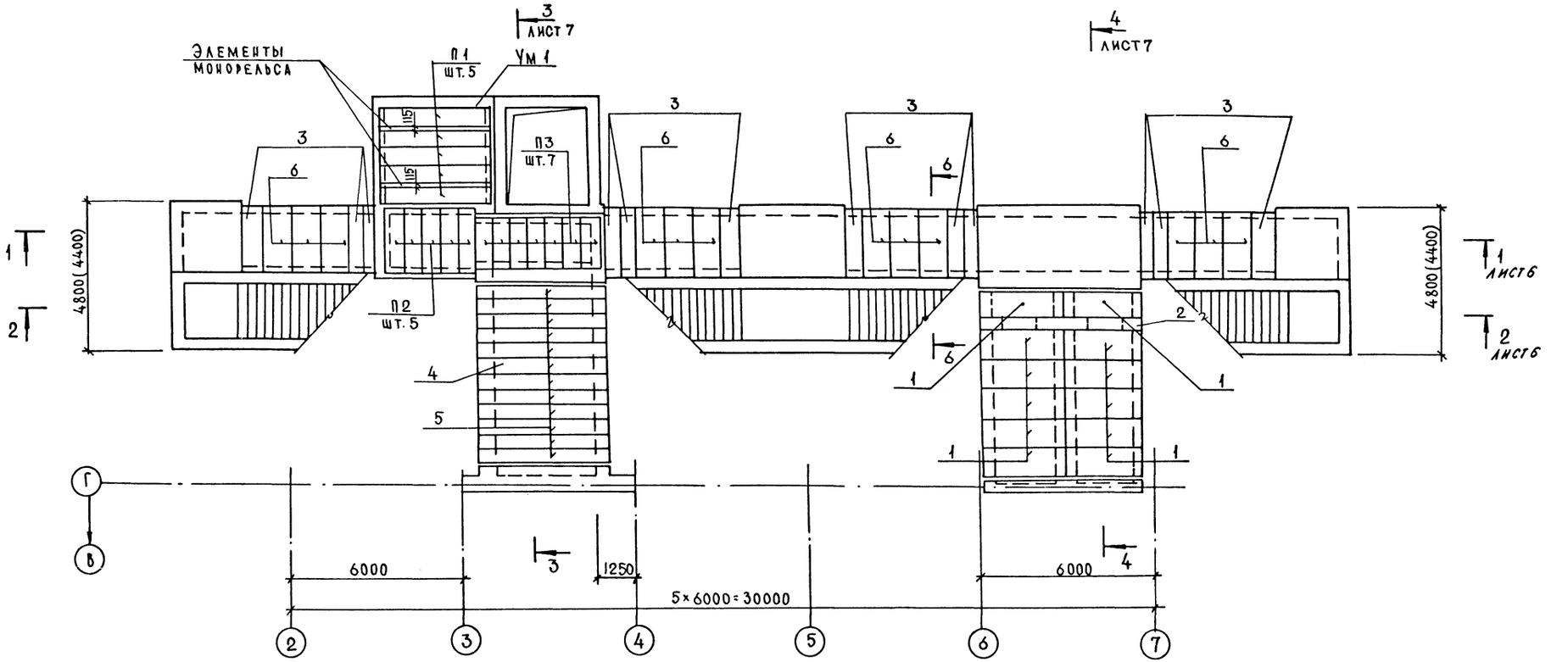

Схема расположения элементов покрытия шахты лифта

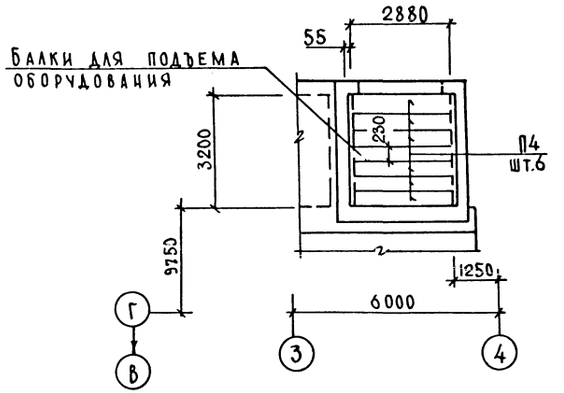

1. Размеры в скобках даны для классов А III, А IV

Нач. отд.	Даниленко			А-II. III. IV-1200-361.87 - КЖ2	
Гл. спец.	Крадинова				
Рук. гр.	Коробкин			Склад материалов в подвале инженерного корпуса	Стадия: РП; Лист: 8; Листов:
Ст. инж.	Коншина				
Исполн.	Недожогина			Схемы расположения элементов покрытия фрагмента 2 и шахты лифта	ГОССТРОЙ СССР ГОСХИМПРОЕКТ Волжское отделение
Провер.	Нефедов				
Н. контр.	Крадинова				

Привязан

Инв. №

Согласовано: Рук. гр. АР Каенышева

Инв. № подл. | Подпись и дата | Взам. инв. №

Типовой проект А-II. III. IV-1200-361.87
Альбом 4

Схема расположения элементов монорельса

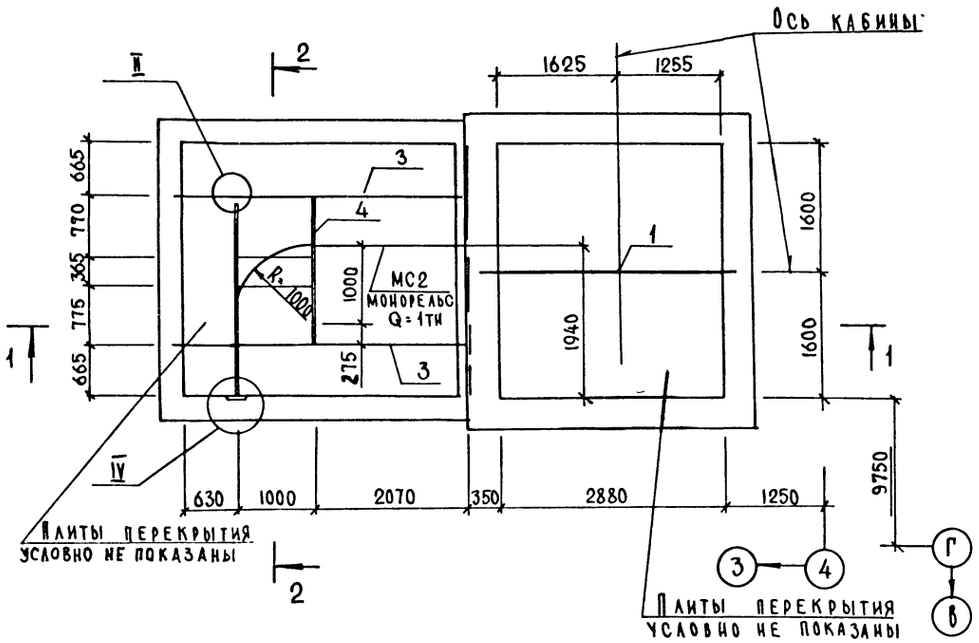

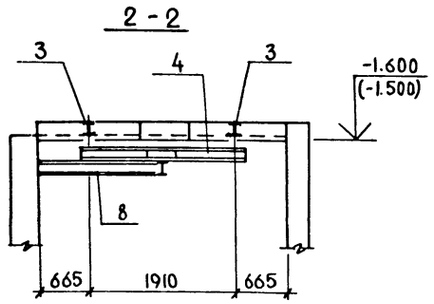

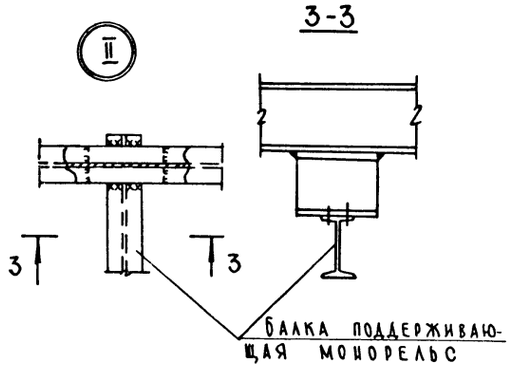

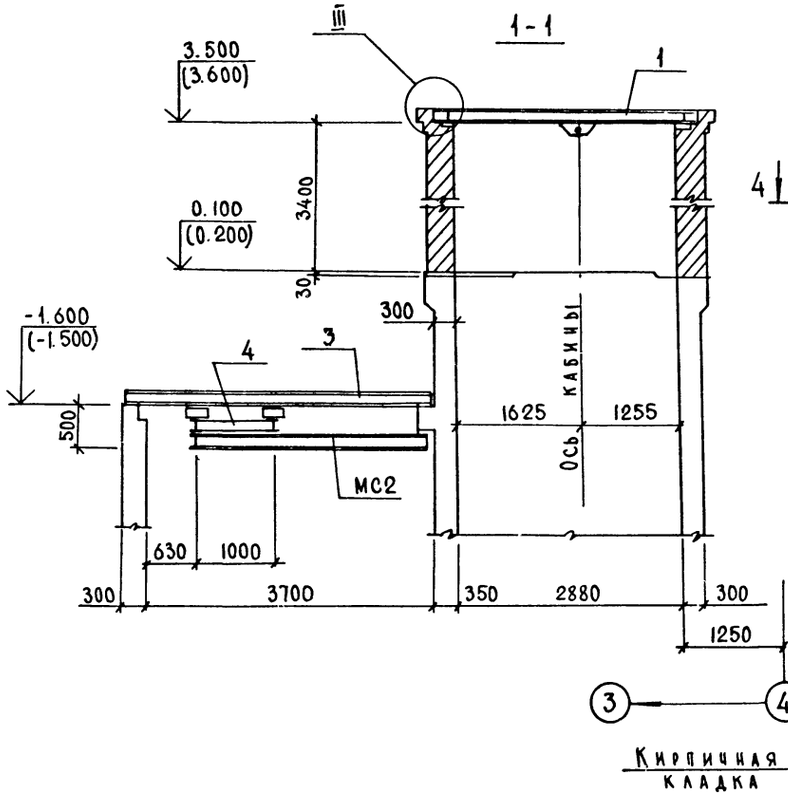

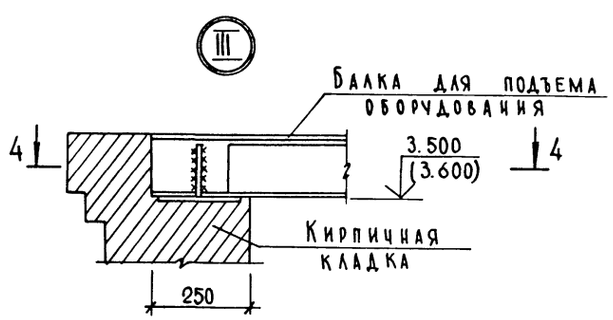

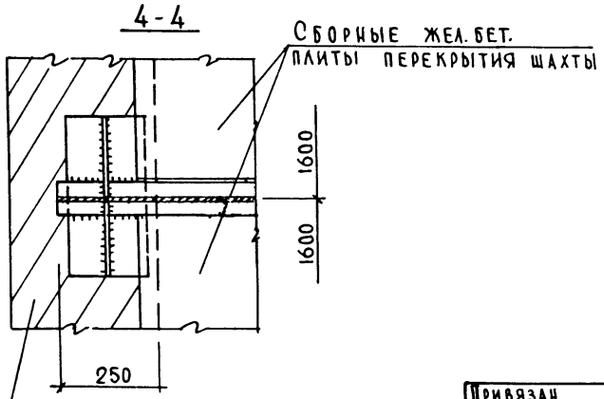

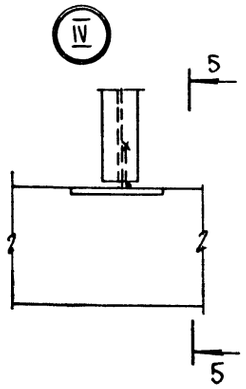

Спецификация к схеме расположения элементов монорельса

Марка поз.	Обозначение	Наименование	Кол.	Масса ед. кг	Прим.
		Изделие соединительное			
1	А-II, III, IV-1200-361.87-КЖ4 ал.5	МС-1	1		
		Изделие соединительное			
2	то же	МС-2	1		
		Изделие соединительное			
3	"	МС-3	2		
		Изделие соединительное			
4	"	МС4	1		

1. Монтажные болты принять М12
2. Сварку производить электродами Э-42А по ГОСТ 9467-75 сварные швы принять hш=6 мм.

Нач. отд.	Даниленко		
Гл. спец.	Крадинова		
Рук. гр.	Коробкин		
Ст. инж.	Коробкин		
Исполн.	Золотовская		
Проверил	Нефедов		
Н. контр.	Крадинова		

Привязан

Инв. №

А.-II. III. IV-1200-361.87 -КЖ2

Склад материалов в подвале инженерного корпуса

Стадия	Лист	Листов
РП	9	

Фрагмент 2
Схема расположения элементов монорельса

ГОССТРОЙ СССР
ГОСХИМПРОЕКТ
Волжское отделение

Сф 783-04 11

Согласовано: Рук. гр. АР Каеньшева

Инв. № подл. | Подпись и дата | Взам. инв. №

Типовой проект А-II.III.IV-1200-361.87 Альбом 4

Схема расположения элементов каркаса входа 1 на отм. 2.300 (2.400)

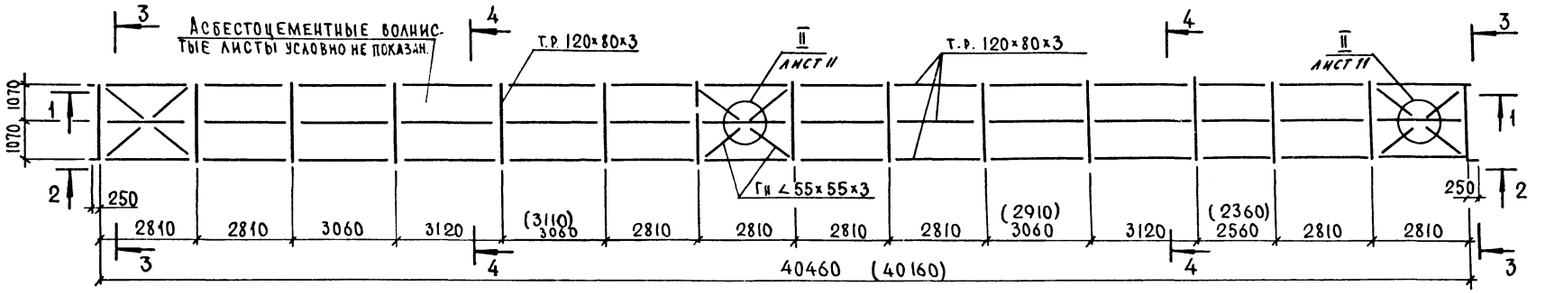

3 - 3

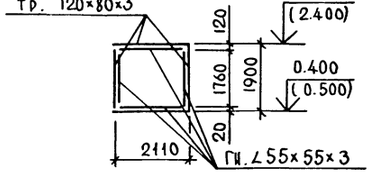

На отм. 0.400 (0.500)

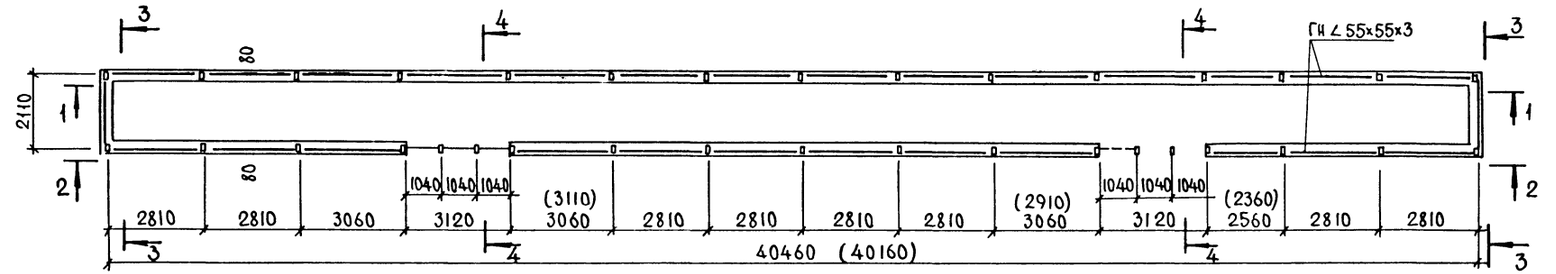

1 - 1

4 - 4

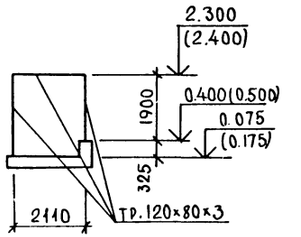

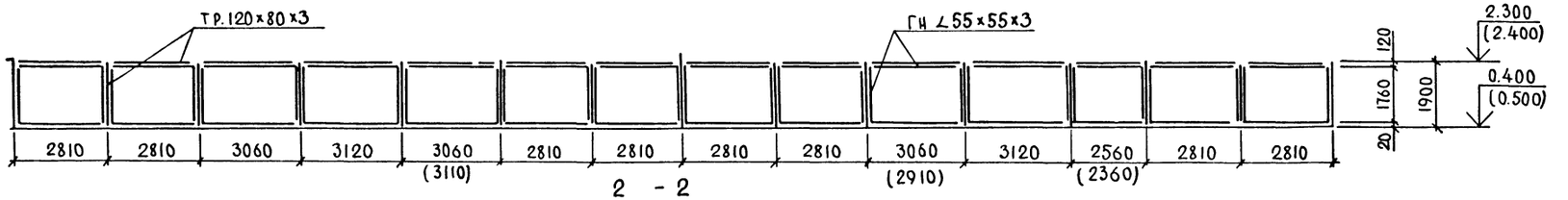

2 - 2

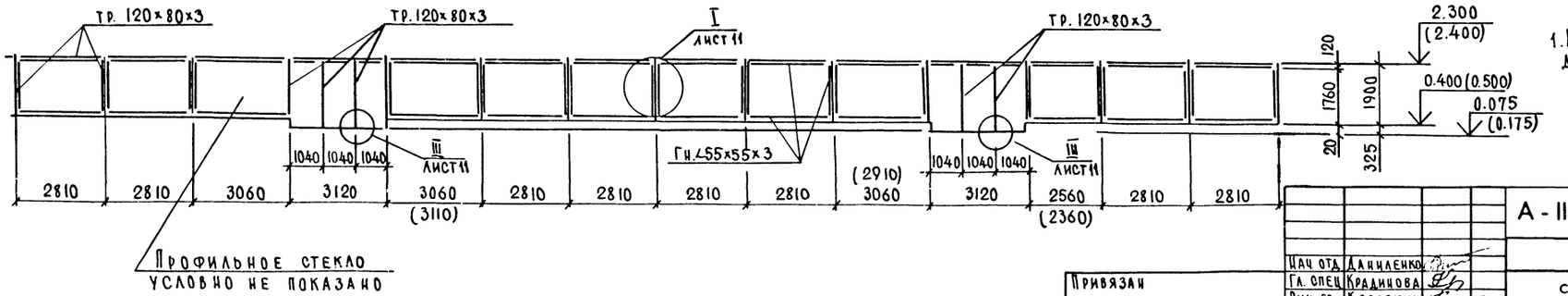

1. Размеры и отметки в скобках даны для класса A III, A IV.

Нач. отд.	Даниленко		
Гл. спец.	Крадинова		
Рук. гр.	Коробкин		
Ст. инж.	Коробкин		
Исполн.	Недожогина		
Провер.	Нефедов		
Н. контр.	Крадинова		

Привязан

Инв. №

А - II. III. IV - 1200 - 361.87 - КЖ2

Склад материалов в подвале инженерного корпуса

Стадия	Лист	Листов
РП	10	

Схема расположения элементов каркаса входа 1 на отм. 2.300 (2.400)

Госстрой СССР
ГОСХИМПРОЕКТ
Волжское отделение

Согласовано:
Рук. гр. АР Клеюшева

Инв. № подл. | Подпись и дата | Взам. инв. №

Типовой проект А-II. III. IV-1200-361.87
Альбом 4

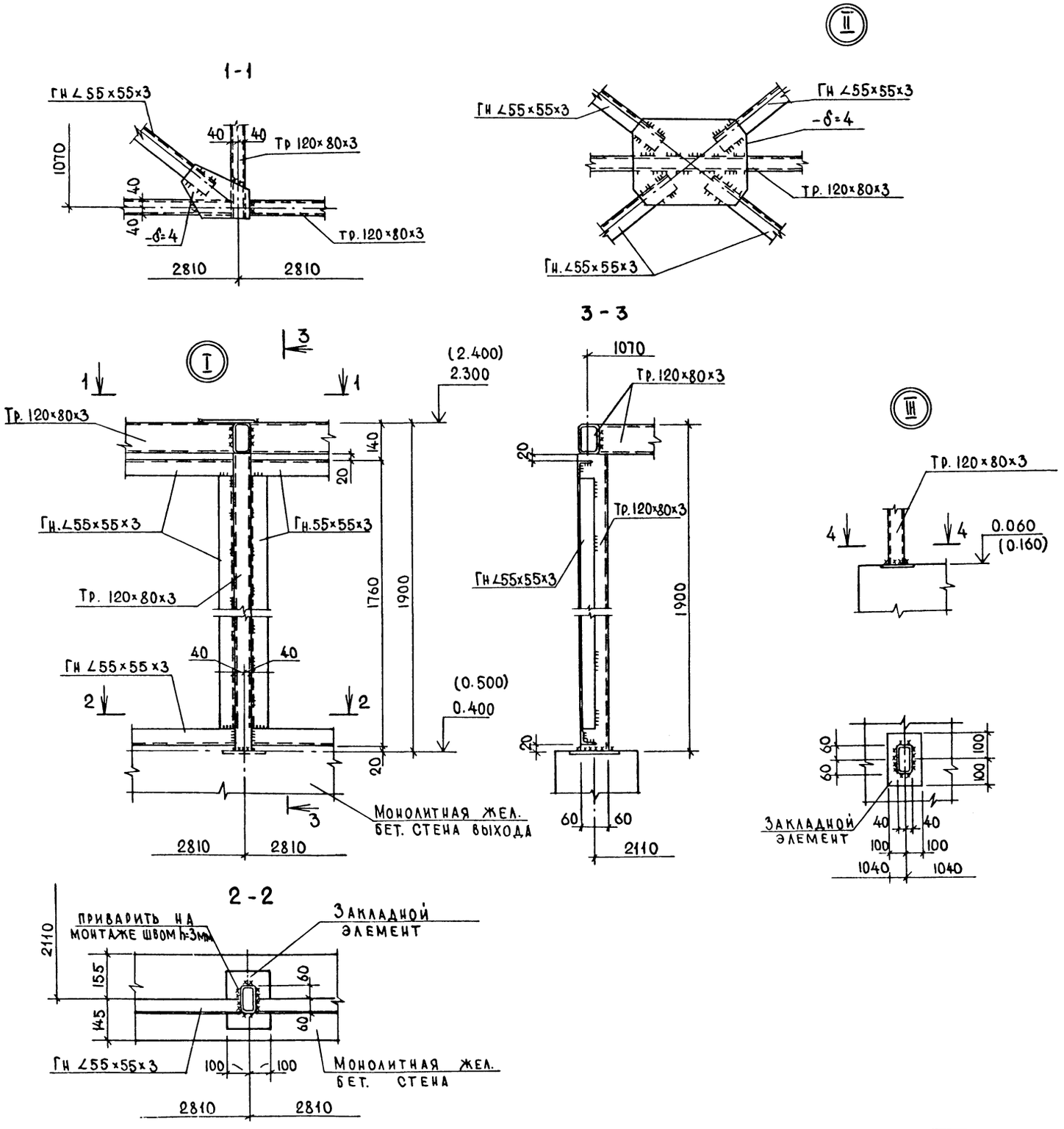

Спецификация к схеме расположения элементов каркаса входа N 1

Марка	Обозначение	Наименование	Кол.	Прим.
		Гнутый профиль		
		120×80×3 ТУ36-2287-80	215.5	9.5 кг
		ВСТ3пс2 ГОСТ 11474-76	м.п.	
		Уголок 55×55×3 ГОСТ 19771-74*		
		ВСТ3кп2 ГОСТ 11474-76 ℓ=1000	305 п.м.	2.46 кг
		Полоса Б-ПН-4 ГОСТ 19903-74*	1.1	31.4 кг
		ВСТ3кп2 ГОСТ 14637-79	м²	

1. Отметки в скобках даны для классов А III, А IV
2. Узлы замаркированы на КЖ л. 10.
3. Все швы считать толщиной h=3мм
4. Сварку производить электродами типа Э42 по ГОСТ 9467-75.

Нач. отд.	Даниленко		
Гл. спец.	Крадинова		
Рук. гр.	Коробкин		
Ст. инж.	Коробкин		
Исполн.	Недожогина		
Провер.	Нефедов		
Н. контр.	Крадинова		

Привязан

Инв. №

А-II. III. IV-1200-361.87 - КЖ 2

Склад материалов в подвале инженерного корпуса

Стадия	Лист	Листов
РП	11	

Узлы I, II, III

ГОССТРОЙ СССР
ГОСХИМПРОЕКТ
Волжское отделение

Инв. № подл. | Подпись и дата | Взам. инв. №

Типовой проект А-II.III.IV-1200-361.87
Альбом 4

УМ1

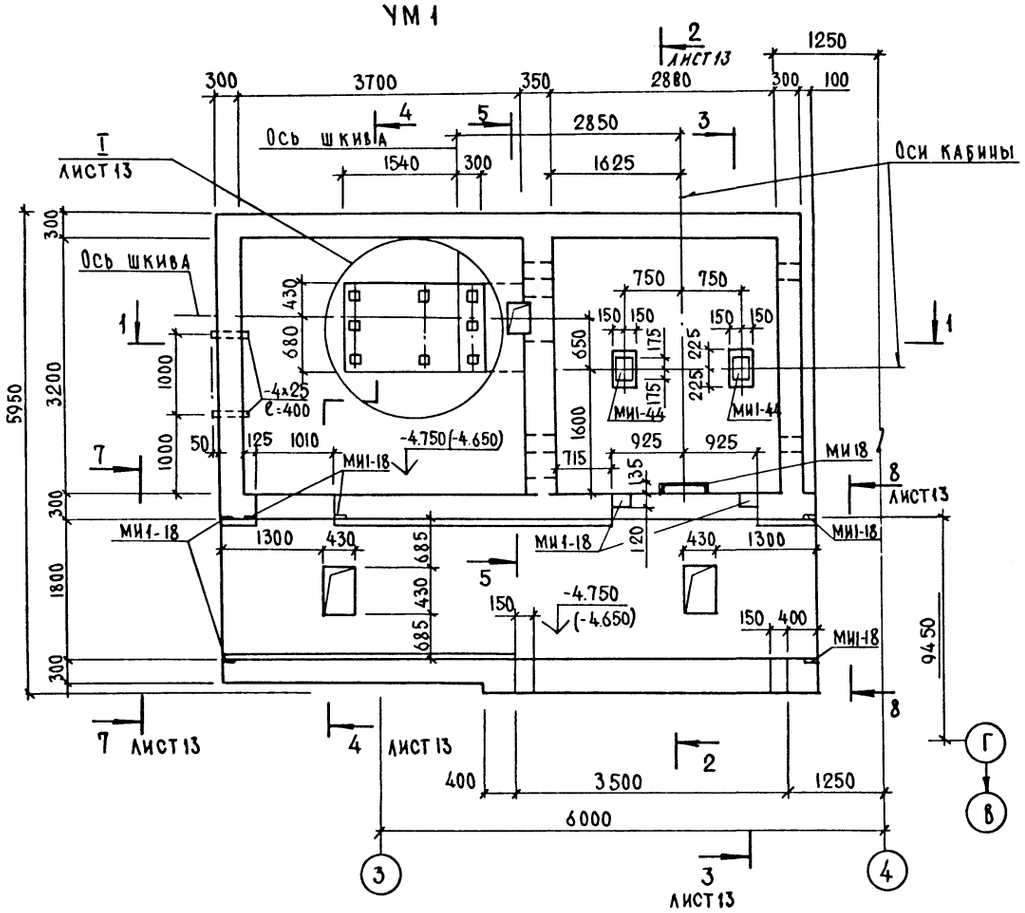

1-1

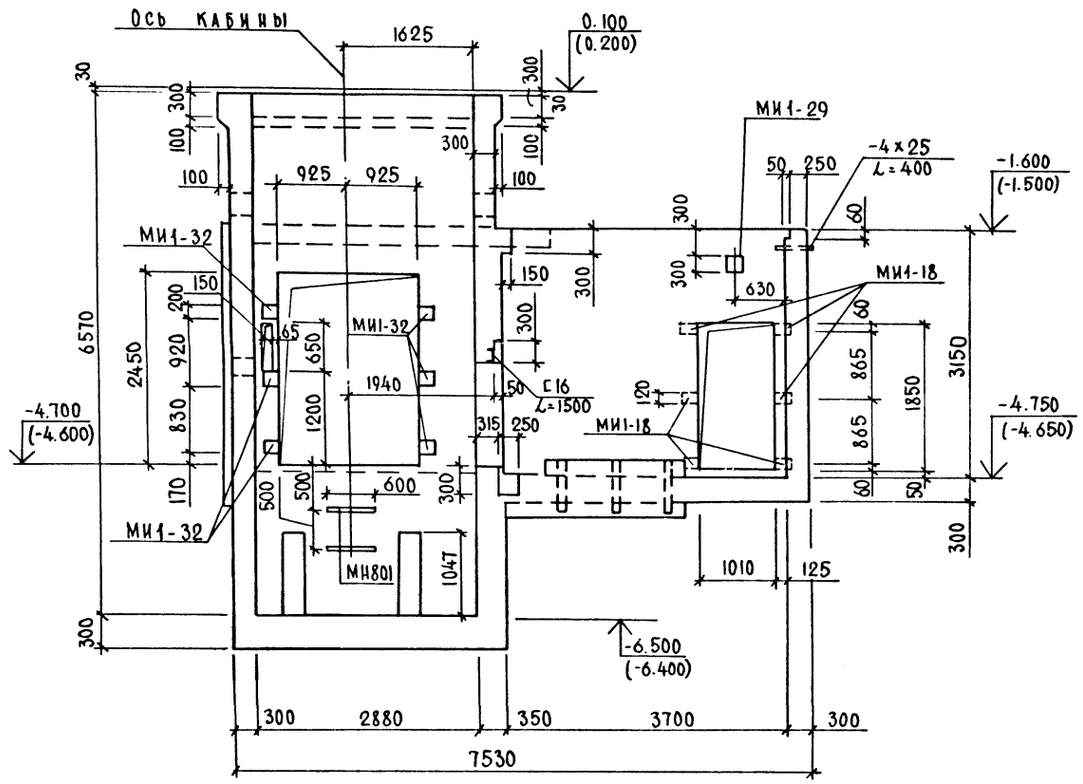

План на отм. 0.100, 0.200

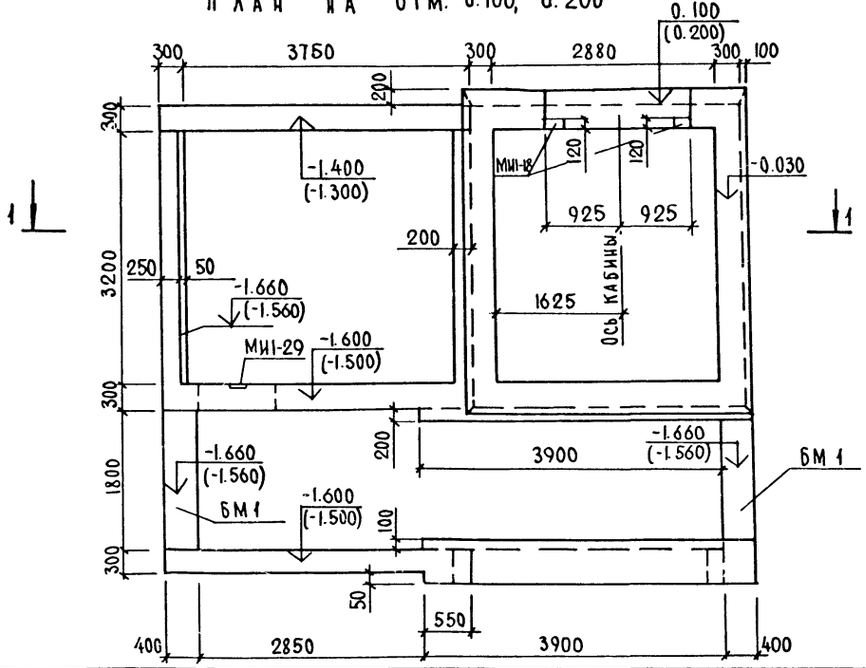

5-5

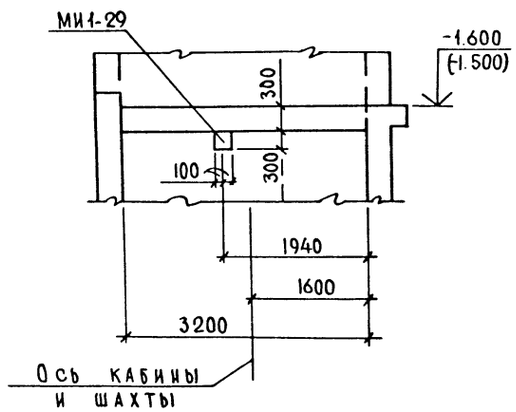

1. Заливку чистого пола в машинном помещении и приямке производить при монтаже после установки оборудования лифта и прокладки труб электропроводки.

Согласовано:
Рчк. гр. Ар. Кленышева

Инв. № подл. | Подпись и дата | Взам. инв. №

Привязан			
Инв. №			
Нач. отд.	Даниленко		
Гл. спец.	Крадинова		
Рчк. гр.	Коробкин		
Ст. инж.	Коншина		
Исполн.	Недожогина		
Провер.	Нефедов		
Н. контр.	Крадинова		

А-II.III.IV-1200-361.87 -КЖ2

Склад материалов в подвале инженерного корпуса

Стадия	Лист	Листов
РП	12	

Монолитный участок УМ1 Опалубка. (Начало)

ГОССТРОЙ СССР
ГОСХИМПРОЕКТ
Волжское отделение

Типовой проект А-II. III. IV-1200-361.87
Альбом 4

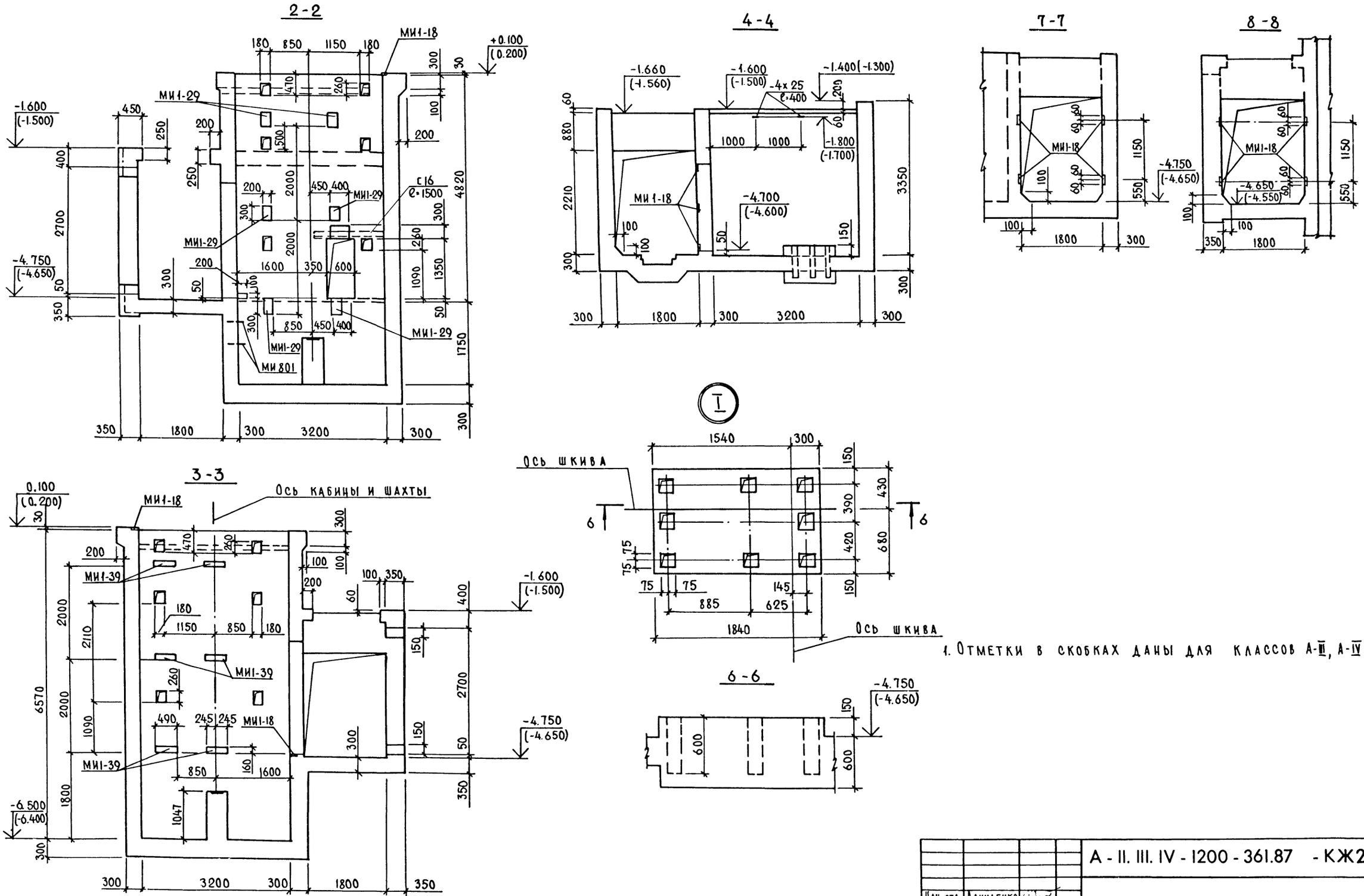

1. Отметки в скобках даны для классов А-III, А-IV.

Нач. отд.	Даниленко		А-II. III. IV-1200-361.87 - КЖ2		
Гл. спец.	Крадинова				
Рук. гр.	Коробкин		Склад материалов в подвале инженерного корпуса	Стадия	Лист	Листов
Ст. инж.	Коншина			РП	13	
Исполн.	Недожогина		Монолитный участок УМ-1. Опалубка. (Окончание)	ГОССТРОЙ СССР ГОСХИМПРОЕКТ Волжское отделение		
Провер.	Нефедов					
Н. контр.	Крадинова					

Привязан

Инв. №

Инв. № подл. | Подпись и дата | Взам. инв. №

Сф 783-04 15

Типовой проект А - II. III. IV - 1200 - 361.87
Альбом 4

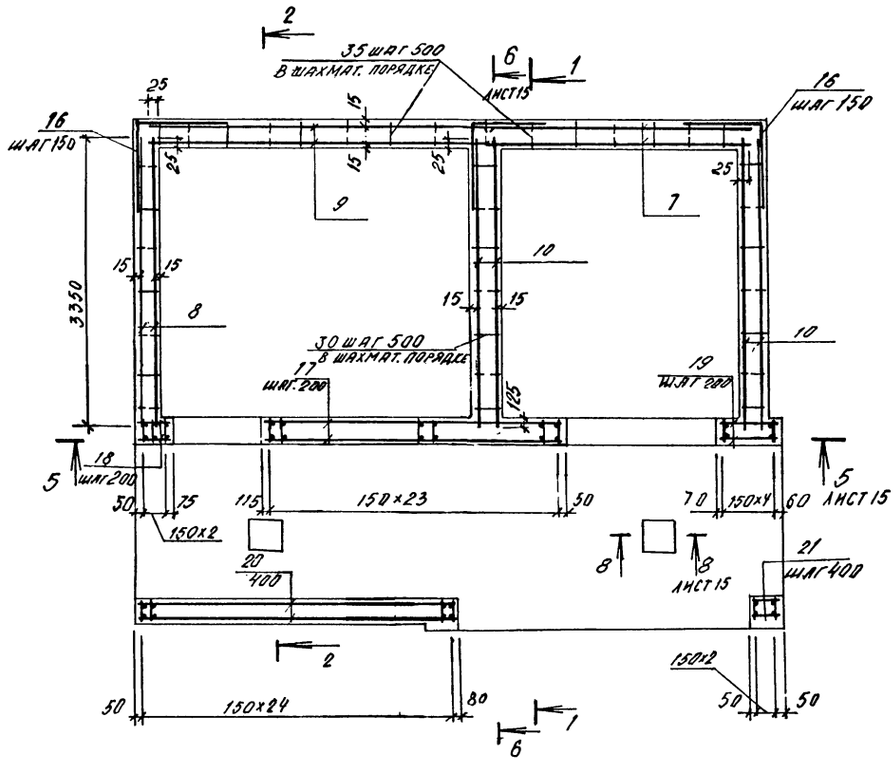

Схема расположения верхних и нижних сеток по днищу УМ-1.

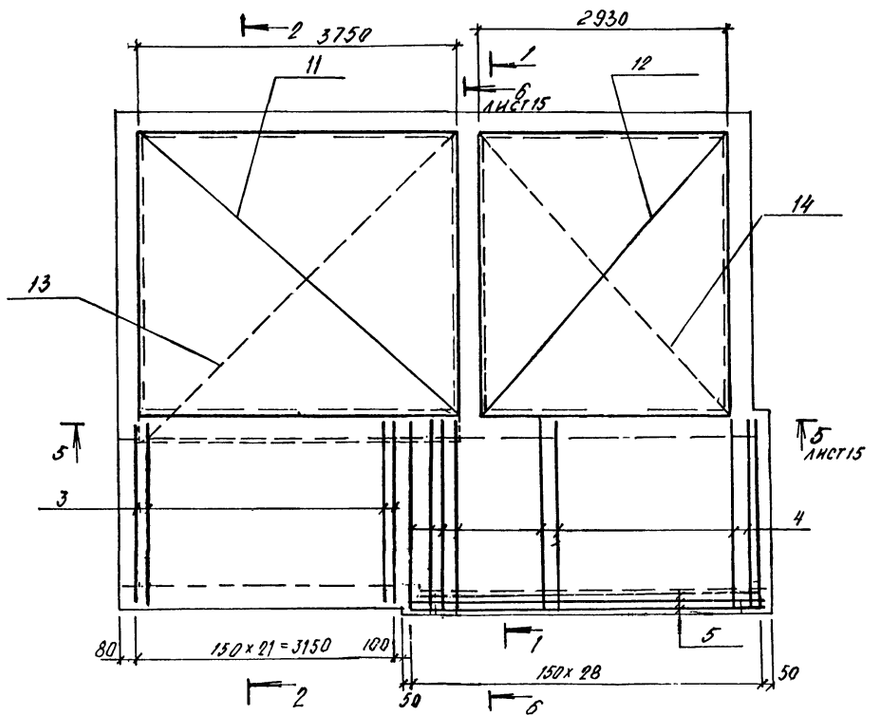

1 — 1

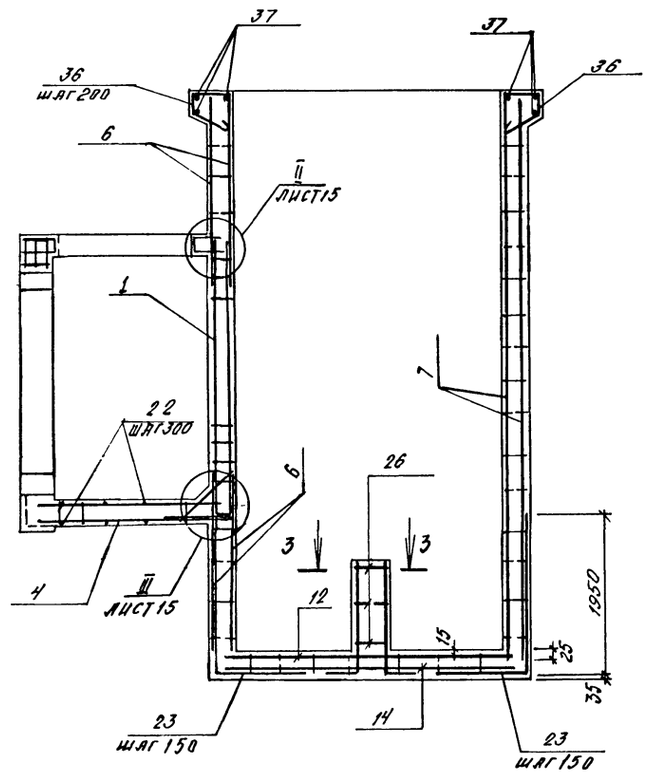

2 — 2

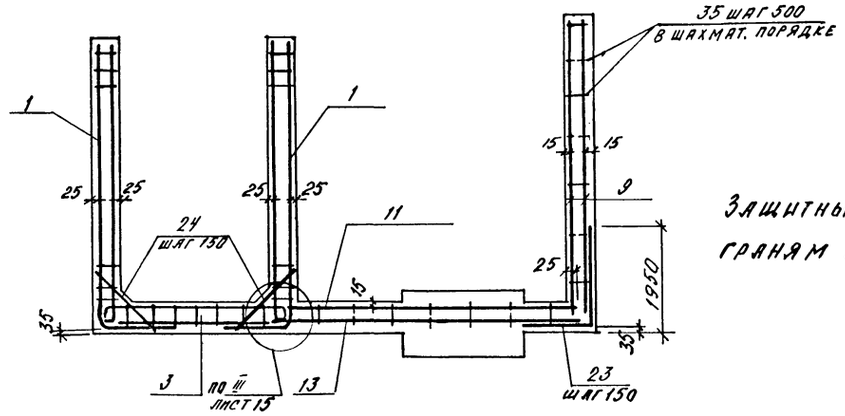

3 — 3

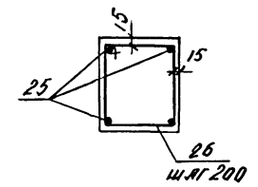

Защитные слои бетона даны по граням арматуры.

Привязан			
Инв. №			
Нач.отд.	Данильченко		
Гл.спец.	Крайнова		
Рук.гр	Коробкин		
Ст.инж.	Коншина		
Испотн.	Недокопина		
Провер.	Нефедов		
Н.контр.	Крайнова		

A - II. III. IV - 1200 - 361.87 - КЖ2

Склад материалов в подвале инженерного корпуса	Стадия	Лист	Листов
	РП	14	
Монолитный участок УМ 1 Армирование. (Начало.)	ГОССТРОЙ СССР ГОСХИМПРОЕКТ Волжское отделение		

Инв. № подл. | Подпись и дата | Взам. инв. №

Типовой проект А - II. III. IV - 1200 - 361.87
Альбом 4

5 — 5

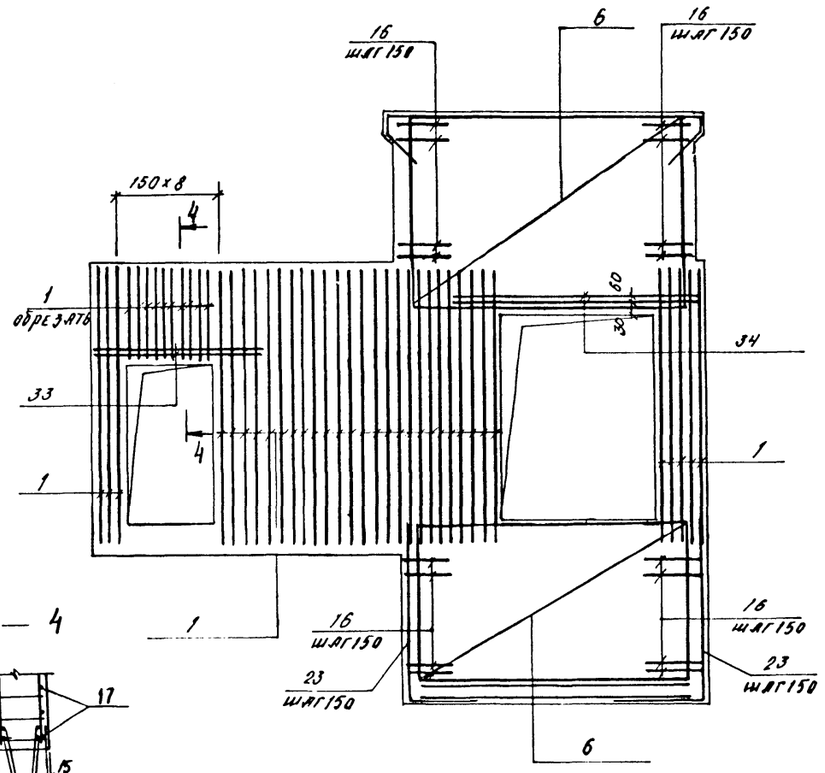

4 — 4

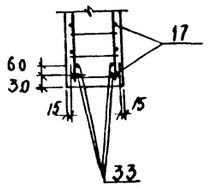

Бм - 1

6 — 6

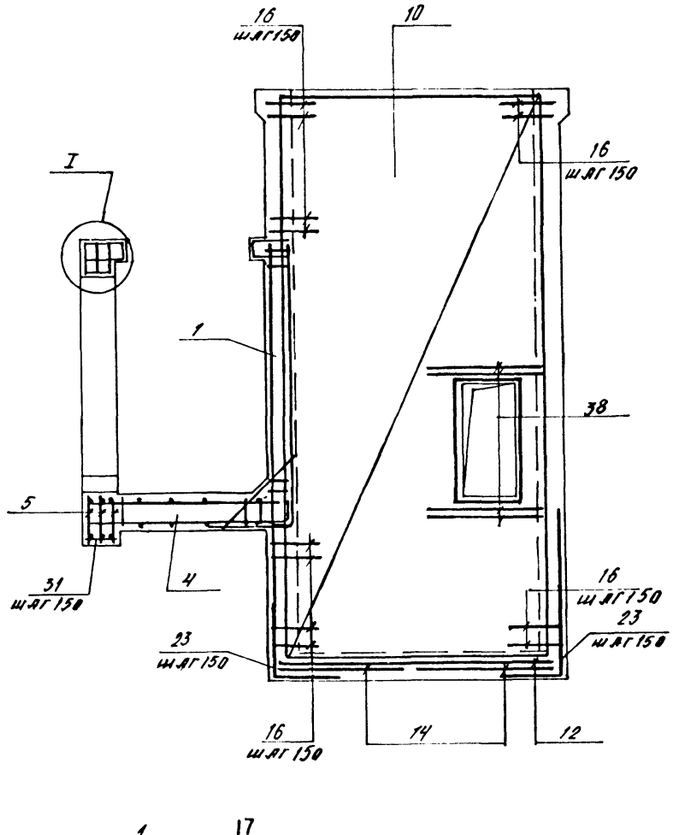

I

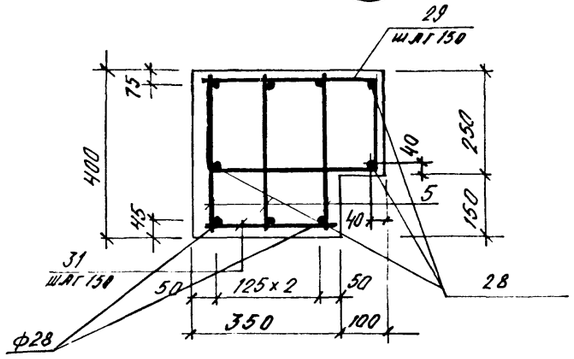

II

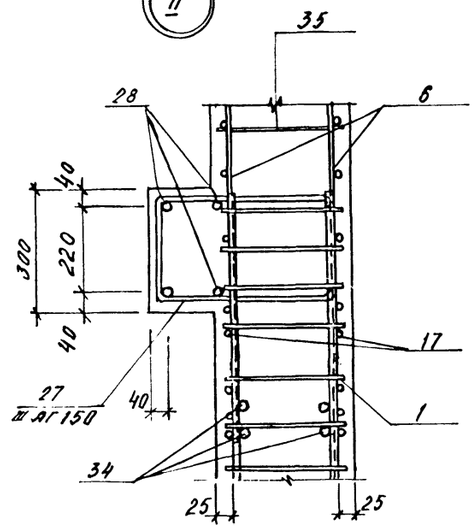

III

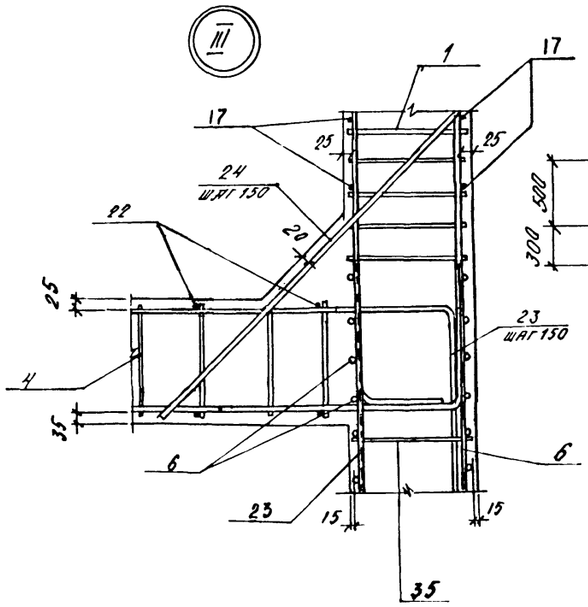

8 — 8

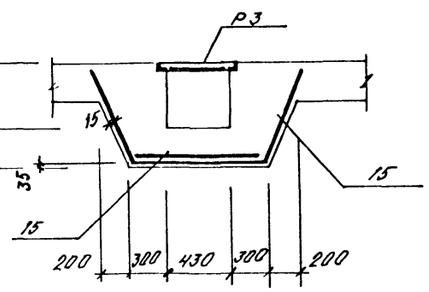

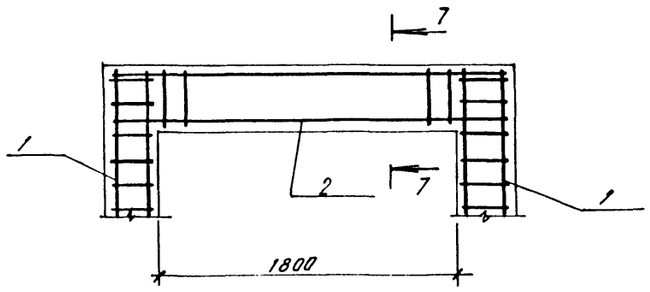

7 — 7

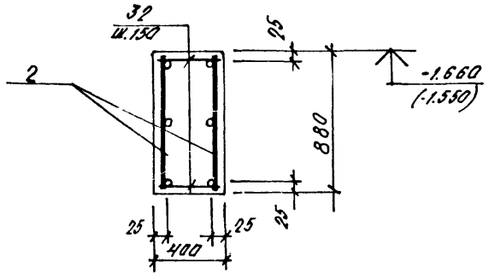

Инв. № подл. | Подпись и дата | Взам. инв. №

Привязан			
Инв. №			

Нач.отд.	Дяниленко	
Гл.спец.	Крайнова	
Рук.гр	Коробкин	
Ст.инж.	Коншина	
Исполн.	Недожогина	
Провер.	Кефедов	
Н.контр.	Крайнова	

А - II. III. IV - 1200 - 361.87 - КЖ2

Склад материалов в подвале инженерного корпуса

Стадия	Лист	Листов
РП	15	

Монолитный участок ум-т. Армирование. (Окончание.)

ГОССТРОЙ СССР
ГОСХИМПРОЕКТ
Волжское отделение

Типовой проект А-II.III.IV-1200-361.87 Альбом 4

Формат	Зона	Позиц.	Обозначение	Наименование	Класс сооружения AI	AII	AIII	Примеч.
				Сборочные единицы				
А3		1	А-II, III, IV -1200-361.87-КЖ ИА1.5	Каркас плоск. Кр 106	67			
А3			То же	То же Кр-107		67		
А3			"	" Кр-108			67	
А3		2	"	" Кр-109	4	4	4	
А3		3	"	" Кр-112	22			
А3			"	" Кр-113		22		
А3			"	" Кр-114			22	
А3		4	"	" Кр-115	29			
А3			"	" Кр-116		29		
А3			"	" Кр-117			29	
А3		5	"	" Кр-118	6	6	6	
А3			"	"				
А3			"	"				
				Сетка арматурная				
				ГОСТ 23279-85				
		6		4С 6AI-400 / 10AIII-150 293×230	4	4	4	
		7		4С 6AI-400 / 10AIII-150 293×659	2	2	2	
		8		4С 10AIII-150 / 10AIII-150 316×335	2	2	2	
		9		4С 10AIII-150 / 10AIII-150 316×402	2	2	2	
		10		4С 6AI-400 / 10AIII-150 335×659	4	4	4	
		11		4С 10AIII-150 / 10AIII-150 325×375	1	1	1	
		12		4С 10AIII-150 / 10AIII-150 293×325	1	1	1	
		13		4С 10AIII-150 / 10AIII-150 355×375	1	1	1	
		14		4С 6AI-400 / 6AI-400 355×375	1	1	1	
		15		4С 8AII-200 / 6AI-400 100×260 300/100	2	2	2	
				Изделие закладное				
			3.400-6/76	То же Мн1-18	18	18	18	
			То же	" Мн1-29	8	8	8	
			"	" Мн1-32	6	6	6	
			"	" Мн1-44	2	2	2	
			1.400-15 в.1	" Мн 801	2	2	2	

Формат	Зона	Позиц.	Обозначение	Наименование	Класс сооружения AII	AIII	AIV	Примеч.
А3			3.400-6/76	Мн1-39	6	6	6	
				-6×80 ГОСТ 103-76 ℓ=400	4	4	4	
				-4×25 ГОСТ 103-76 ℓ=400	2	2	2	
				С16 ГОСТ 8240-70 ℓ=1500	1	1	1	
			А-II, III, IV -1200-361.87-КЖ ИА1.5	Рамка Р3	2	2	2	
				Детали				
				Стержень арматурн.				
				ГОСТ 5781-82				
		16	Лист 16	Ф10 AIII ℓ=2400	154	154	154	1.5 кг
Б4		17		Ф10 AIII ℓ=3550	30	30		2.2 кг
Б4				Ф6 AIII ℓ=3550			30	0.8 кг
Б4		18		Ф6 AIII ℓ=410	30	30	30	0.1 кг
Б4		19		Ф6 AIII ℓ=710	30	30	30	0.2 кг
Б4		20		Ф6 AI ℓ=3700	17	17	17	0.8 кг
Б4		21		Ф6 AI ℓ=380	17	17	17	0.1 кг
Б4		22		Ф6 AI ℓ=7560	14	14	14	1.7 кг
		23	Лист 16	Ф10 AIII ℓ=3050	130	130	130	1.9 кг
		24		Ф20 AIII ℓ=1050	70			2.6 кг
				Ф16 AIII ℓ=1050		70		1.7 кг
				Ф12 AIII ℓ=1050			70	0.9 кг
		25	Лист 16	Ф12 AIII ℓ=1600	4	4	4	1.4 кг
		26	То же	Ф6 AI ℓ=1660	12	12	12	0.4 кг
		27	"	Ф12 AIII ℓ=1440	27	27	27	1.3 кг
Б4		28		Ф20 AIII ℓ=4280	7	7	7	10.6 кг
		29	Лист 16	Ф12 AIII ℓ=1120	27	27	27	1.0 кг
Б4		30		Ф6 AI ℓ=330	65	65	65	0.1 кг
Б4		31		Ф10 AIII ℓ=330	54	54	54	0.2 кг
Б4		32		Ф8 AIII ℓ=380	52	52	52	0.2 кг
Б4		33		Ф20 AIII ℓ=2130	4	4	4	5.3 кг
Б4		34		Ф20 AIII ℓ=2970	4	4	4	7.3 кг
Б4		35		Ф6 AI ℓ=280	575	575	575	0.1 кг

Формат	Зона	Поз.	Обозначение	Наименование	Класс сооружения AII	AIII	AIV	Прим.
		36	Лист 16	Ф8 AIII ℓ=1200	62	62	62	0.5 кг
Б4		37		Ф6 AI ℓ=1000	50 п.м.	50 п.м.	50 п.м.	0.2 кг
Б4		38		Ф12 AIII ℓ=1320	8	8	8	1.2 кг
				Материалы				
				Бетон М300	63.0	63.0	63.0	м³

Ведомость деталей

Поз.	Эскиз
16	1200 | 1200
23	1950 | 1100
25	1250 | 350

Поз.	Эскиз
26	470 / 360 | 410 | 420
27	450 | 240
29	380 | 160
36	450 / 250 | 45° / 500

1. Размеры поз. 26, 27, 29 даны по внутренним граням.

Ведомость расхода стали, в кг

Класс сооружения	Изделия арматурные: Арматура класса AI ГОСТ 5781-82 Ф6	Ф8	Итого	Арматура класса AIII ГОСТ 5781-82 Ф6	Ф8	Ф10	Ф12	Ф16	Ф18	Ф20	Ф28	Итого	Всего
AII	241.6		241.6	9.0	298.0	1910.2	102.5	—	51.6	1334.7	124.2	3830.2	4071.8
AIII	241.6		241.6	9.0	430.4	1703.0	102.5	339.8	51.6	560.1	124.2	3320.6	3562.2
AIV	241.6		241.6	379.9	76.0	1703.0	538.0	—	51.6	124.6	124.2	2997.3	3238.9

Класс сооружения	Изделия закладные: Арматура класса AI ГОСТ 5781-82 Ф16	Ф8	Ф10	Ф12	Ф14	Итого	Всего	Прокат марки Ст3 кп 2 ГОСТ 103-76 δ=4	δ=6	δ=8	δ=10	δ=20	Итого	ГОСТ 8240-72 Ш16	ГОСТ 8510-72 ∠50×5	Всего	Общий расход
AII	1.8	12.0	5.6	13.2	4.0	34.8	36.6	0.6	6.0	73.6	49.4	10.4	140.0	21.3	16.0	213.9	4285.7
AIII	1.8	12.0	5.6	13.2	4.0	34.8	36.6	0.6	6.0	73.6	49.4	10.4	140.0	21.3	16.0	213.9	3776.1
AIV	1.8	12.0	5.6	13.2	4.0	34.8	36.6	0.6	6.0	73.6	49.4	10.4	140.0	21.3	16.0	213.9	3452.8

Привязан

Инв.№

Инв.№ подл. | Подпись и дата | Взам. инв.№

Нач.отд.	Даниленко	
Гл.спец.	Крадинова	
Рук. гр.	Коробкин	
Ст. инж.	Коншина	
Испол.	Недожогина	
Провер.	Нефедов	
Н. контр.	Крадинова	

А - II. III. IV - 1200 - 361.87 - КЖ2

Склад материалов в подвале инженерного корпуса

Стадия	Лист	Листов
РП	16	

Монолитный участок УМ-1 Спецификация.

ГОССТРОЙ СССР ГОСХИМПРОЕКТ Волжское отделение

Типовой проект А-II, III, IV-1200-361.87 Альбом 4

Ум 2
(опалубка)

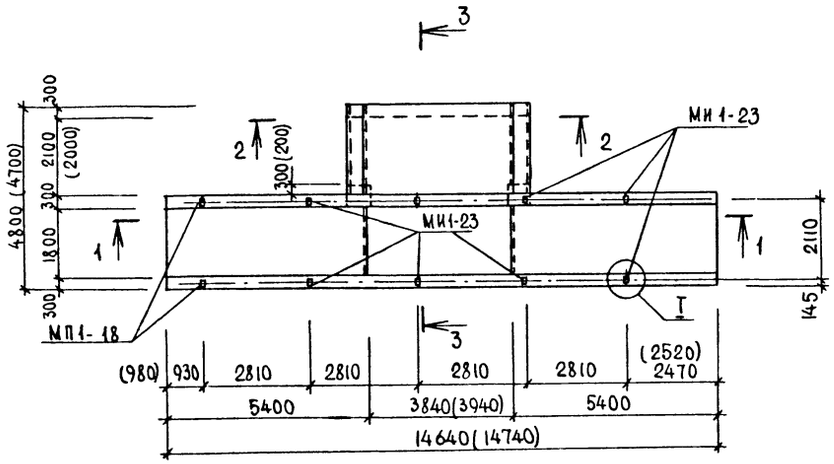

2-2

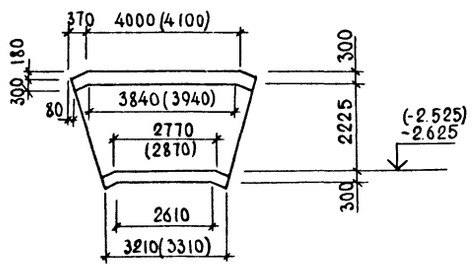

3-3

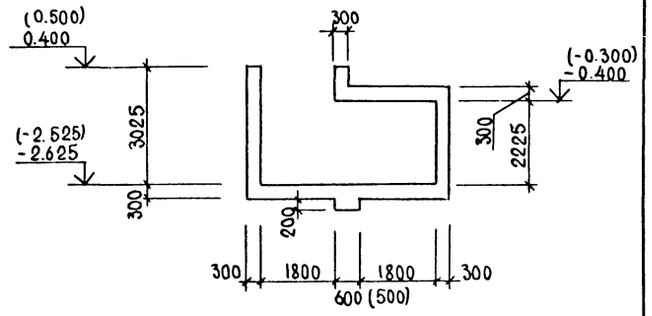

1-1

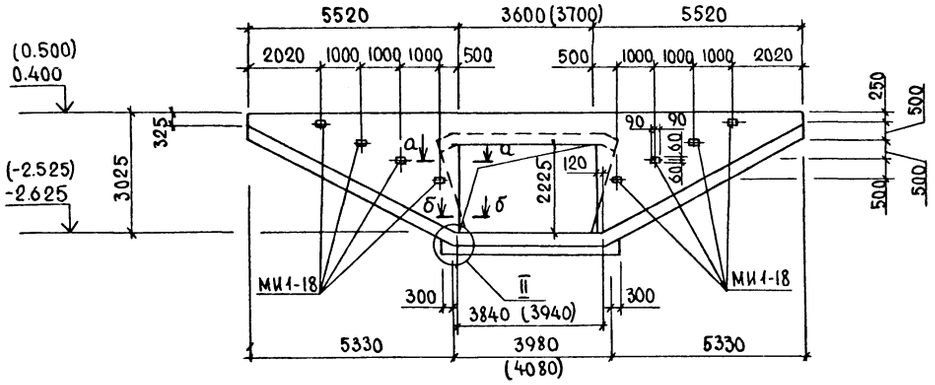

а-а

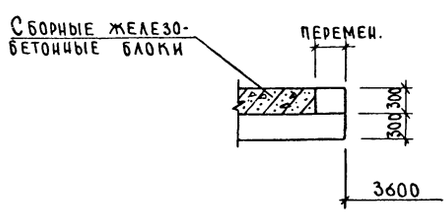

б-б

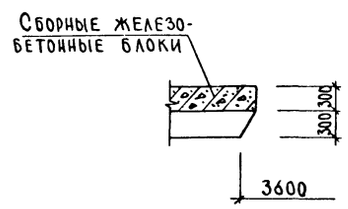

I

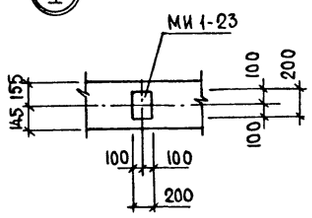

III

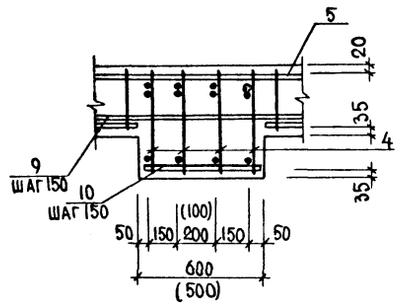

II

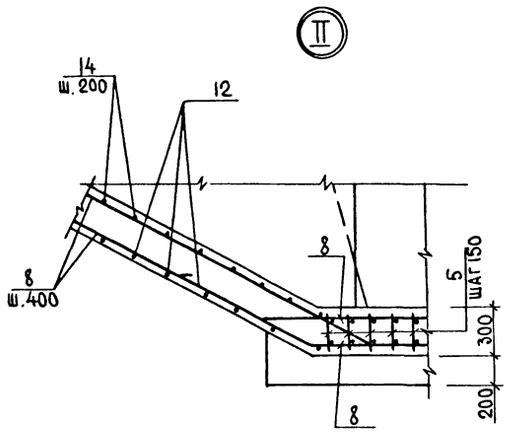

Ведомость деталей

Поз.	Эскиз
6	280, 180, 220, 720
11	250, 2850, 250
12	2800, 2330, 2800

1. Размеры и отметки в скобках даны для классов A III, A IV.
2. Стержни поз.12, выступающие из опалубки, обрезать.
3. Защитные слои бетона даны по граням арматуры.

Привязан

Инв.№

Нач.отд	Даниленко	
Гл.спец	Крадинова	
Рук.гр.	Коробкин	
Ст.инж	Коншина	
Исполн.	Коншина	
Провер	Нефедов	
Н.контр	Крадинова	

А-II. III. IV-1200-361.87 -КЖ2

Склад материалов в подвале инженерного корпуса

Стадия	Лист	Листов
РП	17	

Монолитный участок УМ2 (опалубка)

ГОССТРОЙ СССР ГОСХИМПРОЕКТ Волжское отделение

Инв.№ подл. | Подпись и дата | Взам.инв.№

Типовой проект А-II. III. IV-1200-361.87
Альбом 4

УМ2
(АРМИРОВАНИЕ)

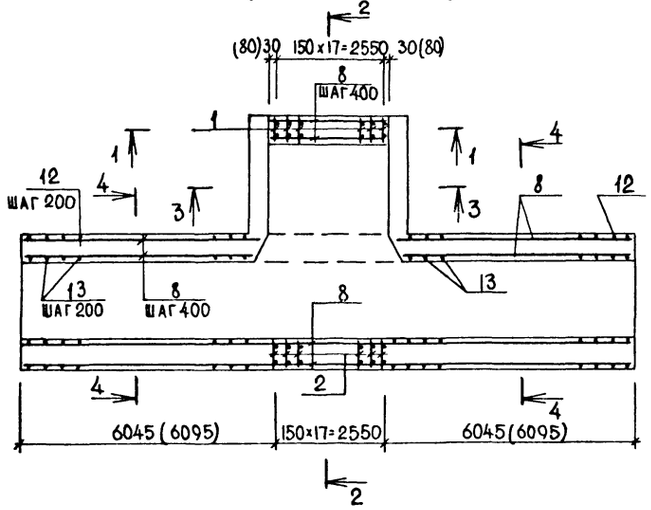

1-1

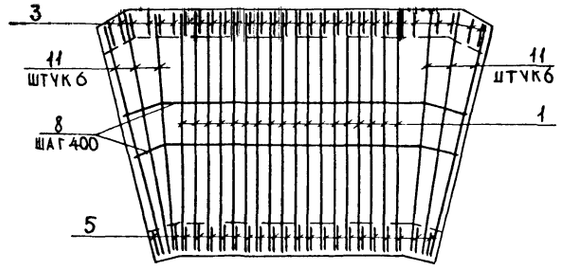

2-2

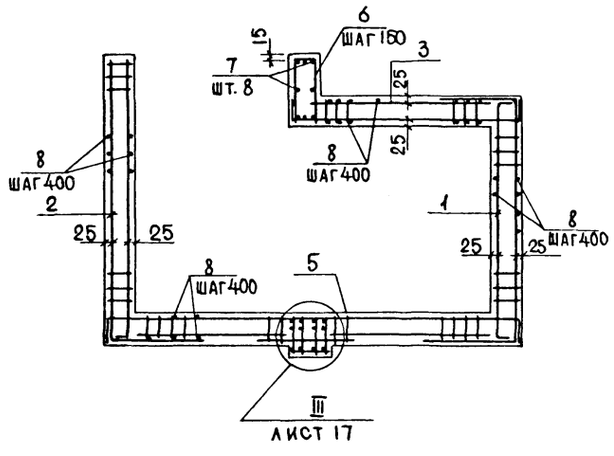

3-3

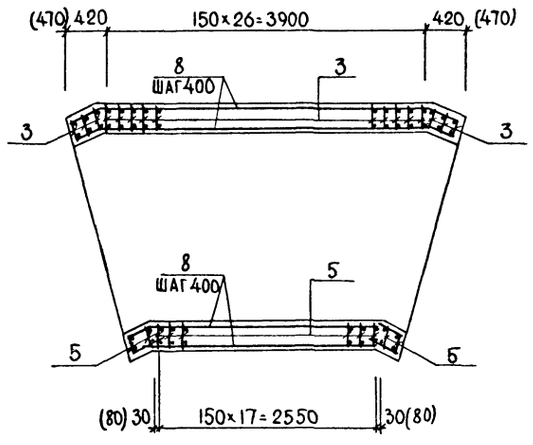

4-4

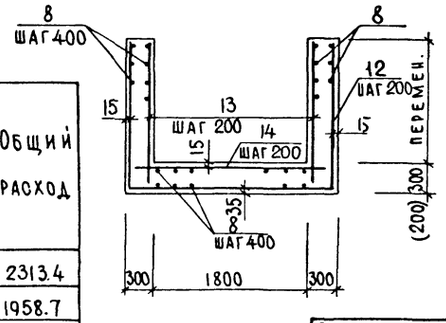

Ведомость расхода стали, в кг

Класс сооружения	Изделия арматурные: Арматура класса А-I	А-III ГОСТ 5781-82 ⌀6	⌀6	⌀8	⌀10	⌀12	⌀14	⌀16	⌀18	⌀22	Итого	Всего	Изделия закладные: Арматура класса А III ГОСТ 5781-82 ⌀12		Прокат марки Вст3кп2 ГОСТ 103-76 δ=8		Всего	Общий расход
А-II	78.9	12.4	149.4	—	480.1	1273.8	—	—	280.8	2196.5	2275.4	13.0		25.0		38.0	2313.4
А-III	78.9	12.4	149.4	48.4	906.0	595.2	—	130.4	—	1841.8	1920.7	13.0		25.0		38.0	1958.7
А-IV	78.9	141.6	30.8	391.4	340.4	595.2	146.4	—	—	1645.8	1724.7	13.0		25.0		38.0	1762.7

Формат	Зона	Позиц.	Обозначение	Наименование	Класс сооружения АII	АIII	АIV	Прим.
				Сборочные единицы				
		1	А-II, III, IV-1200-361.87-КЖИ ал.5	Каркас плоский КР176	18			
			"	КР177		18		
			"	КР178			18	
		2	"	КР179	18			
			"	КР180		18		
			"	КР181			18	
		3	"	КР182	33			
			"	КР183		33		
			"	КР184			33	
		4	"	КР185	4			
			"	КР186		4		
			"	КР187			4	
		5		КР188	22			
				КР189		22		
				КР190			22	
			3.400-6/76	Изделие закладное Ми1-23	10	10	10	
				Детали				
				Арматура ГОСТ 5781-82				
		6	лист 17	⌀12 AIII ℓ=1840	25	25	25	1.6 кг
		7		⌀22 AIII ℓ=4920	8			14.7 кг
				⌀18 AIII ℓ=4680		8		9.4 кг
				⌀16 AIII ℓ=4560			8	7.2 кг
		8		⌀6 AI ℓ=1000	п.м. 394.5	п.м. 394.5	п.м. 394.5	0.2 кг
		9		⌀14 AIII ℓ=1440	18			1.7 кг
				⌀12 AIII ℓ=1320		18		1.2 кг
				⌀10 AIII ℓ=1200			18	0.7 кг
		10		⌀14 AIII ℓ=580	18			0.7 кг
				⌀12 AIII ℓ=580		18		0.5 кг
				⌀10 AIII ℓ=580			18	0.4 кг
		11	лист 17	⌀14 AIII ℓ=3350	12			4.1 кг
			то же	⌀12 AIII ℓ=3350		12		3.0 кг
			"	⌀10 AIII ℓ=3350			12	2.1 кг
		12	лист 17	⌀14 AIII ℓ=7930	62	62	62	9.6 кг
		13		⌀12 AIII ℓ=1000	п.м. 196.0	п.м. 196.0	п.м. 196.0	0.9 кг
		14		⌀12 AIII ℓ=2300	62	62	62	2.0 кг
				Материал:				
				Бетон М300	35.0	35.0	35.0	м³

Привязан

Инв.№

Инв.№ подл. | Подпись и дата | Взам.инв.№

Нач.отд.	Даниленко	
Гл.спец.	Крадинова	
Рук.гр.	Коробкин	
Ст.инж.	Коншина	
Исполн.	Коншина	
Провер.	Нефедов	
Н.контр.	Крадинова	

А-II. III. IV-1200-361.87 -КЖ2

Склад материалов в подвале инженерного корпуса

Стадия	Лист	Листов
РП	18	

Монолитный участок УМ2 (Армирование)

ГОССТРОЙ СССР
ГОСХИМПРОЕКТ
Волжское отделение

Типовой проект А-II. III. IV-1200-361.87
Альбом 4

УМ3
УМ4 (Зеркально УМ3)

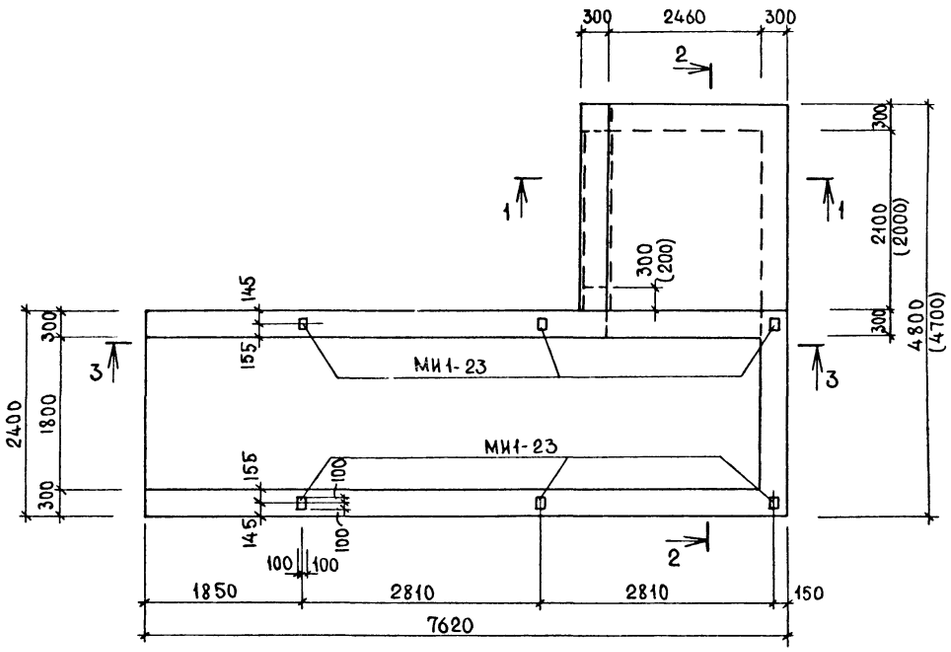

1-1

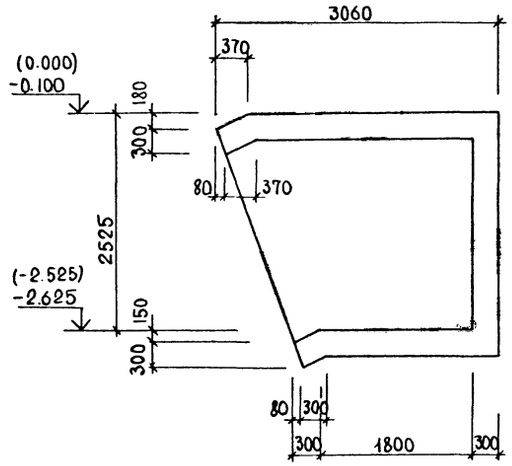

2-2

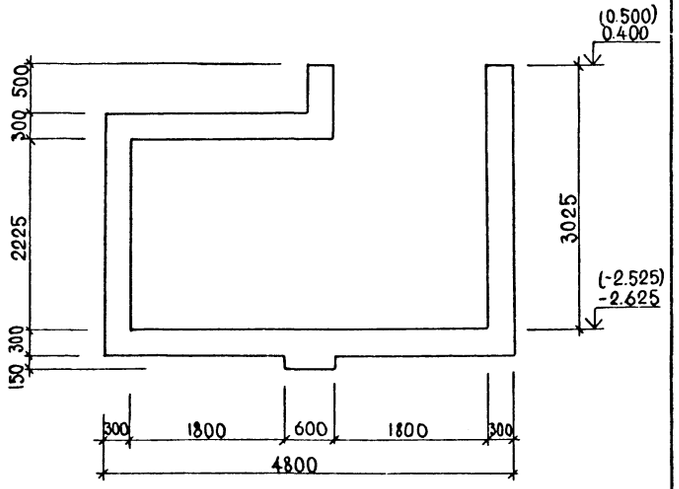

3-3

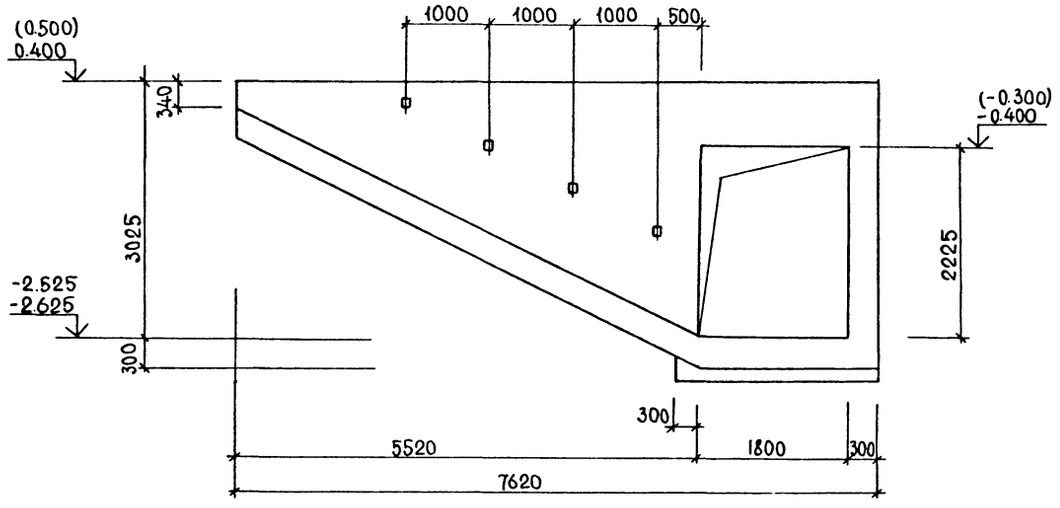

4-4

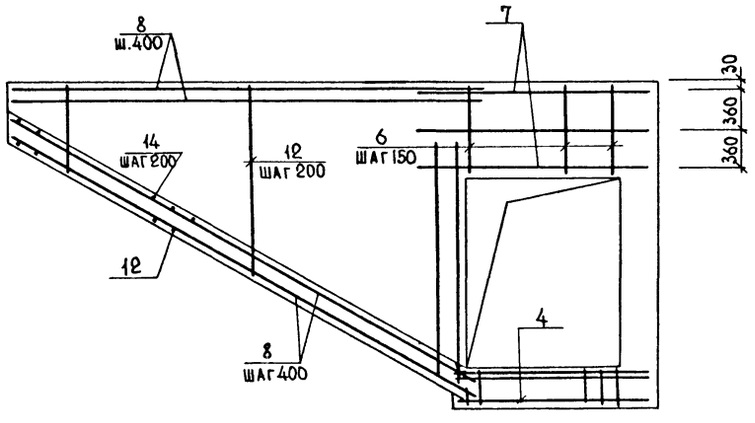

1. Отметки и размеры в скобках даны для классов А III, А IV
2. Стержни поз. 12, выступающие из опалубки, обрезать.
3. Защитные слои бетона даны по граням арматуры.

Ведомость расхода стали, в кг

Класс сооружения	Изделия арматурные: Арматура класса А I, ГОСТ 5781-82	А III, ГОСТ 5781-82									Всего	Изделия закладные: Арматура класса А III, ГОСТ 5781-82		Прокат марки Вст3 КП2, ГОСТ 103-76		Всего	Общий расход
	Ø6	Ø6	Ø8	Ø10	Ø12	Ø14	Ø16	Ø18	Ø22	Итого		Ø12		δ=8			
А II	47.8	8.4	208.6	–	344.0	996.6	–	57.6	64.8	1680.0	1727.8	7.8		15.0		22.8	1750.6
А III	47.8	8.4	208.6	30.8	812.4	297.6	45.6	41.6		1445.0	1492.8	7.8		15.0		22.8	1515.6
А-IV	46.4	114.0	92.4	380.9	284.5	297.6	32.0			1201.4	1247.8	7.8		15.0		22.8	1270.6

Согласовано:

Инв. № подл. | Подпись и дата | Взам. инв. №

Привязан

Инв. №

Нач. отд.	Даниленко	
Гл. спец.	Крадинова	
Рук. гр.	Коробкин	
Ст. инж.	Коншина	
Исполн.	Коншина	
Провер.	Нефедов	
Н. контр.	Крадинова	

А-II. III. IV-1200-361.87 - КЖ2

Склад материалов в подвале инженерного корпуса

Стадия	Лист	Листов
РП	19	

Монолитный участок УМ3, УМ4. Опалубка, армирование (начало)

ГОССТРОЙ СССР
ГОСХИМПРОЕКТ
Волжское отделение

Типовой проект А-II. III. IV-1200-361.87 Альбом 4

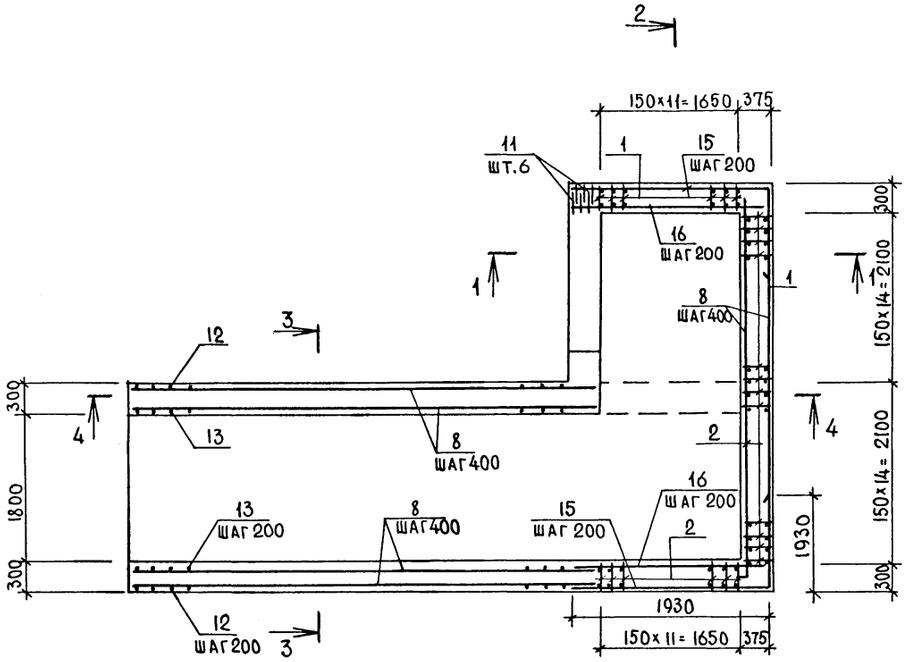

2-2

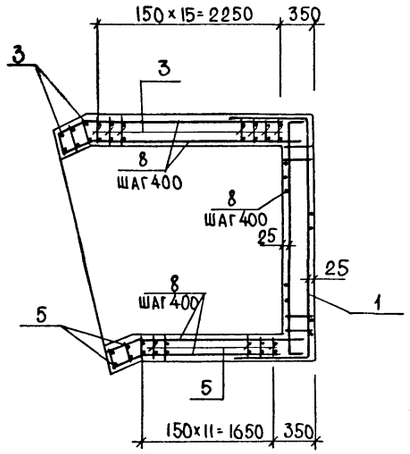

3-3

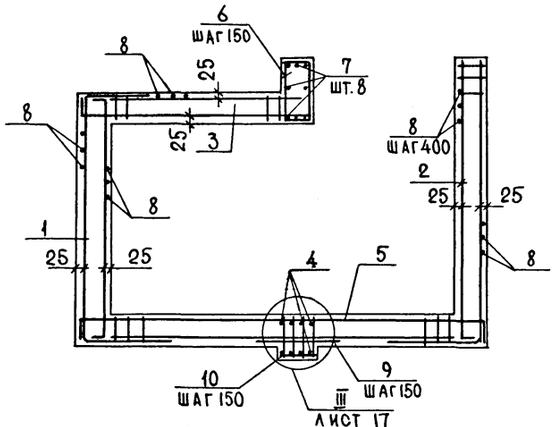

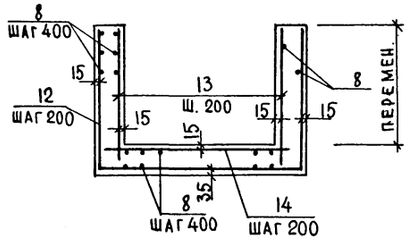

Спецификация к монолитному участку УМ3, УМ4 (продолжение)

Формат	Зона	Позиц.	Обозначение	Наименование	Класс сооруж. AII	AIII	AIV	Примеч.
		3	А-II, III, IV - 1200-361.87-КЖИ вл.5	Каркас плоский КР-182	19			
			"	то же КР-183		19		
			"	" КР-184			19	
		4	"	" КР-191	4			
			"	" КР192		4		
			"	" КР193			4	
		5	"	" КР188	14			
			"	" КР189		14		
			"	КР190			14	
			3.400-6/76	Изделие закладн. Ми1-23	6	6	6	
				Детали				
				Арматура ГОСТ 5781-82				
		6	лист 17	ф12 AIII l=1840	12	12	12	1.6 кг
		7		ф22 AIII l=2710	8			8.1 кг
				ф18 AIII l=2600		8		5.2 кг
				ф16 AIII l=2550			8	4.0 кг
		8		ф6 AI l=1000	239.1 п.м	239.1 п.м	239.1 п.м	0.2 кг
		9		ф14 AIII l=1440	12			1.7 кг
				ф12 AIII l=1320		12		1.2 кг
				ф10 AIII l=1200			12	0.7 кг
		10		ф14 AIII l=580	12			0.7 кг
				ф12 AIII l=580		12		0.5 кг
				ф10 AIII l=580			12	0.4 кг
		11	лист 17	ф14 AIII l=3350	6			4.1 кг
			то же	ф12 AIII l=3350		6		3.0 кг
			"	ф10 AIII l=3350			6	2.1 кг
		12	"	ф14 AIII l=7930	31	31	31	9.6 кг
		13		ф12 AIII l=1000	197.9 п.м	197.9 п.м	197.9 п.м	0.9 кг
		14		ф12 AIII l=2300	31	31	31	2.0 кг
		15		ф8 AIII l=3820	28	28	28	1.5 кг
		16		ф8 AIII l=2880	28	28	28	1.1 кг
				Материал				
		17		Бетон М 300	24.1	24.1	9.6	м³

Спецификация к монолитному участку УМ3, УМ4 (начало)

Формат	Зона	Позиц.	Обозначение	Наименование	Класс сооружения AII	AIII	AIV	Прим.
				Сборочные единицы				
		1	А-II, III, IV - 1200-361.87-КЖИ вл.5	Каркас плоский КР176	27			
				" КР177		27		
				" КР178			27	
		2		" КР179	27			
				" КР180		27		
				" КР181			27	

Инв. № подл. | Подпись и дата | Взам. инв. №

Привязан

Инв. №

Нач. отд.	Даниленко	
Гл. спец.	Крадинова	
Рук. гр.	Коробкин	
Ст. инж.	Коншина	
Исполн.	Коншина	
Провер.	Нефедов	
Н. контр.	Крадинова	

А.-II. III. IV-1200-361.87 -КЖ2

Склад материалов в подвале инженерного корпуса

Стадия	Лист	Листов
РП	20	

Монолитный участок Ум3, Ум4 Армирование (окончание)

ГОССТРОЙ СССР ГОСХИМПРОЕКТ Волжское отделение

Типовой проект А-II.III.IV-1200-361.87
Альбом 4

(УМ-6), УМ-6а

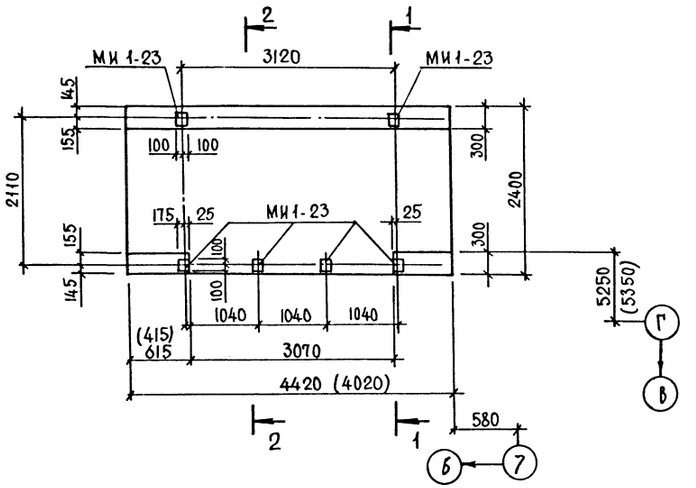

1 - 1

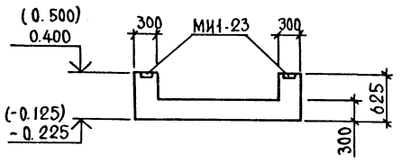

2 - 2

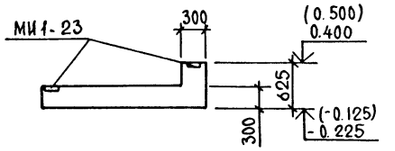

УМ-7

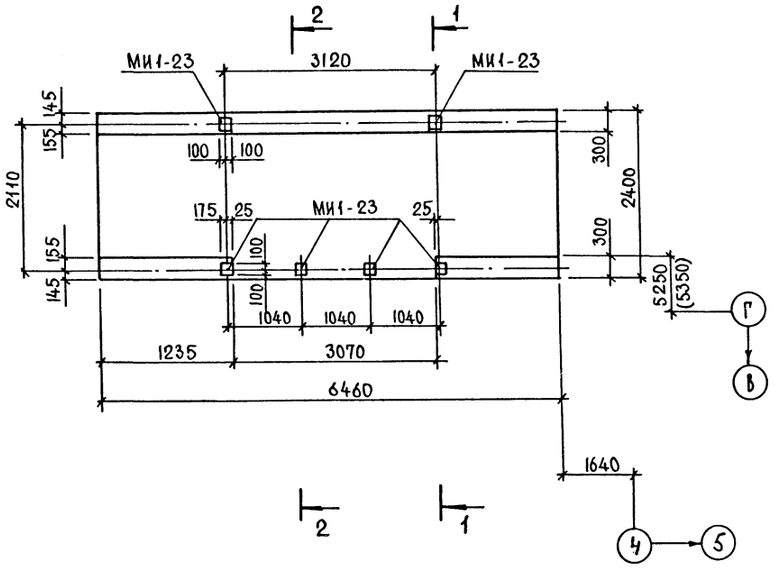

Спецификация к УМ6, УМ6а, УМ-7

Формат	Зона	Поз.	Обозначение	Наименование	Кол.	Примеч.
				УМ6		
				Сборочные единицы		
А3			3.400-6/76	Изделие закладное МИ1-23	6	
				Материалы		
				Бетон марки 100	3.8	м³
				УМ6а		
				Сборочные единицы		
А3			3.400-6/76	Изделие закладное МИ1-23	6	
				Материалы		
				Бетон марки 100	3.4	м³
				УМ-7		
				Сборочные единицы		
А3			3.400-6/76	Изделие закладное МИ1-23	6	
				Материалы		
				Бетон марки 100	5.7	м³

1. Размеры и отметки в скобках даны для классов А-III, А-IV

Инв.№ подл. | Подпись и дата | Взам. инв.№

Привязан	Нач. отд.	Даниленко	
	Гл. спец.	Крадинова	
	Руч. гр.	Коробкин	
	Ст. инж.	Кощина	
	Исполн.	Мамашук	
	Провер.	Нефедов	
Инв.№	Н. контр.	Крадинова	

А-II.III.IV-1200-361.87 - КЖ2

Склад материалов в подвале инженерного корпуса

Стадия	Лист	Листов
РП	21	

Монолитные участки УМ6, УМ7, УМ6а

ГОССТРОЙ СССР
ГОСХИМПРОЕКТ
Волжское отделение

Типовой проект А-II.III.IV-1200-361.87 Альбом 4

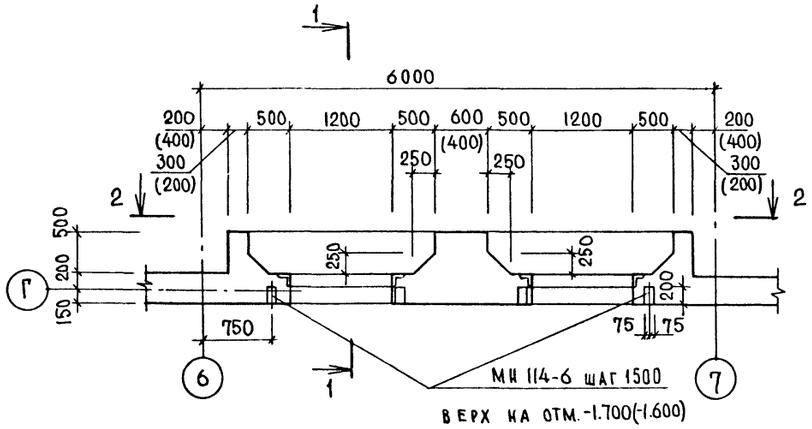

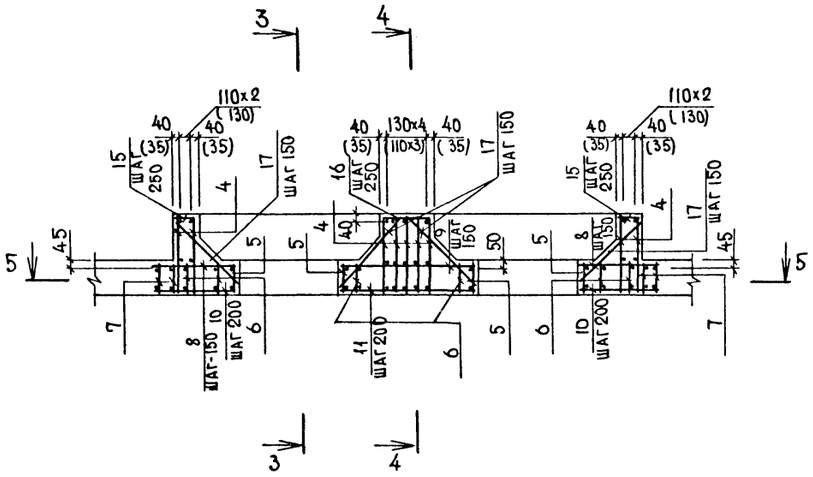

2 - 2

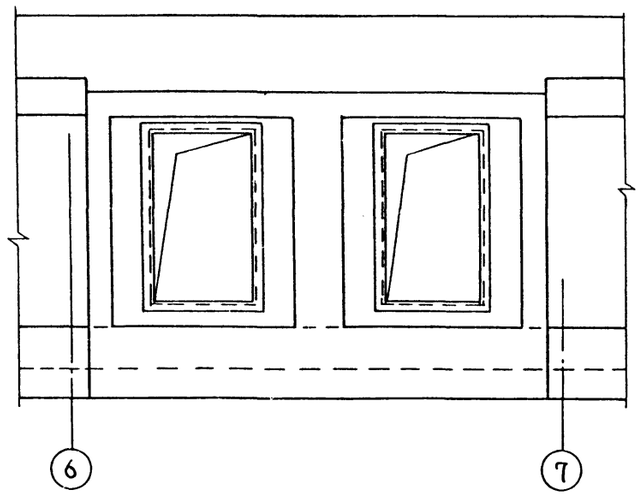

КЛАСС СООРУЖ	a мм	б мм
А-II	500	1180
А-III	400	1000
А-IV	360	900

5 - 5

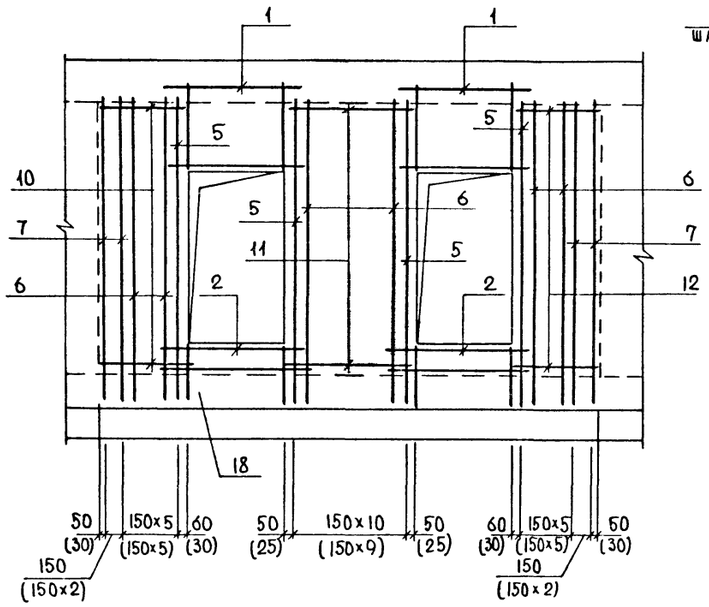

3 - 3

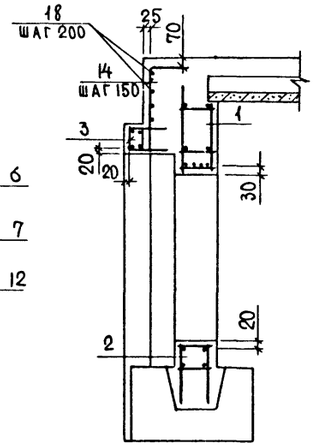

4 - 4

Армирование перекр. условно не показ.

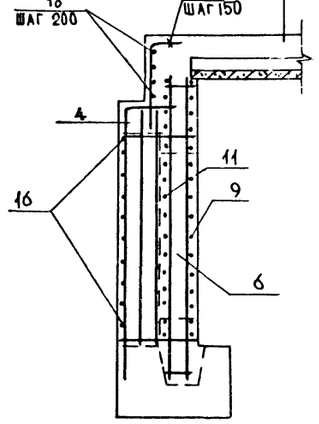

1 - 1

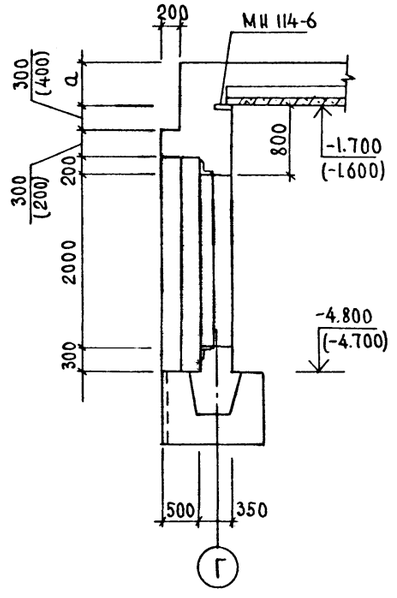

Ведомость деталей

Поз.	Эскиз
14	350, б

1. Размеры и отметки в скобках даны для классов А-III, А-IV.

Согласовано: Рук. гр. арх. Каенышева

Инв. № подл. | Подпись и дата | Взам. инв. №

Привязан

Инв. №

Нач. отд.	Даниленко	
Гл. спец.	Крадинова	
Рук. гр.	Коробкин	
Ст. инж.	Коншина	
Исполн.	Мамашук	
Провер.	Нефедов	
Н. контр.	Крадинова	

А - II. III. IV - 1200 - 361.87 - КЖ2

Склад материалов в подвале инженерного корпуса

Стадия	Лист	Листов
РП	22	

Монолитный участок УМВ. Опалубка. Армирование.

ГОССТРОЙ СССР ГОСХИМПРОЕКТ Волжское отделение

Типовой проект А-II. III. IV-1200-361.87 Альбом 4

Формат	Зона	Поз.	Обозначение	Наименование	Кол.	Прим.
				А-II-1200		
				Сборочные единицы		
А3		1	А-II, III, IV-1200-361.87-КЖИ ал.5	Каркас простран. КП-100	2	
А3		2	то же	КП-103	2	
А3		3	"	КП-104	2	
А3		4	А-II, III, IV-1200-361.87-КЖИ ал.5	Каркас плоский КР-169	11	
А3		5	то же	КР-166	4	
А3		6	"	КР-164	17	
А4		7	У-01-01/80 в.2	КР3	4	
А4			1.400-15 вып.1	Изделие закладн. МН114-6	4	
				Детали		
				Стержень арматурный		
				ГОСТ 5781-82		
Б4		8		ф16 А III l=990	42	1.6 кг
Б4		9		ф16 А III l=1580	21	2.5 кг
Б4		10		ф6 А III l=990	32	0.2 кг
Б4		11		ф6 А III l=1580	16	0.4 кг
А2		14	лист 22	ф25 А III l=1530	40	5.9 кг
Б4		15		ф6 А III l=280	22	0.1 кг
Б4		16		ф12 А III l=580	11	0.5 кг
Б4		17		ф16 А III l=1040	68	1.6 кг
Б4		18		ф6 А I l=5500	4	1.2 кг
				Материалы		
		19		Бетон марки 300	10.8	м3

Формат	Зона	Поз.	Обозначение	Наименование	Кол.	Прим.
				А-III-1200		
				Сборочные единицы		
А3		1	А-II, III, IV-1200-361.87-КЖИ ал.5	Каркас пространст. КП-101	2	
А3		2	то же	КП-103	2	
А3		3	"	КП-105	2	
А3		4	А-II, III, IV-1200-361.87-КЖИ ал.5	Каркас плоский КР-170	11	
А3		5	то же	КР-167	4	
А3		6	"	КР-164	17	
А4		7	У-01-01/80 в.2	КР-7	4	
А4			1.400-15 вып.1	Изделие закладн. МН114-6	4	
				Детали		
				Стержень арматурный		
				ГОСТ 5781-82		
Б4		8		ф14 А III l=1090	42	1.3 кг
Б4		9		ф14 А III l=1380	21	1.7 кг
Б4		10		ф6 А III l=1090	32	0.2 кг
Б4		11		ф6 А III l=1380	16	0.3 кг
А2		14	лист 22	ф22 А III l=1350	40	4.0 кг
Б4		15		ф6 А III l=180	22	0.1 кг
Б4		16		ф10 А III l=380	11	0.2 кг
Б4		17		ф14 А III l=1040	68	1.3 кг
Б4		18		ф6 А I l=5100	4	1.1 кг
				Материалы		
		19		Бетон марки 300	9.1	м3

Формат	Зона	Поз.	Обозначение	Наименование	Кол.	Прим.
				А-IV-1200		
				Сборочные единицы		
А3		1	А-II, III, IV-1200-361.87-КЖИ ал.5	Каркас пространств. КП-102	2	
А3		2	то же	КП-103	2	
А3		3	"	КП-106	2	
А3		4	А-II, III, IV-1200-361.87-КЖИ ал.5	Каркас плоский КР-170	8	
А3		5	то же	КР-168	4	
А3		6	"	КР-165	16	
А4		7	У-01-01/80 в.2	КР-9	6	
А4			1.400-15 вып.1	Изделие закладн. МН114-6	4	
				Детали		
				Стержень арматурный		
				ГОСТ 5781-82		
Б4		8		ф12 А III l=1090	42	1.0 кг
Б4		9		ф12 А III l=1380	21	1.2 кг
Б4		10		ф6 А III l=1090	32	0.2 кг
Б4		11		ф6 А III l=1380	16	0.3 кг
А2		14	лист 22	ф20 А III l=1250	40	3.1 кг
Б4		15		ф6 А III l=180	22	0.1 кг
Б4		16		ф10 А III l=380	11	0.2 кг
Б4		17		ф12 А III l=1040	68	0.9 кг
Б4		18		ф6 А I l=5100	4	1.1 кг
				Материалы		
		19		Бетон марки 300	9.1	м3

Ведомость расхода стали, кг

Класс оборужения	Изделия арматурные														Изделия закладные					Общий расход
	Арматура класса													Всего	Арматура класса	Прокат марки			Всего	
	А-I		А-III												А III	Вст3кп2				
	ГОСТ 5781-82														ГОСТ 5781-82	ГОСТ 19903-74				
	ф6		ф10	Итого	ф6	ф8	ф10	ф12	ф14	ф16	ф20	ф25	ф22	Итого	ф12	б=8	б=10	Итого		
А-II	20.4		37.4	57.8	22.0	67.0	—	137.5	—	355.7	432.3	302.2		1316.7	1374.5	2.4	7.6	3.2	10.8	13.2	1387.7
А-III	20.0		37.4	57.4	20.4	66.5	11.0	100.4	272.3	63.8	325.7	64.6	160.0	1084.7	1142.1	2.4	7.6	3.2	10.8	13.2	1155.3
А-IV	20.0		27.2	47.2	81.8	15.6	15.4	276.2		250.3	121.9	—	—	751.2	798.4	2.4	7.6	3.2	10.8	13.2	811.6

Привязан

Инв.№

Инв.№ подл. | Подпись и дата | Взам. инв.№

Нач.отд	Даниленко	
Гл.спец	Крадинова	
Рук.гр.	Коробкин	
Ст.инж.	Коншина	
Исполн.	Мамашчук	
Провер	Нефедов	
Н.контр	Крадинова	

А-II. III. IV-1200-361.87 - КЖ2

Склад материалов в подвале инженерного корпуса	Стадия	Лист	Листов
	РП	23	
Монолитный участок УМ 8. Спецификация.	ГОССТРОЙ СССР ГОСХИМПРОЕКТ Волжское отделение		

Типовой проект А-II. III. IV-1200-361.87 Альбом 4

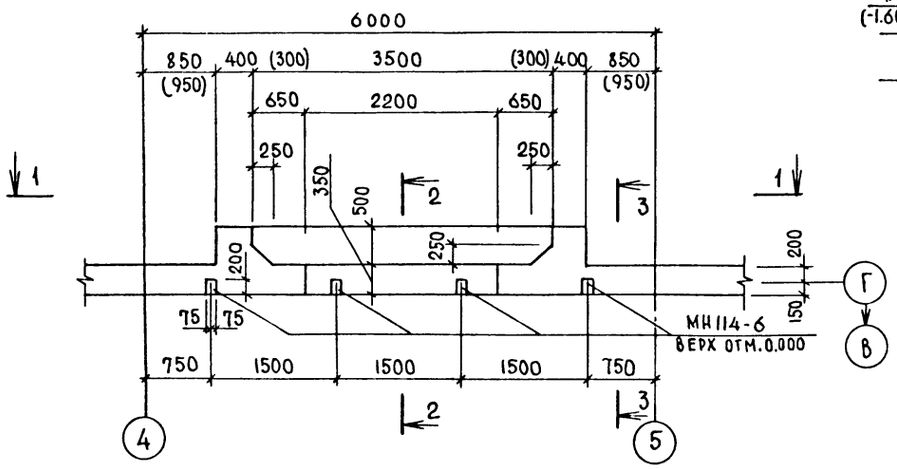

2 - 2

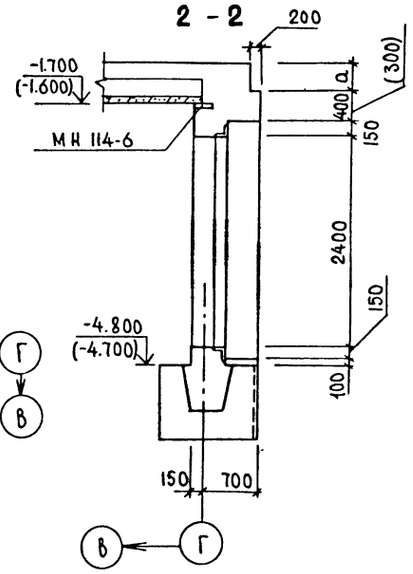

3 - 3

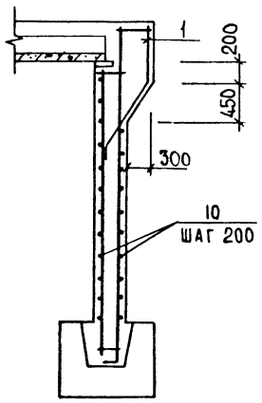

5 - 5

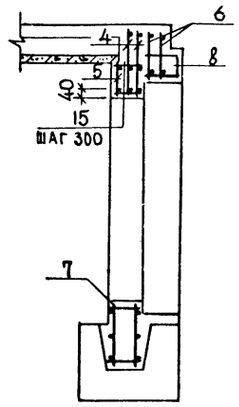

1 - 1

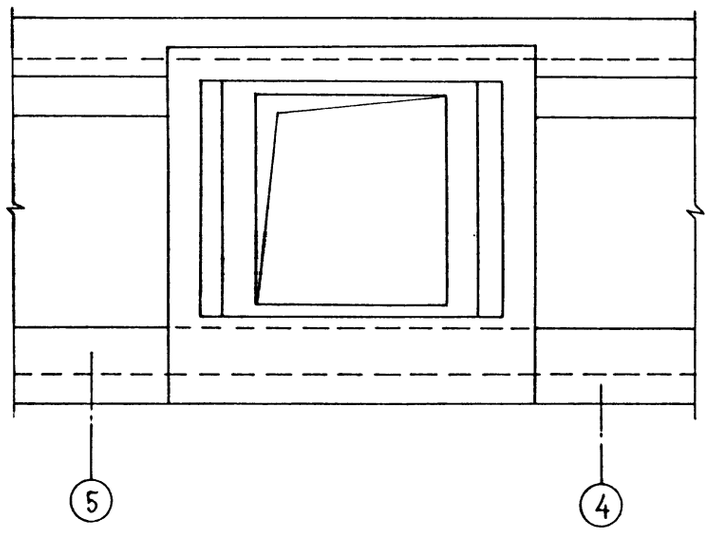

4 - 4

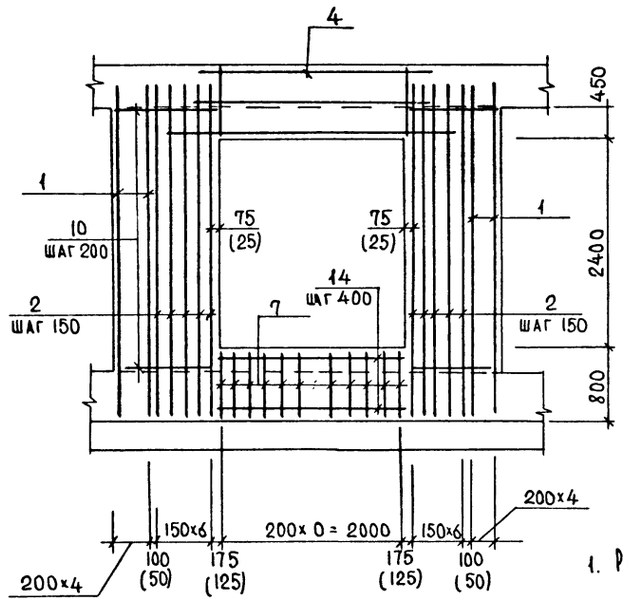

6 - 6

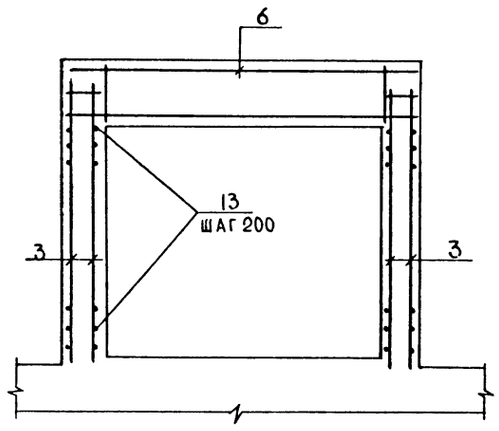

1. Размеры в скобках даны для сооружения классов A-III, A-IV

Армирование

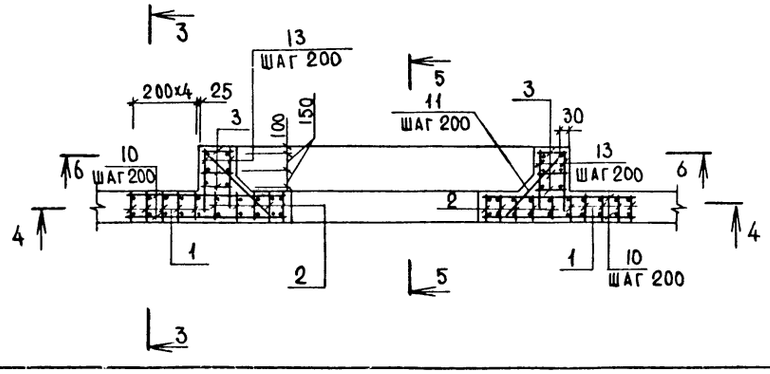

Класс сооруж	A-II	A-III	A-IV
d мм	400	300	360

СОГЛАСОВАНО:
Рук. гр. арх. Каенышева

Инв. № подл. | Подпись и дата | Взам. инв. №

Привязан

Инв. №

Нач. отд.	Даниленко	
Гл. спец.	Крадинова	
Рук. гр.	Коробкин	
Ст. инж.	Коншина	
Исполн.	Чедожогина	
Провер.	Нефедов	
Н. контр.	Крадинова	

А - II. III. IV - 1200 - 361.87 - КЖ2

Склад материалов в подвале инженерного корпуса

Стадия	Лист	Листов
РП	24	

Монолитный участок УМ9. Опалубка. Армирование

ГОССТРОЙ СССР
ГОСХИМПРОЕКТ
Волжское отделение

Типовой проект А-II. III. IV-1200-361.87
Альбом 4

Формат	Зона	Поз.	Обозначение	Наименование	Кол.	Прим.
				А-II-1200		
				Сборочные единицы		
А4		1	У-01-01/80.2	Каркас плоский КР-1	10	
А3		2	А-II, III, IV-1200-361.87-КЖИ вл.5	То же КР-230	14	
А3		3	То же	" КР-232	6	
А3		4	"	" КР-234	2	
А3		5	"	" КР-237	1	
А3		6	"	" КР-239	2	
А3		7	"	" КР-242	11	
А3		8	"	" КР-244	1	
				Изделие закладное		
			1.400-15 вып. 1	МН 114-6	4	
				Детали		
Б4		10		ф12 А III, ГОСТ 5781-82, ℓ=1840	64	1.6 кг
Б4		13		ф12 А III То же ℓ=750	56	0.7 кг
Б4		14		ф6 А I " ℓ=2300	6	0.5 кг
Б4		15		ф6 А I " ℓ=330	20	0.1 кг
Б4		11		ф12 А III " ℓ=1400	28	1.2 кг
				Материалы		
				Бетон М300	7.1	м³

Формат	Зона	Поз.	Обозначение	Наименование	Кол.	Прим.
				А-III-1200		
				Сборочные единицы		
А4		1	У-01-01/80.2	Каркас плоский КР-8	10	
А3		2	А-II, III, IV-1200-361.87-КЖИ вл.5	То же КР-230	14	
А3		3	То же	" КР-232	6	
А3		4	"	" КР-235	2	
А3		5	"	" КР-237	1	
А3		6	"	" КР-240	2	
А3		7	"	" КР-242	11	
А3		8	"	" КР-245	1	
				Изделие закладное		
			1.400-15 вып. 1	МН 114-6	4	
				Детали		
Б4		10		ф10 А III, ГОСТ 5781-82 ℓ=1840	64	1.1 кг
Б4		13		ф10 А III То же ℓ=700	56	0.4 кг
Б4		14		ф6 А I " ℓ=2300	6	0.5 кг
Б4		15		ф6 А I " ℓ=330	20	0.1 кг
Б4		11		ф10 А III " ℓ=1400	28	0.9 кг
				Материалы		
				Бетон М300	7.1	м³

Формат	Зона	Поз.	Обозначение	Наименование	Кол.	Прим.
				А-IV-1200		
				Сборочные единицы		
А4		1	У-01-01/80.2	Каркас плоский КР-4	10	
А3		2	А-II, III, IV-1200-361.87-КЖИ вл.5	То же КР-231	14	
А3		3	То же	" КР-233	6	
А3		4	"	" КР-236	2	
А3		5	"	" КР-238	1	
А3		6	"	" КР-241	2	
А3		7	"	" КР-243	11	
А3		8	"	" КР-246	1	
				Изделие закладное		
			1.400-15 вып. 1	МН 114-6	4	
				Детали		
Б4		10		ф8 А III, ГОСТ 5781-82 ℓ=1840	64	0.7 кг
Б4		13		ф8 А III То же ℓ=650	56	0.3 кг
Б4		14		ф6 А I " ℓ=2300	6	0.5 кг
Б4		15		ф6 А I " ℓ=330	20	0.1 кг
Б4		11		ф8 А III " ℓ=1260	28	0.5 кг
				Материалы		
		16		Бетон М300	7.1	м³

Ведомость расхода стали, кг

Класс сооружения	Изделия арматурные: Арматура класса А-I, ГОСТ 5781-82 ф6	Итого	А III, ГОСТ 5781-82 ф6	ф8	ф10	ф12	ф16	ф18	ф20	ф22	ф25		Итого	Всего	Изделия закладные: Арматура кл А-III, ГОСТ 5781-82 ф12		Итого	Прокат марки ВСт3кп2, ГОСТ δ=8	δ=10		Итого	Всего	Общий расход
А-II	5.0	5.0		170.8		295.6				85.1	178.9		730.4	735.4	2.4		2.4	7.6	3.2		10.8	13.2	748.6
А-III	5.0	5.0	19.0	130.9	145.6	77.1		38.2	101.1	20.6	13.4		545.9	550.9	2.4		2.4	7.6	3.2		10.8	13.2	564.1
А-IV	5.0	5.0	95.1	98.6	32.3	31.7	92.6		24.6				374.9	379.9	2.4		2.4	7.6	3.2		10.8	13.2	393.1

Инв. № подл. | Подпись и дата | Взам. инв. №

Привязан

Инв. №

Нач. отд.	Даниленко	
Гл. спец.	Крадинова	
Рук. гр.	Коробкин	
Ст. инж.	Кочшина	
Исполн.	Недожогина	
Провер.	Нефедов	
Н. контр.	Крадинова	

А-II. III. IV-1200-361.87 - КЖ2

Склад материалов в подвале инженерного корпуса

Стадия	Лист	Листов
РП	25	

Монолитный участок УМ9. Спецификация

Госстрой СССР ГОСХИМПРОЕКТ Волжское отделение

Типовой проект А-II.III.IV-1200-361.87
Альбом 4

Согласовано:
Рук. гр. ОВ Панченко
Взам. инв. №
Подпись и дата
Инв. № подл.

Схема расположения градирённого охладителя

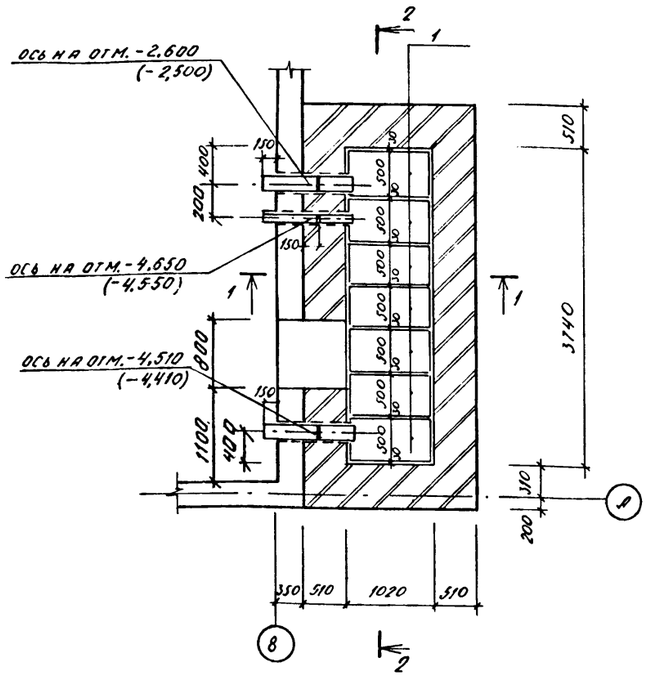

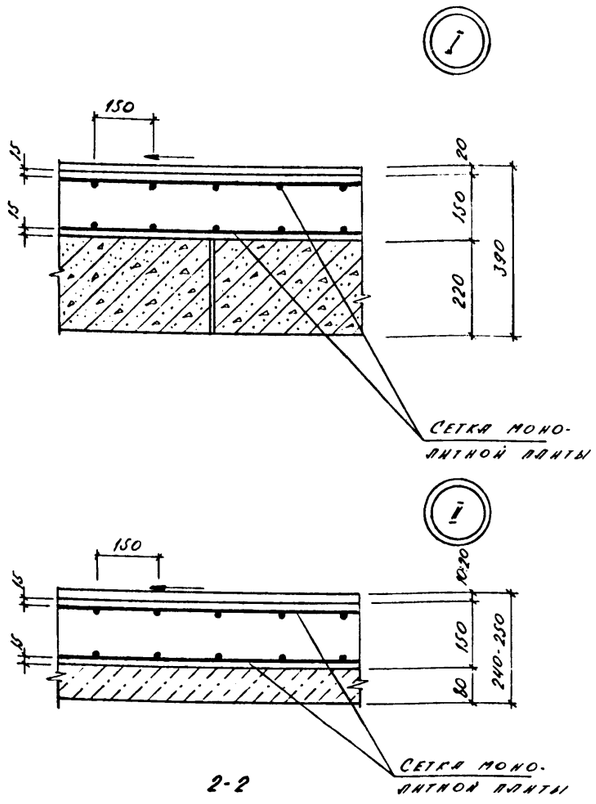

Спецификация к схеме расположения градирённого охладителя

Марка, позиция	Обозначение	Наименование	Кол.	Масса ед. кг.	Прим.
		Схема градирённого охладителя			
1	ТДК Н-1-67х8 А.с.8-37	Ж/б колосниковая плита	7	100	
2	1.038.1-1 вып. 1	Сборная ж/б перемычка	32	119	
		ЗПБ 16-37			
3		Труба Ø219×6 ГОСТ 8732-78 ℓ=5м	1	16,0	
4		Труба Ø57×3,5 ГОСТ 8732-78 ℓ=6м	1	3,0	
5		Труба Ø219×8 ГОСТ 8732-78 ℓ=6м	1	20,1	

Спецификация градирённого охладителя

Формат	Зона	Позиц.	Обозначение	Наименование	Кол.	Прим.
				Сборочные единицы		
				Сетка арматурная		
				ГОСТ 8478-81		
А3		6		С $\frac{8\,AI-150}{8\,AI-150}$ 2080×4900 $\frac{30}{65}$	2	
А3		7		С $\frac{8\,AI-150}{8\,AI-150}$ 1980×4700 $\frac{25}{15}$	2	
				Детали		
БУ		8		Ø6 AI ГОСТ 5781-82	63,75 п.м	0,2 кг
				Материалы		
				Бетон М200	3,1	м³

Ведомость расхода стали, кг

Марка элемента	Изделия арматурные			
	Арматура класса			Всего
	A-I			
	ГОСТ 5781-82			
	Ø6	Ø8	Итого	
Градирённые охладители по оси „А"	45,8	630,3	676,1	676,1
Градирённый охладитель по оси „Б"	36,4	210,4	246,8	246,8

1. Основные примечания см. лист 27
2. Размеры в скобках даны для 3, 4 климатической зоны

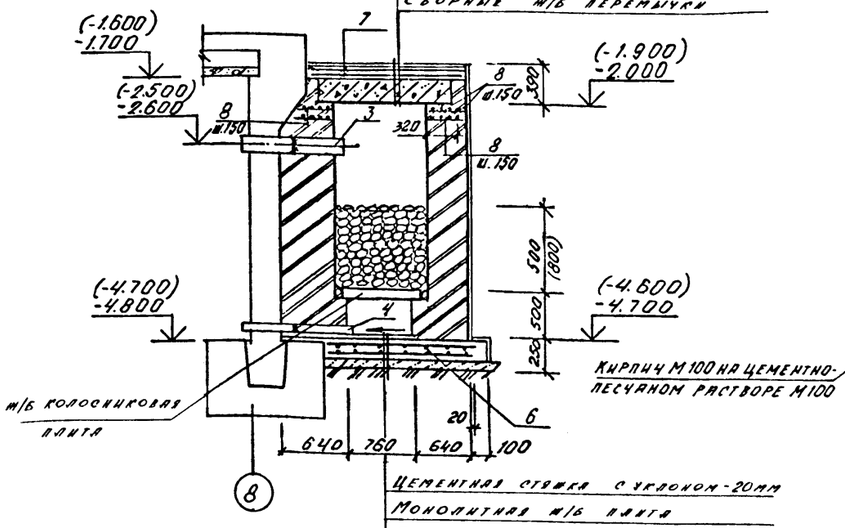

1 слой листового полиэтилена высокого давления марки ВД на мастике БКС с проваркой швов
Цементная стяжка с уклоном - 20мм
Монолитная ж/б плита
Сборные ж/б перемычки

Цементная стяжка с уклоном - 20мм
Монолитная ж/б плита
Подготовка из кислотостойкого асфальтобетона h=40мм по трамбованному щебеночному основанию

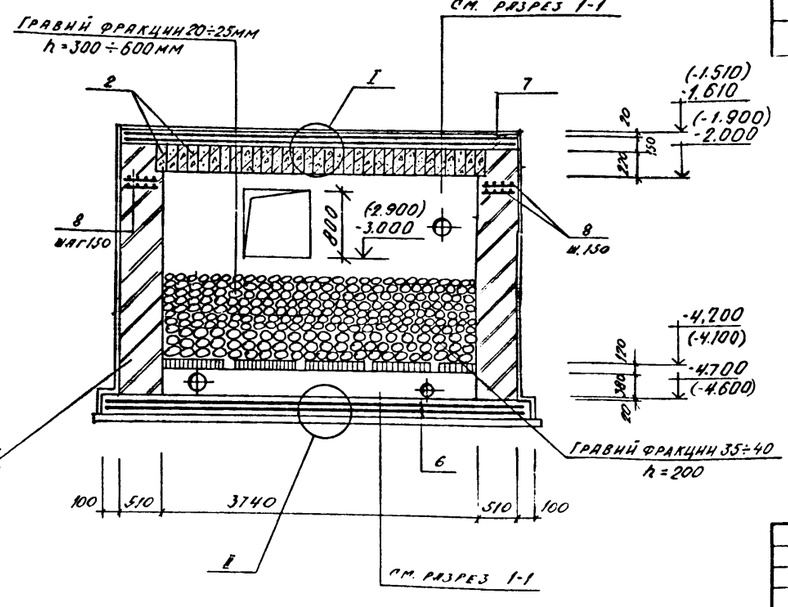

Привязан			
Инв. №			

Нач.отд	Даниленко	
Гл.спец	Крайнова	
Рук.гр	Коробкин	
Ст.инж.	Коробкин	
Исполн.	Золотовская	
Провер.	Нефедов	
Н.контр.	Крайнова	

А-II.III.IV-1200-361.87 - КЖ2

Склад материалов в подвале инженерного корпуса

Стадия	Лист	Листов
РП	26	

Схема расположения градирённого охладителя по оси „В"

ГОССТРОЙ СССР
ГОСХИМПРОЕКТ
Волжское отделение

Типовой проект А-II. III. IV-1200-361.87
Альбом 4

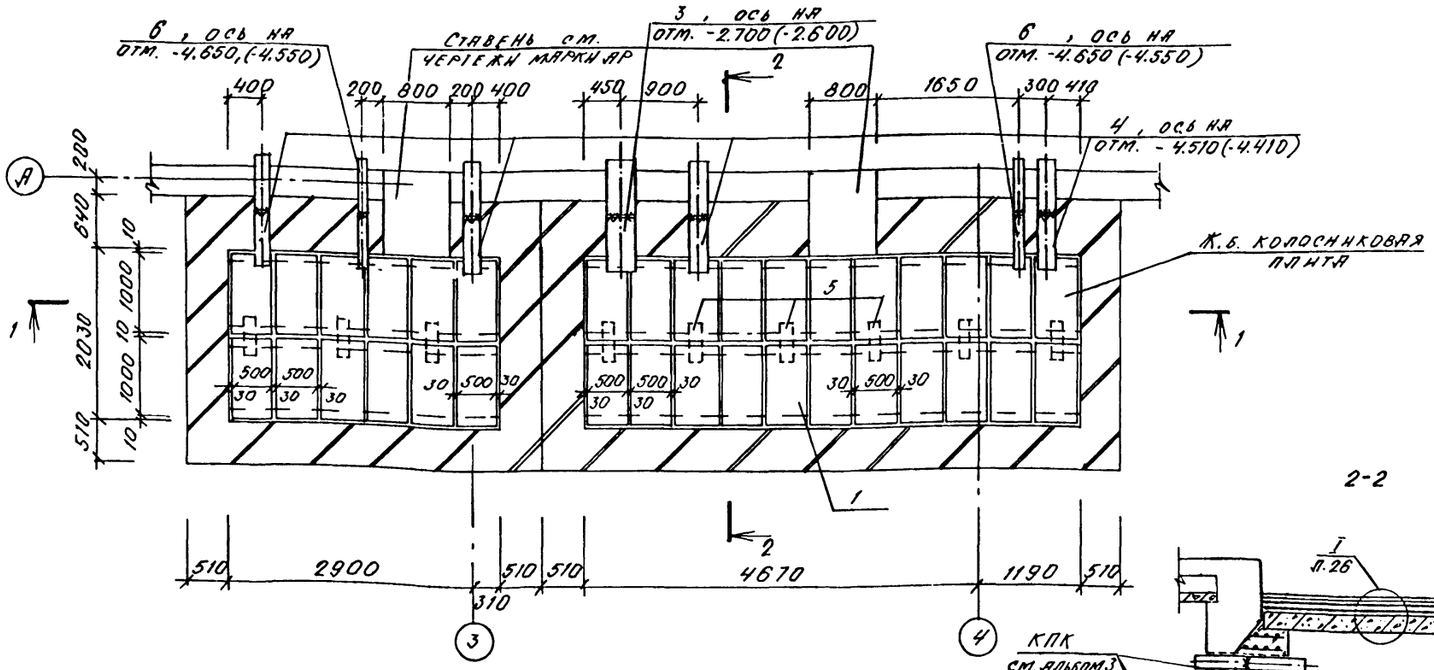

Слой листового полиэтилена высокого давления марки ВД на мастике БКС с проваркой швов
Цементная стяжка с уклоном-20мм
Монолитная ж/б плита
Сборные ж/б перемычки

Спецификация к схеме расположения гравийных охладителей

Марка поз.	Обозначение	Наименование	Кол.	Масса ед., кг	Примеч.
1.	ТДК-Н-1-67 ч.II р.II л.С-II-37	Колосниковая плита	34	100	
		Перемычка			
2	1.038.1-1 в.1	5П627-37	34	375	
3		Труба ф325×8 ГОСТ 8732-78 ℓ=640	1	40,0	
4		Труба ф219×6 ГОСТ 8732-78 ℓ=640	4	20,2	
5		Труба ф219×6 ГОСТ 8732-78 ℓ=550	9	17,3	
6		Труба ф57×2,5 ГОСТ 8732-78 ℓ=640	2	3,0	

Спецификация к гравийным охладителям

Формат	Зона	Поз	Обозначение	Наименование	Кол.	Примеч.
				Сборочные единицы		
				Сетка арматурная		
				ГОСТ 8478-81		
		7		С $\frac{8АI-150}{8АI-150}$ 2850×11100 $\frac{75}{75}$	2	
		8		С $\frac{8АI-150}{8АI-150}$ 2600×11300 $\frac{100}{100}$	2	
				Детали		
		9		ф6АI ГОСТ 5781-82	206,4 п.м.	0,2кг
				Материалы		
				Бетон М200	9,6	м³

1. Гравий перед укладкой в гравийный фильтр тщательно промыть
2. При устройстве перекрытия над гравийным фильтром не допускать засорения и запыления уложенного гравия
3. Отметки в скобках даны для классов А-III, А-IV
4. Ведомость расхода стали см. лист 26

Согласовано:
Рук. гр. 08 Данченко
Инв. № подл. | Подпись и дата | Взам. инв. №

Привязан
Инв. №

Нач.отд.	Даниленко	
Гл.спец.	Крадинова	
Рук.гр	Коробкин	
Ст.инж.	Нефедов	
Исполн.	Мамашук	
Провер.	Нефедов	
Н.контр.	Крадинова	

А-II. III. IV-1200-361.87 - КЖ2

Склад материалов в подвале инженерного корпуса

Стадия	Лист	Листов
РП	27	

Схема расположения гравийных охладителей по оси „А"

ГОССТРОЙ СССР
ГОСХИМПРОЕКТ
Волжское отделение

Типовой проект А - II. III. IV - 1200 - 361.87
Альбом 4

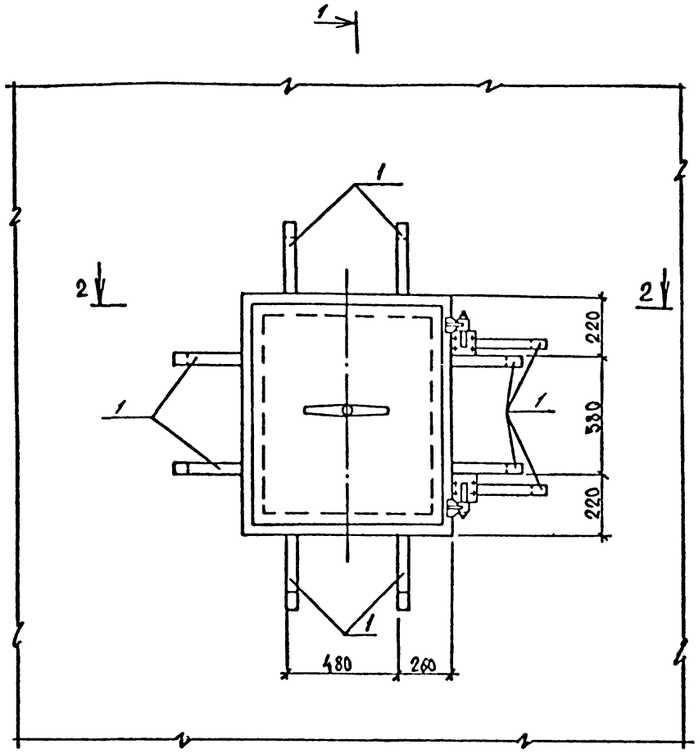

1 - 1
(для детали 1)

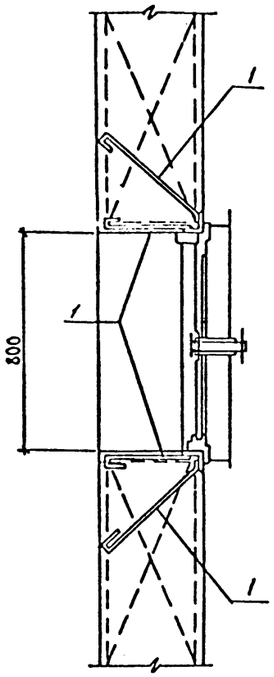

1 - 1
(для детали 2)

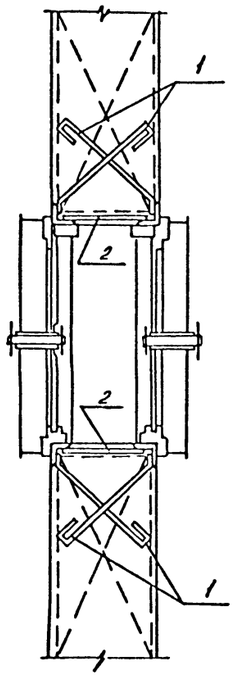

1

2 - 2
(для детали 1)

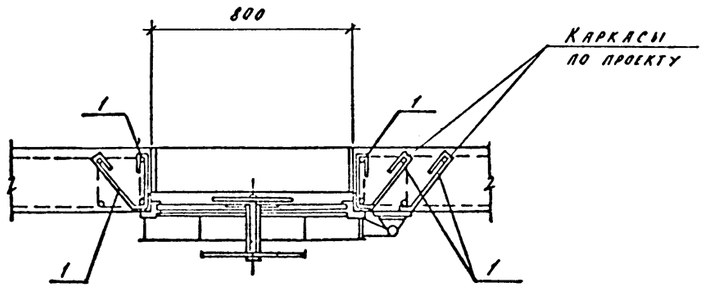

2 - 2
(для детали 2)

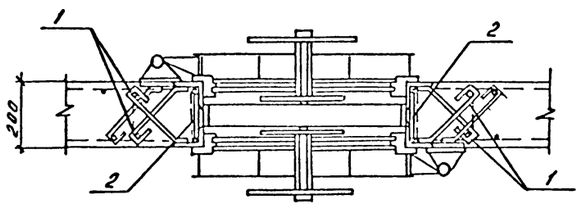

Спецификация к деталям установки ставней.

Формат	Зона	Поз.	Обозначение	Наименование	Кол	Примеч.
				Деталь „1"		
			Деталь установки 1 ставня в проеме			
				Сборочные единицы		
А3		1	А-II, III, IV-1200-361.87-КЖ ал.5	Изделие закладное Мн-1	18	
				Деталь „2"		
			Деталь установки 2 ставней в проеме			
				Сборочные единицы		
А3		1	А-II, III, IV-1200-361.87-КЖ ал.5	Изделие закладное Мн-1	20	
Б4		2		Полоса $\frac{65\times50\ ГОСТ\ 103-76}{Вст3пс6\ ГОСТ\ 535-79}$ а=150	8	0.3 кг

Ведомость расхода стали, кг

Марка элемента	Изделия закладные					Всего
	Прокат марки Вст3пс6 ГОСТ 103-76					
	-5×50				итого	
Деталь 1	16.2				16.2	16.2
Деталь 2	18.6				18.6	18.6

1. На чертеже показаны анкера, необходимые для установки ставней.
2. Ставень устанавливается одновременно с монтажом стен до бетонирования.
3. Закладную деталь Мн-3 загнуть за арматуру и обрезать.
4. Ведомость расхода стали дана на одну деталь. Количество ставней см. чертежи марки АР

Нач. отд.	Даниленко		
Гл. спец.	Крадинова		
Рук. гр.	Коробкин		
Ст. инж.	Коншина		
Исполн.	Лысова		
Провер.	Нередов		
Н. контр.	Крадинова		

Привязан

Инв. №

А - II. III. IV - 1200 - 361.87 - КЖ2

Склад материалов и оборудования отдельно стоящий заглубленный

Стадия	Лист	Листов
РП	28	

Детали установки ставней

ГОССТРОЙ СССР
ГОСХИМПРОЕКТ
Волжское отделение

Инв. № подл. | Подпись и дата | Взам. инв. №

Типовой проект А-II.III.IV-1200-361.87
Альбом 4

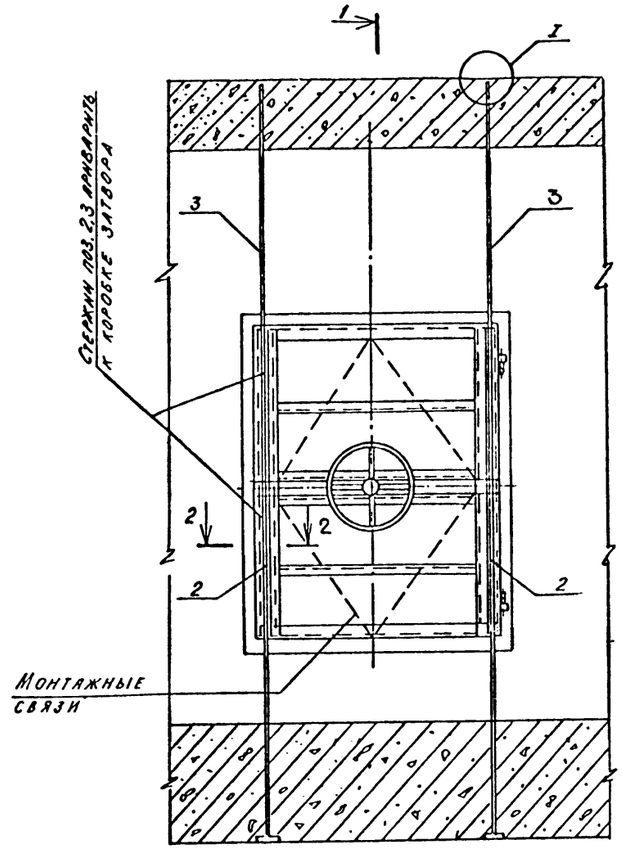

1 - 1

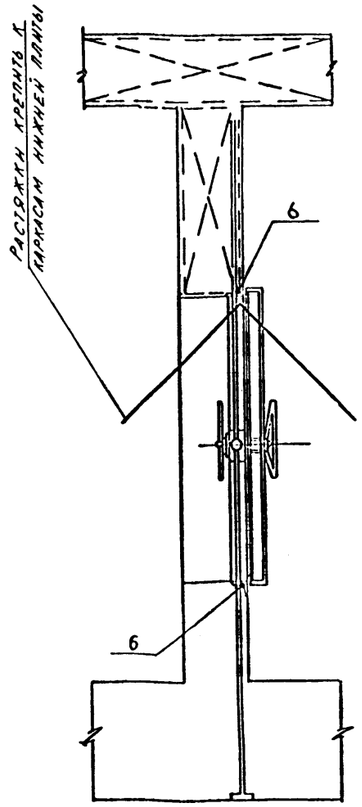

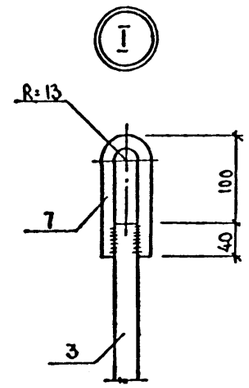

Ведомость деталей

Поз.	Эскиз
4	50, 70
5	954

Спецификация к детали установки дверей ДУ-IV-2, ДУ-IV-3

Формат	Зона	Поз	Обозначение	Наименование	Кол.	Примеч
				Деталь установки дверей ДУ-IV-2, ДУ-IV-3		
				Детали		
БУ		1		ф25 AIII ГОСТ 5781-82 ℓ=2000	2	7.7 кг
БУ		2		ф25 AIII то же ℓ=2100	2	8.1 кг
БУ		3		ф25 AIII " ℓ=1900	2	7.3 кг
А2		4	лист 29	ф22 AI " ℓ=510	12	1.7 кг
А2		5	то же	ф22 AI " ℓ=450	12	1.3 кг
БУ		6		ф25 AIII " ℓ=800	2	3.1 кг
БУ		7		ф16 AI " ℓ=400	2	0.6 кг

1. Двери устанавливаются одновременно с монтажом арматуры стен до бетонирования.
2. Полотно двери вместе с коробкой /в сборе/ закрепляется в строго вертикальном положении /допуск ±2мм/.
3. Приемка работ по установке дверей производится с оформлением акта на скрытые работы.
4. Порядок установки: а) дверь в сборе установить на бетонную подготовку и закрепить на растяжках;
   б) стержни поз. 2,3 с поз. 7 закрепить в отверстиях косынок /ребер/ в проектном положении;
   в) установить остальную арматуру. выверить точность установки двери и произвести бетонирование; установка и закрепление коробки на арматурных каркасах стен должна обеспечить неподвижность коробки при бетонировании;
   г) после выдержки бетона для увеличения плотности бетона у коробок произвести контрольное инъектирование.
5. Притвор, устройства герметизации, механизм задраивания и защелку защитить от попадания раствора при бетонировании.
6. Открыть двери и снимать монтажные связи разрешается только после выдержки бетона.
7. Ведомость расхода стали дана на одну дверь. Количество дверей см. чертежи марки АР.
8. Стержни поз. 4,5 загнуть за вертикальную арматуру по месту.

2 - 2

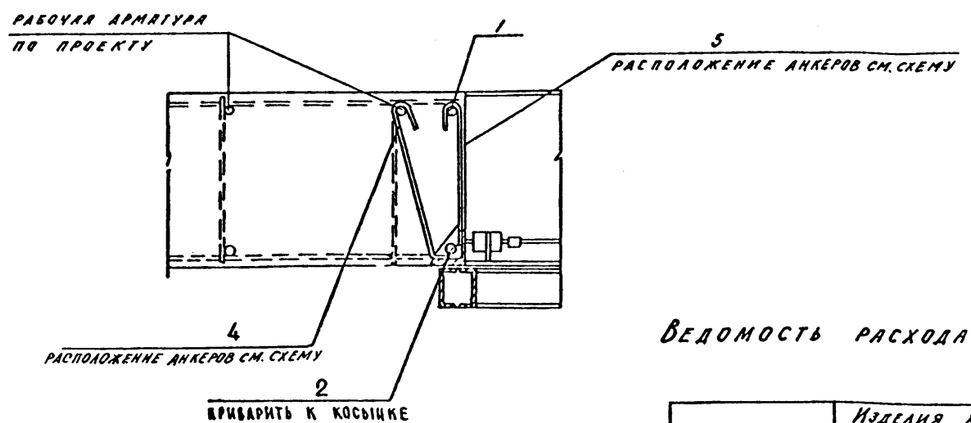

Схема расположения анкеров

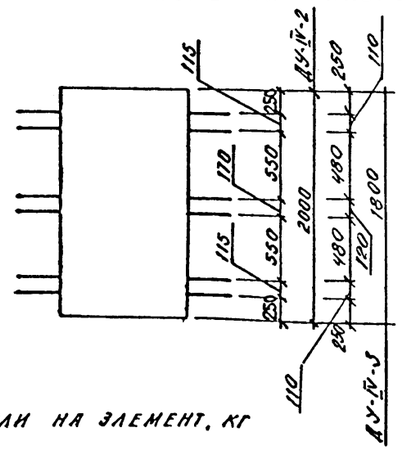

Ведомость расхода стали на элемент, кг

Марка элемента	Изделия арматурные					Всего
	Арматура класса					
	AI			AIII		
	ГОСТ 5781-82					
	ф16	ф22	Итого	ф25		
ДУ-IV-2, ДУ-IV-3	1.2	36.0	37.2	52.4		89.6

Привязан

Инв.№

Нач.отд	Данилевич	
Гл.спец.	Крадинова	
Рук.гр.	Коробкин	
Ст.инж.	Коншина	
Исполн.	Мамашук	
Провер.	Нефедов	
Н.контр.	Крадинова	

А-II.III.IV-1200-361.87 - КЖ2

Склад материалов и оборудования отдельно стоящий заглубленный

Стадия	Лист	Листов
РП	29	

Деталь установки двери ДУ-IV-2, ДУ-IV-3

ГОССТРОЙ СССР ГОСХИМПРОЕКТ Волжское отделение

Инв.№ подл. | Подпись и дата | Взам. инв.№

Типовой проект А-II.III.IV-1200-361.87
Альбом 4

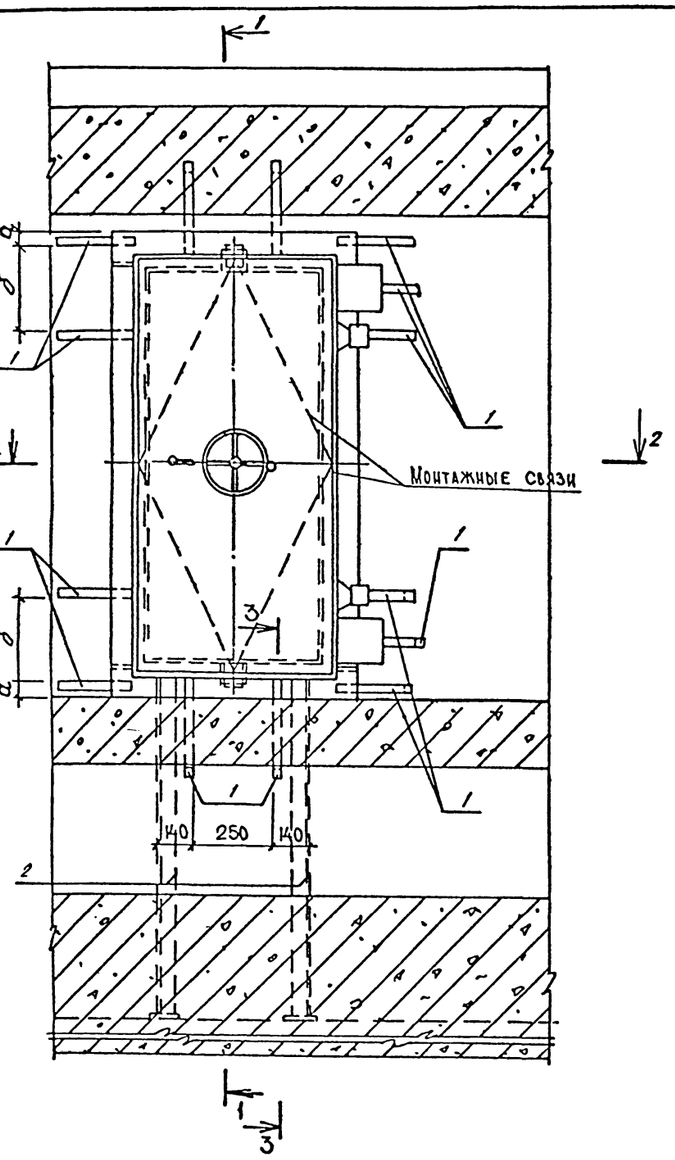

2-2

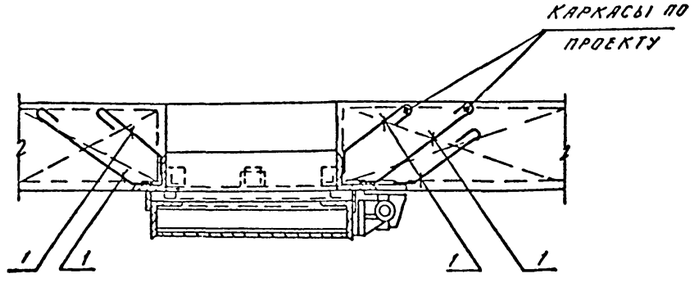

1-1

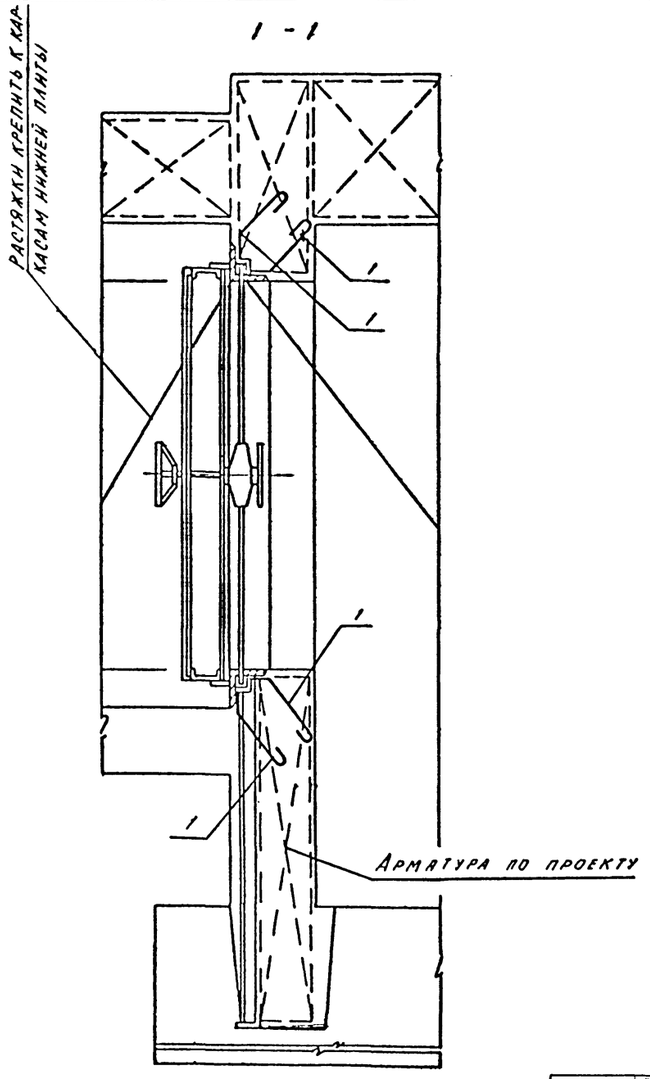

3-3

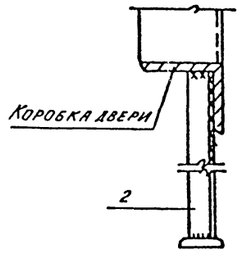

Марка двери	Размеры мм а	б
ДУ-I-7	170	260
ДУ-II-6	420	140
ДУ-III-5	420	140

Спецификация к деталям установки дверей ДУ-I-7 ДУ-II-6, ДУ-III-5

Формат	Зона	Поз	Обозначение	Наименование	Кол. на испол.	Примеч.
				Сборочные единицы		
				Изделие закладное		
		1	А-II, III, IУ-1200-361.87-КЖ.ИЛ.5	МН-1	26	
		2	"	МН-3	2	

Ведомость расхода стали, кг

Марка элемента	Изделия закладные					Всего
	Прокат марки					
	ВСт3пс5	ВСт3 кп2		ВСт3 кп2		
	ГОСТ 103-76			ГОСТ 8509-72		
	-50×5	-80×12	Итого	L 63×6		
ДУ-I-7, ДУ-II-5; ДУ-II-6	49,4	3,6	53,0	4,7		57,7

1. Указания по монтажу дверей даны на листе
2. Закладную деталь МН-1 загнуть за арматуру и обрезать.
3. Ведомость расхода стали дана на одну дверь. Количество дверей см. чертежи марки АР.

Нач.отд.	Данильенко	
Гл.спец.	Крадинова	
Рук.гр.	Коробкин	
Ст.инж.	Конышина	
Исполн.	Лысова	
Провер.	Нефедов	
Н.контр.	Крадинова	

Привязан

Инв.№

A-II.III.IV-1200-361.87 -КЖ2

Склад материалов и оборудования отдельно стоящий заглубленный

Стадия	Лист	Листов
РП	30	

Деталь установки дверей ДУ-I-7, ДУ-II-6. ДУ-II-5.

ГОССТРОЙ СССР ГОСХИМПРОЕКТ Волжское отделение

Взам. инв. № | Подпись и дата | Инв. № подл.

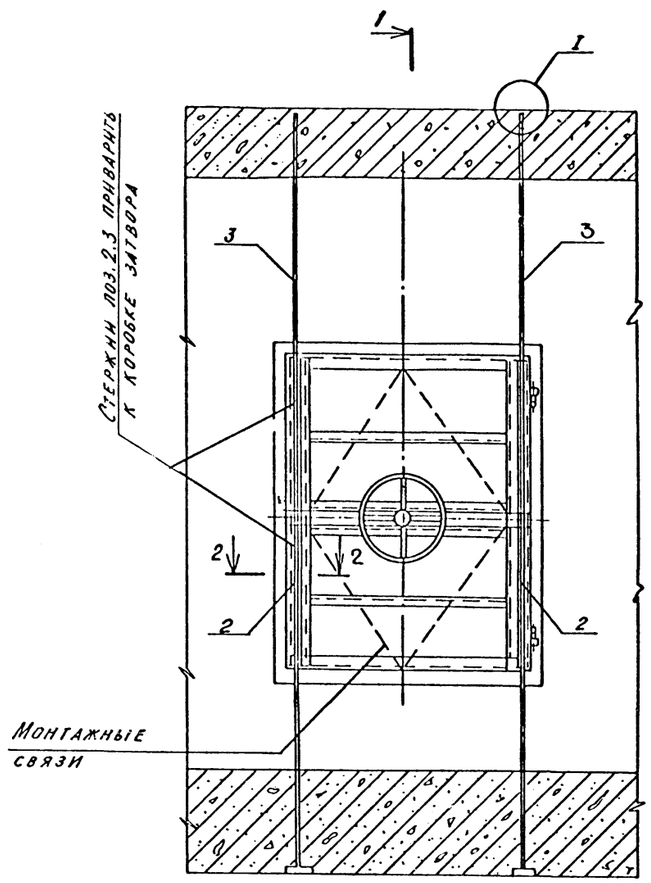

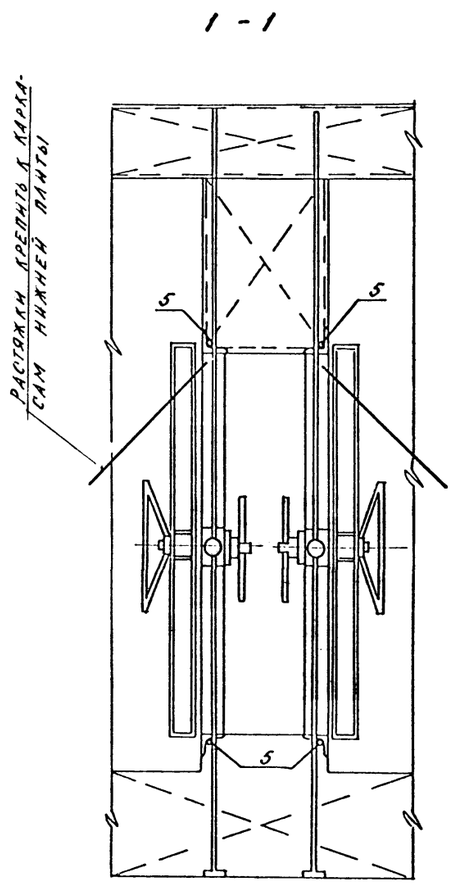

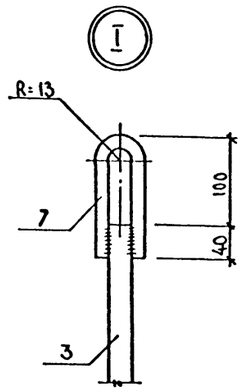

Ведомость деталей

Поз.	Эскиз
1	320 10
4	250 70

Спецификация к детали установки дверей ДУ-IV-3

Формат	Зона	Поз	Обозначение	Наименование	Кол	Прим
				Деталь установки		
				дверей ДУ-IV-3		
				Детали		
		1	Лист 31	ф 22 AI ГОСТ 5781-82 ℓ-470	12	1.4 кг
		2		ф 25 AIII То же ℓ-2100	4	8.1 кг
		3		ф 25 AIII " ℓ-1900	4	7.3 кг
		4	Лист 31	ф 22 AI " ℓ-540	12	1.6 кг
		5		ф 25 AIII " ℓ=800	4	3.1 кг
		7		ф 16 AI " ℓ-400	4	0.6 кг
		6		Полоса $\frac{6.5\times30\ ГОСТ\ 103\text{-}76}{Вст3пс6\ ГОСТ\ 535\text{-}79}$ ℓ-270	8	1.3 кг

Ведомость расхода стали на элемент, кг

Марка элемента	Изделия арматурные						Изделия закладные			Общий расход
	Арматура класса					Всего	Прокат марки		Всего	
	AI			AIII			Вст3пс6			
	ГОСТ 5781-82						ГОСТ 103-76			
	ф16	ф22	Итого	ф25			-5×50			
ДУ-IV-3	2.4	36.0	38.4	74.0		112.4	10.3		10.3	121.3

Схема расположения анкеров

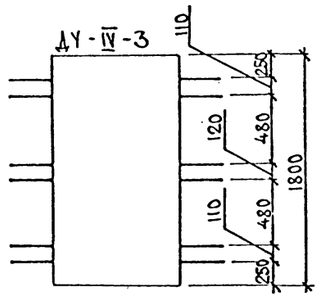

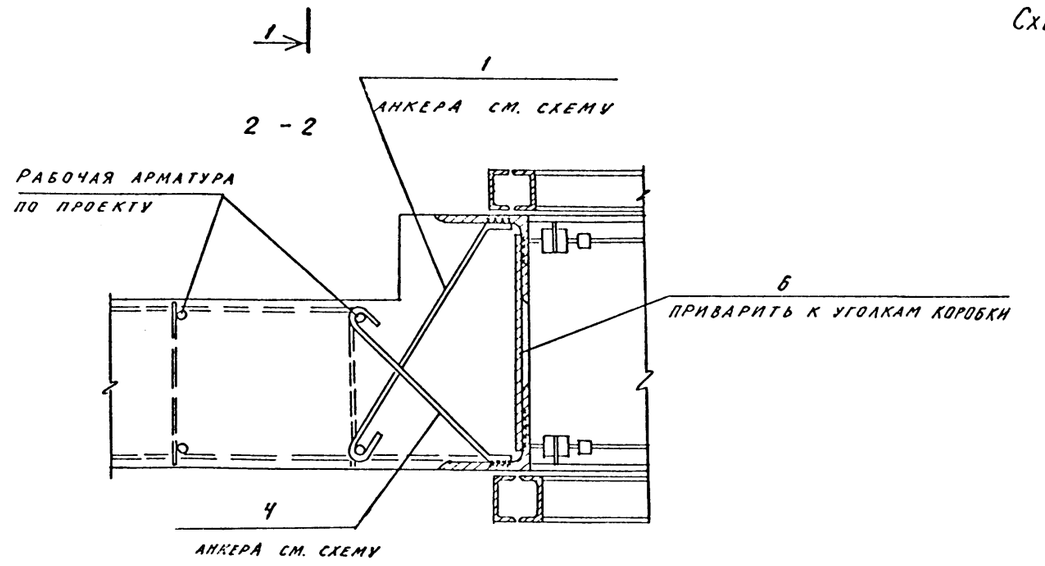

1. Указания по установке дверей даны на листе КЖ-29
2. Ведомость расхода стали дана на одну двойную дверь. Количество дверей см. чертежи марки АР

Нач. отд	Даниленко		
Гл. спец.	Крадинова		
Рук. гр.	Сидорова		
Ст. инж.	Сидорова		
Исполн.	Лысова		
Провер.	Кондратьева		
Н. контр.	Крадинова		

Привязан

Инв. №

A - II. III. IV - 1200 - 361.87 - КЖ2

Склад материалов и оборудования отдельно стоящий заглубленный	Стадия	Лист	Листов
	РП	31	
Деталь установки двух дверей ДУ-IV-3	ГОССТРОЙ СССР ГОСХИМПРОЕКТ Волжское отделение		

Взам. инв. № | Подпись и дата | Инв. № подл.

gost.e-ecolog.ru

Акт 04.87