ТИПОВОЙ ПРОЕКТ
А - II, III, IV - 1200 - 361.87

СКЛАД МАТЕРИАЛОВ В ПОДВАЛЕ ИНЖЕНЕРНОГО КОРПУСА

(ДЛЯ СУХИХ ГРУНТОВ)

АЛЬБОМ 3

КОНСТРУКЦИИ ЖЕЛЕЗОБЕТОННЫЕ

Сф 783 - 03
цена 4-10

Привязан

Инв. №

gost.e-ecolog.ru

ТИПОВОЙ ПРОЕКТ

А - II (III, IV) - 1200 - 361.87

СКЛАД МАТЕРИАЛОВ В ПОДВАЛЕ ИНЖЕНЕРНОГО КОРПУСА

(ДЛЯ СУХИХ ГРУНТОВ)

АЛЬБОМ 3

Конструкции железобетонные

СОСТАВ ПРОЕКТА

Альбом 1		Общая пояснительная записка
Альбом 2		Архитектурные решения
Альбом 3		Конструкции железобетонные
Альбом 4		Конструкции железобетонные
Альбом 5		Рабочие чертежи изделий
Альбом 6		Отопление и вентиляция Внутренний водопровод и канализация Электростанция дизельная Механизация складского хозяйства Установка автоматического водяного пожаротушения
Альбом 7	ЧАСТЬ 1	Силовое электрооборудование. Автоматизация. Электроосвещение. Связь и сигнализация.
Альбом 7	ЧАСТЬ 2	Задание заводам-изготовителям
Альбом 8	ЧАСТЬ 1	Спецификация оборудования. АР, ОВ, ВК, ЭД, ТХ, АПЖ.
Альбом 8	ЧАСТЬ 2	Спецификации оборудования ЭМ, ЭО, СС, АОВ, АВК.
Альбом 9		Ведомости потребности в материалах
Альбом 10	Книги 1,2	Сметы
Альбом 11		Пояснительная записка (Распространяет Волжское отделение «ГОСХИМПРОЕКТ»)

Разработан

Волжским отделением института «ГОСХИМПРОЕКТ»

Главный инженер А. Талызов

Главный инженер проекта Г. Шелудько

с участием:

Киевского отделения ПРОМТРАНСНИИПРОЕКТ

Главный инженер А. Пушкарский

Главный инженер проекта П. Петруня

Ростовского ГПИ «Спецавтоматика»

Главный инженер Л. Щербанюк

Главный инженер проекта Н. Меленчук

Утвержден

Штабом ГО СССР

протокол от 24.03.87 г

Введен в действие приказом Волжского отделения Госхимпроект

от 25.03.87 г N 110

Привязан

Инв. №

Типовой проект А-II.III.IV-1200-361.87 Альбом 3

Ведомость чертежей основного комплекта

Лист	Наименование	Примечан.
1	Общие данные	
2	Схема расположения фундаментов, колонны и элементов сооружения	
3	Армирование фундаментных лент	
4	Армирование фундаментных лент. Спецификация	
5	Расширительная камера ДЭС. Опалубка (начало)	
6	Расширительная камера ДЭС. Опалубка (окончание)	
7	Расширительная камера ДЭС. Армирование (начало)	
8	Расширительная камера ДЭС. Армирование (окончание)	
9	Расширительная камера ДЭС. Спецификация.	
10	Фрагмент 1. Опалубка для 1,2 климатических зон	
11	Фрагмент 1. Армирование для 1,2 климатических зон	
12	Фрагмент 1. Спецификация для 1,2 климатических зон	
13	Фрагмент 1. Опалубка для 3,4 климатических зон	
14	Фрагмент 1. Армирование для 3,4 климатических зон	
15	Фрагмент 1. Спецификация для 3,4 климатических зон	
16	Фрагмент 3. Опалубка. Армирование	
17	Фрагмент 3. Спецификация	
18	Схема армирования монолитных стен (начало)	
19	Схема армирования монолитных стен (окончание)	
20	Схема расположения фекального резервуара. Фундамент ФОМ 1.	
21	Схема расположения элементов входа №2	
22	Схема расположения узлов ввода коммуникаций для 1,2 климатических зон.	
23	Схема расположения узлов ввода коммуникаций для 3,4 климатических зон.	
24	Схема герметизации сооружения.	

Ведомость прилагаемых и ссылочных документов

Обозначение	Наименование	Примечан.
	Ссылочные документы	
У-01-01/80	Унифицированные сборно-монолитные конструкции заглубленных помещений с перекрытием балочного типа.	
1.400-15 в. 1.	Унифицированные закладные изделия железобетонных конструкций для крепления технологических коммуникаций и устройств.	
1.400-6/76 в. 1	Унифицированные закладные детали сборных железобетонных конструкций зданий промышленных предприятий	
03.005-3	Герметизация убежищ гражданской обороны	
1.410-3 в. 1	Сетки сварные для армирования железобетонных конструкций	
ТДК-Н-I-70 часть II раздел III альбом 4	Герметизирующие устройства и компенсация вводов	
ТДК-Н-I-70 часть II раздел II альбом 2	Аварийные входы, воздухозаборные и газовыхлопные устройства	
	Прилагаемые документы	
А-II, III, IV-1200-361.87-КЖ	Рабочие чертежи изделий	альбом 5
А-II, III, IV-1200-361.87-ВМ	Ведомость потребности в материалах	альбом 9

Ведомость спецификаций

Лист	Наименование	Примечан.
2	Спецификация к схеме расположения фундаментов, колонн и элеменов сооружения	
20	Спецификация к схеме расположения фекального резервуара	
21	Спецификация к схеме расположения элементов входа №2	

Ведомость объемов сборных бетонных и железобетонных конструкций по рабочим чертежам комплекта марки КЖ

№ п/п	Наименование группы, элементов конструкции	Код	Класс сооружения А-II	А-III	А-IV	Примечан.
1	Плиты перекрытий	584200	102,9	102,9	102,9	
2	Ригели	582500	37,5	37,5	37,5	
3	Блоки аварийных выходов	586500	176,9	145,1	120,1	
4	Перемычки	582800	6,4	6,4	6,4	
	Всего:		323,7	291,9	266,9	

Материалы на изготовление бетонных и железобетонных конструкций учтены в ведомости потребности в материалах и отдельно не учитываются

1. За условную отметку 0.000 принят уровень чистого пола 1-го этажа многоэтажного здания, что соответствует абсолютной отметке ☐
2. Монтаж сборных железобетонных конструкций производить в соответствии с настоящими рабочими чертежами, проектами производства работ, СНиП III-16-80 "Бетонные и железобетонные конструкции сборные" и указаниями серии У-01-01/80 выпуск 0-2 "Унифицированные сборно-монолитные конструкции заглубленных помещений с перекрытием балочного типа."
3. Работы по возведению монолитных железобетонных конструкций и монолитных частей сборно-монолитных железобетонных конструкций производить в соответствии с настоящими рабочими чертежами, проектом производства работ и СНиП III-15-76 "Бетонные и железобетонные конструкции монолитные"
4. Поверхность сборных элементов перекрытия, соприкасающихся с монолитным бетоном, должна быть перед бетонированием очищена и промыта, а оставшаяся на поверхности сборных элементов вода должна быть удалена.
5. Указания по гидроизоляции фундаментов, стен и перекрытия подвала даны в чертежах марки АР.
6. Концы патрубков КПК до бетонирования стен закрыть деревянными пробками во избежание попадания в них бетона.
7. Открытые поверхности закладных деталей и металлических элементов крепления после окончания сварки покрыть грунтом ГФ-021 в 2 слоя с последующей окраской эмалью ПФ-115 в 2 слоя.
8. Обратную засыпку пазух стен подвала допускается производить только после возведения перекрытия, при достижении монолитным бетоном не менее 70% проектной прочности.

Условные обозначения

кл.3 – климатическая зона

Проект разработан в соответствии с действующими нормами и правилами и предусматривает мероприятия, обеспечивающие пожарную безопасность при эксплуатации сооружения.

Главный инженер проекта Г.И. Шелудько

Инв.№ подл. | Подпись и дата | Взам. инв.№

Привязан			
Инв.№			
ГИП	Шелудько		А-II.III.IV-1200-361.87 -КЖ1
Гл. конс.	Петренко		
Нач. отд.	Даниленко		
Гл. спец.	Крадинова		
Рук. гр.	Коробкин		Склад материалов в подвале инженерного корпуса
Ст. инж.	Нефедов		Стадия: РП; Лист: 1; Листов: 24
Исполн.	Чернова		Общие данные
Провер.	Коншина		ГОССТРОЙ СССР ГОСХИМПРОЕКТ Волжское отделение
Н. контр.	Крадинова		

Типовой проект А-II. III. IV-1200-361.87
Альбом 3

Схема расположения фундаментов, колонн и элементов сооружения

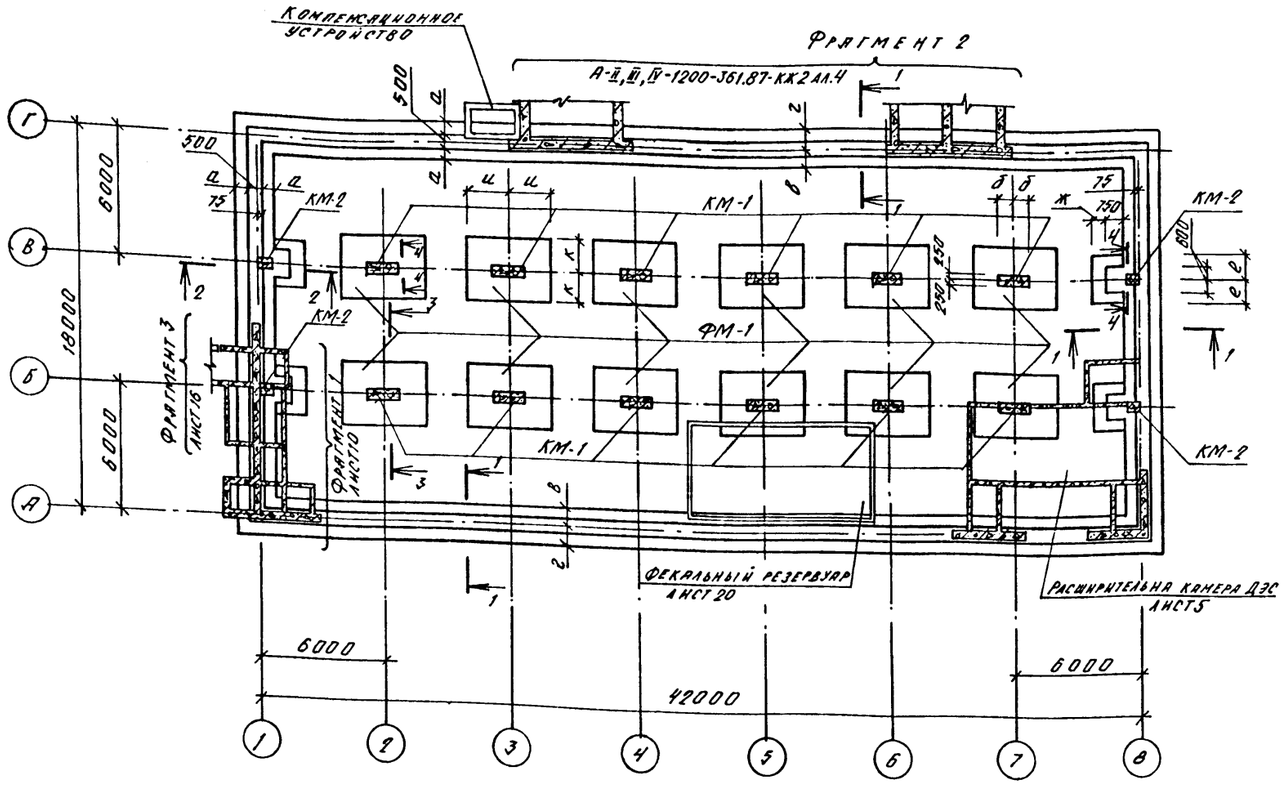

4-4

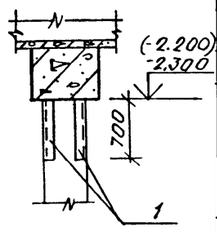

1-1

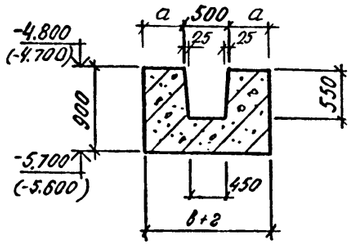

3-3 для класса А-II

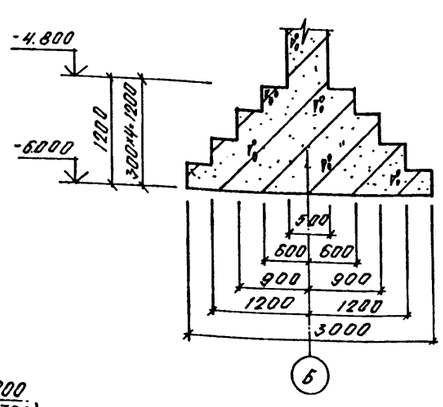

3-3 для классов А-III, А-IV

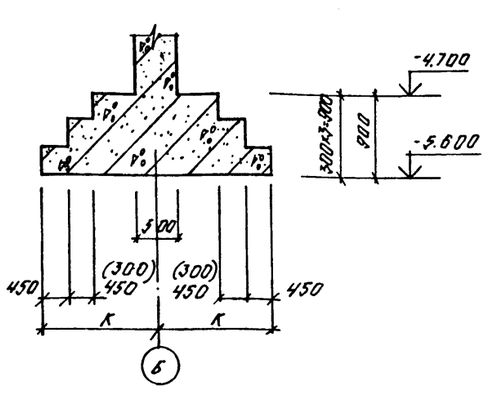

2-2

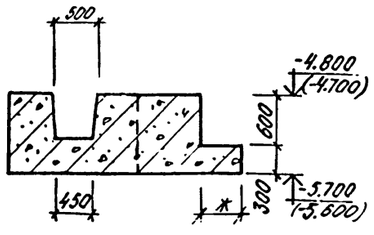

Спецификация к схеме расположения фундаментов, колонн и элементов сооружения

Марка, поз.	Обозначение	Наименование	Кол. на исп. 1,2 кл.з.	Кол. на исп. 3,4 кл.з.	Масса, кг	Примеч.
		А-II				
ФМ-1	У-01-01/80 в.0-1	Фундамент ФII-3	12	12		
ФЛ-1	Лист	Фундаментная лента				
		ФЛ2-3	1	1		
КМ-1	У-01-01/80 в.0-1	Колонна КМ1-3	12	12		
КМ-2	то же	Колонна КМ3-8	4	4		
		А-III				
ФМ-1	У-01-01/80 в.0-1	Фундамент ФIII-4	12	12		
ФЛ-1	Лист	Фундаментная лента				
		ФЛ2-2	1	1		
КМ-1	У-01-01/80 в.0-1	Колонна КМ2-4	12	12		
КМ-2	то же	Колонна КМ3-9	4	4		
		А-IV				
ФМ-1	У-01-01/80 в.0-1	Фундамент ФIV-4	12	12		
ФЛ-1	Лист	Фундаментная лента				
		ФЛ1-1	1	1		
КМ-1	У-01-01/80 в.0-1	Колонна КМ3-6	12	12		
КМ-2	то же	Колонна КМ3-9	4	4		
		Изделие закладное				
1	1.400-15 вып.1	МН 535 l=700	4	4		
		Вентиляционные шахты				
	ТДК-Н-I-70 ч.II, р.II, ал.II	Ду=450 h=1200	1	1		
	то же	Ду=600 h=1200	3	1		
	"	Ду=800 h=1200	-	2		

1. Опалубочные чертежи компенсационных устройств см. серию ТДК-Н-I-70 часть II, раздел III, альбом 4 лист КС-4-21
2. Отметки в скобках даны для классов А-III, А-IV.
3. Размеры в скобках даны для класса А-IV.
4. Посадка вентиляционных шахт на генплане-при привязке проекта.

Класс сооружен.	Размеры, мм							
	а	б	в	г	е	ж	н	к
А-II	500	750	725	775	1050	750	1950	1500
А-III	500	500	725	775	1050	750	1650	1500
А-IV	350	375	575	625	900	450	1500	1350

Согласовано: Рук. гр. арх. Каеньшева

Инв. № подл. | Подпись и дата | Взам. инв. №

Привязан

Инв. №

ГИП	Шелудько	
Гл. конст.	Петренко	
Нач.отд.	Даниленко	
Гл.спец.	Крадинова	
Рук.гр	Коробкин	
Ст.инж.	Коншина	
Исполн.	Мамашук	
Провер.	Коробкин	
Н.контр.	Крадинова	

А-II. III. IV-1200-361.87 - КЖ1

Склад материалов в подвале инженерного корпуса

Схема расположения фундаментов, колонн и элементов сооружения.

Стадия	Лист	Листов
РП	2	

ГОССТРОЙ СССР
ГОСХИМПРОЕКТ
Волжское отделение

Типовой проект А-II.III.IV-1200-361.87
Альбом 3

Раскладка нижних сеток

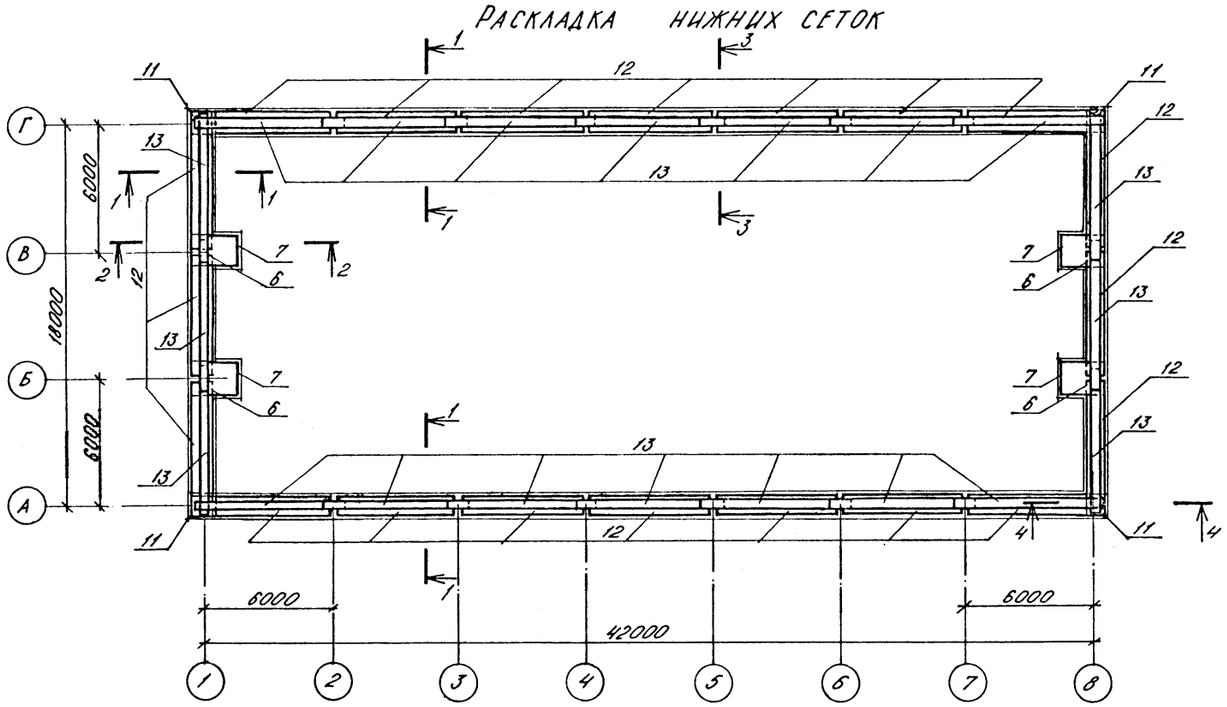

Раскладка пространственных каркасов и верхних сеток

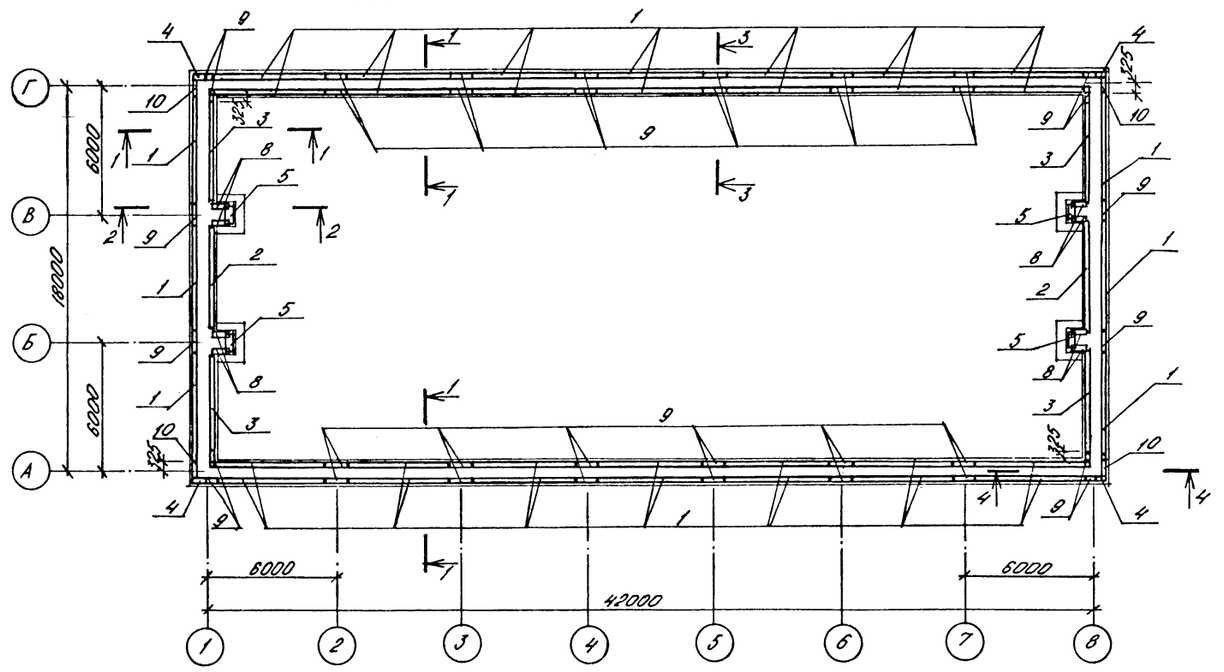

1 – 1

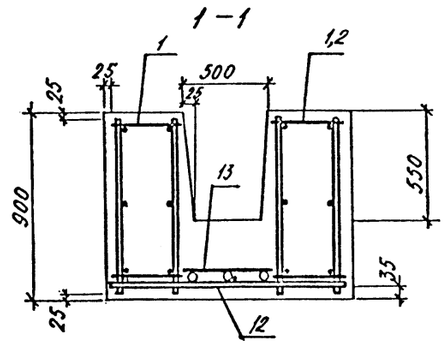

3 – 3

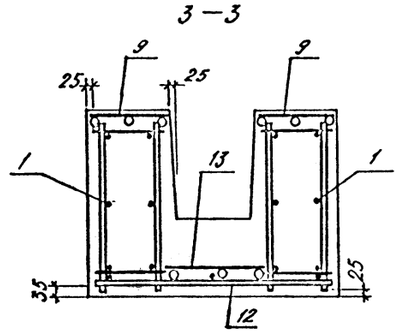

2 – 2

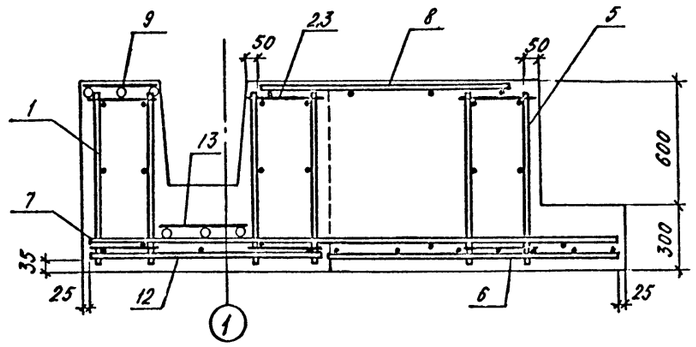

4 – 4

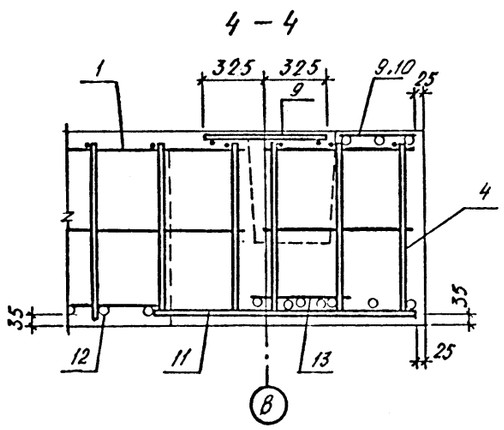

Привязан			
Инв. №			
Нач.отд.	Данилевич		
Гл.спец.	Крадинова		
Рук.гр	Коробкин		
Ст.инж.	Нефедов		
Исполн.	Зух		
Провер.	Коншина		
Н.контр.	Крадинова		

А - II. III. IV - 1200 - 361.87 - КЖ1

Склад материалов в подвале инженерного корпуса

Стадия	Лист	Листов
РП	3	

Армирование фундаментных лент.

ГОССТРОЙ СССР
ГОСХИМПРОЕКТ
Волжское отделение

Инв. № подл. | Подпись и дата | Взам. инв. №

сф 783-03 5

Типовой проект А-II.III.IV-1200-361.87
Альбом 3

Формат	Зона	Поз.	Обозначение	Наименование	Кол.	Примеч.
				ФЛ 2-3		
				Сборочные единицы		
				Каркас пространствен.		
А4		1	У-01-01/80 вып. 3	КП 9	34	
А4		2	то же	КП 10	2	
А4		3	"	КП 11	4	
А4		4	"	КП 15	4	
А4		5	"	КП 16	4	
				Сетка арматурная		
А4		6	1.410-3 вып. 1	1С $\frac{18AIII}{8AIII}$ 145×205	4	
А4		7	то же	1С $\frac{18AIII}{10AIII}$ 205×295	4	
А4		8	У-01-01/80 вып. 3	С6	8	
А4		9	то же	С9	36	
А4		10	"	С10	4	
А4		11	"	С13	4	
А4		12	"	С24	20	
А4		13	"	С40	20	
				Материалы		
				Бетон М200	13,60	м³

Форм.	Зона	Поз.	Обозначение	Наименование	Кол.	Примеч.
				ФЛ 2-2		
				Сборочные единицы		
				Каркас пространственный		
А4		1	У-01-01/80 вып. 3	КП 9	34	
А4		2	то же	КП 10	2	
А4		3	"	КП 11	4	
А4		4	"	КП 15	4	
А4		5	"	КП 16	4	
				Сетка арматурная		
А4		6	1.410-3 вып. 1	1С $\frac{16AIII}{8AIII}$ 145×205	4	
А4		7	то же	1С $\frac{16AIII}{10AIII}$ 205×295	4	
А4		8	У-01-01/80 вып. 3	С6	8	
А4		9	то же	С9	36	
А4		10	"	С10	4	
А4		11	"	С13	4	
А4		12	"	С23	20	
А4		13	"	С40	20	
				Материалы		
				Бетон М200	13,60	м³

Формат	Зона	Поз.	Обозначение	Наименование	Кол.	Примеч.
				Фл 1-1		
				Сборочные единицы		
				Каркас пространствен.		
А4		1	У-01-01/80 вып. 3	КП 1	34	
А4		2	то же	КП 2	2	
А4		3	"	КП 3	4	
А4		4	"	КП 7	4	
А4		5	"	КП 8	4	
				Сетка арматурная		
А4		6	1.410-3 вып. 1	1С $\frac{12AIII}{6AIII}$ 125×175	4	
А4		7	то же	1С $\frac{12AIII}{6AIII}$ 185×235	4	
А4		8	У-01-01/80 вып. 3	С6	8	
А4		9	то же	С5	36	
А4		10	"	С6	4	
А4		11	"	С11	4	
А4		12	"	С18	20	
А4		13	"	С40	20	
				Материалы		
				Бетон М200.	10,92	м³

Ведомость расхода стали, кг.

Марка элемента	Изделия арматурные														Общий расход
	Арматура класса														
	A I				A III										
	ГОСТ 5781-82														
	⌀6	⌀8	⌀10	итого	⌀6	⌀8	⌀10	⌀12	⌀14	⌀16	⌀18	⌀22	⌀25	итого	
Фл 2-3	538,9	188,0	80,0	806,9		9,2	871,8				2312,4		1617,0	4810,4	5617,3
Фл 2-2	538,9	188,0	80,0	806,9		9,2	871,8			1728,2	124,0		1617,0	4350,2	5157,1
Фл 1-1	529,1	36,0	63,4	628,5	9,2		850,7	751,2	48,3				1617,0	3276,4	3904,9

Взам. инв. №
Подпись и дата
Инв. № подл.

Привязан

Инв. №

Нач.отд.	Даниленко	
Гл.спец	Крадинова	
Рук.гр	Коробкин	
Ст.инж.	Нефедов	
Исполн.	Зух	
Провер.	Коншина	
Н.контр.	Крадинова	

А-II.III.IV-1200-361.87 - КЖ1

Склад материалов в подвале инженерного корпуса

Стадия	Лист	Листов
РП	4	

Армирование фундаментных лент. Спецификация.

ГОССТРОЙ СССР
ГОСХИМПРОЕКТ
Волжское отделение

Типовой проект А - II. III. IV - 1200 - 361.87
Альбом 3

Согласовано:
Рук.гр.ар. Звенишев
Рук.гр.ов Даниленко

Инв. № подл. | Подпись и дата | Взам. инв. №

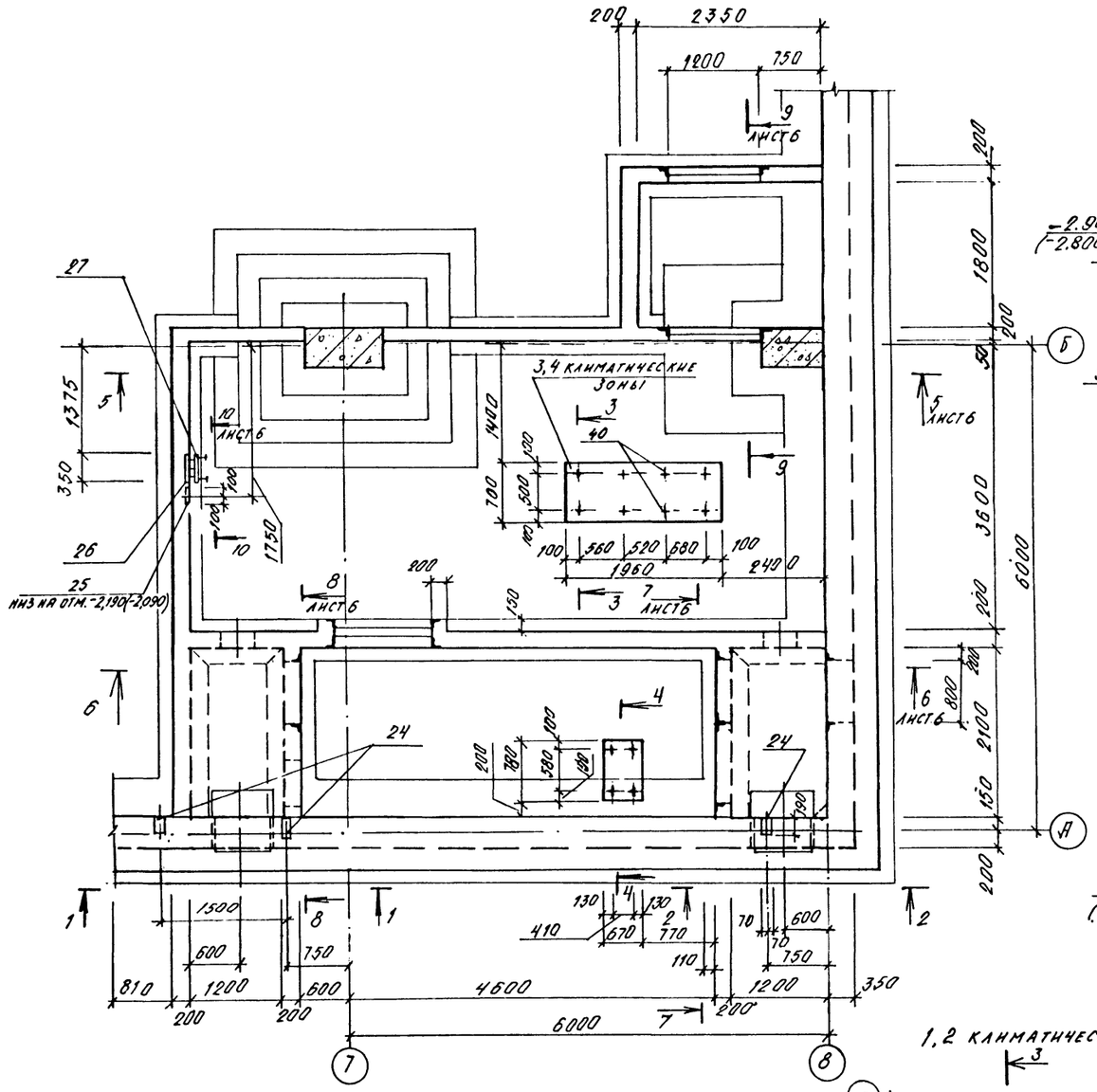

1 - 1
(1,2 климатические зоны)

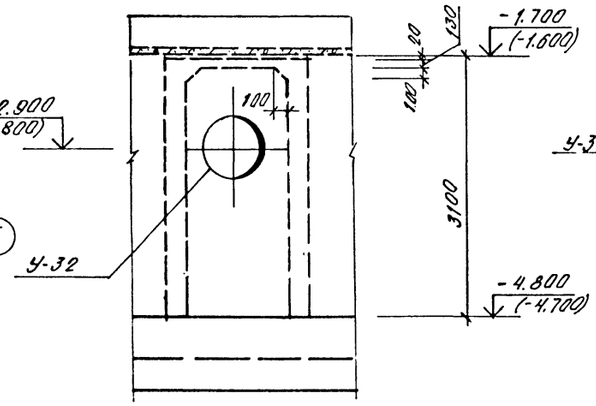

1 - 1
(3,4 климатические зоны)

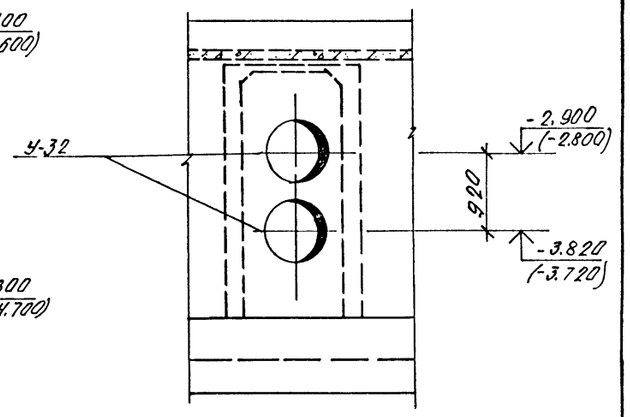

2 - 2
(1,2 климатические зоны)

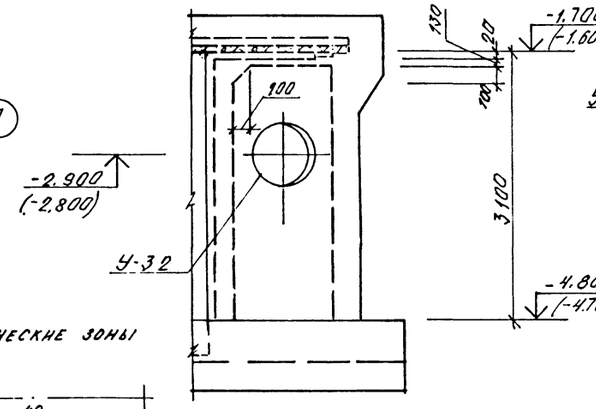

2 - 2
(3,4 климатические зоны)

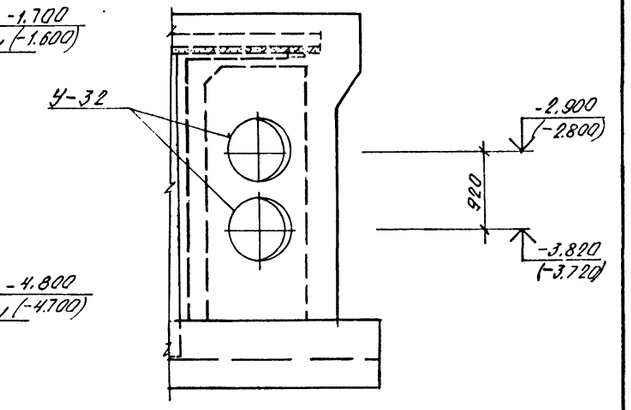

3 - 3

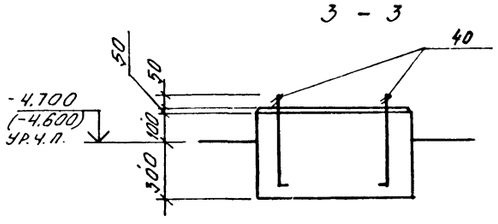

4 - 4

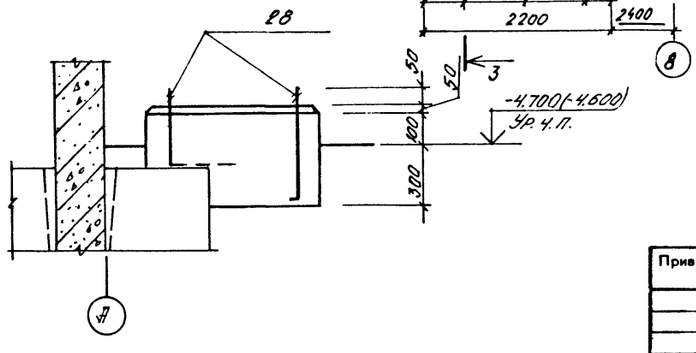

1,2 климатические зоны

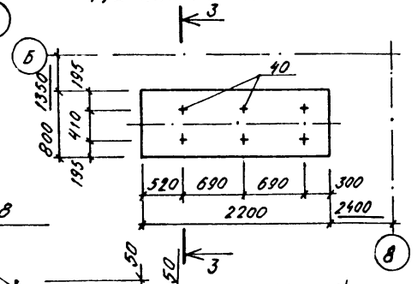

1. Основные примечания см. на КЖ л.6

Привязан			
Инв. №			
Нач.отд.	Даниленко		
Гл.спец.	Крадинова		
Рук.гр	Коробкин		
Ст.инж.	Нефедов		
Исполн.	Недокормина		
Провер.	Колшина		
Н.контр.	Крадинова		

A - II. III. IV - 1200 - 361.87 - КЖ1

Склад материалов в подвале инженерного корпуса

Стадия	Лист	Листов
РП	5	

Расширительная камера ДЭС. Опалубка (начало).

ГОССТРОЙ СССР
ГОСХИМПРОЕКТ
Волжское отделение

сф 783-03 7

Типовой проект А-II. III. IV-1200-361.87
Альбом 3

5 - 5

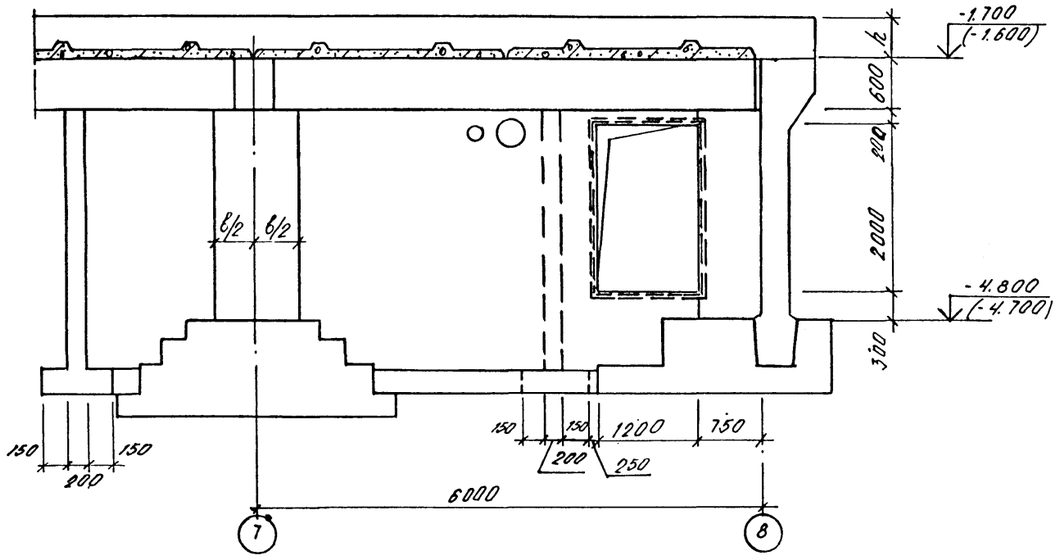

7 - 7

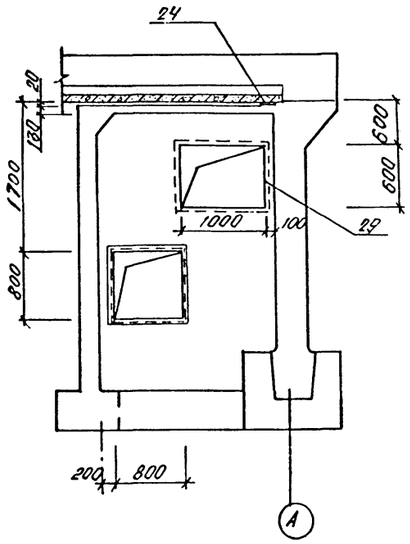

8 - 8

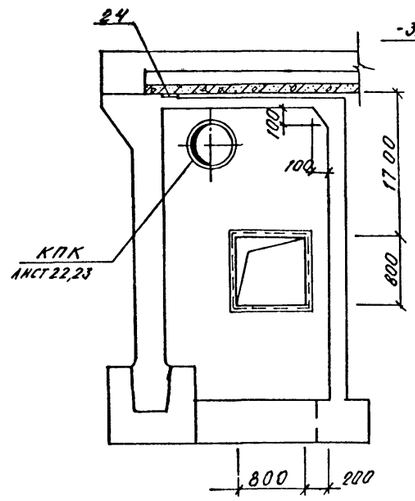

10 - 10

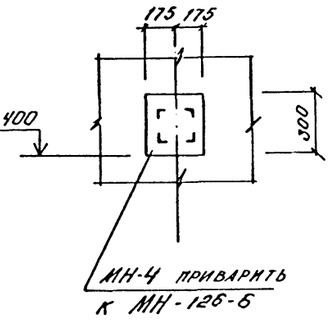

6 - 6

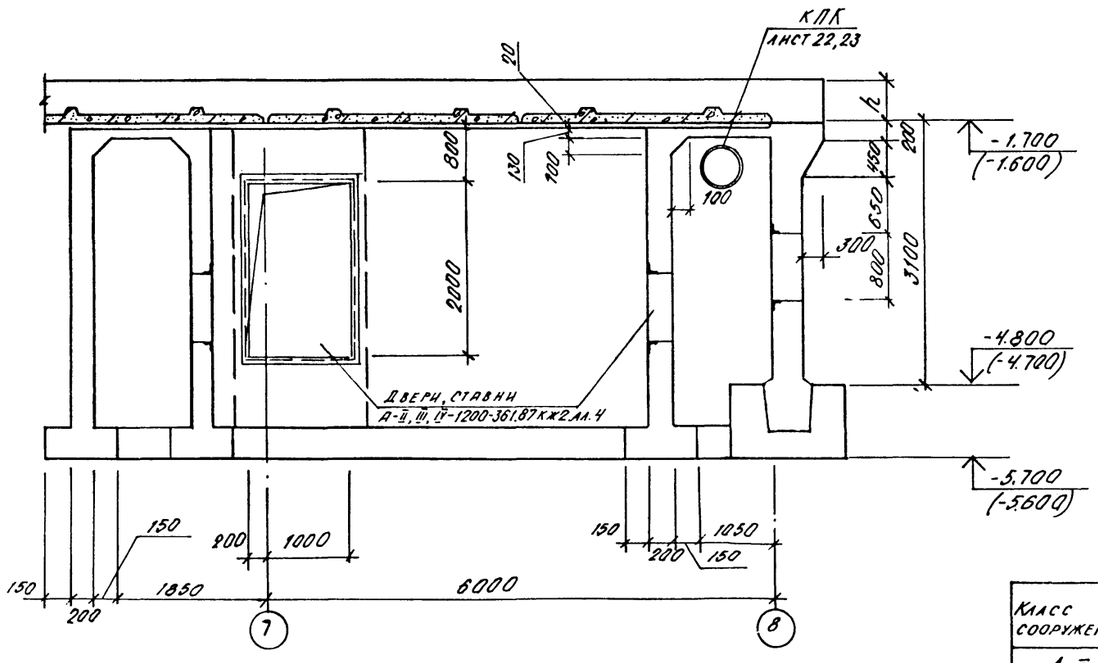

9 - 9

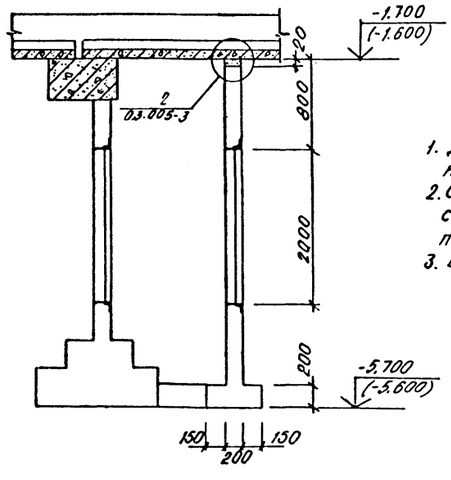

1. Детали КПК диаметром до 400 мм на чертеже условно не показаны.
2. Опалубка дана для класса А-II. Узел примыкания стены к колонне для классов А-III, А-IV выполнить по месту
3. В скобках даны отметки для классов А-III, А-IV

Класс сооружения	Размеры, мм	
	B	h
А-II	1500	500
А-III	1000	400
А-IV	750	360

Привязан

Инв. №

Инв. № подл. | Подпись и дата | Взам. инв. №

Нач.отд.	Даниленко		
Гл.спец.	Крадинова		
Рук.гр	Коровкин		
Ст.инж.	Нефедов		
Исполн.	Недожогина		
Провер.	Комынин		
Н.контр.	Крадинова		

А - II. III. IV - 1200 - 361.87 - КЖ1

Склад материалов в подвале инженерного корпуса

Стадия	Лист	Листов
РП	6	

Расширительная камера ДЭС. Опалубка. (Окончание)

ГОССТРОЙ СССР
ГОСХИМПРОЕКТ
Волжское отделение

сф 783-03 8

Типовой проект А - II. III. IV - 1200 - 361.87
Альбом 3

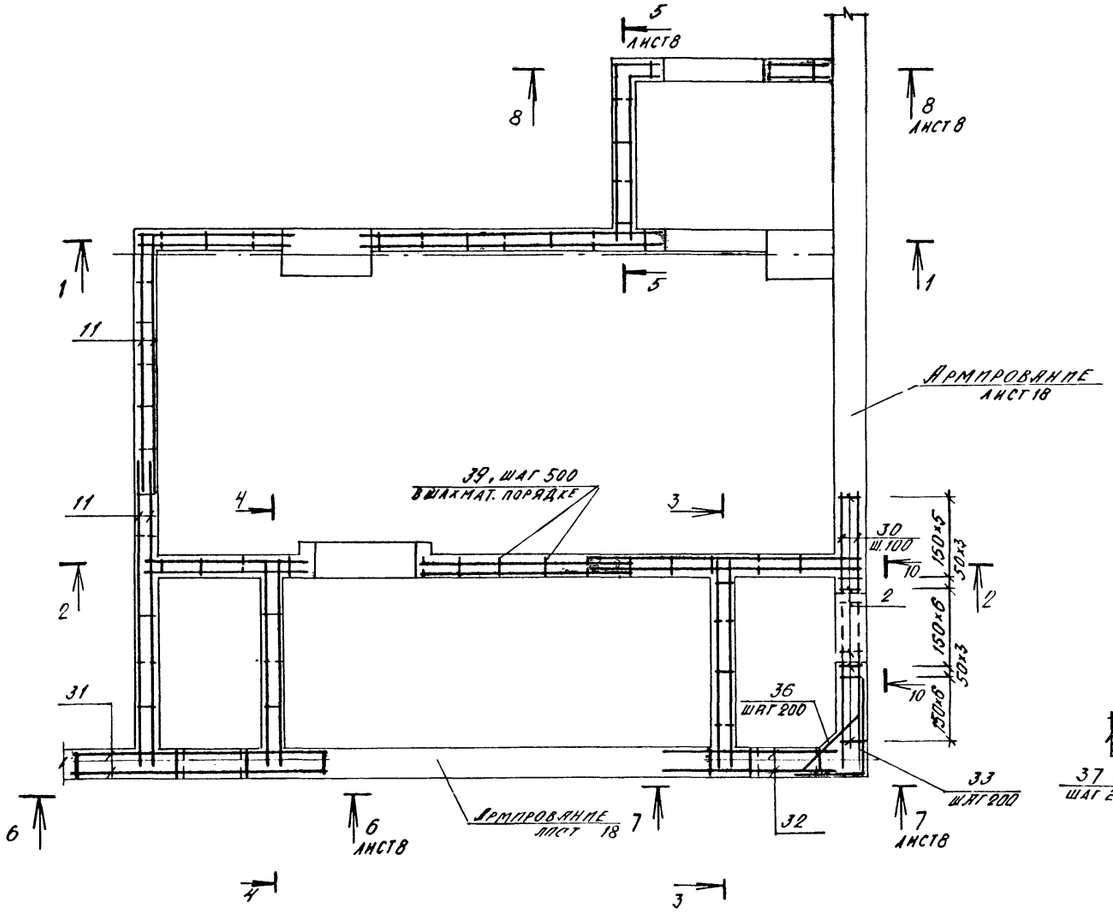

2 - 2

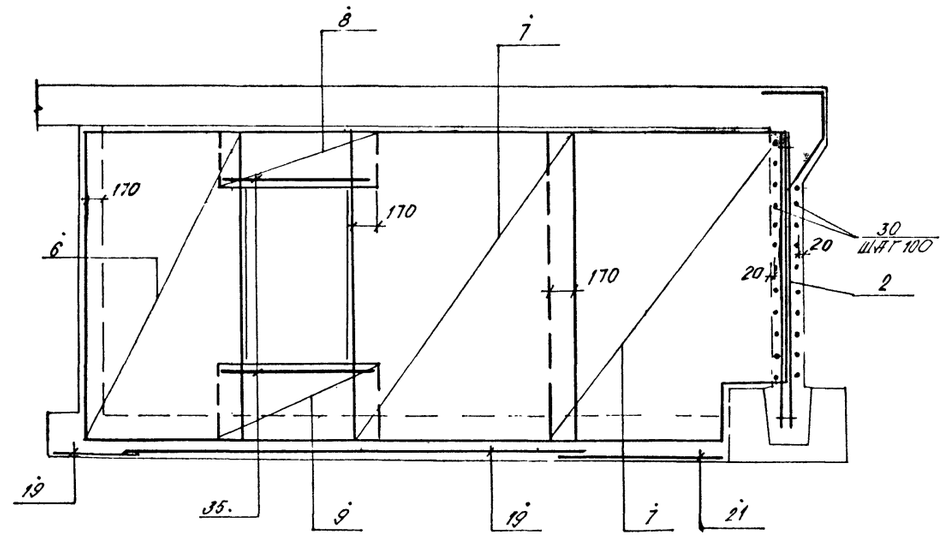

3 - 3

4 - 4

10 - 10

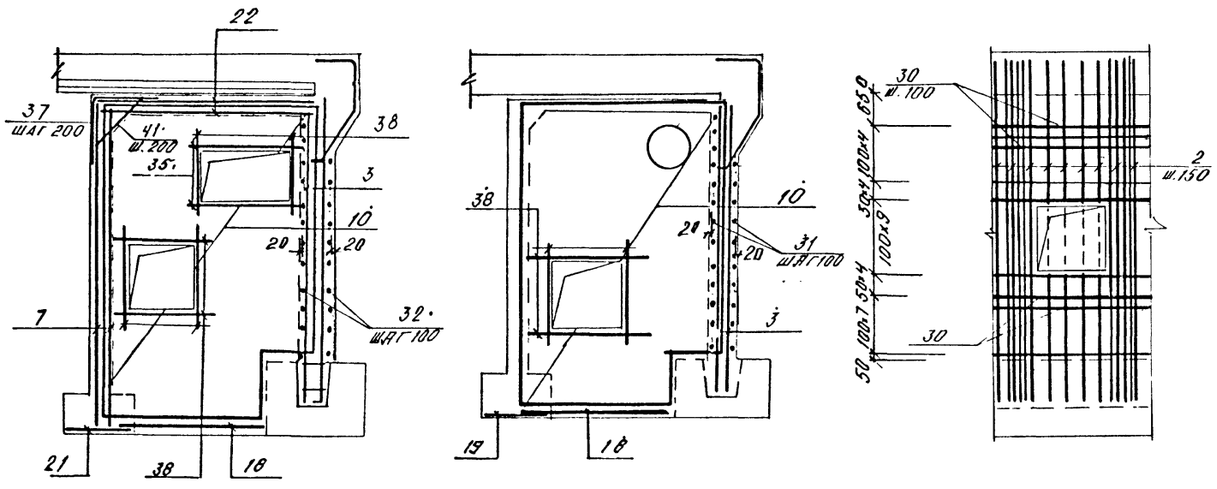

1 - 1

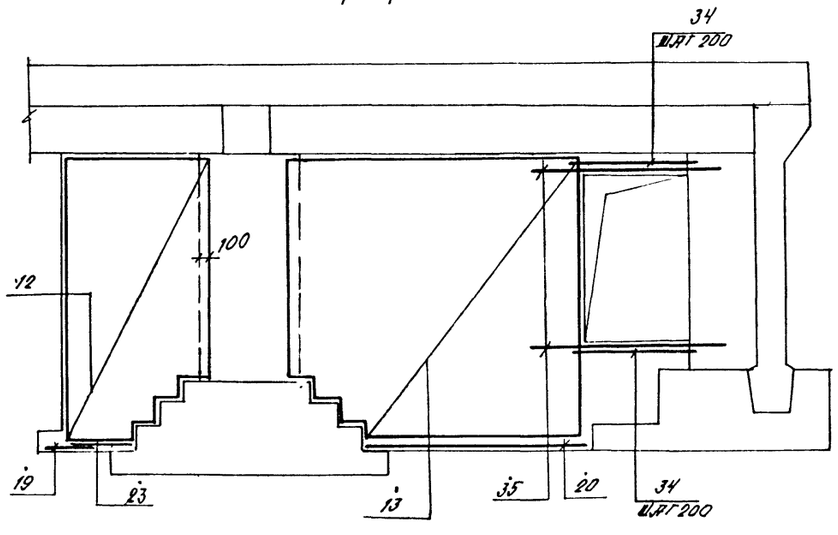

1. В местах отверстий арматуру вырезать по месту.

				А - II. III. IV - 1200 - 361.87 - КЖ1		
Привязан				Склад материалов в подвале инженерного корпуса	Стадия	Лист	Листов
					РП	7	
Инв. №				Расширительная камера АЭС. Армирование. (Начало)	ГОССТРОЙ СССР ГОСХИМПРОЕКТ Волжское отделение		
	Нач.отд.	Даниленко					
	Гл.спец.	Крадинова					
	Рук.гр	Коробкин					
	Ст.инж.	Нефедов					
	Исполн.	Недожогина					
	Провер.	Конюшина					
	Н.контр.	Крадинова					

Инв. № подл. | Подпись и дата | Взам. инв. №

Типовой проект А - II. III. IV - 1200 - 361.87
Альбом 3

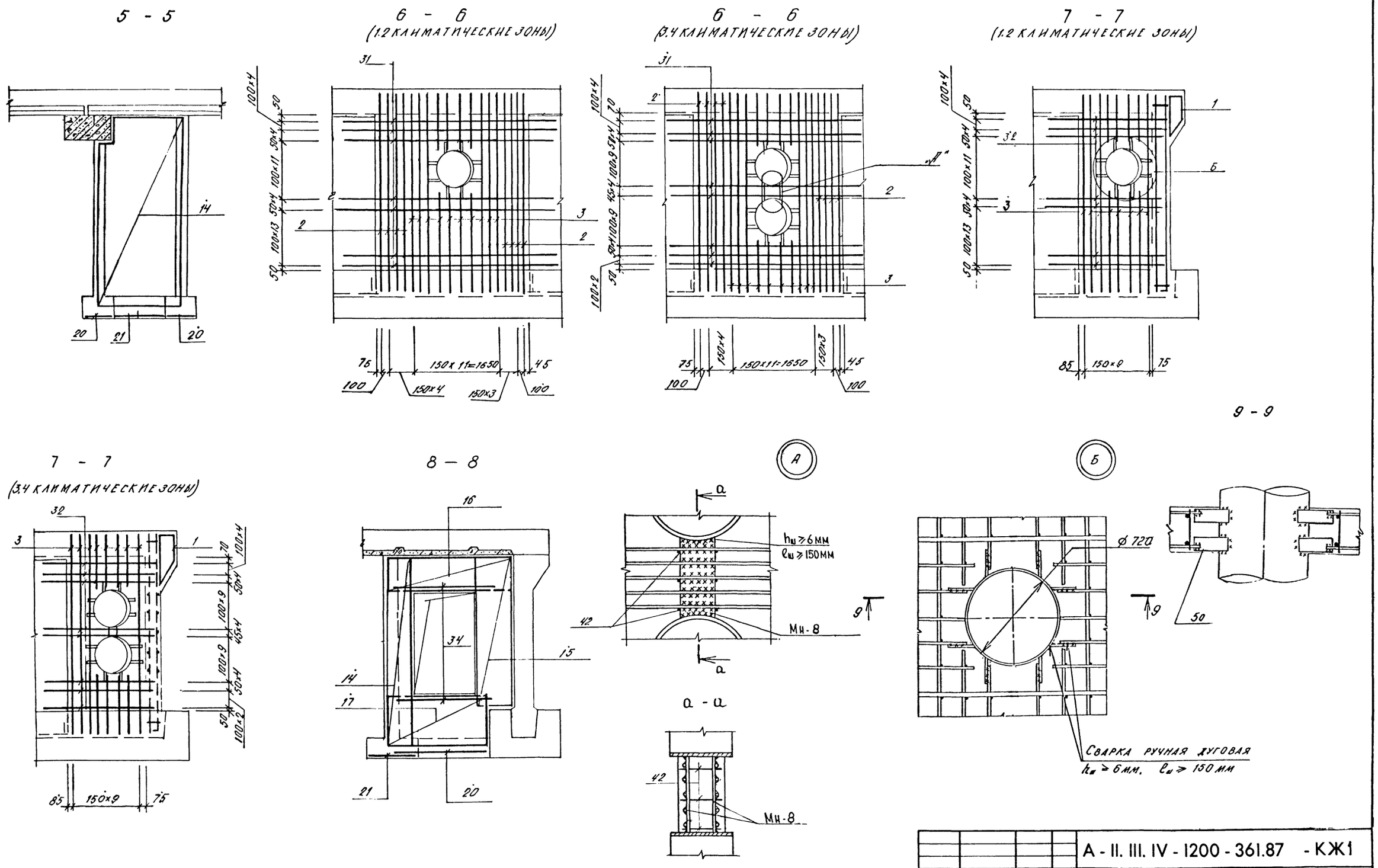

Нач.отд.	Даниленко		А - II. III. IV - 1200 - 361.87 - КЖ1		
Гл.спец.	Крадинова				
Рук.гр.	Коробкин		Склад материалов в подвале инженерного корпуса	Стадия	Лист	Листов
Ст.инж.	Нефедов			РП	8	
Исполн.	Недожогина		Расширительная камера ДЭС. Армирование. (Окончание)	ГОССТРОЙ СССР ГОСХИМПРОЕКТ Волжское отделение		
Провер.	Коншина					
Н.контр.	Крадинова					

Привязан

Инв. №

Инв. № подл. | Подпись и дата | Взам. инв. №

СФ 783-03 10

Форм.	Зона	Поз.	Обозначение	Наименование	Класс сооружен. А II	А III	А IV	Примеч.
				Общие данные				
				Сборочные единицы				
А4		1	У-01-01/80 в.5	Каркас пространственный КП99	1	1	1	
А3		2	А-II, III, IV-1200-361.87 КЖИ ал.5	Каркас плоск. Кр-100	29			
А3			То же	То же Кр-101		29		
А3			"	" Кр-102			29	
А3		3	"	" Кр-103	24			
А3			"	" Кр-104		24		
А3			"	" Кр-105			24	
				Сетка арматурная ГОСТ 8478-81				
		6		$C\frac{6AIII-200}{6AIII-200}$ 1950×3960 $\frac{180}{175}$	2	2	2	
		7		$C\frac{6AIII-200}{6AIII-200}$ 2670×3960 $\frac{180}{135}$	4	4	4	
		8		$C\frac{6AIII-200}{6AIII-200}$ 760×1540 $\frac{170}{80}$	2	2	2	
		9		$C\frac{6AIII-200}{6AIII-200}$ 1170×1540 $\frac{170}{85}$	2	2	2	
		10		$C\frac{6AIII-200}{6AIII-200+100}$ 2440×3960 $\frac{180}{170}$	4	4	4	
		11		$C\frac{6AIII-200}{6AIII-200}$ 3220×3960 $\frac{180}{210}$	4	4	4	
		12		$C\frac{6AIII-200}{6AIII-200}$ 1600×3380 $\frac{190}{100}$	2			
				$C\frac{6AIII-200}{6AIII-200}$ 1860×3380 $\frac{190}{130}$		2		
				$C\frac{6AIII-200}{6AIII-200}$ 1980×3380 $\frac{190}{190}$			2	
		13		$C\frac{6AIII-200}{6AIII-200}$ 3380×3480 $\frac{90}{190}$	2			
				$C\frac{6AIII-200}{6AIII-200}$ 3380×3640 $\frac{90}{190}$		2	2	
		14		$C\frac{6AIII-200}{6AIII-200}$ 2730×3980 $\frac{190}{165}$	2	2	2	
		15		$C\frac{6AIII-200}{6AIII-200}$ 730×2340 $\frac{170}{65}$	2	2	2	
		16		$C\frac{6AIII-200}{6AIII-200}$ 760×2510 $\frac{155}{85}$	2	2	2	
		17		$C\frac{6AIII-200}{6AIII-200}$ 1150×1800 $\frac{100}{175}$	2	2	2	
		18		$C\frac{6AIII-200}{6AIII-200+100}$ 490×1620 $\frac{160}{45}$	2	2	2	
		19		$C\frac{6AIII-200}{6AIII-200}$ 490×5650 $\frac{25}{45}$	2	2	2	
		20		$C\frac{6AIII-200}{6AIII-200}$ 490×2250 $\frac{25}{45}$	2			
				$C\frac{6AIII-200}{6AIII-200}$ 490×2550 $\frac{75}{45}$		1		
		20		$C\frac{6AIII-200}{6AIII-200}$ 490×3150 $\frac{75}{45}$			1	
		21		$C\frac{6AIII-200}{6AIII-200}$ 490×2130 $\frac{65}{45}$	2	2	2	
		22		$C\frac{6AIII-200}{6AIII-200+100}$ 1540×2440 $\frac{170}{170}$	4	4	4	
		23		$C\frac{6AIII-200}{6AIII-200}$ 490×550 $\frac{75}{45}$	1	1	1	
				Изделие закладное				
А4		24	1.400-6/76	М4-1	3	3	3	
А4		25	1.400-15 в.1	Мн136-6	1	1	1	
А4		26	То же	Мн126-6	1	1	1	
А3		27	А-II, III, IV-1200-361.87 КЖИ ал.5	Мн-4	1	1	1	
А4		28		Болт 1.1 М24×500 Вст3 пс2 ГОСТ 24379.1-80	4	4	4	
А3		29	А-II, III, IV-1200-361.87 КЖИ ал.5	Мн5	1	1	1	
		50		Полоса $\frac{б10\times100\ ГОСТ103-76}{Вст3пс6\ ГОСТ535-79*}$ ℓ=200	32	32	32	
				Детали				
				Стержень арматурный ГОСТ 5781-82				
Б.У.		30		Ф18АIII ℓ=4190	57			8.4 кг
Б.У.				Ф16АIII ℓ=4190		57		6.6 кг
Б.У.				Ф12АIII ℓ=4190			57	3.7 кг
Б.У.		31		Ф12АIII ℓ=4980	74			4.4 кг
Б.У.				Ф10АIII ℓ=4980		74		3.1 кг
Б.У.				Ф8АIII ℓ=4980			74	2.0 кг
Б.У.		32		Ф12АIII ℓ=1730	74			1.6 кг
Б.У.				Ф10АIII ℓ=1730		74		1.1 кг
Б.У.				Ф8АIII ℓ=1730			74	0.7 кг
		33	Лист 9	Ф18АIII ℓ=1800	16			3.6 кг
				Ф16АIII ℓ=1800		16		2.8 кг
				Ф12АIII ℓ=1800			16	1.6 кг
Б.У.		34		Ф6АIII ℓ=1540	8	8	8	0.3 кг
		35		Ф10АIII ℓ=1760	12	12	12	1.1 кг
		36		Ф18АIII ℓ=1260	16			2.5 кг
				Ф16АIII ℓ=1260		16		2.0 кг
Б.У.		36		Ф12АIII ℓ=1260			16	1.1 кг
		37	Лист 9	Ф6АIII ℓ=800	47	47	47	0.2 кг
Б.У.		38		Ф10АIII ℓ=1360	20	20	20	0.8 кг
Б.У.		39		Ф6АIII ℓ=180	431	445	445	0.1 кг
Б.У.		41		Ф6АIII ℓ=560	47	47	47	0.1 кг
				Материалы				
				Бетон М300	32.7	33.4	33.9	м³
				Переменные данные				
				3,4 климатич. зоны				
				Изделие закладное				
А3			А-II, III, IV-1200-361.87 КЖИ ал.5	Мн8	4	4	4	
		50		Полоса $\frac{б10\times100\ ГОСТ103-76}{Вст3пс6\ ГОСТ535-72*}$ ℓ=200	16	16	16	
		40		Болт 1.1 М24×500 Вст3 пс2 ГОСТ 24379.1-80	8	8	8	
				Детали				
				Стержень ГОСТ 5781-82				
Б.У.		42		Ф6АI ℓ=330	12	12	12	0.1 кг
				1,2 климатич. зоны				
		40		Болт 1.1 М22×500 Вст3 пс2 ГОСТ 24379.1-80	6	6	6	

Ведомость деталей

Поз.	Эскиз	
33	900	900
37	400	400

Ведомость расхода стали, кг

Класс сооружения	Изделия арматурные. Арматура класса А I, ГОСТ 5781-82: Ф6	Ф8	Итого	А III, ГОСТ 5781-82: Ф6	Ф8	Ф10	Ф12	Ф14	Ф16	Ф18	Ф20	Ф22	Итого	Всего	Изделия закладные. Арматура класса А III, ГОСТ 5781-82: Ф8	Ф12	Ф14	Итого	Прокат марки ВСТ3КП2, ГОСТ 103-76: δ=6	δ=8	δ=10	Итого	ГОСТ 8509-72*: L50×5	Всего	Общий расход
1.2 климатические зоны																									
А-II		2,8	2,8	639,8	153,2	31,5	444,0	7,3		576,4	713,9	153,6	2719,7	2722,5	1,5	0,6	1,3	3,4	8,9	5,7	56,1	70,7	14,9	89,0	2811,5
А III		2,8	2,8	638,1	150,3	342,3	—	7,3	453,0	435,0	259,7	—	2285,7	2288,5											2377,5
А IV		2,8	2,8	717,3	271,8	31,5	448,4	7,3	164,3	—	—	—	1640,6	1643,4											1732,4
3,4 климатические зоны																									
А-II	1,2	2,8	4,0	639,8	153,2	31,5	444,0	7,3	-	576,4	713,9	153,6	2719,7	2723,7	1,5	0,6	1,3	3,4	8,9	5,7	100,0	114,6	14,9	132,9	2856,6
А-III	1,2	2,8	4,0	638,1	150,3	342,3	—	7,3	453,0	435,0	259,7	—	2285,7	2289,7											2422,6
А IV	1,2	2,8	4,0	717,3	271,8	31,5	448,4	7,3	164,3	—	—	—	1640,6	1644,6											1777,5

Взам. инв. №
Подпись и дата
Инв. № подл.

Привязан
Инв. №

Нач.отд.	Даниленко	
Гл.спец.	Крадинова	
Рук.гр	Коробкин	
Ст.инж.	Нефедов	
Исполн.	Недожогина	
Провер.	Коншина	
Н.контр.	Крадинова	

А - II. III. IV - 1200 - 361.87 - КЖ1

Склад материалов в подвале инженерного корпуса

Стадия	Лист	Листов
РП	9	

Расширительная камера ДЭС. Спецификация.

ГОССТРОЙ СССР
ГОСХИМПРОЕКТ
Волжское отделение

Типовой проект А-II. III. IV-1200-361.87
Альбом 3

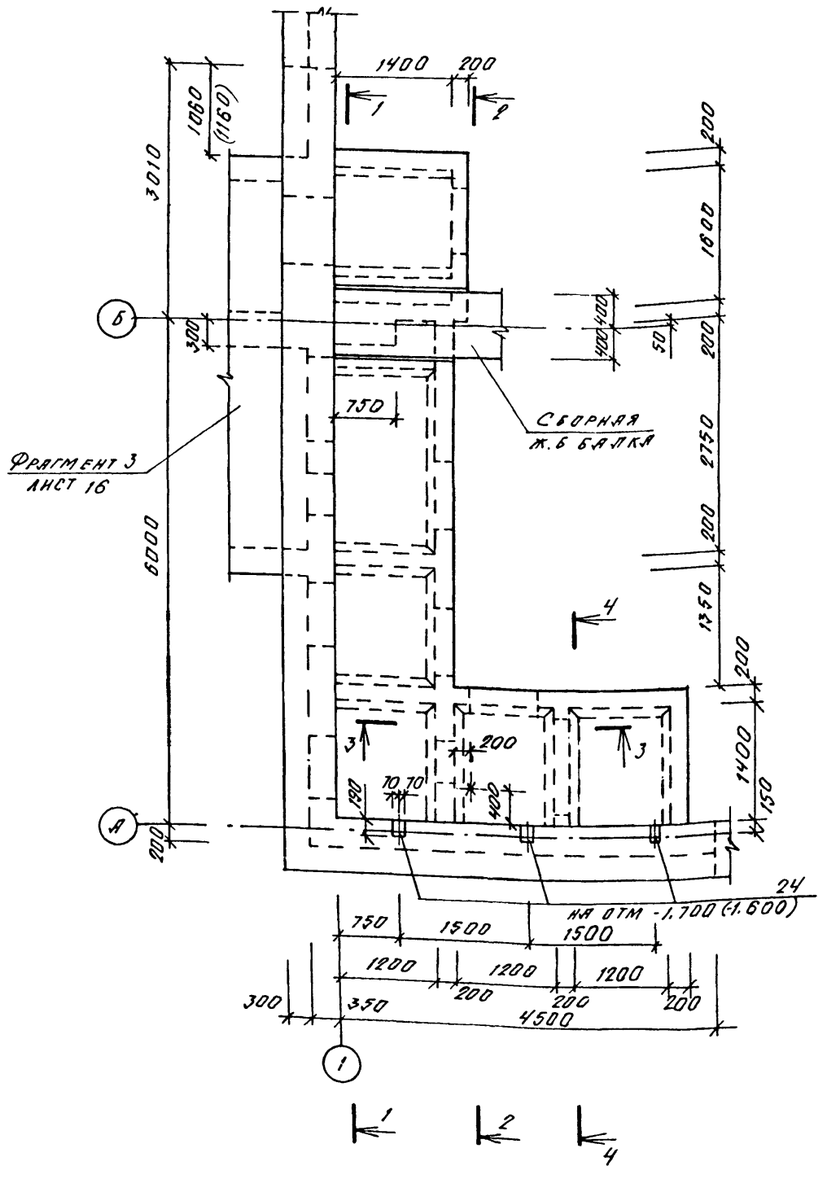

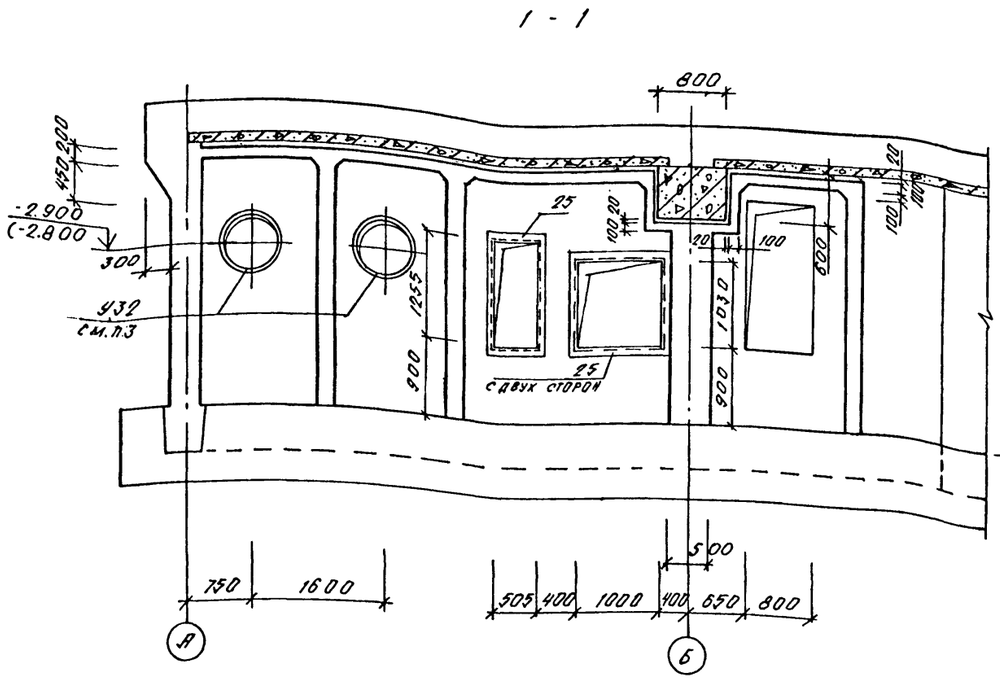

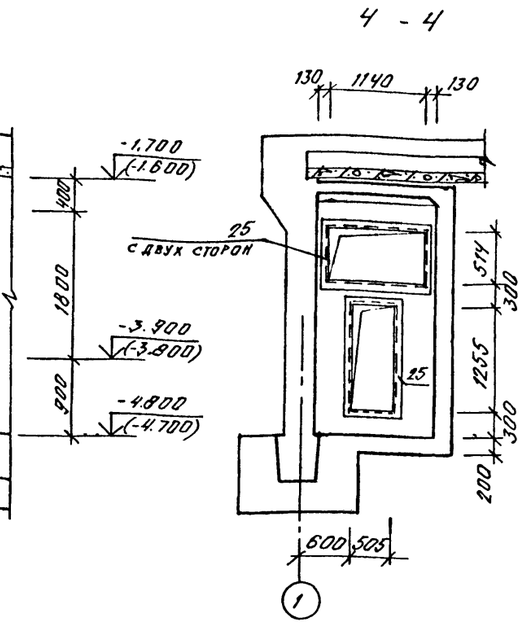

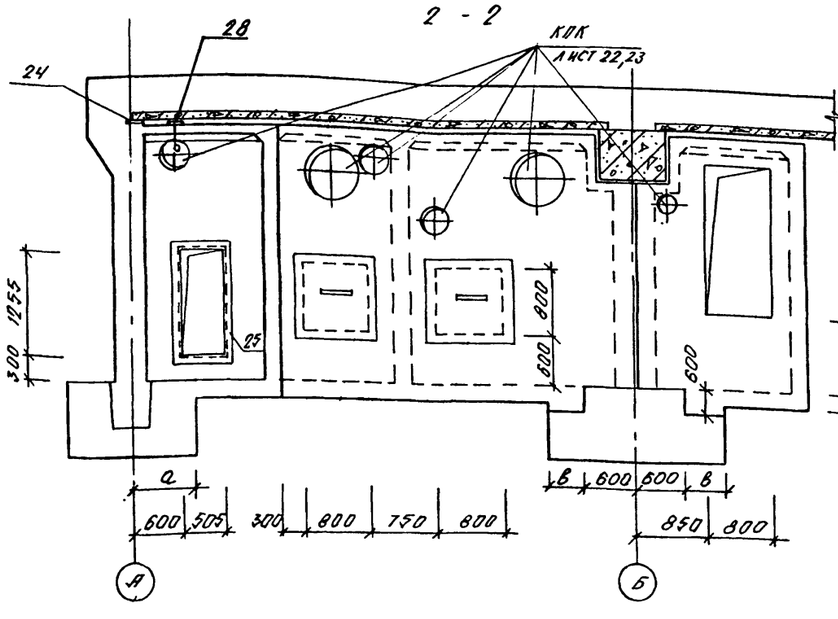

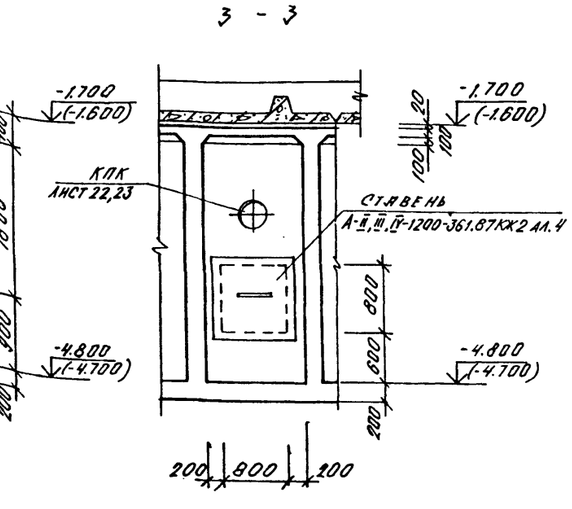

Класс сооружен.	Размеры, мм	
	а	в
А-II	725	450
А-III	725	450
А-IV	575	300

1. Отметки в скобках даны для классов А-III, А-IV.
2. Размеры в скобках даны для класса А-IV.
3. У32 заказаны в чертежах марки ОВ.
4. Ставни и двери заказаны в чертежах марки АР.

Согласовано:
Рук. гр. АРХ. Каеньшева
Рук. гр. ОВ Ланченко
Взам. инв. №
Подпись и дата
Инв. № подл.

Нач.отд.	Даниленко	
Гл.спец.	Крадинова	
Рук.гр	Коробкин	
Ст.инж.	Нефедов	
Исполн.	Мамашук	
Провер.	Коншина	
Н.контр.	Крадинова	

Привязан:
Инв. №

А - II. III. IV - 1200 - 361.87 - КЖ1

Склад материалов в подвале инженерного корпуса

Стадия	Лист	Листов
РП	10	

Фрагмент 1.
Опалубка для 1,2 климатическ. зон.

ГОССТРОЙ СССР
ГОСХИМПРОЕКТ
Волжское отделение

Сф 783-03 12

Типовой проект А - II. III. IV - 1200 - 361.87
Альбом 3

7 - 7

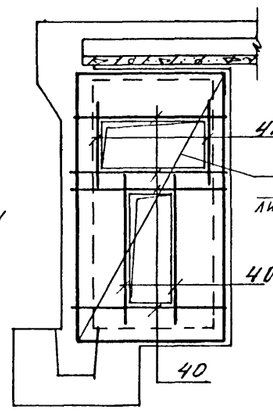

2 - 2

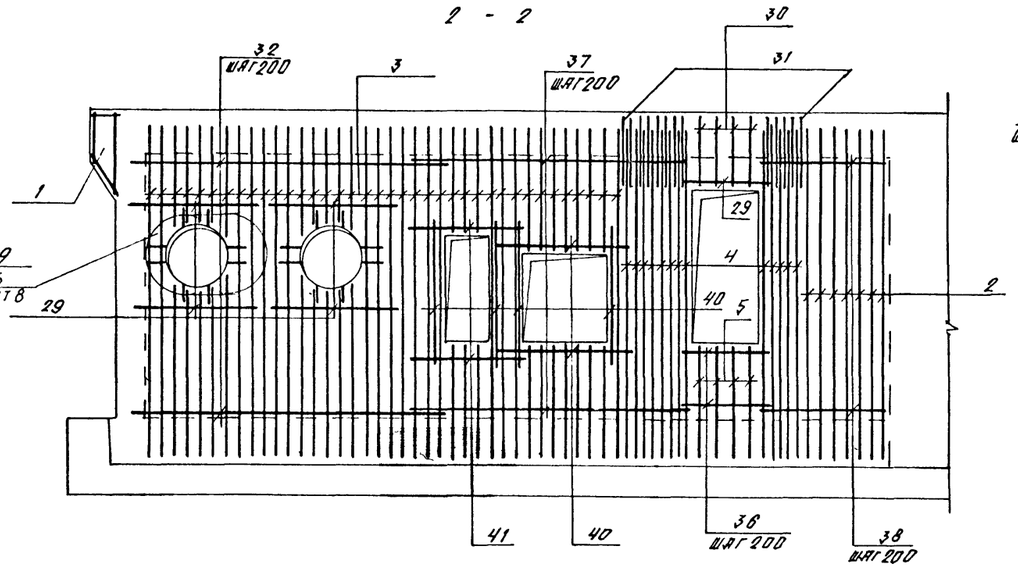

4 - 4

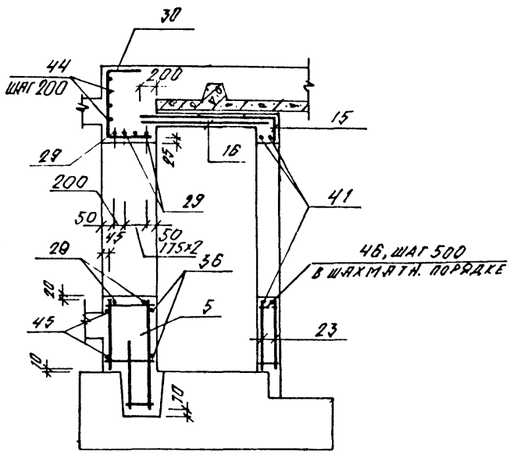

1 - 1

3 - 3

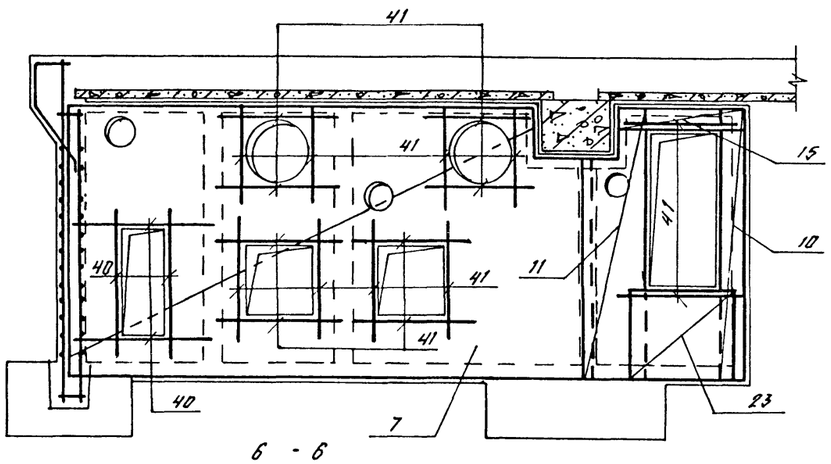

6 - 6

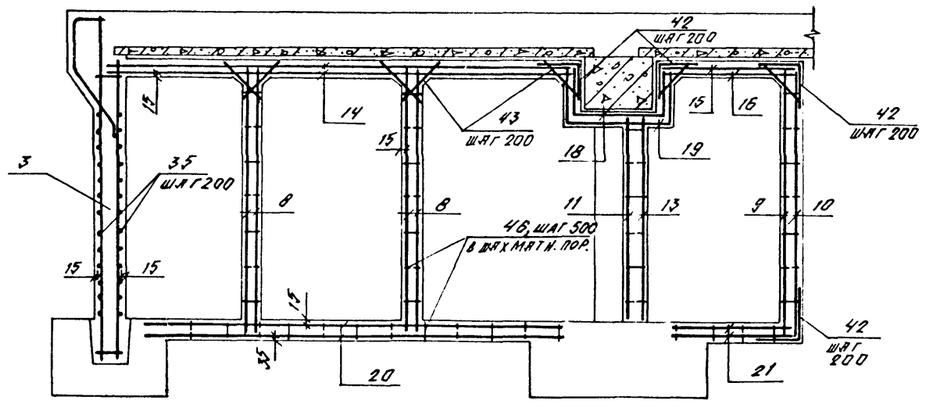

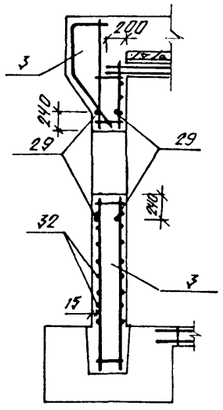

5 - 5

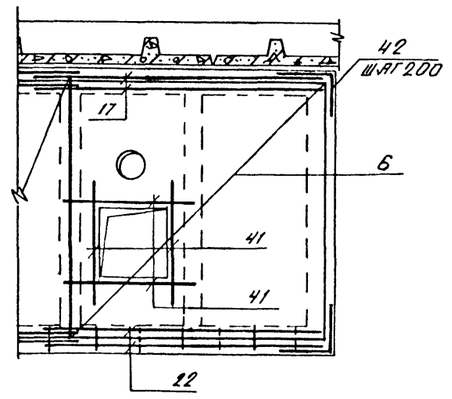

1. В местах отверстий арматурные изделия вырезать по месту.
2. Размеры в скобках даны для класса А-IV.
3. Защитные слои бетона даны по грани арматуры.

			А - II. III. IV - 1200 - 361.87 - КЖ1	
Привязан	Нач.отд.	Даниленко	Склад материалов в подвале инженерного корпуса	Стадия: РП; Лист: 11; Листов:
	Гл.спец.	Крадинова		
	Рук.гр	Коробкин		
	Ст.инж.	Нефедов		
	Исполн.	Мамаяшук	Фрагмент 1. Армирование для 12 климатическ. зон.	ГОССТРОЙ СССР ГОСХИМПРОЕКТ Волжское отделение
Инв. №	Н.контр.	Крадинова		

Инв. № подл. | Подпись и дата | Взам. инв. №

Сф 783-03 13

Типовой проект А-II. III. IV-1200-361.87
Альбом 3

Формат	Зона	Поз.	Обозначение	Наименование	Кл. сооруж. А-II	А-III	А-IV	Примеч.
				Сборочные единицы				
А4		1	У-01-01/80 в.5	Каркас простр. КП99	1	1	1	
А4		2	то же	Каркас плоский КР-9	9	9	10	
А3		3	А-II, III, IV-1200-361.87КЖИ Ал.5	КР103	65			
А3			то же	КР-104		65		
А3			"	КР-105			65	
А3		4	"	КР-110	14	14	13	
А3		5	"	КР-111	4	4	4	
				Сетка ГОСТ 8478-81				
Б4		6		С $\frac{6АIII-200}{6АIII-200}$ 2980×3240 $\frac{220}{190}$	2	2	2	
Б4		7		С $\frac{6АIII-200}{6АIII-200}$ 3240×6260 $\frac{230}{220}$	2	2	2	
Б4		8		С $\frac{6АIII-200}{6АIII-200}$ 1560×3240 $\frac{220}{180}$	4	4	4	
Б4		9		С $\frac{6АIII-200}{6АIII-200}$ 1760×3240 $\frac{220}{180}$	5	5	5	
Б4		10		С $\frac{6АIII-200}{6АIII-200}$ 2140×3240 $\frac{220}{170}$	1	1	1	
Б4		11		С $\frac{6АIII-200}{6АIII-200}$ 1790×3240 $\frac{220}{195}$	1	1	1	
Б4		12		С $\frac{6АIII-200}{6АIII-200}$ 760×3240 $\frac{220}{180}$	1	1	1	
Б4		13		С $\frac{6АIII-200}{6АIII-200}$ 1000×2660 $\frac{230}{200}$	1	1	1	
Б4		14		С $\frac{6АIII-200}{6АIII-200}$ 1560×5600 $\frac{200}{180}$	2	2	2	
Б4		15		С $\frac{6АIII-200}{6АIII-200}$ 1600×2150 $\frac{175}{200}$	1	1	1	
Б4		16		С $\frac{6АIII-200}{6АIII-200}$ 1600×1760 $\frac{180}{200}$	1	1	1	
Б4		17		С $\frac{6АIII-200}{6АIII-200}$ 1760×3180 $\frac{190}{180}$	2	2	2	
Б4		18		С $\frac{6АIII-200}{6АIII-200}$ 1760×2060 $\frac{130}{180}$	1	1	1	
Б4		19		С $\frac{6АIII-200}{6АIII-200}$ 1760×2180 $\frac{90}{180}$	1	1	1	
Б4		20		С $\frac{6АIII-200}{6АIII-200}$ 990×4850 $\frac{225}{195}$	2	2		
Б4				С $\frac{6АIII-200}{6АIII-200}$ 1140×5000 $\frac{200}{170}$			2	
Б4		21		С $\frac{6АIII-200}{6АIII-200}$ 1190×1430 $\frac{115}{195}$	2	2		
Б4				С $\frac{6АIII-200}{6АIII-200}$ 1340×1430 $\frac{115}{170}$			2	
Б4		22		С $\frac{6АIII-200}{6АIII-200}$ 1180×3180 $\frac{190}{190}$	2	2		
Б4				С $\frac{6АIII-200}{6АIII-200}$ 1330×3180 $\frac{190}{165}$			2	
Б4		23		С $\frac{6АIII-200}{6АIII-200}$ 1080×1160 $\frac{180}{140}$	2	2	2	
				Изделия закладные				
А4		24	1.400-6/76 в.1	МЧ-1	3	3	3	1,4 кг
А3		25	1.400-15 в.1	МН 535	23,0 п.м	23,0 п.м	23,0 п.м	6,2 кг
А3		28	А-II, III, IV-1200-361.87КЖИ Ал.5	МН-6	1	1	1	

Формат	Зона	Поз.	Обозначение	Наименование	Кл. сооруж. А-II	А-III	А-IV	Примеч.
				Детали				
				Стержень арматурн.				
				ГОСТ 5781-82				
Б4		27		ф16 АIII ℓ=930	16			1,5 кг
Б4				ф12 АIII ℓ=930		16		0,8 кг
Б4				ф10 АIII ℓ=930			16	0,6 кг
Б4		29		ф22 АIII ℓ=2100	14			6,3 кг
Б4				ф20 АIII ℓ=2100		14		5,2 кг
Б4				ф16 АIII ℓ=2100			14	3,3 кг
А2		30	лист 11	ф16 АIII ℓ=1650	4			2,6 кг
А2			лист 11	ф16 АIII ℓ=1550		4		2,4 кг
А2			лист 11	ф14 АIII ℓ=1510			4	1,8 кг
А2		31	лист 11	ф16 АIII ℓ=1180	14			1,9 кг
А2			лист 11	ф16 АIII ℓ=1080		14		1,7 кг
А2			лист 11	ф14 АIII ℓ=980			13	1,2 кг
Б4		32		ф12 АIII ℓ=3870	29			3,4 кг
Б4				ф10 АIII ℓ=3870		29		2,4 кг
Б4				ф8 АIII ℓ=3870			29	1,5 кг
Б4		33		ф12 АIII ℓ=1420	13	13	13	1,3 кг
Б4		34		ф12 АIII ℓ=480	16	16	16	0,4 кг
Б4		35		ф8 АIII ℓ=4740	29	29	29	1,9 кг
Б4		36		ф8 АIII ℓ=2650	21	21	21	1,0 кг
Б4		37		ф8 АIII ℓ=3350	16	16	16	1,3 кг
Б4		38		ф8 АIII ℓ=1550	16	16	16	0,6 кг
А2		39	лист 11	ф12 АIII ℓ=2140	13			1,9 кг
А2			лист 11	ф10 АIII ℓ=2140		13		1,3 кг
А2			лист 11	ф8 АIII ℓ=2140			13	0,8 кг
Б4		40		ф10 АIII ℓ=1700	32	32	32	1,0 кг
Б4		41		ф10 АIII ℓ=1360	52	52	52	0,8 кг
А2		42	лист 11	ф8 АIII ℓ=1100	158	158	158	0,4 кг
Б4		43		ф6 АIII ℓ=400	141	141	141	0,1 кг
Б4		44		ф6 АI ℓ=1160	4	4	4	0,3 кг

Формат	Зона	Поз.	Обозначение	Наименование	Кл. сооруж. А-II	А-III	А-IV	Примеч.
Б4		45		ф16 АIII ℓ=2200	5			3,5 кг
Б4				ф12 АIII ℓ=2200		5		2,0 кг
Б4				ф10 АIII ℓ=2100			5	1,3 кг
Б4		46		ф6 АI ℓ=180	190	190	190	0,04 кг
Б4		50		Полоса $\frac{Б10×100\ ГОСТ\ 103-76}{Вст3кп2\ ГОСТ\ 535-79}$ ℓ=200	32	32	32	1,6 кг
				Материалы				
				Бетон марки 300	31,3	31,3	31,3	м³

Ведомость деталей

Поз.	Эскиз
30	а 220 / 580
31	б 220
39	1070 / 1070
42	550 / 550

Класс сооружен	Размеры, мм а	б
А-II	850	960
А-III	750	860
А-IV	710	760

Ведомость расхода стали, кг

Класс сооружения	Изделия арматурные: Арматура класса А I, ГОСТ 5781-82 ф6	ф8	Итого	А III ф6	ф8	ф10	ф12	ф14	ф16	ф20	ф22	Итого	Всего	Изделия закладные: Ар-ра класса А III, ГОСТ 5781-82 ф8	Прокат марки Вст3кп2, ГОСТ 103-76 б=6	б=10	Итого	ГОСТ 8509-72 L63×5	ГОСТ 2590-71 ·6	Всего	Общий расход
А-II	8,8	2,8	11,6	538,3	411,5	73,6	175,1	7,3	322,8	89,9	504,2	2122,7	2134,3	32,5	3,9	52,4	56,3	110,4	0,1	199,3	2333,6
А-III	8,8	2,8	11,6	533,1	411,5	160,1	74,6	7,3	277,7	481,2		1945,5	1957,1								2156,4
А-IV	8,8	2,8	11,6	543,0	462,4	89,7	55,0	30,1	481,0	99,9		1761,1	1772,7								1972,0

Взам. инв. №
Подпись и дата
Инв. № подл.

Привязан
Инв. №

Нач. отд.	Даниленко	
Гл. спец.	Крадинова	
Рук. гр.	Коробкин	
Ст. инж.	Нефедов	
Исполн.	Мамашук	
Провер.	Коншина	
Н. контр.	Крадинова	

А-II. III. IV-1200-361.87 - КЖ1

Склад материалов в подвале инженерного корпуса

Стадия	Лист	Листов
РП	12	

Фрагмент 1
Спецификация для 1,2 климатическ. зон.

ГОССТРОЙ СССР
ГОСХИМПРОЕКТ
Волжское отделение

СФ 783-03 14

Типовой проект А-II, III, IV-1200-361.87
Альбом 3

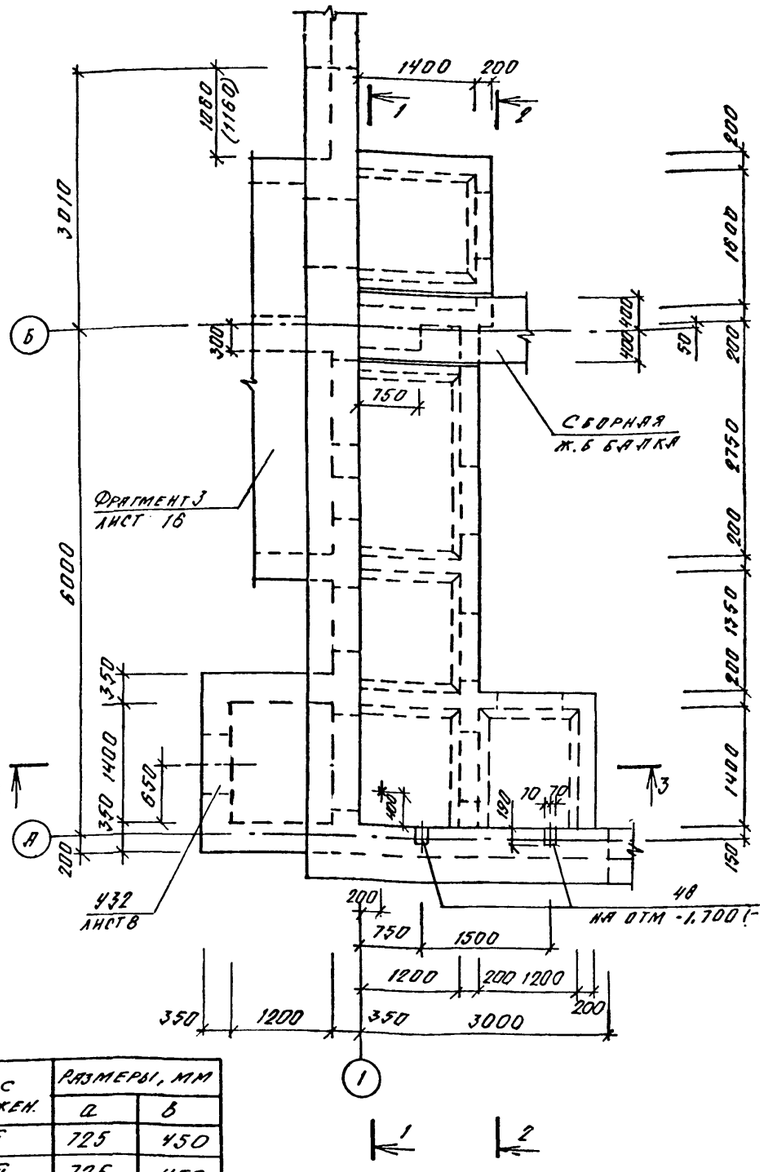

Класс сооружен.	Размеры, мм	
	а	б
А-II	725	450
А-III	725	450
А-IV	575	300

1. Отметки в скобках даны для классов А-III, А-IV
2. Размеры в скобках даны для класса А-IV
3. У32 заказаны в чертежах марки ОВ.
4. Ставни и двери заказаны в чертежах марки АР.

1 - 1

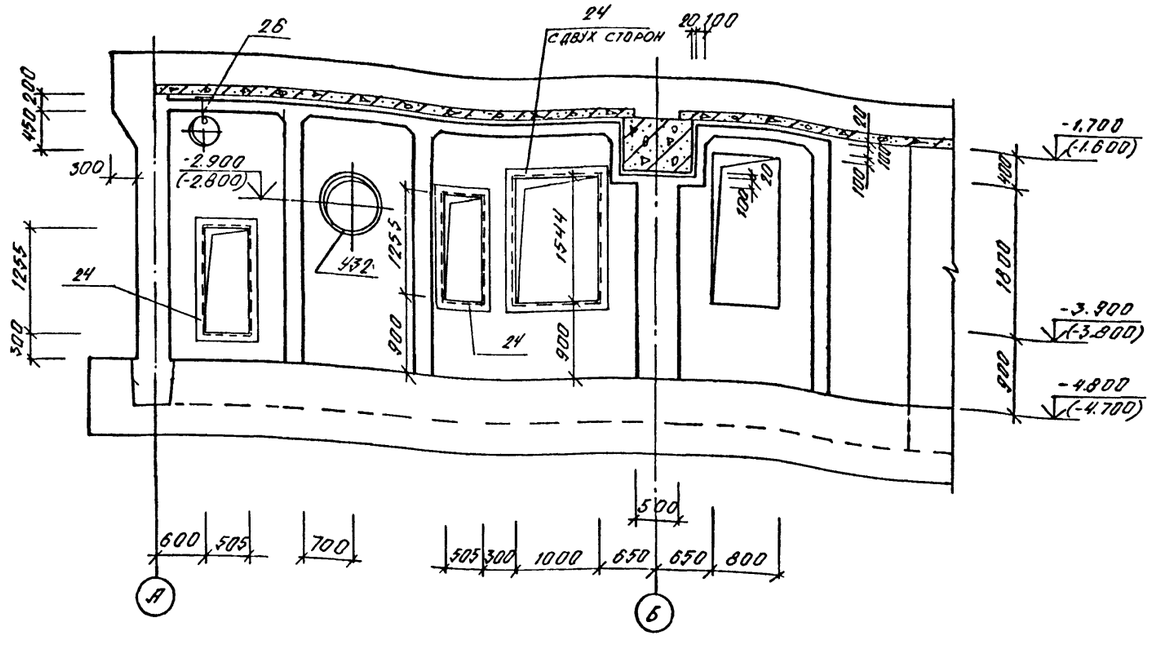

2 - 2

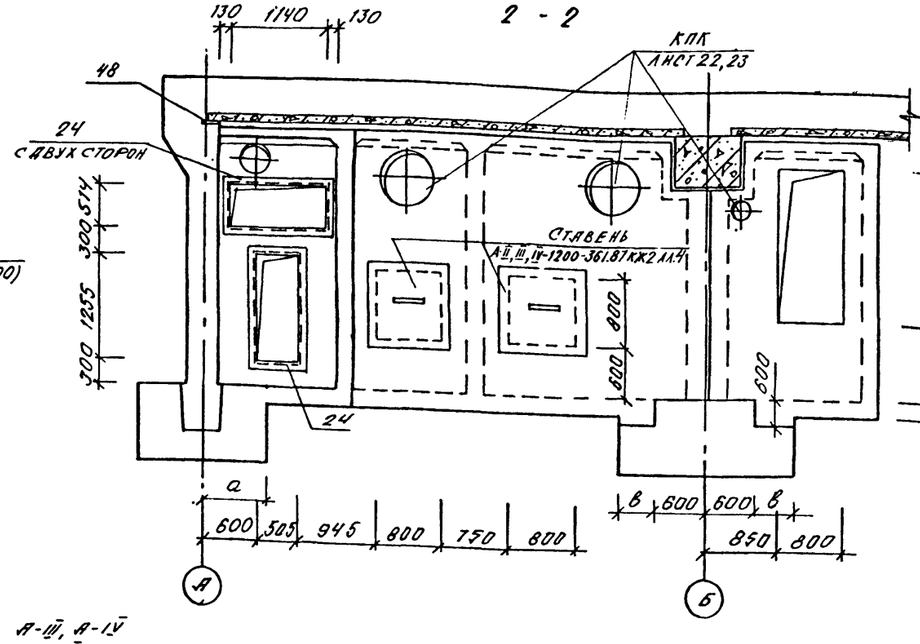

3 - 3

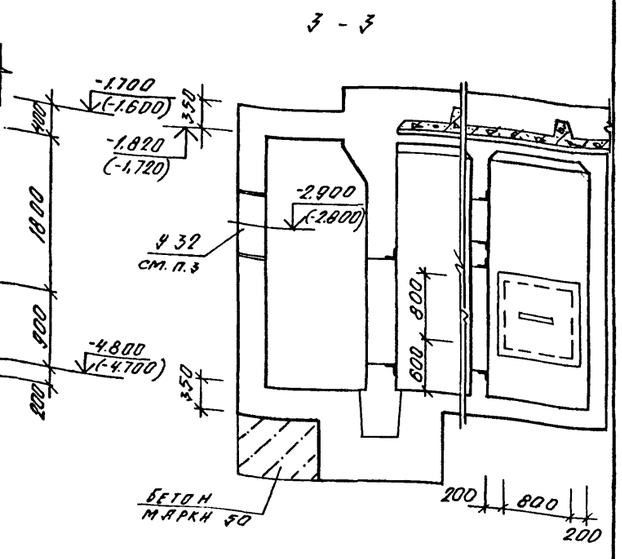

Согласовано:
Рук. гр. АРХ. Кренишева
Рук. гр. ОВ Данченко

Инв. № подл. | Подпись и дата | Взам. инв. №

Привязан	Нач.отд.	Даниленко	
	Гл.спец.	Крайнова	
	Рук.гр	Коробкин	
	Ст.инж.	Нефедов	
Инв. №	Исполн.	Мамашук	
	Провер.	Коншина	
	Н.контр.	Крайнова	

A - II. III. IV - 1200 - 361.87 - КЖ1

Склад материалов в подвале инженерного корпуса	Стадия	Лист	Листов
	РП	13	

Фрагмент 1. Опалубка для 3,4 климатич. зон.

ГОССТРОЙ СССР
ГОСХИМПРОЕКТ
Волжское отделение

сф 783-03 15

Типовой проект А - II. III. IV - 1200 - 361.87
Альбом 3

2 - 2

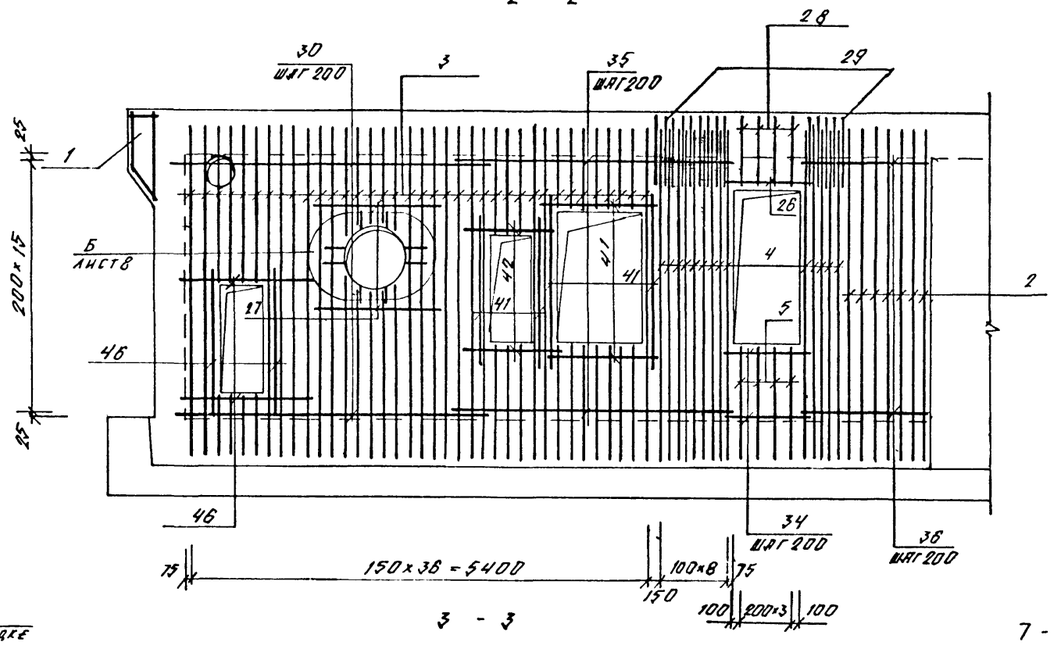

4 - 4

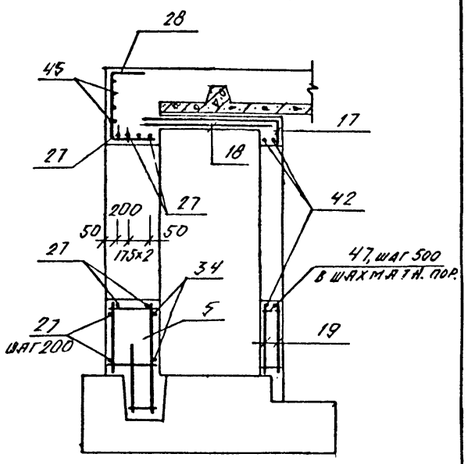

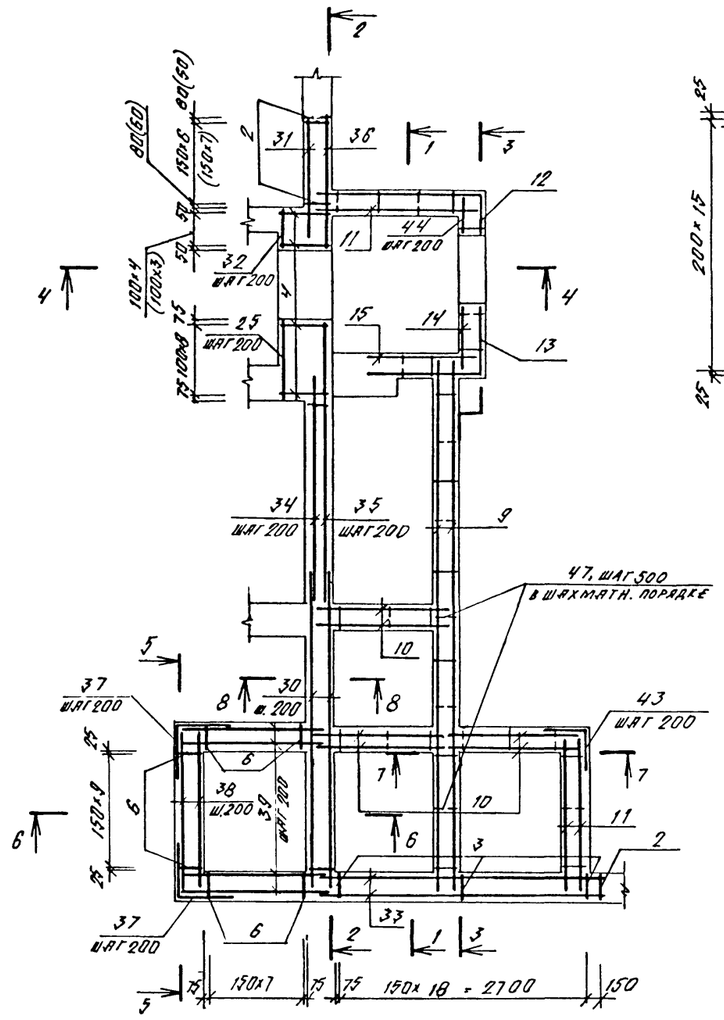

1 - 1

3 - 3

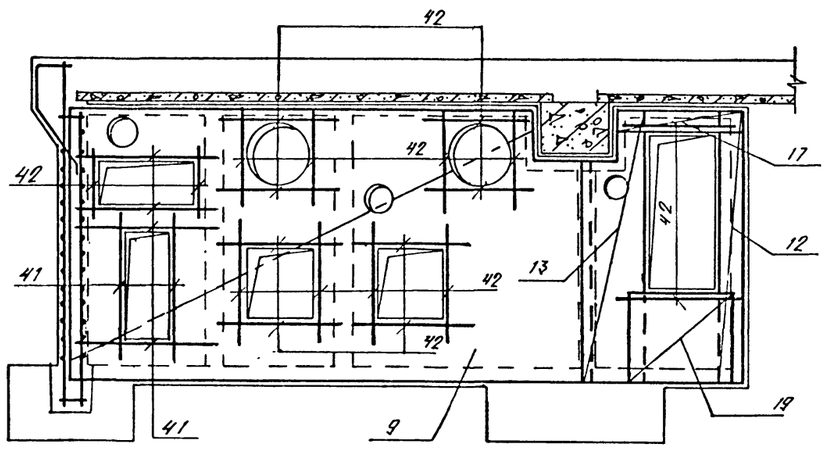

8 - 8

7 - 7

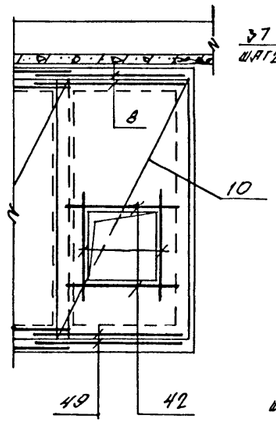

5 - 5

6 - 6

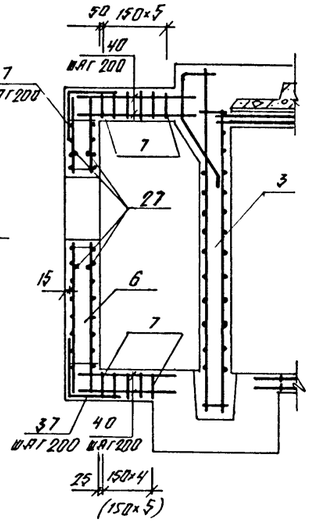

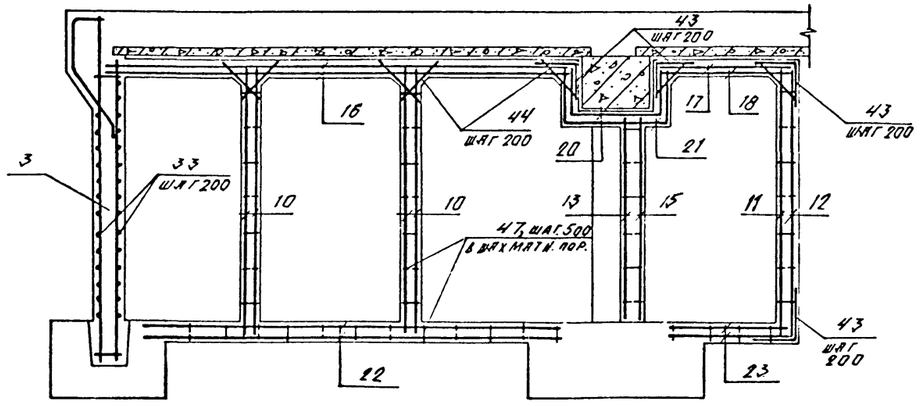

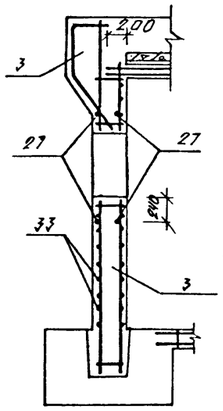

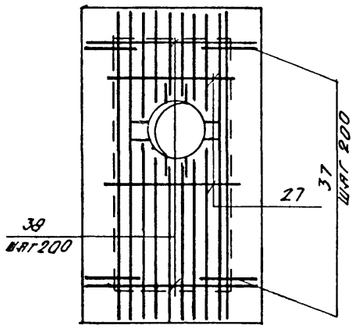

1. В МЕСТАХ ОТВЕРСТИЙ АРМАТУРНЫЕ ИЗДЕЛИЯ ВЫРЕЗАТЬ ПО МЕСТУ.
2. РАЗМЕРЫ В СКОБКАХ ДАНЫ ДЛЯ КЛАССА А-IV.
3. ЗАЩИТНЫЕ СЛОИ БЕТОНА ДАНЫ ПО ГРАНИ АРМАТУРЫ.

Привязан

Инв. №

Инв. № подл. | Подпись и дата | Взам. инв. №

Нач.отд.	ДАНИЛЕНКО		
Гл.спец.	КРАДИНОВА		
Рук.гр	КОРОБКИН		
Ст.инж.	НЕФЕДОВ		
Исполн.	МАМАШУК		
Провер.	ЩЕГЛОВА		
Н.контр.	КРАДИНОВА		

А - II. III. IV - 1200 - 361.87 - КЖ1

Склад материалов в подвале инженерного корпуса

Стадия	Лист	Листов
РП	14	

Фрагмент 1. Армирование для 3, 4 климатич. зон.

ГОССТРОЙ СССР
ГОСХИМПРОЕКТ
Волжское отделение

Типовой проект А-II. III. IV-1200-361.87
Альбом 3

Формат	Зона	Поз.	Обозначение	Наименование	Кл. сооруж. А-II	А-III	А-IV	Примеч.
				Сборочные единицы				
А4		1	У-01-01/80 в.5	Каркас простр. КП9 9	1	1	1	
А4		2	то же в.2	Каркас плоский КР9	8	8	9	
А3		3	А-II, III, IV-1200-361.87 КЖИ. ал.5	КР-103	56			
А3			то же	КР-104		56		
А3			"	КР-105			56	
А3		4	"	КР-110	14	14	13	
А3		5	"	КР-111	4	4	4	
А3		6	"	КР-122	26	26		
А3			"	КР-123			26	
А3		7	"	КР-124	11	11		
А3			"	КР-125			12	
				Сетка ГОСТ 8478-81				
Б4		8		С $\frac{6АIII-200}{6АIII-200}$ 1980×1780 $\frac{190}{190}$	2	2	2	
Б4		9		С $\frac{6АIII-200}{6АIII-200}$ 3240×6260 $\frac{230}{220}$	2	2	2	
Б4		10		С $\frac{6АIII-200}{6АIII-200}$ 1560×3240 $\frac{220}{180}$	6	6	6	
Б4		11		С $\frac{6АIII-200}{6АIII-200}$ 1760×3240 $\frac{220}{180}$	3	3	3	
Б4		12		С $\frac{6АIII-200}{6АIII-200}$ 2140×3240 $\frac{220}{170}$	1	1	1	
Б4		13		С $\frac{6АIII-200}{6АIII-200}$ 1790×3240 $\frac{220}{195}$	1	1	1	
Б4		14		С $\frac{6АIII-200}{6АIII-200}$ 760×3240 $\frac{220}{180}$	1	1	1	
Б4		15		С $\frac{6АIII-200}{6АIII-200}$ 1000×2660 $\frac{230}{200}$	1	1	1	
Б4		16		С $\frac{6АIII-200}{6АIII-200}$ 1560×5600 $\frac{200}{180}$	2	2	2	
Б4		17		С $\frac{6АIII-200}{6АIII-200}$ 1600×2150 $\frac{175}{200}$	1	1	1	
Б4		18		С $\frac{6АIII-200}{6АIII-200}$ 1600×1760 $\frac{180}{200}$	1	1	1	
Б4		19		С $\frac{6АIII-200}{6АIII-200}$ 1080×1160 $\frac{180}{140}$	2	2	2	
Б4		20		С $\frac{6АIII-200}{6АIII-200}$ 1760×2060 $\frac{130}{180}$	1	1	1	
Б4		21		С $\frac{6АIII-200}{6АIII-200}$ 1760×2180 $\frac{90}{180}$	1	1	1	
Б4		22		С $\frac{6АIII-200}{6АIII-200}$ 990×4850 $\frac{225}{195}$	2	2		
Б4				С $\frac{6АIII-200}{6АIII-200}$ 1140×5000 $\frac{200}{170}$			2	
Б4		23		С $\frac{6АIII-200}{6АIII-200}$ 1190×1430 $\frac{115}{195}$	2	2		
Б4				С $\frac{6АIII-200}{6АIII-200}$ 1340×1430 $\frac{115}{170}$			2	
Б4		49		С $\frac{6АIII-200}{6АIII-200}$ 1050×1980 $\frac{190}{225}$	2	2		
Б4				С $\frac{6АIII-200}{6АIII-200}$ 1200×1980 $\frac{190}{200}$			2	

Формат	Зона	Поз.	Обозначение	Наименование	Кл. сооруж. А-II	А-III	А-IV	Примеч.
				Изделие закладное				
		24	1.400-15 в.1	МН-535	25,0 п.м.	25,0 п.м.	25,0 п.м.	6,2 кг
		26	А-II, III, IV-1200-361.87 КЖИ ал.5	МН-6	1	1	1	
		48	1.400-6/76	МЦ-1	2	2	2	1,4 кг
				Детали				
				Стержень арматурный				
				ГОСТ 5781-82				
Б4		25		Ф16АIII ℓ=930	16			1,5 кг
Б4				Ф12АIII ℓ=930		16		0,8 кг
Б4				Ф10АIII ℓ=930			16	0,6 кг
Б4		27		Ф22АIII ℓ=2100	19			6,3 кг
Б4				Ф20АIII ℓ=2100		19		5,2 кг
Б4				Ф16АIII ℓ=2100			19	3,3 кг
А2		28	лист 15	Ф16АIII ℓ=1650	4			2,6 кг
А2			лист 15	Ф16АIII ℓ=1550		4		2,4 кг
А2			лист 15	Ф14АIII ℓ=1510			4	1,8 кг
А2		29	лист 15	Ф16АIII ℓ=1180	14			1,9 кг
А2			лист 15	Ф16АIII ℓ=1080		14		1,7 кг
А2			лист 15	Ф14АIII ℓ=980			13	1,2 кг
Б4		30		Ф12АIII ℓ=3870	29			3,4 кг
Б4				Ф10АIII ℓ=3870		29		2,4 кг
Б4				Ф8АIII ℓ=3870			29	1,5 кг
Б4		31		Ф12АIII ℓ=1650	13	13	13	1,5 кг
Б4		32		Ф12АIII ℓ=480	16	16	16	0,4 кг
Б4		33		Ф8АIII ℓ=3250	29	29	29	1,3 кг
Б4		34		Ф8АIII ℓ=2650	18	18	18	1,0 кг
Б4		35		Ф8АIII ℓ=3350	16	16	16	1,3 кг
Б4		36		Ф8АIII ℓ=1550	16	16	16	0,6 кг
А2		37	лист 15	Ф12АIII ℓ=1500	70			1,3 кг
А2			лист 15	Ф10АIII ℓ=1500		70		0,9 кг
А2			лист 15	Ф8АIII ℓ=1500			70	0,6 кг
Б4		38		Ф12АIII ℓ=2080	30			1,8 кг
Б4				Ф10АIII ℓ=2080		30		1,3 кг
Б4				Ф8АIII ℓ=2080			30	0,8 кг

Формат	Зона	Поз.	Обозначение	Наименование	Кл. сооруж. А-II	А-III	А-IV	Примеч.
Б4		39		Ф12АIII ℓ=1880	60			1,7 кг
Б4				Ф10АIII ℓ=1880		60		1,2 кг
Б4				Ф8АIII ℓ=1880			60	0,7 кг
Б4		40		Ф12АIII ℓ=1580	32			1,4 кг
Б4				Ф10АIII ℓ=1580		32		1,0 кг
Б4				Ф8АIII ℓ=1580			32	0,6 кг
Б4		41		Ф10АIII ℓ=1700	24	24	24	1,0 кг
Б4		42		Ф10АIII ℓ=1360	52	52	52	0,8 кг
А2		43	лист 15	Ф8АIII ℓ=1100	143	143	143	0,4 кг
Б4		44		Ф6АIII ℓ=400	126	126	126	0,1 кг
Б4		45		Ф6АI ℓ=1160	4	4	4	0,3 кг
Б4		46		Ф16АIII ℓ=2100	8	8	8	3,3 кг
Б4		47		Ф6АI ℓ=180	160	160	160	0,04 кг
Б4		50		Полоса $\frac{Б10×100\ ГОСТ 103-76}{Вст3пс6\ ГОСТ 535-79}$ ℓ=200	32	32	32	1,6 кг
				Материалы				
				Бетон марки 300	33,8	33,8	33,8	м³

Ведомость деталей

Поз	Эскиз
28	а 220, 580
29	б 220
37	750, 750
43	550, 550

Класс сооруж.	Размеры, мм а	б
А-II	850	960
А-III	750	860
А-IV	710	760

Ведомость расхода стали, кг

Класс сооружения	Изделия арматурная. Арматура класса А I. ГОСТ 5781-82 Ф6	Ф8	Итого	А III. ГОСТ 5781-82 Ф6	Ф8	Ф10	Ф12	Ф16	Ф14	Ф20	Ф22	Итого	Всего	Изделия закладные. Ар-ра класса А III. ГОСТ 5781-82 Ф8	Прокат марки Вст 3 кп2. ГОСТ 103-76 б=6	б=10	Итого	ГОСТ 8509-72 L63×5	ГОСТ 2590-71 ·6	Всего	Общий расход
А-II	7,6	2,8	10,4	512,1	422,6	65,6	441,7	328,6	7,3	79,9	478,1	2335,9	2346,3								2556,6
А-III	7,6	2,8	10,4	506,5	422,6	341,2	64,1	301,0	7,3	453,1		2095,8	2106,2	35,2	2,6	52,4	55,0	120,0	0,1	210,3	2316,5
А-IV	7,6	2,8	10,4	526,1	525,8	75,2	54,4	493,0	30,1	89,9		1794,5	1804,9								2015,2

Взам. инв. №
Подпись и дата
Инв. № подл.

Привязан
Инв. №

Нач. отд.	Даниленко	
Гл. спец.	Крадинова	
Рук. гр.	Коробкин	
Ст. инж.	Нефедов	
Исполн.	Мамашук	
Провер.	Коншина	
Н. контр.	Крадинова	

А-II. III. IV-1200-361.87 - КЖ1

Склад материалов в подвале инженерного корпуса

Стадия	Лист	Листов
РП	15	

Фрагмент 1. Спецификация для 3, 4 климатич. зон.

ГОССТРОЙ СССР
ГОСХИМПРОЕКТ
Волжское отделение

Сф 783-03 17

Типовой проект А-II. III. IV-1200-361.87
Альбом 3

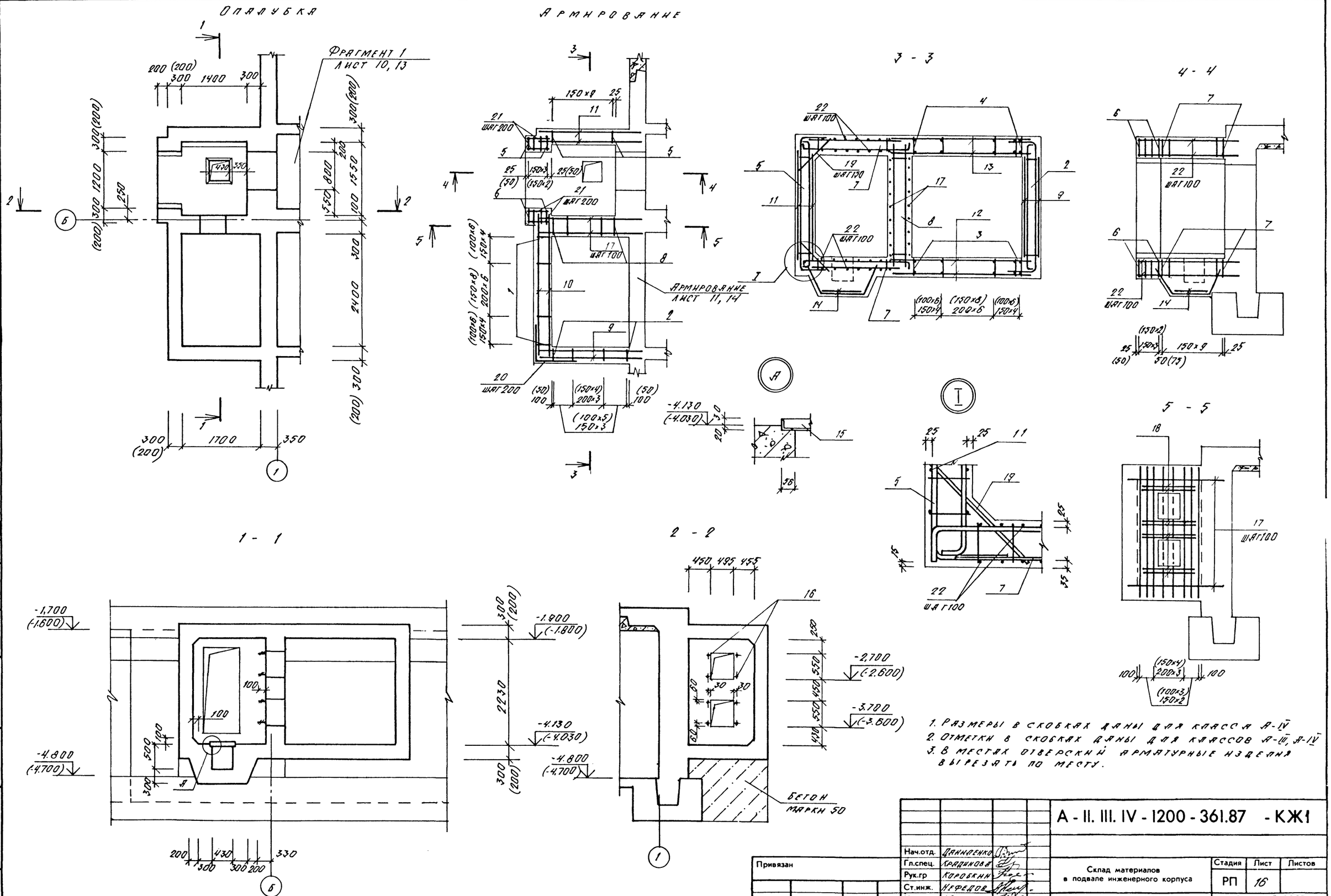

1. Размеры в скобках даны для класса А-IV
2. Отметки в скобках даны для классов А-III, А-IV
3. В местах отверстий арматурные изделия вырезать по месту.

Нач.отд.	Даниленко		А - II. III. IV - 1200 - 361.87 - КЖ1		
Гл.спец.	Крадинова				
Рук.гр	Коробкин		Склад материалов в подвале инженерного корпуса	Стадия	Лист	Листов
Ст.инж.	Нефедов			РП	16	
Исполн.	Мамашук		Фрагмент 3. Опалубка. Армирование.	ГОССТРОЙ СССР ГОСХИМПРОЕКТ Волжское отделение		
Провер.	Щеглова					
Н.контр.	Крадинова					

Привязан

Инв. №

Согласовано:
Рук. гр. АРХ — Каеньшева
Рук. гр. ОВ — Панченко

Инв. № подл. | Подпись и дата | Взам. инв. №

Типовой проект А-II. III. IV-1200-361.87
Альбом 3

Формат	Зона	Поз.	Обозначение	Наименование	Кл. сооруж. А-II	Кл. сооруж. А-III	Кл. сооруж. А-IV	Примеч.
				Сборочные единицы				
				Каркас плоский				
А3		1	А-II,III,IV-1200-321.87-КЖИ л.1.5	КР-126	15			
А3			То же	КР-127		15		
А3			"	КР-128			21	
А3		2	"	КР-129	10	10		
А3			"	КР-130			15	
А3		3	"	КР-131	15			
А3			"	КР-132		15		
А3			"	КР-133			21	
А3		4	"	КР-134	15			
А3			"	КР-135		15		
А3			"	КР-136			21	
А3		5	"	КР-137	18			
А3			"	КР-138		18		
А3			"	КР-139			16	
А3		6	"	КР-140	8			
А3			"	КР-141		8		
А3			"	КР-142			6	
А3		7	"	КР-143	20			
А3			"	КР-144		20		
А3			"	КР-145			20	
А3		8	"	КР-146	8	8		
А3			"	КР-147			11	
				Сетка арматурная				
				ГОСТ 8478-81				
Б4		9		С 8AIII-200 / 6AT-400 2180×2230 115/230	2	2		
Б4				С 6AII-200 / 6AT-400 2060×2230 115/230			2	
Б4		10		С 8AIII-200 / 6AT-400 3150×2230 115/175	2	2		
Б4				С 6AII-200 / 6AT-400 3050×2230 115/175			2	
Б4		11		С 8AIII-200 / 6AT-400 2180×2230 115/Индивид.	2	2	2	

Формат	Зона	Поз.	Обозначение	Наименование	Кл. сооруж. А-II	Кл. сооруж. А-III	Кл. сооруж. А-IV	Примеч.
Б4		12		С 8AIII-200 / 6AT-400 3000×1700 50/500	2	2		
Б4				С 6AII-200 / 6AT-400 2930×1700 50/463			2	
Б4		13		С 8AIII-200 / 6AT-400 3000×1400 100/500	2	2		
Б4				С 6AII-200 / 6AT-400 2930×1400 100/463			2	
Б4		14		С 8AIII-200 / 6AT-400 2800×1000 100/100	2	2	2	
				Изделие закладное				
А3		15	А-II,III,IV-1200-321.87-КЖИ л.1.5	Р-3	1	1	1	
		16		Болт 1.1 М12×400				
				Ст3пс2 ГОСТ 24379.1-80	8	8	8	0,44 кг
				Детали				
				Стержень арматурн.				
				ГОСТ 5781-82				
Б4		17		ф12 AIII ℓ=2330	46			2,6 кг
Б4				ф10 AIII ℓ=2330		48		1,4 кг
Б4				ф8 AIII ℓ=2180			48	0,9 кг
Б4		18		ф16 AIII ℓ=1400	16			2,2 кг
Б4				ф14 AIII ℓ=1400		16		1,7 кг
Б4				ф10 AIII ℓ=1400			16	0,9 кг
Б4		19		ф20 AIII ℓ=950	36			2,3 кг
Б4				ф16 AIII ℓ=950		36		1,5 кг
Б4				ф12 AIII ℓ=700			32	0,6 кг
А2		20	Лист 17	ф8 AIII ℓ=1500	12	12		0,6 кг
А2			Лист 17	ф6 AIII ℓ=1500			12	0,3 кг
Б4		21		ф8 AIII ℓ=480	48	48		0,2 кг
Б4				ф8 AIII ℓ=380			48	0,2 кг
Б4		22		ф8 AIII ℓ=2140	64	64		0,8 кг
				ф8 AIII ℓ=2040			64	0,8 кг
				Материалы				
				Бетон марки 300	12,8	12,8	8,4	м³
				Бетон марки 50	11,8	11,0	10,7	м³

Ведомость деталей

Поз	Эскиз
20	750 └ 750

Ведомость расхода стали, кг

Класс сооружения	Изделия арматурные: Арматура класса AI ГОСТ 5781-82 ф6		Арматура класса AIII ГОСТ 5781-82 ф6	ф8	ф10	ф12	ф14	ф16	ф20		Итого	Всего	Изделия закладные: Арматура класса AIII ГОСТ 5781-82 ф8		Прокат марки Вст3кп2 ГОСТ 18509-72 ∠50×5		Всего	Общий расход
А-II	28,2			386,6	28,5	289,1	47,2	35,2	565,0		1351,6	1379,8						1388,6
А-III	28,2			404,6	208,0		27,2	364,6			1004,4	1032,8	0,8		8,0		8,8	1041,4
А-IV	28,2		161,7	276,4	36,6	163,4					638,1	666,3						675,1

Привязан

Инв. №

Нач.отд.	Даниленко		
Гл.спец.	Крайнова		
Рук.гр	Коробкин		
Ст.инж.	Нефедов		
Исполн.	Мамашук		
Провер.	Щеглова		
Н.контр.	Крайнова		

А-II. III. IV-1200-361.87 -КЖ1

Склад материалов в подвале инженерного корпуса

Стадия	Лист	Листов
РП	17	

Фрагмент 3. Спецификация.

ГОССТРОЙ СССР ГОСХИМПРОЕКТ Волжское отделение

Инв. № подл. | Подпись и дата | Взам. инв. №

Типовой проект А-II.III.IV-1200-361.87
Альбом 3

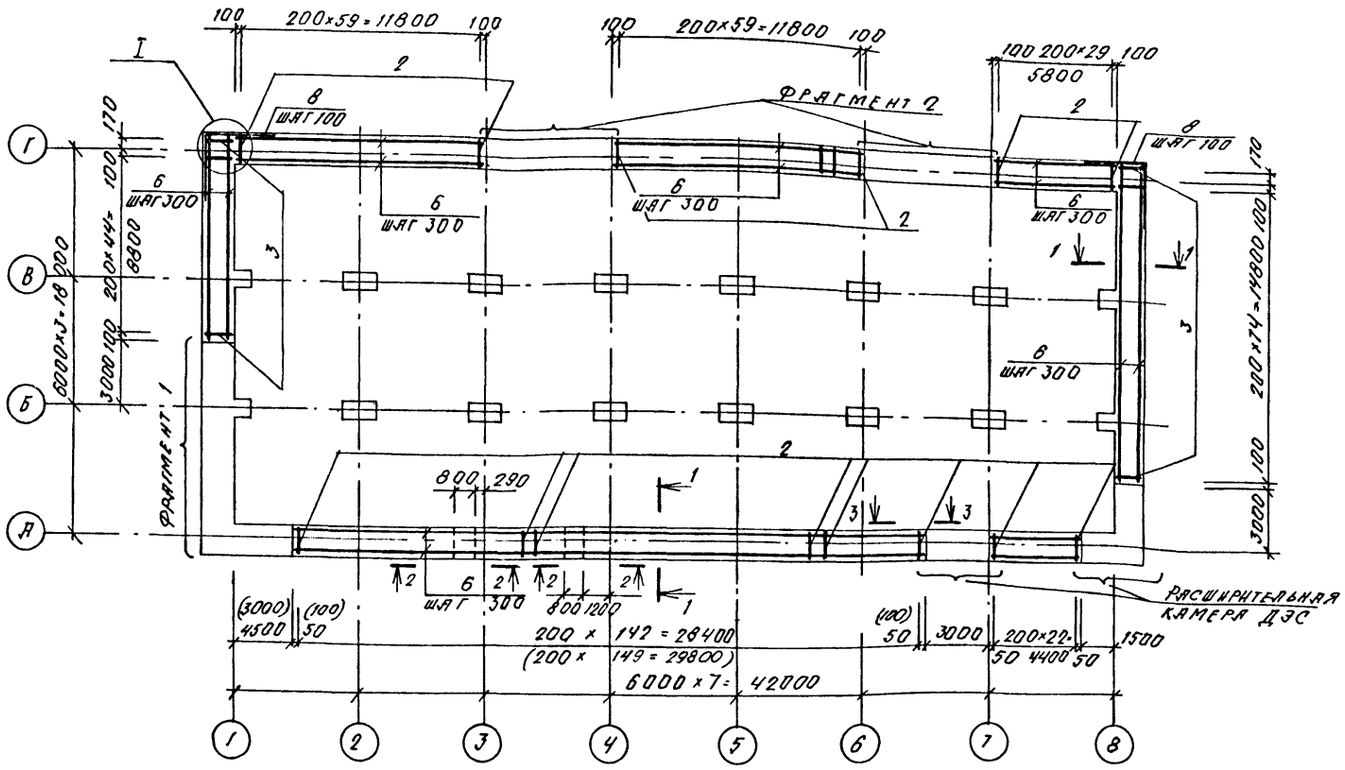

1 - 1

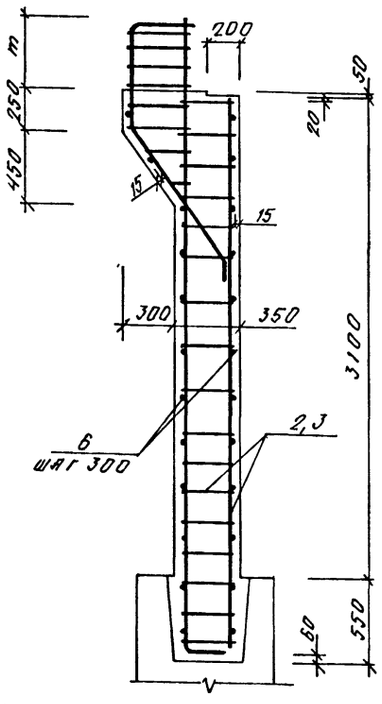

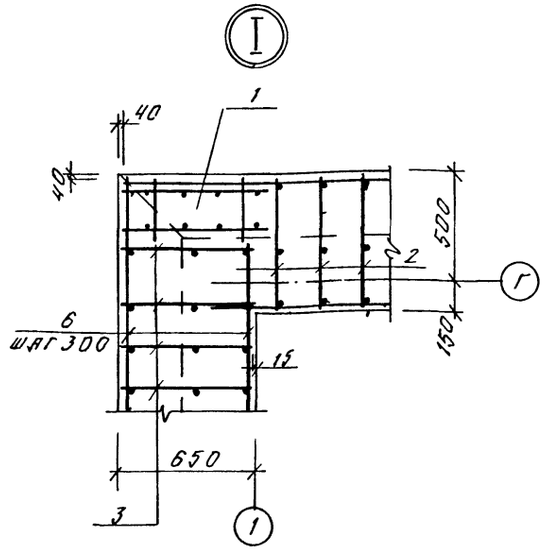

Класс сооруж.	т, мм
А-II	410
А-III	310
А-IV	290

Спецификация к армированию монолитных стен

Формат	Зона	Поз.	Обозначение	Наименование	Кл. сооруж. А-II	Кл. сооруж. А-III	Кл. сооруж. А-IV	Примеч.
				Общие данные				
				Сборочные единицы				
А4		1	У-01-01/80 в.5	Каркас простр. КП99	2	2	2	
А4		3	У-01-01/80 в.2	Каркас плоский КР3	120			
А4			То же	КР7		120		
А4			"	КР9			120	
А3		5	1.400-15 в.1	Изделие закл. МН129-1	132 п.м.	132 п.м.	132 п.м.	10.6 кг
				Детали				
Б4		7		Ф12 AIII ГОСТ 5781-82 l=1500	32	32	32	1.3 кг
А2		8	Лист 19	Ф12 AIII, то же l=1800	50	50	50	1.6 кг
				Переменные данные				
				1,2 климат. зоны				
				Сборочные единицы				
А4		2	У-01-01/80 в.2	Каркас плоский КР2	316			
А4				КР8		316		
А4				КР5			316	
А4		4	1.400-6/76	Изделие закл. М4-1	42	42	42	1.4 кг
				Детали				
Б4		6		Ф10 AI ГОСТ 5781-82	2106.0 п.м.			0.62 кг
				Материалы				
				Бетон М300	122.3	122.3	122.3	м³
				3,4 климат. зоны				
				Сборочные единицы				
А4		2	У-01-01/80 в.2	Каркас плоский КР2	323			
А4				КР8		323		
А4				КР5			323	
А4		4	1.400-6/76	Изделие закл. М4-1	43	43	43	
				Детали				
Б4		6		Ф10 AI ГОСТ 5781-82	2142.0 п.м.			0.62 кг
				Материалы				
				Бетон М300	124.2	124.2	124.2	м³

1. Размеры в скобках даны для 3,4 климатических зон.

Инв. № подл. | Подпись и дата | Взам. инв. №

Привязан

Инв. №

Нач.отд.	Даниленко	
Гл.спец.	Крадинова	
Рук.гр	Коробкин	
Ст.инж.	Нефедов	
Исполн.	Мамашук	
Провер.	Щеглова	
Н.контр.	Крадинова	

A - II. III. IV - 1200 - 361.87 - КЖ1

Склад материалов в подвале инженерного корпуса

Стадия	Лист	Листов
РП	18	

Схема армирования монолитных стен (начало)

ГОССТРОЙ СССР
ГОСХИМПРОЕКТ
Волжское отделение

СФ 783-03 20

Типовой проект А-II.III.IV-1200-361.87
Альбом 3

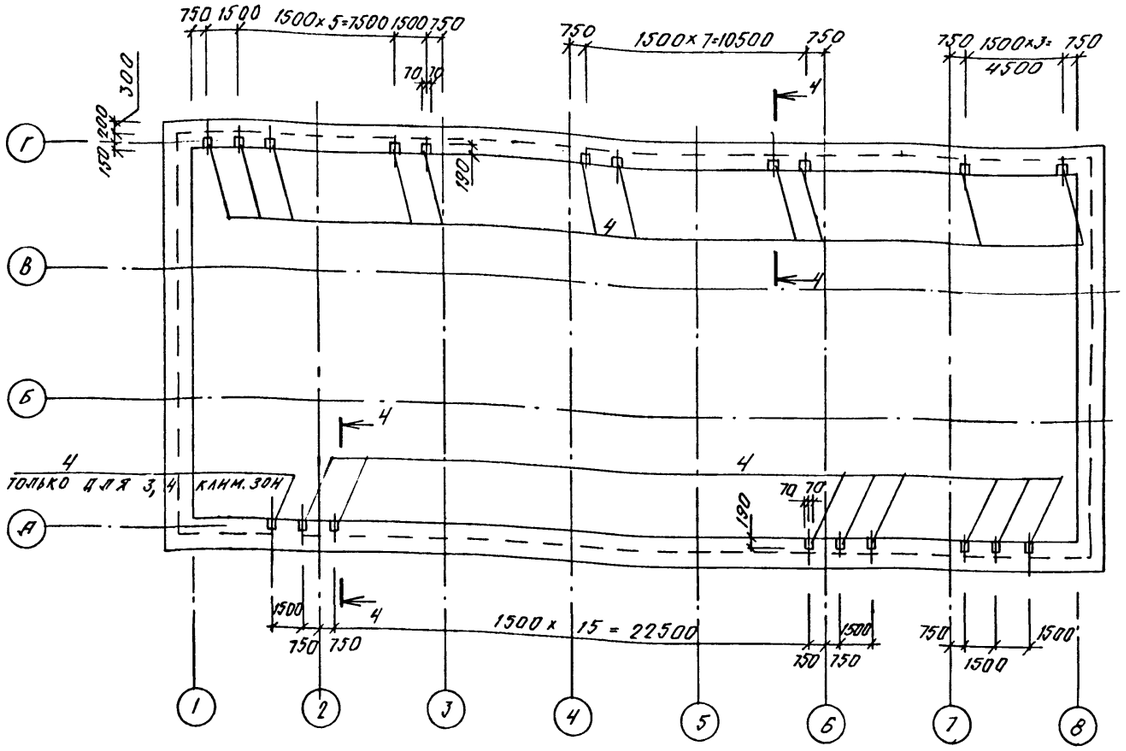

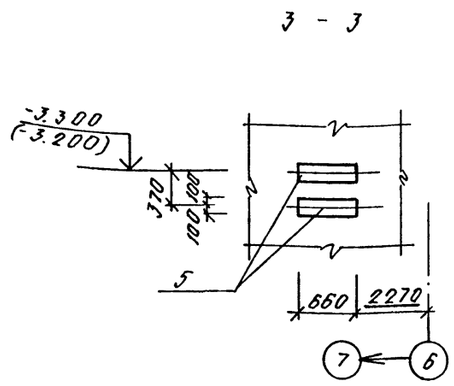

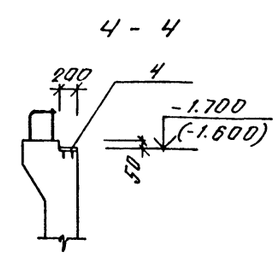

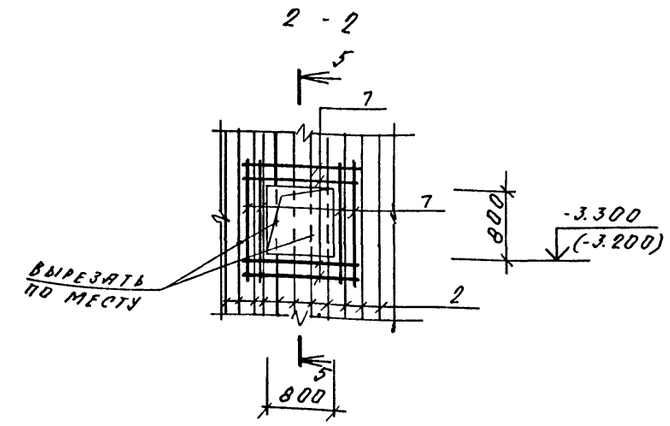

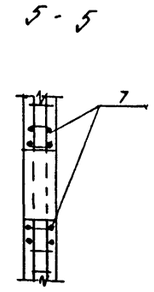

ВЕДОМОСТЬ РАСХОДА СТАЛИ НА АРМИРОВАНИЕ МОНОЛИТНЫХ СТЕН, КГ

Класс сооружения	Изделия арматурные													Изделия закладные					Общий расход
	Арматура класса													Арматура класса		Прокат марок		Всего	
	А I			А III									Всего	А III		Вст3кп2			
	ГОСТ 5781-82													ГОСТ 5781-82		ГОСТ 19903-74			
	ф8	ф10	Итого	ф6	ф8	ф12	ф14	ф16	ф18	ф20	ф25		Итого	ф8		Б.6			
1,2 климатические зоны																			
А-II	5,6	1305,7	1311,3	625,6	435,6	1503,7	14,6		1295,6	3984,7	1986,0		9845,8	11157,1	5,8		67,0		72,8	11229,9
А-III	5,6	1305,7	1311,3	626,2	418,8	1503,7	14,6		1207,2	3786,3	1939,2		9496,0	10807,3	5,8		67,0		72,8	10880,1
А-IV	5,6	1305,7	1311,3	828,4		1503,7	14,6	1329,8	2556,5	1198,8			7431,8	8744,1	5,8		67,0		72,8	8815,9
3,4 климатические зоны																			
А-II	5,6	1328,1	1333,7	639,6	435,6	1525,9	14,6		1324,3	4055,1	1986,0		9981,0	11314,7	5,9		68,3		74,2	11388,9
А-III	5,6	1328,1	1333,7	639,6	418,8	1525,9	14,6		1233,9	3857,1	1939,2		9629,0	10962,7	5,9		68,3		74,2	11036,9
А-IV	5,6	1328,1	1333,7	841,7		1525,9	14,6	1351,2	2613,1	1198,8			7545,3	8879,0	5,9		68,3		74,2	8953,2

ВЕДОМОСТЬ ДЕТАЛЕЙ

Поз.	Эскиз
8	200 L 900

Привязан

Инв. №

Нач.отд.	Данильченко	
Гл.спец.	Крадинова	
Рук.гр	Коробкин	
Ст.инж.	Нефедов	
Исполн.	Мамаюк	
Провер.	Щеглова	
Н.контр.	Крадинова	

А - II. III. IV - 1200 - 361.87 - КЖ1

Склад материалов в подвале инженерного корпуса

Стадия	Лист	Листов
РП	19	

Схема армирования монолитных стен (окончание)

ГОССТРОЙ СССР
ГОСХИМПРОЕКТ
Волжское отделение

Согласовано:
Рук. гр. 018 Данильченко

Взам. инв. №
Подпись и дата
Инв. № подл.

Типовой проект А-II. III. IV-1200-361.87
Альбом 3

Схема расположения фекального резервуара

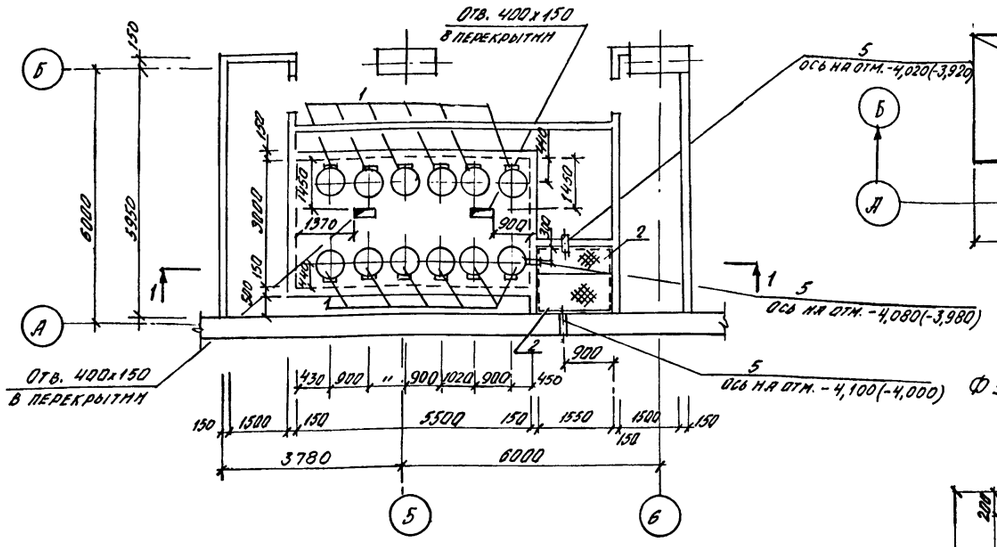

2-2

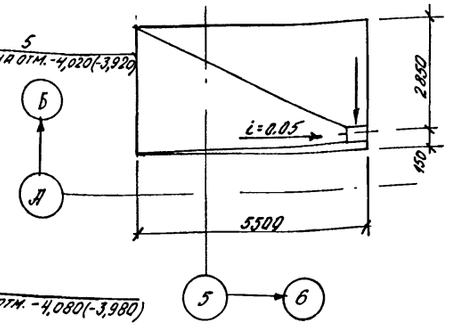

Фундамент ФОМ 1

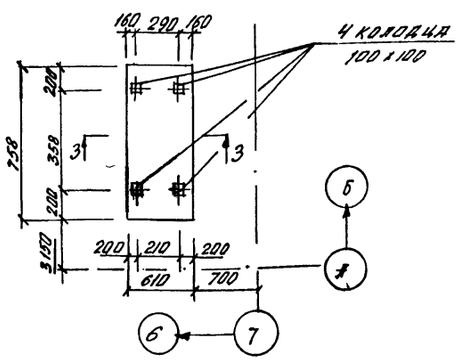

1-1

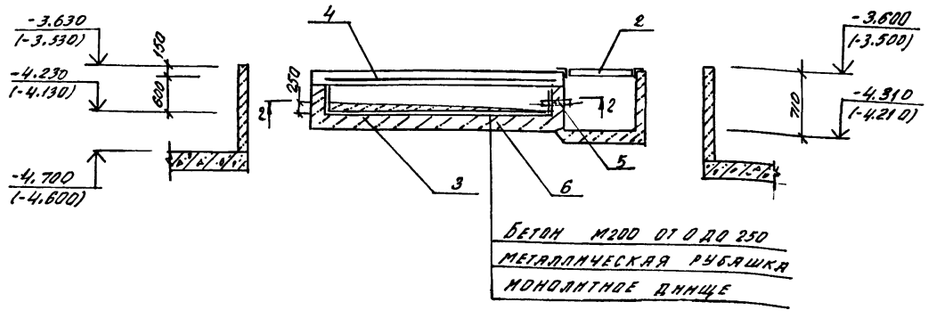

Бетон М200 от 0 до 250
Металлическая рубашка
Монолитное днище

3-3

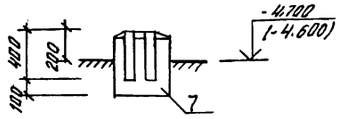

Спецификация к схеме расположения фекального резервуара

Марка, поз.	Обозначение	Наименование	Кол.	Масса кг.	Прим.
1	О-900-01 Ал.II	Крышка-лючок	12	19.5	
2	А-II, III, IV-1200-361.87-КЖ1 Ал.5	Щит металлический щм-1	2	49.4	
3	То же	Металлическая рубашка Мр1	1	1132.1	

Спецификация фекального резервуара и фундамента под оборудование

		Обозначение	Наименование	Клим. зоны 1,2	Клим. зоны 3,4		Примеч.
			Фекальный резервуар				
			Сборочные единицы				
			Сетка арматурная				
			ГОСТ 8478-81				
	4		С $\frac{6АIII-200}{6АIII-200}$ 2900х5470 $\frac{35}{50}$	1	1		
	5	03.005-5 Вып.2 Ал.5	КПК5 Д=108 t=150	3	3		
			Материал: Бетон М200				
	6		Фекальный резервуар	9.4	9.4	м3	
	7		ФОМ 1	-	0.23	м3	

1. Металлическую рубашку использовать как опалубку.
2. Крышку-лючок и закладные детали установить до бетонирования резервуара.
3. Отметки в скобках даны для классов А-III, А-IV.

Ведомость расхода стали на элемент, кг

Марка элемента	Изделия арматурные: Арматура класса АIII ГОСТ 5781-82 Ф6	Всего	Изделия закладные: Прокат ВСт3сп ГОСТ 19903-74* δ=6	ВСт2сп ГОСТ 8732-78 Тр. Ф108	Всего	Общий расход
Фекальный резервуар	36.2	36.2	3.2	13.8	17.0	53.2

Согласовано:
Рук. гр. ВК Авланская
Взам. инв. №
Подпись и дата
Инв. № подл.

Привязан
Инв. №

Нач.отд.	Даниленко	
Гл.спец.	Крадинова	
Рук.гр	Коробкин	
Ст.инж.	Коншина	
Исполн.	Лысова	
Провер.	Коншина	
Н.контр.	Крадинова	

А-II. III. IV-1200-361.87 - КЖ1

Склад материалов в подвале инженерного корпуса

Стадия	Лист	Листов
РП	20	

Схема расположения фекального резервуара. Фундамент ФОМ 1

ГОССТРОЙ СССР
ГОСХИМПРОЕКТ
Волжское отделение

Сф 783-03 22

Типовой проект А-II. III. IV-1200-361.87
Альбом 3

Схема расположения элементов входа №2

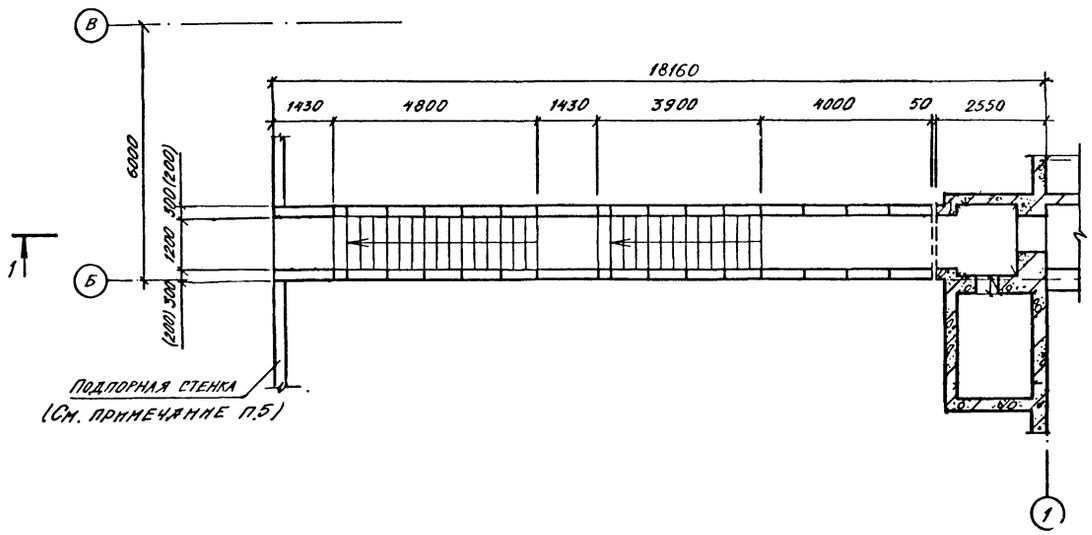

1 - 1

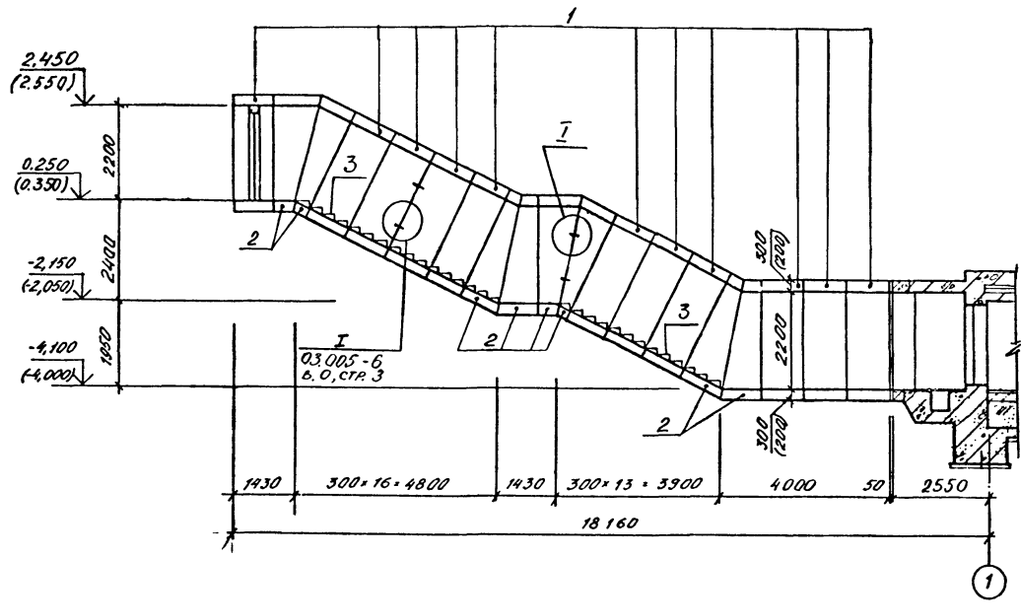

Спецификация к схеме расположения элементов входа №2

Марка, поз.	Обозначение	Наименование	Класс сооруж. А II	А III	А IV	Масса ед. кг	Примечание
		Блоки					
1	Серия 03.005-6 в. 2	БВТ-II-1,2×2,2 а	11			6400	
2	То же	БВТ-II-1,2×2,2ПВ а	8			4200	
1	"	БВТ-III-1,2×2,2 а		11		6400	
2	"	БВТ-III-1,2×2,2ПВ а		8		4200	
1	"	БВТ-IV-1,2×2,2 а			11	4200	
2	"	БВТ-IV-1,2×2,2ПВ а			8	2600	
3	Серия 03.005-6 в. 0, стр. 44	Ступени 1,2×2,2	29	29	29		
		Деталь соединительная					
		Лист Б-6,0 ГОСТ 103-76* / ВСТ3 КП2 ГОСТ 535-79	72	72	72	0.28	
		60×100					

1. Размеры в скобках даны для сооружения класса А-IV.
2. Размеры и конфигурация подпорной стенки определяются при привязке проекта и зависят от посадки сооружения, плотности застройки территории и гидрогеологических условий площадки.
3. Отметки в скобках даны для классов А III, А IV.

Согласовано:
Рук. арх. гр. Каменышева
Инв. № подл. | Подпись и дата | Взам. инв. №

Нач. отд.	Даниленко		
Гл. спец.	Крадинова		
Рук. гр.	Коробкин		
Ст. инж.	Нефедов		
Исполн.	Лысова		
Провер.	Коншина		
Н. контр.	Крадинова		

Привязан

инв. №

А - II. III. IV - 1200 - 361.87 - КЖ1

Склад материалов в подвале инженерного корпуса

Стадия	Лист	Листов
РП	21	

Схема расположения элементов входа №2

ГОССТРОЙ СССР
ГОСХИМПРОЕКТ
Волжское отделение

Типовой проект А-II. III. IV-1200-361.87
Альбом 3

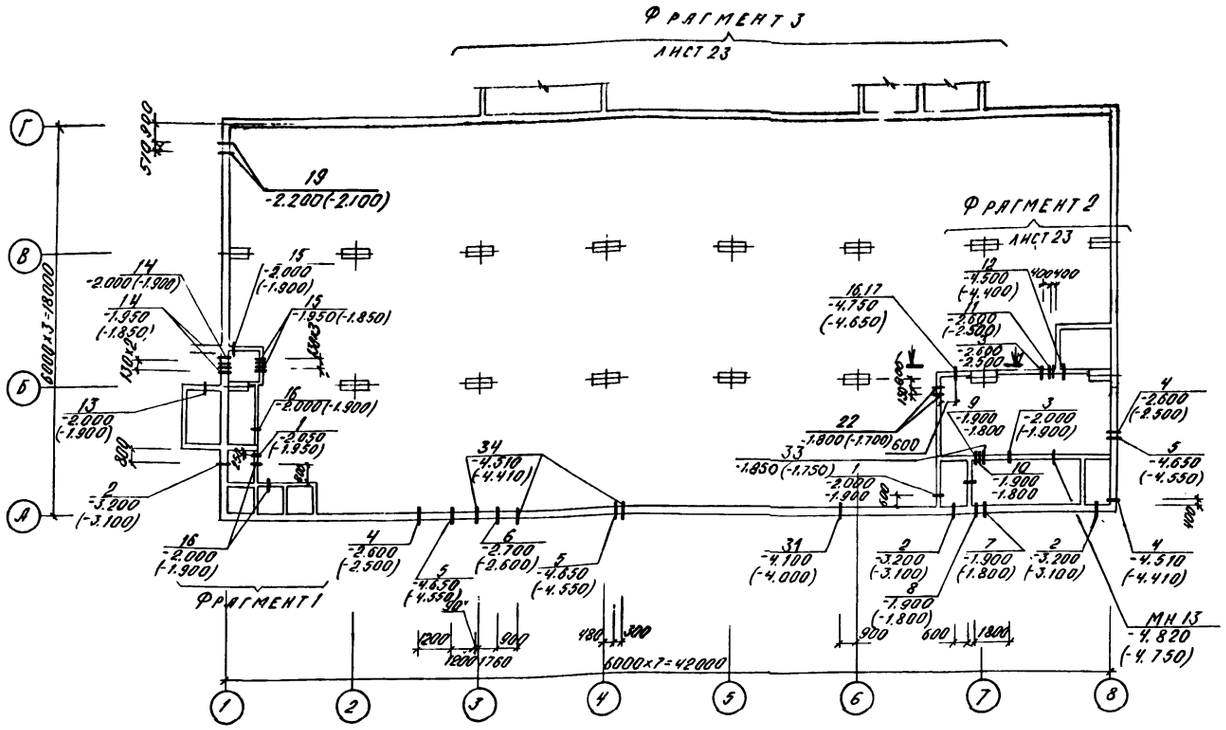

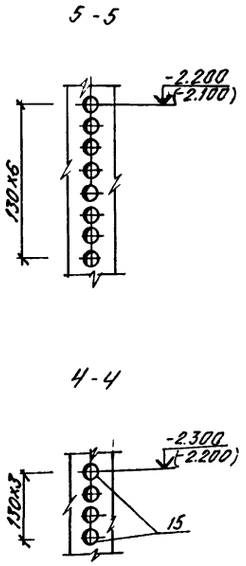

Фрагмент 1
(1,2 климатические зоны)

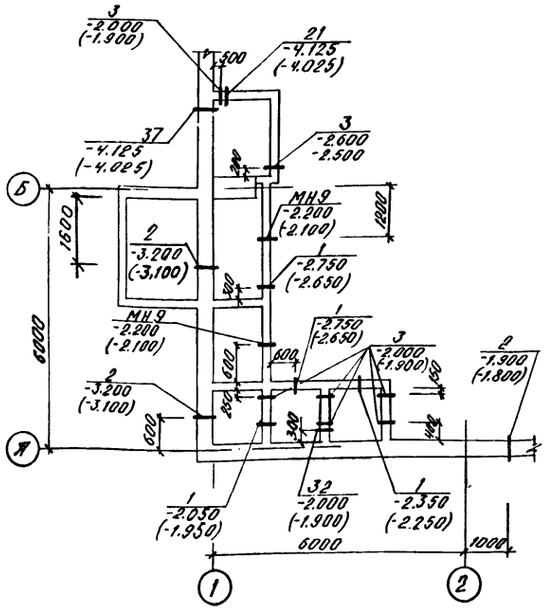

Фрагмент 1
(3,4 климатические зоны)

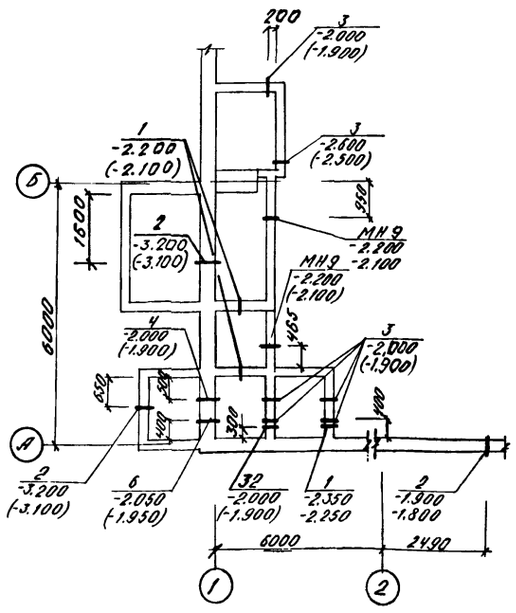

1-1

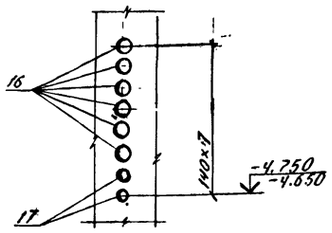

Марка, поз.	Наименование	Обозначение	Кол.	Масса, кг	Примеч.
		1,2 климатические зоны			
1	03.005-5 вып.2, ал.5	КПК-5 $Д_1$=325 t=200	6	36,1	
2	ТДК-Н-1-70 ч.II, р.III, ал.4	МК-35 L=650	6	1,4	
3	03.005-5 вып.2, ал.5	КПК-5 $Д_1$=219 t=200	9	18,8	
4	То же ал.3	КПК-3 $Д_1$=219 t=350	3	39,8	
5	"	КПК-3 $Д_1$=57 t=350	3	13,9	
6		КПК-3 $Д_1$=325 t=350	1	98,9	
7	ал.18	КПК-19 $Д_1$=159 t=350	1	21,3	
8	ал.3	КПК-3 $Д_1$=45 t=350	1	12,8	
9	ал.5	КПК-5 $Д_1$=45 t=200	1	2,8	
10		КПК-5 $Д_1$=76 t=200	1	4,4	
11		КПК-5 $Д_1$=426 t=200	2	57,8	
	А-II, III, IV-1200-361.87 КЖИ ал.5	Мн 9	3	101,2	
		Мн 13 / Мн 14	1/1	7,1 / 8,9	
12	03.005-5 вып.2, ал.5	КПК-5 $Д_1$=159 t=200	2	10,8	
13	То же ал.14	КПК-15 $Д_1$=33,5 t=400	7	11,3	
14	А-II, III, IV-1200-361.87-КЖИ ал.5	Мн 10 t=650	4	3,02	
15	03.005-5 вып.2 ал.14	КПК-15 $Д_1$=33,5 t=200	25	11,2	
16	ал.16	КПК17 $Д_1$=33,5 t=200	12	2,3	
17		КПК-17 $Д_1$=42,3 t=200	2	3,2	
18		КПК-17 $Д_1$=60 t=200	2	5,3	
19	ал.14	КПК-15 $Д_1$=60 t=350	4	15,8	
34	ал.11	КПК-12 $Д_1$=299 t=350	3	69,0	
21	ал.5	КПК-5 $Д_1$=57 t=200	5	3,4	
22		КПК-5 $Д_1$=33,5 t=200	3	2,0	
23	ал.3	КПК-3 $Д_1$=76 t=350	1	16,0	
24		КПК-3 $Д_1$=108 t=350	1	20,1	
25	ал.6	КПК-6 $Д_1$=60 t=300	3	1,8	
26	ал.15	КПК-16 $Д_1$=33,5 t=300	3	12,5	**)
27	ал.14	КПК-15 $Д_1$=42,3 t=300	3	12,7	
28	ТДК-Н-I-70 ч.II, р.III, ал.4	МК-29 L=700	1	3,7	*)
29	03.005-5 вып.2 ал.14	КПК-15 $Д_1$=26,8 t=350	4	10,8	
30		КПК-15 $Д_1$=33,5 t=350	5	11,3	
31	ал.3	КПК-3 $Д_1$=133 t=350	1	22,7	
33	03.005-5 вып.2 ал.5	КПК5 $Д_1$=89 t=200	2	5,1	
35	03.005-5 вып.2 ал.3	КПК-3 $Д_1$=159 t=300	1	26,7	
36	ал.5	КПК-5 $Д_1$=133 t=350	1	10,1	
32	ТДК-Н-I-70 ч.II, р.III, ал.4	МК-35 L=500	2	1,2	
37	то же	МК-42 L=950	1	5,6	
38	"	МК-28 L=700	4	3,0	*)
39	"	МК-31 L=700	1	5,9	

Согласовано:
Рук. гр. 08 Панченко
Рук. гр. 8К Яблонская
Рук. гр. 370 Сарычева
Рук. гр. 370 Лехтман

Инв. № подл. | Подпись и дата | Взам. инв. №

Привязан

инв. №

Нач. отд.	Даниленко	
Гл. спец.	Крадинова	
Рук. гр.	Коробкин	
Ст. инж.	Нефедов	
Исполн.	Коншина	
Провер.	Щеглова	
Н. контр.	Крадинова	

А-II. III. IV-1200-361.87 - КЖ1

Склад материалов в подвале инженерного корпуса

Стадия	Лист	Листов
РП	22	

Схема расположения узлов ввода коммуникаций для 1,2 климатических зон

ГОССТРОЙ СССР
ГОСХИМПРОЕКТ
Волжское отделение

Типовой проект А-II.III.IV-1200-361.87 Альбом 3

Фрагмент 2
(1,2 климатические зоны)

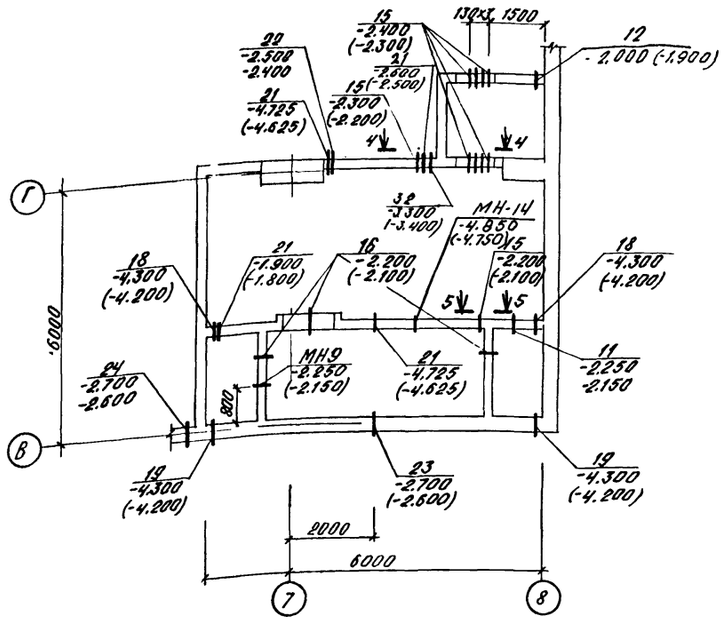

Фрагмент 2
(3,4 климатические зоны)

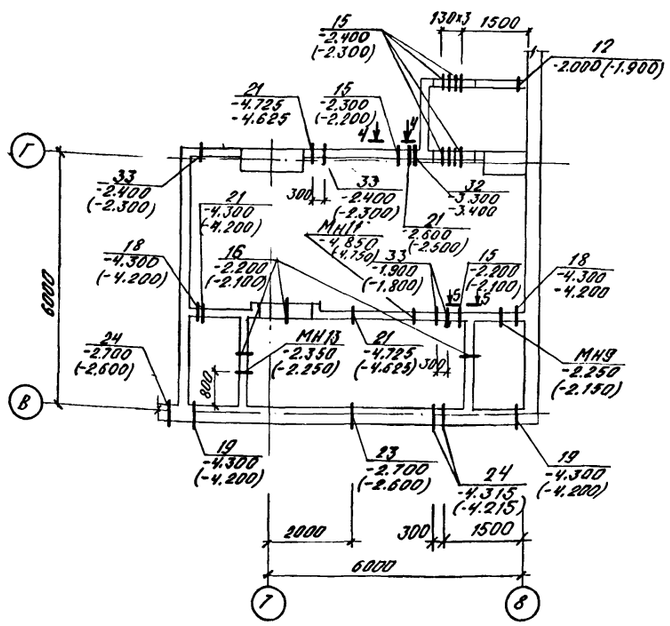

Фрагмент 3

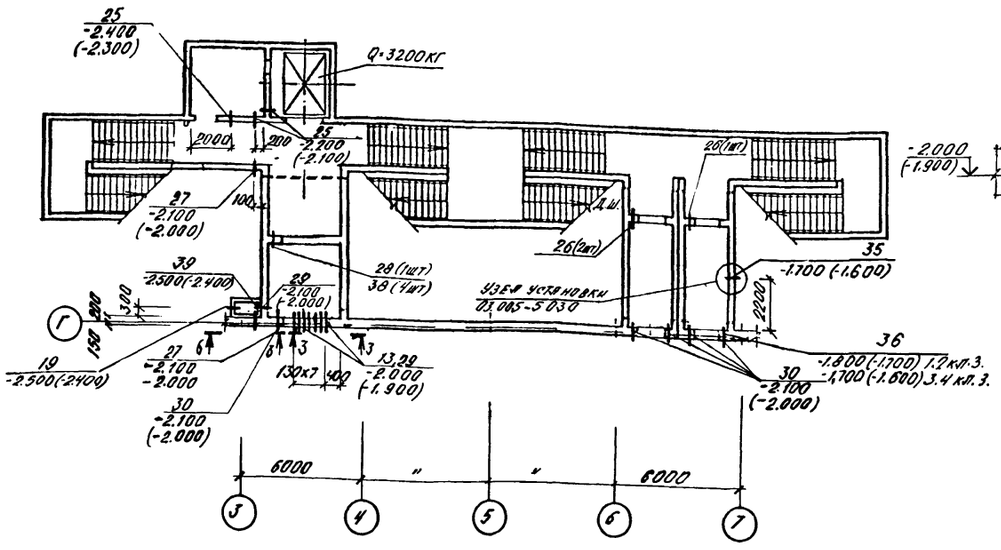

3 - 3

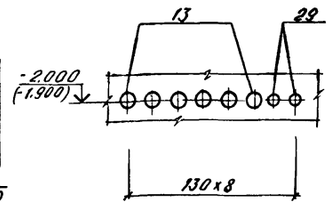

6 - 6

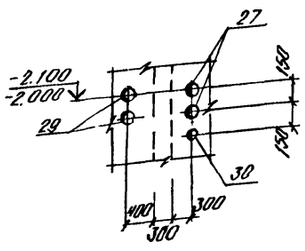

*) МК-28 и МК-29 выполнять без поз. 2
**) КПК-16 выполнить без поз. 3,7

Марка, поз.	Наименование	Обозначение	Кол	Масса кг	Примеч.
		3,4 климатические зоны			
1		03.005-5 вып.2, л.л	КПК-5 Д.=325 t=200	5	36,1	
2		ТДК-Н-I-70 ч.II, р.III, л.л.4	МК 35 L=650	6	1,4	
3		03.005-5 вып.2, л.л.5	КПК-5 Д.=219 t=200	8	18,8	
4		То же л.л.1	КПК-3 Д.=219 t=350	3	39,8	
5		"	КПК-3 Д.=57 t=350	3	13,9	
6		"	КПК-3 Д.=325 t=350	2	98,9	
7		л.л.18	КПК-19 Д.=159 t=350	1	21,3	
8		л.л.3	КПК-3 Д.=45 t=350	1	12,8	
9		л.л.5	КПК-5 Д.=45 t=200	1	2,8	
10			КПК-5 Д.=76 t=200	1	4,4	
11			КПК-5 Д.=426 t=200	1	57,8	
		А-II,III,IV-1200-361.87-КЖИ л.5	МН 9	3	101,2	
			МН 13	2	7,1	
13		л.л.14	КПК-15 Д.=33,5 t=400	7	11,3	
14			МН 10	4	3,02	
15		л.л.14	КПК-15 Д.=33,5 t=200	25	11,2	
16		л.л.16	КПК-17 Д.=33,5 t=200	12	2,3	
17			КПК-17 Д.=42,3 t=200	2	3,2	
18			КПК-17 Д.=60 t=200	2	5,3	
19		л.л.14	КПК-15 Д.=60 t=350	4	15,8	
33		л.л.5	КПК-5 Д.=89 t=200	5	5,1	
21			КПК-5 Д.=33,5 t=200	4	3,4	
22			КПК-5 Д.=33,5 t=200	3	2,0	
23		л.л.3	КПК-3 Д.=76 t=350	1	16,0	
24			КПК-3 Д.=108 t=350	3	20,1	
25		л.л.6	КПК-6 Д.=76 t=300	3	1,9	
26		л.л.15	КПК-16 Д.=33,5 t=300	3	12,5	**)
27		л.л.14	КПК-15 Д.=42,3 t=350	3	12,7	
28		ТДК-Н-I-70 ч.II, р.III, л.л.4	МК-29 L=700	1	3,7	*)
29		03.005-5 вып.2 л.л.14	КПК-15 Д.=26,8 t=350	4	10,8	
30		л.л.16	КПК-17 Д.=33,5 t=350	5	11,3	
31		л.л.3	КПК-3 Д.=133 t=350	1	22,7	
32		ТДК-Н-I-70 ч.II, р.III, л.л.4	МК-35 L=500	2	1,2	
34		03.005-5 вып.2 л.л.11	КПК-12 Д.=299 t=350	3	69,0	
12		03.005-5 вып.2 л.л.5	КПК-5 Д.=159 t=200	2	10,8	
		А-II,III,IV-1200-361.87КЖИ л.5	МН-11	1	9,6	
35		03.005-5 вып.2 л.л.3	КПК-3 Д.=159 t=300	1	26,7	
36		л.л.5	КПК-5 Д.=133 t=350	1	10,1	
38		ТДК-Н-I-70 ч.II, р.III, л.л.4	МК-28 L=700	4	3,0	*)
39		То же	МК-31 L=700	1	5,9	

Согласовано: Рук.гр.370 Дегтяренко; Рук.гр.08 Ланчинов; Рук.гр.84 Завьялов; Рук.гр.370 Сарычева

Инв.№ подл. | Подпись и дата | Взам.инв.№

Привязан

Инв. №

Нач.отд.	Дегтяренко	
Гл.спец.	Крайнова	
Рук.гр	Коробкин	
Ст.инж.	Нефедов	
Исполн.	Конишина	
Провер.	Щеглова	
Н.контр.	Крайнова	

А-II.III.IV-1200-361.87 -КЖ1

Склад материалов в подвале инженерного корпуса

Стадия	Лист	Листов
РП	23	

Схема расположения узлов ввода коммуникаций для 3,4 климатических зон

ГОССТРОЙ СССР ГОСХИМПРОЕКТ Волжское отделение

СФ 783-03 25

Схема герметизации сооружения

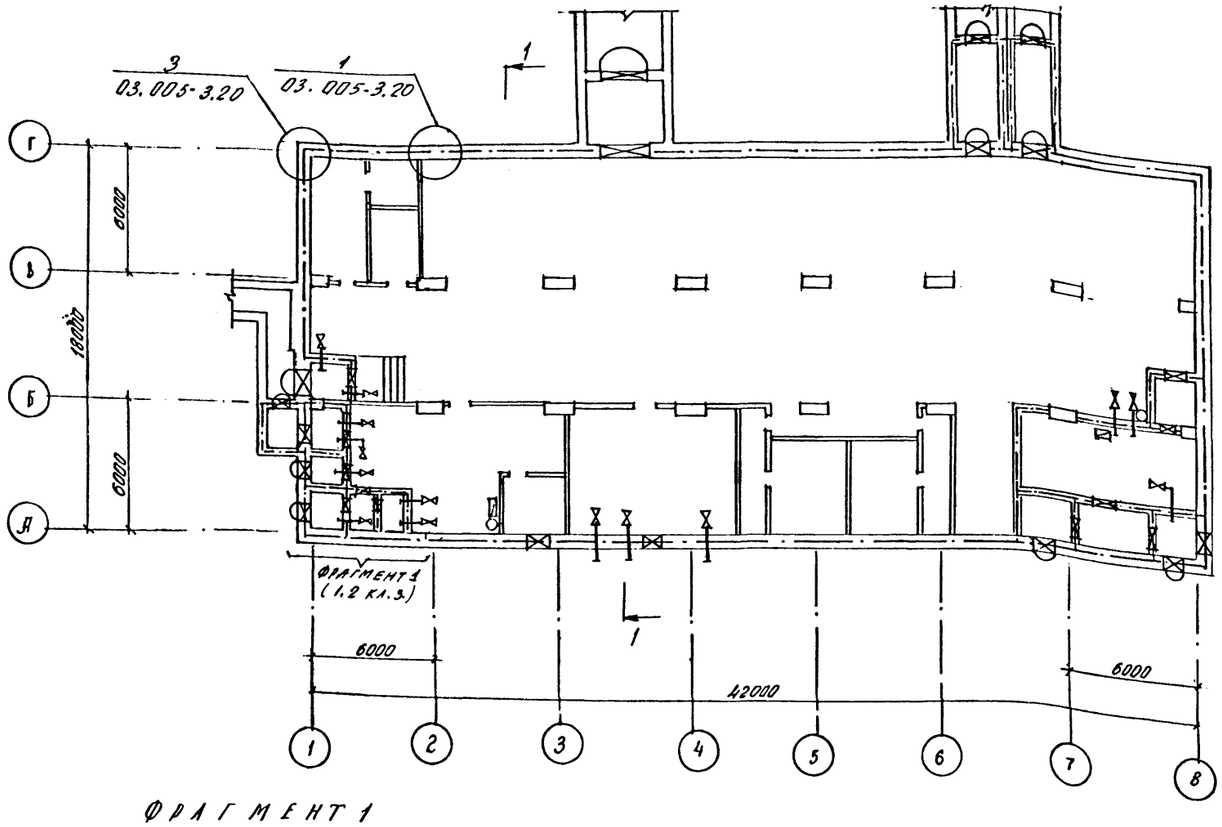

1-1

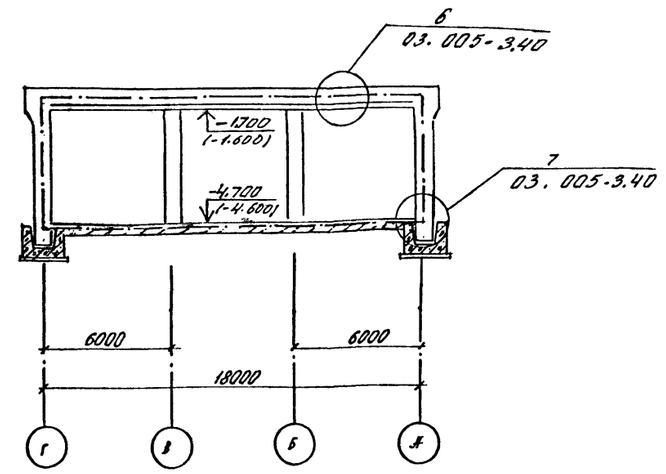

Фрагмент 1

(для 3,4 климатических зон)

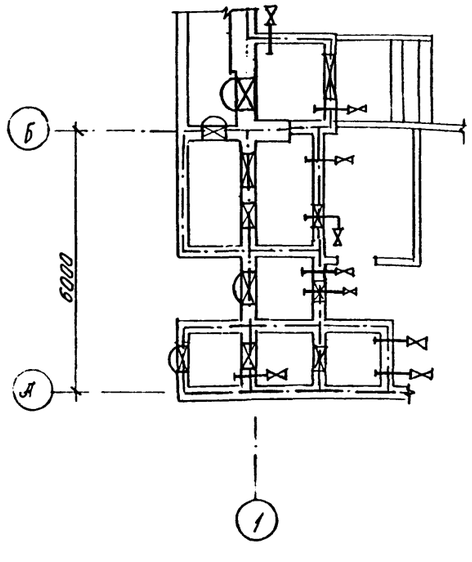

Условные обозначения

- Граница герметизации
- Защитно-герметическая дверь или ставень
- Герметическая дверь или ставень
- Клапан герметический
- Тягонапоромер жидкостный (тнж)
- Точка замера

Герметизацию стыков железобетонных конструкций выполнять при помощи полиизобутиленовой строительной мастики УМС-50 (ГОСТ 5.1041-71), (ГОСТ 14791-79) и плёночного полиэтилена. Работы по герметизации и замоноличиванию стыков железобетонных конструкций выполнять в соответствии с указаниями серии 03.005-3.

Согласовано:

Инв. № подл. | Подпись и дата | Взам. инв. №

Нач.отд.	Даниленко	
Гл.спец.	Крылатова	
Рук.гр	Коробкин	
Ст.инж.	Нефедов	
Испол.	Лысова	
Провер.	Конюхина	
Н.контр.	Крылатова	

Привязан

Инв. №

A-II. III. IV-1200-361.87 -КЖ1

Склад материалов в подвале инженерного корпуса

Стадия	Лист	Листов
РП	24	

Схема герметизации сооружения

ГОССТРОЙ СССР
ГОСХИМПРОЕКТ
Волжское отделение

Сф 783-03

gost.e-ecolog.ru