ТИПОВОЙ ПРОЕКТ

А - II. III. IV - 1200 - 361.87

СКЛАД МАТЕРИАЛОВ В ПОДВАЛЕ ИНЖЕНЕРНОГО КОРПУСА

(ДЛЯ СУХИХ ГРУНТОВ)

АЛЬБОМ 2

АРХИТЕКТУРНЫЕ РЕШЕНИЯ

СФ 783 - 02
цена 2-74

Привязан

Инв. №

gost.e-ecolog.ru

ТИПОВОЙ ПРОЕКТ

А - II , III, IV - 1200 - 361.87

СКЛАД МАТЕРИАЛОВ В ПОДВАЛЕ ИНЖЕНЕРНОГО КОРПУСА

(ДЛЯ СУХИХ ГРУНТОВ)

АЛЬБОМ 2

Архитектурные решения

СОСТАВ ПРОЕКТА

Альбом I		Общая пояснительная записка
Альбом 2		Архитектурные решения
Альбом 3		Конструкции железобетонные
Альбом 4		Конструкции железобетонные
Альбом 5		Рабочие чертежи изделий
Альбом 6		Отопление и вентиляция Внутренний водопровод и канализация Электростанция дизельная Механизация складского хозяйства Установка автоматического водяного пожаротушения
Альбом 7	ЧАСТЬ I	Силовое электрооборудование. Автоматизация. Электроосвещение. Связь и сигнализация.
	ЧАСТЬ 2	Задание заводам-изготовителям
Альбом 8	ЧАСТЬ I	Спецификации оборудования. АР, ОВ, ВК, ЭД, ТХ, АПЖ
	ЧАСТЬ 2	Спецификации оборудования ЭМ, ЭО, СС, АОВ
Альбом 9		Ведомости потребности в материалах
Альбом 10	Книги 1,2	Сметы
Альбом II		Пояснительная записка (Распространяет Волжское отделение «ГОСХИМПРОЕКТ»)

Разработан
Волжским отделением
института «ГОСХИМПРОЕКТ»

Главный инженер А. Талызов
Главный инженер проекта Г. Шелудько

с участием:
Киевского отделения ПРОМТРАНСНИИПРОЕКТ
Главный инженер А. Пушкарский
Главный инженер проекта П. Петруня
Ростовского ГПИ «Спецавтоматика»
Главный инженер Г.М. Габрелян
Главный инженер проекта Н.М. Меленчук

Утвержден
штабом ГО СССР
протокол от 24.03.87г
Введен в действие приказом
Волжского отделения Госхимпроект
от 25.03.87г

Привязан

Инв.№

Типовой проект А-II, III, IV-1200-361.87
Альбом 2

Ведомость основных комплектов рабочих чертежей

Обозначение	Наименование	Примечание
А-II,III,IV-1200-361.87 АР	Архитектурные решения	
А-II,III,IV-1200-361.87 КЖ	Конструкции железобетонные	
А-II,III,IV-1200-361.87 ОВ	Отопление и вентиляция	
А-II,III,IV-1200-361.87 ВК	Внутренний водопровод и канализация	
А-II,III,IV-1200-361.87 ЭД	Электростанция дизельная	
А-II,III,IV-1200-361.87 ТХ	Механизация складского хозяйства	
А-II,III,IV-1200-361.87 АПЖ	Установка автоматического водяного пожаротушения	
А-II,III,IV-1200-361.87 ЭМ	Силовое электрооборудование	
А-II,III,IV-1200-361.87 ЭО	Электроосвещение	
А-II,III,IV-1200-361.87 СС	Связь и сигнализация	

Ведомость рабочих чертежей основного комплекта

Лист	Наименование	Примечание
1	Общие данные	2
2	Планы на отм. -4,700(-4,600), 0,100(0,200).	3
3	Фрагменты 1, 2	4
4	Разрезы 1-1 2-2	5
5.	Разрезы 3-3 ... 5-5	6
6	Разрезы 6-6, 7-7. Узел 1.	7
7	План полов. Внутренняя отделка	8
8	Вход №2. План. Разрезы. Узлы 2,3.	9
9	Грузовой выжимной лифт Q=3200 кг. Развертка стен. План шахты. Узел 4.	10
10	Фрагменты плана с нанесением сантехнических отверстий.	11
11	Схемы расположения элементов кирпичных перегородок. Узлы 5 ... 7.	12
12	Схема расположения элементов щитовых перегородок. Узлы 8 ... 11.	13
13	Фасады входа №1. Схема расположения асбестоцементных листов. Узлы 12 ... 15.	14
14	План с расстановкой нар.	15
15	Схема генерального плана с вводами коммуникаций	16

Условные обозначения

кл.з. - климатическая зона
150×150 - размеры отверстия в стенах (вторая цифра - высота)
-0.900 - отметка низа отверстия от уровня чистого пола

ПРОЕКТ РАЗРАБОТАН В СООТВЕТСТВИИ С ДЕЙСТВУЮЩИМИ НОРМАМИ И ПРАВИЛАМИ И ПРЕДУСМАТРИВАЕТ МЕРОПРИЯТИЯ, ОБЕСПЕЧИВАЮЩИЕ ПОЖАРНУЮ БЕЗОПАСНОСТЬ ПРИ ЭКСПЛУАТАЦИИ СООРУЖЕНИЯ

ГЛАВНЫЙ ИНЖЕНЕР ПРОЕКТА Г.И.ШЕЛУДЬКО

Взам. инв.№ | Подпись и дата | Инв.№ подл.

Ведомость ссылочных и прилагаемых документов

Обозначение	Наименование	Примечание
	Ссылочные документы	
ГОСТ 24698-81	Двери деревянные наружные для жилых и общественных зданий	
ГОСТ 6629-74*	Двери деревянные внутренние для жилых и общественных зданий	
01.036-1 вып. 0,1,2,3,4	Типовые конструкции, изделия и узлы зданий и сооружений. Защитно-герметические и герметические двери и ставни для убежищ.	
ТДК-Н-1-75/9	Типовые конструкции внутреннего оборудования сооружений гражданской обороны. Защитные металлические распашные ворота на проем 2200×2400	
ТДК-Н-1-68 часть II, раздел IV (редакция 1971)	Альбом типовых решений систем и устройств внутреннего оборудования сооружений гражданской обороны. Металлические двери распашные	
ТДК-Н-1-72 часть II, лл. 1,2	Типовые конструкции систем и устройств внутреннего оборудования сооружений гражданской обороны. Защитно-герметические металлические ставни, переходные коробки и установочные чертежи дверей для сооружений гражданской обороны	
ТДК-Н-1-67 часть II, раздел IV (редакция 1969г)	Типовые конструкции. Устройство внутреннего оборудования сооружений гражданской обороны. Металлические двери для проемов 800×1800, 1200×2000 мм и ставни для проемов 800×800 мм	
У-02-03 вып. 3	Внутреннее оборудование сооружений гражданской обороны Унифицированные двухъярусные и трехъярусные нары деревянные и разборные металлические	
03.005-4 вып. 3.	Конструкции подпольных каналов	
03.005-4 вып.3, лл.2	Конструкции щитов подпольных каналов.	
03.005-1 вып. 4.	Деформационные швы	
03.005-1 вып. 0,1	Окрасочная гидроизоляция	
03.005-1 вып 3	Защитные ограждения гидроизоляции.	
1.400-15 вып. 0	Унифицированные закладные изделия железобетонных конструкций для крепления технологических коммуникаций и устройств.	
2.436-18 вып. 0,1,4	Узлы заполнения световых проемов с применением профильного стекла	
03-005-2	Теплоизоляция убежищ гражданской обороны	
2.430-20 вып 2	Узлы стен из кирпича одноэтажных зданий промышленных предприятий	
1.038.1-1 вып 1	Перемычки железобетонные для зданий с кирпичными стенами	
А-II,III,IV-1200-361.87 АР.ВМ АЛБОМ 9	Прилагаемые документы Ведомости потребности в материалах	
А-II, III, IV-1200-361.87 АРИ АЛБОМ 5	Рабочие чертежи изделий	

Ведомость спецификаций

Лист	Наименование	Примечание
2	Спецификация заполнения проемов ворот и дверей	
6	Спецификация элементов на каналы	
8	Спецификация изделий и материалов на входы	
9	Спецификация перемычек	
11	Спецификация элементов к схемам расположения кирпичных перегородок	
12	Спецификация элементов к схеме расположения щитовых перегородок	

Общие указания

1. Типовой проект разработан на основании задания на проектирование, утвержденного начальником Отдела типового проектирования и организации проектно-изыскательских работ Госстроя СССР г. Спиридоновым В.М. 29.03.85г. и согласованного начальником 11-го Управления ИГО СССР г. Афанасьевым Ю.Н 27.03.85 г.
2. За условную отметку 0.000 принята отметка уровня чистого пола первого этажа инженерного корпуса, что соответствует абсолютной отметке [ ], назначенной согласно топографической съемке.
3. Типовой проект разработан для посадки в непросадочных грунтах естественной влажности (уровень грунтовых вод должен быть ниже отметки основания сооружения не менее, чем на 0,5 м)
4. Рельеф местности равнинный.
5. В проекте применены унифицированные сборно-монолитные конструкции серии У-01-01/80 выпуск 0,1 „Материалы для проектирования помещений в сухих грунтах."
6. Внутренние стены запроектированы из монолитного железобетона.
7. Перегородки выполнять из глиняного кирпича ГОСТ 530-80 марки 75 на растворе марки 50 с армированием 2Ø5 ВрI с ячейками 70×70 мм через 4 ряда кладки. Крепление кирпичных перегородок на листах 3,8.
8. При кладке кирпичных перегородок в откосы проемов заложить деревянные пробки разм. 120×250×65 мм через 1000 мм, но не менее двух штук на каждом откосе для крепления дверных блоков.
9. Над проемами в перегородках выполнять рядовые перемычки - 2 стержня Ø 10 А I на проем в слое цементного раствора толщиной 30 мм и с запуском на опоры по 350 мм.
10. У павильона входа №1 и шахты лифта выполнить асфальтовую отмостку толщиной 30 мм, шириной 750 мм по щебеночному основанию толщиной 100 мм.
11. Цокольную часть шахты лифта снаружи оштукатурить цементно-песчаным раствором состава 1:3 толщиной 20 мм на высоту 400 мм.
12. Работы по гидроизоляции выполнять в соответствии с серией 03.005-1 вып. 0,1.

				Привязан	
Инв.№					
ГИП	Шелудько			А-II.III.IV-1200-361.87	АР
Гл.арх.	Каенышев				
Нач.отд.	Даниленко				
Гл.спец.	Крадинова			Склад материалов в подвале инженерного корпуса	Стадия: РП; Лист: 1; Листов: 15
Рук.гр	Каенышева				
инж.	Карамаанев				
Испoлн.	Чикова			Общие данные	ГОССТРОЙ СССР ГОСХИМПРОЕКТ Волжское отделение
Провер.	Булгакова				
Н.контр.	Крадинова				

Типовой проект А - II. III. IV - 1200 - 361.87 Альбом 2

План на отм. 0,100 (0,200)

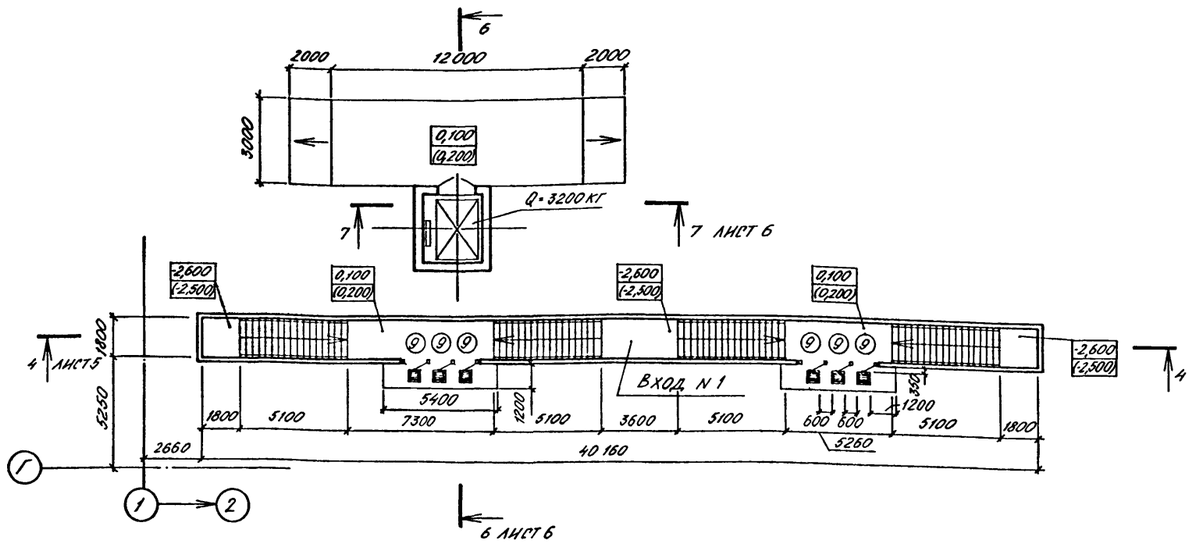

План на отм. -4,700 (-4,600)

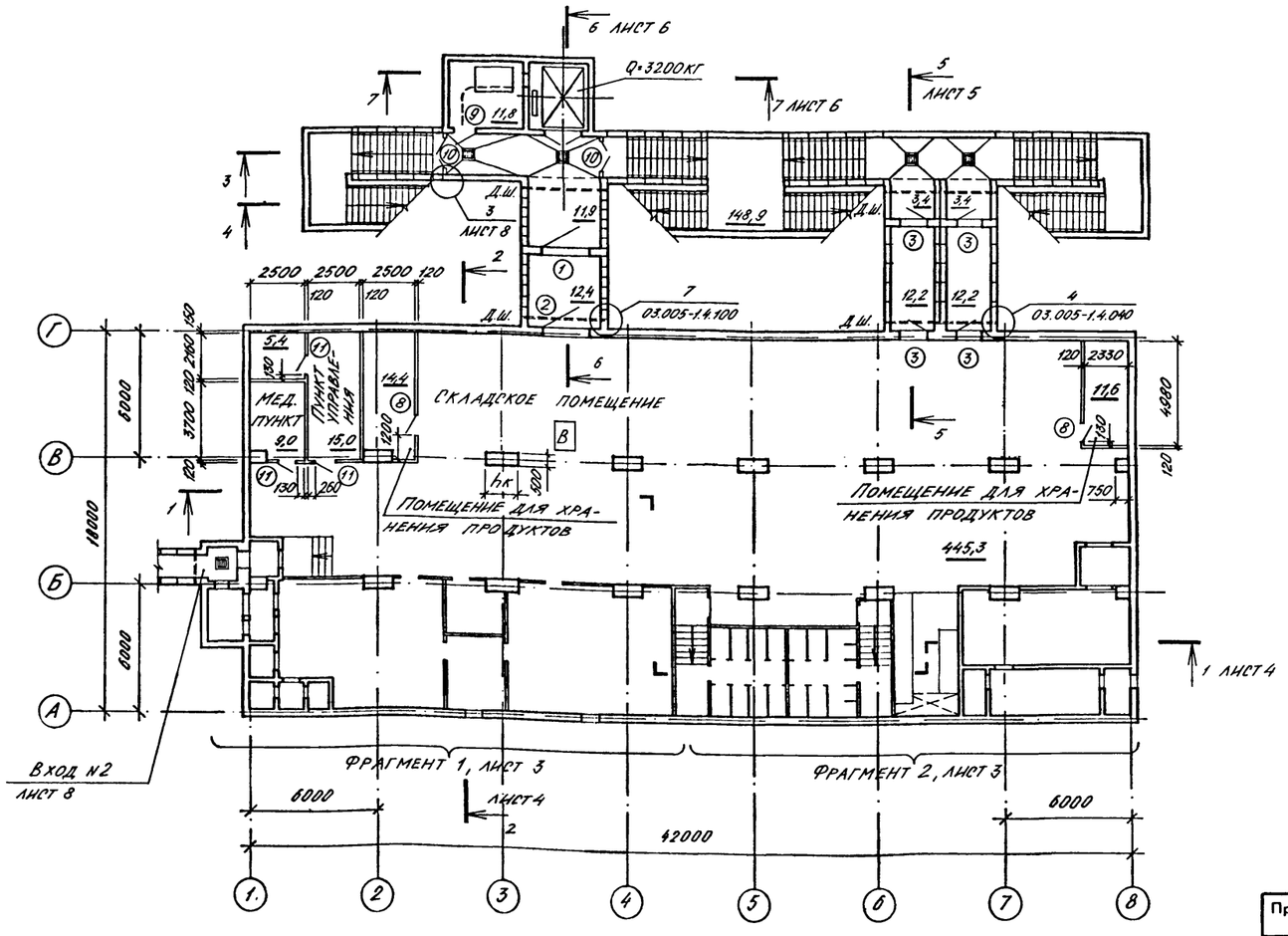

Спецификация заполнения проемов ворот и дверей

Марка, поз	Обозначение	Наименование	Кол. А-II, А-III	Кол. А-IV	Масса ед. кг.	Примечание
1	ТДК-Н-I-75/9	Ворота ВУ-II-1	1	1	2626	
2	ТДК-Н-I-75/9	Ворота ВУ-III-1	1	1	1930	
3	01.036-1 в.1	Дверной блок ДУ-III-5	4	4	673	
4	ТДК-Н-I-68 4.II, раздел IV	Дверной блок ДУ-IV-2	4	4	461	
5	01.036-1 в.3	Дверной блок ДУ-I-7	1	—	948	
	01.036-1 в.2	Дверной блок ДУ-III-6	—	1	418	
6	ТДК-Н-I-68 4.II, раздел IV	Дверной блок ДУ-IV-3	1	1	310	
7	ТДК-Н-I-67 4.II, раздел IV	Ставни СУ-IV-1	14	14	84,3	
8	ГОСТ 6629-74*	Дверной блок ДГ21-8А	2	2		
9	ГОСТ 24698-81	Дверной блок ДН21-10Гц	8	8		
10	ГОСТ 24698-81	Дверной блок ДС21-13Гц	2	2		
11	ГОСТ 6629-74*	Дверной блок ДГ21-9А	8	8		
12, 12*	ГОСТ 6629-74*	Дверной блок ДГ21-9АП	2	2		*1 блок укоротить
13, 13*	ГОСТ 6629-74*	Дверной блок ДГ21-9П	2	2		*1 блок укоротить

Ведомость проемов ворот и дверей

Класс сооружения	Размер, мм hк
А - II	1500
А - III	1000
А - IV	750

Марка, поз.	Размер проема, мм.
1,2	2200 × 2400
3,4	1200 × 2000
5,6	800 × 1800
7	800 × 800
9	1010 × 2070
10	1310 × 2070
11, 12, 13	910 × 2070
12*, 13*	910 × 1800
8	810 × 2070

1. Отметки в скобках даны для А-III, IV-1200-361.87
2. Площади помещений даны для А-II-1200-361.87
3. Двери тип 4,5,6, 12, 13, 12*, 13* замаркированы на листе 3.
4. Подпольные каналы в помещении дизельной электростанции см. лист 10.
5. Расстановка нар и экспликация помещений на листе 14
6. Двери тип 8 обить кровельной оцинкованной сталью на высоту 0,5м от пола.

Согласовано:

Рук.гр. ОТВ	Данченко	
Рук.гр. ОВиК	Валянская	
Рук.гр. ЭТО	Сычкина	
Рук.гр. ЭТО	Ветлугина	
Гл. констр.	Петренко	
Гл. спец. по ОС	Еременкая	
Рук. констр. гр.	Юрковский	

Инв. № подл. | Подпись и дата | Взам. инв. №

Привязан			
Инв. №			

ГИП	Шелудько	
Гл.архитектор	Каенышев	
Нач.отд.	Данниленко	
Гл.спец.	Крадинова	
Рук.гр	Каенышева	
инж.	Карамалиев	
Исполн.	Карамалиев	
Провер.	Булгакова	
Н.контр.	Крадинова	

А - II. III. IV - 1200 - 361.87 АР

Склад материалов в подвале инженерного корпуса

Стадия	Лист	Листов
РП	2	

ГОССТРОЙ СССР ГОСХИМПРОЕКТ Волжское отделение

Планы на отм. -4,700 (-4,600); 0,100 (0,200).

сф 783-02 4

Типовой проект А-II. III. IV-1200-361.87 Альбом 2

Фрагмент 1 (1, 2 кл. зоны)

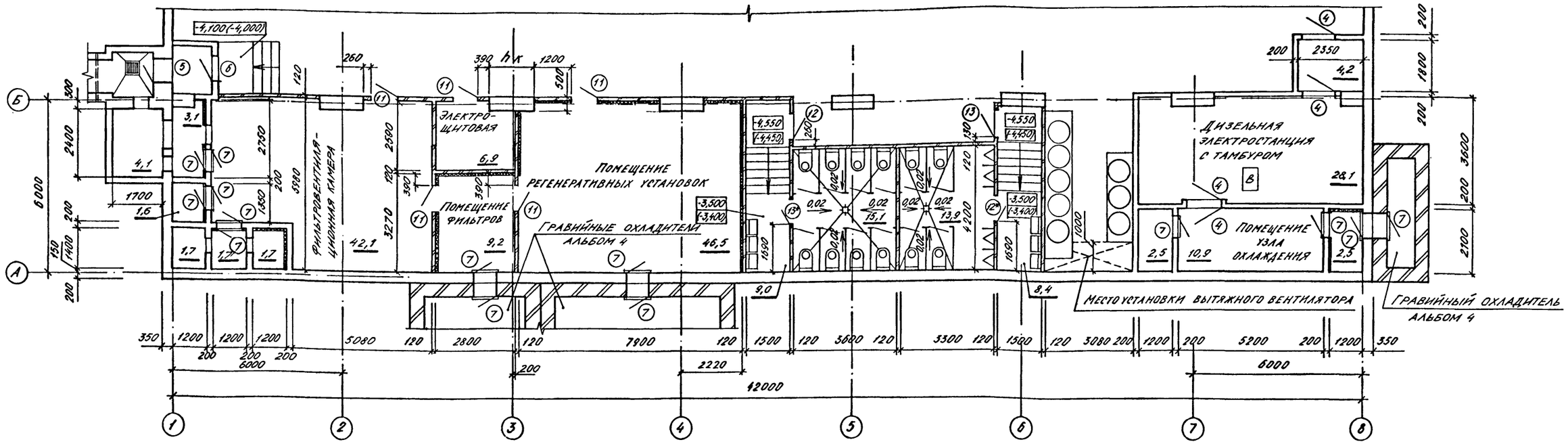

Фрагмент 2

Фрагмент 1 (3, 4 кл. зоны)

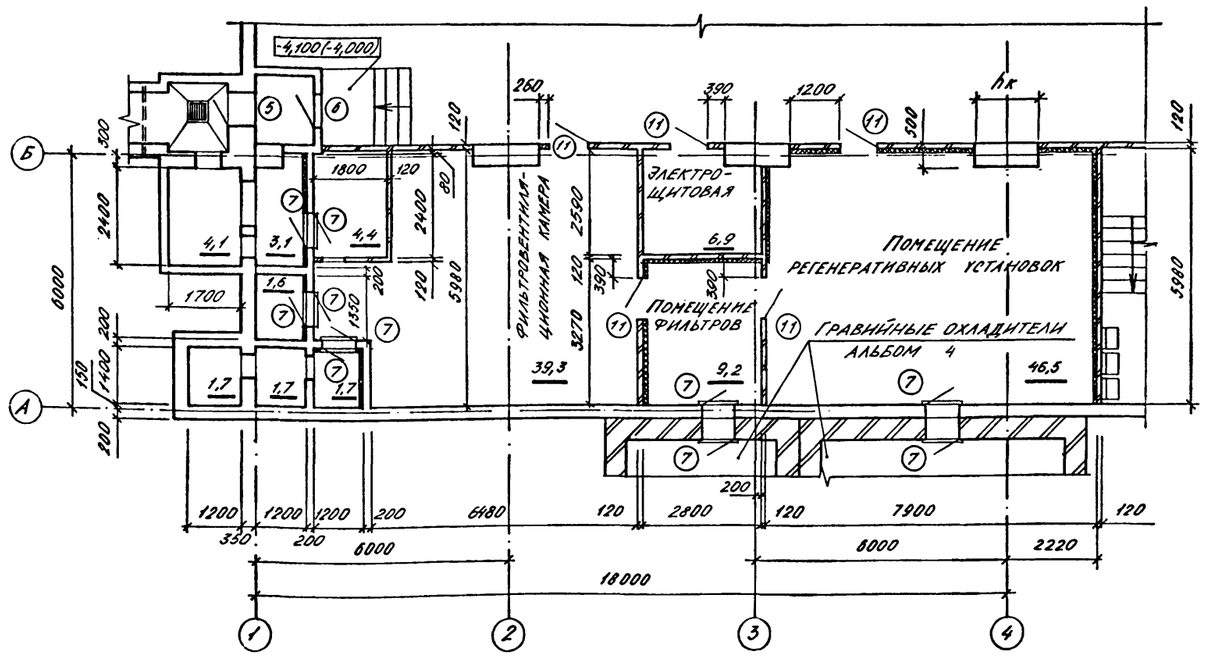

Класс сооружения	Размер мм hк
А-II	1500
А-III	1000
А-IV	750

1. Отметки в скобках даны для А-III,IV-1200-361.87
2. Спецификация заполнения проемов и ведомость проемов ворот и дверей на листе 2.

Согласовано: Рук.констр.гр. Жоховский; Рук.гг. ОВК Хвалинский; Рук.гр. ЭТО Сарычев; Рук.гр.ЭТО Лентман; Гл.констр. Петренко; Гл.спец.ТО Коренная; Рук.гр.ОТВ Панченко

Инв.№ подл. | Подпись и дата | Взам.инв.№

ГИП	Шелудько		А-II. III. IV-1200-361.87 АР
Гл.арх.	Кленыщев		
Нач.отд.	Даниленко		
Гл.спец.	Крадинова		Склад материалов в подвале инженерного корпуса — Стадия: РП; Лист: 3; Листов:
Рук.гр	Кленыщева		
инж.	Карамалиев		
Исполн.	Карамалиев		Фрагменты 1, 2. — ГОССТРОЙ СССР ГОСХИМПРОЕКТ Волжское отделение
Провер.	Булгакова		
Н.контр.	Крадинова		

Привязан

Инв. №

Типовой проект А-II. III. IV-1200-361.87

Альбом 2

Разрез 1-1

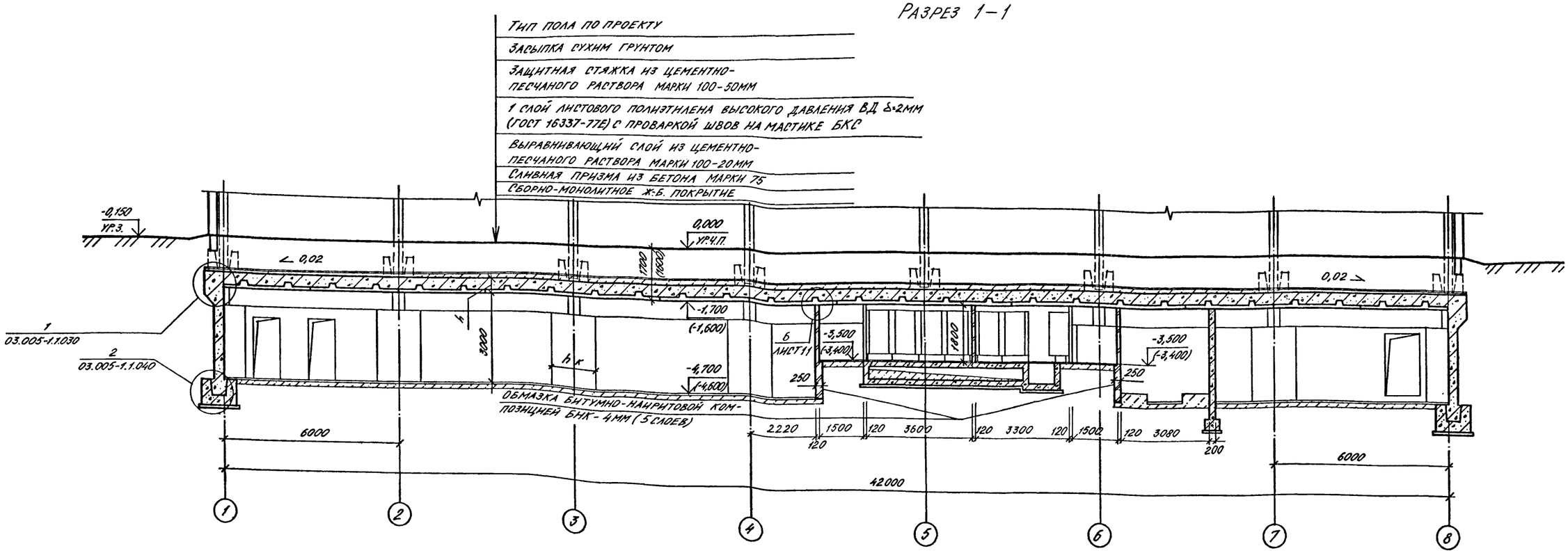

Разрез 2-2

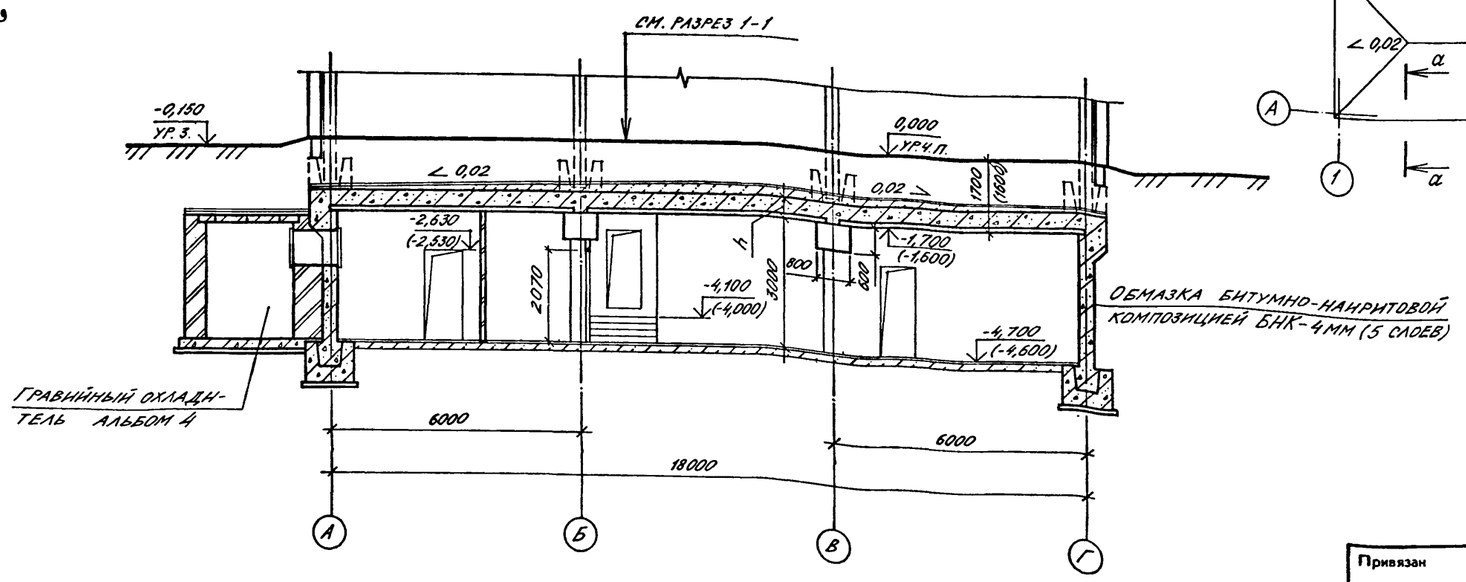

План сливной призмы

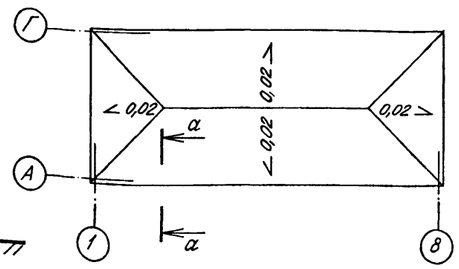

а-а

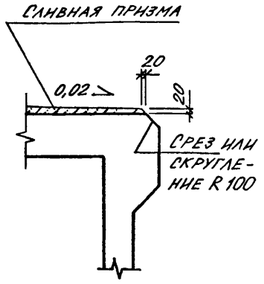

Класс сооружения	Размер, мм	
	hк	h
А-II	1500	500
А-III	1000	400
А-IV	750	360

1. В скобках даны отметки для А-III, IV-1200-361.87

Гл. констр.	Петренко	
Гл. спец. ТО	Богемская	
Рук. констр. гр.	Коробкин	
Рук. гр. ОТВ	Панченко	
Рук. гр. ОВК	Являнская	
Рук. гр. ЭТО	Сарычева	
Рук. гр. ЭТО	Лехтман	

Согласовано:

Инв. № подл. | Подпись и дата | Взам. инв. №

ГИП	Шелудько	
Гл. арх.	Каенышев	
Нач. отд.	Даниленко	
Гл. спец.	Крадинова	
Рук. гр	Каенышева	
инж.	Карамалиев	
Исполн.	Карамалиев	
Провер.	Булгакова	
Н. контр.	Крадинова	

Привязан

Инв. №

А-II. III. IV-1200-361.87 АР

Склад материалов в подвале инженерного корпуса

Разрезы 1-1, 2-2.

Стадия	Лист	Листов
РП	4	

ГОССТРОЙ СССР
ГОСХИМПРОЕКТ
Волжское отделение

Сф 783-02 6

Типовой проект А-II.III.IV-1200-361.87 Альбом 2

Разрез 4-4

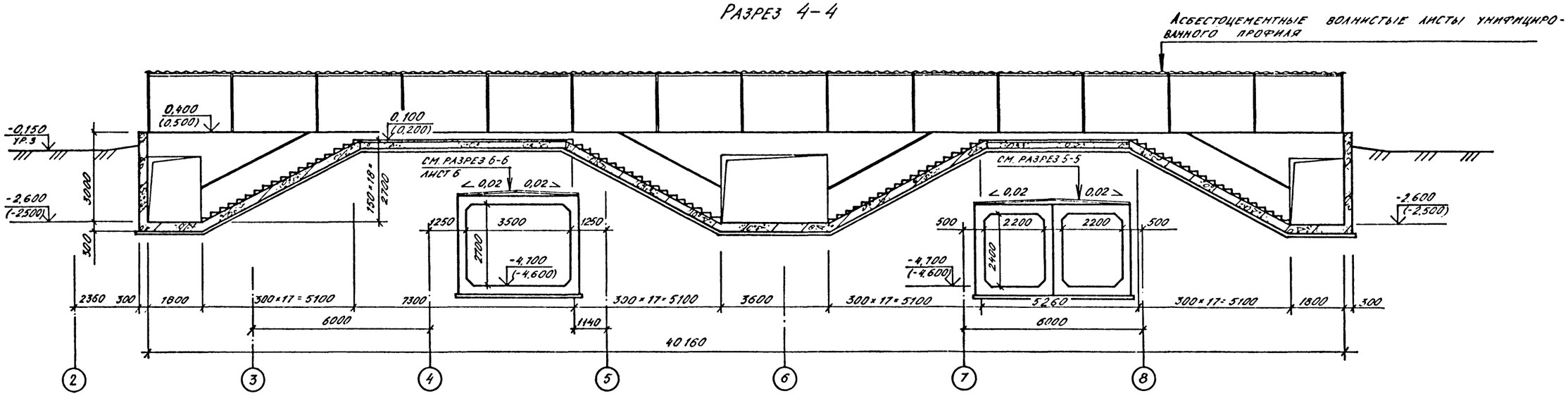

Разрез 3-3

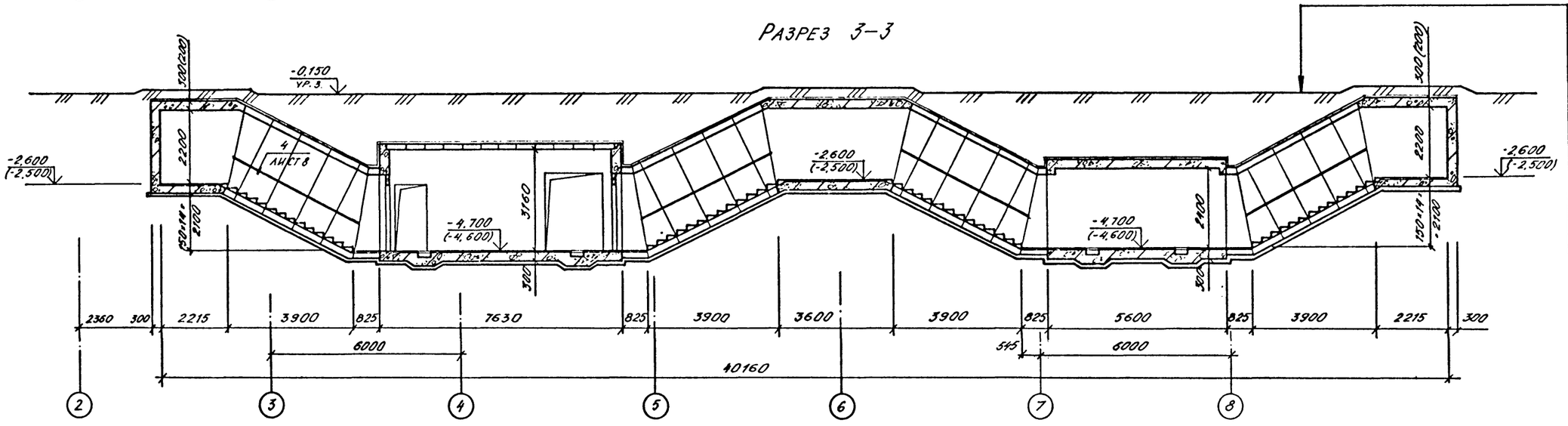

Разрез 5-5

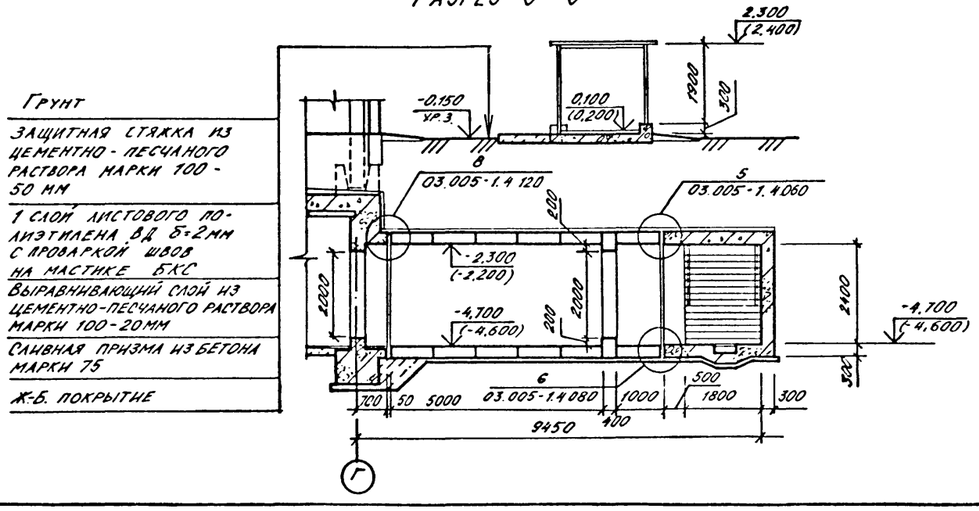

Грунт

Защитная стяжка из цементно-песчаного раствора марки 100-50 мм

1 слой листового полиэтилена ВД δ=2 мм с проваркой швов на мастике БКС

Выравнивающий слой из цементно-песчаного раствора марки 100-20 мм

Сливная призма из бетона марки 75

Ж-б. покрытие

1. Размеры и отметки в скобках даны для А-III,IV-1200-361.87
2. Расход материалов на поручни внесен в спецификацию на листе 8.

Согласовано: Рук.гр.кон Колодкин

Нач.отд.	Даниленко		
Гл.спец.	Крадинова		
Рук.гр.	Клеышева		
инж.	Карамалиев		
Исполн	Борисенко		
Провер.	Булгакова		
Н.контр.	Крадинова		

Привязан

Инв. №

А-II.III.IV-1200-361.87 АР

Склад материалов в подвале инженерного корпуса

Стадия	Лист	Листов
РП	5	

Разрезы 3-3 ... 5-5

ГОССТРОЙ СССР ГОСХИМПРОЕКТ Волжское отделение

Сф 783-02 7

Инв.№ подл. | Подпись и дата | Взам. инв. №

Типовой проект А-II.III.IV-1200-361.87 Альбом 2

Разрез 6-6

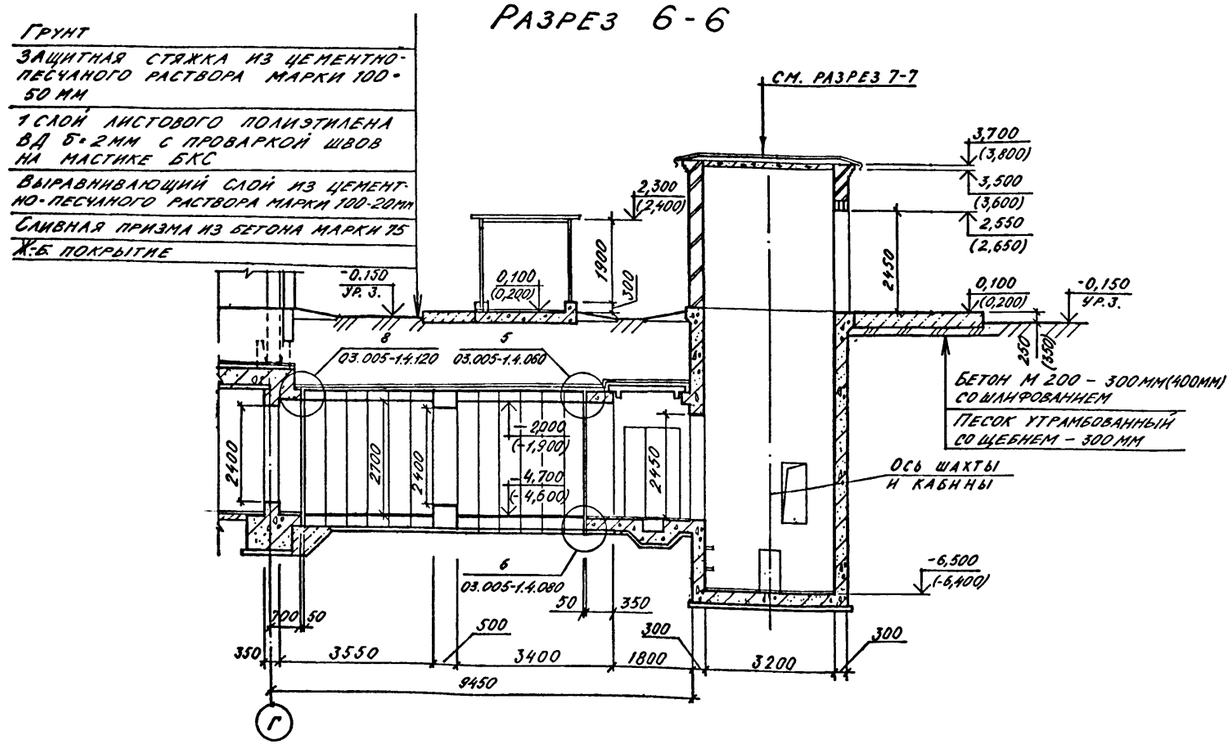

Разрез 7-7

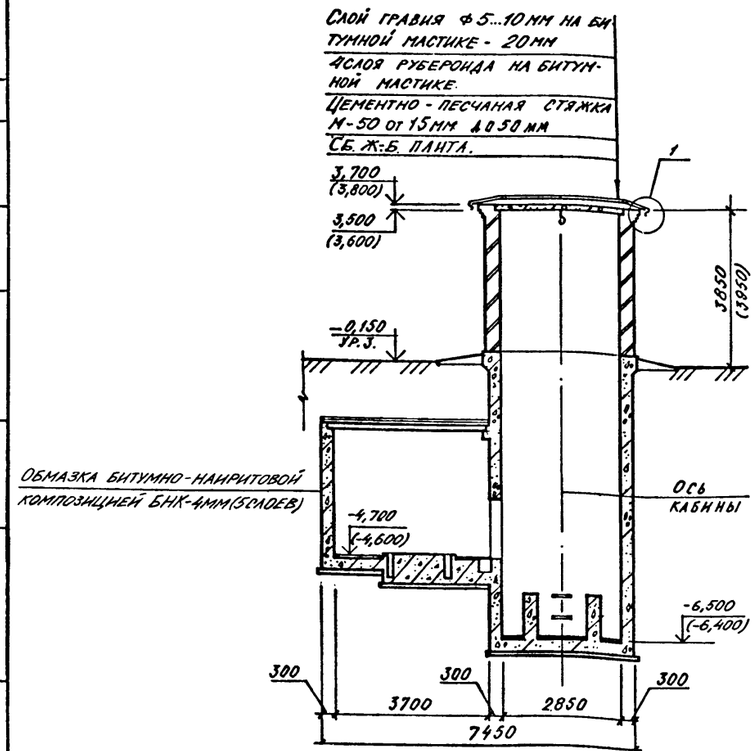

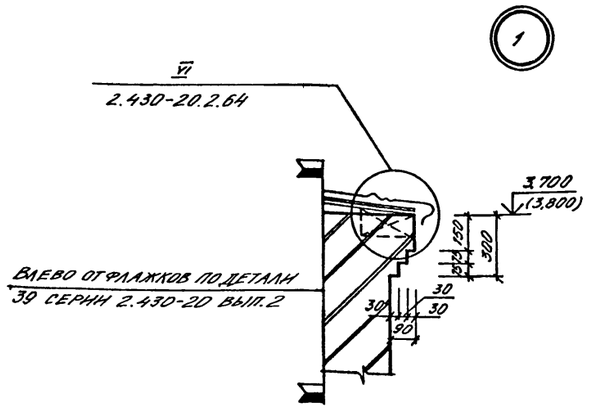

1. Отметки в скобках даны для А-III,IV-1200-361.87
2. Павильон входа N 1 разработан на листе 13.
3. Подпольные каналы в ДЭС разработаны на листе 10.

Спецификация элементов на канал 61

Марка, поз.	Обозначение	Наименование	Кол.	Масса ед. кг.	Примечание
1	03.005-4 В.4 лл. 2	Щит Т-199.93.01.006	4	11,0	шт
2	03.005-4 В.4 лл. 2	Щит Т-199.93.01.006-02	9	19,4	шт
3	03.005-4 В4 лл. 2	Щит Т-199.93.01.006-03	4	23,6	шт

Спецификация изделий и материалов к фрагментам с нанесением сантехнических отверстий

Марка, поз.	Обозначение	Наименование	Кол.	Масса ед. кг	Примечание
		Канал 61			
		Детали			
4	03.005-4.3.040	Обрамляющий уголок	34,1	6,29	пм
5		∠50×5 ℓ=700мм, ГОСТ 8509-72*	3	3,2	шт
	Обрамление	отверстий			
		Детали			
6	1.400-15 вып. 0,1	Закладной элемент МН546	13,9	4,2	пм
	Теплоизоляция	стен			
		Детали			
	03.005-2.01	-40×4 ГОСТ 103-76* ℓ=3000мм	54	4,8	шт
	03.005-2.03	⌀6 АI ГОСТ 5781-82 ℓ=570мм	280	0,5	шт
		Стандартные изделия			
		Плиты минераловатные	70		м²
		ρ=300кг/м³; δ=40 ГОСТ 10140-80			
		Сетка проволочная	70		м²
		10-1НУ ГОСТ 3826-82			

Спецификация изделий и материалов на павильон входа N 1

Марка, поз	Обозначение	Наименование	Кол.	Масса ед. кг	Примечание
		Павильон входа N 1			
		Детали			
1		-40×30 ГОСТ 103-76*	190	0,94	пм
		Стандартные изделия			
2		винт М4×8 ГОСТ 11651-80*	264		шт.
3		винт М5×8 ГОСТ 11651-80*	1440		шт.
		с шайбой δ=2,5мм			
		Сборочные единицы			
4	2.436-18 вып. 4	Крепежный элемент К31	720	0,48	шт.
М-1	А-II,IV-1200-362.87АРН лл.5	Прибор крепления	246	0,129	шт.

Согласовано:
Рук. констр. гр. Кравбанк

Инв. № подл. | Подпись и дата | Взам. инв. №

Привязан

Инв. №

Нач.отд.	Даниленко	
Гл.спец.	Крадинова	
Рук.гр	Каенышева	
инж.	Карамалиев	
Исполн.	Карамалиев	
Провер.	Булгакова	
Н.контр.	Крадинова	

A - II. III. IV - 1200 - 361.87 АР

Склад материалов в подвале инженерного корпуса

Стадия	Лист	Листов
РП	6	

Разрез 6-6, 7-7. Узел 1

ГОССТРОЙ СССР ГОСХИМПРОЕКТ Волжское отделение

Типовой проект А - II. III. IV - 1200 - 361.87 Альбом 2

План полов

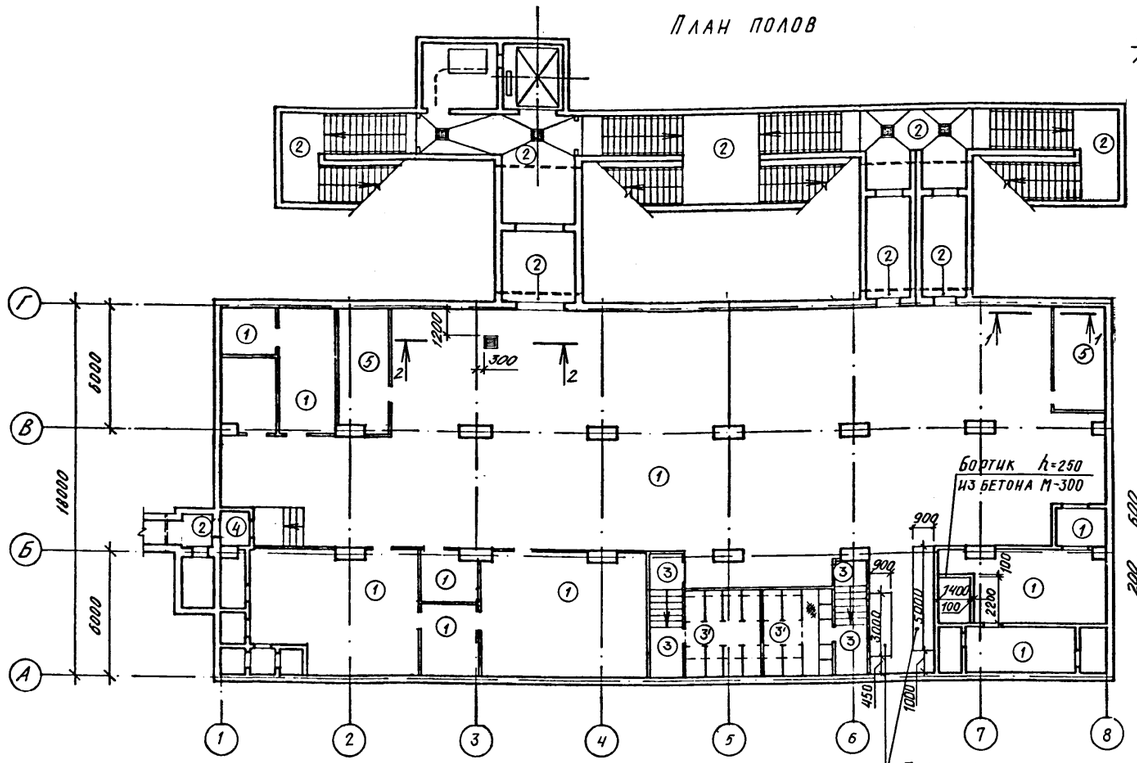

1—1

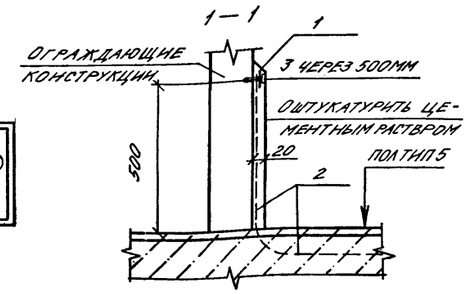

2—2

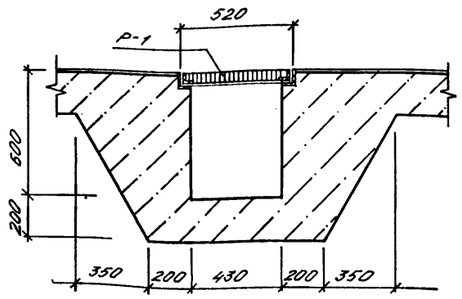

Экспликация полов

Наименование или номер помещения по проекту	Тип пола по проекту	Схема пола	Элементы пола и их толщина	Площадь пола м²
Складское помещение; ДЭС; ФВК; помещения узла охлаждения, регенеративных установок, фильтров, пункта управления; медпункт; щитов.	1		Покрытие бетонное марки 300 со шлифованием - 25 мм. Подстилающий слой - бетон марки 200 - 175 мм. Основание - слой щебня крупностью 40 мм, втрамбованный в грунт - 100 мм.	622,6
Входы N1, N2 (монолитные участки)	2		Покрытие бетонное марки 300 со шлифованием - 30 мм. Железобетонная плита. Подстилающий слой - бетон марки 200 - 100 мм. Основание - слой щебня крупностью 40 мм, втрамбованный в грунт - 100 мм.	87,7
Санузлы	3, 3'		Покрытие - плитка керамическая по ГОСТ 6787-80 - 13 мм. Прослойка толщиной 15 мм и заполнение швов цементно-песчанным раствором, марки 150. Подстилающий слой из бетона марки 150-175 мм. Основание - слой щебня крупностью 40 мм, втрамбованый в грунт - 100 мм.	41,0
Тамбур входа N2	4		Покрытие бетонное марки 300 со шлифованием - 25 мм. Подстилающий слой - бетон марки 200 - 175 мм. Засыпка песком. Железобетонная плита.	2,2
Помещения для хранения продуктов	5		Покрытие бетонное марки 300 со шлифованием - 25 мм. Подстилающий слой - бетон марки 200 с прокладкой сетки Р-12-1.6 ГОСТ 5336-80* - 175 мм. Основание - слой щебня крупностью 40 мм, втрамбованный в грунт - 100 мм.	26,0

Ведомость отделки помещений

площадь в м²

Наименование или номер помещения	Потолок: площадь	Потолок: вид отделки	Стены или перегородки: площадь	Стены или перегородки: вид отделки	Колонна: площадь	Колонна: вид отделки	Примечание
Складское помещение; помещения пункта управления для хранения продуктов, узла охлаждения, регенеративных установок, фильтров, медпункт; электрощитовая; входы N1, N2; пред тамбуры; тамбур-шлюз; ФВК; ДЭС; машинное помещение лифта	814,4	Окраска силикатной краской - 2 слоя	1227,0	Окраска силикатной краской - 2 слоя по затертой поверхности	130,0	Окраска силикатной краской - 2 слоя	
Санузлы расширительные камеры	65,3	Окраска эмалью ЭПФ-1217 (ТУ6-10-18-72-80)	291,5	Окраска эмалью ЭПФ-1217 (ТУ6-10-18-72-80)	5,9	Окраска эмалью ЭПФ-1217 (ТУ6-10-18-72-80)	

Вариант плана для 3, 4 кл. зоны

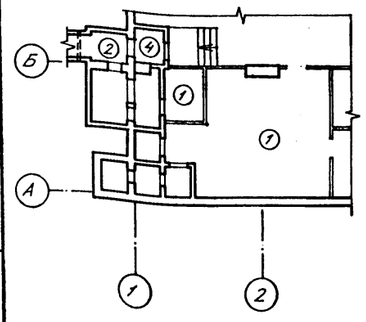

Спецификация к полу тип 5

Марка, поз.	Обозначение	Наименование	Кол.	Масса ед. кг	Примечание
		Детали			
1		Оц Б-ПН-0,8×50 ГОСТ 19904-74 / Н-МТ-1 ГОСТ 14.918-80	1,5		м²
	Стандартные	изделия			
2		Сетка Р-12-1.6 ГОСТ 5336-80	41,0	3,24	м2
3	ТУ-14-4-794-77	Дюбель гвоздь ДГПШ 3,7×40	60		шт.

1. Швы между панелями стен и покрытий расшиваются
2. Перегородки затираются цементным раствором
3. Покрытия и конструкции полов запроектированы в соответствии с СНИП II-В.8-71
4. Производство работ по устройству полов и внутренним отделочным работам вести в соответствии с требованиями СНИП III-В.14-72, III-21-73.
5. Столярные изделия окрасить эмалью ЭПФ-1217 (ТУ6-10-18-72-80) - 2 слоя
6. Пол тип 3' - покрытие см. тип пола 3, конструкцию фекального резервуара см. альбом 3.
7. Полы выполнять после устройства подпольных каналов, колодцев, фекального резервуара по чертежам марки КЖ и прокладки сантехнических и электротехнических труб.

Согласовано: Гл. спец. ТО Богомяков

Инв. № подл. | Подпись и дата | Взам. инв. №

Привязан

Инв. №

Гл. арх.	Каенышев	
Нач. отд.	Даниленко	
Гл. спец.	Крадинова	
Рук. гр	Каенышева	
инж.	Карамалиев	
Исполн.	Карамалиев	
Провер.	Булгакова	
Н. контр.	Крадинова	

А - II. III. IV - 1200 - 361.87 АР

Склад материалов в подвале инженерного корпуса

Стадия	Лист	Листов
РП	7	

План полов. Внутренняя отделка.

ГОССТРОЙ СССР ГОСХИМПРОЕКТ Волжское отделение

Сф 783-02 9

Типовой проект А-II. III. IV-1200-361.87

Альбом 2

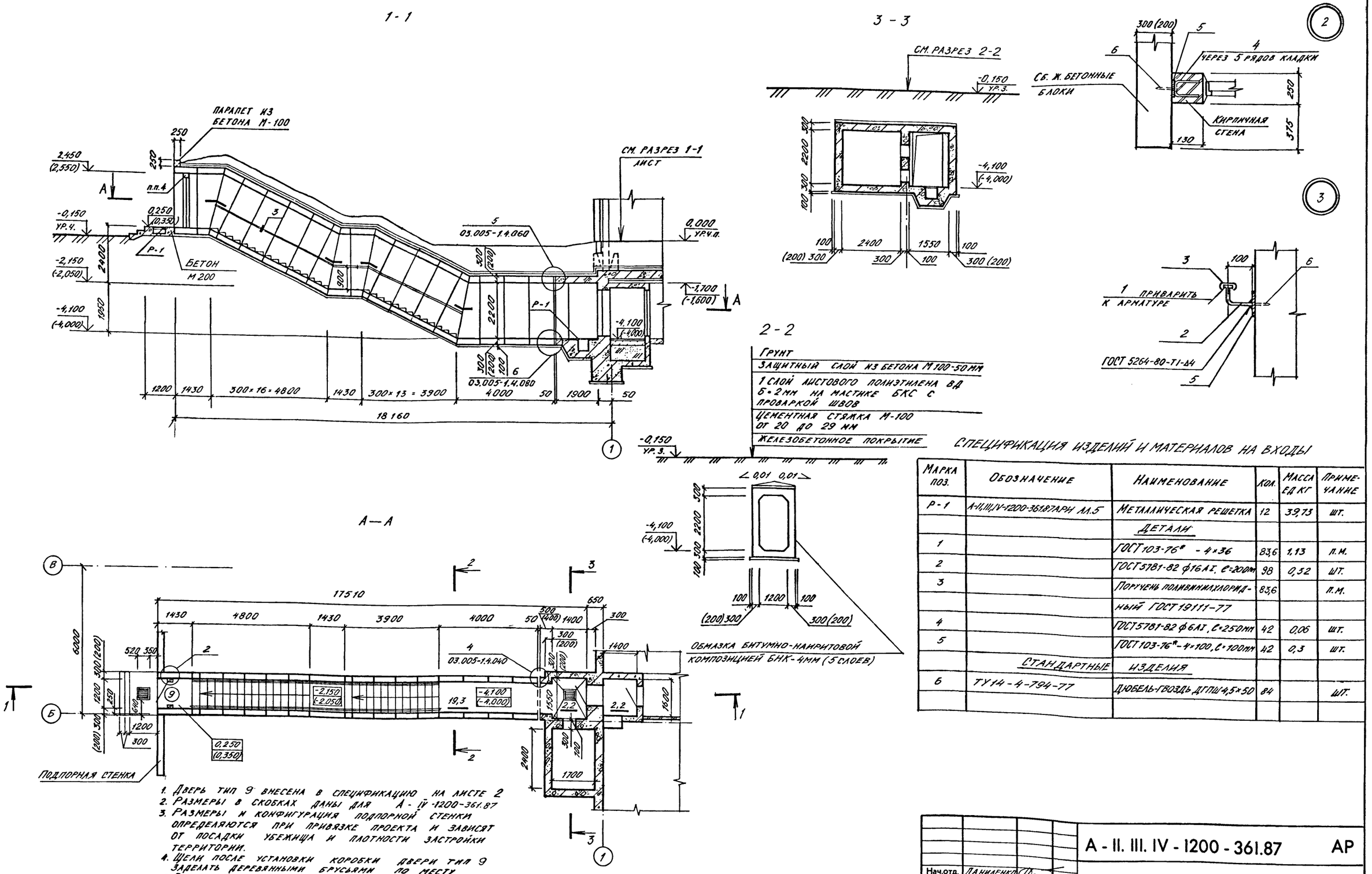

1. Дверь тип 9 внесена в спецификацию на листе 2
2. Размеры в скобках даны для А-IV-1200-361.87
3. Размеры и конфигурация подпорной стенки определяются при привязке проекта и зависят от посадки убежища и плотности застройки территории.
4. Щели после установки коробки двери тип 9 заделать деревянными брусьями по месту
5. В скобках даны отметки для А-III,IV-1200.-361.87

Спецификация изделий и материалов на входы

Марка поз.	Обозначение	Наименование	Кол.	Масса ед кг	Примечание
Р-1	А-II,III,IV-1200-361.87АРИ Л.5	Металлическая решетка	12	39,73	шт.
		Детали			
1		ГОСТ 103-76* - 4×36	83,6	1,13	п.м.
2		ГОСТ 5781-82 ф16АI, ℓ=200мм	98	0,32	шт.
3		Поручень поливинилхлоридный ГОСТ 19111-77	83,6		п.м.
4		ГОСТ 5781-82 ф6АI, ℓ=250мм	42	0,06	шт.
5		ГОСТ 103-76*-4×100, ℓ=100мм	42	0,3	шт.
	Стандартные	изделия			
6	ТУ14-4-794-77	Дюбель-гвоздь ДГПШ 4,5×50	84		шт.

Согласовано: Рук. констр. гр. Коробкин

Инв. № подл. | Подпись и дата | Взам. инв. №

Привязан

Инв. №

Нач.отд.	Даниленко	
Гл.спец.	Крадинова	
Рук.гр	Каенышева	
инж.	Карамалиев	
Исполн.	Борисенко	
Провер.	Булгакова	
Н.контр.	Крадинова	

А-II. III. IV-1200-361.87 АР

Склад материалов в подвале инженерного корпуса

Стадия	Лист	Листов
РП	8	

Вход №2. План. Разрезы. Узлы 2, 3

ГОССТРОЙ СССР
ГОСХИМПРОЕКТ
Волжское отделение

Сф 783-02 10

Типовой проект А - II. III. IV - 1200 - 361.87

Альбом 2

Развертка кирпичных стен шахты лифта

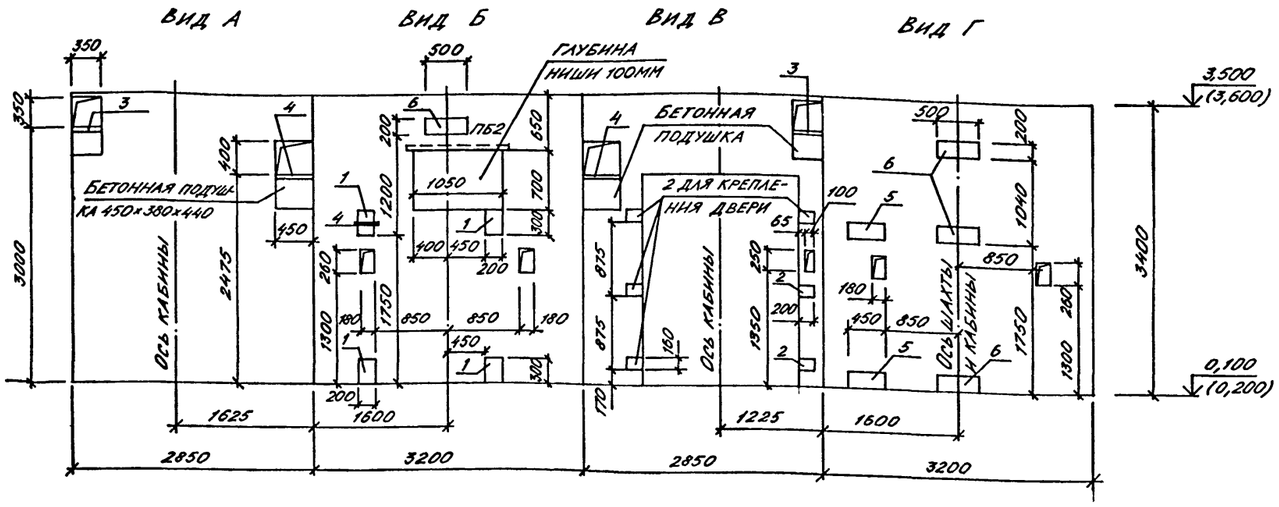

План шахты лифта

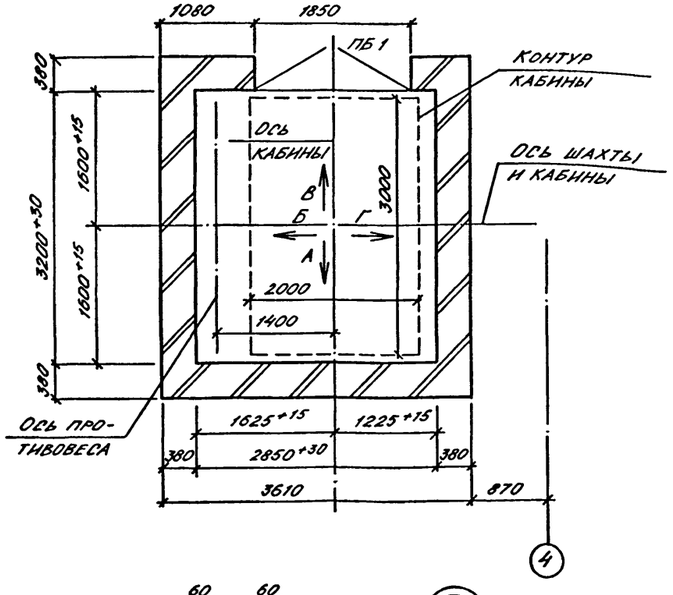

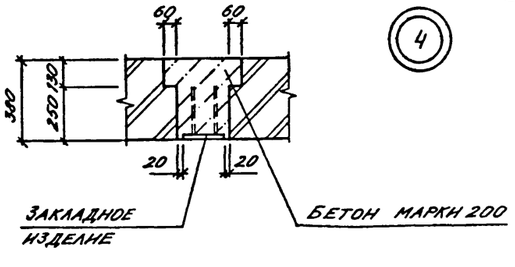

1. Проект строительной части выжимного лифта Q=3200кг (кабина 2000×3000×2200) разработан в соответствии с требованиями: а) альбома на проектирование строительной части лифтовых установок АТ-6.00-003 ч.II; б) ГОСТа 13415-67 „Лифты грузовые выжимные."; в) правил устройства и безопасной эксплуатации лифтов и лифтовых установок.
2. Кладку кирпичных стен наземной части шахты выполнять из полнотелого кирпича марки не ниже 75 без выступов и впадин (с разделкой швов) на цементном растворе М50. Подземную часть шахты выполнять из монолитного железобетона по чертежам КЖ.
3. Отклонение стен шахты от вертикальной плоскости не должно превышать 15мм, при этом размеры шахты лифта и допустимые отклонения на размеры в любом сечении должны соответствовать требованиям чертежей настоящего альбома. Допустимая разность диагоналей шахты в плане не более 25мм. Допустимое отклонение элементов строительной части лифта от их номинального положения должно быть не более: а) ниш для крепления кронштейнов направляющих в горизонтальном направлении (вправо и влево)-20мм; б) закладных деталей для крепления кронштейнов направляющих в горизонтальном направлении (вправо и влево)-10мм; в) закладных деталей для крепления других деталей лифта (в любом направлении)-10мм.
4. После монтажа лифта установить обрамление дверных проемов шахты, произвести заделку отверстий под монтажные настилы за исключением отверстий в зоне нижней остановки лифта, используемых при эксплуатации лифта для осмотра дверей шахты на нижней остановке лифта.
5. Заливку чистого пола на 50мм в машинном помещении и приямке производить при монтаже после установки оборудования и прокладки труб электропроводки.
6. Устройство перекрытия над шахтой производить после транспортировки оборудования, размещаемого в шахте, а перекрытие над машинным помещением – после транспортировки оборудования, устанавливаемого в машинном помещении.
7. Закладные изделия в кирпичные стены устанавливать по узлу 4.
8. Отметки в скобках даны для А-III,IV-1200-361.87.
9. Перемычка тип ПБ3 замаркирована на листе 10.

Спецификация к шахте лифта

Марка, поз.	Обозначение	Наименование	Кол.	Масса ед.кг	Примечание
1	1.400-15 В.1 150-26	Закладное изделие МН-137-3	4	5,2	
2	1.400-15 В.1 140-20	Закладное изделие МН-130-3	6	2,4	ℓ=160мм
3	1.400-15 В.1 170-02	Закладное изделие МН-152-3	2	9,7	
4	1.400-15 В.1 150-74	Закладное изделие МН-145-3	2	10,8	
5	1.400-15 В.1 140-20	Закладное изделие МН-130-3	2	6,75	ℓ=450мм
6	1.400-15 В.1 140-20	Закладное изделие МН-130-3	4	7,5	ℓ=500мм

Спецификация перемычек

Марка, поз.	Обозначение	Наименование	Кол.	Масса ед.кг	Примечание
1	1.038.1-1 вып. 1	3ПБ25-8	3	162	
2	1.038.1-1 вып. 1	2ПБ13-1	1	54	
3	1.038.1-1 вып. 1	2ПБ19-3	1	81	для 3,4 кл. зоны

Ведомость перемычек

Тип	Схема сечения
ПБ1	1
ПБ2	2
ПБ3	3

Согласовано: Рук. конст. гр. Коробкин

Инв. № подл. | Подпись и дата | Взам. инв. №

Нач.отд.	Даниленко	
Гл.спец.	Крадинова	
Рук.гр	Каенышева	
инж.	Карамалиев	
Исполн.	Карамалиев	
Провер.	Булгакова	
Н.контр.	Крадинова	

Привязан

Инв. №

А - II. III. IV - 1200 - 361.87 АР

Склад материалов в подвале инженерного корпуса

Стадия	Лист	Листов
РП	9	

Грузовой выжимной лифт Q=3200кг. Развертка стен. План шахты. Узел 4.

ГОССТРОЙ СССР ГОСХИМПРОЕКТ Волжское отделение

Типовой проект А-II. III. IV-1200-361.87 Альбом 2

Фрагмент плана с нанесением сантехнических отверстий.

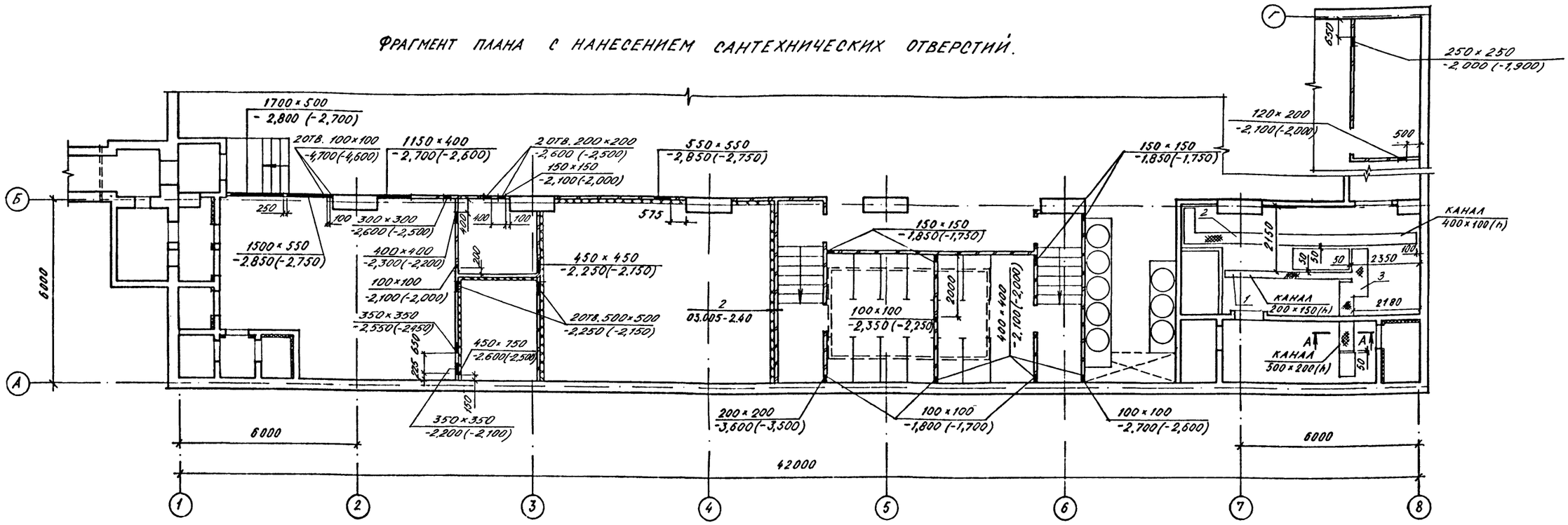

Фрагмент плана для 3, 4 кл. зоны

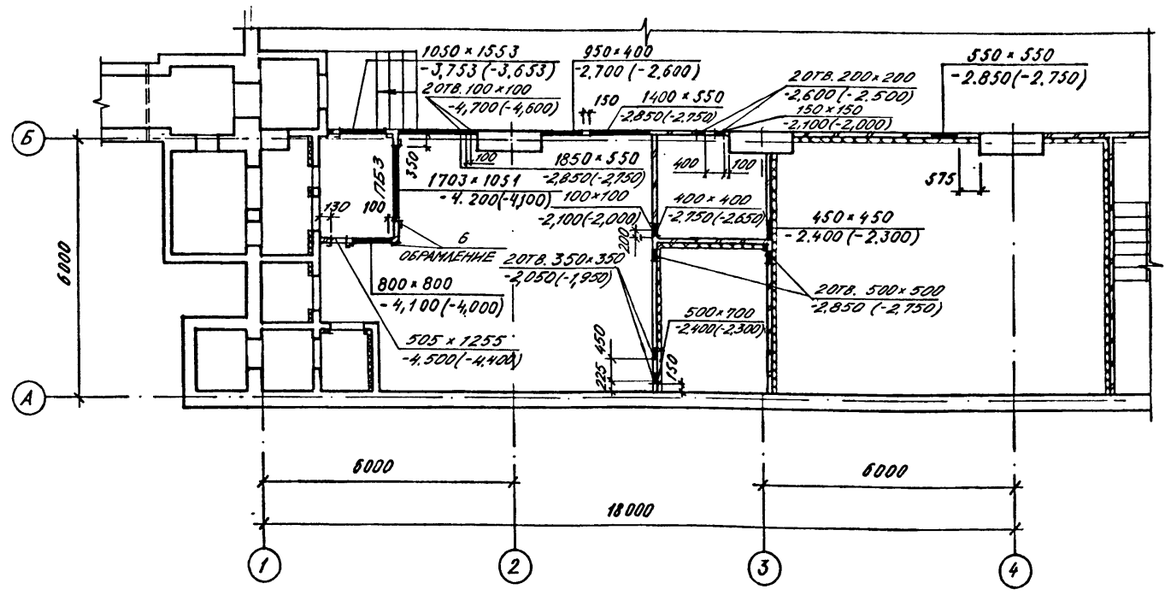

Фрагмент плана с нанесением сантехнических отверстий

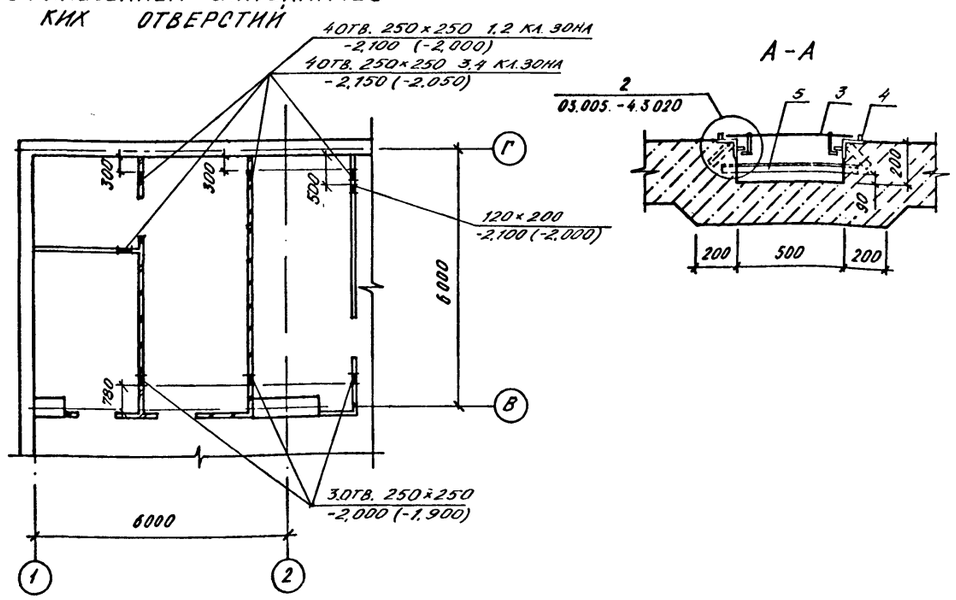

1. Крепление теплоизоляции анкерами см. 03.005-2.400 и пункт 3.-03.005-2.00 ПЗ
2. Спецификация и ведомость перемычек на листе 9
3. Спецификация изделий и материалов на листе 6.

Согласовано:
Рук. гр. ОТВ Данченко
Рук. гр. ОВК Явленская
Рук. гр. ЭТО Сарычева

Инв. № подл. | Подпись и дата | Взам. инв. №

Нач.отд.	Данченко		
Гл.спец.	Крадинова		
Рук.гр	Клепышева		
инж.	Карамламев		
Испол.	Борисенко		
Провер.	Булгакова		
Н.контр.	Крадинова		

Привязан

Инв. №

A - II. III. IV - 1200 - 361.87 АР

Склад материалов в подвале инженерного корпуса

Стадия	Лист	Листов
РП	10	

Фрагменты плана с нанесением сантехнических отверстий.

ГОССТРОЙ СССР ГОСХИМПРОЕКТ Волжское отделение

Сф 783-02 12

Типовой проект А-II. III. IV-1200-361.87 Альбом 2

Схемы расположения элементов кирпичных перегородок

Схема 1

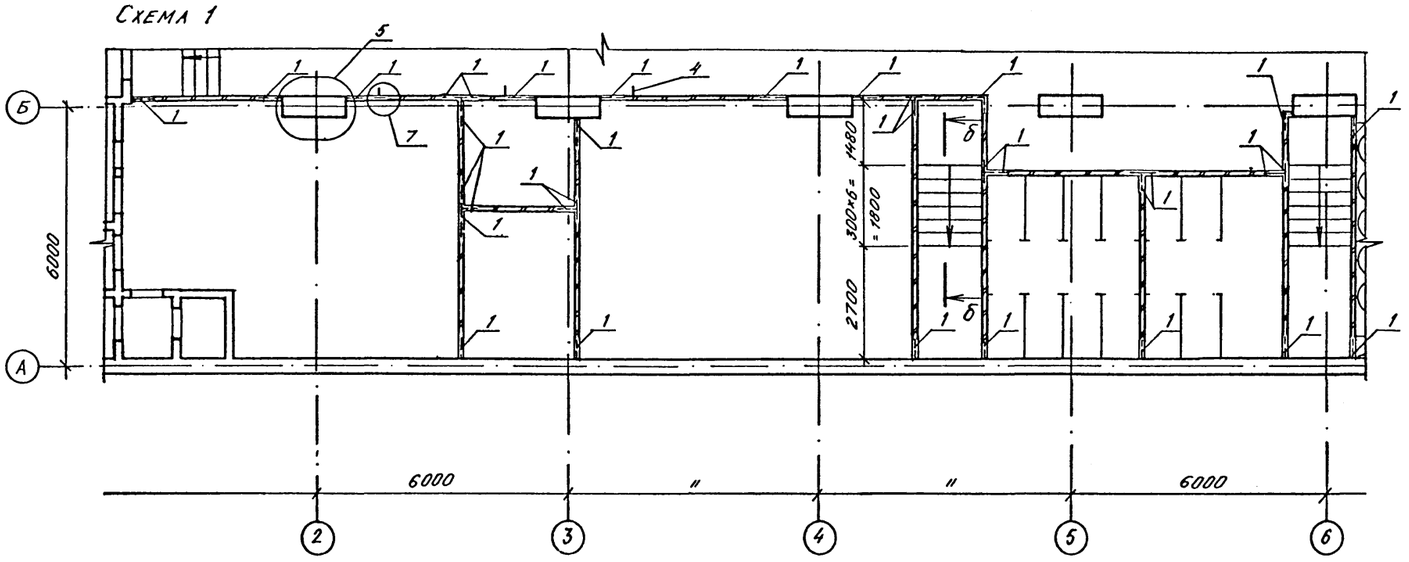

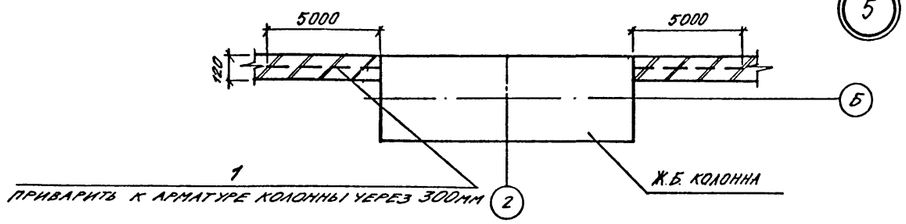

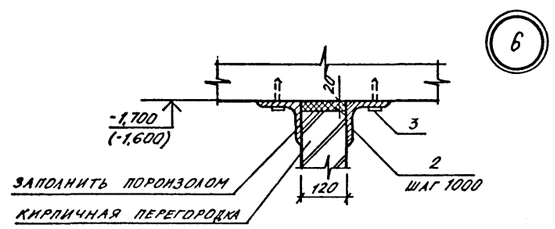

Схема 1 (вариант для 3,4 кл.з.)

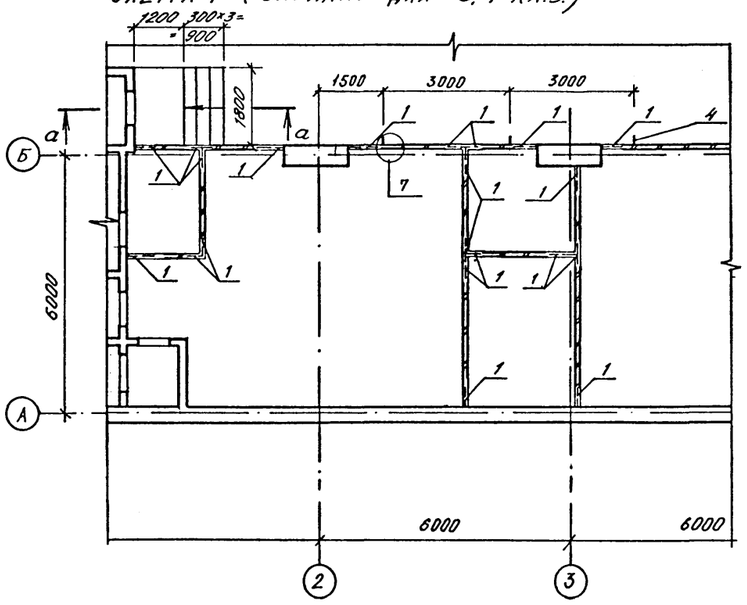

Схема 2

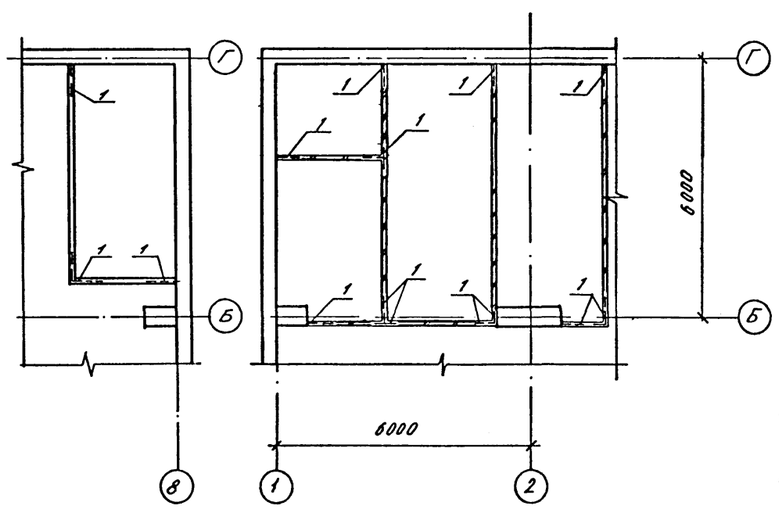

Схема 3

Спецификация элементов к схемам расположения кирпичных перегородок

Марка поз.	Обозначение	Наименование	Кол	Масса ед.кг	Примечание
		Крепление кирпичных перегородок			
		Детали			
1		⌀8 AI L=500мм, ГОСТ5781-82	563	0,198	шт.
2		∠100×7 L=300мм, ГОСТ8509-72*	200	3,24	шт.
3	ТУ 14-4-794-77	Дюбель-гвоздь ДГШ 4,5×60	1600		шт.
4		∠70×5 L=270мм, ГОСТ8509-72*	3	1,45	шт.
		Ступени			
5		⌀12 AIII, ГОСТ 5781-82	102,6	0,888	п.м
		Бетон марки 300	2,8		м³
		Бетон марки 200	0,8		м³

1. Кирпичные перегородки выполняются из кирпича М75 на растворе М50 и армируются 2⌀5 Bp-I с ячейками 70×70 через четыре ряда кладки.
2. Отметки в скобках даны для А – II,IV-1200-361.87

а - а

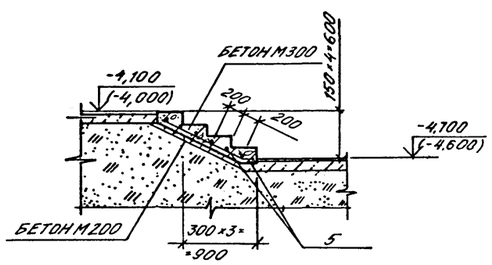

б - б

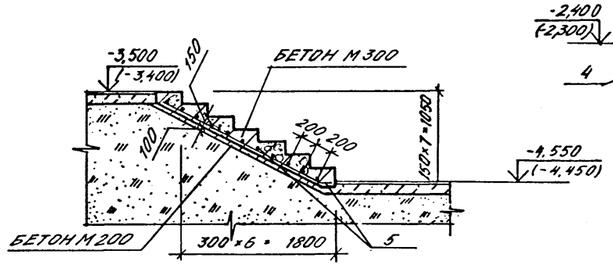

7

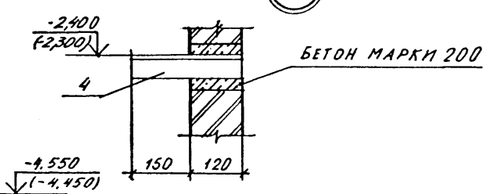

Согласовано:

Инв. № подл. | Подпись и дата | Взам. инв. №

Привязан

Инв. №

Нач.отд.	Даниленко	
Гл.спец.	Крадинова	
Рук.гр	Клемышева	
инж.	Карамышев	
Испопн.	Борисенко	
Провер.	Булгакова	
Н.контр.	Крадинова	

A - II. III. IV - 1200 - 361.87 АР

Склад материалов в подвале инженерного корпуса

Стадия	Лист	Листов
РП	11	

Схемы расположения элементов кирпичных перегородок узлы 5...7.

ГОССТРОЙ СССР ГОСХИМПРОЕКТ Волжское отделение

Типовой проект А-II. III. IV-1200-361.87 Альбом 2

Схема расположения элементов щитовых перегородок

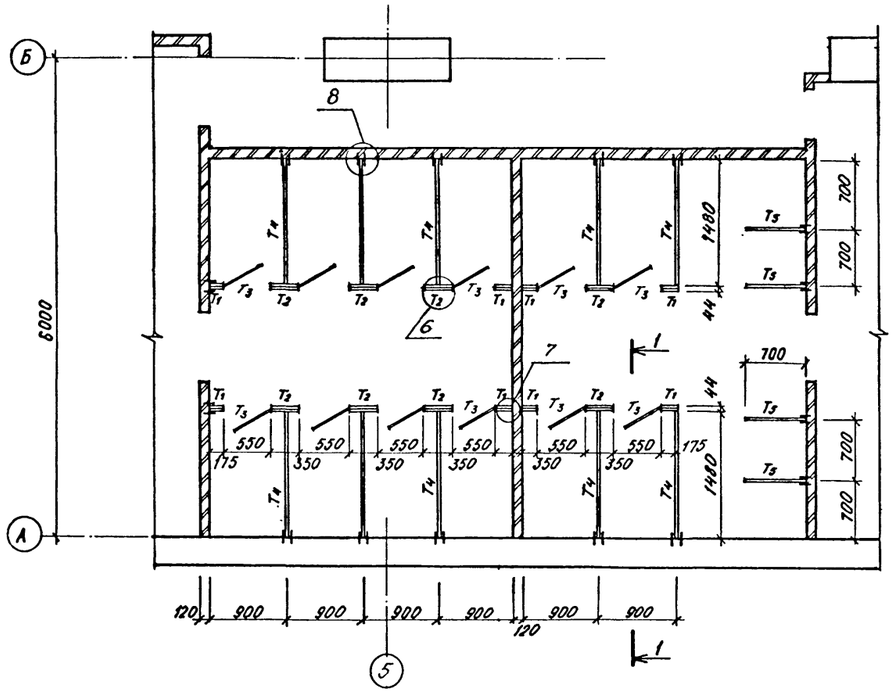

Фасад

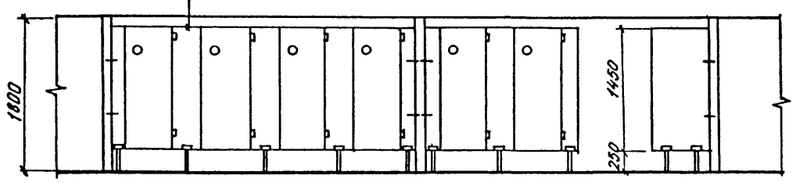

Ножка тип 1

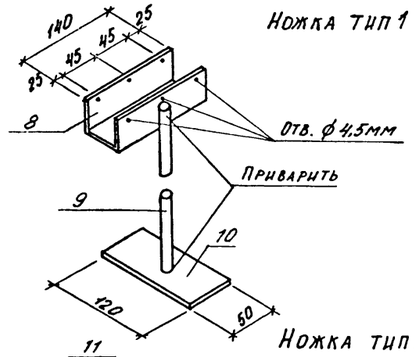

Ножка тип 2

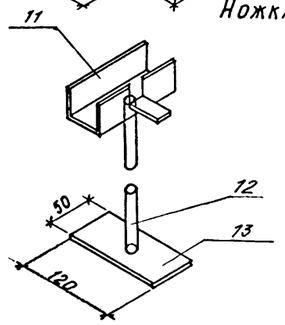

1-1

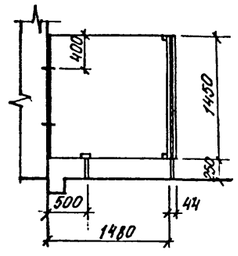

Спецификация элементов к схеме расположения щитовых перегородок

Марка поз.	Обозначение	Наименование	Кол.	Масса ед. кг.	Примеч.
1	А-II, III, IV - 1200-361.87АР-12	Щит тип-1	8		
2	То же	Щит тип-2	8		
3	—"—	Щит тип-3	12		
4	—"—	Щит тип-4	10		
5	—"—	Щит тип-5	4		
6	—"—	Ножка тип-1	26	1,45	
7	—"—	Ножка тип-2	8	1,45	
		Ножка тип 1			
8		ГОСТ 8278-83 ГН ⊏ 50×47×6 ℓ=140мм	1	0,8	
9		ГОСТ 3262-75* труба ф 16 ℓ=260мм	1	0,18	
10		ГОСТ 103-76 -50×10 ℓ=120мм	1	0,47	
		Ножка тип 2			
11		ГОСТ 8278-83 ГН ⊏ 50×47×6 ℓ=140мм	1	0,8	
12		ГОСТ 3262-75* труба ф 16 ℓ=260мм	1	0,18	
13		ГОСТ 103-76 -50×10 ℓ=120мм	1	0,47	

1. Щиты уборных изготовляются из древесно-стружечных плит б=22мм с подготовкой под окраску водостойкими красками.

Щит Т-1

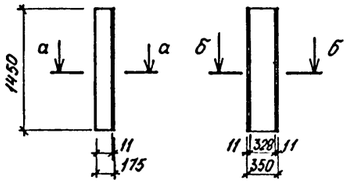

Щит Т-2

Щит Т-3



Щит Т-4

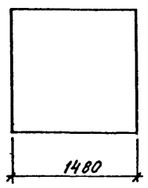

Щит Т-5

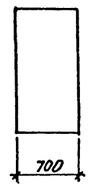

а-а

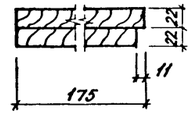

б-б

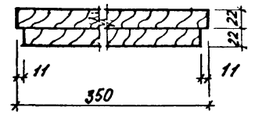

8

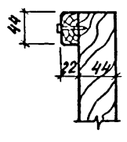

9

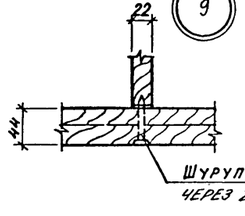

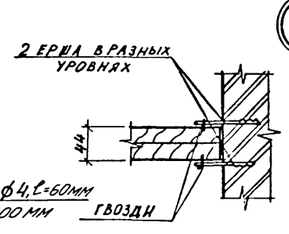

10

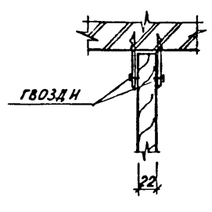

11

Согласовано:

Инв. № подл. | Подпись и дата | Взам. инв. №

Привязан			
Инв. №			

Нач.отд.	Даниленко	
Гл.спец.	Крадинова	
Рук.гр	Каенышева	
инж.	Карамалиев	
Исполн.	Карамалиев	
Провер.	Булгакова	
Н.контр.	Крадинова	

А-II. III. IV-1200-361.87 АР

Склад материалов в подвале инженерного корпуса

Стадия	Лист	Листов
РП	12	

Схема расположения элементов щитовых перегородок. Узлы 8. 11

ГОССТРОЙ СССР ГОСХИМПРОЕКТ Волжское отделение

сф 783-02 14

Типовой проект А - II. III. IV - 1200 - 361.87
Альбом 2

Фасады входа 1

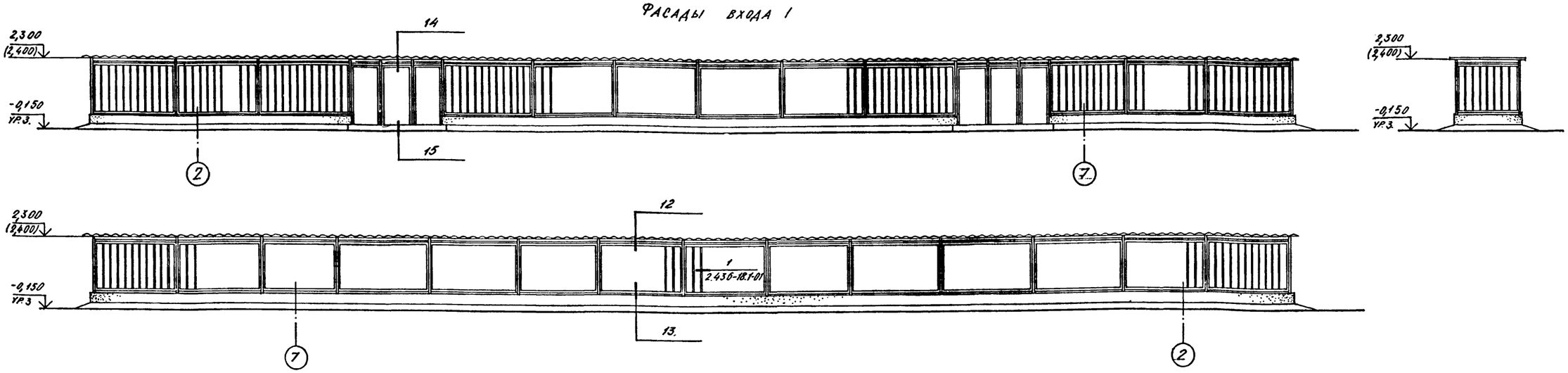

Схема расположения асбестоцементных листов

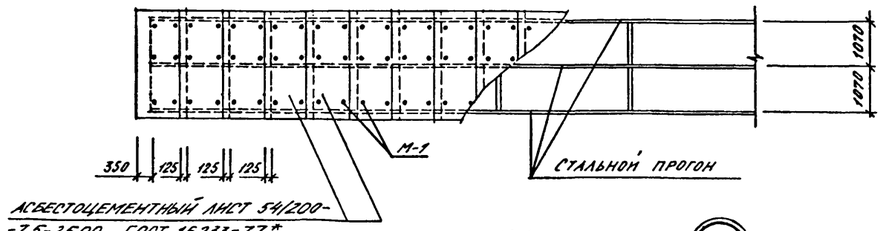

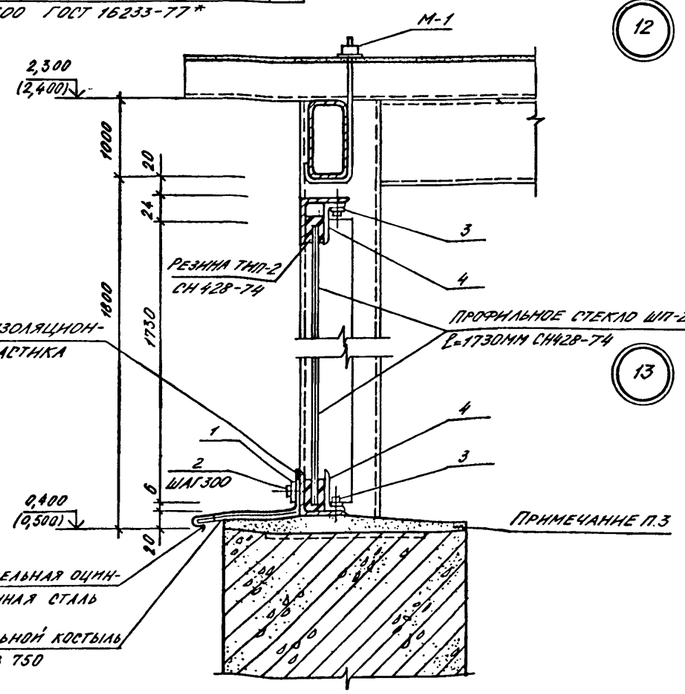

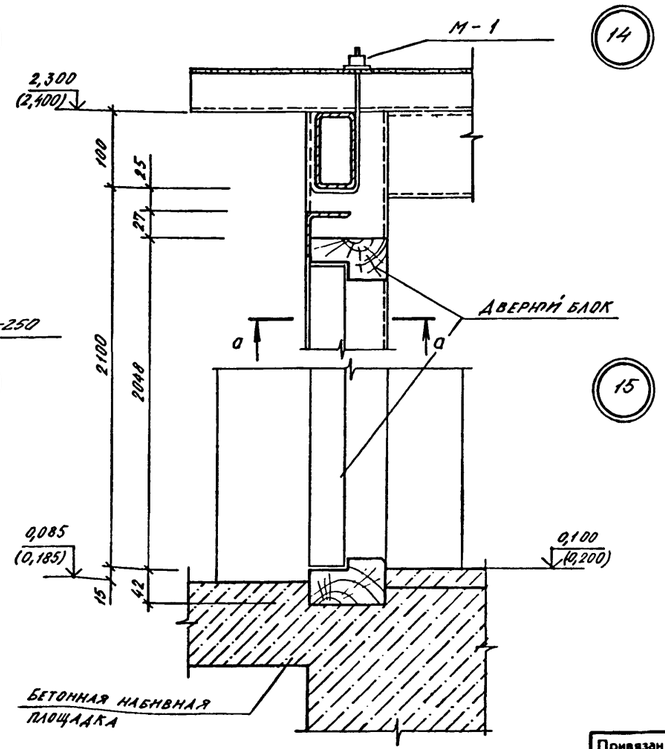

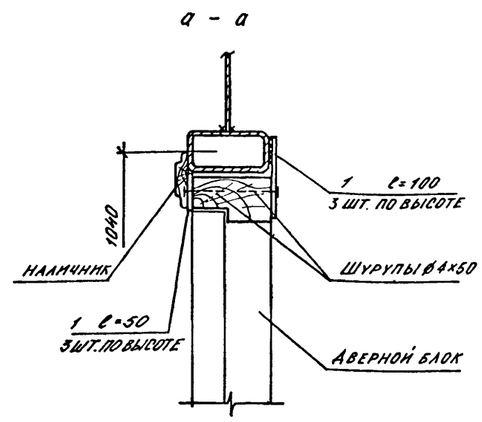

1. Отметки в скобках даны для А-III, IV - 1200-361.87.
2. Расход материалов на павильон входа N 1 внесен в спецификацию на листе 6.
3. Заполнить цементно-песчаным раствором до установки профильного стекла.

Согласовано:

Инв. № подл. | Подпись и дата | Взам. инв. №

Привязан		Нач.отд.	Даниленко
		Гл.спец.	Крадинова
		Рук.гр	Клепышева
		инж.	Карамалиев
Инв. №		Исполн.	Чикова
		Провер.	Булгакова
		Н.контр.	Крадинова

A - II. III. IV - 1200 - 361.87 АР

Склад материалов в подвале инженерного корпуса

Стадия	Лист	Листов
РП	13	

Фасады входа N 1. Схема расположения асбестоцементных листов. Узлы 12...15.

ГОССТРОЙ СССР
ГОСХИМПРОЕКТ
Волжское отделение

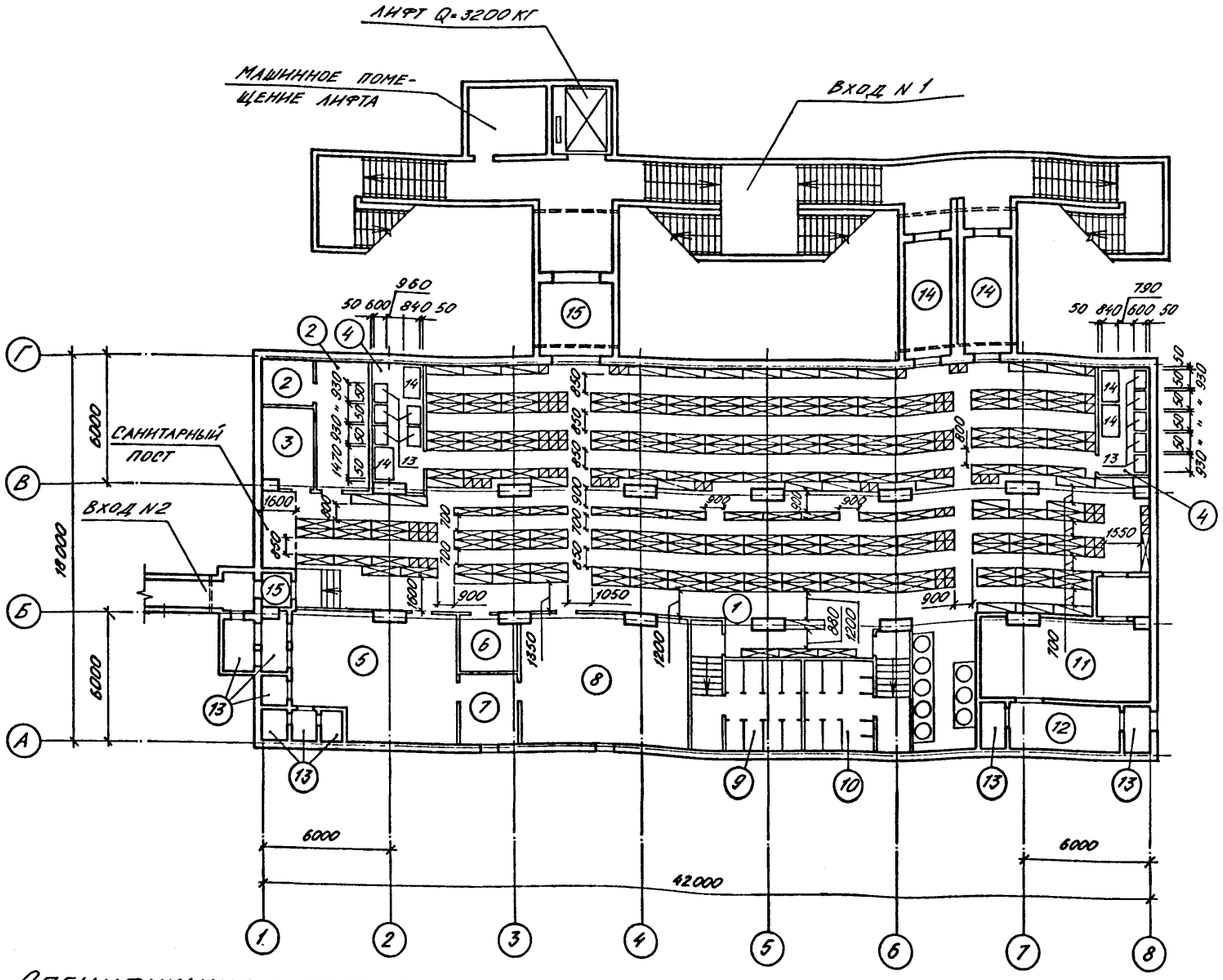

Условные обозначения:

- нары разборные трехъярусные
- нары разборные двухъярусные
- скамьи для сидения

Экспликация помещений

Номер по плану	Наименование	Площадь, м²	Категория производства по взрывной, взрывопожарной и пожарной опасности
1	Помещение для укрываемых	445,3	
2	Пункт управления	20,4	
3	Медицинский пункт	9,0	
4	Помещения для хранения	26,0	
	продуктов		
5	Фильтровентиляционная	42,1	
	камера		
6	Электрощитовая	6,9	
7	Помещение фильтров	9,2	
8	Помещение регенеративных	46,5	
	установок		
9	Женский санузел	24,1	
10	Мужской санузел	22,3	
11	Дизельная электростанция	32,3	В
	с тамбуром		
12	Помещение узла охлаждения	10,9	
13	Расширительные камеры	18,9	
14	Тамбур-шлюз	24,4	
15	Тамбуры	14,6	

1. Расстановка нар и площади помещений даны для А-II-1200-361.87 1,2 климатических зон

Спецификация оборудования

Марка, поз.	Обозначение	Наименование	Кол.	Масса ед. кг	Примечание
1	У-02-03 вып. III	ТМ-01.00.000, Нары разборные 3-хъярусные	161	121,0	
2	У-02-03 вып. III	ТМ-01.00.000-01, Нары разборные 2-хъярусные	31	94,5	
3		Скамьи индивидуальные размером 450×450×450	79		
4	ТУ 16 371-74	Стол канцелярский	6		
5	ОСТ 1.51.734-82	Стол рабочий тип V-А	10		
6	ТУ 2.34.12.12-81	Шкаф хозяйственный	1		
		металлический			
7	07.000-IV	Бак для питьевой	3		
		воды БВ-100			
8	РСТ РСФСР 328-73	Шкаф металлический	1		

Продолжение

Марка, поз.	Обозначение	Наименование	Кол.	Масса ед. кг.	Примечание
		малый тип Ш1МО			
9		Табурет	10		
10	ТУ 16 371-77	Кушетка	1		
11	ТУ 27.07.3225-77	Ширма	1		
12	ГОСТ 2226-75	Мешок бумажный емкостью 20 кг	120		
13	Союзторгоборудование	Стеллаж стационарный СЖ-3 размером 930×600×2000	10	66	
14	Союзторгоборудование	Стол производственный СПМ-3 размером 1470×840×860	4	60	

Привязан

Инв. №

Взам. инв. № | Подпись и дата | Инв. № подл.

Нач.отд.	Даниленко		
Гл.спец.	Крадинова		
Рук.гр	Каеньшева		
инж.	Карамалиев		
Исполн.	Карамалиев		
Провер.	Булгакова		
Н.контр.	Крадинова		

A-II. III. IV-1200-361.87 АР

Склад материалов в подвале инженерного корпуса

Стадия	Лист	Листов
РП	14	

План с расстановкой нар

ГОССТРОЙ СССР ГОСХИМПРОЕКТ Волжское отделение

Типовой проект А - II. III. IV - 1200 - 361.87

Альбом 2

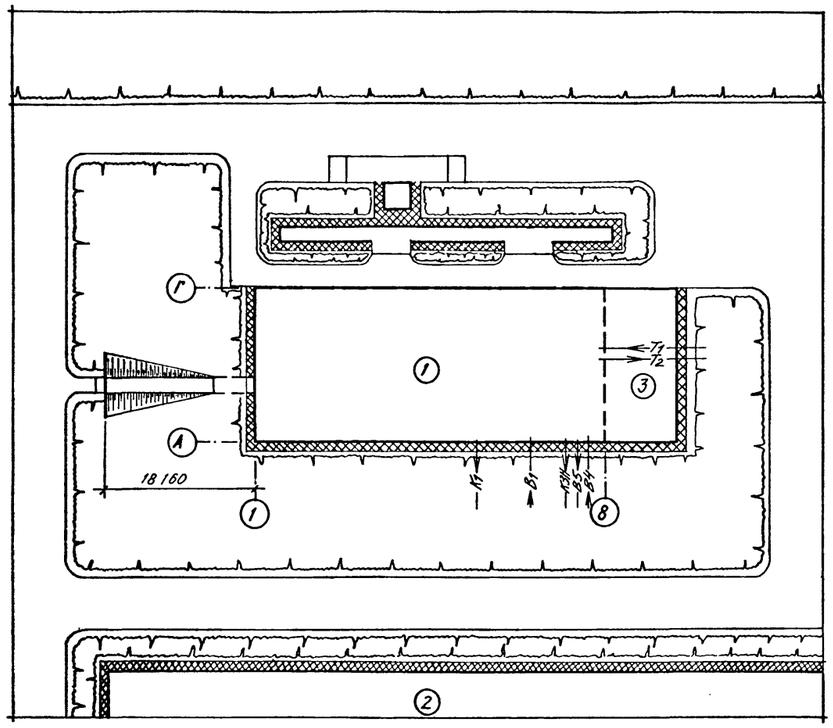

Экспликация

№	Наименование	Площадь застройки
1	Склад материалов в подвале инженерного корпуса	—
2	Производственный корпус	—
3	Инженерный корпус	—

1. На схеме генплана дано примерное расположение зданий.
2. Присоединение вводов подземных коммуникаций к сетям решается при привязке проекта к местным условиям.

					А - II. III. IV - 1200 - 361.87		АР
Привязан			Нач.отд.	Даниленко			
			Гл.спец.	Крадинова	Склад материалов в подвале инженерного корпуса	Стадия	Лист	Листов
			Рук.гр	Каенышева		РП	15	
			инж.	Карамалиев				
			Исполн.	Чернова	Схема генерального плана с вводами коммуникаций	ГОССТРОЙ СССР ГОСХИМПРОЕКТ Волжское отделение		
			Провер.	Булгакова				
Инв. №			Н.контр.	Крадинова				

СФ 783-02

17

Взам. инв. № | Подпись и дата | № подл.

gost.e-ecolog.ru