ТИПОВОЙ ПРОЕКТ
А-II (III, IV)-1200-314.86

СКЛАД МАТЕРИАЛОВ И ОБОРУДОВАНИЯ ОТДЕЛЬНО СТОЯЩИЙ ЗАГЛУБЛЕННЫЙ

/ВАРИАНТ ДЛЯ СУХИХ ГРУНТОВ/

Альбом 7 часть I.

Силовое электрооборудование. Автоматизация
Электроосвещение. Связь и сигнализация.

СФ 691-07
цена 2-28

				Привязан	
Инв. №					

gost.e-ecolog.ru

пров. Сакл 13.08.86г контр. [illegible]

ТИПОВОЙ ПРОЕКТ

А-II (III, IV) - 1200-314.86

СКЛАД МАТЕРИАЛОВ И ОБОРУДОВАНИЯ ОТДЕЛЬНО СТОЯЩИЙ ЗАГЛУБЛЕННЫЙ

/ВАРИАНТ ДЛЯ СУХИХ ГРУНТОВ/

Альбом 7 ЧАСТЬ I

СОСТАВ ПРОЕКТА:

Альбом 1	Общая пояснительная записка
Альбом 2	Архитектурные решения
Альбом 3	Конструкции железобетонные
Альбом 4	Конструкции железобетонные
Альбом 5	Рабочие чертежи изделий
Альбом 6	Отопление и вентиляция. Внутренний водопровод и канализация. Электростанция дизельная. Механизация складского хозяйства. Установка автоматического водяного пожаротушения.
Альбом 7 Часть 1	Силовое электрооборудование. Автоматизация. Электроосвещение. Связь и сигнализация.
Альбом 7 Часть 2	Задание заводам изготовителям.
Альбом 8 Часть 1	Спецификация оборудования АР, ОВ, ВК, ЭД, ТХ, АПЖ.
Альбом 8 Часть 2	Спецификация оборудования ЭМ, ЭО, АОВ, СС.
Альбом 9	Ведомости потребности в материалах
Альбом 10 Книги 1, 2	Сметы.
Альбом 11	Пояснительная записка (Распространяет Волжское отделение "ГОСХИМПРОЕКТ")
Альбом 12	Показатели результатов применения научно-технических достижений в строительных решениях проекта.

Разработан

Волжским отделением института «ГОСХИМПРОЕКТ»

Главный инженер А. Талызов

Главный инженер проекта Г. Шелудько

С участием:

Киевского отделения ПРОМТРАНСНИИПРОЕКТ

Главный инженер А. Пушкарский

Главный инженер проекта П. Петруня

Ростовского ГПИ «Спецавтоматика»

Главный инженер Л. Щербанюк

Главный инженер проекта. Н. Меленчук

Утвержден Госстроем СССР протокол №АЧ-59 от 10 декабря 1985г.

Введен в действие приказом Волжского отделения Госхимпроект от 15 января 1986г. № 23.

© ЦИТП Госстроя СССР, 1988

				привязан	
инв. №					

сф 691-07 2

пров. [signature] 13.08.86г контр. [signature]

Альбом 7 часть 1

Содержание альбома

Обозначение	Наименование	Стр.
	Титульный лист. Состав проекта.	1
	Содержание альбома.	2
ЭМ	Силовое электрооборудование	
лист 1.	Общие данные.	3
2.	Схема однолинейная принципиальная сетей 0,4кв. (климатические зоны 1,2).	4
3.	Схема однолинейная принципиальная сетей 0,4кв (климатические зоны 3,4).	5
4.	План на отм.-3.000. Фрагменты 1,2 (климатические зоны 1,2)	6
5.	План на отм.-3.000. Фрагменты 1,2 (климатические зоны 3,4)	7
6.	Вентилятор привод 4(6). Гермоклапан привод 5(7). Схемы электрические принципиальные управления.	8
7.	Вентилятор привод 2. Гермоклапан привод 3. Схемы электрические принципиальные управления.	9
8.	Вентилятор привод 11. Электронагреватель привод 12. Заслонки приводы 13,14. Схемы электрические принципиальные управления.	10
9.	Вытяжной вентилятор привод 8. Гермоклапан привод 15. Схемы электрические принципиальные управления.	11
10.	Вентилятор привод 4(6) Гермоклапан привод 5(7). Схема подключения.	12
11.	Вентилятор привод 2. Гермоклапан привод 3. Схема подключения.	13
12.	Вентилятор привод 11. Электронагреватель привод 12. Заслонки приводы 13,14. Схема подключения.	14
13.	Вытяжной вентилятор привод 8. Гермоклапан привод 15. Схема подключения.	15
14,15	Кабельный журнал	16,17
16	Спецификация.	18
17	Схема подключения ДЭС	19
АОВ	Автоматизация отопления и вентиляции	
лист 1	Общие данные.	
	Схема соединений внешних проводок	
	План расположения	20
ЭО	Электроосвещение	
лист 1.	Общие данные.	21
2.	План на отм.-3.000. Схемы однолинейные принципиальные.	22
3.	Фрагменты 1,2,3. Цепи аварийного электроосвещения.	23
4.	Планы входов.	24
5.	Спецификация.	25
СС	Связь и сигнализация	
лист 1.	Общие данные.	
	Скелетные схемы.	26
2.	План слаботочных устройств на отм.-3.000.	27
3.	Сигнализация положения дверей. Схема электрическая принципиальная сигнализации. Схема подключения.	28

Взам.инв. № | Подпись и дата | Инв.№ подл.

Привязан:

Инв.№

Альбом 7 часть 1

ВЕДОМОСТЬ РАБОЧИХ ЧЕРТЕЖЕЙ ОСНОВНОГО КОМПЛЕКТА ЭМ

Лист	Наименование	Примечание
1.	Общие данные.	
2.	Схема однолинейная принципиальная сетей 0,4кв.	
	(климатические зоны 1,2)	
3.	Схема однолинейная принципиальная сетей 0,4кв.	
	(климатические зоны 3,4)	
4.	План на отм.-3.000. Фрагменты 1,2 (климатические зоны 1,2)	
5.	План на отм.-3.000. Фрагменты 1,2 (климатические зоны 3,4)	
6.	Вентилятор привод 4(6) Гермоклапан привод 5(7).	
	Схемы электрические принципиальные управления.	
7.	Вентилятор привод 2. Гермоклапан привод 3.	
	Схемы электрические принципиальные управления.	
8.	Вентилятор привод 11. Электронагреватель привод 12.	
	Заслонки приводы 13,14. Схемы электрические	
	принципиальные управления.	
9.	Вытяжной вентилятор привод 8. Гермоклапан	
	привод 15. Схемы электрические принципиальные управления.	
10.	Вентилятор привод 4(6). Гермоклапан привод 5(7).	
	Схема подключения	
11.	Вентилятор привод 2. Гермоклапан привод 3.	
	Схема подключения.	
12.	Вентилятор привод 11. Электронагреватель привод 12.	
	Заслонки приводы 13,14. Схема подключения.	
13.	Вытяжной вентилятор привод 8. Гермоклапан при-	
	вод 15. Схема подключения.	
14,15.	Кабельный журнал.	
16.	Спецификация.	
17.	Схема подключения ДЭС.	

Согласовано: Гл. спец ТО Петренко

Инв. № подл. | Подпись и дата | Взам. инв. №

ПРОЕКТ РАЗРАБОТАН В СООТВЕТСТВИИ С ДЕЙСТВУЮЩИМИ НОРМАМИ И ПРАВИЛАМИ И ПРЕДУСМАТРИВАЕТ МЕРОПРИЯТИЯ, ОБЕСПЕЧИВАЮЩИЕ ПОЖАРНУЮ БЕЗОПАСНОСТЬ ПРИ ЭКСПЛУАТАЦИИ СООРУЖЕНИЯ

ГЛАВНЫЙ ИНЖЕНЕР ПРОЕКТА Шелудько

ВЕДОМОСТЬ ССЫЛОЧНЫХ И ПРИЛАГАЕМЫХ ДОКУМЕНТОВ

Обозначение	Наименование	Примечание
	Прилагаемые документы	
А-II(III,IV)-1200-314.86	Чертежи задания заводу-изготовителю.	
ЭМ1 Альбом 7 часть 2		
А-II(III.IV)-1200-314.86	Спецификация оборудования.	
ЭМ.С01 Альбом 8 часть 2	Климатические зоны 1,2.	
А-II(III,IV)-1200-314.86	Спецификация оборудования.	
ЭМ.С02 Альбом 8 часть 2	Климатические зоны 3,4	
А-II(III,IV)-1200-314.86	Ведомость потребности в материалах.	
ЭМ.ВМ	Климатические зоны 1,2,3,4	

Общие указания.

Электроснабжение проектируемого сооружения осуществляется от ▱

Расчет электрических нагрузок для I и II режимов работы вентиляции приведен в таблице.

Климатические зоны	Наименование групп электроприемников	Установленная мощность Рн, квт	Коэффициент использования Ки	cosφ / tgφ	Потребляемая мощность: Рсм = Ки·Рн, квт	Потребляемая мощность: Qсм = Рсм·tgφ, квар	Расход электроэнергии, тыс. квт час
климатическая зона 1	Силовое электрооборудование	21,68 / 14,17	1 / 0,8	0,8 / 0,75	21,68 / 9,3	16,25 / 7,0	48,78
	Освещение	10,6 / 3,5	0,6 / 1	1 / -	6,4 / 3,5	-	13,76
	Итого:	32,28 / 17,67	0,84 / 0,73	0,87 / 0,56	28,08 / 12,8	16,76 / 7,0	62,54
климатическая зона 2	Силовое электрооборудование	22,38 / 15,87	1 / 0,8	0,8 / 0,75	22,38 / 10,1	16,78 / 7,6	50,35
	Освещение	10,6 / 3,5	0,6 / 1	1 / -	6,4 / 3,5	-	13,76
	Итого:	32,98 / 19,37	0,84 / 0,73	0,88 / 0,53	28,78 / 13,6	21,6 / 7,6	64,11
климатическая зона 3	Силовое электрооборудование	21,68 / 19,62	1 / 0,8	0,8 / 0,75	21,68 / 12,3	16,76 / 9,3	48,78
	Освещение	10,7 / 3,1	0,6 / 1	1 / -	6,42 / 3,1	-	13,8
	Итого:	32,38 / 22,72	0,84 / 0,7	0,8 / 0,75	28,1 / 15,4	21,07 / 9,3	62,58
климатическая зона 4	Силовое электрооборудование	22,38 / 25,82	1 / 0,8	0,8 / 0,75	22,38 / 16,7	16,8 / 12,5	50,38
	Освещение	10,7 / 3,1	0,6 / 1	1 / -	6,42 / 3,1	-	13,8
	Итого:	33,08 / 28,92	0,84 / 0,69	0,88 / 0,53	28,8 / 19,8	21,6 / 12,5	64,15

В числителе - нагрузки для варианта с лифтом при питании от сетей 0,4кв; в знаменателе-нагрузки при питании от ДЭС.

Для варианта без лифта потребляемые нагрузки составляют: зоны 1,3 - 7,88 квт; зоны 2,4 - 8,58 квт.

Привязан

Инв. №

ГИП	Шелудько	
Нач. отд	Конорев	
Гл. спец	Малинская	
Рук. гр.	Сарычева	
Ст. инж	Лиховцова	
Исполн.	Сырова	
Провер.	Сарычева	
Н. контр	Малинская	

A - II (III, IV)-1200-314.86 ЭМ

Склад материалов и оборудования отдельно стоящий заглубленный	Стадия	Лист	Листов
	РП	1	17

Общие данные.

ГОССТРОЙ СССР ГОСХИМПРОЕКТ Волжское отделение

сф 691-09 4

Альбом 7 часть

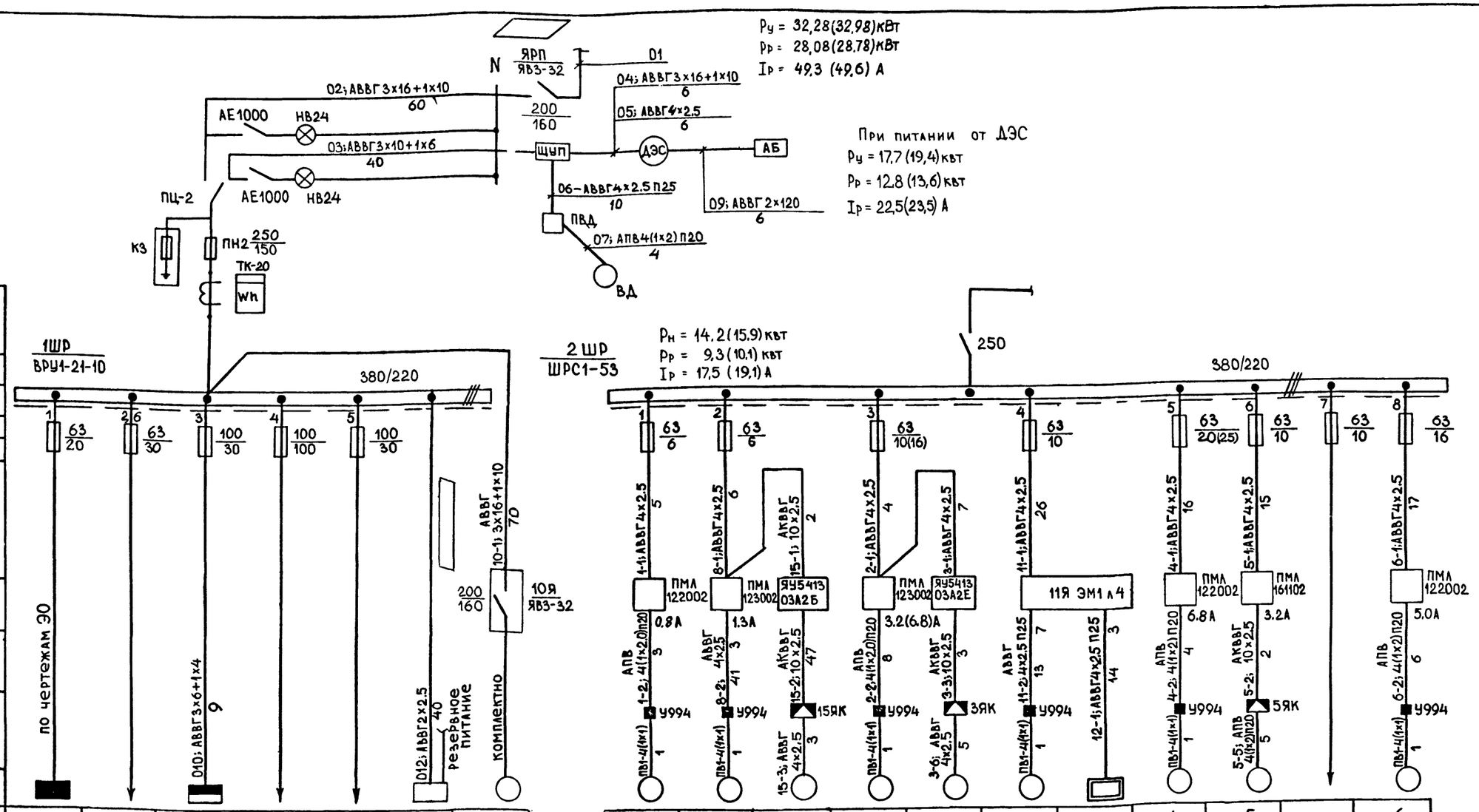

Данные питающей сети		
Распределительный шкаф. Номер по плану. Тип.	Номинальный ток рубильн., а	
	Предохранитель отходящей линии.	Номинальный ток, а
		Ток плавкой вставки, а
Маркировка Марка и сечение провода. Длина участка сети, м		
Тип и номинальный ток пускового аппарата		
Ток нагревательного элемента пускателя. Номинальный ток и уставка расцепителя авт, а		
Маркировка Марка и сечение провода. Длина участка сети, м		

Электроприёмник.							
Номер по плану.			2ШР			1Щ	10
Тип							АС-92-6/24
Номинальная мощность, квт	10,6 / 3,5		1,6 (2,38) / 14,2 (15,8)			1,0	20
Ток, а $\frac{I_н}{I_п}$							39 / 320
Наименование механизма и номер по технологическому проекту.	Щиток освещения	Резерв	Шкаф распределительный 2ШР	Резерв	Резерв	Шкаф распределительный ГПИ „Спецавтоматики"	Лифт грузовой ПГ-3200

1	8	15	2	3	11	12	4	5		6
4АА56В4	4АА63В2	4АА56В4	4А80В4 (4А100L6)	4ААС80А4КУ3	4А80В4	ТЭН	4А100S4 (4А100L4)	4АХС80АУ43		4А80В2
0.18	0.55	0,18	1.5(2.2)	0.65	1,5	3.2	3,0(4.0)	1.3		2.2
0.66 / 2.31	1.33 / 5.99	0.55	3.6(5.7) / 17.9(28)		3.6 / 17.9	4.8 / —	6.7(8.6) / 40(52)	3.5 / 17.5		4.7 / 30.6
Вытяжная установка В1	Вытяжная установка В3	Гермоклапан ТЭ099.058-18М В3.4	Вытяжная установка В2	Гермоклапан	Вытяжная установка В4	Электронагреватель заслонки	Приточная установка П-1	Гермоклапан СК099.145-01	Резерв	Приточная установка П-2

В скобках - данные для климатической зоны 2

▱ заполняется при привязке

В числителе - нагрузка для варианта при питании от сетей 0,4кв

в знаменателе - нагрузка при питании от ДЭС.

Согласовано: Гл.спец. ТО Петренко

Инв. № подл. | Подпись и дата | Взам. инв. №

Нач.отд.	Конорев	
Гл.спец.	Малинская	
Рук.гр.	Сарычева	
Ст.инж.	Лиховцова	
Исполнил	Граблин	
Проверил	Сарычева	
Н.контр.	Малинская	

Привязан

Инв.№

А-II (III, IV)-1200-314.86 ЭМ

Склад материалов и оборудования отдельно стоящий заглубленный

Стадия	Лист	Листов
РП	2	

Схема однолинейная принципиальная сетей 0,4кв (климатические зоны 1,2)

ГОССТРОЙ СССР ГОСХИМПРОЕКТ Волжское отделение

сф 691-07 5

Альбом 7 часть 1

Ру = 32,38(33,08)кВт
Рр = 28,1 (28,8) кВт
Iр = 53,0 (49,7) А

При питании от ДЭС
Ру = 22,7 (28,9) квт
Рр = 15,4 (19,8) квт
Iр = 29,1 (34,1) А

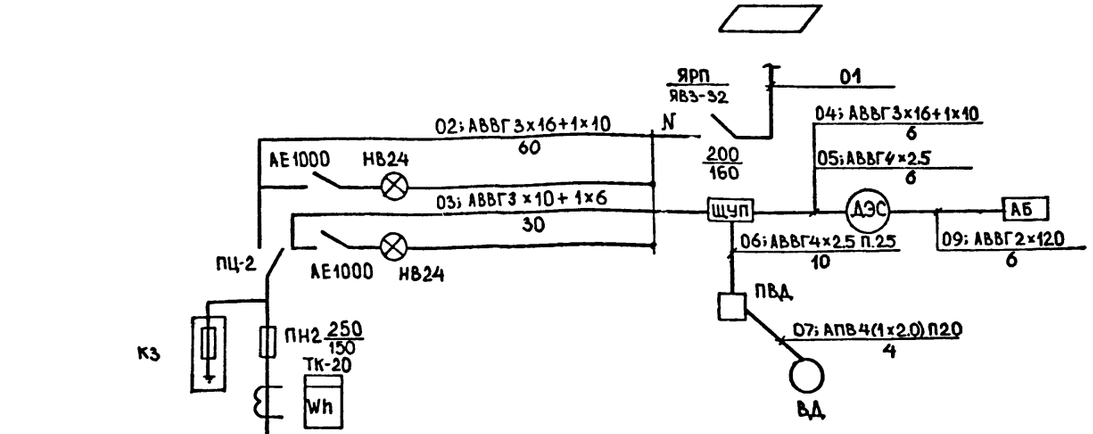

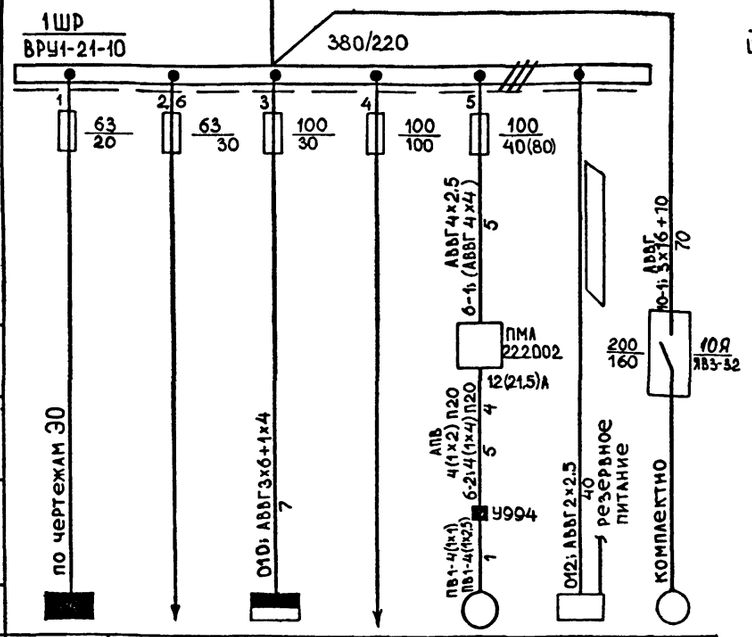

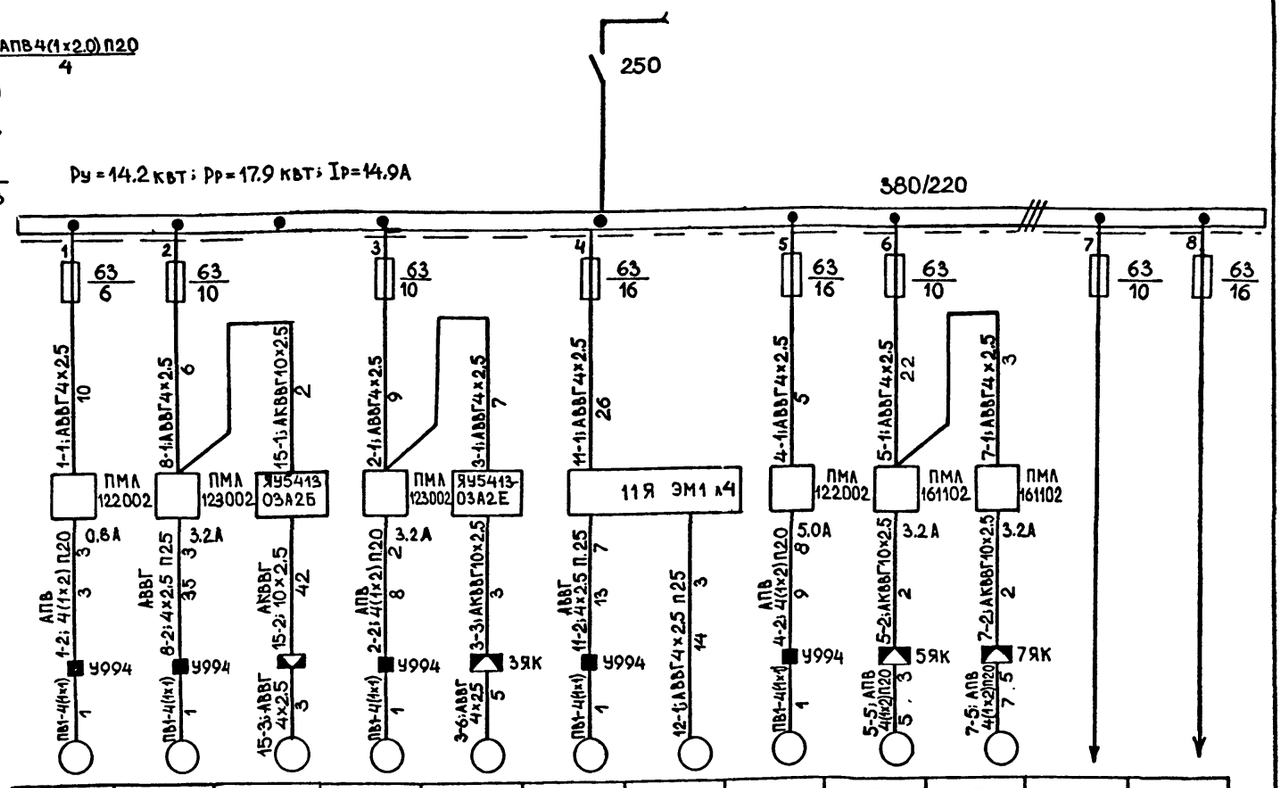

Данные питающей сети

Распределительный шкаф. Ном-р по плану. Тип.

Номинальный ток рубильн., а

Предохранитель отходящей линии: Номинальный ток, а; Ток плавкой вставки, а

Маркировка
Марка и сечение провода.
Длина участка сети, м:

Тип и номинальный ток пускового аппарата

Ток нагревательного элемента пускателя. Номинальный ток и уставка расцепителя авт., а

Маркировка
Марка и сечение провода.
Длина участка сети, м

Электроприёмник

Номер по плану.			2ШР		6	1Щ	10
Тип					4А112М4 (4А132М4)		АС-92-6/24
Номинальная мощность, квт	10,7 / 3,1		1,68(2,38) / 14,1		5,5(11)		20
Ток, а Iн / Iп					11,5(22) / 80,5(165)		39 / 320
Наименование механизма и номер по технологическому проекту.	Щиток освещения	Резерв	Шкаф распределительный 2ШР	Резерв	Приточная установка П-2	Шкаф распределительный ГПИ «Спецавтоматика»	Лифт грузовой ПГ-3200

1	8	15	2	3	11	12	4	5	7		
4АА56В4	4А80В4	4АА56В4	4А80В4	4АА80А4КУ3	4А100L6	ТЭН	4А90L4	4АХС80А4УЗ	4АХС80А4УЗ		
0.18	1.5	0.18	1.5	0.65	2.2	3.2	2.2	1.3	1.3		
0.66 / 2.3	3.6 / 17.9	0.55 /	3.6 / 17.9	/	5.7 / 28.3	4.8 / —	5.0 / 30	3.5 / 17.5	3.5 / 17.5		
Вытяжная установка В-1	Вытяжная установка В-3	Гермоклапан Т9099.058-16М В3.4.	Вытяжная установка В-2	Гермоклапан	Вытяжная установка В-4	Электронагреватель заслонки	Приточная установка П-1	Гермоклапаны СК 0.99.145-01		Резерв	Резерв

В скобках - данные для климатической зоны 4
заполняется при привязке
В числителе - нагрузка для варианта при питании отсетей 0,4кв.
В знаменателе - нагрузка при питании от ДЭС.

Согласовано: Гл.спец. ТО Петренко

Инв. № подл. | Подпись и дата | Взам. инв. №

Привязан

Инв. №

Нач.отд	Конорев	
Гл.спец.	Малинская	
Рук.гр.	Сарычева	
Ст.инж.	Лиховцова	
Исполнил	Граблин	
Проверил	Сарычева	
Н.контр	Малинская	

А-II (III, IV)-1200 314.86 ЭМ

Склад материалов и оборудования отдельно стоящий заглубленный

Стадия	Лист	Листов
РП	3	

Схема однолинейная принципиальная сетей 0,4кВ (климатические зоны 3,4)

ГОССТРОЙ СССР
ГОСХИМПРОЕКТ
Волжское отделение

СФО 691-07 6

Альбом 7 часть 1

План на отм. -3.000

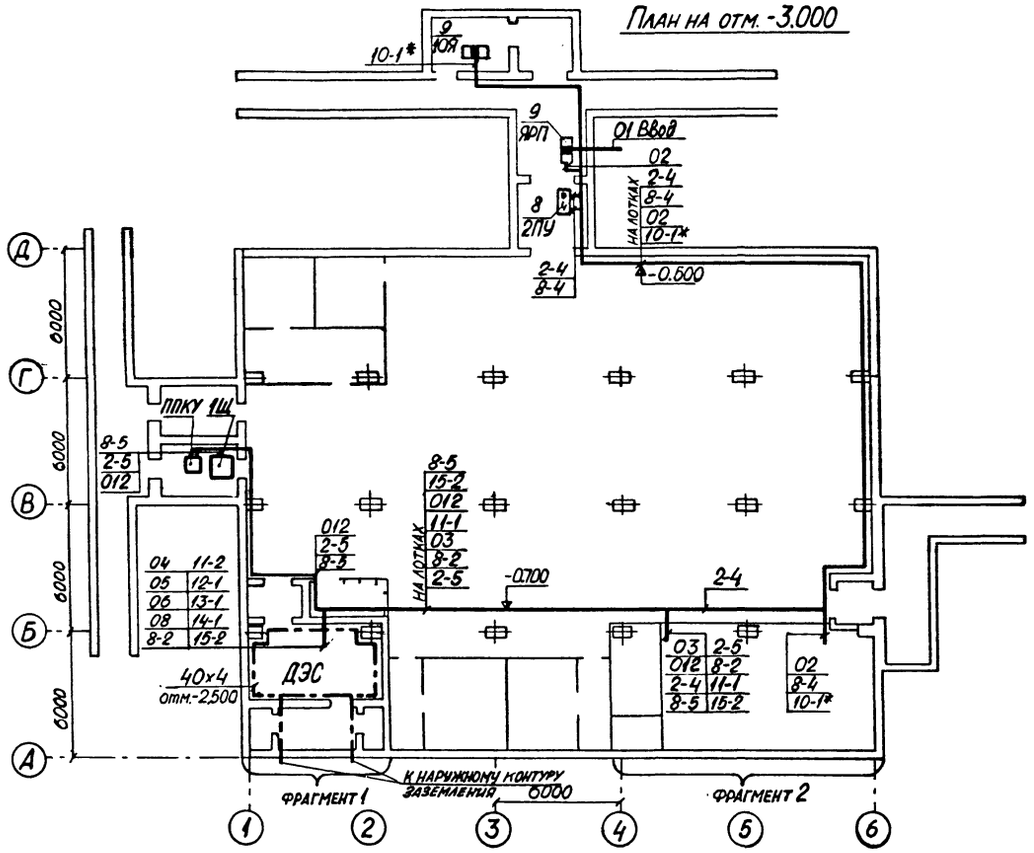

Фрагмент 1

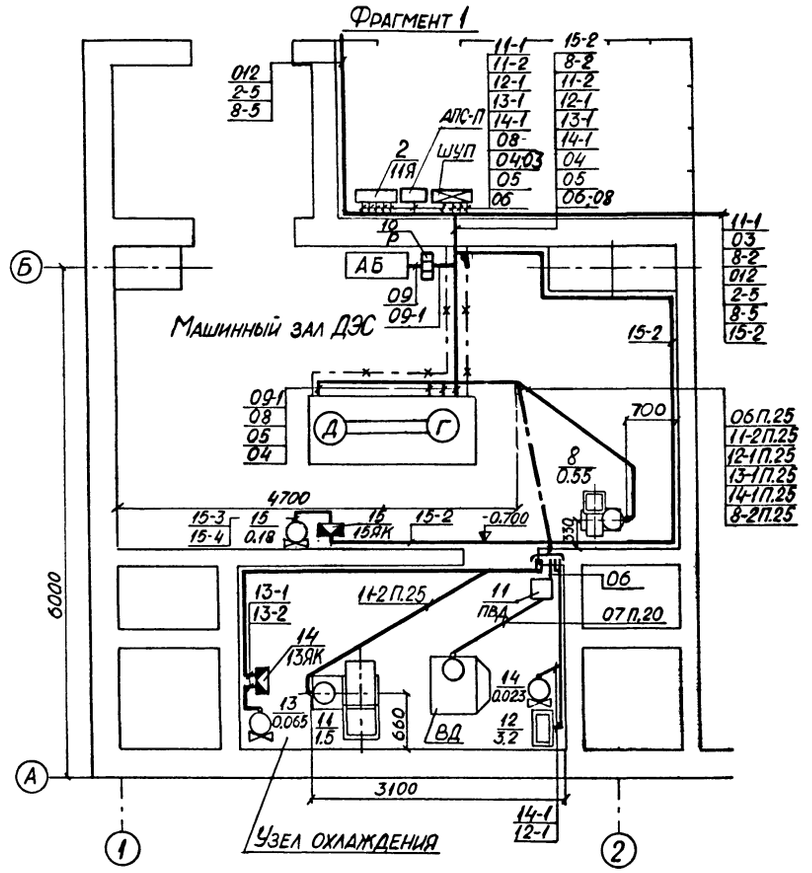

Фрагмент 2

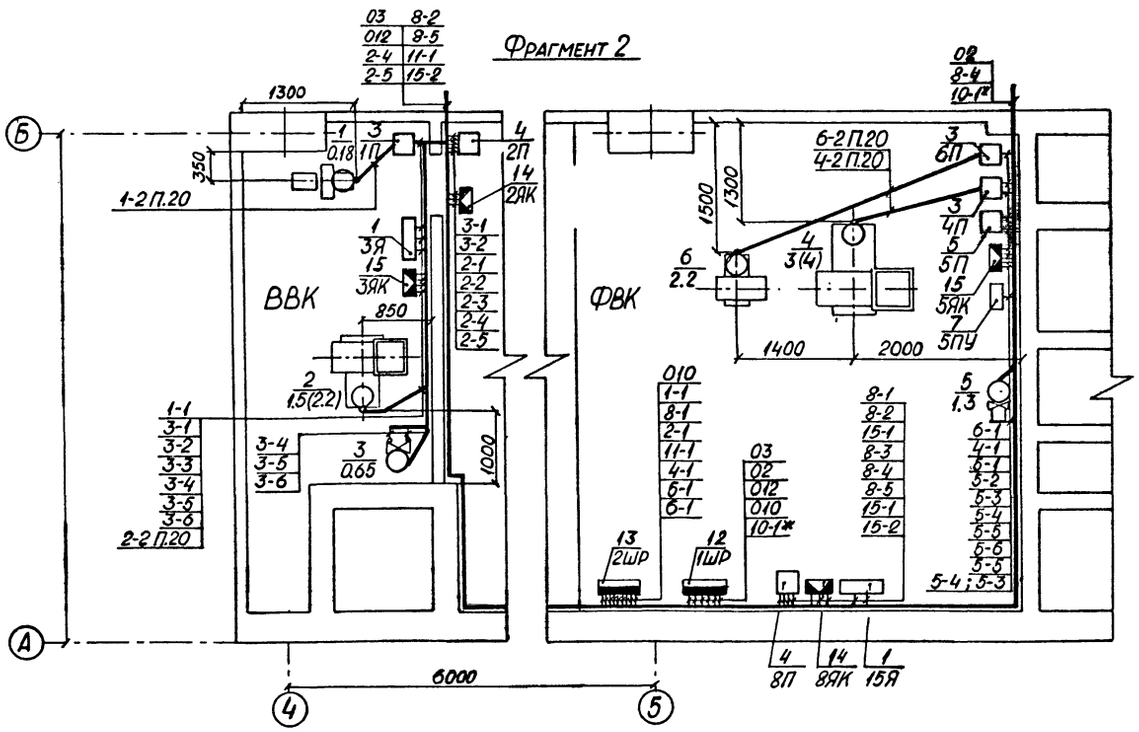

1.* Только для варианта с грузовым лифтом.
2. В скобках - данные для климатической зоны 2.
3. Шкафы управления 1Щ и ППКУ выполняются и устанавливаются по проекту ГПИ „Спецавтоматика" г. Ростов-на-Дону А-II (III, IV)-1200-314.86 Альбом 6
4. В качестве заземляющих проводников используются нулевые провода и жилы кабелей и контур заземления из стали 40х4

Согласовано: Гл. спец. ТО Петренко; Рук. гр. АО Кабанцева; Рук. гр. ОВ Звонарева

Взам. инв. № | Подпись и дата | Инв. № подл.

Привязан | Инв. №

Нач. отд.	Конорев	
Гл. спец.	Малинская	
Рук. гр.	Сарычева	
Ст. инж.	Лиховцова	
Исполн.	Граблин	
Провер.	Сарычева	
Н. контр.	Малинская	

А - II (III, IV) - 1200-314.86 ЭМ

Склад материалов и оборудования отдельно стоящий заглубленный

Стадия	Лист	Листов
РП	4	

План на отм.-3,000. Фрагменты 1,2 (климатические зоны 1,2)

ГОССТРОЙ СССР ГОСХИМПРОЕКТ Волжское отделение

СФ 691-07 7

Альбом 7 часть 1

План на отм.-3,000

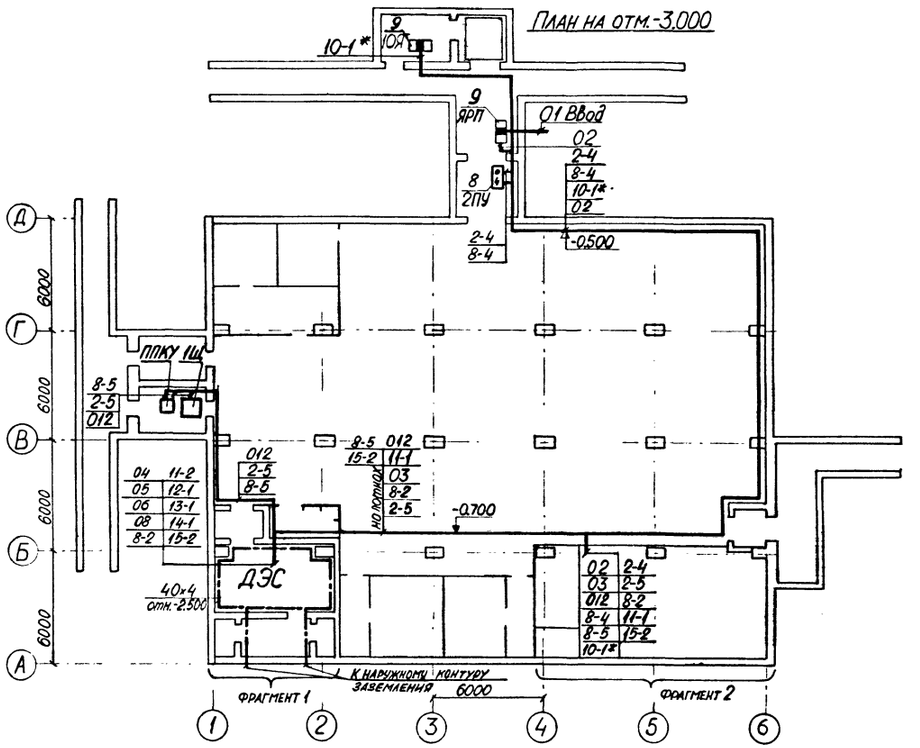

Фрагмент 1

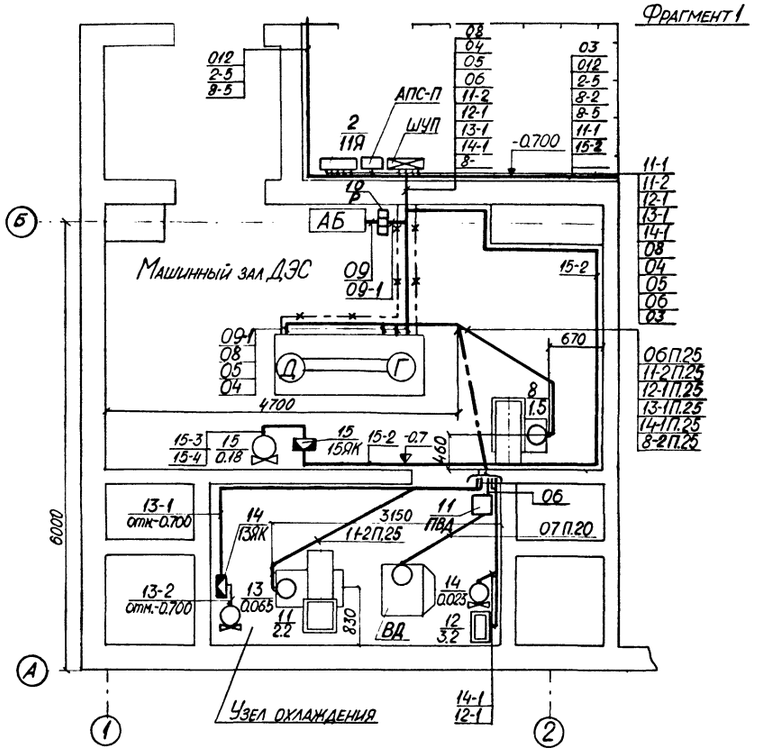

Фрагмент 2

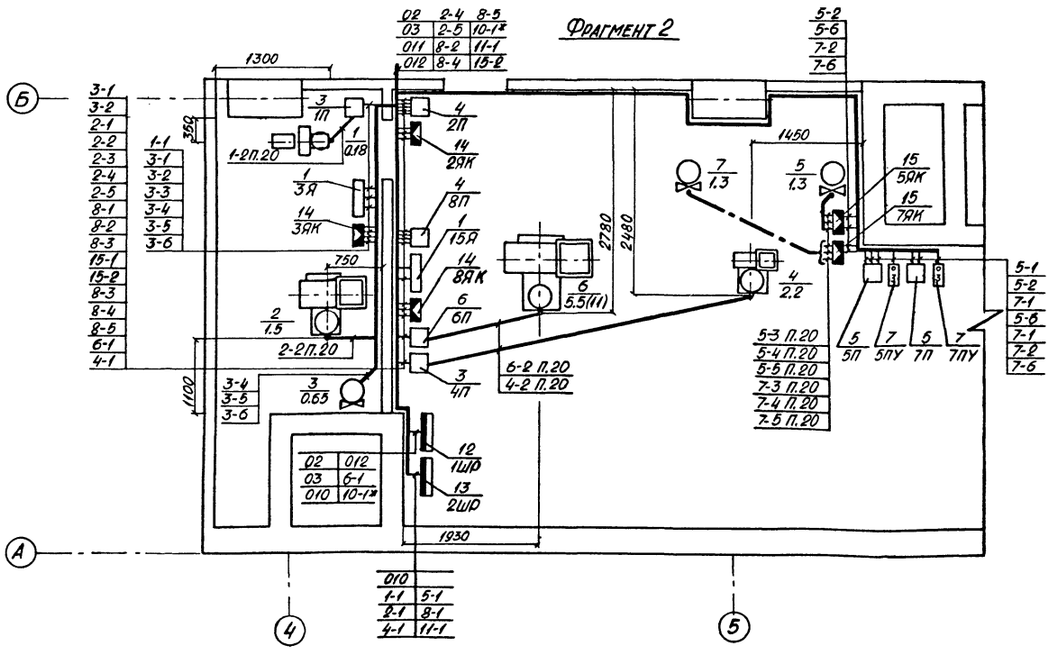

1. * Только для варианта с грузовым лифтом.
2. В скобках - данные для климатической зоны 4.
3. Шкафы управления 1Щ и ППКУ выполняются и устанавливаются по проекту ГПИ „Спецавтоматика" г. Ростов-на-Дону. А-II (III, IV)-1200-314.86 Альбом 6
4. В качестве заземляющих проводников используются нулевые провода и жилы кабелей и контур заземления из стали 40×4.

Согласовано:
Гл. спец. ТО Петренко
Рук. гр. АО Каменьщева
Рук. гр. ОВ Звонарева

Инв. № подл. | Подпись и дата | Взам. инв. №

Привязан			
Инв. №			
Нач. отд.	Конорев		
Гл. спец.	Малинская		
Рук. гр.	Сарычева		
Ст. инж.	Лиховцова		
Исполн.	Граблин		
Провер.	Сарычева		
Н. контр.	Малинская		

А-II (III, IV) 1200-314.86 ЭМ

Склад материалов и оборудования отдельно стоящий заглубленный

Стадия	Лист	Листов
РП	5	

План на отм.-3,000. Фрагменты 1, 2 (климатические зоны 3, 4).

ГОССТРОЙ СССР
ГОСХИМПРОЕКТ
Волжское отделение

сф 691-07 8

Альбом 7 часть 1

Вентилятор привод 4 (6)

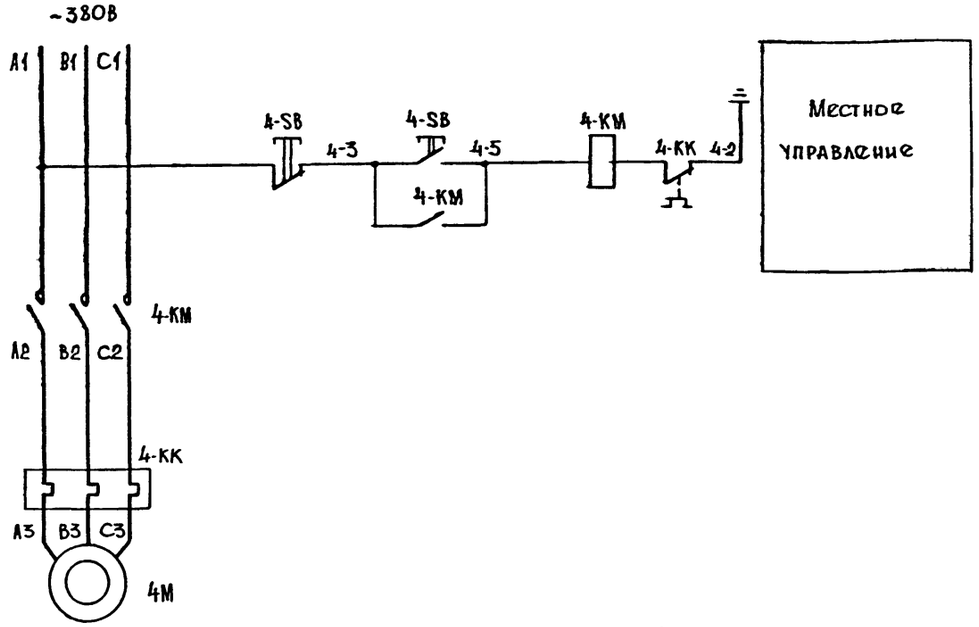

Диаграмма путевых выключателей

Обозначение	Контакт	открыто	Промежуточное положение	закрыто
КВО	2 -1 -3		X	X
КВЗ	11 -10 -12	X	X	
ВМЗ	13 -14 -15	X	X	

Гермоклапан привод 5 (7)

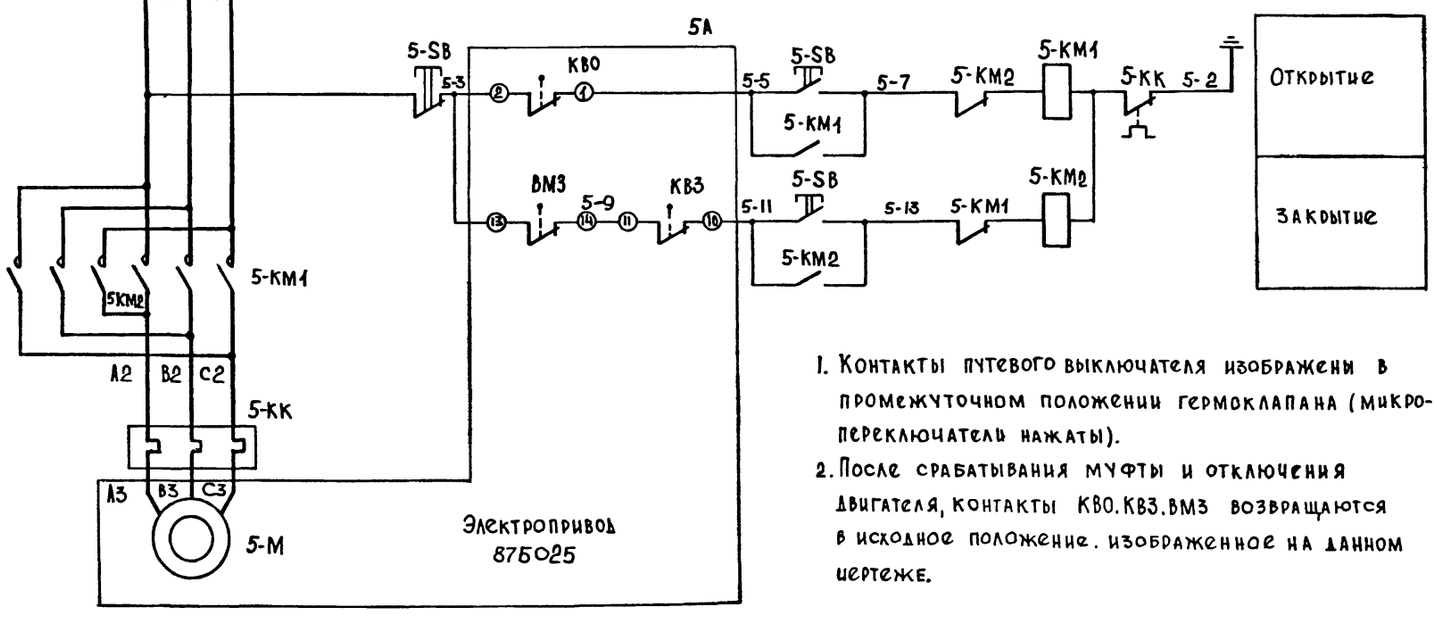

1. Контакты путевого выключателя изображены в промежуточном положении гермоклапана (микропереключатели нажаты).
2. После срабатывания муфты и отключения двигателя, контакты КВО. КВЗ. ВМЗ возвращаются в исходное положение. изображенное на данном чертеже.

Поз. обознач.	Наименование	Кол.	Примечание
	По месту		
	Пускатель ТУ 16.-523.549-78, ~220В		
4-КМ, 4-SB	ПМЛ	1	см.таблицу 1
5КМ1.5КМ2	ПМЛ-161102 приставка контактная		
	ПКЛ 2002 ТУ 16-523.554-78	1	
4-М	Электродвигатель	1	см. таблицу 1
5А	Электропривод 87Б025 гермоклапана	1	
5-SB	Пост управления ПКЕ-212-3У		
	ТУ 16-526.216-78	1	

Таблица 1

Номер климатической зоны	Номер системы по плану	Тип электродвигателя	Ном. мощность кВт	Ток. А Iн/Iп	Тип пускового аппарата	Тип теплового реле
1	4	4А100S4	3	6,7 / 40,2	ПМЛ 122002	РТЛ-101204
2	4	4А100L4	4,0	8,6 / 51,6	ПМЛ 122002	РТЛ-101004
3,4	4	4А90L4	2,2	5,2 / 30,1	ПМЛ 122002	РТЛ-101004
1,2	6	4А80В2	2,2	4,7 / 30,55	ПМЛ 122002	РТЛ-101004
3	6	4А112М4	5,5	11,5 / 5	ПМЛ 122002	РТЛ-101604
4	6	4А132М4	11	22 / 165	ПМЛ 222002	РТЛ-102204

3. Схема, выполненная для привода 4. аналогична для привода 6. Схема, выполненная для привода 5 аналогична для привода 7.
4. Гермоклапан привод 7 предусматривается только для 3 и 4 климатических зон.

Согласовано
Гл.спец.ТО Петренко

Инв.№ подл. | Подпись и дата | Взам.инв.№

Привязан

Инв.№

Нач.отд.	Конорев	
Гл.Спец.	Малинская	
Рук.гр.	Пискова	
Вед.инж.	Орешкина	
Исполн.	Хильченко	
Провер.	Орешкина	
Н.контр.	Малинская	

А-II (III, IV)-1200-314.86ЭМ

Склад материалов и оборудования отдельно стоящий заглубленный

Стадия	Лист	Листов
РП	6	

Вентилятор привод 4(6). Гермоклапан привод 5(7). Схемы электрические принципиальные управления.

ГОССТРОЙ СССР
ГОСХИМПРОЕКТ
Волжское отделение

СФ 691-07 9

Альбом 7 часть 1

Вентилятор привод 2

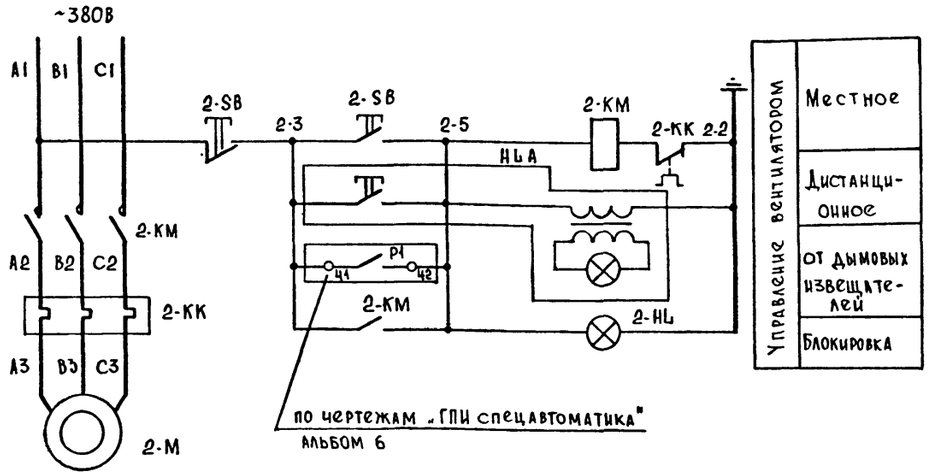

Диаграмма переключения контактов ключа КУ (УП5312-С86)

N секции	Номер контакта		Положение рукоятки 1		2		3	
	1	2	1	2	1	2	1	2
I	1	2	X					X
II	3	4	X					X
III	5	6	X					X *
IV	7	8	X					X *
Надпись на ключе			Ручн.		О		Авт.	

* – Не используется

Таблица 1

Номер климатической зоны	Номер системы по плану	Тип электродвигателя	Ном. мощность кВт	Ток А Iн / Iп	Тип пускового аппарата	Тип теплового реле
1.3	2	4А80В4	1.5	3,57 / 17,85	ПМЛ-123002	РТЛ-100804
2	2	4А100L6	2.2	5,65 / 28,25	ПМЛ-123002	РТЛ-101204
4	2	4А90L4	1.5	5,02 / 30,1	ПМЛ-123002	РТЛ-101004

Гермоклапан привод 3

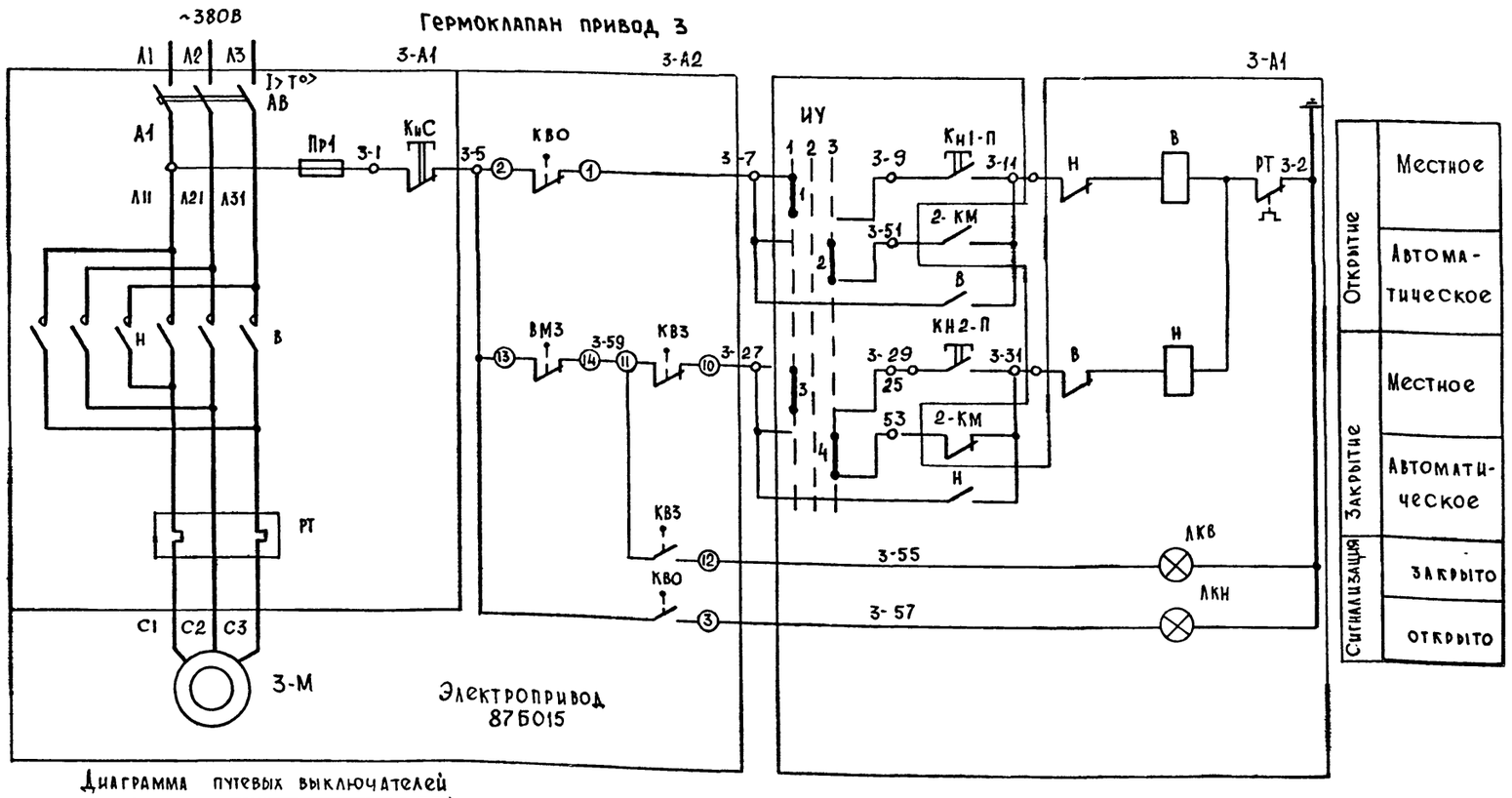

Диаграмма путевых выключателей

Обозначение	Контакт	Открыто	Промежуточное положение	Закрыто
КВО	2 -1 -3		X	X
КВ3	11 -10 -12	X		
ВМ3	13 -14 -15	X		X

Поз. обознач.	Наименование	Кол.	Примечание
	По месту		
3-А1	Ящик управления ЯУ5413-03А2Е		3Я
	ТУ16.536.042-71	1	
3-А2	Электропривод 87Б015 гермоклапан	1	
2-НЬА	Пост управления ПКУ15-21.141-54У2		2ПУ
	ТУ16.526.333-83	1	
2-КМ.2-SB	Пускатель ПМЛ ~220В ТУ16.-523.549-78	2	см. таблицу 1
2-НЬ	с приставкой контактной ПКЛ-1104		
	ТУ16-523.554-78	1	
2-М	Электродвигатель	1	см. таблицу 1

1. Контакты путевого выключателя изображены в промежуточном положении гермоклапана (микропереключатели нажаты).
2. После срабатывания муфты и отключения двигателя. контакты КВО. КВ3, ВМ3 возвращаются в исходное положение, изображенное на данном чертеже.

Согласовано: Гл.спец.ТО Петрочко; Взам.инв.№; Подпись и дата; Инв.№ подл.

Нач.отд	Кожорев		
Гл.спец	Малинская		
Рук.гр.	Пискова		
Вед.инж	Орешкина		
Исполн.	Куприна		
Провер.	Орешкина		
Н.контр.	Малинская		

Привязан

Инв.№

A-II (III, IV)-1200-314.86 ЭМ

Склад материалов и оборудования отдельно стоящий заглубленный

Вентилятор привод 2. Гермоклапан привод 3. Схемы электрические принципиальные управления.

Стадия	Лист	Листов
РП	7	

ГОССТРОЙ СССР ГОСХИМПРОЕКТ Волжское отделение

сф 691-07 10

Альбом 7 часть 1

Вентилятор привод 11

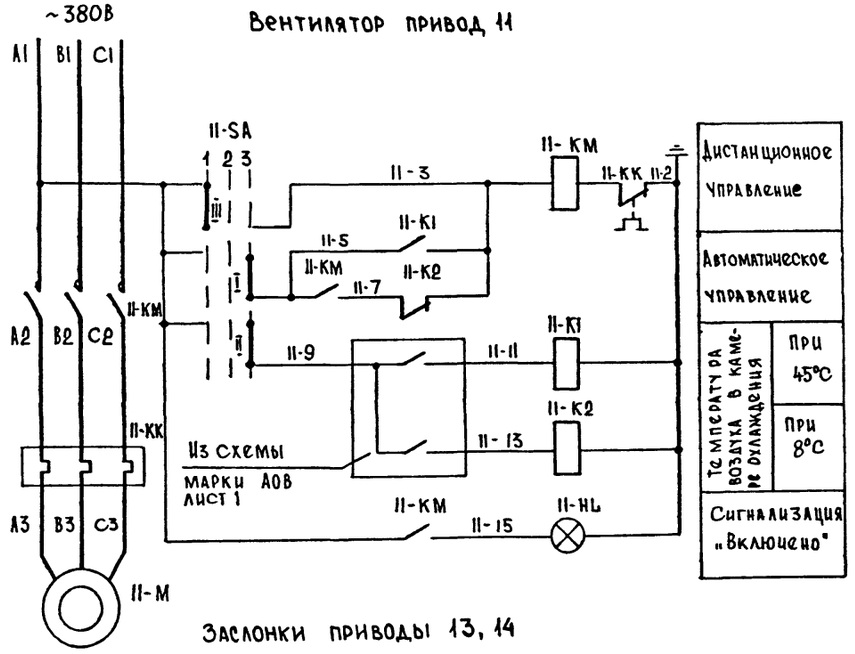

Электронагреватель привод 12

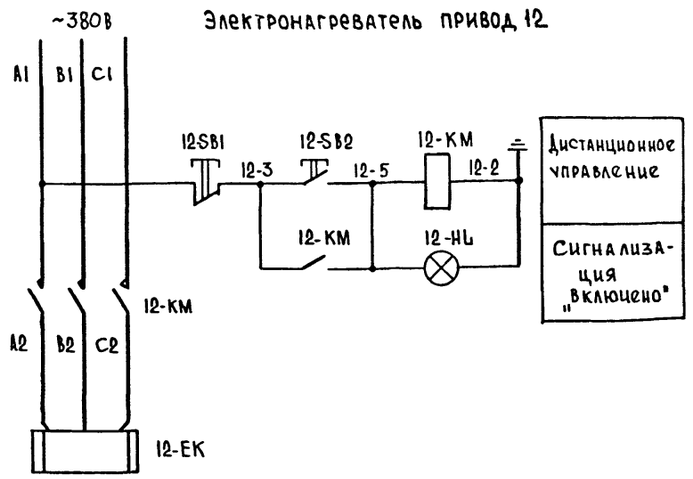

Заслонки приводы 13, 14

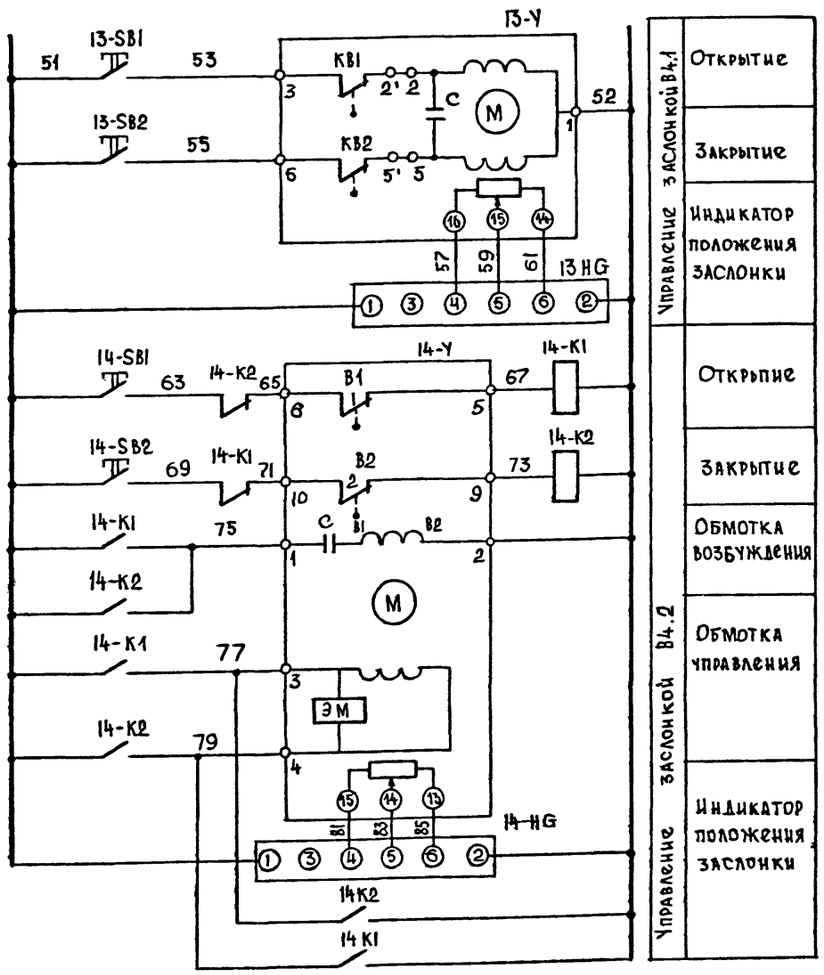

Диаграммы работы контактов

Исполнительный механизм 13-У

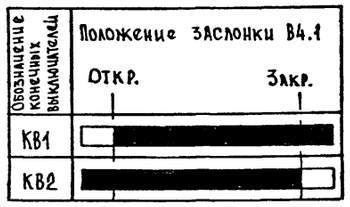

Исполнительный механизм 14-У

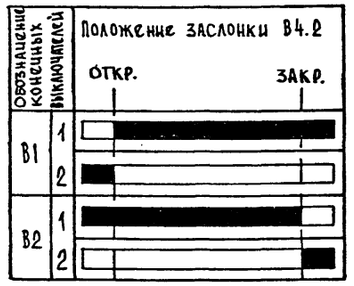

Диаграмма переключения контактов ключа 11-SA

N секции	Номер контакта		Положение рукоятки 1		2		3	
	1	2	1	2	1	2	1	2
I	1	2					⊠	⊠
II	3	4					⊠	⊠
III	5	6	⊠	⊠				
IV	7	8	⊠	⊠				
Надпись на ключе			Дист.		О		АВТ.	

* Не используется

Таблица 1

Номер климатической зоны	Номер системы по плану	Тип электродвигателя	Ном. мощность кВт	Ток А Iн/Iп	Тип пускового аппарата	Тип теплового реле
1.2	11	4А80В4	1.5	3,57 / 17,85	ПМЛ121002	РТЛ-100804
3.4	11	4А100L6	2.2	5,65 / 28,25	ПМЛ121002	РТЛ-101204

Поз. обозн.	Наименование	Кол.	Примечание
	По месту		
12-EK	Электронагреватель		
	КВУ 600х1000 АУ2	1	
11-M	Электродвигатель	1	см. таблицу 1
13-Y	Исполнительный механизм МЭО-6,3/25-0,25 П	1	Заказываются по чертежам марки ОВ
14-Y	Исполнительный механизм МЭО-16/25-0,25-77 И	1	
	Ящик 11 Я		
11-HL 12-HL	Арматура светосигнальная АС12015У2, ~220В,		
	ТУ16-535.930-76	2	
13-HG, 14-HG	Дистанционный указатель положения		
	ДУП-М	2	
11-K1, 11-K2 14-K1, 14-K2	Реле РПЛ-13104, 220В, 50Гц		
	ТУ16-523.554-78	4	
11-KM, 11-KK	Пускатель ПМЛ ~220В, ТУ16-526.437-78	1	см. таблицу 1.
	С приставкой контактной ПКЛ1104		
	ТУ16.-523.-544-78	1	
12-KM	Пускатель ПМЛ-11102 ТУ16-526.437-78 ~220В,	1	
11-SA	Переключатель универсальный		
	УП5312-С29 ТУ16-524.074-75	1	
	Кнопка управления КЕ011У3 исп. 2		
12-SB1	толк. красный		
13-SB1, 13-SB2 14-SB1, 14-SB2	толк. черный	5	
12-SB2	ТУ16-526.407-79		

Согласовано
Гл.спец. ТО Петренко

Взам. инв. №
Подпись и дата
Инв. № подл.

Привязан
Инв. N

Нач.отд.	Конорев	
Гл.спец.	Малинская	
Рук. гр.	Пискова	
Вед.инж.	Орешкина	
Исполн.	Куприна	
Провер.	Орешкина	
Н.контр.	Малинская	

А-II (III, IV)-1200-314.86ЭМ

Склад материалов и оборудования отдельно стоящий заглубленный

Стадия	Лист	Листов
РП	8	

Вентилятор привод 11. Электронагреватель привод 12. Заслонки приводы 13, 14. Схемы электрические принципиальная управления.

ГОССТРОЙ СССР
ГОСХИМПРОЕКТ
Волжское отделение

СФ 691-07 11

Альбом 7, части I

Вентилятор привод 8

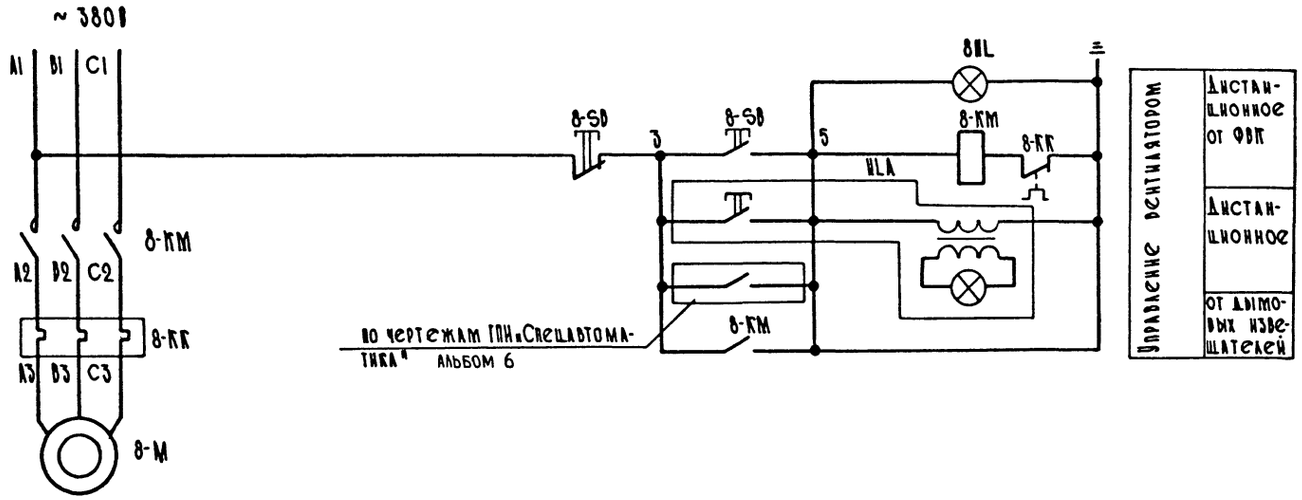

Диаграмма путевых выключателей

Обозначение	Контакт	Открыто	Промежуточное положение	Закрыто
КВО	1-2			
	3-4			
КВЗ	1-2			
	3-4			
КВ1	1-2			
	3-4			
КВ2	1-2			
	3-4			
ВМО	1-2			
	3-4			
ВМЗ	1-2			
	3-4			

Гермоклапан привод 15

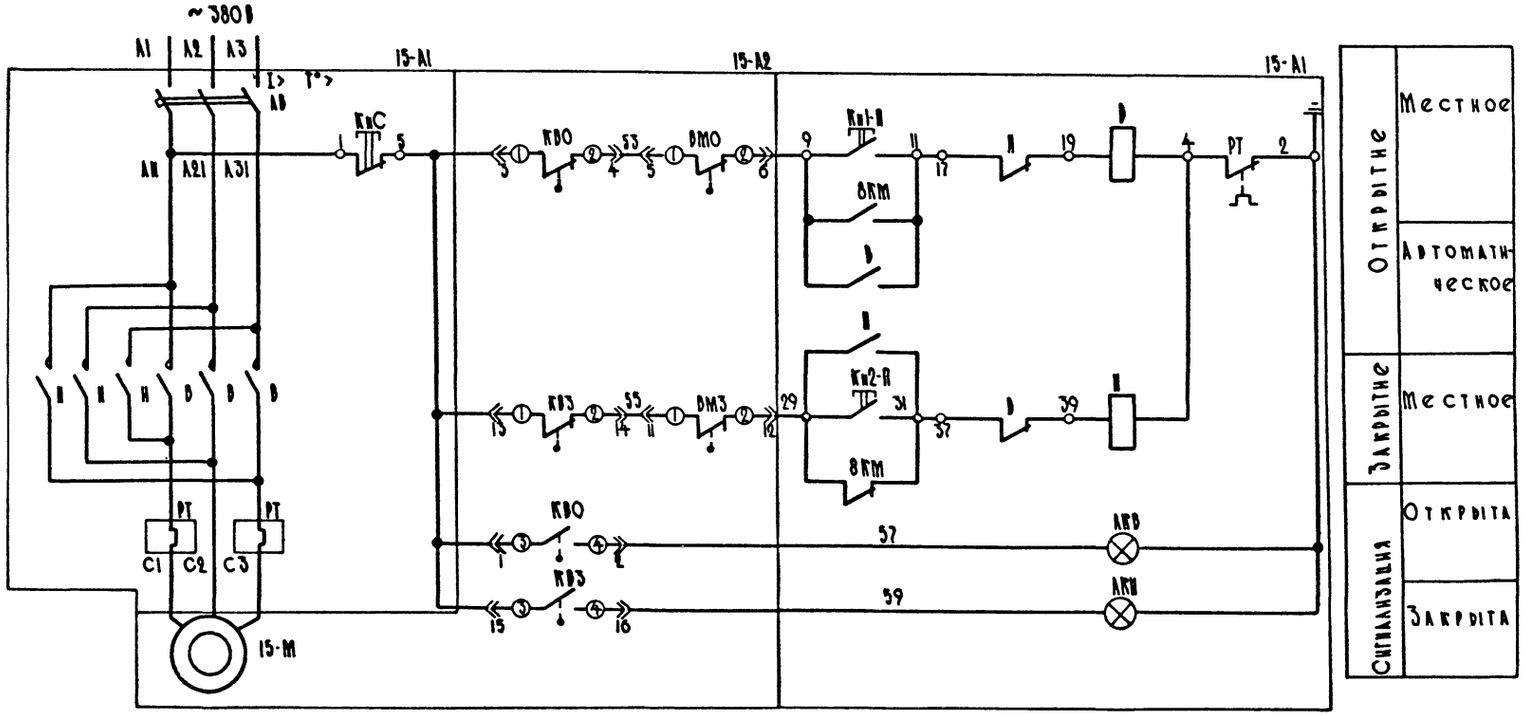

Поз. обознач.	Наименование	Кол.	Примечание
15-A1	Ящик управления ЯУ 5411-03А2Б		15Я
	ТУ 16.536.042-71	1	
15-A2	Электропривод задвижки Р=0,18 кВт		
	ТЭО 099.058-18М	1	Климатическая зона 1,2
	ТЭО 099.058-16М	1	Климатическая зона 3,4
8КМ, 8-SB	Пускатель ПМА 123002 ТУ 16.523.549-78 ~220В	1	
8-HL	с приставкой контактной ПКА-1104		
	ТУ 16.523.554-78	1	
8-HLA	Пост управления кнопочный ПКУ15-21.141-54У2		
	ТУ 16.526.333-83	1	
8-M	Электродвигатель 4АА63В2 Р=0,55 кВт	1	

1. Контакты путевого выключателя изображены в промежуточном положении гермоклапана (микропереключатели нажаты).
2. После срабатывания муфты и отключения двигателя, контакты КВО, КВЗ, ВМЗ возвращаются в исходное положение, изображенное на данном чертеже.

Согласовано
Гл. спец. 10 Петренко

Инв. № подл. | Подпись и дата | Взам. инв. №

Привязан

Инв. №

Нач. отд.	Конорев		
Гл. спец.	Малинская		
Рук. гр.	Орешкина		
Н. им.	Кострюкова		
Исполн.	Исакова		
Провер.	Орешкина		
Н. контр.	Малинская		

A - II (III, IV) - 1200 314.86 ЭМ

Склад материалов и оборудования отдельно стоящий заглубленный

Стадия	Лист	Листов
РП	9	

Вентилятор привод 8. Гермоклапан привод 15. Схемы электрические принципиальные управления

ГОССТРОЙ СССР ГОСХИМПРОЕКТ Волжское отделение

СФ 691-07 12

Альбом 7 часть 1

Гермоклапан привод 5(7)

Вентилятор привод 4(6)

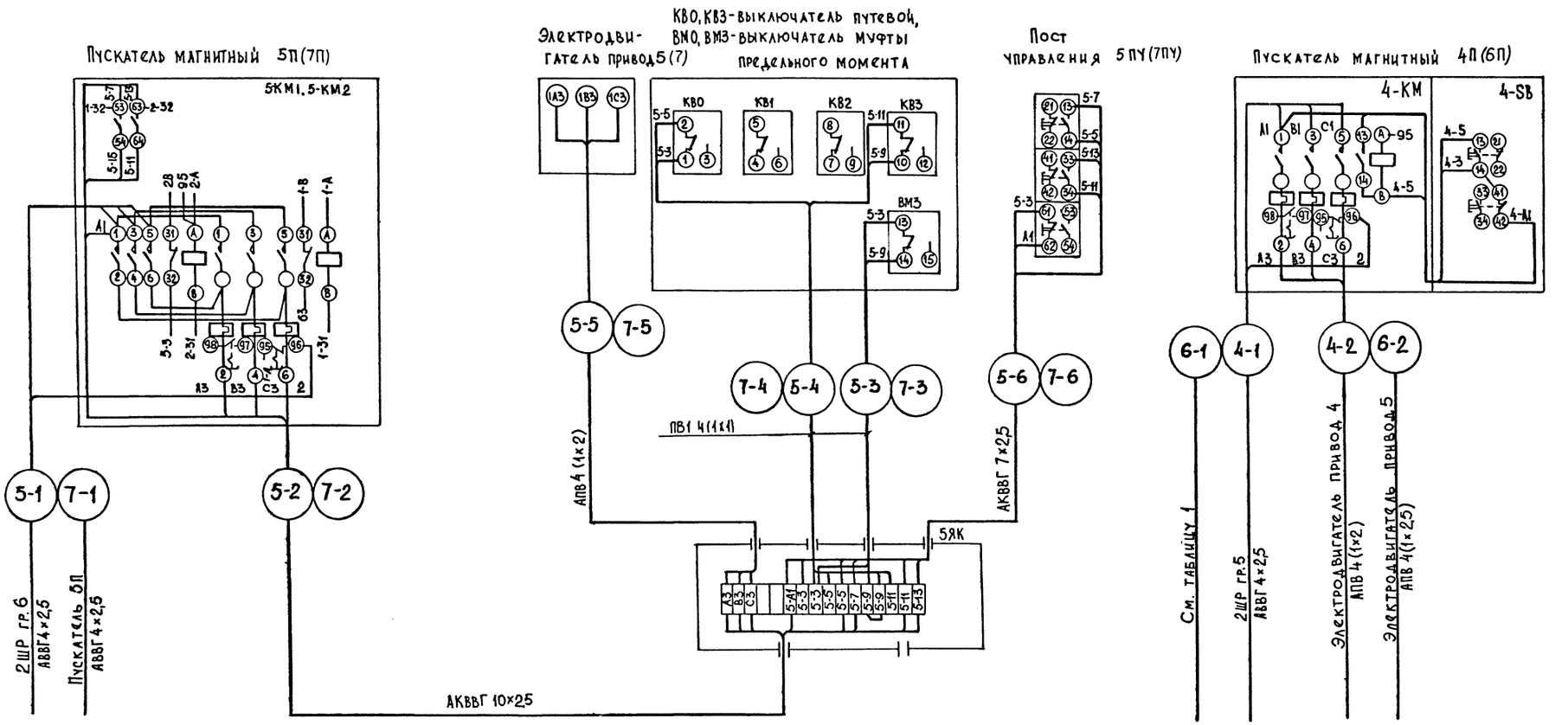

Таблица 1

Номер климатической зоны	Данные кабеля 6-1	
	Марка	Адрес
1.2	АВВГ4×2.5	2ШР гр.8
3	АВВГ4×2.5	1ШР гр.5
4	АВВГ4×4	1ШР гр.5

Согласовано:
Гл. спец. ТО Петренко

Взам. инв. № | Подпись и дата | Инв. № подл.

Привязан

Инв. №

Нач. отд.	Конорев	
Гл. спец.	Малинская	
Рук. гр.	Пискова	
Вед. инж.	Орешкина	
Исполн.	Куприна	
Проверил	Орешкина	
Н. контр.	Малинская	

А-II (III, IV)-1200-314.86ЭМ

Склад материалов и оборудования отдельно стоящий заглубленный

Стадия	Лист	Листов
РП	10	

Вентилятор привод 4(6) Гермоклапан привод 5(7) Схема подключения

ГОССТРОЙ СССР
ГОСХИМПРОЕКТ
Волжское отделение

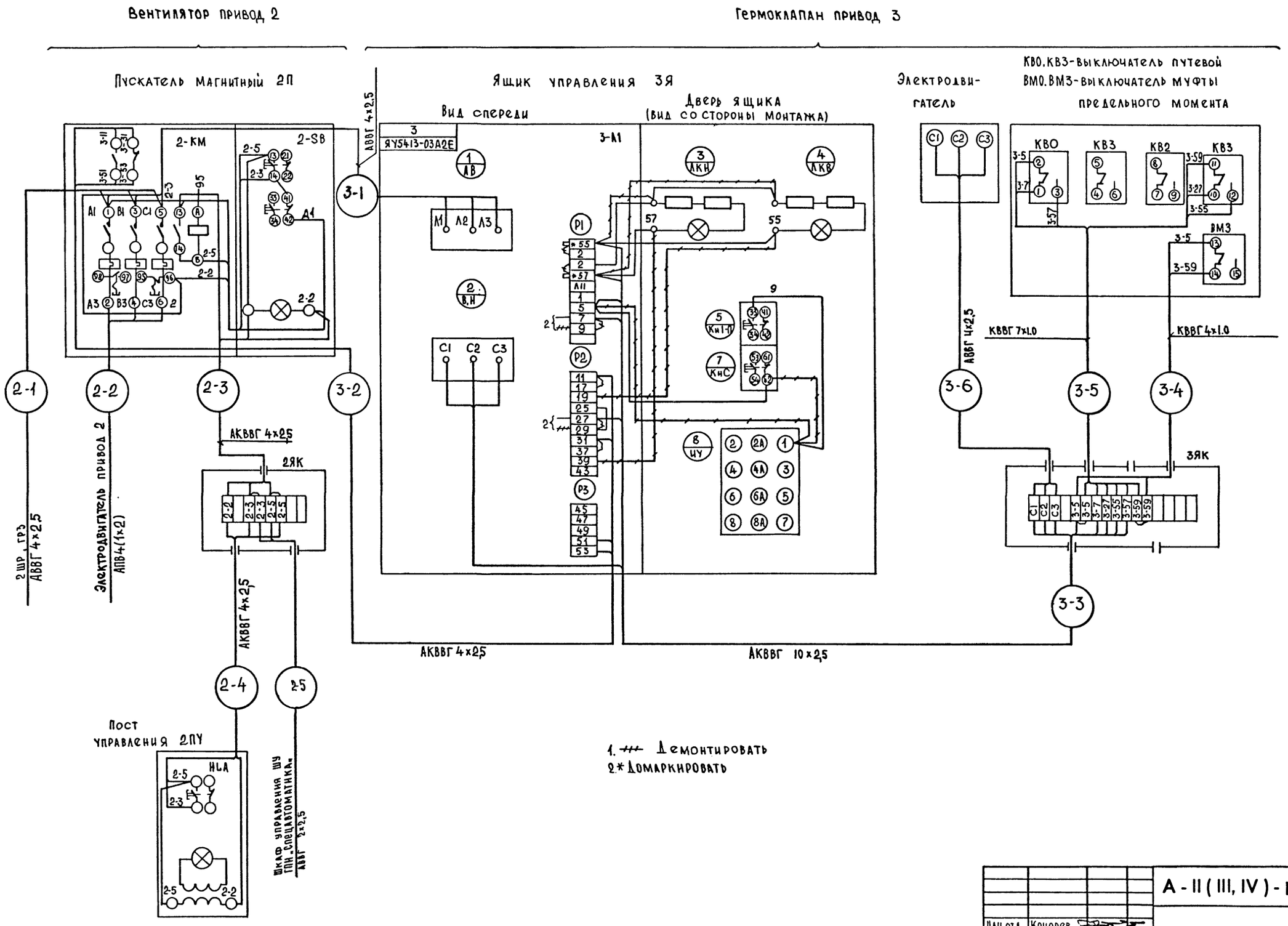

Альбом 7 часть 1

Согласовано			
Гл.спец.то	Петренко		
Инв.№ подл.	Подпись и дата	Взам.инв.№	

Нач.отд	Конорев		
Гл.спец	Малинская		
Рук.гр.	Пискова		
Вед.инж	Калина		
Исполн.	Хильченко		
Провер.	Калина		
Н.контр	Малинская		

Привязан

Инв. №

А-II (III, IV)-1200 314.86 ЭМ

Склад материалов и оборудования отдельно стоящий заглубленный

Стадия	Лист	Листов
РП	11	

Вентилятор привод 2. Гермоклапан привод 3. Схема подключений.

ГОССТРОЙ СССР
ГОСХИМПРОЕКТ
Волжское отделение

СФ 691-07 14

Альбом 7 часть 1

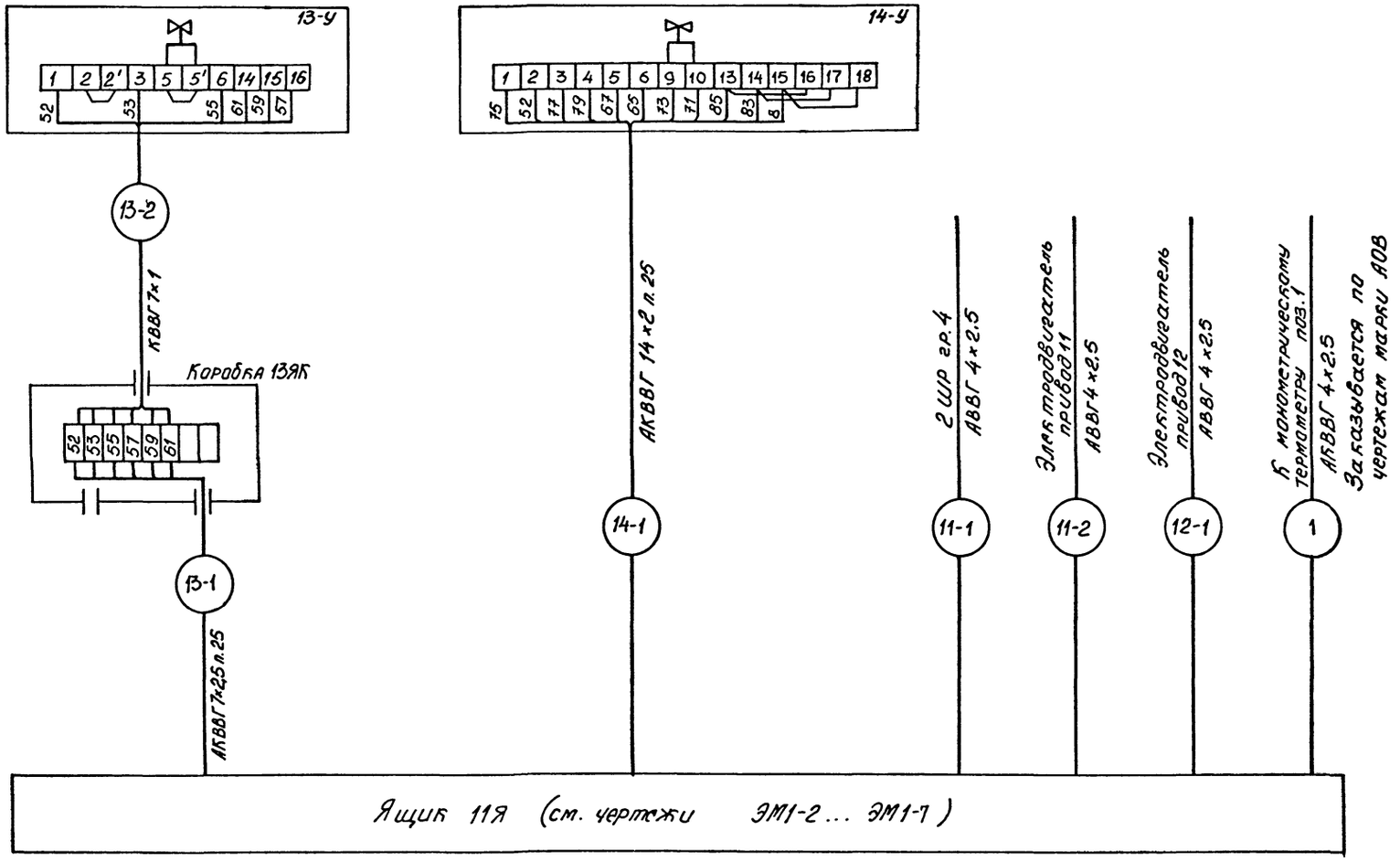

Согласовано:
Гл. спец. ТО Петренко

Инв. № подл. | Подпись и дата | Взам. инв. №

Привязан:

Инв. №

Нач. отд.	Конорев	
Гл. спец.	Малинская	
Рук. гр.	Пискова	
Вед. инж.	Орешкина	
Исполн.	Куприна	
Провер.	Орешкина	
Н. контр.	Малинская	

A - II (III, IV) - 1200-314.86 ЭМ

Склад материалов и оборудования отдельно стоящий заглубленный	Стадия	Лист	Листов
	РП	12	

Вентилятор привод 11 Электронагреватель привод 12. Заслонки приводы 13,14. Схема подключения

ГОССТРОЙ СССР
ГОСХИМПРОЕКТ
Волжское отделение

Альбом 7. часть 1.

Вентилятор привод 8

Гермоклапан привод 15

Пускатель магнитный 8П

Ящик управления 15Я

Вид спереди

Дверь ящика (вид со стороны монтажа)

Электро-двигатель

8-КМ

8-SB

8HL

8ЯК

15ЯК

2ПУ

8-1

8-2

8-3

8-4

8-5

15-1

15-2

15-3

15-4

2 ШР гр.2 АВВГ 4×2.5

Электродвигатель привода 8 АВВГ 4×2.5

АКВВГ 4×2.5

АКВВГ 10×2.5

АВВГ 4×2.5

КВВГ 2(7×1)

ГПМ Спецавтоматика АВВГ 2×2.5

~ -Демонтировать

* -Домаркировать

Привязан

Инв. №

Подпись и дата | Взам. инв. №

Нач. отд.	Конорев		
Н. спец.	Малинская		
Рук. гр.	Орешкина		
Инж.	Хнырченко		
Исполн.	Исакова		
Провер.	Орешкина		
Н. контр.	Малинская		

A-II(III,IV)-1200-314.86 ЭМ

Склад материалов и оборудования отдельно стоящий заглубленный

Стадия	Лист	Листов
РП	13	

Вентилятор привод 8. Гермоклапан привод 15. Схема подключения.

ГОССТРОЙ СССР ГОСХИМПРОЕКТ Волжское отделение

СП 691-07 16

Альбом 7 часть 1

Маркировка кабеля	Трасса: Начало	Трасса: Конец	Проходы через: Трубы: Маркировка	Условн. проход: Л	Условн. проход: О	Длина: М	Ящики протяжные	Кабель: По проекту: Марка напряжение	Кол-во, число жил сечение	Длина +8% М	Проложено: Марка, напряжение	Кол-во, число жил сечение	Длина М
	Климатические зоны 1,2,3,4												
01	Ввод	Ящик ЯРП											
02	Ящик ЯРП	1ШР						АВВГ	3х16+1х10	60			
04	Выводы генератора ДЭС	ЩУП						АВВГ	3х16+1х10	6			
05	ЩУП	Выводы генератора ДЭС						АВВГ	4х2.5	6			
06	ЩУП	Пускатель ПВД						АВВГ	4х2.5	10			
07	Пускатель ПВД	Вентилятор ВД						АПВ	4(1х2.0)	16			
08	АПС-П	Панель приборов дизеля						КВВГЭ	10х1.5	6			
09	Шкаф аккумуляторных батарей АБ	Рубильник Р						АВВГ	2х120	4			
09-1	Рубильник Р	Стартер ДЭС						АВВГ	2х120	6			
10-1	1ШР	Ящик 10Я						АВВГ	3х16+1х10	70			
	Климатические зоны 1,2												
03	ЩУП	1ШР						АВВГ	3х10+1х6	40			
	Климатические зоны 3,4												
03	ЩУП	1ШР						АВВГ	3х10+1х6	30			
	1ШР												
	Климатические зоны 1,2												
010	1ШР гр.3	2ШР						АВВГ	3х6+1х4	9			
012	1ШР	1Щ						АВВГ	2х2.5	45			
	Климатические зоны 3,4												
010	1ШР гр.3	2ШР						АВВГ	3х6+1х4	7			
012	1ШР	1Щ						АВВГ	2х2.5	40			
6-1	1ШР гр.5	Пускатель 6П						АВВГ	4х2.5	5	только для зоны 3		
								АВВГ	4х4	5	только для зоны 4		
6-2	Пускатель 6П	Вентилятор п.6		20		4	У994	АПВ	4(1х2.0)	20	только для зоны 3		
								ПВ1	4(1х1)	4			
				20		4	У994	АПВ	4(1х4)	20	только для зоны 4		
								ПВ1	4(1х2.5)	4			
	2ШР												
	Климатические зоны 1,2,3,4												
11-1	2ШР гр.4	Ящик 11Я						АВВГ	4х2.5	26			
11-2	Ящик 11Я	Вентилятор п.11		25		7	У994	АВВГ	4х2.5	13			
								ПВ1	4(1х1)	4			
12-1	Ящик 11Я	Нагреватель п.12		25		3		АВВГ	4х2.5	14			
13-1	Ящик 11Я	Коробка 13ЯК		25		3		АКВВГ	7х2.5	17			
13-2	Коробка 13ЯК	Привод заслонки п.13						КВВГ	7х1	1			
14-1	Ящик 11Я	Привод заслонки п.14		25		3		АКВВГ	14х2.5	14			

Маркировка кабеля	Трасса: Начало	Трасса: Конец	Проходы через: Трубы: Маркировка	Условн. проход: Л	Условн. проход: О	Длина: М	Ящики протяжные	Кабель: По проекту: Марка напряжение	Кол-во, число жил сечение	Длина +8% М	Проложено: Марка, напряжение	Кол-во, число жил сечение	Длина М
	Климатические зоны 1,2												
1-1	2ШР гр.1	Пускатель 1П						АВВГ	4х2.5	5			
1-2	Пускатель 1П	Вентилятор п.1		20		3	У994	АПВ	4(1х2.0)	12			
								ПВ1	4(1х1)	4			
8-1	2ШР гр.2	Пускатель 8П						АВВГ	4х2.5	6			
8-2	Пускатель 8П	Вентилятор п.8		25		3	У994	АВВГ	4х2.5	41			
								ПВ1	4(1х1)	4			
8-3	Пускатель 8П	Коробка 8ЯК						АКВВГ	4х2.5	2			
8-4	Коробка 8ЯК	Пост 2ПУ						АКВВГ	4х2.5	60			
8-5	Коробка 8ЯК	ППКУ						АВВГ	2х2.5	45			
15-1	Пускатель 8П	Ящик 15Я						АКВВГ	10х2.5	2			
15-2	Ящик 15Я	Коробка 15ЯК						АКВВГ	10х2.5	47			
15-3	Коробка 15ЯК	Гермоклапан п.15						АВВГ	4х2.5	3			
15-4	Коробка 15ЯК	ШР гермоклапана п.15						КВВГ	2(7х1)	6			
2-1	2ШР гр.3	Пускатель 2П						АВВГ	4х2.5	4			
2-2	Пускатель 2П	Вентилятор п.2		20		2	У994	АПВ	4(1х2.0)	32			
								ПВ1	4(1х1)	4			
2-3	Пускатель 2П	Коробка 2ЯК						АКВВГ	4х2.5	2			
2-4	Коробка 2ЯК	Кнопка 2ПУ						АКВВГ	4х2.5	65			
2-5	Коробка 2ЯК	ППКУ						АВВГ	2х2.5	37			
3-1	Пускатель 2П	Ящик 3Я						АВВГ	4х2.5	7			
3-2	Ящик 3Я	Пускатель 2П						АКВВГ	4х2.5	7			
3-3	Ящик 3Я	Коробка 3ЯК						АКВВГ	10х2.5	3			
3-4	Коробка 3ЯК	Муфта п.3						КВВГ	4х1	5			
3-5	Коробка 3ЯК	Конечники п.3						КВВГ	7х1	5			
3-6	Коробка 3ЯК	Гермоклапан п.3						АВВГ	4х2.5	5			
4-1	2ШР гр.5	Пускатель 4П						АВВГ	4х2.5	16			
4-2	Пускатель 4П	Вентилятор п.4		20		3	У994	АПВ	4(1х2)	16			
								ПВ1	4(1х1)	4			

Согласовано

Инв. № подл. | Подпись и дата | Взам. инв. №

Привязан

Инв. №

Нач.отд.	Конорев	
Гл.спец.	Малинская	
Рук.гр.	Сарычева	
Ст.инж.	Лиховцова	
Исполн.	Граблин	
Провер.	Сарычева	
Н.контр.	Малинская	

A - II (III, IV)-1200-314.86 ЭМ

Склад материалов и оборудования отдельно стоящий заглубленный

Стадия	Лист	Листов
РП	14	

Кабельный журнал

ГОССТРОЙ СССР ГОСХИМПРОЕКТ Волжское отделение

СФ 691-07 17

Альбом 7 часть I

Маркировка кабеля	Трасса: Начало	Трасса: Конец	Проходы через: Трубы: Маркировка	Трубы: Условн. проход: Л	Трубы: Условн. проход: О	Трубы: Длина М	Ящики протяжные	Кабель: По проекту: Марка напряжение	Кол-во, число жил сечение	Длина +8 М	Проложено: Марка, напряжение	Кол-во, число жил сечение	Длина М
5-1	2ШР гр.6	Пускатель 5П						АВВГ	4х2.5	15			
5-2	Пускатель 5П	Коробка 5ЯК						АКВВГ	10х2.5	2			
5-3	Коробка 5ЯК	Муфта п.5		20		4		ПВ1	4(1х1)	20			
5-4	Коробка 5ЯК	Конечники п.5		20		4		ПВ1	4(1х1)	20			
5-5	Коробка 5ЯК	Гермоклапан п.5		20		4		АПВ	4(1х2.0)	20			
5-6	Коробка 5ЯК	Пост 5ПУ						АКВВГ	7х2.5	2			
6-1	2ШР гр. 8	Пускатель 6П						АВВГ	4х2.5	17			
6-2	Пускатель 6П	Вентилятор п.6		20		5	У994	АПВ	4(1х2.0)	24			
								ПВ1	4(1х1)	4			
	Климатические зоны 3,4												
1-1	2ШР гр.1	Пускатель 1П						АВВГ	4х2.5	10			
1-2	Пускатель 1П	Вентилятор п.1		20		3	У994	АПВ	4(1х2.0)	12			
								ПВ1	4(1х1)	4			
2-1	2ШР гр.3	Пускатель 2П						АВВГ	4х2.5	9			
2-2	Пускатель 2П	Вентилятор п.2		20		2	У994	АПВ	4(1х2.0)	32			
								ПВ1	4(1х1)	4			
2-3	Пускатель 2П	Коробка 2ЯК						АКВВГ	4х2.5	2			
2-4	Коробка 2ЯК	Кнопка 2ПУ						АКВВГ	4х2.5	65			
2-5	Коробка 2ЯК	ППКУ						АВВГ	2х2.5	37			
3-1	Пускатель 2П	Ящик 3Я						АВВГ	4х2.5	7			
3-2	Ящик 3Я	Пускатель 2П						АКВВГ	4х2.5	7			
3-3	Ящик 3Я	Коробка 3ЯК						АКВВГ	10х2.5	3			
3-4	Коробка 3ЯК	Муфта п.3						КВВГ	4х1	5			
3-5	Коробка 3ЯК	Конечники п.3						КВВГ	7х1	5			
3-6	Коробка 3ЯК	Гермоклапан п.3						АВВГ	4х2.5	5			
4-1	2ШР гр. 5	Пускатель 4П						АВВГ	4х2.5	5			
4-2	Пускатель 4П	Вентилятор п.4		20		8	У994	АПВ	4(1х2.0)	36			
								ПВ1	4(1х1)	4			
5-1	2ШР гр. 6	Пускатель 5П						АВВГ	4х2.5	22			
5-2	Пускатель 5П	Коробка 5ЯК						АКВВГ	10х2.5	2			
5-3	Коробка 5ЯК	Муфта п.5		20		3		ПВ1	4(1х1)	20			
5-4	Коробка 5ЯК	Конечники п.5		20		3		ПВ1	4(1х1)	20			
5-5	Коробка 5ЯК	Гермоклапан п.5		20		3		АПВ	4(1х2.0)	20			
5-6	Коробка 5ЯК	Пост 5ПУ						АКВВГ	7х2.5	2			
7-1	Пускатель 5П	Пускатель 7П						АВВГ	4х2.5	3			
7-2	Пускатель 7П	Коробка 7ЯК						АКВВГ	10х2.5	2			
7-3	Коробка 7ЯК	Муфта п.7		20		5		ПВ1	4(1х1)	28			
7-4	Коробка 7ЯК	Конечники п.7		20		5		ПВ1	4(1х1)	28			
7-5	Коробка 7ЯК	Гермоклапан п.7		20		5		АПВ	4(1х2.0)	28			
7-6	Коробка 7ЯК	Пост 7ПУ						АКВВГ	7х2.5	2			

Маркировка кабеля	Трасса: Начало	Трасса: Конец	Проходы через: Трубы: Маркировка	Трубы: Условн. проход: Л	Трубы: Условн. проход: О	Трубы: Длина М	Ящики протяжные	Кабель: По проекту: Марка напряжение	Кол-во, число жил сечение	Длина +8 М	Проложено: Марка, напряжение	Кол-во, число жил сечение	Длина М
8-1	2ШР гр. 2	Пускатель 8П						АВВГ	4х2.5	6			
8-2	Пускатель 8П	Вентилятор п.8		25		3	У994	АВВГ	4х2.5	35			
								ПВ1	4(1х1)	4			
8-3	Пускатель 8П	Коробка 8ЯК						АКВВГ	4х2.5	2			
8-4	Коробка 8ЯК	Пост 2ПУ						АКВВГ	4х2.5	60			
8-5	Коробка 8ЯК	ППКУ						АВВГ	2х2.5	45			
15-1	Пускатель 8П	Ящик 15Я						АКВВГ	10х2.5	2			
15-2	Ящик 15Я	Коробка 15ЯК						АКВВГ	10х2.5	42			
15-3	Коробка 15ЯК	Гермоклапан п.15						АВВГ	4х2.5	3			
15-4	Коробка 15ЯК	ШР гермоклапана п.15						КВВГ	2(7х1)	6			

Инв.№ подл. | Подпись и дата | Взам.инв.№

Копировал:

Привязан

Инв.№

Нач.отд.	Конорев	
Гл.спец.	Малинская	
Рук.гр.	Сарычева	
Ст.инж.	Лиховцова	
Исполн.	Гладлин	
Провер.	Сарычева	
Н.контр.	Малинская	

A-II(III,IV)-1200-314.86ЭМ

Склад материалов и оборудования отдельно стоящий заглубленный

Стадия	Лист	Листов
РП	15	

Кабельный журнал

ГОССТРОЙ СССР ГОСХИМПРОЕКТ Волжское отделение

Марка, поз.	Обозначение	Наименование	Количество на климатические зоны 1	2	3	4	Всего	Масса ед.кг	Примечание
		Электрооборудование							
1.		Ящик силовой							
		ЯУ5413-03А2Е	1	1	1	1		20,2	
		ЯУ5413-03А2В	1	1	1	1		20.2	
2.	А-II(III, IV)-1200-314.86 ЭМ1л.4	Ящик силовой наборный	1	1	1	1			
	Альбом 7 часть 2								
3.		Пускатель ПМЛ122002	3	3	2	2		0.87	
4.		Пускатель ПМЛ123002	2	2	2	2		0.89	
5.		Пускатель ПМЛ161102	1	1	2	2		2,15	
6.		Пускатель ПМЛ222002	—	—	1	1		1,22	
7.		Кнопка ПКЕ212-3	1	1	2	2		0.52	
8.		Кнопка ПКУ-15-21141-У2	1	1	1	1		1,4	
9.		Ящик с рубильником							
		ЯВ3-32	2*	2*	2*	2*			
10.		Рубильник Р15-35220-32У2	1	1	1	1			
11.		Пускатель ПНВ-34У2	1	1	1	1			
		Изделия заводов ГЭМ							
12.	А-II(III, IV)-1200-314.86. ЭМ1л.1	Вводно-распределительное устройство							
	Альбом 7 часть 2								
		ВРУ1-21-10УХЛ	1	1	1	1		135	
13.		Шкаф силовой распределительный							
		ШРС-1-53	1	1	1	1		73	
14.		Коробка клеммная							
		КСК-8	3	3	3	3			
15.		Коробка клеммная							
		КСК-16	3	3	4	4			
16.		Коробка У994	6	6	6	6		0,5	
17.		Лоток НЛ5-П2У3	35	35	35	35		2,37	
18.		Лоток НЛ10-П2У3	10	10	10	10		3,77	
19.		Ввод гибкий К1082У3	10	10	10	10			
20.		Профиль С-образный							
		К108/1У2	5	5	5	5		1,28	

Марка, поз	Обозначение	Наименование	Количество на климатические зоны 1	2	3	4	Всего	Масса ед.кг	Примечание
		Материалы							
21.		Сталь полосовая							
		ГОСТ 103-76 40х4	35м	35м	35м	35м		1.26	
22.		Труба МР32х2	10м	10м	10м	10м		1,48	
		МР47х2	5м	5м	5м	5м		2.21	
		ГОСТ 10704-76							
23.		Труба ПВХ-60-25С	55м	55м	55м	55м		0,17	
		ПВХ-60-32С	20м	20м	20м	20м		0.26	
24.		Кабель АВВГ 2х120	10м	10м	10м	10м		1223	
		2х2,5	140м	140м	130м	130м		98	
		4х2.5	190м	190м	180м	180м		130	
		4х4	—	—	10м	10м		169	
		3х6+1х4	10м	10м	10м	10м		199	
		3х10+1х6	40м	40м	40м	40м		301	
		3х16+1х10	150м	150м	150м	150м		417	
		ГОСТ16442-80*							
25.		Кабель КВВГ 4х1.0	10м	10м	10м	10м		115	
		7х1.0	20м	20м	20м	20м		168	
		ГОСТ 1508-78*Е							
26.		Кабель АКВВГ 4х2.5	140м	140м	140м	140м		126	
		7х2.5	25м	25м	30м	30м		182	
		10х2.5	60м	60м	55м	55м		263	
		14х2.5	15м	15м	15м	15м		317	
		ГОСТ 1508-78*Е							
27.		Провод ПВ1 1х1,0	70м	70м	130м	130м		15	
		1х2,5	—	—	5м	5м		31	
		ГОСТ6323-79*							
28		Провод АПВ 1х2,0	130м	130м	170м	170м		16	
		1х4	—	—	20м	20м		25	
		ГОСТ6323-79*							
29.		Кабель КВВГЭ 10х1.5	10м	10м	10м	10м		304	

* Количество дано для варианта с лифтом

Инв.№ подл. | Подпись и дата | Взам.инв.№

Привязан	Нач.отд.	Конорев	
	Гл.спец.	Малинская	
	Рук.гр.	Сарычева	
	Ст. инж.	Лиховцова	
	Исполн.	Граблин	
	Провер.	Сарычева	
Инв.№	Н.контр.	Малинская	

A-II(III, IV)-1200-314.86 ЭМ

Склад материалов и оборудования отдельно стоящий заглубленный	Стадия	Лист	Листов
	РП	16	
Спецификация.	ГОССТРОЙ СССР ГОСХИМПРОЕКТ Волжское отделение		

Альбом 7 часть 1

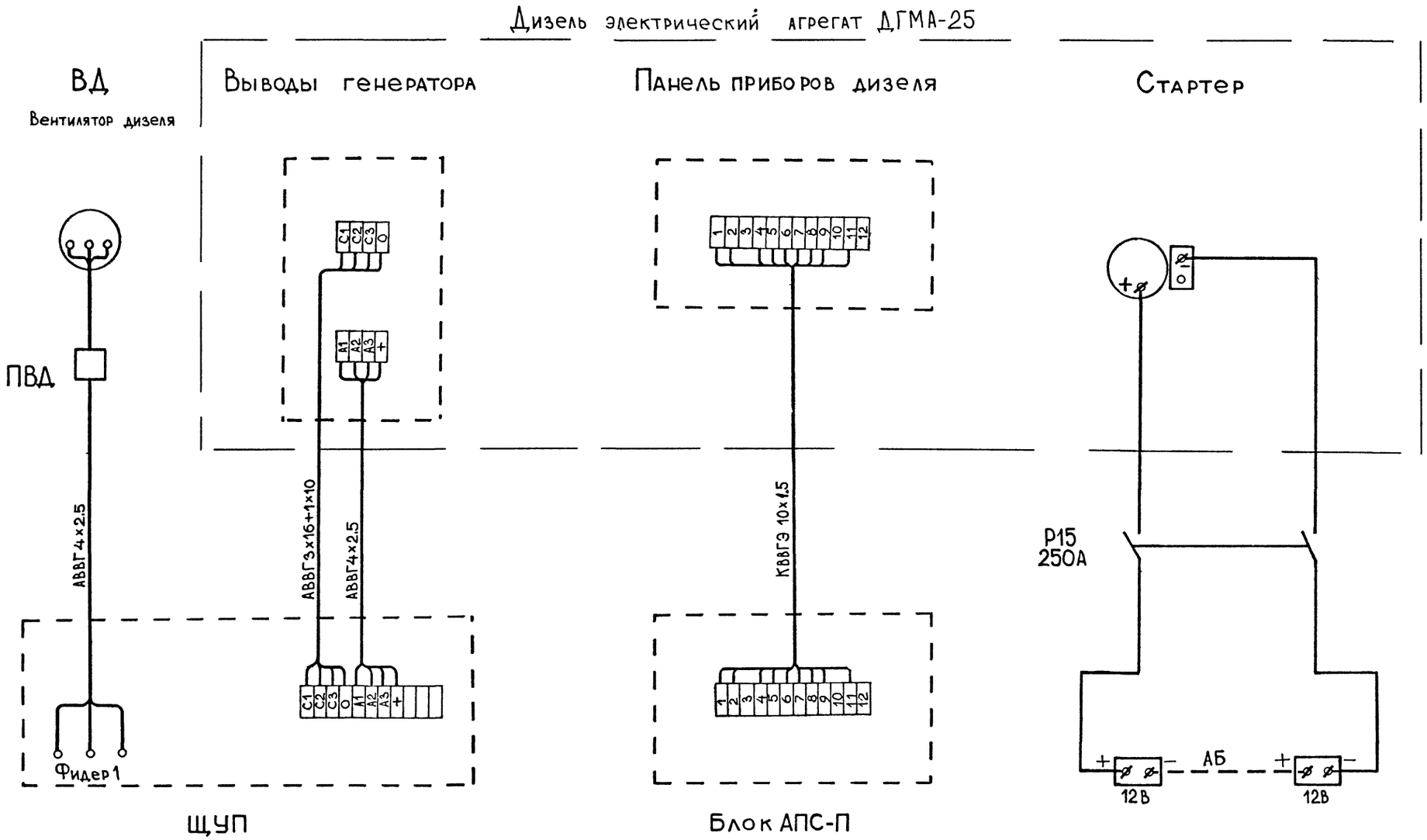

Нач.отд.	Конорев		А-II (III, IV)-1200-314.86 ЭМ		
Гл.спец	Малинская				
Рук.гр.	Сарычева		Склад материалов и оборудования отдельно стоящий заглубленный	Стадия	Лист	Листов
Инж	Юхно			РП	17	
Исполн.	Сырова		Схема подключения ДЭС.	ГОССТРОЙ СССР ГОСХИМПРОЕКТ Волжское отделение		
Провер.	Сарычева					
Н.контр	Малинская					

Привязан

Инв.№

Согласовано:

Инв. № подл. | Подпись и дата | Взам инв №

СФ 691-07 20

Альбом 7, часть 1

Ведомость рабочих чертежей основного комплекта АОВ

Лист	Наименование	Примечание
1	Общие данные. Схема соединений внешних проводок.	
	План расположения.	

Ведомость ссылочных и прилагаемых документов.

Обозначение	Наименование	Примечание
	Ссылочные	
Сборник 49	Типовые конструкции. Конструкции для	
ГМА	установки приборов на стене и	
	полу	
	Прилагаемые	
А-II(III,IV)-1200-314.86	Спецификация оборудования	
АОВ.СО Альбом 8 ч. 2		

Общие указания

Настоящий проект выполнен на основании заданий, выданных архитектурно-строительным отделом, отделом тепловентиляции

В проекте разработана техническая документация, необходимая для:

а) заказа оборудования, монтажных материалов и изделий;

б) монтажа установок автоматизации.

Электрические проводки выполнены кабелем марки АКВВГ.

Для защиты персонала от поражения электрическим током выполнить защитное заземление корпуса средств автоматизации.

Проект разработан в соответствии с действующими нормами и правилами и предусматривает мероприятия, обеспечивающие пожарную безопасность при эксплуатации здания

Главный инженер проекта Шеудько

Схема соединений внешних проводок

Наименование параметра и место отбора импульса	Температура в помещении камеры охлаждения
Обозначение черт. установки	ТМ4-49-73
Позиция	1

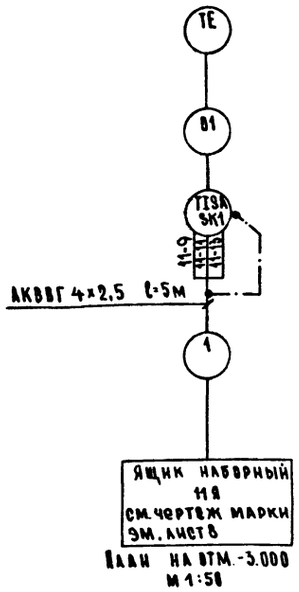

План на отм. -3.000
м 1:50

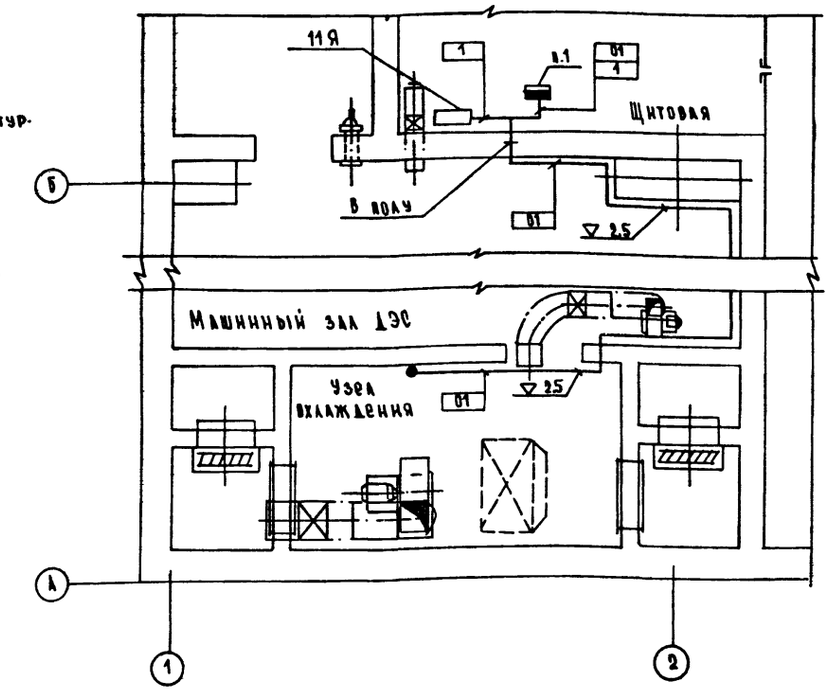

Поз. обознач.	Наименование	Кол.	Примечание
	Кабель АКВВГ 4×2.5 Гост 1508-78*Е	5	м
	Рама 250 ТК4-3165-73	1	

Обозначение	Наименование
•	Приемное, отборное устройство
▬	Прибор, устанавливаемый вне щита
□	Ящик управления

1. Условные обозначения приборов и средств автоматизации даны по ОСТ 36.27-77
2. Защитное заземление средств автоматизации выполнить в соответствии с МСН 205-69 ММСС „Указания по проектированию электроустановок систем автоматизации производственных процессов", используя резервный провод.
3. Размещение проводок уточнить при монтаже.
4. Монтаж приборов и средств автоматизации выполнить согласно СНиП III-34-74 Госстроя СССР
5. Позиция приборов дана по спецификации

Привязан

Инв. №

ГИП	Шеудько	
Нач. отд.	Конорев	
Гл. спец.	Малинская	
Рук. гр.	Пискова	
Ст. инж.	Богданова	
Исполнил	Исакова	
Проверил	Богданова	
Н. контр.	Малинская	

А-II(III,IV)-1200-314.86 АОВ

Склад материалов и оборудования отдельно стоящий заглубленный

Стадия	Лист	Листов
РП		1

Общие данные. Схема соединений внешних проводок. План расположения.

ГОССТРОЙ СССР
ГОСХИМПРОЕКТ
Волжское отделение

Согласовано:
Гл. спец. ТО Петренко
Рук. гр. ОТВ Звонарева

Инв. № подл. | Подпись и дата | Взам. инв. №

ГФ 691-07 21

Альбом 7 часть 1

Ведомость рабочих чертежей основного комплекта марки ЭО

Лист	Наименование	Примечание
1	Общие данные	
2	План на отм. -3.000. Схемы принципиальные	
	однолинейные	
3	Фрагменты 1,2,3. Цепи аварийного	
	электроосвещения	
4	Планы входов	
5	Спецификация	

Ведомость ссылочных и прилагаемых документов

Обозначение	Наименование	Примечание
	Ссылочные документы	
5.407-19	Установка одиночных	
	светильников с лампами	
	накаливания	
4.407-233	Прокладка осветительных	
	электропроводок и установка	
	светильников с лампами нака-	
	ливания и ДРЛ на кронштейнах	
	Прилагаемые документы	
А II (III, IV)-1200-314.86	Задание заводам-изготови-	
Альбом 7 часть 2	телям	
А II (III, IV)-1200-314.86-30.СО1	Спецификация оборудования	
Альбом 8 часть 2		
А II (III, IV)-1200-314.86-30.СО2	Спецификация оборудования	
Альбом 8 часть 2		
А II (III, IV)-1200-314.86-30.ВМ	Ведомость потребности	
Альбом 9	в материалах	

Проект разработан в соответствии с действующими нормами и правилами и предусматривает мероприятия, обеспечивающие пожарную безопасность при эксплуатации сооружения

Главный инженер проекта Г.Шелудько

Согласовано:
Гл. спец. ТО Ветренко

Инв.№ подл. | Подпись и дата | Взам.инв.№

Общие указания

Основные показатели проекта

Установленная мощность электроосвещения:

1,2 - климатические зоны - 104/102,5*) кВт.

3,4 - климатические зоны - 105/106*) кВт.

Освещаемая площадь

Количество светильников:

а) для варианта с наклонной рампой

1,2 - климатические зоны - 97 шт.

3,4 - климатические зоны - 95 шт.

б) для варианта с грузовым выжимным лифтом

1,2 - климатические зоны. - 105шт.

3,4 - климатические зоны - 103 шт.

В проекте приняты три вида электроосвещения: рабочее, аварийное и ремонтное.

Напряжение сети электроосвещения: общего 380/220В, ремонтного - 36В, аварийного - 24В от переносных аккумуляторных фонарей.

На момент переключения питания от ДЭС автоматически включается аварийное электроосвещение от стартерных аккумуляторных батарей дизель-генератора в помещении ДЭС, электрощитовой и над щитом управления.

Электропроводки в основных помещениях предусматриваются кабелем АВВГ-открыто, в помещениях пункта управления и медпункта - проводом АППВ - скрыто, во входах - проводом АПВ в винипластовых трубах.

Места прохода электропроводок сквозь стены тамбуров-шлюзов герметизировать.

Освещение входов выделено в отдельные группы, управление осуществляется по коридорной схеме.

Для отключения осветительных сетей запираемого складского помещения предусмотрен ящик с рубильником, установленный у входа.

Расстановка светильников должна быть выполнена после монтажа сантехнического оборудования, воздуховодов и трубопроводов.

Для обеспечения безопасности людей выполнить заземление нетоковедущих частей электрооборудования, нормально не находящиеся под напряжением, с использованием нулевой жилы.

Сокращения слов, не вошедшие в ГОСТ

кл.зоны - климатические зоны

*) - для варианта с грузовым выжимным лифтом

Привязан

Инв.№

А - II (III, IV) - 1200-314.86-ЭО

ГИП	Шелудько	
Нач.отд.	Кнорозов	
Гл.спец.	Малинская	
Рук.гр.	Лехтман	
Ведущ.	Зевакина	
Исполн.	Зевакина	
Провер.	Лехтман	
Н.контр.	Малинская	

Склад материалов и оборудования отдельно стоящий заглубленный

Стадия	Лист	Листов
РП	1	5

Общие данные

ГОССТРОЙ СССР ГОСХИМПРОЕКТ Волжское отделение

Альбом 7 часть 1

План на отм. -3.000

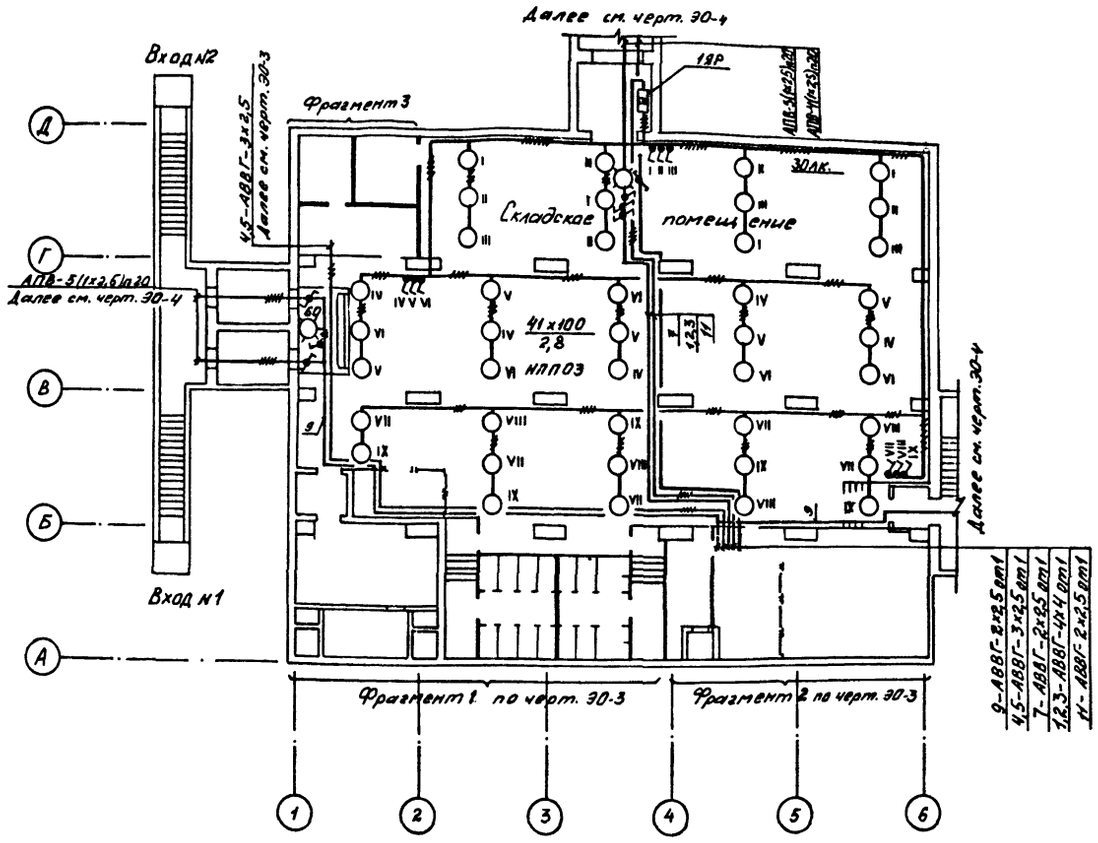

Схемы принципиальные однолинейные

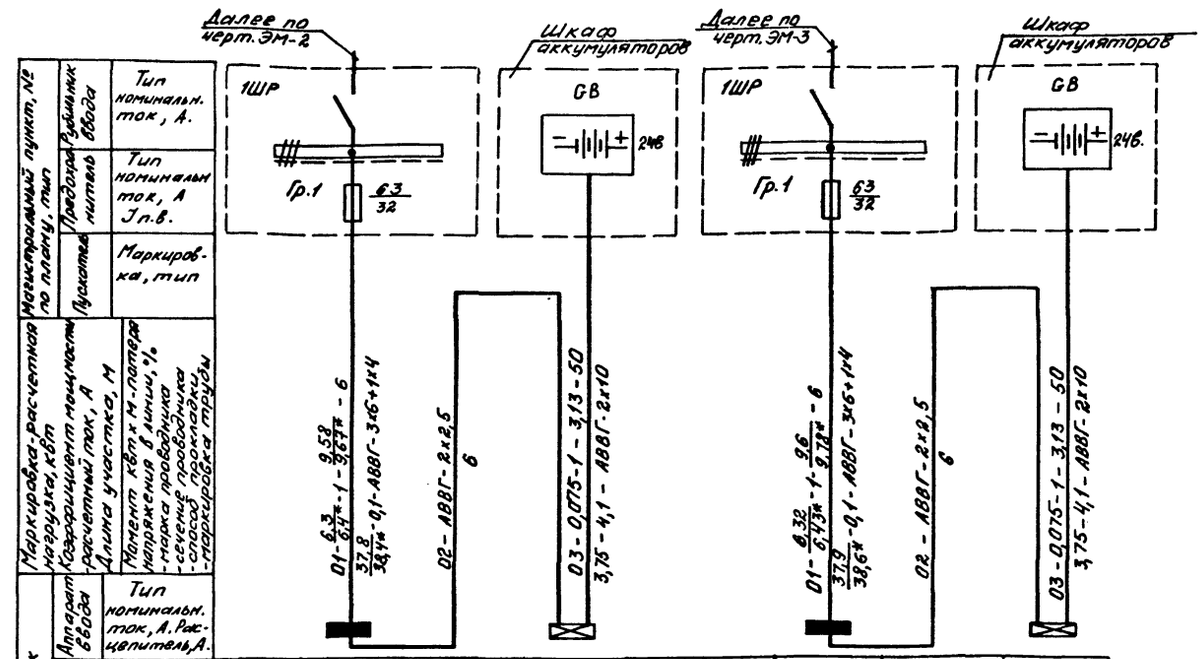

Групповой щиток								
Аппарат ввода	Тип номинальн. ток, А. Расцепитель, А.							
№ по плану		1		1Я		1		1Я
Тип		ПР11-3010-21		черт. ЭО1-3		ПР11-3010-21		черт. ЭО1-3
Установленная мощность, квт.		10,3/10,5*		0,075		10,4/10,6*		0,075
Потеря напряжения, % от щитка								
		кл. зона 1,2				кл. зона 3,4		

Магистральный пункт, № по плану, тип: Рубильник ввода — Тип номинальн. ток, А.; Предохранитель — Тип номинальн. ток, А. Jп.в.; Пускатель — Маркировка, тип

Маркировка-расчетная нагрузка, квт: Коэффициент мощности-расчетный ток, А. Длина участка, м. Момент квт×м-потеря напряжения в линии, %. -марка проводника -сечение проводника -способ прокладки -маркировка труды

Таблица щитков

Пункт или щиток			№№ автоматов				Расцепит. автомата А.	
			Занятые		Резервные			
№	Тип	Установлен. мощность квт.	Однофазные	Трехфазные	Однофазные	Трехфазные	Вводного	Линейного
кл. зона 1,2								
1	ПР11-3010-21	10,3/10,5*	1...5 7...12	—	6	—		16
1Я	черт. ЭО1-3	0,075						
кл. зона 3,4								
1	ПР11-3010-21	10,4/10,6*	1...5 7...12	—	6	—		16
1Я	черт. ЭО1-3	0,075						

*-Для варианта с грузовым-выжимным лифтом.

1. При переключении электроосвещения на питание от ДЭС на щитке 1 отключить группы №№ 1,3,7,8,9,10,11.

Согласовано: Рук. гр. АР Каменщева; Рук. гр. ОВ Звонарева; Рук. гр. ВК Являнская; Гл. спец. ТО Петренко

Инв. № подл. | Подпись и дата | Взам. инв. №

Нач.отд.	Конорев		
Гл.спец.	Малинская		
Рук.гр.	Лехтман		
Вед.инж.	Зевакина		
Исполн.	Зевакина		
Провер.	Лехтман		
Н.контр.	Малинская		

Привязан

Инв.№

А-II (III, IV)-1200-314.86-ЭО

Склад материалов и оборудования отдельно стоящий заглубленный

Стадия	Лист	Листов
РП	2	

План на отм. -3.000
Схемы принципиальные однолинейные

ГОССТРОЙ СССР
ГОСХИМПРОЕКТ
Волжское отделение

Альбом 7 часть 1

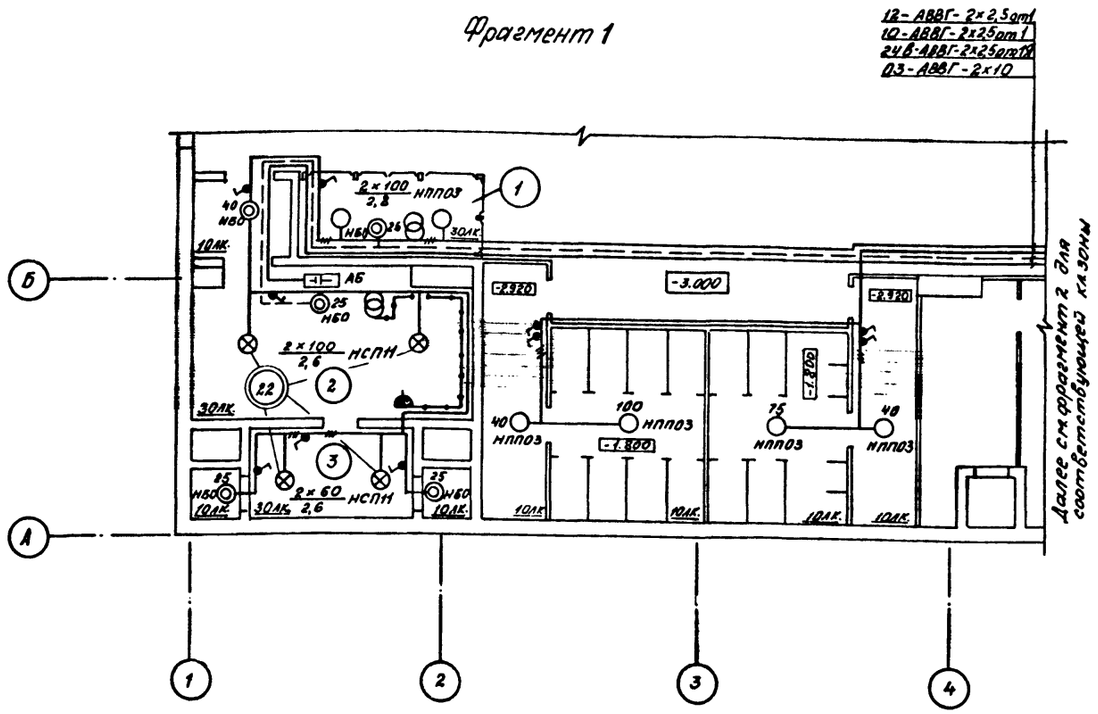

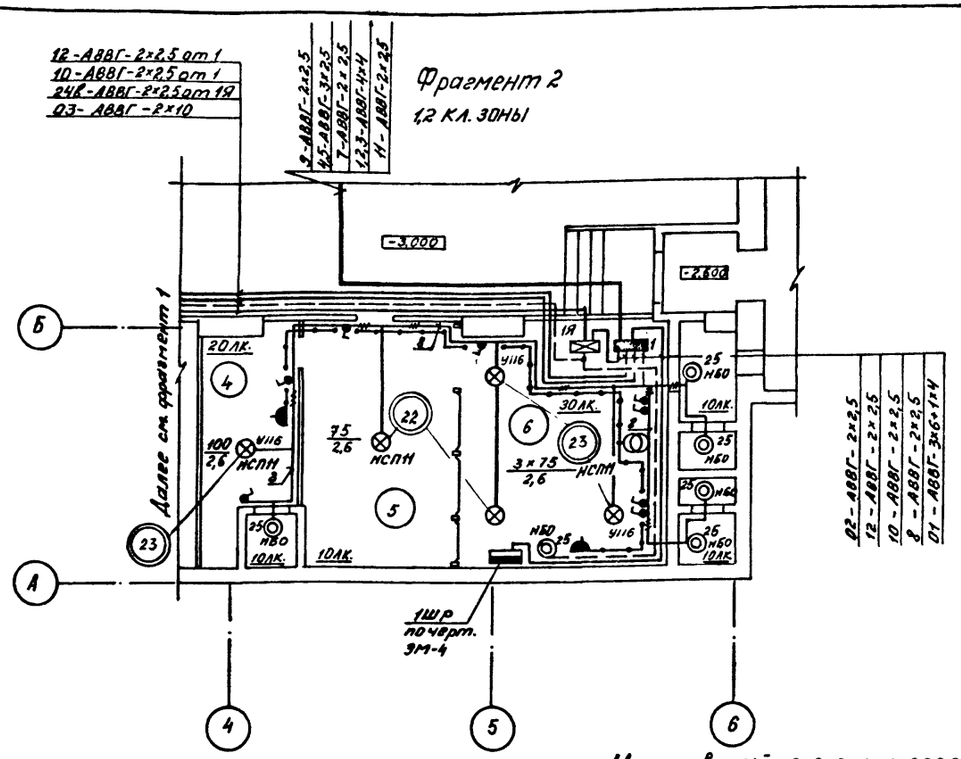

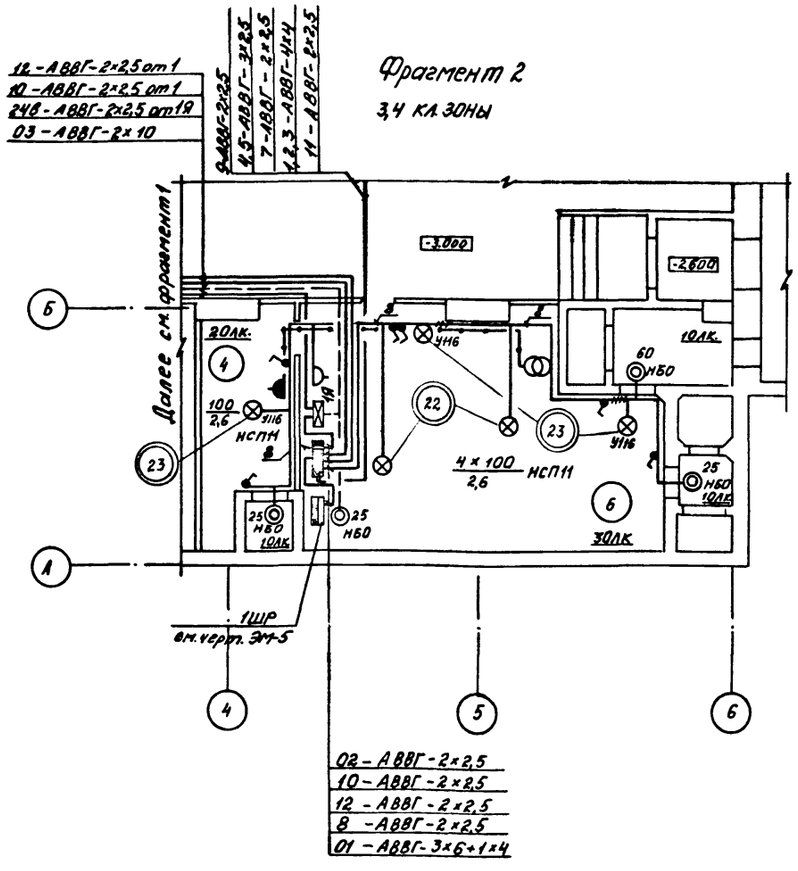

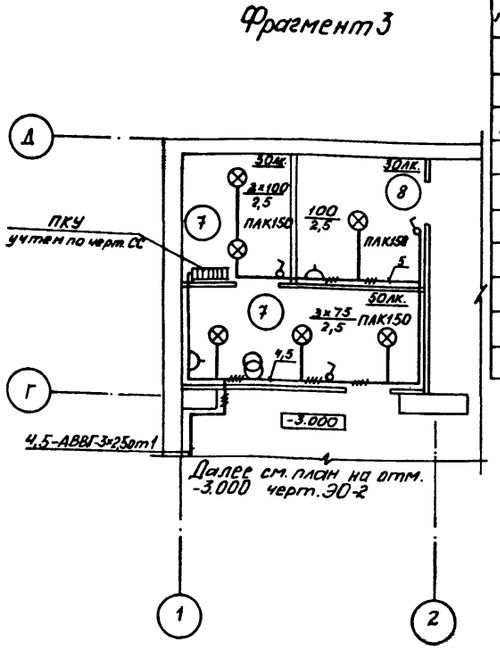

Экспликация помещений

№ п/п	Наименование	Класс помещения по ПУЭ
1	Щитовая	норм.
2	Машинный зал ДЭС	норм.
3	Узел охлаждения	норм.
4	ВВК	норм.
5	Помещение баков с водой	норм.
6	ФВК	норм.
7	Пункт управления	норм.
8	Медпункт	норм.

Цепи аварийного электроосвещения

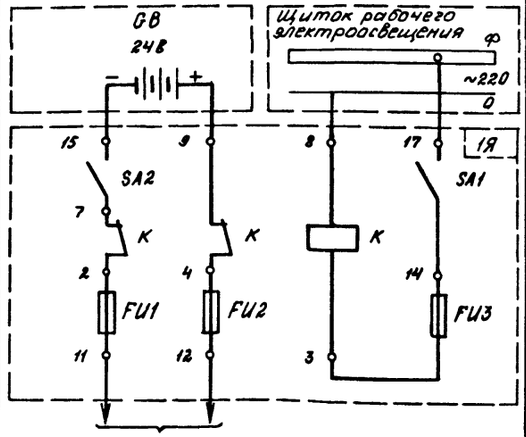

К сети аварийного электроосвещения

Нач.отд.	Конорев		
Гл.спец.	Малинская		
Рук.гр.	Лехтман		
Вед.инж.	Зевакина		
Исполн.	Зевакина		
Провер.	Лехтман		
Н.контр.	Малинская		

Привязан

Инв.№

А-II (III, IV)-1200-314.86-ЭО

Склад материалов и оборудования отдельно стоящий заглубленный

Стадия	Лист	Листов
РП	3	

Фрагменты 1,2,3 Цепи аварийного электроосвещения

ГОССТРОЙ СССР ГОСХИМПРОЕКТ Волжское отделение

Согласовано.

Рук.гр. АР Каменщиков
Рук.гр. ОВ Зворыкова
Рук.гр. ВК Яблонская

Инв.№ подл. | Подпись и дата | Взам.инв.№

Испол. ТО | Петренко

Альбом 7 часть 1

Вход N2

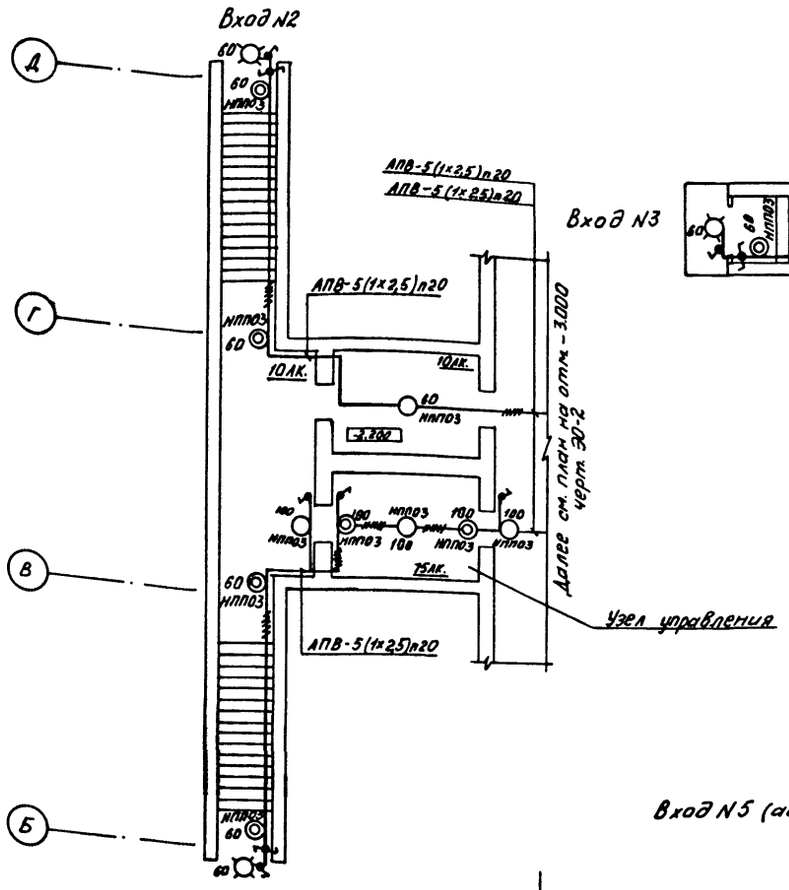

Вход N1

План входа (вариант с грузовым выжимным лифтом)

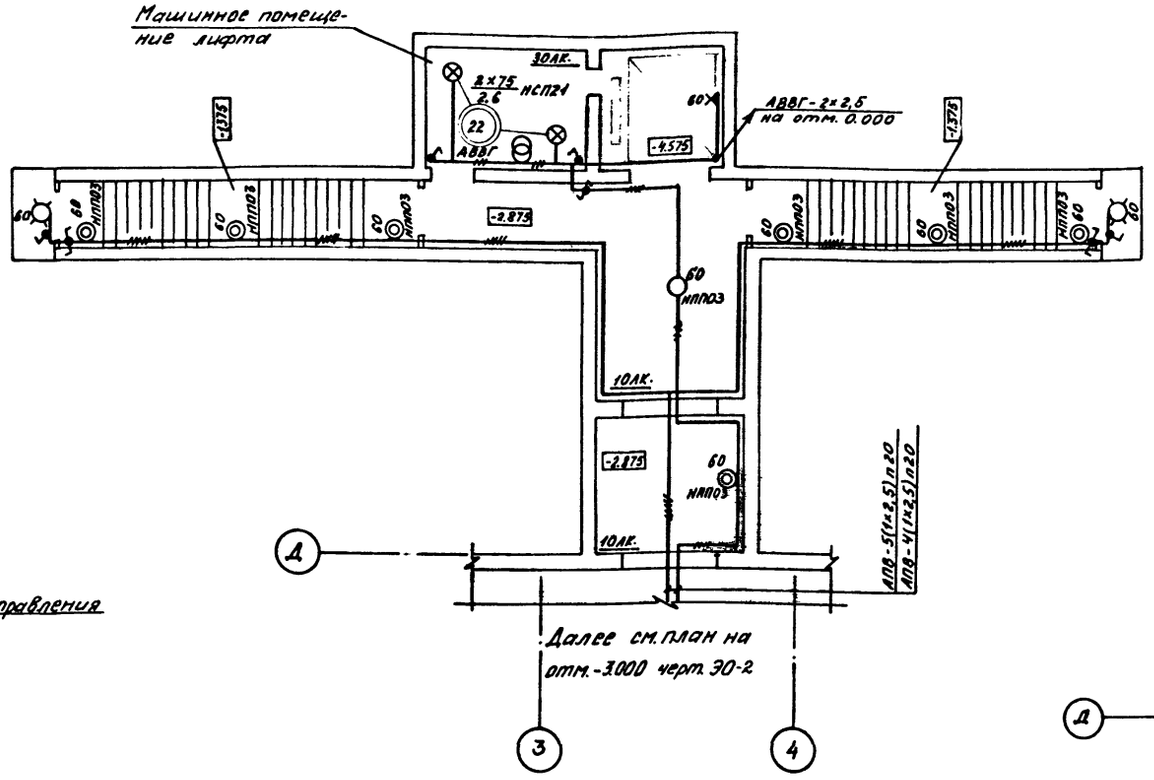

План входа (вариант с наклонной рампой)

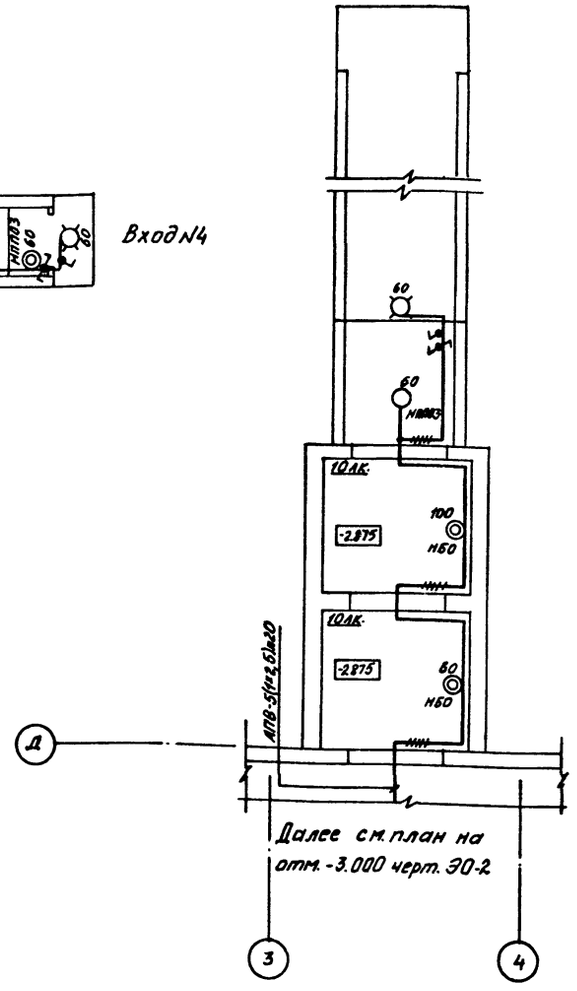

Вход N5 (аварийный выход)

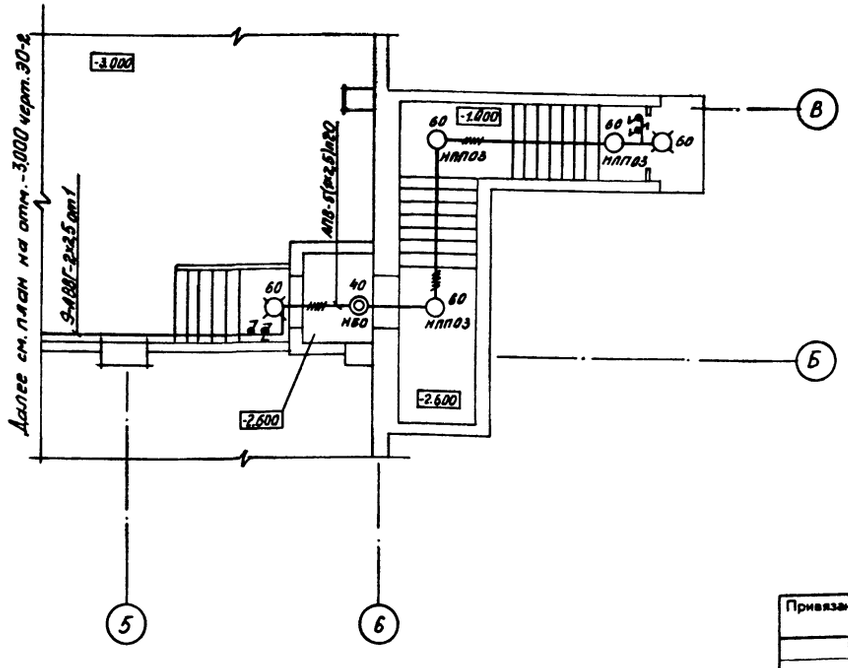

План на отм. 0,000

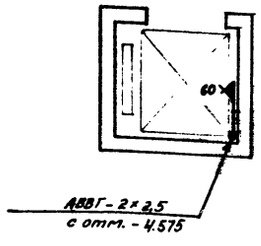

1. На светильниках над входами в узел управления выполнить надпись „Узел АП".

Нач. отд.	Конорев		
Гл. спец.	Малинская		
Рук. гр.	Лехтман		
Вед. инж.	Зевакина		
Исполн.	Зевакина		
Провер.	Лехтман		
Н. контр.	Малинская		

Привязан

Инв. №

А-II (III, IV)-1200-314.86-ЭО

Склад материалов и оборудования отдельно стоящий заглубленный

Стадия	Лист	Листов
РП	4	

Планы входов

ГОССТРОЙ СССР
ГОСХИМПРОЕКТ
Волжское отделение

Согласовано:
Гл. спец. АР Малинская
Рук. гр. ОВ Звонарева
Рук. гр. ВК Иванисова

Инв. № подл. | Подпись и дата | Взам. инв. №

Альбом 7 часть 1

Марка, поз.	Обозначение	Наименование	Количество для варианта: с грузовым выжимным лифтом 1,2 кл. зоны	с грузовым выжимным лифтом 3,4 кл. зоны	с наклонной рампой 1,2 кл. зоны	с наклонной рампой 3,4 кл. зоны	Масса ед. кг.	Примечание
		Электрооборудование						
1		Ящик ЯРП11-301-32У3	1	1	1	1	10,4	
2		Щиток ПР11-3010-21У3	1	1	1	1	30	
3	АД(III,IV)1200 ЭО1л.3	Щиток	1	1	1	1		
4		Переключатель пакетный ПП1-10/4С У3	12	12	8	8	0,5	
		Оборудование светотехническое						
		Светильник для ламп накаливания:						
5		НБ006×100	12	10	14	12	1,1	
6		НПП03-100	68	68	61	61	3,6	
7		НСП11-100-031	9	9	9	9	2,5	
8		НСП21-100-001	2	2	–	–	1,4	
		Световой указатель						
9		СУВ-М: „Выход"	3	3	3	3	1,44	
10		„Вход"	5	5	4	4	1,44	
11		ПЛК-150	6	6	6	6		
12		Светильник аккумуляторный НРП0,9×3,75/П56	26	26	26	26	3,6	
13		Светильник переносный 42в, РВО-42	2	2	2	2	0,3	
14		Лампа накаливания 36в, 60вт. МО36-60	4	4	4	4		
15		Лампа накаливания 24в, 25вт. МО24-25	3	3	3	3		
		Лампа накаливания 220в:						
16		25вт	7	4	7	4		
17		40вт	4	4	4	4		
18		60вт	31	32	24	25		
19		75вт	8	6	8	6		
20		100вт	55	59	56	60		
		Изделия заводов ГЭМ						
21		Ящик с понижающим трансформатором 220/36в; ЯТП-0,25	5	5	5	5	9	

Марка, поз.	Обозначение	Наименование	Количество для варианта: с грузовым выжимным лифтом 1,2 кл. зоны	с грузовым выжимным лифтом 3,4 кл. зоны	с наклонной рампой 1,2 кл. зоны	с наклонной рампой 3,4 кл. зоны	Масса ед. кг.	Примечание
		Сборочные единицы						
22	5.407-19 л.8	Установка светильника на полосе под перекрытием толщиной более 100мм.	8	8	6	6		
23	4.407-233-018 исп. 2	Установка светильника на кронштейне У116	3	3	3	3		
		Материалы						
		Кабель АВВГ-0,66, ГОСТ16442-80*, числом и сечением жил, мм²:						
24		2×2,5	290м.	300м.	220м.	230м.	0,098	
25		3×2,5	85м.	90м.	60м.	65м.	0,109	
26		2×4	180м.	180м.	180м.	180м.	0,122	
27		3×4	60м.	60м.	60м.	60м.	0,140	
28		4×4	180м.	180м.	180м.	180м.	0,169	
29		2×10	50м.	50м.	50м.	50м.	0,201	
30		3×6 + 1×4	25м.	25м.	25м.	25м.	0,206	
		Провод с алюминиевыми жилами, ГОСТ6323-74*:						
31		АППВ-0,38, сеч, мм²; 2×2,5	25м.	25м.	25м.	25м.	0,035	
32		3×2,5	25м.	25м.	25м.	25м.	0,054	
33		АПВ-0,66, сеч, мм²; 2,5	190м.	190м.	190м.	190м.	0,016	
34		4	200м.	190м.	200м.	200м.	0,025	
35		Труба ПВХ-60-25-С	100м.	100м.	100м.	100м.		
		Электроустановочные изделия						
		Выключатель 6А, 250в:						
36		для скрытой установки	3	3	3	3	0,066	
37		для откр. уст. брызгозащ ГОСТ7397-76	40	38	37	35	0,137	
38		Розетка: 6А, 250в, скр. уст.	2	2	2	2	0,088	
39		10А, 36в, брызгозащ. У86-Р6 ГОСТ7396-76*	4	4	4	4	0,080	
40		Патрон настенный 4А, 250в, ГОСТ6042-71*	2	2	–	–	0,065	

Согласовано
Гл.спец.ТО Петренко
Инв.№подл. Подпись и дата Взам.инв.№

Нач.отд.	Конорев	
Гл.спец.	Малинская	
Рук.гр.	Лехтман	
Вед.инж.	Зевакина	
Исполн.	Зевакина	
Провер.	Лехтман	
Н.контр.	Малинская	

Привязан

Инв №

А-II (III, IV)-1200 314.86 ЭО

Склад материалов и оборудования отдельно стоящий заглубленный

Стадия	Лист	Листов
РП	5	

Спецификация

ГОССТРОЙ СССР
ГОСХИМПРОЕКТ
Волжское отделение

Альбом 7 часть 1

Ведомость рабочих чертежей основного комплекта марки СС

Лист	Наименование	Примечание
1	Общие данные.	
	Скелетные схемы.	
2	План слаботочных устройств на отм.-3.000.	
3	Сигнализация положения дверей. Схема электрическая принципиальная сигнализации. Схема	
	подключения.	

Ведомость ссылочных и прилагаемых документов

Обозначение	Наименование	Примечание
	Прилагаемые документы	
А-II(III,IV)-1200-314.86-СС.СО	Спецификация оборудования	
Альбом 8, часть 2		

Скелетная схема сигнализации положения дверей

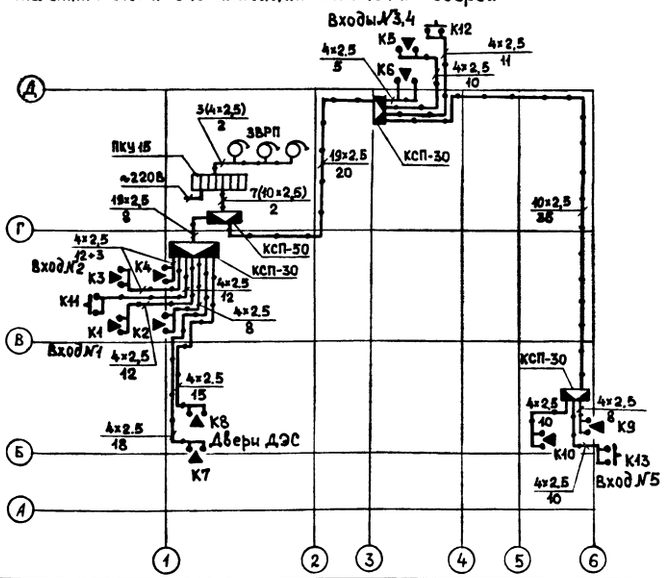

Проект разработан в соответствии с действующими нормами и правилами и предусматривает мероприятия, обеспечивающие пожарную безопасность при эксплуатации сооружения.

Главный инженер проекта Г.И. Шелудько

Скелетная схема комплексной слаботочной сети

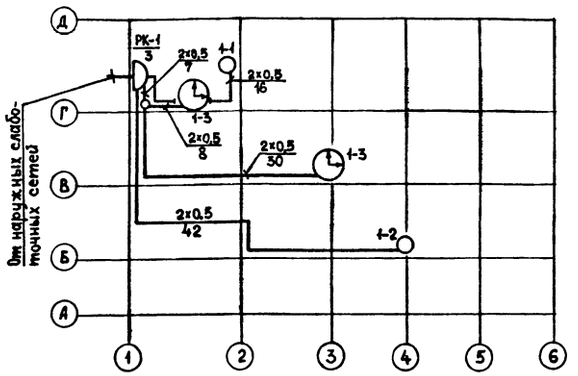

Скелетная схема радиотрансляционной сети

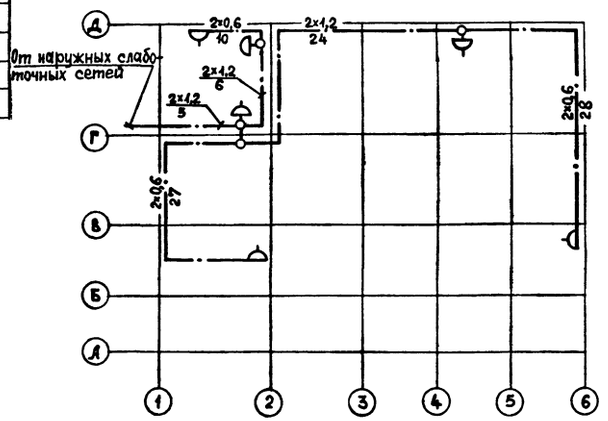

Условные обозначения

- Линия радиотрансляционной сети
- Линия сигнализации положения дверей
- Коробка ответвительная
- РК-1/3 — Коробка телефонная распределительная; числитель - номер коробки, знаменатель - задействованная емкость
- 1-2 — Телефонный аппарат; 1 - номер коробки; 2 - номер клеммы
- Часы электровторичные односторонние
- Радиорозетка штепсельная
- Коробка соединительная
- Пост управления кнопочный
- Дверной контакт одинарный
- Звонок электрический
- Пост управления ПКУ15-19.141-40У3

Общие указания

В комплексную слаботочную сеть включаются:
- телефонные аппараты - 2 шт
- электровторичные часы - 2 шт

Абонентские сети телефонизации и электрочасофикации предусмотрены проводом ТРП-1×2×0,5, прокладываемым открыто по стенам.

Распределительная и абонентская проводки радиосети предусмотрены проводом ПТПЖ-2×1,2 и ПТПЖ-2×0,6, прокладываемым открыто по стенам.

Для контроля за положением дверей (открыто или закрыто) предусмотрено устройство световой и звуковой сигнализации с установкой в дверях одинарных контактов. Вызывная кнопка установлена со стороны входа. Пост управления с лампами и электрические звонки устанавливаются в пункте управления. Проводка предусмотрена открыто по стенам кабелем АВВГ.

Согласовано: Гл. спец. эл. ТО Петренко

Инв. № подл. | Подпись и дата | Взам. инв. №

Привязан

Инв. №

А-II(III,IV)-1200-314.86-СС

			Стадия	Лист	Листов
ГИП	Шелудько		РП	1	3
Нач. отд.	Коноров				
Гл. спец.	Малинская		Склад материалов и оборудования отдельно стоящий заглубленный		
Рук. гр.	Лехтман				
Исполн.	Гребенщикова				
Провер.	Лехтман		Общие данные. Скелетные схемы.	ГОССТРОЙ СССР ГОСХИМПРОЕКТ Волжское отделение	
Н. контр.	Малинская				

СФ 691-07 27

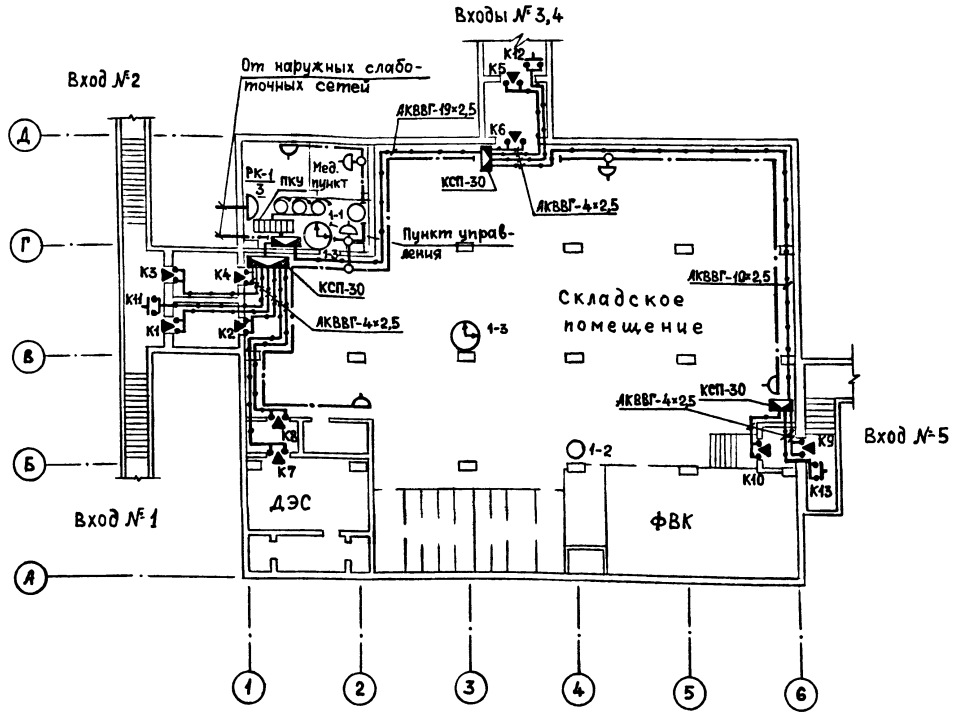

1. Вводы сетей телефонизации и радиофикации в сооружение предусмотрены подземными с проходом через сальниковые уплотнения с последующей заливкой их кабельной мастикой.
2. Кабели телефонизации и радиофикации прокладываются в отдельных трубах, учтённых в чертежах марки КЖ.

		Монтажные изделия				
16		Коробка телефонная				
		КРТП,-10, ГОСТ 8525-78*	1	0,7		
17		Радиорозетка РШО-2				
		ГОСТ 8659-78*	6	0,04		
18		Коробка ответвительная				
		УК-2П, ГОСТ 10040-75*Е	5	0,04		
19		Контакт дверной оди-				
		нарный ВК-411	10	0,02	4а,36В	
		Коробка соединительная:				
20		КСП-30	3	1,85		
21		КСП-50	1	3,35		

Спецификация

Марка, позиция	Обозначение	Наименование	Кол.	Масса ед., кг	Примечание
		Административно-хозяйственная связь			
		Телефонный аппарат:			
1		ТАН-70	1	1,3	
2		ТАСТ-70	1	1,35	
3		Провод ГОСТ 20575-75*Е			
		ТРП - 1×2×0,5	58м	0,010	
		Радиофикация			
4		Громкоговоритель, 0,15Вт	6	1,0	
		Провод ПТПЖ, ГОСТ 10254-			
		75*Е, сечением:			
5		2×0,6	65м	10,0	
6		2×1,2	35м	27,4	
		Электрочасофикация			
		Часы электровторичные:			
7		ВЧС1-М2ПВ-24Р-200-326к	1	1,5	
8		ВЧС1-М2ПВ-24Р-300-323к	1	3,0	
9		Провод ГОСТ 20575-75*Е			
		ТРП - 1×2×0,5	45м	10,0	
		Сигнализация положения дверей			
10		Пост управления кнопочный			
		ПКЕ-212-1У3	3	0,3	
11		Звонок электрический			
		ЗВРП	3	3,6	
12		Пост управления			
		ПКУ15-19.141-40У3	7	1,4	
		Кабель АКВВГ, ГОСТ 1508-			
		78*Е, сечением:			
13		4×2,5	135м	0,126	
14		10×2,5	50м	0,263	
15		19×2,5	28м	0,416	

Согласовано:
Гл.спец.эл.ТО Петренко

Инв.№ подл. | Подпись и дата | Взам.инв.№

Привязан

Инв.№

Нач.отд.	Конорев	
Гл.спец.	Малинская	
Рук.гр.	Лехтман	
Исполн.	Гребенщикова	
Провер.	Лехтман	
Н.контр.	Малинская	

А - II (III, IV) - 1200-314.86-СС

Склад материалов и оборудования отдельно стоящий заглубленный

План слаботочных устройств на отм. -3.000.

Стадия	Лист	Листов
РП	2	

ГОССТРОЙ СССР
ГОСХИМПРОЕКТ
Волжское отделение

Альбом 7 часть 1

Схема электрическая принципиальная сигнализации

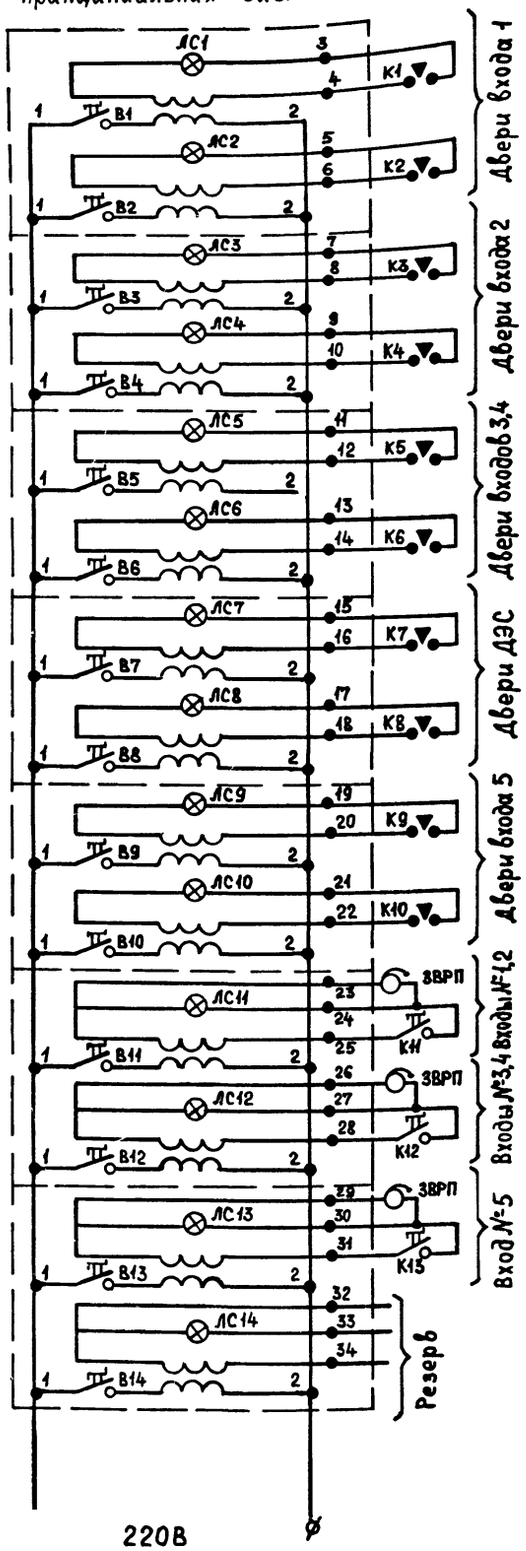

Схема подключения

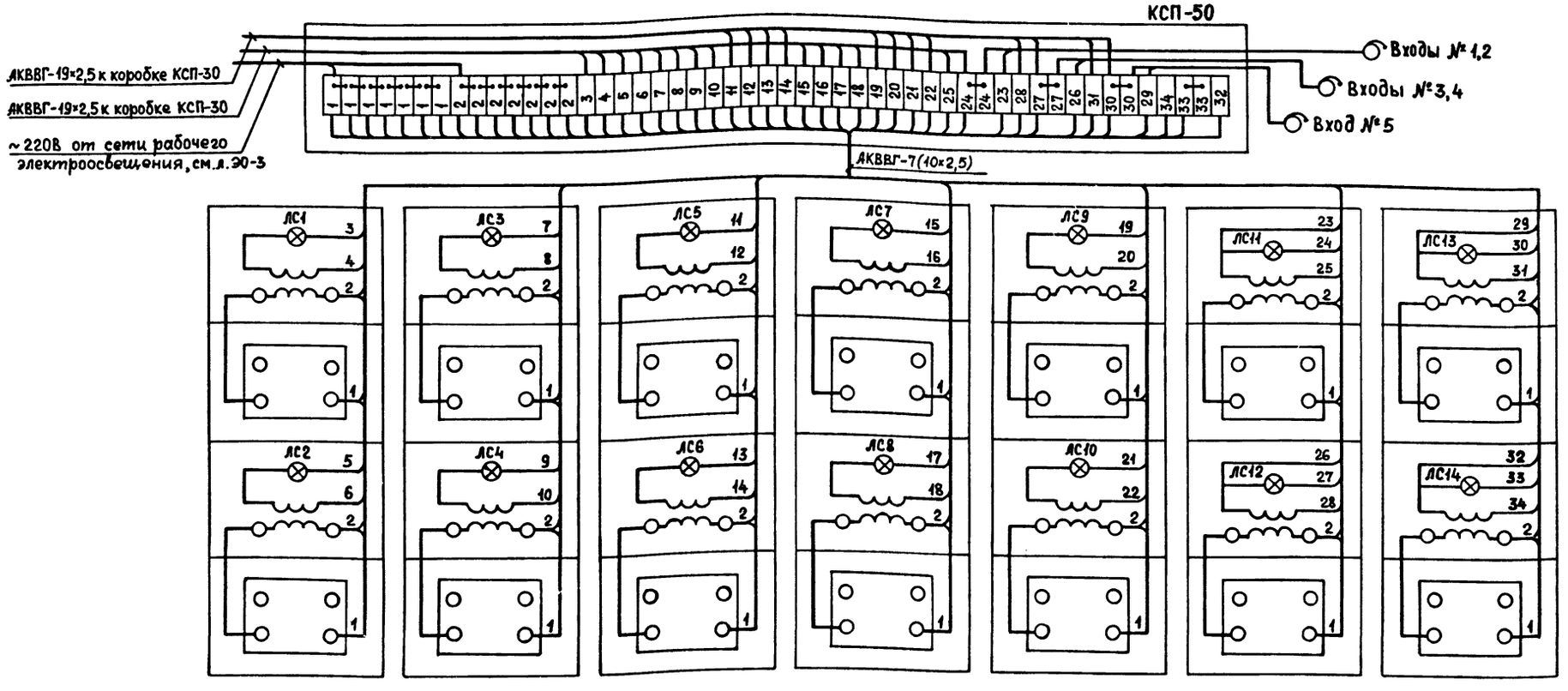

Обознач.	Наименование	Кол.	Примечание
ЗВРП	Звонок-ревун	3	24В
ЛС1...ЛС10	Арматура светосигнальная с красным светофильтром сигнализации положения дверей	10	Комплектно с ПКУ15
ЛС11...ЛС14	Арматура светосигнальная с синим светофильтром сигнализации вызова	4	
В1...В14	Переключающее устройство на 2 положения с фиксацией	14	
К1...К10	Контакт дверной одинарный ВК-4Н	10	
К11...К13	Пост управления кнопочный ПКЕ212-1У3	3	

Согласовано:
Гл.спец.эл.ТО Петренко
Взам.инв.№
Подпись и дата
Инв.№подл.

Привязан
Инв.№

Нач.отд.	Конорев	
Гл.спец.	Малинская	
Рук.гр.	Лехтман	
Исполн.	Гребенщикова	
Провер.	Лехтман	
Н.контр.	Малинская	

A - II (III, IV) - 1200-314.86-СС

Склад материалов и оборудования отдельно стоящий заглубленный

Сигнализация положения дверей. Схема электрическая принципиальная сигнализации. Схема подключения.

Стадия	Лист	Листов
РП	3	

ГОССТРОЙ СССР
ГОСХИМПРОЕКТ
Волжское отделение

СФ 691-07 (29)

Акц 13.10.86г

gost.e-ecolog.ru