ТИПОВОЙ ПРОЕКТ
А-II /III, IV/-1200-314.86

СКЛАД МАТЕРИАЛОВ И ОБОРУДОВАНИЯ ОТДЕЛЬНО СТОЯЩИЙ ЗАГЛУБЛЕННЫЙ

/ВАРИАНТ ДЛЯ СУХИХ ГРУНТОВ/

АЛЬБОМ Б

Отопление и вентиляция Внутренний водопровод и канализация Электростанция дизельная Механизация складского хозяйства Установка автоматического водяного пожаротушения

СФ 691-06

Привязан

Инв. №

gost.e-ecolog.ru

Пров. 14.08.86

ТИПОВОЙ ПРОЕКТ
А-II/III,IV/-1200-314.86

СКЛАД МАТЕРИАЛОВ И ОБОРУДОВАНИЯ ОТДЕЛЬНО СТОЯЩИЙ ЗАГЛУБЛЕННЫЙ
/ВАРИАНТ ДЛЯ СУХИХ ГРУНТОВ/

АЛЬБОМ 6

СОСТАВ ПРОЕКТА:

Альбом 1	Общая пояснительная записка
Альбом 2	Архитектурные решения
Альбом 3	Конструкции железобетонные
Альбом 4	Конструкции железобетонные
Альбом 5	Рабочие чертежи изделий
Альбом 6	Отопление и вентиляция. Внутренний водопровод и канализация. Электростанция дизельная. Механизация складского хозяйства. Установка автоматического водяного пожаротушения
Альбом 7 Часть 1	Силовое электрооборудование. Автоматизация. Электроосвещение. Связь и сигнализация.
Альбом 7 Часть 2	Задание заводам-изготовителям
Альбом 8 Часть 1	Спецификация оборудования. АР, ОВ, ВК, ЭД, ТХ, АПЖ
Альбом 8 Часть 2	Спецификация оборудования. ЭМ, ЭО, СС, АПВ, АВК
Альбом 9	Ведомости потребности в материалах
Альбом 10 Книги 1,2	Сметы
Альбом 11	Пояснительная записка /Распространяет Волжское отделение „ГОСХИМПРОЕКТ"/
Альбом 12	Показатели результатов применения научно-технических достижений в строительных решениях проекта

Разработан
Волжским отделением
института „ГОСХИМПРОЕКТ"

Главный инженер А. Талызов
Главный инженер проекта Г. Шелудько

С участием:
Киевского отделения ПРОМТРАНСНИИПРОЕКТ
Главный инженер А. Пушкарский
Главный инженер проекта П. Петруня
Ростовского ГПИ „Спецавтоматика"
Главный инженер Л. Щербанюк
Главный инженер проекта Н. Меленчук

Утвержден
Госстроем СССР
протокол №А4-59 от 10 декабря 1985г.
Введен в действие приказом №23
Волжского отделения Госхимпроект
от 15 января 1986г.

				Привязан	
Инв.№					

СФ 691-06 2

Пров. Опекунов 14.08.86г Коп. Кожухов

Альбом 6

Тепло-воздушный баланс в помещении для укрываемых.

Климатическая зона	Режим вентиляции	Объём помещения, м³	Теплопоступления, Вт (ккал/ч)				Теплопоглощения, Вт (ккал/ч)	Теплоизбытки, Вт (ккал/ч)	Количество подаваемого воздуха, м³/час				Количество удаляемого воздуха, м³/час				Подпор воздуха в помещении укрываемых Па/м³/час	NN вентиляционных систем		
			от людей	от оборудования	от освещения	Всего			наружного			Рециркуляционного	из санузлов	из помещения укрываемых	через машзал ДЭС	Общее		Приточная	Вытяжная	Рециркуляционная
									норма на 1 чел	по расчету на 1 чел	Общее									
1	I	2000	—	—	—	—	—	—	8	—	9600	—	700	6200	1740	8640	—	П1, П2	В1...В3	—
	II		140142 (120500)	4739 (4075)	6001 (5160)	150882 (129735)	107926 (92800)	42956 (36935)	2	—	2430*	7170	400	—	830	1230	50/1200	П2	В1, В3	П1
2	I	2000	—	—	—	—	—	—	10	—	12000	—	700	8360	1740	10800	—	П1, П2	В1...В3	—
	II		140142 (120500)	5122 (4404)	6001 (5160)	151264 (130064)	107926 (92800)	43338 (37264)	2	—	2430*	9570	400	—	830	1230	50/1200	П2	В1, В3	П1
3	I	2000	—	—	—	—	—	—	11	—	13200	—	700	5880	5300	11880	—	П1, П2	В1...В3	—
	II		140142 (120500)	7539 (6482)	6001 (5160)	153681 (132142)	68989 (57600)	86692 (74542)	8	6	7200	6000	700	—	5300	6000	50/1200	П2	В1, В3	П1
4	I	2000	—	—	—	—	—	—	13	—	15600	—	700	7240	6100	14040	—	П1, П2	В1...В3	—
	II		140142 (120500)	8727 (7504)	6001 (5160)	154870 (133164)	—	154870 (133164)	10	—	12000	3600	700	4000	6100	10800	50/1200	П2	В1...В3	П1

* Количество воздуха принято из расчёта 5 м³/час на одного работающего в пункте управления

Баланс объёмов воздуха в ДЭС по режимам вентиляции.

Климатическая зона	Наименование помещений	Чистая вентиляция					Фильтровентиляция				
		Приток		Вытяжка		NN систем	Приток		Вытяжка		NN систем
		наружный воздух м³/ч	из помещ. для укрываемых м³/ч	на горение м³/ч	вытяжными системами м³/ч		наружный воздух м³/ч	из помещ. для укрываемых м³/ч	на горение м³/ч	вытяжными системами м³/ч	
1	Машзал	—	1740	240	1500	В3	—	830	240	590	В3
	Узел охлаждения	3150	1500	—	4650	В4	4060	590	—	4650	В4
2	Машзал	—	1740	240	1500	В3	—	830	240	590	В3
	Узел охлаждения	3340	1500	—	4840	В4	4250	590	—	4840	В4
3	Машзал	—	5300	240	5060	В3	—	5300	240	5060	В3
	Узел охлаждения	2000	5060		7060	В4	2000	5060		7060	В4
4	Машзал	—	6100	240	5860	В3	—	6100	240	5860	В3
	Узел охлаждения	1890	5860	—	7750	В4	1890	5860	—	7750	В4

Основные показатели по чертежам отопления и вентиляции.

Наименование здания (сооружения) помещения	Объем м³	Периоды года при tн, °С	Расход тепла, Вт (ккал/ч)				Расход холода, Вт (ккал/ч)	Установленная мощн. электродвиг., кВт
			на отопление	на вентиляцию	на горячее водоснаб-жение	Общий		
Склад материалов и оборудования отдельно стоящий заглубленный.	2000	-40	49080			49080		10,88
			42200			42200		
		-30	38610			38610		12,58
			33200			33200		
		-20	37170			37170		16,33
			31960			31960		
		-10	25820			25820		22,53
			22200			22200		

Согласовано:

Инв. № подл. | Подпись и дата | Взам. инв. №

Привязан

Инв. №

ГИП	Шелудько	
Нач. отд.	Колосов	
Гл. спец.	Авдеева	
Рук. гр.	Звонарева	
Инженер	Андрианова	
Исполнил	Смирнова	
Проверил	Звонарева	
Н. контр.	Авдеева	

A-II (III, IV)-1200-314.86-ОВ

Склад материалов и оборудования отдельно стоящий заглубленный

Стадия	Лист	Листов
РП	4	

Общие данные (окончание).

ГОССТРОЙ СССР ГОСХИМПРОЕКТ Волжское отделение

Альбом

Согласовано:

Инв. № подл. | Подпись и дата | Взам. инв. №

ПРИНЦИПИАЛЬНАЯ СХЕМА ВЕНТИЛЯЦИИ

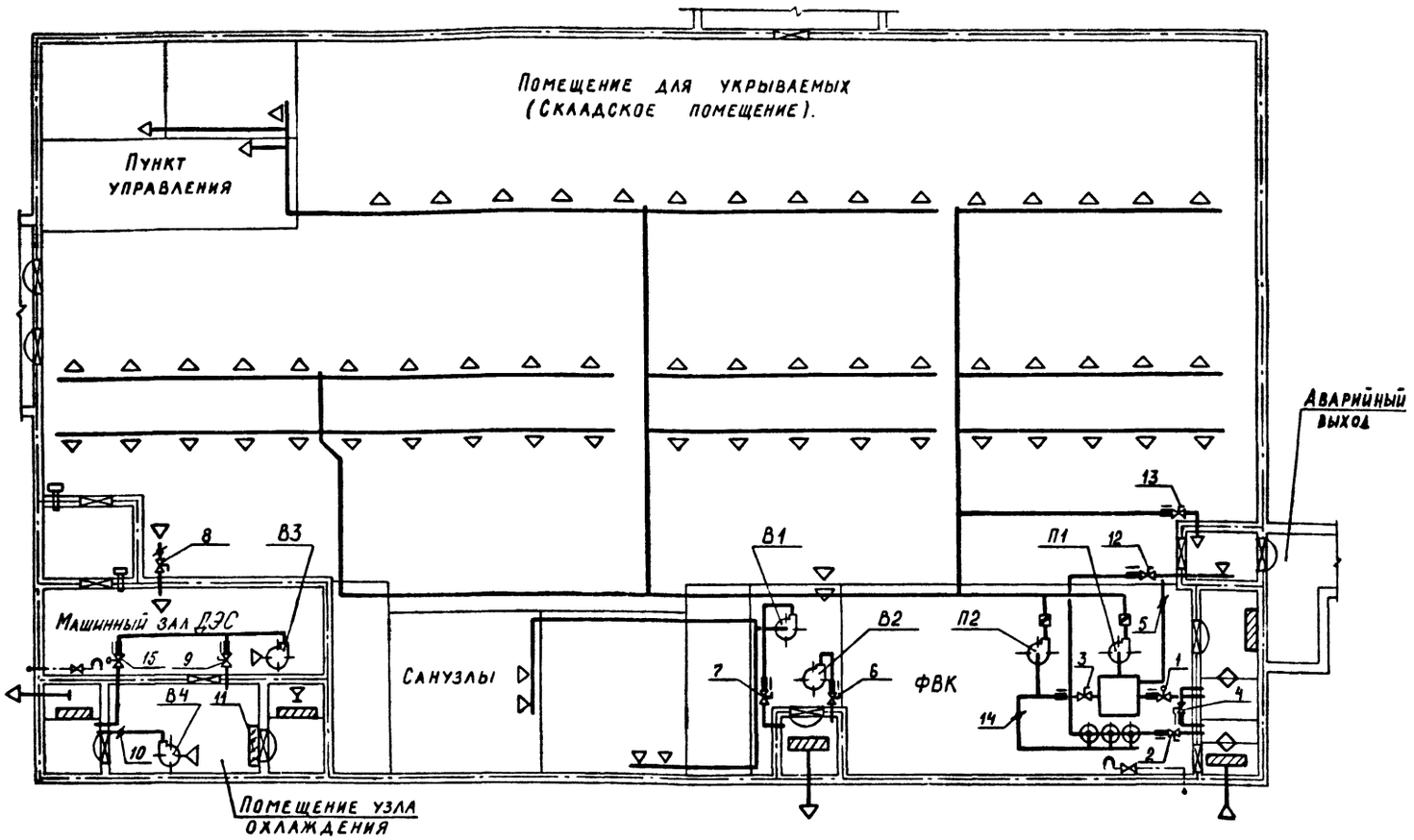

1. Гермоклапаны 12, 13 открываются для проветривания тамбура в случае отдельных выходов укрываемых на поверхность или входов обратно.
2. Гермоклапан 4 открывать при аварийном состоянии воздухозабора фильтровентиляции.
3. Гермоклапан 15 автоматически открывается при возникновении пожара в машзале ДЭС.
4. Гермоклапан 6 автоматически открывается при возникновении пожара в помещении укрываемых.

Таблица положения герметических клапанов в зависимости от режима работы.

NN гермоклапанов и заслонок	Наимен. вентсистем	Режимы вентиляции: Чистая вентиляция	Режимы вентиляции: Фильтровентиляция	Мирное время
1	П1	+	–	–
2,14	П2	–	+	–
3	П2	+	–	–
4	П2	–	–	–
5	П1	–	+	–
6	В2	+	–	–
7	В1	+	+	+
8	В3	+	+	–
9	В3	+	+	–
10	В4	+	+	–
11	В4	+	+	–
12,13	П2	–	–	–
15	В3	–	–	–

Условные обозначения

- Защитно-герметический ставень
- Герметическая дверь
- Защитное устройство
- Фильтр-поглотитель
- Противопыльный фильтр
- Люк-вставка
- Заслонка воздушная
- Граница герметизации
- \+ открыто – закрыто
- Клапан герметический с ручным приводом
- Клапан герметический с электроприводом
- Вентиль запорный
- Тягонапоромер ТНЖ-Н
- Импульсный трубопровод

Привязан

Инв. №

Нач. отд.	Колосов		
Гл. спец.	Авдеева		
Рук. гр.	Звонярева		
Инженер	Андрианова		
Исполнил	Смирнова		
Проверил	Звонярева		
Н. контр.	Авдеева		

A-II(III,IV)-1200-314.86-ОВ

Склад материалов и оборудования отдельно стоящий заглубленный	Стадия	Лист	Листов
	РП	5	
Принципиальная схема вентиляции. Климатические зоны 1,2.	ГОССТРОЙ СССР ГОСХИМПРОЕКТ Волжское отделение		

сф 691-06 8

Альбом 6

ПРИНЦИПИАЛЬНАЯ СХЕМА ВЕНТИЛЯЦИИ

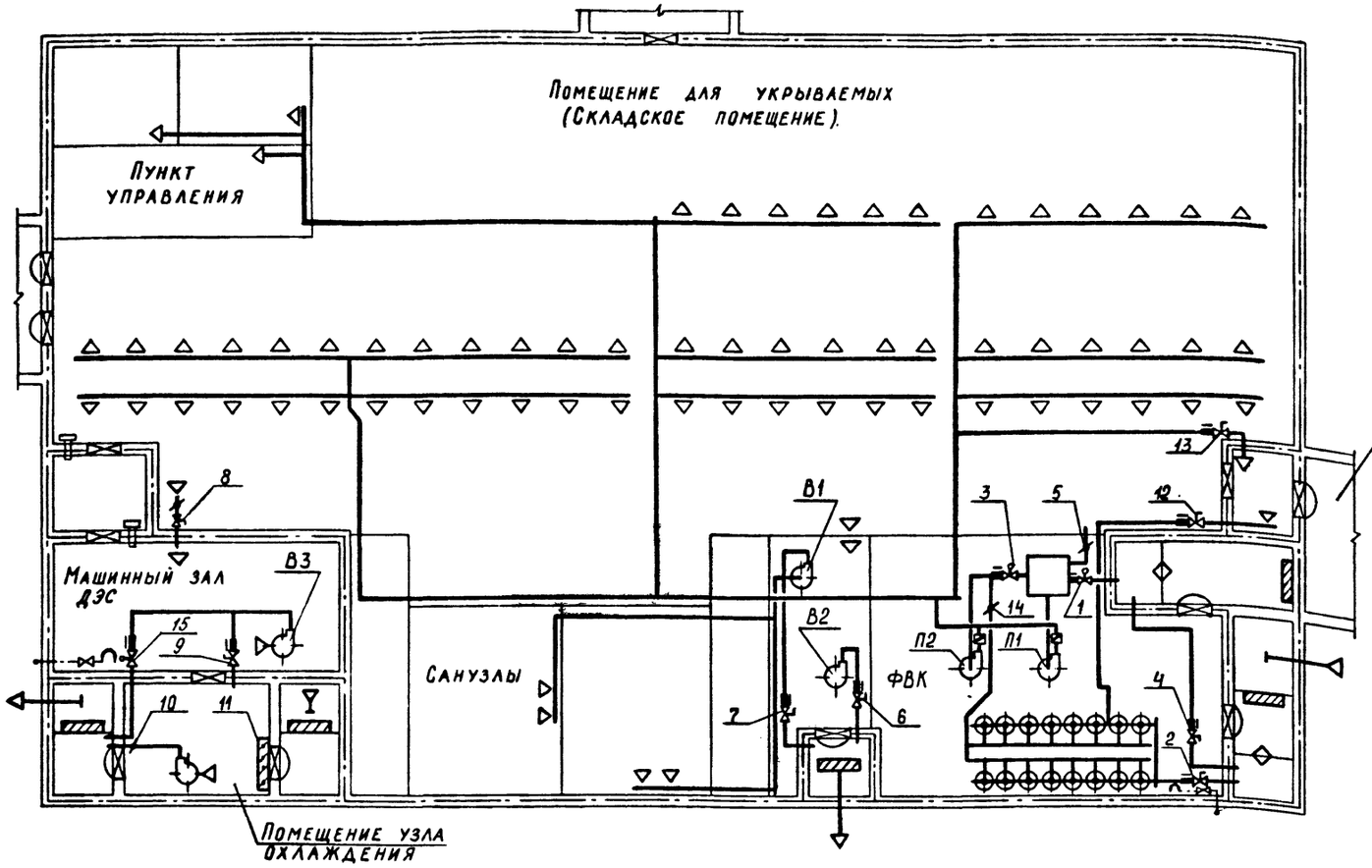

1. Гермоклапаны 12,13 открываются для проветривания тамбура в случае отдельных выходов укрываемых на поверхность или входов обратно.
2. Гермоклапан 4 открывать при аварийном состоянии воздухозабора фильтровентиляции.
3. Гермоклапан 15 автоматически открывается при возникновении пожара в машзале ДЭС.
4. Положение гермоклапана в скобках указано для климатической зоны 3.
5. Гермоклапан 6 автоматически открывается при возникновении пожара в помещении укрываемых.

Таблица положения герметических клапанов в зависимости от режима работы.

NN гермоклапанов и заслонок	Наимен. вентсистем	Режимы вентиляции		Мирное время
		Чистая вентиляция	Фильтровентиляция	
1	П1	+	–	–
2, 14	П2	–	+	–
3	П2	+	–	–
4	П2	–	–	–
5	П1	–	+	–
6	В2	+	+(–)	–
7	В1	+	+	+
8	В3	+	+	–
9	В3	+	+	–
10	В4	+	+	–
11	В4	+	+	–
12,13	П2	–	–	–
15	В3	–	–	–

Условные обозначения

- Защитно-герметический ставень
- Герметическая дверь
- Защитное устройство
- Фильтр - поглотитель
- Противопыльный фильтр
- Люк-вставка
- Заслонка воздушная
- Граница герметизации
- \+ Открыто
- – Закрыто
- Клапан герметический с ручным приводом
- Клапан герметический с электроприводом
- Вентиль запорный
- Тягонапоромер ТНЖ-Н
- Импульсный трубопровод

Согласовано:

Инв. № подл. | Подпись и дата | Взам. инв. №

Привязан

Инв. №

Нач. отд.	Колосов		
Гл. спец.	Авдеева		
Рук. гр.	Звонарева		
Инженер	Андрианова		
Исполнил	Смирнова		
Проверил	Звонарева		
Н. контр.	Авдеева		

A - II (III, IV) - 1200 - 314.86-ОВ

Склад материалов и оборудования отдельно стоящий заглубленный	Стадия	Лист	Листов
	РП	6	
Принципиальная схема вентиляции. Климатические зоны 3, 4.	ГОССТРОЙ СССР ГОСХИМПРОЕКТ Волжское отделение		

ПЛАН НА ОТМ.-3.000

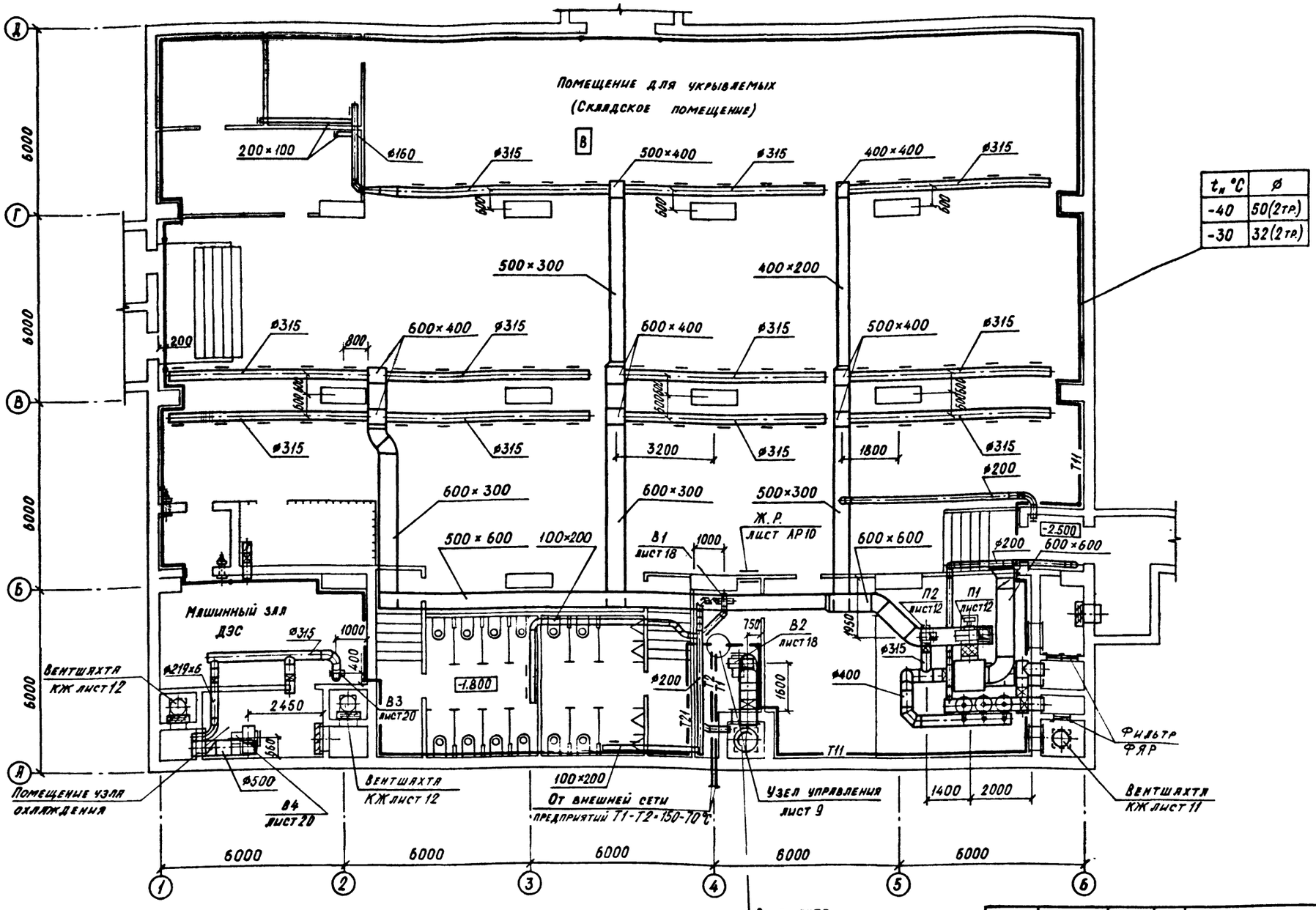

$t_н$ °С	ø
-40	50(2тр.)
-30	32(2тр.)

ГИП	Шелудько	
Нач. отд.	Колосов	
Гл. спец.	Авдеева	
Рук. гр.	Звонарева	
Инженер	Андриянова	
Исполнил	Андриянова	
Проверил	Звонарева	
Н. контр.	Авдеева	

Привязан

Инв.№

А-II (III, IV)-1200-314.86-ОВ

Склад материалов и оборудования отдельно стоящий заглубленный

Стадия	Лист	Листов
РП	7	

План на отм. -3.000.
Климатические зоны 1, 2.

ГОССТРОЙ СССР
ГОСХИМПРОЕКТ
Волжское отделение

Согласовано:
Гл. спец. ПБ Богемская
Гл. спец. ЭТО Малинская
Гл. спец. ТЭО Холопцев
Рук. арх. гр. Кашнышева
Рук. констр. гр. Сидорова
Рук. гр. ВК Являнская

Альбом 6

Инв. № подл. | Подпись и дата | Взам. инв. №

сф 691-06 10

ПЛАН НА ОТМ.-3.000

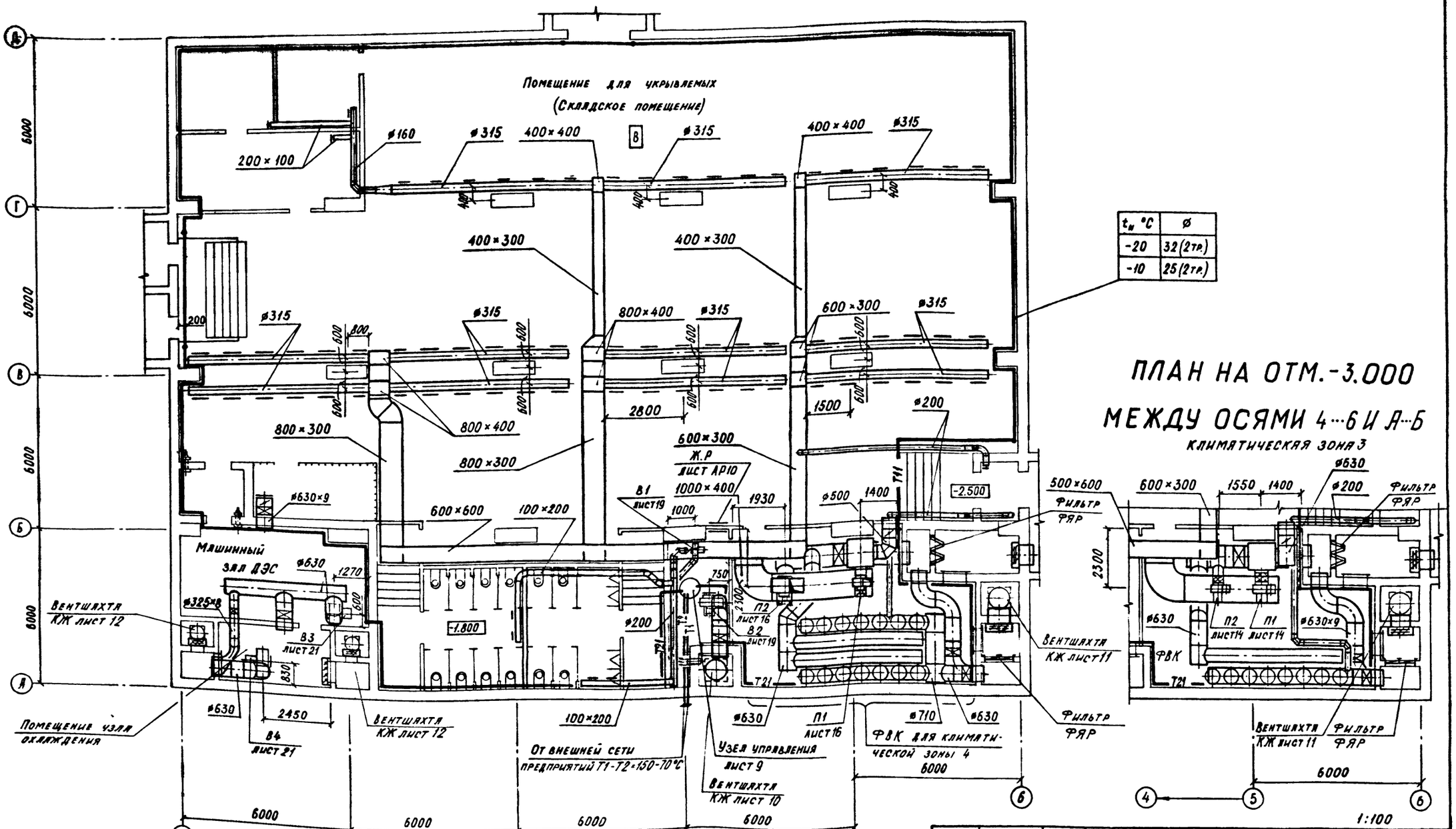

$t_н$ °С	ø
-20	32 (2тр.)
-10	25 (2тр.)

ПЛАН НА ОТМ.-3.000 МЕЖДУ ОСЯМИ 4…6 И А…Б

КЛИМАТИЧЕСКАЯ ЗОНА 3

ГИП	Шелудько		
Нач. отд.	Колосов		
Гл. спец.	Авдеева		
Рук. гр.	Звонарева		
Инженер	Андриянова		
Исполнил	Андриянова		
Проверил	Звонарева		
Н. контр.	Авдеева		

А-II (III, IV)-1200-314.86-ОВ

Склад материалов и оборудования отдельно стоящий заглубленный

Стадия	Лист	Листов
РП	8	

План на отм. -3.000
Климатические зоны 3, 4.

ГОССТРОЙ СССР
ГОСХИМПРОЕКТ
Волжское отделение

Привязан

Инв. №

Согласовано:
Гл. спец. ПБ — Богенская
Гл. спец. ЭТО — Малинская
Гл. спец. ТЭО — Холопцев
Рук. арх. гр. — Кленышева
Рук. констр. гр. — Сидорова
Рук. гр. ВК — Яблянская

Альбом 6

Инв. № подл. | Подпись и дата | Взам. инв. №

СФ 691-06 11

Альбом

СИСТЕМА ОТОПЛЕНИЯ
(КЛИМАТИЧЕСКИЕ ЗОНЫ 1, 2)
М 1:200

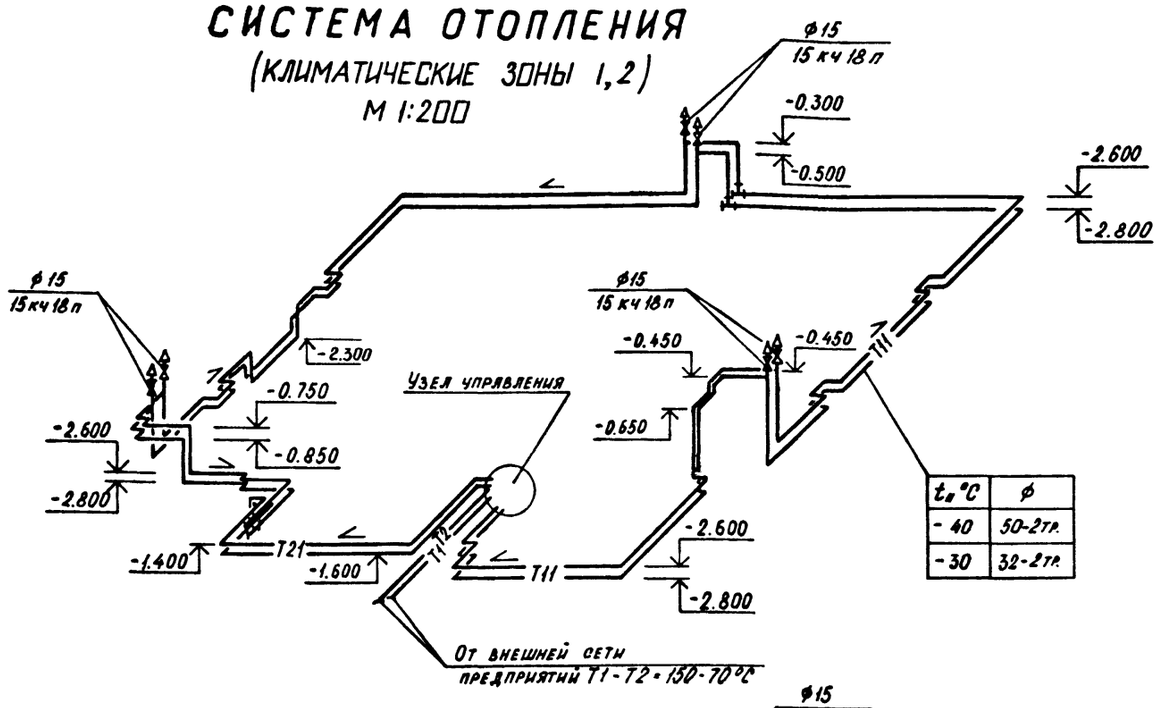

$t_н$ °С	ф
-40	50-2тр.
-30	32-2тр.

СИСТЕМА ОТОПЛЕНИЯ
(КЛИМАТИЧЕСКИЕ ЗОНЫ 3, 4)
М 1:200

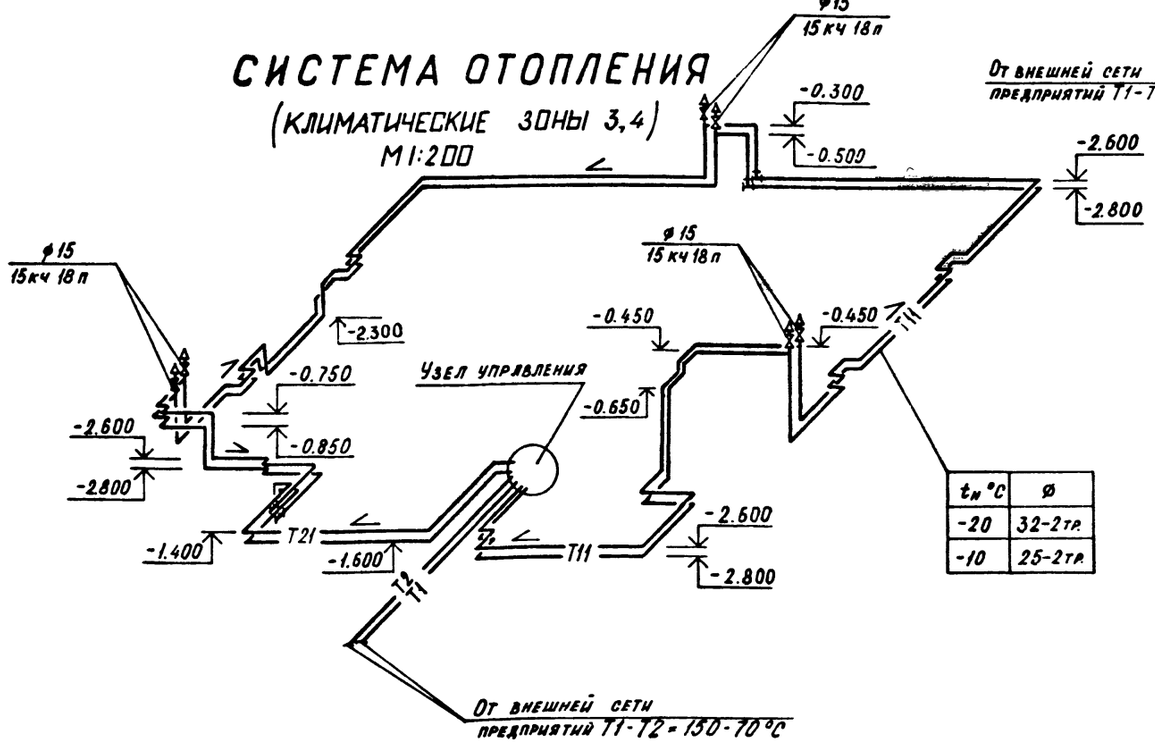

$t_н$ °С	ф
-20	32-2тр.
-10	25-2тр.

УЗЕЛ УПРАВЛЕНИЯ
М 1:20

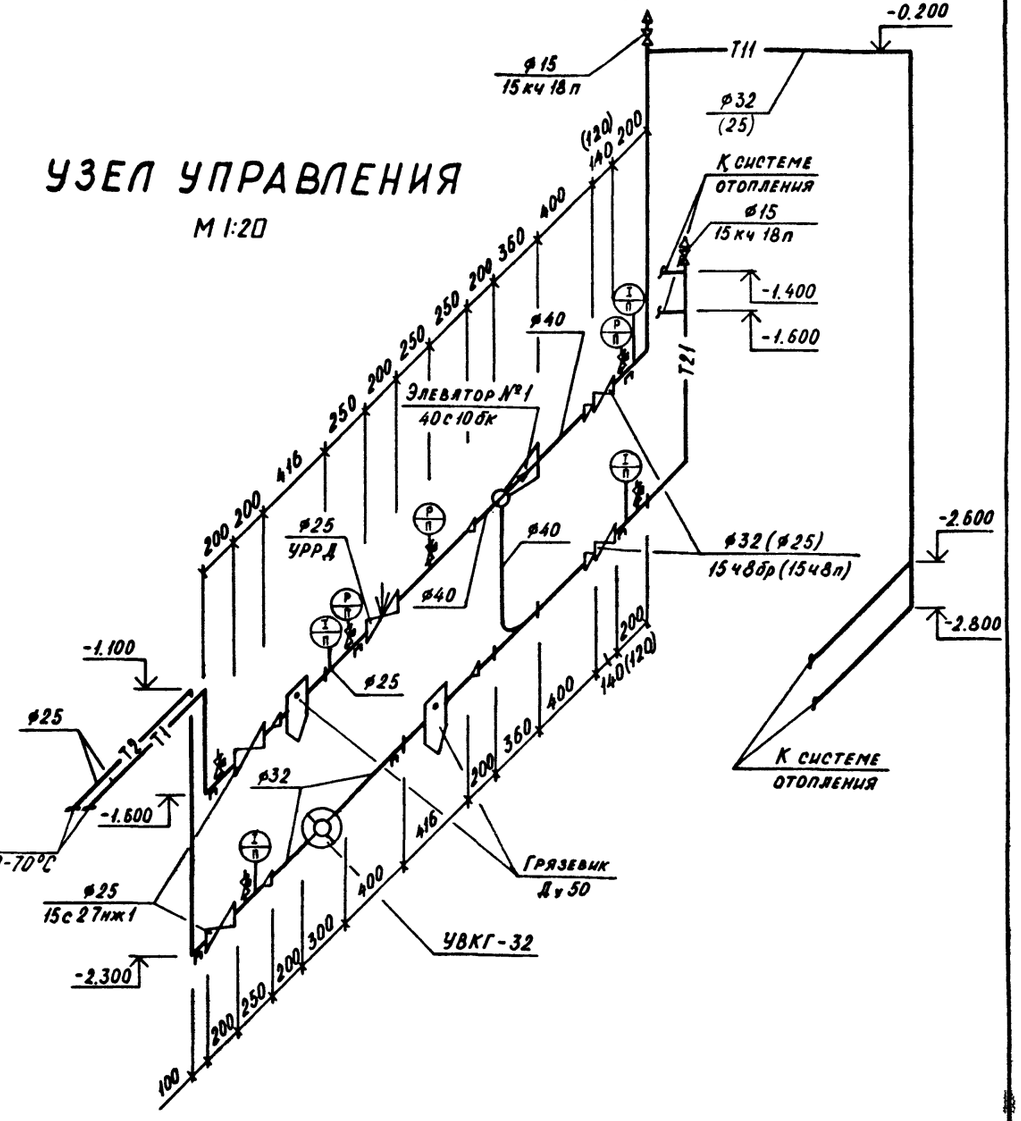

От внешней сети
предприятий Т1-Т2=150-70°С

1. Размеры в скобках указаны для климатической зоны 4.
2. Уклон трубопроводов системы отопления принять равным 0,002

Согласовано:

Инв.№ подл. | Подпись и дата | Взам.инв.№

Привязан

Инв.№

Нач. отд.	Колосов	
Гл. спец.	Авдеева	
Рук. гр.	Звонарева	
Инженер	Андрианова	
Исполнил	Андрианова	
Проверил	Звонарева	
Н. контр.	Авдеева	

А-II(III,IV)-1200-314.86-ОВ

Склад материалов и оборудования отдельно стоящий заглубленный	Стадия	Лист	Листов
	РП	9	
Схема системы отопления. Узел управления.	ГОССТРОЙ СССР ГОСХИМПРОЕКТ Волжское отделение		

П1, П2

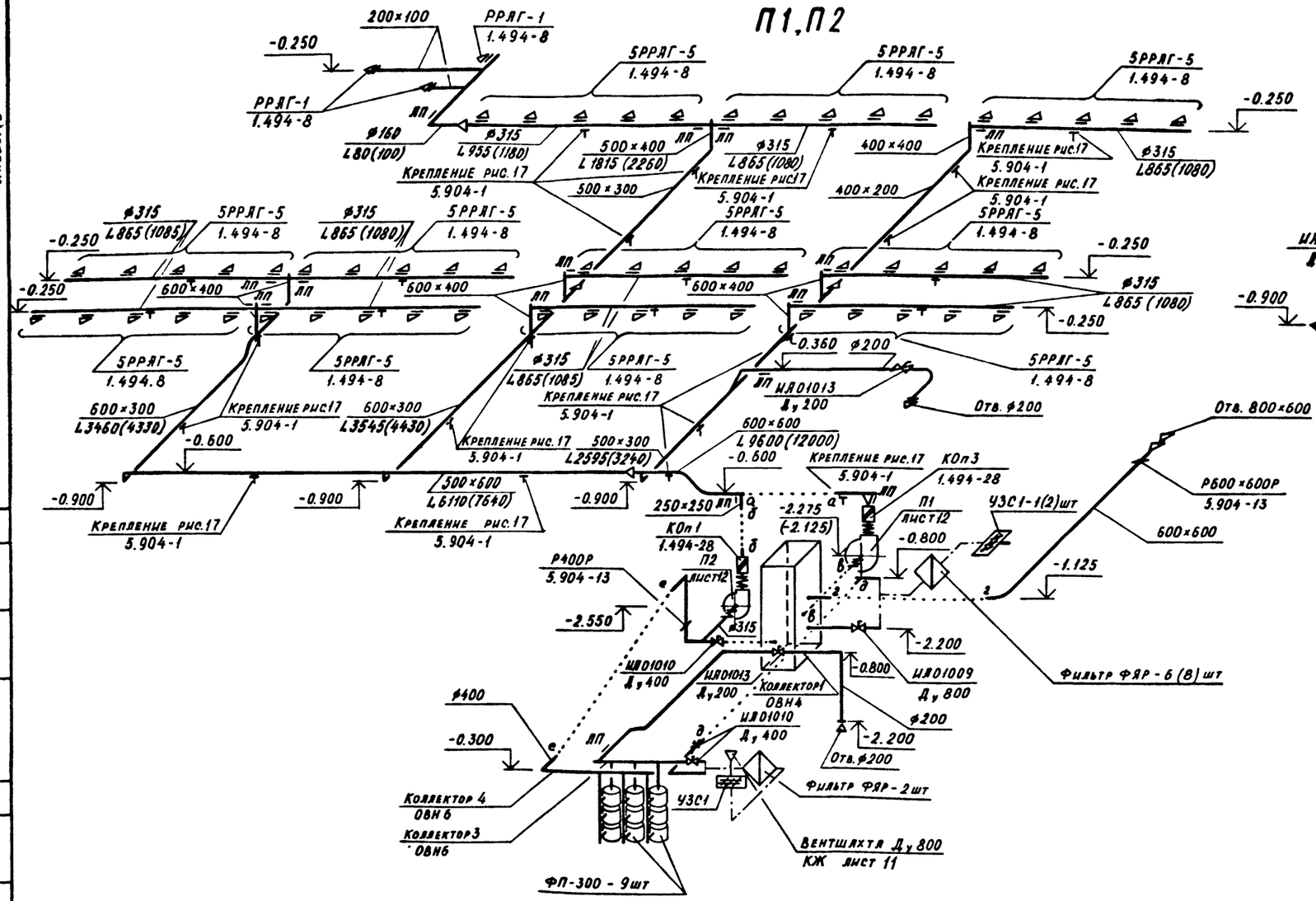

В3

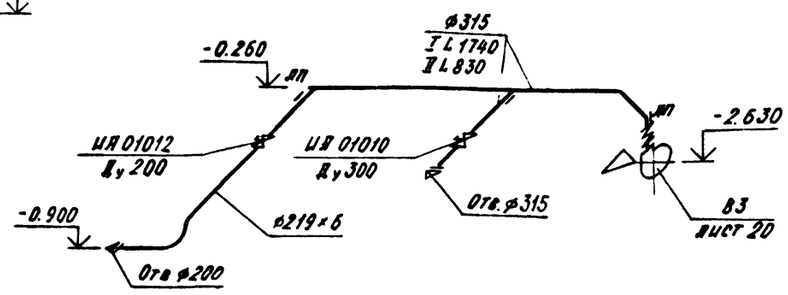

В4

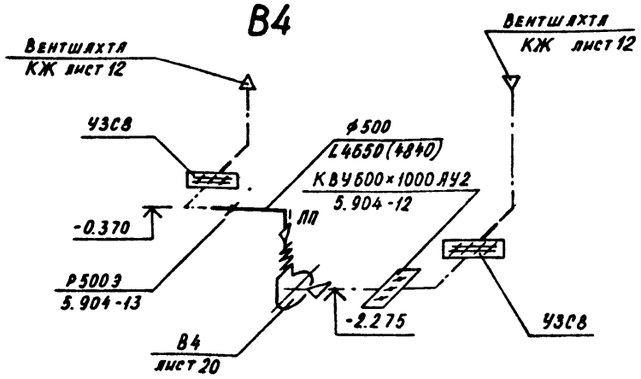

В1

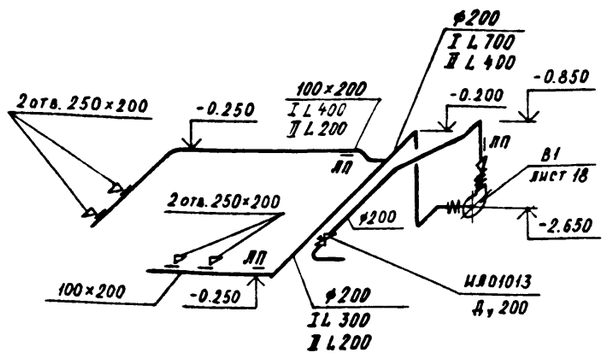

В2

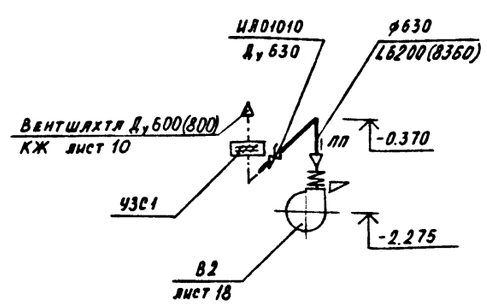

1. Цифры в скобках указаны для климатической зоны 2.
2. Отверстия в воздуховодах систем П2, В1, В3 затянуть металлической сеткой

1:100

				A-II(III,IV)-1200-314.86-ОВ	
Нач. отд.	Колосов				
Гл. спец.	Авдеева			Склад материалов и оборудования отдельно стоящий заглубленный	Стадия: РП; Лист: 10; Листов:
Рук. гр.	Звонарева				
Инженер	Андрианова			Схемы систем П1, П2, В1, В2, В3, В4. Климатические зоны 1, 2.	ГОССТРОЙ СССР ГОСХИМПРОЕКТ Волжское отделение
Исполнил	Андрианова				
Проверил	Звонарева				
Н. контр.	Авдеева				

Привязан

Инв. №

Согласовано:

Инв. № подл. | Подпись и дата | Взам. инв. №

сф 691-06 13

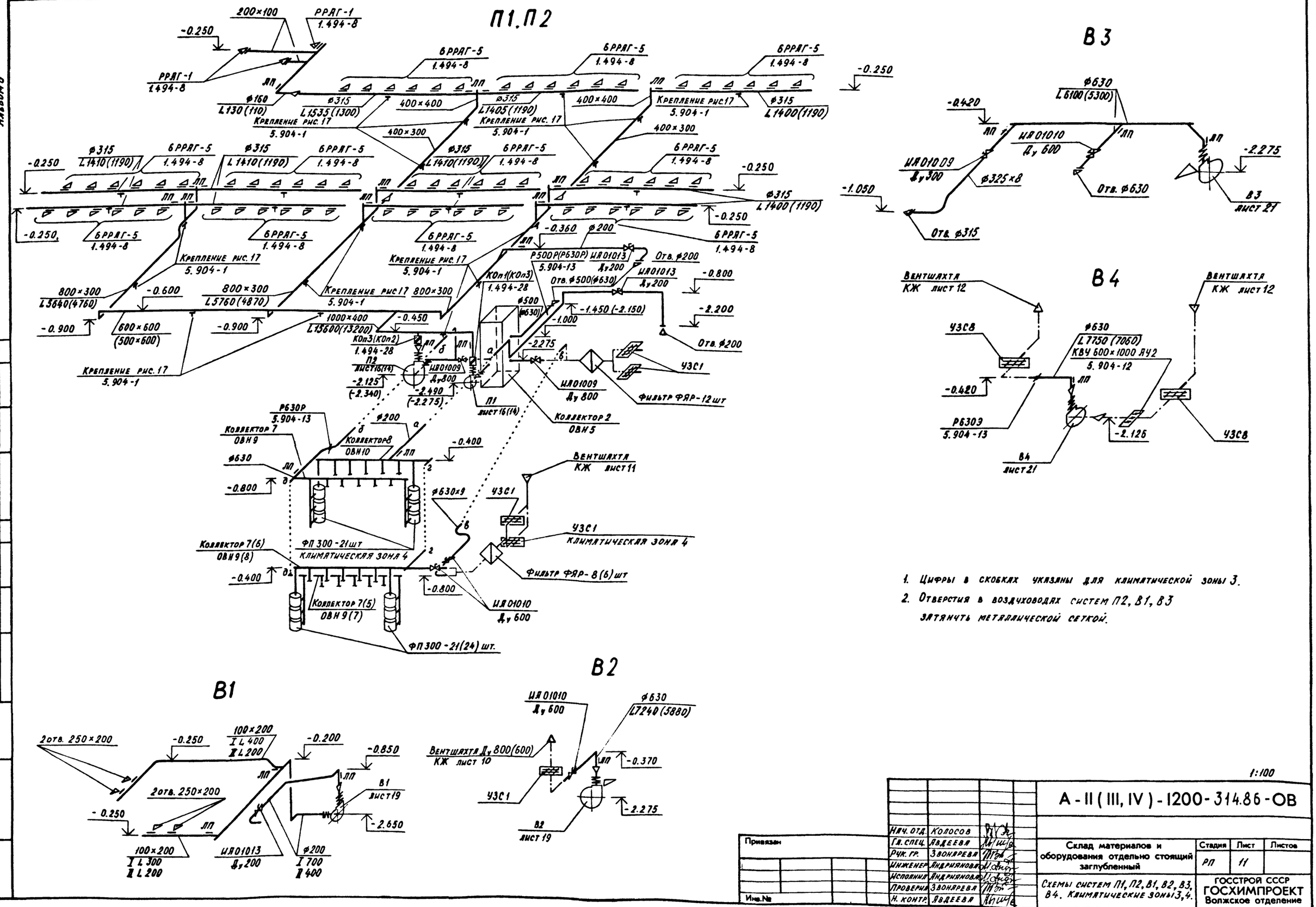

1. Цифры в скобках указаны для климатической зоны 3.
2. Отверстия в воздуховодах систем П2, В1, В3 затянуть металлической сеткой.

Альбом 6

Согласовано:

Инв. № подл. | Подпись и дата | Взам. инв. №

Привязан

Инв. №

Нач. отд.	Колосов	
Гл. спец.	Авдеева	
Рук. гр.	Звонарева	
Инженер	Андриянова	
Исполнил	Андриянова	
Проверил	Звонарева	
Н. контр.	Авдеева	

А-II (III, IV)-1200-314.86-ОВ

Склад материалов и оборудования отдельно стоящий заглубленный

Стадия	Лист	Листов
РП	11	

Схемы систем П1, П2, В1, В2, В3, В4. Климатические зоны 3, 4.

ГОССТРОЙ СССР
ГОСХИМПРОЕКТ
Волжское отделение

РАЗРЕЗ 1-1

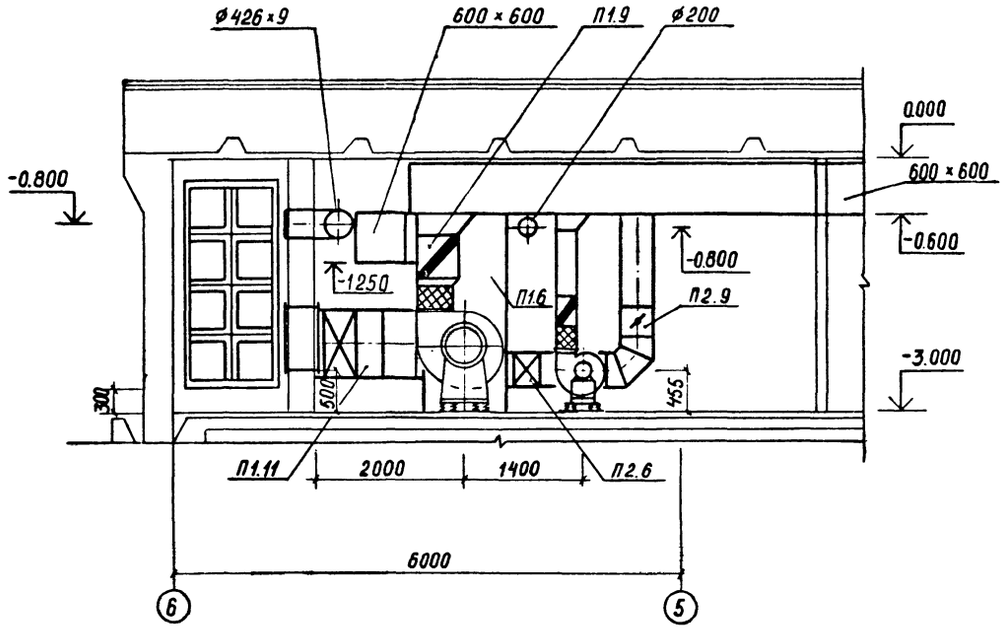

ПЛАН

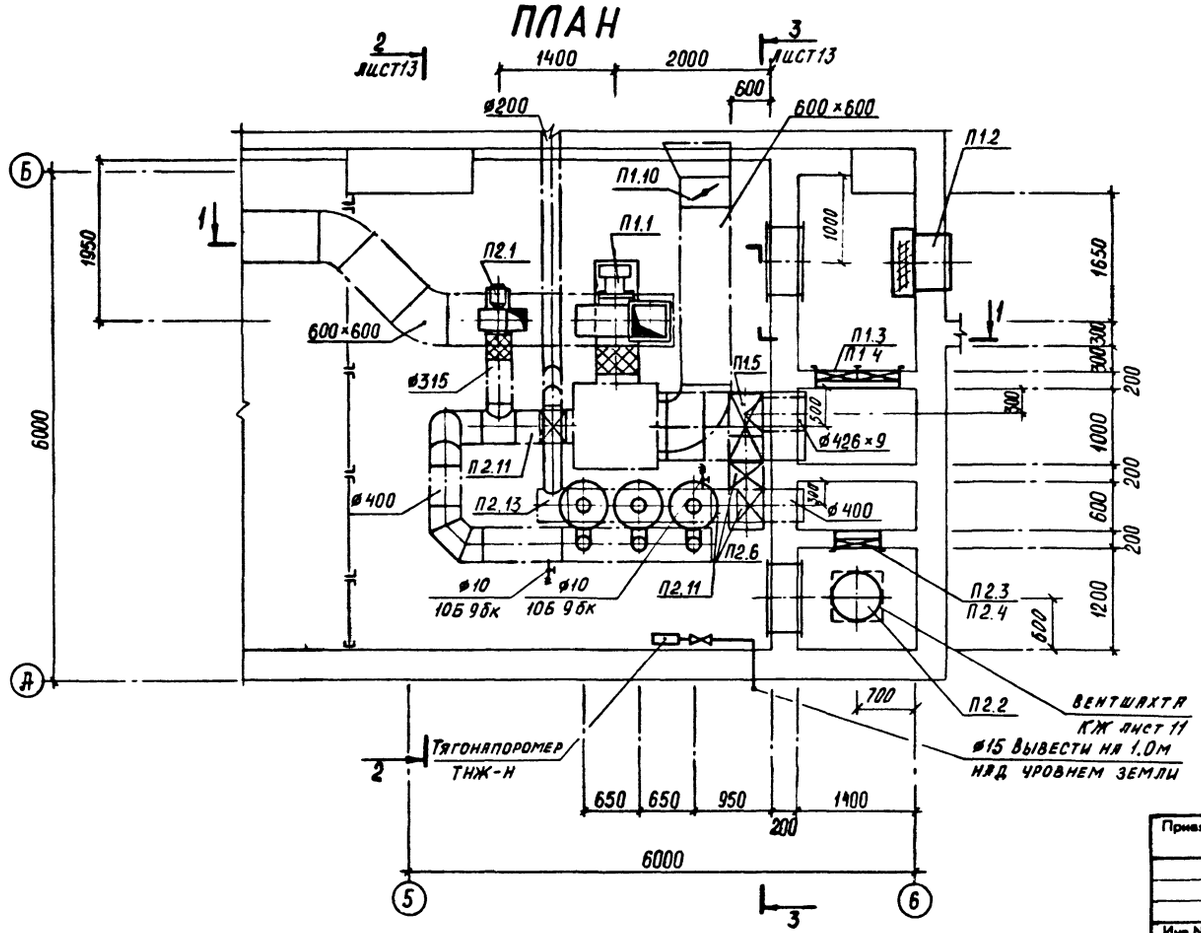

СПЕЦИФИКАЦИЯ ОТОПИТЕЛЬНО-ВЕНТИЛЯЦИОННЫХ УСТАНОВОК

Марка поз.	Обозначение	Наименование	Кол.	Масса ед.кг.	Примечание
		П1			
П1.1	ГОСТ 5976-73	Вентилятор радиальный В.Ц4-75-5 1,1Дн, исполнение 1, положение Л0° с электродвигателем 4А100S4, 1420 об/мин, 3,0 квт с виброизоляторами $t_н$=-40°С	1	113,6	
П1.1	ГОСТ 5976-73	Вентилятор радиальный В.Ц4-75-6,3 0,9Дн исполнение 1, положение Л0° с электродвигателем 4А100L4, 1440 об/мин, 4,0 квт с виброизоляторами $t_н$=30°С	1	182,2	
П1.2	ТДК-Н-1-70, ч. II р. III альбом № 3 лист УМФ-3-3…УМФ-3-5	Установка противовзрывного устройства в коробке, комплектно:	1	503	
		а. Коробка У32	1	460	
		б. Противовзрывное устройство УЗС-1 $t_н$=-40°С	1	43	
П1.2	ТДК-Н-1-70 ч. II р. III альбом № 3 лист УМФ-3-3…УМФ-3-5	Установка противовзрывного устройства в коробке, комплектно:	2	503	
		а. Коробка У32	2	460	
		б. Противовзрывное устройство УЗС-1 $t_н$=-30°С	2	43	

Данный лист читать совместно с листом 13.

1:50

Нач. отд.	Колосов			
Гл. спец.	Авдеева			
Рук. гр.	Звонарева			
Инженер	Андриянова			
Исполнил	Смирнова			
Проверил	Звонарева			
Н. контр.	Авдеева			

Привязан

Инв. №

А-II (III, IV)-1200-314.86-ОВ

Склад материалов и оборудования отдельно стоящий заглубленный

Стадия	Лист	Листов
РП	12	

Установки систем П1, П2. Климатические зоны 1, 2.

ГОССТРОЙ СССР
ГОСХИМПРОЕКТ
Волжское отделение

СФ 691-06 15

Согласовано:
Гл. спец. ПБ Богемская
Гл. спец. ЭТО Малинская
Гл. спец. ТЭО Холопцев
Рук. арх. гр. Кленышева
Рук. констр. гр. Сидорова
Рук. гр. ВК Являнская

Инв. № подл. | Подпись и дата | Взам. инв. №

Альбом 6

РАЗРЕЗ 2-2

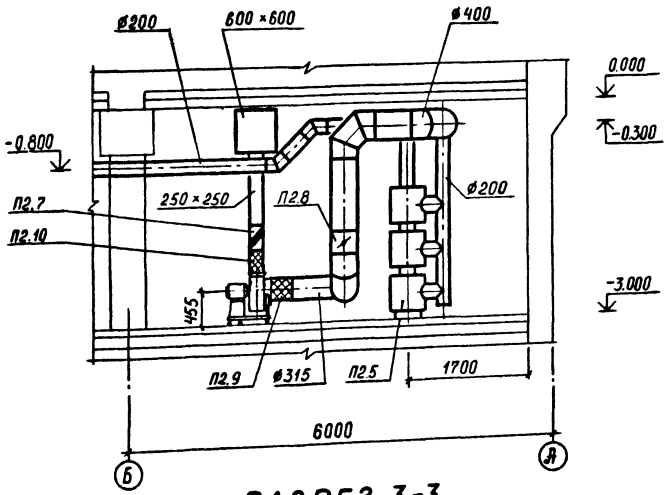

РАЗРЕЗ 3-3

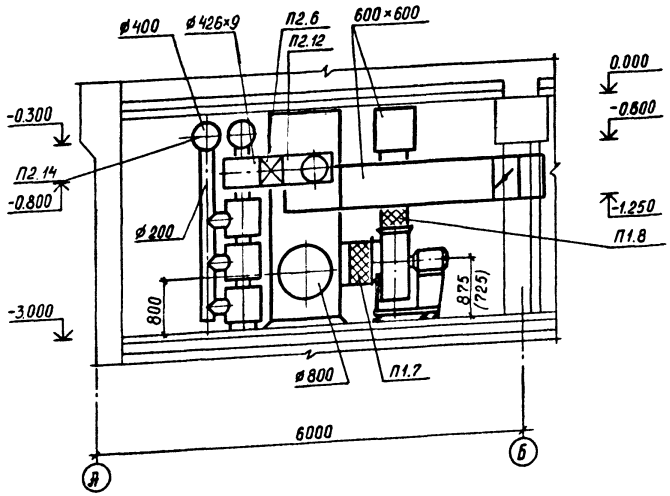

СПЕЦИФИКАЦИЯ ОТОПИТЕЛЬНО-ВЕНТИЛЯЦИОННЫХ УСТАНОВОК

Марка поз.	Обозначение	Наименование	Кол.	Масса ед.кг.	Примечание
П1.3	ТУ-22-3410-75	Фильтр ячейковый			
		ФЯР $t_н$=-40°С	6	8,39	
		$t_н$=-30°С	8	8,39	
П1.4	ОВН2	Рама для крепления			
		6-ти фильтров ФЯР			
		$t_н$=-40°С	1	71,57	
П1.4	ОВН2	Рама для крепления			
		8-ми фильтров ФЯР			
		$t_н$=-30°С	1	93,75	
П1.5	ИА01009 (19с939р)	Клапан герметичес-			
	ТУ 26-07-1082-74	кий вентиляционный			
		с электроприводом			
		фланцевый Ду800	1	548	
П1.6	ОВН4	Коллектор 1	1	~176,0	
П1.7	5.904-5	Вставка гибкая			
		ВВ-20 $t_н$=-40°С	1	6,76	
		ВВ-21 $t_н$=-30°С	1	9,95	
П1.8	5.904-5	Вставка гибкая			
		ВН-13 $t_н$=-40°С	1	5,02	
		ВН-14 $t_н$=-30°С	1	6,26	
П1.9	1.494-28	Клапан обратный			
		общего назначения			
		размером 500×500			
		КОп3	1	19,8	
П1.10	5.904-13 в.1-2	Заслонка воздушная			
	АЗД 132.000-05	унифицированная			
		для систем вентиля-			
		ции Р600×600Р	1	17,8	
П1.11	ОВН3	Люк-вставка ø800	1	1,31	
		П2			
П2.1	ГОСТ 5976-73	Вентилятор радиаль-			
		ный В.Ц4-75-3,15-Л.04.У3			
		исполнение 1 1,05 Дн			
		положение 0°			

Марка поз.	Обозначение	Наименование	Кол.	Масса ед.кг.	Примечание
		с электродвигателем			
		4А80В2, 2860 об/мин,			
		2,2 квт с виброизо-			
		ляторами	1	62,2	
П2.2	ТДК-Н-1-70 ч. II,	Установка противо-			
	р. III альбом № 3	взрывного устройст-			
	лист УМФ-3-3…УМФ-3-5	ва в коробке,			
		комплектно:	1	503	
		а. Коробка У32	1	460	
		б. Противовзрывное			
		устройство УЗС-1	1	43	
П2.3	ТУ-22-3410-75	Фильтр ячейковый			
		ФЯР	2	8,39	
П2.4	ОВН2	Рама для крепления			
		2-х фильтров ФЯР	1	26,78	
П2.5	Номенклатура	Фильтр-поглотитель			
	штаба ГО МО СССР	ФП-300	9		
П2.6	ИА 01010 (19с339р)	Клапан герметичес-			
	ТУ26-07-1082-74	кий вентиляционный			
		фланцевый Ду400	3	194	
П2.7	1.494-28	Клапан обратный			
		общего назначения			
		размером 250×250			
		КОп1	1	6,65	
П2.8	5.904-13 в.1-2	Заслонка воздушная			
	АЗД 133.000-03	унифицированная			
		для систем вентиля-			
		ции Р400Р	1	10,8	
П2.9	5.904-5	Вставка гибкая ВВ-18	1	3,45	
П2.10	5.904-5	Вставка гибкая ВН-11	1	3,3	
П2.11	ОВН3	Люк-вставка ø400	2	7,5	
П2.12	ОВН3	Люк-вставка ø426×9	1	55,2	
П2.13	ОВН6	Коллектор 3	1	~49,0	
П2.14	ОВН6	Коллектор 4	1	~40,0	

1:50

Нач. отд.	Колосов		
Гл. спец.	Авдеева		
Рук. гр.	Звонарева		
Инженер	Андриянова		
Исполнил	Смирнова		
Проверил	Звонарева		
Н. контр.	Авдеева		

Привязан

Инв. №

А-II (III, IV)-1200-314.86-ОВ

Склад материалов и оборудования отдельно стоящий заглубленный

Стадия	Лист	Листов
РП	13	

Установки систем П1, П2. Разрезы. Климатические зоны 1, 2

ГОССТРОЙ СССР
ГОСХИМПРОЕКТ
Волжское отделение

оф 691-06 16

Согласовано: Гл. спец. ПБ Богемская; Гл. спец. ЭТО Малинская; Гл. спец. ТЭО Холопцев; Рук. арх. гр. Кленышева; Рук. констр. гр. Сидорова; Рук. гр. ВК Ивлянская

Инв. № подл. | Подпись и дата | Взам. инв. №

Альбом 6

Альбом 6

РАЗРЕЗ 1-1

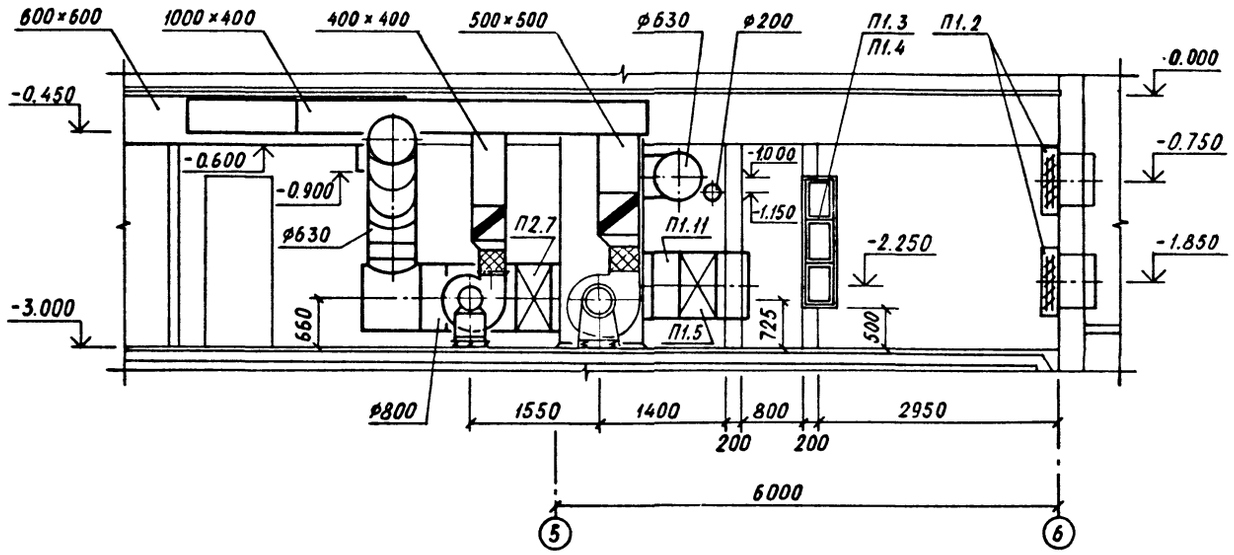

ПЛАН

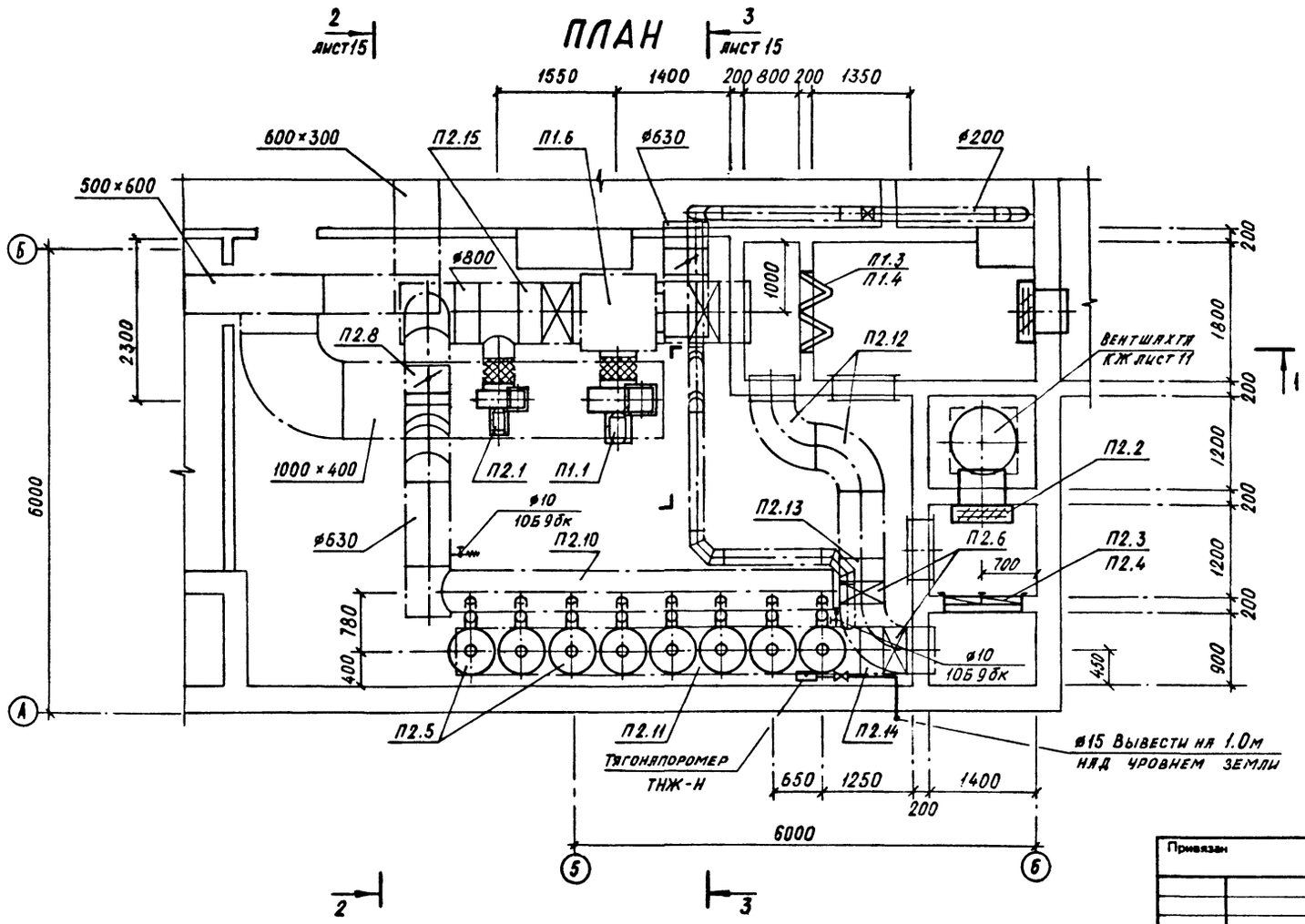

СПЕЦИФИКАЦИЯ ОТОПИТЕЛЬНО-ВЕНТИЛЯЦИОННЫХ УСТАНОВОК

Марка поз.	Обозначение	Наименование	Кол.	Масса ед.кг.	Приме-чание
		П1			
П1.1	ГОСТ 5976-73	Вентилятор радиаль-			
		ный В.Ц4-75-5 1,05Дн			
		исполнение 1			
		положение ПрО°			
		с электродвигателем			
		4А90L4, 1420 об/мин,			
		2,2 квт с виброизоля-			
		торами	1	105,5	
П1.2	ТДК-Н-1-70 ч. II	Установка противо-			
	р. III альбом №3	взрывного устройства			
	лист УМФ-3-3--УМФ-3-5	в коробке, комплектно:	2	503	
		а. Коробка У32	2	460	
		б. Противовзрывное			
		устройство УЗС-1	2	43	
П1.3	ТУ-22-3410-75	Фильтр ячейковый			
		ФЯР	12	8,39	
П1.4	ТПР0904-03-1 ОВН2	Рама для крепления			
		12-ти фильтров ФЯР	1	21,8	
П1.5	НА 01009 (19с 939р)	Клапан герметический			
	ТУ 26-07-1082-74	вентиляционный с			
		электроприводом			
		фланцевый Ду 800	1	548	
П1.6	ОВН5	Коллектор 2	1	~176,0	
П1.7	5.904-5	Вставка гибкая ВВ-20	1	6,76	
П1.8	5.904-5	Вставка гибкая ВН-13	1	5,02	
П1.9	1.494-28	Клапан обратный			
		общего назначения			
		размером 500×500 КОл3	1	19,8	

Данный лист читать совместно с листом 15.

1:50

Согласовано:
Гл. спец. ПБ Богинская
Гл. спец. ЭТО Ивашинская
Гл. спец. ТЗО Хлопцев

Инв. № подл. | Подпись и дата | Взам. инв. №

Нач. отд.	Колосов		
Гл. спец.	Авдеева		
Рук. гр.	Звонарева		
Инженер	Андрианова		
Исполнил	Андрианова		
Проверил	Звонарева		
Н. контр.	Авдеева		

Привязан

Инв. №

А-II (III, IV)-1200-314.86-ОВ

Склад материалов и оборудования отдельно стоящий заглубленный	Стадия	Лист	Листов
	РП	14	
Установки систем П1, П2. Климатическая зона 3.	ГОССТРОЙ СССР ГОСХИМПРОЕКТ Волжское отделение		

СПЕЦИФИКАЦИЯ ОТОПИТЕЛЬНО-ВЕНТИЛЯЦИОННЫХ УСТАНОВОК

РАЗРЕЗ 2-2

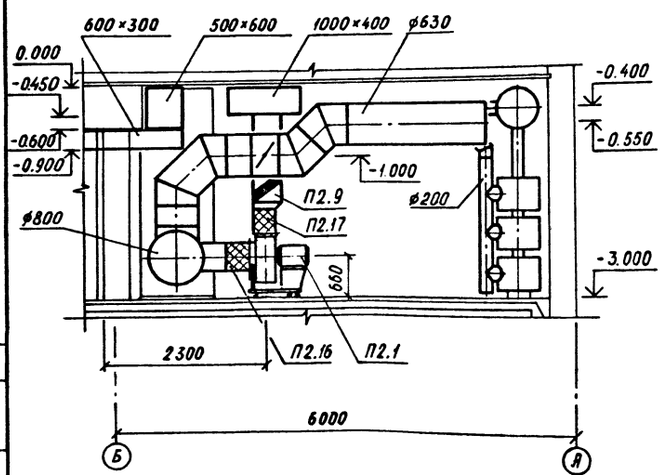

РАЗРЕЗ 3-3

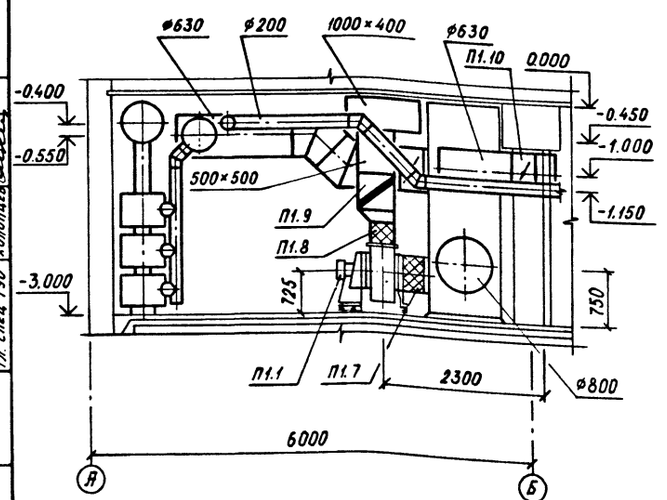

Марка поз.	Обозначение	Наименование	Кол.	Масса ед.кг.	Примечание
П1.10	5.904-13 в.1-2	Заслонка воздушная			
	АЗД 136.000	унифицированная для			
		систем вентиляции			
		Р630Р	1	28,5	
П1.11	ОВН 3	Люк-вставка ø800	1	13,1	
		П2			
П2.1	ГОСТ 5976-73	Вентилятор радиаль-			
		ный В.Ц14-46-4-			
		01.У2.А-02 1,05 Дн			
		исполнение 1			
		положение Пр0°			
		с электродвигателем			
		4А112М4, 1430 об/мин,			
		5,5 квт с виброизолято-			
		рами	1	111,0	
П2.2	ТДК-Н-1-70 ч. II	Установка противо-			
	р. III альбом № 3	взрывного устройства			
	лист УМФ-3-3…УМФ-3-5	в коробке, комплектно:	1	503	
		а. Коробка У32	1	460	
		б. Противовзрывное			
		устройство УЗС-1	1	43	
П2.3	ТУ-22-3410-75	Фильтр ячейковый			
		ФЯР	6	8,39	
П2.4	ОВН 2	Рама для крепления			
		6-ти фильтров ФЯР	1	71,57	
П2.5	Номенклатура	Фильтр-поглотитель			
	штаба ГО МО СССР	ФП-300	24		
П2.6	ИЯ01010 (19с 339р)	Клапан герметический			
	ТУ 26-07-1082-74	вентиляционный			
		фланцевый Ду600	2	230	

Марка поз.	Обозначение	Наименование	Кол.	Масса ед.кг.	Примечание
П2.7	ИЯ01009 (19с 939р)	Клапан герметический			
	ТУ 26-07-1082-74	вентиляционный с			
		электроприводом			
		фланцевый Ду800	1	548	
П2.8	5.904-13	Заслонка воздушная			
	АЗД 136.000	унифицированная			
		для систем вентиля-			
		ции Р630Р	1	28,5	
П2.9	1.494-28	Клапан обратный			
		общего назначения			
		размером 400×400 КОп2	1	12,1	
П2.10	ОВН 7	Коллектор 5	1	152,0	
П2.11	ОВН 8	Коллектор 6	1	180,0	
П2.12	ГОСТ 17375-77	Отвод крутоизогну-			
		тый 90° ø630×9	3	163,5	
П2.13	ОВН 3	Люк-вставка ø630×9	1	68,3	
П2.14	ОВН 3	Люк-вставка ø630	1	11,0	
П2.15	ОВН 3	Люк-вставка ø800	1	~13,1	
П2.16	5.904-5	Вставка гибкая ВВ-13	1	5,44	
П2.17	5.904-5	Вставка гибкая ВН-12	1	4,12	

Альбом 6

Согласовано: Гл. спец. ПБ Богемская; Гл. спец. ЭТО Малинская; Гл. спец. ТЭО Холопцев; Рук. арх. гр. Клешнева; Рук. констр. гр. Сидорова; Рук. гр. ВК Ялвинская

Инв. № подл. | Подпись и дата | Взам. инв. №

1:50

Нач. отд.	Колосов		
Гл. спец.	Авдеева		
Рук. гр.	Звонарева		
Инженер	Андриянова		
Исполнил	Андриянова		
Проверил	Звонарева		
Н. контр.	Авдеева		

Привязан

Инв. №

А-II (III, IV)-1200-314.86-ОВ

Склад материалов и оборудования отдельно стоящий заглубленный

Стадия	Лист	Листов
РП	15	

Установки систем П1, П2. Разрезы. Климатическая зона 3.

ГОССТРОЙ СССР
ГОСХИМПРОЕКТ
Волжское отделение

СФ 691-06 18

РАЗРЕЗ 1-1

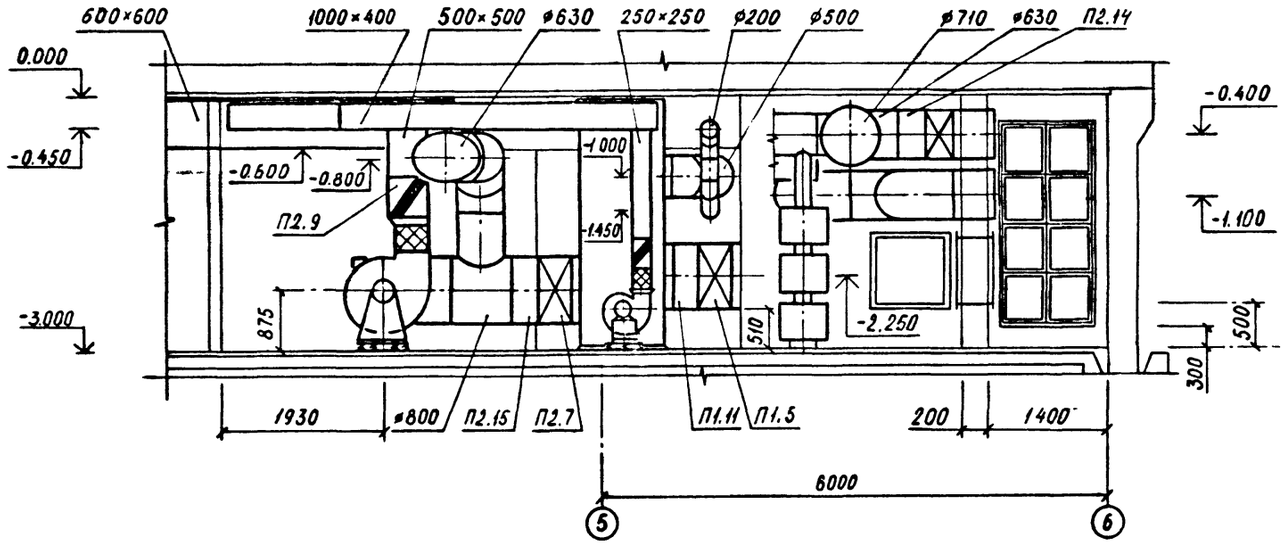

ПЛАН

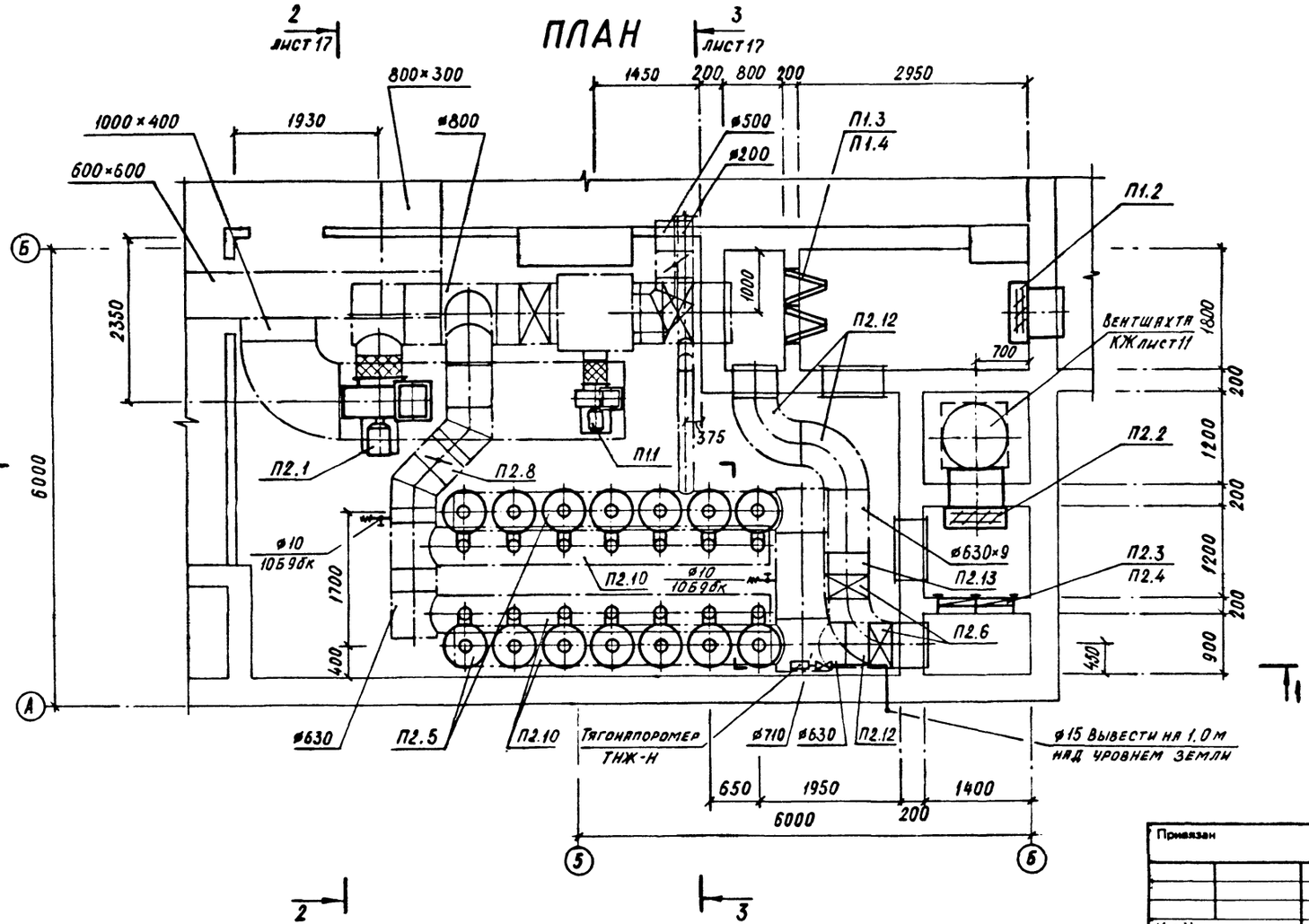

СПЕЦИФИКАЦИЯ ОТОПИТЕЛЬНО-ВЕНТИЛЯЦИОННЫХ УСТАНОВОК

Марка поз.	Обозначение	Наименование	Кол.	Масса ед.кг.	Приме-чание
		П1			
П1.1	ГОСТ 5976-73	Вентилятор радиаль-			
		ный В-Ц14-46-3,15-			
		-01. У2. А, 1,0Дн, ис-			
		полнение 1, положение			
		0°, с электродвигате-			
		лем 4А90L4, 2,2 квт			
		с виброизоляторами	1	66,7	
П1.2	ТДК-Н-1-70, ч. II,	Установка противо-			
	р. III, альбом №3,	взрывного устройства			
	лист УМФ-3-3÷УМФ3-5	в коробке, комплектно:	2	503	
		а. Коробка У32;	2	460	
		б. Противовзрывное			
		устройство УЗС-1	2	43	
П1.3	ТУ-22-3410-75	Фильтр ячейковый ФЯР	12	8,39	
П1.4	ТПР0904-03-1 ОВН1	Рама для крепления			
		12-ти фильтров ФЯР	1	21,8	
П1.5	ИА 01009 (19с 939р)	Клапан герметический			
	ТУ 26-07-1082-74	вентиляционный с			
		электроприводом			
		фланцевый Ду 800	1	548	
П1.6	ОВН5	Коллектор 2	1	176,0	
П1.7	5.904-5	Вставка гибкая ВВ-12	1	3,42	
П1.8	5.904-5	Вставка гибкая ВН-11	1	3,3	
П1.9	1.494-28	Клапан обратный об-			
		щего назначения			
		размером 250×250			
		КОп 1	1	6,65	
П1.10	5.904-13 в. 1-2	Заслонка воздушная			
	АЗД 133.000-04	унифицированная для			
		систем вентиляции			
		Р500Р	1	16,08	
П1.11	ОВН3	Люк-вставка ø800	1	13,1	

Данный лист читать совместно с листом 17.

1:50

Привязан

Инв.№

Нач. отд.	Колосов	
Гл. спец.	Авдеева	
Рук. гр.	Звонарева	
Инженер	Андрианова	
Исполнил	Андрианова	
Проверил	Звонарева	
Н. контр.	Авдеева	

А-II (III, IV)-1200-314.86-ОВ

Склад материалов и оборудования отдельно стоящий заглубленный

Стадия	Лист	Листов
РП	16	

Установки систем П1, П2. Климатическая зона 4.

ГОССТРОЙ СССР ГОСХИМПРОЕКТ Волжское отделение

Согласовано: Гл. спец. ПБ Богинский; Гл. спец. ЭТО Малинский; Гл. спец. ТЭО Холопцев

Рук. арх. гр. Калишевская; Рук. констр. гр. Сидорова; Рук. гр. ВК Авдеевский

Инв. № подл. | Подпись и дата | Взам. инв. №

Лавкомб

РАЗРЕЗ 2-2

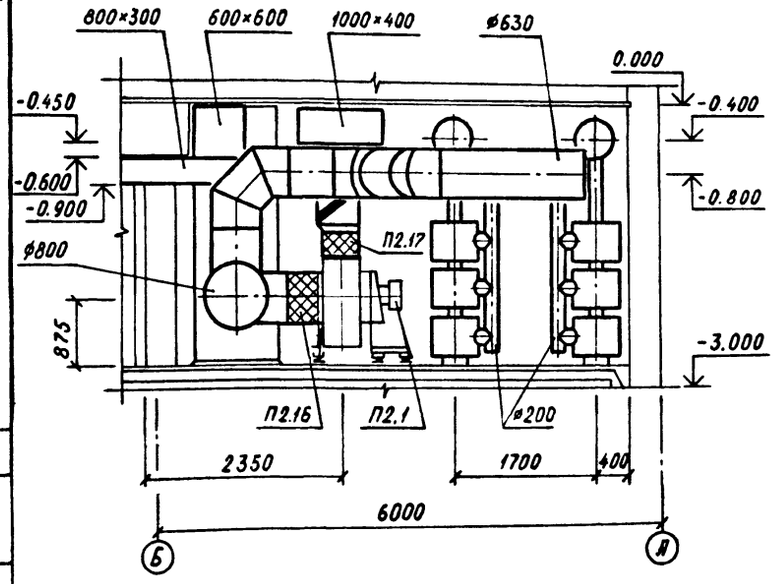

РАЗРЕЗ 3-3

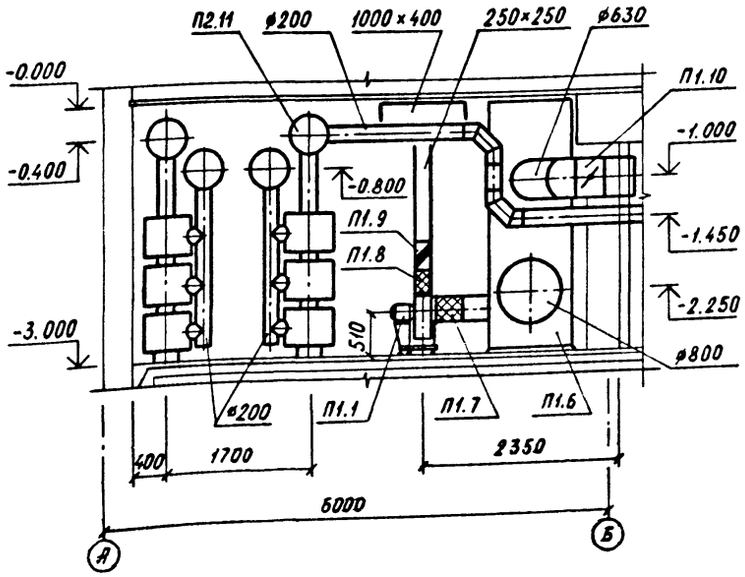

СПЕЦИФИКАЦИЯ ОТОПИТЕЛЬНО-ВЕНТИЛЯЦИОННЫХ УСТАНОВОК

Марка поз.	Обозначение	Наименование	Кол.	Масса ед.кг.	Примечание
		П2			
П2.1	ГОСТ 5976-73	Вентилятор радиальный В-Ц4-75-6,3 1,1 Дн исполнение 1 положение Пр0° с электродвигателем 4А132М4, 1440 об/мин, 11 квт с виброизоляторами	1	238,7	
П2.2	ТДК-Н-I-70 ч.II р III, альбом N3	Установка противовзрывного устройства в коробке, комплектно:	2	503	
		а. Коробка У32	2	460	
		б. Противовзрывное устройство У3С-1	2	43	
П2.3	ТУ-22-3410-75	Фильтр ячейковый ФЯР	8	8,39	
П2.4	ОВН2	Рама для крепления 8-ми фильтров ФЯР	1	93,75	
П2.5	Номенклатура штаба ГО МО СССР	Фильтр-поглотитель ФП-300	42		
П2.6	ИА 01010 (19с339р)	Клапан герметический			
	ТУ 26-07-1082-74	вентиляционный фланцевый Дv600	2	230	
П2.7	ИА 01009 (19с939р)	Клапан герметический			
	ТУ 26-07-1082-74	вентиляционный фланцевый Дv800	1	548	
П2.8	5.904-13 АЗД 136.000	Заслонка воздушная унифицированная для систем вентиляции Р630Р	1	28,5	
П2.9	1.494-28	Клапан обратный общего назначения КОп3	1	19,8	
П2.10	ОВН9	Коллектор 7	3	119,0	
П2.11	ОВН10	Коллектор 8	1	120,0	
П2.12	ГОСТ 17375-77	Отвод крутоизогнутый 90° ø630×9	3	81,8	
П2.13	ОВН3	Люк-вставка ø630×9	1	83,6	
П2.14	ОВН3	Люк-вставка ø630	1	11	
П2.15	ОВН3	Люк-вставка ø800	1	13,1	
П2.16	5.904-5	Вставка гибкая ВВ-21	1	9,95	
П2.17	5.904-5	Вставка гибкая ВН-14	1	6,26	

1:50

Нач. отд.	Колосов		
Гл. спец.	Авдеева		
Рук. гр.	Звонарева		
Инженер	Андриянова		
Исполнил	Андриянова		
Проверил	Звонарева		
Н.контр.	Авдеева		

Привязан

Инв №

А-II (III, IV)-1200-314.86-ОВ

Склад материалов и оборудования отдельно стоящий заглубленный

Стадия	Лист	Листов
РП	17	

Установки систем П1, П2. Разрезы. Климатическая зона 4.

ГОССТРОЙ СССР
ГОСХИМПРОЕКТ
Волжское отделение

Альбом 6

Согласовано: Гл. спец. ПБ, Гл. спец. ЭТО, Гл. спец. ТЭО, Богенская, Малинская, Холопцев, Рук. арх. гр., Рук. констр. гр., Рук. гр. ВК, Клепышева, Сидорова, Являнская

Инв. № подл. | Подпись и дата | Взам. инв. №

РАЗРЕЗ 1-1

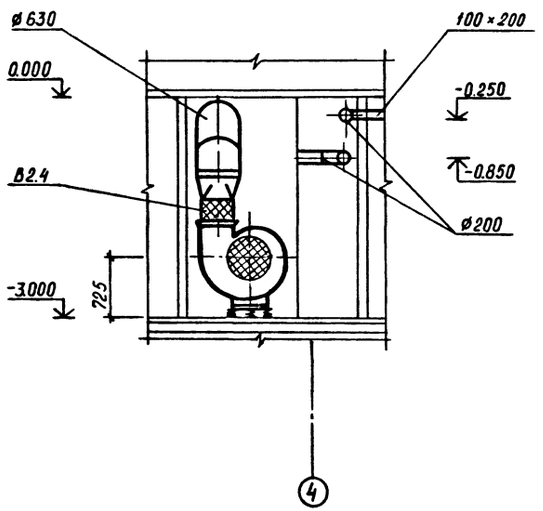

РАЗРЕЗ 2-2

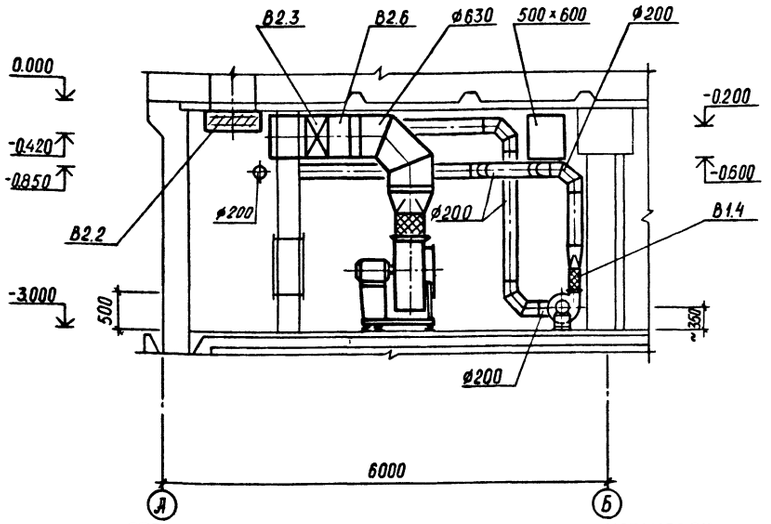

ПЛАН

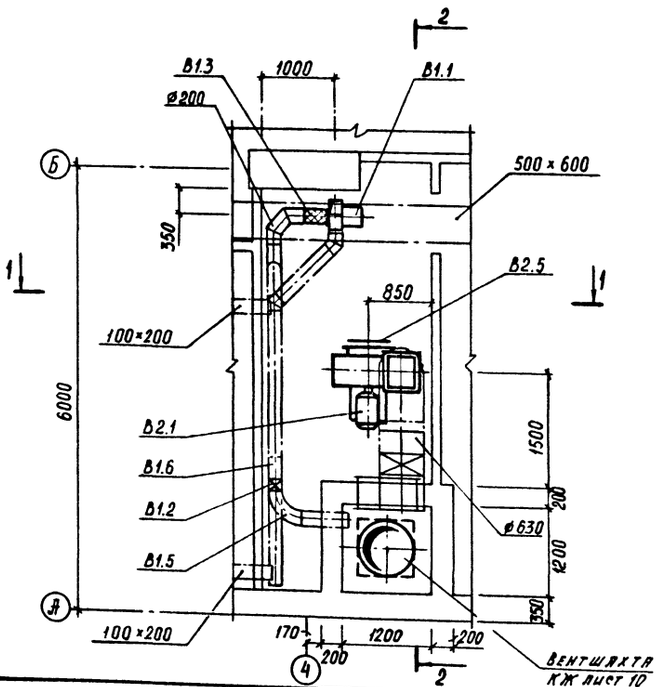

СПЕЦИФИКАЦИЯ ОТОПИТЕЛЬНО-ВЕНТИЛЯЦИОННЫХ УСТАНОВОК

Марка поз.	Обозначение	Наименование	Кол.	Масса ед.кг.	Примечание
		В1			
В1.1	ГОСТ 5976-73	Вентилятор радиальный В-Ц14-46-2-01.У2.А-02 1,05 Дн исполнение 1 положение Пр0° с электродвигателем 4АА56В4, 1420 об/мин, 0,18 квт с виброизоляторами	1	23,0	
В1.2	ИА 01013 (19с 339р) ТУ 26-07-1082-74	Клапан герметический вентиляционный фланцевый Ду 200	1	34	
В1.3	5.904-5	Вставка гибкая ВВ-10	1	2,44	
В1.4	5.904-5	Вставка гибкая ВН-09	1	2,18	
В1.5	ГОСТ 17375-77	Отвод крутоизогнутый 90° ø219×6	1	17,0	
В1.6	ОВН3	Люк-вставка ø 200	1	4,5	

Марка поз.	Обозначение	Наименование	Кол.	Масса ед.кг.	Примечание
		В2			
В2.1	ГОСТ 5976-73	Вентилятор радиальный В.Ц4-75-5 1,0 Дн исполнение 1 положение Пр0° с электродвигателем 4А80В4, 1420 об/мин, 1,5 квт с виброизоляторами $t_н$=-40°С	1	96,4	
В2.1	ГОСТ 5976-73	Вентилятор радиальный В.Ц4-75-6,3 1,05 Дн исполнение 1, положение Пр0° с электродвигателем 4А100L6, 930 об/мин, 2,2 квт с виброизоляторами $t_н$=-30°С	1	186,2	
В2.2	ТДК-Н-1-70 ч. II р. III альбом N 3 лист УМФ-3-3...УМФ-3-5	Установка противовзрывного устройства в коробке, комплектно:	1	503	
		а. Коробка У32	1	460	
		б. Противовзрывное устройство УЗС-1	1	43	
В2.3	ИА 01009 (19с 939р) ТУ 26-07-1082-74	Клапан герметический вентиляционный с электроприводом Ду600	1	297	
В2.4	5.904-5	Вставка гибкая ВН-13 $t_н$=-40°С	1	5,02	
В2.4	5.904-5	Вставка гибкая ВН-14 $t_н$=-30°С	1	6,26	
В2.5	ОВН1	Ограждение отверстия входного патрубка ø500 $t_н$=-40°С	1	1,75	
В2.5	ОВН1	Ограждение отверстия входного патрубка ø630 $t_н$=-30°С	1	2,33	
В2.6	ОВН3	Люк-вставка ø630	1	11,0	

1:50

Привязан

Инв. №

Нач. отд.	Колосов	
Гл. спец.	Авдеева	
Рук. гр.	Звонарева	
Инженер	Андрияновa	
Исполнит.	Смирнова	
Проверил	Звонарева	
Н. контр.	Авдеева	

А-II (III, IV)-1200-314.86-ОВ

Склад материалов и оборудования отдельно стоящий заглубленный

Стадия	Лист	Листов
РП	18	

Установки систем В1, В2. Климатические зоны 1, 2.

ГОССТРОЙ СССР ГОСХИМПРОЕКТ Волжское отделение

Согласовано: Гл. спец. ПБ Богенская; Гл. спец. ЭТО Малинская; Гл. спец. ТЭО Холопцев; Рук. арх. гр. Кленышева; Рук. конст. гр. Сидорова; Рук. гр. ВК Яблонская

Инв. № подл. | Подпись и дата | Взам. инв. №

Альбом 6

РАЗРЕЗ 1-1

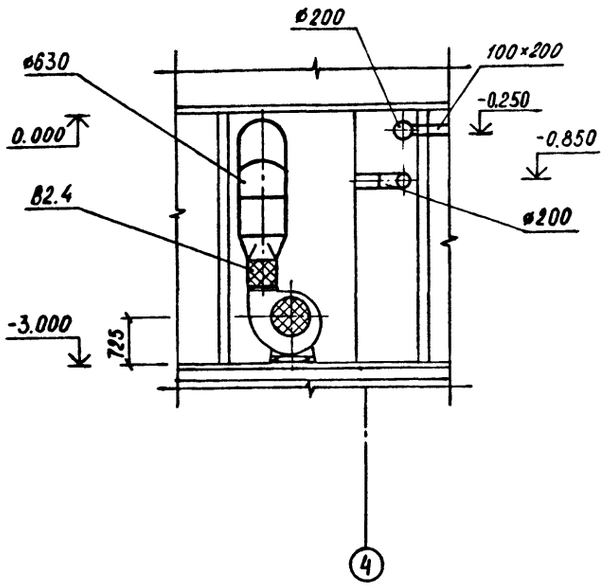

РАЗРЕЗ 2-2

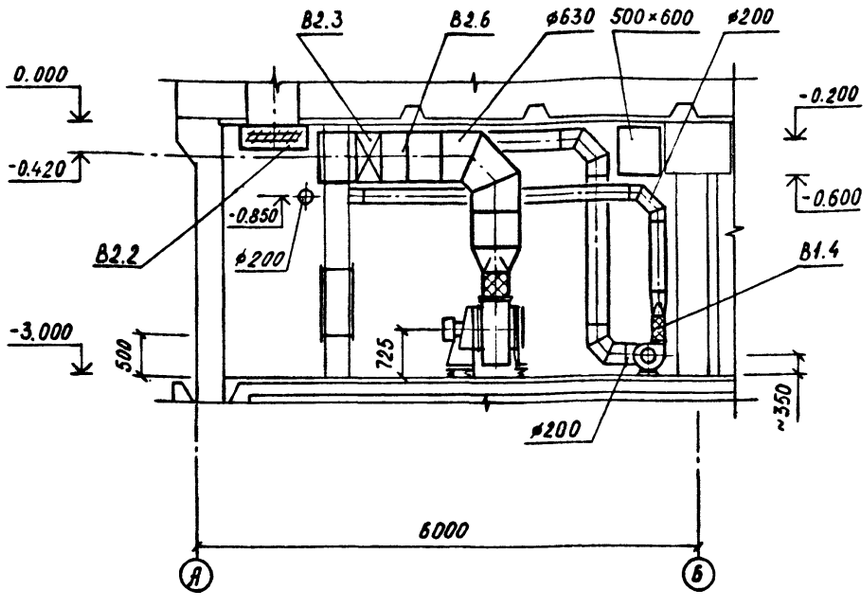

ПЛАН

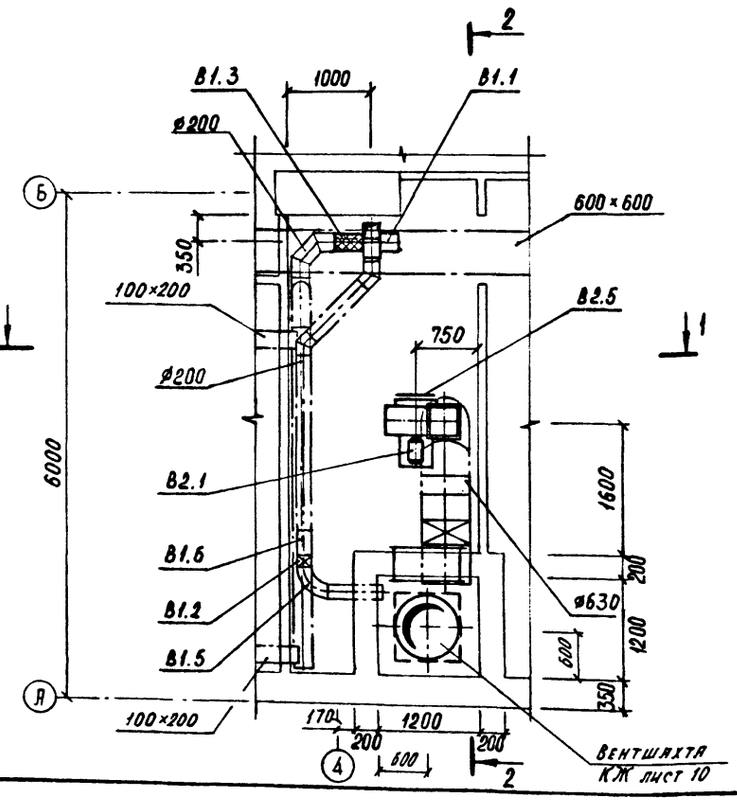

СПЕЦИФИКАЦИЯ ОТОПИТЕЛЬНО-ВЕНТИЛЯЦИОННЫХ УСТАНОВОК

Марка поз.	Обозначение	Наименование	Кол.	Масса ед.кг.	Примечание
		В1			
В1.1	ГОСТ 5976-73	Вентилятор радиальный			
		В-Ц14-46-2-01.У2.А-02,			
		1,05 $Д_н$, исполнение 1,			
		положение 0°			
		с электродвигателем			
		4АА56В4, 1420 об/мин,			
		0,18 квт с виброизоля-			
		торами	1	23,0	
В1.2	ИА 01013 (19ч 320р)	Клапан герметический			
	ТУ 26-07-1082-74	вентиляционный			
		фланцевый $Д_у$ 200	1	34	
В1.3	5.904-5	Вставка гибкая ВВ-10	1	2,44	
В1.4	5.904-5	Вставка гибкая ВН-09	1	2,18	
В1.5	ГОСТ 17375-77	Отвод крутоизогнутый			
		90° ø219×6	1	17,0	
В1.6	ОВН3	Люк-вставка ø200	1	4,5	

Марка поз.	Обозначение	Наименование	Кол.	Масса ед.кг.	Примечание
		В2			
В2.1	ГОСТ 5976-73	Вентилятор радиаль-			
		ный В-Ц4-75-5, 1,0 $Д_н$,			
		исполнение 1,			
		положение 0°,			
		с электродвигателем			
		4А80В4, 1420 об/мин,			
		1,5 квт с виброизо-			
		ляторами	1	96,4	
В2.2	ТДК-Н-1-70 ч. II,	Установка противо-			
	р. III альбом № 3	взрывного устройст-			
		ва в коробке, комп-			
		лектно:	1	503	
		а. Коробка У32	1	460	
		б. Противовзрывное			
		устройство УЗС-1	1	43	
В2.3	ИА 01009 (19с 939р)	Клапан герметический			
	ТУ 26-07-1082-74	вентиляционный с			
		электроприводом			
		фланцевый $Д_у$ 600	1	297	
В2.4	5.904-5	Вставка гибкая ВН-06	1	6,7	
В2.5	ОВН1	Ограждение отвер-			
		стия входного пат-			
		рубка вентилятора			
		ø500	1	1,75	
В2.6	ОВН3	Люк-вставка ø630	1	11,0	

1:50

Нач. отд.	Колосов		
Гл. спец.	Авдеева		
Рук. гр.	Звонарева		
Инженер	Андриянова		
Исполнил	Андриянова		
Проверил	Звонарева		
Н. контр.	Авдеева		

Привязан

Инв. №

А-II (III, IV)-1200-314.86-ОВ

Склад материалов и оборудования отдельно стоящий заглубленный

Стадия	Лист	Листов
РП	19	

Установки систем В1, В2. Климатические зоны 3, 4.

ГОССТРОЙ СССР
ГОСХИМПРОЕКТ
Волжское отделение

СФ 691-06 22

Согласовано: Гл. спец. ПБ Богемская; Гл. спец. ЭТО Малинская; Гл. спец. ТЭО Холопцев; Рук. арх. гр. Клемышева; Рук. констр. гр. Сидорова; Рук. гр. ВК Являнская

Инв. № подл. | Подпись и дата | Взам. инв. №

Альбом 6

РАЗРЕЗ 1-1

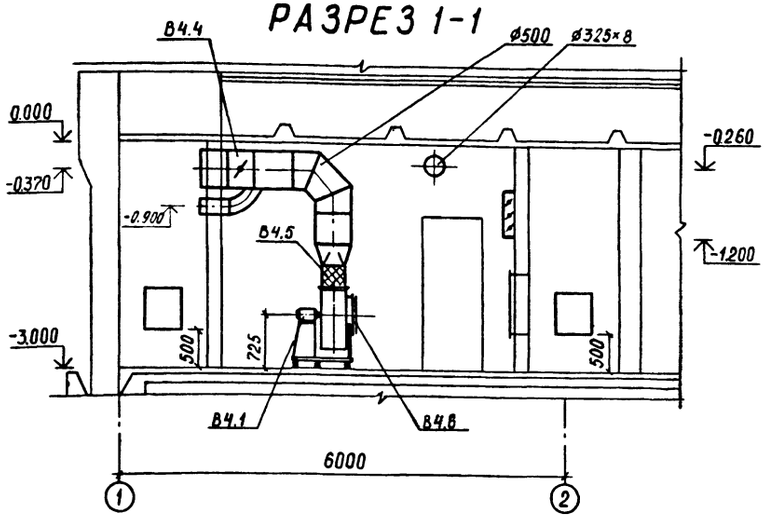

РАЗРЕЗ 2-2

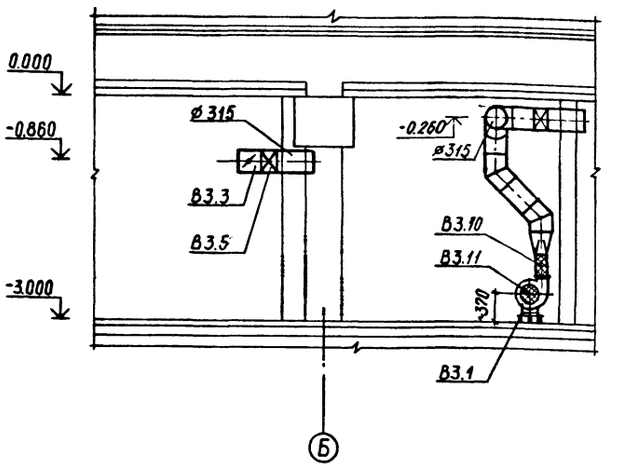

ПЛАН

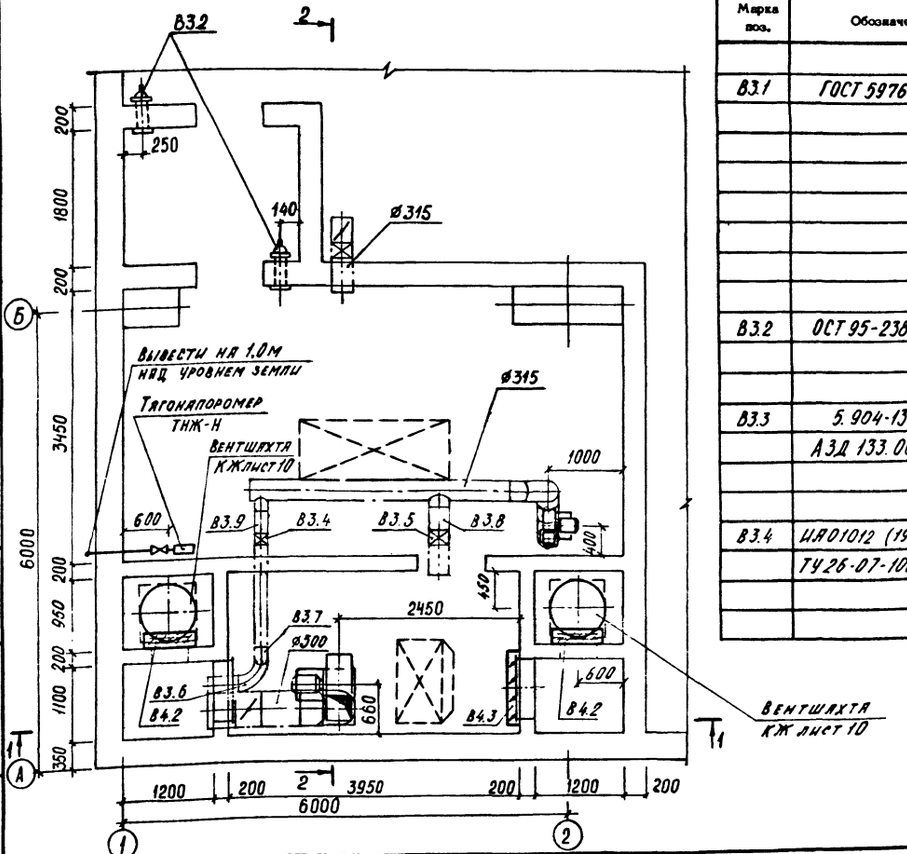

СПЕЦИФИКАЦИЯ ОТОПИТЕЛЬНО-ВЕНТИЛЯЦИОННЫХ УСТАНОВОК

Марка поз.	Обозначение	Наименование	Кол.	Масса ед.кг.	Примечание
		В3			
В3.1	ГОСТ 5976-73	Вентилятор радиальный В.Ц4-75-2,5Л-01.У3,1,0Дн исполнение 1 положение 0° с электродвигателем 4АА63В2, 2800 об/мин, 0,55 квт с виброизоляторами	1	27,3	
В3.2	ОСТ 95-238-79	Клапан избыточного давления Ду150 КИД-150У4	2	10,0	
В3.3	5.904-13 в.1-2 АЗД 133.000-02	Заслонка воздушная унифицированная для систем вентиляции Р315Р	1	7,64	
В3.4	ИА01012 (19ч 920р) ТУ26-07-1082-74	Клапан герметический вентиляционный с электроприводом фланцевый Ду200	1	50,0	
В3.5	ИА 01010 (19с 339р) ТУ26-07-1082-74	Клапан герметический вентиляционный фланцевый Ду300	2	82,0	
В3.6	ГОСТ 17375-77	Отвод крутоизогнутый 90° Ø219×6	1	17,0	
В3.7	ГОСТ 17375-77	Отвод крутоизогнутый 45° Ø219×6	1	8,5	
В3.8		Люк-вставка Ø315	1	6,4	
В3.9	ОВН3	Люк-вставка Ø200	1	4,5	
В3.10	5.904-5	Вставка гибкая ВН-10	1	2,66	
В3.11	ОВН1	Ограждение входного патрубка вентилятора Ø250	1	0,82	
		В4			
В4.1	ГОСТ 5976-73	Вентилятор радиальный В.Ц4-75-5 1,0Дн исполнение 1 положение Пр0° с электродвигателем 4АВ0В4, 1420 об/мин, 1,5 квт с виброизоляторами	1	96,4	
В4.2	07-904-1	Устройство противовзрывное УЗС8	2	76,7	
В4.3	5.904-12 в.1-35	Клапан утепленный КВУ 600×1000 АУ2 с исполнительным механизмом МЭО-1,6/25-0,25И-77И	1	49,2	
В4.4	5.904-13 в.1-2 АЗД 122.000-04	Заслонка воздушная с электроприводом Р500Э	1	24,04	
В4.5	5.904-5	Вставка гибкая ВН-13	1	5,02	
В4.6	ОВН 1	Ограждение отверстия входного патрубка вентилятора Ø500	1	1,75	

1:50

Нач.отд	Колосов		
Гл.спец.	Авдеева		
Рук. гр.	Звонарева		
Инженер	Андриянова		
Исполнил	Смирнова		
Проверил	Звонарева		
Н.контр.	Авдеева		

Привязан

Инв.№

А-II (III, IV)-1200-314.86-ОВ

Склад материалов и оборудования отдельно стоящий заглубленный

Стадия	Лист	Листов
РП	20	

Установки систем В3, В4. Климатические зоны 1,2.

ГОССТРОЙ СССР ГОСХИМПРОЕКТ Волжское отделение

Согласовано: Гл. спец. ПБ Богемская; Гл. спец. ЭТО Малинская; Гл. спец. ТЭО Холопцев; Рук. арх. гр. Кленышева; Рук. констр. гр. Сидорова; Рук. гр. ВК Яблянская

Инв. № подл. | Подпись и дата | Взам. инв. №

Альбом 6

Альбом 6

РАЗРЕЗ 1-1

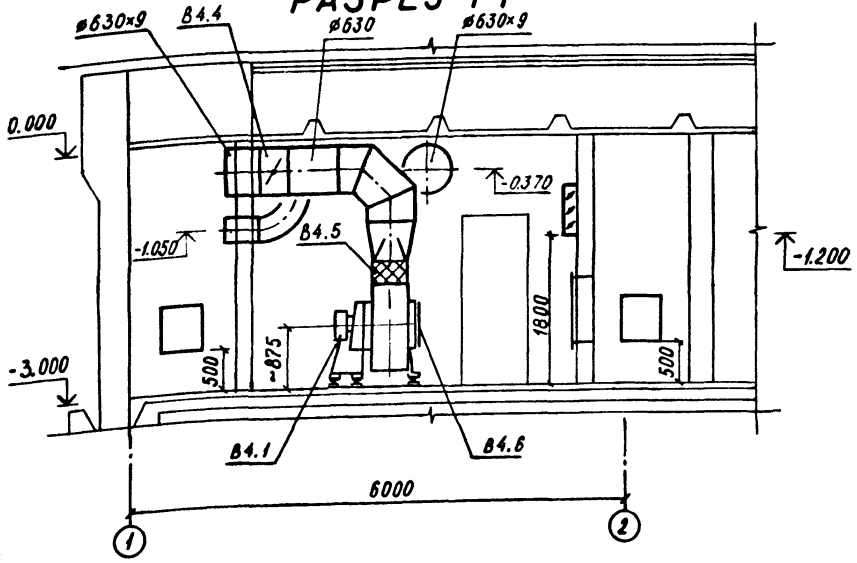

РАЗРЕЗ 2-2

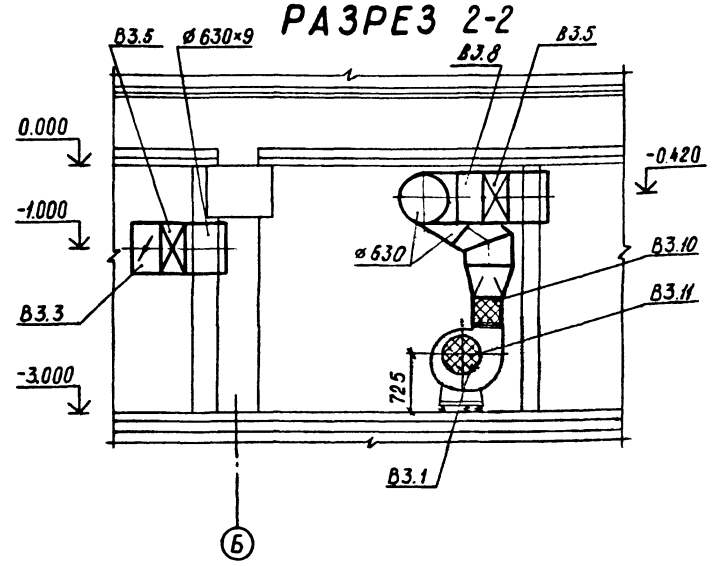

ПЛАН

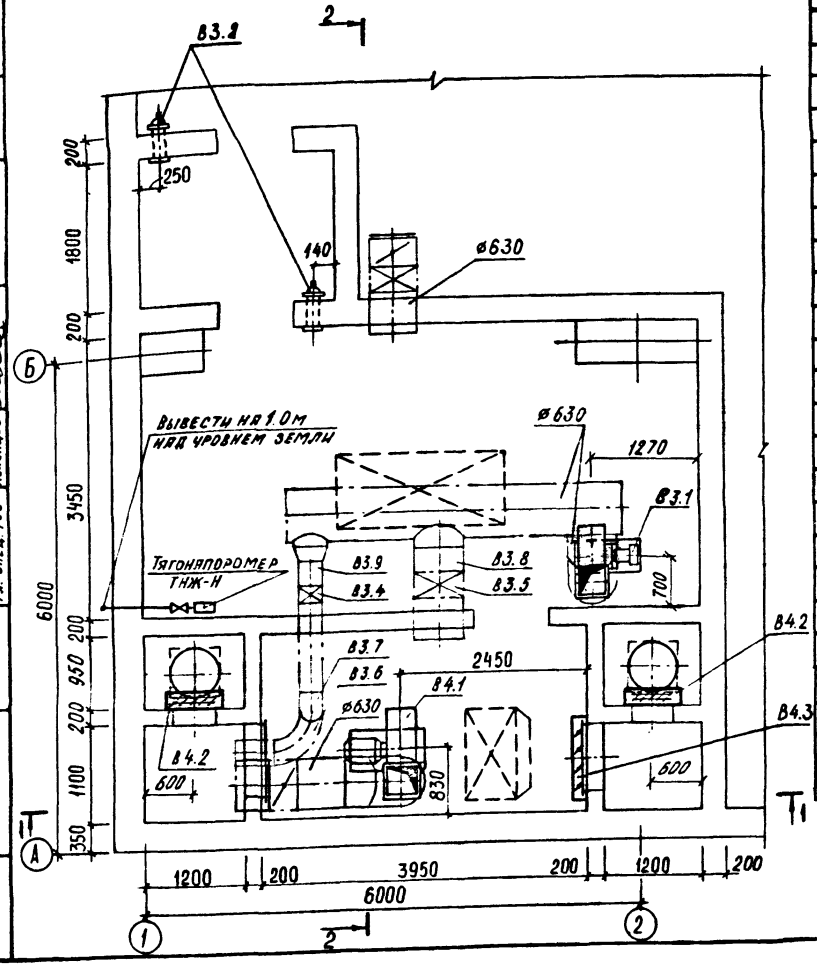

СПЕЦИФИКАЦИЯ ОТОПИТЕЛЬНО-ВЕНТИЛЯЦИОННЫХ УСТАНОВОК

Марка поз.	Обозначение	Наименование	Кол.	Масса ед.кг.	Приме-чание
		В3			
В3.1	ГОСТ 5976-73	Вентилятор радиаль-			
		ный В.Ц4-75-5 0,95 Дн			
		исполнение 1			
		положение Л0°			
		с электродвигателем			
		4А80В4, 1420 об/мин,			
		1,5 кВт с виброизолято-			
		рами $t_н$=-20°С	1	95,6	
В3.1	ГОСТ 5976-73	Вентилятор радиаль-			
		ный В.Ц4-75-5 1,0 Дн			
		исполнение 1			
		положение Пр0°			
		с электродвигателем			
		4А80В4, 1420 об/мин,			
		1,5 кВт с виброизоля-			
		торами $t_н$=-10°С	1	96,4	
В3.2	ОСТ 95-238-79	Клапан избыточного			
		давления Ду 150			
		КИД-150Ч4	2	10,0	
В3.3	5.904-13 В.1-2	Заслонка воздушная			
	АЗД 133.000	диафрагмованная для			
		систем вентиляции			
		Р600Р	1	28,5	

Марка поз.	Обозначение	Наименование	Кол.	Масса ед.кг.	Приме-чание
В3.4	ИА 01009 (19с939р)	Клапан герметический			
	ТУ26-07-1082-74	вентиляционный с элек-			
		троприводом фланце-			
		вый Ду 300	1	106	
В3.5	ИА 01010 (19с339р)	Клапан герметический			
	ТУ26-07-1082-74	вентиляционный			
		фланцевый Ду 600	2	230	
В3.6	ГОСТ 17375-77	Отвод крутоизогнутый			
		90° ø325×8	1	50,3	
В3.7	ГОСТ 17375-77	Отвод крутоизогну-			
		тый 45° ø325×8	1		
В3.8	ОВН 3	Люк-вставка ø630	1	11	
В3.9	ОВН 3	Люк-вставка ø315	1	6,4	
В3.10	5.904-5	Вставка гибкая ВН-13	1	5,02	
В3.11	ОВН 1	Ограждение входного пат-			
		рубка вентилятора ø500	1	1,75	
		В4			
В4.1	ГОСТ 5976-73	Вентилятор радиальный			
		В.Ц4-75-6,3, 1,1 Дн,			
		исполнение 1, положе-			
		ние Пр0° с электродви-			
		гателем 4А100L6,			
		930 об/мин, 2,2 кВт			
		с виброизоляторами	1	187,7	
В4.2	07-904-1	Устройство противо-			
		взрывное УЗС 8	2	76,7	
В4.3	5.904-12 В.1-35	Клапан утепленный			
		КВУ 600×1000 АУ2 с			
		исполнительным меха-			
		низмом			
		М30-1,6/25-0,25И-77И	1	49,3	
В4.4	5.904-13 В.1-2	Заслонка воздушная			
		с электроприводом			
		Р630Э	1	36,2	
В4.5	5.904-5	Вставка гибкая ВН-14	1	6,26	
В4.6	ОВН 1	Ограждение отверс-			
		тия входного пат-			
		рубка вентилятора ø630	1	2,33	

1:50

Согласовано: Гл. спец. ПБ Богенская; Гл. спец. ЭТО Малинская; Гл. спец. ТЭО Холодцев; Инв. № подл. | Подпись и дата | Взам. инв. №

Привязан

Инв. №

Нач. отд.	Колосов	
Гл. спец.	Авдеева	
Рук. гр.	Звонарева	
Инженер	Андрианова	
Исполнил	Смирнова	
Проверил	Звонарева	
Н. контр.	Авдеева	

А-II (III, IV)-1200-314.86-ОВ

Склад материалов и оборудования отдельно стоящий заглубленный

Стадия	Лист	Листов
РП	21	

Установки систем В3, В4. Климатические зоны 3, 4.

ГОССТРОЙ СССР ГОСХИМПРОЕКТ Волжское отделение

Альбом 6

Типовой проект
А-II(III,IV)-1200-314.86

Склад материалов и оборудования отдельно стоящий заглубленный

Альбом 6

Эскизные чертежи общих видов нетиповых конструкций систем отопления и вентиляции.

Взам. инв. № | Подпись и дата | Инв. № подл.

Привязан

Инв. №

Обозначение	Наименование	Примечание
А-II(III,IV)-1200-314.86-ОВН1	Ограждение входного патрубка	
	вентилятора.	
А-II(III,IV)-1200-314.86-ОВН2	Рама для установки 2-х, 6-ти,	
	8-ми масляных фильтров ФЯР.	
А-II(III,IV)-1200-314.86-ОВН3	Люк-вставка I,II.	
А-II(III,IV)-1200-314.86-ОВН4	Коллектор 1.	
А-II(III,IV)-1200-314.86-ОВН5	Коллектор 2.	
А-II(III,IV)-1200-314.86-ОВН6	Коллектор 3,4.	
А-II(III,IV)-1200-314.86-ОВН7	Коллектор 5.	
А-II(III,IV)-1200-314.86-ОВН8	Коллектор 6.	
А-II(III,IV)-1200-314.86-ОВН9	Коллектор 7.	
А-II(III,IV)-1200-314.86-ОВН10	Коллектор 8.	

Привязан

Инв.№

Нач.отд	Колосов	
Гл.спец	Авдеева	
Рук.гр	Звонарева	
Инженер	Смирнова	
Исполн.	Смирнова	
Провер.	Звонарева	
Н.контр	Авдеева	

А-II(III,IV)-1200-314.86-ОВН

Содержание

Стадия	Лист	Листов

ГОССТРОЙ СССР
ГОСХИМПРОЕКТ
Волжское отделение

Альбом 6

Входной патрубок центробежного вентилятора

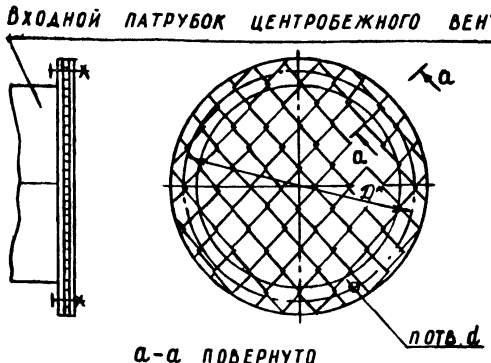

Тип вентилятора	Размеры мм D*	d	Колич. шт. n	Масса кг
ВЦ 4-75 №2,5	280	7	8	0,82
№5	530	7	16	1,75
№6,3	660	7	16	2,33

1. * Размеры для справок.
2. Сетку принять стальную плетеную по ГОСТ 5336-80.
3. Фланец допускается выполнить сварным.

90-169 ФО 25

Привязан

Инв. №

Нач.отд	Колосов	
Гл.спец	Авдеева	
Рук.гр	Звонарева	
Инженер	Смирнова	
Исполн.	Смирнова	
Провер.	Звонарева	
Н.контр	Авдеева	

А-II(III,IV)-1200-314.86-ОВН 1

Ограждение входного патрубка вентилятора.

Стадия	Лист	Листов

ГОССТРОЙ СССР
ГОСХИМПРОЕКТ
Волжское отделение

Альбом 6

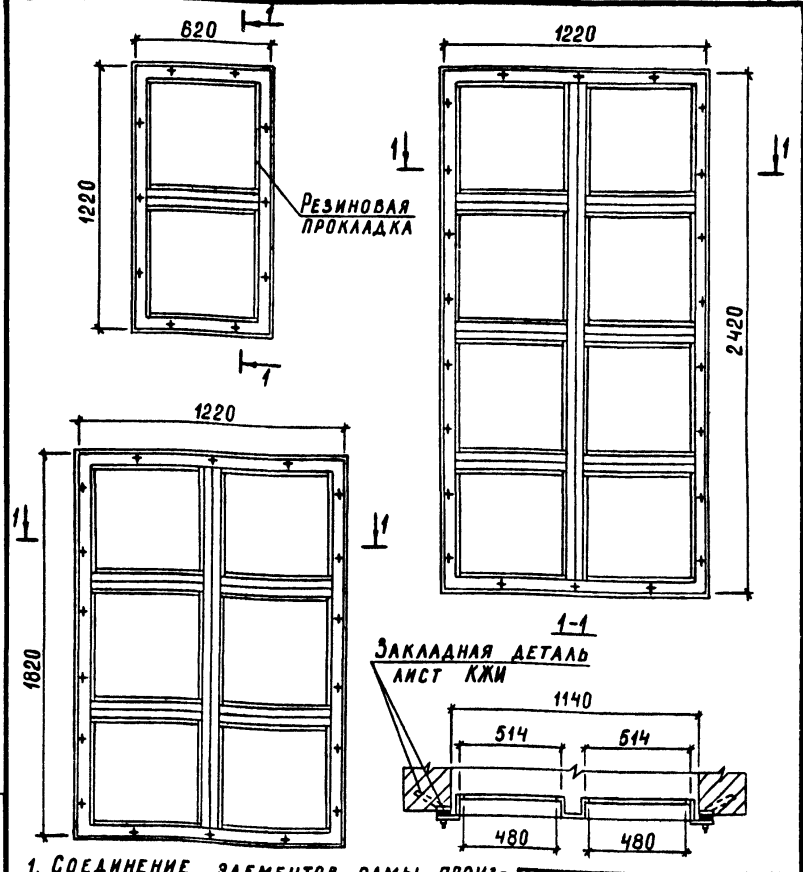

1. Соединение элементов рамы производить на сварке сплошным швом.
2. Резиновые прокладки наклеить.
3. Материал рамы Ст.3 ГОСТ 380-71.

Привязан

Инв. №

Нач.отд	Колосов	
Гл.спец	Авдеева	
Рук.гр	Звонарева	
Инженер	Смирнова	
Исполн.	Смирнова	
Провер.	Звонарева	
Н.контр	Авдеева	

А-II(III,IV)-1200-314.86-ОВН 2

Рама для установки 2-х, 6-ти, 8-ми масляных фильтров ФЯР.

Стадия	Лист	Листов

ГОССТРОЙ СССР
ГОСХИМПРОЕКТ
Волжское отделение

Альбом 6

Люк - вставка I

1-1

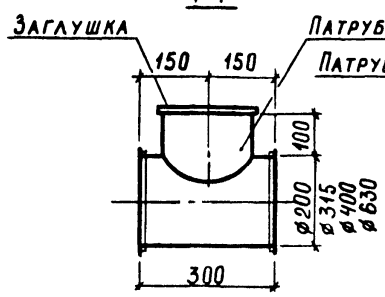

Люк - вставка II

2-2

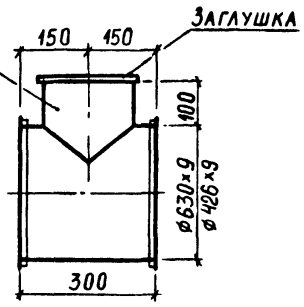

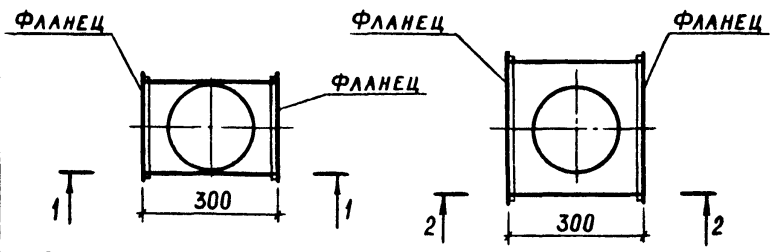

Техническая характеристика:

1. Вес люк-вставки I: ø200-4,5 кг; ø315-6,4 кг; ø400-7,5 кг; ø630-11 кг; люк-вставки II: ø630×9-88,5 кг; ø426×9-55,2 кг. ø800-13 кг.
2. Люк-вставка I представляет собой сварную металлическую конструкцию из тонколистовой холоднокатаной стали δ=2,0 мм по ГОСТ 19904-74*
3. Люк-вставка II преставляет собой сварную металлическую конструкцию из стальных электросварных труб по ГОСТ 10704-76*. Фланцы по ГОСТ 12820-80.

Привязан

Инв.№

Нач.отд	Колосов				
Гл.спец	Авдеева				
Рук.гр	Звонарева				
Инженер	Смирнова				
Исполн.	Смирнова				
Провер.	Звонарева				
Н.контр	Авдеева				

А-II(III,IV)-1200-314.86-ОВН 3

Люк-вставка I, II.

Стадия	Лист	Листов

ГОССТРОЙ СССР
ГОСХИМПРОЕКТ
Волжское отделение

Взам. инв. № | Подпись и дата | Инв. № подл.

Альбом 6

1-1

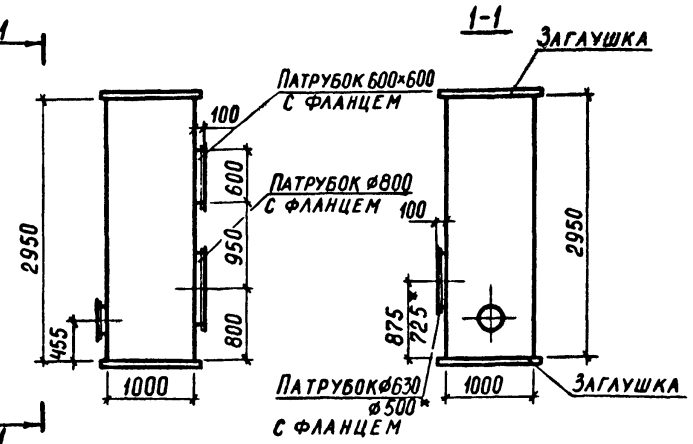

* Размер указан для климатической зоны 1.

Техническая характеристика:

1. Вес коллектора - 176,0 кг
2. Коллектор представляет собой сварную металлическую конструкцию из тонколистовой холоднокатаной стали δ=1,5 мм. по ГОСТ 19904-74*.

1:50

Привязан

Инв. №

Нач.отд	Колосов				
Гл.спец	Авдеева				
Рук.гр	Звонарева				
Инженер	Смирнова				
Исполн	Смирнова				
Провер	Звонарева				
Н контр	Авдеева				

А II(III,IV)-1200-3.14.86-ОВН 4

Коллектор 1

Стадия	Лист	Листов

ГОССТРОЙ СССР
ГОСХИМПРОЕКТ
Волжское отделение

Взам. инв. № | Подпись и дата | Инв. № подл.

Альбом 6

1

1-1

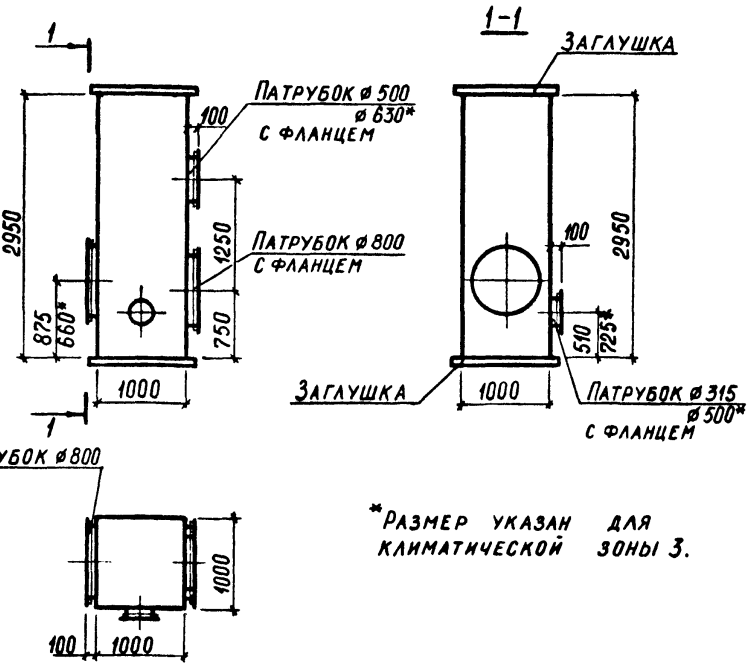

* Размер указан для климатической зоны 3.

Техническая характеристика:

1. Вес коллектора - 176,0 кг.
2. Коллектор представляет собой сварную металлическую конструкцию из тонколистовой холоднокатаной стали δ=1,5 мм по ГОСТ 19904-74*.

1:50

Привязан

Инв.№

Нач.отд	Колосов				
Гл.спец	Авдеева				
Рук.гр	Звонарева				
Инженер	Смирнова				
Исполн.	Смирнова				
Провер.	Звонарева				
Н.контр	Авдеева				

А-II(III,IV)-1200-314.86-ОВН 5

Коллектор 2

Стадия	Лист	Листов

ГОССТРОЙ СССР
ГОСХИМПРОЕКТ
Волжское отделение

Взам. инв. № | Подпись и дата | Инв. № подл. | 90-169 ФЗ

Альбом 6

Коллектор 3

1-1

Коллектор 4

2-2

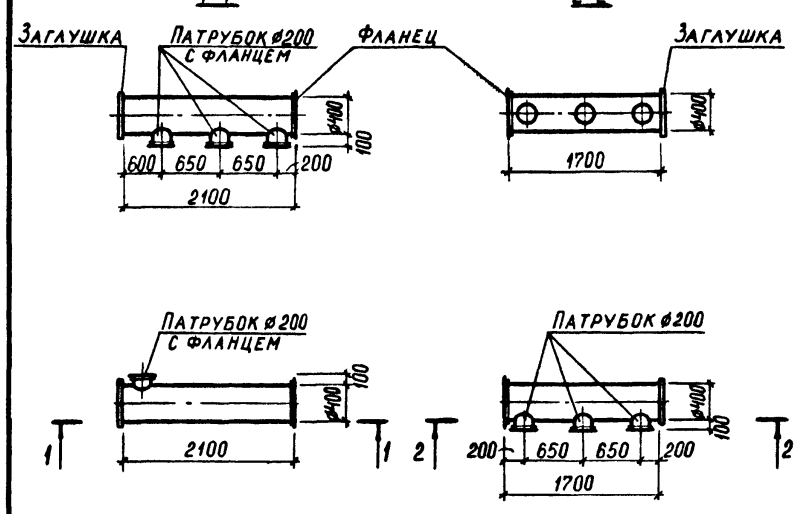

Техническая характеристика:

1. Вес коллектора 3 - 49,0кг; коллектора 4 - 40,0 кг.
2. Коллектор представляет собой сварную металлическую конструкцию из тонколистовой холоднокатаной стали δ=2,0 мм по ГОСТ 19904-74.*

1:50

Привязан

Инв.№

Нач отд	Колосов				
Гл спец	Авдеева				
Рук гр	Звонарева				
Инженер	Смирнова				
Исполн.	Смирнова				
Провер	Звонарева				
Н контр	Авдеева				

А II(III,IV)-1200-314.86-ОВН 6

Коллектор 3,4.

Стадия	Лист	Листов

ГОССТРОЙ СССР
ГОСХИМПРОЕКТ
Волжское отделение

Взам. инв. № | Подпись и дата | Инв. № подл.

Альбом

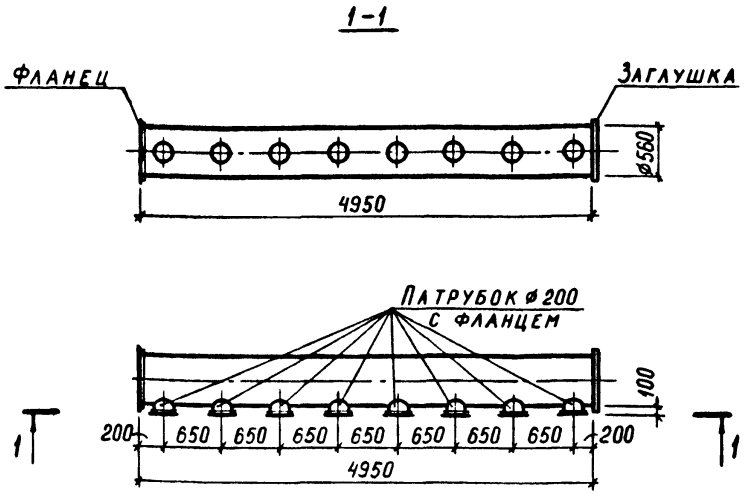

Техническая характеристика:

1. Вес коллектора - 152,0 кг
2. Коллектор представляет собой сварную металлическую конструкцию из тонколистовой холоднокатаной стали δ=2,0 мм по ГОСТ 19904-74*.

Привязан

Инв. №

Нач.отд	Колосов		А-II(III,IV)-1200-314.86-ОВН 7
Гл.спец	Авдеева		
Рук.гр	Звонарева		Коллектор 5
Инженер	Смирнова		Стадия / Лист / Листов
Исполн.	Смирнова		ГОССТРОЙ СССР ГОСХИМПРОЕКТ Волжское отделение
Провер.	Звонарева		
Н.контр	Авдеева		

Взам. инв. № | Подпись и дата | Инв. № подл.

Альбом

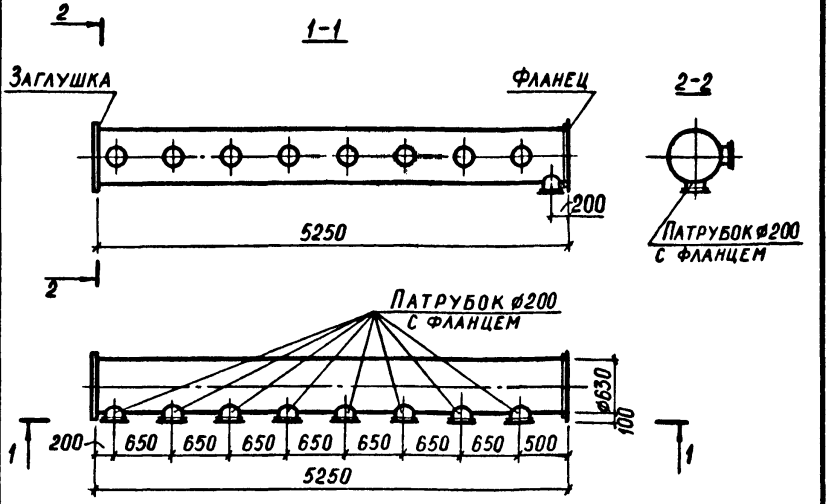

Техническая характеристика:

1. Вес коллектора - 180,0 кг.
2. Коллектор представляет собой сварную металлическую конструкцию из тонколистовой холоднокатаной стали δ=2,0 мм по ГОСТ 19904-74*.

Привязан

Инв. №

Нач.отд	Колосов		А II(III,IV)-1200-314.86-ОВН 8
Гл.спец	Авдеева		
Рук.гр	Звонарева		Коллектор 6
Инженер	Смирнова		Стадия / Лист / Листов
Исполн.	Смирнова		ГОССТРОЙ СССР ГОСХИМПРОЕКТ Волжское отделение
Провер.	Звонарева		
Н.контр	Авдеева		

Взам. инв. № | Подпись и дата | Инв. № подл.

Альбом

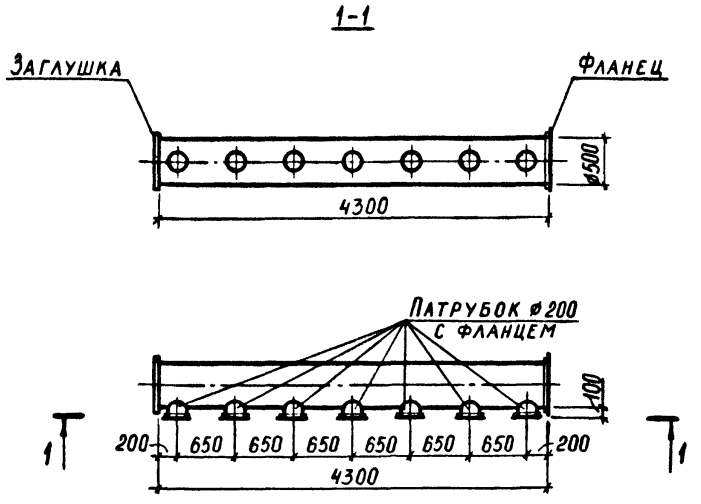

Техническая характеристика:

1. Вес коллектора - 119,0 кг
2. Коллектор представляет собой сварную металлическую конструкцию из тонколистовой холоднокатаной стали δ=2,0 мм по ГОСТ 19904-74*.

Привязан

Инв. №

Нач.отд	Колосов		А-II(III,IV)-1200-314.86-ОВН 9
Гл.спец	Авдеева		
Рук.гр	Звонарева		Коллектор 7
Инженер	Смирнова		Стадия / Лист / Листов
Исполн.	Смирнова		ГОССТРОЙ СССР ГОСХИМПРОЕКТ Волжское отделение
Провер.	Звонарева		
Н.контр	Авдеева		

Взам. инв. № | Подпись и дата | Инв. № подл.

90-169 ФО 27

Альбом

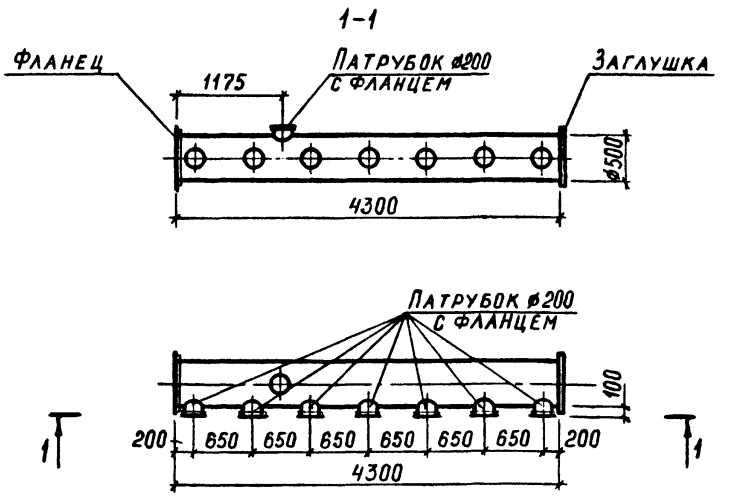

Техническая характеристика:

1. Вес коллектора - 120,0 кг.
2. Коллектор представляет собой сварную металлическую конструкцию из тонколистовой холоднокатаной стали δ=2,0 мм по ГОСТ 19904-74*.

Привязан

Инв. №

Нач.отд	Колосов		А-II(III,IV)-1200-314.86-ОВН 10
Гл.спец	Авдеева		
Рук.гр	Звонарева		Коллектор 8
Инженер	Смирнова		Стадия / Лист / Листов
Исполн.	Смирнова		ГОССТРОЙ СССР ГОСХИМПРОЕКТ Волжское отделение
Провер.	Звонарева		
Н.контр	Авдеева		

Взам. инв. № | Подпись и дата | Инв. № подл.

Альбом 6

Общие указания.

Проект разработан на основании строительных норм и правил II-30-76, II-34-76, II-92-76, II-11-77.

За условную отметку 0.000 принята отметка уровня поверхности земли, что соответствует абсолютной отметке ▭, назначенной согласно топографической съёмке.

Трубопроводы систем В1, К13 запроектированы из стальных водогазопроводных лёгких и электросварных тонкостенных труб.

Все стальные трубопроводы и арматура окрашиваются грунтом ГФ-021—1 слой, краской ПФ-1126—2 слоя.

Баки запаса воды окрашиваются изнутри грунтом ХС-010—1 слой, эмалью ХС-710—3 слоя, лаком ХС-76—1 слой; снаружи лаком БТ-577—1 слой и изолируются минераловатными матами, битумной мастикой и обёртываются лакостеклотканью.

Стальные трубопроводы в земле окрашиваются эмалью КО-198А—2 слоя.

В здании запроектированы:

а) хозяйственно-питьевой противопожарный водопровод В1,

б) бытовая канализация К1,

в) дренажная канализация К13 (для водонасыщенных грунтов),

г) дождевая канализация К2.

Основные показатели по чертежам водопровода и канализации приведены в таблице.

Основные показатели по чертежам водопровода и канализации

Наименование системы	Потребный напор на вводе м. вод. ст.	Расчётный расход				Установленная мощность электродвигателя кВт	Примечание
		м³/сут	м³/ч	л/с	при пожаре л/с		
В1	14.8	30	2.4	1.37	6.57		2 струи по 2.6 л/с
К1		30	2.4	3.61			
К13			3.6	1.0		1.5	Для мокрых грунтов
К2				4.58			Для q_5 - 150 л/с

Указания по привязке к местным условиям.

1. Уточнить глубину заложения выпусков и вводов в зависимости от глубины промерзания грунтов

2. q_5 уточнить по району привязки. В месте подключения выпуска к наружной сети дождевой канализации установить колодец с электрозадвижкой.

3. В случае невозможности самотечного подключения выпусков канализации из подвала ко внутриплощадочным сетям необходимо для перекачки стоков привязать канализационную насосную станцию по т.п. 902-1-53, расположенную вне здания.

4. Дренажную канализацию К13 при привязке вывести на рельеф. Для сухих грунтов её исключить.

5. Лотки и канал на бытовой канализации К1 для сухих грунтов исключить.

Проект разработан в соответствии с действующими нормами и правилами и предусматривает мероприятия, обеспечивающие пожарную безопасность при эксплуатации сооружения.

Главный инженер проекта Г.И. Шелудько

Согласовано: Гл. спец. по п/б Богемская

Взам. инв. №

Инв. № подл. | Подпись и дата

Ведомость чертежей основного комплекта ВК

Лист	Наименование	Примечание
1	Общие данные.	
2	План на отм. -3.000. Схема системы К13.	
3	Фрагменты 1,2 (1,2 кл. зоны). Фрагменты 1,2 (3,4 кл. зоны). Схема системы К13.	
4	Схемы систем В1 (1,2 кл. зоны), К1.	
5	Схема системы В1 (3,4 кл. зоны.)	

Ведомость ссылочных и прилагаемых документов

Обозначение	Наименование	Примечание
Ссылочные документы		
ГОСТ 3262-75*	Трубы стальные водогазопроводные	
ГОСТ 10704-76	Трубы стальные электросварные	
ГОСТ 6942-0÷24-80	Трубы чугунные канализационные и фасонные части к ним	
ТУ 26-07-1150-77	Задвижки клиновые с невыдвижным шпинделем, фланцевые чугунные с ручным управлением	
ГОСТ 18722-73*	Вентили запорные муфтовые	
ГОСТ 19827-74*	Клапаны обратные поворотные	
ГОСТ 10371-77*	Клапаны обратные приёмные с сеткой фланцевые	
ГОСТ 8625-77* Е	Манометры показывающие	
ГОСТ 20275-74	Краны водоразборные и туалетные	
ГОСТ 22595-77**	Краны пробно-спускные сальниковые латунные	
ГОСТ 6924-73	Сифоны - ревизии чугунные	
ГОСТ 1811-81	Трапы чугунные эмалированные	
ГОСТ 22847-77	Унитазы керамические	
ГОСТ 21485-4-76	Бачки смывные	
ГОСТ 755-72	Писсуары керамические	
ГОСТ 23759-79	Умывальники керамические	
4.900-8	Альбом оборудования фасонных частей и арматуры для сетей и сооружений водопровода и канализации	
Выпуск 1,2	Трубы и их соединения. Трубопроводная арматура	
Выпуск 4	Внутреннее санитарно-техническое оборудование	
4.904-69	Детали крепления санитарно-технических приборов и трубопроводов	
ТДК-И-1-67 часть II раздел III	Альбом типовых решений систем и устройств внутреннего оборудования сооружений гражданской обороны	
ТДК-И-1-70 часть II альбом 4	Герметизирующие устройства и компенсация вводов	
БВ-0.9 Моспромпроект	Баки запаса питьевой воды	
Прилагаемые документы		
ВК.СО	Спецификация оборудования	Альбом 8
ВК.ВМ	Ведомость потребности в материалах	Альбом 9

Примечание

Конструкции вводов и пропуска коммуникаций через строительные конструкции см. чертежи КЖ.

Инв. №		
ГИП	Шелудько	
Нач. отд.	Линев	
Гл. спец.	Фролова	
Рук. гр.	Яваянская	
Ст. инж.	Агаркова	
Инж.	Рязанов	
Техник	Семичастнова	
Проверил	Яваянская	
Н. контр.	Фролова	

Привязан

А-II (III, IV)-1200-314.86-ВК

Склад материалов и оборудования отдельно стоящий заглубленный

Стадия	Лист	Листов
РП	1	5

Общие данные.

ГОССТРОЙ СССР ГОСХИМПРОЕКТ Волжское отделение

Альбом 6

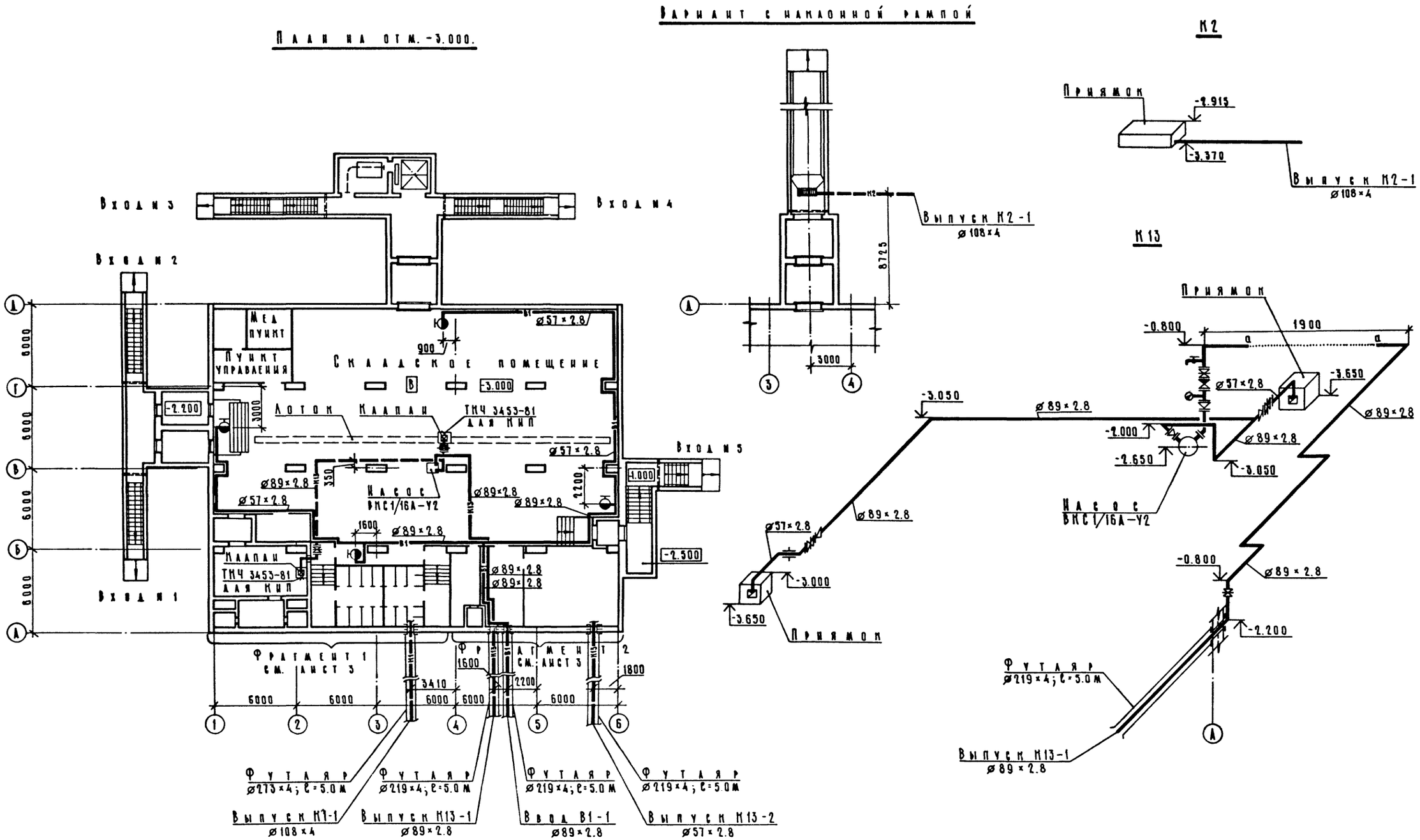

ГИП	Шелудько		
Нач.отд.	Линёв		
Гл.спец.	Фролова		
Рук.гр.	Яваянская		
Ст.инж.	Агаркова		
Инж.	Рязанов		
Техник	Семичастнова		
Проверил	Яваянская		
Н.контр.	Фролова		

Привязан

Инв.№

А-II (III, IV)-1200-314.86-ВК

Склад материалов и оборудования отдельно стоящий заглубленный

Стадия	Лист	Листов
РП	2	

План на отм. -3.000. Схемы систем К13, К2

ГОССТРОЙ СССР
ГОСХИМПРОЕКТ
Волжское отделение

Согласовано: Гл.спец.по п/б Богемская; Рук.гр.арх. Каенышева; Рук.гр.констр. Сидорова; Рук.гр.отв. Ковшарева; Гл.спец.ЭТО Малинская; Рук.гр.ЭТО Соловьёв

Инв.№ подл. | Подпись и дата | Взам.инв.№

Альбом 6

Фрагмент 1

1,2 на. зоны

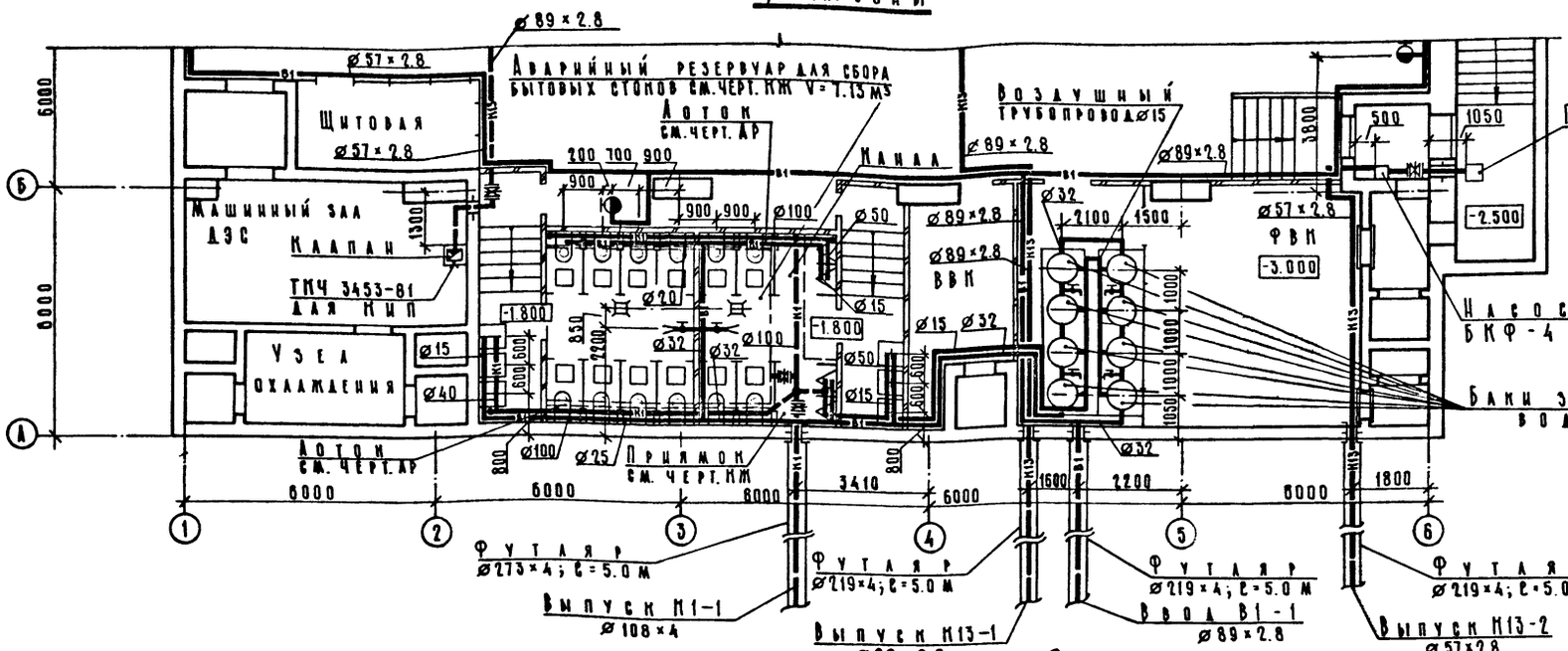

Фрагмент 2

М13

1,2 на. зоны

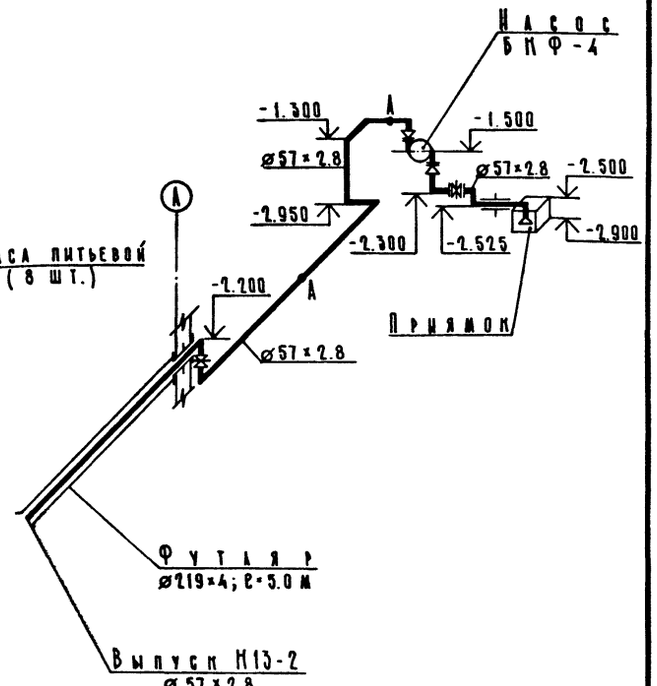

Фрагмент 1

3,4 на. зоны

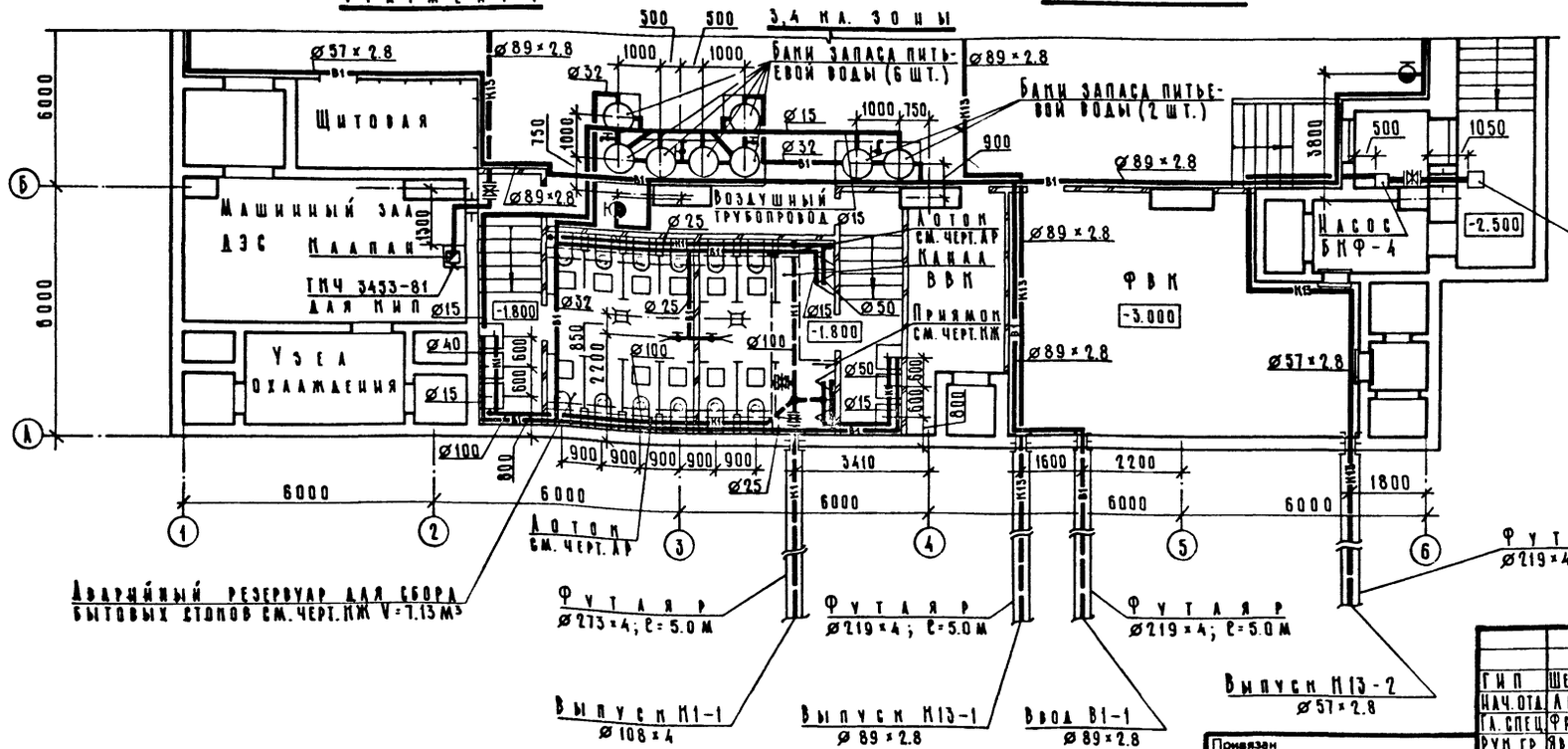

Фрагмент 2

Для 3,4 на. зоны.

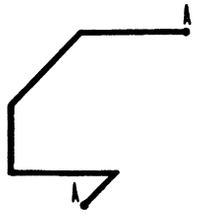

Гл. спец. по п/б	Богемская		
Гл. спец. 310	Жаницкая		
Рук. гр. арх.	Илемышева		
Рук. гр. КЖ	Голодьев		
Рук. гр. ОТВ	Бондарева		
Рук. гр. ТХ			

Согласовано:

Инв. № подл. | Подпись и дата | Взам. инв. №

ГИП	Шелудько		
Нач. ота	Аницев		
Гл. спец.	Фролова		
Рук. гр.	Яблянская		
Ст. инж.	Агаркова		
Инж.	Рязанов		
Техник	Семичастнова		
Проверил	Яблянская		
Н. контр.	Фролова		

Привязан

Инв. №

А-II (III, IV)-1200-314.86-ВК

Склад материалов и оборудования отдельно стоящий заглубленный

Стадия	Лист	Листов
РП	3	

Фрагменты 1,2 (1,2 на. зоны)
Фрагменты 1,2 (3,4 на. зоны)
Схема системы М13.

ГОССТРОЙ СССР
ГОСХИМПРОЕКТ
Волжское отделение

Альбом 6

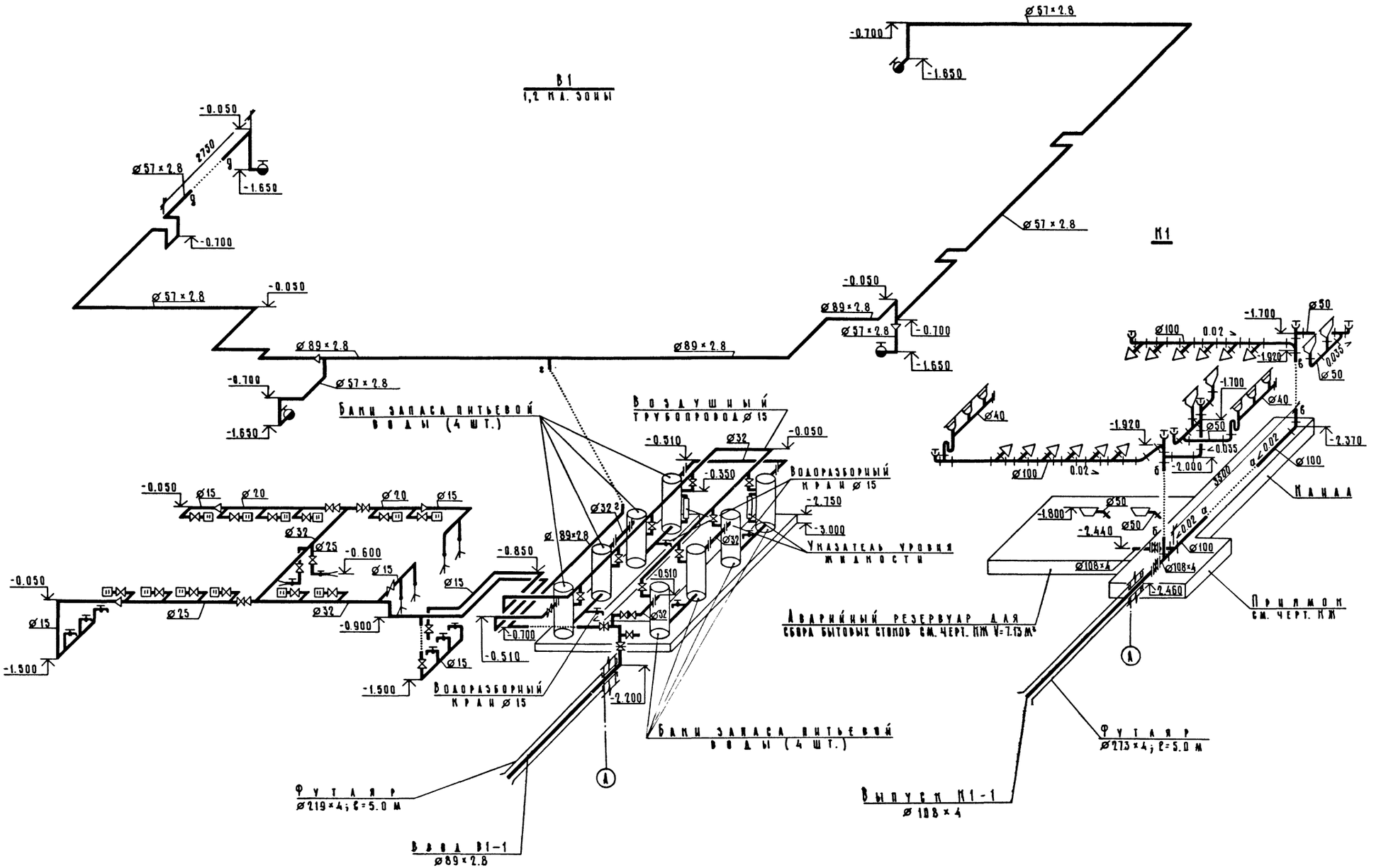

ГИП	Шелудько		
Нач. отд.	Алиев		
Гл. спец.	Фролова		
Рук. гр.	Яваинская		
Ст. инж.	Агаркова		
Инж.	Рязанов		
Техник	Семичастнова		
Проверил	Яваинская		
Н. контр.	Фролова		

Привязан

Инв.№

А-II (III, IV)-1200-314.86-ВК

Склад материалов и оборудования отдельно стоящий заглубленный

Стадия	Лист	Листов
РП	4	

Схемы систем В1 (1,2 кл. зоны), К1.

ГОССТРОЙ СССР
ГОСХИМПРОЕКТ
Волжское отделение

Инв.№ подл. | Подпись и дата | Взам. инв.№

Альбом 6

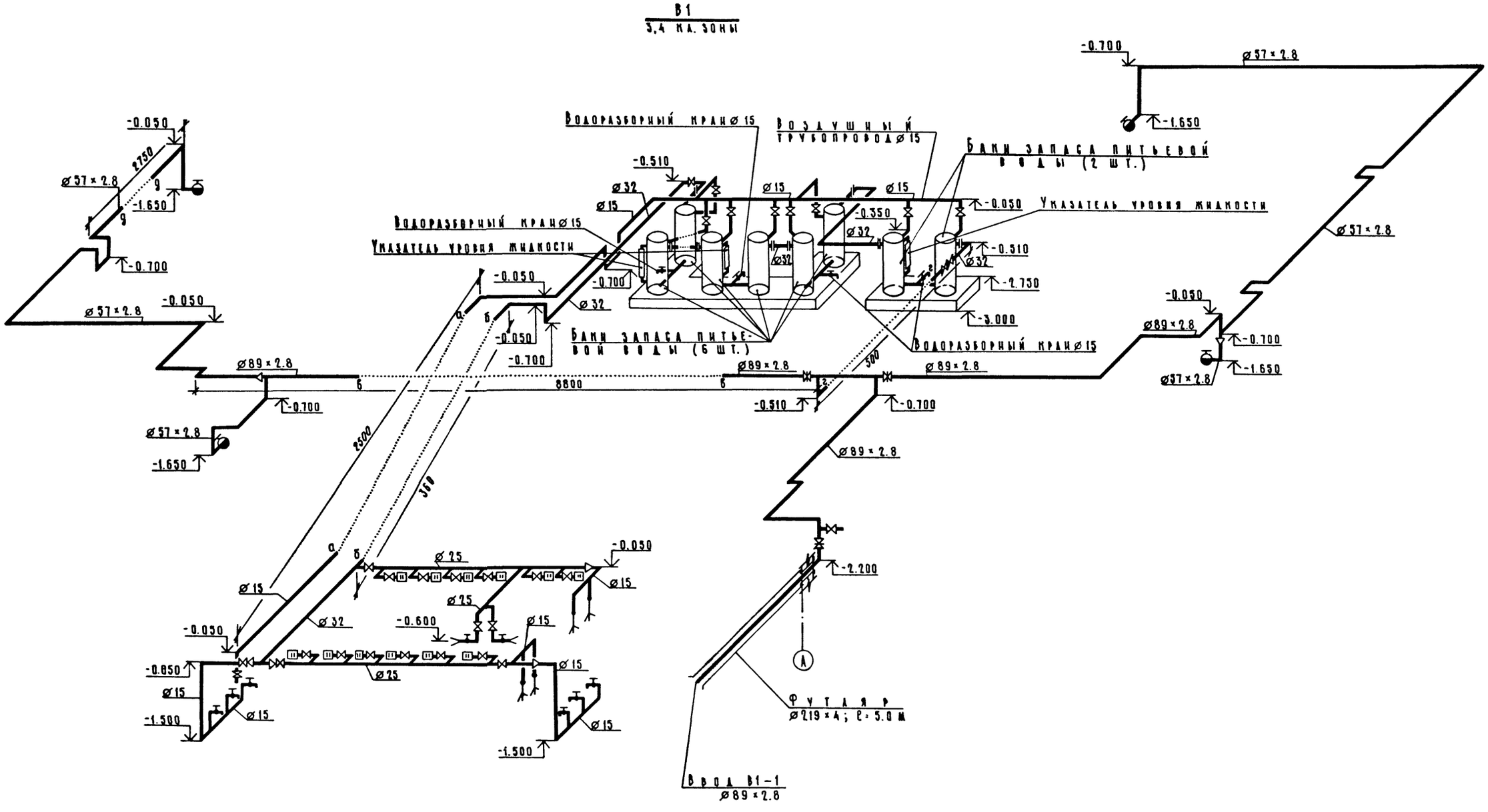

ГИП	Шелудько		A-II (III, IV)-1200-314.86-ВК
Нач.отд.	Ланцев		
Гл.спец.	Фролова		
Рук.гр.	Авакянская		Склад материалов и оборудования отдельно стоящий заглубленный
Ст.инж.	Агаркова		Стадия: РП; Лист: 5; Листов:
Инж.	Рязанов		
Техник	Семичастнова		Схема системы В1 (3,4 ка. зоны).
Проверил	Авакянская		ГОССТРОЙ СССР ГОСХИМПРОЕКТ Волжское отделение
Н.контр.	Фролова		

Привязан

Инв №

Инв. № подл. | Подпись и дата | Взам. инв. №

Альбом 6

Ведомость чертежей основного комплекта

Лист	Наименование	Примечание
1	Общие данные	
2	План расположения оборудования ДЭС.	
	Спецификация оборудования. Климатические зоны 1÷4.	
3	Разрезы 1-1, 2-2, 3-3. Климатические зоны 1÷4.	
4	Монтажная схема ДЭС. Климатические зоны 1÷4	
5	Спецификация материалов и арматуры. Климатические зоны 1÷4.	
6	Установка насоса БКФ-4. Теплоизоляция трубопроводов.	

Ведомость ссылочных и прилагаемых документов

Обозначение	Наименование	Примечание
	Ссылочные документы	
СН-527-80	Инструкция по проектированию технологических стальных трубопроводов Ру до 10 МПа	
ТУ 24-06-385-84	Дизель-электрический агрегат. Технические условия	
	Прилагаемые документы	
СО	Спецификация оборудования. Климатические зоны 1÷4	
ВМ	Ведомость материалов	

Обозначение	Наименование	Примечание
ЭДН-1	Компенсатор линзовый	
ЭДН-2	Фильтр сетчатый	
ЭДН-3	Сливной бачок. Емк. 5 л.	
ЭДН-4	Бак для масла. Емк. 100 л.	
ЭДН-5	Подставка под бак для масла емк. 100 л.	
ЭДН-6	Бак для топлива. Емк. 0,3 м³	
ЭДН-7	Подставка под бак для топлива емк. 0,3 м³	
ЭДН-8	Ящик для песка	
ЭДН-9	Крепление трубопроводов ДЭС.	
ЭДН-10	Шкаф для аккумуляторных батарей	

Общие указания

1. Трубопроводы ДЭС запроектированы согласно инструкции СН-527-80. Монтаж и приемку трубопроводов производить согласно СНИП 3.05.05-84.
2. Трубопроводы топлива и масла прокладывать с уклоном $i = 0.02$ в сторону движения среды; выхлопной трубопровод с уклоном $i = 0.02$ в сторону противоположную движению отработанных газов.
3. Узлы прохода трубопроводов через стены см. архитектурно-строительную часть проекта.
4. Выхлопной трубопровод в пределах помещения ДЭС теплоизолировать Теплоизоляцию выполнить в соответствии с листом ЭД-6.
5. Дыхательный трубопровод расходных топливных баков выведен в вытяжную камеру системы вентиляции.
6. Выхлопной трубопровод, проходящий в грунте, прокладывать с пропуском через закладную трубу. Поверхности этих трубопроводов покрыть эмалью КО-818 (ТУ 6-10-959-75) за три раза.
7. Трубопроводы топлива, масла, воды и пара покрыть эмалью ХС-717 (ТУ 6-10-961-76) за два раза по грунту ХС-010 (ГОСТ 9355-60).

ПРОЕКТ РАЗРАБОТАН В СООТВЕТСТВИИ С ДЕЙСТВУЮЩИМИ НОРМАМИ И ПРАВИЛАМИ И ПРЕДУСМАТРИВАЕТ МЕРОПРИЯТИЯ, ОБЕСПЕЧИВАЮЩИЕ ПОЖАРНУЮ БЕЗОПАСНОСТЬ ПРИ ЭКСПЛУАТАЦИИ ЗДАНИЯ.

ГЛАВНЫЙ ИНЖЕНЕР ПРОЕКТА Г.И.ШЕЛУДЬКО

Инв. № подл. | Подпись и дата | Взам. инв. №

Привязан

Инв. №

А-II(III,IV)-1200-314.86 ЭД

ГИП	Шелудько	
Гл.спец.	Холопцев	
Рук.гр.	Соловьев	
Ст.инж.	Масольд	
Исполн.	Масольд	
Пров.	Соловьев	
Н.контр.	Холопцев	

Склад материалов и оборудования отдельно стоящий заглубленный

Стадия	Лист	Листов
РП	1	6

Общие данные

ГОССТРОЙ СССР ГОСХИМПРОЕКТ Волжское отделение

Альбом 8

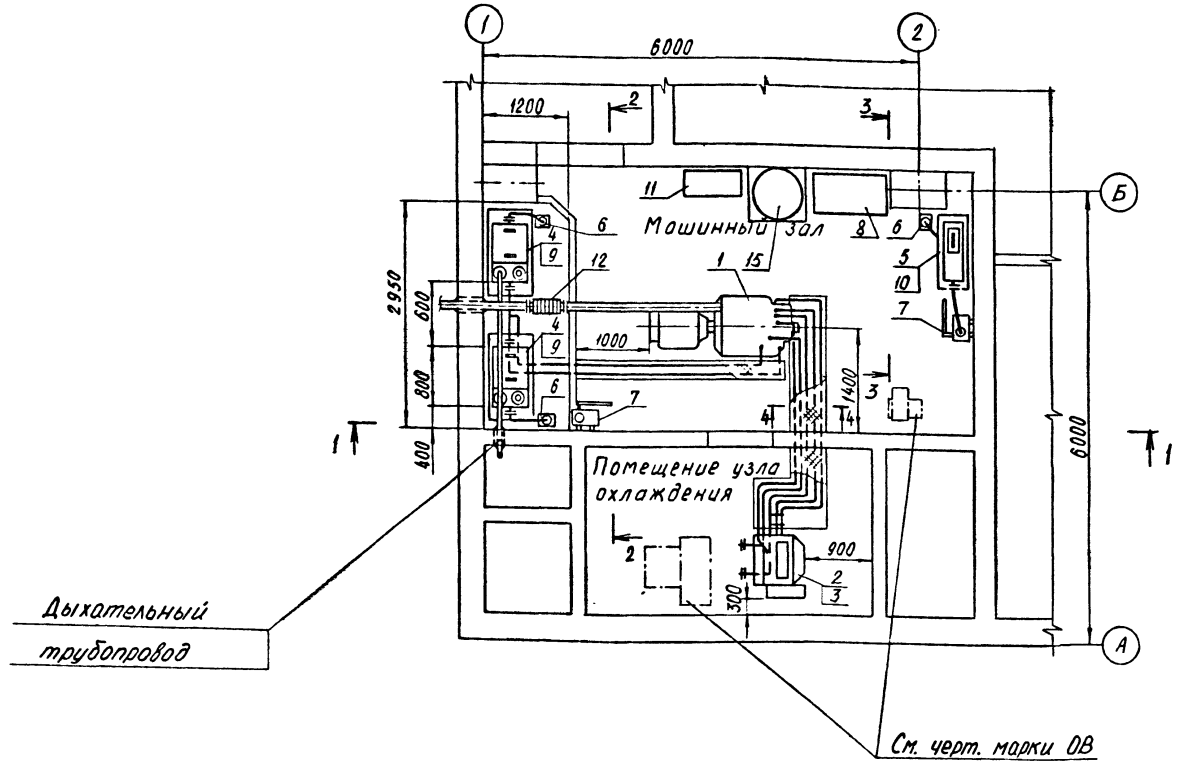

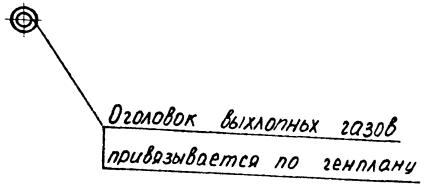

4-4
1:10

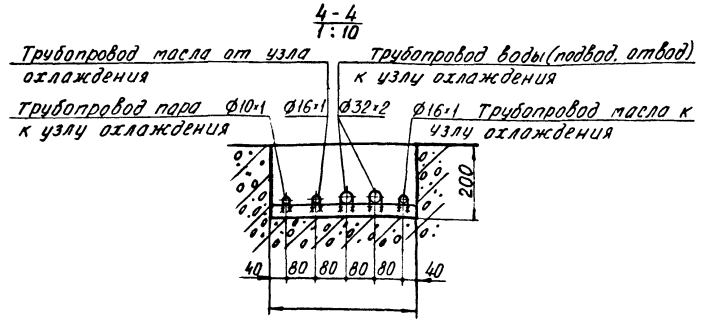

Марка, поз.	Обозначение	Наименование	Кол.	Масса ед, кг	Примечание
1	ДГМА 25-3 ТУ 24-06-385-84	Дизель-электрический агрегат	1	1450	
2		Узел охлаждения	1		входит в комплект ДГМА25-3
3	ОВ 06-320 № 6,3	Вентилятор осевой	1		то же
4	ЭДН-6	Бак для топлива. Емк. 0,3 м³	2	265,0	
5	ЭДН-4	Бак для масла. Емк. 100л	1	45,0	
6	ЭДН-3	Сливной бачок. Емк. 5л	3	6,5	
7	БКФ-4, ТУ 26-06-693-79	Насос ручной поршневой	2	25,0	
8	ЭДН-10	Ящик для песка	1	55,0	
9	ЭДН-7	Подставка под бак для топлива емк 0,3м³	2	72,0	
10	ЭДН-5	Подставка под бак для масла емк. 100л	1	48,0	
11	ЭДН-12	Шкаф для аккумуляторных батарей	1	45,0	
12	ЭДН-1	Компенсатор линзовый	1	9,0	
13	ЭДН-2	Фильтр сетчатый	3	0,65	
14	ЭДН-11	Подвеска простая для трубопровода Ø76×3,5	2	3,5	
15	ОВПУ-250	Огнетушитель воздушно-пенный	1	220,0	
16	ОУ-8П	Огнетушитель углекислотный	2	20,0	на черт. не показ
17	ОП-5	Огнетушитель порошковый	2	13,0	то же

Согласовано:
Рук. гр. констр. Сафронов
Рук. гр. ОТК Шворнев
Рук. гр. ЭТО Кончаева

Рук. гр. дух. Жасминов

Инв. № подл. | Подпись и дата | Взам. инв. №

Привязан

Инв. №

ГИП	Шелудько	
Гл. спец.	Холопцев	
Рук. гр.	Соловьев	
Стинж.	Масольд	
Исполн.	Масольд	
Пров.	Соловьев	
Н. контр.	Холопцев	

А-II (III, IV)-1200 314.86 ЭД

Склад материалов и оборудования отдельно стоящий заглубленный

Стадия	Лист	Листов
РП	2	

План расположения оборудования ДЭС. Спецификация оборудования. Климатич. зоны I-4

ГОССТРОЙ СССР
ГОСХИМПРОЕКТ
Волжское отделение

СФ 691-06 34

Альбом 6

1-1

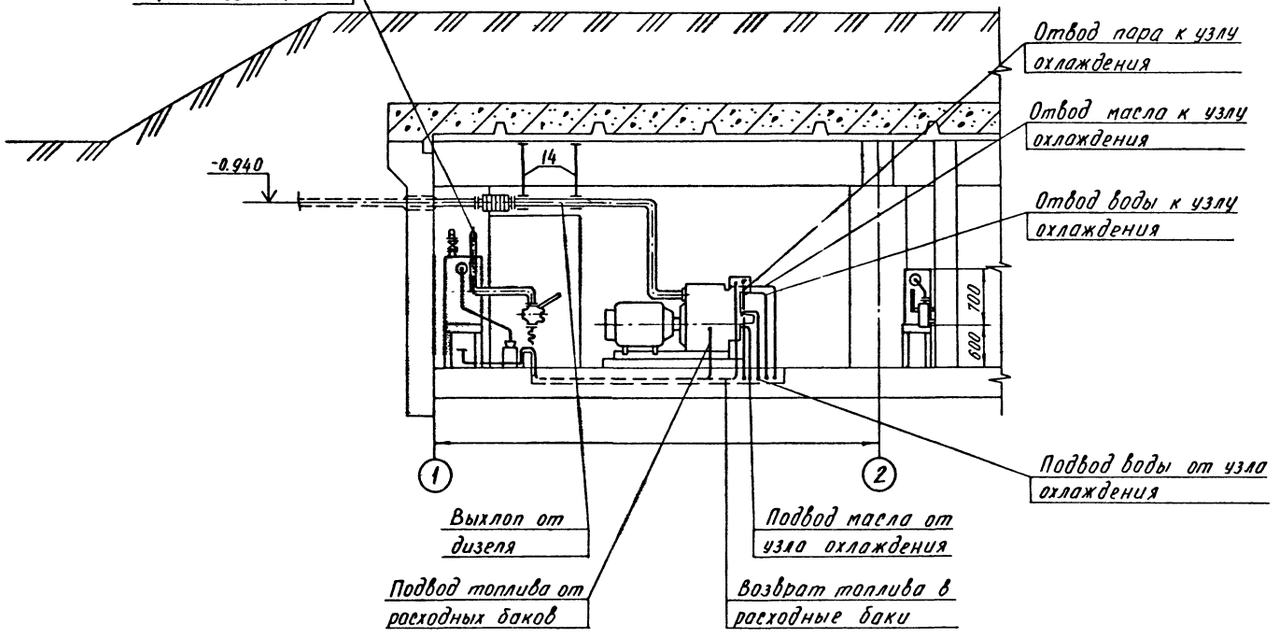

2-2

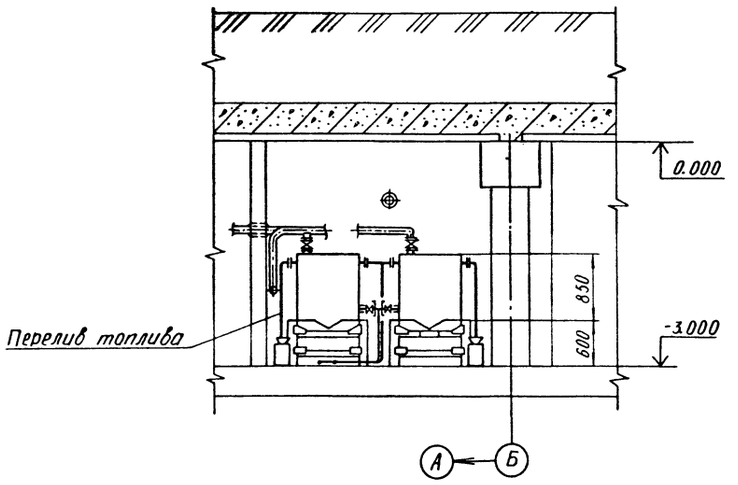

3-3

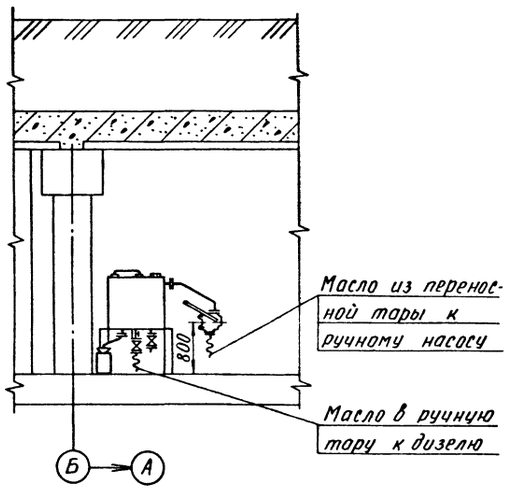

Инв. № подл. | Подпись и дата | Взам. инв. №

ГИП	Шелудько		
Гл спец	Холопцев		
Рук гр	Соловьев		
Ст инж	Масольд		
Исполн	Масольд		
Пров	Соловьев		
Н. контр	Холопцев		

Привязан

Инв. №

A-II (III, IV)-1200-314.86 ЭД

Склад материалов и оборудования отдельно стоящий заглубленный

Стадия	Лист	Листов
РП	3	

Разрезы 1-1, 2-2, 3-3
Климатические зоны 1÷4

ГОССТРОЙ СССР
ГОСХИМПРОЕКТ
Волжское отделение

Альбом 6

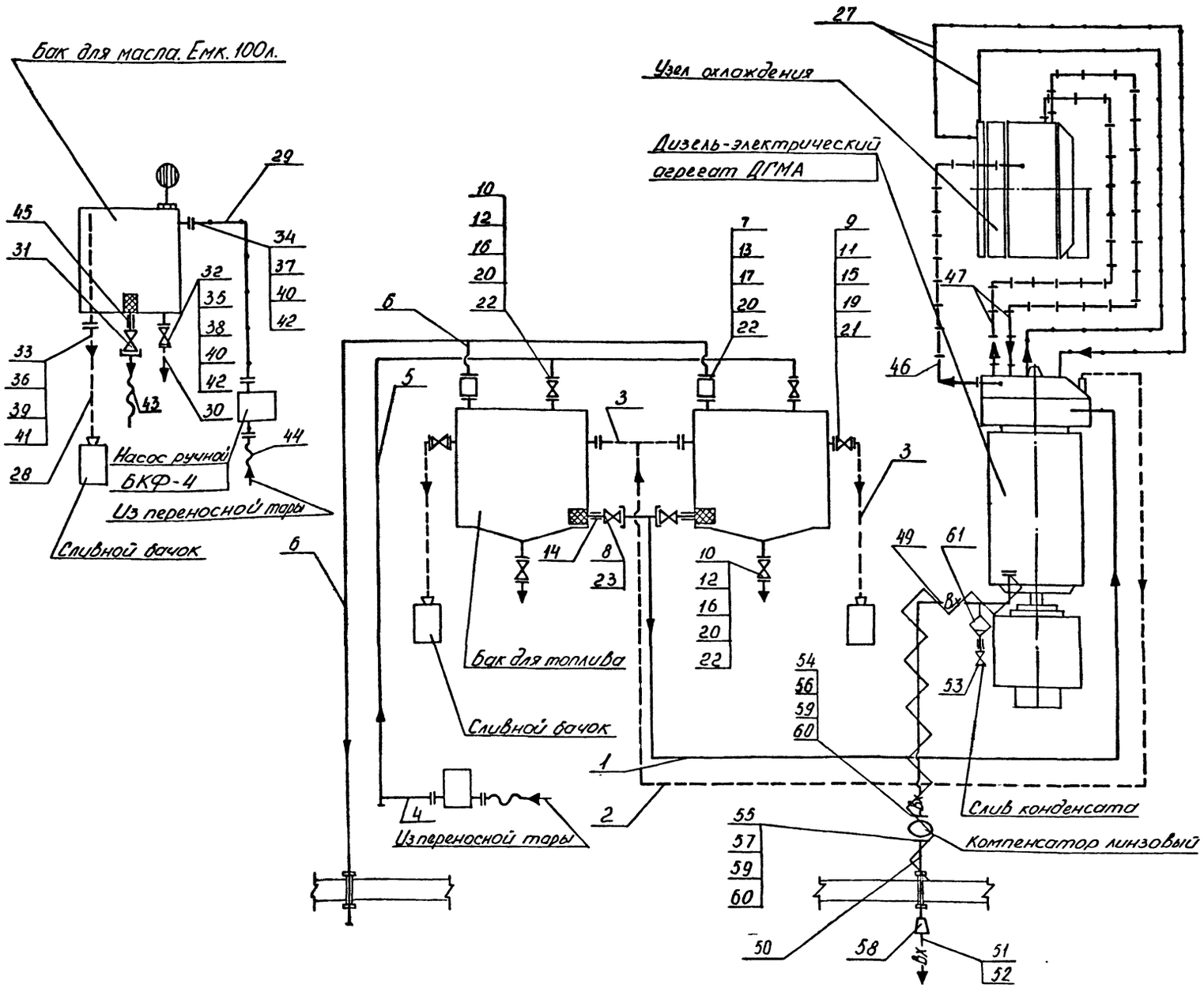

Условные обозначения

- Трубопровод топлива
- Трубопровод масла
- Трубопровод воды и пара
- Трубопровод отсечки топлива; трубопроводы перелива топлива и масла.
- Вх — Трубопровод выхлопных газов
- Вх — Трубопровод выхлопных газов теплоизолированный.
- Направление потока
- Фильтр топлива
- Сообщение с атмосферой

План и разрезы ДЭС, спецификацию оборудования, спецификацию материалов и арматуры смотри листы ЭД - 2, 3, 5.

Шайба специальная М2:1

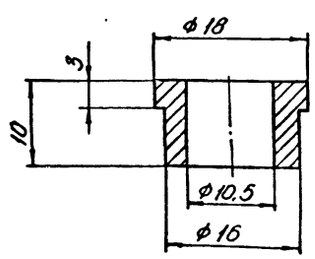

ГИП	Щелудько		А-II (III, IV)-1200-314.86 ЭД		
Нач отд.					
Гл спец.	Холопцев		Склад материалов и оборудования отдельно стоящий заглубленный	Стадия	Лист	Листов
Рук гр	Соловьев			РП	4	
Ст. инж.	Масольд					
Исполн.	Павленко		Монтажная схема ДЭС. Климатические зоны 1, 2, 3, 4.	ГОССТРОЙ СССР ГОСХИМПРОЕКТ Волжское отделение		
Провер	Соловьев					
Н контр.	Холопцев					

Привязан

Инв. №

Инв. № подл. | Подпись и дата | Взам. инв. №

СФ 691-06 36

№№ п/п	Наименование	Ед изм	Кол	Масса, кг Ед	Масса, кг Общ	Примеч.
	Трубопроводы топлива					
1	Труба М2-М-10×1 ГОСТ 617-72	м	7,0	0,252	1,76	
2	Труба 6×1 ГОСТ 8734-75 / В20 ГОСТ 8733-74*	м	9,0	0,123	1,11	
3	Труба 32×2 ГОСТ 8734-75 / В20 ГОСТ 8733-74*	м	3,5	1,480	5,18	
4	Труба 38×2 ГОСТ 8734-75 / В20 ГОСТ 8733-74*	м	1,1	1,776	1,95	
5	Труба 45×2,5 ГОСТ 8734-75 / В20 ГОСТ 8733-74*	м	3,5	2,620	9,17	
6	Труба 57×3,5 ГОСТ 8734-75 / В20 ГОСТ 8733-74*	м	2,5	4,620	11,55	
7	Предохранитель огневой ОП-50 4А, Ду 50	шт	2	3,3	6,6	
8	Кран пробно-спускной сальниковый с ниппелем 10Б19бк1 Ду10, Ру 10 атм ГОСТ 21345-78	шт	2	0,343	0,69	
9	Кран пробковый проходной сальниковый фланцевый 11ч8бк Ду 25 Ру 10 атм. ГОСТ 19193-73*	шт	2	3,400	6,80	
10	Кран пробковый проходной сальниковый фланцевый 11ч8бк Ду 40 Ру 10 атм ГОСТ 19193-73*	шт	4	7,300	29,2	
11	Фланец 1-25-10 Ст20 ГОСТ 12820-80	шт	4	0,890	3,56	
12	Фланец 1-40-10 Ст20 ГОСТ 12820-80	шт	4	1,710	6,84	
13	Фланец 1-50-10 Ст20 ГОСТ 12820-80	шт	2	2,060	4,12	
14	Муфта короткая 10 ГОСТ 8954-75	шт	2	0,040	0,080	
15	Прокладка А-25-10 ГОСТ 15180-70	шт	6	0,013	0,08	
16	Прокладка А-40-10 ГОСТ 15180-70	шт	8	0,020	0,16	
17	Прокладка А-50-10 ГОСТ 15180-70	шт	4	0,026	0,10	
19	Болт М12×50.58 ГОСТ 7798-70	шт	24	0,062	1,49	
20	Болт М16×60.58 ГОСТ 7798-70	шт	48	0,129	7,22	
21	Гайка М12.5 ГОСТ 5915-70	шт	24	0,015	0,36	
22	Гайка М16.5 ГОСТ 5915-70	шт	48	0,033	1,85	

№№ п/п	Наименование	Ед изм	Кол	Масса, кг Ед	Масса, кг Общ	Примеч.
23	Шойба специальная	шт	2	0,010	0,020	См.20 ГОСТ 8733-74
24	Рукав Б(1)-10-40-53-4 ГОСТ 18698-79	м	3,0	1,850	5,55	
	Трубопроводы масла					
27	Труба 18×1 ГОСТ 8734-75 / В20 ГОСТ 8733-74*	м	12,5	0,370	4,63	
28	Труба 32×2 ГОСТ 8734-75 / В20 ГОСТ 8733-74*	м	0,5	1,480	0,74	
29	Труба 38×2 ГОСТ 8734-75 / В20 ГОСТ 8733-74*	м	1,1	1,776	1,95	
30	Труба 45×2,5 ГОСТ 8734-75 / В20 ГОСТ 8733-74*	м	0,2	2,620	0,52	
31	Кран пробно-спускной сальниковый с ниппелем 10Б19бк1 Ду20 Ру10 атм ГОСТ 21345-78	шт	1	0,871	0,871	
32	Кран пробковый проходной сальниковый фланцевый 11ч8бк Ду 40 Ру 10 атм. ГОСТ 19193-73*	шт	1	7,300	7,300	
33	Фланец 1-25-10 Ст20 ГОСТ 12820-80	шт	1	0,890	0,89	
34	Фланец 1-32-10 Ст20 ГОСТ 12820-80	шт	1	1,40	1,40	
35	Фланец 1-40-10 Ст.20 ГОСТ 12820-80	шт	1	1,710	1,710	
36	Прокладка А-25-10 ГОСТ 15180-70	шт	1	0,013	0,013	
37	Прокладка А-32-10 ГОСТ 15180-70	шт	1	0,016	0,016	
38	Прокладка А-40-10 ГОСТ 15180-70	шт	2	0,020	0,04	
39	Болт М12×50.58 ГОСТ 7798-70	шт	4	0,062	0,25	
40	Болт М16×60.58 ГОСТ 7798-70	шт	12	0,129	1,55	
41	Гайка М12.5 ГОСТ 5915-70	шт	4	0,015	0,06	
42	Гайка М16.5 ГОСТ 5915-70	шт	12	0,033	0,40	
43	Рукав Б(1)-10-25-36-4 ГОСТ 18698-79	м	1,0	0,840	0,84	
44	Рукав Б(1)-10-40-53-4 ГОСТ 18698-79	м	1,0	1,850	1,85	
45	Муфта короткая 20 ГОСТ 8954-75*	шт	1	0,096	0,96	
	Трубопроводы воды и пара					
46	Труба М2-М-10×1 ГОСТ 617-72	м	7,5	0,252	1,89	
47	Труба 32×2 ГОСТ 8734-75 / В20 ГОСТ 8733-74*	м	12,5	1,480	18,50	
	Трубопровод выхлопных газов					
49	Труба 70×3,5 ГОСТ 8734-75 / В20 ГОСТ 8733-74*	м	3,7	5,740	21,24	
50	Труба 89×3,5 ГОСТ 8734-75 / В20 ГОСТ 8733-74*	м	1,0	7,380	7,38	

№№ п/п	Наименование	Ед изм	Кол	Масса Ед	Масса Общ	Примеч.
51	Труба 108×3,5 ГОСТ 8734-75 / В20 ГОСТ 8733-74*	м	10,0	10,259	102,59	Длина уточняется при привязке
52	Труба 130×4 ГОСТ 8734-75 / В20 ГОСТ 8733-74*	м	10,0	12,429	124,29	то же
53	Вентиль запорный муфтовый чугунный Ду 15 15ч8п2	шт	1	0,75	0,75	
54	Фланец 1-65-10 Ст20 ГОСТ 12820-80	шт	1	2,80	2,80	
55	Фланец 1-80-10 Ст.20 ГОСТ 12820-80	шт	1	3,190	3,190	
56	Прокладка асбестовая ф 122/78, δ=2мм	шт	1	0,017	0,017	ГОСТ 2850-75
57	Прокладка асбестовая ф 133/91, δ=2 мм	шт	1	0,03	0,03	ГОСТ 2850-75
58	Переход К 108×4-89×3,5 ГОСТ 17374-77	шт	1	1,000	1,000	
59	Болт М16×60.58 ГОСТ 7798-70	шт	8	0,129	1,03	
60	Гайка М16.5 ГОСТ 5915-70	шт	8	0,033	0,26	
61	Конденсатосборник. Труба 100×3,5 ГОСТ 8734-75 / В20 ГОСТ 8733-74*, L=100мм	шт	1	0,83	0,83	

План и разрезы ДЭС, спецификацию оборудования, монтажную схему трубопроводов смотри листы ЭД-2, ЭД-3, ЭД-4

Инв.№ подл. | Подпись и дата | Взам. инв.№

Привязан

Инв.№

ГИП	Шелудько		
Нач.отд.			
Гл.спец.	Холопцев		
Рук.гр.	Соловьев		
Ст.инж.	Масольд		
Испол.	Павленко		
Провер.	Соловьев		
Н.контр.	Холопцев		

А-II (III, IV)-1200-314.86 ЭД

Склад материалов и оборудования отдельно стоящий заглубленный

Стадия	Лист	Листов
РП	5	

Спецификация материалов и арматуры ДЭС климатические зоны 1,2,3,4.

ГОССТРОЙ СССР ГОСХИМПРОЕКТ Волжское отделение

Альбом 6

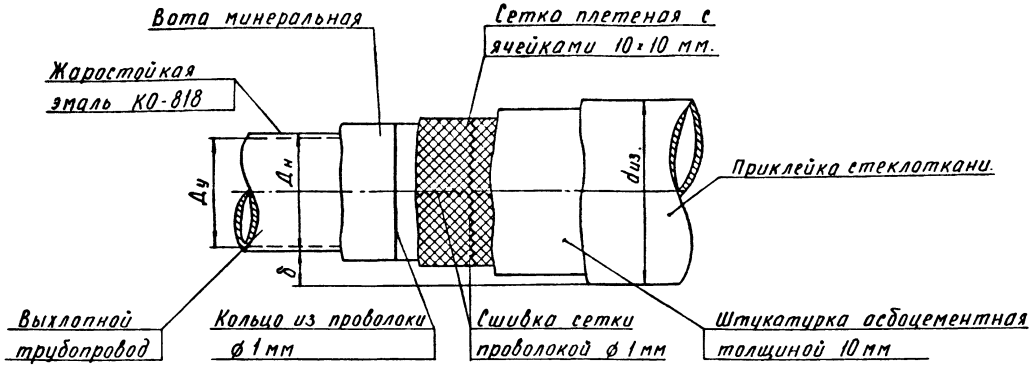

Технические условия на изготовление теплоизоляции

1. Окрасить выхлопную трубу жаростойкой эмалью КО-818 за два раза.
2. Обернуть ватой минеральной. Толщина слоя берется из приведенной таблицы в зависимости от диаметра труб.
3. Вату минеральную закрепить кольцами из проволоки ф 1 мм через каждые 100 мм.
4. Поверх ваты минеральной устанавливается металлическая плетеная сетка из проволоки ф 1 мм с ячейками 10×10.
5. Вдоль и поперек сетка прошивается проволокой ф 1 мм с шагом прошивки 20-30 мм.
6. По сетке наносится штукатурный слой из асбоцемента: Состав штукатурки по весу: цемента, асбеста, воды в соотношении 1,2:0,3:1
7. Изоляцию оклеить стеклотканью в 1 слой.

Диаметр труб		Конструкция изоляции		Объем работ (на 1 п. м.)		Количество материалов на 1 п. м.					
						Эмаль КО-818 (кг)	Вата минер. (кг)	Сетка плетен. ($м^2$)	Проволока ф 1мм (кг)	Штукат. асбоцем. (кг)	Стеклоткань (кг)
Ду (мм)	Дн (мм)	Толщина слоя (мм)	Наружн. d изоляции (мм)	Объем изоляции ($м^3$)	Поверхн. изоляц. ($м^2$)	ТУ6-10-959-75	ГОСТ 4640-76	ГОСТ 5336-80	ГОСТ 3282-74	Толщина слоя 10мм	ГОСТ 8481-75
65	70	65	200	0,0275	0,628	0,113	5,30	0,510	0,106	2,90	0,60
70	76	70	216	0,0322	0,678	0,125	6,65	0,580	0,133	3,75	0,66
80	89	70	230	0,0353	0,720	0,137	8,00	0,650	0,160	4,60	0,72

Установка насоса БКФ-4

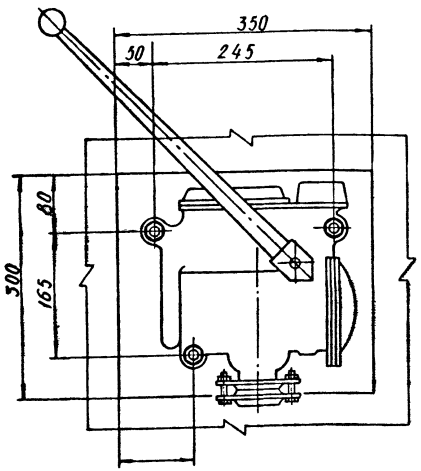

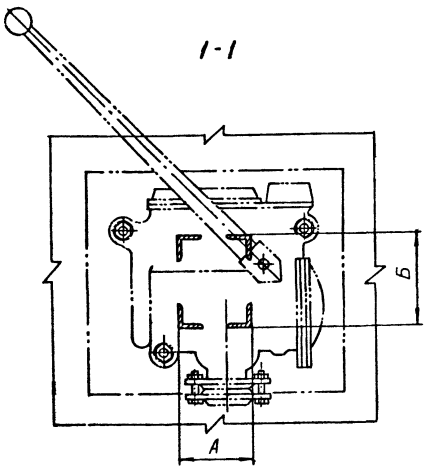

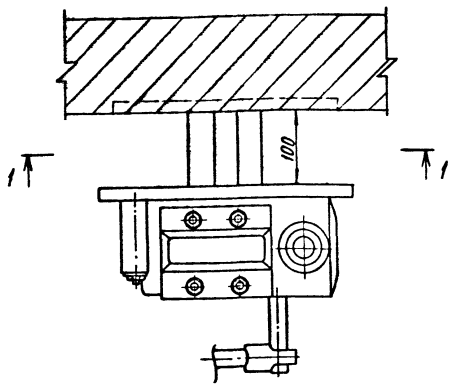

Размеры А, Б см. архитектурно-строительную часть проекта.

Инв. № подл. | Подпись и дата | Взам. инв. №

Привязан	ГИП	Шелудько	
	Гл. спец.	Холопцев	
	Рук. гр.	Головьев	
	Ст. инж.	Масольд	
	Исполн.	Масольд	
	Провер.	Головьев	
Инв. №	Н. контр.	Холопцев	

A-II(III,IV)-1200-314.86 ЭД

Склад материалов и оборудования отдельно стоящий заглубленный

Стадия	Лист	Листов
РП	6	

Установка насоса БКФ-4. Теплоизоляция трубопроводов.

ГОССТРОЙ СССР ГОСХИМПРОЕКТ Волжское отделение

Альбом 6

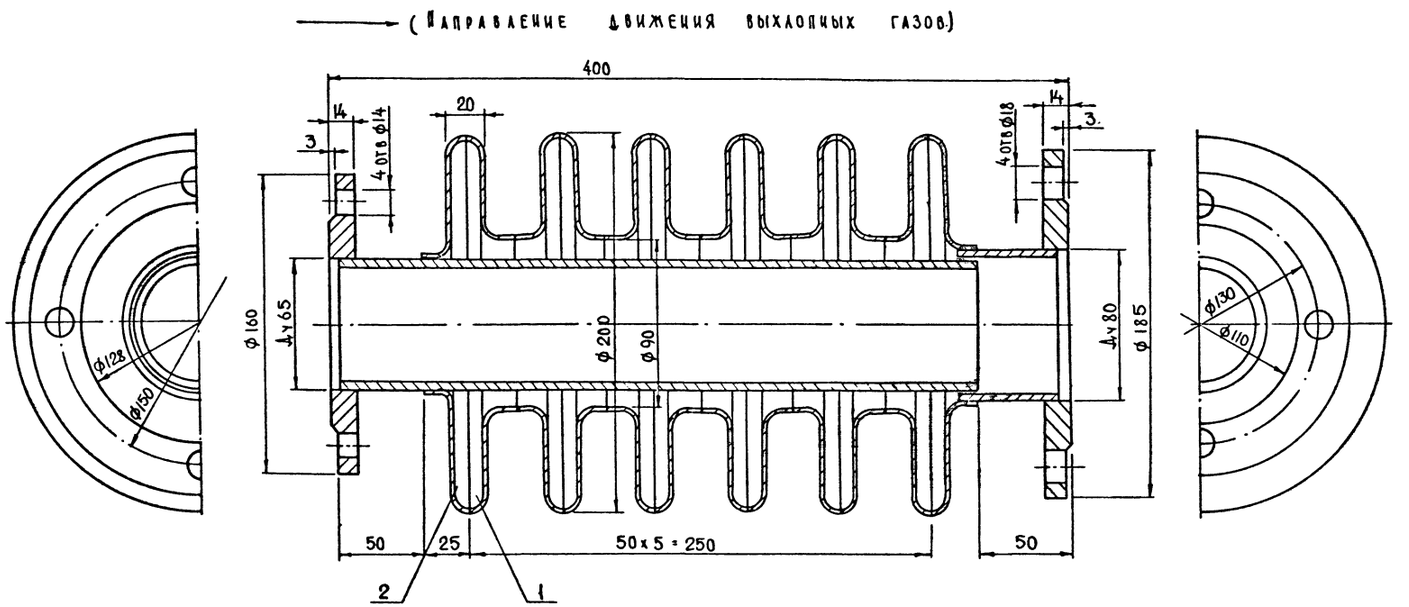

Деталь 1

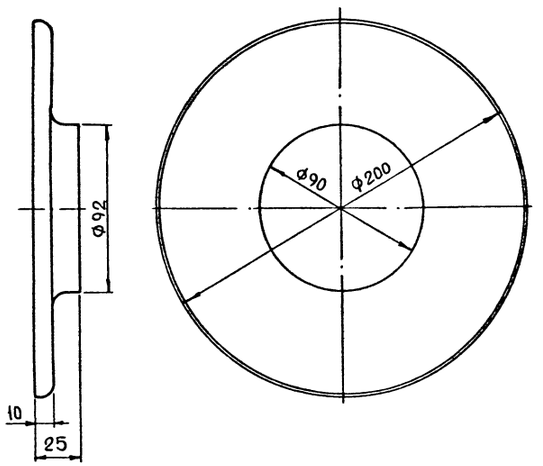

Деталь 2

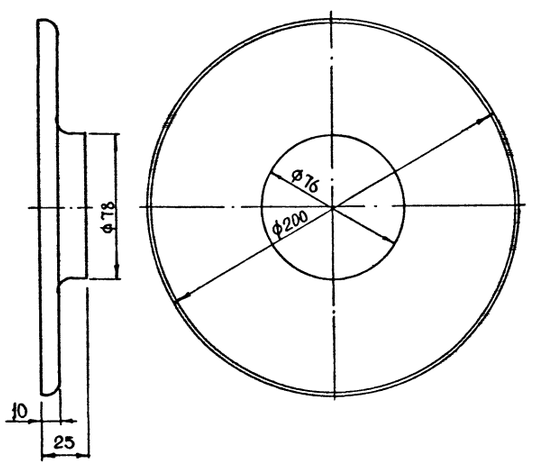

Примечания

1. Температура выхлопных газов, при которой работает компенсатор составляет 400-600°С.

2. Конструкция может быть разработана сварной.

3. Сварные швы должны иметь плотный наплавленный металл без пор, раковин и шлаковых включений с соблюдением катета шва по всему периметру.

Общий вес 9.0 кг.

Инв.№ подл. | Подпись и дата | Взам. инв.№

Привязан	Нач.отд.		
	Гл.спец.	Холопцев	
	Рук.гр	Соловьев	
	Ст.инж.	Масольд	
	Исполн.	Хромова	
	Провер	Соловьев	
Инв.№	Н.контр.	Холопцев	

А-II(III,IV)-1200-314.86 ЭДН

Компенсатор линзовый
Эскизный общий вид

Стадия	Лист	Листов
РП	1	10

ГОССТРОЙ СССР
ГОСХИМПРОЕКТ
Волжское отделение

Альбом 6

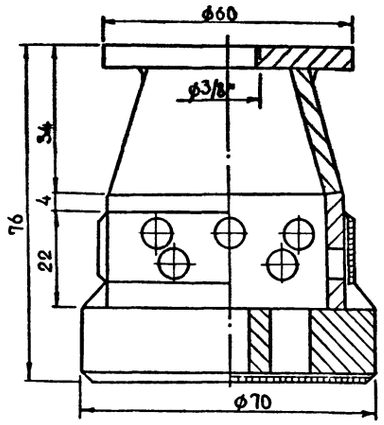

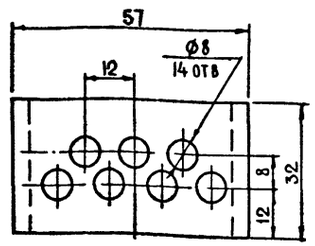

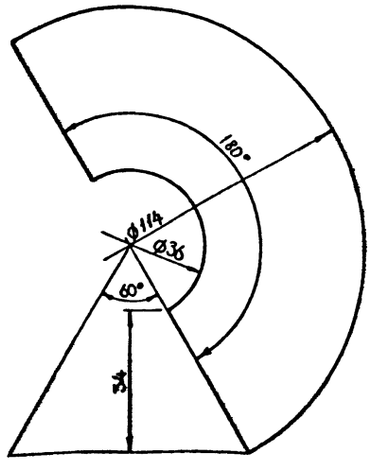

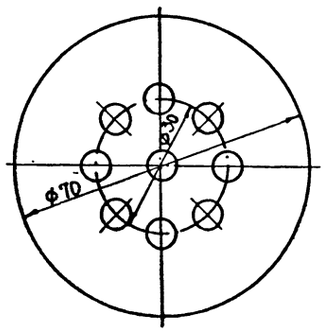

Техническая характеристика

1. Фильтр сетчатый с медной сеткой №1 предназначен для фильтрования топлива и масла.
2. Габаритные размеры:

диаметр	70 мм
высота	76 мм

3. Вес 0,65 кг
4. Фильтр сетчатый представляет собой сварную металлическую конструкцию.

Привязан:	Нач.отд.		А-II(III,IV)-1200-314.86 ЭДН
	Гл.спец.	Холопцев	
	Рук.гр	Соловьев	Фильтр сетчатый
	Ст.инж.	Масольд	Эскизный общий вид
	Исполн.	Самошкино	Стадия: РП; Лист: 2; Листов:
	Провер.	Соловьев	ГОССТРОЙ СССР ГОСХИМПРОЕКТ Волжское отделение
Инв.№	Н.контр.	Холопцев	

Инв.№ подл. | Подпись и дата | Взам. инв.№

Альбом 6

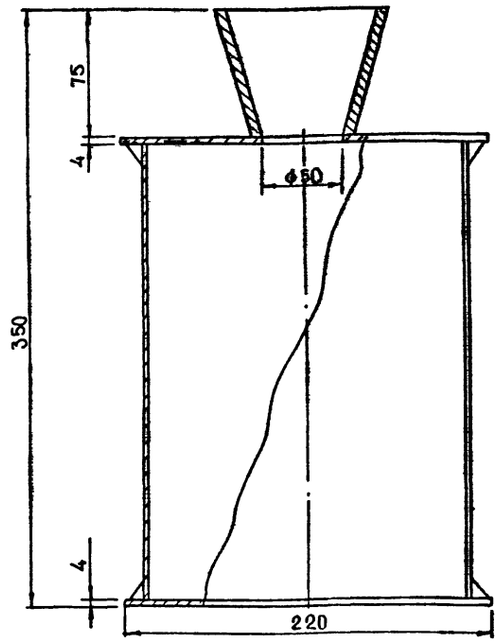

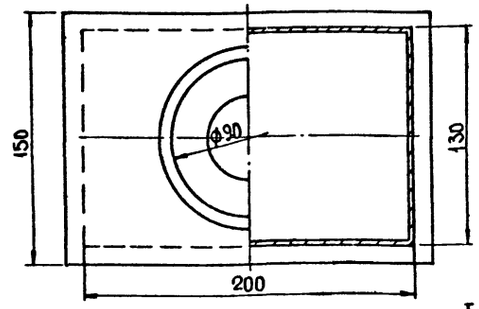

Техническая характеристика

1. Сливной бачок предназначен для приема от перелива дизельного топлива и масла.
2. Объем 5л.
3. Габаритные размеры:

длина	220 мм
ширина	150 мм
высота	350 мм

4. Вес 6.5 кг
5. Сливной бачок представляет собой сварную металлическую конструкцию.

Привязан:	Нач.отд.		А-II(III,IV)-1200-314.86 ЭДН
	Гл.спец.	Холопцев	
	Рук.гр	Соловьев	Сливной бачок. Емк. 5 л
	Ст.инж.	Масольд	Эскизный общий вид
	Исполн.	Самошкино	Стадия: РП; Лист: 3; Листов:
	Провер.	Соловьев	ГОССТРОЙ СССР ГОСХИМПРОЕКТ Волжское отделение
Инв.№	Н.контр.	Холопцев	

Инв.№ подл. | Подпись и дата | Взам. инв.№

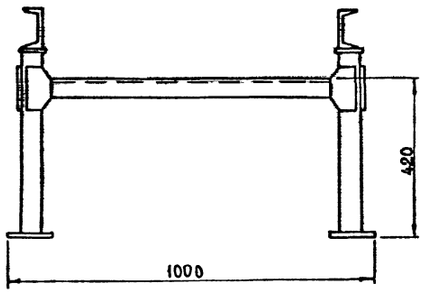

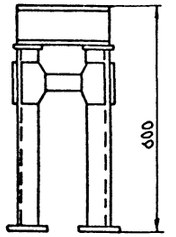

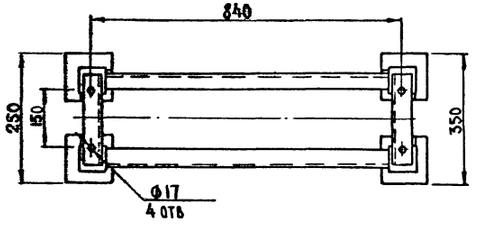

Техническая характеристика

1. Подставка предназначена под бак дизельного масла емкостью 0.1 м³
2. Габаритные размеры:
   - длина 1000 мм
   - ширина 350 мм
   - высота 600 мм
3. Вес 48 кг
4. Подставка представляет собой сварную металлическую конструкцию.

Привязан:	Нач.отд.		А-II(III,IV)-1200-314.86 ЭДН
	Гл.спец.	Холопцев	
	Рук.гр	Соловьев	Подставка под бак для масла емк. 100 л Эскизный общий вид
	Ст.инж.	Масольд	Стадия: РП; Лист: 5; Листов:
	Исполн.	Самошкина	ГОССТРОЙ СССР ГОСХИМПРОЕКТ Волжское отделение
	Провер.	Соловьев	
Инв.№	Н.контр.	Холопцев	

Инв.№ подл. | Подпись и дата | Взам. инв.№

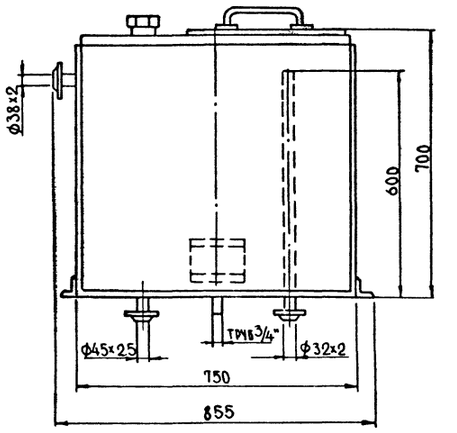

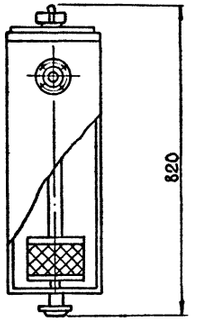

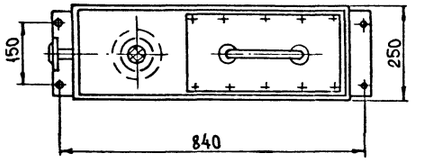

Техническая характеристика

1. Бак предназначен для хранения дизельного масла
2. Объем 0.1 м³
3. Габаритные размеры:
   - длина 855 мм
   - ширина 250 мм
   - высота 820 мм
4. Вес 45 кг
5. Бак представляет собой сварную металлическую конструкцию

Привязан:	Нач.отд.		А-II(III,IV)-1200-314.86 ЭДН
	Гл.спец.	Холопцев	
	Рук.гр	Соловьев	Бак для масла. Емк. 100л Эскизный общий вид
	Ст.инж.	Масольд	Стадия: РП; Лист: 4; Листов:
	Исполн.	Самошкина	ГОССТРОЙ СССР ГОСХИМПРОЕКТ Волжское отделение
	Провер.	Соловьев	
Инв.№	Н.контр.	Холопцев	

Инв.№ подл. | Подпись и дата | Взам. инв.№

Альбом 6

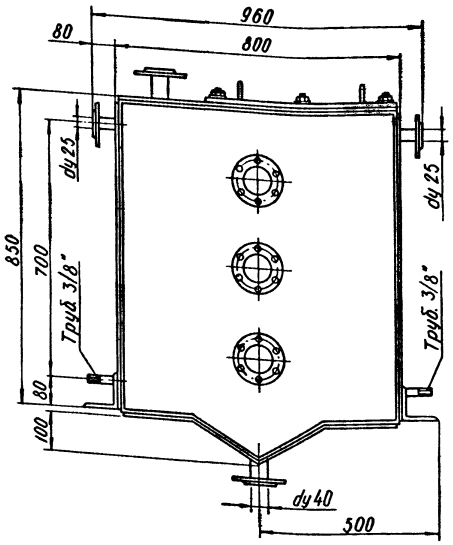

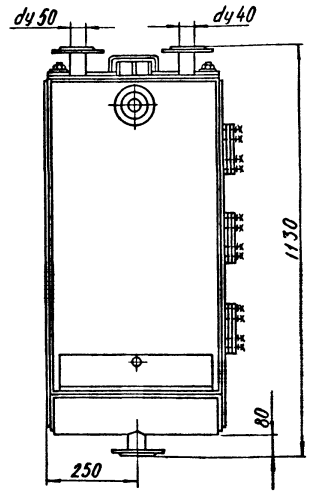

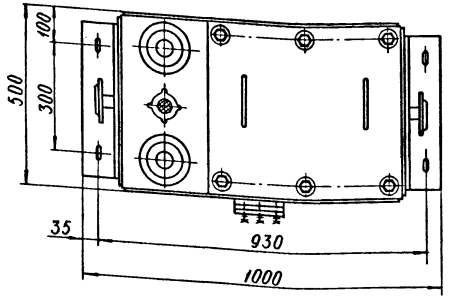

Техническая характеристика

1. *Бак предназначен для хранения дизельного топлива*
2. *Объем* — *0,3 м³*
3. *Габаритные размеры:*
   - *длина* — *1000 мм*
   - *ширина* — *500 мм*
   - *высота* — *1130 мм*
4. *Вес* — *265 кГ*
5. *Бак представляет собой сварную металлическую конструкцию.*

Привязан:	Нач.отд.			A-II(III,IV)-1200-314.86	ЭДН
	Гл.спец.	Холопцев			
	Рук.гр	Соловьев		Бак для топлива. Емк 0.3м³	Стадия: РП; Лист: 6; Листов:
	Ст.инж.	Масольд		Эскизный общий вид	ГОССТРОЙ СССР ГОСХИМПРОЕКТ Волжское отделение
	Исполн.	Масольд			
Инв. №	Провер.	Соловьев			
	Н.контр.	Холопцев			

Инв. № подл. | Подпись и дата | Взам. инв. №

Альбом 6

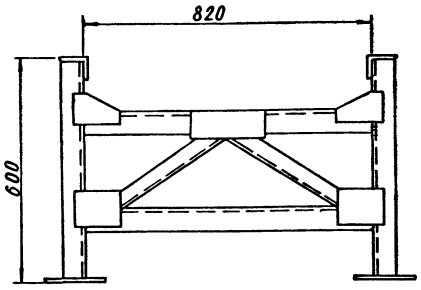

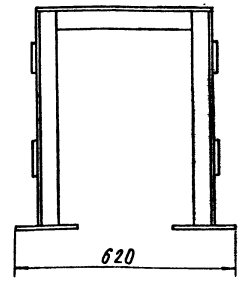

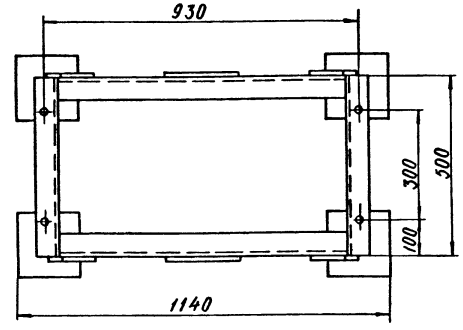

Техническая характеристика

1. *Подставка предназначена под бак дизельного топлива емкостью*
2. *Габаритные размеры:*
   - *длина* — *1140 мм*
   - *ширина* — *620 мм*
   - *высота* — *600 мм*
3. *Вес* — *72 кГ*
4. *Подставка представляет собой сварную металлическую конструкцию.*

Привязан:	Нач.отд.			A-II(III,IV)-1200-314.86	ЭДН
	Гл.спец.	Холопцев			
	Рук.гр	Соловьев		Подставка под бак для топлива емк. 0,3 м³	Стадия: РП; Лист: 7; Листов:
	Ст.инж.	Масольд		Эскизный общий вид	ГОССТРОЙ СССР ГОСХИМПРОЕКТ Волжское отделение
	Исполн.	Масольд			
Инв. №	Провер.	Соловьев			
	Н.контр.	Холопцев			

Инв. № подл. | Подпись и дата | Взам. инв. №

Альбом 6

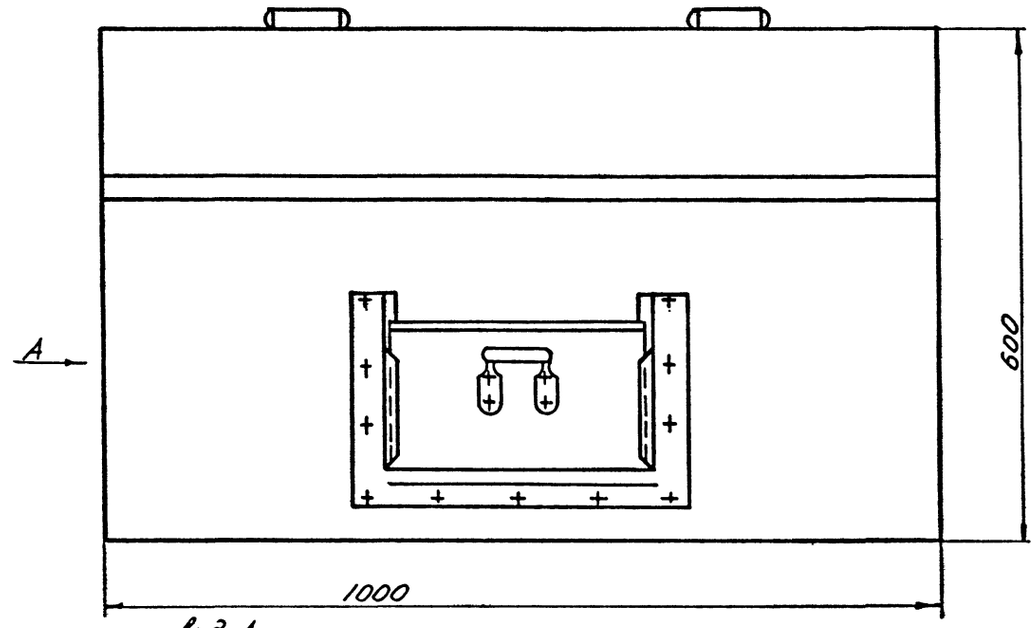

Вид А

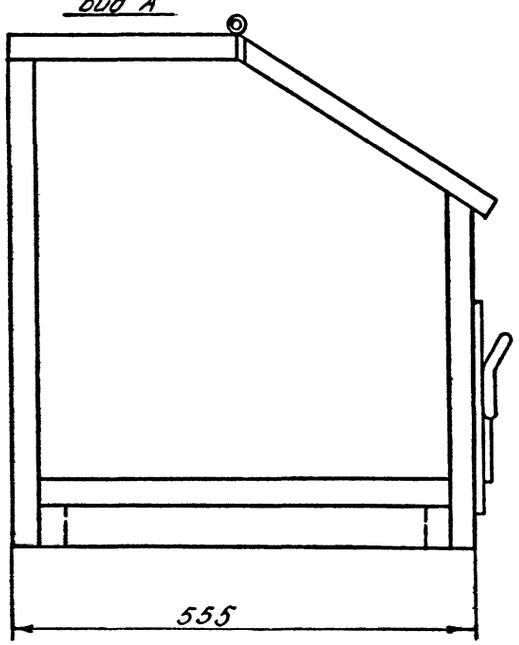

Техническая характеристика

1. Емкость 0,18 м³
2. Габаритные размеры
   - длина 1000мм
   - ширина 555 мм
   - высота 600мм
3. Вес 55кг

Инв.№ подл. | Подпись и дата | Взам.инв.№

Привязан:

Инв.№

Нач.отд.			
Гл.спец.	Холопцев		
Рук.гр	Соловьев		
Ст.инж.	Масольд		
Испотн.	Павленко		
Провер.	Соловьев		
Н.контр.	Холопцев		

А - II (III, IV) - 1200-314.86 ЭДН

Ящик для песка
Эскизный общий вид

Стадия	Лист	Листов
РП	8	

ГОССТРОЙ СССР
ГОСХИМПРОЕКТ
Волжское отделение

Альбом 6

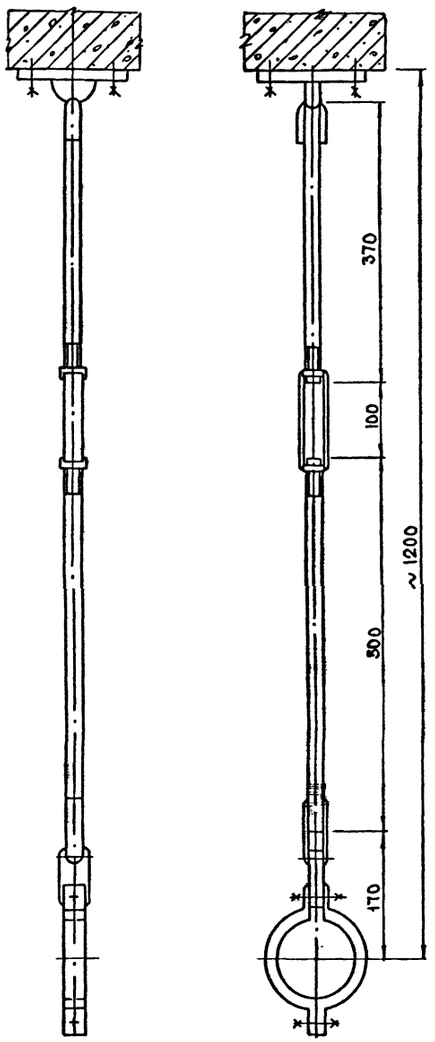

Техническая характеристика

Подвеска простая для трубопровода
Ду 65 (70 х 3.5) к перекрытию
Вес подвески 3.5 кг
Допустимая нагрузка 400 кг

Инв.№ подл. | Подпись и дата | Взам. инв.№

Привязан:

Инв.№

Нач.отд.			
Гл.спец.	Холопцев		
Рук.гр	Соловьев		
Ст.инж.	Масольд		
Исполн.	Самошкина		
Провер.	Соловьев		
Н.контр.	Холопцев		

А - II (III, IV) - 1200 - 314.86 ЭДН

Крепление трубопроводов ДЭС
Эскизный общий вид

Стадия	Лист	Листов
РП	9	

ГОССТРОЙ СССР
ГОСХИМПРОЕКТ
Волжское отделение

Альбом 6

I-I

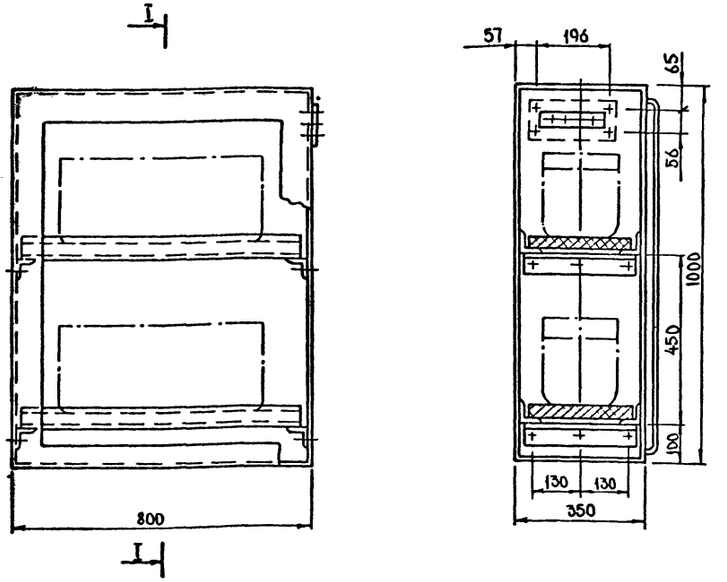

Техническая характеристика

1. Габаритные размеры:
   - Длина 800 мм
   - Ширина 350 мм
   - Высота 1000 мм
2. Вес 45 кг

В верхних и нижних частях шкафа предусмотреть жалюзийные решетки.

Инв.№ подл. | Подпись и дата | Взам. инв.№

Привязан:

Инв.№

Нач.отд.			
Гл.спец.	Холопцев		
Рук.гр	Соловьев		
Ст.инж.	Масольд		
Исполн.	Самошкина		
Провер.	Соловьев		
Н.контр.	Холопцев		

А - II (III, IV) - 1200 - 314.86 ЭДН

Шкаф для аккумуляторных батарей
Эскизный общий вид

Стадия	Лист	Листов
РП	10	

ГОССТРОЙ СССР
ГОСХИМПРОЕКТ
Волжское отделение

Альбом 6

Ведомость чертежей

Лист	Наименование	Примечан.
1	Общие данные	
2	Схема складирования материалов	
3	Установка грузового выжимного лифта 3200/0,50. Данные для заказа лифта.	
4	Настил	
5	Настил	

Ведомость прилагаемых материалов

Обозначение	Наименование	Примечание
А-II(III, IV)-1200-ТХ.СО	Спецификация оборудования.	

1. Исходные данные для проектирования приведены в общей пояснительной записке А-II(III, IV)-1200-314.86. альбом 1.

2. Склад предназначен для хранения сгораемых и несгораемых материалов в сгораемой упаковке по номенклатуре, относящейся к 5,6 группе по таблице 2 СН 75-16 („Инструкция по проектированию установок автоматического пожаротушения").

Хранение материалов возможно только в осях 1-6; Б-Д; высота хранения 1,5 м.

Хранение материалов в тамбуре запрещается.

Емкость склада и потребное количество погрузочно-разгрузочных механизмов

NN п.п.	Наименование	Ед. изм	Кол-во
1	Срок хранения материалов	дней	21
2	Количество тары с грузоподъемностью Q = 500кг	шт	746
3	Грузоподъемность тары с учетом коэффициента использования тары. q = 0,98 · 0,50	т	0,49
4	Емкость склада W = n · q	т	365
5	Среднесуточный грузооборот, в т.ч.	т	34,8
	прибытие	—"—	17,4
	отправление $q_{сут} = \frac{2W}{t_{хр}}$	—"—	17,4
6	Грузооборот склада $q_{сут} \times 252$.	т	8770
7	Часовая производительность:		
	- лифта грузового выжимного	т/ч	80,8
	- электропогрузчиков на погрузке разгрузке автотранспорта	—"—	27,7
	- электропогрузчиков на внутрискладской грузопереработке.	—"—	25,7
8	Принятое количество:		
	— лифтов грузовых	шт	1
	— электропогрузчиков	—"—	2
9	Время, затрачиваемое на переработку груза		
	- лифтом грузовым выжимным	ч/см	0,43
	- электропогрузчиком на погрузке-разгрузке автотранспорта	—"—	1,25
	- электропогрузчиком на внутрискладской грузопереработке	—"—	1,35

Сводные технико-экономические показатели склада

NN п.п.	Наименование	Ед. изм.	Кол-во
1	Площадь склада	м²	405
2	Коэффициент использования площади		0,5
3	Коэффициент использования объема		0,24
4	Штат производственных рабочих	чел.	3
5	Производительность труда	т/человой	2923
6	Уровень механизации	%	97

Примечание

Приведенные показатели в таблицах позволяют сделать вывод, что вследствие незначительной загрузки электропогрузчиков в складе, в свободное время они могут быть использованы на основном производстве, обслуживаемом данным складом.

Проект разработан в соответствии с действующими нормами и правилами и предусматривает мероприятия, обеспечивающие пожарную безопасность при эксплуатации сооружения.
Главный инженер проекта Л.П. Петруня

Инв. № подл. | Подпись и дата | Взам. инв. №

Инв. №

Привязан

А-II(III, IV)-1200-314.86 -ТХ

Нач.отд	Еремин		
ГИП	Петруня		
Н.контр	Петруня		
Рук. гр.	Биленко		
Ст. инж.	Сиренко		

Склад материалов и оборудования отдельно стоящий заглубленный

Общие данные

Стадия	Лист	Листов
РП	1	5

Госстрой СССР ПРОМТРАНСНИИПРОЕКТ Киевское отделение

Альбом 6

План на отм. -3.000

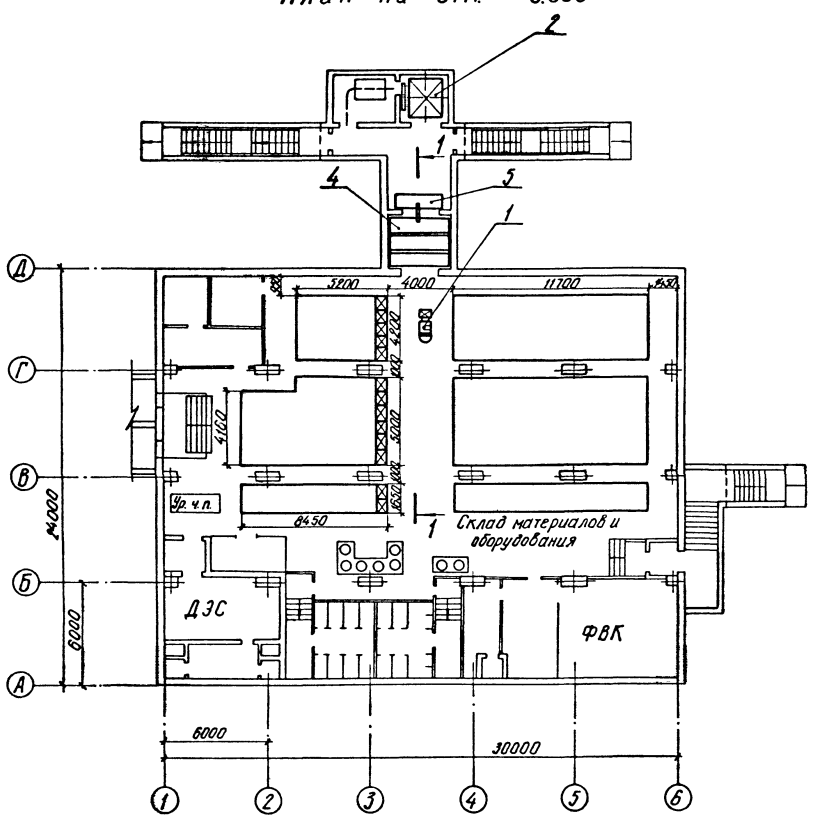

1-1

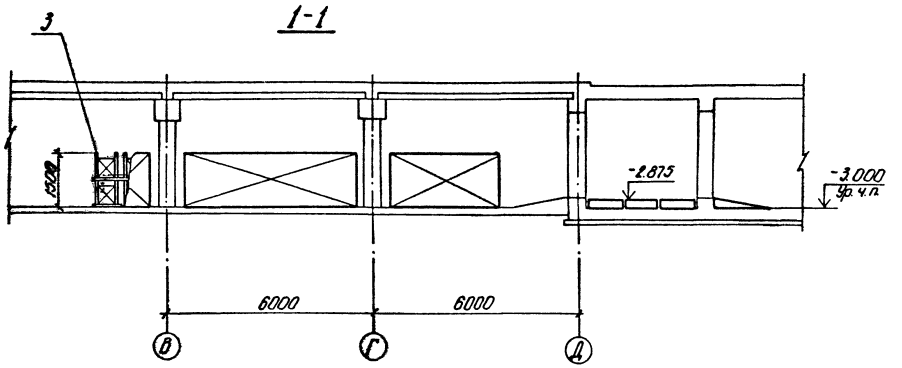

Марка, поз.	Обозначение	Наименование	Кол.	Масса ед. кг	Примеч.
1	ЭП-1201	Электропогрузчик г/п 1,25 т, Нпод. 3м	2		
2	ЛГ-299	Лифт грузовой выжимной г/п 3,2 т.	1		
3	ГОСТ 14861-74	Тара 5-80-60-75-0,5	746		
4	А-II(III, IV)-1200- -ТХ лист 4	Настил	3		
5	лист 5	Настил	1		

Привязан

Инв. №

Нач. отд.	Еремин		
ГИП	Петруня		
Н. конт.	Петруня		
Рук. бр.	Биленко		
Ст. инж.	Сиренко		

А-II(III, IV)-1200-314.86-ТХ

Склад материалов и оборудования отдельностоящий заглубленный.

Схема складирования материалов

Стадия	Лист	Листов
РП	2	

Госстрой СССР ПРОМТРАНСНИИПРОЕКТ Киевское отделение

Альбом 6

Данные для заказа лифта

1	Наименование, адрес и телефон заказчика		
2	Реквизиты грузополучателя (почтовые, телеграфные, отгрузочные)		
3	Назначение здания, в котором устанавливается лифт и его почтовый адрес		
4	Номера прилагаемых чертежей		
5	Назначение лифта	Грузовой выжимной	
6	Грузоподъемность лифта, кг скорость в м/с	Q = 3200 V = 0,50	
7	Высота подъема кабины в м	3,000	
8	Размеры кабины (ширина × глубина × высота), мм	2000 × 3000 × 2200	
9	Требуется ли выход из кабины в две противоположные стороны	требуется	
10	Количество дверей шахты	2	
11	Количество остановок кабины	2 на отм. -3.000 на отм. 0.000	
12	Напряжение на клеммах эл. двигателя	380В	
13	Система управления	Кнопочная внутренняя с проводником с сигнальным вызовом кабины с любого этажа	
14	Режим работы лифта	60 вкл/ч	
15	Требуется ли оборудование для диспетчерского управления	—	
16	Число заказываемых лифтов одинаковой характеристики		
17	Место расположения шахты лифта	Вне здания	
18	Желательный срок поставки (год, квартал)		

Позиции 1, 2, 3, 16, 18 заполняются заказчиком.

Схема расположения проемов для дверей шахты лифтов

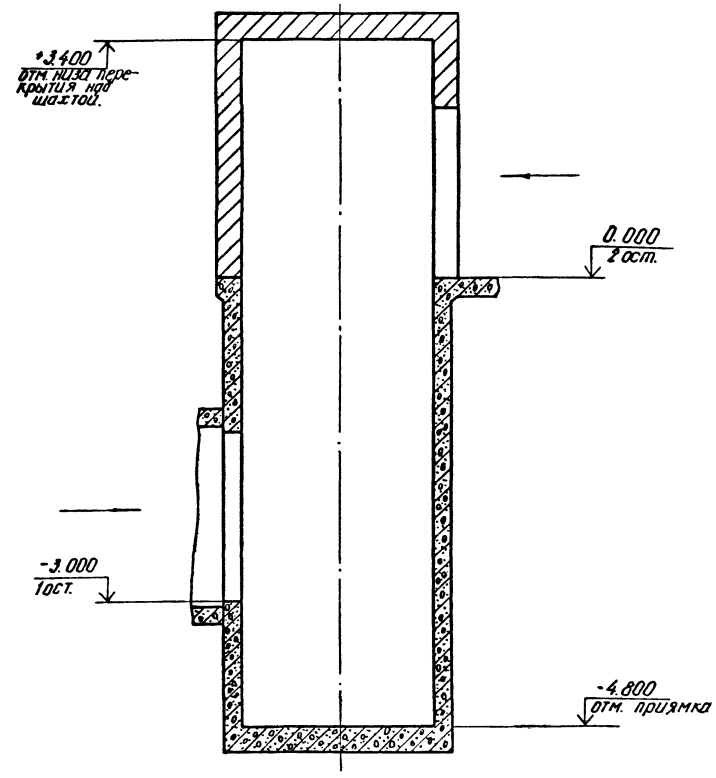

Проект строительной части лифтовой установки выполнен в соответствии с ГОСТ 13415-67 „Лифты грузовые выжимные", альбомом заданий на проектирование строительной части лифтовых установок АТ-6.00-003.

Инв. № подл. | Подпись и дата | Взам. инв. №

Привязан				А-II(III,IV)-1200-314.86 -ТХ		
				Склад материалов и оборудования отдельно стоящий заглубленный.	Стадия	Лист	Листов
	Нач. отд.	Еремин			РП	3	
	ГИП	Петруня					
	Н. конт.	Петруня		Установка грузового выжимного лифта 3200/0,50. Данные для заказа лифта.	Госстрой СССР ПРОМТРАНСНИИПРОЕКТ Киевское отделение		
Инв. №	Рук. гр.	Биленко					
	Ст. инж.	Сиренко					

СФ 691-06 47

Альбом 6

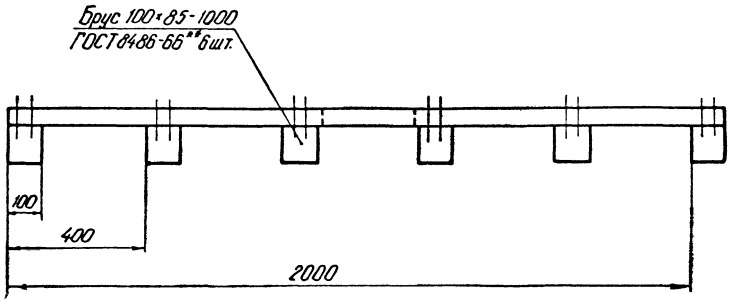

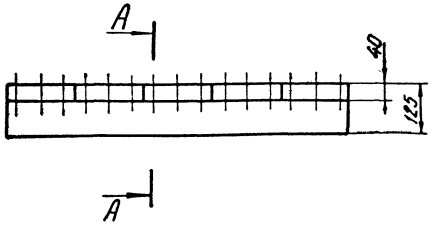

А - А
М 1:2

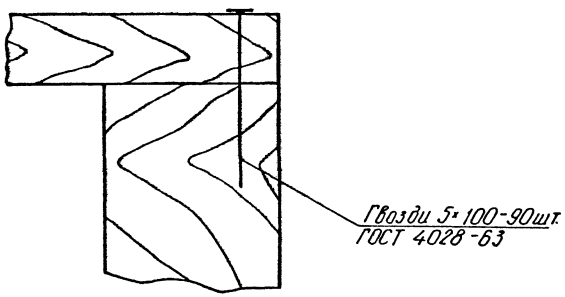

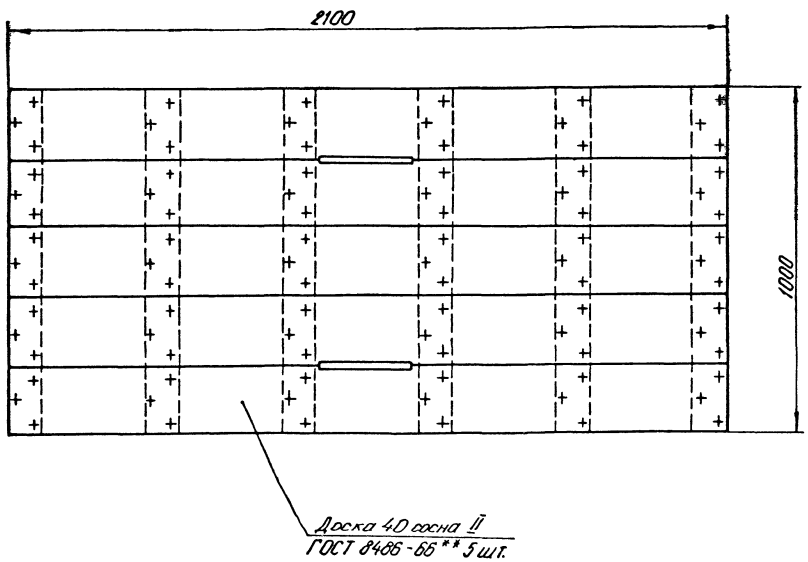

Инв. № подл. | Подпись и дата | Взам. инв. №

				А-II(III, IV)-1200-314.86 -ТХ	
Привязан				Склад материалов и оборудования отдельно стоящий заглубленный	Стадия: РП; Лист: 4; Листов:
	Нач. отд.	Еремин			
	ГИП	Петруня			
	Н. конт.	Петруня			
	Рук. бр.	Биленко		Настил	Госстрой СССР ПРОМТРАНСНИИПРОЕКТ Киевское отделение
Инв. №	Техник	Соколова			

Альбом 6

Скоба
4×100-1050 ГОСТ 103-76

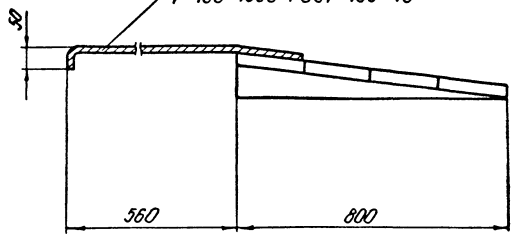

Брус 100×85-800
ГОСТ 8486-66** 4шт

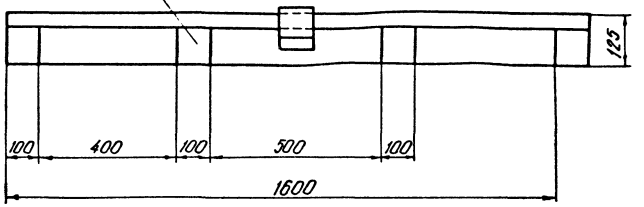

Доска 40 сосна II
ГОСТ 8486-66** 4шт.

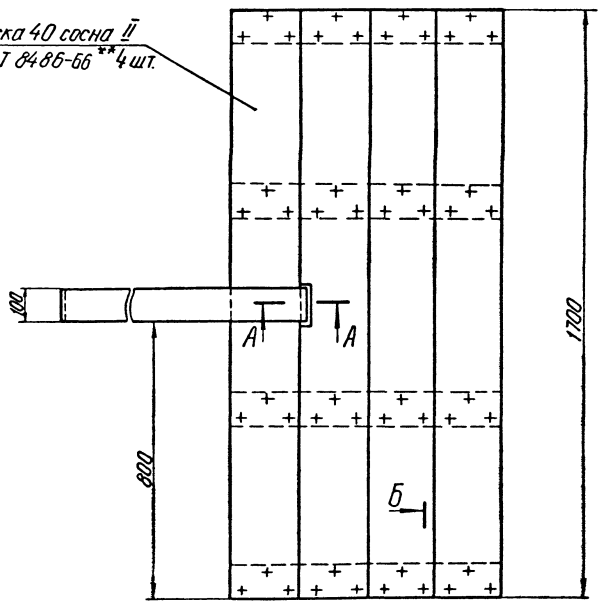

Б

Б-Б
М1:2 повернуто

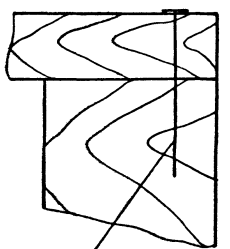

Гвозди 5×100-48шт
ГОСТ 4028-63

А-А
М 1:2

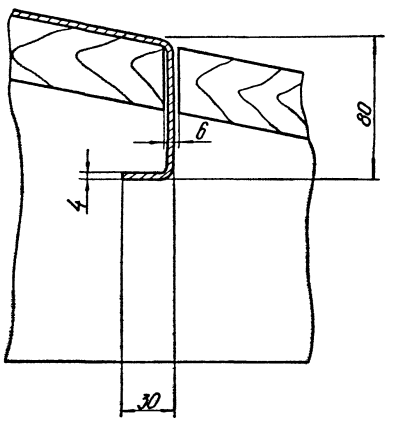

				А-II(III, IV)-1200-314.86 -ТХ	
Привязан		Начотд	Еремин	Склад материалов и оборудования отдельно стоящий заглубленный	Стадия: РП; Лист: 5; Листов:
		ГИП	Петруня		
		Н.контр	Петруня		
		Рук.бр	Биленко	Настил	Госстрой СССР ПРОМТРАНСНИИПРОЕКТ Киевское отделение
Инв.№		Ст.инж.	Сиренко		
		Техник	Соколова		

Инв.№ подл. | Подпись и дата | Взам.инв.№

Альбом 6

Ведомость чертежей основного комплекта АПЖ

Лист	Наименование	Примечание
1	Общие данные.	
2	Разводка трубопроводов пожаротушения Секция №1. План на отм.-3.000 для 1,2 климатических зон.	
3	Разводка трубопроводов пожаротушения. Секция №1. Разрез 1-1 для 1,2 климатических зон.	
4	Разводка трубопроводов пожаротушения. Секция №1 План на отм.-3.000 для 3,4 климатических зон	
5	Разводка трубопроводов пожаротушения Секция №1. Разрез 1-1 для 3,4 климатических зон.	
6	Узел управления. План на отм.-2.200 Схема разводки трубопроводов. Разрез 1-1	
7	Схема узла управления спринклерной установкой Ду 150.	
8	Установка узла управления спринклерной установкой водяной системы Ду 150 Монтажный чертеж.	
9	Схема электрическая принципиальная управления.	
10	Схема электрическая принципиальная сигнализации.	
11	Расстановка оборудования и разводка кабелей на планах узла управления помещения склада.	
12	Схема подключений. Кабельный журнал.	

Ведомость ссылочных и прилагаемых документов

Обозначение	Наименование	Примечание
ОСТ 25329-81	Установки пожаротушения автоматические и установки пожарной охранной и охранно-пожарной сигнализации. Обозначения условные графические элементов установок.	
Серия №5.908-1	Типовые узлы крепления трубопроводов установок, автоматического пожаротушения	
А17 Б001-	Опорные конструкции и средства крепления стальных трубопроводов внуренних санитарно-технических систем	
ГОСТ 14630-80	Оросители водяные спринклерные и дренчерные розеточного типа.	
А-II(III, IV)-1200		
А-II(III, IV)-1200 АПЖ.СО	Спецификация оборудования для 1,2 климатических зон.	Альбом 8
А-II(III, IV)-1200 АПЖ.СО	Спецификация оборудования для 3,4 климатических зон.	Альбом 8
А-II (III, IV)-1200 АПЖ.ВМ	Ведомость потребности в материалах для 1,2 климатических зон.	Альбом 9
А-II(III, IV)-1200 АПЖ.ВМ	Ведомость потребности в материалах для 3,4 климатических зон.	Альбом 9

Таблица основных показателей автоматической установки водяного пожаротушения

Наименование защищаемых помещения (секций, отсеков)	Защищаемая площадь, объем м², м³	Огнетушащее средство	Средство пожаротушения	Средняя защищаемая площадь	Интенсивность В л/с м²	Пожарное оборудование: Контрольно пусковое оборудование: Тип	Ду	Кол	Распылитель: Спринклер водяной: Тип	t° плавл. замка °С	Ду	Кол.
Складское помещение (для 1,2 климатических зон)	492	Вода	Спринклерная установка пожаротушения	7,8	0,32	ВС	150	1	СПЭо	72	15	63
Складское помещение (для 3,4 климатических зон)	492			7,3	0,32	ВС	150	1	СПЭо	72	15	65

Условные обозначения и изображения

Наименование	Обозначение на планах	Обозначение на разрезах и схемах
Трубопровод с огнетушащим средством	В23	
Опуски и под'емы трубопроводов	Стен(вв) h=	
Ороситель водяной спринклерный		
Узел управления водяной спринклерной установкой		
Сигнализатор давления универсальный СДУ		СДУ

Таблица основных показателей установки пожарной сигнализации

Наименование защищаемых помещений	Вид защиты	Защищаемая площадь м²	Тип извещателя датчика	Количество	Тип приемной станции	Количество
Складское помещение	Пожарная сигнализация	492	ИДФ-1М	9	ППКУ-1М	1

Согласовано:

Инв.№ подл. | Подпись и дата | Взам. инв.№

Типовой проект выполнен в соответствии с действующими нормами и правилами и с учетом требований безопасности эксплуатации установки в условиях взрывоопасного и пожароопасного производства.

Главный инженер проекта Н.П. Меленчук

Привязан:

А-II(III, IV)-1200-314.86 АПЖ

Н.контр.	Шишкина	
ГИП	Меленчук	
Нач.отд.	Пандов	
Нач.сект.	Гринько	
Нач.сект.	Святкина	
Зам.нач.сект.	Немехова	
Вед.инж.	Есакова	
Инж.	Щетинина	

Склад материалов и оборудования отдельно стоящий заглубленный	Стадия	Лист	Листов
	РП	1	12
Общие данные	ГПИ „Спецавтоматика" г. Ростов-на-Дону		

сф 691-06 50

Формат А2

Альбом 6

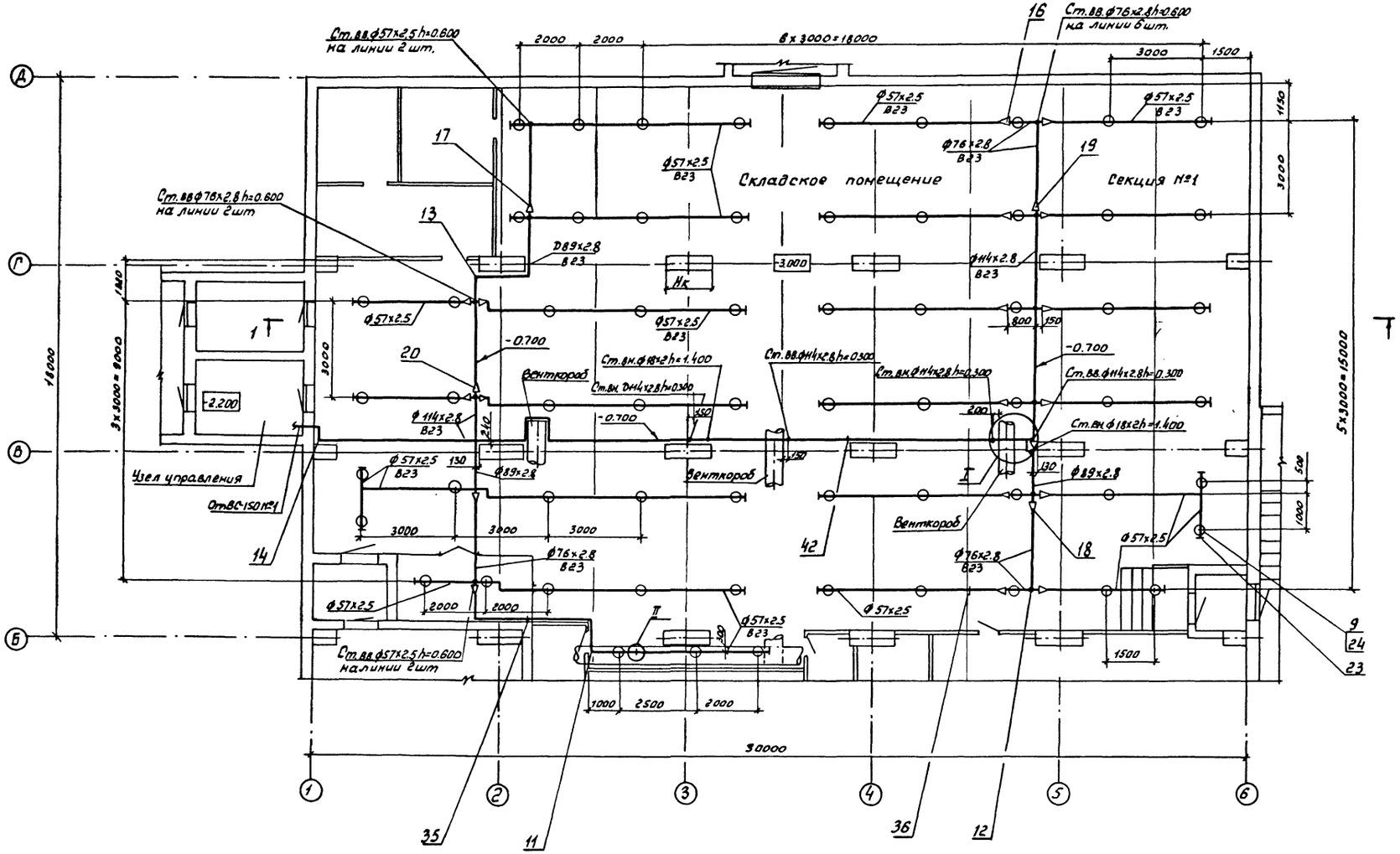

1 лист 3

Класс сооружения	Нк
А-II	1500
А-III	1000
А-IV	750

Согласовано:

Инв.№ подл. | Подпись и дата | Взам.инв.№

Привязан

Н.контр.	Шишкина	
ГИП	Мелянчук	
Нач.отд.	Пахдов	
Нач.сект.	Святкина	
Техн.сект.	Немехова	
Инженер	Щетинина	

А-II (III, IV)-1200-314.86-АПЖ

Склад материалов и оборудования отдельно стоящий заглубленный

Стадия	Лист	Листов
РП	2	

Разводка трубопроводов пожаротушения Секция №1 План на отм. 3.000 для 12 климатическ. зон

ГПИ "Спецавтоматика" г. Ростов-на-Дону

ОФ 691-06 51

Формат А2

Альбом 6

Поз	Обозначение	Наименование	Кол.	Масса	Примечание
29	ГОСТ 10906-77	Шайба 8.01.016	2	0.0074	
		Типовые узлы крепления			
		трубопроводов установок			
		автоматического			
		пожаротушения			
35	АПЭ 1378.0	Dн 50... 65	1	2.4	
36	АПЭ 1399.0-02	Dн 50... 65	50	0.69	
	А17Б 001	Опорные конструкции			
		и средства крепления сталь			
		ных трубопроводов внут-			
		ренних санитарно тех-			
		нических систем			
42	ОНБ. 01000-03	Ду 100	6	3.1	

Поз.	Обозначение	Наименование	Кол.	Масса	Примечание
	ГОСТ 10704-76*	Трубы стальные			
	Ст3сп ГОСТ 10705-80	электросварные			
		18х2	3	0.789	
		57х2.5	155	3.36	
		76х2.8	20	5.06	
		89х2.8	12	5.95	
		114х2.8	42	7.68	
9	ГОСТ 14630-80	Ороситель СПЗо-15(72)	63	0.21	
	ГОСТ 17375-83	Отводы 90° Ру до 100кгс/см²			
11		57 х 3.0	15	0.5	
12		76 х 3.5	2	1.0	
13		89 х 3.5	2	1.4	
14		108 х 4.0	15	2.5	
	ГОСТ 17378-83	Переходы Ру до 100кгс/см²			
16		К 76х3.5-57х3.0	17	0.4	
17		К 89х3.5-57х3.0	1	0.6	
18		К 89х3.5-76х3.5	2	0.6	
19		К 108х4.0-76х3.5	1	0.9	
20		К 108х4.0-89х3.5	2	1.0	
	ГОСТ 17379-83	Заглушка Ру до 100кгс/см²			
23		57х3.0	27	0.2	
24	ГОСТ 8966-75	Муфта 15	65	0.067	
25	ГОСТ 8963-75	Пробка 15	2	0.060	
26	ГОСТ 24222-80	Лента Ф4ПН-2.0х40	5		
27	ГОСТ 7798-70*	Болт М8х20.58	2	0.014	
28	ГОСТ 5915-70*	Гайка М8.5	2	0.011	

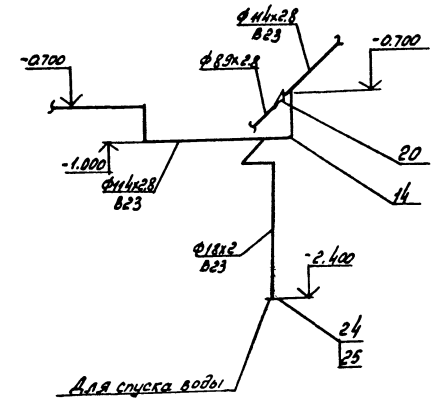

Разрез 1-1 лист 2

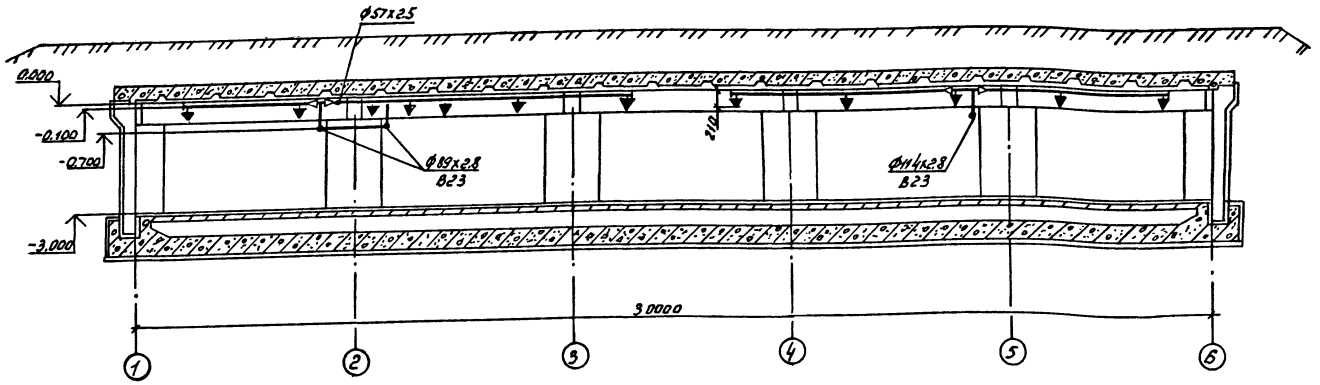

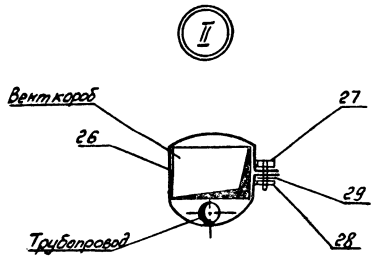

Привязан:

Н.контр	Шишкина		
ГИП	Меленчук		
Нач.отд	Пандов		
Нач.сект	Святкина		
Инженер	Немехова		
Инженер	Шетинкина		

А-II(III,IV)-1200-314.86-АПЖ

Склад материалов и оборудования отдельностоящий заглубленный

Стадия	Лист	Листов
РП	3	

Разводка трубопроводов пожаротушения. Секция М1. Разрез 3-4, отм. 1,2 климатических ЛРН

ГПИ "Спецавтоматика" г. Ростов-на-Дону

СФ 691-06 52

Формат А2

Согласовано:

Инв. № подл. | Подпись и дата | Взам. инв. №

Альбом 6

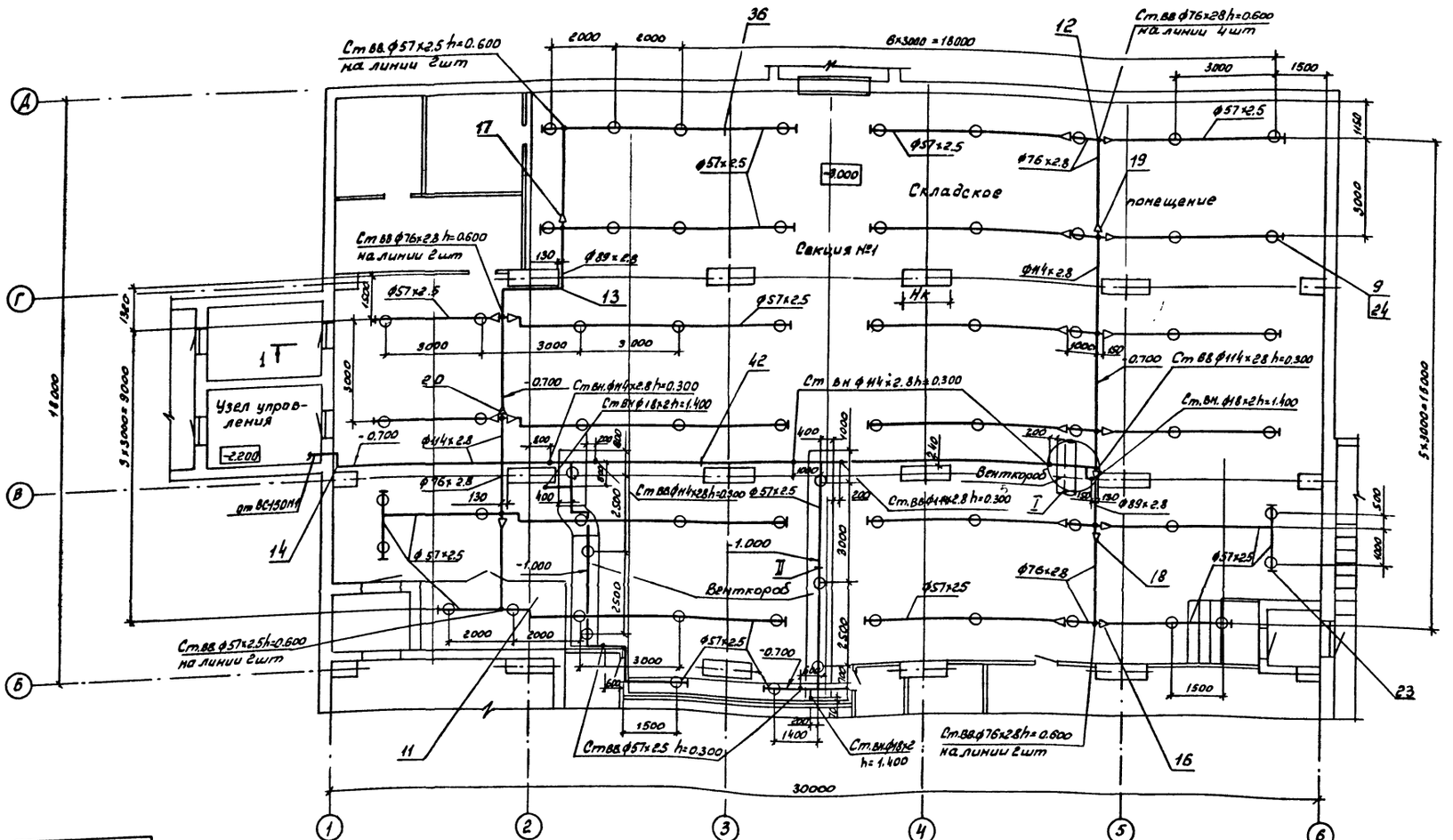

Т1 лист 5

Класс со-оружения	Нк
А-II	1500
А-III	1000
А-IV	750

Согласовано:

Инв.№подл. | Подпись и дата | Взам.инв.№

Привязан:

Нконтр.	Шишкина	
ГИП	Меленчук	
Нач.отд.	Пандов	
Нач.сект.	Сяткина	
Зав.нач.сект.	Немехова	
Инженер	Шетинина	

А-II(III, IV)-1200-314.86 - АПЖ

Склад материалов и оборудования отдельно стоящий заглубленный

Стадия	Лист	Листов
РП	4	

Разводка трубопроводов пожаротушения. Секция №1. План на отм. -3.000 для 3,4 климатических зон.

ГПИ "Спецавтоматика" г. Ростов-на-Дону

СФ 691-06 53

Формат А2

Альбом 6

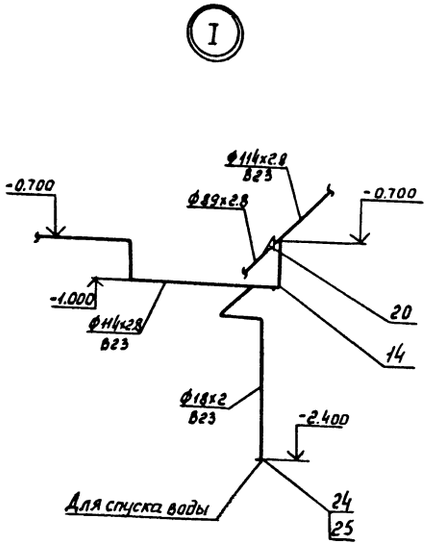

Поз.	Обозначение	Наименование	Кол	Масса ед.кг	Примечание
29	ГОСТ10906-77	Шайба 8.01.016	4	0.0074	
	Серия № 5.908-1	Типовые узлы крепления			
		трубопроводов установок			
		автоматического			
		пожаротушения			
	АПЭ 1378.0	Дн 50...65	–	2.4	
36	АПЭ 1399.0-02	Дн 50... 65	50	0.69	
	А176001	Опорные конструкции и			
		средства крепления стальных трубопроводов внутренних санитарно-технических систем			
42	ОНБ.01 000-03	Ду 100	6	3.1	

Поз.	Обозначение	Наименование	Кол	Масса ед.кг.	Примечание
	ГОСТ 10704-76*	Трубы стальные			
	Аст 3сп ГОСТ10705-80	электросварные			
		18х2	4,5	0,789	
		57х2.5	168	3,36	
		76х2.8	18	5.06	
		89х2.8	10	5.95	
		114х2.8	42	7.68	
9	ГОСТ 14630-80	Дроситель СПЭ$_0$-15(72)	68	0,21	
	ГОСТ 17375-83	Отводы 90° Ру до 100кгс/см²			
11		57х3.0	25	0.5	
12		76х3.5	2	1.0	
13		89х3.5	2	1.4	
14		108х4.0	15	2,5	
	ГОСТ17378-83	Переходы Ру до 100 кгс 1см²			
16		К76х3.5-57х3.0	17	0.4	
17		К89х3.5-57х3.0	1	0.6	
18		К89х3.5-76х3.5	1	0.6	
19		К108х4.0-76х3.5	1	0.9	
20		К108х4.0-89х3.5	2	1.0	
	ГОСТ 17379-83	Заглушка Ру до 100кгс/см²			
23		57х3.0	28	0.2	
24	ГОСТ 8966-75	Муфта 15	71	0.067	
25	ГОСТ 8963-75	Пробка 15	3	0.040	
26	ГОСТ 24222-80	ЛентаФ-4ПН-2.0х40	11	–	
27	ГОСТ 7798-70*	Болт М8х20.58	4	0.014	
28	ГОСТ 5915-70*	Гайка М8.5	4	0.011	

Разрез 1:1 лист 4

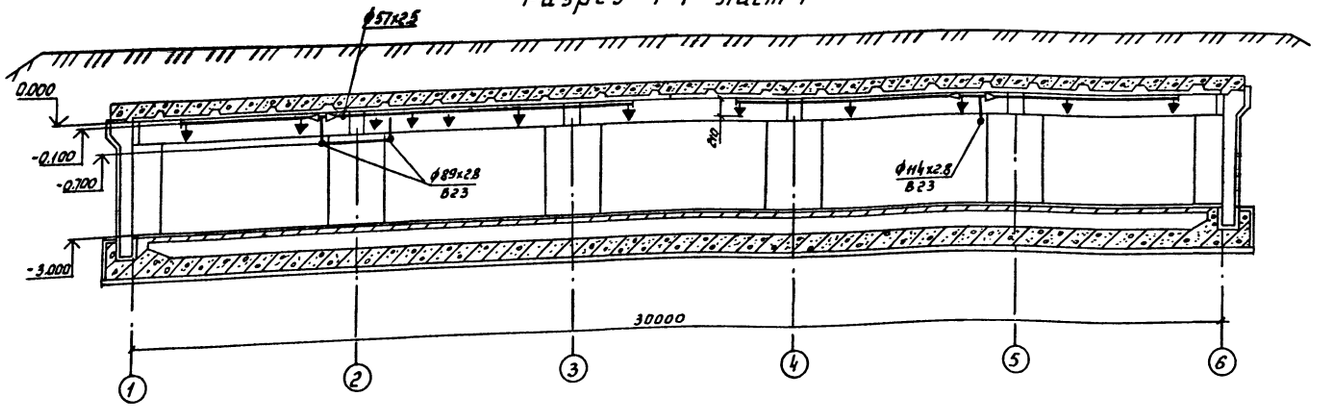

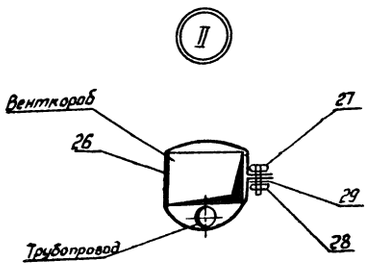

Согласовано:

Инв.№ подл. | Подпись и дата | Взам. инв.№

Н.контр.	Шишкина		
ГИП	Меленчук		
Нач.отд.	Пандов		
Нач.сек.	Святкина		
Зам.начсек.	Немехова		
Инженер	Щетинина		

Привязан:

А-II (III, IV)-1200-314.86-АПЖ

Склад материалов и оборудования отдельно стоящий заглубленный

Стадия	Лист	Листов
РП	5	

Разводка трубопроводов пожаротушения. Секция №1 Разрез 1-1 для 3, 4 климатических зон.

ГПИ „Спецавтоматика" г. Ростов-на-Дону

Альбом 6

Поз.	Обозначение	Наименование	Кол.	Масса ед.кг	Прим.
29	ГОСТ 7798-70*	Болт М20х70.58	16	0.244	
30	ГОСТ 5915-70*	Гайка М20.5	16	0.063	
31	ГОСТ 11371-78	Шайба 20.01.019	16	0.017	
	ГОСТ 9347-74	Картон прокладочный			
		марки „Б" δ=2мм	0.5		
	ТУ17РСФСР40-10257-82	Рукав пожарный напор-			
		ный льноджутовый Ду51м	20	6.3	
	Серия №5.908-1	Типовые узлы крепления			
		трубопроводов установок			
		автоматического пожаротуш.			
40	АПЭ 1411. ОСБ	Опора под колено			
		Дн 159-530	1	3.2	

Поз.	Обозначение	Наименование	Кол.	Масса ед.кг	Прим.
	ГОСТ 10704-76*	Трубы стальные			
	Ст3сп ГОСТ 10705-80	электросварные			
		57х2.5	1	3.36	
		114х2.8	3	7.68	
		159х3.2	2	12.3	
7		Узел управления сприн-			
		клерной установкой с			
		клапаном ВС-150	1	-	
11	ГОСТ 8437-75*	Задвижка 30ч6бр			
		Ру=1.0 мПа (10кгс/см²)			
		1-150-10	1	73.5	
15	ГОСТ 17375-83	Отвод Ру до 100кгс/см²			
		57х3.0	1	0.5	
	ГОСТ 17375-83	Отводы Ру до 100 кгс/см²			
18		108х4.0	3	2.5	
19		Отвод Ру до 63кгс/см² 159х4.5	2	6.1	
20	ГОСТ 17378-83	Переход Ру до 63кгс/см²			
		к 159х4.5-108х4.0	1	2.4	
23	ГОСТ 12820-80	Фланец Ру=1мпа (10кгс/см²)			
		1-150-10 Вст3сп	2	6.62	
	ГОСТ 2217-76	Головки соединитель-			
		ные Ру=1.2мпа (12 кгс/см²)			
		ГР-50	2	0.38	
28		ГМ-50	1	0.22	

План на отм.-2.200

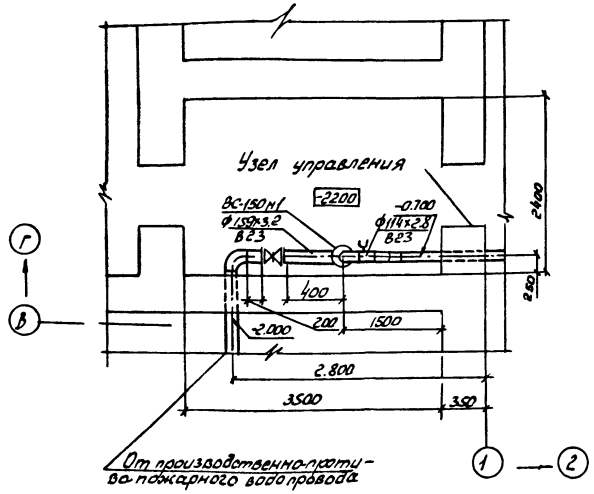

Схема разводки трубопроводов

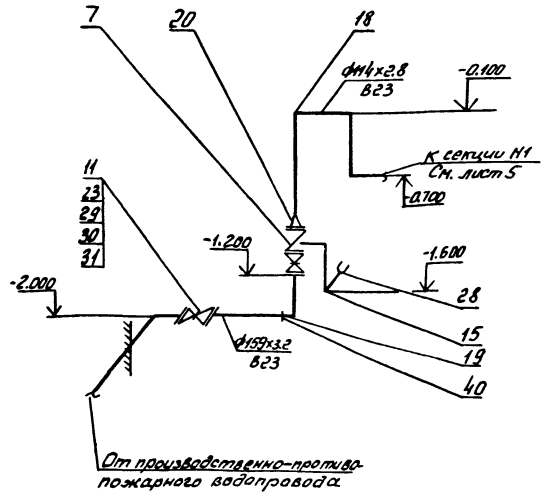

Согласовано:

Инв. № подл. | Подпись и дата | Взам. инв. №

Привязан:

Н.контр.	Шишкина	
ГИП	Меленчук	
Нач.отд.	Пандов	
Нач.сект.	Святкина	
Зам.начсект.	Немехова	
Инж.	Щетинина	

А-II(III, IV)-1200-314.86-АПЖ

Склад материалов и оборудования отдельно стоящий заглубленный

Узел управления. План на отм.-2.200. Схема разводки трубопроводов

Стадия	Лист	Листов
РП	6	

ГПИ „Спецавтоматика" г.Ростов-на-Дону

СФ 691-06 55

Формат А2

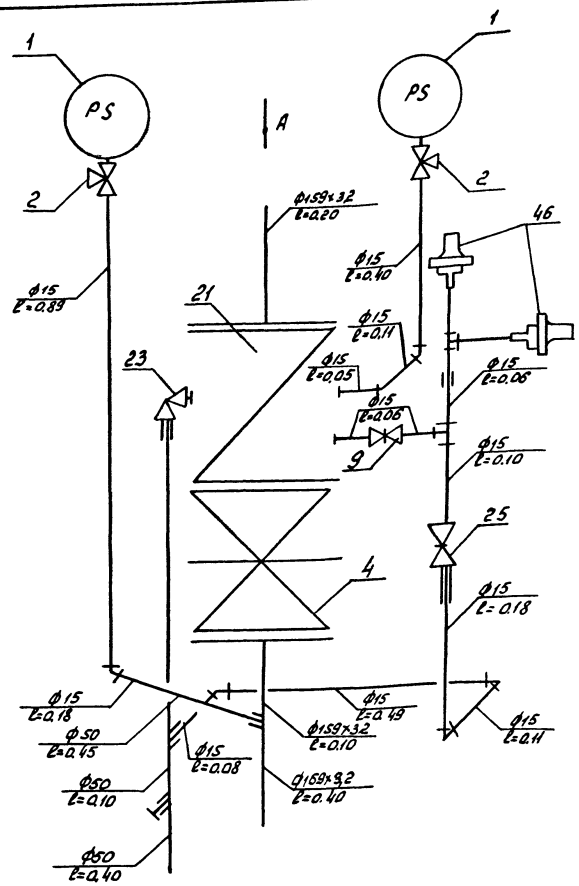

Поз.	Обозначение	Наименование	Кол.	Масса	Примечание
	ГОСТ 8966-75	Муфта 25	1	0.163	
	ГОСТ 8966-75	Муфта 50	1	0.409	
	ГОСТ 8963-75*	Пробка 25	1	0,11	
	ГОСТ 8969-75	Сгон 15	1	0,094	
	ГОСТ 8948-75*	Тройник 15	2	0,133	
	ГОСТ 8946-75*	Угольник 15	6	0.094	
	ГОСТ 8960-75*	Футорка 50×15	1	0.381	
	ГОСТ 12820-80	Фланец I-150-10ВСТ3СП	2	6.62	
	ГОСТ 7798-70*	Болт М20×70.58	24	0.244	
	ГОСТ 5915-70*	Гайка М20,5	24	0.063	
	ГОСТ 481-80	Прокладка паранитовая ф18×ф7	2	0,001	
	ГОСТ 7338-77*	Прокладка резиновая ф212×ф151	3	0,15	
46	ТУ22-4655-80	Сигнализатор давления универсальный Рраб. не более 125кгс/см² СДУ	2	0,3	

Поз.	Обозначение	Наименование	Кол.	Масса	Примечание
1	ТУ 25.02.181.071-78	Манометр МТП-160-16	2	1.55	
2	ТУ26-07-1061-73	Кран трехходовой натяжной муфтовый с фланцем для контрольного манометра латунный на Ру 1.6 МПа (16кгс/см²) Ду15 14М1	2	0.312	
9	ГОСТ 2704-77*	Кран конусный проходной сальниковый муфтовый латунный на Ру 10кгс/см² 15-10 11Б6бк	1	0.33	
14	ГОСТ 8437-75*	Задвижка параллельная с выдвижным шпинделем фланцевая из серого чугуна с ручным приводом на Ру1,0МПа (10кгс/см²) I-150-10 30ч6бр	1	38,4	
21	ТУ22-3867-77	Клапан водосигнальный ВС-150	1	49,7	
23	ТУ22-3549-76	Вентиль комбинированный КВ 50×13	1	4,3	
25	ТУ22-3866-77	Кран с малым отверстием 3М0	1	0,41	
	ГОСТ 3262-75*	Труба 15×2,5	3,7	1,16	
	ГОСТ 3262-75*	Труба 50×3,0	0,9	4.22	
	ГОСТ 10704-76*	Труба 159×3,2	0.7	12,3	
	ГОСТ 8968-75	Контргайка 15	1	0.037	
	ГОСТ 8966-75	Муфта 15	4	0.067	

Размеры деталей из труб даны фактические с учетом резьбовых участков под муфтовые соединения.

Вид А

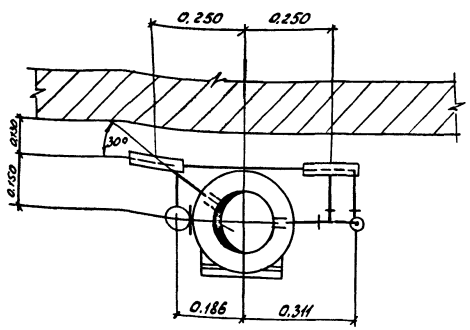

Согласовано:

Инв. № подл. | Подпись и дата | Взам. инв. №

Привязан:

Н.контр.	Шишкина	
ГИП	Меленчук	
Нач.отд.	Пандов	
Нач.сект.	Сваткина	
Зам.нач.	Немехова	
Инженер	Щетинина	

А-II(III, IV)-1200-314.86-АПЖ

Склад материалов и оборудования отдельно стоящий заглубленный

Стадия	Лист	Листов
РП	7	

Схема узла управления спринклерной установкой Ду150

ГПИ „Спецавтоматика" г.Ростов-на-Дону

СФ 691-06 56

Формат А2

Альбом 6

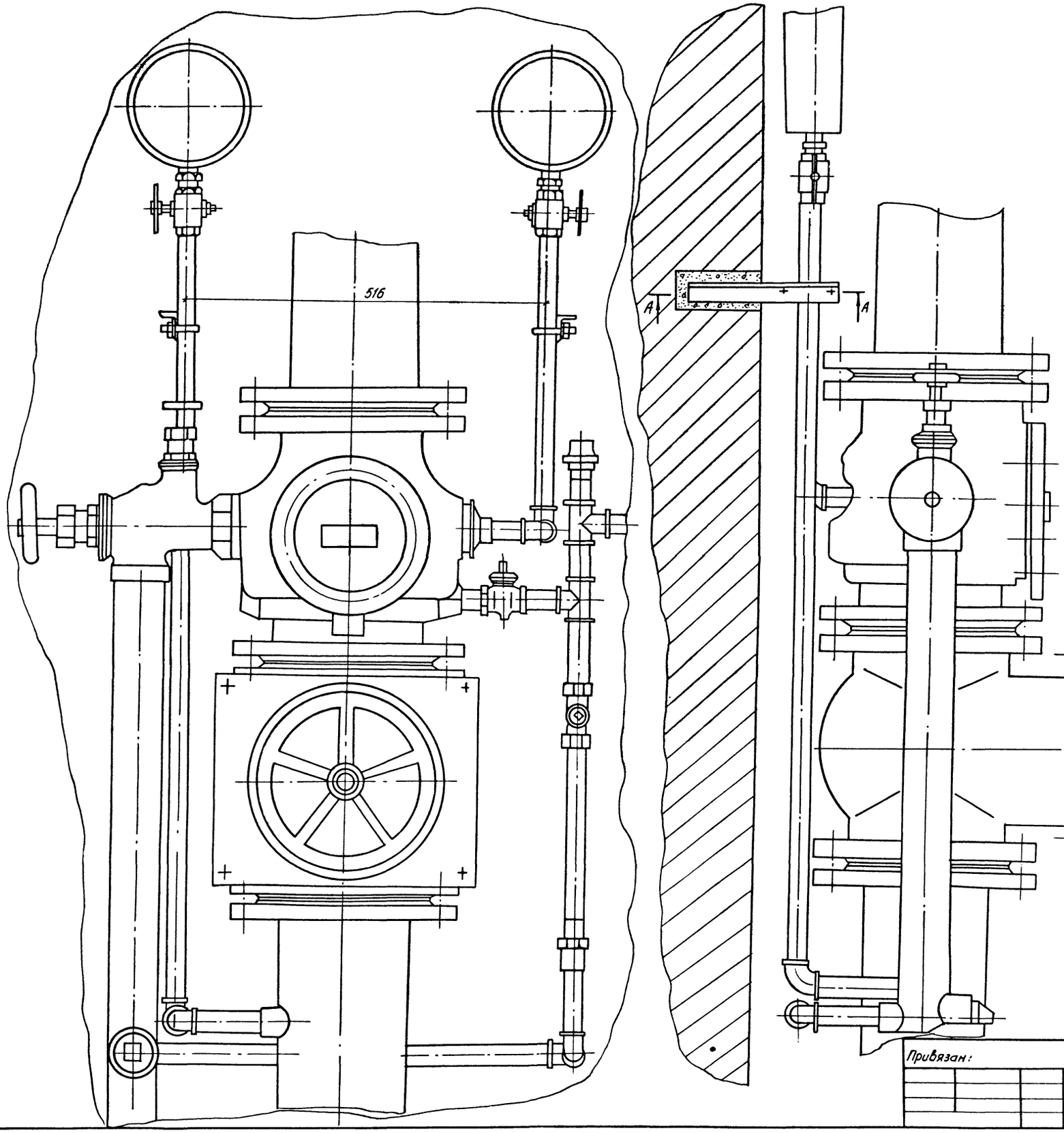

Поз.	Обозначение	Наименование	Кол.	Масса	Примечание
1	ГОСТ 8509-72*	Уголок Б-28×28×3	0,6		
	Ст3 ГОСТ 535-79				
3	ГОСТ 5915-70*	Гайка М8.5-06	4	0,046	
4	ГОСТ 11371-78	Шайба 8,01.016	4	0,0014	
5	ГОСТ 2590-71*	Круг В22	2		
	Ст3 ГОСТ 535-79				

А-А

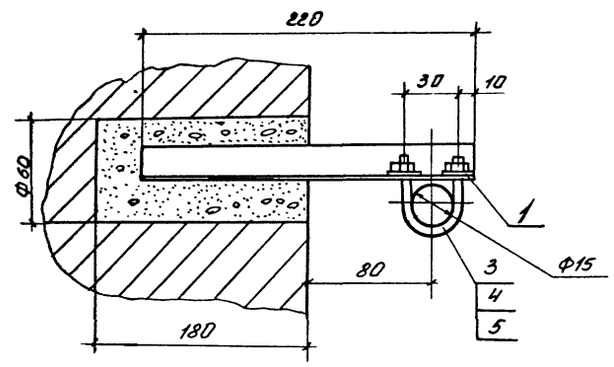

Согласовано:

Инв. № подл. | Подпись и дата | Взам. инв. №

Привязан:

Н. контр.	Шишкина		
ГИП	Меленчук		
Нач. отд.	Пандов		
Нач. сект.	Святкина		
Зам. нач. сект.	Немехава		
Инженер	Щетинина		

А-II(III,IV)-1200-314.86-АПЖ

Склад материалов и оборудования отдельностоящий заглубленный.

Стадия	Лист	Листов
РП	8	

Установка узла управления спринклерной установки водяной системы Ду150. Монтажный чертеж

ГПИ «Спецавтоматика» г. Ростов-на-Дону

Альбом 6

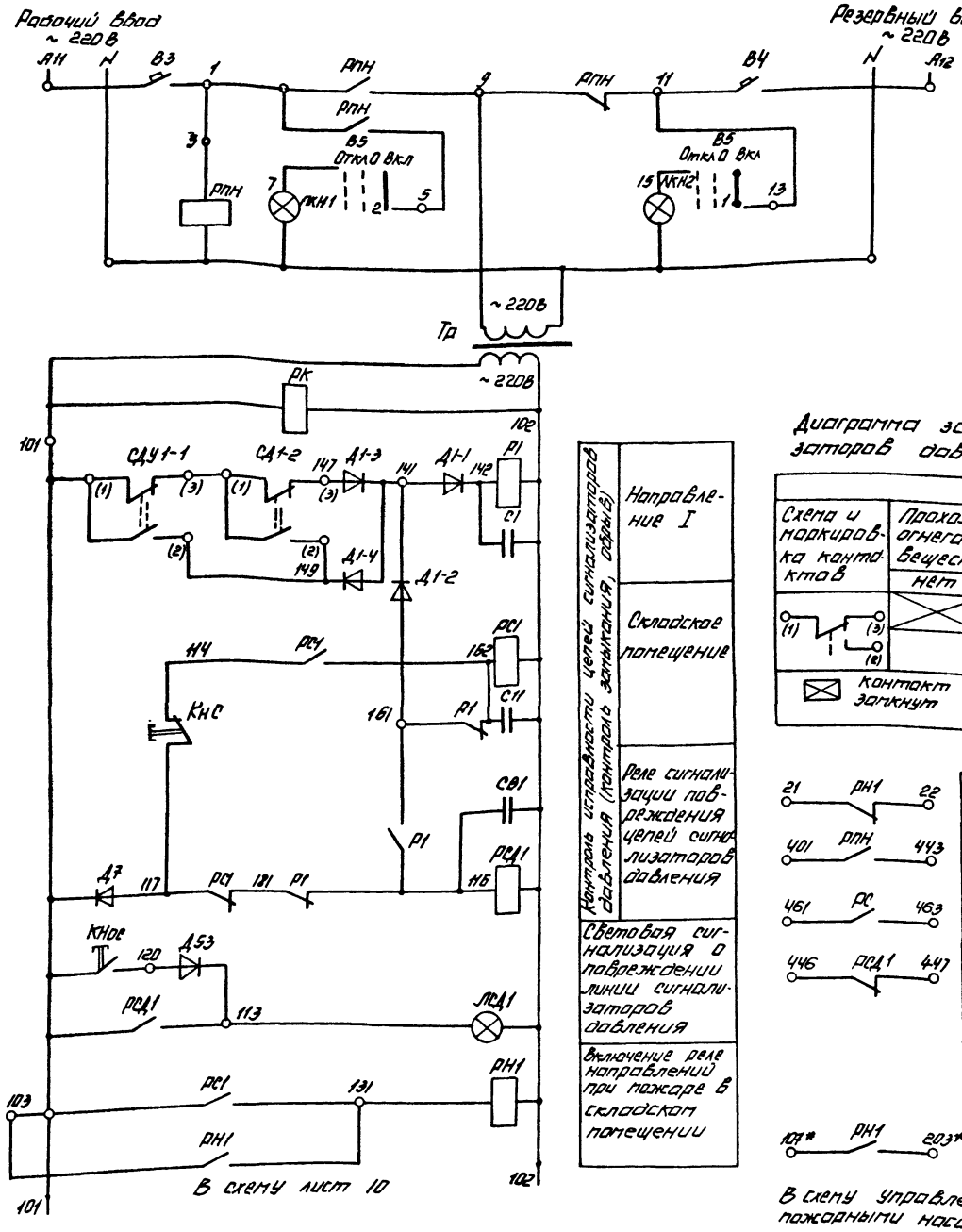

АВР питания цепей управления и сигнализации

Контроль наличия напряжения на вводах

Направление I	Складское помещение	Реле сигнализации повреждения цепей сигнализаторов давления	Световая сигнализация о повреждении линии сигнализаторов давления	Включение реле направлений при пожаре в складском помещении

Контроль исправности цепей сигнализаторов давления (контроль обрыва)

Реле контроля линии СДУ от узла управления до насосной станции

Диаграмма замыкания контактов сигнализаторов давления СД1-1, СД1-2

СДУ				
Схема и маркировка контактов	Прохождение огнегасящего вещества		Место установки	Назначение цепи
	нет	есть		
(1) (3) (2)			Узел управления	Сигнализация о пуске установки

Контакт замкнут — Контакт разомкнут

Диаграмма замыкания контактов ключа управления В5

УП 5313 - ЖЗ22									
Номер секции	Номер контакта	Положение рукоятки							
		-45°		0		+45°			
		Л	П	Л	П	Л	П	Л	П
I	1	2	X					X	
II	3	4	X					X	*
III	5	6	X					X	*
IV	7	8	X					X	*
V	9	10	X					X	*
VI	11	12	X					X	*
Режим работы		Откл.		0		Вкл.			

* не используется.

Поз. обозначение	Наименование	Кол.	Примечание
СДУ-1, СД1-2	Сигнализатор давления универсальный	2	Комплектно с технологическим оборудованием
	СДУ ТУ22-4655-80		
Д1-2, Д1-4	Диод Д 226Б ЩБЗ. 362, 002 ТУ-1	2	
РС	Реле промежуточное РПУ-2-36200х3	1	~ 220В
	ТУ16. 523. 331-78Е		
	шкаф 1Ш(ЯЛИ9001М-0004)		
Д7, Д53	Диод кремниевый Д 226Б ЩБЗ. 362. 002 ТУ-1	2	
КНОс	Выключатель кнопочный КЕ 012У3	1	исполнение 1 толкатель черный
КНС	Выключатель кнопочный КЕ 011У3	1	исполнение 2 толкатель
	ТУ16-526. 407-79Е		черный
ЛКН1, ЛКН2	Арматура светосигнальная АМЕ	2	цвет зеленый ~ 220В
	ТУ16. 535. 582-76		
ЛСД1	Арматура светосигнальная АМЕ	1	~ 220В, цвет
	ТУ16, 535, 522. 76		молочный
РС4, Р1, РК	Реле промежуточное РПУ-4-313	4	~ 220В
РСД1	ТУ16. 523, 534. 77		
РН1	Реле промежуточное РПЛ-4004 с приставкой	1	~ 220В
	ПКЛ-2204 ТУ16. 523, 554-78Е		
РПН	Пускатель ПМЛ 1100 с приставкой		
	ПКЛ-2204 ТУ16. 526. 437-78		
ТР	Трансформатор ОСМ-0,63У3	1	~ 220/220/~ 24В
	Гост 16770-76Е		
С1, СН, С21	Конденсатор МБГО-2-400-1. II	3	400В
	ОЖО, 462. 023 ТУОЖО. 462. 124ТУ		
В5	Переключатель универсальный	1	Рукоятка
	УП 5313-ЖЗ22 ТУ16. 524. 074-75		овальная
ВЗ, ВЧ	Выключатель автоматический АБ3Н	2	Уотс = 27м
	ТУ16-522, 110-74		Ур = 10А
Д1-1, Д1-2	Диод кремниевый КД 105Г	2	

* Маркировка показана условно, уточняется при привязке проекта.

Инв. № подл. | Подпись и дата | Взам. инв. №

Привязан

Н. контр.	Шишкина		
ГИП	Мелемчук		
Нач. отд.	Панов В		
Гл. спец.	Горбачев		
Нач. сект.	Гринько		
Вед. инж.	Есакова		
Ст. инж.	Тютерева		

А-II(III, IV)-1200-314.86 - АПЖ

Склад материалов и оборудования отдельно стоящий заглубленный

Стадия	Лист	Листов
РП	9	

Схема электрическая принципиальная управления

ГПИ „Спецавтоматика" г. Ростов-на-Дону

Копировал Ермакова СФ 691-06 58 формат А2

Альбом 6

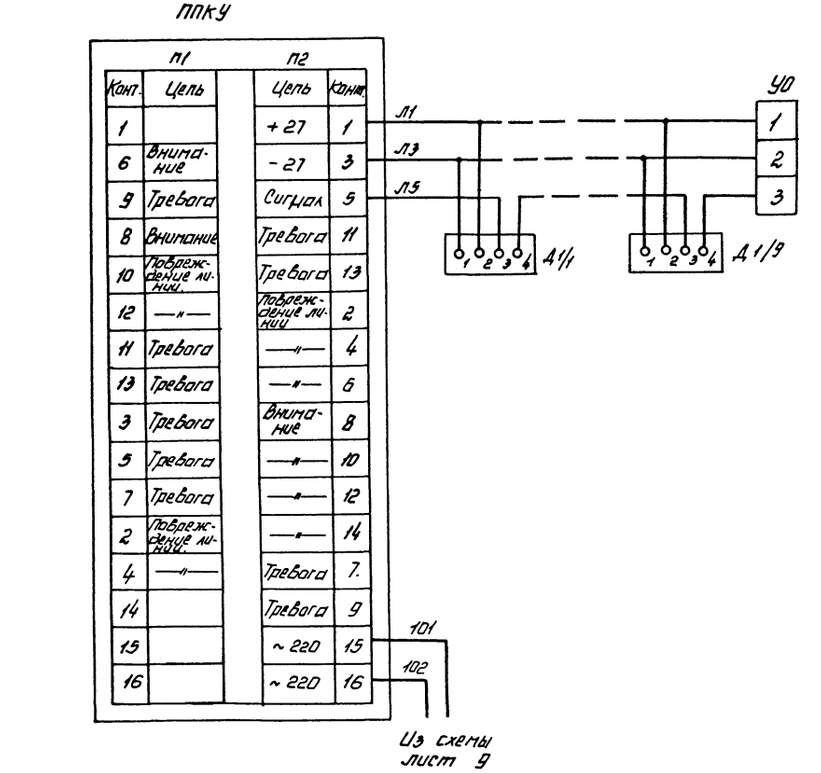

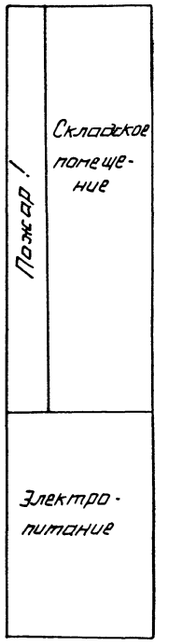

Поз. обозначение	Наименование	Кол.	Примечание
ППКУ	Устройство промежуточное	1	
	приемно-контрольное ППКУ-1М		
	ТУ25, 06. 1676-78		
УО	Устройство оконечное	1	В комплекте
	6.Д.П. 369. 002		с ППКУ
А1/1-	Извещатель пожарный дымовой	9	
А1/9	фотоэлектрический ИДФ-1М		
	ТУ25-06. 1677-78Е		

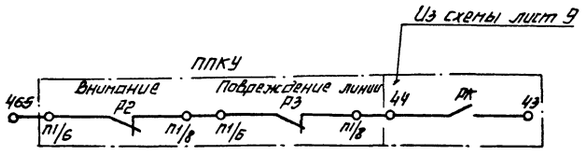

В схему приемной станции.



В схему отключения вентиляции, включения систем дымоудаления

Привязан.

Н. контр.	Шишкина		А-II (III, IV)-1200-314.86-АПЖ
ГИП	Меленчук		
Нач. отд.	Панфов		Склад материалов и оборудования отдельно стоящий заглубленный
Гл. спец.	Гордеев		Стадия: РП; Лист: 10; Листов:
Нач. сек.	Гринько		Схема электрическая принципиальная сигнализации.
Вед. инж.	Есакова		ГПИ "Спецавтоматика" г. Ростов-на-Дону

Инв. № подл. | Подпись и дата | Взам. инв. №

Копировал Ермакова СФ 691-06 59 формат А2

Альбом 6

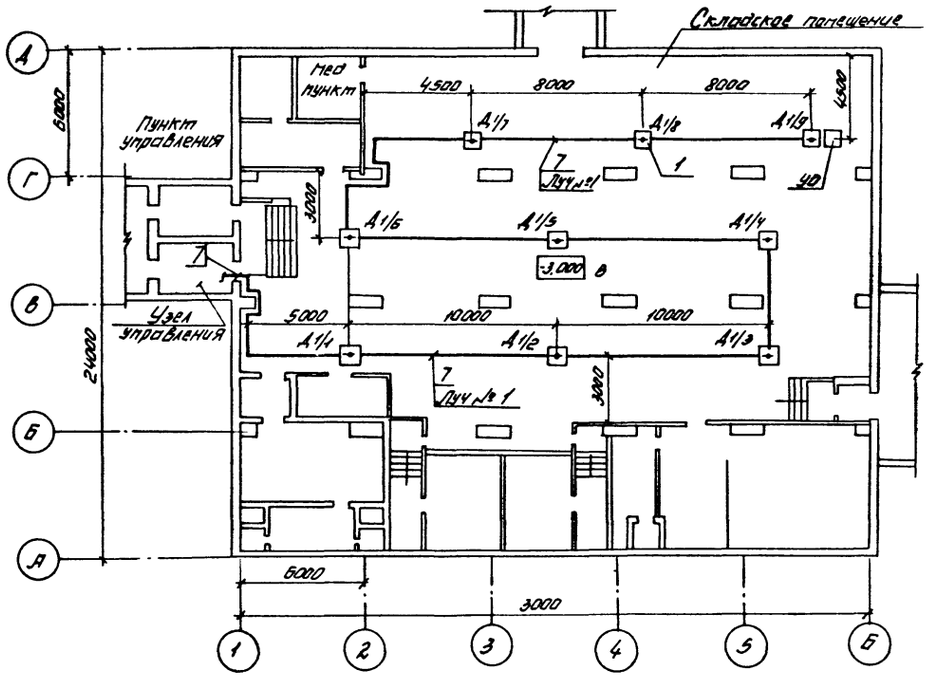

Поз.	Обозначение или тип изделия	Наименование	Кол.	Примеч.
1	ИДФ-1м	Извещатель пожарный дымовой	9	
		фотоэлектрический ТУ 25-06-1677-72Е		
		А1/1 - А1/9		
2	СДУ	Сигнализатор давления универсаль	2	
		ный ТУ 22.4655-80 СД1-1 - СД1-2		
3	КСК-15	Коробка соединительная	1	
		ТУ36.1753-75 СК		
4	ЯАИ 9001-0004	Ящик управления основной на	1	
		3 направления ТУ16.535.042-76Е		
		1Ш		
5	ППКУ-1м	Устройство промежуточное	1	
		приемно-контрольное ТУ25.06.1676-78		
		ППКУ		
6		Устройство оконечное ОО	1	
		В комплекте с ППКУ		
7.		Сталь прокатная полосовая	15кг	
		40×4 ГОСТ 380-71*		
8		Дюбель У656 (Д25-4/5) ТУ 36-941-79	29	
		Шуруп 3.5×30 ТУ 36-941-79		

1. Соединительную коробку СК установить на отм 1.4м от уровня пола.
2* - кабели, выполняемые при привязке.
3. Заземление эл. аппаратов выполнить по типовому проекту 5.407-11 лист 10.
4. Шкаф 1Ш, ППКУ установить на отм +1.500 от уровня пола.

Установка извещателя ИДФ-1м на железобетонном перекрытии

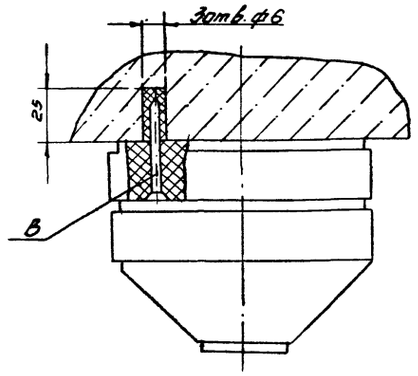

Узел управления

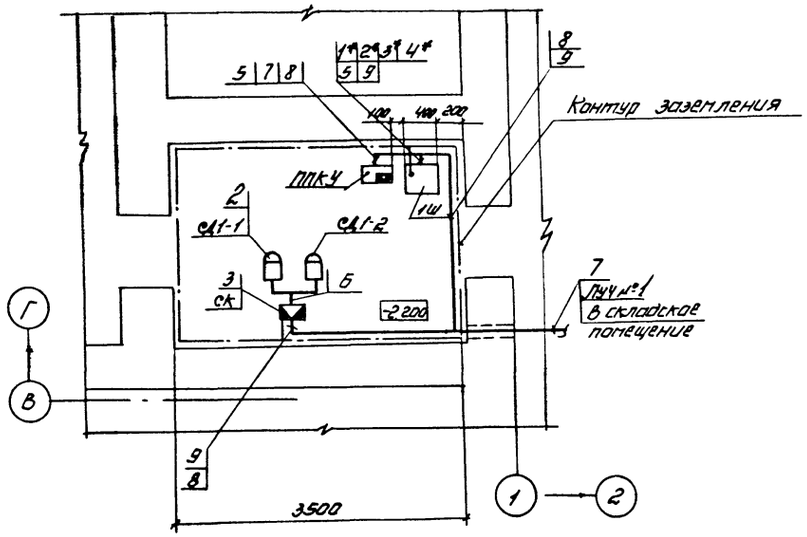

Привязан:

Инв.№ подл. | Подпись и дата | Взам. инв.№

				А-II(III,IV)-1200-314.86-АПЖ
Н. контр.	Шишкина			
ГИП	Мелеченкова			Склад материалов и оборудования отдельностоящий заглубленный
Нач. отд.	Пандов			Стадия: РП; Лист: 4; Листов:
Гл. спец.	Гордеев В.			
Нач. сект.	Гринько			Расстановка оборудования и разводка кабелей на планах узла управления помещения склада.
Вед. инж.	Есакова			ГПИ "Спецавтоматика" г. Ростов-на-Дону
Техник	Банковая			

Копировал Ермакова СФ 691-06 60 формат А2

Альбом 6

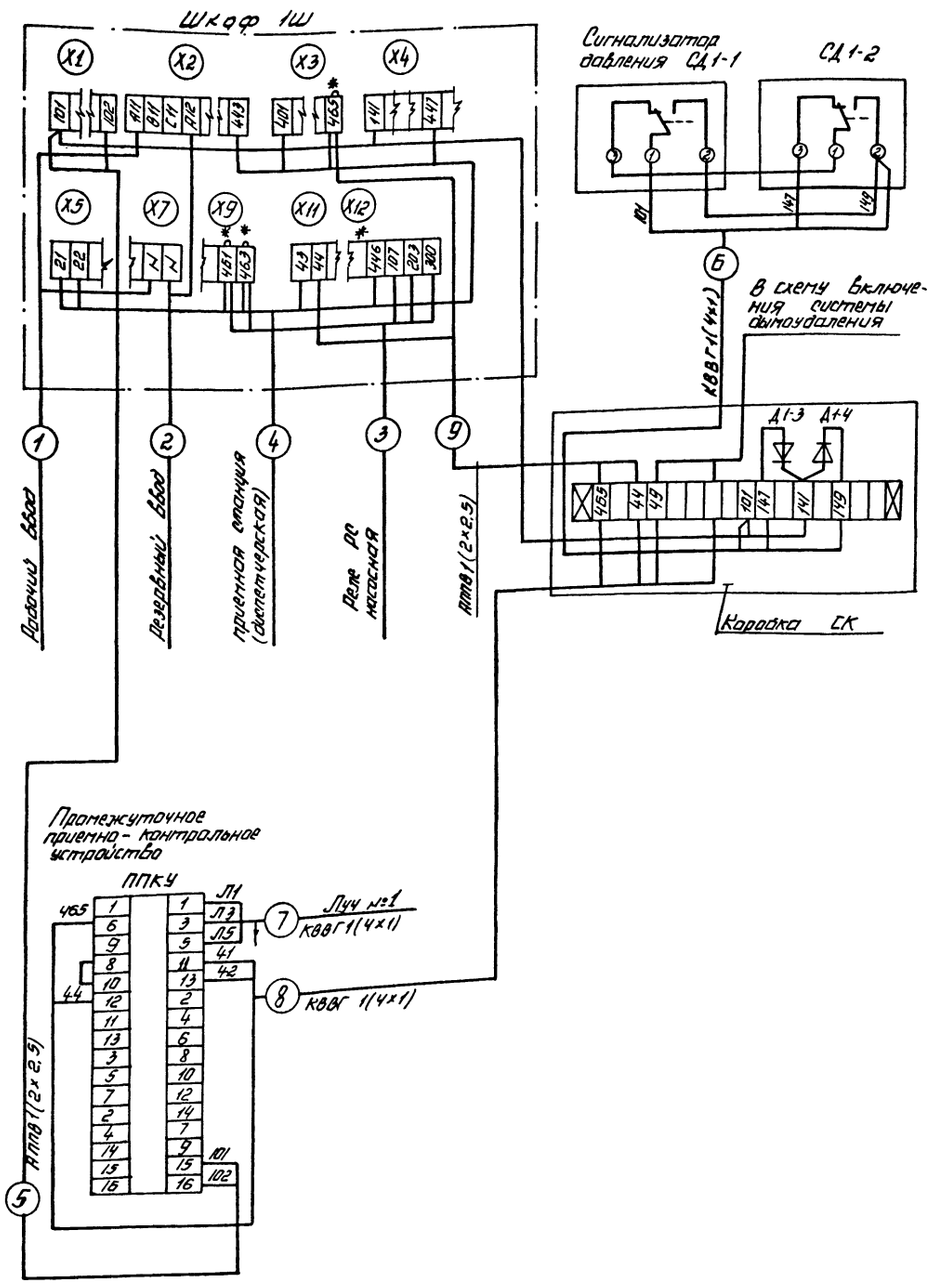

Маркировка кабеля	Трасса		Кабель					
			по проекту			проложен		
	Начало	Конец	марка	Количество кабелей, число и сечение жил, напряжение	Длина, м	марка	Количество кабелей число и сечение жил, напряжение	длина м
1	Рабочий ввод	Шкаф 1Щ						
2	Резервный ввод	Шкаф 1Ш						
3	Шкаф 1Ш	Реле РС (насосная)						
4	Шкаф 1Ш	Приемная станция (диспетчерская)						
5	Шкаф 1Ш	Устройство ППКУ	АППВ	1(2×2,5)	3			
6	Коробка СК	Сигнализаторы СД1-1, СД1-2	КВВГ	1 (4×1)	3			
7	Устройство ППКУ	Луч № 1	КВВГ	1 (4×1)	110			
8	Устройство ППКУ	Коробка СК	КВВГ	1(4×1)	7			
9	Коробка СК	Шкаф 1Ш	АППВ	1(2×2,5)	7			

* Домаркировать клеммник в шкафу при монтаже.

Привязан:

Н. контр.	Шишкина	
Гип	Меленчук	
Нач. отд.	Пандов	
Гл. спец.	Гордеев	
Нач. сект.	Гринько	
Вед. инж.	Есакова	

А-II (III, IV)-1200-314.86-АПЖ

Склад материалов и оборудования отдельно стоящий заглубленный

Схема подключений Кабельный журнал

Стадия	Лист	Листов
РП	12	

ГПИ „Спецавтоматика" г. Ростов-на-Дону

Копировал Ермакова сф 691-06 (61) формат А2

Инв. № подл. | Подпись и дата | Взам. инв. №

gost.e-ecolog.ru