ТИПОВОЙ ПРОЕКТ
А-II (III,IV) -1200-314.86

СКЛАД МАТЕРИАЛОВ И ОБОРУДОВАНИЯ ОТДЕЛЬНО СТОЯЩИЙ ЗАГЛУБЛЕННЫЙ
(ВАРИАНТ ДЛЯ СУХИХ ГРУНТОВ)

АЛЬБОМ 5

РАБОЧИЕ ЧЕРТЕЖИ ИЗДЕЛИЙ

СФ691 - 05
ЦЕНА 4-98

				Привязан	
Инв №					

gost.e-ecolog.ru

Пров. Опекунов 11.08.86г

Коп. Петрук

ТИПОВОЙ ПРОЕКТ
А-II (III,IV) -1200-314.86

СКЛАД МАТЕРИАЛОВ И ОБОРУДОВАНИЯ ОТДЕЛЬНО СТОЯЩИЙ ЗАГЛУБЛЕННЫЙ

(ВАРИАНТ ДЛЯ СУХИХ ГРУНТОВ)

АЛЬБОМ 5

РАБОЧИЕ ЧЕРТЕЖИ ИЗДЕЛИЙ

Разработан
Волжским отделением
института „ГОСХИМПРОЕКТ„

Главный инженер А.Талызов
Главный инженер проекта Г.Шелудько

Утвержден
Госстроем СССР
протокол от 10.12.85г.№ А4-59
Введен в действие приказом
Волжского отделения Госхимпроект
от 15.01.86г. № 23

© ЦИТП Госстроя СССР, 1988

Привязан

Инв №

СФ 691-05 2

Пров. Очеретная 11.08.86г.

Коп. Петрук

Содержание /начало./

Обозначение	Наименование	Стр
А-II(III,IV)-1200-314.86-КЖИ.ТУ	Технические условия.	6
КЖИ.100	Каркас пространственный КП/КП-121÷	7
	÷КП-123/	
КЖИ.101	Каркас пространственный КП/КП-169÷	8,9
	÷176, КП-186, КП-169а÷КП-171а, КП-153,	
	КП-153а./	
КЖИ.101СБ	Каркас пространственный КП/КП-169÷	10
	÷176, КП-186, КП-169а÷КП-171а, КП-153,	
	КП-153а./ Сборочный чертеж.	
КЖИ.102	Каркас пространственный КП/КП-154,	11
	КП-154а, КП-155, КП-155а/	
КЖИ.103	Каркас пространственный КП/КП-138÷	12
	÷КП-140/	
КЖИ.104	Каркас пространственный КП/КП-132÷	13
	÷КП-134/	
КЖИ.105	Каркас пространственный КП/КП-143÷	14
	÷КП-145./	
КЖИ.106	Каркас пространственный КП/КП-126÷	15
	÷КП-131, КП-135÷КП-137./	
КЖИ.106СБ	Каркас пространственный КП/КП-126÷	16
	÷КП-131, КП-135÷КП-137./Сборочный чер-	
	теж.	
КЖИ.107	Каркас пространственный КП(КП-194/	17
КЖИ.200	Каркас плоский КР/КР-91÷КР-108./	18
КЖИ.200СБ	Каркас плоский КР/КР-91÷КР-108./	19
	Сборочный чертеж.	
КЖИ 201	Каркас плоский КР/КР-109÷КР-111,	20
	КР-376÷КР-378/	
КЖИ 202	Каркас плоский КР-575, КР-576,	21

Обозначение	Наименование	Стр.
	КР-580, КР-583, КР-584, КР-579/	
КЖИ 203	Каркас плоский КР/КР-589÷КР-594,	22
	КР-598÷КР-600./	
КЖИ.203 СБ	Каркас плоский КР/КР-589÷КР-594,	23
	КР-598÷КР-600./Сборочный чертеж.	
КЖИ.204	Каркас плоский КР/КР-113÷КР-115/	24
КЖИ.205	Каркас плоский КР/КР-136÷КР-141./	25
КЖИ.206	Каркас плоский КР/КР-149÷КР-160./	26
КЖИ.206СБ	Каркас плоский КР/КР-149÷КР-160./	27
	Сборочный чертеж.	
КЖИ.207	Каркас плоский КР/КР-162÷КР-173/	28
КЖИ.207СБ	Каркас плоский КР/КР-162÷КР-173./	29
	Сборочный чертеж.	
КЖИ.208	Каркас плоский КР/КР-175÷КР-186./	30
КЖИ.208СБ	Каркас плоский КР/КР-175÷КР-186./	31
	Сборочный чертеж.	
КЖИ.209	Каркас плоский КР/КР-379, КР-300,	32.
	КР-306÷КР-313, КР-315÷КР-321, КР-375./	33
КЖИ.209СБ	Каркас плоский КР/КР-379, КР-300,	34,35
	КР-306÷КР-313, КР-315÷КР-321, КР-375./	
	Сборочный чертеж.	
КЖИ 210	Каркас плоский КР/КР-112, КР-148,	36,37
	КР-202, КР-203, КР-298, КР-299, КР-301÷	
	КР-305, КР-314, КР-373, КР-374, КР-483./	
КЖИ.210СБ	Каркас плоский КР/КР-112, КР-148, КР-202,	38,39
	КР-203, КР-298, КР-299, КР-301÷КР-305,	
	КР-314, КР-373, КР-374, КР-483./ Сборочный чертеж.	
КЖИ.211	Каркас плоский КР(КР-116÷КР-118./	40
КЖИ.212	Каркас плоский КР (КР-322÷КР-323,	41

Инв.№подл. | Подпись и дата | Взам.инв.№

Пров: Чалл 16.2.89г Кап Эльм

Содержание /продолжение./

Обозначение	Наименование	Стр.
	кр-329, кр-336, кр-417, кр-464, кр-489, кр-500	
	÷кр-504. кр-207, кр-486./	
кжи. 212 СБ	Каркас плоский кр /кр-322, кр-323,	42,43
	кр-329, кр-336, кр-417, кр-464, кр-489,	
	кр-500÷кр-504, кр-207, кр-486./	
	Сборочный чертеж.	
кжи 213	Каркас плоский кр /кр-195, кр-204÷кр-206/	44
кжи. 214	Каркас плоский кр/кр-189÷кр-191./	45
кжи. 215	Каркас плоский кр/кр-208, кр-210÷кр-227,	46,47
	кр-198, кр-201/	
кжи. 215 СБ	Каркас плоский кр/кр-208, кр-210÷кр-227,	48
	кр-198, кр-201/ Сборочный чертеж	
кжи. 216	Каркас плоский кр/кр-192÷кр-194./	49
кжи 217	Каркас плоский кр/кр-230÷кр-233,	50
	кр-242, кр-243./	
кжи. 218	Каркас плоский кр/кр-234÷кр-237./	51
кжи. 219	Каркас плоский кр/кр-238÷кр-241/	52
кжи. 220	Каркас плоский кр/кр-244÷кр-246/	53
кжи. 221	Каркас плоский кр/кр-577, кр-578, кр-587,	54
	кр-588./	
кжи. 225	Каркас плоский кр/кр-123÷кр-135, кр-142,	55,56
	кр-143./	
кжи. 225 СБ	Каркас плоский кр/кр-123÷кр-135, кр-142,	57,58
	кр-143/ Сборочный чертеж	
кжи. 300	Сетка арматурная с/с-353÷с-356/	59
кжи 301	Сетка арматурная с/с-364÷с-369/	60
кжи 302	Сетка арматурная с/с-370÷с-376./	61
кжи 302 СБ	Сетка арматурная с/с-370÷с-376./	62

Обозначение	Наименование	Стр.
	Сборочный чертеж	
кжи. 303	Сетка арматурная с/с-191÷с-193,	63
	с-200÷с-202/	
кжи. 304	Сетка арматурная с/с-194÷0-199./	64
кжи. 305	Сетка арматурная с/с-203÷с-214./	65
кжи. 305 СБ.	Сетка арматурная с/с-203÷с-214./	66
	Сборочный чертеж	
кжи 306	Сетка арматурная с/с-135, с-137÷	67
	÷с-140, с-143, с-144, с-147÷с-150, с-181,	
	с-182./	
кжи 306 СБ	Сетка арматурная с/с-135, с-137÷с-140,	68
	с-143, с-144, с-147÷с-150, с-181, с-182./	
	Сборочный чертеж	
кжи 307	Сетка арматурная с/с-187÷с-190/	69
кжи 308	Сетка арматурная с/с-250÷с-252,	70,71
	с-254÷с-259, с-263÷с-265, с-272÷с-273, с-275,	
	с-276, с-278, с-279, с-284÷с-286./	
кжи. 308 СБ	Сетка арматурная с/с-250÷с-252,	72
	с-254÷с-259, с-263÷с-265, с-272,-с-273,	
	с-275, с-276, с-278, с-279, с 284÷с-286./	
	Сборочный чертеж	
кжи. 309	Сетка арматурная с/с-282, с-283./	73
кжи 310	Сетка арматурная с/с-253, с-277, с-281/	74
кжи. 311	Сетка арматурная с/с-219÷с-233,	75
	с-243, с-136/	
кжи. 311 СБ	Сетка арматурная с/с-219÷с-233,	75
	с-243, с-136/ Сборочный чертеж	
кжи. 312	Сетка арматурная с/с-234÷с-242,	77,78
	с-244÷с-249, с-260÷с-262, с-274, с-141./	
кжи 312 СБ	Сетка арматурная с/с-234÷с-242,	79

Инв. № подл. | Подпись и дата | Взам. инв. №

Пров: Коп. Яковлев

Содержание /продолжение/

Обозначение	Наименование	Стр.
	с-244÷с-249, с-260÷с-262, с-274, с-141./	
	Сборочный чертеж	
КЖИ.313	Сетка арматурная с/с-280./	80
КЖИ.314	Сетка арматурная с/с-266÷с-271./	81
КЖИ.315	Сетка арматурная с/с-296÷с-304/	82
КЖИ.316	Сетка арматурная с/с-388÷с-392/	83
КЖИ.317	Сетка арматурная с/с-287÷с-295,	84,85
	с-305÷с-309, с-311÷с-315./	
КЖИ.317 СБ	Сетка арматурная с/с-287÷с-295,	86
	с-305÷с-309, с-311÷с-315/ Сборочный	
	чертеж	
КЖИ.318	Сетка арматурная с/с-155÷с-166,	87,88
	с-168÷с-172, с-331÷с-333./	
КЖИ.318 СБ	Сетка арматурная с/с-155÷с-166,	89
	с-168÷с-172, с-331÷с-335/ Сборочный	
	чертеж.	
КЖИ 319	Сетка арматурная с/с-167, с-316÷	90,91
	÷с-330, с-334./	
КЖИ 319 СБ	Сетка арматурная с /с-167, с-316÷	92,93
	÷с-330, с-334./Сборочный чертеж	
КЖИ.320	Сетка арматурная с/с-377÷с-387,	94
	с-394, с-393, с-396÷с-398, с-395./	
КЖИ 320 СБ	Сетка арматурная с /с-377÷с-387,	95
	с-394, с-393, с-396÷с-398, с-395/	
	Сборочный чертеж	
КЖИ 321	Сетка арматурная с/с-215÷с-218./	96
КЖИ.226	Каркас плоский кр(кр-530./	97
КЖИ 326	Сетка арматурная с/с-145/	97
КЖИ.518	Изделие закладное мн /мн-16, мн-24/	98
КЖИ 327	Сетка арматурная с /с-399./	98

Обозначение	Наименование	Стр.
КЖИ.328	Сетка арматурная с/с-357÷с-361,	99
	с-428÷с-430./	
КЖИ.329	Сетка арматурная с/с-362, с-363,	100
	с-413, с-414./	
КЖИ.330	Сетка арматурная с/с-415÷с-422./	101
КЖИ.330 СБ	Сетка арматурная с/с-415÷с-422./	102
	Сборочный чертеж	
КЖИ 331	Сетка арматурная с/с-423÷с-427./	103
КЖИ 332	Сетка арматурная с/с-411, с-412./	104
КЖИ.400	Панель стеновая пс/пс1-7-1÷пс1-9-1./	105
КЖИ.401	Панель стеновая пс/пс 1-7-2÷пс1-9-2/	106
КЖИ.402	Панель стеновая пс/пс1-2а-1,	107
	пс1-10а-1, пс1-4а-1/	
КЖИ.403	Панель стеновая пс/пс1-2а-2,	108
	пс1-10а-2, пс1-4а-2/	
КЖИ.404	Панель стеновая пс/пс1-2а-3,	109
	пс1-10а-3, пс1-4а-3/	
КЖИ 500	Изделие закладное мн(мн-1÷мн-3./	110
КЖИ.501	Изделие закладное мн(мн-4, мн-5./	110
КЖИ.502	Изделие закладное мн(мн-7, мн-14./	111
КЖИ.503	Изделие закладное мн(мн-8, мн-9./	112
КЖИ.504	Изделие закладное мн /мн-10./	113
КЖИ.505	Крышка к-1	113
КЖИ 506	Изделие закладное мн /мн-11./	114
КЖИ.507	Изделие закладное мн /мн-12./	115
КЖИ.508	Изделие закладное мн /мн-23, мн-26/	116
КЖИ.509	Изделие закладное му/му-1000./	117
КЖИ.510	Косынка /поз.3, поз.6./	118

Взам. инв. №

Подпись и дата

Инв. № подл.

Пров Эйсарт 16.2.89 г Кол Зилина

Альбом 5

А-II(III, IV)-1200-314.86

Содержание /окончание./

Обозначение	Наименование	Стр.
А-II(III, IV)-1200-314.86-КЖИ.511	Полоса /поз. 4, поз. 5./	118
КЖИ. 512	Щит металлический /щ-1./	119
КЖИ. 513	Изделие соединительное мс/мс6 ÷	120
	÷ мс8./	
КЖИ.514	Плита П-1	121
КЖИ. 515	Рамка Р /Р-1./	122
КЖИ. 516	Рамка Р /Р-5, Р-6, Р-3./	123
КЖИ. 517	Рамка Р /Р-4./	123
КЖИ. 519	Решетка РМ-1	124
КЖИ. 520	Изделие закладное МН-6	124
КЖИ. 521.	Изделие соединительное МС-3	125
КЖИ. 522	Изделие соединительное МС-5	125
КЖИ. 523	Изделие закладное МН/МН18,	126
	МН-19./	
КЖИ. 600	Жалюзийная решетка Р-2	127
КЖИ. 601	Металлическая решетка Р-1	128
КЖИ. 524	Изделие закладное МН (МН-27)	129 Изм 1 (Нов) Д
ВЗАМЕН СТР. 5	РУК. ГРУППЫ [подпись] КОРОБКИН 18.XII.	87

Инв. № подл. | Подпись и дата | Взам. инв. №

Альбом 5

1. Настоящий альбом содержит рабочие чертежи арматурных изделий, железобетонных панелей, закладных и соединительных элементов, металлических щитов каналов.

2. Размеры арматурных изделий даны по осям и торцам стержней. Длина замкнутых каркасов дана по наружным граням гнутых стержней.

3. Сетки и каркасы изготовить путем соединения контактной точечной сваркой всех мест пересечения стержней.

4. Сборку плоских каркасов в пространственные производить на стенде. Соединения стержней в местах пересечений выполнить контактно-точечной сваркой сварочными клещами.

5. При изготовлении закладных элементов сварку тавровых и нахлесточных соединений отдельных стержней с плоским элементом выполнять автоматической сваркой под слоем флюса или контактной рельефной сваркой в соответствии с ГОСТ 19292-73.
Сварные соединения элементов из прокатной стали выполнять ручной дуговой сваркой в соответствии с ГОСТ 5264-80

6. При отсутствии необходимого сварочного оборудования крестообразные, стыковые, тавровые и нахлесточные соединения допускается выполнять в заводских условиях дуговой сваркой с учетом требований инструкции СН 393-78.
Нахлесточные соединения стержней замкнутых каркасов выполнять согласно СН 393-78, таблица 1, тип шва 13.

7. Требования к технологии сварки соединений арматуры и стальных изделий и оценка их качества должны соответствовать ГОСТ 10922-75.

8. Каждое готовое арматурное и закладное изделие должно быть принято техническим контролем и иметь бирку с указанием его марки.

9. Закладные соединительные элементы, стальные изделия на заводе-изготовителе должны быть покрыты грунтом ГФ-021 ТУ 6-10-1642-77.

Нач отд	Даниленко		А-II(III, IV)-1200-314.86 - КЖИ. ТУ
Гл спец	Крадинова		
Рук гр	Сидорова		Технические условия
Ст инж	Сидорова		Стадия: РП; Лист: ; Листов: 1
Испол.	Гнедая		ГОССТРОЙ СССР ГОСХИМПРОЕКТ Волжское отделение
Провер	Сидорова		
Н контр	Крадинова		

Альбом 5

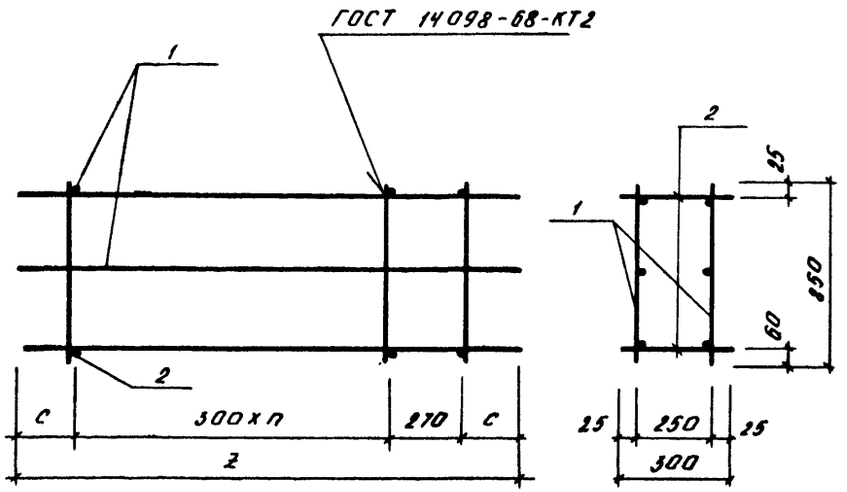

Формат	Зона	Поз	Обозначение	Наименование	Кол на исполнение –	01	02		Примеч
				Документация					
А3			А-II(III,IV)-1200-314.86 – КЖИ.Т.У.	Технические условия	X	X	X		
				Сборочные единицы					
А3		1	А-II(III,IV)-1200-314.86 – КЖИ.211	Каркас плоский КР-116	2				
А3			-01	КР-117		2			
А3			-02	КР-118			2		
				Детали					
				Стержень арматурный					
				ГОСТ 5781-82					
Б4		2	А-II(III,IV)-1200-314.86-КЖИ.600	ф6 AI ℓ=300	30	14	12		0.07кг

Обозначение	Марка	п	Размеры, мм ℓ	С	Масса кг
А-II(III,IV)-1200-314.86 – КЖИ100	КП-121	13	4300	65	23.1
-01	КП-123	5	1850	40	10.4
-02	КП-122	4	1650	90	9.2

Взам инв. №

Подпись и дата

Инв. № подл.

Привязан

Инв №

Нач отд	Данилевко	
Гл.спец	Крайнова	
Рук.гр	Сидорова	
Ст инж	Сидорова	
Исполн.	Антипова	
Провер.	Россиева	
Н.контр	Крайнова	

А-II(III,IV)-1200-314.86 – КЖИ.100

Каркас пространственный КП (КП-121 ÷ КП-123).

Стадия	Масса	Масштаб
РП	См. табл.	
Лист	Листов 1	

ГОССТРОЙ СССР
ГОСХИМПРОЕКТ
Волжское отделение

Альбом 5

Формат	Зона	Поз	Обозначение	Наименование	Количество на исполнение														Примеч
					–	01	02	03	04	05	06	07	08	09	10	11	12	13	
				Документация															
А3			А-II(III,IV)-1200-314.86-КЖИ.101СБ	Сборочный чертёж															
А3			А-II(III,IV)-1200-314.86-КЖИ.ТУ	Технические условия															
				Сборочные единицы															
А3		1	А-II(III,IV)-1200-314.86-КЖИ.212-07	Каркас плоский КР-500	1			1						2					
А3			-09	КР-502		1			1						2				
А3			-10	КР-503			1			1						2			
А3			-02	КР-329							2								
А3			-03	КР-336								2							
А3			-04	КР-417									2						
А3			А-II(III,IV)-1200-314.86-КЖИ.212-	КР-322													2	2	
А3		2	-08	КР-501	6			6						11					
А3			-05	КР-464		6			6						11				
А3			-11	КР-504			7			7						11			
А3			-01	КР-323							11	11					5	5	
А3			-06	КР-489									11						
				Детали															
				Стержень арматурный															
				ГОСТ 5781-75															
БЧ		3	А-II(III,IV)-1200-314.86-КЖИ.617	Ф16 AIII ℓ=1230	12	12		12	12										1,9 кг
БЧ			-01	Ф12 AIII ℓ=1280			12			12									1,1 кг
БЧ			-02	Ф22 AIII ℓ=1870							12			12					5,6 кг

Взам. инв. №

Подпись и дата

Инв. № подл.

Привязан

Инв.№

Нач отд	Данпленко	
Гл спец	Крадинова	
Рук гр	Сидорова	
Ст инж	Безбородова	
Исполн.	Безбородова	
Провер	Росснева	
Н контр	Крадинова	

А-II(III,IV)-1200-314.86-КЖИ.101

Каркас пространственный КП (КП-169÷КП-176, КП-186, КП-169а÷КП-171а, КП-153, КП-153а)

Стадия	Лист	Листов
РП	1	2

ГОССТРОЙ СССР
ГОСХИМПРОЕКТ
Волжское отделение

СФ 691-05 9

Альбом 5

Формат	Зона	Поз	Обозначение	Наименование	Количество на исполнение														Примеч.
					-	01	02	03	04	05	06	07	08	09	10	11	12	13	
БЧ		3	А-II(III, IV)-1200-314.86-КЖИ.617-03	Ф20 AIII ℓ=1870								12			12				4,6 кг
БЧ			-04	Ф14 AIII ℓ=1770									12			12			2,1 кг
БЧ			-05	Ф16 AIII ℓ=1070													12	12	1,7 кг
БЧ		4	-06	Ф8 AIII ℓ=1230	12	12		12	12										0,5 кг
БЧ			-07	Ф6 AIII ℓ=1280			12			12									0,3 кг
БЧ			-08	Ф8 AIII ℓ=1870							12	12		12	12				0,7 кг
БЧ			-09	Ф6 AIII ℓ=1770									12			12			0,4 кг
БЧ			-10	Ф8 AIII ℓ=1070													12	12	0,4 кг

Инв. № подл. | Подпись и дата | Взам. инв. №

Рис. 1

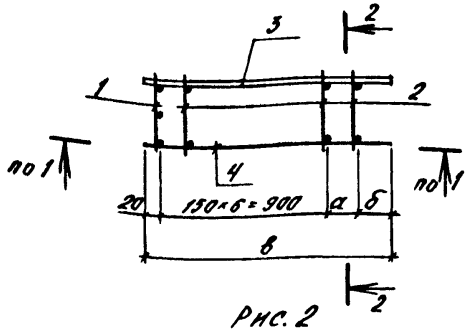

Рис. 2

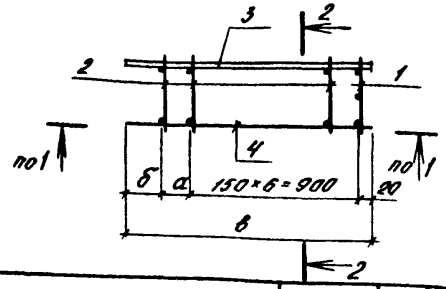

Рис. 3

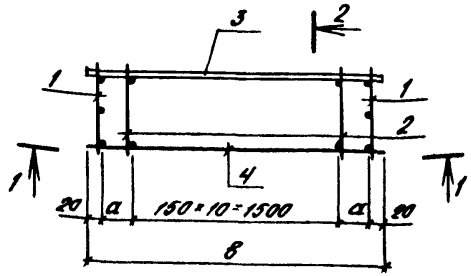

Рис. 4

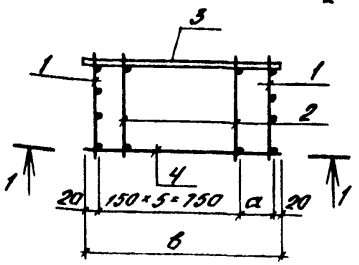

Рис. 5

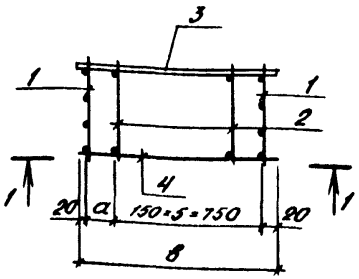

2 - 2

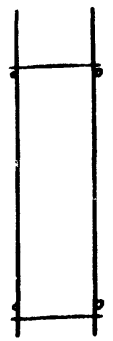

1 - 1

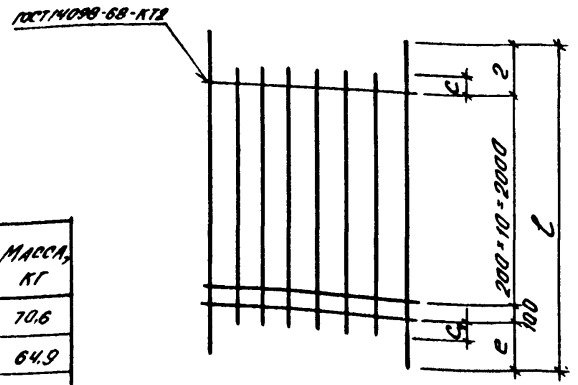

Обозначение	Марка	Рис.	Размеры, мм						Масса, кг
			а	б	в	с / с1	е2 / е	l	
А-II(III, IV)-1200-314.86 КЖИ.101	КП-169	1	-	310	1230	280/380	280/380	2760	70,6
-01	КП-170	1	-	310	1230	280/380	280/380	2760	64,9
-02	КП-171	1	170	190	1280	180/280	180/280	2560	46,4
-03	КП-169а	2	-	310	1230	280/380	280/380	2760	70,6
-04	КП-170а	2	-	310	1230	280/380	280/380	2760	64,9
-05	КП-171а	2	170	190	1280	180/280	180/280	2560	46,4
-06	КП-172	3	165	-	1870	110	270	2640	179,2
-07	КП-173	3	165	-	1870	160	240	2580	155,8
-08	КП-174	3	115	-	1770	160	240	2580	83,0
-09	КП-175	3	165	-	1870	280/380	280/380	2760	154,8
-10	КП-176	3	165	-	1870	280/380	280/380	2760	131,4
-11	КП-186	3	115	-	1770	180/280	180/280	2560	80,2
-12	КП-153	4	280	-	1070	110	270	2640	99,6
-13	КП-153а	5	280	-	1070	110	270	2640	99,6

Взам. инв. №

Подпись и дата

Инв № подл.

Привязан

Инв №

Нач отд	Данильенко	
Гл спец	Крадинова	
Рук гр	Сидорова	
Ст.инж	Безбородова	
Исполн.	Безбородова	
Провер.	Россиева	
Н.контр	Крадинова	

А - II (III, IV) - 1200 - 314.86 - КЖИ. 101 СБ

Каркас пространственный КП (КП-169 ÷ КП-176, КП-186, КП-169а ÷ КП-171а, КП-153, КП-153а). Сборочный чертеж.

Стадия	Масса	Масштаб
РП	см. табл.	-
Лист	Листов 1	

ГОССТРОЙ СССР
ГОСХИМПРОЕКТ
Волжское отделение

Альбом 5

Рис. 1

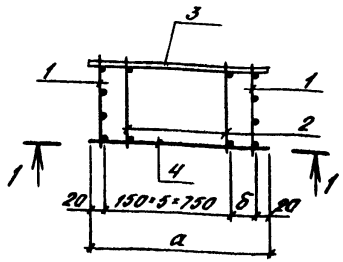

Рис. 2

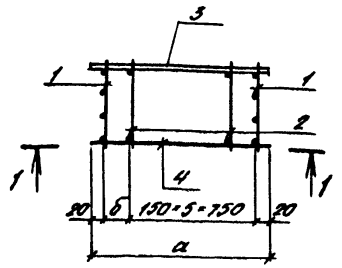

1 - 1

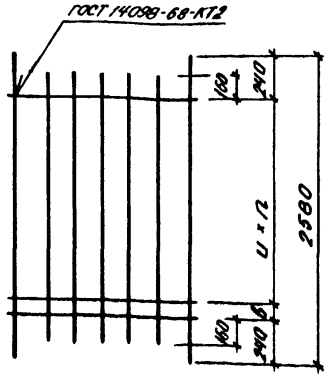

Формат	Зона	Поз.	Обозначение	Наименование	Кол. на исполнение –	01	02	03	Примеч.
				Документация					
А3			А-II(III,IV)-1200-314.86-КЖИ.ТУ	Технические условия					
				Сборочные единицы					
А3		1	А-II(III,IV)-1200-314.86-КЖИ.212-12	Каркас плоский КР-207	2	2			
А3		2	-01	КР-323	5	5			
А3		1	-13	КР-486			2	2	
А3		2	-06	КР-489			5	5	
				Детали					
				Стержень арматурный					
				ГОСТ 5781-82					
Б4		3	А-II(III,IV)-1200-314.86-КЖИ 626	Ф12АIII ℓ=1070	15	15			1,0кг
Б4		4	-01	Ф8АIII ℓ=1070	15	15			0,4кг
Б4		3	-02	Ф10АIII ℓ=970			12	12	0,6кг
Б4		4	-03	Ф6АIII ℓ=970			12	12	0,2кг

Обозначение	Марка	Рис.	n	Размеры, мм а	б	в	u	Масса, кг
А-II(III,IV)-1200-314.86-КЖИ.102	КП-154	1	14	1070	280	–	150	79,4
-01	КП-154а	2	14	1070	280	–	150	79,4
-02	КП-155	1	10	970	180	100	200	48,0
-03	КП-155а	2	10	970	180	100	200	48,0

Взам. инв. №

Подпись и дата

Инв. № подл.

Привязан

Инв.№

Нач отд	Даниленко	
Гл спец	Крадинова	
Рук гр	Сидорова	
Ст.инж	Безбородова	
Исполн	Безбородова	
Провер.	Россиева	
Н.контр	Крадинова	

А - II (III, IV) - 1200 - 314.86 - КЖИ. 102

Каркас пространственный КП (КП-154, КП-154а, КП-155, КП-155а)

Стадия	Масса	Масштаб
РП	см. табл.	–

Лист | Листов 1

ГОССТРОЙ СССР
ГОСХИМПРОЕКТ
Волжское отделение

СФ 691-05 12

Альбом 5

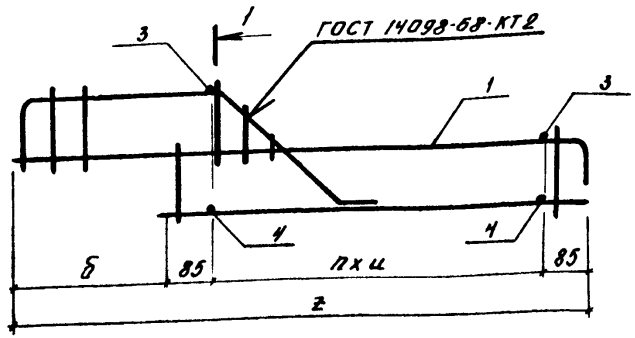

1-1

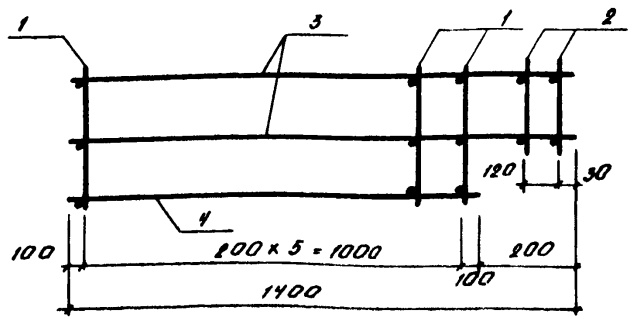

2-2

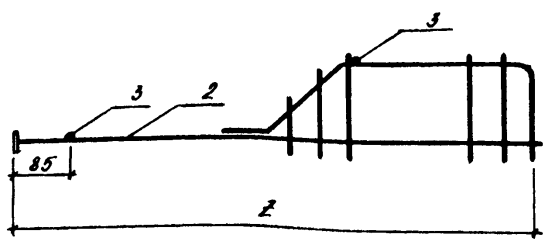

Обозначение	Марка	п	Размеры, мм б	ц	ℓ	Масса кг
А-II(III,IV)-1200-314.86-КЖИ.103	КП-138	34	480	100	4050	294,8
-01	КП-139	34	380	100	3950	264,1
-02	КП-140	17	380	200	3930	154,8

Формат	Зона	Поз	Обозначение	Наименование	Кол. на исполнение –	01	02	Примеч.
				Документация				
А3			А-II(III,IV)-1200-314.86-КЖИ.ТУ	Технические условия	X	X	X	
				Сборочные единицы				
А4		1	У-01-01/80.2-010-02	Каркас плоский КР-3	6			
А4			-010-06	То же КР-7		6		
А4			-010-08	" КР-9			6	
А4		2	-020-03	" КР-13	2			
А4			-020-07	" КР-17		2		
А4			-020-	КР-10			2	
				Детали				
				Стержень арматурный ГОСТ 5781-82				
Б4		3	А-II(III,IV)-1200-314.86-КЖИ.610	ф12 А III ℓ=1400	35			1,2 кг
Б4			-01	ф10 А III ℓ=1400		35		0,9 кг
Б4			-02	ф 8 А III ℓ=1400			18	0,6 кг
Б4		4	-03	ф12 А III ℓ=1200	35			1,1 кг
Б4			-04	ф10 А III ℓ=1200		35		0,7 кг
Б4			-05	ф 8 А III ℓ=1200			18	0,5 кг

Взам. инв. №

Подпись и дата

Инв. № подл.

Привязан

Инв №

Нач отд	Данильенко	
Гл спец	Крадинова	
Рук.гр	Сидорова	
Ст.инж	Безвородова	
Исполн.	Антипова	
Провер.	Россиева	
Н.контр	Крадинова	

А-II(III,IV)-1200-314.86-КЖИ.103

Каркас пространственный КП (КП-138 + КП-140).

Стадия	Масса	Масштаб
РП	См. табл.	—
Лист	Листов 1	

ГОССТРОЙ СССР
ГОСХИМПРОЕКТ
Волжское отделение

Альбом 5

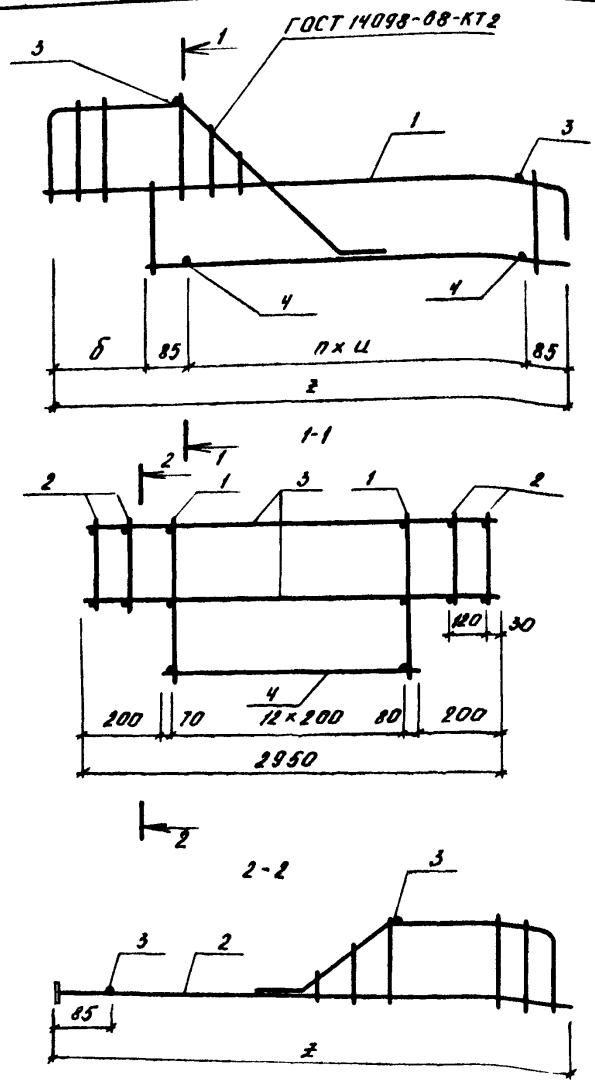

Формат	Зона	Поз	Обозначение	Наименование	Кол на исполнение –	01	02	Примеч
				Документация				
13			А-II(III,IV)-1200-314.86 – КЖИ.ТУ	Технические условия				
				Сборочные единицы				
А4		1	У-01-01/80 2 -010-01	Каркас плоский КР-2	13			
А4			-010-07	То же КР-8		13		
А4			-010-03	" КР-4			13	
А4		2	-020-02	" КР-12	4			
А4			-020-08	" КР-18		4		
А4			-020 04	" КР-14			4	
				Детали				
				Стержень арматурный ГОСТ 5781-82				
Б4		3	А-II(III,IV)-1200-314.86 – КЖИ601	ф 12 А III ℓ=2950	35			2,6 кг
Б4			-01	ф 10 А III ℓ=2950		35		1,8 кг
Б4			-02	ф 8 А III ℓ=2950			18	1,2 кг
Б4		4	-03	ф 12 А III ℓ=2550	35			2,3 кг
Б4			-04	ф 10 А III ℓ=2550		35		1,6 кг
Б4			-05	ф 8 А I ℓ=2550			18	1,0 кг

Обозначение	Марка	п	Размеры, мм ц	б	ℓ	Масса кг
А-II(III,IV)-1200-314.86-КЖИ.104	КП-132	34	100	480	4050	487,4
-01	КП-133	34	100	380	3950	421,4
-02	КП-134	17	200	360	3930	262,2

Привязан

Инв №

Нач отд	Даниленко	
Гл.спец	Крадинова	
Рук.гр	Сидорова	
Ст инж	Сидорова	
Исполн.	Антипова	
Провер.	Росснева	
Н.контр	Крадинова	

А-II(III,IV)-1200-314.86 – КЖИ.104

Каркас пространственный КП (КП-132 ÷ КП-134).

Стадия	Масса	Масштаб
РП	См. табл	
Лист	Листов 1	

ГОССТРОЙ СССР
ГОСХИМПРОЕКТ
Волжское отделение

Инв. № подл. | Подпись и дата | Взам. инв. №

СФ 691-05 14

Альбом 5

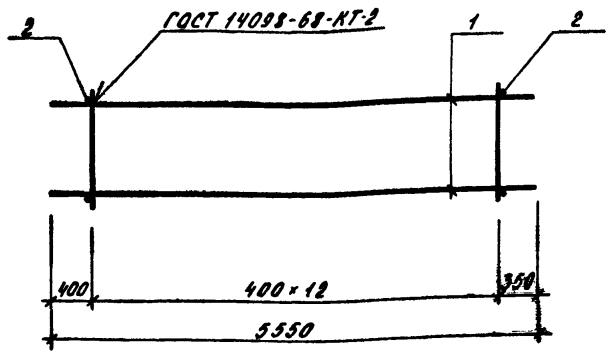

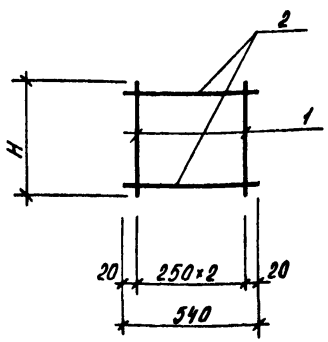

Формат	Зона	Поз.	Обозначение	Наименование	Количество на исполнение -	-01	-02		Примеч.
				Документация					
			А-II(III,IV)-1200-314.86 -КЖИ.ТУ	Технические условия	X	X	X		
				Сборочные единицы					
		1	У-01-01/80.5-010-10	Каркас плоский КР81	3				9,5 кг.
			-11	то же КР82		3			8,7 кг.
			-12	" КР83			3		8,3 кг
				Детали					
				Арматура ГОСТ 5781-82					
		2	А-II(III,IV)-1200-314.86-КЖИ.654	⌀6 AI e=540	26	26	26		0.1

Обозначение	Марка	H	Масса кг.
А-II(III,IV)-1200-314.86-КЖИ.105	КП 145	320	31.1
-01	КП 144	220	28.7
-02	КП 143	190	27.5

Взам. инв. №

Подпись и дата

Инв. № подл.

Пр. привязан

Инв. №

Нач отд	Даниленко	
Гл спец	Краднова	
Рук.гр	Сидорова	
Ст.инж	Сидорова	
Исполн.	Ладожина	
Провер.	Россиева	
Н.контр	Краднова	

А-II(III,IV)-1200-314.86 -КЖИ.105

Каркас пространственный КП (КП-143÷КП-145)

Стадия	Масса	Масштаб
РП	см. табл.	—

Лист | Листов 1

ГОССТРОЙ СССР
ГОСХИМПРОЕКТ
Волжское отделение

СФ 691-05 15

Инв. № подл.	Подпись и дата	Взам. инв. №

Альбом 5

Формат	Зона	Поз	Обозначение	Наименование	Количество на исполнение									Примеч.
					-	01	02	03	04	05	06	07	08	кг
				Документация										
А3			А-II(III,IV)-1200-314.86 -КЖИ.106.СБ	Сборочный чертеж										
А3			А-II(III,IV)-1200-314.86 -КЖИ.ТУ	Технические условия										
				Сборочные единицы										
А3		1	А-II(III,IV)-1200-314.86 -КЖИ.225-03	Каркас плоский КР-126	9			11			12			
А3			-04	То же КР-127		9			11			12		
А3			-05	" КР-128			9			11			12	
А3		2	-12	" КР-135	4			4			4			
А3			-13	" КР-142		4			4			4		
А3			-14	" КР-143			4			4			4	
				Детали										
				Стержень арматурный ГОСТ 5781-82										
БЧ		3	А-II(III,IV)-1200-314.86 -КЖИ.661	Ф12 AIII ℓ=2200	17									2.0
БЧ			-01	Ф10 AIII ℓ=2200		17								1.4
БЧ			-02	Ф8 AIII ℓ=2200			17							0.9
БЧ			-03	Ф12 AIII ℓ=2620				17						2.3
БЧ			-04	Ф10 AIII ℓ=2620					17					1.6
БЧ			-05	Ф8 AIII ℓ=2620						17				1.0
БЧ			-06	Ф12 AIII ℓ=2950							17			2.6
БЧ			-07	Ф10 AIII ℓ=2950								17		1.8
БЧ			-08	Ф8 AIII ℓ=2950									17	1.2
БЧ		4	-09	Ф12 AIII ℓ=1600	17									1.4
БЧ			-10	Ф10 AIII ℓ=1600		17								1.0
БЧ			-11	Ф8 AIII ℓ=1600			17							0.6
БЧ			-12	Ф12 AIII ℓ=2220				17						2.0
БЧ			-13	Ф10 AIII ℓ=2220					17					1.4
БЧ			-14	Ф8 AIII ℓ=2220						17				0.9
БЧ			-15	Ф12 AIII ℓ=2150							17			1.9
БЧ			-16	Ф10 AIII ℓ=2150								17		1.3
БЧ			-17	Ф8 AIII ℓ=2150									17	0.8

СФ 691-05 16

Привязан

Инв №

Нач.отд.	Данильченко	
Гл.спец.	Крайнова	
Рук.гр.	Сидорова	
Ст.инж.	Безвородова	
Исполн.	Антипова	
Провер.	Россиева	
Н.контр.	Крайнова	

А - II (III, IV) - 1200 - 314.86 - КЖИ.106

Каркас пространственный КП (КП-126 ÷ КП-131, КП-135 ÷ КП-137).

Стадия	Лист	Листов
РП		1

ГОССТРОЙ СССР
ГОСХИМПРОЕКТ
Волжское отделение

Альбом 5

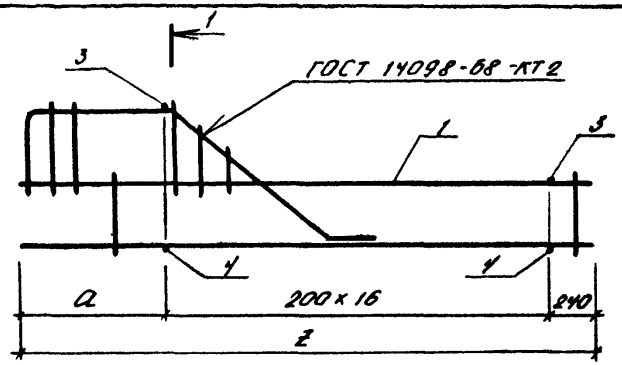

1-1
(РИС. 1)

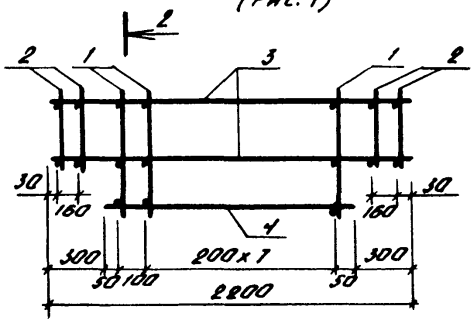

2-2
(РИС. 2)

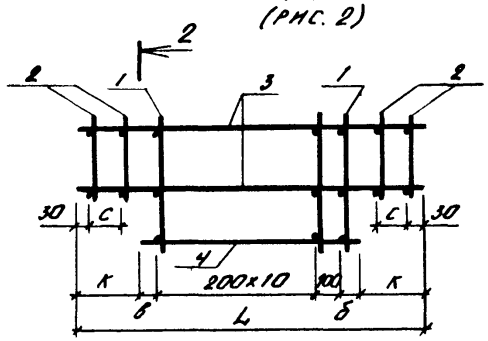

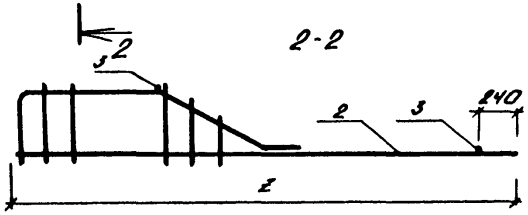

Обозначение	Марка	Рис	Размеры, мм							Масса кг
			а	с	б	в	к	z	L	
А-II(III,IV)-1200-314.86 -КЖИ.106	КП-126	1	610	-	-	-	-	4050	-	186,4
-01	КП-127	1	510	-	-	-	-	3950	-	164,2
-02	КП-128	1	490	-	-	-	-	3930	-	148,9
-03	КП-129	2	610	140	110	110	200	4050	2620	224,5
-04	КП-130	2	510	140	110	110	200	3950	2620	196,4
-05	КП-131	2	490	140	110	110	200	3930	2620	177,7
-06	КП-135	2	610	200	80	70	350	4050	2950	239,3
-07	КП-136	2	510	200	80	70	350	3950	2950	209,1
-08	КП-137	2	490	200	80	70	350	3930	2950	190,4

Привязан

Инв.№

Взам. инв. №

Подпись и дата

Инв. № подл.

Нач отд	Даниленко	
Гл спец	Крадинова	
Рук.гр	Сидорова	
Ст.инж	Безвородова	
Исполн.	Антипова	
Провер.	Росляева	
Н.контр	Крадинова	

А-II(III,IV)-1200-314.86 -КЖИ.106 СБ

Каркас пространственный КП(КП-126 ÷ КП-131, КП-135 ÷ КП-137). Сборочный чертеж

Стадия	Масса	Масштаб
РП	см табл.	—
Лист	Листов 1	

ГОССТРОЙ СССР
ГОСХИМПРОЕКТ
Волжское отделение

Альбом 5

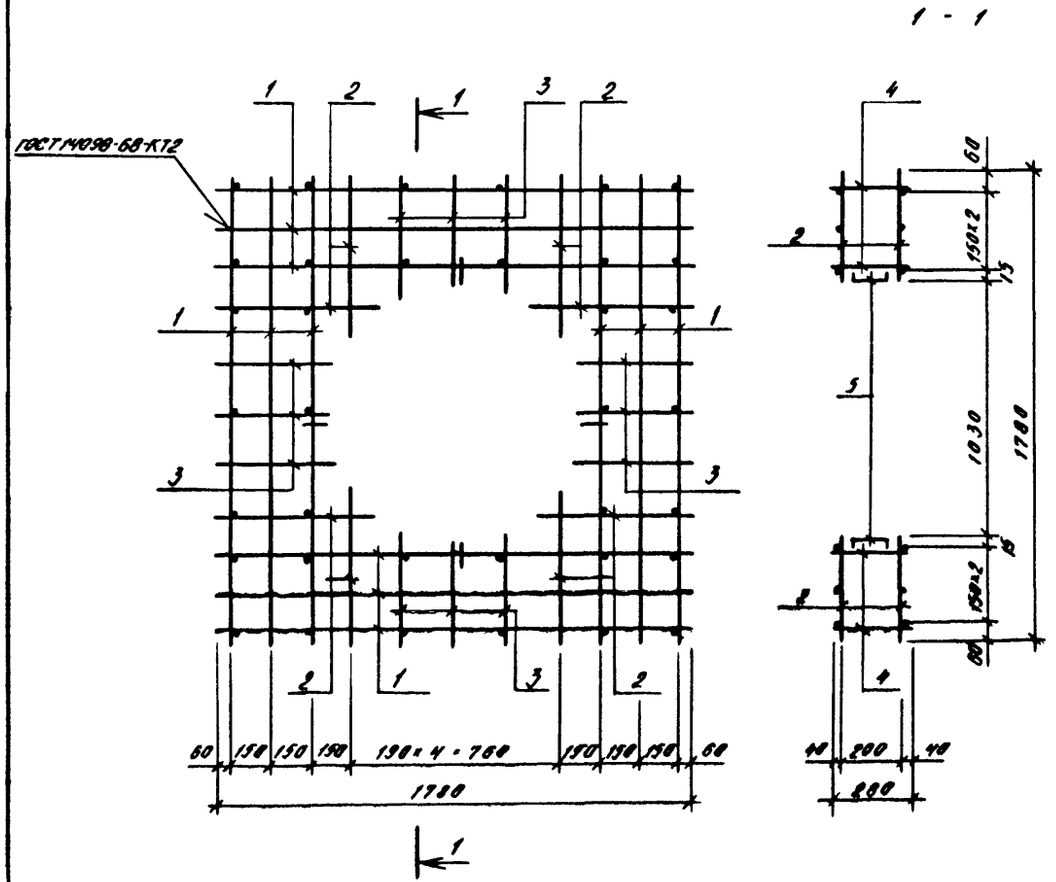

Ведомость деталей

поз.	Эскиз
5	170 (50, 50)

Формат	Зона	Поз	Обозначение	Наименование			Примеч
				Документация			
			А-II(III,IV)-1200-314.86-КЖИ.ТУ	Технические условия			
				Детали			
				Стержень арматурный ГОСТ 5781-82			
64		1	А-II(III,IV)-1200-314.86-КЖИ.700	Ф12 А III	ℓ=1780	24	1.6 кг
64		2	-01	Ф12 А III	ℓ=540	16	0.5 кг
64		3	-02	Ф12 А III	ℓ=400	24	0.4 кг
64		4	-03	Ф8 А I	ℓ=280	36	0.1 кг
64		5	-04	Ф8 А I	ℓ=270	4	0.1 кг

Взам. инв. № | Подпись и даты | Инв. № подл.

Привязан

Инв. №

Нач отд	Даниленко	
Гл.спец	Крадинова	
Рук.гр	Сидорова	
Ст.инж	Сидорова	
Исполн.	Антипова	
Провер.	Кондратьева	
Н.контр	Крадинова	

А-II(III,IV)-1200-314.86-КЖИ.107

Каркас пространственный КП (КП-194)

Стадия	Масса	Масштаб
РП	60.0кг	—
Лист	Листов 1	

ГОССТРОЙ СССР
ГОСХИМПРОЕКТ
Волжское отделение

Альбом 5

Формат	Зона	Поз	Обозначение	Наименование	Количество на исполнение																		Примеч.
					-	01	02	03	04	05	06	07	08	09	10	11	12	13	14	15	16	17		
				Документация																			
А3			А-II(III,IV)-1200-314.86 - КЖИ200СБ	Сборочный чертёж																			
А3			А-II(III,IV)-1200-314.86 - КЖИ.ТУ	Технические условия																			
				Детали																			
				Стержень арматурный																			
				Гост 5781-82																			
БЧ		1	А II(III,IV)-1200-314.86 - КЖИ.690	ф10 AI l=5550	1	1	1																
БЧ			-01	ф10 AI l=4400																			
БЧ			А-II(III,IV)-1200-314.86-КЖИ691	ф16 AIII l=5500				1	1	1													3.4
БЧ			-01	ф14 AIII l=5500							1	1											2.7
БЧ			А-II(III,IV)-1200-314.86-КЖИ.690-02	ф10 AI l=3150									1										8.7
БЧ			-03	ф8 AI l=1650										1	1	1							6.7
БЧ			А-II(III,IV)-1200-314.86-КЖИ.691-02	ф16 AIII l=4400													1	1	1				1.9
БЧ			-03	ф14 AIII l=4400																			0.7
БЧ		2	-04	ф6 AIII l=400	19			15			19			11			6			2	2		7.0
БЧ			-05	ф6 AIII l=300		19			15			19			11			6			2		5.3
БЧ			-06	ф6 AIII l=260			19			15			19			11			6		15		0.08
БЧ		3	-07	ф25 AIII l=5550	1	1					15			19			11			6		15	0.06
БЧ			-08	ф20 AIII l=5550																			0.05
БЧ			-09	ф25 AIII l=4400			1																21.4
БЧ			-10	ф20 AIII l=4400				1	1														13.7
БЧ			-11	ф25 AIII l=5500						1													16.9
БЧ			-12	ф20 AIII l=5500							1	1											10.9
БЧ			-13	ф25 AIII l=3150									1										21.2
БЧ			-14	ф20 AIII l=3150										1	1								13,6
БЧ			-15	ф16 AIII l=1650												1							12,1
БЧ			-16	ф14 AIII l=1650													1	1					7,8
																			1				2.6
																							2.0

Взам. инв №

Подпись и дата

Инв № подл.

Привязан

Инв.№

Нач отд	Лянтенко	
Гл.спец	Крядинова	
Рук.гр	Сидорова	
Ст инж	Сидорова	
Исполн.	Рубцова	
Провер.	Россиева	
Н.контр	Крядинова	

А-II(III,IV)-1200-314.86-КЖИ.200

Каркас плоский КР
/КР-91 ÷ КР-108/

Стадия	Лист	Листов
РП		1

ГОССТРОЙ СССР
ГОСХИМПРОЕКТ
Волжское отделение

Альбом 5

Рис. 1

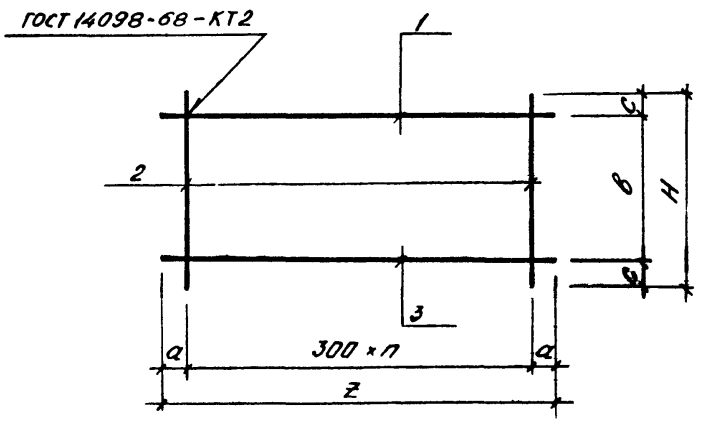

Рис. 2

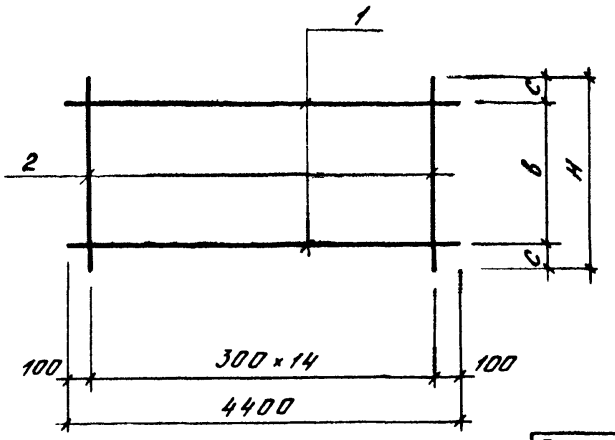

Обозначение	Марка	Рис	n	Размеры, мм a	в	с	z	н	Масса кг
А-II(III,IV)-1200-314.86-КЖИ.200	КР-91	1	18	75	350	25	5550	400	26.3
-01	КР-92	1	18	75	250	25	5550	300	25.9
-02	КР-93	1	18	75	220	20	5550	260	18.1
-03	КР-94	1	14	100	350	25	4400	400	20.8
-04	КР-95	1	14	100	250	25	4400	300	20.4
-05	КР-96	1	14	100	220	20	4400	260	14.4
-06	КР-97	1	18	75	350	25	5500	400	31.4
-07	КР-98	1	18	75	250	25	5500	300	31.0
-08	КР-99	1	18	75	220	20	5500	260	21.3
-09	КР-100	1	10	75	350	25	3150	400	14.9
-10	КР-101	1	10	75	250	25	3150	300	14.7
-11	КР-102	1	10	75	220	20	3150	260	10.3
-12	КР-103	1	5	75	350	25	1650	400	3.8
-13	КР-104	1	5	75	250	25	1650	300	3.7
-14	КР-105	1	5	75	220	20	1650	260	3.0
-15	КР-106	2	–	–	350	25	–	400	15.2
-16	КР-107	2	–	–	250	25	–	300	14.9
-17	КР-108	2	–	–	220	20	–	260	11.4

Инв. № подл. | Подпись и дата | Взам. инв. №

Привязан

Инв №

Нач отд	Данилевко	
Гл спец	Крадинова	
Рук гр	Сидорова	
Ст. инж	Сидорова	
Исполн.	Рубцова	
Провер.	Россиева	
Н. контр	Крадинова	

А - II (III, IV) - 1200 - 314.86 - КЖИ.200СБ

Каркас плоский КР /КР-91 ÷ КР-108/

Стадия	Масса	Масштаб
РП	см таблицу	—
Лист	Листов 1	

ГОССТРОЙ СССР
ГОСХИМПРОЕКТ
Волжское отделение

СФ 691-05 20

Альбом 5

Рис 1

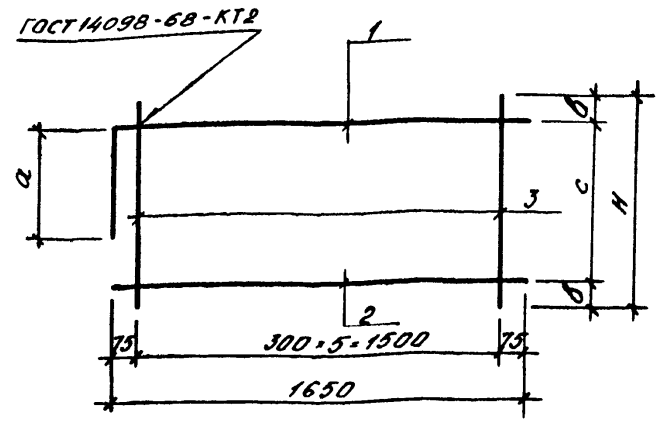

Рис. 2

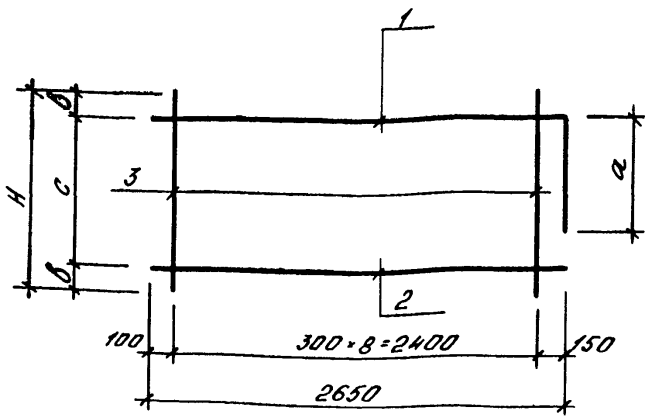

Формат	Зона	Поз	Обозначение	Наименование		Кол. на исполнение –	01	02	03	04	05	Примеч. кг
				Документация								
А3			А-II(III,IV)-1200-314.86-КЖИ.ТУ	Технические условия								
				Детали								
				Стержень арматурный								
				Гост 5781-82								
Б4		1	А-А(III,IV)-1200-314.86-КЖИ.692	Ф16 А-III	ℓ=1950	1	1					3.1
Б4			-01	Ф14 А-III	ℓ=1850			1				2,2
Б4			-02	Ф16 А-III	ℓ=2950				1	1		4,7
Б4			-03	Ф14 А-III	ℓ=2850						1	3,4
Б4		2	-04	Ф16 А-III	ℓ=1650	1	1					2,6
Б4			-05	Ф14 А-III	ℓ=1650			1				2,0
Б4			-06	Ф16 А-III	ℓ=2650				1	1		4,2
Б4			-07	Ф14 А-III	ℓ=2650						1	3,2
Б4		3	А	-08 Ф6 А-III	ℓ=400	6			9			0,09
				-09 Ф6 А-III	ℓ=300		6			9		0,07
				-10 Ф6 А-III	ℓ=260			6			9	0,06

Обозначение	Марка	Рис	Размеры, мм а	в	с	Н	Масса кг
А-II(III,IV)-1200-314.86-КЖИ.201	КР-109	1	300	25	350	400	6,2
-01	КР-110	1	300	25	250	300	6.1
-02	КР-111	1	200	20	220	260	4,6
-03	КР-316	2	300	25	350	400	9,7
04	КР-317	2	300	25	250	300	9,5
05	КР-318	2	200	20	220	260	7,1

Взам. инв. №

Подпись и дата

Инв. № подл.

Привязан

Инв. №

Нач. отд	Днипенко	
Гл. спец	Крядинова	
Рук. гр	Сидорова	
Ст. инж	Сидорова	
Исполн.	Рубцова	
Провер.	Россиева	
Н. контр	Крядинова	

А-II(III,IV)-1200-314.86-КЖИ.201

Каркас плоский КР /КР-109÷КР-111, КР-316÷КР-318/

Стадия	Масса	Масштаб
РП	см. таблицу	—
Лист	Листов 1	

ГОССТРОЙ СССР
ГОСХИМПРОЕКТ
Волжское отделение

Альбом 5

Рис. 1

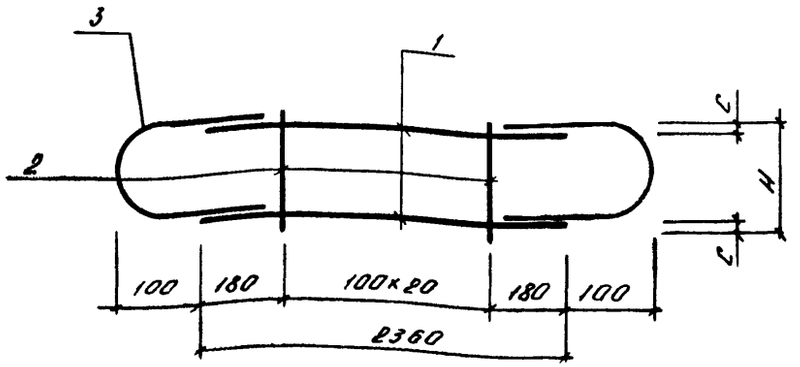

Рис 2

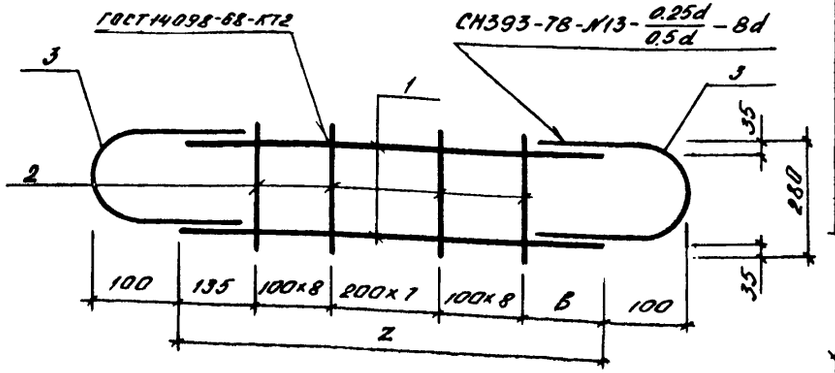

Формат	Зона	Поз	Обозначение	Наименование		Количество на исполнение –	01	02	03	04	05	Примеч. кг
				Документация								
А3			А-II(III,IV)-1200-314.86-КЖИ ТУ	Технические условия								
				Детали								
				Стержень арматурный ГОСТ 5781-82								
БЧ		1	А-II(III,IV)-1200-314.86-КЖИ.651	Ø16 AIII	ℓ=2400	2		2				3,8
БЧ			-01	Ø12 AIII	ℓ=2300		2		2			2,1
БЧ			-02	Ø16 AIII	ℓ=3460					2		5,5
БЧ			-03	Ø12 AIII	ℓ=3270						2	2,9
БЧ		2	-04	Ø8 AIII	ℓ=280	21				24		0,1
БЧ			-05	Ø6 AIII	ℓ=280		21				24	0,1
БЧ			-06	Ø8 AIII	ℓ=430			21				0,2
БЧ			-07	Ø6 AIII	ℓ=330				21			0,1
БЧ		3	-08	Ø16 AIII	ℓ=590	2				2		0,9
БЧ			-09	Ø12 AIII	ℓ=560		2				2	0,5
БЧ			-10	Ø16 AIII	ℓ=800			2				1,3
БЧ			-11	Ø12 AIII	ℓ=770				2			0,7

Поз. 3

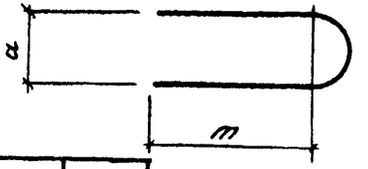

Обозначение	Марка	Рис	Размеры, мм a	c	m	H	Z	B	Масса, кг
А-II(III,IV)-1200-314.86-КЖИ.202	КР-575	1	190	35	130	280		–	11,5
-01	КР-576	1	200	35	110	280		–	7,3
-02	КР-579	1	330	40	130	430		–	14,4
-03	КР-580	1	240	40	110	330		–	7,7
-04	КР-583	2	190	–	130	–	3460	325	15,2
-05	КР-584	2	280	–	110	–	3270	135	9,2

Нач отд	Данильченко	
Гл спец	Градинова	
Рук гр	Сидорова	
Ст.инж	Сидорова	
Исполн.	Юпенина	
Провер.	Россиева	
Н контр	Градинова	

Привязан

Инв.№

Взам. инв. №

Подпись и дата

Инв. № подл.

А-II(III,IV)-1200-314.86-КЖИ.202

Каркас плоский КР (КР-575, КР-576, КР-579, КР-580, КР-583, КР-584)

Стадия	Масса	Масштаб
РП	см. таблицу	–
Лист	Листов 1	

ГОССТРОЙ СССР
ГОСХИМПРОЕКТ
Волжское отделение

Альбом 5

Формат	Зона	Поз	Обозначение	Наименование		Количество на исполнение —	01	02	03	04	05	06	07	08	Примеч. кг
				Документация											
А3			А-II(III,IV)-1200-314.86-КЖИ.203СБ	Сборочный чертёж											
А3			А-II(III,IV)-1200-314.86-КЖИ.ТУ	Технические условия											
				Детали											
				Стержни арматурный											
				ГОСТ 5781-82											
Б4		1	А-II(III,IV)-1200-314.86-КЖИ.652	⌀25 AIII	ℓ=4900	2									
Б4			-01	⌀20 AIII	ℓ=4600		2								
Б4			-02	⌀14 AIII	ℓ=4300			2							18,9
Б4			-03	⌀25 AIII	ℓ=3250				2						11,3
Б4			-04	⌀20 AIII	ℓ=2950					2					5,2
Б4			-05	⌀14 AIII	ℓ=2650						2				12,5
Б4			-06	⌀8 AIII	ℓ=2000							2	2		7,3
Б4			-07	⌀6 AIII	ℓ=2000									2	3,2
Б4		2	А-II(III,IV)-1200-314.86-КЖИ.653	⌀8 AI	ℓ=4380	1	1	1							4,8
Б4			-01	⌀8 AI	ℓ=2250				2	2	2				0,4
Б4			А-II(III,IV)-1200-314.86-КЖИ.652-02	⌀16 AIII	ℓ=2300							1			1,7
Б4			-09	⌀12 AIII	ℓ=2480								1		0,9
Б4			-10	⌀10 AIII	ℓ=2400									1	4,4
Б4		3	-11	⌀8 AIII	ℓ=870	12	12	12							2,2
			-12	⌀8 AIII	ℓ=1070-				8	8	8				1,5
			-13	⌀8 AIII	ℓ=820							19	19		0,3
			-14	⌀6 AIII	ℓ=820									19	0,4
															0,3
															0,2

Взам. инв. №

Подпись и дата

Инв. № подл.

Привязан

Инв.№

Нач.отд	Данильченко	
Гл.спец	Крайнова	
Рук.гр	Сидорова	
Ст.инж	Сидорова	
Испол.	Антипова	
Провер	Россиева	
Н.контр	Крайнова	

А-II(III,IV)-1200-314.86-КЖИ.203

Каркас плоский КР (КР-589 ÷ КР-594, КР-598 ÷ КР-600).

Стадия	Лист	Листов
РП		1

ГОССТРОЙ СССР
ГОСХИМПРОЕКТ
Волжское отделение

СФ 691-05 23

Альбом 5

Рис. 1

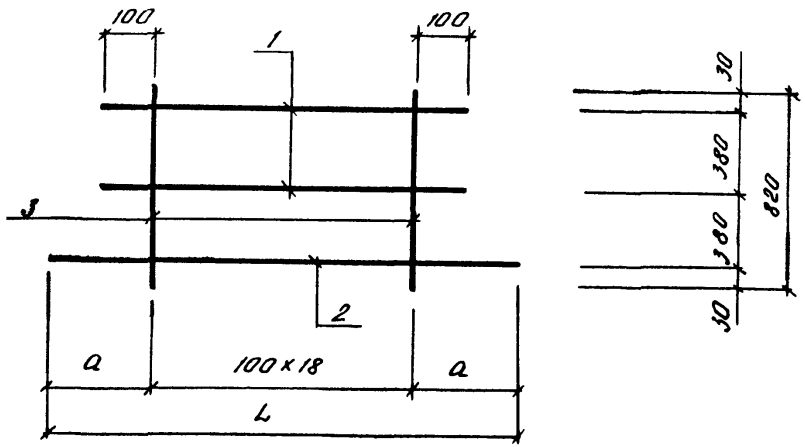

Рис. 2

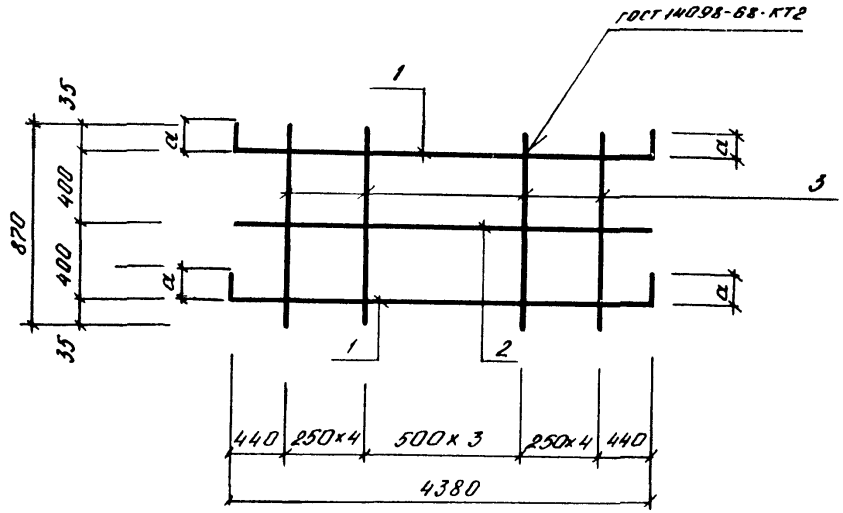

Рис. 3

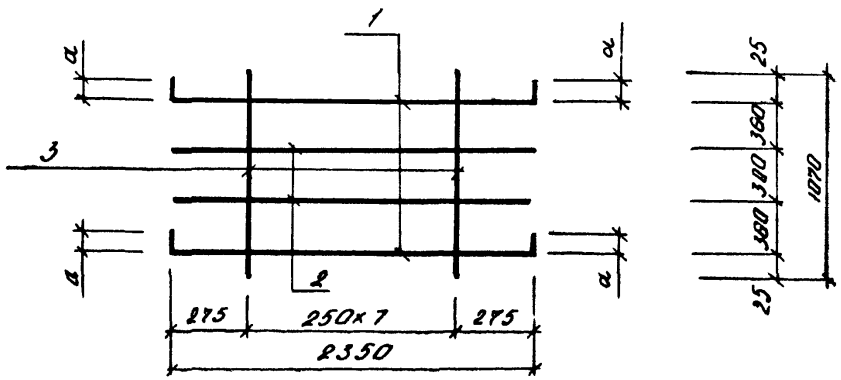

Обозначение	Марка	Рис	Размеры, мм a	Размеры, мм L	Масса, кг
А-II(III,IV)-1200-314.86-КЖИ 203	КР-589	2	210	—	43,1
-01	КР-590	2	120	—	27,9
-02	КР-591	2	—	—	15,7
-03	КР-592	3	450	—	30,0
-04	КР-593	3	300	—	19,6
-05	КР-594	3	150	—	11,4
-06	КР-598	1	500	2080	11,6
-07	КР-599	1	340	2480	9,5
-08	КР-600	1	300	2400	6,1

Взам. инв. №

Подпись и дата

Инв. № подл.

Привязан

Инв. №

Нач.отд	Данилейко	
Гл.спец	Крадинова	
Рук.гр	Сидорова	
Ст инж	Сидорова	
Исполн.	Антипова	
Провер.	Росснева	
Н контр	Крадинова	

А-II(III,IV)-1200-314.86-КЖИ.203СБ.

Каркас плоский КР (КР-589÷КР-594, КР-598÷КР-600). Сборочный чертеж.

Стадия	Масса	Масштаб
РП	См. табл.	
Лист	Листов 1	

ГОССТРОЙ СССР
ГОСХИМПРОЕКТ
Волжское отделение

Альбом 5

Рис. 1

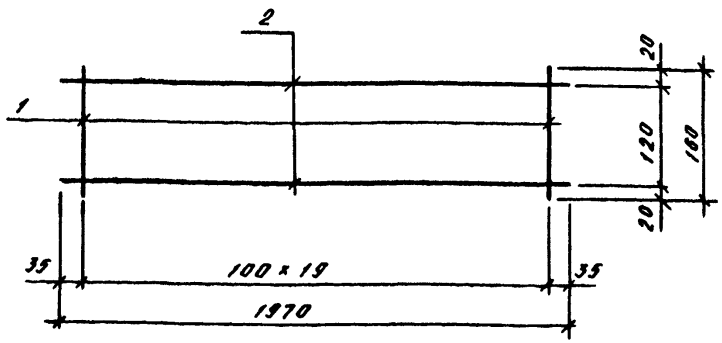

Рис. 2

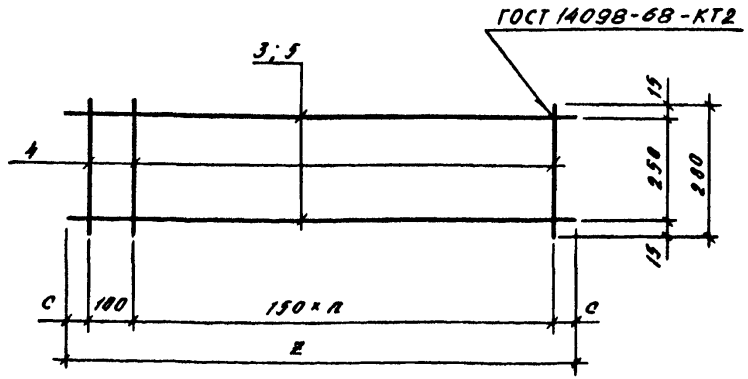

Формат	Зона	Поз	Обозначение	Наименование	Кол на испол- нение —	01	02	Примеч.
				Документация				
А3			А-II(III,IV)-1200-314.86-КЖИ.ТУ	Технические условия				
				Детали				
Б4		1	А-II(III,IV)-1200-314.86-КЖИ.613	Ф8 AIII ГОСТ 5781-82 ℓ=160	20			0.1 кг
Б4		2	-01	Ф16 AIII ГОСТ 5781-82 ℓ=1970	2			3.1 кг
Б4		3	А-II(III,IV)-1200-314.86-КЖИ.614	Ф6 AI ГОСТ 5781-82 ℓ=3170		2		0.7 кг
Б4		4	А-II(III,IV)-1200-314.86-КЖИ613-02	Ф8 AIII ГОСТ 5781-82 ℓ=280		22	17	0.1 кг
Б4		5	А-II(III,IV)-1200-314.86-КЖИ614-01	Ф6 AI ГОСТ 5781-82 ℓ=2390			2	0.5 кг

Обозначение	Марка	Рис	n	Размеры, мм С	Z	Масса, кг
А-II(III,IV)-1200-314.86-КЖИ204	КР-113	1	—	—	—	8.2
-01	КР-114	2	20	35	3170	3.6
-02	КР-115	2	15	20	2390	2.7

Привязан

Инв №

Нач отд	Даниленко	
Гл спец	Крадинова	
Рук гр	Сидорова	
Ст инж	Безвородова	
Исполн.	Югай	
Провер.	Кондратьева	
Н.контр	Крадинова	

А-II(III,IV)-1200-314.86 -КЖИ.204

Каркас плоский КР (КР-113 ÷ КР-115).

Стадия	Масса	Масштаб
РП	См. табл.	
Лист	Листов 1	

ГОССТРОЙ СССР
ГОСХИМПРОЕКТ
Волжское отделение

Инв. № подл. | Подпись и дата | Взам. инв. №

Альбом 5

Рис 1

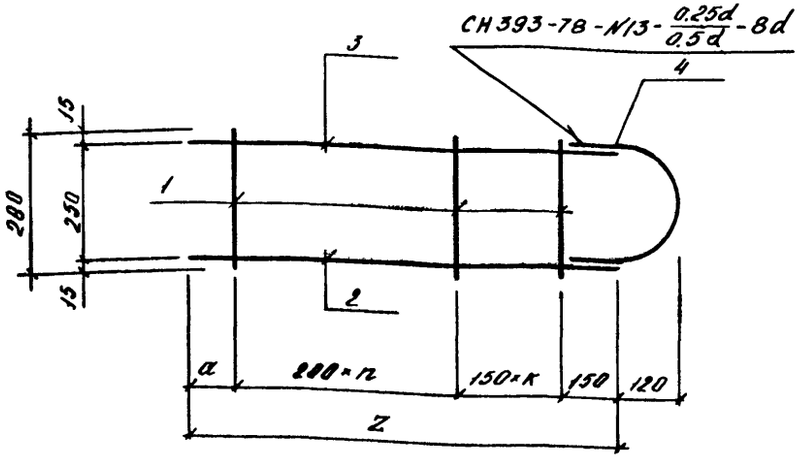

Рис. 2

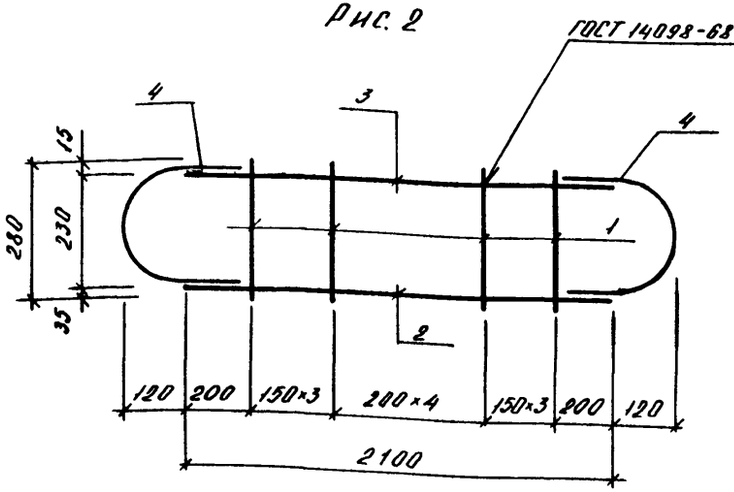

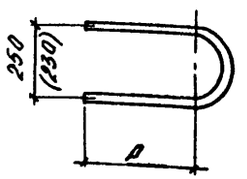

поз. 4

Формат	Зона	Поз	Обозначение	Наименование		Количество на исполнение —	01	02	03	04	05	Примеч. кг
				Документация								
А3			А-II(III,IV)-1200-314.86 -КЖИ.ТЧ	Технические условия								
				Детали								
				стержень арматурный								
				ГОСТ 5781-82								
БЧ		1	А-II(III,IV)-1200-314.86 -КЖИ.608	⌀6 AIII	ℓ=280	14	14	7	7	11	11	0,06
БЧ		2	- 01	⌀12 AIII	ℓ=2600	1						2,3
БЧ			- 02	⌀10 AIII	ℓ=2600		1					1,6
БЧ			- 03	⌀12 AIII	ℓ=1350			1				1,2
БЧ			- 04	⌀10 AIII	ℓ=1350				1			0,8
БЧ			- 05	⌀12 AIII	ℓ=2100					1		1,9
БЧ			- 06	⌀10 AIII	ℓ=2100						1	1,3
БЧ		3	- 07	⌀6 AIII	ℓ=2600	1	1					0,6
БЧ			- 08	⌀6 AIII	ℓ=1350			1	1			0,3
БЧ			- 09	⌀6 AIII	ℓ=2100					1	1	0,5
		4	- 10	⌀12 AIII	ℓ=550	1		1		2		0,5
			- 11	⌀10 AIII	ℓ=550		1		1		2	0,3

1. Размер в скобках дан для Рис 2.

Обозначение	Марка	Рис	n	k	Размеры, мм α	P	Z	Масса кг
А-II(III,IV)-1200-314.86-КЖИ205	КР-136	1	9	4	50	100	2600	4,2
- 01	КР-137	1	9	4	50	80	2600	3,3
- 02	КР-138	1	4	2	100	100	1350	2,4
- 03	КР-139	1	4	2	100	80	1350	1,8
- 04	КР-140	2	—	—	—	100	—	4,1
- 05	КР-141	2	—	—	—	100	—	3,1

Взам инв №

Подпись и дата

Инв. № подл

Привязан

Инв. №

Нач отд	Даниленко		
Гл спец	Крадинова		
Рук гр	Сидорова		
Ст. инж	Сидорова		
Испол.	Юленина		
Провер.	Кондратьева		
Н. контр	Крадинова		

А - II (III, IV) - 1200 - 314.86 - КЖИ.205

Каркас плоский КР (КР-136 ÷ КР-141).

Стадия	Масса	Масштаб
РП	См. табл.	

Лист | Листов 1

ГОССТРОЙ СССР
ГОСХИМПРОЕКТ
Волжское отделение

СФ 691-05 26

Формат	Зона	Поз	Обозначение	Наименование	Количество на исполнение: -	01	02	03	04	05	06	07	08	09	10	11	Примеч. кг
				Документация													
А3			А-II(III,IV)-1200-314.86-КЖИ.206.СБ	Сборочный чертёж													
А3			А-II(III,IV)-1200-314.86-КЖИ.ТУ	Технические условия													
				Детали													
				Стержень арматурный ГОСТ 5781-82													
БЧ		1	А-II(III,IV)-1200-314.86-КЖИ.603	Ø20 AIII ℓ=2660	2												6,6
БЧ			-01	Ø22 AIII ℓ=2600		2					2						7,8
БЧ			-02	Ø22 AIII ℓ=2100			2									2	6,3
БЧ			-03	Ø22 AIII ℓ=2400				2									7,2
БЧ			-04	Ø20 AIII ℓ=1580					2								3,9
БЧ			-05	Ø22 AIII ℓ=2900						2							8,7
БЧ			-06	Ø20 AIII ℓ=2780								2					6,9
БЧ			-07	Ø20 AIII ℓ=2860									2				7,1
БЧ			-08	Ø20 AIII ℓ=2940										2			7,3
БЧ			-09	Ø20 AIII ℓ=3020											2		7,4
БЧ		2	-10	Ø8 AIII ℓ=280	14	12			5			15	16	16	17	11	0,1
БЧ			-11	Ø8 AIII ℓ=270				12		12							0,1
БЧ			-12	Ø8 AIII ℓ=320			11				12						0,1
БЧ			-13	Ø22 AIII ℓ=570				1									0,6
БЧ		3	-14	Ø20 AIII ℓ=665	2				1			2	2	2	2		1,6
БЧ			-15	Ø22 AIII ℓ=640		1										2	1,9
БЧ			-16	Ø22 AIII ℓ=700			2				1						2,1

Взам. инв. №

Подпись и дата

Инв. № подл.

Привязан

Инв №

Нач отд	Данильенко	
Гл спец	Крадинова	
Рук.гр	Сидорова	
Ст.инж	Сидорова	
Исполн.	Антипова	
Провер	Кондратьева	
Н.контр	Крадинова	

А - II (III, IV) - 1200 - 314.86 - КЖИ . 206

Каркас плоский КР (КР-148 ÷ КР-160).

Стадия	Лист	Листов
РП		1

ГОССТРОЙ СССР
ГОСХИМПРОЕКТ
Волжское отделение

Альбом 5

Рис. 1

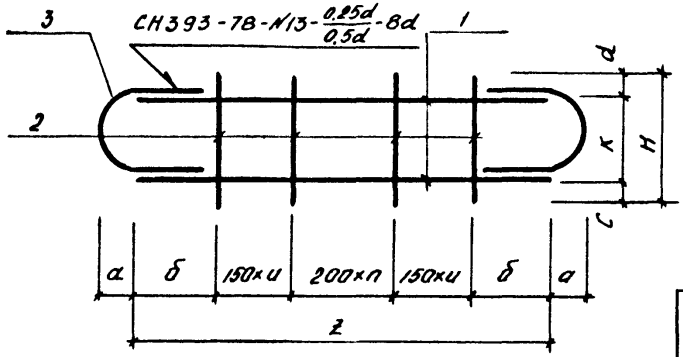

Поз. 3

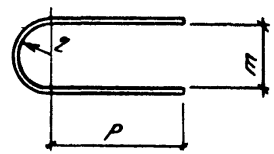

Рис. 3.

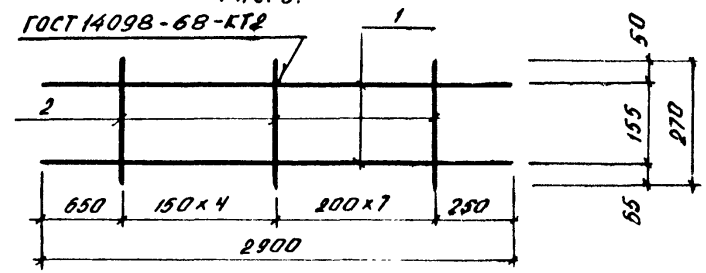

Рис. 2

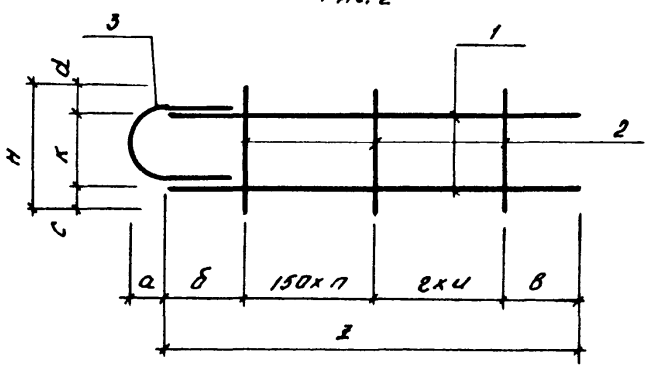

Обозначение	Марка	Рис.	п	Размеры, мм														Масса кг
				а	б	с	d	к	Н	z	и	в	г	ℓ	m	Р	
А-II(III,IV)-1200-314.86-КЖИ.206	КР-149	1	5	120	230	30	30	220	280	2660	4	-	-	110	220	160	17,8
-01	КР-150	2	6	100	250	50	30	200	280	2800	5	700	150	89	178	180	18,7
-02	КР-151	1	4	110	200	50	30	240	320	2100	3	-	-	109	218	180	17,9
-03	КР-152	2	4	100	170	65	50	155	270	2400	7	230	200	67	133	180	16,2
-04	КР-153	2	2	120	180	30	30	220	280	1580	2	800	150	110	220	160	9,9
-05	КР-154	3	-	-	-	-	-	-	-	-	-	-	-	-	-	-	18,6
-06	КР-155	2	6	100	250	50	30	240	320	2600	5	100	150	109	218	180	18,9
-07	КР-156	1	6	120	190	30	30	220	280	2780	4	-	-	110	220	160	18,5
-08	КР-157	1	5	120	180	30	30	220	280	2860	5	-	-	110	220	160	19,0
-09	КР-158	1	5	120	220	30	30	220	280	2940	5	-	-	110	220	160	19,4
-10	КР-159	1	6	120	160	30	30	220	280	3020	5	-	-	110	220	160	19,7
-11	КР-160	1	4	110	200	50	30	200	280	2100	3	-	-	89	178	180	17,5

Взам. инв. №

Подпись и дата

Инв. № подл.

Привязан

Инв. №

Нач отд	Даниленко	
Гл спец	Крадинова	
Рук гр	Сидорова	
Ст.инж	Сидорова	
Испотн.	Антипова	
Провер.	Кондратьева	
Н.контр	Крадинова	

А-II(III,IV)-1200-314.86-КЖИ.206СБ

Каркас плоский КР (КР-149 ÷ КР-160). Сборочный чертёж.

Стадия	Масса	Масштаб
РП	См. табл.	
Лист	Листов 1	

ГОССТРОЙ СССР
ГОСХИМПРОЕКТ
Волжское отделение

Альбом 5

Формат	Зона	Поз	Обозначение	Наименование	Количество на изделие												Примеч. кг
					-	01	02	03	04	05	06	07	08	09	10	11	
				Документация													
А3			А-II(III,IV)-1200-314.86-КЖИ.207.СБ	Сборочный чертёж													
А3			А-II(III,IV)-1200-314.86-КЖИ.ТУ	Технические условия													
				Детали													
				Стержень арматурный													
				ГОСТ 5781-82													
Б4		1	А-II(III,IV)-1200-314.86-КЖИ.603	ф16 AIII ℓ=2660	2												4,2
Б4			-01	ф18 AIII ℓ=2600		2					2						5,2
Б4			-02	ф18 AIII ℓ=2100			2									2	4,2
Б4			-03	ф18 AIII ℓ=2400				2									4,8
Б4			-04	ф16 AIII ℓ=1580					2								2,5
Б4			-05	ф18 AIII ℓ=2900						2							5,8
Б4			-06	ф16 AIII ℓ=2780								2					4,4
Б4			-07	ф16 AIII ℓ=2860									2				4,5
Б4			-08	ф16 AIII ℓ=2940										2			4,6
Б4			-09	ф16 AIII ℓ=3020											2		4,8
Б4		2	-10	ф8 AIII ℓ=280	14	12			5			15	16	16	17	11	0,1
Б4			-11	ф8 AIII ℓ=270				12		12							0,1
Б4			-12	ф8 AIII ℓ=320			11				12						0,1
Б4			-13	ф18 AIII ℓ=520				1									1,0
Б4		3	-14	ф16 AIII ℓ=610	2				1			2	2	2	2		1,0
Б4			-15	ф18 AIII ℓ=590		1										2	1,2
Б4			-16	ф18 AIII ℓ=650			2				1						1,3

Взам. инв. №

Подпись и дата

Инв. № подл

Привязан

Инв №

Нач отд	Даниленко	
Гл спец	Крадинова	
Рук гр	Сидорова	
Ст.инж	Сидорова	
Исполн.	Антипова	
Провер	Кондратьева	
Н.контр	Крадинова	

А-II(III,IV)-1200-314.86-КЖИ.207

Каркас плоский КР (КР-162 ÷ КР-173).

Стадия	Лист	Листов
РП		1

ГОССТРОЙ СССР
ГОСХИМПРОЕКТ
Волжское отделение

СФ 691-05

Рис. 1

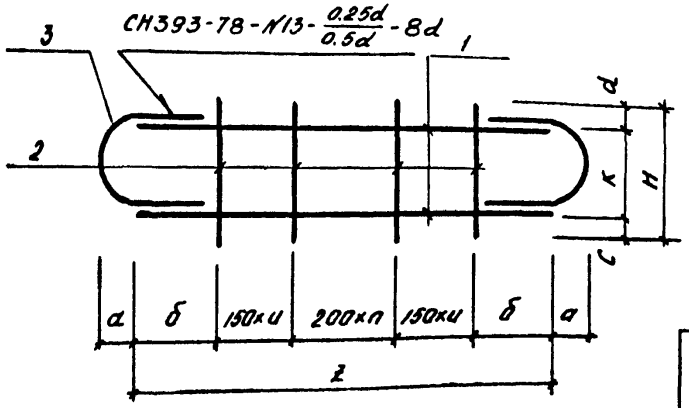

Поз. 3

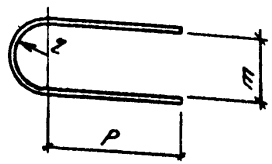

Рис. 3.

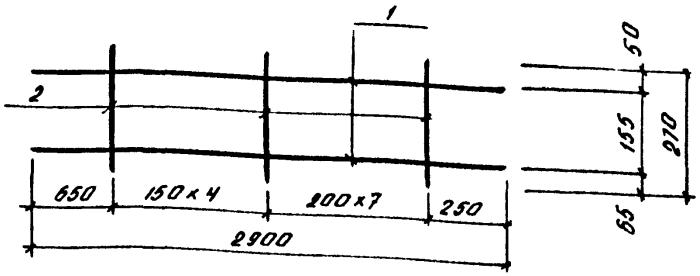

Рис. 2

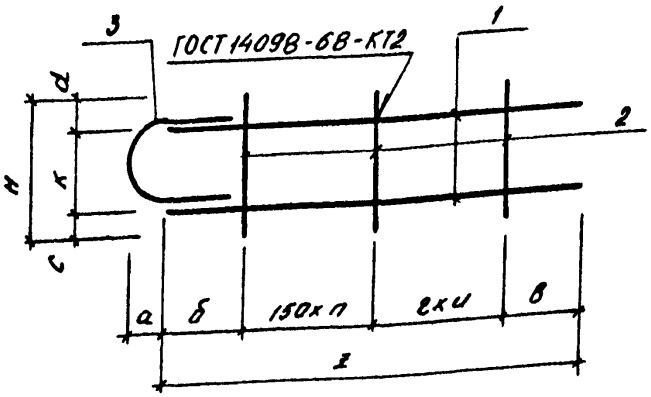

Обозначение	Марка	Рис.	п	Размеры, мм														Масса кг
				а	б	с	d	к	Н	ℓ	и	в	2	г	m	Р		
А-II(III,IV)-1200-314.86-КЖИ.207	КР-162	1	5	120	230	30	30	220	280	2660	4	–	–	112	224	130		11,8
-01	КР-163	2	6	100	250	50	30	200	280	2600	5	700	150	91	182	150		12,8
-02	КР-164	1	4	110	200	50	30	240	320	2100	3	–	–	111	222	150		12,1
-03	КР-165	2	4	100	170	65	50	155	210	2400	7	230	200	69	137	150		11,8
-04	КР-166	2	2	120	180	30	30	220	280	1580	2	800	150	112	224	130		6,5
-05	КР-167	3	-	–	–	–	–	–	–	–	–	–	–	–	–	–		12,8
-06	КР-168	2	6	100	250	50	30	240	320	2600	5	100	150	111	222	150		12,9
-07	КР-169	1	6	120	190	30	30	220	280	2780	4	–	–	112	224	130		12,3
-08	КР-170	1	5	120	180	30	30	220	280	2860	5	–	–	112	224	130		12,6
-09	КР-171	1	5	120	220	30	30	220	280	2940	5	–	–	112	224	130		12,8
-10	КР-172	1	6	120	160	30	30	220	280	2820	5	–	–	112	224	130		13,3
-11	КР-173	1	4	110	200	50	30	200	280	2100	3	–	–	91	182	150		11,9

Нач отд	Даниленко		
Гл спец	Крадинова		
Рук гр	Сидорова		
Ст.инж	Сидорова		
Испол.	Антипова		
Провер.	Кондратьева		
Н.контр	Крадинова		

Привязан

Инв. №

А-II(III,IV)-1200-314.86-КЖИ.207СБ

Каркас плоский КР (КР-162 ÷ КР-173). Сборочный чертёж.

Стадия	Масса	Масштаб
РП	См. табл.	
Лист	Листов 1	

ГОССТРОЙ СССР
ГОСХИМПРОЕКТ
Волжское отделение

Взам. инв. №

Подпись и дата

Инв. № подл.

Альбом 5

Формат	Зона	Поз	Обозначение	Наименование	Количество на исполнение												Примеч. кг
					-	01	02	03	04	05	06	07	08	09	10	11	
				Документация													
А3			А-II(III,IV)-1200-314.86-КЖИ.208.СБ	Сборочный чертёж													
А3			А-II(III,IV)-1200-314.86-КЖИ.ТУ	Технические условия													
				Детали													
				Стержень арматурный													
				ГОСТ 5781-82													
БЧ		1	А-II(III,IV)-1200-314.86-КЖИ.603	ф10 А III ℓ=2660	2												1,6
БЧ			-01	ф12 А III ℓ=2600		2					2						2,3
БЧ			-02	ф12 А III ℓ=2100			2									2	1,9
БЧ			-03	ф12 А III ℓ=2400				2									2,1
БЧ			-04	ф10 А III ℓ=1580					2								1,0
БЧ			-05	ф12 А III ℓ=2900						2							2,6
БЧ			-06	ф10 А III ℓ=2780								2					1,7
БЧ			-07	ф10 А III ℓ=2800									2				1,8
БЧ			-08	ф10 А III ℓ=2940										2			1,8
БЧ			-09	ф10 А III ℓ=3020											2		1,9
БЧ		2	-10	ф6 А III ℓ=280	14	12			5			15	16	16	17	11	0,1
БЧ			-11	ф6 А III ℓ=270				12		12							0,1
БЧ			-12	ф6 А III ℓ=320			11				12						0,1
БЧ			-13	ф12 А III ℓ=430				1									0,4
БЧ		3	-14	ф10 А III ℓ=520	2				1			2	2	2	2		0,3
БЧ			-15	ф12 А III ℓ=500		1										2	0,4
БЧ			-16	ф12 А III ℓ=560			2				1						0,5

Взам. инв. №

Подпись и дата

Инв. № подл.

Привязан

Инв. №

Нач отд	Даниленко	
Гл спец	Крадинова	
Рук.гр	Сидорова	
Ст.инж	Сидорова	
Испотн.	Антипова	
Провер	Кондратьева	
Н.контр	Крадинова	

А - II (III, IV) - 1200 -314.86- КЖИ. 208

Каркас плоский КР (КР-175 ÷ КР-186).

Стадия	Лист	Листов
РП		1

ГОССТРОЙ СССР
ГОСХИМПРОЕКТ
Волжское отделение

Рис. 1

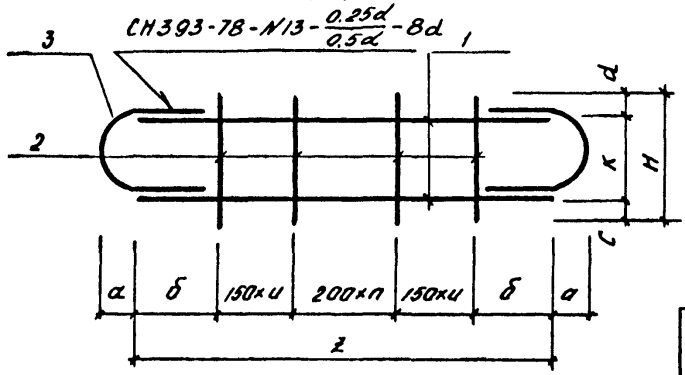

Поз. 3

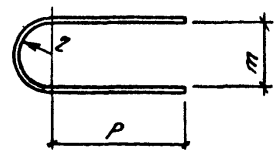

Рис. 3.

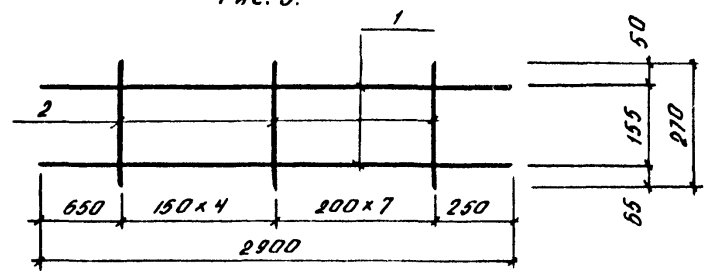

Рис. 2

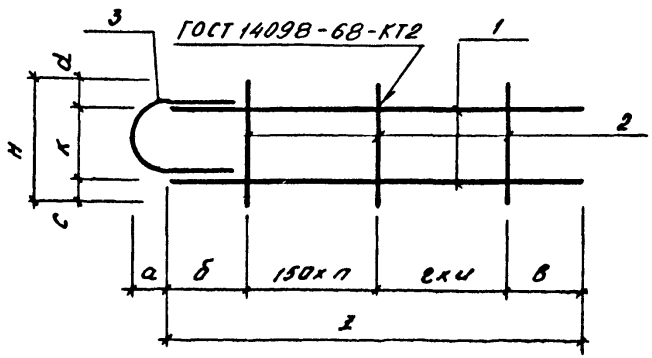

Обозначение	Марка	Рис.	n	Размеры, мм														Масса кг
				а	б	с	d	к	Н	ℓ	u	в	ℓ2	ℓ1	m	Р		
А-II(III,IV)-1200-314.86-КЖИ.208	КР-175	1	5	120	230	30	30	220	280	2660	4	-	-	115	230	80		5,2
-01	КР-176	2	6	100	250	50	30	200	280	2600	5	700	150	94	188	100		6,2
-02	КР-177	1	4	110	200	50	30	240	320	2100	3	-	-	114	228	100		5,9
-03	КР-178	2	4	100	170	65	50	155	210	2400	7	230	200	72	143	100		5,8
-04	КР-179	2	2	120	180	30	30	220	280	1580	2	800	150	115	230	80		2,8
-05	КР-180	3	-	-	-	-	-	-	-	-	-	-	-	-	-	-		6,4
-06	КР-181	2	6	100	250	50	30	240	320	2600	5	700	150	114	228	100		6,3
-07	КР-182	1	6	120	190	30	30	220	280	2780	4	-	-	115	230	80		5,5
-08	КР-183	1	5	120	230	30	30	220	280	2860	5	-	-	115	230	80		9,4
-09	КР-184	1	5	120	170	30	30	220	280	2940	5	-	-	115	230	80		5,8
-10	КР-185	1	6	120	210	30	30	220	280	3020	5	-	-	115	230	80		6,1
-11	КР-186	1	4	110	200	50	30	200	280	2100	3	-	-	94	188	100		5,7

Взам. инв. №

Подпись и дата

Инв. № подл.

Привязан

Инв.№

Нач отд	Даниленко	
Гл спец	Крадинова	
Рук гр	Сидорова	
Ст.инж	Сидорова	
Исполн.	Антипова	
Провер	Кондратьева	
Н контр	Крадинова	

А-II(III,IV)-1200-314.86-КЖИ.208СБ

Каркас плоский КР (КР-175 ÷ КР-186). Сборочный чертёж.

Стадия	Масса	Масштаб
РП	См. табл	
Лист	Листов 1	

ГОССТРОЙ СССР
ГОСХИМПРОЕКТ
Волжское отделение

Альбом 5

Формат	Зона	Поз	Обозначение	Наименование	Количество на исполнение																				Примеч.
					–	01	02	03	04	05	06	07	08	09	10	11	12	13	14	15	16	17				
				Документация																					
А3			А-II(III, IV)-1200-314.86-КЖИ.209 СБ	Сборочный чертёж																					
А3			А-II(III, IV)-1200-314.86-КЖИ. ТУ	Технические условия																					
				Детали																					
				Стержень арматурный																					
				ГОСТ 5781-82																					
БЧ		1	А-II(III, IV)-1200-314.86-КЖИ.642	ф12 А III ℓ=3780	1																				
БЧ			-01	ф12 А III ℓ=3840		1																			3.4 кг
БЧ			-02	ф12 А III ℓ=1490			2																		3.4 кг
БЧ			-03	ф10 А III ℓ=1590				2																	1.3 кг
БЧ			-04	ф12 А III ℓ=520					2																1.0 кг
БЧ			-05	ф12 А III ℓ=580						2															0.5 кг
БЧ			-06	ф12 А III ℓ=2520									2												0.5 кг
БЧ			-07	ф10 А III ℓ=2300										2											2.3 кг
БЧ			-08	ф10 А III ℓ=2420														1							1.4 кг
БЧ			-09	ф6 А III ℓ=2300															1						1.5 кг
БЧ		2	-10	ф12 А III ℓ=2880	1																				0.5 кг
БЧ			-11	ф12 А III ℓ=2930		1																			2.6 кг
БЧ			-12	ф14 А III ℓ=2420																					2.6 кг
БЧ			-13	ф12 А III ℓ=2300														1							2.9 кг
БЧ		3	-14	ф8 А III ℓ=260	18		13		4		14								1						2.0 кг
БЧ			-15	ф6 А III ℓ=160		18		14		5		14													0.1 кг
БЧ			-16	ф8 А III ℓ=240									18					17							0.1 кг
																						9			0.1 кг

Взам. инв. №

Подпись и дата

Инв. № подл.

Привязан

Инв. №

Нач.отд	Даниленко	
Гл спец	Крадинова	
Рук гр	Сидорова	
Ст.инж	Безбородова	
Исполн.	Гейсман	
Провер	Россиева	
Н контр	Крадинова	

А - II (III, IV) - 1200 - 314.86 - КЖИ. 209

Каркас плоский КР (КР379 КР-300, КР306÷КР313, КР315÷КР321, КР375)

Стадия	Лист	Листов
РП	1	2

ГОССТРОЙ СССР
ГОСХИМПРОЕКТ
Волжское отделение

Альбом 5

Формат	Зона	Поз	Обозначение	Наименование	Количество на исполнение —	01	02	03	04	05	06	07	08	09	10	11	12	13	14	15	16	17	Примеч.
БЧ		3	А-II(III,IV)-1200-314.86-КЖИ.642-11	ф 6 AIII ℓ=280										17					18				0.1 кг
БЧ		4	-18	ф 12 AIII ℓ=620	1				1														0.6 кг
БЧ			-19	ф 12 AIII ℓ=390		1																	0.3 кг
БЧ			-20	ф 12 AIII ℓ=550			2		1														0.5 кг
БЧ			-21	ф 10 AIII ℓ=350				2															0.2 кг
БЧ			-22	ф 12 AIII ℓ=350						1													0.3 кг
БЧ			-23	ф 12 AIII ℓ=520									2										0.5 кг
БЧ			-24	ф 10 AIII ℓ=560										2									0.3 кг
БЧ			-25	ф 14 AIII ℓ=420														2					0.5 кг
БЧ			-26	ф 12 AIII ℓ=580															2				0.5 кг
БЧ		5	-27	ф 12 AIII ℓ=1720							1	1											1.5 кг
БЧ		6	-28	ф 12 AIII ℓ=2800							1	1											2.5 кг
БЧ		7	-29	ф 8 AIII ℓ=2700																2			1.1 кг
БЧ			-30	ф 6 AIII ℓ=2600																	2		0.6 кг
БЧ		8	-31	ф 8 AIII ℓ=290																18			0.1 кг
БЧ			-32	ф 6 AIII ℓ=190																	18		0.04 кг
БЧ		9	-33	ф 8 AIII ℓ=690											9								0.3 кг
БЧ			-34	ф 8 AIII ℓ=590												9							0.2 кг
БЧ			-35	ф 6 AIII ℓ=540													9						0.1 кг
БЧ		10	-36	ф 12 AIII ℓ=1500											2	2						2	1.3 кг
БЧ			-37	ф 10 AIII ℓ=1400													2						0.9 кг
БЧ		11	-38	ф 8 AIII ℓ=850											1	1							0.3 кг
БЧ			-39	ф 6 AIII ℓ=850													1						0.2 кг

Взам. инв. №

Подпись и дата

Инв. № подл.

Альбом 5

РИС. 1

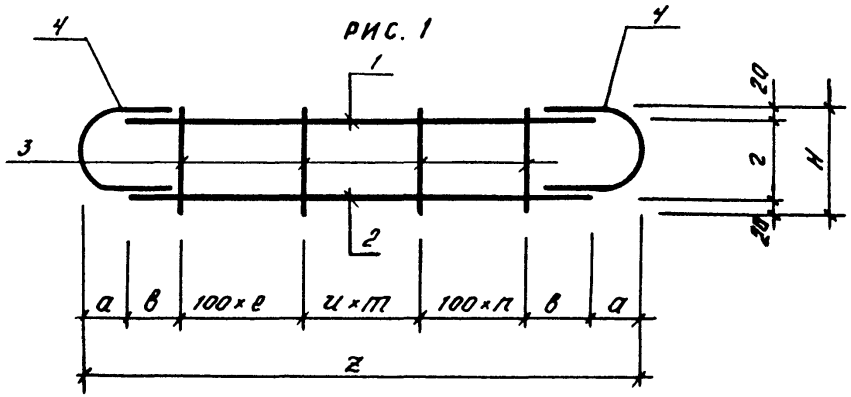

РИС. 3

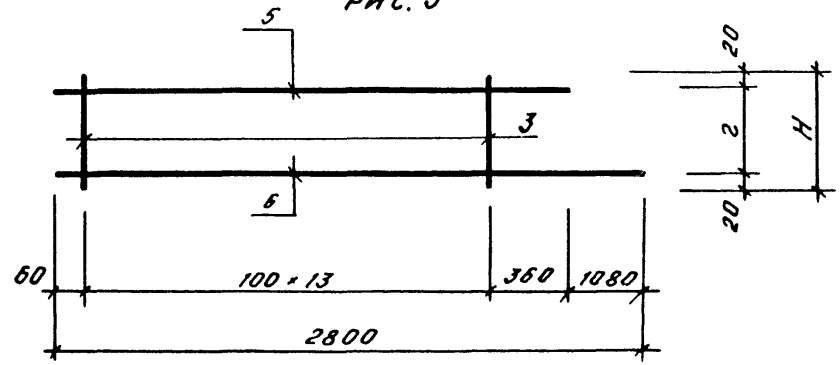

СН393-78-N13-$\frac{0.25d}{0.5d}$-8d

ГОСТ 14098-68-КТ2

РИС. 2

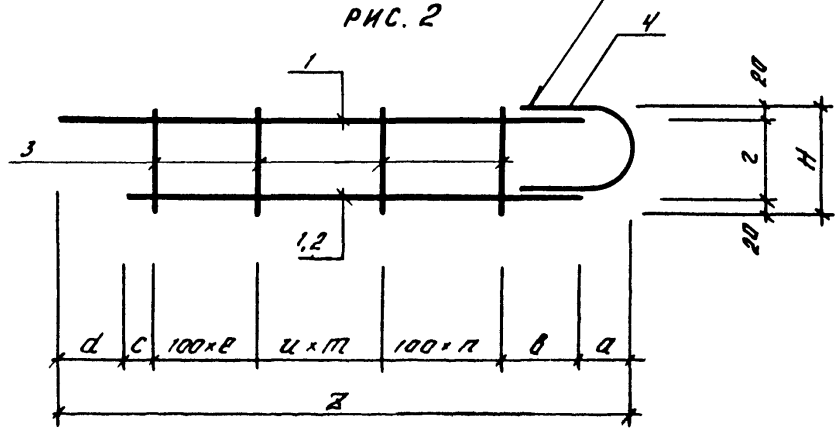

РИС. 4

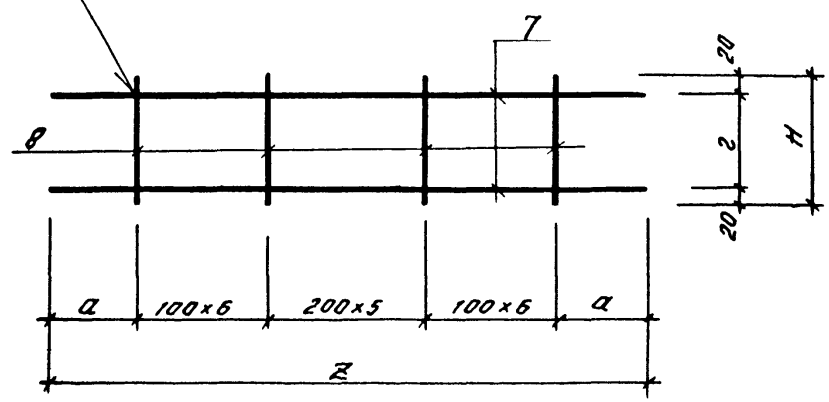

поз. 4

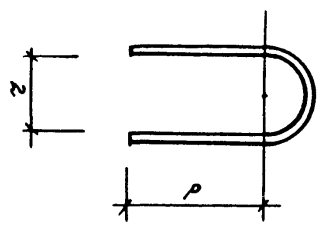

Нач отд	Панипенко		
Гл спец	Крадинова		
Рук гр	Сидорова		
Ст.инж	Безбородова		
Исполн.	Генсман		
Провер.	Россиева		
Н.контр	Крадинова		

Привязан

Инв. №

Инв. № подл. | Подпись и дата | Взам. инв. №

А-II(III,IV)-1200-314.86 - КЖИ.209СБ

Каркас плоский КР (КР379, КР300, КР306÷КР313, КР315÷КР321, КР375) Сборочный чертеж.

Стадия	Масса	Масштаб
РП	см таблицу	—

Лист 1 Листов 2

ГОССТРОЙ СССР
ГОСХИМПРОЕКТ
Волжское отделение

Альбом 5

рис. 5

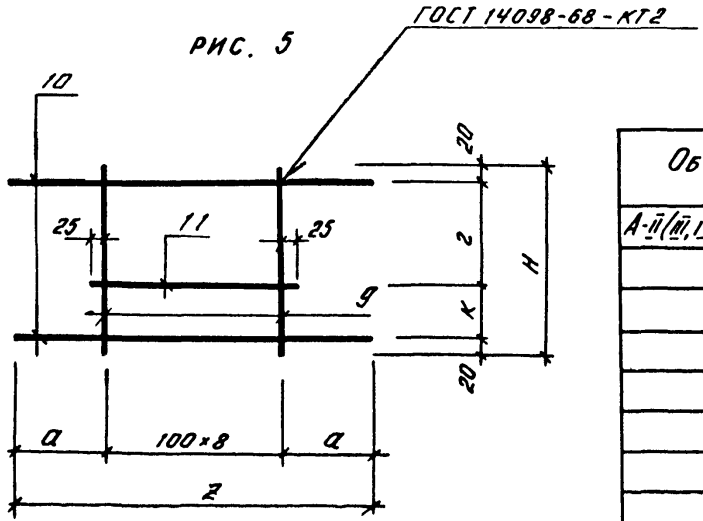

рис. 6

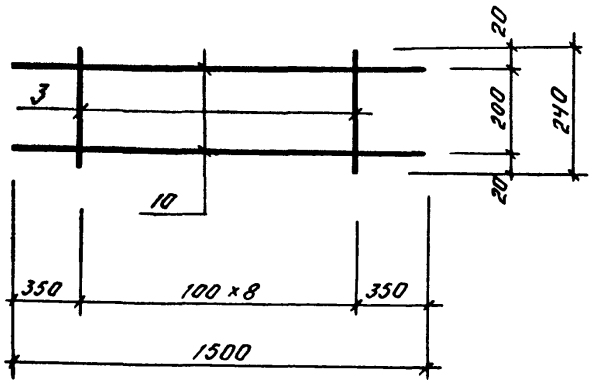

Обозначение	Марка	Рис.	n	m	e	Размеры, мм												Масса кг
						a	K	H	z	z	C	B	d	z	P	u		
А-II(III,IV)-1200-314.86-КЖИ.209	КР-309	2	6	5	6	120		260	220	3900	500	180	900	208	130	200		8.4
-01	КР-319	2	6	5	6	70		160	120	3910	500	230	910	108	130	200		8.1
-02	КР-308	1	4	4	4	120		260	220	1730		145		208	100	100		4.9
-03	КР-318	1	4	5	4	70		160	120	1730		145		110	80	100		3.6
-04	КР-310	2	1	1	1	120		260	220	640	40	180		208	100	100		1.9
-05	КР-320	2	1	1	1	70		160	120	650	50	230		108	100	100		1.5
-06	КР-311	3						260	220									5.4
-07	КР-321	3						160	120									5.4
-08	КР-307	1	6	5	6	110		240	200	2740		160		188	100	200		7.3
-09	КР-317	1	6	4	6	130		280	240	2560		150		230	90	200		4.5
-10	КР-306	5				350	250	690	400	1500								5.8
-11	КР-312	5				350	200	590	350	1500								4.7
-12	КР-315	5				300	200	540	300	1400								2.9
-13	КР-313	1	6	5	6	70		160	120	2560		110		106	120			6.1
-14	КР-316	1	6	5	6	130		280	240	2560		50		228	100	200		5.3
-15	КР-300	4				250		290	250	2700								4.0
-16	КР-315	4				200		190	150	2600								1.9
-17	КР-319	6																3.1

Взам. инв. №
Подпись и дата
Инв. № подл.

Альбом 5

Формат	Зона	Поз	Обозначение	Наименование	Количество на исполнение: –	01	02	03	04	05	06	07	08	09	10	11	12	13	Примеч.
				Документация															
А3			А-II(III,IV)-1200-314.86-КЖИ.210СБ	Сборочный чертёж															
А3			А-II(III,IV)-1200-314.86-КЖИ.ТУ	Технические условия															
				Детали															
				Стержень арматурный															
				ГОСТ 5781-82															
БЧ		1	А-II(III,IV)-1200-314.86-КЖИ.615	Ф 16 AIII ℓ=1480		2													2.3 кг
БЧ			-01	Ф 8 AIII ℓ=2480			1	1											1.0 кг
БЧ			-02	Ф 16 AIII ℓ=5380					2										8.5 кг
БЧ			-03	Ф 16 AIII ℓ=2520						2									4.0 кг
БЧ			-04	Ф 16 AIII ℓ=5200									2						8.2 кг
БЧ			-05	Ф 16 AIII ℓ=3780	1														6.0 кг
БЧ			-06	Ф 16 AIII ℓ=520							2								1.0 кг
БЧ		2	-07	Ф 16 AIII ℓ=2480			1												3.9 кг
БЧ			-08	Ф 12 AIII ℓ=2480				1											2.2 кг
БЧ			-09	Ф 16 AIII ℓ=2880	1														4.5 кг
БЧ		3	-10	Ф 8 AIII ℓ=260	18	13	18	18			4	14							0.1 кг
БЧ			-11	Ф 8 AIII ℓ=240					40	18									0.1 кг
БЧ			-12	Ф 6 AIII ℓ=140									39						0.1 кг
БЧ		4	-13	Ф 16 AIII ℓ=620	1						1								1.0 кг
БЧ			-14	Ф 16 AIII ℓ=600		2	2												1.0 кг
БЧ			-15	Ф 12 AIII ℓ=550				2											0.5 кг
БЧ			-16	Ф 16 AIII ℓ=580					2	2									0.9 кг

Взам. инв. №

Подпись и дата

Инв. № подл

Привязан

Инв №

Нач отд	Даниленко	
Гл спец	Крадинова	
Рук.гр	Сидорова	
Ст инж	Безбородова	
Исполн.	Гейсман	
Провер	Россиева	
Н.контр	Крадинова	

А-II(III,IV)-1200-314.86-КЖИ.210

Каркас плоский КР (КР112, КР148, КР202, КР203, КР298, КР299, КР301÷305, КР314, КР373, КР374, КР483)

Стадия	Лист	Листов
РП	1	2

ГОССТРОЙ СССР
ГОСХИМПРОЕКТ
Волжское отделение

Альбом 5

Формат	Зона	Поз	Обозначение	Наименование	Количество на исполнение: —	01	02	03	04	05	06	07	08	09	10	11	12	13	14	Примеч.
Б4		4	А-II(III, IV)-1200-314.86-КЖИ Б43-17	ф 16 AIII ℓ = 400									2							0.6 кг
Б4		5	-18	ф 16 AIII ℓ=1860								1								2.9 кг
Б4		6	-19	ф 16 AIII ℓ=2800								1								4.4 кг
Б4		7	-20	ф 12 AIII ℓ=1400										2						1.2 кг
Б4			-21	ф 12 AIII ℓ=1500											2	2				1.3 кг
Б4			-22	ф 10 AIII ℓ=1400													2	2	2	0.9 кг
Б4		8	-23	ф 6 AIII ℓ=380										9						0.1 кг
Б4			-24	ф 8 AIII ℓ=500											9					0.1 кг
Б4			-25	ф 8 AIII ℓ=420												9				0.1 кг
Б4			-26	ф 6 AIII ℓ=320														9		0.1 кг
Б4			-27	ф 6 AIII ℓ=420													9		9	0.1 кг

Взам. инв. №

Подпись и дата

Инв. № подл.

Альбом 5

РИС. 1

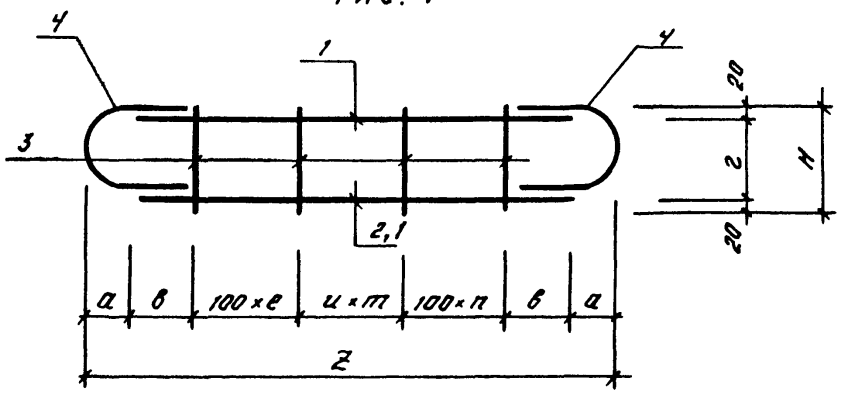

РИС. 3

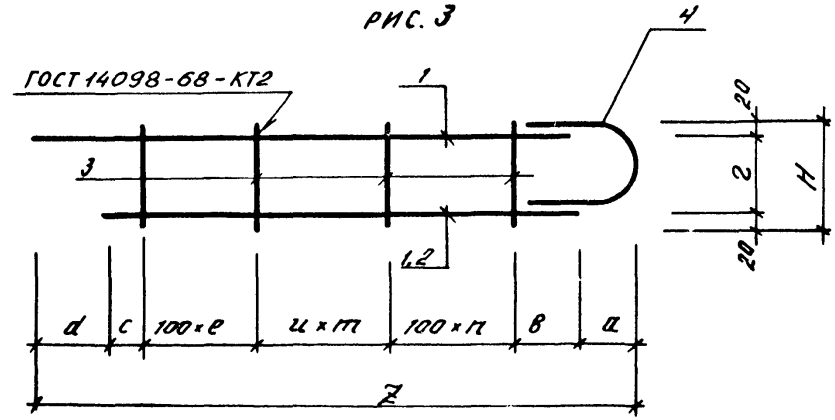

РИС. 2

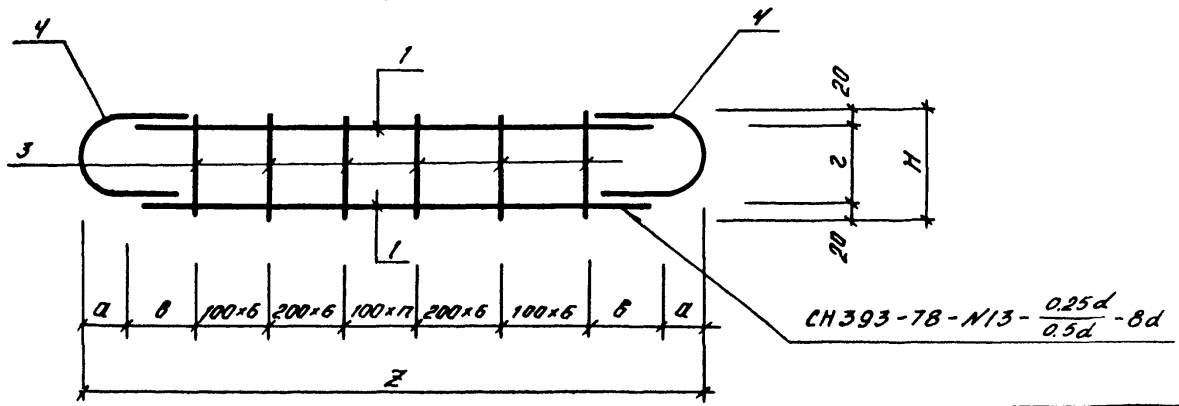

ПОЗ. 4

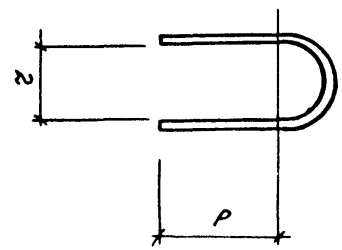

Нач отд	ДАНИЛЕНКО			А-II (III, IV)-1200-314.86 -КЖИ.210 СБ			
Гл.спец	КРАДИНОВА			КАРКАС ПЛОСКИЙ КР (КР112, КР148, КР202, КР203, КР298, КР299, КР301÷КР305, КР314, КР373, КР374, КР483)- СБОРОЧНЫЙ ЧЕРТЕЖ	Стадия	Масса	Масштаб
Рук.гр	СИДОРОВА				РП	СМ. ТАБЛИЦУ	—
Ст.инж	БЕЗБОРОДОВА				Лист 1	Листов 2	
Исполн.	ТЕЙСМАН				ГОССТРОЙ СССР ГОСХИМПРОЕКТ Волжское отделение		
Провер.	РОССИЕВА						
Н.контр	КРАДИНОВА						

Привязан

Инв №

Инв. № подл. | Подпись и дата | Взам инв. №

Альбом 5

ГОСТ 14098-68-КТ2

Рис. 4

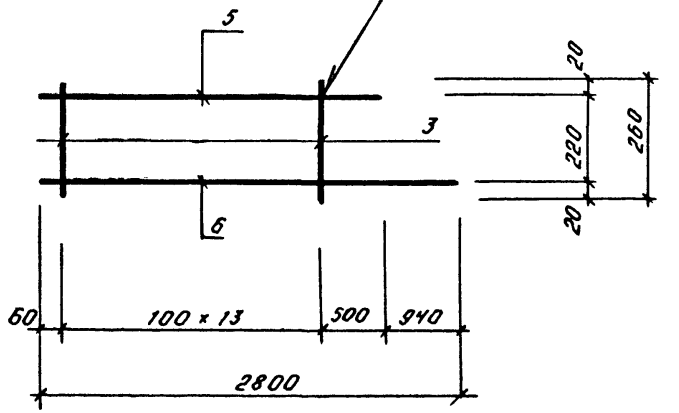

Обозначение	Марка	Рис	n	m	e	Размеры, мм										Масса кг
						d	c	b	a	z	g	h	p	r	u	
А-II(III, IV)-1200-314.86-КЖИ.210	КР-112	3	6	5	6	900	500	180	120	3900	220	260	130	204	200	13.3
-01	КР-303	1	4	4	4	—	—	140	120	1720	220	260	130	204	100	7.9
-02	КР-298	1	6	5	6	—	—	160	120	2720	220	260	130	200	200	8.7
-03	КР-301	1	6	5	6	—	—	160	120	2720	220	260	110	200	200	6.0
-04	КР-299	2	15	—	—	—	—	140	110	5600	200	240	130	184	—	22.8
-05	КР-302	1	6	5	6	—	—	160	110	2740	200	240	130	184	200	11.6
-06	КР-304	3	1	1	1		40	180	120	640	220	260	130	204	100	3.4
-07	КР-305	4	—	—	—	—	—	—	—	—	—	—	—	—	—	8.7
-08	КР-314	2	14	—	—	—	—	100	60	5320	100	140	130	84	—	21.5
-09	КР-148	5	—	—	—	—	—	—	300	1400	340	380	—	—	—	3.3
-10	КР-202	5	—	—	—	—	—	—	350	1500	460	500	—	—	—	3,5
-11	КР-203	5	—	—	—	—	—	—	350	1500	380	420	—	—	—	3,5
-12	КР-373	5	—	—	—	—	—	—	300	1400	380	420	—	—	—	2.7
-13	КР-374	5	—	—	—	—	—	—	300	1400	280	320	—	—	—	2.7
-14	КР-483	5	—	—	—	—	—	—	300	1400	200	240	—	—	—	2.7

Рис. 5

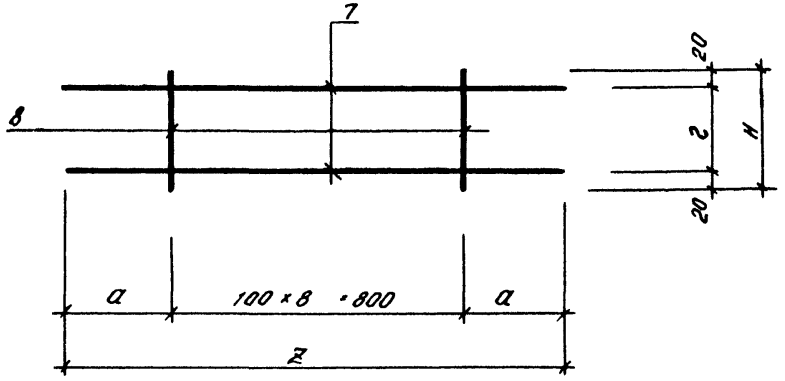

Инв. № подл. | Подпись и дата | Взам. инв. №

Альбом 5

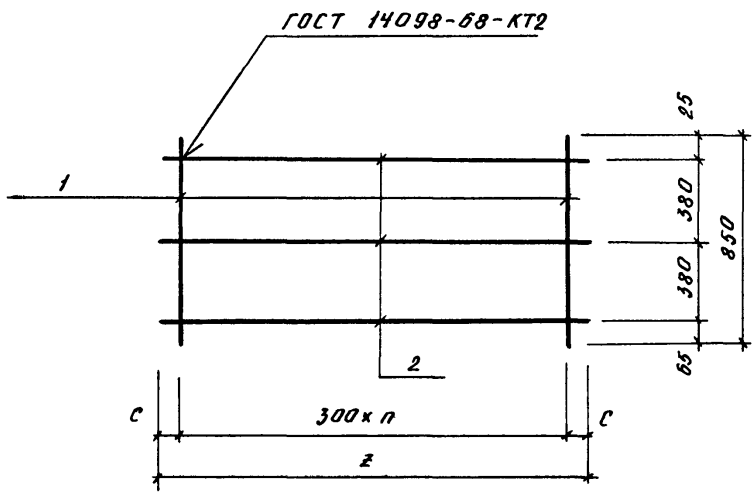

Формат	Зона	Поз	Обозначение	Наименование	Кол на исполнение –	01	02		Примеч. кг
				Документация					
А3			А-II(III,IV)-1200-314.86 – КЖИ.ТУ	Технические условия					
				Детали					
				Стержень арматурный ГОСТ 5781-82					
Б4		1	А-II(III,IV)-1200-314.86 – КЖИ.601	ф 10 А III ℓ=850	15	7	6		0.5
Б4		2	А-II(III,IV)-1200-314.86 – КЖИ.606	ф 6 А I ℓ=4300	3				1.0
Б4			-01	ф 6 А I ℓ=1850		3			0.4
Б4			-02	ф 6 А I ℓ=1650			3		0.4

Обозначение	Марка	n	Размеры, мм ℓ	С	Масса кг
А-II(III,IV)-1200-314.86 – КЖИ.211	КР-116	14	4300	50	10.5
-01	КР-117	6	1850	25	4.7
-02	КР-118	5	1650	75	4.2

Взам инв. №

Подпись и дата

Инв. № подл.

Привязан

Инв. №.

Нач отд	Даниленко	
Гл.спец	Крайнова	
Рук гр	Сидорова	
Ст.инж	Сидорова	
Исполн.	Антипова	
Провер.	Россиева	
Н.контр	Крайнова	

А-II(III,IV)-1200-314.86-КЖИ.211

Каркас плоский КР (КР-116 ÷ КР-118).

Стадия	Масса	Масштаб
РП	См. табл.	
Лист	Листов 1	

ГОССТРОЙ СССР
ГОСХИМПРОЕКТ
Волжское отделение

Альбом 5

Формат	Зона	Поз.	Обозначение	Наименование	Количество на исполнение —	01	02	03	04	05	06	07	08	09	10	11	12	13	Примеч.
				Документация															
А3			А-II(III,IV)-1200-314.86-КЖИ.212СБ	Сборочный чертеж															
А3			А-II(III,IV)-1200-314.86-КЖИ. ТУ	Технические условия															
				Детали															
				Стержень арматурный															
				ГОСТ 5781-82															
Б4		1	А-II(III,IV)-1200-314.86-КЖИ 609-	ф12 AIII ℓ=2560											3				2.3 кг
Б4			-01	ф16 AIII ℓ=2760								3							4.4 кг
Б4			-02	ф12 AIII ℓ=2760										3					2.5 кг
Б4		2	-03	ф8 AIII ℓ=360								22							0.1 кг
Б4			-04	ф8 AIII ℓ=370						22			22	22					0.1 кг
Б4			-05	ф6 AIII ℓ=370											22	22			0.1 кг
Б4		3	-06	ф16 AIII ℓ=2530															4.0 кг
Б4			-07	ф12 AIII ℓ=2530															2.2 кг
Б4			-08	ф12 AIII ℓ=2330															2.1 кг
Б4		4	-09	ф8 AIII ℓ=2760						2			2						1.1 кг
Б4			-10	ф6 AIII ℓ=2560												2			0.6 кг
Б4		5	-11	ф8 AIII ℓ=2530															1.0 кг
Б4			-12	ф6 AIII ℓ=2330															0.1 кг
Б4		6	-13	ф8 AIII ℓ=2420		2													1.0 кг
Б4			-14	ф6 AIII ℓ=2420							2								0.5 кг
Б4		7	-15	ф8 AIII ℓ=460			20	20											0.2 кг
Б4			-16	ф6 AIII ℓ=470					20		22							20	0.1 кг
Б4			-17	ф8 AIII ℓ=470	22	22											20		0.2 кг
Б4		8	-18	ф16 AIII ℓ=2640	4		3												4.2 кг
Б4			-19	ф12 AIII ℓ=2580				3	3								4	4	2.3 кг

Взам. инв. №

Подпись и дата

Инв. № подл.

Привязан

Инв. №

Нач отд	Даниленко	
Гл спец	Крадинова	
Рук гр	Сидорова	
Ст инж	Безбородова	
Исполн	Гейсман	
Провер	Россиева	
Н контр	Крадинова	

А-II(III,IV)-1200-314.86-КЖИ.212

Каркас плоский КР/КР-322, КР-323, КР-329, КР-336, КР-417, КР-464, КР-489, КР-500 ÷ КР-504, КР-207, КР-486/

Стадия	Лист	Листов
РП		1

ГОССТРОЙ СССР
ГОСХИМПРОЕКТ
Волжское отделение

Альбом 5

РИС. 1

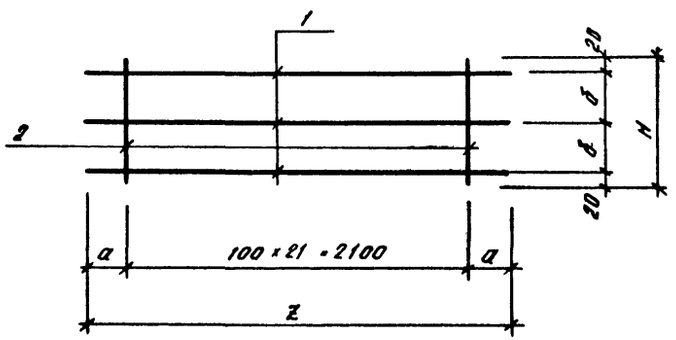

РИС. 2

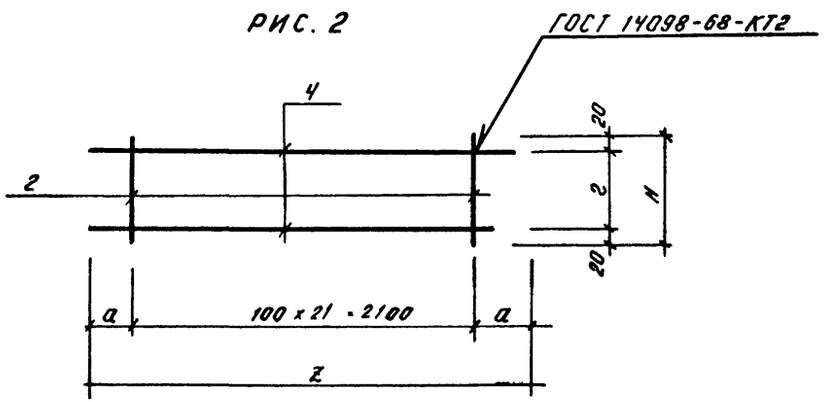

РИС. 3

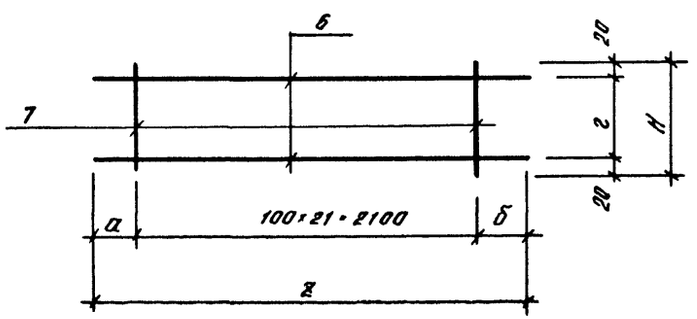

РИС. 4

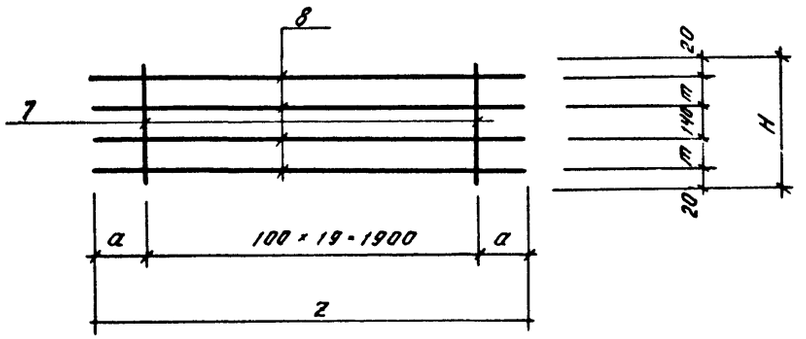

РИС. 5

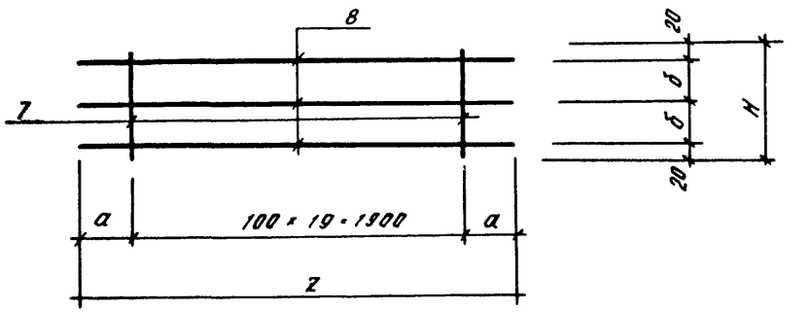

Взам. инв. №

Подпись и дата

Инв. № подл.

Привязан

Инв №

				А-II(III,IV)-1200-314.86-КЖИ 212 СБ		
Нач отд	Даниленко			Каркас плоский КР/КР-322, КР-323, КР-329, КР-336, КР-417, КР-464, КР-489, КР-500÷КР-504, КР-207, КР-486/. Сборочный чертеж	Стадия: Р П	Масса: СМ таблицу	Масштаб: —
Гл спец	Краднова				Лист 1	Листов 2	
Рук гр	Сидорова				ГОССТРОЙ СССР ГОСХИМПРОЕКТ Волжское отделение		
Ст.инж	Безбородова						
Исполн.	Гейсман						
Провер.	Россиева						
Н.контр	Краднова						

Альбом 5

Обозначение	Марка	Рис.	Размеры, мм						Масса кг
			а	г	Н	Ż	б	т	
А-II(III,IV)-1200-314.86-КЖИ.212	КР-322	4	370	—	470	2640	—	145	21,2
-01	КР-323	3	140	430	470	2420	180	—	6.4
-02	КР-329	5	370	420	460	2640	210	—	16.6
-03	КР-336	5	340	420	460	2580	210	—	10.9
-04	КР-417	5	340	430	470	2580	215	—	8.9
-05	КР-464	2	330	330	370	2760	—	—	4.4
-06	КР-489	3	140	430	470	2420	180	—	3.2
-07	КР-500	1	330	—	360	2760	160	—	15,4
-08	КР-501	2	330	330	370	2760	—	—	4.4
-09	КР-502	1	330	—	370	2760	165	—	9.7
-10	КР-503	1	230	—	370	2560	165	—	9.1
-11	КР-504	2	230	330	370	2560	—	—	3.4
-12	КР-207	4	340	—	470	2580	—	145	13.2
-13	КР-486	4	340	—	470	2580	—	145	11.2

Взам. инв. №
Подпись и дата
Инв. № подл.

Альбом 5

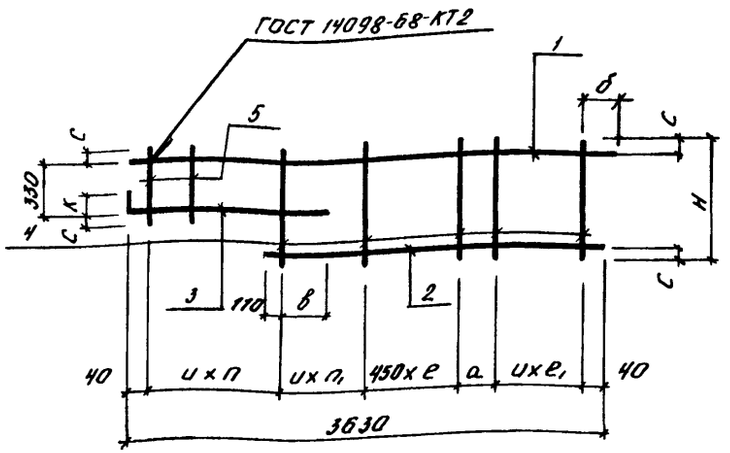

(НАЧАЛО)

Обозначение	Марка	п	п1	е	е1	Размеры, мм К	δ	Н	в
А-II(III, IV)-1200-314.86-КЖИ.213	КР-195	3	4	3	4	-	40	610	370
-01	КР-204	4	5	2	6	170	290	615	590
-02	КР-205	3	4	3	4	100	240	625	450
-03	КР-206	3	4	3	4	-	180	630	290

(ОКОНЧАНИЕ)

Обозначение	Марка	Размеры, мм и	с	а		Масса кг
А-II(III, IV)-1200-314.86-КЖИ.213	КР-195	200	20	-		14.8
-01	КР-204	150	25	400		40.0
-02	КР-205	200	25	-		27.6
-03	КР-206	200	25	-		17.3

Формат	Зона	Поз	Обозначение	Наименование		Количество на исполнение –	01	02	03	Примеч.
				Документация						
			А-II(III, IV)-1200-314.86-КЖИ.ТУ	ТЕХНИЧЕСКИЕ УСЛОВИЯ		X	X	X	X	
				Детали						
				Стержень арматурный						
				ГОСТ 5781-82						
БЧ		1	А-II(III, IV)-1200-314.86-КЖИ.620	ф16 А III	ℓ=3630	1				5.7 кг
БЧ			-01	ф25 А III	ℓ=3630		1			14.0 кг
БЧ			-02	ф20 А III	ℓ=3630			1		9.0 кг
БЧ			-03	ф14 А III	ℓ=3630				1	4.4 кг
БЧ		2	-04	ф16 А III	ℓ=3100	1				4.9 кг
БЧ			-05	ф25 А III	ℓ=3100		1			11.9 кг
БЧ			-06	ф20 А III	ℓ=3100			1		7.6 кг
БЧ			-07	ф14 А III	ℓ=3100				1	3.7 кг
БЧ		3	-08	ф16 А III	ℓ=980	1				1.5 кг
БЧ			-09	ф25 А III	ℓ=1400		1			5.4 кг
БЧ			-10	ф20 А III	ℓ=1190			1		2.9 кг
БЧ			-11	ф14 А III	ℓ=930				1	1.1 кг
БЧ		4	-12	ф8 А III	ℓ=610	12				0.2 кг
БЧ			-13	ф12 А III	ℓ=615		15			0.5 кг
БЧ			-14	ф12 А III	ℓ=625			12		0.6 кг
БЧ			-15	ф12 А III	ℓ=630				12	0.6 кг
БЧ		5	-16	ф8 А III	ℓ=370	3				0.1 кг
БЧ			-17	ф12 А III	ℓ=380		4	3	3	0.3 кг

Взам. инв. №

Подпись и дата

Инв. № подл.

Инв. №

Нач отд	Даниленко	
Гл.спец	Крайнова	
Рук гр	Сидорова	
Ст.инж	Безбородова	
Исполн.	Антипова	
Провер.	Россиева	
Н.контр	Крайнова	

A-II(III, IV)-1200-314.86-КЖИ.213

Каркас плоский КР (КР-195 ÷ КР-204; КР-206).

Стадия	Масса	Масштаб
РП	См табл.	—
Лист	Листов 1	

ГОССТРОЙ СССР
ГОСХИМПРОЕКТ
Волжское отделение

Альбом 5

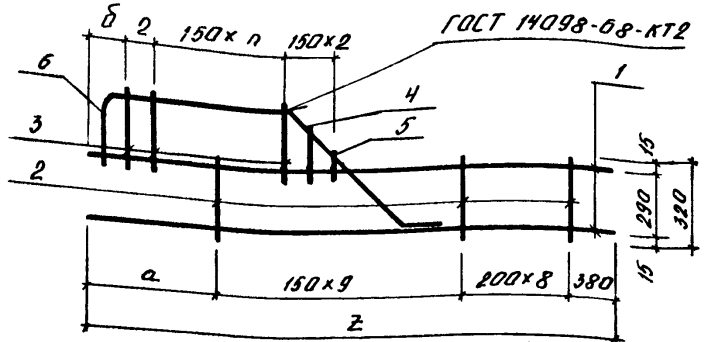

Поз. 6

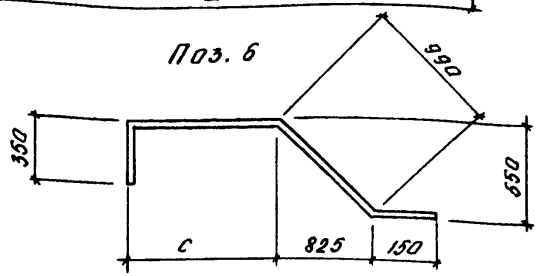

Формат	Зона	Поз	Обозначение	Наименование		Кол на исполнение —	01	02	Примеч. кг
				Документация					
А3			А-II(III,IV)-1200-314.86-КЖИ.ТУ	Технические условия		X	X	X	
				Детали					
				Стержень арматурный					
				ГОСТ 5781-82					
БЧ		1	А-II(III,IV)-1200-314.86-КЖИ.615	ф 8 А III	ℓ=3850	2			1.5
БЧ			-01	ф 8 А III	ℓ=3750		2		1.5
БЧ			-02	ф 8 А III	ℓ=3730			2	1.5
БЧ		2	-03	ф 8 А III	ℓ=320	18	18	18	0.1
БЧ		3	-04	ф 8 А III	ℓ=350	5	4	4	0.1
БЧ		4	-05	ф 8 А III	ℓ=300	1	1	1	0.1
БЧ		5	-06	ф 8 А III	ℓ=200	1	1	1	0.1
БЧ		6	-07	ф 20 А III	ℓ=2100	1			5.2
БЧ			-08	ф 20 А III	ℓ=2000		1		4.9
БЧ			-09	ф 20 А III	ℓ=1990			1	4.9

Обозначение	Марка	n	Размеры, мм a	б	c	2	z	Масса кг
А-II(III,IV)-1200-314.86-КЖИ.212	КР-189	3	520	70	610	100	3850	10.7
-01	КР-190	2	420	70	510	150	3750	10.3
-02	КР-191	2	400	50	500	150	3730	10.3

Взам. инв. №

Подпись и дата

Инв. № подл

Привязан

Инв.№

Нач.отд	Даниленко	
Гл.спец	Крайнова	
Рук.гр	Сидорова	
Ст.инж	Безбородова	
Исполн.	Антипова	
Провер.	Росснева	
Н.контр	Крайнова	

А-II(III,IV)-1200-314.86-КЖИ.214

Каркас плоский КР (КР-189 ÷ КР-191)

Стадия	Масса	Масштаб
РП	См. табл.	—
Лист	Листов 1	

ГОССТРОЙ СССР
ГОСХИМПРОЕКТ
Волжское отделение

Альбом 5

Формат	Зона	Поз	Обозначение	Наименование	Количество на исполнение																			Примеч.
					–	01	02	03	04	05	06	07	08	09	10	11	12	13	14	15	16	17	18	19	20	
				Документация																					
А3			А-II(III,IV)-1200-314.86-КЖИ.215.СБ	Сборочный чертёж																					
А3			А-II(III,IV)-1200-314.86-КЖИ.ТУ	Технические условия																					
				Детали																					
				Стержень арматурный																					
				ГОСТ 5781-82																					
БЧ		1	А-II(III,IV)-1200-314.86-КЖИ.624	ф12 А III ℓ=2060	2																				
БЧ			-01	ф10 А III ℓ=2060		2																			1.8
БЧ			-02	ф6 А III ℓ=2060			2																		1.3
БЧ			-03	ф12 А III ℓ=2200				2																	0.5
БЧ			-04	ф10 А III ℓ=2200					2																2.0
БЧ			-05	ф6 А III ℓ=2200						2															1.4
БЧ			-06	ф12 А III ℓ=1000							2														0.5
БЧ			-07	ф10 А III ℓ=1000								2													0.9
БЧ			-08	ф6 А III ℓ=860									2												0.6
БЧ			-09	ф12 А III ℓ=1120										2											0.2
БЧ			-10	ф10 А III ℓ=1120											2										1.0
БЧ			-11	ф6 А III ℓ=1120												2									0.7
БЧ			-12	ф12 А III ℓ=860													2								0.3
БЧ			-13	ф10 А III ℓ=860														2							0.8
БЧ			-14	ф6 А III ℓ=860															2						0.5
БЧ			-15	ф12 А III ℓ=2340																2					0.2
БЧ			-16	ф10 А III ℓ=2340																	2				2.1
																									1.4

Взам. инв. №

Подпись и дата

Инв. № подл.

Привязан

Инв.№

Нач.отд	Данилевко	
Гл.спец	Крадинова	
Рук.гр	Сидорова	
Ст.инж	Безбородова	
Испол.	Антипова	
Провер	Россиева	
Н.контр	Крадинова	

А-II(III,IV)-1200-314.86-КЖИ.215

Каркас плоский КР (КР-208, КР-210÷КР-227, КР-198, КР-201)

Стадия	Лист	Листов
РП	1	2

ГОССТРОЙ СССР
ГОСХИМПРОЕКТ
Волжское отделение

Альбом 5

Формат	Зона	Поз	Обозначение	Наименование	Количество на исполнение																				Примеч. кг
					–	01	02	03	04	05	06	07	08	09	10	11	12	13	14	15	16	17	18	19	20	
БЧ		1	А-II(III,IV)-1200-314.86-КЖИ 624.-1Т	ф6 А III	ℓ=2340																	2				0.5
БЧ		2	-18	ф8 А III	ℓ=150	17			19			7			8			5								0.1
БЧ			-19	ф8 А III	ℓ=160		17			19			7			8			5							0.1
БЧ			-20	ф6 А III	ℓ=160			17			19			7			8			5						0.04
БЧ			-21	ф8 А III	ℓ=290															20						0.1
БЧ			-22	ф8 А III	ℓ=300																20					0.1
БЧ			-23	ф6 А III	ℓ=310																	20				0.1
БЧ		3	-24	ф10 А III	ℓ=860																		1		1	0.5
БЧ			-25	ф8 А III	ℓ=830																			1		0.3
БЧ		4	-26	ф8 А III	ℓ=600																		5	4	8	0.2
БЧ		5	-27	ф8 А III	ℓ=360																		3	3	3	0.1
БЧ		6	-28	ф10 А III	ℓ=1420																		1			0.9
БЧ			-29	ф8 А III	ℓ=1200																			1		0.5
БЧ			-30	ф10 А III	ℓ=1960																				1	1.2
БЧ		7	-31	ф8 А III	ℓ=570																			1		0.2
БЧ			-32	ф8 А III	ℓ=1500																				1	0.6
			-33	ф10 А III	ℓ=880																		1			0.5

Взам инв №

Подпись и дата

Инв. № подл.

Альбом 5

РИС. 1

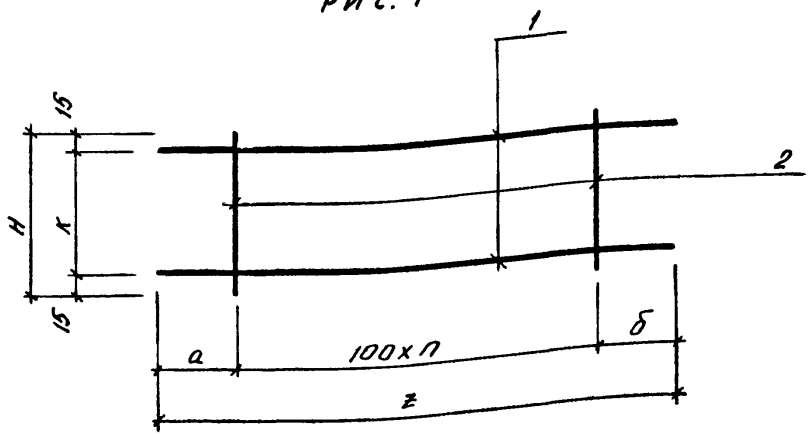

РИС. 2

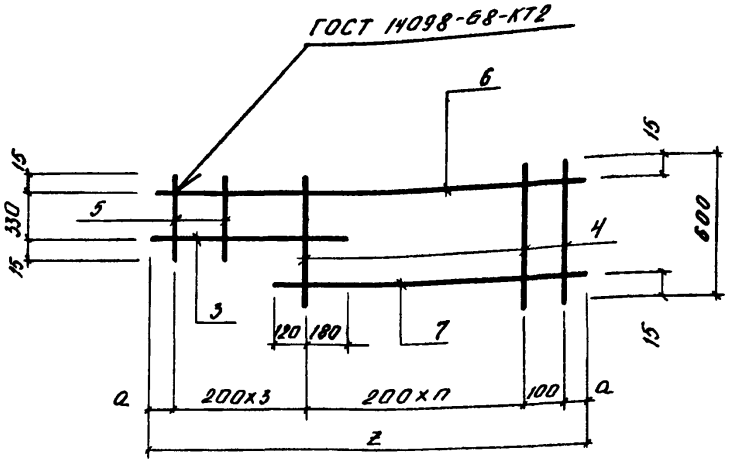

(ОКОНЧАНИЕ)

Обозначение	Марка	Рис	п	Размеры, мм а	б	к	н	z	Масса кг
А-II(III, IV)-1200-314.86 -КЖИ215СБ	КР-214	1	18	350	50	130	160	2200	1.8
-06	КР-215	1	6	380	20	120	150	1000	2.5
-07	КР-216	1	6	380	20	130	160	1000	1.9
-08	КР-217	1	6	240	20	130	160	860	0.7
-09	КР-218	1	7	400	20	120	150	1120	2.8
-10	КР-219	1	7	400	20	130	160	1120	2.2
-11	КР-220	1	7	400	20	130	160	1120	0.9
-12	КР-221	1	4	400	60	120	150	860	2.1
-13	КР-222	1	4	400	60	130	160	860	1.5
-14	КР-223	1	4	400	60	130	160	860	0.6
-15	КР-224	1	19	220	220	260	290	2340	6.2
-16	КР-225	1	19	220	220	270	300	2340	4.8
-17	КР-226	1	19	220	220	280	310	2340	3.0
-18	КР-198	2	3	60	–	–	–	1420	3.2
-19	КР-201	2	2	50	–	–	–	1200	2.1
-20	КР-227	2	6	80	–	–	–	1960	3.7

(НАЧАЛО)

Обозначение	Марка	Рис	п	Размеры, мм а	б	к	н	z	Масса кг
А-II(III, IV)-1200-314.86 -КЖИ.215СБ	КР-208	1	16	400	60	120	150	2060	5.3
-01	КР-210	1	16	400	60	130	160	2060	4.3
-02	КР-211	1	16	400	60	130	150	2060	1.7
-03	КР-212	1	18	350	50	120	150	2200	5.9
-04	КР-213	1	18	350	50	130	160	2200	4.7

Взам. инв. №

Подпись и дата

Инв. № подл.

Привязан

Инв №

Нач отд	Даниленко	
Гл.спец	Крайнова	
Рук гр	Сидорова	
Ст.инж	Безбородова	
Исполн.	Антилова	
Провер.	Россиева	
Н.контр	Крайнова	

А-II(III, IV)-1200-314.86 -КЖИ.215СБ

Каркас плоский КР (КР-208, КР-210÷КР-227, КР-198, КР-201.) Сборочный чертеж.

Стадия	Масса	Масштаб
РП	см табл.	—
Лист	Листов 1	

ГОССТРОЙ СССР
ГОСХИМПРОЕКТ
Волжское отделение

Альбом 5

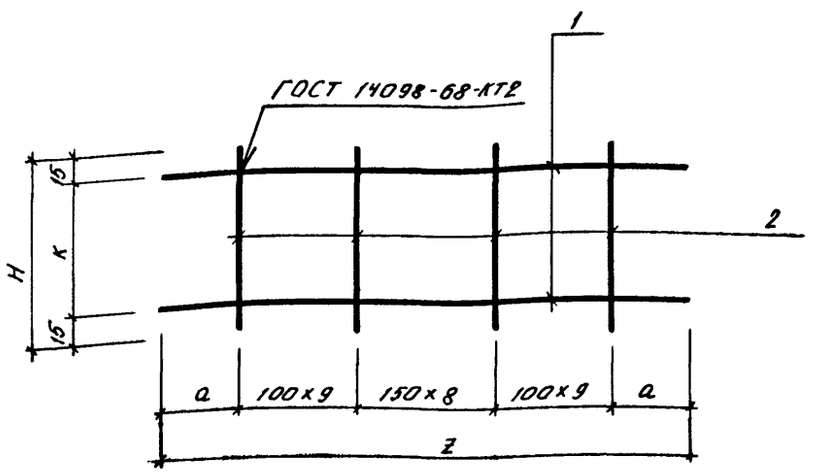

Формат	Зона	Поз	Обозначение	Наименование		Кол на испол. –	01	02	Примеч. кг
				Документация					
А3			А-II(III,IV)-1200-314.86 -КЖИ.ТУ	Технические условия		X	X	X	
				Детали					
				Стержень арматурный ГОСТ 5781-82					
БЧ		1	А-II(III,IV)-1200-314.86 -КЖИ.525	ф12 А III	ℓ=3800	2			3.4
БЧ			-01	ф10 А III	ℓ=3700		2		2.3
БЧ			-02	ф6 А III	ℓ=3600			2	0.8
БЧ		2	-03	ф8 А III	ℓ=150	27			0.1
БЧ			-04	ф8 А III	ℓ=160		27		0.1
БЧ			-05	ф6 А III	ℓ=160			27	0.04

Обозначение	Марка	Размеры, мм К	Н	а	Z	Масса кг
А-II(III,IV)-1200-314.86 -КЖИ.216	КР-192	120	150	400	3800	9.5
-01	КР-193	130	160	350	3700	7.3
-02	КР-194	130	160	300	3600	2.7

Взам. инв. № | Подпись и дата | Инв. № подл.

Привязан

Инв.№

Нач отд	Даниленко	
Гл.спец	Крайнова	
Рук.гр	Сидорова	
Ст.инж	Безбородова	
Исполн.	Антипова	
Провер.	Россиева	
Н.контр	Крайнова	

А-II(III,IV)-1200-314.86 -КЖИ.216

Каркас плоский КР (КР-192 ÷ КР-194).

Стадия	Масса	Масштаб
РП	см. табл.	—
Лист	Листов 1	

ГОССТРОЙ СССР
ГОСХИМПРОЕКТ
Волжское отделение

Альбом 5

РИС. 1

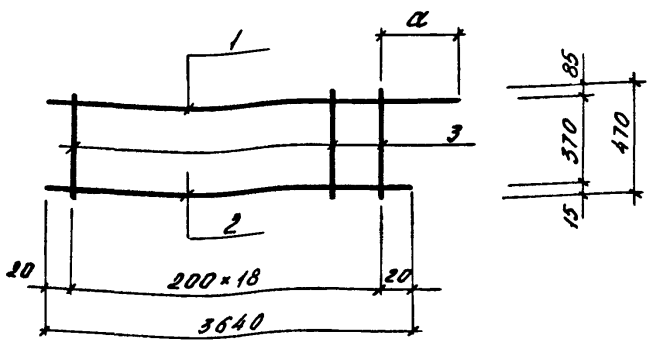

РИС. 2

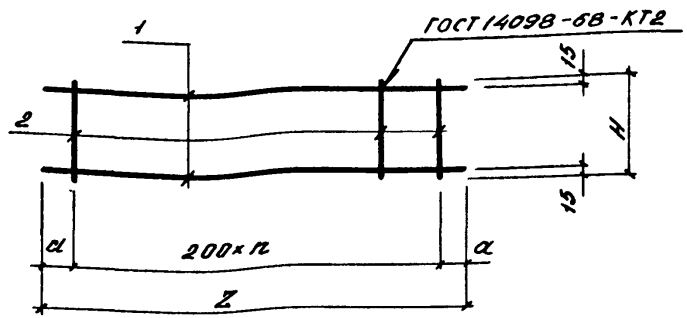

Формат	Зона	Поз	Обозначение	Наименование		Количество на исполнение —	01	02	03	04	05		Примеч. кг
				Документация									
А3			А-II(III,IV)-1200-314.86-КЖИ.ТУ	Технические условия		X	X	X	X	X	X		
				Детали									
				Стержень арматурный									
				ГОСТ 5781-82									
Б4		1	А-II(III,IV)-1200-314.86-КЖИ.644	⌀8 AIII	ℓ=3950	1							1,6
			-01	⌀6 AIII	ℓ=3930		1						0,9
			-02	⌀8 AIII	ℓ=3400			2					1,3
			-03	⌀6 AIII	ℓ=3400				2				0,8
			-04	⌀8 AIII	ℓ=750					2			0,3
			-05	⌀6 AIII	ℓ=750						2		0,2
Б4		2	-06	⌀8 AIII	ℓ=3640	1							1,4
			-07	⌀6 AIII	ℓ=3640		1						0,8
			-08	⌀8 AIII	ℓ=370			14					0,14
			-09	⌀6 AIII	ℓ=270				14				0,06
			-10	⌀8 AIII	ℓ=330					4			0,13
			-11	⌀6 AIII	ℓ=330						4		0,07
Б4		3	-12	⌀8 AIII	ℓ=470	19							0,2
			-13	⌀6 AIII	ℓ=470		19						0,1

Обозначение	Марка	Рис.	n	Размеры, мм a	b	Z	H	Масса кг
А-II(III,IV)-1200-314.86-КЖИ.217	КР-230	1	—	330	—	—	—	6,8
-01	КР-231	1	—	310	—	—	—	3,6
-02	КР-232	2	13	400	—	3400	370	4,6
-03	КР-233	2	13	400	—	3400	270	2,4
-04	КР-242	2	3	90	—	750	330	1,1
-05	КР-243	2	3	90	—	750	330	0,7

Взам. инв. №

Подпись и дата

Инв. № подл.

Привязан

Инв. №

Нач отд	Даниленко	
Гл спец	Крадинова	
Рук гр	Сидорова	
Ст. инж	Сидорова	
Исполн.	Юпенина	
Провер.	Безбородова	
Н контр	Крадинова	

А-II(III,IV)-1200-314.86-КЖИ.217

Каркас плоский КР (КР-230 ÷ КР-233, КР-242, КР-243).

Стадия	Масса	Масштаб
РП	См. табл.	
Лист	Листов 1	

ГОССТРОЙ СССР
ГОСХИМПРОЕКТ
Волжское отделение

Альбом 5

РИС. 1

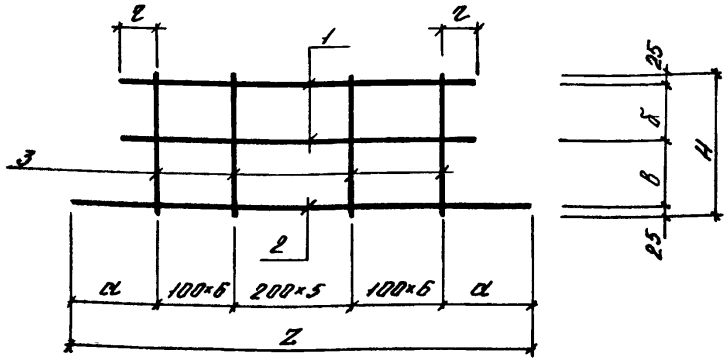

РИС. 2

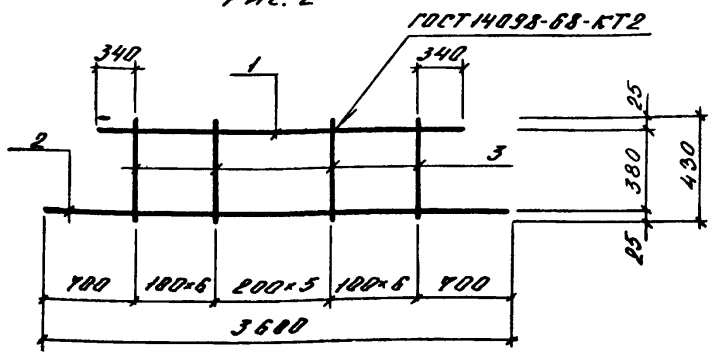

Формат	Зона	Поз	Обозначение	Наименование		Количество на исполнение —	01	02	03	Примеч. кг
				Документация						
А3			А-II(III, IV)-1200-314.86-КЖИ.ТУ	ТЕХНИЧЕСКИЕ УСЛОВИЯ						
				Детали						
				СТЕРЖЕНЬ АРМАТУРНЫЙ						
				ГОСТ 5781-82						
Б4		1	А-II(III, IV)-1200-314.86-КЖИ.645-	Ø12 AIII	ℓ=2880	2	2		1	2,6
			- 01	Ø10 AIII	ℓ=2760			2		1,7
Б4		2	- 02	Ø22 AIII	ℓ=3440	1	1			10,3
			- 03	Ø20 AIII	ℓ=3320			1		8,2
			- 04	Ø25 AIII	ℓ=3600				1	13,4
Б4		3	- 05	Ø12 AIII	ℓ=860	18				0,8
			- 06	Ø12 AIII	ℓ=760		18			0,7
			- 07	Ø10 AIII	ℓ=720			18		0,4
			- 08	Ø12 AIII	ℓ=430				18	0,4

Обозначение	Марка	Рис.	Размеры, мм а	б	в	г	Z	Н	Масса кг
А-II(III, IV)-1200-314.86-КЖИ.218	КР-234	1	620	400	410	340	3440	860	29,9
- 01	КР-235	1	620	350	360	340	3440	760	28,1
- 02	КР-236	1	560	330	340	280	3320	720	18,8
- 03	КР-237	2	—	—	—	—	—	—	23,2

Взам. инв. №

Подпись и дата

Инв. № подл.

Привязан

Инв. №

Нач отд	Даниленко	
Гл.спец	Крадинова	
Рук гр	Сидорова	
Ст.инж	Сидорова	
Исполн.	Юленина	
Провер.	Безбородова	
Н.контр	Крадинова	

А-II(III, IV)-1200-314.86 -КЖИ.218

Каркас плоский КР (КР-234 ÷ КР-237).

Стадия	Масса	Масштаб
РП	СМ. ТАБЛ.	
Лист	Листов 1	

ГОССТРОЙ СССР
ГОСХИМПРОЕКТ
Волжское отделение

Альбом 5

Рис. 1

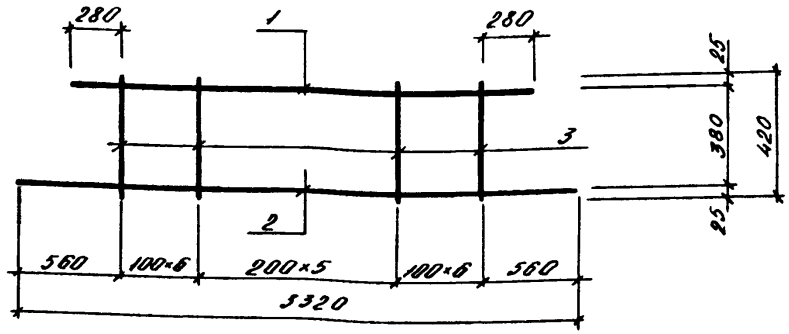

Рис. 2

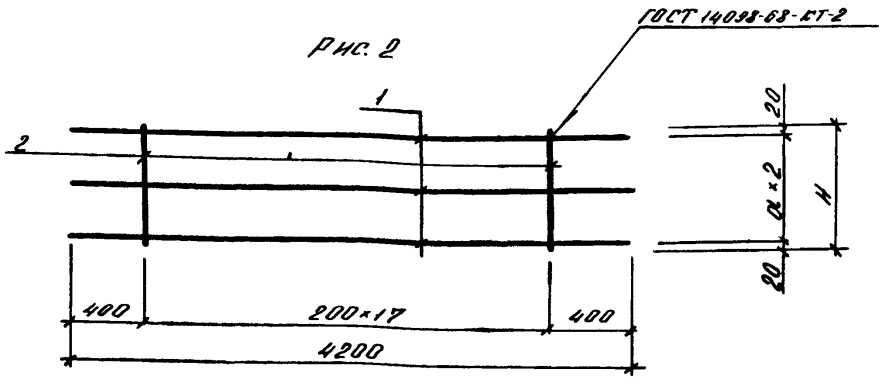

Формат	Зона	Поз	Обозначение	Наименование		Количество на исполнение —	01	02	03	Прим. кг
				Документация						
А3			А-II(III, IV)-1200-314.86-КЖИ.ТУ	Технические условия		X	X	X	X	
				Детали						
				Стержень арматурный						
				ГОСТ 5781-82						
Б4		1	А-II(III, IV)-1200-314.86-КЖИ.Б46	⌀10 AIII	ℓ=2760	1				1,7
			-01	⌀8 AIII	ℓ=4200		3	3		1,7
			-02	⌀6 AIII	ℓ=4200				2	0,9
Б4		2	-03	⌀20 AIII	ℓ=3320	1				8,2
			-04	⌀8 AIII	ℓ=720		18			0,3
			-05	⌀8 AIII	ℓ=620			18		0,2
			-06	⌀6 AIII	ℓ=580				18	0,1
Б4		3	-07	⌀10 AIII	ℓ=430	18				0,8

Обозначение	Марка	Рис.	Размеры, мм 01	H	Масса, кг
А-II(III, IV)-1200-314.86-КЖИ.219	КР-238	1	—	—	15,3
-01	КР-239	2	340	720	10,5
-02	КР-240	2	290	620	8,7
-03	КР-241	2	—	580	3,6

Взам. инв. №

Подпись и дата

Инв. № подл.

Привязан

Инв. №

Нач отд	Даниленко	
Гл спец	Крадинова	
Рук гр	Сидорова	
Ст инж	Сидорова	
Исполн.	Юпенина	
Провер.	Безбородов	
Н.контр	Крадинова	

А-II(III, IV)-1200-314.86-КЖИ.219

Каркас плоский КР (КР-238÷КР-241).

Стадия	Масса	Масштаб
РП	См. табл.	
Лист	Листов 1	

ГОССТРОЙ СССР
ГОСХИМПРОЕКТ
Волжское отделение

Альбом 5

Рис. 1

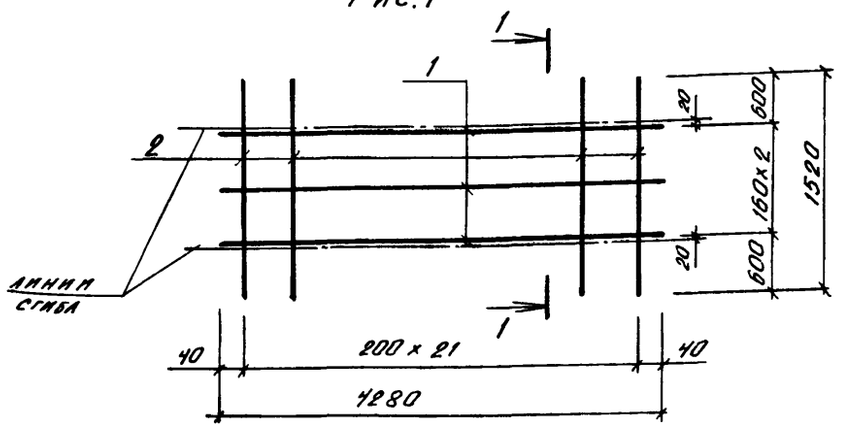

Рис. 2

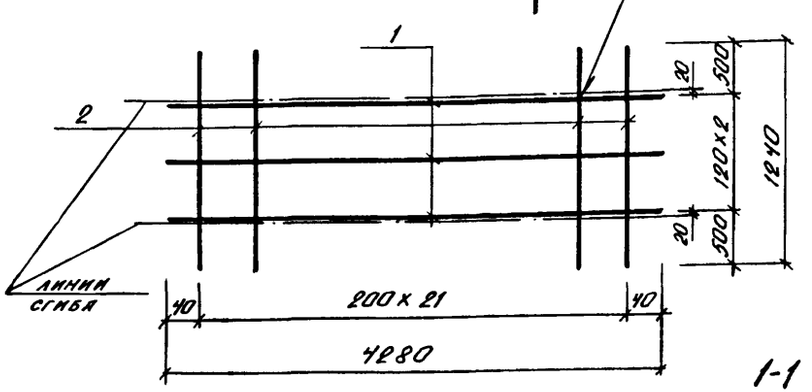

1-1



Формат	Зона	Поз	Обозначение	Наименование	Кол. на исполнение –	01	02	Примеч. кг
				Документация				
А3			А-II(III,IV)-1200-314.86-КЖИ.ТУ	Технические условия	X	X	X	
				Детали				
				Стержень арматурный				
				ГОСТ 5781-82				
Б4		1	А-II(III,IV)-1200-314.86-КЖИ.667	Ф12 А-III ℓ=4280	3			3.8
Б4			-01	Ф10 А-III ℓ=4280		3		2.6
Б4			-02	Ф8 А-III ℓ=4280			3	1.7
Б4		2	-03	Ф12 А-III ℓ=1520	22			1.3
Б4			-04	Ф10 А-III ℓ=1520		22		0.9
Б4			-05	Ф8 А-III ℓ=1240			22	0.5

Обозначение	Марка	Рис.	Масса кг
А-II(III,IV)-1200-314.86-КЖИ.220	КР-244	1	40.0
-01	КР-245	1	27.6
-02	КР-246	2	16.1

Взам. инв. №

Подпись и дата

Инв. № подл.

Привязан

Инв. №

Нач отд	Даниленко	
Гл спец	Крадинова	
Рук гр	Сидорова	
Ст. инж	Сидорова	
Исполн.	Антипова	
Провер.	Безбородова	
Н. контр	Крадинова	

А-II(III,IV)-1200-314.86-КЖИ.220

Каркас плоский КР (КР-244 ÷ КР-246)

Стадия	Масса	Масштаб
Р.П.	См. табл.	–
Лист	Листов 1	

ГОССТРОЙ СССР
ГОСХИМПРОЕКТ
Волжское отделение

СФ 691-05

Альбом 5

Рис. 1

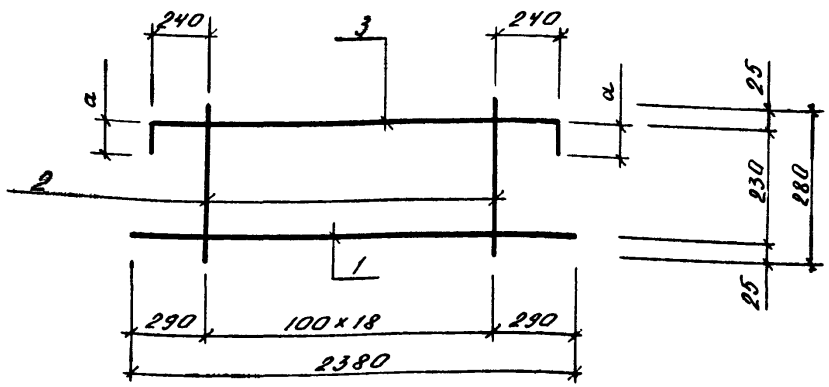

Рис 2

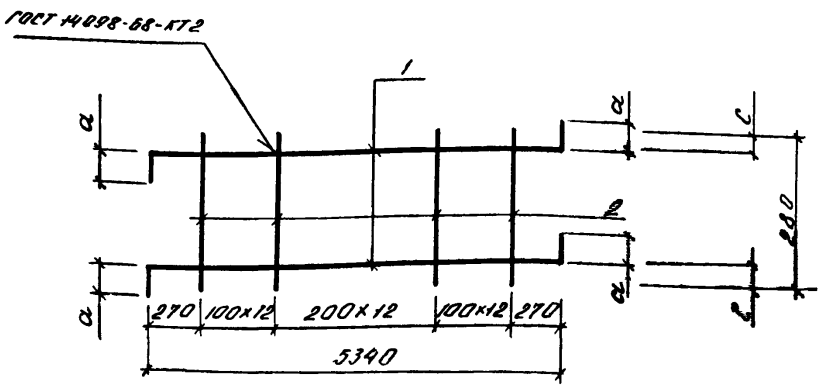

Формат	Зона	Поз	Обозначение	Наименование		Количество на исполнение —	01	02	03	Примеч кг
				Документация						
А3			А-II(III,IV)-1200-314.86-КЖИ ТУ	Технические условия						
				Детали						
				Стержень арматурный						
				ГОСТ 5781-82						
Б4		1	А-II(III,IV)-1200-314.86-КЖИ.666	Ø16 AIII	ℓ=2380	1				3,8
Б4			-01	Ø12 AIII	ℓ=2380		1			2,1
Б4			-02	Ø16 AIII	ℓ=5700			2		9,0
Б4			-03	Ø12 AIII	ℓ=5500				2	4,9
Б4		2	-04	Ø8 AII	ℓ=280	19		37		0,1
Б4			-05	Ø6 AII	ℓ=280		19		37	0,1
Б4		3	-06	Ø16 AIII	ℓ=2700	1				4,3
Б4			-07	Ø12 AII	ℓ=2500		1			2,2

Обозначение	Марка	Рис	Размеры, мм a	Размеры, мм c	Масса, кг
А-II(III,IV)-1200-314.86-КЖИ.221	КР-577	1	210	–	10,0
-01	КР-578	1	110	–	6,2
-02	КР-587	2	180	35	21,7
-03	КР-588	2	80	25	13,5

Взам. инв. №

Подпись и дата

Инв. № подл.

Привязан

Инв.№

Нач отд	Даниленко	
Гл спец	Крадинова	
Рук гр	Сидорова	
Ст.инж	Сидорова	
Исполн.	Юпенина	
Провер.	Россиева	
Н контр	Крадинова	

А-II(III,IV)-1200-314.86-КЖИ.221

Каркас плоский КР (КР-577, КР-578, КР-587, КР-588).

Стадия	Масса	Масштаб
РП	см таблицу	–
Лист	Листов 1	

ГОССТРОЙ СССР
ГОСХИМПРОЕКТ
Волжское отделение

Формат	Зона	Поз	Обозначение	Наименование	Количество на исполнение 01	02	03	04	05	06	07	08	09	10	11	12	13	14	Примеч. кг
				Документация															
А3			А-II(III,IV)-1200-314.86-КЖИ.225.СБ	Сборочный чертёж															
А3			А-II(III,IV)-1200-314.86-КЖИ.ТУ	Технические условия															
				Детали															
				Стержень арматурный ГОСТ 5781-82															
БЧ		1	А-II(III,IV)-1200-314.86-КЖИ.659	Ф12 AIII ℓ=3180	2														
БЧ			-01	Ф10 AIII ℓ=3660		2													
БЧ			-02	Ф8 AIII ℓ=3560			2												3.4
БЧ			-03	Ф8 AIII ℓ=4050				2											2.3
БЧ			-04	Ф8 AIII ℓ=3950					2										1.4
БЧ			-05	Ф8 AIII ℓ=3930						2						1			1.6
БЧ			-06	Ф12 AIII ℓ=2280							2						1		1.6
БЧ			-07	Ф10 AIII ℓ=2220								2						1	1.6
БЧ			-08	Ф8 AIII ℓ=2110									2						2.0
БЧ			-09	Ф12 AIII ℓ=940										2					1.4
БЧ			-10	Ф10 AIII ℓ=880											2				0.9
БЧ			-11	Ф8 AIII ℓ=830												2			0.8
БЧ		2	-12	Ф8 AIII ℓ=170	16	16													0.5
БЧ			-13	Ф8 AIII ℓ=180			16			10	10		4	4	2				0.3
БЧ			-14	Ф8 AIII ℓ=350				5	4	4		10			4				0.1
БЧ		3	-15	Ф20 AIII ℓ=2170				1								5	4	4	0.1
БЧ			-16	Ф20 AIII ℓ=2070					1										5.4
																			5.1

Взам. инв. №

Подпись и дата

Инв. № подл.

Привязан		Нач.отд	Даниленко
		Гл.спец	Крадинова
		Рук.гр	Сидорова
		Ст.инж	Безбородова
		Исполн.	Антипова
Инв.№		Провер.	Россиева
		Н.контр	Крадинова

А-II(III,IV)-1200-314.86-КЖИ.225

Каркас плоский КР (КР-123 ÷ КР-135, КР-142, КР-143).

Стадия	Лист	Листов
РП	1	2

ГОССТРОЙ СССР
ГОСХИМПРОЕКТ
Волжское отделение

СФ 691-05

Альбом 5

Формат	Зона	Поз	Обозначение	Наименование	Количество на исполнение																				Примеч. КГ
					–	01	02	03	04	05	06	07	08	09	10	11	12	13	14							
БЧ		3	А-II(III,IV)-1200-314.86-КЖИ.659-17	Ф20 А III ℓ=2060						1															5,1
БЧ			-18	Ф20 А III ℓ=1700													1								4.2
БЧ			-19	Ф20 А III ℓ=1600														1							3.9
БЧ			-20	Ф20 А III ℓ=1590															1						3.9
БЧ		4	-21	Ф8 А III ℓ=300				1	1	1							1	1	1						0.1
БЧ		5	-22	Ф8 А III ℓ=200				1	1	1							1	1	1						0.1
БЧ		6	-23	Ф8 А III ℓ=320				21	21	21															0.1

Взам инв. №

Подпись и дата

Инв № подл.

А-II(III,IV)-1200-314.86-КЖИ.225

Лист 2

Альбом 5

Рис. 1

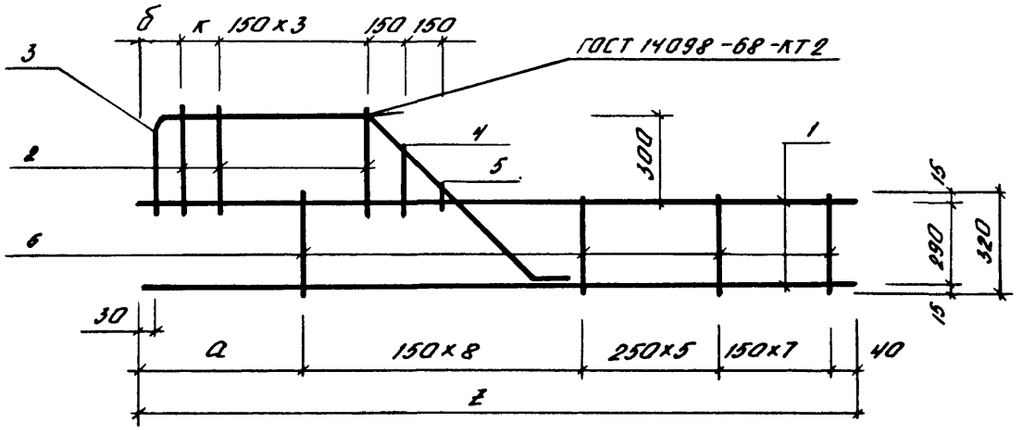

Рис. 2

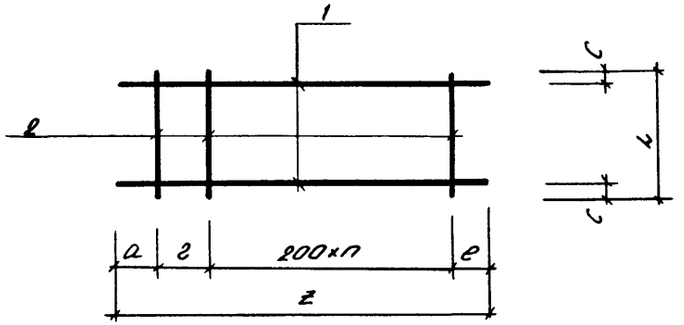

Рис. 3

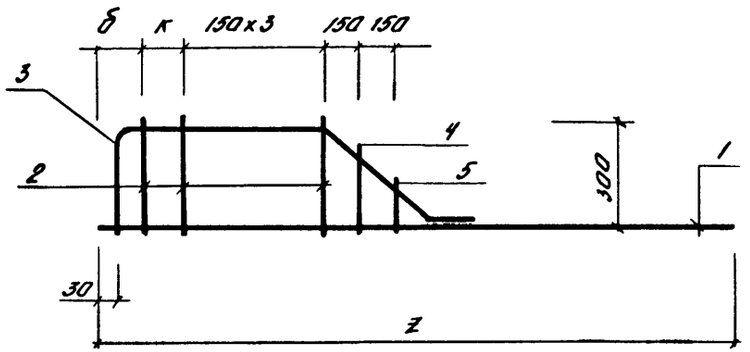

Поз. 3

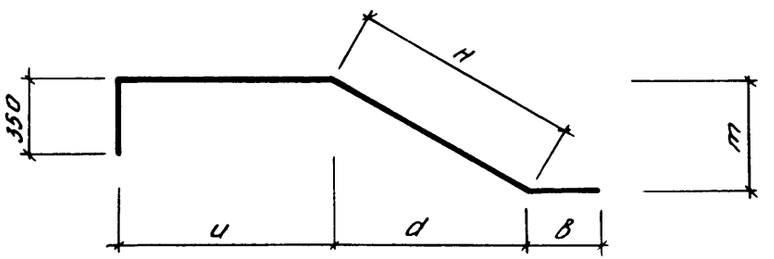

Привязан

Инв. №

Нач отд	Даниленко		
Гл спец	Крадинова		
Рук гр	Сидорова		
Ст. инж	Безбородова		
Исполн.	Антипова		
Провер.	Россиева		
Н. контр	Крадинова		

А-II (III, IV)-1200-314.86 -КЖИ.225СБ

Каркас плоский КР (КР-123 ÷ КР-135, КР-142, КР-143). Сборочный чертеж.

Стадия	Масса	Масштаб
РП.	см. табл.	—
Лист 1	Листов 2	

ГОССТРОЙ СССР
ГОСХИМПРОЕКТ
Волжское отделение

Взам. инв. №
Подпись и дата
Инв. № подл.

СФ 691-05 58

Альбом 5

Обозначение	Марка	Рис.	n	Размеры, мм													Масса кг
				a	б	в	c	d	e	m	u	e	к	н	L	Z	
А-II(III,IV)-1200-314.86 -КЖИ.225	КР-123	2	15	390	-	-	20	-	-	-	-	390	-	-	170	3780	8.4
-01	КР-124	2	15	330	-	-	20	-	-	-	-	330	-	-	170	3660	6.2
-02	КР 125	2	15	280	-	-	20	-	-	-	-	280	-	-	180	3560	4.4
-03	КР-126	1	-	510	70	150	-	885	-	590	610	-	100	1060	-	4050	11.4
-04	КР-127	1	-	410	70	150	-	885	-	590	510	-	-	1060	-	3950	11,0
-05	КР-128	1	-	390	50	150	-	885	-	590	500	-	-	1060	-	3930	11,0
-06	КР-129	2	9	100	-	-	20	-	-	-	-	380	-	-	170	2280	5.0
-07	КР130	2	9	100	-	-	20	-	-	-	-	320	-	-	170	2220	3.8
-08	КР 131	2	9	100	-	-	20	-	-	-	-	270	-	-	180	2170	2.8
-09	КР 132	2	2	70	-	-	20	-	100	-	-	370	-	-	170	940	2.0
-10	КР-133	2	2	70	-	-	20	-	100	-	-	310	-	-	170	880	1.4
-11	КР134	2	2	70	-	-	20	-	100	-	-	260	-	-	180	830	1.0
-12	КР-135	3	-	-	70	200	-	450	-	300	610	-	100	540	-	4050	6.5
-13	КР-142	3	-	-	70	200	-	450	-	300	510	-	-	540	-	3950	6.1
-14	КР-143	3	-	-	50	200	-	450	-	300	500	-	-	540	-	3930	6.1

Инв. № подл. | Подпись и дата | Взам. инв. №

Альбом 5

Рис. 1

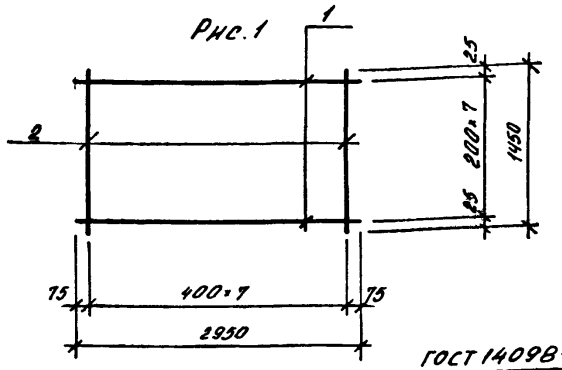

Рис. 2

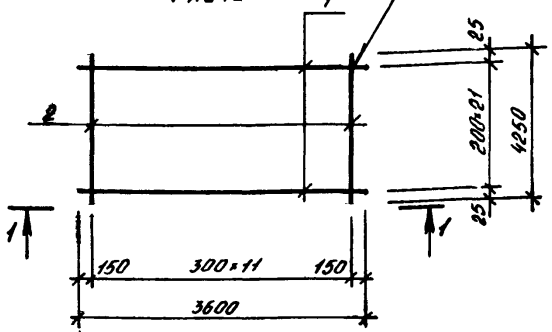

ГОСТ 14098-68-КТ2

1-1

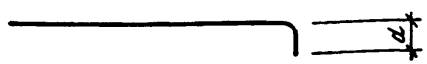

Формат	Зона	Поз.	Обозначение	Наименование		Количество на исполнение.				Примеч.
							01	02	03	
				Документация						
А3			А-II(III,IV)-1200-314.86 - КЖИ.ТУ	Технические условия		X	X	X	X	
				Детали						
				Арматура ГОСТ 5781-82						
БЧ		1	А-II(III,IV)-1200-314.86 - КЖИ 694	ф10 AI	ℓ=2950	8				1,8 кг
БЧ			А-II(III,IV)-1200-314.86 - КЖИ 695	ф16 AII	ℓ=4000		22			6,3 кг
БЧ			-01	ф16 AII	ℓ=3900			22		6,1 кг
БЧ			02	ф14 AII	ℓ=3850				22	4,6 кг
БЧ		2	А-II(III,IV)-1200-314.86 - КЖИ 694-01	ф6 AI	ℓ=1450	8				0,3 кг
БЧ			-02	ф8 AI	ℓ=4250		12	12		1,7 кг
БЧ			-03	ф6 AI	ℓ=4250				12	0,9 кг

Обозначение	Марка	Рис.	d мм.	Масса (кг)
А-II(III,IV)-1200-314.86 - КЖИ 300	С-353	1	-	16,8
-01	С-354	2	370	159,0
-02	С-355		270	154,6
-03	С-356		240	112,0

Взам. инв. №

Подпись и дата

Инв. № подл.

Привязан

Инв №

Нач отд	Даниленко	
Гл спец	Крайнова	
Рук гр	Сидорова	
Ст.инж	Сидорова	
Исполн.	Ладожина	
Провер.	Росснева	
Н.контр	Крайнова	

А-II(III,IV)-1200-314.86 - КЖИ.300

Сетка арматурная С (С-353 ÷ С-356).

Стадия	Масса	Масштаб
Р.П.	См. табл.	-
Лист	Листов 1	

ГОССТРОЙ СССР
ГОСХИМПРОЕКТ
Волжское отделение

Альбом 5

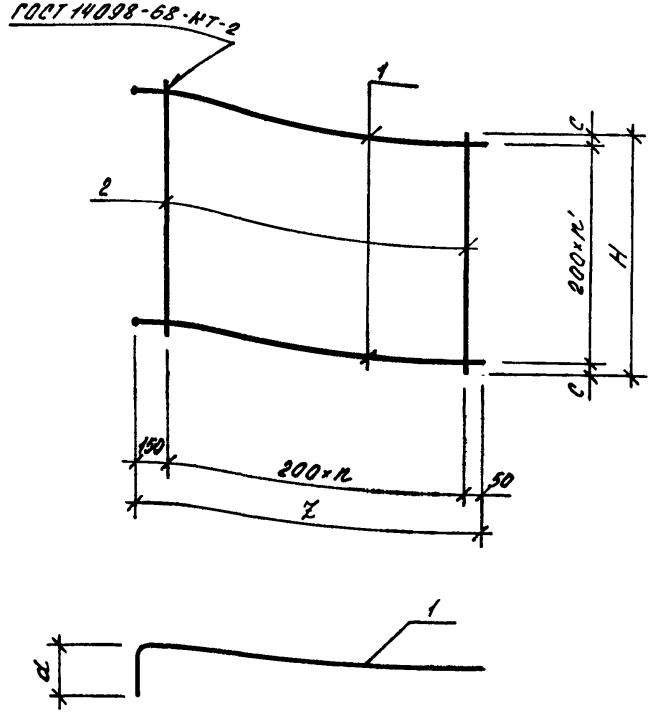

Формат	Зона	Поз.	Обозначение	Наименование		Кол. на исполнение -	01	02	03	04	05	Примеч.
				Документация								
А3			А-II(III, IV)-1200-314.86 - КЖИ.ТУ	Технические условия		X	X	X	X	X	X	
				Детали								
				Арматура ГОСТ 5781-82								
БЧ		1	А-II(III, IV)-1200-314.86 - КЖИ 696	ф 16 А III	e=2400	17						3,8 кг
БЧ			-01	ф 16 А III	e=2300		17					3,6 кг
БЧ			-02	ф 14 А III	e=2250			17				2,7 кг
БЧ			-03	ф 16 А II	e=3400				10			5,4 кг
БЧ			-04	ф 16 А III	e=3300					10		5,2 кг
БЧ			-05	ф 14 А III	e=3250						10	3,9 кг
БЧ		2	А-II(III, IV)-1200-314.86 -КЖИ.668	ф 8 А I	e=3350	10	10					1,3 кг
БЧ			-01	ф 6 А I	e=3350			10				0,7 кг
БЧ			-02	ф 8 А I	e=1850				15	15		0,7 кг
БЧ			-03	ф 6 А I	e=1850						15	0,4 кг

Обозначение	Марка	n	n'	Размеры, мм. Z	H	c	d	Масса кг
А-II(III, IV)-1200-314.86-КЖИ 301	С-364	9	16	2000	3350	75	370	77,6
-01	С-365			2000			270	74,2
-02	С-366			2000			240	52,9
-03	С-367	14	9	3000	1850	25	370	64,5
-04	С-368			3000			270	62,5
-05	С-369			3000			240	45,0

Взам инв. № | Подпись и дата | Инв. № подл.

Нач отд	Даниленко	
Гл.спец	Крайнова	
Рук гр	Сидорова	
Ст.инж	Сидорова	
Исполн.	Ладожина	
Провер.	Россиева	
Н контр	Крайнова	

Привязан

Инв.№

А - II (III, IV) -1200- 314.86 - КЖИ.301

Сетка арматурная С (С-364 ÷ С-369).

Стадия	Масса	Масштаб
Р.П.	см. табл.	-
Лист	Листов 1	

ГОССТРОЙ СССР
ГОСХИМПРОЕКТ
Волжское отделение

Инв. № подл.	Подпись и дата	Взам. инв. №

Формат	Зона	Поз	Обозначение	Наименование	Количество на исполнение										Примеч.
					–	01	02	03	04	05	06				
				Документация											
А3			А-II(III,IV)-1200-314.86-КЖИ.302СБ	Сборочный чертеж											
А3			А-II(III,IV)-1200-314.86-КЖИ.ТУ	Технические условия											
				Детали											
				Стержень арматурный											
				ГОСТ 5781-82											
БЧ		1	А-II(III,IV)-1200-314.86-КЖИ.699	Ф16 А III ℓ=6950	4										11,0 кг
			-01	Ф16 А III ℓ=6850		4									10,8 кг
			-02	Ф14 А III ℓ=6820			4								8,2 кг
			А-II(III,IV)-1200-314.86-КЖИ.700	Ф6 А I ℓ=5850				7	7						1,3 кг
			-01	Ф8 А I ℓ=3100						6					1,2 кг
			-02	Ф6 А I ℓ=3100							6				0,7 кг
БЧ		2	А-II(III,IV)-1200-314.86-КЖИ.699-03	Ф16 А III ℓ=4920	6	6									7,8 кг
БЧ			-04	Ф14 А III ℓ=4920			6								5,9 кг
БЧ			А-II(III,IV)-1200-314.86-КЖИ-700-03	Ф6 А I ℓ=4400				2	2						1,0 кг
БЧ			-04	Ф8 А I ℓ=2900						6					1,1 кг
БЧ			-05	Ф6 А I ℓ=2900							6				0,6 кг
БЧ		3	А-II(III,IV)-1200-314.86-КЖИ.699-05	Ф25 А III ℓ=2360	37										9,1 кг
БЧ			-06	Ф22 А III ℓ=2260		37									6,7 кг
БЧ			-07	Ф20 А III ℓ=2230			37								5,5 кг
БЧ			-08	Ф16 А III ℓ=3450				15							5,4 кг
БЧ			-09	Ф14 А III ℓ=3450					15						4,2 кг
БЧ			А-II(III,IV)-1200-314.86-КЖИ.700-06	Ф8 А I ℓ=1700						5					0,7 кг
БЧ			-07	Ф6 А I ℓ=1700							5				0,4 кг
БЧ		4	А-II(III,IV)-1200-314.86-КЖИ.699-10	Ф25 А III ℓ=1160	7										4,5 кг
БЧ			-11	Ф22 А III ℓ=1060		7									3,2 кг
БЧ			-12	Ф20 А III ℓ=1030			7								2,5 кг
БЧ			-13	Ф16 А III ℓ=800				5							1,3 кг
БЧ			-14	Ф14 А III ℓ=800					5						1,0 кг
БЧ			А-II(III,IV)-1200-314.86-КЖИ.700-08	Ф8 А I ℓ=1550						4					0,6 кг
БЧ			-09	Ф6 А I ℓ=1550							4				0,3 кг
БЧ		5	А-II(III,IV)-1200-314.86-КЖИ.699-15	Ф16 А III ℓ=1210	6										2,0 кг
БЧ			-16	Ф16 А III ℓ=1170		6									1,8 кг
БЧ			-17	Ф14 А III ℓ=1140			6								1,4 кг
БЧ			-18	Ф16 А III ℓ=650				5							1,0 кг
БЧ			-19	Ф14 А III ℓ=650					5						0,8 кг
БЧ		6	-20	Ф16 А III ℓ=1900				5							3,0 кг
БЧ			-21	Ф14 А III ℓ=1900					5						2,3 кг

СФ 691-05 62

Привязан	Инв №

Нач.отд.	Даниленко	
Гл.спец.	Крадинова	
Рук.гр.	Сидорова	
Ст.инж.	Сидорова	
Исполн.	Ладожина	
Провер.	Россиева	
Н.контр.	Крадинова	

А - II (III, IV) - 1200 - 314.86 - КЖИ.302

Сетка арматурная С (С-310 ÷ С-316)

Стадия	Лист	Листов
РП		1

ГОССТРОЙ СССР
ГОСХИМПРОЕКТ
Волжское отделение

Альбом 5

Рис. 1

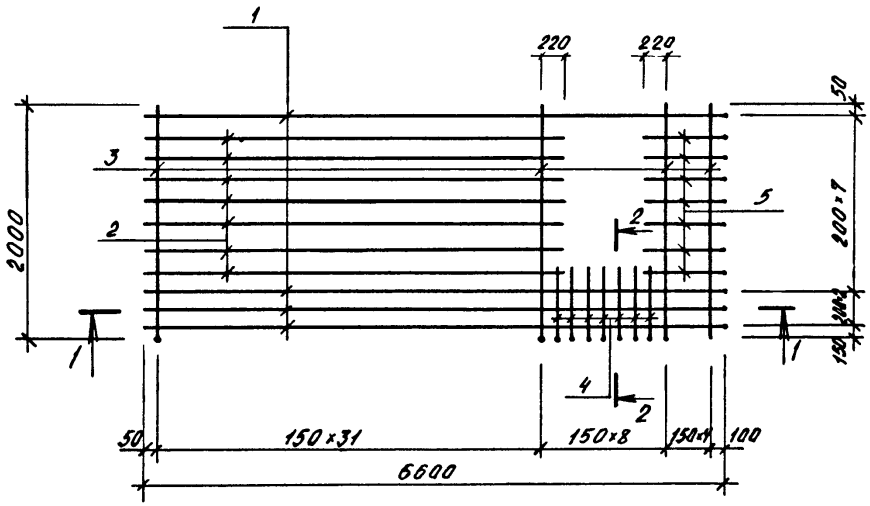

2 - 2

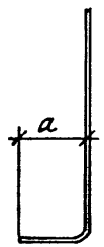

Рис. 3

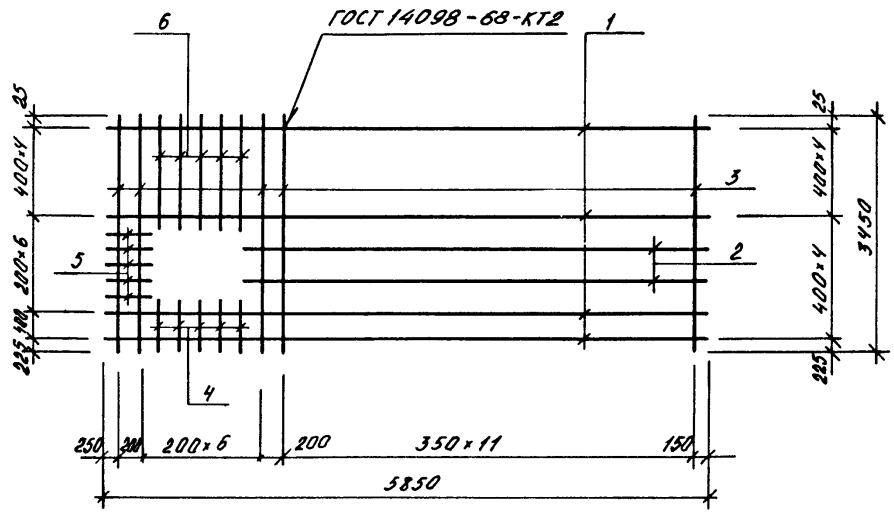

Поз. 5

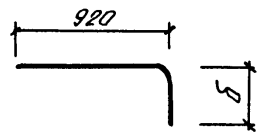

1 - 1



Поз. 4

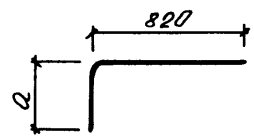

Рис. 2

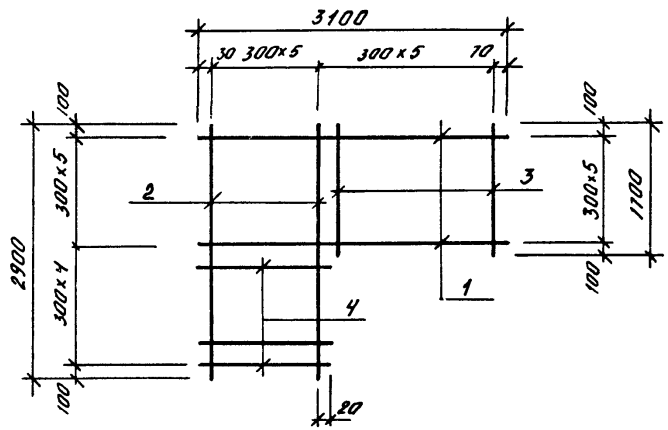

Обозначение	Марка	Рис.	Размеры, мм а	Размеры, мм б	Масса кг
А-II(III, IV)-1200-314.86-КЖИ302	С-370	1	360	350	471,0
-01	С-371		260	250	371,1
-02	С-372		230	220	297,6
-03	С-373	3	–	–	118,6
-04	С-374				94,6
-05	С-375	2	–	–	19,7
-06	С-376				11,0

Привязан

Инв. №

Нач отд	Даниленко	
Гл.спец	Крайнова	
Рук гр	Сидорова	
Ст.инж	Сидорова	
Исполн.	Ладожина	
Провер.	Россиева	
Н.контр	Крайнова	

А - II (III, IV) - 1200 - 314.86 - КЖИ.302 СБ

Сетка арматурная С (С-370 ÷ С-376). Сборочный чертеж

Стадия	Масса	Масштаб
Р.П.	См. табл.	–
Лист	Листов 1	

ГОССТРОЙ СССР
ГОСХИМПРОЕКТ
Волжское отделение

Взам. инв. № | Подпись и дата | Инв. № подл.

Альбом 5

Рис 1

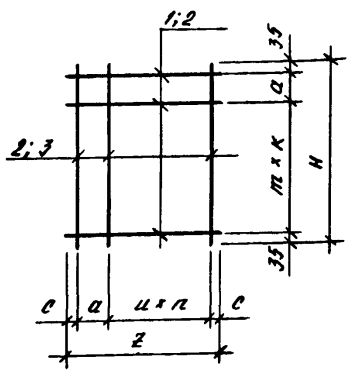

Рис 2

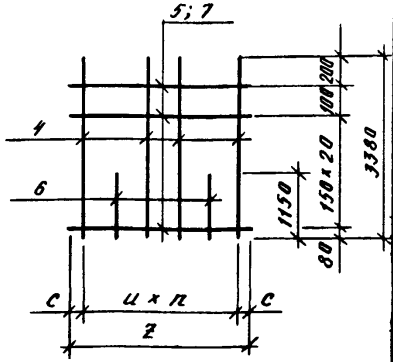

Рис. 3 ГОСТ 14098-68-КТ2

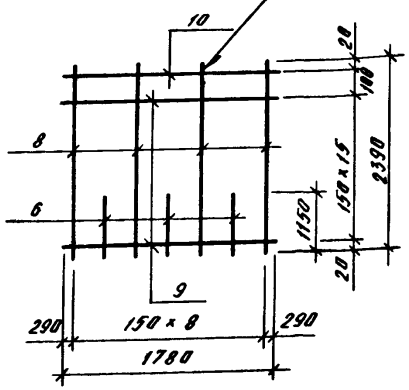

Рис. 4

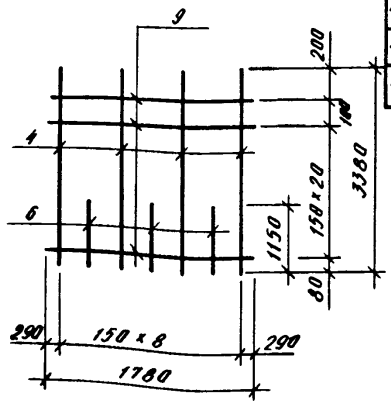

Формат	Зона	Поз	Обозначение	Наименование	Кол на исполнение						Примеч. кг
					-	01	02	03	04	05	
				Документация							
А3			А-II(III,IV)-1200-314.86-КЖИ.ТУ	Технические условия							
				Детали							
64		1	А-II(III,IV)-1200-314.86-КЖИ.611	ф16 AIII ГОСТ 5781-82 ℓ=1520		14					2.4
64		2	А-II(III,IV)-1200-314.86-КЖИ.612	ф8 AI ГОСТ 5781-82 ℓ=1970	8	6					0.8
64		3	А-II(III,IV)-1200-314.86-КЖИ.611-01	ф16 AIII ГОСТ 5781-82 ℓ=2170	14						3.4
64		4	-02	ф16 AIII ГОСТ 5781-82 ℓ=3380			4	6		5	5.3
64		5	-03	ф8 AIII ГОСТ 5781-82 ℓ=1330			22				0.5
64		6	-04	ф16 AIII ГОСТ 5781-82 ℓ=1150			2	4	4	4	1.8
64		7	-05	ф8 AIII ГОСТ 5781-82 ℓ=1980				22			0.8
64		8	-06	ф16 AIII ГОСТ 5781-82 ℓ=2390					5		3.8
64		9	-07	ф8 AIII ГОСТ 5781-82 ℓ=1780					16	22	0.7
64		10	-08	ф16 AIII ГОСТ 5781-82 ℓ=1780					1		2.8

Обозначение	Марка	Рис	n	k	Размеры, мм						Масса, кг
					c	a	z	m	u	H	
А-II(III,IV)-1200-314.86-КЖИ303-	С-191	1	12	6	35	100	1970	350	150	2170	54.0
-01	С-200	1	4	12	60	100	1520	150	350	1970	53.2
-02	С-202	2	5	—	290	—	1330	—	150	—	35.8
-03	С-192	2	9	—	315	—	1980	—	150	—	56.6
-04	С-193	3	—	—	—	—	—	—	—	—	40.2
-05	С-201	4	—	—	—	—	—	—	—	—	49.1

Взам. инв. №

Подпись и дата

Инв. № подл.

Привязан

Инв. №

Нач отд	Даниленко	
Гл спец	Крадинова	
Рук гр	Сидорова	
Ст.инж	Безбородова	
Исполн.	Югай	
Провер.	Кондратьева	
Н.контр	Крадинова	

А-II(III,IV)-1200-314.86 -КЖИ.303

Сетка арматурная С (С-191÷С-193, С-200÷С-202).

Стадия	Масса	Масштаб
РП	См. табл.	
Лист	Листов 1	

ГОССТРОЙ СССР
ГОСХИМПРОЕКТ
Волжское отделение

Альбом 5

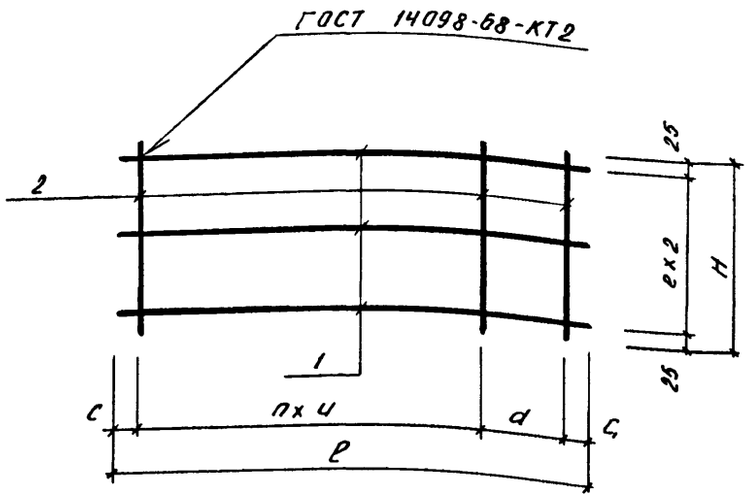

Формат	Зона	Поз	Обозначение	Наименование	Кол. на исполнение -	01	02	03	04	05	Примеч. КГ
				Документация							
Вз			А-II(III,IV)-1200-314.86 - КЖИ.ТУ	Технические условия	X	X	X	X	X	X	
				Детали							
				Стержень арматурный							
				ГОСТ 5781-82							
Б4		1	А-II(III,IV)-1200-314.86-КЖИ 618	ф 6 А I ℓ=4350	3				3		1,0
Б4			А-II(III,IV)-1200-314.86-КЖИ 619	ф 25 А III ℓ=4900		3					18,8
Б4			А-II(III,IV)-1200-314.86-КЖИ 618-01	ф 6 А I ℓ=1900			3			3	0,4
Б4			А-II(III,IV)-1200-314.86-КЖИ 619-01	ф 25 А III ℓ=2400				3			9,2
Б4		2	-02	ф 14 А III ℓ=1150	23		10				1,4
Б4			А-II(III,IV)-1200-314.86-КЖИ 618-02	ф 8 А I ℓ=450		8		4			0,2
Б4			А-II(III,IV)-1200-314.86-КЖИ 619-03	ф 12 А III ℓ=1150					23	10	1,0

Обозначение	Марка	n	Размеры, мм c	c1	d	u	e	ℓ	H	Масса кг
А-II(III,IV)-1200-314.86-КЖИ 304	С-194	21	25	25	100	200	550	4350	1150	35,2
-01	С-195	6	800	50	450	600	200	4900	450	58,0
-02	С-196	9	50	50	-	200	550	1900	1150	15,2
-03	С-197	2	800	50	350	600	200	2400	450	28,4
-04	С-198	21	25	25	100	200	550	4350	1150	26,0
-05	С-199	9	50	50	-	200	550	1900	1150	11,2

Инв. № подл. | Подпись и дата | Взам. инв. №

Привязан

Инв №

Нач отд	Данильенко	
Гл.спец	Крайнова	
Рук.гр	Сидорова	
Ст.инж	Сидорова	
Исполн.	Антипова	
Провер.	Россиева	
Н.контр	Крайнова	

А-II(III,IV)-1200-314.86 - КЖИ.304

Сетка арматурная С (С-194 ÷ С-199).

Стадия	Масса	Масштаб
РП	см табл	

Лист	Листов

ГОССТРОЙ СССР
ГОСХИМПРОЕКТ
Волжское отделение

Альбом 5

Формат	Зона	Поз	Обозначение	Наименование		Количество на исполнение: –	01	02	03	04	05	06	07	08	09	10	11	Примеч.
				Документация														
А3			А-II(III,IV)-1200-314.86-КЖИ305СБ	Сборочный чертёж														
А3			А-II(III,IV)-1200-314 86- КЖИ.ТУ	Технические условия														
				Детали														
				Арматура ГОСТ 5781-82														
БЧ		1	А-II(III,IV)-1200-314.86- КЖИ 662	ф 8 AI	ℓ=2400		10			6			7			5		0.9 кг
БЧ			-01	ф 6 AI	ℓ=2400			10			6			7			5	0.5 кг
БЧ			-02	ф 10 AI	ℓ=2400	10			6			7			5			1.5 кг
БЧ		2	А-II(III,IV)-1200-314.86-КЖИ 665	ф 14 AIII	ℓ=3400	16												4.1 кг
БЧ			-01	ф 12 AIII	ℓ=3400		16											3.0 кг
БЧ			-02	ф 10 AIII	ℓ=3400			16										2.1 кг
БЧ			-03	ф 14 AIII	ℓ=2200				16									2.7 кг
БЧ			-04	ф 12 AIII	ℓ=2200					16								2.0 кг
БЧ			-05	ф 10 AIII	ℓ=2200						16							1.4 кг
БЧ			-06	ф 14 AIII	ℓ=2650							16						3.2 кг
БЧ			-07	ф 12 AIII	ℓ=2650								16					2.4 кг
БЧ			-08	ф 10 AIII	ℓ=2650									16				1.6 кг
БЧ			-09	ф 14 AIII	ℓ=1360										16			1.6 кг
БЧ			-10	ф 12 AIII	ℓ=1360											16		1.2 кг
БЧ			-11	ф 10 AIII	ℓ=1360												16	0.8 кг

Взам. инв. №

Подпись и дата

Инв. № подл.

Привязан

Инв.№

Нач.отд	Даниленко	
Гл.спец	Крадинова	
Рук.гр	Сидорова	
Ст.инж	Сидорова	
Исполн.	Антонова	
Провер.	Кондратьева	
Н.контр	Крадинова	

А-II(III,IV)-1200-314.86-КЖИ.305

Сетка арматурная С /С-203 ÷ С-214/.

Стадия	Лист	Листов
РП		1

ГОССТРОЙ СССР
ГОСХИМПРОЕКТ
Волжское отделение

Альбом 5

Рис. 1

ГОСТ 14098-68-КТ-2

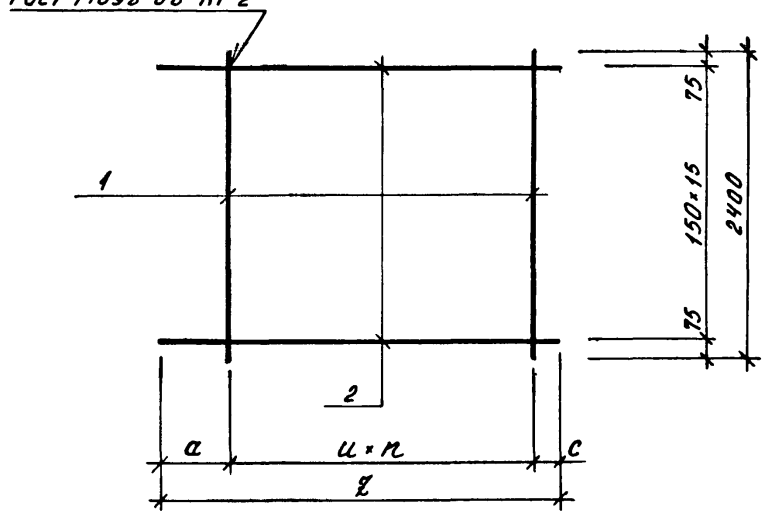

Обозначение	Марка	Рис	n	n'	n²	Размеры, мм ℓ	a	б	u	г	d	c	Масса кг
А-II(III,IV)-1200-314.86-КЖИ 305	С-203	2	-	6	2	3400	470	200	300	2470	930	130	74,6
-01	С-204												57.0
-02	С-205												38.6
-03	С-206	1	5	-	-	2200	400	-	350	-	-	60	48.6
-04	С-207												37,4
-05	С-208												25,4
-06	С-209		6			2650	450					100	57,5
-07	С-210												44,7
-08	С-211												29.1
-09	С-212	2	-	2	-	1360	130	-	300	930	430	430	30.1
-10	С-213												23.7
-11	С-214												15,3

Рис. 2

ГОСТ 14098-68-КТ-2

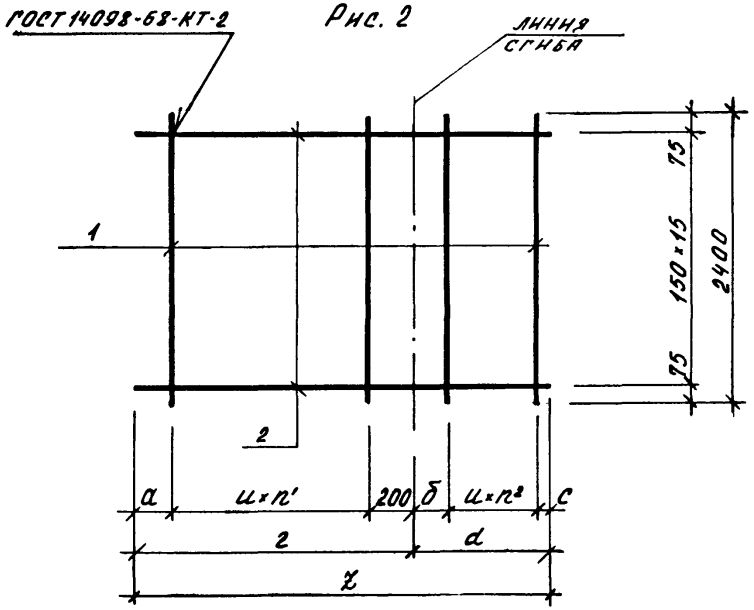

Привязан

Инв №

Взам. инв. №

Подпись и дата

Инв. № подл.

Нач отд	Даниленко		
Гл спец	Крадинова		
Рук гр	Сидорова		
Ст.инж	Сидорова		
Исполн.	Антонова		
Провер.	Кондратьева		
Н контр	Крадинова		

А-II(III,IV)-1200-314.86-КЖИ.305СБ

Сетка арматурная С (С-203 ÷ С-214). Сборочный чертёж.

Стадия	Масса	Масштаб
РП	см. табл.	
Лист	Листов 1	

ГОССТРОЙ СССР
ГОСХИМПРОЕКТ
Волжское отделение

Альбом 5

Формат	Зона	Поз	Обозначение	Наименование	Количество на исполнение													Примеч.
					–	01	02	03	04	05	06	07	08	09	10	11	12	
				Документация														
А3			А-II(III,IV)-1200-314.86-КЖИ.306СБ	Сборочный чертёж														
А3			А-II(III,IV)-1200-314.86-КЖИ. ТУ	Технические условия														
				Детали														
				Стержень арматурный														
				ГОСТ 5781-82														
БЧ		1	А-II(III,IV)-1200-314.86-КЖИ.622	⌀6 AI ℓ = 2250	17	27	26	13			23	22					13	
БЧ			-01	⌀6 AI ℓ = 2450					12	12								0.5 кг
БЧ			-02	⌀6 AI ℓ = 800									7	7				0.5 кг
БЧ			А-II(III,IV)-1200-314.86-КЖИ.623	⌀8 AIII ℓ = 860											9			0.2 кг
БЧ			-01	⌀6 AIII ℓ = 760												9		0,3 кг
БЧ		2	-02	⌀16 AIII ℓ = 4900	23													0.2 кг
БЧ			-03	⌀8 AIII ℓ = 5250		12												7.7 кг
БЧ			-04	⌀6 AIII ℓ = 5150			12											2.1 кг
БЧ			-05	⌀12 AIII ℓ = 4100				12										1.1 кг
БЧ			-06	⌀6 AIII ℓ = 3750					13									3.6 кг
БЧ			-07	⌀8 AIII ℓ = 3850						13								0.8 кг
БЧ			-08	⌀8 AIII ℓ = 6580							12							1.5 кг
БЧ			-09	⌀6 AIII ℓ = 6340								12						2,8 кг
БЧ			-10	⌀12 AIII ℓ = 2380									7	7				1.4 кг
БЧ			-11	⌀14 AIII ℓ = 4900													23	2.1 кг
БЧ			-12	⌀8 AIII ℓ = 1300											2			5,9 кг
БЧ			-13	⌀6 AIII ℓ = 1200												2		0.5 кг
																		0.3 кг

Взам инв. №

Подпись и дата

Инв. № подл.

Привязан

Инв.№

Нач отд	Даниленко	
Гл спец	Крадинова	
Рук гр	Сидорова	
Ст.инж	Безбородова	
Исполн.	Геисман	
Провер	Россиева	
Н.контр	Крадинова	

А-II(III,IV)-1200-314.86-КЖИ.306

Сетка арматурная С /С-135, С-137÷С-140, С-143, С-144, С-147÷С-150, С-181, С-182./

Стадия	Лист	Листов
РП		1

ГОССТРОЙ СССР
ГОСХИМПРОЕКТ
Волжское отделение

Альбом 5

РИС. 1

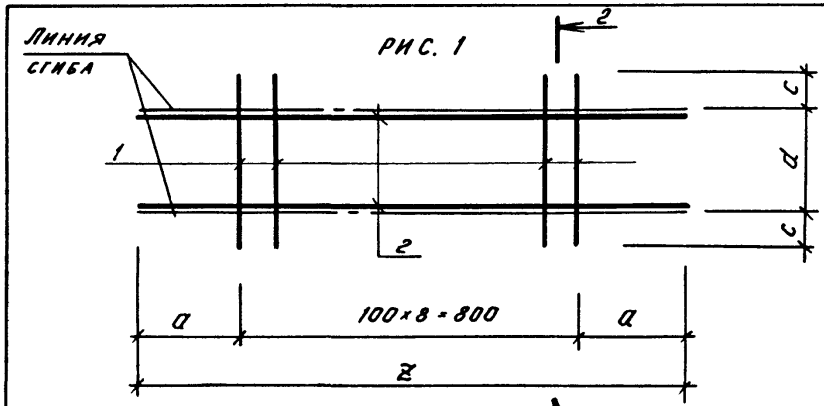

2-2

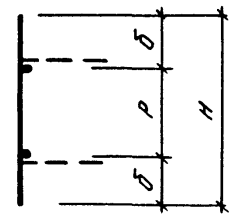

1-1

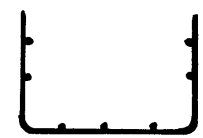

РИС. 2

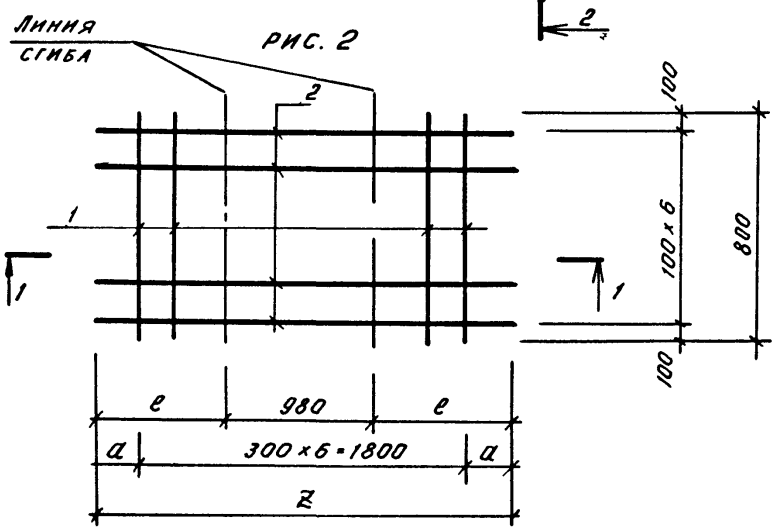

РИС. 3

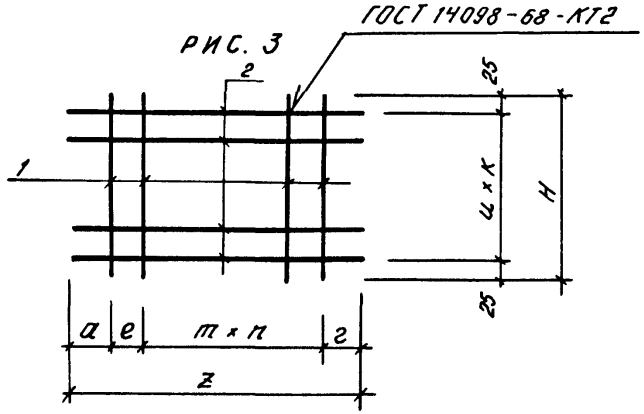

Обозначение	Марка	Рис	п	к	Размеры, мм											Масса кг.
					ц	т	а	н	z	г	е	с	d	р	б	
А-II(III,IV)-1200-314.86-КЖИ.306	С-135	3	16	22	100	200	1250	2250	4900	450	—	—	—	—	—	185.6
-01	С-137	3	26	11	200	200	25	2250	5250	25	—	—	—	—	—	38.7
-02	С-138	3	25	11	200	200	75	2250	5150	75	—	—	—	—	—	26.2
-03	С-139	3	11	11	200	300	300	2250	4100	300	200	—	—	—	—	49.7
-04	С-143	3	11	12	200	300	225	2450	3150	225	—	—	—	—	—	16.4
-05	С-144	3	11	12	200	300	275	2450	3850	275	—	—	—	—	—	25.4
-06	С-147	3	22	11	200	300	20	2250	6580	20	—	—	—	—	—	42.7
-07	С-148	3	21	11	200	300	20	2250	6340	20	—	—	—	—	—	27.8
-08	С-149	2	—	—	—	—	250	—	2380	—	100	—	—	—	—	16.1
-09	С-150	2	—	—	—	—	150	—	2100	—	560	—	—	—	—	14.7
-10	С-181	1	—	—	—	—	250	860	1300	—	—	250	360	200	330	3,7
-11	С-182	1	—	—	—	—	200	760	1200	—	—	200	360	200	280	2,4
-12	С-140	3	11	22	100	300	1250	2250	4900	150	200	—	—	—	—	142.2

Взам. инв. №

Подпись и дата

Инв. № подл.

Привязан

Инв. №

Нач.отд	Даниленко	
Гл спец	Крадинова	
Рук гр	Сидорова	
Ст.инж	Безбородова	
Исполн.	Генсман	
Провер.	Россиева	
Н.контр	Крадинова	

А-II(III,IV)-1200-314.86-КЖИ.306.СБ

Сетка арматурная С /С-135; С-137÷С-140, С-143 С-144; С-147÷С-150; С-181; С-182/ Сборочный чертеж.

Стадия	Масса	Масштаб
РП	см. таблицу	—
Лист	Листов 1	

ГОССТРОЙ СССР
ГОСХИМПРОЕКТ
Волжское отделение

Альбом 5

Рис. 1

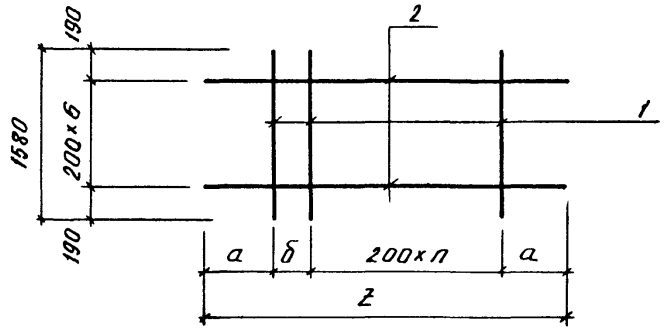

Рис. 2

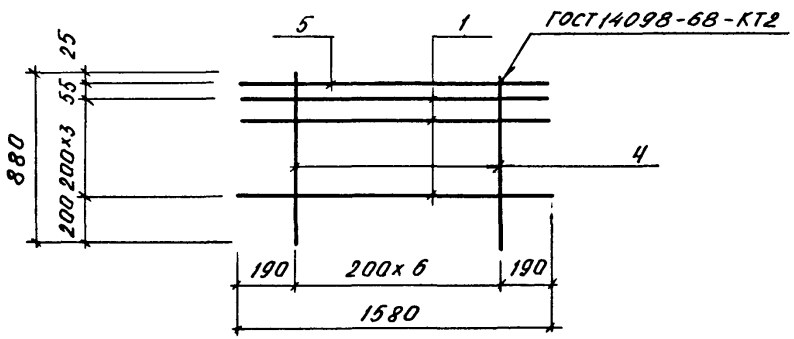

Рис. 3

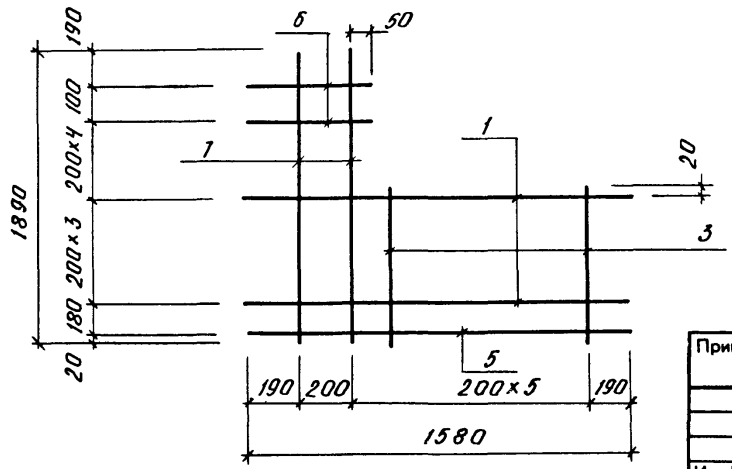

Обозначение	Марка	Рис.	п	Размеры, мм а	б	ℓ	Масса кг
А-II(III,IV)-1200-314.86-КЖИ.307	С-187	1	15	190	100	3480	12,4
-01	С-188	1	3	205	150	1160	4,1
-02	С-189	2	-	-	-	-	4,4
-03	С-190	3	-	-	-	-	5,3

Формат	Зона	Поз	Обозначение	Наименование		Кол. на исполнение –	01	02	03	Примеч. кг
				Документация						
А3			А-II(III,IV)-1200-314.86 – КЖИ.ТУ	Технические условия						
				Детали						
				Арматура ГОСТ 5781-82						
Б4		1	А-II(III,IV)-1200-314.86-КЖИ.631	ф 6 А III	ℓ=1580	11	5	4	4	0,4
		2	-01	ф 6 А III	ℓ=3480	1				0,8
			-02	ф 6 А III	ℓ=1160		1			0,3
		3	-03	ф 6 А III	ℓ= 820				5	0,2
		4	-04	ф 6 А III	ℓ=880			1		0,2
		5	-05	ф 12 А III	ℓ=1580			1	1	1,4
		6	-06	ф 6 А III	ℓ=440				5	0,1
		7	-07	ф 6 А III	ℓ=1890				2	0,4

Привязан

Инв.№

Нач.отд	Даниленко	
Гл.спец	Крадинова	
Рук.гр	Сидорова	
Ст.инж	Сидорова	
Исполн.	Антипова	
Гіровер.	Россиева	
Н.контр	Крадинова	

А-II(III,IV)-1200-314.86 – КЖИ.307

Сетка арматурная С (С-187 ÷ С-190).

Стадия	Масса	Масштаб
РП	См. табл.	
Лист	Листов 1	

ГОССТРОЙ СССР
ГОСХИМПРОЕКТ
Волжское отделение

Взам. инв. № | Подпись и дата | Инв. № подл.

Альбом 5

Формат	Зона	Поз	Обозначение	Наименование	Количество на исполнение																				Примеч. кг
					–	01	02	03	04	05	06	07	08	09	10	11	12	13	14	15	16	17	18	19	20	
				Документация																					
А3			А-II(III,IV)-1200-314.86-КЖИ.308СБ	Сборочный чертёж																					
			А-II(III,IV)-1200-314.86 – КЖИ.ТУ	Технические условия																					
				Детали																					
				Стержень арматурный																					
				ГОСТ 5781-82																					
БЧ		1	А-II(III,IV)-1200-314.86-КЖИ.627	ф 6 А III ℓ=1750	6	3																			
БЧ			-01	ф 6 А III ℓ=1720			9																		0,4
БЧ			-02	ф 16 А III ℓ=5260				16																	04
БЧ			-03	ф 12 А III ℓ=5260					16																8,3
БЧ			-04	ф 10 А III ℓ=5260						16															4,7
БЧ			А-II(III,IV)-1200-314.86 -КЖИ.628	ф 6 А I ℓ=3100							16	16	16												3,2
БЧ			А-II(III,IV)-1200-314.86-КЖИ.627-05	ф 16 А III ℓ=1200										13											0,7
БЧ			-06	ф 12 А III ℓ=1200											13										1,9
БЧ			-07	ф 10 А III ℓ=1200												13									1,1
БЧ			-08	ф 6 А III ℓ=2200													10								0,7
БЧ			-09	ф 6 А III ℓ=2160														12							0,5
БЧ			-10	ф 6 А III ℓ=570															10		12				0,5
БЧ			-11	ф 6 А III ℓ=3360																13					0,1
БЧ			-12	ф 6 А III ℓ=1400																		4			0,7
БЧ			-13	ф 12 А III ℓ=750																			13		03
БЧ			-14	ф 10 А III ℓ=750																				13	0,7
БЧ			-15	ф 8 А III ℓ=750																					05
																								13	0,3

Взам. инв. №

Подпись и дата

Инв. № подл.

Привязан

Инв.№

Нач.отд	Данниленко	
Гл.спец	Крадинова	
Рук.гр	Сидорова	
Ст.инж	Безбородова	
Испотн.	Антипова	
Провер	Россиева	
Н.контр	Крадинова	

А-II(III,IV)-1200-314.86-КЖИ.308

Сетка арматурная С (С-250,÷С-252, С-254÷С-259, С-263÷С-265, С-272, С-273, С-275, С-276, С-278, С279, С-284÷С-286)

Стадия	Лист	Листов
РП	1	2

ГОССТРОЙ СССР
ГОСХИМПРОЕКТ
Волжское отделение

Альбом 5

Формат	Зона	Поз	Обозначение	Наименование		Количество на исполнение: –	01	02	03	04	05	06	07	08	09	10	11	12	13	14	15	16	17	18	19	20		Примеч. кг
Б4		2	А-II(III,IV)-1200-314.86-КЖИ.627-16	ф6 А III	ℓ=1150	8																						0.3
Б4			-17	ф6 А III	ℓ=680		8																					0.2
Б4			-18	ф6 А III	ℓ=1810			8																				0.4
Б4			А-II(III,IV)-1200-314.86-КЖИ.628-01	ф8 А I	ℓ=3100				14																			1.2
Б4			-02	ф6 А I	ℓ=3100					14	14																	0.7
Б4			А-II(III,IV)-1200-314.86-КЖИ.627-19	ф12 А III	ℓ=5650							16																5.0
Б4			-20	ф10 А III	ℓ=5650								16															3.5
Б4			-21	ф8 А III	ℓ=5650									16														2.2
Б4			А-II(III,IV)-1200-314.86-КЖИ.628-03	ф8 А I	ℓ=2500										3													1.0
Б4			-04	ф6 А I	ℓ=2500											5	3											0.6
Б4			А-II(III,IV)-1200-314.86-КЖИ.627-22	ф6 А III	ℓ=2160													10										0.5
Б4			-23	ф6 А III	ℓ=2700														10									0.6
Б4			-24	ф6 А III	ℓ=2200															3								0.5
Б4			-25	ф6 А III	ℓ=2750																16							0.6
Б4			-26	ф6 А III	ℓ=2650																	3						0.6
Б4			-27	ф6 А III	ℓ=900																		7					0.2
Б4			А-II(III,IV)-1200-314.86-КЖИ.628-05	ф6 А I	ℓ=2550																			2	2	2		0.6

Взам. инв. №

Подпись и дата

Инв. № подл.

А-II(III,IV)-1200-314.86-КЖИ.308

Лист 2

Альбом 5

Рис. 1 ГОСТ 14098-68-КТ2

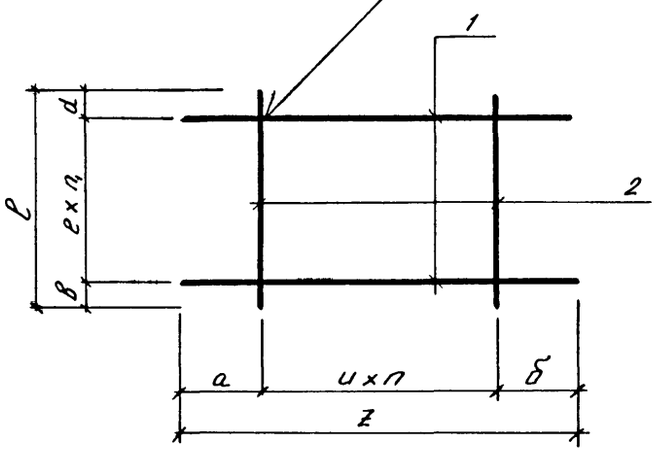

Рис. 2

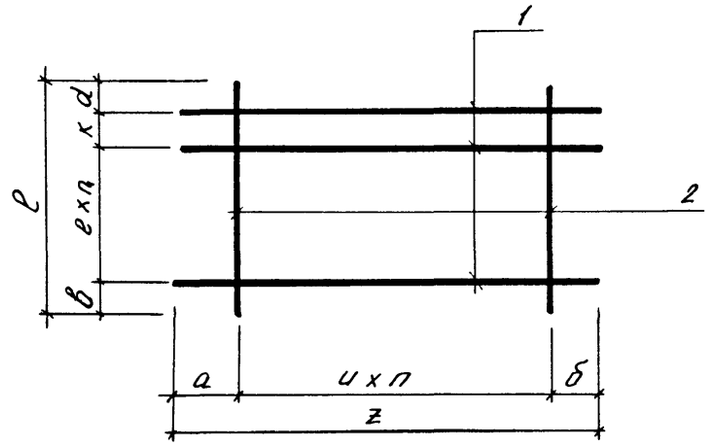

Обозначение	Марка	Рис.	п	п.	Размеры, мм									Масса кг
					б	в	а	d	к	и	е	е	z	
А-II(III,IV)-1200-314.86-КЖИ.308	С-250	2	7	4	175	50	175	200	100	200	200	1150	1750	4.8
-01	С-251	1	7	2	175	360	175	20	–	200	150	680	1750	2.8
-02	С-252	1	7	8	260	70	60	200	–	200	200	1870	1720	6.8
-03	С-254	1	13	15	350	50	360	50	–	350	200	3100	5260	149.6
-04	С-255	1	13	15	350	50	360	50	–	350	200	3100	5260	85.0
-05	С-256	1	13	15	350	50	360	50	–	350	200	3100	5260	61.0
-06	С-257	1	15	15	50	200	50	200	—	200	350	5650	3100	91.2
-07	С-258	1	15	15	50	200	50	200	—	200	350	5650	3100	67.2
-08	С-259	1	15	15	50	200	50	200	—	200	350	5650	3100	46.4
-09	С-263	1	2	12	250	50	250	50	–	350	200	2500	1200	21.1
-10	С-264	1	2	12	250	50	250	50	–	350	200	2500	1200	16.1
-11	С-265	1	2	12	250	50	250	50	–	350	200	2500	1200	10.9
-12	С-272	1	9	9	200	180	200	180	–	200	200	2160	2200	10.0
-13	С-273	1	9	11	180	250	180	250	–	200	200	2700	2160	12.0
-14	С-275	1	2	9	30	300	200	100	–	170	200	2200	570	2.5
-15	С-276	1	15	12	180	300	180	50	–	200	200	2750	3360	18.0
-16	С-278	1	2	11	20	350	190	100	–	180	200	2650	570	3.0
-17	С-279	2	6	2	100	350	100	50	100	200	200	900	1400	2.6
-18	С-284	1	1	12	50	75	400	75	—	300	200	2550	750	10.3
-19	С-285	1	1	12	50	75	400	75	—	300	200	2550	750	7.7
-20	С-286	1	1	12	50	75	400	75	—	300	200	2550	750	5.1

Взам. инв. № | Подпись и дата | Инв. № подл.

Привязан

Инв. №

Нач отд	Данниленко	
Гл.спец	Крадинова	
Рук.гр	Сидорова	
Ст.инж	Безбородова	
Исполн.	Антипова	
Провер.	Россиева	
Н.контр	Крадинова	

А-II(III,IV)-1200-314.86-КЖИ.308 СБ

Сетка арматурная С (С-250÷С-252, С-254÷С-259, С-263÷С-265, С-272, С-273, С-275, С-276, С-278, С-279, С-284÷С-286). Сборочный чертеж.

Стадия	Масса	Масштаб
РП	см табл.	—
Лист	Листов 1	

ГОССТРОЙ СССР
ГОСХИМПРОЕКТ
Волжское отделение

Альбом 5

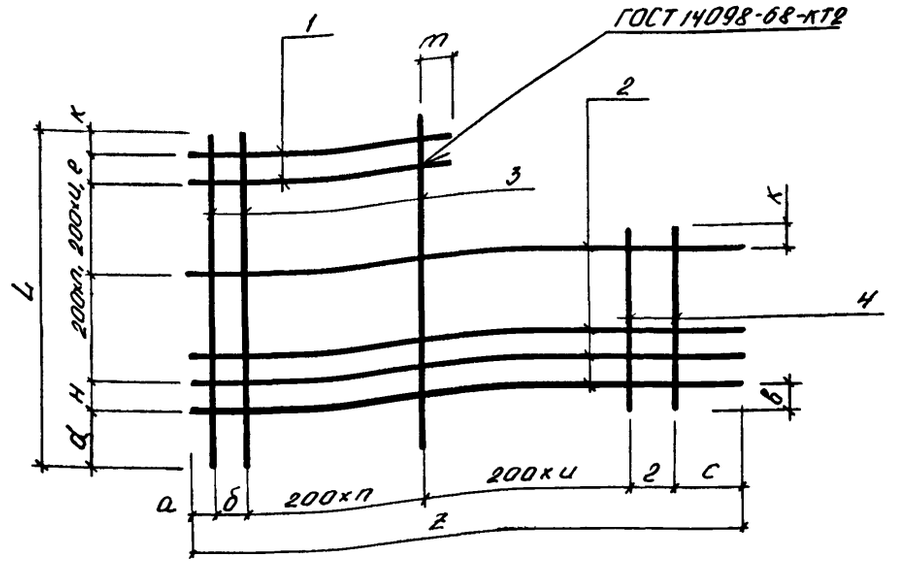

Формат	Зона	Поз	Обозначение	Наименование		Кол на исполнение –	Кол на исполнение 01	Примеч. кг
				Документация				
А3			А-II(III,IV)-1200-314.86-КЖИ.ТУ	Технические условия		X	X	
				Деталн				
				Стержень арматурный				
				ГОСТ 5781-82				
Б4		1	А-II(III,IV)-1200-314.86-КЖИ.629	ф 6 А III	e=1700	5		0.4
Б4			-01	ф 6 А III	e=3140		3	0.7
Б4		2	-02	ф 6 А III	e=2600	5		0.6
Б4			-03	ф 6 А III	e=3880		7	0.9
Б4		3	-04	ф 6 А III	e=2040	8		0.4
Б4			-05	ф 6 А III	e=2160		15	0.5
Б4		4	-06	ф 6 А III	e=760	4		0.2
Б4			-07	ф 6 А III	e=1560		4	0.3

(начало)

Обозначение	Марка	n	n1	u	u1	Размеры, мм a	б	г	c	в	e
А-II(III,IV)-1200-314.86-КЖИ.309	С-282	7	3	4	4	200	–	–	200	30	100
-01	С-283	13	6	3	3	220	100	150	210	180	–

(окончание)

Обозначение	Марка	Размеры, мм d	K	m	H	z	L	Масса кг
А-II(III,IV)-1200-314.86-КЖИ.309	С-282	230	210	100	100	2500	2040	9,0
-01	С-283	180	180	220	–	3880	2160	11,1

Взам инв. №

Подпись и дата

Инв. № подл.

Привязан

Инв №

Нач отд	Даниленко	
Гл спец	Крадинова	
Рук гр	Сидорова	
Ст.инж	Безбородова	
Исполн.	Антипова	
Провер.	Россиева	
Н контр	Крадинова	

А-II(III,IV)-1200-314.86-КЖИ.309

Сетка арматурная С (С-282, С-283).

Стадия	Масса	Масштаб
РП	См табл.	—
Лист	Листов 1	

ГОССТРОЙ СССР
ГОСХИМПРОЕКТ
Волжское отделение

Альбом 5

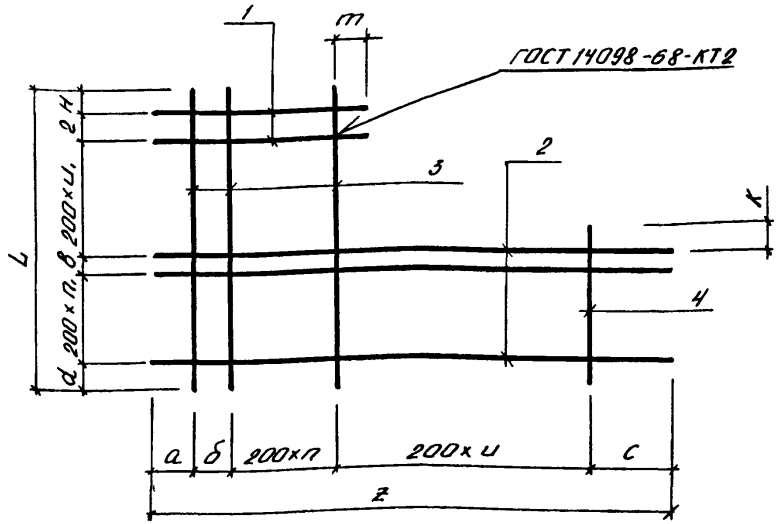

Формат	Зона	Поз	Обозначение	Наименование		Кол. на исполнение —	01	02	Примеч. кг
				Документация					
А3			А-II(III,IV)-1200-314.86-КЖИ.ТУ	Технические условия		X	X	X	
				Детали					
				Стержень арматурный					
				ГОСТ 5781-82					
БЧ		1	А-II(III,IV)-1200-314.86-КЖИ.630	ф6 AIII	ℓ=1510	5	4		0.3
БЧ			-01	ф6 AIII	ℓ=1360			5	0.3
БЧ		2	-02	ф6 AIII	ℓ=2660	4			0.6
БЧ			-03	ф6 AIII	ℓ=2160		2		0.5
БЧ			-04	ф6 AIII	ℓ=2600			4	0.6
БЧ		3	-05	ф6 AIII	ℓ=1860	8		7	0.4
БЧ			-06	ф6 AIII	ℓ=1125		8		0.2
БЧ		4	-07	ф6 AIII	ℓ=910	5		5	0.2
БЧ			-08	ф6 AIII	ℓ=310		2		0.1

(начало)

Обозначение	Марка	n	n₁	и	и₁	Размеры, мм а	б	2	с	в
А-II(III,IV)-1200-314.86-КЖИ.310	С-253	6	2	5	4	175	100	150	175	150
-01	С-277	6	1	2	3	180	100	100	280	—
-02	С-281	5	2	5	4	180	150	150	270	150

(окончание)

Обозначение	Марка	Размеры, мм d	к	m	н	z	L	Масса кг
А-II(III,IV)-1200-314.86-КЖИ.310	С-253	330	30	30	30	2650	1860	8.1
-01	С-277	25	85	30	200	2160	1125	4.0
-02	С-281	330	30	30	30	2600	1860	7.7

Взам. инв. №

Подпись и дата

Инв. № подл.

Привязан

Инв.№

Нач отд	Даниленко	
Гл спец	Краднова	
Рук гр	Сидорова	
Ст.инж	Безбородова	
Исполн.	Антипова	
Провер.	Россиева	
Н контр	Краднова	

А-II(III,IV)-1200-314.86-КЖИ.310

Сетка арматурная С (С-253, С-277, С-281)

Стадия	Масса	Масштаб
РП	СМ табл.	—
Лист	Листов 1	

ГОССТРОЙ СССР
ГОСХИМПРОЕКТ
Волжское отделение

Альбом 5

Формат	Зона	Поз	Обозначение	Наименование	Количество на исполнение																Примеч.
					–	01	02	03	04	05	06	07	08	09	10	11	12	13	14	15	16	
				Документация																	
А3			А-II(III,IV)-1200-314.86-КЖИ 311.СБ	Сборочный чертёж																	
А3			А-II(III,IV)-1200-314.86-КЖИ.ТУ	Технические условия																	
				Детали																	
				Стержень арматурный																	
				ГОСТ 5781-82																	
БЧ		1	А-II(III,IV)-1200-314.86-КЖИ.632	Ф12 AIII ℓ=1800	16																
БЧ			-01	Ф10 AIII ℓ=1800		16															
БЧ			-02	Ф8 AIII ℓ=1800			16														1.6
БЧ			-03	Ф12 AIII ℓ=2140				12													1.1
БЧ			-04	Ф10 AIII ℓ=2140					12												0.7
БЧ			-05	Ф8 AIII ℓ=2140						12											1.9
БЧ			-06	Ф12 AIII ℓ=4250							16			12							1.3
БЧ			-07	Ф10 AIII ℓ=4250								16			12						0.8
БЧ			-08	Ф8 AIII ℓ=4250									16			12					3.8
БЧ			-09	Ф12 AIII ℓ=1400													13				2.6
БЧ			-10	Ф10 AIII ℓ=1400														13			1.7
БЧ			-11	Ф8 AIII ℓ=1400															13		1.2
БЧ			-12	Ф6 AIII ℓ=3300																	0.9
БЧ		2	А-II(III,IV)-1200-314.86-КЖИ.633	Ф6 AI ℓ=3100	5	5	5				11	11	11							8	0.6
БЧ			-01	Ф6 AI ℓ=2500				5	5	5				11	11	11					0.7
БЧ			-02	Ф6 AI ℓ=2450													4	4	4		0.7
БЧ			А-II(III,IV)-1200-314.86-КЖИ.632-15	Ф6 AIII ℓ=1800																14	0.6
БЧ			А-II(III,IV)-1200-314.86-КЖИ.633-03	Ф6 AI ℓ=2700																3	0.5
БЧ		1	А-II(III,IV)-1200-314.86-КЖИ.632-14	Ф14 AIII ℓ=820																13	0.4
																					0.6
																					4.0

Взам. инв. №

Подпись и дата

Инв. № подл.

Привязан

Инв. №

Нач.отд	Даниленко	
Гл.спец	Крадинова	
Рук.гр	Сидорова	
Ст.инж	Безвородова	
Исполн.	Антипова	
Провер.	Россиева	
Н.контр	Крадинова	

А - II (III, IV) - 1200 - 314.86 - КЖИ.311

Сетка арматурная С (С-219 ÷ С-233, С-243), С-136)

Стадия	Лист	Листов
РП		1

ГОССТРОЙ СССР
ГОСХИМПРОЕКТ
Волжское отделение

Альбом 5

Рис. 1 ГОСТ 14098-68-Кт

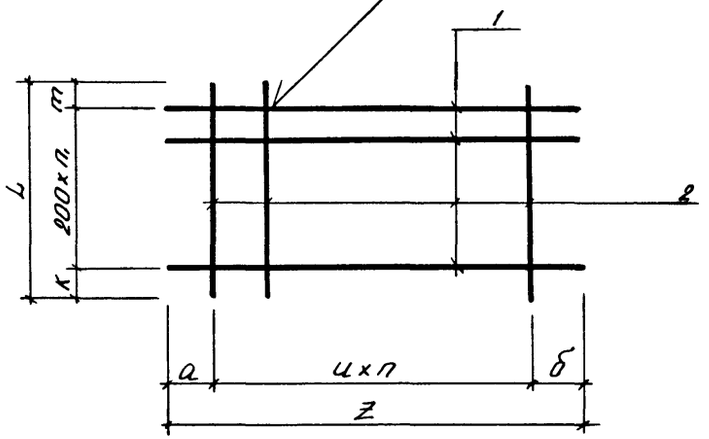

Обозначение	Марка	Рис.	п	п.	Размеры, мм							Масса кг
					а	б	т	к	ц	z	L	
А-II(III,IV)-1200-314.86-КЖИ.311	С-219	1	4	15	200	200	50	50	350	1800	3100	29.1
-01	С-220	1	4	15	200	200	50	50	350	1800	3100	21.1
-02	С-221	1	4	15	200	200	50	50	350	1800	3100	14.7
-03	С-222	1	4	11	370	370	200	200	350	2140	2500	25.8
-04	С-223	1	4	11	370	370	200	200	350	2140	2500	18.6
-05	С-224	1	4	11	370	370	200	200	350	2140	2500	12.6
-06	С-225	1	10	15	250	500	50	50	350	4250	3100	68.5
-07	С-226	1	10	15	250	500	50	50	350	4250	3100	49.3
-08	С-227	1	10	15	250	500	50	50	350	4250	3100	34.9
-09	С-228	1	10	11	250	500	200	200	350	4250	2500	52.2
-10	С-229	1	10	11	250	500	200	200	350	4250	2500	37.8
-11	С-230	1	10	11	250	500	200	200	350	4250	2500	27.0
-12	С-231	2	3	–	175	175	700	–	–	1400	–	17.6
-13	С-232	2	3	–	175	175	700	–	–	1400	–	13.7
-14	С-233	2	3	–	175	175	700	–	–	1400	–	9.8
-15	С-243	1	13	7	350	350	200	200	200	3300	1800	11.2
-16	С-136	1	2	12	110	110	150	150	300	820	2700	14.8

Рис. 2

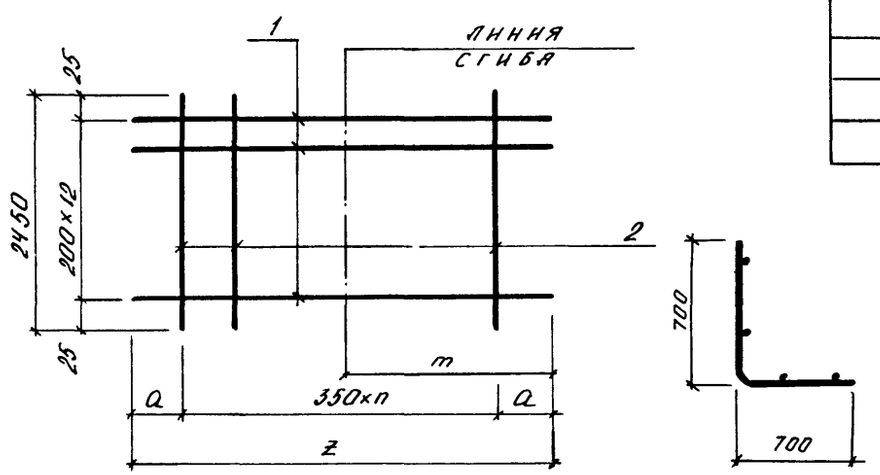

Привязан

Инв №

Нач.отд	Даниленко		
Гл.спец	Крадинова		
Рук.гр	Сидорова		
Ст.инж	Безбородова		
Исполн.	Антипова		
Провер.	Россиева		
Н.контр	Крадинова		

А-II(III,IV)-1200-314.86-КЖИ.311СБ

Сетка арматурная С (С-219÷С-233, С-243, С-136). Сборочный чертеж.

Стадия	Масса	Масштаб
РП	см табл.	—
Лист	Листов 1	

ГОССТРОЙ СССР
ГОСХИМПРОЕКТ
Волжское отделение

Инв. № подл. | Подпись и дата | Взам. инв №

СФ 691-05 77

Альбом 5

Формат	Зона	Поз	Обозначение	Наименование	Количество на исполнение: –	01	02	03	04	05	06	07	08	09	10	11	12	13	14	15	16	17	18	19	Примеч. кг
				Документация																					
А3			А-II(III,IV)-1200-314.86-КЖИ 312.СБ	Сборочный чертёж																					
А3			А-II(III,IV)-1200-314.86-КЖИ.ТУ	Технические условия																					
				Детали																					
				Стержень арматурный																					
				ГОСТ 5781-82																					
БЧ		1	А-II(III,IV)-1200-314.86-КЖИ634	Ф16 А III	ℓ=1700	31																			
БЧ			-01	Ф14 А III	ℓ=1700		31																		2.7
БЧ			-02	Ф10 А III	ℓ=1700			31																	2.1
БЧ			-03	Ф16 А III	ℓ=2400				31																1.0
БЧ			-04	Ф14 А III	ℓ=2350					31															3.8
БЧ			-05	Ф10 А III	ℓ=2250						31														2.8
БЧ			А-II(III,IV)-1200-314.86-КЖИ.635	Ф6 А I	ℓ=1400							6	4	4											1.4
БЧ			А-II(III,IV)-1200-314.86-КЖИ 634-06	Ф16 А III	ℓ=1850										5										0.3
БЧ			-07	Ф14 А III	ℓ=1800												16								2.9
БЧ			-08	Ф10 А III	ℓ=1600											5		16							2.2
БЧ			-09	Ф16 А III	ℓ=4250												5		16						1.0
БЧ			-10	Ф12 А III	ℓ=4150															4					6,7
БЧ			-11	Ф10 А III	ℓ=4100																4				3,7
БЧ			-12	Ф6 А III	ℓ=740																	4			2.5
БЧ		2	А-II(III,IV)-1200-314.86-КЖИ.635-01	Ф8 А I	ℓ=3100	5	4		1	6													12		0.2
БЧ			-02	Ф6 А I	ℓ=3100			3			5														1.2
			А-II(III,IV)-1200-314.86-КЖИ.634.13	Ф12 А III	ℓ=1900							14													0.7
																									1.7

Взам. инв. №

Подпись и дата

Инв. № подл.

Привязан

Инв.№

Нач.отд	Даниленко	
Гл.спец	Крадинова	
Рук.гр	Сидорова	
Ст.инж	Безбородова	
Испoлн.	Антипова	
Провер.	Россиева	
Н контр	Крадинова	

А-II(III,IV)-1200-314.86-КЖИ.312

Сетка арматурная С (С-234÷С-242, С-244÷÷С-249, С-260÷С-262, С-274, С-141).

Стадия	Лист	Листов
РП	1	2

ГОССТРОЙ СССР
ГОСХИМПРОЕКТ
Волжское отделение

Альбом 5

Формат	Зона	Поз	Обозначение	Наименование	Количество на исполнение: –	01	02	03	04	05	06	07	08	09	10	11	12	13	14	15	16	17	18	19			Примеч. кг
Б4		2	А-II(III,IV)-1200-314.86 -КЖИ.634-14	ф10 А III ℓ=1760								14															1.1
Б4			-15	ф6 А III ℓ=1550									14														0.3
Б4			А-II(III,IV)-1200-314.86 -КЖИ 635-03	ф8 А I ℓ=630										6	5												0.2
Б4			-04	ф6 А I ℓ=630												4											0.1
Б4			-05	ф8 А I ℓ=680																10							0.3
Б4			-06	ф6 А I ℓ=680																	10	10					0.2
Б4			А-II(III,IV)-1200-314.86 -КЖИ.634-16	ф6 А III ℓ=2780																			4				0.6
Б4			А-II(III,IV)-1200-314.86 -КЖИ 635-07	ф8 А I ℓ=1730													6	5									0.7
Б4			-08	ф6 А I ℓ=1730															4								0.4
Б4			А-II(III,IV)-1200-314.86-КЖИ634 -07	ф12 А III ℓ=760																				13			0.7
Б4		1	А-II(III,IV)-1200-314.86-КЖИ.635-09	ф6 А I ℓ=2700																				3			0.6

Взам. инв. №

Подпись и дата

Инв. № подл.

А-II(III,IV)-1200-314.86-КЖИ.312	Лист 2

Альбом 5

Рис. 1

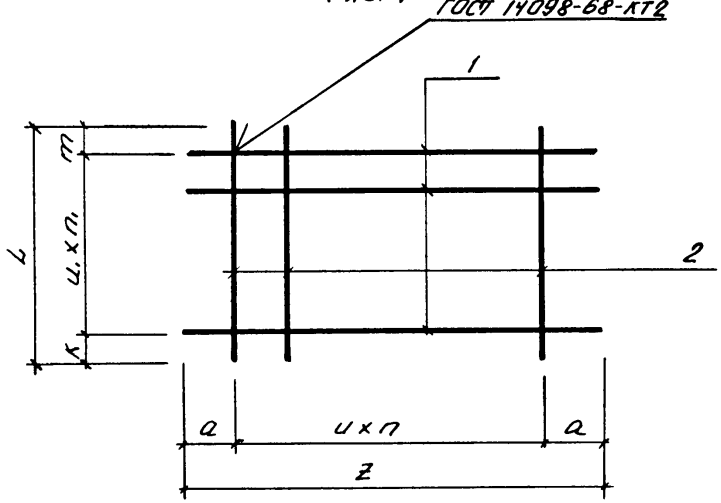

Рис. 2

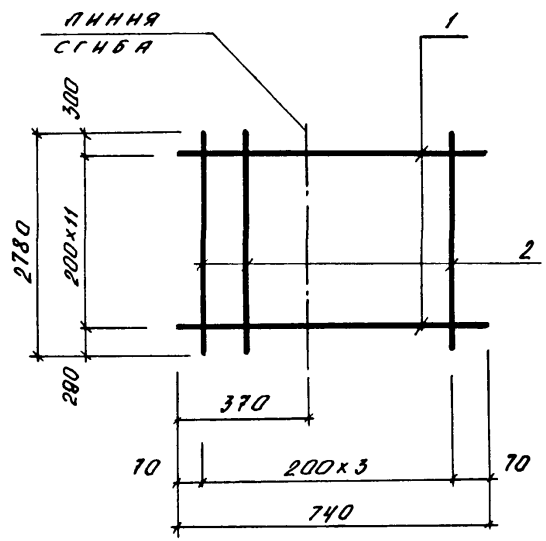

Обозначение	Марка	Рис.	n	n₁	Размеры, мм							Масса кг
					u	u₁	a	k	m	L	z	
А-II(III,IV)-1200-314.86-КЖИ 312	С-234	1	4	30	250	100	350	50	50	3100	1700	89.7
-01	С-235	1	3	30	300	100	400	50	50	3100	1700	69.9
-02	С-236	1	2	30	350	100	500	50	50	3100	1700	33.1
-03	С-237	1	6	30	250	100	450	50	50	3100	2400	126.2
-04	С-238	1	5	30	300	100	425	50	50	3100	2350	94.0
-05	С-239	1	4	30	350	100	425	50	50	3100	2250	46.9
-06	С-240	1	13	5	100	250	50	325	325	1900	1400	25.6
-07	С-241	1	13	3	100	350	50	355	355	1760	1400	16.6
-08	С-242	1	13	3	100	350	50	250	250	1550	1400	5.4
-09	С-244	1	5	4	250	100	300	210	20	630	1850	15.7
-10	С-245	1	4	4	300	100	300	210	20	630	1800	12.0
-11	С-246	1	3	4	350	100	275	210	20	630	1600	5.4
-12	С-247	1	5	15	250	100	300	20	210	1700	1850	50.6
-13	С-248	1	4	15	300	100	300	20	210	1730	1800	33.7
-14	С-249	1	3	15	350	100	275	50	210	1700	1600	17.6
-15	С-260	1	9	3	350	200	550	40	40	680	4250	29.8
-16	С-261	1	9	3	350	200	500	40	40	680	4150	16.8
-17	С-262	1	9	3	350	200	475	40	40	680	4100	12.0
-18	С-274	2	-	-	—	—	—	—	—	—	—	4.8
-19	С-141	1	12	2	200	300	150	80	80	760	2700	10.9

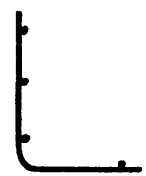

Привязан

Инв №

Нач.отд	Данильченко	
Гл.спец	Крайнова	
Рук.гр	Сидорова	
Ст.инж	Безбородова	
Исполн.	Антилова	
Провер.	Россиева	
Н.контр	Крайнова	

А-II(III,IV)-1200-314.86 -КЖИ.312 СБ

Сетка арматурная С (С-234 ÷ С-242, С-244 ÷ С-249, С-260 ÷ С-262, С-274, С-141). Сборочный чертеж.

Стадия	Масса	Масштаб
РП	см табл.	—
Лист	Листов 1	

ГОССТРОЙ СССР
ГОСХИМПРОЕКТ
Волжское отделение

СФБ91-05 80

Альбом 5

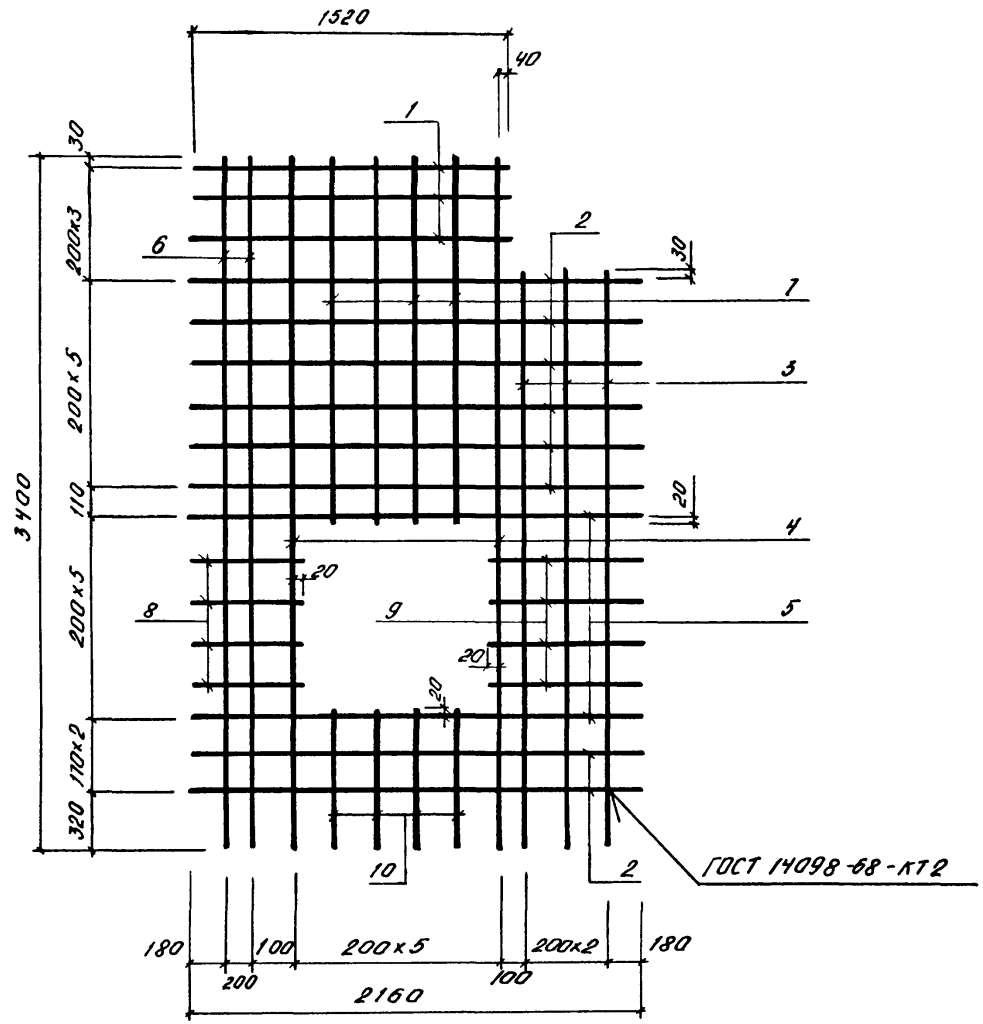

Формат	Зона	Поз	Обозначение	Наименование	Кол.	Примеч. кг
				Документация		
А4			А-II(III,IV)-1200-314.86 -КЖИ.ТУ	Технические условия	X	
				Детали		
				Стержень арматурный		
				ГОСТ 5781-82		
Б4		1	А-II(III,IV)-1200-314.86 -КЖИ.636.	Ф6А III ℓ=1520	3	0.3
Б4		2	-01	Ф6А III ℓ=2160	8	0.5
Б4		3	-02	Ф6А III ℓ=2800	3	0.6
Б4		4	-03	Ф10А III ℓ=3400	2	2.1
Б4		5	-04	Ф10А III ℓ=2160	2	1.3
Б4		6	-05	Ф6А III ℓ=3400	2	0.8
Б4		7	-06	Ф6А III ℓ=1760	4	0.4
Б4		8	-07	Ф6А III ℓ=500	4	0.1
Б4		9	-08	Ф6А III ℓ=700	4	0.2
Б4		10	-09	Ф6А III ℓ=680	4	0.2

Привязан

Инв №

Нач отд	Даниленко	
Гл спец	Крадинова	
Рук гр	Сидорова	
Ст.инж	Безбородова	
Исполн.	Антипова	
Провер.	Россиева	
Н контр	Крадинова	

А-II(III,IV)-1200-314.86 -КЖИ.313

Сетка арматурная С (С-280)

Стадия	Масса	Масштаб
РП	18,7кг	—

Лист | Листов 1

ГОССТРОЙ СССР
ГОСХИМПРОЕКТ
Волжское отделение

Взам. инв. № | Подпись и дата | Инв. № подл.

СФ 691-05 81

Альбом 5

Рис. 1

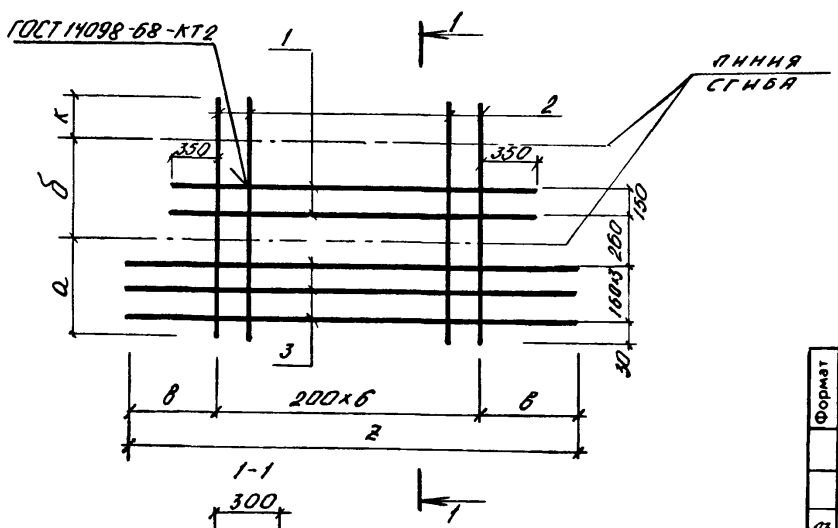

Рис. 2

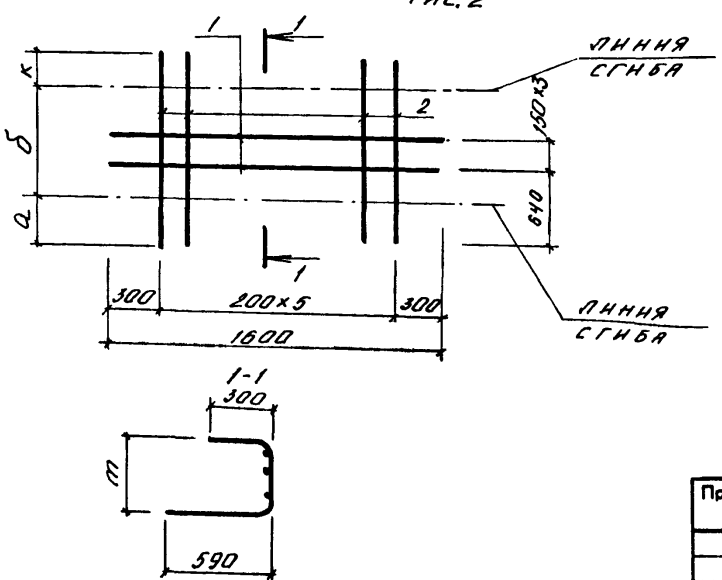

Обозначение	Марка	Рис	Размеры, мм а	б	к	т	в	г	Масса кг
А-II(III,IV)-1200-314.86-КЖИ.314	С-266	1	570	720	280	770	700	2600	83,4
-01	С-267	1	570	640	280	680	560	2320	50,1
-02	С-268	1	580	620	290	645	400	2000	23,6
-03	С-269	2	570	720	280	770	–	–	38.4
-04	С-270	2	570	640	280	680	–	–	24.6
-05	С-271	2	580	620	290	645	–	–	13.2

Формат	Зона	Поз	Обозначение	Наименование	Количество на исполнение –	01	02	03	04	05	Примеч. кг
				Документация							
А3			А-II(III,IV)-1200-314.86-КЖИ.ТУ	Технические условия							
				Детали							
				Арматура ГОСТ 5781-82							
Б4		1	А-II(III,IV)-1200-314.86-КЖИ.637	ф 8 А I ℓ=1700	2	2	2				0,7
Б4			-01	ф 8 А I ℓ=1600				4	4	4	0.6
Б4		2	А-II(III,IV)-1200-314.86-КЖИ.638	ф 25 А III ℓ=1570	7			6			6,0
Б4			-01	ф 20 А III ℓ=1490		7			6		3.7
Б4			-02	ф 14 А III ℓ=1490			7			6	1.8
Б4		3	-03	ф 25 А III ℓ=2600	4						10.0
Б4			-04	ф 20 А III ℓ=2320		4					5,7
Б4			-05	ф 14 А III ℓ=2000			4				2.4

Взам. инв. №
Подпись и дата
Инв. № подл.

Привязан

Инв. №

Нач.отд	Даниленко	
Гл.спец	Крайнова	
Рук.гр	Сидорова	
Ст.инж	Безбородов	
Исполн.	Антипова	
Провер.	Россиева	
Н контр	Крайнова	

А-II(III,IV)-1200-314.86-КЖИ.314

Сетка арматурная С (С-266 ÷ С-271).

Стадия	Масса	Масштаб
РП	см табл.	—
Лист	Листов 1	

ГОССТРОЙ СССР
ГОСХИМПРОЕКТ
Волжское отделение

СФ 691-05 82

Альбом 5

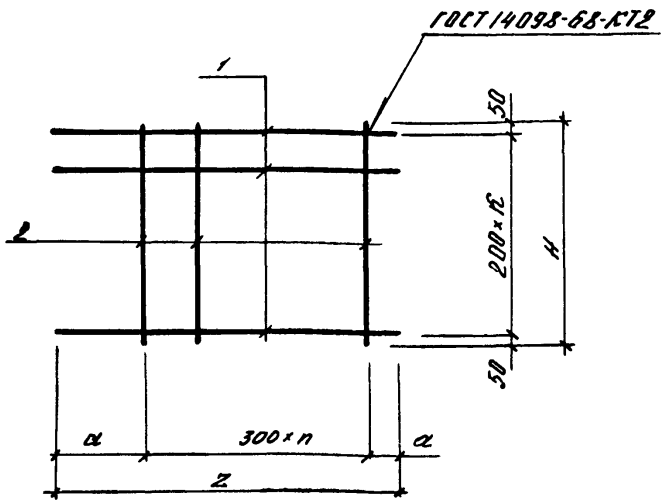

Формат	Зона	Поз	Обозначение	Наименование		Количество на исполнение: –	01	02	03	04	05	06	07	08	Прим. кг
				Документация											
А3			А-II(III,IV)-1200-314.86-КЖИ.ТУ	Технические условия											
				Детали											
				Стержень арматурный											
				ГОСТ 5781-82											
Б4		1	А-II(III,IV)-1200-314.86-КЖИ.647	Ø12 AIII	ℓ=2000	16									1,8
			-01	Ø10 AIII	ℓ=2000		16								1,3
			-02	Ø8 AIII	ℓ=2000			16							0,8
			-03	Ø12 AIII	ℓ=1180				13						1,0
			-04	Ø10 AIII	ℓ=1120					13					0,7
			-05	Ø8 AIII	ℓ=1120						13				0,4
			-06	Ø12 AIII	ℓ=1000							16			0,9
			-07	Ø10 AIII	ℓ=950								16		0,6
			-08	Ø8 AIII	ℓ=950									16	0,4
Б4		2	А-II(III,IV)-1200-314.86-КЖИ.648	Ø6 AI	ℓ=3100	7	7	7				4	4	4	0,7
			-01	Ø6 AI	ℓ=2500				4	4	4				0,6

Обозначение	Марка	n	k	Размеры, мм: a	б	Z	H	Прим. кг
А-II(III,IV)-1200-314.86-КЖИ.315	С-296	6	15	120		2000	3100	33,3
-01	С-297	6	15	120		2000	3100	25,7
-02	С-298	6	15	120		2000	3100	17,7
03	С-299	3	12	140		1180	2500	15,4
04	С-300	3	12	110		1120	2500	11,5
05	С-301	3	12	110		1120	2500	7,6
06	С-302	3	15	50		1000	3100	17,2
07	С-303	3	15	25		950	3100	12,4
08	С-304	3	15	25		950	3100	9,2

Взам инв. № | Подпись и дата | Инв. № подл.

Привязан

Инв. №

Нач отд	Даниленко	
Гл спец	Крадинова	
Рук гр	Сидорова	
Ст.инж	Сидорова	
Исполн.	Юленина	
Провер.	Безбородова	
Н.контр	Крадинова	

А-II(III,IV)-1200-314.86-КЖИ.315

Сетка арматурная С (С-296 ÷ С-304).

Стадия	Масса	Масштаб
РП	См. табл.	
Лист	Листов 1	

ГОССТРОЙ СССР
ГОСХИМПРОЕКТ
Волжское отделение

Альбом 5

Рис. 1

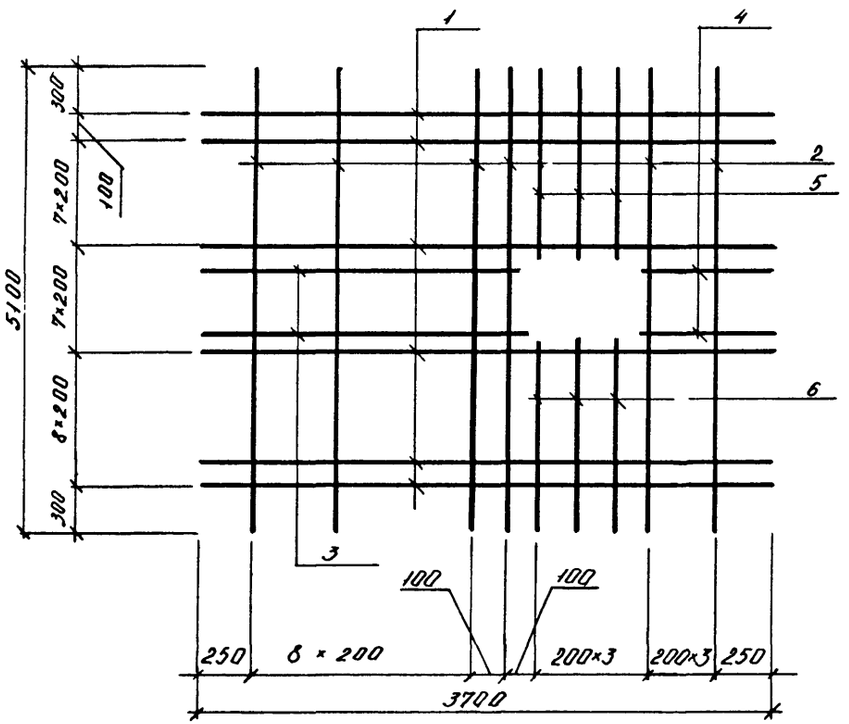

Рис. 2

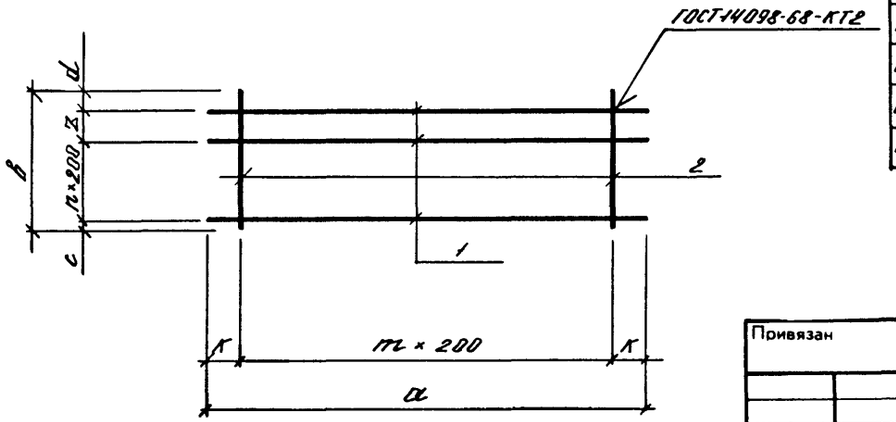

Обозначение	Марка	Рис	m	n	Размеры, мм						Масса
					а	в	с	d	к	z	кг
А-II(III,IV)-1200-314.86-КЖИ.316	С-388	2	16	14	3700	3400	250	250	250	100	46,1
-01	С-389	1	—	—	—	—	—	—	—	—	67,0
-02	С-390	2	16	24	3700	5100	250	50	250	—	71,5
-03	С-391	2	18	14	4200	3400	250	250	300	100	51,9
-04	С-392	2	14	24	3300	5100	250	50	250	—	63,8

Формат	Зона	Поз	Обозначение	Наименование		Количество на исполнение					Примеч.
						—	01	02	03	04	кг
				Документация							
А3			А-II(III,IV)-1200-314.86 -КЖИ. ТУ	Технические условия							
				Детали							
				Стержень арматурный							
				ГОСТ 5781-82							
Б4		1	А-II(III,IV)-1200-314.86 -КЖИ.660	ø8 AIII	ℓ = 3700	16	19	25			1,5
			-01	ø8 AIII	ℓ = 4200				16		1,7
			-02	ø8 AIII	ℓ = 3300					26	1,3
Б4		2	-03	ø8 AIII	ℓ = 3400	17			19		1,3
			-04	ø8 AIII	ℓ = 5100		14	17		15	2,0
Б4		3	-05	ø8 AIII	ℓ = 1950		6				0,8
Б4		4	-06	ø8 AIII	ℓ = 550		6				0,2
Б4		5	-07	ø8 AIII	ℓ = 1820		3				0,7
Б4		6	-08	ø8 AIII	ℓ = 1920		3				0,8

Взам. инв. № | Подпись и дата | Инв. № подл.

Привязан

Инв. №

Нач отд	Данильенко	
Гл спец	Краденова	
Рук гр	Сидорова	
Ст.инж	Нефедов	
Исполн.	Юпенина	
Провер.	Кондратьева	
Н.контр	Краденова	

А-II(III,IV)-1200-314.86-КЖИ.316

Сетка арматурная С /С-388 ÷ С-392/

Стадия	Масса	Масштаб
РП	См. таблицу	—
Лист	Листов 1	

ГОССТРОЙ СССР
ГОСХИМПРОЕКТ
Волжское отделение

Альбом 5

Формат	Зона	Поз	Обозначение	Наименование	Количество на исполнение																			Примеч.
					–	01	02	03	04	05	06	07	08	09	10	11	12	13	14	15	16	17	18		
				Документация																				
А3			А-II(III,IV)-1200-314.86-КЖИ.317СБ	Сборочный чертёж																				
А3			А-II(III,IV)-1200-314.86-КЖИ.ТУ	Технические условия																				
				Детали																				
				Стержень арматурный																				
				ГОСТ 5781-82																				
БЧ		1	А-II(III,IV)-1200-314.86-КЖИ.641	⌀16 A-III ℓ=2880	4																			
БЧ			-01	⌀12 A-III ℓ=2800		4																		4,6
БЧ			-02	⌀10 A-III ℓ=2700			4																	2,5
БЧ			-03	⌀16 A-III ℓ=1800				10																1,7
БЧ			-04	⌀12 A-III ℓ=1750					10															2,8
БЧ			-05	⌀10 A-III ℓ=1600						10														1,6
БЧ			-06	⌀6 A-III ℓ=1650							9			4										1,0
БЧ			-07	⌀6 A-III ℓ=1450								4												0,4
БЧ			-08	⌀6 A-III ℓ=1250									16			4	11							0,3
БЧ			-09	⌀6 A-III ℓ=600											7									0,3
БЧ			-10	⌀6 A-III ℓ=900																				0,1
БЧ			-11	⌀6 A-III ℓ=620														10		4				0,2
																								0,1
БЧ			-13	⌀6 A-III ℓ=1740																				
БЧ			-14	⌀6 A-III ℓ=1230															7		16			0,4
БЧ			-15	⌀6 A-III ℓ=2330																		13		0,3
БЧ		2	А-II(III,IV)-1200-314.86-КЖИ.662	⌀8 A-I ℓ=680	7													23						0,5
																								0,3

Взам. инв. №

Подпись и дата

Инв. № подл.

Привязан

Инв.№

Нач.отд	Даниленко	
Гл.спец	Крайнова	
Рук.гр	Сидорова	
Ст инж	Сидорова	
Исполн.	Антипова	
Провер	Россиева	
Н контр	Крайнова	

А-II(III,IV)-1200-314.86-КЖИ.317

Сетка арматурная С (С-287 ÷ С-295, С-305 ÷ С-309, С-311 ÷ С-315)

Стадия	Лист	Листов
РП	1	2

ГОССТРОЙ СССР
ГОСХИМПРОЕКТ
Волжское отделение

Альбом 5

Формат	Зона	Поз	Обозначение	Наименование		Количество на исполнение: –	01	02	03	04	05	06	07	08	09	10	11	12	13	14	15	16	17	18				Примеч. кг
Б4		2	А-II(III, IV)-1200-314.86-КЖИ.662101	Ø6 AI	ℓ=680		7	7																			0.2
Б4			-02	Ø8 AI	ℓ=1950				4																		0.8
Б4			-03	Ø6 AI	ℓ=1950					4	4																0.4
Б4			А-II(III, IV)-1200-314.86-КЖИ.641-16	Ø6 AIII	ℓ=1850							8															0.4
Б4			-17	Ø6 AIII	ℓ=750								8														0.2
Б4			-18	Ø6 AIII	ℓ=3600									6													0.8
Б4			-19	Ø6 AIII	ℓ=900										8												0.2
Б4			-20	Ø6 AIII	ℓ=1250											4											0.3
Б4			-21	Ø6 AIII	ℓ=700												5										0.2
Б4			-22	Ø6 AIII	ℓ=2250													7	3								0.5
Б4			-23	Ø6 AIII	ℓ=1520																8						0.3
Б4			-24	Ø6 AIII	ℓ=900																	3					0.2
Б4			-25	Ø6 AIII	ℓ=3600																		8				0.8
Б4			-26	Ø6 AIII	ℓ=2450																			6			0.6
Б4			-27	Ø6 AIII	ℓ=1130															5							0.3
Б4		3	-28	Ø6 AIII	ℓ=4440															6							1.0
Б4		4	-29	Ø6 AIII	ℓ=5750															7							1.3

Взам. инв. №

Подпись и дата

Инв. № подл.

А - II (III, IV) - 1200 - 314.86 - КЖИ. 317

Лист 2

СФ 691-05 86

Альбом 5

Рис. 1

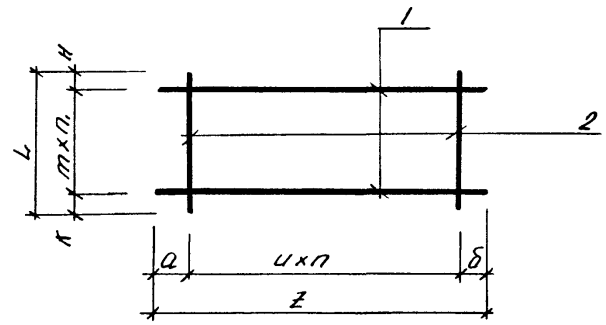

Рис. 2

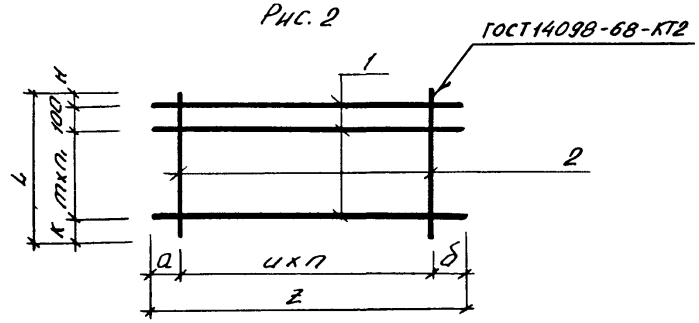

Рис. 3

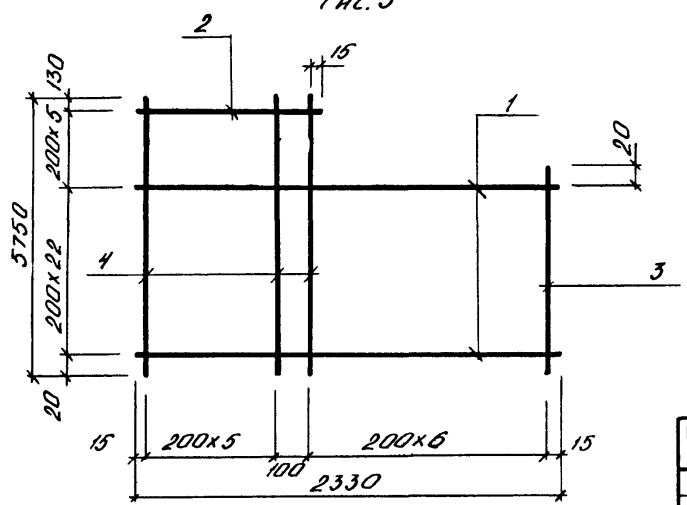

Обозначение	Марка	Рис.	п	п.	Размеры, мм								Масса кг
					а	б	и	т	к	н	l	z	
А-II(III,IV)-1200-314.86 -КЖИ.317	С-287	1	6	3	40	440	400	200	40	40	680	2880	20,5
-01	С-288	1	6	3	50	350	400	200	40	40	680	2800	11,4
-02	С-289	1	6	3	20	280	400	200	40	40	680	2700	8,2
-03	С-290	1	3	9	450	450	300	200	75	75	1950	1800	31,2
-04	С-291	1	3	9	350	350	350	200	75	75	1950	1750	17,6
-05	С-292	1	3	9	275	275	350	200	75	75	1950	1600	11,6
-06	С-293	1	7	8	230	20	200	200	20	230	1850	1650	6,8
-07	С-294	2	7	2	25	25	200	200	20	230	750	1450	2,8
-08	С-295	1	5	15	20	230	200	200	360	240	3600	1250	9,6
-09	С-305	2	7	2	230	20	200	200	360	40	900	1650	3,2
-10	С-306	1	3	6	75	75	150	200	25	25	1250	600	1,9
-11	С-307	1	4	3	230	230	200	200	50	50	700	1250	2,2
-12	С-308	1	6	10	25	25	200	200	200	50	2250	1250	6,8
-13	С-309	1	2	9	200	20	200	200	360	90	2250	620	2,5
-14	С-315	3	-	-	-	-	-	-	-	-	-	-	28,1
-15	С-311	1	7	6	170	170	200	200	70	250	1520	1740	5,2
-16	С-312	2	2	2	250	250	200	200	360	40	900	900	1,4
-17	С-313	1	7	15	170	170	200	200	300	300	3600	1740	12,8
-18	С-314	1	5	12	200	30	200	200	25	25	2450	1230	7,5

Инв. № подл. | Подпись и дата | Взам. инв. №

Привязан

Инв. №

Нач отд	Даниленко	
Гл спец	Крайнова	
Рук гр	Сидорова	
Ст инж	Сидорова	
Исполн.	Антипова	
Провер.	Россиева	
Н.контр	Крайнова	

А-II(III,IV)-1200-314.86-КЖИ.317СБ

Сетка арматурная С /С-287÷С-295, С-305÷С-309 С-311÷С-315/. Сборочный чертёж

Стадия	Масса	Масштаб
РП	см. таблицу	—
Лист	Листов	

ГОССТРОЙ СССР
ГОСХИМПРОЕКТ
Волжское отделение

Альбом 5

Формат	Зона	Поз	Обозначение	Наименование	Количество на исполнение																				Примеч.
					–	01	02	03	04	05	06	07	08	09	10	11	12	13	14	15	16	17	18	19		
				Документация																					
А3			А-II(III,IV)-1200-314.86-КЖИ.318СБ	Сборочный чертёж																					
А3			А-II(III,IV)-1200-314.86-КЖИ.ТУ	Технические условия																					
				Детали																					
				Стержень арматурный																					
				ГОСТ 5781-82																					
БЧ		1	А-II(III,IV)-1200-314.86-КЖИ.655	Ф14 А III ℓ=1800	31																				
БЧ			-01	Ф12 А III ℓ=1800		31																			2.2
БЧ			-02	Ф 8 А III ℓ=1600			31																		1.6
БЧ			-03	Ф 6 А III ℓ=1800				18																	0.6
БЧ			-04	Ф 6 А III ℓ=1350					18																0.4
БЧ			-05	Ф 6 А III ℓ=1200						4	6														0.3
БЧ			-06	Ф10 А III ℓ=1270								4													0.3
БЧ			-07	Ф14 А III ℓ=1500									31												0.8
БЧ			-08	Ф12 А III ℓ=1500										31											1.8
БЧ			-09	Ф 8 А III ℓ=1200											31										1.3
БЧ			-10	Ф 6 А III ℓ=1300												5									0.5
БЧ			-11	Ф 6 А III ℓ=1500													3								0.3
БЧ			-12	Ф14 А III ℓ=1300														31							0.3
БЧ			-13	Ф12 А III ℓ=1300															31						1.6
БЧ			-14	Ф 8 А III ℓ=1300																31		13			1.2
БЧ			-15	Ф12 А III ℓ=2350																	7	4		13	0.5
БЧ			-16	Ф10 А III ℓ=1300																					2.1
																									0.8

Взам. инв. №

Подпись и дата

Инв. № подл.

Привязан

Инв.№

Нач.отд	Даниленко	
Гл.спец	Крадинова	
Рук.гр	Сидорова	
Ст.инж	Безбородова	
Исполн.	Антипова	
Провер.	Россиева	
Н.контр	Крадинова	

А-II(III,IV)-1200-314.86-КЖИ.318

Сетка арматурная С (С-155÷С-166, С-168÷С-172, С-331÷С-333)

Стадия	Лист	Листов
РП	1	2

ГОССТРОЙ СССР
ГОСХИМПРОЕКТ
Волжское отделение

Альбом 5

Формат	Зона	Поз	Обозначение	Наименование	Количество на исполнение																				Примеч. кг
					–	01	02	03	04	05	06	07	08	09	10	11	12	13	14	15	16	17	18	19		
БЧ		2	А-II(III,IV)-1200-314.86-КЖИ.658	Ф 8 А I ℓ=3100	5								4					4								1.2
БЧ			-01	Ф 6 А I ℓ=3100		6	5							5	4				4							0.7
БЧ			А-II(III,IV)-1200-314.86 КЖИ.655-11	Ф 6 А III ℓ=3840				9	7																	0.9
БЧ			-18	Ф 6 А III ℓ= 770						6																0.2
БЧ			-19	Ф 6 А III ℓ=1270							6															0.3
БЧ			-20	Ф 10 А III ℓ=1200								5														0.7
БЧ			-21	Ф 6 А III ℓ= 950												5										0.2
БЧ			-22	Ф 6 А III ℓ= 480													6									0.1
БЧ			-23	Ф 12 А III ℓ=1100																9						1.0
БЧ			А-II(III,IV)-1200-314.86-КЖИ.65602	Ф 6 А I ℓ=2450																	4	4	4			0.5
БЧ		3	А-II(III,IV)-1200-314.86-КЖИ.65524	Ф 10 А III ℓ=290								9														0.2
БЧ		4	-25	Ф 10 А III ℓ=360								3														0.2
БЧ		2	-26	Ф 12 А III ℓ=1560															9							1.4

Взам. инв. №

Подпись и дата

Инв. № подл.

А - II (III, IV) - 1200 - 314.86 - КЖИ. 318

Лист 2

СФ 691-05 89

Альбом 5

Рис. 1

ГОСТ 14098-68-КТ2

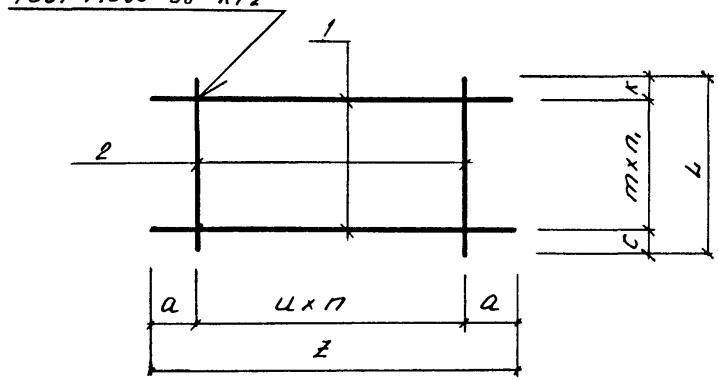

Рис. 2

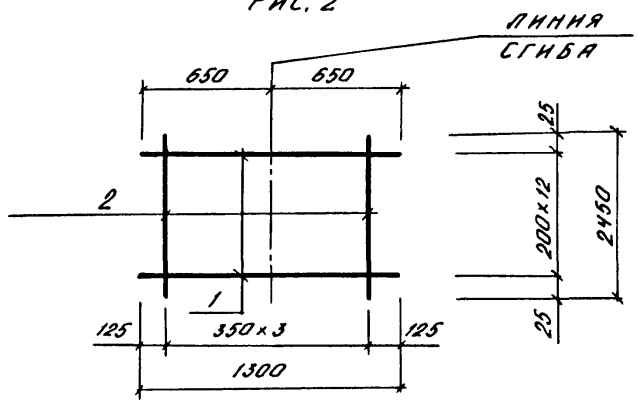

Рис 3

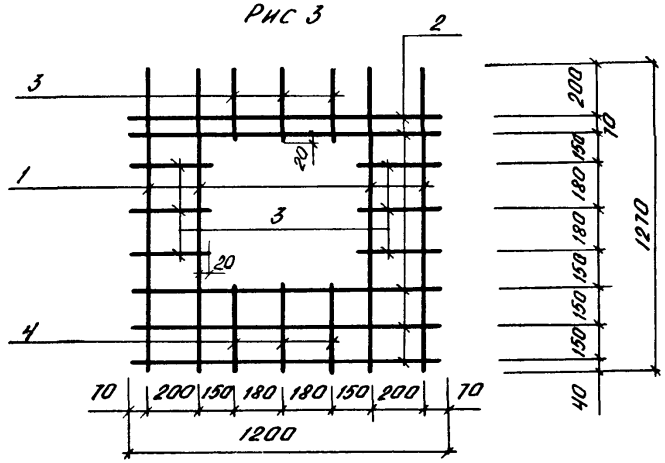

Обозначение	Марка	Рис.	п	п1	Размеры, мм							Масса кг
					а	с	к	ц	т	L	Z	
А-II(III,IV)-1200-314.86-КЖИ 318	С-155	1	4	30	200	50	50	350	100	3100	1800	74,2
-01	С-156	1	5	30	275	50	50	250	100	3100	1800	53,8
-02	С-157	1	4	30	200	50	50	300	100	3100	1600	22,1
-03	С-158	1	8	11	100	220	220	200	200	3840	1800	15,3
-04	С-159	1	6	11	75	220	220	200	200	3840	1350	11,7
-05	С-160	1	5	3	100	85	85	200	200	770	1200	2.4
-06	С-161	1	5	5	100	70	200	200	200	1270	1200	3.6
-07	С-162	3	-	-	-	-	-	-	-	-	-	9,1
-08	С-163	1	3	30	300	50	50	350	100	3100	1500	60,6
-09	С 164	1	4	30	250	50	50	250	100	3100	1500	43,8
-10	С-165	1	3	30	150	50	50	300	100	3100	1200	18,3
-11	С-166	1	4	4	250	75	75	200	200	950	1300	2.5
-12	С-168	1	5	2	250	35	35	200	200	480	1500	1.5
-13	С-169	1	3	30	200	50	50	300	100	3100	1300	54.4
-14	С-170	1	3	30	275	50	50	250	100	3100	1300	40.0
-15	С-171	1	8	6	375	180	180	200	200	1560	2350	27,3
-16	С-172	1	8	3	375	250	250	200	200	1100	2350	17.4
-17	С-331	2	-	-	-	-	-	-	-	-	-	17.6
-18	С-332	2	-	-	-	-	-	-	-	-	-	12,4
-19	С-333	2	-	-	-	-	-	-	-	-	-	8.5

Привязан

Инв.№

Взам. инв. №

Подпись и дата

Инв. № подл.

А-II(III,IV)-1200-314.86-КЖИ.318 СБ

Сетка арматурная С (С-155 ÷ С-166, С-168÷С-172, С-331 ÷ С-333). Сборочный чертёж.

Нач.отд	Даниленко	
Гл.спец	Крадинова	
Рук.гр	Сидорова	
Ст.инж	Безбородова	
Исполн.	Антипова	
Провер.	Россиева	
Н.контр	Крадинова	

Стадия	Масса	Масштаб
РП	см табл.	—
Лист	Листов 1	

ГОССТРОЙ СССР
ГОСХИМПРОЕКТ
Волжское отделение

Формат	Зона	Поз	Обозначение	Наименование	Количество на исполнение: –	01	02	03	04	05	06	07	08	09	10	11	12	13	14	15	16	Примеч. кг
				Документация																		
А3			А-II(III,IV)-1200-314.86-КЖИ.319.СБ	Сборочный чертёж																		
А3			А-II(III,IV)-1200-314.86-КЖИ.ТУ	Технические условия																		
				Детали																		
				Стержень арматурный																		
				ГОСТ 5781-82																		
Б4		1	А-II(III,IV)-1200-314.86-КЖИ.657	Ф6 А III ℓ=1500	4																	
Б4			-01	Ф14 А III ℓ=1550		19			6													0.3
Б4			-02	Ф12 А III ℓ=1550			19			6												1.9
Б4			-03	Ф8 А III ℓ=1300				19			6											1.4
Б4			-04	Ф6 А III ℓ=2600								5										0.5
Б4			-05	Ф6 А III ℓ=930									12									0.6
Б4			-06	Ф6 А III ℓ=2950										3								0.2
Б4			-07	Ф6 А III ℓ=2100											4							0.7
Б4			-08	Ф6 А III ℓ=1600												3						0.5
Б4			-09	Ф6 А III ℓ=1350													5					0.4
Б4			-10	Ф6 А III ℓ=4760														13				0.3
Б4			-11	Ф6 А III ℓ=3630															13			1.1
Б4			-12	Ф6 А III ℓ=2150																18		0.8
Б4		2	-13	Ф6 А III ℓ=800	6																	0.5
Б4			А-II(III,IV)-1200-314.86-КЖИ.658	Ф8 А I ℓ=1900		4																0.2
Б4			-01	Ф6 А I ℓ=1900			5	4														0.8
Б4			-02	Ф8 А III ℓ=580					4													0.4
																						0.2

Взам инв №

Подпись и дата

Инв. № подл.

Привязан

Инв.№

Нач отд	Данилейко	
Гл.спец	Крайнова	
Рук.гр	Сидорова	
Ст.инж	Безбородова	
Исполн.	Антипова	
Провер.	Россиева	
Н.контр	Крайнова	

А - II (III, IV) - 1200 - 314.86 - КЖИ. 319

Сетка арматурная С (С-167, С-316 ÷ С-330, С-334).

Стадия	Лист	Листов
РП	1	2

ГОССТРОЙ СССР
ГОСХИМПРОЕКТ
Волжское отделение

Альбом 5

Формат	Зона	Поз	Обозначение	Наименование	Количество на исполнение																				Примеч. кг
					–	01	02	03	04	05	06	07	08	09	10	11	12	13	14	15	16					
БЧ		2	А-II(III,IV)-1200-314.86-КЖИ.658-03	ф6 AI ℓ=580						5	4														0.1
БЧ			А-II(III,IV)-1200-314.86-КЖИ.657-14	ф6 AIII ℓ=880								12													0.2
БЧ			-15	ф6 AIII ℓ=2700									5												0.6
БЧ			-16	ф6 AIII ℓ=480										14											0.1
БЧ			-17	ф6 AIII ℓ=770											9		5								0.2
БЧ			-18	ф6 AIII ℓ=280												8									0.1
БЧ			-19	ф6 AIII ℓ=1260																	16				0.3
БЧ			-20	ф6 AIII ℓ=2880														2							0.6
БЧ			-21	ф6 AIII ℓ=3660																10					0.8
БЧ		3	-22	ф6 AIII ℓ=3070														14							0.7
БЧ			-23	ф6 AIII ℓ=2800															3						0.6
БЧ		4	-24	ф6 AIII ℓ=2480														10							0.6
БЧ			-25	ф6 AIII ℓ=2130															2						0.5
БЧ		5	-26	ф6 AIII ℓ=3250															4						0.7
БЧ		6	-27	ф6 AIII ℓ=2450															3						0,5
БЧ		1	-28	ф6 AIII ℓ=3440																	6				0,8
БЧ		2	-29	ф6 AIII ℓ=3840															10						0,9

Взам. инв. №

Подпись и дата

Инв. № подл.

Альбом 5

Рис. 1

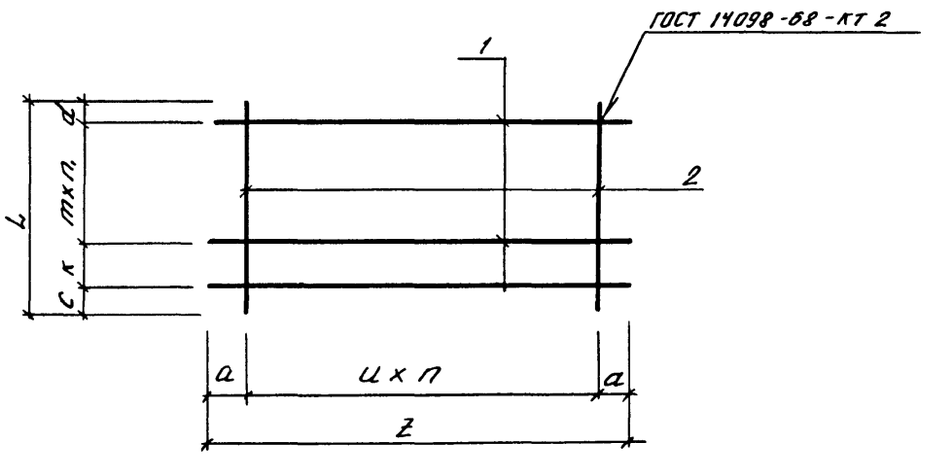

Рис. 2

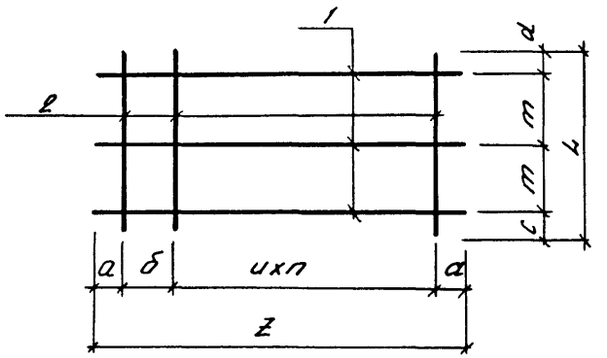

Рис. 3

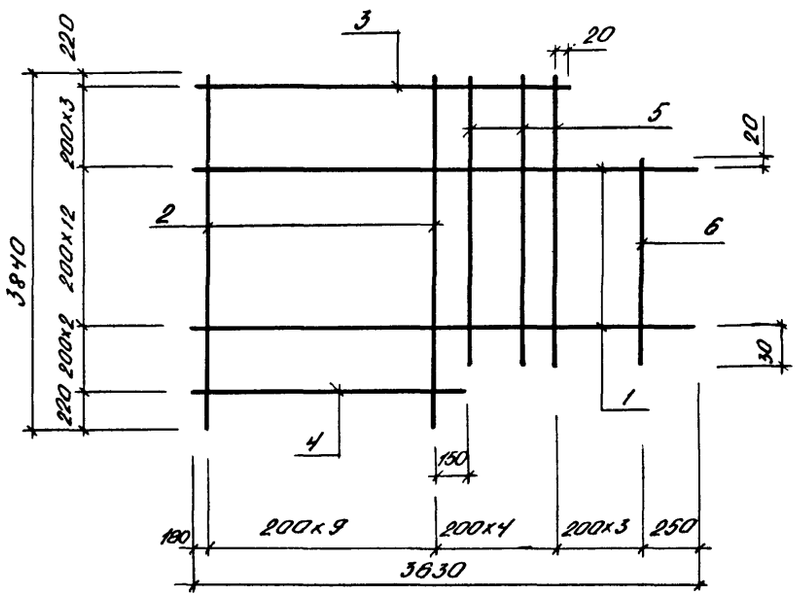

Рис. 4

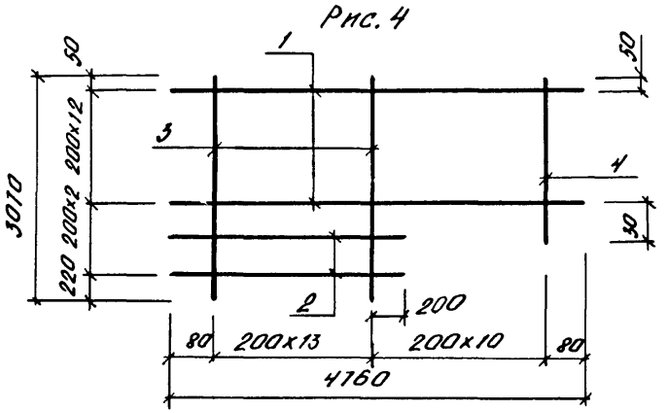

Привязан

Инв №

Нач отд	Даниленко		
Гл спец.	Крадинова		
Рук. гр.	Сидорова		
Ст инж.	Безбородова		
Исполн.	Антилова		
Провер.	Россиева		
Н. контр.	Крадинова		

А-II (III, IV)-1200-314.86-КЖИ.319 СБ

Сетка арматурная С (С-157, С-316 ÷ С-330, С-334). Сборочный чертёж.

Стадия	Масса	Масштаб
Р.П.	См. табл.	—
Лист 1	Листов 2	

ГОССТРОЙ СССР
ГОСХИМПРОЕКТ
Волжское отделение

Инв. № подл | Подпись и дата | Взам инв. №

СФ 691-05 93

Альбом 5

Обозначение	Марка	Рис.	п	п.	Размеры, мм									Масса кг
					и	т	а	б	с	к	d	L	z	
А-II(III,IV)-1200-314.86-КЖИ.319	С-167	1	5	2	200	200	250	–	250	100	50	800	1500	2.4
-01	С-316	1	3	18	300	100	325	–	50	–	50	1900	1550	39.3
-02	С-317	1	4	18	250	100	275	–	50	–	50	1900	1550	28.6
-03	С-318	1	3	18	350	100	125	–	50	–	50	1900	1300	11.1
-04	С-319	1	3	5	300	100	325	–	40	–	40	580	1550	12.2
-05	С-320	1	4	5	250	100	275	–	40	–	40	580	1550	8.9
-06	С-321	1	3	5	350	100	125	–	40	–	40	580	1300	3.4
-07	С-322	1	11	4	200	200	200	–	40	–	40	880	2600	5.4
-08	С-323	1	4	11	200	200	65	–	250	–	250	2700	930	5.4
-09	С-324	2	13		200	140	115	–	180	–	20	480	2950	3.5
-10	С-325	1	8	3	200	200	250	–	85	–	85	770	2100	3.8
-11	С-326	2	7		200	120	100	–	20	–	20	280	1600	2.0
-12	С-327	1	4	3	200	200	275	–	35	100	35	770	1350	2.5
-13	С-328	4	–	–	–	–	–	–	–	–	–	–	–	31.3
-14	С-329	3	–	–	–	–	–	–	–	–	–	–	–	26.5
-15	С-330	1	9	11	200	200	175	–	230	–	30	3660	2150	17.0
-16	С-334	1	15	5	200	200	220	–	200	–	60	1260	3440	9.6

Инв. № подл. | Подпись и дата | Взам. инв. №

Альбом 5

Формат	Зона	Поз	Обозначение	Наименование		Количество на исполнение –	01	02	03	04	05	06	07	08	09	10	11	12	13	14	15	16						Примеч. кг
				Документация																								
А3			А-II(III,IV)-1200-314.86-КЖИ.320СБ	Сборочный чертёж																								
А3			А-II(III,IV)-1200-314.86-КЖИ.ТУ	Технические условия																								
				Детали																								
				Стержень арматурный																								
				ГОСТ 5781-82																								
Б4		1	А-II(III,IV)-1200-314.86-КЖИ.649	⌀10АIII	ℓ=1280	15																						
Б4			-01	⌀12АIII	ℓ=3680		19	15																				0,8
Б4			-02	⌀10АIII	ℓ=3680				15																			3,3
Б4			-03	⌀12АIII	ℓ=830					19	15																	2,3
Б4			-04	⌀10АIII	ℓ=830							15																0,7
Б4			-05	⌀8АIII	ℓ=3300								10															0,5
Б4			-06	⌀12АIII	ℓ=4620									15														1,3
Б4			-07	⌀10АIII	ℓ=4620										15						19							4,1
Б4			А-II(III,IV)-1200-314.86-КЖИ.650-	⌀6АI	ℓ=2300											4												2,9
Б4			А-II(III,IV)-1200-314.86-КЖИ.649-08	⌀12АIII	ℓ=2300												9											0,5
Б4			-09	⌀8АIII	ℓ=3780													19	15									2,0
Б4																												1,5
Б4			-10	⌀12АIII	ℓ=1280																							
Б4																					19	15						1,1
Б4		2	А-II(III,IV)-1200-314.86-КЖИ.650-01	⌀6АI	ℓ=2900	5	13	13	13	4	4	4		16	16													
Б4			-02	⌀6АI	ℓ=1800								9							16	5	5						0,6
Б4			-03	⌀6АI	ℓ=2400												8											0,4
Б4			А-II(III,IV)-1200-314.86-КЖИ.649-11	⌀12АIII	ℓ=1000											11												0,5
Б4			-12	⌀8АIII	ℓ=4280													17										0,9
Б4			-13	⌀8АIII	ℓ=3420														17									1,7
																												1,4

Взам. инв. №

Подпись и дата

Инв. № подл

Привязан

Инв.№

Нач отд	Даниленко	
Гл.спец	Крадинова	
Рук.гр	Сидорова	
Ст.инж	Сидорова	
Исполн.	Антипова	
Провер	Россиева	
Н.контр	Крадинова	

А-II(III, IV)-1200-314.86-КЖИ.320

Сетка арматурная С /С-377÷С-387, С-394, С-393, С-396÷С-398, С-395/.

Стадия	Лист	Листов
РП		1

ГОССТРОЙ СССР
ГОСХИМПРОЕКТ
Волжское отделение

Альбом 5

Рис. 1

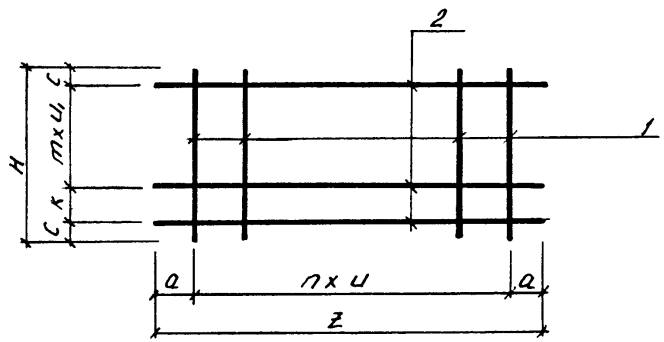

Рис. 2

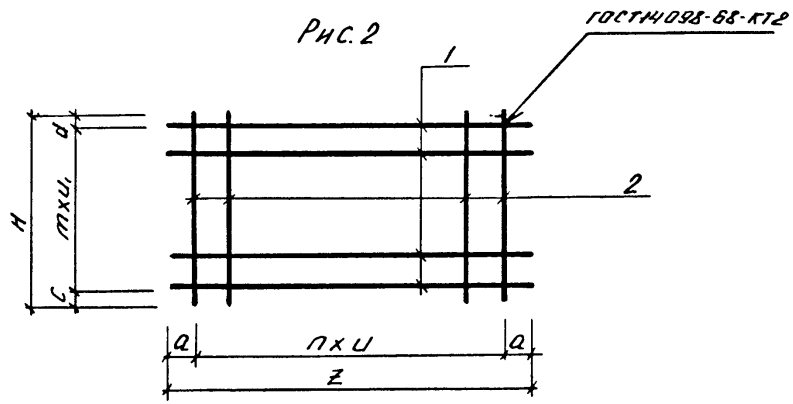

Рис. 3

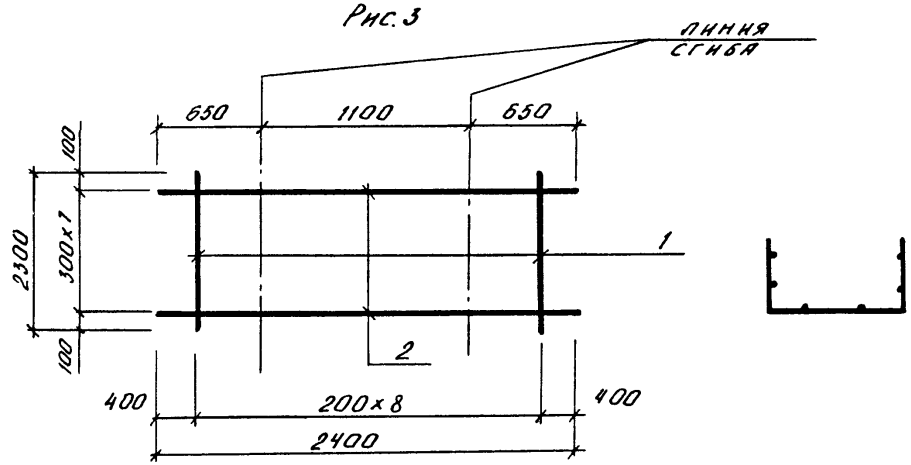

Обозначение	Марка	Рис.	n	m	Размеры, мм								Масса кг
					a	c	к	d	u	u₁	H	z	
А-II(III,IV)-1200-314.86-КЖИ.320	С-378	2	4	14	40	50	-	50	300	200	2900	1280	15.0
-01	С-379	2	12	18	40	100	-	100	300	150	2900	3680	70,5
-02	С-380	2	12	14	40	50	-	50	300	200	2900	3680	57,3
-03	С-381	2	12	14	40	50	-	50	300	200	2900	3680	42,3
-04	С 382	1	18	2	100	65	100	-	150	300	830	2900	15,7
-05	С-383	1	14	2	50	65	100	-	200	300	830	2900	12,9
-06	С-384	1	14	2	50	65	100	-	200	300	830	2900	9,9
-07	С-385	2	9	8	300	100	-	100	300	200	1800	3300	16,6
-08	С-386	2	15	14	60	50	-	50	300	200	2900	4620	71,2
-09	С-387	2	15	14	60	50	-	50	300	200	2900	4620	53,1
-10	С-393	2	10	3	150	50	-	-	200	300	1000	2300	11,9
-11	С-394	3	-	-	-	-	-	-	-	-	-	-	22,0
-12	С-396	2	16	18	290	340	-	340	200	200	4280	3780	57,4
-13	С-397	2	16	14	290	310	-	310	200	200	3420	3780	46,3
-14	С-398	2	15	18	60	100	-	100	300	150	2900	4620	87,5
-15	С-395	2	4	18	40	100	-	100	300	150	2900	1280	23,9
-16	С-377	2	4	14	40	50	-	50	300	200	2900	1280	19,5

Взам. инв. №

Подпись и дата

Инв. № подл.

Привязан

Инв. №

Нач отд	Даниленко	
Гл.спец	Крадинова	
Рук.гр	Сидорова	
Ст.инж	Сидорова	
Исполн.	Антипова	
Провер.	Россиева	
Н контр	Крадинова	

А-II(III,IV)-1200-314.86-КЖИ.320СБ

Сетка арматурная С (С-377÷С-387, С-393, С-394, С-396÷С-398, С-395). Сборочный чертёж.

Стадия	Масса	Масштаб
РП	См. табл.	
Лист	Листов 1	

ГОССТРОЙ СССР
ГОСХИМПРОЕКТ
Волжское отделение

Рис. 1

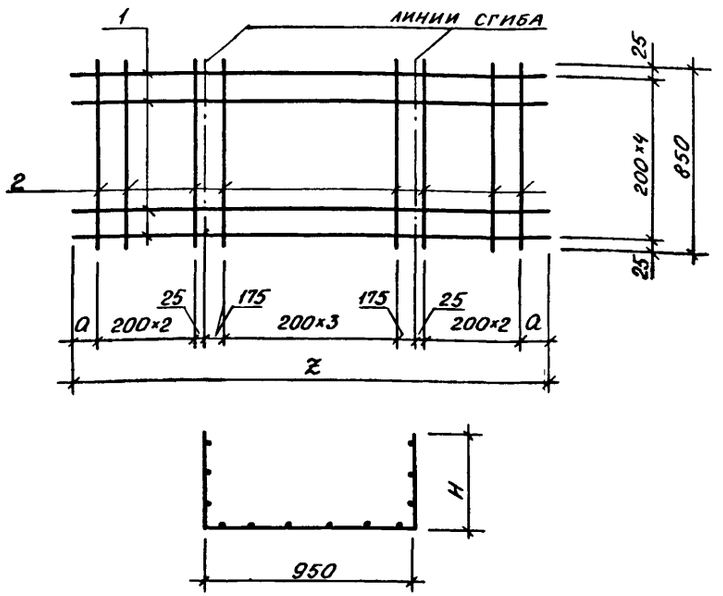

Формат	Зона	Поз	Обозначение	Наименование		Кол. на исполнение –	01	02	03	04	Примеч
				Документация							
А3			А-II(III,IV)-1200-314.86 – КЖИ.ТУ	Технические условия							
				Детали							
				Стержень арматурн. ГОСТ 5781-82							
Б4		1	А-II(III,IV)-1200-314.86 – КЖИ-	Ø8А III	ℓ=2250	5					0,9 кг
Б4		2	-01	Ø8А III	ℓ=850	10		7			0,3 кг
Б4		1	-02	Ø6А III	ℓ=2140		5				0,5 кг
Б4		2	-03	Ø6А III	ℓ=850		10		8		0,2 кг
Б4		1	-04	Ø8А III	ℓ=1450			5			0,6 кг
Б4		1	-05	Ø6А III	ℓ=1500				5		0,3 кг

Рис. 2

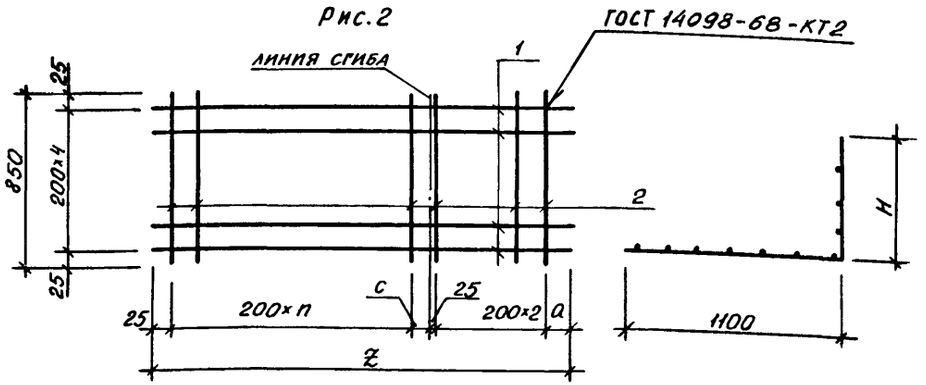

Обозначение	Марка	Рис.	Размеры, мм а	z	H	c	n	Марка кг
А-II(III,IV)-1200-314.86 -КЖИ 321	С-215	1	225	2250	650	–	–	7,5
-01	С-216		170	2140	595	–	–	4,5
-02	С-217	2	225	1450	650	175	3	5,1
-03	С-218		175	1500	600	75	4	3,1

Привязан

Инв.№

Нач отд	Даниленко	
Гл спец	Краинова	
Рук гр	Сидорова	
Ст.инж	Сидорова	
Исполн.	Антонова	Антонова
Провер.	Кондратьева	
Н.контр	Краинова	

А-II(III,IV)-1200-314.86-КЖИ.321

Сетка арматурная С (С-215 ÷ С-218)

Стадия	Масса	Масштаб
РП	см. табл.	
Лист	Листов	

ГОССТРОЙ СССР
ГОСХИМПРОЕКТ
Волжское отделение

Взам. инв. № | Подпись и дата | Инв. № подл.

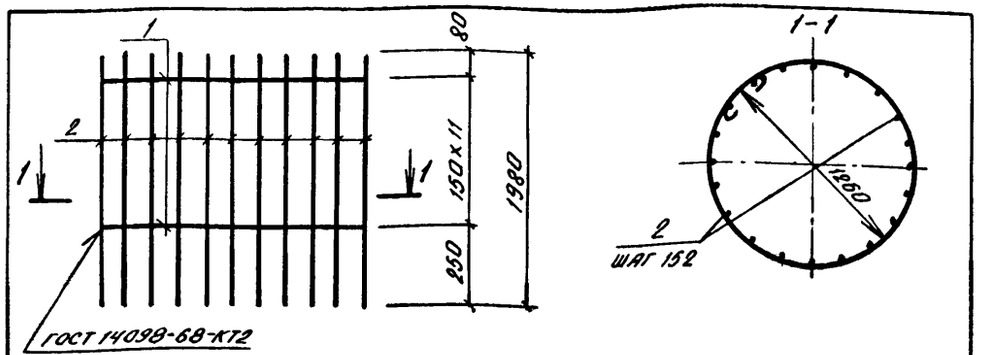

Формат	Зона	Поз.	Обозначение	Наименование	Кол.	Примеч.
				Документация		
А3			А-II(III,IV)-1200-314.86 -КЖИ.ТУ	Технические условия	X	
				Детали		
				Стержень арматурный ГОСТ 5781-82		
Б4		1	А-II(III,IV)-1200-314.86 - КЖИ.663	Ф 8 А-I ℓ=4220	12	1,7 кг
Б4		2	А-II(III,IV)-1200-314.86 - КЖИ.664	Ф 12 А-III ℓ=1980	27	1,8 кг

Привязан

Инв №

Взам. инв. № | Подпись и дата | Инв. № подл.

Нач отд	Даниленко	
Гл спец	Крадинова	
Рук гр	Сидорова	
Ст.инж	Сидорова	
Исполн.	Антипова	
Провер.	Кондратьева	
Н.контр	Крадинова	

А - II (III, IV) - 1200 - 314.86 - КЖИ.226

Каркас плоский КР (КР-530).

Стадия	Масса	Масштаб
РП	69,0 кг	—
Лист	Листов 1	

ГОССТРОЙ СССР
ГОСХИМПРОЕКТ
Волжское отделение

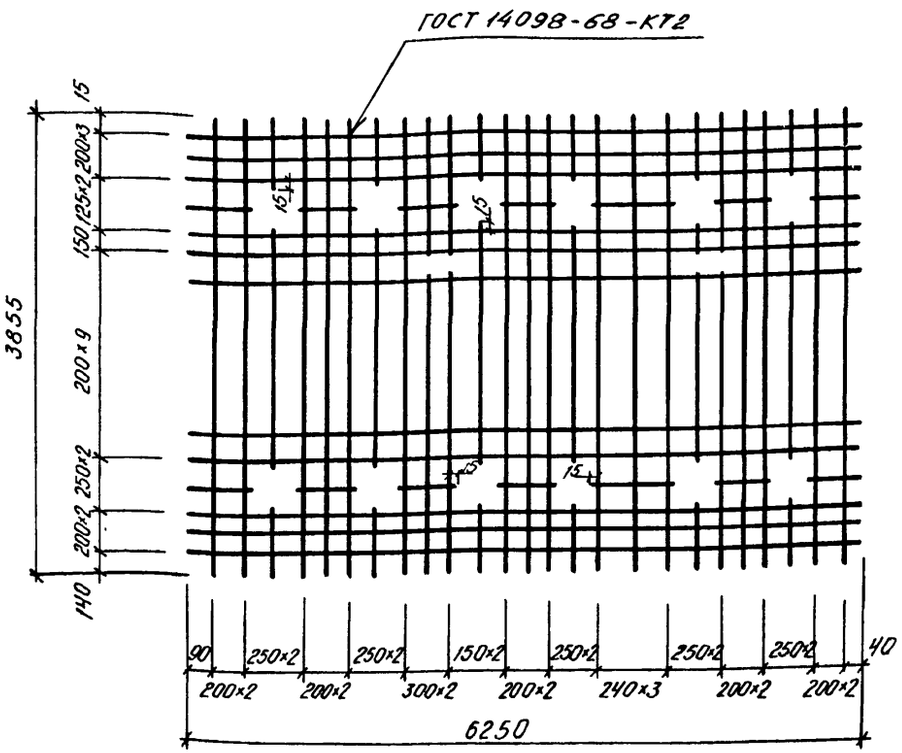

Привязан

Инв №

Взам инв. № | Подпись и дата | Инв. № подл

Нач отд	Даниленко	
Гл спец	Крадинова	
Рук гр	Сидорова	
Ст инж	Сидорова	
Исполн.	Антипова	
Провер.	Кондратьева	
Н контр	Крадинова	

А - II (III, IV) - 1200 - 314.86 - КЖИ.326

Сетка арматурная С (С-145)

Ф 8 А-III ГОСТ 5781-82

Стадия	Масса	Масштаб
РП	89.7 кг	—
Лист	Листов 1	

ГОССТРОЙ СССР
ГОСХИМПРОЕКТ
Волжское отделение

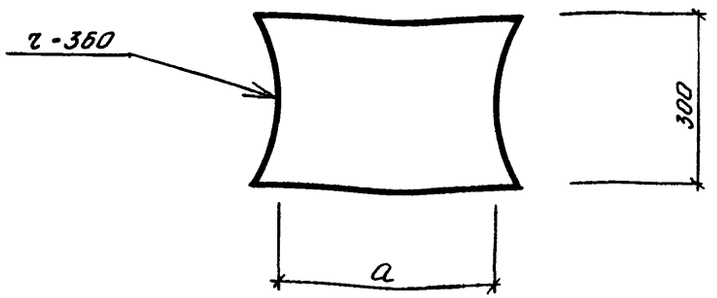

Обозначение	Марка	a	Масса кг
А-II(III,IV)-1200-314.86-КЖИ.518	МН-16	380	8,9
-01	МН-24	480	11.3

Привязан

Инв №

Нач отд	Даниленко		
Гл спец	Крядинова		
Рук гр	Сидорова		
Ст.инж	Безбородова		
Исполн.	Антипова		
Провер.	Россиева		
Н контр	Крядинова		

А-II(III,IV)-1200-314.86-КЖИ.518

Изделие закладное МН (МН-16, МН-24)

Стадия	Масса	Масштаб
РП	См. табл.	-

Лист | Листов 1

Лист Б-ПН-10 ГОСТ 19903-74* / ВСт3кп2 ГОСТ 14637-79

ГОССТРОЙ СССР ГОСХИМПРОЕКТ Волжское отделение

Взам инв. № | Подпись и дата | Инв № подл.

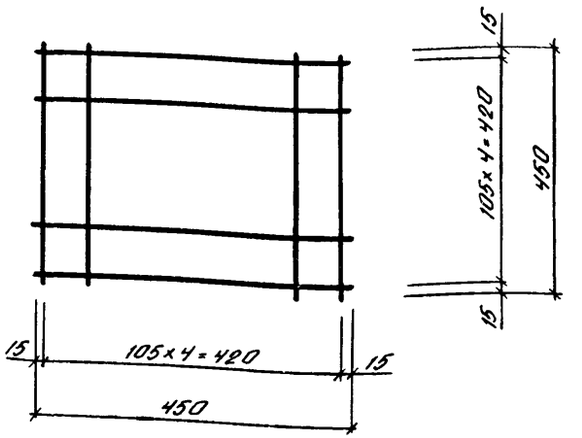

Сварные швы по ГОСТ 14098-68-КТ2.

Привязан

Инв №

Нач отд	Даниленко		
Гл.спец	Крядинова		
Рук гр	Сидорова		
Ст.инж	Сидорова		
Исполн.	Антипова		
Провер.	Кондратьева		
Н контр	Крядинова		

А-II(III,IV)-1200-314.86-КЖИ.327

Сетка арматурная С (С-399).

Стадия	Масса	Масштаб
РП	1,0 кг	-

Лист | Листов 1

Ø6 AI ГОСТ 5781-82

ГОССТРОЙ СССР ГОСХИМПРОЕКТ Волжское отделение

Взам инв. № | Подпись и дата | Инв № подл.

Альбом 5

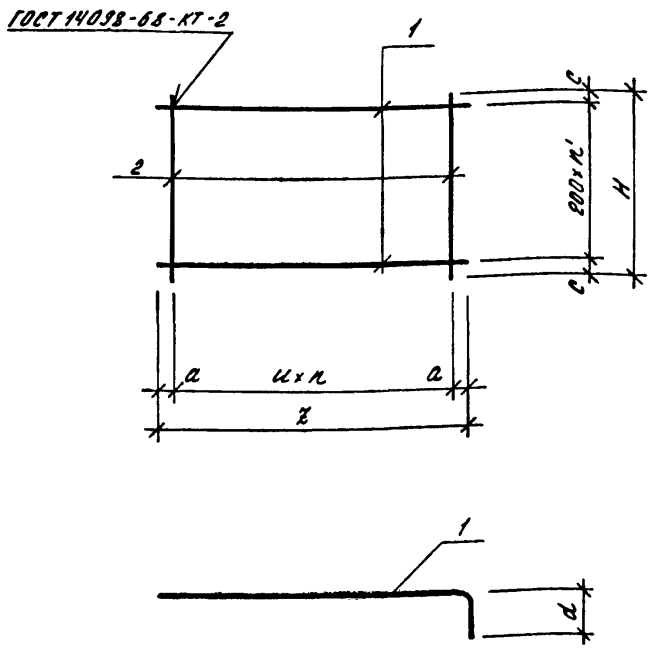

Формат	Зона	Поз.	Обозначение	Наименование	Количество на исполнение -	01	02	03	04	05	06	07	Примеч.
				Документация									
АЗ			А-II(III,IV)-1200-314.86-КЖИ.ТУ	Технические условия									
				Детали									
				Арматура ГОСТ 5781-82									
БЧ		1	А-II(III,IV)-1200-314.86-КЖИ 707	ф 16 А III l = 1850	10								2,9 кг
БЧ			-01	ф 14 А III l = 1720		10							2,1 кг
БЧ			-02	ф 16 А III l = 2350			10						3,7 кг
БЧ			-03	ф 16 А III l = 2250				10					3,6 кг
БЧ			-04	ф 14 А III l = 2220					10				2,7 кг
БЧ			-05	ф 16 А III l = 3950						15			6,2 кг
БЧ			-06	ф 16 А III l = 3850							15		6,1 кг
БЧ			-07	ф 14 А III l = 3820								15	4,6 кг
БЧ		2	-08	ф 16 А III l = 1900	8								3,0 кг
БЧ			-09	ф 14 А III l = 1900		8							2,3 кг
БЧ			А-II(III,IV)-1200-314.86-КЖИ-708	ф 8 А I l = 1900			7	7					0,8 кг
БЧ			-01	ф 6 А I l = 1900					7				0,4 кг
БЧ			-02	ф 8 А I l = 2850						12	12		1,1 кг
БЧ			-03	ф 6 А I l = 2850								12	0,6 кг

Обозначение	Марка	n	n'	Размеры, мм z	H	a	c	u	d	Масса кг
А-II(III,IV)-1200-314.86-КЖИ 328	С-357	7	9	1500	1900	50	50	200	370	53.0
-01	С-358								240	39.4
-02	С-359	6	9	2000	1900	100	50	300	370	42.6
-03	С-360								270	41.6
-04	С-361								240	29.8
-05	С-428	11	14	3600	2850	150	25	300	370	106.2
-06	С-429								270	104.7
-07	С-430								240	76.2

Взам. инв. №

Подпись и дата

Инв. № подл.

Привязан

Инв №

Нач отд	Даниленко	
Гл спец	Крадинова	
Рук.гр	Сидорова	
Ст.инж	Сидорова	
Исполн.	Ладожина	
Провер.	Россиева	
Н контр	Крадинова	

А-II(III,IV)-1200-314.86 - КЖИ 328

Сетка арматурная С (С-357 ÷ С-361, С-428 ÷ С-430)

Стадия	Масса	Масштаб
Р.П.	см. табл.	-

Лист | Листов 1

ГОССТРОЙ СССР
ГОСХИМПРОЕКТ
Волжское отделение

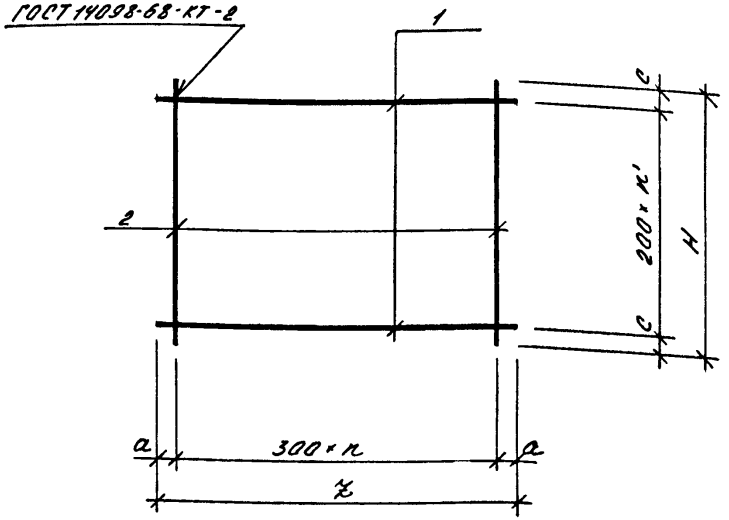

Формат	Зона	Поз.	Обозначение	Наименование		Количество на исполнение -	01	02	03	Примеч.
				Документация						
А3			А-II(III,IV)-1200-314.86-КЖИ ТУ	Технические условия		X	X	X	X	
				Детали						
				Арматура ГОСТ 5781-82						
БЧ		1	А-II(III,IV)-1200-314.86-КЖИ 706	ф 16 А III	ℓ=3100	13				4.9 кг
БЧ			-01	ф 14 А III	ℓ=3100		13			3.7 кг
БЧ			-02	ф 16 А III	ℓ=3650			9		5.8 кг
БЧ			-03	ф 14 А III	ℓ=3650				9	4.4 кг
БЧ		2	А-II(III,IV)-1200-314.86-КЖИ-709	ф 8 А I	ℓ=2600	11				1.0 кг
БЧ			-01	ф 6 А I	ℓ=2600		11			0.2 кг
БЧ			-02	ф 8 А I	ℓ=1650			13		0.7 кг
БЧ			-03	ф 6 А I	ℓ=1650				13	0.4 кг

Обозначение	Марка	n	n'	Размеры, мм. ℓ	H	a	c	Масса кг
А-II(III,IV)-1200-314.86-КЖИ 329	С-362	10	12	3100	2600	50	100	74.7
-01	С-363							50.3
-02	С-413	12	8	3650	1650	25	25	61.3
-03	С-414							44.8

Взам. инв. №

Подпись и дата

Инв. № подл.

Нач отд	Даниленко	
Гл спец	Кравцова	
Рук гр	Сидорова	
Ст. инж	Сидорова	
Исполн.	Ладожина	
Провер.	Россиева	
Н. контр	Калинина	

А - II (III, IV) - 1200 - 314.86 - КЖИ 329

Сетка арматурная С (С-362, С-363, С-413, С-414).

Стадия	Масса	Масштаб
Р.П	см. табл.	-
Лист	Листов 1	

ГОССТРОЙ СССР
ГОСХИМПРОЕКТ
Волжское отделение

Инв. № подл.	Подпись и дата	Взам. инв. №

Формат	Зона	Поз	Обозначение	Наименование	Количество на исполнение -	01	02	03	04	05	06	07			Примеч.
				Документация											
А3			А-II(III,IV)-1200-314.86-КЖИ.330СБ	Сборочный чертеж											
А3			А-II(III,IV)-1200-314.86-КЖИ.ТУ	Технические условия											
				Детали											
				Стержень арматурный											
				ГОСТ 5781-82											
Б4		1	А-II(III,IV)-1200-314.86-КЖИ.697	Ф12 А I ℓ=2950	7										2,6 кг
Б4			-01	Ф10 А I ℓ=2950		7	7								1,8 кг
Б4			А-II(III,IV)-1200-314.86-КЖИ.698	Ф16 А III ℓ=2950				9	9						4,7 кг
Б4			-01	Ф14 А III ℓ=2950						9					3,6 кг
Б4			А-II(III,IV)-1200-314.86-КЖИ.697-02	Ф8 А I ℓ=5850							6				2,3 кг
Б4			-03	Ф6 А I ℓ=5850								6			1,3 кг
Б4		2	А-II(III,IV)-1200-314.86-КЖИ.698-02	Ф25 А III ℓ=2370	20										8,9 кг
Б4			-03	Ф22 А III ℓ=2270		20									6,6 кг
Б4			-04	Ф20 А III ℓ=2240			20								5,4 кг
Б4			-05	Ф25 А III ℓ=3360				13							12,7 кг
Б4			-06	Ф22 А III ℓ=3260					13						9,6 кг
Б4			-07	Ф20 А III ℓ=3230						13					7,9 кг
Б4			-08	Ф16 А III ℓ=2950							4				4,7 кг
Б4			-09	Ф14 А III ℓ=2950								4			3,6 кг
Б4		3	-10	Ф16 А III ℓ=1600				6	6						2,5 кг
Б4			-11	Ф14 А III ℓ=1600						6					1,9 кг
Б4			А-II(III,IV)-1200-314.86-КЖИ.697-04	Ф6 А I ℓ=4250								2			0,9 кг
Б4			-05	Ф8 А I ℓ=4250							2				1,7 кг
Б4		4	А-II(III,IV)-1200-314.86-КЖИ.698-12	Ф16 А III ℓ=550				6	6						0,9 кг
Б4			-13	Ф14 А III ℓ=550						6					0,7 кг
Б4			-14	Ф16 А III ℓ=650							5				1,0 кг
Б4			-15	Ф14 А III ℓ=650								5			0,8 кг
Б4		5	-16	Ф25 А III ℓ=650				7							5,4 кг
Б4			-17	Ф22 А III ℓ=1400					7						4,2 кг
Б4			-18	Ф20 А III ℓ=1400						7					3,5 кг
Б4			-19	Ф16 А III ℓ=550							5				0,9 кг
Б4			-20	Ф14 А III ℓ=550								5			0,7 кг
Б4		6	-21	Ф25 А III ℓ=1110				7							4,3 кг
Б4			-22	Ф22 А III ℓ=1010					7						3,0 кг
Б4			-23	Ф20 А III ℓ=990						7					2,4 кг
Б4			-24	Ф16 А III ℓ=1600							5				2,5 кг
Б4			-25	Ф14 А III ℓ=1600								5			1,9 кг
Б4		7	А-II(III,IV)-1200-314.86-КЖИ.697-06	Ф10 А I ℓ=2950							11	11			1,8 кг

Сф 691-05 102

Привязан			
Инв №			

Нач.отд.	Даниленко	
Гл.спец.	Крадинова	
Рук.гр.	Сидорова	
Ст.инж.	Сидорова	
Исполн.	Ладожина	
Провер.	Россиева	
Н.контр.	Крадинова	

А-II(III,IV)-1200-314.86 -КЖИ.330

Сетка арматурная С (С-415 ÷ С-422)

Стадия	Лист	Листов
РП		1

ГОССТРОЙ СССР
ГОСХИМПРОЕКТ
Волжское отделение

Альбом 5

Рис. 1

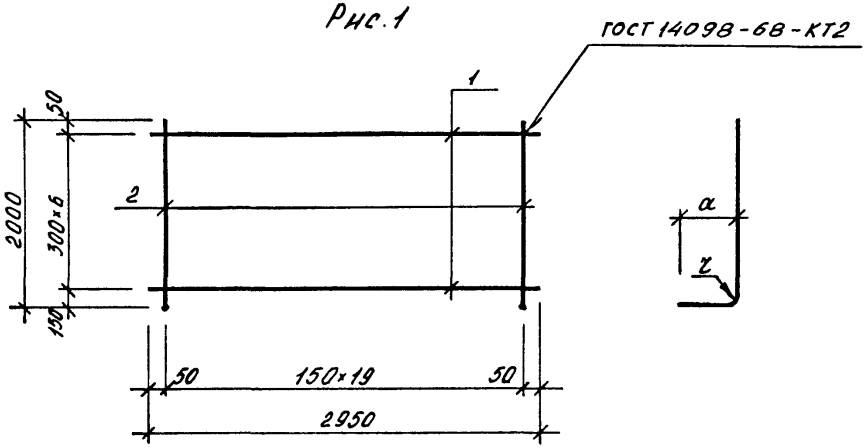

Рис. 2

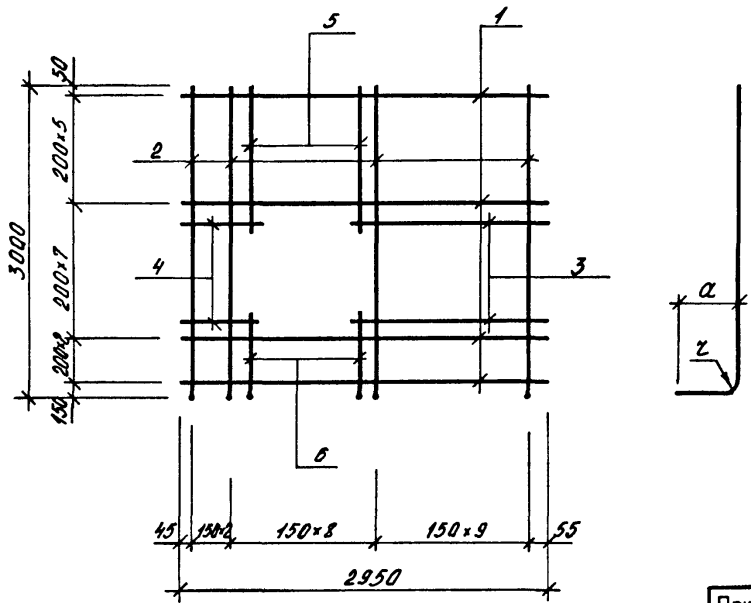

Рис. 3

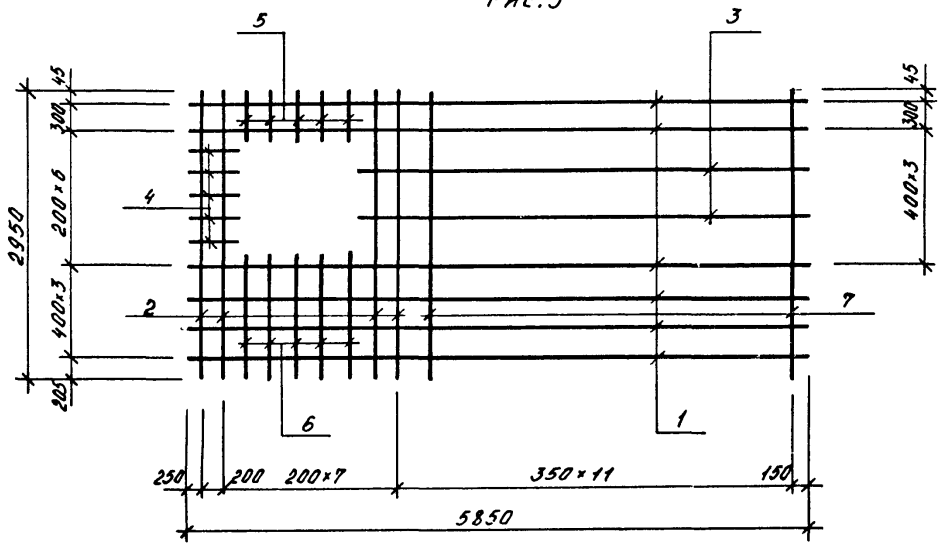

Обозначение	Марка	Рис	Размеры, мм a	Размеры, мм r	Масса кг
А-II(III,IV)-1200-314.86-КЖИ330-	С-415	1	370	125	196.2
-01	С-416		270	110	144.6
-02	С-417		240	100	120.6
-03	С-418	2	360	—	295.7
-04	С-419		260	—	237.9
-05	С-420		230	—	192.0
-06	С-421	3	—	—	77.8
-07	С-422				60.8

Взам. инв. №

Подпись и дата

Инв. № подл.

Привязан

Инв №

Нач.отд	Данилевко	
Гл спец	Крадинова	
Рук гр	Сидорова	
Ст.инж	Сидорова	
Исполн.	Ладожина	
Провер.	Россиева	
Н.контр	Крадинова	

А-II(III,IV)-1200-314.86-КЖИ330СБ

Сетка арматурная С (С-415 ÷ С-422). Сборочный чертеж.

Стадия	Масса	Масштаб
РП	См. табл.	—
Лист	Листов 1	

ГОССТРОЙ СССР
ГОСХИМПРОЕКТ
Волжское отделение

Альбом 5

Рис. 1

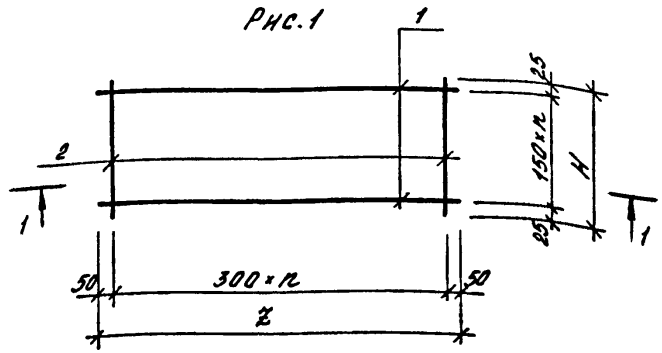

1-1 (для С-423, С-424)

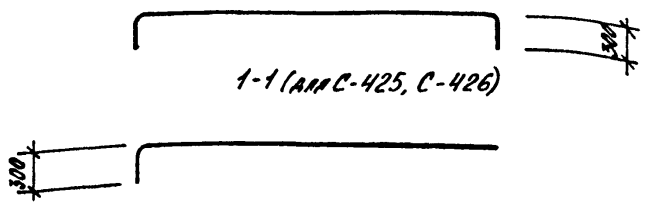

1-1 (для С-425, С-426)

Рис. 2

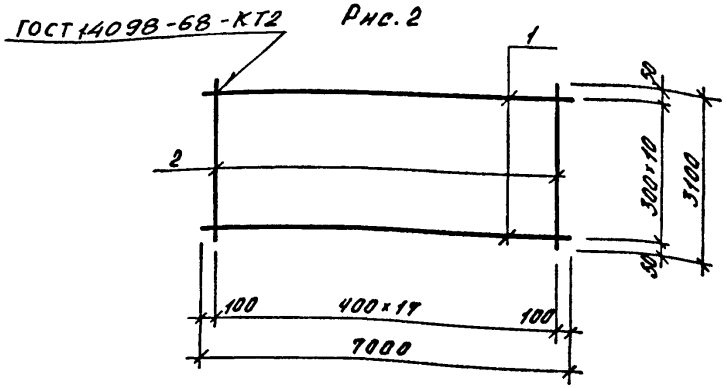

Формат	Зона	Поз.	Обозначение	Наименование	Количество на исполнение						Примеч.
					-	01	02	03	04		
				Документация							
А3			А-II(III, IV)-1200-314.86 - КЖИ.ТУ	Технические условия							
				Детали							
				Арматура ГОСТ 5781-82							
Б4		1	А-II(III, IV)-1200-314.86 - КЖИ 701	ф16АIII l=4860	6						7,7 кг
Б4			-01	ф14АIII l=4860		6					5,9 кг
Б4			-02	ф16АIII l=2480			7				3,9 кг
Б4			-03	ф14АIII l=2480				7			3,0 кг
Б4			А-II(III, IV)-1200-314.86 - КЖИ 705	ф10АI l=7000					11		4,3 кг
Б4		2	А-II(III, IV)-1200-314.86 - КЖИ 701-04	ф8АI l=800	15						0,3 кг
Б4			-05	ф6АI l=800		15					0,2 кг
Б4			-06	ф8АI l=950			8				0,4 кг
Б4			-07	ф6АI l=950				8			0,2 кг
Б4			А-II(III, IV)-1200-314.86 - КЖИ 705-01	ф6АI l=3100					18		0,7 кг

Обозначение	Марка	Рис.	n	n'	Размеры, мм Z	Размеры, мм H	Масса кг
А-II(III, IV)-1200-314.86-КЖИ 331	С-423	1	14	5	4300	800	50,7
01	С-424						38,4
02	С-425		7	6	2200	950	30,5
03	С-426						22,6
04	С-427	2	—	—	—	—	59,9

Взам. инв. №

Подпись и дата

Инв. № подл.

Привязан

Инв. №

Нач. отд	Даниленко	
Гл спец	Крадинова	
Рук гр	Сидорова	
Ст. инж	Сидорова	
Исполн.	Ладожина	
Провер.	Россиева	
Н контр	Крадинова	

А-II (III, IV)-1200-314.86 - КЖИ 331

Сетки арматурные С (С-423 ÷ С-427).

Стадия	Масса	Масштаб
Р.П.	См. табл.	-

Лист | Листов 1

ГОССТРОЙ СССР
ГОСХИМПРОЕКТ
Волжское отделение

СФ 691-05 104

Альбом 5

Рис. 1

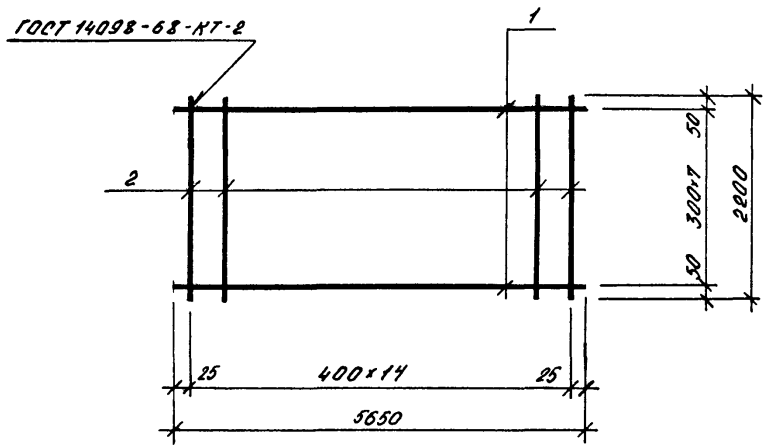

Формат	Зона	Поз.	Обозначение	Наименование		Количество на исполнение -	01		Примеч.
				Документация					
А3			А-II(III,IV)-1200-314.86-КЖИ ТУ	Технические условия					
				Детали					
				Арматура ГОСТ 5781-82					
БЧ		1	А-II(III,IV)-1200-314.86-КЖИ 703	ф6AI	ℓ=5650	8			1.3 кг
БЧ			01	ф10AI	ℓ=7000		4		4,3 кг
БЧ		2	02	ф10AI	ℓ=2200	15			1.4 кг
БЧ			03	ф6AI	ℓ=2500		15		0.6 кг
БЧ		3	04	ф10AI	ℓ=4300		3		2.7 кг
БЧ		4	05	ф6AI	ℓ=1300		8		0,3 кг

Рис. 2

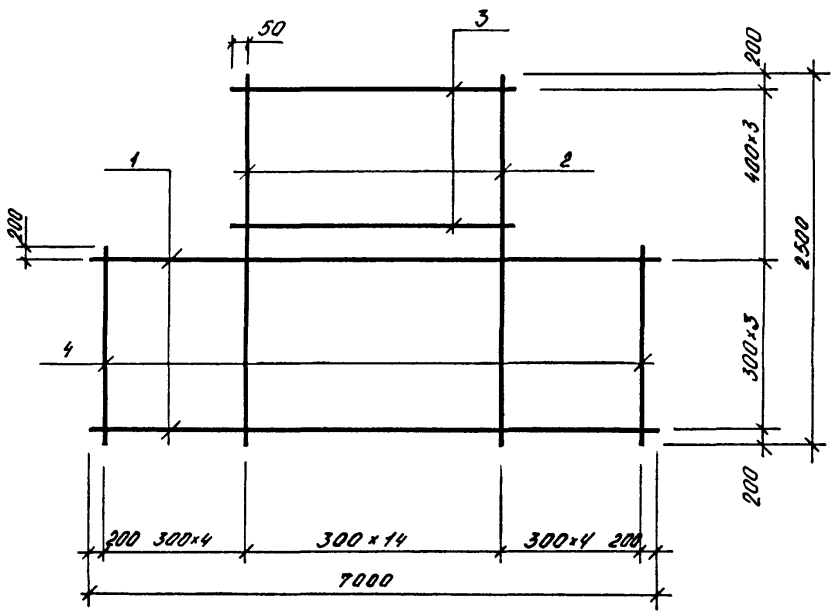

Обозначение	Марка	Рис.	Масса (кг)
А-II(III,IV)-1200-314.86-КЖИ332	С-411	1	31,4
01	С-412	2	36,7

Привязан

Инв.№

Нач.отд	Даниленко	
Гл спец	Крайнова	
Рук гр	Сидорова	
Ст.инж	Сидорова	
Исполн.	Ладожина	
Провер.	Росснева	
Н.контр	Крайнова	

А-II(III,IV)-1200-314.86-КЖИ332

Сетка арматурная С (С-411 ÷ С-412)

Стадия	Масса	Масштаб
Р.П.	См. табл.	—
Лист	Листов 1	

ГОССТРОЙ СССР
ГОСХИМПРОЕКТ
Волжское отделение

Взам. инв. № | Подпись и дата | Инв. № подл.

Альбом 5

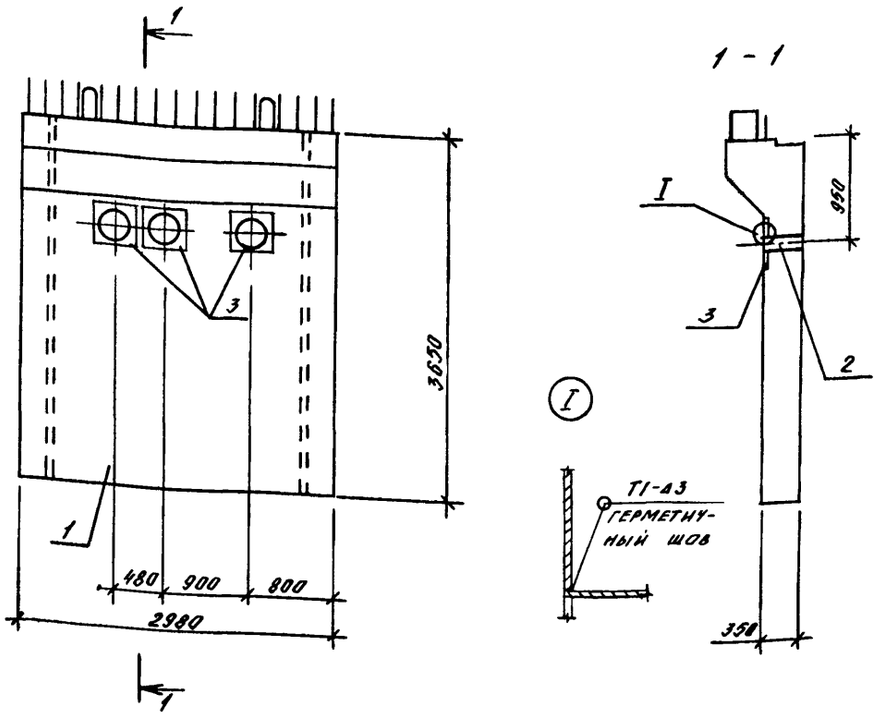

Формат	Зона	Поз.	Обозначение	Наименование	Кол. на исполн. –	01	02	Примеч. кг
				Сборочные единицы				
А4		1	У-01-01/80 в.1	Плита ПС1-9	1			9500
А4			то же	то же ПС1-7		1		9500
А4			"	" ПС1-8			1	9500
Б4		2	03.005-5 в.2, ал.15 Т-199.250.22.001-25	Труба 70 ГОСТ 3262-75* Е-344	3	3	3	
А4		3	03.005-5 в.2, ал.15 Т-199.250.22.001-24	Закладная деталь	3	3	3	

Остальное – см. серию У-01-01/80, в.1

Ведомость расхода стали на дополнительные закладные, кг

1. Закладную деталь с патрубком $d_y=70$ при установке приварить к арматуре панели.

Обозначение	Марка элемента	Изделия закладные: Прокат марки: Вст 2 сп ГОСТ 3262-75*: гр. ф 70		итого	Вст 3 сп ГОСТ 19903-74*: -б=6		итого	Общий расход
А-II(III,IV)-1200-314.86 -КЖИ.400	ПС1-9-1	7,2		7,2	30,9		30,9	38,1
-01	ПС1-7-1	7,2		7,2	30,9		30,9	38,1
-02	ПС1-8-1	7,2		7,2	30,9		30,9	38,1

Привязан

Инв №

Нач.отд	Даниленко	
Гл спец	Крадинова	
Рук гр	Сидорова	
Ст.инж	Сидорова	
Исполн.	Югай	
Провер.	Россиева	
Н контр	Крадинова	

А-II(III,IV)-1200-314.86-КЖИ.400

Панель стеновая ПС (ПС1-7-1 ÷ ПС1-9-1)

Стадия	Масса	Масштаб
РП	см табл.	

Лист | Листов 1

ГОССТРОЙ СССР
ГОСХИМПРОЕКТ
Волжское отделение

Взам. инв № | Подпись и дата | Инв. № подл.

Альбом 5

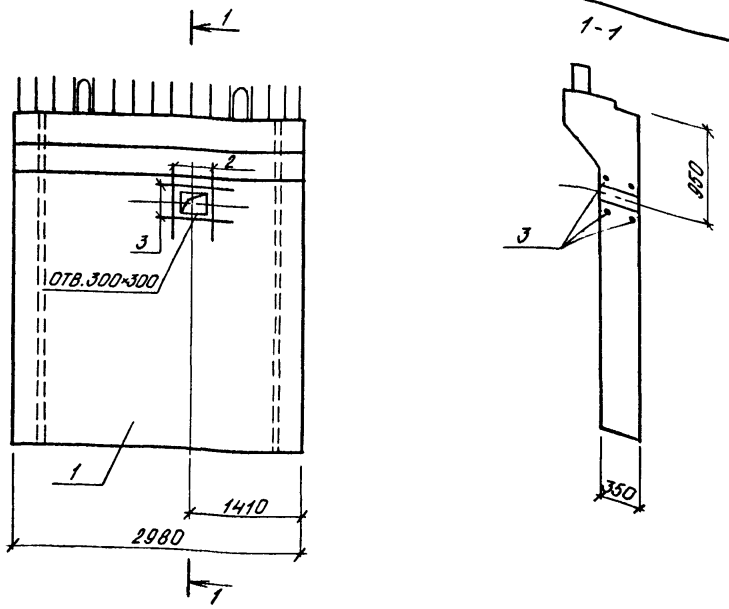

Формат	Зона	Поз	Обозначение	Наименование	Кол на исполнение –	01	02	Примеч.
				Сборочные единицы				
А4		1	У-01-01/80 В1	Плита ПС1-9	1			
А4			то же	то же ПС1-7		1		
А4			"	" ПС1-8			1	
				Детали				
Б4		2		⌀25 A III ГОСТ 5781-82 ℓ=1700	4	4	–	8,5 кг
Б4				⌀20 A III ГОСТ 5781-82 ℓ=1500	–	–	4	3,7 кг
Б4		3		⌀10 A III ГОСТ 5781-82 ℓ=550	4	4	4	0,3 кг

Остальное – см серию У-01-01/80 вып 1

Ведомость расхода стали на дополнительные закладные, кг

Обозначение	Марка элемента	Изделия заказные. Арматура класса A III ГОСТ 5781-82 ⌀10	⌀20	⌀25	Всего	Общий расход
А-II(III, IV)-1200-314.86-КЖИ 401	ПС1-9-2	1,2	–	26,0	27,2	27,2
-01	ПС1-7-2	1,2	–	26,0	27,2	27,2
-02	ПС1-8-2	1,2	14,8	–	16,0	16,0

Взам. инв. № | Подпись и дата | Инв. № подл.

Привязан

Инв №

Нач отд	Даниленко	
Гл спец	Крадинова	
Рук гр	Сидорова	
Ст.инж	Сидорова	
Исполн.	Югай	
Провер.	Росснева	
Н.контр	Крадинова	

А-II(III, IV)-1200-314.86-КЖИ.401

Панель стеновая ПС (ПС1-7-2 ÷ ПС1-9-2).

Стадия	Масса	Масштаб
РП	СМ ТАБЛ.	
Лист	Листов 1	

ГОССТРОЙ СССР
ГОСХИМПРОЕКТ
Волжское отделение

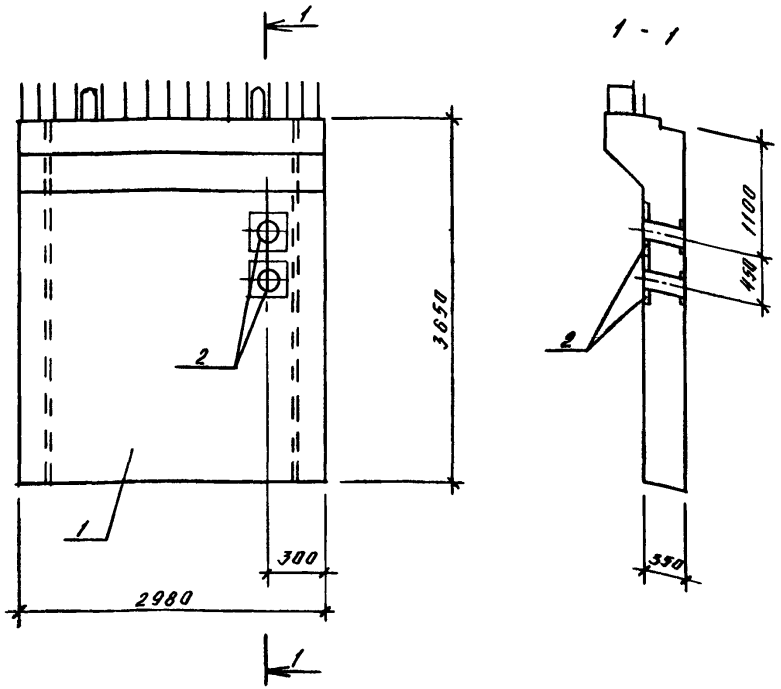

Формат	Зона	Поз.	Обозначение	Наименование	Кол. на исполн. —	Кол. на исполн. 01	Кол. на исполн. 02	Примеч.
				Сборочные единицы				
А4		1	У-01-01/80 в.1	Плита ПС1-2а	1			
А4			То же	то же ПС1-10а		1		
А4			"	" ПС1-4а			1	
А4		2	03.005-5, в.2, ал 4	Закладная деталь				
				КПК-4 R_1=45, t=350	2	2	2	

Остальное - см. серию У-01-01/80, в.1

1. Закладную деталь КПК-4 при установке приварить к арматуре панели.

Ведомость расхода стали на дополнительные закладные, кг

Обозначение	Марка элемента	Изделия закладные			Общий расход
		Прокат марки Вст 2 сп			
		ГОСТ 8732-78 гр. Ф45	ГОСТ 19903-74 лист δ=6	Итого	
А-II(III,IV)-1200-314.86-КЖИ.402	ПС1-2а-1	2.6	21.0	23.6	23.6
-01	ПС1-10а-1	2.6	21.0	23.6	23.6
-02	ПС1-4а-1	2.6	21.0	23.6	23.6

Взам. инв. № | Подпись и дата | Инв. № подл.

Привязан

Инв №

Нач.отд	Даниленко	
Гл.спец	Крайнова	
Рук.гр	Сидорова	
Ст.инж	Безгородняя	
Исполн.	Югай	
Провер.	Россиева	
Н.контр	Крайнова	

A-II(III,IV)-1200-314.86-КЖИ.402

Панель стеновая ПС (ПС1-2а-1, ПС1-10а-1, ПС1-4а-1).

Стадия	Масса	Масштаб
РП	См. табл.	
Лист	Листов	

ГОССТРОЙ СССР
ГОСХИМПРОЕКТ
Волжское отделение

Копия верна М.Ати.

Альбом 5

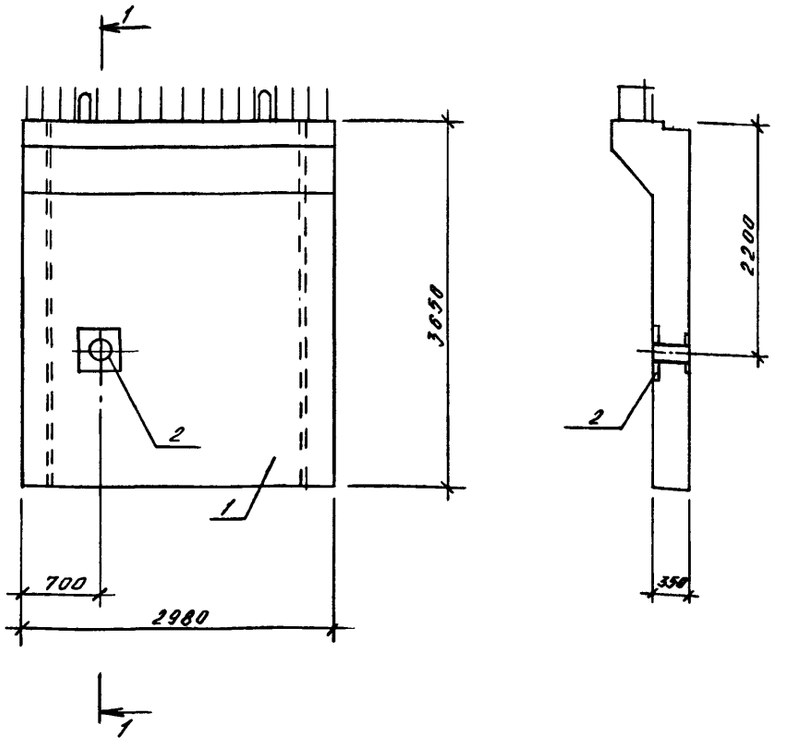

Формат	Зона	Поз.	Обозначение	Наименование	Кол. на исполн. –	01	02	Примеч.
				Сборочные единицы				
А4		1	У-01-01/80 в 1	Плита ПС1-2а	1			
А4			то же	то же ПС1-10а		1		
А4			"	" ПС1-4а			1	
А4		2	03.005-5, в 2, ал. 4	Закладная деталь				
				КПК 4 D_1 = 159, t=350	1	1	1	

Остальное – см. серию У-01-01/80, в 1

1. Закладную деталь КПК-4 при установке приварить к арматуре панели.

Ведомость расхода стали на дополнительные закладные, кг

Обозначение	Марка элемента	Изделия закладные: Прокат марки Вст 2 сп: ГОСТ 8732-78 ТР ф159х4,5	ГОСТ 19903-74 Лист б=6	Итого	Общий расход
А-II(III,IV)-1200-314.86 – КЖИ.403	ПС1-2а-2	6,0	16,4	22,4	22,4
-01	ПС1-10а-2	6,0	16,4	22,4	22,4
-02	ПС1-4а-2	6,0	16,4	22,4	22,4

Привязан

Инв №

Нач.отд	Даниленко	
Гл.спец	Крадинова	
Рук.гр	Сидорова	
Ст.инж	Безбородова	
Исполн.	Юган	
Провер.	Россиева	
Н.контр	Крдинова	

А-II(III,IV)-1200-314.86 – КЖИ.403

Панель стеновая ПС (ПС1-2а-2, ПС1-10а-2, ПС1-4а-2).

Стадия	Масса	Масштаб
РП	см. табл.	

Лист | Листов 1

ГОССТРОЙ СССР
ГОСХИМПРОЕКТ
Волжское отделение

Взам. инв. № | Подпись и дата | Инв. № подл.

Альбом 5

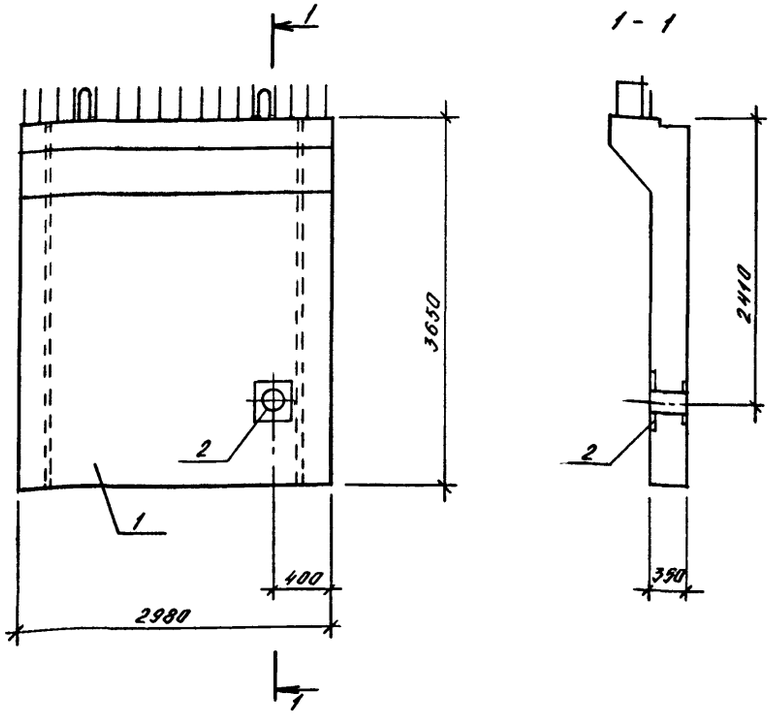

Формат	Зона	Поз.	Обозначение	Наименование	Кол. на исполн. –	01	02	Примеч.
				Сборочные единицы				
А4		1	У-01-01/80 в.1	Плита ПС1-2а	1			
А4			то же	то же ПС1-10а		1		
А4			"	" ПС1-4а			1	
А4		2	03.005-5, в.2, ал.4	Закладная деталь				
				КПК-4 Ф1=219 t=350	1	1	1	

Остальное - см. серию У-01-01/80, в.1

1. Закладную деталь КПК-4 при установке приварить к арматуре панели.

Ведомость расхода стали на дополнительные закладные, кг

Обозначение	Марка элемента	Изделия закладные			Общий расход
		Прокат марки Вст 2сп			
		ГОСТ 8732-78 гр Ф219х6	ГОСТ 19903-74 лист δ=6	Итого	
А-II(III,IV)-1200-314.86-КЖИ 404	ПС1-2а-3	11,0	19,3	30,3	30,3
-01	ПС1-10а-3	11,0	19,3	30,3	30,3
-02	ПС1-4а-3	11,0	19,3	30,3	30,3

Взам. инв. № | Подпись и дата | Инв. № подл.

Привязан

Инв №

Нач отд	Даниленко	
Гл спец	Крадинова	
Рук гр	Сидорова	
Ст.инж	Безбородова	
Исполн.	Югай	
Провер.	Россиева	
Н.контр	Крадинова	

А-II(III,IV)-1200-314.86-КЖИ.404

Панель стеновая ПС (ПС1-2а-3, ПС1-10а-3, ПС1-4а-3).

Стадия	Масса	Масштаб
РП	см. табл.	
Лист	Листов 1	

ГОССТРОЙ СССР
ГОСХИМПРОЕКТ
Волжское отделение

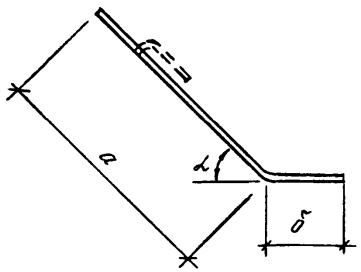

Обозначение	Марка	Длина развертки	Размеры, мм a	Размеры, мм δ	α	Масса, кг
А-II(III,IV)-1200-314.86-КЖИ500	МН-1	970	870	100	45°	1.9
-01	МН-2	1120	1020	100	45°	2.2
-02	МН-3	470	400	70	45°	0.9

Привязан

Инв.№

Взам. инв. № | Подпись и дата | Инв. № подл.

Нач отд	Даниленко	
Гл.спец	Крадинова	
Рук.гр	Сидорова	
Ст.инж	Безбородов	
Исполн.	Югай	
Провер.	Кондратьева	
Н.контр	Крадинова	

А-II(III,IV)-1200-314.86-КЖИ.500

Изделие закладное МН (МН-1 ÷ МН-3)

Стадия	Масса	Масштаб
РП	см. табл.	—
Лист	Листов 1	

Полоса Б-5×50 ГОСТ 103-76 / Вст3пс6 ГОСТ 535-79*

ГОССТРОЙ СССР ГОСХИМПРОЕКТ Волжское отделение

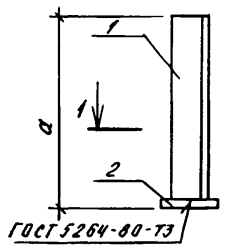

1 1

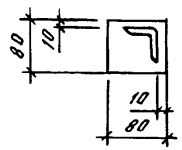

Обозначение	Марка	a	Масса, кг
А-II(III,IV)-1200-314.86-КЖИ.501	МН-4	480	2.9
-01	МН-5	1580	8.2

Формат	Зона	Поз	Обозначение	Наименование	Кол. на исполнение –	01		Примеч.
				Документация				
А3			А-II(III,IV)-1200-314.86-КЖИ ТУ	Технические условия				
				Детали				
Б4		1		Уголок Б-63×63×5 ГОСТ 8509-72* / Вст3кп2 ГОСТ 535-79*				
				ℓ = 470	1			2.3 кг
				ℓ = 1570		1		7.6 кг
Б4		2		Полоса Б12×80 ГОСТ 103-76 / Вст3кп2 ГОСТ 535-79* ℓ=80	1	1		0.6 кг

Привязан

Инв.№

Взам. инв. № | Подпись и дата | Инв. № подл.

Нач.отд	Даниленко	
Гл спец	Крадинова	
Рук гр	Сидорова	
Ст.инж	Безбородов	
Исполн.	Югай	
Провер.	Кондратьева	
Н.контр	Крадинова	

А-II(III,IV)-1200-314.86-КЖИ.501

Изделие закладное МН (МН-4, МН-5)

Стадия	Масса	Масштаб
РП	см. табл.	—
Лист	Листов 1	

ГОССТРОЙ СССР ГОСХИМПРОЕКТ Волжское отделение

Альбом 5

Рис. 1

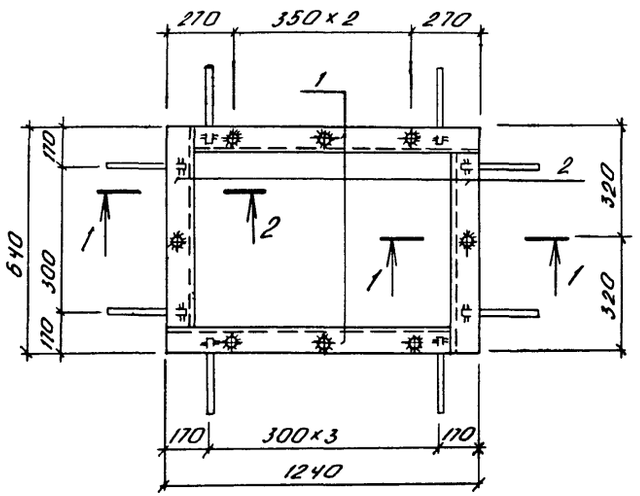

1-1

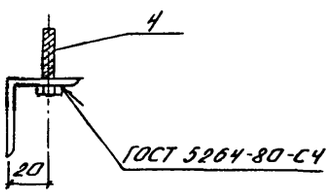

Рис. 2

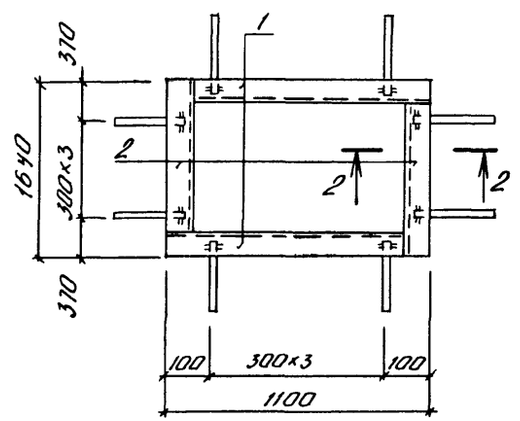

2-2

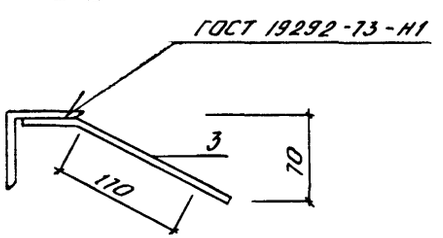

Формат	Зона	Поз	Обозначение	Наименование	Кол на исполнение –	Кол на исполнение 01	Примеч.
				Документация			
А3			А-II(III,IV)-1200-314.86-КЖИ.ТУ	Технические условия	X	X	
				Детали			
				Уголок 630×50×5 ГОСТ 8509-72* / Вст3кп2 ГОСТ 535-79*			
Б4		1		ℓ=1190	2		4.5
Б4				ℓ=1050		2	4.0
Б4		2		ℓ=590	2		2.2
Б4				ℓ=1590		2	6.0
				Стержень арматурный			
				ГОСТ 5781-82			
Б4		3	А-II(III,IV)-1200-314.86-КЖИ.664	Ø8 AIII ℓ=200	12	16	0.1
				Стандартные изделия			
Б4		4		Болт М12×40 ГОСТ 7798-70	8		0.05

Обозначение	Марка	Рис.	Масса кг
А-II(III,IV)-1200-314.86-КЖИ.502	МН-7	1	21.6
-01	МН-14	2	21.2

Взам. инв. № | Подпись и дата | Инв. № подл.

Привязан

Инв №

Нач отд	Данниленко	
Гл.спец	Крадинова	
Рук.гр	Сидорова	
Ст.инж	Безбородова	
Исполн.	Антипова	
Провер.	Россиева	
Н.контр	Крадинова	

А-II(III,IV)-1200-314.86-КЖИ.502

Изделие закладное МН (МН-7, МН-14).

Стадия	Масса	Масштаб
РП	см табл.	
Лист	Листов 1	

ГОССТРОЙ СССР
ГОСХИМПРОЕКТ
Волжское отделение

Альбом 5

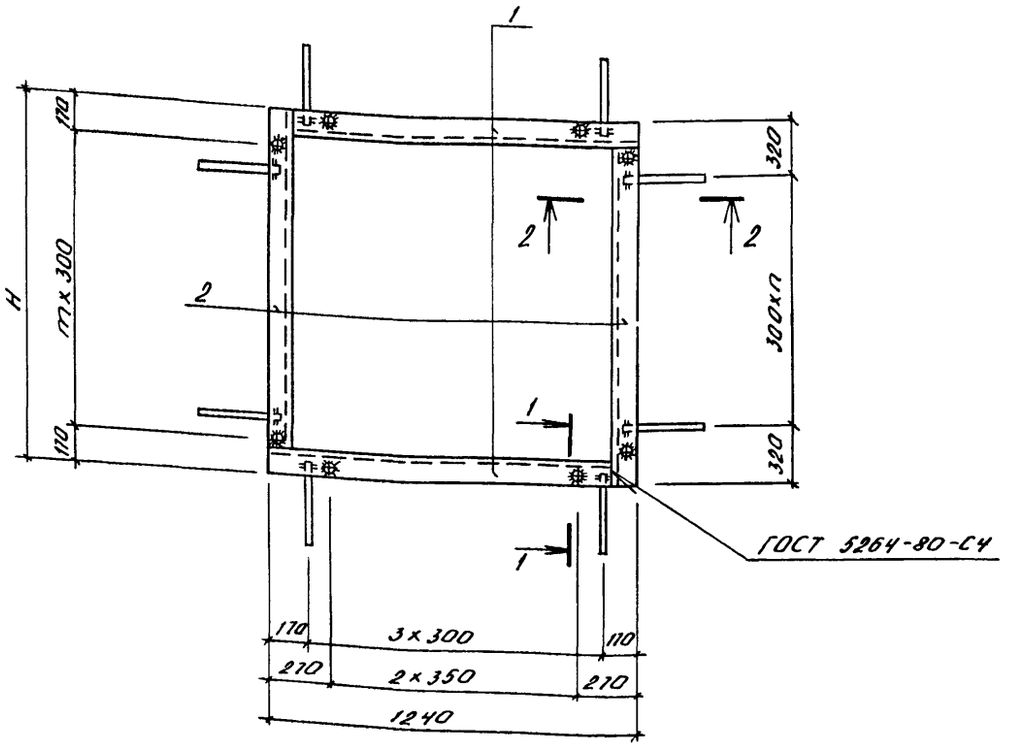

1-1

2-2

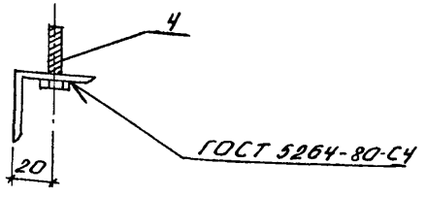

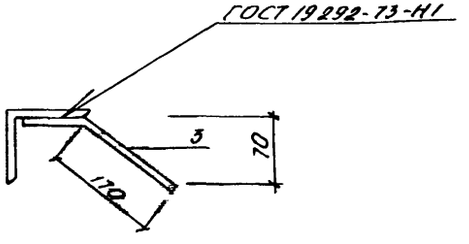

Формат	Зона	Поз	Обозначение	Наименование	Кол на комплекс –	Кол на комплекс 01	Примеч.
				Документация			
А3			А-II(III,IV)-1200-314.86-КЖИ.ТУ	Технические условия			
				Детали			
				Уголок Б-50×50×5 ГОСТ 8509-72* / Вст3кп2 ГОСТ 535-79*			
Б4		1		ℓ=1190	2	2	4.5 кг
Б4		2		ℓ=2390	2		9.0 кг
Б4				ℓ=1790		2	6.8 кг
				Стержень арматурный			
				ГОСТ 5781-82			
Б4		3	А-II(III,IV)-1200-314.86-КЖИ.663	Ф 8 А-III ℓ=200	24	20	0.1 кг
				Стандартные изделия			
Б4		4		Болт М12×40 ГОСТ 7798-70	24	20	0.05 кг

Обозначение	Марка	п	т	Размеры, мм H	Масса кг
А-II(III,IV)-1200-314.86-КЖИ.503	МН-8	1	1	2440	30,6
-01	МН-9	5	5	1840	25.6

Взам. инв №

Подпись и дата

Инв. № подл.

Привязан

Инв №

Нач отд	Данилейко	
Гл.спец	Крайнова	
Рук.гр	Сидорова	
Ст.инж	Безбородова	
Исполн.	Антипова	
Провер.	Россиева	
Н.контр	Крайнова	

А-II(III,IV)-1200-314.86-КЖИ.503

Изделие закладное МН (МН-8, МН-9)

Стадия	Масса	Масштаб
РП	См. табл.	
Лист	Листов 1	

ГОССТРОЙ СССР
ГОСХИМПРОЕКТ
Волжское отделение

Альбом 5

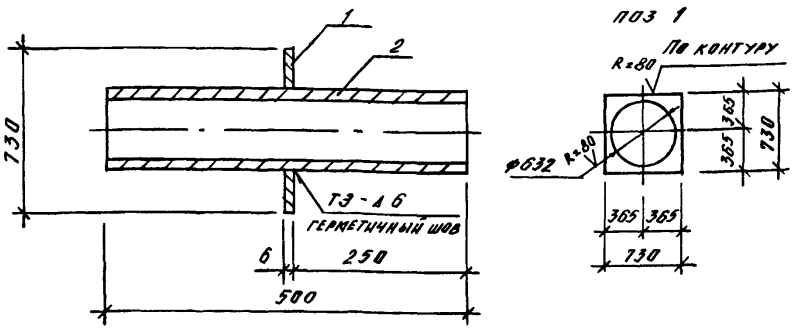

Формат	Зона	Поз	Обозначение	Наименование	Кол.	Примеч.
				Документация		
А3			А-II(III,IV)-1200-314.86 КЖИ.ТУ	Технические условия		
				Детали		
Б4		1		Лист $\frac{\text{Б-ПН-6 ГОСТ 19903-74*}}{\text{Вст3пс ГОСТ 14637-79}}$	1	23.8 кг
Б4		2		Труба $\frac{\text{630×10 ГОСТ 10704-76}}{\text{Вст2сп ГОСТ 10706-76}}$ ℓ=500	1	76.4 кг

1. Сварные швы по ГОСТ 5264-80

Привязан

Инв.№

Взам. инв.№ | Подпись и дата | Инв.№ подл.

Нач отд	Даниленко	
Гл спец	Крадинова	
Рук гр	Сидорова	
Ст.инж	Безбородова	
Исполн.	Югай	
Провер.	Кондратьева	
Н контр	Крадинова	

А-II(III,IV)-1200-314.86 -КЖИ. 504

Изделие закладное МН (МН-10)

Стадия	Масса	Масштаб
РП	100.2	—

Лист | Листов 1

ГОССТРОЙ СССР
ГОСХИМПРОЕКТ
Волжское отделение

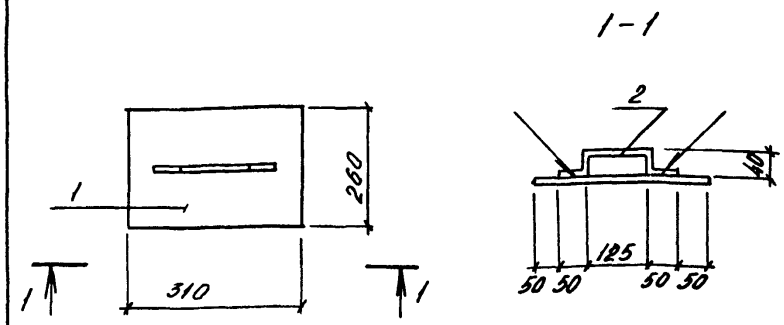

Сварные швы по ГОСТ 19292-73-Н1

Формат	Зона	Поз.	Обозначение	Наименование	Кол.	Примеч.
				Документация		
А3			А-II(III,IV)-1200-314.86-КЖИ.ТУ	Технические условия		
				Детали		
Б4		1		Лист $\frac{\text{Б-ПН-4.0 ГОСТ 19903-74*}}{\text{Вст3кп2 ГОСТ 14637-79}}$		
				310×260	1	2.3 кг
Б4		2		Стержень ГОСТ 5781-82		
			А-II(III,IV)-1200-314.86-КЖИ.662	Ф10АI ℓ=305	1	0.2 кг

Привязан

Инв.№

Взам. инв.№ | Подпись и дата | Инв.№ подл.

Нач отд	Даниленко	
Гл спец	Крадинова	
Рук гр	Сидорова	
Ст.инж	Сидорова	
Исполн	Засимович	
Провер	Кондратьева	
Н контр	Крадинова	

А-II(III,IV)-1200-314.86 -КЖИ. 505

Крышка К-1

Стадия	Масса	Масштаб
РП	2.5 кг	1:10

Лист | Листов 1

ГОССТРОЙ СССР
ГОСХИМПРОЕКТ
Волжское отделение

Альбом 5

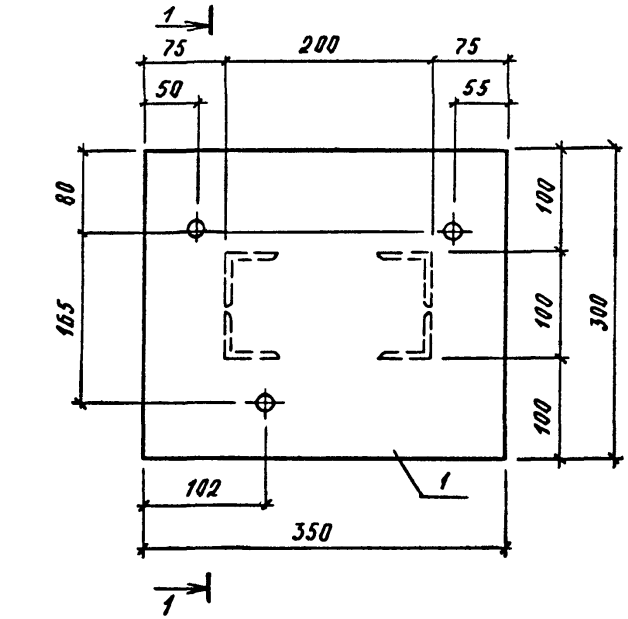

1-1

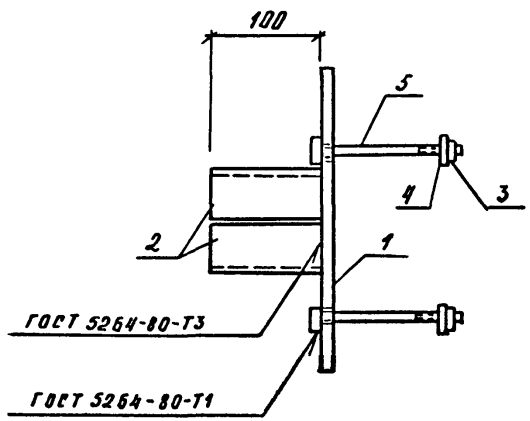

Формат	Зона	Поз.	Обозначение	Наименование	Кол.	Примеч.
				ДОКУМЕНТАЦИЯ		
А3			А-II(III,IV)-1200-314.86-КЖ.ТУ	Технические условия	X	
				ДЕТАЛИ		
Б4		1		Полоса $\frac{\text{А-Б}\times300\ \text{ГОСТ 82-70*}}{\text{Ст3кп2 ГОСТ 14637-79}}$ ℓ=350	1	5,2 кг
Б4		2		Уголок $\frac{\text{Б-50}\times50\times5\ \text{ГОСТ 8509-72}}{\text{Ст3кп2 ГОСТ 14637-79}}$ ℓ=100	4	0,4 кг
				СТАНДАРТНЫЕ ИЗДЕЛИЯ		
Б4		3		Гайка М10 ГОСТ 5915-70*	3	0,01 кг
Б4		4		Шайба М10 ГОСТ 11371-78	3	
Б4		5		Болт М10×140 ГОСТ 7798-70*	3	0,1 кг

Нач отд	Даниленко	
Гл спец	Краднова	
Рук гр	Сидорова	
Ст.инж	Сидорова	
Исполн.	Югай	
Провер.	Россиева	
Н.контр	Краднова	

Привязан

Инв.№

Инв. № подл. | Подпись и дата | Взам. инв. №

А-II(III,IV)-1200-314.86-КЖИ. 506

Изделие закладное МН (МН-11)

Стадия	Масса	Масштаб
РП	7,13 кг	—
Лист	Листов 1	

ГОССТРОЙ СССР
ГОСХИМПРОЕКТ
Волжское отделение

Альбом 5

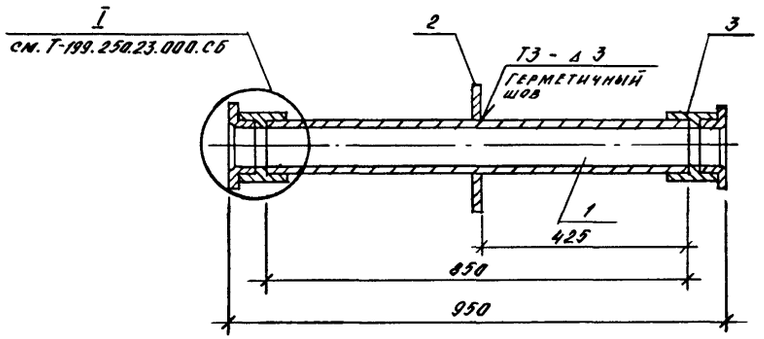

ПОЗ 1

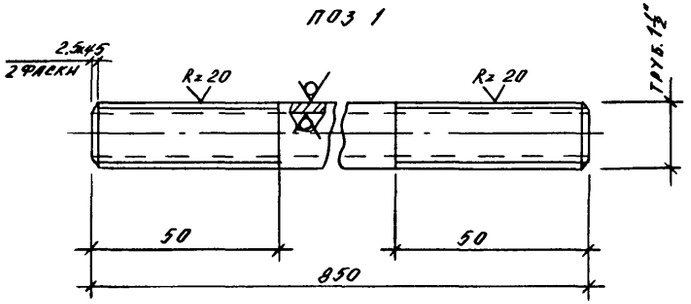

ПОЗ 2

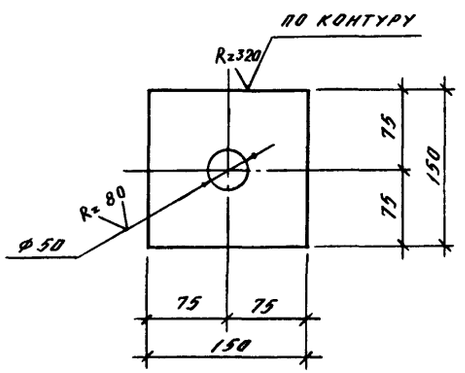

Формат	Зона	Поз	Обозначение	Наименование	Кол	Примеч.
				Документация		
А3			А-II(III,IV)-1200-314.86-КЖИ.ТУ	Технические условия		
				Детали		
Б4		1		Труба 40 ГОСТ 3262-75*	1	3.3 кг
Б4		2		Лист Б-ПН-6 ГОСТ 19903-74* / ВСТ 3сп ГОСТ 14637-79	1	0.7 кг
Б4		3		Сальник трубный		
				СКПТ-48 ГОСТ 4860.2-76*	2	

Нач отд	Даниленко		
Гл спец	Крадинова		
Рук гр	Сидорова		
Ст инж	Безбородова		
Исполн.	Югай		
Провер.	Россиева		
Н контр	Крадинова		

Привязан

Инв.№

А-II(III,IV)-1200-314.86 -КЖИ.507

Изделие закладное МН (МН-12)

Стадия	Масса	Масштаб
РП	5,6	—

Лист | Листов 1

ГОССТРОЙ СССР
ГОСХИМПРОЕКТ
Волжское отделение

Инв. № подл. | Подпись и дата | Взам. инв. №

Альбом 5

Рис. 1

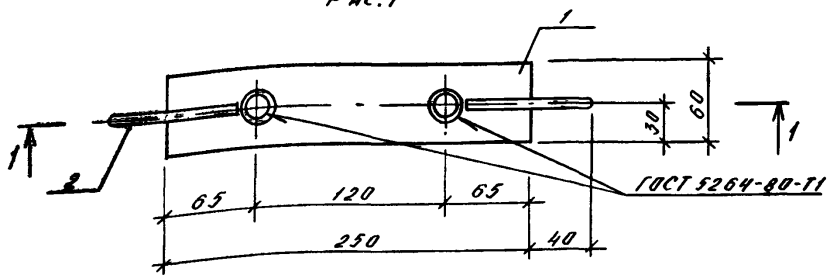

1 - 1

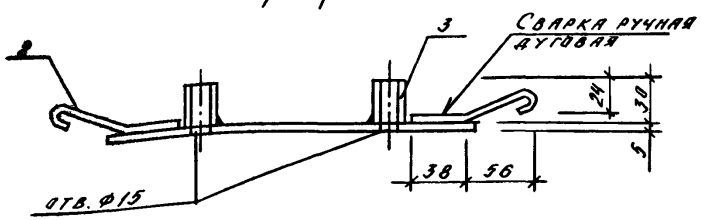

Рис. 2

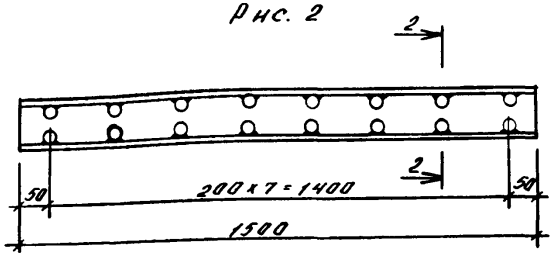

2 - 2

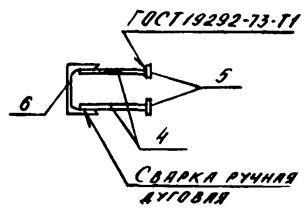

Формат	Зона	Поз	Обозначение	Наименование	Кол. на исполнение –	Кол. на исполнение 01	Примеч.
				Документация			
А3			А-II(III,IV)-1200-314.86-КЖИ.ТУ	Технические условия	X	X	
				Детали			
Б4		1		Лист $\frac{6\text{-}АН\text{-}50\ ГОСТ\ 19903\text{-}74^*}{Вст3кп2\ ГОСТ\ 14637\text{-}79}$			
				60×250		1	0.6 кг
Б4		2		ф14АIII ГОСТ 5781-82 ℓ=210	16		0.3 кг
Б4		3		Труба 15 ГОСТ 3262-75 ℓ=30		2	0.04 кг
Б4		4		ф10АI ГОСТ 5781-82 ℓ=150		2	0.1 кг
Б4		5		Лист $\frac{6\text{-}АН\text{-}100\ ГОСТ\ 19903\text{-}74^*}{Вст3кп2\ ГОСТ\ 14637\text{-}79}$			
				50×50	16		0.2 кг
Б4		6		Швеллер $\frac{16\ ГОСТ\ 8240\text{-}72^*}{Вст3кп2\ ГОСТ\ 535\text{-}79}$			
				ℓ=1500	1		21.3 кг

Обозначение	Марка	Рис	Масса, кг
А-II(III,IV)-1200-314.86-КЖИ.508	МН-23	2	29.3
-01	МН-26	1	0.9

Взам. инв. №

Подпись и дата

Инв. № подл.

Привязан

Инв. №

Нач отд	Даниленко	
Гл спец	Краднова	
Рук гр	Сидорова	
Ст.инж	Сидорова	
Исполн.	Югай	
Провер.	Кондратьева	
Н.контр	Краднова	

А-II(III,IV)-1200-314.86-КЖИ.508

Изделие закладное МН (МН-23, МН-26)

Стадия	Масса	Масштаб
РП	см. табл.	—
Лист	Листов 1	

ГОССТРОЙ СССР
ГОСХИМПРОЕКТ
Волжское отделение

Альбом 5

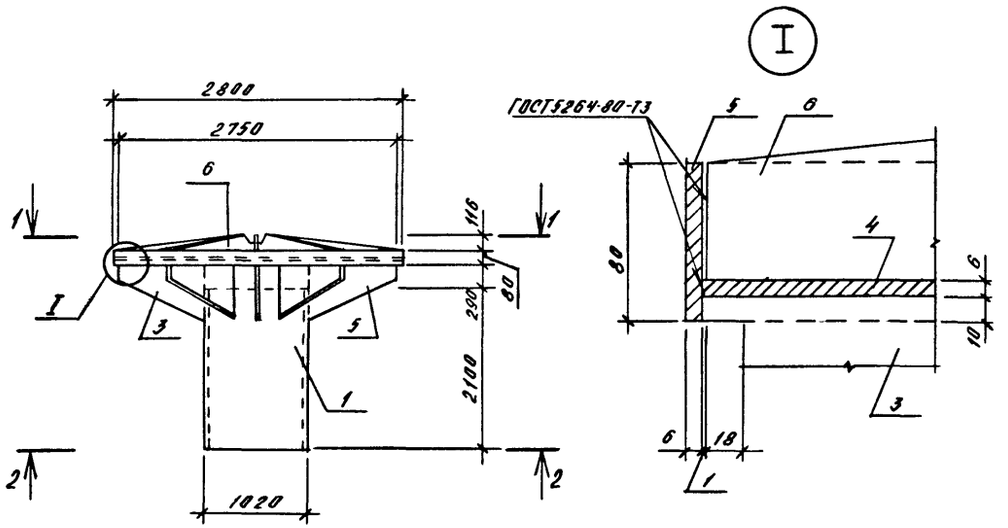

1 - 1 2 - 2

Формат	Зона	Поз	Обозначение	Наименование	Кол.	Примеч.
				Документация		
			А-II(III,IV)-1200-314.86 -КЖИ.ТУ	Технические условия	X	
				Детали		
Б4		1		труба 1020×10×2100 ГОСТ10704-76* / А-Ст3сп ГОСТ 10706-76*	1	471.2
Б4		2		труба 159×45×160 ГОСТ 10704-76* / А-Ст3 пс ГОСТ 10705-80	1	2.8
		3	А-II(III,IV)-1200-314.86 - КЖИ.510	косынка	8	16.9
		4	А-II(III,IV)-1200-314.86 - КЖИ.511	полоса	2	14.35
		5	-01	полоса	1	33.1
		6	А-II(III,IV)-1200-314.86 - КЖИ 510-01	косынка	8	6.9

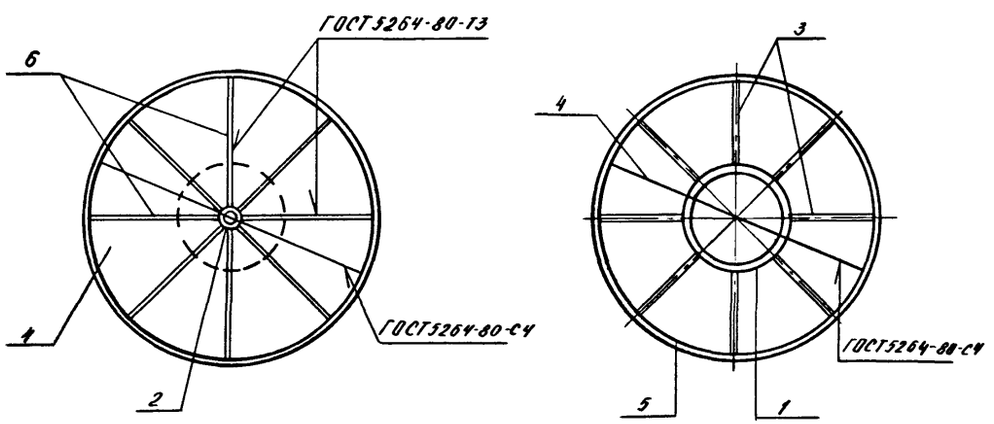

Привязан

Инв.№

Взам инв. №

Подпись и дата

Инв. № подл.

Нач.отд	Даниленко	
Гл спец	Краднова	
Рук гр	Сидорова	
Ст.инж	Сидорова	
Исполн.	Югай	
Провер.	Кондратьева	
Н.контр	Краднова	

А-II(III,IV)-1200-314.86 -КЖИ.509

Изделие закладное Му (Му-1000)

Стадия	Масса	Масштаб
РП	984.5	-
Лист	Листов 1	

ГОССТРОЙ СССР
ГОСХИМПРОЕКТ
Волжское отделение

Рис. 1

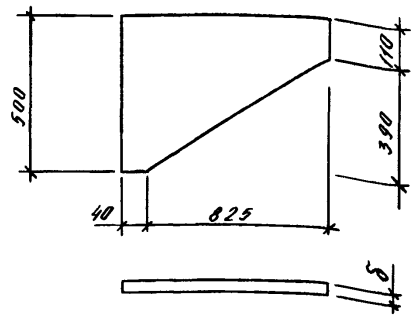

Рис. 2

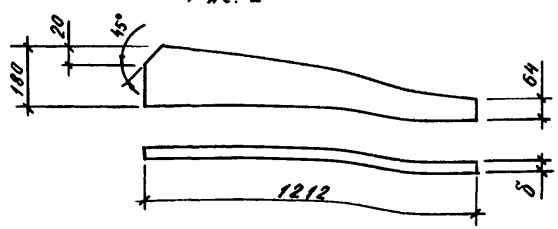

Обозначение	Марка	Рис	δ мм	Масса кг
А-II(III,IV)-1200-314.86-КЖИ.510	поз.3	1	8	16.9
-01	поз.6	2	6	6.9

Привязан

Инв.№

Взам. инв. № | Подпись и дата | Инв. № подл.

А-II(III,IV)-1200-314.86-КЖИ.510

Нач отд	Даниленко		Косынка (поз. 3, поз. 6)	Стадия	Масса	Масштаб
Гл.спец	Крадинова			РП	см. табл.	—
Рук.гр	Сидорова			Лист	Листов 1
Ст.инж	Сидорова				
Исполн.	Югай				
Провер.	Кондратьева				
Н.контр	Крадинова				

Лист Б-ПН-Б ГОСТ 19903-74* / Вст3кп2 ГОСТ 14637-79

ГОССТРОЙ СССР ГОСХИМПРОЕКТ Волжское отделение

Рис. 1

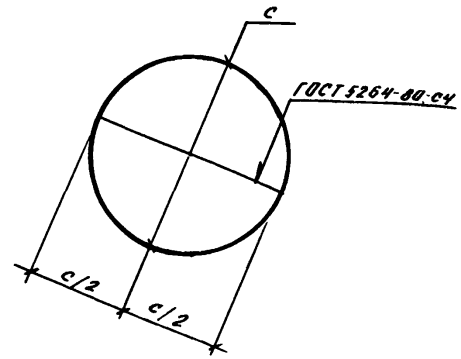

Рис 2

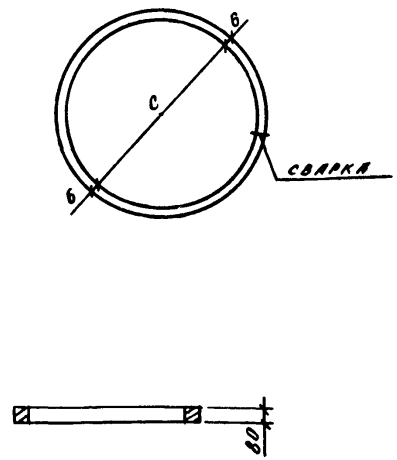

Обозначение	Марка	Рис	с мм	Масса кг
А-II(III,IV)-1200-314.86-КЖИ 511	поз 4	1	2786	143 5
-01	поз. 5	2	2788	33.1

Привязан

Инв №

Взам. инв. № | Подпись и дата | Инв. № подл.

А-II(III,IV)-1200-314.86-КЖИ.511

Нач отд	Даниленко		Полоса (поз. 4, поз. 5)	Стадия	Масса	Масштаб
Гл.спец	Крадинова			РП	см. табл.	—
Рук.гр	Сидорова			Лист	Листов 1
Ст.инж	Сидорова				
Исполн.	Югай				
Провер.	Кондратьева				
Н.контр	Крадинова				

Лист Б-ПН-В ГОСТ 19903-74* / Вст3кп2 ГОСТ 14637-79

ГОССТРОЙ СССР ГОСХИМПРОЕКТ Волжское отделение

Альбом 5

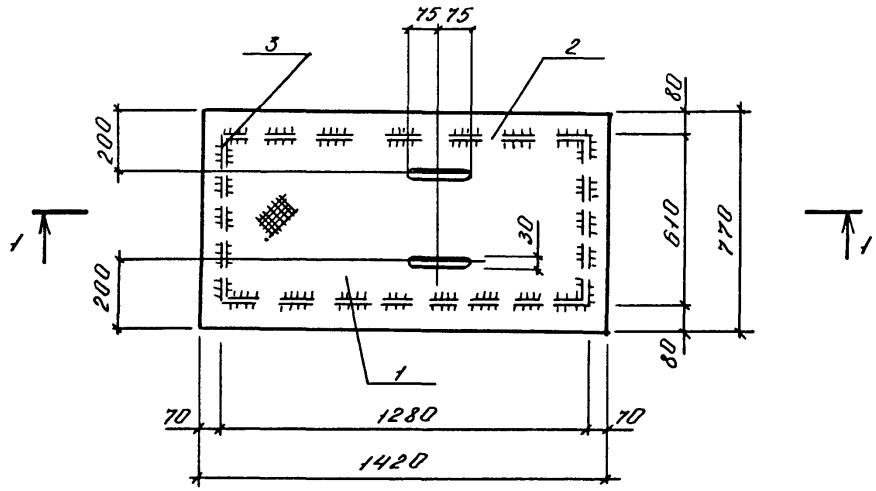

1 - 1

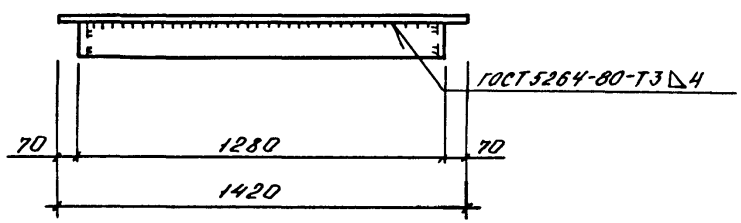

Формат	Зона	Поз	Обозначение	Наименование	Кол	Прим.
				Документация		
			А-II(III,IV)-1200-314.86-КЖИ.ТУ	Технические условия		
				Детали		
		1		Лист ромб. 5,0×770×1420		
				Вст3кп2, ГОСТ 8568-77*	1	46,3 кг
		2		Полоса Б 4×40 ГОСТ 103-76 Вст3кп2 ГОСТ 535-79*;		
				ℓ = 1280	2	1,6 кг
		3		Полоса Б 4×40 ГОСТ 103-76 Вст3кп2, ГОСТ 535-79*		
				ℓ = 610	2	0,8 кг

Привязан

Инв.№

Нач отд	Даниленко	
Гл спец	Краднова	
Рук гр	Сидорова	
Ст.инж	Сидорова	
Исполн.	Ладожина	
Провер.	Кондратьева	
Н контр	Краднова	

А-II(III,IV)-1200-314.86-КЖИ.512

Щит металлический (Щ-1)

Стадия	Масса	Масштаб
РП	51,1 кг	—
Лист	Листов 1	

ГОССТРОЙ СССР
ГОСХИМПРОЕКТ
Волжское отделение

Инв.№ подл. | Подпись и дата | Взам. инв.№

СФ 691-05 120

Альбом 5

Рис. 1

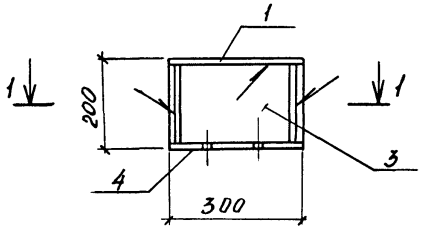

Рис. 3

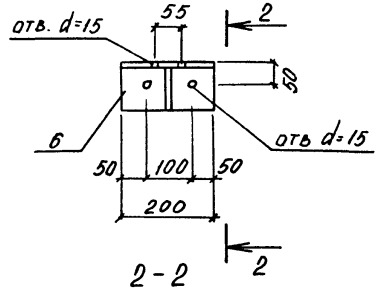

1-1

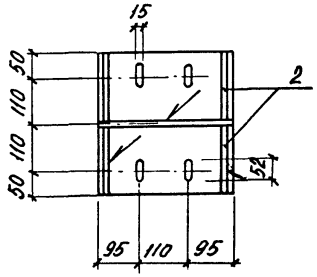

2-2

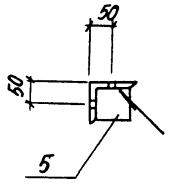

Рис. 2

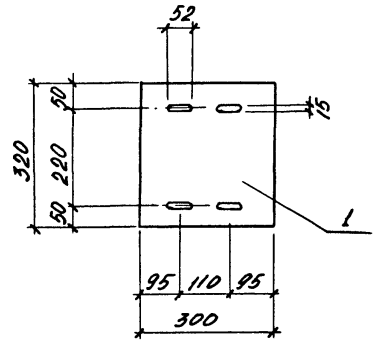

Обозначение	Марка	Рис.	Масса кг
А-II(III,IV)-1200-314.86-КЖИ.513	МС6	1	25,2
-01	МС7	2	7,5
-02	МС8	3	2,5

Формат	Зона	Поз.	Обозначение	Наименование	Кол. на испол. —	01	02	Примеч.
				Документация				
А3			А-II(III,IV)-1200-314.86-КЖИ ТУ	Технические условия	X	X	X	
				Детали				
				Лист Б-ПН-δ ГОСТ 19903-74* / Вст3пс6 ГОСТ 14637-79				
Б4		1		δ=10 300×320	1	1		7.5 кг
Б4		2		δ=8 150×180	4			1.7 кг
Б4		3		δ=8 180×300	1			3.4 кг
Б4		4		δ=10 300×320	1			7.5 кг
Б4		5		δ=6 80×80			1	0.3
				Уголок Б-100×100×7 ГОСТ 8509-72* / Вст3пс6 ГОСТ 535-79*				
Б4		6		l=200			1	2.2 кг

Сварные швы по ГОСТ 5264-80-Т3

Привязан

Инв №

Нач отд	Даниленко		
Гл спец	Крадинова		
Рук гр	Сидорова		
Ст.инж	Ерина		
Исполн.	Засимович		
Провер.	Кондратьева		
Н контр	Крадинова		

А-II(III,IV)-1200-314.86-КЖИ.513

Изделие соединительное МС (МС6÷МС8)

Стадия	Масса	Масштаб
Р.П	см табл.	—
Лист	Листов 1	

ГОССТРОЙ СССР
ГОСХИМПРОЕКТ
Волжское отделение

Взам. инв №

Подпись и дата

Инв. № подл.

Альбом 5

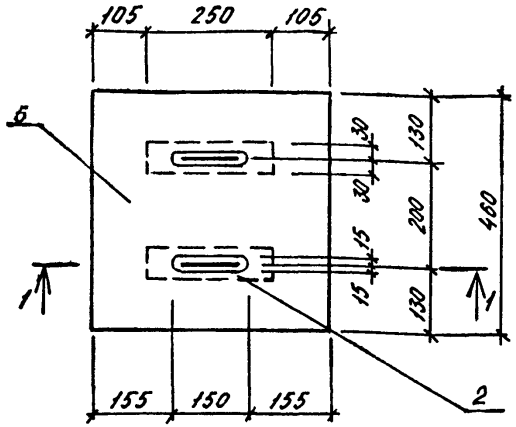

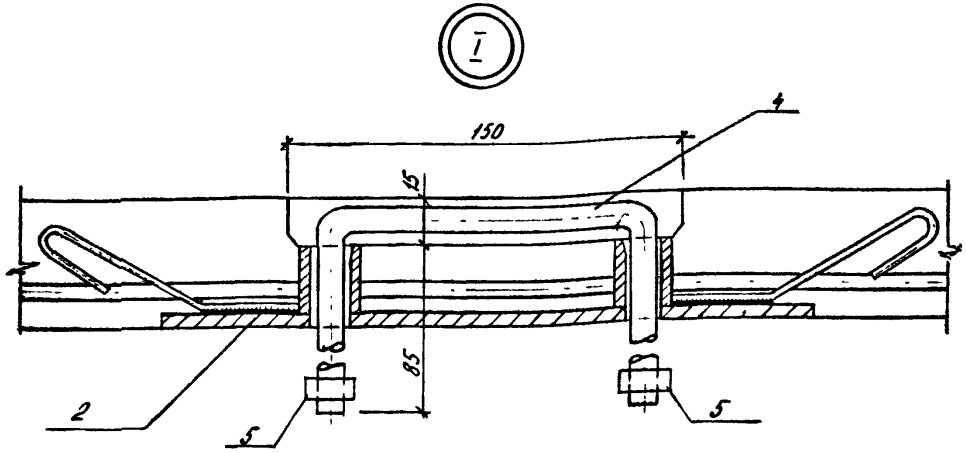

1-1

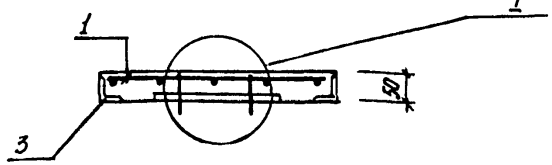

Поз. 4

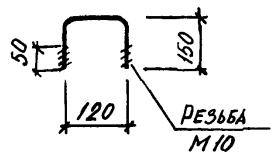

РАСХОД СТАЛИ НА ЭЛЕМЕНТ, КГ

Марка элемента	Изделия арматурные				Изделия закладные									
	Арматура класса ГОСТ 5781-82 AI			Всего	Арматура класса ГОСТ 5781-82 AI		Прокат марки ВСт3кп2						Всего	Общий расход
							гост 19903.74*		гост 3262-75*		гост 8509-72*			
	ф6	ф10	Итого		ф10	Итого	-5=5	Итого	Труба ф15	Итого	L 50×4	Итого		
Плита П1	1.0	0.4	1.4	1.4	0.4	0.4	1.2	1.2	0.2	0.2	5.6	5.6	7.4	8.8

Формат	Зона	Поз.	Обозначение	Наименование	Кол.	Примеч.
				Документация		
А3			А-II(III,IV)-1200-314.86 -КЖИ.ТУ	Технические условия		
				Сборочные единицы		
А4		1	А-II(III,IV)-1200-314.86-КЖИ.327	Сетка арм. С-399	1	
А3		2	А-II(III,IV)-1200-314.86-КЖИ.508	Изделие закладн. Мн 26	2	
А3		3	А-II(III,IV)-1200-314.86-КЖИ.517	Рамка Р4	1	
				Детали		
Б4		4	А-II(III,IV)-1200-314.86 -КЖИ.720	ф10 А I ГОСТ 5781-82 ℓ=420	2	0.2 кг
				Стандартные изделия		
		5		Гайка М10 ГОСТ 5915-70*	4	
				Материалы		
		6		Бетон М200	0.01	м³

Нач отд	Данпленко		
Гл спец	Крадинова		
Рук гр	Сидорова		
Ст.инж	Сидорова		
Исполн.	Засимович		
Провер.	Кондратьева		
Н.контр	Крадинова		

Привязан

Инв №

А-II(III,IV)-1200-314.86-КЖИ.514

Плита П1

Стадия	Масса	Масштаб
РП	25.0кг	—
Лист	Листов 1	

ГОССТРОЙ СССР
ГОСХИМПРОЕКТ
Волжское отделение

Взам. инв. № | Подпись и дата | Инв. № подл.

Альбом 5

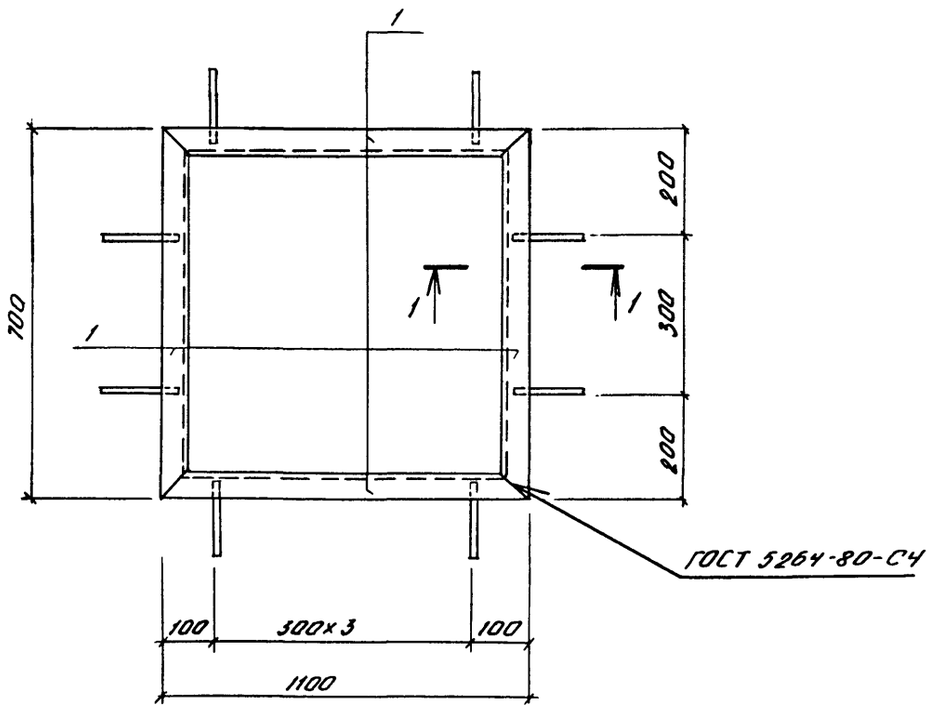

1-1

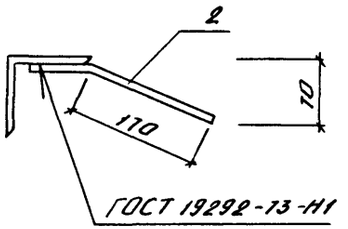

Формат	Зона	Поз	Обозначение	Наименование	Кол.	Примеч. кг
				Документация		
А3			А-II(III,IV)-1200-314.86 -КЖИ ТУ	Технические условия	X	
				Детали		
Б4		1		Уголок 5-50х50х5 ГОСТ 8509-72* / Вст3 кп2 ГОСТ 535-79*		
				ℓ=700	2	2.6
				ℓ=1100	2	4.1
				Стержень арматурный		
				ГОСТ 5781-82		
Б4		2		⌀8 AIII ℓ=210	12	0.1

Обозначение	Марка	Масса кг
А-II(III,IV)-1200-314.86-КЖИ.515	Р-1	14.6

Взам. инв. №

Подпись и дата

Инв. № подл.

Привязан

Инв.№

Нач отд	Даниленко	
Гл спец	Крадинова	
Рук гр	Сидорова	
Ст.инж	Безбородова	
Исполн.	Антипова	
Провер.	Россиева	
Н.контр	Крадинова	

А-II(III,IV)-1200-314.86-КЖИ.515

Рамка Р (Р-1).

Стадия	Масса	Масштаб
РП	см. табл.	—
Лист	Листов 1	

ГОССТРОЙ СССР
ГОСХИМПРОЕКТ
Волжское отделение

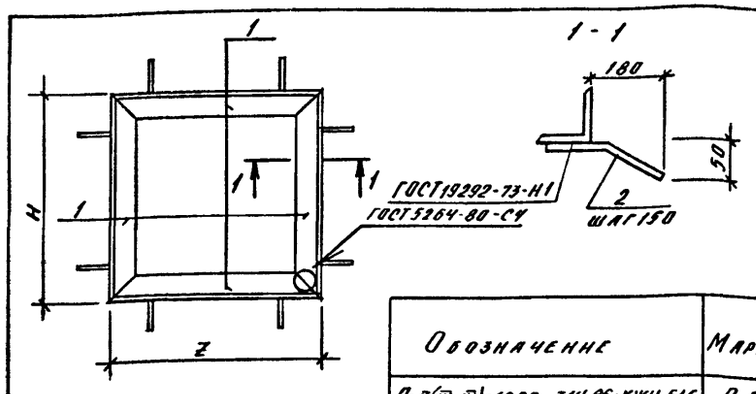

Обозначение	Марка	Z мм	H мм	Масса кг
А-II(III,IV)-1200-314.86-КЖИ 516	Р 5	480	480	8 8
-01	Р 6	350	300	6.4
-02	Р3	530	530	8.0

Формат	Зона	Поз.	Обозначение	Наименование	Кол. на исполн. —	-01	-02	Примеч.
				Документация				
			А-II(III,IV)-1200-314.86-КЖИ.ТУ	Технические условия				
				Детали				
64		1		Уголок $\frac{6-50\times50\times5\ ГОСТ\ 8509-72^{*}}{Вст\,3кп2\ ГОСТ\ 535-79^{*}}$				
				ℓ=480	4			1.8 кг
				ℓ=300 ℓ=350		2/2		1.3 кг
				ℓ=530			4	2,0 кг
64		2		ф8AIII ГОСТ5781-82 ℓ=250	16	12	12	0.1 кг

Привязан

Инв.№

Взам. инв.№ | Подпись и дата | Инв.№ подл.

Нач отд	Даниленко	
Гл спец	Крадинова	
Рук гр	Сидорова	
Ст.инж	Безбородова	
Исполн.	Югай	
Провер.	Россиева	
Н.контр	Крадинова	

A - II (III, IV) - 1200 - 314.86 - КЖИ.516

Рамка Р (Р-5, Р-6, Р3).

Стадия	Масса	Масштаб
РП	СМ. ТАБЛ.	
Лист	Листов 1	

ГОССТРОЙ СССР
ГОСХИМПРОЕКТ
Волжское отделение

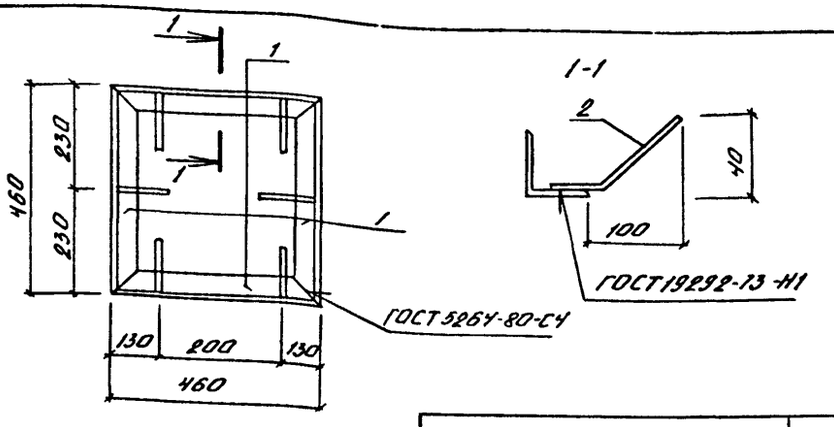

Обозначение	Марка	Масса кг
А-II(III,IV)-1200-314.86-КЖИ.517	Р-4	7,4

Формат	Зона	Поз.	Обозначение	Наименование	Кол.	Примеч.
				Документация		
			А-II(III,IV)-1200-314.86-КЖИ.ТУ	Технические условия	X	
				Детали		
64		1		Уголок $\frac{6-50\times50\times5\ ГОСТ\ 8509-72^{*}}{Вст\,3кп2\ ГОСТ\ 535-79^{*}}$		
				ℓ=460	4	1,7 кг
				Арматура ГОСТ 5781-82		
64		2		ф8AIII ℓ= 158	6	0,1 кг

Привязан

Инв.№

Взам. инв.№ | Подпись и дата | Инв.№ подл.

Нач отд	Даниленко	
Гл спец	Крадинова	
Рук гр	Сидорова	
Ст.инж	Сидорова	
Исполн.	Антипова	
Провер.	Россиева	
Н контр	Крадинова	

A - II (III, IV) - 1200 - 314.86 - КЖИ.517

Рамка Р (Р-4)

Стадия	Масса	Масштаб
РП	СМ. ТАБЛ.	
Лист	Листов 1	

ГОССТРОЙ СССР
ГОСХИМПРОЕКТ
Волжское отделение

Альбом 5

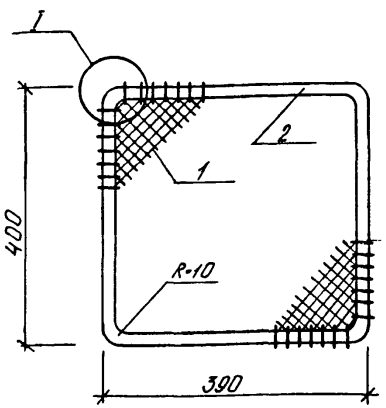

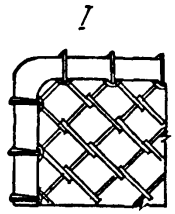

Формат	Зона	Поз.	Обозначение	Наименование	кол.	Прим.
				Документация		
А			А-II(III, IV)-1200-314.86 - КЖИ. ТУ	Технические условия		
				Детали		
Б4		1		Сетка Р-12-1,8 ГОСТ 5336-80	1	0,8кг
				Стержень арматурный		
				ГОСТ 5781-82		
Б4		2	А-II(III, IV)-1200-314.86 - КЖИ. 679	ф8 А I ℓ=1590	1	0,6 кг

Привязан

Инв №

Взам инв. №

Подпись и дата

Инв. № подл.

Нач.отд	Даниленко	
Гл.спец	Крадинова	
Рук гр	Сидорова	
Ст.инж	Сидорова	
Исполн.	Юпенина	
Провер.	Кондратьев	
Н.контр	Крадинова	

А - II (III, IV) -1200 - 314.86 - КЖИ. 519

Решетка РМ-1

Стадия	Масса	Масштаб
РП	1.2кг	
Лист	Листов	

ГОССТРОЙ СССР
ГОСХИМПРОЕКТ
Волжское отделение

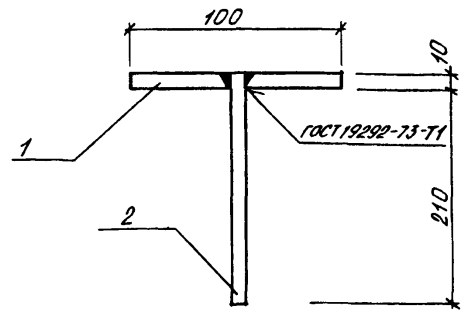

Формат	Зона	Поз	Обозначение	Наименование	Количество на исполнение			Примеч.
				Документация				
А			А-II(III, IV)-1200-314.86-КЖИ.ТУ	Технические условия				
				Детали				
Б4		1		Лист Б-ПН-10 ГОСТ 19903-74* / Вст3кп2 ГОСТ 14637-79				
				100×100	1			0,8кг
Б4		2		Круг В8 ГОСТ 2590-71 / Вст3кп2 ГОСТ 535-79*				
				ℓ=220	1			1,0кг

Привязан

Инв. №

Взам инв. №

Подпись и дата

Инв. № подл.

Нач отд	Даниленко	
Гл спец	Крадинова	
Рук гр	Сидорова	
Ст.инж	Сидорова	
Исполн.	Юпенина	
Провер.	Кондратьев	
Н.контр	Крадинова	

А - II (III, IV) -1200 - 314.86 - КЖИ. 520

Изделие закладное МН-6

Стадия	Масса	Масштаб
РП		
Лист	Листов 1	

ГОССТРОЙ СССР
ГОСХИМПРОЕКТ
Волжское отделение

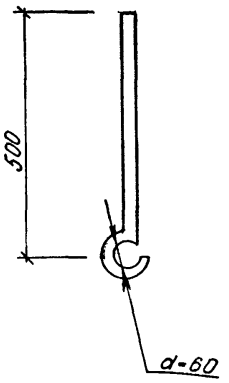

Формат	Зона	Поз	Обозначение	Наименование	кол.	Прим.
				Документация		
			А-II(III,IV)-1200-314.86-КЖИ.ТУ	Технические условия		
				Детали		
				Круг В16 ГОСТ 2590-71 / Вст3кп2 ГОСТ 535-79*		
				L=620	1	0,3кг

Привязан

Инв №

Нач отд	Даниленко		
Гл спец	Крадинова		
Рук гр	Сидорова		
Ст.инж	Сидорова		
Исполн.	Гнедая		
Провер.	Кондратьева		
Н.контр	Крадинова		

А-II(III,IV)-1200-314.86-КЖИ.521

Изделие соединительное МС-3

Стадия	Масса	Масштаб
РП	0,3	—
Лист	Листов 1	

ГОССТРОЙ СССР
ГОСХИМПРОЕКТ
Волжское отделение

Взам. инв. № | Подпись и дата | Инв. № подл.

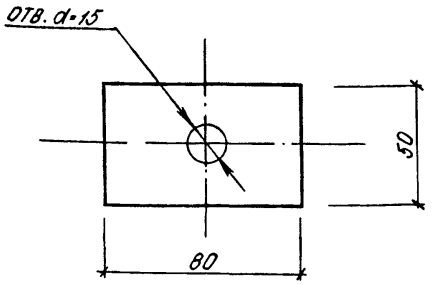

Формат	Зона	Поз.	Обозначение	Наименование	кол	Прим
				Документация		
			А-II(III,IV)-1200-314.86-КЖИ.ТУ	Технические условия		
				Детали		
				Лист Б-ПН-10 ГОСТ 19903-74* / Вст3кп2 ГОСТ 14637-79*		
				50×80	1	0,3кг

Привязан

Инв.№

Нач отд	Даниленко		
Гл.спец	Крадинова		
Рук гр	Сидорова		
Ст инж	Сидорова		
Исполн.	Гнедая		
Провер.	Кондратьева		
Н.контр	Крадинова		

А-II(III,IV)-1200-314.86-КЖИ.522

Изделие соединительное МС5

Стадия	Масса	Масштаб
РП	0,3	
Лист	Листов 1	

ГОССТРОЙ СССР
ГОСХИМПРОЕКТ
Волжское отделение

Взам. инв. № | Подпись и дата | Инв. № подл.

Альбом 5

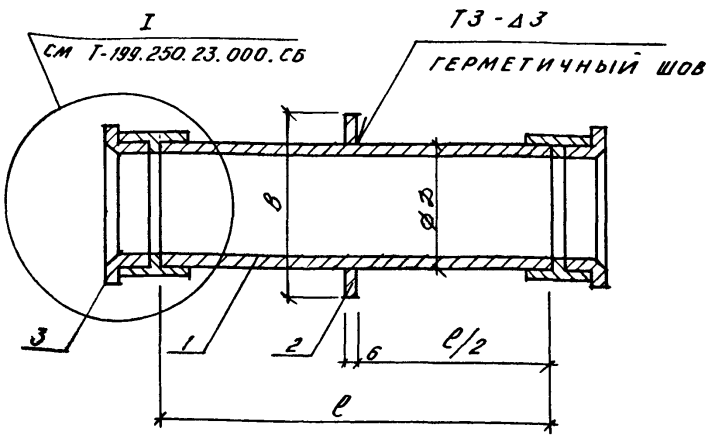

Формат	Зона	Поз	Обозначение	Наименование	Кол на исполнение –	Кол на исполнение 01	Примеч.
				Документация			
			А-II(III,IV)-1200-314.86 КЖИ.ТУ	Технические условия			
				Детали			
БЧ		1		Труба 25 ГОСТ 3262-75* ℓ=700	1		1.6 кг
				Труба 50 ГОСТ 3262-75* ℓ=700		1	3.4 кг
БЧ		2		Лист 6-ПНБ ГОСТ 19903-74* / Вст3пс ГОСТ 14637-79			
				130×130	1		0.8 кг
				160×160		1	1.2
				Сальник трубный			
БЧ		3		СКПТ 33 ГОСТ 4860.2-76*	2		
				СКПТ 60 ГОСТ 4860.2-76*		2	

Поз 1.

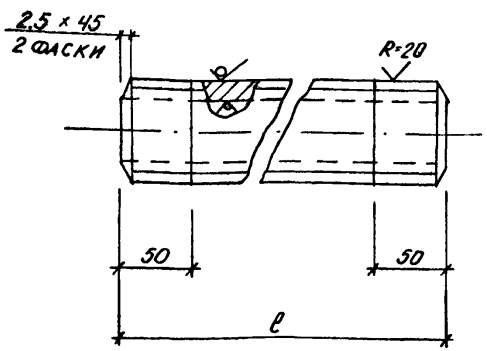

Поз. 2

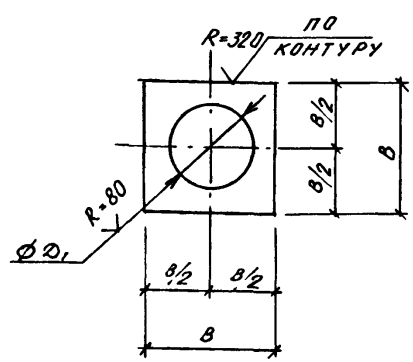

Обозначение	Марка	Размеры, мм ФД	ФД1	В	ℓ	Масса кг
А-II(III,IV)-1200-314.86-КЖИ.523	МН18	33,5	36	130	700	2.4
-01	МН19	60	62	160	700	4.6

Привязан

Инв.№

Нач отд	Даниленко	
Гл спец	Крадинова	
Рук гр	Сидорова	
Ст.инж	Безбородова	
Исполн.	Геисман	
Провер.	Кондратьева	
Н.контр	Крадинова	

А-II(III,IV)-1200-314.86-КЖИ.523

Изделие закладное МН (МН18, МН19)

Стадия	Масса	Масштаб
РП	см табл.	
Лист	Листов	

ГОССТРОЙ СССР
ГОСХИМПРОЕКТ
Волжское отделение

Взам инв №

Подпись и дата

Инв. № подл.

Альбом 5

ЖР-1

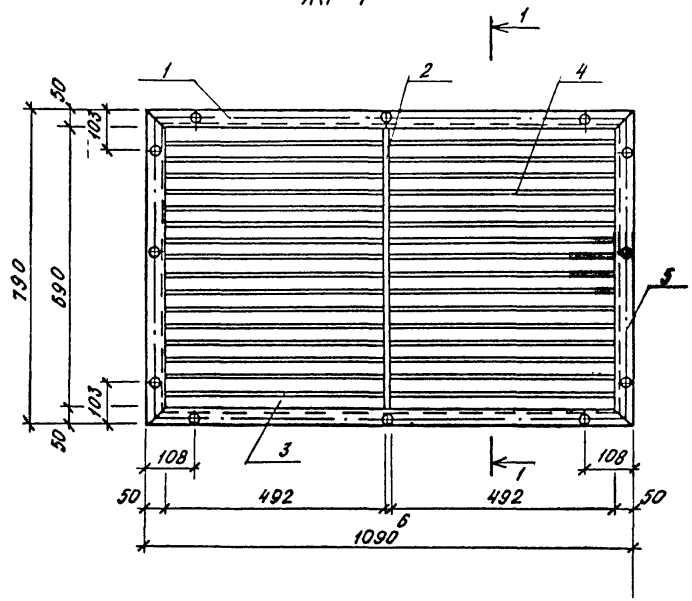

1-1

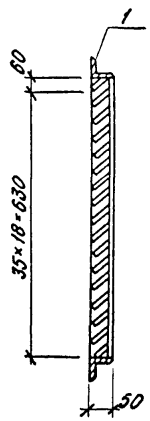

Спецификация расхода металла на жалюзийную решетку

Формат	Зона	Поз.	Обозначение	Наименование	Кол.	Примеч.
				Документация		
			А-II(III, IV)-1200-314.86-КЖН.ТУ	Технические условия		
				Детали		
Б4		1		Уголок $\frac{Б50\times50\times5, ГОСТ 8509-72^*}{ВСт3\ кп2, ГОСТ\ 380-71^*}$ $l=1090$ мм	2	4,11 кг
		2		Полоса $\frac{Б\ 6\times36\times690, ГОСТ\ 103-76}{ВСт3\ кп2, ГОСТ\ 380\times71^*}$	1	1,17 кг
		3		Лист $\frac{Б-ПН-1.5, ГОСТ\ 19904-74^*}{ВСт3\ кп2, ГОСТ\ 380-71^*}$ 45×502	2	0,251 кг
		4		Лист $\frac{Б-ПН-1.5, ГОСТ\ 19904-74^*}{ВСт3\ кп2\ ГОСТ\ 380-71^*}$ 45×502	36	0,251 кг
		5		Уголок $\frac{Б50\times50\times5, ГОСТ\ 8509-72^*}{ВСт3\ кп2, ГОСТ\ 380-71^*}$ $l=790$ мм	2	2,98 кг

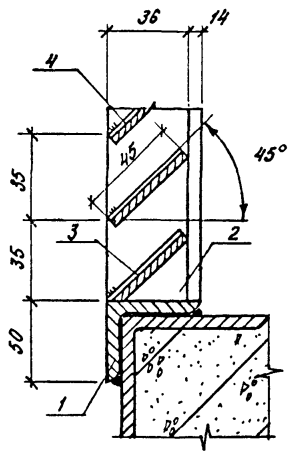

Развертка пера

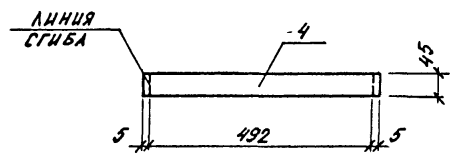

Развертка нижнего пера

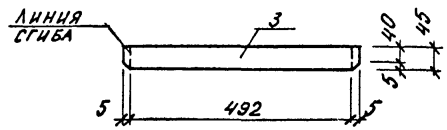

Нач отд	Даниленко	
Гл.спец	Краднова	
Рук гр	Каенышева	
Ст.инж	Булгакова	
Испопн.	Симонова	
Провер.	Геншпринг	
Н контр	Краднова	

А-II(III, IV)-1200-314.86 - АРИ. 600

Жалюзийная решетка Р-2

Стадия	Масса	Масштаб
РП	24,88	
Лист	Листов	

ГОССТРОЙ СССР
ГОСХИМПРОЕКТ
Волжское отделение

Взам. инв. № | Подпись и дата | Инв. № подл.

Альбом 5

Рис. 1

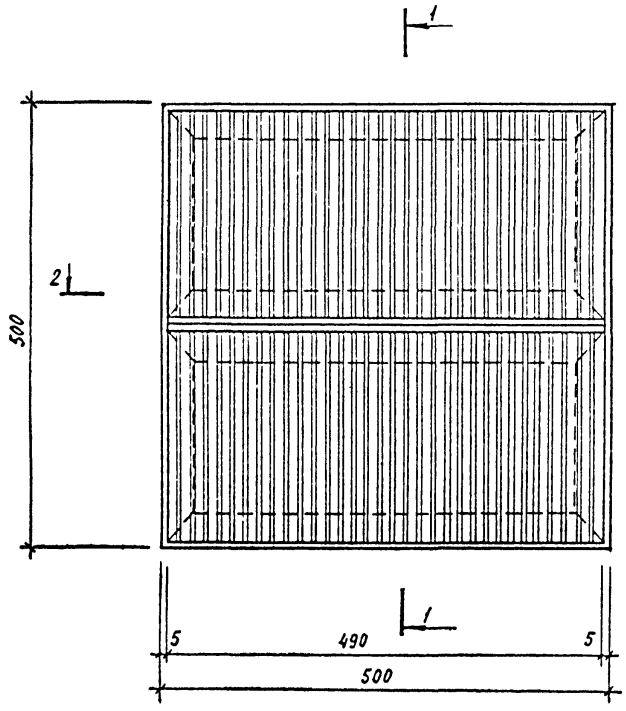

1 — 1

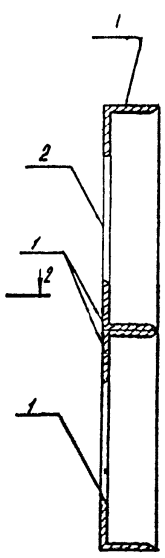

2 — 2

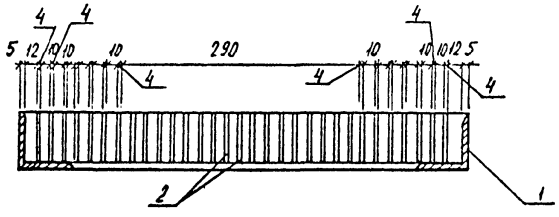

Формат	Зона	Позиц.	Обозначение	Наименование	Кол.	Примеч.
				Документация		
А3			А-Б(Ш,IV)-1200-314.86 -КЖИ. ТУ	Технические условия		
				Детали		
Б4		1		Уголок $\frac{Б\text{-}50\times50\times5\ ГОСТ\ 8509\text{-}72^*}{ВСт3кп2\ ГОСТ\ 535\text{-}79^*}$		
				$l = 500$	6	1.9кг
		2		Лист $\frac{Б\text{-}ПН\text{-}4\ ГОСТ\ 19903\text{-}74^*}{ВСт3кп2\ ГОСТ\ 535\text{-}79^*}$		
				45 × 238	68	0.3кг

Нач отд	Даниленко		
Гл спец	Крадинова		
Рук гр	Каенышева		
Ст.инж	Булгакова		
Исполн.	Гнедая		
Провер.	Булгакова		
Н контр	Крадинова		

Привязан

Инв. №

А II (III, IV)-1200-314.86 · АРИ.601

Металлическая решётка Р-1

Стадия	Масса	Масштаб
РП	31.8кг	—
Лист	Листов 1	

ГОССТРОЙ СССР
ГОСХИМПРОЕКТ
Волжское отделение

Инв. № подл. | Подпись и дата | Взам. инв. №

СФ 691-05 129

Экспр 11.11.86 г

Альбом 5

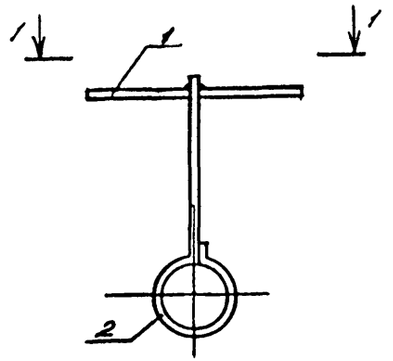

поз. 2

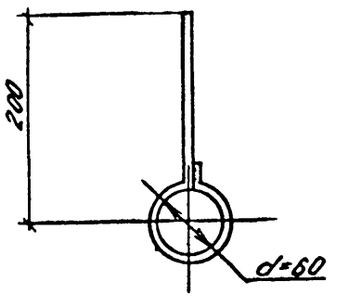

1-1

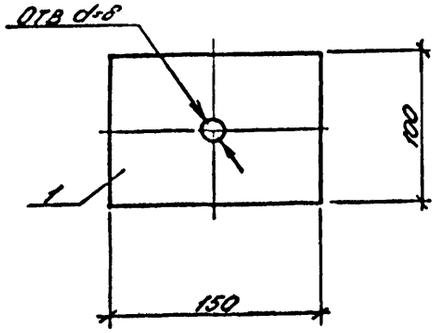

Формат	Зона	Поз.	Обозначение	Наименование	Кол.	Примеч. кг
				Документация		
А3			АII(III,IV)-1200-314.86-КЖИ.ТУ	Технические условия		
				Детали		
А3		1		Полоса Б-100×10 ГОСТ 103-76* / Вст3кп2 ГОСТ 535-79*		
				ℓ=150	1	1,2
А3		2		Круг Вб ГОСТ 2590-71* / Вст3кп2 ГОСТ 535-79*		
				ℓ=420	1	1,0

Привязан

Инв №

Взам. инв. №

Подпись и дата

Инв. № подл.

1	–	Нов.						
Изм.	№уч.	Лист	№док.	Дата	ГИП	Нач.отд	Рук.гр.	

Нач отд	Данниленко	
Гл спец	Крадинова	
Рук гр	Сидорова	
Ст.инж	Сидорова	
Исполн	Безбородова	
Провер	Россиева	
Н контр	Крадинова	

А-II(III,IV)-1200-314.86-КЖИ.524

Изделие закладное МН (МН-27)

Стадия	Масса	Масштаб
РП	2,2кг	
Лист	Листов	

ГОССТРОЙ СССР
ГОСХИМПРОЕКТ
Волжское отделение

сф 691-05

gost.e-ecolog.ru