ТИПОВОЙ ПРОЕКТ

А-II/III,IV/-1200-314.86

СКЛАД

МАТЕРИАЛОВ И ОБОРУДОВАНИЯ ОТДЕЛЬНО СТОЯЩИЙ ЗАГЛУБЛЕННЫЙ (ВАРИАНТ ДЛЯ СУХИХ ГРУНТОВ)

Альбом 3

СФ 691-03

gost.e-ecolog.ru

ТИПОВОЙ ПРОЕКТ
А-II (III, IV) -1200-314.86

СКЛАД МАТЕРИАЛОВ И ОБОРУДОВАНИЯ ОТДЕЛЬНО СТОЯЩИЙ ЗАГЛУБЛЕННЫЙ (ВАРИАНТ ДЛЯ СУХИХ ГРУНТОВ)

АЛЬБОМ 3
Конструкции железобетонные

СОСТАВ ПРОЕКТА

Альбом 1	Общая пояснительная записка
Альбом 2	Архитектурные решения
Альбом 3	Конструкции железобетонные
Альбом 4	Конструкции железобетонные
Альбом 5	Рабочие чертежи изделий
Альбом 6	Отопление и вентиляция. Внутренний водопровод и канализация Электростанция дизельная. Механизация складского хозяйства. Установка автоматического водяного пожаротушения.
Альбом 7 Часть 1	Силовое электрооборудование. Автоматизация. Электроосвещение. Связь и сигнализация.
Альбом 7 Часть 2	Задание заводам-изготовителям
Альбом 8 Часть 1	Спецификация оборудования. АР, ОВ, ВК, ЭД, ТХ, АПЖ,
Альбом 8 Часть 2	Спецификация оборудования. ЭМ, ЭО, СС, АОВ, АВК
Альбом 9	Ведомости потребности в материалах
Альбом 10 Книги 1,2	Сметы.
Альбом 11	Пояснительная записка (Распространяет Волжское отделение "ГОСХИМПРОЕКТ")
Альбом 12	Показатели результатов применения научно-технических достижений в строительных решениях проекта

Разработан
Волжским отделением
института «ГОСХИМПРОЕКТ»

Главный инженер А. Талызов
Главный инженер проекта Г. Шелудько

С участием:
Киевского отделения ПРОМТРАНСНИИПРОЕКТ
Главный инженер А. Пушкарский
Главный инженер проекта П. Петруня
Ростовского ГПИ «Спецавтоматика»
Главный инженер Л. Щербанюк
Главный инженер проекта Н. Меленчук

Утвержден
Госстроем СССР
протокол от 10.12.85 № АЧ-59
Введен в действие приказом
Волжского отделения Госхимпроект
от 15.01.86 № 23

© ЦИТП Госстроя СССР, 1988

				Привязан
Инв. №				

сф 691-03 2

пров: 13.08.86 конц.

Альбом 3

Ведомость рабочих чертежей основного комплекта КЖ-1

(начало)

Лист	Наименование	Примечание
1	Общие данные (начало)	2 изм. 1
2	Общие данные (окончание)	3
3	Схема расположения фундаментов и колонн	4
4	Спецификация к схеме расположения	5
	фундаментов и колонн	
5	Фундаментные ленты ФЛ·1, ФЛ·2. Опалубка	6
6	Фундаментные ленты ФЛ·1, ФЛ·2. Армирование	7
7	Фундаментные ленты ФЛ·1, ФЛ·2. Армирование	8
8	Схема расположения сборных элементов сооружения	9 изм.1(бис)
9	Спецификация к схеме расположения сборных	10 изм. 1
	элементов сооружения	
10	Расширительная камера. Опалубка (1,2	11
	климатические зоны)	
11	Расширительная камера. Опалубка (1,2	12
	климатические зоны)	
12	Расширительная камера. Армирование	13
	(1,2 климатические зоны)	
13	Расширительная камера. Армирование	14
	(1,2 климатические зоны)	
14	Расширительная камера. Армирование	15
	(1,2 климатические зоны)	
15	Расширительная камера. Спецификация для	16
	класса AII (1,2 климатические зоны)	
16	Расширительная камера. Спецификация для	17
	класса AIII (1,2 климатические зоны)	
17	Расширительная камера. Спецификация для	18
	класса AIV (1,2 климатические зоны)	
18	Расширительная камера. Опалубка (3,4	19 изм1
	климатические зоны)	
19	Расширительная камера. Опалубка (3,4	20
	климатические зоны)	
20	Расширительная камера. Армирование (3,4	21

(продолжение)

Лист	Наименование	Примечание
	климатические зоны)	
21	Расширительная камера. Армирование	22
	(3,4 климатические зоны)	
22	Расширительная камера. Армирование	23
	(3,4 климатические зоны)	
23	Расширительная камера. Спецификация	24
	для класса AII (3,4 климатические зоны)	
24	Расширительная камера. Спецификация для	25
	класса AIII (3,4 климатические зоны)	
25	Расширительная камера. Спецификация	26
	для класса AIV (3,4 климатические зоны)	
26	Расширительная камера по ряду А	27
27	Расширительные камеры ДЭС. Опалубка	28
28	Расширительные камеры ДЭС. Опалубка	29
29	Расширительные камеры ДЭС. Армирование	30
30	Расширительные камеры ДЭС. Армирование	31
31	Расширительные камеры ДЭС. Спецификация	32
32	Схема расположения элементов входов №1 и №2	33
33	Тамбур входов №1 и №2. Опалубка	34
34	Тамбур входов №1 и №2. Армирование	35
35	Тамбур входов №1 и №2. Спецификация для	36
	класса AII	
36	Тамбур входов №1 и №2. Спецификация для класса AIII	37
37	Тамбур входов №1 и №2. Спецификация для	38
	класса AIV	
38	Схема расположения элементов входов №3 и №4	39
39	Участок монолитный УМ·1	40
40	Участок монолитный УМ·1. Спецификация	41
41	Участок монолитный УМ·2. Опалубка	42
42	Участок монолитный УМ·2. Армирование	43
43	Участок монолитный УМ·2. Спецификация	44
44	Схемы расположения плит покрытия шахты	45

(окончание)

Лист	Наименование	Примечание
	лифта и монорельса	
45	Схема расположения элементов наклонной рампы	46
46	Схема установки КПК.	47
	Схема герметизации убежища	
47	Спецификация к схеме установки КПК	48
48	Фекальный резервуар	49

ВЗАМЕН ЛИСТА КЖ-1
РУК. ГРУППЫ — КОРОБКИН 18 XII.87

Согласовано: Гл.спец.ПО Х/З Богемская

Инв.№ подл. | Подпись и дата | Взам.инв.№

ПРОЕКТ РАЗРАБОТАН В СООТВЕТСТВИИ С ДЕЙСТВУЮЩИМИ НОРМАМИ И ПРАВИЛАМИ И ПРЕДУСМАТРИВАЕТ МЕРОПРИЯТИЯ, ОБЕСПЕЧИВАЮЩИЕ ПОЖАРНУЮ БЕЗОПАСНОСТЬ ПРИ ЭКСПЛУАТАЦИИ СООРУЖЕНИЯ.

ГЛАВНЫЙ ИНЖЕНЕР ПРОЕКТА — Г.И.ШЕЛУДЬКО

Инв.№		
ГИП	Шелудько	
Гл.констр.	Петренко	
Нач.отд.	Даниленко	
Гл.спец.	Крадинова	
Рук.гр.	Сидорова	
Ст.инж.	Сидорова	
Исполн.	Антипова	
Провер.	Кондратьева	
Н.контр.	Крадинова	

Привязан

А-II(III,IV)-1200-314.86-КЖ-1и

Склад материалов и оборудования отдельно стоящий заглубленный

Стадия	Лист	Листов
РП	1	48

Общие данные (начало)

ГОССТРОЙ СССР ГОСХИМПРОЕКТ Волжское отделение

СФ 691-03 3

Альбом 3

Ведомость ссылочных и прилагаемых документов.

Обозначение	Наименование	Примеч.
	Ссылочные документы	
У-01-01/80 в.0-1, 1÷5	Унифицированные сборно-монолитные конструкции заглубленных помещений с перекрытием балочного типа.	
03.005-3	Герметизация убежищ гражданской обороны	
03.005-4 в.3,4	Отделка помещений, конструкции полов убежищ гражданской обороны.	
03.005-5 в.1,2	Конструкции ввода и пропуска коммуникаций в убежищах гражданской обороны.	
03.005-6 в.0,1÷3	Входы, подходные галереи, тамбуры и шлюзы, аварийные выходы, грузовые въезды и рампы из сборных железобетонных блоков и убежищ П÷IV классов.	
1.410-2 в.1	Унифицированные арматурные изделия для монолитных железобетонных конструкций.	
1.141-1 в.60	Панели перекрытий железобетонные многопустотные.	
1.450.3-3 в.1	Стальные лестницы, площадки, стремянки и ограждения. Конструкции из холодногнутых профилей	

Обозначение	Наименование	Примеч.
1.400-15 в.1	Унифицированные закладные изделия железобетонных конструкций для крепления технологических коммуникаций и устройств.	
ГОСТ 3634-79	Люки чугунные для смотровых колодцев.	
ГОСТ 8020-80	Изделия железобетонные для смотровых колодцев водопроводных и канализационных сетей	
ГОСТ 13579-78	Блоки бетонные для стен подвалов	
	Прилагаемые документы.	
А-II(III,IV)-1200-314.86 ал.5	Рабочие чертежи изделий.	
А-II(III,IV)-1200-314-86 ал.9	Ведомости потребности в материалах.	

Ведомость спецификаций.

Лист	Наименование	Примеч.
4	Спецификация к схеме расположения фундаментов и колонн.	
9	Спецификация к схеме расположения сборных элементов сооружения.	
32	Спецификация к схеме расположения входов №1 и №2.	
38	Спецификация к схеме расположения элементов входов №3 и №4.	
44	Спецификация к схемам расположения плит покрытия шахты лифта и монорельса.	
45	Спецификация к схеме расположения элементов наклонной рампы.	
47	Спецификация к схеме установки ЛПГ	
48	Спецификация к схеме расположения фекального резервуара.	

Ведомость объемов сборных бетонных и железобетонных конструкций по рабочим чертежам комплекта марки КЖ.

№	Наименование группы элементов конструкций.	Код	Кол. м³	Прим.
1	Блоки фундаментов	581100	4,26	
2	Балки	582500	40,95	
3	Панели стеновые	583100	86,9	
4	Плиты перекрытий	584200	78,05	
5	Перемычки	582800	2,11	
	Итого бетона и железобетона		210,17	

Материалы на изготовление бетонных и железобетонных конструкций учтены в ведомости потребности в материалах. и отдельно не учитываются.

1. За условную отметку ±0.000 принят уровень низа плит покрытия, что соответствует абсолютной отметке ☐

2. Указания по гидроизоляции фундаментов, стен и покрытия подвала даны в чертежах марки АР/альбом 2./

3. Открытые поверхности закладных деталей и металлических элементов крепления после окончания сварки покрыть грунтом ГФ-021 в 2 слоя с последующей окраской эмалью ПФ-115 в 2 слоя.

Условные сокращения.

КЛ. ЗОНА - КЛИМАТИЧЕСКАЯ ЗОНА

Взам. инв. №

Подпись и дата

Инв. № подл.

Привязан

Инв. №

ГИП	Шелудько	
Гл. конс.	Петренко	
Нач. отд.	Даниленко	
Гл. спец.	Крадинова	
Рук. гр.	Сидорова	
Ст. инж.	Сидорова	
Исполн.	Гнедая	
Провер.	Кондратьев	
Н. контр.	Крадинова	

А-II(III,IV)-1200-314.86-КЖ-1

Склад материалов и оборудования отдельно стоящий заглубленный	Стадия	Лист	Листов
	РП	2	
Общие данные (окончание)	ГОССТРОЙ СССР ГОСХИМПРОЕКТ Волжское отделение		

Альбом 3

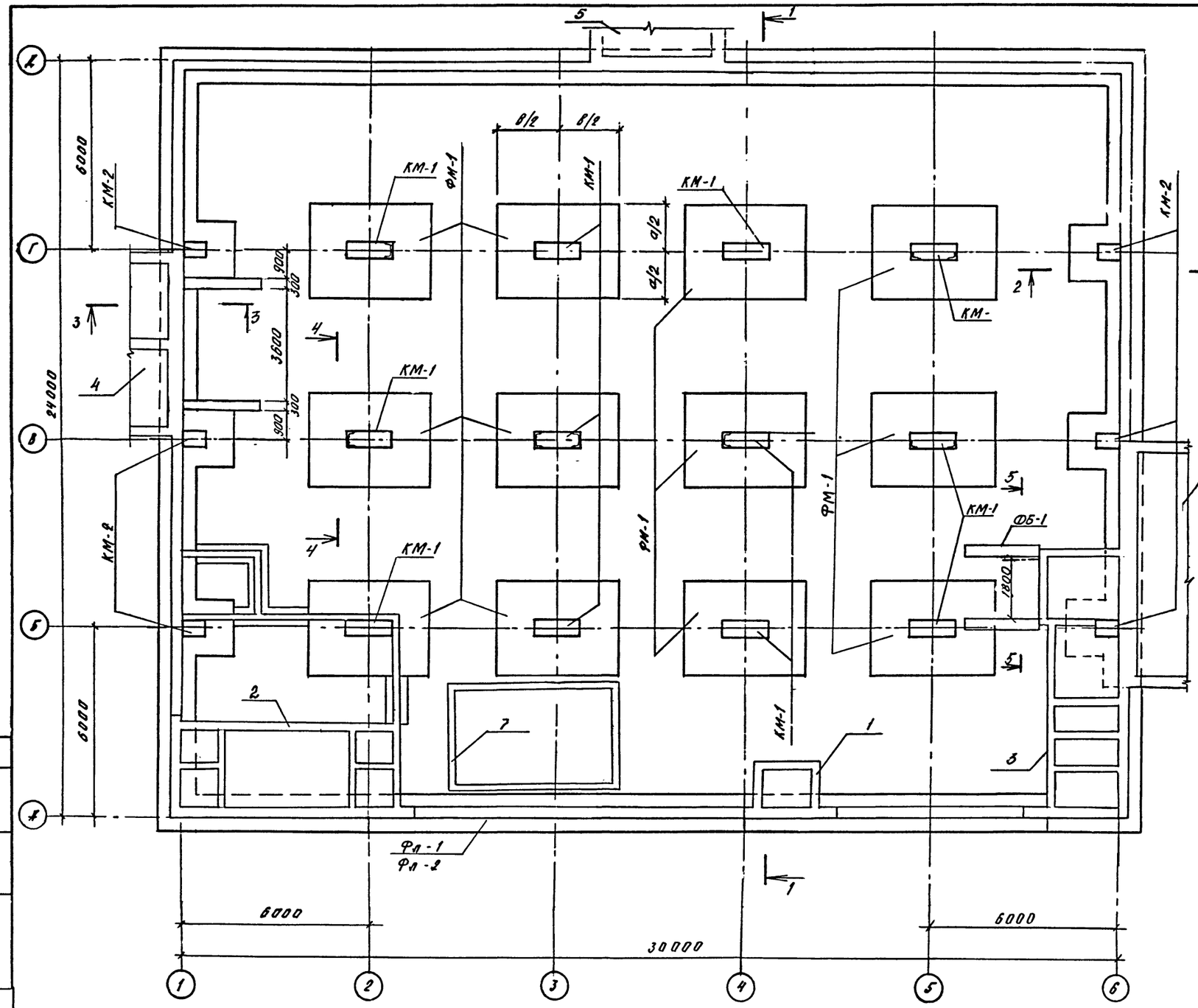

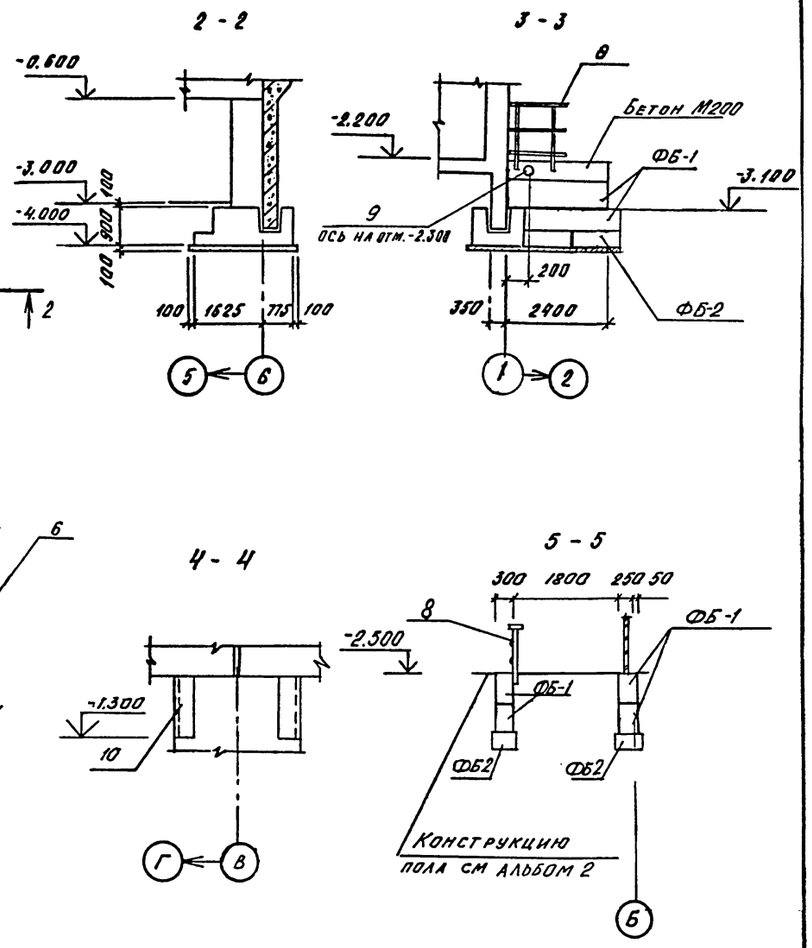

1. Под всеми фундаментами устраивается бетонная подготовка из бетона М50 δ=100 мм по уплотненному щебнем грунту.

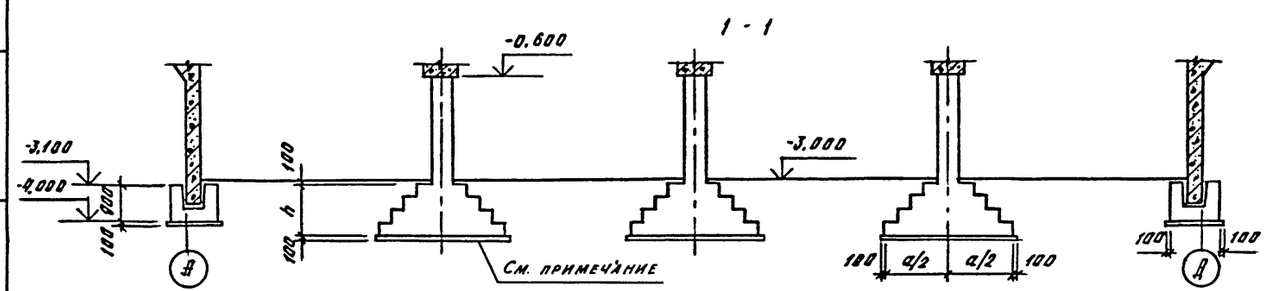

ГИП	Шелудько		
Гл. конст.	Петренко		
Нач. отд.	Даниленко		
Гл. спец.	Крадинова		
Рук. гр.	Сидорова		
Ст. инж.	Сидорова		
Исполн.	Югай		
Провер.	Россиева		
Н. контр.	Крадинова		

Привязан

Инв. №

А-II (III, IV)-1200-314.86-КЖ-1

Склад материалов и оборудования отдельно стоящий заглубленный

Стадия	Лист	Листов
Р.П	3	

Схема расположения фундаментов и колонн

ГОССТРОЙ СССР
ГОСХИМПРОЕКТ
Волжское отделение

Согласовано:
Рук. гр. АР Кленышева
Рук. гр. ОВ Звонарева

Инв. № подл. | Подпись и дата | Взам. инв. №

Альбом 3

Спецификация к схеме расположения фундаментов и колонн

Марка, поз.	Обозначение	Наименование	Кол.	Масса ед. кг	Примечание
		А-II			
ФМ-1	У-01-01/80 вып. 0-1	Фундамент ФII-3	12		
ФЛ-1	лист 5÷7	Лента фундаментная ФЛ-1	1		
ФБ-1	ГОСТ 13579-78	Блок ФБС 24.3.6-Т	8	970	1,2 кл. зоны
ФБ-1	то же	Блок ФБС 24.3.6-Т	6	970	3,4 кл. зоны
ФБ-2	то же	Блок ФБС 12.4.3-Т	8	310	1,2 кл. зоны
ФБ-2	то же	Блок ФБС 12.4.3-Т	6	310	3,4 кл. зоны
		Колонны			
КМ-2	У-01-01/80 в. 0-1	КМ3-8	6		
КМ-1	то же	КМ1-3	12		
		Элементы сооружения			
1	лист 26	Расширительная			
		камера по ряду А	1		
2	лист 27÷31	Расширительная			
		камера ДЭС	1		
3	лист 10÷25	Расширительная			
		камера	1		
4	лист 33÷37	Тамбур входов N1 и N2	1		
5	лист 38	Входы N3 и N4	1		
6	альбом 4	Вход N5	1		
7	лист 48	Фекальный резервуар	1		
8	1.450.3-3 в. 1	ОГПМХЭб - 10.12	3		
9		Труба 89×3,5 ГОСТ 8732-78 / ВСт2сп ГОСТ 8731-74* ℓ=5300	1	37.1	
10	1.400-15	Изделие закладное МН-535	14		ℓ=700
		Материалы			
		Бетон М200	0.5	м³	

Марка, поз.	Обозначение	Наименование	Кол.	Масса ед. кг	Примечание
		А-III			
ФМ-1	У-01-01/80 вып. 0-1	Фундамент ФIII-6	12		
ФЛ-2	лист 5÷7	Лента фундаментная ФЛ-2	1		
ФБ-1	ГОСТ 13579-78	Блок ФБС 24.3.6-Т	8	970	1,2 кл. зоны
ФБ-1	то же	Блок ФБС 24.3.6-Т	6	970	3,4 кл. зоны
ФБ-2	то же	Блок ФБС 12.4.3-Т	8	310	1,2 кл. зоны
ФБ-2	то же	Блок ФБС 12.4.3-Т	6	310	3,4 кл. зоны
		Колонны			
КМ-2	У-01-01/80 в. 0-1	КМ3-9	6		
КМ-1	то же	КМ2-4	12		
		Элементы сооружения			
1	лист 26	Расширительная			
		камера по ряду А.	1		
2	лист 27÷31	Расширительная			
		камера ДЭС	1		
3	лист 10÷25	Расширительная			
		камера	1		
4	лист 33-37	Тамбур входов N1 и N2	1		
5	лист 38	Входы N3 и N4	1		
6	альбом 4	Вход N5	1		
7	лист 48	Фекальный резервуар	1		
8	1.450.3-3 в. 1	ОГПМХЭб - 10.12	3		
9		Труба 89×3,5 ГОСТ 8732-78 / ВСт2сп ГОСТ 8731-74* ℓ=5300	1	37.1	
10	1.400-15	Изделие закладное МН-535	14		ℓ=700
		Материалы			
		Бетон М200	0.5	м³	

Марка, поз.	Обозначение	Наименование	Кол.	Масса ед. кг	Примечание
		А-IV			
ФМ-1	У-01-01/80 вып. 0-1	Фундамент ФIV-4	12		
ФЛ-2	лист 5÷7	Лента фундаментная ФЛ-2	1		
ФБ-1	ГОСТ 13579-78	Блок ФБС 24.3.6-Т	8	970	1,2 кл. зоны
ФБ-1	то же	Блок ФБС 24.3.6-Т	6	970	3,4 кл. зоны
ФБ-2	то же	Блок ФБС 12.4.3-Т	8	310	1,2 кл. зоны
ФБ-2	то же	Блок ФБС 12.4.3-Т	6	310	3,4 кл. зоны
		Колонны			
КМ-2	У-01-01/80 в. 0-1	КМ3-9	6		
КМ-1	то же	КМ3-6	12		
		Элементы сооружения			
1	лист 26	Расширительная			
		камера по ряду А	1		
2	лист 27÷31	Расширительная			
		камера ДЭС	1		
3	лист 10÷25	Расширительная			
		камера			
4	лист 33÷37	Тамбур входов N1 и N2	1		
5	лист 38	Входы N3 и N4	1		
6	альбом 4	Вход N5	1		
7	лист 48	Фекальный резервуар	1		
8	1.450.3-3 в. 1	ОГПМХЭб - 10.12	3		
9		Труба 89×3,5 ГОСТ 8732-78 / ВСт2сп ГОСТ 8731-74* ℓ=5300	1	37.1	
10	1.400-15	Изделие закладное МН-535	14		ℓ=700
		Материалы			
		Бетон М200	0.5	м³	

Класс сооружения	Размеры, мм		
	a	b	h
А-II	3000	3900	1200
А-III	3300	3600	900
А-IV	2700	3000	900

Взам. инв. №

Подпись и дата

Инв. № подл.

Привязан

Инв. №

Нач. отд.	Даниленко	
Гл. спец.	Крадинова	
Рук. гр.	Сидорова	
Ст. инж.	Сидорова	
Исполн.	Югай	
Провер.	Россиева	
Н. контр.	Крадинова	

А-II (III, IV)-1200-314.86-КЖ-1

Склад материалов и оборудования отдельно стоящий заглубленный	Стадия	Лист	Листов
	Р.П	4	
Спецификация к схеме расположения фундаментов и колонн.	ГОССТРОЙ СССР ГОСХИМПРОЕКТ Волжское отделение		

Альбом 3

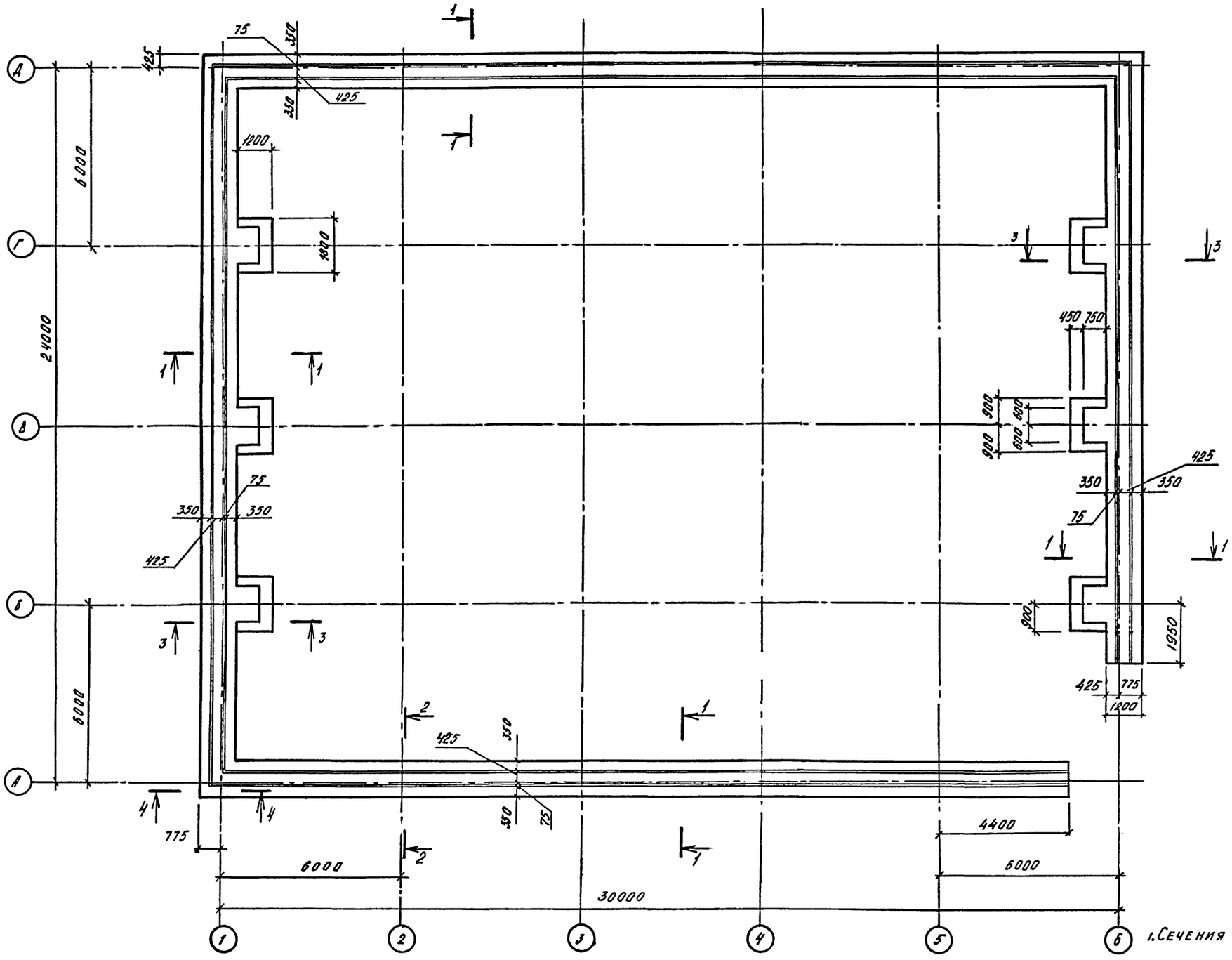

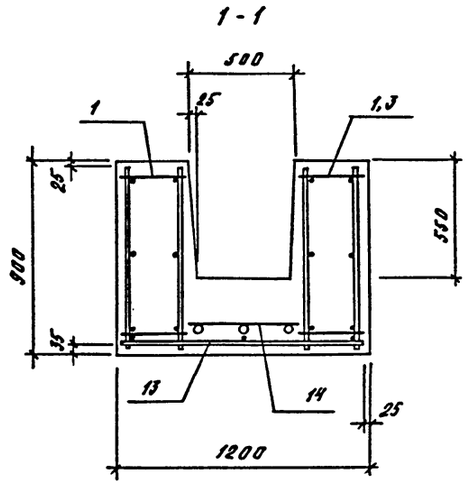

2-2

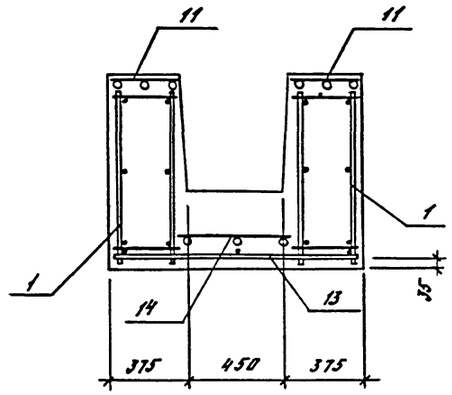

1. Сечения 3-3, 4-4 разработаны на КЖ-1 лист 6

Нач.отд.	Даниленко		
Гл.спец.	Крайнова		
Рук.гр.	Сидорова		
Ст.инж.	Сидорова		
Исполн.	Антипова		
Провер.	Россиева		
Н.контр.	Крайнова		

Привязан

Инв.№

А - II (III, IV) - 1200-314.86- КЖ-1

Склад материалов и оборудования отдельно стоящий заглубленный	Стадия	Пист	Листов
	РП	5	
Фундаментные ленты ФЛ-1, ФЛ-2. Опалубка.	ГОССТРОЙ СССР ГОСХИМПРОЕКТ Волжское отделение		

Инв.№ подл. | Подпись и дата | Взам. инв.№

Альбом 3

РАСКЛАДКА НИЖНИХ СЕТОК

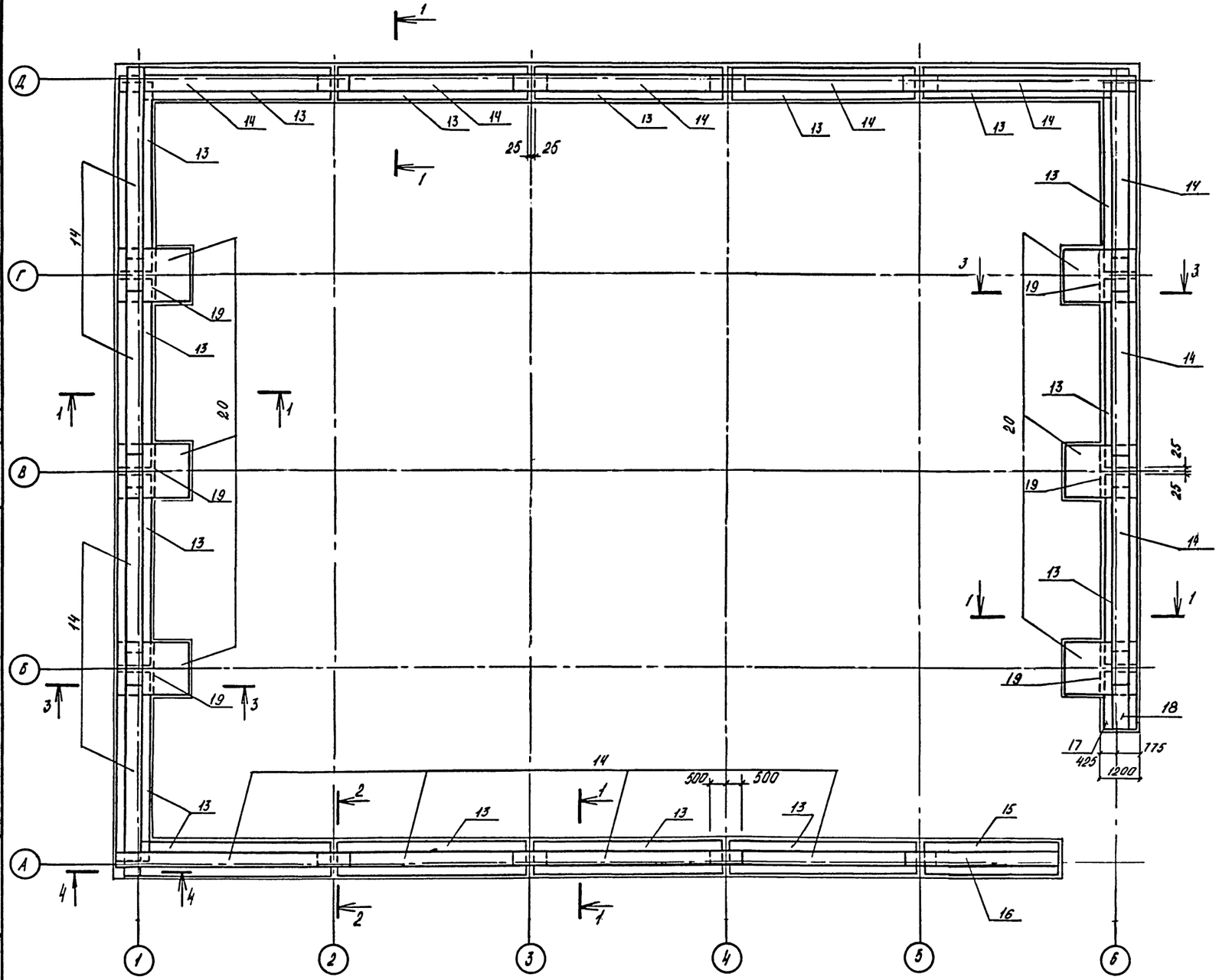

3 - 3

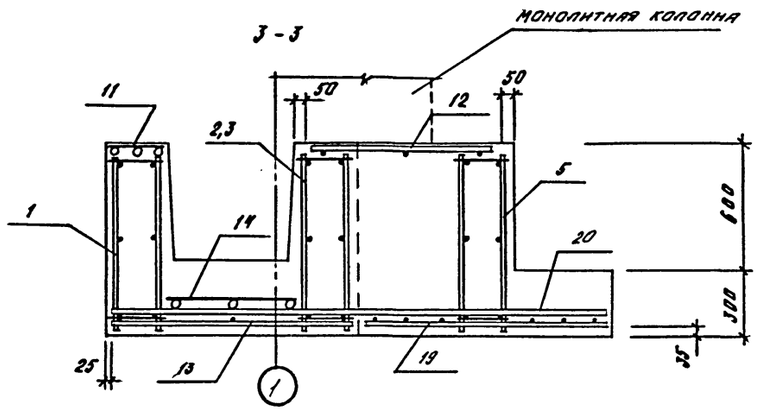

4 - 4

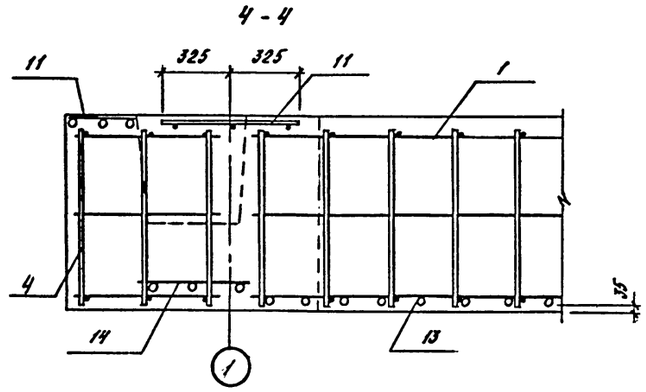

1. СЕЧЕНИЯ 1-1, 2-2 РАЗРАБОТАНЫ НА КЖ-1, ЛИСТ 5

Нач. отд.	Данильченко		
Гл. спец.	Хрящнова		
Рук. гр.	Сидорова		
Ст. инж.	Сидорова		
Исполн.	Антипова		
Провер.	Россиева		
Н. контр.	Хрящнова		

Привязан

Инв. №

А - II (III, IV) - 1200-314.86-КЖ-1

Склад материалов и оборудования отдельно стоящий заглубленный

Стадия	Лист	Листов
РД	6	

Фундаментные ленты ФЛ-1, ФЛ-2. Армирование.

ГОССТРОЙ СССР
ГОСХИМПРОЕКТ
Волжское отделение

Взам. инв. №
Подпись и дата
Инв. № подл.

Альбом 3

Раскладка пространственных каркасов и верхних сеток

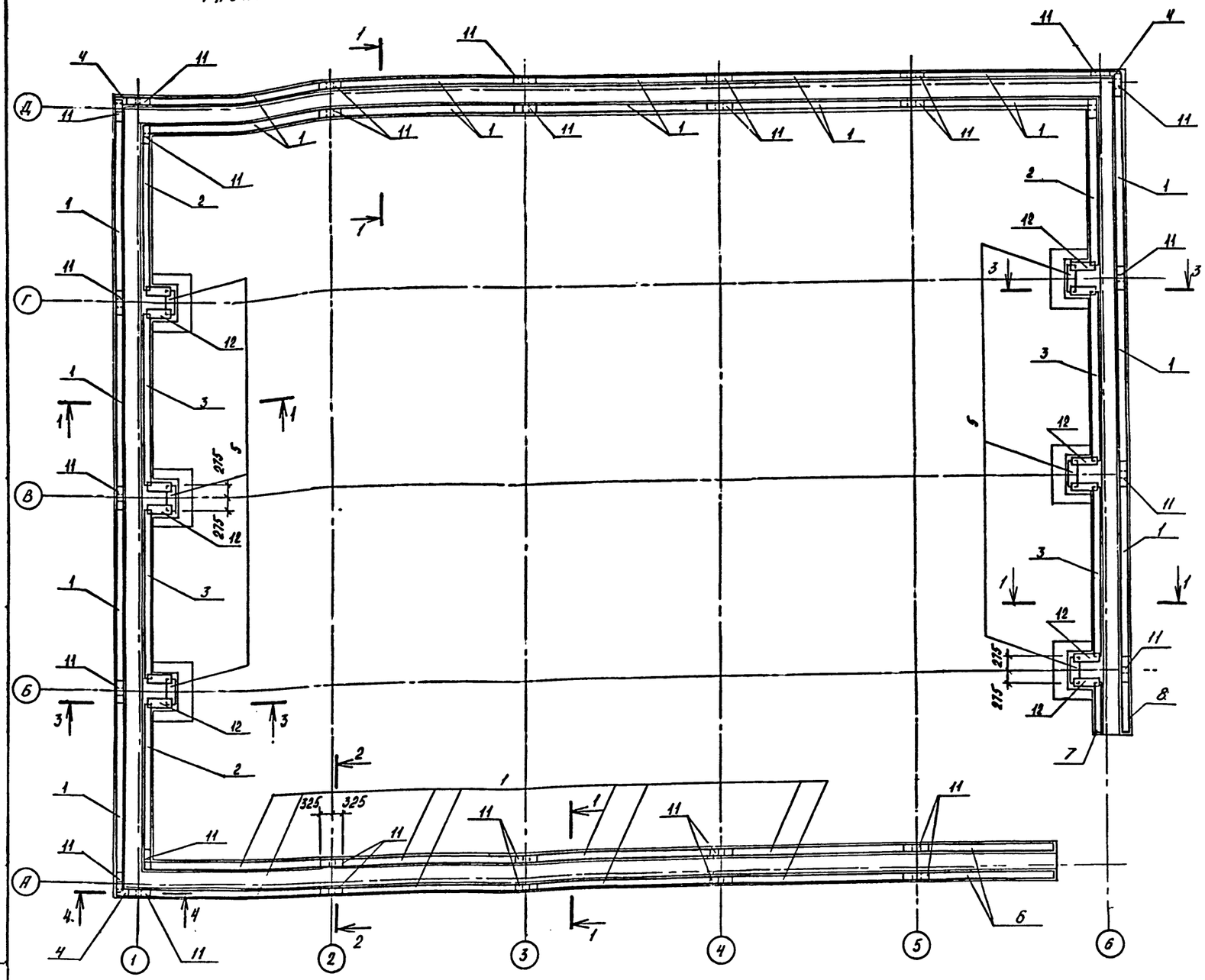

Спецификация фундаментных лент.

Формат	Зона	Поз.	Обозначение	Наименование	Колич. ФЛ1	Колич. ФЛ2	Примеч.
				Сборочные единицы			
А4		1	У-01-01/80 вып.3	Каркас простр. КП1	25	25	
А4		2	То же	То же КП4	3	3	
А4		3	"	" КП2	4	4	
А4		4	"	" КП7	3	3	
А4		5	"	" КП8	6	6	
А3		6	А-II(III,IV)-1200-314-86 ал.5	" КП121	2	2	
А3		7	То же	" КП122	1	1	
А3		8	"	" КП123	1	1	
А4		11	У-01-01/80 вып.3	Сетка арматурная С5	31	31	
А4		12	То же	То же С6	12	12	
А4		13	"	" С19	16	–	
А4		13	"	" С18	–	16	
А4		14	"	" С40	16	16	
А3		15	А-II(III,IV)-1200-314-86 ал.5	" С194	1	–	
А3		15	То же	" С198	–	1	
А3		16	"	" С195	1	1	
А3		17	"	" С196	1	–	
А3		17	"	" С199	–	1	
А3		18	"	" С197	1	1	
А4		19	1.410-2 в.1	" С14АIII-12х18	6	–	
А4		20	То же	" С14АIII-16х24	6	–	
А4		19	"	" С12АII-12х18	–	6	
А4		20	"	" С12АII-16х24	–	6	
				Материалы			
				Бетон М200	90,9	90,9	м³

1. Сечения 1-1, 2-2 разработаны на КЖ-1, л. 5; 3-3, 4-4 на КЖ-1, лист 6

Ведомость расхода стали на фундаментную ленту, кг

Марка элемента	Изделия арматурные: Арматура класса AI ГОСТ 5781-82 ф6	ф8	ф10		Итого	Арматура класса AIII ГОСТ 5781-82 ф10	ф12	ф14	ф25		Итого	Всего
ФЛ-1	454,9	68,6	57,4		580,9	129,4	–	977,9	1377,6		3084,9	3665,8
ФЛ-2	454,9	68,6	57,4		580,9	129,4	716,9	–	1377,6		3278,8	3859,7

Привязан

Инв.№

Нач.отд.	Данилевко	
Гл.спец.	Крайнова	
Рук.гр.	Сидорова	
Ст.инж.	Сидорова	
Исполн.	Антипова	
Провер.	Россиева	
Н.контр.	Крайнова	

А-II(III,IV)-1200-314.86-КЖ-1

Склад материалов и оборудования отдельно стоящий заглубленный	Стадия	Лист	Листов
	РП	7	
Фундаментные ленты ФЛ-1, ФЛ-2. Армирование.	ГОССТРОЙ СССР ГОСХИМПРОЕКТ Волжское отделение		

Взам. инв. № | Подпись и дата | Инв. № подл.

Альбом 3

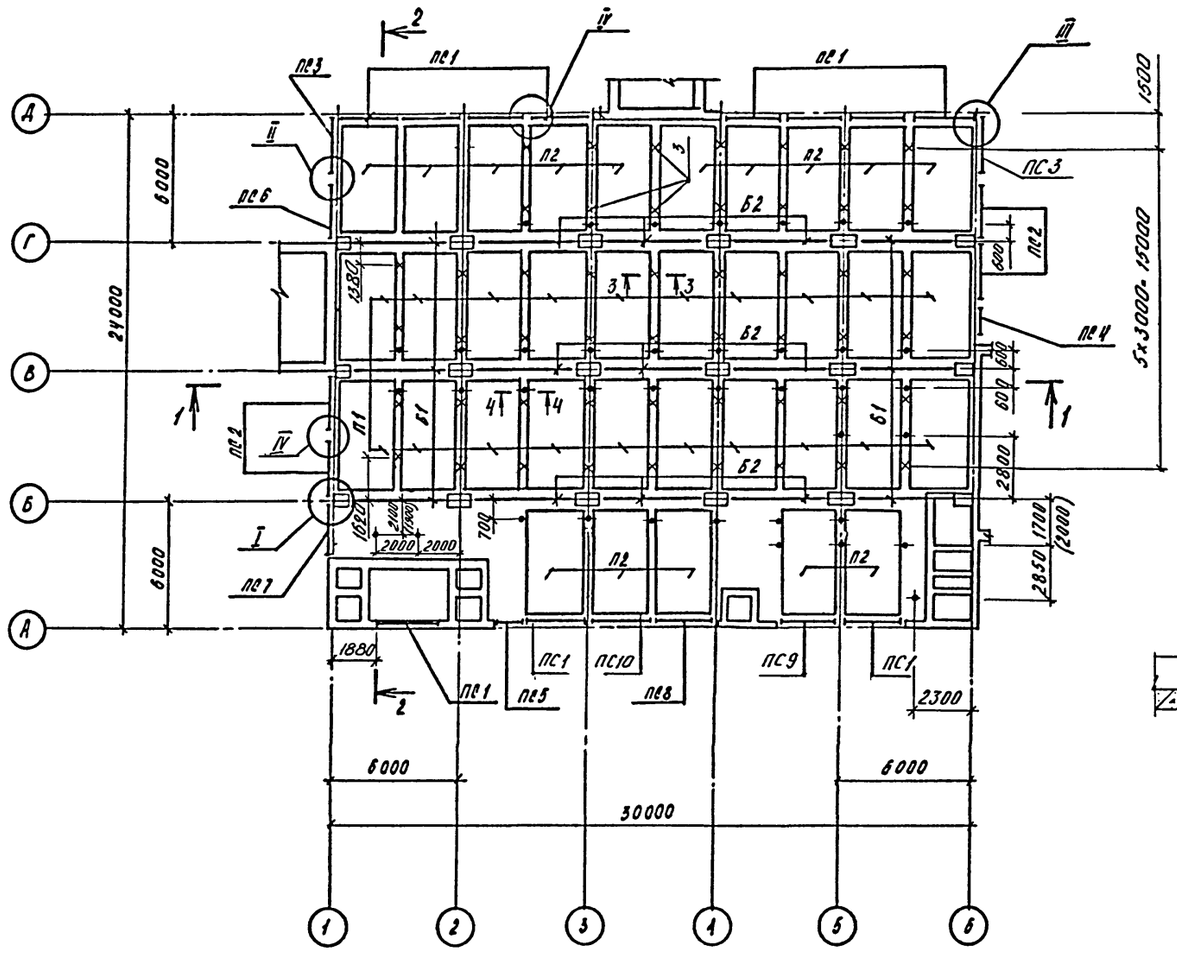

1-1

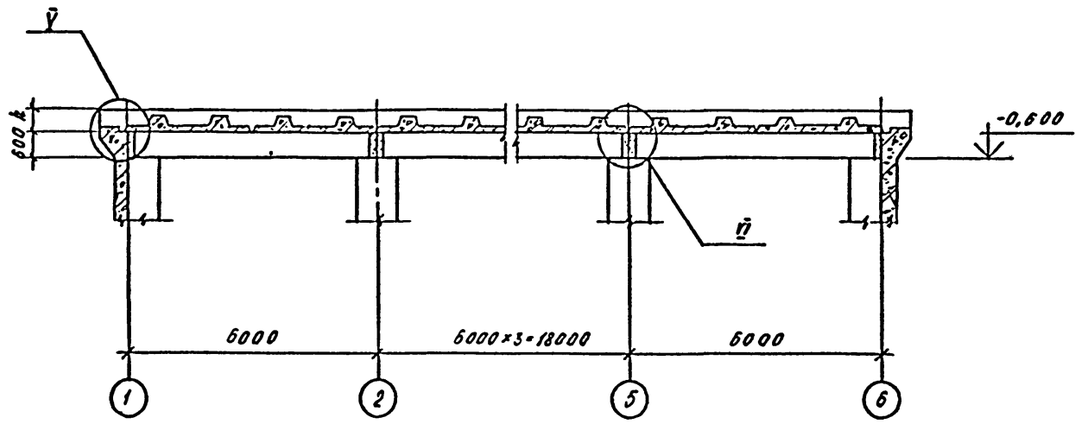

4 - 4

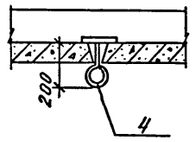

3-3

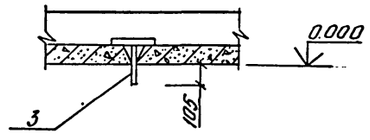

Класс сооружения	h, мм
А-II	500
А-III	400
А-IV	360

2-2

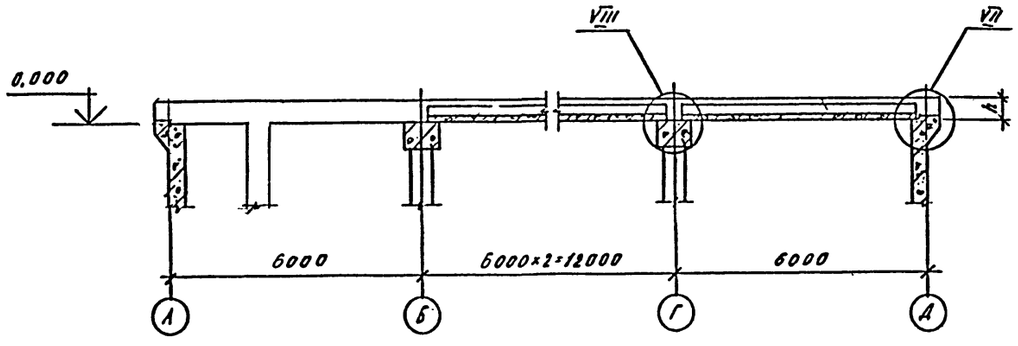

Условные обозначения :

× — изделие закладное поз. 3

• — то же поз. 4

1. Конструкция сборно-монолитной плиты покрытия принята по серии У-01-01/80.
2. Узлы замаркированы по серии У-01-01/80, вып. 0-1, стр. 74, 75
3. Закладной элемент поз. 3 заложить в швы плит при монтаже с шагом 3 м. Длина выступающей части из перекрытия 105 мм.
4. Размеры в скобках даны для 3, 4 климатических зон.

ВЗАМЕН ЛИСКА КЖ-8

РУК. ГРУППЫ — КОРОБКИН 18.XII.87

Изм	№уч	Лист	№док.	Дата	ГИП	Нач.отд	Рук.гр.
1	-	Зам.					

ГИП.	Шелудько	
Гл.констр.	Петренко	
Нач.отд.	Даниленко	
Гл.спец.	Крадинова	
Рук.гр.	Сидорова	
Ст.инж.	Сидорова	
Исполн.	Антипова	
Провер.	Россиева	
Н.контр.	Крадинова	

Привязан

Инв.№

А-II (III, IV)-1200-314.86-КЖ-1

Склад материалов и оборудования отдельно стоящий заглубленный

Схема расположения сборных элементов сооружения.

Стадия	Лист	Листов
РП	8 и	

ГОССТРОЙ СССР
ГОСХИМПРОЕКТ
Волжское отделение

Согласовано:
Рук. гр. АР — Каменышева
Рук. гр. ОВ — Панченко

Инв. № подл. | Подпись и дата | Взам. инв. №

Альбом 3

Спецификация к схеме расположения сборных элементов сооружения.

Марка, поз.	Обозначение	Наименование	Кол.	Масса ед. кг.	Примечание
		А-Ē			
		Стеновые панели			
ПС1	У-01-01/80 в.1	ПС1-2а	11	9500	
ПС2	У-01-01/80 в.1	ПС1-9	4	9500	
ПС3	У-01-01/80 в.1	ПС2-4	2	9375	
ПС4	У-01-01/80 в.1	ПСД1-9	1	4250	
ПС5	У-01-01/80 в.1	ПСД1-2а	1	4250	
ПС6	А-II(III,IV)-1200-314.86 ал.5	ПС1-9-1	1		
ПС7	То же	ПС1-9-2	1		
ПС8	"	ПС1-2а-1	1		
ПС9	"	ПС1-2а-2	1		
ПС10	"	ПС1-2а-3	1		
		Балки			
Б1	У-01-01/80 в.1	Б1	6	6825	
Б2	У-01-01/80 в1	Б2	9	6825	
		Плиты перекрытия			
П1	У-01-01/80 в.1	П2-2	20	5575	
П2	У-01-01/80 в.1	П2-5	15	5575	
		А-Ē			
		Стеновые панели			
ПС1	У-01-01/80 в.1	ПС1-10а	11	9500	
ПС2	У-01-01/80 в.1	ПС1-7	4	9500	
ПС3	У-01-01/80 в.1	ПС2-5	2	9375	
ПС4	У-01-01/80 в.1	ПСД1-7	1	4250	
ПС5	У-01-01/80 в.1	ПСД1-10а	1	4250	
ПС6	А-Ē(III,IV)-1200-314.86 ал.5	ПС1-7-1	1		
ПС7	То же	ПС1-7-2	1		
ПС8	"	ПС1-10а-1	1		
ПС9	"	ПС1-10а-2	1		
ПС10	"	ПС1-10а-3	1		
		Балки			
Б1	У-01-01/80 в.1	Б3	6	6825	
Б2	У-01-01/80 в.1	Б4	9	6825	

Марка, поз.	Обозначение	Наименование	Кол.	Масса ед. кг.	Примечание
		Плиты перекрытия			
П1	У-01-01/80 в.1	П2-2	20	5575	
П2	У-01-01/80 в.1	П2-5	15	5575	
		А-Ū			
		Стеновые панели			
ПС1	У-01-01/80 в.1	ПС1-4а	11	9500	
ПС2	У-01-01/80 в.1	ПС1-8	4	9500	
ПС3	У-01-01/80 в.1	ПС2-6	2	9375	
ПС4	У-01-01/80 в.1	ПСД1-8	1	4250	
ПС5	У-01-01/80 в.1	ПСД1-4а	1	4250	
ПС6	А-II(III,IV)-1200-314.86 ал.5	ПС1-8-1	1		
ПС7	То же	ПС1-8-2	1		
ПС8	"	ПС1-4а-1	1		
ПС9	"	ПС1-4а-2	1		
ПС10	"	ПС1-4а-3	1		
		Балки			
Б1	У-01-01/80 в.1	Б5	6	6825	
Б2	У-01-01/80 в.1	Б5	9	6825	
		Плиты перекрытия			
П1	У-01-01/80 в.1	П2-1	20	5575	
П2	У-01-01/80 в.1	П2-3	15	5575	
		А-II(III,IV)			
	У-01-01/80 в. 5	Каркас пространственный КП-99	2		
	У-01-01/80 в. 5	То же КП-100	14		
	У-01-01/80 в. 5	" КП-101	2		
	У-01-01/80 в. 5	Сетка арматурная С-115	2		
3	А-II(III,IV)-1200-314.86 ал.5	Изделие закладное МН-6	50		
4	То же	То же МН-27	39		
		Материалы			
		Бетон М 300	7,6		м³

1.1 Дополнение

ВЗАМЕН ЛИСТА КЖ-9

РУК. ГРУППЫ — КОРОБКИН 18.XII.87

Инв. № подл.	Подпись и дата	Взам. инв. №
		1

Изм.	Кол.уч.	Лист	№док.	Дата	ГИП	Нач.отд.	Рук.гр.
1	1	–					

А-II(III,IV)-1200-314.86-КЖ-1

Привязан	Нач. отд.	Данилевич
	Гл. спец.	Крайнова
	Рук. гр.	Сидорова
	Ст. инж.	Сидорова
Инв.№	Исполн.	Антонова
	Провер.	Россиева
	Н. контр.	Крайнова

Склад материалов и оборудования отдельно стоящий заглубленный

Стадия	Лист	Листов
РП	9И	

Спецификация к схеме расположения сборных элементов сооружения.

ГОССТРОЙ СССР
ГОСХИМПРОЕКТ
Волжское отделение

СФ 691-03 11

Альбом 3.

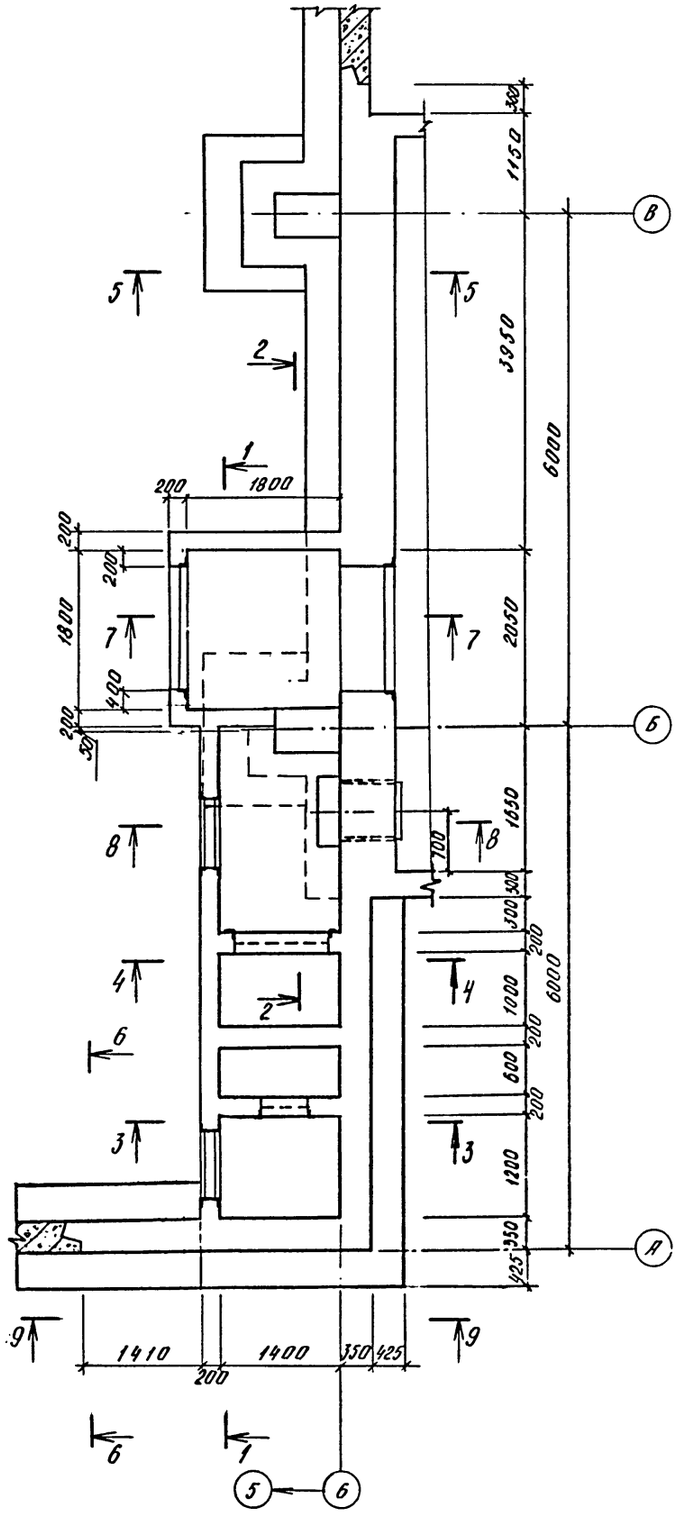

1 – 1

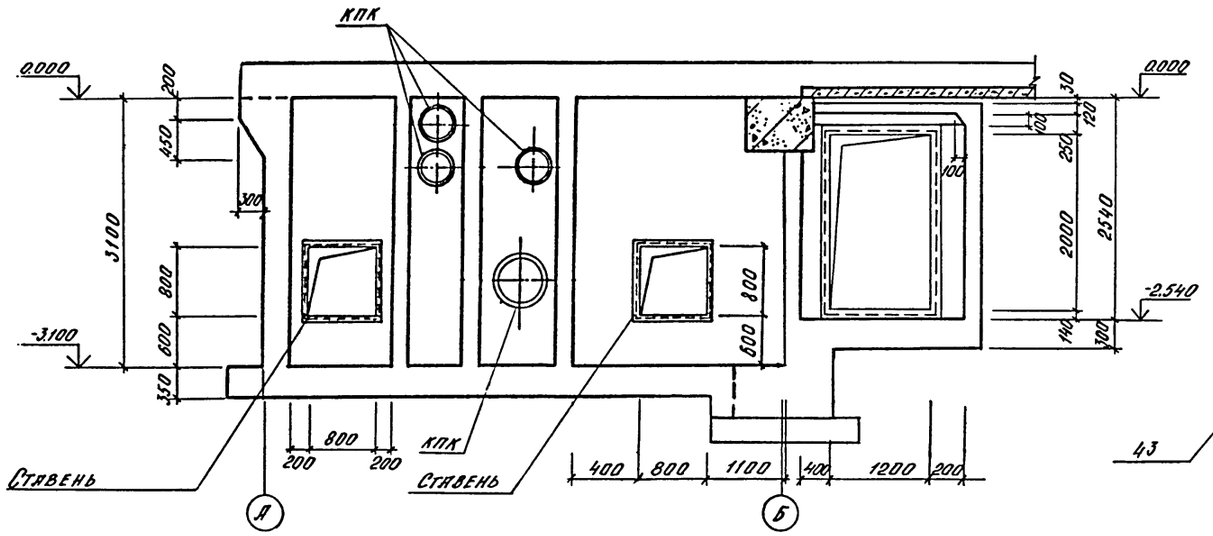

3 – 3

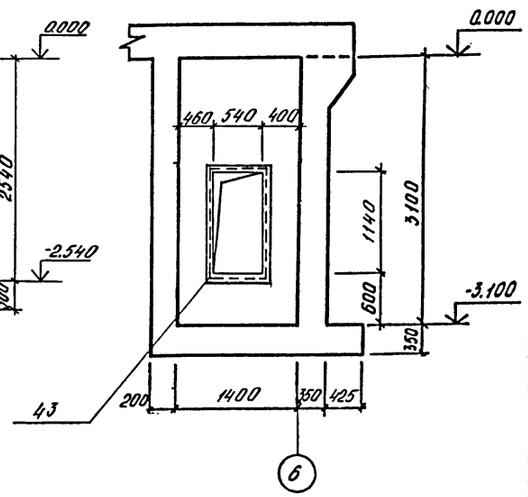

2 – 2

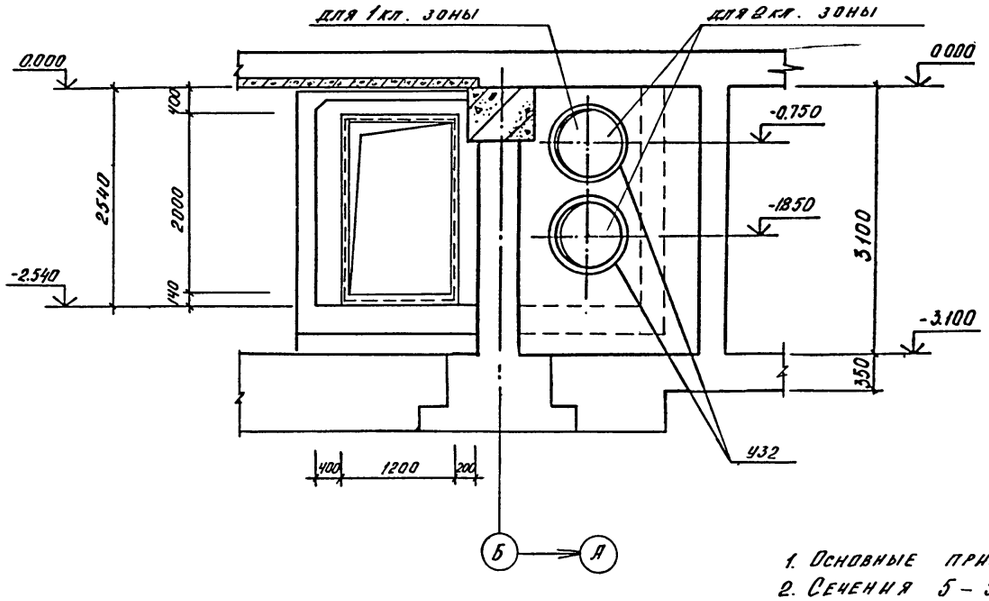

4 – 4

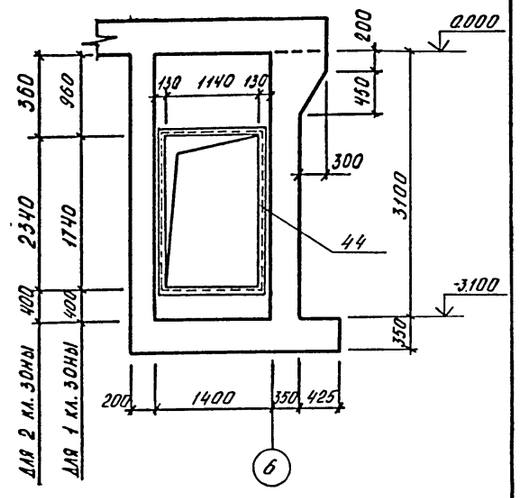

1. Основные примечания см на КЖ-1, л.11
2. Сечения 5 – 5 ÷ 9 – 9 см на КЖ-1, л.11

Согласовано:
Рук. гр. арх. Каеньшева
Рук. гр. ОВ Яконарева

Инв. № подл. | Подпись и дата | Взам. инв. №

Нач. отд.	Даниленко		
Гл. спец.	Крадинова		
Рук. гр.	Сидорова		
Ст. инж.	Сидорова		
Исполн.	Рубцова		
Провер.	Россиева		
Н. контр.	Крадинова		

Привязан

Инв. №

А-II (III, IV)-1200-314.86-КЖ-1

Склад материалов и оборудования отдельно стоящий заглубленный

Стадия	Лист	Листов
РП	10	

Расширительная камера Опалубка (1,2 климатические зоны)

ГОССТРОЙ СССР
ГОСХИМПРОЕКТ
Волжское отделение

ОФ 691-03 12

Альбом 3

5 — 5

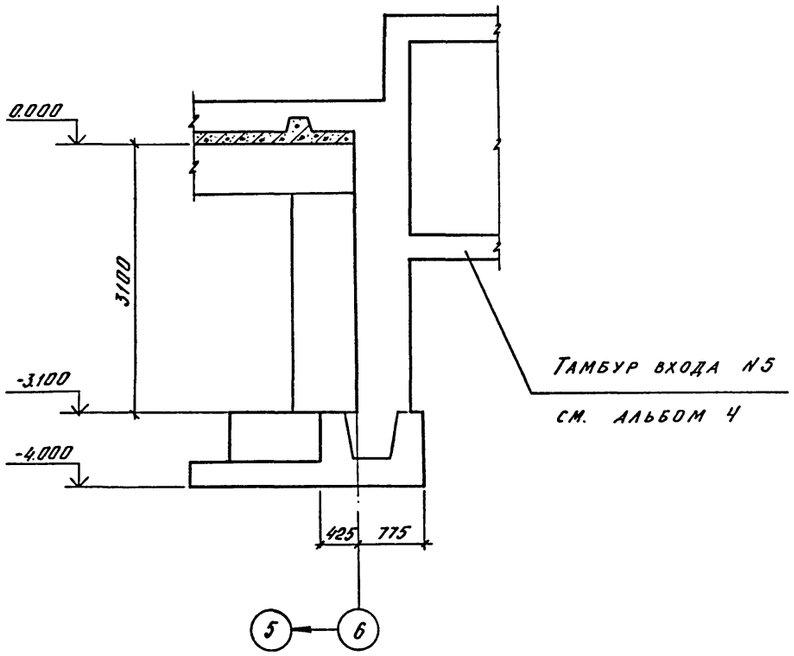

6 — 6

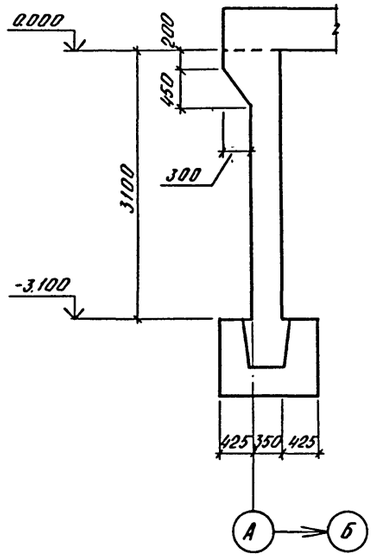

7 — 7

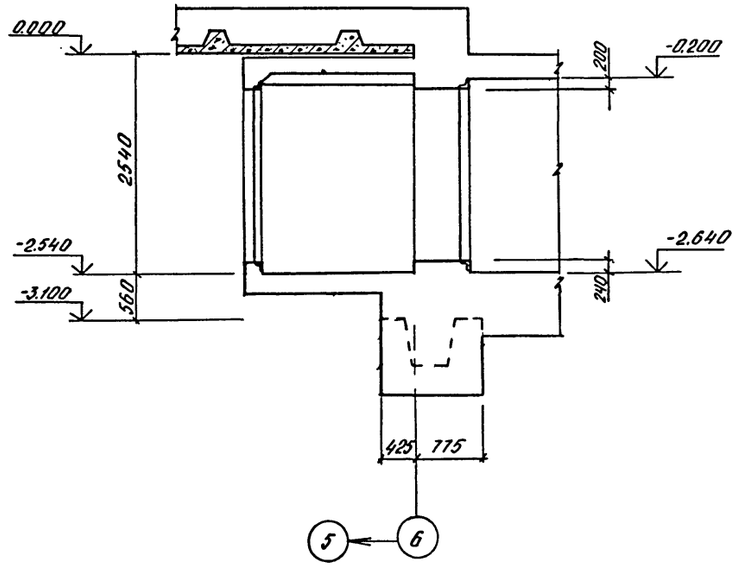

8 — 8

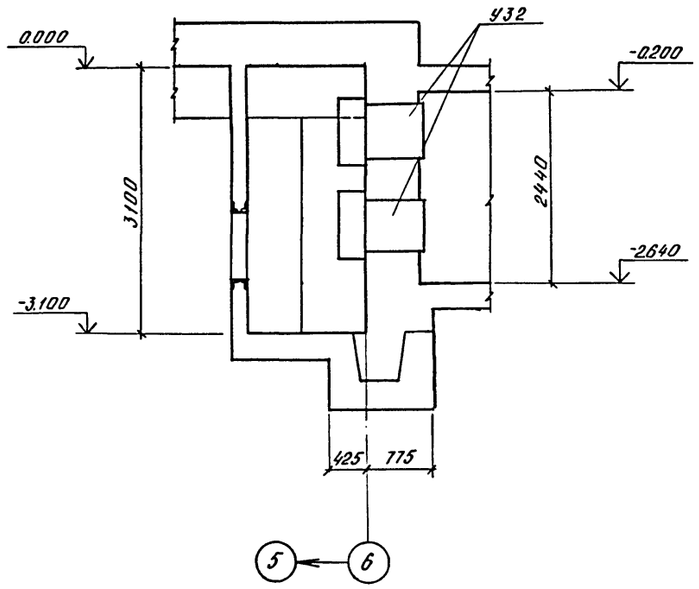

9 — 9

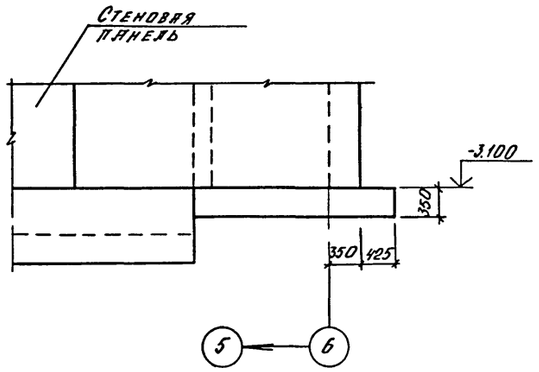

1. Коробки У32 заказаны в чертежах марки ОВ. Деталь установки коробок см на КЖ1,л.12
2. Ставни заказаны в чертежах марки АР. Деталь установки ставни см по деталям в альбоме 4
3. Данный лист читать совместно с листом 10
4. Установку деталей КПК см на КЖ-1,л.46
5. Детали КПК диаметром до 400 мм на чертеже условно не показаны.

				А-II(III,IV)-1200-314.86-КЖ-1		
	Нач.отд	Даниленко				
Привязан	Гл.спец	Крадинова		Склад материалов и оборудования отдельно стоящий заглубленный	Стадия	Лист	Листов
	Рук.гр	Сидорова			РП	11	
	Ст.инж	Сидорова					
	Исполн	Рыбцова		Расширительная камера	ГОССТРОЙ СССР ГОСХИМПРОЕКТ Волжское отделение		
Инв.№	Провер	Россиева		Облицовка (1,2 климатические зоны)			
	Н.контр	Крадинова					

Взам. инв. № | Подпись и дата | Инв. № подл.

Альбом 3

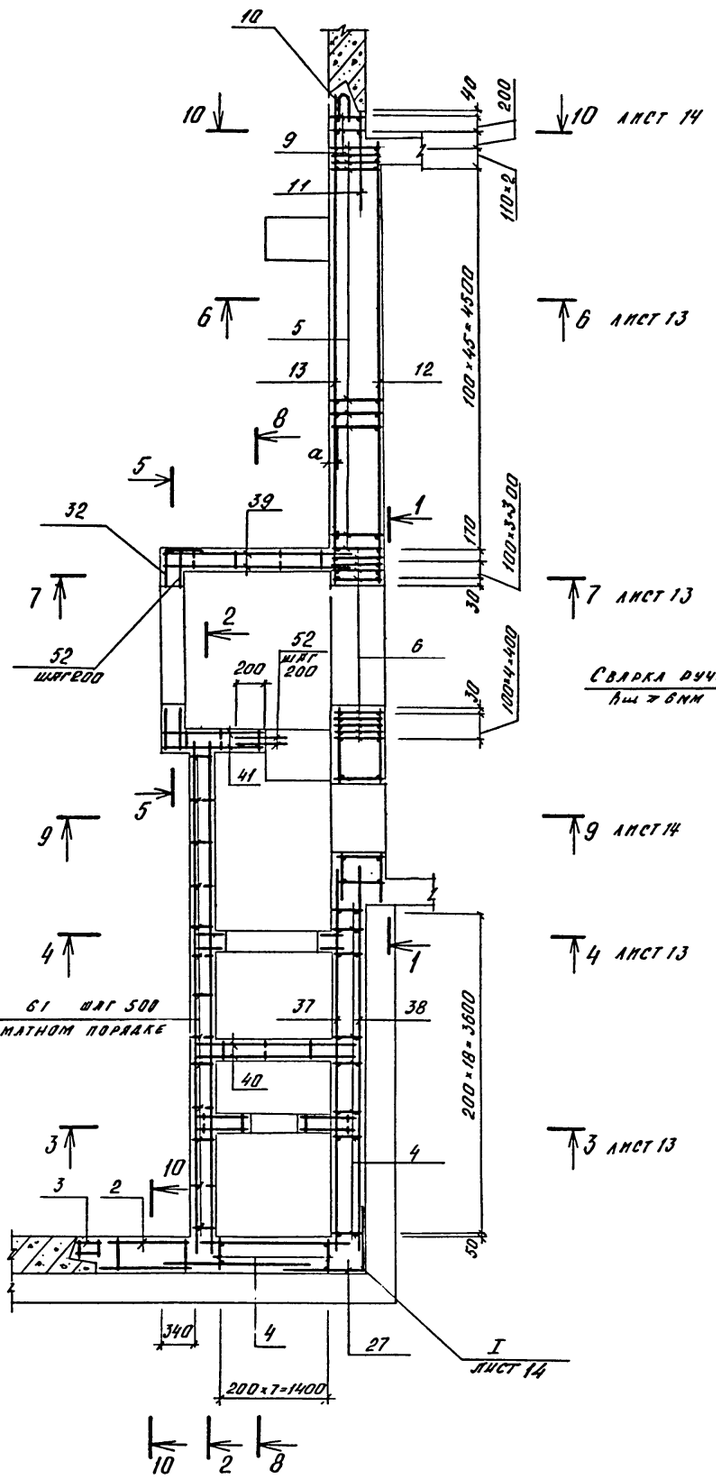

1 — 1

1 климатическая зона

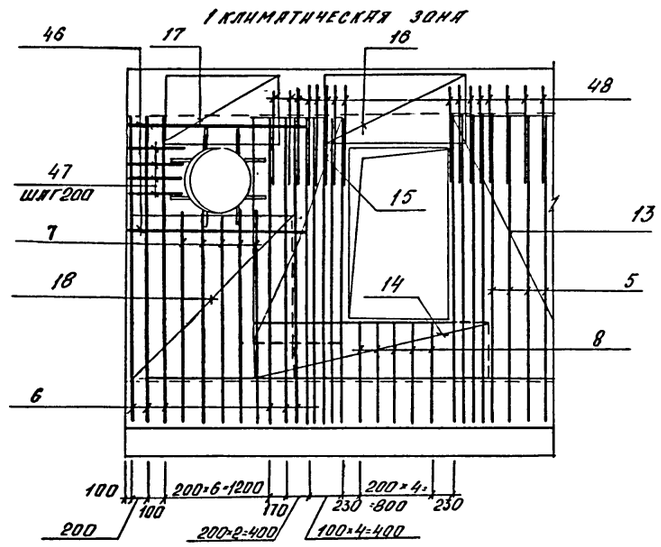

1 — 1

2 климатическая зона

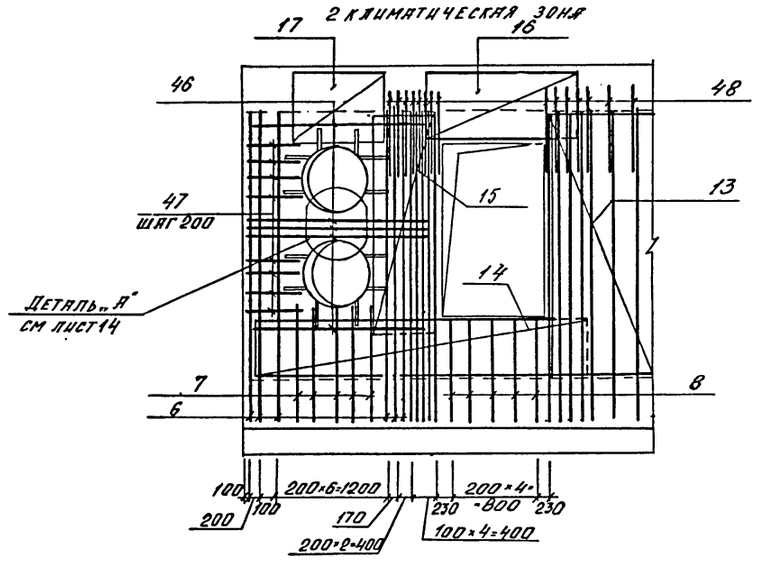

2 — 2

Деталь установки коробки У-32

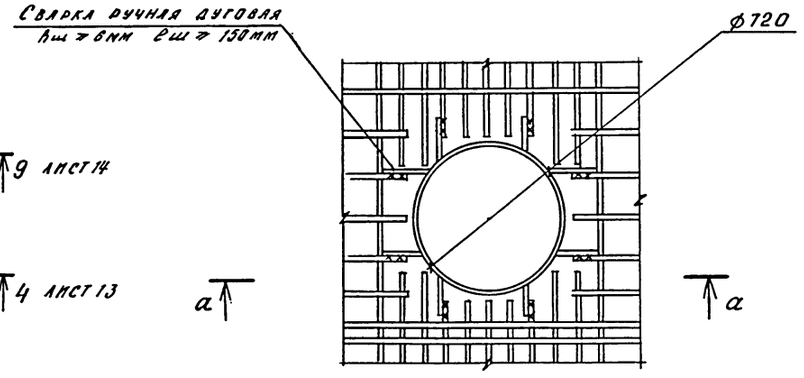

a — a

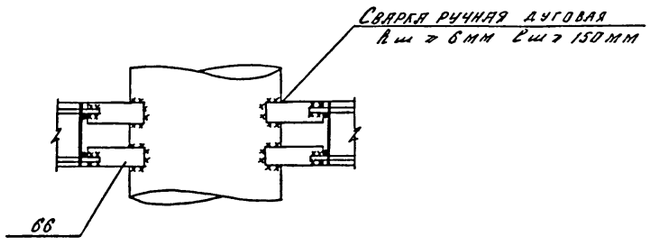

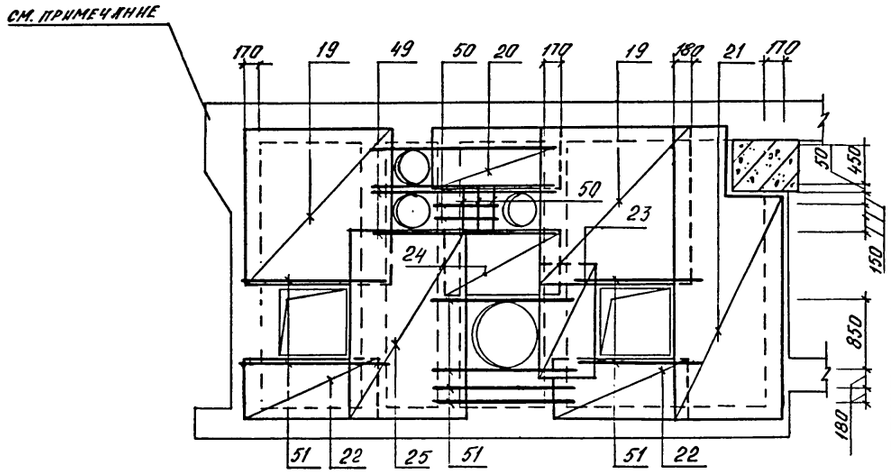

1. Армирование перекрытия на сечениях условно не показано.
2. Ведомость деталей см на КЖ-1, л. 14

						A-II (III, IV)-1200-314.86-КЖ-1	
Привязан				Нач отд	Даниленко		
				Гл спец	Крадинова		
				Рук гр	Сидорова		
				Ст инж	Сидорова		
				Исполн	Рубцова		
				Провер	Россиева		
Инв №				Н контр	Крадинова		

Склад материалов и оборудования отдельно стоящий заглубленный	Стадия	Лист	Листов
	РП	12	
Расширительная камера Армирование (1, 2 климатические зоны)	ГОССТРОЙ СССР ГОСХИМПРОЕКТ Волжское отделение		

Взам. инв. № | Подпись и дата | Инв. № подл.

Альбом 3

3 — 3

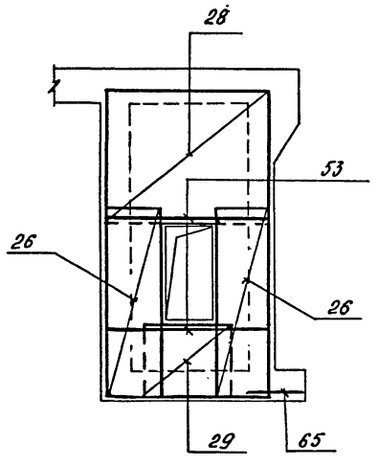

4 — 4

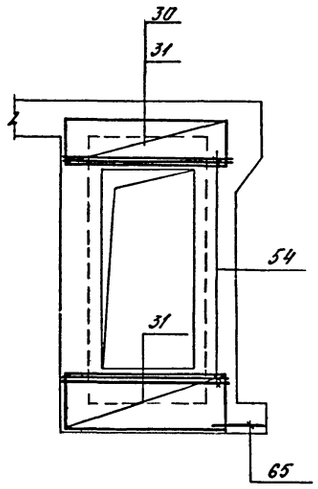

5 — 5

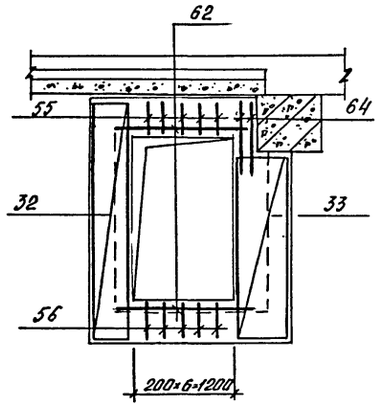

6 — 6

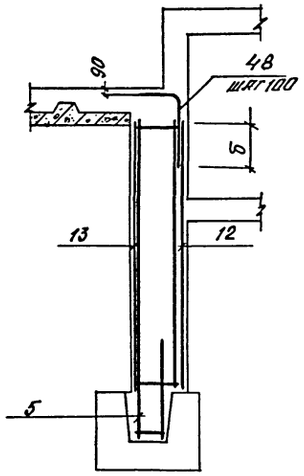

7 — 7

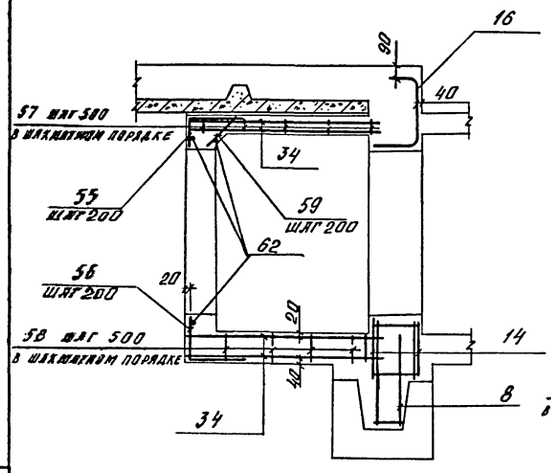

8 — 8

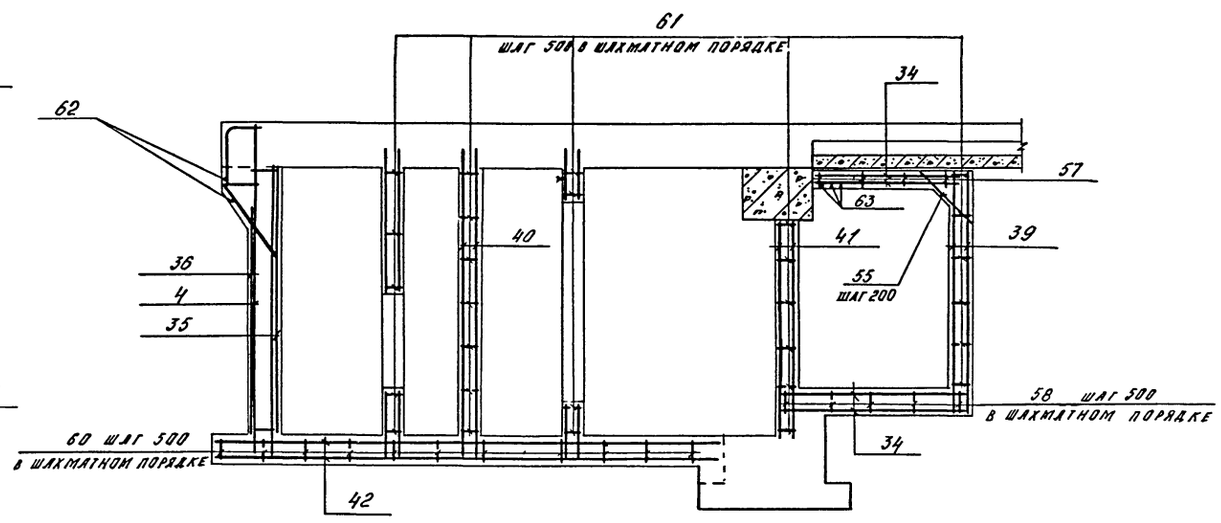

Класс сооружения	Размеры, мм		
	а	б	
А II	40	750	
А III	35	600	
А IV	35	450	

Нач. отд.	Даниленко		
Гл. спец.	Крадинова		
Рук. гр.	Сидорова		
Ст. инж.	Сидорова		
Исполн.	Рубцова		
Провер.	Россиева		
Н. контр.	Крадинова		

Привязан

Инв. №

А - II (III, IV) - 1200-314.86-КЖ-1

Склад материалов и оборудования отдельно стоящий заглубленный

Стадия	Лист	Листов
РП	13	

Расширительная камера
Армирование (1,2 климатические зоны)

ГОССТРОЙ СССР
ГОСХИМПРОЕКТ
Волжское отделение

Инв. № подл. | Подпись и дата | Взам. инв. №

Альбом 3

9 — 9

1 климатическая зона

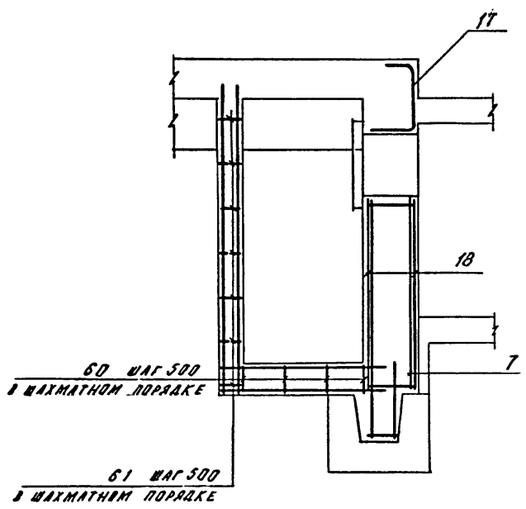

9 — 9

2 климатическая зона

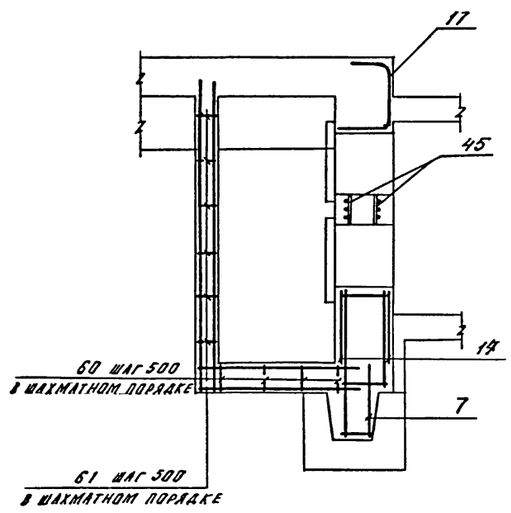

Ведомость деталей

Поз.	Эскиз
	А-II, А-III, А-IV
55	400, 330
56	400, 400
64	400, 760
	А-II
48	300, 1120
	А-III
48	300, 880
	А-IV
48	300, 880

10 — 10

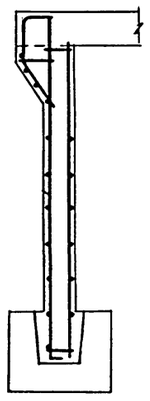

Деталь „А"

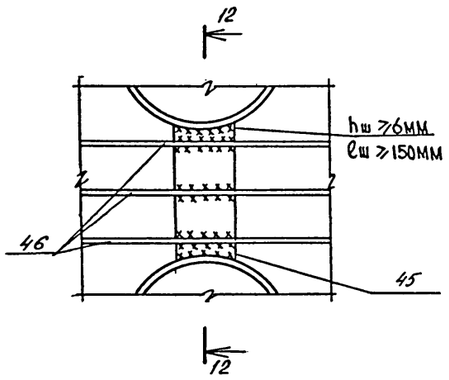

I



11 — 11

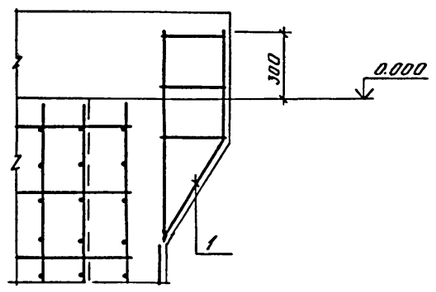

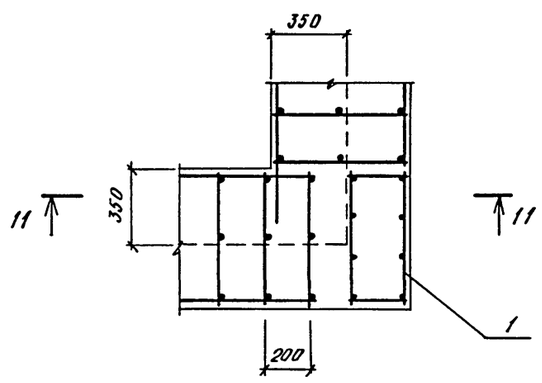

12 — 12

				A - II (III, IV) - 1200-314.86-КЖ-1	
Нач отд	Даниленко			Склад материалов и оборудования отдельно стоящий заглубленный	Стадия: РП; Лист: 14; Листов:
Гл спец	Крадинова				
Рук гр	Сидорова				
Ст инж	Сидорова				
Исполн	Рубцова			Расширительная камера армирование (1,2 климатические зоны)	ГОССТРОЙ СССР ГОСХИМПРОЕКТ Волжское отделение
Провер	Россиева				
Н контр	Крадинова				

Привязан

Инв.№

Инв.№ подл. | Подпись и дата | Взам. инв.№

СФ 691-03 16

Альбом 3

Формат	Зона	Поз.	Обозначение	Наименование	Кол-во на испол. 1 кл. зона	Кол-во на испол. 2 кл. зона	Примеч.
				Сборочные единицы			
А4		1	У-01-01/80 В.5	Каркас пространственный КП-99	1	1	
А3		2	А-II(III,IV)-1200-314.86 АП.5	То же КП-138	1	1	
А4		3	У-01-01/80 В.5	" КП-100	1	1	
А3		4	А-II(III,IV)-1200-314.86 АП.5	Каркас плоский КР-189	27	27	
А3		5		То же КР-204	48	48	
А3		6	"	" КР-195	15	15	
А3		7	"	" КР-227	5	-	
А3			"	" КР-198	-	5	
А3		8		" КР-201	5	5	
А4		9	У-01-01/80 В.2	" КР-3	2	2	
А4		10	У-01-01/80 В.5	Сетка арматурная С-115	1	1	
А3		11	А-II(III,IV)-1200-314.86 АП.5	То же С-284	1	1	
А3		12	То же	" С-254	1	1	
А3		13	"	" С-257	1	1	
А3		14	"	" С-287	2	-	
А3			"	" С-260	-	2	
А3		15	"	" С-263	2	2	
А3		16	"	" С-266	1	1	
А3		17	"	" С-269	1	1	
А3		18	"	" С-290	2	-	
А3		19	"	" С-293	4	4	
А3		20	"	" С-294	2	2	
А3		21	"	" С-295	2	2	
А3		22	"	" С-305	4	4	
А3		23	"	" С-306	2	2	
А3		24	"	" С-307	2	2	
А3		25	"	" С-308	2	2	
А3		26	"	" С-309	4	4	
А3		27	"	" С-231	1	1	
А3		28	"	" С-311	2	2	
А3		29	"	" С-312	2	2	
А3		30	"	" С-250	2	-	
А3		31	"	" С-251	2	4	
А3		32	"	" С-274	1	1	
А3		33	"	" С-275	2	2	
А3		34	"	" С-272	4	4	
А3		35	"	" С-219	1	1	
А3		36	А-II(III,IV)-1200-314.86 АП.5	Сетка арматурная С-222	1	1	
А3		37	То же	То же С-225	1	1	
А3		38	"	" С-228	1	1	
А3		39	"	" С-273	2	2	
А3		40	"	" С-313	2	2	
А3		41	"	" С-314	2	2	
А3		42	"	" С-315	2	2	
А3		65	"	" С-136	2	2	
А3		43	А-II(III,IV)-1200-314.86 АП.5	Изделие закладное МН-7	1	1	
А3		44	То же	То же МН-8	-	1	
А3			"	" МН-9	1	-	
Б4		66		Полоса $\frac{510\times100\ ГОСТ\ 103\text{-}76}{Вст3пс6\ ГОСТ\ 535\text{-}79^*}$ ρ-200	16	24	1.6 кг
А3		45	А-II(III,IV)-1200-314.86 АП.5	Изделие закладное МН-24	-	2	
				Детали			
Б4		46		Ф20 А III ГОСТ 5781-82 ℓ=2150	4	-	
Б4				Ф25 А III То же ℓ=2150		10	
Б4		47		Ф16 А III " ℓ=500	8	16	
Б4		48	Лист 14	Ф25 А III " ℓ=1420	59	59	
Б4		49		Ф8 А III " ℓ=2050	4	4	
Б4		50		Ф8 А III " ℓ=900	14	14	
Б4		51		Ф12 А III " ℓ=1500	16	16	
Б4		52		Ф6 А III " ℓ=370	11	11	
Б4		53		Ф8 А III " ℓ=1600	4	4	
Б4		54		Ф12 А III " ℓ=1700	8	8	
Б4		55	Лист 14	Ф6 А III " ℓ=730	16	16	
Б4		56	Лист 14	Ф6 А III " ℓ=800	5	5	
Б4		57		Ф6 А I " ℓ=100	10	10	
Б4		58		Ф6 А I " ℓ=280	10	10	
Б4		59		Ф6 А III " ℓ=490	8	8	
Б4		60		Ф6 А I " ℓ=330	17	17	
Б4		61		Ф6 А I " ℓ=180	65	65	
Б4		62		Ф8 А I "	18,5 п.м.	18,5 п.м.	
Б4		63		Ф12 А III " ℓ=2160	3	3	
Б4		64	Лист 14	Ф6 А III " ℓ=1160	2	2	
				Материалы			
				Бетон М 200	37,3	37,1	м³

Ведомость расхода стали на расширительную камеру, кг /начало/

Марка элемента	Изделия арматурные									
	Арматура класса									
	А-I	А-II								
	ГОСТ 5781-82									
	Ф6	Ф8	Итого	Ф6	Ф8	Ф10	Ф12	Ф14	Ф16	Ф20
1 кл. зона	46,7	47,3	140,3	300,0	259,6	-	822,2	33,3	497,0	211,7
2 кл. зона	46,7	42,7	89,4	296,0	247,5	-	831,7	33,3	464,1	190,5

/продолжение/

Марка элемента	Изделия арматурные						Изделия закладные		
	Арматура класса		Прокат марки		Всего		Арматура класса	Прокат марки	
	А-III		ВСт3сп5				А-III	ВСт3кп2	
	ГОСТ 5781-82		ГОСТ 103-76				ГОСТ 5781-82	ГОСТ 8509-72*	
	Ф25	Итого	-18×75				Ф8	-150×5	
1 кл. зона	2116,1	4239,9	1,6		4381,8		2,0	39,6	
2 кл. зона	2198,9	4262,0	1,6		4353,0		3,6	44,0	

/окончание/

Марка элемента	Изделия закладные				Всего	Общий расход
	Прокат марки					
	ВСт3пс6					
	ГОСТ 103-76		ГОСТ 19904-74			
	-10×100		-δ=10			
1 кл. зона	25,6		-		67,2	4449,0
2 кл. зона	51,2		22,6		121,4	4474,4

Взам. инв. № | Подпись и дата | Инв. № подл.

Привязан

Инв. №

Нач. отд.	Даниленко		
Гл. спец.	Крадинова		
Рук. гр.	Сидорова		
Ст. инж.	Сидорова		
Исполн.	Рубцова		
Провер.	Россиева		
Н. контр.	Крадинова		

А-II(III,IV)-1200-314.86-КЖ-1

Склад материалов и оборудования отдельно стоящий заглубленный	Стадия	Лист	Листов
	РП	15	
Расширительная камера. Спецификация для класса А-II (1,2 климатические зоны)	ГОССТРОЙ СССР ГОСХИМПРОЕКТ Волжское отделение		

Альбом 3

Формат	Зона	Поз.	Обозначение	Наименование	Кол. на исполн. 1 кл. зона	Кол. на исполн. 2 кл. зона	Примеч.
				Сборочные единицы			
А4		1	У-01-01/80 в.5	Каркас пространственный КП-99	1	1	
А3		2	А-II(III,IV)-1200- ал.5	то же КП-139	1	1	
А4		3	У-01-01/80 в.5	" КП-100	1	1	
А3		4	А-II(III,IV)-1200-314.86 ал.5	Каркас плоский КР-190	27	27	
А3		5		то же КР-205	48	48	
А3		6	"	" КР-195	15	15	
А3		7	"	" КР-227	5	–	
А3			"	" КР-198	–	5	
А3		8	"	" КР-201	5	5	
А4		9	У-01-01/80 в.2	" КР-7	2	2	
А4		10	У-01-01/80 в.5	Сетка арматурная С-115	1	1	
А3		11	А-II(III,IV)-1200-314.86 ал.5	то же С-285	1	1	
А3		12	то же	" С-255	1	1	
А3		13	"	" С-258	1	1	
А3		14	"	" С-288	2	–	
А3			"	" С-261	–	2	
А3		15	"	" С-264	2	2	
А3		16	"	" С-267	1	1	
А3		17	"	" С-270	1	1	
А3		18	"	" С-291	2	–	
А3		19	"	" С-293	4	4	
А3		20	"	" С-294	2	2	
А3		21	"	" С-295	2	2	
А3		22	"	" С-305	4	4	
А3		23	"	" С-306	2	2	
А3		24	"	" С-307	2	2	
А3		25	"	" С-308	2	2	
А3		26	"	" С-309	4	4	
А3		27	"	" С-232	1	1	
А3		28	"	" С-311	2	2	
А3		29	"	" С-312	2	2	
А3		30	"	" С-250	2	–	
А3		31	"	" С-251	2	4	
А3		32	"	" С-274	1	1	
А3		33	"	" С-275	2	2	
А3		34	"	" С-272	4	4	
А3		35	"	" С-220	1	1	
А3		36	А-II(III,IV)-1200-314-86 ал.5	Сетка арматурная С-223	1	1	
А3		37	то же	то же С-226	1	1	
А3		38	"	" С-229	1	1	
А3		39	"	" С-273	2	2	
А3		40	"	" С-313	2	2	
А3		41	"	" С-314	2	2	
А3		42	"	" С-315	2	2	
А3		65	"	" С-141	2	2	
А3		43	А-II(III,IV)-1200-314.86 ал.5	Изделие закладное МН-7	1	1	
А3		44	то же	то же МН-8	–	1	
А3			"	" МН-9	1	–	
Б4		66		Полоса $\frac{Б10\times100\ ГОСТ103-76}{ВСТ3пс6\ ГОСТ535-79^*}$ ℓ=200	16	24	1,6 кг
А3		45	А-II(III,IV)-1200-314.86 ал.5	Изделие закладное МН-24	–	2	
				Детали			
Б4		46		ф16 АIII ГОСТ5781-82 ℓ=2050	4	–	
Б4				ф20 АIII то же ℓ=2050	–	10	
Б4		47		ф12 АIII " ℓ=400	8	16	
Б4		48	лист 14	ф20 АIII " ℓ=1180	59	59	
Б4		49		ф8 АIII " ℓ=2050	4	4	
Б4		50		ф8 АIII " ℓ=900	14	14	
Б4		51		ф12 АIII " ℓ=1500	16	16	
Б4		52		ф6 АIII " ℓ=370	17	17	
Б4		53		ф8 АIII " ℓ=1600	4	4	
Б4		54		ф12 АIII " ℓ=1700	8	8	
Б4		55	лист 14	ф6 АIII " ℓ=730	5	5	
Б4		56	лист 14	ф6 АIII " ℓ=800	16	16	
Б4		57		ф6 АI " ℓ=100	10	10	
Б4		58		ф6 АI " ℓ=280	10	10	
Б4		59		ф6 АIII " ℓ=490	8	8	
Б4		60		ф6 АI " ℓ=330	17	17	
Б4		61		ф6 АI " ℓ=180	65	65	
Б4		62		ф8 АI "	18,5 пм	18,5 пм	
Б4		63		ф12 АIII " ℓ=2160	3	3	
Б4		64	лист 14	ф6 АIII " ℓ=1160	2	2	
				Материалы			
				Бетон М 200	37,3	37,1	м³

Ведомость расхода стали на расширительную камеру, кг /начало/

Марка элемента	Изделия арматурные									
	Арматура класса									
	А-I			А-III						
	ГОСТ 5781-82									
	ф6	ф8	Итого	ф6	ф8	ф10	ф12	ф14	ф16	ф20
1 кл. зона	77,5	13,9	91,4	300,0	247,3	236,2	630,2	–	223,9	1358,5
2 кл. зона	75,5	13,9	89,4	296,0	235,3	245,7	584,6	–	210,9	1409,0

/продолжение/

Марка элемента	Изделия арматурные						Изделия закладные			
	Арматура класса			Прокат марки		Всего	Арматура класса		Прокат марки	
	А-III			ВСТ3сп5			А-III		ВСТ3кп2	
	ГОСТ 5781-82			ГОСТ103-76			ГОСТ5781-82		ГОСТ8509-72*	
	ф25		Итого	-18×75			ф8		∠50×5	
1 кл. зона	159,6		3155,7	1,6		3248,7	2,0		39,6	
2 кл. зона	159,6		3141,1	1,6		3232,1	3,6		44,0	

/окончание/

Марка элемента	Изделия закладные				Всего	Общий расход
	Прокат марки					
	ВСТ пс6					
	ГОСТ103-76		ГОСТ19903-74*			
	-10×100		-δ=10			
1 кл. зона	25,6		–		67,2	3315,9
2 кл. зона	51,2		22,6		121,4	3353,5

Инв. № подл. | Подпись и дата | Взам. инв. №

Привязан

Инв. №

Нач отд.	Даниленко	
Гл. спец.	Крадинова	
Рук гр.	Сидорова	
Ст инж.	Сидорова	
Исполн.	Рубцова	
Провер.	Россиева	
Н контр.	Крадинова	

А-II (III, IV)-1200-314.86-КЖ-1

Склад материалов и оборудования отдельно стоящий заглубленный

Расширительная камера
Спецификация для класса А-III (1,2 климатические зоны)

Стадия	Лист	Листов
РП	16	

ГОССТРОЙ СССР
ГОСХИМПРОЕКТ
Волжское отделение

Альбом 3

Формат	Зона	Поз.	Обозначение	Наименование	Кол. испол. 1 кл. зона	Кол. испол. 2 кл. зона	Примеч.
				Сборочные единицы			
А4		1	У-01-01/80 В.5	Каркас пространственный КП-39	1	1	
А3		2	А-II(III,IV)-1200-314-86 ал.5	То же КП-140	1	1	
А4		3	У-01-01/80 В.5	" КП-100	1	1	
А3		4	А-II(III,IV)-1200-314.86 ал.5	Каркас плоский КР-191	27	27	
А3		5		То же КР-206	48	48	
А3		6	"	" КР-195	15	15	
А3		7	"	" КР-227	5	-	
А3			"	" КР-198	-	5	
А3		8	"	" КР-201	5	5	
А4		9	У-01-01/80 В.2	" КР-9	2	2	
А4		10	У-01-01/80 В.5	Сетка арматурная С-115	1	1	
А3		11	А-II(III,IV)-1200-314.86 ал.5	То же С-286	1	1	
А3		12	То же	" С-256	1	1	
А3		13	"	" С-259	1	1	
А3		14	"	" С-289	2	-	
А3			"	" С-262	-	2	
А3		15	"	" С-265	2	2	
А3		16	"	" С-268	1	1	
А3		17	"	" С-271	1	1	
А3		18	"	" С-292	2	-	
А3		19	"	" С-293	4	4	
А3		20	"	" С-294	2	2	
А3		21	"	" С-295	2	2	
А3		22	"	" С-305	4	4	
А3		23	"	" С-306	2	2	
А3		24	"	" С-307	2	2	
А3		25	"	" С-308	2	2	
А3		26	"	" С-309	4	4	
А3		27	"	" С-233	1	1	
А3		28	"	" С-311	2	2	
А3		29	"	" С-312	2	2	
А3		30	"	" С-250	2	-	
А3		31	"	" С-251	2	4	
А3		32	"	" С-274	1	1	
А3		33	"	" С-275	2	2	
А3		34	"	" С-272	4	4	
А3		35	"	" С-221	1	1	
А3		36	А-II(III,IV)-1200-314.86 ал.5	Сетка арматурная С-224	1	1	
А3		37	То же	То же С-227	1	1	
А3		38	"	" С-230	1	1	
А3		39	"	" С-273	2	2	
А3		40	"	" С-313	2	2	
А3		41	"	" С-314	2	2	
А3		42	"	" С-315	2	2	
А3		65	"	" С-141	2	2	
А3		43	А-II(III,IV)-1200-314.86 ал.5	Изделие закладное МН-7	1	1	
А3		44	То же	То же МН-8	-	1	
А3			"	" МН-9	1	-	
Б4		66		Полоса Б10×100 ГОСТ 103-76 / Вст3пс6 ГОСТ 535-79* ℓ=200	16	24	1.6 кг
А3		45	А-II(III,IV)-1200-314.86 ал.5	Изделие закладное МН-24	-	2	
				Детали			
Б4		46		⌀14 А-III ГОСТ 5781-82 ℓ=2000	4	-	
Б4				⌀14 А-III ГОСТ ℓ=2000	-	10	
Б4		47		⌀10 А-III " ℓ=400	8	16	
Б4		48	Лист 14-	⌀14 А-III " ℓ=980	59	59	
Б4		49		⌀8 А-III " ℓ=2050	4	4	
Б4		50		⌀8 А-III " ℓ=900	14	14	
Б4		51		⌀12 А-III " ℓ=1500	16	16	
Б4		52		⌀6 А-III " ℓ=370	13	13	
Б4		53		⌀8 А-III " ℓ=1900	4	4	
Б4		54		⌀12 А-III " ℓ=1900	8	8	
Б4		55	Лист 14	⌀6 А-III " ℓ=730	16	16	
Б4		56	Лист 14	⌀6 А-III " ℓ=800	5	5	
Б4		57		⌀6 А-I " ℓ=100	10	10	
Б4		58		⌀6 А-I " ℓ=280	10	10	
Б4		59		⌀6 А-III " ℓ=490	8	8	
Б4		60		⌀6 А-I " ℓ=330	17	17	
Б4		61		⌀6 А-I " ℓ=180	65	65	
Б4		62		⌀8 А-I "	78.5 пм	78.5 пм	
		63		⌀12 А-III " ℓ=2160	3	3	
		64	Лист 14	⌀6 А-III " ℓ=1160	2	2	
				Материалы			
				Бетон М 200	37.3	37.1	м³

Ведомость расхода стали на расширительную камеру, кг /начало/

Марка элемента	Изделия арматурные									
	Арматура класса									
	А-I			А-III						
	ГОСТ 5781-82									
	⌀6	⌀8	итого	⌀6	⌀8	⌀10	⌀12	⌀14	⌀16	
1 кл. зона	66.1	13.9	80.0	319.7	358.4	105.0	445.5	524.8	239.1	
2 кл. зона	64.1	13.9	78.0	315.7	346.4	102.8	445.5	533.3	239.1	

/продолжение/

Марка элемента	Изделия арматурные						Изделия закладные		
	Арматура класса			Прокат марки			Арматура класса	Прокат марки	
	А-III			Вст3пс6		Всего	А-III	Вст3кп2	
	ГОСТ 5781-82			ГОСТ 103-76			ГОСТ 5781-82	ГОСТ 8509-72	
	⌀20		итого	-16×60			⌀8	L50×5	
1 кл. зона	251.6		2244.1	0.9		2325.0	2.0	39.6	
2 кл. зона	251.6		224.0.4	0.9		2319.3	3.6	44.0	

/окончание/

Марка элемента	Изделия закладные					Общий расход
	Прокат марки				Всего	
	Вст3пс6					
	ГОСТ 103-76		ГОСТ 19903-74			
	-10×100		-δ=10			
1 кл. зона	25.6		-		67.2	2392.2
2 кл. зона	51.2		22.6		121.4	2440.7

Взам. инв. № | Подпись и дата | Инв. № подл.

Привязан

Инв. №

Нач. отд.	Данильенко		
Гл. спец.	Крадинова		
Рук. гр.	Сидорова		
Ст. инж.	Сидорова		
Исполн.	Рубцова		
Провер.	Россиева		
Н. контр.	Крадинова		

А-II(III,IV)-1200-314.86-КЖ-1

Склад материалов и оборудования отдельно стоящий заглубленный

Стадия	Лист	Листов
РП	17	

Расширительная камера. Спецификация для класса А-IV (1,2 климатические зоны)

ГОССТРОЙ СССР ГОСХИМПРОЕКТ Волжское отделение

ГП 691-03 19

Альбом 3

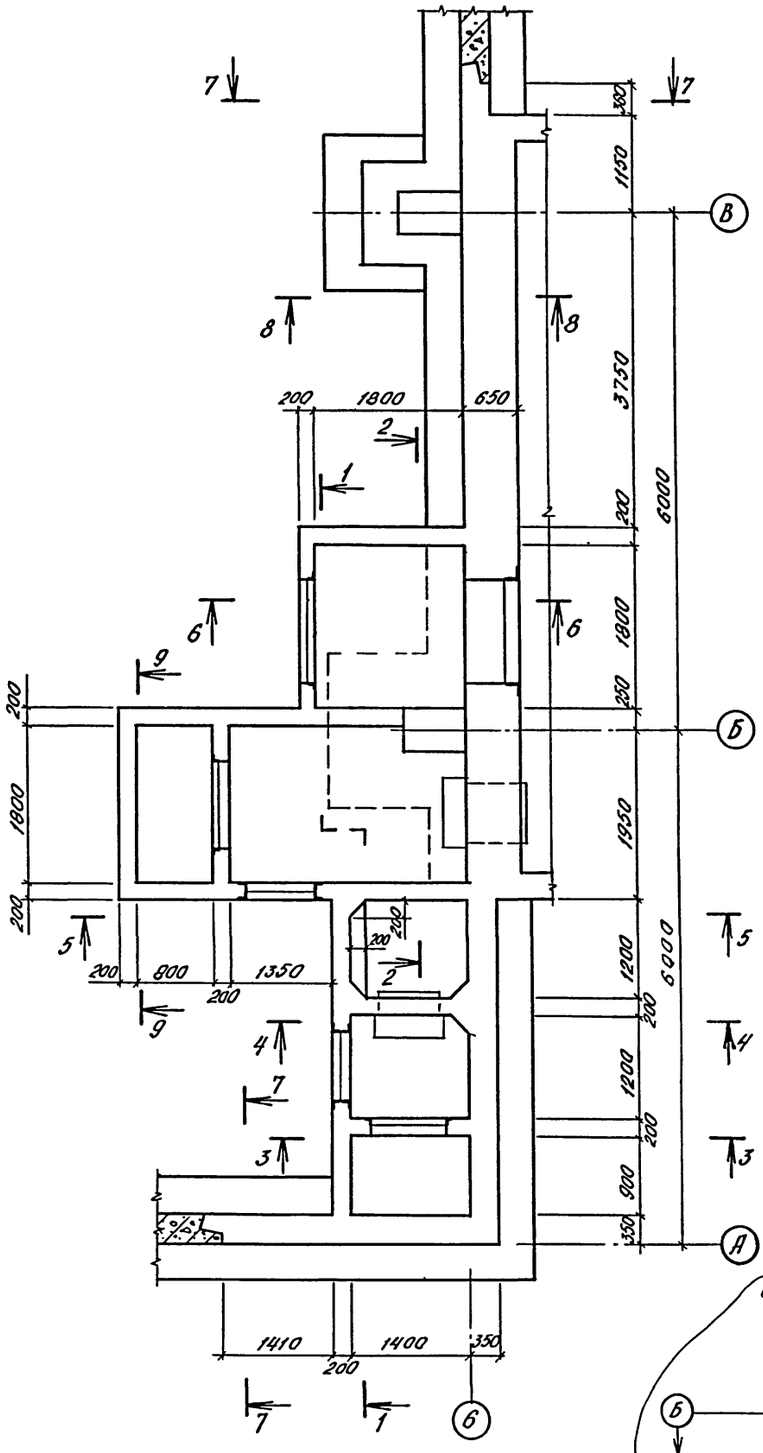

1 - 1

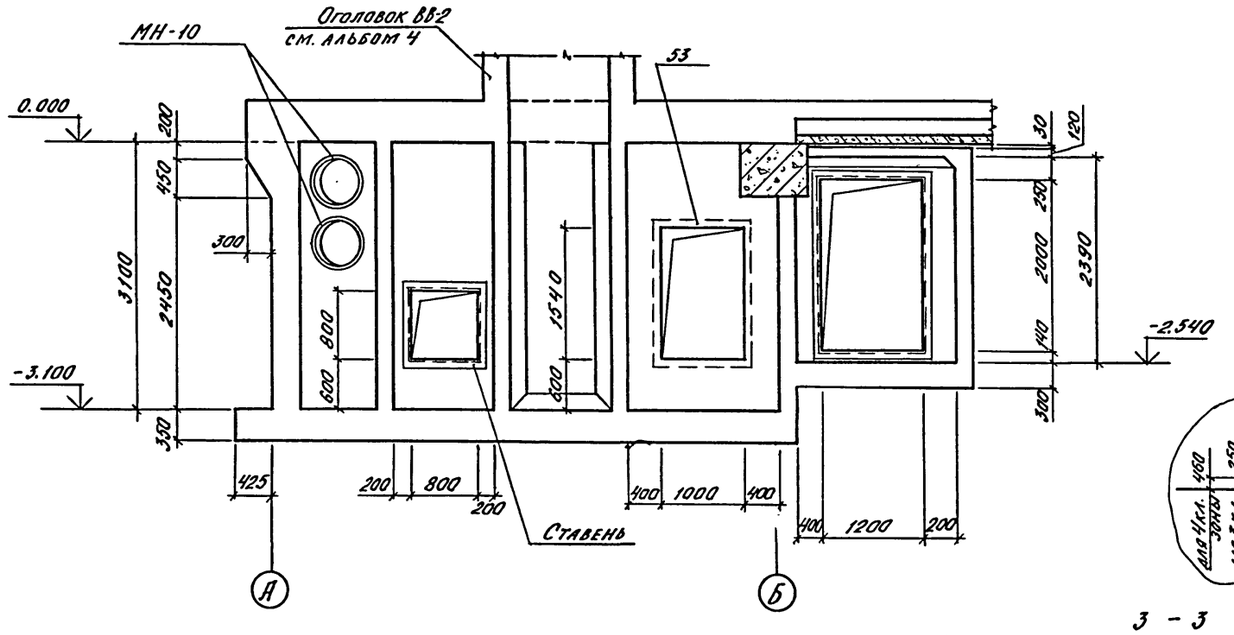

2 - 2

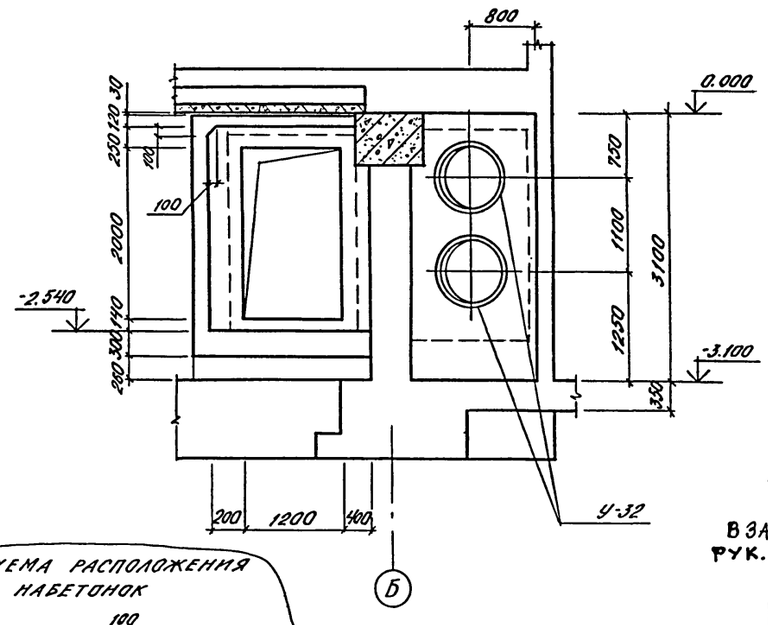

3 - 3

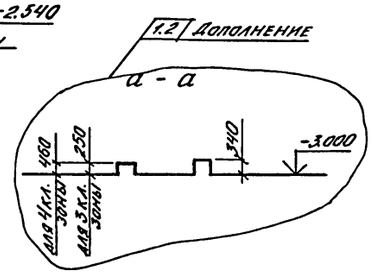

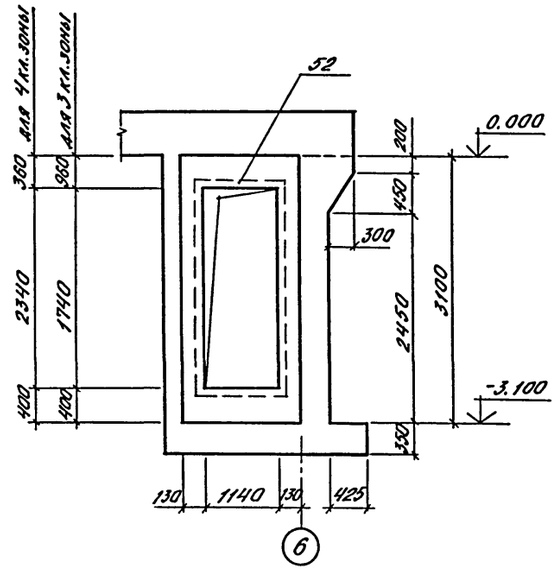

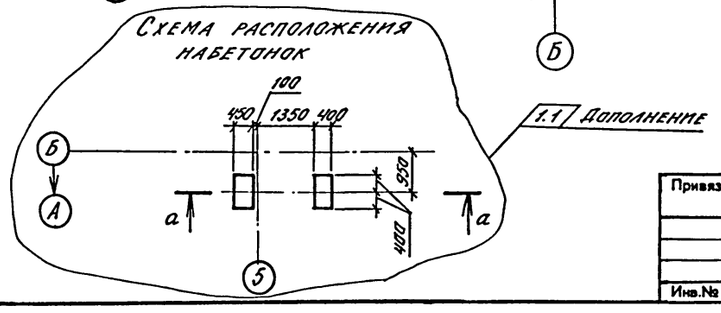

1. Основные примечания см. на КЖ-1, л. 19.
2. Сечения 4-4 ÷ 9-9 см. на КЖ-1 л. 19.

Взамен листа КЖ-18

Рук. группы Коробкин 18.XII.87

Изм.	Кол.уч.	Лист	№док.	Дата	ГИП	Нач.отд.	Рук.гр.
1	л.2						

Согласовано:
Рук. группы АР Калишевич
Рук. группы ОВ Звонарев
Рук. группы ОВ Панченко

Инв. № подл. | Подпись и дата | Взам. инв. №

Привязан

Инв. №

Нач.отд.	Даниленко	
Гл.спец.	Крядинова	
Рук. гр.	Сидорова	
Ст. инж.	Безбородова	
Исполн.	Безбородова	
Провер.	Россиева	
Н.контр.	Крядинова	

А-II (III, IV)-1200-314.86-КЖ-1

Склад материалов и оборудования отдельно стоящий заглубленный

Стадия	Лист	Листов
РП	18п	

Расширительная камера. Опалубка. (3,4 климатические зоны)

ГОССТРОЙ СССР
ГОСХИМПРОЕКТ
Волжское отделение

СФ 691-03 20

Альбом 3

4 - 4

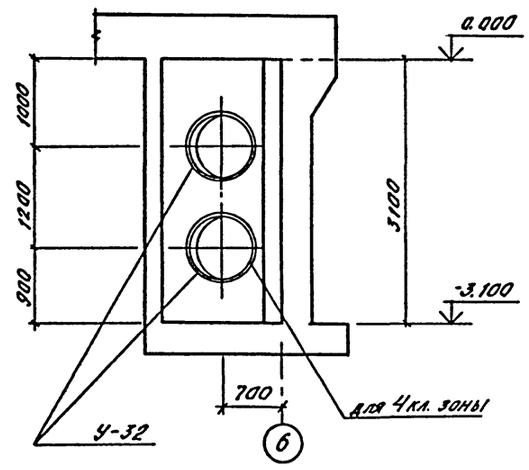

5 - 5

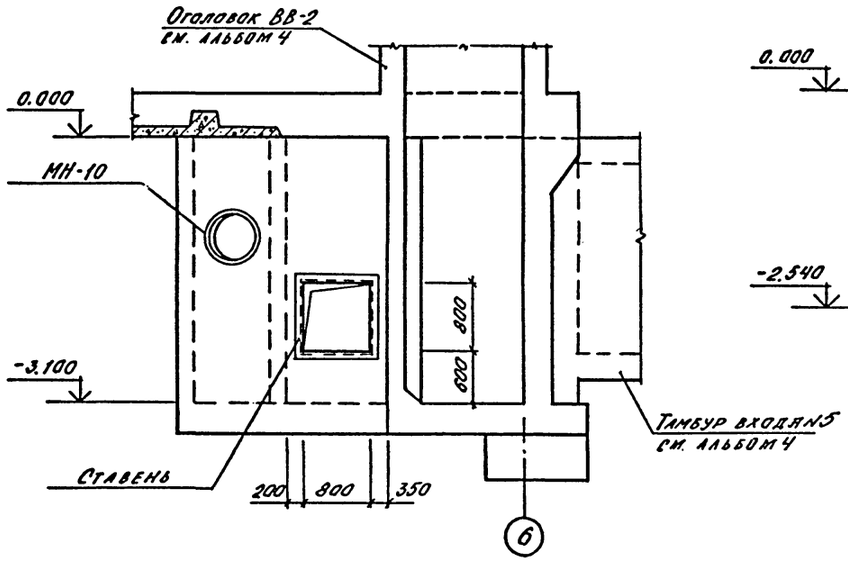

6 - 6

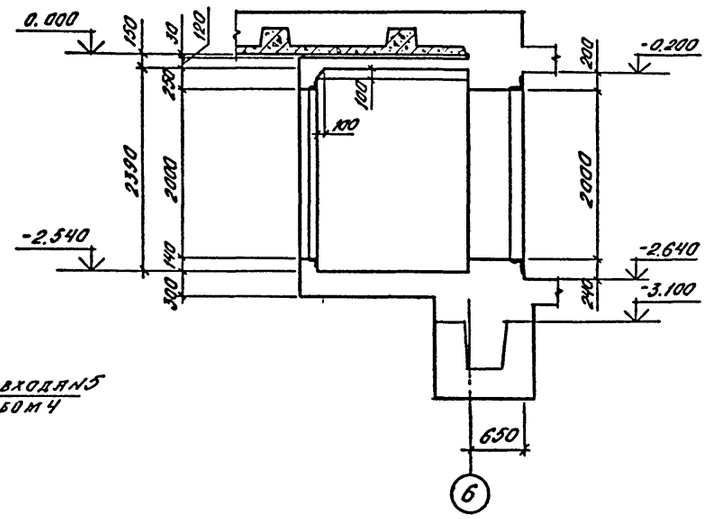

7 - 7

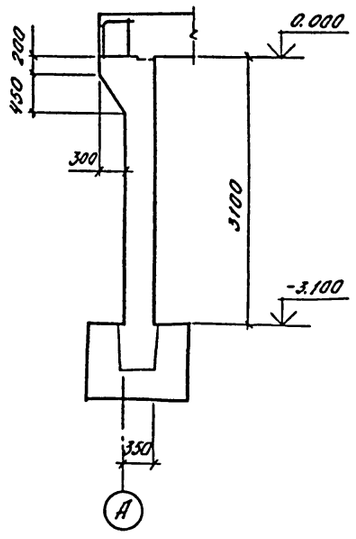

8 - 8

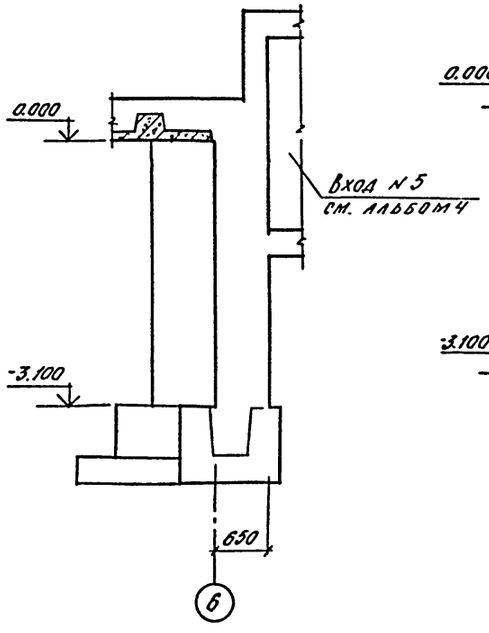

9 - 9

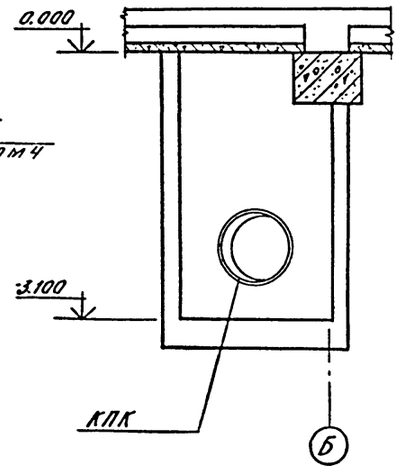

1. Ставни и двери заказаны в чертежах марки АР. Установку ставней и дверей см. по деталям в альбоме 4
2. Установку деталей МН-10 и КПК см. на КЖ-1, л.л. 46, 47.
3. Коробки У-32 заказаны в чертежах марки ОВ. Установку У-32 см. на КЖ-1, л. 22.
4. Детали КПК диаметром до 400 мм на чертеже условно не показаны.

Нач. отд.	Даниленко		
Гл. спец.	Крадинова		
Рук. гр.	Сидорова		
Ст. инж.	Безбородова		
Исполн.	Безбородова		
Провер.	Россиева		
Н. контр.	Крадинова		

Привязан

Инв №

А - II (III, IV) - 1200-314.86-КЖ-1

Склад материалов и оборудования отдельно стоящий заглубленный

Стадия	Лист	Листов
РП	19	

Расширительная камера. Опалубка. (3, 4 климатические зоны).

ГОССТРОЙ СССР
ГОСХИМПРОЕКТ
Волжское отделение

Согласовано:
Рук. группы АР Калишева
Рук. группы ОВ Звонарева

Инв. № подл. | Подпись и дата | Взам. инв. №

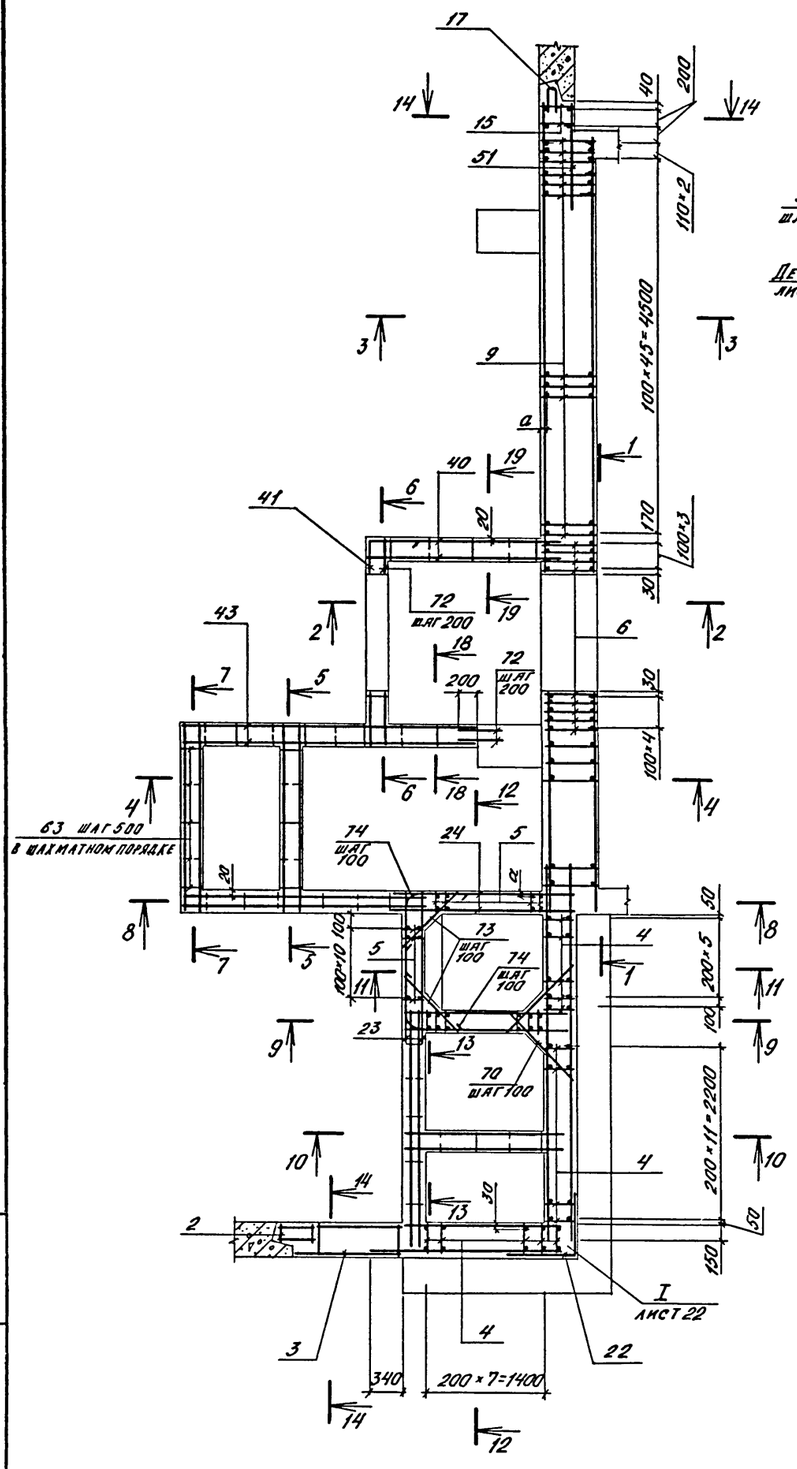

1 - 1

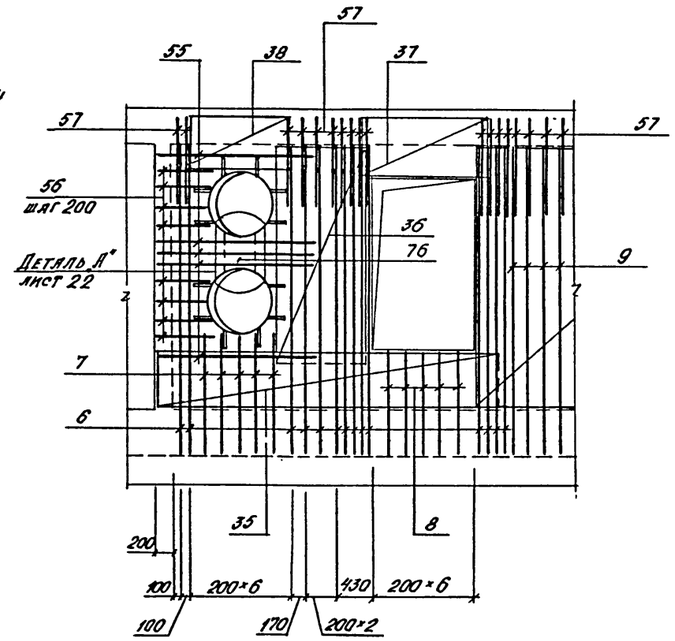

2 - 2

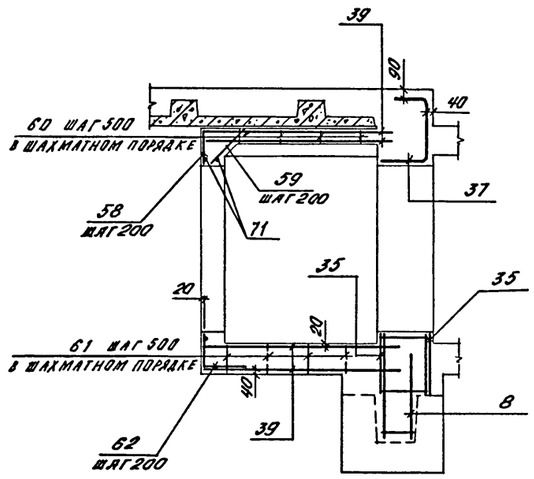

3 - 3

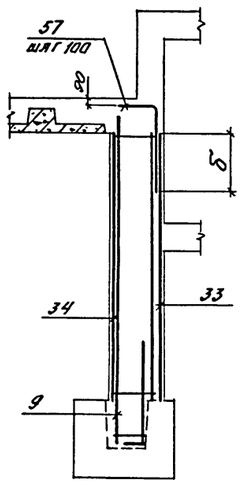

4 - 4

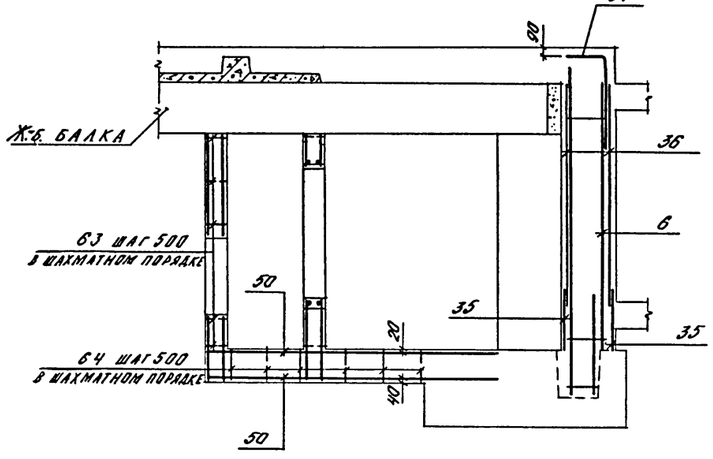

5 - 5

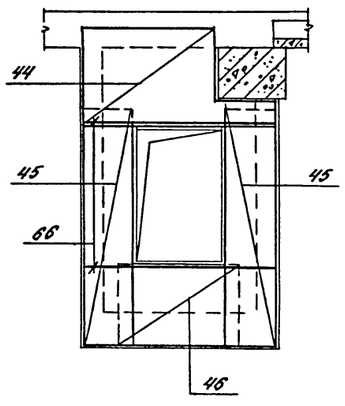

18 - 18

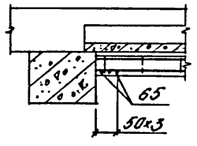

1. Армирование перекрытия на сечениях условно не показано.
2. Ведомость деталей см. на КЖ-1 л. 22.

Класс сооружения	Размеры, мм		
	а	б	a_1
А-II	40	750	55
А-III	35	600	50
А-IV	35	450	45

Взам. инв. №
Подпись и дата
Инв. № подл.

Привязан

Инв.№

Нач. отд.	Даниленко	
Гл. спец.	Крядинова	
Рук. гр.	Сидорова	
Ст. инж.	Безбородова	
Исполн.	Безбородова	
Провер.	Россиева	
Н. контр.	Крядинова	

A - II (III, IV) - 1200-314.86-КЖ-1

Склад материалов и оборудования отдельно стоящий заглубленный

Стадия	Лист	Листов
РП	20	

Расширительная камера. Армирование. (3,4 климатические зоны).

ГОССТРОЙ СССР
ГОСХИМПРОЕКТ
Волжское отделение

Альбом 3

6 - 6

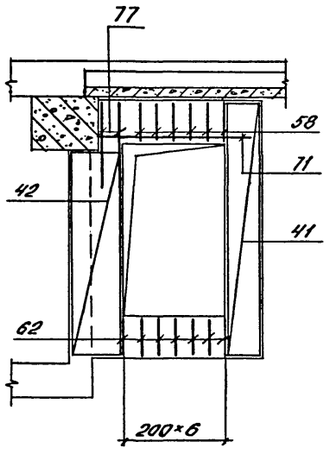

7 - 7

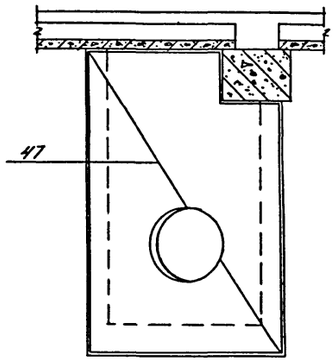

8 - 8

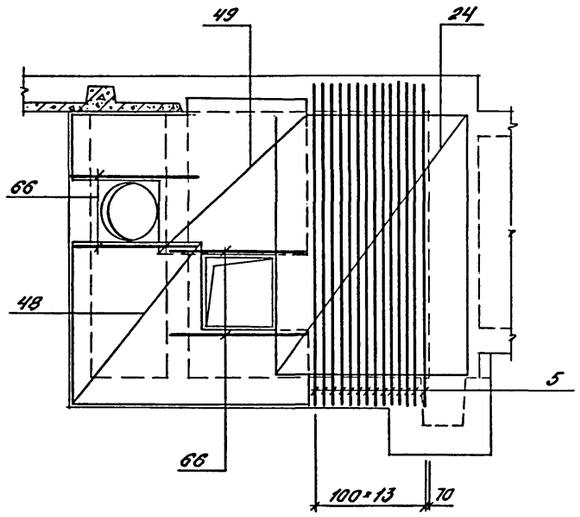

9 - 9

3 климатическая зона

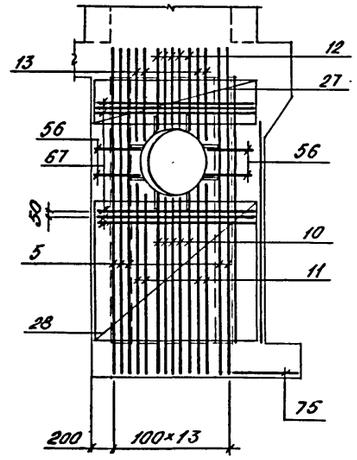

9 - 9

4 климатическая зона

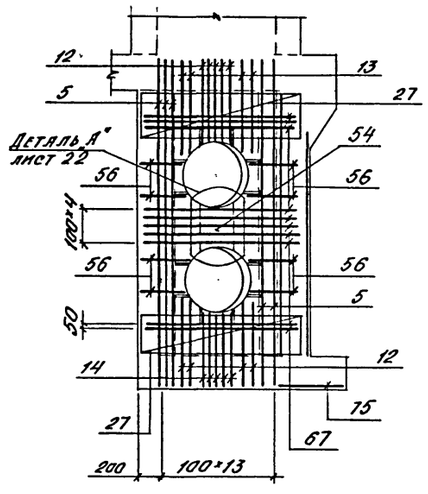

10 - 10

3 климатическая зона

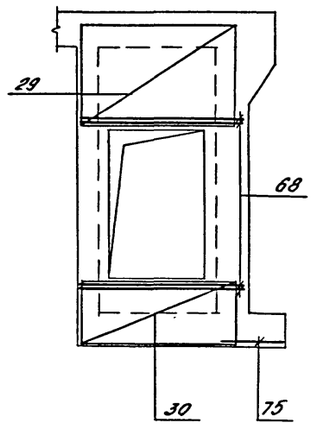

10 - 10

4 климатическая зона

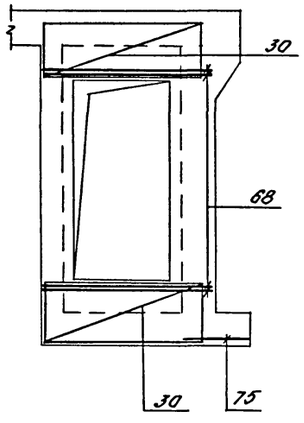

11 - 11

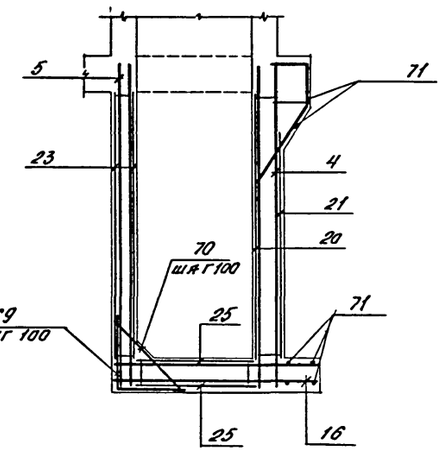

1. Ведомость деталей см. на КЖ-1 л. 22.

19 - 19

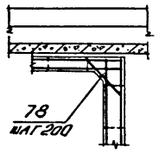

Взам. инв. №			
Подпись и дата			
Инв. № подл.			

				A - II (III, IV) - 1200-314.86-КЖ-1	
Нач. отд.	Даниленко				
Гл. спец.	Крадинова			Склад материалов и оборудования отдельно стоящий заглубленный	Стадия: РП; Лист: 21; Листов:
Рук. гр.	Сидорова				
Ст. инж.	Безбородова				
Привязан		Исполн.	Безбородова	Расширительная камера. Армирование. (3, 4 климатические зоны).	ГОССТРОЙ СССР ГОСХИМПРОЕКТ Волжское отделение
		Провер.	Россиева		
Инв. №		Н. контр.	Крадинова		

Альбом 3

12 - 12

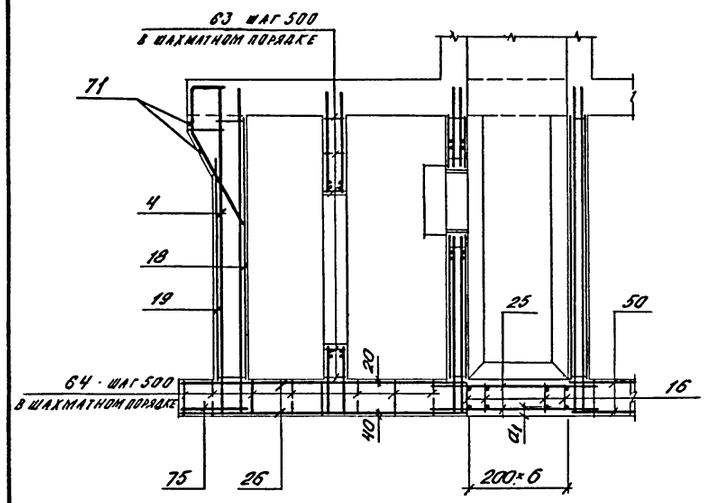

14 - 14

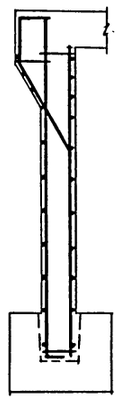

Деталь установки коробки У-32

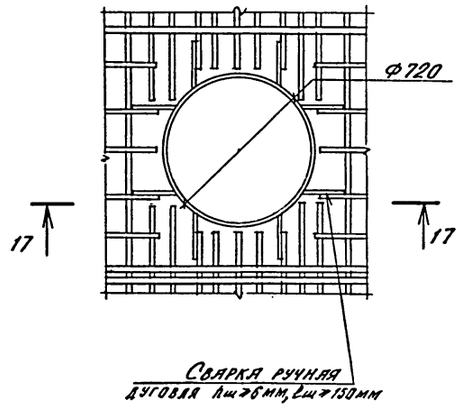

Ведомость деталей

Поз.	Эскиз
	А-II, А-III, А-IV
58	330 / 400
62	400 / 400
77	400 / 600
	А-II
69 74	700 / 700
57	300 / 1120
	А-III
57	300 / 880
69	700 / 700
74	600 / 600
	А-IV
57	300 / 680
69 74	500 / 500

I

13 - 13

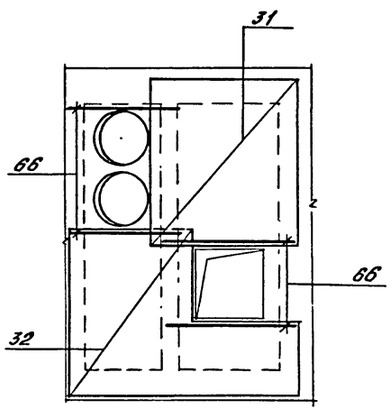

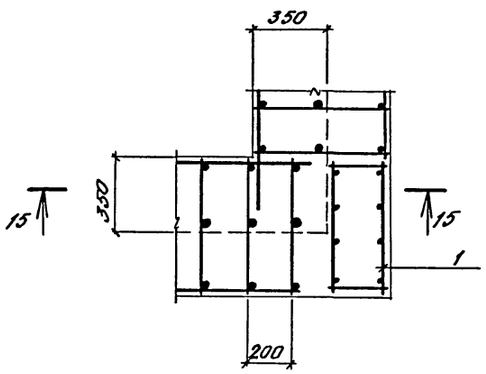

15 - 15

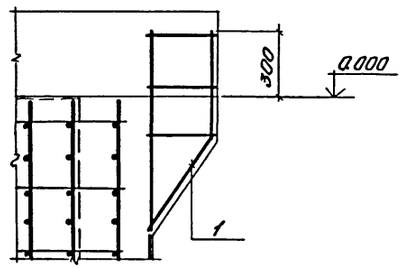

17 - 17

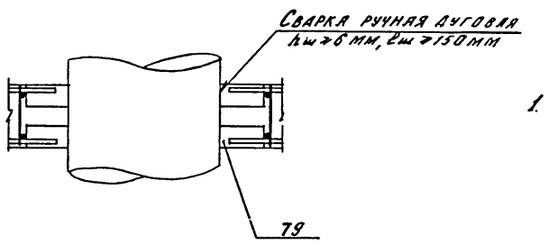

1. Значения „a1" см. на КЖ-1 л. 20.

Деталь „А"

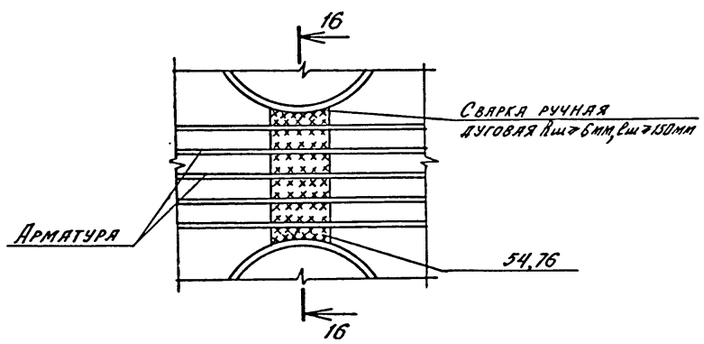

16 - 16

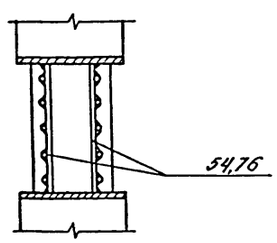

Нач. отд.	Даниленко		
Гл. спец.	Крадинова		
Рук. гр.	Сидорова		
Ст. инж.	Безбородова		
Исполн.	Безбородова		
Провер.	Россиева		
Н. контр.	Крадинова		

Привязан

Инв. №

А - II (III, IV) - 1200 - 314.86 - КЖ-1

Склад материалов и оборудования отдельно стоящий заглубленный

Стадия	Лист	Листов
РП	22	

Расширительная камера. Армирование. (3,4 климатические зоны).

ГОССТРОЙ СССР
ГОСХИМПРОЕКТ
Волжское отделение

Инв. № подл. | Подпись и дата | Взам. инв. №

Альбом 3

Формат	Зона	Поз.	Обозначение	Наименование	Кол. на испол. 3 кл. зона	Кол. на испол. 4 кл. зона	Примеч.
				Сборочные единицы			
А4		1	У-01-01/80, в. 5	Каркас пространственный КП-99	1	1	
А4		2	То же	То же КП-100	1	1	
А3		3	А-II(III,IV)-1200-314.86 ал.5	" КП-138	1	1	
А3		4	А-II(III,IV)-1200-314.86 ал.5	Каркас плоский КР-189	28	28	
А3		5	То же	То же КР-192	30	30	
А3		6	"	" КР-195	14	14	
А3		7	"	" КР-198	5	5	
А3		8	"	" КР-201	5	5	
А3		9	"	" КР-204	48	48	
А3		10	"	" КР-208	5	-	
А3		11	"	" КР-212	4	-	
А3		12	"	" КР-215	5	9	
А3		13	"	" КР-218	4	4	
А3		14	"	" КР-221	-	5	
А4		15	У-01-01/80, в.2	" КР-3	2	2	
А3		16	А-II(III,IV)-1200-314.86 ал.5	" КР-224	7	7	
А4		17	У-01-01/80, в. 5	Сетка арматурная С-115	1	1	
А3		18	А-II(III,IV)-1200-314.86 ал.5	То же С-219	1	1	
А3		19	То же	" С-222	1	1	
А3		20	"	" С-225	1	1	
А3		21	"	" С-228	1	1	
А3		22	"	" С-231	1	1	
А3		23	"	" С-234	2	2	
А3		24	"	" С-237	2	2	
А3		25	"	" С-240	2	2	
А3		26	"	" С-243	2	2	
А3		27	"	" С-244	2	4	
А3		28	"	" С-247	2	-	
А3		29	"	" С-250	2	-	
А3		30	"	" С-251	2	4	
А3		31	"	" С-252	2	2	
А3		32	"	" С-253	2	2	
А3		33	"	" С-254	1	1	
А3		34	"	" С-257	1	1	
А3		35	"	" С-260	2	2	
А3		36	"	" С-263	2	2	
А3		37	"	" С-266	1	1	
А3		38	"	" С-269	1	1	
А3		39	"	" С-272	4	4	
А3		40	"	" С-273	2	2	
А3		41	"	" С-274	1	1	
А3		42	"	" С-275	2	2	
А3		43	А-II(III,IV)-1200-314.86 ал.5	Сетка арматурная С-276	2	2	
А3		44	То же	То же С-277	2	2	
А3		45	"	" С-278	4	4	
А3		46	"	" С-279	2	2	
А3		47	"	" С-280	2	2	
А3		48	"	" С-281	2	2	
А3		49	"	" С-282	2	2	
А3		50	"	" С-283	2	2	
А3		51	"	" С-284	1	1	
А3		75	"	" С-136	2	2	
А3		52	А-II(III,IV)-1200-314.86 ал.5	Изделие закладное МН-9	1	-	
А3			То же	То же МН-8	-	1	
А3		53	"	" МН-14	1	1	
Б4		79		Полоса $\frac{Б10\times100\ ГОСТ\ 103\text{-}76}{ВСт3кс6\ ГОСТ\ 535\text{-}79^{**}}$ ℓ=200	40	48	1,6 кг
А3		54	А-II(III,IV)-1200-314.86 ал.5	Изделие закладное МН-24	-	2	
А3		76	То же	То же МН-16	2	2	
				Детали			
Б4		55		ф25 AIII ГОСТ 5781-82 ℓ=2150	10	10	8,3 кг
Б4		56		ф16 AIII То же ℓ=600	24	32	0,9 кг
Б4		57	лист 22	ф25 AIII " ℓ=1420	62	62	5,5 кг
Б4		58	То же	ф6 AIII " ℓ=730	6	6	0,2 кг
Б4		59		ф6 AIII " ℓ=490	7	7	0,1 кг
Б4		60		ф6 AI " ℓ=100	10	10	0,02 кг
Б4		61		ф6 AI " ℓ=280	10	10	0,1 кг
Б4		62	лист 22	ф6 AIII " ℓ=800	10	10	0,2 кг
Б4		63		ф6 AI " ℓ=180	102	102	0,04 кг
Б4		64		ф6 AI " ℓ=330	30	30	0,1 кг
Б4		65		ф12 AIII " ℓ=2150	3	3	1,9 кг
Б4		66		ф12 AIII " ℓ=1740	20	20	1,5 кг
Б4		67		ф25 AIII " ℓ=1900	12	20	7,3 кг
Б4		68		ф12 AIII " ℓ=1900	8	8	1,7 кг
Б4		69	лист 22	ф12 AIII " ℓ=1400	12	12	1,2 кг
Б4		70		ф16 AIII " ℓ=980	75	75	1,5 кг
Б4		71		ф8 AI "	20,0 п.м.	20,0 п.м.	0,4 кг
Б4		72		ф6 AIII " ℓ=370	37	37	0,1 кг
Б4		73		ф16 AIII " ℓ=800	64	64	1,3 кг
Б4		74	лист 22	ф16 AIII " ℓ=1400	64	64	2,2 кг
Б4		77	то же	ф6 AIII " ℓ=1000	2	2	0,2 кг
Б4		78		ф6 AIII " ℓ=560	10	10	0,1 кг
				Материалы			
				Бетон М300	47,18	46,96	м³

Ведомость расхода стали на расширительную камеру, кг (начало)

Марка элемента	Изделия арматурные									
	Арматура класса									
	А-I			А-III						
	ГОСТ 5781-82									
	ф6	ф8	Итого	ф6	ф8	ф10	ф12	ф14	ф16	ф20
3 кл. зона	52,8	84,2	137,0	303,6	357,4	23,1	1178,7	33,3	1315,1	195,7
4 кл. зона	52,8	78,2	131,0	299,6	346,6	23,1	1159,9	33,3	1251,3	195,7

(продолжение)

Марка элемента	Изделия арматурные						Изделия закладные			
	Арматура класса			Прокат марки		Всего	Арматура класса		Прокат марки	
	А-III			ВСт3сп5			А-III		ВСт3кп2	
	ГОСТ 5781-82			ГОСТ 103-76			ГОСТ 5781-82		ГОСТ 8509-72*	
	ф25		Итого	-18×75			ф8		L50×5	
3 кл. зона	2296,5		5702,4	1,6		5891,0	3,0		42,6	
4 кл. зона	2353,9		5663,4	1,6		5798,0	3,4		47,0	

(окончание)

Марка элемента	Изделия закладные				Всего	Общий расход
	Прокат марки					
	ВСт3пс6					
	ГОСТ 103-76		ГОСТ 19903-74*			
	-10×100		-6×10			
3 кл. зона	64,0		17,8		127,4	5968,4
4 кл. зона	76,8		40,4		167,6	5963,6

Взам. инв. №

Подпись и дата

Инв. № подл.

Привязан

Инв.№

Нач. отд.	Данниленко	
Гл. спец.	Крадинова	
Рук. гр.	Сидорова	
Ст. инж.	Безбородова	
Исполн.	Безбородова	
Провер.	Россиева	
Н. контр.	Крадинова	

А-II(III,IV)-1200-314.86-КЖ-1

Склад материалов и оборудования отдельно стоящий заглубленный	Стадия	Лист	Листов
	РП	23	
Расширительная камера. Спецификация для класса А-II (3,4 климатические зоны)	ГОССТРОЙ СССР ГОСХИМПРОЕКТ Волжское отделение		

Альбом 3

Формат	Зона	Поз.	Обозначение	Наименование	Кол. на испол. 3 кл. зона	Кол. на испол. 4 кл. зона	Примеч.
				Сборочные единицы			
А4		1	У-01-01/80, в. 5	Каркас пространственный КП-99	1	1	
А4		2	То же	То же КП-100	1	1	
А3		3	А-II(III,IV)-1200-314.86 ал. 5	" КП-139	1	1	
А3		4	А-II(III,IV)-1200-314.86 ал. 5	Каркас плоский КР-190	28	28	
А3		5	То же	То же КР-193	30	30	
А3		6	"	" КР-195	14	14	
А3		7	"	" КР-198	5	5	
А3		8	"	" КР-201	5	5	
А3		9	"	" КР-205	48	48	
А3		10	"	" КР-210	5	–	
А3		11	"	" КР-213	4	–	
А3		12	"	" КР-216	5	9	
А3		13	"	" КР-219	4	4	
А3		14	"	" КР-222	–	5	
А4		15	У-01-01/80, в. 2	" КР-7	2	2	
А3		16	А-II(III,IV)-1200-314.86 ал. 5	" КР-225	7	7	
А4		17	У-01-01/80, в. 5	Сетка арматурная С-115	1	1	
А3		18	А-II(III,IV)-1200-314.86 ал. 5	То же С-220	1	1	
А3		19	То же	" С-223	1	1	
А3		20	"	" С-226	1	1	
А3		21	"	" С-229	1	1	
А3		22	"	" С-232	1	1	
А3		23	"	" С-235	2	2	
А3		24	"	" С-238	2	2	
А3		25	"	" С-241	2	2	
А3		26	"	" С-243	2	2	
А3		27	"	" С-245	2	4	
А3		28	"	" С-248	2	–	
А3		29	"	" С-250	2	–	
А3		30	"	" С-251	2	4	
А3		31	"	" С-252	2	2	
А3		32	"	" С-253	2	2	
А3		33	"	" С-255	1	1	
А3		34	"	" С-258	1	1	
А3		35	"	" С-261	2	2	
А3		36	"	" С-264	2	2	
А3		37	"	" С-267	1	1	
А3		38	"	" С-270	1	1	
А3		39	"	" С-272	4	4	
А3		40	"	" С-273	2	2	
А3		41	"	" С-274	1	1	
А3		42	"	" С-275	2	2	
А3		43	А-II(III,IV)-1200-314.86 ал. 5	Сетка арматурная С-276	2	2	
А3		44	То же	То же С-277	2	2	
А3		45	"	" С-278	4	4	
А3		46	"	" С-279	2	2	
А3		47	"	" С-280	2	2	
А3		48	"	" С-281	2	2	
А3		49	"	" С-282	2	2	
А3		50	"	" С-283	2	2	
А3		51	"	" С-285	1	1	
А3		75	"	" С-141	2	2	
А3		52	А-II(III,IV)-1200-314.86 ал. 5	Изделие закладное МН-9	1	–	
А3			То же	То же МН-8	–	1	
А3		53	"	" МН-14	1	1	
Б4		79		Полоса В10×100 ГОСТ 103-76 Вст3кс6 ГОСТ 535-79* ℓ=200	40	48	1,6 кг
А3		54	А-II(III,IV)-1200-314.86 ал. 5	Изделие закладное МН-24	–	2	
А3		76	То же	То же МН-16	2	2	
				Детали			
Б4		55		ф 20 А-III ГОСТ 5781-82 ℓ=2050	10	10	5,1 кг
Б4		56		ф 12 А-III То же ℓ=600	24	32	0,5 кг
Б4		57	лист 22	ф 20 А-III " ℓ=1180	62	62	2,9 кг
Б4		58	то же	ф 6 А-III " ℓ=730	6	6	0,2 кг
Б4		59		ф 6 А-III " ℓ=490	7	7	0,1 кг
Б4		60		ф 6 А-I " ℓ=100	10	10	0,02 кг
Б4		61		ф 6 А-I " ℓ=280	10	10	0,1 кг
Б4		62	лист 22	ф 6 А-III " ℓ=800	10	10	0,2 кг
Б4		63		ф 6 А-I " ℓ=180	102	102	0,04 кг
Б4		64		ф 6 А-I " ℓ=330	30	30	0,1 кг
Б4		65		ф 12 А-III " ℓ=2150	3	3	1,9 кг
Б4		66		ф 12 А-III " ℓ=1740	20	20	1,5 кг
Б4		67		ф 20 А-III " ℓ=1900	12	20	4,7 кг
Б4		68		ф 12 А-III " ℓ=1900	8	8	1,7 кг
Б4		69	лист 22	ф 10 А-III " ℓ=1400	12	12	0,9 кг
Б4		70		ф 14 А-III " ℓ=980	75	75	1,2 кг
Б4		71		ф 8 А-I "	20,0 п.м.	20,0 п.м.	0,4 кг
Б4		72		ф 6 А-III " ℓ=370	37	37	0,1 кг
Б4		73		ф 14 А-III " ℓ=800	64	64	1,0 кг
Б4		74	лист 22	ф 14 А-III " ℓ=1200	64	64	1,4 кг
Б4		77	то же	ф 6 А-III " ℓ=1000	2	2	0,2 кг
Б4		78		ф 6 А-III " ℓ=560	10	10	0,1 кг
				Материалы			
				Бетон М300	47,18	46,96	м³

Ведомость расхода стали на расширительную камеру, кг (начало)

Марка элемента	Изделия арматурные									
	Арматура класса									
	А-I			А-III						
	ГОСТ 5781-82									
	ф6	ф8	Итого	ф6	ф8	ф10	ф12	ф14	ф16	ф20
3 кл. зона	72,1	45,6	117,7	317,2	353,2	480,7	623,1	647,1	203,6	1481,9
4 кл. зона	74,1	38,6	112,7	313,2	342,4	466,3	623,1	598,7	203,6	1422,5

(продолжение)

Марка элемента	Изделия арматурные						Изделия закладные			
	Арматура класса			Прокат марки		Всего	Арматура класса		Прокат марки	
	А-III			Вст3сп5			А-III		Вст3кп2	
	ГОСТ 5781-82			ГОСТ 103-76			ГОСТ 5781-82		ГОСТ 8509-72*	
	ф25		Итого	-18×75			ф8		L 50×5	
3 кл. зона	159,6		4263,4	1,6		4382,7	3,0		42,6	
4 кл. зона	305,6		4275,4	1,6		4389,7	3,4		47,0	

(окончание)

Марка элемента	Изделия закладные					
	Прокат марки				Всего	Общий расход
	Вст3пс6					
	ГОСТ 103-76		ГОСТ 19903-74*			
	-10×100		-6-10			
3 кл. зона	64,0		17,8		127,4	4510,1
4 кл. зона	76,8		40,4		167,6	4557,3

Привязан

Инв. №

Взам. инв. №

Подпись и дата

Инв. № подл.

Нач. отд.	Данилевко		
Гл. спец.	Крадинова		
Рук. гр.	Сидорова		
Ст. инж.	Безбородова		
Исполн.	Безбородова		
Провер.	Россиева		
Н. контр.	Крадинова		

А - II (III, IV) - 1200 - 314.86 - КЖ-1

Склад материалов и оборудования отдельно стоящий заглубленный	Стадия	Лист	Листов
	РП	24	
Расширительная камера. Спецификация для класса А-III (3, 4 климатические зоны)	ГОССТРОЙ СССР ГОСХИМПРОЕКТ Волжское отделение		

Альбом 3

Формат	Зона	Поз.	Обозначение	Наименование	Кол. на испол. 3 кл. зона	Кол. на испол. 4 кл. зона	Примеч.
				Сборочные единицы			
А4		1	У-01-01/80, в. 5	Каркас пространственный КП-99	1	1	
А4		2	То же	То же КП-100	1	1	
А3		3	А-II(III,IV)-1200-314.86 ал.5	" КП-140	1	1	
А3		4	А-II(III,IV)-1200-314.86 ал.5	Каркас плоский КР-191	28	28	
А3		5	То же	То же КР-194	30	30	
А3		6	"	" КР-195	14	14	
А3		7	"	" КР-198	5	5	
А3		8	"	" КР-201	5	5	
А3		9	"	" КР-206	48	48	
А3		10	"	" КР-211	5	-	
А3		11	"	" КР-214	4	-	
А3		12	"	" КР-217	5	9	
А3		13	"	" КР-220	4	4	
А3		14	"	" КР-223	-	5	
А4		15	У-01-01/80, в.2	" КР-9	2	2	
А3		16	А-II(III,IV)-1200-314.86 ал.5	" КР-226	7	7	
А4		17	У-01-01/80, в. 5	Сетка арматурная С-115	1	1	
А3		18	А-II(III,IV)-1200-314.86 ал.5	То же С-221	1	1	
А3		19	То же	" С-224	1	1	
А3		20	"	" С-227	1	1	
А3		21	"	" С-230	1	1	
А3		22	"	" С-233	1	1	
А3		23	"	" С-236	2	2	
А3		24	"	" С-239	2	2	
А3		25	"	" С-242	2	2	
А3		26	"	" С-243	2	2	
А3		27	"	" С-246	2	4	
А3		28	"	" С-249	2	-	
А3		29	"	" С-250	2	-	
А3		30	"	" С-251	2	4	
А3		31	"	" С-252	2	2	
А3		32	"	" С-253	2	2	
А3		33	"	" С-256	1	1	
А3		34	"	" С-259	1	1	
А3		35	"	" С-262	2	2	
А3		36	"	" С-265	2	2	
А3		37	"	" С-268	1	1	
А3		38	"	" С-271	1	1	
А3		39	"	" С-272	4	4	
А3		40	"	" С-273	2	2	
А3		41	"	" С-274	1	1	
А3		42	"	" С-275	2	2	
А3		43	А-II(III,IV)-1200-314.86 ал.5	Сетка арматурная С-276	2	2	
А3		44	То же	То же С-277	2	2	
А3		45	"	" С-278	4	4	
А3		46	"	" С-279	2	2	
А3		47	"	" С-280	2	2	
А3		48	"	" С-281	2	2	
А3		49	"	" С-282	2	2	
А3		50	"	" С-283	2	2	
А3		51	"	" С-286	1	1	
А3		75	"	" С-141	2	2	
А3		52	А-II(III,IV)-1200-314.86 ал.5	Изделие закладное МН-9	1	-	
А3			То же	То же МН-8	-	1	
А3		53	"	" МН-14	1	1	
Б4		79		Полоса $\frac{B10\text{-}100\ ГОСТ\ 103\text{-}76}{Вст3пс6\ ГОСТ\ 535\text{-}79^{*}}$ ℓ=200	40	48	1,6 кг
А3		54	А-II(III,IV)-1200-314.86 ал.5	Изделие закладное МН-24	-	2	
А3		76	То же	То же МН-16	2	2	
				Детали			
Б4		55		ф14 А-III ГОСТ 5781-82 ℓ=2000	10	10	2,4 кг
Б4		56		ф10 А-III То же ℓ=600	24	32	0,4 кг
Б4		57	лист 22	ф14 А-III " ℓ=980	62	62	1,2 кг
Б4		58	то же	ф6 А-III " ℓ=730	6	6	0,2 кг
Б4		59		ф6 А-III " ℓ=490	7	7	0,1 кг
Б4		60		ф6 А-I " ℓ=100	10	10	0,02 кг
Б4		61		ф6 А-I " ℓ=280	10	10	0,1 кг
Б4		62	лист 22	ф6 А-III " ℓ=800	10	10	0,2 кг
Б4		63		ф6 А-I " ℓ=180	102	102	0,04 кг
Б4		64		ф6 А-I " ℓ=330	30	30	0,1 кг
Б4		65		ф12 А-III " ℓ=2150	3	3	1,9 кг
Б4		66		ф12 А-III " ℓ=1740	20	20	1,5 кг
Б4		67		ф14 А-III " ℓ=1900	12	-	2,3 кг
Б4		68		ф12 А-III " ℓ=1900	8	8	1,7 кг
Б4		69	лист 22	ф6 А-III " ℓ=1000	12	12	0,2 кг
Б4		70		ф10 А-III " ℓ=980	75	75	0,6 кг
Б4		71		ф8 А-I "	200 п.м.	200 п.м.	0,4 кг
Б4		72		ф6 А-III " ℓ=370	37	37	0,1 кг
Б4		73		ф10 А-III " ℓ=800	64	64	0,5 кг
Б4		74	лист 22	ф10 А-III " ℓ=1000	64	64	0,6 кг
Б4		67		ф16 А-III " ℓ=1900	-	20	3,0 кг
Б4		77	лист 22	ф6 А-III " ℓ=1000	2	2	0,2 кг
Б4		78		ф6 А-III " ℓ=560	10	10	0,1 кг
				Материалы			
				Бетон М300	47,18	48,95	м³

Ведомость расхода стали на расширительную камеру, кг (начало)

Марка элемента	Изделия арматурные									
	Арматура класса									
	А-I				А-III					
	ГОСТ 5781-82									
	ф6	ф8		Итого	ф6	ф8	ф10	ф12	ф14	ф16
3 кл. зона	85,4	10,3		95,7	473,3	337,5	411,5	481,7	607,9	233,0
4 кл. зона	83,0	10,3		93,3	458,6	337,5	389,5	481,7	580,3	293,0

(продолжение)

Марка элемента	Изделия арматурные							Изделия закладные			
	Арматура класса			Прокат марки			Всего	Арматура класса	Прокат марки		
	А-III			Вст3сп5				А-III	Вст3кп2		
	ГОСТ 5781-82			ГОСТ 103-76				ГОСТ 5781-82	ГОСТ 8509-72*		
	ф20		Итого	-16*60				ф8		L50*5	
3 кл. зона	236,5		2781,4	0,9		2878,0		3,0		42,6	
4 кл. зона	236,5		2777,0	0,9		2871,2		3,4		47,0	

(окончание)

Марка элемента	Изделия закладные				Всего	Общий расход
	Прокат марки					
	Вст3пс6					
	ГОСТ 103-76		ГОСТ 19903-74*			
	-10*100		-6-10			
3 кл. зона	64,0		17,8		127,4	3005,4
4 кл. зона	76,8		40,4		167,6	3039,8

Привязан

Инв.№

Взам. инв. № | Подпись и дата | Инв. № подл.

Нач. отд.	Данпленко		
Гл. спец.	Крядинова		
Рук. гр.	Сидорова		
Ст. инж.	Безбородова		
Исполн.	Безбородова		
Проверил	Россиева		
Н. контр.	Крядинова		

A - II (III, IV) - 1200 - 314.86 - КЖ-1

Склад материалов и оборудования отдельно стоящий заглубленный	Стадия	Лист	Листов
	РП	25	
Расширительная камера. Спецификация для класса А-IV (3,4 климатические зоны)	ГОССТРОЙ СССР ГОСХИМПРОЕКТ Волжское отделение		

Альбом 3

Опалубка

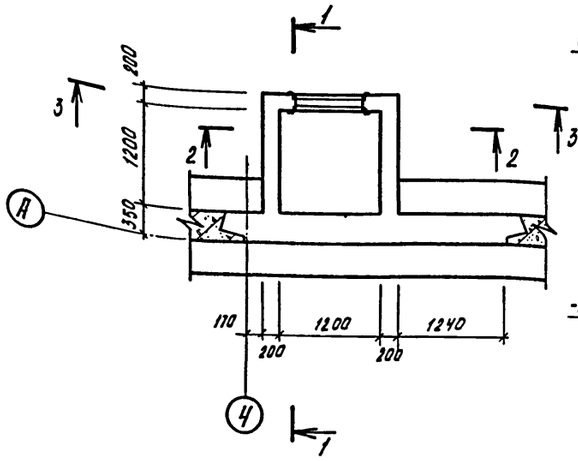

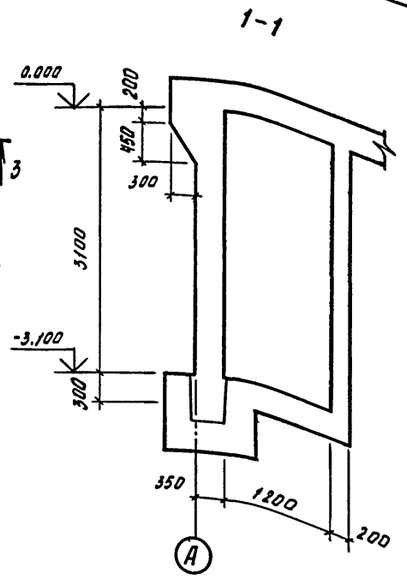

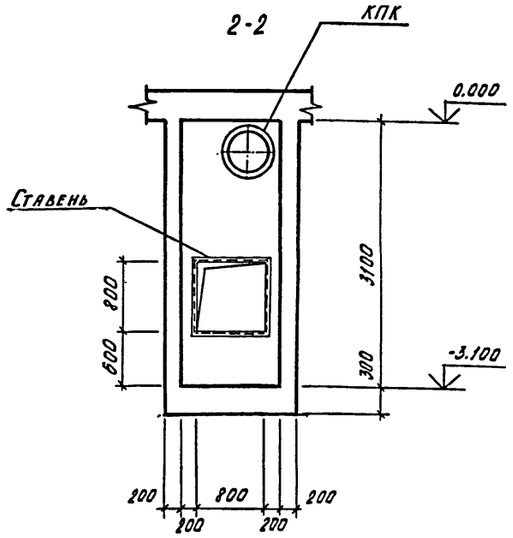

Армирование

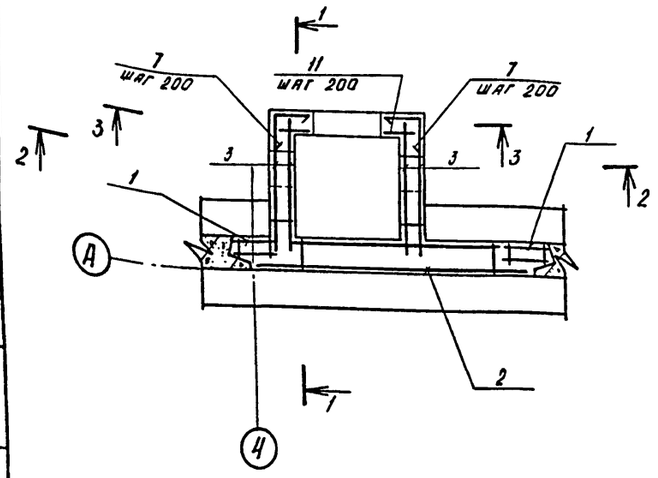

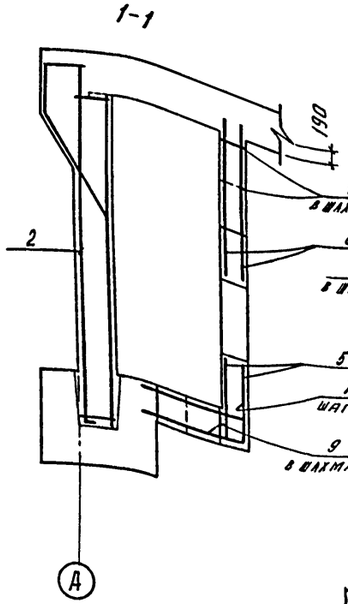

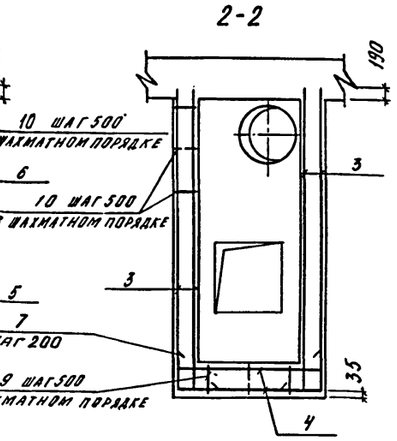

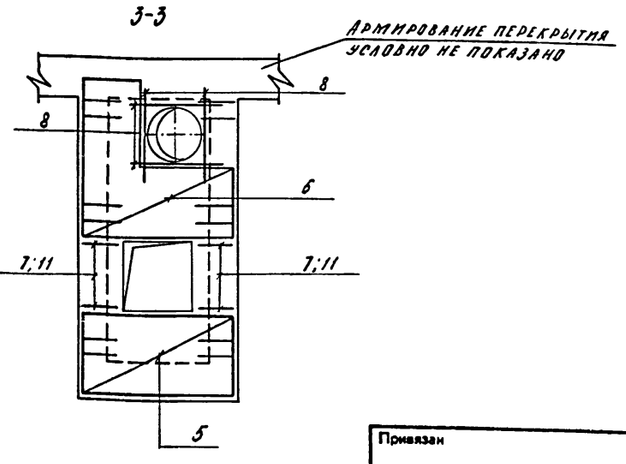

Ведомость деталей

поз	эскиз
7	500 / 500

Спецификация расширительной камеры по ряду А.

Формат	Зона	Поз.	Обозначение	Наименование	Кол.	Примеч.
				Общие данные		
				Сборочные единицы		
А4		1	У-01-01/80, в.5	Каркас пространственный КП-100	2	
А3		3	А-II(III,IV)-1200-314.86 ал.5	Сетка арматурная С-187	4	
А3		4	То же	То же С-188	2	
А3		5	"	" С-189	2	
А3		6	"	" С-190	2	
				Детали		
				Арматура ГОСТ 5781-82		
Б4		7	лист 26	ф6 А III ℓ=1000	53	0,2 кг
Б4		8		ф12 А III ℓ=1400	8	1,2 кг
Б4		9		ф6 А I ℓ=280	5	0,1 кг
Б4		10		ф6 А I ℓ=180	40	0,04 кг
Б4		11		ф6 А III ℓ=380	10	0,1 кг
				Материалы		
				Бетон М300	7,4	м³
				Переменные данные		
				А-II		
				Сборочные единицы		
А3		2	А-II(III,IV)-1200-314.86 ал.5	Каркас пространственный КП-132	1	
				А-III		
				Сборочные единицы		
А3		2	А-II(III,IV)-1200-314.86 ал.5	Каркас пространственный КП-133	1	
				А-IV		
				Сборочные единицы		
А3		2	А-II(III,IV)-1200-314.86 ал.5	Каркас пространственный КП-134	1	

1. КПК заложить по чертежу КЖ-1 листы 46, 47
2. Ставни заказаны в чертежах марки АР. Установку ставней см. по деталям в альбоме 4.
3. Детали КПК диаметром до 400 мм на чертеже условно не показаны.

Ведомость расхода стали на расширительную камеру, кг

Класс сооружения	Изделия арматурные													Всего
	Арматура класса										Прокат марки			
	А-I		А III								ВСт3 сп5			
	ГОСТ 5781-82		ГОСТ 5781-82								ГОСТ 103-76			
	ф6		ф6	ф8	ф10	ф12	ф16	ф18	ф20	Итого	-16х60		Итого	
А-II	7,9		110,9	–	–	227,9	45,6	67,0	178,2	629,6	1,8	–	1,8	639,2
А-III	7,9		109,6	–	119,0	56,4	45,6	62,5	170,4	563,5	1,8	–	1,8	573,2
А-IV	7,9		109,6	39,6	–	56,4	200,6	–	–	406,2	–	–	–	414,1

Согласовано: Рук. гр. АР Клёнышева; Рук. гр. ОВ Звонарева

Взам. инв. №

Подпись и дата

Инв. № подл.

Привязан

Инв. №

Нач. отд.	Даниленко	
Гл. спец.	Крадинова	
Рук. гр.	Сидорова	
Ст. инж.	Сидорова	
Исполн.	Антипова	
Провер.	Россиева	
Н. контр.	Крадинова	

А-II (III, IV)-1200-314.86-КЖ-1

Склад материалов и оборудования отдельно стоящий заглубленный

Стадия	Лист	Листов
РП	26	

Расширительная камера по ряду А.

ГОССТРОЙ СССР
ГОСХИМПРОЕКТ
Волжское отделение

Альбом 3

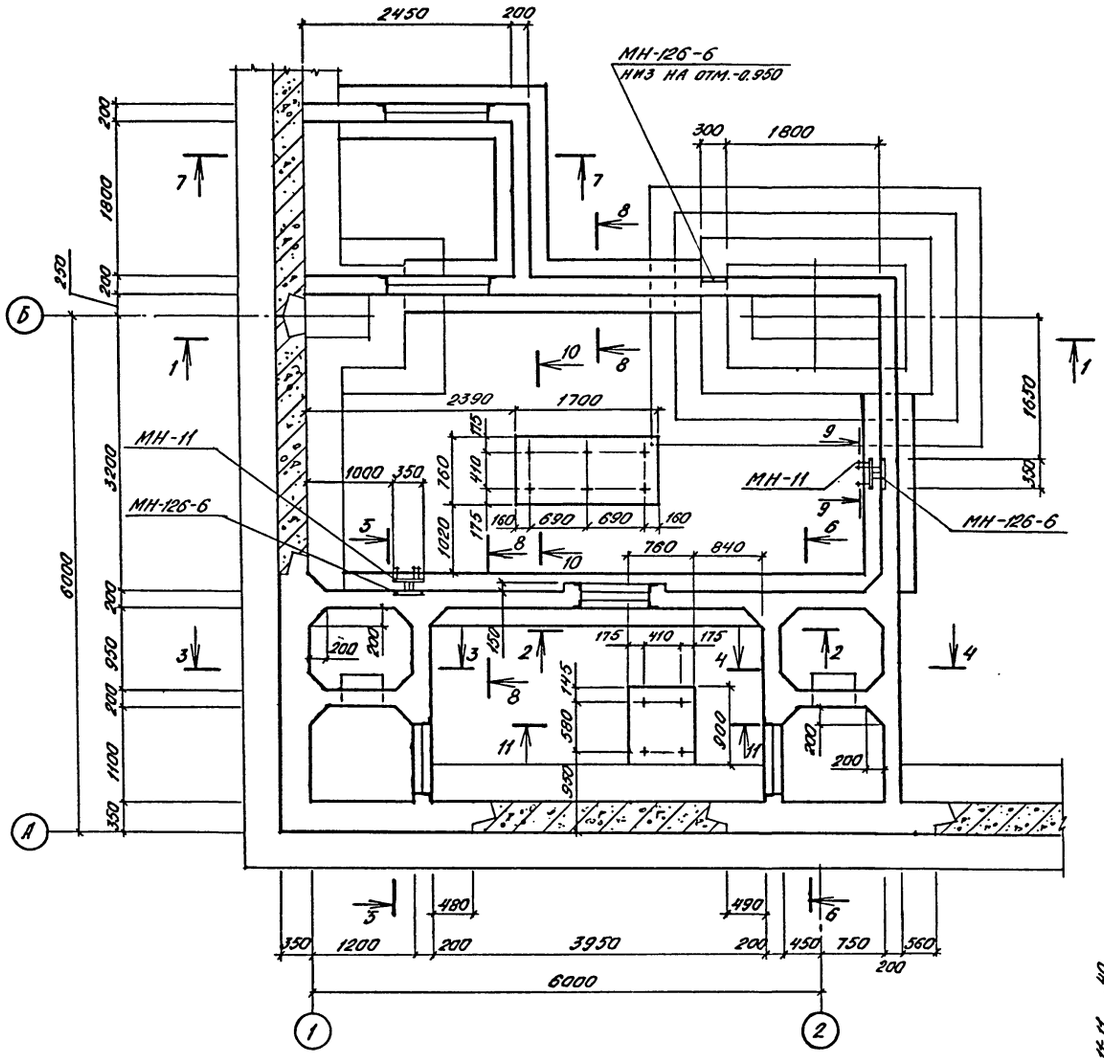

1-1

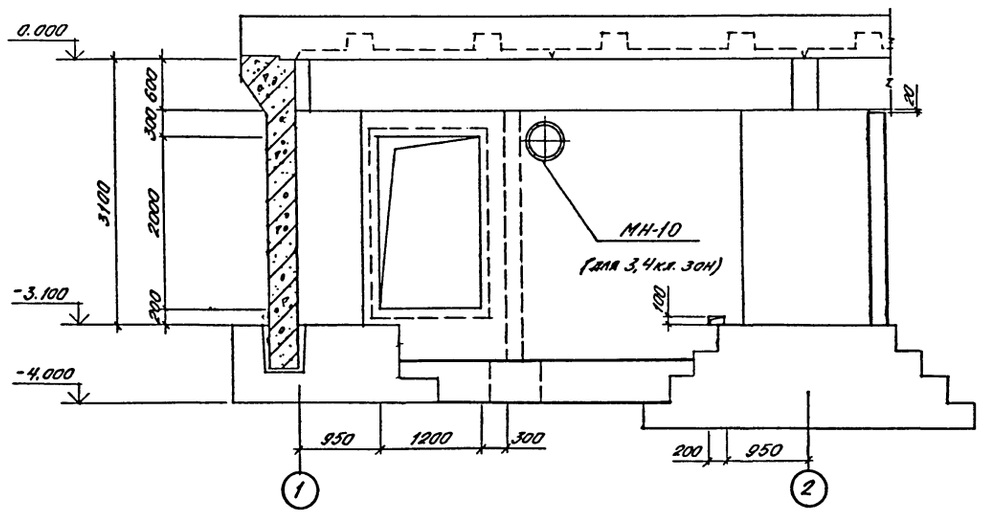

2 - 2

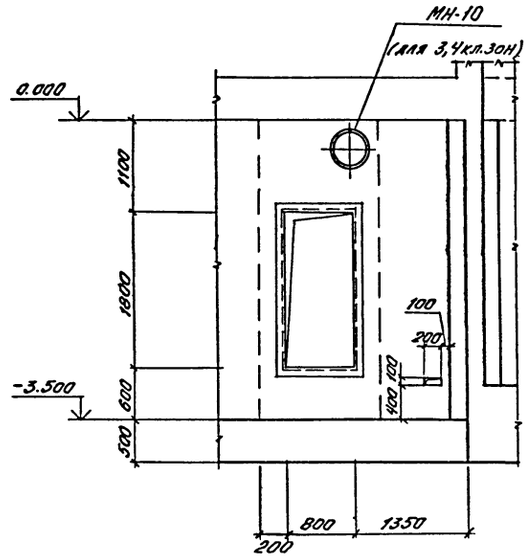

3 - 3

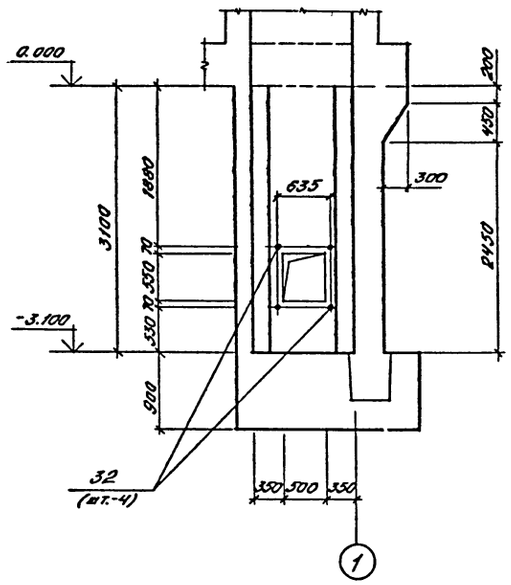

10-10, 11-11

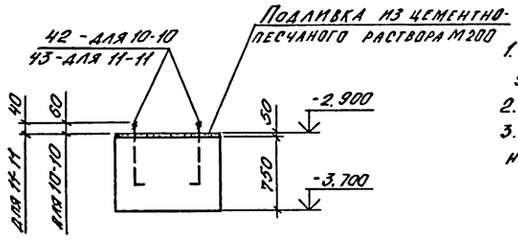

1. Ставни и двери заказаны в чертежах марки АР. Установку ставней и дверей см. по деталям в ал. 4.
2. Установку деталей КПК и МН-10 см. на КЖ-1, л.л. 47,48.
3. Детали КПК диаметром до 400мм на чертеже условно не показаны.

Нач.отд.	Даниленко		
Гл.спец.	Крадинова		
Рук.гр.	Сидорова		
Ст.инж.	Сидорова		
Исполн.	Рубцова		
Провер.	Россиева		
Н.контр.	Крадинова		

Привязан

Инв.№

А - II (III, IV) - 1200 - 314.86 - КЖ-1

Склад материалов и оборудования отдельно стоящий заглубленный

Расширительные камеры ДЭС. Опалубка

Стадия	Лист	Листов
РП	27	

ГОССТРОЙ СССР
ГОСХИМПРОЕКТ
Волжское отделение

Согласовано:
Рук. группы АР Калашева
Рук. группы ОВ Звонарева
Рук. группы ЭТО Сарычева
Гл.спец. ТЭО Колопцев

Взам. инв. №
Подпись и дата
Инв. № подл.

Альбом 5

4 - 4

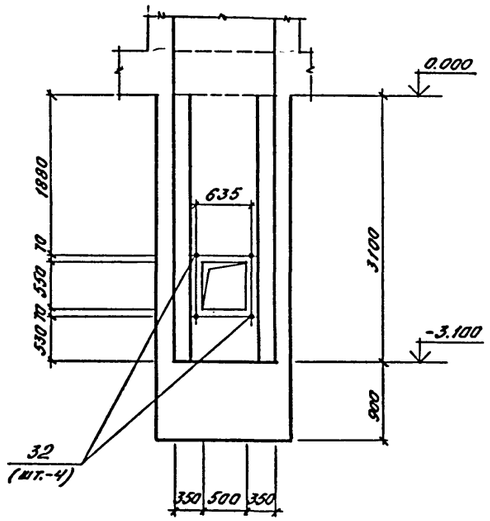

5 - 5

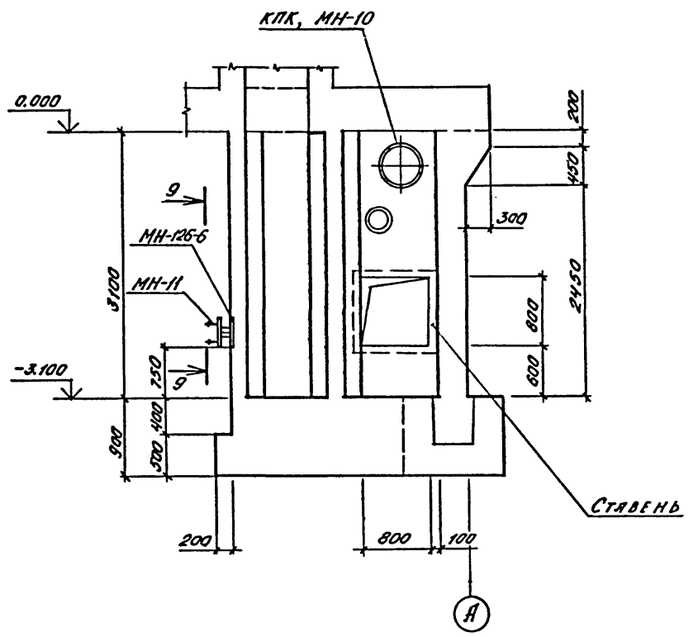

6 - 6

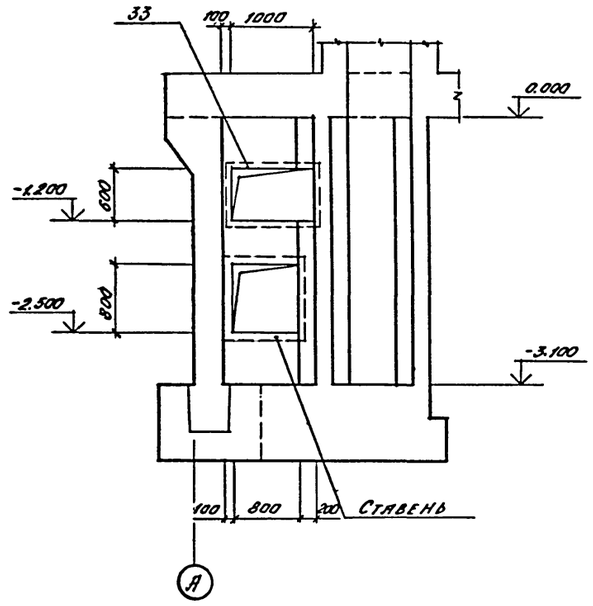

7 - 7

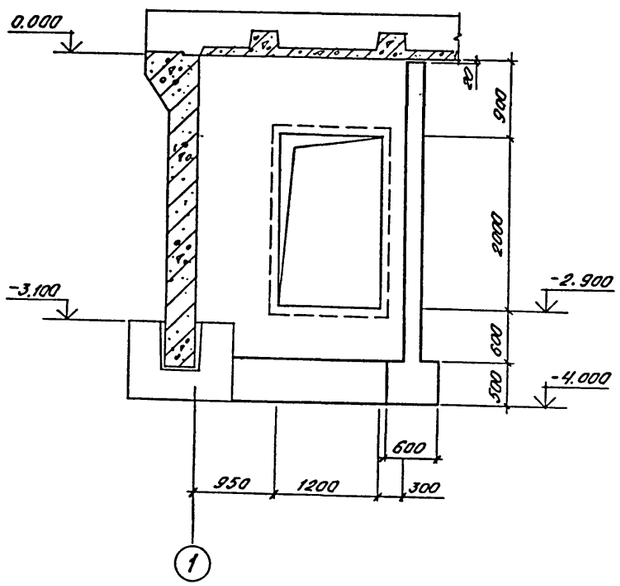

8 - 8

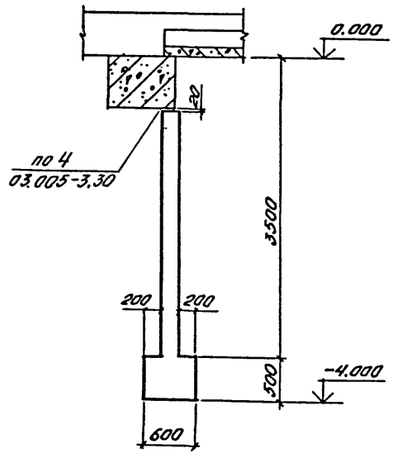

9 - 9

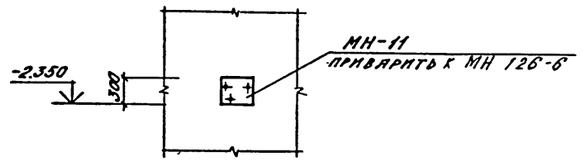

Взам. инв. №
Подпись и дата
Инв. № подл.

Привязан			
Инв.№			

Нач. отд.	Лапшенко	
Гл. спец.	Крапивная	
Рук. гр.	Сидорова	
Ст. инж.	Сидорова	
Исполн.	Рубцова	
Провер.	Россиева	
Н. контр.	Крапивная	

A - II (III, IV) - 1200-314.86-КЖ-1

Склад материалов и оборудования отдельно стоящий заглубленный	Стадия	Лист	Листов
	РП	28	
Расширительные камеры ДЭС. Опялубка	ГОССТРОЙ СССР ГОСХИМПРОЕКТ Волжское отделение		

Альбом 3

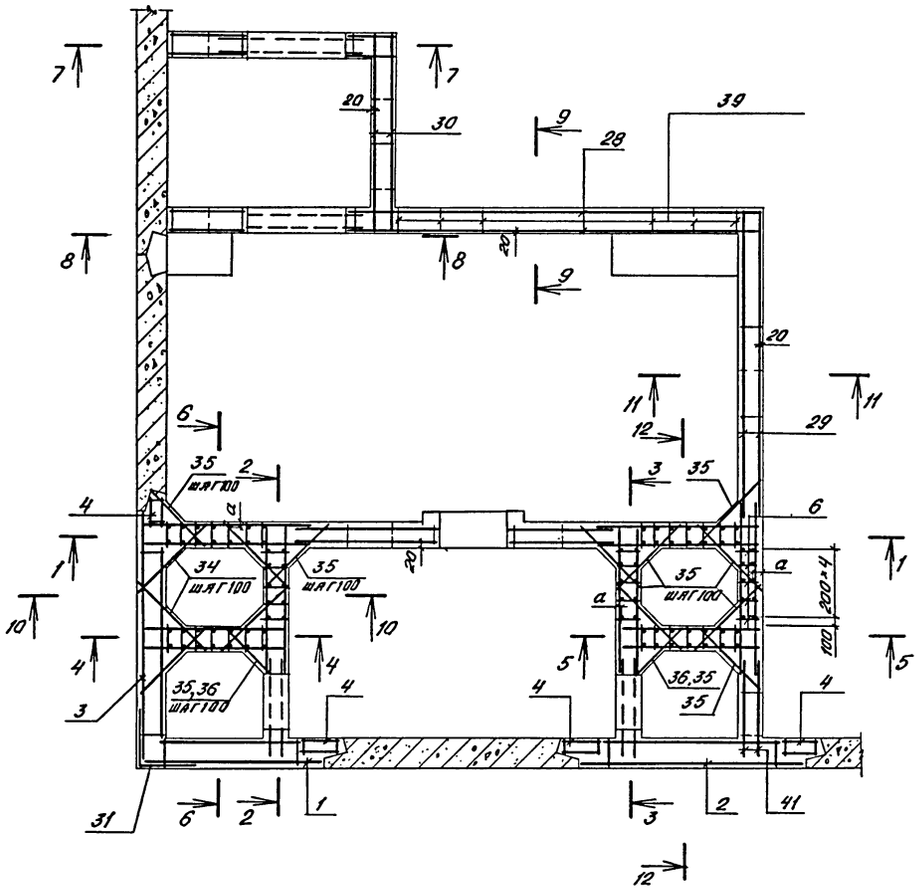

1 - 1

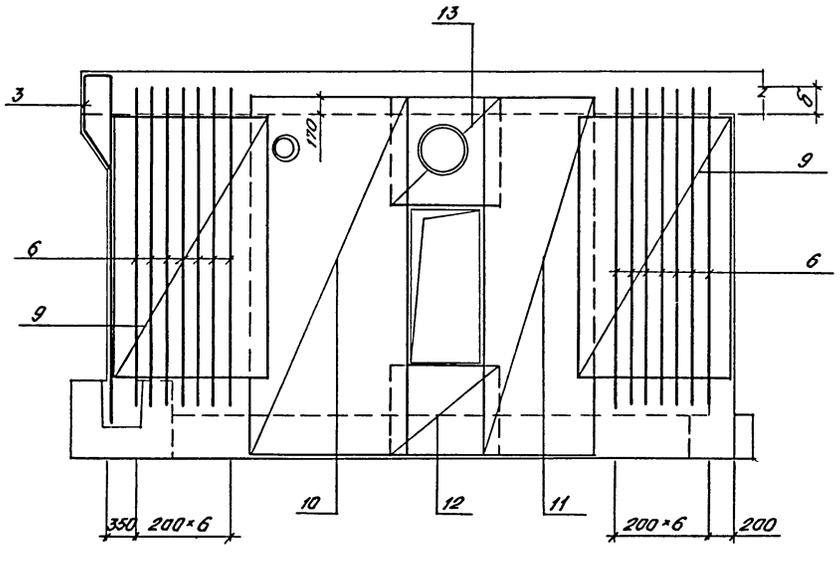

2 - 2

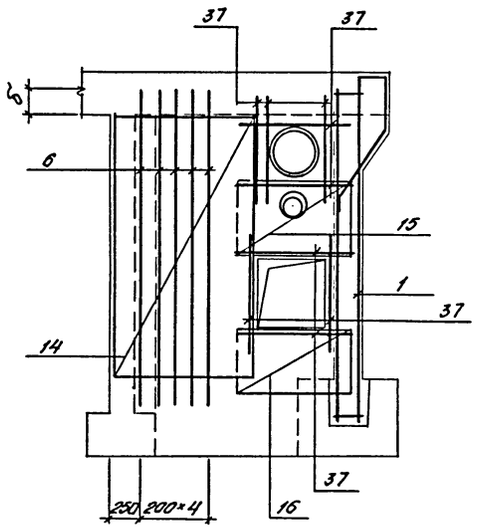

3 - 3

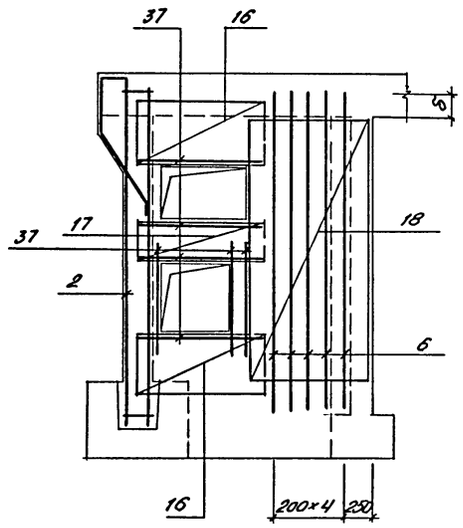

4 - 4

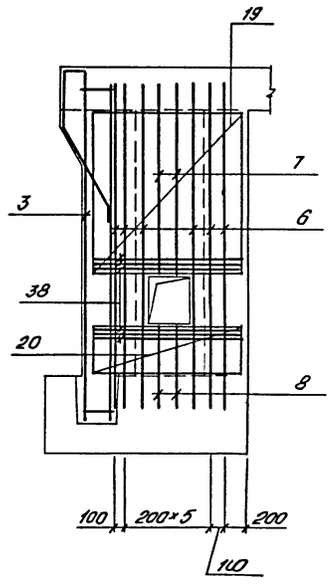

5 - 5

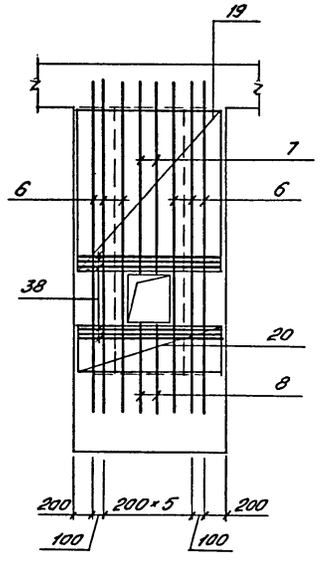

Класс сооружения	Размеры, мм a	б	
А-II	35	340	
А-III	35	280	
А-IV	30	230	

Привязан			
Инв.№			
Нач.отд.	Даниленко		
Гл.спец.	Крядинова		
Рук.гр.	Сидорова		
Ст.инж.	Безбородова		
Исполн.	Безбородова		
Проверил	Россиева		
Н.контр.	Крядинова		

А - II (III, IV) - 1200-314.86-КЖ-1

Склад материалов и оборудования отдельно стоящий заглубленный

Расширительные камеры ДЭС. Армирование.

Стадия	Лист	Листов
РП	29	

ГОССТРОЙ СССР
ГОСХИМПРОЕКТ
Волжское отделение

Инв.№ подл. | Подпись и дата | Взам. инв. №

Альбом 3

6 - 6
(12 - 12)

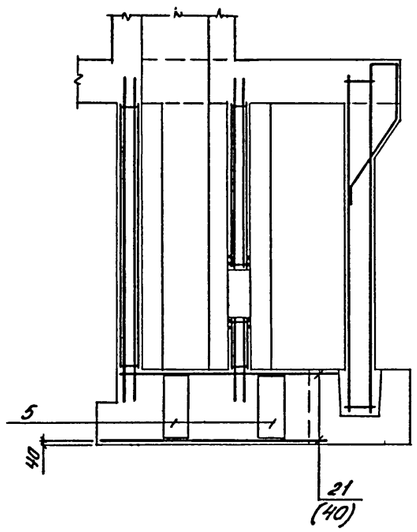

7 - 7

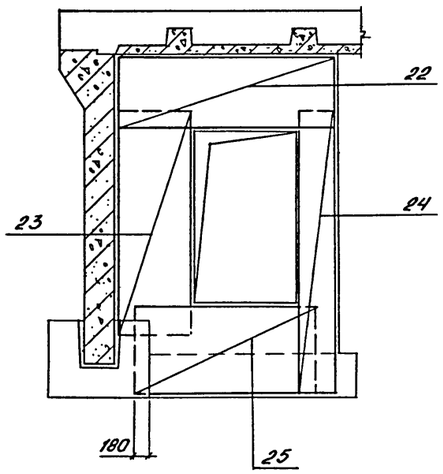

8 - 8

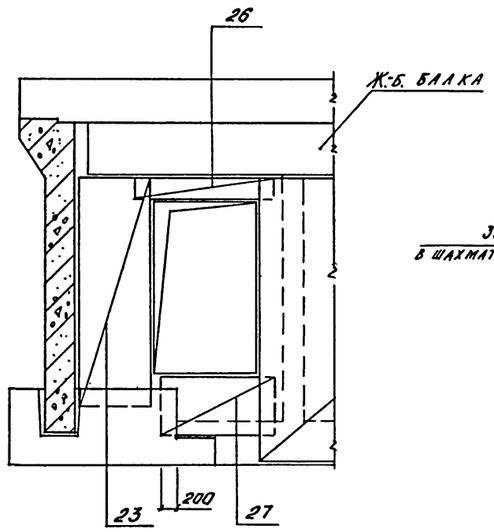

10 - 10

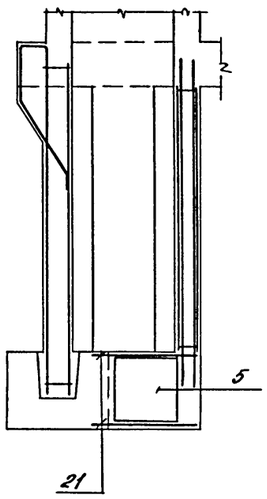

9 - 9

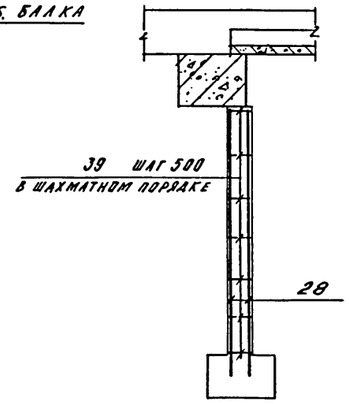

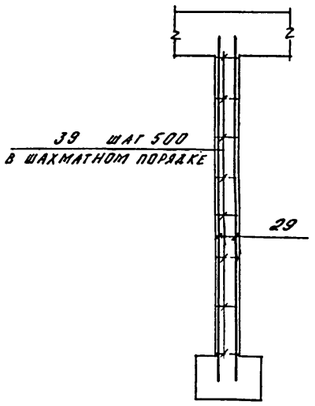

11 - 11

Ведомость расхода стали на расширительную камеру ДЭС (начало)

Класс сооружения	Изделия арматурные									
	Арматура класса									
	A-I				A-III					
	ГОСТ 5781-85									
	ф6	ф8		Итого	ф6	ф8	ф10	ф12	ф14	ф16
A-II	24,3	59,2		83,5	313,2	307,6	62,7	613,6	1549,0	45,6
A-III	63,8	–		63,8	313,2	286,4	421,4	983,0	–	45,6
A-IV	57,6	–		57,6	313,2	867,1	62,7	89,4	–	45,6

(продолжение)

Класс сооружения	Изделия арматурные				Изделия закладные				
	Арматура класса			Всего	Арматура класса				Прокат марки
	A-III				A-III				ВСт3кп2
	ГОСТ 5781-82				ГОСТ 5781-82				ГОСТ 8509-72*
	ф20		Итого		ф8	ф12		Итого	L50×5	
A-II	223,2		3114,9	3198,4	1,2	1,8		3,0	16,6	
A-III	210,0		2259,6	2323,4	1,2	1,8		3,0	16,6	
A-IV	210,0		1588,0	1645,6	1,2	1,8		3,0	16,6	

(окончание)

Класс сооружения	Изделия закладные						Всего	Общий расход
	Прокат марки							
	ВСт3кп2							
	ГОСТ 82-70*	ГОСТ 19903-74*						
	300×6		δ=8	δ=10		Итого		
A-II	10,4		17,1	2,4		19,5	49,5	3247,9
A-III	10,4		17,1	2,4		19,5	49,5	2372,9
A-IV	10,4		17,1	2,4		19,5	49,5	1695,1

Взам. инв. №
Подпись и дата
Инв. № подл.

Привязан

Инв.№

Нач. отд.	Данильченко	
Гл. спец.	Крайнова	
Рук. гр.	Сидорова	
Ст. инж.	Безбородова	
Исполн.	Безбородова	
Провер.	Россиева	
Н. контр.	Крайнова	

A - II (III, IV) - 1200-314.86-КЖ-1

Склад материалов и оборудования отдельно стоящий заглубленный

Стадия	Лист	Листов
РП	30	

Расширительные камеры ДЭС. Армирование.

ГОССТРОЙ СССР
ГОСХИМПРОЕКТ
Волжское отделение

Альбом 3

Формат	Зона	Поз	Обозначение	Наименование	Класс сооружения А-II	А-III	А-IV	Примеч.
				Общие данные				
				Сборочные единицы				
А3		1	А-II(III,IV)-1200-314.86 ал.5	Каркас пространственный КП-126	1	-	-	
А3			То же	То же КП-127	-	1	-	
А3			"	" КП-128	-	-	1	
А3		2	"	" КП-129	1	-	-	
А3			"	" КП-130	-	1	-	
А3			"	" КП-131	-	-	1	
А3		3	"	" КП-135	1	-	-	
А3			"	" КП-136	-	1	-	
А3			"	" КП-137	-	-	1	
А4		4	У-01-01/80, в.5	" КП-100	4	4	4	
А4		5	У-01-01/80, в.3	" КП-7	4	4	4	
А3		6	А-II(III,IV)-1200-314.86 ал.5	Каркас плоский КР-123	41	-	-	
А3			То же	То же КР-124	-	41	-	
А3			"	" КР-125	-	-	41	
А3		7	"	" КР-129	4	-	-	
А3			"	" КР-130	-	4	-	
А3			"	" КР-131	-	-	4	
А3		8	"	" КР-132	4	-	-	
А3			"	" КР-133	-	4	-	
А3			"	" КР-134	-	-	4	
А3		9	А-II(III,IV)-1200-314.86 ал.5	Сетка арматурная С-155	4	-	-	
А3			То же	То же С-156	-	4	-	
А3			"	" С-157	-	-	4	
А3		10	"	" С-158	2	2	2	
А3		11	"	" С-159	2	2	2	
А3		12	"	" С-160	2	2	2	
А3		14	"	" С-163	2	-	-	
А3			"	" С-164	-	2	-	
А3		14	А-II(III,IV)-1200-314.86 ал.5	Сетка арматурная С-165	-	-	2	
А3		15	То же	То же С-166	2	2	2	
А3		16	"	" С-167	6	6	6	
А3		17	"	" С-168	2	2	2	
А3		18	"	" С-169	2	-	-	
А3			"	" С-170	-	2	-	
А3			"	" С-165	-	-	2	
А3		19	"	" С-316	4	-	-	
А3			"	" С-317	-	4	-	
А3			"	" С-318	-	-	4	
А3		20	"	" С-319	4	-	-	
А3			"	" С-320	-	4	-	
А3			"	" С-321	-	-	4	
А3		21	"	" С-172	2	2	2	
А3		22	"	" С-322	2	2	2	
А3		23	"	" С-323	4	4	4	
А3		24	"	" С-324	2	2	2	
А3		25	"	" С-325	2	2	2	
А3		26	"	" С-326	2	2	2	
А3		27	"	" С-327	2	2	2	
А3		28	"	" С-328	2	2	2	
А3		29	"	" С-329	2	2	2	
А3		30	"	" С-330	2	2	2	
А3		31	"	" С-331	1	-	-	
А3			"	" С-332	-	1	-	
А3			"	" С-333	-	-	1	
А3		40	"	" С-171	2	2	2	
А3		41	"	" С-334	2	2	2	
А4		32	ГОСТ 24379.1-80	Болт 2.1М16х300 ВСт3кп2	8	8	8	
А4		42	То же	Болт 1.1М20х710 ВСт3кп2	6	6	6	
А4		43	"	Болт 1.1М16х500 ВСт3кп2	4	4	4	
А3			То же	Изделие закладное МН-11	2	2	2	
А4			1.400-15, в.1	То же МН-126-6	3	3	3	
А3		33	А-II(III,IV)-1200-314.86 ал.5	Рама Р-1	1	1	1	
				Детали				
				Арматура ГОСТ 5781-82				
Бч		34		ф 14 А III ℓ=1000	96	-	-	1,2кг
Бч				ф 12 А III ℓ=1000	-	96	-	0,9кг
Бч				ф 8 А III ℓ=1000	-	-	96	0,4кг
Бч		35		ф 14 А III ℓ=800	380	-	-	1,0кг
Бч				ф 12 А III ℓ=800	-	380	-	0,7кг
Бч				ф 8 А III ℓ=800	-	-	380	0,3кг
Бч		36		ф 14 А III ℓ=500	36	-	-	0,6кг
Бч				ф 12 А III ℓ=500	-	36	-	0,4кг
Бч				ф 8 А III ℓ=500	-	-	36	0,2кг
Бч		37		ф 10 А III ℓ=1700	32	32	32	1,0кг
Бч		38		ф 14 А III ℓ=1550	24	-	-	1,9кг
Бч				ф 12 А III ℓ=1550	-	24	-	1,4кг
Бч				ф 8 А III ℓ=1300	-	-	24	0,5кг
Бч		39		ф 6 А I ℓ=180	181	181	181	0,04кг
				Материалы				
				Бетон М200	1,48	1,48	1,48	м³
				Переменные данные				
				1,2 климатические зоны				
				Сборочные единицы				
А3		13	А-II(III,IV)-1200-314.86 ал.5	Сетка арматурная С-161	2	2	2	
				3,4 климатические зоны				
				Сборочные единицы				
А3		13	А-II(III,IV)-1200-314.86 ал.5	Сетка арматурная С-162	2	2	2	
				Материалы				
				1,2 климатические зоны				
				Бетон М300	37,8	37,8	37,8	м3
				3,4 климатические зоны				
				Бетон М300	37,6	37,6	37,6	м3

Взам. инв. № | Подпись и дата | Инв. № подл.

Привязан

Инв. №

Нач. отд.	Данильенко		
Гл. спец.	Крадинова		
Рук. гр.	Сидорова		
Ст. инж.	Безбородова		
Исполн	Безбородова		
Провер.	Россиева		
Н. контр.	Крадинова		

А - II (III, IV) - 1200-314.86-КЖ-1

Склад материалов и оборудования отдельно стоящий заглубленный

Стадия	Лист	Листов
РП	31	

Расширительные камеры ДЭС. Спецификация.

ГОССТРОЙ СССР ГОСХИМПРОЕКТ Волжское отделение

Альбом 5

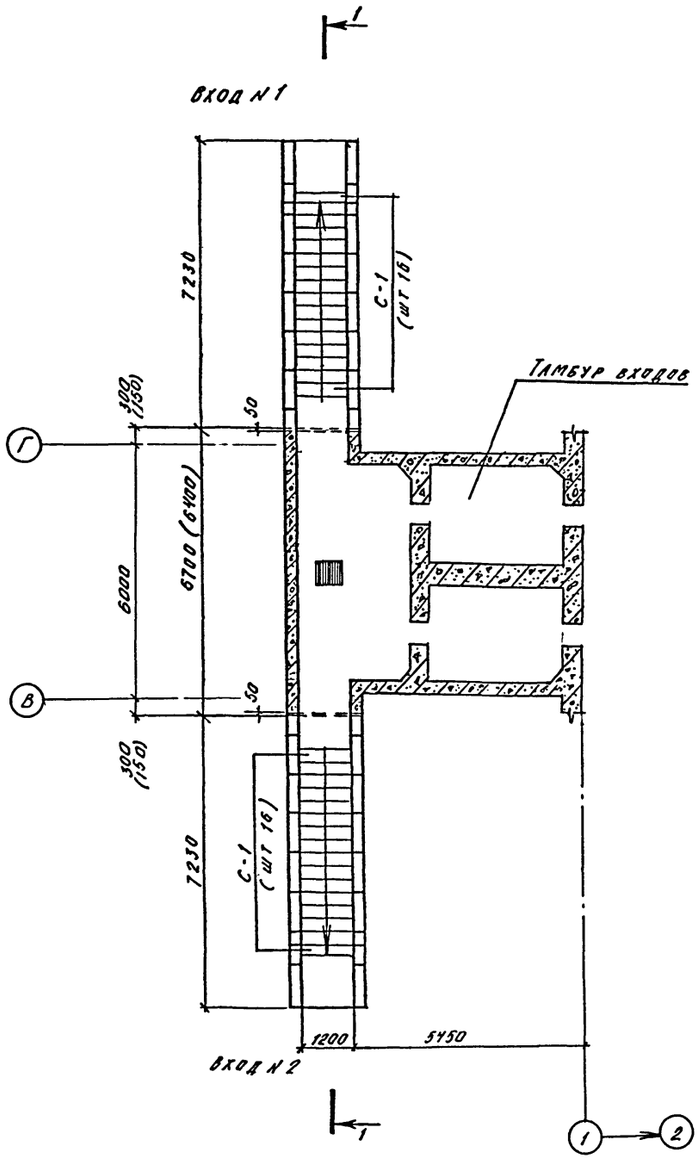

1 - 1

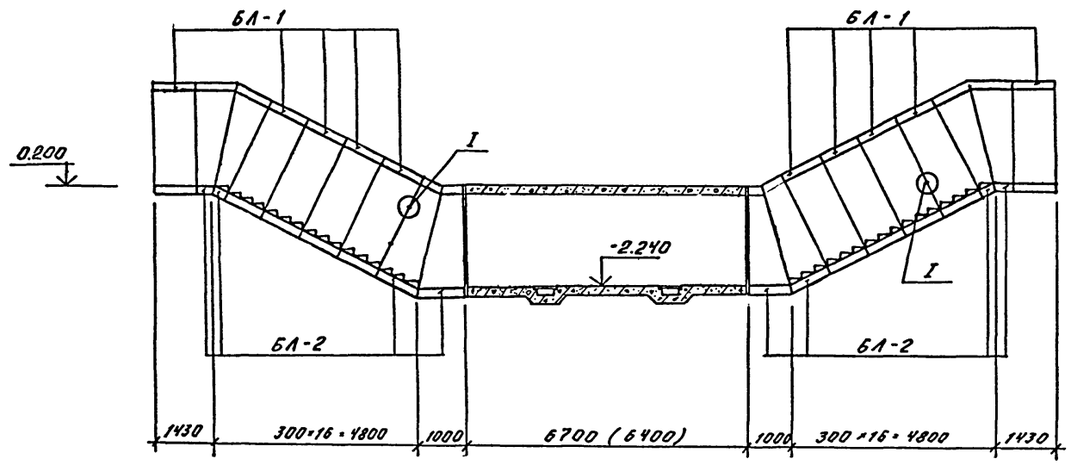

Спецификация к схеме расположения элементов входов N1 и N2

Марка, поз.	Обозначение	Наименование	Кол.	Масса ед.кг	Примечание
		А-II			
		Блоки			
БЛ-1	03.005-6 в.2	БВС-II-1.2×2.2а	10	6100	
БЛ-2	То же	БВС-II-1.2×2.2 ПВа	8	4200	
		А-III-			
		Блоки			
БЛ-1	03.005-6 в.2	БВС-III-1.2×2.2а	10	4200	
БЛ-2	То же	БВС-II-1.2×2.2 ПВа	8	2600	
		А-IV-			
		Блоки			
БЛ-1	03.005-6 в.2	БВС-IV-1.2×2.2а	10	4200	
БЛ-2	То же	БВС-IV-1.2×2.2 ПВа	8	2600	
		А-II (III, IV)-			
С-1	03.005-6.0 32	Ступени 1,2×2,2	32		
		Деталь соединительная			
		Полоса $\frac{8\text{-}6\times60\ \text{ГОСТ}\ 103\text{-}76}{\text{Вст3пс6 ГОСТ}\ 535\text{-}79}$			
		с=100	64	0,3	

1. Узел I разработан в серии 03.005-6.0 оопз.
2. Размеры в скобках даны для сооружения класса А-IV.

Согласовано:
Рук. гр. АР Кабанишев

Инв. № подл. | Подпись и дата | Взам. инв. №

Привязан

Инв. №

Нач. отд.	Даниленко	
Гл. спец.	Крайнова	
Рук. гр.	Сидорова	
Ст. инж.	Безбородова	
Исполн.	Гейсман	
Провер.	Россиева	
Н. контр.	Крайнова	

А-II (III, IV)-1200-314.86-КЖ-1

Склад материалов и оборудования отдельно стоящий заглубленный

Стадия	Лист	Листов
РП	32	

Схема расположения элементов входов N1 и N2.

ГОССТРОЙ СССР
ГОСХИМПРОЕКТ
Волжское отделение

Альбом 3

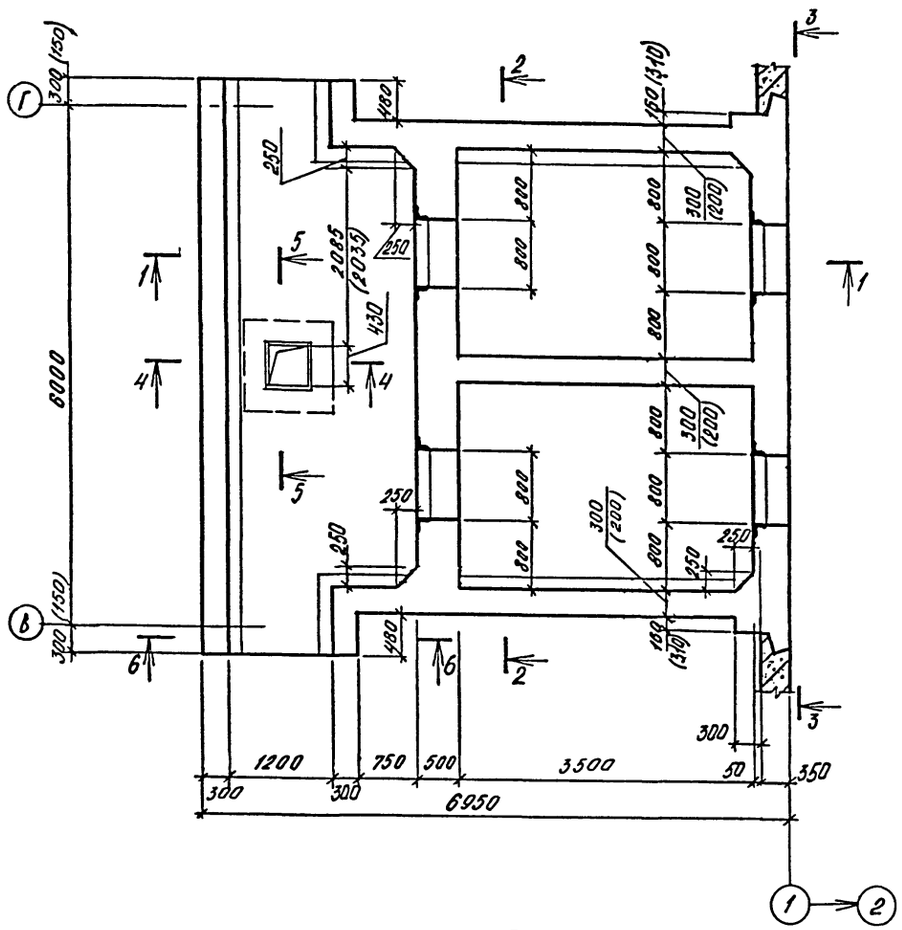

1 - 1

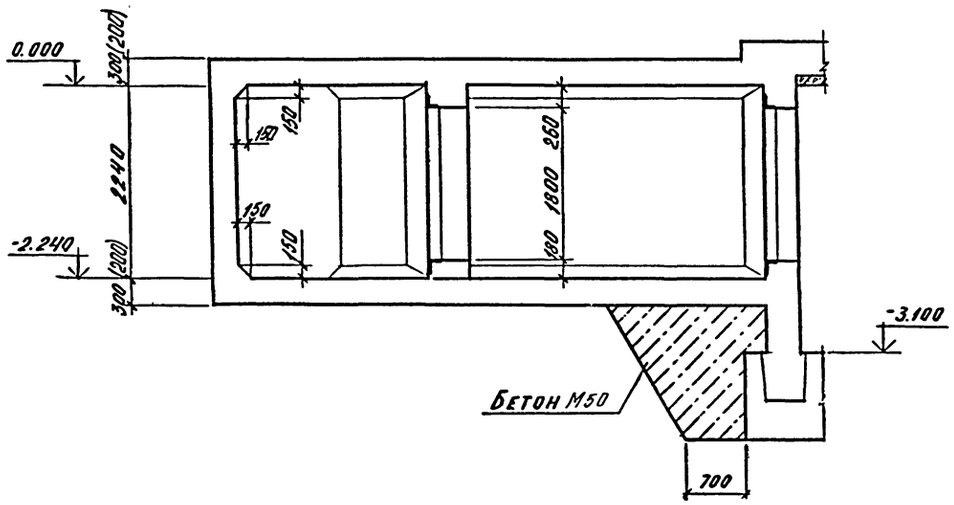

4 - 4

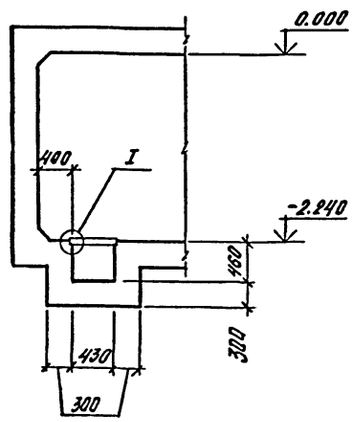

2 - 2

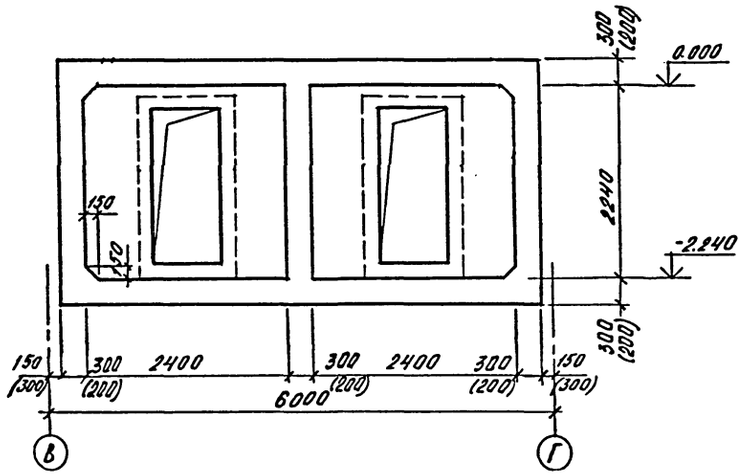

5 - 5

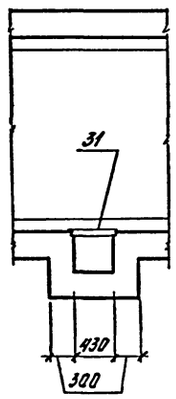

6 - 6

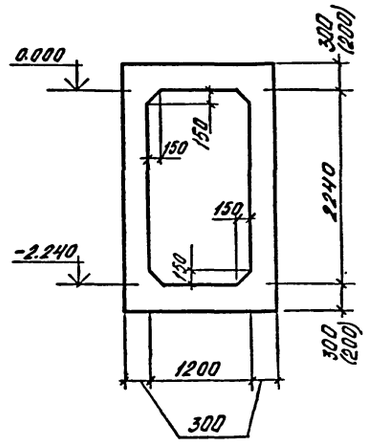

3 - 3

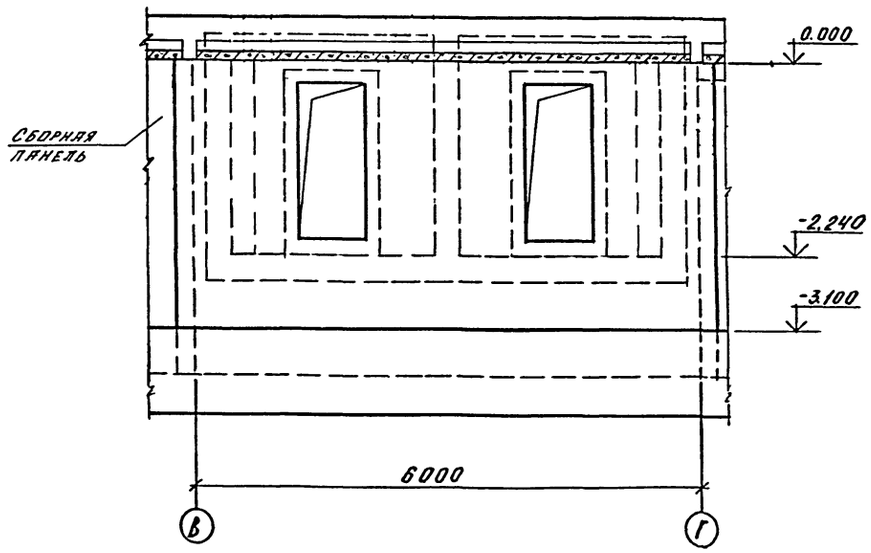

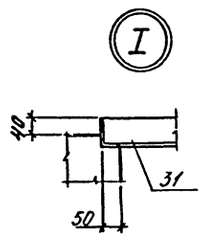

1. Размеры в скобках даны для сооружения класса А IV.
2. Двери установить до бетонирования. Деталь установки дверей см в альбоме 4
3. Установку деталей КПК см на КЖ л. 46, 47.

Согласовано:
Рук. гр. АРХ Калюшев

Взам. инв. №
Подпись и дата
Инв. № подл.

Привязан			
Инв №			

Нач. отд	Даниленко		
Гл. спец	Крадинова		
Рук. гр.	Сидорова		
Ст. инж.	Сидорова		
Испол.	Рубцова		
Провер.	Россиева		
Н. контр.	Крадинова		

А - II (III, IV) - 1200-314.86-КЖ-1

Склад материалов и оборудования отдельно стоящий заглубленный

Стадия	Лист	Листов
РП	33	

Тамбур входов N1 и N2. Облицовка.

ГОССТРОЙ СССР
ГОСХИМПРОЕКТ
Волжское отделение

Альбом 3

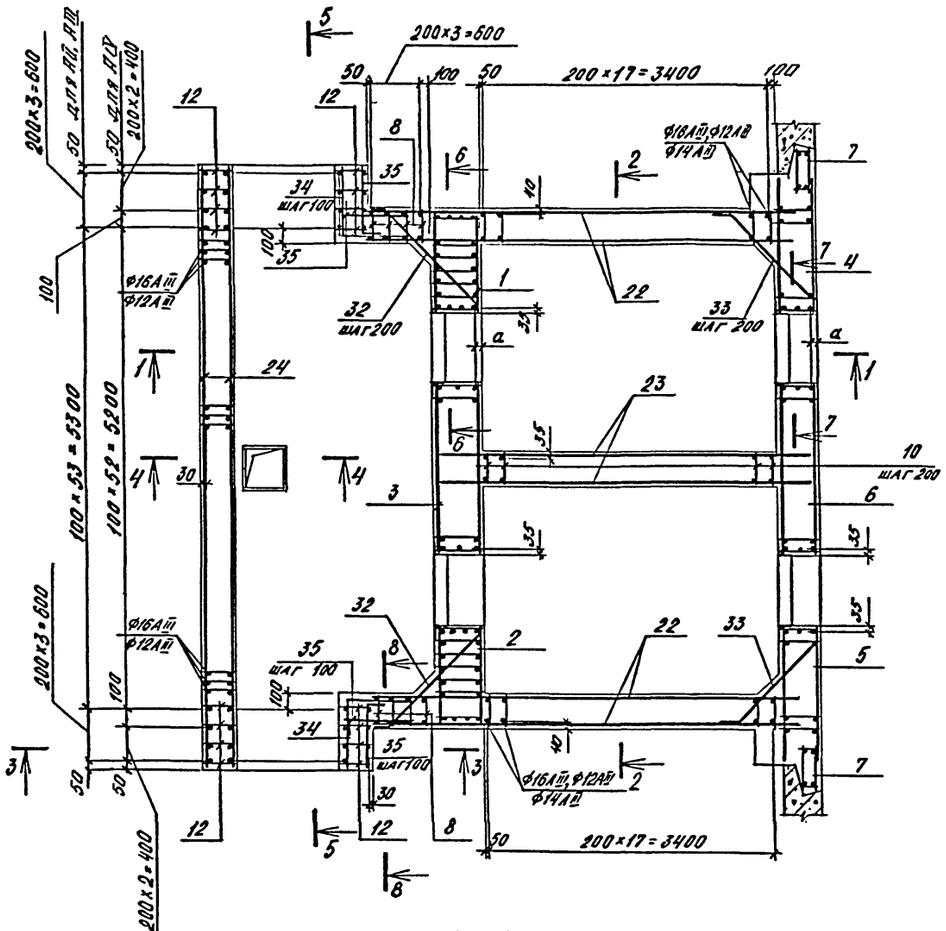

1 - 1

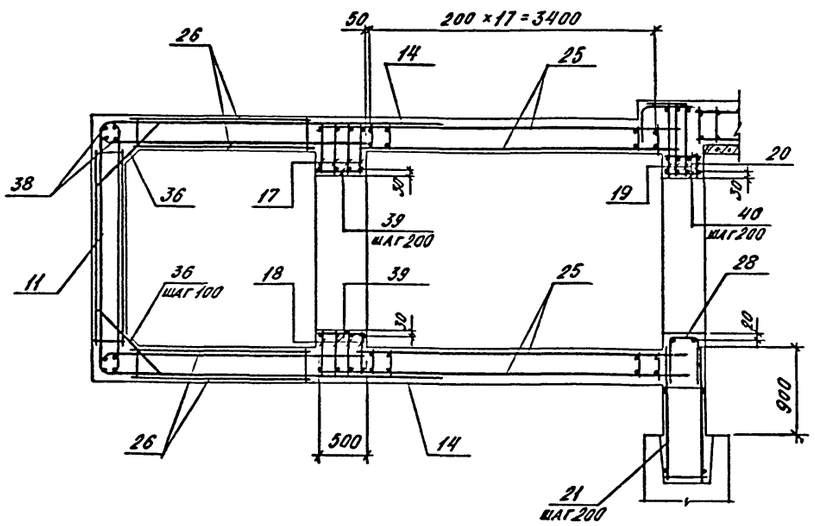

2 - 2

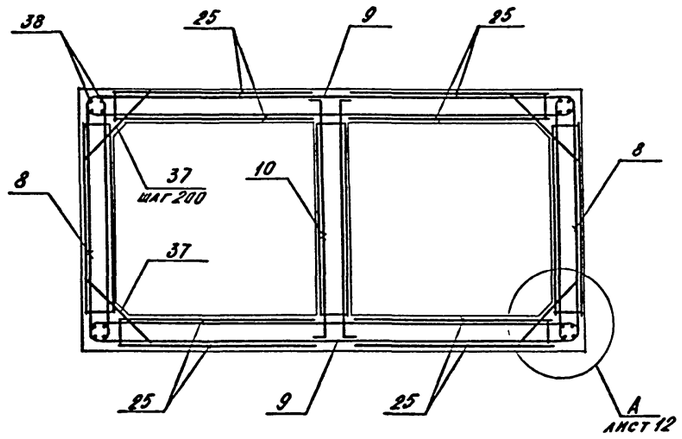

3 - 3

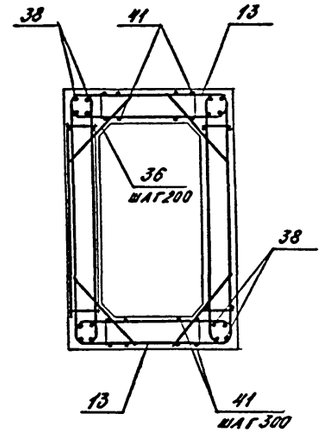

4 - 4

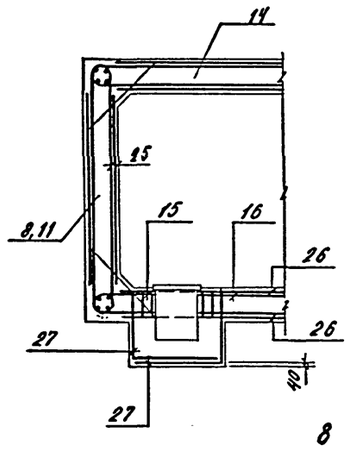

5 - 5

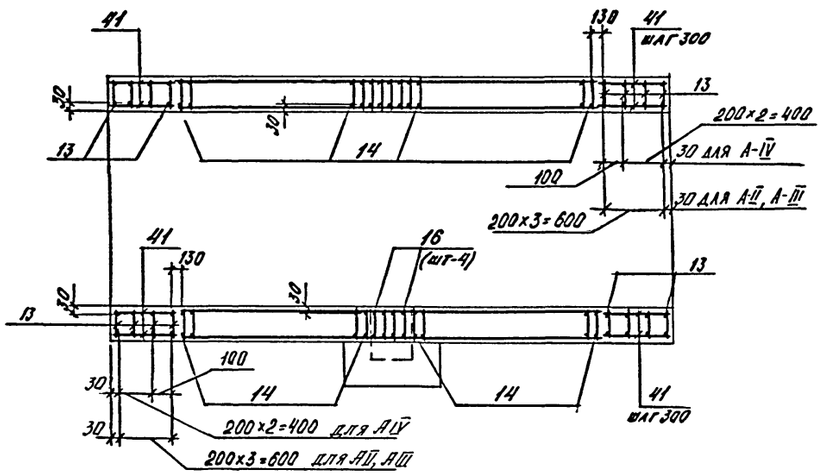

8 - 8

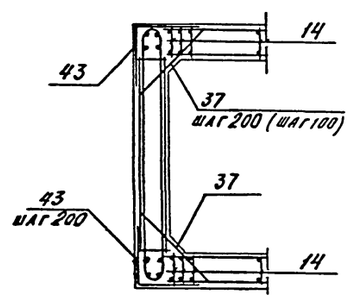

1. Сетки в местах устройства приямка вырезать по месту.
2. Сечения 6-6, 7-7 разработаны на листе 35.
3. Размеры в скобках даны для сооружения класса А-IV

Класс сооружения	Размеры, мм	
	а	б
А-II	35	220
А-III	30	220
А-IV	30	120

Привязан

Инв.№

Нач. отд.	Данниленко	
Гл. спец.	Крайнова	
Рук. гр.	Сидорова	
Ст. инж.	Сидорова	
Исполн.	Рубцова	
Провер.	Росснева	
Н. контр.	Крайнова	

А-II (III, IV)-1200-314.86-КЖ-1

Склад материалов и оборудования отдельно стоящий заглубленный

Стадия	Лист	Листов
РП	34	

Тамбур входов №1 и №2. Армирование.

ГОССТРОЙ СССР
ГОСХИМПРОЕКТ
Волжское отделение

Инв. № подл. | Подпись и дата | Взам. инв. №

6 - 6

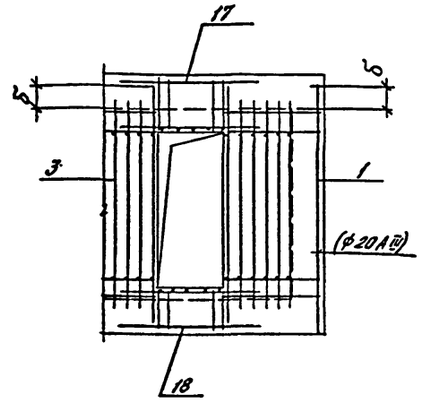

7 - 7

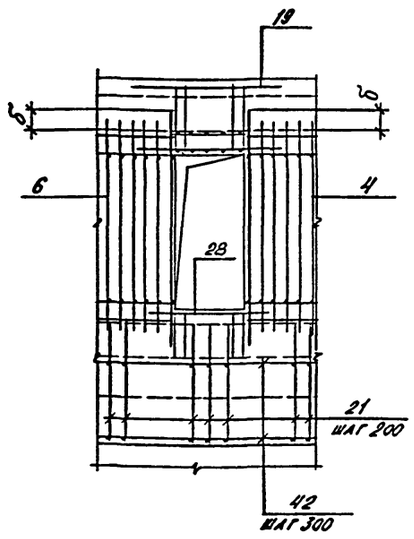

Формат	Зона	Поз.	Обозначение	Наименование	Кол.	Примеч.
				А - II		
				Сборочные единицы		
А3		1	А-II(III, IV)-1200-314.86 ал.5	Каркас пространственный КП-153	1	
А3		2	То же	То же КП-153а	1	
А3		3	"	" КП-172	1	
А3		4	"	" КП-169	1	
А3		5	"	" КП-169а	1	
А3		6	"	" КП-175	1	
А4		7	У-01-01/80 в.5	" КП-100	2	
А3		8	А-II(III, IV)-1200-314.86 ал.5	Каркас плоский КР-298	44	
А3		9	То же	То же КР-299	36	
А3		10	"	" КР-300	18	
А3		11	"	" КР-298	52	
А3		12	"	" КР-302	16	
А3		13	"	" КР-303	16	
А3		14	"	" КР-112	102	
А3		15	"	" КР-304	4	
А3		16	"	" КР-305	4	
А3		17	"	" КР-202	8	
А3		18	"	" КР-203	8	
А3		19	"	" КР-306	8	
А3		20	"	" КР-204	2	
А3		21	"	" КР-148	31	
А3		22	А-II(III, IV)-1200-314.86 ал.5	Сетка арматурная С-135	4	
А3		23	То же	То же С-139	2	
А3		24	"	" С-147	2	
А3		25	"	" С-144	8	
А3		26	"	" С-137	4	
А3		27	"	" С-149	2	
А3		28	"	" С-181	2	
А3		31	А-II(III, IV)-1200-314.86 ал.5	Рама Р-3	1	
				Детали		
1				Арматура ГОСТ 5781-82		
Б4		32	лист 35	ф16 А III ℓ=1500	24	2.4 кг
Б4		33	лист 35	ф16 А III ГОСТ 5781-82 С-1370	24	2,2 кг
Б4		34	То же	ф16 А III ℓ=1460	46	2.3 кг
Б4		35	"	ф16 А III ℓ=950	92	1.5 кг
Б4		36	"	ф16 А III ℓ=900	136	1.4 кг
Б4		37		ф16 А III ℓ=900	88	1.4 кг
Б4		38		ф12 А III	126.6 п.м	0.9 кг
Б4		39		ф6 АI ℓ=480	20	0.1 кг
Б4		40		ф6 АI ℓ=380	20	0.1 кг
Б4		41		ф6 АI ℓ=800	40	0.2 кг
Б4		42		ф6 АI ℓ=5800	10	1.3 кг
Б4		43		ф12 А III ℓ=1300	16	1.2 кг
				Материалы		
				Бетон М200	51.06	м³
				Бетон М50	14.4	м³

Ведомость деталей

Поз.	Эскиз
32	1400, 100, 45°
33	1270, 100, 45°
34	730, 730
35	200, 750
43	650, 650

1. Сечения 6-6; 7-7 замаркированы на листе 34
2. Размер „б" см на листе 34

Ведомость расхода стали на тамбур входов №1 и №2, кг

Класс сооружения	Изделия арматурные								Изделия закладные					Общий расход
	Арматура класса						Всего		Арматура класса	Прокат марки			Всего	
	AI	A III							A III	ВСт3кп2				
	ГОСТ 5781-82								ГОСТ 5781-82	ГОСТ 8510-72				
	ф6	ф6	ф8	ф12	ф16	ф22	Итого		ф8			L 70×50×5		
А-II	205.6	27.9	1400.4	390.9	4369.6	134.4	6328.8	6328.8	2.9			10.0	12.9	6541.7

Привязан

Инв.№

Нач.отд.	Данниленко		
Гл.спец.	Крайнова		
Рук.гр.	Сидорова		
Ст.инж.	Сидорова		
Исполн.	Рубцова		
Провер.	Россиева		
Н.контр.	Крайнова		

А - II (III, IV) - 1200 - 314.86 - КЖ - 1

Склад материалов и оборудования отдельно стоящий заглубленный

Тамбур входов №1 и №2. Спецификация для класса А-II

Стадия	Лист	Листов
РП	35	

ГОССТРОЙ СССР
ГОСХИМПРОЕКТ
Волжское отделение

Взам. инв. № | Подпись и дата | Инв. № подл.

Альбом 3

Формат	Зона	Поз.	Обозначение	Наименование	Кол.	Примеч.
				А-III		
				Сборочные единицы		
А3		1	А-II(III,IV)-1200-314.86 АП.5	Каркас пространственный КП-154	1	
А3		2	То же	То же КП-154а	1	
А3		3	"	" КП-173	1	
А3		4	"	" КП-170	1	
А3		5	"	" КП-170а	1	
А3		6	"	" КП-176	1	
А1		7	У-01-01/80, в.5	" КП-100	2	
А3		8	А-II(III,IV)-1200-314.86 АП.5	Каркас плоский КР-301	44	
А3		9	То же	То же КР-299	36	
А3		10	"	" КР-300	18	
А3		11	"	" КР-301	52	
А3		12	"	" КР-307	16	
А3		13	"	" КР-308	16	
А3		14	"	" КР-309	102	
А3		15	"	" КР-310	4	
А3		16	"	" КР-311	4	
А3		17	"	" КР-202	8	
А3		18	"	" КР-203	8	
А3		19	"	" КР-312	8	
А3		20	"	" КР-204	2	
А3		21	"	" КР-148	31	
А3		22	А-II(III,IV)-1200-314.86 АП.5	Сетка арматурная С-135	4	
А3		23	То же	То же С-139	2	
А3		24	"	" С-147	2	
А3		25	"	" С-144	8	
А3		26	А-II(III,IV)-1200-314.86 АП.5	Сетка арматурная С-137	4	
А3		27	То же	То же С-149	2	
А3		28	"	" С-181	2	
А3		31	А-II(III,IV)-1200-314.86 АП.5	Рама Р-3	1	
				Детали		
				Арматура ГОСТ 5781-82		
Б4		32	Лист 36	ф12 А-III ℓ=1500	24	1.3 кг
Б4		33	То же	ф16 А-III ℓ=1370	24	2.2 кг
Б4		34	"	ф16 А-III ℓ=1460	46	2.3 кг
Б4		35	"	ф16 А-III ℓ=950	92	1.5 кг
Б4		36		ф12 А-III ℓ=900	136	0.8 кг
Б4		37		ф16 А-III ℓ=900	88	1.4 кг
Б4		38		ф12 А-III	126.6 п.м	0.9 кг
Б4		39		ф6 А-I ℓ=480	20	0.1 кг
Б4		40		ф6 А-I ℓ=380	20	0.1 кг
Б4		41		ф6 А-I ℓ=800	40	0.2 кг
Б4		42		ф6 А-I ℓ=5800	10	1.3 кг
Б4		43	Лист 36	ф12 А-III ℓ=1300	16	1.2 кг
				Материалы		
				Бетон М 50	14.4	м³
				Бетон М 200	91.06	м³

Ведомость деталей

Поз.	Эскиз
32	1400, 100, 45°
33	1270, 100, 45°
34	730, 730
35	200, 250
43	650, 650

Ведомость расхода стали на тамбур входов N1 и N2, кг

Класс сооружения	Изделия арматурные									Изделия закладные				Общий расход
	Арматура класса								Всего	Арматура класса	Прокат марки		Всего	
	А-I	А-III								А-III	Вст3кп2			
	ГОСТ 5781-82									ГОСТ 5781-82	ГОСТ 8510-72*			
	ф6	ф6	ф8	ф12	ф16	ф20	Итого			ф8	270×50×5			
А-III	205.6	27.9	139.0	1793.5	1896.2	110.4	3222.0		5427.6	2.9	10.0		12.9	5440.5

Привязан

Инв.№

Нач.отд.	Данненко	
Гл.спец.	Крайнова	
Рук.гр.	Сидорова	
Ст.инж.	Сидорова	
Исполн.	Рубцова	
Провер.	Россиева	
Н.контр.	Крайнова	

А-II(III,IV)-1200-314.86-КЖ-1

Склад материалов и оборудования отдельно стоящий заглубленный	Стадия	Лист	Листов
	РП	36	
Тамбур входов N1 и N2. Спецификация для класса А-IV.	ГОССТРОЙ СССР ГОСХИМПРОЕКТ Волжское отделение		

Взам. инв. № | Подпись и дата | Инв. № подл.

Альбом 3

Формат	Зона	Поз.	Обозначение	Наименование	Кол.	Примеч.
				А - IV - 1200		
				Сборочные единицы		
А3		1	А-II(III,IV)-1200-314.86 АП.5	Каркас пространственный КП-155	1	
А3		2	То же	То же КП-155а	1	
А3		3	"	" КП-174	1	
А3		4	"	" КП-171	1	
А3		5	"	" КП-171а	1	
А3		6	"	" КП-186	1	
А4		7	У-01-01/80 в.5	" КП-100	2	
А3		8	А-II(III,IV)-1200-314.86 АП.5	Каркас плоский КР-313	44	
А3		9	То же	То же КР-314	36	
А3		10	"	" КР-315	18	
А3		11	"	" КР-316	51	
А3		12	"	" КР-317	16	
А3		13	"	" КР-318	16	
А3		14	"	" КР-319	100	
А3		15	"	" КР-320	4	
А3		16	"	" КР-321	4	
А3		17	"	" КР-373	8	
А3		18	"	" КР-374	8	
А3		19	"	" КР-375	8	
А3		20	"	" КР-483	2	
А3		21	"	" КР-148	31	
				Сетка арматурная		
А3		22	А-II(III,IV)-1200-314.86 АП.5	С-140	4	
А3		23	То же	С-139	2	
А3		24	"	С-148	2	
А3		25	А-II(III,IV)-1200-314.86 АП.5	Сетка арматурная С-143	8	
А3		26	То же	То же С-138	4	
А3		27	"	" С-150	2	
А3		28	"	" С-182	2	
А3		31	А-II(III,IV)-1200-314.86 АП.5	Рама Р-3	1	
				Детали		
				Арматура ГОСТ 5781-82		
Бч		32	Лист 37	ф 12 AIII ℓ=1400	24	1.2 кг
Бч		33	То же	ф 12 AIII ℓ=1270	24	1.1 кг
Бч		34	"	ф 14 AIII ℓ=1300	46	1.6 кг
Бч		35	"	ф 14 AIII ℓ=800	92	1.0 кг
Бч		36		ф 12 AIII ℓ=750	134	0.7 кг
Бч		37		ф 16 AIII ℓ=600	88	0.9 кг
Бч		38		ф 10 AIII	1225 пм	0.6 кг
Бч		39		ф 6 AI ℓ=460	20	0.1 кг
Бч		40		ф 6 AI ℓ=380	20	0.1 кг
Бч		41		ф 6 AI ℓ=700	40	0.2 кг
Бч		42		ф 6 AI ℓ=3800	10	1.3 кг
Бч		43	Лист 37	ф 10 AIII ℓ=1200	16	0.6 кг
				Материалы		
				Бетон М 50	16.0	м³
				Бетон М 200	39.38	м³

Ведомость деталей

Поз.	Эскиз
32	1250, 150, 45°
33	1120, 150, 45°
34	620, 680
35	600, 200
43	300, 500

Ведомость расхода стали на тамбур входов N1 и N2, кг

Класс сооружения	Изделия арматурные							Всего	Изделия закладные				Всего	Общий расход
	Арматура класса								Арматура класса		Прокат марка			
	AI	AIII							AIII		ВСт3кп2			
	ГОСТ 5781-82								ГОСТ 5781-82		ГОСТ 8510-72*			
	ф6	ф6	ф10	ф12	ф14	ф16	Итого		ф8		L70×50×5			
А-IV	194.6	1026.2	303.3	1248.2	905.2	783.6	4266.5	4461.1	2.9		10.0		12.9	4474.0

Привязан

Инв. №

Инв. № подл. | Подпись и дата | Взам. инв. №

Нач. отд.	Даниленко		
Гл. спец.	Крайнова		
Рук. гр.	Сидорова		
Ст. инж.	Сидорова		
Исполн.	Рябцова		
Провер.	Россиева		
Н. контр.	Крайнова		

А - II (III, IV) - 1200-314.86-КЖ-1

Склад материалов и оборудования отдельно стоящий заглубленный

Стадия	Лист	Листов
РП	37	

Тамбур входов N1 и N2. Спецификация для класса А-IV.

ГОССТРОЙ СССР ГОСХИМПРОЕКТ Волжское отделение

Альбом 3

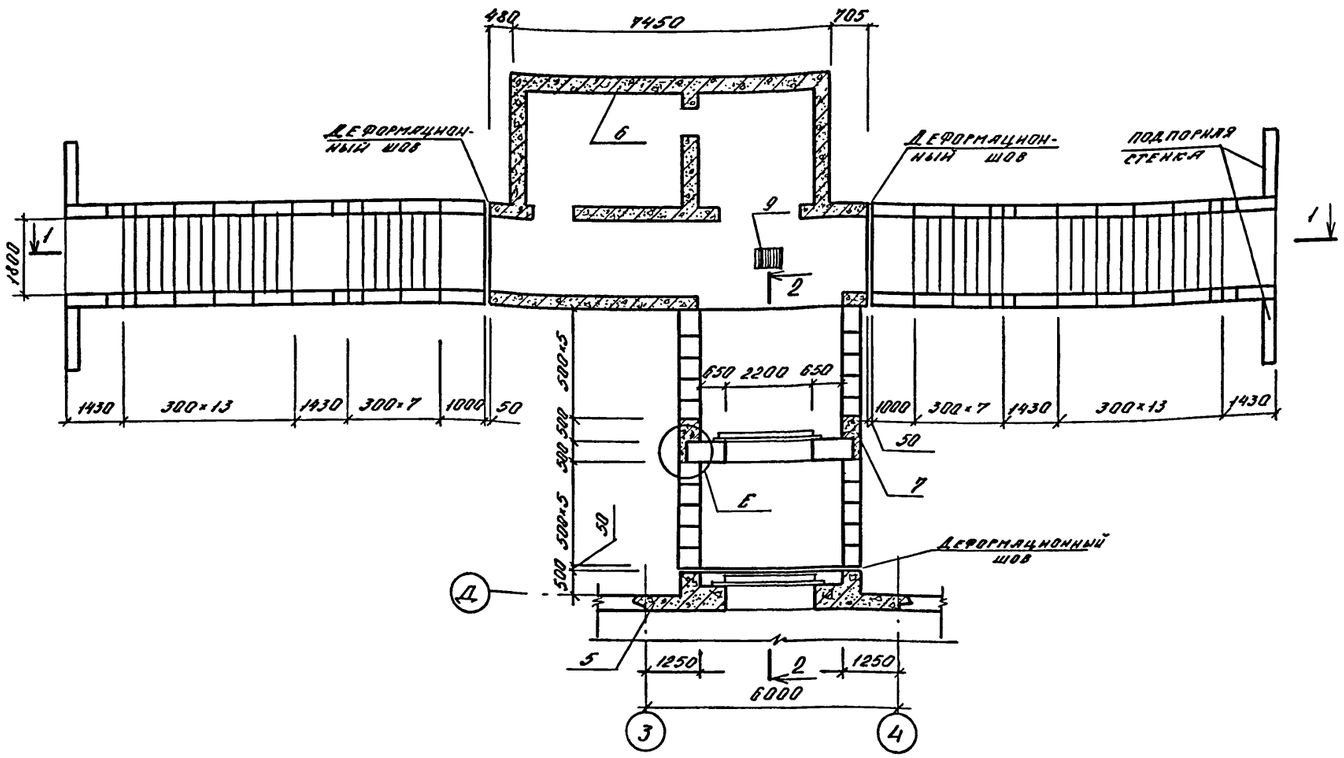

1 - 1

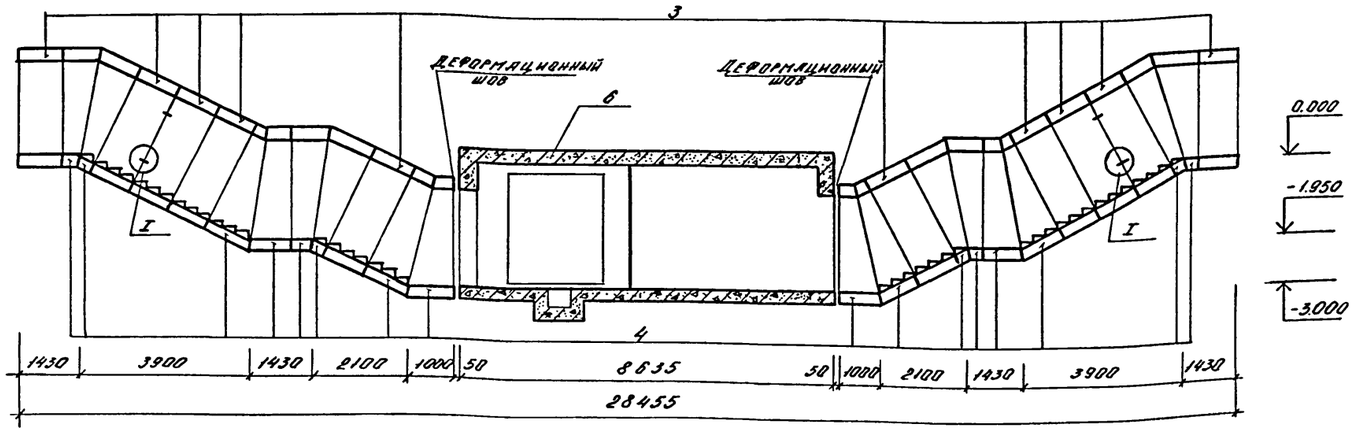

Спецификация к схеме расположения элементов входов N3 и N4 (начало).

Марка, поз.	Обозначение	Наименование	Класс сооружения А-II	А-III	А-IV	Примеч.
		Блоки				
1	03.005-6.3 04	БГВ-II-3,5×2,7 а	10			
	05	БГВ-III-3,5×2,7 а		10		
	06	БГВ-IV-3,5×2,7 а			10	
2	13	БГВ-II-3,5×2,7 в	1			
	14	БГВ-III-3,5×2,7 в		1		
	15	БГВ-IV-3,5×2,7 в			1	

2 - 2

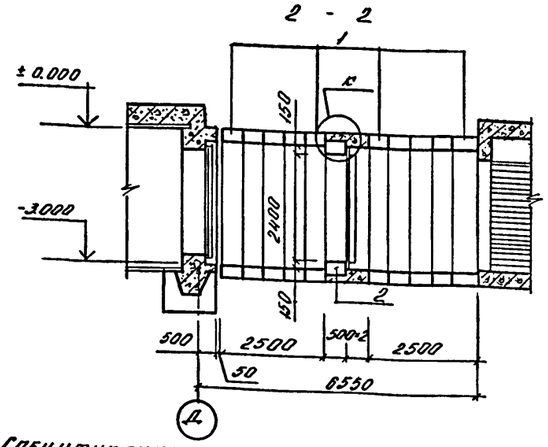

Спецификация к схеме расположения элементов входов N3 и N4.

Марка поз.	Обозначение	Наименование	Класс сооружения А-II	А-III	А-IV	Прим.
3	03.005-6.2 18	БВС-II-1,8×2,2 а	10			7300 кг
	19	БВС-III-1,8×2,2 а		10		4800 кг
	20	БВС-IV-1,8×2,2 а			10	4800 кг
4	24	БВС-II-1,8×2,2 пв а	16			4,900 кг
	25	БВС-III-1,8×2,2 пв а		16		3300 кг
	26	БВС-IV-1,8×2,2 пв а			16	3300 кг
5	лист 39	Ум-1	1	1	1	
6	лист 41	Ум-2	1	1	1	
7	03.005-6.1	Монолитный участок 17	1	1	1	
8	03.005-6.0 32	Ступень	40	40	40	0,04 м³
9	то же	Металлическая решетка	1	1	1	
		Детали соединительн.				
		⌀10 А II, ГОСТ 5781-82, l=4250	12	12	12	2,6 кг
		⌀10 А II, то же, l=3350	12	12	12	2,1 кг
		⌀10 А II, " , l=740	52	52	52	0,5 кг
		Полоса $\frac{6\text{-}8\times60,\ ГОСТ103\text{-}76}{ВСт3пс6,\ ГОСТ535\text{-}79}$ l=100	128	128	128	0,4 кг
		Уголок $\frac{6\text{-}50\times5,\ ГОСТ8509\text{-}72^{*}}{ВСт3пс6\ ГОСТ535\text{-}79^{*}}$ l=60	4	4	4	0,2 кг

1. Узлы замаркированы по серии 03.005-6.0
2. Отверстия КПК блока БГВ-II÷IV-3,5×2,7 в, неиспользованные для пропуска коммуникаций, заварить по месту.
3. Размеры и конфигурация подпорной стенки определяются при привязке проекта и зависят от посадки убежища, плотности застройки территории и гидрогеологических условий площадки.

Согласовано: Рук. гр. арх. Каенышева

Инв. № подл. | Подпись и дата | Взам. инв. №

Привязан

Инв. №

Нач. отд.	Даниленко	
Гл. спец.	Крадинова	
Рук. гр.	Сидорова	
Ст. инж.	Сидорова	
Исполн.	Юпенина	
Провер.	Россиева	
Н. контр.	Крадинова	

А-II (III, IV)-1200-314.86-КЖ-1

Склад материалов и оборудования отдельно стоящий заглубленный

Стадия	Лист	Листов
РП	38	

Схема расположения элементов входов N3 и N4.

ГОССТРОЙ СССР
ГОСХИМПРОЕКТ
Волжское отделение

Альбом 3

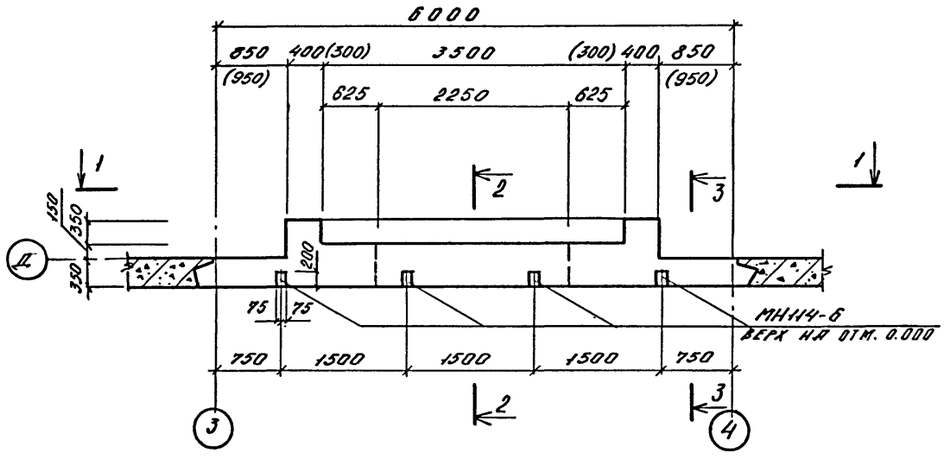

2 - 2

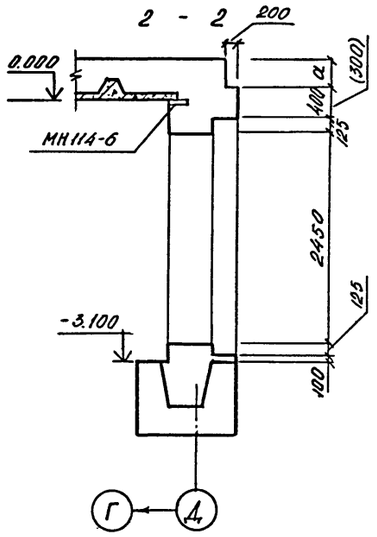

3 - 3

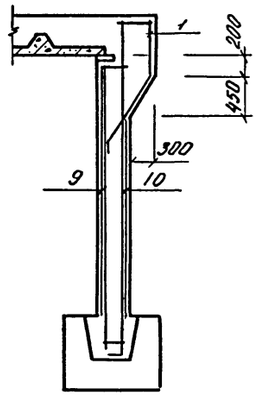

5 - 5

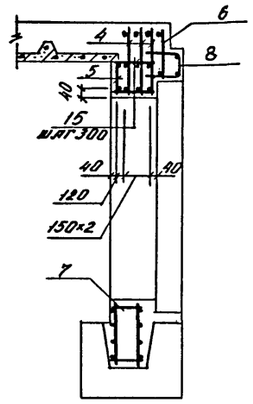

1 - 1

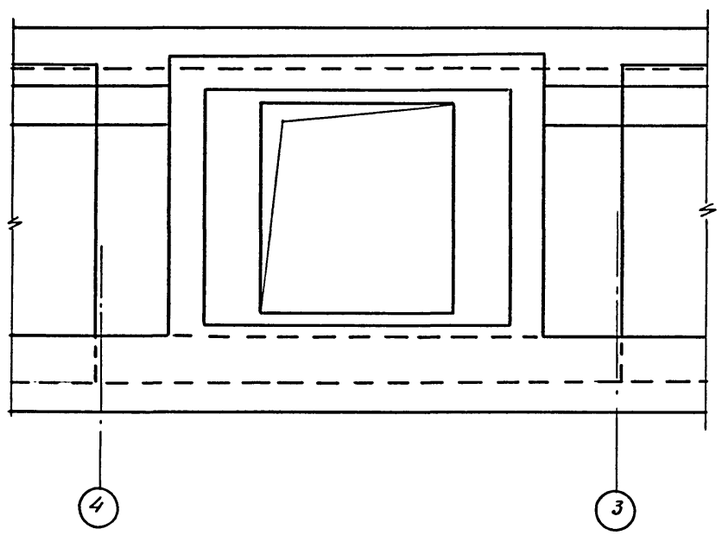

4 - 4

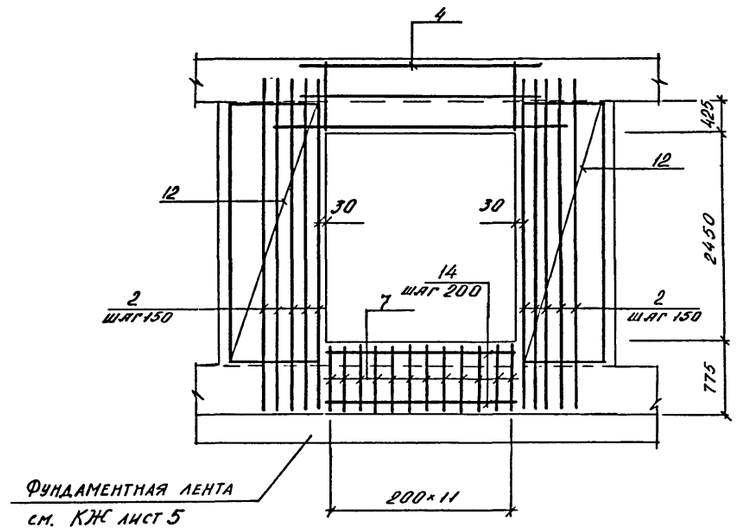

6 - 6

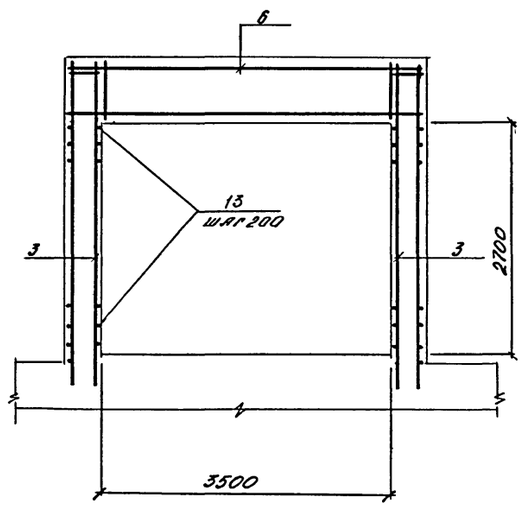

1. Размеры в скобках даны для сооружения класса А-IV.

Армирование

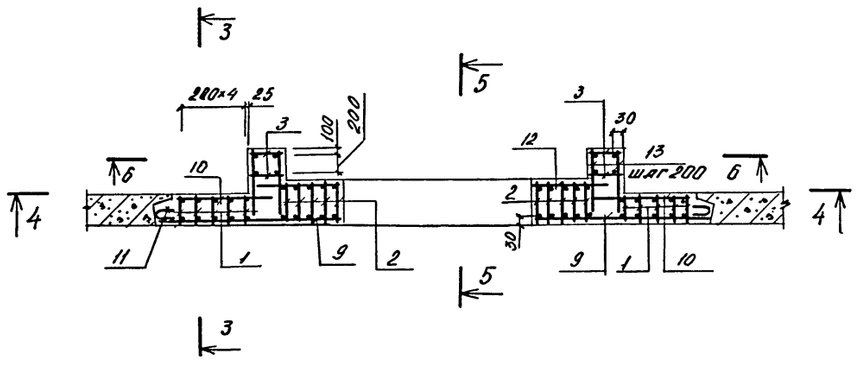

Класс сооружения	А-II	А-III	А-IV
α мм	400	300	360

Нач. отд.	Даниленко		
Гл. спец.	Крадинова		
Рук. гр.	Сидорова		
Ст. инж.	Сидорова		
Исполн.	Юпенина		
Провер.	Безбородова		
Н. контр.	Крадинова		

Привязан

Инв. №

А - II (III, IV) - 1200-314.86-КЖ-1

Склад материалов и оборудования отдельно стоящий заглубленный

Участок монолитный УМ-1

Стадия	Лист	Листов
РП	39	

ГОССТРОЙ СССР
ГОСХИМПРОЕКТ
Волжское отделение

Согласовано: Рук. гр. арх. Каеньшева

Взам. инв. №

Подпись и дата

Инв. № подл.

Альбом 3

Формат	Зона	Поз.	Обозначение	Наименование	Кол.	Прим.
				А-II-1200		
				Сборочные единицы		
А4		1	У-01-01/80.2	Каркас плоский КР-1	10	
А3		2	А-II(III,IV)-1200-314.86 ал.5	То же КР-230	10	
А3		3	То же	" КР-232	4	
А3		4	"	" КР-234	3	
А3		5	"	" КР-237	1	
А3		6	"	" КР-239	1	
А3		7	"	" КР-242	12	
А3		8	"	" КР-244	1	
А3		9	А-II(III,IV)-1200-314.86 ал.5	Сетка арматурная С-296	2	
А3		10	То же	То же С-299	2	
А4		11	У-01-01/80.5	" С-115	2	
А3		12	А-II(III,IV)-1200-314.86 ал.5	" С-302	2	
				Изделие закладное		
			1.400-15 вып.1	МН114-6	4	
				Детали		
Б4		13		⌀12AIII, ГОСТ5781-82, ℓ=750	56	0,7кг
Б4		14		⌀6AI, то же ℓ=2300	8	0,5кг
Б4		15		⌀6AI, " ℓ=480	20	0,1 кг
				Материалы		
				Бетон М300	9,3	м³

Формат	Зона	Поз.	Обозначение	Наименование	Кол.	Прим.
				А-III-1200		
				Сборочные единицы		
А4		1	У-01-01/80.2	Каркас плоский КР-8	10	
А3		2	А-II(III,IV)-1200-314.86 ал.5	То же КР-230	10	
А3		3	То же	" КР-232	4	
А3		4	"	" КР-235	3	
А3		5	"	" КР-237	1	
А3		6	"	" КР-240	1	
А3		7	"	" КР-242	12	
А3		8	"	" КР-245	1	
А3		9	А-II(III,IV)-1200-314.86 ал.5	Сетка арматурная С-297	2	
А3		10	То же	То же С-300	2	
А4		11	У-01-01/80.5	" С-115	2	
А3		12	А-II(III,IV)-1200-314.86 ал.5	" С-303	2	
				Изделие закладное		
			1.400-15 вып.1	МН114-6	4	
				Детали		
Б4		13		⌀10AIII, ГОСТ5781-82, ℓ=700	56	0,4кг
Б4		14		⌀6AI, то же ℓ=2300	8	0,5кг
Б4		15		⌀6AI, " ℓ=480	20	0,1 кг
				Материалы		
				Бетон М300	9,3	м³

Формат	Зона	Поз.	Обозначение	Наименование	Кол.	Прим.
				А-IV-1200		
				Сборочные единицы		
А4		1	У-01-01/80.2	Каркас плоский КР-4	10	
А3		2	А-II(III,IV)-1200-314.86 ал.5	То же КР-231	10	
А3		3	То же	" КР-233	4	
А3		4	"	" КР-236	3	
А3		5	"	" КР-238	1	
А3		6	"	" КР-241	1	
А3		7	"	" КР-243	12	
А3		8	"	" КР-246	1	
А3		9	А-II(III,IV)-1200-314.86 ал.5	Сетка арматурная С-298	2	
А3		10	То же	То же С-301	2	
А4		11	У-01-01/80.5	" С-115	2	
А3		12	А-II(III,IV)-1200 ал.5	" С-304	2	
				Изделие закладное		
			1.400-15 вып.1	МН114-6	4	
				Детали		
Б4		13		⌀8AIII, ГОСТ5781-82, ℓ=650	56	0,3кг
Б4		14		⌀6AI, то же ℓ=2300	8	0,5кг
Б4		15		⌀6AI, " ℓ=480	20	0,1 кг
				Материалы		
				Бетон М300	9,3	м³

Ведомость расхода стали на монолитный участок УМ-1, кг

Класс сооружения	Изделия арматурные: Арматура класса A-I ГОСТ 5781-82 ⌀6	итого	A-III ⌀6	⌀8	⌀10	⌀12	⌀16	⌀18	⌀20	⌀22	⌀25		итого	Всего	Изделия закладные: Арматура кл. A-III ГОСТ 5781-82 ⌀12		итого	Прокат марки ВСт3кп2 ГОСТ 19903-74* δ=8	δ=10		итого	Всего	Общий расход
А-II	32,6	32,6	19,8	127,6		220,6	22,8	41,0	106,3	30,9	13,4		582,4	615,0	2,4		2,4	7,6	3,2		10,8	13,2	628,2
А-III	32,6	32,6	19,0	124,0	108,2	56,0	22,8	38,2	104,1	30,9	13,4		513,6	546,2	2,4		2,4	7,6	3,2		10,8	13,2	559,4
А-IV	32,6	32,6	85,9	68,4	37,1		53,3	80,9	32,6				358,4	391,0	2,4		2,4	7,6	3,2		10,8	13,2	404,2

Взам. инв. № | Подпись и дата | Инв. № подл.

Привязан

Инв.№

Нач. отд.	Даниленко	
Гл. спец.	Краснова	
Рук. гр.	Сидорова	
Ст. инж.	Сидорова	
Исполн.	Юленина	
Провер.	Безбородова	
Н. контр.	Краснова	

A-II(III,IV)-1200-314.86-КЖ-1

Склад материалов и оборудования отдельно стоящий заглубленный	Стадия	Лист	Листов
	РП	40	
Участок монолитный УМ-1. Спецификация.	ГОССТРОЙ СССР ГОСХИМПРОЕКТ Волжское отделение		

Альбом 3

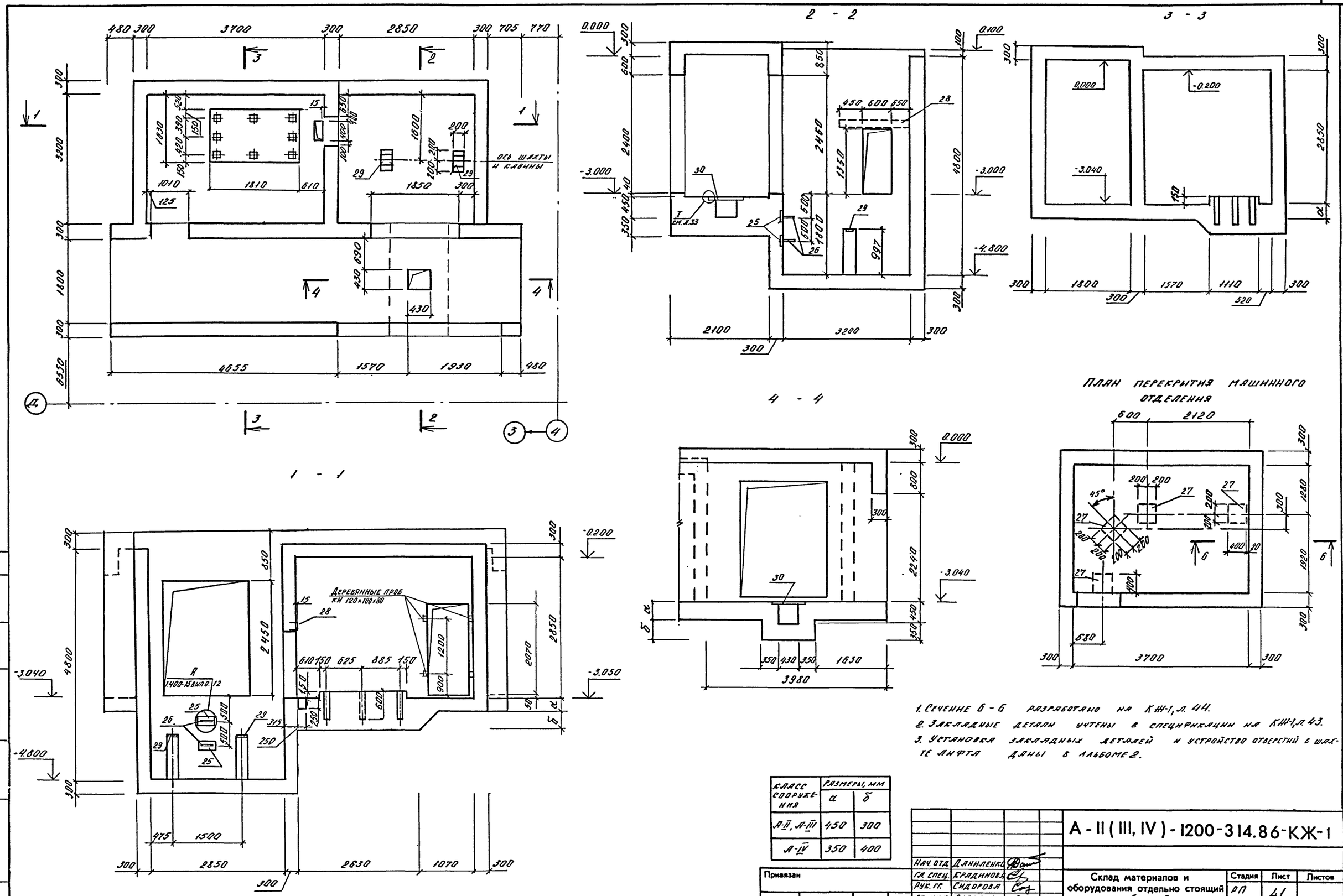

План перекрытия машинного отделения

1. Сечение 6 - 6 разработано на КЖ-1, л. 44.
2. Закладные детали учтены в спецификации на КЖ-1, л. 43.
3. Установка закладных деталей и устройство отверстий в шахте лифта даны в альбоме 2.

Класс сооружения	Размеры, мм	
	а	б
А-II, А-III	450	300
А-IV	350	400

Согласовано: Рук. гр. Арх. Клёнышева

Взам. инв. №

Подпись и дата

Инв. № подл.

Привязан

Инв. №

Нач. отд.	Даниленко	
Гл. спец.	Крадинова	
Рук. гр.	Сидорова	
Ст. инж.	Сидорова	
Исполн.	Юленина	
Провер.	Россиева	
Н. контр.	Крадинова	

А - II (III, IV) - 1200-314.86-КЖ-1

Склад материалов и оборудования отдельно стоящий заглубленный

Участок монолитный УМ-2 /опалубка/

Стадия	Лист	Листов
РП	41	

ГОССТРОЙ СССР
ГОСХИМПРОЕКТ
Волжское отделение

1 - 1

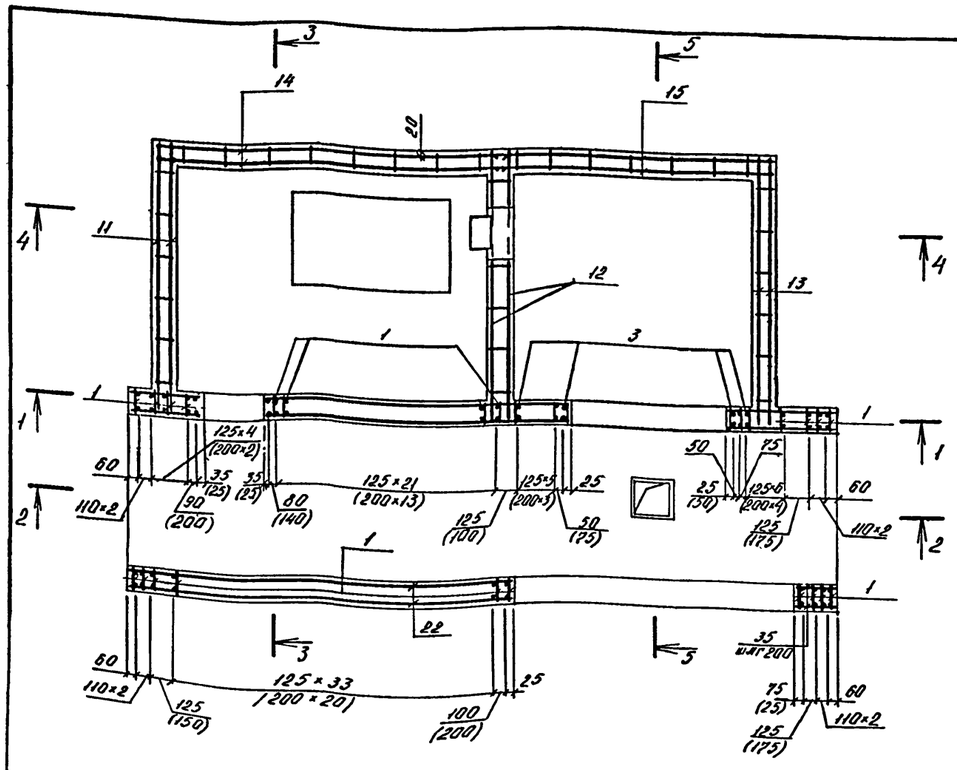

2 - 2

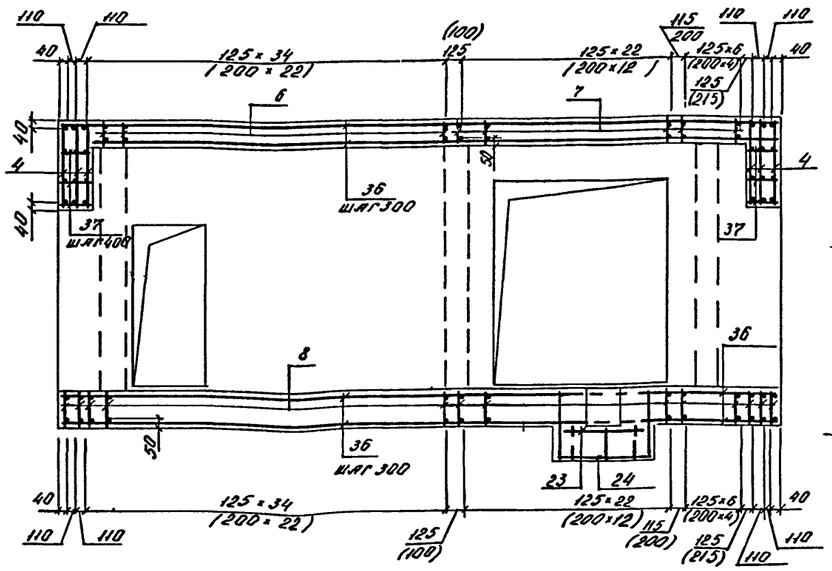

3 - 3

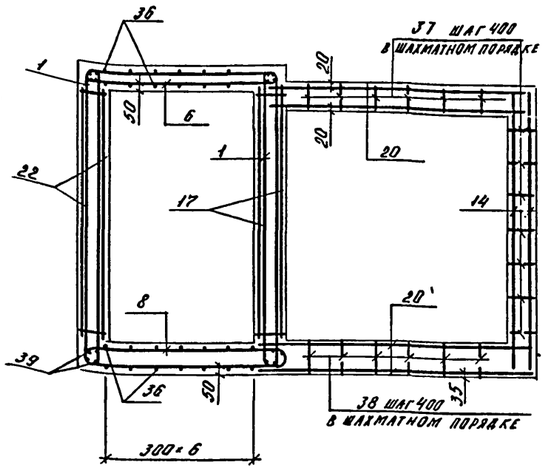

4 - 4

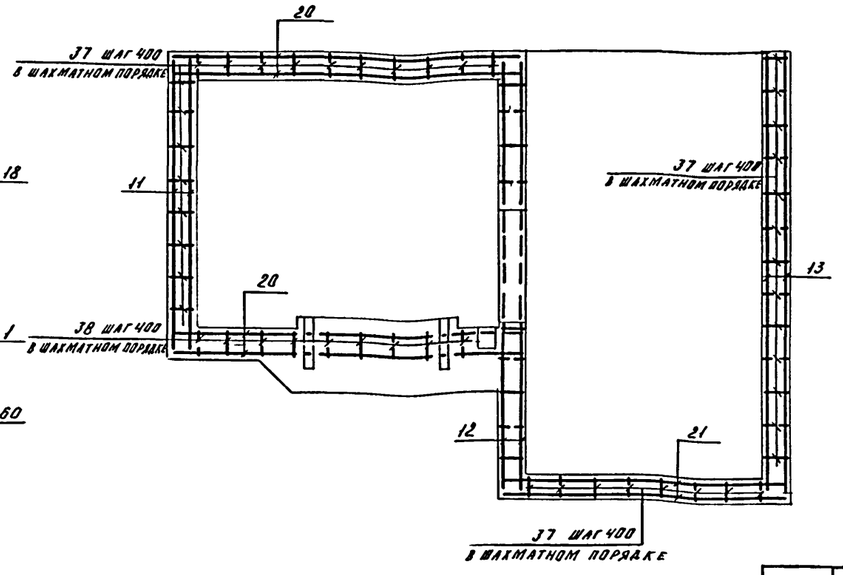

5 - 5

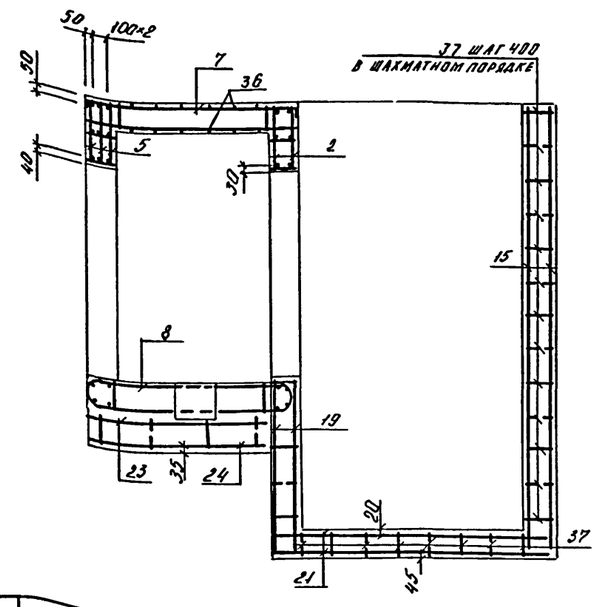

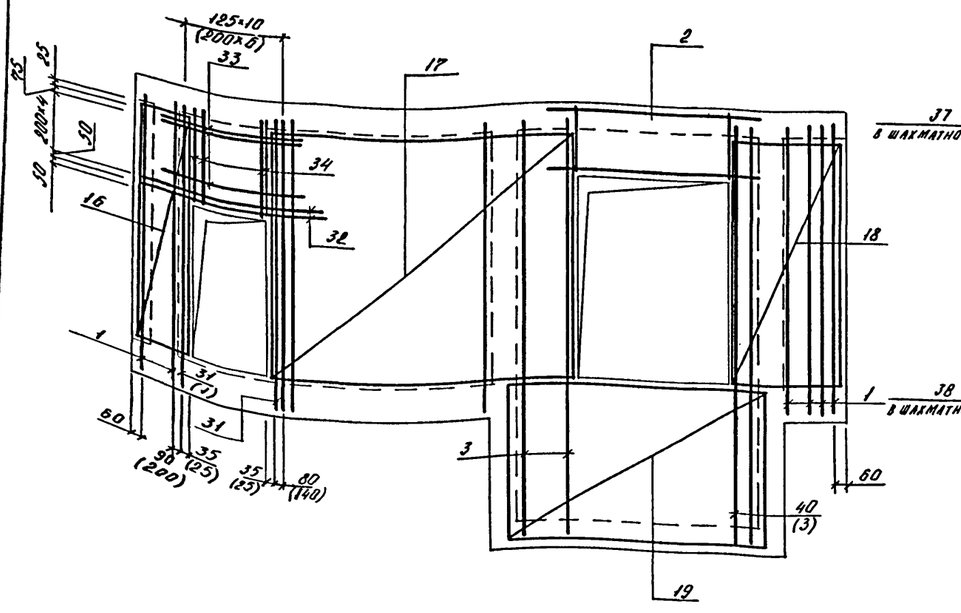

1. Размеры в скобках даны для сооружения класса А IV.

Взам. инв. №

Подпись и дата

Инв. № подл.

Привязан

Инв.№

Нач.отд	Даниленко	
Гл.спец	Крайнова	
Рук. гр.	Сидорова	
Ст. инж.	Сидорова	
Исполн.	Юленина	
Провер.	Россиева	
Н.контр.	Крайнова	

А - II (III, IV) - 1200-314.86-КЖ-1

Склад материалов и оборудования отдельно стоящий заглубленный

Стадия	Лист	Листов
РП	42	

Участок монолитный УМ-2 (армирование)

ГОССТРОЙ СССР
ГОСХИМПРОЕКТ
Волжское отделение

Альбом 3

Формат	Зона	Поз.	Обозначение	Наименование	Кол. на исп. А-II	А-III	А-IV	Примеч.
				Сборочные единицы				
		1	А-II(III,IV)-1200-314.86 АЛ5	Каркас плоский КР-583	78	78	-	
			То же	То же КР-584	-	-	52	
			"	"				
			"	"				
		3	"	" КР-587	12	12		
			"	" КР-588			8	
		4	"	" КР-592	6			
			"	" КР-593		6		
			"	" КР-594			6	
		5	"	" КР-589	3			
			"	" КР-590		3		
			"	" КР-591			3	
		6	"	" КР-575	31	31		
			"	" КР-576			22	
		7	"	" КР-577	30	30		
			"	" КР-578			18	
		8	"	" КР-579	70	70		
			"	" КР-580			46	
			"	"				
			"	"				
		2	"	" КР-598	2			
			"	" КР-599		2		
			"	" КР-600			2	
		11	А-II(III,IV)-1200-314.86 АЛ5	Сетка арматурная С-388	2	2	2	
		12	То же	То же С-389	2	2	2	
		13	"	" С-390	2	2	2	
		14	"	" С-391	2	2	2	
		15	"	" С-392	2	2	2	
		16	"	" С-382	2			
			"	" С-383		2		
			"	" С-384			2	
		17	"	" С-379	2			

Формат	Зона	Поз.	Обозначение	Наименование	Кол. на испол. А-II	А-III	А-IV	Примеч.
		17	А-II(III,IV)-1200-314.86 АЛ5	Сетка арматурная С-380		2		
			То же	То же С-381			2	
		18	"	" С-395	2			
			"	" С-377		2		
			"	" С-378			2	
		19	"	" С-385	2	2	2	
		22	"	" С-386		2		
			"	" С-387			2	
		20	"	" С-396	4	4	4	
		21	"	" С-397	2	2	2	
		22	"	" С-398	2			
		23	"	" С-393	1	1	1	
		24	"	" С-394	1	1	1	
				Изделие закладное				
		25	1.400-15 в.1	МН-107-3	2	2	2	
		26	То же	МН-801	2	2	2	
		27	"	МН-157-6	4	4	4	
		28	А-II(III,IV)-1200-314.86 АЛ5	МН-23	1	1	1	
		29	1.400-15 в.1	МН-136-3	2	2	2	
		30	А-II(III,IV)-1200-314.86 АЛ5	Р-3	1	1	1	
				Детали				
				Стержень арматурный ГОСТ 5781-82				
		31		Ø25 A-III ℓ=3680	4	4	2	14,2 кг
		32		Ø28 A-III ℓ=2500	4			12,1 кг
				Ø22 A-III ℓ=2200		4		6,6 кг
				Ø20 A-III ℓ=2050			4	5,1 кг
		33		Ø8 AI ℓ=1900	10			0,8 кг
				Ø8 AI ℓ=1650		10		0,7 кг
				Ø6 AI ℓ=1500			10	0,3 кг
		34		Ø16 A-III ℓ=2880	3	3		4,5 кг

Формат	Зона	Поз.	Обозначение	Наименование	Кол. на исп. А-II	А-III	А-IV	Примеч.
		34		Ø12 A-III ℓ=2560			9	2,6 кг
		35		Ø8 A-III ℓ=460	30	30	30	0,2 кг
		36		Ø6 A-I	2013	2013	2013	п.м
		37		Ø6 A-I ℓ=280	525	525	525	0,1 кг
		38		Ø6 A-I ℓ=130	90	90	90	0,1 кг
		39		Ø12 A-III	94,6	94,6		п.м
				Ø10 A-III			94,6	п.м
		40		Ø16 A-III ℓ=5340	2	2	—	8,4 кг
				Материалы				
				Бетон М300	65,5	65,5	62,5	м³

Ведомость деталей.

Поз.	Эскиз
34	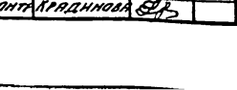

Ведомость расхода стали на монолитный участок УМ-2

Класс сооружения	Изделия арматурные: Арматура класса А-I, ГОСТ 5781-82: Ø6	Ø8		Итого	Арматура класса А-III, ГОСТ 5781-82: Ø6	Ø8	Ø10	Ø12	Ø14	Ø16	Ø20	Ø22	Ø25	Ø28	Итого	Изделия закладные: Арматура класса А-I, ГОСТ 5781-82: Ø16	Ø8	Ø14	Прокат марки ВСт3кп2: ГОСТ 19903-74 Б-6	Б-10	ГОСТ 8240-72 С16	ГОСТ 8510-72 ∠75×50×5	Всего	Общий расход
А-II	166,3	23,9		190,2	-	1647,1	-	461,5	-	2465,9	-	-	320,2	48,4	4943,1	1,6	1,2	16,8	1,8	68,6	21,3	10,0	121,3	5254,6
А-III	166,3	22,9		189,2	-	1647,1	-	392,3	-	2457,1	155,4	26,4	56,8	-	4735,1	1,6	1,2	16,8	1,8	68,6	21,3	10,0	121,3	5045,6
А-IV	169,3	15,9		185,2	340,6	984,8	258,4	952,7	69,6	-	20,4	-	28,4	-	2652,9	1,6	1,2	16,8	1,8	68,6	21,3	10,0	121,3	2959,4

Привязан

Инв.№

Инв. № подл. | Подпись и дата | Взам. инв. №

Нач. отд.	Данниленко		
Гл. спец.	Крайнова		
Рук. гр.	Сидорова		
Ст. инж.	Сидорова		
Исполн.	Антипова		
Провер.	Россиева		
Н. контр.	Крайнова		

А-II(III,IV)-1200-314.86-КЖ-1

Склад материалов и оборудования отдельно стоящий заглубленный

Стадия	Лист	Листов
Р.П.	43	

Монолитный участок УМ2. Спецификация.

ГОССТРОЙ СССР ГОСХИМПРОЕКТ Волжское отделение

Альбом 3

Схема расположения плит покрытия шахты лифта. /Схема 1/

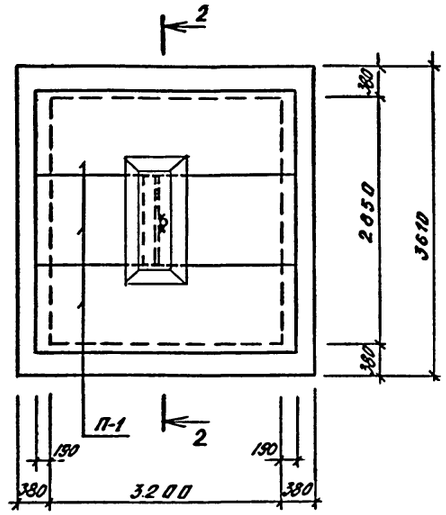

2 – 2

Схема расположения монорельса. /Схема 2/

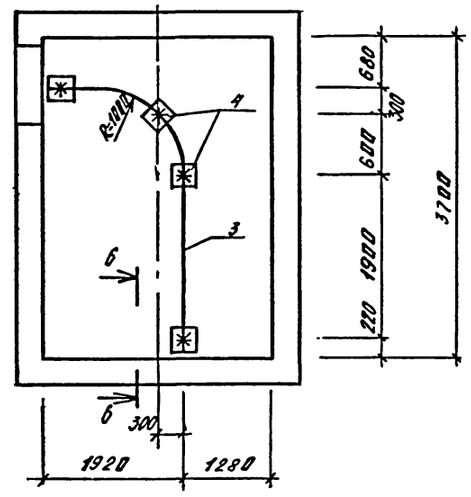

6 – 6

Спецификация к схемам расположения плит покрытия шахты лифта и монорельса

Марка, поз.	Обозначение	Наименование	Кол.	Масса ед.кг	Примечание
		Схема 1			
П-1	1.141-1 в.60	Плита ПК36-10-8т	3	1055	
1	А-II(III,IV)-1200-314.86 ал.5	Изделие соединительное МС-3	1		
2		Уголок $\frac{Б\text{-}75\times6\ ГОСТ\ 8509\text{-}72^*}{ВСТ3КП2\ ГОСТ\ 14637\text{-}79}$			
		ℓ=1000	1	9,0	
		Схема 2			
3		Двутавр $\frac{18\ ГОСТ\ 8239\text{-}72^*}{ВСТ3ПС6\ ГОСТ\ 14637\text{-}79}$			
		ℓ=4270	1	78,6	
4	А-II(III,IV)-1200-314.86 ал.5	Изделие соединительное МС-6	4		
5	то же	то же МС-7	4		
6	"	" МС-5	16		
7	"	" МС-8	4		
8		Болт М12×90.58 ГОСТ 7798-70	20		
9		Болт М12×30.58 ГОСТ 7798-70	4		
		Материалы			
		Бетон М 100	0,04		м³

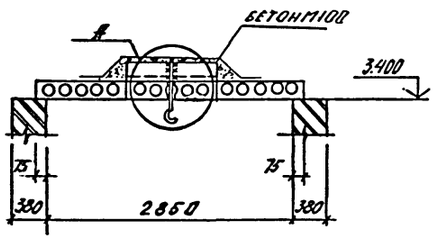

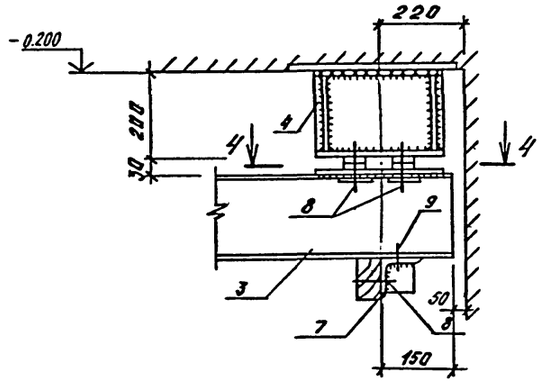

4 – 4

1. Отверстие для крюка ф30мм просверлить по месту, не нарушая ребер плит.
2. Поз. 6 после установки обварить по периметру швом h=6мм.



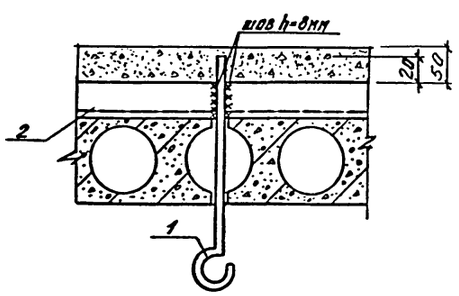

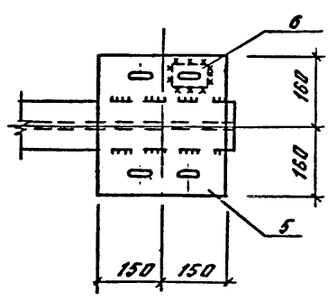

Нач. отд.	Даниленко		
Гл. спец.	Крадинова		
Рук. гр.	Сидорова		
Ст. инж.	Ерина		
Испол.	Засимова		
Провер.	Россиева		
Н. контр.	Крадинова		

Привязан

Инв. №

А-II(III, IV)-1200-314.86-КЖ-1

Склад материалов и оборудования отдельно стоящий заглубленный

Схемы расположения плит покрытия шахты лифта и монорельса.

Стадия	Лист	Листов
РП	44	

ГОССТРОЙ СССР
ГОСХИМПРОЕКТ
Волжское отделение

Согласовано: Рук. гр. АР Кленышева

Инв. № подл. | Подпись и дата | Взам. инв. №

Альбом 3

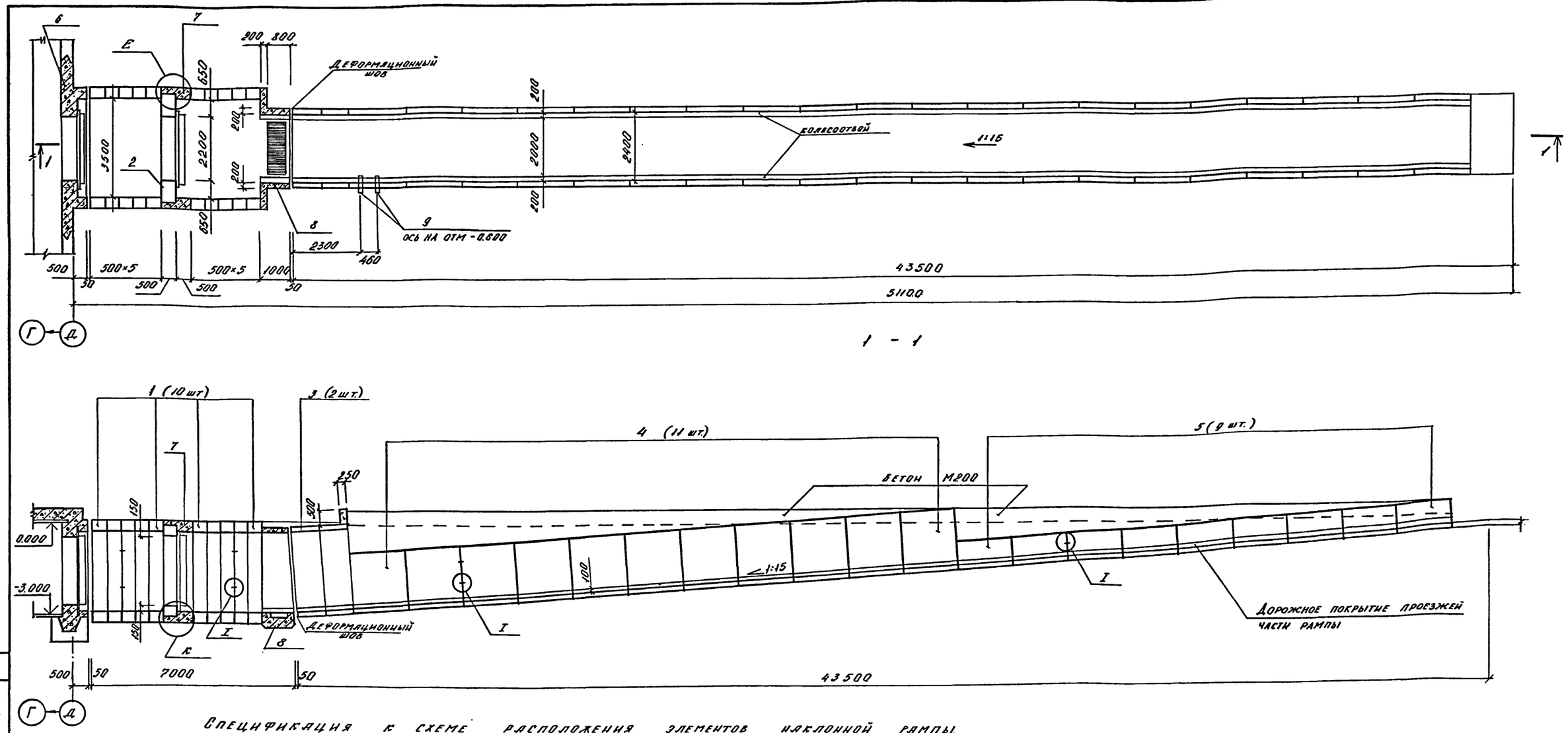

Спецификация к схеме расположения элементов наклонной рампы.

Марка	Обозначение	Наименование	Класс сооружения А-II	А-III	А-IV	Прим.
		Блоки				
1	03.005-6.3 04	БГВ-II-3,5×2,7а	10			7300кг
	05	БГВ-III-3,5×2,7а		10		7300кг
	06	БГВ-IV-3,5×2,7а			10	5300кг
2	13	БГВ-II-3,5×2,7В	1			9200кг
	14	БГВ-III-3,5×2,7В		1		9200кг
	15	БГВ-IV-3,5×2,7В			1	9200кг
3	10	БГВ-2,4×2,7а	2	2	2	4300кг
4	21	БР-2,4×2,0	11	11	11	6800кг
5	22	БР-2,4×1,0	9	9	9	4900кг
6	лист 39	УМ-1	1	1	1	
7	03.005-6.1	Монолитный участок №17	1	1	1	
8	то же	то же №18а	1	1		
	"	" №18			1	

Марка	Обозначение	Наименование	Класс сооружения А-II	А-III	А-IV	Прим.
9	03.005-5 лл.14	Изделие закладное				
		КПК-15 D_1=70 t=180	2	2	2	
		Детали соединительные				
		⌀10АII, ГОСТ5781-82, l=4250	12	12	12	2,6кг
		⌀10АII, то же, l=740	52	52	52	0,5кг
		⌀10АII, " l=3350	12	12	12	2,1кг
		Полоса $\frac{Б\text{-}8\times60\ ГОСТ103\text{-}76}{ВСт3пс6\ ГОСТ535\text{-}79}$ l=100	104	104	104	0,4кг
		Уголок $\frac{Б\text{-}50\times5\ ГОСТ8509\text{-}72}{ВСт3пс6\ ГОСТ535\text{-}79}$ l=60	4	4	4	0,2кг
		Материал				
		Бетон М200	9.0	9.0	9.0	м³

1. Отверстия КПК блока БГВ-II-IV-3,5×2,7В, неиспользованные для пропуска коммуникаций, заварить по месту.
2. Колесоотбой выполнять из бетона М200.
3. Узлы замаркированы по серии 03.005-6.0
4. Дорожное покрытие проезжей части рампы проектировать при привязке конкретного проекта.

Согласовано: Рук. гр. арх. Каенышева; Рук. гр. ЭТО Сарычева

Взам. инв. № | Подпись и дата | Инв. № подл.

Привязан

Инв. №

Нач. отд.	Даниленко	
Гл. спец.	Крадинова	
Рук. гр.	Сидорова	
Ст. инж.	Сидорова	
Исполн.	Юленина	
Провер.	Безбородова	
Н. контр.	Крадинова	

А-II (III, IV)-1200-314.86-КЖ-1

Склад материалов и оборудования отдельно стоящий заглубленный

Стадия	Лист	Листов
РП	45	

Схема расположения элементов наклонной рампы.

ГОССТРОЙ СССР ГОСХИМПРОЕКТ Волжское отделение

Альбом 3

Схема установки КПК

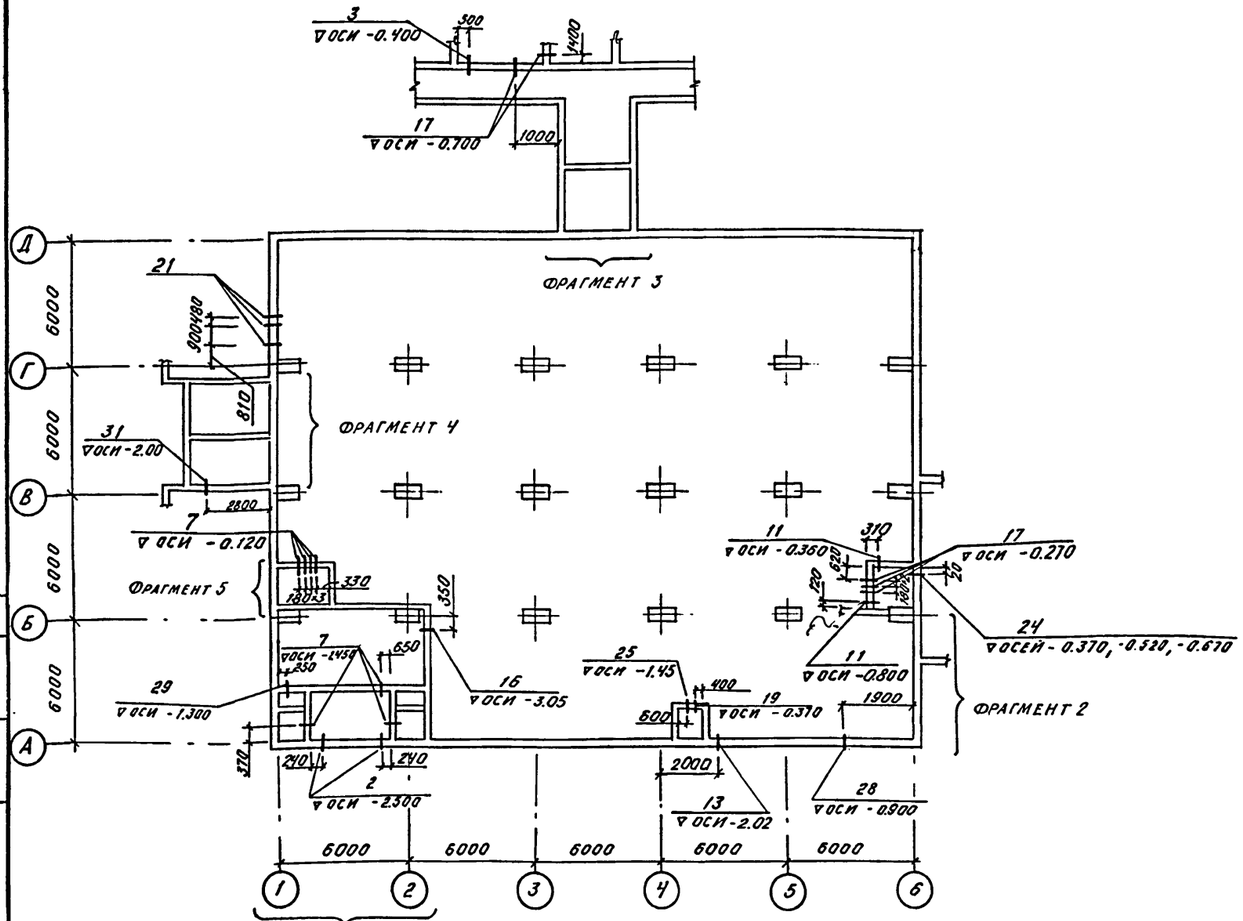

Схема герметизации убежища

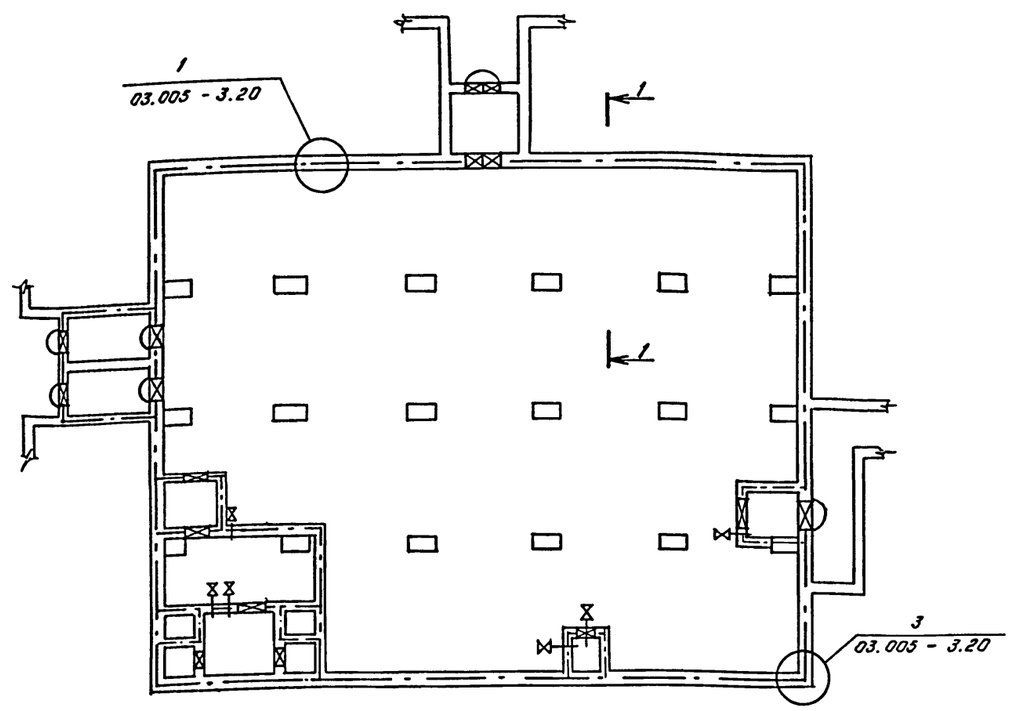

Фрагмент 1

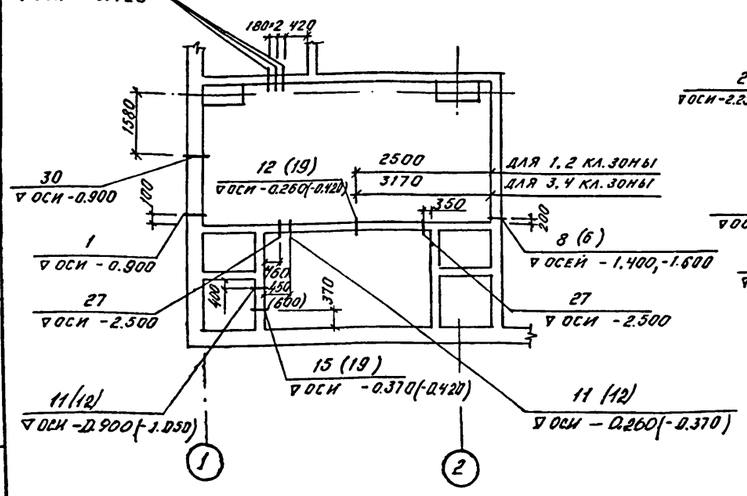

Фрагмент 2 /3,4 кл. зоны/

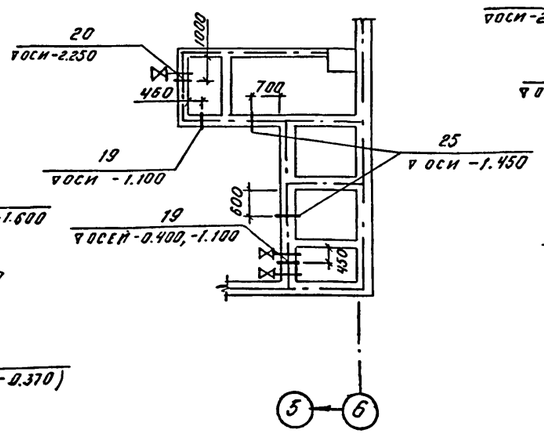

Фрагмент 2 /1,2 кл. зоны/

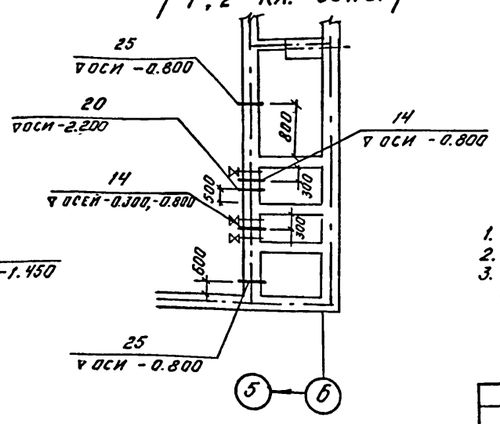

1 - 1

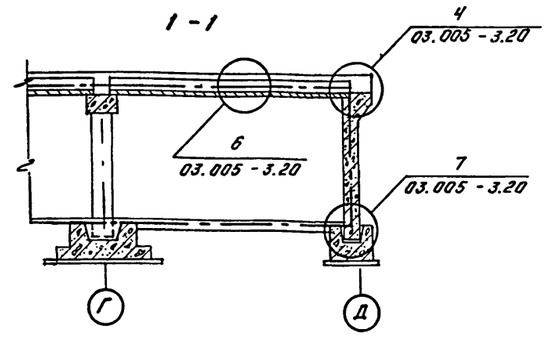

1. Значения в скобках даны для 3, 4 кл. зон
2. Условные обозначения см. документ 03.005-3.10
3. Установку КПК вести в соответствии с серией 03.005-5, выпуск 1.

Нач. отд.	Даниленко		
Гл. спец.	Крадинова		
Рук. гр.	Сидорова		
Ст. инж.	Безбородова		
Исполн.	Гейсман		
Провер.	Кондратьева		
Н. контр.	Крадинова		

Привязан

Инв. №

А-II (III, IV)-1200-314.86-КЖ-1

Склад материалов и оборудования отдельно стоящий заглубленный

Стадия	Лист	Листов
РП	46	

Схема установки КПК
Схема герметизации убежища.

ГОССТРОЙ СССР
ГОСХИМПРОЕКТ
Волжское отделение

Согласовано:
Гл. спец. по х/з — Богемская
Рук. гр. ОТВ — Звонарева
Рук. гр. ЭТО — Сарычева
Рук. гр. ОВК — Являнская
Гл. спец. ТЭО — Холопцев
Рук. гр. ЭТО — Лехтман

Инв. № подл. | Подпись и дата | Взам. инв. №

Альбом 3

Фрагмент 3

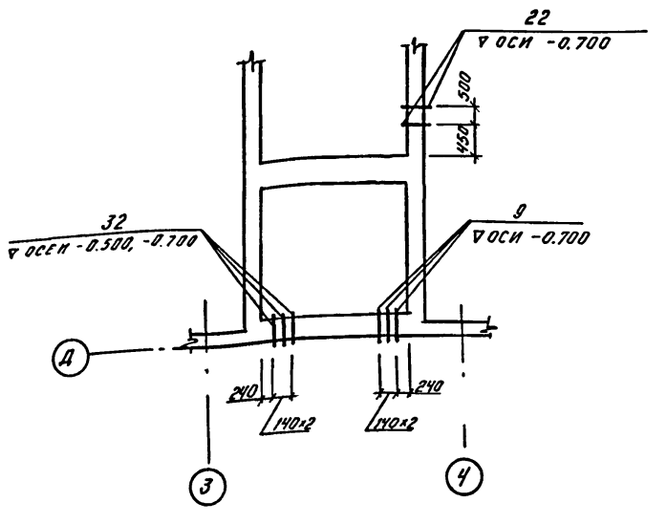

Фрагмент 4

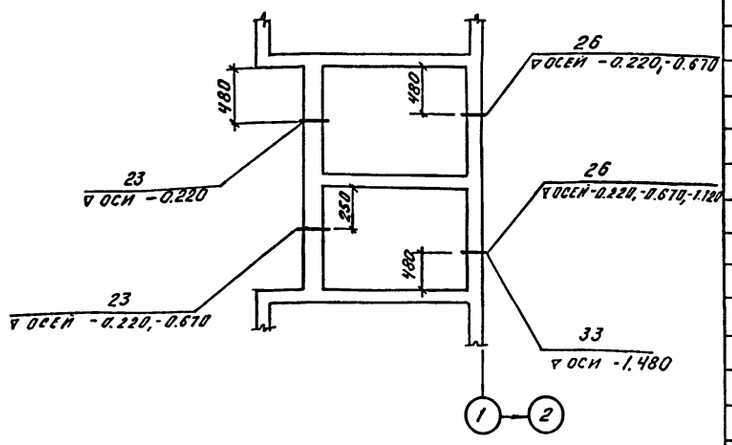

Фрагмент 5

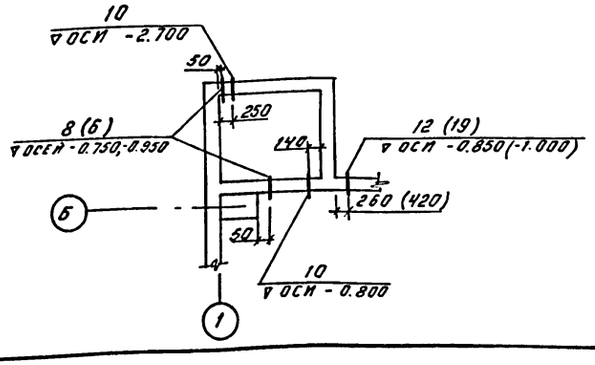

Спецификация к схеме установки КПК

Марка. поз	Обозначение	Наименование	Кол	Масса ед. кг	Примеч.
		А-II(III,IV)-1200			
		1,2 кл. зоны			
1	03.005-5 в.2 ал. 3	КПК 3 Д,=45 t=350	1		
2	То же	КПК 3 Д,=54 t=350	2		
3	03.005-5 в2 ал.17	КПК 17 Д,=33.5 t=200	1		
7	03.005-5 в.2 ал. 16	КПК 17 Д,=26.8 t=200	10		
8	03.005-5 в.2 ал. 5	КПК 5 Д,=89 t=200	6		
9	А-II(III,IV)-1200-314.86 ал.5	МН-18	3		
10	03.005-5 в.2 ал. 5	КПК5 Д=159 t=200	2		
11	То же	КПК5 Д,=219 t=200	4		
12	"	КПК5 Д,=325 t=200	2		
13	03.005-5 в.2 ал. 4	КПК 4 Д,=219 t=350	1		
14	03.005-5 в.2 ал. 5	КПК5 Д,=424 t=300	3		
15	То же	КПК5 Д,=530 t=200	1		
16	"	КПК5 Д,=57 t=200	1		
17	03.005-5 в.2 ал.5	КПК17 Д,=60 t=200	5		
19	А-II(III,IV)-1200-314.86 ал.5	Изделие закладное МН-10	1		
20	03.005-5 в 2 ал 7	КПК 7 Д,=920 t=300	1		
21	То же ал. 15	КПК 16 Д,=50 t=350	3	4,4*	
22	03.005-5 в.2 ал.	КПК15 Д,=48.0 t=400	2		
23	03.005-5 в 2 ал.14	КПК 15 Д,=26.8 t=500	3		
24	А-II(III,IV)-1200-319.86 ал.5	Изделие закладное МН12	3		
25	03.005-5 в.2 ал. 16	КПК 17 Д,=26.8 t=300	3		
26	03.005-5 в.2 ал. 14	КПК 15 Д,=26.8 t=400	4		
27	03.005-5 в.2 ал. 5	КПК 5 Д,=54 t=200	2		
28	03.005-5 в.2 ал. 3	КПК 3 Д,=108 t=350	1		
29	03.005-5 в.2 ал. 5	КПК 5 Д,=76 t=200	1		
30	03.005-5 в.2 ал. 20	КПК 19 Д,=108 t=350	1		
31	03.005-5 в.2 ал. 3	КПК 3 Д,=108 t=300	1		
32	А-II(III,IV)-1200-314.86 ал.5	Изделие закладное МН-19	3		
33	03.005-5 в.2 ал.7	КПК 7 Д,=159 t=350	1		
		3,4 кл. зоны			
1	03.005-5 в.2 ал. 3	КПК 3 Д,=45 t=350	1		
2	То же	КПК 3 Д,=54 t=350	2		
3	03.005-5 в2 ал.17	КПК 17 Д,=33.5 t=200	1		
4	03.005-5 в.2 ал. 5	КПК 5 Д,=26.8 t=200	2		
5	То же	КПК 5 Д,=42.3 t=200	2		
6	03.005-5 в.2 ал. 5	КПК5 Д,=57 t=200	6		
7	03.005-5 в.2 ал. 16	КПК 17 Д,=26.8 t=200	10		
9	А-II(III,IV)-1200-314.86 ал.5	Изделие закладное МН-18	3		
10	03.005-5 в.2 ал. 5	КПК5 Д,=159 t=200	2		
11	То же	КПК5 Д,=219 t=200	2		
12	"	КПК5 Д,=325 t=200	4		
13	03.005-5 в.2 ал 4	КПК 4 Д,=219 t=350	1		
15	03.005-5 в.2 ал. 5	КПК5 Д,=530 t=200	1		
16	То же	КПК5 Д,=57 t=200	1		
17	03.005-5 в.2, ал 5	КПК 6 Д,=54 t=300	5		
19	А-II(III,IV)-1200-314.86 ал.5	Изделие закладное МН-10	6		
20	03.005-5 в.2 ал. 7	КПК 7 Д,=920 t=300	1		
21	То же ал.15	КПК 16 Д,=50 t=350	3	4,4*	
22	03.005-5 в.2 ал.14	КПК 15 Д,=48 t=400	2		
23	03.005-5 в.2 ал.14	КПК 15 Д,=26.8 t=500	3		
24	А-II(III,IV)-1200-314.86 ал.5	Изделие закладное МН12	3		
25	03.005-5 в.2 ал. 16	КПК 17 Д,=26.8 t=300	3		
26	03.005-5 в.2 ал. 14	КПК 15 Д,=26.8 t=400	5		
27	03.005-5 в.2 ал 5	КПК 5 Д,=54 t=200	2		
28	03.005-5 в.2 ал 3	КПК 3 Д,=108 t=350	1		
29	03.005-5 в.2 ал. 5	КПК 5 Д,=76 t=200	1		
30	03.005-5 в.2 ал. 20	КПК 19 Д,=108 t=350	1		
31	03.005-5 в 2 ал. 3	КПК 3 Д,=108 t=300	1		
32	А-II(III,IV)-1200-314.86 ал. 5	Изделие закладное МН-19	3		
33	03.005-5 в 2 ал.7	КПК 7 Д,=159 t=350	1		

* Закладная деталь с патрубком d=50 заложены в сборной панели.

Герметизацию стыков железобетонных конструкций выполнять при помощи полиизобутиленовой строительной мастики УИС-50 / ГОСТ 14791-79, ГОСТ 5.1011-71) и пленочного полиэтилена. Работы по герметизации и замоноличиванию стыков железобетонных конструкций выполнять в соответствии с указаниями серии 03.005-3.

Взам. инв. №
Подпись и дата
Инв. № подл.

Привязан
Инв. №

Нач. отд	Даниленко	
Гл. спец	Крадинова	
Рук. гр.	Сидорова	
Ст. инж.	Безбородова	
Исполн	Гейсман	
Провер.	Кондратьева	
Н. контр.	Крадинова	

А-II(III,IV)-1200-314.86-КЖ-1

Склад материалов и оборудования отдельно стоящий заглубленный	Стадия	Лист	Листов
	Р. П	47	
Спецификация к схеме установки КПК	ГОССТРОЙ СССР ГОСХИМПРОЕКТ Волжское отделение		

Альбом 3

Схема расположения фекального резервуара

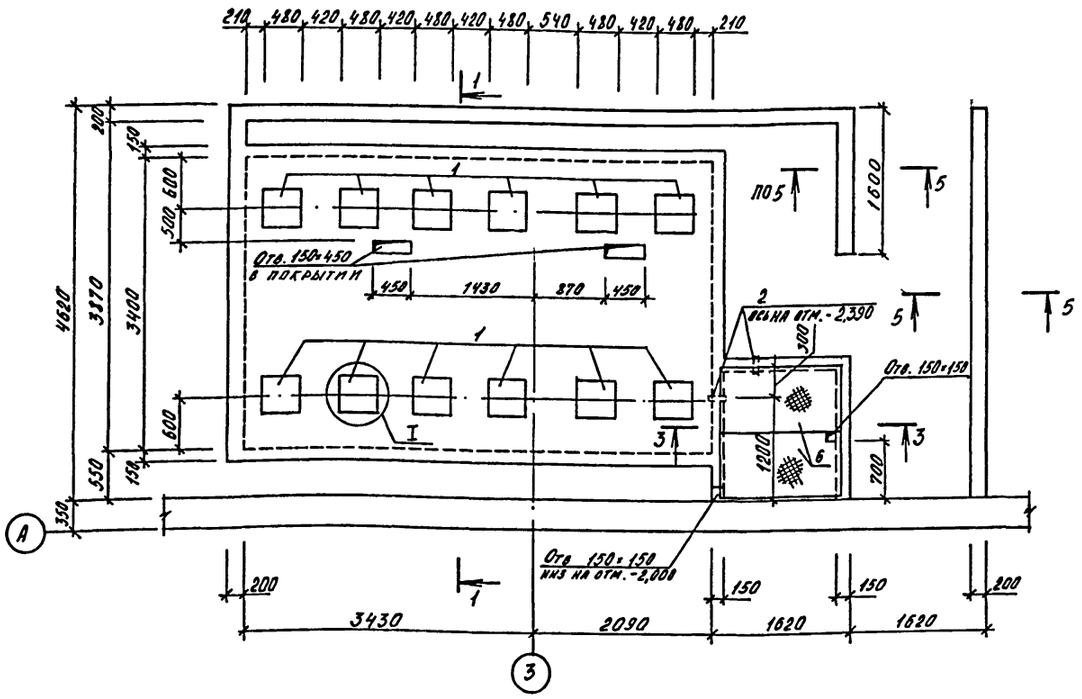

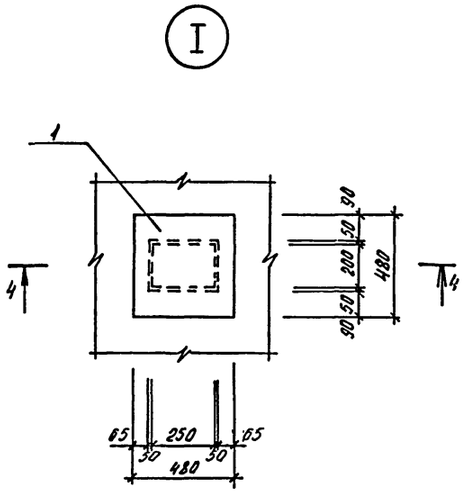

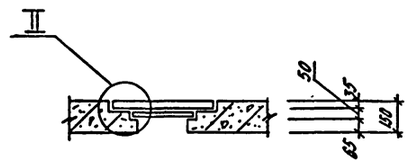

Спецификация к схеме расположения фекального резервуара.

Марка поз	Обозначение	Наименование	Кол.	Масса ед. кг.	Примеч.
1	А-II(III,IV)-1200-314.86 ал.5	Плита железобетонная П1	12		
2	03.005-5 в.2 ал.5	КПК-5 $Д_0$=100, t=150	2		
3	А-II(III,IV)-1200-314.86 ал.5	Рамка металлическая Р5	12		
4	"	Крышка металлическая К1	12		
5	"	Рамка металлическая Р6	12		
6	"	Щит металлический Щ1	2		
7	1.400-15 в.1	Изделие закладное МН548	6		п.м
8	А-II(III,IV)-1200-314.86 ал.5	Сетка арматурная С-145	1		
9	А-II(III,IV)-1200-314.86 ал.4	Металлическая рубашка	1		
		Материалы:			
		Бетон марки 200	16.39		$м^3$

1. Отверстие 150×150 в щите вырезать по месту.

1 - 1

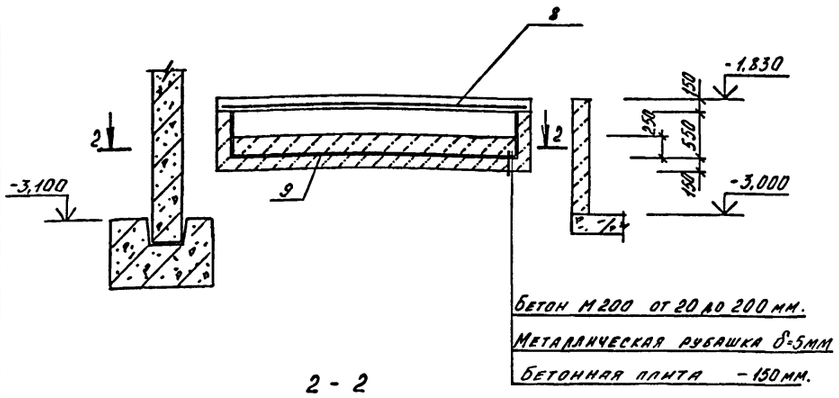

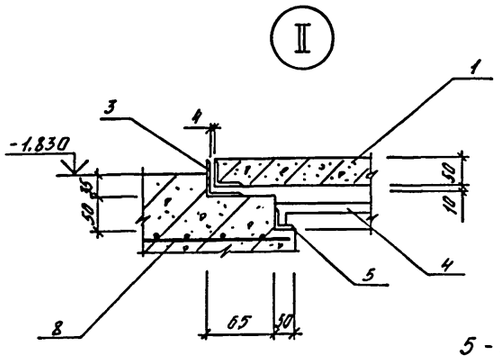

5 - 5

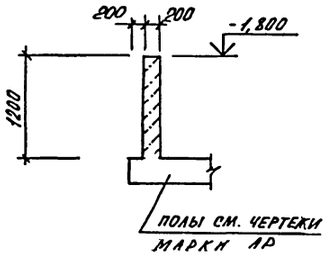

2 - 2

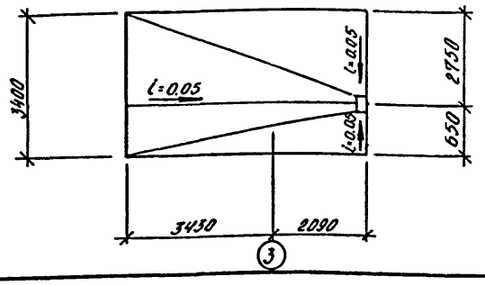

3 - 3

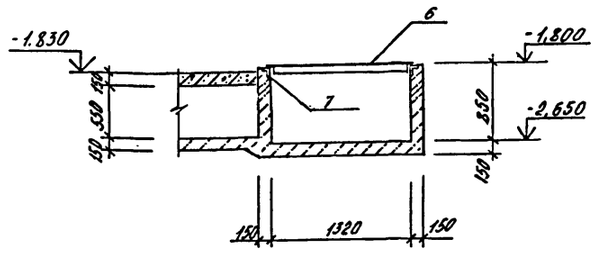

Согласовано:
Рук. архитек. гр. Кадышевич
Рук. гр. ОВК Ябланский

Инв. № | Подпись и дата | Взам. инв. №

Привязан

Инв. №

Нач. отд.	Даниленко		
Гл. спец.	Крадинова		
Рук. гр.	Сидорова		
Ст. инж.	Сидорова		
Исполн.	Ладожина		
Проверил	Кондратьева		
Н. контр.	Крадинова		

А-II(III, IV)-1200-314.86-КЖ-1

Склад материалов и оборудования отдельно стоящий заглубленный

Фекальный резервуар

Стадия	Лист	Листов
Р.П.	48	

ГОССТРОЙ СССР
ГОСХИМПРОЕКТ
Волжское отделение

gost.e-ecolog.ru