ТИПОВОЙ ПРОЕКТ
А-II (III,IV)-1200-314.86

СКЛАД МАТЕРИАЛОВ И ОБОРУДОВАНИЯ ОТДЕЛЬНО СТОЯЩИЙ ЗАГЛУБЛЕННЫЙ

(ВАРИАНТ ДЛЯ СУХИХ ГРУНТОВ)

АЛЬБОМ 2

АРХИТЕКТУРНЫЕ РЕШЕНИЯ

СФ 691-02

Привязан

Инв. №

gost.e-ecolog.ru

ТИПОВОЙ ПРОЕКТ
А-II(III, IV)-1200-314.86

СКЛАД МАТЕРИАЛОВ И ОБОРУДОВАНИЯ ОТДЕЛЬНО СТОЯЩИЙ ЗАГЛУБЛЕННЫЙ
(ВАРИАНТ ДЛЯ СУХИХ ГРУНТОВ)

АЛЬБОМ 2

АРХИТЕКТУРНЫЕ РЕШЕНИЯ
СОСТАВ ПРОЕКТА

Альбом 1	Общая пояснительная записка
Альбом 2	Архитектурные решения
Альбом 3	Конструкции железобетонные
Альбом 4	Конструкции железобетонные
Альбом 5	Рабочие чертежи изделий
Альбом 6	Отопление и вентиляция. Внутренний водопровод и канализация. Электростанция дизельная. Механизация складского хозяйства. Установка автоматического водяного пожаротушения
Альбом 7 Часть 1	Силовое электрооборудование. Автоматизация. Электроосвещение. Связь и сигнализация.
Альбом 7 Часть 2	Задание заводам-изготовителям
Альбом 8 Часть 1	Спецификация оборудования. АР, ОВ, ВК, ЭА, ТХ, АПЖ
Альбом 8 Часть 2	Спецификация оборудования. ЭМ, ЭО, СС, АОВ, АВК
Альбом 9	Ведомости потребности в материалах
Альбом 10 Книги 1,2	Сметы.
Альбом 11	Пояснительная записка (Распространяет Волжское отделение "ГОСХИМПРОЕКТ")
Альбом 12	Показатели результатов применения научно-технических достижений в строительных решениях проекта

Разработан
Волжским отделением
института «ГОСХИМПРОЕКТ»

Главный инженер А. Талызов
Главный инженер проекта Г. Шелудько

С участием:
Киевского отделения ПРОМТРАНСНИИПРОЕКТ
Главный инженер А. Пушкарский
Главный инженер проекта П. Петруня
Ростовского ГПИ «Спецавтоматика»
Главный инженер Л. Шербанюк
Главный инженер проекта Н. Меленчук

Утвержден
Госстроем СССР
протокол № АЧ-59 от 10.12.85г.
Введен в действие
Волжским отделением "Госхимпроект"
приказ № 23 от 15.01.86г.

© ЦИТП Госстроя СССР, 1988

Привязан

Инв. №

пров. Марк 11.8.86г коп. Гавр

Альбом 2

Ведомость основных комплектов рабочих чертежей

Обозначение		Наименование	Примечание
А-II(III,IV)-1200-314.86	АР	Архитектурные решения	
А-II(III,IV)-1200-314.86	КЖ	Конструкции железобетонные	
А-II(III,IV)-1200-314.86	ОВ	Отопление и вентиляция	
А-II(III,IV)-1200-314.86	ВК	Внутренний водопровод и канализация	
А-II(III,IV)-1200-314.86	ЭМ	Силовое электрооборудование	
А-II(III,IV)-1200-314.86	ЭО	Электроосвещение	
А-II(III,IV)-1200-314.86	СС	Связь и сигнализация	
А-II(III,IV)-1200-314.86	ЭД	Электростанция дизельная	
А-II(III,IV)-1200-314.86	ТХ	Механизация складского хозяйства	
А-II(III,IV)-1200-314.86	АПЗ	Установка автоматического	
		водяного пожаротушения	

Ведомость рабочих чертежей основного комплекта

Лист	Наименование	Примечание
1	Общие данные.	2
2	План на отм. -3,000.	3
3	Фрагменты 1,2.	4
4	Разрезы 1-1;2-2.	5
5	Разрезы 3-3...7-7	6
6	План полов. Внутренняя отделка.	7
7	Входы №3 и №4 с грузовым выжимным лифтом Q=3200кг.	8
8	Грузовой выжимной лифт Q=3200кг. План. Развертка	9
	стен. Узлы 1,2	
9	Схемы расположения элементов кирпичных и щитовых	10
	перегородок. Узлы 3,4.	
10	Фрагменты планов с нанесением сантехнических	11
	отверстий и каналов.	
11	Схемы расположения асбестоцементных листов.	12
	Узлы 5,6.	
12	Схема расположения элементов щитовых перегоро-	13
	док. Щиты. Узлы и детали.	
13	План с расстановкой нар.	14
14	Схема генерального плана с вводами коммуникаций	15

Условные обозначения

Кл.зона — Климатическая зона

150 x 150 — Размер отверстия (вторая цифра - высота)

-0.150 — Отметка низа отверстия от уровня чистого пола.

ПРОЕКТ РАЗРАБОТАН В СООТВЕТСТВИИ С ДЕЙСТВУЮЩИМИ НОРМАМИ И ПРАВИЛАМИ И ПРЕДУСМАТРИВАЕТ МЕРОПРИЯТИЯ, ОБЕСПЕЧИВАЮЩИЕ ПОЖАРНУЮ БЕЗОПАСНОСТЬ ПРИ ЭКСПЛУАТАЦИИ СООРУЖЕНИЯ

ГЛАВНЫЙ ИНЖЕНЕР ПРОЕКТА Г.И.ШЕЛУДЬКО

Взам. инв. № | Подпись и дата | Инв. № подл.

Ведомость спецификаций

Лист	Наименование	Примечание
2	Спецификация элементов заполнения проемов.	
8	Спецификация перемычек. Спецификация изделий.	
9	Спецификация элементов к схемам расположения	
	кирпичных и щитовых перегородок	
10	Спецификация изделий и материалов	
12	Спецификация элементов к схеме расположения	
	щитовых перегородок	
13	Спецификация оборудования	

Ведомость ссылочных и прилагаемых документов

Обозначение	Наименование	Примечание
	Ссылочные документы	
ГОСТ 6629-74	Двери деревянные внутренние для жилых и общественных зданий	
ГОСТ 24698-81	Двери деревянные наружные для жилых и общественных зданий	
ТДК-Н-1-75/9	Типовые конструкции внутреннего оборудования сооружений гражданской обороны. Защитные металлические распашные ворота на проем 2200×2400.	
01.036-1 вып.0,1,2,3,4.	Типовые конструкции, изделия и узлы зданий и сооружений. Защитно-герметические и герметические двери и ставни для убежищ.	
ТДК-Н-1-68 часть II, раздел IV (редакция 1971)	Альбом типовых решений систем и устройств внутреннего оборудования сооружений гражданской обороны. Металлические двери распашные.	
ТДК-Н-1-72 часть II, кн.1,2	Типовые конструкции систем и устройств внутреннего оборудования сооружений гражданской обороны. Защитно-герметические металлические ставни, переходные коробки и установочные чертежи дверей для сооружений гражданской обороны.	
ТДК-Н-1-67 часть II, раздел IV (редакция 1969)	Типовые конструкции. Устройство внутреннего оборудования сооружений гражданской обороны. Металлические двери для проемов 800×1800, 1200×2000 и ставни для проемов 800×800.	
У-02-03 вып.3	Внутреннее оборудование сооружений гражданской обороны. Унифицированные двухъярусные и трехъярусные нары деревянные и разборные металлические.	
1.400-15 вып.1	Унифицированные закладные изделия железобетонных конструкций для крепления технологических коммуникаций и устройств.	
03.005-4 вып.3	Конструкции подпольных каналов.	
03.005-4 вып.4, ал.2	Конструкции щитов подпольных каналов.	
1.431-10 вып.2,3	Перегородки консольные сетчатые	
03.005-2	Теплоизоляция убежищ гражданской обороны.	
719-73	Изделия для крепления крупноразмерных асбестоцементных волнистых листов.	

Обозначение		Наименование	Примечание
03.005-1 вып.0,1		Окрасочная гидроизоляция	
03.005-1 вып.3		Защитные ограждения гидроизоляции	
03.005-1 вып.4		Деформационные швы	
1.138-10 вып.1		Перемычки железобетонные для зданий	
		с кирпичными стенами	
		Прилагаемые документы	
А-II(III,IV)-1200-314.86	ВМ	Ведомости потребности в материалах	
А-II(III,IV)-1200-314.86	АРИ	Рабочие чертежи изделий	

Общие указания

1. Исходные данные для разработки рабочих чертежей см. пояснительную записку альбом 1.
2. За условную отметку 0,000 принята отметка уровня низа плит покрытия чтв, соответствует абсолютной отметке [ ] назначенной согласно топографической съемке.
3. Типовой проект разработан для посадки в непросадочных грунтах естественной влажности (уровень грунтовых вод должен быть ниже отметки основания сооружения не менее, чем на 0,5 м).
4. Рельеф местности равнинный.
5. В проекте применены унифицированные сборно-монолитные конструкции заглубленных помещений с перекрытием балочного типа серии У-01-01/80 выпуск 0-1 „Материалы для проектирования помещений в в сухих грунтах."
6. Внутренние стены запроектированы из монолитного железобетона и армокирпичные. Перегородки выполнять из кирпича М75 на растворе М50 с армированием 2 ⌀5 ВрI с ячейками 70×70, через 4 ряда кладки. Крепление кирпичных перегородок см. на листе 9.
7. Над проемами в перегородках выполнять рядовые перемычки — 2 стержня ⌀10 AI на пролет в слое цементного раствора толщиной 30мм и с запуском на опоры по 350 мм.
8. При кладке внутренних стен и перегородок в откосы проемов заложить деревянные пробки 120×120×65мм через 1000мм, но не менее двух на каждом откосе для крепления дверных блоков.
9. У павильона входа №5 и шахты лифта выполнить асфальтовую отмостку толщиной 30мм, шириной 750мм. по щебеночному основанию толщиной 100мм.
10. Цокольную часть шахты лифта снаружи оштукатурить цементно-песчаным раствором состава 1:3 толщиной 20мм на высоту 400мм.
11. Работы по гидроизоляции выполнять в соответствии с серией 03.005-1. вып. 0,2,4.

Привязан

Инв.№

ГИП	Шелудько	
Гл.арх.	Каенышев	
Нач.отд.	Даниленко	
Гл.спец.	Крадинова	
Рук.гр.	Каенышева	
Ст.инж.	Булгакова	
Испол.	Карамалиев	
Провер.	Геншпринг	
Н.контр.	Крадинова	

А-II(III,IV)-1200-314.86 АР

Склад материалов и оборудования отдельно стоящий заглубленный	Стадия	Лист	Листов
	РП	1	14
Общие данные	ГОССТРОЙ СССР ГОСХИМПРОЕКТ Волжское отделение		

Альбом 2

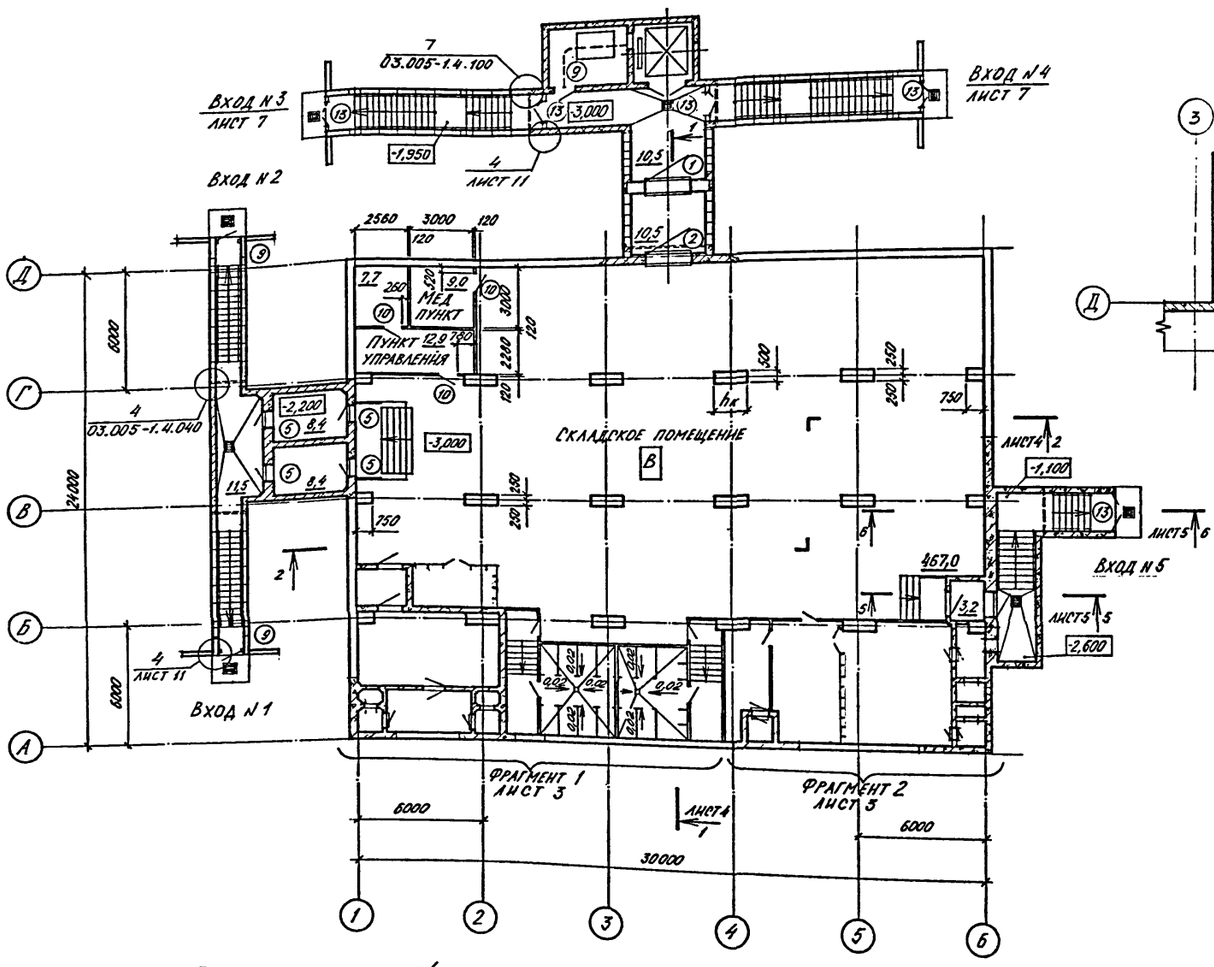

Вариант входа с наклонной рампой

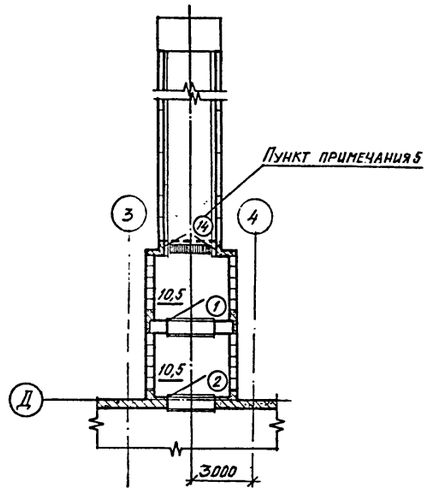

Спецификация элементов заполнения проемов

Марка, поз.	Обозначение	Наименование	Кол. А-II А-III	Кол. А-IV	Масса ед., кг	Примечание
1	ТДК-Н-I-75/9	Ворота ВУ-I-1	1	–	3052	
	ТДК-Н-I-75/9	Ворота ВУ-II-1	–	1	2626	
2	ТДК-Н-I-75/9	Ворота ВУ-III-1	1	1	1930	
3	01.036-1 в. 4	Дверной блок ДУ-I-8	1	–	1083	
	01.036-1 в. 1	Дверной блок ДУ-III-5	–	1	673	
4	ТДК-Н-I-68 ч.II, раздел IV	Дверной блок ДУ-IV-2	3	3	461	
5	01.036-1 в. 3.	Дверной блок ДУ-I-7	4	–	948	
	01.036-1 в. 2.	Дверной блок ДУ-III-6	–	4	418	
6	ТДК-Н-I-68 ч.II, раздел IV	Дверной блок ДУ-IV-3	2	2	310	
7	ТДК-Н-I-72 ч.II, ал. 1	Ставни СУ-I-1	3	–	348	
	ТДК-Н-I-72 ч.II, ал. 2	Ставни СУ-III-2	–	3	229	
8	ТДК-Н-I-67 ч.II, раздел IV	Ставни СУ-IV-1	5	5	84,3	
9	ГОСТ 24698-81	Дверной блок ДН21-10ГЩ	3	3		
10	ГОСТ 6629-74	Дверной блок ДГ21-8Л	5	5		
11,11*	ГОСТ 6629-74	Дверной блок ДГ21-8Лп	2	2		*1 блок укоротить
12,12*	ГОСТ 6629-74	Дверной блок ДГ21-8П	2	2		*1 блок укоротить
13	ГОСТ 24698-81	Дверной блок ДС21-13ГЩ	5	5		
14	ГОСТ 24698-81	Дверной блок ДН24-19ГЩ	1	1		

Класс сооружения	Размер, мм $h_к$
А-II	1500
А-III	1000
А-IV	750

Ведомость проемов ворот и дверей

Марка, поз.	Размер проема в кладке, мм
1,2	2200×2400
3,4	1200×2000
5,6	800×1800
7,8	800×800
9	1010×2070
10,11,12	810×2070
13	1310×2070
14	1910×2370
11*, 12*	810×1800

1. Расстановка нар и экспликация помещений лист 13
2. Площади помещений даны для А-II-1280-314.86 АР
3. Входы NN 1, 2, 3, 4 см. альбом 3, вход N5- альбом 4
4. Расход материалов на лестницу внесен в спецификацию на листе 3.
5. Щели после установки коробки двери Тип 14 заделать деревянными брусьями по месту.
6. План с нанесением сантехнических отверстий на листе 10.

Раскладка ступеней лестницы

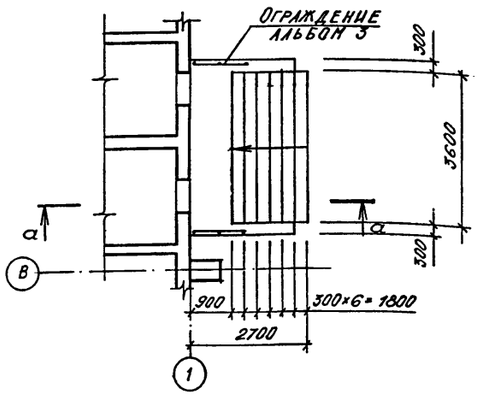

а-а

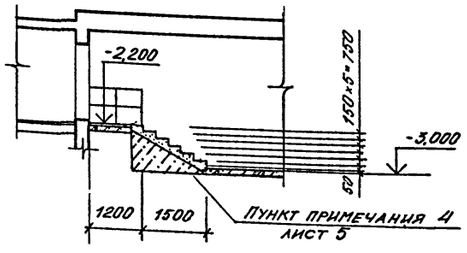

Согласовано:	Гл. спец. ТЭО	Холопцев	
	Рук. гр. ОТВ	Звонарева	
	Рук. гр. ОВК	Яблянская	
	Рук. гр. констр.	Сидорова	
	Гл. констр. ТО	Петренко	
	Гл. спец. ТО	Богенская	
	Гл. спец. ЭТО	Малинская	

Инв. № подл. | Подпись и дата | Взам. инв. №

ГИП	Шелудько	
Гл. арх.	Каенышев	
Нач отд.	Даниленко	
Гл. спец.	Крадинова	
Рук. гр.	Каенышева	
Ст. инж.	Булгакова	
Инж.	Карамалиев	
Провер.	Геншпринг	
Н контр.	Крадинова	

Привязан

Инв. №

А-II (III, IV)-1200-314.86 АР

Склад материалов и оборудования отдельно стоящий заглубленный

План на отм. -3,000

Стадия	Лист	Листов
РП	2	

ГОССТРОЙ СССР
ГОСХИМПРОЕКТ
Волжское отделение

Альбом 2

Фрагмент 1

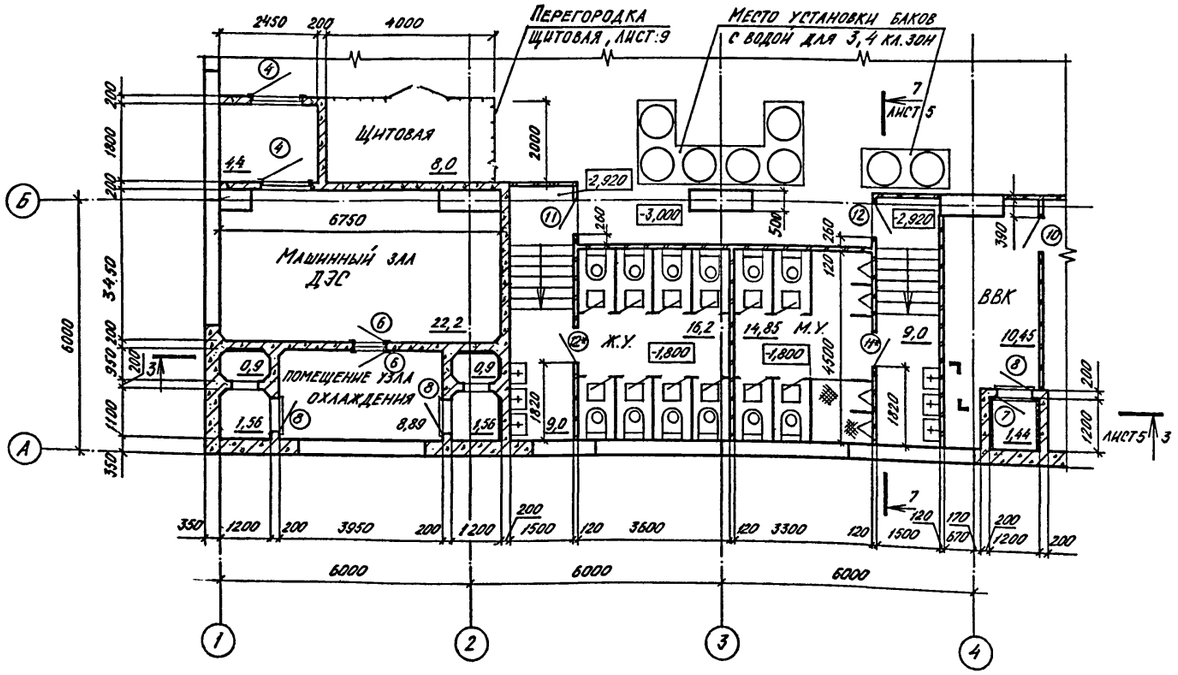

Фрагмент 2
(1,2 кл. зоны)

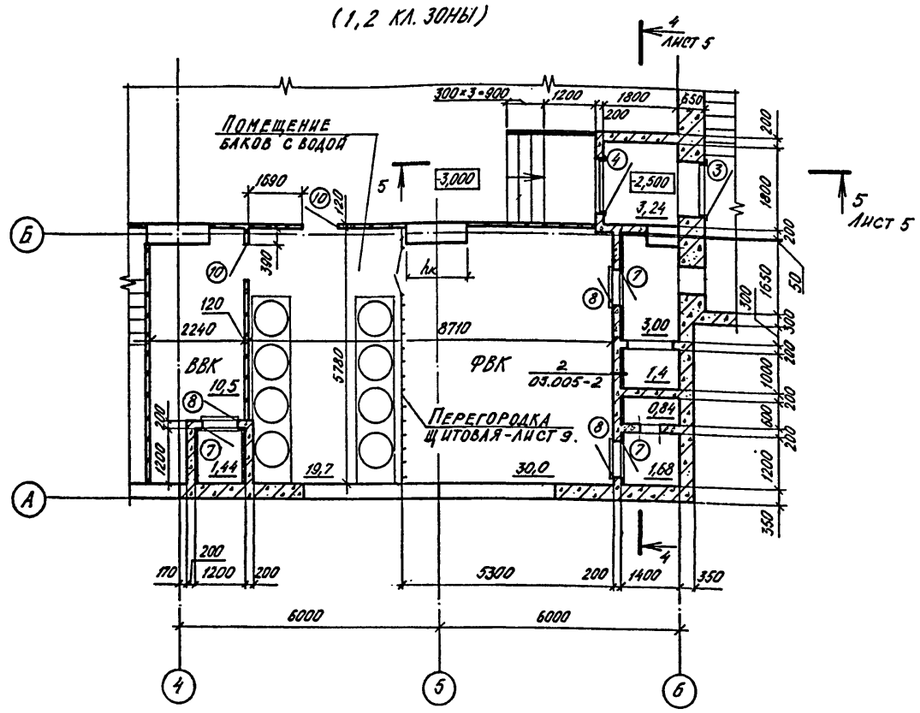

Фрагмент 2
(3,4 кл. зоны)

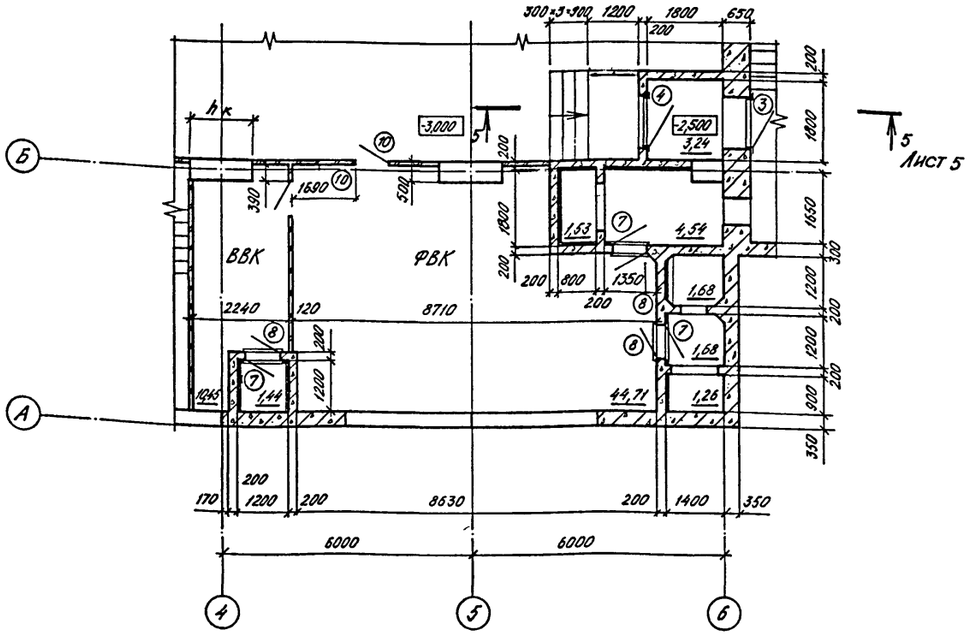

Класс сооружения	Размер, мм $h_к$
А-II	1500
А-III	1000
А-IV	750

Спецификация материалов

Марка, поз.	Обозначение	Наименование	Кол.	Масса ед. кг	Примечание
	Теплоизоляция расширительных камер				
1	03.005-2.01	-40×4 ГОСТ 103-76; ℓ=3000	18 шт	3,78	
2	03.005-2.03	ф 6 AI ГОСТ 5781-82*; ℓ=570	162	0,127	
3	ГОСТ 10140-80	Плиты минераловатные γ=300 кг/м³; δ=40 мм	41,0		м²
		Сетка 10-1 Н, ГОСТ 3826-82	41,0		м²
		ф 12 A II ГОСТ 5781-82*			121,0 кг
		Бетон М300	2,0		м³

1. Крепление теплоизоляции анкерами см. п. 2.40, 03.005-2.00.ПЗ
2 Ведомость проемов дверей на листе 2

Согласовано:
Гл. констр. ТО Петренко
Гл. спец. ТО Богомолов
Гл. спец. ЭТО Малинская
Гл. спец. ГЭО Холопцев
Рук. гр. Сидорова
Рук. гр. ОТВ Звонарева
Рук. гр. ОВК Ульянинская

Инв. № подл. | Подпись и дата | Взам. инв. №

ГИП	Шелудько		
Гл. арх.	Каенышев		
Нач. отд.	Даниленко		
Гл. спец.	Крадинова		
Рук. гр.	Каенышева		
Ст. инж.	Булгакова		
Инж.	Карамалиев		
Провер.	Геншпринг		
Н. контр	Крадинова		

Привязан

Инв. №

A-II (III, IV)-1200-314.86 АР

Склад материалов и оборудования отдельно стоящий заглубленный

Стадия	Лист	Листов
РП	3	

Фрагменты 1,2.

ГОССТРОЙ СССР ГОСХИМПРОЕКТ Волжское отделение

Альбом 2

Разрез 1-1

Насыпной грунт
Слой гравия или щебня –150
Защитная стяжка из цементно-песчаного раствора марки 100 – 50
1 слой листового полиэтилена высокого давления (ВД) δ=2мм (ГОСТ 10354-73) на мастике БКС
Цементно-песчаная стяжка марки 100-20
Сливная призма из бетона марки-75
Сборно-монолитная железобетонное покрытие

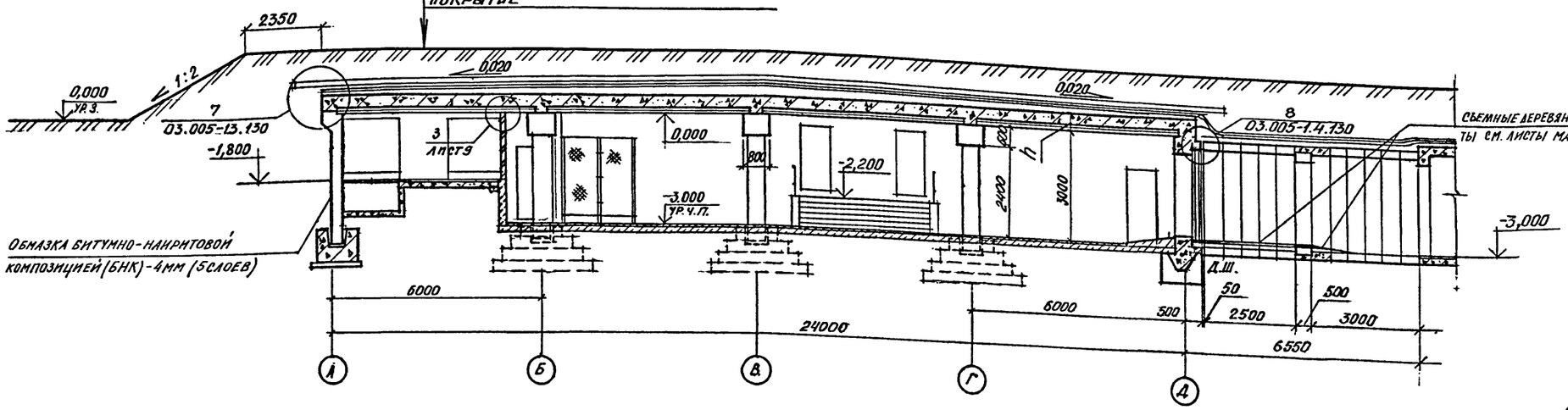

а – а

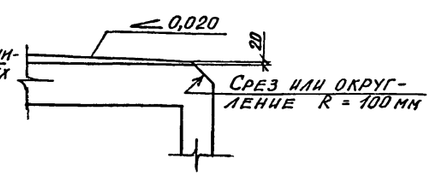

План сливной призмы

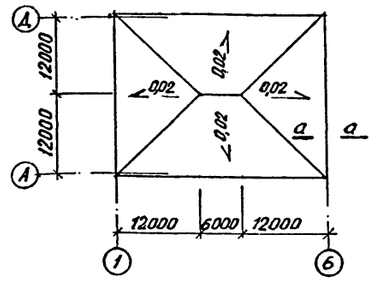

Разрез 2-2

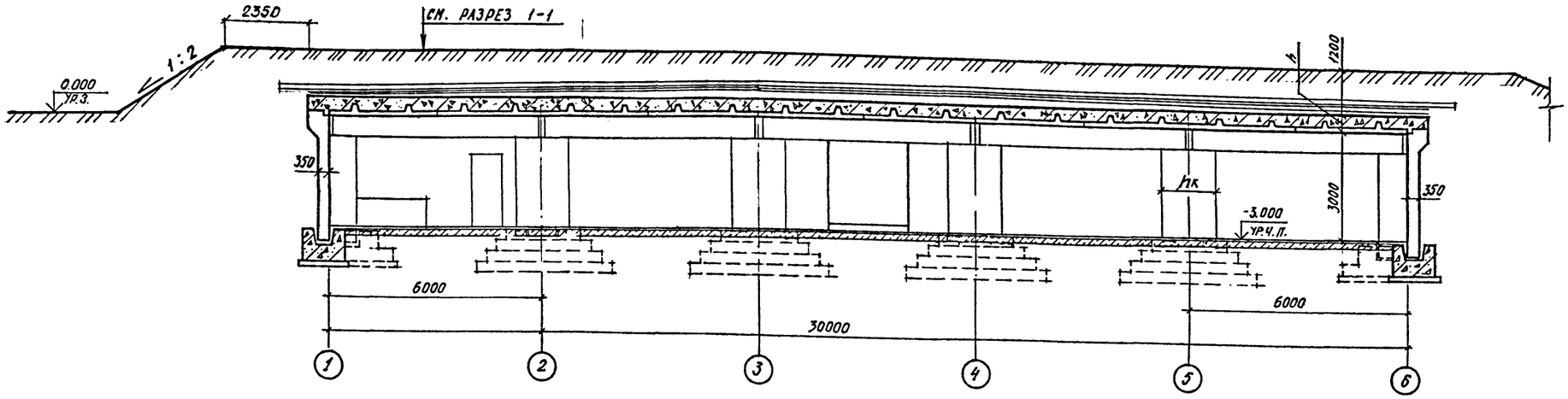

Класс сооружения	Размеры, мм	
	h	$h_к$
А-II	500	1500
А-III	400	1000
А-IV	360	750

1. Листовой полиэтилен высокого давления ВД приклеивать с проваркой швов. Соединение листов между собой на сварке см. п.2.33 03.005-1.2.000 ПЗ.

Согласовано:
Гл. спец. ТЭО Холодцев
Рук. гр. Сидорова
Гл. конструктор ТО Петренко
Гл. спец ТО Боренкий
Гл. спец ЭТО Малинский
Рук. гр. ОТВ Звонарева
Рук. гр. ОВК Яблонский

Инв. № подл. | Подпись и дата | Взам. инв. №

Привязан

Инв. №

ГИП	Шелудько	
Гл. арх.	Каенышев	
Нач. отд.	Даниленко	
Гл. спец.	Крадинова	
Рук. гр.	Каенышева	
Ст. инж.	Булгакова	
Исполн.	Жаворонков	
Проверил	Генш Принг	
Н. контр.	Крадинова	

A - II (III, IV) - 1200 314.86АР

Склад материалов и оборудования отдельно стоящий заглубленный

Стадия	Лист	Листов
РП	4	

Разрезы 1-1, 2-2.

ГОССТРОЙ СССР
ГОСХИМПРОЕКТ
Волжское отделение

Альбом 2

3–3

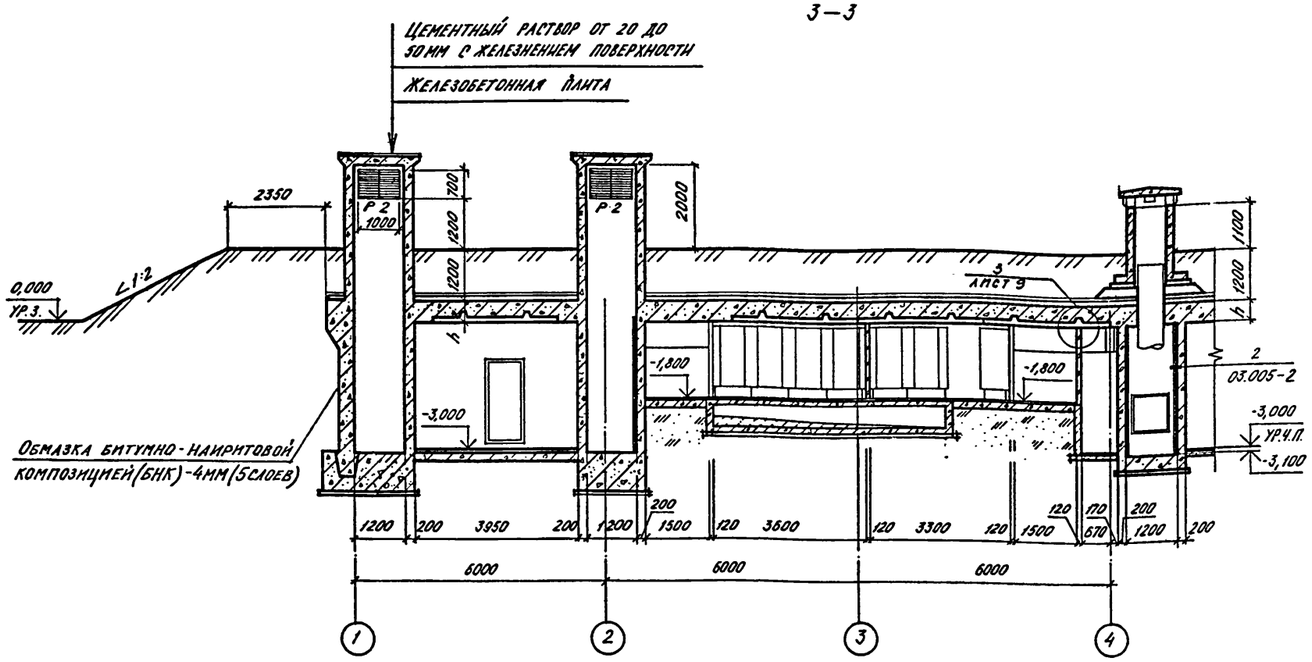

4–4

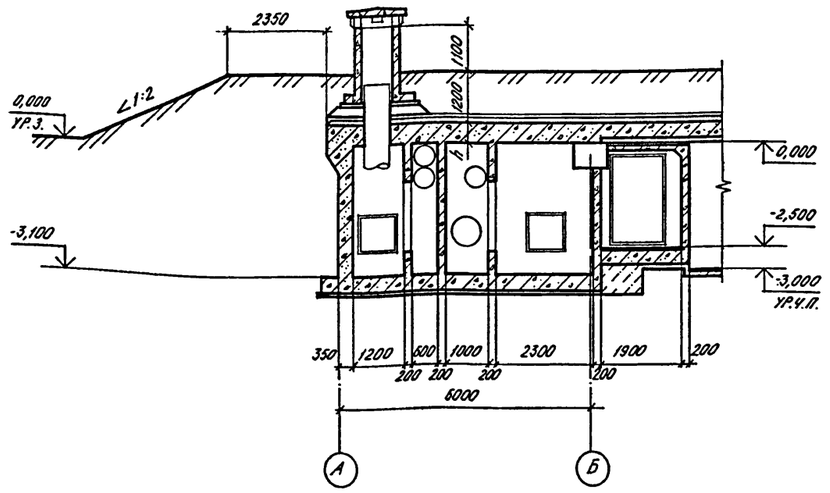

5–5

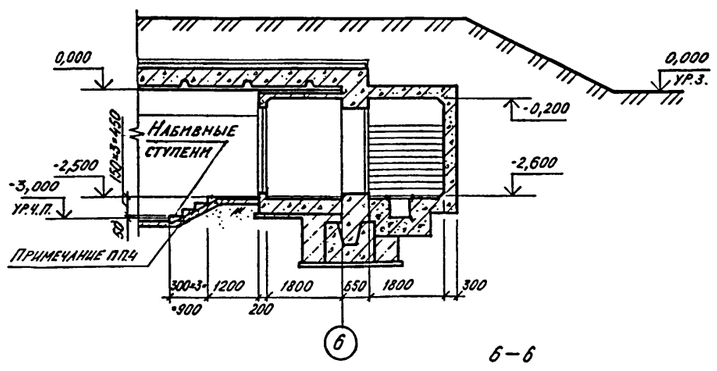

7–7

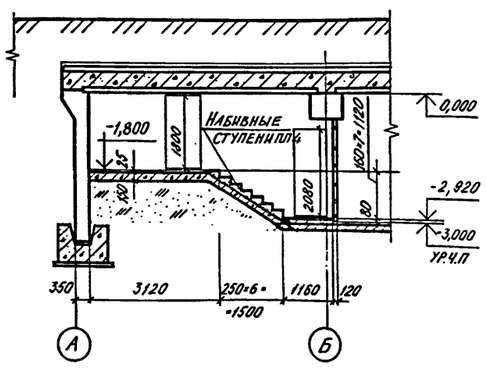

6–6

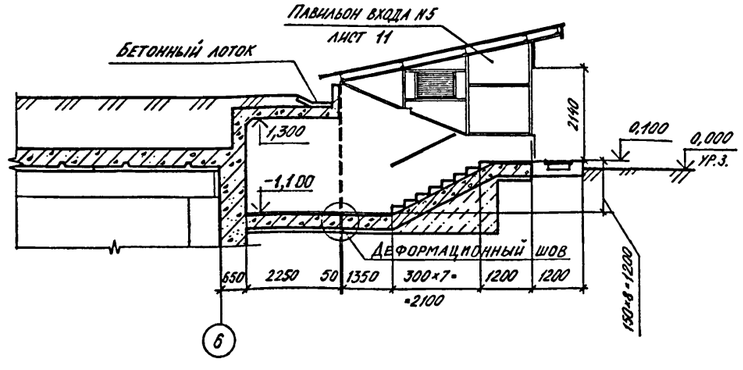

Класс сооружения	Размер, мм h
А-II	500
А-III	400
А-IV	360

1. Наружную поверхность железобетонного ствола шахты, возвышающуюся над землей затереть цементным раствором.
2. Все металлические части оголовка вентшахт покрасить краской БТ-177 за 2 раза.
3. Разрез 4-4 дан для 1 и 2 климатических зон.
4. Монолитные набивные ступени из бетона марки 300 укладывать по подготовке из бетона марки 200, армированной ф12 AII с шагом 200 мм в обоих направлениях.
   Расход материалов на лестницы внесен в спецификацию на листе 3.
5. Жалюзийные решетки Р-2 внесены в спецификацию на листе 10

Согласовано:
Гл. констр. ТО Петренко
Гл. спец. ТО Болтенский
Гл. спец. ТО Малинская

Гл. спец. ТЗО Холопцев
Рук. гр. Сидорова
Рук. гр. ОТБ Зюнарева
Рук. гр. ОВК Ялинская

Инв. № подл. | Подпись и дата | Взам. инв. №

Привязан

Инв. №

Нач. отд.	Даниленко	
Гл. спец.	Крадинова	
Рук. гр.	Каенышева	
Ст. инж.	Булгакова	
Инж.	Карамалиев	
Провер.	Геншпринг	
Н. контр.	Крадинова	

A-II (III, IV)-1200 314.86 АР

Склад материалов и оборудования отдельно стоящий заглубленный

Стадия	Лист	Листов
РП	5	

Разрезы 3-3...7-7

ГОССТРОЙ СССР
ГОСХИМПРОЕКТ
Волжское отделение

Альбом 2

Планы полов на отм. -3,000

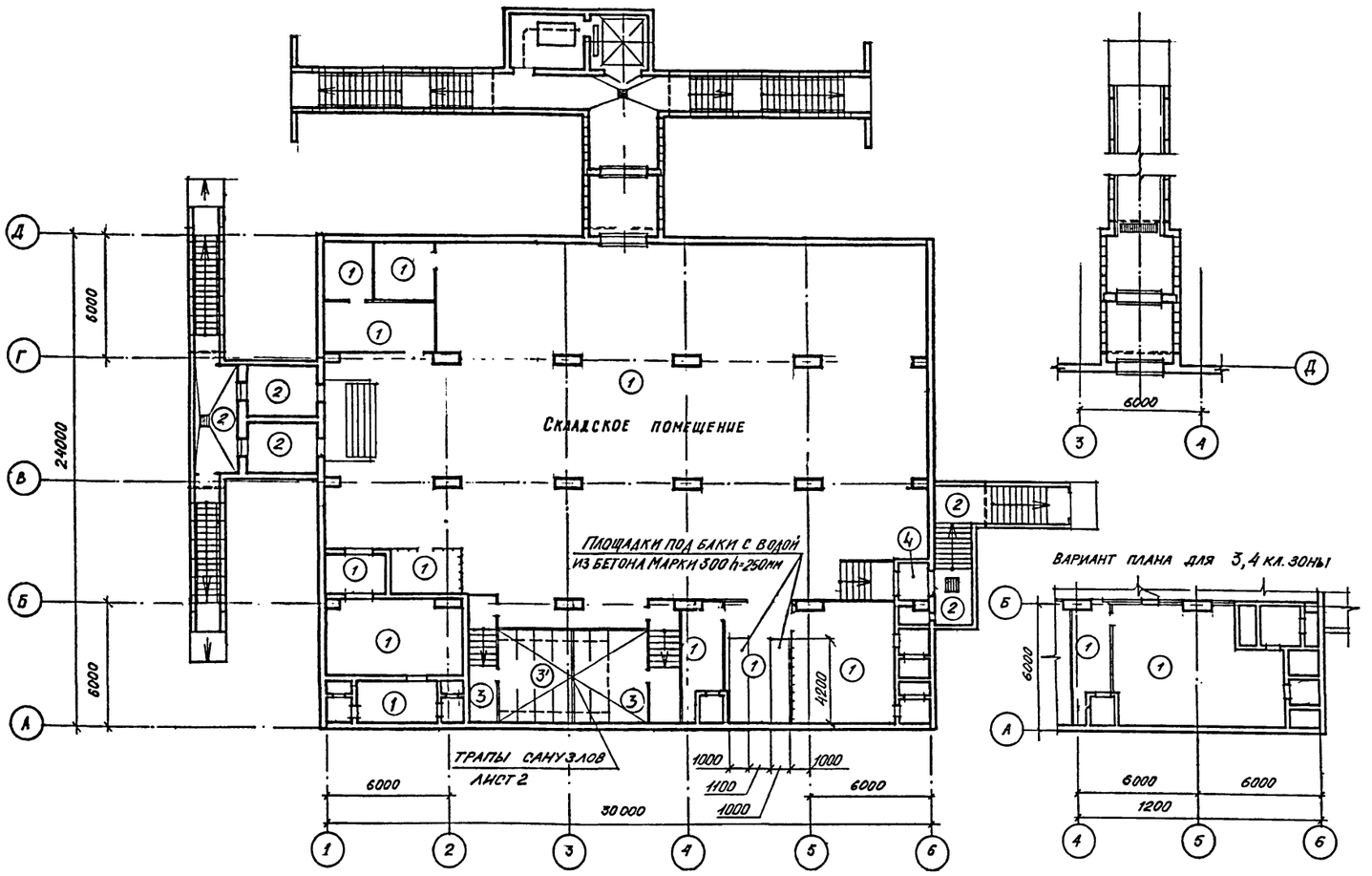

Экспликация полов

Наименование или номер помещения по проекту	Тип пола по проекту	Схема пола	Элементы пола и их толщина	Площадь пола, м²
4,5,6,12, 16,17,18,22	1		Покрытие бетонное марки 300 со шлифованием – 25 мм Подстилающий слой – бетон марки 200 – 175 мм Основание – слой щебня крупностью 40 мм, втрамбованный в грунт – 100 мм.	591,0
2,3, 13,19,20, 23.	2		Покрытие бетонное марки 300 со шлифованием – 40 мм Железобетонная плита	81,8
14,15	3 3'		Покрытие – плитка керамическая по ГОСТ 6787-80 – 12 мм Прослойка толщиной 13 мм и заполнение швов цементно-песчаным раствором марки 150 Подстилающий слой из бетона марки 200 – 175 мм Основание – слой щебня крупностью 40 мм, втрамбованный в грунт – 100 мм	31,0
21	4		Покрытие бетонное марки 300 со шлифованием – 25 мм Подстилающий слой – бетон марки 200 – 175 мм Засыпка песком Железобетонная плита	3,2

1. Швы между панелями стен и покрытий расшиваются.
2. Перегородки затираются цементным раствором.
3. Покрытия и конструкции полов запроектированы в соответствии с СНиП II-В.8-71.
4. Производство работ по устройству полов и внутренним отделочным работам вести в соответствии с требованиями СНиП III-В.14-72, III-21-73.
5. Столярные изделия окрасить эмалью ЭПФ-1217 (ТУ6-10-18-72-80) – 2 слоя.
6. Экспликация помещений – лист 13.
7. Подпольные каналы в помещении дизельной электростанции см. лист 10.
8. Полы выполнять после устройства подпольных каналов, колодцев, фекального резервуара по чертежам марки АР, КЖ и прокладки сантехнических и электротехнических труб.
9. Пол тип 3' – покрытие см. тип пола 3, конструкцию фекального резервуара см. альбом 3 лист КЖ-48.

Ведомость отделки помещений

Площадь м²

Наименование или номер помещения	Потолок		Стены или перегородки		Колонна		Примечание
	Площадь	Вид отделки	Площадь	Вид отделки	Площадь	Вид отделки	
1,2,3,4,7 8,9,10, ,12,13, 16,17,18,19,20, 21,22	706,0	Окраска силикатной краской – 2 слоя	1025,7	Окраска силикатной краской – 2 слоя по затертой поверхности	105,0	Окраска силикатной краской – 2 слоя	
5,6	29,6	Окраска краской ЭВА 27-2 слоя	110,7	Окраска краской ЭВА-27-2 слоя	—	—	
14,15,23	44,3	Окраска эмалью ЭПФ-1217 (ТУБ-10-18-72-80)	245,0	Окраска эмалью ЭПФ-1217 (ТУБ-10-18-72-80)	—	—	

Согласовано: Гл. спец. ТО Богемская

Инв. № подл. | Подпись и дата | Взам. инв. №

Гл. арх.	Каеньшев	
Нач. отд.	Даниленко	
Гл. спец.	Крадинова	
Рук. гр.	Каеньшева	
Ст. инж.	Булгакова	
Исполн.	Борисенко	
Провер.	Геншприн	
Н. контр.	Крадинова	

Привязан

Инв. №

А-II (III, IV)-1200 314.86 АР

Склад материалов и оборудования отдельно стоящий заглубленный

План полов. Внутренняя отделка.

Стадия	Лист	Листов
РП	6	

ГОССТРОЙ СССР
ГОСХИМПРОЕКТ
Волжское отделение

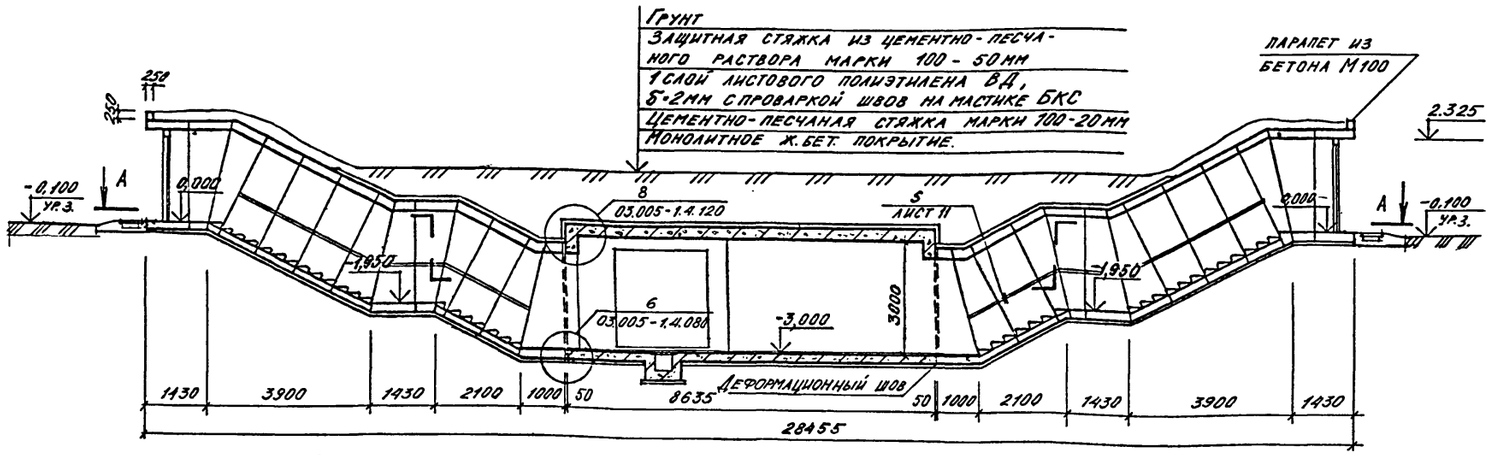

План наклонных входов N3 и N4 шахты и машинного помещения.

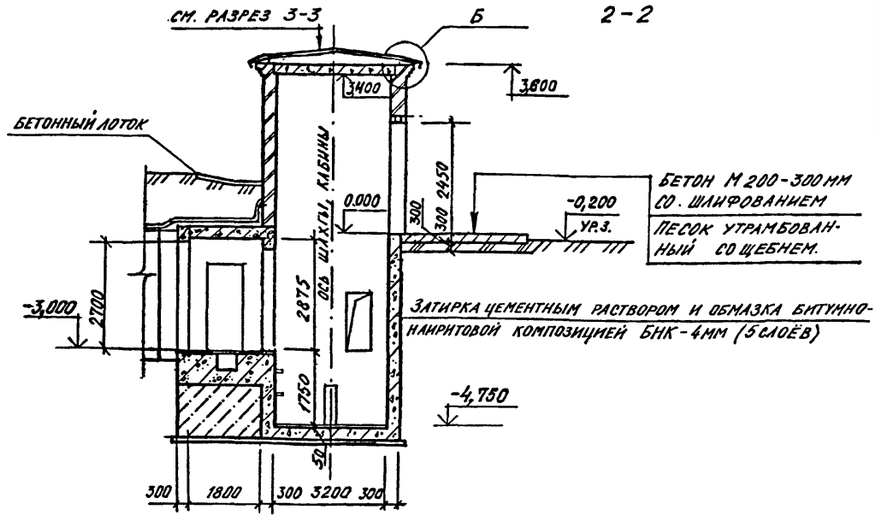

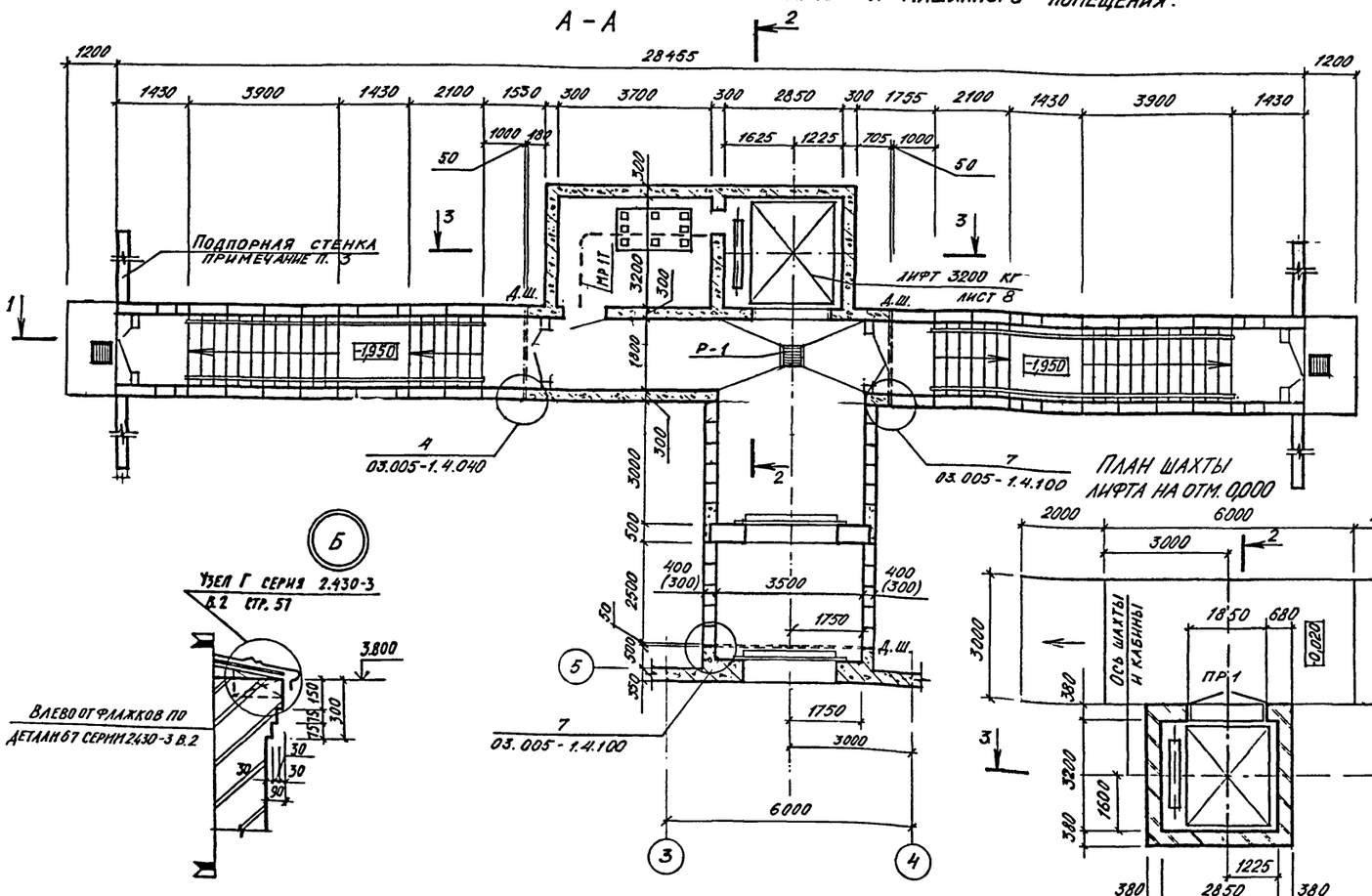

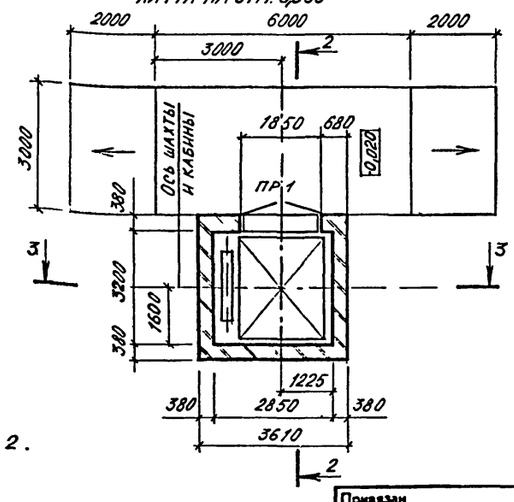

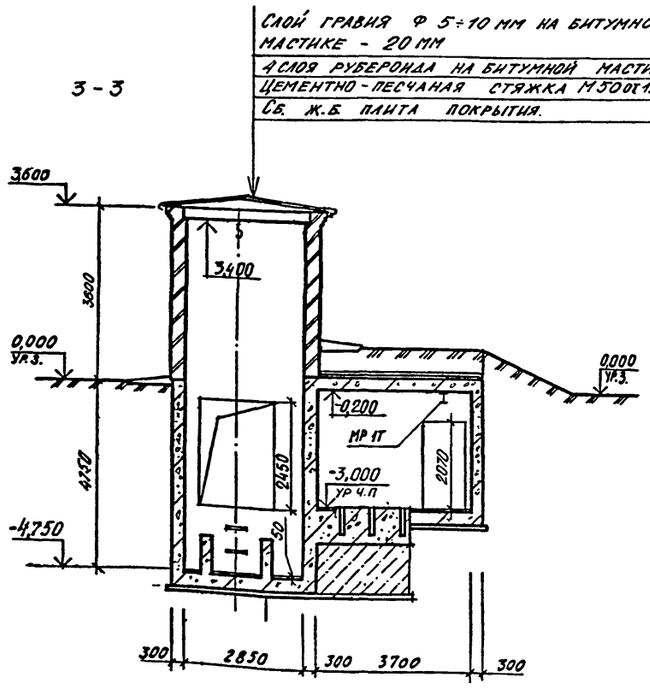

1. Дверные блоки внесены в спецификацию на листе 2.
2. Размеры в скобках для А-III, IV-1200.-314.86 АР
3. Перемычка ПР-1 внесена в спецификацию на листе 8.
4. Размеры и конфигурация подпорной стенки определяются при привязке проекта и зависят от посадки убежища.

Согласовано:
Рук. констр. гр. Сидорова
Взам. инв. №
Подпись и дата
Инв. № подл.

Нач. отд.	Даниленко	
Гл. спец.	Крадинова	
Рук. гр.	Клепышева	
Ст. инж.	Булгакова	
Исполн.	Борисенко	
Провер.	Геншпринг	
Н. контр.	Крадинова	

Привязан

Инв. №

А-II (III, IV)-1200-314.86 АР

Склад материалов и оборудования отдельно стоящий заглубленный

Стадия	Лист	Листов
РП	7	

Входы N3 и N4 с грузовым выжимным лифтом Q-3200 кг.

ГОССТРОЙ СССР
ГОСХИМПРОЕКТ
Волжское отделение

Альбом 2

План шахты лифта и машинного помещения

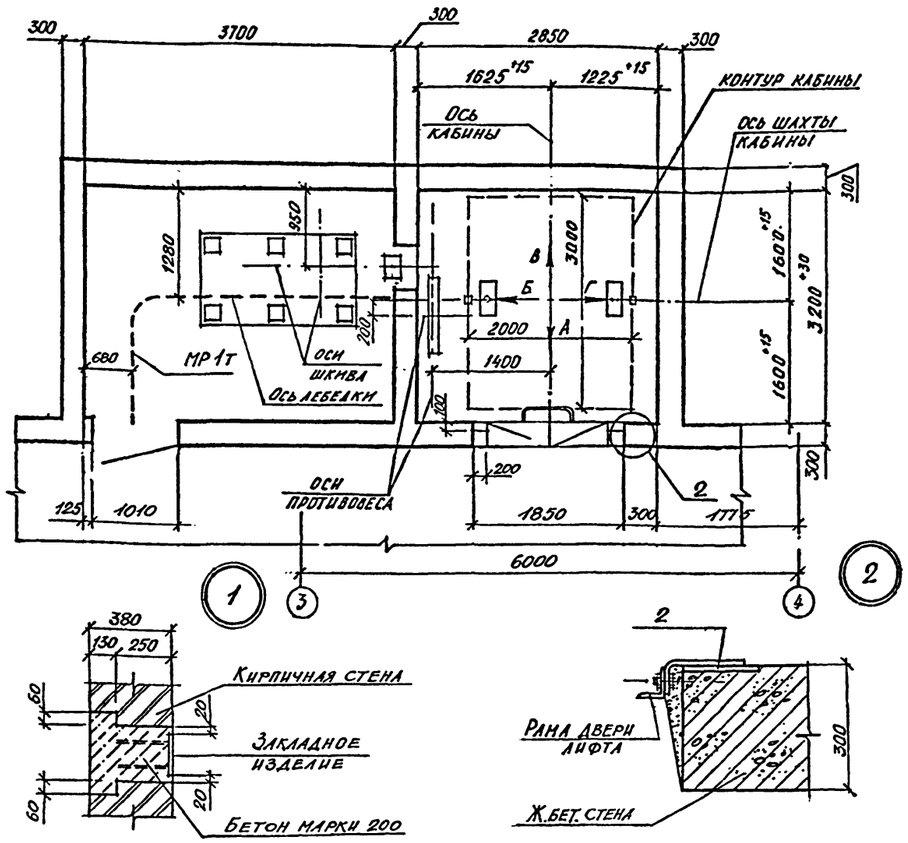

Развертка шахты лифта

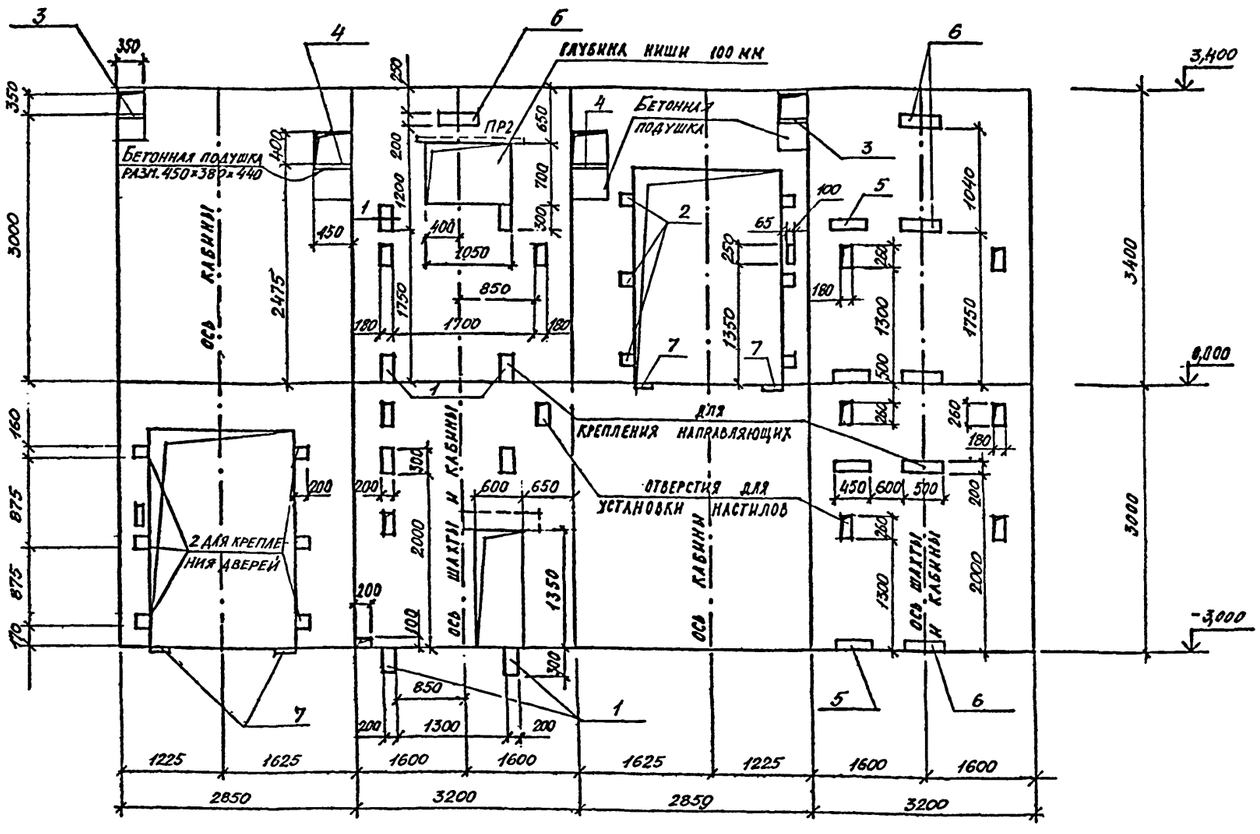

1. Проект строительной части выжимного лифта Q=3200 кг (кабина 2000×3000×2200) разработан в соответствии с требованиями: а) альбома на проектирование строительной части лифтовых установок АТ-6.00-003 ч.II; б) ГОСТа 13415-67 „Лифты грузовые выжимные."; в) правил устройства и безопасной эксплуатации лифтов и лифтовых установок.
2. Кладку кирпичных стен наземной части шахты выполнять из полнотелого кирпича марки не ниже 75 без выступов и впадин (с разделкой швов) на цементном растворе М50. Подземную часть шахты выполнять из монолитного железобетона.
3. Отклонение стен шахты от вертикальной плоскости не должно превышать 15 мм, при этом размеры шахты лифта и допустимые отклонения на размеры в любом сечении должны соответствовать требованиям чертежей настоящего альбома. Допустимая разность диагоналей шахты в плане не более 25 мм. Допустимое отклонение элементов строительной части лифта от их номинального положения должно быть не более: а) ниш для крепления кронштейнов направляющих в горизонтальном направлении (вправо и влево) - 20 мм; б) закладных деталей для крепления кронштейнов направляющих в горизонтальном направлении (вправо и влево) - 10 мм; в) закладных деталей для крепления других деталей лифта (в любом направлении) - 10 мм.
5. После монтажа лифта установить обрамление дверных проемов шахты, произвести заделку отверстий под монтажные настилы за исключением отверстий в зоне нижней остановки лифта, используемых при эксплуатации лифта для осмотра дверей шахты на нижней остановке лифта.
6. Заливку чистого пола на 50 мм в машинном помещении и приямке производить при монтаже после установки оборудования и прокладки труб электропроводки.
7. Устройство перекрытия над шахтой производить после транспортировки оборудования, размещаемого в шахте, а перекрытие над машинным помещением - после транспортировки оборудования, устанавливаемого в машинном помещении.
8. Закладные изделия в кирпичные стены устанавливать по узлу 1.

Спецификация перемычек

Марка поз.	Обозначение	Наименование	Кол.	Масса ед. кг	Примечание
ПР-1	1.138-10 в.1	1ПР8-24.12.22 У	3	175	
ПР-2	1.138-10 в.1	1ПР1-12.12.6	1	25	

Ведомость перемычек

Марка поз.	Схема сечения
ПР1	1ПР8-24.12.22У; 2.450
ПР2	1ПР1-12.12.6; 2.850

Спецификация изделий

Марка, поз.	Обозначение.	Наименование	Кол.	Масса ед. кг	Примечание
1	1.400-15 в.1 150-26	Закладное изделие МН 137-3	8	5,2	
2	1.400-15 в.1 140-20	" " МН 130-3	12	2,4	ℓ=160 мм
3	1.400-15 в.1 170-02	" " МН 152-3	2	9,7	
4	1.400-15 в.1 150-74	" " МН 145-3	2	10,8	
5	1.400-15 в.1 140-20	" " МН 130-3	4	6,75	ℓ=450 мм
6	1.400-15 в.1 140-20	" " МН 130-3	6	7,5	ℓ=500 мм
7	1.400-15 в.1 140-20	" " МН 130-3	4	1,5	ℓ=100 мм

Согласовано: Рук. кон. гр. Коробкин

Инв. № подл. | Подпись и дата | Взам. инв. №

Привязан

Инв. №

Нач. отд.	Даниленко	
Гл. спец.	Крадинова	
Рук. гр.	Кленьшева	
Ст. инж.	Булгакова	
Исполн.	Гнедая	
Провер.	Геншпринт	
Н. контр.	Крадинова	

А-II (III, IV) - 1200 - 314.86 АР

Склад материалов и оборудования отдельно стоящий заглубленный

Стадия	Лист	Листов
РП	8	

Грузовой выжимной лифт. Q=3200 кг. План. Развёртка стен. Узлы 1,2.

ГОССТРОЙ СССР ГОСХИМПРОЕКТ Волжское отделение

Альбом 2

Схемы расположения элементов кирпичных и щитовых перегородок

Схема 1

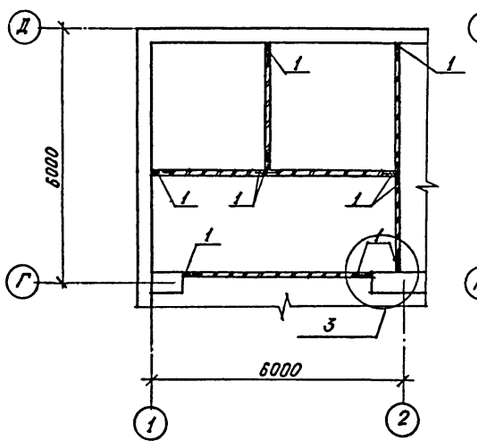

Схема 2

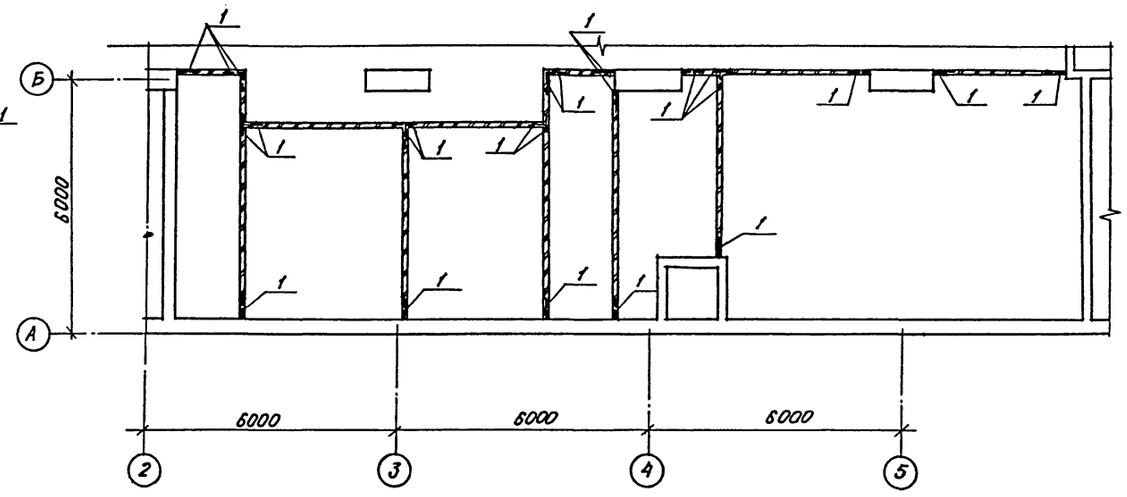

Схема 3

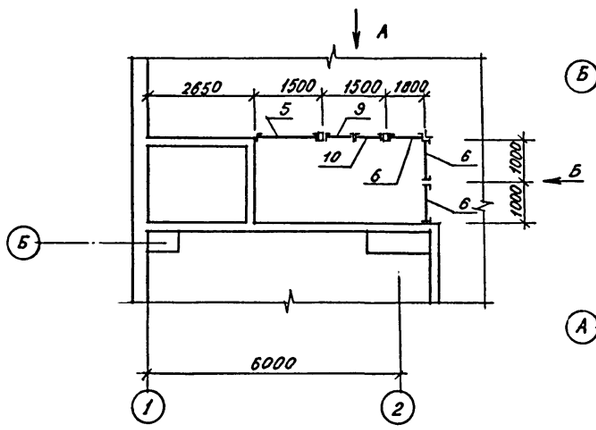

Схема 4

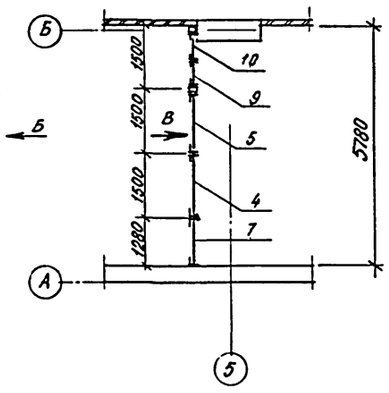

Вид А

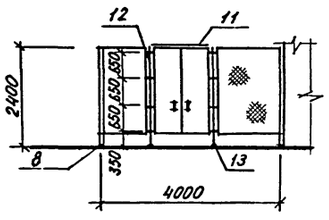

Вид Б

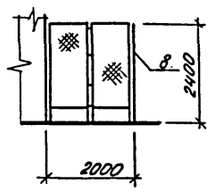

Вид В

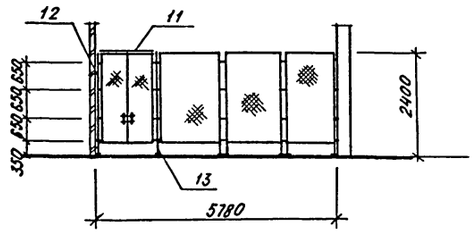

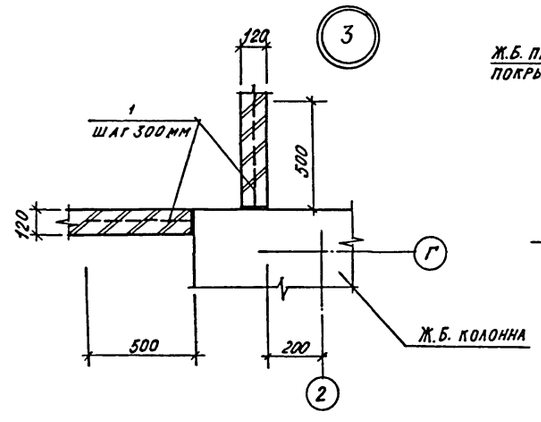

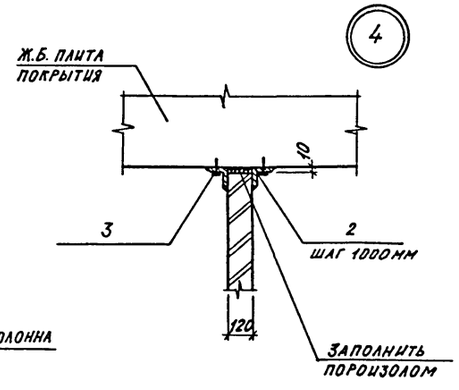

Щит 1,28×2,4 ЩПГи

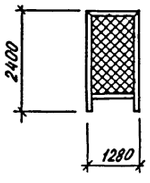

Спецификация элементов к схемам расположения кирпичных и щитовых перегородок

Марка, поз.	Обозначение	Наименование	Кол.	Масса ед. кг.	Примечание
	Схема 1, Схема 2. Детали.				
1		ф8 AI ГОСТ 5781-82, ℓ=500мм	340	0,198	
2		L100×7 ГОСТ 8509-72* ℓ=300мм	120	3,24	
3	ТУ 14-4-794-77	Дюбель-гвоздь ДГПШ 4,5×60	400		
	Схема 3, Схема 4. Детали.				
4	1.431-10 в.3 02.01.00-02	Щит 1,5×2,4 ЩПГ	1	26,0	
5	1.431-10 в.3 02.02.00-01	Щит правый 1,5×2,4 ЩПГ-А	2	24,4	
6	1.431-10 в.3 02.01.00-03	Щит 1,0×2,4 ЩПГ	3	22,1	
7		Щит индивидуальный			
		1,28×2,4 ЩПГи	1	22,3	
8	1.431-10 в.3 02.00.01-01	Уголок L 50×3 ГОСТ 8509-72*	1	4,63	
9	1.431-10 в.3. 02.05.00-01	Створка дверная 0,7×2,4 ДПФл	2	20,0	
10	1.431-10 в.3 02.17.00	Створка дверная 0,7×2,4 ДПФл	2	19,3	
11	1.431-10 в.3 02.15.00	Ригель Р-7	2	7,1	
12	1.431-10 в.3 02.05.00-01	Стойка дверная 2,4 ДСГ-л	2	11,6	
13	1.431-10 в.3 02.05.00-03	Стойка дверная 2,4 ДСГ-п	2	11,6	

Согласовано:

Инв. № подл. | Подпись и дата | Взам. инв. №

Привязан

Инв. №

Нач. отд.	Даниленко	
Гл. спец.	Крадинова	
Рук. гр.	Каенышева	
Ст. инж.	Булгакова	
Исполн.	Симонова	
Провер.	Генширинг	
Н. контр.	Крадинова	

A-II (III, IV)-1200 314.86 АР

Склад материалов и оборудования отдельно стоящий заглубленный	Стадия	Лист	Листов
	РП	9	

Схемы расположения элементов кирпичных и щитовых перегородок Узлы 3, 4

ГОССТРОЙ СССР
ГОСХИМПРОЕКТ
Волжское отделение

сф 691-02 11

План на отм. - 3,000 (1, 2 кл. зоны)

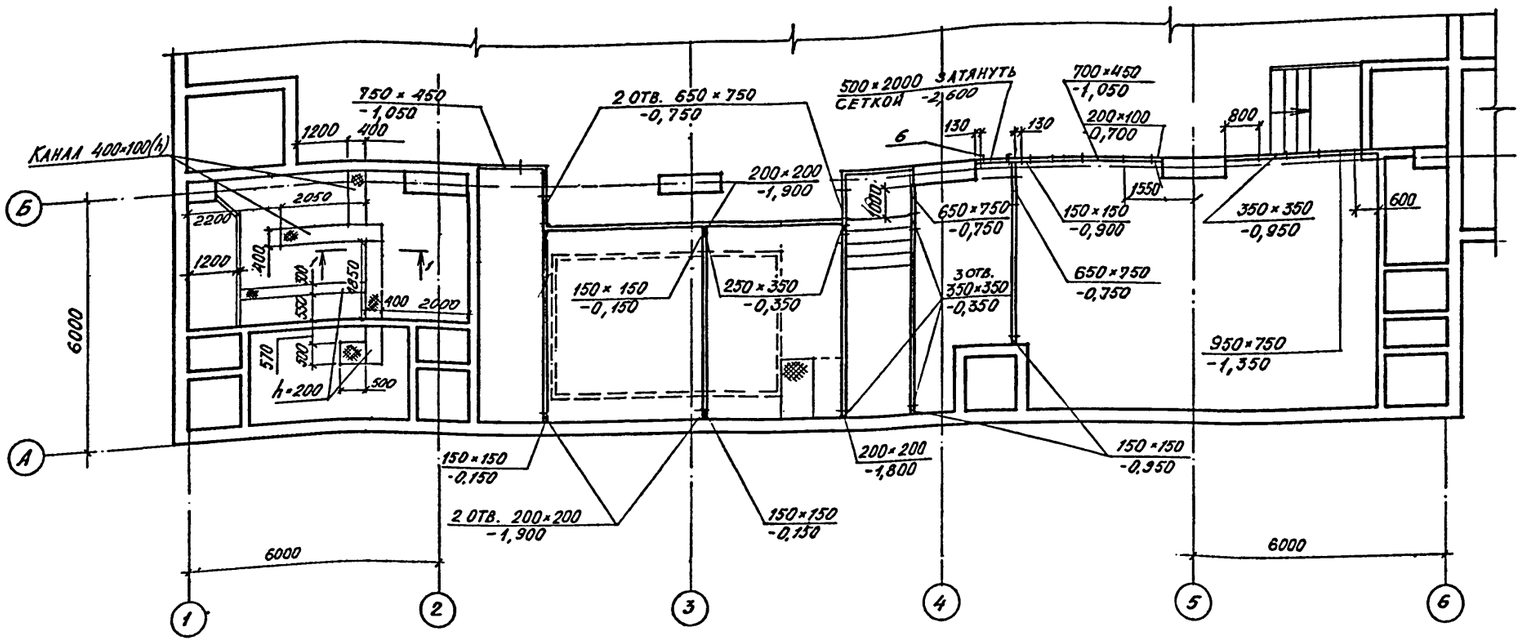

План на отм. - 3,000 (3,4 кл. зоны)

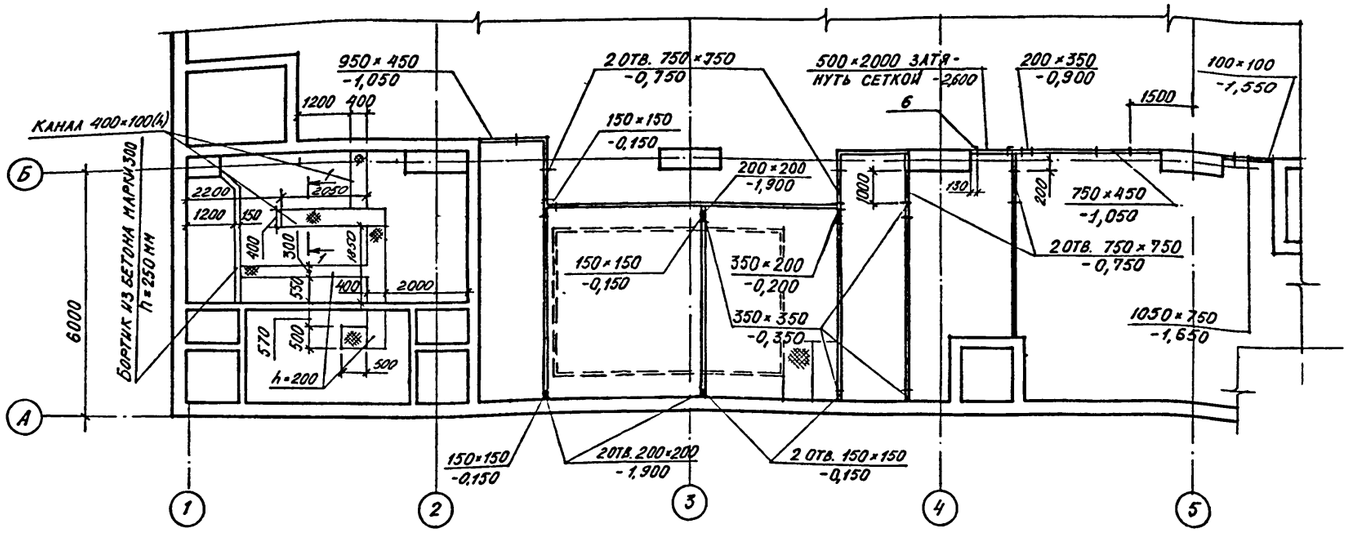

1 - 1

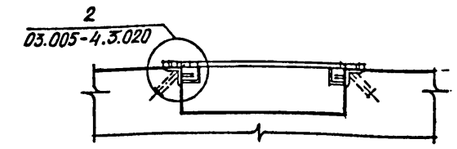

План на отм. - 3,000 (1,2,3,4 кл. зоны)

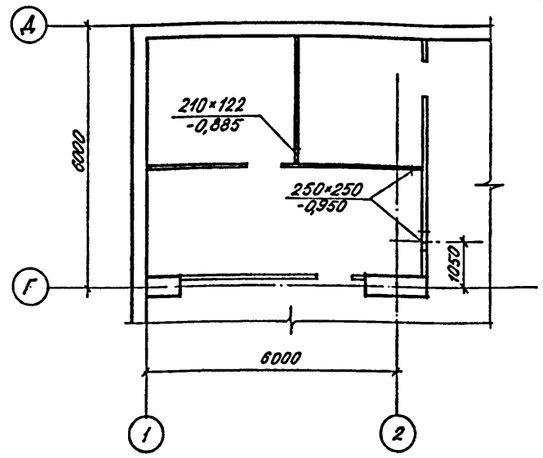

Спецификация изделий и материалов

Марка поз.	Обозначение	Наименование	Кол. шт.	Масса ед.кг	Примеч.
		Каналы подпольные			
1	03.005-4. вып. 4, лл. 2	Щит Т-199.93.01.000-01	4	16,3	
2		Щит Т-199.93.01.000-02	7	20,5	
3		Щит Т-199.93.01.000-06	1	10,6	
4	03.005-4. 3.040	Обрамляющий уголок	23		п.м.
5		Сетка N20-1,6 ГОСТ 5336-80	1		м²
6	1.400-15 . вып. 0	Закладной элемент МН 548	3	45	
7	А-II(III,IV)-1200-314.86 лл.5	Металлическая решетка Р-1	8	31,8	
8	А-II(III,IV) -1200-314.86 лл.5	Жалюзийная решетка Р-2	2	24,9	

Согласовано:
Рук.гр. 130 Соловьев
Рук.гр. 08К Уланский
Рук.гр. 370 Слычева
Рук.гр. 370 Лехтман
Рук.гр. 018 Звонарев

Инв. № подл. | Подпись и дата | Взам. инв. №

Привязан

Инв.№

Нач.отд	Даниленко		
Гл.спец.	Крадинова		
Рук.гр.	Клеышева		
Ст.инж.	Булгакова		
Исполн.	Борисенко		
Провер.	Геншпринт		
Н.контр.	Крадинова		

А-II(III,IV)-1200-314.86 АР

Склад материалов и оборудования отдельно стоящий заглубленный

Стадия	Лист	Листов
РП	10	

Фрагменты планов с нанесением сантехнических отверстий и каналов.

ГОССТРОЙ СССР
ГОСХИМПРОЕКТ
Волжское отделение

Альбом 2

Схемы расположения асбестоцементных листов

План входа на отм. 0.000

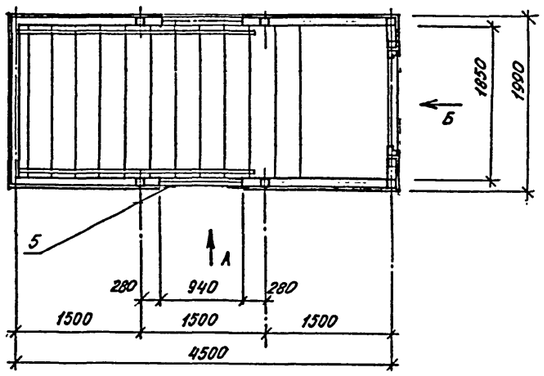

План кровли

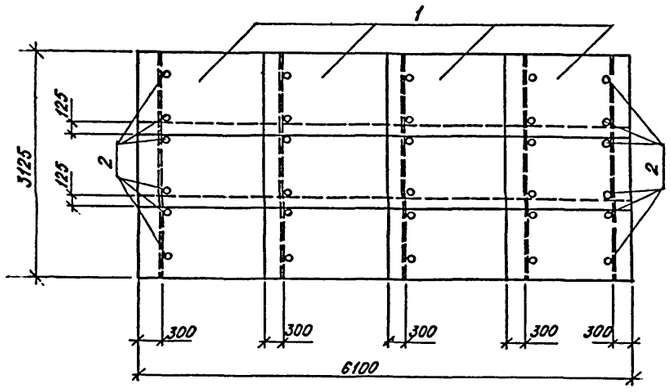

Фасад А

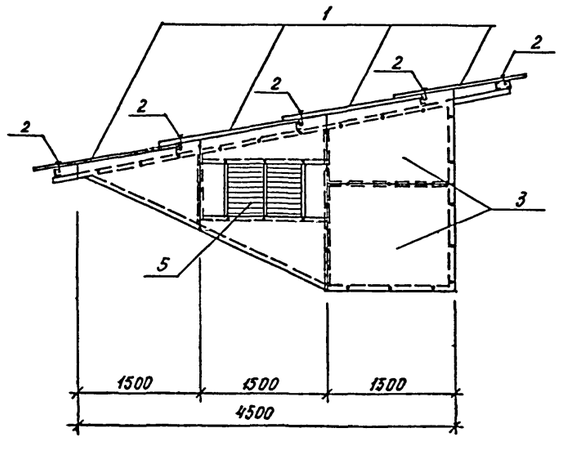

Фасад Б

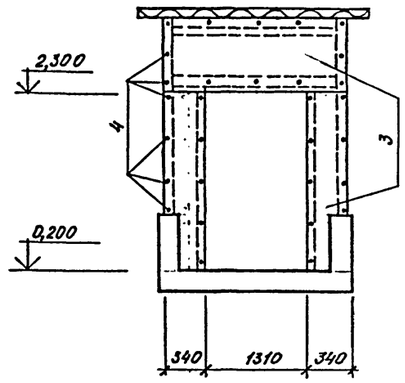

5

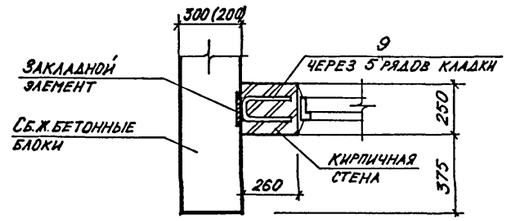

6

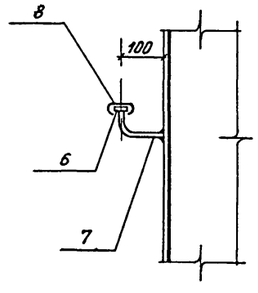

Спецификация материалов к схеме расположения асбестоцементных листов.

Марка, поз.	Обозначение	Наименование	Кол.	Масса ед.кг	Примечание
		Павильон входа N 5			
1	ГОСТ 16233-77*	Волнистые асбестоцементные листы УВ-7,5-1750	12	35	
2	ШИФР 719-73	Прибор крепления МС-1	30	0,14	
3	ГОСТ 18124-75*	Листы асбестоцементные плоские б=10мм ЛП-П-3,0х1,2	7	77	
4	ГОСТ 10340-80	Винты с полупотайной головкой М4-16 Кл.2-О11	120		
5	А-II(III,IV)-1200 АРИ.600	Жалюзийная решетка р-2	2		
		Поручень			
6		-36х4 ГОСТ 103-76	60	1,13	п.м.
7		ф 16 АI, ГОСТ 5781-82, ℓ=200мм	103	0,32	
8	ГОСТ 19111-77	Поручень поливинилхлоридный	60		п.м.
9		ф 6АI, ГОСТ 5781-82, ℓ=450мм	24	0,1	

1. Каркас павильона разработан в альбоме 4.

Согласовано:
Рук.констр. гр. Сидорова
Взам. инв. №
Подпись и дата
Инв. № подл.

Привязан
Инв.№

Нач. отд.	Даниленко	
Гл. спец	Крадинова	
Рук. гр.	Каенышева	
Ст. инж.	Булгакова	
Инженер	Борисенко	
Провер.	Геншпринг	
Н контр	Крадинова	

A-II (III, IV) - 1200 314.86 АР

Склад материалов и оборудования отдельно стоящий заглубленный

Стадия	Лист	Листов
РП	11	

Схемы расположения асбестоцементных листов Узлы 5,6

ГОССТРОЙ СССР
ГОСХИМПРОЕКТ
Волжское отделение

сф 691-02 13

Альбом 2

Схема расположения элементов щитовых перегородок

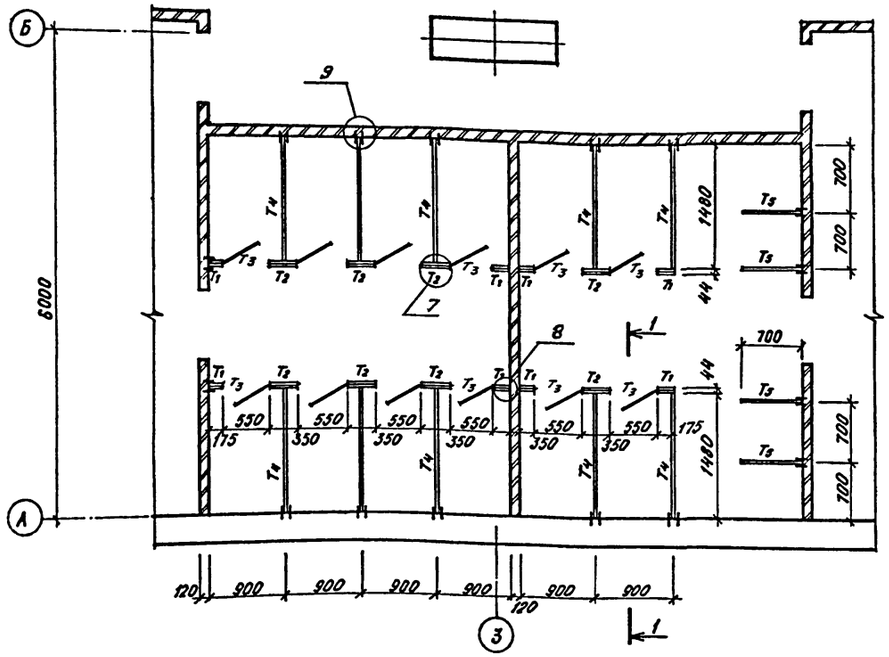

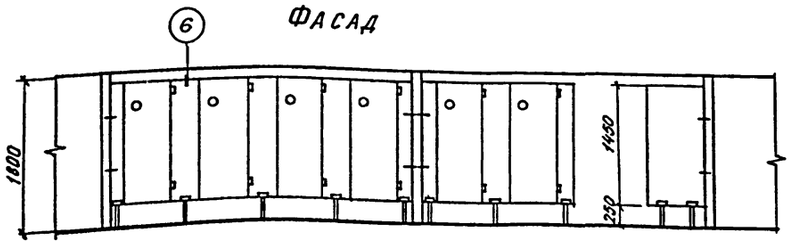

Фасад

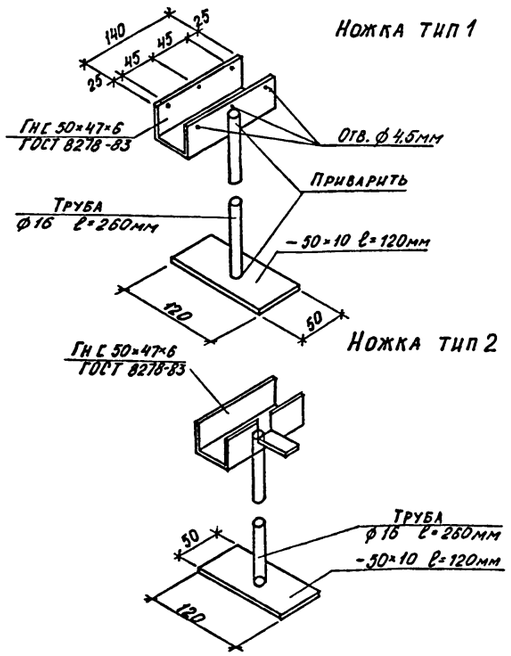

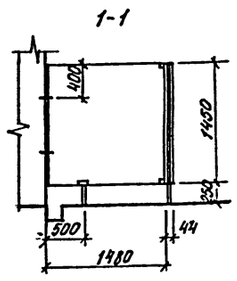

Спецификация элементов к схеме расположения щитовых перегородок

Марка поз.	Обозначение	Наименование	Кол.	Масса ед. кг.	Примеч.
1	А-II(III,IV)-1200 АР-12	Щит тип-1	8		
2	То же	Щит тип-2	8		
3	—"—	Щит тип-3	12		
4	—"—	Щит тип-4	10		
5	—"—	Щит тип-5	4		
6	—"—	Ножка тип-1	26	1,45	
7	—"—	Ножка тип-2	8	1,45	
		Ножка тип 1			
8		гнС50×47×6 ГОСТ 7888-83	1	0,8	ℓ=140мм
9		труба ф16 ГОСТ 3262-75*	1	0,18	ℓ=260мм
10		-50×10 ГОСТ 103-76 ℓ=120мм	1	0,47	
		Ножка тип2			
11		гнС50×47×6 ГОСТ 8278-83	1	0.8	ℓ=140мм
12		труба ф16 ГОСТ 3262-75*	1	0.18	ℓ=260мм
13		-50×10 ГОСТ 103-76 ℓ=120мм	1	0,47	

1. Щиты уборных изготовляются из древесно-стружечных плит б=22мм с подготовкой под окраску водостойкими красками.

Щит Т-1

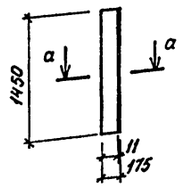

Щит Т-2

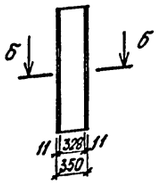

Щит Т-3

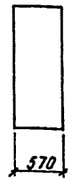

Щит Т-4

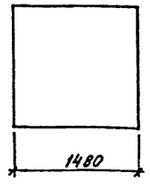

Щит Т-5

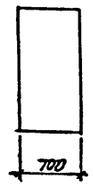

а-а

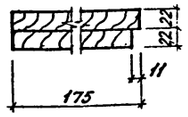

б-б

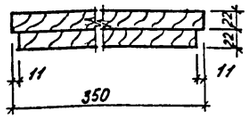

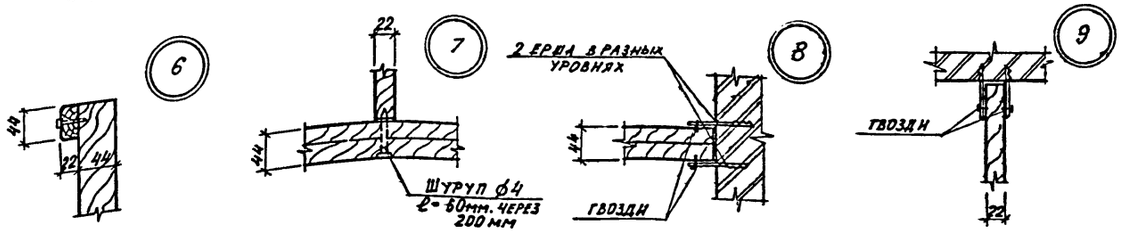

Привязан			
Инв №			

Нач. отд.	Даниленко	
Гл. спец.	Крадинова	
Рук. гр.	Клеышева	
Ст. инж.	Булгакова	
Исполн.	Симонова	
Проверил	Геншпринг	
Н. контр.	Крадинова	

А-II(III, IV)-1200 314.86 АР

Склад материалов и оборудования отдельно стоящий заглубленный

Стадия	Лист	Листов
РП	12	

Схема расположения элементов щитовых перегородок. Щиты. Узлы и детали

ГОССТРОЙ СССР
ГОСХИМПРОЕКТ
Волжское отделение

СФ 691-02 14

Инв. № подл. | Подпись и дата | Взам. инв. №

Альбом 2

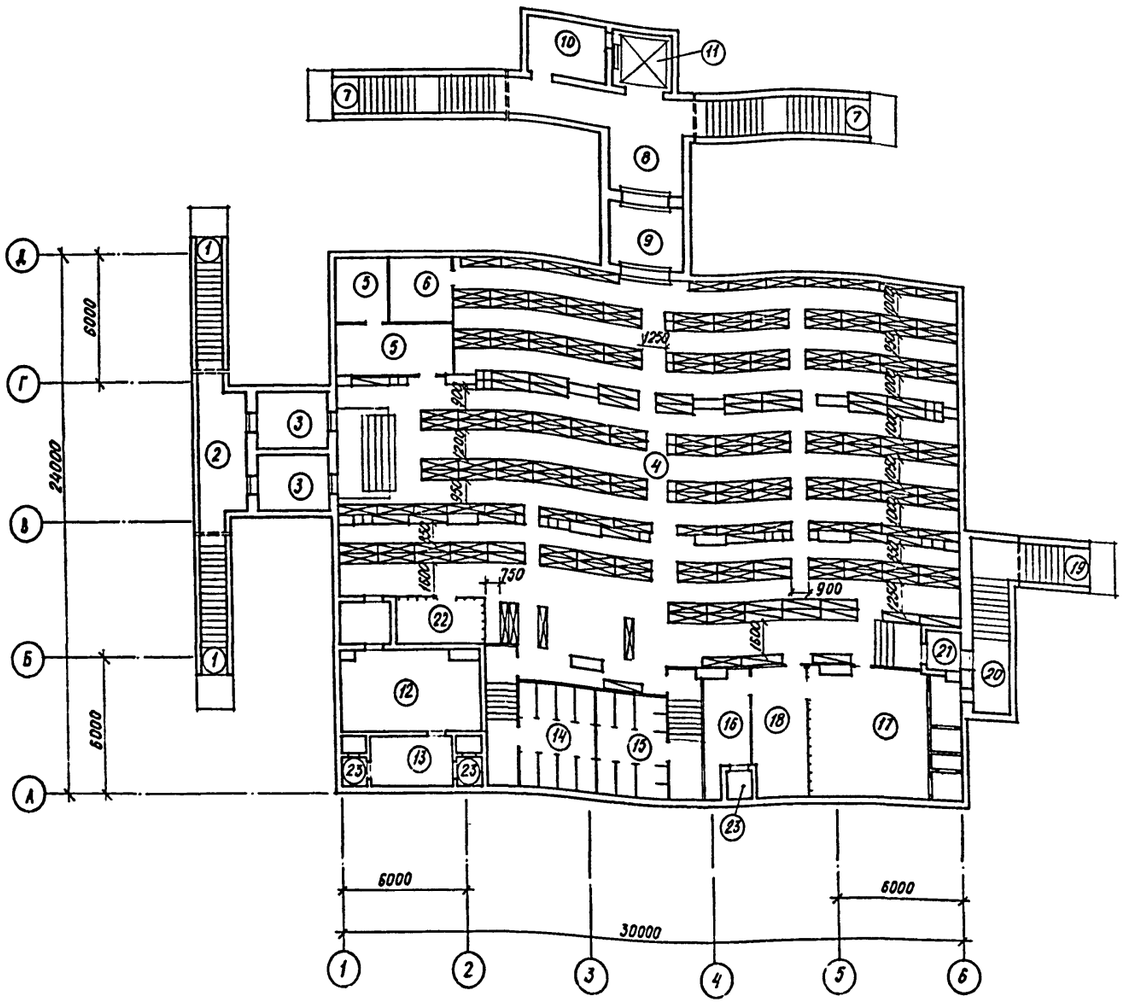

Экспликация помещений

Номера на плану	Наименование	Площадь м²	Категория производства по взрывной, взрыво-пожарной и пожарной опасности
1	Наклонные входы N 1, N 2	25,4	
2	Предтамбур входов N 1, N 2	5,4	
3	Тамбуры-шлюзы входов N 1, N 2	16,8	
4	Помещение для укрываемых	467,0	
5	Помещение пункта управления	20,6	
6	Медицинский пункт	9,0	
7	Наклонные входы N 3, N 4	51,2	
8	Предтамбур входов N 3, N 4	11,5	
9	Тамбур входов N 3, N 4	10,5	
10	Машинное помещение лифта	—	
11	Лифт Q=3200 кг.	—	
12	Машинный зал дизельной электростанции (с тамбуром)	26,6	В
13	Помещение узла охлаждения	8,9	
14	Женский санузел	25,2	
15	Мужской санузел	23,8	
16	Вытяжная вентиляционная камера	10,5	
17	Фильтровентиляционная камера	30,0	
18	Помещение баков с водой	19,7	
19	Вход N 5 (Аварийный выход)	17,9	
20	Предтамбур входа N 5	6,7	
21	Тамбур входа N 5	3,2	
22	Электрощитовая	8,0	
23	Расширительные камеры	13,3	

Условные обозначения

Нары разборные 3-х ярусные

Нары разборные 2-х ярусные

Скамьи для сидения

Спецификация оборудования

	Обозначение	Наименование	Кол.	Масса ед., кг.	Примечание
1	У-02-03 вып. III	ТМ-01.00.000, Нары разборные 3-х ярусные	161	121	
2	У-02-03 вып. III	ТМ-01.00.000-01, Нары разборные 2-х ярусные	40	94,5	
3		Скамьи индивидуальные размером 450×450×450	34		

Привязан

Инв. №

Инв. № подл. | Подпись и дата | Взам. инв. №

Нач. отд.	Даниленко		
Гл. спец.	Крадинова		
Рук. гр.	Каенышева		
Ст. инж.	Булгакова		
Исполн.	Симонова		
Провер.	Геншпринг		
Н. контр.	Крадинова		

A - II (III, IV)-1200 314.86 АР

Склад материалов и оборудования отдельно стоящий заглубленный

Стадия	Лист	Листов
РП	13	

План с расстановкой нар

ГОССТРОЙ СССР ГОСХИМПРОЕКТ Волжское отделение

Альбом 2

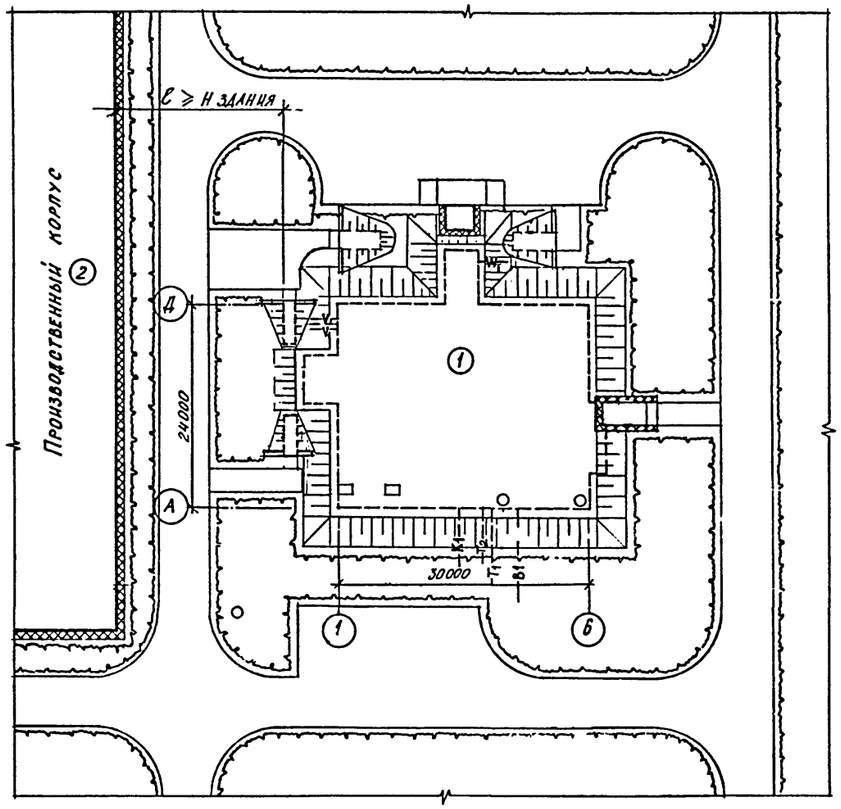

Экспликация

NN по плану	Наименование	Площадь застройки
1	Склад материалов и оборудования, отдельно стоящий заглубленный	1842 м²
2	Производственный корпус	

1. На схеме генерального плана дано примерное расположение здания.
2. Присоединение вводов подземных коммуникаций к сетям решается при привязке проекта к местным условиям.

Нач. отд.	Даниленко		
Гл. спец.	Крадинова		
Рук. гр.	Каенышева		
Ст. инж.	Булгакова		
Исполн.	Симонова		
Провер.	Геншпринг		
Н. контр.	Крадинова		

Привязан

Инв. №

A - II (III, IV) - 1200 - 314. 86 АР

Склад материалов и оборудования отдельно стоящий заглубленный

Стадия	Лист	Листов
РП	14	

Схема генерального плана с вводами коммуникаций

ГОССТРОЙ СССР
ГОСХИМПРОЕКТ
Волжское отделение

Согласовано:
Гл. спец. ЭТО Малинская
Гл. спец. ТЭО Холопцев
Рук. гр. ОТВ Звонарева
Рук. гр. ОВК Явлинская

Взам. инв. №
Подпись и дата
Инв. № подл.

gost.e-ecolog.ru