ТИПОВОЙ ПРОЕКТ
144-12-243.92

ОДНОЭТАЖНЫЙ ДВУХКВАРТИРНЫЙ ЖИЛОЙ ДОМ С 3-КОМНАТНЫМИ КВАРТИРАМИ
ДЛЯ ИНДИВИДУАЛЬНЫХ ЗАСТРОЙЩИКОВ

АЛЬБОМ 1

ПЗ	Пояснительная записка	стр. 4-11
АС	Архитектурно-строительные решения	стр. 12-66
ОВ	Отопление и вентиляция	стр. 67-74
ВК	Внутренний водопровод и канализация	стр. 75-79
ЭС	Электроснабжение	стр. 80-81
СС	Связь и сигнализация	стр. 82-84
ГСВ	Газоснабжение	стр. 85-86

gost.e-ecolog.ru

ТИПОВОЙ ПРОЕКТ
144-12-243.92

ОДНОЭТАЖНЫЙ ДВУХКВАРТИРНЫЙ ЖИЛОЙ ДОМ С 3-КОМНАТНЫМИ КВАРТИРАМИ
ДЛЯ ИНДИВИДУАЛЬНЫХ ЗАСТРОЙЩИКОВ

АЛЬБОМ 1

ПЕРЕЧЕНЬ АЛЬБОМОВ

Альбом 1	ПЗ	Пояснительная записка
	АС	Архитектурно-строительные решения
	ОВ	Отопление и вентиляция
	ВК	Внутренний водопровод и канализация
	ЭС	Электроснабжение
	СС	Связь и сигнализация
	ГСВ	Газоснабжение
Альбом 2	СО	Спецификации оборудования
Альбом 3	ВМ	Ведомости потребности в материалах
Альбом 4	С	Сметы

Разработан:
ЦНИИЭПгражданселькстроем

Гл. инженер института М. Г. Лейзерович

Гл. архитектор проекта В. Н. Кувакин

Утвержден Госкомархитектуры
приказ от 30.11.82 г. N 322

Введен в действие
ЦНИИЭПгражданселькстроем
приказ от 14.04.92 г. N 21/т

Альбом 1

Содержание альбома

NN листов	Наименование листа	Стран.
	Титульный лист	1
1	Содержание альбома (начало)	2
2	Содержание альбома (окончание)	3
1	Пояснительная записка (начало)	4
2	Пояснительная записка (продолжение)	5
3	Пояснительная записка (продолжение)	6
4	Пояснительная записка (продолжение)	7
5	Пояснительная записка (продолжение)	8
6	Пояснительная записка (продолжение)	9
7	Пояснительная записка (продолжение)	10
8	Пояснительная записка (окончание)	11
	Чертежи марки АС	
1	Фасады 1-3; 3-1; А-В; В-А (основное решение)	12
2	Кладочный план. План подвала	13
3	Отделочный план	14
4	Спецификация столярных изделий и подоконных досок	15
5	Разрез 1-1	16
6	План подвала (вариант). Разрез 2-2.	17
	Фрагмент плана при варианте дома с подвалом	
7	Таблица нагрузок	18
8	План железобетонных и бутобетонных (вариант) фундаментов	19
9	Развертки фундаментов	20
10	Развертки ленточных фундаментов	21
11	Сечения фундаментов 1-1 ÷ 10-10	22
12	Сечения фундаментов 1-1 ÷ 10-10 (вариант)	23
13	План ленточных железобетонных фундаментов с подвалом в осях 1-3; А-Б (вариант)	24
14	Развертки фундаментов (вариант подвала в осях 1-3; А-Б)	25
15	План столбчатых и мелкозаглубленных фундаментов (вариант)	26
16	Сечения фундаментов 11-11 ÷ 21-21 (вариант)	27
17	План перекрытия над подвалом. Крышка люка в подвал	28
18	Схема расположения элементов перекрытия. Спецификации	29
19	Монолитные участки УМ1, УМ2, УМ3. Анкера А-1, А-2.	30
	Спецификации	
20	План стропил $q_{сн.}$=1,0кПА ($q_{сн.}$=1,5кПА)-вариант. План кровли	31
21	Разрезы 1-1, 2-2, 3-3. Спецификация	32
22	Узлы кровли 1,2	33
23	Узлы кровли 3,4	34
24	Узлы кровли 5,6,7	35
25	Узлы кровли 8,9,10	36
26	Стропила. Слуховое окно	37
27	Декоративная решетка Р-1. Узел N 11	38
28	План перемычек. Ведомость перемычек	39
29	Ведомость перемычек	40
30	Дымовентиляционные трубы ДВТ N 1, ДВТ N 2	41
31	Веранда. План. Разрез 1-1	42
32	Веранда. Разрезы 2-2; 3-3	43
33	Веранда. План. Разрез 1-1 (вариант)	44
34	Веранда. Узлы NN 1,2,3	45

Инв. N подл. | Подпись и дата | Взам. инв. N

Привязан

Инв. N

144-12-243.92

Нормок.	Кувакин	
ГАП	Кувакин	
Гл.спец.	Майсюк	
Исполн.	Юсипова	
Провер.	Майсюк	

Одноэтажный двухквартирный жилой дом с 3-комнатными квартирами

Стадия	Лист	Листов
Р	1	2

Содержание альбома (начало)

ЦНИИЭП гражданселькстрой

Альбом 1

NN листов	Наименование листа	Стран.
35	Веранда. Узлы NN 4,5,6	46
36	Веранда. Узлы 7,8. Спецификация	47
37	Крыльцо. План. Фасад. Детали фасадов	48
38	Рама веранды РВ1. Спецификация	49
39	Рама веранды РВ-2П, РВ-2Л. Спецификация	50
40	Слуховые окна СО-1П/Л; СО-2Л/П	51
41	Лобовые щиты ЛЩ-1Л (ЛЩ-1П) ÷ ЛЩ-4Л (ЛЩ-4П)	52
42	Скамья С-1	53
43	Узлы плана 1,2,3 (облегченная кладка тип „А" - вариант)	54
44	Узлы плана 1,2,3 (облегченная кладка тип „Б" - вариант)	55
45	Узлы разрезов 1,2,3, $1^а$, $2^а$, $3^а$	56
	(облегченная кладка типы „А" и „Б" - вариант)	
46	Шкаф встроенный Ш-1 с антресолью А-1. Спецификация	57
47	Шкаф встроенный Ш-2 с антресолью А-2. Спецификация	58
48	Фасады 1-3; 3-1; А-В; В-А (вариант N 1)	59
49	Наличники НО-1; НО-2; НО-3; НО-4 (вариант N 1)	60
50	Фасады 1-3; 3-1; А-В; В-А (вариант N 2)	61
51	Наличник НО-1, НО-2, НО-3. Деталь N 1 (вариант 2)	62
52	Фасады 1-3; 3-1; А-В; В-А (вариант N 3)	63
53	Фрагмент N 1. Фрагмент N 2 (вариант 3)	64
54	Вариант решения интерьера общей комнаты	65
55	План кухни с расстановкой оборудования. Развертка стены	66
	Чертежи марки ОВ	
1	Общие данные (начало)	67
2	Общие данные (окончание)	68
3	Планы подвалов. Схемы систем ВЕ1 ÷ ВЕ3	69

NN листов	Наименование листа	Стран.
4	План этажа	70
5	Схемы систем отопления	71
6	Планы подвалов (вариант с насосной циркуляцией)	72
	Схемы систем ВЕ1 ÷ ВЕ3	
7	План этажа (вариант с насосной циркуляцией)	73
8	Схемы систем отопления (вариант)	74
	Чертежи марки ВК	
1	Общие данные	75
2	План 1 этажа	76
3	Схемы систем В1, Т3, К1	77
4	План 1 этажа. План подвала (вариант)	78
5	Схема системы К1 (вариант)	79
	Чертежи марки ЭО	
1	Общие данные	80
2	План расположения осветительной сети	81
	Чертежи марки СС	
1	Общие данные	82
2	Схема расположения устройств связи	83
3	План расположения устройств связи на этаже. План кровли	84
	Чертежи марки ГСВ	
1	Общие данные	85
2	План. Схема газооборудования	86

Взам. инв. N | Подпись и дата | Инв. N подл.

Привязан

Инв. N

144-12-243.92

Нормок.	Кувакин	
ГАП	Кувакин	
Гл. спец.	Майсюк	
Исполн.	Юсипова	
Провер.	Майсюк	

Одноэтажный двухквартирный жилой дом с 3-комнатными квартирами

Стадия	Лист	Листов
Р	2	

Содержание альбома (окончание)

ЦНИИЭП гражданселькстрой

25383-01 4

Альбом 1

Авторский коллектив

Архитекторы - Горская Г.Л.
Инженеры-конструкторы- Красавина Р.П. Майсюк А.М.
Инженеры-сантехники- Евдокимова Г.А. Молодкин Ю.И. Курочкин В.И.
Инженеры-сметчики - Мамонтова А.Г.
В корректировке типового проекта 184-12-210.86 принимали участие:
Архитекторы- Кувакин В.М. Венедиктова О.С
Инженеры-конструкторы- Майсюк А.М. Поляничева Т.Л. Симонова З.И.
Инженеры-сантехники- Крейнис Д.Г. Верховский М.И.
Инженеры-сметчики- Яхненко С.С. Бородкин Г.В.

Пояснительная записка

Типовой проект разработан взамен типового проекта 184-12-210.86 на основании договора 11-36ц от 11 февраля 1991 г.

I. Область применения

Для строительства в I климатическом подрайоне и II климатическом районе с обычными геологическими условиями (в безлесных районах).
Расчетная температура наружного воздуха 20°-30° основное решение), -40°С
Вес снегового покрова 1.0-КПА
1.5-КПА (вариант)
Скоростной напор ветра 0.38-КПА
Расчетное давление на грунт основания - R=0.2 МПА

II Характеристика здания

Степень долговечности II
Степень огнестойкости - II
Класс здания - II
Ориентация - свободная

III. Архитектурно-планировочное решение

Дом состоит из двух 3-комнатных квартир, каждая из которых рассчитана на заселение семьей из 4-5 человек и имеет три жилые изолированные комнаты, кухню, прихожую, раздельный санитарный узел, состоящий из уборной и ванной-постирочной, кладовую для хранения продуктов, хозяйственный шкаф, антресоли, помещение для хоз работ, веранду, холодную кладовую, кухню, непосредственно связанную с помещением кладовой.
Связь помещений дома с верандой осуществляется непосредственно через общую комнату и через тамбур входа в дом

Ведомость основных комплектов рабочих чертежей.

Обозначения	Наименование	Примечание
АС	Архитектурно-строительное решение	
ОВ	Отопление, вентиляция	
ВК	Внутренние водопровод	
	К канализация	
ЭС	Электроснабжение	
ЭО	Электрическое освещение	
СС	Связь и сигнализация	
ГСВ	Газоснабжение	

Проектно-сметная документация разработана в соответствии с нормами, правилами, инструкциями и государственными стандартами.

Гл. архитектор проекта / Кувакин.В.Н/

Привязан:

144-12-243.92 ПЗ

Н.контр.	Майсюк		
ГАП	Кувакин		
Гл.спец.	Майсюк		
Исполн.	Третьяченко		
Провер.	Полянычева		

Одноэтажный двухквартирный жилой дом с 3-комнатными квартирами

Стадия	Лист	Листов
Р	1	8

Пояснительная записка /начало/

ЦНИИЭП граждансельстрой

25383-01 5

Инв.№ подл. | Подп. и дата | Взам. инв.№

Альбом 1

Ведомость рабочих чертежей основного комплекта АС

NN листов	Наименование листа	Стран.
1	Фасады 1-3; 3-1; А-В; В-А (основное решение)	12
2	Кладочный план. План подвала	13
3	Отделочный план	14
4	Спецификация столярных изделий и подоконных плит	15
5	Разрез 1-1	16
6	План подвала (вариант). Разрез 2-2. Фрагмент плана при	17
	варианте дома с подвалом	
7	Таблица нагрузок	18
8	План железобетонных и бутобетонных (вариант) фундаментов	19
9	Развертки фундаментов	20
10	Развертки ленточных фундаментов	21
11	Сечения фундаментов 1-1 ÷ 10-10	22
12	Сечения фундаментов 1-1 ÷ 10-10 (вариант)	23
13	План ленточных железобетонных фундаментов с подвалом	24
	в осях 1-3; А-Б (вариант)	
14	Развертки фундаментов (вариант подвала в осях 1-3; А-Б)	25
15	План столбчатых и мелкозаглубленных фундаментов (вариант)	26
16	Сечения фундаментов 11-11 ÷ 21-21 (вариант)	27
17	План перекрытия над подвалом. Крышка люка в подвал	28
18	Схема расположения элементов перекрытия. Спецификации	29
19	Монолитные участки УМ1, УМ2, УМ3. Анкера А-1, А-2.	30
	Спецификации	
20	План стропил $q_{сн.}$ = 1,0 кПа ($q_{сн.}$ = 1,5 кПа) - вариант. План кровли	31
21	Разрезы 1-1, 2-2, 3-3. Спецификация	32
22	Узлы кровли 1, 2	33
23	Узлы кровли 3, 4	34
24	Узлы кровли 5, 6, 7	35
25	Узлы кровли 8, 9, 10	36
26	Стропила. Слуховое окно	37
27	Декоративная решетка Р-1. Узел N 11	38
28	План перемычек. Ведомость перемычек	39
29	Ведомость перемычек	40
30	Дымовентиляционные трубы ДВТ N 1, ДВТ N 2	41
31	Веранда. План. Разрез 1-1	42
32	Веранда. Разрезы 2-2; 3-3	43
33	Веранда. План. Разрез 1-1 (вариант)	44
34	Веранда. Узлы NN 1, 2, 3	45
35	Веранда. Узлы NN 4, 5, 6	46
36	Веранда. Узлы 7, 8. Спецификация	47
37	Крыльцо. План. Фасад. Детали фасадов	48

Взам. инв. N | Подпись и дата | Инв. N подл.

Привязан

Инв. N

Нормок.	Кувакин	
ГАП	Кувакин	
Гл. спец.	Майсюк	
Исполн.	Юсипова	
Провер.	Майсюк	

144-12-243.92 ПЗ

Одноэтажный двухквартирный жилой дом с 3-комнатными квартирами

Стадия	Лист	Листов
Р	2	

Пояснительная записка (продолжение)

ЦНИИЭП граждансельстрой

Альбом 1

NN листов	Наименование листа	Стран.
38	Рама веранды РВ1. Спецификация	49
39	Рама веранды РВ-2п, РВ-2л. Спецификация	50
40	Слуховые окна СО-1 п/л ; СО-2 л/п	51
41	Лобовые щиты Лщ-1л (Лщ-1п) ÷ Лщ-4л (Лщ-4п)	52
42	Скамья С-1	53
43	Узлы плана 1,2,3 (облегченная кладка тип „А"-вариант)	54
44	Узлы плана 1,2,3 (облегченная кладка тип „Б"-вариант)	55
45	Узлы разрезов 1,2,3,1а, 2а, 3а	56
	(облегченная кладка типы „А" и „Б"-вариант)	
46	Шкаф встроенный Ш-1 с антресолью А-1. Спецификация	57
47	Шкаф встроенный Ш-2 с антресолью А-2. Спецификация	58
48	Фасады 1-3; 3-1; А-В; В-А (вариант N 1)	59
49	Наличники НО-1; НО-2; НО-3; НО-4 (вариант N 1)	60
50	Фасады 1-3; 3-1; А-В; В-А (вариант N 2)	61
51	Наличник НО-1, НО-2, НО-3. Деталь N1 (вариант 2)	62
52	Фасады 1-3; 3-1; А-В; В-А (вариант N 3)	63
53	Фрагмент N1. Фрагмент N2 (вариант 3)	64
54	Вариант решения интерьера общей комнаты	65
55	План кухни с расстановкой оборудования. Развертка стены	66

NN листов	Наименование листа	Стран.

Инв. N подл. | Подпись и дата | Взам. инв. N

Привязан

Инв. N

Нормок.	Кувакин	
ГАП	Кувакин	
Гл. спец.	Майсюк	
Исполн.	Юсипова	
Провер.	Майсюк	

144-12-243.92 ПЗ

Одноэтажный двухквартирный жилой дом с 3-комнатными квартирами

Стадия	Лист	Листов
Р	3	

Пояснительная записка (продолжение)

ЦНИИЭП гражданселькстрой

Ведомость спецификаций

Лист	Наименование	Примечан.
АС-4	Спецификация столярных изделий	
АС-9,14, 18	Спецификация жел. бет. изделий	
АС-21	Спецификация стропил дома	
АС-36	Спецификация древесины веранды	
АС-42	Спецификация древесины крыльца	

Таблица толщин наружных стен "Q" в зависимости от расчетных зимних t° наружного воздуха.

Материал стен	Материал и толщ. утеплителя		Расчетная зимняя температура наружного воздуха -20°	-30°	-40°
Кирпич, керамический рядовой пустотелый	—	—	420	550	640
Кирпич керамический рядовой полнотелый обыкновенный	—	—	510	640	—
Кирпич керамический рядовой полнотелый обыкновенный (облегченная кладка тип "Б")	утеплитель	доменный шлак γ=600кг/м³ толщ.-270мм	—	510	—
Кирпич керамический рядовой полнотелый обыкновенный (облегченная кладка тип "А")	"	плиты минераловатные γ=150кг/м³	—	—	510
Силикатный кирпич (облегченная кладка тип "Б").	"	доменный шлак γ=600кг/м³ толщ.-270мм	—	510	—
Силикатный кирпич (облегченная кладка, тип "А")	"	плиты минераловатные 150кг/м³-γ120	—	—	510

Таблица толщин утеплителя "Б" в зависимости от расчетных t° наружного воздуха, мм

Утеплитель	Наименование конструкции	Расчет. зимн. t° наружного возд. -20°	-30°	-40°
Ячеистый бетон γ=400 кг/м³	Чердачное перекрытие	180	240	280
Маты минераловатные γ=100 кг/м³ класса Н ПОТУ 21-31-64-88	Стена тамбура толщиной 120	40	60	80

Ведомость ссылочных и прилагаемых документов

Обозначение	Наименование	Примечан
	Ссылочные документы	
Серия 1.136.5-23 В1.2	Окна и балконные двери деревян. с тройным остеклением для жилых и общест. зд.	
Серия 1.136.5-23 В.3	Окна и балконные двери	
Серия 1.136.5-19	Двери деревянные, наружные для жилых и общественных зданий	
Серия 1.136-10	Двери деревянные внутренние для жилых и общественных зданий	
Серия 1.172.5-6	Встроенные и антресольные шкафы, шкафы-перегородки щитовой конструкции для жилых зданий	
Серия 1.038.1-1 В.1	Брусковые перемычки	
Серия 1.141-1 В.64	Панели перекрытий железобет. многопуст.	
ГОСТ 13579-78	Блоки стен подвала	
Серия 2.130-8 В.1	Детали стен многослойных кирпичных и каменных жилых и общественных зданий	
Серия 2.140-6	Узлы деревянных перекрытий жилых сельских зданий	
	Прилагаемые документы	
	Спецификация оборудования	Альбом 2
	Ведомость потребности в материалах	Альбом 3
	Сметы	Альбом 4

Взам. инв. № | Подпись и дата | Инв. № подл.

Привязан:

Инв №

Н. контр.	Майсюк		
ГАП	Кувакин		
Гл. спец.	Майсюк		
Исполн.	Третьяченко		
Провер.	Полякичева		

144-12-243.92 ПЗ

Одноэтажный двухквартирный жилой дом с 3-комнатными квартирами.

Стадия	Лист	Листов
Р	Ч	

Пояснительная записка. / Продолжение /

ЦНИИЭП гражданселькстрой

Альбом 1

Строительные конструкции и отделка

Наименование	Варианты	Характеристика
1	2	3
Фундаменты	1	Осн. ленточные из сборных ж.б. блоков
	2	Ленточные бутобетонные
	3	Столбчатые
	4	Мелкозагубленные
Цоколь		Кирпич керамический рядовой, полнотелый обыкновенный М100 на растворе М50
Стены наружные	1	Кирпич керамический рядовой пустотелый М75 на растворе М25 плотностью 1480 кг/м3 Мрз 15 ГОСТ 530-80.
	2	Кирпич керамический рядовой полнотелый обыкновенный М50 на растворе М25 плотностью 1650 кг/м3 Мрз 15 ГОСТ 530-80
	3	Кирпич керамический рядовой полнотелый обыкновенный марки 75 на р-ре М50 плотностью 1650 кг/м3 Мрз 15 ГОСТ 530-80 (облегченная кладка тип "Б") Утеплитель-щебень из доменного шлака γ = 600 кг/м3.
	4	Кирпич керамический рядовой полнотелый обыкновенный марки 75 на р-ре М50 плотностью 1650 кг/м3 Мрз 15 ГОСТ 530-80 (облегченная кладка тип "А"). Утеплитель-плиты минераловатные
	5	Силикатный кирпич М75 на р-ре М50 (облегченная кладка тип "Б"). Утеплитель щебень из доменного шлака γ = 600 кг/м3
	6	Силикатный кирпич М75 на р-ре М50 (облегченная кладка тип "А"). Утеплитель-минераловатные плиты
Стены внутренние	1	Кирпич керамический рядовой полнотелый обыкновенный М75 на р-ре М-25
	2	Силикатный кирпич
Перегородки	1	Кирпичные толщ. 120 мм и 65 мм.
Цокольное перекрытие	1 над подвалом	Деревянные щиты по балкам с черепными брусками
Чердачное перекрытие	1	Сборные многопустотные плиты серия 1.141-1 вып. 64
Покрытие	1	Деревянные стропила
Лестницы наружные	1	Набивные бетонные ступени
Кровля	1	Водосток-неорганизованный ГОСТ волнистые асбестоцементные листы 16233-77

1		2	3
Окна		1	Раздельными переплетами. Серия 1.136.5-23.82
		2	Со спаренными переплетами. Серия 1.136.5-23.84
		3	Тройным остеклением. Серия 1.136.5-23.82
Двери наружные		1	Деревянные входные ОСТ 20-3-78 Серия 1.136-19 ч.1
Двери внутренние		1	Деревянные ГОСТ 6629-88. Серия 1.136-10
Встроенное оборудование		1	Встроенные антресольные шкафы Серия 1.172.5-6
Отделка наружная		1	Швы кирпичной кладки расшиваются. Деревянные элементы фасадов пропитываются олифой и покрываются лаком МЧ-52.
Отделка внутренняя		1	См. ведомость отделки работ лист П3-7
Инженерное оборудование			
Водопровод		1	От наружных сетей
Канализация		1	В наружную сеть канализации
Отопление		1	Квартирное от малометражного котла типа КУМ-2
Вентиляция		1	Естественная
Водоснабжение	Холодное	1	Централизованное
	Горячее	1	Квартирное от водоподогревателей колонки КВЭ-1
Электроосвещение		1	Лампы накаливания
Электроснабжение		1	Централизованное с подключением к внешним сетям
Связь и сигнализация		1	Централизованная с подключением к внешним сетям.

Наибольшая масса монтажного элемента-2.1 т

Привязан:			144-12-243.92 ПЗ
Н. контр.	Майсюк		Одноэтажный двухквартирный жилой дом с 3-комнатными квартирами
ГАП	Кувакин		Стадия Р; Лист 5; Листов
Гл. спец.	Майсюк		Пояснительная записка /продолжение/
Испол.	Третьяченко		ЦНИИЭП граждансельстрой
Инв. N	Провер.	Поляничева	

Инв. № подл. | Подп. и дата | Взам. инв. №

Альбом 1

Указания по производству работ в зимнее время

Проект разработан исходя из условий производства работ в летнее время.

При производстве работ в зимнее время следует соблюдать соответствующие пункты СНиП 3.03.01-87 СНиП 3.04.01-87

Антикоррозийная защита конструкций

Работы производить при соблюдении пунктов СНиП 3.04.03-85 и СНиП 2.03.11-85, СНиП 3.03.01-87 Выполнение антикоррозийных мероприятий должно обязательно оформляться специальными актами на скрытые работы.

Указания по привязке проекта

Проект может быть принят к строительству после предварительного выполнения работ, связанных применением проекта на конкретном участке. В зависимости от местных условий конкретного строительства и степени инженерного благоустройства населенного пункта при применении проекта должны быть внесены соответствующие коррективы: необходимо исключить все чертежи вариантов, не применяемых в данном строительстве. Во всех оставшихся чертежах должны быть вычеркнуты детали, размеры, спецификации и т.п., относящиеся к неиспользуемым вариантам.

Инв. № подл. | Подпись и дата | Взам. инв. №

Привязан:			144-12-243.92 ПЗ
	Н. контр.	Майсюк	
	ГАП	Кувакин	Одноэтажный двухквартирный жилой дом с 3-комнатными квартирами — Стадия: Р; Лист: 6; Листов:
	Гл. спец.	Майсюк	
Инв. №	Исполн.	Поляничева	Пояснительная записка (продолжение) — ЦНИИЭП гражданселстрои
	Провер.	Поляничева	

Альбом 1

Ведомость отделки помещений

Наименование помещений	потолок		стены и перегородки		панель		Наименование помещения	потолок		стены и перегородки		панель	
	площадь м²	вид отделки	площадь м²	вид отделки	площ, м²	вид отделки		площ, м²	вид отделки	площ, м²	вид отделки	площ, м²	вид отделки
жилая комната	21.00	клеевая побелка	39.12	оклейка обоями	—	—	помещение для хозработ.	6.07	"	25.98	"	—	—
жилая комната	14.12	"	37.01	"	—	—	хозяйственная кладовая	1.22	водоэмульс. окраска	9.34	"	—	—
жилая комната	10.04	"	26.44	"	—	—	ванная	4.33	"	16.70	"	3.09	глазуров. плитка
прихожая коридор	6.88 3.42	"	11.36 12.53	"	—	—	уборная	1.02	"	9.36	"	—	—
кухня	9.59	водоэмульс. окраска	24.15	водоэмульс. окраска	0.90	глазуров плитка	тамбур	2.04	подшивка досками	7.38	"	—	—
кладовая продуктов	0.75	клеевая побелка	7.44	"	—	—	холодная кладовая	1.53	"	12.06	кирп. кладка с расшивкой швов	—	—

1. Встроенные шкафы и антресоли см АС-46,47
2. Экспликацию полов см АС-3.

Инв № подл | Подп. и дата | Взам. инв №

				144-12-243.92	ПЗ
Привязан:	Н. контр.	Кувакин		Одноэтажный двухквартирный жилой дом с 3-комнатными квартирами	Стадия: Р; Лист: 7; Листов:
	ГАП	Кувакин			
	ГИСпец.к	Майсюк			
	Вед. арх.	Венедиктова		Пояснительная записка. /Продолжение/	ЦНИИЭП граждансельстрой
Инв №	Провер.	Майсюк			

Альбом 1

Технико-экономические и эксплуатационные показатели

Объемно-планировочные показатели

Наименование	Ед.изм.	Кол.
Количество этажей	этаж	1
Количество квартир	квартира	2
Объём строительный	м³	866,92
в т.ч. подвалов	"	253,88
Площадь:		
застройки	м²	261,56
квартир	м²	156,94
общая квартир	м²	197,14
жилая квартир	м²	90,32
летних помещений холодных кладовых	м²	40,20
Площадь жилая на 1 м² общей площади	—	0,46
Площадь жилая на 1 м² площади квартир	—	0,57

Сметная стоимость

Наименование	Ед.изм	Кол.
Общая	тыс.руб.	56,03
в том числе:		
строительно-монтажные работы	тыс.руб	55,94
оборудование	тыс.руб	0,09
1 м² общей площади квартир	руб.	284,21
1 м² площади квартир	руб.	357,02
1 м³ здания	руб.	64,63

Эксплуатационные показатели

Наименование	Ед.изм.	Кол.
Расход холодной воды	л/сек.	0,51
Напор на вводе	па	10
Расход горячей воды	л/сек.	—
Расход тепла на отопление при -30°С	ккал/ч	33670
Расход тепла на 1 м² площади квартир	ккал/ч	111,33
Потребная мощность электроэнергии	квт	9,74
Эксплуатационные затраты	руб/год	1979,79
Эксплуатационные затраты на 1 м² площади квартир площади	руб/год	12,61
Эксплуатационные затраты на 1 м² общей площади	руб/год	10,04
Трудоемкость /построечная/	чел.дн.	626,5

Расход материалов

Наименование	Един. изм.	Расход всего	Расход на 1 м² общей площади
Цемент	т	33,24	0,169
Сталь в натуральном исчислении	т	1,59	0,008
Сталь, приведенная к классу А-I и С38/23	т	2,11	0,011
в том числе на сборные изделия	т	1,97	—
Бетон и железобетон	м³	92,10	0,467
в том числе:			
монолитный тяжелый	м³	0,54	—
сборный тяжелый	м³	91,56	—
Лесоматериалы	м³	32,68	0,166
Кирпич	тыс.шт.	71,29	—
Асбестоцементные листы	м²	4,04	—
Масса конструкций и материалов	т	544,0	2,759
Масса надземной части	т	330,0	1,674

Инв.№ подл. | Подп. и дата | Взам. инв.№

144-12-243.92 ПЗ

Привязан:

Инв.№

Н.контр.	Кувакин	
ГАП	Кувакин	
Гл.спец.к	Майсюк	
Вед.арх	Венедиктова	
Провер.	Майсюк	

Одноэтажный двухквартирный жилой дом с 3-комнатными квартирами

Стадия	Лист	Листов
Р	8	

Пояснительная записка / окончание /

ЦНИИЭП гражданселькстрой

Альбом 1

Фасад 1-3

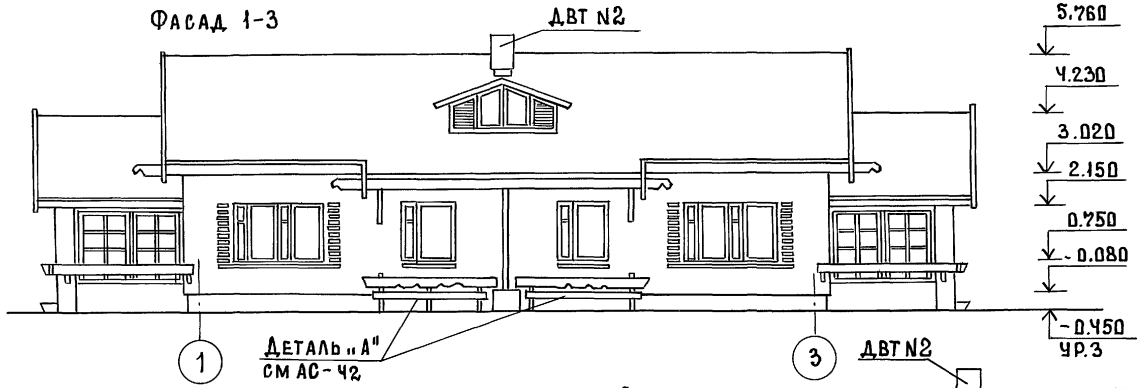

Фасад 3-1

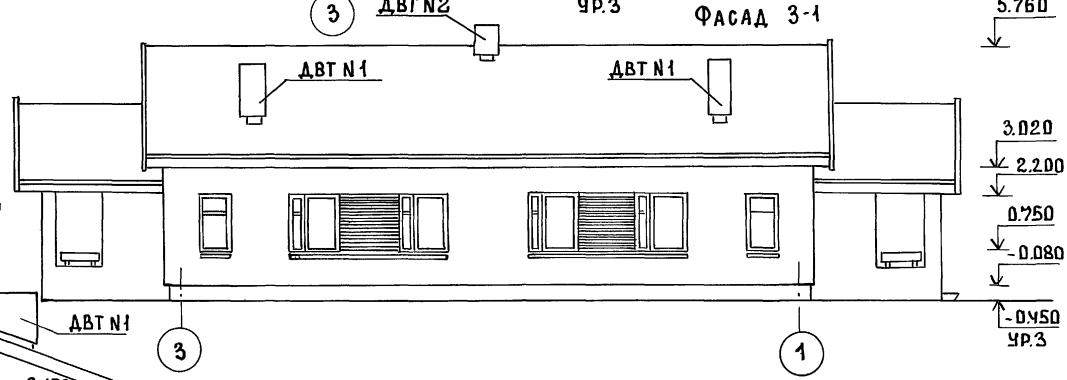

Фасад А-В, В-А

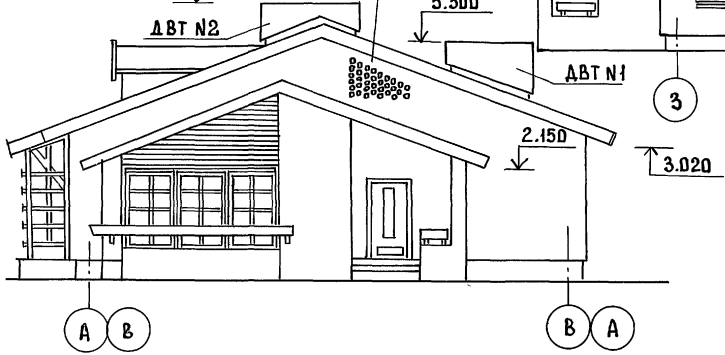

Инв.№ подл.	Подп. и дата	Взам. инв.№	

Привязан:

Инв. №

Н. контр.	Кувакин	
ГАП	Кувакин	
Гл. сп. кон.	Майсюк	
Вед. арх.	Венедиктова	
Провер.	Майсюк	

144-12-243.92 АС

Одноэтажный двухквартирный жилой дом с 3-комнатными квартирами	Стадия	Лист	Листов
	Р	1	55
Фасады 1-3; 3-1; А-В; В-А (основное решение)	ЦНИИЭП граждансельстрой		

Альбом 1

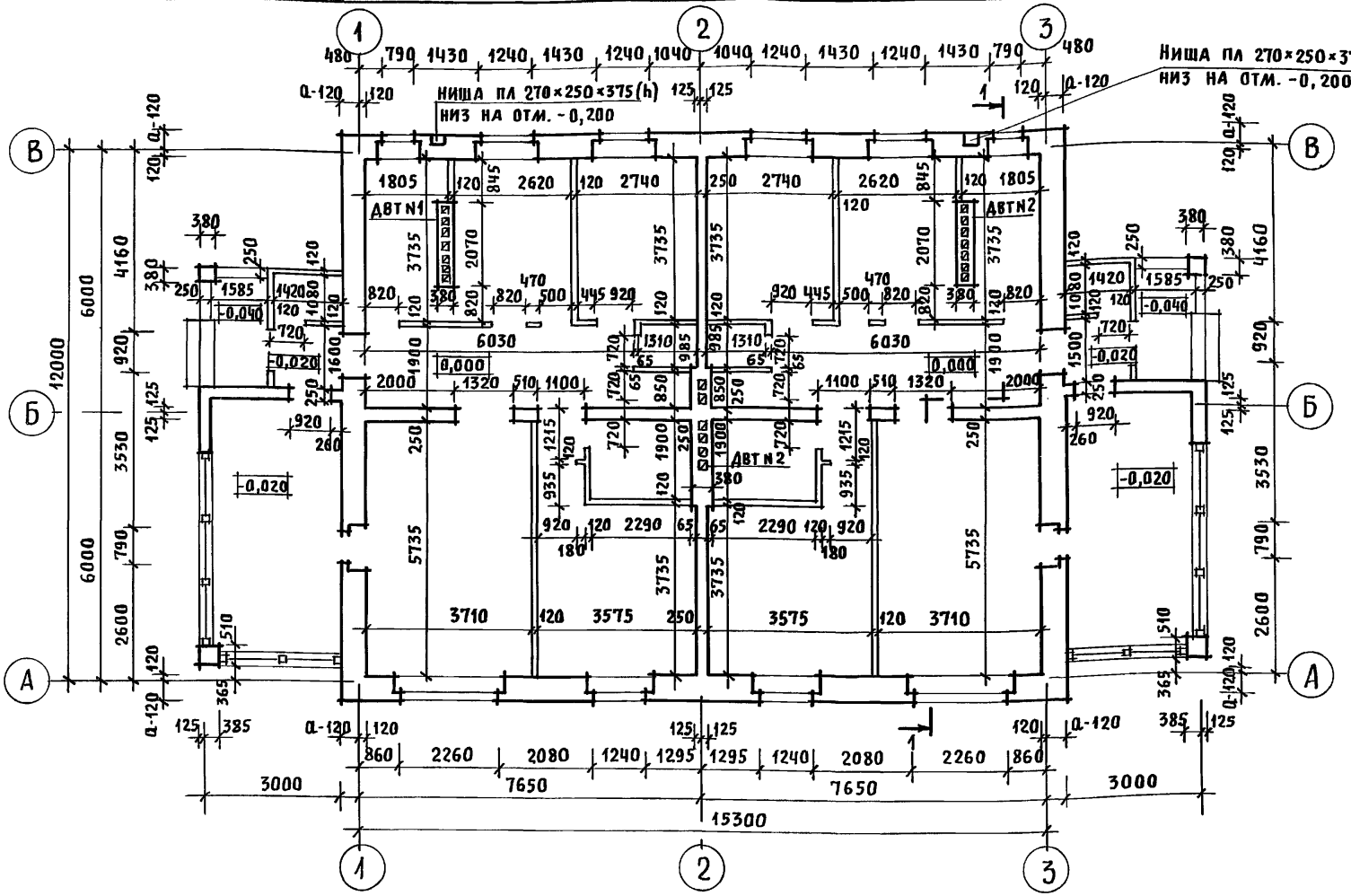

План подвала

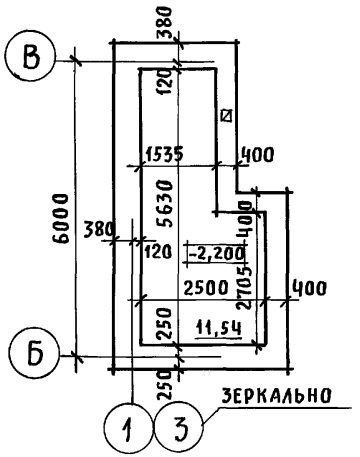

1. В кладке стен под оконными проемами предусмотреть выпуск ряда кирпича с выносом на 65мм смотреть детали А,Б на листе АС-37
2. Под отопительным котлом КЧМ2 и отопительно-варочной плитой „Ильмарине" пол изолировать асбестовым картоном толщиной 10мм с последующей обивкой кровельной сталью. Вынос металлического листа перед топочными дверками должен быть не менее 0,5м, а по фронту на 0,5м больше ширины дверки СНиП 2.04.05-86.
3. В качестве варианта в проекте предусмотрена установка кухонных плит на сжиженном газе и горячее водоснабжение от малометражного котла типа КЧМ-2 и водоподогревателя, устанавливаемого на нем.
4. Данный лист смотреть совместно с АС-1

Согласовано: Гл.спец. ВК Верховский; Гл.спец. ОВ Крейчис

Инв.N подл. | Подпись и дата | Взам.инв.N

Привязан

Инв.N

Нормак.	Кувакин	
ГАП	Кувакин	
Гл.спец.	Майсюк	
Вед.арх.	Венедиктова	
Провер.	Майсюк	

144-12-243.92 АС

Одноэтажный двухквартирный жилой дом с 3-комнатными квартирами

Стадия	Лист	Листов
Р	2	

Кладочный план. План подвала

ЦНИИЭП гражданселькстрой

25383-01 14

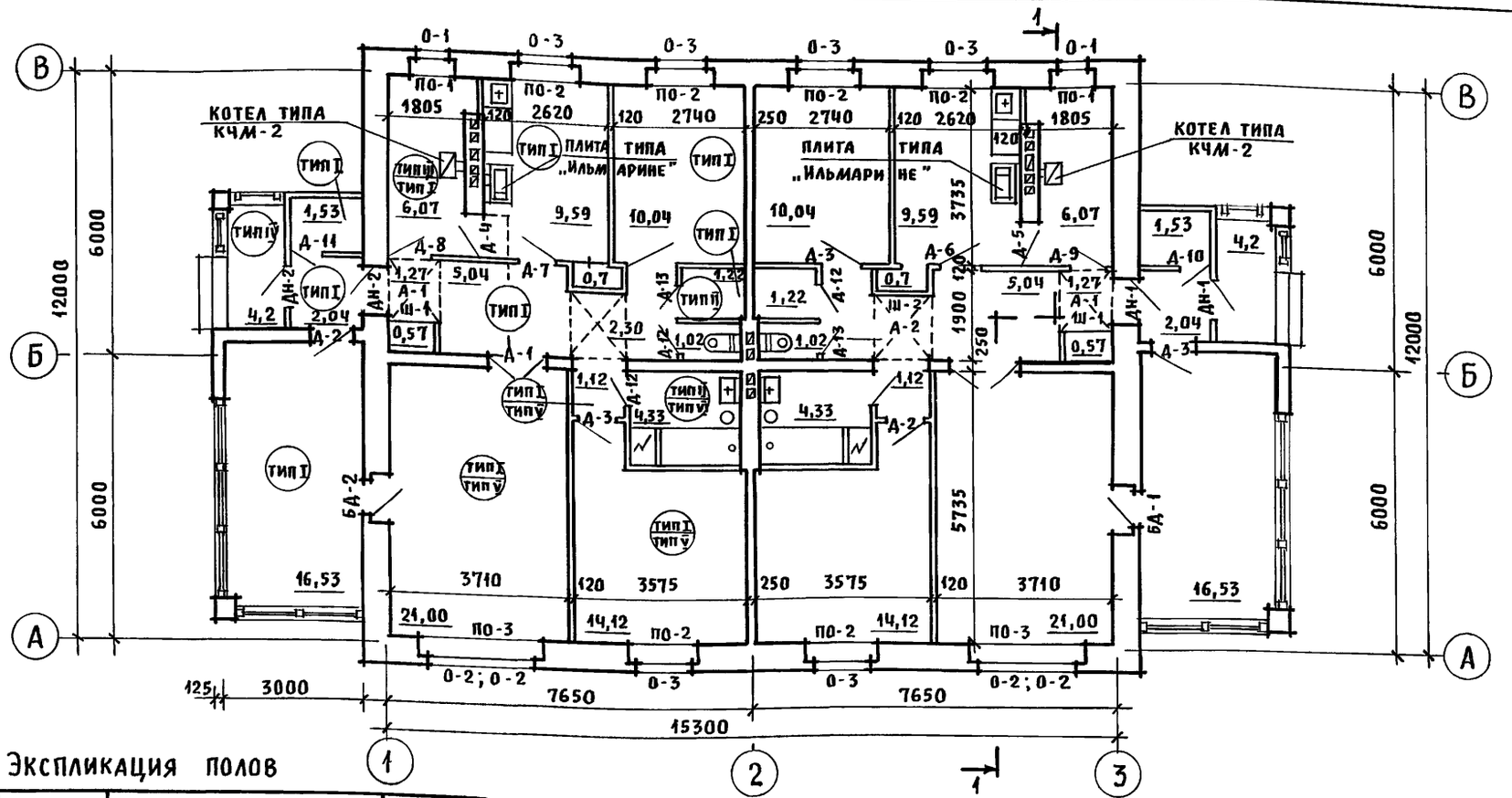

Экспликация полов

Наименование помещений	Тип пола по пр-ту	Схема пола или номер узла по серии	Элементы пола и их толщина	Площадь пола м2
Основное решение				
Жилые комнаты, кухня, коридоры, прихожая, кладовые, тамбур, веранда	I	Узел 139 серия 2.144-1/88	Покрытие - доски пола по ГОСТ 8242-88 - 28мм	174,14
Ванная и санузел	II	Узел 182 сер. 2.144-1/88	Керамическая плитка по ГОСТ 6787-80	10,70
Помещ. для хоз. работ	III	Узел 191 сер. 2.144-1/88	Покрытие - доски пола по ГОСТ 8242-88 - 28мм	22,5
Крыльцо	IV	Узел 174 сер. 2.144-1/88	Покрытие из бетона класса В15	8,4
Для варианта с подвалом в осях 1-3, А-В				
Помещ. для хозработ	I	Узел 139 сер. 2.144-1/88	Покрытие - доски пола по ГОСТ 8242-88 - 28мм	22,5
Жилые комнаты, коридор	V	По узлу 64 сер. 2.144-1/88	"	62,39
Ванная	VI	По узлу 134 сер. 2.144-1/88	Керамическая плитка по ГОСТ 6787-80	8,66

Условные обозначения

ТИП I — Общее для всех вариантов

ТИП I / ТИП II — Для основного решения / Для варианта с подвалом в осях 1-3, А-В

Привязан

Инв. N

Инв. N подл. | Подпись и дата | Взам. инв. N

Нормок.	Кувакин	
ГАП	Кувакин	
Гл. спец.	Майсюк	
Вед. арх.	Венедиктова	
Провер.	Майсюк	

144-12-243.92 АС

Одноэтажный, двухквартирный жилой дом с 3-комнатными квартирами

Отделочный план

Стадия	Лист	Листов
Р	3	

ЦНИИЭП Граждансельстрой

Альбом 1

Спецификация столярных изделий и подоконных плит.

Марка	Обозначение	Наименование	Кол. на дом	Объем на дом м³	Примечание
Для расчетной t°н.в=-30°с (основное решение)					
О-1	1.136.5-23. В.2	Оконный блок с раздельн. перепл. ОР 15-9	2	0.134	
О-2	"	ОР 15-12	4	0.364	
О-3	"	ОР 15-13.5	6	0.528	
БД-1	"	Балкон. дверь с раздельн. перепл. БР 22-9	1	0.074	
БД-2	"	БР 22-9Л	1	0.074	
Д-1	1.136-10	Дверной блок внутренний ДО 21-13	2	0.1904	
Д-2	"	ДГ 21-9	3	0.281	
Д-3	"	ДГ 21-9Л	3	0.281	
Д-4	"	ДГ 21-8	1	0.0863	
Д-5	"	ДГ 21-8Л	1	0.0863	
Д-6	"	ДГ 21-8П	1	0.0863	
Д-7	"	ДГ 21-8ЛП	1	0.0863	
Д-8	"	ДО 21-8П	1	0.0601	
Д-9	"	ДО 21-8ЛП	1	0.0601	
Д-10	"	ДГ 21-7	1	0.074	
Д-11	"	ДГ 21-7Л	1	0.074	
Д-12	"	ДГ 21-7П	3	0.222	
Д-13	"	ДГ 21-7ЛП	3	0.222	
ДН-1	1.136.5-19	Дверной блок наружный ДН 21-9Щ	2	1.012	
ДН-2	"	ДН 21-9ЩЛ	2	1.012	
Для варианта с подвалом в осях А-В; 1-3.					
Исключить:					
БД-1	1.136.5-23. В.2	Балкон. дверь с раздел. перепл. БР 22-9	1	0.074	
БД-2	"	Балкон. дверь с раздел. перепл. БР 22-9Л	1	0.074	
Добавить:					
О-1	1.136.5-23. В.2	Оконный блок с раздел. перепл. ОР 15-9	2	0.134	

Марка	Обозначение	Наименование	Кол. на дом	Объем на дом м³	Примечание
ДН-3	1.136.5-19	Дверной блок наружный ДС 16-9Г1	2	0.07	
Для расчетной t°н.в=-20°с (вариант)					
О-1	1.136.5-23. В.1	Оконный блок со спар. перепл. ОС 15-9	2/4	0.164/0.328	Вариант со спар. перепл.
О-2	"	ОС 15-12	4	0.264	
О-3	"	ОС 15-13.5	6	0.430	"
БД-1	"	Балкон. дверь со спарен. пер. БС 22-9	1/—	0.073/—	"
БД-2	"	БС 22-9Л	1/—	0.073/—	"
Для расчетной t°н.в=-40°с (Вариант)					
О-1	1.136.5-23. В.3	Оконный блок с троен. остекл. ОРС 15-9	2/4	0.164/0.328	Вариант с тройным остеклением.
О-2	"	ОРС-15-12	4	0.472	
О-3	"	ОРС 15-13.6	6	0.732	"
БД-1	"	БРС 22-9	1/—	0.106/—	"
БД-2	"	БРС-22-9Л	1/—	0.106/—	"
Подоконные плиты для стен толщиной 420, 510, 650 мм.					
ПО-1	1.136.1-13. В1	ПО 10.20.46-Т	2/4	—	Для t°н.в -20°:-30°
ПО-2	"	ПО 14.20.45-Т	4	—	"
ПО-3	"	ПО 25.20.45-Т-Д	6	—	"
Подоконные плиты для стен толщиной 640 мм.					
ПО-1	1.136.1-13 В.1	ПО 10.35.45-Т	2/4	—	Для t°н.в -40°с
ПО-2	"	ПО 14.35.45-Т	4	—	"
ПО-3	"	ПО 25.35.45-Т-Д	6	—	"

Условные обозначения.

Кол-во для основного решения и для вариантов с t°н.в. -20; -40° / Кол-во для варианта с подвалом в осях А-В; 1-3.

1. Элементы остекления веранды, слуховые окна и встроенные шкафы - см. АГ-38÷40, А6, А7.

Привязан:

Инв.№

Инв.№ подл. | Подп. и дата | Взам. инв.№

Н.контр.	Кувакин		
ГАП	Кувакин		
Гл.спец.	Майсюк		
Нач.арх.	Бенедиктова		
Провер.	Майсюк		

144-12-243.92 АС

Одноэтажный двухквартирный жилой дом с 3-комнатными квартирами

Стадия	Лист	Листов
Р	Ч	

Спецификация столярных изделий и подоконных плит

ЦНИИЭП граждансельстрой

Альбом 1

1-1

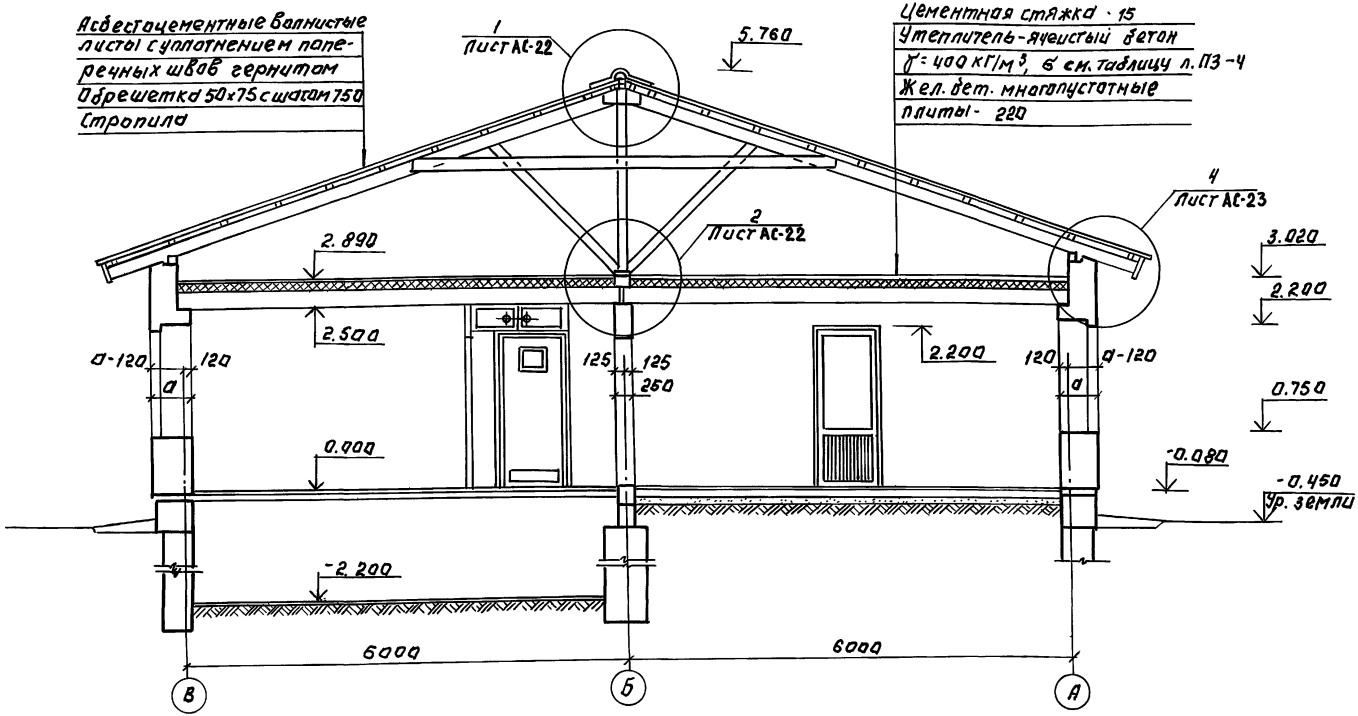

				144-12-243.92 АС		
Привязан:						
			Н. контр.	Кувакин	Одноэтажный двухквартирный жилой дом с 3-комнатными квартирами.	Стадия: Р; Лист: 5; Листов:
			ГАП	Кувакин		
			Гл. спец.	Маисюк		
			Вед. арх.	Венедиктова	Разрез 1-1	ЦНИИЭП гражданселькстрой
Инв. N			Провер.	Маисюк		

Инв. N подл. | Подп. и дата | Взам. инв. N

Альбом 1

Разрез 2-2.

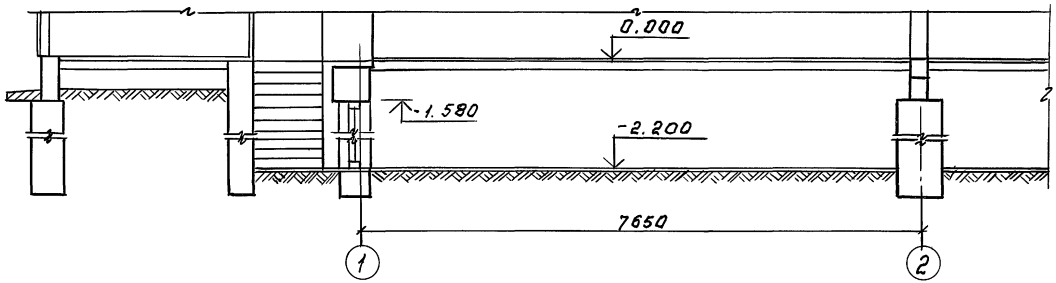

План подвала в осях 1-3, А-В
(для второй квартиры в осях 2-3 зеркально)

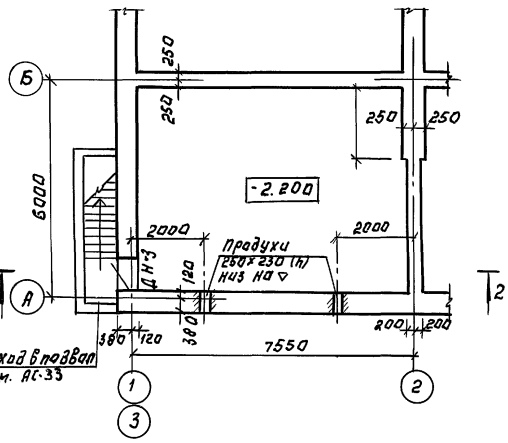

Фрагмент плана при варианте дома с подвалом в осях 1-3, А-В

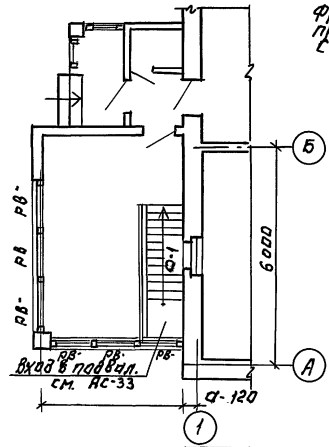

Привязан:		Н.контр.	Кувакин	144-12-243.92 АС	
		ГАП	Кувакин	Одноэтажный двухквартирный жилой дом с 3-комнатными квартирами.	Стадия Р / Лист 6 / Листов
		Гл.сп.корп	Майсюк		
		Вед.арх.	Венедиктова	План подвала (вариант) Разрез 2-2 Фрагмент плана при варианте дома с подвалом	ЦНИИЭП гражданселькстрой
Инв.№		Провер.	Майсюк		

Инв.№ подл. | Подп. и дата | Взам.инв.№ | Инв.№ дубл.

АЛЬБОМ 1

Схема ленточных фундаментов

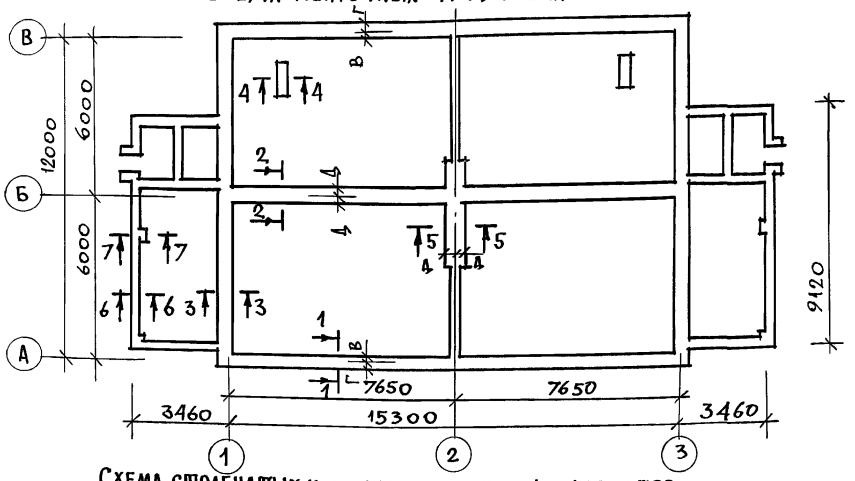

Схема столбчатых и мелкозаглубленных фундаментов

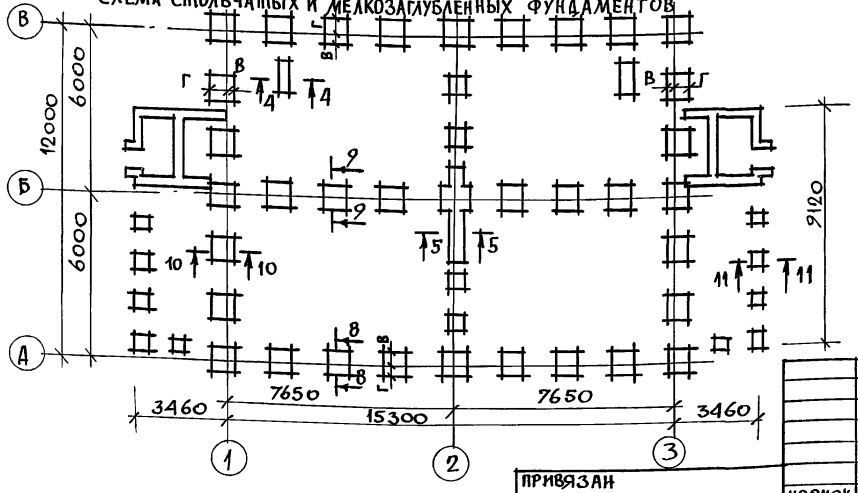

№№ сечений	Отметки приложения нагрузки	Нагрузки кн/п.м при толщ. стены	Расчетное давление на основание R=0,15 мпа			R=0,20 мпа			R=0,25 мпа		
			Ширина или размеры фундамента / Привязочные размеры подошвы ф-та к осям								
			В	Г	Д	В	Г	Д	В	Г	Д
Ленточные фундаменты											
1-1	-0,55	56.1	800			500			500 (констр)		
			270	530		120	380	—	120	380	—
2-2	-0,55	54.0	800			500			400		
			—	—	400	—	—	250	—	—	200
3-3	-0,55	43.0	700			500 (констр)			500 (констр)		
			220	480	—	120	380	—	120	380	—
4-4	-0,55	46.0	700			400			400 (констр)		
			—	—	—	—	—	—	—	—	—
5-5	-0,55	50.0	700			500			400		
			—	—	350	—	—	250	—	—	200
6-6	-0,55	17.0	350			350			350		
			—	—	—	—	—	—	—	—	—
7-7	-0,55	35.0	750			600			600		
			—	—	—	—	—	—	—	—	—
Кн. столбчатые фундаменты											
8-8	-0,55	105.0	1200×1200			950×950			800×800		
			470	730	—	350	600	—	270	530	—
9-9	-0,55	101.0	1150×1150			950×950			800×800		
			—	—	575	—	—	475	—	—	400
10-10	-0,55	86.4	1100×1100			900×900			750×750		
			420	680	—	320	580	—	240	510	—
4-4	-0,55	46.0	700			400			400 (констр)		
			—	—	—	—	—	—	—	—	—
5-5	-0,55	50.0	700			500			400		
			—	—	350	—	—	250	—	—	200
11-11	-0,55	49.0	850×850			650×650			600×600		
			—	—	—	—	—	—	—	—	—
Кн. столбчатые мелкозаглубленные фундаменты											
8-8	-0,55	105.0	1350×1350			1000×1000			850×850		
			550	800	—	370	630	—	300	550	—
9-9	-0,55	101.0	1250×1250			1000×1000			850×850		
			500	750	—	370	630	—	300	550	—
10-10	-0,55	86,4	1200×1200			950×950			800×800		
			470	730	—	350	600	—	270	530	—

ПРИВЯЗАН					144-12-243.92			АС
		НОРМОК.	МАЙСЮК		Одноэтажный двухквартирный жилой дом с 3-комнатными квартирами	СТАДИЯ	ЛИСТ	ЛИСТОВ
		ГАП	КУВАКИН			Р	7	
		ГЛ. СПЕЦ.	МАЙСЮК					
		ИСПОЛН.	СИМОНОВА		ТАБЛИЦА НАГРУЗОК.	ЦНИИЭП ГРАЖДАНСЕЛЬСТРОЙ		
ИНВ. N		ПРОВЕР.	МАЙСЮК					

ИНВ. N ПОД. | ПОДПИСЬ И ДАТА | ВЗАМ. ИНВ. N

Альбом 1

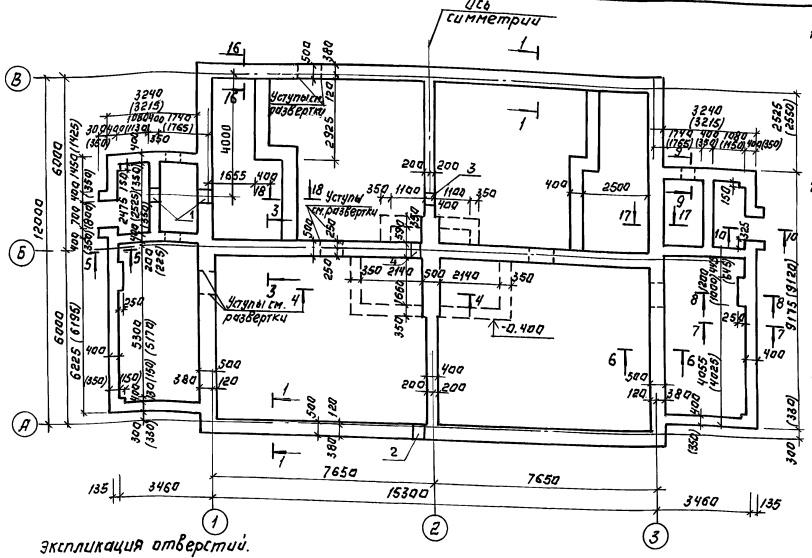

1. Фундаменты разработаны для строительства дома с наружными стенами из керамического рядового пустотелого кирпича толщиной 550мм на площадке со спокойным рельефом при сухих непучинистых грунтах при отсутствии грунтовых вод при следующих физико-механических характеристиках грунтов $\varphi=20°$; $c=0.011$ МПа; $E=19$ МПа; $R^{\circ}=0,2$ МПа.
2. Фундаменты приняты ленточные сборные (основное решение)
   Глубина заложения фундаментов принята 1м от поверхности земли, кроме оговоренных. Варианты: ленточные бутобетонные бут. м100 и бетон В3.5, столбчатые и мелкозаглубленные фундаменты
3. Горизонтальная гидроизоляция из 2х слоев толя на битумной мастике.
4. Данный лист см. совместно с АС-9÷12,16
5. Размеры в скобках даны для варианта ленточных бутобетонных фундаментов.

Экспликация отверстий.

Тип отв.	Размер мм. b	h	Отм. низ м	Назначение
1	500	600	при привязке	Отв. В
2	500	600	при привязке	Отв. К
3	500	600	-0.750	Отв. К
4	400	400	при привязке	Отв. К (вариант)

Н. контр.	Майсюк		
ГАП	Кудакин		
Гл. спец.	Майсюк		
Вед. инж.	Симонова		
Провер.	Поляничева		

Привязан:

Инв. №

144-12-243.92 АС

Одноэтажный двухквартирный жилой дом с 3-комнатными квартирами

Планжелезобетонных и бутобетонных (вариант) фундаментов

Стадия	Лист	Листов
Р	8	

ЦНИИЭП. Гражданселькострой

25383-01 20

Инв. № подл. | Подп. и дата | Взам. инв. №

Гл. спец. ОВ | Гл. спец. ВК | Крейнис | Верховская

Альбом I

Развертка стены веранды.

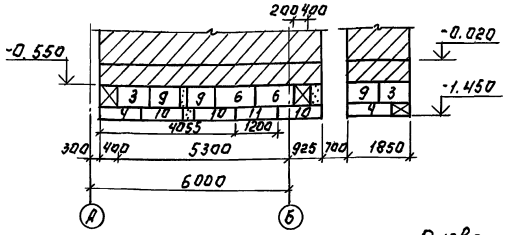

Развертка стены веранды.

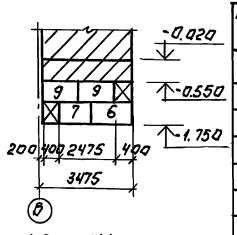

Развертка стены веранды.

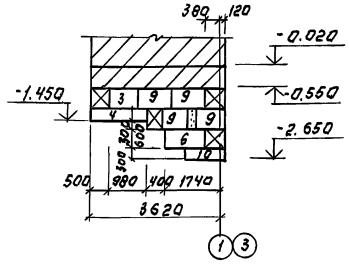

Развертка стены веранды.

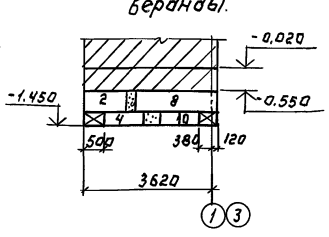

Развертка стены веранды.

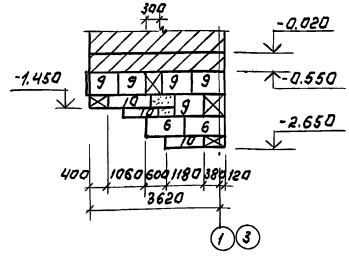

Развертка стены подвала

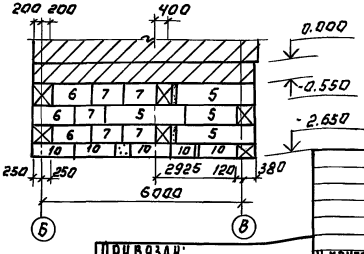

Развертка стены подвала.

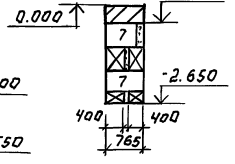

Развертка стены веранды (вариант)

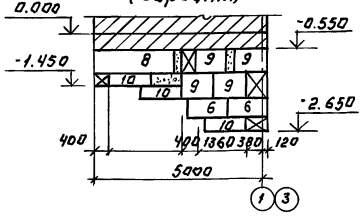

Спецификация сборных железобетонных изделий.

Марка поз.	Обозначение	Наименование	К-во шт.	Масса ед. кг	Примечание
	Блоки фундаментов				
1	ГОСТ 13579-78*	ФБС 24.5.6-Т	28	1260	
2	"	ФБС 12.5.6-Т	17	790	
3	"	ФБС 9.5.6-Т	30	590	
4	"	ФБС 12.5.3-Т	54	380	
5	"	ФБС 24.4.6-Т	12	1050	
6	"	ФБС 12.4.6-Т	24	640	
7	"	ФБС 9.4.6-Т	22	470	
8	"	ФБС 24.3.6-Т	6	970	
9	"	ФБС 9.3.6-Т	32	350	
10	"	ФБС 12.4.3-Т	32	310	
11	"	ФБС 12.6.3-Т	2	460	

Инв.№ подл. | Подп. и дата | Взам. инв.№

Привязан:

Инв.№

Н.контр.	Майсюк	
ГАП	Кувакин	
Гл.спец.	Майсюк	
Нач.отд.	Симонова	
Провер.	Полянчева	

144-12-243.92 АС

Одноэтажный двухквартирный жилой дом с 3-комнатными квартирами

Развертки фундаментов

Стадия	Лист	Листов
Р	9	

ЦНИИЭП граждансельстрои

25383-01 21

Альбом I

По оси „А"
По оси „В" (вариант)

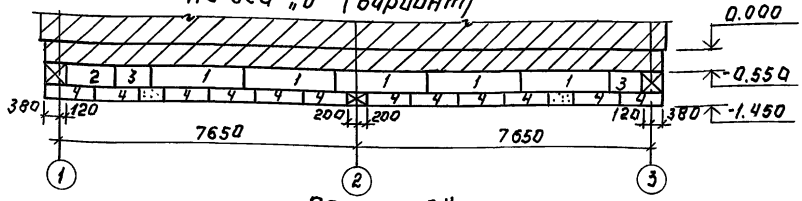

По оси „2"

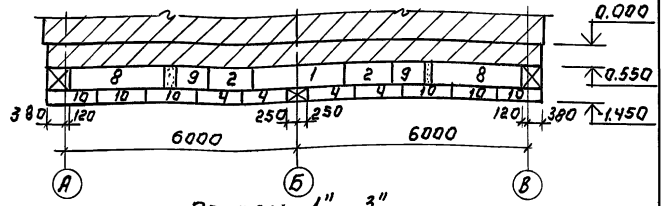

По оси „Б"

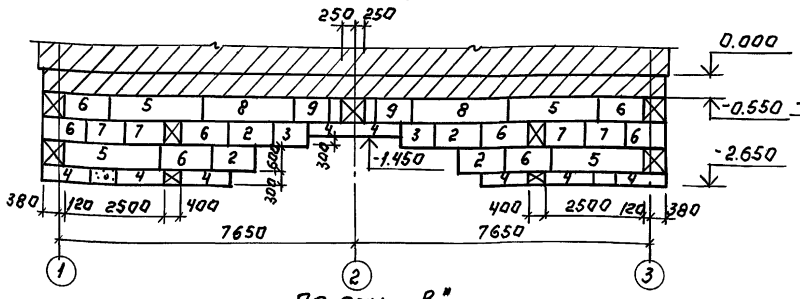

По оси „1" „3"

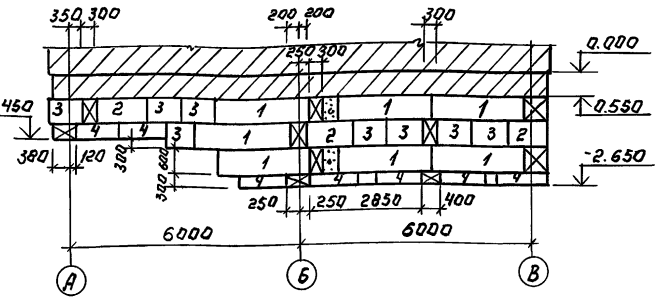

По оси „В"

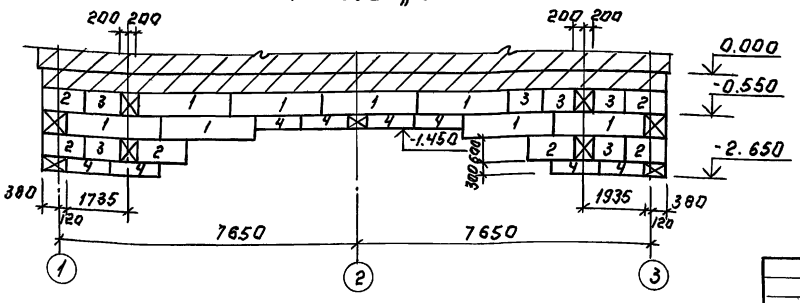

Данный лист смотреть с листами АС-8,9.

Привязан:

Инв. №

Н.контр.	Майсюк		
ГАП	Кувакин		
Гл.спец.	Майсюк		
Вед.инж.	Симонова		
Провер.	Поляничева		

144-12-243.92 АС

Одноэтажный двухквартирный жилой дом с 3-комнатными квартирами

Развертки ленточных фундаментов

Стадия	Лист	Листов
Р	10	

ЦНИИЭП граждансельстрой

25383-01 22

Взам.инв.№ | Инв.№ подл. | Подп.и дата

Альбом 1

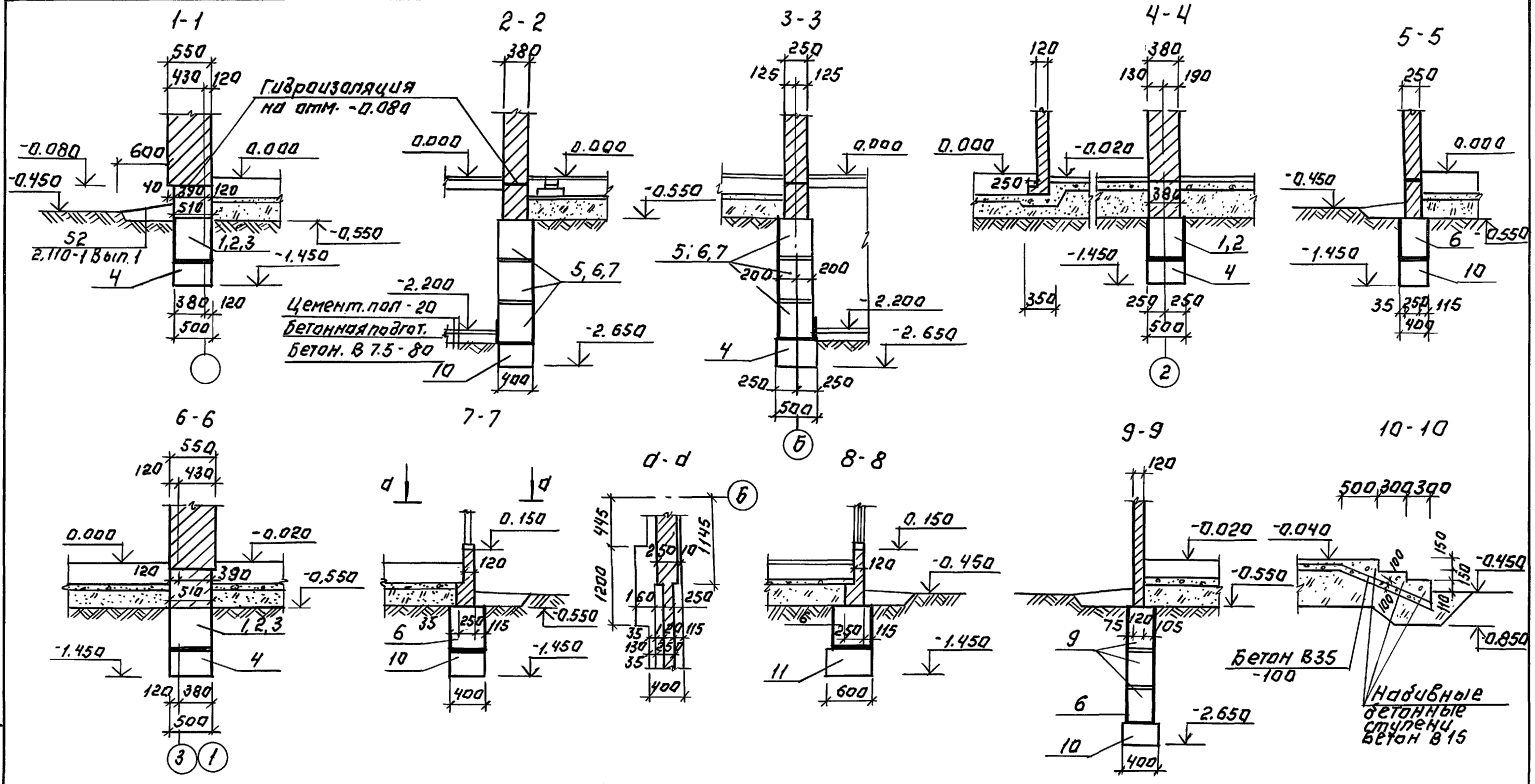

Привязан:		144-12-243.92	АС
Инв.№	Н.контр. Майсюк	Одноэтажный двухквартирный жилой дом с 3-комнатными квартирами	Стадия Р; Лист 11; Листов
	ГАП Кувакин		
	Гл.спец. Майсюк	Сечения фундаментов 1-1 ÷ 10-10	ЦНИИЭП гражданселькстрой
	Вед.инж. Симонова		
	Провер. Поляничев		

Инв.№ подл. | Подп. и дата | Взам.инв.№

25383-01 23

Альбом 1

1-1

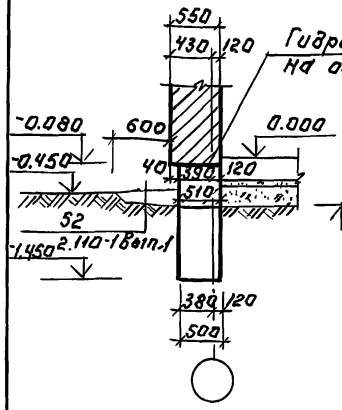

2-2

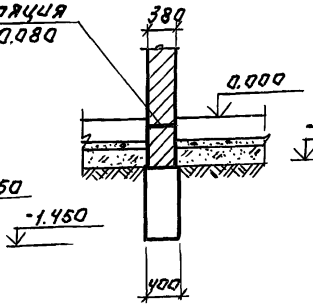

3-3

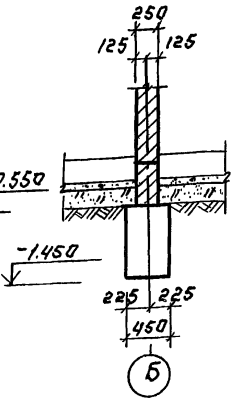

4-4

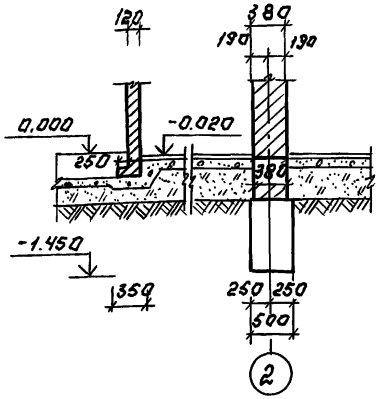

5-5

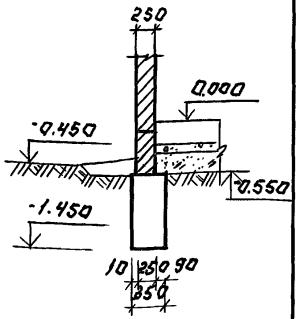

6-6

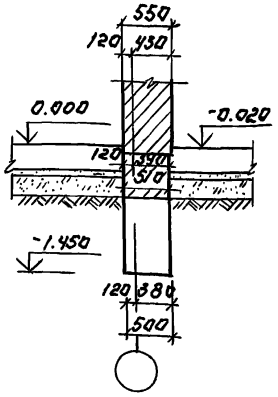

7-7

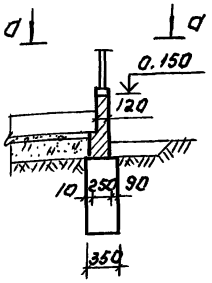

8-8

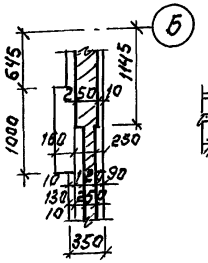

9-9

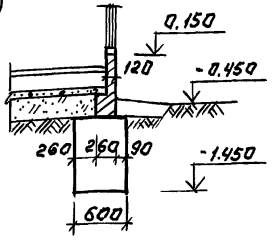

10-10

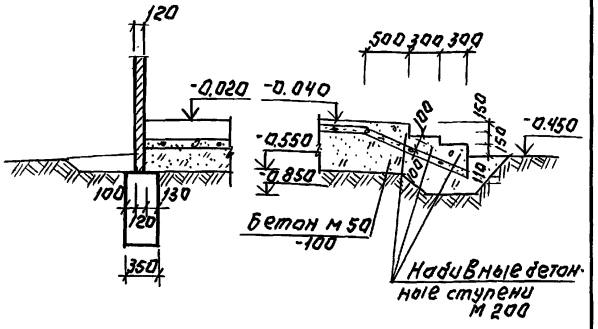

План фундаментов см. лист АС-8

				144-12-243.92		АС
				Одноэтажный двухквартирный жилой дом с 3-комнатными квартирами	Стадия	Лист	Листов
					Р	12	
Привязан:				Сечения фундаментов 1-1 ÷ 10-10. (Вариант)	ЦНИИЭП гражданельстрой		
		Н.контр.	Майсюк				
		ГАП	Кувакин				
		Гл.спец.	Майсюк				
		Вед.инж.	Симонова				
Инв.№		Провер.	Полянчева				

Взам.инв.№ | Инв.№ подл. | Взам.инв.№

Альбом 1

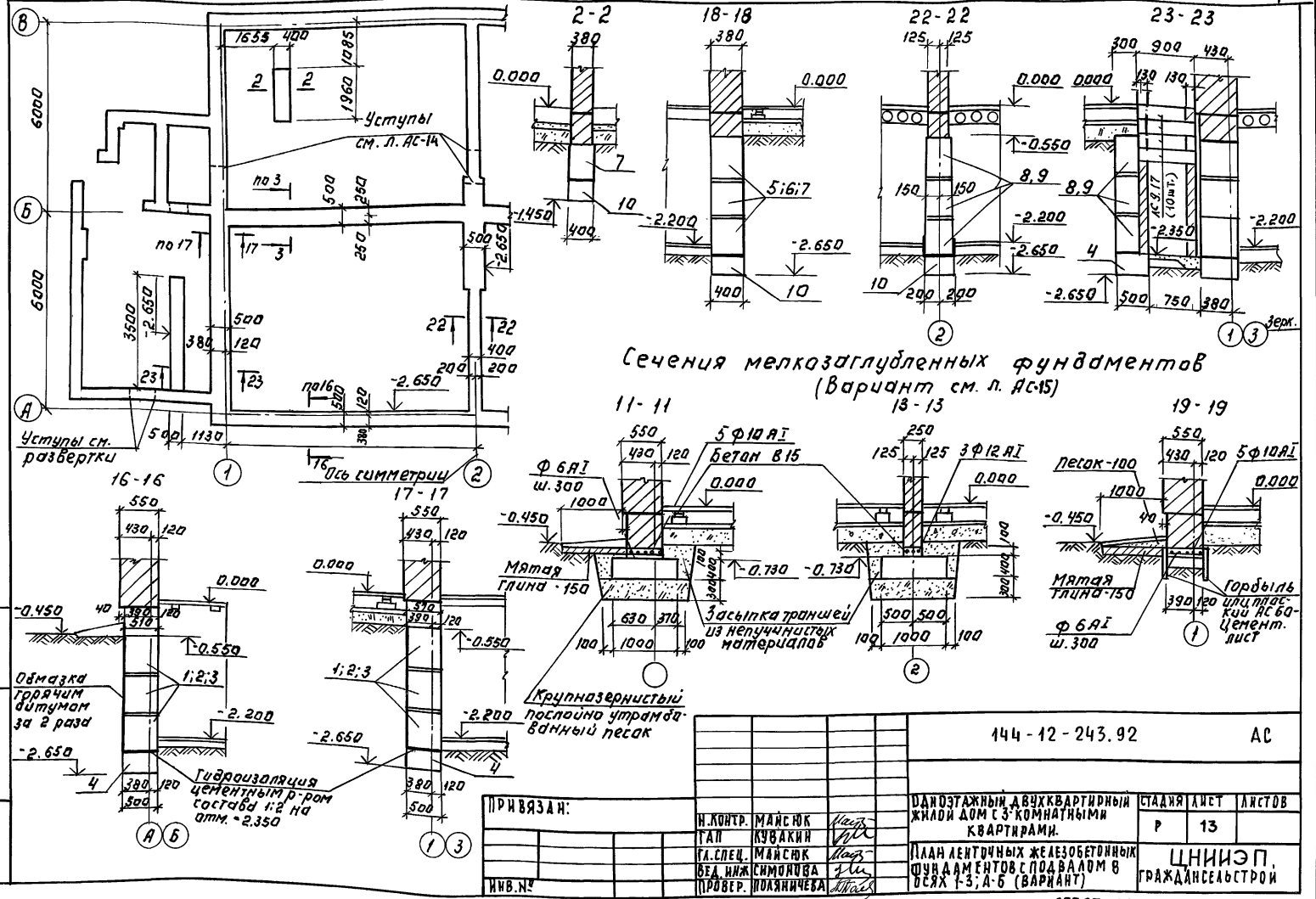

Инв. № подл.	Подп. и дата	Взам. инв. №	

Привязан:

Инв. №

Н. контр.	Майсюк	
ГАП	Кувакин	
Гл. спец.	Майсюк	
Вед. инж.	Симонова	
Провер.	Поляничева	

144-12-243.92 АС

Одноэтажный двухквартирный жилой дом с 3-комнатными квартирами.

Стадия	Лист	Листов
Р	13	

План ленточных железобетонных фундаментов с подвалом в осях 1-3; А-Б (вариант)

ЦНИИЭП гражданселькстрой

25383-01 25

Альбом 1

По оси „Б"

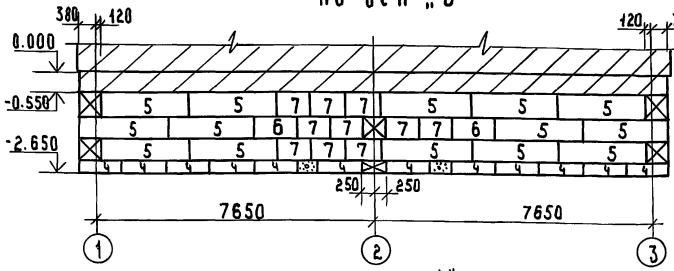

По оси „1", „3"

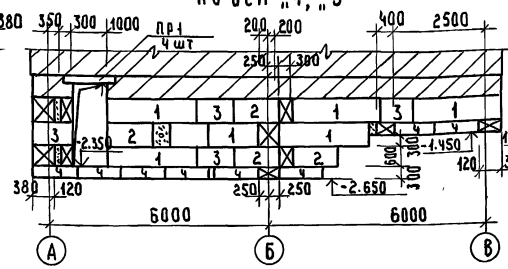

Развертка стены веранды

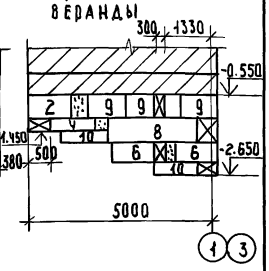

По оси „А"

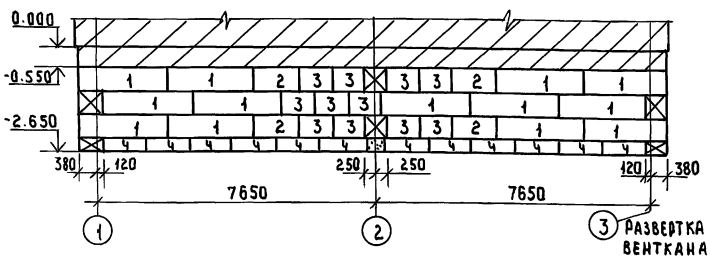

Развертка стены вентканалов.

По оси „2"

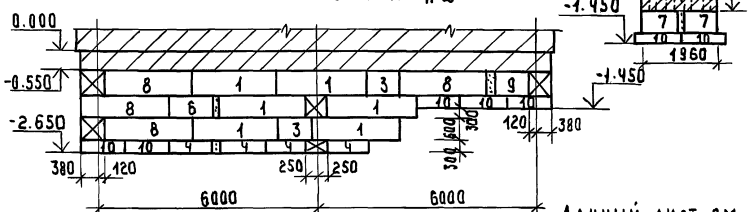

Развертка стены веранды

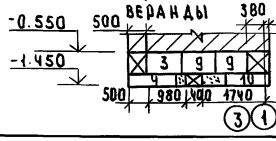

Стена лестницы в подвал

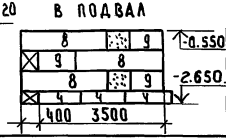

Данный лист см. с л. АС-13

Спецификация сборных железобетонных изделий

Марка поз.	Обозначение	Наименование	К-во шт.	Масса ед. кг.	Примечание
	Блоки	фундаментов			
1	ГОСТ 13579-78*	ФБС 24.5.6-Т	36	1260	
2	"	ФБС 12.5.6-Т	15	790	
3	"	ФБС 9.5.6-Т	29	590	
4	"	ФБС 12.5.3-Т	70	380	
5	"	ФБС 24.4.6-Т	14	1050	
6	"	ФБС 12.4.6-Т	15	640	
7	"	ФБС 9.4.6-Т	18	470	
8	"	ФБС 24.3.5-Т	14	970	
9	"	ФБС 9.3.6-Т	35	350	
10	"	ФБС 12.4.3-Т	27	310	
11	"	ФБС 12.6.3-Т	2	460	
Пр1	Серия 1.038.1-1 в.1	Перемычки 2ПБ13-1	8	54	

Привязан:

Инв.№

Н. контр	Майсюк	
ГАП	Кувакин	
Гл. спец	Майсюк	
Вед. инж	Симонова	
Провер.	Поланичева	

144-12-243.92 АС

Одноэтажный двухквартирный жилой дом с 3 комнатными квартирами

Развертки фундаментов / вариант подвала в осях 1-3; А-Б /

Стадия	Лист	Листов
Р	14	

ЦНИИЭП граждансельстрой

25383-01 26

Инв.№ подл. | Подпись и дата | Взам. инв.№

Альбом I

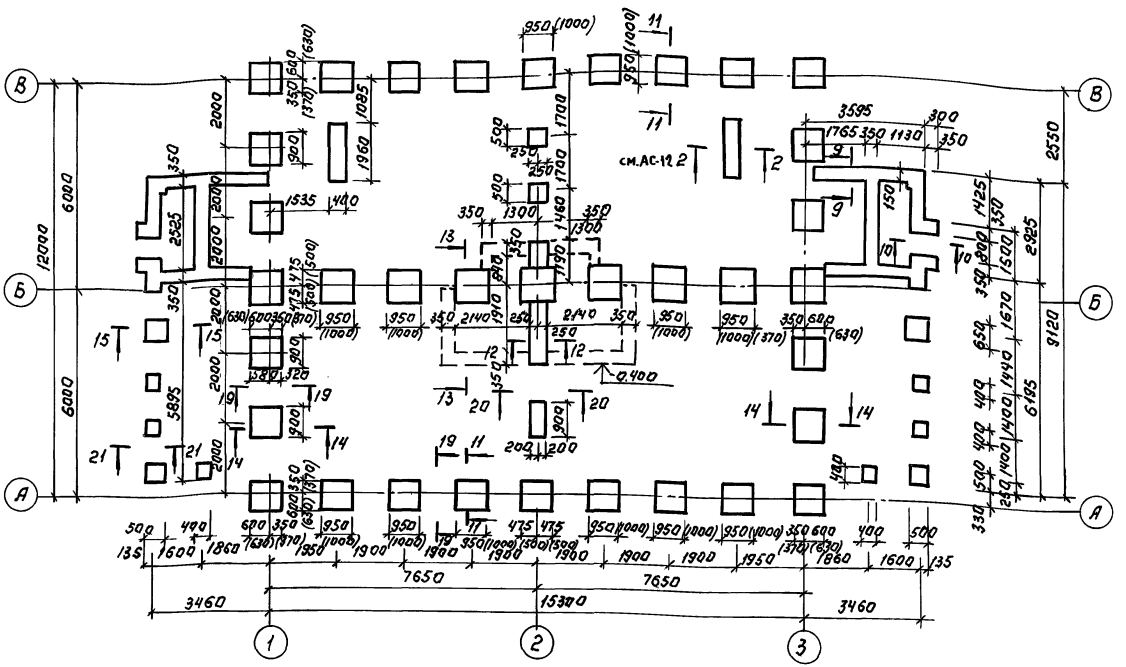

1. План фундаментов для варианта с подвалом см. л. 8, 12.
2. Сечения см. л. АС-16
3. Расход арматуры ф 10 AI на столбчатые фундаменты - 280.0 кг
4. Размеры в скобках - для мелкозаглубленных фундаментов.

Взам. инв. № | Инв. № подл. | Подп. и дата

Привязан:

Инв. №

Н. контр.	Майснек		
ГАП	Кубакин		
Гл. спец.	Майснек		
Вед. инж.	Симонова		
Провер.	Подъячев		

144-12-243.92 АС

Одноэтажный двухквартирный жилой дом с 3-комнатными квартирами

Стадия	Лист	Листов
Р	15	

План столбчатых и мелкозаглубленных фундаментов (вариант)

ЦНИИЭП гражданельстрой

Альбом 1

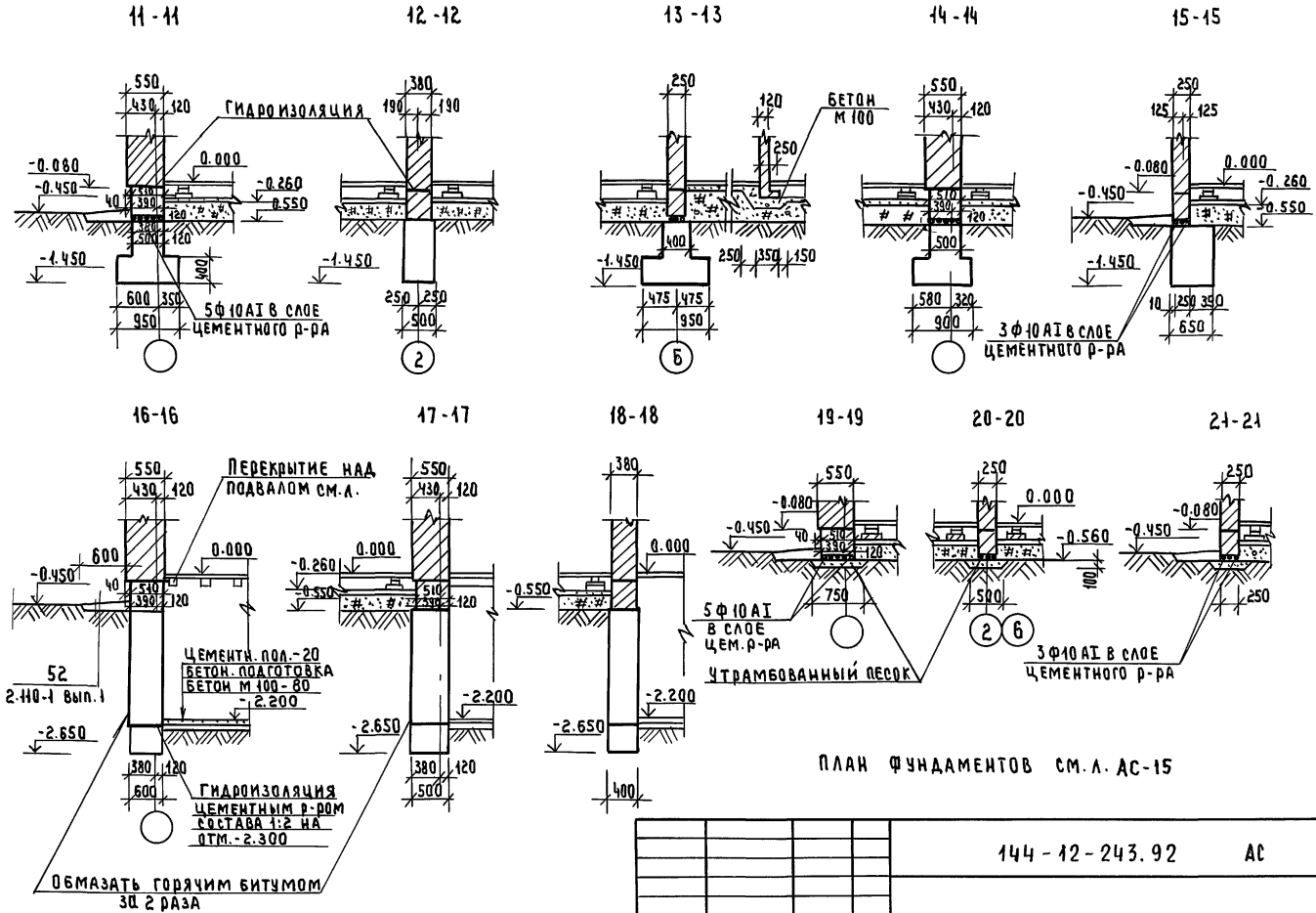

ПЛАН ФУНДАМЕНТОВ СМ.Л. АС-15

				144-12-243.92 АС			
Привязан:				Одноэтажный двухквартирный жилой дом с 3 комнатными квартирами	Стадия	Лист	Листов
			Н.контр.	Майсюк	Р	16	
			ГАП	Кувакин			
			Гл.спец.	Майсюк	Сечения фундаментов 11-11 ÷ 21-21 (вариант)	ЦНИИЭП Граждансельстрой	
			Вед.инж	Симонова			
Инв.№			Провер.	Поляничева			

25383-01 28

Инв.№ подл. | Подпись и дата | Взам. инв.№

Альбом 1

План перекрытия над подвалом

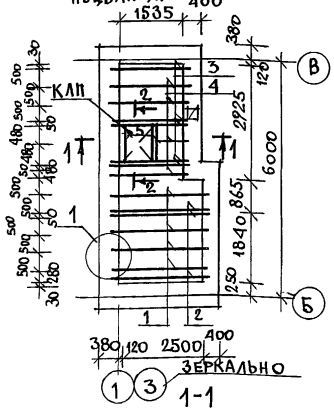

2-2

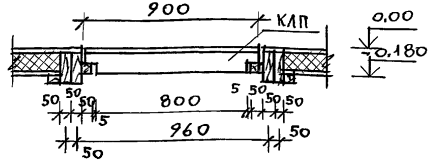

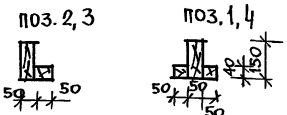

1-1

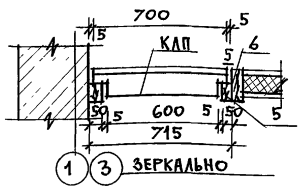

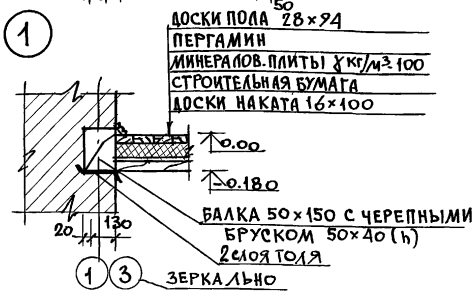

Крышка люка в подвал

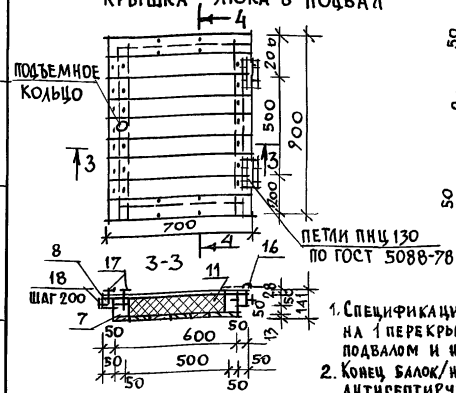

4-4

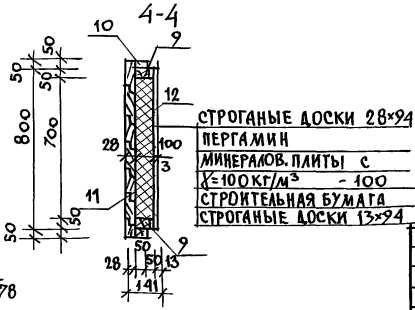

1. Спецификация составлена на 1 перекрытие над подвалом и на 1 крышку люка
2. Конец балок на длину 750 мм антисептируется

Привязан

Инв. №

Спецификация древесины на перекрытие

Марка поз.	Обозначение	Наименование	Кол.	Объем ед. м³	Прим.
1	ГОСТ 24454-80*Е	Балки 50×150×2760	4	0,031	
2	—"—	Балки 50×150×2760	3	0,026	
3	—"—	Балки 50×150×1800	5	0,021	
4	—"—	Балки 50×150×1800	4	0,017	
5	—"—	Балки 50×150×910	3	0,005	
	Данный лист	Крышка люка в подвал КЛП 700×900	1	0,044	
6	ГОСТ 24454-80*Е	Балка 50×75×910	1	0,003	

Спецификация древесины на крышку люка - КЛП

№№ поз.	Наименов.	Сечение мм до остр.	Сечение мм после остр.	Длина мм	Кол. на изд.	Объем м³ 1 элем.	Объем м³ общ.	Вес кг
7	Каркас люка	50×100	—	800	2	0,004	0,008	
8		50×50	—	900	2	0,0023	0,005	
9		50×100	—	500	2	0,0025	0,005	
10		50×50	—	600	2	0,0015	0,003	
					Итого		0,021	12,60
11	Доски	32×100	28×94	700	9	0,0018	0,0166	
12	Доски	16×100	13×94	600	8	0,00073	0,0059	
							0,0225	13,50
13	Минералов. пл.	100×500		700	1	0,04	0,04	5,0
14	Пергамин	600×800	—		1	0,48 м²	0,48 м²	0,13
15	Стр. бумага	600×800	—		1	0,48 м²	0,48 м²	—
16	Петли ПНЦ 130	—	—		2	—	—	0,06
17	Гвозди К3×80	—	—		62	—	—	0,28
18	Гвозди К4×100	—	—		14	—	—	0,14
	Общий вес изделия							31,71

Нормок	Майсюк	
ГАП	Кувакин	
Гл. спец.	Майсюк	
Исполн.	Симонова	
Провер.	Майсюк	

144-12-243.92 АС

Одноэтажный двухквартирный жилой дом с 3-комнатными квартирами

Стадия	Лист	Листов
Р	17	

План перекрытия над подвалом. Крышка люка в подвал.

ЦНИИЭП Граждансельстрой

Инв. № подл. | Подпись и дата | Взам. инв. №

Альбом 1

Схема расположения элементов перекрытия на отм. низа 2.500 и на отм. -0.300 (для варианта подвала в осях 1-3; А-Б)

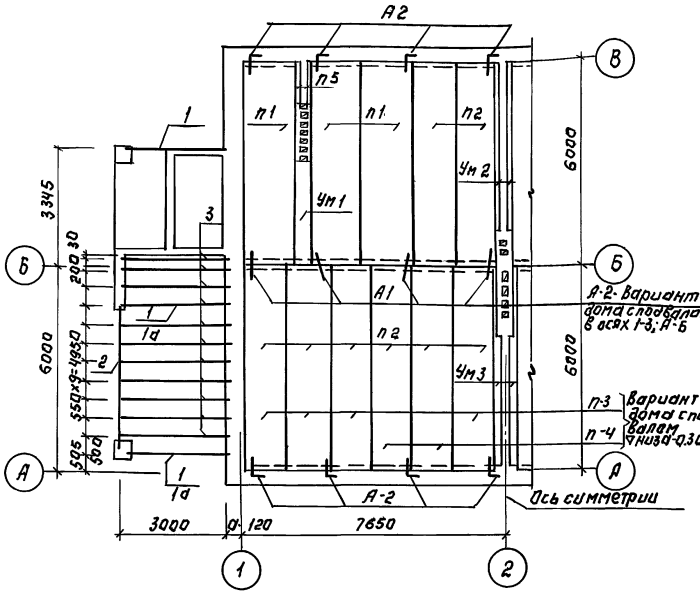

1. Панели перекрытия укладывать по слою цементного раствора м 100.
2. Швы между панелями перекрытия тщательно заполнять цементным раствором м 100.
3. Анкеры перекрытия соединить между собой на сварке электродами Э-42 с последующим покрытием цементным раствором м 100.
4. Отверстия перекрытий для пропуска стояков сверлить на месту не нарушая ребер панели.
5. В графе „кол." в знаменателе дана количества для варианта с подвалом в осях 1-3; А-Б.

Спецификация ж.д. изделий.

поз.	Обозначение	Наименование	Кол	Масса ед.кг	Примечание
		Панели перекрытий.			
п1	Серия 1.141-1 Вып. 64	ПК 60.15-3АIVт	6/6	2800	
п2	——"——	ПК 60.12-3АIVт	16/16	2100	
п3	——"——	ПК 60.12-6АIVт	—/8	2100	
п4	——"——	ПК 60.12-8АIVт	—/4	2100	
		Перемычки.			
п5	Серия 1.038.1-1 Вып. 1	1ПБ13-1	6/6	25	
		Монолитные участки			
	Лист АС-19	Ум1	2/2	0.26м³	
	Лист АС-19	Ум2	2/2	0.07м³	
	Лист АС-19	Ум3	2/4	0.21м³	
		Анкера			
	Лист АС-19	А-1	16/16	0.36	
	Лист АС-19	А-2	16/32	0.49	

Спецификация древесины

Марка поз.	Обозначение	Наименование	Кол.	Объем ед.м³	Примечание
1	ГОСТ 24454-80* Е	Прогон 94х175х3200 (100х175) для варианта с-4500	6/1	0.056/0.079	
2	—— "——	Прогон 94х175х4300 (100х175)	2/2	0.075	
3	—— "——	Балки потолка веранды 50х100=3200/4500	20/20	0.016/0.023	
1а	—— "——	Прогон 94х175 (100х175) с-450 (вариант)	2	0.079	

Инв.№ подл. | Подп. и дата | Взам.инв.№

Привязан:

Инв.№

Н.контр.	Майсюк	
ГАП	Кувакин	
Гл.спец.	Майсюк	
Вед.инж.	Симонова	
Провер.	Полянчева	

144-12-243.92 АС

Одноэтажный двухквартирный жилой дом с 3-комнатными квартирами

Схема расположения элементов перекрытия. Спецификации.

Стадия	Лист	Листов
Р	18	

ЦНИИЭП граждансельстрой

Альбом 1

Монолитный участок УМ1 Монолитный участок УМ2 Монолитный участок УМ3

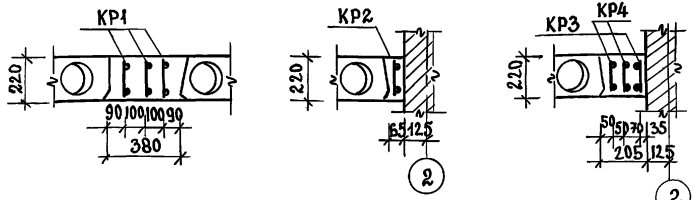

КР1. КР2. КР3. КР4

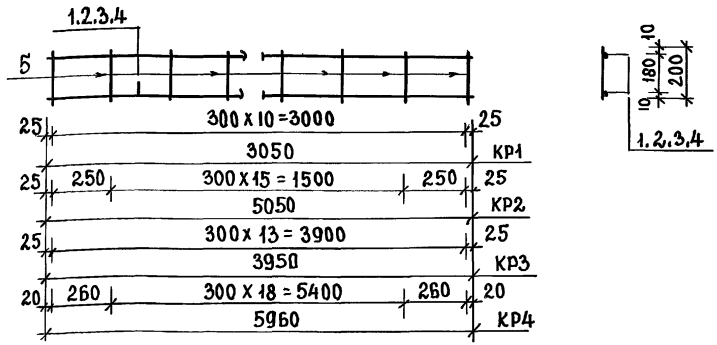

Анкер А-1

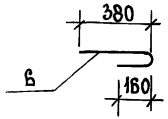

Анкер А-2

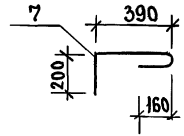

1. Схема расположения элементов перекрытия см. АС-18.

2. Спецификация составлена на один монолитный участок

Марка изделия	Изделия арматурные				
	Арматура класса				Всего кг
	A III		A I		
	гост 5781-82*		гост 5781-82*		
	Ф10	Итого	Ф6	Итого	
УМ1	14.64	14.64	1.47	1.47	16.11
УМ2	6.23	6.23	0.80	0.80	7.03
УМ3	18.49	18.49	2.48	2.48	20.97

Привязан

Инв. №

Инв. № подл. | Подп. и дата | Взам. инв. №

Спецификация монолитных жел. бет. конструкций

Формат	Зона	Поз.	Обозначение	Наименование	Кол.	Примечание
			Монолитный участок УМ1			
			Лист данный	Каркас КР1	3	
				Бетон марки В15	—	0.26м³
			Монолитный участок УМ2			
			Лист данный	Каркас КР2	1	
				Бетон марки В15	—	0.07м³
			Монолитный участок УМ3			
			Лист данный	Каркас КР3	1	
			Лист данный	Каркас КР4	2	
				Бетон марки В15	—	0.21м³

Спецификация на 1 металлическое изделие

Формат	Зона	Поз.	Обозначение	Наименование	Кол.	Примечание
			Каркас	КР1		
		1	гост 5781-82*	Ø 10 A III; ℓ=3050	2	3.77кг
		5	"	Ø 6 A I ; ℓ=200	14	0.62кг
				Масса изделия :		4.39кг
			Каркас	КР2		
		2	гост 5781-82*	Ø 10 A III; ℓ=5050	2	6.23кг
		5	"	Ø 6 A I ; ℓ=200	18	0.80кг
				Масса изделия:		7.03кг
			Каркас	КР3		
		3	гост 5781-82*	Ø 10 A-III; ℓ=3950	2	4.88кг
		5	"	Ø 6 A-I; ℓ=200	11	0.49кг
				Масса изделия:		5.37кг
			Каркас	КР4		
		4	гост 5781-82*	Ø 10 A III; ℓ=5960	2	7.36кг
		5	"	Ø 6 A I ; ℓ=200	21	0.93кг
				Масса изделия:		8.29кг
			Анкеры			
		6	гост 5781-82*	Ø 10 A I; ℓ=590	1	0.36кг
		7	———— " ————	Ø 10 A I; ℓ=800	1	0.49кг

Н. контр.	Майсюк	
ГАП	Кувакин	
Гл. спец.	Майсюк	
Исполн.	Третьяченко	
Провер.	Майсюк	

144-12-243.92 АС

Одноэтажный двухквартирный жилой дом с 3-комнатными квартирами

Стадия	Лист	Листов
Р	19	

Монолитные участки УМ1, УМ2, УМ3. Анкера А-1, А-2. Спецификации

ЦИИИЭП Граждансельстрой

Альбом 1

План стропил $q_{сн}$=1,0 кПа
($q_{сн}$=1,5 кПа - вариант)

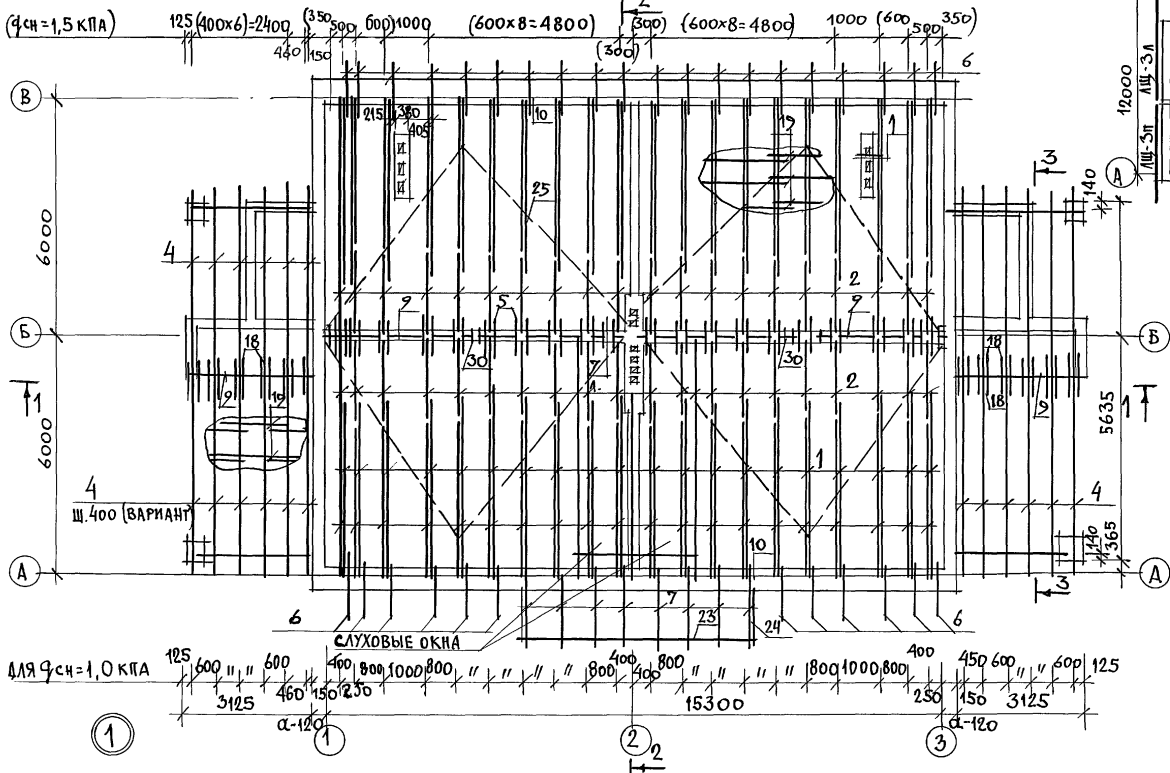

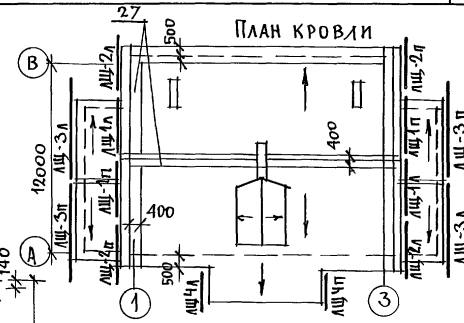

1. Разрезы 1-1 ÷ 3-3 см. лист АС-21
2. Спецификацию древесины см. лист АС-21
3. Лобовые щиты ЛЩ-1 ÷ ЛЩ-4 см. лист АС-41

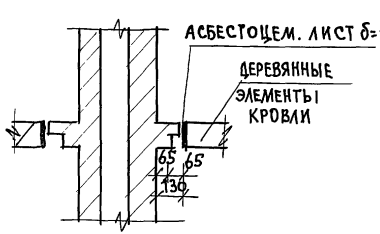

Взам. инв. № | Подпись и дата | Инв. № подл.

Привязан			
Инв. №			
Нормок.	Майсюк		
ГАП	Кувакин		
Гл. спец.	Майсюк		
Исполн.	Симонова		
Провер.	Майсюк		

144-12-243.92 АС

Одноэтажный, двухквартирный жилой дом с 3-комнатными квартирами	Стадия	Лист	Листов
	Р	20	
План стропил $q_{сн}$=1,0 кПа ($q_{сн}$=1,5 кПа) - вариант. План кровли.	ЦНИИЭП граждансельстрой		

Альбом 1

Разрез 1-1

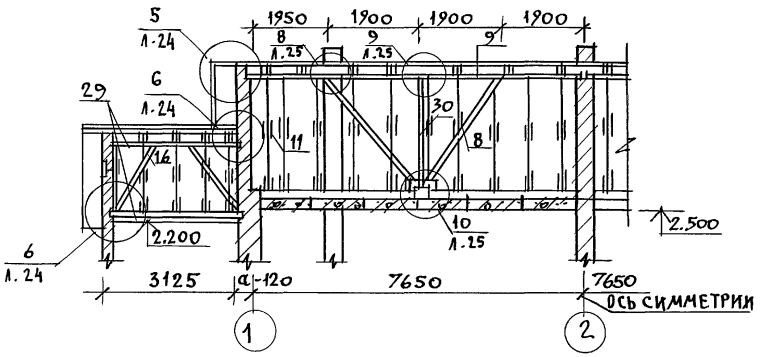

Разрез 2-2

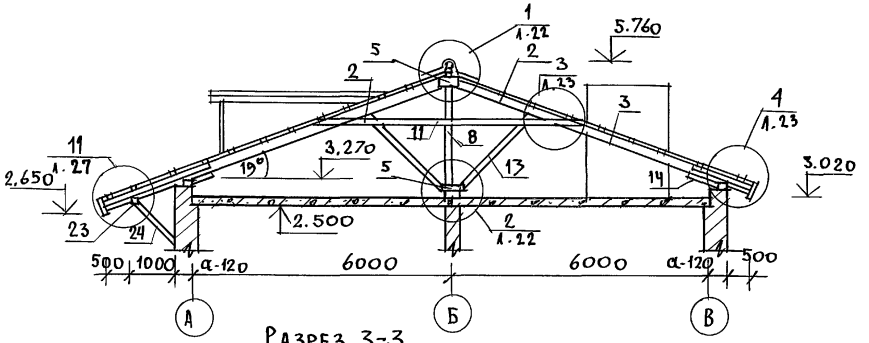

Разрез 3-3

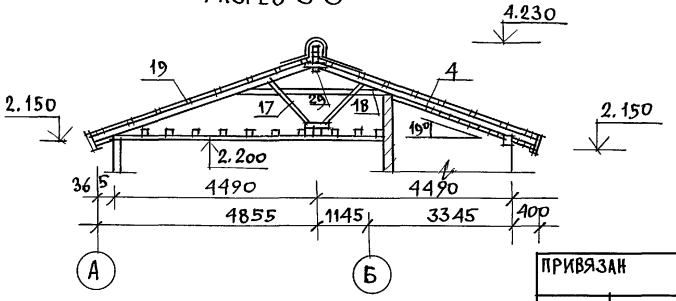

План стропил см. АС-20

Марка поз.	Обозначение	Наименование	Кол. γ=1,0 Кпа	Кол. γ=1,5 Кпа	Объем един. м³	Прим.
1	ГОСТ 24454-80*Е	Стропила 50×175×4000	40	48	0,035	
2	//	Стропила 50×175×2600	40	48	0,023	
3	//	Стропила 50×175×4300	40	48	0,038	
4	//	Стропила веранды 50×150×5100	24	32	0,038	
5	//	Накладки подкосов и стропил 50×150×450	128/128	160/160	0,003	
6	//	Кобылки 50×125×1350	32	40	0,008	
7	//	Кобылки уширенной части карниз. свеса 50×125×2400	8	10	0,015	
8	//	Подкос дома под прогон 100×150×3300	4	4	0,050	
9	//	Прогон дома 100×175	175 п.м	175 п.м	—	
10	//	Мауэрлат 50×100	55,0 п.м	55,0 п.м	—	
11	//	Затяжка дома 50×175×5960	40	48	0,049	
12	//	Подкладки и соед. накладки 50×100×250	80	96	0,0013	
13	//	Подкос дома под стропила 100×100×2400	40	48	0,024	
14	//	Опорный брусок стропил 50×75×400	40	48	0,002	
15	//	Опорный брусок стропил 50×100×200	40	48	0,001	
16	//	Подкос веранды под прогон 100×125×1460	4	4	0,018	
17	//	Подкос веранды под строп. 50×100×1700	24	32	0,009	
18	//	Затяжка веранды 50×150×4200	24	32	0,032	
19	//	Обрешетка дома веранды и коньковые брусья 50×75	640 п.м	640 п.м	—	
20	Данный альбом	Лобовые щиты дома ЛЩ-1п/л ЛЩ-2п/л	4/4	4/4	0,029 / 0,026	
21	Данный альбом	Лобовые щиты веранды и уширенного свеса ЛЩ-3п/п, ЛЩ-4л/п	4/2	4/2	0,033 / 0,01	
22	ГОСТ 24454-80*Е	Лобовые доски дома веранды 22×119 (25×125)	101 п.м	101 п.м	—	
23	//	Прогон уширенной части карнизного свеса 24×144×3050 (100×150)	2	2	0,046	
24	//	Подкос уширенной части карнизного свеса 94×94×1320 (100×100)	2	2	0,026	
25	//	Ветровые связи 25×100	60 п.м	60 п.м	—	
26	//	Коньковый брус и прокладки 50×50	31 п.м	31 п.м	—	
27	//	Настил из досок 22×94 (25×100)	178,0 п.м	178,0 п.м	—	
28	//	Подшивка свесов дома и веранды 13×94 (15×100)	570 п.м	570 п.м	—	
29	//	Прогон веранды 100×175	65 п.м	65 п.м	—	
30	//	Стойка 100×100×2160	2	2	0,022	

144-12-243.92 АС

Привязан		
Инв. №		
Нормок.	Майсюк	
ГАП	Кувакин	
Гл. спец.	Майсюк	
Исполн.	Симонова	
Провер.	Майсюк	

Одноэтажный двухквартирный жилой дом с 3-комнатными квартирами

Стадия	Лист	Листов
Р	21	

Разрезы 1-1, 2-2, 3-3
Спецификация

ЦНИИЭП граждансельстрой

Инв. № подл. | Подпись и дата | Взам. инв. №

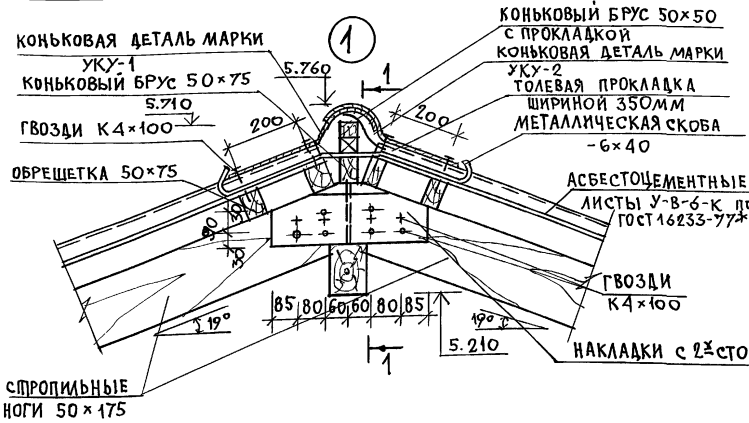

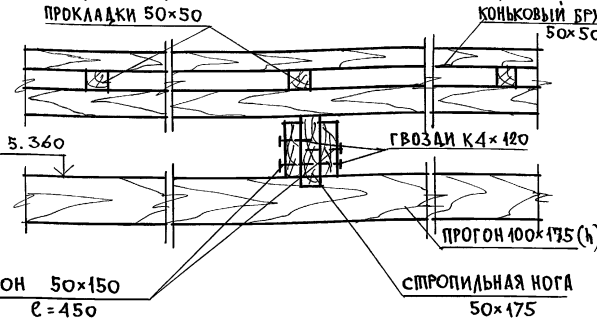

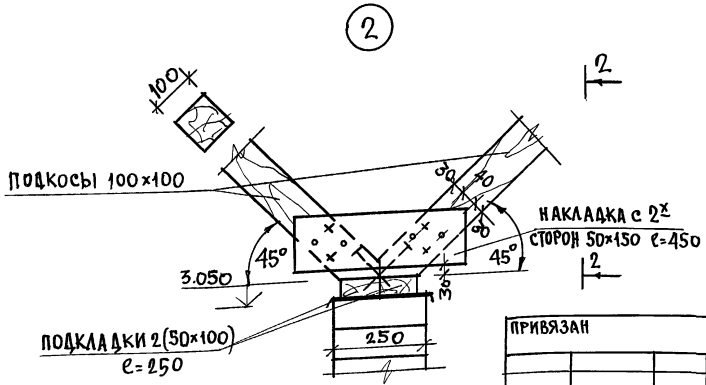

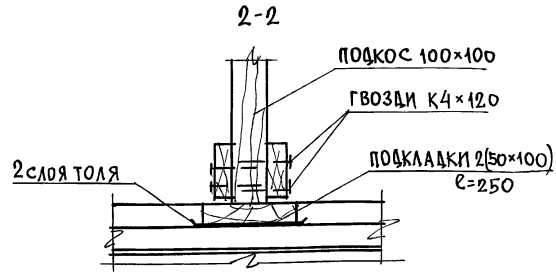

ПРИВЯЗАН			
ИНВ.N	НОРМОК	МАЙСЮК	
	ГАП	КУВАКИН	
	ГЛ.СПЕЦ	МАЙСЮК	
	ИСПОЛН	СИМОНОВА	
	ПРОВЕР	МАЙСЮК	

144-12-243.92 АС

Одноэтажный двухквартирный жилой дом с 3-комнатными квартирами	Стадия	Лист	Листов
	Р	22	
Узлы кровли 1,2	ЦНИИЭП гражданселькстрой		

25383-01 34

ИНВ.N ПОДЛ. ПОДПИСЬ И ДАТА ВЗАМ.ИНВ.N

Альбом 1

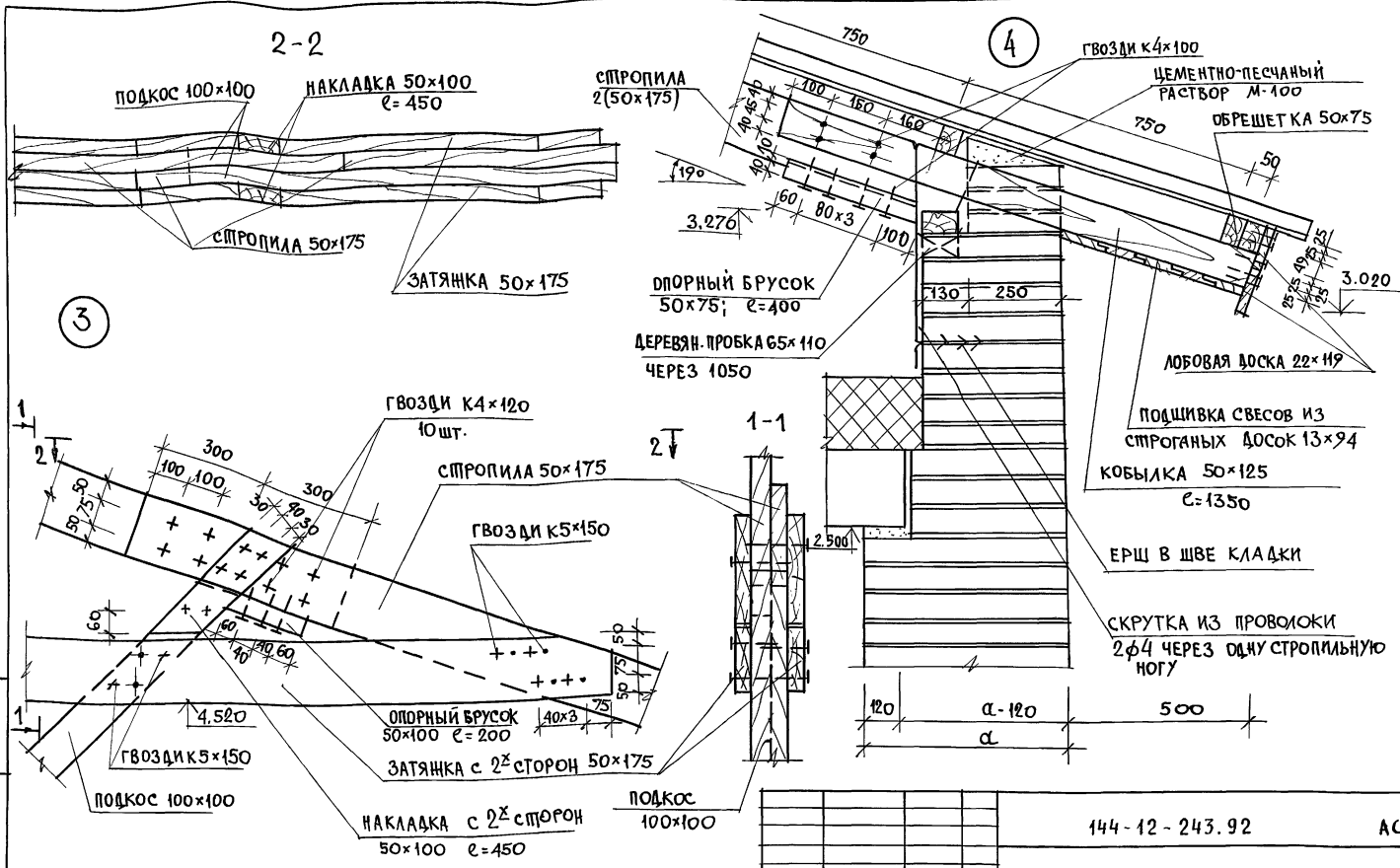

1. Участок кобылки, соприкасающийся с кирпичной кладкой, обернуть двумя слоями толя.
2. В сечении 2-2 гвозди условно не показаны.

144-12-243.92 АС

Привязан		Одноэтажный двухквартирный жилой дом с 3-комнатными квартирами	Стадия	Лист	Листов
Инв. №			Р	23	
Нормок	Майсюк	Узлы кровли 3, 4	ЦНИИЭП граждансельстрой		
ГАП	Кувакин				
Гл. спец.	Майсюк				
Испол.	Симонова				
Провер	Майсюк				

Инв. № подл. | Подпись и дата | Взам. инв. №

АЛЬБОМ 1

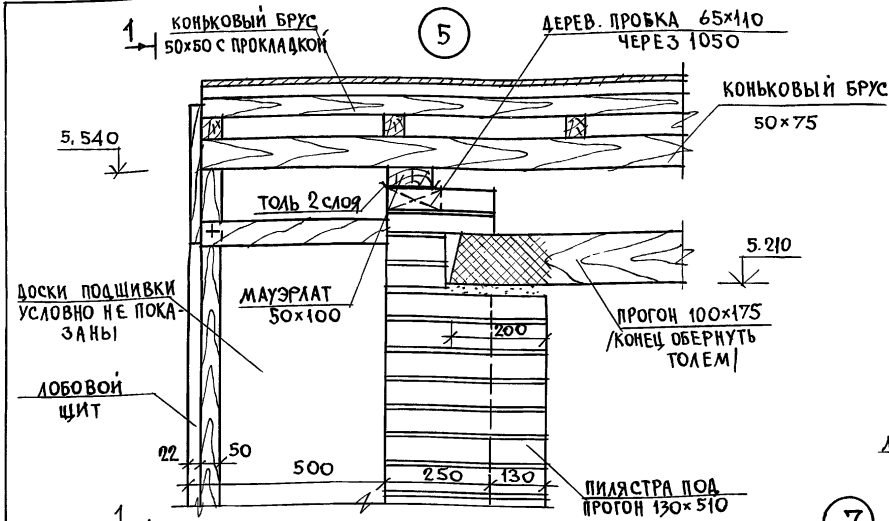

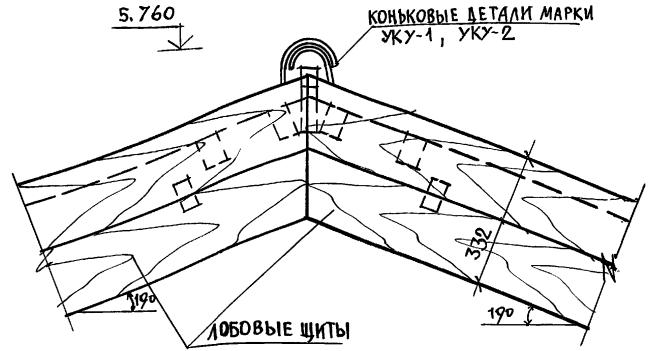

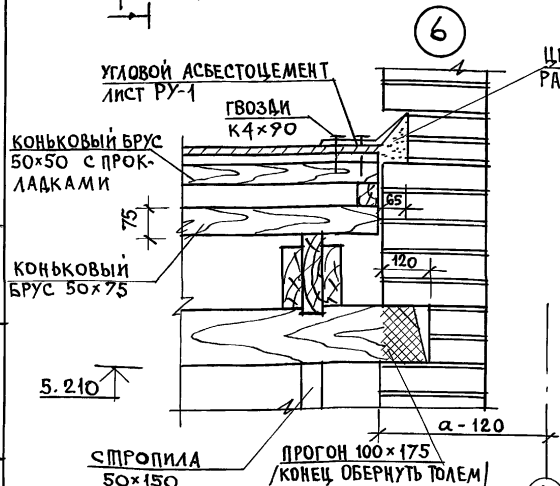

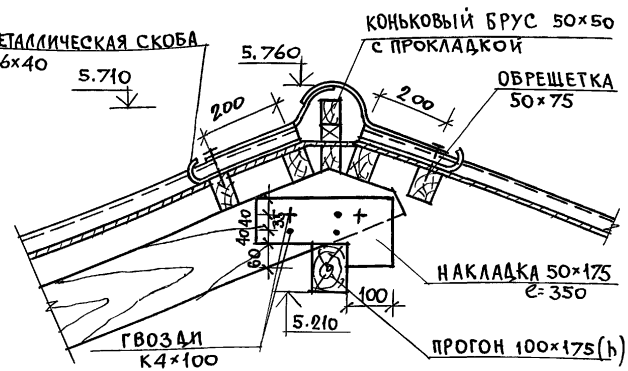

ПРИВЯЗАН			
	НОРМОК	МАЙСЮК	
	ГАП	КУВАКИН	
	ГЛ.СПЕЦ.	МАЙСЮК	
	ИСПОЛН	СИМОНОВА	
	ПРОВЕР	МАЙСЮК	
ИНВ.N			

144-12-243.92 АС

Одноэтажный двухквартирный жилой дом с 3-комнатными квартирами	Стадия	Лист	Листов
	Р	24	
Узлы кровли 5, 6, 7.	ЦНИИЭП граждансельстрой		

25383-01 36

ИНВ.N ПОДЛ. | ПОДПИСЬ И ДАТА | ВЗАМ.ИНВ.N

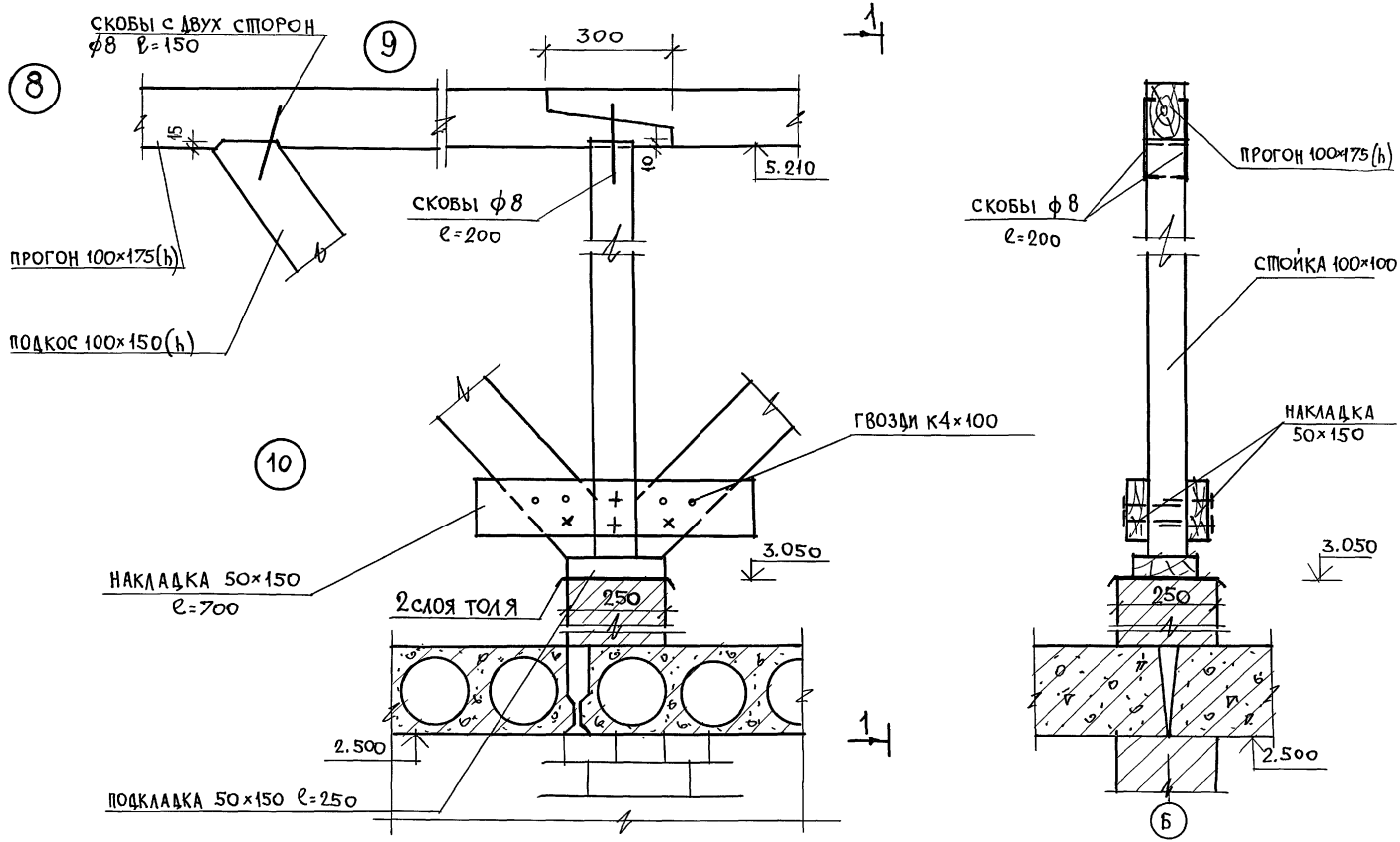

					144-12-243.92 АС		
ПРИВЯЗАН							
			НОРМОК	МАЙСЮК	Одноэтажный двухквартирный жилой дом с 3-комнатными квартирами	СТАДИЯ	ЛИСТ	ЛИСТОВ
			ГАП	КУВАКИН		Р	25	
			ГЛ.СПЕЦ	МАЙСЮК				
			ИСПОЛН	СИМОНОВА	Узлы кровли 8, 9, 10	ЦНИИЭП ГРАЖДАНСЕЛЬСТРОЙ		
ИНВ.N			ПРОВЕР	МАЙСЮК				

ИНВ.N ПОДЛ. | ПОДПИСЬ И ДАТА | ВЗАМ.ИНВ.N

Альбом 1

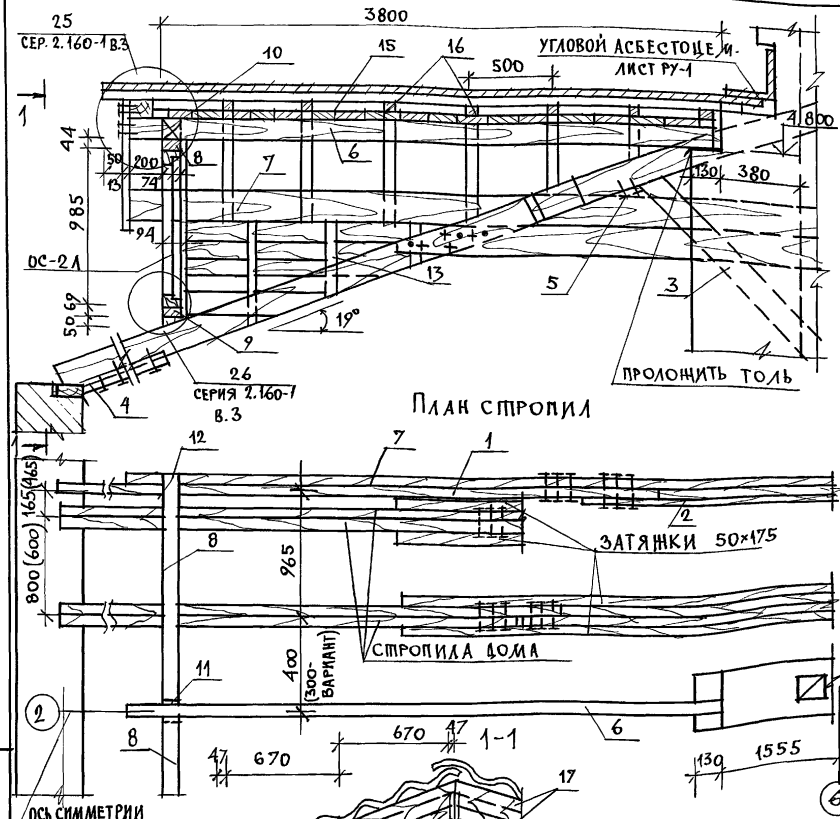

МАРКА ПОЗ.	ОБОЗНАЧЕНИЕ	НАИМЕНОВАНИЕ	КОЛ	ОБ'ЕМ ЕД. $м^3$	ПРИМ.
1	ГОСТ 24454-80*Е	ДОПОЛН. СТРОП. НОГИ 50×175×4300	2	0,038	
2	"	ДОПОЛН. СТРОП. НОГИ 50×175×2800	2	0,025	
3	"	ПОДКОС ПОД ДОП. СТРОП. НОГИ 50×150×2560	2	0,019	
4	"	ОПОРНЫЙ БРУСОК СТРОПИЛ 50×75×400	2	0,002	
5	"	ОПОРНЫЙ БРУСОК ПОДКОСА 50×175×160	2	0,0006	
6	"	СТРОПИЛА СЛУХОВОГО ОКНА 50×150×4000	1	0,030	
7	"	СТРОПИЛА 50×150×5200	2	0,039	
8	"	РИГЕЛЬ ВЕРХНИЙ 44×69×1550 (50×75)	2	0,007	
9	"	РИГЕЛЬ НИЖНИЙ 50×75×2880	1	0,012	
10	"	ЗАКЛАДКА МЕЖДУ СТРОПИЛ 50×150	5,7 п.м	—	
11	"	СТОЙКА 94×94×990 (100×100)	1	0,010	
12	"	СТОЙКА 47×94×525 (50×100)	2	0,0026	
13	"	СТОЙКИ ДЛЯ БОКОВ. ОБШИВКИ 50×50	2,7 п.м	—	
14	"	ОБШИВКА 13×94 (15×100)	20 п.м	—	
15	"	СПЛОШНОЙ НАСТИЛ 13×94 (15×100)	150 п.м	—	
16	"	ОБРЕШЕТКА 50×75	33,5 п.м	—	
17	"	ЛОБОВАЯ ДОСКА 13×144 (15×150)	8 п.м	—	
18	"	ПОДШИВКА СВЕСОВ 13×144 (15×150)	8,6 п.м	—	
19	"	БОБЫШКИ 50×100	1,0 п.м	—	
20	"	РЕЙКА 50×50	7,6 п.м	—	
21	ДАННЫЙ АЛЬБОМ Л. АС-4	СЛУХОВОЕ ОКНО ОС-1 Л/П	2	0,024	
22	ДАННЫЙ АЛЬБОМ Л. АС-4	СЛУХОВОЕ ОКНО ОС-2 Л/П	2	0,022	

В скобках размеры для варианта $q_{сн}$=1,5кПа

Взам. инв.№ | Подпись и дата | Инв.№ подл.

Привязан

Инв.№

Нормок.	Майсюк	
ГАП	Кувакин	
Гл. спец.	Майсюк	
Испол.	Симонова	
Провер.	Майсюк	

144-12-243.92 АС

Одноэтажный двухквартирный жилой дом с 3-комнатными квартирами

Стадия	Лист	Листов
Р	26	

Стропила. Слуховое окно.

ЦНИИЭП граждансельстрой

АЛЬБОМ 1

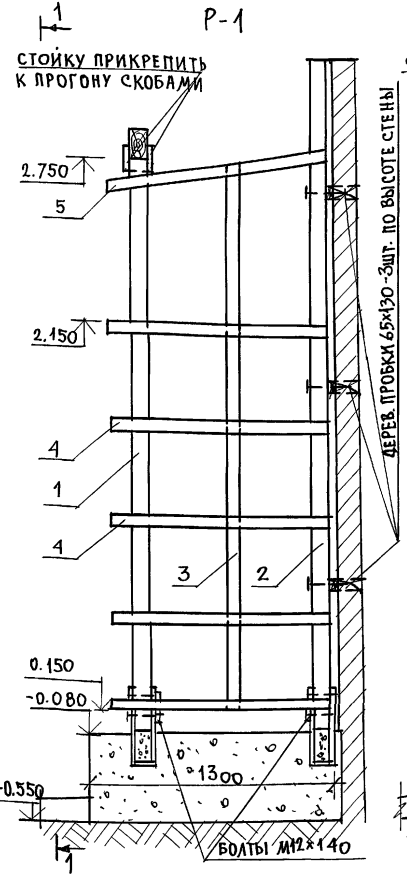

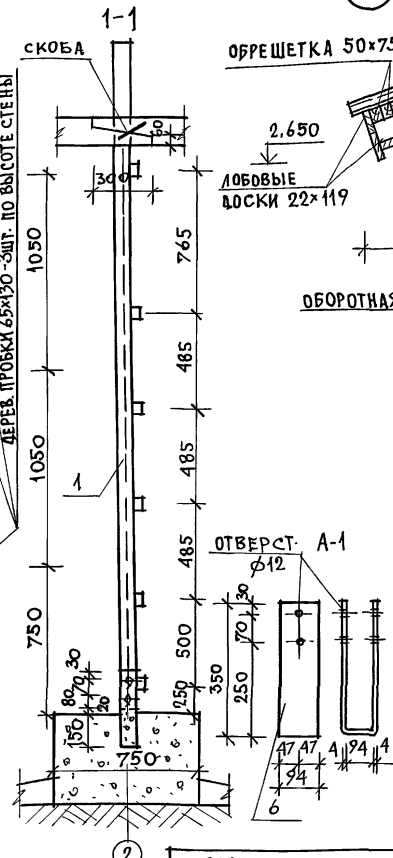

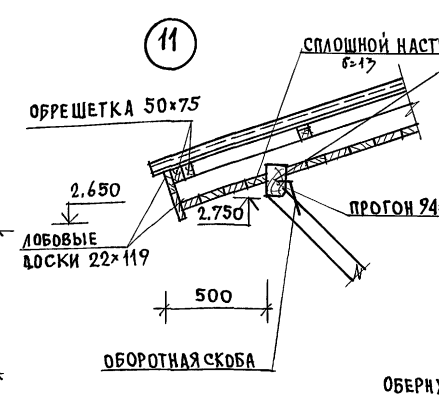

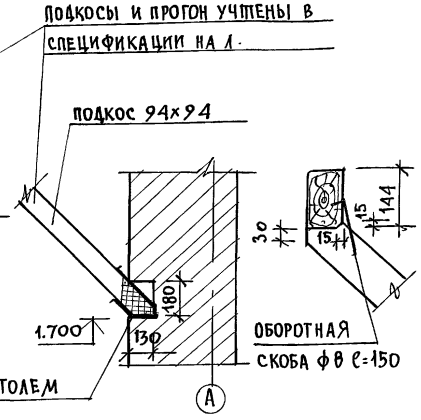

МАРКА ПОЗ.	ОБОЗНАЧЕНИЕ	НАИМЕНОВАНИЕ	КОЛ	ОБЪЕМ ЕД. М³	ПРИМ
1	ГОСТ 24454-80*Е	СТОЙКА 94×94×2910 (100×100)	1	0.029	
2	—"—	СТОЙКА 94×94×3500 (94×94) ПРИСТ.	1	0.035	
3	—"—	СТОЙКА СРЕДН. 44×44×3000 (50×50)	1	0.008	
4	—"—	ПЛАНКА ГОРИЗ. 44×44×1100 (50×50)	5	0.003	
5	—"—	ПЛАНКА ВЕРХН. 44×44×1120 (50×50)	1	0.003	

МАРКА ПОЗ.	ОБОЗНАЧЕНИЕ	НАИМЕНОВАНИЕ	КОЛ	МАССА ЕД. КГ	ПРИМ
	ГОСТ 103-76*	АНКЕР А-1 - 4×94×800	2	2,36	

1. ЭЛЕМЕНТЫ ДЕКОРАТИВНОЙ РЕШЕТКИ МЕЖДУ СОБОЙ И К ПРОБКАМ, ЗАЛОЖЕННЫМ В СТЕНЕ, КРЕПИТЬ ГВОЗДЯМИ.

ПРИВЯЗАН

ИНВ. N

НОРМОК	МАЙСЮК	
ГАП	КУВАКИН	
ГЛ. СПЕЦ.	МАЙСЮК	
ИСПОЛН.	СИМОНОВА	
ПРОВЕР	МАЙСЮК	

144-12-243.92 АС

Одноэтажный двухквартирный жилой дом с 3-комнатными квартирами

Декоративная решетка Р-1 Узел N 11

СТАДИЯ	ЛИСТ	ЛИСТОВ
Р	27	

ЦНИИЭП ГРАЖДАНСЕЛЬСТРОЙ

ИНВ. N ПОДЛ. | ПОДПИСЬ И ДАТА | ВЗАМ. ИНВ. N

Ведомость перемычек для внутренних стен

Тип	Схема сечения
ПР-5	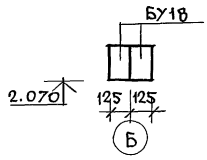
ПР-6	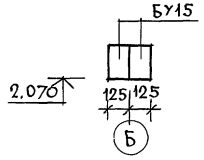
ПР-7	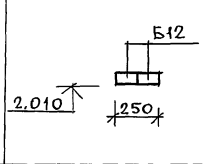
ПР-8	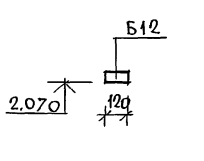
ПР9	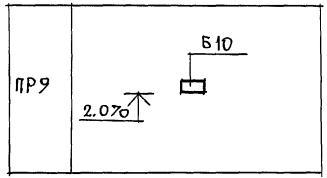

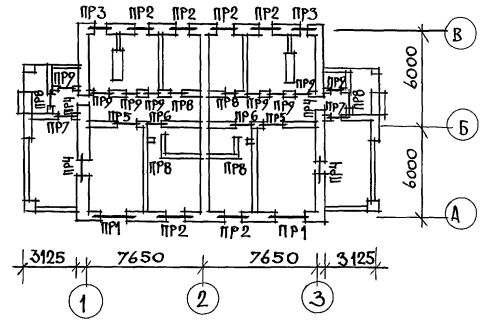

Спецификация перемычек

Марка поз.	Обозначение	Наименование	Кол. шт. при толщ. ст. 550 510	640	420	Масса ед. кг	Прим.
БУ29	Серия 1.038.1-1 в.1	5ПБ30-37-П	2	2	2	410	
БУ18	—"—	3ПБ18-37-П	10	10	10	119	
БУ15	—"—	3ПБ16-37-П	4	4	4	102	
БУ12	—"—	3ПБ13-37-П	2	2	2	85	
Б25	—"—	2ПБ26-4-П	4	6	2	109	
Б15	—"—	2ПБ16-2-П	18	24	12	65	
Б12	—"—	1ПБ13-1	32	38	26	25	
Б10	—"—	1ПБ10-1	8	8	8	20	

Привязан

Инв. №

Нормок	Майсюк	
ГАП	Кувакин	
Гл. спец.	Майсюк	
Исполн.	Симонова	
Провер.	Майсюк	

144-12-243.92 АС

Одноэтажный двухквартирный жилой дом с 3-комнатными квартирами

План перемычек. Ведомость перемычек.

Стадия	Лист	Листов
Р	28	

ЦНИИЭП Граждансельстрой

25383-01 40

Инв. № подл. | Подпись и дата | Взам. инв. №

Ведомость перемычек для наружных стен толщ. 550, 510мм

ТИП	СХЕМА СЕЧЕНИЯ
ПР-1 (2шт)	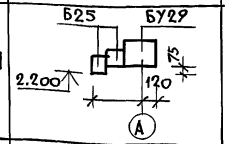
ПР-2 (6шт.)	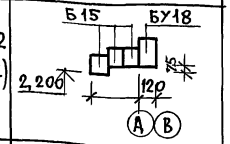
ПР-3 (2шт)	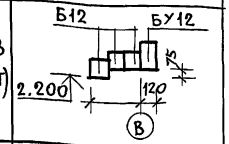
ПР-4 (4шт.)	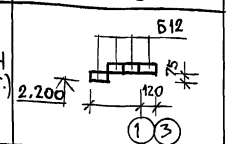

Ведомость перемычек для наружных стен толщ. 640мм

ТИП	СХЕМА СЕЧЕНИЯ
ПР-1	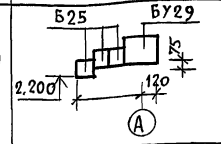
ПР-2	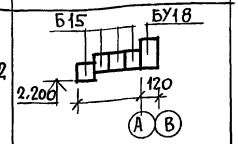
ПР-3	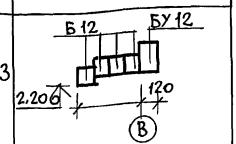
ПР-4	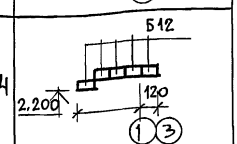

Ведомость перемычек для наружных стен толщ. 420мм

ТИП	СХЕМА СЕЧЕНИЯ
ПР-1	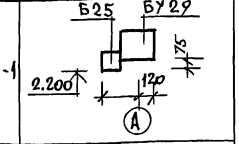
ПР2	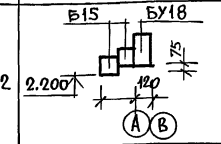
ПР3	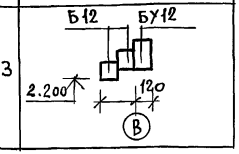

ТИП	СХЕМА СЕЧЕНИЯ
ПР4	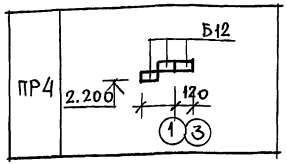

ИНВ.№ПОДЛ. | ПОДПИСЬ И ДАТА | ВЗАМ.ИНВ.№

144-12-243.92 АС

ПРИВЯЗАН			
ИНВ.N			
НОРМОК	МАЙСЮК		
ГАП	КУВАКИН		
ГЛ.СПЕЦ.	МАЙСЮК		
ИСПОЛН.	СИМОНОВА		
ПРОВЕР	МАЙСЮК		

Одноэтажный двухквартирный жилой дом с 3-комнатными квартирами	СТАДИЯ	ЛИСТ	ЛИСТОВ
	Р	29	
Ведомость перемычек	ЦНИИЭП ГРАЖДАНСЕЛЬСТРОЙ		

Альбом 1

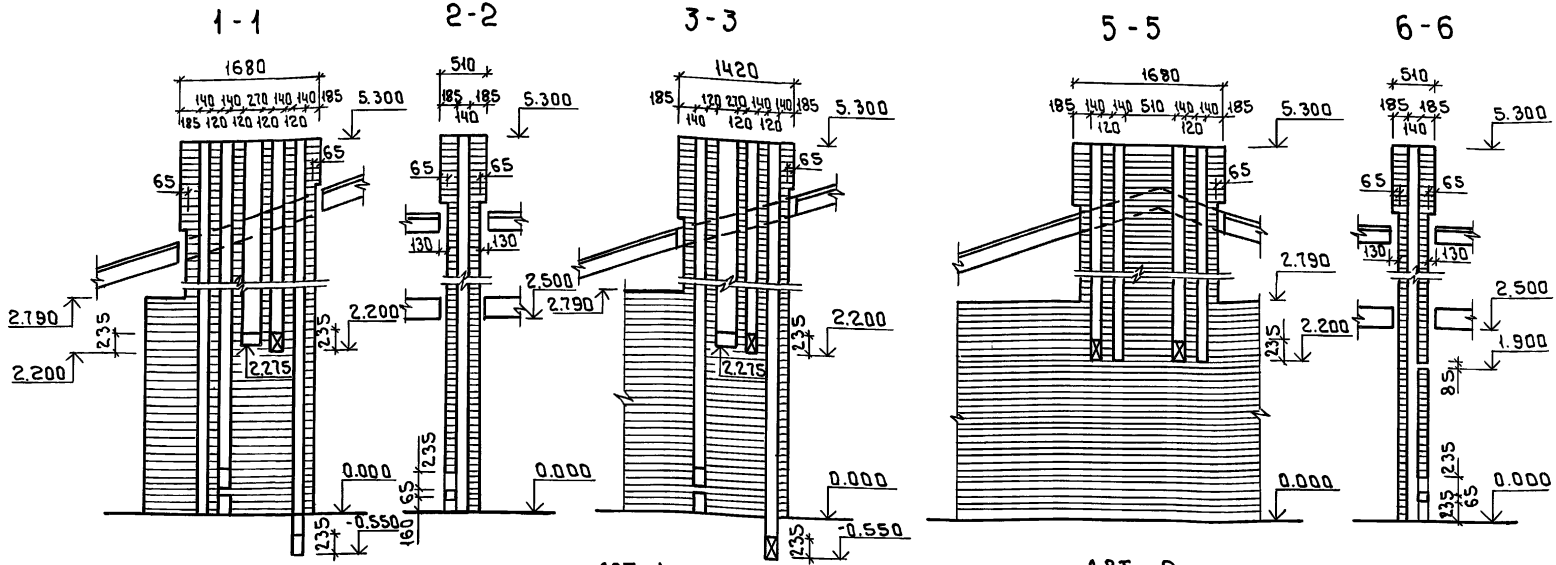

ДВТ №1 (основное решение) в осях 1-2

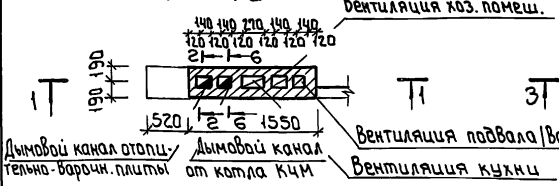

ДВТ №1 (для варианта с кухонной плитой на сжиженном газе)

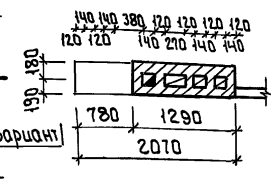

ДВТ №2

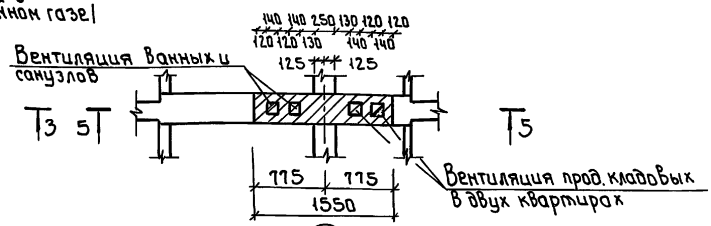

1 Чертежи ДВТ №1 разработаны для квартиры в осях 1-2; для квартиры в осях 2-3 данные чертежи следует читать зеркально.
2 Кладку труб вести из кирпича керамического рядового полнотелого обыкновенного марки 75 на растворе марки 100.
3 Отметка дымовыводящего отверстия дана для плиты на твердом топливе отопительно варочной металлической типа „Ильмарине" при привязке отметка должна быть уточнена применительно к параметрам конкретного прибора.
4 Данный лист см. совместно с АС-2

Привязан:

Инв. №

Н. контр.	Кувакин	
ГАП	Кувакин	
Гл. сп. КОН	Майсюк	
Вед. арх.	Венедиктова	
Провер.	Майсюк	

144-12-243.92 АС

Одноэтажный двухквартирный жилой дом с 3-комнатными квартирами

Дымовентиляционные трубы ДВТ №1; ДВТ №2

Стадия	Лист	Листов
Р	30	

ЦНИИЭП ГРАЖДАНСЕЛЬСТРОЙ

25383-01 42

Формат: А3

Инв. № подл. | Подпись и дата | Взам. инв. №

Альбом 1

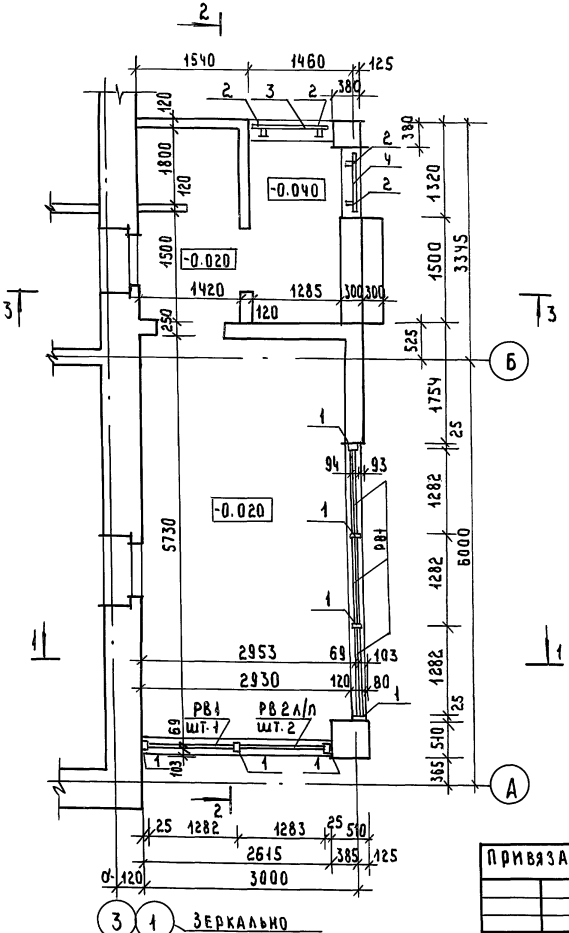

1-1

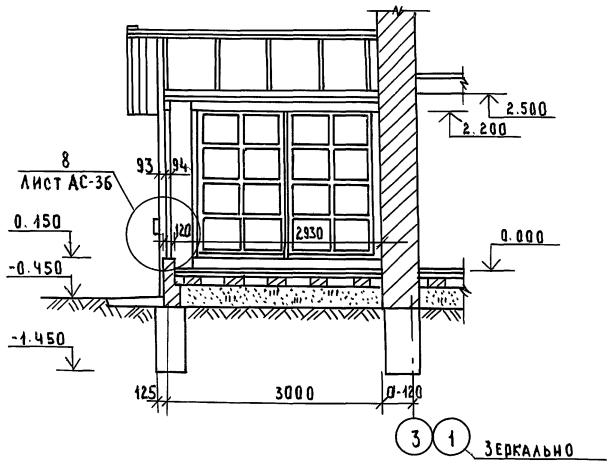

1. РАЗРЕЗЫ 2-2; 3-3 СМ. Л. АС-32
2. СПЕЦИФИКАЦИЮ СМ. Л. АС-36

Инв.№ подл. | Подпись и дата | Взам. инв.№

Привязан:

Инв.№

Н. контр.	Майсюк	
ГАП	Кувакин	
Гл. спец.	Майсюк	
Вед. инж.	Симонова	
Провер.	Поляничева	

144-12-243.92 АС

Одноэтажный двухквартирный жилой дом с 3-комнатными квартирами	Стадия	Лист	Листов
	Р	31	
Веранда. План. Разрез 1-1.	ЦНИИЭП гражданселькстрой		

25383-01 43

Альбом 1

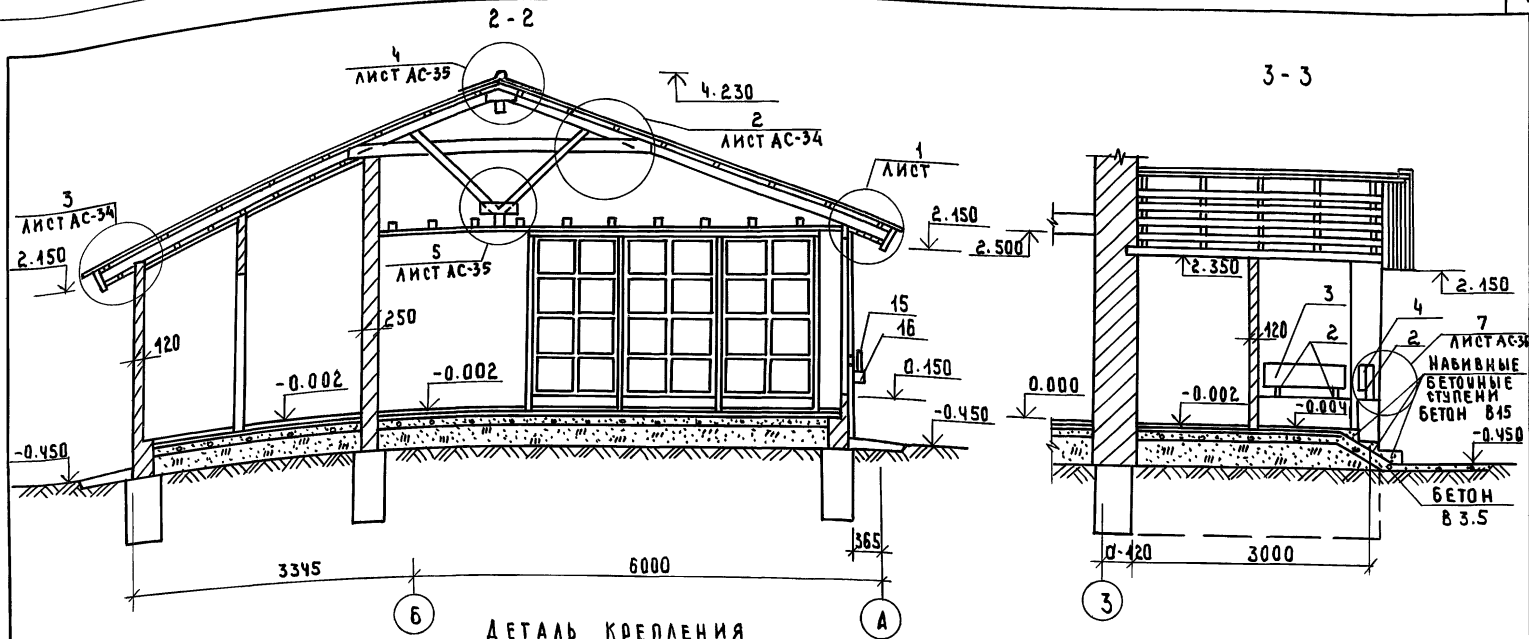

ДЕТАЛЬ КРЕПЛЕНИЯ ОПОРНОЙ ДОСКИ (ПОЗ. 16) К СТЕНЕ.

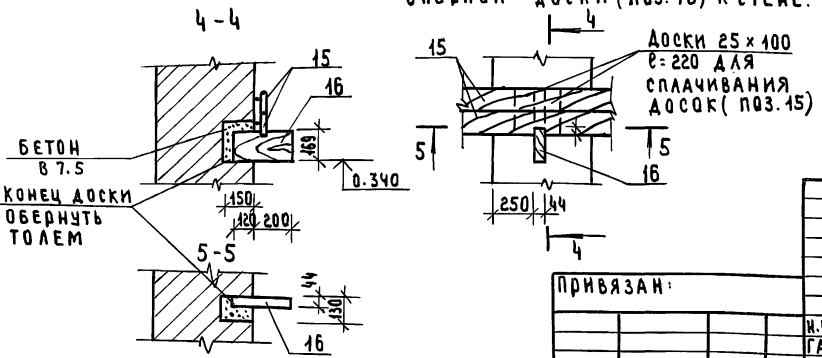

1. План веранды, разрез 1-1 см. лист АС-31
2. Спецификацию веранды см. лист АС-36

				144-12-243.92 АС	
				Одноэтажный двухквартирный жилой дом с 3-комнатными квартирами	Стадия: Р; Лист: 32; Листов:
				Веранда разрезы 2-2; 3-3.	ЦНИИЭП граждансельстрой
Привязан:		Н.контр.	Майсюк		
		ГАП	Кувакин		
		Гл.спец.	Майсюк		
Инв.№		Вед.инж.	Симонова		

Инв.№ подл. | Подпись и дата | Взам. инв.№

25383-01 44

Альбом 1

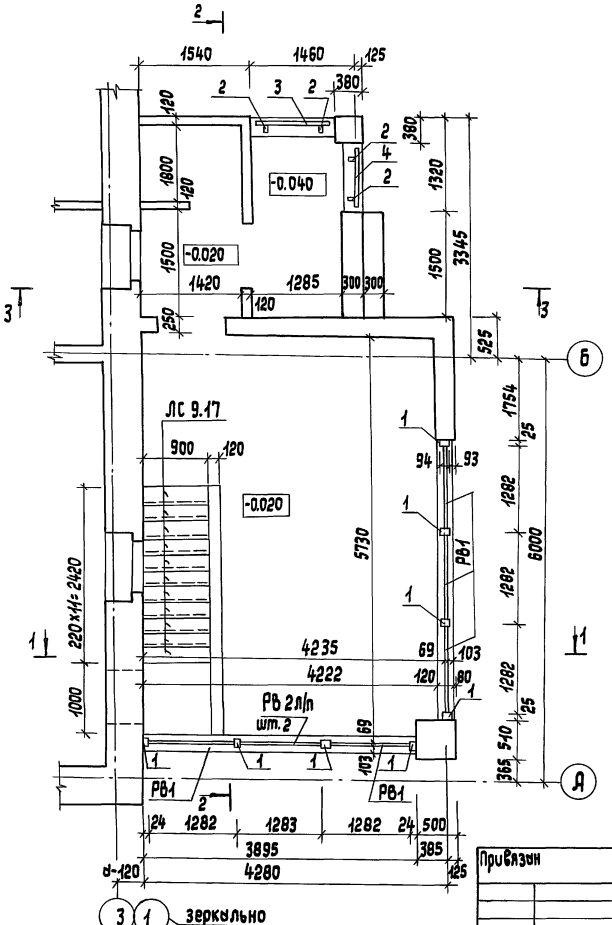

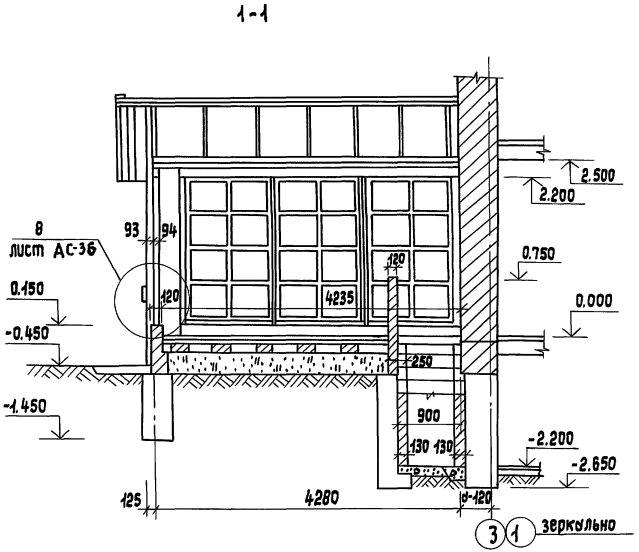

1. Разрезы 2-2, 3-3 см. л. АС-32
2. Спецификацию см. л. АС-36

Привязан

Инв.№

Н.контр.	Майсюк	
ГАП	Кувакин	
Гл.спец.	Майсюк	
Исполнил	Поляничева	
Проверил	Симонова	

144-12-243.92 АС

Одноэтажный двухквартирный жилой дом с 3-комнатными квартирами

Веранда. План. Разрез 1-1. (вариант)

Стадия	Лист	Листов
Р	33	

ЦНИИЭП гражданстельстрой

25383-01 45

формат А3

Инв.№ подл. | Подпись и даты | Взам.инв.№

Альбом 1

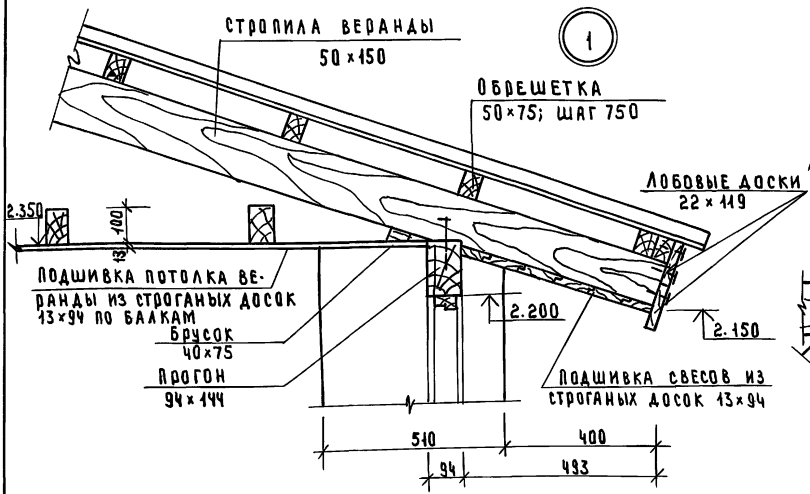

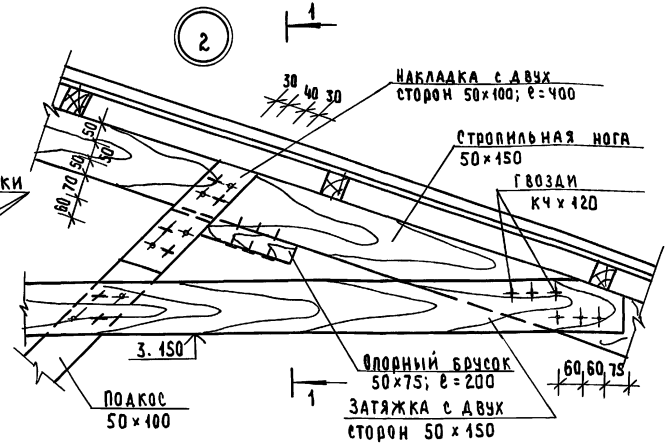

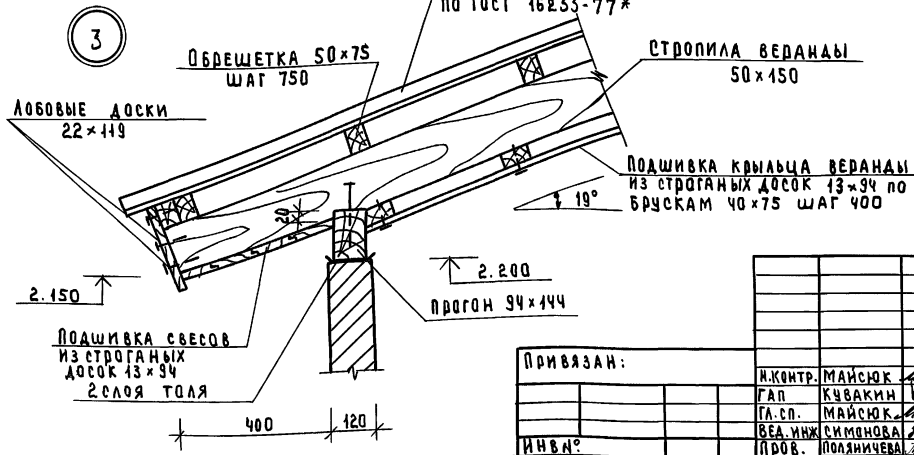

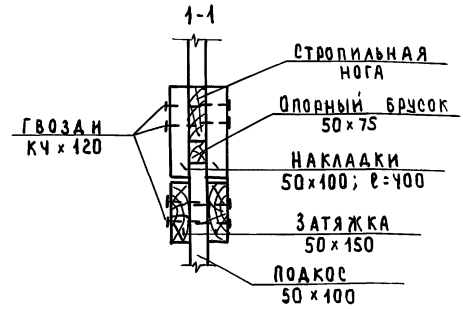

Привязан:					144-12-243.92 АС		
				Н.контр.	Майсюк	Однозтажный двухквартирный жилой дом с 3-комнатными квартирами	Стадия: Р; Лист: 34; Листов:
				Гап	Кувакин		
				Гл.сп.	Майсюк		
				Вед.инж	Симанова	Веранда. Узлы NN 1, 2, 3.	ЦНИИЭП гражданселькстрой
Инв.№				Пров.	Ползиничева		

Инв.№ подл. | Подпись и дата | Взам.инв.№

4

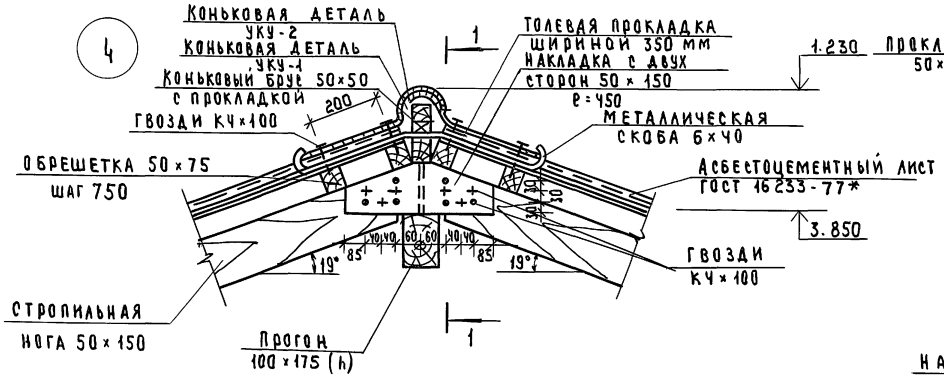

1-1

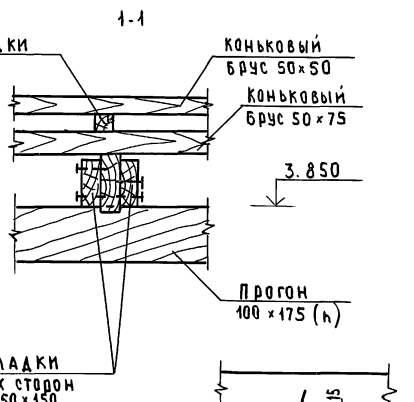

5

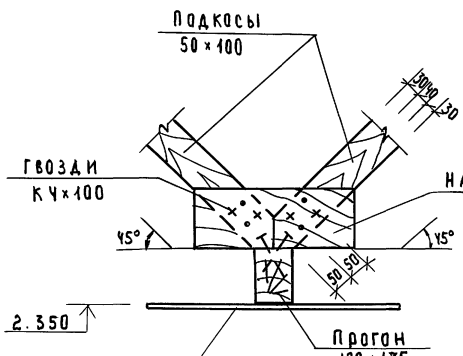

6

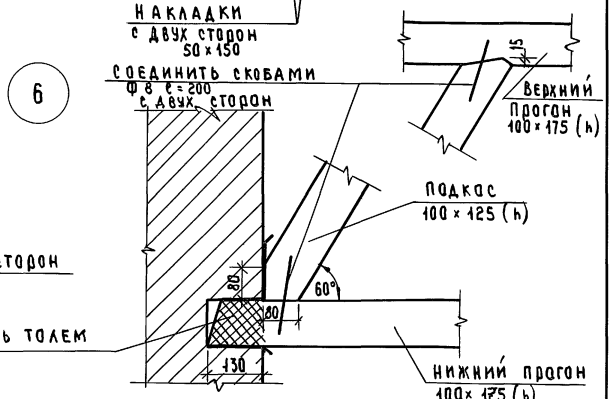

Привязан:					144-12-243.92 АС		
					Одноэтажный двухквартирный жилой дом с 3-комнатными квартирами	Стадия	Лист	Листов
						Р	35	
					Веранда Узлы №№ 4, 5, 6.	ЦНИИЭП гражданселькстрой		
Инв.№								
			Н.контр.	Майсюк				
			ГАП	Кувакин				
			Гл. спец.	Майсюк				
			Вед. инж.	Симонова				
			Провер.	Поляничева				

Инв.№ подл. | Подпись и дата | Взам. инв.№

Альбом 1

Марка, поз.	Обозначение	Наименование	Кол.	Объем ед.м³	Примечание
1	ГОСТ 24454-80 *Е	Стойка 44×94×2000	7/8	0.010	
2	—"—	Стойка 44×94×1050	4/4	0.005	
3	—"—	Доска огражд. 26×119×1040	2/2	0.004	
4	—"—	—"— 26×119×900	2/2	0.003	
5	См. л. АС-38	Рама РВ-1	4/5	0.044	
6	См. л. АС-39	Рама РВ-2 л/п	2/2	0.036 / 0.027	
7	ГОСТ 24454-80 *Е	Обшивка веранды 13×94 ℓ=4.2 п.м / ℓ=6.3 п.м.	—	0.005 / 0.008	
8	—"—	Стойки для обшивки вер. 50×100 ℓ=45 п.м.	—	0.023	
9	—"—	Подшивка потолка по балкам 13×94 ℓ=190 п.м / ℓ=253 п.м	—	0.361 / 0.450	
10	—"—	Подшивка крыльца 13×94 ℓ=110 п.м.	—	0.210 / 0.210	
11	—"—	Прокладка между стойками 50×100 ℓ=4 п.м.	—	0.020 / 0.020	
12	—"—	Бруски 40×75 ℓ=23 п.м / 28 п.м	—	0.075 / 0.09	
13	—"—	Обвязочный брус 44×94 ℓ=6.5 п.м. / 7.7 п.м.	—	0.033 / 0.039	
14	—"—	Сливная доска 26×69 ℓ=6.2 п.м. / 7.5 п.м.	—	0.015 / 0.016	
15	—"—	Декоративная доска 26×119 ℓ=17.5 п.м. / 18.8 п.м.	—	0.070 / 0.074	
16	—"—	Опорная доска под декор. доски 44×169×320	3/4	0.009	
17	—"—	Брусок для крепления 94×119×160	3/4	0.002	
18	—"—	Вкладыш доски для слива 23×100×220	9/10	0.001	
19	См. л. АС-41	Лобовой щит ЛЩ-3 п/п	2/2	0.054	

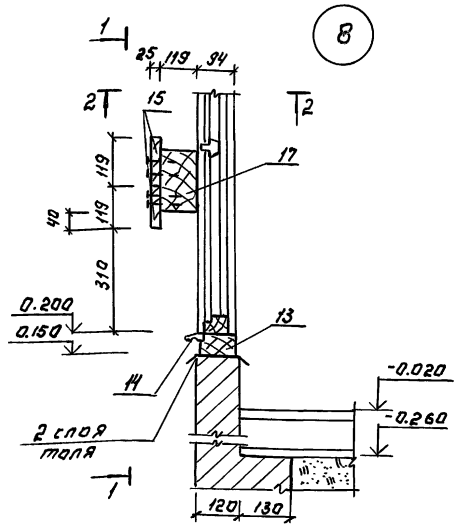

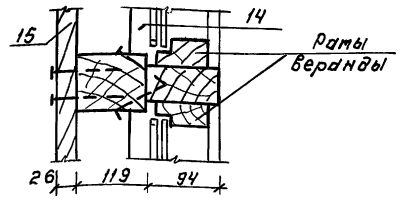

1. Спецификация составлена на одну веранду.
2. В спецификации в знаменателе дано кол. для варианта с большим подвалом.

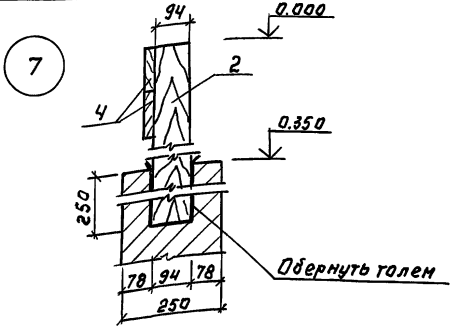

Привязан:

Инв.№

Н.контр.	Майсюк		
ГАП	Кувакин		
Гл.спец.	Майсюк		
Нач.маж.	Симонова		
Провер.	Майсюк		

144-12-243.92 АС

Одноэтажный двухквартирный жилой дом с 3-комнатными квартирами	Стадия	Лист	Листов
	Р	36	
Веранда. Узлы 7, 8. Спецификация	ЦНИИЭП гражданельстрой		

Инв.№ подл. | Подп. и дата | Взам.инв.№

25383-01 48

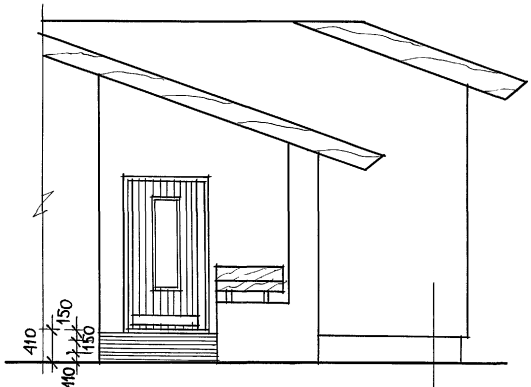

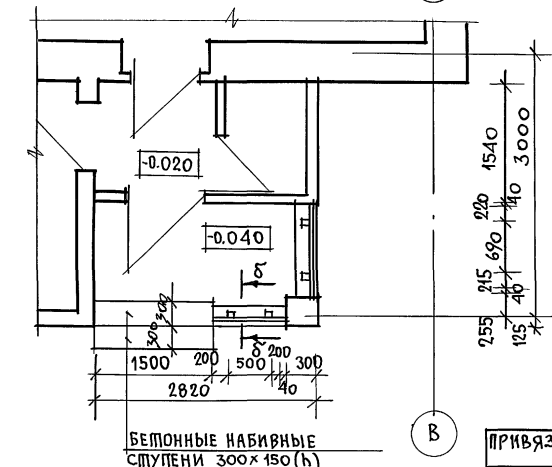

Деталь А

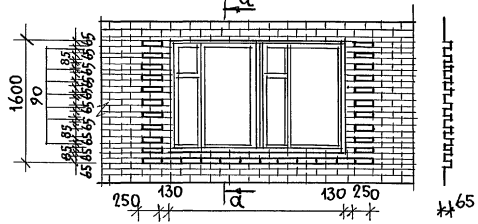

Деталь Б

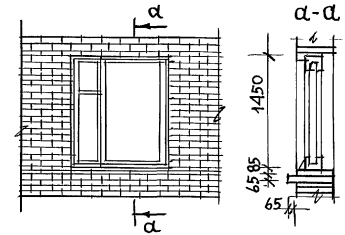

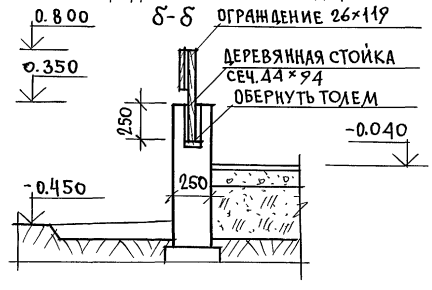

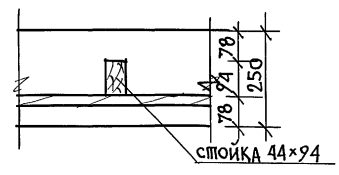

Деталь В
ДЛЯ ФАСАДА В-А ДЕТАЛЬ В ПРИМЕНЯТЬ ЗЕРКАЛЬНО

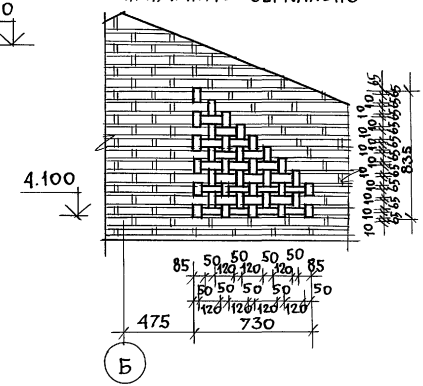

		144-12-243.92	АС
НОРМОК	Майсюк	Одноэтажный двухквартирный жилой дом с 3-комнатными квартирами	Стадия: Р; Лист: 37; Листов:
ГАП	Кувакин		
ГЛ.СПЕЦ	Майсюк	Крыльцо. План. Фасад. Детали фасадов.	ЦНИИЭП граждансельстрой
ИСПОЛН.	Симонова		
ПРОВЕР	Майсюк		

ПРИВЯЗАН

ИНВ. N

ИНВ. N ПОДЛ. | ПОДПИСЬ И ДАТА | ВЗАМ. ИНВ. N

АЛЬБОМ 1

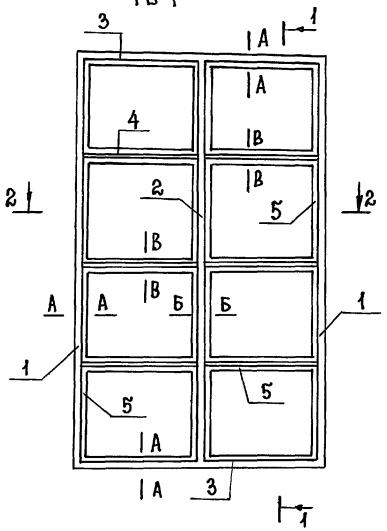

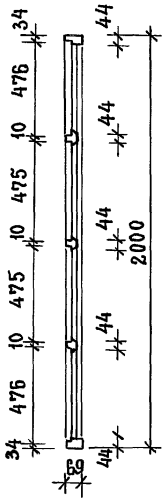

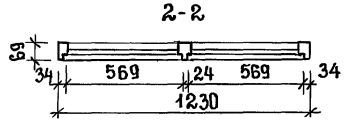

Марка поз.	Обозначение	Наименование	Кол.	Объём ед. м³	Примечание
		РВ-1			
1	ГОСТ 9685-61*	Обвязка верт. 44х69 ℓ=2000	2	0.008	0.016
2	"	Брусок верт. 44х69 ℓ=1930	1	0.0077	0.0077
3	"	Обвязка гориз. 44х691=1160	2	0.0046	0.0092
4	"	Брусок гориз. 44х69 ℓ=611	6	0.0014	0.0084
5	"	Раскладка 16х10 п.м.	17	–	0.0027
				Итого:	0.0440
	ГОСТ 4028-63*	Гвозди к 1х16	60		0.06кг
		Масса изделия	–	26.	46кг

Стекло оконное толщ. -3мм
565 х 471 -8шт. - 0.27м² х 8

Детали позиций 1÷5 см. на листе АС-39

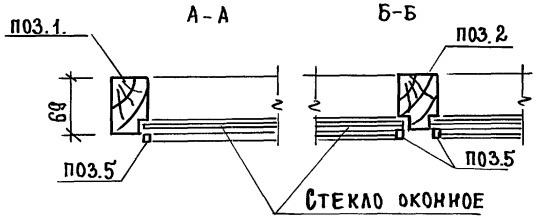

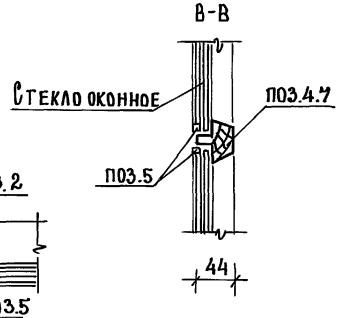

Привзан:				144-12-243.92 АС
	Н.контр.	Майсюк		Одноэтажный двухквартирный жилой дом с 3 комнатными квартирами
	Гап	Кувакин		Стадия: Р; Лист: 38; Листов:
	Гл.спец.	Майсюк		Рама веранды РВ1 Спецификация
	Исполн.	Третьяченко		ЦНИИЭП Гражданселькстрой
Инв. №	Провер.	Майсюк		

25383-01 50

Альбом 1

РВ-2п/РВ-2л/

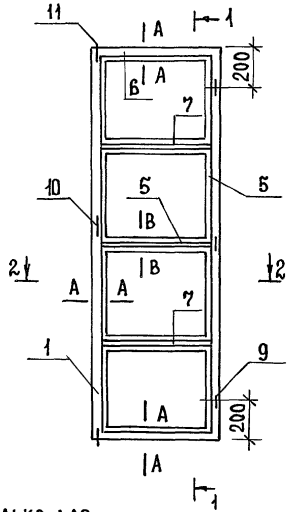

1-1

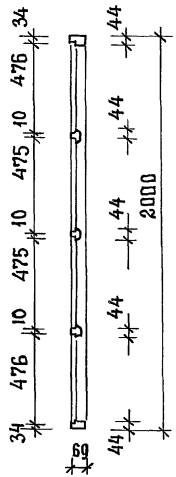

поз.1.3.6

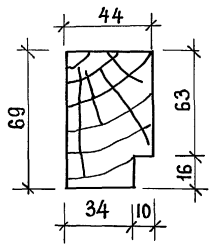

поз.2

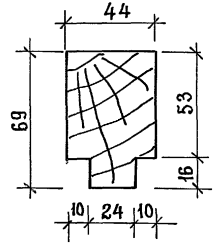

Марка	Обозначение	Наименование	Кол.	Объём ед.м	Примечание
		РВ-2п / РВ-2л /			
1	ГОСТ 9685-61*	Обвязка верт.чч 69ℓ=2000	2	0.008	0.016
6	"	Обвязка гориз.чч 69ℓ=543	2	0.0022	0.0044
7	"	Брусок гориз. 44ххччℓ=609	3	0.0014	0.0042
5	"	Раскладка по стеклу 16х10 п.м	9	–	0.0014
8	"	Раскладка 40х16 ℓ=2000	1	0.0013	0.0013
		Итого для РВ-2п-			0.0273
		Итого для РВ-2л			0.0260
9	ГОСТ 5088-78*	Петли ПНФЦ-85	3		
10	ГОСТ 5087-80	Ручка	1		
11	ГОСТ 5090-86	Шпингалет Ш-3	2		
	ГОСТ 4028-63*	Гвозди ℓ1х16	40		
		Масса изделия РВ 2П -	16.		42кг
		Масса изделия РВ-2л -	15.6		4кг

В - только для РВ-2П

2-2

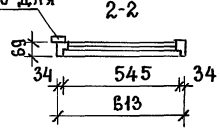

А-А

8 - для РВ-2П

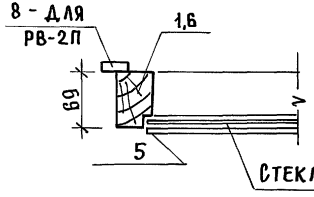

поз.5

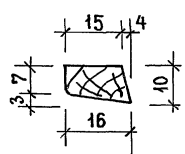

поз.8

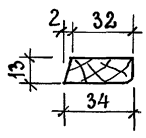

поз. 4.7

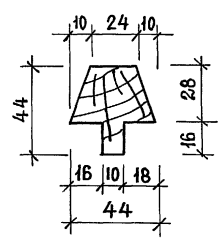

Стекло оконное толщ 3 мм
для РВ-2п (РВ-2л ; 540х471 - 4 шт. - 0.25 м2хч

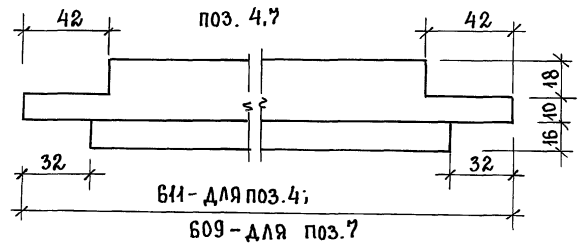

Сечение 8-8 см. на листе АС-38

Привязан:

Н.контр.	Майсюк		
ГАП	Кувакин		
Гл.спец.	Майсюк		
Исполн.	Третьеченко		
Провер.	Майсюк		

144-12-243.92 АС

Одноэтажный двухквартирный жилой дом с 3-комнатными квартирами

Рама веранды РВ-2п, РВ-2л
Спецификация

Стадия	Лист	Листов
Р	39	

ЦНИИЭП граждансельстрой

25383-01 51

Инв.№ подл. | Подп. и дата | Взам.инв

Альбом 1

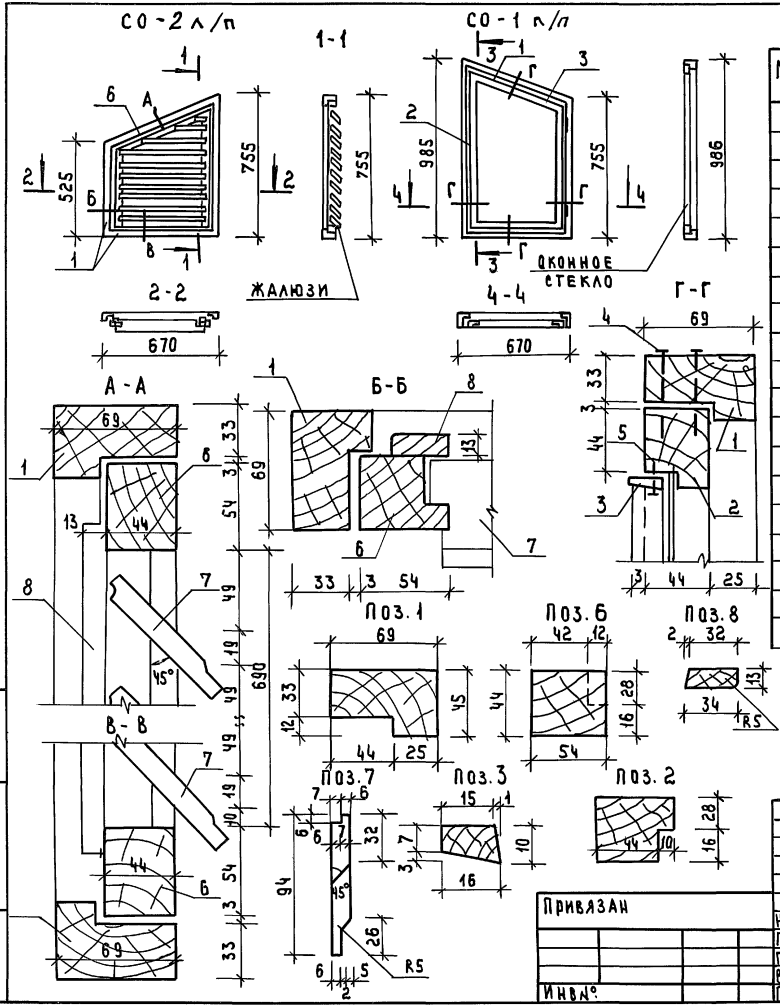

Марка поз.	Обозначение	Наименование	Кол	Объем ед. м³	Примечание
		СО-1 п/л			
1	ГОСТ 9685-61*	Коробка 69×45 п.м.	3.2	0.0138	
2	"	Переплет 54×44 п.м.	3.1	0.0093	
3	"	Расклады 16×10 п.м.	3.1	0.0008	
		Итого:		0.0236	
4	ГОСТ 4028-63*	Гвозди К3×70	20	0.1 кг	
5	"	Гвозди К1×16	15	0.02	
	ГОСТ 1145-80*	Шурупы 2×18	30		
	ГОСТ 5088-78*	Петли ПНЦ 85	2		
	ГОСТ 5090-86	Задвижки 3Т	2		
	ГОСТ 5087-80	Ручка РС 80	1		
		Стекло оконное			
		δ=3мм 820×505	1		
		СО-2 п/л			
1	ГОСТ 9685-61*	Коробка 69×45 п.м.	2.7	0.0108	
6	"	Переплет 54×44 п.м.	2.6	0.0078	
7	"	Жалюзи 94×13 п.м.	1.0	0.0016	
8	"	Расклады 34×13 п.м.	2.6	0.0017	
		Итого:		0.0219	

1. Данный лист см. совместно с л. АС-1

Инв.№ подл. | Подпись и дата | Взам. инв.№

Привязан

Инв.№:

Н. контр.	Майсюк	
ГАП	Кувакин	
Гл. спец.	Майсюк	
Вед. инж.	Симонова	
Провер.	Поляничева	

144-16-243.92 АС

Одноэтажный двухквартирный жилой дом с 3-комнатными квартирами

Стадия	Лист	Листов
Р	40	

Слуховые окна СО-1 п/л; СО-2 л/п

ЦНИИЭП граждансельстрой

Альбом I

ЛЩ-1Л / ЛЩ-1П/

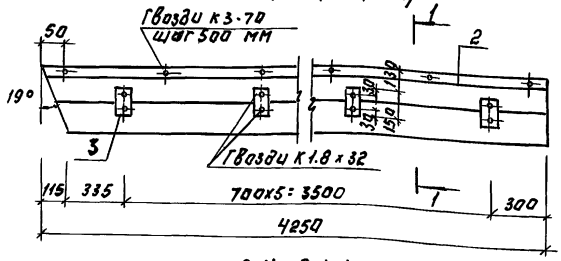

1-1

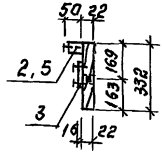

ЛЩ-2Л / ЛЩ-2П/

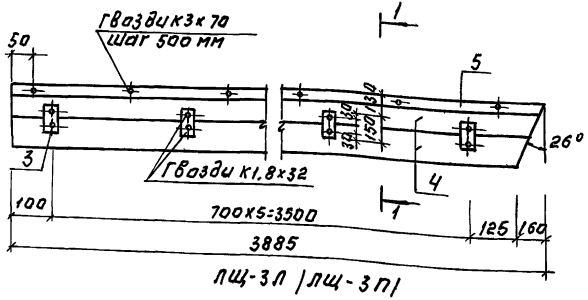

ЛЩ-3Л / ЛЩ-3П/

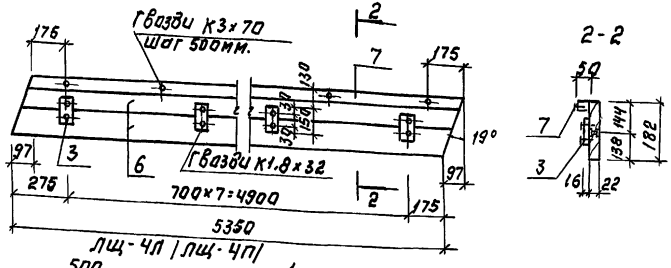

2-2

ЛЩ-4Л / ЛЩ-4П/

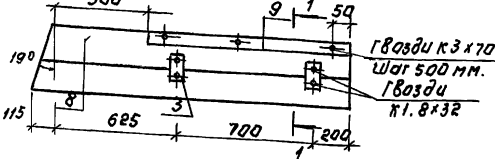

Марка поз.	Обозначение	Наименование	Кол.	Объем ед., м³	Примечание
		ЛЩ-1Л / ЛЩ-1П/			
1	ГОСТ 24454-80*Е	Доска 22×169 ℓ=4250	2	0.0186	0.0372
2	"	Брусок 50×50 ℓ=4250	1	0.0099	0.0099
3	"	Брусок 16×75 ℓ=150	6	0.0002	0.0012
			Итого:		0.0483
	ГОСТ 4028-63*	Гвозди К3×70	9	0.034кг	
	"	Гвозди К1.8×32	12	0.012кг	
		Масса изделия		-	29.03кг
		ЛЩ-2Л / ЛЩ-2П/			
4	ГОСТ 24454-80*Е	Доска 22×169 ℓ=3885	2	0.0170	0.0340
5	"	Брусок 50×50 ℓ=3885	1	0.0091	0.0091
3	"	Брусок 16×75 ℓ=150	6	0.0002	0.0012
			Итого:		0.0443
	ГОСТ 4028-63*	Гвозди К3×70	8	0.031кг	
	"	Гвозди К1.8×32	12	0.012кг	
		Масса изделия:		-	26.62кг
		ЛЩ-3Л / ЛЩ-3П/			
6	ГОСТ 24454-80*Е	Доска 22×169 ℓ=5350	2	0.0201	0.0402
7	"	Брусок 50×50 ℓ=5350	1	0.0126	0.0126
3	"	Брусок 16×75 ℓ=150	8	0.0002	0.0016
			Итого:		0.544
	ГОСТ 4028-63*	Гвозди К3×70	11	0.042кг	
	"	Гвозди К1.8×32	16	0.016кг	
		Масса изделия -			32.70кг
		ЛЩ-4Л / ЛЩ-4П/			
8	ГОСТ 24454-80*Б	Доска 22×169 ℓ=1640	2	0.0072	0.0144
9	"	Брусок 50×50 ℓ=1640	1	0.0026	0.0026
3	"		2	0.0002	0.0004
			Итого		0.0174
		Гвозди К3×70	3	0.011кг	
		Гвозди К1.8×32	4	0.010кг	
		Масса изделия -			10.48кг

Привязан:

Инв.№

Инв.№ подл. | Подп. и дата | Взам.инв.№

Н.контр.	Майсюк	
ГАП	Кубакин	
Гл.спец.	Майсюк	
Исполн.	Третьячёнок	
Провер.	Подяничева	

144-12-243.92 АС

Одноэтажный двухквартирный жилой дом с 3-комнатными квартирами

Лобовые щиты ЛЩ-1А/ЛЩ-1П/÷ЛЩ-4А/ЛЩ-4П/

Стадия	Лист	Листов
Р	41	

ЦНИИЭП гражданселькстрой

Альбом 1

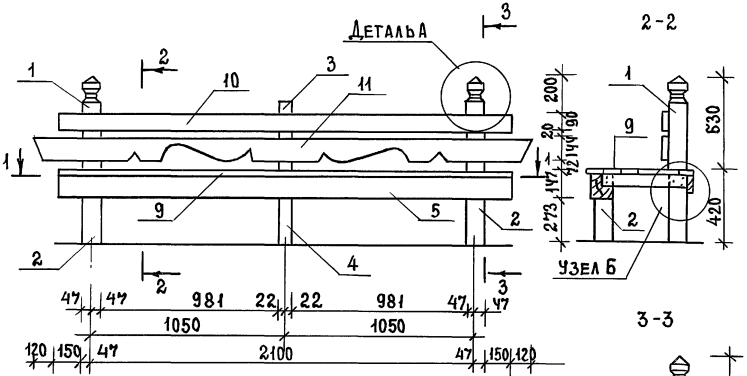

Марка поз.	Обозначение	Наименование	Кол	Объем ед. м³	Приме-чание
1	ГОСТ 24454-80*Е	Стойка 94х94 ℓ-96	2	0.0095	0.019
2	"	Стойка 94х94 ℓ-398	2	0.0039	0.0078
3	"	Стойка 44х94 ℓ-820	1	0.0041	0.0041
4	"	Стойка 44х94 ℓ-398	1	0.002	0.002
5	"	Обвязка 47х125 ℓ=2238	1	0.014	0.014
6	"	Обвязка 22х94 ℓ=2216	1	0.0055	0.0055
7	"	Обвязка 22х94 ℓ=515	2	0.0013	0.0026
8	"	Обвязка 50х75 ℓ=493	3	0.0018	0.0055
9	"	Доска сиденья 22х94 ℓ=2494	10	0.0062	0.0624
10	"	Доска спинки 26х94 ℓ=2494	1	0.008	0.008
11	"	Доска спинки 26х144 ℓ=2734	1	0.013	0,013
12	"	Черепной брусок 50х50 ℓ=120	3	0.0003	0.0009
		Итого:		0.1448	

Строганые поверхности древесины пропитать горячей олифой и покрыть водостойким лаком за два раза

Позиция 11

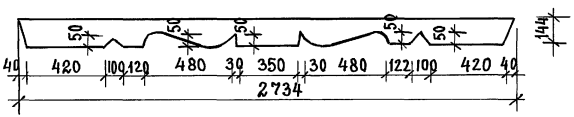

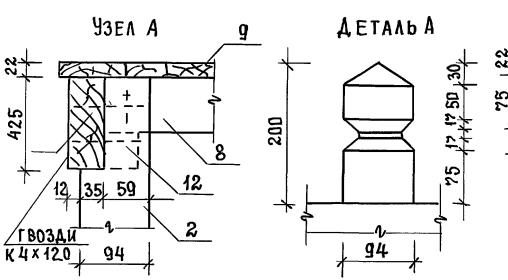

Привязан:

Инв.№

Н.контр.	Майсюк	
ГАП	Кувакин	
Гл.спец.	Майсюк	
Исполн.	Третьяченко	
Провер.	Майсюк	

144-12-243.92 АС

Одноэтажный двухквартирный жилой дом с 3-комнатными квартирами

Стадия	Лист	Листов
Р	42	

Скамья С-1

ЦНИИЭП граждансельстрой

Инв.№подл. | Подп. и дата | Взам.инв.№

Альбом 1

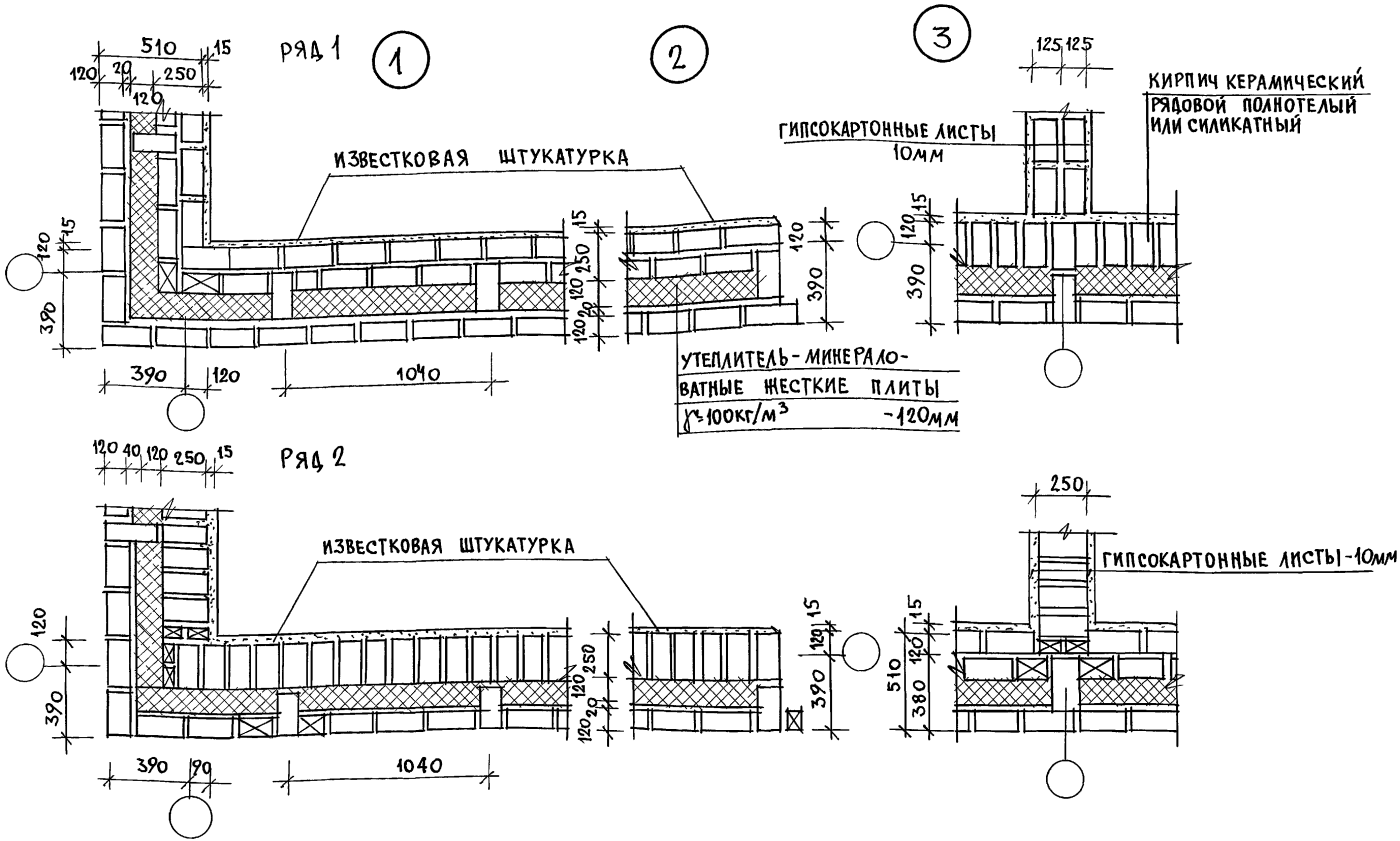

Данный лист см. совместно с листами планов АС-2
Данные узлы разработаны в соответствии с серией 2.130-8 в.1
Арматурные сетки устанавливать в уровне перекрытий только в углах и пересечениях стен.
Расход ⌀4 Вр I на арматурные сетки - 36.0кг

				144-12-243.92		АС
ПРИВЯЗАН	НОРМОК	МАЙСЮК		Одноэтажный двухквартирный жилой дом с 3-комнатными квартирами	СТАДИЯ	ЛИСТ	ЛИСТОВ
	ГАП	КУВАКИН			Р	43	
	ГЛ.СПЕЦ	МАЙСЮК		Узлы плана 1,2,3 /облегченная кладка тип „А"-вариант/	ЦНИИЭП ГРАЖДАНСЕЛЬСТРОЙ		
ИНВ.N	ИСПОЛН.	СИМОНОВА					
	ПРОВЕР.	МАЙСЮК					

ИНВ.N ПОДЛ. | ПОДПИСЬ И ДАТА | ВЗАМ.ИНВ.N

Альбом 1

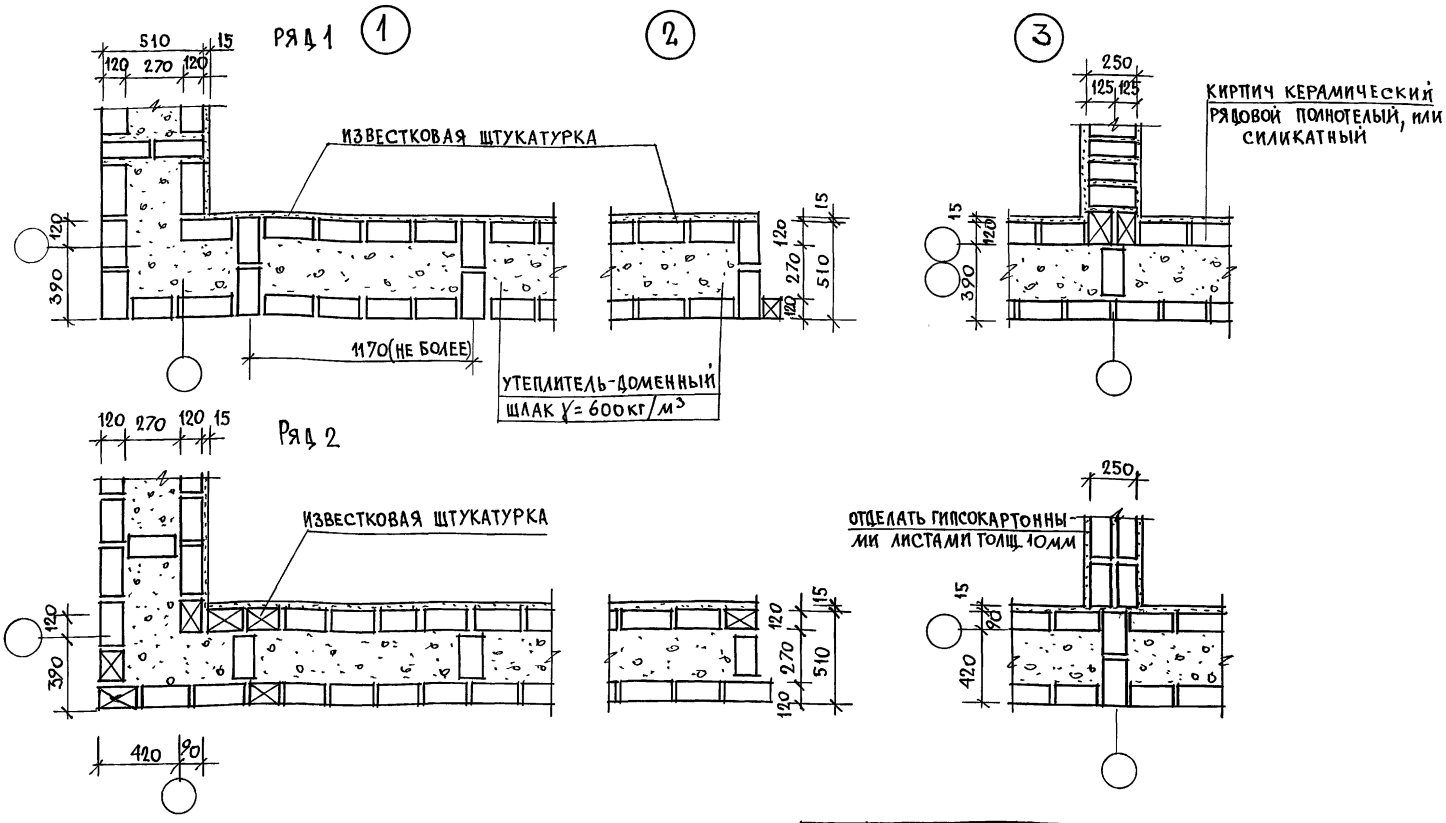

1. Данный лист см. совместно с листом АС-2
2. Данные узлы разработаны в соответствии с серией 2.130.8; в.1.
3. Арматурные сетки устанавливать в уровне перекрытий только в углах и пересечениях стен, а также в уровне верха и низа простенков.

Инв. № подл. | Подпись и дата | Взам. инв. №

Привязан

Инв. №

Нормок	Майсюк	
ГАП	Кувакин	
Гл. спец.	Майсюк	
Исполн.	Симонова	
Провер	Майсюк	

144-12-243.92 АС

Одноэтажный одноквартирный жилой дом с 3-комнатными квартирами

Стадия Р | Лист 44 | Листов

Узлы плана 1,2,3. (облегченная кладка тип „Б" вариант)

ЦНИИЭП гражданселькстрой

25383-01 56

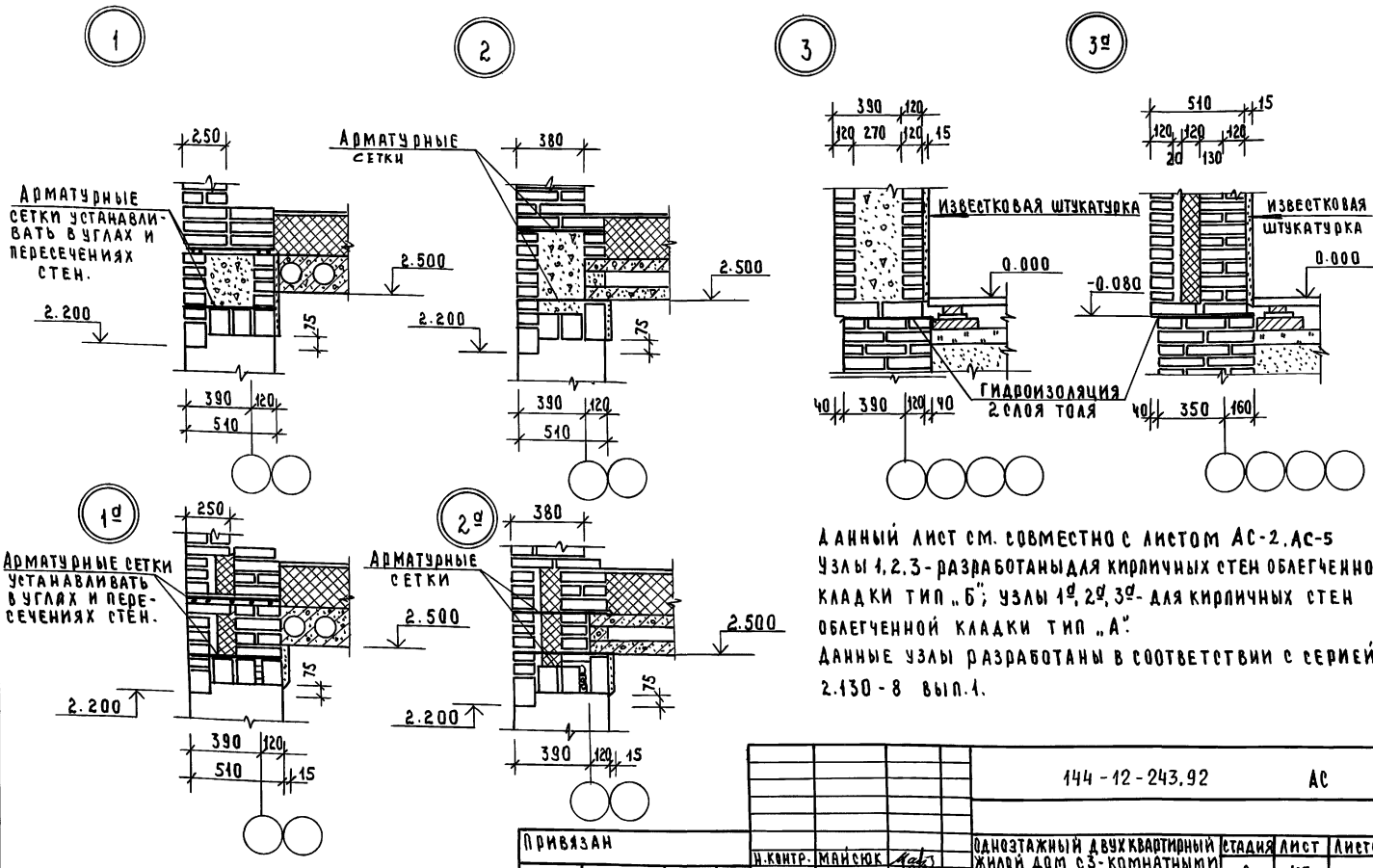

Данный лист см. совместно с листом АС-2, АС-5

Узлы 1, 2, 3 - разработаны для кирпичных стен облегченной кладки тип „Б"; узлы 1а, 2а, 3а - для кирпичных стен облегченной кладки тип „А".

Данные узлы разработаны в соответствии с серией 2.130-8 вып.1.

Привязан			144-12-243.92		АС
	Н.контр.	Майсюк	Одноэтажный двухквартирный жилой дом с 3-комнатными квартирами	стадия	лист	листов
	ГАП	Кувакин		Р	45	
	Гл.спец.	Майсюк	Узлы разрезов 1, 2, 3, 1а, 2а, 3а (облегченная кладка, типы „А" и „Б" вариант)	ЦНИИЭП граждансельстрой		
Инв.№	Вед.инж.	Симонова				
	Провер.	Поланичева				

Инв.№ подл. | Подпись и дата | Взам. инв.№

25383-01 57

Альбом 1

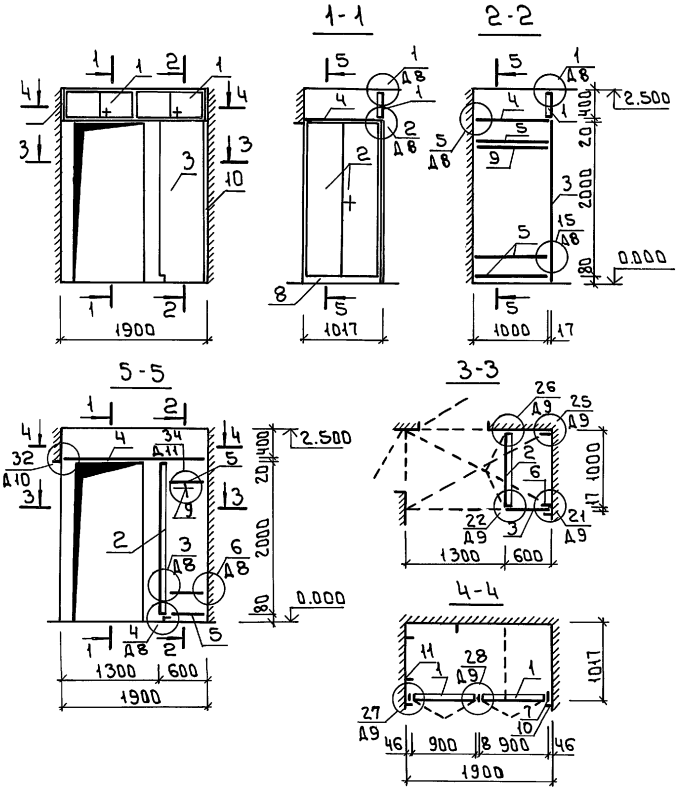

Спецификация элементов на шкаф встроенный Ш-1 с антресолью А-1

Марка поз.	Наименование	Обозначение	Кол. шт.	Расход материалов на одно изделие: Пиломат. хв., м³	ДСП 16мм, м²	Шпон м²	Скобян. изд. кг
1	сер.1.172.5-6-0200-13	Дверной блок антресоли ДА4-9	2	0.011	0.36	0.90	0.8
2	сер.1.172.5-6-0100-11	Дверной блок шкафа ДШ20-10	1	0.024	2.00	240	1.0
3	сер.1.172.5-6-0500-03	Стенка боков. шкафа СБШ21-6	1	—	1.26	2.57	—
4	сер.1.172.5-6	Полка антресольная 1900×1010	1	—	1.92	3.90	—
5	сер.1.172.5-6-0900-11	Полка переставная ППС-10	3	—	0.60	1.22	—
6	сер.1.172.5-6-0002-01	Брусок монтажный БМ21	2	0.0023	—	—	—
7	ГОСТ 24454-80Е	Брусок монтажный 54×46 ℓ=400	2	0.0013	—	—	—
8	сер.1.172.5-6-0007	Цоколь ℓ=1000	1	0.0041	—	—	—
9	сер.1.172.5-6-0003-02	Штанга Ш-3	1	0.002	—	—	—
10	сер.1.172.5-6-0008-02	Наличник Н-3 ℓ=3000	—	0.003	—	—	—
	сер.1.172.5-6-0004	Штангодержатель	2	0.0009	—	—	—
	сер.1.172.5-6-0006-01	Полкодержатель ПД-2	2	0.0002	—	—	—
11	сер.1.172.5-6-0013	Угольник УМ-1	3	—	—	—	—
	сер.1.172.5-6-0014	Угольник УМ-2	3	—	—	—	—
	сер.1.172.5-6-0011	Винт стяжной В-1	10	—	—	—	—
	сер.1.172.5-6-0011-01	Винт стяжной В-2	2	—	—	—	—
	сер.1.172.5-6-0010	Гайка стяжная	12	—	—	—	—

1 Чертежи шкафа Ш-1 с антресолью А-1 и шкафа Ш-2 с антресолью А-2 разработаны для одной квартиры, расположенной в осях 2-3
2 Количество изделий и расход материалов в расчете на дом увеличиваются в два раза.
3 При монтаже шкафов и антресолей в квартире, расположенной в осях 1-2, данные чертежи следует читать зеркально.
4 Данный лист читать совместно с АС-3
5 Узлы см. сер. 1.172.5-6-Д8 ÷ Д12.
6 Дверные полотна и боковые стенки шкафов и антресолей покрыть бесцветным лаком.

Инв.№ подл. | Подпись и дата | Взам.инв.№

Привязан

Инв.№

Н.контр.	Кувакин	
ГАП	Кувакин	
Гл.сп.к.	Майсюк	
Исполн.	Панюшкин	
Провер.	Бенедиктова	

144-12-243.92 АС

Одноэтажный двухквартирный жилой дом с 3-комнатными квартирами

Стадия Р | Лист 46 | Листов

Шкаф встроенный Ш-1 с антресолью А-1. Спецификация

ЦНИИЭП ГРАЖДАНСЕЛЬСТРОЙ

25383-01 58

Формат А3

Альбом 1

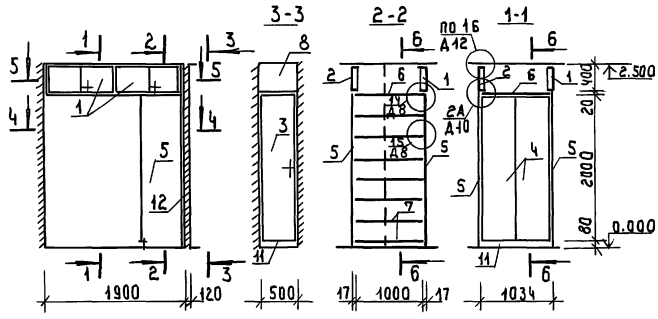

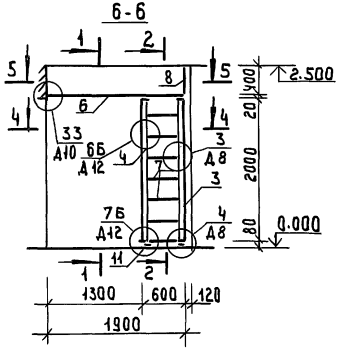

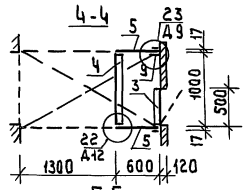

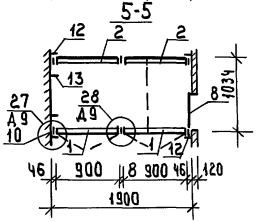

Спецификация элементов на шкаф встроенный Ш-2 с антресолью А-2

Марка поз	Наименование	Обозначение	Кол. шт	Расход материалов на одно изделие: Пиломат хв. м3	ДСП 2 16мм, м2	Шпон. м2	Скобян. изд. кг
1	сер. 1.172.5-6-0200-13	Дверной блок антресоли ДА4-9	2	0.011	0.36	0.90	0.8
2	сер. 1.172.5-6-0400-13	Стенка задн. антресоли СА4-9	2	0.011	0.36	0.90	0.8
3	сер. 1.172.5-6-0100-05	Дверной блок шкафа ДШ20-5	1	0.021	1.00	2.20	0.5
4	сер. 1.172.5-6-0300-11	Стенка задняя шкафа СШ20-10	1	0.024	2.00	2.40	1.0
5	сер. 1.172.5-6-0500-03	Стенка боков. шкафа СБШ21-6	2	—	1.26	2.57	—
6	сер. 1.172.5-6	Полка антресольная 1900×1030	1	—	1.96	3.90	—
7	сер. 1.172.5-6-0900-11	Полка переставная ППБ-10	7	—	0.60	1.22	—
8	сер. 1.172.5-6-0600-01	Стенка боков. антрес. СБА4-6	1	—	0.24	0.52	—
9	сер. 1.172.5-6-0002-01	Брусок монтажный БМ21	1	0.0023	—	—	—
10	ГОСТ 24454-80Е	Брусок монтажный 54×46, ℓ=900	4	0.0013	—	—	—
11	сер. 1.172.5-6-0007	Цоколь ℓ=1500	—	0.0062	—	—	—
12	сер. 1.172.5-6-0008-02	Наличник Н-3 ℓ=5800	—	0.001	—	—	—
	сер. 1.172.5-6-0006-01	Полкодержатель ПД-2	12	0.0002	—	—	—
13	сер. 1.172.5-6-0013	Угольник УМ-1	2	—	—	—	—
	сер. 1.172.5-6-0014	Угольник УМ-2	3	—	—	—	—
	сер. 1.172.5-6-0011	Винт стяжной В-1	22	—	—	—	—
	сер. 1.172.5-6-0011-01	Винт стяжной В-2	2	—	—	—	—
	сер. 1.172.5-6-0010	Гайка стяжная	24	—	—	—	—

Примечания см. АС-46

Привязан

Инв. №

Н. контр.	Кувакин	
ГАП	Кувакин	
Гл. спец. К	Майсюк	
Исполн.	Пляшкин	
Провер.	Венедиктова	

144-12-243.92 АС

Одноэтажный двухквартирный жилой дом с 3-комнатными квартирами

Стадия	Лист	Листов
Р	47	

Шкаф встроенный Ш-2 с антресолью А-2. Спецификация.

ЦНИИЭП гражданселькстрой

Инв. № подл. | Подпись и дата | Взам. инв. №

Альбом 1

ФАСАД 1-3

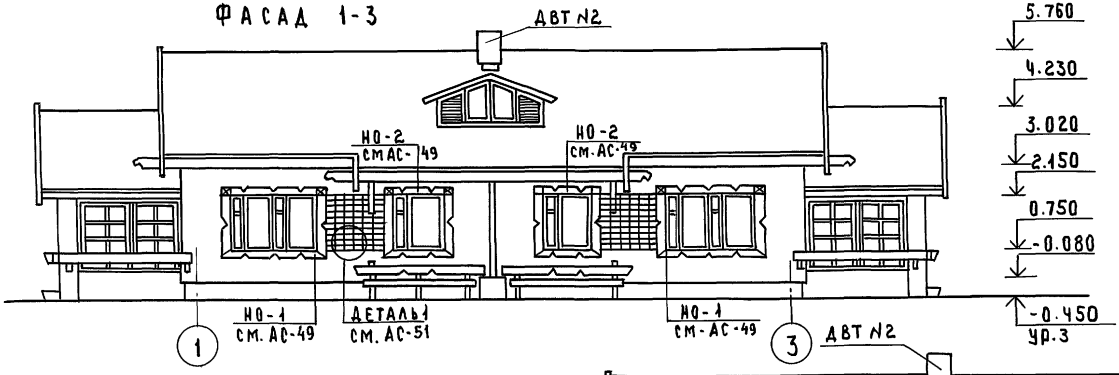

ФАСАД 3-1

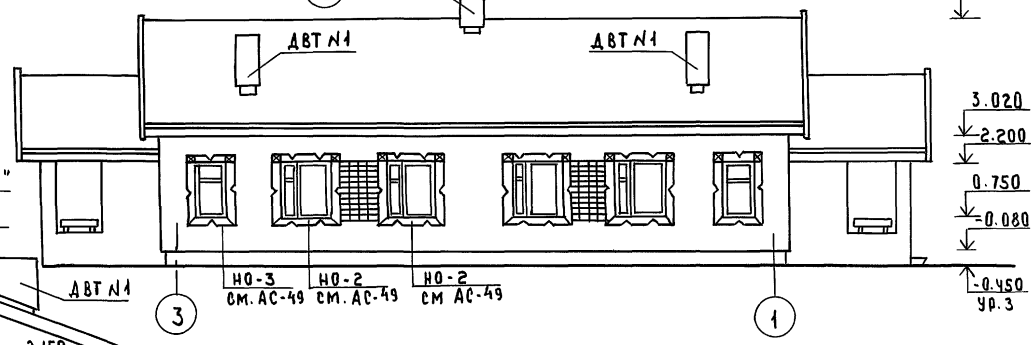

ФАСАД А-В; В-А

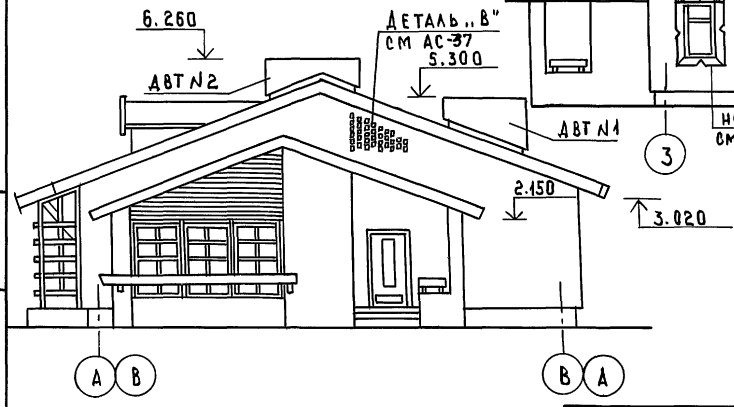

1. Наличники НО-1, НО-2, НО-3, деталь 1 см АС-49, 51

			144-12-243.92 АС
Привязан			
Н.контр	Кувакин		Одноэтажный двухквартирный жилой дом с 3-комнатными квартирами
ГАП	Кувакин		
Гл.спец.кон	Майсюк		
Вед.арх	Выедиктова		Фасады 1-3; 3-1; А-В; В-А (вариант N1)
Провер	Майсюк		
Инв №			

Стадия	Лист	Листов
Р	48	

ЦНИИЭП гражданселькстрой

25383-01 60

Инв.№ подл. | Подпись и дата | Взам. инв.№

Альбом I

НО-1

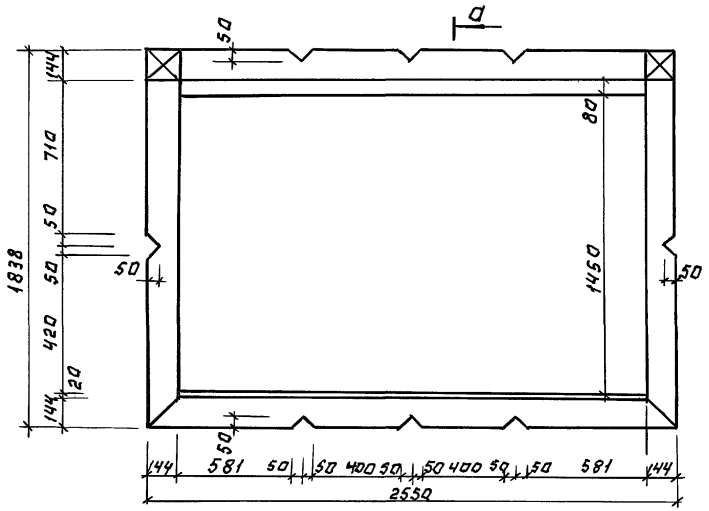

НО-2

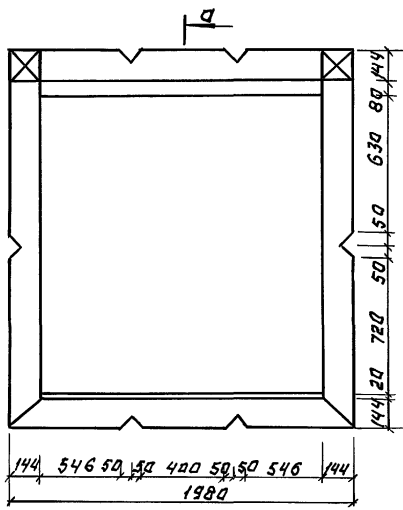

НО-3

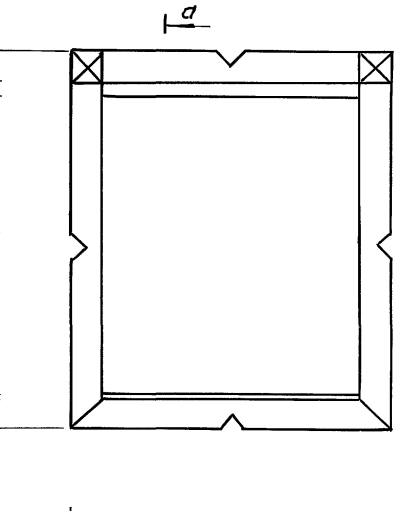

НО-3	144	345 50 50 345	144
НО-3		1080	

а

а-а

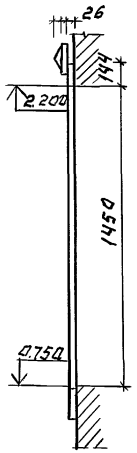

Инв.№подл. | Подпись и дата | Взам.инв.№

Привязан:

Инв. №

Н.контр.	Кувакин		
ГАП	Кувакин		
Гл.спец.	Майсюк		
Вед.арх.	Венедиктова		
Провер.	Майсюк		

144-12-243.92 АС

Одноэтажный двухквартирный жилой дом с 3-комнатными квартирами

Стадия	Лист	Листов
Р	49	

Наличники НО-1; НО-2, НО-3, (вариант №1)

ЦНИИЭП гражданселькстрой

Альбом 1

ФАСАД 1-3

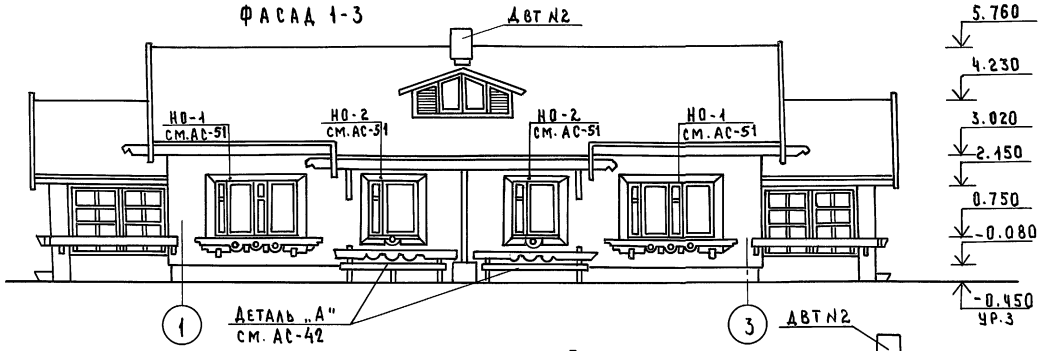

ФАСАД 3-1

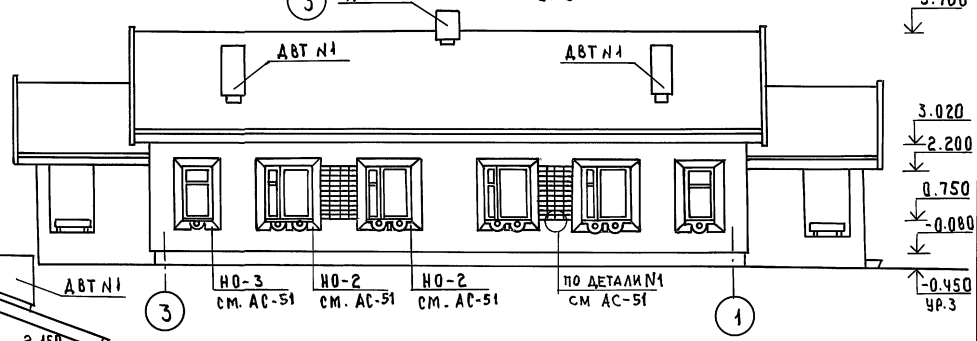

ФАСАД А-В, В-А

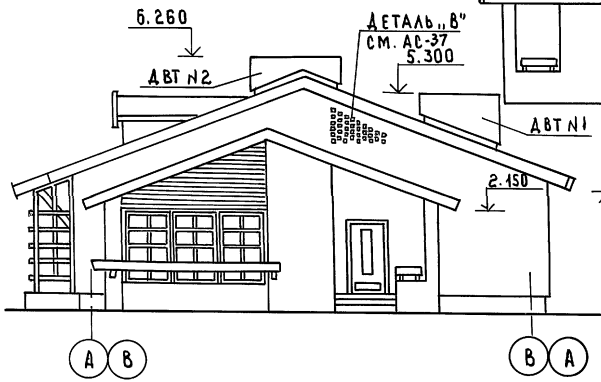

1. Наличники НО-1, НО-2, НО-3, Деталь „А" см. АС-42
Деталь „В" см. АС-37, Деталь N1 см АС-51

Инв.№ подл. | Подпись и дата | Взам. инв.№

Привязан

Инв.№

Н.контр	Кувакин		
ГАП	Кувакин		
Исп.кон	Майсюк		
Вед. арх	Венедиктова		
Провер	Майсюк		

144-12-243.92 АС

Одноэтажный двухквартирный жилой дом с 3-комнатными квартирами

Стадия	Лист	Листов
Р	50	

Фасады 1-3; 3-1; А-В; В-А (вариант N2)

ЦНИИЭП граждансельстрой

Альбом 1

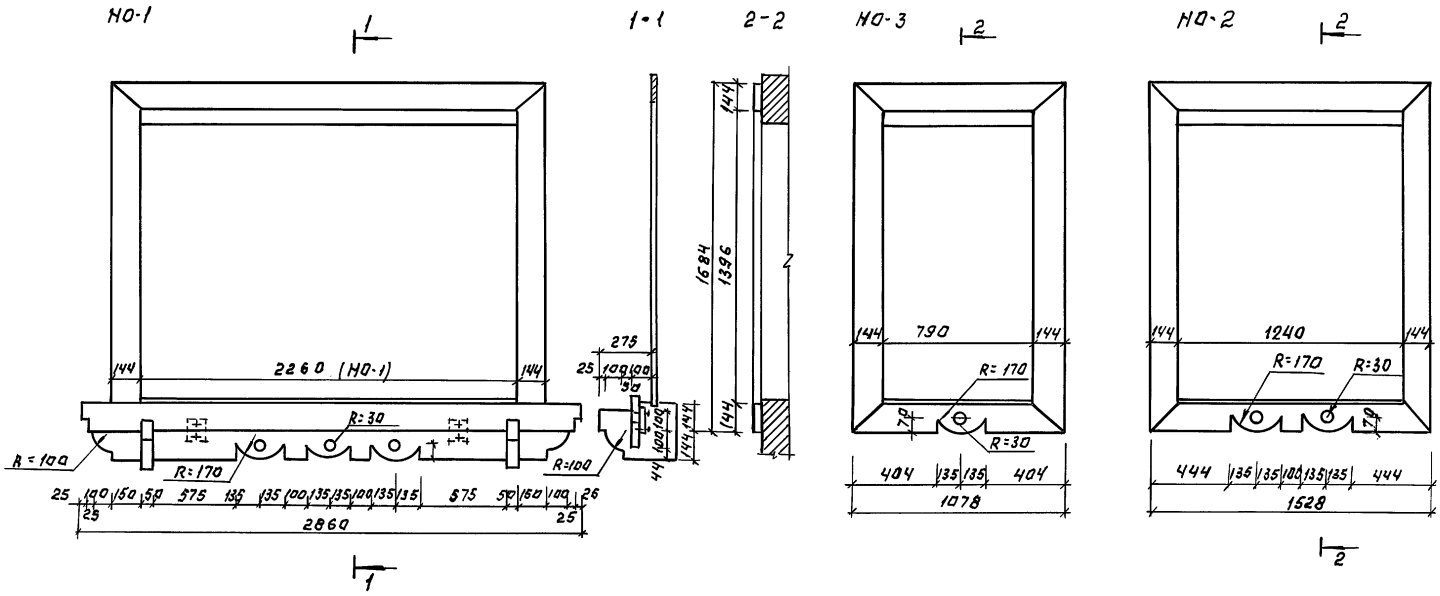

Деталь N1

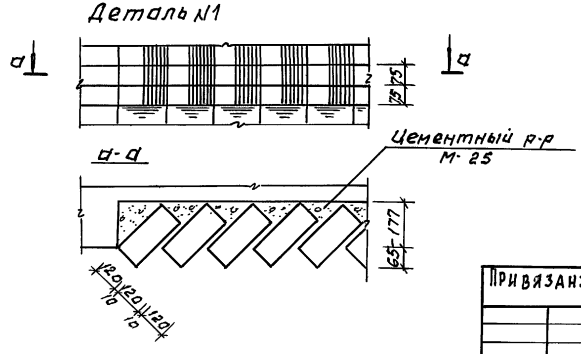

Привязан:				144-12-243.92			АС
				Н.контр.	Кувакин		ОДНОЭТАЖНЫЙ ДВУХКВАРТИРНЫЙ ЖИЛОЙ ДОМ С 3-КОМНАТНЫМИ КВАРТИРАМИ	Стадия	Лист	Листов
				Гл.п.	Кувакин			Р	51	
				Гл.сп.кон	Майсюк					
				Вед.арх.	Венедиктова		Наличник НО-1, НО-2, НО-3. Деталь N1 (Вариант 2)	ЦНИИЭП Гражданстрой		
				Провер.	Майсюк					
Инв. №										

Инв.N подл. | Подпись и дата | Взам.инв.N

25383-01 63

Альбом 1

Фасад 1-3

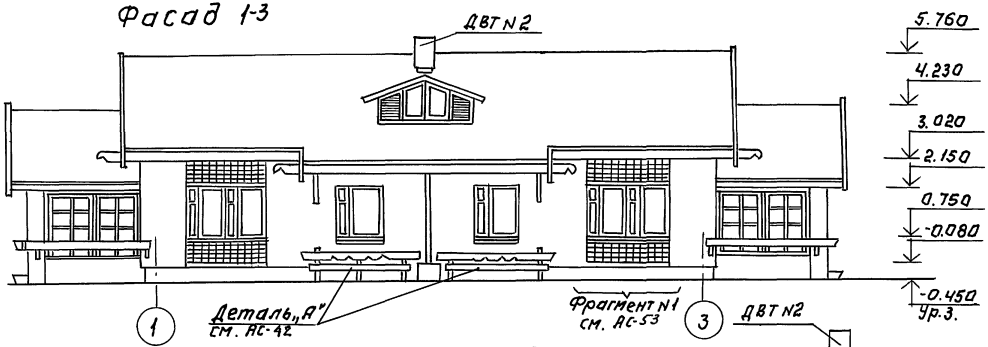

Фасад 3-1

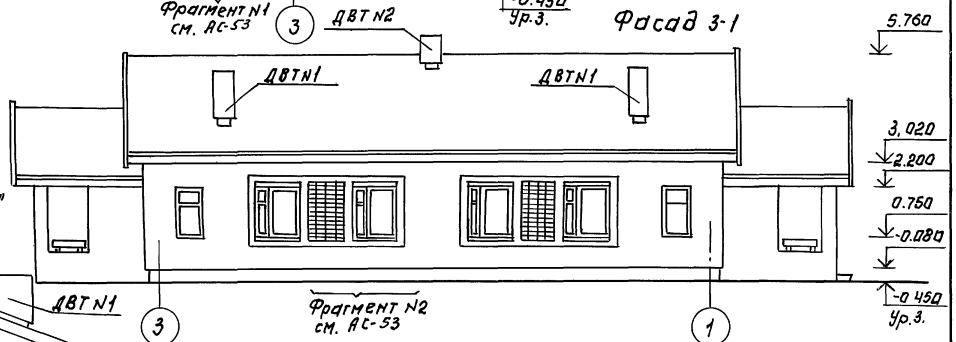

Фасад А-В, В-А

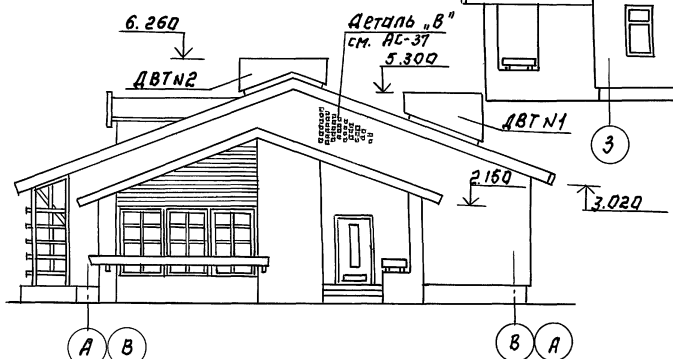

1. Фрагменты N1, N2 см. АС-53

			144-12-243.92 АС
Привязан:			
	Н. контр.	Кувакин	
	ГАП	Кувакин	
	Гл. спец.	Майсюк	
	Вед. арх.	Бенедиктова	
Инв. N	Провер.	Майсюк	

Одноэтажный двухквартирный жилой дом с 3-комнатными квартирами

Фасады 1-3; 3-1; А-В; В-А (Вариант N 3)

Стадия	Лист	Листов
Р	52	

ЦНИИЭП гражданселькстрой

Инв. N подл. | Подп. и дата | Взам. инв. N

Альбом 1

Фрагмент N1

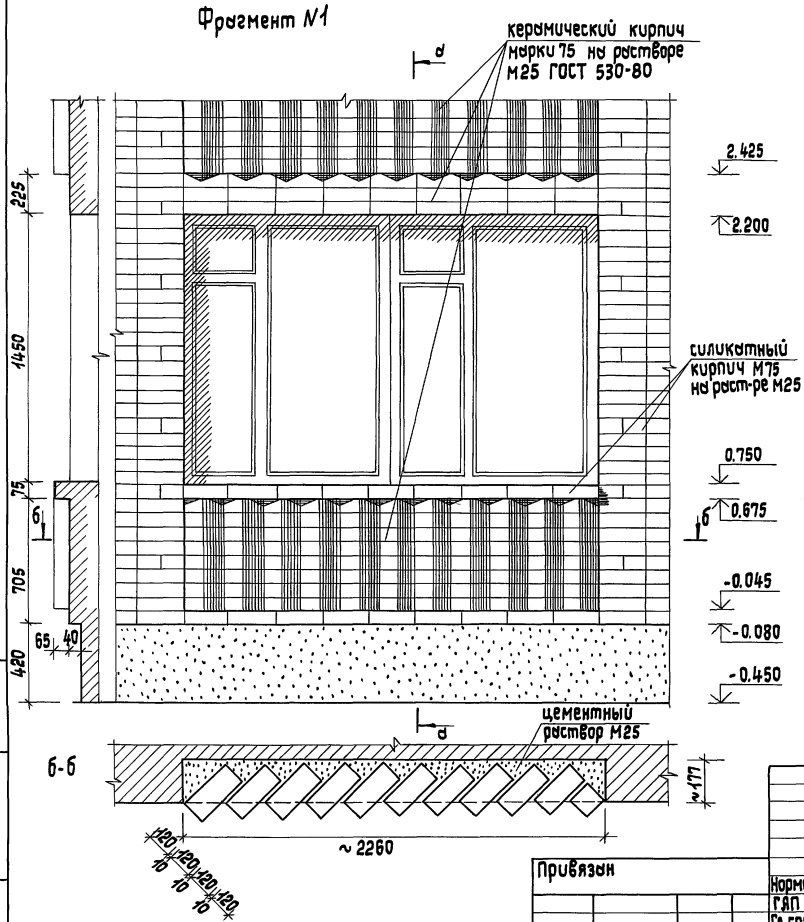

б-б

в-в

Фрагмент N2

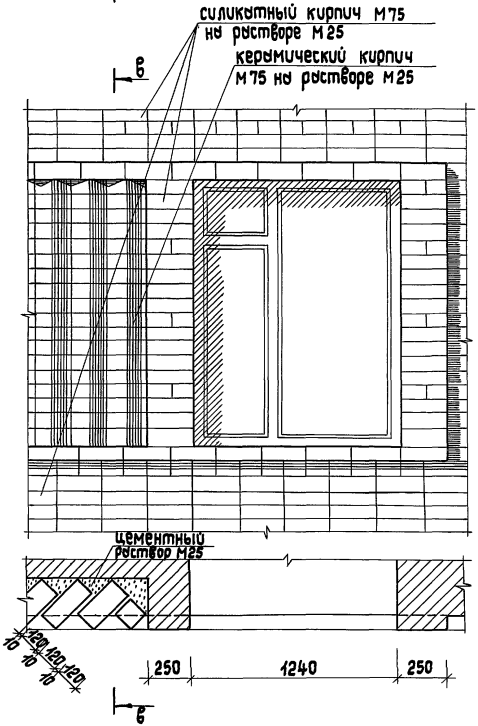

				144-12-243.92	АС
Привязан					
				Одноэтажный двухквартирный жилой дом с 3-комнатными квартирами	Стадия: Р; Лист: 53; Листов:
				Фрагмент N1, фрагмент N2 (Вариант 3)	ЦНИИЭП граждансельстрой
Инв.№	Нормок.	Кубикин			
	ГАП	Кубикин			
	Гл.спец.	Майсюк			
	Архитек.	Венедиктова			
	Провер.	Майсюк			

Инв.№подл. | Подпись и дата | Взам.инв.№

25383-01 65 формат А3

Альбом 1

План с расстановкой мебели в общей комнате

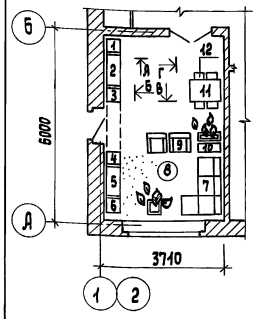

Развертки стен с расстановкой мебели в общей комнате

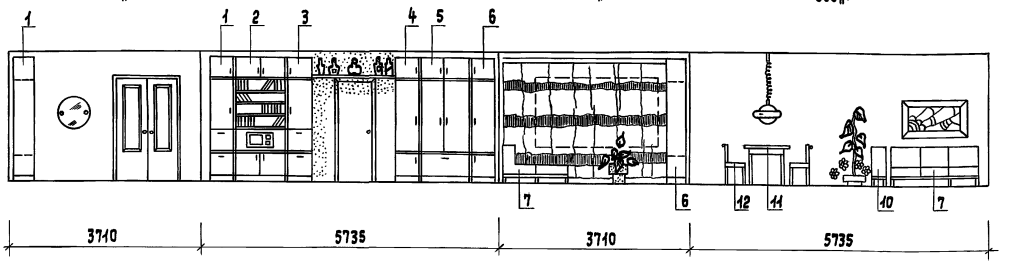

Вид мебели:

1. Шкаф
2. Шкаф комбинированный
3. Шкаф
4. Шкаф
5. Шкаф платяной
6. Шкаф
7. Софа
8. Столик журнальный
9. Кресло
10. Тумба
11. Стол обеденный
12. Стул

1. Типы мебели даны на основе действующих государственных стандартов.
2. Расстановка групп мебели определялась соответственно функциональным зонам помещения и осуществлялась на основе отбора рациональной номенклатуры мебели.
   При этом учитывалась возможность взаимозаменяемости предметов и сочетания различных вариантов нормализованных наборов или групп мебели в помещении с учетом допускаемого процента насыщенности мебелью.

				144-12-243.92	АС	
Привязан	Нормок.	Кувакин		Одноэтажный двухквартирный жилой дом с 3-комнатными квартирами	Стадия	Лист	Листов
	ГАП	Кувакин			Р	54	
	Гл.спец.к	Мыйсюк					
	Вед.арх.	Венедиктова					
	Архитект.	Набокова		Вариант решения интерьера общей комнаты	ЦНИИЭП граждансельстроя		
Инв.№	Проверил	Кувакин					

25383-01 66

Формат А3

Инв.№подл. | Подпись и дата | Взам.инв.№

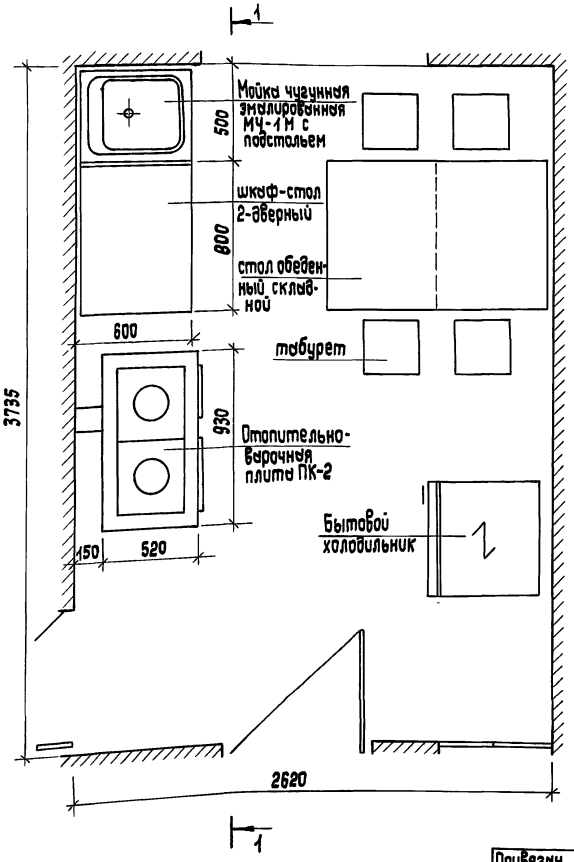

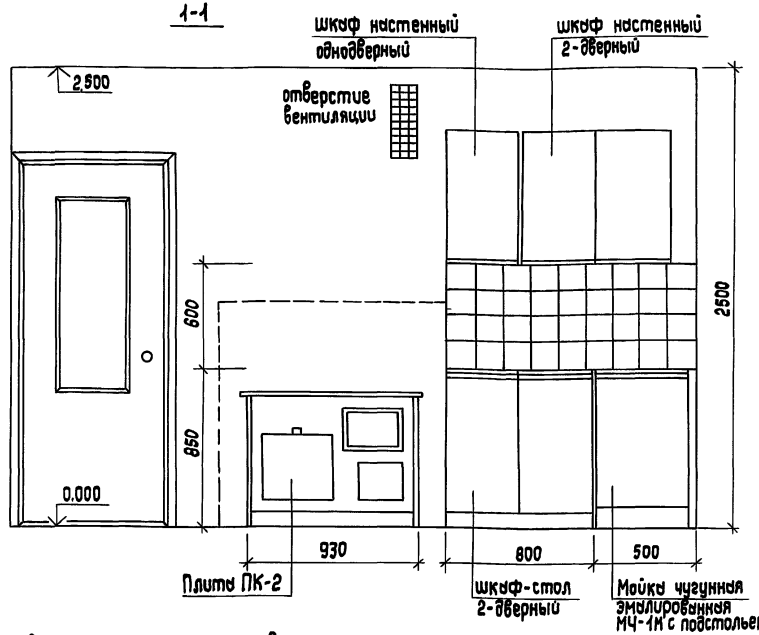

1. Для защиты пола и стен от возгорания следует предусмотреть: изоляцию пола под кухонной плитой асбестовым картоном толщиной 10 мм с последующей обивкой кровельной сталью; под топочной дверкой металлический лист 0,7×0,5 м длинной стороной вдоль печи; изоляцию стены металлическим листом по асбестовому картону толщиной 8 мм на 150 мм больше длины плиты и на 500 мм выше чугунного настила кухонной плиты.
2. План разработан на основе типовых материалов для проектирования 10-0-3.87, альбом 1.4.1.

144-12-243.92 АС

Привязан			
Инв.№			
Нормок.	Кувакин		
ГИП	Кувакин		
Гл.спец.к.	Майсюк		
Зав.арх.	Венедиктова		
Архитект.	Набокова		
Проверил	Кувакин		

Одноэтажный двухквартирный жилой дом с 3-комнатными квартирами

Стадия	Лист	Листов
Р	55	

План кухни с расстановкой оборудования. Развертка стены.

ЦНИИЭП граждансельстрой

25383-01 67

формат А3

Альбом 1

Инв.№подл. | Подпись и дата | Взам.инв.№

Альбом 1

Ведомость рабочих чертежей основного комплекта

Лист	Наименование	Примечание
1	Общие данные (начало)	
2	Общие данные (окончание)	
3	Планы подвалов. Схемы систем ВЕ1 ÷ ВЕ3	
4	План этажа.	
5	Схемы систем отопления.	
6	Планы подвалов (вариант с насосной циркуляцией). Схемы систем ВЕ1 ÷ ВЕ3)	
7	План этажа. (вариант с насосной циркуляцией) Схемы систем отопления.	
8	Схемы систем отопления (вариант)	

Основные показатели по чертежам отопления и вентиляции

Наименование здания (сооружения, помещения)	Объем м³	Периоды года при $t_н$°С	Расход тепла Вт/ккал/час: на отопление	на вентиляцию	на горячее водоснабжение	общий	Расход холода Вт / ккал/ч	Установленная мощн. эл. двигат. кВт
Одноэтажный двухквартирный жилой дом с 3-комнатными квартирами	–	–20	17694 / 15254	—	18840 / 16200	36534 / 31454	—	—
		–25	18750 / 16164	—	18840 / 16200	37590 / 32364	—	—
		–30	20268 / 17472	—	18840 / 16200	39108 / 33670	—	—
		–35	21810 / 19802	—	18840 / 16200	40650 / 36000	—	—
		–35*	20928 / 18042	—	18840 / 16200	39770 / 34240	—	—
		–40	23176 / 19980	—	18840 / 16200	42020 / 36180	—	—

Типовой проект соответствует действующим нормам и правилам (в том числе по взрыво-пожарной безопасности).

Гл. инженер проекта /Крейнис/

Ведомость ссылочных и прилагаемых документов

Обозначение	Наименование	Примечание
	Ссылочные документы	
4.904-69	Детали крепления санитарно-техни-	
	ческих приборов и трубопроводов	
5.903-2 в.0,1	Воздухосборники для систем	
	отопления и теплоснабжения	
	вентиляционных установок	
7.903.9-2 в.1	Тепловая изоляция трубопроводов	
	с положительными температурами	
	Прилагаемые документы	
ОВ.СО.	Спецификация оборудования	Альбом 2
ОВ.ВМ.	Ведомость потребности в	Альбом 3
	материалах	

Привязан

Инв.№

144-12-243.92 ОВ

Н.контр.	Крейнис	
Нач.отд.	Смирнов	
Гл.спец.	Крейнис	
Вед.инж.	Ухина	
Исполн.	Филатова	
Провер.	Крейнис	

Одноэтажный двухквартирный жилой дом с 3-комнатными квартирами

Стадия	Лист	Листов
Р	1	8

Общие данные /начало/

ЦНИИЭП Гражданселькстрой

25383-01 68

Инв.№ подл. | Подпись и дата | Взам. инв.№

Альбом 1

ОБЩИЕ УКАЗАНИЯ

Проект отопления и вентиляции дома разработан для строительства в климатических районах с расчетными зимними температурами наружного воздуха -20,-25,-30,-35,-35*,-40°С.

Отопление и теплоснабжение дома местное от котла КЧМ 2М „Жарок 2" на твердом или газообразном топливе.

Схема отопления разработана в двух вариантах:

I - поквартирная система отопления с верхней разводкой под потолком - подающей и над полом - обратной.

II - однотрубная горизонтальная с насосной циркуляцией с помощью насоса типа ЦВЦ 0,4-0,5.

В качестве нагревательных приборов приняты радиаторы „МС-140" и, как вариант, стальные радиаторы „РСГ 2".

Все трубопроводы и нагревательные приборы окрашиваются масляной краской за 2 раза. Все трубопроводы, проходящие в конструкции пола и главный стояк при поквартирном отоплении изолируются теплоизоляционным шнуром δ=30мм с покровным слоем из стеклорубероида. Воздух из системы удаляется через воздухосборник-расширитель.

Вентиляция дома разработана вытяжная с естественным побуждением через вытяжные каналы кухни, санузлов и подвала.

Монтаж систем отопления и вентиляции производить в соответствии СНиП 3.05.01-85.

Удельный расход тепла на отопление 127,9 вт/см², 110 ккал/ч·м²

Удельный расход металла на отопление 2,65 кг/м²

ПЛАН-СХЕМА

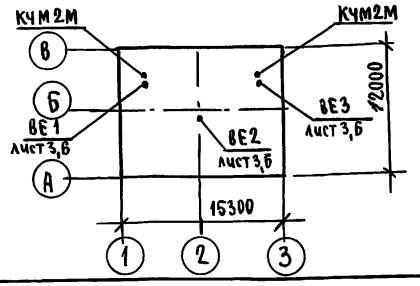

ТЕПЛОПОТЕРИ ПОМЕЩЕНИЙ

Расчетная температура $t_н$°С,	Этаж	Тип помещений ккал/час								Итого Вт ккал/ч
		1	2	3	4	5	6	7	8	
-20	1	744	734	1004	561	301	329	1278	2679	8847 / 7627
-25	1	775	795	1079	604	335	347	1345	2806	9375 / 8082
-30	1	843	863	1158	664	387	368	1465	2993	10134 / 8736
-35	1	871	951	1253	715	448	421	1597	3148	10905 / 9401
-35*	1	861	891	1193	715	448	421	1537	2958	10464 / 9021
-40	1	938	988	1306	784	508	464	1676	3330	11588 / 9990

ТЕРМИЧЕСКОЕ СОПРОТИВЛЕНИЕ НАРУЖНЫХ ОГРАЖДЕНИЙ R (м²·°С) вт

Наименование ограждений	R, при расчетной тем-ре °С					
	-20	-25	-30	-35	-35*	-40
Наружная стена	0,86	0,99	1,01	1,2	1,2	1,21
Окно	0,34	0,34	0,38	0,38	0,52	0,52
Перекрытие чердачное	1,55	1,83	1,97	2,1	2,1	2,24

Взам. инв. № | Подпись и дата | Инв. № подл.

Привязан

Инв. №

Н.контр.	Крейнис	
Нач.отд.	Смирнов	
Гл.спец.	Крейнис	
Вед.инж.	Ухина	
Исполн.	Фиатова	
Провер.	Крейнис	

144-12-243.92 ОВ

Одноэтажный двухквартирный жилой дом с 3-комнатными квартирами

Стадия	Лист	Листов
Р	2	

Общие данные (окончание)

ЦНИИЭП граждансельстрой

Альбом 1

ПЛАН ПОДВАЛА

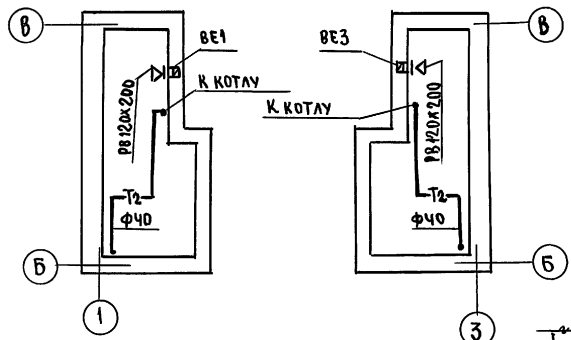

ВЕ1

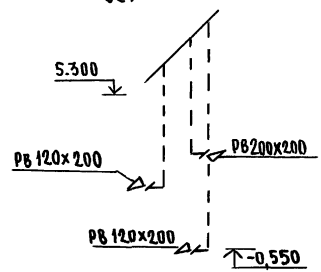

ВЕ3

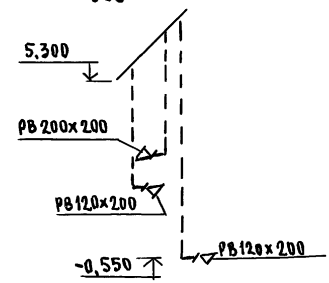

ПЛАН ПОДВАЛА (ВАРИАНТ)

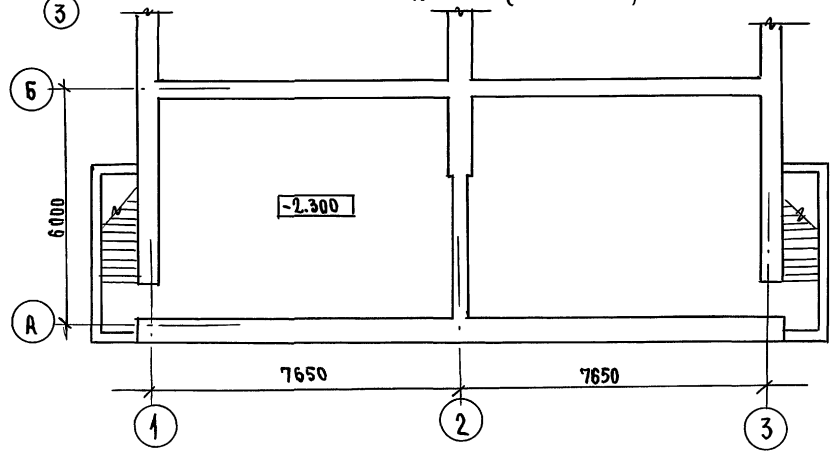

ВЕ2

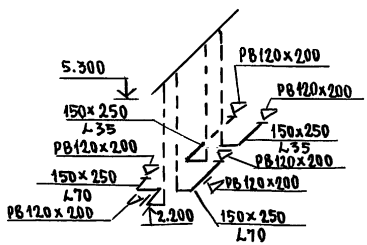

Гл.спец.	Ас	Майорок			
"	ВК	Корховецкий			
"	ЭО	Бородкин			

Инв.№ подл. | Подпись и дата | Взам.инв.№

144-12-243.92 ОВ

Привязан		Н.контр.	Крейнис	Одноэтажный двухквартирный жилой дом с 3-комнатными квартирами	Стадия: Р; Лист: 3; Листов:
		Нач.отд.	Смирнов		
		Гл.спец.	Крейнис		
		Вед.ин.	Ухина	Планы подвалов. Схемы систем ВЕ1÷ВЕ3.	ЦНИИЭП гражданселькстрой
Инв.№		Исполн.	Филатова		
		Провер.	Крейнис		

25383-01 70

Альбом 1

Тип прибор	-20	-25	-30	-35	-40
МС-140	5	5	6	6	6
рег2-	1-5	1-5	1-8	1-8	1-8

5	6	6	6	7
1-5	1-8	1-8	1-8	1-8

6	7	7	8	9
1-7	1-8	1-8	1-9	1-9

5	6	6	6	7
1-5	1-8	1-8	1-8	1-8

5	5	6	6	6
1-5	1-5	1-8	1-8	1-8

ПЛАН ЭТАЖА

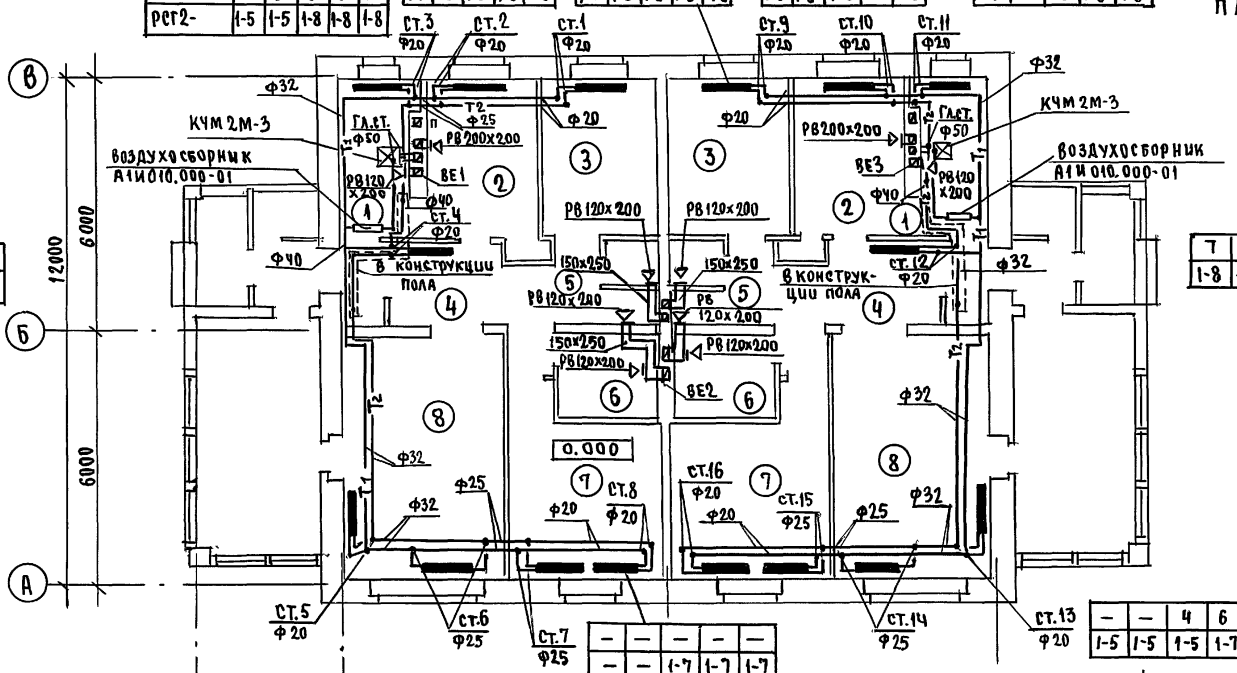

7	8	9	10	10
1-8	1-9	1-9	2-7	2-7

7	8	9	10	10
1-8	1-9	1-9	2-7	2-7

—	—	4	6	7
1-5	1-5	1-5	1-7	2-4

19	20	18	18	18
2-7	2-8	2-9	2-9	2-9

—	—	4	6	7
1-5	1-5	1-5	1-7	2-4

19	20	18	18	18
2-7	2-8	2-9	2-9	2-9

—	—	—	—	—
—	—	1-7	1-7	1-7

9	10	12	13	13
1-9	2-6	1-7	1-9	1-9

9	10	12	13	13
1-9	2-6	1-7	1-9	1-9

Гл.спец. ЭО Бородкин
Гл.спец. ВК Верховский
Гл.спец. ОС Маусюк

Инв.№ подл. | Подпись и дата | Взам.инв.№

ЭКСПЛИКАЦИЯ ПОМЕЩЕНИЙ

1. Топочная
2. Кухня
3,7,8 - Жилые комнаты
4. Прихожая
5. Сан.узел.
6. Ванная

144-12-243.92 ОВ

привязан

Инв.№

Н.контр.	Крейнис	
Нач.отд.	Смирнов	
Гл.спец.	Крейнис	
Вед.ин.	Ухина	
Исполн.	Филатова	
Провер.	Крейнис	

Одноэтажный двухквартирный жилой дом с 3-комнатными квартирами

Стадия	Лист	Листов
Р	4	

План этажа

ЦНИИЭП Гражданселькстрой

25383-01 71

Альбом 1

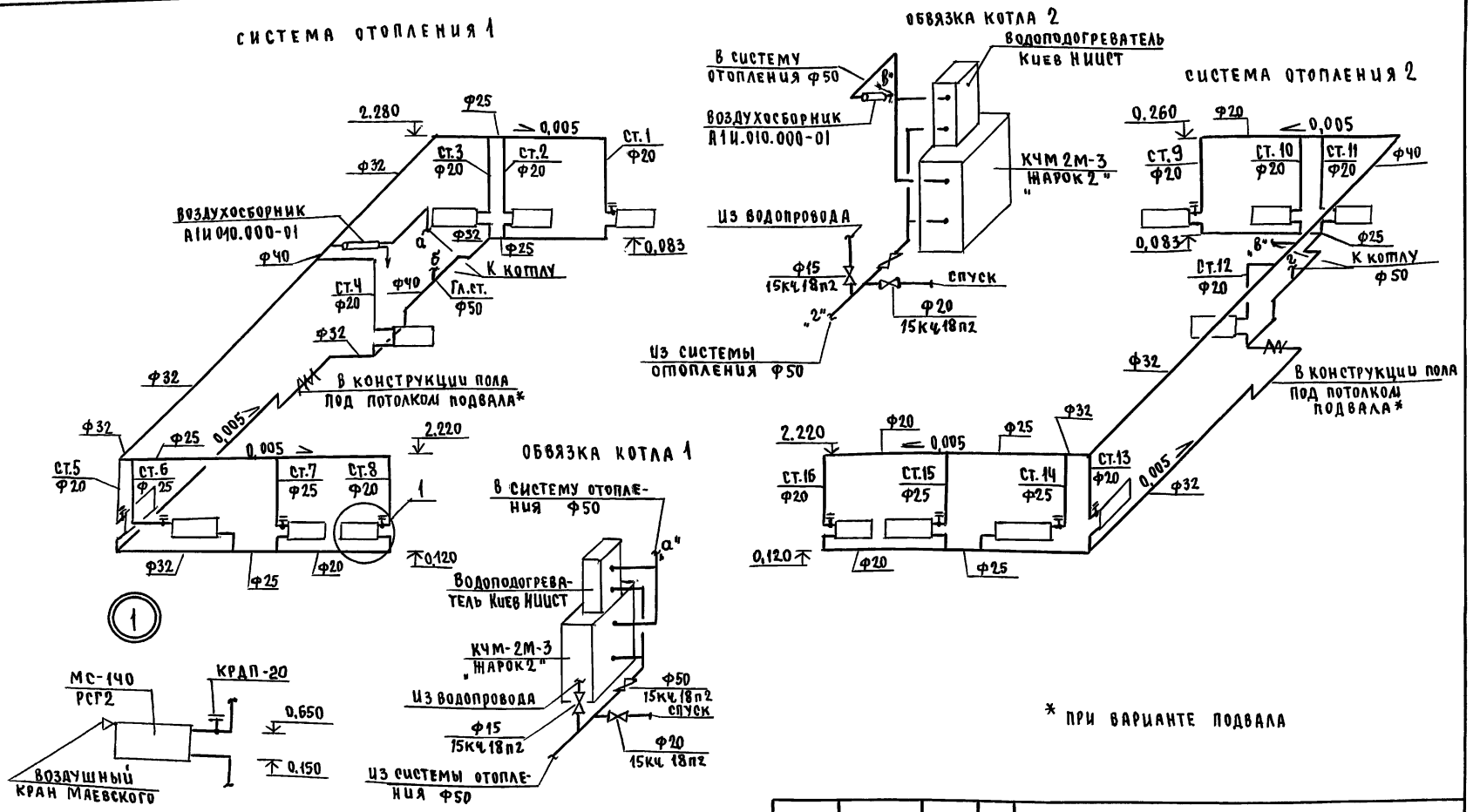

Инв.№ подл. | Подпись и дата | Взам.инв.№

				144-12-243.92	ОВ
Привязан			Н.Контр.	Крейнис	
			Нач.отд.	Смирнов	
			Гл.спец.	Крейнис	
			Вед.инж.	Ухина	
			Исполн.	Филатова	
Инв.№			Провер.	Крейнис	

Одноэтажный двухквартирный жилой дом с 3-комнатными квартирами	Стадия	Лист	Листов
	Р	5	
Схемы систем отопления	ЦНИИЭП гражданселькстрой		

25383-01 72

Альбом 1

ПЛАН ПОДВАЛА

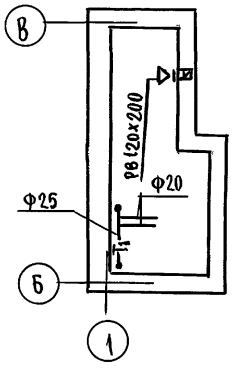

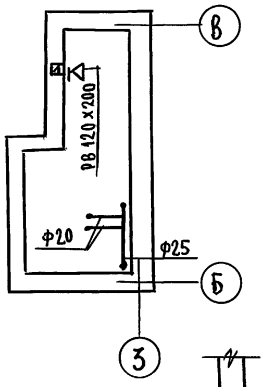

ВЕ3

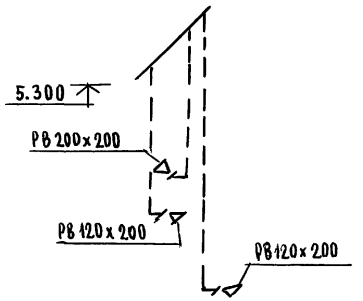

ВЕ1

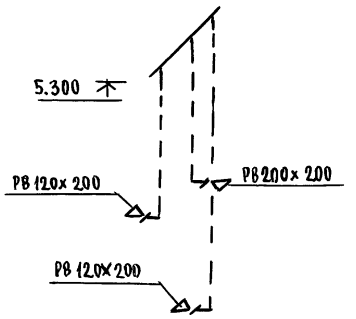

ПЛАН ПОДВАЛА (ВАРИАНТ)

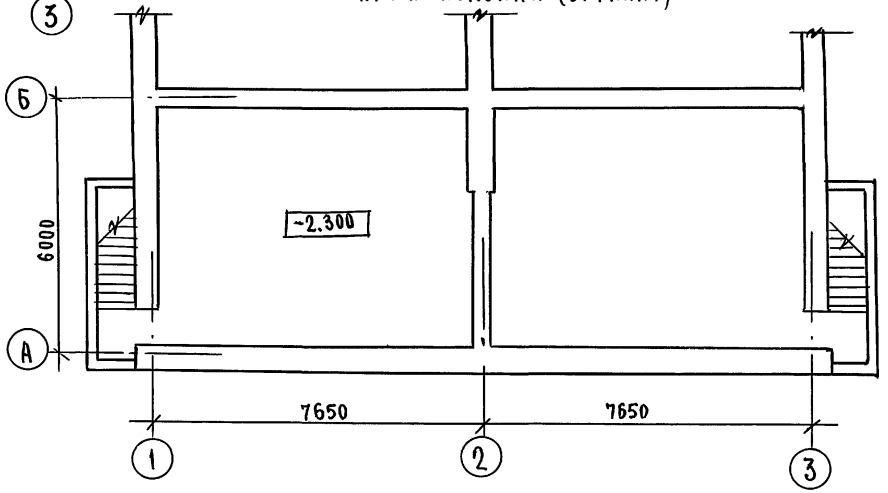

ВЕ2

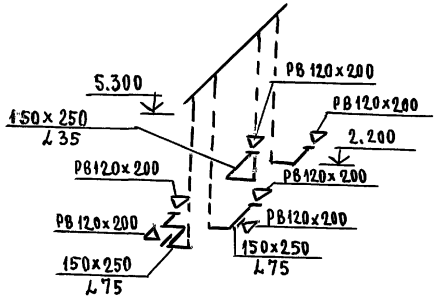

Гл.спец.	Ас	Майсюк			
н.	ВК	Ворховский			
н.	ЭО	Бородкин			

Инв.№ подл. | Подпись и дата | Взам.инв.№

				144-12-243.92		ОВ
Привязан			Н.Контр.	Крейнис	Одноэтажный двухквартирный жилой дом с 3-комнатными квартирами	Стадия: Р; Лист: 6; Листов:
			Нач.отд.	Смирнов		
			Гл.спец.	Крейнис		
			Вед.инж.	Ухина	Планы подвалов. (Вариант с насосной циркуляцией) Схемы систем ВЕ1÷ВЕ3	ЦНИИЭП гражданселькстрой
Инв.№			Исполн.	Филатова		
			Провер.	Крейнис		

Альбом 1

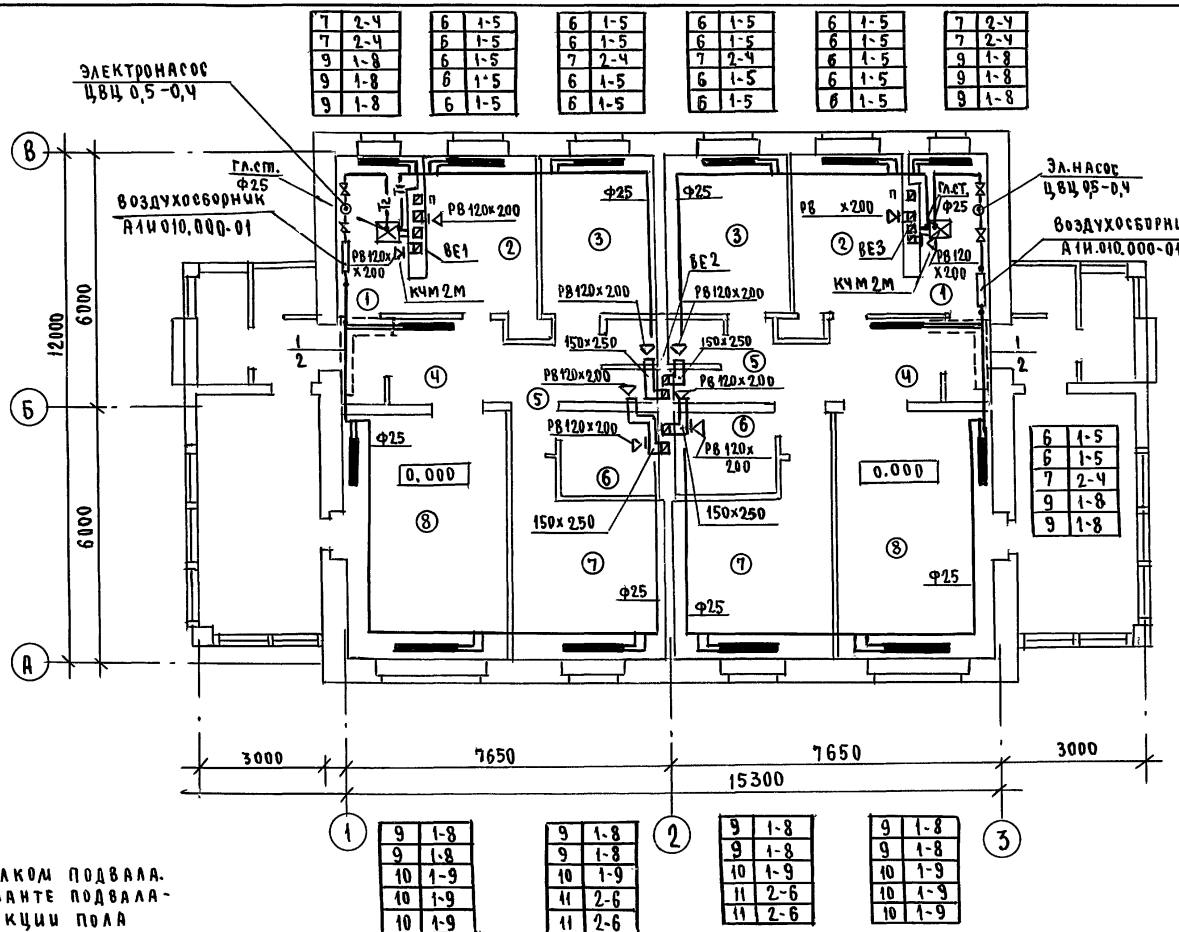

t,°C	мечи	рст.
-20	6	1-5
-25	6	1-5
-30	7	2-Ч
-35	9	1-8
-40	9	1-8

Экспликация помещений:
1. Топочная
2. Кухня
3,7,8. Жилые комнаты
4. Прихожая.
5. Сан. узел.
6. Ванная.

1. Под потолком подвала.
2. При варианте подвала - в конструкции пола

Гл.спец. АС	Маёсчик
" ВК	Вархойский
" ЭО	Бородкин

Инв.№ подл. | Подпись и дата | Взам.инв.№

144-12-243.92 ОВ

Привязан

Инв.№

Н.контр.	Крейнис	
Нач.отд.	Смирнов	
Гл.спец.	Крейнис	
Вед.инж.	Ухина	
Исполн.	Филатова	
Провер.	Крейнис	

Одноэтажный двухквартирный жилой дом с 3-комнатными квартирами

План этажа. (вариант с насосной циркуляцией)

Стадия	Лист	Листов
Р	7	

ЦНИИЭП гражданселькстрой

25383-01 74

Альбом 4

СИСТЕМА ОТОПЛЕНИЯ 1

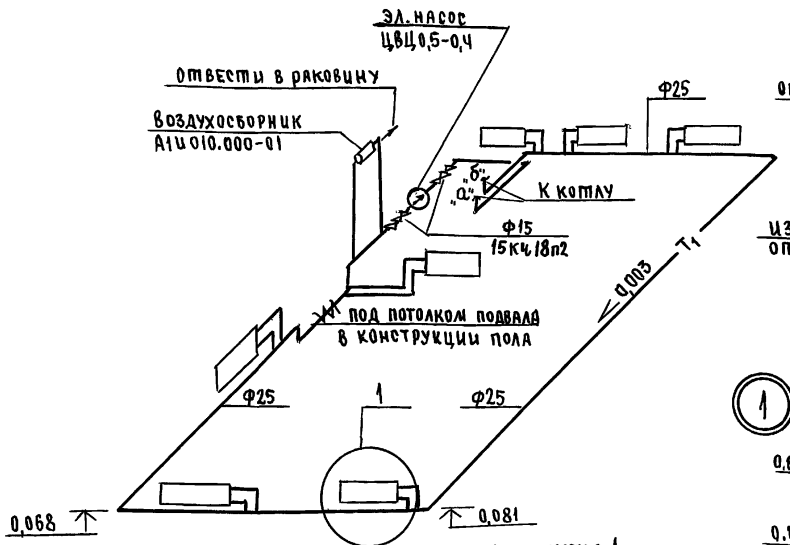

СИСТЕМА ОТОПЛЕНИЯ 2

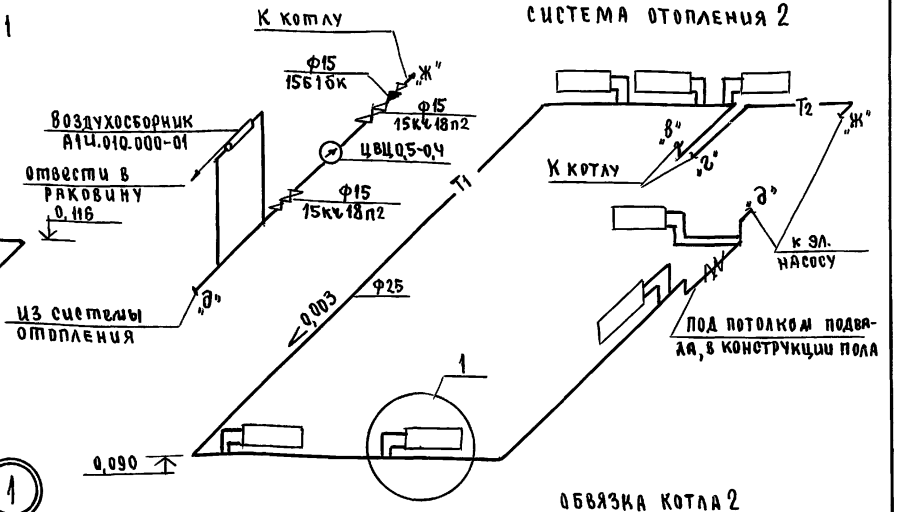

ОБВЯЗКА КОТЛА 1

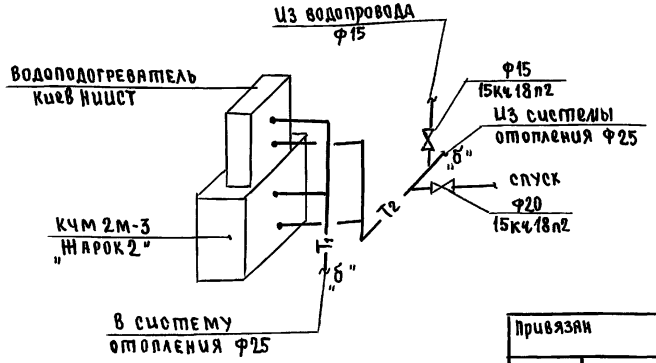

* При варианте подвала

ОБВЯЗКА КОТЛА 2

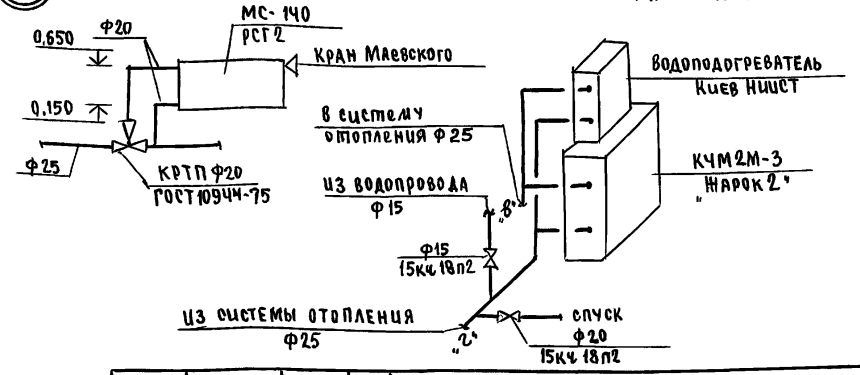

				144-12-243.92			ОВ
Привязан			Н.контр.	Крейнис	Одноэтажный двухквартирный жилой дом с 3-комнатными квартирами	стадия	лист	листов
			Нач.отд.	Смирнов		Р	8	
			Гл.спец.	Крейнис				
			вед.инж.	Ухина	Схемы систем отопления (вариант)	ЦНИИЭП гражданселькострой		
Инв.№			Исполнит.	Филатова				
			Провер.	Крейнис				

Инв.№ подл. | Подпись и дата | Взам.инв.№

25383-01 75

Альбом 1

Ведомость рабочих чертежей основного комплекта

Лист	Наименование	Примечание
1	Общие данные	
2	План 1 этажа	
3	Схемы систем В1, Т3, К1.	
4	План 1 этажа. План подвала (вариант).	
5	Схема системы К1 (вариант).	

Ведомость ссылочных и прилагаемых документов

Обозначение	Наименование	Примечание
	Ссылочные документы	
4.904-69, 4.900-9	Детали крепления санитарно-техни-	
	ческих приборов и трубопроводов.	
7.903.9-2	Тепловая изоляция трубопроводов	
	Прилагаемые документы	
ВК.СО	Спецификация оборудования	Альбом 2
ВК.ВМ	Ведомость потребности в материалах	Альбом 3

Общие указания

Водоснабжение

Водоснабжение дома предусматривается от наружных сетей водопровода из полиэтиленовых напорных труб ПВД(с) ф32×3,5.

Ввод водопровода запроектирован на 0,5 м ниже глубины промерзания грунта.

Горячее водоснабжение - от водонагревателя на котле отопления.

Внутренние сети холодного и горячего водоснабжения монтируются из стальных водогазопроводных оцинкованных труб.

Типовой проект соответствует действующим нормам и правилам.

Гл. инженер проекта /Верховский К.И./

Гл. инженер проекта привязки

Магистральные трубопроводы изолируются от теплопотерь и конденсации изоляцией /серия 7.903.9-2/. Основной изоляционный слой - теплоизоляционный шнур δ=30мм по ТУ 36-1695-79.

Покровный слой - стеклорубероид ГОСТ 15879-70.

Расчетные расходы и потребные напоры определены согласно СНиП 2.04.01-85 и сведены в таблицу.

Расчетный расход воды на наружное пожаротушение составляет 5 л/с.

Канализация.

Отвод бытовых сточных вод от санитарных приборов осуществляется в дворовую сеть канализации.

Вся сеть монтируется из пластмассовых канализационных труб ПВХ.

Основные показатели по чертежам водопровода и канализации

Наименование системы	Потребный напор на вводе м. вод. ст.	Расчетный расход м³/сут	м³/ч	л/с	при пожаре л/с	Установ. мощность эл. двигат. кВт	Примечание
В1	10	2,00	0,84	0,51	—	—	
К1	—	2,00	0,84	2,11	—	—	

1. Монтаж внутренних санитарно-технических систем следует производить в соответствии с СН 478-80 и СНиП 3.05.01-85.

2. При прокладке труб через стены и фундаменты зазор вокруг трубы 0,2м заполняется эластичным несгораемым материалом.

Инв. № подл. | Подпись и дата | Взам. инв. №

Привязан			
Инв. №		144-12-243.92	ВК
Н. контр.	Верховский		
Нач. отд.	Смирнов	Одноэтажный двухквартирный жилой дом с 3-комнатными квартирами	Стадия: Р; Лист: 1; Листов: 5
Гл. спец.	Верховский		
Вед. инж.	Филатова		
Инженер	Кукина	Общие данные	ЦНИИЭП гражданэльстрой
Техник	Матюхина		
Провер.	Верховский		

25383-01 76 Копировал Формат А3

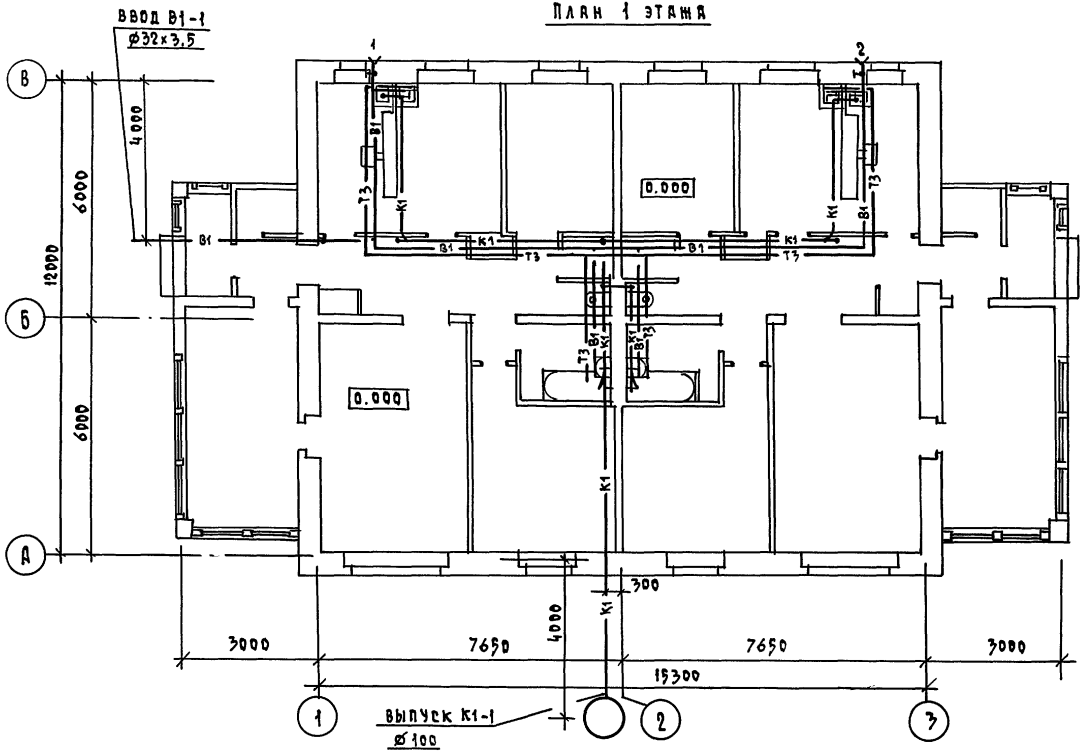

				144-12-243.92			ВК
ПРИВЯЗАН	Н.КОНТР.	ВЕРХОВСКИЙ		ОДНОЭТАЖНЫЙ ДВУХКВАРТИРНЫЙ ЖИЛОЙ ДОМ С 3-КОМНАТНЫМИ КВАРТИРАМИ	СТАДИЯ	ЛИСТ	ЛИСТОВ
	НАЧ.ОТД.	СМИРНОВ			Р	2	
	ГЛ.СПЕЦ.	ВЕРХОВСКИЙ					
	ВЕД.ИНЖ.	ФИЛАТОВА		ПЛАН 1 ЭТАЖА	ЦНИИЭП ГРАЖДАНСЕЛЬСТРОЙ		
	ИНЖЕНЕР	КУКИНА					
ИНВ.N	ПРОВЕР.	ФИЛАТОВА					

25383-01 77 КОПИРОВАЛ Kogl- ФОРМАТ А3

АЛЬБОМ 1

ГЛ. СПЕЦ. АС МАЙСЮК
ГЛ. СПЕЦ. ОВ КРЕЙНИС
ГЛ. СПЕЦ. ЭО БОРОДКИН

ИНВ.N ПОДЛ. | ПОДПИСЬ И ДАТА | ВЗАМ. ИНВ.N

Альбом 1

К1

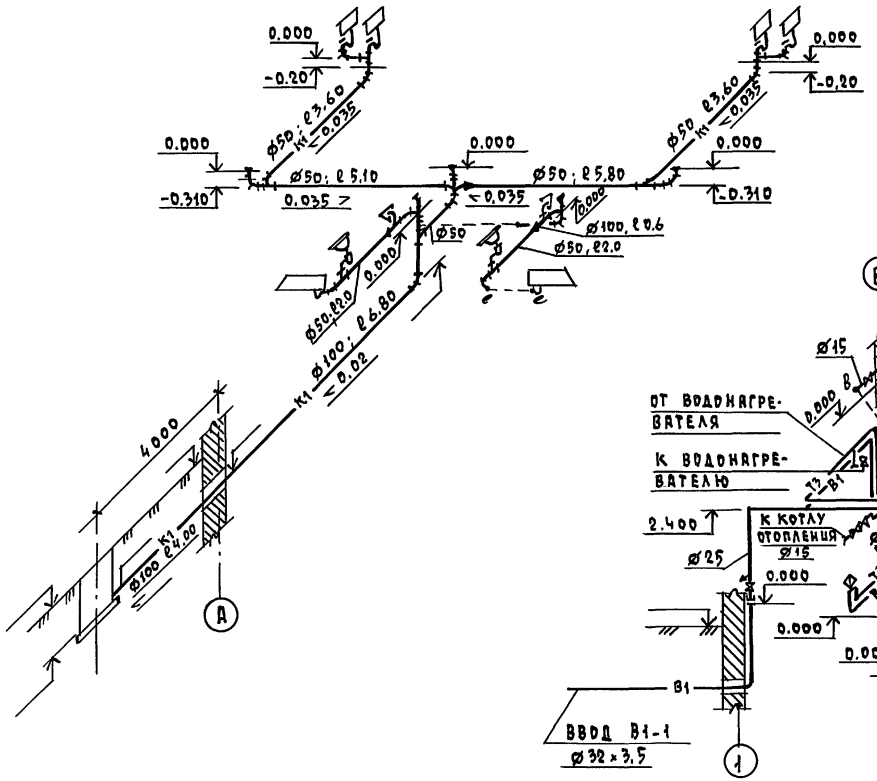

В1, Т3

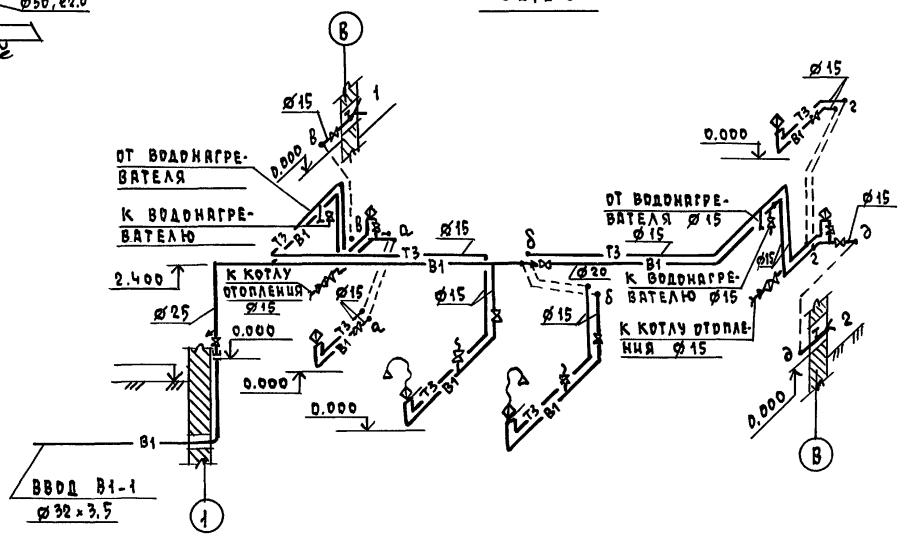

				144-12-243.92 ВК			
Привязан			Н.контр.	Верховский	Одноэтажный двухквартирный жилой дом с 3-комнатными квартирами	Стадия	Лист	Листов
			Нач.отд.	Смирнов		Р	3	
			Гл.спец.	Верховский				
			Вед.инж.	Филатова	Схемы систем В1, Т3, К1	ЦНИИЭП гражданэльстрой		
Инв.№			Инженер	Кукина				
			Провер.	Филатова				

Инв.№ подл. | Подпись и дата | Взам. инв.№

25383-01 78 Копировал Формат А3

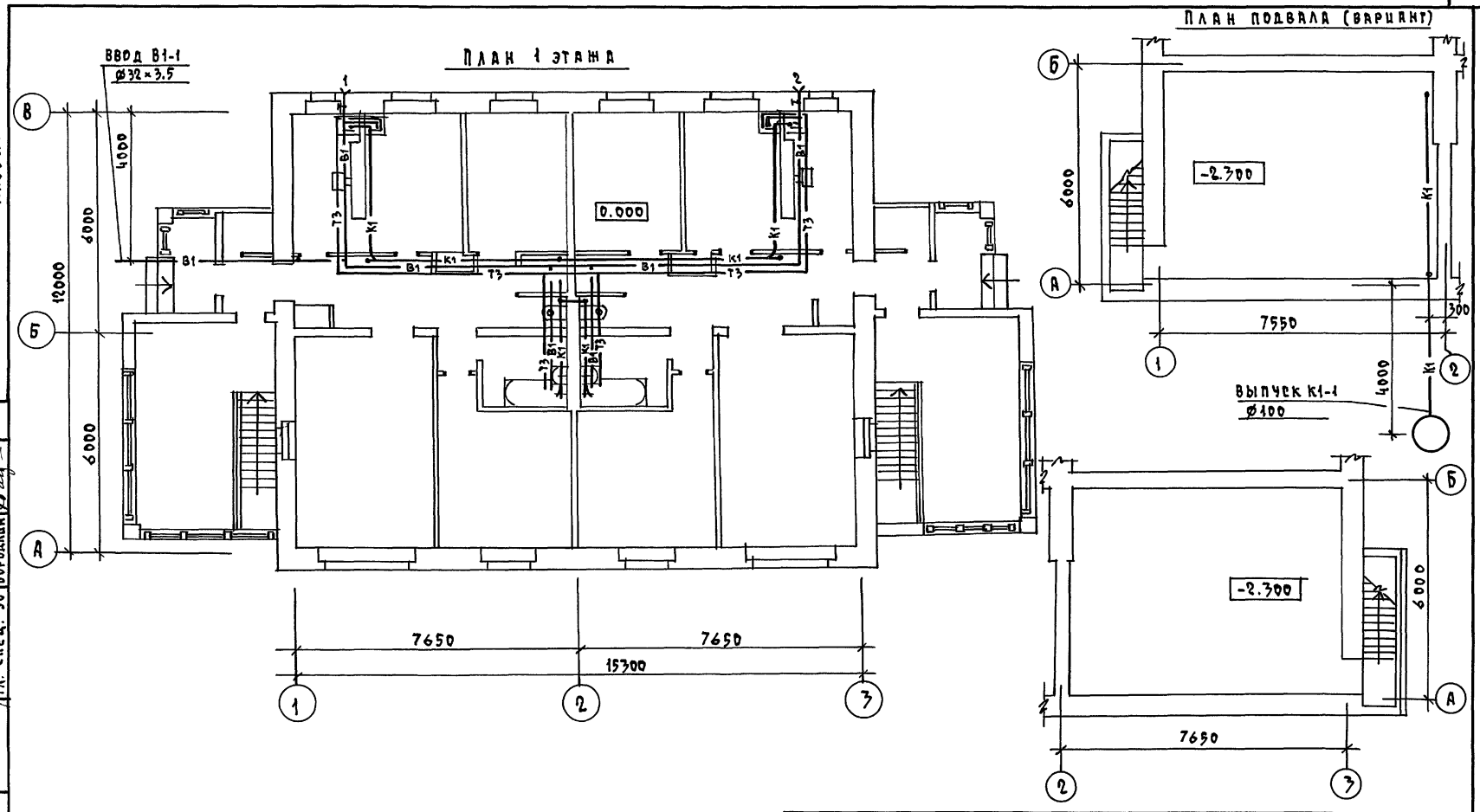

Альбом 1

ГЛ. СПЕЦ. АС	МАЙСЮК		
ГЛ. СПЕЦ. ОВ	КРЕЙНИС		
ГЛ. СПЕЦ. ЭО	БОРОДКИН		

ИНВ. N ПОДЛ. | ПОДПИСЬ И ДАТА | ВЗАМ. ИНВ. N

144-12-243.92 ВК

ПРИВЯЗАН	Н. КОНТР.	ВЕРХОВСКИЙ	
	НАЧ. ОТД.	СМИРНОВ	
	ГЛ. СПЕЦ.	ВЕРХОВСКИЙ	
	ВЕД. ИНЖ	ФИЛАТОВА	
	ИНЖЕН.	КУКИНА	Э. Куки
ИНВ. N	ПРОВЕР.	ФИЛАТОВА	

Одноэтажный двухквартирный жилой дом с 3-комнатными квартирами

СТАДИЯ	ЛИСТ	ЛИСТОВ
Р	4	

План 1 этажа. План подвала (вариант).

ЦНИИЭП ГРАЖДАНСЕЛЬСТРОЙ

25383-01 79 КОПИРОВАЛ Коф- ФОРМАТ А3

Альбом 1

К1

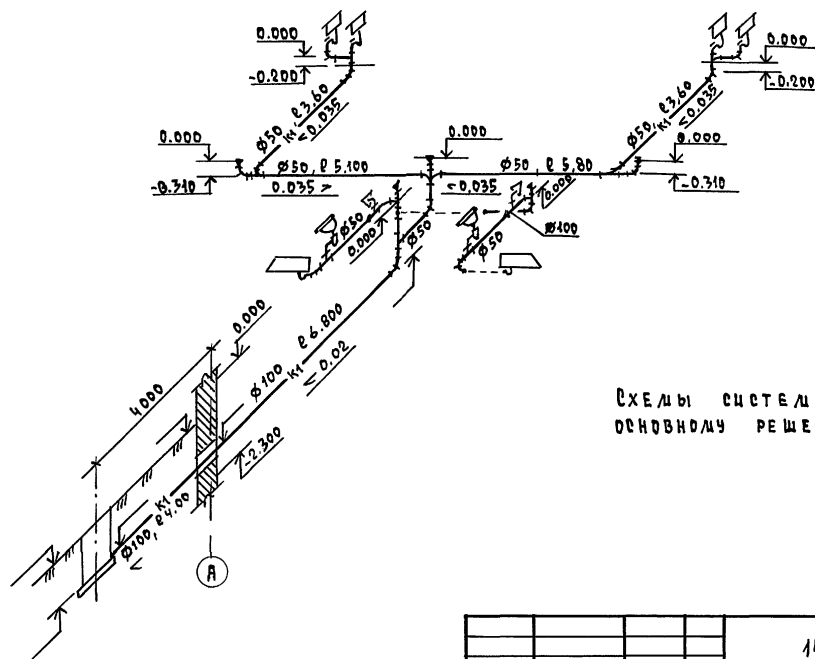

Схемы систем В1,Т3 аналогичны основному решению см. лист ВК-3

				144-12-243.92		ВК	
Привязан		Н.контр.	Верховецкий	Одноэтажный двухквартирный жилой дом с 3-комнатными квартирами	Стадия	Лист	Листов
		Нач. отд	Смирнов		Р	5	
		Гл. спец.	Верховецкий				
		Вед. инж	Филатова	Схема системы К1 (вариант)	ЦНИИЭП гражданельстрой		
		Инжен.	Кукина				
Инв.№		Провер.	Филатова				

25383-01 80 Копировал Формат А3

Инв.№ подл. | Подпись и дата | Взам.инв.№

Альбом 1

Ведомость рабочих чертежей основного комплекта марки ЭО

Лист	Наименование	Примечание
1	Общие данные	
2	План расположения осветительной сети	

Основные показатели проекта

Наименование	Ед. изм	Данные проекта
Напряжение электросети	В	220
Расчетная мощность	кВт	9,74
Максимальная потеря напряжения	%	1,8

Ведомость ссылочных и прилагаемых документов

Обозначение	Наименование	Примечание
	Прилагаемые документы	
ЭО, СО	Спецификация оборудования	Альбом 2
	Ссылочные документы	
2.190.1/72 вып. V	Узлы и детали инженерного оборудования жилых и общественных зданий для сельского строительства	

Типовой проект соответствует действующим нормам и правилам

Главный инженер проекта /Бородкин Г.В./

Главный инженер проекта привязки

Общие указания

Проект разработан на напряжение 220 В в сети 380/220 с глухозаземленной нейтралью трансформатора. По степени надежности электроснабжения токоприемники жилого дома относятся к III категории.

Электромонтажные работы необходимо производить согласно ПУЭ и ВСН 59-88. Расчетная мощность определена для дома с кухонными плитами на твердом топливе и сжиженном газе/вариант/.

Расчетная схема

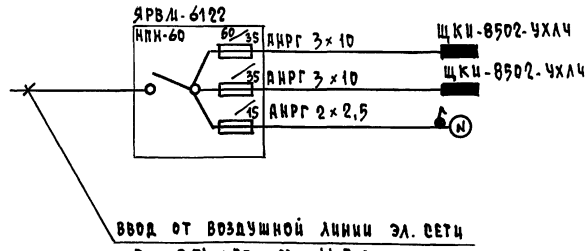

Привязан

Инв. №

144-12-243.92 ЭО

Н. контр.	Бородкин		
Нач. отд.	Смирнов		
Гл. спец.	Бородкин		
Исполн.	Зайцева		

Одноэтажный двухквартирный жилой дом с 3-комнатными квартирами

Стадия	Лист	Листов
Р	1	2

Общие данные

ЦНИИЭП граждансельстрой

Инв. № подл. | Подпись и дата | Взам. инв. №

Альбом 1

Фрагмент плана (вариант)
в осях 2-3 зеркально

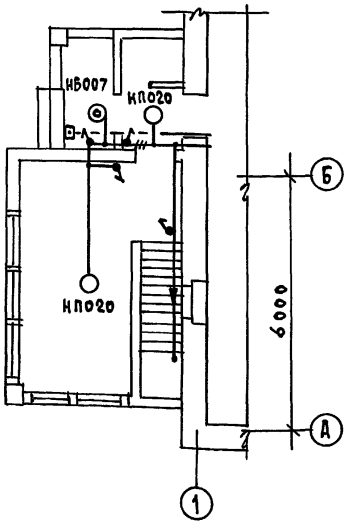

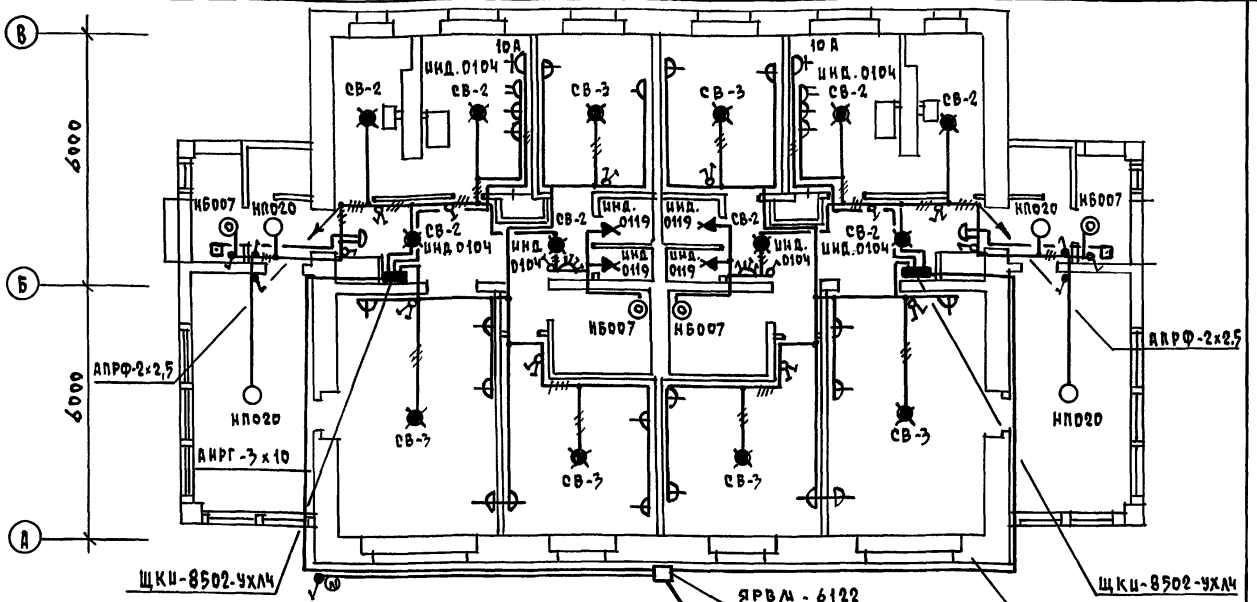

План подвала (вариант)
в осях 2-3 зеркально

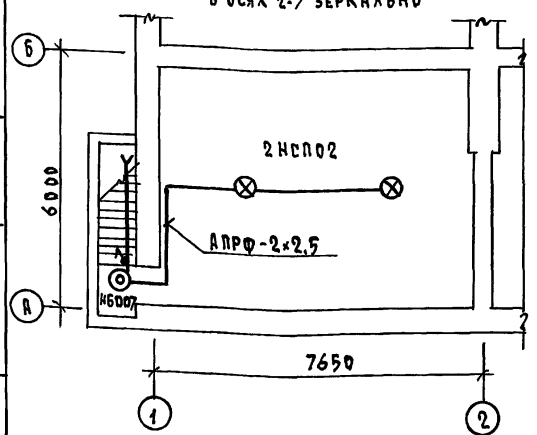

План подвала

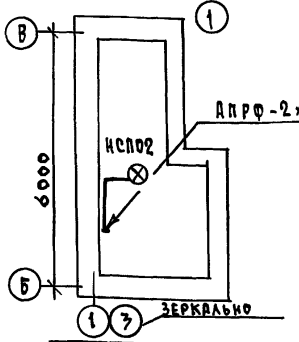

Эл.проводка выполняется проводом АППВ скрыто, проводом АПРФ-В подвале кабелем АНРГ- к светильникам наружной установки.

Ввод от воздушной линии $P_р = 9{,}74$ кВт, $I_р = 44{,}3$ А

					144-12-243.92		ЭО

Альбом 1

Ведомость рабочих чертежей основного комплекта ОС

Лист	Наименование	Примечание
1	Общие данные	
2	Схема расположения устройств связи.	
3	План расположения сетей связи. План кровли.	

Ведомость ссылочных и прилагаемых документов

Обозначение	Наименование	Примечание
	Ссылочные документы	
2.190.1/72 вып.Ё	Узлы и детали инженерного оборудования жилых и общественных зданий для сельского строительства	
	Прилагаемые документы	
ОС.ВМ	Ведомость потребности в материалах	Альбом 3
ОС.СО	Спецификация оборудования	Альбом 2

Основные показатели

Наименование	Ед. изм.	Кол-во
Телефонизация		
Емкость телефонного ввода, в том числе		
используемых в данном здании	пар.	1
Радиофикация		
Количество абонентских точек	шт.	6
Телевидение		
Количество телевизионных антенн	шт.	1

Типовой проект соответствует действующим нормам и правилам

Гл. инженер проекта /Бородкин Г.В./

Гл. инженер проекта привязки

Инв. № подл. | Подпись и дата | Взам. инв. №

Общие указания

Для защиты устройств связи от атмосферных разрядов проектом предусматривается установка молниезащиты. Молниеотвод выполняется из арматурной стали ф6мм и покрывается битумом за 2 раза. Вертикальный спуск молниеотвода выполняется по стене на штырях или скобах.

Для заземления используются электроды из угловой стали разм. 50×50×5мм, забиваемые в землю на 0,5м. Расстояние между ними 5,0м. Электроды соединяются стальной полосой разм. 20×5мм. Количество электродов определяется при привязке проекта в зависимости от электрического сопротивления грунта согласно таблице:

Наименование грунта	Торф, чернозем	Глина, суглинок	Песок
Количество электродов	1	2	4

Привязан

Инв. №

144-12-243.92 ОС

Н. контр.	Бородкин	
Нач. отд.	Смирнов	
Гл. спец.	Бородкин	
Рук. гр.	Логинова	
Инжен.	Правоторина	

Одноэтажный двухквартирный жилой дом с 3-комнатными квартирами

Стадия	Лист	Листов
Р	1	3

Общие данные

ЦНИИЭП грандансельстрой

25383-01 83 Копировал Формат А3

Альбом 1

Схема расположения устройств связи

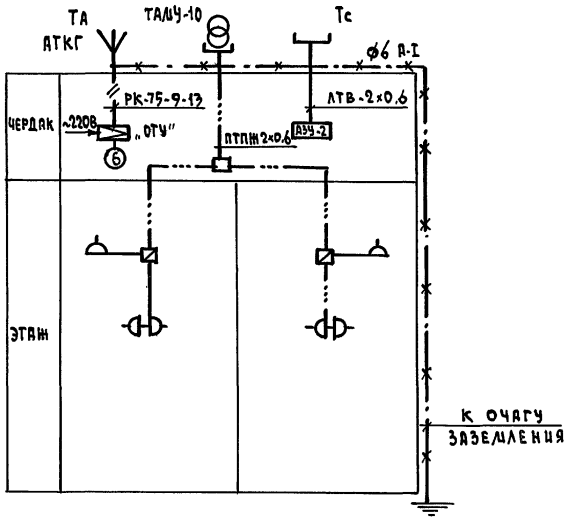

Примечание

Установка радиостойки, телефонной стойки и телеантенны на кровле уточняется по месту строительства в зависимости от внешних условий прохождения радиофидера, сетей телефонной связи и источника телевизионных сигналов.

				144-12-243.92			СС
ПРИВЯЗАН				Одноэтажный двухквартирный жилой дом с 3-комнатными квартирами	СТАДИЯ	ЛИСТ	ЛИСТОВ
	Н.контр.	Бородкин			Р	2	
	Нач.отд.	Смирнов					
	Гл.спец.	Бородкин		Схема расположения устройств связи	ЦНИИЭП		
	Рук.гр.	Логинова					
ИНВ.№	Инжен.	Правоторина			ГРАЖДАНСЕЛЬСТРОЙ		

ИНВ.№ ПОДЛ. | ПОДПИСЬ И ДАТА | ВЗАМ.ИНВ.№

25383-01 84 Копировал Коу- Формат А3

Альбом 1

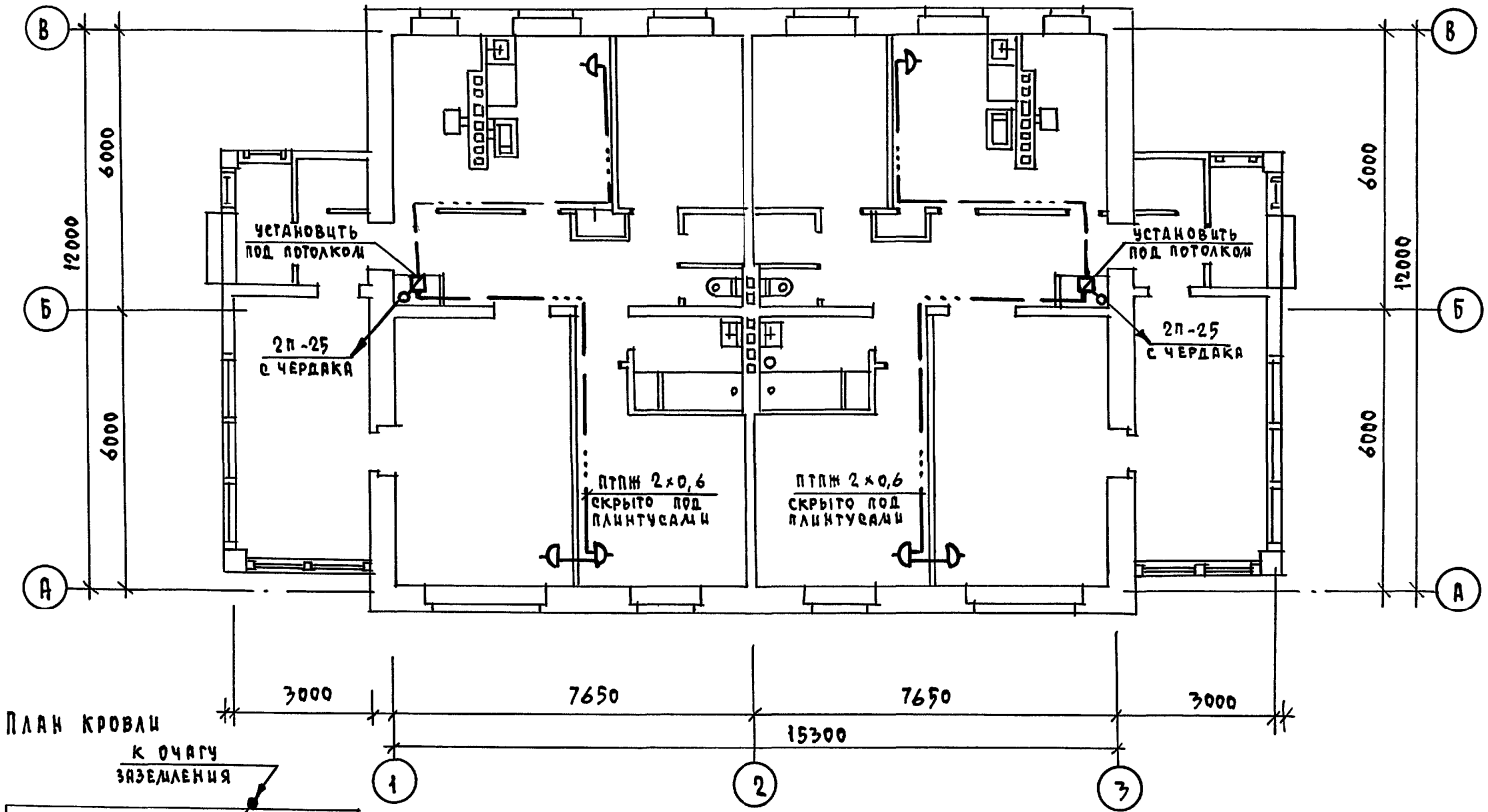

План кровли

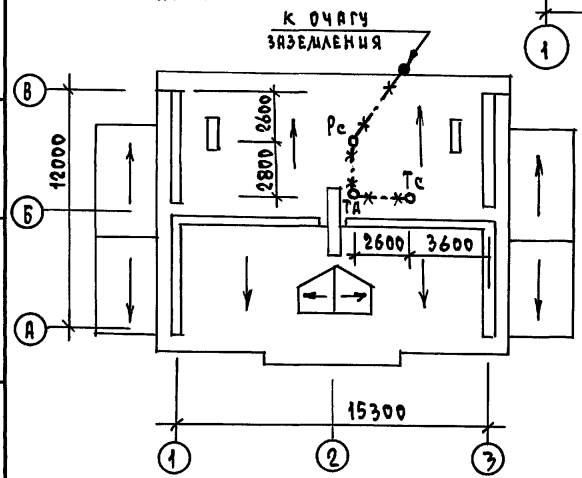

Инв.№ подл.	Подпись и дата	Взам. инв.№	

Привязан			
Инв.№			

Н.контр.	Бородкин	
Нач.отд.	Слиркнов	
Гл.спец.	Бородкин	
Рук.гр.	Логинова	
Инженер	Правоторина	

144-12-243.92 СС

Одноэтажный двухквартирный жилой дом с 3-комнатными квартирами	Стадия	Лист	Листов
	Р	3	
План расположения устройств связи на этаже. План кровли.	ЦНИИЭП гражданстельстрой		

25383-01 85 Копировал Кожа- Формат А3

Альбом 1

Ведомость рабочих чертежей основного комплекта

Лист	Наименование	Примечание
1	Общие данные	
2	План. Схема газооборудования	

Ведомость ссылочных и прилагаемых документов

Обозначение	Наименование	Примечание
	Ссылочные документы	
5.905-10	Установка газовых приборов и	
	аппаратов в жилых и комму-	
	нально-бытовых зданиях	
5.905-8	Узлы и детали крепления	
	газопроводов	
5.905-13	Шкафные индивидуальные	
	баллонные установки	
	Прилагаемые документы	
ГСВ.СО.	Спецификация оборудования	Альбом 2
ГСВ.ВМ.	Ведомость потребности в	Альбом 3
	материалах	

Типовой проект соответствует действующим нормам и правилам (в том числе по взрыво-пожарной безопасности)

Гл.инженер проекта /Ютландов/

Общие указания

Газоснабжение жилого дома запроектировано, как вариант, от индивидуальной 2-баллонной установки сниженного газа.

На кухне устанавливается 4-комфорочная газовая плита с духовым шкафом.

Газопровод прокладывается открыто. При пересечении стен газопровод заключается в футляр. Крепление газопровода осуществляется с помощью кронштейнов и крюков. После опрессовки газопровод окрашивается масляной краской за 2раза.

Расчет газопровода произведен в соответствии со СНиП2.04.08-87г.

Производство и приемку строительно-монтажных работ по газооборудованию выполнить в соответствии следующих норм и правил:

- СНиП 2.04.08-87 Газоснабжение.
- Правил безопасности в газовом хозяйстве" Госгортехнадзора Р.Ф., инд. 1991г.

Проект газоснабжения должен быть согласован с местным Управлением газового хозяйства.

Инв.№ подл. | Подпись и дата | Взам.инв.№

Привязан

Инв.№

144-12-243.92 ГСВ

Н.контр.	Ютландов	
Нач.отд.	Свирнов	
Гл.спец.	Ютландов	
Исполн.	Орлова	
Провер.	Ушакова	

Одноэтажный двухквартирный жилой дом с 3-комнатными квартирами

Стадия	Лист	Листов
Р	1	2

Общие данные

ЦНИИЭП гражданселькстрой

Альбом 1

ПЛАН М1:100

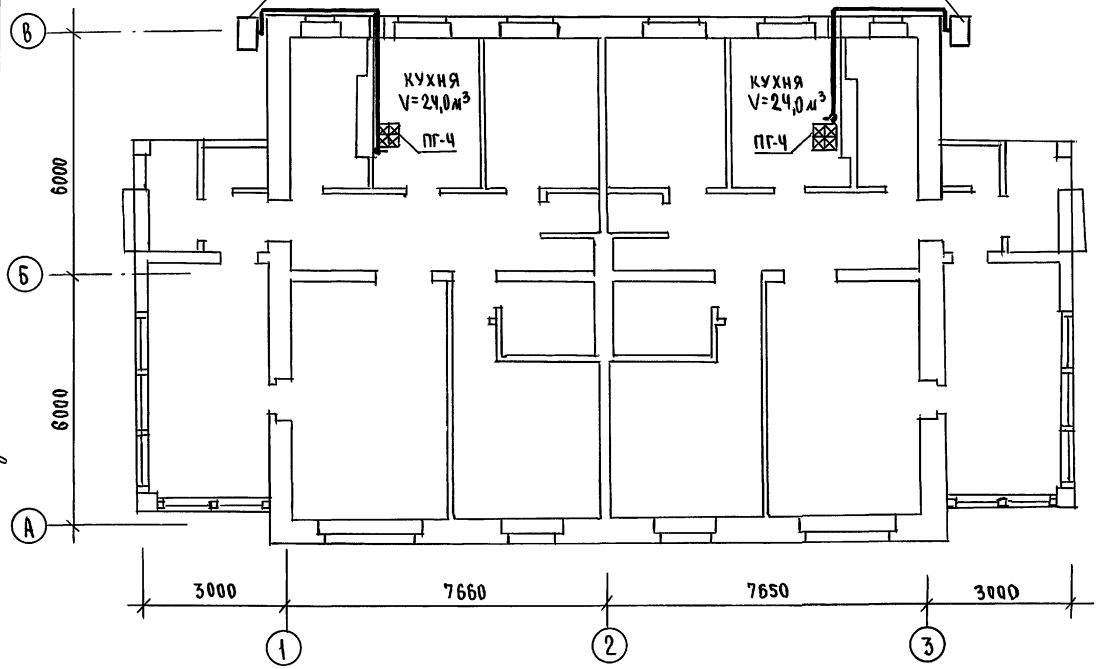

СХЕМА ГАЗООБОРУДОВАНИЯ М1:100

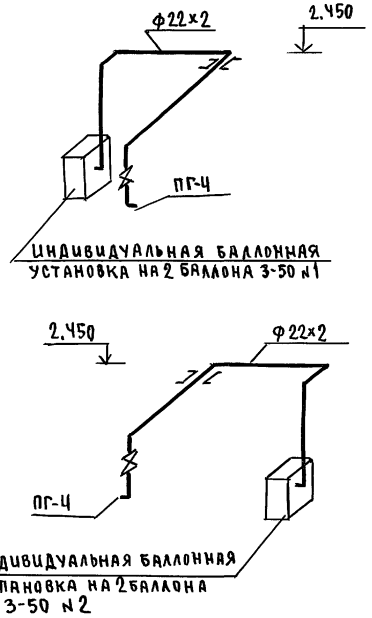

Гл.спец.	Верховский	
ОВ	Кройнис	
ВК	Бородкин	

Инв.№ подл. | Подпись и дата | Взам.инв.№

Привязан			
Инв.№	Н.контр.	Ютландов	
	Нач.отд.	Смирнов	
	Гл.спец.	Ютландов	
	Исполн.	Орлова	
	Провер.	Ушакова	

144-12-243.92 ГОВ

Одноэтажный двухквартирный жилой дом с 3-комнатными квартирами

Стадия	Лист	Листов
Р	2	2

План. Схема газооборудования

ЦНИИЭП гражданселькстрой

25383-01

gost.e-ecolog.ru