ТИПОВОЙ ПРОЕКТ
144-12-225.90

ОДНОЭТАЖНЫЙ ДВУХКВАРТИРНЫЙ ЖИЛОЙ ДОМ С 2-КОМНАТНЫМИ КВАРТИРАМИ
ДЛЯ ГОСУДАРСТВЕННОГО СТРОИТЕЛЬСТВА

АЛЬБОМ I

АС – Архитектурно-строительные решения стр. 4-55
ОВ – Отопление и вентиляция стр. 56-59
ВК – Водопровод и канализация стр. 60-64
ЭО – Электрооборудование стр. 65-66
СС – Связь и сигнализация стр. 67-68
ГСВ – Газоснабжение 69

24489-01

20-3921-1

gost.e-ecolog.ru

ТИПОВОЙ ПРОЕКТ
144-12-225.90

ОДНОЭТАЖНЫЙ ОДНОКВАРТИРНЫЙ 3-КОМНАТНЫЙ ЖИЛОЙ ДОМ
ДЛЯ ГОСУДАРСТВЕННОГО СТРОИТЕЛЬСТВА

АЛЬБОМ I

ПЕРЕЧЕНЬ АЛЬБОМОВ

Альбом I – АС – Архитектурно-строительные решения
ОВ – Отопление и вентиляция
ВК – Водопровод и канализация
ЭО – Электрооборудование
СС – Связь и сигнализация
ГСВ – Газоснабжение
Альбом II СО – Спецификация оборудования
Альбом III С – Сметы
Альбом IV ВМ – Ведомости потребности в материалах

Разработан
ЦНИИЭП гражданселькстроем

Гл. инженер института М. Г. Лейзерович

Гл. архитектор проекта В. Н. Кувакин

Утвержден Госкомархитектуры
приказ N 323 от 6.11.1984 г.
Введен в действие
ЦНИИЭП гражданселькстроем
приказ N 48/т от 14.09.1990г.

Альбом I

Лист	Наименование	стр.
	Обложка	
	Титульный лист	1
1	Содержание альбома (начало)	2
2	Содержание льбома (окончание)	3
	Архитектурно-строительные чертежи	
1	Общие данные (начало)	4
2	Общие данные (продолжение)	5
3	Общие данные (продолжение)	6
4	Общие данные (продолжение)	7
5	Общие данные (продолжение)	8
6	Общие данные (продолжение)	9
7	Общие данные (окончание)	10
8	Фасады 1-3; 3-1; А-Б	11
9	Кладочный план	12
10	Отделочный план	13
11	Спецификация столярных изделий и гипсобетонных перегородок	14
12	Разрез 1-1	15
13	План фундаментов. План подвала/вариант/. Таблица нагрузок	16
14	Сечения 1-1÷8-8	17
15	Схема мелкозаглубленных столбчатых фундаментов. Таблица нагрузок /вариант/	18
16	Сеч. 1-1÷5-5. Мелкозаглубленных столбчатых фундаментов. Спецификация (вариант).	19
17	План перекрытия над подвалом(вариант). Крышка люка в подвал	20
18	Схема расположения элементов покрытия. Спецификация.	21
19	План стропил. План кровли. Разрезы 1-1÷3-3	22
20	План стропил (для снег. нагр. q=1,5 кПа)	23
21	Стропила. Узел 1. Спецификация. Разрез 4-4	24
22	Стропила. Узлы 2÷5	25
23	Стропила. Узлы 6÷8	26
24	Лобовые щиты	27
25	Слуховые окна. СО-1, СО-2	28
26	План перемычек. Ведомость перемычек.	29
27	Дымовентиляционные трубы ДВТ-1, ДВТ-2, ДВТ-3	30
28	Металлические изделия. Зонты 3-1, 3-2. Анкера А-1, А-2	31
29	План этажа и экспликация полов.	32
30	Веранда. План. Разрез 1-1	33
31	Веранда. Разрез 2-2, 3-3	34
32	Веранда (t=-40°). План. Разрез 1-1	35
33	Веранда (t=-40°). Разрез 2-2, 3-3	36
34	Веранда. Узлы. Спецификация.	37
35	Доски ограждения.	38
36	Встроенный шкаф Ш-1, вентилируемый шкаф Ш-2, антресоли А-1, А-2 (начало)	39
37	Встроенный шкаф Ш-1. Вентилируемый шкаф Ш-2, антресоли А-1, А-2 (окончание)	40
38	Встроенный шкаф Ш-3, антресоль А-3	41
39	Вариант перегородок из гипсоволокнистых листов	42

Взам. инв. № | Подп. и дата | Инв. № подл. | 20-3921-3

144-12-225.90

Нормкон.	Кувакин	
Рук. маст.	Караваев	
Зам. нач. м	Ковринкин	
ГАП	Кувакин	
Гл. спец.	Майсюк	
Арх. Ткат.	Венедиктов	

Привязан

Инв. №

Одноэтажный двухквартирный жилой дом с 2-комнатными квартирами

Стадия	Лист	Листов
Р	1	2

Содержание льбома (начало)

ЦНИИЭП гражданселькстрой

Альбом I

Лист	Наименование	Стр.
40	Узлы плана 1,2,3,Ч (облегченная кладка тип „А" вариант)	43
41	Узлы плана 1,2,3,Ч (облегченная кладка тип „Б" вариант)	44
42	Узлы разрезов 1,2,3,1а,2а,3а (облегченная кладка тип „А" и „Б" варианты)	45
43	Сетки С-1÷С-4	46
44	Фасады 1-3, 3-1, А-Б (вариант 1)	47
45	Декоративные элементы НО-1, НО-2, ОВ-1, ОВ-2, фрагмент N1 (вариант 1)	48
46	Фасады 1-3, 3-1, А-Б, (вариант 2)	49
47	Декоративные элементы НО-1, НО-2, ОВ-1, ОВ-2 (вариант 2)	50
48	Декоративные элементы ОК-1, ОК-2, ОК-3, П-1, ЛД-1. Фрагмент N1. (вариант 2)	51
49	Фасады 1-3, 3-1, А-Б (вариант 3)	52
50	Фрагмент N1, фрагмент N2 (вариант 3)	53
51	Вариант решения интерьера общей комнаты	54
52	Фрагмент плана с расстановкой оборудования. Развертка стены.	55
	Отопление и вентиляция	
1	Общие данные (начало)	56
2	Общие данные (окончание)	57
3	План этажа	58
4	Схема системы отопления	59
	Водопровод и канализация	
1	Общие данные	60

Лист	Наименование	Стр.
2	План 1 этажа. Планы подвалов (вариант)	61
3	Схемы систем В1, Т3, К1	62
4	План 1 этажа. План подвалов (вариант). (вариант Т3-от ВПГ-18)	63
5	Схемы систем В1, Т3, К1 (вариант Т3-от ВПГ-18)	64
	Электрооборудование	
1	Общие данные	65
2	План расположения осветительных сетей	66
	Связь и сигнализация	
1	Общие данные	67
2	План этажа. Схема расположения устройств связи. План кровли.	68
	Газоснабжение	
1	Общие данные. Фрагмент плана этажа схема газопровода.	69

Инв.№ подл. | Подп. и дата | Взам. инв.№

20-3921-4

Инв.№

Привязан

144-12-225.90

Норм.конт.	Кувакин	
Рук.маст.	Караваев	
Зам.нач.м.	Коврижкин	
ГАП	Кувакин	
Гл.спец.	Майсюк	
Арх.I кат.	Венедиктов	

Одноэтажный двухквартирный жилой дом с 2-комнатными квартирами

Стадия	Лист	Листов
Р	2	

Содержание альбома (окончание)

ЦНИИЭП, Граждансельстрой

24489-01 4

Альбом I

Авторский коллектив

Архитекторы: - Горская Г.Л., Разумеева Л.В.
Инженеры - конструкторы - Красавина Р.П., Майсюк А.М.

Инженеры-сантехники - Молодкин Ю.И., Евдокимова Г.В., Курочкин В.И.
Инженеры - сметчики - Кондратьева Л.А.

В корректировке типового проекта принимали участие:
Архитекторы: Кувакин В.Н., Венедиктова О.С.
Инженеры-конструкторы: Майсюк А.М. Третьяченко Н.А., Поляничева Т.А.
Инженеры - сантехники: Купцова Л.Н., Верховский Н.И., Бородкин Г.В.
Инженеры - сметчики: Мильман Б.М., Сидорова Л.А.

Пояснительная записка

Типовой проект разработан на основании технического проекта, утвержденного Госграждансстроем приказ № 323 от 6 ноября 1984 года и скорректирован на основании договора №2-36/4/43 от 25.01.90г.

I Область применения

Для строительства в I В климатическом подрайоне и II климатическом районе, с обычными геологическими условиями /в безлесных районах/.
Расчетная температура наружного воздуха -20°, -30°/основное решение/, -40°с
Вес снегового покрова - 1.0 кПа (основное решение)
Скоростной напор ветра - 0.38 кПа - 1.5 кПа (вариант)
Расчетное давление на грунт основания - К = 0.2 мПа

II Характеристика здания

Степень долговечности - II
Степень огнестойкости - III
Класс здания - II
Ориентация свободная

III. Архитектурно - планировочное решение

Одноэтажный двухквартирный жилой дом с 2-комнатными квартирами предназначен для заселения двух семей из 2-3 чел. Каждая квартира имеет 2 жилые изолированные комнаты, кухню, ванную - постирочную, уборную и помещение для отопительного котла, а также кладовую, сушильный и хозяйственные шкафы, веранду, холодную кладовую.

Основные помещения квартиры группируются в соответствии с их назначением, образуя функциональные зоны дневного пребывания и отдыха.

Расположение жилых комнат дает возможность свободной ориентации дома относительно стран света.

В варианте решения дома с подвалом вход в него предусматривается из помещения кухни через люк в полу.

Вход на чердак осуществляется через слуховые окна, расположенные во фронтонах торцовых стен.

Для t° = -40° разработан вариант двойного тамбура.

Обозначение	Наименование	Примечание
АС	Архитектурно - строительное решение	
ОВ	Отопление, вентиляция	
ВК	Внутренние водопровод и	
	канализация	
ЭО	Электрооборудование	
СС	Связь и сигнализация	
ГС	Газоснабжение	

Настоящий проект привязан в соответствии с действующими нормами и правилами /в том числе по взрыво-пожарной безопасности/

Гл. инженер проекта

Настоящий проект разработан в соответствии с действующими нормами и правилами /в том числе по взрыво-пожарной безопасности/

Гл. архитектор проекта Кувакин В.Н./
Гл. инженер проекта Майсюк А.М./

Инв. № подл. | Подпись и дата | Взам. инв. №
20-3921-5

Привязан

Инв. №

144-12-225.90 АС

Нормоконтр.	Кувакин	
Нач. маст.	Караваев	
Зам. нач.	Коврижкин	
ГАП	Кувакин	
Гл. спец.	Майсюк	
Вед. арх.	Венедиктова	
Провер.	Кувакин	

Одноэтажный двухквартирный жилой дом с 2-комнатными квартирами

Стадия	Лист	Листов
Р	1	52

Общие данные /начало/

ЦНИИЭП Граждансельстрой

Альбом I

Ведомость рабочих чертежей основного комплекта АС

Лист	Наименование	Примечан.
	Архитектурно-строительные чертежи	
1	Общие данные (начало)	
2	Общие данные (продолжение)	
3	Общие данные (продолжение)	
4	Общие данные (продолжение)	
5	Общие данные (продолжение)	
6	Общие данные (продолжение)	
7	Общие данные (окончание)	
8	Фасады 1-3 ; 3-1, А-Б	
9	Кладочный план	
10	Отделочный план	
11	Спецификация столярных изделий и гипсобетонных перегородок	
12	Разрез 1-1	
13	План фундаментов. План подвала (вариант) Таблица нагрузок.	
14	Сечения 1-1÷8-8	
15	Схема мелкозаглубленных столбчатых фундаментов. Таблица нагрузок (вариант).	
16	Сеч. 1-1÷5-5 мелкозаглубленных столбчатых фундаментов. Спецификация (вариант).	
17	План перекрытия над подвалом (вариант). Крышка люка в подвал.	
18	Схема расположения элементов покрытия спецификация.	
19	План стропил. План кровли. Разрезы 1-1÷3-3	
20	План стропил (для снег. нагр. q=1,5 кПа)	
21	Стропила. Узел 1. Спецификация. Разрез 4-4	
22	Стропила. Узлы 2÷5	
23	Стропила. Узлы 6÷8	
24	Лобовые щиты	
25	Слуховые окна. СО-1, СО-2	
26	План перемычек. Ведомость перемычек	
27	Дымовентиляционные трубы ДВТ-1, ДВТ-2, ДВТ-3	

1	2	3
28	Металлические изделия. Зонты З-1, З-2. Анкера А-1, А-2	
29	План этажа и экспликация полов.	
30	Веранда. План. Разрез 1-1	
31	Веранда. Разрез 2-2, 3-3	
32	Веранда (t=-40°). План. Разрез 1-1	
33	Веранда (t=-40°). Разрез 2-2, 3-3	
34	Веранда. Узлы. Спецификация	
35	Доски ограждения	
36	Встроенный шкаф Ш1, вентилируемый шкаф Ш2. Антресоли А-1. А-2 (начало)	
37	Встроенный шкаф Ш-1. вентилируемый шкаф Ш2, антресоли А-1, А-2 (окончание).	
38	Встроенный шкаф Ш-3, антресоль А-3	
39	Вариант перегородок из гипсоволокнистых листов.	
40	Узлы плана 1, 2, 3, 4 (облегченная кладка тип „А" вариант).	
41	Узлы плана 1, 2, 3, 4 (облегченная кладка тип „Б" вариант).	
42	Узлы разрезов 1, 2, 3, 1^a, 2^a, 3^a (облегченная кладка тип „А" и „Б" варианты).	
43	Сетки С-1÷С-4	
44	Фасады 1-3; 3-1; А-Б (вариант 1)	
45	Декоративные элементы НО-1, НО-2, ОВ-1, ОВ-2, Фрагмент N1 (вариант 1)	
46	Фасады 1-3, 3-1, А-Б, (вариант 2)	
47	Декоративные элементы НО-1, НО-2, ОВ-1, ОВ-2 (вариант 2)	
48	Декоративные элементы ОК-1, ОК-2, ОК-3, П-1, ЛД-1. Фрагмент N1. (вариант 2)	
49	Фасады 1-3, 3-1, А-Б, (вариант 3)	
50	Фрагмент N1, Фрагмент N2 (вариант 3)	
51	Вариант решения интерьера общей комнаты	
52	Фрагмент плана с расстановкой кухонного оборудования. Развертка стены.	

Взам. инв. N | Подп. и дата | Инв. N подл. | 20-3921-6

Привязан

Инв. №

Норм. к.	Кувакин		
Рук. мас	Караваев		
Зам. нач. м	Ковриижкин		
Гап	Кувакин		
Гл. спец	Майсюк		
Арх. кат.	Венедиктов		

144-12-225.90 АС

Одноэтажный двухквартирный жилой дом с 2-комнатными квартирами

Стадия	Лист	Листов
Р	2	

Общие данные (продолжение)

ЦНИИЭП гражданселькстрой

24489-01 6

Альбом I

Строительные конструкции и отделка

Наименование	Варианты	Характеристика
1	2	3
Фундаменты	1/основное решение/ 2	Ленточные бутобетонные - бут М100, бетон М50 Столбчатые малозаглубленные
Цоколь	1	Обыкновенный керамический кирпич пластического прессования М100 на растворе М50 ГОСТ 530-80 Мрз 25
Стены наружные	1	Кирпич керамический пустотелый рядовой М75 на растворе М25, плотностью 1480 кг/м³ Мрз 15. ГОСТ 530-80 изнутри отделывать листами с.г.ш.
	2	Кирпич керамический рядовой полнотелый М75 на растворе М25 плотностью 1650 кг/м³ ГОСТ 530-80 Мрз 15. Изнутри отделывать листами с.г.ш.
	3	Кирпич керамический рядовой полнотелый М75 на растворе М25, плотностью 1650 кг/м³ Мрз 15 ГОСТ 530-80 /облегченная кладка тип „б"/ изнутри оштукатуривать известковой штукатуркой Утеплитель-щебень из доменного шлака γ= 600кг/м³
	4	Силикатный кирпич М75 на растворе М25 /облегченная кладка тип „б"/ Утеплит.-щебень из доменного шлака γ=600 кг/м³. Изнутри - известковая штукатурка
	5	Кирпич керамический рядовой полнотелый М75 на растворе М25, плотностью 1650 кг/м³, Мрз15 ГОСТ 530-80/облегченная кладка тип „А"/Утеплитель-минераловатные плиты γ= 150кг/м³ изнутри- известковая штукатурка
	6	Силикатный кирпич М75 на растворе М25 /облегченная кладка тип „А"/утеплитель-минераловатные плиты γ= 150 кг/м³ изнутри- известковая штукатурка
Стены внутренние	1	Обыкновенный керамический кирпич пластического прессования М75 на растворе М25
Перегородки	1 2	Гипсобетонные поэлементной сборки из гипсоволокнистых листов на металлическом каркасе с.г.ш.
Цокольное перекрытие	2 /над погребом/	Деревянные щиты по балкам с черепными брусками
Чердачное перекрытие	1	Сборные многопустотные плиты серия 1.141-1 вып. 64
Покрытие	1	Деревянные стропила

Наибольшая масса монтажного элемента - 2.1 т

1	2	3
Полы		Дощатые, керамическая плитка
Лестницы наружные	1	Набивные бетонные ступени
Кровля	1	Водосток - неорганизованный Волнистые асбестоцементные листы ГОСТ 16233-77*
Окна	1 2 3	С раздельными переплетами серия 1.136.5-23 в.2 со спаренными переплетами серия 1.136.5-23 в.1 со стеклопакетами серия 1.136.5-20 С тройным остеклением серия 1.136.5-23 в.3
Двери наружные	1	Деревянные входные серия 1.136.5-19
Двери внутренние	1	Деревянные ГОСТ 6629-88 серия 1.136-10
Встроенное оборудование	1	Встроенные и антресольные шкафы серия 1.172.5-6
Отделка наружная	1	Швы кирпичной кладки расшиваются деревянные элементы фасадов пропитываются олифой и покрываются лаком МЧ-52
Отделка внутренняя	1	См. ведомость отделочных работ лист АС-6
Инженерное оборудование		
Водопровод	1	От наружных сетей
Канализация	1	В наружную сеть канализации
Отопление	1 2	Квартирное от малометражного котла типа КЧМ на твердом топливе Квартирное от АОГВ
Вентиляция	1	Естественная
Водоснабжение — Холодное	1	Централизованное
Водоснабжение — Горячее	1 2	Квартирное от малометражного котла типа КЧМ с водонагревателем Квартирное от ВПГ
Электроосвещение	1	Лампы накаливания
Электроснабжение	1	Централизованное, с подключением к внешним сетям
Связь и сигнализация	1	Централизованная, с подключением к внешним сетям
Газоснабжение	2	Централизованное

Привязан:

Инв. №

Нормок.	Кувакин	
Нач.маст.	Караваев	
Зам.нач.	Коврижкин	
ГАП	Кувакин	
Гл.спец.	Майсюк	
Вед.арх.	Венедиктова	
Провер.	Кувакин	

144-12-225.90 АС

Одноэтажный двухквартирный жилой дом с 2-комнатными квартирами

Стадия	Лист	Листов
Р	3	

Общие данные /продолжение/

ЦНИИЭП граждансельстрой

24489-01 7

Инв.№ подл. | Подпись и дата | Взам. инв.№ | 20-3921-17

Альбом I

Ведомость спецификаций

Лист	Наименование	Примечание
АС-11	Спецификация столярных изделий	
АС-18	Спецификация железобетонных изделий	
АС-21	Спецификация стропил дома	
АС-34	Спецификация древесины веранды	

Ведомость ссылочных и прилагаемых документов

Обозначение	Наименование	Примечание
	Ссылочные документы	
Гост 13580-85	Плиты железобетонные ленточных фундаментов	
Серия 1.136.5-23 в.3	Окна и балконные двери деревянные с тройным остеклением для жил. и общ. зданий	
Серия 1.136.5-23 в.1,2	Окна и балконные двери	
Серия 1.136.5-19	Двери деревянные наружные для жилых и общественных зданий	
Серия 1.136-10	Двери деревянные внутренние для жилых и общественных зданий	
Серия 1.136.5-20	Окна и балконные двери деревянные со стеклопакетами для жилых зданий	
Серия 1.136.5-24	Подоконные деревянные доски для жилых и общественных зданий	
Серия 1.172.5-6	Встроенные и антресольные шкафы, шкафы-перегородки каркасной конструкции из унифицированных элементов для жилых зданий	
Серия 1.131.9-21	Панели перегородок гипсобетонные для жилых зданий	
Серия 1.038.1-1, в.1	Брусковые перемычки	
Серия 1.141-1 в.64	Панели перекрытий железобетонные многопустотные	
Серия 1.231.9-10 в.8.	Перегородки поэлементной сборки	
	Типовые узлы	
Серия 2.144-1/88	Узлы полов жилых зданий	
Серия 2.110-1 в.1	Детали фундаментов жилых зданий	

Таблица толщин наружных стен „а" в зависимости от расчетных зимних температур наружного воздуха

Материал стен	Расчетная зимняя температура наружного воздуха: материал и толщ. утеплит.		− 20°	− 30°	− 40°
Кирпич керамический пустотелый М75, плотностью 1480 кг/м³ ГОСТ 530-80 с уширенным швом	—	—	420	550	680
Кирпич керамический полнотелый М75 плотностью 1650 кг/м³ ГОСТ 530-80 /облегченная кладка тип „Б"/	утеплитель	Щебень из доменного шлака γ=600 кг/м³ m-210 мм	—	510	—
Силикатный кирпич /облегченная кладка тип „Б"/	—"—	Щебень из доменного шлака γ=600 кг/м³ m-210	—	510	—
Кирпич керамический полнотелый М75 плотностью 1650 кг/м³ ГОСТ 530-80 /облегченная кладка тип „А"/	—"—	Минераловатные плиты γ=150 кг/м3 m=120 мм	—	—	530
Силикатный кирпич /облегченная кладка тип „А"/	—"—	минераловатные плиты γ=150 кг/м³ -120 мм	—	—	530
Кирпич керамический полнотелый ГОСТ 530-80	—	—	—	640	—

Таблица толщин утеплителя „б" в зависимости от расчетных температур наружного воздуха

Утеплитель	Наименование конструкции	Расчетная зимняя t° наружного воздуха: −20°	− 30°	− 40°
Ячеистый бетон γ=400 кг/м³ ГОСТ 5742-76	Чердачное перекрытие	180	240	280

1. Ведомость прилагаемых документов см. лист АС-5

Привязан:

Инв. №

Нормок.	Кувакин	
Нач. маст.	Карабаев	
Зам. нач.	Коврижкин	
ГАП	Кувакин	
Гл. спец.	Майсюк	
Вед. арх.	Бенедиктова	
Провер.	Кувакин	

144-12-225.90 АС

Одноэтажный двухквартирный жилой дом с 2-комнатными квартирами

Стадия	Лист	Листов
Р	4	

Общие данные /продолжение/

ЦНИИЭП Граждансельстрой

24489-01 8

Инв. № подл. | Подпись и дата | Взам. инв. №

20-3921-8

Альбом I

Указания по производству работ в зимнее время

Проект разработан исходя из условий производства работ в летнее время.

При производстве работ в зимнее время следует соблюдать соответствующие пункты СНиП 3.03.01-87, СНиП 3.04.01-87

Антикоррозийная защита конструкций

Работы производить при соблюдении пунктов СНиП 3.04.03-85 и СНиП 2.03.11-85, СНиП 3.03.01-87.

Выполнение антикоррозиных мероприятий должно обязательно оформляться специальными актами на скрытые работы.

Антисептирование изделий и деталей производить согласно СНиП 2.03.11-85. „Защита строительных конструкций от коррозии."

Прилагаемые документы

Обозначение	Наименование	Примечание
Альбом II	Спецификация оборудования	
Альбом III	Сметы	
Альбом IV	Ведомости потребности в материалах	

Указание по привязке проекта.

Проект может быть принят к строительству после предварительного выполнения работ, связанных с применением проекта на конкретном участке.

В зависимости от местных условий конкретного строительства и степени инженерного благоустройства населенного пункта при применении проекта должны быть внесены соответствующие коррективы: необходимо исключить все чертежи вариантов, не применяемых в данном строительстве, во всех оставшихся чертежах должны быть вычеркнуты детали, размеры, спецификации и т.п., относящиеся к неиспользуемым вариантам.

Сведения о патентоспособности и патентной чистоте.

Принятые конструкции и узлы не патентоспособны, т. к. являются проектной переработкой известных решений и обладают патентной чистотой в отношении СССР по состоянию на 1.06.90 г.

Взам. инв. № | Подп. и дата | Инв. № подл. 20-3921-9

Привязан

Инв. №

Норм. конт.	Кувакин		
Рук. маст.	Караваев		
Зам. нач. м	Коврижкин		
ГАП	Кувакин		
Гл. спец.	Майсюк		
Арх. I кат.	Венедиктов		

144-12-225.90 АС

Одноэтажный двухквартирный жилой дом с 2 комнатными квартирами

Стадия	Лист	Листов
Р	5	

Общие данные (продолжение)

ЦНИИЭП гражданселькстрой

НАИМЕНОВАНИЕ ПОМЕЩЕНИЙ	ПОТОЛОК		СТЕНЫ И ПЕРЕГОРОДКИ		ПАНЕЛЬ		ПОЛ		ШКАФЫ И АНТРЕСОЛИ		ПРИМЕЧАН.
	ПЛОЩ. м²	ВИД ОТДЕЛКИ	ПЛОЩ. м²	ВИД ОТДЕЛКИ	ПЛОЩ. м²	ВИД ОТДЕЛКИ	ПЛОЩ. м²	ВИД ОТДЕЛКИ	ПЛОЩ. м²	ВИД ОТДЕЛКИ	
ОБЩАЯ КОМНАТА	36,64	КЛЕЕВАЯ ПОБЕЛКА	77,44	ОКЛЕЙКА ОБОЯМИ	—	—	36,64	ДОЩАТЫЙ С МАСЛЯНОЙ КРАСКОЙ	—	—	
СПАЛЬНЯ	25,50		66,52		—	—	25,50		—	—	
ПРИХОЖАЯ, КОРИДОР, ВСТРОЕННЫЕ ШКАФЫ	23,24		55,66		—	—	23,24		13,26	МАСЛЯНАЯ ОКРАСКА	ОКРАСКА ЛИЦЕВЫХ ПОВЕРХНОСТЕЙ ШКАФОВ ЗА 2 РАЗА
КУХНЯ	20,38	ВОДОЭМУЛЬС. ОКРАСКА	51,77	ВОДОЭМУЛЬСИОННАЯ ОКРАСКА	6,89	ГЛАЗУРОВАН. ПЛИТКА	20,38		—	—	
ХОЗ. ПОМЕЩЕНИЕ СУШИЛЬНЫЙ ШКАФ	3,48	КЛЕЕВАЯ ПОБЕЛКА	20,06		—	—	3,48	КЕРАМИЧЕС. ПЛИТКА	4,50	МАСЛЯНАЯ ОКРАСКА	
ВАННАЯ	6,40	ВОДОЭМУЛЬСИОННАЯ ОКРАСКА	20,78		15,76	ГЛАЗУРОВАННАЯ ПЛИТКА h=1,8м	6,40	КЕРАМИЧ. ПЛИТКА	—	—	
УБОРНАЯ	2,76		18,44		1,15	ВОДОЭМУЛЬС. ОКРАСКА	2,76				
ТАМБУР, ХОЛОДНАЯ КЛАДОВ.	6,78	ПОДШИВКА ДОСКАМИ	7,40	ШТУКАТУРКА ЦЕМЕНТНЫМ РАСТВОРОМ ПО КИРПИЧНОЙ КЛАДКЕ	7,40	ВОДОЭМУЛЬСИОННАЯ ОКРАСКА	6,78	ДОЩАТЫЙ С МАСЛЯНОЙ ОКРАСКОЙ	—	—	
ВЕРАНДА	19,20		4,06		40,60		19,20		—	—	ОКОННЫЕ БЛОКИ, ПОДШИВКА ПОТОЛКА ПОКРЫВАЮТСЯ ГОРЯЧЕЙ ОЛИФОЙ, ЗАТЕМ ЛАКОМ

Все площади даны на две квартиры.

НОРМОК.	КУВАКИН	
НАЧ. МАС	КАРАВАЕВ	
ЗАМ. НАЧ.	КОВРИЖКИН	
ГАП	КУВАКИН	
ГЛ. СПЕЦ.	МАЙСЮК	
АРХИТ.	ВЕНЕДИКТОВА	
ПРОВЕР.	КУВАКИН	

ПРИВЯЗАН

ИНВ. N

144-12-225.90 АС

Одноэтажный двухквартирный жилой дом с 2-комнатными квартирами

СТАДИЯ	ЛИСТ	ЛИСТОВ
Р	6	

Общие данные /продолжение/

ЦНИИЭП ГРАЖДАНСЕЛЬСТРОЙ

24489-01 10

АЛЬБОМ I

ИНВ. N ПОДЛ. | ПОДПИСЬ И ДАТА | ВЗАМ. ИНВ. N

20-3924-10

Альбом I

Технико-экономические и эксплуатационные показатели

Объемно-планировочные показатели

Наименование	Ед. изм.	Колич.
Количество этажей	этаж	1
Количество квартир	квартира	2
Объем строительный	м³	453.20
Коэффициент К2	—	3.23
Площадь застройки	м²	194.67
" квартир	"	118.40
" общая квартир	"	140.00
" жилая	"	62.14
" летних помещений и холодных кладовых	"	21.60
Площадь жилая на 1м² общей площади квартир	—	0.44
Площадь жилая на 1м² площади квартир	—	0.52

Сметная стоимость

Наименование	Ед. изм.	Кол-во
Общая	тыс. руб	21.69
в том числе:		
строительно-монтажные работы	"	21.64
Оборудование	"	0.05
1м² общей площади квартир	руб.	155.0
1м² площади квартир	"	183.10
1м³ здания	"	47.8

Эксплуатационные показатели

Наименование	Ед. изм.	Колич.
Расход холодной воды	л/сек	0.38
Напор на вводе	м	10.0
Расход горячей воды	л/сек	—
" тепла на отопление при −30°С	ккал/ч	12660
Расход тепла на 1м² площади квартир	"	106.9
Потребная мощность электроэнергии	квт	9.38
Эксплуатационные затраты	руб/год	1196.0
Эксплуатационные затраты на 1м² общей площади квартир	"	8.54
Эксплуатационные затраты на 1м² площади квартир	"	10.10
Трудоемкость построечная	чел/дн	440.18

Расход материалов

Наименование	Един. изм.	Расход всего	Расход на 1м² площади квартир	Расход на 1м² общей площади квартир
Цемент	т	25.68	0.216	0.183
Цемент, приведенный к М400	"	24.15	0.203	0.172
Сталь в натуральном исчислении в том числе:	"	0.85	0.0071	0.0061
на сборные изделия	"	0.61	0.0051	0.0043
Сталь, приведенная к классу А-I и Ст 3 в том числе	"	1.09	0.0091	0.0077
на сборные изделия	"	1.07	0.0090	0.0076
Бетон и железобетон в том числе:	м³	48.22	0.407	0.344
монолитный тяжелый	"	32.05	0.271	0.229
сборный тяжелый	"	16.17	0.136	0.116
Лесоматериалы	"	26.08	0.220	0.186
Лесоматериалы, приведенные к круглому лесу	"	40.54	0.342	0.289
Кирпич	тыс. шт.	50.98	–	–
Ячеистый бетон	м³	32.3	–	–
Асбестоцементные листы	м²	360.45	–	–
Масса конструкций и материалов	т	318.0	2.685	2.271
Масса надземной части	"	239.0	2.018	1.707

Инв. № подл. | Подпись и дата | Взам. инв. №

20-3921-11

144-12-225.90 АС

Нормок	Кувакин	
Нач. маст.	Караваев	
Зам. нач.	Коврижкин	
ГАП	Кувакин	
Гл. спец.	Майсюк	
Архит.	Венедиктова	
Провер.	Кувакин	

Привязан

Инв. №

Одноэтажный двухквартирный жилой дом с 2-комнатными квартирами

Стадия	Лист	Листов
Р	7	

Общие данные /окончание/

ЦНИИЭП граждансельстрой

24489-01 11

Альбом I

Фасад 1-3

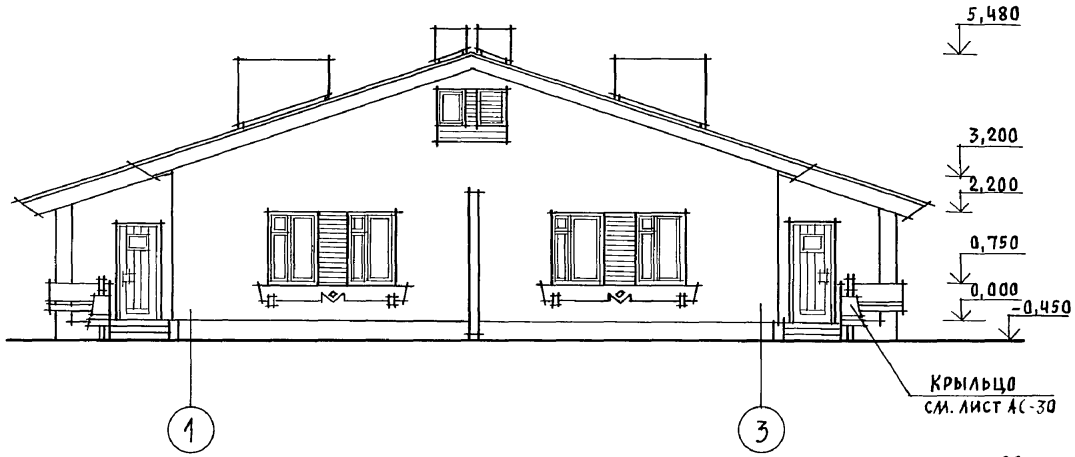

Фасад А-Б

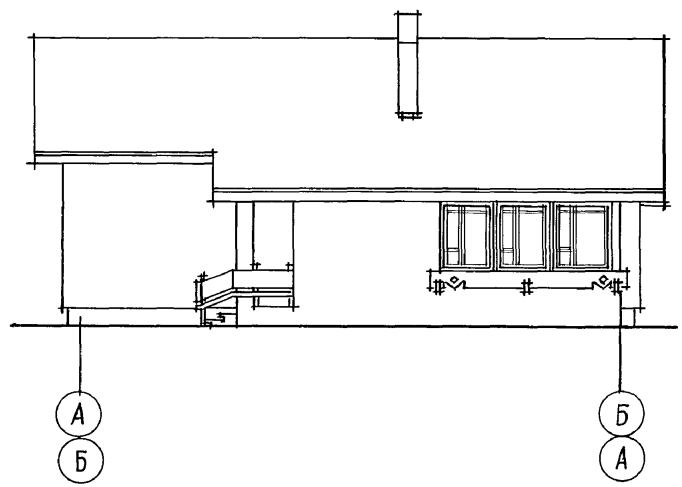

Фасад 3-1

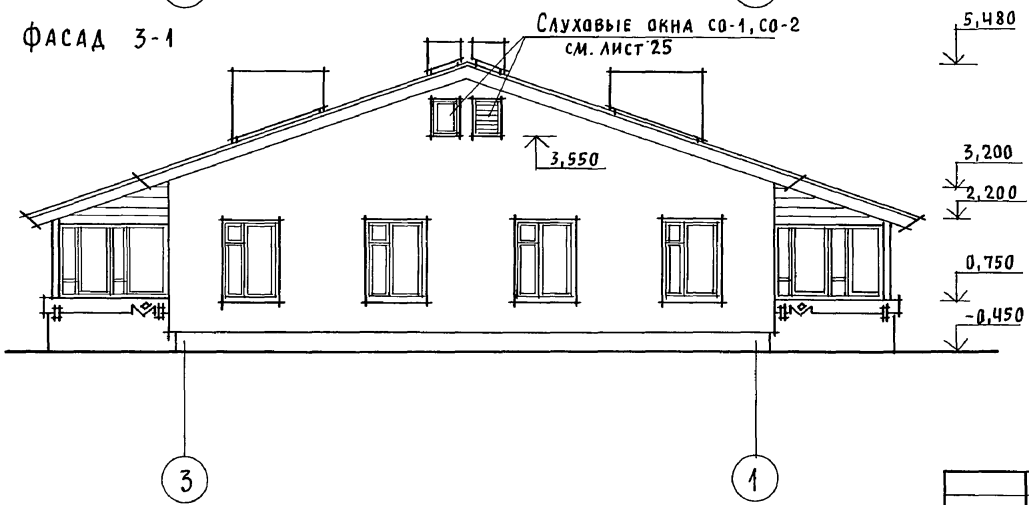

Фасад в осях „Б-А" идентичен фасаду „А-Б".

Нормок.	Кувакин		
Нач. мас.	Караваев		
Зам. нач.	Коврижкин		
ГАП	Кувакин		
Гл. спец.	Майсюк		
Архитек.	Венедиктова		
Провер.	Кувакин		

Привязан

Инв. N

144-12-225.90 АС

Одноэтажный двухквартирный жилой дом с 2-комнатными квартирами

Стадия	Лист	Листов
Р	8	

Фасады 1-3; 3-1; А-Б

ЦНИИЭП Гражданельстрой

24489-01 12

Инв. N подл. | 20-3921-12 | Подпись и дата | Взам. инв. N

Альбом I

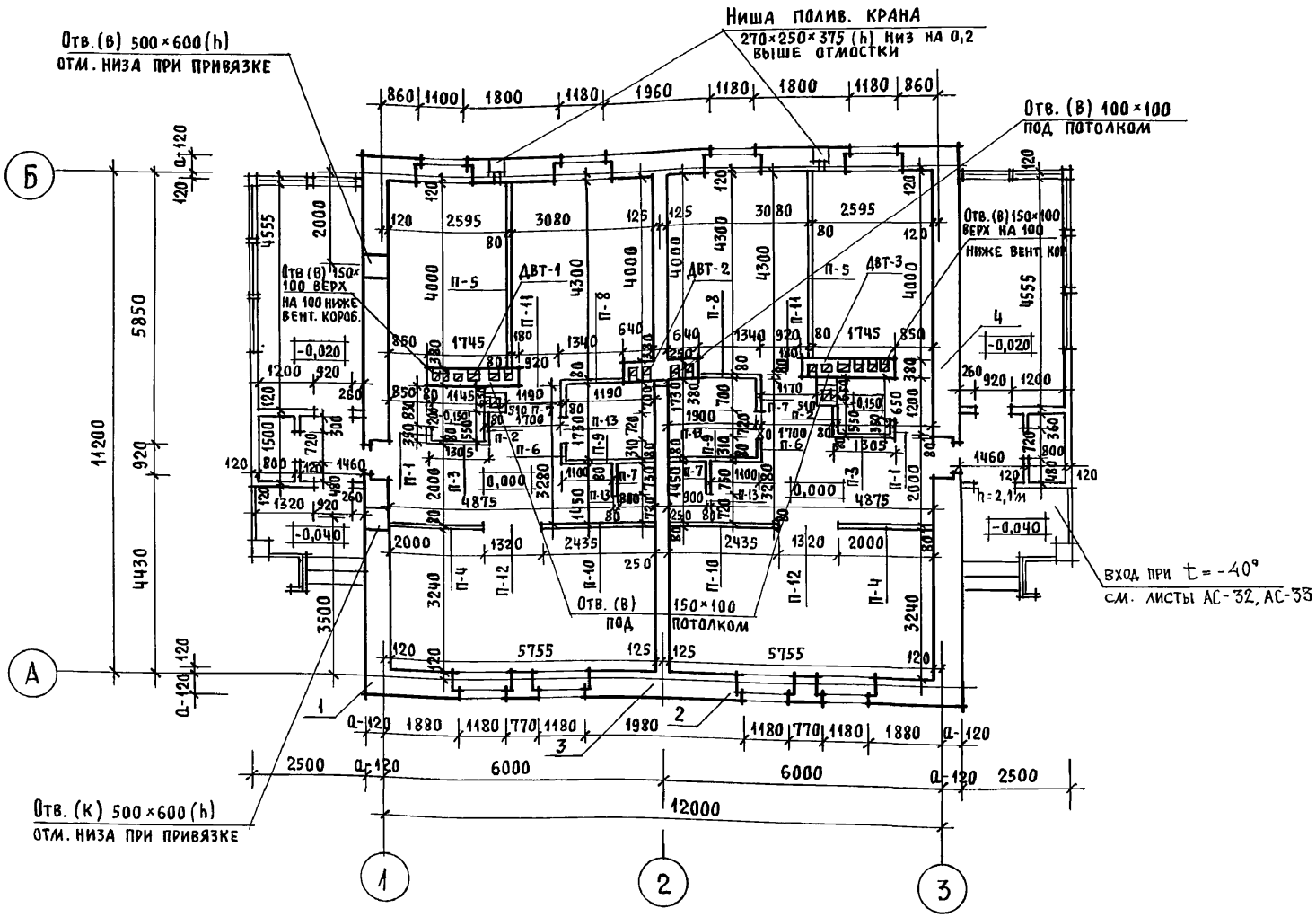

Узлы плана 1, 2, 3, 4 для варианта с облегченной кладкой типов „А" и „Б" см. листы АС40, 41

Привязан

Инв. N

Нормок.	Кувакин		
Нач. мас.	Караваев		
Зам. нач.	Коврижкин		
ГАП	Кувакин		
Гл. спец.	Майсюк		
Архитек.	Венедиктова		
Провер.	Кувакин		

144-12-225.90 АС

Одноэтажный двухквартирный жилой дом с 2-комнатными квартирами

Стадия	Лист	Листов
Р	9	

Кладочный план

ЦНИИЭП Граждансельстрой

24489-01 13

Инв. N подл.	Подпись и дата	Взам. инв. N
20-3921-13		

Альбом I

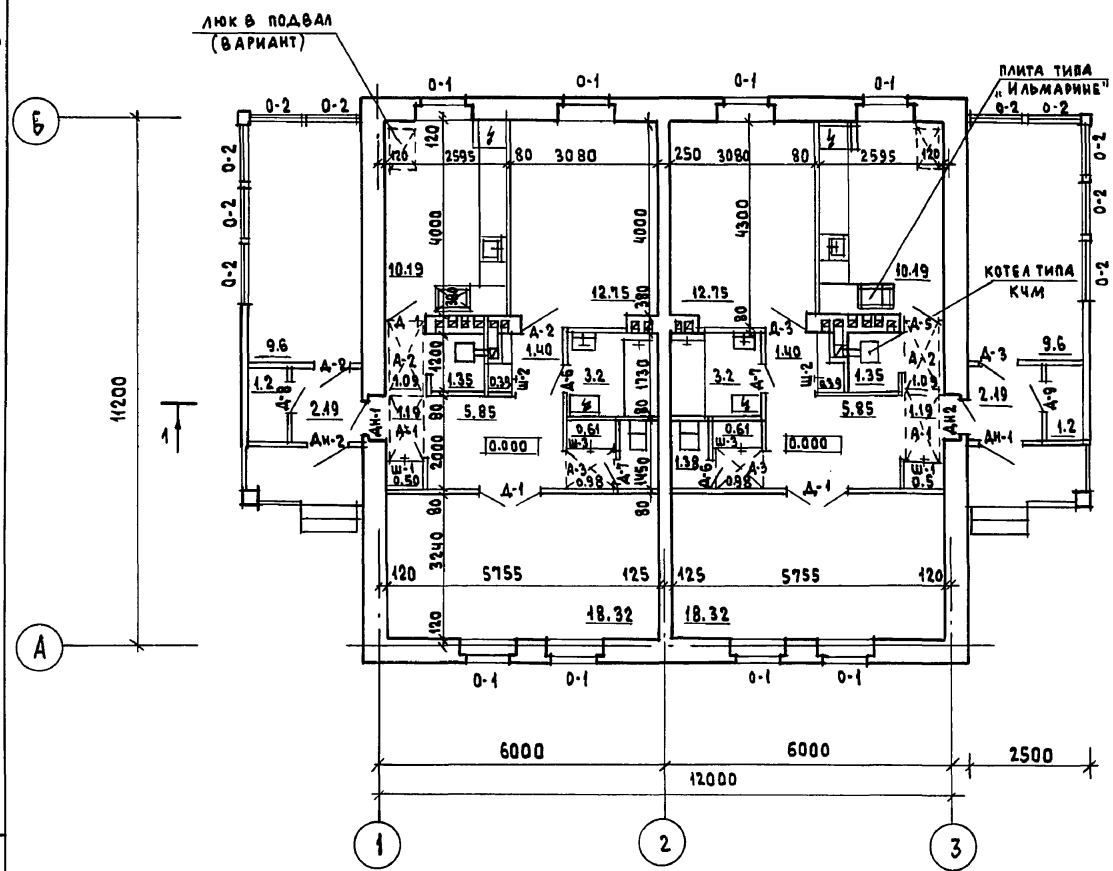

План подвала
(вариант)

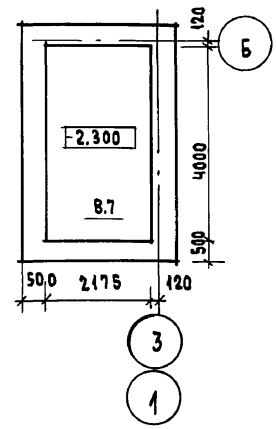

План подвала
(вариант в случае
газификации)

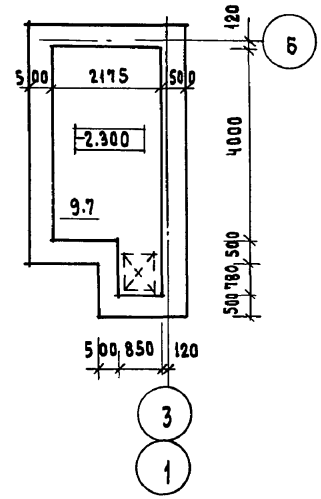

1. Под отопительным котлом КЧМ - и отопительно-варочной плитой „Ильмарине" пол изолировать асбестовым картоном толщиной 10 мм с последующей обивкой кровельной сталью. Вынос металлического листа перед топочными дверками должен быть не менее 0.5 м, а по фронту на 0.5 м больше ширины дверки.
2. Вариант подвала, показанный на данном листе, следует принимать в случае газификации дома и оборудования кухни газовой плитой. Вариант обеспечивает возможность устройства люка в подвал за пределами кухни в соответствии с требованиями - СНиП 2.04.08-87.
3. Окна с раздельными переплетами - основное решение. Варианты: со спаренными переплетами, со стеклопакетами (-20°С); с тройным остеклением (-40°С).

Нормок.	Кувакин		
Нач.маст.	Караваев		
Зам.нач.	Коврижкин		
ГАП	Кувакин		
Гл.спец.	Майсюк		
Вед.арх.	Венедиктова		
Провер.	Кувакин		

Привязан

Инв.№

144-12-225.90 АС

Одноэтажный двухквартирный жилой дом с 2-комнатными квартирами

Стадия	Лист	Листов
Р	10	

Отделочный план

ЦНИИЭП граждансельстрой

24489-01 14

Инв.№ подл. | Подпись и дата | Взам.инв.№

20-3921-14

Спецификация столярных изделий

Марка	Обозначение	Наименование	Кол-во	Примеч.
Для расчетной $t_{н.в.}$ = -30°С /основное решение/				
О-1	1.136.5-23 в.2	Оконный блок с раздельн. переплетами ОР15-12	8	
О-2		ОР15-12	10	с одинарным остеклен.
ДО-1	1.136-2	Подоконная доска ДО13-25	8	
ДН-1	1.136.5-19	Дверной блок наружный ДН21-9щПЛ	2	
ДН-2		ДН21-9щП	2	
Д-1	1.136-10	Дверной блок внутренний ДО21-13	2	
Д-2		ДГ21-9	2	
Д-3		ДГ21-9л	2	
Д-4		ДО21-8	1	
Д-5		ДО21-8Л	1	
Д-6		ДГ21-7лп	2	
Д-7		ДГ21-7п	2	
Д-8		ДГ21-7л	1	
Д-9		ДГ21-7	1	
Для расчетной $t_{н.в.}$ = -20°С				
О-1	1.136.5-23 в.1	Оконный блок со спар. пер. ОС15-12	8	
О-1	1.136.5-20	Оконный блок со стеклопакет. ОСП15-12	8	
ДО-1	1.136-2	Подоконная доска ДО25-20	8	
Для расчетной $t_{н.в.}$ = -40°С				
О-1	1.136.5-23 в.3	Оконный блок стройным остекл. ОРс15-12	8	
ДО-1	1.136-2	Подоконная доска ДО25-35	8	
ДН-2	1.136.5-19	ДН21-9щП	2	

Спецификация гипсобетонных перегородок

Марка	Обозначение	Наименование	Кол-во	Примеч.
П-1	1.131.9-21	ПГ4.25.8-5г	2	
П-2		ПГ5.25.8-5г	2	
П-3		ПГ12.25.8-5г	2	
П-4		ПГ19.25.8-5г	2	
П-5		ПГ39.25.8-5г	2	
П-6		ПГ4.25.8-5гц	2	
П-7		ПГ7.25.8-5гц	4	
П-8		ПГ12.25.8-5гц	2	
П-9		ПГ18.25.8-5гц	2	
П-10		ПГ24.25.8-5гц	2	
П-11		ПГ9.3,8.8-5г	2	
П-12		ПГ13.3,8.8-5г	2	
П-13		ПГ7.3,8.8-5гц	4	

Привязан

Инв. №

144-12-225.90 АС

Нормок.	Кувакин	
Нач.маст.	Караваев	
Зам.нач.м	Коврижкин	
ГАП	Кувакин	
Гл.спец.	Майсюк	
Арх.	Венедиктова	
Провер.	Разумеева	

Одноэтажный двухквартирный жилой дом с 2-комнатными квартирами

Стадия	Лист	Листов
Р	11	

Спецификация столярных изделий и гипсобетонных перегородок.

ЦНИИЭП Граждансельстрой

24489-01 15

Альбом I

Инв.№подл. | Подпись и дата | Взам.инв.№ | 20-3921-15

Альбом I

Асбестоцементные волнистые листы ГОСТ 16233-77 с уплотнением поперечных швов гернитом

Обрешетка 50×75 с шагом 750

Стропила

Цементная стяжка - 15

Утеплитель - ячеистый бетон γ=400кг/м³ - δ - см. табл. л. 4

Жел. бет. многопустотные панели - 220

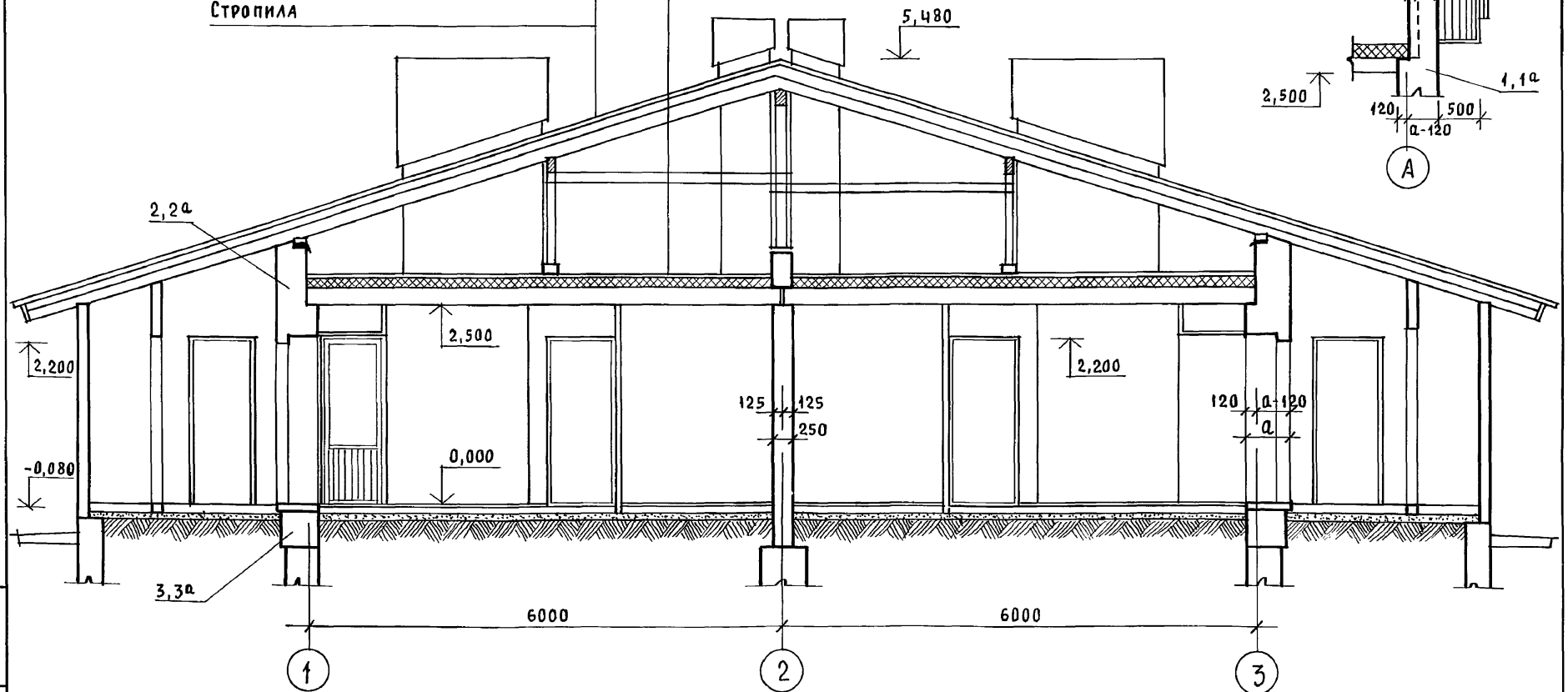

1. Узлы разрезов 1, 2, 3, 1а, 2а, 3а для варианта с облегченной кладкой типов „А" и „Б" см. лист АС-42
2. Сечение а-а обозначено на листе АС-19

Нормок.	Кувакин		
Нач. мас	Караваев		
Зам. нач.	Коврижкин		
ГАП	Кувакин		
Гл. спец.	Майсюк		
Архитек.	Венедиктова		
Провер.	Кувакин		

144-12-225.90 АС

Одноэтажный, двухквартирный жилой дом с 2-комнатными квартирами

Стадия	Лист	Листов
Р	12	

Разрез 1-1

ЦНИИЭП граждансельстрой

Привязан

Инв. N

Инв. N подл. | Подпись и дата | Взам. инв. N | 20-3921-16

Альбом I

План фундаментов

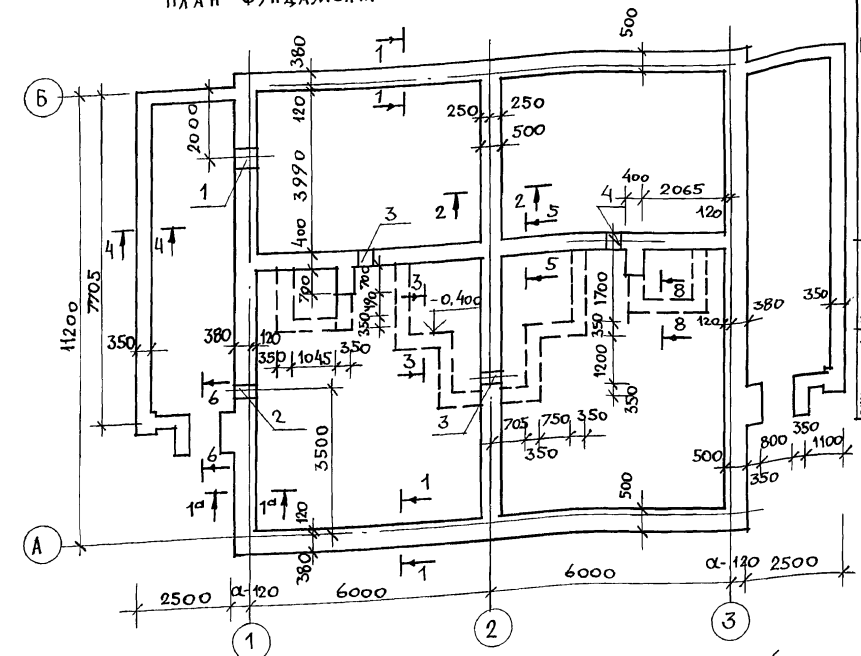

План подвала /вариант/

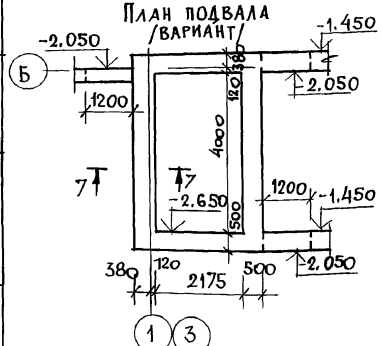

Экспликация отверстий

Тип отв.	Размеры, мм b	h	Отм. низа м	Назначение
1	500	600	при привяз.	К
2	500	600		В
3	400	400	-0.600	К
4	400	400	-0.500	К

Таблица нагрузок N в т/пм на отметке -0.55

Тип	Сечение	Температура наружного воздуха, t °С: -20°	-30°	-40°	-30°	-40°	-30°
		Кирпич керамический пустотелый ГОСТ 530-80			Облегченная кладка тип „Б" кирпич керамический полнотелый ГОСТ 530-80 или силикатный кирпич утеплитель-щебень из доменного шлака γ=600 кг/м³	Облегченная кладка тип „А" кирпич керамич. полнотелый ГОСТ 530-80 или силикатный кирпич утеплитель-минераловатные плиты γ=150 кг/м³	Кирпич керамический полнотелый ГОСТ 530-80
Наружные стены	1-1	3,25	4,07	4,84	3,5	3,2	4,1
	1а-1а	4,96	5,85	6,67	5,23	4,51	5,97
Внутренние стены	2-2	4,89	5,03	5,13	5,03	5,13	5,23
	5-5	4,04	4,04	4,04	4,04	4,04	4,04

1. Фундаменты разработаны для строительства дома с наружными стенами из пустотелого кирпича толщ. 550мм на площадке со спокойным рельефом при сухих непучинистых грунтах, при отсутствии грунтовых вод.
2. Фундаменты приняты ленточные, бутобетонные /основное решение/: бут М100; бетон М50.
3. Глубина заложения принята 1м от поверхности земли, кроме оговоренных.
4. Горизонтальная гидроизоляция из двух слоев толя на битумной мастике.
5. Сечения см. лист АС-14.

Н.контр.	Майсюк	
Нач.маст	Каравасв	
Зам.нач.м	Коврижкин	
ГАП	Кувакин	
Гл.спец.	Майсюк	
Исполн.	Третьяченко	
Провер.	Майсюк	

144-12-225.90 АС

Одноэтажный двухквартирный жилой дом с 2-комнатными квартирами

Стадия	Лист	Листов
Р	13	

План фундаментов. Таблица нагрузок. План подвала /вариант/

ЦНИИЭП гражданселькстрой

Привязан

Инв. N

Инв. N подл. | Подпись и дата | Взам. инв. N | Вк | Верховский

20-3921-17

24489-01 17

Альбом I

1 – 1 , 1а – 1а

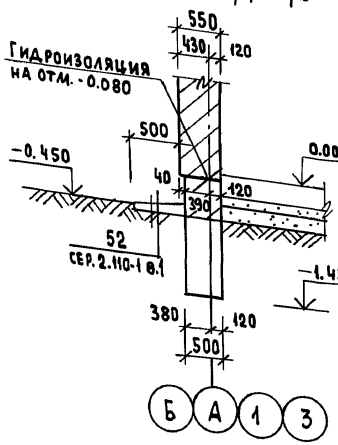

2 – 2

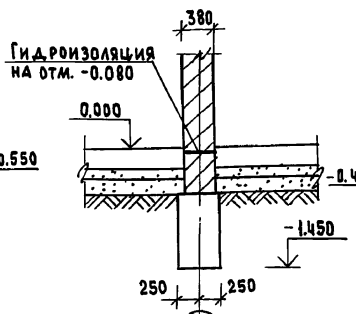

3 – 3

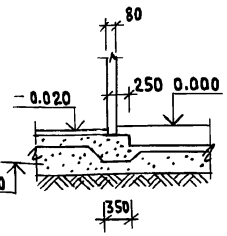

4 – 4

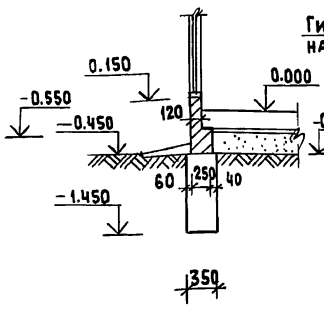

5 – 5

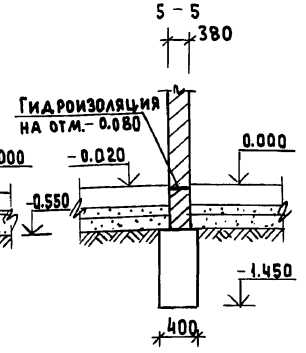

7 – 7 /для варианта с подвалом/

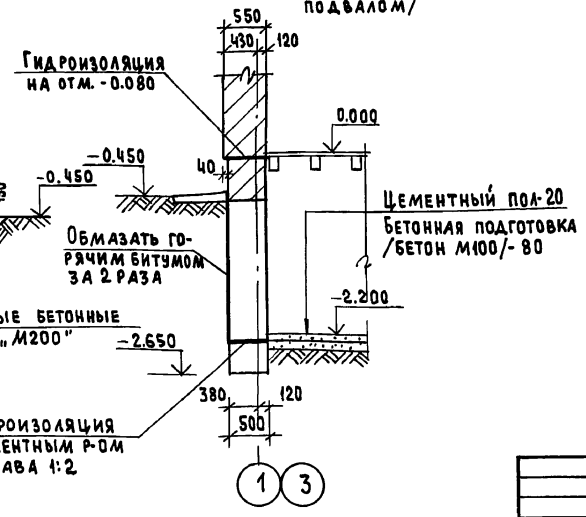

6 – 6

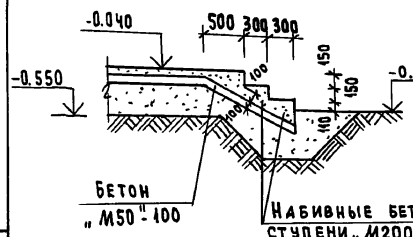

8 – 8

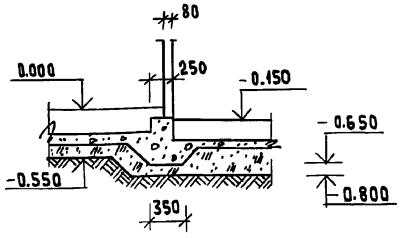

Нормок.	Майсюк		
Нач.маст	Караваев		
Зам.нач.	Коврижкин		
ГАП	Кувакин		
Гл.спец.	Майсюк		
Инж.-к.	Третьяченко		
Провер.	Майсюк		

Привязан

Инв.№

144-12-225.90 АС

Одноэтажный двухквартирный жилой дом с 2-комнатными квартирами

Сечения 1-1 ÷ 8-8

Стадия	Лист	Листов
Р	14	

ЦНИИЭП граждансельстрой

Инв.№ подл. | Подпись и дата | Взам.инв.№ 20-3921-18

24489-01 18

Альбом I

Схема мелкозаглубленных столбчатых фундаментов

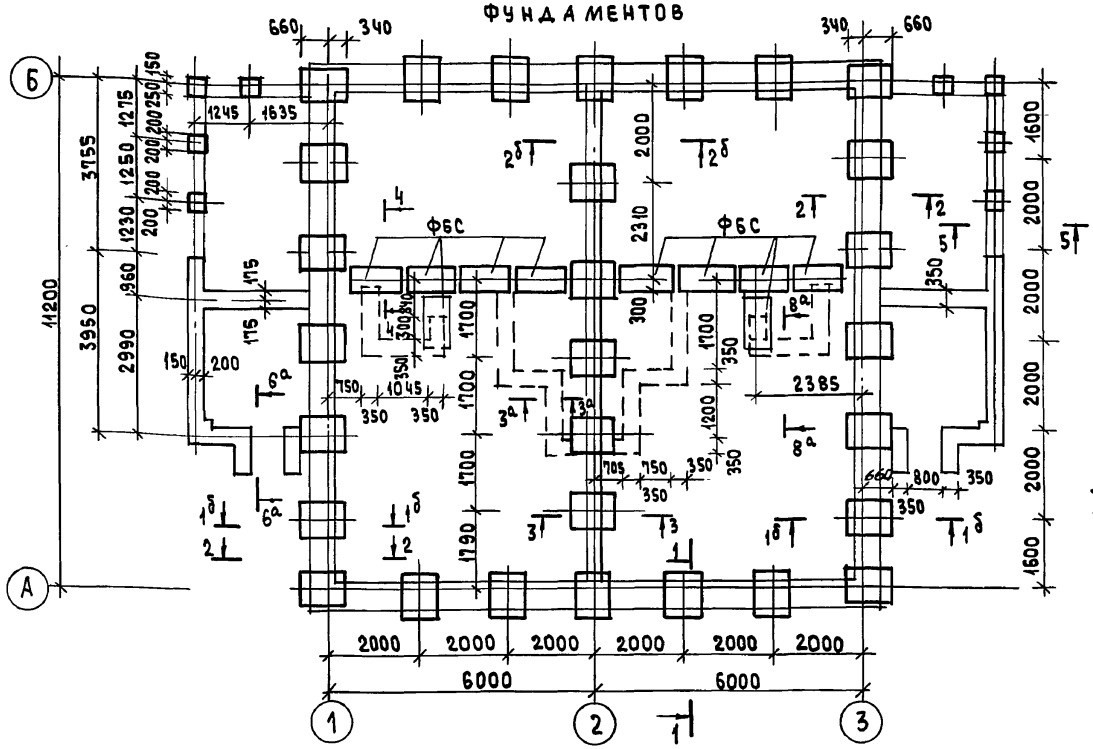

Таблица нагрузок на ∇ - 0.55 в т

Сечения	Нагрузки
$1^{б}$-$1^{б}$	11.7т
1-1	8.13т
3-3	10.06т

Таблица нагрузок составлена на t=-30° для стен из кирпича керамического пустотелого.

1. Фундаменты разработаны для строительства дома с наружными стенами из пустотелого кирпича толщ. 550 мм, на площадке со спокойным рельефом, при сухих непучинистых грунтах, при отсутствии грунтовых вод, при следующих физико-механических характеристиках грунтов: $\varphi = 28°$; $E = 14.7$ мПа $C = 0.02$
2. Горизонтальная гидроизоляция из двух слоев толя на битумной мастике.
3. Спецификацию сборных ж.б. элементов см. на листе
4. Сечения $3^{а}$-$3^{а}$, $6^{а}$-$6^{а}$, $8^{а}$-$8^{а}$ соответствуют сечениям 3-3; 6-6, 8-8 на листе АС-14
5. Сечения 1-1 ÷ 5-5 см. на листе АС-16

Привязан

Инв. № подл. | 20-3921-19 | Подпись и дата | Взам. инв. №

Нормок	Майсюк	
Нач. маст	Караваев	
Зам. нач	Коврижкин	
ГАП	Кувакин	
Гл. спец.	Майсюк	
Инж. К	Третьяченко	
Провер.	Майсюк	

144-12-225.90 АС

Одноэтажный двухквартирный жилой дом с 2-комнатными квартирами	Стадия	Лист	Листов
	Р	15	
Схема мелкозаглубленных столбчатых фундаментов Таблица нагрузок /вариант/	ЦНИИЭП Граждансельстрой		

24489-01 19

Альбом I

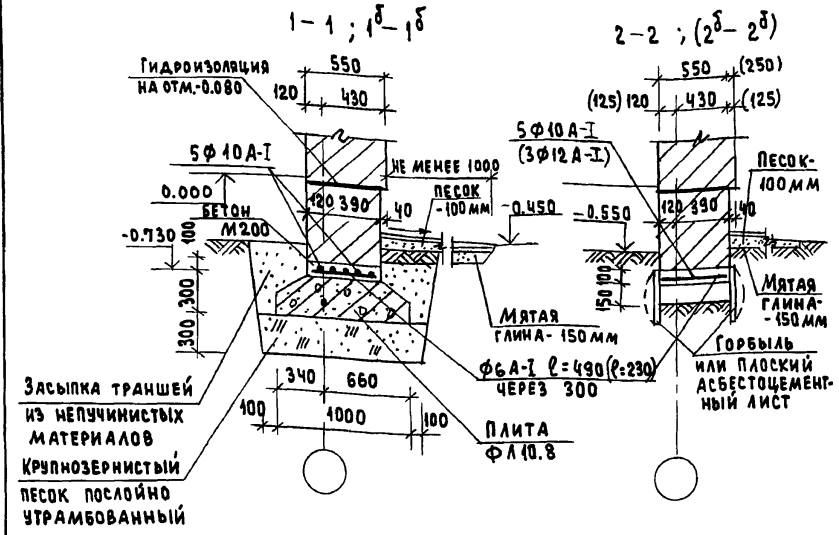

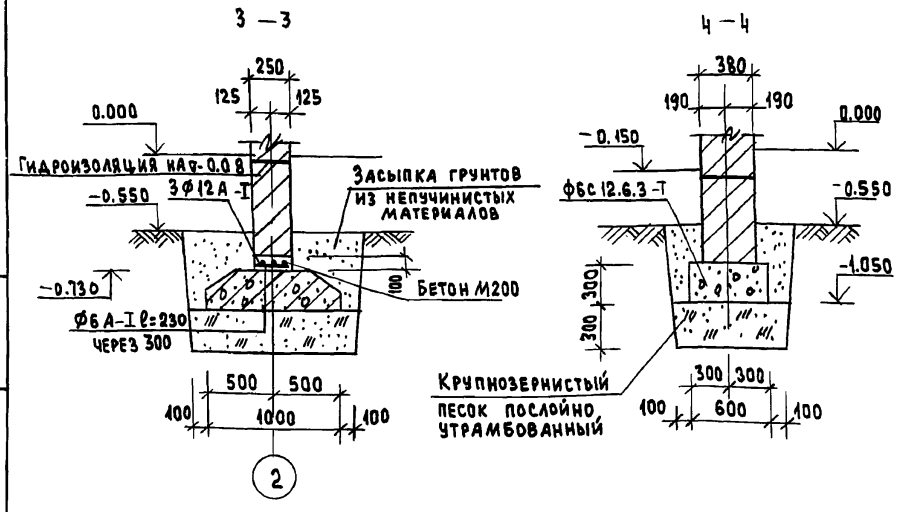

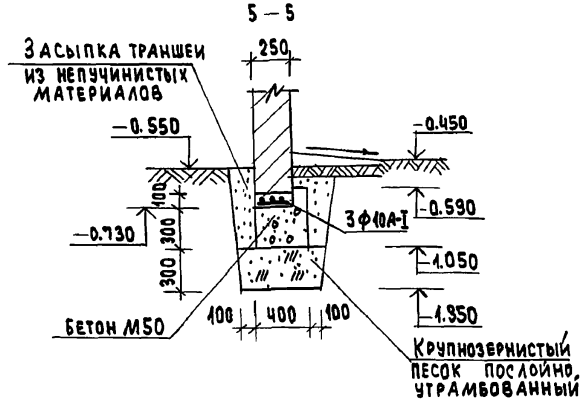

Спецификация сборных ж.б. элементов

Марка по проекту	Обозначение	Наименование	Кол.	Масса ед.кг	Примеч.
Плиты фундаментные железобетонные					
ФЛ10.8	ГОСТ 13580-85	ФЛ 10.8	29	495	
Блоки бетонные для стен подвала					
ФБС	ГОСТ 13579-78	ФБС 12.6.3-Т	10	460	

Нормок.	Майсюк		144-12-225.90	АС
Нач.маст.	Караваев			
Зам.нач.	Коврижкин		Одноэтажный двухквартирный жилой дом с 2-комнатными квартирами	Стадия: Р; Лист: 16; Листов:
ГАП	Кувакин			
Гл. спец	Майсюк		Сечения 1-1 ÷ 5-5 мелкозаглубленных фундаментов. Спецификация/вариант/	ЦНИИЭП граждансельстрой
Инж.II к	Третьяченко			
Провер.	Майсюк			

Привязан

Инв. №

Инв. № подл. 20-3921-20 | Подпись и дата | Взам. инв. №

24489-01 20

План перекрытия над подвалом /вариант/

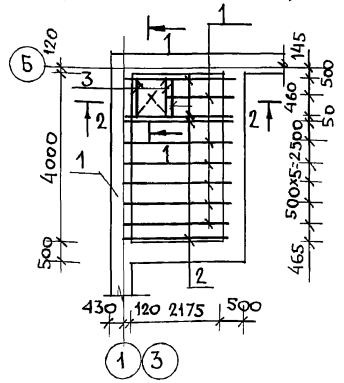

2-2

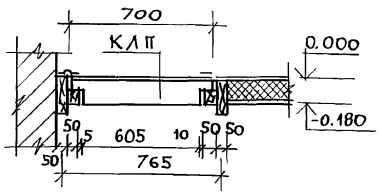

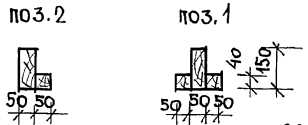



1-1

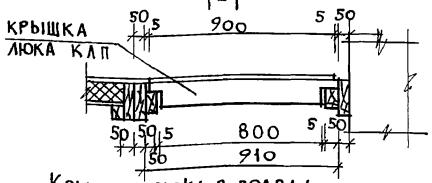

Крышка люка в подвал

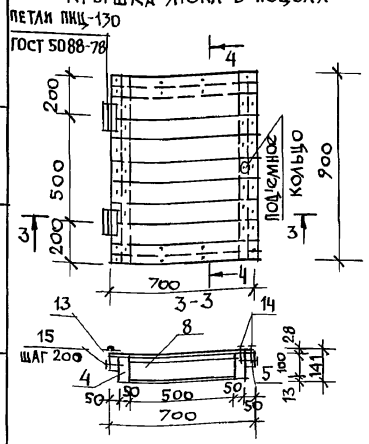

4-4

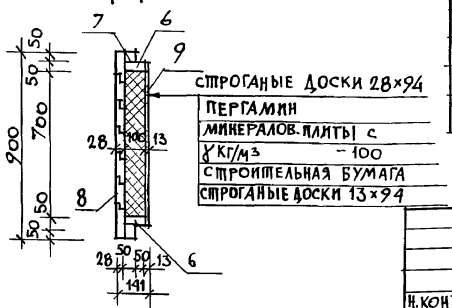

Спецификация древесины на перекрытие

Марка поз.	Обозначение	Наименование	Кол. шт.	Объем 1 эл. м³	Прим.
1	ГОСТ 23166-78	Балки 50×150; ℓ=2440	6	0,028	
2		Балки 50×150; ℓ=2440	5	0,023	
3		Балки 50×100; ℓ=910	2	0,005	
		Крышка люка в подвал „КЛП" 700×900	1	0,048	
		Итого на перекрытие:		0,328	

Спецификация древесины на крышку люка „КЛП"

Марка поз.	Обозначение	Наименование	Кол. шт	Объем м³ 1 эл.	Прим.
4	ГОСТ 23166-78	Каркас люка 50×100; ℓ=800	2	0,004	
5		Каркас люка 50×50; ℓ=900	2	0,0023	
6		Каркас люка 50×100; ℓ=500	2	0,0025	
7		Каркас люка 50×50; ℓ=600	2	0,0015	
		Итого на каркас люка		0,0206	
8		Доски 28×94; ℓ=700	9	0,0198	
9	ГОСТ 8242-88	Доски 13×94; ℓ=600	8	0,0077	
		Итого:		00275	
10	Гост 10140-80	Минераловатные плиты 100×500 ℓ=700	1	0,04	
11		Пергамин 600×800	1	0,48м²	
12		Строительная бумага 600×800	1	0,48м²	
13	ГОСТ 5088-78	Петли ПНЦ-130	2	—	
14	ГОСТ 4028-63*	Гвозди К3×80	62	—	
15		Гвозди К4×100	14	—	

1. Конец балок /на длину 750мм/ антисептируется.
2. Спецификация дана на 1 перекрытие.

Альбом I

Инв.№ подл. | Подпись и дата | Взам. инв.№

20-3921-21

Привязан

Инв.№

Н. контр.	Майсюк	
Нач. маст	Караваев	
Зам. нач. м	Ковринский	
ГАП	Кувакин	
Гл. спец.	Майсюк	
Исполн.	Третьяченко	
Провер.	Майсюк	

144-12-225.90 АС

Одноэтажный двухквартирный жилой дом с 2-комнатными квартирами

Стадия	Лист	Листов
Р	17	

План перекрытия над подвалом /вариант/. Крышка люка в подвал.

ЦНИИЭП гражданселькстрой

24489-01 21

Альбом I

Схема расположения элементов покрытия

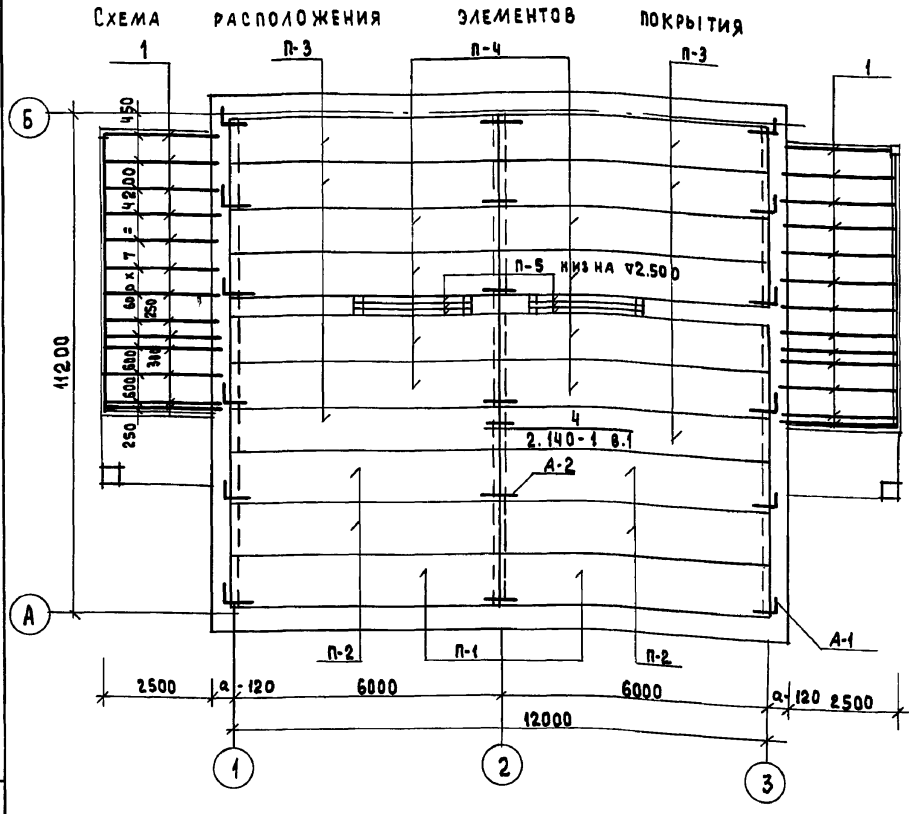

Спецификация сборных железобетонных элементов

Марка поз.	Обозначение	Наименование	Кол.	Масса ед. кг	Примечание
	Плиты перекрытия				
П-1	Серия 1.141.1 в.64	ПК 60.12 - 3АIVТ	2	2100	
П-2	—"— —"— —"—	ПК 60.12 - 8АIVТ	4	2100	
П-3	—"— —"— —"—	ПК 60.10 - 3АIVТ	6	1725	
П-4	—"— —"— —"—	ПК 60.10 - 8АIVТ	8	1725	
	Перемычки				
П-5	Серия 1.038.1-1 в.1	2ПБ26-4	6	109	
Б 15	—"— —"— —"—	3ПБ16-37	2	102	
Б 15	—"— —"— —"—	2ПБ16-2	36	65	
Б 12	—"— —"— —"—	2ПБ13-1	16	54	
Б 10	—"— —"— —"—	2ПБ10-1	2	43	
	Анкера				
	Лист 27	А-1	12	0.49	
	—"— 27	А-2	12	0.36	

Спецификация древесины

Марка поз.	Обозначение	Наименование	Кол. шт.	Масса ед	Примечание
1	ГОСТ 8486-86Е	Балки веранды 50 x 100 ℓ= 2620	26	0.013	

1. Панели перекрытия укладывать по слою цементного р-ра М 100.
2. Швы между панелями перекрытия тщательно заполнять цементным р-ром М100.
3. Анкеры перекрытия соединить между собой на сварке электродами Э42 с последующим покрытием цементным р-ром М 100.
4. Отверстия в перекрытии для пропуска стояков сверлить по месту, не нарушая ребер панели.
5. Веранду см. АС-30÷АС-34

Инв.№ подл. | 20-3921-22 | Подпись и дата | Взам. инв.№

Привязан

Инв.№

Нормок.	Майсюк	
Нач. маст	Караваев	
Зам. нач.	Коврижкин	
ГАП	Кувакин	
Гл. спец.	Майсюк	
Инж. т к.	Поляничева	
Провер.	Майсюк	

144-12-225.90 АС

Одноэтажный двухквартирный жилой дом с 2-комнатными квартирами

Стадия	Лист	Листов
Р	18	

Схема расположения элементов покрытия. Спецификация

ЦНИИЭП Гражданселькстрой

Альбом I

План стропил

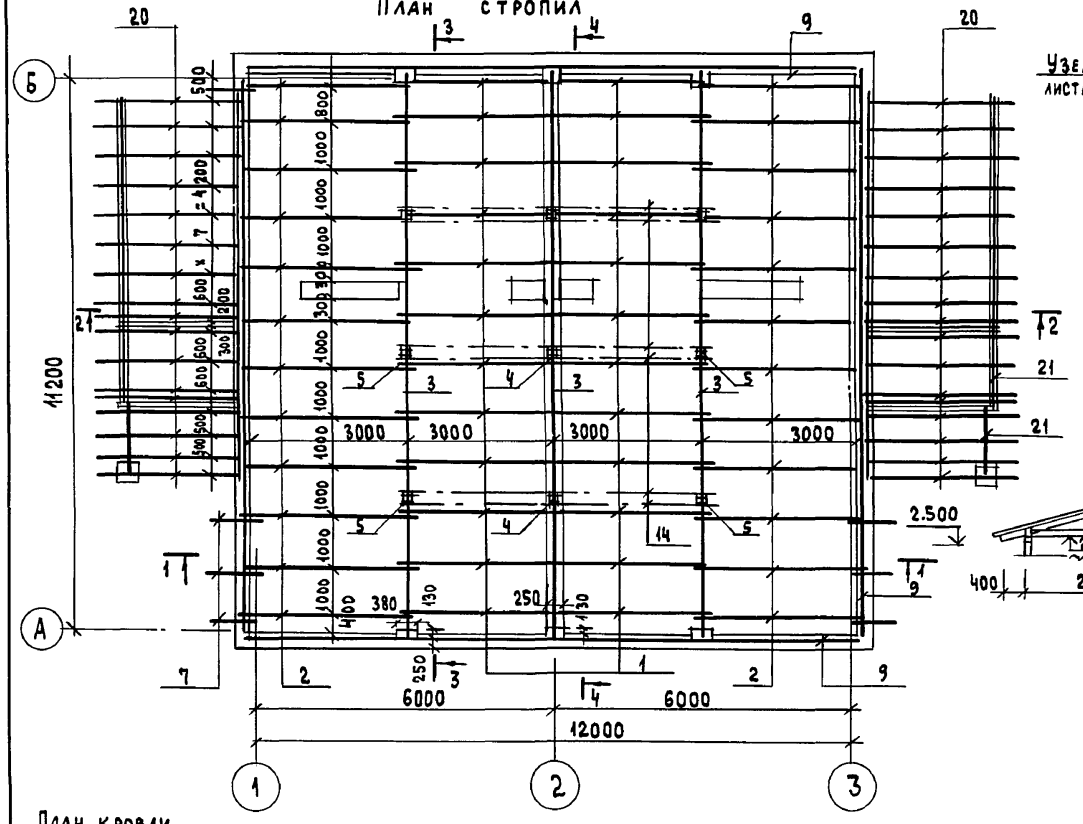

1-1

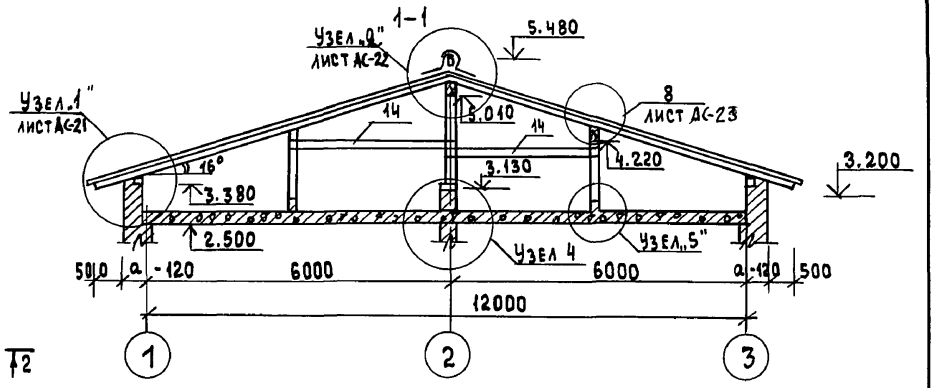

2-2

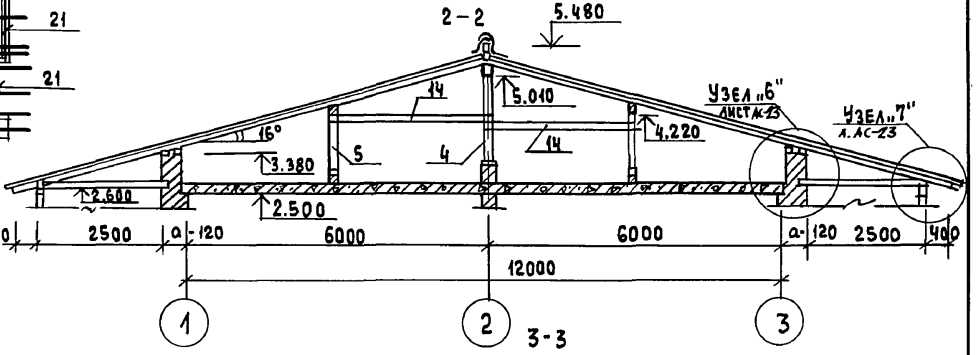

3-3

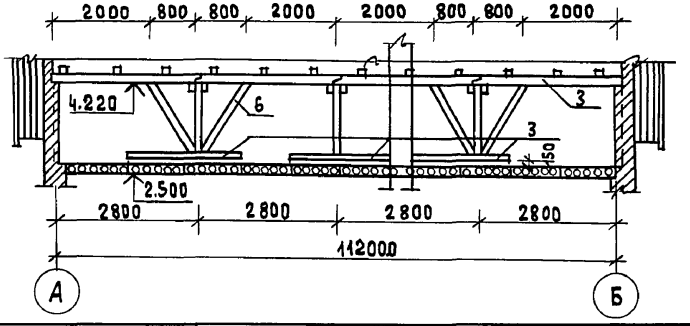

План кровли

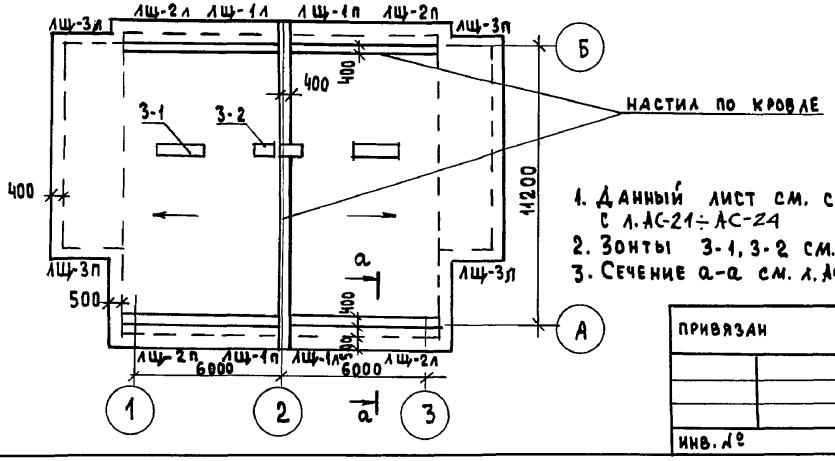

1. Данный лист см. совместно с л. АС-21 ÷ АС-24
2. Зонты 3-1, 3-2 см. л. АС-28
3. Сечение а-а см. л. АС-12

Нормок.	Майсюк		
Нач. маст	Караваев		
Зам. нач.	Коврижкин		
ГАП	Кувакин		
Гл. спец.	Майсюк		
Инж. к	Поляничева		
Провер.	Майсюк		

Привязан

Инв. №

Взам. инв. №

Подпись и дата

Инв. № подл. 20-3921-23

144-12-225.90 АС

Одноэтажный двухквартирный жилой дом с 2комнатными квартирами

Стадия	Лист	Листов
Р	19	

План стропил. План кровли Разрезы 1-1 ÷ 3-3

ЦНИИЭП граждансельстрой

24489-01 23

Альбом I

План стропил

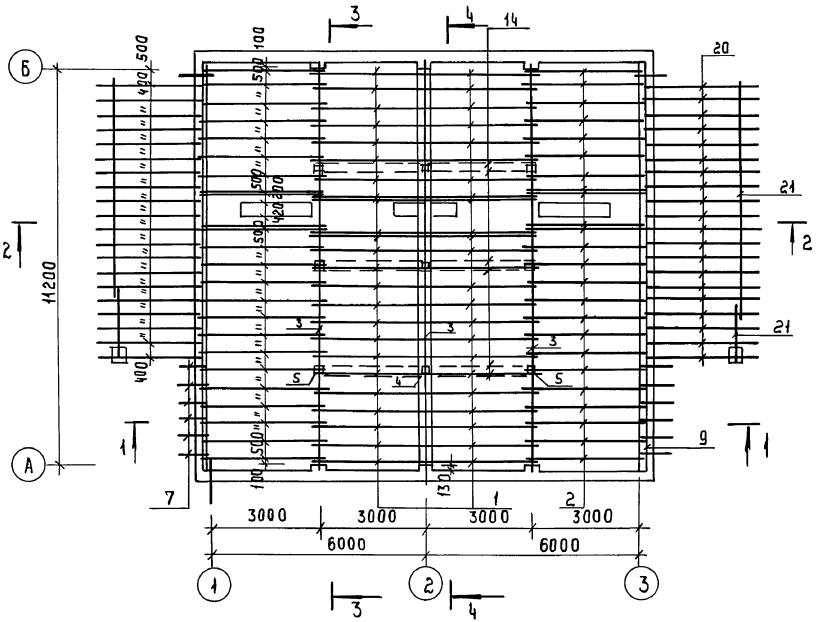

1. План кровли и разрезы см. л. АС-19
2. Спецификацию см. на л. АС-21

Н. контр	Майсюк		
Рук. мас	Караваев		
Зам. рук	Коврижкин		
ГАП	Кувакин		
Гл. спец	Майсюк		
Инж. ш к	Третьяченко		
Провер	Майсюк		

Привязан

Инв. №

144-12-225.90 АС

Одноэтажный двухквартирный жилой дом с 2х комнатными квартирами

Стадия	Лист	Листов
Р	20	

План стропил / для снег. нагр. $q = 1.5$ кПа/

ЦНИИЭП граждансельстрой

24489-01 24

Инв. № подл. | Подпись и дата | Взам. инв. №
20-3921-24

Альбом I

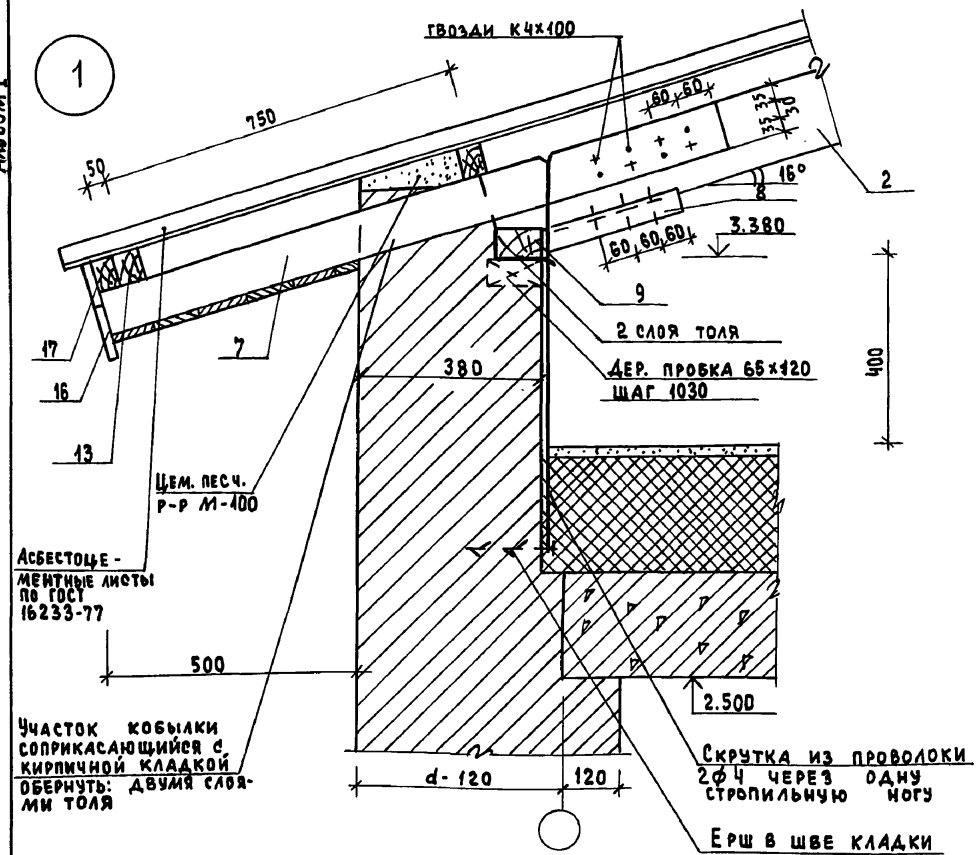

Спецификация деревянных элементов стропил

Марка поз.	Обозначение	Наименование	Кол-во шт.	Масса ед. м³	Примеч.
1	ГОСТ 8486-86Е	Стропильные ноги 50×175 ℓ=3520	24	0.031	
2	"	Стропильные ноги 50×175 ℓ=3520	24	0.031	
3	"	Прогоны, распредел. брус 100×150	41пм	0.015	
4	"	Стойки 150×150 h=1850	3	0.042	
5	"	Стойки 100×100 h=1200	6	0.012	
6	"	Подкосы 100×100	21пм	0.01	
7	"	Кобылки 50×150 ℓ=1350	8	0.007	
8	"	Опорный брусок к стропилам 50×50 ℓ=300	24	0.00075	
9	"	Мауэрлат 50×100	49пм	0.005	
10	"	Накладка стропил 50×150 ℓ=400	24	0.003	
11	"	Подкладки под стойки 50×150	2пм	0.0075	
12	"	Подшивка свесов 13×94	318пм	0.0016	
13	"	Обрешетка дома, веранды 50×75	353пм	0.0038	
14	"	Связи 25×100	48пм	0.0025	
15	"	Настил из досок по кровле 22×94	163пм	0.0025	
16	"	Лобовые доски дома и веранды 22×119	26.2пм	0.00313	
17	"	Лобовые доски дома и веранды 22×94	26.2пм	0.0025	
18	См. лист АС-24	Лобовые щиты Лщ-1 л/п ℓ=3600	4	0.0418	
19	"	Лобовые щиты Лщ-2 л/п ℓ=3620	4	0.0422	
20	ГОСТ 8486-86Е	Стропильные ноги 50×100 ℓ=3180	30	0.016	
21	"	Прогон веранды 100×150	32пм	0.015	
22	См. л. АС-24	Лобовые щиты Лщ-3 л/п ℓ=3020	4	0.03	
	Для снеговой нагрузки q=1.5 кПа добавить:				
1	ГОСТ 8486-86Е	Стро 50	24	0.031	
2	"	Стропильные ноги 50×175 ℓ=3520	24	0,031	
7	"	Кобылки 50×150 ℓ=1350	6	0,007	
20	"	Стропильные ноги 50×100 ℓ=3180	10	0,016	

gost.e-ecolog.ru

1. Данный лист см. совместно с л. АС-19
2. При производстве работ размеры деревянных элементов уточнить.

4 – 4

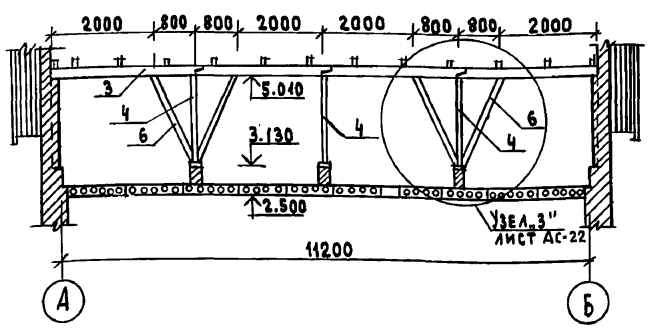

Нормок.	Майсюк		
Нач.маст.	Караваев		
Зам.нач.	Коврижкин		
ГАП	Кувакин		
Гл.спец.	Майсюк		
Инж I к.	Поляничева		
Провер.	Майсюк		

Привязан

Инв. №

144-12-225.90 АС

Одноэтажный двухквартирный жилой дом с 2 комнатными квартирами

Стадия	Лист	Листов
Р	21	

Стропила. Узел 1
Спецификация. Разрез 4-4

ЦНИИЭП гражданскельстрой

Инв. № подл. 20-3921-25 | Подпись и дата | Взам. инв. №

24489-01 25

Альбом I

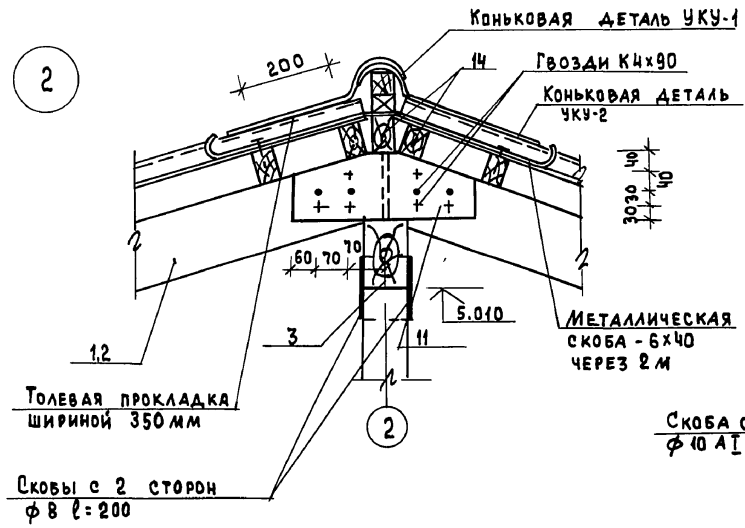

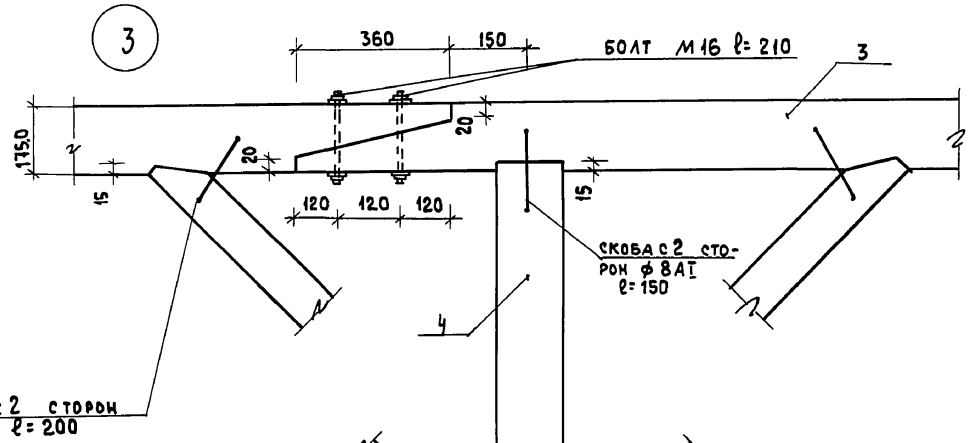

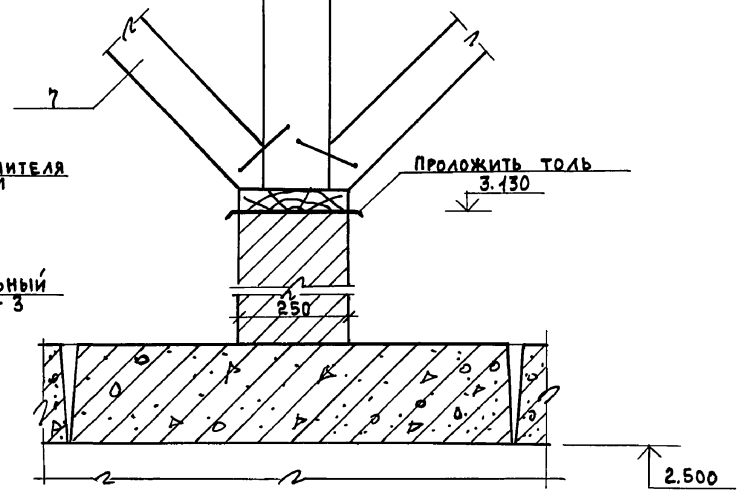

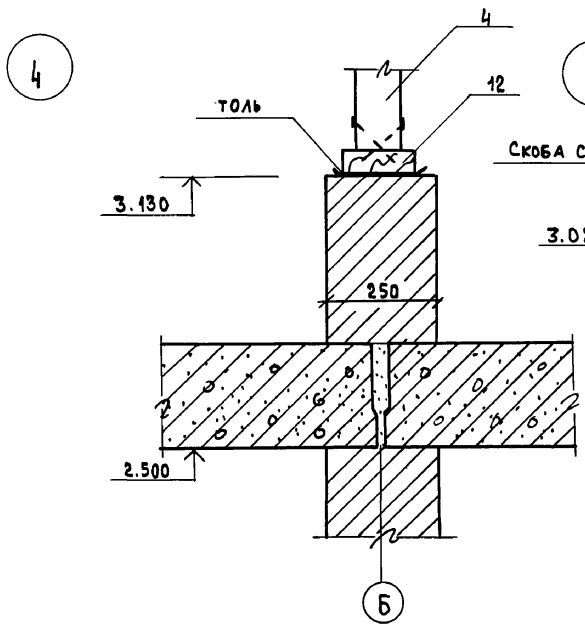

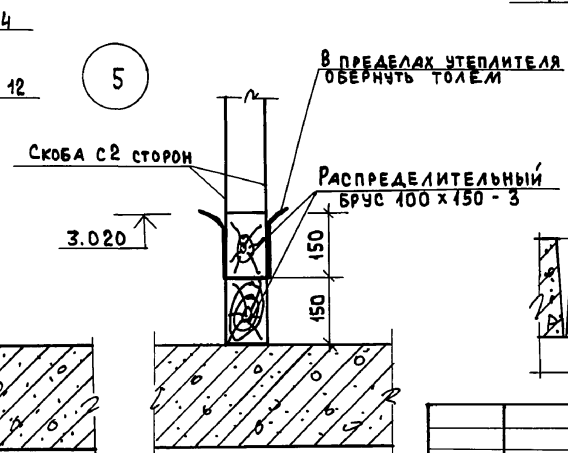

Нормок	Майсюк		
Нач.мас	Караваев		
Зам.нач.	Коврижкин		
ГАП	Кувакин		
Гл.спец	Майсюк		
инж.тк.	Поляничева		
провер.	Майсюк		

Привязан

Инв. №

144-12-225.90 АС

Одноэтажный двухквартирный жилой дом с 2 комнатными квартирами

Стадия	Лист	Листов
Р	22	

Стропила
Узлы 2÷5

ЦНИИЭП граждансельстрой

Инв. № подл. | Подпись и дата | Взам. инв. №
20-3921-26

24489-01 26

Альбом I

6

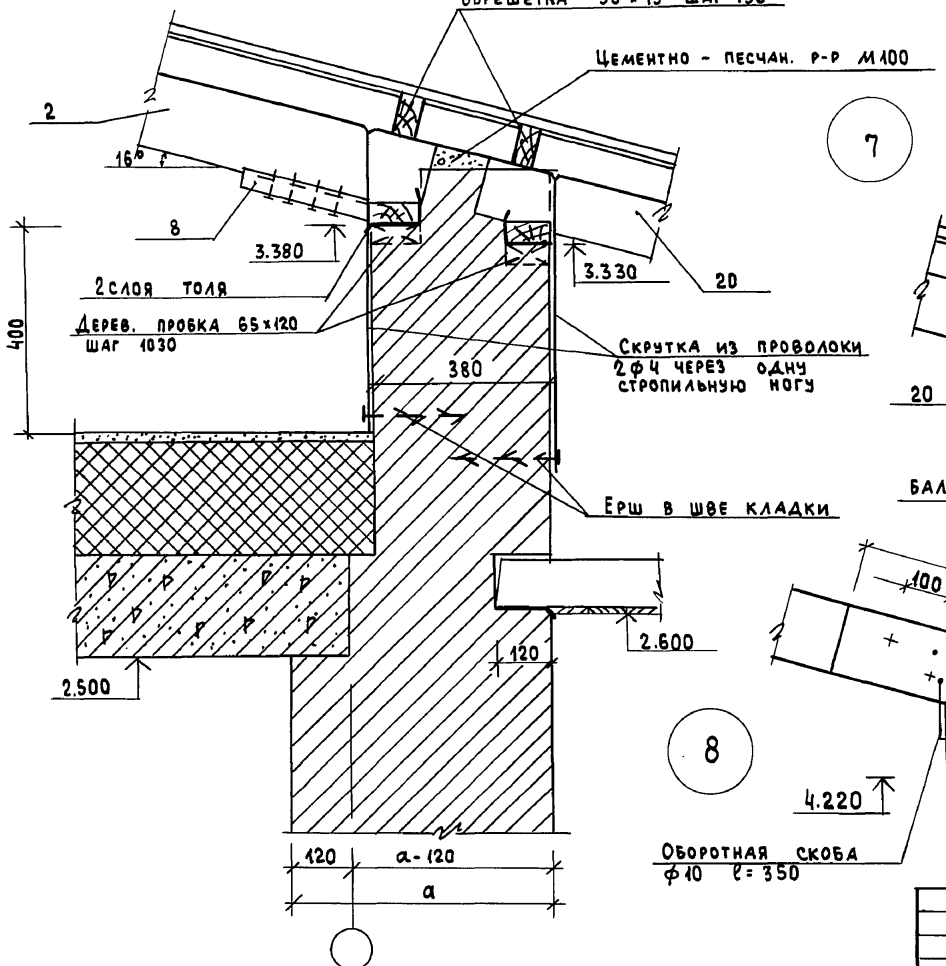

7

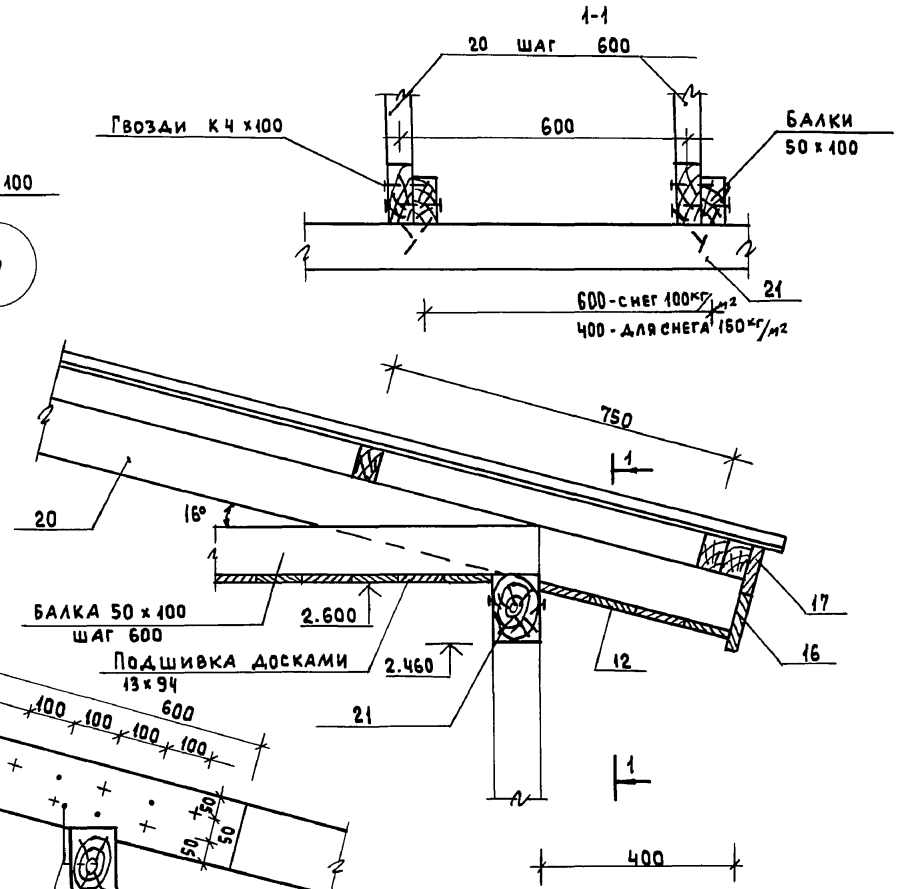

8

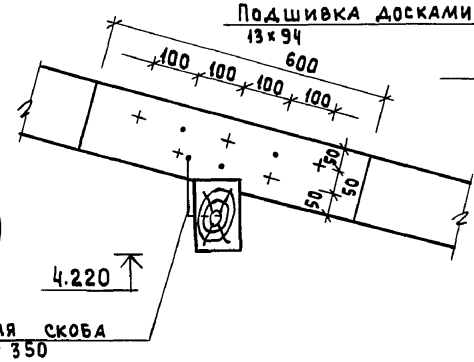

Нормок.	Майсюк		
Нач. маст	Караваев		
Зам. нач	Коврижкин		
Гл. спец.	Майсюк		
ГАП	Кувакин		
инж. ук	Третьяченко		
Провер.	Майсюк		

привязан

инв. №

144-12-225.90 АС

одноэтажный двухквартирный жилой дом с 2 комнатными квартирами

Стадия	Лист	Листов
Р	23	

Стропила
Узлы 6÷8

ЦНИИЭП Гражданселькстрой

24489-01 27

инв. № подл. | Подпись и дата | Взам. инв. №
20-3921-27

ЛЩ-1л /ЛЩ-1п/

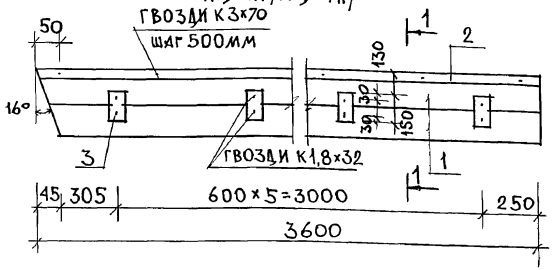

1-1

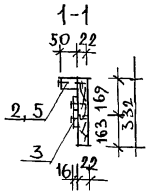

ЛЩ-2л /ЛЩ-2п/

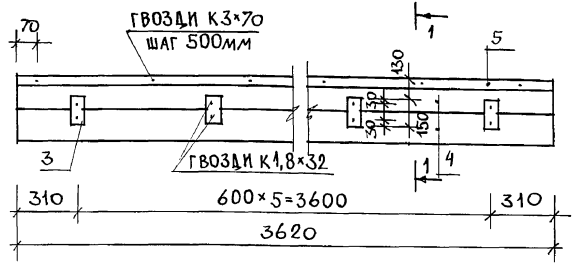

ЛЩ-3л /ЛЩ-3п/

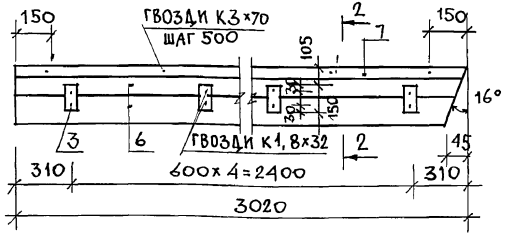

2-2

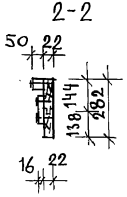

МАРКА ПОЗ.	ОБОЗНАЧЕНИЕ	НАИМЕНОВАНИЕ	КОЛ. ШТ.	ОБ'ЕМ ЕД. $м^3$	ПРИМ.
		ЛЩ-1л (ЛЩ-1п)			
1	ГОСТ 24454-80Е	ДОСКА 22×169 ℓ=3600	2	0,0158	
2		БРУСОК 50×50 ℓ=3600	1	0,009	
3		БРУСОК 16×75 ℓ=150	6	0.0002	
		ИТОГО НА ИЗДЕЛИЕ		0,0418	
	ГОСТ 4028-63*	ГВОЗДИ К3×70	9		
		ГВОЗДИ К1,8×32	12		
		ЛЩ-2л (ЛЩ-2п)			
4	ГОСТ 24454-80Е	ДОСКА 22×169 ℓ=3620	2	0,0159	
5		БРУСОК 50×50 ℓ=3620	1	0,009	
3		БРУСОК 16×75 ℓ=150	6	0,0002	
		ИТОГО НА ИЗДЕЛИЕ		0,0422	
	ГОСТ 4028-63*	ГВОЗДИ К3×70	8		
		ГВОЗДИ К1,8×32	12		
		ЛЩ-3л (ЛЩ-3п)			
6	ГОСТ 24454-80Е	ДОСКА 22×144 ℓ=3020	2	0,011	
7		БРУСОК 50×50 ℓ=3020	1	0,0075	
3		БРУСОК 16×75 ℓ=150	5	0.0002	
		ИТОГО НА ИЗДЕЛИЕ		0,030	
	ГОСТ 4028-63*	ГВОЗДИ К3×70	6		
		ГВОЗДИ К1,8×32	10		

144-12-225.90 АС

НОРМОК	Майсюк	
НАЧ.МАСТ	Караваев	
ЗАМ.НАЧ.М	Коврижкин	
ГАП	Кувакин	
ГЛ.СПЕЦ.	Майсюк	
ИСПОЛН.	Третьяченко	
ПРОВЕР.	Майсюк	

Одноэтажный двухквартирный жилой дом с 2-комнатными квартирами

Лобовые щиты.

СТАДИЯ	ЛИСТ	ЛИСТОВ
Р	24	

ЦНИИЭП ГРАЖДАНСЕЛЬСТРОЙ

ПРИВЯЗАН

ИНВ.N

ИНВ.N ПОДЛ. | ПОДПИСЬ И ДАТА | ВЗАМ. ИНВ.N

20-3921-28

Альбом I

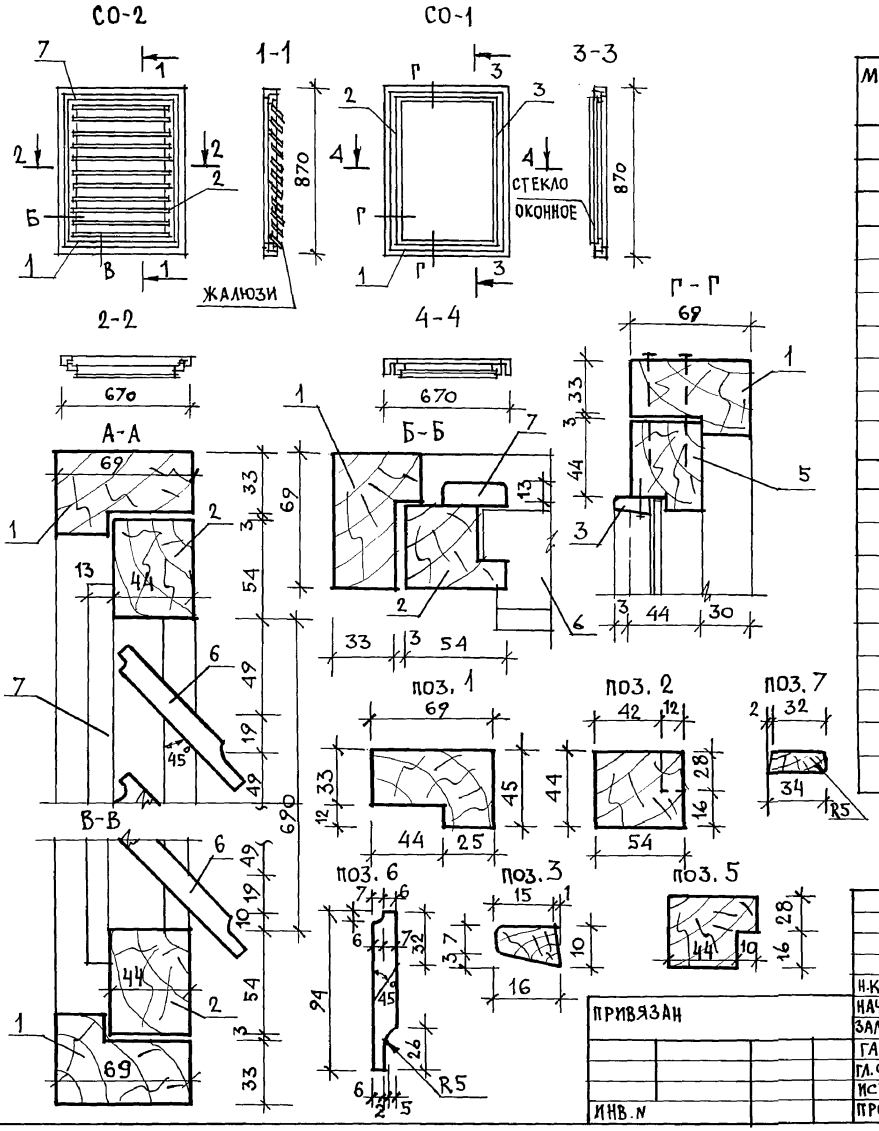

Спецификация на изделия

Марка поз.	Обозначение	Наименование	Кол. шт.	Объем ед. м³	Примеч.
		СО-1			
1		Коробка 45×69 п.м	3.1	0.004	
5	ГОСТ 23166-78	Переплет 44×54 п.м	3.0	0,003	
3		Раскладка 10×16 п.м	3,0	0.0003	
		Итого на изделие		0.0223	
		Гвозди К3×70	20		
	ГОСТ 4028-63	Гвозди К1×16	15		
	ГОСТ 1145-80*	Шурупы 2×18	30		
	ГОСТ 5088-78	Петли ПНЦ-85	2		
		Стекло оконное 705×505 толщ. 3мм	1		
		СО-2			
1		Коробка 45×69 п.м	3.1	0.004	
2		Переплет 44×54 п.м	3.0	0.003	
6	ГОСТ 23166-78	Жалюзи 13×94 п.м	5.4	0.002	
7		Раскладка 13×94 п.м	3.0	0.002	
		Итого на изделие		0.038	
	ГОСТ 1145-80*	Шурупы 2×18	30		
	ГОСТ 5088-78	Петли ПНЦ-85	2		
		Задвижка ЗТ	2		
	ГОСТ 5087-80	Ручка РСВО	1		

Привязан

Инв. №

Н.контр.	Майсюк	
Нач. маст	Караваев	
Зам. нач	Коврижкин	
ГАП	Кувакин	
Гл. спец.	Майсюк	
Исполн	Третьяченко	
Провер.	Майсюк	

144-12-225.90 Ас

Одноэтажный двухквартирный жилой дом с 2-комнатными квартирами

Стадия	Лист	Листов
Р	25	

Слуховые окна СО-1, СО-2

ЦНИИЭП Граждансельстрой

Инв. № подл. | Подпись и дата | Взам. инв. №
20-3921-29

Альбом I

Ведомость перемычек

Тип	Сечения	Кол-во мест	Поз. обозн. марки	Кол-во штук при толщ. наружных стен 420	550	680
ПР1	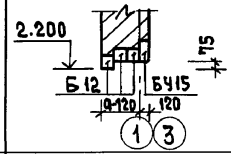	2	Б415	1	1	1
			Б12	2	3	4
ПР2	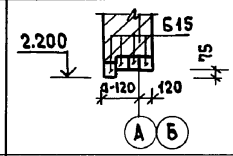	8	Б15	—	—	—
				3	4	5
ПР3	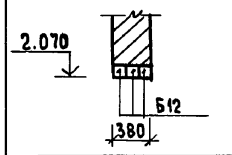	2	Б12	—	—	—
				3	3	3
ПР4	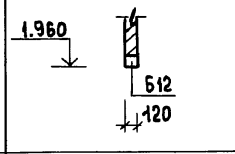	4	Б12	1	1	1
ПР5	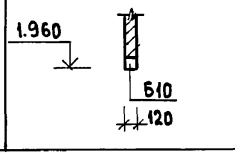	2	Б10	1	1	1
ПР6	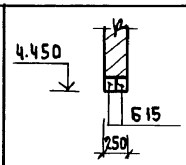	2	Б15	—	—	—
				2	2	2

План перемычек

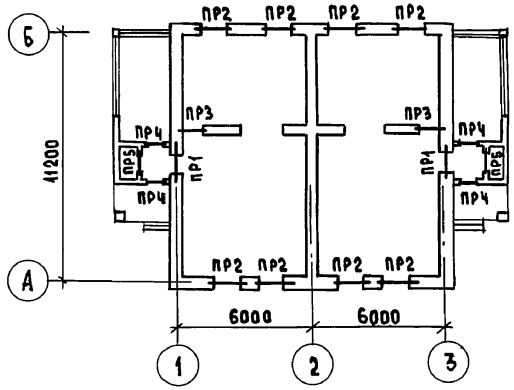

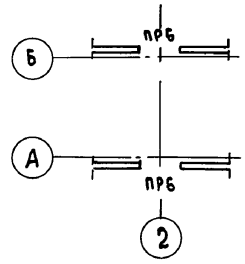

Спецификацию перемычек см. л АС-18

Привязан			
Инв.№			
Нормок.	Майсюк		
Нач.маст	Караваев		
Зам.нач	Коврижкин		
ГАП	Кувакин		
Гл.спец.	Майсюк		
Инж.1 к	Третьяченко		
Провер.	Майсюк		

144-12-225.90 АС

Одноэтажный, двухквартирный жилой дом с 2-комнатными квартирами

Стадия	Лист	Листов
Р	26	

План перемычек, Ведомость перемычек

ЦНИИЭП гражданельстрой

Инв.№ подл. | Подпись и дата | Взам.инв.№ | 20-3924-30

Альбом I

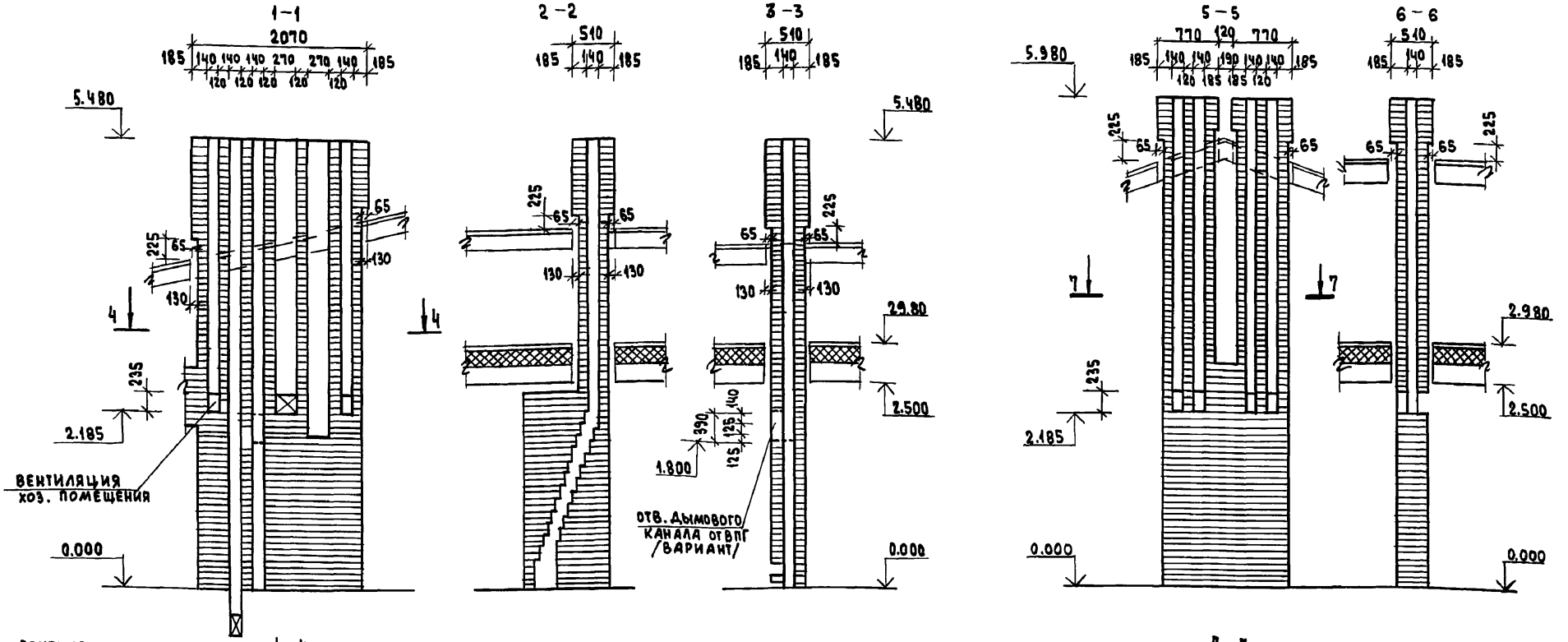

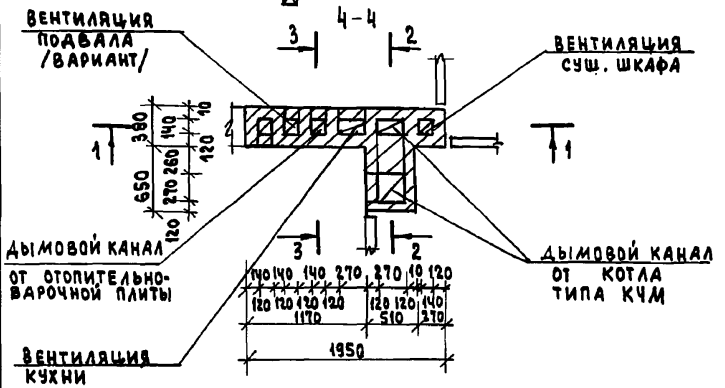

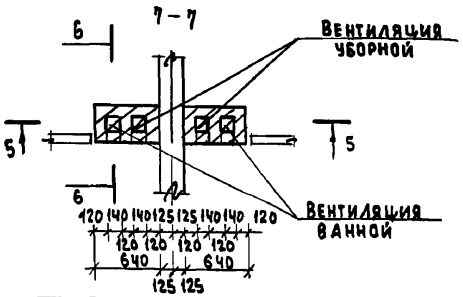

Данный чертеж см. совместно с л. №9

Кладку труб вести из кирпича глиняного обыкновенного марки 75 на растворе марки 100. ГОСТ 530-80.

Отметка дымовыводящего отверстия дана для плиты на твердом топливе отопительно-варочной металлической типа „Ильмарине". При привязке отметка должна быть уточнена применительно к параметрам конкретного прибора

При газификации дома для подключения ВПГ используется дымовой канал плиты на твёрдом топливе; отметки входного отверстия и прочистки в этом случае принимать 1.800.

Нормок.	Кувакин		
Нач. маст	Караваев		
Зам. нач.	Коврижкин		
ГАП	Кувакин		
Гл. спец.	Майсюк		
Арх. Ік.	Венедиктова		
Проверил	Кувакин		

Привязан

Инв. №

144-12-225.90 АС

Одноэтажный двухквартирный жилой дом с 2-комнатными квартирами

Дымовентиляционные трубы ДВТ-1, ДВТ-2, ДВТ-3

Стадия	Лист	Листов
Р	27	

ЦНИИЭП гражданселькстрой

Инв. № подл. | Подпись и дата | Взам. инв. № | 08 | Куцова | 20-3921-31

Альбом I

Зонт 3-1 ; 3-2

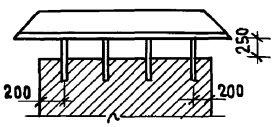

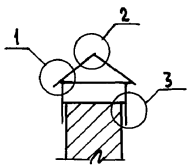

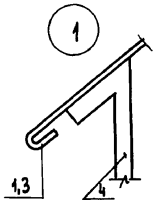

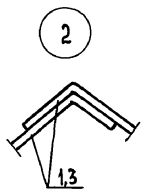

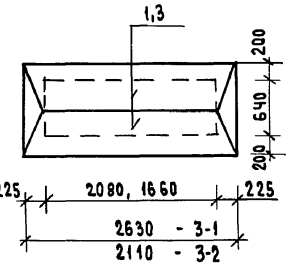

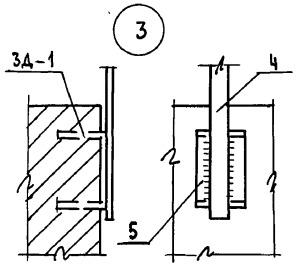

Поз. 4

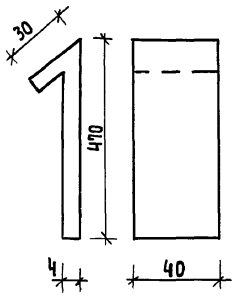

Поз. 1,3

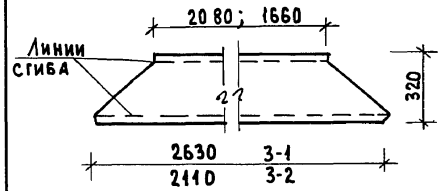

Поз. 5 (3Д-1)

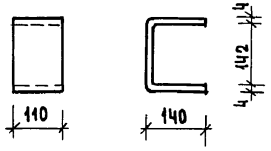

Поз. 2

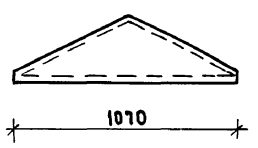

Спецификация металла на один элемент

Формат	Зона	Поз.	Обозначение	Наименование	Кол.	Масса кг
			Зонт 3-1 - 2 шт.			
		1	Сталь кровельная	б=1.0 lср=2195 ш=320	2	11.28
		2	—"— —"—	б=1.0 l=1040 ш=320	2	2.61
		4	Стальная полоса ГОСТ 19903-74*	-4х40 ; l=500	8	5.04
		5	—"— —"—	-4х110 ; l=430	8	14.86
						33.79
			Зонт 3-2 - 1 шт.			
		3	Сталь кровельная	б= 1.0 lср=1850 ш=320	2	9.3
		2	—"— —"—	б= 1.0 l = 1040 ш=320	2	2.61
		4	Стальная полоса	-4х40 l=500	8	5.04
		5	—"— —"—	-4х110 l=430	8	14.86
						31.81
			Анкер А-1			
		6	ГОСТ 5781-82*	ф10 АI ; l=590	1	0.36
		7	ГОСТ 5781-82*	ф10 АI l=800	1	0.49

1. Спецификация составлена на 1 элемент
2. План кровли см. лист АС-19

Анкер А-1

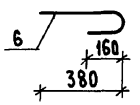

Анкер А-2

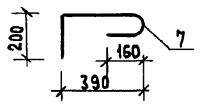

Нормок.	Майсюк		
Нач. маст	Караваев		
Зам. нач.	Коврижкин		
ГАП	Кувакин		
Гл. спец.	Майсюк		
Инж. пк	Третьяченко		
Провер.	Майсюк		

Привязан

Инв. №

144-12-225.90 АС

Одноэтажный двухквартирный жилой дом с 2-комнатными квартирами

Стадия Р | Лист 28 | Листов

Металлические изделия 3-1 ; 3-2 Анкера А-1 ; А-2

ЦНИИЭП гражданселькстрой

Инв. № подл. | Подпись и дата | Взам. инв. №

20-3921-32

Альбом I

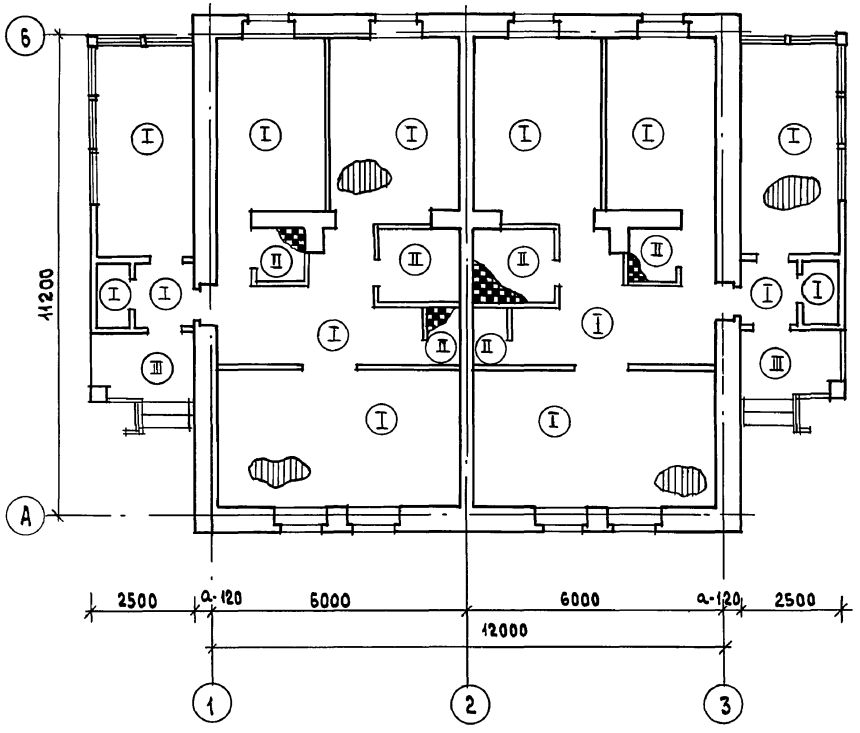

Экспликация полов

Наименование помещений	Тип пола по проекту	Схема пола или номер узла по серии	Элементы пола и их толщина	Площадь пола м²
Жилые комнаты прихожая, кухня, коридор, веранда, кладовая, тамбур	I	Узел 137 сер. 2.144-1/88	Покрытие - доски пола по ГОСТ 8242-88-28 мм	132,52
Ванная, туалетная, хоз. помещение	II	Узел 181 сер. 2.144-1/88	Керамическая плитка по ГОСТ 6787-80*	11,86
Крыльцо	III	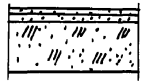	Бетон М200 - 30 мм Бетон М50 - 80 мм Насыпной грунт /уплотненный/ Грунт основания	7,50

Нормок.	Кувакин	
Нач. маст.	Караваев	
Зам. нач	Коврижкин	
ГАП	Кувакин	
Гл. спец.	Майсюк	
Вед. арх.	Венедиктова	
Провер.	Кувакин	

Привязан

Инв. №

144-12-225.90 АС

Одноэтажный двухквартирный жилой дом с 2-комнатными квартирами

Стадия	Лист	Листов
Р	29	

План этажа и экспликация полов

ЦНИИЭП Гражданельстрой

Инв. № подл. | Подпись и дата | Взам. инв. №

20-3921-33

24489-01 33

Альбом I

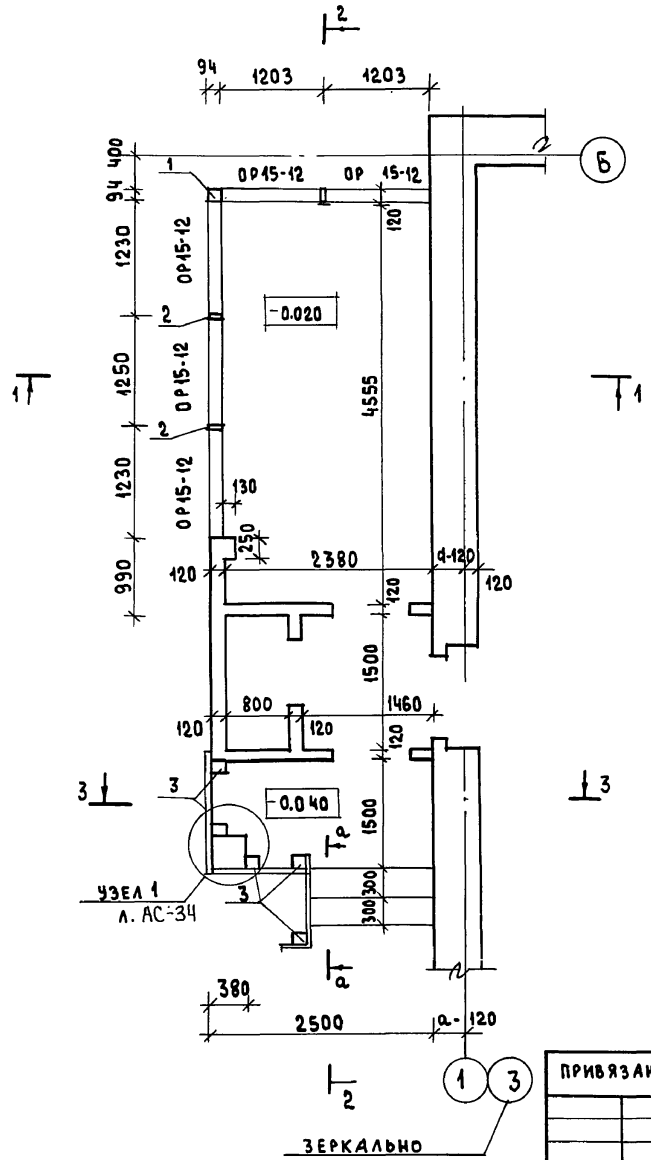

1-1

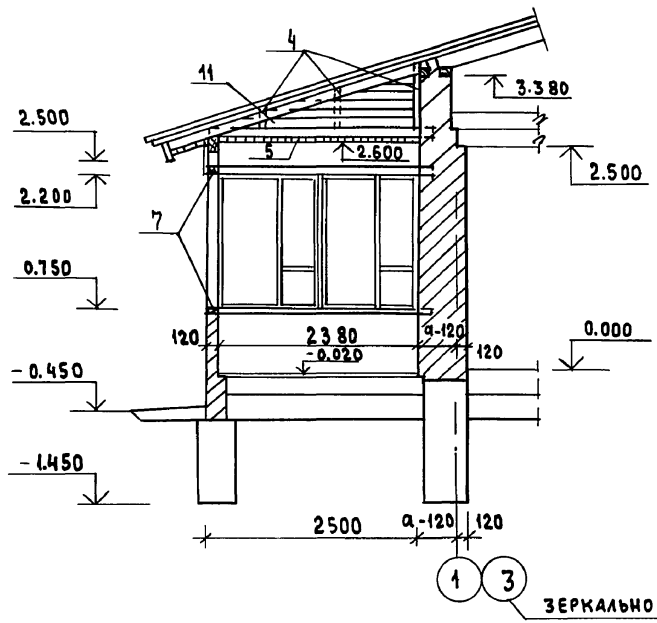

Разрезы 2-2, 3-3 см. лист АС-31
Вид по а-а см. лист АС-34

Нормок.	Майсюк		
Нач.маст	Караваев		
Зам.нач	Коврижкин		
ГАП	Кувакин		
Гл.спец	Майсюк		
Инж.Тк	Полянчева		
Провер.	Майсюк		

144-12-225.90 АС

Одноэтажный двухквартирный жилой дом с 2-комнатными квартирами

Стадия	Лист	Листов
Р	30	

Веранда
План. Разрез 1-1

ЦНИИЭП Граждансельстрой

Привязан

Инв. №

Инв.№ подл. | Подпись и дата | Взам.инв.№
20-3921-34

24489-01 34

Альбом I

2-2

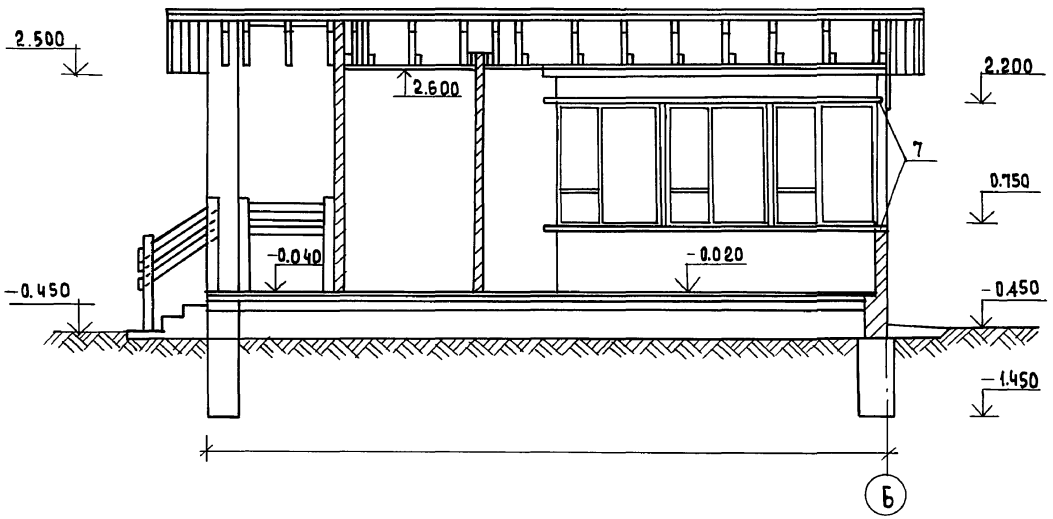

3-3

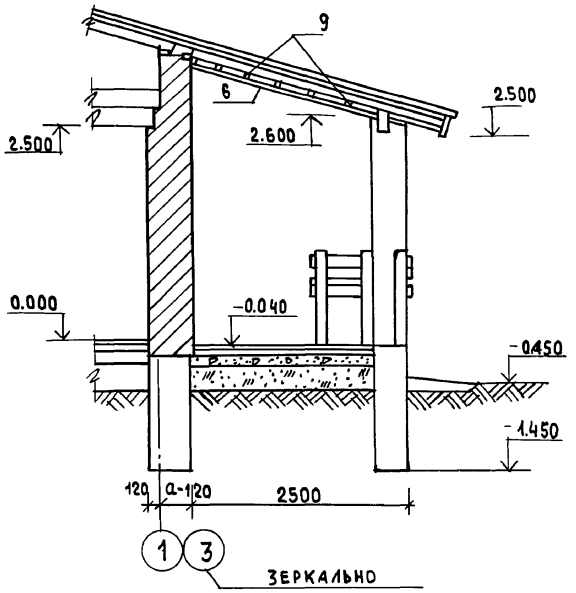

План веранды см. лист АС-30
Спецификацию на веранду см. лист АС-34

Нормокон.	Майсюк		
Нач.маст.	Караваев		
Зам.нач.	Коврижкин		
ГАП	Кувакин		
Гл.спец.	Майсюк		
Инж.1к	Поляничева		
Провер.	Майсюк		

Привязан

Инв. №

144-12-225.90 АС

Одноэтажный двухквартирный жилой дом с 2-комнатными квартирами

Стадия Р | Лист 31 | Листов

Веранда
Разрез 2-2, 3-3

ЦНИИЭП гражданселькстрой

Инв. № подл. | Подпись и дата | Взам. инв. №
20-3921-35

24489-01 35

Альбом I

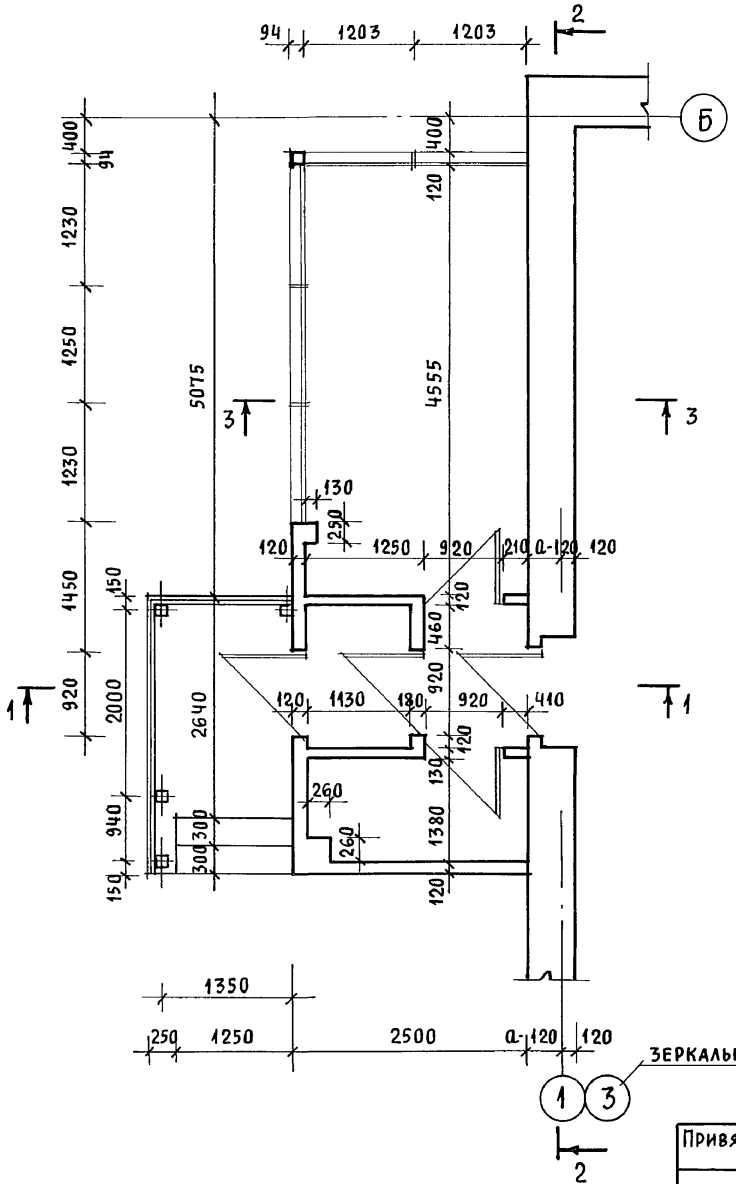

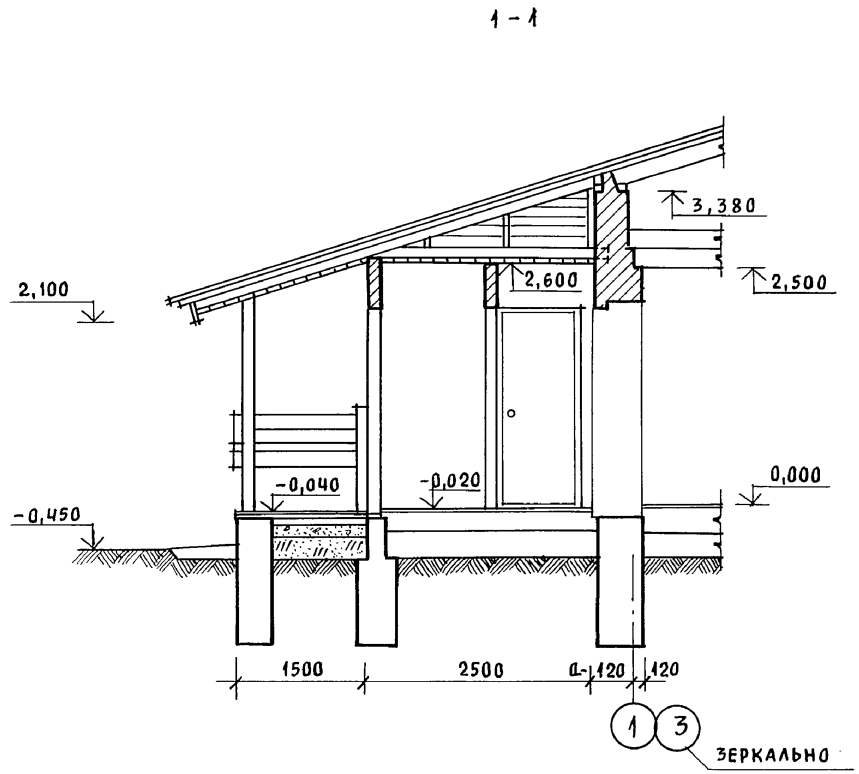

Нормок.	Кувакин		
Нач.мас.	Караваев		
Зам.нач.	Коврижкин		
ГАП	Кувакин		
Гл.спец.	Майсюк		
Архитек.	Венедиктова		
Провер.	Кувакин		

Привязан

Инв. N

144-12-225.90 АС

Одноэтажный двухквартирный жилой дом с 2-комнатными квартирами

Стадия	Лист	Листов
Р	32	

Веранда (t=-40°) План. Разрез 1-1

ЦНИИЭП гражданселькстрой

24489-01 36

Инв. N подл.	Подпись и дата	Взам. инв. N
20-3921-36		

Альбом I

2 - 2

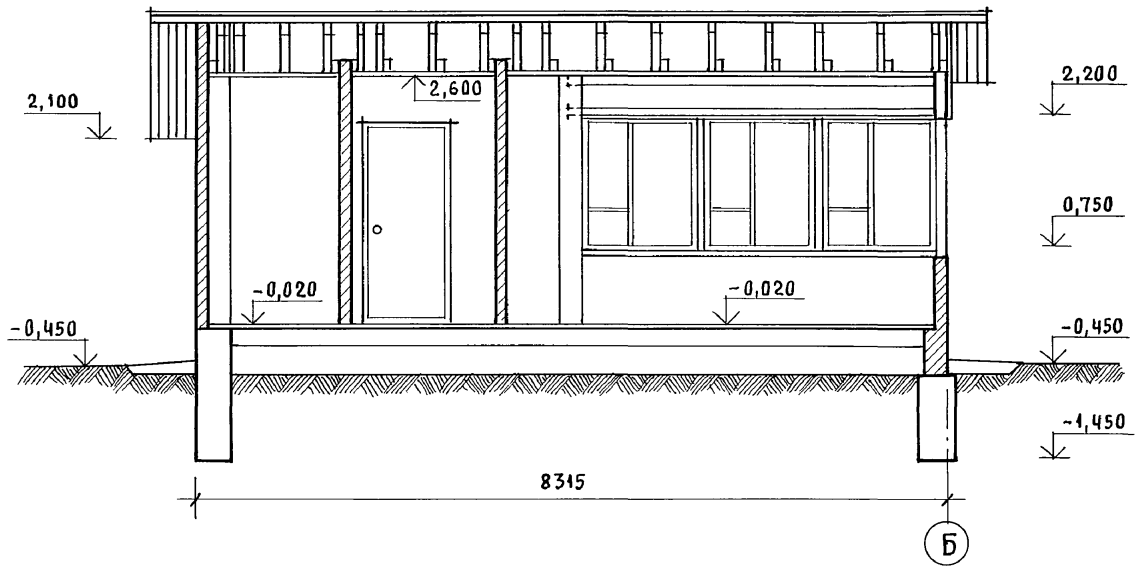

3 - 3

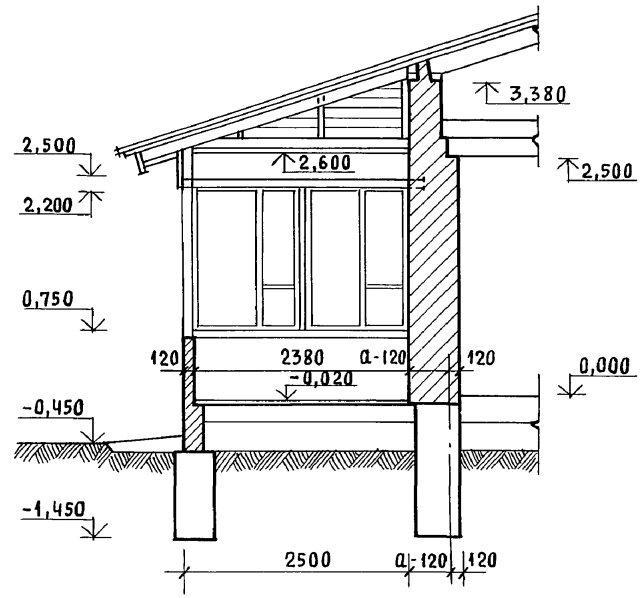

			144-12-225.90 АС
Нормок.	Кувакин		
Нач. мас.	Караваев		Одноэтажный двухквартирный жилой дом с 2-комнатными квартирами
Зам. нач.	Коврижкин		Стадия: Р; Лист: 33; Листов:
ГАП	Кувакин		
Гл. спец.	Майсюк		Веранда (t=-40°) Разрез 2-2, 3-3
Архитек.	Венедиктова		ЦНИИЭП Граждансельстрой
Провер.	Кувакин		

Привязан

Инв. N

Инв. N подл. | Подпись и дата | Взам. инв. N

20-3921-37

24489-01 37

Альбом I

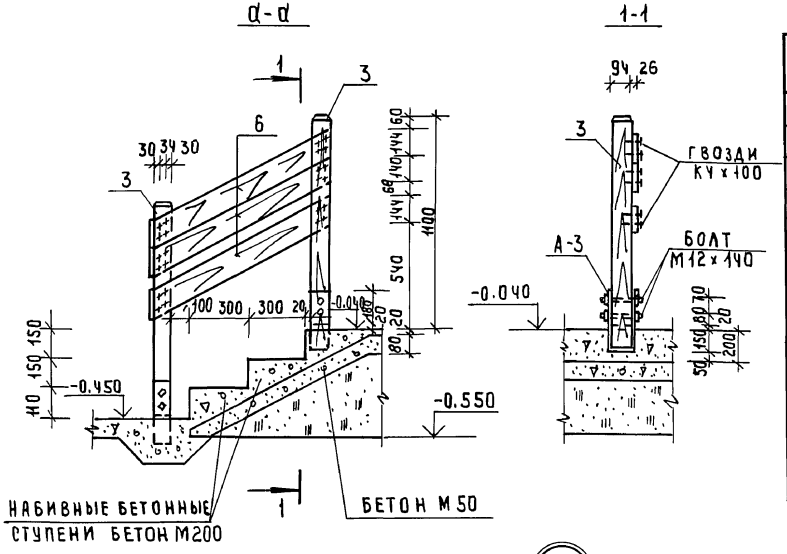

Марка, поз.	Обозначение	Наименование	Кол. шт.	Об'ем ед. м³	Примечания
1	ГОСТ 24454-80 Е	Стойка 94х94 ℓ=1450	1	0.015	
2	"	Стойка 44х94 ℓ=1450	2	0.007	
3	"	Стойка 94х94 ℓ=1080	5	0.011	
4	"	Стойка для обшивки 50х100	п.м. 2.0	0.005	
5	"	Подшивка потолка 13х74, п.м.	196.0	0.002	
6	"	Подшивка крыльца 13х74, п.м.	51.0	0.002	
7	"	Обвязочный брус 44х94, п.м.	6,6	0.005	
8	"	Ограждение крыльца 26х144, п.м.	13.0	0.005	
9	"	Бруски 40х75, п.м.	11.0	0.003	
10	"	Поручень 44х94, п.м.	4.0	0.005	
11	"	Обшивка веранды 13х94 п.м.	28.0	0.002	
А-3					
1	ГОСТ 103-76	Анкер-4х94 ℓ=800	5	2,36	

1

Анкер А-3

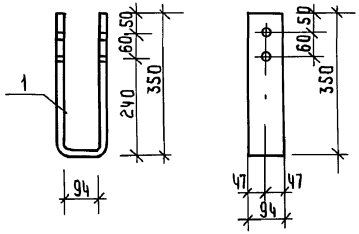

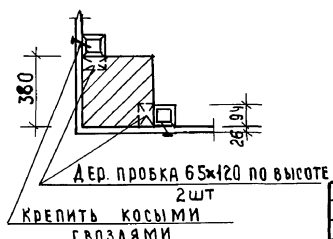

План веранды см. лист АС-30

144-12-225.90 АС

Н. контр.	Майсюк	
Рук. мас.	Караваев	
Зам. рук	Коврижкин	
ГАП	Кувакин	
Гл. спец.	Майсюк	
Инж. ш к.	Третьяченко	
Провер.	Майсюк	

Привязан

Инв. №

Одноэтажный двухквартирный жилой дом с 2х комнатными квартирами

Веранда

Узлы. Спецификация.

Стадия	Лист	Листов
Р	34	

ЦНИИЭП гражданселькстрой

Инв. № подл. | Подпись и дата | Взам. инв. №
20-3921-38

24489-01 38

Альбом I

Доски ограждения веранды

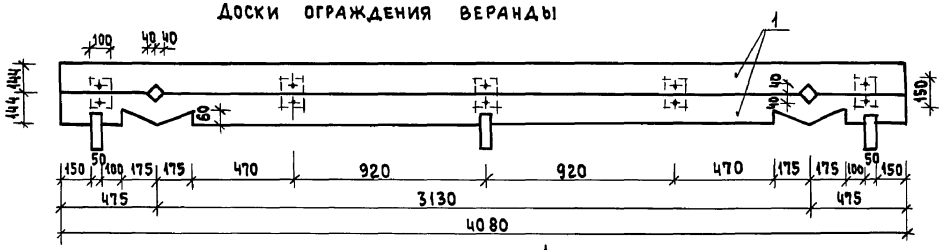

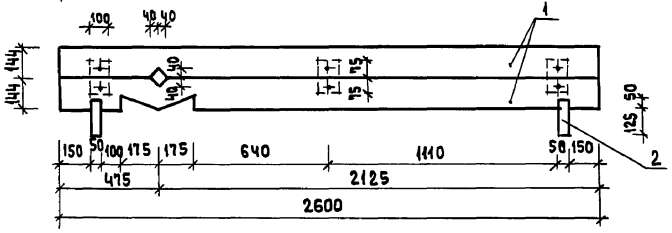

Доски ограждения окон по осям „А", „1", „3"

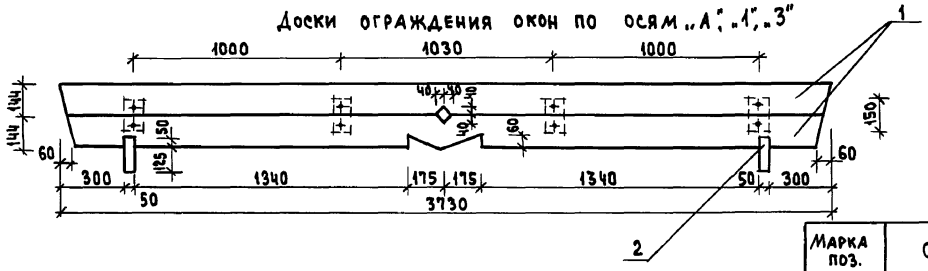

Узел крепления

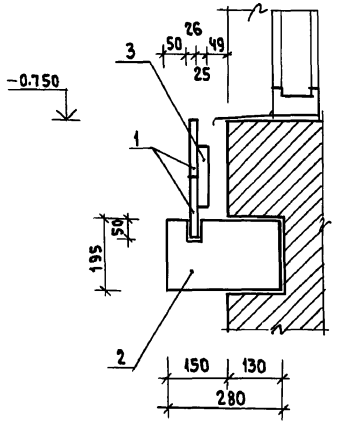

Марка поз.	Обозначение	Наименование	Кол-во	Масса ед., м³	Примечание
1	ГОСТ 8486 - 86Е	Доска /26 × 144/	24.76	0.1176	Кол-во в п.м
2	—"—	Доска /50 × 175/	20	0.0560	Кол-во в шт.
3	—"—	Брусок /25 × 100/	28	0.0105	—"—

144-12-225.90 АС

Нормок.	Кувакин	
Нач. маст	Караваев	
Зам. нач.	Коврижкин	
ГАП	Кувакин	
Гл. спец.	Майсюк	
Вед. арх.	Венедиктова	
Провер.	Кувакин	

Одноэтажный двухквартирный жилой дом с 2-комнатными квартирами

Доски ограждения

Стадия	Лист	Листов
Р	35	

ЦНИИЭП Граждансельстрой

Привязан:

Инв. №

Инв. № подл. | 20-3921-39 | Подпись и дата | Взам. инв. №

24489-01 39

Альбом I

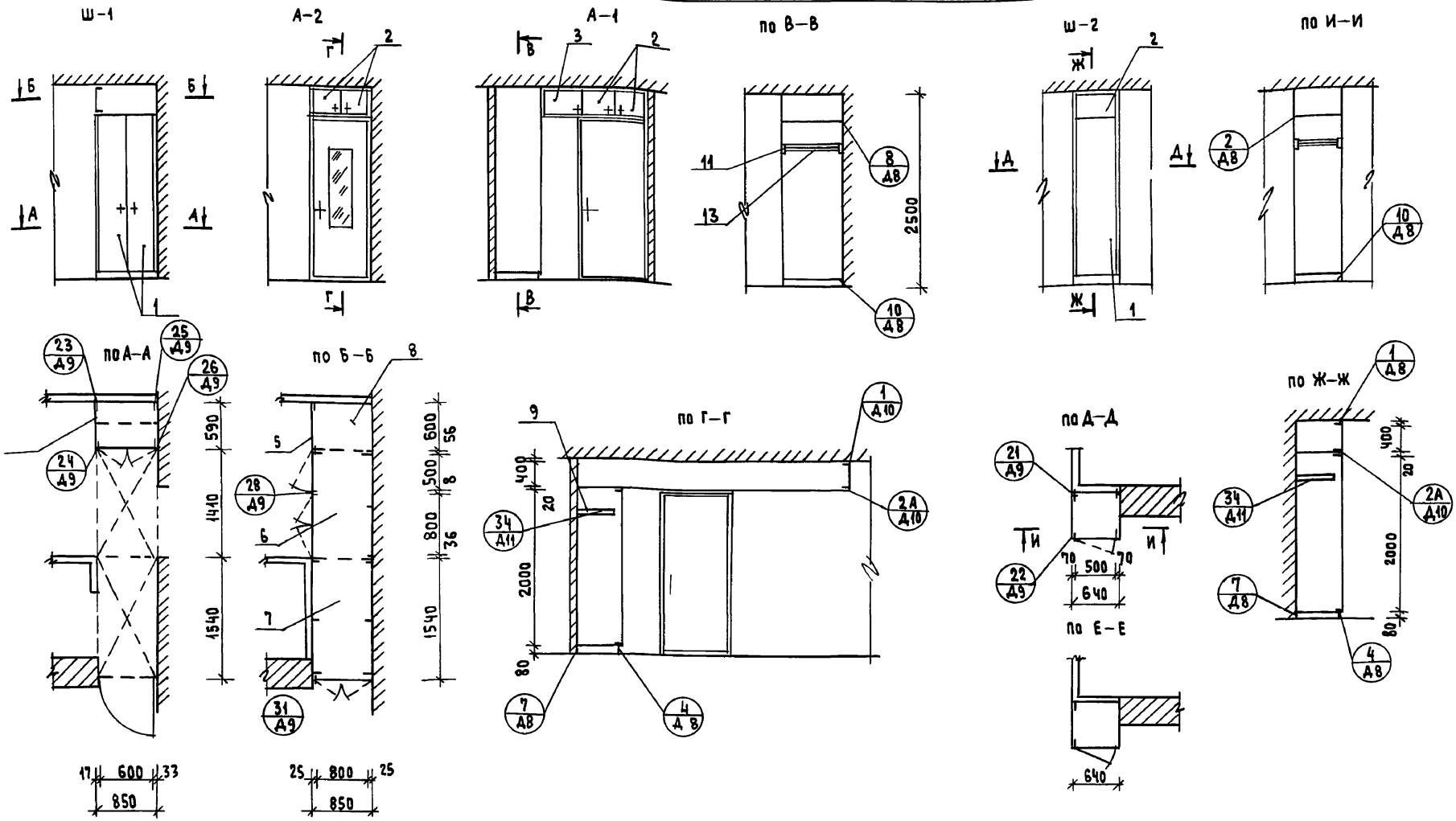

1. Чертежи шкафов Ш-1, Ш-2, Ш-3 и антресолей А-1, А-2, А-3 разработаны для одной квартиры, расположенной в осях 1-2.
2. Количество изделий и расход материалов в расчете на дом увеличиваются в два раза.
3. При монтаже шкафов Ш-1, Ш-2, Ш-3 и антресолей А-1, А-2, А-3 в квартире, расположенной в осях 2-3, данные чертежи следует читать зеркально.
4. Узлы см. альбом сер. 1.972.5-6

Нормок.	Кувакин		
Нач. маст	Караваев		
Зам. нач.	Коврижкин		
ГАП	Кувакин		
Гл. спец.	Майоюк		
Арх. Тк	Венедиктова		
Провер.	Кувакин		

Привязан

Инв. №

144-12-225.90 АС

Одноэтажный двухквартирный жилой дом с 2-комнатными квартирами

Стадия	Лист	Листов
Р	36	

Встроенный шкаф Ш-1, вентилируемый шкаф Ш-2, Антресоли А-1, А-2 / начало /

ЦНИИЭП Граждансельстрой

24489-01 40

Инв. № подл. | Подпись и дата | Взам. инв. № | 20-3921-40

Альбом I

Шкаф встроенный Ш-1, Антресоли А-1, А-2

поз.	Обозначение	Наименование	Кол-во	Расход матер. ХВ м³	Расход матер. ДСП м²
		Сборочные единицы и детали			
1	1.172.5-6-0100 СБ	Дверка шкафа ДШ 20-8	1	0.0062	1.6
2	1.172.5-6-0200 СБ	Дверка антресоли ДА 4-8	2	0.005	0.52
3	1.172.5-6-0200 СБ	Дверка антресоли ДА 4-5	1	0.0018	0.16
4	1.172.5-6-0500 СБ	Стенка боковая СБШ 21-6	1	—	1.24
5	1.172.5-6-0600 СБ	Стенка боковая антресоли добор СБА5-6	1	—	0.23
6	1.172.5-6-0800 СБ	Полка антресольная /1140 × 850/	1	—	1.20
7	1.172.5-6-0800 СБ	Полка антресольная /1540 × 850/	1	—	1.31
8	1.172.5-6-0800 СБ	Полка антресольная ПА6-8	1	—	0.47
9	1.172.5-6-0900 СБ	Полка переставная ПА6-8	2	—	0.9
10	1.172.5-6-0006	Полкодержатель ПД-2	2	0.004	—
11	1.172.5-6-0005	Штангодержатель	2	0.00016	—
12	1.172.5-6-0002	Монтажный брус БМ-21	3	0.006	—
13	1.172.5-6-0003	Штанга Ш-1	1	0.00012	—
14	1.172.5-6-0007	Цоколь п/м	0.85	0.0017	—
15	1.172.5-6-0008	Наличник Н-2 п/м	5.2	0.0016	—
16	1.172.5-6-0008	Наличник Н-4 п/м	2.65	0.0013	—
17	1.172.5-6-0018	Угольник крепежный УМ-1	9	—	—
18	1.172.5-6-0014	Угольник крепежный УМ-2	5	—	—
19	1.172.5-6-0009	Винт с гайкой стяжной В-2	12	—	—

Шкаф встроенный Ш-2

поз.	Обозначение	Наименование	Кол-во	Расход матер. ХВ м³	Расход матер. ДСП м²
		Сборочные единицы и детали			
1	1.172.5-6-0100 СБ	Дверка шкафа ДШ 20-6	1	0.0051	1.2
2	1.172.5-6-0200 СБ	Дверка антресоли ДА 4-5	1	0.002	0.2
3	1.172.5-6-0500 СБ	Стенка боковая СБШ 21-6	2	—	2.48
4	1.172.5-6-0600 СБ	Стенка боковая антресоли СБА5-6	2	—	0.46
5	1.172.5-6-0800 СБ	Полка антресольная ПА6-8	1	—	0.35
6	1.172.5-6-0900 СБ	Полка переставная 2ПП-6	2	—	0.68
7	1.172.5-6-0006	Полкодержатель ПД-2	2	0.0004	—
8	1.172.5-6-0002	Монтажный брус БМ-21	2	0.004	—
9	1.172.5-6-0007	Цоколь п/м	0.65	0.0013	—
10	1.172.5-6-0008	Наличник Н-4 п/м	5.00	0.0004	—
11	1.172.5-6-0014	Угольник крепежный УМ-2	4	—	—
12	1.172.5-6-0009	Винт с гайкой стяжной В-2	16	—	—
13	1.172.5-6-0005	Штангодержатель	2	0.00016	—
14	1.172.5-6-0003	Штанга Ш-1	1	0.00012	—

Узлы и детали см. альбом сер. 1.172.5-6

Инв. № подл. | 20-3921-41 | Подпись и дата | Взам. инв. №

Привязан:

Инв. №

Нормок.	Кувакин	
Нач. маст.	Караваев	
Зам. нач	Коврижкин	
ГАП	Кувакин	
Гл. спец.	Майсюк	
Арх. Т к.	Венедиктова	
Провер.	Кувакин	

144-12-225.90 АС

Одноэтажный двухквартирный жилой дом с 2-комнатными квартирами

Встроенный шкаф Ш-1, вентилируемый шкаф Ш-2, антресоли А-1, А-2 /окончание/

Стадия	Лист	Листов
Р	37	

ЦНИИЭП гражданселькстрой

Альбом I

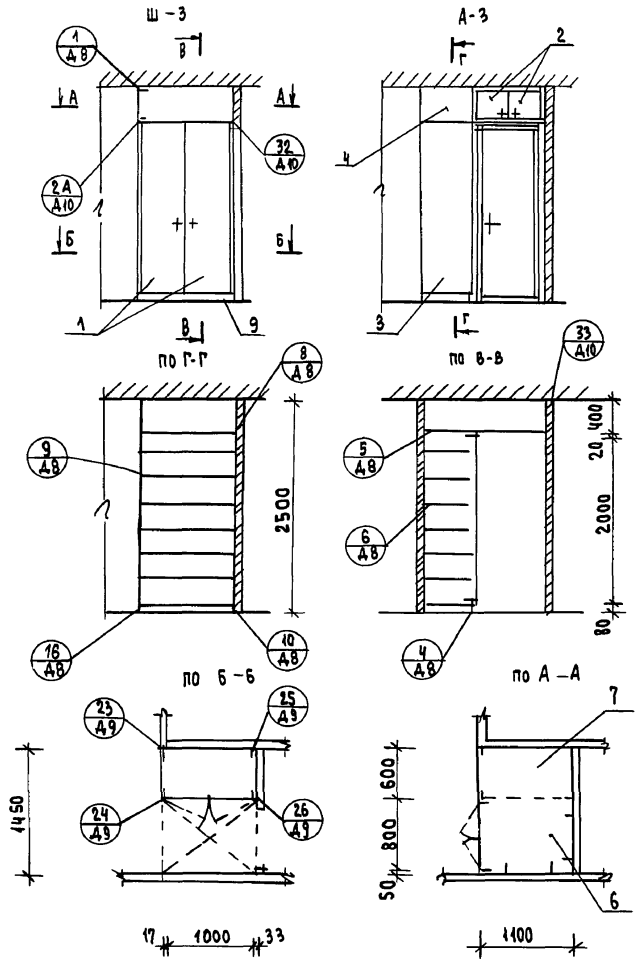

поз.	Обозначение	Наименование	Кол-во	Расход матер. Хв м³	Расход матер. Дсп м²	
		Шкаф встроенный Ш-3, антресоль А3				
		Сборочные единицы и детали				
1	1.172.5-6-0100СБ	Дверка шкафа ДШ 20-10	1	0.0166	2,0	
2	1.172.5-6-0200СБ	Дверка антресоли ДА 4-10	1	0.0025	0.26	
3	1.172.5-6-0500СБ	Стенка боковая СБШ21-6	1	—	1.24	
4	1.172.5-6-0600СБ	Стенка боковая антресоли СБА5-6	1	—	0.23	
5	1.172.5-6-0800СБ	Полка антресольная ПА-10	1	—	0.59	
6	1.172.5-6-0800СБ	Полка антресольная (1100×850)	1	—	0.94	
7	1.172.5-6-0900СБ	Полка переставная ПП6-10	7	—	3.99	
8	1.172.5-6-0006	Полкодержатель ПД-2	14	0.003	—	
9	1.172.5-6-0007	Цоколь п/м	1.1	0.0022	—	
10	1.172.5-6-0008	Наличник Н-2 п/м	2.0	0.0006	—	
11	1.172.5-6-0008	Наличник Н-4	1,3	0.0007	—	
12	1.172.5-6-0018	Угольник крепежный УМ-1	2	—	—	
13	1.172.5-6-0014	Угольник крепежный УМ2	6	—	—	
14	1.172.5-6-0002	Монтажный брус БМ-21	2	0.004	—	
15	1.172.5-6-0009	Винт с гайкой стяжной В-2	10	—	—	

Узлы и детали см. альбом сер. 1.172.5-6

Привязан

Инв. №

Нормок.	Кувакин	
Нач. маст	Караваев	
Зам. нач	Коврижкин	
ГАП	Кувакин	
Гл. спец.	Майсюк	
Вед. арх	Вене Диктова	
Провер.	Кувакин	

144-12-225.90 АС

Одноэтажный двухквартирный жилой дом с 2-комнатными квартирами

Встроенный шкаф Ш-3, антресоль А-3

Стадия	Лист	Листов
Р	38	

ЦНИИЭП Гражданселькстрой

Инв. № подл. | Подпись и дата | Взам. инв. №

20-3921-42

24489-01 42

План разбивки перегородок

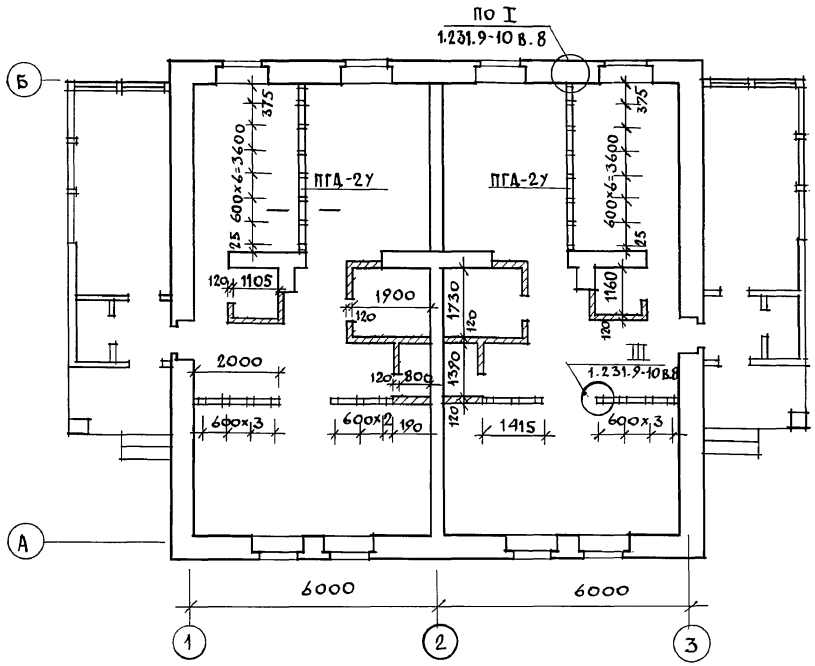

1. Под всеми перегородками из гипсоволокнистых листов устраиваются кирпичные столбики с шагом 800мм, по которым укладываются лаги.
2. Узлы перегородок см. по серии 1.231.9-10 в. 8.

				144-12-225.90		АС	
		Н.контр.	Майсюк				
Привязан		Нач. маст	Караваев	Одноэтажный двухквартирный жилой дом с 2-комнатными квартирами	Стадия	Лист	Листов
		Зам. нач.	Ковришкин		Р	39	
		ГАП	Кувакин				
		Гл. спец	Майсюк	Вариант перегородок из гипсоволокнистых листов поэлементной сборки	ЦНИИЭП граждансельстрой		
		Исполн.	Венедиктова				
Инв. N		Провер.	Кувакин				

Инв. N подл. | Подпись и дата | Взам. инв. N
20-3921-43

Альбом I

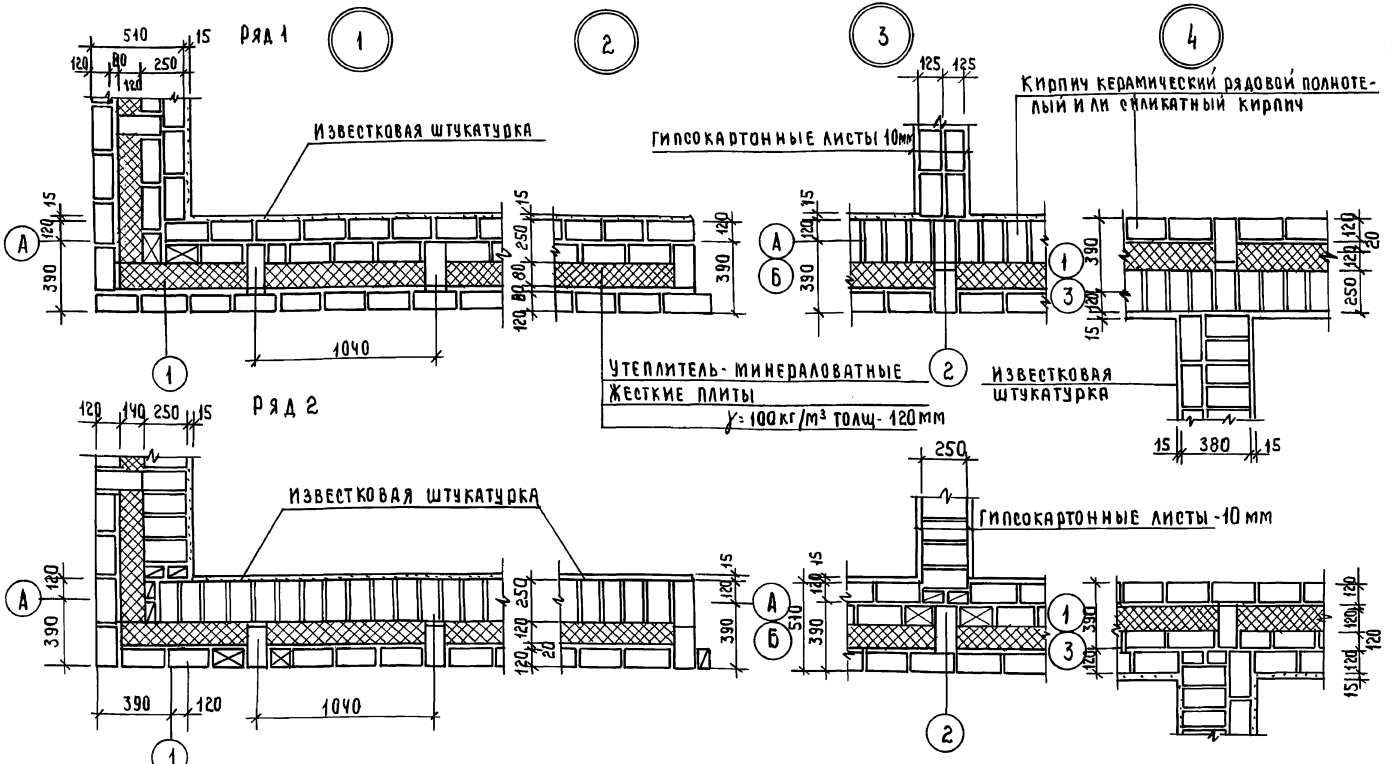

Данный лист см. совместно с листом АС-9

Данные узлы разработаны в соответствии с серией 2.130-8 в.1

Арматурные сетки устанавливать в уровне перекрытий в углах и пересечениях стен, а также в уровне верха и низа простенков.

Расход ФЧ бр I на арматурные сетки - 36,0 кг.

Привязан		
Инв. №		

Н. контр.	Майсюк	
Рук. мас.	Кавабаев	
Зам. нач. м	Ковриженкин	
ГАП	Кувакин	
Гл. сп. конс	Майсюк	
Исполн.	Третьяченко	
Провер	Майсюк	

144-12-225.90 АС

Однозтажный двухквартирный жилой дом с 2-комнатными квартирами	Стадия	Лист	Листов
	Р	40	
Узлы плана 1,2,3,4 / Облегченная кладка тип „А" Вариант /	ЦНИИЭП гражданселькстрой		

24489-01 44

Инв. № подл. | Подпись и дата | Взам. инв. №

20-3921-44

Альбом I

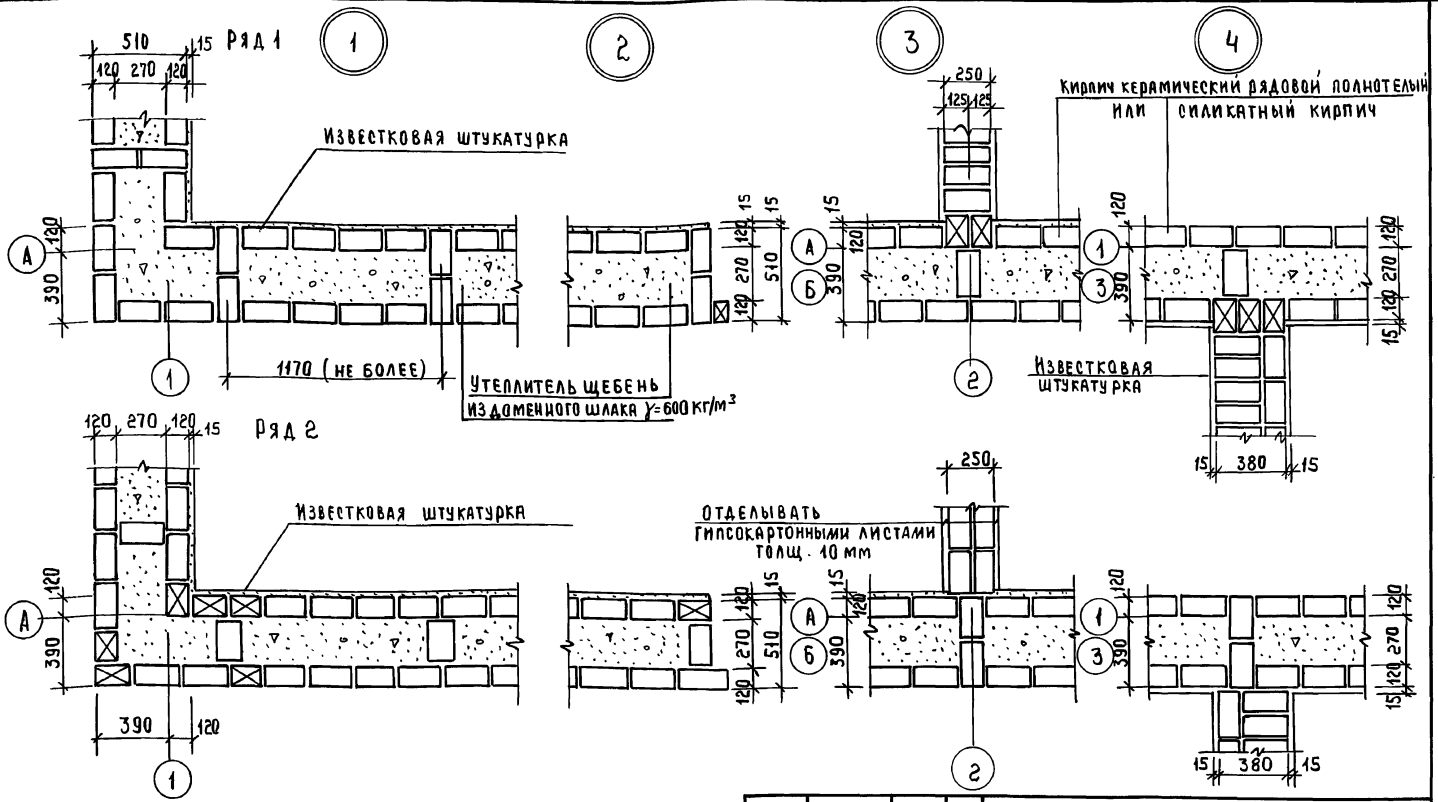

Данный лист см. совместно с листом АС-9.

Данные узлы разработаны в соответствии с серией 2.130-8 в.1

Арматурные сетки устанавливать в уровне перекрытий в углах и пересечениях стен, а также в уровне верха и низа простенков.

Расход Фч Вр I на арматурные сетки - 26,0 кг

Привязан

Инв №

Н. контр.	Майсюк	
Рук. мас.	Караваев	
Зам. нач. м.	Коврижкин	
ГАП	Кувакин	
Гл. спец. кн.	Майсюк	
Исполн.	Третьяченко	
Провер.	Майсюк	

144-12-225.90 АС

Одноэтажный двухквартирный жилой дом с 2-комнатными квартирами

Узлы плана 1,2,3,4 (облегченная кладка тип „б") вариант.

Стадия	Лист	Листов
Р	41	

ЦНИИЭП гражданселькстрой

Инв № подл. | Подпись и дата | Взам. инв. №

20-3921-45

Альбом I

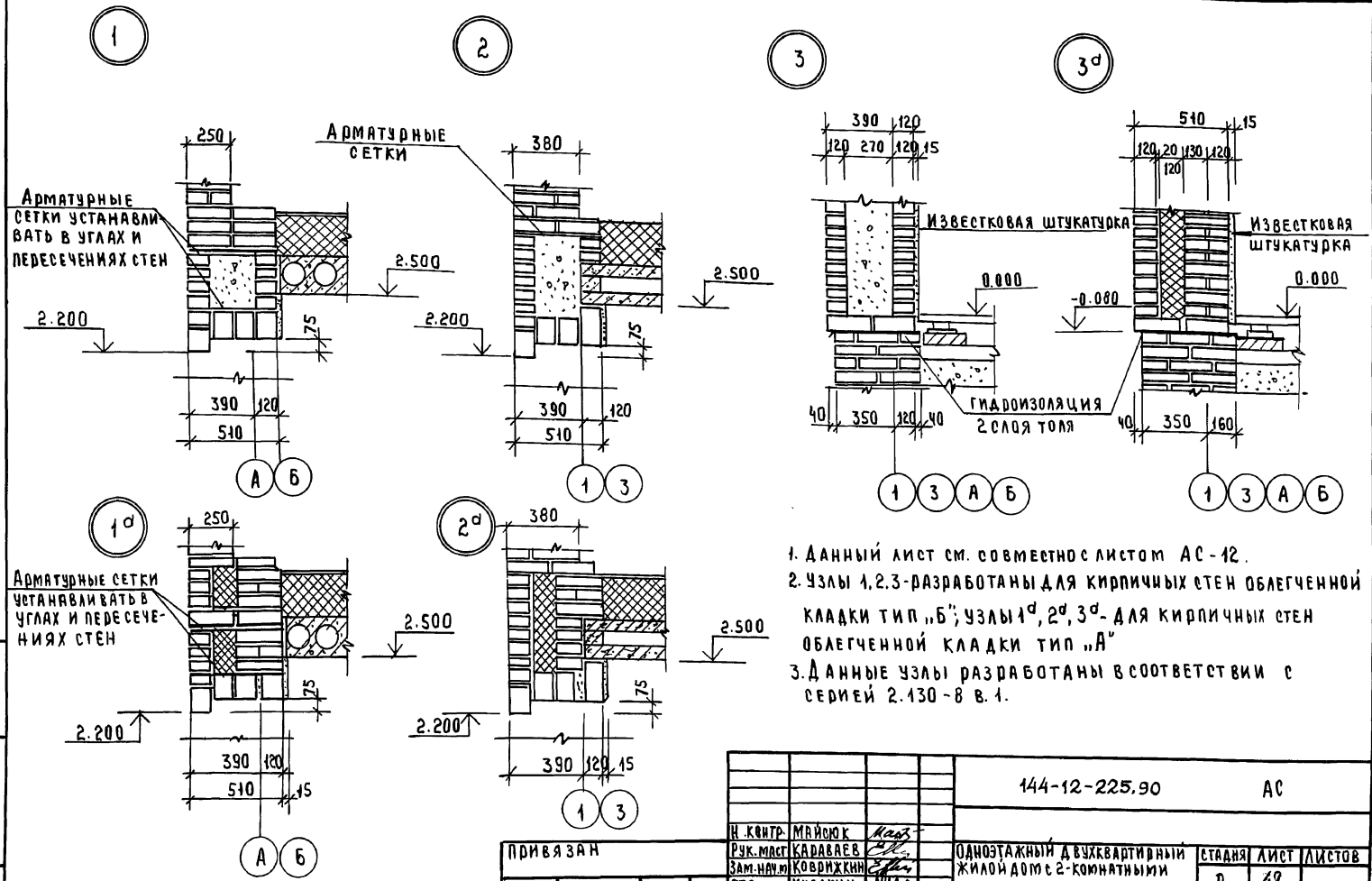

1. Данный лист см. совместно с листом АС-12.
2. Узлы 1, 2, 3 - разработаны для кирпичных стен облегченной кладки тип „Б"; узлы $1^д$, $2^д$, $3^д$ - для кирпичных стен облегченной кладки тип „А"
3. Данные узлы разработаны в соответствии с серией 2.130-8 в. 1.

Н. контр.	Майсюк		
Рук. маст	Караваев		
Зам. нач. м	Коврижкин		
ГИП	Кувакин		
Гл. спец.	Майсюк		
Исполн	Третьяченко		
Провер.	Майсюк		

144-12-225.90 АС

Одноэтажный двухквартирный жилой дом с 2-комнатными квартирами

Стадия	Лист	Листов
Р	42	

Узлы разрезов 1, 2, 3, $1^д$, $2^д$, $3^д$ / Облегченная кладка тип „А" и „Б" варианты /

ЦНИИЭП Гражданселькстрой

Привязан

Инв. №

Инв. № подл. | Подпись и дата | Взам. инв. №
20-3921-46

24489-01 46

Альбом I

С-1

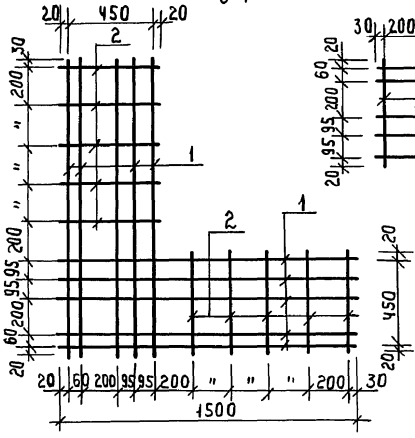

С-2

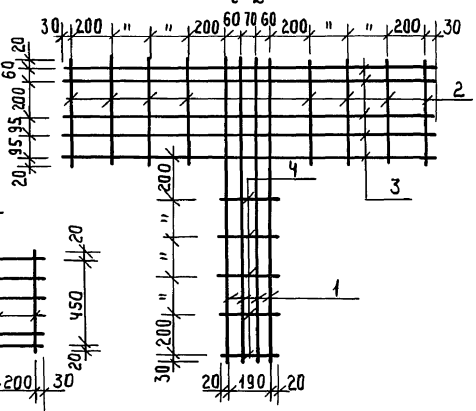

С-3, С-4

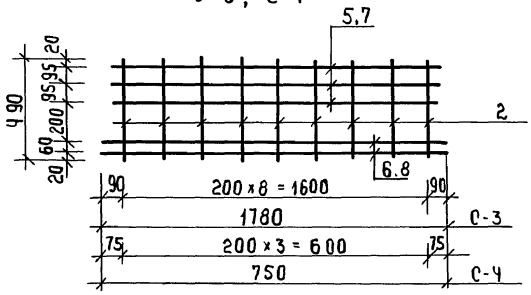

Спецификация на 1 металлическое изделие

Марка поз	Обозначение	Наименование	Кол шт	Масса кг	Примечания
		С-1			
1	ГОСТ 6727-80	ф 4 Вр I ℓ = 1500	10	1.47	
2	ГОСТ 5781-82	ф 6 А I ℓ = 490	10	1.09	
		Итого:		2.56	
		С-2			
2	ГОСТ 5781-82	ф 6 А I ℓ = 490	8	0.87	
3	ГОСТ 6727-80	ф 4 Вр I ℓ = 1850	5	0.91	
1	"	ф 4 Вр I ℓ = 1500	4	0.59	
4	ГОСТ 5781-82	ф 6 А I ℓ = 230	5	0.05	
		Итого:		2.42	
		С-3			
2	ГОСТ 5781-82	ф 6 А I ℓ = 490	9	0.98	
5	ГОСТ 6727-80	ф 4 Вр I ℓ = 1640	3	0.48	
6	"	ф 4 Вр I ℓ = 1780	2	0.35	
		Итого:		1.81	
		С-4			
2	ГОСТ 5781-82	ф 6 А I ℓ = 490	4	0.43	
7	ГОСТ 6727-80	ф 4 Вр I ℓ = 640	3	0.19	
8	"	ф 4 Вр I ℓ = 750	2	0.15	
		Итого:		0.77	

1. Арматурные сетки устанавливать в уровне перекрытий только в углах и пересечениях стен; для простенков в уровне верха и низа.
2. Арматурные сетки в пределах утепляемой полости защитить слоем цементного р-ра М-100 толщ. не менее 30 мм (общая толщина)

3. Сетки изготовлять при помощи контактной точечной сварки в соответствии с требованиями СНиП 3.03.01-87.

Привязан

Инв. №

Н. контр.	Майорюк	
Рук. маст	Караваев	
Зам. рук.	Коврижкин	
ГАП	Кувакин	
Гл. сп.	Майорюк	
Инж. III к.	Третьяченко	
Провер.	Майорюк	

144-12-225.90 АС

Одноэтажный, 2-квартирный жилой дом с 2-комнатными квартирами

Стадия	Лист	Листов
Р	43	

Сетки С-1 ÷ С-4

ЦНИИЭП граждансельстрой

Инв. № подл. | Подпись и дата | Взам. инв. №
20-3921-417

Альбом I

Фасад 1-3

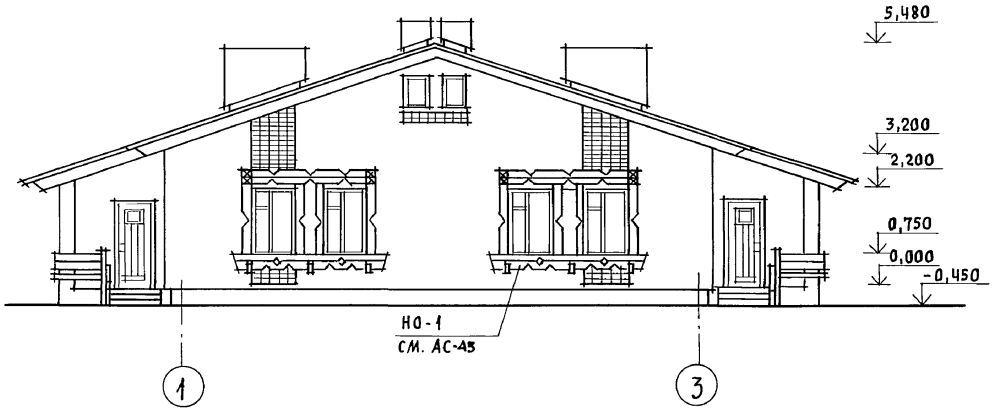

Фасад А-Б

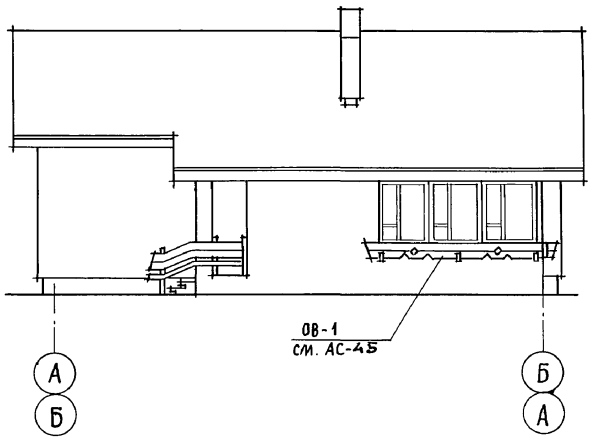

Фасад 3-1

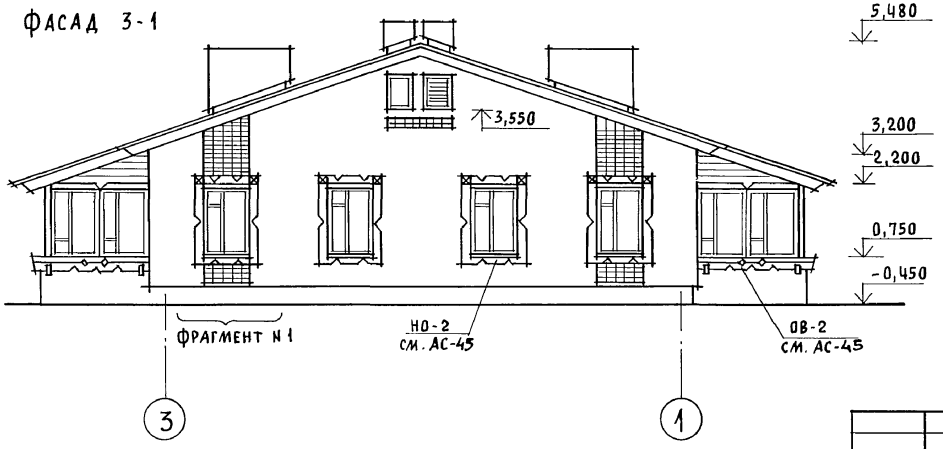

Фасад Б-А идентичен фасаду А-Б

				144-12-225.90			АС
			Нормок.	Кувакин			
Привязан			Нач.мас.	Караваев	Одноэтажный двухквартирный жилой дом с 2-комнатными квартирами	Стадия	Лист	Листов
			Зам.нач.	Ковржкин		Р	44	
			ГАП	Кувакин				
			Гл.спец.	Майсюк	Фасады 1-3, А-Б, 3-1 (вариант 1)	ЦНИИЭП гражданельстрой		
			Архитек.	Венедиктова				
Инв. N			Провер.	Кувакин				

24489-01 48

Инв. N подл. | 20-3921-48 | Подпись и дата | Взам. инв. N

Альбом I

НО-1

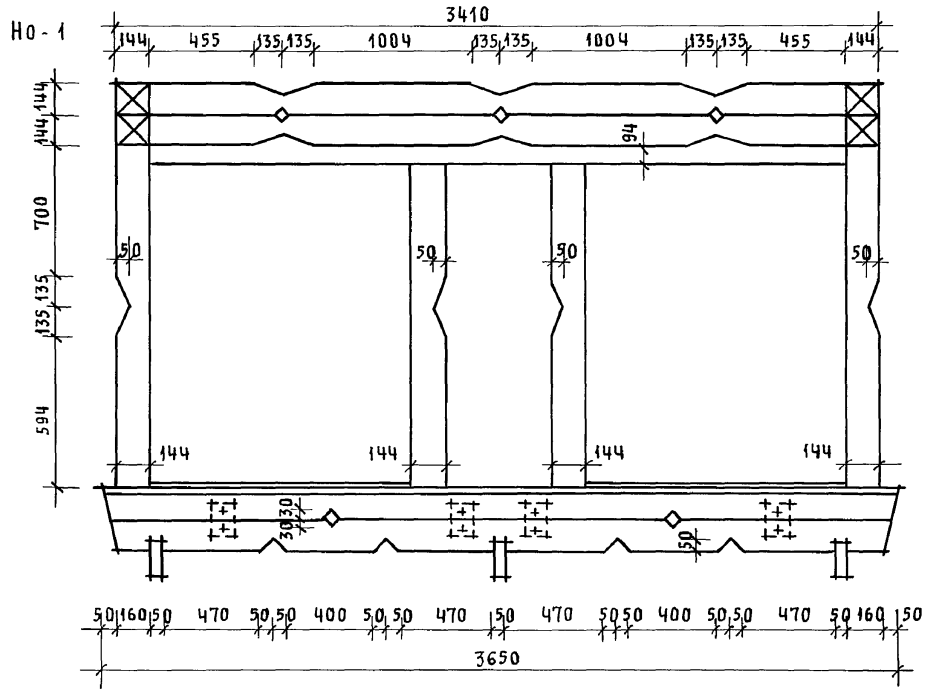

НО-2

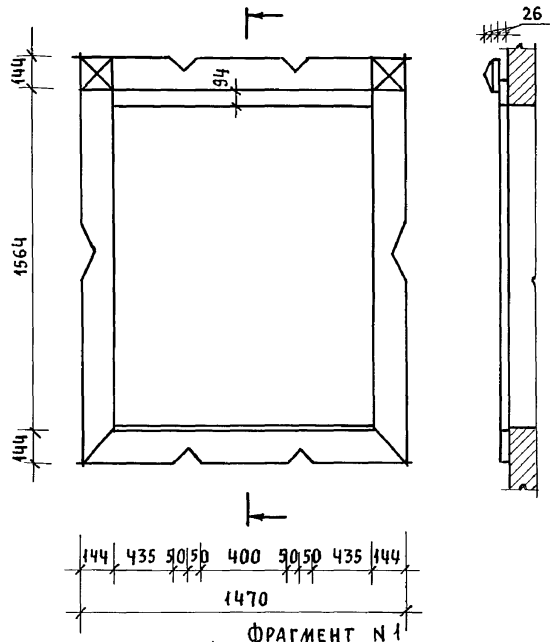

ФРАГМЕНТ N 1



а - а

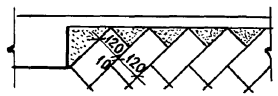

ОВ-1

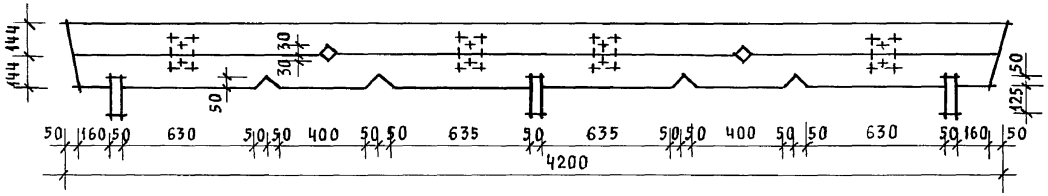

ОВ-2

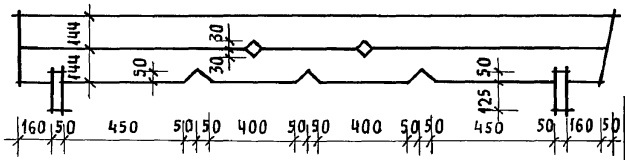

Нормок.	Кувакин	
Нач.мас.	Караваев	
Зам.нач.	Коврижкин	
ГАП	Кувакин	
Гл.спец.	Майсюк	
Архитек.	Венедиктова	
Провер.	Кувакин	

Привязан

Инв. N

144-12-225.90 АС

Одноэтажный двухквартирный жилой дом с 2-комнатными квартирами

Стадия	Лист	Листов
Р	45	

Декоративные элементы НО-1, НО-2, ОВ-1, ОВ-2. Фрагмент N 1 (вариант 1)

ЦНИИЭП гражданселькстрой

24489-01 49

Инв. N подл. | Подпись и дата | Взам. инв. N

20-3921-49

Альбом I

Фасад 1-3

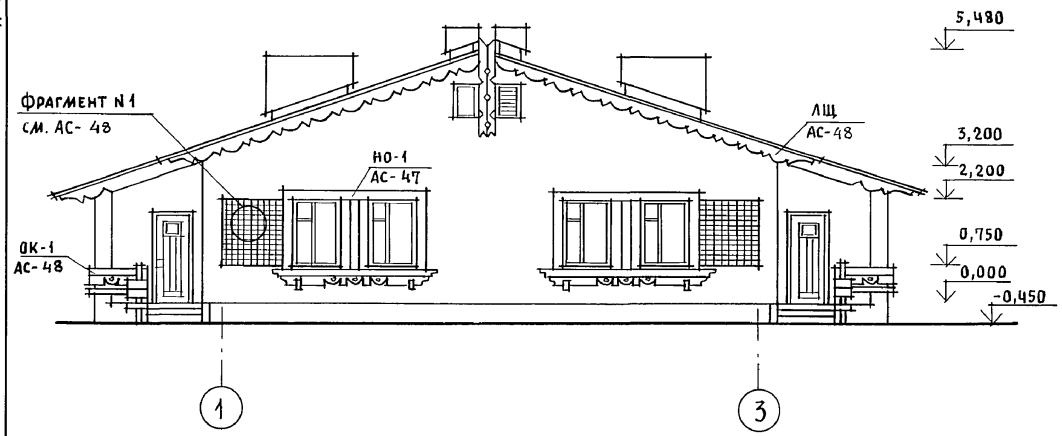

Фасад А-Б

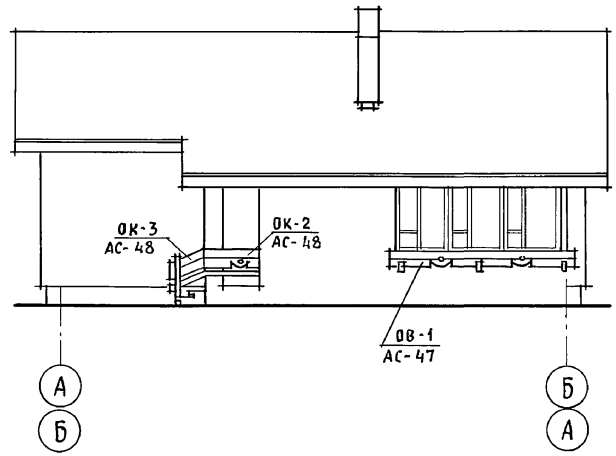

Фасад 3-1

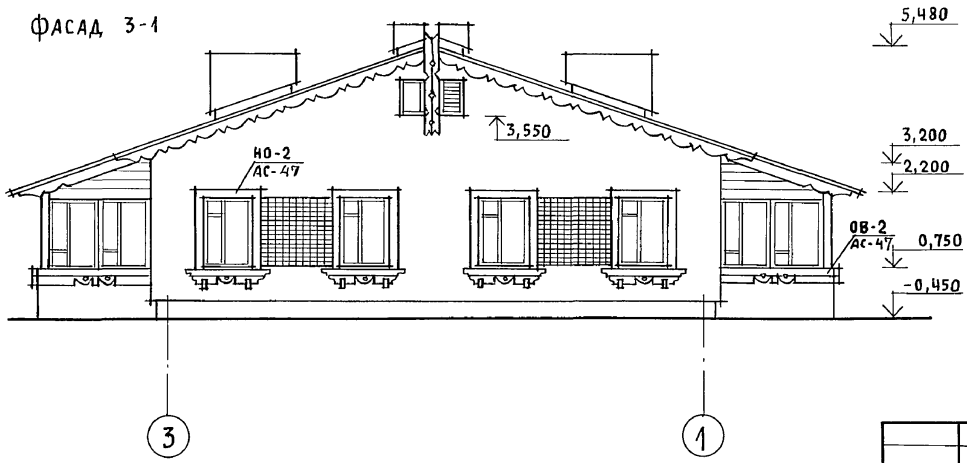

Фасад Б-А идентичен фасаду А-Б.

Привязан			
Инв. N			
Нормок.	Кувакин		
Нач. мас.	Караваев		
Зам. нач.	Коврижкин		
ГАП	Кувакин		
Гл. спец.	Майсюк		
Архитек.	Венедиктова		
Провер.	Кувакин		

144-12-225.90 АС

Одноэтажный двухквартирный жилой дом с 2-комнатными квартирами

Стадия	Лист	Листов
Р	46	

Фасады 1-3; А-Б; 3-1 (вариант 2)

ЦНИИЭП гражданселькстрой

Инв. N подл. | Подпись и дата | Взам. инв. N
20-3921-50

Альбом I

НО-2

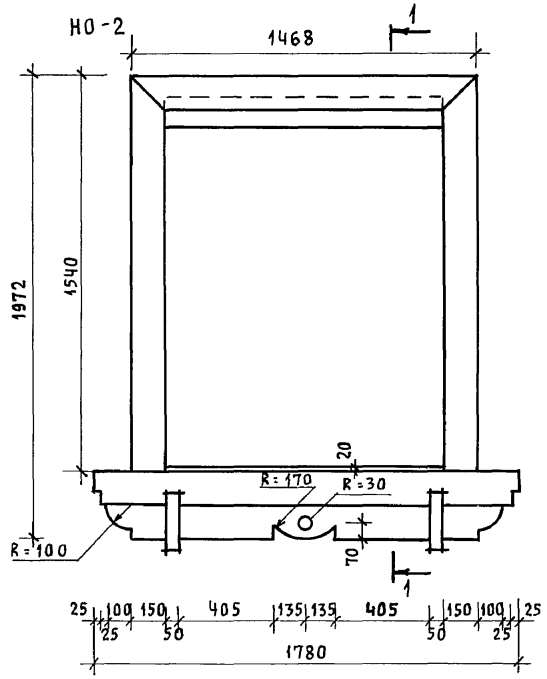

НО-1

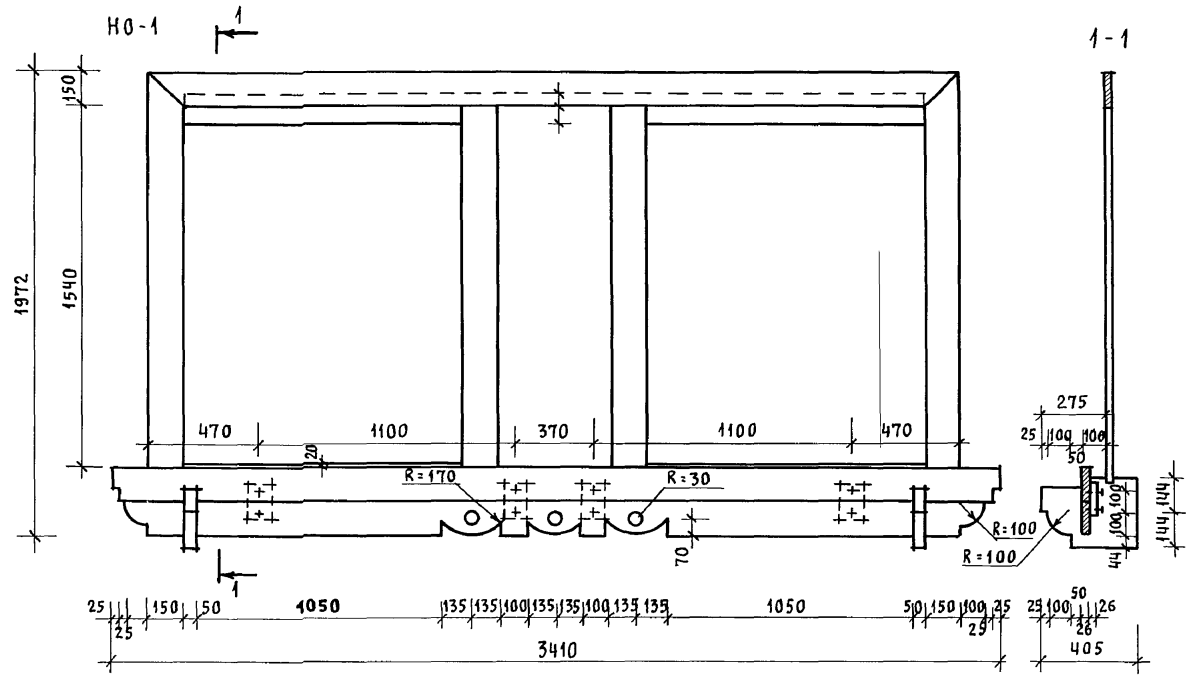

1-1

ОВ-1

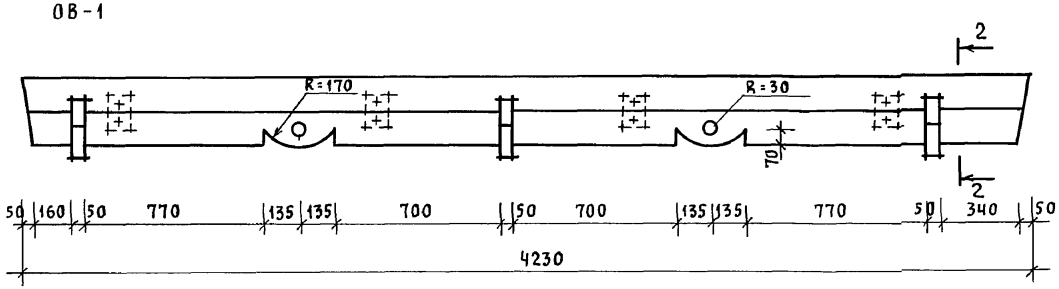

2-2

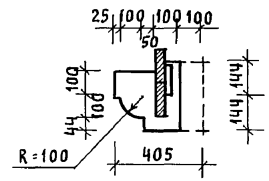

ОВ-2

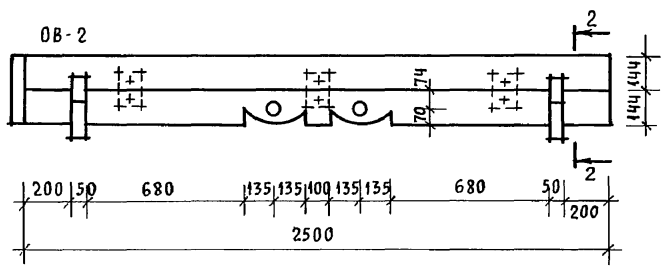

Нормак.	Кувакин		
Нач. мас.	Караваев		
Зам. нач.	Коврижкин		
ГАП	Кувакин		
Гл. спец.	Майсюк		
Архитек.	Венедиктова		
Провер.	Кувакин		

Привязан

Инв. N

144-12-225.90 АС

Одноэтажный двухквартирный жилой дом с 2-комнатными квартирами

Стадия	Лист	Листов
Р	47	

Декоративные элементы НО-1; НО-2; ОВ-1; ОВ-2 (вариант 2)

ЦНИИЭП ГРАЖДАНСЕЛЬСТРОЙ

Инв. N подл. | Подпись и дата | Взам. инв. N

20-3921-51

Альбом I

ОК-3

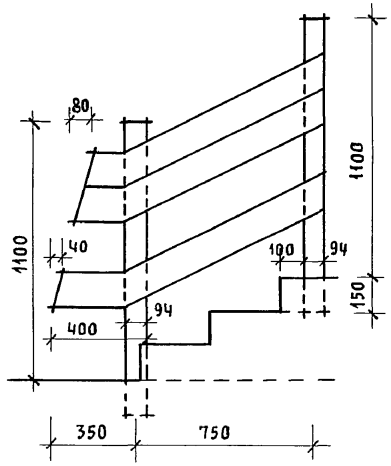

ОК-1

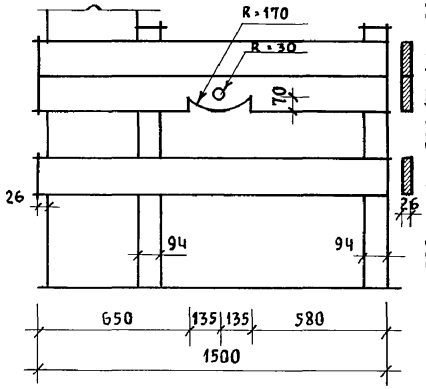

ОК-2

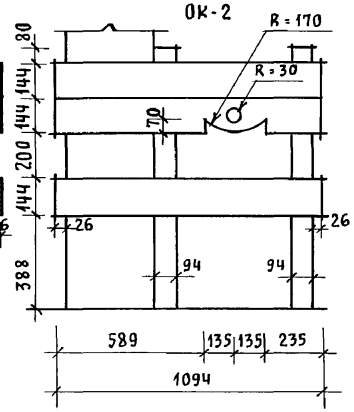

П-1

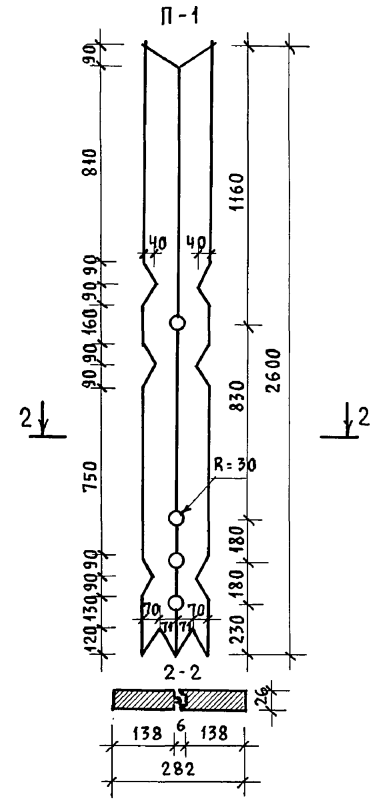

ЛД-1

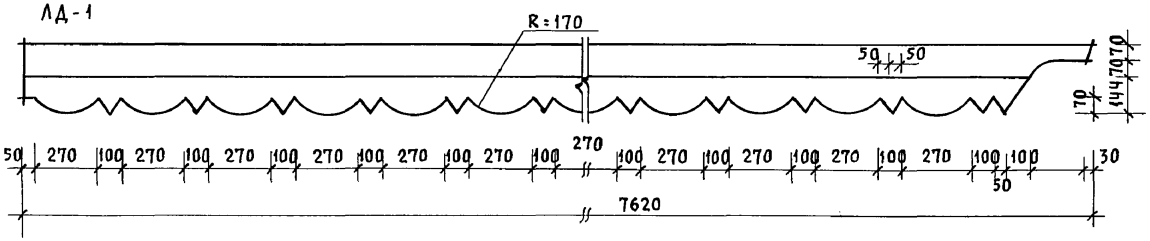

Фрагмент N 1

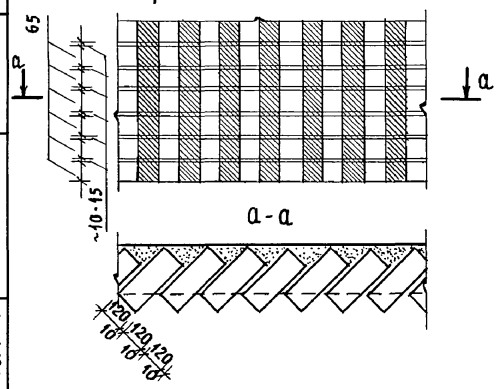

Законцовка лобового щита

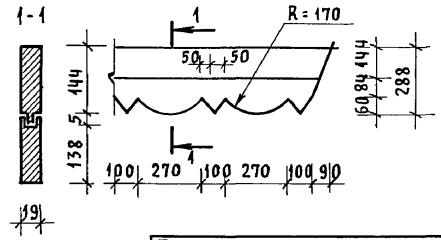

Расход древесины на деревянные элементы по дому 2,65 м³

Нормок.	Кувакин		
Нач.мас.	Караваев		
Зам.нач.	Коврижкин		
ГАП	Кувакин		
Гл.спец.	Майсюк		
Архитек.	Венедиктова		
Провер.	Кувакин		

144-12-225.90 АС

Одноэтажный двухквартирный жилой дом с 2-комнатными квартирами

Стадия	Лист	Листов
Р	48	

Декоративные элементы ОК-3; ОК-1; ОК-2; П-1; ЛД-1. Фрагмент N 1. (вариант 2)

ЦНИИЭП Граждансельстрой

Привязан

Инв. N

Инв. N подл. | Подпись и дата | Взам. инв. N | 20-3921-52

24489-01 52

Альбом I

Фасад 1-3

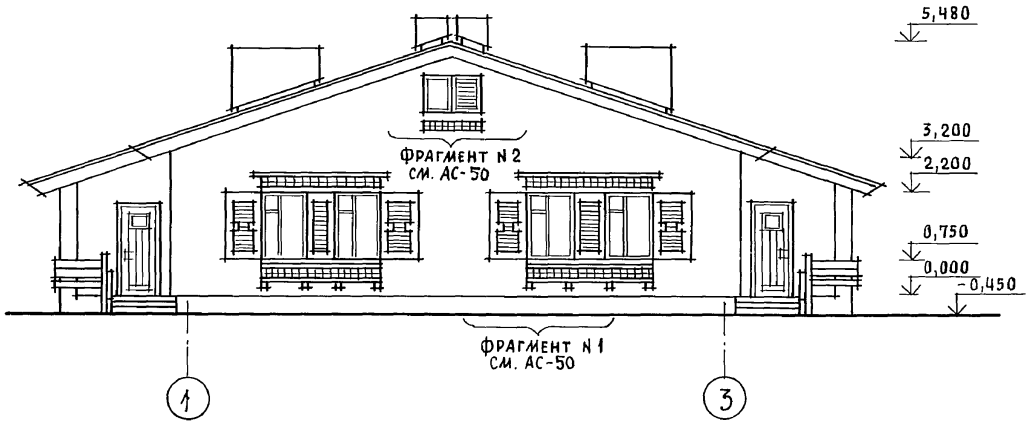

Фасад А-Б

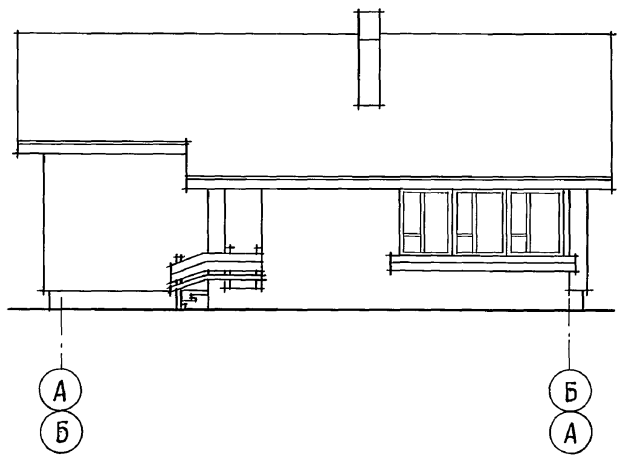

Фасад 3-1

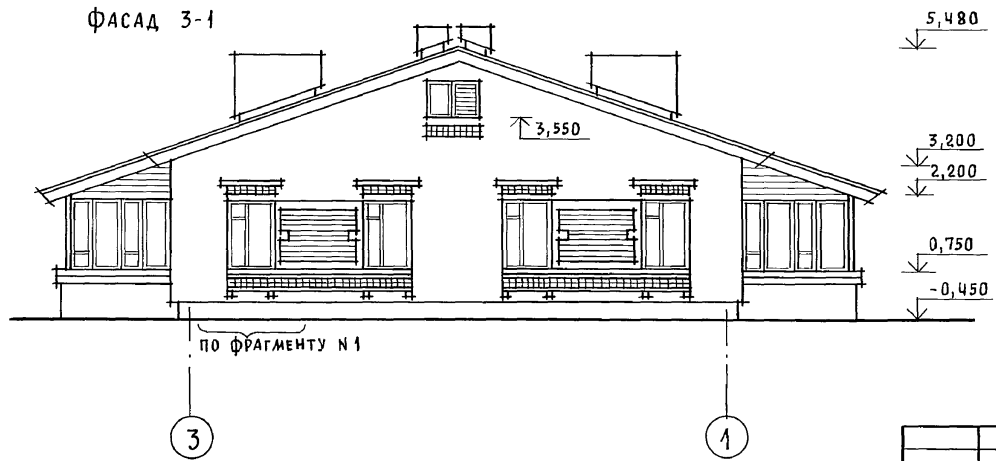

Фасад Б-А идентичен фасаду А-Б.

				144-12-225.90		АС
Привязан		Нормок.	Кувакин			
		Нач. мас.	Караваев	Одноэтажный двухквартирный жилой дом с 2-комнатными квартирами	Стадия: Р	Лист: 49	Листов:
		Зам. нач.	Коврижкин			
		ГАП	Кувакин			
		Гл. спец.	Майсюк			
		Архитек.	Венедиктова	Фасады 1-3; А-Б; 3-1 (вариант 3)	ЦНИИЭП гражданельстрой	
Инв. N		Провер.	Кувакин			

Инв. N подл. 20-3921-53 | Подпись и дата | Взам. инв. N

24489-01 53

Альбом I

Фрагмент N 1

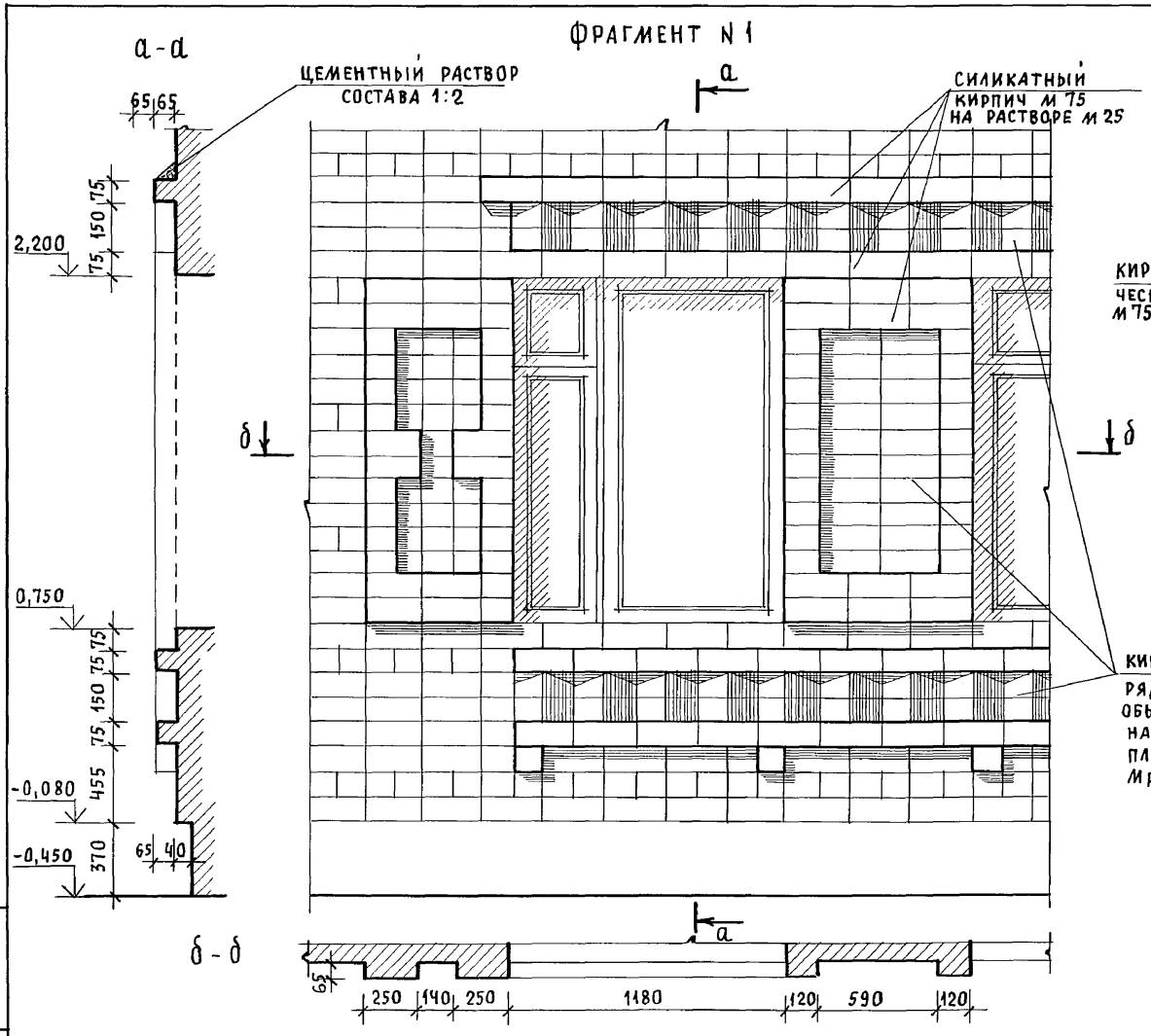

Фрагмент N 2

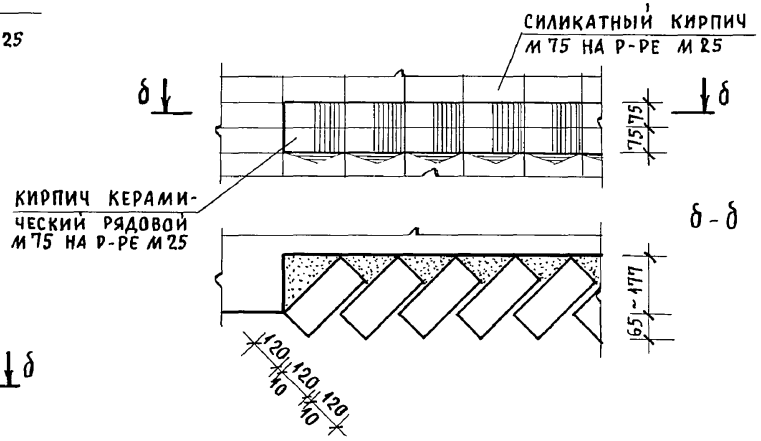

Нормок.	Кувакин		
Нач. мас.	Караваев		
Зам. нач.	Коврижкин		
ГАП	Кувакин		
Гл. спец.	Майсюк		
Архитек.	Венедиктова		
Провер.	Кувакин		

Привязан

Инв. N

144-12-225.90 АС

Одноэтажный двухквартирный жилой дом с 2-комнатными квартирами

Стадия	Лист	Листов
Р	50	

Фрагмент N 1, фрагмент N 2 (вариант 3)

ЦНИИЭП гражданселькстрой

Инв. N подл. | 20-3921-54 | Подпись и дата | Взам. инв. N

Альбом I

Фрагмент плана с расстановкой мебели в общей комнате

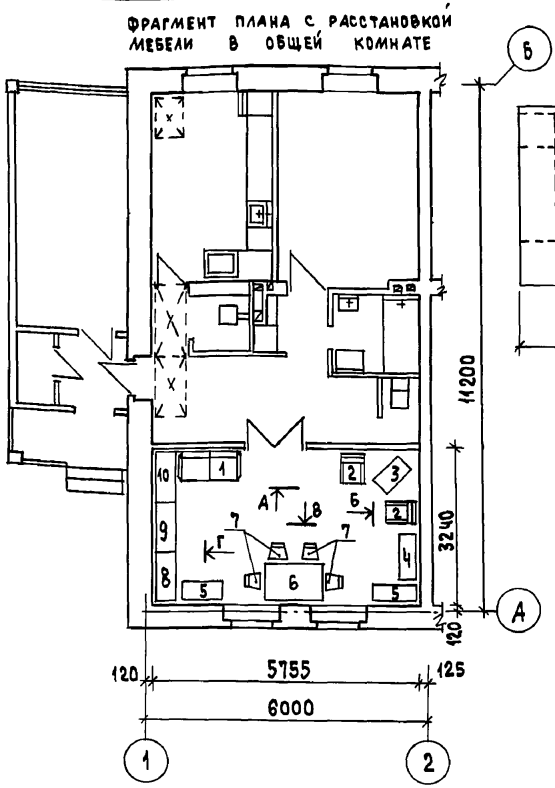

Развертки стен с расстановкой мебели в общей комнате

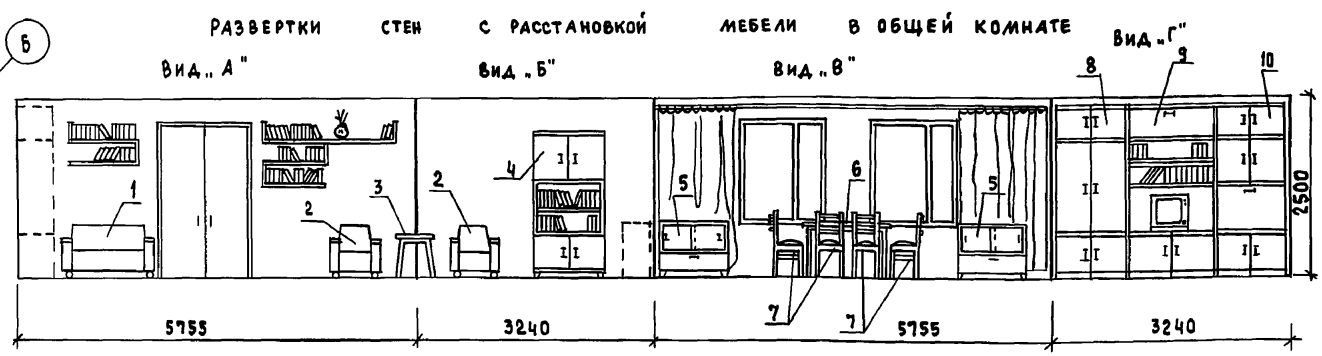

1. Типы мебели даны на основе действующих государственных стандартов.
2. Расстановка групп мебели определялась соответственно функциональным зонам помещения и осуществлялась на основе отбора рациональной номенклатуры мебели. При этом учитывалась возможность взаимозаменяемости предметов и сочетания различных вариантов нормализованных наборов или групп мебели в помещении с учетом допускаемого процента насыщенности мебелью.

Вид мебели:

1. Диван-кровать
2. Кресло
3. Столик журнальный
4. Шкаф книжный
5. Тумба
6. Стол обеденный
7. Стулья
8. Шкаф платяной
9. Шкаф комбинированный с нишей для телевизора
10. Шкаф комбинированный

Инв. № подл. | Подпись и дата | Взам. инв. №

20-3921-55

Привязан:

Инв. №

Нормок.	Кувакин	
Нач. маст.	Караваев	
Зам. нач.	Коврижкин	
ГАП	Кувакин	
Гл. спец.	Майсюк	
Вед. арх.	Венедиктова	
Провер.	Кувакин	

144-12-225.90 АС

Одноэтажный двухквартирный жилой дом с 2-комнатными квартирами

Стадия	Лист	Листов
Р	51	

Вариант решения интерьера общей комнаты

ЦНИИЭП Граждансельстрой

Альбом I

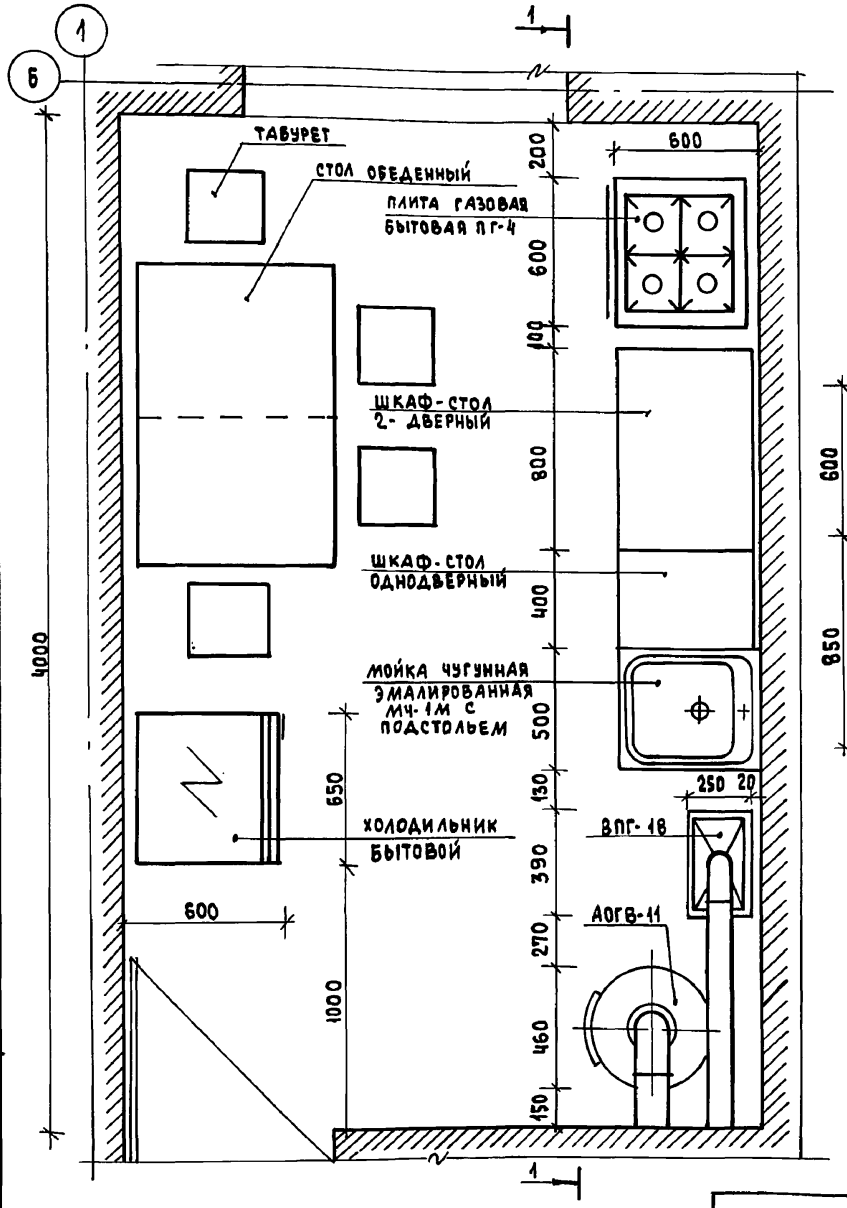

1-1

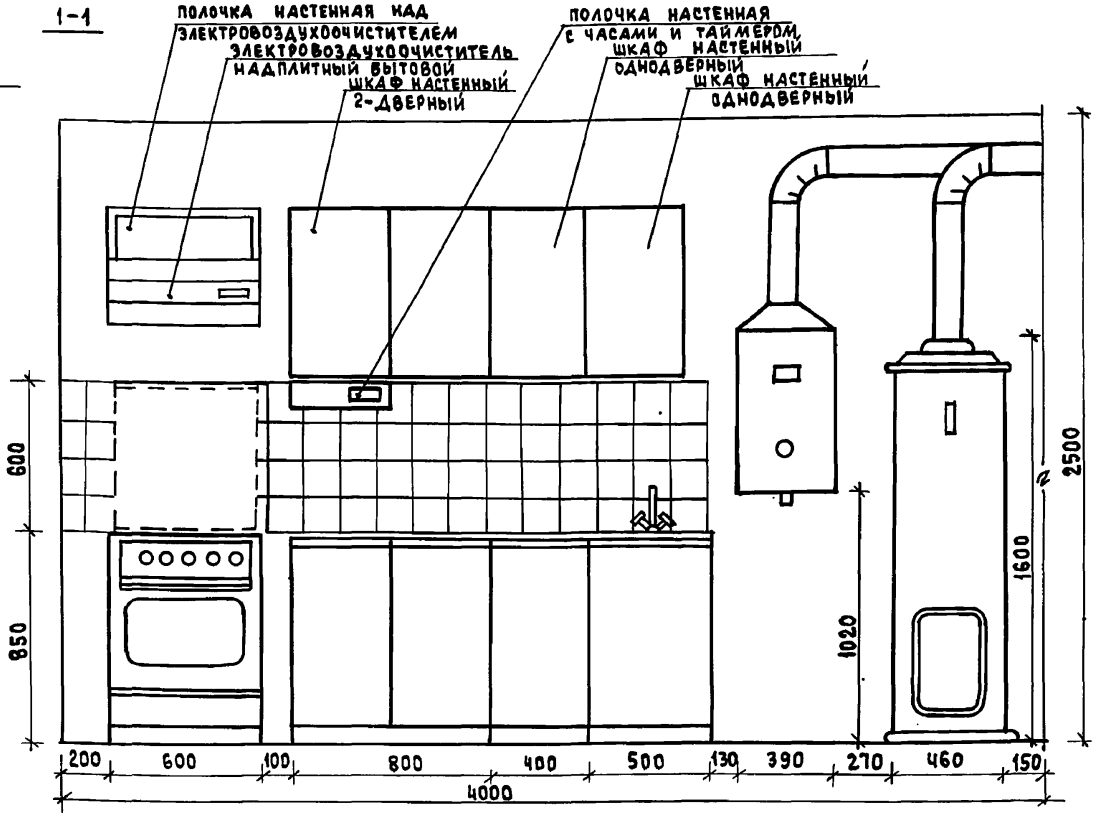

1. Вариант разработан на основе типовых материалов для проектирования 10-0-3.87, Альбом I, ч.1.
2. Для защиты пола под АОГВ-11 следует предусмотреть изоляцию асбестовым картоном толщиной 10 мм с последующей обивкой кровельной сталью.
3. Для защиты стен и перегородок в местах установки ПГ-4, ВПГ-18, АОГВ-11 следует предусмотреть изоляцию металлическим листом по асбестовому картону толщиной 8 мм на 150 мм больше высоты и ширины агрегатов.

			144-12-225.90 АС
Нормок.	Кувакин		
Нач. маст.	Караваев		Одноэтажный двухквартирный жилой дом с 2-комнатными квартирами
Зам. нач.	Коврижкин		
ГАП	Кувакин		
Гл. спец.	Майсюк		Фрагмент плана с расстановкой кухонного оборудования. Развертка стены
Вед. арх.	Венедиктова		
Провер.	Кувакин		

Стадия	Лист	Листов
Р	52	

ЦНИИЭП Гражданельстрой

Привязан

Инв. № подл. | Подпись и дата | Взам. инв. №
20-3921-56

Инв. №

24489-01 56

Альбом I

ВЕДОМОСТЬ РАБОЧИХ ЧЕРТЕЖЕЙ ОСНОВНОГО КОМПЛЕКТА

Лист	Наименование	Примечание
1	Общие данные /начало/	
2	Общие данные /окончание/	
3	План этажа.	
4	Схема системы отопления	

ОСНОВНЫЕ ПОКАЗАТЕЛИ ПО ЧЕРТЕЖАМ ОТОПЛЕНИЯ И ВЕНТИЛЯЦИИ

Наименование здания (сооружения, помещения)	Объем $м^3$	Периоды года при $t_н$°С	Расход тепла, Вт/ккал/ч: на отопление	на вентиляцию	на горячее водоснабжение	Общий	Расход холода Вт /ккал/ч/	Установленная мощность эл.двигателей кВт
Одноэтажный двухквартирный жилой дом с 2х-комнатными квартирами	453,20	-20	13080 (11240)	—	—	13080 (11240)	—	—
		-25	13320 (11460)	—	—	13320 (11460)	—	—
		-30	14720 (12660)	—	—	14720 (12660)	—	—
		-35	14980 (12880)	—	—	14980 (12880)	—	—
		-40	16140 (13880)	—	—	16140 (13880)	—	—

Проект соответствует действующим нормам и правилам

Главный инженер проекта /Кувакин/

Главный инженер проекта привязки

ВЕДОМОСТЬ ССЫЛОЧНЫХ И ПРИЛАГАЕМЫХ ДОКУМЕНТОВ

Обозначение	Наименование	Примечание
	Ссылочные документы	
4.904-69	Детали крепления санитарно-технических приборов и трубопроводов	
7.903.9-2 в4,2	Тепловая изоляция трубопроводов с положительными температурами.	
5.903-2 в.1	Воздухосборники для систем отопления и теплоснабжения вентиляционных установок	
	Прилагаемые документы	
08.СО.	Спецификация оборудования	Альбом II
08.ВМ.	Ведомость потребности в материалах	Альбом IV

Привязан

Инв.№

144 - 12 - 225.90 08

Н.контр.	Купцова		
Нач.маст.	Караваев		
Зам.нач.	Кобринкин		
ГАП	Кувакин		
Вед.инж.	Купцова		

Одноэтажный двухквартирный жилой дом с 2х комнатными квартирами

Стадия: Р | Лист: 1 | Листов: 4

Общие данные /начало/

ЦНИИЭП гражданселькстрой

Инв.№ подл. | Подпись и дата | Взам.инв.№ | 18-3921-1

Альбом I

ТЕПЛОПОТЕРИ ПОМЕЩЕНИЙ

Расчетная температура $t_н$,°С		Тип помещений, ккал/ч								Всего Вт (ккал/ч)
		1	2	3	4	5	6			
-20	1	1000	830	210	170	2480	930			13080 (11240)
-25	1	1040	880	210	170	2580	850			13320 (11460)
-30	1	1170	990	220	190	2830	930			14720 (12660)
-35	1	1100	1000	230	200	2930	980			14980 (12880)
-40	1	1180	1100	250	240	3140	1060			16140 (13880)

ТЕРМИЧЕСКОЕ СОПРОТИВЛЕНИЕ НАРУЖНЫХ ОГРАЖДЕНИЙ R $(м^2 \cdot °С)/Вт$

Наименование ограждений	R, при расчетной $t_н$,°С				
	-20	-25	-30	-35	-40
Наружная стена	0,86	1,00	1,05	1,21	1,25
Чердачное покрытие	1,57	1,84	1,97	2,10	2,23
Окно	0,34	0,38	0,38	0,52	0,52

ОБЩИЕ УКАЗАНИЯ

Рабочие чертежи по отоплению и вентиляции разработаны на основании задания на проектирование утвержденного Госгражданстроем на основании действующих нормативных документов СНиП 2.04.05-86, СНиП 2.08.01-89.

Теплоснабжение дома осуществляется от котла КЧМ-2М на твердом топливе, параметры теплоносителя T_1=95°С, T_2=70°С, и как вариант, от агрегата АОГВ на газообразном топливе (учитывается в разделе ГС).

Главный стояк, расширитель - воздухосборник и трубопроводы, проходящие в конструкции пола, изолировать теплоизоляционным шнуром δ=30мм по ТУ36-1695-79. с покровным слоем из стеклорубероида.

Неизолированные трубопроводы окрасить масляной краской за 2 раза, отопительные приборы - один раз.

Вентиляция - вытяжная естественная. Воздуховоды выполнить из листовой стали по ОСТ 1411-196-86.

Монтаж систем отопления и вентиляции вести по СНиП 3.05.01-85.

Расчетная потеря давления в системе отопления $\frac{235}{23,5}$ / $\frac{Па}{кгс/м^2}$

Расход металла на 1 $м^2$ общей площади 2,45 $кг/м^2$

Расход тепла на отопление на 1 $м^2$ общей площади - 124/106,9 Вт/ккал/ч/.

Инв.№ подл. | Подпись и дата | Взам.инв.№ | 18-3921-2

Привязан

Инв.№

Н.контр.	Купцова	
Нач.мас.	Кардашев	
Зам.нач.	Кобринкин	
ГАП	Кувакин	
Вед.инж	Купцова	

144 - 12 - 225.90 08

Одноэтажный двухквартирный жилой дом с 2х-комнатными квартирами

стадия	лист	листов
Р	2	

Общие данные (окончание)

ЦНИИЭП граждансельстрой

Альбом I

$t_н$°C	Тип приборов РСГ2	Тип приборов МС-140
-20	РСГ2-2-6	9
-25	РСГ2-2-6	9
-30	РСГ2-2-7	10
-35	РСГ2-2-7	10
-40	РСГ2-2-7	10

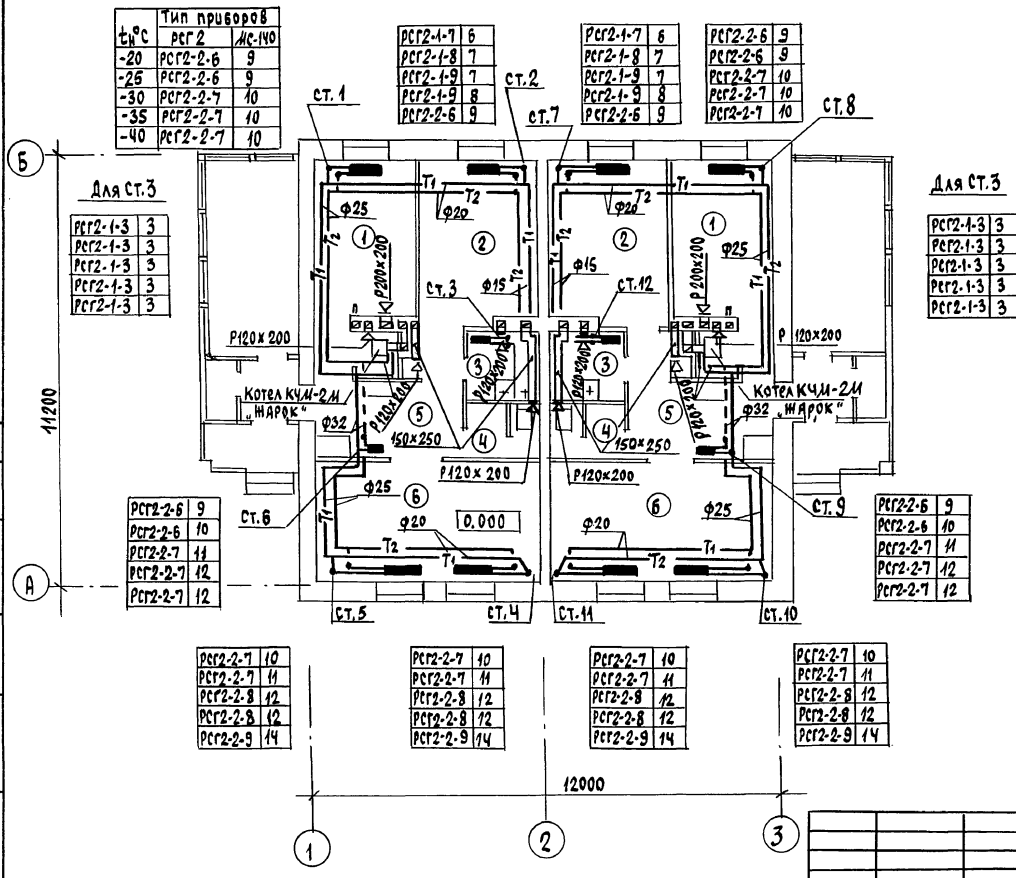

ПЛАН В ОСЯХ 1-2, Б (ВАРИАНТ)

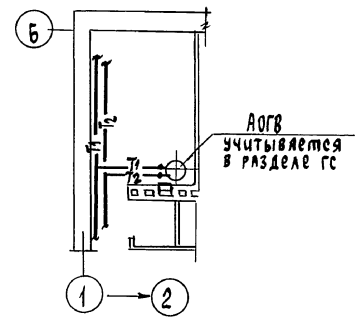

Инв.№ подл.	Подпись и дата	Взам.инв.№	Согласовано
18-3921-3			Гип ВК Верховский; Тип ЭО Бородкин

144 - 12 - 225.90 ОВ

Привязан	Н.контр.	Купцова	
	Нач.маст.	Караваев	
	Зам.нач.	Коврижкин	
	ГАП	Кувакин	
Инв.№	Вед.инж.	Купцова	

ОДНОЭТАЖНЫЙ ДВУХКВАРТИРНЫЙ ЖИЛОЙ ДОМ С 2х КОМНАТНЫМИ КВАРТИРАМИ

Стадия	Лист	Листов
Р	3	

ПЛАН ЭТАЖА

ЦНИИЭП ГРАЖДАНСЕЛЬСТРОЙ

24489-01 59

Альбом I

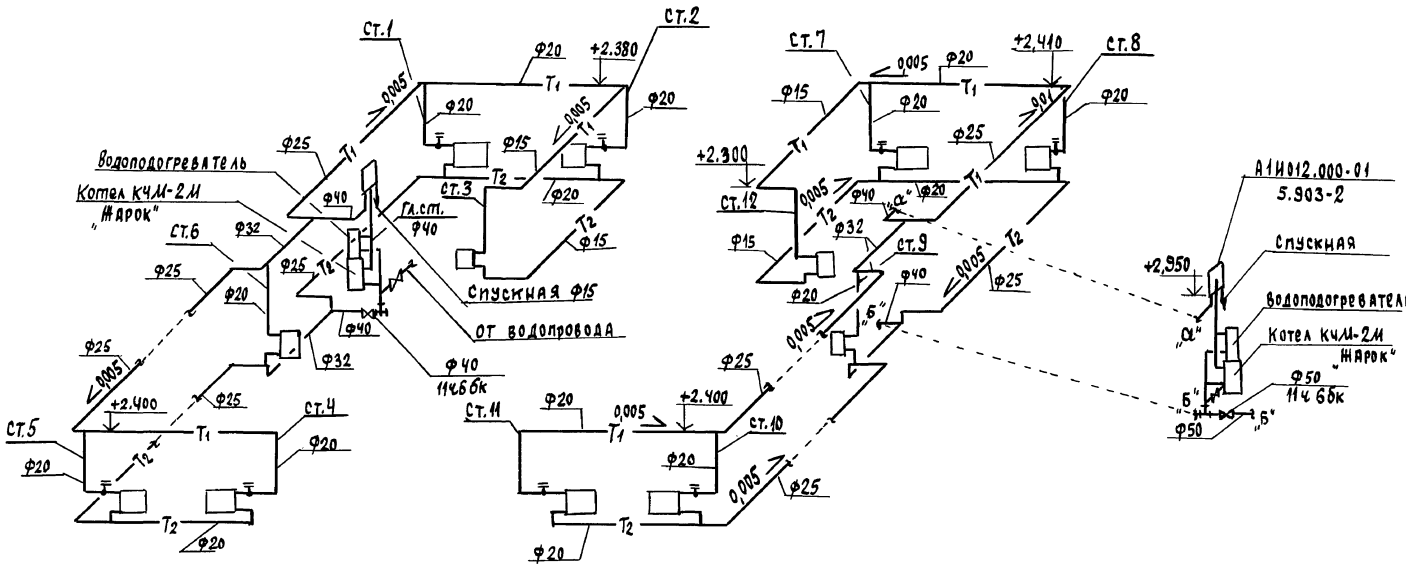

					144 - 12 - 225.90		08
Привязан			Н.контр.	Купцова	Одноэтажный двухквартирный жилой дом с 2-х комнатными квартирами	стадия	лист	листов
			Нач.маст.	Карабаев		Р	Ч	
			Зам.нач.	Ковришкин				
			ГАП	Кувакин	Схема системы отопления	ЦНИИЭП гражданстройпроект		
Инв.№			Вед.инж.	Купцова				

Инв.№ подл. | Подпись и дата | Взам.инв.№ | 18-3921-4

Альбом I

Ведомость рабочих чертежей основного комплекта

Лист	Наименование	Примечание
1.	Общие данные	
2.	План 1 этажа. Планы подвалов /вариант/.	
3.	Схемы систем В1, Т3, К1.	
4.	План 1 этажа. Планы подвалов /вариант/, /вариант Т3 - от ВПГ-18/	
5.	Схемы систем В1, Т3, К1 /вариант Т3 - от ВПГ-18/.	

Ведомость ссылочных и прилагаемых документов

Обозначение	Наименование	Примечание
	Ссылочные документы	
4.904-69	Детали крепления санитарно-технических приборов и трубопроводов	
4.900-9 - 8.1	Узлы и детали трубопроводов из пластмассовых труб для систем	
	Водоснабжения и канализации	
7.903.9-2 8.1,2	Тепловая изоляция трубопроводов	
	Прилагаемые документы	
ВК, СО	Спецификация оборудования	Альбом II
ВК, ВМ	Ведомость потребности в материалах	Альбом IV

Общие указания

Водоснабжение

Водоснабжение дома предусматривается от наружных сетей водопровода по одному вводу ⌀32 из труб ПВД(с), прокладываемому на 0,5 м ниже глубины промерзания грунта.

Горячее водоснабжение предусматривается от водоподогревателя, установленного на котле отопления.

Как вариант горячее водоснабжение запроектировано от ВПГ-18

Внутренние сети холодного и горячего водоснабжения монтируются из стальных водогазопроводных оцинкованных труб.

Магистральные трубопроводы изолируются от теплопотерь и конденсации.

Основной изоляционный слой - теплоизоляционный шнур δ 30 мм по ТУ 36-1695-79. Покровный слой - стеклорубероид ГОСТ 15879-70.

Расчетный расход воды на наружное пожаротушение составляет 5 л/с.

Канализация

Отвод бытовых сточных вод осуществляется одним выпуском ⌀ 100 мм.

Вся сеть монтируется из пластмассовых канализационных труб ⌀ 50 - 100 мм.

Вентиляция сети осуществляется через стояк, выведенный выше кровли на 0,5 м. Уклон выпуска и отметка лотка смотрового колодца определяется при привязке проекта.

Основные показатели по чертежам водопровода и канализации

Наименование системы	Потребный напор на вводе, м	Расчетный расход				Установл. мощность эл. двигат. кВт	Примечание
		м³/сут	м³/ч	л/с	при пожаре		
В1	10	1.08	0,60	0,38	—	—	—
К1		1,08	0,60	1,98	—	—	—
В1 /вариант/	10	1,5	0,75	0,46	—	—	—
К1 /вариант/		1,5	0,75	2,06	—	—	—

1. Монтаж внутренних санитарно-технических систем следует производить в соответствии со СН478-80 и СНиП3.05.01-85.
2. Пропуск труб через наружные стены здания предусмотреть с устройством газонепроницаемых сальников из стальных труб

Проект соответствует действующим нормам и правилам.

Гл. инженер проекта /Верховский/

Инв. № подл.	Подпись и дата	Взам. инв. №	
21-3927-1			

Привязан

Инв. №

144-12-225.90 ВК

Н. контр.	Верховский	
Нач. отд.	Смирнов	
Гл. спец.	Верховский	
Вед. инж.	Филатова	
Исполн.	Рыбникова	

Одноэтажный двухквартирный жилой дом с 2 комнатными квартирами

Стадия	Лист	Листов
Р	1	5

Общие данные

ЦНИИЭП Граждансельстрой

24489-01 61 Копировал Коз. Формат А3

Альбом I

План 1 этажа

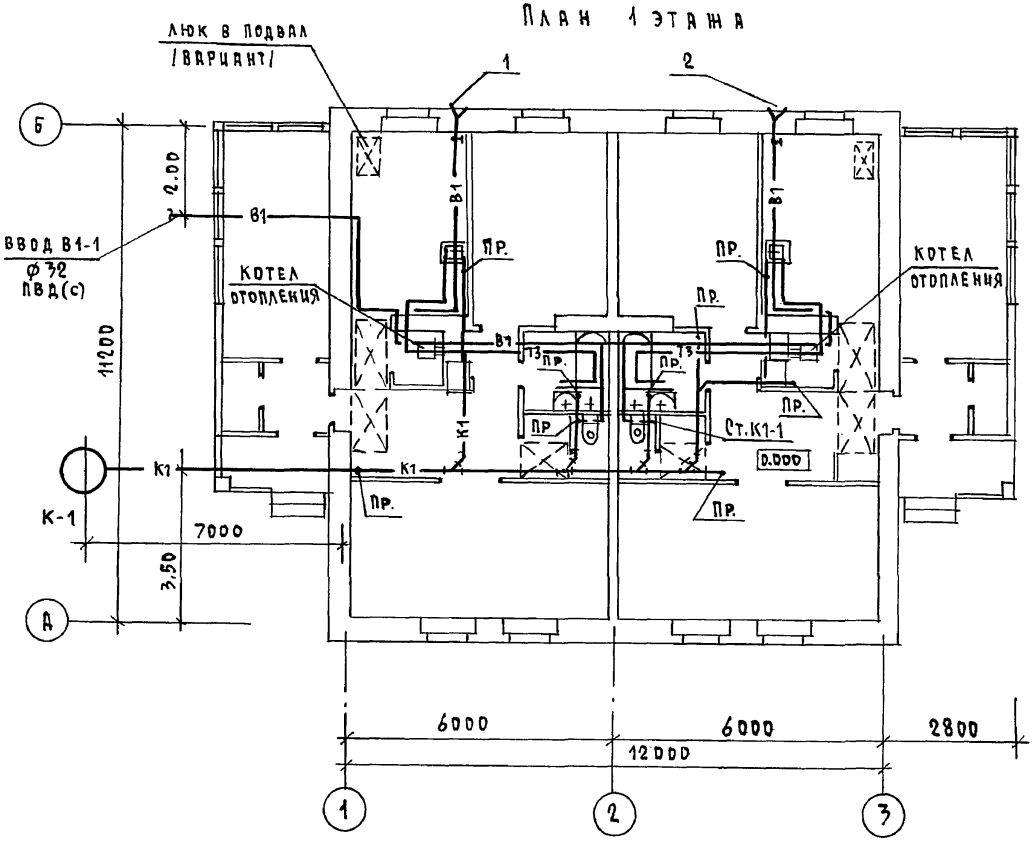

План подвала (вариант)

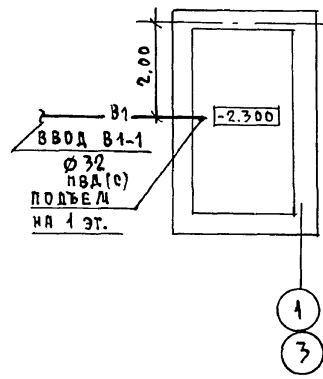

План подвала (вариант при газоснабжении)

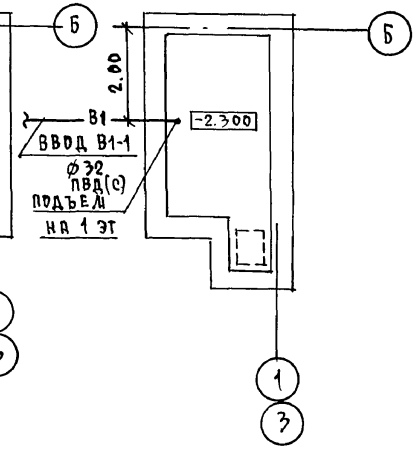

Гл. констр.	Майснк		
Вед. инж.	Купцова		
Гл. спец.	Бородкин		

Инв.№ подл. | Подпись и дата | Взам. инв.№ | 21-3921-2

144 - 12 - 225.90 ВК

Привязан

Инв.№

Н.контр.	Верховский	
Нач.отд.	Смирнов	
Гл.спец.	Верховский	
Вед.инж.	Филятова	
Исполн.	Рыбникова	

Одноэтажный двухквартирный жилой дом с 2 комнатными квартирами

Стадия	Лист	Листов
Р	2	

План 1 этажа
Планы подвалов /вариант/

ЦНИИЭП гражданельстрой

24489-01 62 Копировал Kogl- Формат А3

Альбом I

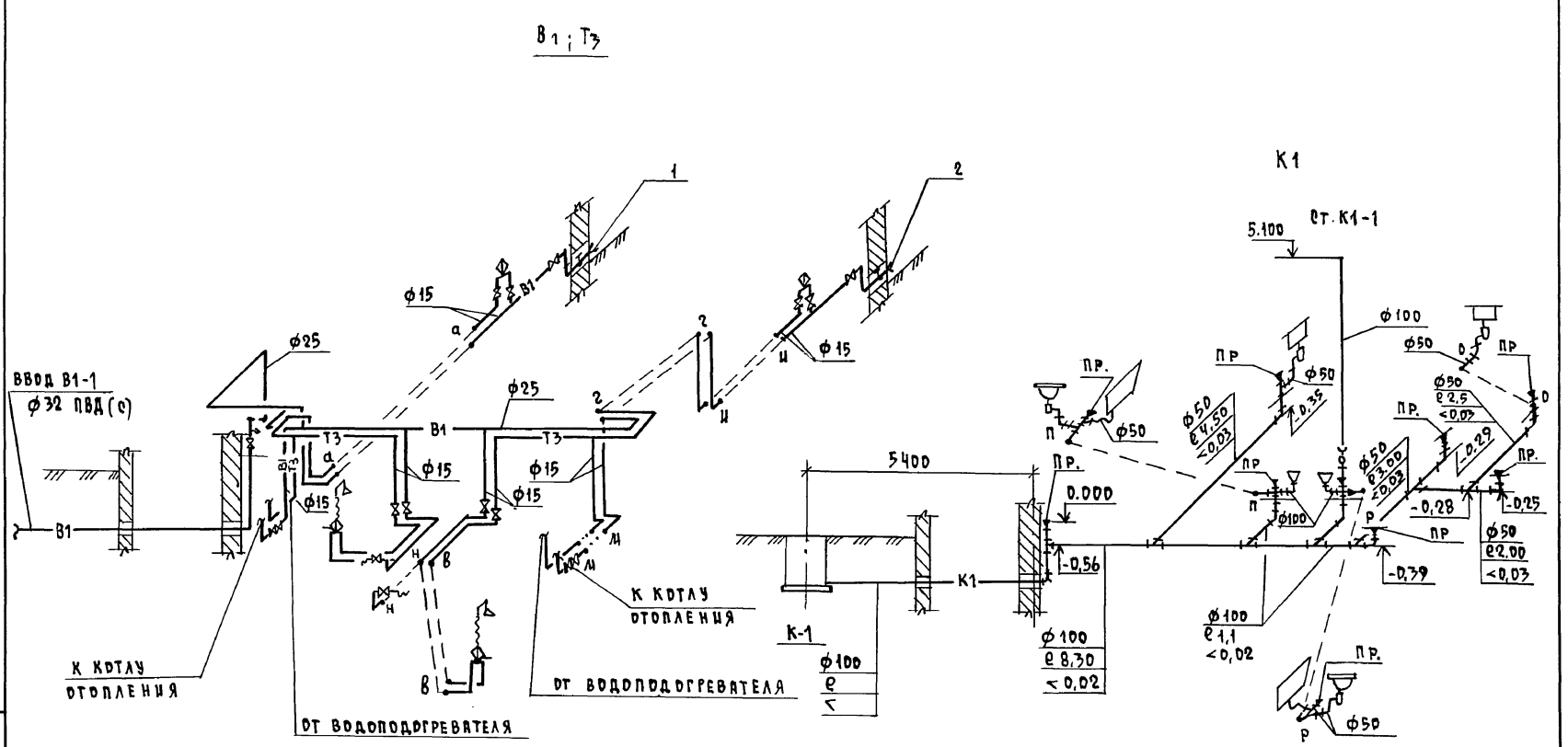

				144 - 12 - 225.90 ВК			
Привязан				Одноэтажный двухквартирный жилой дом с 2 комнатными квартирами.	Стадия	Лист	Листов
			Н.контр.	Верховский	Р	3	
			Нач.отд.	Смирнов			
			Гл.спец.	Верховский	Схемы систем В1,Т3,К1.	ЦНИИЭП гражданельстрой	
			Вед.инж.	Филатова			
Инв.№			Исполн.	Рыбникова			

Инв.№ подл. | Подпись и дата | Взам. инв.№ | 21-3987-3

24489-01 63 Копировал Формат А3

Альбом I

План 1 этажа

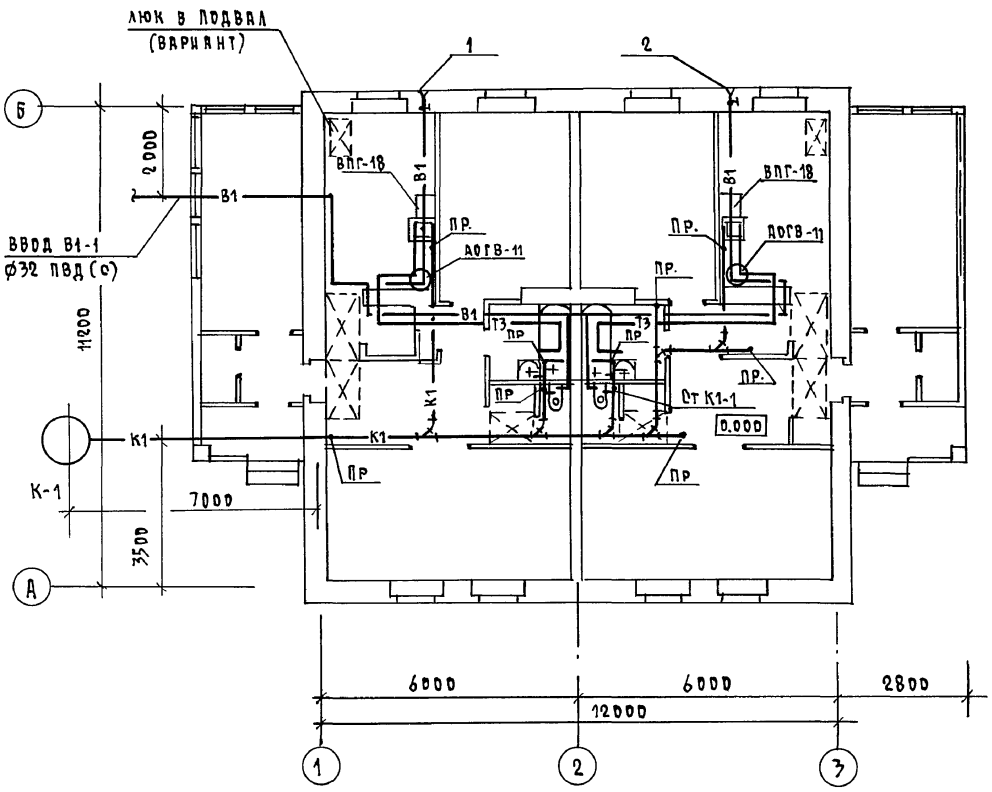

План подвала /вариант/

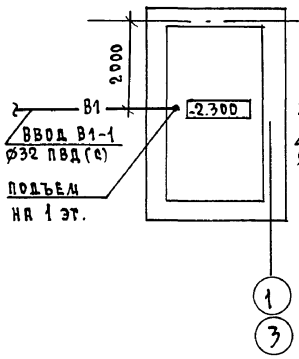

План подвала /вариант при газоснабжении/

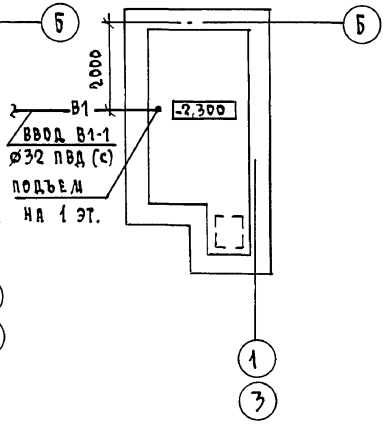

ГА. КОНСТ.	Авдеюк	
ВЕД. ИНЖ. ОВ	Купцова	
ГА. СПЕЦ. ЭО	Бородкин	

СОГЛАСОВАНО

ИНВ. N ПОДЛ.	21-3921-4	ПОДПИСЬ И ДАТА	ВЗАМ. ИНВ. N

144 - 12 - 225.90 ВК

ПРИВЯЗАН		
ИНВ. N		

Н. КОНТР.	Верховский	
НАЧ. ОТД.	Сидоров	
ГЛ. СПЕЦ.	Верховский	
ИСПОЛН.	Рыбникова	
ВЕД. ИНЖ.	Филатова	

Одноэтажный двухквартирный жилой дом с 2 комнатными квартирами

СТАДИЯ	ЛИСТ	ЛИСТОВ
Р	4	

План 1 этажа. Планы подвалов /вариант/ /вариант Т3-от ВПГ-18/.

ЦНИИЭП ГРАЖДАНСЕЛЬСТРОЙ

Копировал Kopf-24489-01 64 Формат А3

Альбом I

В1; Т3

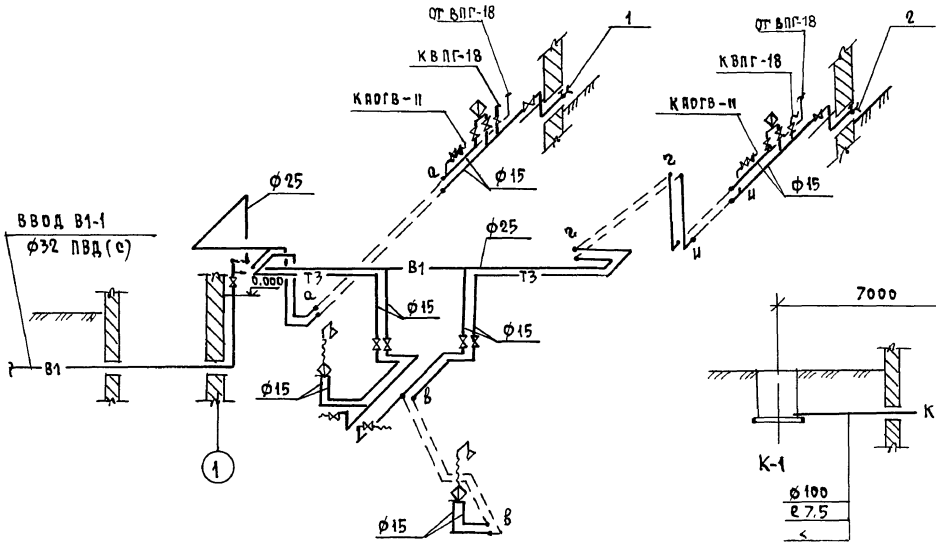

К1

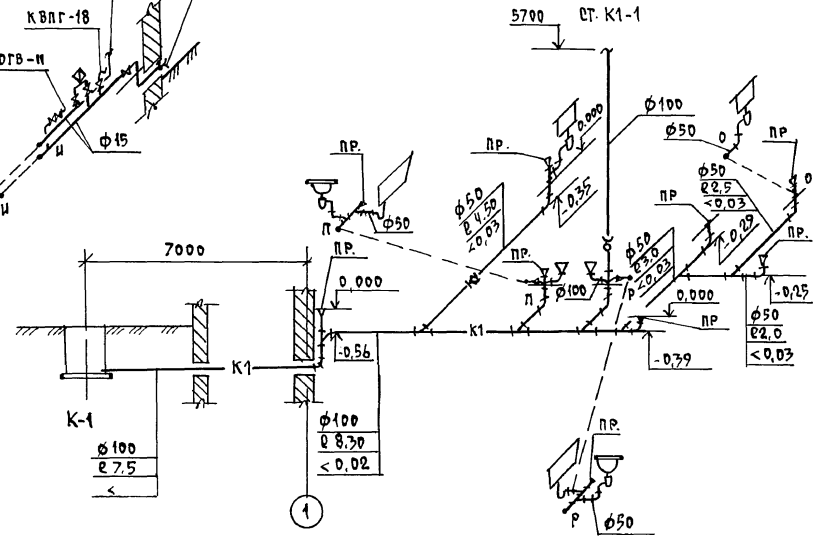

					144 – 12 – 225.90 ВК		

Альбом I

Ведомость рабочих чертежей основного комплекта марки ЭО

Лист	Наименование	Примечание
1	Общие данные	
2	План расположения осветительных сетей	

Основные показатели проекта

Наименование	Ед. изм.	Данные проекта
Напряжение электросети	В	220
Расчетная мощность	кВт	9.38
Максимальная потеря напряжения	%	1,8

Ведомость ссылочных и прилагаемых документов

Обозначение	Наименование	Примечание
	Прилагаемые документы	
ЭО.СО	Спецификация оборудования	Альбом II
	Ссылочные документы	
2.190-1/72	Узлы и детали инженерного обо-	
выпуск IV	рудования жилых и общественных зда-	
	ний для сельского строительства	

Общие указания

Проект разработан на напряжение 220 В в сети 380/220 В с глухозаземленной нейтралью трансформатора.

По степени надежности электроснабжения токоприемники жилого дома относятся к III категории.

Электромонтажные работы необходимо производить согласно ПУЭ и СНиП-3.05.06-85

Расчетная мощность определена для дома с кухонными плитами на сетевом газе.

Расчетная схема

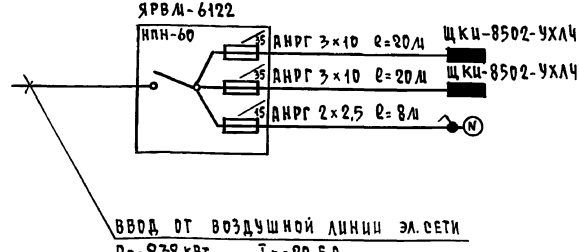

Типовой проект соответствует действующим нормам и правилам.

Главный инженер проекта /Бородкин/.

Главный инженер проекта привязки

Инв. №			
Н. контр.	Бородкин		
Нач. отд.	Смирнов		
Гл. спец.	Бородкин		
Исполн.	Кузнецова		

Привязан

144-12-225.90 ЭО

Одноэтажный двухквартирный жилой дом с 2 комнатными квартирами	Стадия	Лист	Листов
	Р	1	2
Общие данные	ЦНИИЭП граждансельстрой		

Инв. № подл. 17-3921-1 | Подпись и дата | Взам. инв. №

Копировал Коде-24489-01 66 формат А3

Альбом I

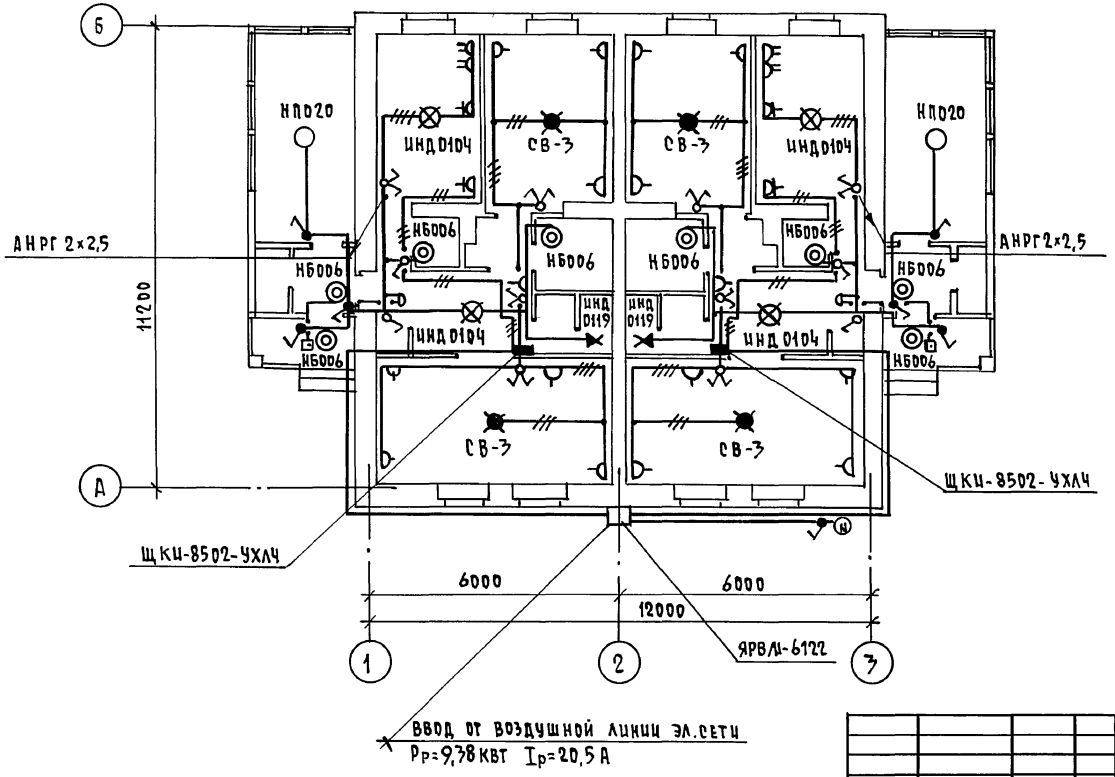

План подвала

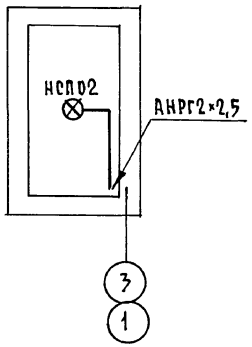

Эл. сеть выполняется:
в квартире-проводом АППВ,
к светильникам наружной
установки-кабелем АНРГ.

					144 - 12 - 225.90		ЭО
ПРИВЯЗАН							
			Н.КОНТР.	БОРОДКИН	ОДНОЭТАЖНЫЙ ДВУХКВАРТИРНЫЙ ЖИЛОЙ ДОМ С 2 КОМНАТНЫМИ КВАРТИРАМИ	СТАДИЯ: Р	ЛИСТ: 2	ЛИСТОВ
			НАЧ.ОТД.	СМИРНОВ			
			ГЛ.СПЕЦ.	БОРОДКИН	ПЛАН РАСПОЛОЖЕНИЯ ОСВЕТИТЕЛЬНЫХ СЕТЕЙ	ЦНИИЭП ГРАЖДАНСЕЛЬСТРОЙ	
ИНВ.N			ИСПОЛН.	КУЗНЕЦОВА			

СОГЛАСОВАНО
ГЛ. СПЕЦ. ОВ КУПЦОВА
ГЛ. СПЕЦ. ВК ВЕРХОВСКИЙ
ГЛ. КОНСТР. МАЙСЮК

ИНВ.N ПОДЛ. 17-3921-2 | ПОДПИСЬ И ДАТА | ВЗАМ. ИНВ.N

КОПИРОВАЛ 24489-01 67 ФОРМАТ А3

Альбом I

ВЕДОМОСТЬ РАБОЧИХ ЧЕРТЕЖЕЙ ОСНОВНОГО КОМПЛЕКТА

Лист	Наименование	Примечан.
1	ОБЩИЕ ДАННЫЕ	
2	ПЛАН ЭТАЖА. СХЕМА РАСПОЛОЖЕНИЯ УСТРОЙСТВ СВЯЗИ. ПЛАН КРОВЛИ.	

ВЕДОМОСТЬ ССЫЛОЧНЫХ И ПРИЛАГАЕМЫХ ДОКУМЕНТОВ

Обозначение	Наименование	Примечание
	ССЫЛОЧНЫЕ ДОКУМЕНТЫ	
2.190.1/72 Выпуск V	Узлы и детали инженерного оборудования жилых и общественных зданий для сельского строительства	
	ПРИЛАГАЕМЫЕ ДОКУМЕНТЫ	
СС.СО.	Спецификация оборудования	Альбом II
СС.ВМ.	Ведомость потребности в материалах	Альбом IV

ОСНОВНЫЕ ПОКАЗАТЕЛИ

Наименование	Ед. изм.	Количество
ТЕЛЕФОНИЗАЦИЯ		
Емкость телефонного ввода в том числе		
используемых в данном здании	пар.	1
РАДИОФИКАЦИЯ		
Количество абонентских точек	шт.	2
ТЕЛЕВИДЕНИЕ		
Количество телевизионных антенн	шт.	1

ТИПОВОЙ ПРОЕКТ СООТВЕТСТВУЕТ ДЕЙСТВУЮЩИМ НОРМАМ И ПРАВИЛАМ.

ГЛАВНЫЙ ИНЖЕНЕР ПРОЕКТА /БОРОДКИН/

ОБЩИЕ УКАЗАНИЯ

Для защиты устройств связи от атмосферных разрядов проектом предусматривается установка молниезащиты. Молниеотвод выполняется из арматурной стали ф6мм и покрывается битумом за 2 раза. Вертикальный спуск молниеотвода выполняется по стене на штырях или скобах. Для заземления используются электроды из угловой стали размером 50×50×5мм, забиваемые в землю на 0,5м. Расстояние между ними 5,0м. Электроды соединяются стальной полосой размером 20×5мм. Количество электродов определяется при привязке проекта в зависимости от электрического сопротивления грунта.

Инв.№ подл. | Подпись и дата | Взам.инв.№ 19-3921-1

Привязан

Инв.№

144 - 12 - 225.90 СС

Н.контр.	Бородкин	Одноэтажный, двухквартирный жилой дом с 2 комнатными квартирами	стадия	лист	листов
Нач.отд.	Смирнов		Р	1	2
Гл.спец.	Бородкин				
Вед.инж.	Логинова	Общие данные	ЦНИИЭП гражданстельстрой		

Альбом I

План этажа

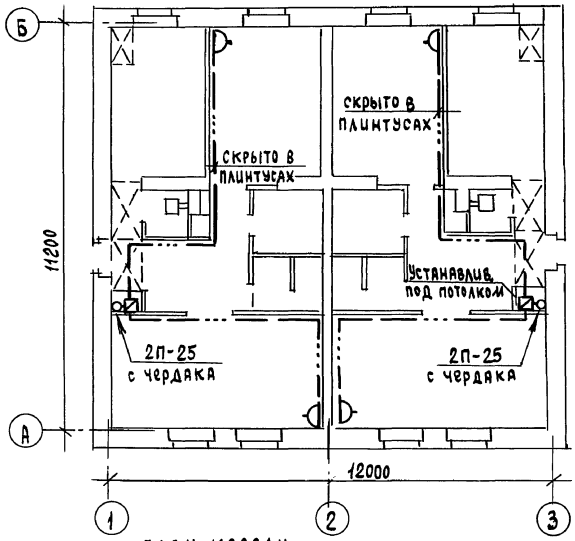

План кровли

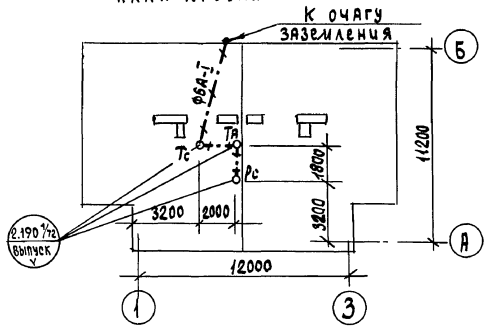

Схема расположения устройств связи

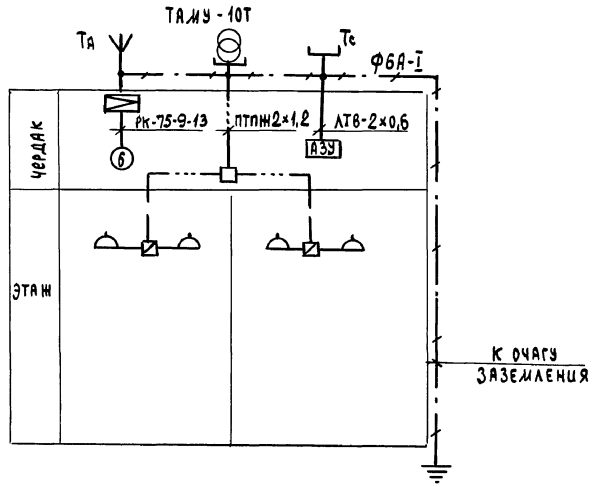

Установка радиостойки, телефонной стойки и телеантенны на кровле уточняется по месту строительства в зависимости от внешних условий прохождения радиофидера, сетей телефонной связи и источника телевизионных сигналов. Проводка сетей связи сигнализации по чердаку производится по настилу из досок.

				144-12-225.90		СС
Привязан				Одноэтажный двухквартирный жилой дом с 2 комнатными квартирами	стадия	лист	листов
		Н.контр.	Бородкин		Р	2	
		Нач.отд.	Смирнов				
		Гл.спец.	Бородкин	План этажа. Схема расположения устройств связи. План кровли	ЦНИИЭП граждансельстрой		
		Вед.инж.	Логинова				
Инв.№							

Инв.№подл. | Подпись и дата | Взам.инв.№ | 19-3921-2

Альбом I

ВЕДОМОСТЬ РАБОЧИХ ЧЕРТЕЖЕЙ ОСНОВНОГО КОМПЛЕКТА ГСВ

Лист	Наименование	Примечание
1	Общие данные. Фрагмент плана этажа.	
	Схема газопровода.	

ВЕДОМОСТЬ ССЫЛОЧНЫХ И ПРИЛАГАЕМЫХ ДОКУМЕНТОВ

Обозначение	Наименование	Примечание
	Прилагаемые документы	
ГСВ.СО.	Спецификация оборудования.	Альбом III
ГСВ.ВМ.	Ведомость потребности в материалах	Альбом IV

Давление газа перед приборами МПа (мм.вод.ст.)	Теплотворная способность газа, Q кДж/м³ (ккал/м³)	Расход металла на дом (т)	Расход металла на 1м² общей площади (кг)	Расход газа на ввод (%)	Коэф. одновр. (K°)
0,0013	35700	0,06	0,51	4,6	0,46
130	8500				

ОБЩИЕ УКАЗАНИЯ

Газоснабжение жилого дома запроектировано, как вариант, от газопровода низкого давления в квартирах устанавливаются: газовая плита, емкостной водонагреватель АОГВ-11, проточный водонагреватель ВПГ-23.

Газопровод окрашивается масляной краской за 2 раза.

Гидравлический расчет и определение расхода газа произведены в соответствии со СНиП 2.04.08-87.

Монтажные работы производить в соответствии со СНиП 3.05.02-88.

Проект газоснабжения должен быть согласован с местным управлением газового хозяйства.

Типовой проект соответствует действующим нормам и правилам.

Гл.инженер проекта /Ютландов/

Гл.инженер проекта привязки

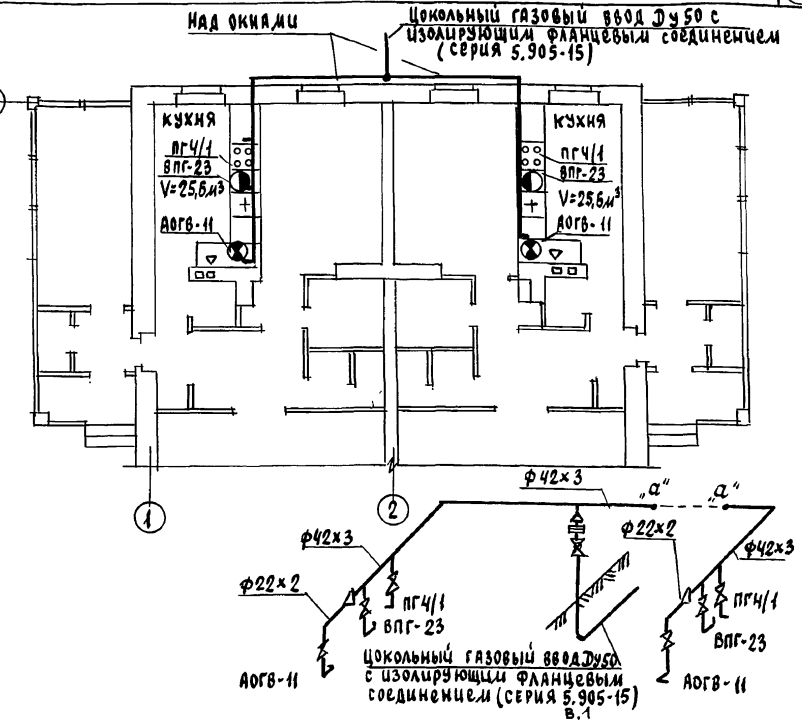

Привязан

Инв.№

144-12-225.90 ГСВ

Одноэтажный двухквартирный жилой дом с 2 комнатными квартирами		Стадия	Лист	Листов
		Р	1	1
Н.контр. Ютландов				
Нач.отд. Смирнов				
Гл.спец. Ютландов				
Инженер Ушакова				
Общие данные. Фрагмент плана этажа. Схема газопровода		ЦНИИЭП Граждансельстрой		

24489-01 (10)

Инв.№ подл. 18-392 | Подпись и дата | Взам.инв.№

gost.e-ecolog.ru