МИНИСТЕРСТВО УГОЛЬНОЙ ПРОМЫШЛЕННОСТИ СССР
ДОНЕЦКИЙ ГОСУДАРСТВЕННЫЙ ИНСТИТУТ ПРОЕКТИРОВАНИЯ ОРГАНИЗАЦИИ ШАХТНОГО СТРОИТЕЛЬСТВА
ДОНГИПРООРГШАХТОСТРОЙ

ОСНАЩЕНИЕ ПРОХОДКИ ВЕРТИКАЛЬНЫХ СТВОЛОВ. УНИФИЦИРОВАННЫЕ ТЕХНИЧЕСКИЕ РЕШЕНИЯ

АЛЬБОМ II

ОБОРУДОВАНИЕ, ЗДАНИЯ И СООРУЖЕНИЯ

РД 12.13.056-86

ДОНЕЦК–1986

gost.e-ecolog.ru

МИНИСТЕРСТВО УГОЛЬНОЙ ПРОМЫШЛЕННОСТИ СССР
ДОНЕЦКИЙ ГОСУДАРСТВЕННЫЙ ИНСТИТУТ ПРОЕКТИРОВАНИЯ ОРГАНИЗАЦИИ ШАХТНОГО СТРОИТЕЛЬСТВА
ДОНГИПРООРГШАХТОСТРОЙ

ОСНАЩЕНИЕ ПРОХОДКИ ВЕРТИКАЛЬНЫХ СТВОЛОВ. УНИФИЦИРОВАННЫЕ ТЕХНИЧЕСКИЕ РЕШЕНИЯ

АЛЬБОМ II

ОБОРУДОВАНИЕ, ЗДАНИЯ И СООРУЖЕНИЯ

РД 12.13.056-86

ДОНЕЦК–1986

С О Д Е Р Ж А Н И Е

	стр.
I. Копровой комплекс	2
2. Подвесные прохопческие полки	
2.1. Прохопческий полок для ствола д. 6 м	7
2.2. Прохопческий полок для ствола д. 7 м	11
2.3. Прохопческий полок для ствола д. 8 м	14
3. Подъемное оборудование	
3.I. Подъемные машины	
3.1.I. МПП-6,3	17
3.1.2. МПП-9	21
3.1.3. МПП-17,5	25
3.2. Прохопческие установки (лебедки)	
3.2.I. ЛПЭ-6,3	29
3.2.2. ЛПЭР-6,3	32
3.2.3. ЛПП-10 (ЛПЭП-10)	35
3.2.4. ЛПП-16 (ЛПЭП-16)	39
3.2.5. ЛПП-25 (ЛПЭП-25)	43
3.2.6. ЛПП-45 (ЛПЭП-45)	47
4. Энергетическое оборудование	
4.I. Компрессорная станция ПКС-I50	5I
4.2. Компрессорная станция на 3 компрессора 7 ВКМ	54
4.3. Компрессорная станция на 6 компрессоров 7 ВКМ	57
4.4. Котельная установка ПКУ-1/9-2Т	60
4.5. Блоки энергоснабжения БЭС-400(БЭС-630)	65
4.6. Передвижные распредустройства ПРУ-6АМ	69
5. Здания и сооружения вспомогательно-производственного назначения	
5.1. Вентиляторная установка УПВЦП-I6Б	73
5.2. Приствольный БРУ на базе УБК-30	77
5.3. Приствольный БСУ на базе СБ-75	83
5.4. Административно-бытовой комбинат КБП-125Д	89
5.5. Административно-бытовой комбинат на 125 человек	94
5.6. Комбинат бытовой вахтенный КБВ-25	99
5.7. Станция обслуживания бурильного оборудования ПОСТ-I	I04
5.8. Мехмастерская	I07
5.9. Станция обслуживания БУКС-I	II0
5.I0. Станция ЗАРЯД-I	II3
5.II. Помещение для приготовления патронов-боевиков	II6

КОПРОВОЙ КОМПЛЕКС

паспорт

Назначение – проходка вертикальных стволов диаметром 6,7 и 8м. глубиной до 1500 метров

Климатический район II с расчетной температурой наружного воздуха не ниже минус 40° С.

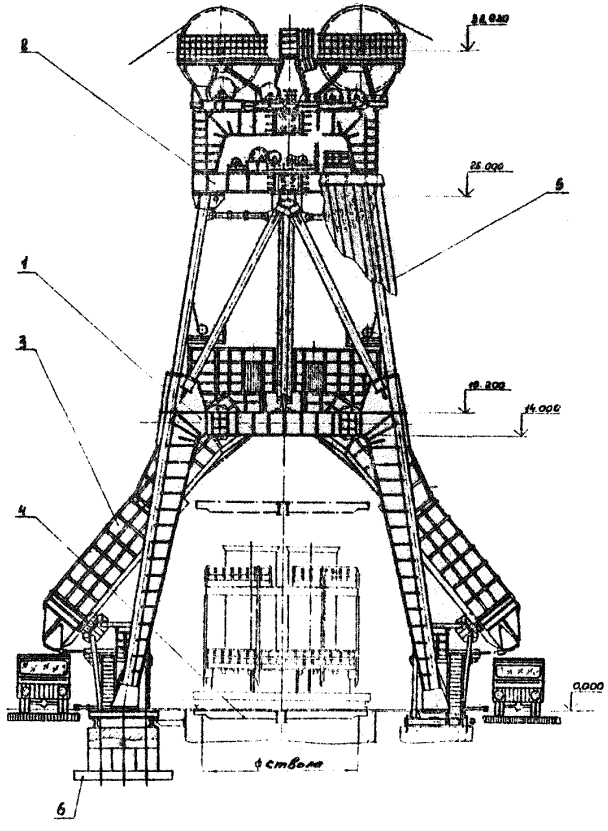

Копровой комплекс предназначен для проходки буровзрывным способом стволов диаметром 6,7 и 8 метров глубиной до 1500 метров с использованием бадей БПСМ и состоит из:

1 шатра копра с опорными конструкциями;

2 подшкивной площадки;

3 разгрузочного станка;

4 нулевой рамы;

5 ограждающих конструкций;

6 фундаментов;

технологического, электротехнического и сантехнического оборудования.

Эксплуатация копрового комплекса предусматривается в климатических районах строительства с расчетной температурой наружного воздуха не ниже минус 40°С (Донбасс, Кузбасс, Караганда) Скоростной напор ветра 45 кг/м2 тип местности А согласно СНиП П-6-74.

Шатер-копра рамно-стержневой конструкции из крупноблочных элементов заводского изготовления с разъемными соединениями на осях и шарнирах.

Максимальные габариты блоков:

высота -3400мм;

ширина - 3200 мм;

длина - I8000мм.

Масса блока - наиболее I6т.

Металлоконструкции шатра копра предназначены для установки на нем подшкивной площадки, разгрузочного станка и технологического оборудования, используемого при проходке ствола и состоят из нижней пространственной рамы и верхней пространственной стержневой системы соединяющихся на фланцах.

Стойки нижней пространственной рамы через опорные конструкции опираются на сборный фундамент и имеют шарнирное устройство для подъема копра после его сборки. Сечение стоек составное из трубы диаметром 426мм с толщиной стенки I2мм и листового проката.

Ригель нижней рамы также составного сечения из листового и фасонного проката.

Верхняя пространственная стержневая система выполнена из труб диаметром 426мм с толщиной стенки I2мм ГОСТ 8732-78.

Опорные конструкции предусматривают возможность производить совмещение осей подшкивной площадки с осями ствола при помощи домкратов.

Подшкивная площадка выполнена укрупненными блоками заводского изготовления из листового и фасонного проката.

Блоки подшкивной площадки соединяются осями и монтажной сваркой.

Максимальные габариты блока:

высота - 3200мм;

ширина - 4400 мм;

длина - 8800мм.

Масса блока - не более 20т.

На подшкивной площадке устанавливаются шкивы с подвесные устройства.

Масса монтируемого оборудования - 30,5т.

Разгрузочный станок состоит из приемной площадки с разгрузочной лядой и породного лотка с затвором для перегрузки горной массы из бадьи в транспортное средство.

Одна сторона станка имеет опору, другая подвешивается на тягах к балкам подшкивной площадки.

Затвор станка - секторный с винтомоторным приводом.

Угол наклона породного лотка - 50^{0}.

Разгрузочный станок выполнен крупными блоками заводского изготовления.

Максимальные габариты блока:

высота -3400мм;

ширина - 3800 мм;

длина - I0000мм.

Масса блока - не более I2т.

Масса монтируемого на станке оборудования - I5,75т.

Нулевая рама - состоит из каркаса, настила, ограждения высотой 2,5м и ляд перекрывающих проемы для пропуска бадей и подвесного оборудования.

Открывание ляд бадейных проемов производится с помощью лебедок Л 3,2, установленных на площадке разгрузочного станка.

Нулевая рама состоит из двух блоков соединяемых осями. Для удобства монтажа подвесного проходческого полка (спуск в ствол в собранном виде) предусмотрена возможность подъема нулевой рамы в копре в собранном виде.

Максимальные габариты блока:

высота - I200мм;

ширина - 4400мм;

длина - 8800мм.

Масса блока - не более I0т.

Масса монтируемого на нулевой раме оборудования - 3т.

Ограждающие конструкции копра сборно-разборные и состоят из щитов и ригелей. Крепление ригелей к шатру копра - шарнирное.

Щиты навешиваются на металлоконструкции шатра и подшкивной площадки с помощью крючьев и крепятся к ригелям откидными болтами. Ограждающие конструкции выполнены из листового и фасонного проката с использованием стального оцинкованного профнастила.

Масса ограждающих конструкций - 40т.

Масса одной панели - I т.

Фундаменты

Фундаменты под стойки копра сборные, железобетонные из блоков БФ-2 по ТУ I2.58.006-83 на монолитной железобетонной плите.

Фундаменты под каркас ограждающих конструкций монолитные бетонир принятые условия строительной площадки.

I) рельеф спокойный, с минимальным уклоном, обеспечивающий отвод поверхностных вод,

2) грунты в основании непучинистые, непросадочные с расчетными характеристиками; C=0,I8кг/см2; φ =I9°; E=I00кг/см2; γ =I,86кг/см2 $R_{гр}$ = 3,6 кг/см2;

3) расчетная глубина промерзания до Iм.

Объем сборных железобетонных конструкций - II8м3

В копровом комплексе размещены распределительный пункт копра, помещение централизованного управления проходческими лебедками, помещения рукоятчиков в виде отдельных контейнеров.

Электроснабжение напряжением 380/660В от сети с изолированной нейтралью. Расчетная потребляемая мощность - I9кВт.

Теплоснабжение

Теплоносителем служит перегретая вода с параметрами I30-70°С. Общая потребность копрового комплекса в тепле составляет 760I40Вт

(665942 ккал/ч) в т.ч. на калорифер для обогрева воздуха, поступающего в ствол 692148 Вт (597197 ккал/ч).

Противопожарная защита

Для противопожарной защиты копрового комплекса предусмотрено устройство двух систем водопровода:

-хозяйственно-питьевого к которому подключены три пожарных крана, установленных в помещении копра;

- сухотрубного противопожарного для подачи воды во время пожара в устье ствола и для орошения вагонов подшахтной площадки.

Заполнение водой сухотрубного противопожарного трубопровода осуществляется с помощью задвижки, установленной в колодце, в непосредственной близости от копрового комплекса.

Сметная стоимость строительно-монтажных работ по копровому комплексу составляет 230 тыс.руб. в т.ч.

строительные работы - 219 тыс.руб.

монтажные работы - 11 тыс.руб.

Нормативная трудоемкость СМР - 33,18 тыс.чел.часов.

Ведомость основных комплектов рабочих чертежей копрового комплекса приведена:

- для ствола ⌀ 8м в таблице 1

- для ствола ⌀ 7м в таблице 2

- для ствола ⌀ 6м в таблице 3.

Проект копрового комплекса разработан институтом "Донгипроуглешахтострой".

Объем графической части - 90 листов формата А1

Таблица 1

Поз.	Обозначение	Наименование	Кол.	Масса ед. т	Примечание
1	ТП266-1-02-КМ1-1	Шатер копра с опорными конструкциями	1	132,2	Опорные констр. 24,2 т
2	ТП266-1-02-КМ2-1	Площадка подшкивная	1	83,8	
3	ТП266-1-02-КМ3-1	Станок разгрузочный	1	80,0	
4	ТП266-1-02-КМ4-1	Рама кулевая	1	13,8	
5	ТП266-1-02-КМ5-1	Ограждающие конструкции	1	40,0	
6	ТП266-1-02-АС1	Фундаменты	1	189,6	м³ /объем/
7	ТП266-2-3-1	Электрооборудование копрового комплекса	1		
8	ТП266-1-02-СТ-1	Теплоснабжение, воздухоснабжение, водопровод	1		

Таблица 2

Поз.	Обозначение	Наименование	Кол.	Масса ед. т	Примечание
1	ТП266-1-02-КМ1-1	Шатер копра с опорными конструкциями	1	132,2	Опорные констр. 24,2 т
2	ТП266-1-02-КМ2-1	Площадка подшкивная	1	83,8	
3	ТП266-1-02-КМ3-1	Станок разгрузочный	1	80,0	
4	ТП266-3-02-КМ4-1	Рама кулевая	1	13,2	
5	ТП266-1-02-КМ5-1	Ограждающие конструкции	1	40,0	
6	ТП266-1-02-АС1	Фундаменты	1	189,0	м³ /объем/
7	ТП266-2-3-1	Электрооборудование копрового комплекса	1		
8	ТП266-1-02-СТ-1	Теплоснабжение, воздухоснабжение, водопровод	1		

Таблица 3

Поз.	Обозначение	Наименование	Кол.	Масса ед. т	Примечание
1	ТП266-1-02-КМ1-1	Шатер копра с опорными конструкциями	1	132,2	Опорные констр. 24,2т
2	ТП266-3-02-КМ2-1	Площадка подшкивная	1	82,0[illegible]	
3	ТП266-3-02-КМ3-1	Станок разгрузочный	1	80,0	
4	ТП266-3-02-КМ4-1	Рама кулевая	1	13,2	
5	ТП266-3-02-КМ5-1	Ограждающие конструкции	1	40,0	
6	ТП266-3-02-АС1	Фундаменты	1	189,0	м³ /объем/
7	ТП266-2-3-1	Электрооборудование копрового комплекса	1		
8	ТП266-1-02-СТ-1	Теплоснабжение, воздухоснабжение, водопровод	1		

Полок проходческий подвесной
для ствола диаметром 6,0 м

П А С П О Р Т

ЧУ 305.00.00.000

Область применения – проходка ствола буровзрывным способом диаметром 6,0 м глубиной до 1500 м с породогрузочной машиной КС-2у/40

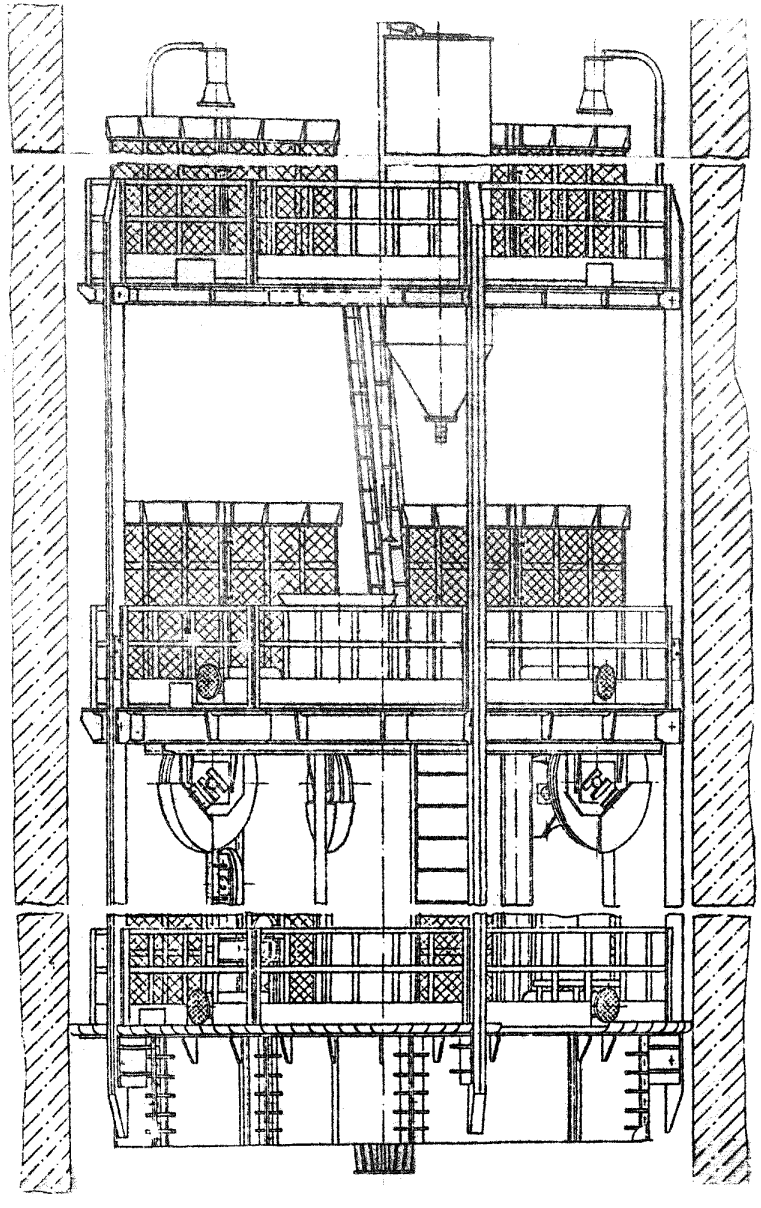

ТЕХНИЧЕСКАЯ ХАРАКТЕРИСТИКА

проходческого полка подвесного для ствола диаметром 6,0 м

Диаметр полка, м	5760
Количество этажей	3
Расстояние между этажами, мм	
верхним и средним	4000
средним и нижним	4600
Распор полка	гидравлический
Количество породопогрузочных машин КС-2у/40	1
Количество бадейных проемов	2
Тип бадьи	БПСМ-3
Вместимость бадьи, $м^3$	3
Диаметр бадейных проемов, мм	1900
Масса, т	34,5

Комплект конструкторской документации - ЧУ 305.00.00.000

ЭТАЖ ВЕРХНИЙ

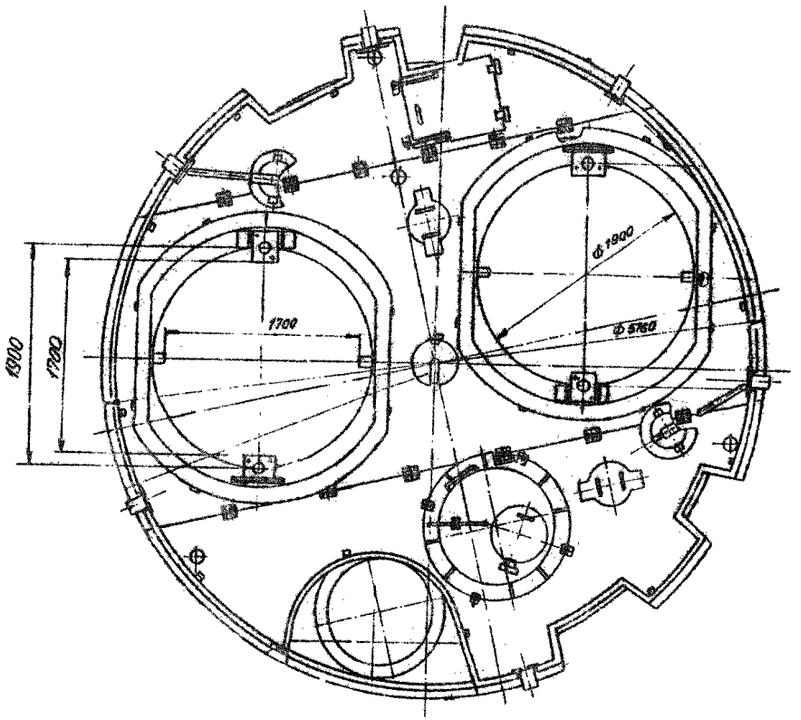

ЭТАЖ СРЕДНИЙ

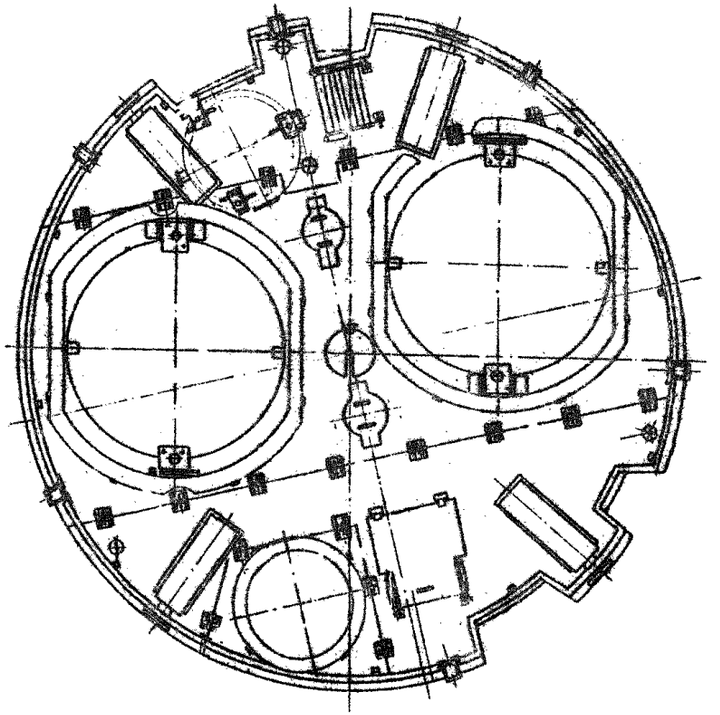

ЭТАЖ НИЖНИЙ

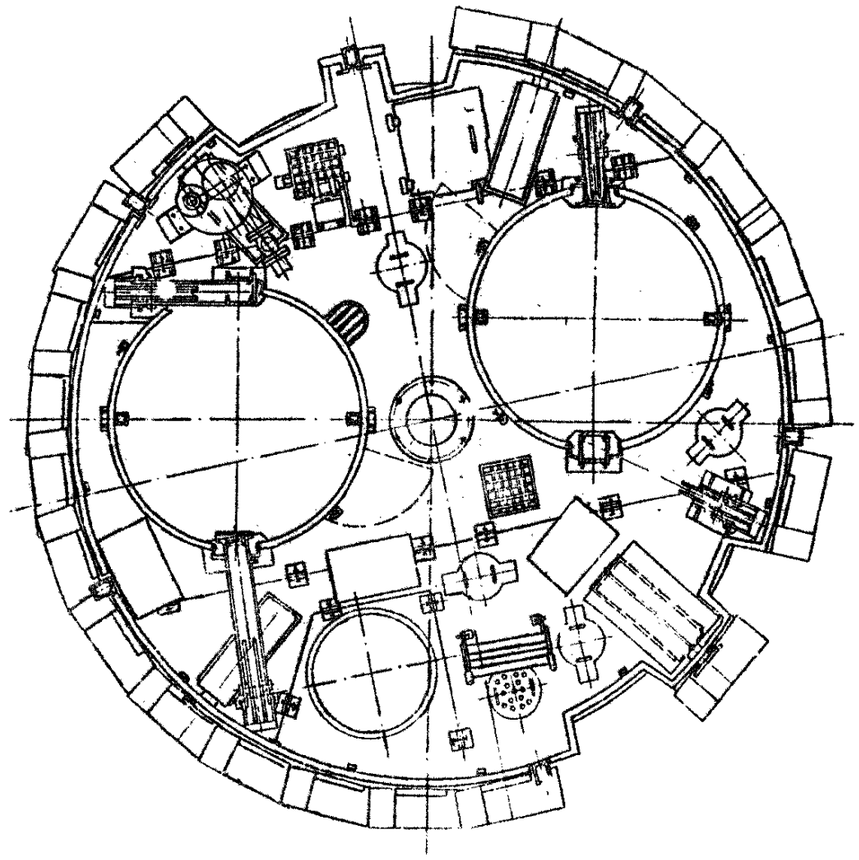

Полок проходческий подвесной для ствола диаметром 7,0 м

П А С П О Р Т

ЧУ 303.00.00.000

Область применения – проходка стволов буро-взрывным способом ф7,0 м глубиной до 1500 м с породопогрузочной машиной КС-2У/40

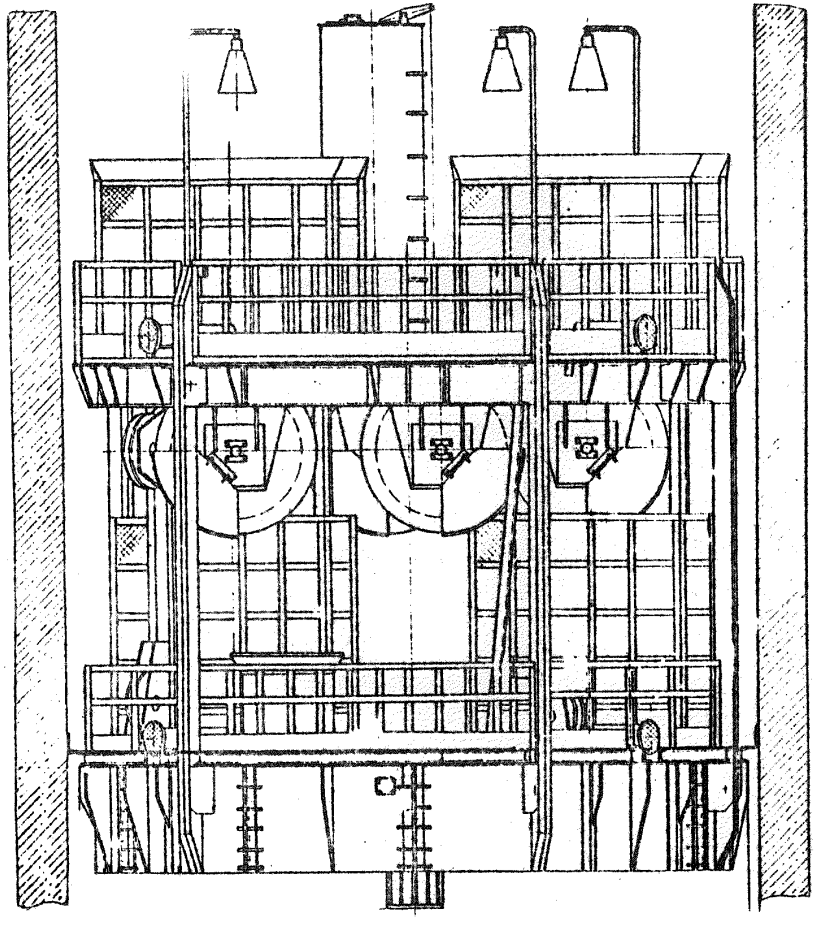

ТЕХНИЧЕСКАЯ ХАРАКТЕРИСТИКА

проход.еского полка подвесного для ствола диаметром 7,0 м

Диаметр полка, мм	6760		
Количество этажей	2		
Расстояние между этажами, мм	4000		
Распор полка	гидравлический		
Количество породопогрузочных машин КС-2./40	2		
Количество бадейных проемов	2		
Тип бадьи	БПСМ		
Вместимость бадьи, м^3	5	4,5	3
Диаметр бадейных проемов, мм	2330	1980	1880
Масса, т	36,5	37,0	37,8

Конструкцией проходческого полка предусмотрена возможность использования бадей различной вместимости - 3,0 м^3, 4,5 м^3 и 5 м^3 (допускается и большая вместимость бадьи при ее диаметре 2050 мм) с этой целью средние секции этажей полка выполнены трех типоразмеров.

Комплект конструкторской документации

для бадьи БПСМ-5 - ЧУ 303.00.00.000
для бадьи БПСМ-4,5 - ЧУ 303.00.00.000-01
для бадьи БРСМ-3 - ЧУ 303.00.00.000-02

ЭТАЖ ВЕРХНИЙ

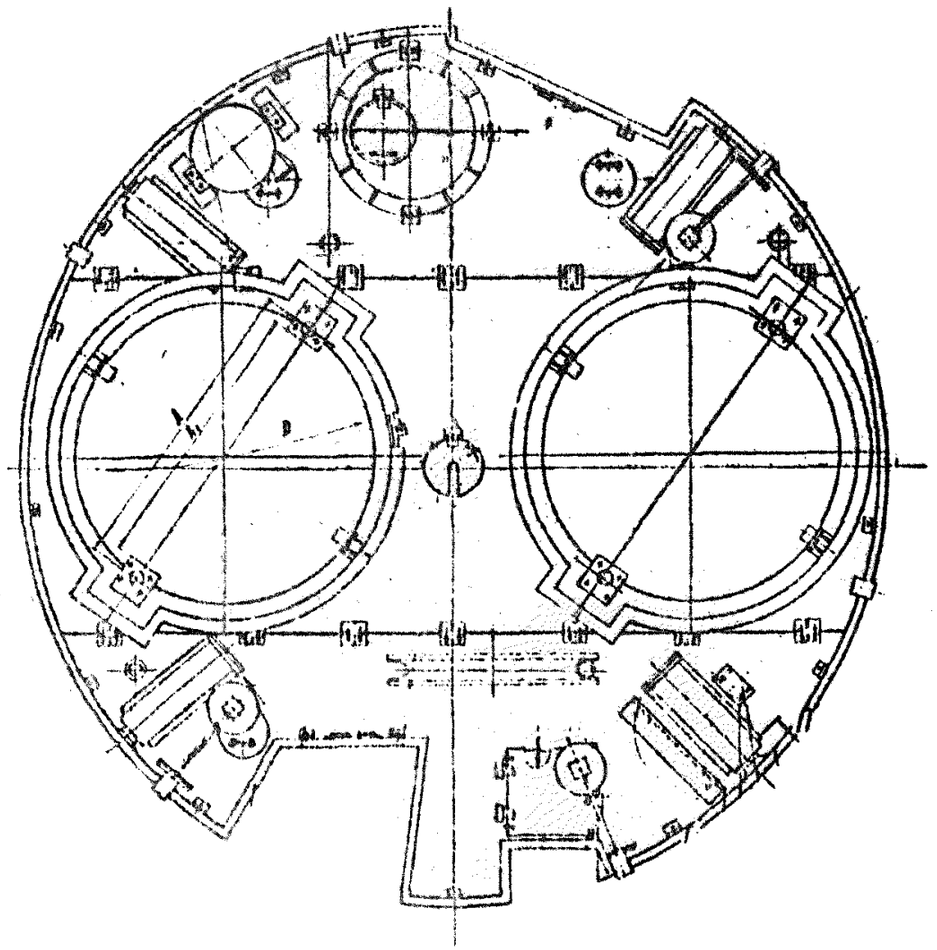

ЭТАЖ НИЖНИЙ

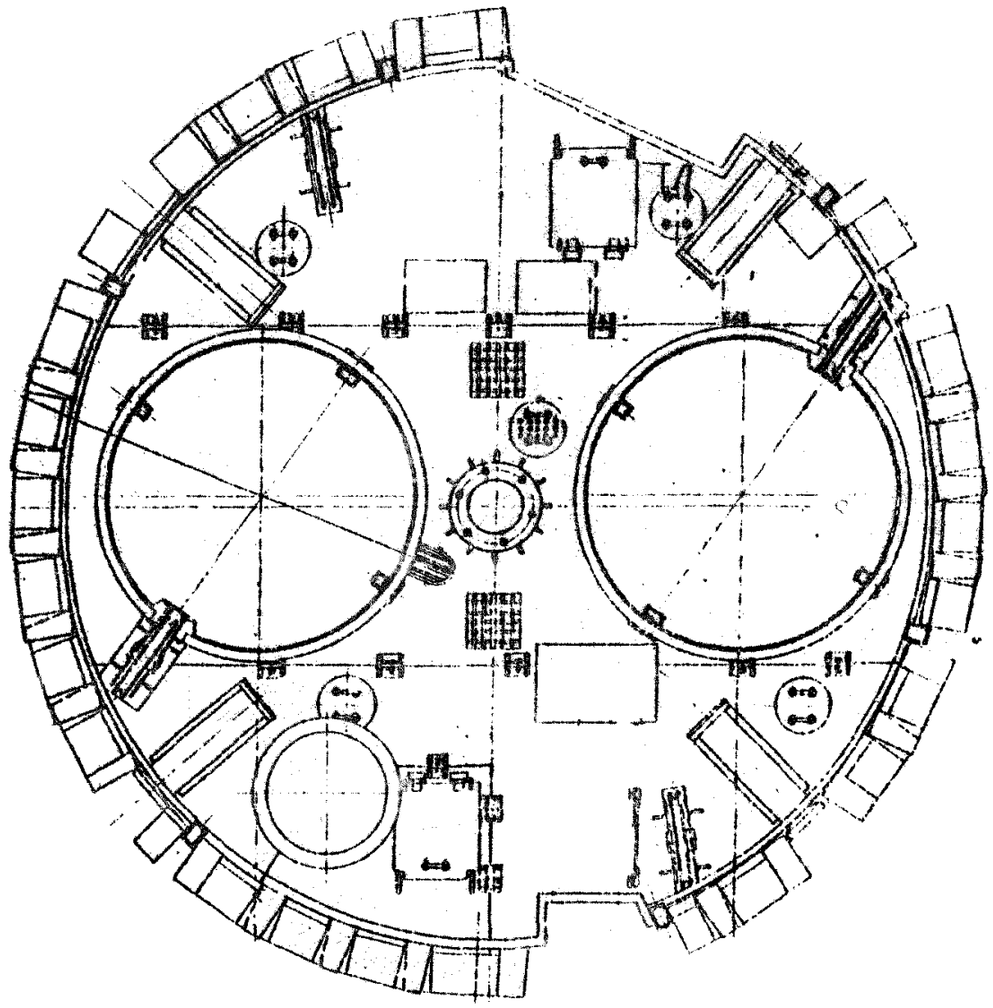

Полок проходческий подвесной для ствола диаметром 6,0 м

П А С П О Р Т

ЧУ 304.00.00.000

Область применения - проходка ствола буро-взрывным способом ф6,0 м глубиной до 1500 м с породопогрузочной машиной КС-2У/40

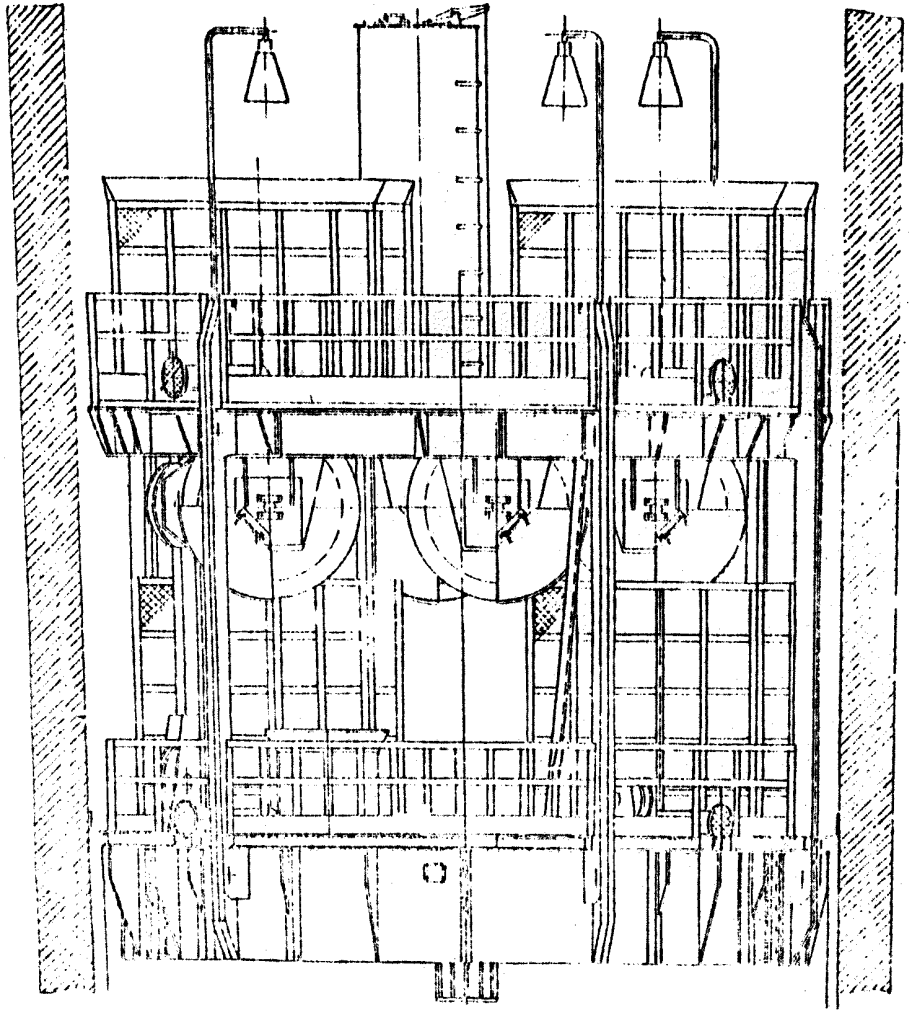

ТЕХНИЧЕСКАЯ ХАРАКТЕРИСТИКА

проходческого полка подвесного для ствола диаметром 8,0 м

Диаметр полка, мм	7760		
Количество этажей	2		
Расстояния между этажами, мм	4000		
Распор полка	гидравлический		
Количество породопогрузочных машин КС-2У/40	2		
Количество бадейных проемов	2		
Тип бадьи	БПСМ		
Вместимость бадьи, $м^3$	5	4,5	3
Диаметр бадейных проемов, мм	2330	I980	I880
Масса, т	4I,5	4I,9	43,0

Конструкцией проходческого полка предусмотрена возможность использования бадей различной вместимости - 3,0 $м^3$, 4;6 $м^3$, 5 $м^3$ (допускается и большая вместимость бадьи при ее диаметре 2050 мм) с этой целью средние секции этажей полка выполнены трех типоразмеров.

Комплект конструкторской документации

для бадьи БПСМ-5	- ЧУ 304.00.00.000
для бадьи БПСМ-4,5	- ЧУ 304.00.00.000-01
для бадьи БПСМ-3	- ЧУ 304.00.00.000-02

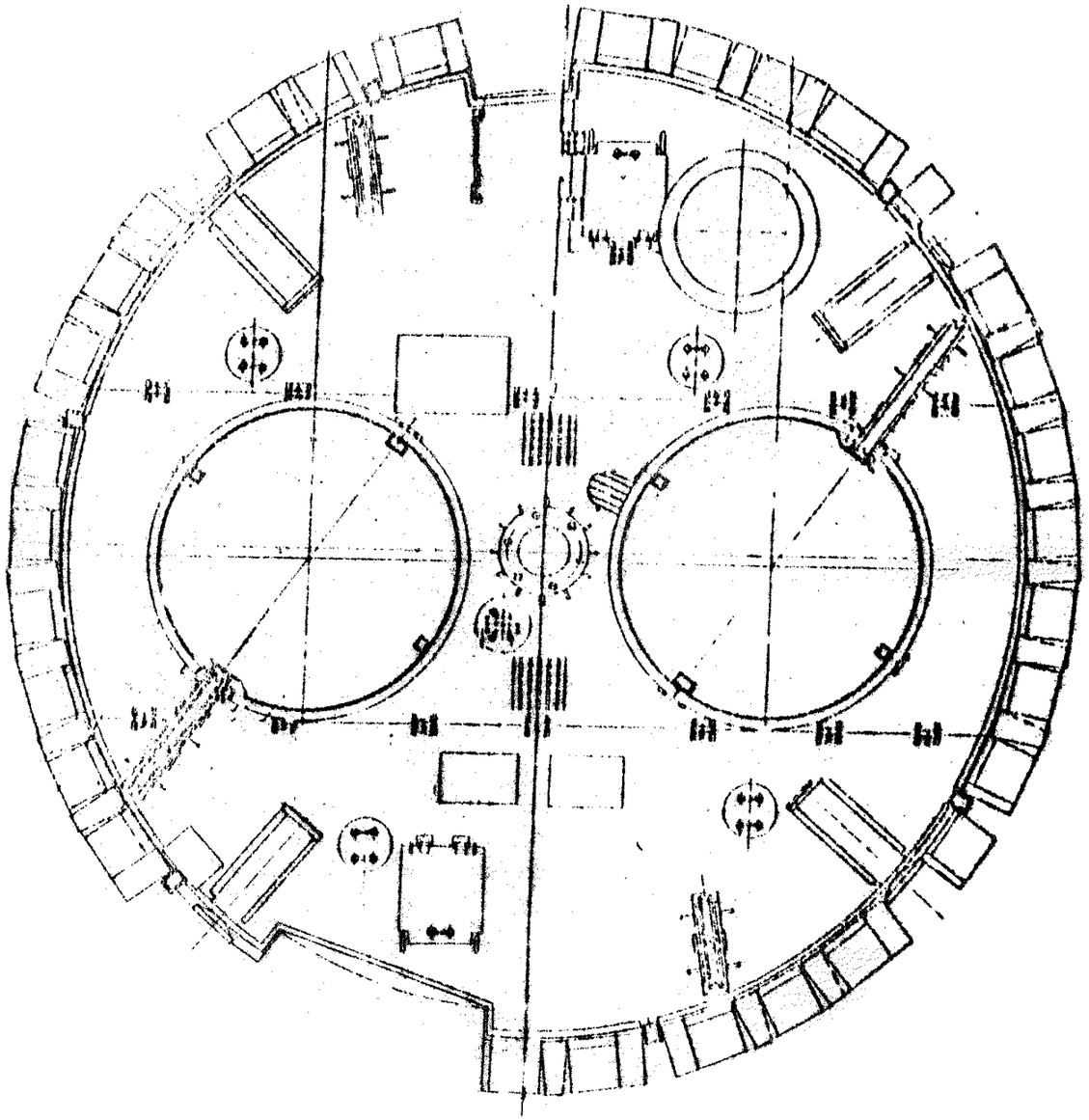

ЭТАЖ НИЖНИЙ

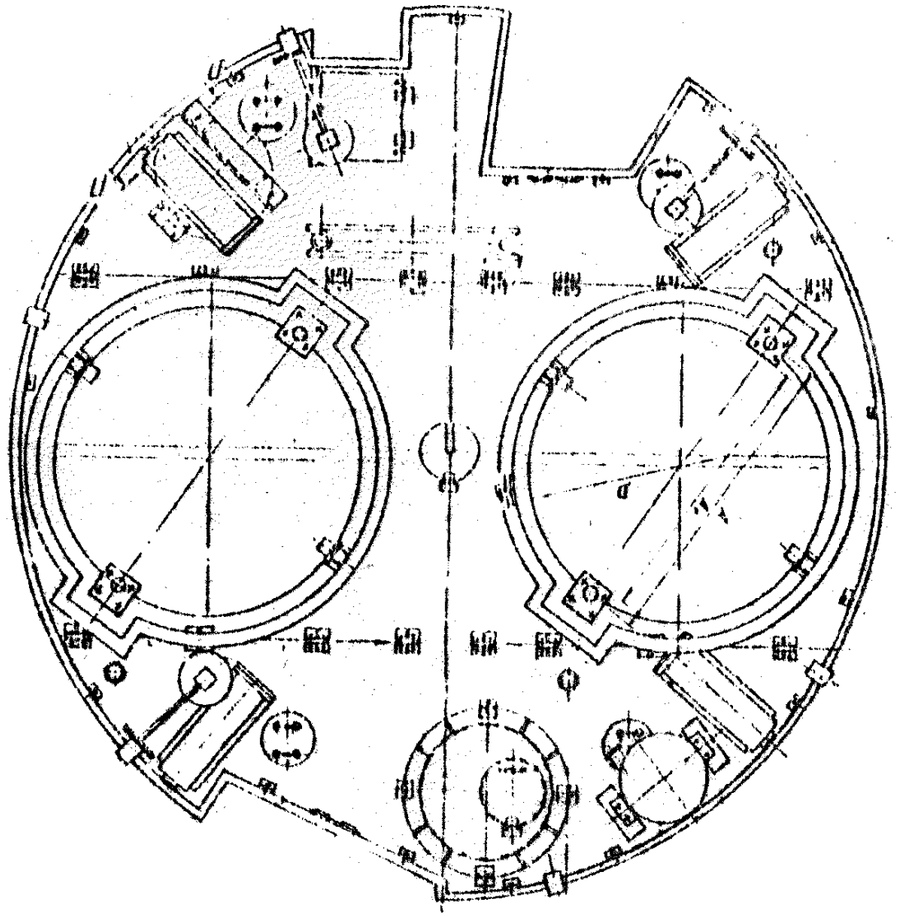

ЭТАЖ ВЕРХНИЙ

МАШИНА ПОДЪЕМНАЯ ПЕРЕДВИЖНАЯ ПРОХОДЧЕСКАЯ МПП-6,3
паспорт

Область применения-проходка и углубка
вертикальных стволов шахт
Климатическое исполнение УI по ГОС Т I5I50-69

МАШИНА ПОДЪЕМНАЯ ПРОХОДЧЕСКАЯ ПЕРЕДВИЖНАЯ МПП 6,3

Предназначена для подъема и спуска людей и грузов в бадьях при проходке и углубке вертикальных стволов шахт. Выполнена мобильной, поступает на площадку с высокой степенью готовности к эксплуатации, может быть многократно перебазирована.

Состоит из двух блоков, в которых расположены: подъемная машина, кабина машиниста, привод машины, комплект аппаратуры управления и контроля, компрессорная станция.

К месту эксплуатации доставляется автомобильным или железнодорожным транспортом.

Устанавливается на фундамент из инвентарных унифицированных железобетонных блоков.

Фундаментные блоки устанавливаются на грунтах с расчетным сопротивлением не менее $9{,}8 \cdot 10^4$ Па (1 кгс/см^2).

Расчитана на использование в районах с умеренным климатом, имеет климатическое исполнение - У, категорию I по ГОСТ 15150-69 (температура окружающей среды - от минус 40°С до плюс 40°С).

Строительно-монтажные работы:

рытье котлованов под фундаментные блоки, глубиной не более 1,0 м;

установка фундаментных блоков;

монтаж на фундаментных блоках блок-контейнеров машины;

подключение машины к внешним источникам энергопитания;

оборудование сигнализации;

лабораторная наладка;

испытание и сдача в эксплуатацию.

Изготовитель: Донецкий машзавод им. Ленинского комсомола Украины.

ТЕХНИЧЕСКАЯ ХАРАКТЕРИСТИКА

Статическое натяжение каната, не более кН(тс)	31,8 (6,3)
Размеры барабана, мм:	
диаметр	2000
ширина	1500
Скорость подъема, м/с	5
Диаметр каната, мм	22
Угол наклона струны каната, град.	30-60
Глубина подъема в м. при бадьях вместимостью:	
1,5 м^3	[illegible]
2,0 м^3	390
Электродвигатель:	
мощность, кВт	320
частота вращения, об/мин.	985
напряжение трехфазного тока, В	6000
Редуктор:	
количество, шт	1
передаточное число	20
Количество блоков в комплекте	2
Габариты наибольшего транспортируемого блока, мм	
длина	10500
ширина	3750
высота	3330
Масса наибольшего блока, т	45
Масса машины, т	63,2
Количество фундаментных блоков, шт	6
Трудоемкость СМР при подготовке к эксплуатации, чел.дн	170
Продолжительность СМР, смен	20
Сметная стоимость СМР, тыс.р.	5,6

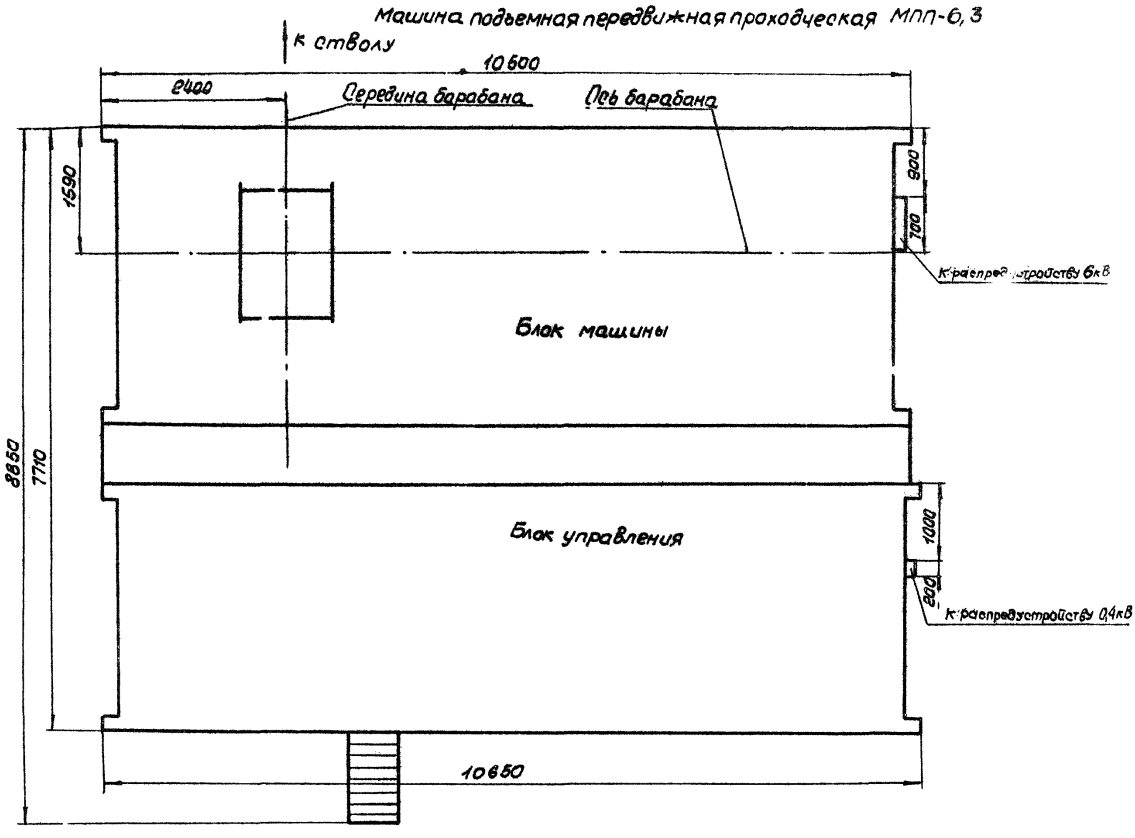
Машина подъемная передвижная проходческая МПП-6,3
К стволу
10600
2400
Середина барабана
Лев барабана
1590
900
700
К распредустройству 6кВ
Блок машины
8850
7710
Блок управления
1000
200
К распредустройству 0,4кВ
10650

Машина подъемная передвижная проходческая МПП-6.3

Схема расположения элементов фундаментов

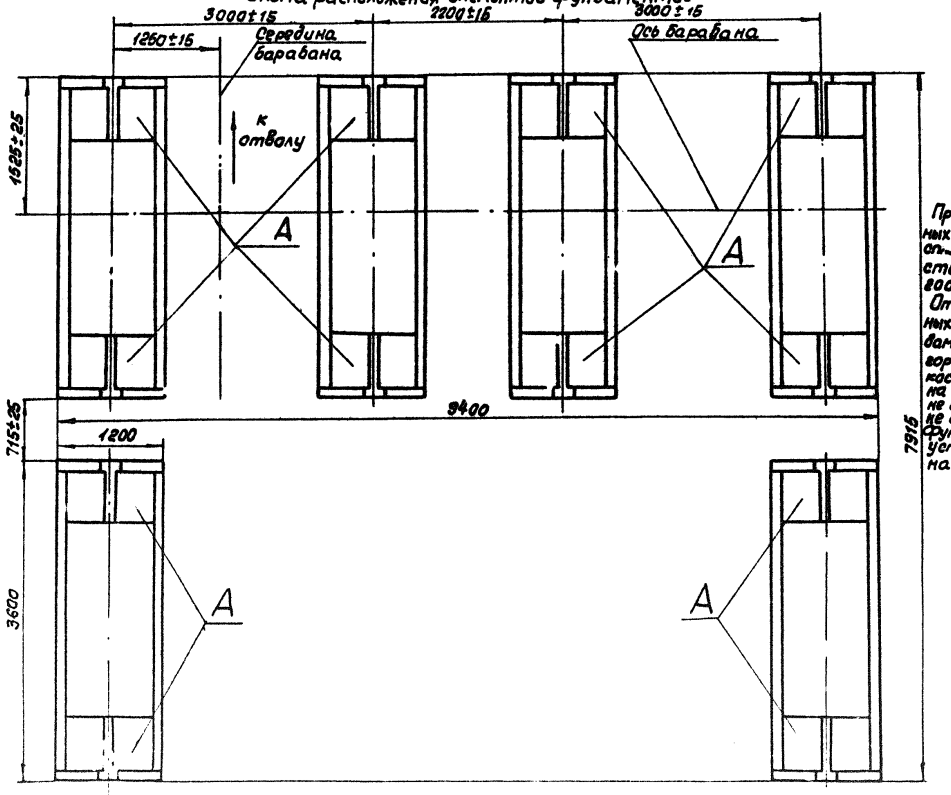

Превышение установочных поверхностей А над горизонтированной поверхностью площадки 150-200мм.

Отклонение установочных поверхностей фундаментных блоков от горизонтальной плоскости не более 10мм на длине 3600мм и не более 5мм по ширине блока.

Фундаментные блоки устанавливаются на песчаную подушку.

МАШИНА ПОДЪЕМНАЯ ПЕРЕДВИЖНАЯ ПРОХОДЧЕСКАЯ МПП-9
паспорт

Область применения-проходка
вертикальных стволов шахт
Климатическое исполнение УI по ГОСТ I5I50- 69

МАШИН ПОДЪЕМНАЯ ПРОХОДЧЕСКАЯ ПЕРЕДВИЖНАЯ МПП-9

Предназначена для подъема и спуска людей и грузов в бадьях при проходке вертикальных стволов шахт, выполнена мобильной, поступает на площадку с высокой степенью готовности к эксплуатации, может быть многократно перебазирована.

Состоит из четырех блоков, в которых расположены: подъемная машина, кабина машиниста, привод машины, комплект аппаратуры управления и контроля, компрессорная станция.

К месту эксплуатации доставляется автомобильным или железнодорожным транспортом.

Устанавливается на фундамент из инвентарных унифицированных железобетонных блоков.

Фундаметные блоки устанавливаются на грунтах с расчетным сопротивлением не менее 9,8 10^4Па (1 кгс/см2).

Расчитана на использование в районах с умеренным климатом, имеет климатическое исполнение - У, категорию размещения I по ГОСТ I5I50-69 (температура окружающей среды - от минус 40°С до плюс 40°С).

Строительно-монтажные работы:

рытье котлованов под фундаментные блоки глубиной не более I,0 м;

установка фундаментных блоков;

монтаж на фундаментных блоках блок-контейнеров машины;

по подключение машины к внешним источникам энергопитания;

оборудование сигнализации;

лабораторная наладка;

испытание и сдача в эксплуатацию.

Изготовитель: Донецкий машзавод им. Ленинского комсомола Украины.

ТЕХНИЧЕСКАЯ ХАРАКТЕРИСТИКА

Статическое натяжение каната не более кН(тс)	88,3 (9,0)
Размеры барабана, мм:	
диаметр	2500
ширина	I350
Скорость подъема, м/с	7
Диаметр каната, мм	25
Угол наклона струны каната, град.	30-60
Глубина подъема в метрах при бадьях вместимостью:	
I,6 м^3	I070
2,0 м^3	I070
3,0 м^3	300
Электродвигатель:	
мощность, кВт	630
частота вращения, об/мин	985
напряжение трехфазного тока, В	6000
Редуктор:	
количество, шт	I
передаточное число	20
Количество блоков в комплекте	4
Габариты наибольшего транспортируемого блока, мм	
длина	I0900
ширина	3750
высота	3340
Масса наибольшего блока, т	46,2
Масса машины, т	II3
Количество фундаментных блоков, шт.	II
Трудоемкость СМР при подготовке к эксплуатации, чел.дн.	240
Продолжительность СМР, смен	30
Сметная стоимость СМР, тыс.р.	7,9

Машина подъемная передвижная проходческая МПП-9

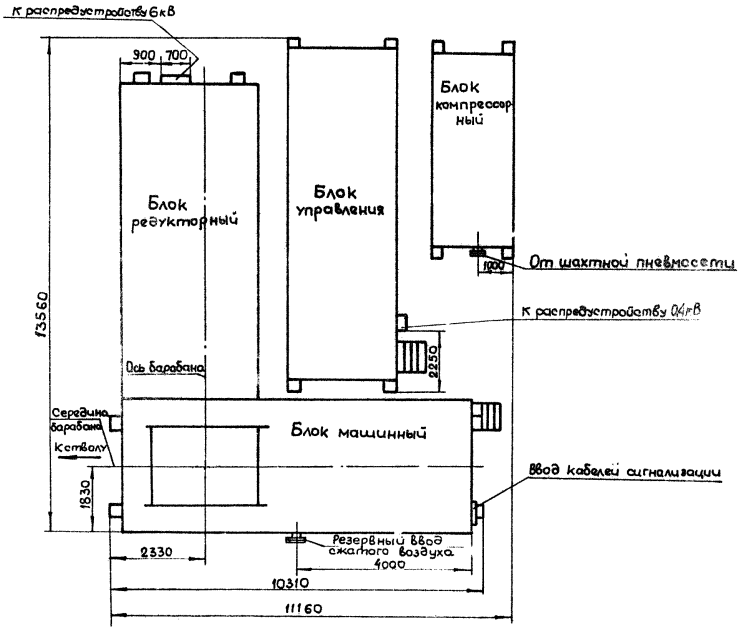

Машина подъемная передвижная проходческая МПП-9
Схема расположения элементов фундаментов

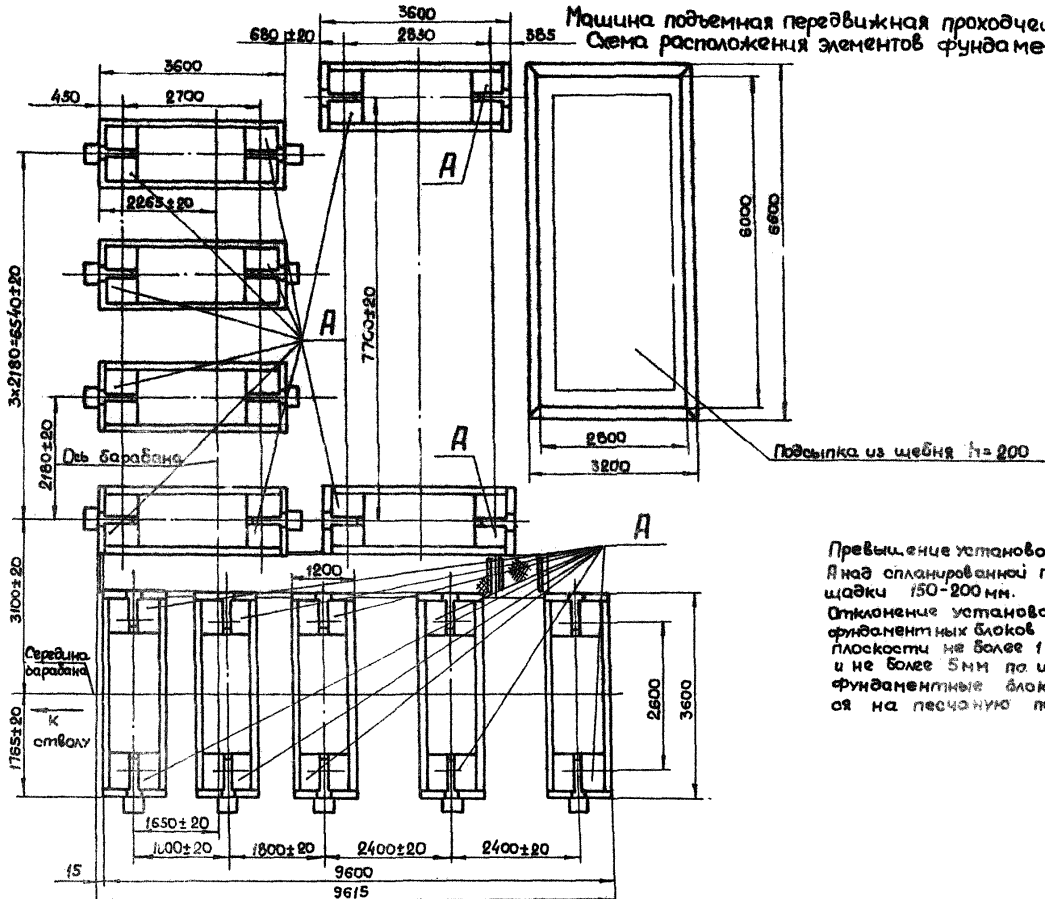

Превышение установочных поверхностей А над спланированной поверхностью площадки 150-200 мм.

Отклонение установочных поверхностей фундаментных блоков горизонтальной плоскости не более 10 мм на длине 3600 мм и не более 5 мм по ширине блока.

Фундаментные блоки устанавливаются на песчаную подушку.

МАШИНА ПОДЪЕМНАЯ ПЕРЕДВИЖНАЯ ПРОХОДЧЕСКАЯ МПП-17,5

паспорт

Область применения–проходка
вертикальных стволов шахт
Климатическое исполнение УI по ГОСТ 15150-

МАШИНА ПОДЪЕМНАЯ ПРОХОДЧЕСКАЯ ПЕРЕДВИЖНАЯ МПП-I7,5

Предназначена для подъема и спуска людей и грузов в бадьях при проходке вертикальных стволов шахт, выполнена мобильной, поступает на площадку с высокой степенью готовности к эксплуатации, может быть многократно перебазирована.

Состоит из семи блоков, в которых расположены: подъемная машина, кабина машиниста, привод машины, комплект аппаратуры управления и контроля, компрессорная станция.

К месту эксплуатации доставляется автомобильным или железнодорожным транспортом.

Устанавливается на фундамент из инвентарных унифицированных железобетонных блоков.

Фундаментные блоки устанавливаются на грунтах с расчетным сопротивлением не менее 9,8 10^4Па (I кгс/см2).

Расчитана на использование в районах с умеренным климатом, имеет климатическое исполнение - У, категорию размещения I по ГОСТ I5I50-69 (температура окружающей среды - от минус 40°С до плюс 40°С).

Строительно-монтажные работы:

рытье котлованов под фундаментные блоки;

установка фундаментных блоков;

монтаж на фундаментных блоках блок-контейнеров машины;

подключение машины к внешним источникам энергопитания;

оборудование сигнализации;

лабораторная наладка;

испытание и сдача в эксплуатацию.

Изготовитель: Донецкий машзавод им. Ленинского комсомола Украины

ТЕХНИЧЕСКАЯ ХАРАКТЕРИСТИКА

Статическое натяжение каната, не более кН(тс)	I7I,7 (I7,5)
Размеры барабана, мм	
диаметр	2850
ширина	I550
Скорость подъема, м/с	8
Диаметр каната, мм	33
Угол наклона струны каната, град.	30-45
Глубина подъема в метрах при бадьях вместимостью:	
3,0 м^3	II40
4,0 м^3	II40
4,5 м^3	I060
Электродвигатель:	
количество, шт	2
мощность; кВт	630
частота вращения, об/мин	985
напряжение трехфазного тока, В	6000
Редуктор:	
количество, шт	2
передаточное число	20
Количество блоков в комплекте, шт	7
Габариты наибольшего транспортируемого блока, мм:	
длина	8600
ширина	3800
высота	3560
Масса наибольшего блока, т	49
Масса машины, т	I77
Количество фундаментных блоков, шт	20
Трудоемкость СМР при подготовке к эксплуатации, чел.дн.	380
Продолжительность СМР, смен	40
Сметная стоимость СМР, тыс.р.	I3,7

Машина подъемная передвижная проходческая МПП-17,5

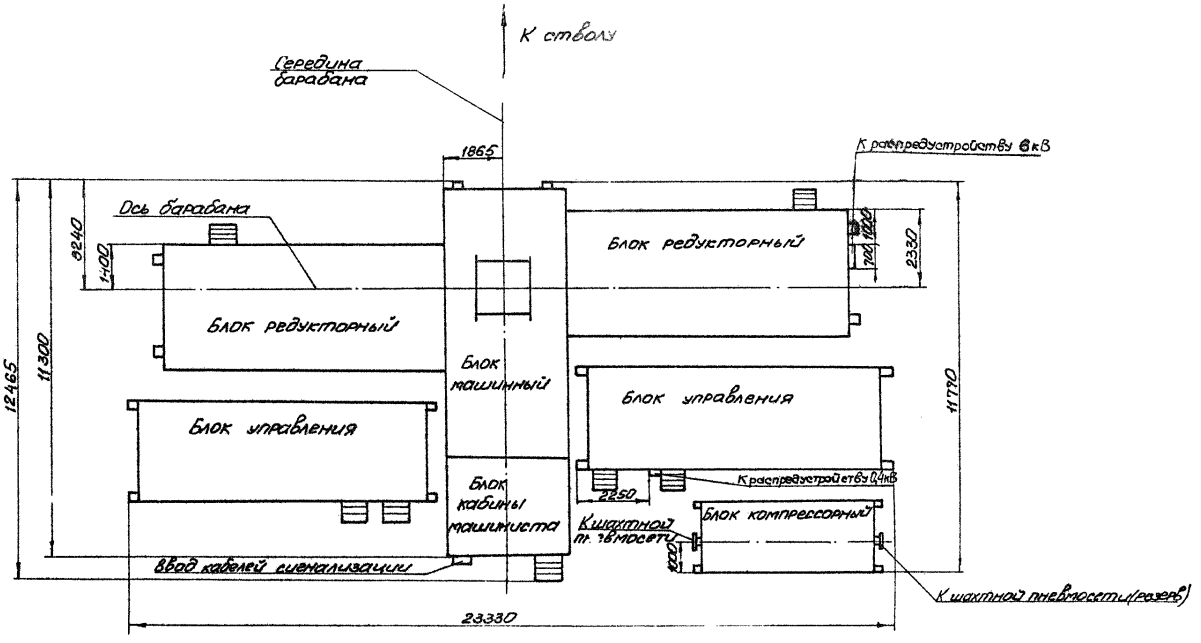

Машина подъемная передвижная проходческая МПП-17.5

Схема расположения элементов фундаментов

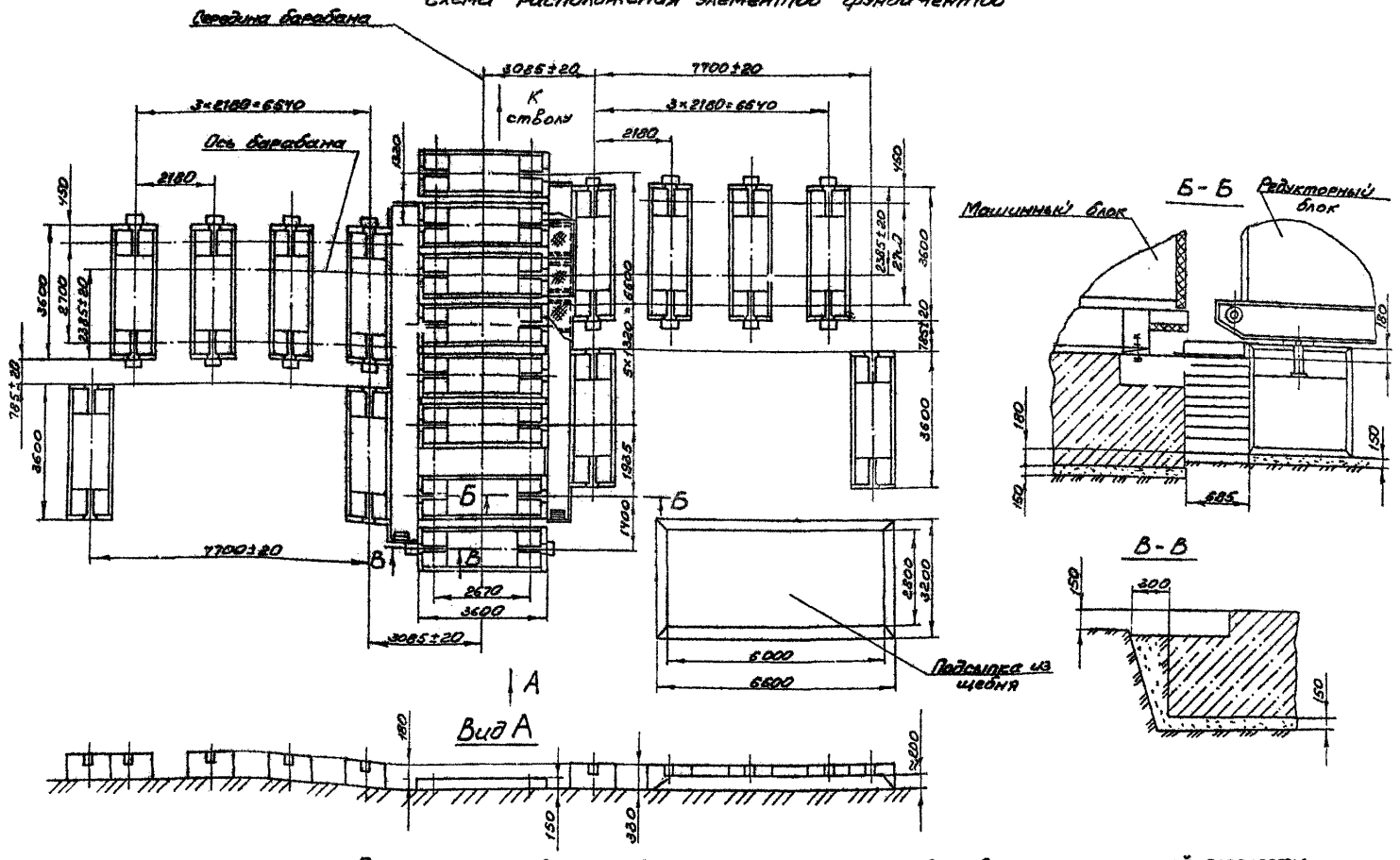

Отклонение установочных поверхностей фундаментных блоков от горизонтальной плоскости не более 10мм на длине 3600мм и не более 5мм на ширине блока.

УСТАНОВКА ПЕРЕДВИЖНАЯ ПРОХОДЧЕСКАЯ ЛШЭ-6,3
паспорт

Область применения- проходка и углубка
вертикальных стволов шахт
Климатическое исполнение УI по ГОСТ I5I50-69

УСТАНОВКА ПРОХОДЧЕСКАЯ ПЕРЕДВИЖНАЯ ЛПЭ-6,3

Предназначена для подвески проходческих полков, опалубок и другого оборудования, применяемого при сооружении вертикальных стволов. Выполнена мобильной, поступает на площадку с высокой степенью готовности к эксплуатации, может быть многократно перебазирована.

Состоит из проходческой лебедки ЛПЭ-6,3 по ГОСТ 7828-80 с электрическим приводом, металлического помещения контейнерного типа с электроосвещением, имеет самоустанавливающееся уплотнение проема для выхода каната.

К месту эксплуатации доставляется автомобильным или железнодорожным транспортом.

Устанавливается на фундамент из инвентарных унифицированных железобетонных блоков.

Фундаментные блоки устанавливаются на грунтах с расчетным сопротивлением не менее 9,8 10^4Па (1 кгс/см2).

Расчитана на использование в районах с умеренным климатом, имеет климатическое исполнение - У, категория размещения - 1 по ГОСТ 15150-69 (температура окружающей среды от минус 40°С до плюс 40°С).

Строительно-монтажные работы:

рытье котлованов под фундаментные блоки глубиной не более 1,0 м;

установка фундаментных блоков;

монтаж на фундаментных блоках блок-контейнера установки;

подключение установки к внешним источникам энергопитания;

оборудование сигнализации.

ТЕХНИЧЕСКАЯ ХАРАКТЕРИСТИКА

Статическое натяжение каната на первом слое навивки, кН (тс), не более	61,74(6,3)
Канатоемкость барабана,м, не более	1500
Диаметр каната, мм	27
Скорость каната, м/с	
на первом слое навивки	0,075± 20%
на последнем слое навивки	0,15
Угол наклона струны каната,град.	15-60
Размеры барабана, мм	
диаметр	530
ширина	1300
Мощность электродвигателя,кВт	6
Габаритные размеры,мм, не более	
длина	4080
ширина	2850
высота	3285
Масса (без каната),т, не более	8,6
Количество фундаментных блоков,шт.	3
Трудоемкость СМР при подготовке к эксплуатации , чел.дн.	6
Продолжительность СМР, смен	2
Сметная стоимость СМР, тыс.р.	0,2

Изготовитель - Ремонтно-механические,рудоремонтные заводы и ЦЭММ шахтостроительных организаций МУП СССР

Установка проходческая передвижная ЛППЭ 6,3

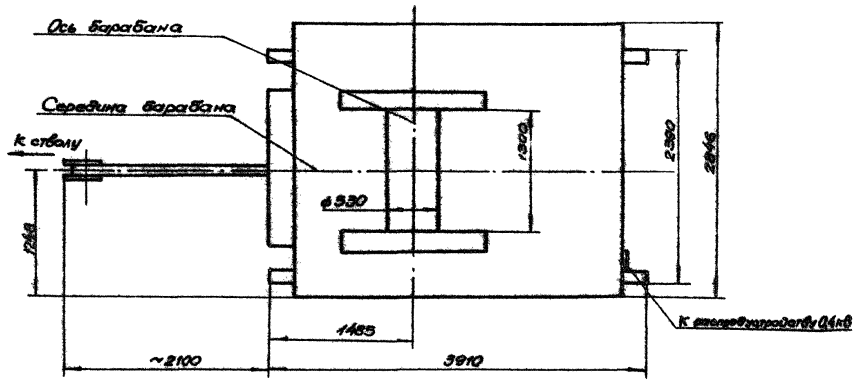

Схема расположения фундаментных блоков

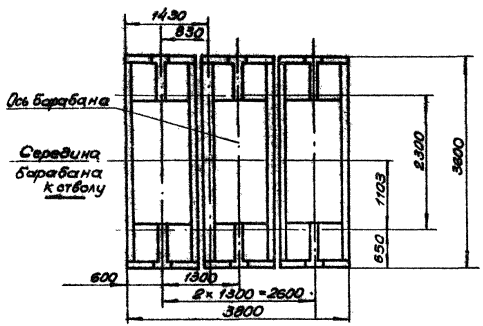

Превышение установочных поверхностей фундаментных блоков над спланированной поверхностью площадки 150-200 мм.

УСТАНОВКА ПЕРЕДВИЖНАЯ ПРОХОДЧЕСКАЯ ЛПР-6,3
паспорт

Область применения-проходка и углубка
вертикальных стволов шахт
Климатические исполнение УI по ГОСТ I5I50-69

УСТАНОВКА ПРОХОДЧЕСКАЯ ПЕРЕДВИЖНАЯ ЛППР-6,3

Предназначена для подвески спасательной лестницы, используемой при проходке вертикальных шахтных стволов, выполнена мобильной, поступает на площадку с высокой степенью готовности к эксплуатации, может быть многократно перебазирована.

Состоит из проходческой лебедки ЛПЭРП-6,3 по ГОСТ 7828-80 с электрическим и резервным ручным приводом, металлического помещения контейнерного типа с электроосвещением, имеет самоустанавливающееся уплотнение проема для выхода каната.

К месту эксплуатации доставляется автомобильным или железнодорожным транспортом.

Устанавливается на фундамент из инвентарных унифицированных железобетонных блоков.

Фундаментные блоки устанавливаются на грунтах с расчетным сопротивлением не менее 0,1 МПа (1 кгс/см2).

Рассчитана на использование в районах с умеренным климатом, имеет климатическое исполнение - У, категория размещения - 1, по ГОСТ 15150-69 (температура окружающей среды от минус 40°С до плюс 40°С).

Строительно-монтажные работы:

рытье котлованов под фундаментные блоки глубиной не более 1,0 м;

установка фундаментных блоков;

монтаж на фундаментных блоках блок-контейнера установки;

подключение установки к внешним источникам энергопитания;

оборудование сигнализации.

ТЕХНИЧЕСКАЯ ХАРАКТЕРИСТИКА

Статическое натяжение каната на первом слое навивки, кН (тс), не более	61,74 (6,3)
Канатоемкость барабана, м, не менее	1500
Диаметр каната, мм	27
Скорость каната, м/с	
на первом слое навивки	0,13
на последнем слое навивки	0,28
Угол наклона струны каната, град.	15-60
Размеры барабана, мм	
диаметр	530
ширина	1300
Мощность электродвигателя, кВт	12,5
Габаритные размеры, мм, не более:	
длина	4250
ширина	3020
высота	3285
Масса (без каната), т, не более	9,0
Количество фундаментных блоков, шт.	3
Трудоемкость СМР при подготовке к эксплуатации, чел.дн.	6
Продолжительность СМР, смен	2
Сметная стоимость СМР, тыс.р.	0,3

Изготовитель - Ремонтно-механические, рудоремонтные заводы и ЦЭММ шахтостроительных организаций МУП СССР

Установка проходческая передвижная ЛППР6,3

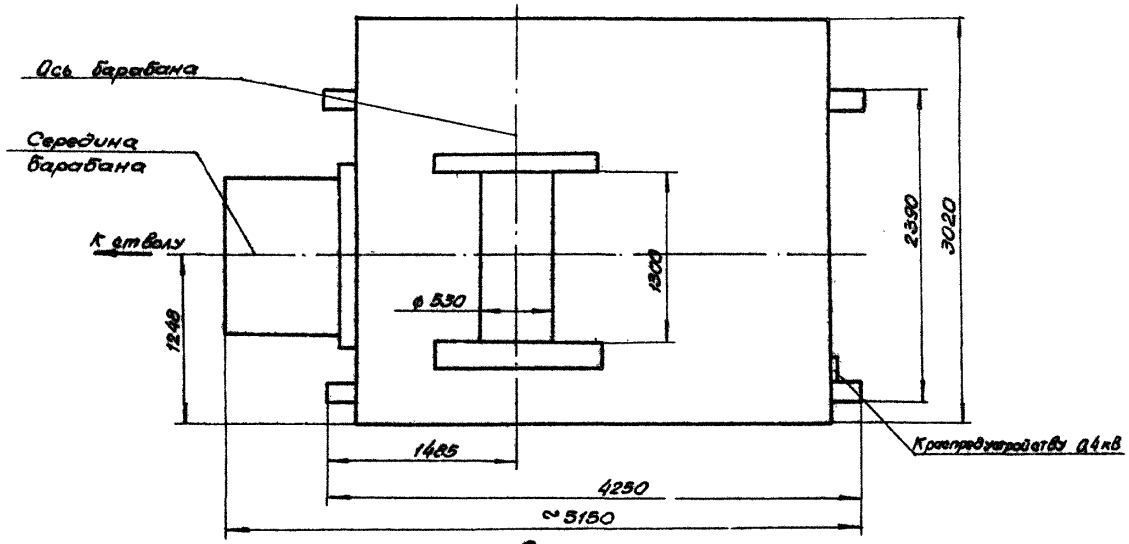

Схема расположения фундаментных блоков

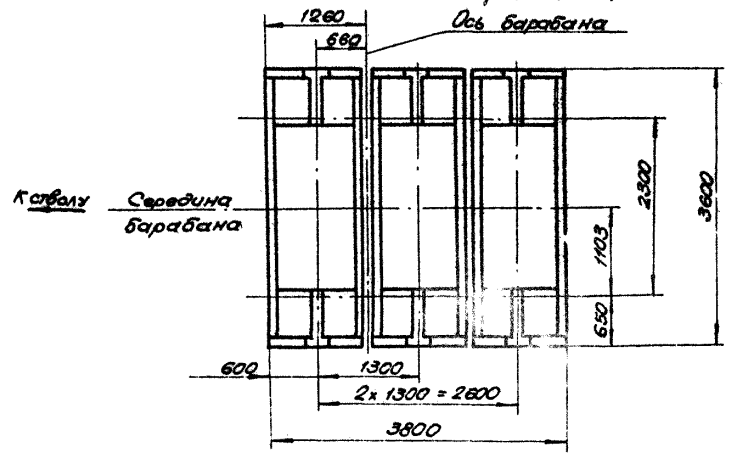

Превышение установочных поверхностей фундаментных блоков над спланированной поверхностью площадки 150 - 200мм.

УСТАНОВКА ПЕРЕДВИЖНАЯ ПРОХОДЧЕСКАЯ ЛПП-10(ЛЕБЕДКА ЛПЭП-10)

паспорт

Область применения- проходка и углубка
вертикальных стволов шахт
Климатическое исполнение УI по ГОСТ I5I50-69

УСТАНОВКА ПЕРЕДВИЖНАЯ ДЛЯ ПОДВЕСКИ ПРОХОДЧЕСКОГО СТВОЛОВОГО ОБОРУДОВАНИЯ ЛПП-10

Предназначена для подвески стволового проходческого оборудования: полков, опалубок, насосов, а также может использоваться при выполнении различных монтажных работ. Выполнена мобильной, поступает на площадку с высокой степенью готовности к эксплуатации, может быть многократно перебазирована.

Состоит из проходческой лебедки типа ЛПЭП-10 ГОСТ 7828-80, помещения контейнерного типа с системами освещения и вентиляции, имеет самоустанавливающееся уплотнение проема для выхода каната, рычажно-шарнирное устройство для установки ограничителя натяжения каната.

К месту эксплуатации доставляется автомобильным или железнодорожным транспортом.

Устанавливается на фундамент из инвентарных унифицированных железобетонных блоков.

Фундаментные блоки устанавливаются на грунтах с расчетным сопротивлением не менее 0,1 МПа (1 кгс/см2).

Расчитана на использование в районах с умеренным климатом, имеет климатическое исполнение - У, категорию размещения 1 по ГОСТ 15150-69 (температура окружающей среды - от минус 40°С до плюс 40°С).

Строительно-монтажные работы:

рытье котлованов под фундаментные блоки;

установка фундаментных блоков;

монтаж на фундаментных блоках блок-контейнера установки;

подключение установки к внешним источникам энергопитания;

оборудование сигнализации.

ТЕХНИЧЕСКАЯ ХАРАКТЕРИСТИКА

Статическое натяжение каната кН(тс), не более	98 (10)
Канатоемкость барабана, не менее, м	1500
Диаметр каната, оптимальный, мм	33,5
Скорость навивки каната, м/с	
на первом слое	0,075±20%
на последнем слое, не более	0,15
Угол наклона струны каната, град.	15-70
Размеры барабана, мм	
диаметр	710
ширина	1360
Мощность электродвигателя, кВт при ПВ 25%	12,5
Масса установки (лебедки) без каната, т	16,0(11,5)
Габариты транспортные, мм	
длина	6100
ширине	3170
высота	2720
Количество фундаментных блоков, шт	4
Трудоемкость СМР при подготовке к эксплуатации, чел.дн.	15
Продолжительность СМР, смен	3
Сметная стоимость СМР, тыс.р	0,4

Изготовитель базовой лебедки - Ясиноватский маш.завод.

Изготовитель установки передвижной проходческой - ремонтно-механические рудоремонтные заводы и ЦЭММ шахтостроительных организаций МУШ СССР

Установка ЛПП-10

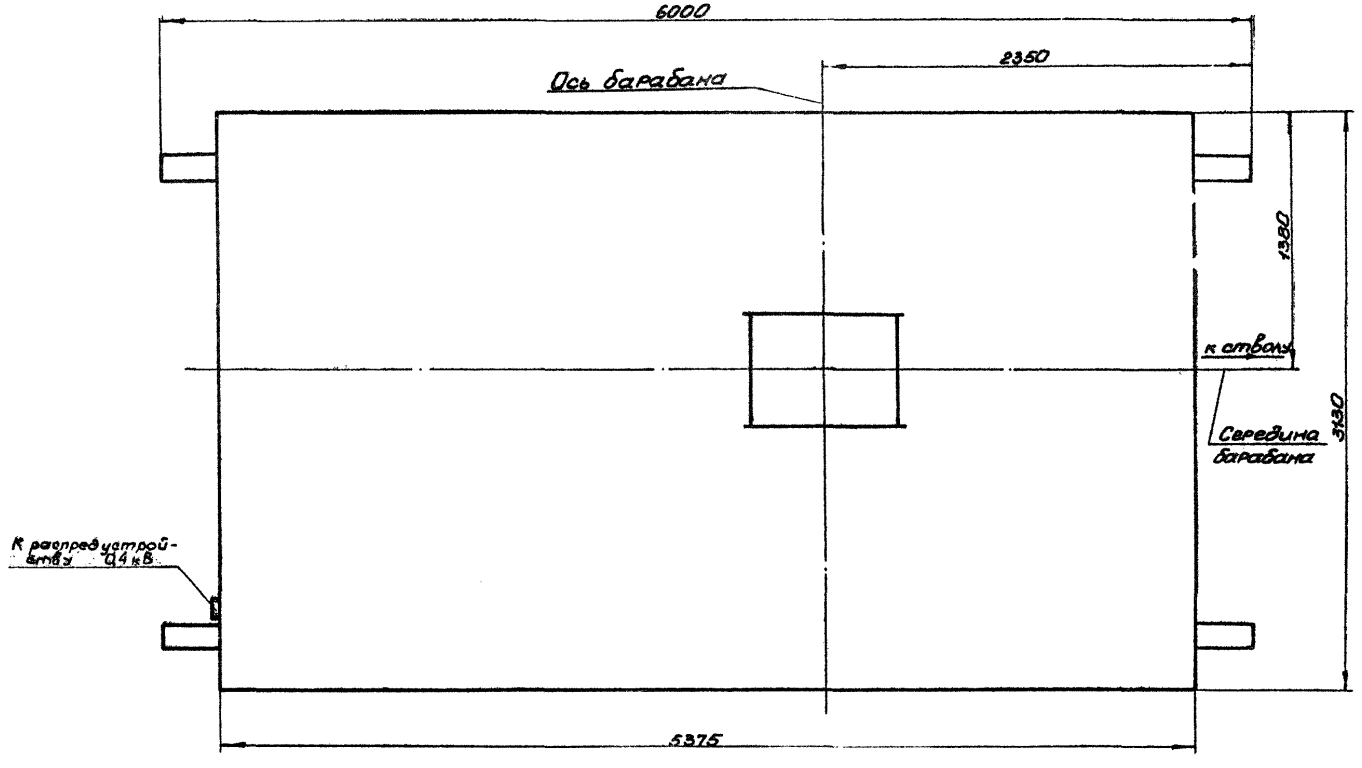

Установка ЛПП-10 (лебедка ЛПЭ-10)

Схема расположения фундаментных блоков БФ-2

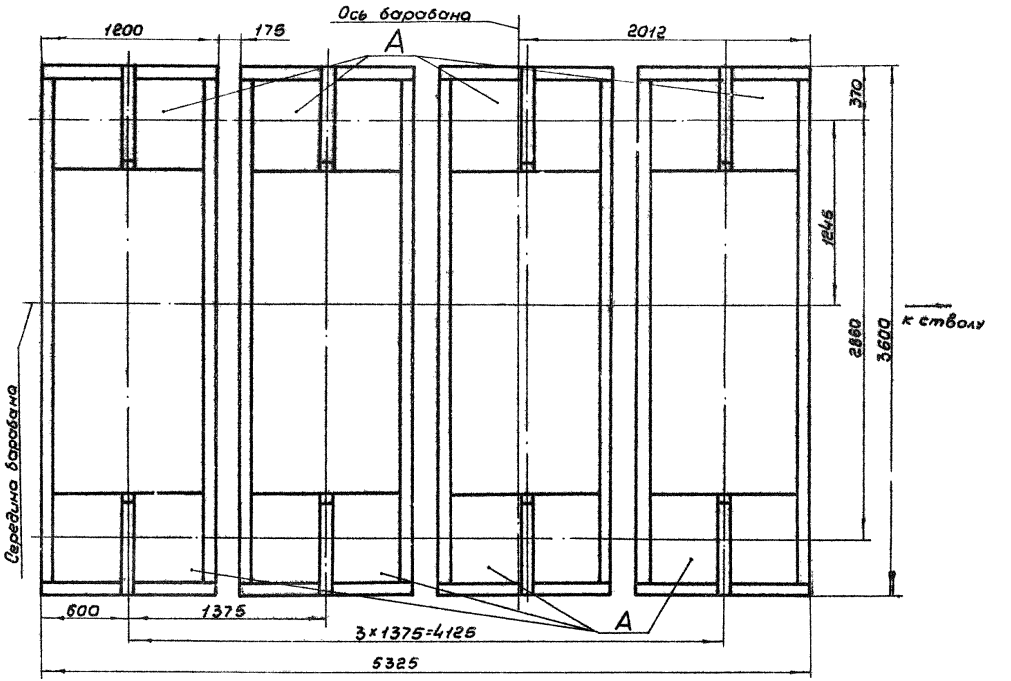

Превышение поверхностей А над спланированной поверхностью площадки 150-200 мм.

УСТАНОВКА ПЕРЕДВИЖНАЯ ПРОХОДЧЕСКАЯ ЛПШ-16 (ЛЕБЕДКА ЛПЭП-16)

паспорт

Область применения-проходка и углубка
вертикальных стволов шахт
Климатическое исполнение УI по ГОСТ 15150-69

УСТАНОВКА ПЕРЕДВИЖНАЯ ДЛЯ ПОДВЕСКИ ПРОХОДЧЕСКОГО СТВОЛОВОГО ОБОРУДОВАНИЯ ЛПП-I6

Предназначена для подвески стволового проходческого оборудования: полков, опалубок, насосов, а также может использоваться при выполнении различных монтажных работ. Выполнена мобильной, поступает на площадку с высокой степенью готовности к эксплуатации, может быть многократно перебазирована.

Состоит из проходческой лебедки типа ЛПЭП-I6 ГОСТ 7828-80, помещения контейнерного типа с системами освещения и вентиляции, имеет самоустанавливающееся уплотнение проема для выхода каната, рычажно-шарнирное устройство для установки ограничителя натяжения каната.

К месту эксплуатации доставляется автомобильным или железнодорожным транспортом.

Устанавливается на фундамент из инвентарных унифицированных железобетонных блоков.

Фундаментные блоки устанавливаются на грунтах с расчетным сопротивлением не менее 0,I МПа (I кгс/см2).

Расчитана на использование в районах с умеренным климатом, имеет климатическое исполнение - У, категорию размещения I по ГОСТ I5I50-69 (температура окружающей среды - от минус 40°С до плюс 40°С).

Строительно-монтажные работы:

рытье котлованов под фундаментные блоки;

установка фундаментных блоков;

монтаж на фундаментных блоках блок-контейнера установки;

подключение установки к внешним источникам энергопитания;

оборудование сигнализации.

ТЕХНИЧЕСКАЯ ХАРАКТЕРИСТИКА

Статическое натяжение каната кН(тс), не более	I56,8(I6)
Канатоемкость барабана, не менее, м	I500
Диаметр каната, оптимальный, мм	39,5
Скорость навивки каната, м/с	
на первом слое не более	0,075 ±20%.
на последнем слое не более	0,I5
Угол наклона струны каната, град.	I5-70
Размер барабана, мм	
диаметр	900
ширина	I340
Мощность электродвигателя, кВт при ПВ 25%	20
Масса установки (лебедки), без каната, т	20,0 (I7,0)
Габариты транспортные, мм	
длина	7000
ширина	3I70
высота	2850
Количество фундаментных блоков, шт	5
Трудоемкость СМР при подготовке к эксплуатации, чел.дн	20
Продолжительность СМР, смен	3
Сметная стоимость СМР, тыс.р.	0,6

Изготовитель базовой лебедки - завод им.Ленинского Комсомола Украины

Изготовитель установки передвижной проходческой - ремонтно-механические рудоремонтные заводы и ЦЗММ шахтостроительных организаций МУП СССР

Установка ЛПП-16

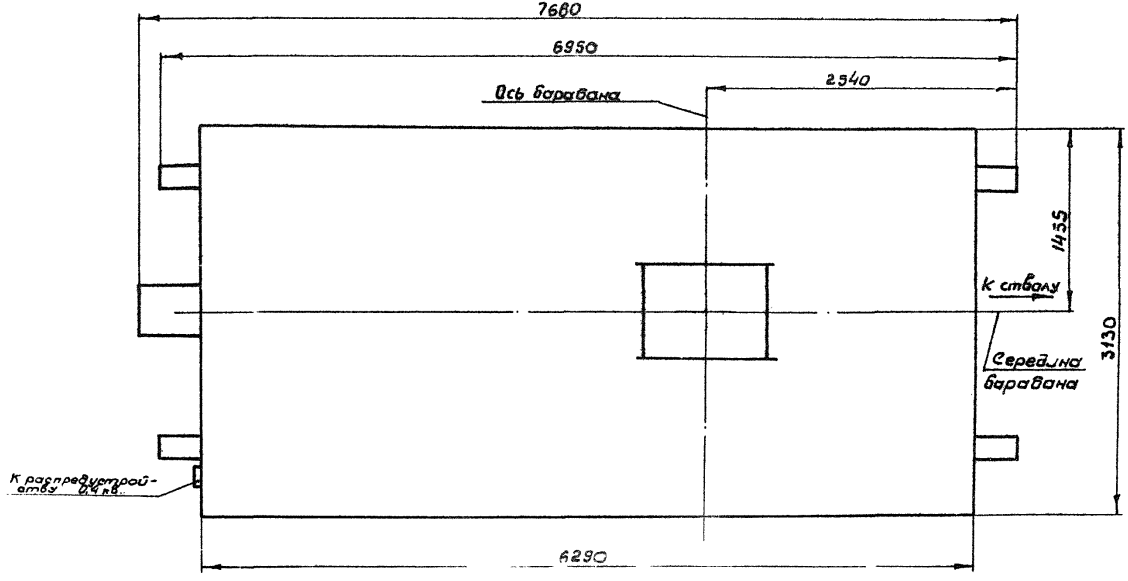

Установка ЛПП-16 (Лебедка ЛПЭП-16)
Схема расположения фундаментных блоков БФ-2

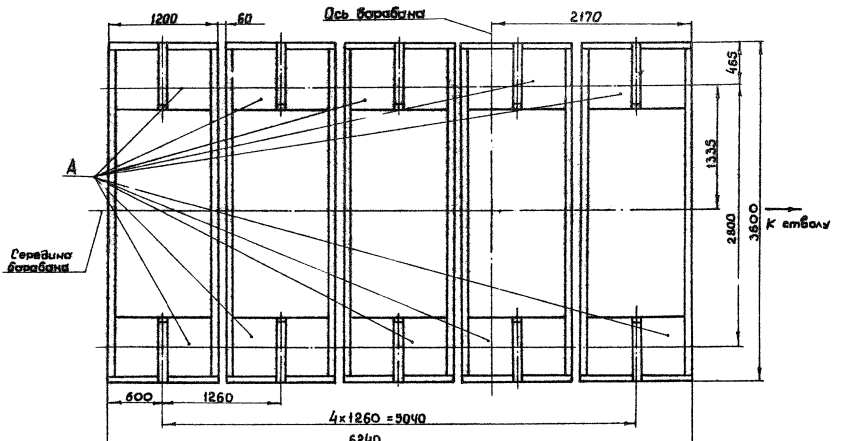

Превышение поверхностей А над спланированной поверхностью площ Эки 150-200 мм

УСТАНОВКА ПЕРЕДВИЖНАЯ ПРОХОДЧЕСКАЯ ЛПП-25(ЛЕБЕДКА-25)
паспорт

Область применения-проходка и углубка
вертикальных стволов
Климатическое исполнение УI по ГОСТ I5I50-69

УСТАНОВКА ПЕРЕДВИЖНАЯ ДЛЯ ПОДВЕСКИ ПРОХОДЧЕСКОГО СТВОЛОВОГО ОБОРУДОВАНИЯ ЛПП-25

Предназначена для подвески стволового проходческого оборудования: полков, опалубок, насосов, а также может использоваться при выполнении различных монтажных работ. Выполнена мобильной, поступает на площадку с высокой степенью готовности к эксплуатации, может быть многократно перебазирована.

Состоит из проходческой лебедки типа ЛПЭП-25 ГОСТ 7828-80, помещения контейнерного типа с системами освещения и вентиляции, имеет самоустанавливающееся уплотнение проема для выхода каната, рычажно-шарнирное устройство для установки ограничителя натяжения каната.

К месту эксплуатации доставляется автомобильным или железнодорожным транспортом.

Устанавливается на фундамент из инвентарных унифицированных железобетонных блоков.

Фундаментные блоки устанавливаются на грунтах с расчетным сопротивлением не менее 0,1 МПа (1 кгс/см2).

Расчитана на использование в районах с умеренным климатом, имеет климатическое исполнение - У, категорию размещения I по ГОСТ 15150-69 (температура окружающей среды - от минус 40°С до плюс 40°С).

Строительно-монтажные работы:

рытье котлованов под фундаментные блоки;

установка фундаментных блоков;

монтаж на фундаментные блоки блок-контейнера установки;

подключение установки к внешним источникам энергопитания;

оборудование сигнализации.

ТЕХНИЧЕСКАЯ ХАРАКТЕРИСТИКА

Статическое натяжение каната кН(тс), не более	245 (25)
Канатоемкость барабана, не менее, м	1500
Диаметр каната, мм	46,5
Скорость навивки каната, м/с	
на первом слое	0,075±20%
на последнем слое, не более	0,15
Угол наклона струны каната, град.	15-70
Размеры барабана, мм	
диаметр	1120
ширина	1320
Мощность электродвигателя, кВт при ПВ 25%	33
Масса установки (лебедки), без каната, т	30,0(24,9)
Габариты транспортные, мм	
длина	6300
ширина	3170
высота	3360
Количество фундаментных блоков, шт	6
Трудоемкость СМР при подготовке к эксплуатации, чел.дн	25
Продолжительность СМР, смен	4
Сметная стоимость СМР, тыс.р	0,8

Изготовитель базовой лебедки - завод им. Ленинского Комсомола Украины

Изготовитель установки передвижной проходческой - ремонтно-механические рудоремонтные заводы и ЦЗММ шахтостроительных организаций МУП СССР

Установка ЛПП-25

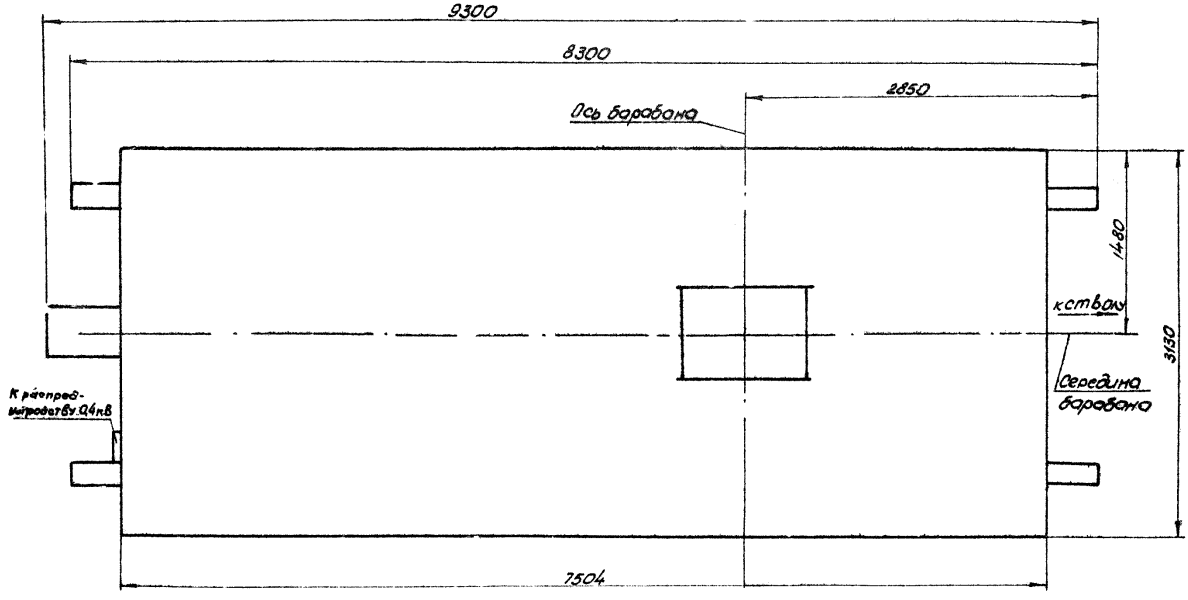

Установка ЛП1-25 (лебедка ЛТЗП-25)

Схема расположения фундаментных блоков БФ-2

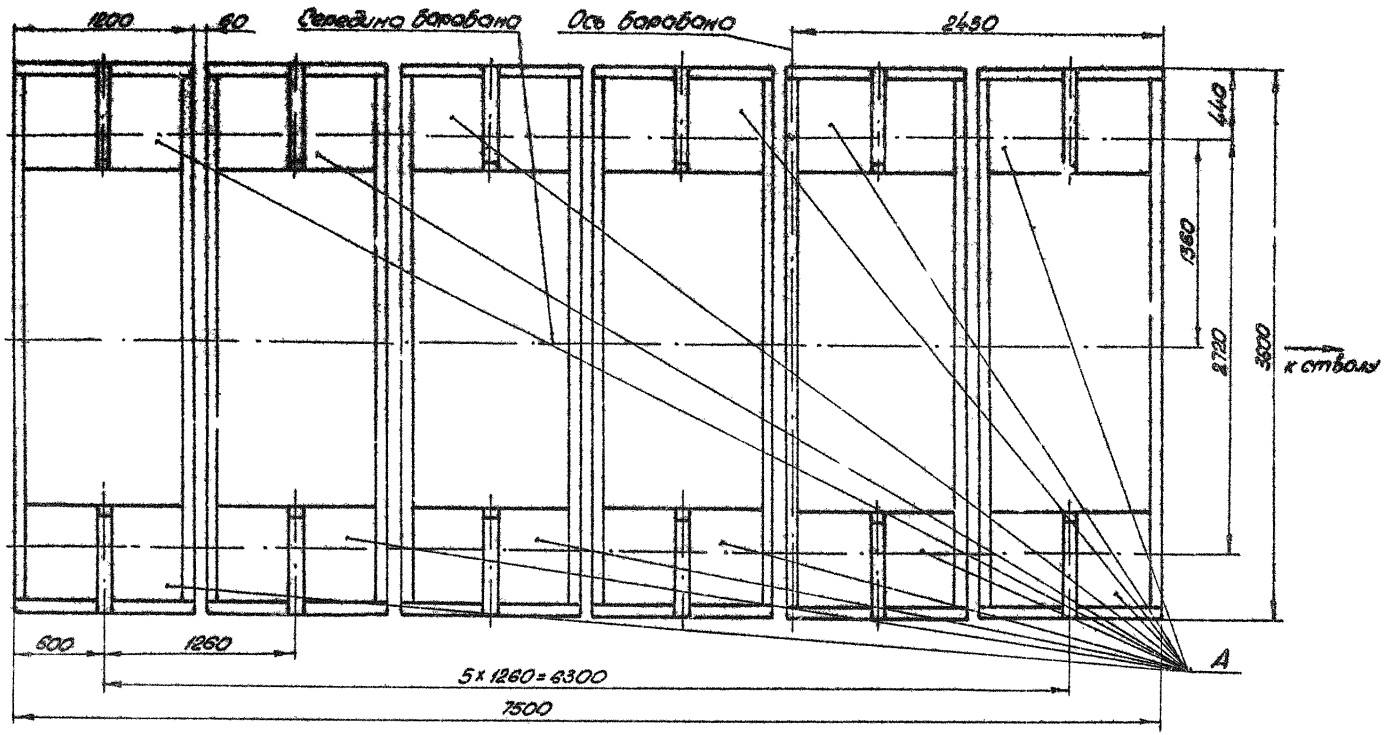

Превышение поверхностей А над спланированной поверхностью площадки 150-200 мм

УСТАНОВКА ПЕРЕДВИЖНАЯ ПРОХОДЧЕСКАЯ ЛПШ-45(ЛЕБЕДКА ПШЭП-45)
паспорт

Область применения-проходка и углубка
вертикальных стволов шахт
Климатическое исполнение УХЛ по ГОСТ 15150-69

УСТАНОВКА ПЕРЕДВИЖНАЯ ДЛЯ ПОДВЕСКИ ПРОХОДЧЕСКОГО СТВОЛОВОГО ОБОРУДОВАНИЯ ЛПП-45

Предназначена для подвески стволового проходческого оборудования: полков, опалубок, насосов, а также может использоваться при выполнении различных монтажных работ. Выполнена мобильной, поступает на площадку с высокой степенью готовности к эксплуатации, может быть многократно перебазирована.

Состоит из проходческой лебедки типа ЛПЭП-45 ГОСТ 7828-80, помещения контейнерного типа с системами освещения и вентиляции, имеет самоустанавливающееся уплотнение проема для выхода каната, рычажно-шарнирное устройство для установки ограничителя натяжения каната.

К месту эксплуатации доставляется автомобильным или железнодорожным транспортом.

Устанавливается на фундамент из инвентарных унифицированных железобетонных блоков.

Фундаментные блоки устанавливаются на грунтах с расчетным сопротивлением не менее 0,1 МПа (1 кгс/см²).

Расчитана на использование в районах с умеренным климатом, имеет климатическое исполнение - У, категорию I по ГОСТ 15150-69. (температура окружающей среды - от минус 40°С до плюс 40°С).

Строительно-монтажные работы:

рытье котлованов под фундаментные блоки:

установка фундаментных блоков ;

монтаж на фундаментных блоках блок-контейнера установки;

подключение установки к внешним источникам энергопитания;

оборудование сигнализации

ТЕХНИЧЕСКАЯ ХАРАКТЕРИСТИКА

Статическое натяжение каната кН(тс), не более	441 (45)
Канатоемкость барабана, не менее, м	1500
Диаметр каната, оптимальный; мм	61,5
Скорость навивки каната, м/с	
на первом слое	0,075±20%
на последнем слое, не более	0,15
Угол наклона струны каната, град.	15-70
Размеры барабана, мм	
диаметр	1350
ширина	1450
Мощность электродвигателя, кВт при ПВ 25%	45
Масса установки (лебедки),без каната,т	45,0(39,0)
Габариты транспортные, мм	
длина	9200
ширина	3400
высота	3500
Количество фундаментных блоков, шт	8
Трудоемкость СМР при подготовке к эксплуатации, чел.дн.	50
Продолжительность СМР, смен	10
Сметная стоимость СМР, тыс.р.	1,6

Изготовитель базовой лебедки - завод им.Ленинского Комсомола Украины

Изготовитель установки передвижной проходческой - ремонтно-механические рудоремонтные заводы и ЦЭММ шахтостроительных организаций МУП СССР

Установка ЛПП-45

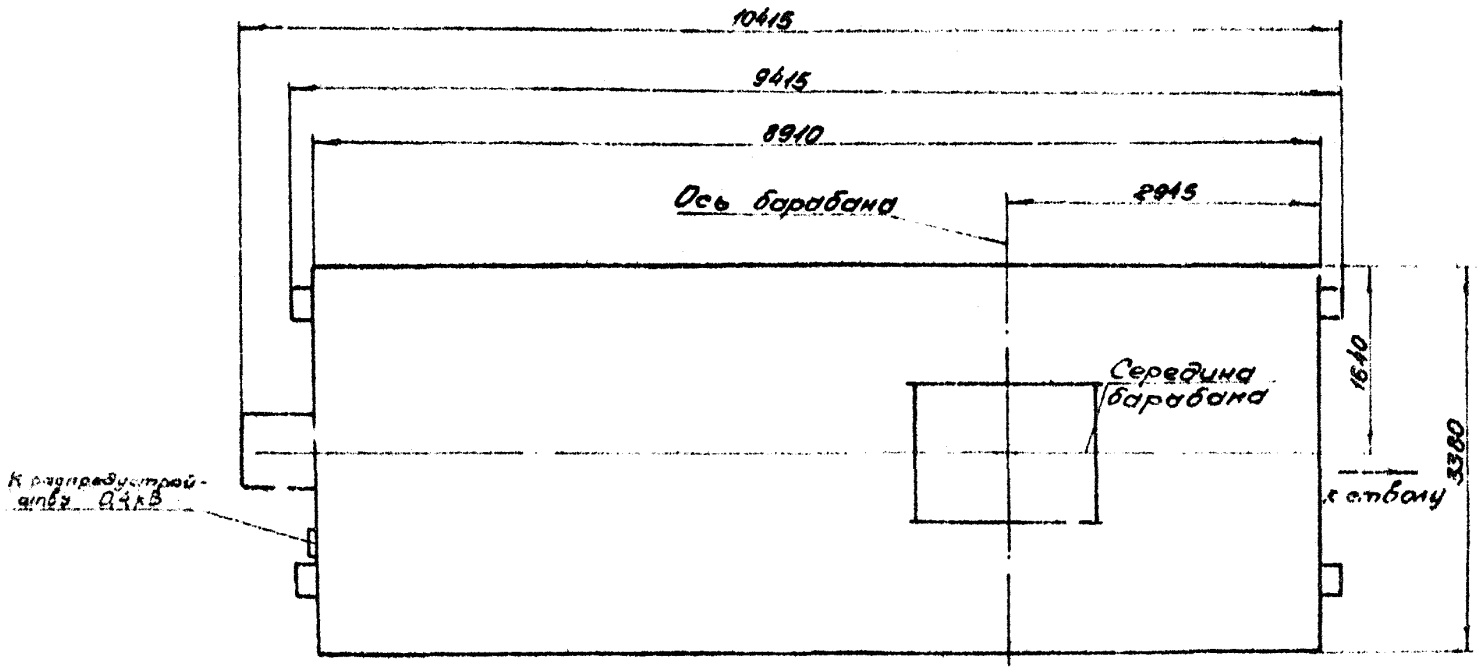

Установка ЛПП-45 (лебедка ЛПЭП-45)
Схема расположения фундаментных блоков ФФ-2

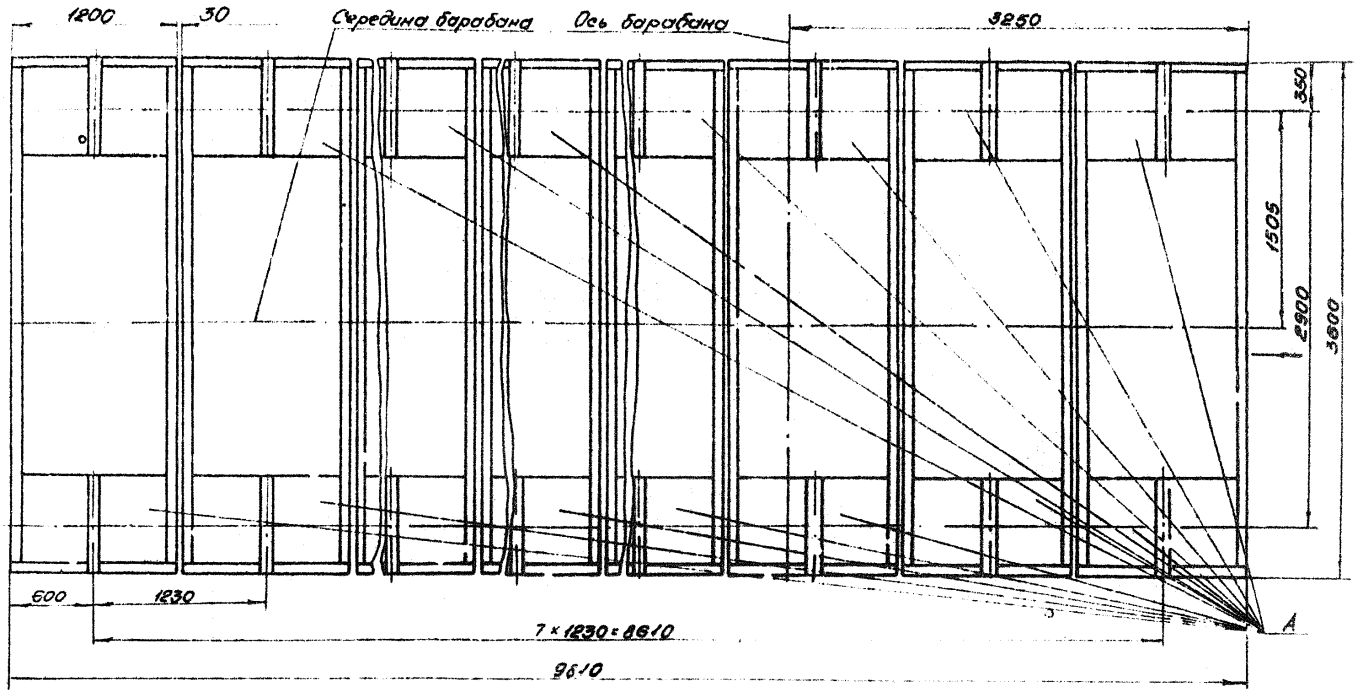

Превышение поверхностей А над спланированной поверхностью площадки 150-200мм

ПЕРЕДВИЖНЫЕ КОМПРЕССОРНЫЕ СТАНЦИИ СЕРИИ ПКС
паспорт

Область применения–проходка вертикальных
стволов шахт и горизонтальных выработок
Климатическое исполнение УI по ГОСТ 15150-69

ПЕРЕДВИЖНЫЕ КОМПРЕССОРНЫЕ СТАНЦИИ СЕРИИ ПКС

Предназначены для снабжения сжатым воздухом пневматических приводов машин и механизмов.

Выполнены мобильными, поступают на строительную площадку с высокой степенью готовности к эксплуатации, могут быть многократно перебазированы.

Состоит из блока машинного (2 шт.), блока обслуживания, блока очистки.

К месту эксплуатации доставляется автомобильным или железнодорожным транспортом.

Устанавливается на асфальтобетонное покрытие допускаемым удельным давлением не менее 0,2 МПа (2 кгс/см2).

Расчитана на использование в районах с умеренным климатом, имеет климатическое исполнение - У, категорию размещения I по ГОСТ 15150-69, но для работы при температуре окружающей среды от минус 35°С до плюс 30°С и атмосферном давлении 750 мм.рт.ст.

Строительно-монтажные работы:

планировка площадки и устройство асфальтобетонного покрытия;

установка блоков станции;

подключение к внешним источникам энергопитания и потребления;

испытание и сдача в эксплуатацию.

Изготовитель - Ремонтно-механические, рудоремонтные заводы и ЦЭММ шахтостроительных организаций МУП СССР.

ТЕХНИЧЕСКАЯ ХАРАКТЕРИСТИКА

	ПКС-150	ПКС-125	ПКС 100
Производительность, $м^3$/мин	150	125	100
Давление сжатого воздуха, избыточное, МПа (кгс/см2)	0,65(6,5)	0,65(6,5)	0,65(6,5)
Потребляемая мощность, кВт	1006	843	680
Количество винтовых компрессорных установок 6 ВКМ-25/8, входящих в станцию	6	5	4
Количество раздельных вводов	8	7	6
Количество блоков станции	4	4	4
Масса блока наибольшая, т, не более	27	27	20
Напряжение, подводимое к двигателю компрессора, В	380	380	380
Мощность потребляемая собственно компрессором, кВт	155	155	155
Мощность установленная, электродвигателя компрессора, кВт	200	200	200
Габариты наибольшего транспортируемого блока, мм, не более:			
длина	10700	10700	10700
ширина	3560	3560	3560
высота	3275	3275	3275
Габаритные размеры станции в рабочем положении, мм, не более:			
длина	38600	35600	32600
ширина	4950	4950	4950
высота	4100	4100	4100
Масса станции, т, не более	85	78	71
Трудоемкость СМР при подготовке к эксплуатации, чел.дн			150
Продолжительность СМР, смен			20
Сметная стоимость СМР, тыс.р.			3,25

Станции компрессорные ПКС

Рис.1

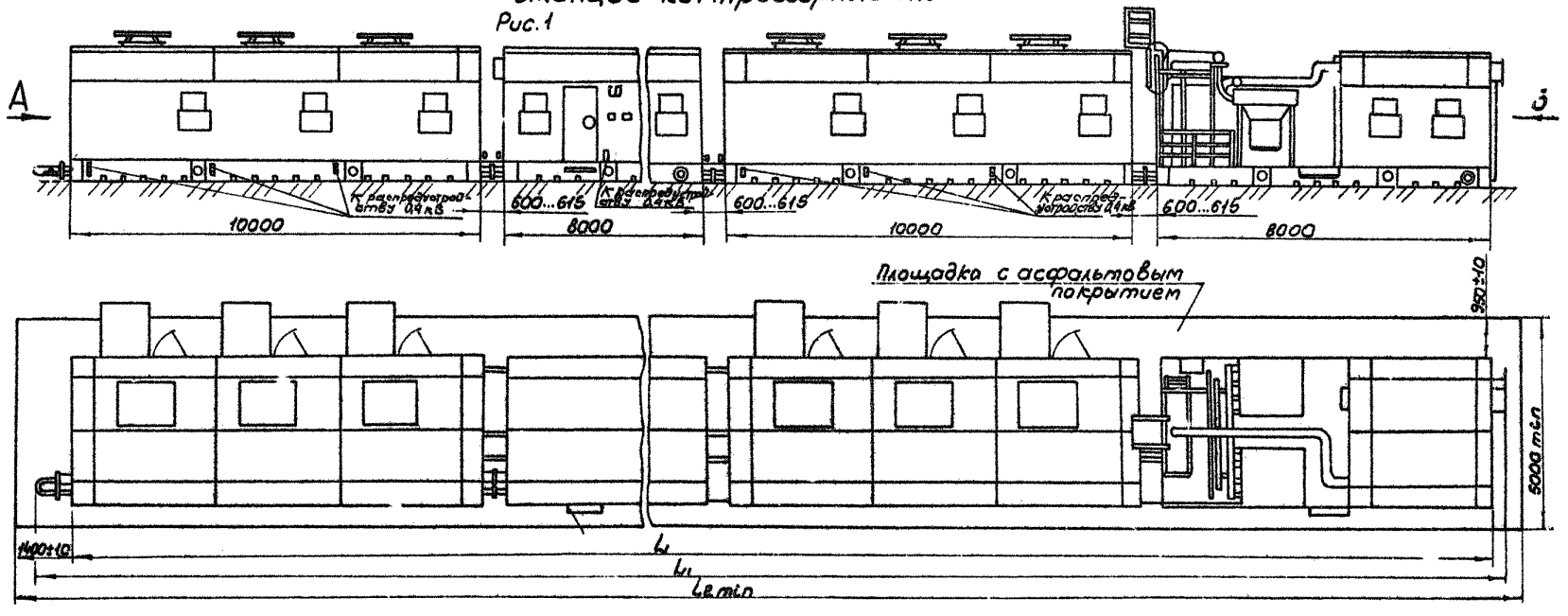

Рис.2

Остальное см. рис.1

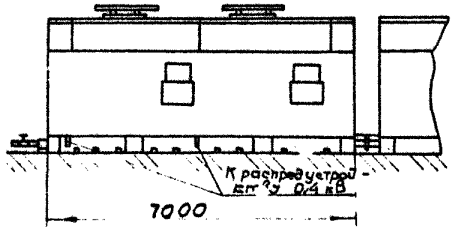

Рис.3

Остальное см. рис.1

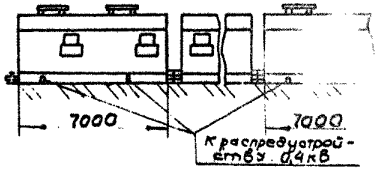

Вид А

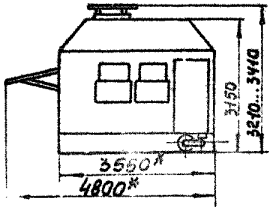

Вид Б

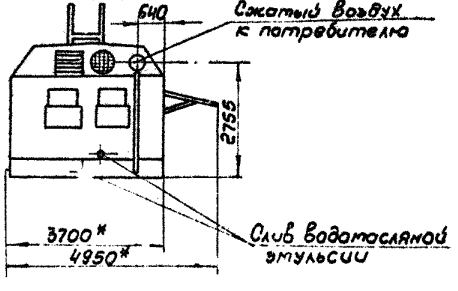

Обозначение	Число исполнений	Рис	L, мм	L1, мм	L2, мм	n	Масса кг
ПКС-6Д.00.00.00.000	1	1	37800	38600	40080	6	79700
-01	2	2	34800	35600	37080	6	72200
-02	3	3	31800	32600	34080	4	64700

КОМПРЕССОРНАЯ СТАНЦИЯ НА ТРИ КОМПРЕССОРА 7ВКМ

паспорт

№ 2566 - IO

НАЗНАЧЕНИЕ

Обеспечение сжатым воздухом проходки горных выработок

ОБЛАСТЬ ПРИМЕНЕНИЯ

Климатический район - IIIа
Скоростной напор ветра - 45 кг/м2
Вес снегового покрова - 50 кг/м2
Расчетная температура наружного воздуха - минус 25°С
Инженерно-геологические условия - обычные
Глубина промерзания грунтов - I,0 м
Сейсмичность - 6 баллов

КОМПРЕССОРНАЯ СТАНЦИЯ НА ТРИ КОМПРЕССОРА 7 ВКМ

ТЕХНИЧЕСКАЯ ХАРАКТЕРИСТИКА ОБЪЕКТА

Производительность м3/мин.	макс.	I50
	длительная	I00
Давление	МПа	0,8

ПОТРЕБНОСТЬ В СЫРЬЕ И РЕСУРСАХ

Расход тепла: тыс. Вт (тыс.ккал/ч)	45,6I (39,3)
в том числе:	
на отопление тыс. Вт (тыс.ккал/ч)	I0,80 (9,3)
на технологию, тыс. Вт (тыс.ккал/ч)	I6,25 (I4,0)
на горячее водоснабжение, тыс.Вт(тыс.ккал/ч)	I8,50 (I6,0)
Расход воды, м3/ч	0,5
Расход стоков, м3/ч	0,5
Напряжение питания, В	6000 и 380/220
Мощность потребляемая, кВт	I200 и II0

РЕЖИМ РАБОТЫ И ШТАТЫ

Режим работы трехсменный — I оператор в смену

ОСНОВНЫЕ ПОКАЗАТЕЛИ СМР

Строительный объем, м3	979,0
Площадь застройки, м2	283,0

РАСХОД СТРОИТЕЛЬНЫХ МАТЕРИАЛОВ

Цемент, приведенный к марке 400, т	80
Сталь, приведенная к классам AI и С38/23 , т	I5
Бетон и железобетон, в том числе:	
монолитный, м3	II0
сборный, м3	I30
Кирпич, тыс.шт	I7,5
Лесоматериалы, приведенные к круглому лесу, м3	I7,0

СТРОИТЕЛЬНЫЕ КОНСТРУКЦИИ И ИЗДЕЛИЯ

а) производственные помещения

Степень огнестойкости — Ша
Фундаменты - сб. ж/бетонные
Каркас - рамный, металлический из двутавров с параллельными гранями полок по ГОСТ 26020-83
Ограждающие конструкции- панели с каркасом из гнутых профилей с обшивкой гофрированным оцинкованным листом
Кровля - профилированный стальной лист по металлическим прогонам
Полы - бетонные

б) вспомогательное помещение

Фундаменты:
под колонны - сб. ж/бетонные по серии ИИ-04
под стены и перегородки - ленточные из бетонных блоков
Каркас - связевый из сб. ж/бетона по серии ИИ-04
Стены - сб. ж/бетонные панели по серии ИИ-04
Перегородки - кирпичные
Полы - бетонные, керамические, линолеумные
Кровля - четырехслойная, рулонная
Окна и двери производственного и вспомогательного помещений - деревянные

ИНЖЕНЕРНОЕ ОБОРУДОВАНИЕ

Водопровод - объединенный хозяйственно-питьевой, производственный от наружной сети, напор в вводе 20-32 м
Канализация - бытовая и производственная в наружную сеть
Отопление - водяное от наружной сети,
теплоноситель - перегретая вода с параметрами I30-70°С
Вентиляция - естественная, общеобменная
Сметная стоимость СМР, тыс.руб. 49,42
Построечные трудовые затраты, чел.-дн 998

СОСТАВ И ОБЪЕМ ПРОЕКТНОЙ ДОКУМЕНТАЦИИ

ЧУ.2566-I0-АР-I	- Архитектурно-строительные решения
ЧУ.2566-I0-КЖ-I	- Конструкции железобетонные
ЧУ.2566-I0-КМ-I	- Конструкции металлические
ЧУ.2566-I0-ТХ-I	- Технологические решения
ЧУ.2566-I0-СТ-I	- Санитарно-технические решения
ЧУ.2566-I0-Э	- Электрическая часть
ЧУ.2566-I0-ОС-I	- Объектная смета

Компрессорная станция на три компрессора 7ВКМ

Фасад 1-5

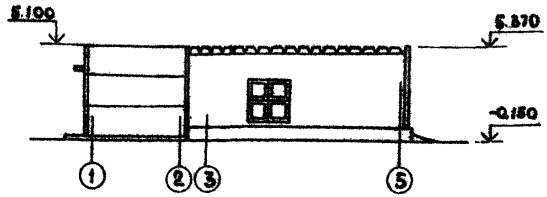

Разрез 1-1

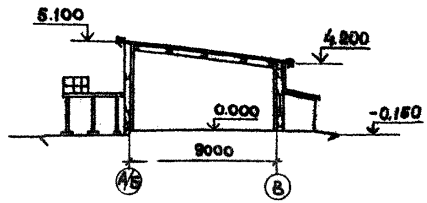

План на отм. 0,000

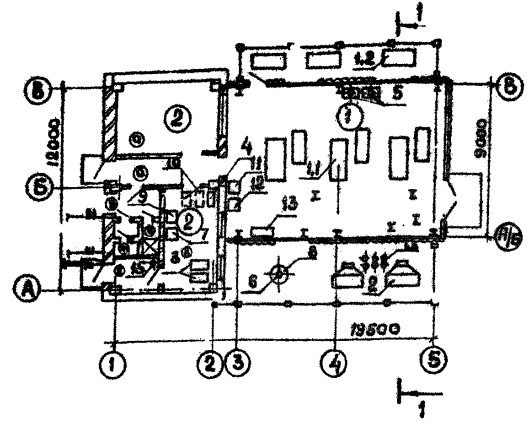

Экспликация помещений

На чертеже по плану	Наименование	Площадь м²	Категория производства по взрывной, взрыво-пожарной пожарной опасности.
1	Производственное помещение	110,0	
2	Вспомогательное помещение:		
	а) Помещение распредпункта и оператора	27,56	
	б) Коридор	8,65	
	в) Помещение регенерации фильтров и маслохозяйства	17,94	
	г) Узел управления	5,5	
	д) Комната обслуживающего персонала.	6,27	
	е) Душевая	1,55	
	ж) Туалет	1,38	

Экспликация оборудования

1. Компрессорная установка 7ВКМ-50/8 (3 компл) в составе:
   - 1.1 - агрегат компрессора и блок маслоотделителя (компл).
   - 1.2 - блок маслоохладителя (1 компл.)
   - 1.3 - фильтр воздушный (2шт)
2. Аппарат воздушного охлаждения АВН-В-9-16-М1Р-Н 5-В-1,5 (2компл).
3. Насос шестеренный Ш5-25-36/4-1 с эл. двигателем 2В90L4 N=2,2 кВт: n=1450 об/мин (2 компл.)
4. Огнетушитель воздушнопенный ОВПУ-250 (1шт)
5. Установка очистки трасс. сжатого воздуха (2 компл.)
6. Глушитель шума на выхлопе (1шт).
7. Ванна для промывок ячеек фильтров (1шт.)
8. Бак продувочный (1шт)
9. Стол для отстоя ячеек фильтров (1шт)
10. Бак для масла V=1м³ (2шт)
11. Ящик для запчастей (1шт)
12. Верстак с тисками (1шт)
13. Ящик для ветоши (1шт)
14. Таль ручная грузоподъемностью 3тн с треногой (1 компл).
15. Подогреватель водоводяной (для душа) – 1шт.

КОМПРЕССОРНАЯ СТАНЦИЯ НА ШЕСТЬ КОМПРЕССОРОВ 7ВКМ

паспорт

№2566-II

НАЗНАЧЕНИЕ

Обеспечение сжатым воздухом проходки горных выработок

ОБЛАСТЬ ПРИМЕНЕНИЯ

Климатический район - IIв
Скоростной напор ветра - 45 кг/м2
Вес снегового покрова - 50 кг/м2
Расчетная температура наружного воздуха - минус 25°С
Инженерно-геологические условия - обычные
Глубина промерзания грунтов - 1,0 м
Сейсмичность - 6 баллов.

КОМПРЕССОРНАЯ СТАНЦИЯ НА ШЕСТЬ КОМПРЕССОРОВ 7 ВК4

ТЕХНИЧЕСКАЯ ХАРАКТЕРИСТИКА ОБЪЕКТА

Производительность м3/мин.	макс.	300
	длительная	200
Давление	мПа	0,8

ПОТРЕБНОСТЬ В СЫРЬЕ И РЕСУРСАХ

Расход тепла, тыс. Вт (тыс.ккал/ч)	45,61 (39,3)
в том числе:	
на отопление тыс. Вт (тыс.ккал/ч)	10,80 (9,3)
на технологию, тыс. Вт (тыс.ккал/ч)	16,25 (14,0)
на горячее водоснабжение, тыс Вт (тыс.ккал/ч)	18,50 (16,0)
Расход воды, м3/ч	0,5
Расход стоков, м3/ч	0,5
Напряжение питания, В	6000 и 380/220
Мощность потребляемая, кВт макс.	2400 и 210

РЕЖИМ РАБОТЫ И ШТАТЫ

Режим работы трехсменный — I оператор в смену

ОСНОВНЫЕ ПОКАЗАТЕЛИ СМР

Строительный объем, м3	1765,0
Площадь застройки, м2	387,0
РАСХОД СТРОИТЕЛЬНЫХ МАТЕРИАЛОВ	
Цемент, приведенный к марке 400, т	108,2
Сталь, приведенная к классам AI и C38/23, т	23,13
Бетон и железобетон, в том числе:	
монолитный, м3	158,5
сборный, м3	87,55
Кирпич, тыс.шт	25,0
Лесоматериалы, приведенные к круглому лесу, м3	24,86

СТРОИТЕЛЬНЫЕ КОНСТРУКЦИИ И ИЗДЕЛИЯ

а) производственное помещение

Степень огнестойкости — IIа
Фундаменты – сб. ж/бетонные
Каркас – рамный, металлический из двутавров с параллельными гранями полок по ГОСТ 26020-83
Ограждающие конструкции – панели с каркасом из гнутых профилей с обшивкой профилированным оцинкованным листом
Кровля – профилированный стальной лист по металлическим прогонам
Полы – бетонные

б) вспомогательное помещение

Фундаменты:
под колонны – сб. ж/бетонные по серии ИИ-04
под стены и перегородки – ленточные из бетонных блоков
Каркас – связевый из сб. ж/бетона по серии ИИ-04
Стены – сб. ж/бетонные панели по серии ИИ-04
Перегородки – кирпичные
Полы – бетонные, керамические, линолеумные
Кровля – четырехслойная, рулонная
Окна и двери производственного и вспомогательного помещений – деревянные

ИНЖЕНЕРНОЕ ОБОРУДОВАНИЕ

Водопровод – объединенный хозяйственно-питьевой, производственный от наружной сети, напор на вводе 20-32 м
Канализация – бытовая и производственная в наружную сеть
Отопление – водяное от наружной сети
теплоноситель – перегретая вода с параметрами — 130-70°С
Вентиляция – естественная, общеобменная
Сметная стоимость СМР, тыс.руб. — 80,88
Построечные трудовые затраты, чел – дн — 1743

СОСТАВ И ОБЪЕМ ПРОЕКТНОЙ ДОКУМЕНТАЦИИ

ЧУ.2566-II-АР-I	– Архитектурно-строительные решения
ЧУ.2566-II-КЖ-I	– Конструкции железобетонные
ЧУ.2566-II-КМ-I	– Конструкции металлические
ЧУ.2566-II-ТХ-I	– Технологические решения
ЧУ.2566-II-СТ-I	– Санитарно-технические решения
ЧУ.2566-II-Э	– Электрическая часть
ЧУ.2566-II-ОС-I	– Объектная смета

Компрессорная станция на шесть компрессоров 78КМ

Фасад 1-7

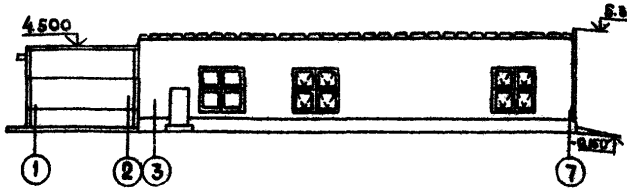

План на отм. 0.000

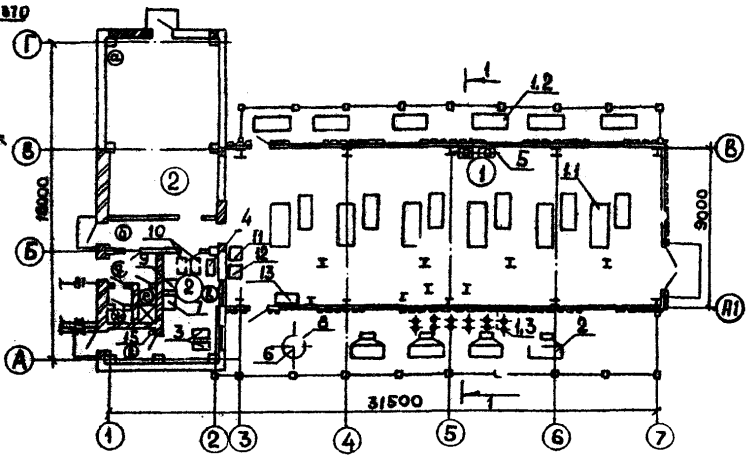

Разрез 1-1

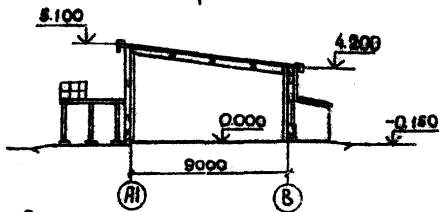

Экспликация помещений

Номер по плану	Наименование	Площадь м²	Категория производства по взрывной взрыво-пожарной и пожарной опасности
1.	Производственное помещение	230	
2	Вспомогательное помещение:		
	а) Помещение распредпункта и оператора	65,8	
	б) Коридор	8,65	
	в) Помещение регенерации фильтров и маслохозяйства	17,94	
	г) Узел управления	5,5	
	д) Комната обслуживающего персонала	6,27	
	е) Душевая	1,55	
	ж) Туалет	1,38	

Экспликация оборудования

1. Компрессорная установка 78КМ-50/8 (6 компл.) в составе:
   1.1-агрегат компрессора и блок маслоотделителя (1 компл)
   1.2-блок маслоохладителя (1 компл).
   1.3-фильтр воздушный (2 шт)
2. Аппарат воздушного охлаждения $\frac{АВМ-8-9-16-МА-Н}{4-2-1,5}$ (4 компл).
3. Насос шестеренный Ш5-25-36/4-1с эл. двигателем 2890L4 N=2,2кВт; n=1450 об/мин (2 компл.)
4. Огнетушитель воздушнопенный ОВПУ-250 (1 шт)
5. Установка очистки трасс сжатого воздуха (2 компл).
6. Глушитель шума на выхлопе (1 шт)
7. Ванна для промывок ячеек фильтров (1 шт).
8. Бак продувочный (1 шт).
9. Стол для стоп ячеек фильтров (1 шт)
10. Бак для масла V=1 м³ (2 шт).
11. Ящик для запчастей (1 шт).
12. Верстак с тисками (1 шт).
13. Ящик для ветоши (1 шт).
14. Таль ручная грузоподъемностью 3 тн с треногой (1 компл.)
15. Подогреватель водоводяной (для душа) - 1 шт.

УСТАНОВКА КОТЕЛЬНАЯ ПРОХОДЧЕСКАЯ ПКУ-I/9-2Т
паспорт

Область применения–проходка и углубка
вертикальных стволов шахт
Климатическое исполнение УI по ГОСТ I5I50-69

УСТАНОВКА КОТЕЛЬНАЯ ПРОХОДЧЕСКАЯ ПКУ-I/9-2Т

Предназначена для обеспечения горячей водой и паром систем отопления и горячего водоснабжения временных зданий и сооружений и других потребителей строительной площадки в условиях шахтного строительства. Может быть применена в других отраслях народного хозяйства. Выполнена мобильной, поступает на площадку с высокой степенью готовности к эксплуатации, может быть многократно перебазирована.

Состоит из отдельных котлоагрегатов (до шести), в помещении которых расположены:

паровой котел Е I/9-2Т, водонагреватели, водоумягчительная установка, устройство топливоподачи и др. золоудаления и вспомогательное оборудование.

К месту эксплуатации доставляется автомобильным или железнодорожным транспортом.

Изготовитель - Ремонтно-механические, рудоремонтные заводы и ЦЭММ шахтостроительных организаций МУП СССР

Устанавливается на фундамент из блоков ФБС и плит ФЛ.

Фундаментные блоки устанавливаются на грунтах с расчетным сопротивлением не менее 9,8 10^4Па (I кгс/см^2).

Рассчитана на использование в районах с умеренным климатом, имеет климатическое исполнение - У, категорию I ГОСТ I5I50-69 (температура окружающей среды от минус 35°С до плюс 35°С.)

Строительно-монтажные работы:

рытье котлованов под фундаментные плиты;

монтаж фундаментных плит и блоков;

установка на них котлоагрегатов;

подключение котлоагрегатов к внешним источникам питания и потребления

Трудоемкость СМР при подготовке к эксплуатации одного котлоагрегата, чел.дн.	45
Продолжительность СМР, смен	3
Сметная стоимость СМР, тыс.р.	2,7

ТЕХНИЧЕСКАЯ ХАРАКТЕРИСТИКА

Наименование параметров и размеров	Норма по исполнениям, обозначение установки					
	ПКУ-I/9-2Т-I-УI	ПКУ-I/9-2Т-2-УI	ПКУ-I/9-2Т-3-УI	ПКУ-I/9-2Т-4-УI	ПКУ-I/9-2Т-5-УI	ПКУ-I/9-2Т-6-УI
I. Паропроизводительность, т/ч, не более	I	2	3	4	5	6
2. Теплопроизводительность, МВт(Гкал), не более	0,5(0,43)	I,0(0,86)	I,5(I,29)	2,0(I,72)	2,5(2,I5)	3,0(2,58)
3. Количество отдельных блоков (котельных агрегатов)	I	2	3	4	5	6
4. Параметры котла:						
коэффициент полезного действия, не более	0,746					
рабочее давление насыщенного пара, МПа (кгс/см2), не более	0,8(8)					

Продолжение

Наименование параметров и размеров	Норма по исполнениям					
	Обозначение установки					
	ПКУ-I/9-2Т-I-УI	ПКУ-I/9-2Т-2-УI	ПКУ-I/9-2Т-3-УI	ПКУ-I/9-2Т-4-УI	ПКУ-I/9-2Т-5-УI	ПКУ-I/9-2Т-6-УI
температура насыщенного пара, К(^{0}С), не более			447(I74)			
количество на установку	I	2	3	4	5	6
5. Расход топлива, кг/ч, не более	I28	255	382	5I0	637	764
6. Емкость угольных бункеров, м^3, не менее	3,5	7,0	I0,5	I4,0	I7,5	2I,0
7. Параметры водоумягчительной установки: производительность, м3/ч, не более			I			
рабочее давление, МПа(кгс/см2), не более			0,4(4)			
масса катионита марки КУ-2 для разовой загрузки, кг			90			
масса поваренной соли на одну регенерацию, кг			50			
количество на установку	I	2	3	4	5	6
8. Параметры пароводяного подогревателя:						
площадь поверхности нагрева, м2			6,3			
рабочее давление греющего пара, МПа (кгс/см2), не более			0,6(6)			
количество на установку	I	2	3	4	5	6
9. Параметры сетевого насоса системы отопления:						
напор, МПа (кгс/см2), не более			0,3(30)			
производительность; м3/ч,не более			20			
количество рабочих	I	2	3	4	5	6
количество резервных	I	2	3	4	5	6
I0. Параметры подпиточного насоса системы отопления:						
напор, МПа (кгс/см2), не более			0,4(4)			
производительность, м3/ч, не более			3,6			
количество на установку	I	2	3	4	5	6

Продолжение

Наименование параметров и размеров	Норма по исполнениям Обозначение установки					
	ПКУ-I/9-2Т-I-УI	ПКУ-I/9-2Т-2-УI	ПКУ-I/9-2Т-3-УI	ПКУ-I/9-2Т-4-УI	ПКУ-I/9-2Т-5-УI	ПКУ-I/9-2Т-6-УI
II. Пределы автоматического поддержания температуры воды на выходах из водоподогревателей, К(°С):						
при работе по температурному графику 343-403К (70-I30°С)				373-403К(I00-I30°С)		
при работе по температурному графику 293-373К (20-I00°С) или 278-373К (5-I00°С)				333-373К(60-I00°С)		
I2. Напор воды для системы отопления, МПа (кгс/см2), не более				0,7(7)		
I3. Масса, т не более:						
одного блока (котельного агрегата)				30		
установки в объеме поставки	30,6	60,7	90,7	I20,8	I50,9	I80,9
I4. Габаритные размеры транспортируемого блока, мм:						
длина				II240		
ширина				3760		
высота				3338		
I5. Габаритные размеры установки в рабочем положении, мм:						
длина	7780	II830	I5880	I9930	23980	28030
ширина				I23I5		
высота (от уровня площадки без дымовой трубы)				4I38		
I6. Параметры электрооборудования:						
напряжение, В				380		
установленная мощность, кВт	20	40	60	80	I00	I20
I7. Количество раздельных кабельных вводов				2		

Вид А

Рис. 1

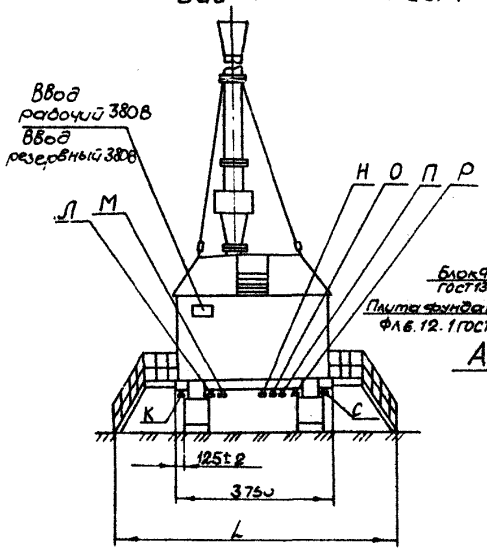

Установка котельная проходческая ПКУ 1/9 - 2Т

Схема расположения элементов фундаментов

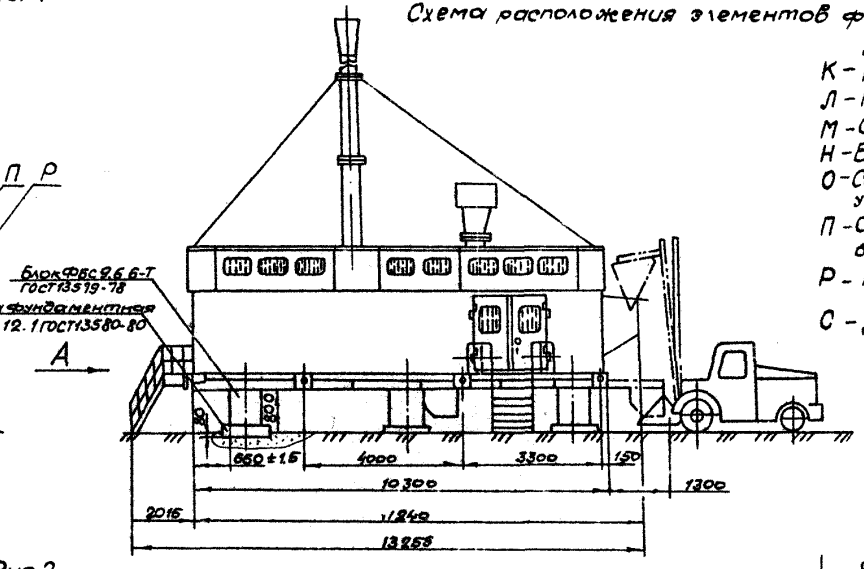

Условные обозначения

К - Пар

Л - Горячая вода для отопления

М - Обратная линия отопления

Н - Водопровод

О - Соединение водоумягчительных установок

П - Соединение конденсатных баков

Р - Продувка

С - Дренаж

Рис. 2

Остальное см. рис. 1

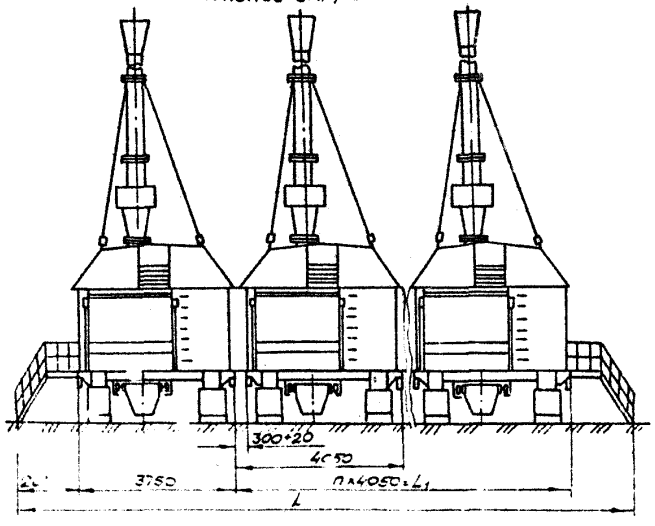

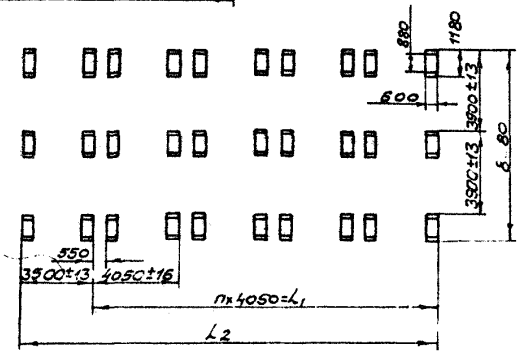

Обозначение	Условное обозначение установки	Рис.	L, мм	L1, мм	L2, мм	n	Масса, т
ПКУ 00 С 000 00 000	ПКУ-1/9-2Т-1	1	7780	—	3500	—	21.5
-01	ПКУ-1/9-2Т-2	2	11830	4050	7550	1	42.6
-02	ПКУ-1/9-2Т-3		15880	8100	11600	2	63.8
-03	ПКУ-1/9-2Т-4		19930	12150	15650	3	84.8
-04	ПКУ-1/9-2Т-5		23980	16200	19700	4	105.9
-05	ПКУ-1/9-2Т-6		28030	20230	23750	5	127.0

БЛОК ЭНЕРГОСНАБЖЕНИЯ ПЕРЕДВИЖНОЙ ПРОХОДЧЕСКИЙ БЭС

паспорт

Область применения- проходка и углубка
вертикальных стволов шахт.
Климатическое исполнение УI по ГОСТ I5I50-69

БЛОК ЭНЕРГОСНАБЖЕНИЯ ПЕРЕДВИЖНОЙ ПРОХОДЧЕСКИЙ

Предназначен для приема электрической энергии трехфазного тока промышленной частоты напряжением 6 кВ, преобразования и распределения ее между потребителями при номинальном напряжении 0,4/0,23 кВ. Выполнен мобильным, поступает на площадку с высокой степенью готовности к эксплуатации, может быть многократно перебазирован.

Состоит из помещения, в которое установлены: силовой трансформатор с глухозаземленной нейтралью, камеры комплексного распредустройства, распределительные щиты, разделительный трансформатор или конденсаторная установка. Имеет четыре исполнения, отличающихся мощностью силового трансформатора или конденсаторной установки.

К месту эксплуатации доставляется автомобильным или железнодорожным транспортом.

Устанавливается на фундамент из блоков ФБС.

Фундаментные блоки устанавливаются на грунтах с расчетным сопротивлением не менее 0,1 МПа (1 кгс/см2).

Расчитан на использование в районах с умеренным климатом, имеет климатическое исполнение - У, категорию размещения I, ГОСТ 15150-69 (температура окружающей среды - от минус 40°С до плюс 40°С).

Строительно-монтажные работы:

рытье котлованов под фундаментные блоки;

установка фундаментных блоков;

монтаж на них блока энергоснабжения;

подключение блока к внешним источникам энергопитания и потребления.

ТЕХНИЧЕСКАЯ ХАРАКТЕРИСТИКА

Обозначение исполнения	Количество присоединений напряжения 0,4 кВ, номинальный ток, А			Масса, т
	100	200	600	
БЭС-400-ТР-8А	12	8		8,4
БЭС-400-К-8	12	8	4	7,9
БЭС-630-ТР-8А	12	8		9,4
БЭС-630-К-8	12	8		9,1

Трудоемкость СМР при подготовке к эксплуатации, чел.дн	8
Продолжительность СМР, смен	2
Сметная стоимость СМР, тыс.р.	0,15

Изготовитель - Ремонтно-механические, рудоремонтные заводы и ЦЭММ шахтостроительных организаций МУП СССР

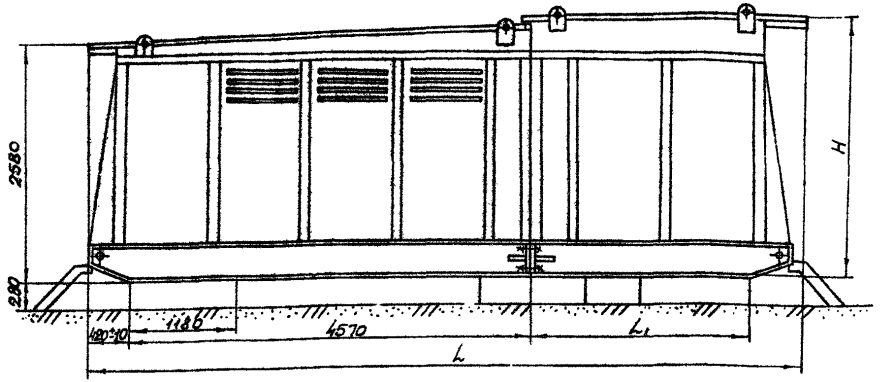

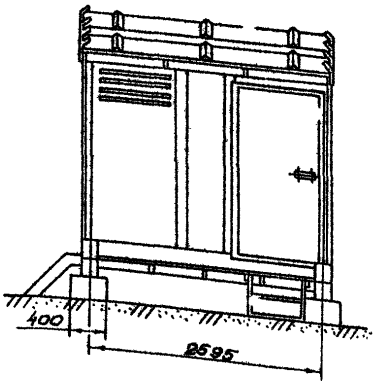

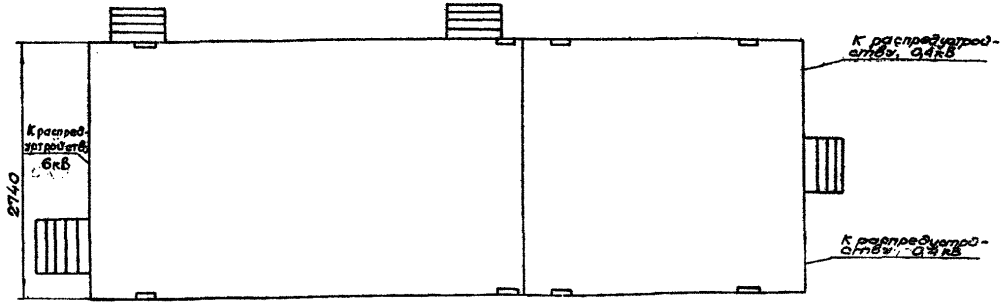

Передвижные проходческие блоки энергоснабжения БЭС		Блок трансформаторный		Блок низковольтный		Размеры, мм			Масса кг
Обозначение	Наименован. исполнения	Обозначение	Наименов. исполнения	Обозначение	Наименов. исполнен.	L	L_1	H	без фундамента, не более
Р2036.23.00.00.000-01	ЭЭС-400-ТР-8А	Р2036.23.10.00.000	ТБ-400-ТР	Р2036.23.80.00.000	НБ-8А	9000	3290	2870	8380
-03	ЭЭС-400-К-8	Р2036.23.30.00.000	ТБ-400-К	Р2036.23.70.00.000	НБ-8	9000	3290	2870	7920
-05	БЭС-630-ТР-8А	Р2036.23.20.00.000	ТБ-630-ТР	Р2036.23.80.00.000	НБ-8А	9000	3290	2870	9380
-07	БЭС-630-К-8	Р2036.23.40.00.000	ТБ-630-К	Р2036.23.70.00.000	НБ-8	9000	3290	2870	9120

Блок энергоснабжения БЭС-400; БЭС-630-ТрВЛ-К8
Схема расположения фундаментных блоков

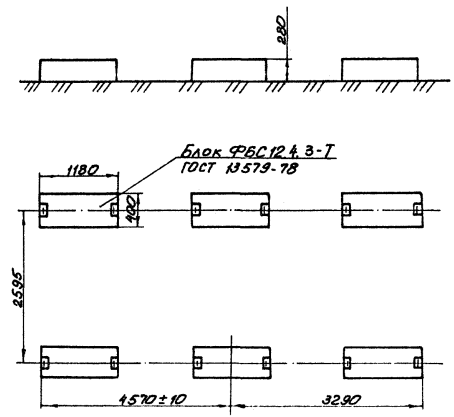

УСТРОЙСТВО РАСПРЕДЕЛИТЕЛЬНОЕ ВЫСОКОВОЛЬТНОЕ ПЕРЕДВИЖНОЕ ПРУ-6 АМ
паспорт

Область применения-проходка и углубка
вертикальных стволов шахт
Климатическое исполнения УI по ГОСТ I5I50-69

УСТРОЙСТВО РАСПРЕДЕЛИТЕЛЬНОЕ ВЫСОКОВОЛЬТНОЕ ПЕРЕДВИЖНОЕ ПРУ-6А

Предназначено для приема электрической энергии промышленной частоты напряжением 6 кВ, и распределения ее между потребителями. Выполнено мобильным, поступает на площадку с высокой степенью готовности к эксплуатации, может быть многократно перебазировано.

Состоит из рам, комплекта распредустройств и площадок обслуживания.

К месту эксплуатации доставляется автомобильным или железнодорожным транспортом.

Устанавливается на фундамент из блоков ФБС.

Фундаментные блоки устанавливаются на грунтах с расчетным сопротивлением не менее 0,I МПа (I кгс/см2).

Расчитано на использование в районах с умеренным климатом, имеет климатическое исполнение У, категорию размещения I, по ГОСТ I5I50-69 (температура окружающей среды - от минус 35°С до плюс 35°С).

Строительно-монтажные работы:

рытье котлованов под фундаментные блоки;

установка фундаментных блоков;

установка на них распредустройств;

подключение распредустройства к внешним источникам энергопитания и потребления.

ТЕХНИЧЕСКАЯ ХАРАКТЕРИСТИКА

Номинальное напряжение, кВ	6
Номинальный ток сборных шин, А	600
Система сборных шин	одинарная, несекционная
Предельный сквозной ток короткого замыкания, кА	52
Отключающая мощность вводной ячейки, мВА	400
Количество вводных ячеек на номинальный ток 600 А	I
Количество ячеек отходящих линий;	
на номинальный ток 400А	5
на номинальный ток 500А	I
Количество ячеек с трансформатором напряжения	I
Габаритные размеры, мм	
длина	I2300
ширина	5000
высота	3700
Масса, т, не более	20
Трудоемкость СМР при подготовке к эксплуатации, чел.дн.	6
Продолжительность СМР, смен	3
Сметная стоимость СМР, тыс.р.	0,I

Изготовитель - Ремонтно-механические, рудоремонтные заводы и ЦЭММ шахтостроительных организаций МУП СССР

Распредустройство высоковольтное ПРУ-6А

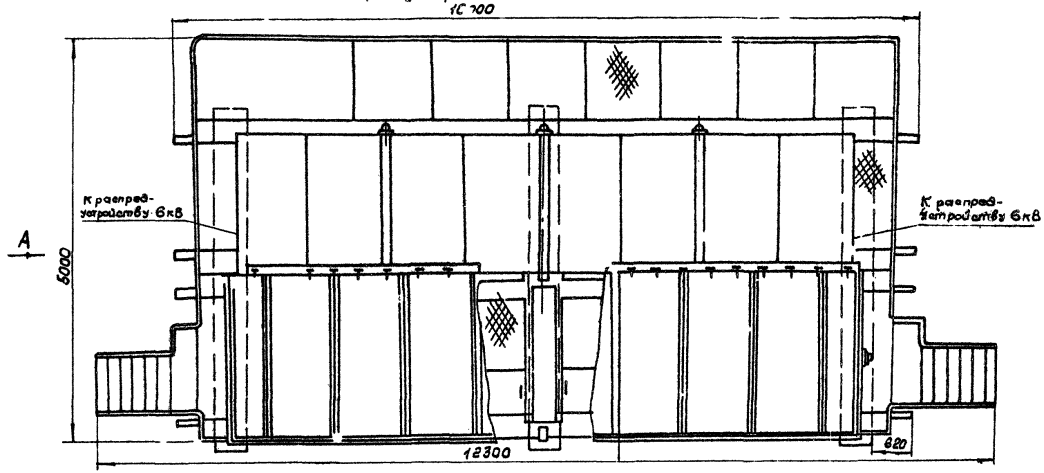

Вид А

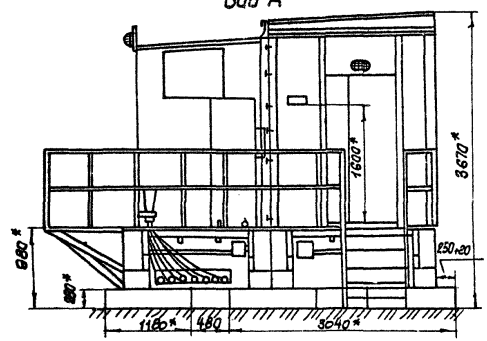

Распредустройство передвижное высоковольтное 6кВ.
Схема расположения фундаментных блоков

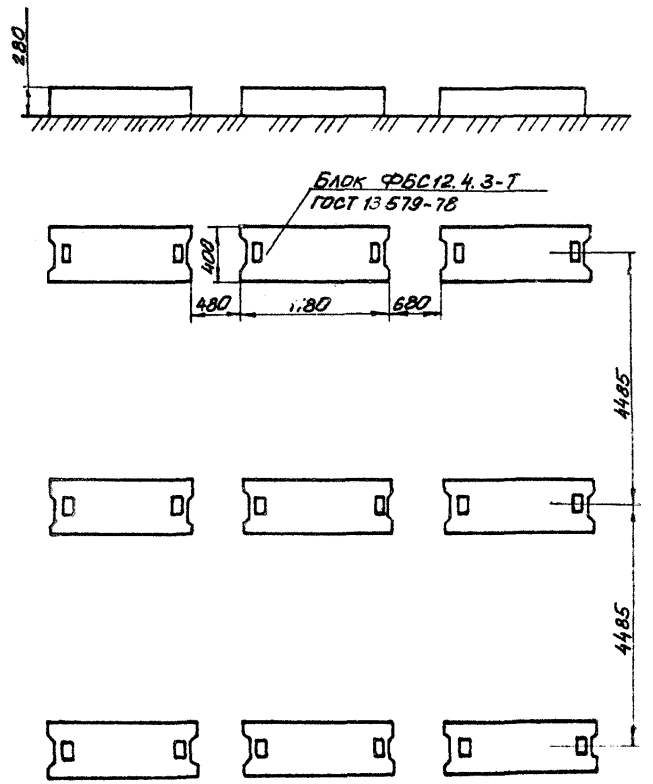

УСТАНОВКА ПЕРЕДВИЖНАЯ ВЕНТИЛЯТОРНАЯ УПВИП-16 Б

Область применения- проходка
вертикальных стволов

УСТАНОВКА ПЕРЕДВИЖНАЯ ВЕНТИЛЯТОРНАЯ УПВЦП-I6Б

Предназначена для проветривания шахтных стволов диаметром до 8 метров и глубиной до I400 метров, которые проходятся с применением буровзрывных работ и проветриваются нагнетательным способом. Выполнена мобильной из укрупненных блоков, поступает на площадку с высокой степенью готовности к эксплуатации, может быть многократно перебазирована.

Состоит из двух передвижных вентиляторов ВЦП-I6, блока управления, двух реверсивных устройств, трубопровода контроля давления, воздуховода.

К месту эксплуатации доставляется автомобильным или железнодорожным транспортом.

Устанавливается на фундамент из инвентарных унифицированных железобетонных блоков.

Расчитана на использование в районах с умеренным климатом, имеет климатическое исполнение - У категорию I по ГОСТ I5I50-69 (температура окружающей среды от минус 40°С до плюс 40°С).

Строительно-монтажные работы:

рытье котлованов под фундаментные блоки;

монтаж фундаментных блоков;

монтаж на них составных частей установки;

подключение установки к внешним источникам энергопитания;

оборудование сигнализации.

ТЕХНИЧЕСКАЯ ХАРАКТЕРИСТИКА

Производительность, м3/с	6,6-40
Давление: кг/м2:	
расчетное	800
в пределах рабочей зоны	200-920
К П Д	0,87
Мощность электродвигателя, кВт	66-220
Частота вращения, об/мин.	485-I466
Габаритные размеры, мм	
длина	I9400
ширина	I3000
высота	3320
Масса комплекта поставки, т , не более	35,0

Трудоемкость СМР при подготовке к эксплуатации, чел.дн.	75
Продолжительность СМР, смен	I5
Сметная стоимость СМР, тыс.р.	II,9

Изготовитель - Ремонтно-механические, рудоремонтные заводы и ЦЭММ шахтостроительных организаций МУП СССР

Установка передвижная вентиляторная УПВЦП-16Б

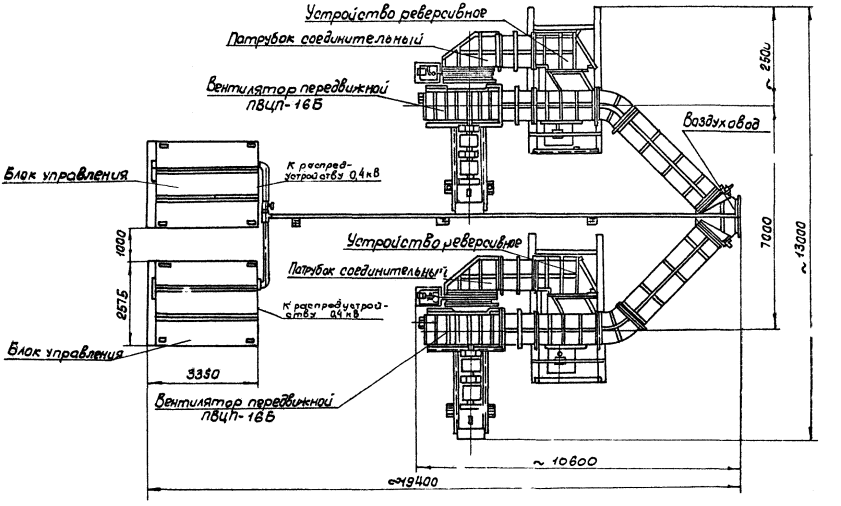

Установка передвижная вентиляторная УИВЦП-16Б
Схема расположения элементов фундаментов

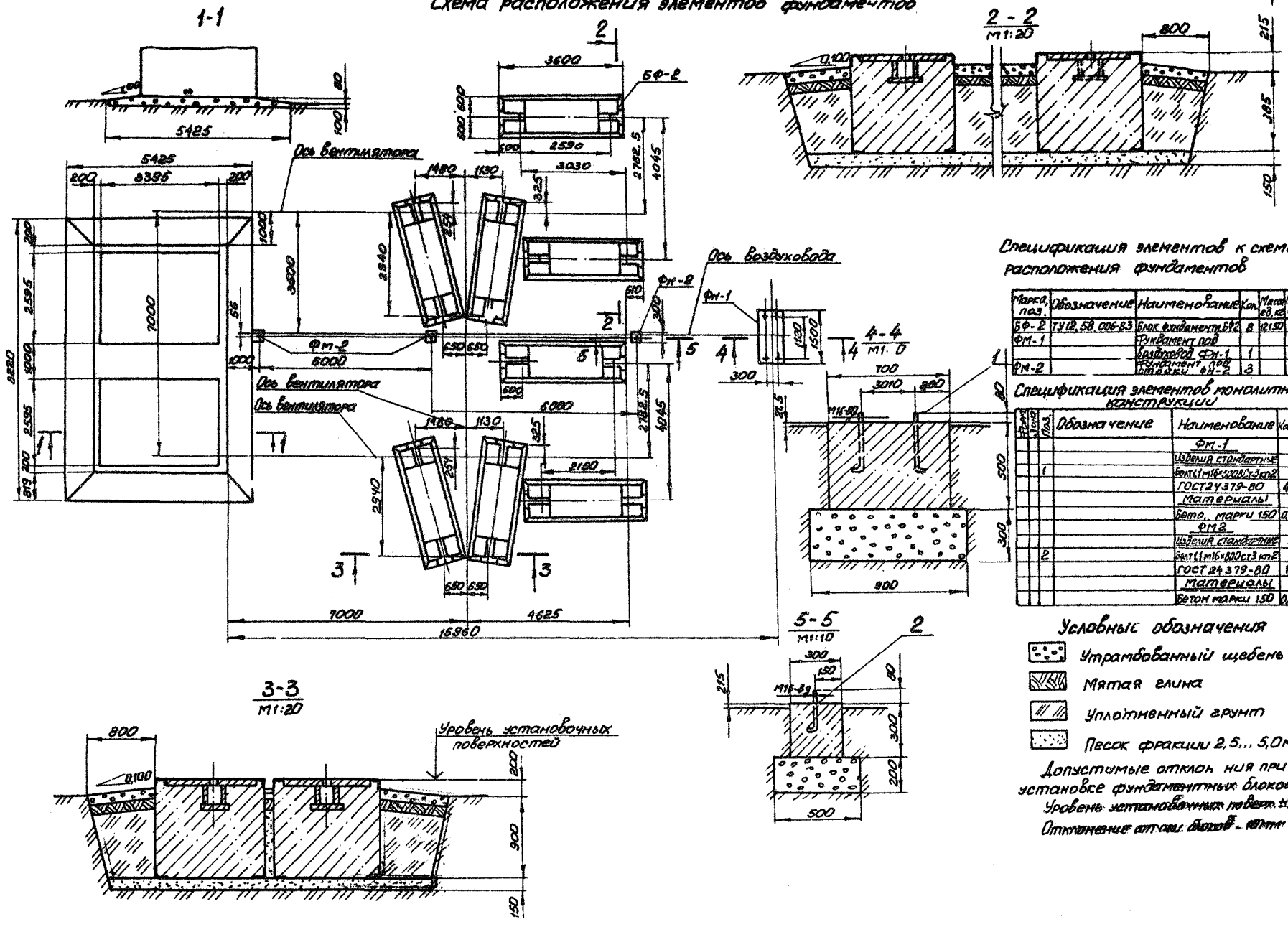

Спецификация элементов к схеме расположения фундаментов

Марка, поз.	Обозначение	Наименование	Кол.	Масса ед.кг	Примечание
БФ-2	ТУ12.58.006-83	Блок фундаментн. БФ2	8	12150	
ФМ-1		Фундамент под воздуховод ФМ-1	1		
ФМ-2		Фундамент под стойки ФМ-2	3		

Спецификация элементов монолитной конструкции

Форм.	Зона	Поз.	Обозначение	Наименование	Кол.	Примечание
				ФМ-1		
				Изделия стандартные		
		1		Болт 1,1 М16×300 ВСт3кп2		
				ГОСТ 24379-80	4	
				Материалы		
				Бетон марки 150	0,6	м³
				ФМ2		
				Изделия стандартные		
		2		Болт 1,1 М16×800 ст3 кп2		
				ГОСТ 24379-80	1	
				Материалы		
				Бетон марки 150	0,03	м³

Условные обозначения

- Утрамбованный щебень
- Мятая глина
- Уплотненный грунт
- Песок фракции 2,5...5,0мм

Допустимые отклонения при установке фундаментных блоков:
Уровень установочных поверх. ±10мм
Отклонение от оси блоков - 10мм

ПРИСТВОЛЬНЫЙ БЕТОННЫЙ УЗЕЛ НА БАЗЕ УСТАНОВКИ БЕТОНОСМЕСИТЕЛЬНОЙ КРУПНОБЛОЧНОЙ (УБК-30) ПРОИЗВОДИТЕЛЬНОСТЬЮ 30 м3/ч БЕТОННОЙ СМЕСИ

Паспорт

Назначение: для проходки вертикальных стволов

Область применения:

расчетная температура наружного воздуха	- минус 23°С
скоростной напор ветра	- 45 кГ/м2
вес снегового покрова	- 50 кГ/м2
грунты	- суглинки
сейсмичность	- до 6 баллов

ОПИСАНИЕ ПРИСТВОЛЬНОГО БЕТОННОГО УЗЛА

Приствольный бетонный узел состоит из установки бетоносмесительной крупноблочной (УБК-30), помещения для УБК-30, приточно-вытяжной вентиляторной установки с электрооборудованием, склада инертных материалов вместимостью 200 м3, оборудованного скреперной лебедкой 30 ЛС-2СМ, склада цемента вместимостью 180 т и тали электрической грузоподъемностью 0,5 т.

Установка бетоносмесительная крупноблочная предназначена для приготовления и подачи бетонной смеси по трубопроводу за опалубку, расположенную в забое ствола.

КРАТКАЯ ТЕХНИЧЕСКАЯ ХАРАКТЕРИСТИКА УБК-30

Производительность, м3/ч	30
Количество фракций инертных материалов	
Песок	I
Щебень	2
Вместимость расходных бункеров и баков	
Цемента, т	20
Песка, м3	30
Щебня 10-20 мм, м3	25
Щебня 20-40 мм, м3	25
Воды, м3	12
Добавок, т	3,5
Установленная мощность, кВт	35,3
Масса, т	45,0

Для размещения УБК-30, как правило, предусматривается использование вентиляционных или калориферных каналов. При их отсутствии установка размещается под землей в специально сооружаемом помещении с размерами в плане 23,1 х 4,5 и глубиной 5,5 м, конструктивно выполненном:

днище - монолитное,

стены - из бетонных блоков.

Приточно-вытяжная вентиляторная установка предусматривается для создания подпора воздуха и удаления пыли из помещения УБК-30. Она состоит из приточного и вытяжного вентиляторов, электрооборудования и размещается в отдельно стоящем контейнере с размерами в плане 6 х 3 м.

Склад инертных материалов вместимостью 200 м3 предназначен для создания 5-ти суточного запаса щебня и песка и загрузки расходных бункеров бетоносмесительной установки инертными материалами. Склад оборудуется скреперной установкой состоящей из:

скреперной лебедки 30ЛС-2СМ, установленной на подвижной платформе;

скрепера гребкового типа вместимостью 0,6 м3;

обводных блоков.

Инвентарный склад цемента вместимостью 180 т (8-ми суточный запас) состоит из:

трех силосных банок вместимостью по 60 т;

надсилосной площадки с лестницами;

оборудования, предназначенного для механизированной пневматической подачи цемента на расходный бункер бетоносмесительной установки.

Опоры силосных банок имеют шарниры для возможности монтажа силосов в горизонтальном положении с последующим подъемом.

Для вспомогательных операций, связанных с эксплуатацией установки УБК-30, предусмотрена таль электрическая грузоподъемностью 0,5 т.

ПОТРЕБНОСТЬ В РЕСУРСАХ И СЫРЬЕ

Цемент	20 т/сутки
Песок	30 м3/сутки
Щебень	50 м3/сутки
Вода	40 м3/сутки
Сжатый воздух:	
давление	0,8 МПа
расход	I6 м3/мин
Теплоноситель – перегретая вода с температурой, °С	+I30-70
Электроэнергия, кВт-сутки	4I5,8

РЕЖИМ РАБОТЫ И ШТАТЫ

Количество смен	
Общее число работающих	
в т.ч. рабочих в смене	

ОСНОВНЫЕ П.

Строительный объем	904 м3
Общая площадь застройки	I6I м2

РАСХОД МАТЕРИАЛОВ НА СТРОИТЕЛЬСТВО

Цемент приведенный к марке 400	88,I2 т
Сталь	32,5 т
Сталь приведенная к классам А-I и С38/23	II,78 т
в том числе прокатная приведенная к классу С38/23	I,07 т
Железобетон	3I2 м3
в том числе сборный железобетон	224 м3
Лесоматериалы в условном круглом лесе	9,62 м3
Кирпич, тыс. шт.	3,6I

СМЕТНАЯ СТОИМОСТЬ, тыс.руб.

Общая с демонтажом	I08,98
в т.ч. строительно-монтажных работ	I08,38

ТРУДОВЫЕ ЗАТРАТЫ чел/ч

Общие	I9I60
на I м3 здания	2I,2

ЭКСПЛУАТАЦИОННЫЕ ПОКАЗАТЕЛИ

Расход воды	I,9 л/с
	40 м3/сут
Расход тепла	2332.0 Вт
ление	I0I60 Вт
	54870 Вт
кды	I58200 Вт
	25 м3/сут
	42,4 кВт

СТРОИТЕЛЬНЫЕ КОНСТРУКЦИИ

Фундаменты подземной части – монолитная железобетонная плита

Фундаменты склада цемента – сборные железобетонные блоки БФ2 по ТУ I2.58.006-83

Каркас – металлический, сборно-разборный, допускающий многократное применение

ИНЖЕНЕРНОЕ ОБОРУДОВАНИЕ

ВОДОПРОВОД - производственный от внешней сети хозпитьевого водопровода, напор на вводе - 0,2 МПа.

КАНАЛИЗАЦИЯ - производственная, напорная, напор на выходе - 0,1 МПа.

ОТОПЛЕНИЕ - водяное 130-70°С, от внешнего источника местными нагревательными приборами.

ВЕНТИЛЯЦИЯ - приточно-вытяжная с механическим побуждением и созданием подпора.

СЖАТЫЙ ВОЗДУХ - от внешнего источника Р = 0,8 МПа с редуцированием до 0,2 МПа.

ЭЛЕКТРОСНАБЖЕНИЕ - от внешней сети напряжением 380 В 50 Гц.

ТЕХНОЛОГИЧЕСКАЯ СВЯЗЬ - телефонная

ГРУЗОПОДЪЕМНЫЕ СРЕДСТВА - таль электрическая грузоподъемностью 0,5 т.

ВЕДОМОСТЬ ОСНОВНЫХ КОМПЛЕКТОВ РАБОЧИХ ЧЕРТЕЖЕЙ

1. Технологические решения	ЧУ.2566-15-ТХ-2
2. Архитектурно-строительные решения	ЧУ.2566-15-АС-2
3. Конструкции металлические	ЧУ.2566-15-КМ-2
4. Автоматизация	ЧУ.2566-15-А-2
5. Электротехнические решения	ЧУ.2566-15-Э-2
6. Сантехнические решения	ЧУ.2566-15-СТ-2
7. Отопление и вентиляция	ЧУ.2566-15-ОВ-2

ПРИМЕЧАНИЯ : 1. Установка бетоносмесительная крупноблочная УБК-30 разработана институтом "Донгипрооргшахтострой" (УБК30.00.00.000СБ).

2. Склад цемента вместимостью 180 т см. черт. института "Донгипрооргшахтострой" (ЧУ.2566.17.00.000 МЧ)

3. Скреперная установка для подачи сыпучих см. черт. Р 129.13117.00.000СБ треста "Донецкшахтопроходка."

ОБЪЕМ ПРОЕКТНЫХ МАТЕРИАЛОВ - 220 листов приведенных к формату А3

План на отм. 0.000

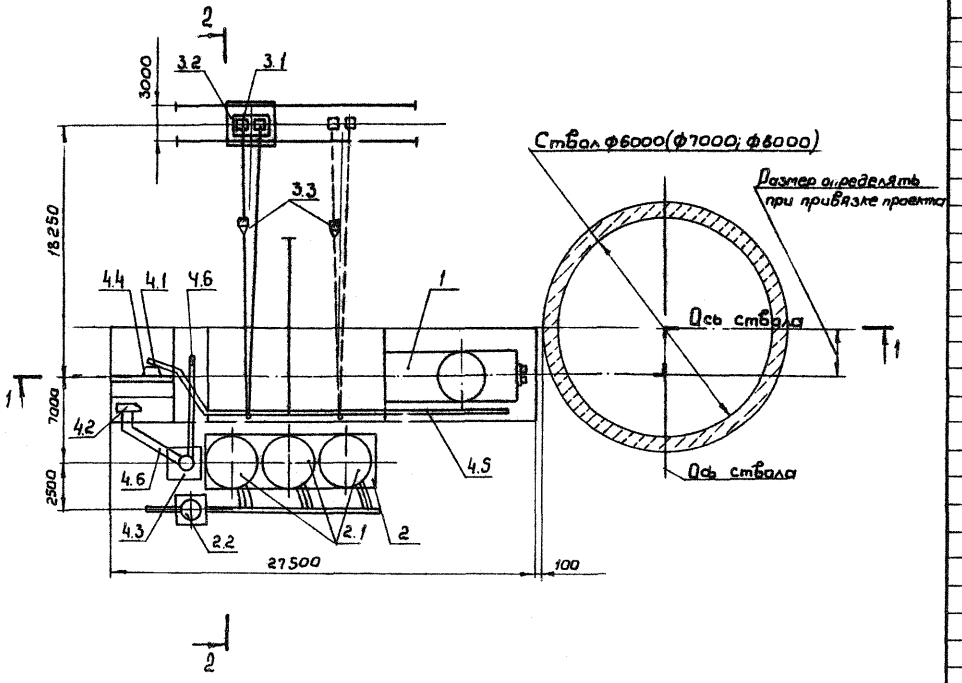

Экспликация оборудования

Поз.	Наименование	Кол.
1	Бетоносмесительная установка УБК-30	1
1.1	Расходный бункер щебня	2
1.2	Расходный бункер песка	2
1.3	Расходный бункер цемента	1
1.4	Блок водопитания	1
1.5	Блок дозатора цемента	1
1.6	Блок смесителя	1
1.7	Наклонный конвейер	1
2	Склад цемента вместимостью 120т	1
2.1	Силосная банка цемента вместимостью 60т	3
2.2	Водоотделитель	1
2.3	Форсунка подачи цемента	1
3	Скреперная установка для подачи сыпучих	
3.1	Скреперная лебедка ЗОЛС-2см	1
3.2	Передвижная платформа с приводом передвижения	1
3.3	Скрепер грейферный вместимостью 0,6м^3	1
3.4	Обводной блок	4
4	Приточно-вытяжная вентиляторная установка	
4.1	Вентилятор приточный	1
4.2	Вентилятор вытяжной	1
4.3	Циклон ЦН11-800п	
4.4	Калорифер	1
4.5	Воздуховод приточной вентиляции ф 280	1
4.6	Воздуховод вытяжной вентиляции ф 280	1
5	Таль электрическая Q=0,5т	1

1-1

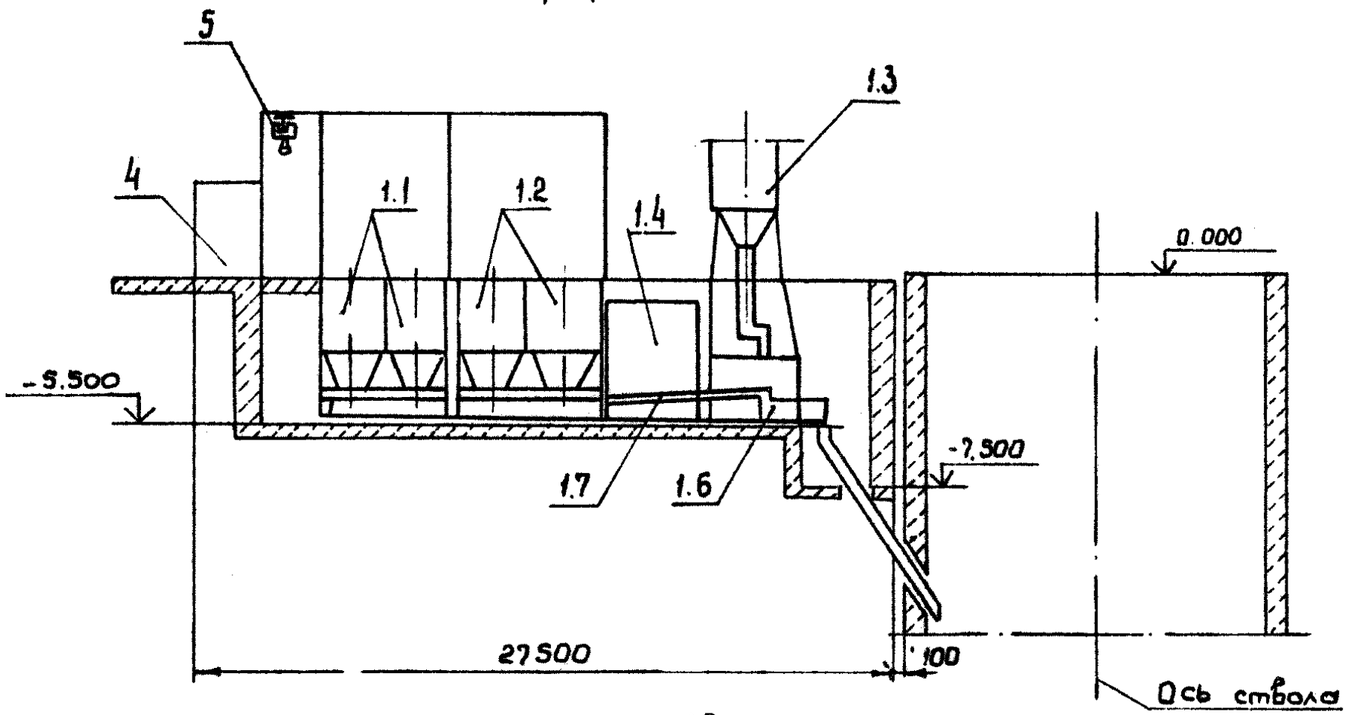
5
4
1.1
1.2
1.3
1.4
1.7
1.6
0.000
-5.500
-7.500
27500
100
Ось ствола

2-2

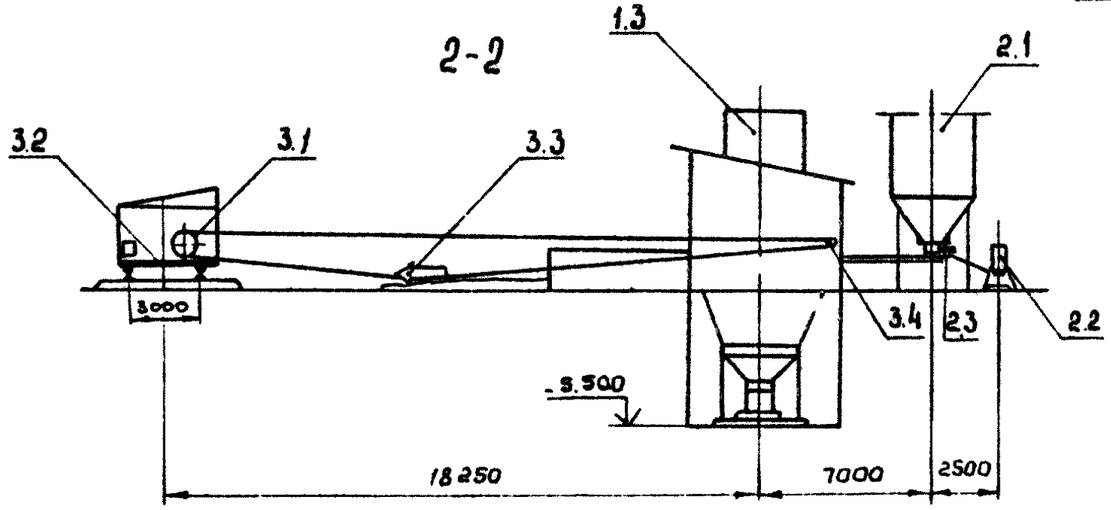
1.3
2.1
3.2
3.1
3.3
3.4
2.3
2.2
3000
-5.500
18250
7000
2500

ПРИСТВОЛЬНЫЙ БЕТОННЫЙ УЗЕЛ НА БАЗЕ БЕТОНОСМЕСИТЕЛЬНОЙ УСТАНОВКИ (СБ-75) ПРОИЗВОДИТЕЛЬНОСТЬЮ 30 м3/ч БЕТОННОЙ СМЕСИ

Паспорт

Назначение: для проходки вертикальных стволов

Область применения:

расчетная температура наружного воздуха	- минус 23°С
скоростной напор ветра	- 45 кГ/м2
вес снегового покрова	- 50 кг/м2
грунты	- суглинки
сейсмичность	- до 6 баллов

ОПИСАНИЕ ПРИСТВОЛЬНОГО БЕТОННОГО УЗЛА

Приствольный бетонный узел состоит из автоматизированной бетоносмесительной установки непрерывного действия (СБ-75), помещения для СБ-75, приточно-вытяжной вентиляторной установки с электрооборудованием, склада инертных материалов вместимостью 200 м3, оборудованного скреперной лебедкой ЗОЛС-2СМ, склада цемента вместимостью 180 т и тали электрической грузоподъемностью 0,5 т.

Установка бетоносмесительная СБ-75 предназначена для приготовления и подачи бетонной смеси по трубопроводу за опалубку, расположенную в забое ствола.

КРАТКАЯ ТЕХНИЧЕСКАЯ ХАРАКТЕРИСТИКА СБ-75

Производительность, м3/ч	30
Количество фракций инертных материалов	
Песок	1
Щебень	2
Вместимость расходных бункеров и баков, м3	
Цемента, т	20
Песка, м3	20
Щебня 10-20 мм, м3	18,8
Щебня 20-40 мм, м3	12,6
Воды, м3	4
Добавок	4

Для размещения СБ-75, как правило, предусматривается использование вентиляционных или калориферных каналов. При их отсутствии установка размещается под землей в специально сооружаемом помещении с размерами в плане 23,1 х 4,5 м и глубиной 5,5 м, конструктивно выполненном:

днище - монолитное,

стены - из бетонных блоков.

Приточно-вытяжная вентиляторная установка предназначена для создания подпора воздуха и удаления пыли из помещения. Она состоит из приточного и вытяжного вентиляторов, электрооборудования и размещается в отдельно стоящем контейнере с размерами в плане 6 х 3 м.

Склад инертных материалов вместимостью 200 м3 предназначен для создания 5-ти суточного запаса щебня и песка и загрузки расходных бункеров бетоносмесительной установки инертными материалами. Склад оборудуется скреперной установкой состоящей из:

скреперной лебедки ЗОЛС-2СМ, размещенной на платформе с приводом перемещения;

скрепера гребкового типа вместимостью 0,6 м3;

обводных блоков.

Инвентарный склад цемента вместимостью 180 т (8-ми суточный запас) состоит из:

трех силосных банок вместимостью по 60 т;

надсилосной площадки с лестницами;

оборудования предназначенного для механизированной пневматической подачи цемента на расходный бункер бетоносмесительной установки.

Опоры силосных банок имеют шарниры для возможности монтажа силосов в горизонтальном положении с последующим подъемом.

Для вспомогательных операций, связанных с эксплуатацией установки СБ-75 предусмотрена таль электрическая грузоподъемностью 0,5 т.

ПОТРЕБНОСТЬ В РЕСУРСАХ И СЫРЬЕ

Цемент	20 т/ сутки
Песок	30 м3/сутки
Щебень	50 м3/сутки
Вода	40 м3/сутки
Сжатый воздух :	
давление	0,8 МПа
расход	I6 м3/мин
Теплоноситель - перегретая вода с температурой, °С	+I30-70
Электроэнергия, квт сутки	454,8

РЕЖИМ РАБОТЫ И ШТАТЫ

Количество смен	2
Общее число работающих	8
в т.ч. рабочих в смене	3

ОСНОВНЫЕ ПОКАЗАТЕЛИ

Строительный объем	904 м3
Общая площадь застройки	I6I м2

РАСХОД МАТЕРИАЛОВ НА СТРОИТЕЛЬСТВО

Цемент приведенный к марке 400	88,I2 т
Сталь	47,5 т
Сталь приведенная к классам А-I и С38/23	II,78 т
в том числе сталь прокатная приведенная к классу С38/28	I,07 т
Железобетон	3I2 м3
в том числе сборный железобетон	224 м3
Лесоматериалы в условном круглом лесе	9,62 м3
Кирпич, тыс. шт.	3,6I

СМЕТНАЯ СТОИМОСТЬ, тыс.руб.

Общая с демонтажом	I03,I9
в т.ч. строительно-монтажных работ	I03,49

ТРУДОВЫЕ ЗАТРАТЫ, чел-ч.

Общие	2268О
На I м3 здания	25,09

ЭКСПЛУАТАЦИОННЫЕ ПОКАЗАТЕЛИ

Расход воды	I,9 л/с
	40 м3/сут
Расход тепла	264230 Вт
в т.ч. на отопление	I4950 Вт
на вентиляцию	55550 Вт
на технологические нужды	I93720 Вт
Производственная канализация	25 м3/сут
Потребная мощность	35,4 кВт

СТРОИТЕЛЬНЫЕ КОНСТРУКЦИИ

Фундаменты подземной части - монолитная железобетонная плита

Фундаменты склад. цемента - сборные железобетонные блоки

Б§2 по ТУ I2.58.006-83

Каркас - металлический, сборно-разборный, допускающий многократное применение.

ИНЖЕНЕРНОЕ ОБОРУДОВАНИЕ

ВОДОПРОВОД - производственный от внешней сети хозпитьевого водопровода, напор ввода - 0,2 МПа

КАНАЛИЗАЦИЯ - производственная, напорная, напор на выходе - 0,1 МПа

ОТОПЛЕНИЕ - водяное 130-70°С, от внешнего источника местными нагревательными приборами.

ВЕНТИЛЯЦИЯ - приточно-вытяжная с механическим побуждением и созданием подпора.

СЖАТЫЙ ВОЗДУХ - от внешнего источника Р = 0,8 МПа с редуцированием до 0,2 МПа

ЭЛЕКТРООБОРУДОВАНИЕ - от внешней сети напряжением 380 В 50 Гц

ТЕХНОЛОГИЧЕСКАЯ СВЯЗЬ - телефонная

ГРУЗОПОДЪЕМНЫЕ СРЕДСТВА - таль электрическая грузоподъемностью 0,5 т.

ВЕДОМОСТЬ ОСНОВНЫХ КОМПЛЕКТОВ РАБОЧИХ ЧЕРТЕЖЕЙ

1. Технологические решения	ЧУ 2566-16-ТХ-2
2. Архитектурно-строительные решения	ЧУ 2566-16-АС-2
3. Конструкции металлические	ЧУ 2566-16-КМ-2
4. Автоматизация	ЧУ 2566-16-А-2
5. Электротехнические решения	ЧУ 2566-16-Э-2
6. Сантехнические решения	ЧУ 2566-16-СТ-2
7. Отопление и вентиляция	ЧУ 2566-16-ОВ-2

ПРИМЕЧАНИЯ : 1. Бетоносмесительная установка СБ-75 выпускается Славянским заводом строительных машин им. XXУ съезда КПСС (СБ-15.00.00.000 СБ).

2. Бункер для сыпучих - (прилагается к основному комплекту чертежей пристволного бетонного узла).

3. Скреперная установка для подачи сыпучих см. черт. Р.129.13111.7.00.000СБ треста "Донецкшахтопроходка".

4. Склад цемента вместимостью 180 т см. черт. института "Донгипрооргшахтострой" (ЧУ.2566.17.00.000 ЧЧ)

ОБЪЕМ ПРОЕКТНЫХ МАТЕРИАЛОВ - 204 листа приведенных к формату А3

План на отм. 0.000

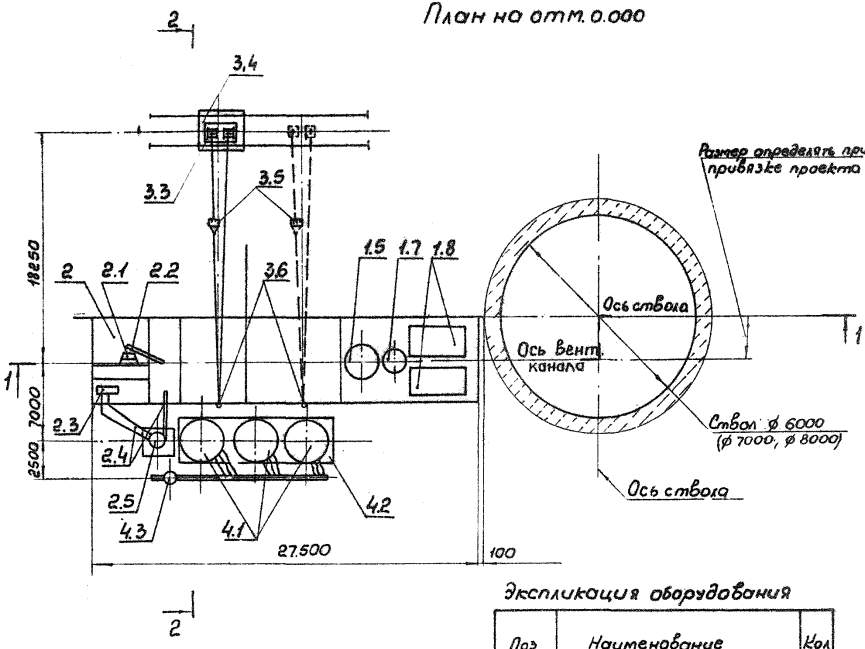

Экспликация оборудования

Поз.	Наименование	Кол
1	Бетоносмесительная установка	
	СБ-75	1
1.1	Расходный бункер щебня	2
1.2	Расходный бункер песка	1
1.3	Блок дозатора песка и щебня	1
1.4	Транспортер наклонный	1
1.5	Расходный бункер цемента	1

Продолжение

Поз.	Наименование	Кол.
1.6	Блок дозатора цемента	1
1.7	Блок хлористого кальция	1
1.8	Блок водопитания	2
1.9	Блок смесителя	1
2	Приточно-вытяжная вентиля-	
	торная установка	
2.1	Вентилятор радиальный при-	
	точный В-Ц4-75.4-05, У3	1
2.2	Воздуховод приточной венти-	
	ляции ф 315	1
2.3	Вентилятор радиальный вы-	
	тяжной В-Ц14-46-2,5 исполнение 2	1
2.4	Воздуховод вытяжной вентиляции	
	ф 280 мм	1
2.5	Циклон 1ЦН-11-800	1
3	Склад инертных материалов вме-	
	стимостью 200 м³	1
3.1	Бункер щебня	2
3.2	Бункер песка	1
3.3	Скреперная лебедка ЗОЛС-2СМ	1
3.4	Платформа с приводом перемещения	1
3.5	Скрепер грейферный вместимостью	1
3.6	Обводные блоки	4
4	Склад цемента вместимостью 80 т	1
4.1	Силосная банка цемента вмести-	
	мостью 60 т	3
4.2	Надсилосная площадка с лестницей	1
4.3	Водоотдвлитель	1
4.4	Форсунка	1
4.5	Цементовод ф 108×6	1
5	Таль электрическая грузопод-	
	емностью 0,5 т	1

1-1

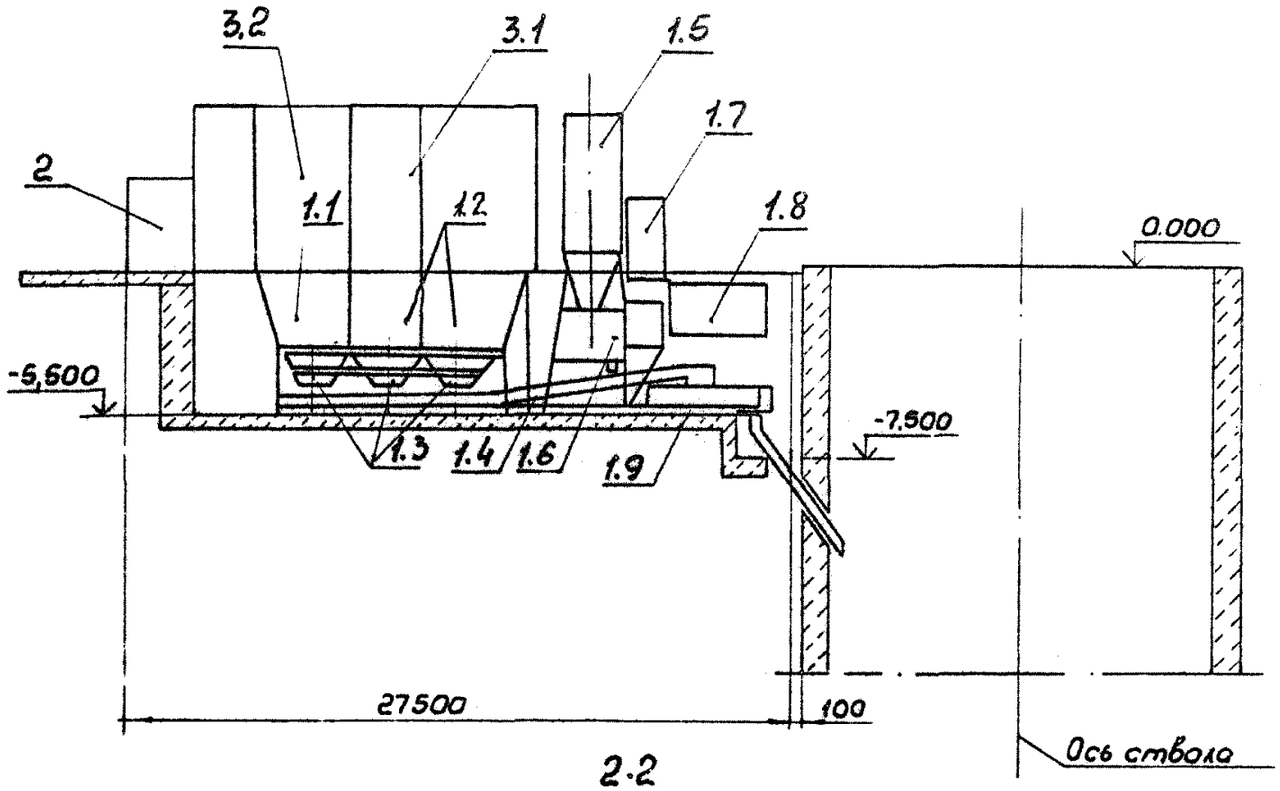
3.2
3.1
1.5
1.7
2
1.1
1.2
1.8
0.000
-5,500
-7.500
1.3
1.4
1.6
1.9
27500
100
Ось ствола

2-2

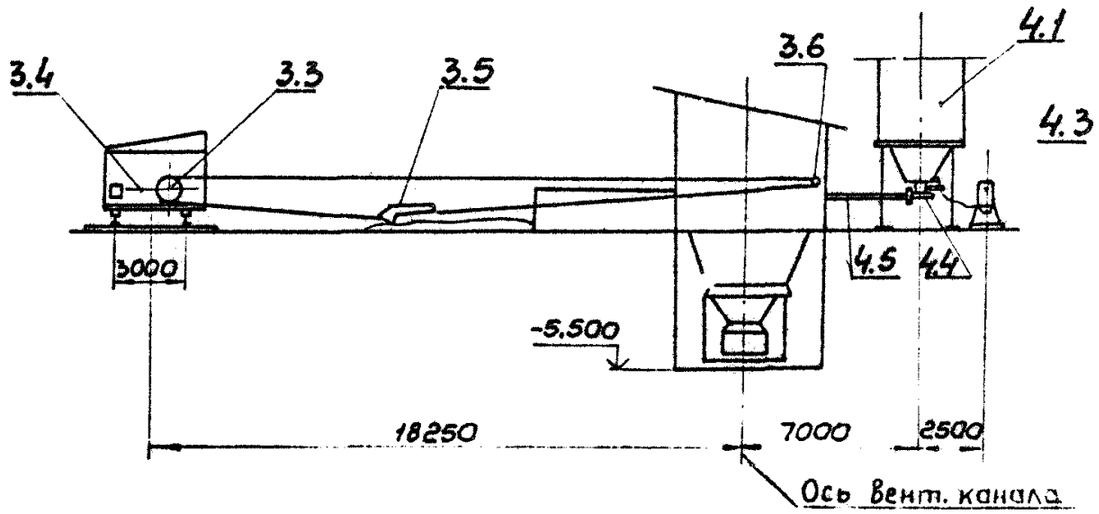
4.1
3.6
3.4
3.3
3.5
4.3
4.5
4.4
3000
-5.500
18250
7000
2500
Ось Вент. канала

КОМБИНАТ БЫТОВОЙ ПРОХОДЧЕСКИЙ НА 125 ЧЕЛОВЕК

КБП-125Д

Паспорт

Назначение: санитарно-бытовое обслуживание трудящихся проходческого участка

расчетная температура наружного воздуха- минус 45°С
скоростной напор ветра -48 кГ/м^2
вес снегового покрова -150кГ/м^2

ОПИСАНИЕ КОМБИНАТА БЫТОВОГО ПРОХОДЧЕСКОГО НА I25 ЧЕЛОВЕК

КБП-I25Д

Здание комбината имеет размеры в плане 4I800 х I3800(в осях), одноэтажное. Высота помещений 2,44 м.

Состав трудящихся по сменам, категориям и полу :

Наименование профессии	Группа производственных процессов по СНиП	Количество трудящихся, чел.		
		всего	в наиболее многочисленную смену	две смежные наиболее многочисл. смены
I	2	3	4	5
Линейные ИТР	IIг	I0	3	6
Подземные рабочие	IIг	60	I8	33
в т.ч. проходчики	IIг	40	I2	22
Поверхностные рабочие в т.ч. мужчины(слесари по ремонту,токари,кузнец, сварщики)	Iв	I3	4	7
женщины:				
а)машинисты подъёмов, рабочие бани	Iб	I6	5	9
б)машинисты механизмов, рукоятчицы	IIд	26	9	I7

ОСНОВНЫЕ ПОКАЗАТЕЛИ

Объем строительный	2235 м^3
Площадь застройки	588 м^2
Общая площадь	574 м^2
Удельная площадь на I человека	4,6 м^2
Удельный объём на I человека	I7,9 м^3

РАСХОД МАТЕРИАЛОВ

Сталь	30,9т
То же, на I м^2 общей площади	53,8 кг
Лесоматериалы,приведенные к круглому лесу.	9I,8 м^3
То же, на I м^2 общей площади	0,I6 м^3
Лимитная цена	I09,68 т.руб

ТРУДОВЫЕ ЗАТРАТЫ

Трудоёмкость изготовления	34I0 чел-ч
Трудоёмкость монтажа	4аI чел-ч
Трудоёмкость демонтажа	I75 чел-ч
Продолжительность монтажа	88,2 ч
Продолжительность демонтажа	35 ч

ЭКСПЛУАТАЦИОННЫЕ ПОКАЗАТЕЛИ

Расход воды	25 м^3/сут
Канализационные стоки	25 м^3/сут
Расход тепла	62I кВт
Потребляемая мощность	23,93 кВт

КОНСТРУКТИВНЫЕ РЕШЕНИЯ

Основу конструктивной системы здания составляют блок-контейнеры. Блок-контейнер решен по каркасно-панельной схеме.Конструктивную основу блок-контейнера составляет пространственная контурная рама образованная металлической обвязкой каркасов панелей основания, покрытия "

угловыми стойками.

Конструкция здания обеспечивает возможность его передислокацию не менее пяти раз.

Планировка участка,монтаж унифицированных фундаментных блоков и прокладка коммуникаций выполняется по проекту привязки,осуществляемому для каждого конкретного случая организацией,эксплуатирующей здание или подрядной организацией.

ИНЖЕНЕРНОЕ ОБОРУДОВАНИЕ

ВОДОПРОВОД- хозяйственно-питьевой, от наружных сетей

Напор на вводе 0,2 МПа

КАНАЛИЗАЦИЯ - бытовая, в наружные сети

ОТОПЛЕНИЕ - от наружной теплосети

ВЕНТИЛЯЦИЯ - приточно-вытяжная, с принудительным механическим побуждением и естественная через открывающиеся фрамуги

ГОРЯЧЕЕ ВОДОСНАБЖЕНИЕ - от наружной теплосети

ЭЛЕКТРОСНАБЖЕНИЕ - от внешних электросетей напряжением 380/220 в

РАБОЧАЯ ДОКУМЕНТАЦИЯ

КБП-125Д.00.00.000 Здание мобильное.Комбинат бытовой проходческий на 125 человек. КБП-125Д

ОБЪЁМ РАБОЧЕЙ ДОКУМЕНТАЦИИ

листов приведенных к формату А1. – 311,5

Комбинат бытовой прокатный на 125 чел.
КБП-125Д

Фасад 1-15

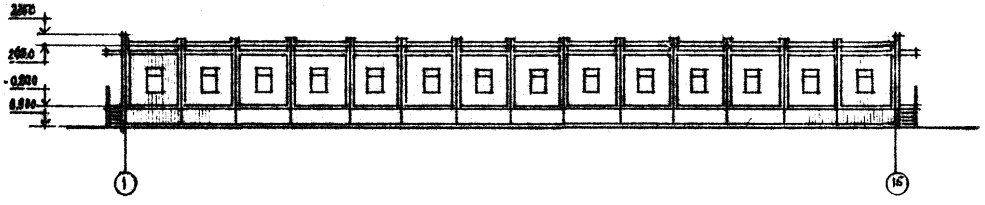

Разрез 1-1

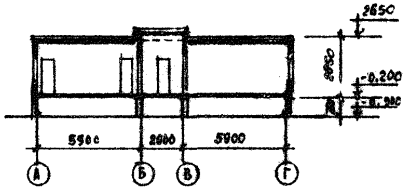

План.

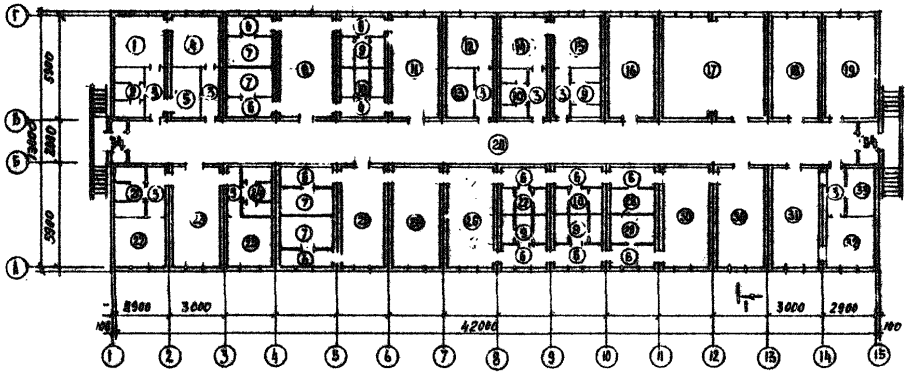

Экспликация помещений

№ п.п.	Наименование	Площадь м²
1	Гладильная	7,9
2	Постирочная	8,8
3	Тамбур	3,8
4	Кладовая чистого белья	7,9
5	Кладовая грязного белья	4,9
6	Проход	5,8
7	Сушилка	4,9
8	Женский гардероб спецодежды	15,8
9	Душевая	4,8
10	Туалет с умывальной	4,9
11	Женский гардероб уличной одежды	15,8
12	Тепловпункт	7,9
13	Щитовая	4,9
14	Гардероб спецодежды ИТР	7,9
15	Гардероб уличной одежды ИТР	7,9
16	Кабинет главного механика	15,8
17	Мастерская	31,6
18	Кабинет начальника прокатки	15,8
19	Фельдшерский здравпункт	15,8
20	Коридор	84,0
21	Помещение самообработки фляг	4,8
22	Станция водоподготовки	7,9
23	Аппаратная	15,8
24	Респираторная	4,9
25	Мастерская	7,9
26	Мужской гардероб спецодежды	15,8
27	Помещение ручной и ножных ванн	4,9
28	Помещение медперсонала	4,9
29	Фотарий	4,9
30	Мужской гардероб уличной одежды	15,8
31	Буфет	15,8
32	Раздаточная	7,9
33	Кладовая с мойкой	4,9
34	Тамбур-шлюз	2,4

Комбинат бытовой пространственный на 125 человек КБП-125Д

План размещения оборудования

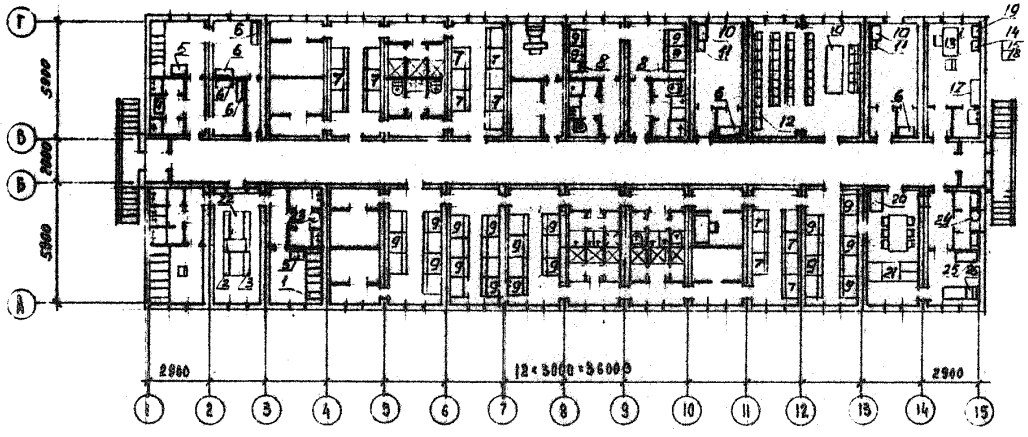

Экспликация основного оборудования

NN п.п.	Наименование	Кол.
1	Электроточило бытовое с насадками „Алмаз-2" УХЛ4	1
2	Интерферометр шахтный ШИ-11	10
3	Прибор контрольный ламповый ПКЛ 1	4
4	Машина стиральная СМП-2Д „Лурика-110	1
5	Тележка универсальная КП-630	2
6	Стеллаж СБСП	5
7	Шкаф деревянный Д.Д.-25.4	21
8	Д.Д.-33.2	2
9	Д.Д.-33.3	35
10	Шкаф-приставка для комбинированного хранения документов тип 71	1
11	Шкаф металлический (сейф)	1
12	Стул	51
13	Стол	8
14	Подставка для стерилизационных коробок	1
15	Кипятильник дезинфекционный Э-22	1
16	Стол врача КДА-42319	1
17	Кушетка смотровая ТО-7 ОИ-7-257/10	1
18	Столик инструментальный СЦ-4	1
19	Шкаф медицинский одностворчатый	1
20	Умывальник бытовой напольный УБН-4	1
21	Полковок-витрина для буфетов	1
22	Автоматическая зарядная станция на 100 светильников	1
23	Пылесос бытовой ПИ-600„Вихрь" мод. ВА	1
24	Кипятильник 50л/ч	1
25	Шкаф холодильный ШХ-1.12	1
26	Весы настольные циферблатные ВНЦ-2	1

ВРЕМЕННЫЙ АБК НА 125 ЧЕЛОВЕК

Паспорт

Назначение: санитарно-бытовое обслуживание трудящихся на период проходки шахтных стволов и проведения горных выработок в угольной и горнорудной промышленности

Область применения:

расчетная температура наружного воздуха	- минус 23°С
скоростной напор ветра	- 45 кГ/м2
вес снегового покрова	- 50 кг/м2
грунты	- суглинки
сейсмичность	- до 6 баллов

ОПИСАНИЕ АБК

Здание АБК выполнено по серии ИИ-04 с размерами в плане 15400 х 42000 (в осях), одноэтажное. Высота помещения 3 м.

Состав трудящихся по сменам, категориям и полу :

Наименование профессии	Группа производственных процессов по СНиП	Количество трудящихся, чел.		
		всего	в наиболее многочисленную смену	две смежные наиболее многочисл. смены
1	2	3	4	5
Линейные ИТР	Пг	10	3	6
Подземные рабочие	Пг	60	18	33
в т.ч. проходчики	Пг	40	12	22
Поверхностные рабочие				
в т.ч. мужчины (слесари по ремонту, токари, кузнец, сварщики)	Iв	13	4	7
женщины:				
а) машинисты подъемов, рабочие бани	Iб	16	5	9
б) машинисты механизмов, рукоятчицы	Пд	26	9	17
Всего трудящихся		125	39	72

ОСНОВНЫЕ ПОКАЗАТЕЛИ

Объем строительный	2145 м3
Площадь застройки	774 м2
Общая площадь	647 м2
Удельная площадь на I человека	5,18 м2/чел
Удельный объем на I человека	17,16 м3/чел

РАСХОД МАТЕРИАЛОВ НА СТРОИТЕЛЬСТВО

Цемент, приведенный к марке 400	151,4 т
То же на I м2 общей площади	0,234 т
Сталь	33,73 т
Сталь, приведенная к классам A-I и C 38/23	52,94 т
То же, на I м2 общей площади	0,082 т
Бетон и железобетон	258,57 м3
в т.ч.: монолитный	2,5 м3
сборный	256,07 м3
То же, на I м2 общей площади	0,399 м3
Лесоматериалы, приведенные к круглому лесу	65,49 м3
Кирпич	35,98 тыс.шт
То же, на I м2 общей площади	55 шт

СМЕТНАЯ СТОИМОСТЬ, тыс.руб.

Общая	91,26
в т.ч. строительно-монтажных работ	91,26
строительно-монтажных работ на I м2 общей площади здания	0,141
строительно-монтажных работ на I м3 строительного объема	0,043

ТРУДОВЫЕ ЗАТРАТЫ

Трудоемкость	1314 чел.дн
Продолжительность строительства	64 дня

ЭКСПЛУАТАЦИОННЫЕ ПОКАЗАТЕЛИ

Расход воды холодной	7 м3/ч 30 м3/сут
Канализационные стоки	30 м3/сут
Расход тепла	263300 ккал/ч 305,42 кВт
Потребляемая мощность	315 кВт

СТРОИТЕЛЬНЫЕ КОНСТРУКЦИИ

Фундаменты - сборные железобетонные по серии ИИ-04-02 вып. 6

Колонны - сборные железобетонные по серии ИИ-04-2 вып. 8

Ригели - сборные железобетонные по серии ИИ-04-3 вып. 4

Покрытие - сборные железобетонные плиты по серии ИИ-04-4 вып. I9

Стены наружные - сборные железобетонные стеновые панели по серии ИИ-04-5 вып. 6, кирпичные - из силикатного кирпича

Двери - деревянные по ГОСТ 24698-81 и по ГОСТ 6629-74

Окна - деревянные по ГОСТ II2I4-78

Внутренние перегородки - сборные железобетонные по серии I.030.9-2 вып. 9, кирпичные - из красного кирпича

Кровля - гидроизоляционный рубероидный ковер

Утеплитель - плитный пенобетон

ИНЖЕНЕРНОЕ ОБОРУДОВАНИЕ

ВОДОПРОВОД - хозяйственно-питьевой, от наружных сетей Напор на вводе 0,2 МПа

КАНАЛИЗАЦИЯ - бытовая, в наружные сети

ОТОПЛЕНИЕ - центральное водяное с параметрами 95-70°С от сети I30 70°С

ВЕНТИЛЯЦИЯ - приточно-вытяжная, принудительная с механическим побуждением

ГОРЯЧЕЕ ВОДОСНАБЖЕНИЕ - местное, в скоростном водоводяном подогревателе. В зимний и переходные периоды теплоноситель от наружных сетей, в летний - от электронагревателей типа ЭПВ-I00-М2.

ЭЛЕКТРОСНАБЖЕНИЕ - от внешних электросетей напряжением 380/220 в.

ВЕДОМОСТЬ ОСНОВНЫХ КОМПЛЕКТОВ РАБОЧИХ ЧЕРТЕЖЕЙ

1. Технологические решения	-	ЧУ.2566-I3ТХ
2. Архитектурные решения	-	ЧУ.2566-I3АР
3. Конструкции железобетонные	-	ЧУ.2566-I3КЖ
4. Отопление и вентиляция	-	ЧУ.2566-I30В
5. Водопровод и канализация	-	ЧУ.2566-I3ВК
6. Силовое электрооборудование	-	ЧУ.2566-I33М
7. Электроосвещение	-	ЧУ.2566-I330
8. Система связи	-	ЧУ.2566-I3СС
9. Объектная смета	-	ЧУ.2566-I30С

ОБЪЕМ ПРОЕКТНЫХ МАТЕРИАЛОВ

48 листов формата А1.

План на отм.0.000

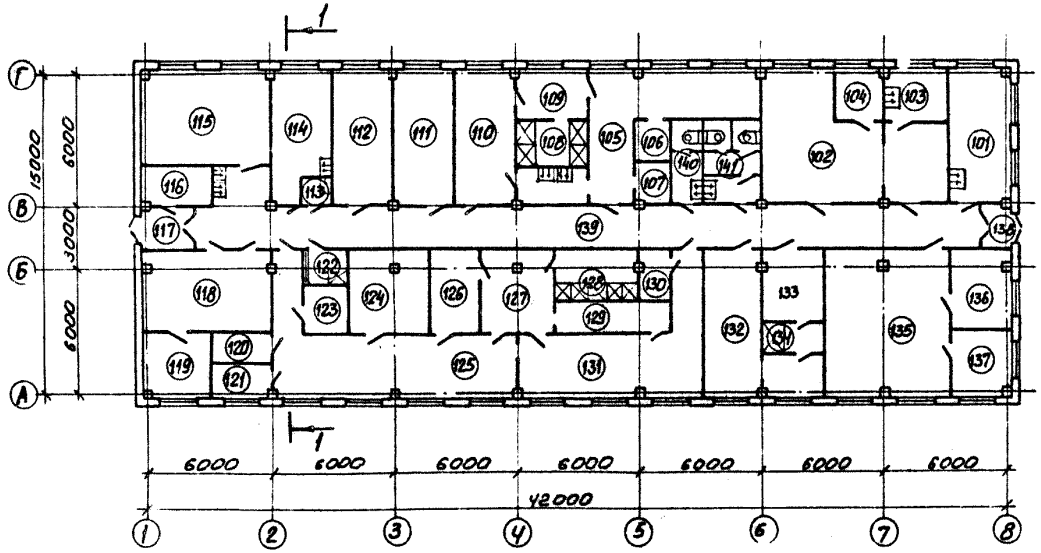

Фасад 1-8

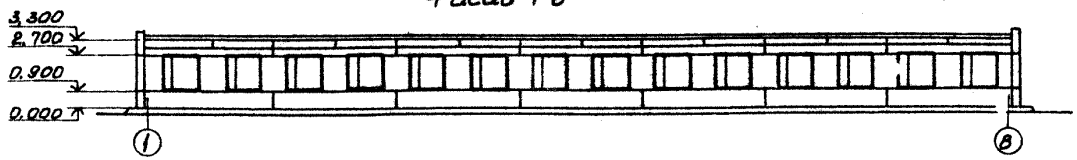

Разрез 1-1

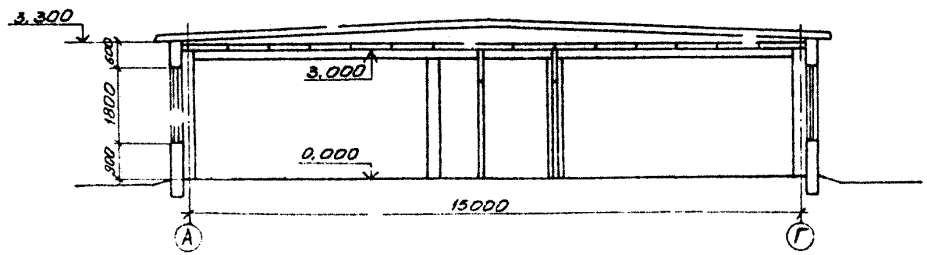

Экспликация помещений

Поз.	Наименование	Площадь м²
101	Медицинская комната	19.00
102	Обеденный зал с раздаточной	37.92
103	Подсобное помещение	8.76
104	Мойка столовой посуды	3.90
105	Гардероб женской уличной домашней и спецодежды на 42 места	34.78
106	Кладовая чистой спецодежды	2.10
107	Кладовая грязной спецодежды	2.10
108	Душевая	5.94
109	Преддушевая	8.74
110	Гардероб женской спецодежды на 26 мест	17.84
111	Венткамера	17.84
112	Бойлерная	1.94
113	Кладовая хозинвентарная	2.25
114	Комната обслуж. персонала	15.22
115	Питьевая станция	24.62
116	Электрощитовая	6.00
117	Тамбур	3.16
118	Ламповая	24.13
119	Мастерская	9.57
120	Кладовая грязной спецодежды	4.38
121	Кладовая чистой спецодежды	4.38
122	Помещение мойки гидрокостюмов и обуви	3.00
123	Комната обеспыливания спецодежды	4.80
124	Комната сушки спецодежды	15.68
125	Гардероб спецодежды на 80 мест	42.11
126	Баня сухого жара	11.77
127	Преддушевая	10.89
128	Душевая	10.80
129	Фотарий	9.12
130	Комната медперсонала	3.60
131	Гардероб уличной, домашней и спецодежды на 47 мест	35.81
132	Гардероб уличной, домашней и спецодежды ИТР на 16 мест	18.20
133	Баня сухого жара	12.81
134	Душевая	7.06
135	Нарядная	4.09
136	Комната начальника проходки	12.19
137	Комната механика проходки	9.55
138	Тамбур	3.17
139	Коридор	80.72
140	Уборная женская	3.94
141	Уборная мужская	7.88

План размещения основного технологического оборудования

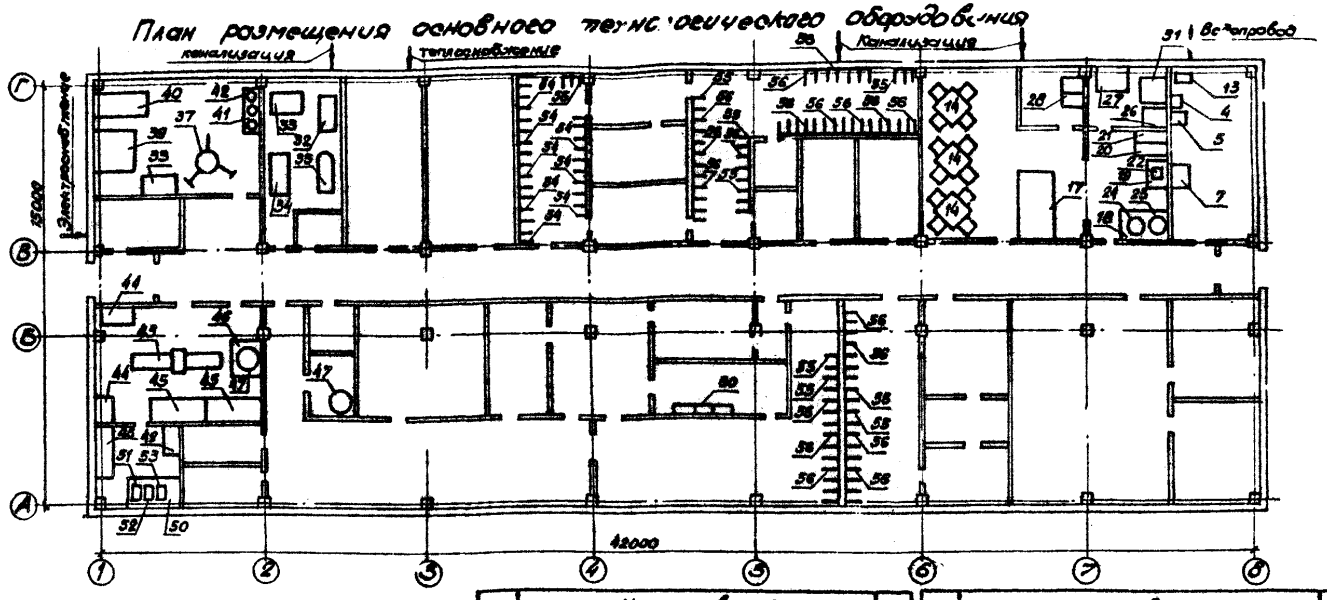

Экспликация основного оборудования

Поз.	Наименование	Кол.
1	Шкаф медицинский одностворчатый	1
3	Столик инструментальный СИ-1	1
7	Холодильник „Донбасс"	1
13	Ингалятор аэрозолей универсальный У-1	1
14	Стол обеденный	3
15	Стул	12
17	Прилавок-витрина „Пингвин-В" холодильный среднетемпературный ПВУС-1-0,5	1
18	Подшкафник приставной ПКВ-1	1
19	Подшкафник приставной ПКБ-2	1
20	Плита электрическая	1
21	Секция-вставка к тепловому оборудованию ВОМ-420	1
22	Электрогазосковорода Г-11	1
23	Электрокипятильник КНЭ-30	1
24	Электротермостат ТЭ-25	1
26	Холодильный шкаф ЗИЛ	1
27	Стол производственный Ст-1050	1
28	Ванна моечная на два отделения ВМСМ-2	1
31	Стеллаж производственный СПС-1	1
32	Стиральная машина „Аврика-78"	1
33	Сушильный барабан КА-306Л	1
34	Стеллаж деревянный	1
35	Гладильная доска	1
37	Стеллаж для белья с тележкой	1
38	Сатуратор автоматический в электрообогревателем, Е6 АСМ	1
39	Автоклав медицинский АШТ-М	1
40	Фляговойка	1
41	Контейнер на 3 баллона	1
42	Баллон с углекислым газом	3
43	Автоматическая зарядная станция на 100 аварийников „Заряд-2"	1
44	Стол эвакуационный	2
45	Стеллаж для хранения шахтных газоопределителей и респираторов	1
46	Стол для очистки фильтров	1
47	Пылесос бытовой „Уралец"	2
48	Стеллаж для хранения запчастей	1
49	Инструментальный шкаф	1
50	Верстак для ремонта ламп	1
51	Тиски слесарные с ручным приводом	1
52	Настольный обрезальный станок 2М-112	1
53	Точильно-шлифовальный двусторонний станок 3К-63Л	1
54	Шкаф для одежды ДО-40,3	6
55	ДО-53,2	9
56	ДО-53,3	18
60	Облучатель бактерицидный (групповой) ОБП-30	1

КОМБИНАТ БЫТОВОЙ ВАХТЕННЫЙ НА 25 ЧЕЛОВЕК

КБВ - 25 Д

Паспорт

Назначение : санитарно-бытовое обслуживание и временное проживание трудящихся бурового вахтенного участка

Область применения:

Расчетная температура наружного воздуха	- минус 45°С
Скоростной напор ветра	- 48 кГ/м2
Вес снегового покрова	- 150 кГ/м2

ОПИСАНИЕ КОМБИНАТА БЫТОВОГО ВАХТЕННОГО НА 25 ЧЕЛОВЕК

КБВ – 25 Д

Здание комбината имеет размеры в плане 13800 х 17800(в осях), одноэтажное. Высота помещений 2,44 м.

Состав трудящихся

Наименование профессий	Колич. трудящихся, чел.			
	всего	мужчины	женщины	в одну смену
Начальник участка	I	I	–	I
Механик участка	I	I	–	I
Горный мастер	2	2	–	I
Электрослесарь	I	I	–	I
Машинист установки по бурению стволов	2	2	–	I
Помощник машиниста установки	2	2	–	I
Горнорабочий	4	4	–	2
Работники столовой	2	–	2	I

ОСНОВНЫЕ ПОКАЗАТЕЛИ

Объем строительный 719 м3
Площадь застройки 252 м2
Общая площадь 244 м2
Удельная площадь на I человека 9,76 м2
Удельный объем на I человека 28,76 м3

РАСХОД МАТЕРИАЛОВ

Сталь . . . . . I3,2 т
То же, на I $м^2$ общей площади . . . . . 54,2 кГ
Лесоматериалы, приведенные к круглому лесу 39,03 м3
То же, на I $м^2$ общей площади 0,I6 м3
Лимитная цена . . . . . 46,62 т.руб.

ТРУДОВЫЕ ЗАТРАТЫ

Трудоемкость изготовления . . . . . I462 чел.ч.
Трудоемкость монтажа . . . . . I96,63 чел.ч.
Трудоемкость демонтажа . . . . . 79. чел.ч.
Продолжительность монтажа . . . . . 39,3 ч
Продолжительность демонтажа. . . . . I5,8 ч

ЭКСПЛУАТАЦИОННЫЕ ПОКАЗАТЕЛИ

Расход воды 4 м3/сут

Канализационные стоки 4 м3/сут

Расход тепла . . . . . I74,75 кВт

Потребляемая мощность . . . . . I4 кВт

КОНСТРУКТИВНЫЕ РЕШЕНИЯ

Основу конструктивной системы здания составляют блок-контейнеры. Блок-контейнер решен по каркасно-панельной схеме. Конструктивную основу блок-контейнера составляет пространственная контурная рама , образованная металлической обвязкой каркасов панелей основания , покрытия и угловыми стойками.

Конструкция здания обеспечивает возможность его передислокацию не менее пяти раз.

Планировка участка, монтаж унифицированных фундаментных блоков и прокладка коммуникаций выполняется по проекту привязки, осуществляемому для каждого конкретного случая организацией, эксплуатирующей здание или подрядной организацией.

ИНЖЕНЕРНОЕ ОБОРУДОВАНИЕ

ВОДОПРОВОД - хозяйственно-питьевой, от наружных сетей
Напор на вводе 0,2 МПа

КАНАЛИЗАЦИЯ - бытовая , в наружные сети

ОТОПЛЕНИЕ - от наружной теплосети

ВЕНТИЛЯЦИЯ - приточно-вытяжная, с принудительным механическим побуждением и ес ественная через открывающиеся фрамуги

ГОРЯЧЕЕ ВОДОСНАБЖЕНИЕ - от наружной теплосети

ЭЛЕКТРОСНАБЖЕНИЕ - от внешних электросетей
напряжением 380/220 в

РАБОЧАЯ ДОКУМЕНТАЦИЯ

КБВ - 25 Д.00.00.000 Здание мобильное. Комбинат бытовой вахтенный на 25 человек. КБВ-25Д.

ОБЪЕМ РАБОЧЕЙ ДОКУМЕНТАЦИИ

листов приведенных к формату А1. - 192,75

Комбинат бытовой вахтенный на 25 чел.
КБВ-25Д

Фасад

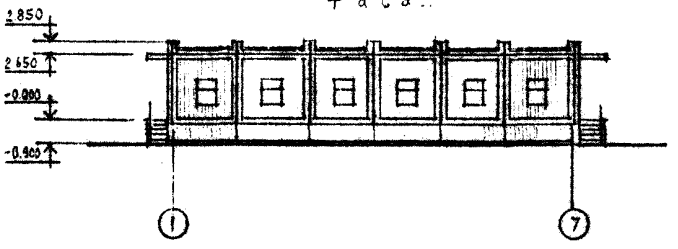

Разрез 1-1

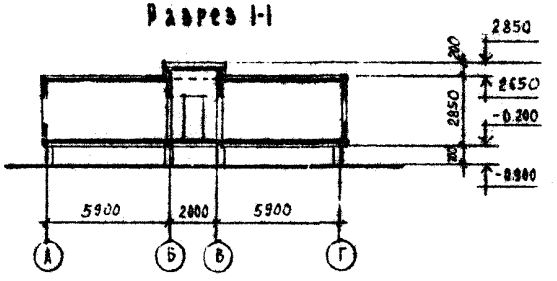

План

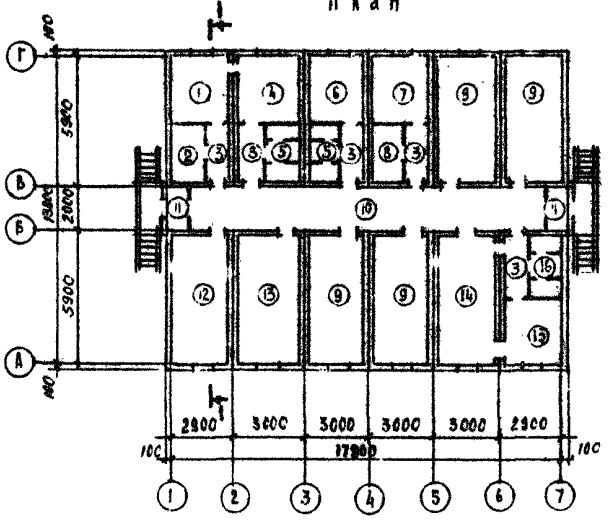

Экспликация помещений

Поз.	Наименование	Площадь
1	Гардероб сп. одежды	7,9
2	Сушилка	4,9
3	Тамбур	3,0
4	Гардероб спецодежды	7,9
5	Санузел	4,9
6	Комната персонала	7,9
7	Теплопункт	7,9
8	Щитовая	4,9
9	Комната отдыха на 3 места	15,6
10	Коридор	36,8
11	Тамбур-шлюз	2,4
12	Парадная	15,6
13	Кабинет ИТР	15,8
14	Буфет	15,6
15	Раздаточная	7,9
16	Кладовая с мойкой	4,9

Комбинат бытовой вахтенный на 25 человек КБВ-25Д

План размещения оборудования

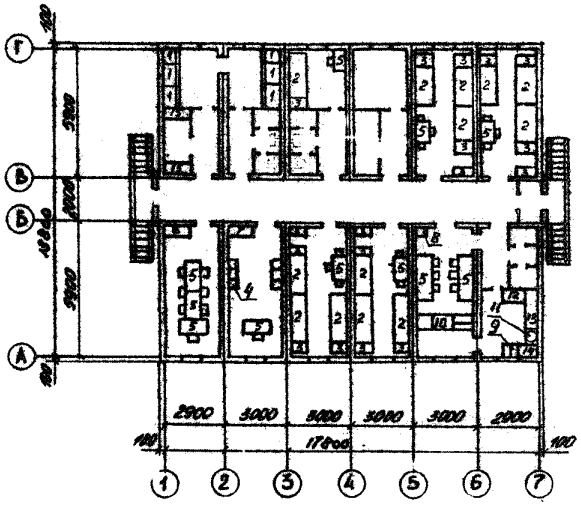

Экспликация основного оборудования

N N п.п.	Наименование	Кол.
1	Шкаф деревянный Д Д - 25.4	6
2	Кровать	13
3	Тумба прикроватная	17
4	Стул	39
5	Стол	11
6	Шкаф-приставка для комбинированного хранения документов	1
7	Шкаф металлический (сейф)	1
8	Умывальник бытовой напольный УБН-4	1
9	Весы настольные циферблатные ВНЦ-2	1
10	Прилавок-витрина ПВ-Ш для буфетов	1
11	Кипятильник 50л/ч	1
12	Шкаф холодильный торговый ШХ-040М	1
13	Стеллаж производственный СПС-2	1
14	Стол производственный СПСМ-2	1
15	Сушильный шкаф	2

СТАНЦИЯ ТЕХНИЧЕСКОГО ОБСЛУЖИВАНИЯ ПРОХОДЧЕСКОГО БУРИЛЬНОГО ОБОРУДОВАНИЯ

ПОСТ-I

паспорт

Область применения- проходка и углубка
вертикальных стволов шахт.

СТАНЦИЯ ТЕХНИЧЕСКОГО ОБСЛУЖИВАНИЯ ПРОХОДЧЕСКОГО БУРИЛЬНОГО ОБОРУДОВАНИЯ "ПОСТ-I"

Предназначена для технического обслуживания и профилактического ремонта проходческого бурильного оборудования, применяемого при проходке вертикальных шахтных стволов буровзрывным способом. Выполнена мобильной, поступает на площадку с высокой степенью готовности к эксплуатации, может быть многократно перебазирована.

Станция "ПОСТ-I" состоит из пяти секций.

К месту эксплуатации доставляется автомобильным или железнодорожным транспортом.

Устанавливается на спланированную площадку с подсыпкой из щебня.

Расчитана на использование в районах с умеренным климатом имеет климатическое исполнение У, категорию размещения I по ГОСТ I5I50-69.

Строительно-монтажные работы:

устройство площадки и подсыпка щебня;

монтаж секций станции и подключение ее к инженерным сетям и коммуникациям.

ТЕХНИЧЕСКАЯ ХАРАКТЕРИСТИКА

Количество помещений, шт.	I
Количество секций в одном помещении, шт.	5
Полезная площадь, м2	I44
Габаритные размеры помещения, мм	
длина	I2000
высота	3300
ширина	6000
Масса, т	48
Наибольшие габариты транспортируемой секции, мм	
длина	6000
ширина	3000
высота	3300
Наибольшая масса транспортируемой секции, т	6
Трудоемкость СМР при подготовке к эксплуатации, чел.дн.	38
Продолжительность СМР, смен	6
Сметная стоимость СМР, тыс.р.	I,9

Изготовитель - Ремонтно-механические, рудоремонтные заводы и ЦЭММ шахтостроительных организаций МУП СССР

Станция блочно-контейнерного типа для обслуживания проходческого оборудования ПОСТ-1

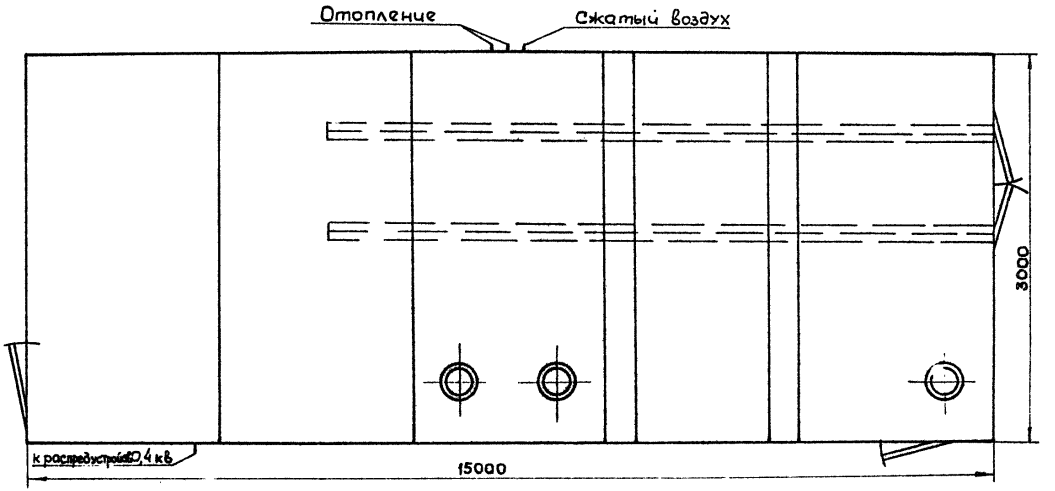

МЕХМАСТЕРСКАЯ

паспорт

№ 2566-8

НАЗНАЧЕНИЕ ОБЪЕКТА

Для ремонта горнопроходческого оборудования

ОБЛАСТЬ ПРИМЕНЕНИЯ

Скоростной напор ветра	- 45 кг/м2
Вес снегового покрова	- 50 кг/м2
Расчетная зимняя температура наружного воздуха	- минус 25°С
Инженерно-геологические условия	- обычные
Глубина промерзания грунтов	- 1,0 м
Сейсмичность	- 6 баллов

МЕХМАСТЕРСКАЯ

ПОТРЕБНОСТЬ В СЫРЬЕ И РЕСУРСАХ

Расход тепла, тыс. Вт (тыс.ккал/ч)	80,30 (69,483)
в том числе:	
на отопление тыс. Вт (тыс.ккал/ч)	16,472 (14,2)
на вентиляцию тыс. Вт (тыс.ккал/ч)	64,128 (55,283)
Расход воды, м3/ч	0,25
Расход стоков, м3/ч	0,25
Напряжение питания, В	380/220
Потребляемая мощность, кВт	46,4

РЕЖИМ РАБОТЫ И ШТАТЫ

Режим работы односменный 4 человека в смену

ОСНОВНЫЕ ПОКАЗАТЕЛИ СМР

Строительный объем, м3	426,0
Площадь застройки, м2	117,0

РАСХОД СТРОИТЕЛЬНЫХ МАТЕРИАЛОВ

Цемент, приведенный к марке 400, т	4,89
Сталь, приведенная к классам AI и С38/23, т	18,60
Бетон и железобетон, в том числе:	
монолитный, м3	
сборный, м3	3,68
Кирпич, тыс.шт	3,94
Лесоматериалы, приведенные к круглому лесу, м3	8,58

СТРОИТЕЛЬНЫЕ КОНСТРУКЦИИ И ИЗДЕЛИЯ

Степень огнестойкости – IIв

Фундаменты – сборные железобетонные индивидуального изготовления
Фундаментные балки – сборные железобетонные по серии I.415-I вып.I.
Каркас – рамный металлический из двутавров с параллельными гранями полок ГОСТ 26020-83.
Ограждающие конструкции – 3-х слойные утепленные панели из гнутых профилей с обшивкой гофрированным оцинкованным листом.
Утеплитель – минераловатные плиты на синтетическом связующем
Полы – бетонные
Окна и двери – деревянные по ГОСТ 12506-81; ГОСТ 14624-84

ИНЖЕНЕРНОЕ ОБОРУДОВАНИЕ

Воздухоснабжение от наружной сети с давлением 0,8 МПа (8 кгс/см2)
Водопровод – хозяйственно-питьевой от наружной сети, напор на вводе 20-32 м
Канализация – бытовая в наружную сеть
Отопление – водяное от наружной сети
Теплоноситель – вода с параметрами 130-70°С
Вентиляция – приточно-вытяжная с механическим и естественным побуждением
Сметная стоимость СМР, тыс.руб. 22,87
Построечные трудовые затраты, чел-дн 512

СОСТАВ И ОБЪЕМ ПРОЕКТНОЙ ДОКУМЕНТАЦИИ

ЧУ.2566-8-Г-I	– Технологические решения
ЧУ.2566-8-АС-I	– Архитектурно-строительные решения
ЧУ.2566-8-КМ-I	– Конструкции металлические
ЧУ.2566-8-Э-I	– Электрическая часть
ЧУ.2566-8-ОВ,ВК-I	– Сантехнические решения
ЧУ.2566-8-ОС-I	– Объектная смета

Фасад 1-4

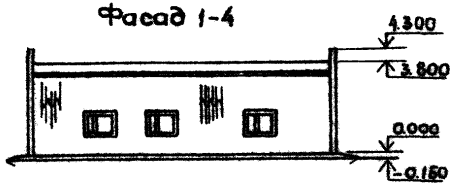

Разрез 1-1

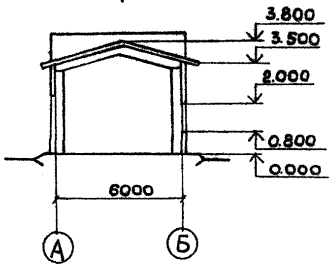

План на отм. 0.000

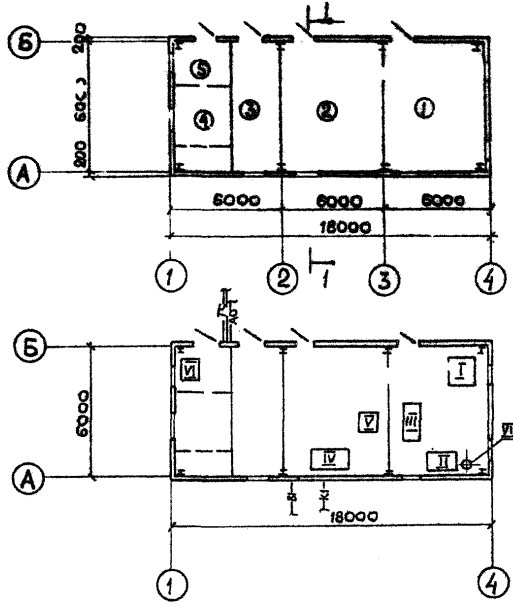

Экспликация помещений

Номер по плану	Наименование	Площадь м²	Категория производственно взрывной, взрыва-пожарной и пожарной опасности.
1	Кузнечный участок	34,9	
2	Слесарный участок	35,8	
3	Молоточная	19,4	
4	Венткамера	6,7	
5	Кладовая	2,1	

Экспликация оборудования

I Горн кузнечный
II Точильно-шлифовальный станок 3К63
III Бурозаправочный станок БЗС-1
IV Токарно-винторезный станок ИТ-1Г
V Вертикально-сверлильный станок 2Н118-1
VI Сварочный трансформатор ТДМ401У2
VII Агрегат вентиляционный пылеулавливающий ЗИЛ-900м

ЗДАНИЕ ДЛЯ ОБСЛУЖИВАНИЯ БУРИЛЬНОЙ УСТАНОВКИ
паспорт
№2566-7

НАЗНАЧЕНИЕ ОБЪЕКТА

Для обслуживания и ремонта бурильной установки

ОБЛАСТЬ ПРИМЕНЕНИЯ

Скоростной напор ветра	- 45 кг/м2
Вес снегового покрова	- 50 кг/м2
Расчетная температура наружного воздуха	- минус 25°С
Инженерно-геологические условия	- обычные
Глубина промерзания грунта	- 1,2 м
Сейсмичность	- 6 баллов

ЗДАНИЕ ДЛЯ ОБСЛУЖИВАНИЯ БУРИЛЬНОЙ УСТАНОВКИ

ПОТРЕБНОСТЬ В СЫРЬЕ И РЕСУРСАХ

Расход тепла: тыс. Вт (тыс.ккал/ч)	36,50 (31,5)
в том числе:	
на отопление тыс. Вт (тыс.ккал/ч)	36,50 (31,5)
Напряжение питания, В	380/220
Мощность установленная, кВт	15

РЕЖИМ РАБОТЫ И ШТАТЫ

Режим работы односменный **1 человек в смену**

ОСНОВНЫЕ ПОКАЗАТЕЛИ СМР

Строительный объем, м3	840,0
Площадь застройки, м2	115,0

РАСХОД СТРОИТЕЛЬНЫХ МАТЕРИАЛОВ

Цемент, приведенный к марке 400, т	14,26
Сталь, приведенная к классам AI и C38/23, т	8,32
Бетон и железобетон, в том числе:	
монолитный, м3	18,5
сборный, м3	42,4
Лесоматериалы, приведенные к круглому лесу, м3	4,85

СТРОИТЕЛЬНЫЕ КОНСТРУКЦИИ И ИЗДЕЛИЯ

Степень огнестойкости – III а

Фундаменты – сборные железобетонные индивидуального изготовления

Фундаментные балки – сборные железобетонные по серии I.415-I вып.I

Каркас – рамный металлический из двутавров с параллельными гранями полок ГОСТ 26020-83.

Ограждающие конструкции – 3-х слойные утепленные панели из гнутых профилей с обшивкой гофрированным оцинкованным листом.

Утеплитель – минераловатные плиты на синтетическом связующем

Окна и ворота – деревянные. Окна по ГОСТ 12506-81_
Ворота индивидуального изготовления

Полы – бетонные

ИНЖЕНЕРНОЕ ОБОРУДОВАНИЕ

Воздухоснабжение – от наружной сети с давлением 0,8 МПа (8 кгс/см2)

Отопление – водяное от наружной сети,

Теплоноситель – перегретая вода с параметрами 130-70°С

Вентиляция – естественная, общеобменная

Сметная стоимость СМР, тыс.руб.	34,5
Построечные трудовые затраты, чел.-дн	5,3

СОСТАВ И ОБЪЕМ ПРОЕКТНОЙ ДОКУМЕНТАЦИИ

ЧУ.2566-7-Т-I	– Технологические решения
ЧУ.2566-7-АС-I	– Архитектурно-строительные решения
ЧУ.2566-7-КМ-I	– Конструкции металлические
ЧУ.2566-7-КМ	– Конструкции металлические
ЧУ.2566-7-Э-I	– Электротехнические решения
ЧУ.2566-7-СТ-I	– Санитарно-технические решения
ЧУ.2566-7-ОС-I	– Объектная смета

Фасад 1-4

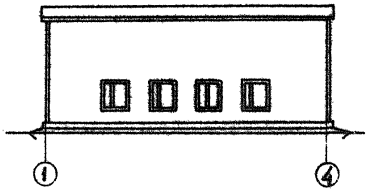

План на отм. 0.000

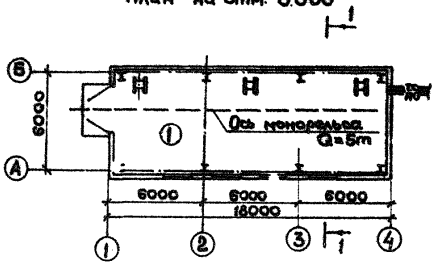

1-1

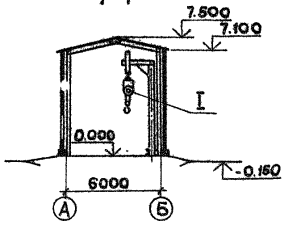

Экспликация помещений

Номер по плану	Наименование	Площадь м²	Категория производства по взрывной, взрыво-пожарной и пожарной опасности.
1.	Помещение для обслужи-		
	вания бурильной установки	107,6	

Экспликация оборудования

I. Таль электрическая взрывобезопасная ВТЭ5-911-2шт.

СТАНЦИЯ ПЕРЕДВИЖНАЯ ЗАРЯДКИ ПАТРОНОВ- БОЕВИКОВ "ЗАРЯД-1"

Область применения - проходка
вертикальных стволов шахт
Климатическое исполнение УI по ГОСТ I5I50-69

СТАНЦИЯ ПЕРЕДВИЖНАЯ ЗАРЯДКИ ПАТРОНОВ-БОЕВИКОВ "ЗАРЯД-I"

Предназначена для подготовки патронов-боевиков, применяемых при проходке вертикальных шахтных стволов буровзрывным способом и может быть использована для кратковременного хранения (до суток) взрывчатых материалов (ВМ) и средств взрывания (СВ). В станции может храниться до 500 кг ВМ и СВ в количестве, необходимом для изготовления 100-120 патронов-боевиков. Выполнена мобильной, поступает на площадку с высокой степенью готовности к эксплуатации, может быть многократно перебазирована.

Станция представляет собой блок-контейнер разделенный на три помещения: вспомогательное, временное хранилище ВМ и СВ и помещение для изготовления патронов-боевиков.

К месту эксплуатации доставляется автомобильным или железнодорожным транспортом.

Устанавливается на спланированную площадку на подкладках из деревянных брусьев.

Климатическое исполнение и категория размещения УI по ГОСТ I5I50-69.

Строительно-монтажные работы:

планировочные работы на площадке;

укладка брусьев;

установка станции;

подключение станции к источникам связи.

ТЕХНИЧЕСКАЯ ХАРАКТЕРИСТИКА

Площадь застройки, м2. не более	28,23
Полезная площадь, м2, не более	25,I
Строительный объем, м3, не более	79,3
Установленная мощность электропотребителей, кВт, не более	0,6
Количество патронов-боевиков, приготовляемых в смену, не менее	I00
Габаритные размеры, мм, не более	
длина	9380
ширина	3000
высота в транспортном положении	2850
высота в рабочем положении	3250
Масса, т, не более	6,5
Освещение - наружное или аккумуляторными лампами	
Трудоемкость СМР по подготовке к эксплуатации, чел.дн	3
Продолжительность СМР, смен	I
Сметная стоимость СМР, тыс.р.	0,7

Изготовитель - Ремонтно-механические, рудоремонтные заводы и ЦЭММ шахтостроительных организаций МУП СССР

Станция передвижная зарядки патронов-боевиков „Заряд-1"

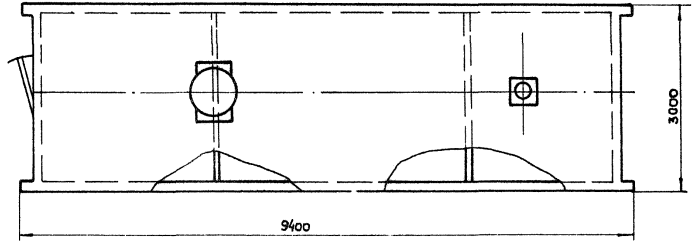

ЗДАНИЕ ДЛЯ ЗАРЯДКИ ПАТРОНОВ-БОЕВИКОВ

паспорт

№2536-12

НАЗНАЧЕНИЕ ОБЪЕКТА

Для зарядки патронов-боевиков

ОБЛАСТЬ ПРИМЕНЕНИЯ

Скоростной напор ветра - 45 кг/м2
Вес снегового покрова - 50 кг/см2
Расчетная температура наружного воздуха - минус 25°С
Инженерно-геологические условия - обычные
Глубина промерзания грунтов - 1,0 м
Сейсмичность - 6 баллов

ЗДАНИЕ ДЛЯ ЗАРЯДКИ ПАТРОНОВ-БОЕВИКОВ

ТЕХНИЧЕСКАЯ ХАРАКТЕРИСТИКА ОБЪЕКТА

Разрешается кратковременное (до суток) хранение взрывчатых материалов в количестве, не превышающем их потребность на одно взрывание, но не более 500 кг и соответствующее количество электродетонаторов.

ПОТРЕБНОСТЬ В СЫРЬЕ И РЕСУРСАХ

Напряжение питания, В	380/220
Мощность потребляемая, кВт	I,0

ОСНОВНЫЕ ПОКАЗАТЕЛИ СМР

Строительный объем, м3	- 225,8
Площадь застройки, м2	- 5I,3

РАСХОД СТРОИТЕЛЬНЫХ МАТЕРИАЛОВ

Цемент приведенный к марке 400, т	- I9,76
Сталь, приведенная к классам А-I и С38/23, т	- 2,5I
Бетон и железобетон, в том числе:	
монолитный, м3	- II,I
сборный, м3	- 59,36
Лесоматериалы, приведенные к круглому лесу, м3	- I9,7I
Кирпич, тыс.шт	- 7,I2

РЕЖИМ РАБОТЫ И ШТАТЫ

Режим работы - периодический

СТРОИТЕЛЬНЫЕ КОНСТРУКЦИИ И ИЗДЕЛИЯ

Степень огнестойкости II

Фундаменты и стены из сборных бетонных блоков по ГОСТ I3579-78

Перегородки - из кирпича марки 75.

Покрытие - асбестоцементные волнистые листы унифицированного профиля по металлическим прогонам.

Утеплитель - минераловатные плиты на синтетическом связующем.

Кровля - мягкая рулонная с защитным слоем гравия.

Окна - по ГОСТ I2506-8I

Двери - противопожарные распашные по серии 2.4Э5-6 в.2.

Полы - бетонные

ИНЖЕНЕРНОЕ ОБОРУДОВАНИЕ

Электроснабжение - от сети 380/220 В (для внутреннего освещения предусмотрена наружная установка светильников).

Вентиляция - естественная

Отопление - печное

СТОИМОСТЬ

Стоимость строительно-монтажных работ, тыс.руб. - I0,4I

(в стоимости не учтены затраты на устройство обваловки и ограждения).

Построечные трудовые затраты, чел -дн I45

СОСТАВ ПРОЕКТА

ЧУ.2566-I2-АС-I	- Архитектурно-строительные решения
ЧУ.2566-I2-Э-I	- Электротехническая часть
ЧУ.2566-I2-ОС-I	- Объектная смета

Фасад 1-2

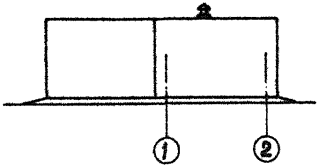

1 - 1

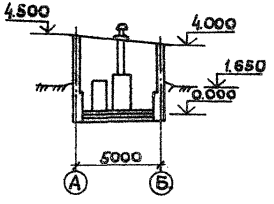

План на отм. 0.000

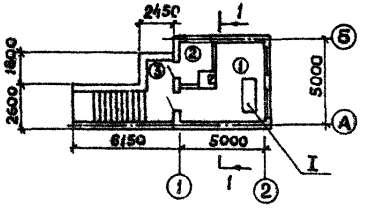

Экспликация помещений

Номер по плану	Наименование	Площадь м²	Категория производства по взрывной, взрыво-пожарной и пожарной опасности.
1.	Помещение изготовления патронов-боевиков	14,6	
2	Тамбур	3,8	
3	Тамбур	11,3	

Экспликация оборудования

I Стол СД1 - 1 шт.

gost.e-ecolog.ru