МИНИСТЕРСТВО УГОЛЬНОЙ ПРОМЫШЛЕННОСТИ СССР
ДОНЕЦКИЙ ГОСУДАРСТВЕННЫЙ ИНСТИТУТ ПРОЕКТИРОВАНИЯ ОРГАНИЗАЦИИ ШАХТНОГО СТРОИТЕЛЬСТВА
ДОНГИПРООРГШАХТОСТРОЙ

ОСНАЩЕНИЕ ПРОХОДКИ ВЕРТИКАЛЬНЫХ СТВОЛОВ. УНИФИЦИРОВАННЫЕ ТЕХНИЧЕСКИЕ РЕШЕНИЯ.

АЛЬБОМ I

ТЕХНОЛОГИЧЕСКИЕ СХЕМЫ

ДОНЕЦК—1986

gost.e-ecolog.ru

МИНИСТЕРСТВО УГОЛЬНОЙ ПРОМЫШЛЕННОСТИ СССР
ДОНЕЦКИЙ ГОСУДАРСТВЕННЫЙ ИНСТИТУТ ПРОЕКТИРОВАНИЯ ОРГАНИЗАЦИИ ШАХТНОГО СТРОИТЕЛЬСТВА
ДОНГИПРООРГШАХТОСТРОЙ

ОСНАЩЕНИЕ ПРОХОДКИ ВЕРТИКАЛЬНЫХ СТВОЛОВ. УНИФИЦИРОВАННЫЕ ТЕХНИЧЕСКИЕ РЕШЕНИЯ.

АЛЬБОМ I

ТЕХНОЛОГИЧЕСКИЕ СХЕМЫ

РД 12.13.056-86

ДОНЕЦК—1986

С О Д Е Р Ж А Н И Е

Введение

I. Общая часть 4

I.I. Цель работы 5

I.2. Объект унификации 5

I.3. Назначение работы 5

I.4. Основание для выполнения 5

I.5. Состав работы 5

2. Условия применения унифицированных технических решений по оснащению проходки стволов 5

3. Унифицированные технологические схемы оснащения проходки стволов 7

3.I. Унифицированные технические решения по оснащению 7

3.2. Схемы оснащения проходки стволов диаметром 6 м 8

3.3. Схемы оснащения проходки стволов диаметрами 7 и 8 м I0

4. Проходческие здания, сооружения и оборудование I2

4.I. Копровой комплекс

4.2. Оборудование проходческого подъема I2

4.3. Проходческое оборудование вспомогательного назначения I2

4.4. Стволопроходческое оборудование в забое ствола I3

5. Эффективность использования унифицированных решений при оснащении проходки стволов I4

6. График организации работ по оснащению проходки на примере ствола диаметром 8 м и глубиной I000 м I5

7. Руководство по использованию унифицированных технологических схем оснащения I6

8. Графические материалы I7

9. Приложения I05

ДГОИС. Зак№315 тир130.стр.105. 3.0.6. 1987г.

ВВЕДЕНИЕ

При проектировании угольных шахт размещение постоянных подъемных сосудов в сечениях стволов решалось, как правило, индивидуально. Такое положение негативно сказывалось при проектировании оснащения проходки стволов: возникла необходимость индивидуальной разработки документации по размещению проходческих объектов в сечении ствола и на промплощадке, конструкторской документации по копровому комплексу, проходческим полкам и др.

Унификация постоянных сечений стволов, проведенная институтом "Южгипрошахт" в 1985 г., позволила существенно сократить число типоразмеров постоянных сечений и армировок клетевых и скиповых стволов. Таким образом, появились объективные предпосылки унификации технических решений по оснащению проходки стволов.

В настоящей работе, выполненной институтом "Донгипроорг-шахтострой", разработаны унифицированные технологические схемы оснащения проходки стволов, унифицированные копровые комплексы, здания и сооружения на поверхности.

Унификация технологических и конструкторских решений обеспечивает: снижение трудозатрат и сокращение продолжительности проектирования оснащения, многократное использование нестандартизированного проходческого оборудования, индустриализацию работ по оснащению за счет использования оборудования и металлоконструкций повышенной заводской готовности.

Разработанные унифицированные технические решения обеспечивают минимальные трудозатраты и затраты времени при переоборудовании для армирования ствола и проведения горизонтальных и наклонных выработок.

Расчет экономической эффективности унификации технических решений по оснащению проходки, произведенный институтом Экономики промышленности АН УССР, показал, что на I ствол обеспечивается народнохозяйственный эффект в размере 825 тыс.руб., в т.ч. за счет :

многократного использования копрового комплекса – –290 тыс.руб. ;

снижения накладных расходов – 29,4 тыс.руб. ;

снижения трудоемкости проектных работ – 15 тыс.руб. ;

досрочного ввода основных фондов в эксплуатацию – –490,5 тыс.руб.

I. ОБЩАЯ ЧАСТЬ

I.I. Цель разработки унифицированных технических решений по оснащению проходки стволов - приведение к единообразию используемых технологических решений по размещению проходческого оборудования в сечении ствола и на промплощадке, конструктивных и объемно-планировочных решений проходческих объектов для повышения качества и ускорения разработки проектной документации, многократного использования металлоконструкций и оборудования, а также создание условий для совершенствования организации СМР по оснащению проходки стволов.

I.2. Объект унификации - технологические решения по размещению проходческого оборудования в сечении ствола, комплекса проходческих зданий, сооружений и оборудования на промплощадке ствола, конструктивные и объемно-планировочные решения проходческих зданий, сооружений и оборудования, технические решения по проходческим водоотливу и вентиляции.

I.3. Назначение работы - использования в качестве руководящего документа при разработке проектно-сметной документации по организации оснащения. Работа рекомендована для использования :

I.3.I. Технологическими институтами на стадии проектирования организации строительства в составе проекта шахты;

I.3.2. Институтами проектирования организации строительства, проектными конторами и проектно-сметными подразделениями шахто-строительных организаций при разработке рабочей документации по оснащению проходки стволов;

I.3.3. Производственными службами шахтостроительных организаций при планировании и комплектации оборудованием оснащения проходки стволов.

I.4. Основание для выполнения - разработанные технологическими институтами унифицированные постоянные сечения стволов и генеральные планы поверхности шахт, перспективные технические решения по оснащению проходки стволов. Директивные указания по выполнению работы приведены в Приложении.

I.5. В составе унифицированных технических решений по оснащению проходки стволов разработаны унифицированные технологические схемы, унифицированные металлоконструкции копрового комплекса и нестандартизированное стволопроходческое оборудование, унифицированные проходческие объекты вспомогательного назначения.

I.5.I. Унифицированные технологические схемы оснащения приведены в настоящем альбоме.

I.5.2. Паспорта нестандартизированного оборудования, зданий и сооружений приведены в альбоме II.

2. Условия применения унифицированных технологических схем оснащения - совмещенная схема проходки стволов глубиной 300 ÷ I300 м , диаметром 6,7,8 м и оборудуемых подъемами на период эксплуатации в соответствии с унифицированными постоянными сечениями, а также при условии применения унифицированных генеральных планов поверхности шахт.

Унифицированные постоянные сечения разработаны институтом "Южгипрошахт" в составе работы "Единые унифицированные технологические схемы и конструктивные решения центральных и фланговых стволов (технические решения), чертежи :

ТР 2750-I26 -8СХ - "Унифицированные сечения и армировка скиповых и клетевых стволов широкого применения";

ТР 2750-I26-СХ - "Унифицированные сечения и армировка скиповых и клетевых стволов ограниченного применения.

Схемы унифицированных постоянных сечений приведены на рис. I-I4. Описание схем приведено в табл. 2.I

Унифицированные генеральные планы центральных площадок шахт разработаны институтом "Днепрогипрошахт" в составе работы "Унифицированные узлы генеральных планов поверхности шахт. Технические решения" .

Унифицированные генеральные планы промплощадок фланговых стволов разработаны институтом "Донгипрошахт" в составе работы "Унифицированные схемы генеральных планов фланговых стволов".

Таблица 2.I

Схема	Диаметр ствола, м	Назначение ствола по типу подъема	Характеристика подъемных сосудов
I	2	3	4
2СУ	6	скиповой	два угольных скипа вместимостью II,I5 или 20 м3 , один породный вместимостью 9,5 или II м3
6 КУ	6	клетевой	две клети (4000 х I500 мм)
7 КУ	6	клетевой	две клети (4000 х I500 мм)
I СУ	7	скиповой	два угольных скипа вместимостью 25 или 35 м3 и два угольных или породных скипа II,I5 или 20 м3 ;
ICУ-0I	7	скиповой	четыре угольных скипа вместимостью II,I5 или 20 м3
I КУ	7	клетевой	две клети (4000 х I500) и аварийная клеть на 6 человек
2 КУ	7	клетевой	две клети (4000 х I500) с противовесами
3 КУ	7	клетевой	две клети (4000 х 1500) с противовесами
8 КУ	7	клетевой	две клети (4000 х I500) с противовесами
4 КУ	8	клетевой	две клети (4000 х I500) и клеть (4000 х I500) с противовесом
5 КУ	8	клетевой	две клети (5200 х I500 или 5200 х I650) с противовесом
9 КУ	8	клетевой	две клети (4000 х 1500) и клеть (4000 х I500) с противовесами
I0 КУ	8	клетевой	две клети (4000 х I500) и клеть (4000 х I500) с противовесом

3. УНИФИЦИРОВАННЫЕ ТЕХНОЛОГИЧЕСКИЕ СХЕМЫ ОСНАЩЕНИЯ ПРОХОДКИ СТВОЛОВ

3.I. Унифицированные технологические решения по оснащению

3.I.I. Основные решения :

3.I.I.I. Проходка ствола осуществляется буровзрывным способом при помощи стволопроходческого комплекса, в состав которого входят бурильная установка, подъемная машина, проходческий полок, секционная опалубка.

3.I.I.2. Подъем и выдача горной массы производится в проходческих самоопрокидывающихся бадьях при помощи двух проходческих подъемных машин и проходческого копра шатровой системы.

3.I.I.3. Крепление ствола осуществляется бетоном, приготавливаемым либо на районном бетонорастворном узле, либо на приствольной бетоносмесительной установке.

3.I.I.4. Подвеска стволового проходческого оборудования осуществляется при помощи передвижных проходческих лебедок.

3.I.I.5. Проветривание забоя ствола осуществляется по нагнетательной схеме при помощи передвижной проходческой вентиляторной установки.

3.I.I.6. Водоотлив при водопритоке до 8 м3/час производится забойным насосом в бадьи. При большем водопритоке необходим предварительный тампонаж. В случае внезапного прорыва воды в забой ствола предусмотрено использование подвесного проходческого насоса ПЦН-50 х I2

3.I.2. Решения по размещению проходческого оборудования в сечении ствола.

3.I.2.2. Расположение проходческого оборудования в сечении стволов приведено к трем унифицированным схемам для диаметров 6,7 и 8 м, при этом бадьи, кабели и маневровые канаты в стволах диаметром 7 и 8 м имеют одинаковые привязки.

3.I.2.3. Бадьи, используемые для выдачи горной массы, приняты максимальной вместимости, допускаемой площадью поперечного сечения ствола, при принятом погрузочном оборудовании.

3.I.2.4. Размещение бадей на период проходки обеспечивает их использование во время армирования. Для этого необходимо перемещение направляющих канатов , а в отдельных случаях – перемещение подъемных канатов. Во всех случаях положение проемов для пропуска бадей в период армирования остается неизменным.

3.I.2.5. Проходческие трубопроводы и кабели водоотлива, питающие электрооборудование в перекачных камерах, размещены по периметру сечения и жестко прикреплены к стенкам ствола.

3.I.2.6. Кабели взрывания, блокировки, сигнализации, телефонизации, освещения и подвесного насоса предусмотрены на гибкой подвеске.

3.I.2.7. Подача бетона предусмотрена по двум диаметрально расположенным трубопроводам.

3.I.3. Решения по расчетам параметров оборудования.

3.I.3.I. Выбор подъемной машины производится при конкретном проектировании в зависимости от вместимости используемой бадьи и глубины ствола.

3.I.3.2. Расчет канатов и выбор лебедок в разработанных схемах произведен для глубин стволов 600, 900 и I300 м.

3.I.3.3. Расчет длин канатов полка при указанных глубинах ствола произведен для случая крепления мертвой ветви каната на подшкивной площадке.

3.I.3.4. Маневровые лебедки и канаты наращивания трубопроводов и подвески телескопов рассчитаны для телескопа труб бетона длиной 40 м и массой I820 кг, для телескопа труб вентиляции длиной 80 м, диаметром 800 мм, вес I м – 3,04 кг.

3.I.3.5. Маневровые лебедки и канаты для наращивания канатов подвески полка выбраны в зависимости от концевой нагрузки на канат.

3.I.4. Решения по размещению проходческих объектов на промплощадке ствола.

3.I.4.I. Размещение основных проходческих объектов на промплощадке разработаны с учетом унифицированных генеральных планов поверхности шахт.

3.I.4.2. Размещение проходческих объектов на промплощадках стволов различных глубин и диаметров приведены к двум унифицированным схемам – для диаметра 6 м и для диаметров 7 и 8 м.

3.I.4.3. Сведения о соответствии разработанных схем расположения оборудования унифицированным генпланам приведены в табл.3.I.

3.I.4.4. Размещение проходческих объектов на промплощадке предусмотрено с учетом технологичности их сооружения.

3.I.4.5. Проходческие подъемные машины и лебедки скомпонованы в группы, расположенные на противоположных, относительно ствола, сторонах промплощадки.

3.I.4.6. Расположение проходческих лебедок предусматривает привязку центров барабанов на линии параллельной соответствующей стволу.

3.I.4.7. Проезды между парами лебедок, а также между лебедками и подъемными машинами обеспечивает возможность монтажа передвижного оборудования непосредственно с транспортных средств на заранее установленные фундаментные блоки без промежуточных перегрузок (монтаж "С колес").

3.I.4.8. По обе стороны копра, не занятые подъемными машинами и лебедками, предусмотрены площадки для монтажа металлоконструкций копра и проходческого пола, оставлено место для одновременного с проходкой сооружения постоянной подъемной машины.

3.I.4.9. Привязки лебедок даны исходя из их максимальной грузоподъемности, соответствующей наибольшей глубине ствола, допустимой условиями применения данной схемы. Для меньших глубин грузоподъемность лебедок рассчитывается исходя из заданной глубины ствола, но привязка остается неизменной.

3.I.5. Разработанные схемы оснащения обеспечивают расчетные скорости проходки, диапазоны изменения которых представлены на рис. I5–I7.

3.2. Схемы оснащения проходки стволов диаметром 6 м

3.2.I. Расположение оборудования в сечении ствола.

3.2.I.I. Для выдачи породы при проходке ствола приняты две проходческие бадьи вместимостью 3 м3.

3.2.I.2. Проходка ствола осуществляется при помощи трехэтажного полка. Верхний этаж предназначен для складирования гибких трубопроводов и размещения бака для воды. На среднем и нижнем этажах установлены отклоняющие шкивы направляющих канатов. Проемы для пропуска бадей ограждены, на среднем полке в ограждениях сделаны дверк для выхода проходчиков на полок.

3.2.I.3. Состав и характеристики оборудования, используемого для проходки стволов диаметром 6 м приведены в табл. 3.2.

3.2.I.4. Расположение проходческого оборудования в сечении стволов диаметром 6 м для глубин 600, 900 и I300 м представлено на рис. I8–20.

Таблица 3.I

СООТВЕТСТВИЕ СХЕМ РАСПОЛОЖЕНИЯ ОБОРУДОВАНИЯ НА ПРОМПЛОЩАДКЕ, ПРЕДСТАВЛЕННЫХ НА РИСУНКАХ, УНИФИЦИРОВАННЫМ ГЕНЕРАЛЬНЫМ ПЛАНАМ

Глубина ствола	Номера генпланов	стволы											
		клетевой						скиповой					
		глубиной, м											
		до 600		более 600 до 900		более 900 до 1300		до 600		более 600 до 900		более 900 до 1300	
		диаметром, м											
		7	8	7	8	7	8	7	8	7	8	7	8
I	2	3	4	5	6	7	8	9	I0	II	I2	I3	I4
до 700	Н 3026-447-IаБ	30*/	33	3I	34	-	-	30	-	3I			
	Н 3026-447-2аБ	30	33	3I	34	-	-	30,1	-	34,I			
	Н 3026-447-IаВ	30,3	33,3	3I,3	34,3	-	-	30,2	-	3I,2			
	Н 3026-447-2аВ	30	33	3I	34	-	-	30,I	-	3I,I			
	Н 3026-447-3аБ	30	33	3I	34		-	30,I	-	3I,I			
более 700 до 1500	Н 3026-447-4аБ	-	-	3I,3	34,3	32,3	35,3	-	-	3I	-	32	
	Н 3026-447-4аВ	-	-	3I,3	34,3	32,3	35,3	-	-	3I	-	32	
	Н 3026-447-5аБ	-	-	3I,3	34,3	32,3	35,3	-	-	3I	-	32	

*/ номер рисунка

Таблица 3.2

Оборудование для ствола диаметром 6 м

№№ пп	Обозначение	Наименование	Един. измер.	К-во	Масса, кг	
					единицы	общая
I	2	3	4	5	6	7
I.	БПСМ-3,0	Бадья вместим. 3,0 м3	шт.	2	I080	2I60
		Направляющая рамка	шт.	2	760	I520
	УПЗ-8-25	Устройство прицепное	шт.	2	I48	296
2.	КС-2у/40	Машина породопогрузочная	шт.	I	9700	9700
3.	Н-ЦМ	Турбонасос забойный	шт.	I	30	30
4.	ЛС-I	Лестница спасательная	шт.	I	450	450
5.	ПЦН-50хI2	Подвесной проходческий насос	шт.	I	2565	2565
6.		Полок подвесной проходческий трехэтажный	шт.	I	5I000	5I000
7.	ОСП	Опалубка секционная H = 4,2 м	шт.	I	27560	27560

3.2.2. Расположение проходческих объектов на промплощадках стволов диаметром 6 м и глубиной 600 , 800 и I300 мм предоставлено на рис. 27-29.I.

3.2.3. Переоборудование для проведения горизонтальных и наклонных выработок.

3.2.3.I. Для проведения горизонтальных и наклонных выработок предусмотрена замена одного бадьевого подъема клетевым. Второй подъем оборудуется проходческой бадьей вместимостью 5 м3 (вместо использовавшейся при проходке ствола бадьи вместимостью 3 м3).

Конструкция разгрузочного устройства в копре и дид на нулевой раме предусматривает использование проходческих бадей, вместимостью 5 м3.

3.2.3.2. Расположение оборудования в сечении ствола в период проведения горизонтальных и наклонных выработок приведено на рис, 57.

3.2.3.3. Для устройства клетевого подъема предусмотрены монтаж станка в копре и два варианта перестановки подъемного шкива на подшкивной площадке в соответствии с рис. 59.

3.3. Схемы оснащения проходки стволов диаметром 7 и 8 м

3.3.I. Расположение оборудования в сечении ствола

3.3.I.I. Для выдачи породы при проходке ствола приняты две проходческие бадьи вместимостью 5 м3.

3.3.I.2. Проходка ствола осуществляется при помощи двухэтажного полка.

3.3.I.3. Состав и характеристики оборудования, используемого для проходки стволов стволов диаметром 7 и 8 м приведены в табл. 3.3.

3.3.I.4. Расположение проходческого оборудования в сечении стволов диаметром 7 и 8 м для глубин 600,900 и I300 м предоставлено на рис. 2I-23, 24-26.

3.3.2. Расположение проходческих объектов на промплощадках стволов диаметром 7 и 8 м , глубиной 600, 900 и I300 м предоставлено на рис. 30-32, 4 , 33-35.3.

Таблица 3.3

Оборудование для стволов диаметром 7 и 8 м

№ пп	Обозначение	Наименование	Един. изм.	К-во	Ствол Ø 7 м		Ствол Ø 8м	
					Масса, кг		Масса, кг	
					ед.	общ.	ед.	общ.
I	2	3	4	5	6	7	8	9
I.	БПСМ-5,0	Бадья вместимостью 5,0 м3	шт.	2	I800	3600	I800	3600
		Направляющая рамка	шт.	2	955	I9I0	955	I9I0
	УПЗ-II-36	Устройство прицепное	шт.	2	204	408	204	408
	УПЗ-I5-36	проходческое	шт.	2	225	450	225	450
2.	КС-2у/40	Машина породопогрузочная	шт.	2	9700	I9400	9700	I9400
3.	Н-IM	Турбонасос	шт.	I	30	30	30	30
4.	ЛС-I	Лестница спасательная	шт.	I	450	450	450	450
5.	ШН-50х х I2	Насос подвесной проходческий	шт.	I	2565	2535	2565	2565
6.		Полок подвесной проходческий 2-х этажный	шт.	I	70500	70500	75000	7500
7.	ОСД	Опалубка секционная H = 4,2 м	шт.	I	32840	32840	36500	36500

3.3.3. Переоборудование для проведения горизонтальных и наклонных выработок.

3.3.3.I. Принципиальные решения по переоборудованию аналогичны использованным для схем сочетания проходки стволов диаметром 6 м и изложенным в подразделе 3.2.3.

3.3.3.2. Расположение оборудования в сечении ствола диаметром 7 м в период проведения горизонтальных и наклонных выработок приведено на рис. 58.

3.3.3.3. Для устройства клетевого подъема предусмотрены монтаж станка з копре, два варианта перестановке подъемного шкива на подшкивной площадке в соответствии с рис. 60.

4. ПРОХОДЧЕСКИЕ ЗДАНИЯ,СООРУЖЕНИЯ И ОБОРУДОВАНИЕ

4.1. Копровой комплекс

4.1.1. Унифицированными схемами оснащения предусмотрено использование проходческих копровых комплексов конструкции Донгипроуглешахтостроя.

4.1.2. Копровые комплексы разработаны для стволов диаметром 6 м (ЧУ 2566-2-02-КМ-I), 7 м (ЧУ 2566-3-02-КМ-I) и 8 м (ЧУ 2566 - I-02-КМ-I).

4.1.3. Состав копрового комплекса :

шатер копра ;

нулевая рама ;

разгрузочный станок ;

подшкивная площадка ;

обшивка шатра копра ;

фундаменты ;

электро- и сантехническое оборудование ;

технологическое оборудование.

4.1.4. Копровые комплексы для стволов диаметром 6,7 и 8 м имеют единые шатер и технологическое оборудование.

4.1.5. Копровые комплексы для стволов диаметром 7 и 8 м имеют единые подшкивную площадку, разгрузочный станок. Указанные комплексы различаются конструкцией нулевой рамы.

4.1.6. Шатер копра - рамно-стержневая конструкция, монтируемая на промплощадке из крупноблочных элементов заводской готовности при помощи усовершенствованных соединений. Конструкцией шатра предусмотрена возможность доставки в ствол смонтированных на промплощадке проходческого полка (при комбайновом способе проходки - комбайна), оттяжек, крупногабаритного оборудования и упрощенного монтажа разгрузочных лотков.

4.1.7. Пара смежных стоек шатра соединена с опорными плитами при помощи шарнирных соединений, обеспечивающих возможность подъема копра в проектное положение после укрупнительной сборки шатра и подшкивной площадки в горизонтальном положении

4.1.8. Нулевая рама - металлоконструкция, монтируемая из двух секций заводского изготовления. Конструкцией нулевой рамы предусмотрены съемные узлы крепления мертвых ветвей канатов подвески проходческого полка и шкивы для подъема нулевой рамы при спуске в ствол смонтированного полка. Диаметр нулевой рамы превышает диаметр ствола на 300-400 мм и закрепляется в крепи устья ствола анкерными болтами. Ограждения на нулевой раме выполнены в виде сетчатых конструкций с воротами.

4.1.9. Обшивка копра выполняется из крупноразмерных панелей, монтируемых по навески из отдельных щитов. Верхние панели крепятся к обвязочным балкам подшкивной площадки и ветрового пояса. Нижние панели крепятся к обвязочным балкам ветрового пояса и к связям опорных элементов стоек шатра.

4.1.10. Размещение технологического оборудования в копровом комплексе для стволов диаметром 6 м представлен на рис. 61.

4.1.11. Размещение технологического оборудования в копровом комплексе для стволов диаметром 7 и 8 м представлен на рис. 62.

4.2. Оборудование проходческого подъема

4.2.1. Унифицированными схемами оснащения проходки стволов предусмотрено использование проходческих подъемных машин и установок для подвески проходческого оборудования в передвижное и блочно-контейнерном исполнении.

4.2.2. Паспорта рекомендуемого к применению оборудования проходческого подъема приведены в альбоме II

4.2.3. В случае необходимости применения других видов оборудования проходческого подъема рабочая документация по оснащению проходки ствола разрабатывается в индивидуальном порядке.

4.3. Проходческие объекты вспомогательного назначения.

4.3.I. Унифицированными схемами оснащения проходки стволов предусмотрено использование проходческих объектов вспомогательного назначения в передвижном и блочно-контейнерном исполнении:

компрессорная станция ПКС-I50;

вентиляторная установка УПВДП-I6Б;

котельная установка ПКУ-I/9-2Т;

блоки энергоснабжения типа БЭС;

передвижное распредустройство ПРУ-6А;

административно-бытовой комбинат типа КБП;

станция обслуживания бурильного оборудования ПОСТ-I;

станция зарядки патронов-боевиков ЗАРЯД-I.

4.3.2. В случае применения унифицированных схем оснащения до начала серийного изготовления или при отсутствии отдельных видов объектов рекомендуются аналогичные в стационарном исполнении.

4.3.3. Паспорта рекомендуемых к применению объектов вспомогательного назначения приведены в альбоме

4.4. Стволопроходческое оборудование в забое ствола.

4.4.I. Состав и основные характеристики использованного в унифицированных схемах оснащения стволопроходческого оборудования приведен в табл. 3.2 .3.3.

4.4.2. Указанное оборудование, за исключением проходческих подвесных полков и опалубок, изготовляется серийно.

4.4.3. Унифицированные проходческие подвесные полки разработаны для стволов диаметром 6,7, и 8 м и представляют собой трехэтажные (для диаметра 6 м) или двухэтажные (для диаметров 7 и 8 м) конструкции. Этажи полков - площадки, состоящие из трех секций. Средние секции полков для диаметров 7 и 8 м разработаны в трех вариантах, обеспечивающих пропуск бадей вместимостью 3, 4, 5 и 5 $м^3$ соответственно.

4.4.4. Конструкция унифицированных подвесных полков предусматривает их использование для армирования ствола.

5. ЭФФЕКТИВНОСТЬ ИСПОЛЬЗОВАНИЯ УНИФИЦИРОВАННЫХ РЕШЕНИЙ ПРИ ОСНАЩЕНИИ ПРОХОДКИ СТВОЛОВ

По заданию института "Донгипроорглахтострой" трестом "Оргтехшахтострой" РО "Укршахтострой" определены трудовые затраты по сооружению проходческих объектов и выполнению работ по оснащению проходки стволов при использовании унифицированных технических решений.

Суммарные трудозатраты на оснащение проходки одного ствола составили I2500 чел. - дн.

Снижение трудоемкости в сравнении с данными, принятыми при разработке утвержденных Минуглепромом "Норм продолжительности оснащения проходки вертикальных стволов" составило 3,0 тыс. чел. дней.

Снижение трудоемкости достигнуто за счет :

- совершенствования конструкций копра - 460 чел.дн.
- применения крупноразмерных панелей обшивки копра - 330 чел. дн.

применения организационно-технологических решений, обеспечивающих монтаж передвижного проходческого оборудования " с колес" – 375 чел.дн.

совершенствования объемно-планировочных и конструктивных решений бетоносмесительной установки, здания для приготовления патронов-боевиков, здания административно-бытового комбината, здания БУКСа – 1835 чел.дн.

Стоимость строительно-монтажных работ оснащения проходки ствола диаметром 7 м глубиной до 1000 м при использовании объектов, рекомендуемых унифицированными схемами, определилась в размере 1030 тыс.руб., в том числе стоимость сооружения устья технического участка ствола с монтажом забойного оборудования – 100 тыс.руб.

При использовании полного комплекта передвижного оборудования, с учетом меньшей сметной стоимости административно-бытового комбината на 125 чел., здания БУКСа и котельной установки и здания для приготовления патронов-боевиков, стоимость строительно-монтажных работ оснащения составит 800 тыс.руб., трудоемкость 11000 чел.дней.

6. ГРАФИК ОРГАНИЗАЦИИ ОСНАЩЕНИЯ ПРОХОДКИ НА ПРИМЕРЕ СТВОЛА ДИАМЕТРОМ 8 м ГЛУБИНОЙ 1000 м

На основании проектов производства работ и технологических схем, составленных трестом "Оргтехшахтострой" ПО "Укршахтострой", и примерного генплана оснащения проходки отдельно стоящего ствола (см. рис. 63) разработан график организации оснащения проходки на примере ствола диаметром 8 м , глубиной 1000 м (см. рис. 64).

График представляет собой сетевую модель технологической последовательности сооружения объектов оснащения.

Строительно-монтажные работы критического направления (события 0-1-6-9-15-17-20-21-25-28-29-32) предусматривают сооружение объектов и выполнение работ в логической последовательности, обязательной при оснащении любого ствола (без проведения специальных мероприятий по водогазоподавлению и специальных способов проходки ствола).

Каждая последующая работа не может быть начата до полного завершения предыдущей работы. Таким подходом максимально исчерпана возможность сокращения продолжительности оснащения за счет компоновки очередности выполнения отдельных работ, а продолжительность оснащения определяется только продолжительностью выполнения каждой отдельной работы критического направления.

Проведенным анализом установлено, что наименьшая продолжительность оснащения будет при сборке проходческого копра в стороне с последующей надвижкой его на ствол. Это технологическое решение принято в графике.

Сооружение всех остальных объектов оснащения предусматривается выполнять параллельно с работами критического направления. Если какой-либо объект или работу предусматривается использовать при выполнении работы критического направления, то в графике сооружение этого объекта (выполнение работы) предусматривается завершить до начала соответствующей работы критического направления.

Оценка продолжительности выполнения каждой работы принята согласно проектам производства работ, разработанных трестом "Оргтехшахтострой".

Режим работы на объектах критического направления двухсменный, на проходке устья и технологического участка ствола - четырехсменный, на сооружении остальных объектов - одно и двухсменный.

Общая продолжительность оснащения проходки ствола от начала земляных работ под шейку ствола до окончания опробования всего комплекса оснащения составила 110 дней (без учета выходных и праздничных дней).

7. РУКОВОДСТВО ПО ИСПОЛЬЗОВАНИЮ УНИФИЦИРОВАННЫХ ТЕХНОЛОГИЧЕСКИХ СХЕМ ОСНАЩЕНИЯ

7.1. Выбор унифицированной схемы оснащения осуществляется при условии соответствия постоянного сечения ствола, для которого разрабатывается оснащение, одному из сечений, представленных на рис. I-I4, а также соответствия, принимаемого к рабочему проектированию генерального плана, перечню, содержащемуся в табл. 3.I.

7.2. В соответствии с диаметром и глубиной ствола, для которого разрабатывается оснащение проходки ствола, а также генеральным планом его промплощадки, выбираются соответствующие схемы расположения проходческого оборудования в сечении ствола (по рис. I8-26), расположения проходческого оборудования на промплощадке (по табл. 3,I, рис. 27-35,3, а также для центральных площадок - по рис. 36-45, для фланговых по рис. 46-56).

7.3. В зависимости от глубины ствола уточняются длины канатов.

7.4. Исходя из конкретных условий и требующейся скорости проходки производится окончательный выбор бадей соответствующей вместимости.

7.5. В зависимости от вместимости принятых бадей :

7.5.I. принимается полок, имеющий среднюю секцию этажей с бадьевыми проемами соответствующих размеров;

7.5.2. производится выбор типов подъемных машин и канатов.

7.6. Привязка подъемных машин типа МПБК :

7.6.I. При использовании подъемных машин типа МПБК для клетевого подъема привязка машин для проходки стволов диаметром 6 м осуществляется в соответствии с рис. 27.I; 28.I; 29.I.

7.6.2. При использовании подъемных машин типа МПБК для клетевого подъема привязка машин для проходки стволов диаметром 7 м осуществляется в соответствии с рис. 30.4 ; 31.4; 32.4. При проходке ствола диаметром 7 м барабан подъемной машины МПБК отпивается с левой стороны на 345 мм для уменьшения угла девиации.

7.6.3. Привязка машин МПБК при клетевом подъеме в стволах глубиной до 900 м и диаметром 6 и 7 м - 640 мм. Для обеспечения допустимого угла девиации с правой стороны барабана на ширину 500 мм наматываются витки трения. Навивка каната диаметром 39,5 мм - двухслойная.

7.6.4. Номера унифицированных чертежей по копровому комплексу для различных диаметров приведены в таблице 7.1.

Таблица 7.1

Ведомость основных комплектов рабочих чертежей копрового комплекса

Наименование	Диаметр ствола, м		
	6	7	8
Копровой комплекс	ЧУ2566-3-02-КМ-I	ЧУ2566-2-02-КМ-I	ЧУ2566-I-02-КМ-I
Фундаменты	ЧУ2566-3-02-АС-I	ЧУ2566-I-02-АС-I	ЧУ2566-I-02-АС-I
Электроснабжение	ЧУ 2566 - 2 - Э -I		
Теплоснабжение, воздухоснабжение, водопровод	ЧУ 2566 - I - 02 - СТ - I		

Схемы разработанных Южгипрошахтом унифицированных сечений и армировок стволов

Рис.1

Диаметр ствола	Скиповые стволы		Клетевые стволы			
6м	2СУ		6КУ	7КУ		
	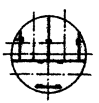	—	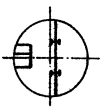	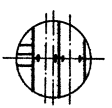	—	—
7м	1СУ	1СУ-01	1КУ	2КУ	3КУ	8КУ
	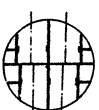	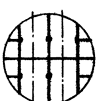	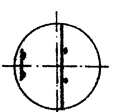	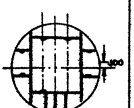	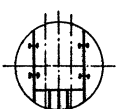	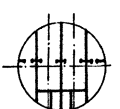
8м			4КУ	5КУ	9КУ	10КУ
	—	—	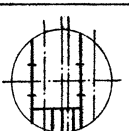	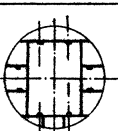	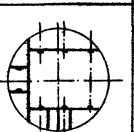	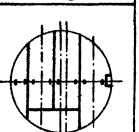

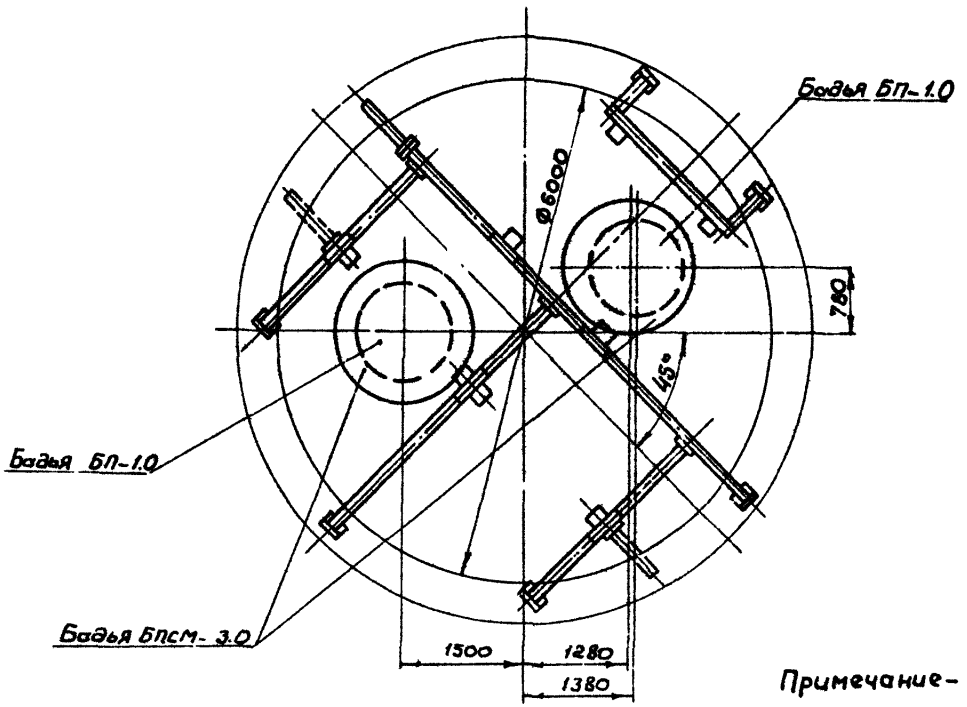

Примечание – см. рис. 5

Рис. 2

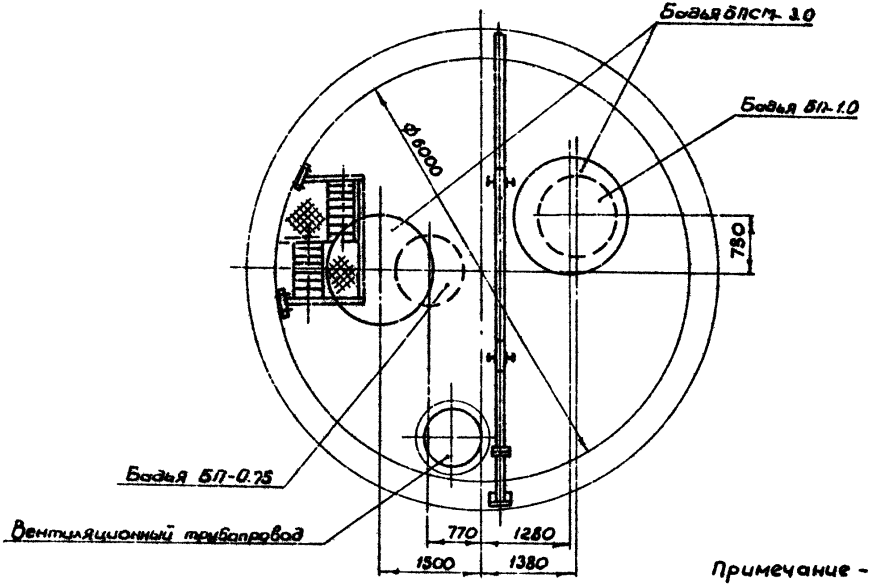

Примечание - см. рис. 5

Рис. 3

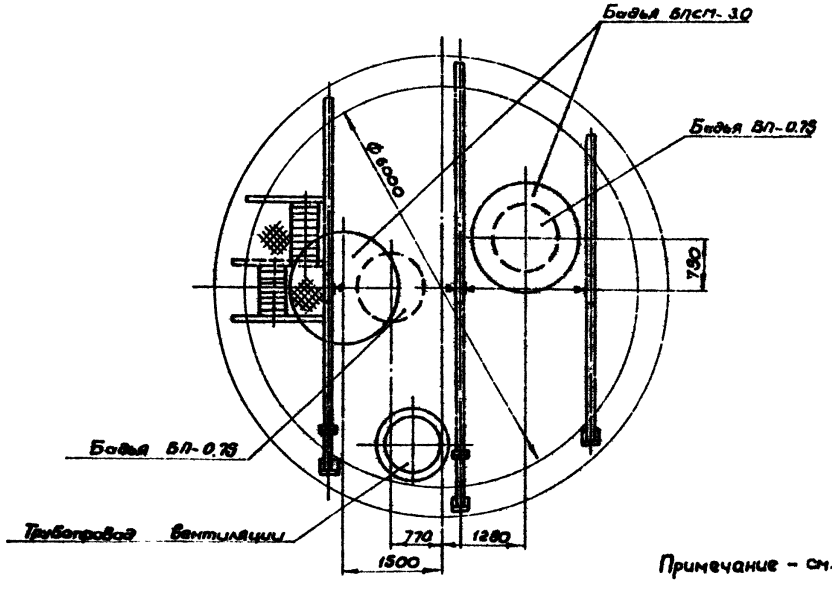

Примечание – см. рис. 5

Рис. 4

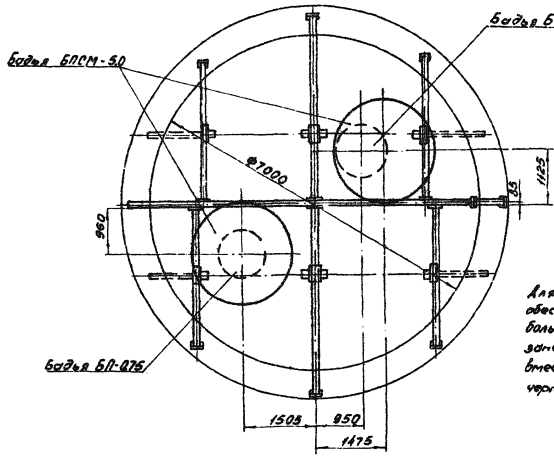

Примечание

Для армирования ствола с целью обеспечения необходимых зазоров, большегрузные проходческие бадьи заменяются бадьями меньшей вместимости, показанными на чертеже пунктиром.

Рис. 5

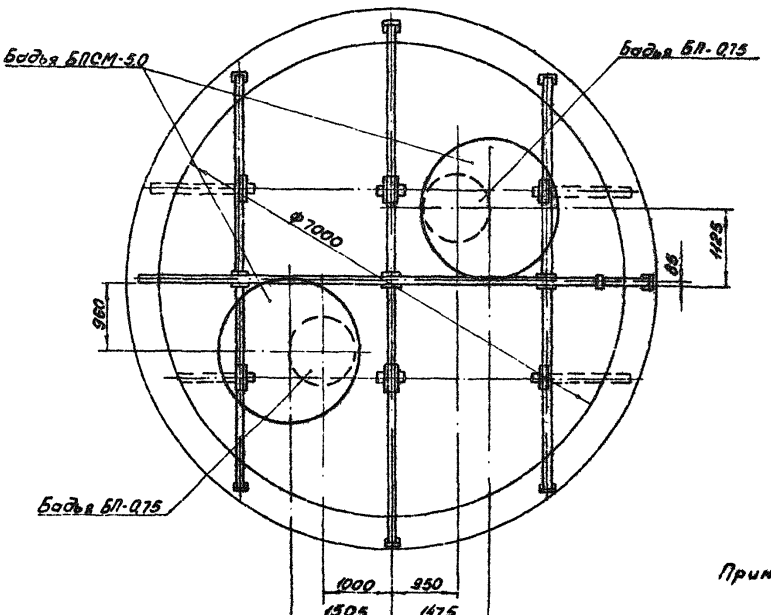

Примечание – см. рис. 5

Рис. 6

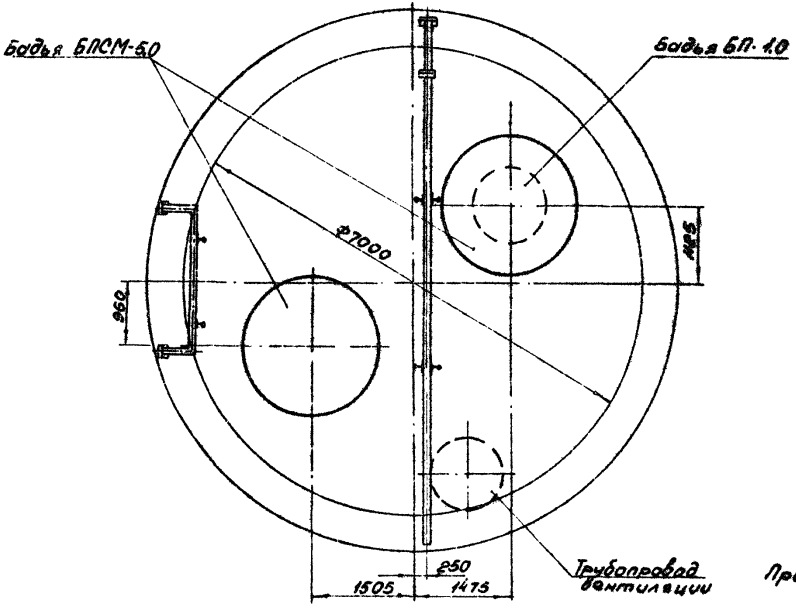

Примечание - см. рис. 5

Рис. 7

2КУ

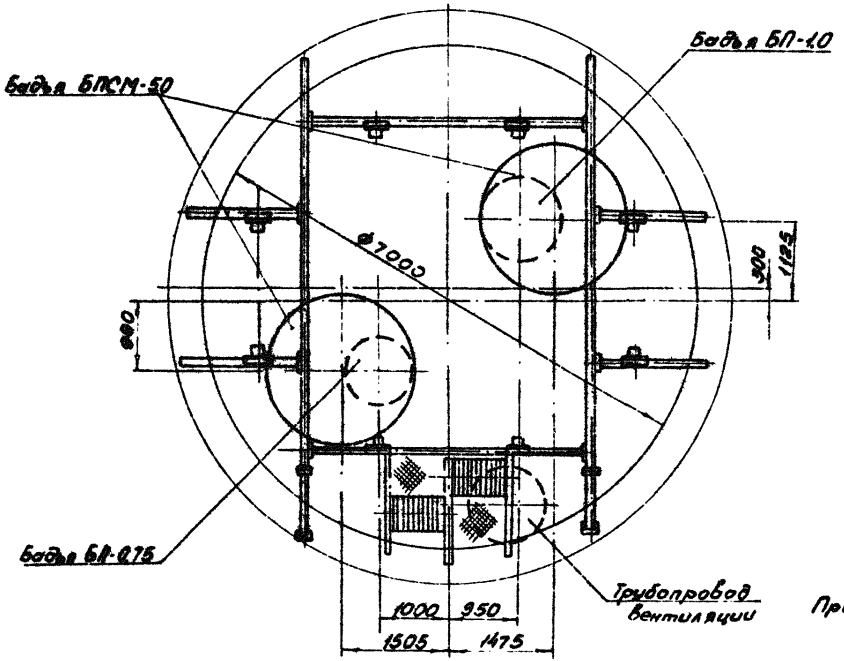

Примечание - см. рис. 5

Рис. 8

3КУ

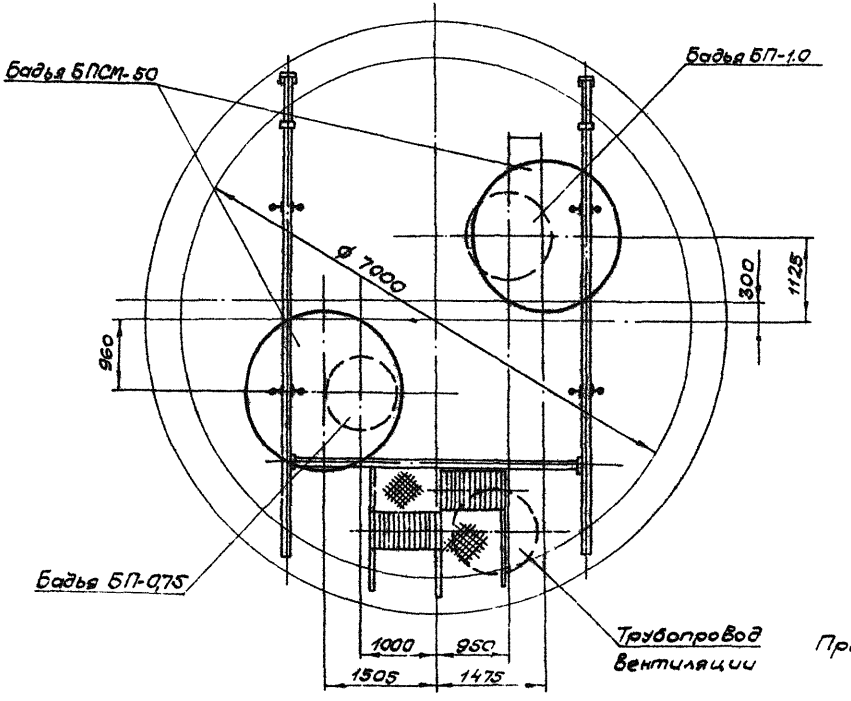

Примечание – см. рис. 5

Рис. 9

8КУ

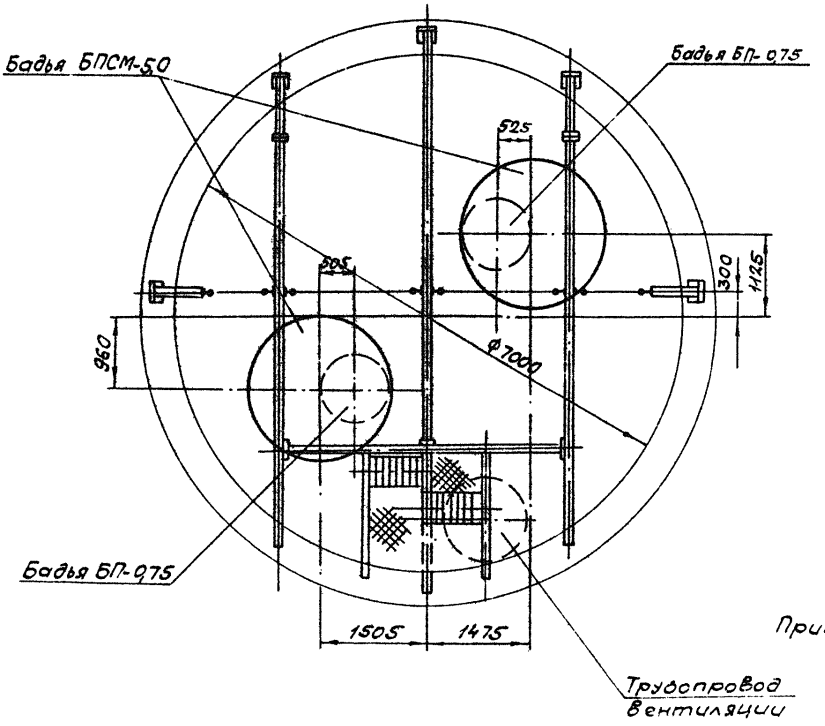

Примечание – см. рис. 5

Рис. 10

4КУ

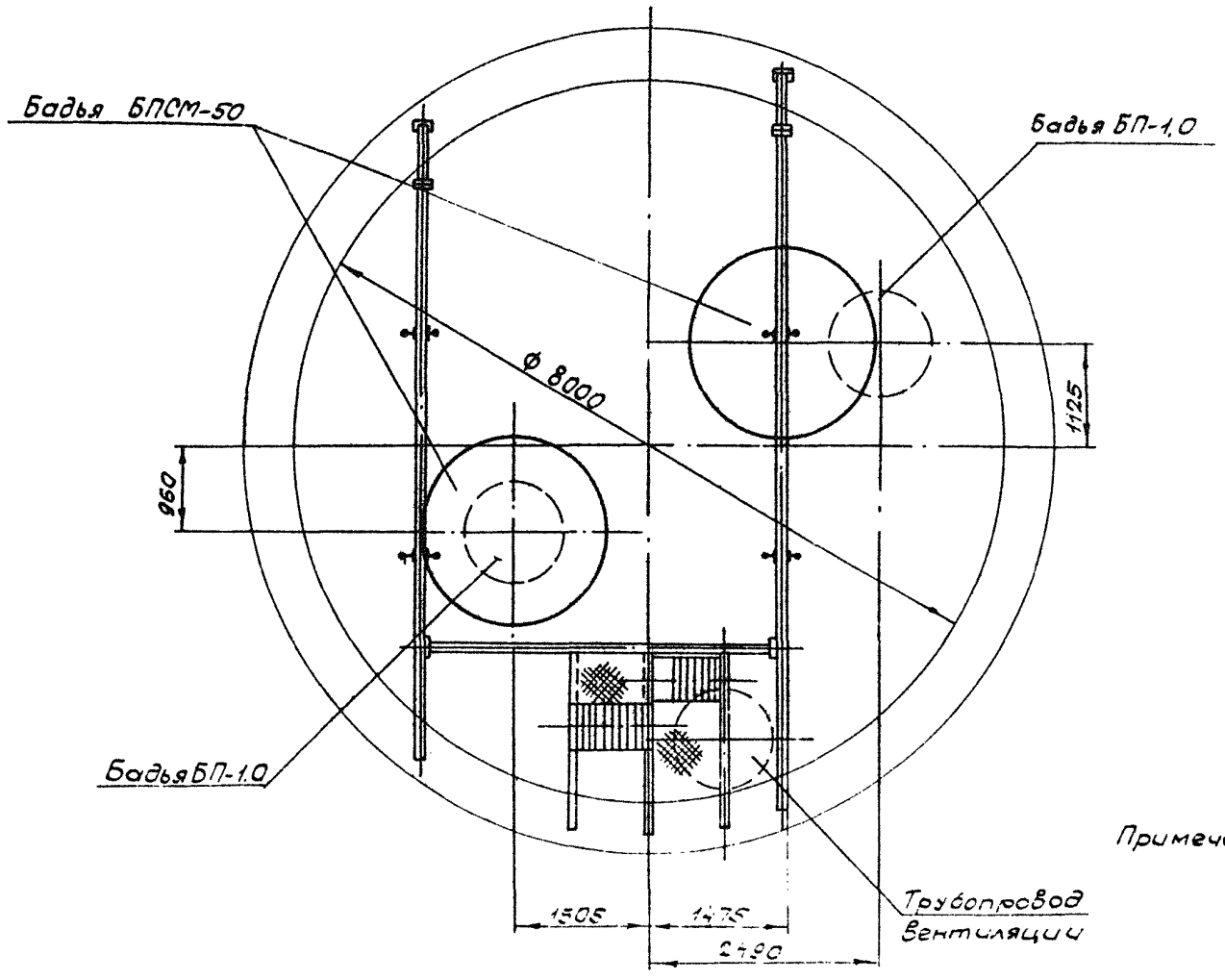

Примечание – см. рис. 5

Рис. 11

5КУ

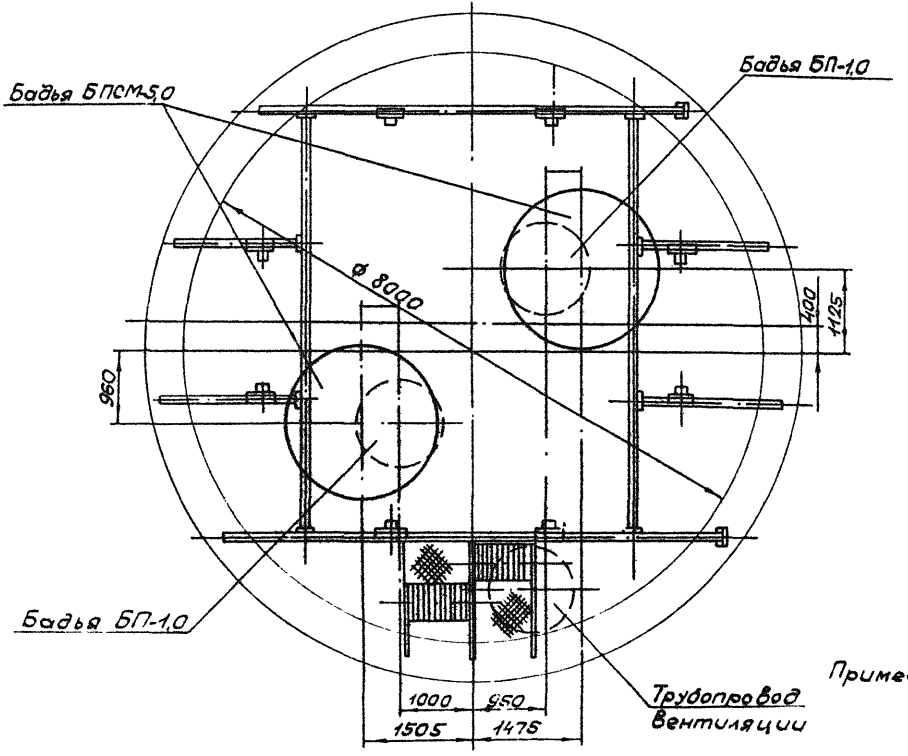

Примечание – см. рис. 5

Рис. 12

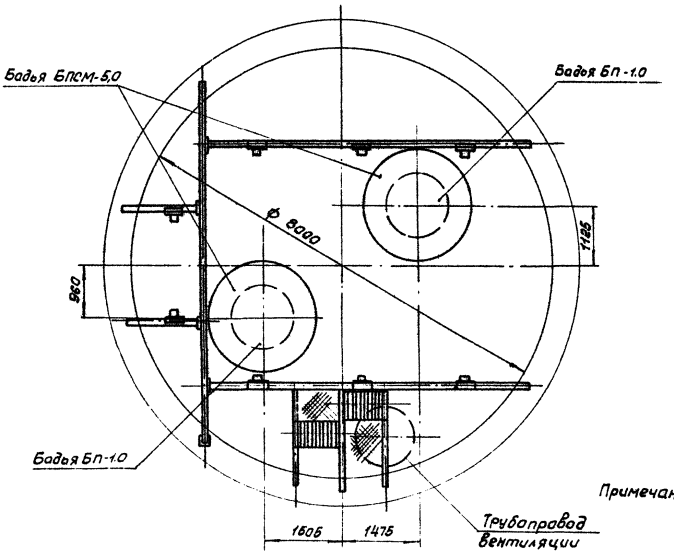

Примечание – см. рис. 5

Рис. 13

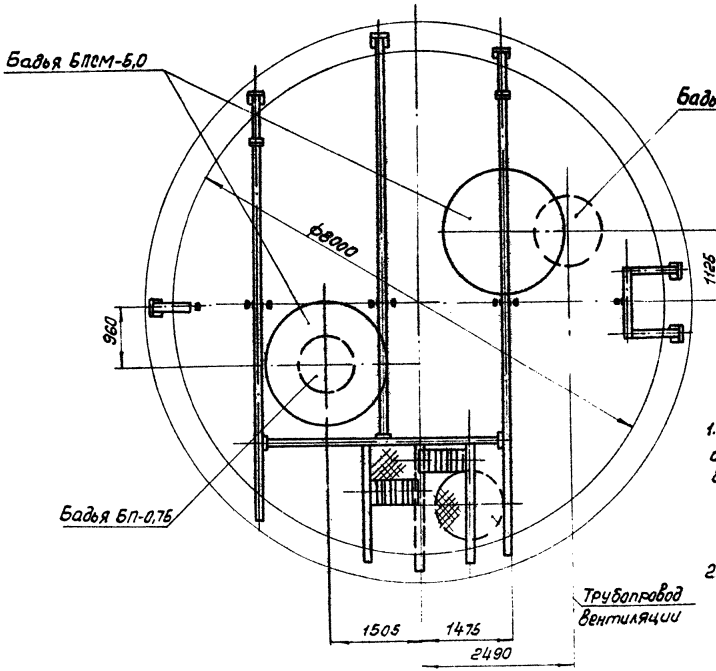

Примечания

1. Для армирования ствола, с целью обеспечения необходимых зазоров, большегрузные проходческие бадьи заменяются бадьями меньшей вместимости, показанными на чертеже пунктиром.
2. *При конкретном проектировании обеспечить зазор между бадьей и „П"-образным расстрелом – в соответствии с ПБ.

Рис. 14

Диапазон изменения скорости проходки ствола диаметром 6м в зависимости от глубины, крепости пород и организационно-технологических факторов

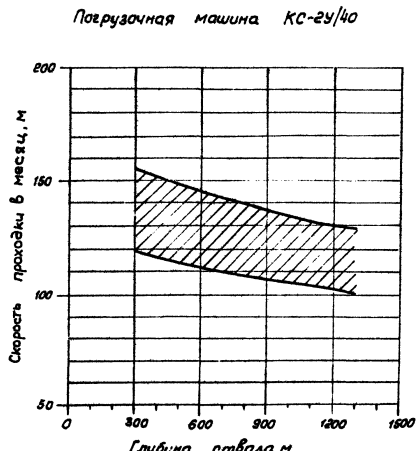

Рис. 15

Диапазон изменения скорости проходки ствола диаметром 7м в зависимости от глубины, крепости пород и организационно-технологических факторов

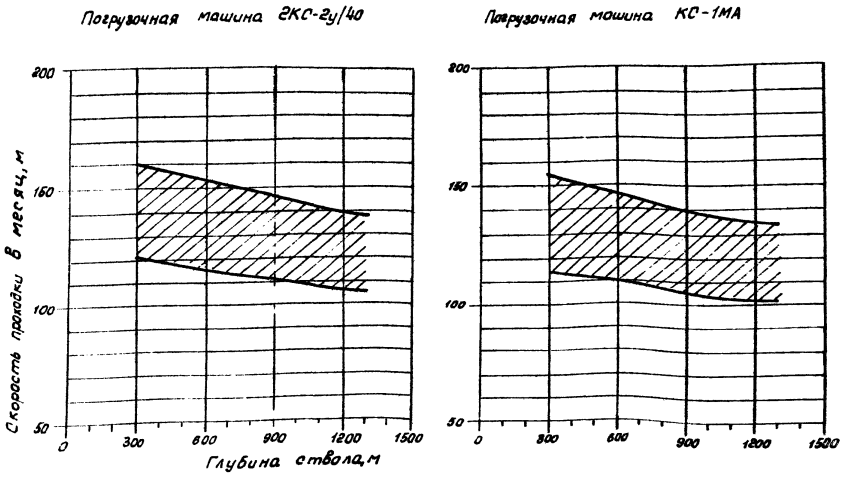

Рис. 16

Диапазон изменения скорости проходки ствола диаметром 8м в зависимости от глубины, крепости пород и организационно-технологических факторов

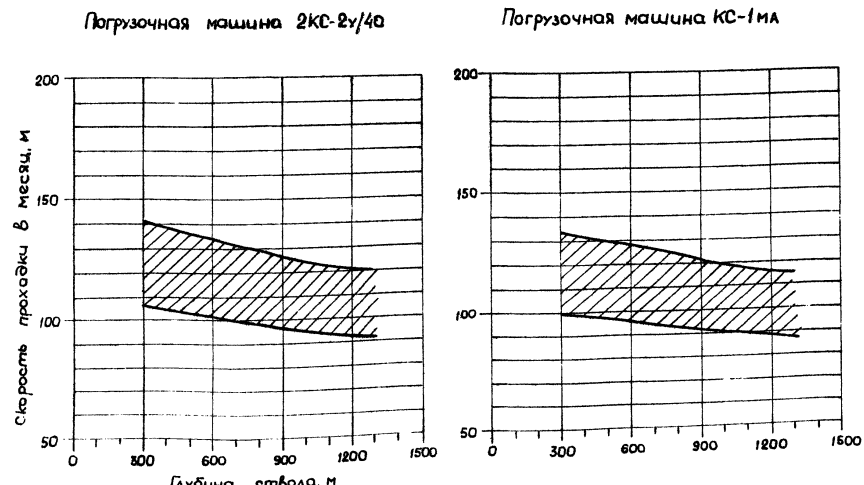

Рис. 17

Ствол ф 6м Н ств 600м

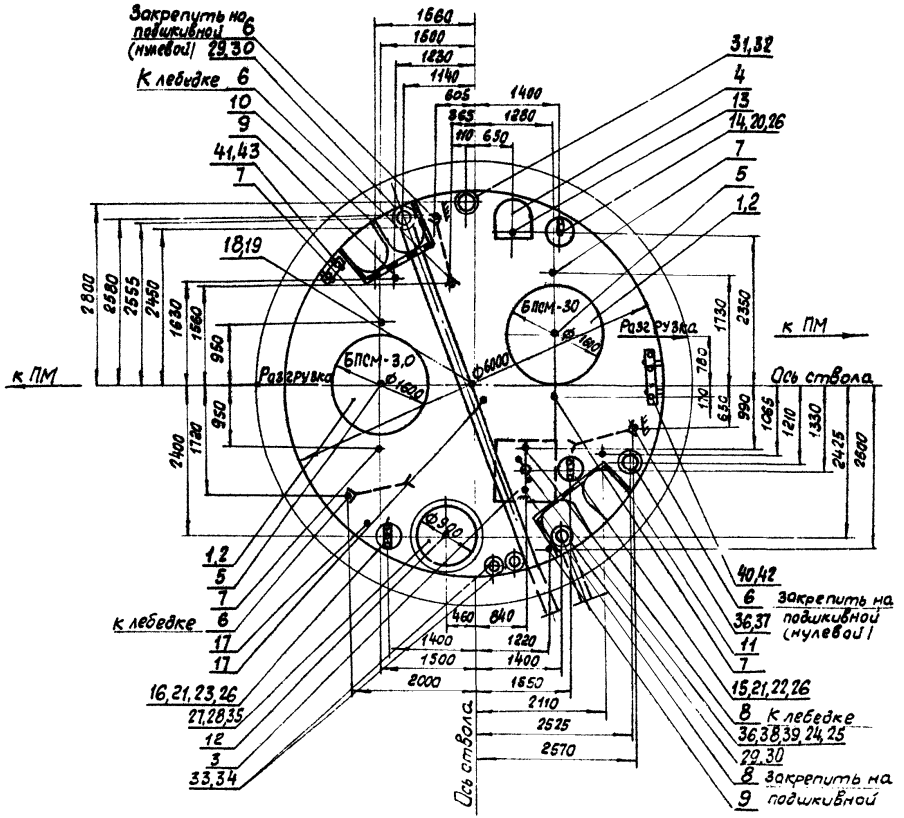

Рис. 18

Экспликация оборудования и материалов крис. 18

Марка поз.	Обозначение	Наименование	Кол.	Масса ед. кг	Примечание
1	БПСМ-40	Комплекс оборудования сан.			
		опрокидывающихся бадей	2	5560	
2	ЗПВ-2-2-27 ВСТЕ 44.182-82	Устройство прицепное	2	148	
3	ЭЦН-80/12	Подвесной насос	1	2600	
4	ЛС-1	Спасательная лестница	1	2586	
5	37-Л-ВН-1568 ГОСТ 2688-76	Канат подъемный	6х36	1235	
6	6-Б-ВН-1568 ГОСТ 3077-71	Канат подвески полка	6х12	3,064	
7	20-Г-Н-1568 ГОСТ 7668-71	Канат подвески опалубки			
		(направляющие)	4х30	3,816	
8	37-Л-ВН-1568 ГОСТ 2688-71	Канат подвески насоса	6х7	2,222	
9	37-Г-Н-1568 ГОСТ 7668-71	Канат подвески телескопа	6х30	1,83	
10	28-Г-Н-1568 ГОСТ 7668-71	Канат для наращивания труб			
		сис. воздуха и подачи бетона	150	1,83	
11	22-Г-Н-1568 ГОСТ 7668-71	Канат для наращивания			
		труб водоотлива бет. и вент.	150	1,83	
12	22-Г-Н-1568 ГОСТ 7668-71	Канат телескопа труб			
		вентиляции	150	1,83	
13	20-Л-Н-1370 ГОСТ 2688-76	Канат спасательной лестницы	150	2,34	
14	20-Г-Г-Н-1370 ГОСТ 1066-76	Канат кабеля взрывания	750	2,34	
15	20-Г-Г-Н-1370 ГОСТ 1066-76	Канат кабеля сигнализа-			
		ции и освещения	750	2,34	
16	20-Г-Г-Н-1370 ГОСТ 1066-76	Канат кабеля сигнализа-			
		ции и телефонизации	750	2,34	
17	13-Г-Г-Н-1568 ГОСТ 7668-71	Канат механич. сигнала	2х6	0,256	
18	13-Г-Г-Н-1568 ГОСТ 7668-71	Канат центрального отвеса	6х6	0,856	
19		Центральный отвес	1	150	
20	КГЭШ 3х4+1х2,5	Кабель взрывания ф 22,8 мм	670	0,75	
21	2х6+4х4+2х2,5 КГЭШ	Кабель сигнализации ф 31 мм	260	1,23	
22	3х25+1х10 КГЭШ	Кабель освещения ф 36,4 мм	670	2,259	
23	ТРПШ 20х2	Кабель телефонизации ф 21	670	0,312	
24	3х50+1х10 КГЭШ	Кабель подвесного насоса ф 44	250	4,076	
25	3х25+1х16 КГЭШ	Кабель дренажного водоот. ф 38,1	250	0,514	

Марка поз.	Обозначение	Наименование	Кол.	Масса ед. кг	Примечание
26		Зажимы для крепления ка-			через
		белей к канату	540	1,0	6 м
27		Трубопровод вентиляции			
		металлический ф 900 мм	650	1,25	
28		Комплект крепления труб			через
		вентиляции к крепи	150	2,262	4 м
29	1ВТ201.10000 ГОСТ 8732-78	Трубопровод подачи бетона			
		с деталями соединения	260	39,84	
30		Комплект крепления труб			через
		подачи бетона к крепи	2х75	3,60	8 м
31	114-7х8000 ГОСТ 8696-76	Трубопровод сжатого			
		воздуха с дет. соедин.	600	39,6	
32		Комплект крепления			
		труб сис. воздуха к крепи	75	22,2	через 8 м
33	НКТВ-73-Т-Б ГОСТ 633-80	Трубопровод цементации	260	11,4	
34		Комплект крепления труб			
		цементации к крепи	2х75	16,9	через 6 м
35		Труба вентиляции прорезин.	30	3,04	ф 800
36	159-5х8000 ГОСТ 8696-76	Трубопровод водоотлива	850	17,15	
37		Комплект крепления труб			через
		водоотлива к крепи	75	1,99	8 м
38		Комплект крепления труб			
		водоотлива к канатам	63	6,0	через 6 м
39		Комплект крепления ка-			
		белей к трубам	63	5,4	через 6 м
40		Силовой кабель			
41		Контрольный кабель			
42		Кронштейны силового кабеля	100		через 6 м
43		Кронштейны контрольного			
		кабеля	100		через 6 м

Устройство прицепное и подъемный канат выбраны из условия использования бадей вместимостью 3,0 м³. При использовании бадей иной вместимости устройство прицепное и подъемный канат подлежат уточнению.

Ствол ф 6м Нств. 900м

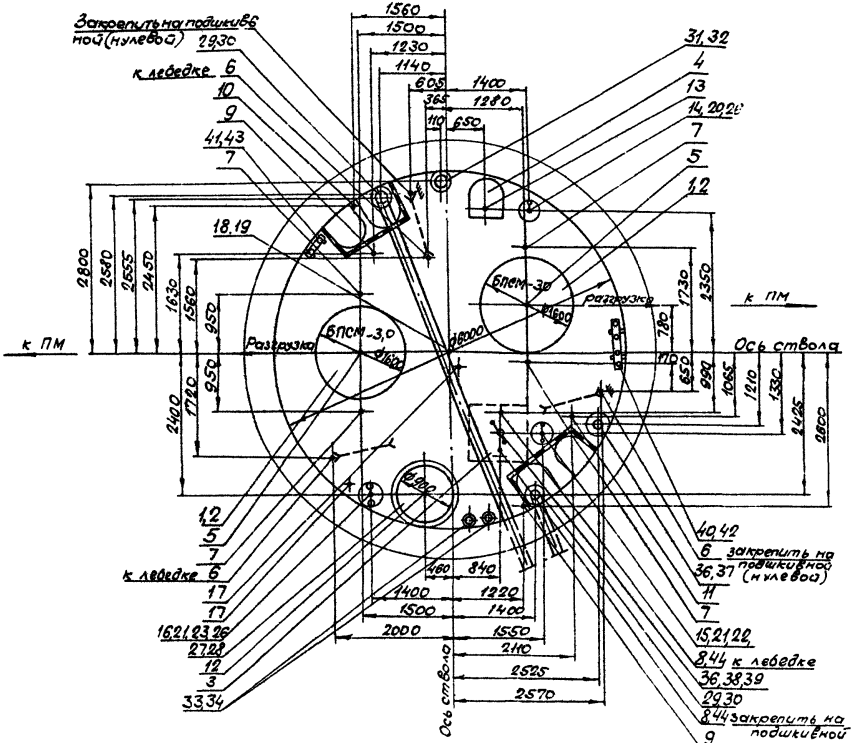

Рис. 19

Экспликация оборудования материалов к рис. 19.

Номер позиции	Обозначение	Наименование	Кол.	Масса ед. кг	Масса общая кг	Примечание
1	БПОТ-30	Комплекс аварийно-спасательного оборудования	2	5550		
2	ГПЗ-3-27 ОСТ2 14587-81	Устройство прицепное	2	148		
3	ПН-50-18	Подвесной насос	1	860		
4	ЛС-1	Спасательная лестница	1	2534		
5	27-1-1-11-560 ГОСТ 2688-80	Канат подъемный	2т 1760	6235		через 6 м
6	20-1-1-11-560 ГОСТ 2688-80	Канат подвески полка	2т 1000	0354		
7	20-1-1-11-560 ГОСТ 2688-80	Канат подвески опалубки (направляющие)	4т 1200	3004		
8	27-1-1-11-560 ГОСТ 2688-80	Канат подвески насоса	1800	2698		
9	20-1-1-11-560 ГОСТ 2688-80	Канат подвески телескопа	600	1183		
10	20-1-1-11-560 ГОСТ 2688-80	Канат для наращивания труб сис. воздуха и подачи бетона	600	1183		
11	28-1-1-11-560 ГОСТ 2688-80	Канат для наращивания труб водоотлива бетонитовых	1200	3216		
12	20-1-1-11-560 ГОСТ 2688-80	Канат телескопа труб вентиляции	600	1183		
13	20-1-1-11-170 ГОСТ 2688-80	Канат спасательной люльки	1200	2434		
14	20-1-1-11-170 ГОСТ 2688-80	Канат кабеля взрывания	1200	2234		
15	20-1-1-11-170 ГОСТ 2688-80	Канат кабеля сигнализации и освещения	1200	2234		
16	20-1-1-11-170 ГОСТ 2688-80	Канат кабеля сигнализации и телефонизации	1200	2234		
17	13-1-1-11-560 ГОСТ 2688-80	Канат механической сигнализации	2т 1140	0256		
18	13-1-1-11-560 ГОСТ 2688-80	Канат центрального отвеса	1140	0256		
19		Центральный отвес	1	150		
20	КГЭШ 3х4+1х2,5 ТУ16-505.437-74	Кабель взрывания ф 22,8 мм	1200	2,75		
21	КГЭШ 3х6+1х1,5 ТУ16-505.437-74	Кабель сигнализации ф 24 мм	600	1428		
22	КГЭШ 3х25+1х10 ТУ16-505.437-74	Кабель освещения ф 43 мм	1200	2741		
23	КРПТ 30х2 ТУ16-505.437-74	Кабель телефонизации ф 21	600	0382		
24	КГЭШ 3х30+1х10 ТУ16-505.437-74	Кабель подвесной насоса ф 48 мм	850	6026		
25	КГЭШ 3х25+1х6 ТУ16-505.437-74	Кабель управления водоот. ф 41	850	0514		

Номер позиции	Обозначение	Наименование	Кол.	Масса ед. кг	Масса общая кг	Примечание
26		Жучки для крепления кабелей к канату	3т 150	1,0		через 6 м
27		Трубопровод вентиляции металлический ф 900 мм	850	805		
28		Комплект крепления труб вентиляции к крепи	225	3046		через 4 м
29	1ИС-900-2 ГОСТ 6482-79	Трубопровод подачи бетона с детальны соединения	2т 900	3896		
30		Комплект крепления труб подачи бетона к крепи	2т 112	350		через 8 м
31	2ИС-150-2 ГОСТ 6482-79	Трубопровод сжатого воздуха с дет. соедин.	800	3316		
32		Комплект крепления труб сис. воздуха к крепи	112	222		через 8 м
33	ИС-300-2 ГОСТ 6482-79	Трубопровод цементации	2т 800	1146		
34		Комплект крепления труб цементации к крепи	2т 112	458		через 8 м
35		Труба вентиляции подземная	30	306	ф 800	
36	ТУ 14-3-460-75	Трубопровод водоотлива	1850	1119		
37		Комплект крепления труб водоотлива к крепи	116	498		через 8 м
38		Комплект крепления труб водоотлива к канатам	63	60		через 4 м
39		Комплект крепления кабелей к трубам	63	541		через 4 м
40		Силовой кабель				
41		Контрольный кабель				
42		Кронштейны силов. кабеля	150			через 6 м
43		Кронштейны контрольного кабеля	150			через 6 м
44	27-1-1-11-560 ГОСТ 2688-80	Наращивание. канат насоса	820	2695		
45	29-1-1-11-560 ГОСТ 2688-80	Канат телеферный	1850	3265		

Устройство прицепное и подъемный канат выбраны из условия использования бадей вместимостью 30 м³. При использовании бадей иной вместимости устройство прицепное и подъемный канат подлежат уточнению

Ствол ф 6м Нств 1300м

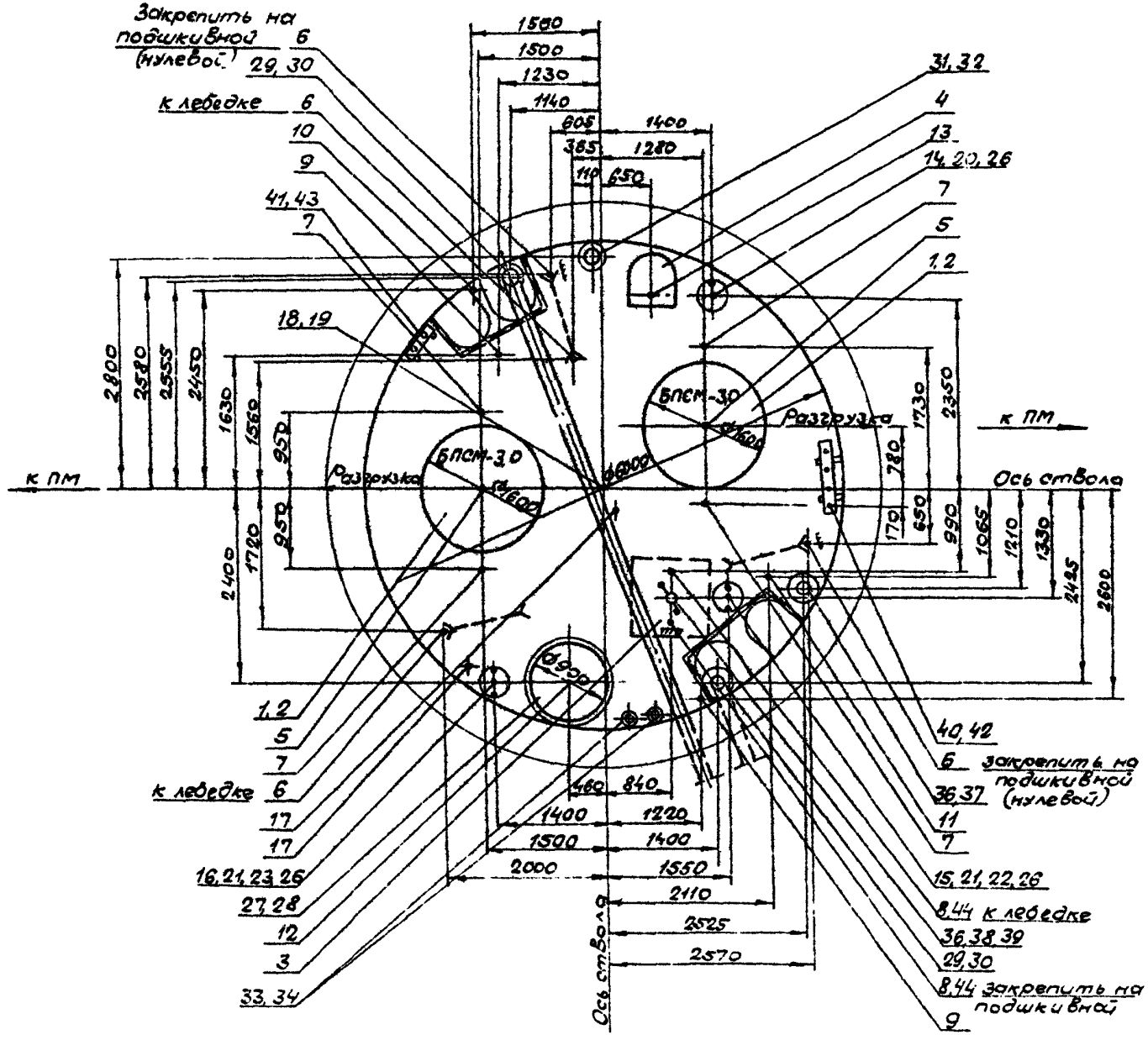

Рис. 20

Экспликация оборудования и материалов к рис. 20.

Номер поз.	Обозначение	Наименование	Кол.	Масса ед. кг	Примечание
1	БПОП-3,0	Комплекс оборудования самоопрокидывающихся бадей	2	5560	
2	ИП8-8-87 АПЭ 4.1.1.0.0	Устройство прицепное	2	148	
3	ЛПН-80-12	Подвесной насос	1	2800	
4	ЛС-1	Спасательная лестница	2	2592	
5	ГОСТ 7668-80	Канат подъемный	2× 400	4256	через 6 м
6	ГОСТ 7668-80	Канат подвески пайка	2× 200	1936	
7	ГОСТ 7668-80	Канат подвески опалубки (направляющие)	4× 450	4004	
8	ГОСТ 7668-80	Канат подвески насоса	200	4004	
9	ГОСТ 7668-80	Канат подвески телескопа	2× 460	188	
10	ГОСТ 7668-80	Канат для наращивания труб сис. водоотлива подачи бет.	450	183	
11	ГОСТ 7668-80	Канат для наращивания труб водоотлива бетонивент.	450	385	
12	ГОСТ 7668-80	Канат телескопа труб вентиляции	450	183	
13	ГОСТ 7668-80	Канат спасательн. лестницы	450	236	
14	ГОСТ 7668-80	Канат кабеля взрывания	460	236	
15	ГОСТ 7668-80	Канат кабеля сигнализации и освещения	460	236	
16	ГОСТ 7668-80	Канат кабеля сигнализации и телефонизации	450	236	
17	ГОСТ 7668-80	Канат механич. сигнализ.	2× 340	0,256	
18	ГОСТ 7668-80	Канат центрального отвеса	340	0,256	
19		Центральный отвес	1	150	
20	КГЭШ 6,6×1,6	Кабель взрывания ф 26,5 мм	460	1,009	
21	КГЭШ ЭШМ 3×2,5	Кабель сигнализации ф 31 мм	2× 400	1,628	
22	КГЭШ 3×60×1,0	Кабель освещения ф 18,1 мм	400	0,376	
23	КГЭШ 20×2	Кабель телефонизации ф 14 мм	400	0,382	
24	КГЭШ 3×30×1,0	Кабель подвесного насоса ф 18,1 мм	250	0,376	
25	КОТСМ 3×2,5+1×1,5	Кабель управлен. водоот. ф 19,1	250	0,514	
26		Зажимы для крепления кабелей к канату	5× 2,1	1,0	через 6 м
27		Трубопровод вентиляции металлический ф 900 мм	1350	8,25	
28		Комплект крепления труб вентиляции к крепи	325	2,46	через 1 м
29	ГОСТ 10704-76 ГОСТ 8732-78	Трубопровод подачи бетона с деталями соединения	2× 400	3,94	
30		Комплект крепления труб подачи бетона к крепи	2× 163	3,60	через 6 м
31	ТУ 14-3-1000 Гостальконструкция	Трубопровод сжатого воздуха с дет. соедин.	1800	3,96	
32		Комплект крепления труб сис. воздуха к крепи	163	3,22	через 6 м
33	ИП8-8-87 ГОСТ 8732-78	Трубопровод цементации	2× 300	11,4	
34		Комплект крепления труб цементации к крепи	2× 163	1,69	через 6 м
35		Труба вентиляции гофрет.	30	3,04	ф 800
36	1516-5-4.000 Гостальконструкция	Трубопровод водоотлива	1550	17,15	
37		Комплект крепления труб водоотлива к крепи	163	1,89	через 6 м
38		Комплект крепления труб водоотлива к канатам	63	0,60	через 6 м
39		Комплект крепления кабелей к трубам	63	5,41	через 6 м
40		Силовой кабель			
41		Контрольный кабель			
42		Кронштейны силового кабеля	217		через 6 м
43		Кронштейны контрольного кабеля	217		через 6 м
44	ГОСТ 7668-80 ТОСТ 1491-80	Наращиваемый канат насоса	400	4,004	
45	ГОСТ 7668-80	Канат маневровый	4×60	32,16	

Устройство прицепное подъемный канат выбраны из условия использования бадей вместимостью 3,0 м³. При использовании бадей иной вместимости устройство прицепное и подъемный канат подлежат уточнению.

Ствол ф7м, Нств 600м

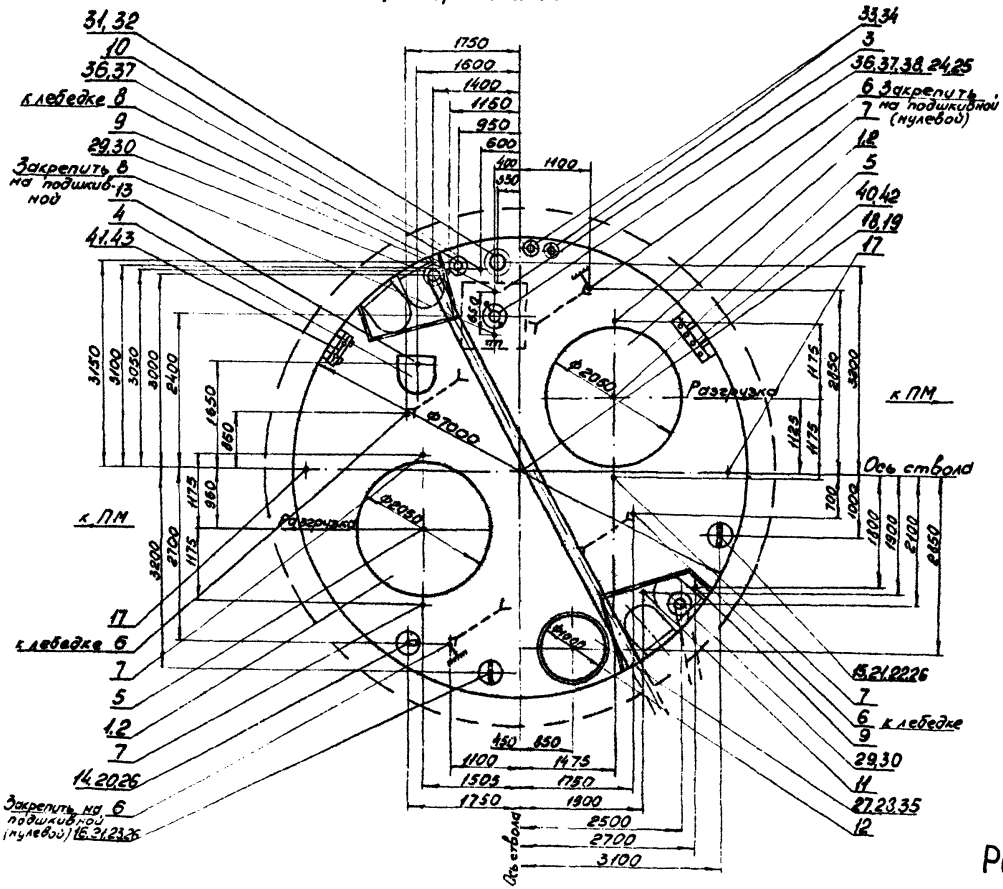

Рис. 21

Экспликация оборудования и материалов к рис. 21.

Номер поз.	Обозначение	Наименование	Кол.	Масса ед. кг	Примечание
1	БПМ-5,0	Комплекс оборудования самоопрокидывающихся бадей	2		
2	ЦПЗ-15-36 ОСТВ 24 ИН-1-82	Устройство прицепное	2	225	
3	ППН-50-2	Подвесной насос	1	2600	
4	ЛС-1	Спасательная лестница	1	2594	
5	43-Т1-Т-Н-Ж63 ГОСТ 3066-76	Канат подъемный	2л 150	7,515	
6	30-Л-Б-Н-Ж63 ТОМЗ687-81	Канат подвески полка	2л 140	0,394	
7		Канат подвески опалубки (направляющие)	4л 130	6,006	
8	25-Т1-Т-Н-Ж63 ГОСТ 3066-76	Канат подвески насоса	1л 40	2,228	
9	22-Т1-Т-Н-Ж63 ГОСТ 3066-80	Канат подвески телескопа	1л 150	1,83	
10	22-Т1-Т-Н-Ж63 ГОСТ 3066-80	Канат для наращивания труб с ж. воздуху бетона и водоотв.	150	1,83	
11	22-Т1-Т-Н-Ж63 ГОСТ 3066-80	Канат для наращивания труб вентиляции и бетона	150	1,83	
12	22-Т1-Т-Н-Ж63 ГОСТ 3066-80	Канат телескопа труб вентиляции	150	1,83	
13	20-Т1-Т-Н-Ж70 ГОСТ 3066-74	Канат спасательной лестницы	150	2,34	
14	20-Т1-Т-Н-Ж70 ГОСТ 3066-74	Канат кабеля взрывания	150	2,34	
15	20-ЛГН-Н-Ж70 ГОСТ 3066-74	Канат кабеля сигнализации и освещения	150	2,34	
16	20-Т1-Т-Н-Ж70 ГОСТ 3066-74	Канат кабеля сигнализации и телефонизации	150	2,34	
17	43-Т1-Т-Н-Ж63 ГОСТ 3066-80	Канат механической вибрат.	2л 140	0,296	
18	43-Т1-Т-Н-Ж63 ГОСТ 3066-80	Канат центрального отвеса	140	0,256	
19		Центральный отвес	1	150	
20	КГРШ 3х4х0,7+2х2,8	Кабель взрывания ф22,8 мм	670	0,75	
21	КГРШ 3х4х0,7+4х2,8	Кабель сигнализации ф31 мм	210	1,429	
22	КГРШ 3х4х0,7+10	Кабель освещения ф36,4 мм	670	2,259	
23	КГРШ 20х1,8	Кабель телефонизации ф21	670	0,397	
24	КГРШ 4х2,5+1,10	Кабель подвесного насоса 4х16 мм	250	4,076	
25	КПТСН 4х2,5+1,15	Кабель управления водоотв. ф18,1	250	0,514	

Номер поз.	Обозначение	Наименование	Кол.	Масса ед. кг	Примечание
26		Зажимы для крепления кабелей к канату	5л 100	10	через 6м
27		Трубопровод вентиляции металлический ф 1000 мм	650	8126	
28		Комплект крепления труб вентиляции к крепи	150	2040	через 4м
29	168-10-1000 ГОСТ 138-78	Трубопровод подачи бетона с деталями соединения	2л 600	42,2	
30		Комплект крепления труб подачи бетона к крепи	4л 75	360	через 6м
31	219-1-1000 ОСТ 36-1-78	Трубопровод сжатого воздуха сдет. соедин.	600	396	
32		Комплект крепления труб сж. воздуха к крепи	75	22,2	через 6м
33	146-38-1-1 ГОСТ 8.732-78	Трубопровод цементации	2л 600	114	
34		Комплект крепления труб цементации к крепи	4л 75	169	через 6м
35		Труба вентиляции проветр.	30	304	ф800
36	159-6-1000 ОСТ 36-1-78	Трубопровод водоотлива	850	1715	
37		Комплект крепления труб водоотлива к крепи	75	199	через 6м
38		Комплект крепления труб водоотлива к канатам	63	6,0	через 4м
39		Комплект крепления кабелей к трубам	63	541	через 1м
40		Силовой кабель			
41		Контрольный кабель			
42		Кронштейны силового кабеля	100		через 6м
43		Кронштейны контрольного кабеля	100		через 6м

Устройство прицепное и подъемный канат выбраны из условия использования бадей вместимостью 5,0 м³. При использовании бадей иной вместимости, устройство прицепное и подъемный канат подлежат уточнению.

Ствол ф7м, Нств. 900м

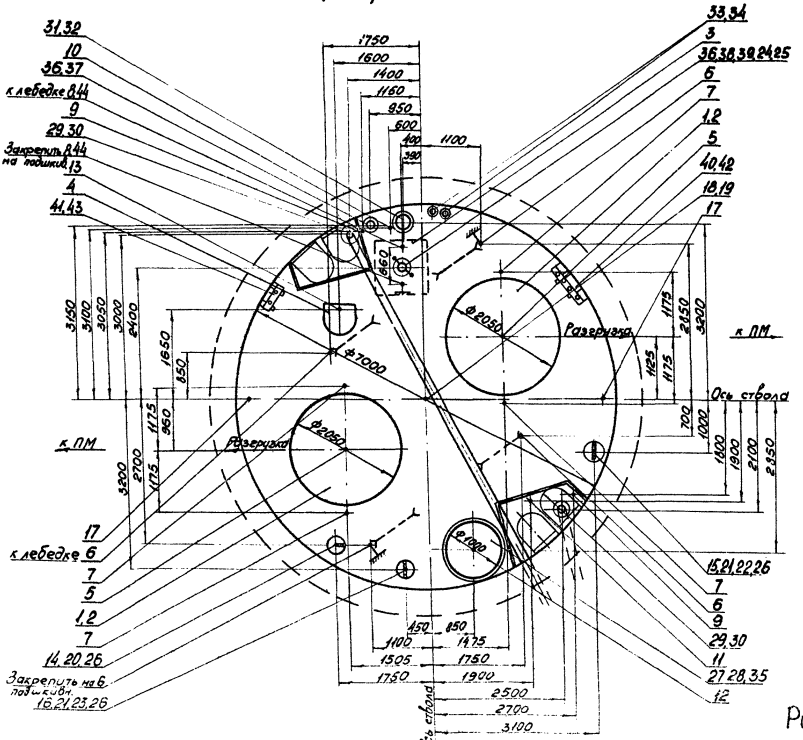

Рис. 22

Экспликация оборудования и материалов к рис. 22

№ поз.	Обозначение	Наименование	Кол.	Масса ед. кг.	Примечание
1	БПОМ-50	Комплекс оборудован. самоопрокидывающихся вагон.	2		
2	ВПВ-15-36 ОСТ24.44.87-81	Устройство прицепное	2	225	
3	ЦПН-50-12	Подвесной насос	1	2600	
4	ЛС-1	Спасательная лестница	1	2584	
5	36-Л-7-Н-1568 ГОСТ 3062-71	канат подъемный	1 км 1700	7515	через 6м
6	33-Л-6-Н-1568 ГОСТ 3077-71	Канат подвески лампо	2 км 800	2332	
7	15-Г-Н-1568 ГОСТ 3079-81	Канат подвески опалубки (направляющие)	4 км 1000	4004	
8	21-Л-Н-1568 ГОСТ 3068-80	Канат подвески насоса	1000	2695	
9	23-Г-Н-1568 ГОСТ 3068-80	Канат подвески телескопа	1700	1183	
10	21-Г-Г-Н-1568 ГОСТ 7668-80	Канат для наращивания труб сж. воздуха, бетона и водопр.	1260	3655	
11	21-Г-Г-Н-1568 ГОСТ 7668-80	Канат для наращивания труб вентиляции бетона	1050	3635	
12	21-Г-Г-Н-1568 ГОСТ 7668-80	Канат телескопа труб вентиляции	1750	1183	
13	20-Л-Ф-1-Н-170 ГОСТ 2688-76	Канат спасательной лестницы	450	234	
14	20-Г-Г-Н-1870 ГОСТ 2688-76	Канат кабеля взрывания	1050	234	
15	20-Г-Г-Н-1870 ГОСТ 2688-76	Канат кабеля сигнализации и освещения	1050	234	
16	20-Г-Г-Н-1870 ГОСТ 2688-76	Канат кабеля сигнализации и телефонизации	1050	234	
17	13-Г-Н-1568 ГОСТ 3068-80	Канат механической сигнал.	2 км 340	0256	
18	13-Г-Н-1568 ГОСТ 3068-80	Канат центрального отвеса	340	0256	
19		Центральный отвес	1	180	
20	КГ ВШ 3х4+1х25	Кабель взрывания ф 22,8 мм	1000	0,75	
21	КГ ВШ 3х6+1х4+3х2,5	Кабель сигнализации ф 31 мм	1000	1,425	
22	КГ ВШ 3х35+1х10 ТРВ	Кабель освещения ф 43,0 мм	1000	2,761	
23	КГ ВШ 2х2,5	Кабель телефонизац. ф 21 мм	1000	0,382	
24	КГ ВШ 3х50+1х10 КПТСН	Кабель подвесного насоса ф 48	2500	4,076	
25	3х16+1х15	Кабель управл. водоот. ф 18,1 мм	2500	0,514	

№ поз.	Обозначение	Наименование	Кол.	Масса ед. кг.	Примечание
26		Зажимы для крепления кабелей к канату	5х 150	1,0	через 6м
27		Трубопровод вентиляции металлический ф 1000 мм	350	9125	
28		Комплект крепления труб вентиляции к крепи	225	3045	через 1,5 м
29	1,5Б-Г-Г-Н-1000 ГОСТ 8732-78	Трубопровод подачи бетона с деталями соединения	2х 200	3990	
30		Комплект крепления труб подачи бетона к крепи	2х 112	360	через 6м
31	2Б-Т-1000 ГОСТ 10704-76	Трубопровод сжатого воздуха с дет. соедин.	900	3956	
32		Комплект крепления труб сж. воздуха к крепи	112	222	через 6м
33	НКБ-2Б-Т ГОСТ 633-80	Трубопровод цементации	2х 200	114	
34		Комплект крепления труб цементации к крепи	2х 112	180	через 6м
35		Труба вентиляц. прорез.	30	304	ф 800
36	15Х-Б-1000 ГОСТ 10704-76	Трубопровод водоотлива	1150	1715	
37		Комплект крепления труб водоотлива к крепи	112	199	через 6м
38		Комплект крепления труб водоотлива к канатам	63	60	через 4м
39		Комплект крепления кабелей к трубам	63	541	через 4м
40		Силовой кабель			
41		Контрольный кабель			
42		Кронштейны силового каб.	150		через 6м
43		Кронштейны контрольного кабеля	150		через 6м
44	21-Г-Г-Н-1568 ГОСТ 3068-80	Наращиваемый канат подъ.	1200	2695	

Устройство прицепное и подъемный канат выбраны из условия использования вагой вместимостью 5,0 м³. При использовании вагой иной вместимости устройство прицепное и подъемный канат подлежат уточнению.

Ствол ф7м, Нств 1300м

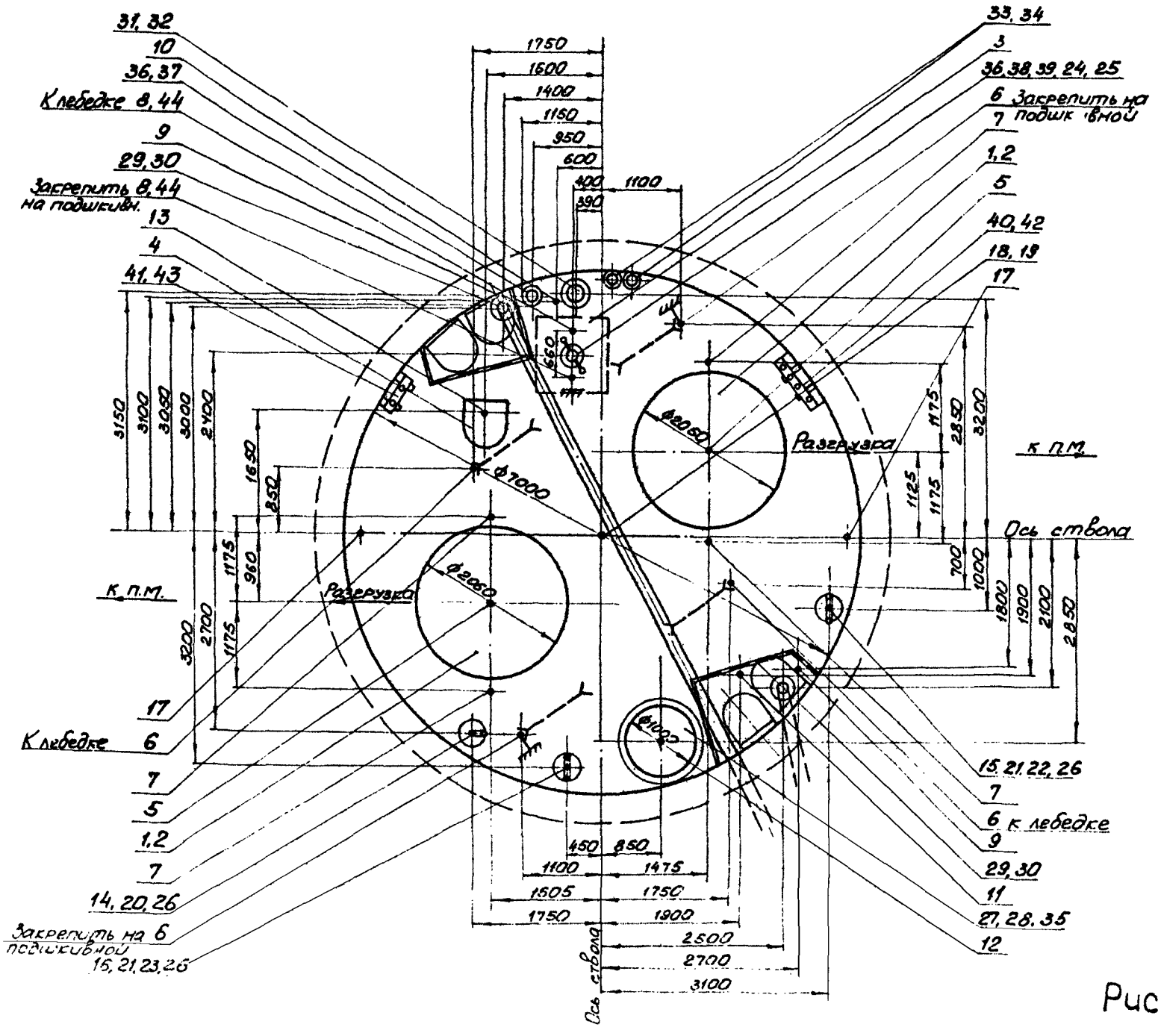

Рис. 23.

Экспликация оборудования и материалов к рис 23.

Кол. со поз.	Обозначение	Наименование	Кол.	Масса ед. кг	Примечание
1	БПСМ-50	Комплекс оборудования самоопрокидывающ. бадей	2		
2	ГОСТ 13-15-36 ГОСТ 2688-69	Устройство прицепное	2	225	
3	ПТН-30-18	Подвесной насос	1	1600	
4	КС-1	Спасательная лестница	1	2584	
5	ГОСТ 7668-69	Канат подъемный	2×150	7513	
6	ГОСТ 7668-69	Канат подвески полка	2×80	5222	
7	ГОСТ 7668-69	Канат подвески опалубки (направляющие)	4× 150	8008	
8	ГОСТ 7668-69	Канат подвески насоса	100	4004	
9	ГОСТ 7668-69	Канат подвески телескопа	2× 150	1183	
10	ГОСТ 7668-69	Канат для наращивания труб сис. воздуха, бетона и водост.	150	4155	
11	ГОСТ 7668-69	Канат для наращивания труб вентиляции и бетона	150	4155	
12	ГОСТ 7668-69	Канат телескопа труб вентиляции	150	183	
13	ГОСТ 7668-69	Канат спасательн. лестницы	150	234	
14	ГОСТ 7668-69	Канат кабеля взрывания	150	234	
15	ГОСТ 7668-69	Канат кабеля сигнализации и освещения	150	234	
16	ГОСТ 7668-69	Канат кабеля сигнализац. и телефонизации	150	234	
17	ГОСТ 7668-69	Канат механизац. сигнал.	2× 150	0256	
18	ГОСТ 7668-69	Канат центрального отвеса	2×150	0256	
19		Центральный отвес	1	150	
20	КГРШ 2×6×1,4	Кабель взрывания ф26,5 мм	400	1020	
21	КГРШ 3×4×0,75+2×1,5	Кабель сигнализации ф36 мм	500	1423	
22	КГРШ 3×2×1,5+2×1,0	Кабель освещения ф48,1 мм	400	4076	
23	ТРПШ 2×1,2	Кабель телефонизации ф22	1×400	0382	
24	КГРШ 3×10×1,5+2×1,0	Кабель подвесного насоса ф41	250	4076	
25	КРПТСН 5×25×1,5	Кабель управлен. водоот. ф81	250	0514	

Кол. со поз.	Обозначение	Наименование	Кол.	Масса ед. кг	Примечание
26		Жесткость для крепления кабелей к канату	5×21	1,0	через 6м
27		Трубопровод вентиляции металлический ф1000 мм	950	9125	
28		Комплект крепления труб вентиляции к крепи	355	2048	через 4м
29	426×9-1000 ГОСТ 8732-78	Трубопровод подачи бетона с деталями соединения	2× 200	3930	
30		Комплект крепления труб подачи бетона к крепи	2× 163	360	через 8м
31	219×7-1000 ГОСТ 8696-74	Трубопровод сжатого воздуха сдет. соедин.	300	396	
32		Комплект крепления труб сис. воздуха к крепи	163	22,2	через 8м
33	МК 5-38 17-6 ГОСТ 8338-80	Трубопровод цементации	2× 150	116	
34		Комплект крепления труб цементации к крепи	2× 163	159	через 8м
35		Труба вентиляции прорез.	30	304	
36	159-5,5-1000 ГОСТ 8696-74	Трубопровод водоотлива	550	1115	
37		Комплект крепления труб водоотлива к крепи	163	19,9	через 8м
38		Комплект крепления труб водоотлива к канатам	63	6,0	через 4м
39		Комплект крепления кабелей к трубам	63	5,41	через 4м
40		Силовой кабель			
41		Контрольный кабель			
42		Кронштейны силов. кабеля	217		через 6м
43		Кронштейны контрольного кабеля	217		через 6м
44	3Б-1-1-4-63 ГОСТ 8032-84	Наращиваемый канат насоса	120	4004	

Устройство прицепное и подъемный канат выбраны из условия использования бадей вместимостью 5,0 м³. При использовании бадей иной вместимости, устройство прицепное и подъемный канат подлежат уточнению.

Ствол ф8 м, Н ств. 600 м

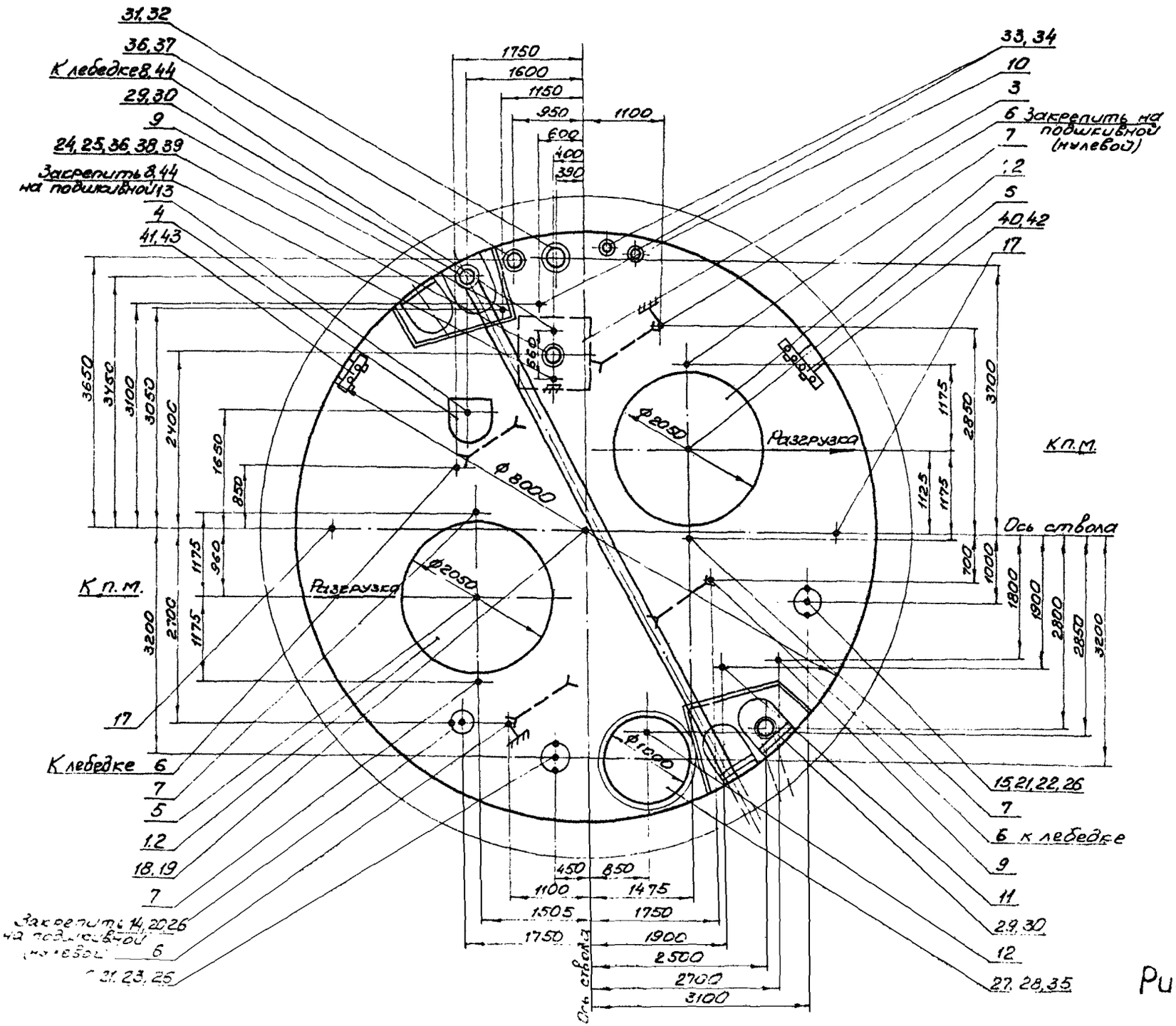

Рис. 24

Экспликация оборудования и материалов к рис. 24

Номер позиции	Обозначение	Наименование	Кол.	Масса ед. кг	Примечание
1	БПСМ-50	Комплекс оборудования для проходки вертикальных выработок	2		
2	ТУ 13-78-78 ОСТБ 24.01-80	Устройство прицепное	2	825	
3	ПТН-50-Д	Подвесной насос	1	2600	
4	АС-1	Стационарная лебедка	1	2514	
5	25-Т-6,4-Н-Ж-Р ГОСТ 3079-80	Канат подъемный	2	1865	
6	25-Т-6,4-Н-Ж-Р ГОСТ 3077-80	Канат подвески полка	6	1494	
7	25-Т-6,4-Н-Ж-Р ГОСТ 3077-80	Канат подвески опалубки (направляющие)	2	1004	
8	25-Т-6,4-Н-Ж-Р ГОСТ 3077-80	Канат подвески насоса	4	222	
9	15-Т-13-Н-Ж-Р ГОСТ 3077-80	Канат подвески пневмоподъемника	2	189	
10	15-Т-13-Н-Ж-Р ГОСТ 3077-80	Канат для нарощивания труб сис. воздуха бетона и водоот.	2	189	
11	15-Т-13-Н-Ж-Р ГОСТ 3077-80	Канат для нарощивания труб вентиляции бетона	2	189	
12	15-Т-13-Н-Ж-Р ГОСТ 3077-80	Канат пневмо труб вентиляции	2	189	
13	19-Т-9,1-Н-Ж-Р ГОСТ 3079-80	Канат спасат. лестницы	1	234	
14	19-Т-9,1-Н-Ж-Р ГОСТ 3079-80	Канат кабеля бурильщика	1	234	
15	19-Т-9,1-Н-Ж-Р ГОСТ 3079-80	Канат кабеля сигнализации и освещения	1	234	
16	19-Т-9,1-Н-Ж-Р ГОСТ 3079-80	Канат кабеля сигнализации и телефонизации	1	234	
17	13-Т-7,7-Н-Ж-Р ГОСТ 3077-80	Канат механический сигнал.	2	226	
18	13-Т-7,7-Н-Ж-Р ГОСТ 3077-80	Канат центрального отвеса	6	226	
19		Центральный отвес	1	150	
20	КГ ШВ 3х2,5+1х2,5	Кабель взрывания ф 22,8 мм	1	0,75	
21	3х0,75+1х2,5	Кабель сигнализации ф 31 мм	1	1,63	
22	КГ ШВ 3х95+1х10	Кабель освещения ф 36,4 мм	1	2,89	
23	ТРПШ 20+2	Кабель телефонизации ф 21 мм	1	1,02	
24	КГ ШВ 3х50+1х10	Кабель подвесного насосного	1	1,40	
25	КГ ШВ 3х2,5+1х16	Кабель управления водоотливом	1	1,04	
26		Зажим для крепления кабелей к канату	51	1,0	через 6 м
27		Трубопровод вентиляции металлический ф 1000 мм	150	9,25	
28		Комплект крепления труб вентиляции к крепи	150	0,42	через 4 м
29	ТУ 14-3-1570-87 ГОСТ 1760-86	Трубопровод подачи бетона, детали соединения	2%	90%	
30		Комплект крепления труб подачи бетона к крепи	2,75	16,0	через 6 м
31	ТУ 14-3-1570-87 ГОСТ 10704-91	Трубопровод сжатого воздуха с дет. соедин.	600	48,6	
32		Комплект крепления труб сис. воздуха к крепи	75	0,2	через 6 м
33	ТУ 14-3-1570-87 ГОСТ 10704-91	Трубопровод цементации	2%	11,6	
34		Комплект крепления труб цементации к крепи	2,75	1,8	через 6 м
35		Труба вентиляции прорез.	37	3,06	
36	ТУ 14-3-1573-88 ГОСТ 10704-91	Трубопровод водоотлива	150	11,5	
37		Комплект крепления труб водоотлива к крепи	75	1,89	через 6 м
38		Комплект крепления труб водоотлива к канатам	63	6,0	через 4 м
39		Комплект крепления кабелей к трубам	63	5,41	через 4 м
40		Силовой кабель			
41		Контрольный кабель			
42		Кронштейны силового кабеля	100		через 6 м
43		Кронштейны контрольного кабеля	100		через 6 м

Устройство прицепное и подъемный канат выбраны из условия использования бадей вместимостью 5,0 м³. При использовании бадей иной вместимости, устройство прицепное и подъемный канат подлежат уточнению.

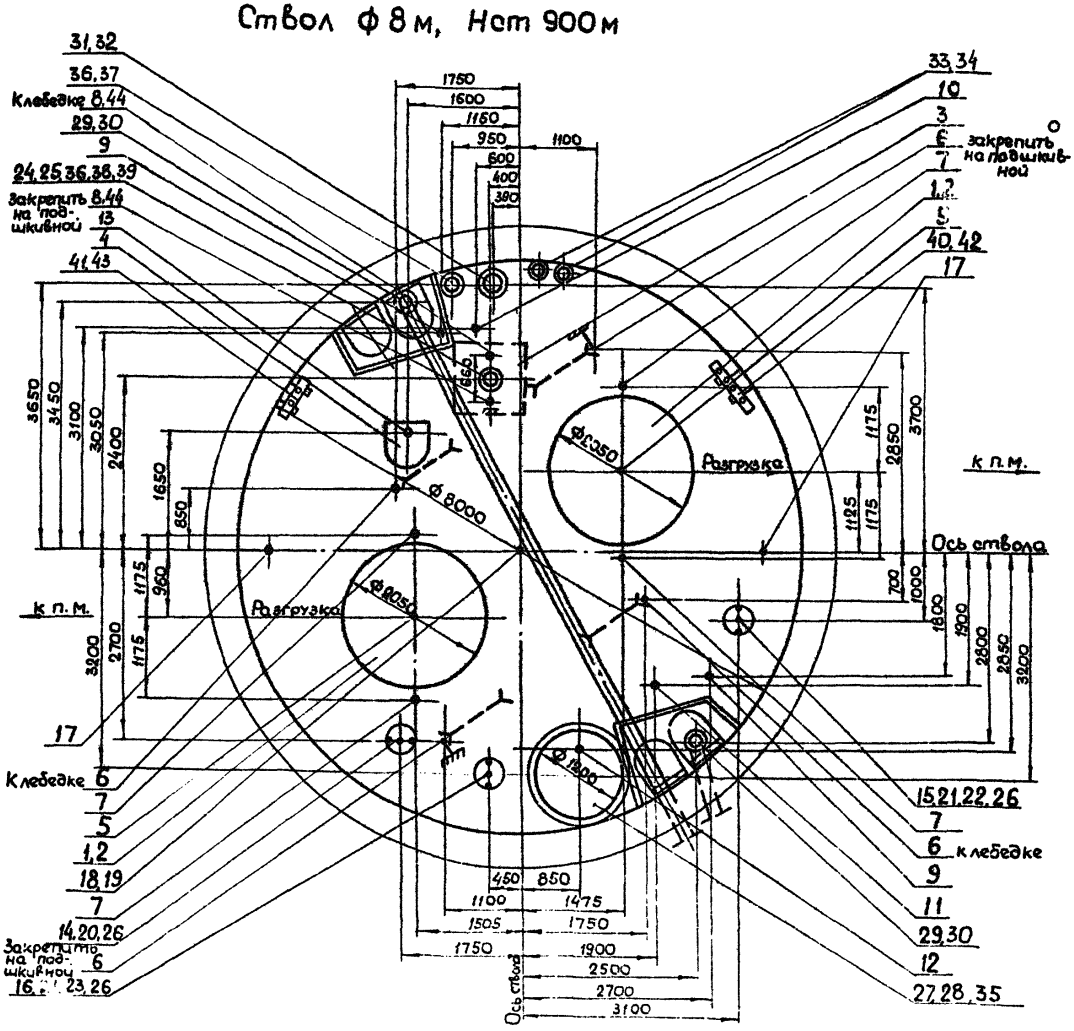
Ствол ф 8 м, Нст 900 м
31,32
36,37
К лебедке 8,44
29,30
9
24,25,36,38,39
Закрепить на подшкивной 8,44
13
4
41,43
33,34
10
3
6
закрепить на подшкивной
7
1,2
5
40,42
17
Ф 8000
Ф 2050
Разгрузка
Ось ствола
к п.м.
17
К лебедке 6
7
5
1,2
18,19
7
14,20,26
Закрепить на подшкивной 6
16,23,26
15,21,22,26
7
6 к лебедке
9
11
29,30
12
27,28,35
1750
1600
1150
950
1100
600
400
380
3650
3450
3100
3050
2400
1650
850
1175
960
3200
2700
1175
1175
2850
3700
1125
1175
700
1000
1800
1900
2800
2850
3200
450
850
1100
1475
1505
1750
1750
1900
2500
2700
3100
Ось ствола

Рис. 25

Экспликация оборудования и материалов к рис. 25

Номер позиции	Обозначение	Наименование	Кол.	Масса ед. кг	Примечание
1	БПС1-5,0	Комплекс оборудования самопроходящий водей	2		
2	4173-15-36 ОСТ2-4-43-76	Устройство прицепное	2	225	
3	ПТН-50-12	Подвесной насос	1	2600	
4	ЛС-1	Спасательная лестница	1	2584	
5	ГОСТ 7668-80	Канат подъемный	2х 150	7,518	через 4 м
6	ГОСТ 7668-80	Канат подвески полка	2х 200	2,725	
7	ГОСТ 7668-80	Канат подвески опалубки (направляющие)	4х 130	4,361	
8	ГОСТ 7668-80	Канат подвески насоса	100	2,695	через 8 м
9	ГОСТ 7668-80	Канат подвески телескопа	2х 100	1,83	
10	ГОСТ 7668-80	Канат для наращ. труб сж. воздуха вет. и водопр.	1050	3,655	
11	ГОСТ 7668-80	Канат для наращивания труб вентиляции бетона	1050	3,865	через 4 м
12	ГОСТ 7668-80	Канат телескопа труб вентиляции	1050	1,93	
13	ГОСТ 7668-80	Канат спасат. лестницы	1050	2,34	
14	ГОСТ 7668-80	Канат кабеля взрывания	1050	2,34	
15	ГОСТ 7668-80	Канат кабеля сигнализации и освещения	1050	2,34	
16	ГОСТ 7668-80	Канат кабеля сигнализации и телесигнализации	1050	2,34	
17	ГОСТ 7668-80	Канат механизм. сигнал.	340	0,756	
18	ГОСТ 7668-80	Канат центрального отвеса	340	0,756	
19		Центральный отвес	1	150	
20	АПВГ 3х4+1х2,5	Кабель взрывания ф22,8 мм	1000	0,75	
21	АПВГ 4х6+1х4+1х2,5	Кабель сигнализации ф31мм	2х 600	1,423	
22	АПВГ 3х35+1х10	Кабель освещения ф43 мм	1000	2,741	
23	ТРВ 3х2	Кабель телесигнализации ф21мм	1000	0,982	
24	АПВГ 3х50+1х10	Кабель подвесного насоса ф41	250	1,076	
25	АПВГ 3х4+1х2,5	Кабель управл. водоотл. ф18,1	250	0,514	

Номер позиции	Обозначение	Наименование	Кол.	Масса ед. кг	Примечание
26		Скобки для крепления кабелей к канату	5х 150	1,0	через 6 м
27		Трубопровод вентиляции металлический ф1200 мм	950	1016	
28		Комплект крепления труб вентиляции к крепи	225	2,42	через 4 м
29	ГОСТ 8732-78	Трубопровод подачи бетона с деталями соединен.	3х 300	3394	
30		Комплект крепления труб подачи бетона к крепи	2х 10	36,0	через 8 м
31	ГОСТ 8732-78	Трубопровод сжатого воздуха с дет. соедин.	300	325	
32		Комплект крепления труб сж. воздуха к крепи	2х 10	22,2	через 4 м
33	ГОСТ 8734-58	Трубопровод цементации	300	14,4	
34		Комплект крепления труб цементации к крепи	2х 12	16,9	через 4 м
35		Труба вентиляции прорез.	30	9,04	
36	ГОСТ 8734-75	Трубопровод водоотлива	150	71,5	
37		Комплект крепления труб водоотлива к крепи	112	19,9	через 4 м
38		Комплект крепления труб водоотлива к канатам	63	6,0	через 4 м
39		Комплект крепления кабелей к трубам	63	5,41	через 4 м
40		Силовой кабель			
41		Контрольный кабель			
42		Кронштейны силового кабеля	150		через 6 м
43		Кронштейны контрольного кабеля			через 6 м
44	ГОСТ 7668-80	Наращивает. канат насоса	800	2,628	

Устройство прицепное и подъемный канат выбраны из условия использования водей вместимостью 5,0 м³. При использовании водей иной вместимости устройство прицепное и подъемный канат подлежат уточнению.

Ствол ф 8м, Нст 1300м

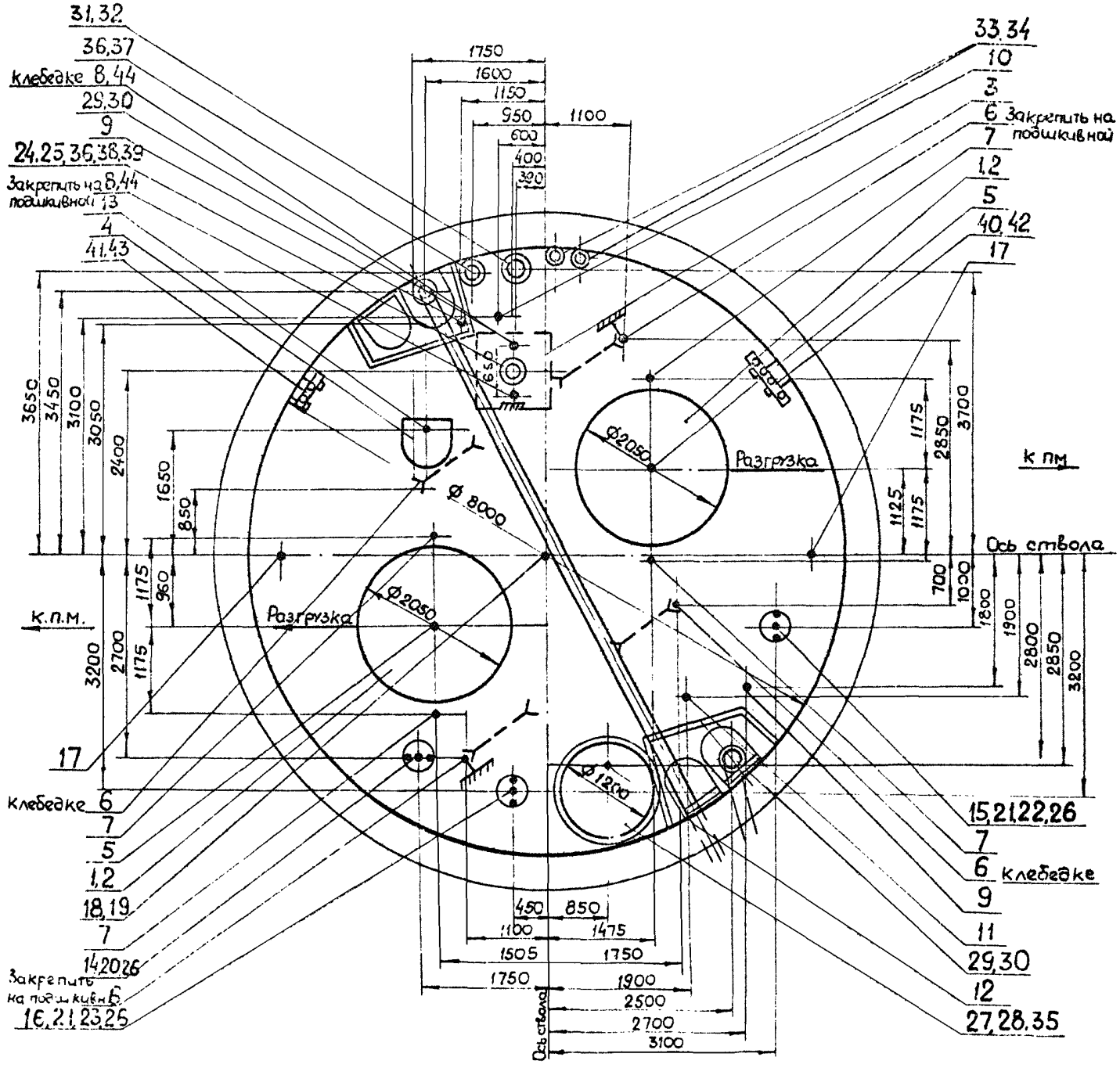

Рис. 26

Экспликация оборудования и материалов к рис. 26

Номер поз.	Обозначение	Наименование	Кол.	Масса ед. кг	Примечание
1	БПС-5,0	Комплекс оборудования са-			
		мопроходящих бадей	2		
2	УПЗ-В-Б8 ДОПР.4.467-88	Устройство прицепное	2	225	
3	ППН-80-В	Подвесной насос	1	2600	
4	ЛС-1	Спасательная лестница	1	2584	
5	36-П-7-н-вод ГОСТ 3066-74	Канат подъемный	2х 230	7513	через 6 м
6	20-П-В-н-Б-с ГОСТ 6307-75	Канат подвески полка	2х 200	15222	
7	36-Т-7-н-Б(С) ГОСТ 7668-80	Канат подвески опалубки	4х 140	5008	
		(направляющие)			
8	20-П-В-н-Б-С ГОСТ 7668-80	Канат подвески насоса	120	4004	через 6 м
9	20-Т-7-н-Б-С ГОСТ 7668-80	Канат подвески телескопа	2х 150	183	
10	20-Т-7-н-Б-С ГОСТ 7668-80	Канат для наращивания труб			
		сж. воздуха и подачи бетона	1450	4155	
11	28-Т-7-н-Т-Б-С ГОСТ 7668-80	Канат для наращивания			
		труб водоотлива и бетона	1450	6155	
12	28-Т-7-н-Б-С ГОСТ 7668-80	Канат телескопа труб вен-			
		тиляции	1450	183	
13	20-П-Р-1-Б-С ГОСТ 3066-74	Канат спасательной лестницы	1450	234	
14	20-Т-7-н-Б-С ГОСТ 7668-80	Канат кабеля взрывания	1450	824	
15	20-Т-7-н-Б-С ГОСТ 7668-80	Канат кабеля сигнализа-			
		ции и освещения	1450	234	
16	20-П-7-н-Т-Б-С ГОСТ 7668-80	Канат кабеля сигнализа-			
		ции и телефонизации	1450	234	
17	23-Т-7-н-Б(С) ГОСТ 7668-80	Канат механической сигнал.	2х 140	0256	
18	23-Т-7-н-Б(С) ГОСТ 7668-80	Канат центрального отвеса	1х 140	0256	
19		Центральный отвес	1	190	
20	КГЭШ 3х6х1,14	Кабель взрывания ф 26,5 мм	1400	1029	
21	КГЭШ 4х6х1,14+1х25	Кабель сигнализации ф 31 мм	2х 1400	1629	
22	КГЭШ 3х50+1х10	Кабель освещения ф 48,1 мм	1400	6078	
23	КГЭШ 60-2	Кабель телефонизац. ф 21	1400	0382	
24	КГЭШ 3х25+1х10	Кабель подвесного нас. ф 44 мм	1500	4026	
25	КГЭШ 3х25+1х10	Кабель управл. водоотл. ф 18,1	250	0546	

Номер поз.	Обозначение	Наименование	Кол.	Масса ед. кг	Примечание
26		Зажимы для крепления ка-			
		белей к канату	5т 217	10	через 6 м
27		Трубопровод вентиляции			
		металлический ф 1200 мм	1350	1016	
28		Комплект крепления труб			
		вентиляции к крепи	325	2042	через 6 м
29	16-100-2000 ТОСТ 20-80	Трубопровод подачи бетона	4х 200	3996	
		с деталями соединения			
30		Комплект крепления труб			
		подачи бетона к крепи	4х 183	350	через 6 м
31	219-7-100 ГОСТ 10704-76	Трубопровод сжатого			
		воздуха с дет. соедин.	1500	3926	
32		Комплект крепления			
		труб сж. воздуха к крепи	163	222	через 6 м
33	168-8 ГОСТ 632-80	Трубопровод цементации	2х 130	114	
34		Комплект крепления труб			
		цементации к крепи	2х 163	169	через 6 м
35		Труба вентиляции проремн.			
36	159-8 ГОСТ 8732-78	Трубопровод водоотлива	1550	1115	
37		Комплект крепления труб			
		водоотлива к крепи	163	189	через 6 м
38		Комплект крепления труб			
		водоотлива к канатам	63	60	через 6 м
39		Комплект крепления ка-			
		белей к трубам	63	546	через 6 м
40		Силовой кабель			
41		Контрольный кабель			
42		Кронштейны сливов кабель	217		через 6 м
43		Кронштейны контрольно-			
		кабеля	217		через 6 м
44	36-Т-7-н-Б(С) ГОСТ 7668-80	Наращивам. канат насоса	1200	4026	

Устройство прицепное и подъемный канат выбраны из условия использования бадей вместимостью 5,0 м³. При использовании бадей иной вместимости, устройство прицепное и подъемный канат подлежат уточнению.

Ствол ф 6м, Н ств. 600м

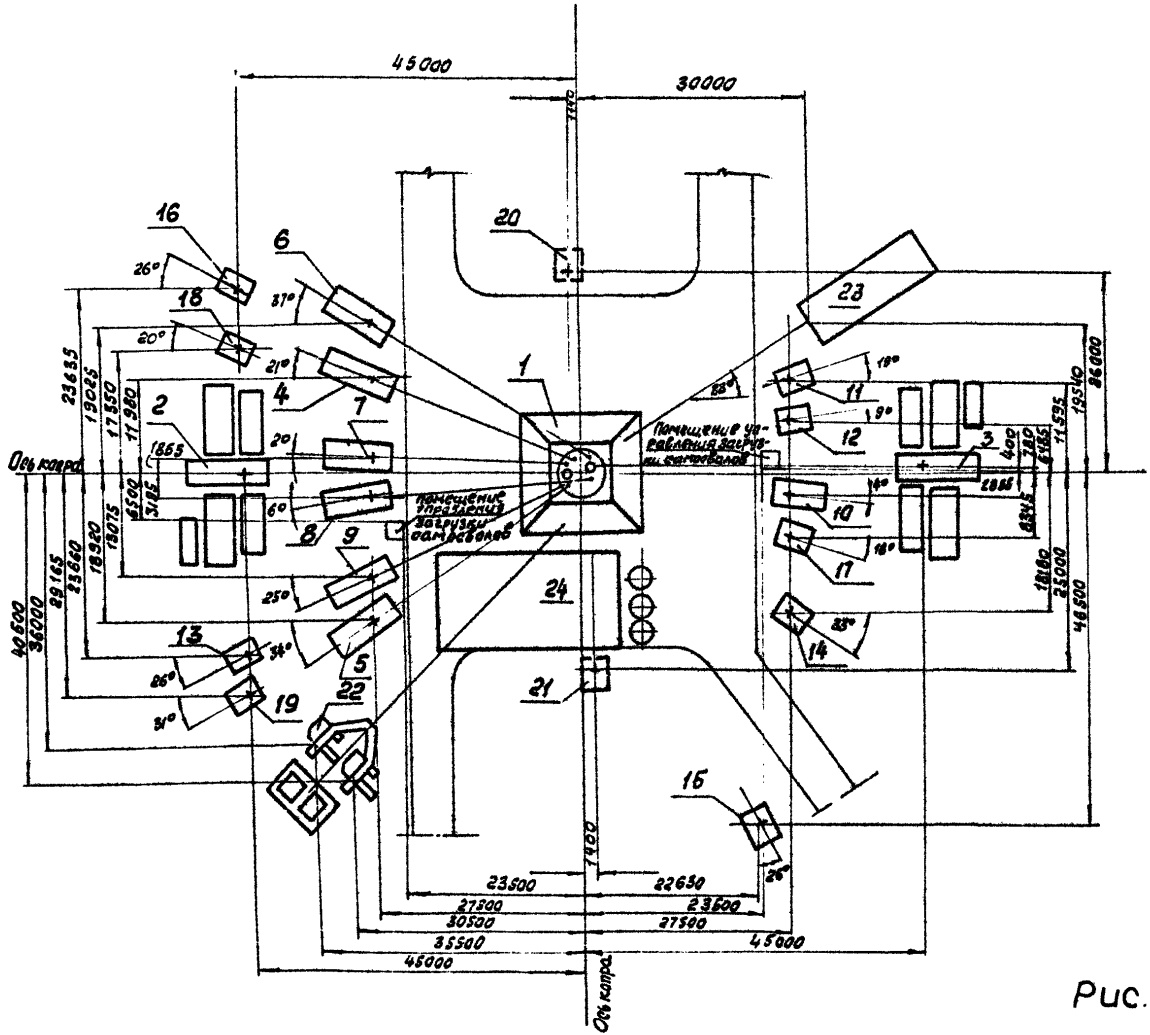

Рис. 27

Экспликация оборудования к рис. 27

Марка поз.	Обозначение	Наименование	Кол.	Масса ед. кг	Примечание
1		Копер проходческий	1		
2	МПП-175	Передвижная подъемная машина	1		
3	МПП 175	Передвижная подъемная машина	1		
4	ЛПП 25	Установка проходческая подвески полка	1	30400	
5	ЛПП 25	Установка проходческая подвески полка	1	30400	
6	ЛПП 16	Установка проходческая подвески опалубки (направл.)	1	21000	
7	ЛПП 16	Установка проходческая подвески опалубки (направл.)	1	21000	
8	ЛПП 16	Установка проходческая подвески опалубки (направл.)	1	21000	
9	ЛПП 16	Установка проходческая подвески опалубки (направл.)	1	21000	
10	ЛПП 10	Установка проходческая подвески насоса	1	18000	
11	ЛППР 63	Установка проходческая подвески спасат. лестницы	1	9000	
12	ЛПП 9 63	Установка проходческая подвески кабеля взрывания	1	9000	
13	ЛПП 9 63	Установка проходческая подвески кабеля сигнал. и осв.	1	9000	
14	ЛПП 9 63	Установка проходческая подвески кабеля сигнализации и телефонизации	1	9000	
15	ЛПП 9 63	Установка проходческая подвески телескопа труб бет.	1	9000	
16	ЛПП 9 63	Установка проходческая подвески телескопа труб бет.	1	9000	
17	ЛПП 9 63	Установка проходческая для наращивания труб вентиляции и подачи бет.	1	9000	
18	ЛПП 9 63	Установка проходческая для наращивания труб сжат. воздуха и подачи бет.	1	9000	
19	ЛПП 9 63	Установка проходческая подвески телескопа труб вент.	1	9000	
20	ЛПП 9 63	Установка проходческая подвески лотка бетона	1	9000	
21	ЛПП 9 63	Установка проходческая подвески лотка бетона	1	9000	
22	УПВЦП-65	Вентиляторная установка	1	40000	
23		Здание для обслужив. БУКС	1		
24	УБК-30	Приствольная бетоносмесительная установка	1		
25	ЛПТ-4	Лебедка механич. сигнализ.	2	600	
26	ЛПТ-4	Лебедка центральн. отвеса	1	600	

Тип подъемной машины уточняется в зависимости от вместимости используемой бадьи.

При использовании машин типа МПП вместимость бадей уточняется в соответствии с характеристикой устанавливаемой машины.

Передвижные проходческие установки типа ЛПП изготовляются рудоремонтными и экспериментально-механическими заводами Минуглепромта СССР по документации ин-та „Донгипрооргшахтострой"

Ствол ф6м, Нств. 600м

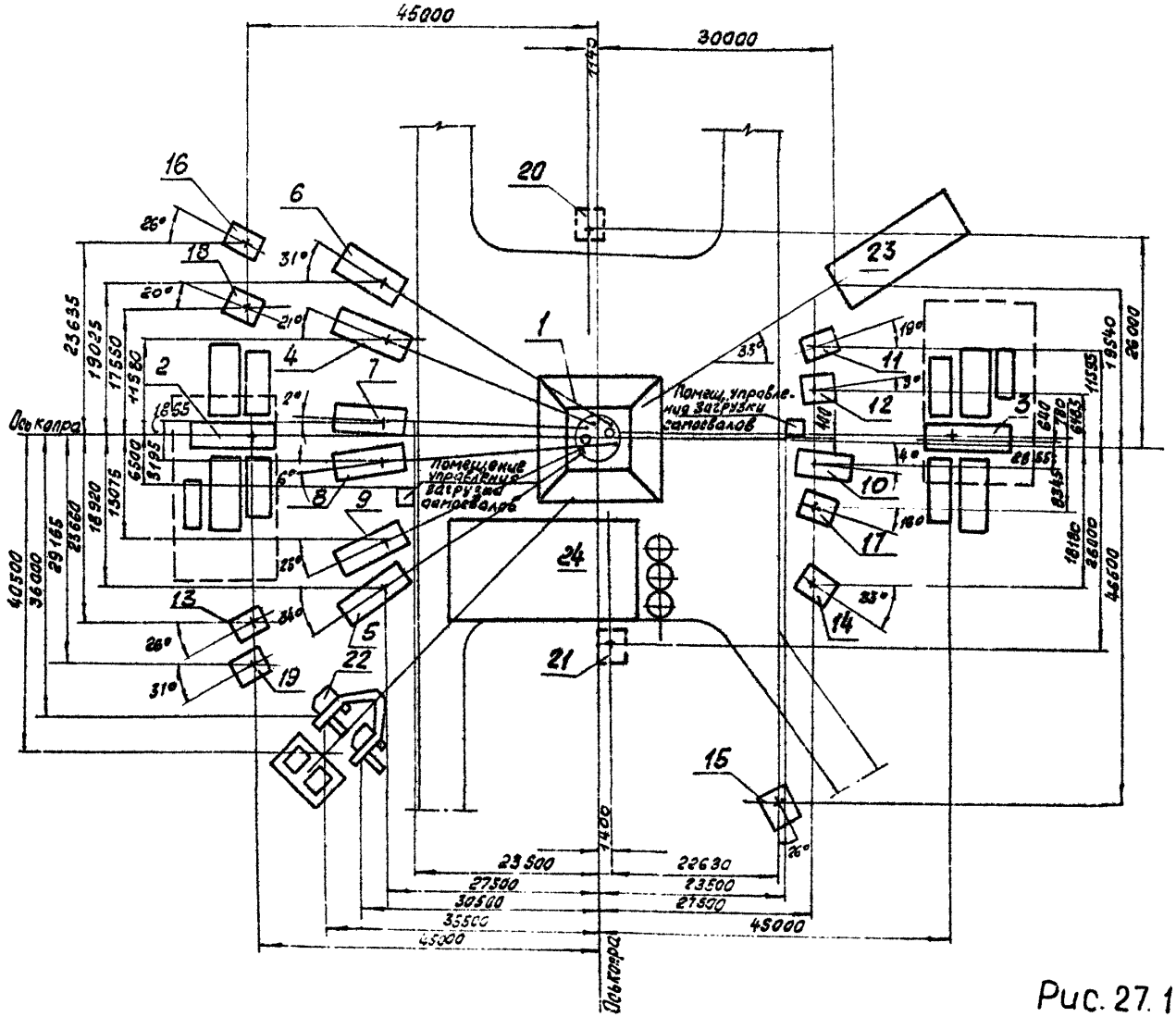

Рис. 27.1

Экспликация оборудования к рис. 27.1

Марка поз.	Обозначение	Наименование	Кол.	Масса ед. кг	Примечание
1		Копер проходческий	1		
2	МПП-17,5	Передвижная подъемная машина	1		
3	МПП-17,5	Передвижная подъемная машина	1		
4	ЛПП25	Установка проходческая подвески полка	1	30400	
5	ЛПП25	Установка проходческая подвески полка	1	30400	
6	ЛПП16	Установка проходческая подвески опалубки (направл.)	1	21000	
7	ЛПП16	Установка проходческая подвески опалубки (направл.)	1	21000	
8	ЛПП16	Установка проходческая подвески опалубки (направл.)	1	21000	
9	ЛПП16	Установка проходческая подвески опалубки (направл.)	1	21000	
10	ЛПП10	Установка проходческая подвески насоса	1	16000	
11	ЛППР6,3	Установка проходческая подвески спасат. лестницы	1	9000	
12	ЛПП9,6,3	Установка проходческая подвески кабеля взрывания	1	9000	
13	ЛПП9,6,3	Установка проходческая подвески кабеля сигнал. и освещ.	1	9000	
14	ЛПП9,6,3	Установка проходческая подвески кабеля сигнализации и телефонизации	1	9000	
15	ЛПП9,6,3	Установка проходческая подвески телескопа труб бет.	1	9000	
16	ЛПП9,6,3	Установка проходческая подвески телескопа труб бет.	1	9000	
17	ЛПП9,6,3	Установка проходческая для наращивания труб вентиляции и подачи бетона	1	9000	
18	ЛПП9,6,3	Установка проходческая наращивания труб сж. воздуха и подачи бетона	1	9000	
19	ЛПП9,6,3	Установка проходческая подвески телескопа труб вент.	1	9000	
20	ЛПП9,6,3	Установка проходческая подвески лотка бетона	1	9000	
21	ЛПП9,6,3	Установка проходческая подвески лотка бетона	1	9000	
22	ЦПВЦП-16,5	Вентиляторная установка	1	40000	
23		Здание для обслуживан. БУКС	1		
24	УБК-30	Приствольная бетоносмесительная установка	1		
25	ЛПТ-4	Лебедка механич. сигнализ.	2	600	
26	ЛПТ-4	Лебедка центральн. отвеса	1	600	

Тип подъемной машины уточняется в зависимости от вместимости используемой бадьи.

При использовании машин типа МПП вместимость бадей уточняется в соответствии с характеристикой устанавливаемой машины.

Передвижные проходческие установки типа ЛПП изготовляются рудоремонтными и экспериментально-механическими заводами Минуглепрома СССР по документации ин-та „Донгипрооргшахтострой"

Ствол ф6м Нст 900м

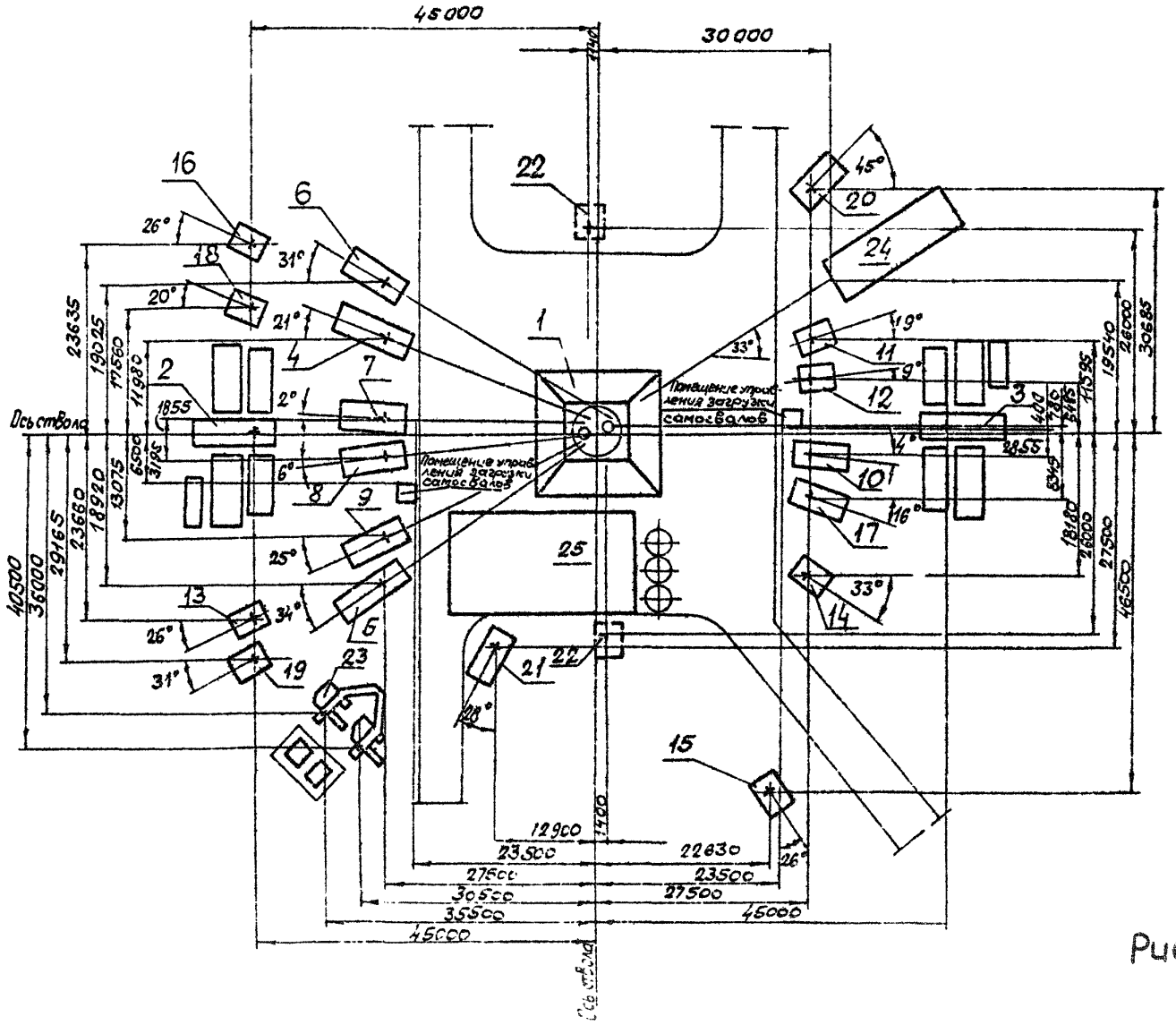

Рис. 28

Экспликация оборудования к рис. 28

Марка поз.	Обозначение	Наименование	Кол.	Масса ед. кг	Примечание
1		Копер проходческий	1		
2	МПП 175	Передвижная подъемная машина	1		
3	МПП 175	Передвижная подъемная машина	1		
4	ЛПП45	Установка проходческая подвески полка	1	45600	
5	ЛПП45	Установка проходческая подвески полка	1	45600	
6	ЛПП16	Установка проходческая подвески опалубки (направл.)	1	21000	
7	ЛПП16	Установка проходческая подвески опалубки (направл.)	1	21000	
8	ЛПП16	Установка проходческая подвески опалубки (направл.)	1	21000	
9	ЛПП16	Установка проходческая подвески опалубки (направл.)	1	21000	
10	ЛПП10	Установка проходческая подвески насоса	1	16000	
11	ЛППР63	Установка проходческая подвески спасат. лестницы	1	9000	
12	ЛППЭ63	Установка проходческая подвески кабеля взрывания	1	9000	
13	ЛППЭ63	Установка проходческая подвески кабеля сигнализ. и освещ.	1	9000	
14	ЛППЭ63	Установка проходческая подвески кабеля сигнализации и телефонизации	1	9000	
15	ЛППЭ63	Установка проходческая подвески телескопа труб бет.	1	9000	
16	ЛППЭ63	Установка проходческая подвески телескопа труб бет.	1	9000	
17	ЛПП-10	Установка проходческая для наращивания труб вентиляц., водоотл. и бетона	1	16000	
18	ЛППЭ63	Установка проходческая для наращивания труб сж. воздуха и подачи бетона	1	9000	
19	ЛППЭ63	Установка проходческая подвески телескопа труб вент.	1	9000	
20	ЛПП10	Установка проходческая маневрового каната	1	16000	
21	ЛПП10	Установка проходческая наращиваемого каната	1	16000	
22	ЛППЭ63	Установка проходческая подвески лотка бетона	2	9000	
23	ЧПВИП-16б	Вентиляторная установка	1	40000	
24		Здание для обслужив. Букс	1		
25	УБК-30	Приствольная бетоносмесительная установка	1		
26	ЛПТ-4	Лебедка механической сигнализации	2	600	
27	ЛПТ-4	Лебедка центральн. отвеса	1	600	

Тип подъемной машины уточняется в зависимости от вместимости используемой бадьи. При использовании машин типа МПП вместимость бадей уточняется в соответствии с характеристикой устанавливаемой машины.

Передвижные проходческие установки типа ЛПП изготовляются рудоремонтными и экспериментально-механическими заводами Минуглепрома СССР по документации ин-та „Донгипрооргшахтострой"

Ствол ф 6м Нст 900м

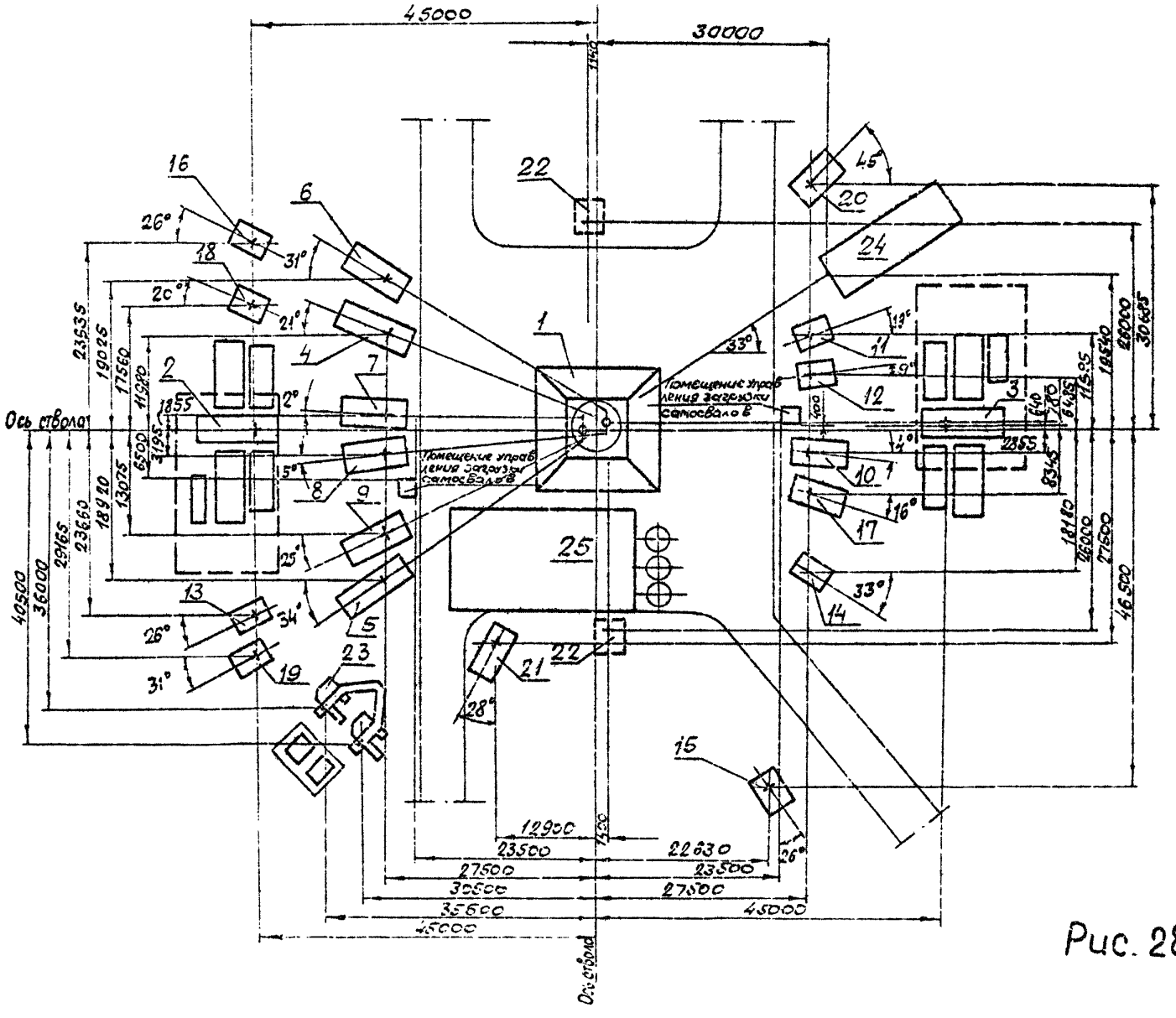

Рис. 28.1

Экспликация оборудования к рис. 28.1

Марка поз.	Обозначение	Наименование	Кол.	Масса ед.кг	Примечание
1		Копер проходческий	1		
2	МПП17,5	Передвижная подъемная			
		машина	1		
3	МПП17,5	Передвижная подъемная			
		машина	1		
4	ЛПП 45	Установка проходческая			
		подвески полка	1	45600	
5	ЛПП45	Установка проходческая			
		подвески полка	1	45600	
6	ЛПП16	Установка проходческая			
		подвески опалубки(направл.)	1	21000	
7	ЛПП16	Установка проходческая			
		подвески опалубки(направл.)	1	21000	
8	ЛПП16	Установка проходческая			
		подвески опалубки(направл.)	1	21000	
9	ЛПП16	Установка проходческая			
		подвески опалубки(направл.)	1	21000	
10	ЛПП10	Установка проходческая			
		подвески насоса	1	16000	
11	ЛППР63	Установка проходческая			
		подвески спасат. лестницы	1	9000	
12	ЛППЭ63	Установка проходческая			
		подвески кабеля взрыван.	1	9000	
13	ЛППЭ63	Установка проходческая			
		подвески кабеля сигнал.и осв.	1	9000	
14	ЛППЭ63	Установка проходческая			
		подвески кабеля сигнализа-			

Марка поз.	Обозначение	Наименование	Кол.	Масса ед.кг	Примечание
		ции и телефонизации	1	9000	
15	ЛППЭ63	Установка проходческая			
		подвески телескопа труб бет.	1	9000	
16	ЛППЭ63	Установка проходческая			
		подвески телескопа труб бет.	1	9000	
17	ЛПП-10	Установка проходческая			
		для наращивания труб			
		вентиляции, водоотлива и бетона	1	16000	
18	ЛППЭ63	Установка проходческая			
		для наращивания труб сж.			
		воздуха и подачи бетона	1	9000	
19	ЛППЭ63	Установка проходческая			
		подвески телескопа труб вент.	1	9000	
20	ЛПП10	Установка проходческая			
		маневрового каната	1	16000	
21	ЛПП10	Установка проходческая			
		наращиваемого каната	1	16000	
22	ЛППЭ63	Установка проходческая			
		подвески лотка бетона	2	9000	
23	УПВЦП-160	Вентиляторная установка	1	40000	
24		Здание для обслуживан. БУКС	1		
25	УБК-30	Приствольная бетоносме-			
		сительная установка	1		
26	ЛПТ-4	Лебедка механической			
		сигнализации	2	600	
27	ЛПТ-4	Лебедка центрального отвеса	1	600	

Тип подъемной машины уточняется в зависимости от вместимости используемой бадьи. При использовании машин типа МПП вместимость бадей уточняется в соответствии с характеристикой устанавливаемой машины.

Передвижные проходческие установки типа ЛПП изготовляются рудоремонтными и экспериментально-механическими заводами Минуглепрома СССР по документации ин-та „Донгипроортшахтострой".

Ствол ф 6 м, Нст 1300 м

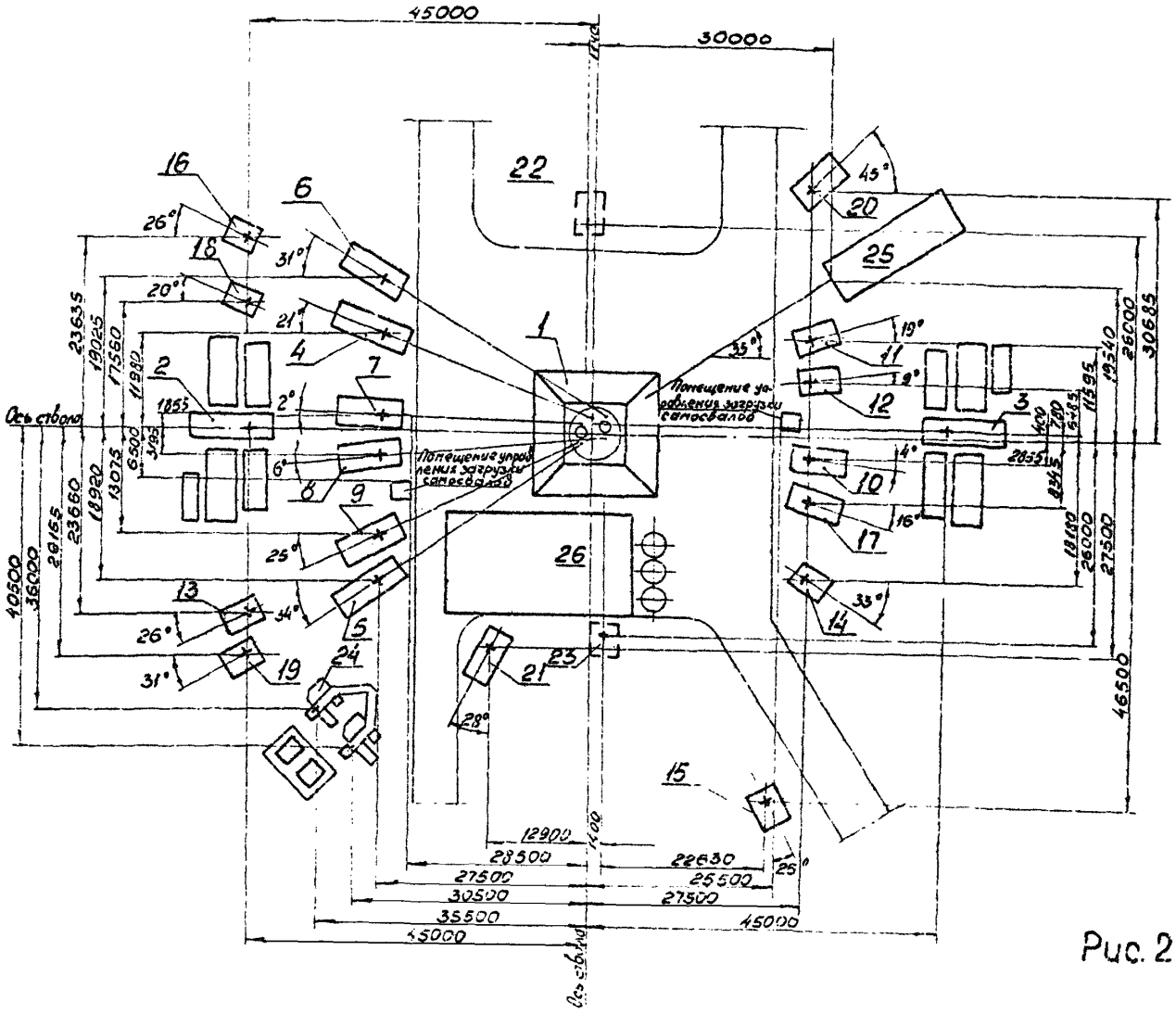

Рис. 29

Экспликация оборудования к рис. 29.

Номер поз.	Обозначение	Наименование	Кол.	Масса ед. кг	Примечание
1		Копер проходческий	1		
2	МПП 175	Передвижная подвесная машина	1		
3	МПП 175	Передвижная подвесная машина	1		
4	ЛПП 45	Установка проходческая подвески полка	1	65600	
5	ЛПП 45	Установка проходческая подвески полка	1	19600	
6	ЛПП 16	Установка проходческая подвески опалубки/направл	1	21000	
7	ЛПП 16	Установка проходческая подвески опалубки/направл	1	21000	
8	ЛПП 16	Установка проходческая подвески опалубки/направл	1	21000	
9	ЛПП 16	Установка проходческая подвески опалубки/направл	1	21000	
10	ЛПП 16	Установка проходческая подвески насоса	1	21000	
11	ЛПП 963	Установка проходческая подвески аппаратн. лестницы	1	9000	
12	ЛПП 963	Установка проходческая подвески кабеля взрывания	1	9000	
13	ЛПП 963	Установка проходческая подвески кабеля сигнализ.	1	9000	
14	ЛПП 963	Установка проходческая подвески кабеля сигнализации и телефонизации	1	9000	
15	ЛПП 963	Установка проходческая подвески телескопа труб вент.	1	9000	
16	ЛПП 963	Установка проходческая подвески телескопа труб вент.	1	9000	
17	ЛПП 10	Установка проходческая для наращивания труб вентиляции, водоотл. и вент.	1	16000	
18	ЛПП 963	Установка проходческая для наращивания труб сжат. воздуха и подачи вент.	1	9000	
19	ЛПП 963	Установка проходческая подвески телескопа труб вент.	1	9000	
20	ЛПП 10	Установка проходческая маневрового каната	1	16000	
21	ЛПП 10	Установка проходческая наращиваемого каната насоса	1	16000	
22	ЛПП 963	Установка проходческая подвески лотка бетона	1	9000	
23	ЛПП 963	Установка проходческая подвески лотка бетона	1	9000	
24	УПВ/ЛН6	Вентиляторная установка	1	40000	
25		Здание для обслуживат. букс	1		
26	УБК-30	Приствольная бетоносмесительная установка	1		
27	ЛПТ-4	Лебедка механ. сигнализ.	2	600	
28	ЛПТ-4	Лебедка центральн. отвеса	1	300	

Тип подвесной машины уточняется в зависимости от вместимости используемой бадьи. При использовании машин типа МПП вместимость бадей уточняется в соответствии с характеристикой устанавливаемой машины.

Передвижные проходческие установки типа ЛПП изготовляются рудоремонтными и экспериментально-механическими заводами Минуглепрома СССР по документации ин-та "Донгипроуглеспецшахтострой".

Ствол ф6м, Нст 1300м

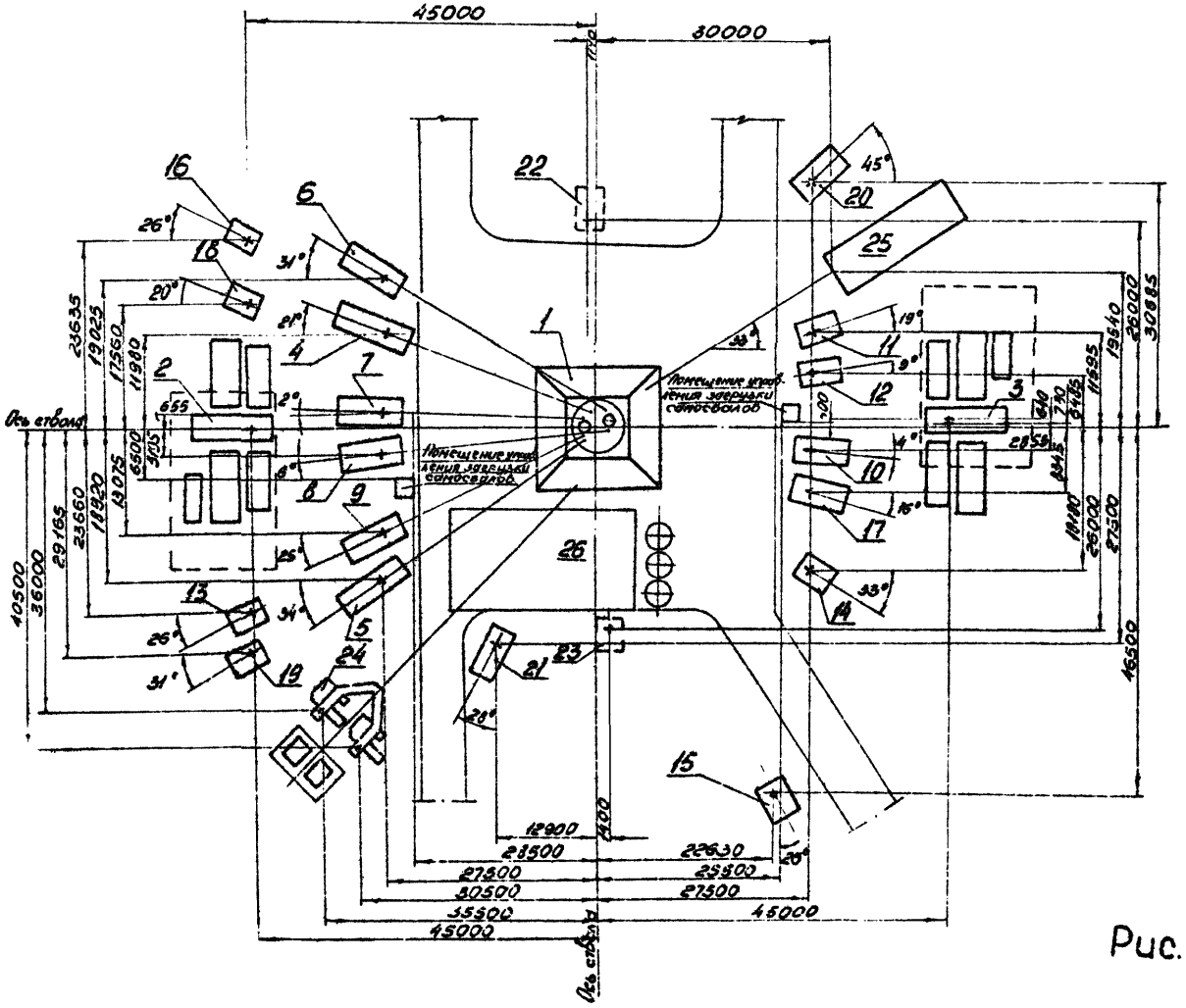

Рис. 29.1

Экспликация оборудования к рис. 29.1

Марка поз.	Обозначение	Наименование	Кол.	Масса ед. кг	Примечание
1		Копер проходческий	1		
2	МПП17,5	Передвижная подъемная машина	1		
3	МПП17,5	Передвижная подъемная машина	1		
4	ЛПП45	Установка проходческая подвески полка	1	45600	
5	ЛПП45	Установка проходческая подвески полка	1	45600	
6	ЛПП16	Установка проходческая подвески опалубки (направл.)	1	21000	
7	ЛПП16	Установка проходческая подвески опалубки (направл.)	1	21000	
8	ЛПП16	Установка проходческая подвески опалубки (направл.)	1	21000	
9	ЛПП16	Установка проходческая подвески опалубки (направл.)	1	21000	
10	ЛПП16	Установка проходческая подвески насоса	1	21000	
11	ЛПП963	Установка проходческая подвески спасательной лестницы	1	9000	
12	ЛПП963	Установка проходческая подвески кабеля взрывания	1	9000	
13	ЛПП963	Установка проходческая подвески кабеля сигнал. и освещ.	1	9000	
14	ЛПП963	Установка проходческая подвески кабеля сигнализации и телефонизации	1	9000	
15	ЛПП963	Установка проходческая подвески телескопа труб бет.	1	9000	
16	ЛПП963	Установка проходческая подвески телескопа труб бет.	1	9000	
17	ЛПП10	Установка проходческая для наращивания труб вентиляции водоотл. и бетона	1	16000	
18	ЛПП963	Установка проходческая для наращивания труб сж. воздуха и подачи бетона	1	9000	
19	ЛПП963	Установка проходческая подвески телескопа труб вент.	1	9000	
20	ЛПП10	Установка проходческая маневрового каната	1	16000	
21	ЛПП10	Установка проходческая наращиваемого каната насоса	1	16000	
22	ЛПП963	Установка проходческая подвески лотка бетона	1	9000	
23	ЛПП963	Установка проходческая подвески лотка бетона	1	9000	
24	УПВШП-16	Вентиляторная установка	1	40000	
25		Здание для обслуживания БУКС	1		
26	УБК-30	Приствольная бетоносмесительная установка	1		
27	ЛПТ-4	Лебедка механич. сигнализац.	2	600	
28	ЛПТ-4	Лебедка центрального отвеса	1	600	

Тип подъемной машины уточняется в зависимости от вместимости используемой бадьи. При использовании машин типа МПП вместимость бадей уточняется в соответствии с характеристикой устанавливаемой машины.

Передвижные проходческие установки типа ЛПП изготовляются рудоремонтными и экспериментально-механическими заводами Минуглепрома СССР по документации ин-та „Донгипрооргшахтострой"

Ствол ф 7м, Нст 600м

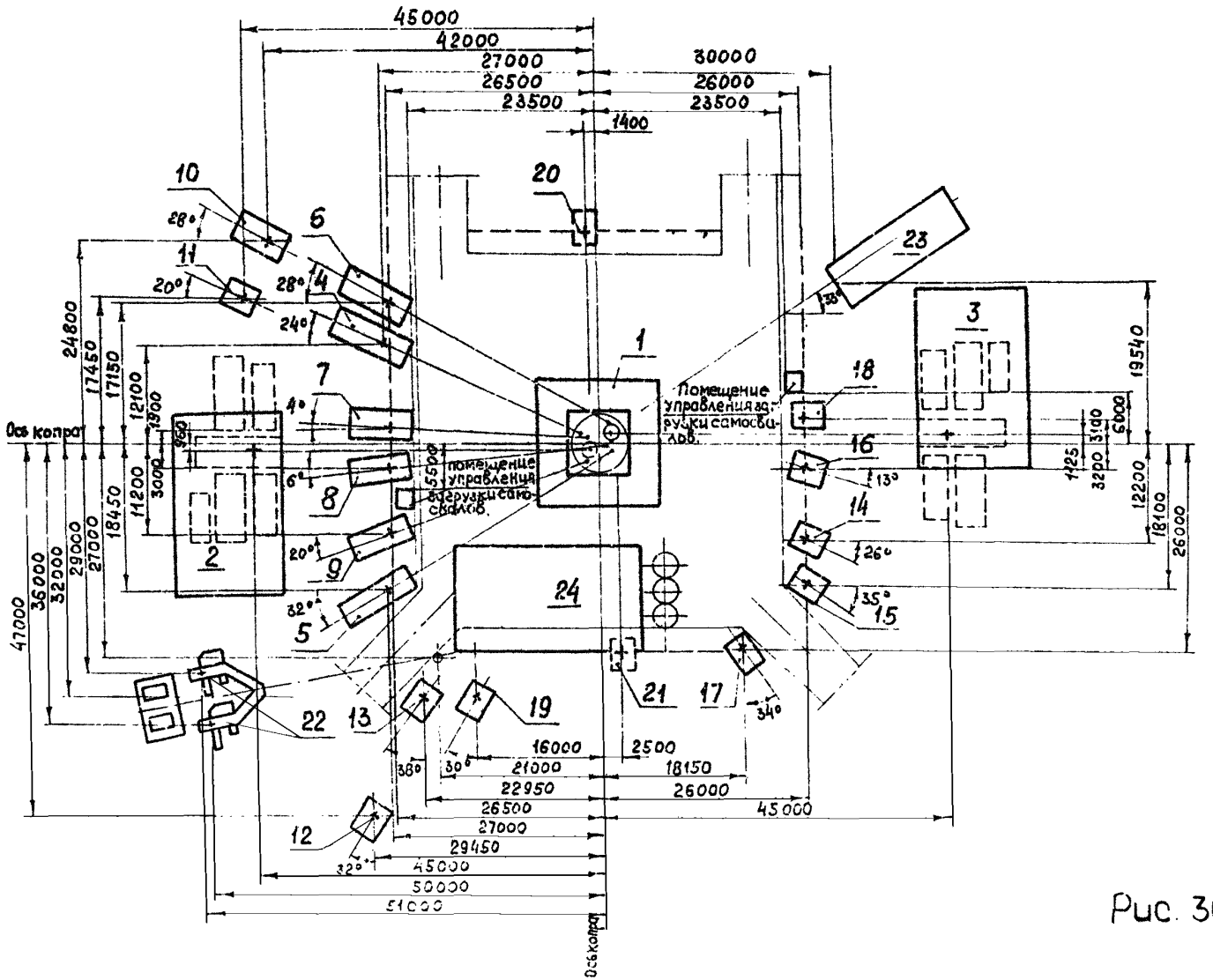

Рис. 30

Экспликация оборудования к рис. 30.

Марка поз.	Обозначение	Наименование	Кол.	Масса ед. кг	Примечание
1		Копер проходческая	1		
2	МПБК	Передвижная подъемная машина	1		
3	МПБК	Передвижная подъемная машина	1		
4	ЛПП45	Установка проходческая подвески полка	1	45600	
5	ЛПП45	Установка проходческая подвески полка	1	45600	
6	ЛПП16	Установка проходческая подвески опалубки (направл.)	1	21000	
7	ЛПП16	Установка проходческая подвески опалубки (направл.)	1	21000	
8	ЛПП16	Установка проходческая подвески опалубки (направл.)	1	21000	
9	ЛПП16	Установка проходческая подвески опалубки (направл.)	1	21000	
10	ЛПП10	Установка проходческая подвески насоса	1	16000	
11	ЛППР63	Установка проходческая подвески спасательной лест.	1	9000	
12	ЛПП963	Установка проходческая подвески кабеля взрывания	1	9000	
13	ЛПП963	Установка проходческая подвески кабеля сигнал. и тел.	1	900	
14	ЛПП963	Установка проходческая для подвески кабеля сигнализации и освещения	1	9000	
15	ЛПП963	Установка проходческая подвески телескопа труб бетона	1	[illegible]00	
16	ЛПП963	Установка проходческая подвески телескопа труб бетона	1	9000	
17	ЛПП963	Установка проходческая для наращивания труб вентиляции и бетона	1	9000	
18	ЛПП963	Установка проходческая для наращивания труб бетона водоотл. и сж. возд.	1	9000	
19	ЛПП963	Установка проходческая подвески телескопа труб вент.	1	9000	
20	ЛПП963	Установка проходческая подвески лотка бетона	1	9000	
21	ЛПП963	Установка проходческая подвески лотка бетона	1	9000	
22	УПВЦП-165	Вентиляторная установка	1	40000	
23		Здание для обслуживания БУКС	1		
24	УБК-30	Приствольная бетоносмесительная установка	1		
25	ЛПТ-4	Лебедка механическ. сигнализ.	2	600	
26	ЛПТ-4	Лебедка центральн. отвеса	1	600	

Тип подъемной машины уточняется в зависимости от вместимости используемой бадьи.

При использовании машин типа МПП вместимость бадей уточнять в соответствии с характеристикой

Передвижные проходческие установки типа ЛПП изготовляются рудоремонтными и экспериментально-механическими заводами Минуглепрома СССР по документации ин-та „Донгипрооргшахтострой"

Ствол ф7м, Нст 600м

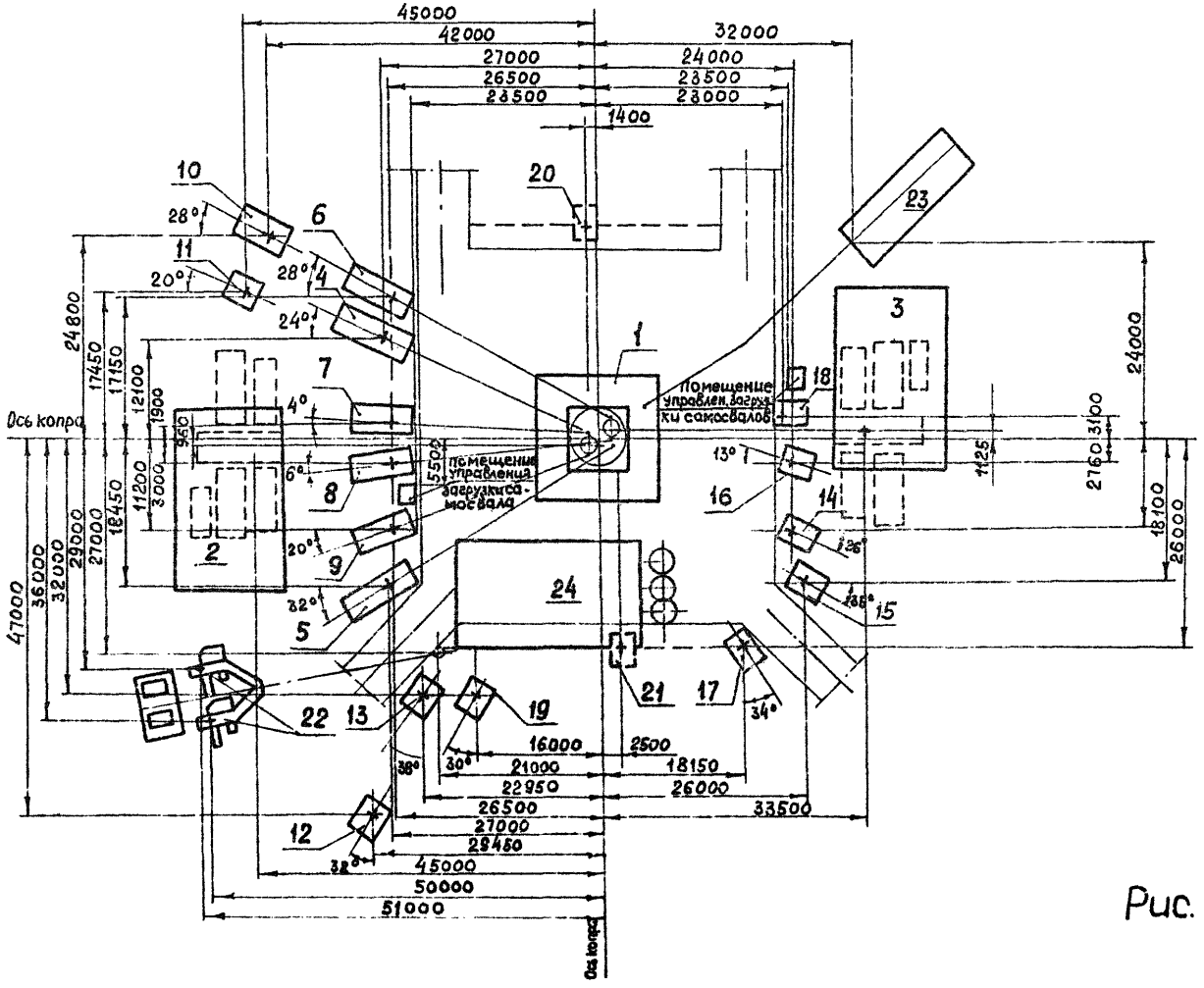

Рис. 30 1

Экспликация оборудования к рис. 30.1

Марка поз.	Обозначение	Наименование	Кол.	Масса ед. кг.	Примечание
1		Копер проходческий	1		
2	МПБК	Передвижная подъемная машина	1		
3	МПБК	Передвижная подъемная машина	1		
4	ЛПП45	Установка проходческая подвески полка	1	45600	
5	ЛПП45	Установка проходческая подвески полка	1	45600	
6	ЛПП16	Установка проходческая подвески опалубки (направл.)	1	21000	
7	ЛПП16	Установка проходческая подвески опалубки (направл.)	1	21000	
8	ЛПП16	Установка проходческая подвески опалубки (направл.)	1	21000	
9	ЛПП16	Установка проходческая подвески опалубки (направл.)	1	21000	
10	ЛПП10	Установка проходческая подвески насоса	1	16000	
11	ЛППР63	Установка проходческая подвески спасат. лестницы	1	9000	
12	ЛППЭ63	Установка проходческая подвески кабеля взрыван.	1	9000	
13	ЛППЭ63	Установка проходческая подвески кабеля сигнал. и телеф.	1	9000	
14	ЛППЭ63	Установка проходческая для подвески кабеля сигнализации и освещения	1	[illegible]	
15	ЛППЭ63	Установка проходческая подвески телескопа труб бет.	1	9000	
16	ЛППЭ63	Установка проходческая подвески телескопа труб бет.	1	9000	
17	ЛППЭ63	Установка проходческая для наращивания труб вентиляции и бетона	1	9000	
18	ЛППЭ63	Установка проходческая для наращивания труб бетона, водоотлив и сж. возд.	1	9000	
19	ЛППЭ63	Установка проходческая подвески телескопа труб вент.	1	9000	
20	ЛППЭ63	Установка проходческая подвески лотка бетона	1	9000	
21	ЛППЭ63	Установка проходческая подвески лотка бетона	1	9000	
22	УПВЦП-16Б	Вентиляторная установка	1	40000	
23		Здание для обслуживания БУКС	1		
24	УБК-30	Приствольная бетоносмесительная установка	1		
25	ЛПТ-4	Лебедка механич. сигнализ.	2	600	
26	ЛПТ-4	Лебедка центрального отвеса	1	600	

Тип подъемной машины уточняется в зависимости от вместимости используемой бадьи.

При использовании машин типа МПП вместимость бадей уточнять в соответствии с характеристикой устанавливаемой машины.

Передвижные проходческие установки типа ЛПП изготовляются рудоремонтными и экспериментально-механическими заводами Минуглепрома СССР по документации ин-та „Донгипрооргшахтострой."

Ствол ф7м, Нст 600м

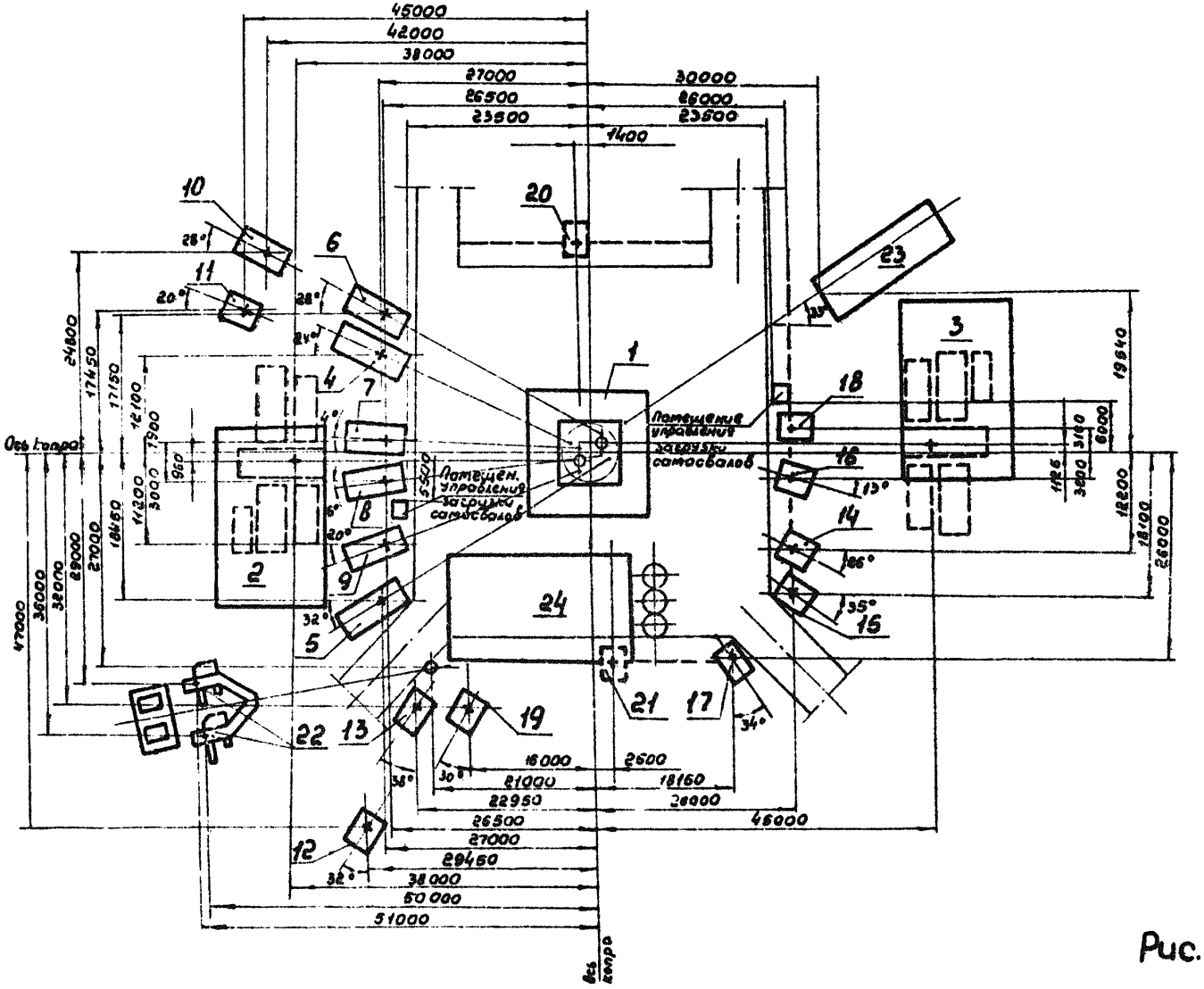

Рис. 30.2

Экспликация оборудования к рис. 30.2.

Номер позиции	Обозначение	Наименование	Кол.	Масса ед. кг	Примечание
1		Колесо проходческий	1		
2	МПБК	Передвижная подъемная машина	1		
3	МПБК	Передвижная подъемная машина	1		
4	ЛПП45	Установка проходческая подвески полка	1	46600	
5	ЛПП45	Установка проходческая подвески полка	1	46600	
6	ЛПП16	Установка проходческая подвески опалубки (направ.)	1	21000	
7	ЛПП16	Установка проходческая подвески опалубки (направ.)	1	21000	
8	ЛПП16	Установка проходческая подвески опалубки (направ.)	1	21000	
9	ЛПП16	Установка проходческая подвески опалубки (направ.)	1	21000	
10	ЛПП10	Установка проходческая подвески насоса	1	16000	
11	ЛППР6,3	Установка проходческая подвески спасательн. лестницы	1	9000	
12	ЛПП3 6,3	Установка проходческая подвески кабеля взрывания	1	9000	
13	ЛПП3 6,3	Установка проходческая под. вески кабеля сигнализ. и телеф.	1	9000	
14	ЛПП3 6,3	Установка проходческая для подвески кабеля сигнализации и освещения	1	9000	
15	ЛПП3 6,3	Установка проходческая под. вески телескопа труб бетона	1	9000	
16	ЛПП3 6,3	Установка проходческая под. вески телескопа труб бетона	1	9000	
17	ЛПП3 6,3	Установка проходческая для наращивания труб вентиляции и бетона	1	9000	
18	ЛПП3 6,3	Установка проходческая для наращивания труб бетона, водоотлив. и сжат. воздуха	1	9000	
19	ЛПП3 6,3	Установка проходческая подвески телескопа труб вент.	1	9000	
20	ЛПП3 6,3	Установка проходческая подвески лотка бетона	1	9000	
21	ЛПП3 6,3	Установка проходческая подвески лотка бетона	1	9000	
22	УВЦП-№6	Вентиляторная установка	1	4000	
23		Здание для обслуживания БКС	1		
24	УБК-30	Приставальная бетоносмесительная установка	1		
25	ЛПТ-4	Лебедка механической сцепки	2	600	
26	ЛПТ-4	Лебедка центрального отвеса	1	600	

Тип подъемной машины уточняется в зависимости от вместимости используемой бадьи.

При использовании машин типа МПП вместимость бадей уточнять в соответствии с характеристикой устанавливаемой машины.

Передвижные проходческие установки типа ЛПП изготовляются рудоремонтными и экспериментально-механическими заводами Минуглепрома СССР по документации ин-та „Донгипроуглеспецшахтострой".

Ствол ф7м, Нст 600м

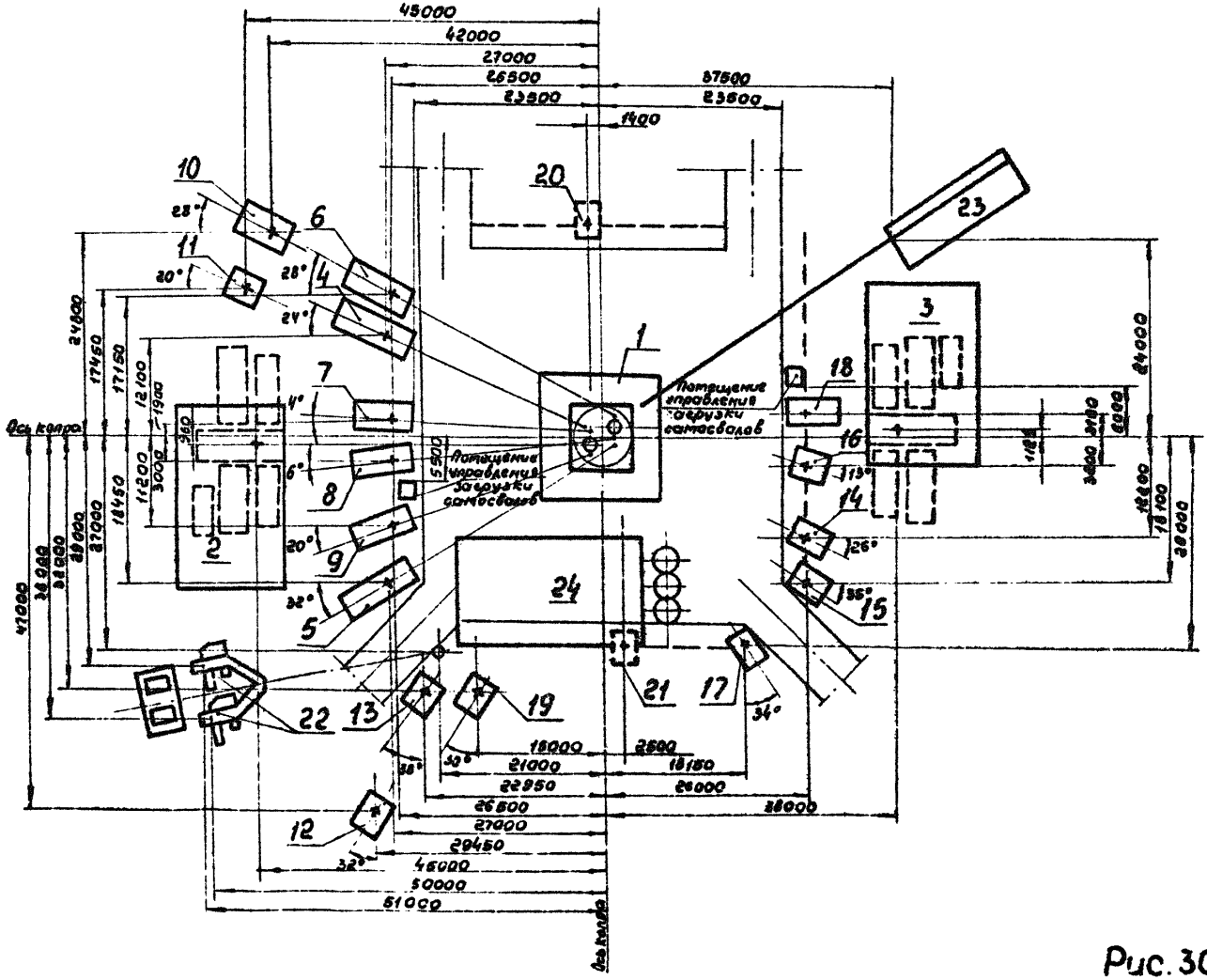

Рис. 30.3

Экспликация оборудования к рис. 30.3

Марка поз.	Обозначение	Наименование	Кол.	Масса ед. кг	Примечание
1		Копер проходческий	1		
2	МПБК	Передвижная подъемная машина	1		
3	МПБК	Передвижная подъемная машина	1		
4	ЛПП45	Установка проходческая подвески полка	1	45600	
5	ЛПП45	Установка проходческая подвески полка	1	45600	
6	ЛПП16	Установка проходческая подвески опалубки (направл.)	1	21000	
7	ЛПП16	Установка проходческая подвески опалубки (направл.)	1	21000	
8	ЛПП16	Установка проходческая подвески опалубки (направл.)	1	21000	
9	ЛПП16	Установки проходческая подвески опалубки (направл.)	1	21000	
10	ЛПП10	Установка проходческая подвески насоса	1	16000	
11	ЛППР6,3	Установка проходческая подвески спасат. лестницы	1	9000	
12	ЛППЭ6,3	Установка проходческая подвески кабеля взрыван.	1	9000	
13	ЛППЭ6,3	Установка проходческая подвески кабеля сигнал. и тел.	1	9000	
14	ЛППЭ6,3	Установка проходческая для подвески кабеля сигнализации и освещения	1	9000	
15	ЛППЭ6,3	Установка проходческая подвески телескопа труб бетона	1	9000	
16	ЛППЭ6,3	Установка проходческая подвески телескопа труб бетона	1	9000	
17	ЛППЭ6,3	Установка проходческая для наращивания труб вентиляции и бетона	1	9000	
18	ЛППЭ6,3	Установка проходческая для наращивания труб бетона, водоотлив и сж. воздуха	1	9000	
19	ЛППЭ6,3	Установка проходческая подвески телескопа труб вент.	1	9000	
20	ЛППЭ6,3	Установка проходческая подвески лотка бетона	1	9000	
21	ЛППЭ6,3	Установка проходческая подвески лотка бетона	1	9000	
22	УПВЦП-16Б	Вентиляторная установка	1	40000	
23		Здание для обслужив. БУКС	1		
24	УБК-30	Приствольная бетоносмесительная установка	1		
25	ЛПТ-4	Лебедка механическ. сигнал.	2	600	
26	ЛПТ-4	Лебедка центрального отвес.	1	600	

Тип подъемной машины уточняется в зависимости от вместимости используемой бадьи.

При использовании машин типа МПП вместимость бадей уточнять в соответствии с характеристикой устанавливаемой машины.

Передвижные проходческие установки типа ЛПП изготовляются рудоремонтными и экспериментально-механическими заводами Минуглепрома СССР по документации ин-та Донгипрооргшахтострой

Ствол ф7м Нст 600м

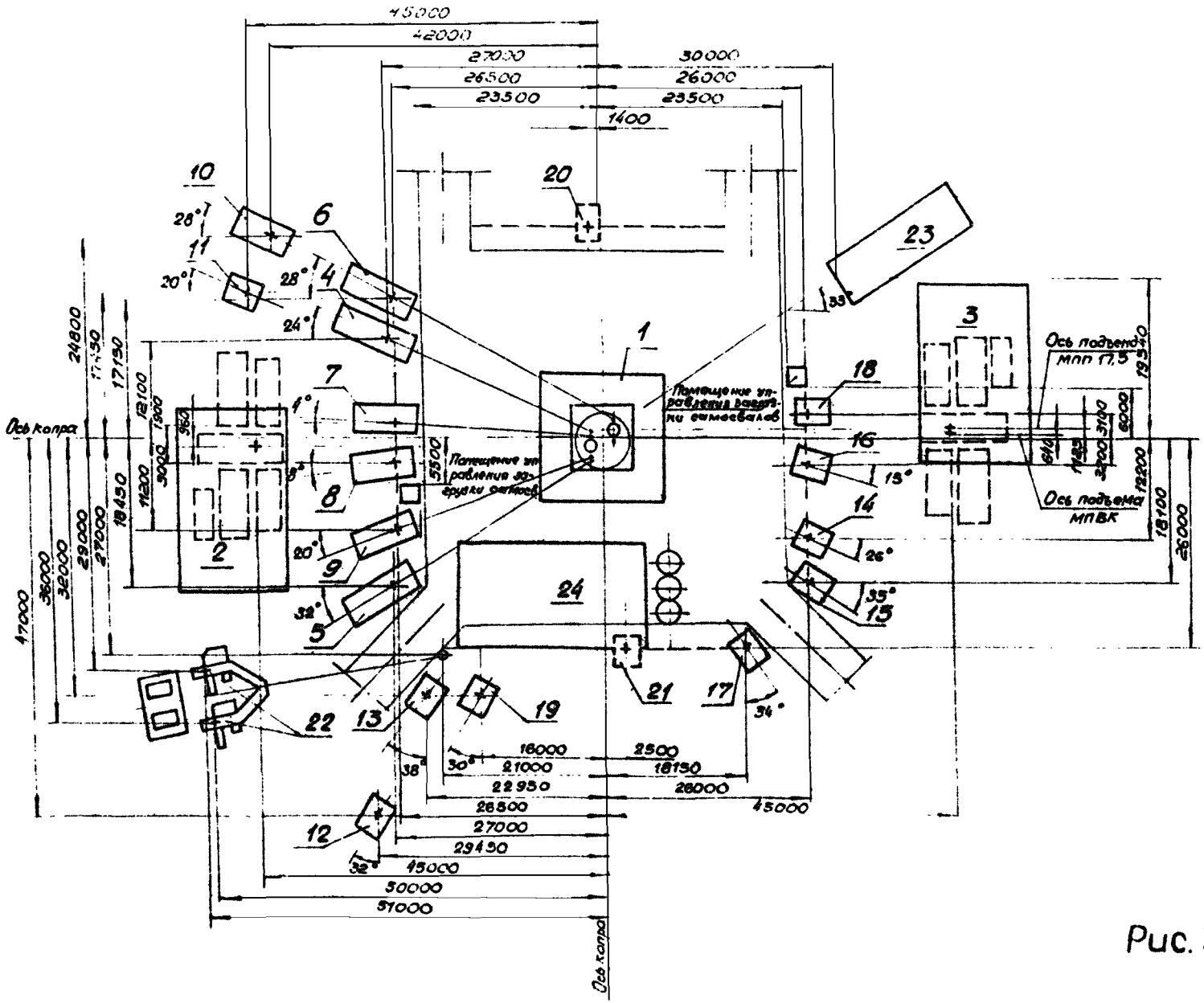

Рис. 30 4

Экспликация оборудования к рис. 30.4

Марка поз.	Обозначение	Наименование	Кол.	Масса ед. кг	Примечание
1		Копер проходческий	1		
2	МПБК	Передвижная подъемная машина	1		
3	МПБК	Передвижная подъемная машина	1		
4	ЛПП45	Установка проходческая подвески полка	1	45600	
5	ЛПП45	Установка проходческая подвески полка	1	45600	
6	ЛПП16	Установка проходческая подвески опалубки (напр.)	1	21000	
7	ЛПП16	Установка проходческая подвески опалубки (направл.)	1	21000	
8	ЛПП16	Установка проходческая подвески опалубки (напр.)	1	21000	
9	ЛПП16	Установка проходческая подвески опалубки (направл.)	1	21000	
10	ЛПП10	Установка проходческая подвески насоса	1	16000	
11	ЛППР63	Установка проходческая подвески спасат. лестницы	1	3000	
12	ЛППЭ63	Установка проходческая подвески кабеля взрывания	1	9000	
13	ЛППЭ63	Установка проходческая подвески кабеля сигнал. и телеф.	1	9000	
14	ЛППЭ63	Установка проходческая для подвески кабеля сигнализации и освещения	1	9000	
15	ЛППЭ63	Установка проходческая подвески телескопа труб бетона	1	9000	
16	ЛППЭ63	Установка проходческая подвески телескопа труб бет.	1	9000	
17	ЛППЭ63	Установка проходческая для наращивания труб вентиляции и бетона	1	9000	
18	ЛППЭ63	Установка проходческая для наращивания труб бетона водоотл. и сж. воздух.	1	9000	
19	ЛППЭ63	Установка проходческая подвески телескопа труб вент.	1	9000	
20	ЛППЭ63	Установка проходческая подвески лотка бетона	1	9000	
21	ЛППЭ63	Установка проходческая подвески лотка бетона	1	9000	
22	УПБЦП-166	Вентиляторная установка	1	4000	
23		Здание для обслуживания БУКС	1		
24	УБК-30	Приствольная бетоносмесительная установка	1		
25	ЛПТ-4	Лебедка механич. сигнализ.	2	600	
26	ЛПТ-4	Лебедка центрального отвеса	1	300	

Тип подъемной машины уточняется в зависимости от вместимости используемой бадьи.

При использовании машин типа МПП вместимость бадей уточняется в соответствии с характеристикой устанавливаемой машины.

Передвижные проходческие установки типа ЛПП изготовляются рудоремонтными и экспериментально-механическими заводами Минуглепрома СССР по документации ин-та „Донгипроорглахтострой"

Ствол ф 7м, Нст. 900м

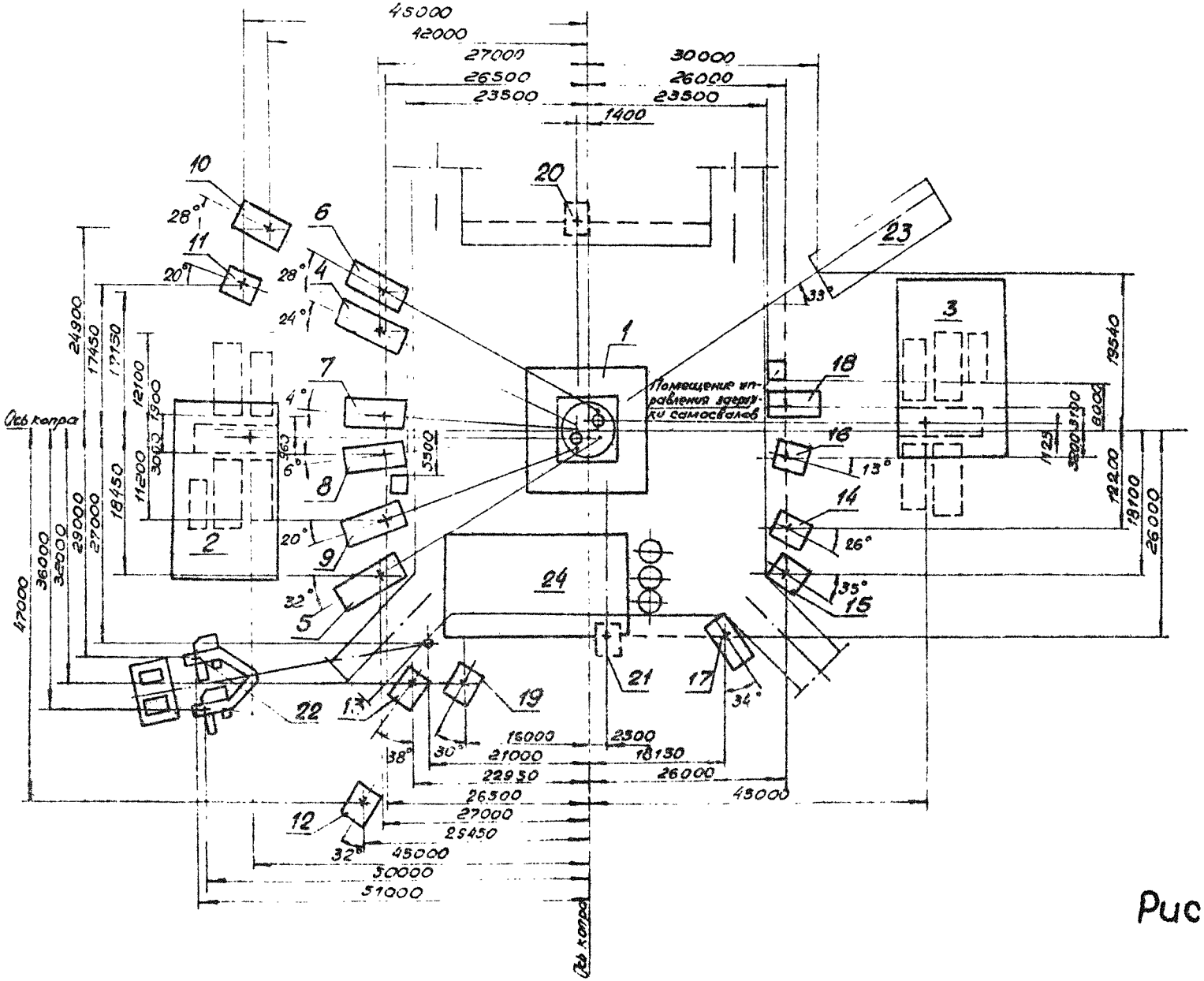

Рис. 31

Экспликация оборудования к рис. 31

Номер поз.	Обозначение	Наименование	Кол.	Масса, кг	Примечание
1		Кольцо проходческий	1		
2	МПБК	Передвижная подъемная машина	1		
3	МПБК	Передвижная подъемная машина	1		
4	ЛПП45	Установка проходческая подвески полка	1	4500	
5	ЛПП45	Установка проходческая подвески полка	1	4500	
6	ЛПП16	Установка проходческая подвески опалубки (направ.)	1	2000	
7	ЛПП16	Установка проходческая подвески опалубки (направ.)	1	2000	
8	ЛПП16	Установка проходческая подвески опалубки (направ.)	1	2000	
9	ЛПП16	Установка проходческая подвески опалубки (направ.)	1	2000	
10	ЛППК	Установка проходческая подвески насоса	1	1500	
11	ЛПР63	Установка проходческая подвески створ. механизм.	1	2000	
12	ЛПТ63	Установка проходческая подвески кабеля вентилятора	1	3000	
13	ЛПТ363	Установка проходческая подвески кабеля в сигнал. и телеф.	1	3000	
14	ЛПТ363	Установка проходческая подвески кабеля сигнализации и освещения	1	3000	
15	ЛПТ263	Установка проходческая подвески телескопа труб бет.	1	3000	
16	ЛПТ263	Установка проходческая подвески телескопа труб бет.	1	3000	
17	ЛПП16	Установка проходческая для нарощивания труб вентиляции и бетона	1	2000	
18	ЛПП16	Установка проходческая для нарощивания труб бетона водоотлива и сжат. воздуха	1	2000	
19	ЛПТ263	Установка проходческая для подвески телескопа труб вент.	1	3000	
20	ЛПТ263	Установка проходческая подвески лотка бетона	1	3000	
21	ЛПТ263	Установка проходческая подвески лотка бетона	1	3000	
22	ЦВИР16	Вентиляторная установка	1	4000	
23		Здание для обслуживания БУКС	1		
24	УБК-30	Уравнительная бетонировочная установка	1		
25	ЛП-4	Подвеска механизм. сигнализации	2	600	
26	ЛПТ-4	Подвеска центрального отвеса	1	600	

Тип подъемной машины уточняется в зависимости от вместимости используемой бадьи.

При использовании машин типа МПП вместимость бадей уточнять в соответствии с характеристикой устанавливаемой машины.

Передвижные проходческие установки типа ЛПП изготовляются рудоремонтными и экспериментально-механическими заводами Минуглепрома СССР по документации им-та „Донецкпроектшахтострой".

Ствол ф7м, Нст. 900м

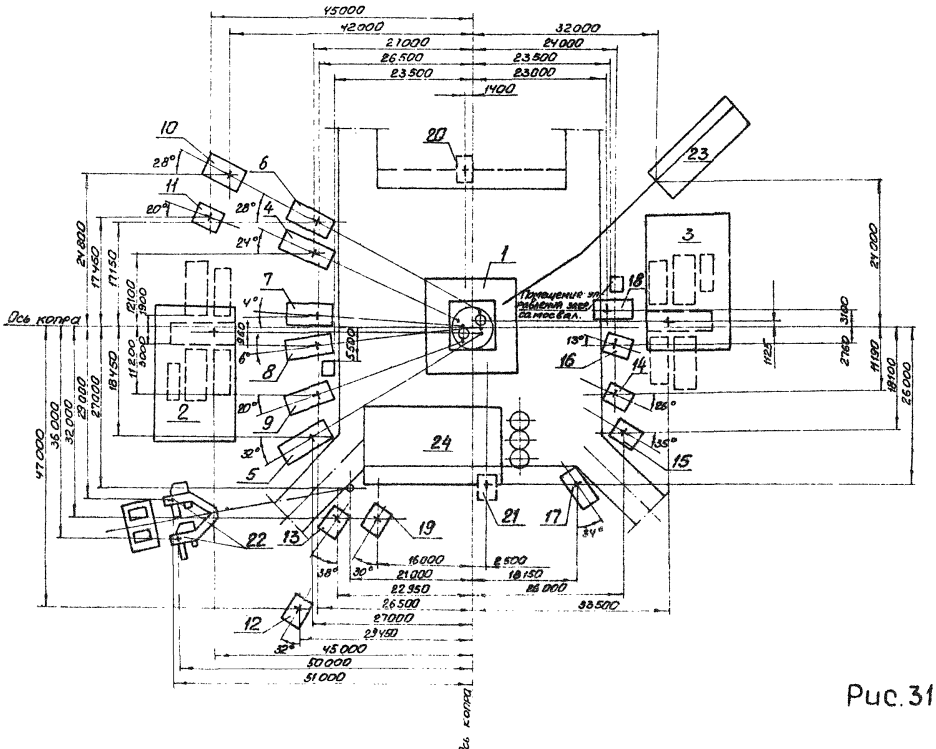

Рис. 31.1

Экспликация оборудования к рис. 31.1

Марка поз.	Обозначение	Наименование	Кол.	Масса ед. кг	Примечание
1		Копер проходческий	1		
2	МПБК	Передвижная подъемная машина	1		
3	МПБК	Передвижная подъемная машина	1		
4	ЛПП45	Установка проходческая подвески полка	1	45600	
5	ЛПП45	Установка проходческая подвески полка	1	45600	
6	ЛПП16	Установка проходческая подвески опалубки (направл.)	1	21000	
7	ЛПП16	Установка проходческая подвески опалубки (направл.)	1	21000	
8	ЛПП16	Установка проходческая подвески опалубки (направл.)	1	21000	
9	ЛПП16	Установка проходческая подвески опалубки (направ.)	1	21000	
10	ЛПП10	Установка проходческая подвески насоса	1	16000	
11	ЛППР63	Установка проходческая подвески спасат. лестницы	1	9000	
12	ЛППЭ63	Установка проходческая подвески кабеля взрыван.	1	9000	
13	ЛППЭ63	Установка проходческая подвески кабеля сиг. и телеф.	1	9000	
14	ЛППЭ63	Установка проходческая подвески кабеля сигнализации и освещения	1	9000	
15	ЛППЭ63	Установка проходческая подвески телескопа труб бет.	1	9000	
16	ЛППЭ63	Установка проходческая подвески телескопа труб бет.	1	9000	
17	ЛПП16	Установка проходческая для наращивания труб вентиляции и бетона	1	2000	
18	ЛПП16	Установка проходческая для наращив. труб бетона водоотлива и сжатого возд.	1	21000	
19	ЛППЭ63	Установка проходческая для подвески телескопа труб вент.	1	9000	
20	ЛППЭ63	Установка проходческая подвески лотка бетона	1	9000	
21	ЛППЭ63	Установка проходческая подвески лотка бетона	1	9000	
22	УПВЦП-16Б	Вентиляторная установка	1	40000	
23		Здание для обслуживания бокс.	1		
24	УБК-30	Приствольная бетоносмесительная установка	1		
25	ЛПТ-4	Лебедка механич. сигнализ.	2	600	
26	ЛПТ-4	Лебедка центральн. отвеса	1	600	

Тип подъемной машины уточняется в зависимости от вместимости используемой бадьи.

При использовании машин типа МПП вместимость бадей уточнять в соответствии с характеристикой устанавливаемой машины.

Передвижные проходческие установки типа ЛПП изготовляются рудоремонтными и экспериментально-механическими заводами Минуглепрома СССР по документации ин-та „Донгипрооргшахтострой"

Ствол ф 7м , Н ст 900м

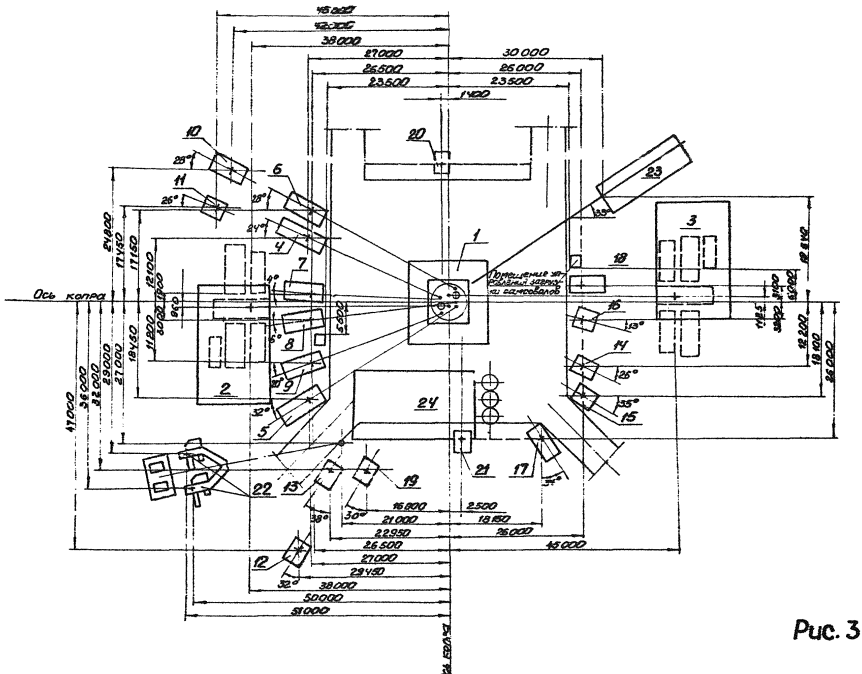

Рис. 31.2

Экспликация оборудования к рис. 31.2

Марка поз.	Обозначение	Наименование	Кол.	Масса ед. кг	Примечание
1		Копер проходческий	1		
2	МПБК	Передвижная подъемная машина	1		
3	МПБК	Передвижная подъемная машина	1		
4	ЛПП45	Установка проходческая подвески полка	1	45600	
5	ЛПП45	Установка проходческая подвески полка	1	45600	
6	ЛПП16	Установка проходческая подвески опалубки (направл.)	1	21000	
7	ЛПП16	Установка проходческая подвески опалубки (направл.)	1	21000	
8	ЛПП16	Установка проходческая подвески опалубки (направл.)	1	21000	
9	ЛПП16	Установка проходческая подвески опалубки (направл.)	1	21000	
10	ЛПП10	Установка проходческая подвески насоса	1	16000	
11	ЛППР63	Установка проходческая подвески спасат. лестницы	1	9000	
12	ЛППЭ63	Установка проходческая подвески кабеля взрывания	1	9000	
13	ЛППЭ63	Установка проходческая подвески кабеля сигнал. и телеф.	1	9000	
14	ЛППЭ63	Установка проходческая подвески кабеля сигнализации и освещения	1	9000	
15	ЛППЭ63	Установка проходческая подвески телескопа труб бет.	1	9000	
16	ЛППЭ63	Установка проходческая подвески телескопа труб бет.	1	9000	
17	ЛПП16	Установка проходческая для наращивания труб вентиляции и бетона	1	21000	
18	ЛПП16	Установка проходческая для наращивания труб бет. водоотлива и сжат. воздуха	1	21000	
19	ЛППЭ63	Установка проходческая подвески телескопа труб вент.	1	9000	
20	ЛППЭ63	Установка проходческого подвески лотка бетона	1	9000	
21	ЛППЭ63	Установка проходческая подвески лотка бетона	1	9000	
22	УПВШП-66	Вентиляторная установка	1	40000	
23		Здание для обслуживан. БУКС	1		
24	УБК-30	Приствольная бетоносмесительная установка	1		
25	ЛПТ-4	Лебедка механической сигнал.	2	600	
26	ЛПТ-4	Лебедка центрального отвеса	1	600	

Тип подъемной машины уточняется в зависимости от вместимости используемой бадьи.

При использовании машин типа МПП вместимость бадей уточнять в соответствии с характеристикой устанавливаемой машины.

Передвижные проходческие установки типа ЛПП изготовляются рудоремонтными и экспериментально-механическими заводами Минуглепрома СССР по документации ин-та Донгипрооргшахтострой.

Ствол ф 7м Нст 900м

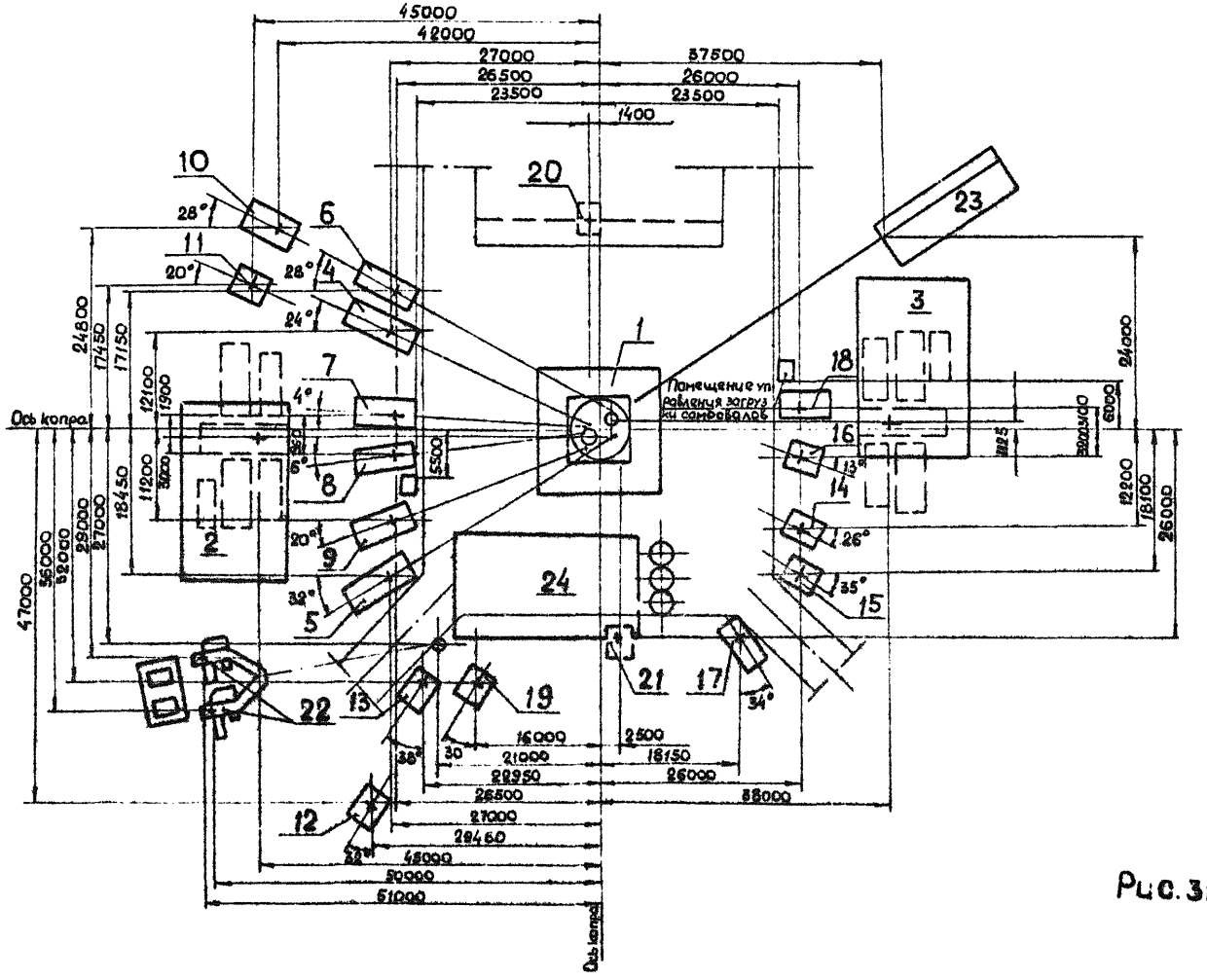

Рис. 31.3

Экспликация оборудования к рис 31.3

Марка поз.	Обозначение	Наименование	Кол.	Масса ед. кг	Примечание
1		Копер проходческий	1		
2	МПБК	Передвижная подъемная машина	1		
3	МПБК	Передвижная подъемная машина	1		
4	ЛПП45	Установка проходческая подвески полка	1	45600	
5	ЛПП45	Установка проходческая подвески полка	1	45600	
6	ЛПП16	Установка проходческая подвески опалубки (направл)	1	21000	
7	ЛПП16	Установка проходческая подвески опалубки (направл)	1	21000	
8	ЛПП16	Установка проходческая подвески опалубки (направл)	1	21000	
9	ЛПП16	Установка проходческая подвески опалубки (направ)	1	21000	
10	ЛПП10	Установка проходческая подвески насоса	1	16000	
11	ЛППЭ63	Установка проходческая подвески спасат. лестницы	1	9000	
12	ЛППЭ63	Установка проходческая подвески кабеля взрыван.	1	9000	
13	ЛППЭ63	Установка проходческая подвески кабеля сигнал. и телеф.	1	9000	
14	ЛПП36,3	Установка проходческая подвески кабеля сигнализации и освещения	1	9000	
15	ЛППЭ63	Установка проходческая подвески телескопа труб бетона	1	9000	
16	ЛППЭ63	Установка проходческая подвески телескопа труб бетона	1	9000	
17	ЛПП16	Установка проходческая для наращивания труб вентиляции и бетона	1	21000	
18	ЛПП16	Установка проходческая для наращиван. труб бетона водоотлива и сжатого воздуха	1	21000	
19	ЛППЭ63	Установка проходческая для подвески телескопа труб вентил.	1	9000	
20	ЛППЭ63	Установка проходческая подвески лотка бетона	1	9000	
21	ЛППЭ63	Установка проходческая подвески лотка бетона	1	9000	
22	УПВИП-16Б	Вентиляторная установка	1	40000	
23		Здание для обслуживания БУКС	1		
24	УБК-30	Приствольная бетоносмесительная установка			
25	ЛПТ-4	Лебедка механическ. сигнализ.	2	600	
26	ЛПТ-4	Лебедка центрального отвеса	1	600	

Тип подъемной машины уточняется в зависимости от вместимости используемой бадьи.

При использовании машин типа МПП вместимость бадей уточнять в соответствии с характеристикой устанавливаемой машины.

Передвижные проходческие установки типа ЛПП изготовляются рудоремонтными и экспериментально-механическими заводами Минуглепрома СССР по документации ин-та „Донгипрооргшахтострой"

Ствол ф 7м, Нст 900м

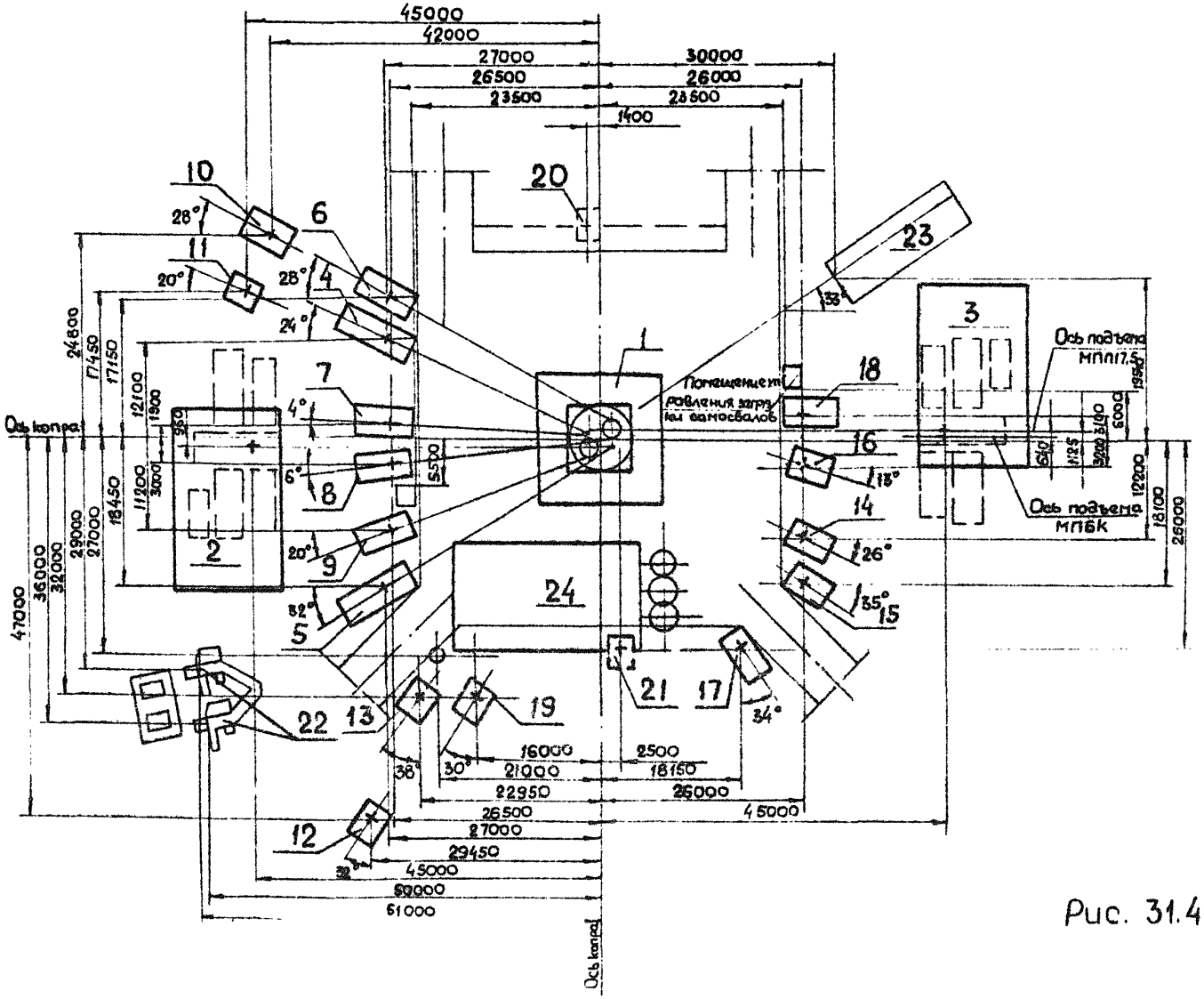

Рис. 31.4

Экспликация оборудования к рис. 31.4

Марка поз.	Обозначение	Наименование	Кол.	Масса ед. кг	Примечание
1		Копер проходческий			
2	МПБК	Передвижная подъемная машина	1		
3	МПБК	Передвижная подъемная машина	1		
4	ЛПП45	Установка проходческая подвески полка	1	45600	
5	ЛПП45	Установка проходческая подвески полка	1	45600	
6	ЛПП14	Установка проходческая подвески опалубки (направ)	1	21000	
7	ЛПП16	Установка проходческая подвески опалубки (напр)	1	21000	
8	ЛПП16	Установка проходческая подвески опалубки (направ)	1	21000	
9	ЛПП16	Установка проходческая подвески опалубки (направ)	1	21000	
10	ЛПП10	Установка проходческая подвески насоса	1	16000	
11	ЛППР63	Установка проходческая подвески спасат. лестницы	1	9000	
12	ЛПП963	Установка проходческая подвески кабеля взрыван.	1	9000	
13	ЛПП963	Установка проходческая подвески кабеля сиг. и тел.	1	9000	
14	ЛПП963	Установка проходческая подвески кабеля сигнализации освещения	1	9000	
15	ЛПП963	Установка проходческая подвески телескопа труб бет.	1	9000	
16	ЛПП963	Установка проходческая подвески телескопа труб бет.	1	9000	
17	ЛПП16	Установка проходческая для наращивания труб бетона и вентиляции	1	21000	
18	ЛПП16	Установка проходческая наращивания труб бетона, водоотлива и сж. воздух.	1	21000	
19	ЛПП963	Установка проходческая подвески телескопа труб вент.	1	9000	
20	ЛПП963	Установка проходческая подвески лотка бетона	1	9000	
21	ЛПП963	Установка проходческая подвески лотка бетона	1	9000	
22	УПВЦП-6	Вентиляторная установка	1	40000	
23		Здание для обслужив. БУКС			
24	УБК-30	Приствольная бетоносмесительная установка			
25	ЛПТ-4	Лебедка механич. сигнал.	2	600	
26	ЛПТ-4	Лебедка центральн. отвеса	1	600	

Тип подъемной машины уточняется в зависимости от вместимости используемой бадьи.

При использовании машин типа МПП вместимость бадей уточнять в соответствии с характеристикой устанавливаемой машины.

Передвижные проходческие установки типа ЛПП изготавливаются рудоремонтными и экспериментально-механическими заводами Минуглепрома СССР по документации ин-та Донгипрооргшахтострой.

Ствол ф7м Нст 1300м

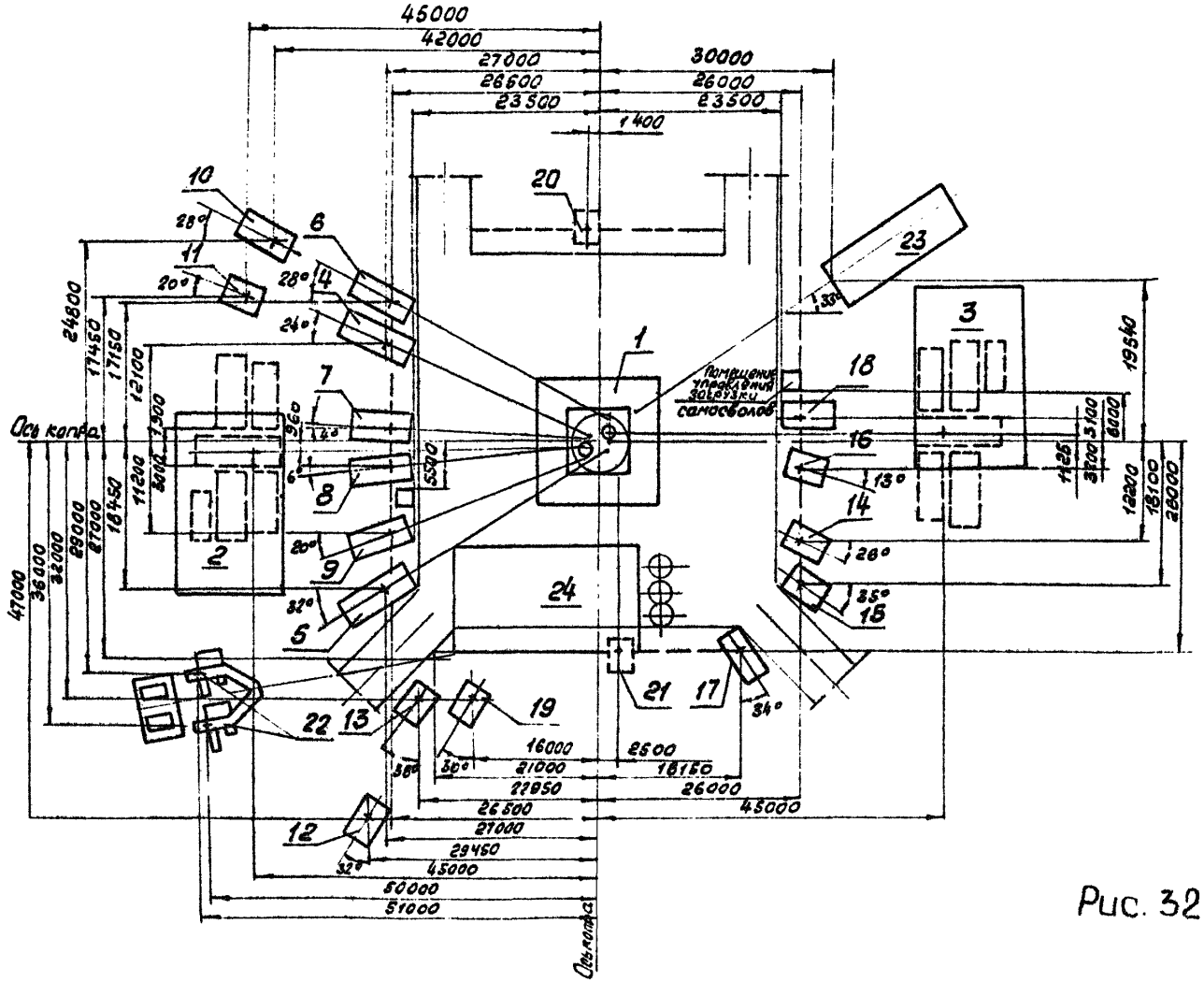

Рис. 32

Экспликация оборудования к рис. 32

Марка поз.	Обозначение	Наименование	Кол.	Масса ед. кг	Примечание
1		Копер проходческий	1		
2	МПБК	Передвижная подъемная машина	1		
3	МПБК	Передвижная подъемная машина	1		
4	ЛПП45	Установка проходческая подвески полка	1	45600	
5	ЛПП45	Установка проходческая подвески полка	1	45600	
6	ЛПП25	Установка проходческая подвески опалубки (направ.)	1	30400	
7	ЛПП25	Установка проходческая подвески опалубки (направ.)	1	30400	
8	ЛПП25	Установка проходческая подвески опалубки (направл.)	1	30400	
9	ЛПП25	Установка проходческая подвески опалубки (направ.)	1	30400	
10	ЛПП16	Установка проходческая подвески насоса	1	21000	
11	ЛППР-63	Установка проходческая подвески спасат. лестницы	1	9000	
12	ЛППЭ-63	Установка проходческая подвески кабеля взрывания	1	9000	
13	ЛППЭ63	Установка проходческая подвески кабеля сиг. и телеф.	1	9000	
14	ЛППЭ63	Установка проходческая подвески кабеля сигнализации и освещения	1	9000	
15	ЛППЭ63	Установка проходческая подвески телескопа труб бет.	1	9000	
16	ЛППЭ-63	Установка проходческая подвески телескопа труб бет.	1	9000	
17	ЛПП16	Установка проходческая для наращивания труб бетона и вентиляции	1	21000	
18	ЛПП16	Установка проходческая для наращивания труб бетона водоотл. и сж. воздуха	1	21000	
19	ЛППЭ63	Установка проходческая подвески телескопа труб бет.	1	9000	
20	ЛППЭ63	Установка проходческая подвески лотка бетона	1	9000	
21	ЛППЭ63	Установка проходческая подвески лотка бетона	1	9000	
22	УПВЦП-65	Вентиляторная установка	1	40000	
23		Здание для обслужив. БУКС			
24	УБК-30	Приствольная бетоносеситальная установка			
25	ЛПТ-4	Лебедка механ. сигнализац.	2	600	
26	ЛПТ-4	Лебедка центральн. отвеса	1	600	

Тип подъемной машины уточняется в зависимости от вместимости используемой бадьи.

При использовании машин типа МПП вместимость бадей уточнять в соответствии с характеристикой устанавливаемой машины.

Передвижные проходческие установки типа ЛПП изготовляются рудоремонтными и экспериментально-механическими заводами Минуглепрома СССР по документации ин-та „Донгипроорглактострой."

Ствол ф 7м Нст 1300м

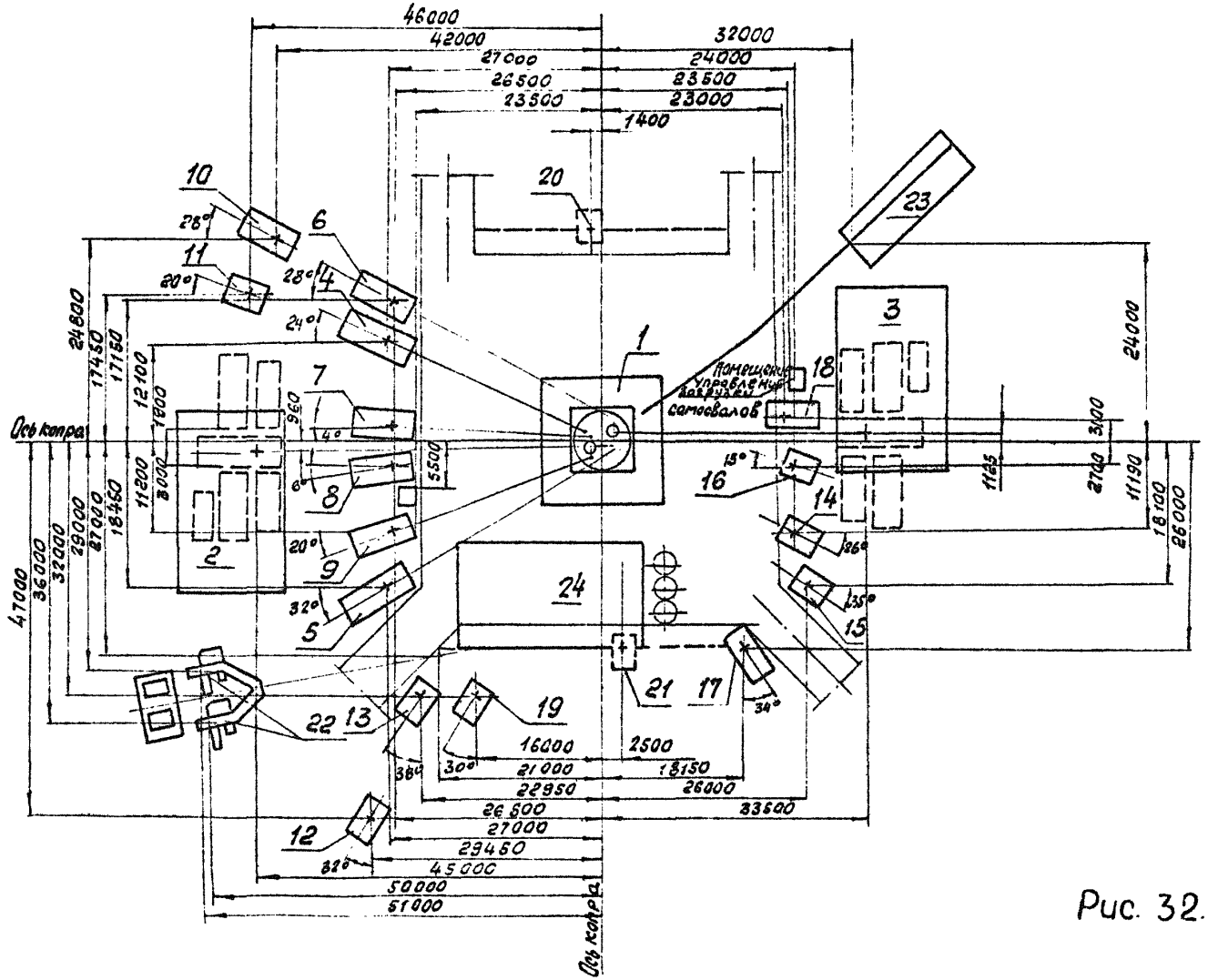

Рис. 32.1

Экспликация оборудования к рис. 32.1

Номер позиции	Обозначение	Наименование	Кол.	Масса ед. кг	Примечание
1		Кулер проходческий	1		
2	МПБК	Передвижная подъемная машина	1		
3	МПБК	Передвижная подъемная машина	1		
4	МП745	Установка проходческая подвески полка	1	45800	
5	МП45	Установка проходческая подвески полка	1	45800	
6	МП25	Установка проходческая подвески опалубки (напр)	1	30400	
7	МП25	Установка проходческая подвески опалубки (напр)	1	30400	
8	МП25	Установка проходческая подвески опалубки (напр)	1	30400	
9	МП25	Установка проходческая подвески опалубки (напр)	1	30400	
10	МП16	Установка проходческая подвески насоса	1	21000	
11	МПР63	Установка проходческая подвески спасат. лестницы	1	9000	
12	МПЗ 63	Установка проходческая подвески кабеля взрывн.	1	9000	
13	МПЗ63	Установка проходческая подвески кабеля сиг. и тел.	1	9000	
14	МПЗ63	Установка проходческая подвески кабеля сигнализации и освещения	1	9000	
15	МПЗ63	Установка проходческая подвески телескоп. труб бет.	1	9000	
16	МПЗ63	Установка проходческая подвески телескоп. труб бет.	1	9000	
17	МП16	Установка проходческая для наращивания труб бетона и вентиляции	1	21000	
18	МП16	Установка проходческая для наращивания труб бетона водоотлива и сж. воздуха	1	21000	
19	МПЗ63	Установка проходческая подвески телескоп. труб вент.	1	9000	
20	МПЗ63	Установка проходческая подвески лотка бетона	1	9000	
21	МПЗ63	Установка проходческая подвески лотка бетона	1	9000	
22	УПВШП-16	Вентиляторная установка	1	40000	
23		Здание для обслужив. букс			
24	УБК-30	Противопальная бетонометательная установка			
25	МПТ-4	Лебедка механ. сигнализ.	2	600	
26	МПТ-4	Лебедка центральн. отвеса	1	600	

Тип подъемной машины уточняется в зависимости от вместимости используемой бадьи.

При использовании машин типа МПП вместимость бадей уточнять в соответствии с характеристикой устанавливаемой машины.

Передвижные проходческие установки типа МПП изготовляются рудоремонтными и экспериментально-механическими заводами Минуглепрома СССР по документации ин-та „Донгипрошахтострой"

Ствол ф 7м Нст. 1300 м

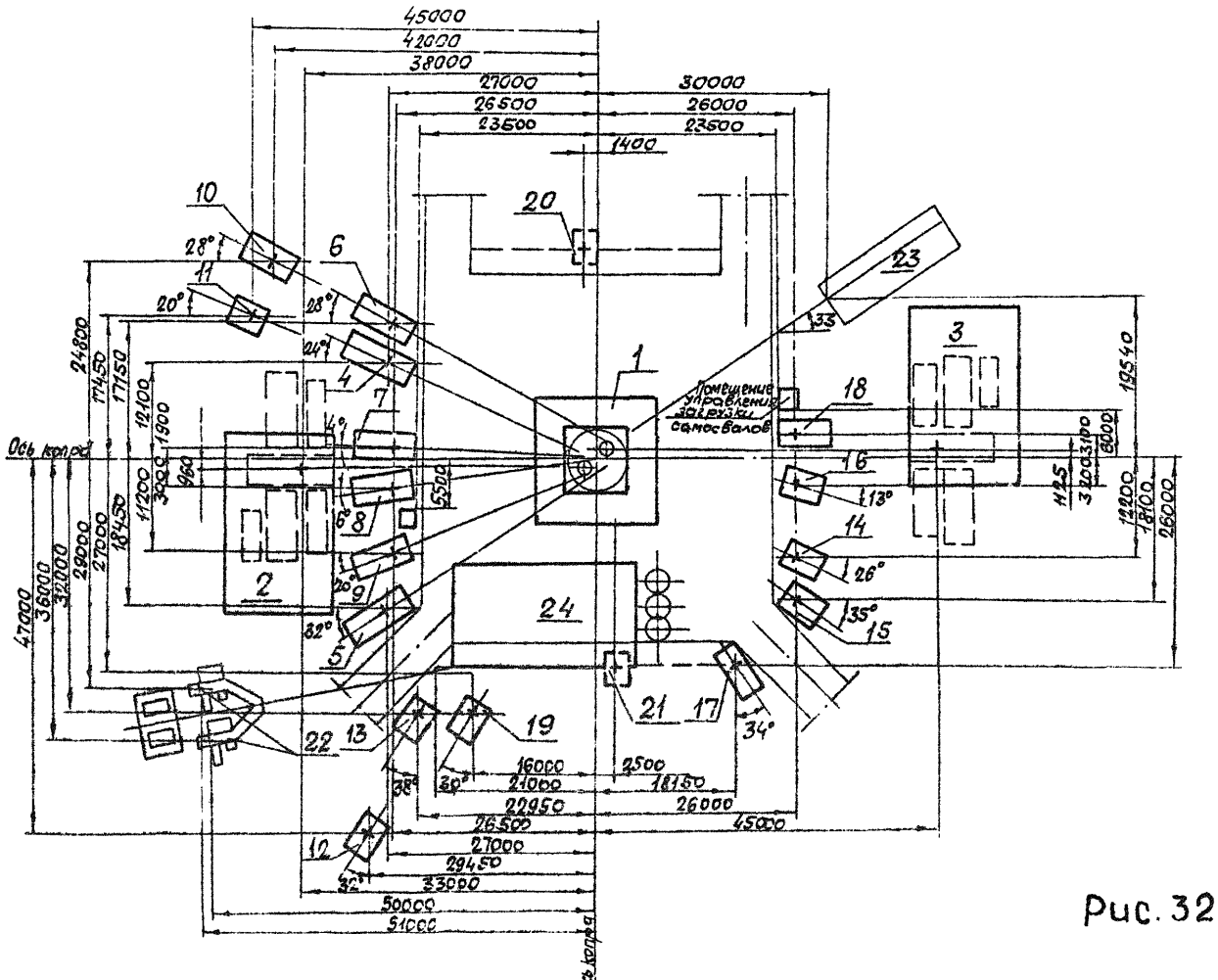

Рис. 32.2

Экспликация оборудования к рис. 32.2

Номер позиции	Обозначение	Наименование	Кол.	Масса ед. кг	Примечание
1		Копер проходческий	1		
2	МПБК	Передвижная подъемная машина	1		
3	МПБК	Передвижная подъемная машина	1		
4	ЛПП45	Установка проходческая подвески полка	1	45800	
5	ЛПП45	Установка проходческая подвески полка	1	45800	
6	ЛПП45	Установка проходческая подвески опалубки (напров)	1	30800	
7	ЛПП25	Установка проходческая подвески опалубки (напров)	1	30800	
8	ЛПП25	Установка проходческая подвески опалубки (напров)	1	30800	
9	ЛПП25	Установка проходческая подвески опалубки (напров)	1	30800	
10	ЛПП16	Установка проходческая подвески насоса	1	21000	
11	ЛПП963	Установка проходческая подвески опорат. лестницы	1	9000	
12	ЛПП963	Установка проходческая подвески кабеля взрывн.	1	9000	
13	ЛПП963	Установка проходческая подвески кабеля сиг. цепи	1	9000	
14	ЛПП963	Установка проходческая подвески кабеля сигнализации и освещения	1	9000	
15	ЛПП963	Установка проходческая подвески телескоп. труб бет.	1	9000	
16	ЛПП963	Установка проходческая подвески телескоп. труб бет.	1	9000	
17	ЛПП16	Установка проходческая для наращивания труб бетона и вентиляции	1	21000	
18	ЛПП16	Установка проходческая для наращивания труб бетона, водоотлива и сж. воздух	1	21000	
19	ЛПП963	Установка проходческая подвески телескоп. труб бет.	1	9000	
20	ЛПП963	Установка проходческая подвески лотка бетона	1	9000	
21	ЛПП963	Установка проходческая подвески лотка бетона	1	9000	
22	УВЦП16	Вентиляторная установка	1	4000	
23		Здание для обмывки в БУКС			
24	УБК-30	Пристволь. ная бетоносмесительная установка			
25	ЛПТ-4	Лебедка механ. сигнализ.	2	600	
26	ЛПТ-4	Лебедка центральн. отвеса	1	600	

Тип подъемной машины уточняется в зависимости от вместимости используемой бадьи.

При использовании машин типа МПП вместимость бадей уточнять в соответствии с характеристикой, устанавливаемой машины.

Передвижные проходческие установки типа ЛПП изготовляются рудоремонтными и экспериментально-механическими заводами Минуглепрома СССР по документации института Гипроуглеспецшахтострой.

Ствол ф 7м Нст 1300м

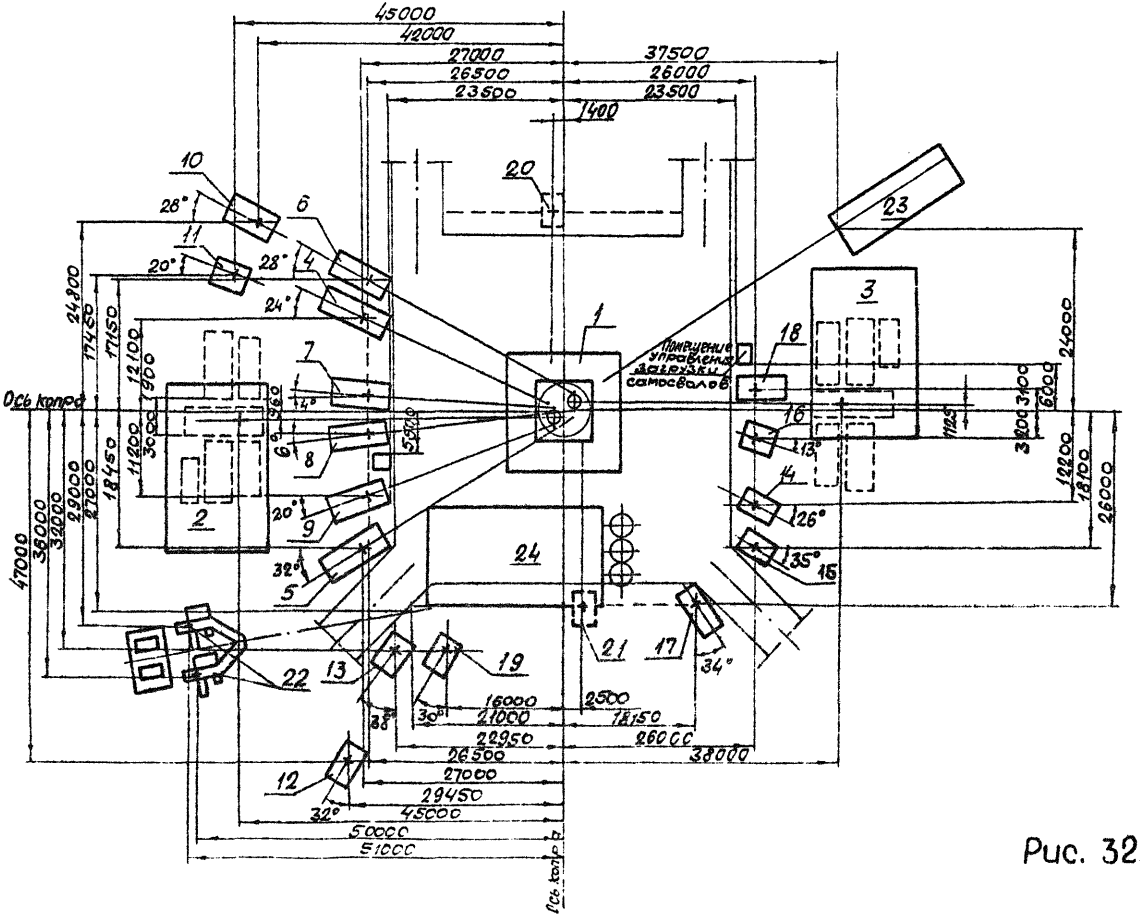

Рис. 32.3

Экспликация оборудования к рис. 32.3

Марка поз.	Обозначение	Наименование	Кол.	Масса ед. кг	Примечание
1		Копер проходческий	1		
2	МПБК	Передвижная подъемная машина	1		
3	МПБК	Передвижная подъемная машина	1		
4	ЛПП45	Установка проходческая подвески полка	1	45600	
5	ЛПП45	Установка проходческая подвески полка	1	45600	
6	ЛПП25	Установка проходческая подвески опалубки (направ.)	1	30400	
7	ЛПП25	Установка проходческая подвески опалубки (направ.)	1	30400	
8	ЛПП25	Установка проходческая подвески опалубки (направ.)	1	30400	
9	ЛПП25	Установка проходческая подвески опалубки (направ.)	1	30400	
10	ЛПП16	Установка проходческая подвески насоса	1	21000	
11	ЛППР63	Установка проходческая подвески спасат. лестницы	1	9000	
12	ЛПП963	Установка проходческая подвески кабеля взрывания	1	9000	
13	ЛПП963	Установка проходческая подвески кабеля сигнал. и тел.	1	9000	
14	ЛПП963	Установка проходческая подвески кабеля сигнализации и освещения	1	9000	
15	ЛПП963	Установка проходческая подвески телескопа труб бет.	1	9000	
16	ЛПП963	Установка проходческая подвески телескопа труб бет.	1	9000	
17	ЛПП16	Установка проходческая для наращивания труб бетона и вентиляции	1	21000	
18	ЛПП16	Установка проходческая для наращивания труб бетона, водоотлива и сус. возд.	1	21000	
19	ЛПП963	Установка проходческая подвески телескопа труб вент.	1	9000	
20	ЛПП963	Установка проходческая подвески лотка бетона	1	9000	
21	ЛПП963	Установка проходческая подвески лотка бетона	1	9000	
22	УПВШМ68	Вентиляторная установка	1	40000	
23		Здание для обслужив. БУКС			
24	УБК-30	Приствольная бетоносмесительная установка			
25	ЛПТ-4	Лебедка механ. сигнализ.	2	600	
26	ЛПТ-4	Лебедка центрального отвеч.	1	600	

Тип подъемной машины уточняется в зависимости от вместимости используемой бадьи.

При использовании машин типа МПП вместимость бадей уточнять в соответствии с характеристикой устанавливаемой машины.

Передвижные проходческие установки типа ЛПП изготовляются рудоремонтными и экспериментально-механическими заводами Минуглепрома СССР по документации ин-та Донгипрооргшахтострой.

Ствол ф 7м Нст 1300м

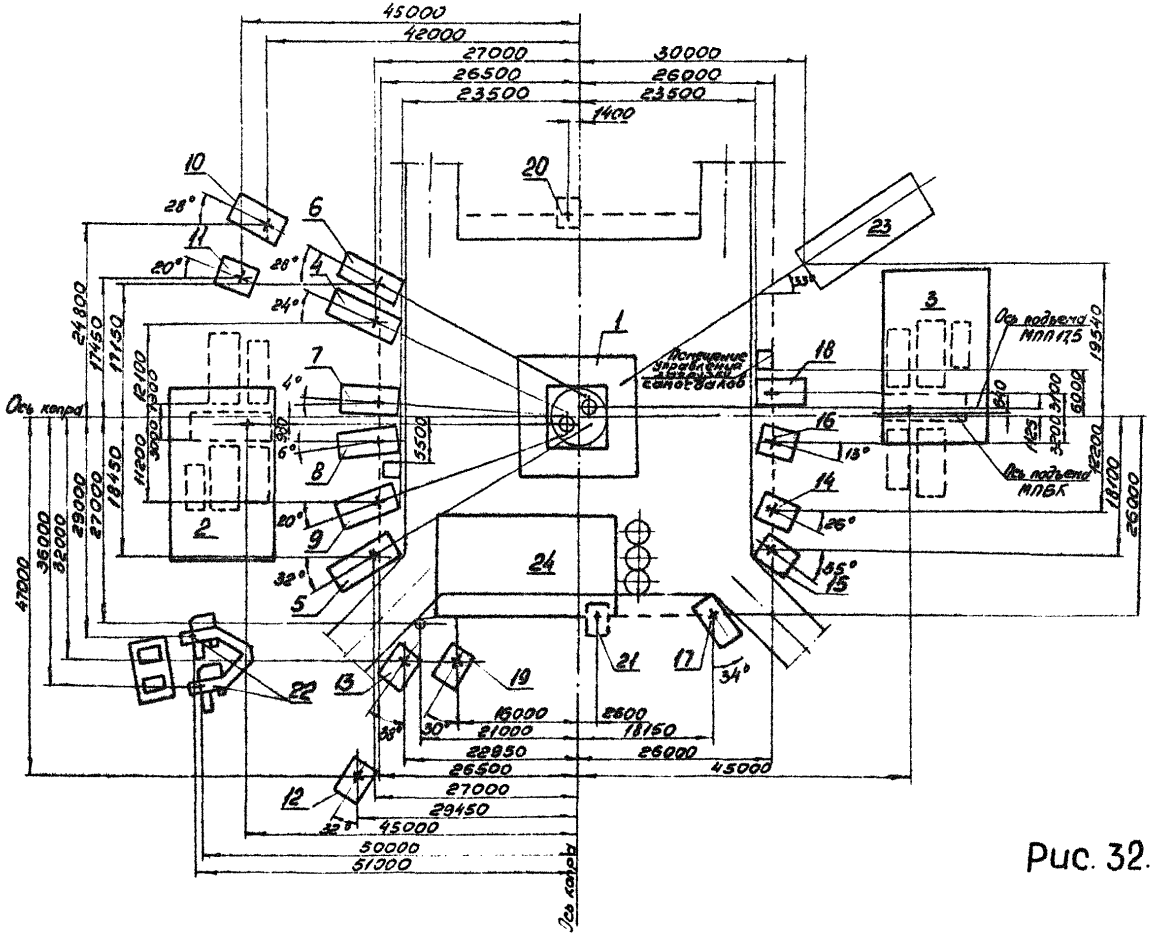

Рис. 32.4

Экспликация оборудования к рис. 32,4

Марка поз.	Обозначение	Наименование	Кол.	Масса ед. кг	Примечание
1		Копер проходческий	1		
2	МПБК	Передвижная подъемная машина	1		
3	МПБК	Передвижная подъемная машина	1		
4	ЛПП45	Установка проходческая подвески полка	1	45600	
5	ЛПП45	Установка проходческая подвески полка	1	45600	
6	ЛПП25	Установка проходческая подвески опалубки (направ.)	1	30400	
7	ЛПП25	Установка проходческая подвески опалубки (направ.)	1	30400	
8	ЛПП25	Установка проходческая подвески опалубки (направ.)	1	30400	
9	ЛПП25	Установка проходческая подвески опалубки (направ.)	1	30400	
10	ЛПП16	Установка проходческая подвески насоса	1	21000	
11	ЛППФ6,3	Установка проходческая подвески спасат. лестницы	1	9000	
12	ЛППЭ6,3	Установка проходческая подвески кабеля взрыван.	1	9000	
13	ЛППЭ6,3	Установка проходческая подвески кабеля сигнал. и тел.	1	9000	
14	ЛППЭ6,3	Установка проходческая подвески кабеля сигнализации и освещения	1	9000	
15	ЛППЭ6,3	Установка проходческая подвески телескопа труб бет.	1	9000	
16	ЛППЭ6,3	Установка проходческая подвески телескопа труб бет.	1	9000	
17	ЛПП16	Установка проходческая для наращивания труб бетона и вентиляции	1	21000	
18	ЛПП16	Установка проходческая для наращивания труб бетона, водоотлива и сж. возд.	1	21000	
19	ЛППЭ6,3	Установка проходческая подвески телескопа труб вент.	1	9000	
20	ЛППЭ6,3	Установка проходческая подвески лотка бетона	1	9000	
21	ЛППЭ6,3	Установка проходческая подвески лотка бетона	1	9000	
22	УПВЦП-165	Вентиляторная установка	1	40000	
23		Здание для обслужив. БУКС			
24	УБК-30	Приствольная бетоносмесительная установка			
25	ЛПТ-4	Лебедка механич. сигнализ.	2	600	
26	ЛПТ-4	Лебедка центрального отвеса	1	600	

Тип подъемной машины уточняется в зависимости от вместимости используемой бадьи.

При использовании машин типа МПП вместимость бадей уточнять в соответствии с характеристикой устанавливаемой машины.

Передвижные проходческие установки типа ЛПП изготовляются рудоремонтными и экспериментально-механическими заводами Минуглепрома СССР по документации ин-та Донгипрооргшахтострой.

Ствол ф 8 м, Н ст 600 м

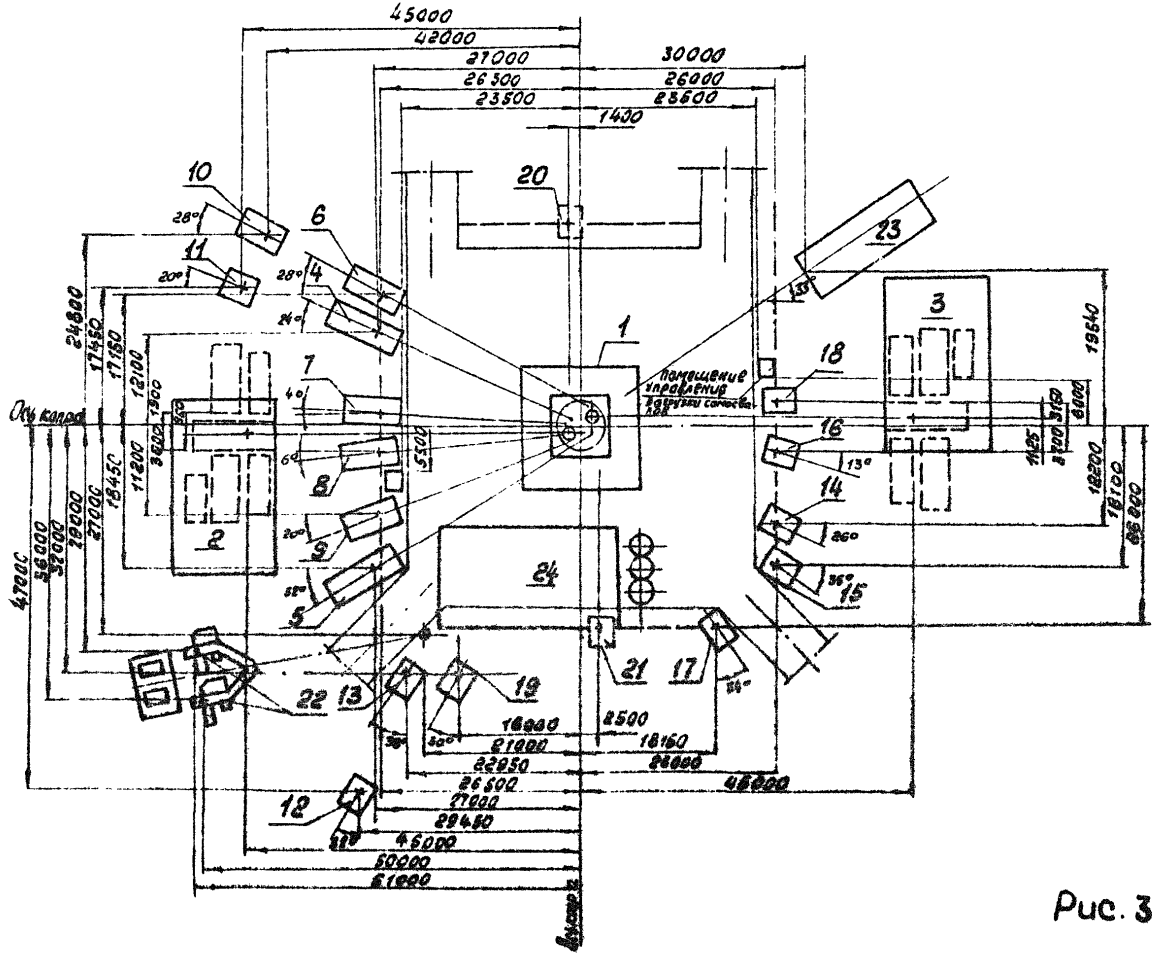

Рис. 33

Экспликация оборудования к рис. 33

Марка поз.	Обозначение	Наименование	Кол.	Масса ед. кг	Примечан.
1		Копер проходческий			
2	МПВК	Передвижная подъемная машина	1		
3	МПВК	Передвижная подъемная машина	1		
4	ЛПП45	Установка проходческая подвески полка	1	45600	
5	ЛПП45	Установка проходческая подвески полка	1	45600	
6	ЛПП16	Установка проходческая подвески опалубки (направ.)	1	21000	
7	ЛПП16	Установка проходческая подвески опалубки (направ.)	1	21000	
8	ЛПП16	Установка проходческая подвески опалубки (направ.)	1	21000	
9	ЛПП16	Установка проходческая подвески опалубки (направ.)	1	21000	
10	ЛПП10	Установка проходческая подвески насоса	1	16000	
11	ЛППР63	Установка проходческая подвески спасат. лестницы	1	9000	
12	ЛППЭ63	Установка проходческая подвески кабеля взрыван.	1	9000	
13	ЛППЭ63	Установка проходческая подвески кабеля сиг. и тел.	1	9000	
14	ЛППЭ63	Установка проходческая для подвески кабеля сигнализации и освещения	1	9000	
15	ЛППЭ63	Установка проходческая подвески телескопа труб бет.	1	9000	
16	ЛППЭ63	Установка проходческая подвески телескопа труб бет.	1	9000	
17	ЛППЭ63	Установка проходческая для наращивания труб вентиляции и бетона	1	9000	
18	ЛППЭ63	Установка проходческая для наращивания труб бет., водоотлива и сж. воздуха	1	9000	
19	ЛППЭ63	Установка проходческая подвески телескопа труб вен.	1	9000	
20	ЛППЭ63	Установка проходческая подвески лотка бетона	1	9000	
21	ЛППЭ63	Установка проходческая подвески лотка бетона	1	9000	
22	УПВЦП-165	Вентиляторная установка	1	40000	
23		Здание для обслужив. БУКС			
24	УВК-30	Приствольная бетоносмесительная установка	1		
25	ЛПТ-4	Лебедка механич. сигнализ.	2	600	
26	ЛПТ-4	Лебедка центрального отвеса	1	600	

Тип подъемной машины уточняется в зависимости от вместимости используемой бадьи.

При использовании машин типа МПП вместимость бадей уточнять в соответствии с характеристикой устанавливаемой машины.

Передвижные проходческие установки типа ЛПП изготовляются рудоремонтными и экспериментально-механическими заводами Минуглепрома СССР по документации ин-та Донгипрооргшахтострой

Ствол ф 8м, Нст 600м

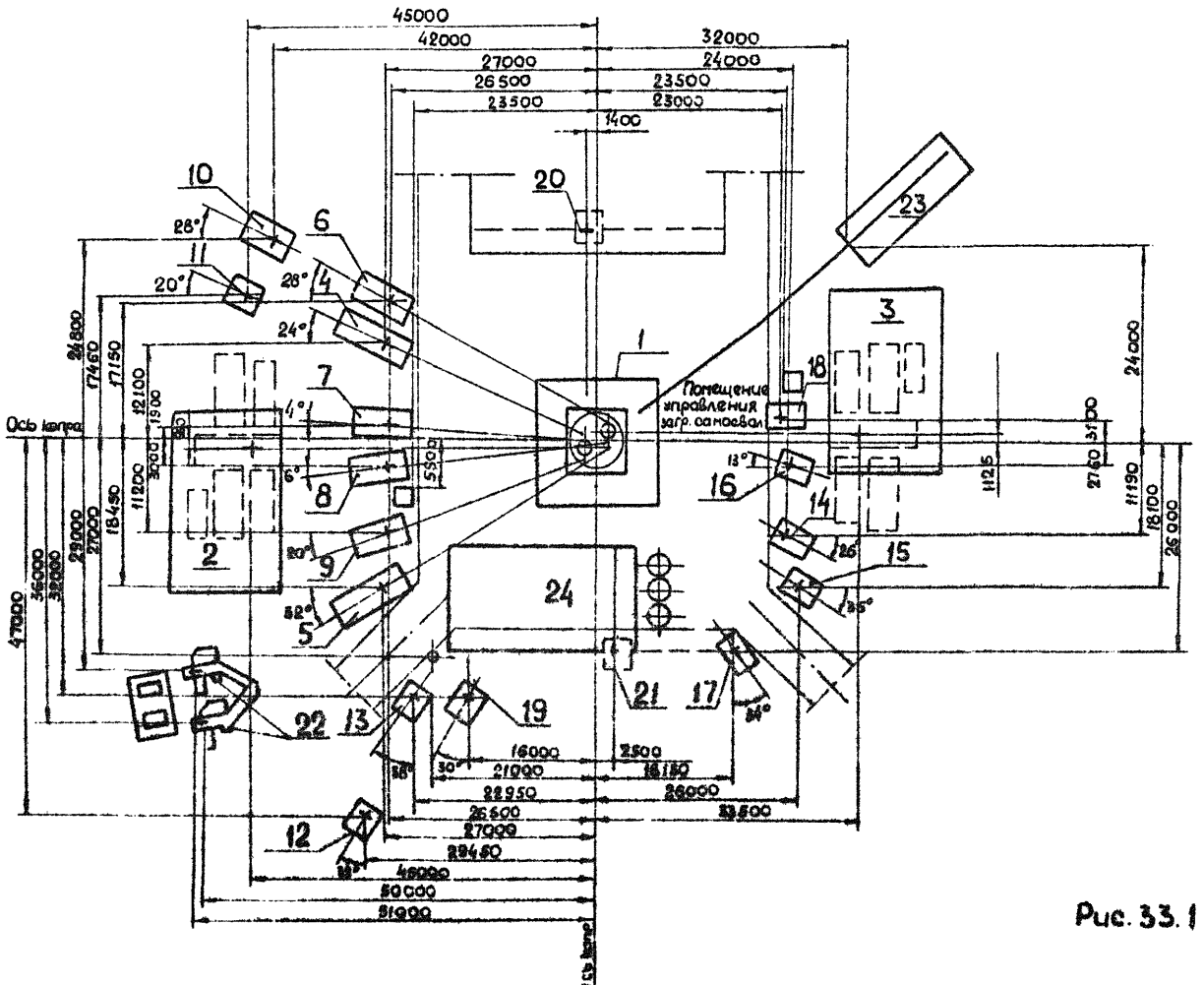

Рис. 33.1

Экспликация оборудования к рис. 33.1.

Моск. пов.	Обозначение	Наименование	Кол.	Масса ед. кг	Примечание
1		Копер проходческий			
2	МПБК	Передвижная подъемная машина	1		
3	МПБК	Передвижная подъемная машина	1		
4	ЛПП45	Установка проходческая подвески полка	1	45600	
5	ЛПП45	Установка проходческая подвески полка	1	45600	
6	ЛПП16	Установка проходческая подвески опалубки (направл.)	1	21000	
7	ЛПП16	Установка проходческая подвески опалубки (напр.)	1	21000	
8	ЛПП16	Установка проходческая подвески опалубки (напр.)	1	21000	
9	ЛПП16	Установка проходческая подвески опалубки (направл.)	1	21000	
10	ЛПП10	Установка проходческая подвески насоса	1	16000	
11	ЛППР63	Установка проходческая подвески спосат. лестницы	1	9000	
12	ЛППЭ63	Установка проходческая подвески кабеля взрыван.	1	9000	
13	ЛППЭ63	Установка проходческая подвески кабеля сигнал. и тел.	1	9000	
14	ЛППЭ63	Установка проходческая для подвески кабеля сигнализации и освещения	1	9000	
15	ЛППЭ63	Установка проходческая подвески телескопа труб бет.	1	9000	
16	ЛППЭ63	Установка проходческая подвески телескопа труб бет.	1	9000	
17	ЛППЭ63	Установка проходческая для наращивания труб вентиляции и бетона	1	9000	
18	ЛППЭ63	Установка проходческая для наращивания труб бетона водоотлива и сж. возд.	1	9000	
19	ЛППЭ63	Установка проходческая подвески телескопа труб вен.	1	9000	
20	ЛППЭ63	Установка проходческая подвески лотка бетона	1	9000	
21	ЛППЭ63	Установка проходческая подвески лотка бетона	1	9000	
22	УПВЦП-16	Вентиляторная установка	1		
23		Здание для обслужив. БУКС			
24	УБК-30	Приствольная бетоносмесительная установка	1		
25	ЛПТ-4	Лебедка механич. сигнализ.	2	600	
26	ЛПТ-4	Лебедка центрального отвеса	1	600	

Тип подъемной машины уточняется в зависимости от вместимости используемой бадьи.

При использовании машин типа МПП вместимость бадей уточнять в соответствии с характеристикой устанавливаемой машины.

Передвижные проходческие установки типа ЛПП изготовляются рудоремонтными и экспериментально-механическими заводами Минуглепрома СССР по документации ин-та Донгипроргшахтострой

Ствол ф 8м, Нст 600м

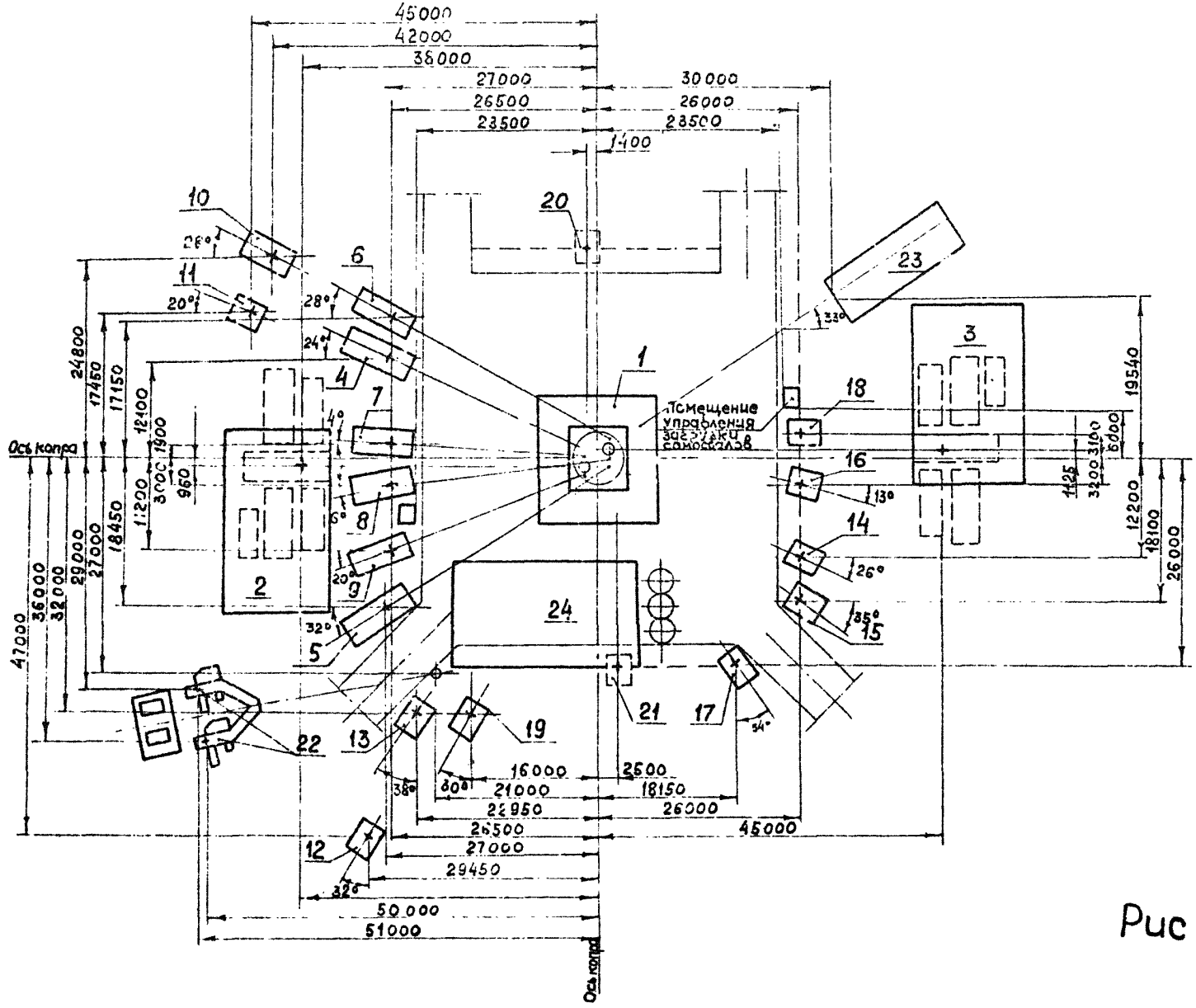

Рис 33.2

Экспликация оборудования к рис. 33.2

Марка поз.	Обозначение	Наименование	Кол.	Масса ед. кг	Примечание
1		Копер проходческий			
2	МПБК	Передвижная подъемная машина	1		
3	МПБК	Передвижная подъемная машина	1		
4	ЛПП45	Установка проходческая подвески полка	1	45600	
5	ЛПП45	Установка проходческая подвески полка	1	45600	
6	ЛПП16	Установка проходческая подвески опалубки (направл.)	1	21000	
7	ЛПП16	Установка проходческая подвески опалубки (направл.)	1	21000	
8	ЛПП16	Установка проходческая подвески опалубки (напр.)	1	21000	
9	ЛПП16	Установка проходческая подвески опалубки (напр)	1	21000	
10	ЛПП10	Установка проходческая подвески насоса	1	16000	
11	ЛППР6,3	Установка проходческая подвески спасат. лестницы	1	9000	
12	ЛППЭ6,3	Установка проходческая подвески кабеля вырывания	1	9000	
13	ЛППЭ6,3	Установка проходческая подвески кабеля сигнал. и тел.	1	9000	
14	ЛППЭ6,5	Установка проходческая для подвески кабеля сигнализации и освещения	1	9000	
15	ЛППЭ6,3	Установка проходческая подвески телескопа труб бетона	1	[illegible]000	
16	ЛППЭ6,3	Установка проходческая подвески телескопа труб бет.	1	9000	
17	ЛППЭ6,3	Установка проходческая для наращивания труб вентиляции и бетона	1	9000	
18	ЛППЭ6,3	Установка проходческая для наращивания труб бетона, водоотлив. и сж. возд.	1	9000	
19	ЛППЭ6,3	Установка проходческая подвески телескопа труб вент.	1	9000	
20	ЛППЭ6,3	Установка проходческая подвески лотка бетона	1	9000	
21	ЛППЭ6,3	Установка проходческая подвески лотка бетона	1	9000	
22	УПВШ-16Б	Вентиляторная установка	1	40000	
23		Здание для обслуживан. БУКС			
24	УБК-30	Приствольная бетоносмесительная установка	1		
25	ЛПТ-4	Лебедка механич. сигнализ.	2	600	
26	ЛПТ-4	Лебедка центрального отвеса	1	600	

Тип подъемной машины уточняется в зависимости от вместимости используемой бадьи.

При использовании машин типа МПП вместимость бадей уточнять в соответствии с характеристикой устанавливаемой машины.

Передвижные проходческие установки типа ЛПП изготовляются рудоремонтными и экспериментально-механическими заводами Минуглепрома СССР по документации ин-та Донгипроорглшахтострой

Ствол ф 8м, Нст 600м

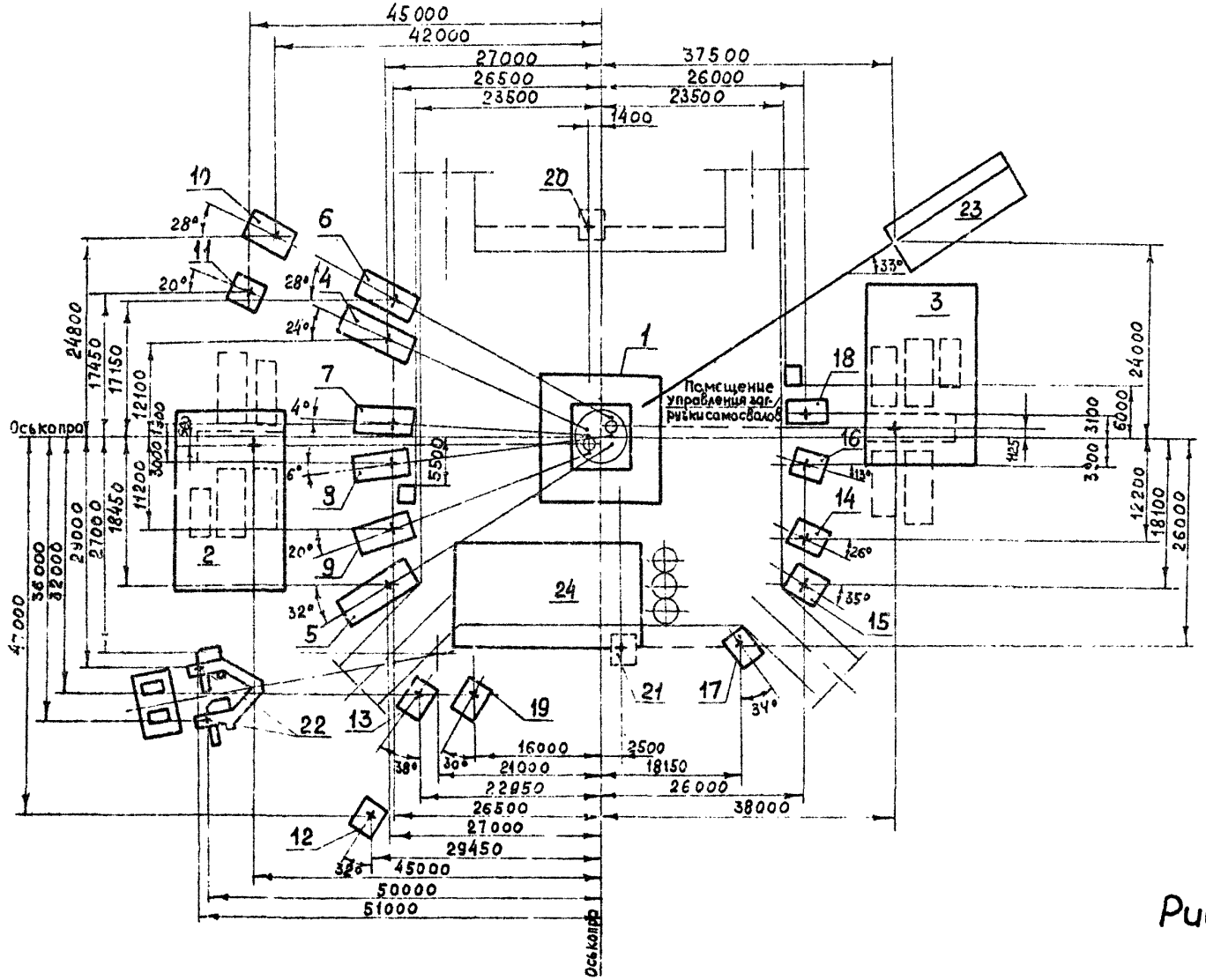

Рис. 33.3

Экспликация оборудования к рис. 33.3

Марка поз.	Обозначение	Наименование	Кол.	Масса ед. кг	Примечание
1		Копер проходческий			
2	МПБК	Передвижная подъемная машина	1		
3	МПБК	Передвижная подъемная машина	1		
4	ЛПП45	Установка проходческая подвески полка	1	45600	
5	ЛПП45	Установка проходческая подвески полка	1	45600	
6	ЛПП16	Установка проходческая подвески опалубки (направл.)	1	21000	
7	ЛПП16	Установка проходческая подвески опалубки (направл.)	1	21000	
8	ЛПП16	Установка проходческая подвески опалубки (направл.)	1	21000	
9	ЛПП16	Установка проходческая подвески опалубки (направл.)	1	21000	
10	ЛПП10	Установка проходческая подвески насоса	1	16000	
11	ЛППР63	Установка проходческая подвески спасат. лестницы	1	9000	
12	ЛППЭ63	Установка проходческая подвески кабеля взрывания	1	9000	
13	ЛППЭ63	Установка проходческая подвески кабеля сигнал. и телеф.	1	9000	
14	ЛППЭ63	Установка проходческая для подвески кабеля сигнализации освещения	1	9000	
15	ЛППЭ63	Установка проходческая подвески телескопа труб бет.	1	9000	
16	ЛППЭ63	Установка проходческая подвески телескопа труб бет.	1	9000	
17	ЛППЭ63	Установка проходческая для наращивания труб вентиляции и бетона	1	9000	
18	ЛППЭ63	Установка проходческая для наращивания труб бетона водоотлива и сж. возд.	1	9000	
19	ЛППЭ63	Установка проходческая подвески телескопа труб вент.	1	9000	
20	ЛППЭ63	Установка проходческая подвески лотка бетона	1	9000	
21	ЛППЭ63	Установка проходческая подвески лотка бетона	1	9000	
22	УПВИЛ-[illegible]	Вентиляторная установка	1	40000	
23		Здание для обслуживан. ВУКС			
24	УБК-30	Приствольная [illegible] сительная установка	1		
25	ЛПТ-4	Лебедка механическ. сигнал.	2	600	
26	ЛПТ-4	Лебедка центрального отвеса	1	600	

Тип подъемной машины уточняется в зависимости от вместимости используемой бадьи.

При использовании машин типа МПП вместимость бадей уточнять в соответствии с характеристикой устанавливаемой машины.

Передвижные проходческие установки типа ЛПП изготовляются рудоремонтными и экспериментально-механическими заводами Минуглепрома СССР по документации ин-та „Донгипроорглахтострой"

Ствол ф 8м Нст 90см

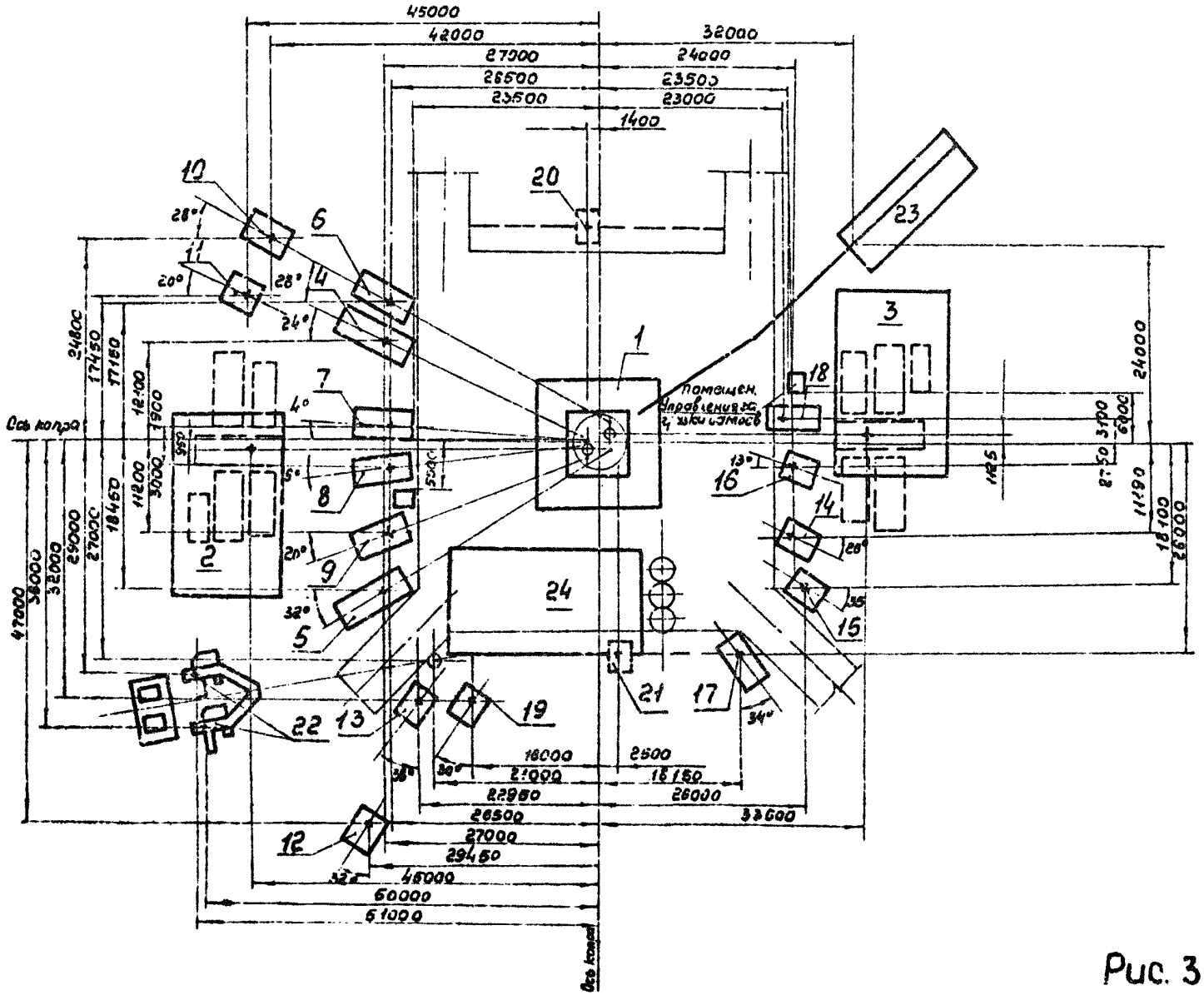

Рис. 34.

Экспликация оборудования к рис. 34.

Условное обозначение	Обозначение	Наименование	Кол.	Масса ед. кг	Примечание
1		Копер проходческий			
2	МПБК	Передвижная подъемная машина	1		
3	МПБК	Передвижная подъемная машина	1		
4	ЛПП4,6	Установка проходческая подвески полка	1	45600	
5	ЛПП4,5	Установка проходческая подвески полка	1	45600	
6	ЛПП16	Установка проходческая подвески опалубки направ.	1	28000	
7	ЛПП16	Установка проходческая подвески опалубки монтаж.	1	28000	
8	ЛПП16	Установка проходческая подвески опалубки направ.	1	28000	
9	ЛПП16	Установка проходческая подвески опалубки направ.	1	28000	
10	ЛПП10	Установка проходческая подвески насоса	1	45000	
11	ЛПП963	Установка проходческая подвески спасат. лестницы	1	6000	
12	ЛПП963	Установка проходческая подвески кабеля взрывания	1	9000	
13	ЛПП963	Установка проходческая подвески кабеля сигнализ.	1	9000	
14	ЛПП963	Установка проходческая подвески кабеля сигнализации и освещения	1	9000	
15	ЛПП963	Установка проходческая подвески телескопа труб бет.	1	9000	
16	ЛПП963	Установка проходческая подвески телескопа труб бет.	1	9000	
17	ЛПП16	Установка проходческая для наращивания труб бетона и вентиляции	1	3000	
18	ЛПП16	Установка проходческая наращивания труб бетона водоотлива и см. воздуха	1	9000	
19	ЛПП963	Установка проходческая подвески телескопа труб бет.	1	9000	
20	ЛПП963	Установка проходческая подвески лотка бетона	1	9000	
21	ЛПП963	Установка проходческая подвески лотка бетона	1	9000	
22	УПВШ4,5	Вентиляторная установка	1	4000	
23		Здание для обмывки в. букс	1		
24	УБК-30	Пристволовая бетоносмесительная установка	1		
25	ЛПТ-4	Лебедка механич. сигнализ.	2	600	
26	ЛПТ-4	Лебедка центральн. отвеса	1	600	

Тип подъемной машины уточняется в зависимости от вместимости используемой бадьи.

При использовании машин типа МПП вместимость бадей уточнять в соответствии с характеристикой устанавливаемой машины.

Передвижные проходческие установки типа ЛПП изготовляются рудоремонтными и экспериментально-механическими заводами Минуглепрома СССР по документации ин-та „Донгипроугольшахтострой".

Ствол ф 8м Нст 900м

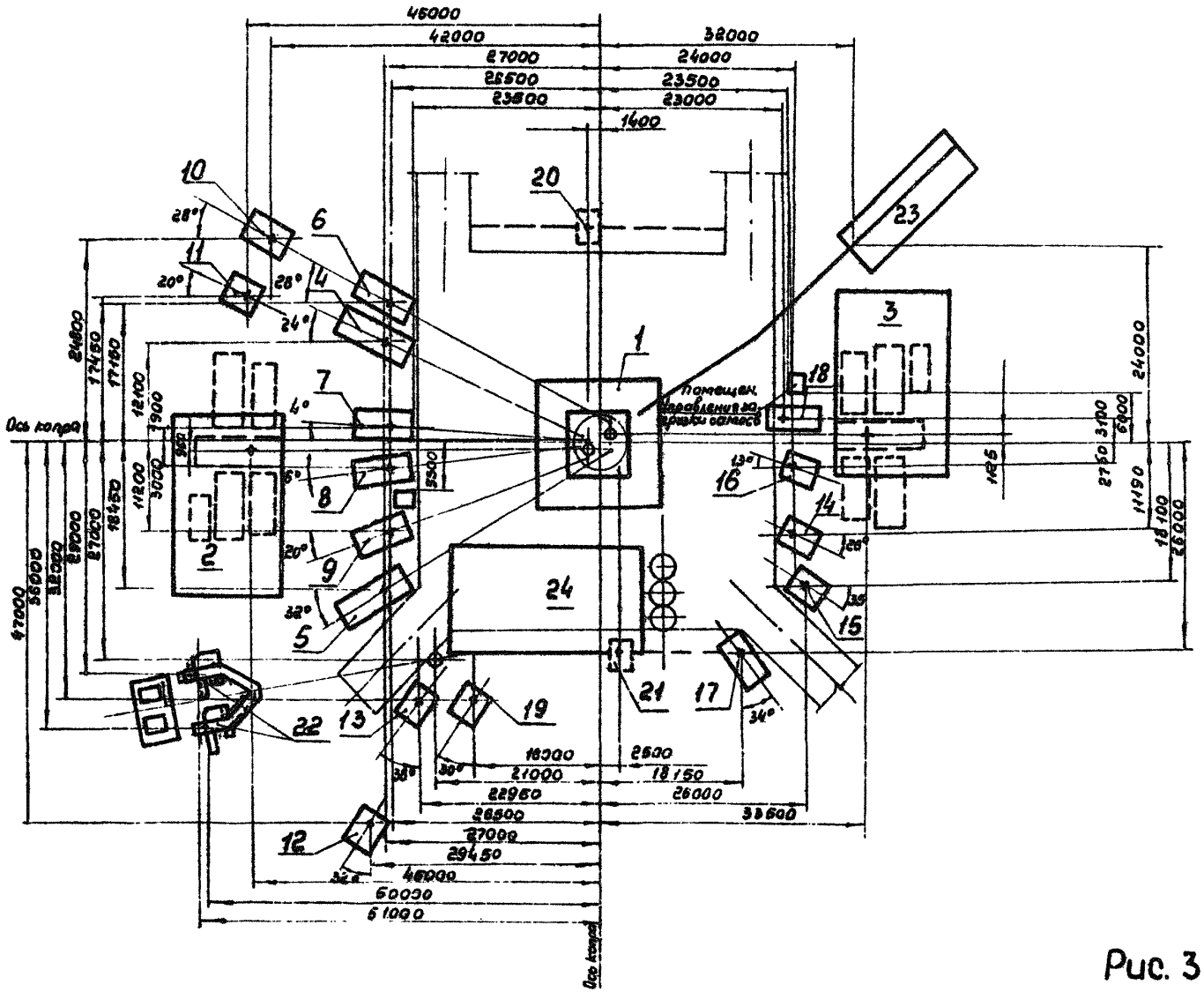

Рис. 34.1

Экспликация оборудования к рис. 34.1.

Марка поз.	Обозначение	Наименование	Кол.	Масса ед.кг	Примечание
1		Копер проходческий			
2	МПБК	Передвижная подъемная машина	1		
3	МПБК	Передвижная подъемная машина	1		
4	ЛПП45	Установка проходческая подвески полка	1	45600	
5	ЛПП45	Установка проходческая подвески полка	1	45600	
6	ЛПП16	Установка проходческая подвески опалубки (направл.)	1	21000	
7	ЛПП16	Установка проходческая подвески опалубки (направл.)	1	21000	
8	ЛПП16	Установка проходческая подвески опалубки (направл.)	1	21000	
9	ЛПП16	Установка проходческая подвески опалубки (направл.)	1	21000	
10	ЛПП10	Установка проходческая подвески насоса	1	16000	
11	ЛПП9,63	Установка проходческая подвески спасат. лестницы	1	9000	
12	ЛПП9,63	Установка проходческая подвески кабеля взрывания	1	9000	
13	ЛПП9,63	Установка проходческая подвески кабеля сиг. и телеск.	1	9000	
14	ЛПП9,63	Установка проходческая подвески кабеля сигнализации и освещения	1	9000	
15	ЛПП9,63	Установка проходческая подвески телескопа труб бет.	1	9000	
16	ЛПП9,63	Установка проходческая подвески телескопа труб бет.	1	9000	
17	ЛПП16	Установка проходческая для наращивания труб бетона и вентиляции	1	21000	
18	ЛПП16	Установка проходческая наращивания труб бетона водоотлива и сж. воздух.	1	21000	
19	ЛПП9,63	Установка проходческая подвески телескопа труб вент.	1	9000	
20	ЛПП9,63	Установка проходческая подвески лотка бетона	1	9000	
21	ЛПП9,63	Установка проходческая подвески лотка бетона	1	9000	
22	УПРЦП-165	Вентиляторная установка	1	40000	
23		Здание для обслуж. в. БУКС	1		
24	УБК-30	Приствольная бетоносмесительная установка	1		
25	ЛПТ-4	Лебедка механич. сигнализ.	2	600	
26	ЛПТ-4	Лебедка центральн. отвеса	1	600	

Тип подъемной машины уточняется в зависимости от вместимости используемой бадьи.

При использовании машин типа МПП вместимость бадей уточнять в соответствии с характеристикой устанавливаемой машины.

Передвижные проходческие установки типа ЛПП изготовляются рудоремонтными и экспериментально-механическими заводами Минуглепрома СССР по документации ин-та „Донгипрооргшахтострой"

Ствол ф 8м Нст 900м

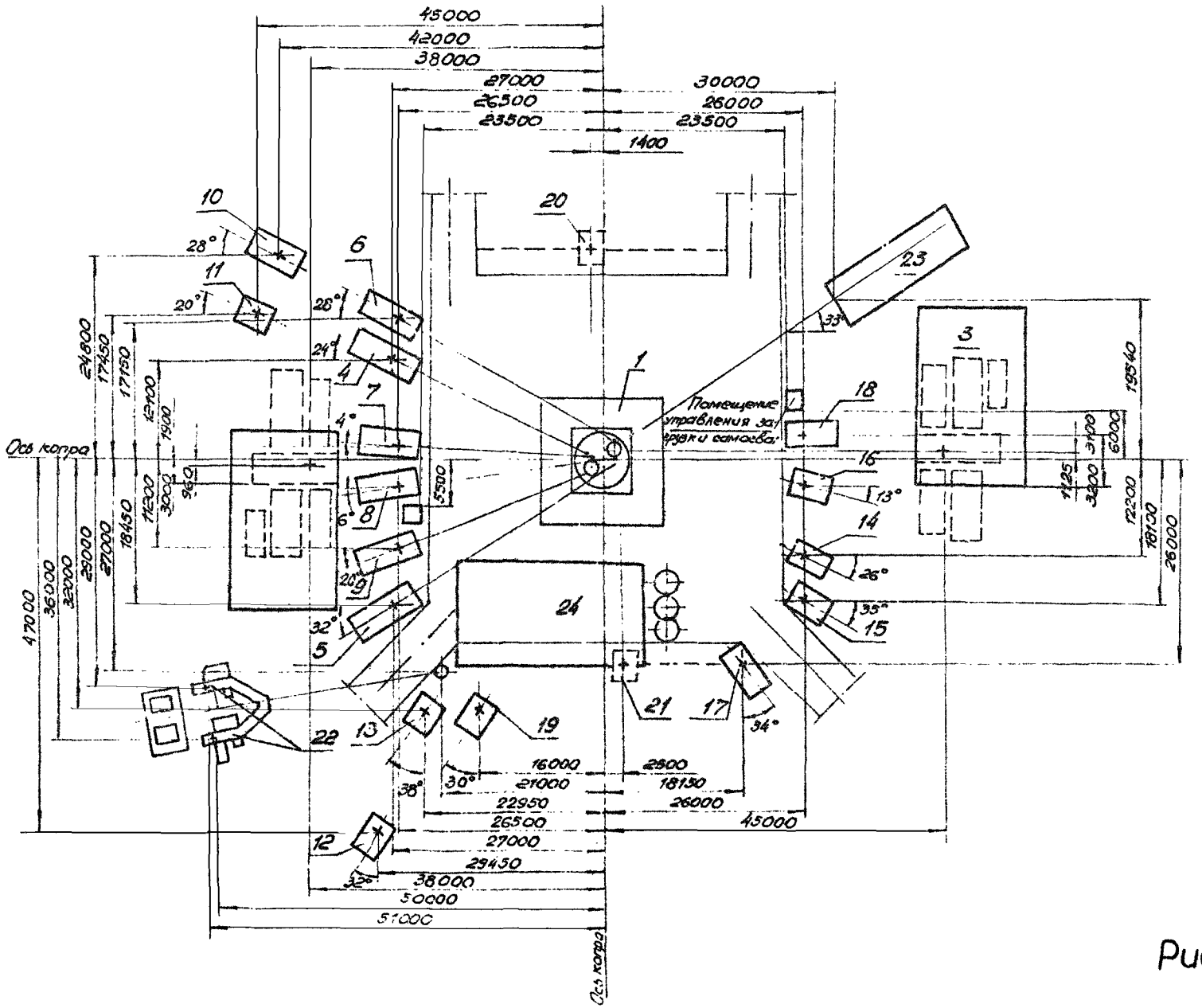

Рис. 34.2

Экспликация оборудования к рис. 34.2

Порядковый поз.	Обозначение	Наименование	Кол.	Масса ед. кг	Примечание
1		Копер проходческий			
2	МПБК	Передвижная подъемная машина	1		
3	МПБК	Передвижная подъемная машина	1		
4	ЛПП4,5	Установка проходческая подвески полка	1	45600	
5	ЛПП4,5	Установка проходческая подвески полка	1	49600	
6	ЛПП16	Установка проходческая подвески опалубки (направ.)	1	21000	
7	ЛПП16	Установка проходческая подвески опалубки (направ.)	1	21000	
8	ЛПП16	Установка проходческая подвески опалубки (направ.)	1	21000	
9	ЛПП16	Установка проходческая подвески опалубки (направ.)	1	21000	
10	ЛПП10	Установка проходческая подвески насоса	1	16000	
11	ЛПП963	Установка проходческая подвески спасат. лестницы	1	9000	
12	ЛПП963	Установка проходческая подвески кабеля взрыван.	1	9000	
13	ЛПП963	Установка проходческая подвески кабеля сигнал. и телеф.	1	9000	
14	ЛПП963	Установка проходческая подвески кабеля сигнализации и освещения	1	9000	
15	ЛПП963	Установка проходческая подвески телескопа труб бет.	1	9000	
16	ЛПП963	Установка проходческая подвески телескопа труб бет.	1	9000	
17	ЛПП16	Установка проходческая для наращивания труб бетона и вентиляции	1	21000	
18	ЛПП16	Установка проходческая наращивания труб бетона водоотлива и сж. воздуха	1	21000	
19	ЛПП963	Установка проходческая подвески телескопа труб бет.	1	9000	
20	ЛПП963	Установка проходческая подвески лотка бетона	1	9000	
21	ЛПП963	Установка проходческая подвески лотка бетона	1	9000	
22	УГВЦЛ6	Вентиляторная установка	1	40000	
23		Здание для обслужив. букс	1		
24	УБК-30	Приствольная бетоносмесительная установка	1		
25	ЛПТ-4	Лебедка механизм. сигнализ.	2	600	
26	ЛПТ-4	Лебедка центрального отвеса	1	600	

Тип подъемной машины уточняется в зависимости от вместимости используемой бадьи.

При использовании машин типа МПБ вместимость бадей уточнять в соответствии с характеристикой устанавливаемой машины.

Передвижные проходческие установки типа ЛПП изготовляются ордоремонтными и экспериментально-механическими заводами Минуглепрома СССР по документации ин-та Донгипроуглеспецшахтострой.

Ствол ф 8м Нст 900м

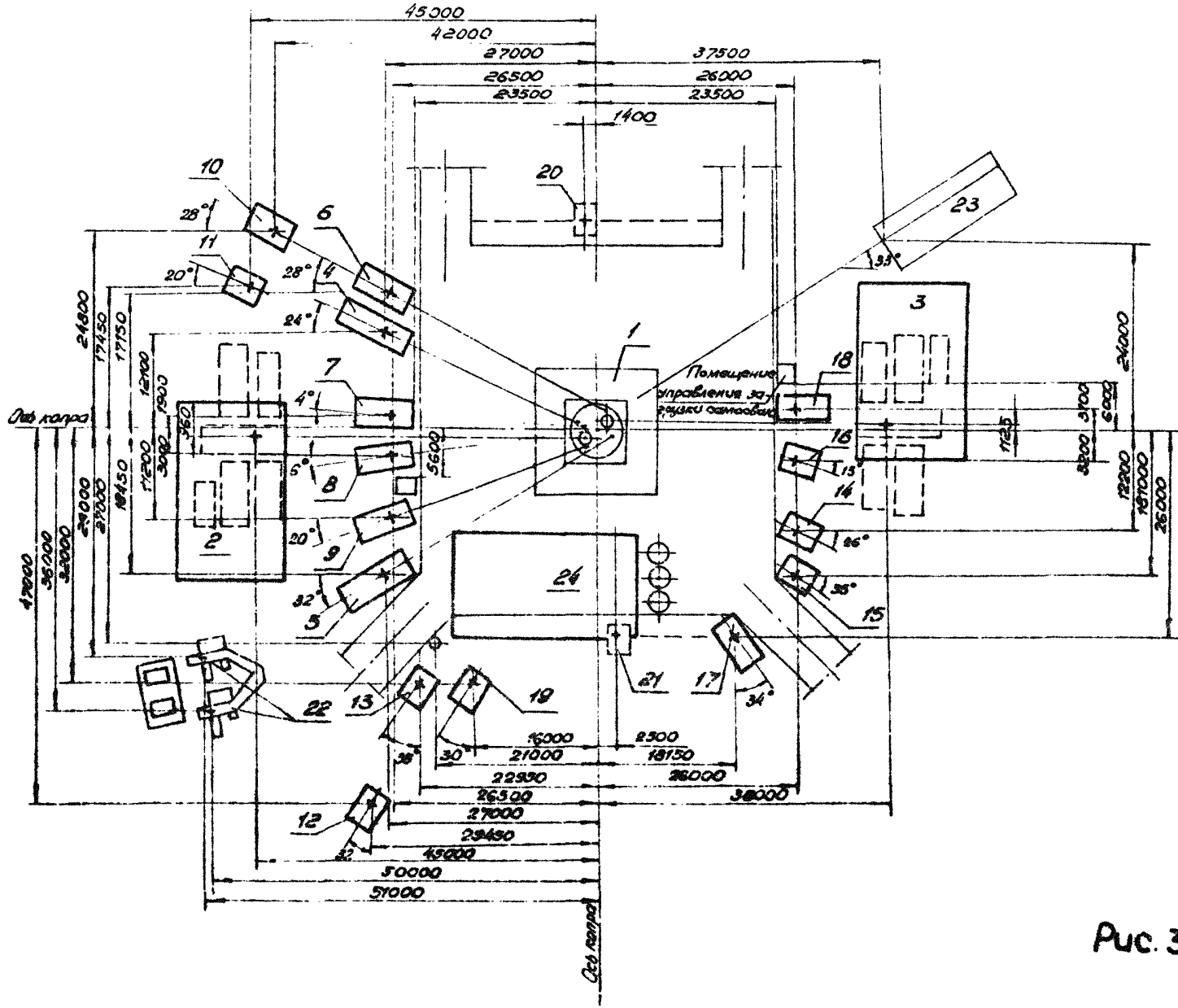

Рис. 34.3

Экспликация оборудования к рис. 34,3

Номер поз.	Обозначение	Наименование	Кол.	Масса ед. кг	Примечание
1		Копер проходческий			
2	МПБК	Передвижная подъемная машина	1		
3	МПБК	Передвижная подъемная машина	1		
4	ЛПП45	Установка проходческая подвески полка	1	45600	
5	ЛПП45	Установка проходческая подвески полка	1	45600	
6	ЛПП16	Установка проходческая подвески опалубки (направ.)	1	21000	
7	ЛПП16	Установка проходческая подвески опалубки (направ.)	1	21000	
8	ЛПП16	Установка проходческая подвески опалубки (направ.)	1	21000	
9	ЛПП16	Установка проходческая подвески опалубки (направ.)	1	21000	
10	ЛПП10	Установка проходческая подвески насоса	1	6000	
11	ЛПП963	Установка проходческая подвески спасат. лестниц	1	9000	
12	ЛПП963	Установка проходческая подвески кабеля взрывания	1	9000	
13	ЛПП963	Установка проходческая подвески кабеля сигнал. цеп.	1	9000	
14	ЛПП963	Установка проходческая подвески кабеля сигнализации освещения	1	9000	
15	ЛПП963	Установка проходческая подвески телескоп. труб бет.	1	9000	
16	ЛПП963	Установка проходческая подвески телескоп. труб бет.	1	9000	
17	ЛПП16	Установка проходческая для наращивания труб бетона и вентиляции	1	21000	
18	ЛПП16	Установка проходческая наращивания труб бетон. воздухопров. и сж. воздуха	1	21000	
19	ЛПП963	Установка проходческая подвески телескоп. труб бет.	1	9000	
20	ЛПП963	Установка проходческая подвески у лотка бетона	1	9000	
21	ЛПП963	Установка проходческая подвески лотка бетона	1	9000	
22	ВМШП№6	Вентиляторная установка	1	40000	
23		Здание для обслужив. БИКС	1		
24	УБК-30	Приствольная бетоносмесительная установка	1		
25	ЛПТ-4	Лебедка механич. сигнализ.	2	600	
26	ЛПТ-4	Лебедка центрального отвеса	1	600	

Тип подъемной машины уточняется в зависимости от вместимости используемой бадьи.

При использовании машин типа МПП вместимость бадей уточнять в соответствии с характеристикой устанавливаемой машины.

Передвижные проходческие установки типа ЛПП изготовляются ридаремонтными и экспериментально-механическими заводами Минуглепрома СССР по документации ин-та Донгипроуглешахтострой.

Ствол ф 8м Нст 1300м

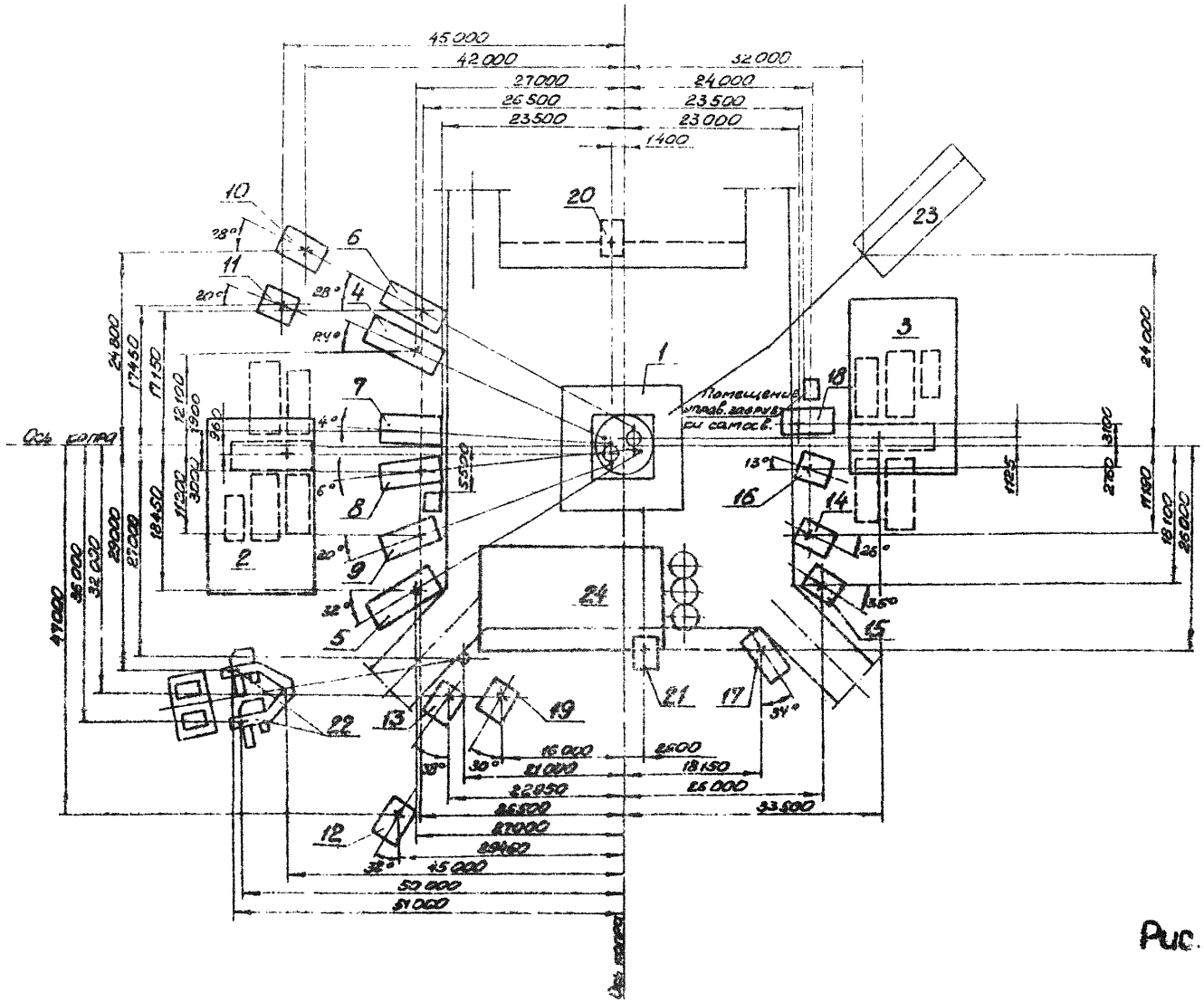

Рис. 35.

Экспликация оборудования к рис. 35

Порядковый поз.	Обозначение	Наименование	Кол.	Масса ед. кг	Примечание
1		Копер проходческий			
2	МПБК	Передвижная подъемная машина	1		
3	МПБК	Передвижная подъемная машина	1		
4	ЛПП45	Установка проходческая подвески полка	1	45600	
5	ЛПП45	Установка проходческая подвески полка	1	45600	
6	ЛПП25	Установка проходческая подвески опалубки (напровы)	1	30400	
7	ЛПП25	Установка проходческая подвески опалубки (напровы)	1	30400	
8	ЛПП25	Установка проходческая подвески опалубки (напровы)	1	30400	
9	ЛПП25	Установка проходческая подвески опалубки (напровы)	1	30400	
10	ЛПП16	Установка проходческая подвески насоса	1	2800	
11	ЛППР63	Установка проходческая подвески спасат. лестницы	1	8000	
12	ЛПП363	Установка проходческая подвески кабеля взрывания	1	9000	
13	ЛПП363	Установка проходческая подвески кабеля сиг. и телеф.	1	9000	
14	ЛПП363	Установка проходческая подвески кабеля сигнализации и освещения	1	9000	
15	ЛПП363	Установка проходческая подвески телескопа труб бет.	1	9000	
16	ЛПП363	Установка проходческая подвески телескопа труб бет.	1	9000	
17	ЛПП16	Установка проходческая для гофрощивания труб бетона и вентиляции	1	2700	
18	ЛПП16	Установка проходческая для гофрощив. труб бетонодостатка и сжатого воздуха	1	2800	
19	ЛПП363	Установка проходческая подвески телескопа трубы бет.	1	9000	
20	ЛПП363	Установка проходческая подвески лотка бетона	1	9000	
21	ЛПП363	Установка проходческая подвески лотка бетона	1	9000	
22	УПВП1,6Б	Вентиляторная установка	1	40000	
23		Здание для обслуживания буксировщика			
24	УБК-30	Приствольная бетоносмесительная установка	1		
25	ЛПТ-4	Лебедка механич. сигнализ.	2	600	
26	ЛПТ-4	Лебедка центральн. отвеса	1	600	

Тип подъемной машины уточняется в зависимости от вместимости используемой бадьи.

При использовании машин типа МПП вместимость бадей уточнять в соответствии с характеристикой устанавливаемой машины

Передвижные проходческие установки типа ЛПП изготовляются ридеремонтными и экспериментально-механическими заводами Минуглепрома СССР по документации ин-та, Донгипроуглешахтострой.

Ствол ф 8м Нст 1300м

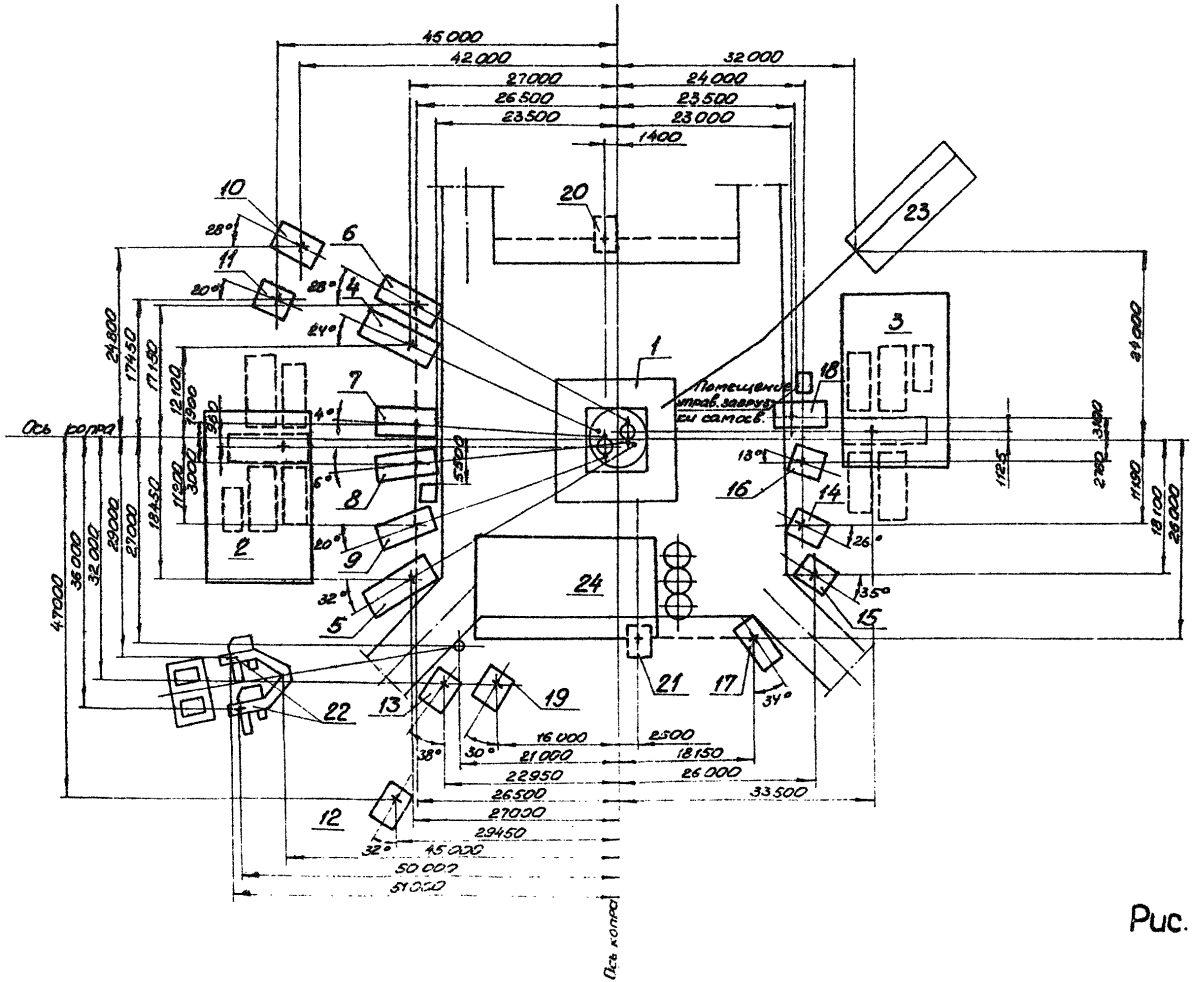

Рис. 35.1

Экспликация оборудования к рис. 35.1

Марка поз.	Обозначение	Наименование	Кол.	Масса ед. кг	Примечание
1		Копер проходческий			
2	МПБК	Передвижная подъемная машина	1		
3	МПБК	Передвижная подъемная машина	1		
4	ЛПП45	Установка проходческая подвески полка	1	45600	
5	ЛПП45	Установка проходческая подвески полка	1	45600	
6	ЛПП25	Установка проходческая подвески опалубки (направл.)	1	30400	
7	ЛПП25	Установка проходческая подвески опалубки (направл.)	1	30400	
8	ЛПП25	Установка проходческая подвески опалубки (направл.)	1	30400	
9	ЛПП25	Установка проходческая подвески опалубки (направл.)	1	30400	
10	ЛПП16	Установка проходческая подвески насоса	1	21000	
11	ЛППР63	Установка проходческая подвески спасат. лестницы	1	9000	
12	ЛППЭ63	Установка проходческая подвески кабеля взрывания	1	9000	
13	ЛППЭ63	Установка проходческая подвески кабеля сигнализации	1	9000	
14	ЛППЭ63	Установка проходческая подвески кабеля сигнализации и освещения	1	9000	
15	ЛППЭ63	Установка проходческая подвески телескопа труб бетона	1	9000	
16	ЛППЭ63	Установка проходческая подвески телескопа труб бетона	1	9000	
17	ЛПП16	Установка проходческая для наращивания труб бетона и вентиляции	1	21000	
18	ЛПП16	Установка проходческая для наращивания труб бетона, водоотлива и сжатого воздуха	1	21000	
19	ЛППЭ63	Установка проходческая подвески телескопа трубы вент.	1	9000	
20	ЛППЭ63	Установка проходческая подвески лотка бетона	1	9000	
21	ЛППЭ63	Установка проходческая подвески лотка бетона	1	9000	
22	УПВЦП-165	Вентиляторная установка	1	40000	
23		Здание для обслужив. БУКС			
24	УБК-30	Приствольная бетоносмесительная установка	1		
25	ЛПТ-4	Лебедка механ. и сигнализ.	2	600	
26	ЛПТ-4	Лебедка центрального отвеса	1	600	

Тип подъемной машины уточняется в зависимости от вместимости используемой бадьи.

При использовании машин типа МПП вместимость бадей уточнять в соответствии с характеристикой устанавливаемой машины.

Передвижные проходческие установки типа ЛПП изготовляются рудоремонтными и экспериментально-механическими заводами Минуглепрома СССР по документации ин-та „Донгипрооргшахтострой.

Ствол ф 8 м Нст 1300 м

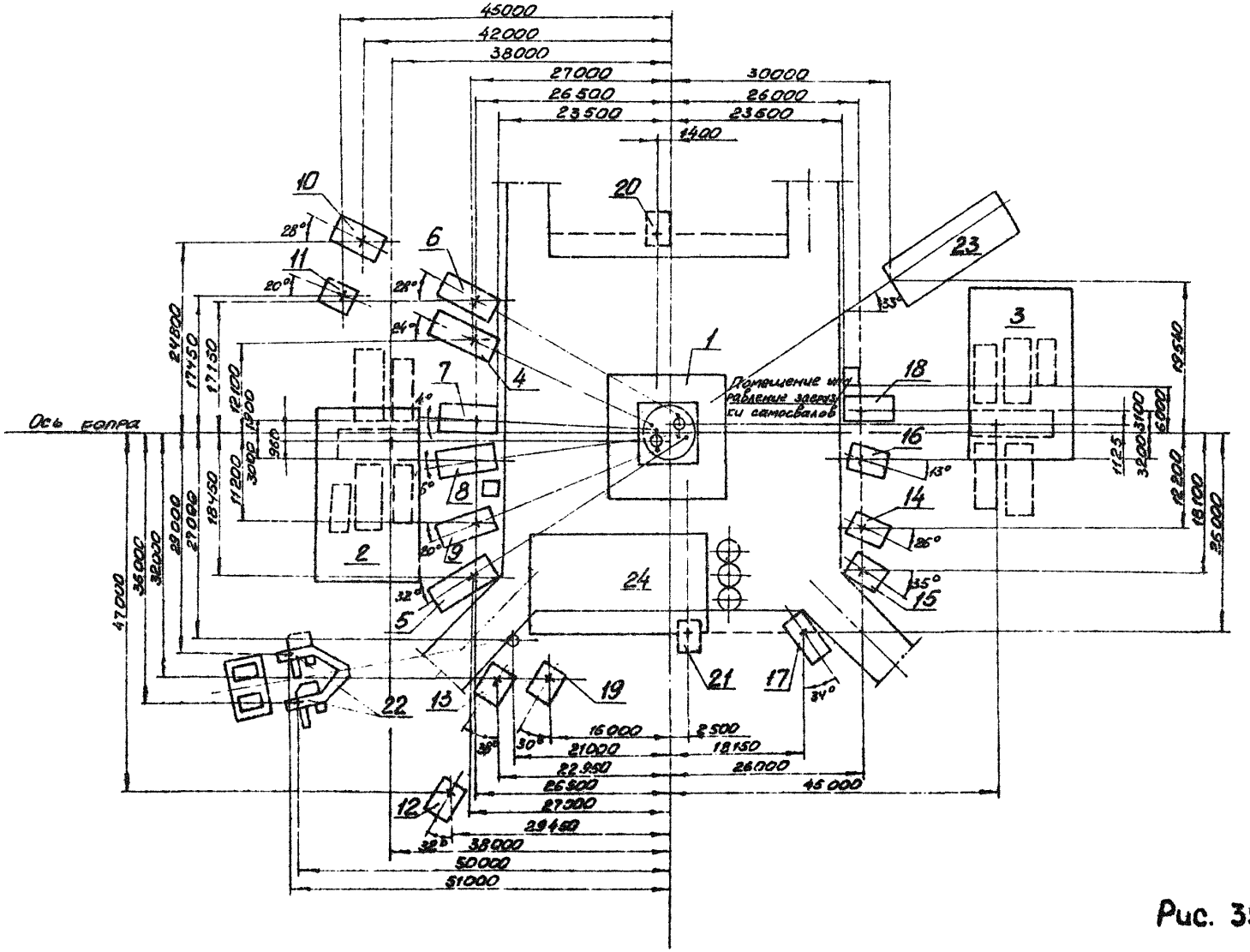

Рис. 35.2

Экспликация оборудования к рис. 35.2

Марка поз.	Обозначение	Наименование	Кол.	Масса ед. кг.	Примечание
1		Копер проходческий			
2	МПБК	Передвижная подъемная машина	1		
3	МПБК	Передвижная подъемная машина	1		
4	ЛПП45	Установка проходческая подвески полка	1	45600	
5	ЛПП45	Установка проходческая подвески полка	1	45600	
6	ЛПП25	Установка проходческая подвески опалубки (направ)	1	30400	
7	ЛПП25	Установка проходческая подвески опалубки (направ)	1	30400	
8	ЛПП25	Установка проходческая подвески опалубки (направ)	1	30400	
9	ЛПП25	Установка проходческая подвески опалубки (направ)	1	30400	
10	ЛПП16	Установка проходческая подвески насоса	1	21000	
11	ЛППР63	Установка проходческая подвески спасат. лестницы	1	9000	
12	ЛППЭ63	Установка проходческая подвески кабеля взрыван.	1	9000	
13	ЛППЭ63	Установка проходческая подвески кабеля сиг. и тел.	1	9000	
14	ЛППЭ63	Установка проходческая подвески кабеля сигнализации и освещения	1	9000	
15	ЛППЭ63	Установка проходческая подвески телескопа труб бет.	1	9000	
16	ЛППЭ63	Установка проходческая подвески телескопа труб бетона	1	9000	
17	ЛПП16	Установка проходческая для наращивания труб бетона и вентиляции	1	21000	
18	ЛПП16	Установка проходческая для наращивания труб бетона водоотлива и сжат. воздуха	1	21000	
19	ЛППЭ63	Установка проходческая подвески телескопа труб вент.	1	9000	
20	ЛППЭ63	Установка проходческая подвески лотка бетона	1	9000	
21	ЛППЭ63	Установка проходческая подвески лотка бетона	1	9000	
22	УПВЦП-65	Вентиляторная установка	1	40000	
23		Здание для обслуж. БУКС			
24	УБК-30	Приствольная бетоносмесительная установка	1		
25	ЛПТ-4	Лебедка механич. сигнализац.	2	600	
26	ЛПТ-4	Лебедка центрального отвеса	1	600	

Тип подъемной машины уточняется в зависимости от вместимости используемой бадьи

При использовании машин типа МПП вместимость бадей уточнять в соответствии с характеристикой устанавливаемой машины.

Передвижные проходческие установки типа ЛПП изготовляются рудоремонтными и экспериментально-механическими заводами Минуглепрома СССР по документации ин-та Донгипрооргшахтострой.

Ствол ф8м Нст 1300м

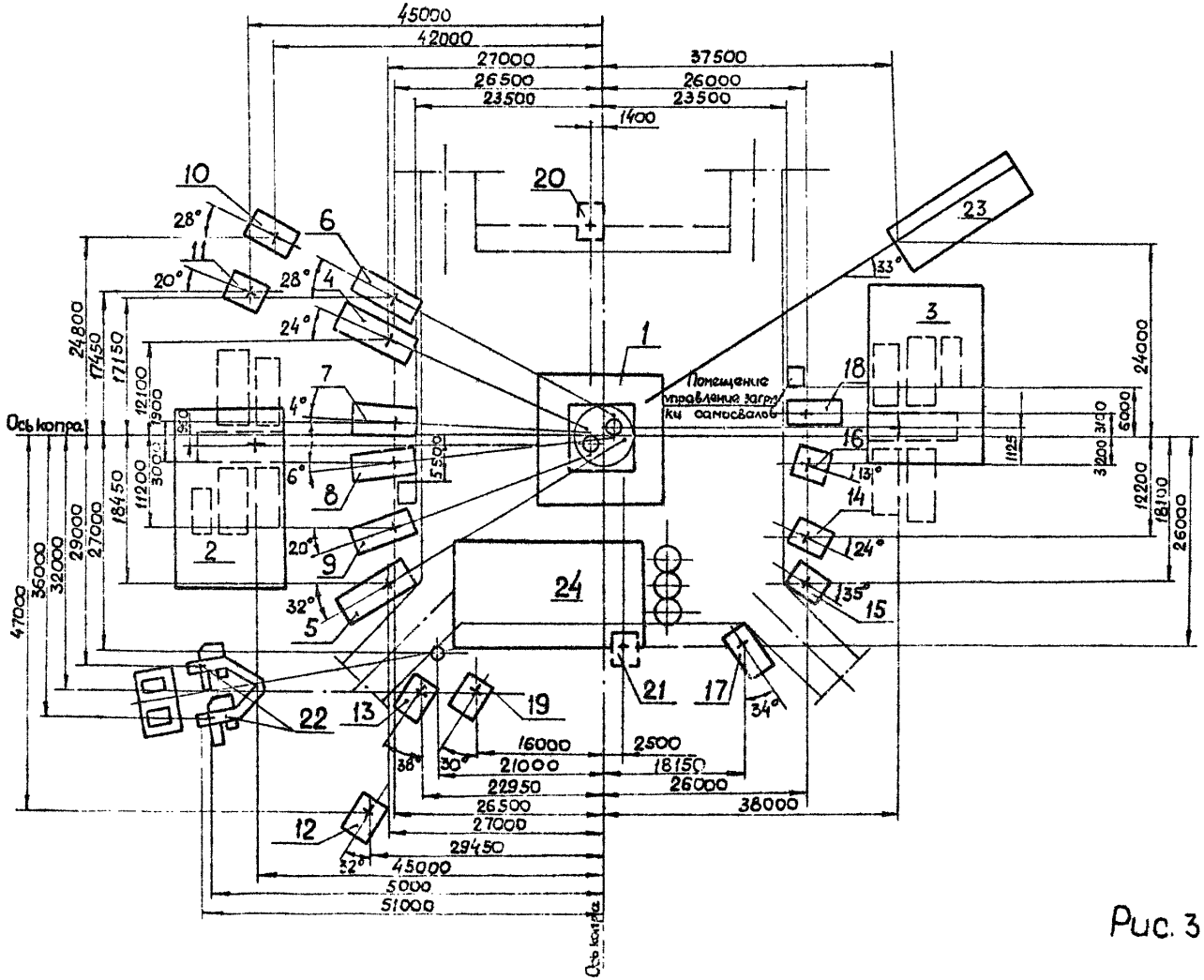

Рис. 35.3

Экспликация оборудования к рис. 35.3

Марка поз.	Обозначение	Наименование	Кол.	Масса ед. кг	Примечание
1		Копер проходческий			
2	МПБК	Передвижная подъемная машина	1		
3	МПБК	Передвижная подъемная машина	1		
4	ЛПП45	Установка проходческая подвески полка	1	45600	
5	ЛПП45	Установка проходческая подвески полка	1	45600	
6	ЛПП25	Установка проходческая подвески опалубки (направ.)	1	30400	
7	ЛПП25	Установка проходческая подвески опалубки (направ.)	1	30400	
8	ЛПП25	Установка проходческая подвески опалубки (направ.)	1	30400	
9	ЛПП25	Установка проходческая подвески опалубки (направл.)	1	30400	
10	ЛПП16	Установка проходческая подвески насоса	1	21000	
11	ЛППР63	Установка проходческая подвески спасат. лестницы	1	9000	
12	ЛППЭ63	Установка проходческая подвески кабеля взрыван.	1	9000	
13	ЛППЭ63	Установка проходческая подвески кабеля сигн. и тел.	1	9000	
14	ЛППЭ63	Установка проходческая подвески кабеля сигнализации и освещения	1	9000	
15	ЛППЭ63	Установка проходческая подвески телескопа труб бет.	1	9000	
16	ЛППЭ63	Установка проходческая подвески телескопа труб бет.	1	9000	
17	ЛПП16	Установка проходческая для наращивания труб бетона и вентиляции	1	21000	
18	ЛПП16	Установка проходческая для наращив. труб бетона, водоотлива и сжат. воздуха	1	21000	
19	ЛППЭ63	Установка проходческая подвески телескопа трубы бет.	1	9000	
20	ЛППЭ63	Установка проходческая подвески лотка бетона	1	9000	
21	ЛППЭ63	Установка проходческая подвески лотка бетона	1	9000	
22	УПВЦП165	Вентиляторная установка	1	40000	
23		Здание для обслужив. БУКС			
24	УБК-30	Приствольная бетоносмесительная установка	1		
25	ЛПТ-4	Лебедка механич. сигнализ.	2	600	
26	ЛПТ-4	Лебедка центрального отвес.	1	600	

Тип подъемной машины уточняется в зависимости от вместимости используемой бадьи.

При использовании машин типа МПП вместимость бадей уточнять в соответствии с характеристикой устанавливаемой машины.

Передвижные проходческие установки типа ЛПП изготовляются рудоремонтными и экспериментально-механическими заводами Минуглепрома СССР по документации ин-та Донгипрооргшахтострой

Расположение временных подъемных машин на унифицированном генплане Н 3026-447-1-аБ (Днепрогипрошахт)

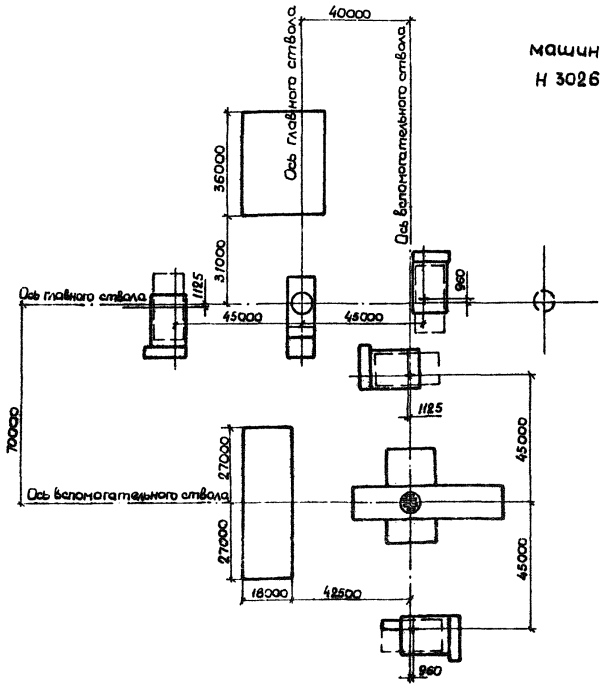

Расположение временных подъемных машин на унифицированном генплане Н3026-447-2а Б (Днепрогипрошахт)

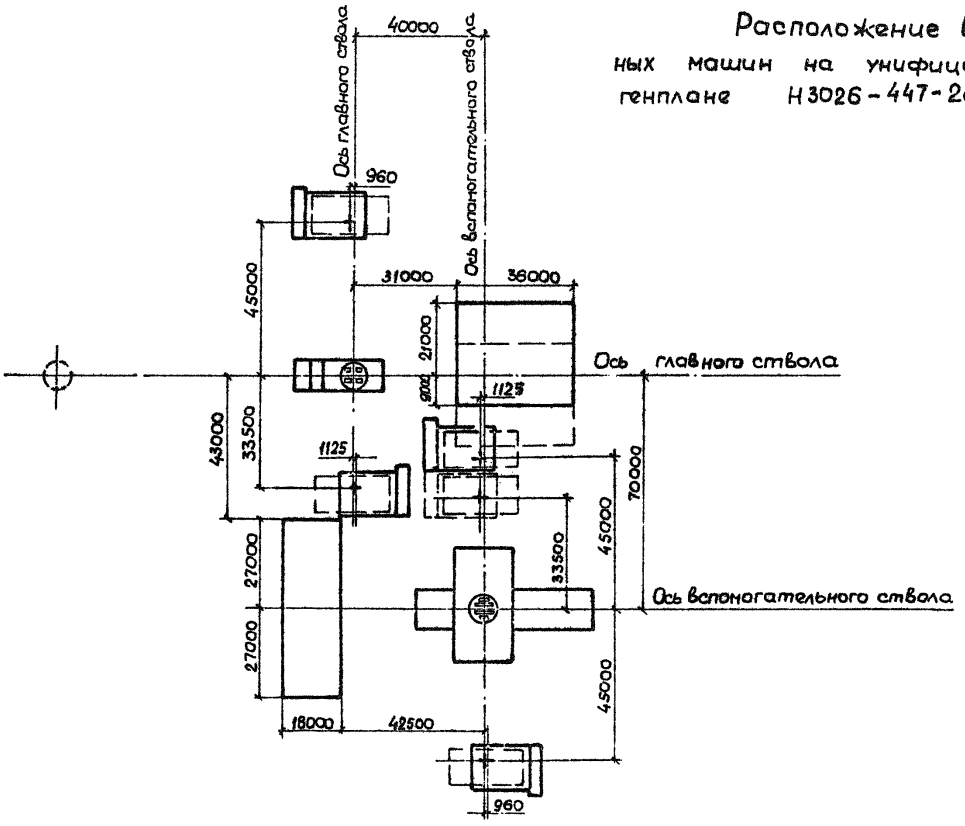

Рис. 37

Расположение временных подъемных машин на унифицированном генплане
Н 3026-447-1а В
(Днепрогипрошахт)

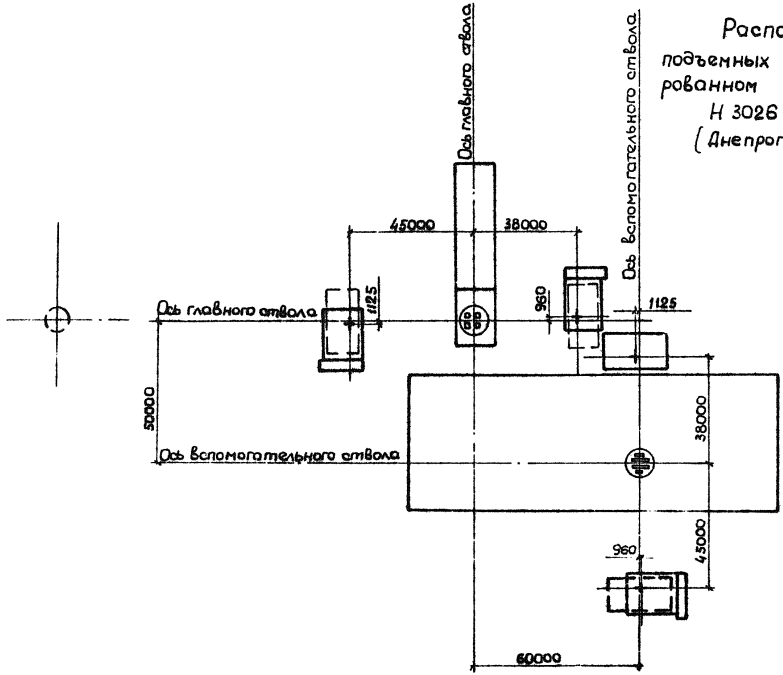

Рис. 38

Расположение временных подъемных машин на унифицированном генплане Н3026-447-2а В (Днепропитрошахт)

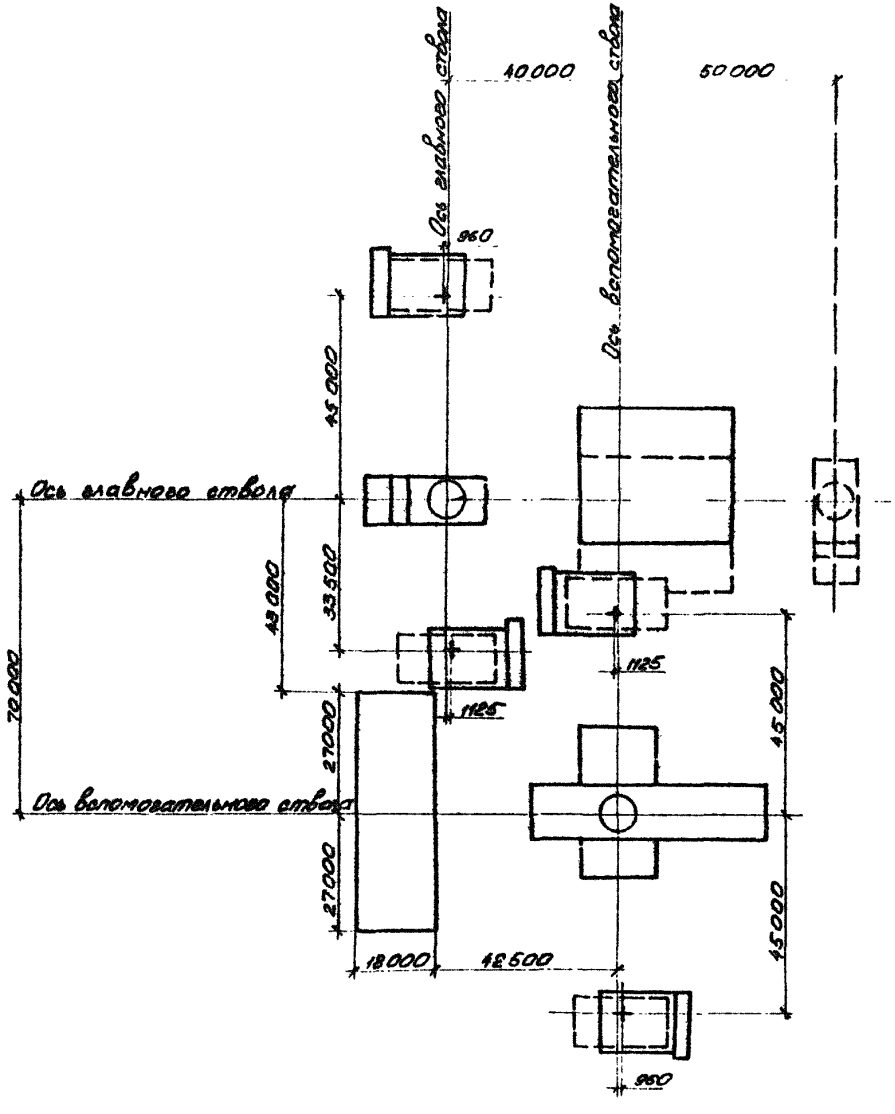

Расположение временных подъемных машин на унифицированном генплане Н3026-447-3а Б (Днепрогипрошахт)

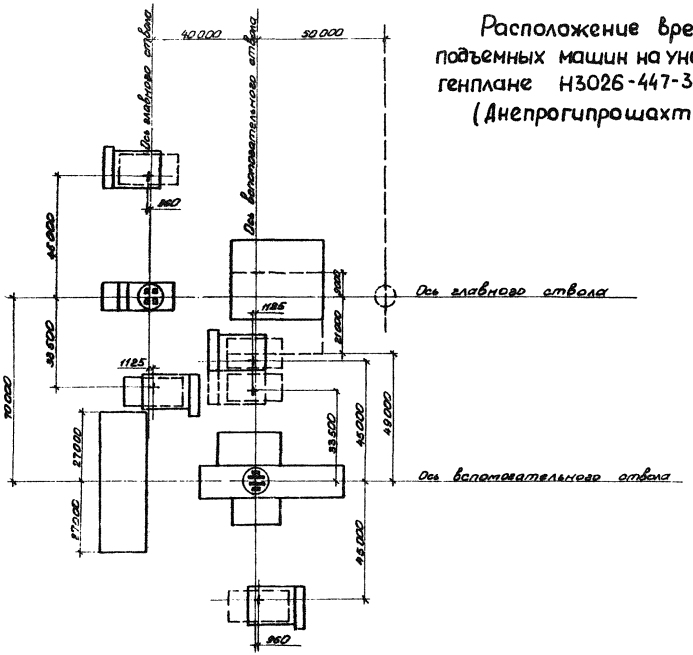

Рис. 40

Расположение временных подъемных машин на унифицированном генплане Н 3026-47-4аБ (Днепрогипрошахт)

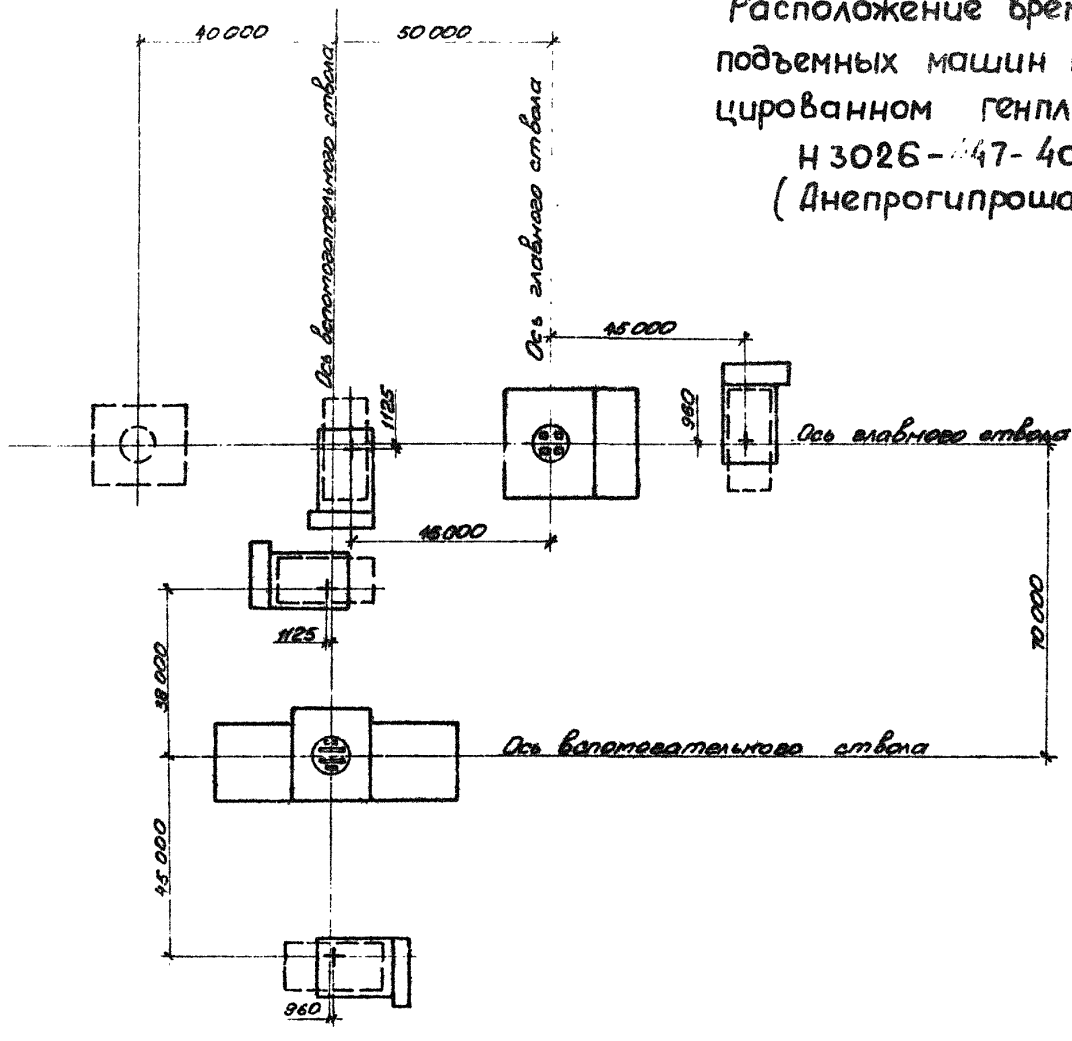

Рис. 41

Расположение временных подъемных машин на унифицированном генплане Н3026-447-4а.в (Днепрогипрошахт)

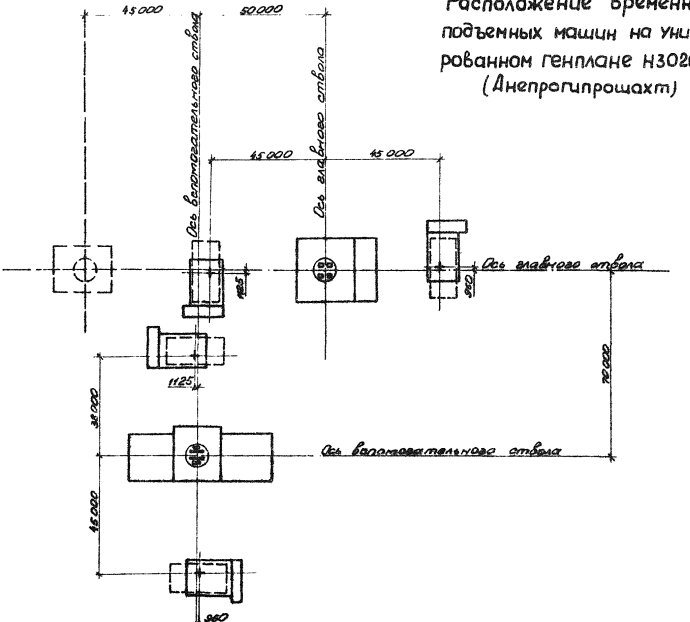

Рис. 42

Расположение временных подъемных машин на унифицированном генплане Н3026-447-5а Б (Днепрогипрошахт)

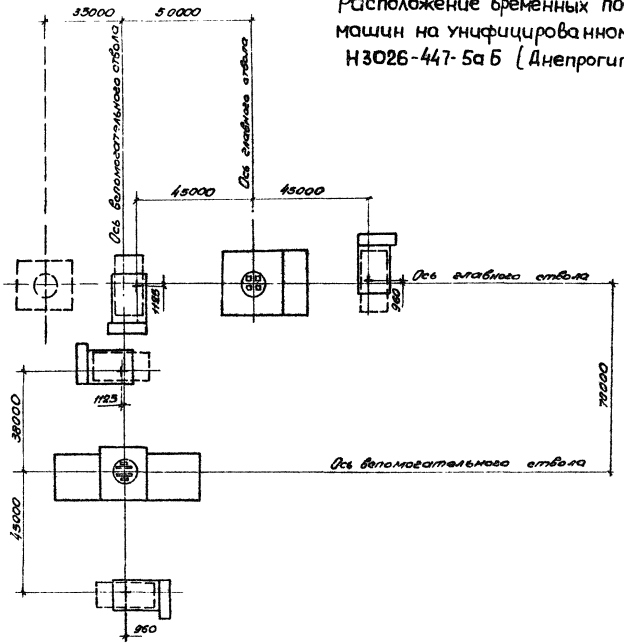

Рис. 43

Расположение временных подъемных машин на унифицированном генплане Н3026-447-6а Б (Днепрогипрощахт)

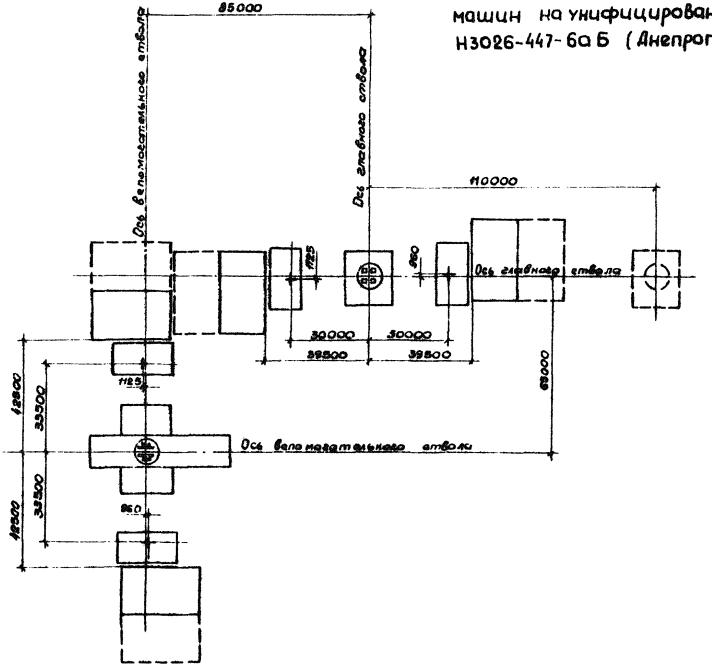

Рис. 44

Расположение временных подъемных машин на унифицированном генплане Н 3026-447-7а Б (Днепрогипрошахт)

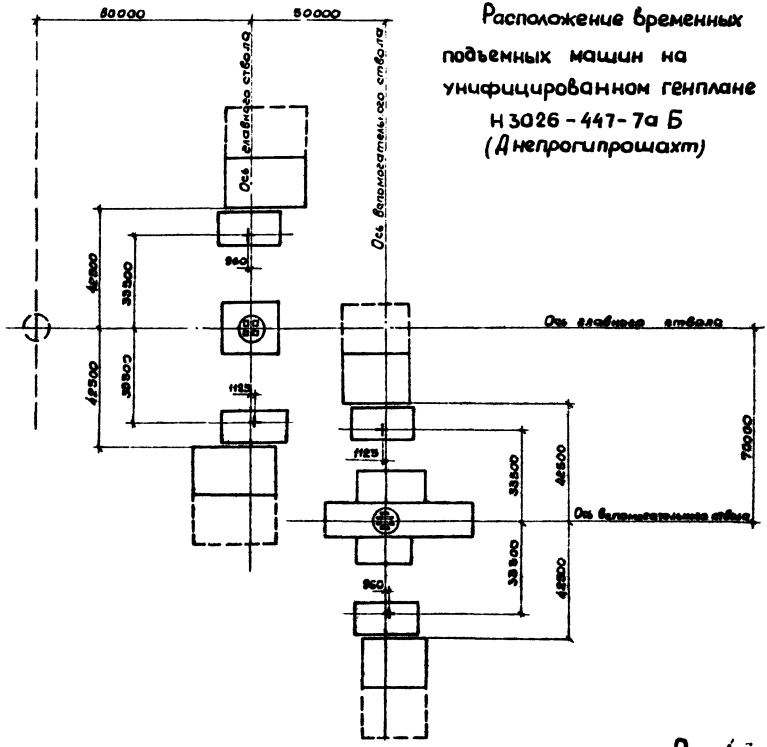

Рис. 45

Расположение временных подъемных машин на унифицированном генплане УПР 210-447-2-ГТ1 (Донгипрошахт)

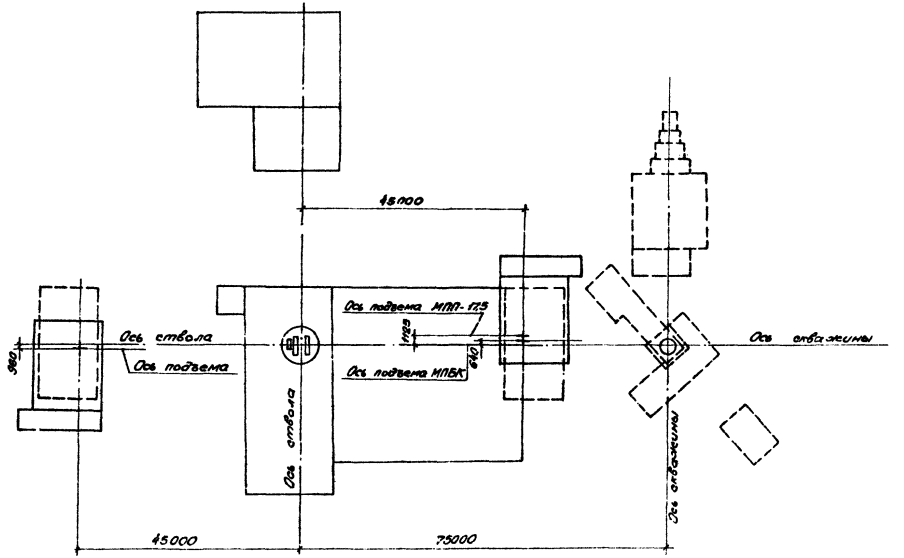

Рис. 46

Расположение временных подъемных машин на унифицированном генплане УПР-210-447-5ГТ (Донгипрошахт).

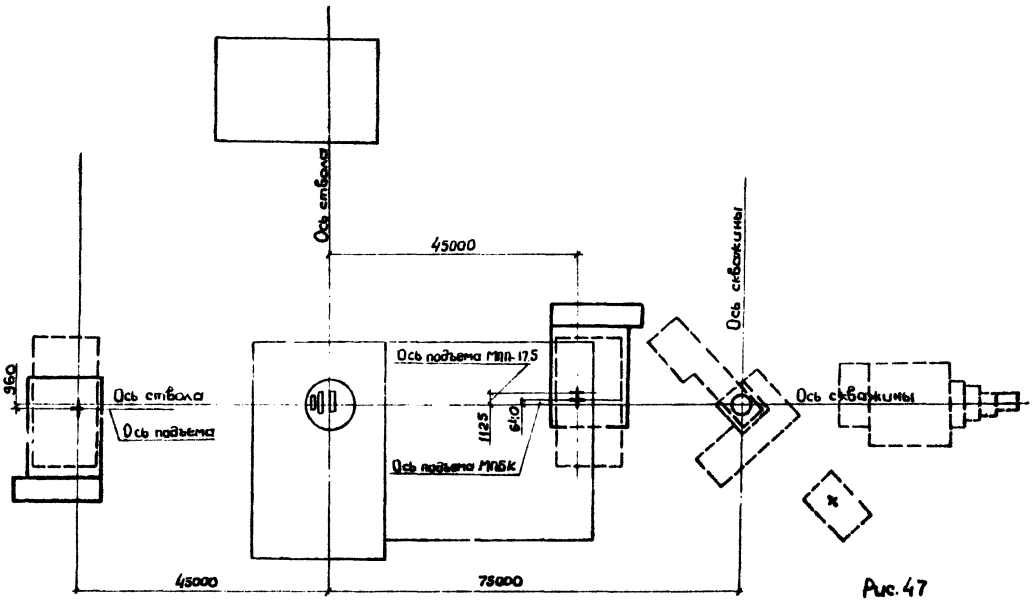

Рис. 47

Расположение временных подъемных машин на унифицированном генплане УПР-210-447-3-ГТ4 (Донгипрошахт)

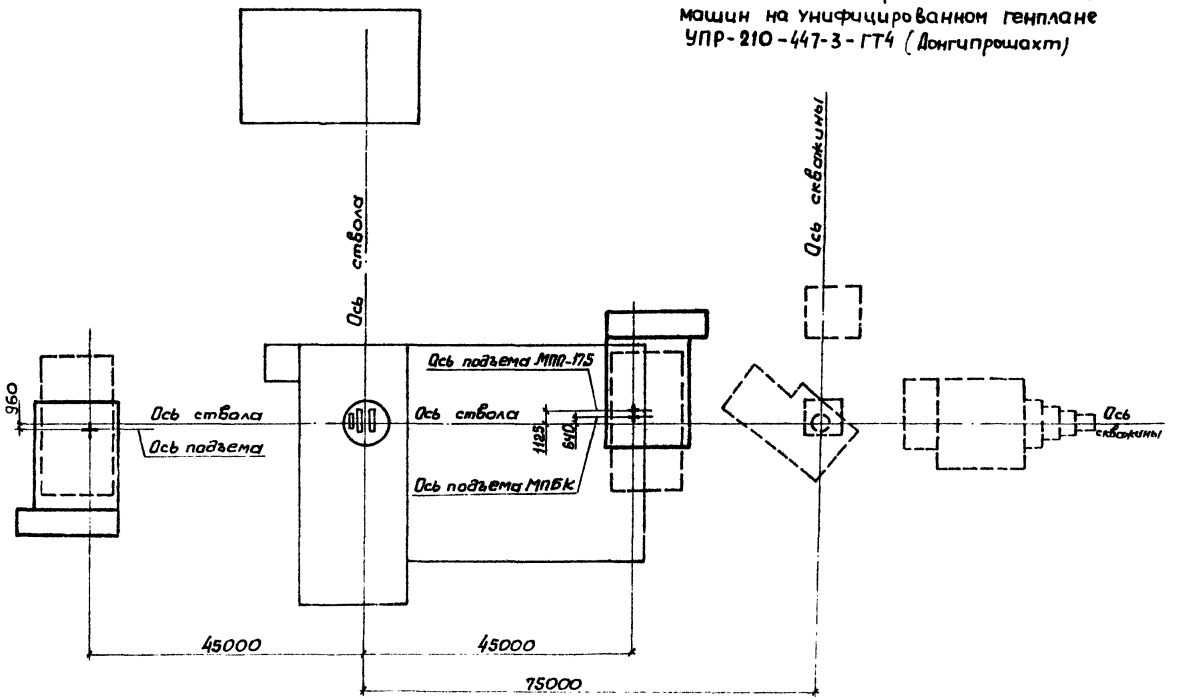

Рис. 48

Расположение временных подъемных машин на унифицированном генплане УПР210-447-21ГТ2 (Донгипрошахт)

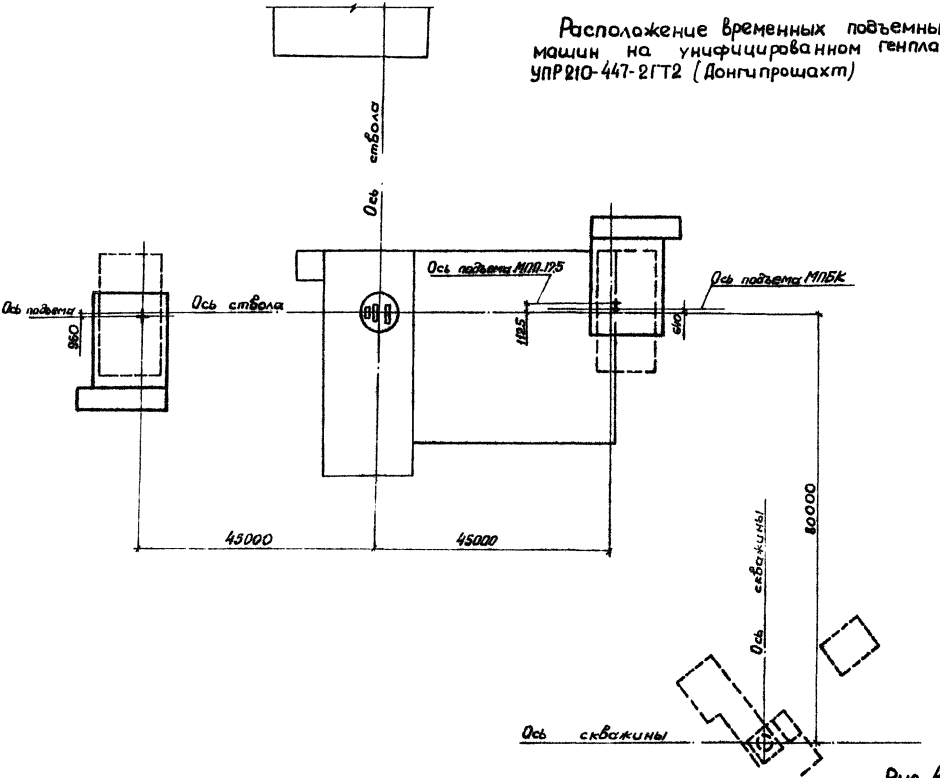

Рис. 49

Расположение временных подъемных машин на унифицированном генплане УПР-210-447-3-ГТЗ (Донгипрошахт)

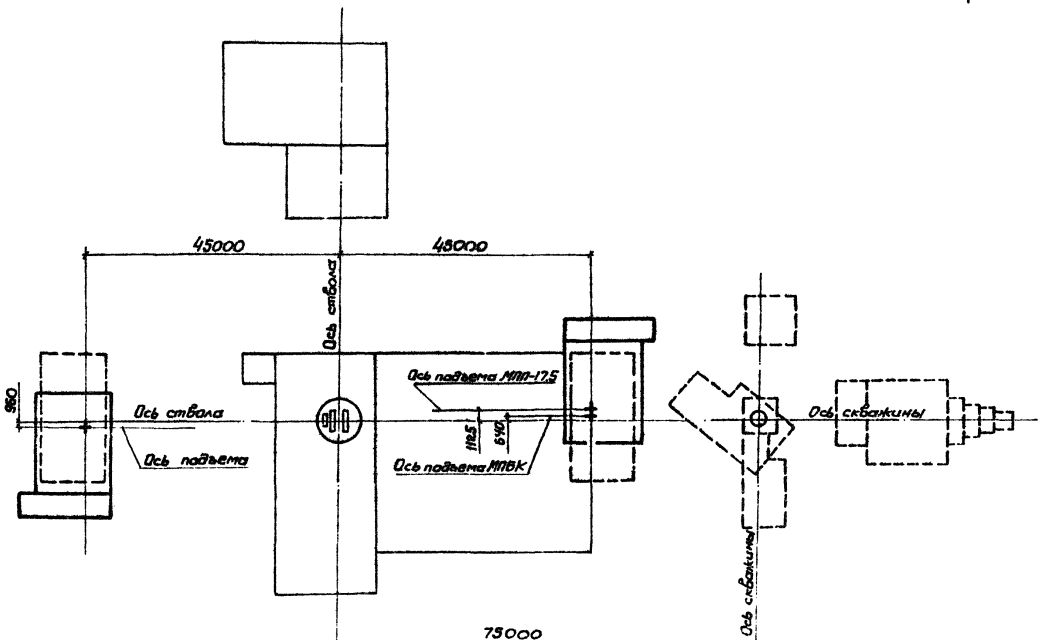

Рис. 50

Расположение временных подъемных машин на унифицированном генплане УПР-210-447-3-ГТ2 (Донгипрошахт)

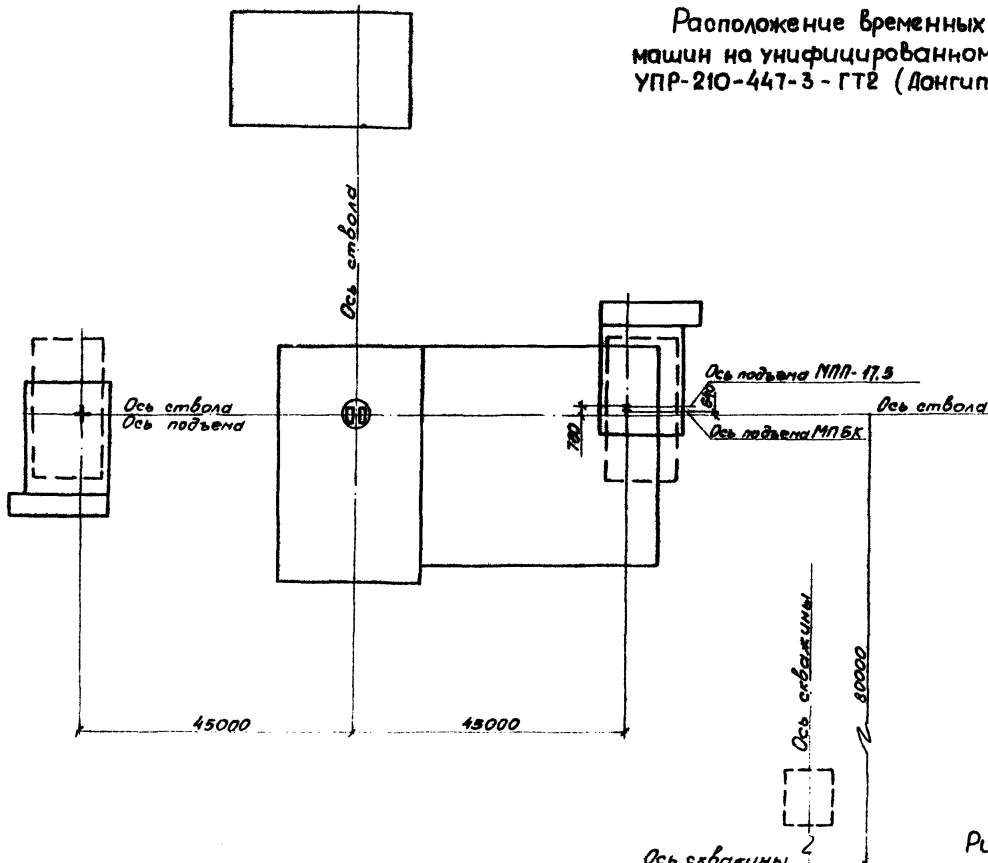

Рис. 51

Расположение временных подъемных машин на унифицированном генплане УПР 210-447-4-ГТ2 (Донгипрошахт)

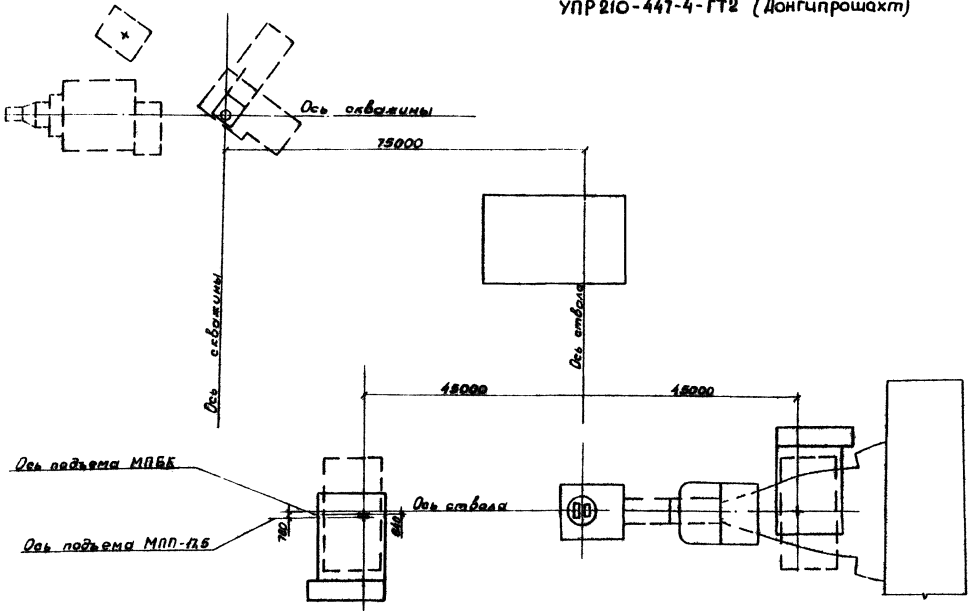

Рис. 52

Расположение временных подъемных машин на унифицированном генплане УПР-210-447-3-ГТ1 (Донгипрошахт)

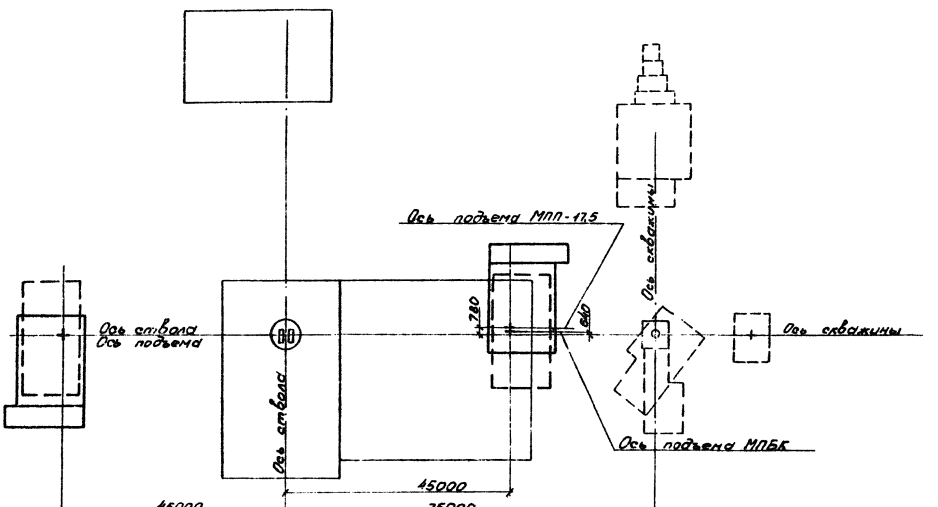

Рис. 53

Расположение временных подъемных машин на унифицированном генплане УПР-210-447-1-ГТ1 (Донгипрошахт)

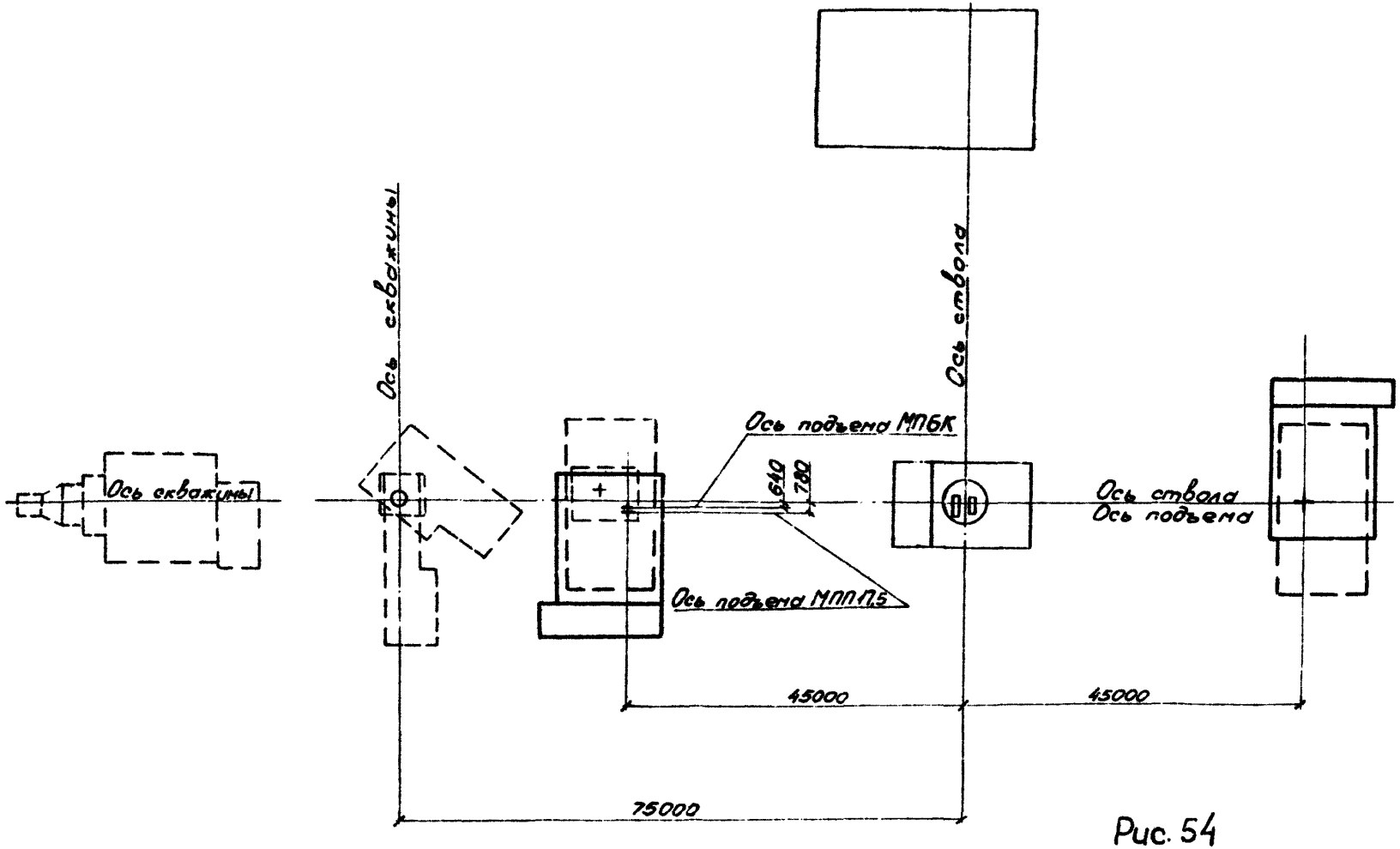

Рис. 54

Расположение временных подъемных машин на унифицированном генплане УПР-210-447-4 ГТ1 (Донгипрошахт)

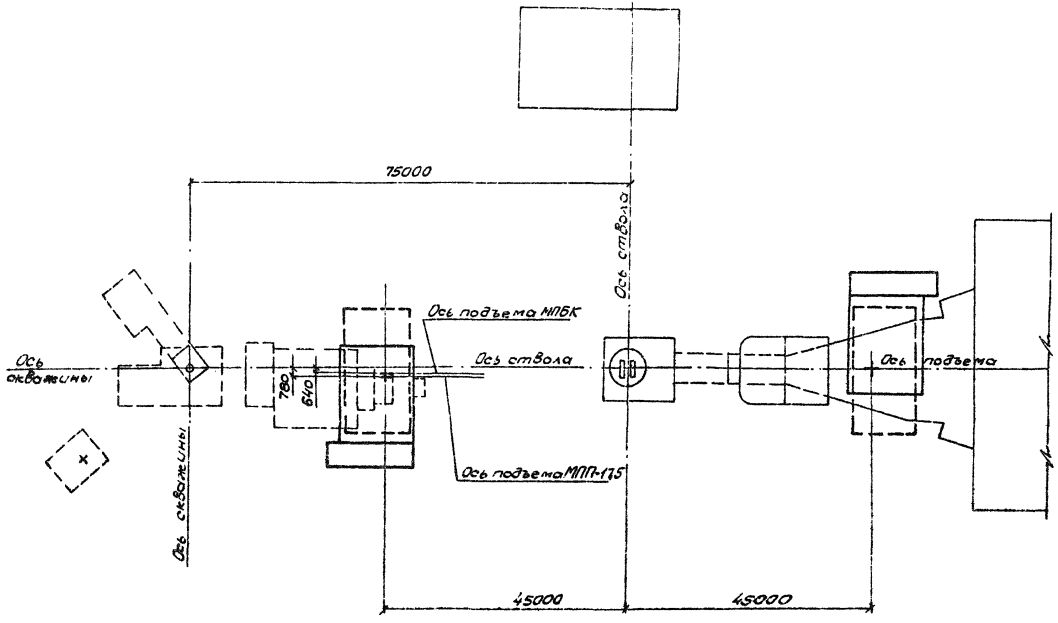

Рис 55

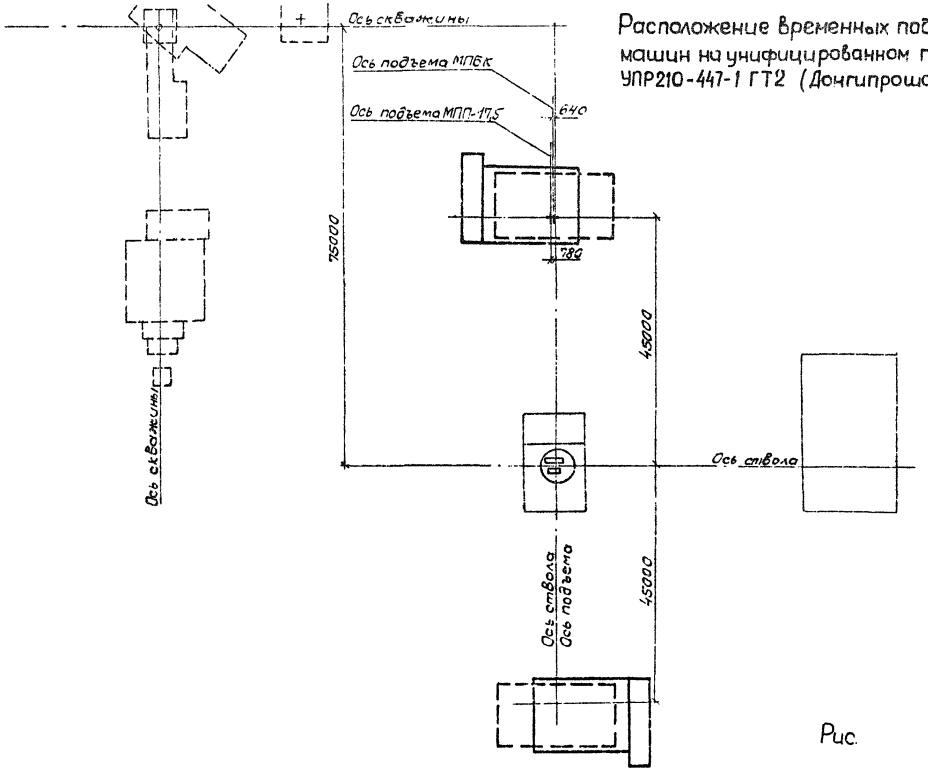

Расположение временных подъемных машин на унифицированном генплане УПР210-447-1 ГТ2 (Донгипрошахт)

Рис.

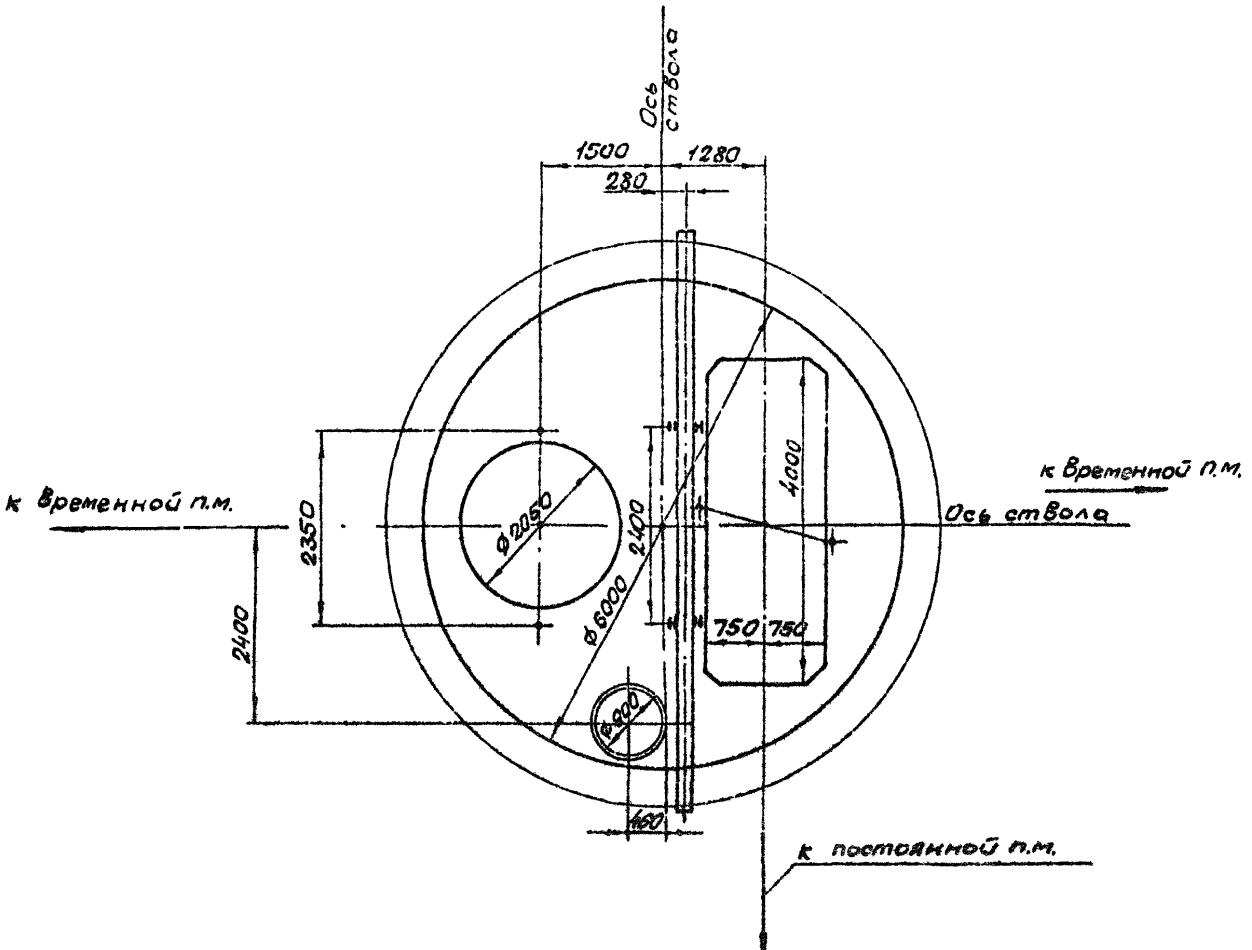
Ось ствола
1500
1280
280
к Временной п.м.
к Временной п.м.
Ось ствола
2350
2400
ф 2050
2400
ф 6000
4000
750
750
ф 900
460
к постоянной п.м.

Рис.57

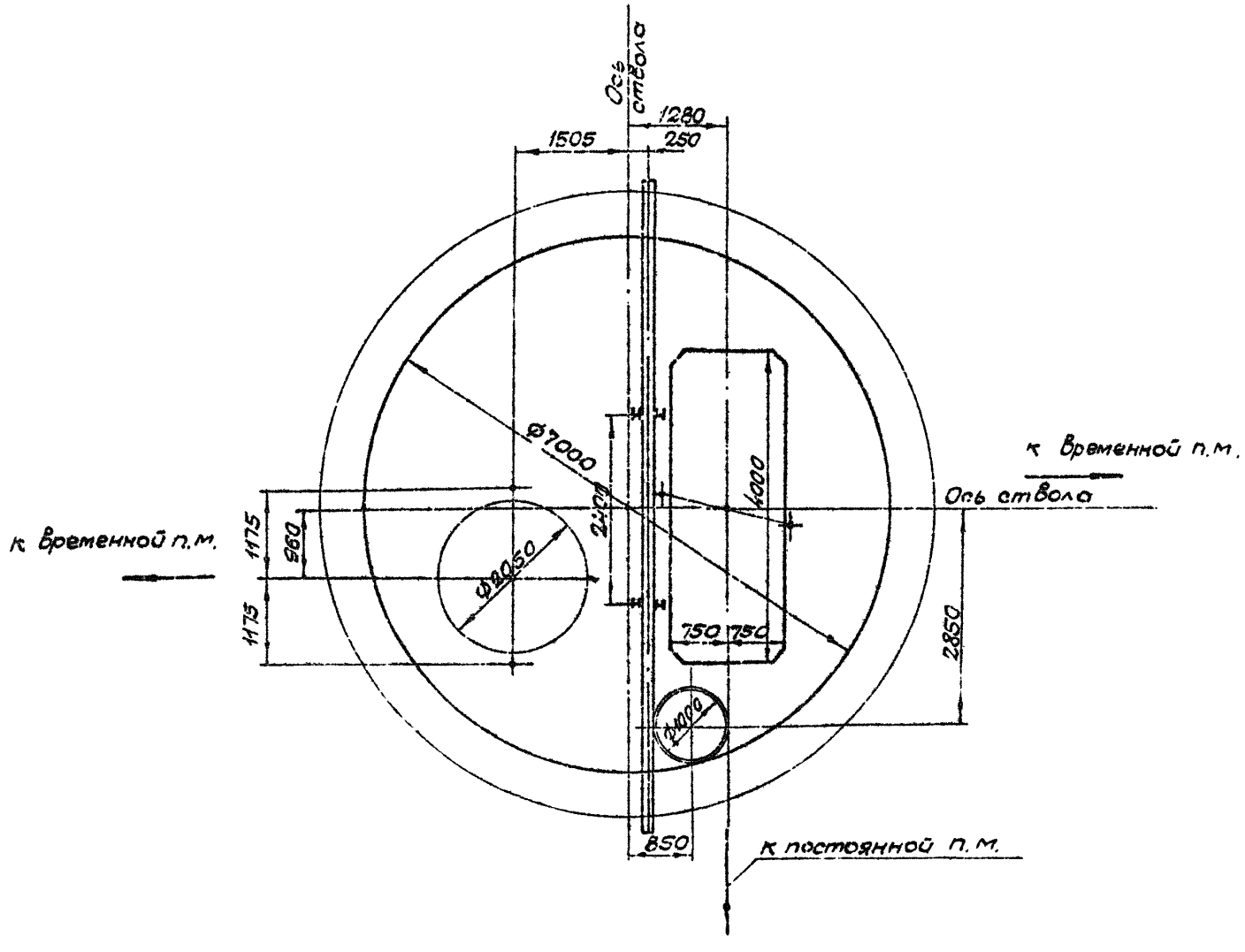
Ось ствола
1280
250
1505
Ø7000
4000
2400
к временной п.м.
Ось ствола
к временной п.м.
1175
960
Ø2050
1175
750 750
2850
Ø1000
850
к постоянной п.м.

Рис. 58

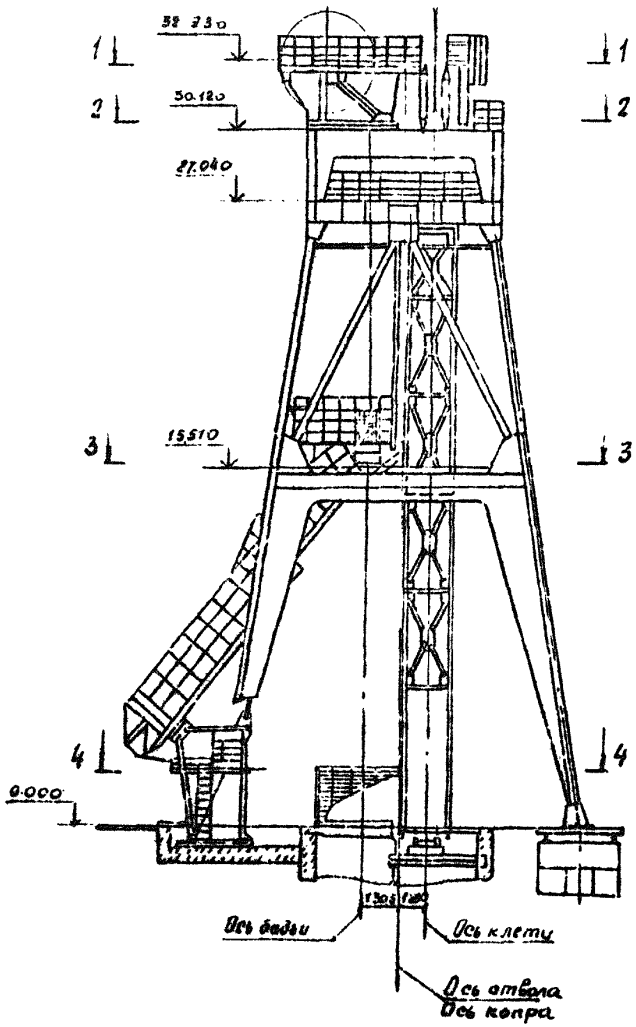

1-1
Вариант 1

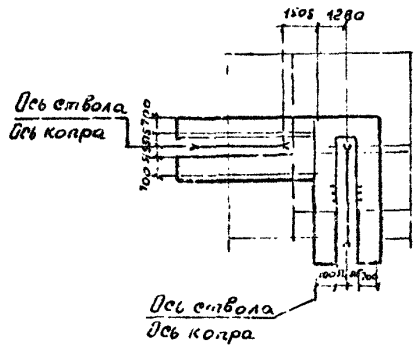

2-2

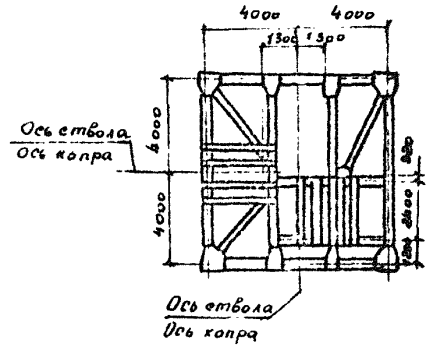

3-3

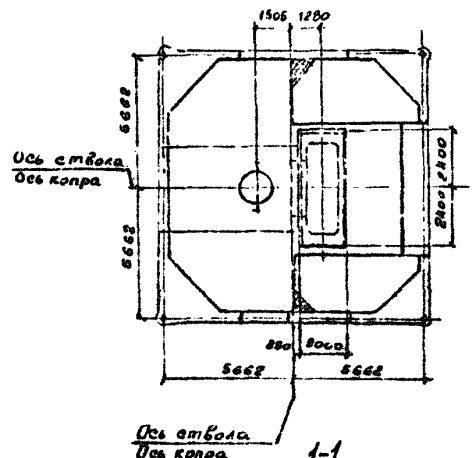

4-4

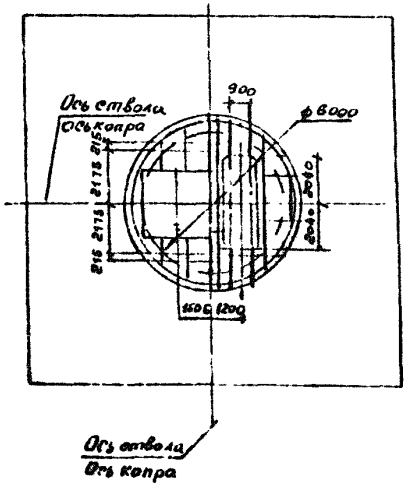

1-1
Вариант 2

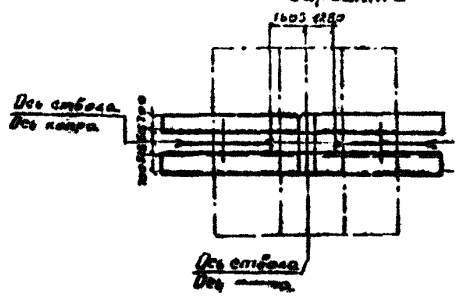

Перечоборудование копрового комплекса для проведения горизонтальных выработок ф 6м

Рис. 59.

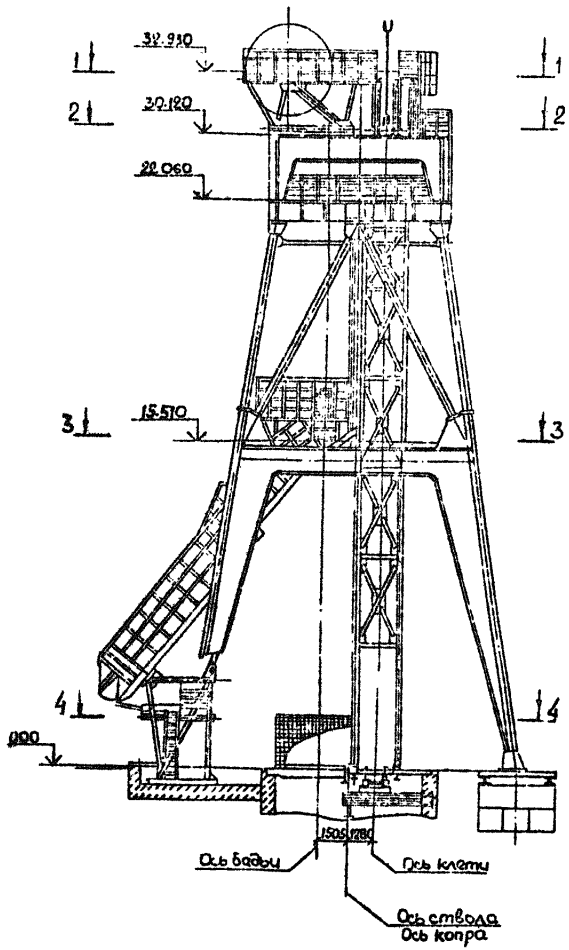

1-1
Вариант 1

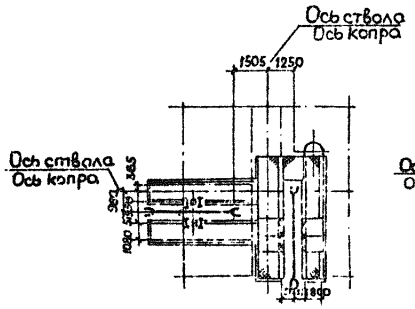

2-2

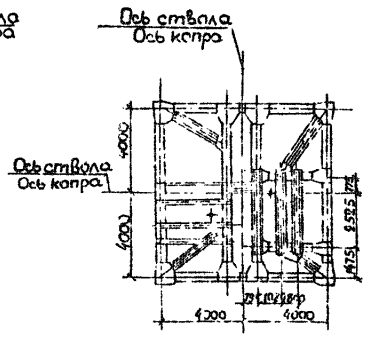

3-3

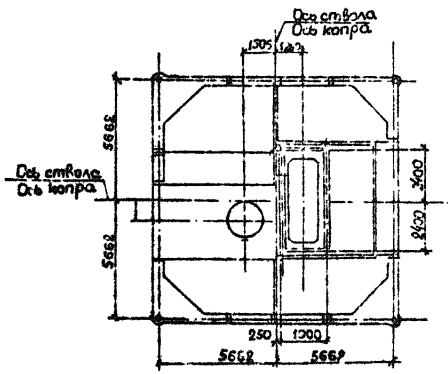

4-4

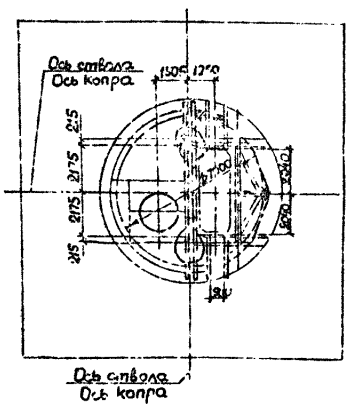

1-1
Вариант 2

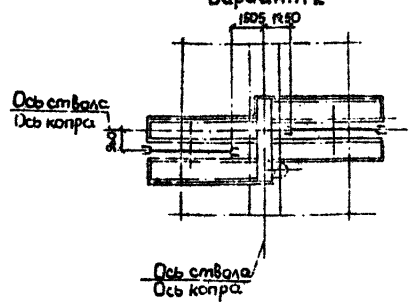

Переоборудование копрового комплекса для проведения горизонтальных выработок ствол Ф 7м.

Рис. 60

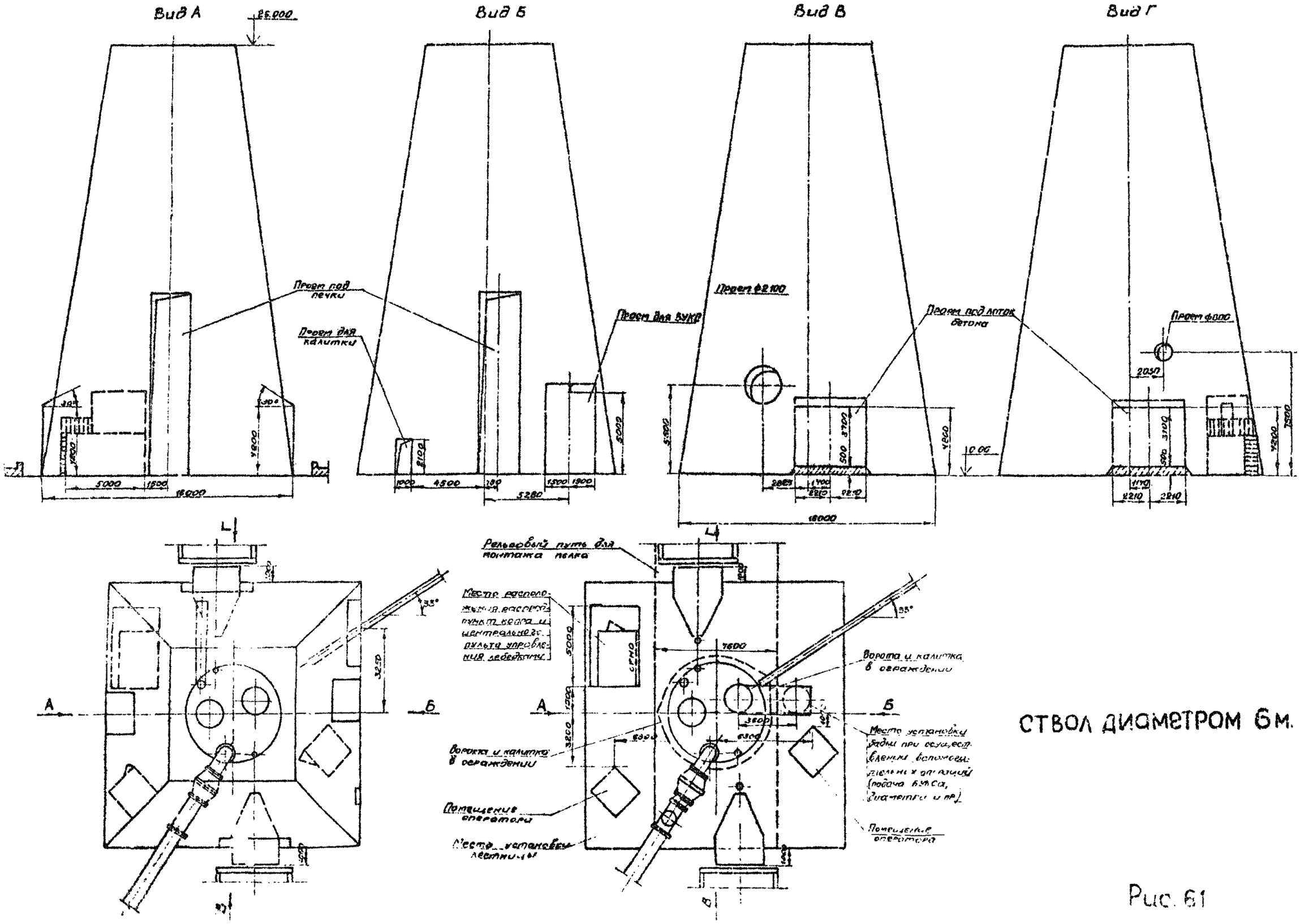
Вид А
Вид Б
Вид В
Вид Г
25.000
Проем под печки
Проем для клетки
Проем для бункер
Проем ф2100
Проем под литок бетона
Проем ф6000
Рельсовый путь для монтажа пелка
Место располо-
Ворота и калитка в ограждении
Помещение оператора
Место установки лестницы
Место установки ряды при осущест. (замены вспомога-тельных операций (подача бункера, элементы и пр.)
Помещение оператора
7600
33°
СТВОЛ ДИАМЕТРОМ 6м.

Рис. 61

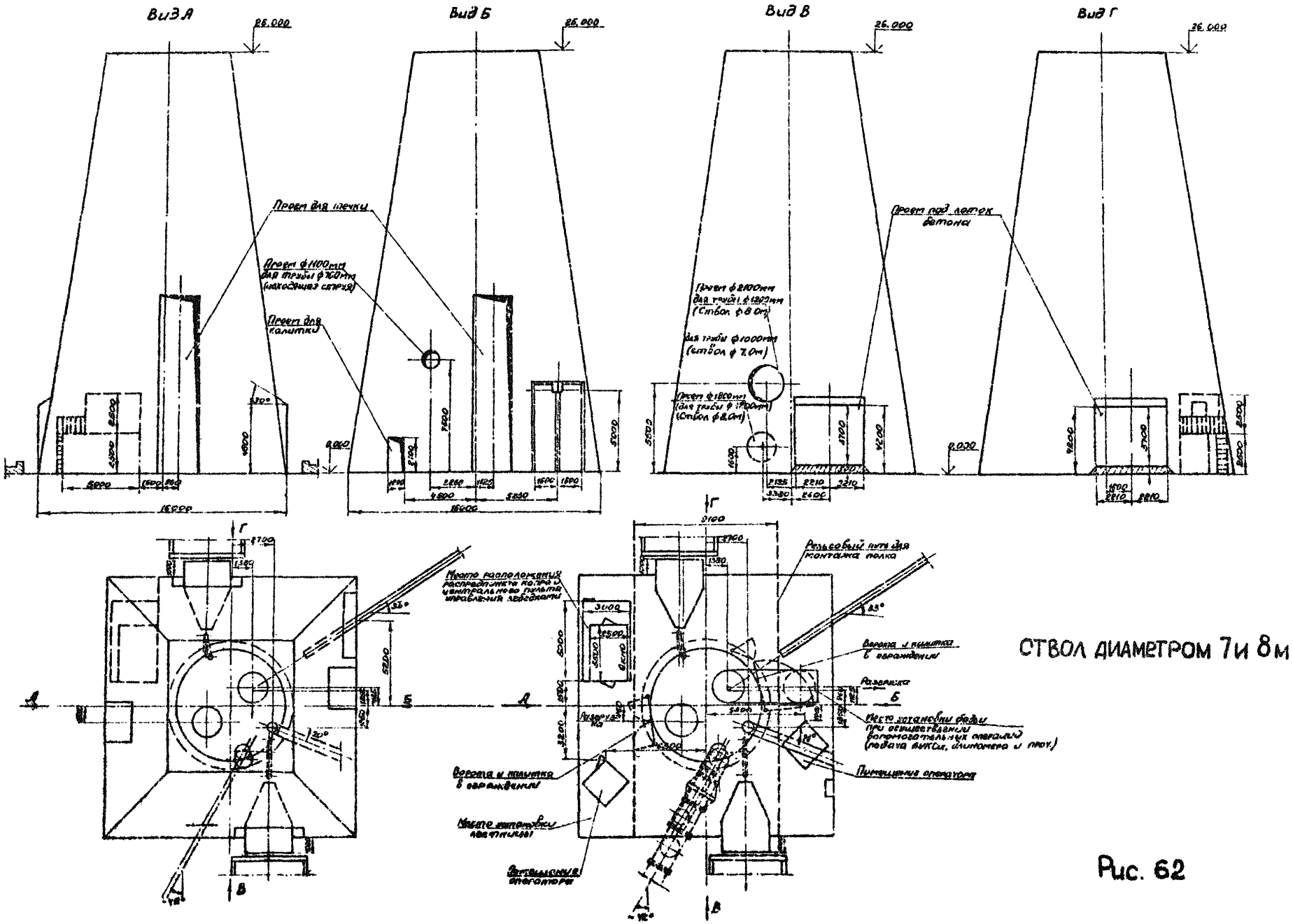
Вид А
Вид Б
Вид В
Вид Г
26.000
Проем для печки
Проем ф1100мм для трубы ф700мм (наклонная секция)
Проем для калитки
Проем ф2100мм для трубы ф1200мм (Ствол ф8.0м)
для трубы ф1000мм (ствол ф7.0м)
Проем ф1800мм (для трубы ф1500мм) (Ствол ф8.0м)
Проем под лоток бетона
Место расположения распределителя кабеля и центрального пульта управления лебедками
Резьбовый путь для монтажа полка
Ворота и калитка в ограждении
Разделка
Место установки фары при осуществлении вспомогательных операций (подача бимсов, длинномера и проч.)
Пятиштанговый оператор
Место установки вентилятора
Ствольный вентилятор
А
Б
В
Г
СТВОЛ ДИАМЕТРОМ 7и 8м

Рис. 62

Схема генерального плана на период проходки ствола

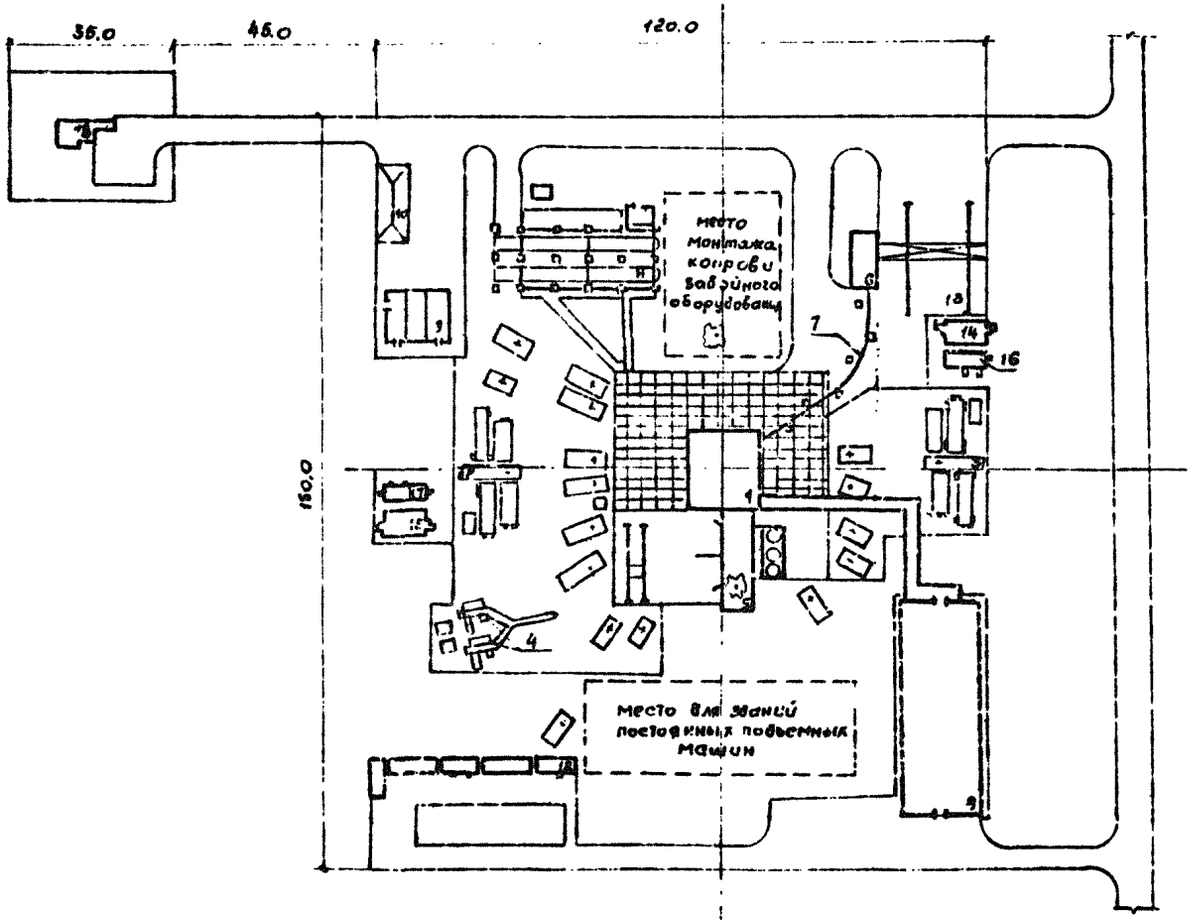

Экспликация зданий и сооружений

№ по ген. плану	Наименование	Примечан.
1	Копер проходческий	
2, 3	Передвижная подъемная машина МПП-17,5	
4	Вентиляторная установка [illegible]	
5	Приствольная бетоносмесительная установка УБК-30	
6	Передвижная станция технического обслуживания бурильного оборудования „[illegible]"	
7	Телеграфная дорога	
8	АБК на 125 чел. с теплым переходом	
9	Установка котельная проходческая ПКУ УЗ-[illegible] на 3 котла	
10	Склад угля	
11	Отстойник шахтных вод	
12	Передвижная компрессорная станция ПКС-130 с бытовыми помещениями	
13	Материальный склад оборудованный козловым краном	
14, 15	Распредустройство высоковольтное ПРУ-6А	
16	Блоки энергоснабжения БЭС-400	
16	Здание приготовления патронов-боевиков	

Рис. 63

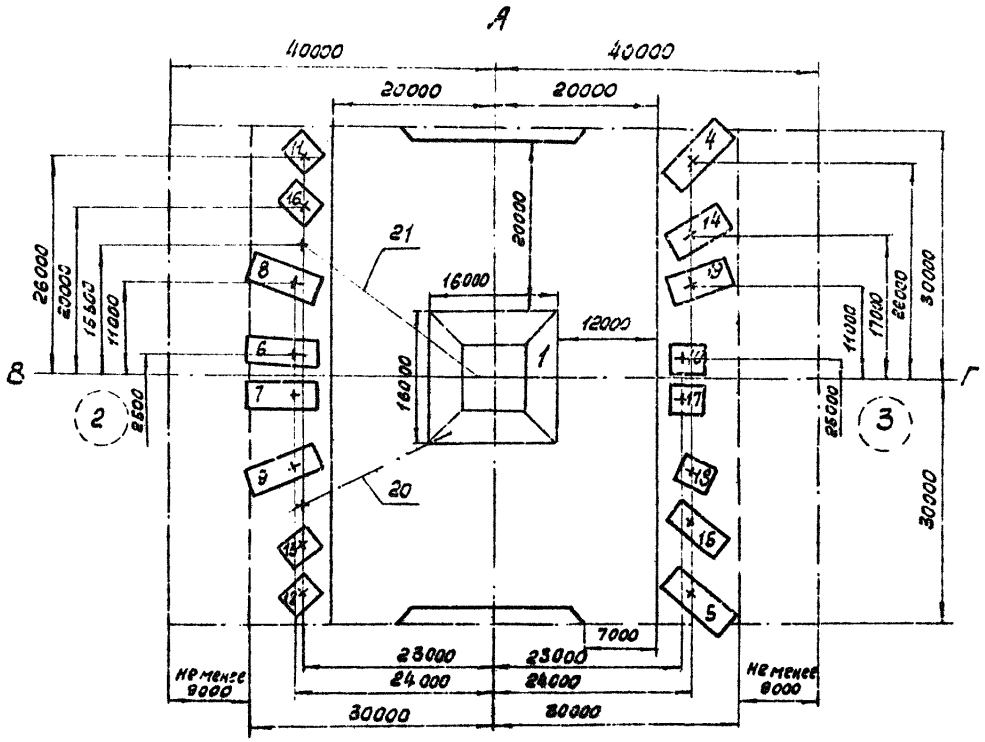
А
40000
40000
20000
20000
20000
16000
12000
16000
21
20
1
2
3
4
5
6
7
8
9
10
11
12
13
14
15
16
17
18
19
26000
23000
15500
11000
2500
11000
17000
22000
30000
25000
30000
7000
23000
23000
24000
24000
30000
30000
Не менее 9000
Не менее 9000
В
Г

Рис.64

Технологическая последовательность сооружения объектов оснащения проходки ствола на примере оснащения проходки ствола ФВМ и сборкой копра в стороны с последующей надвижкой на ствол.

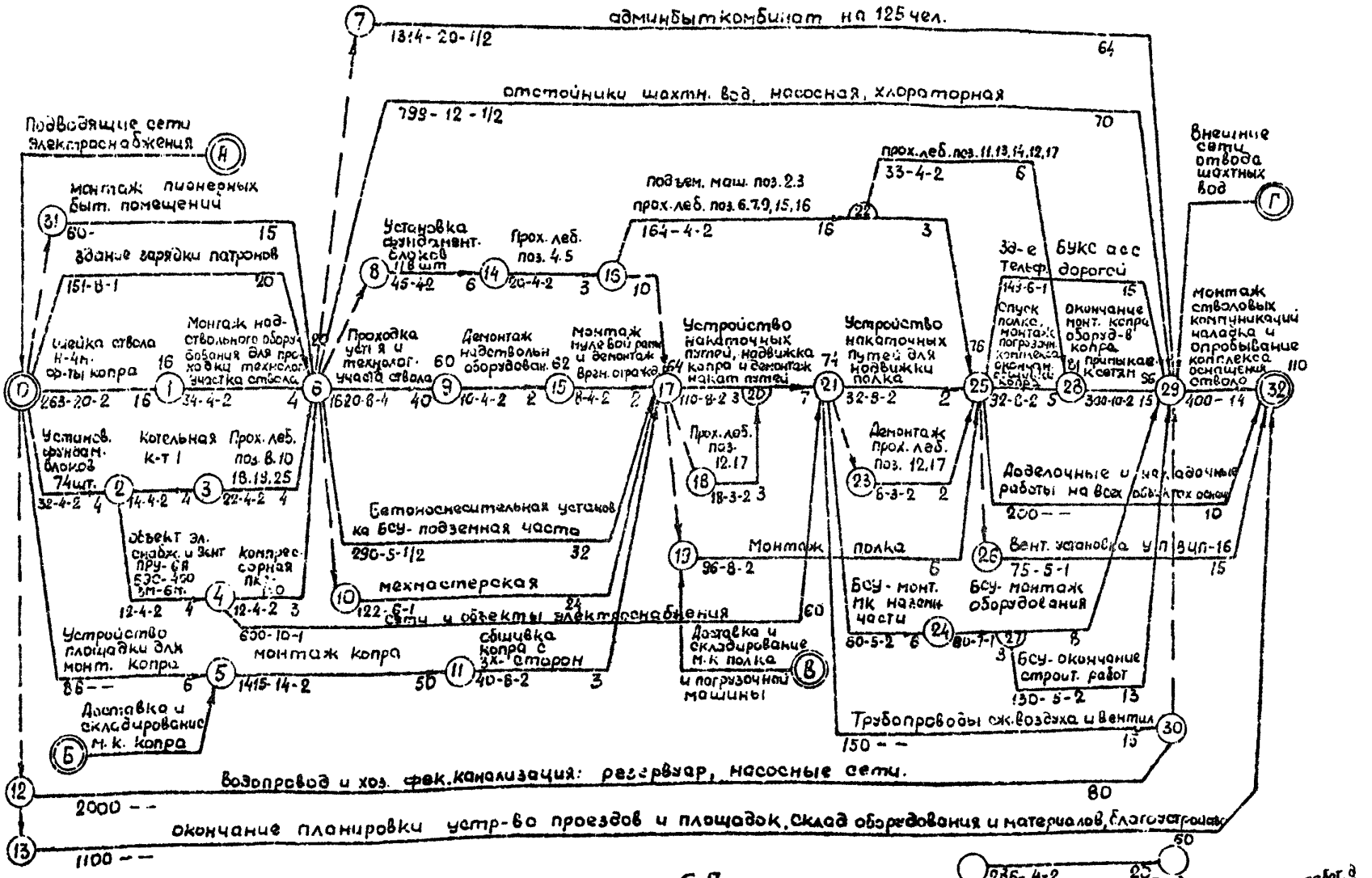

Рис. 65

Технологическая последовательность сооружения объектов оснащения проходки ствола диам. 8 м -- продолжение (лист 2)
ориентировочная трудоемкость и потребность в рабочей силе.

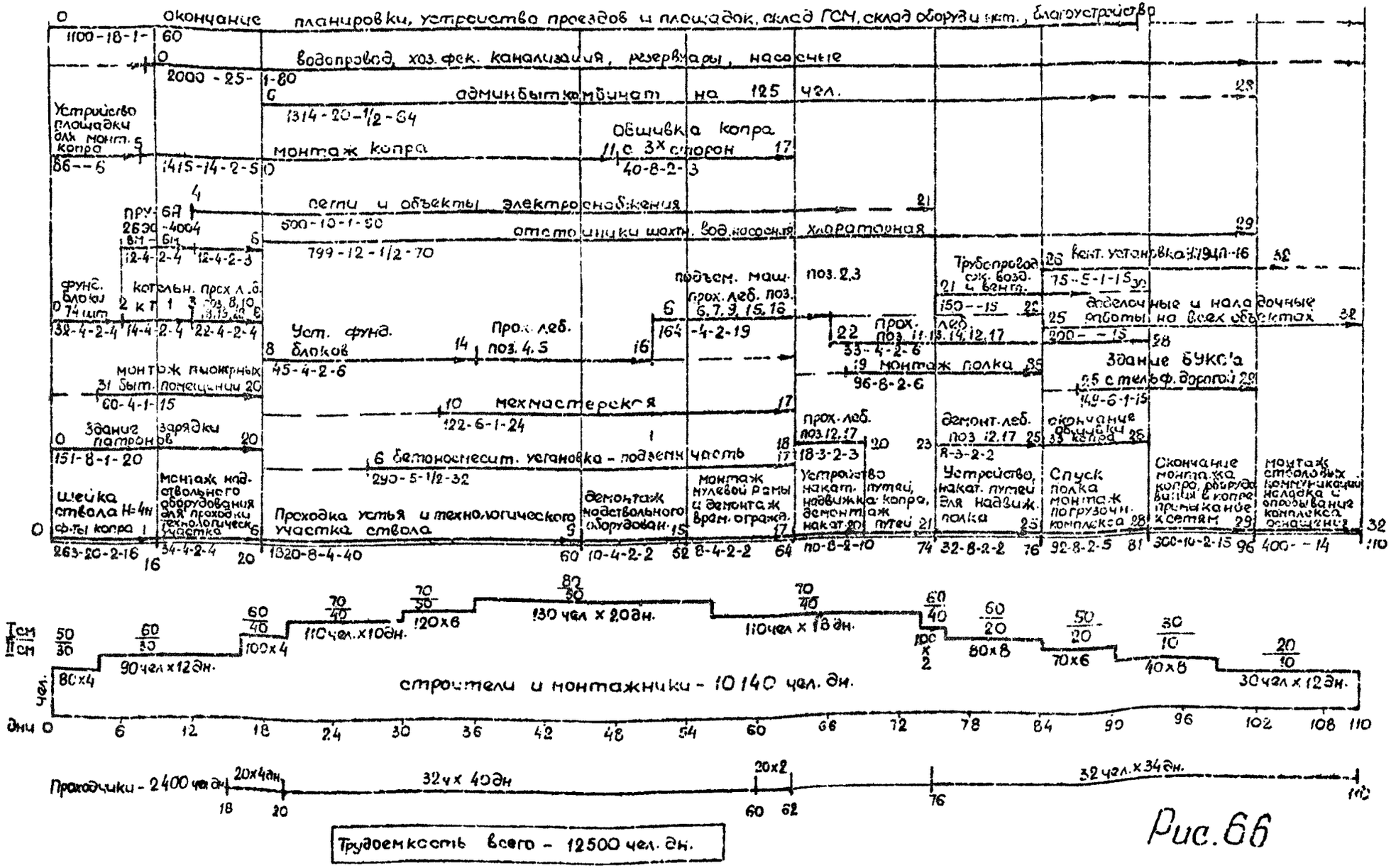

Рис. 66

gost.e-ecolog.ru