ТИПОВОЙ ПРОЕКТ
904-1-97.96

КОМПРЕССОРНАЯ СТАНЦИЯ
АВТОМАТИЗИРОВАННАЯ ОТДЕЛЬНО СТОЯЩАЯ
5К-27АО
МОЩНОСТЬЮ 135 $м^3$/МИН ОСУШЕННОГО ВОЗДУХА
(В СБОРНЫХ ЖЕЛЕЗОБЕТОННЫХ КОНСТРУКЦИЯХ)

АЛЬБОМ 6

КЖИ Строительные изделия

ЦОО490-06

gost.e-ecolog.ru

Проектная документация сертифицирована.
Сертификат соответствия
N ГОСТ Р RU. 9003. 1.Э.0074

ТИПОВОЙ ПРОЕКТ
904-1-97.96

КОМПРЕССОРНАЯ СТАНЦИЯ
АВТОМАТИЗИРОВАННАЯ ОТДЕЛЬНО СТОЯЩАЯ
5К-27АО
МОЩНОСТЬЮ 135 $м^3$/МИН ОСУШЕННОГО ВОЗДУХА
(В СБОРНЫХ ЖЕЛЕЗОБЕТОННЫХ КОНСТРУКЦИЯХ)

АЛЬБОМ 6

ПЕРЕЧЕНЬ АЛЬБОМОВ

Альбом 1	ПЗ	Пояснительная записка
Альбом 2	ТХ	Технология производства
Альбом 3	ЭМ	Силовое электрооборудование
	ЭО	Электрическое освещение
	ЭО1	Вызывная сигнализация
	СС	Связь и сигнализация
	СС1	Автоматическая пожарная сигнализация
Альбом 4	АТХ	Автоматизация технологии производства
	АВК	Автоматизация систем водопровода и канализации
	АОВ	Автоматизация систем отопления и вентиляции
Альбом 5	АР	Архитектурные решения
	КЖ	Конструкции железобетонные
	КМ	Конструкции металлические
	ОВ	Отопление и вентиляция
	ВК	Внутренние водопровод и канализация
Альбом 6	КЖИ	Строительные изделия
Альбом 7	С	Спецификация оборудования, изделий и материалов
Альбом 8	СМ	Сметная документация (объектная и локальные сметы)

РАЗРАБОТАН
АО "ПРОЕКТНИИСТРОЙДОРМАШ"

ГЛАВНЫЙ ИНЖЕНЕР ИНСТИТУТА А.А.ФИЛЕНКО
ГЛАВНЫЙ ИНЖЕНЕР ПРОЕКТА М.Н.ЛЯПУСОВ

Утвержден АО "ПРОЕКТНИИСТРОЙДОРМАШ"
и введен в действие
приказ № 66-п от 4 12 1996г

Альбом 6

Формат	Обозначение	Наименование	Стр.	Примечание
А3	ТП 904-1-97.96-КЖ.И-100	Балки 1 БДР12-5АV-а 1 БДР12-5АV-б	4	
А3	- 200	Колонна 1К60-1М2-1	5	
А3	- 201	Колонна 1К60-1М2-2	6	
А3	- 202	Колонна 1К60-1М2-3	7	
А3	- 203	Колонна 1К60-1М2-4	8	
А3	- 204	Колонна 1К60-1М2-5	9	
А3	- 205	Колонна 6КФ-73-1-1	10	
А3	- 300	Плиты покрытия 3КПГ6-2АV-а-Р-ПБП300.15-Р 3КПГ6-2АV-б-Р-ПБП300.15-Р 3КПГ6-2АV-в-Р ПБП300.15-Р	11	
А3	- 301	Плиты покрытия 3КПВ6-3АV-10а-Р-ПБП300.15-Р 3КПВ6-3АV-14а-Р-ПБП300.15-Р	12	
А3	- 400	Панели стеновые ПСТ 60.18.3,0-М-1а, ПСТ 60.18.3,0-М-1б	13	
А3	- 401	Панели стеновые ПСТ 60.18.3,0-М-1в, ПСТ 60.18.3,0-М-1г, ПСТ 60.12.3,0-М-1а, ПСТ 60.12.3,0-М-1б	14	
А3	- 402	Панели стеновые ПСТ 15.18.3,0-М а, ПСТ 15.18.3,0-М б	15	
А3	- 403	Панель стеновая ПСТ 30.18.3,0-М а	16	
А3	- Б1	Балка Б1	17	
А3	- 3ПБ34-4-1	Перемычка 3ПБ34-4-1	18	
А3	-500	Лоток ЛК300.360.150-1а-1	19	
А3	-501	Лоток ЛК300.360.150-1а-2	20	
А3	-502	Лоток ЛК300.360.150-1а-3	21	
А3	-503	Лоток ЛК300.360.150-1а-4	22	
А3	-504	Лоток ЛК300.360.150-1а-5	23	
А3	-505	Лоток ЛК300.360.150-1а-6	24	
А3	-600	Плиты ПД300.180.14-3-1, ПД300.180.14-3-2, ПД300.180.14-3-3, ПД300.180.14-3-4.	25	
А3	-1ПП15-1-а	Плита перекрытия 1ПП15-1-а	26	

Взам. инв.№

Подпись и дата

Инв.№ подл.

Привязан

Инв. №

Лист

Изм.	Кол.уч	Лист	N док	Подп.	Дата
ГИП		Ляпусов			
Нач. отд.		Покровская			
Гл. спец.		Андреева			
Нач. гр.		Андреева			
Провер.		Аникеева			
Исполн.		Фролова			

904-1-97.96-КЖ.И-ДО

Содержание альбома

Стадия	Лист	Листов
Р	1	2

АО ПРОЕКТНИИСТРОЙДОРМАШ
г. Ростов-на-Дону

Альбом 6

Формат	Обозначение	Наименование	Стр.	Примечание
А4	ТП 904-1-97.96-КЖ.И-С1	Сетки арматурные С1, С2	27	
А4	-С3	Сетка арматурная С3	27	
А4	-С4	Сетки арматурные С4-С6	28	
А4	-МС4	Изделия соединительные МС4,МС5	28	
А3	-С7	Сетка арматурная С7	29	
А4	-КР1	Каркас плоский КР1	30	
А4	-МС1	Изделие соединительное МС1	30	
А4	-КР2	Каркасы плоские КР2,КР3	31	
А4	-МС9	Изделие соединительное МС9	31	
А3	-КР4	Каркасы плоские КР4-КР7 Петля Мн 3	32	
А4	-МС2	Изделие соединительное МС2	33	
А4	-МС3	Изделие соединительное МС3	33	
А4	-МС6	Изделия соединительные МС6,МС7	34	
А4	-МС8	Изделие соединительное МС8	34	
А3	-Т-1	Изделия соединительные Т-1, Т-2,Т-5,Т-30,Т-8	35	
А3	-ЖР1	Жалюзийная решетка ЖР1	36	
А3	-ЖР2	Жалюзийная решетка ЖР2	37	
А4	-Р1	Решетка Р1	38	
А4	-Р2	Решетка Р2	38	
А4	-Р3	Решетка Р3	39	
А4	-МН1	Изделие закладное МН1	39	
А4	-МН2	Изделия закладные МН2, МН4	40	

Формат	Обозначение	Наименование	Стр.	Примечание
А3	-КУ1	Клапан утепленный КУ1	41	
А3	-КУ2	Клапан утепленный КУ2	42	
А3	-Щ1	Щит Щ1	43	
А3	-Щ2	Щит Щ2	44	

Взам. инв.№ | Подпись и дата | Инв.№ подл.

Привязан

Инв. №

Изм.	Кол.уч	Лист	N док	Подп.	Дата	904-1-97.96-КЖ.И-ДО	Лист 2

Альбом 6

Поз.	Обозначение	Наименование	Кол. на исп. 1	Кол. на исп. 2	Примечание
		Сборочные единицы			
		Балка покрытия			
	1.462.1-3/89 вып.1	1 БДР12-5AV			
		Дополнительные			
		сборочные единицы			
		Изделия закладные			
1	1.400.2-25.93 вып.1	МУ 1-3	4	4	
2		МУ 1-22	2	2	
3		МУ 3-16	2	3	

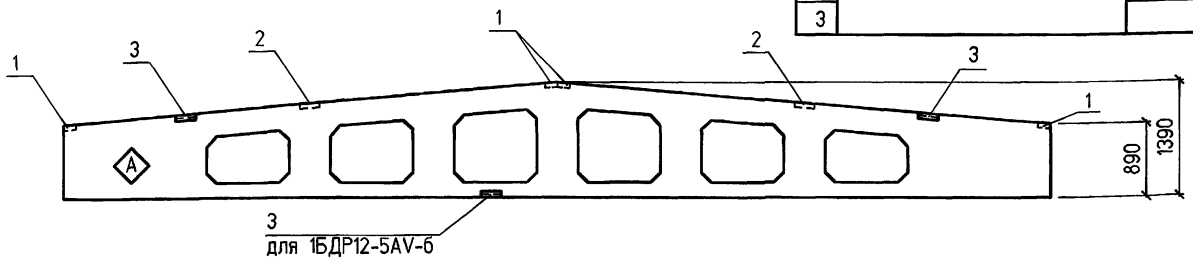

Индекс А нанести несмываемой краской на балке 1 БДР12-5AV-б

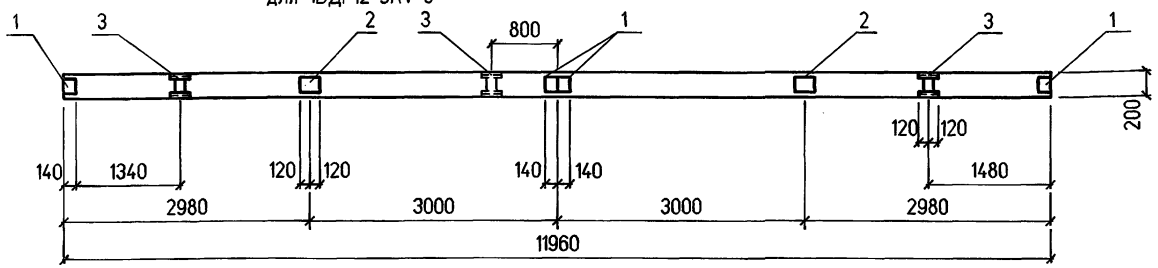

Марка элемента	Номер на исполн.
1 БДР12-5AV-а	1
1 БДР12-5AV-б	2

ВЕДОМОСТЬ РАСХОДА СТАЛИ НА ДОПОЛНИТЕЛЬНЫЕ ЗАКЛАДНЫЕ ИЗДЕЛИЯ, кг

Марка элемента	Изделия закладные										всего
	Арматура класса				Прокат						
	A-III				С245						
	ГОСТ 5781-82				ГОСТ19903-74				ГОСТ8510-86		
	∅8	∅10		Итого	б=6		Итого	75х75х6		Итого	
1БДР12-5AV-а	0,8	1,2		2,0	9,6		9,6	6,8		6,8	18,4
1БДР12-5AV-б	0,8	1,8		2,6	9,6		9,6	10,2		10,2	22,4

Привязан

Инв. №

Взам. инв.№

Подпись и дата

Инв.№ подл.

Изм.	Колуч	Лист	N док	Подп.	Дата
Нач. отд.		Покровская			
Гл. спец.		Андреева			
Нач. гр.		Андреева			
Исполн.		Шерстов			

904-1-97.96-КЖ.И-100

Балки
1 БДР12-5AV-а,
1 БДР12-5AV-б

Стадия	Масса	Масштаб
Р	5000	
лист	листов 1	

АО ПРОЕКТНИИСТРОЙДОРМАШ
г. Ростов-на-Дону

Ц00490-06 5 Формат А3

Альбом 6

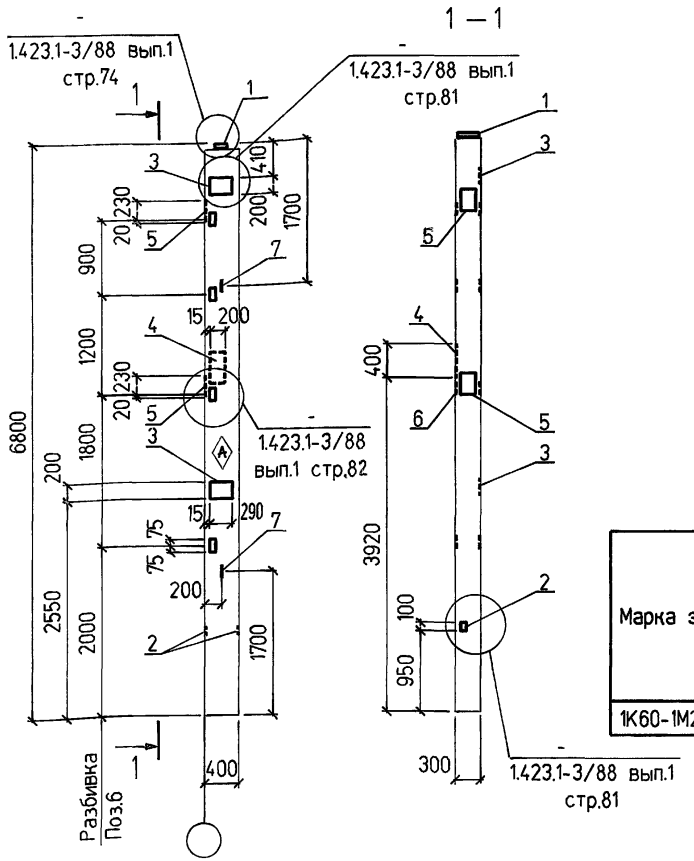

Поз.	Обозначение	Наименование	Кол	Приме-чание
		Сборочные единицы		
	1.423.1-3/88 вып.1	Колонна 1К60-1М2		
		Дополнительные		
		сборочные единицы		
		Изделия закладные		
1	1.423.1-3/88 вып.2 ч.2	МН1	1	
2		МН11	2	
3		М1-12	2	
4	1.400-15 вып.1	МН140-3	1	
5	1.423.1-3/88 вып.2ч.2	НМ1-5	2	
6		М1-13	4	
7	3.400-7 вып.1/87	М12-150	2	

ВЕДОМОСТЬ РАСХОДА СТАЛИ НА ДОПОЛНИТЕЛЬНЫЕ ЗАКЛАДНЫЕ ИЗДЕЛИЯ, кг

Марка элемента	Изделия закладные															Всего
	Арматура класса								Прокат марки							
	А-I			А-III					С245				С235			
	ГОСТ 5781-82								ГОСТ19903-74				ГОСТ8509-93			
	Ø6	Ø12	Итого	Ø12	Ø14	Ø22	Ø25	Итого	б=8	б=10	б=14	Итого	∟63х63х5	Итого		
1К60-1М2-1	0,4	1,3	1,7	6,4	5,6	2,8	0,8	15,6	5,6	20,6	4,5	30,7	6,0	6,0		54,0

Индекс ◇А нанести несмываемой краской

Изм.	Колуч	Лист	N док	Подп.	Дата
Нач. отд.		Покровская			
Гл. спец.		Андреева			
Нач. гр.		Андреева			
Провер.		Фролова			
Исполн.		Шерстов			

Привязан

Инв. №

904-1-97.96-КЖ.И-200

Колонна 1К60-1М2-1

Стадия	Масса	Масштаб
Р	2000	
лист	листов 1	

АО ПРОЕКТНИИСТРОЙДОРМАШ г. Ростов-на-Дону

Взам. инв.№ | Подпись и дата | Инв.№ подл.

Альбом 6

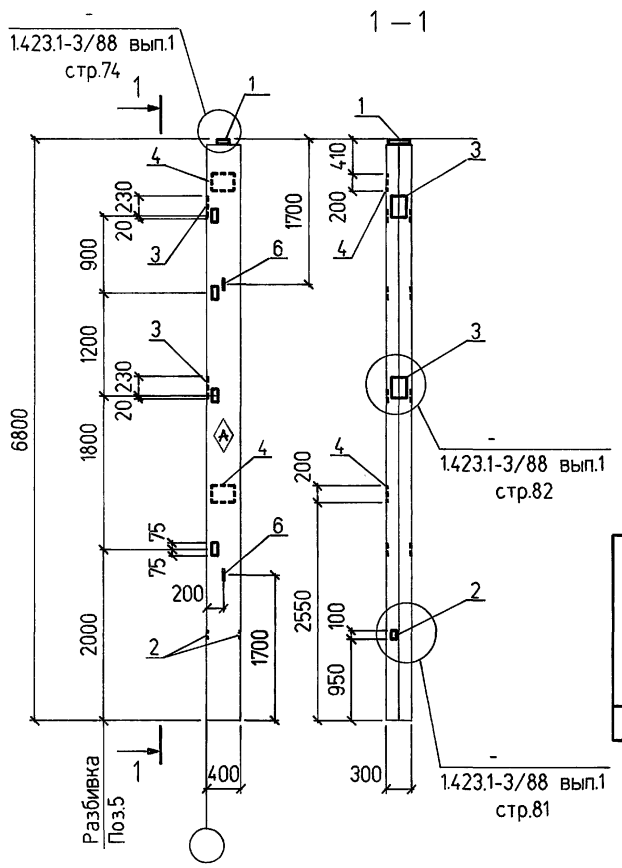

Поз.	Обозначение	Наименование	Кол	Примечание
		Сборочные единицы		
	1.423.1-3/88 вып.1	Колонна 1К60-1М2		
		Дополнительные		
		сборочные единицы		
		Изделия закладные		
1	1.423.1-3/88 вып.2 ч.2	МН1	1	
2		МН11	2	
3		НМ1-5	2	
4		М1-12	2	
5		М1—13	4	
6	3.400-7 вып.1/87	М12-150	2	

ВЕДОМОСТЬ РАСХОДА СТАЛИ НА ДОПОЛНИТЕЛЬНЫЕ ЗАКЛАДНЫЕ ИЗДЕЛИЯ, кг

Марка элемента	Изделия закладные																Всего
	Арматура класса								Прокат марки								
	А-I			А-III					С245					С235			
	ГОСТ 5781-82								ГОСТ19903-74					ГОСТ8509-93			
	Ø6	Ø12	Итого	Ø12	Ø14	Ø22	Ø25	Итого	б=8	б=10	б=14		Итого	L 63x63x5		Итого	
1К60-1М2-2	0,4	1,3	1,7	5,0	5,6	2,8	0,8	14,2	0,6	20,6	4,5		25,7	6,0		6,0	47,6

Индекс (А) нанести несмываемой краской

Изм.	Кол.уч	Лист	N док	Подп.	Дата
Нач. отд.		Покровская			
Гл. спец.		Андреева			
Нач. гр.		Андреева			
Провер.		Фролова			
Исполн.		Шерстов			

Привязан

Инв. №

904-1-97.96-КЖ.И-201

Колонна 1К60-1М2-2

Стадия	Масса	Масштаб
Р	2000	

лист | листов 1

АО ПРОЕКТНИИСТРОЙДОРМАШ г. Ростов-на-Дону

Взам. инв.№ | Подпись и дата | Инв.№ подл.

Альбом 6

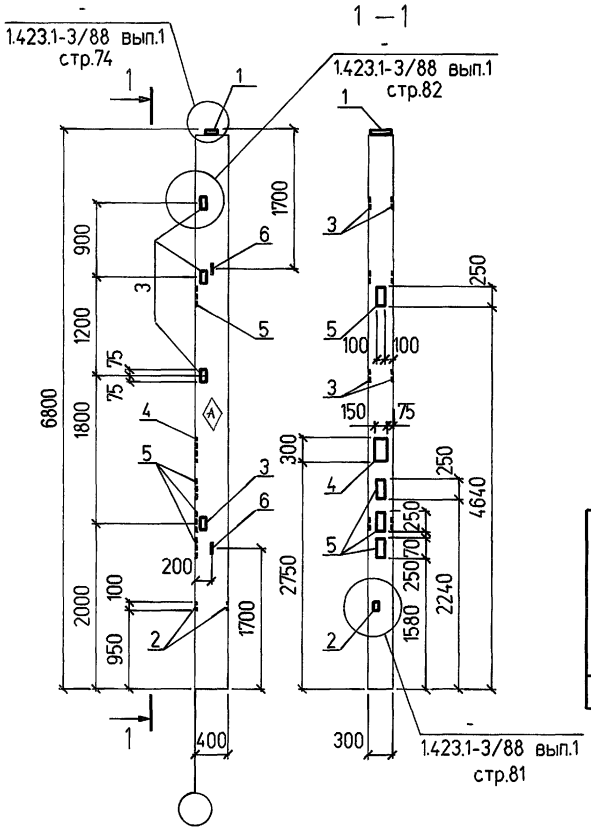

Поз.	Обозначение	Наименование	Кол	Примечание
		Сборочные единицы		
	1.423.1-3/88 вып.1	Колонна 1К60-1М2		
		Дополнительные		
		сборочные единицы		
		Изделия закладные		
1	1.423.1-3/88 вып.2 ч.2	МН1	1	
2		МН11	2	
3		М1-13	4	
4	1.400-15 вып.1	МН134-1	1	
5		МН109-1	4	
6	3.400-7 вып. 1/87	М12-150	2	

ВЕДОМОСТЬ РАСХОДА СТАЛИ НА ДОПОЛНИТЕЛЬНЫЕ ЗАКЛАДНЫЕ ИЗДЕЛИЯ, кг

Марка элемента	Изделия закладные																Всего
	Арматура класса								Прокат марки								
	А-I			А-III					С235		С245			С235			
	ГОСТ 5781-82								ГОСТ19903-74					ГОСТ8509-93			
	Ø12		Итого	Ø8	Ø12		Ø25	Итого	б=6	Итого	б=8	б=14	Итого	L 63х63х5		Итого	
1К60-1М2-3	1,3		1,3	2,7	2,2		0,8	5,7	6,9	6,9	0,6	4,5	5,1	6,0		6,0	25,0

Индекс ◈ нанести несмываемой краской

Изм.	Колуч	Лист	N док.	Подп.	Дата
Нач. отд.		Покровская			
Гл. спец.		Андреева			
Нач. гр.		Андреева			
Провер.		Фролова			
Исполн.		Шерстов			

Привязан

Инв. №

904-1-97.96-КЖ.И-202

Колонна
1К60-1М2-3

Стадия	Масса	Масштаб
Р	2000	
лист	листов 1	

АО ПРОЕКТНИИСТРОЙДОРМАШ
г. Ростов-на-Дону

Взам. инв.№ | Подпись и дата | Инв.№ подл.

Альбом 6

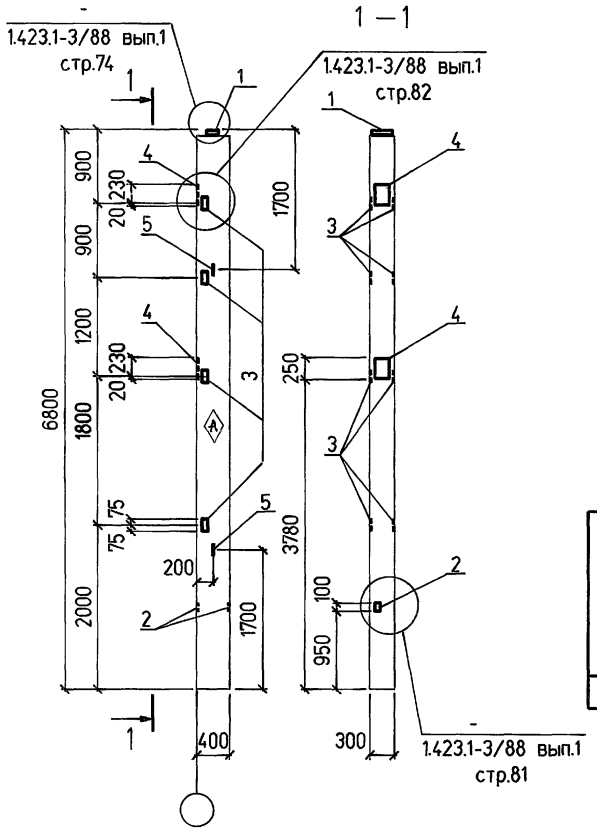

Поз.	Обозначение	Наименование	Кол	Приме-чание
		Сборочные единицы		
	1.423.1-3/88 вып.1	Колонна 1К60-1М2		
		Дополнительные		
		сборочные единицы		
		Изделия закладные		
1	1.423.1-3/88 вып.2 ч.2	МН1	1	
2		МН11	2	
3		М1-13	4	
4		НМ1-5	2	
5	3.400-7 вып.1/87	М12-150	2	

ВЕДОМОСТЬ РАСХОДА СТАЛИ НА ДОПОЛНИТЕЛЬНЫЕ ЗАКЛАДНЫЕ ИЗДЕЛИЯ, кг

Марка элемента	Изделия закладные																Всего
	Арматура класса								Прокат марки								
	А-I			А-III					С245					С235			
	ГОСТ 5781-82								ГОСТ19903-74					ГОСТ8509-93			
	Ø6	Ø12	Итого	Ø12	Ø14	Ø22	Ø25	Итого	б=8	б=10	б=14		Итого	L 63x63x5		Итого	
1К60-1М2-4	0,4	1,3	1,7	2,2	5,6	2,8	0,8	11,4	0,6	11,4	4,5		16,5	6,0		6,0	35,6

Индекс (А) нанести несмываемой краской

Изм.	Кол.уч	Лист	N док	Подп.	Дата
Нач. отд.		Покровская			
Гл. спец.		Андреева			
Нач. гр.		Андреева			
Провер.		Фролова			
Исполн.		Шерстов			

Привязан

Инв. №

904-1-97.96-КЖ.И-203

Колонна 1К60-1М2-4

Стадия	Масса	Масштаб
Р	2000	

лист | листов 1

АО ПРОЕКТНИИСТРОЙДОРМАШ г. Ростов-на-Дону

Инв.№ подл. | Подпись и дата | Взам. инв.№

Ц00490-06 9 Формат А3

Альбом 6

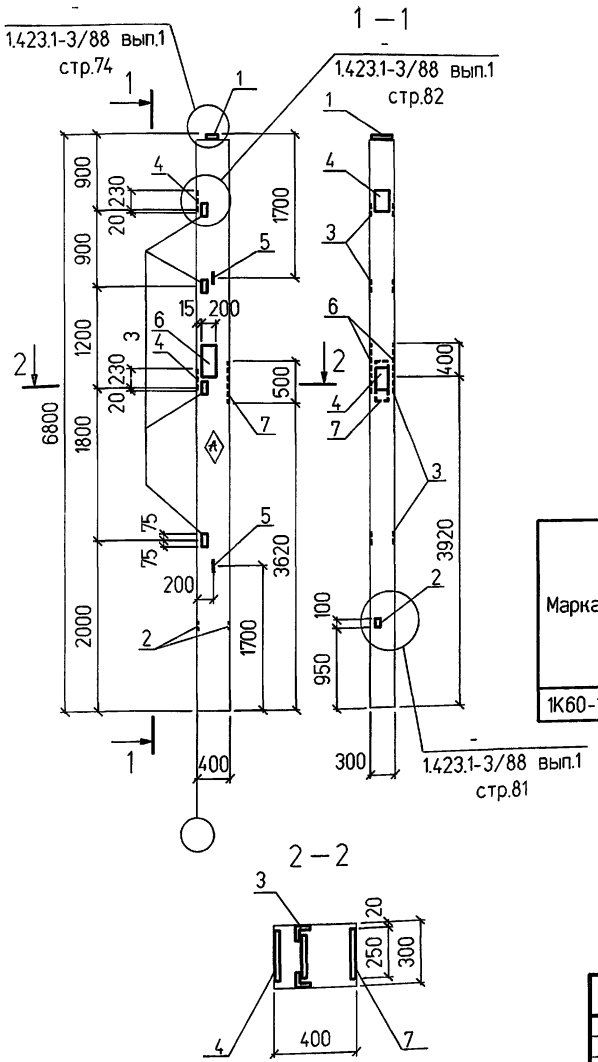

Поз.	Обозначение	Наименование	Кол	Приме-чание
		Сборочные единицы		
	1.423.1-3/88 вып.1	Колонна 1К60-1М2		
		Дополнительные		
		сборочные единицы		
		Изделия закладные		
1	1.423.1-3/88 вып.2 ч.2	МН1	1	
2		МН11	2	
3		М1-13	4	
4		НМ1-5	2	
5	3.400-7 вып.1/87	М12-150	2	
6	1.400-15 вып.1	МН212-4	1	
7		МН143-1	1	

ВЕДОМОСТЬ РАСХОДА СТАЛИ НА ДОПОЛНИТЕЛЬНЫЕ ЗАКЛАДНЫЕ ИЗДЕЛИЯ, кг

Марка элемента	Изделия закладные																Всего
	Арматура класса									Прокат марки							
	А-I			А-III						С245					С235		
	ГОСТ 5781-82									ГОСТ19903-74					ГОСТ8509-93		
	Ø6	Ø12	Итого	Ø10	Ø12	Ø14	Ø22	Ø25	Итого	б=8	б=10	б=14		Итого	L 63х63х5		Итого	
1К60-1М2-5	0,4	1,3	1,7	1,4	3,8	5,6	2,8	0,8	14,4	8,5	24,0	4,5		37,0	6,0		6,0	59,1

Индекс (А) нанести несмываемой краской

Изм.	Кол.уч	Лист	N док	Подп.	Дата
Нач. отд.		Покровская			
Гл. спец.		Андреева			
Нач. гр.		Андреева			
Провер.		Фролова			
Исполн.		Шерстов			

Привязан

Инв. №

904-1-97.96-КЖ.И-204

Колонна 1К60-1М2-5

Стадия	Масса	Масштаб
Р	2000	
лист	листов 1	

АО ПРОЕКТНИИСТРОЙДОРМАШ г. Ростов-на-Дону

Взам. инв.№ | Подпись и дата | Инв.№ подл.

Альбом 6

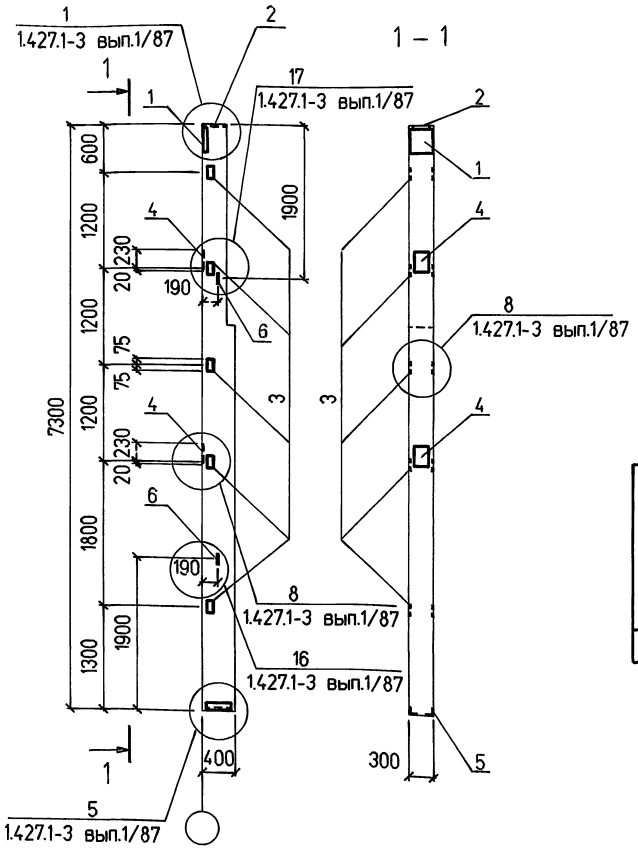

Поз.	Обозначение	Наименование	Кол	Приме-чание
		Сборочные единицы		
	1.427.1-3 вып.1/87	Колонна 6КФ-73-1		
		Дополнительные		
		сборочные единицы		
		Изделия закладные		
1	1.427.1-3 вып.2/87	МН1	1	
2		МН2	1	
3		МН28	5	
4		МН20	2	
5		МН7	1	
6	3.400-7 вып.1/87	М12-150	2	

ВЕДОМОСТЬ РАСХОДА СТАЛИ НА ДОПОЛНИТЕЛЬНЫЕ ЗАКЛАДНЫЕ ИЗДЕЛИЯ, кг

Марка элемента	Изделия закладные														Всего
	Арматура класса						Прокат марки								
	A-I		A-III				C245					C235			
	ГОСТ 5781-82						ГОСТ19903-74			ГОСТ8509-93					
	Ø12	Итого	Ø10	Ø12	Ø14	Итого	б=8	б=10	Итого	90х90х6	Итого	L 63х63х5		Итого	
6КФ-73-1-1	1,3	1,3	3,2	6,4	2,1	11,7	5,7	16,1	21,8	4,2	4,2	7,5		7,5	46,5

Изм.	Кол.уч	Лист	N док	Подп.	Дата
Нач. отд.		Покровская			
Гл. спец.		Андреева			
Нач. гр.		Андреева			
Провер.		Фролова			
Исполн.		Шерстов			

Привязан

Инв. №

Взам. инв.№

Подпись и дата

Инв.№ подл.

904-1-97.96-КЖ.И-205

Колонна 6КФ-73-1-1

Стадия	Масса	Масштаб
Р	2000	
лист	листов 1	

АО ПРОЕКТНИИСТРОЙДОРМАШ г. Ростов-на-Дону

Альбом 6

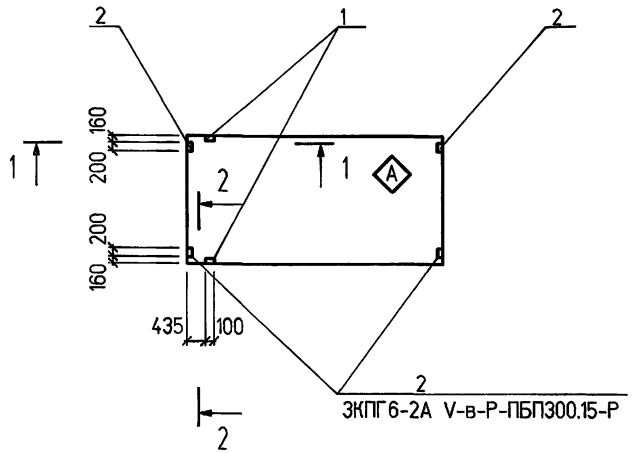

Поз.	Обозначение	Наименование	Кол. на исп. 1	2	3	Приме-чание
		Сборочные единицы				
		Плита покрытия				
	1.465.1-18 вып.1 1.465.1-21.94 вып.1	ЗКПГ6-2AV-Р-ПБП300.15-Р	✕	✕	✕	
		Дополнительные				
		сборочные единицы				
		Изделия закладные				
1	1.465.1-21.94 вып.2	МН7	2	2	—	
2		МН6	—	4	2	

1 – 1

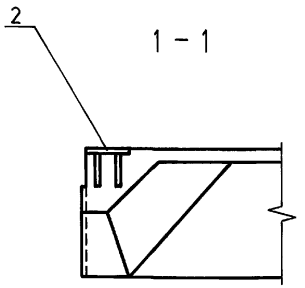

2 – 2

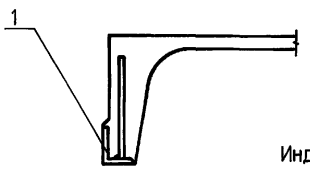

Марка элемента	Номер на исполн.
ЗКПГ6-2AV-а-Р-ПБП300.15-Р	1
ЗКПГ6-2AV-б-Р-ПБП300.15-Р	2
ЗКПГ6-2AV-в-Р-ПБП300.15-Р	3

Индекс (А) нанести несмываемой краской

ВЕДОМОСТЬ РАСХОДА СТАЛИ НА ДОПОЛНИТЕЛЬНЫЕ ЗАКЛАДНЫЕ ИЗДЕЛИЯ, кг

Марка элемента	Изделия закладные										всего
	Арматура класса А-III ГОСТ 5781-82				Прокат марки С235 ГОСТ19903-74			Прокат марки С245 ГОСТ8510-93			
	∅8	∅10		Итого	б=6		Итого	∟75х75х6		Итого	
ЗКПГ6-2AV-а-Р-ПБП300.15-Р	0,6	0,2		0,8				1,4		1,4	2,2
ЗКПГ6-2AV-б-Р-ПБП300.15-Р	2,0	0,2		2,2	3,8		3,8	1,4		1,4	7,4
ЗКПГ6-2AV-в-Р-ПБП300.15-Р	0,7			0,7	1,9		1,9				2,6

Привязан

Инв. №

Взам. инв.№ | Подпись и дата | Инв.№ подл.

Изм.	Кол.уч.	Лист	N док.	Подп.	Дата
Нач. отд.		Покровская			
Гл. спец.		Андреева			
Нач. гр.		Андреева			
Исполн.		Шерстов			

904-1-97.96-КЖ.И-300

Плита покрытия
ЗКПГ6-2AV-а-Р-ПБП300.15-Р
ЗКПГ6-2AV-б-Р-ПБП300.15-Р
ЗКПГ6-2AV-в-Р-ПБП300.15-Р

Стадия	Масса	Масштаб
Р	3920	
лист	листов 1	

АО ПРОЕКТНИИСТРОЙДОРМАШ
г. Ростов-на-Дону

Альбом 6

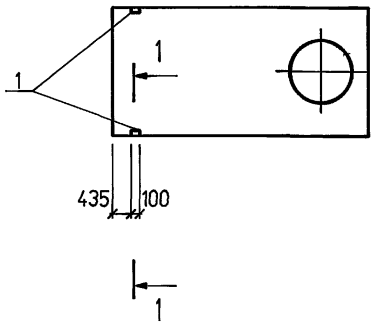

1

1 — 1

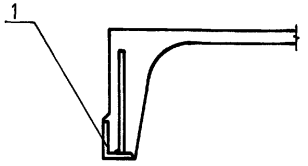

Поз	Обозначение	Наименование	Кол. на исп. 1	Кол. на исп. 2	Примечание
		Сборочные единицы			
		Плита покрытия			
	1.465.1-18 вып.1	3КПВ6-3AV-10-Р-ПБП300.15-Р	X		
	1.465.1-21.94 вып.1	3КПВ6-3AV-14-Р-ПБП300.15-Р		X	
		Дополнительные			
		сборочные единицы			
		Изделия закладные			
1	1.465.1-21.94 вып.2	МН7	2	2	

Марка элемента	Масса, кг	Номер на исполн.
3КПВ6-3AV-10а-Р-ПБП300.15-Р	4420	1
3КПВ6-3AV-14а-Р-ПБП300.15-Р	4620	2

ВЕДОМОСТЬ РАСХОДА СТАЛИ НА ДОПОЛНИТЕЛЬНЫЕ ЗАКЛАДНЫЕ ИЗДЕЛИЯ, кг

Марка элемента	Изделия закладные							
	Арматура класса A-III				Прокат марки С245			Всего
	ГОСТ 5781-82				ГОСТ8510-93			
	Ø8	Ø10		Итого	$\frac{75}{75}$x6		Итого	
3КПВ6-3AV-10а-Р-ПБП300.15-Р	0.6	0.2		0.8	1.4		1.4	2.2
3КПВ6-3AV-14а-Р-ПБП300.15-Р	0.6	0.2		0.8	1.4		1.4	2.2

Привязан

Инв. №

Взам. инв.№ | Подпись и дата | Инв.№ подл.

Изм.	Кол.уч.	Лист	N док.	Подп.	Дата
Нач. отд.		Покровская			
Гл. спец.		Андреева			
Нач. гр.		Андреева			
Исполн.		Шерстов			

904-1-97.96-КЖ.И-301

Плиты покрытия
3КПВ6-3AV-10а-Р-ПБП300.15-Р
3КПВ6-3AV-14а-Р-ПБП300.15-Р

Стадия	Масса	Масштаб
Р		
лист	листов 1	

АО ПРОЕКТНИИСТРОЙДОРМАШ
г. Ростов-на-Дону

Альбом 6

ПСТ 60.18.3.0-М-1 а, ПСТ 60.18.3.0-М-1 б

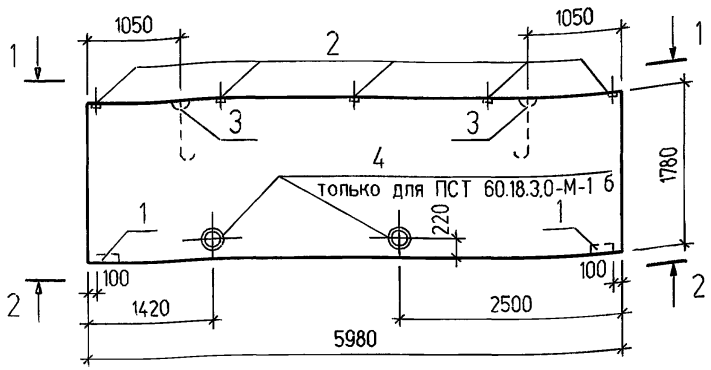

1-1

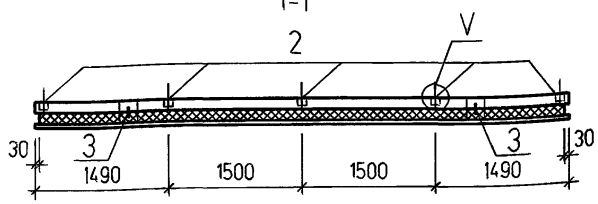

2-2

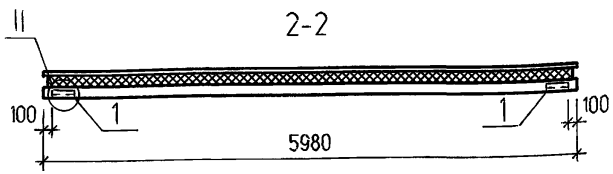

Поз.	Обозначение	Наименование	Кол. на исп. 1	Кол. на исп. 2	Примечание
		Сборочные единицы			
		Панель стеновая			
	1.432.1-26 в.1	ПСТ 60.18.3.0-М-1			
		Изделия закладные			
1	1.432.1-26 в.2	М 3	2	2	
2		М 5	5	5	
3		П 12	2	2	
4	904-1-97.96-КЖ.И-МН2	МН 4		2	

Марка элемента	Масса кг	Номер на исполн
ПСТ 60.18.3.0-М-1а	4470	1
ПСТ 60.18.3.0-М-1б	4470	2

ВЕДОМОСТЬ РАСХОДА СТАЛИ НА ЗАКЛАДНЫЕ ИЗДЕЛИЯ, кг

Марка элемента	Изделия закладные																Всего
	Арматура класса							Прокат марки									
	А-I			А-III				С235			20			С 235			
	ГОСТ 5781-82							ГОСТ 8509-93			ГОСТ 10705-80			ГОСТ 103-76			
	∅ 18	∅ 6	Итого	∅ 8	∅10		Итого	∟63х63х6		Итого	труба 273х6.0		Итого	б=8		Итого	
ПСТ 60.18.3.0-М-1а	6.32		6.32	0.84	2.17		3.01	3.2		3.2				2.5		2.5	15.03
ПСТ 60.18.3.0-М-1б	6.32	0.96	7.28	0.84	2.17		3.01	3.2		3.2	23.8		23.8	2.5		2.5	39.79

1. Стеновые панели ПСТ 60.18.3.0-М-1 а, ПСТ 60.18.3.0-М-1 б отличаются от типовой панели ПСТ 60.18.3.0-М-1 по серии 1.432.1-26 в.1 установкой закладных изделий.
2. Узлы, замаркированные на данном листе, приняты по серии 1.432.1-26 в.1.

Взам. инв.№

Подпись и дата

Инв.№ подл.

Привязан

Инв. №

Изм.	Кол.уч	Лист	N док.	Подп.	Дата
Нач. отд.		Покровская			
Гл. спец.		Андреева			
Нач. гр.		Андреева			
Провер.		Фролова			
Исполн.		Беспалова			

904-1-97.96-КЖ.И-400

Панели стеновые
ПСТ 60.18.3.0-М-1 а,
ПСТ 60.18.3.0-М-1 б

Стадия	Масса	Масштаб
Р	4470	
лист	листов 1	

АО ПРОЕКТНИИСТРОЙДОРМАШ
г. Ростов-на-Дону

Альбом 6

ПСТ 60.18.3.0-М-1 в. ПСТ 60.18.3.0-М-1 г

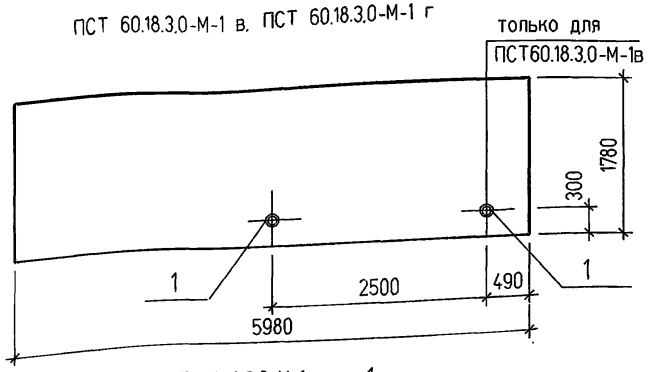

ПСТ 60.12.3.0-М-1 а

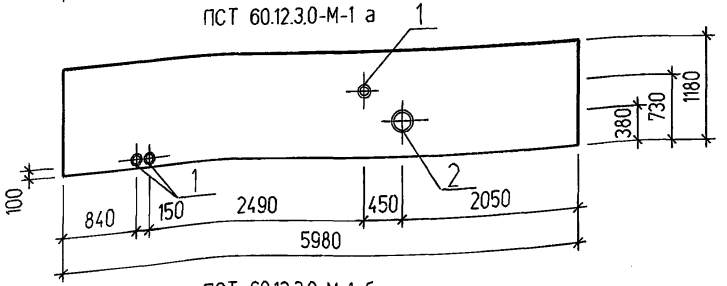

ПСТ 60.12.3.0-М-1 б

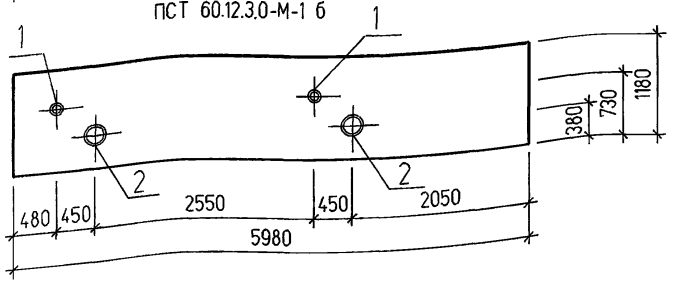

Поз.	Обозначение	Наименование	Кол. на исп. 1	2	3	4	Приме-чание
		Сборочные единицы					
		Панель стеновая					
	1.432.1-26 в.1	ПСТ 60.18.3.0-М-1	✕	✕			
		ПСТ 60.12.3.0-М-1			✕	✕	
		Дополнительные					
		сборочные единицы					
		Изделия закладные					
1	904-1-97.96-КЖ.И-МН2	МН2	2	1	3	2	
2		МН4			1	2	

ВЕДОМОСТЬ РАСХОДА СТАЛИ НА ДОПОЛНИТЕЛЬНЫЕ ЗАКЛАДНЫЕ ИЗДЕЛИЯ, кг

Марка элемента	Изделия закладные							Всего
	Ар-ра класса			Прокат марки				
	А-I			15	20			
	ГОСТ 5781-82			ГОСТ 10705-80				
	⌀6		Итого	труба 102х3.0	труба 273х6.0	Итого		
ПСТ 60.18.3.0-М-1в	1.0		1.0	4.4		4.4	5.4	
ПСТ 60.18.3.0-М-1г	0.5		0.5	2.2		2.2	2.7	
ПСТ 60.12.3.0-М-1а	1.9		1.9	6.6	11.9	18.5	20.4	
ПСТ 60.12.3.0-М-1б	1.9		1.9	4.4	23.8	28.2	30.4	

Марка элемента	Масса кг	Номер на исполн
ПСТ 60.18.3.0-М-1 в	4470	1
ПСТ 60.18.3.0-М-1 г	4470	2
ПСТ 60.12.3.0-М-1 а	2950	3
ПСТ 60.12.3.0-М-1 б	2950	4

Привязан

Инв. №

Взам. инв.№ | Подпись и дата | Инв.№ подл.

Изм.	Кол.уч	Лист	N док	Подп.	Дата
Нач. отд.		Покровская			
Гл. спец.		Андреева			
Нач. гр.		Андреева			
Провер.		Фролова			
Исполн.		Беспалова			

904-1-97.96-КЖ.И-401

Панели стеновые
ПСТ 60.18.3.0-М-1в, ПСТ 60.18.3.0-М-1г,
ПСТ 60.12.3.0-М-1а, ПСТ 60.12.3.0-М-1б

Стадия	Масса	Масштаб
Р		
лист	листов 1	

АО ПРОЕКТНИИСТРОЙДОРМАШ
г. Ростов-на-Дону

Ц00490-06 15 Формат А3

Альбом 6

ПСТ 15.18.3,0-М а

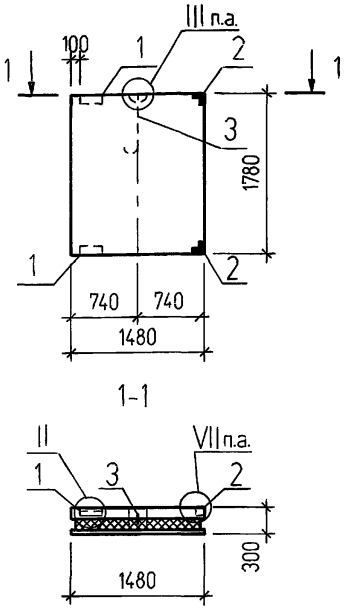

ПСТ 15.18.3,0-М б

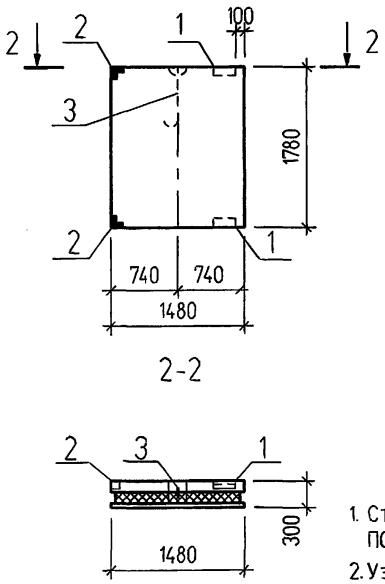

Поз.	Обозначение	Наименование	Кол. на исп. 1	Кол. на исп. 2	Примечание
		Сборочные единицы			
		Панель стеновая			
	1.432.1-26 в.1	ПСТ 15.18.3,0-М			
		Изделия закладные			
1	1.432.1-26 в.2	М 3	2	2	
2		М 4	2	2	
3		П 6	1	1	

Марка элемента	Масса кг	Номер на исполн
ПСТ 15.18.3,0-М а	1100	1
ПСТ 15.18.3,0-М б	1100	2

1. Стеновые панели ПСТ 15.18.3,0-М а, ПСТ 15.18.3,0-М б отличаются от типовой панели ПСТ 15.18.3,0-М по серии 1.432.1-26 в.1 количеством и расположением закладных деталей
2. Узлы, замаркированные на данном листе, приняты по серии 1.432.1-26 в.1.

ВЕДОМОСТЬ РАСХОДА СТАЛИ НА ЗАКЛАДНЫЕ ИЗДЕЛИЯ, кг

Марка элемента	Изделия закладные										Всего
	Арматура класса							Прокат марки			
	А-I			А-III				С 235			
	ГОСТ 5781-82							ГОСТ 8509-93			
	Ø14		Итого	Ø 8	Ø10		Итого	∟63х х63х6		Итого	
ПСТ 15.18.3,0-М а	1.67		1.67	0.84	0.9		1.74	4.12		4.12	7.53
ПСТ 15.18.3,0-М б	1.67		1.67	0.84	0.9		1.74	4.12		4.12	7.53

Привязан

Инв. №

Взам. инв.№ | Подпись и дата | Инв.№ подл.

Изм.	Кол.уч	Лист	N док	Подп.	Дата
Нач. отд.		Покровская			
Гл. спец.		Андреева			
Нач. гр.		Андреева			
Провер.		Фролова			
Исполн.		Беспалова			

904-1-97.96-КЖ.И-402

Панели стеновые
ПСТ 15.18.3,0-М а,
ПСТ 15.18.3,0-М б

Стадия	Масса	Масштаб
Р	1100	

лист | листов 1

АО ПРОЕКТНИИСТРОЙДОРМАШ
г. Ростов-на-Дону

Альбом 6

ПСТ 30.18.3,0-М а

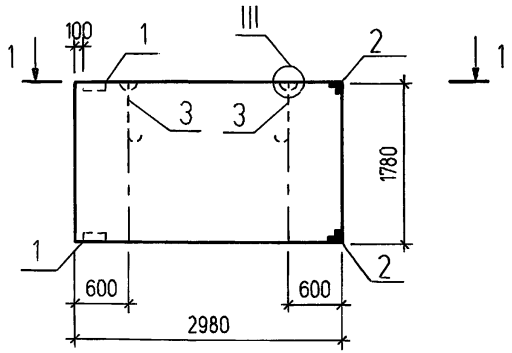

1-1

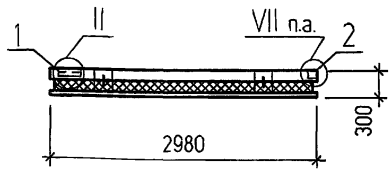

Поз.	Обозначение	Наименование	Кол	Приме-чание
		Сборочные единицы		
		Панель стеновая		
	1.432.1-26 в.1	ПСТ 30.18.3,0-М		
		Изделия закладные		
1	1.432.1-26 в.2	М 3	2	
2		М 4	2	
3		П 6	2	

1. Стеновая панель ПСТ 30.18.3,0-М а. отличается от типовой панели ПСТ 30.18.3,0-М по серии 1.432.1-26 в.1 количеством и расположением закладных деталей
2. Узлы, замаркированные на данном листе, приняты по серии 1.432.1-26 в.1.

ВЕДОМОСТЬ РАСХОДА СТАЛИ НА ЗАКЛАДНЫЕ ИЗДЕЛИЯ, кг

Марка элемента	Изделия закладные									
	Арматура класса						Прокат марки			Всего
	A-I		A-III				C 235			
	ГОСТ 5781-82						ГОСТ 8509-93			
	Ø14	Итого	Ø 8	Ø 10		Итого	∟63х63х6		Итого	
ПСТ 30.18.3,0-М а	3.34	3.34	0.84	1.06		1.9	4.12		4.12	9.36

Привязан

Инв. №

Изм.	Кол.уч	Лист	N док	Подп.	Дата
Нач. отд.		Покровская			
Гл. спец.		Андреева			
Нач. гр.		Андреева			
Провер.		Фролова			
Исполн.		Беспалова			

904-1-97.96-КЖ.И-403

Панель стеновая
ПСТ 30.18.3,0-М а

Стадия	Масса	Масштаб
Р	2250	
лист	листов 1	

АО ПРОЕКТНИИСТРОЙДОРМАШ
г. Ростов-на-Дону

Взам. инв.№ | Подпись и дата | Инв.№ подл.

Альбом 6

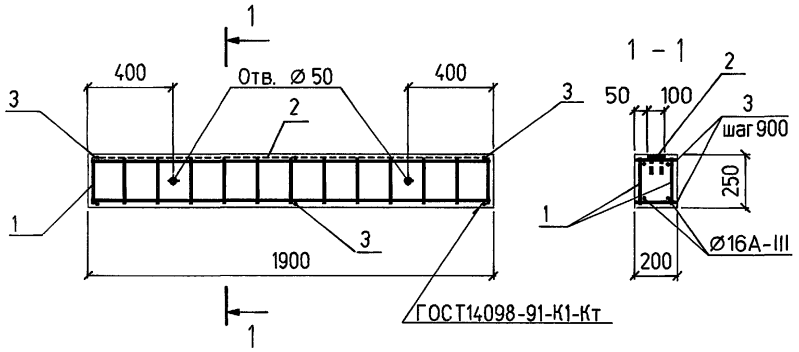

Поз.	Обозначение	Наименование	Кол	Приме-чание
		Сборочные единицы		
1	904-1-97.96-КЖ.И-Кр1	Каркас плоский Кр1	2	
2	1.400-15. вып.1	Изделие закладное Мн127-6	1,9	м
		Детали		
3		Ø8А-I ГОСТ5781-82 l=180	6	0,1кг
		Материалы		
		Бетон класса В 15	0,1	м3

ВЕДОМОСТЬ РАСХОДА СТАЛИ, кг

Марка элемента	Изделия арматурные							Изделия закладные							
	Арматура класса						Всего	Арматура класса				Прокат марки			Всего
	А-I			А-III				А-III				С235			
	ГОСТ 5781-82							ГОСТ 5781-82				ГОСТ19903-74			
	Ø8		Итого	Ø16		Итого		Ø8			Итого	б=6	б=8	Итого	
Б1	4,4		4,4	5,8		5,8	10,2	0,6			0,6	8,9	1,9	10,8	11,4

Защитный слой бетона для рабочей арматуры 30 мм

Изм.	Колуч	Лист	N док	Подп.	Дата
Нач. отд.		Покровская			
Гл. спец.		Андреева			
Нач. гр.		Андреева			
Провер.		Аникеева			
Исполн.		Шерстов			

Привязан

Инв. №

904-1-97.96-КЖ.И-Б1

Балка Б1

Стадия	Масса	Масштаб
Р	240	
лист	листов 1	

АО ПРОЕКТНИИСТРОЙДОРМАШ г. Ростов-на-Дону

Взам. инв.№ | Подпись и дата | Инв.№ подл.

Альбом 6

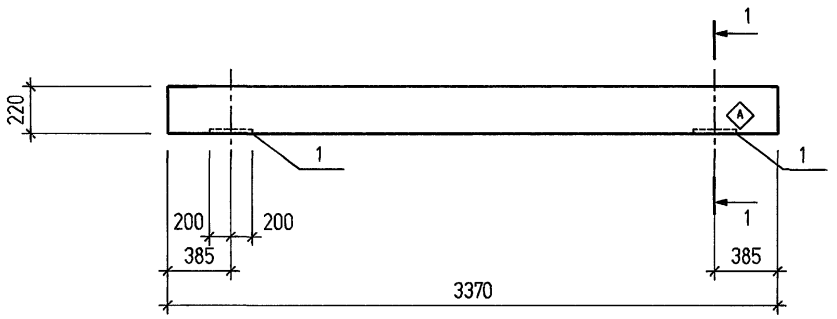

1 - 1

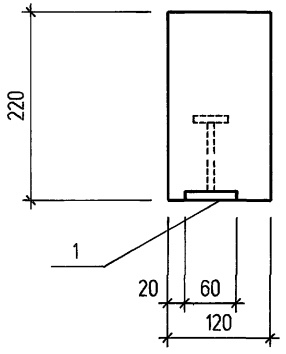

Поз.	Обозначение	Наименование	Кол.	Приме-чание
		Сборочные единицы		
	1.038.1-1,вып.1	Перемычка ЗПБ34-4		
		Дополнительные		
		сборочные единицы		
1	1.400-15,вып.1	Изделие закладное МН104-6		
		l=400	2	1,4кг

ВЕДОМОСТЬ РАСХОДА СТАЛИ НА ДОПОЛНИТЕЛЬНЫЕ ЗАКЛАДНЫЕ ИЗДЕЛИЯ, КГ

Марка элемента	Изделия закладные									Всего
	Арматура класса				Прокат марки					
	A-I				C235					
	ГОСТ 5781-82				ГОСТ19903-74					
	Ø8			Итого	б=6	б=8			Итого	
ЗПБ34-4-1	0.2			0,2	2,2	0,4			2,6	2,8

Индекс ◇A нанести несмываемой краской.

Изм.	Кол.уч	Лист	N док	Подп.	Дата
Нач. отд.		Покровская			
Гл. спец.		Андреева			
Нач. гр.		Андреева			
Провер		Фролова			
Исполн.		Аникеева			

Привязан

Инв. №

904-1-97.96-КЖ.И-ЗПБ34-4-1

Перемычка ЗПБ34-4-1

Стадия	Масса	Масштаб
Р	222	
лист	листов 1	

АО ПРОЕКТНИИСТРОЙДОРМАШ г. Ростов-на-Дону

Взам. инв.№ | Подпись и дата | Инв.№ подл.

Альбом 6

Поз.	Обозначение	Наименование	Кол	Приме-чание
		Сборочные единицы		
	3.006.1-8 вып.1-1	Лоток ЛК300.360.150-1а	1	
		Дополнительные		
		сборочные единицы		
1	1.400-15 вып.1	Изделие закладное МН106-6	6	

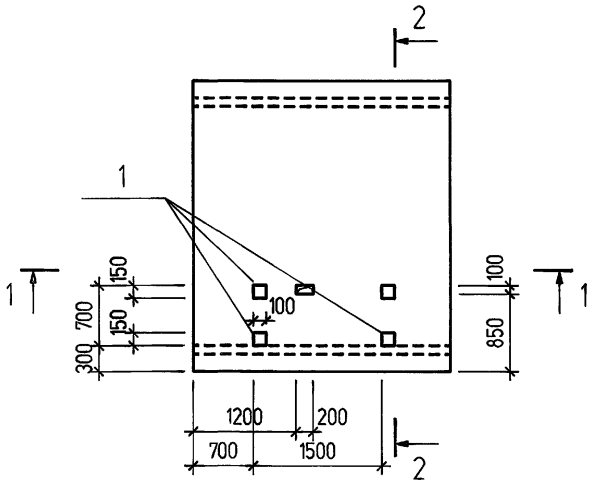

1-1

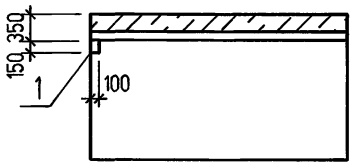

2-2

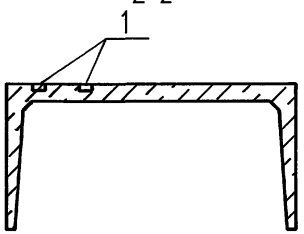

ВЕДОМОСТЬ РАСХОДА СТАЛИ НА ДОПОЛНИТЕЛЬНЫЕ ЗАКЛАДНЫЕ ИЗДЕЛИЯ, кг

Марка элемента	Изделие закладное								Всего
	Арматура класса A-III				Прокат марки С-235				
	ГОСТ 5781-82				ГОСТ 19903-74				
	⌀8			Итого	б=6	б=8		Итого	
ЛК300.360.150-1а-1	0.6			0.6	4.2	2.4		6.6	7.2

Привязан

Инв. №

Изм.	Кол.уч	Лист	N док	Подп.	Дата
Нач. отд.		Покровская			
Гл. спец.		Андреева			
Нач. гр.		Андреева			
Провер.		Терентьева			
Исполн.		Беспалова			

904-1-97.96-КЖ.И-500

Лоток ЛК300.360.150-1а-1

Стадия	Масса	Масштаб
Р	8500	
лист	листов 1	

АО ПРОЕКТНИИСТРОЙДОРМАШ г. Ростов-на-Дону

Взам. инв.№ | Подпись и дата | Инв.№ подл.

Альбом 6

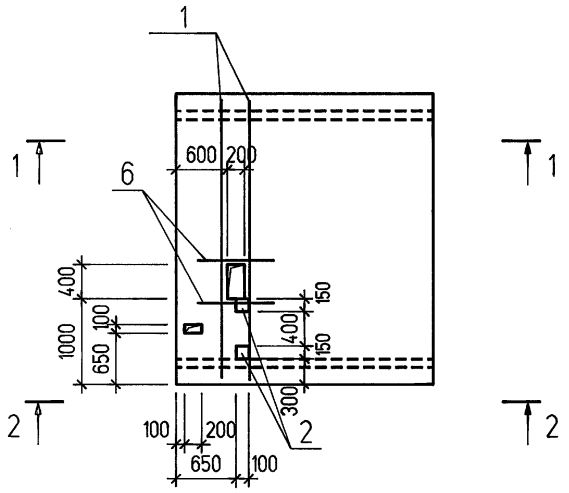

1-1

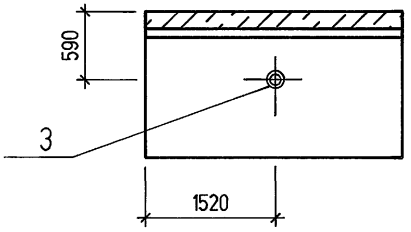

2-2

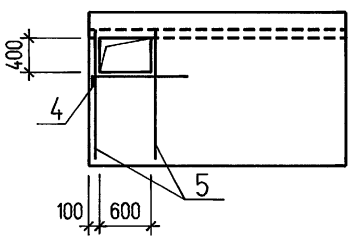

Поз.	Обозначение	Наименование	Кол	Приме-чание
		Сборочные единицы		
	3.006.1-8 вып.1-1	Лоток ЛК300.360.150-1а	1	
		Дополнительные		
		сборочные единицы		
1	904-1-97.96-КЖ.И-КР2	Каркас плоский Кр2	2	
2	1.400-15 вып.1	Изделие закладное МН 106-6	2	
3	5.900-2	Сальник d_y 200 l=200	1	
		Детали		
4*		∅ 10 А-III ГОСТ 5781-82 l=1500	2	
5		∅ 18 А-III ГОСТ 5781-82 l=1640	4	
6		∅ 10 А-III ГОСТ 5781-82 l=900	4	

Поз.4

400 1100

ВЕДОМОСТЬ РАСХОДА СТАЛИ НА ДОПОЛНИТЕЛЬНЫЕ АРМАТУРНЫЕ И ЗАКЛАДНЫЕ ИЗДЕЛИЯ , кг

Марка элемента	Изделия арматурные					Изделия закладные					
	Арматура класса А-III ГОСТ 5781-82				Всего	Ар-ра класса А-III ГОСТ 5781-82			Прокат марки С 235 ГОСТ 19903-74			Всего
	∅8	∅10	∅18	Итого		∅8		Итого	б=6	б=8	Итого	
ЛК300.360.150-1а-2	3.4	4.2	40.0	47.6	47.6	0.2		0.2	1.4	0.8	2.2	2.4

Привязан

Инв. №

Изм.	Кол.уч	Лист	N док	Подп.	Дата
Нач. отд.		Покровская			
Гл. спец.		Андреева			
Нач. гр.		Андреева			
Провер.		Терентьева			
Исполн.		Беспалова			

904-1-97.96-КЖ.И-501

Лоток ЛК300.360.150-1а-2

Стадия	Масса	Масштаб
Р	8500	
лист	листов 1	

АО ПРОЕКТНИИСТРОЙДОРМАШ г. Ростов-на-Дону

Взам. инв.№ | Подпись и дата | Инв.№ подл.

Альбом 6

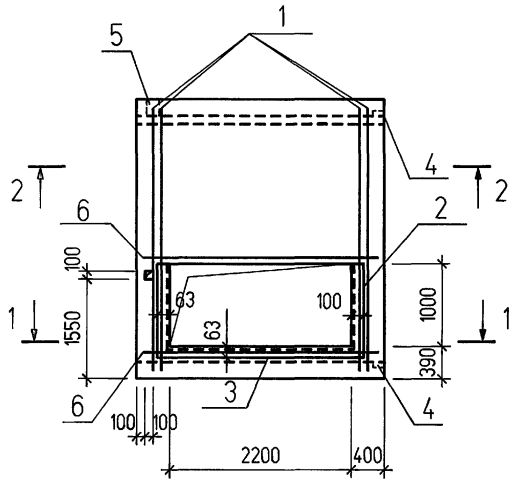

1-1

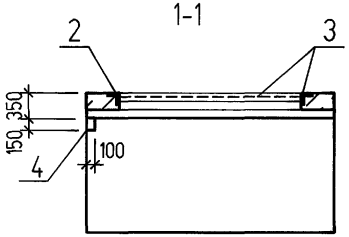

2-2

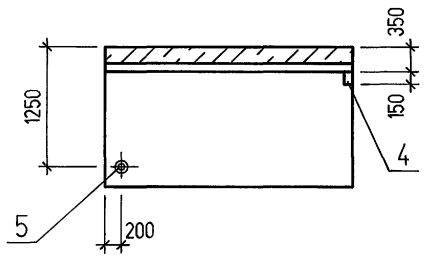

Поз.	Обозначение	Наименование	Кол	Приме-чание
		Сборочные единицы		
	3.006.1-8 вып.1-1	Лоток ЛК300.360.150-1а	1	
		Дополнительные		
		сборочные единицы		
1	904-1-97.96-КЖ.И-КР2	Каркас плоский Кр3	4	
2	1.400-15 вып.1	Изделие закладное МН 557	1.0	м
3		Изделие закладное МН 540	3.4	м
4		Изделие закладное МН 106-6	2	
5	5.900-2	Сальник d_y 100 l=200	1	
		Детали		
6		⌀ 10 А-III ГОСТ 5781-82 l=2950	2	

ВЕДОМОСТЬ РАСХОДА СТАЛИ НА ДОПОЛНИТЕЛЬНЫЕ АРМАТУРНЫЕ И ЗАКЛАДНЫЕ ИЗДЕЛИЯ, кг

Марка элемента	Изделия арматурные						Изделия закладные										
	Арматура класса А-III ГОСТ 5781-82					Всего	Ар-ра класса А-III ГОСТ 5781-82			Прокат марки С 235 ГОСТ 19903-74				ГОСТ 8510-86			Всего
	⌀8	⌀10	⌀14	⌀25	Итого		⌀8		Итого	б=6	б=8		Итого	∟100х х63х6		Итого	
ЛК300.360.150-1а-3	6.8	3.6	6.9	101.6	118.9	118.9	4.0		4.0	1.2	0.8		2.0	33.0		33.0	39.0

Привязан

Инв. №

Изм.	Кол.уч	Лист	N док.	Подп.	Дата
Нач. отд.		Покровская			
Гл. спец.		Андреева			
Нач. гр.		Андреева			
Провер.		Терентьева			
Исполн.		Беспалова			

904-1-97.96-КЖ.И-502

Лоток ЛК300.360.150-1а-3

Стадия	Масса	Масштаб
Р	8500	
лист	листов 1	

АО ПРОЕКТНИИСТРОЙДОРМАШ г. Ростов-на-Дону

Взам. инв.№ | Подпись и дата | Инв.№ подл.

Альбом 6

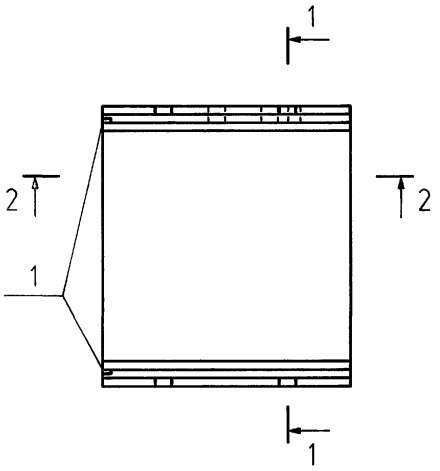

1-1

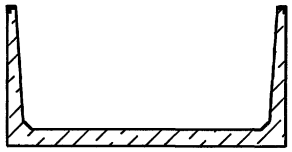

2-2

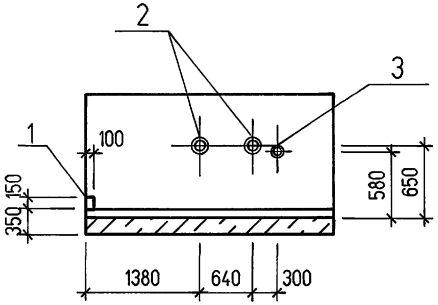

Поз.	Обозначение	Наименование	Кол	Приме-чание
		Сборочные единицы		
	3.006.1-8 вып.1-1	Лоток ЛК300.360.150-1а	1	
		Дополнительные		
		сборочные единицы		
1	1.400-15 вып.1	Изделие закладное МН 106-6	2	
2	5.900-2	Сальник d_y 200 l=200	2	
3	5.900-2	Сальник d_y 80 l=200	1	

ВЕДОМОСТЬ РАСХОДА СТАЛИ НА ДОПОЛНИТЕЛЬНЫЕ ЗАКЛАДНЫЕ ИЗДЕЛИЯ, кг

Марка элемента	Изделия закладные								
	Арматура класса				Прокат марки				Всего
	A-III				С 245				
	ГОСТ 5781-82				ГОСТ 19903-74				
	Ø8			Итого	б=6	б=8		Итого	
ЛК300.360.150-1а-4	0.2			0.2	1.4	0.8		2.2	2.4

Привязан

Инв. №

Взам. инв.№ | Подпись и дата | Инв.№ подл.

Изм.	Кол.уч	Лист	N док.	Подп.	Дата
Нач. отд.		Покровская			
Гл. спец.		Андреева			
Нач. гр.		Андреева			
Провер.		Терентьева			
Исполн.		Беспалова			

904-1-97.96-КЖ.И-503

Лоток ЛК300.360.150-1а-4

Стадия	Масса	Масштаб
Р	8500	
лист	листов 1	

АО ПРОЕКТНИИСТРОЙДОРМАШ г. Ростов-на-Дону

Альбом 6

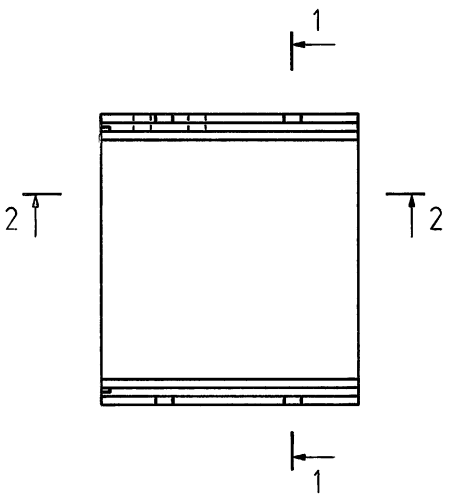

1-1

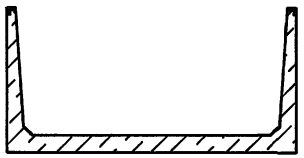

2-2

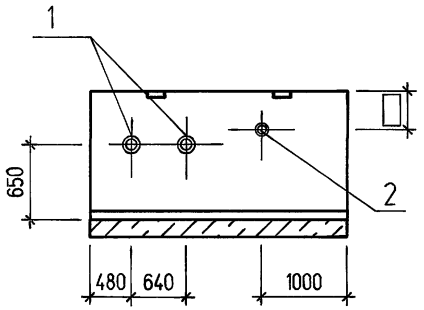

Поз.	Обозначение	Наименование	Кол	Приме-чание
		Сборочные единицы		
	3.006.1-8 вып.1-1	Лоток ЛК300.360.150-1а	1	
		Дополнительные		
		сборочные единицы		
1	5.900-2	Сальник d_y 200 l=200	2	
2	5.900-2	Сальник d_y 100 l=200	1	

1. Размер ☐ уточняется при привязке проекта.

Привязан

Инв. №

Изм.	Кол.уч	Лист	N док	Подп.	Дата
Нач. отд.		Покровская			
Гл. спец.		Андреева			
Нач. гр.		Андреева			
Провер.		Терентьева			
Исполн.		Беспалова			

904-1-97.96-КЖ.И-504

Лоток ЛК300.360.150-1а-5

Стадия	Масса	Масштаб
Р	8500	
лист	листов 1	

АО ПРОЕКТНИИСТРОЙДОРМАШ г. Ростов-на-Дону

Взам. инв.№ | Подпись и дата | Инв.№ подл.

Ц00490-06 24 Формат А3

Альбом 6

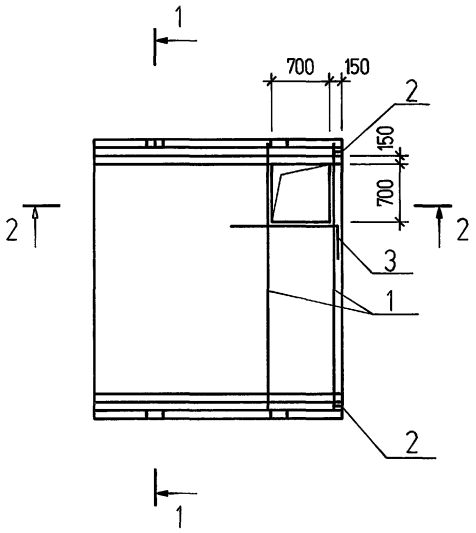

1-1

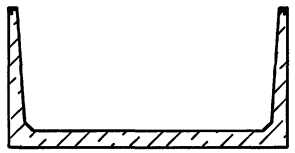

Поз.	Обозначение	Наименование	Кол	Приме-чание
		Сборочные единицы		
	3.006.1-8 вып.1-1	Лоток ЛК300.360.150-1а	1	
		Дополнительные		
		сборочные единицы		
1	904-1-97.96-КЖ.И-КР2	Каркас плоский Кр 2	2	
2	1.400-15 вып.1	Изделие закладное МН 106-6	2	
		Детали		
3*		⌀ 10 А-III ГОСТ 5781-82 l=1700	2	

Поз.3



2-2

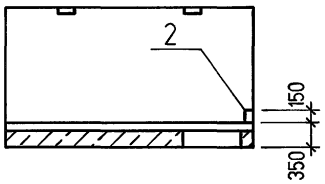

ВЕДОМОСТЬ РАСХОДА СТАЛИ НА ДОПОЛНИТЕЛЬНЫЕ АРМАТУРНЫЕ И ЗАКЛАДНЫЕ ИЗДЕЛИЯ, кг

Марка элемента	Изделия арматурные					Изделия закладные								
	Арматура класса A-III ГОСТ 5781-82				Всего	Арматура класса A-III ГОСТ 5781-82				Прокат марки С 235 ГОСТ 19903-74				Всего
	⌀8	⌀10	⌀18	Итого		⌀8			Итого	б=6	б=8		Итого	
ЛК300.360.150-1а-6	3.4	2.0	26.4	31.8	31.8	0.2			0.2	1.4	0.8		2.2	2.4

Привязан

Инв. №

Изм.	Кол.уч	Лист	N док	Подп.	Дата
Нач. отд.		Покровская			
Гл. спец.		Андреева			
Нач. гр.		Андреева			
Провер.		Терентьева			
Исполн.		Беспалова			

904-1-97.96-КЖ.И-505

Лоток ЛК300.360.150-1а-6

Стадия	Масса	Масштаб
Р	8500	
лист	листов 1	

АО ПРОЕКТНИИСТРОЙДОРМАШ г. Ростов-на-Дону

Взам. инв.№ | Подпись и дата | Инв.№ подл.

Ц.00490-06 25 Формат А3

Альбом 6

ПД 300.180.14-3-1

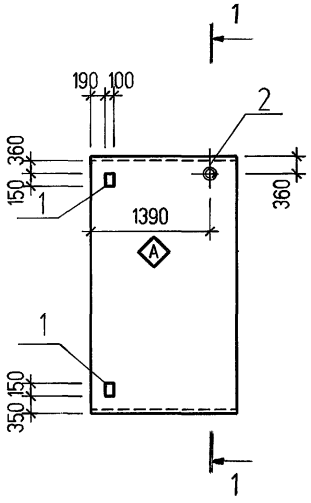

ПД 300.180.14-3-2

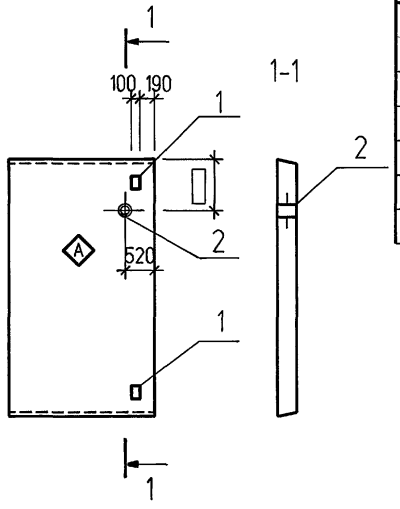

ПД 300.180.14-3-3

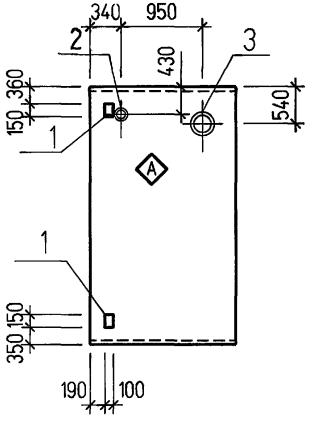

ПД 300.180.14-3-4

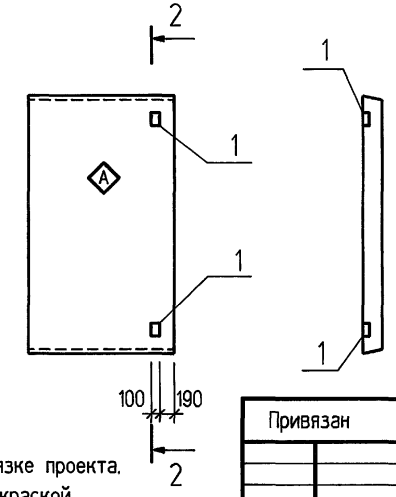

Поз.	Обозначение	Наименование	Кол. на исп. 1	2	3	4	Приме-чание
		Сборочные единицы					
	3.006-1-8 вып.3-1	Плита ПД300.180.14-3					
		Дополнительные					
		сборочные единицы					
1	1.400-15 вып.1	Изделие закладное МН 106-6	2	2	2	2	
2	5.900-2	Сальник d_y 100 l=200	1	1	1		
3		Сальник d_y 200 l=200			1		

Марка элемента	Масса кг	Номер на исполн
ПД300.180.14-3-1	1880	1
ПД300.180.14-3-2	1880	2
ПД300.180.14-3-3	1880	3
ПД300.180.14-3-4	1880	4

ВЕДОМОСТЬ РАСХОДА СТАЛИ НА ДОПОЛНИТЕЛЬНЫЕ ЗАКЛАДНЫЕ ИЗДЕЛИЯ, кг

Марка элемента	Изделия закладные							Всего
	Ар-ра класса A-III			Прокат марки С 235				
	ГОСТ 5781-82			ГОСТ 19903-74				
	Ø8		Итого	б=6	б=8		Итого	
ПД300.180.14-3-1	0.2		0.2	1.4	0.8		2.2	2.4
ПД300.180.14-3-2	0.2		0.2	1.4	0.8		2.2	2.4
ПД300.180.14-3-3	0.2		0.2	1.4	0.8		2.2	2.4
ПД300.180.14-3-4	0.2		0.2	1.4	0.8		2.2	2.4

1. Размер ▭ уточняется при привязке проекта.
2. Индекс Ⓐ нанести несмываемой краской.

Взам. инв.№

Подпись и дата

Инв.№ подл.

Привязан

Инв. №

Изм.	Кол.уч.	Лист	N док.	Подп.	Дата
Нач. отд.		Покровская			
Гл. спец.		Андреева			
Нач. гр.		Андреева			
Провер.		Терентьева			
Исполн.		Беспалова			

904-1-97.96-КЖ.И-600

Плиты
ПД300.180.14-3-1
ПД300.180.14-3-2
ПД300.180.14-3-3
ПД300.180.14-3-4

Стадия	Масса	Масштаб
Р		
лист	листов 1	

АО ПРОЕКТНИИСТРОЙДОРМАШ
г. Ростов-на-Дону

Альбом 6

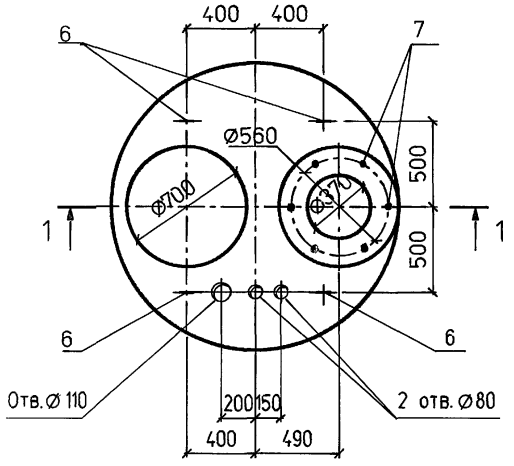

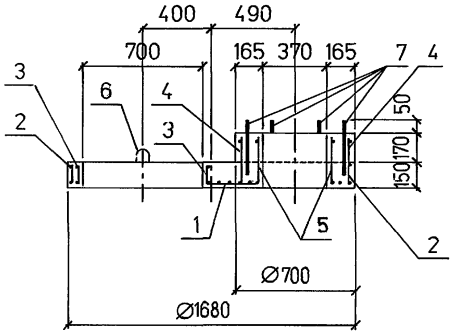

Поз.	Обозначение	Наименование	Кол	Приме-чание
		Сборочные единицы		
1	904-1-97.96-КЖ.И-С7	Сетка арматурная С7	1	
2	904-1-97.96-КЖ.И-Кр4	Каркас Кр4	1	
3		Каркас Кр5	1	
4		Каркас Кр6	1	
5		Каркас Кр7	1	
6		Петля МН3	4	
		Стандартные изделия		
7	ГОСТ24379.1-80	Болт1.1 М20х400 Ст3кп2	6	1,32кг
		Материалы		
		Бетон класса В15	0,3	м3

ВЕДОМОСТЬ РАСХОДА СТАЛИ, кг

Марка элемента	Изделия закладные												Изделия закладные			
	Арматура класса											Всего	Арматура класса			Всего
	А-I			А-II			А-III			Вр-I			А-I			
	ГОСТ 5781-82									ГОСТ 6727-80			ГОСТ5781-82			
	Ø8		Итого	Ø18		Итого	Ø8	Ø10	Итого	Ø5		Итого	Ø8		Итого	
1ПП15-1-а	1,5		1,5	21,6		21,6	5,6	16,2	21,8	1,6		1,6	44,8	1,5		1,5	1,5

1. Плиту перекрытия выполнить в построечных условиях на строительной площадке.
2. Защитный слой бетона для рабочей арматуры плиты 20мм.

						904-1-97.96-КЖ.И-1ПП15-1-а	
						Плита перекрытия 1ПП15-1-а	Стадия: Р; Масса: 744; Масштаб:
							лист; листов 1
Привязан							АО ПРОЕКТНИИСТРОЙДОРМАШ г. Ростов-на-Дону
Инв. №							
	Изм.	Колуч	Лист	N док.	Подп.	Дата	
	Нач. отд.		Покровская				
	Гл. спец.		Андреева				
	Нач. гр.		Андреева				
	Провер.		Аникеева				
	Исполн.		Шерстов				

Взам. инв.№ | Подпись и дата | Инв.№ подл.

Альбом 6

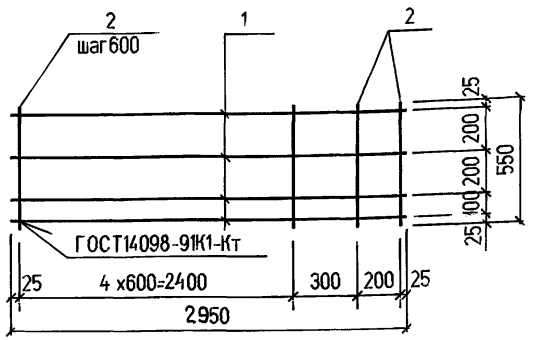

Поз.	Наименование	Кол.	Масса ед. кг
1	Ø12А-III l=2950	4	2,6
2	Ø6А-III l=550	7	0,1

Арматура по ГОСТ5781-82

Привязан

Инв. №

Взам. инв.№ | Подпись и дата | Инв.№ подл.

Изм.	Кол.уч	Лист	N док	Подп.	Дата
Нач. отд.		Покровская			
Гл. спец.		Андреева			
Нач. гр.		Андреева			
Провер.		Фролова			
Исполн.		Аникеева			

904-1-97.96-КЖ.И-С3

Сетка арматурная С3

Стадия	Масса	Масштаб
Р	11.1	
лист	листов 1	

АО ПРОЕКТНИИСТРОЙДОРМАШ г. Ростов-на-Дону

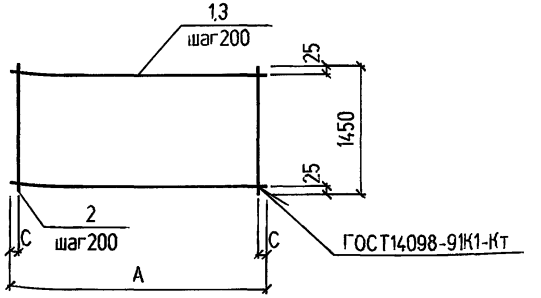

Марка изделия	Размеры,мм A	C
С1	2350	75
С2	1050	25

Марка изделия	Поз. дет.	Наименование	Кол.	Масса 1 дет. кг	Масса изделия кг
С1	1	Ø 10А-II l=2350	8	1,4	22,0
	2	Ø 10А-II l=1450	12	0,9	
С2	3	Ø 10А-II l=1050	8	0,7	11,0
	2	Ø 10А-II l=1450	6	0,9	

Арматура по ГОСТ5781-82

Привязан

Инв. №

Взам. инв.№ | Подпись и дата | Инв.№ подл.

Изм.	Кол.уч	Лист	N док	Подп.	Дата
Нач. отд.		Покровская			
Гл. спец.		Андреева			
Нач. гр.		Андреева			
Провер.		Фролова			
Исполн.		Аникеева			

904-1-97.96-КЖ.И-С1

Сетки арматурные С1,С2

Стадия	Масса	Масштаб
Р	см. табл.	
лист	листов 1	

АО ПРОЕКТНИИСТРОЙДОРМАШ г. Ростов-на-Дону

Альбом 6

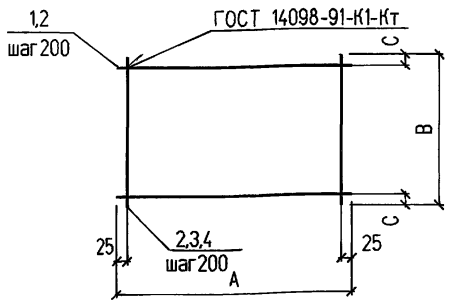

Марка изделия	Размеры, мм		
	А	В	С
С4	3050	2050	25
С5	3050	1850	25
С6	2050	1550	75

Марка изделия	Поз дет	Наименование	Кол	Масса 1дет кг	Масса изделия кг
С4	1	Ø10А-II l=3050	11	1,9	41,0
	2	Ø10А-II l=2050	16	1,3	
С5	1	Ø10А-II l=3050	10	1,9	37,3
	4	Ø10А-II l=1850	16	1,1	
С6	2	Ø10А-II l=2050	8	1,3	20,6
	3	Ø10А-II l=1550	11	1,0	

Арматура по ГОСТ 5781-82

Привязан

Инв. №

Взам. инв.№ | Подпись и дата | Инв.№ подл.

Изм.	Колуч	Лист	N док	Подп.	Дата
Нач. отд.		Покровская			
Гл. спец.		Андреева			
Нач. гр.		Андреева			
Провер.		Аникеева			
Исполн.		Фролова			

904-1-97.96-КЖ.И-С4

Сетки арматурные С4-С6

Стадия	Масса	Масштаб
Р	См. табл.	
лист	листов 1	

АО ПРОЕКТНИИСТРОЙДОРМАШ г. Ростов-на-Дону

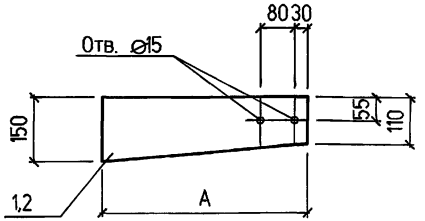

Марка изделия	А
МС4	480
МС5	580

Марка изделия	Поз дет	Наименование	Кол	Масса 1дет кг	Масса изделия кг
МС4	1	Лист 10х150х480 ГОСТ19903-74 / С245 ГОСТ27772-88	1	5,7	5,7
МС5	2	Лист 10х150х580 ГОСТ19903-74 / С245 ГОСТ27772-88	1	6,8	6,8

Привязан

Инв. №

Взам. инв.№ | Подпись и дата | Инв.№ подл.

Изм.	Колуч	Лист	N док	Подп.	Дата
Нач. отд.		Покровская			
Гл. спец.		Андреева			
Нач. гр.		Андреева			
Провер.		Аникеева			
Исполн.		Фролова			

904-1-97.96-КЖ.И-МС4

Изделия соединительные МС4, МС5

Стадия	Масса	Масштаб
Р	См. табл.	
лист	листов 1	

АО ПРОЕКТНИИСТРОЙДОРМАШ г. Ростов-на-Дону

Альбом 6

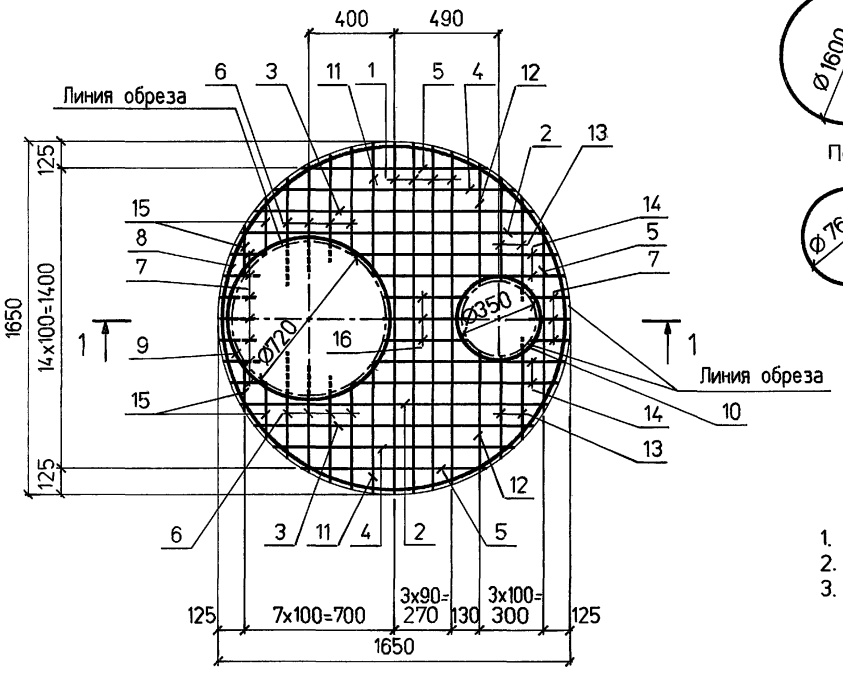

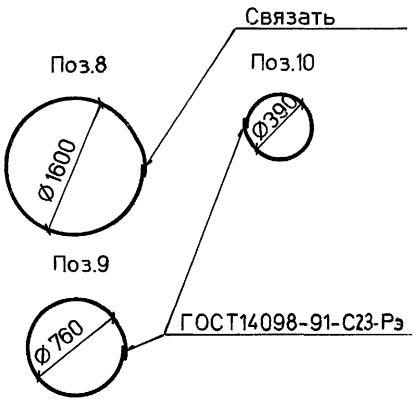

Поз.	Наименование	Кол.	Масса ед. кг
1	Ø18А-I l=1650	4	3.3
2	Ø10А-III l=1440	2	0,88
3	Ø10А-III l=1310	2	0,81
4	Ø10А-III l=1130	2	0,70
5	Ø10А-III l=870	3	0,54
6	Ø10А-III l=500	8	0,31
7	Ø10А-III l=170	10	0,11
8	Ø8А-III l=5580	1	2,2
9	Ø18А-II l=2680	1	5,36
10	Ø18А-II l=1510	1	3,02
11	Ø10А-III l=600	2	0,37
12	Ø10А-III l=550	2	0,34
13	Ø10А-III l=450	4	0,28
14	Ø10А-III l=950	4	0,59
15	Ø10А-III l=270	4	0,17
16	Ø10А-III l=370	3	0,23

1. Арматура класса А-I, А-II, А-III по ГОСТ 5781-82.
2. Поз 8,9,10 приварить к сетке во всех пересечениях.
3. Сварка по ГОСТ 14098-91-К1-Кт, кроме указанной на чертеже.

1 – 1

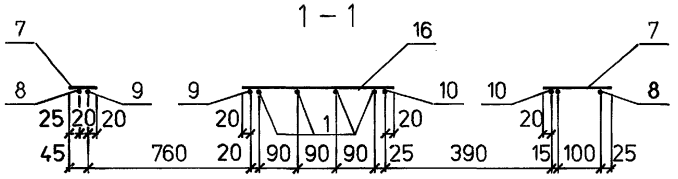

Привязан

Инв. №

Изм.	Кол.уч	Лист	N док	Подп.	Дата
Нач. отд.		Покровская			
Гл. спец.		Андреева			
Нач. гр.		Андреева			
Провер.		Аникеева			
Исполн.		Шерстов			

904-1-97.96-КЖ.И-С7

Сетка арматурная С7

Стадия	Масса	Масштаб
Р	39,9	
лист	листов 1	

АО ПРОЕКТНИИСТРОЙДОРМАШ
г. Ростов-на-Дону

Взам. инв.№ | Подпись и дата | Инв.№ подл.

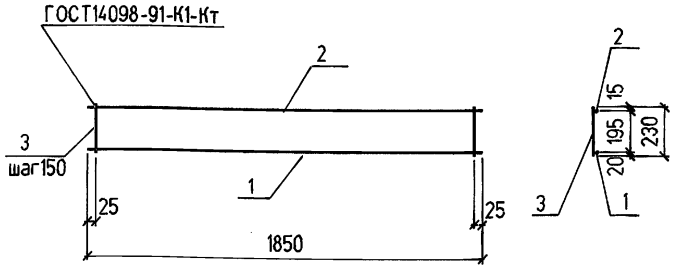

Поз.	Наименование		Кол.	Масса ед. кг
1	Ø16AIII	l=1850	1	2,92
2	Ø8AI	l=1850	1	0,73
3	Ø8A-I	l=230	13	0,09

Арматура по ГОСТ5781-82

Привязан

Инв. №

Изм.	Кол.уч	Лист	N док	Подп.	Дата
Нач. отд.		Покровская			
Гл. спец.		Андреева			
Нач. гр.		Андреева			
Провер.		Аникеева			
Исполн.		Бельченко			
Исполн.		Шерстов			

904-1-97.96-КЖ.И-КР1

Каркас плоский КР1

Стадия	Масса	Масштаб
Р	4,8	

лист | листов 1

АО ПРОЕКТНИИСТРОЙДОРМАШ г. Ростов-на-Дону

Взам. инв.№ | Подпись и дата | Инв.№ подл.

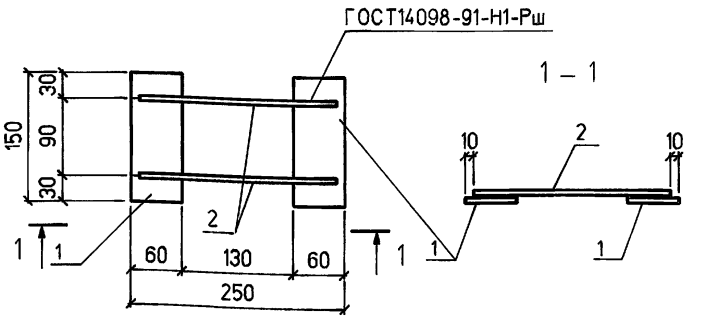

Поз.	Наименование	Кол.	Масса ед. кг
1	Лист 10х60х150ГОСТ19903-74 / С245ГОСТ27772-88	2	0,7
2	16A-IГОСТ5781-82 l=230	2	0,4

Привязан

Инв. №

Изм.	Кол.уч	Лист	N док	Подп.	Дата
Нач. отд.		Покровская			
Гл. спец.		Андреева			
Нач. гр.		Андреева			
Провер.		Аникеева			
Исполн.		Бельченко			
Исполн.		Шерстов			

904-1-97.96-КЖ.И-МС1

Изделие соединительное МС1

Стадия	Масса	Масштаб
Р	2,2	

лист | листов 1

АО ПРОЕКТНИИСТРОЙДОРМАШ г. Ростов-на-Дону

Взам. инв.№ | Подпись и дата | Инв.№ подл.

Альбом 6

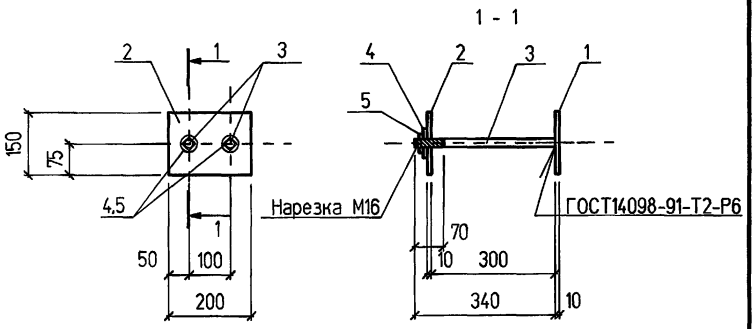

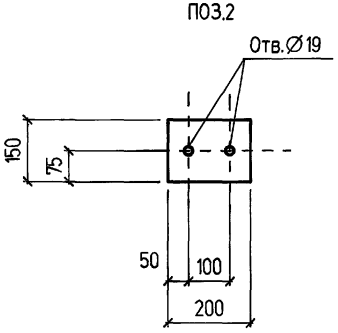

Поз.	Наименование	Кол.	Масса ед. кг
	Полоса 10х150 ГОСТ103-76 / С245 ГОСТ27772-88		
1	l=200	1	2,4
2	l=200	1	2,4
3	Ø16А-I ГОСТ5781-82 l=350	1	0,6
4	Шайба 16.02 ГОСТ11371-78	1	0,01
5	Гайка М16.5 ГОСТ5915-70	1	0,03

Привязан

Инв. №

Взам. инв.№ | Подпись и дата | Инв.№ подл.

Изм.	Кол.уч	Лист	N док	Подп.	Дата
Нач. отд.		Покровская			
Гл. спец.		Андреева			
Нач. гр.		Андреева			
Провер.		Фролова			
Исполн.		Аникеева			

904-1-97.96-КЖ.И-МС9

Изделие соединительное МС9

Стадия	Масса	Масштаб
Р	5,4	
лист	листов 1	

АО ПРОЕКТНИИСТРОЙДОРМАШ г. Ростов-на-Дону

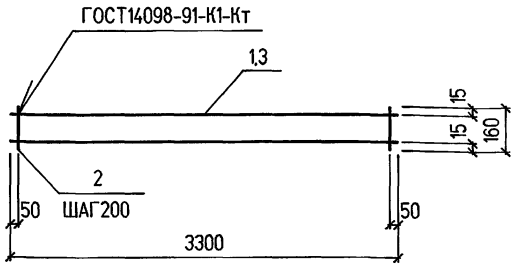

Марка изделия	Поз. дет.	Наименование	Кол.	Масса 1 дет. кг	Масса изделия, кг
КР2	1	Ø 18А-III l=3300	2	6,6	14,9
	2	Ø 8А-III l=160	17	0,1	
КР3	2	Ø 8А-III l=160	17	0,1	27,1
	3	Ø 25А-III l=3300	2	12,7	

Арматура по ГОСТ5781-82

Привязан

Инв. №

Взам. инв.№ | Подпись и дата | Инв.№ подл.

Изм.	Кол.уч	Лист	N док	Подп.	Дата
Нач. отд.		Покровская			
Гл. спец.		Андреева			
Нач. гр.		Андреева			
Провер.		Фролова			
Исполн.		Аникеева			

904-1-97.96-КЖ.И-КР2

Каркасы плоские КР2,КР3

Стадия	Масса	Масштаб
Р	см. табл.	
лист	листов 1	

АО ПРОЕКТНИИСТРОЙДОРМАШ г. Ростов-на-Дону

Альбом 6

Марка изделия	Поз. дет.	Наименование	Кол.	Масса дет. кг	Масса изделия кг
Кр4	1	Ø5Вр-I l=5470	1	0,75	1,00
	2	Ø5Вр-I l=140	12	0,02	
Кр5	3	Ø5Вр-I l=2830	1	0,39	0,55
	2	Ø5Вр-I l=140	8	0,02	
Кр6	4	Ø8А-III l=2540	1	1,00	1,96
	5	Ø8А-III l=310	8	0,12	
Кр7	6	Ø8А-III l=1910	1	0,75	1,45
	5	Ø8А-III l=310	6	0,12	
Мн3	7	Ø8А-I l=900	1	0,36	0,36

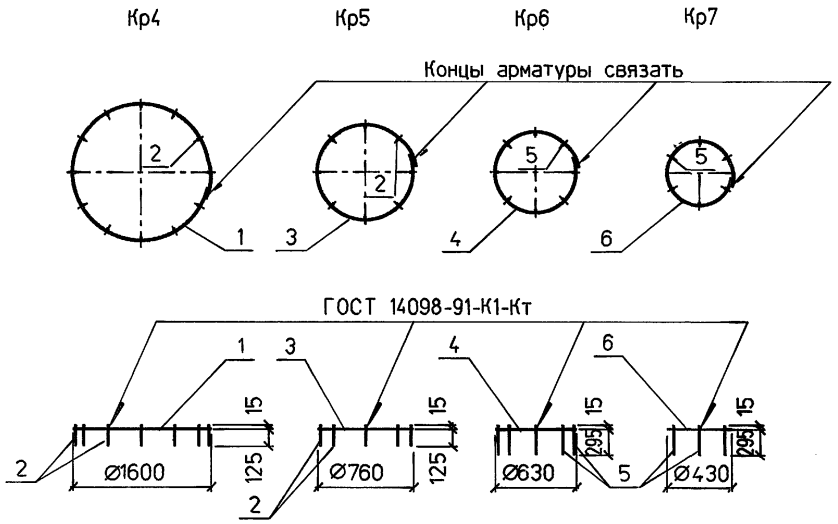

Арматура: класса А-I, А-III по ГОСТ 5781-82; класса Вр-I по ГОСТ 6727-80.

Петля Мн3

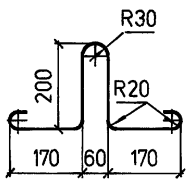

Взам. инв.№	
Подпись и дата	
Инв.№ подл.	

Изм.	Кол.уч	Лист	N док	Подп.	Дата
Нач. отд.		Покровская			
Гл. спец.		Андреева			
Нач. гр.		Андреева			
Провер.		Аникеева			
Исполн.		Шерстов			

Привязан

Инв. №

904-1-97.96-КЖ.И-Кр4

Каркасы Кр4..Кр7
Петля Мн3

Стадия	Масса	Масштаб
Р	см. табл.	
лист	листов 1	

АО ПРОЕКТНИИСТРОЙДОРМАШ
г. Ростов-на-Дону

Альбом 6

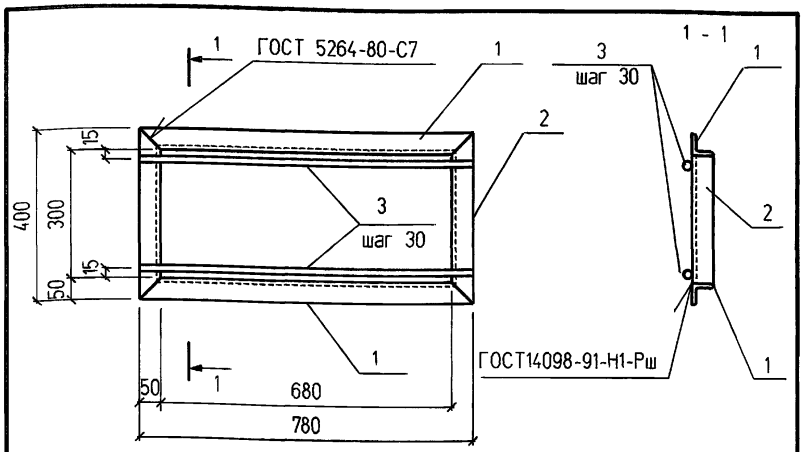

Поз.	Наименование	Кол.	Масса ед. кг
	Уголок 50х50х5ГОСТ8509-93 / С235ГОСТ27772-88		
1	l=780	2	2,9
2	l=400	2	1,5
3	Ø10А-I ГОСТ5781-82 l=780	10	0,5

Привязан

Инв. №

Взам. инв.№ | Подпись и дата | Инв.№ подл.

Изм.	Кол.уч	Лист	N док	Подп.	Дата
Нач. отд.		Покровская			
Гл. спец.		Андреева			
Нач. гр.		Андреева			
Провер.		Фролова			
Исполн.		Аникеева			

904-1-97.96-КЖ.И-МС2

Изделие соединительное МС2

Стадия	Масса	Масштаб
Р	13,8	
лист	листов 1	

АО ПРОЕКТНИИСТРОЙДОРМАШ г. Ростов-на-Дону

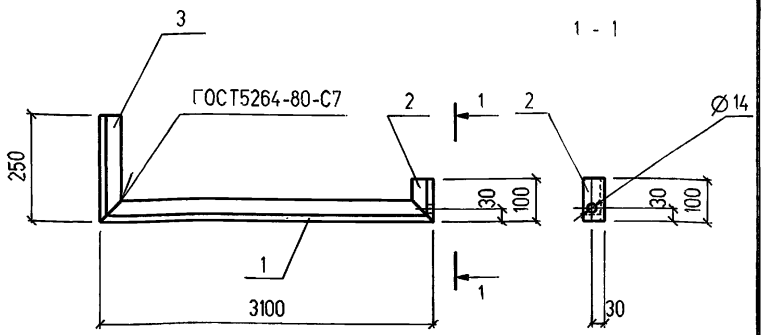

Поз.	Наименование	Кол.	Масса ед. кг
	Уголок 50х50х5ГОСТ8509-93 / С235ГОСТ27772-88		
1	l=3100	1	11,7
2	l=100	1	0,4
3	l=250	1	0,9

Привязан

Инв. №

Взам. инв.№ | Подпись и дата | Инв.№ подл.

Изм.	Кол.уч	Лист	N док	Подп.	Дата
Нач. отд.		Покровская			
Гл. спец.		Андреева			
Нач. гр.		Андреева			
Исполн.		Фролова			
Исполн.		Аникеева			

904-1-97.96-КЖ.И-МС3

Изделие соединительное МС3

Стадия	Масса	Масштаб
Р	13,0	
лист	листов 1	

АО ПРОЕКТНИИСТРОЙДОРМАШ г. Ростов-на-Дону

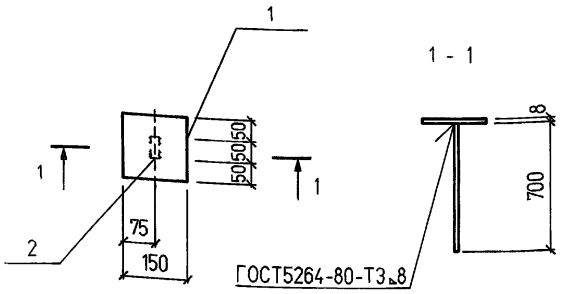

Поз	Наименование	Кол	Масса ед кг
1	Лист 8х150х150 ГОСТ 19903-74 / С245 ГОСТ 27772-88	1	1,4
2	Лист 8х150х700 ГОСТ 19903-74 / С245 ГОСТ 27772-88	1	2,2

Привязан

Инв. №

Взам. инв.№ | Подпись и дата | Инв.№ подл.

Изм.	Кол.уч	Лист	N док	Подп.	Дата
Нач. отд.		Покровская			
Гл. спец.		Андреева			
Нач. гр.		Андреева			
Провер.		Аникеева			
Исполн.		Фролова			

904-1-97.96-КЖ.И-МС8

Изделие соединительное МС8

Стадия	Масса	Масштаб
Р	3,6	
лист	листов 1	

АО ПРОЕКТНИИСТРОЙДОРМАШ г. Ростов-на-Дону

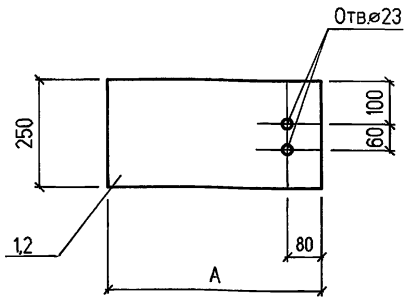

Марка изделия	А
МС6	500
МС7	600

Марка изделия	Поз дет	Наименование	Кол	Масса 1дет кг	Масса изделия кг
МС6	1	Лист 10х250х500 ГОСТ 19903-74 / С245 ГОСТ 27772-88	1	9,8	9,8
МС7	2	Лист 10х250х600 ГОСТ 19903-74 / С245 ГОСТ 27772-88	1	11,8	11,8

Привязан

Инв. №

Взам. инв.№ | Подпись и дата | Инв.№ подл.

Изм.	Кол.уч	Лист	N док	Подп.	Дата
Нач. отд.		Покровская			
Гл. спец.		Андреева			
Нач. гр.		Андреева			
Провер.		Аникеева			
Исполн.		Фролова			

904-1-97.96-КЖ.И-МС6

Изделия соединительные МС6,МС7

Стадия	Масса	Масштаб
Р	См. табл.	
лист	листов 1	

АО ПРОЕКТНИИСТРОЙДОРМАШ г. Ростов-на-Дону

Альбом 6

Т-1

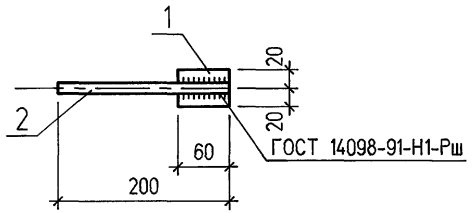

Т-2

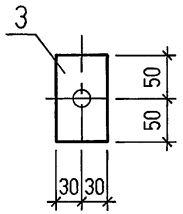

Т-5

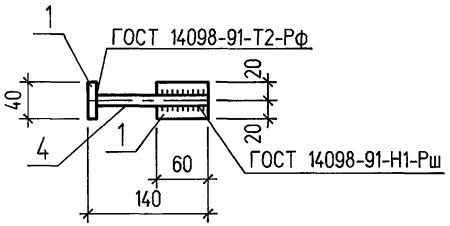

Т-8

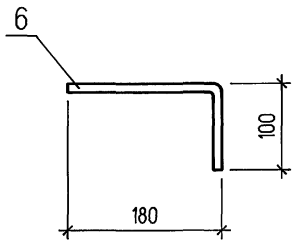

Марка изделия	Поз. Дет.	Наименование	Кол.	Масса 1 дет, кг.	Масса изделия,кг
Т-1	1	Полоса 40х10 ГОСТ 103-76 / С245 ГОСТ27772-88 l=60	1	0.2	0.5
	2	Ø14А-I ГОСТ 5781-82 l=200	1	0.3	
Т-2	3	Полоса 60х6 ГОСТ 103-76 / С245 ГОСТ27772-88 l=100	1	0.3	0.3
Т-5	1	Полоса 40х10 ГОСТ 103-76 / С245 ГОСТ27772-88 l=60	2	0.2	0.6
	4	Ø14А-I ГОСТ 5781-82 l=140	1	0.2	
Т-30	5	Полоса 30х10 ГОСТ 103-76 / С245 ГОСТ27772-88 l=60	1	0.1	0.1
Т-8	6	Ø16А-I ГОСТ 5781-82 l=280	1	0.5	0.5

Привязан

Инв. №

Взам. инв.№

Подпись и дата

Инв.№ подл.

Изм.	Кол.уч.	Лист	N док.	Подп.	Дата
Нач. отд.		Покровская			
Гл. спец.		Андреева			
Нач. гр.		Андреева			
Провер.		Фролова			
Исполн.		Беспалова			

904-1-97.96-КЖ.И-Т-1

Изделия соединительные Т-1, Т-2, Т-5, Т-30, Т-8

Стадия	Масса	Масштаб
Р		
лист	листов 1	

АО ПРОЕКТНИИСТРОЙДОРМАШ г. Ростов-на-Дону

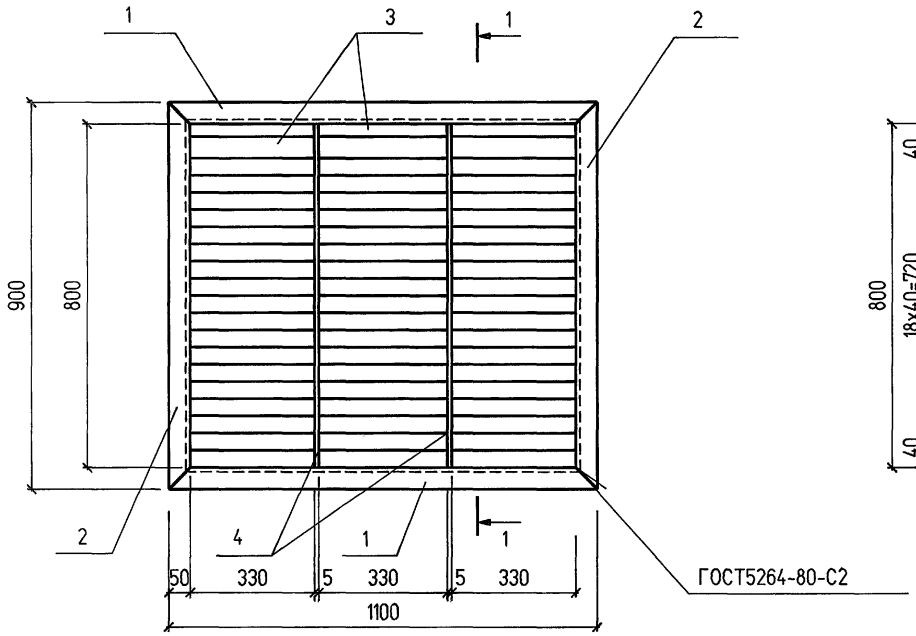

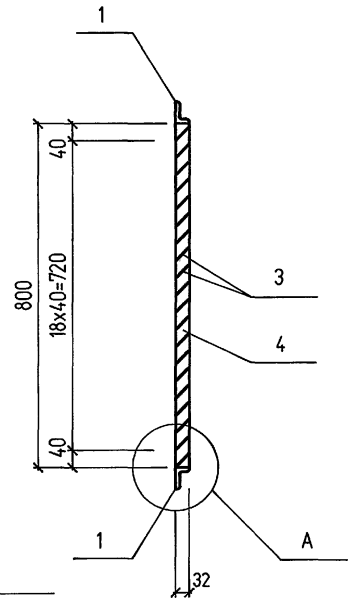

Поз.	Наименование	Кол.	Масса ед.кг.
	Уголок 50х32х4ГОСТ8510-86 / С235ГОСТ27772-88		
1	l=1100	2	2,64
2	l=900	2	2,16
3	Лист 1,6х40х340ГОСТ19903-74 / С235ГОСТ27772-88	60	0,18
4	Лист 5х32х800ГОСТ19903-74 / С235ГОСТ27772-88	2	0,9

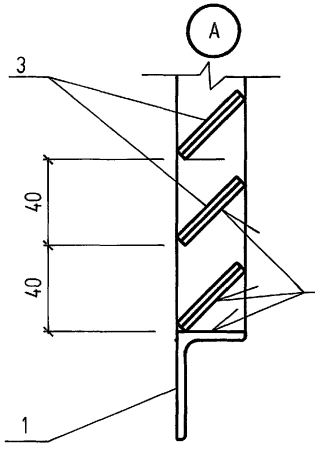

РАЗВЕРТКА ПЕРА ПОЗ.3

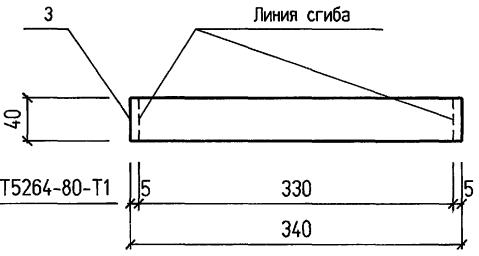

Привязан

Инв. №

Изм.	Колуч	Лист	N док.	Подп.	Дата
Нач. отд.		Покровская			
Гл. спец.		Андреева			
Нач. гр.		Андреева			
Провер		Фролова			
Исполн.		Аникеева			

904-1-97.96-КЖ.И-ЖР1

Жалюзийная решетка ЖР1

Стадия	Масса	Масштаб
Р	22,2	
лист	листов 1	

АО ПРОЕКТНИИСТРОЙДОРМАШ г. Ростов-на-Дону

Взам. инв.№ | Подпись и дата | Инв.№ подл.

Альбом 6

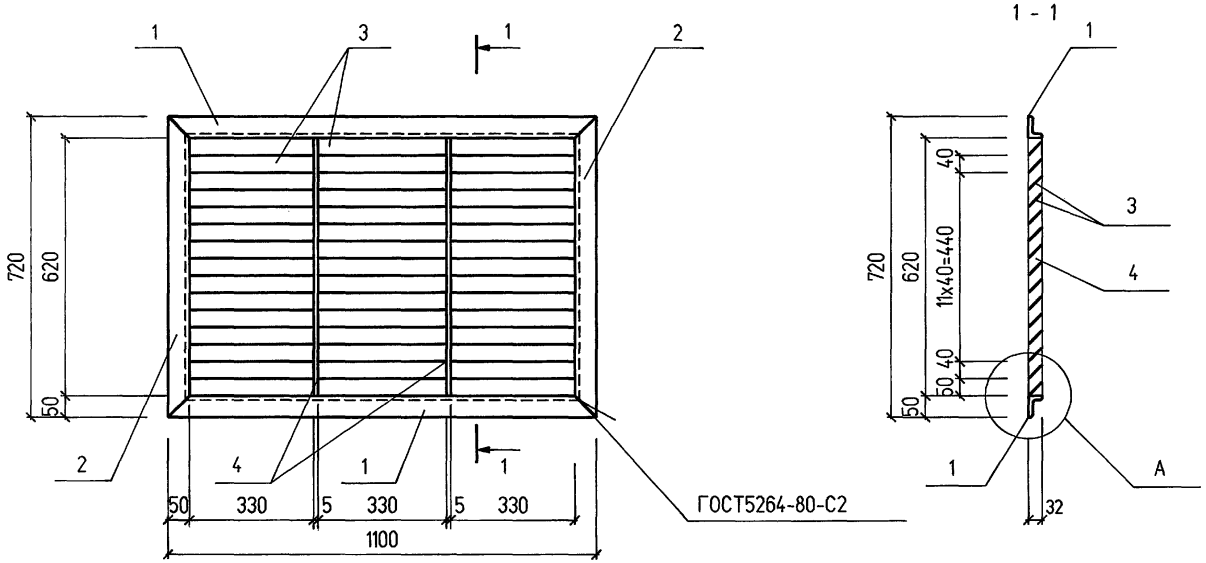

Поз.	Наименование	Кол.	Масса ед.кг.
	Уголок 50х32х4 ГОСТ 8510-86 / С235 ГОСТ 27772-88		
1	l=1100	2	2,64
2	l=720	2	1,73
3	Лист 1,6х40х340 ГОСТ 19903-74 / С235 ГОСТ 27772-88	45	0,18
4	Лист 5х32х620 ГОСТ 19903-74 / С235 ГОСТ 27772-88	2	0,7

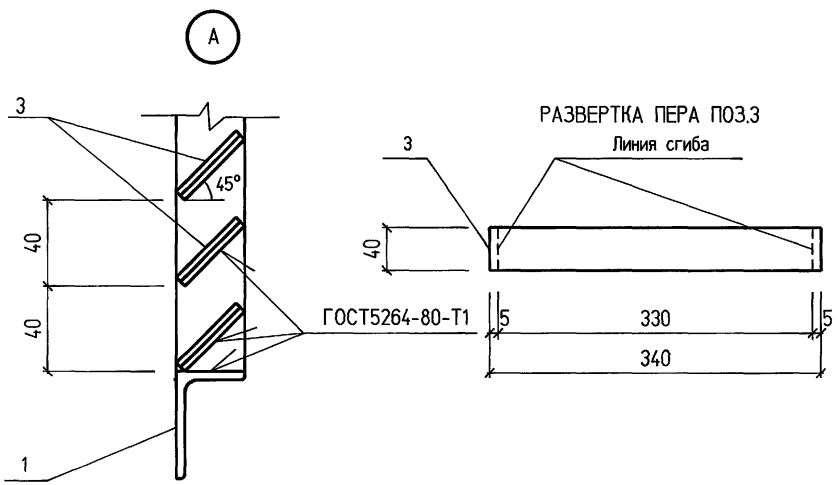

Привязан

Инв. №

Взам. инв.№

Подпись и дата

Инв.№ подл.

Изм.	Кол.уч	Лист	N док	Подп.	Дата
Нач. отд.		Покровская			
Гл. спец.		Андреева			
Нач. гр.		Андреева			
Провер		Фролова			
Исполн.		Аникеева			

904-1-97.96-КЖ.И-ЖР2

Жалюзийная решетка ЖР2

Стадия	Масса	Масштаб
Р	18,2	
лист	листов 1	

АО ПРОЕКТНИИСТРОЙДОРМАШ г. Ростов-на-Дону

Альбом 6

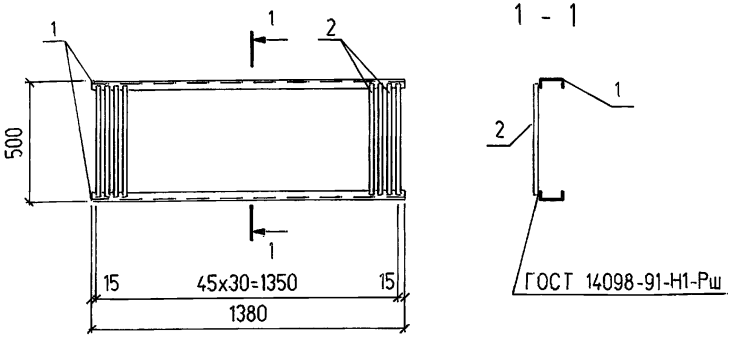

1 - 1

Поз.	Наименование	Кол.	Масса ед. кг
1	швеллер $\frac{10\ ГОСТ\ 8240\text{-}89}{С235\ ГОСТ\ 27772\text{-}88}$ l=1380	2	11.9
2	Ø8А-I l=480	46	0.2

Арматура по ГОСТ5781-82

Привязан

Инв. №

Изм.	Кол.уч	Лист	N док	Подп.	Дата
Нач. отд.		Покровская			
Гл. спец.		Андреева			
Нач. гр.		Андреева			
Провер.		Аникеева			
Исполн.		Шерстов			

904-1-97.96-КЖ.И-Р1

Решетка Р1

Стадия	Масса	Масштаб
Р	33.0	
лист	листов 1	

АО ПРОЕКТНИИСТРОЙДОРМАШ г. Ростов-на-Дону

Взам. инв.№ | Подпись и дата | Инв.№ подл.

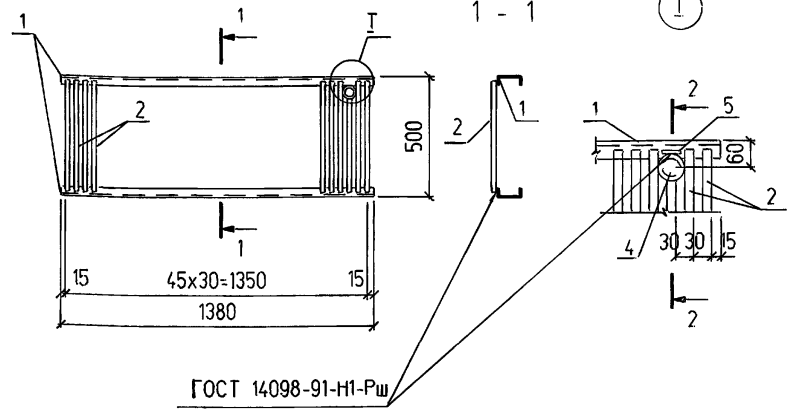

2 - 2

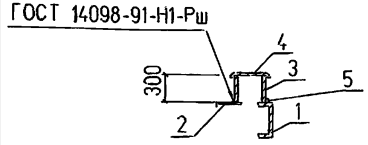

Поз.	Наименование	Кол.	Масса ед. кг
1	швеллер $\frac{10\ ГОСТ\ 8240\text{-}89}{С235\ ГОСТ\ 27772\text{-}88}$ l=1380	2	11.9
2	Ø8А-I l=480	46	0.2
3	Труба 80х4 ГОСТ3262-75 l=300	1	2.5
4	Лист $\frac{0.5х110х110\ ГОСТ19903\text{-}74}{С245\ ГОСТ27772\text{-}88}$	1	0.05
5	Ø8А-I l=30	1	0.01

Арматура по ГОСТ5781-82

Привязан

Инв. №

Изм.	Кол.уч	Лист	N док	Подп.	Дата
Нач. отд.		Покровская			
Гл. спец.		Андреева			
Нач. гр.		Андреева			
Провер.		Аникеева			
Исполн.		Шерстов			

904-1-97.96-КЖ.И-Р2

Решетка Р2

Стадия	Масса	Масштаб
Р	35.6	
лист	листов 1	

АО ПРОЕКТНИИСТРОЙДОРМАШ г. Ростов-на-Дону

Взам. инв.№ | Подпись и дата | Инв.№ подл.

Альбом 6

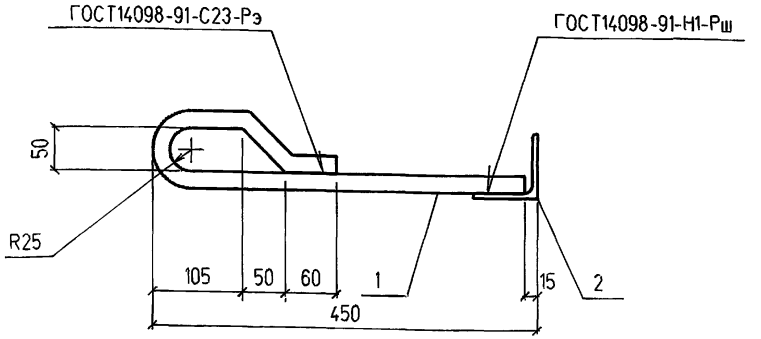

Поз	Наименование	Кол	Масса ед.кг.
1	Ø 20А-I ГОСТ5781-82 l=660	1	1,6
2	Уголок 75х75х6ГОСТ8509-93 / С245ГОСТ27772-88		
	l=1000	1	6,9

Привязан

Инв. №

Взам. инв.N | Подпись и дата | Инв.№ подл.

Изм.	Колуч	Лист	N док	Подп.	Дата
Нач. отд.		Покровская			
Гл. спец.		Андреева			
Нач. гр.		Андреева			
Провер.		Фролова			
Исполн.		Аникеева			

904-1-97.96-КЖ.И-МН1

Изделие закладное МН1

Стадия	Масса	Масштаб
Р	8,5	
лист	листов 1	

АО ПРОЕКТНИИСТРОЙДОРМАШ г. Ростов-на-Дону

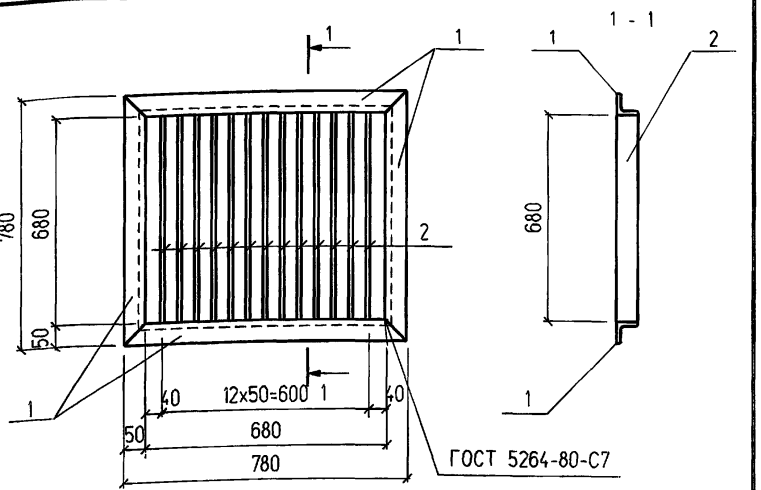

Поз.	Наименование	Кол.	Масса ед.кг.
1	Уголок 50х50х5ГОСТ8509-93 / С235ГОСТ27772-88		
	l=780	4	2,9
2	Лист 4х50х680ГОСТ19903-74 / С245ГОСТ27772-88	13	1,1

Привязан

Инв. №

Взам. инв.N° | Подпись и дата | Инв.№ подл.

Изм.	Колуч	Лист	N док	Подп.	Дата
Нач. отд.		Покровская			
Гл. спец.		Андреева			
Нач. гр.		Андреева			
Провер.		Фролова			
Исполн.		Аникеева			

904-1-97.96-КЖ.И-Р3

Решетка Р3

Стадия	Масса	Масштаб
Р	26,4	
лист	листов 1	

АО ПРОЕКТНИИСТРОЙДОРМАШ г. Ростов-на-Дону

Альбом 6

МН4

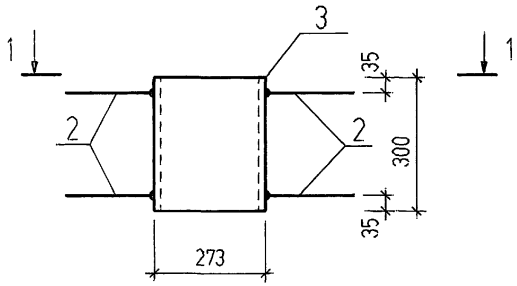

МН2

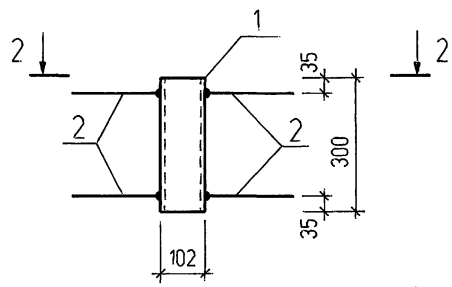

1-1

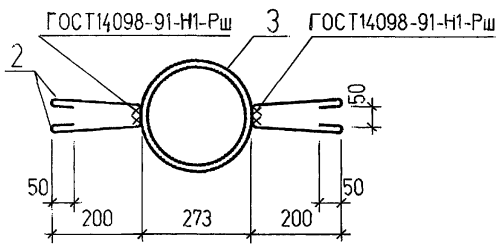

2-2

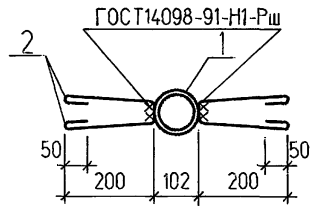

Марка изде-лия	Поз. Дет.	Наименование	Кол.	Масса 1 дет. кг.	Масса изде-лия,кг
МН2	1	Труба $\frac{102\times3\ \text{ГОСТ}\ 10704\text{-}91}{15\ \text{ГОСТ}\ 1050\text{-}88}$ l=300	1	2.2	2.7
	2	Ø6 A-I l=550	4	0.12	
МН4	3	Труба $\frac{273\times6\ \text{ГОСТ}\ 10704\text{-}91}{20\ \text{ГОСТ}\ 1050\text{-}88}$ l=300	1	11.9	12.4
	2	Ø6 A-I l=550	4	0.12	

Взам. инв.№

Подпись и дата

Инв.№ подл.

Привязан

Инв. №

Изм.	Кол.уч.	Лист	N док.	Подп.	Дата
Нач. отд.		Покровская			
Гл. спец.		Андреева			
Нач. гр.		Андреева			
Провер.		Фролова			
Исполн.		Беспалова			

904-1-97.96-КЖИ-МН2

Изделия закладные МН2, МН4

Стадия	Масса	Масштаб
Р		
лист	листов 1	

АО ПРОЕКТНИИСТРОЙДОРМАШ г. Ростов-на-Дону

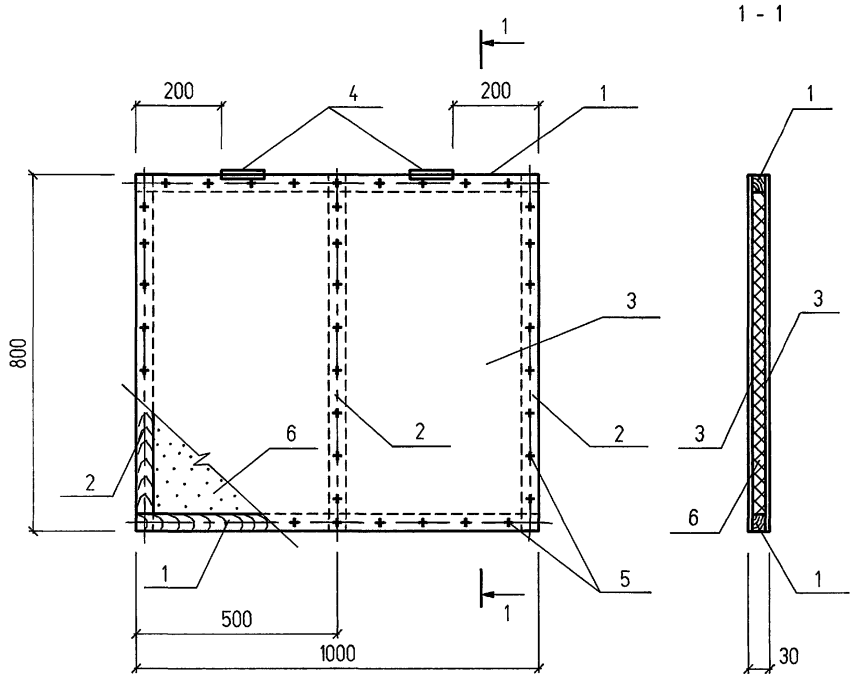

1 - 1

Поз. 1

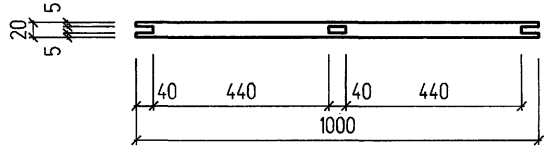

Поз. 2

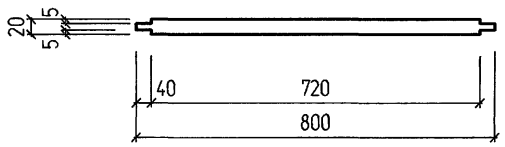

Поз.	Обозначение	Наименование	Кол.	Приме-чание
		Детали		
		Брус-2-20х40 ГОСТ2695-83		
1		l=1000	2	
2		l=800	3	
3		Фанера клен ФК А/А . Е1 . Ш1		
		1000х800х6 ГОСТ3916.1-89	2	
		Стандартные изделия		
4	ГОСТ5088-78	Петля ПН5-40	2	
5	ГОСТ4028-63	Гвозди П1,2х25	42	
		Материалы		
6		Вата минеральная Б		
		ГОСТ4690-84	0,02	м 3

Привязан

Инв. №

Изм.	Кол.уч	Лист	N док	Подп.	Дата
Нач. отд.		Покровская			
Гл. спец.		Андреева			
Нач. гр.		Андреева			
Провер.		Фролова			
Исполн.		Аникеева			

904-1-97.96-КЖ.И-КУ1

Клапан утепленный КУ1

Стадия	Масса	Масштаб
Р		
лист	листов 1	

АО ПРОЕКТНИИСТРОЙДОРМАШ
г. Ростов-на-Дону

Взам. инв.№

Подпись и дата

Инв.№ подл.

Альбом 6

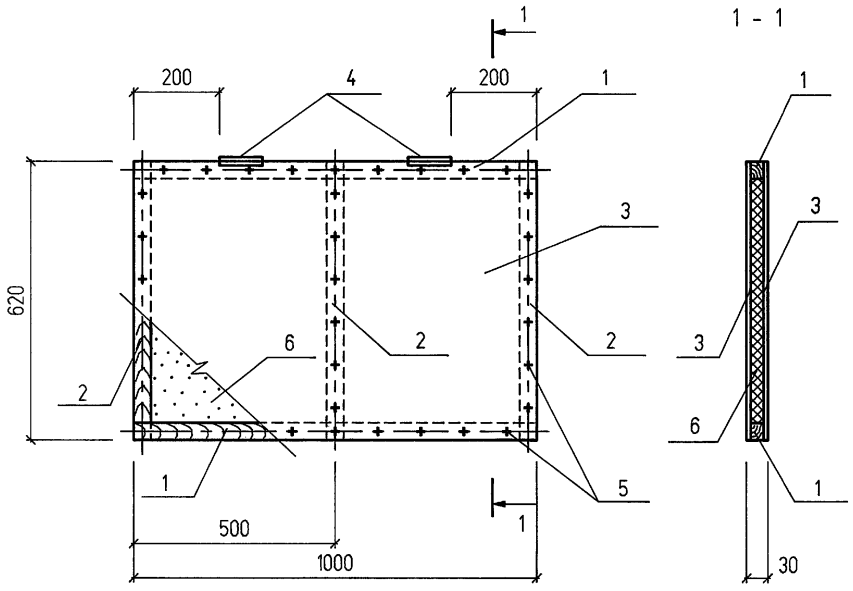

Поз. 1

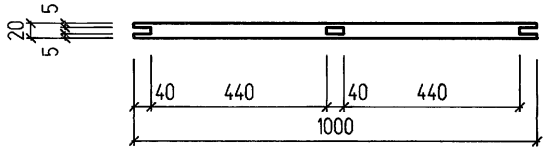

Поз. 2

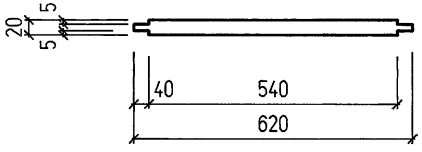

Поз	Обозначение	Наименование	Кол	Приме-чание
		Детали		
		Брус-2-20х40 ГОСТ2695-83		
1		l=1000	2	
2		l=620	3	
3		Фанера клен ФК А/А , Е1 , Ш1		
		1000х620х6 ГОСТ3916.1-89	2	
		Стандартные изделия		
4	ГОСТ5088-78	Петли ПН5-40	2	
5	ГОСТ4028-63	Гвозди П1,2х25	36	
		Материалы		
6		Вата минеральная Б		
		ГОСТ4640-84	0,01	м3

Привязан

Инв. №

Взам. инв.№

Подпись и дата

Инв.№ подл.

Изм.	Колуч	Лист	N док	Подп.	Дата
Нач. отд.		Покровская			
Гл. спец.		Андреева			
Нач. гр.		Андреева			
Провер		Фролова			
Исполн.		Аникеева			

904-1-97.96-КЖ.И-КУ2

Клапан утепленный КУ2

Стадия	Масса	Масштаб
Р		
лист	листов 1	

АО ПРОЕКТНИИСТРОЙДОРМАШ
г. Ростов-на-Дону

Альбом 6

Поз	Обозначение	Наименование	Кол	Приме-чание
		Детали		
1		Лист ромб В-К-6,0х530х1020		
		Ст3сп ГОСТ8568-77	1	27,1кг
2		Полоса 6х60-В-2 ГОСТ103-76 / С245 ГОСТ27772-88		
		l=920	2	2,6кг
3		∅ 10А-I ГОСТ5781-82 l=310	2	0,19кг
		Стандартные изделия		
4		Гайка М10.5 ГОСТ5915-70	4	0,01кг

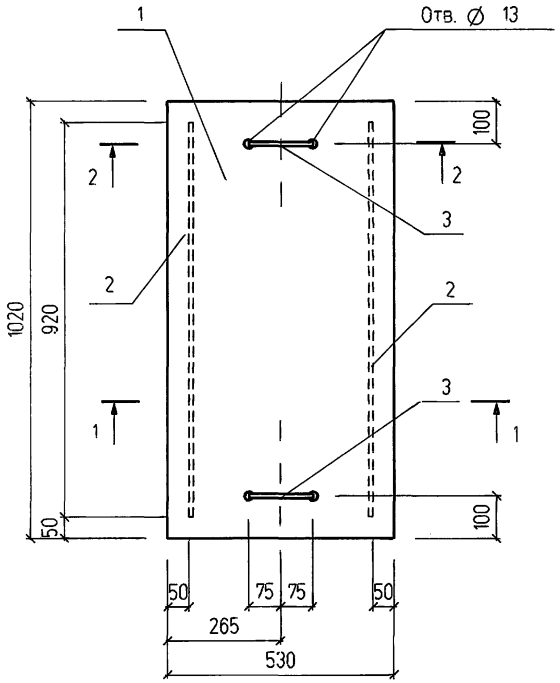

2 - 2

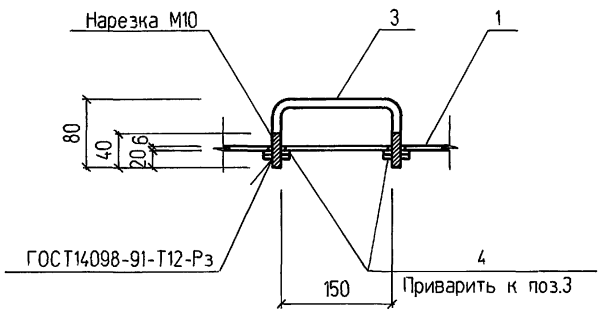

1 - 1

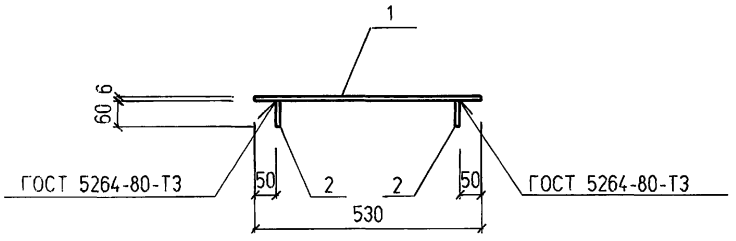

Привязан

Инв. №

Изм.	Колуч	Лист	N док.	Подп.	Дата
Нач.отд.		Покровская			
Гл. спец.		Андреева			
Нач. гр.		Андреева			
Провер.		Фролова			
Испол.		Аникеева			

904-1-97.96-КЖ.И-Щ1

Щит Щ1

Стадия	Масса	Масштаб
Р	32,7	
лист	листов 1	

АО ПРОЕКТНИИСТРОЙДОРМАШ
г. Ростов-на-Дону

Взам. инв.№ | Подпись и дата | Инв.№ подл.

Ц00490-06 44 Формат А3

Альбом 6

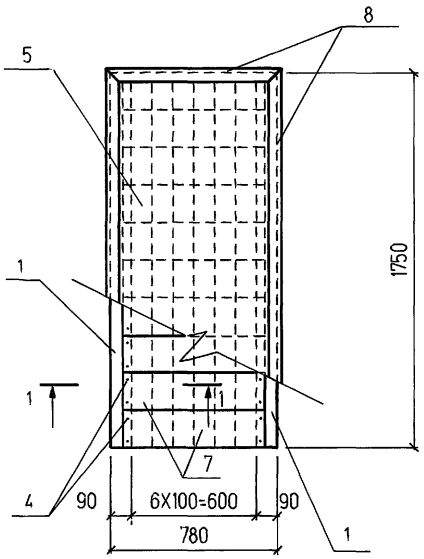

1 - 1

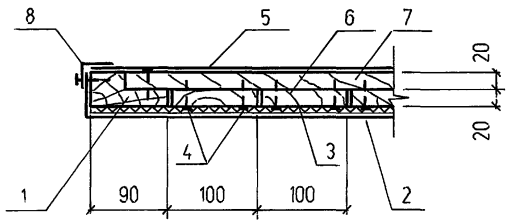

Поз. 1

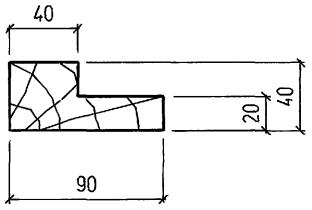

Поз.	Обозначение	Наименование	Кол.	Приме-чание
		Детали		
1		Брус-2-40х90 ГОСТ 2695-83		
		l=1750	2	
2		ОЦ Б-ПН-НО-1,0х860х1830 ГОСТ 19904-74 / ОН-МТ-1 ГОСТ 14918-80	1	12,4кг
3	ГОСТ 2850-80	Картон асбестовый		
		КАОН-1-5х875х780	2	
		Стандартные изделия		
4	ГОСТ 4029-63	Гвозди К 1,8х32	76	
		Материалы		
5		Линолеум Б ГОСТ 7251-77	1,4	м2
6		Доски-2-20х100 ГОСТ 2695-83	0,03	м3
7		Доски-2-20х175 ГОСТ 2695-83	0,03	м3
8		Профиль АД31.Т 410078хНД		
		ГОСТ 8617-81 / ГОСТ 13737-90	5,3	м

Привязан

Инв. №

Взам. инв.№ | Подпись и дата | Инв.№

Изм.	Колуч	Лист	N док	Подп.	Дата
Нач. отд.		Покровская			
Гл. спец.		Андреева			
Нач. гр.		Андреева			
Провер		Фролова			
Исполн.		Аникеева			

904-1-97.96-КЖ.И-Щ2

Щит Щ2

Стадия	Масса	Масштаб
Р		
лист	листов 1	

АО ПРОЕКТНИИСТРОЙДОРМАШ г. Ростов-на-Дону

gost.e-ecolog.ru

Ц00490-06 (45) Формат А3