ТИПОВОЙ ПРОЕКТ
904-1-97.96

КОМПРЕССОРНАЯ СТАНЦИЯ
АВТОМАТИЗИРОВАННАЯ ОТДЕЛЬНО СТОЯЩАЯ
5К-27АО
МОЩНОСТЬЮ 135 $м^3$/МИН ОСУШЕННОГО ВОЗДУХА
(В СБОРНЫХ ЖЕЛЕЗОБЕТОННЫХ КОНСТРУКЦИЯХ)

АЛЬБОМ 5

АР	Архитектурные решения	стр. 3...8
КЖ	Конструкции железобетонные	стр. 9...35
КМ	Конструкции металлические	стр. 36...42
ОВ	Отопление и вентиляция	стр. 43...47
ВК	Внутренние водопровод и канализация	стр. 48...53

gost.e-ecolog.ru

Проектная документация сертифицирована (АР,КЖ,КМ)
Сертификат соответствия N ГОСТ Р RU 9003.1 3.0074
9003

ТИПОВОЙ ПРОЕКТ
904-1-97.96

КОМПРЕССОРНАЯ СТАНЦИЯ
АВТОМАТИЗИРОВАННАЯ ОТДЕЛЬНО СТОЯЩАЯ
5К-27АО
МОЩНОСТЬЮ 135 $м^3$/МИН ОСУШЕННОГО ВОЗДУХА
(В СБОРНЫХ ЖЕЛЕЗОБЕТОННЫХ КОНСТРУКЦИЯХ)

АЛЬБОМ 5

ПЕРЕЧЕНЬ АЛЬБОМОВ :

Альбом 1	ПЗ	Пояснительная записка
Альбом 2	ТХ	Технология производства
Альбом 3	ЭМ	Силовое электрооборудование
	ЭО	Электрическое освещение
	ЭО1	Вызывная сигнализация
	СС	Связь и сигнализация
	СС1	Автоматическая пожарная сигнализация
Альбом 4	АТХ	Автоматизация технологии производства
	АВК	Автоматизация систем водопровода и канализации
	АОВ	Автоматизация систем отопления и вентиляции
Альбом 5	АР	Архитектурные решения
	КЖ	Конструкции железобетонные
	КМ	Конструкции металлические
	ОВ	Отопление и вентиляция
	ВК	Внутренние водопровод и канализация
Альбом 6	КЖИ	Строительные изделия
Альбом 7	С	Спецификация оборудования, изделий и материалов
Альбом 8	СМ	Сметная документация (объектная и локальные сметы)

РАЗРАБОТАН
АО "ПРОЕКТНИИСТРОЙДОРМАШ"

ГЛАВНЫЙ ИНЖЕНЕР ИНСТИТУТА А.А.ФИЛЕНКО
ГЛАВНЫЙ ИНЖЕНЕР ПРОЕКТА М.Н.ЛЯПУСОВ

Утвержден АО "ПРОЕКТНИИСТРОЙДОРМАШ"
и введен в действие
приказ № 66-п от 4.12 1996г

СОДЕРЖАНИЕ АЛЬБОМА 5

№-№ Листов	Наименование листа и обозначение документов	стр.
-	Титульный лист	1
-	Содержание	2
	Архитектурные решения - АР	
1	Общие данные	3
2	План на отм. 0,000. Фрагмент 1 плана. Узлы 1...3.	4
3	Ведомость отделки помещений, спецификации к листу 2.	
	План кровли.	5
4	Фасады. Разрезы 1-1, 2-2. Узлы 4...8.	6
5	Фрагмент 2 плана.	7
6	План полов, фрагмент 3 плана.	8
	Конструкции железобетонные - КЖ	
1,2	Общие данные	9,10
3...5	Схема расположения элементов фундаментов	11...13
6	Фундаменты Фм1, Фм2	14
7	Фундаменты Фм3, Фм4	15
8	Фундаменты Фм5.Фм6.Фм7	16
9	Фундаменты Фм8, Фм9	17
10,11	Схемы расположения колонн, балок покрытия, плит покрытия	18,19
12	Схема расположения элементов перекрытия на отм. 3,600	20
13,14	Схема расположения стеновых и карнизных панелей	21,22
15	Схема расположения подземных конструкций	23
16	Схема расположения элементов подвала ПД1	24
17	Схема расположения фундаментов подвала ПД1	25
18	Схема расположения элементов канала КН1	26
19	Лестница монолитная Лм1.	
	Канал монолитный Км1 (начало)	27
20	Канал монолитный Км1 (продолжение)	28
21	Канал монолитный Км1 (окончание)	29
22	Резервуар РЕм1	30
23	Резервуар РЕм1. Общий вид	31

N -N Листов	Наименование листа и обозначение документов	стр.
24	Резервуар РЕм1. Армирование	32
25	Фундамент ФОм1	33
26	Фундаменты ФОм2-ФОм6. Схема расположения элементов	
	колодца К1	34
27	Участки монолитные Ум1-Ум5	35
	Конструкции металлические - КМ	
1...3	Общие данные	36...38
4	Схема расположения подвесного пути.	39
5	Схема расположения конструкций площадки на отм. 3,600	
	Схема расположения элементов пожарной лестницы	40
6	Схемы расположения площадок на отм. 2,200, 3,000	41
7	Схема расположения опор трубопроводов	42
	Отопление и вентиляция - ОВ	
1,2	Общие данные	43,44
3	Планы на отм. 0,000, 3,600	45
4	Схемы систем отопления, теплоснабжения	
	установок А1 и А2. Узел управления	46
5	Установка систем П1, П2, А1, А2, В2. Схемы	
	систем П1, П2, ВЕ1, ВЕ2, ВЕ3, В2. Разрез 1-1	47
	Внутренние водопровод и канализация - ВК	
1,2	Общие данные	48,49
3	Планы на отм. 0,000, 3,600. Сечения 1-1, 2-2	50
4	Установки 1В4, 1В5, 1К3. План. Разрезы.	51
5	Установки 1В4, 1В5, 1К3. Схемы.	52
6	Схемы систем В1, Т3, Т4, Т5, К1, К24.	53

Взам. инв.№ | Подпись и дата | Инв.№ подл.

Альбом 5

ВЕДОМОСТЬ РАБОЧИХ ЧЕРТЕЖЕЙ ОСНОВНОГО КОМПЛЕКТА 904-1-97.96-АР

Лист	Наименование	Примечание
1	Общие данные.	
2	План на отм. 0,000. Фрагмент 1 плана. Узлы 1...3.	
3	Ведомость отделки помещений, спецификации к листу 2. План кровли.	
4	Фасады. Разрезы 1-1, 2-2. Узлы 4...8.	
5	Фрагмент 2 плана.	
6	План полов, фрагмент 3 плана.	

ВЕДОМОСТЬ СПЕЦИФИКАЦИЙ

Лист	Наименование	Примечание
3	Спецификация перемычек	
3	Спецификация элементов заполнения оконных и дверных проемов	
3	Спецификация элементов сетчатого ограждения	
4,5,6	Спецификация элементов, замаркированных на листе	

ВЕДОМОСТЬ ССЫЛОЧНЫХ И ПРИЛАГАЕМЫХ ДОКУМЕНТОВ

Обозначение	Наименование	Примечание
	Ссылочные документы	
ГОСТ 6629-88	Двери деревянные внутренние для жилых и общественных зданий	
ГОСТ 11214-86	Окна и балконные двери деревянные с двойным остеклением для жилых и общественных зданий	
ГОСТ 24698-81	Двери деревянные наружные для жилых и общественных зданий	
1.038.1-1 вып. 1	Перемычки железобетонные для зданий с кирпичными стенами	
1.400-15 вып. 1	Унифицированные закладные изделия железобетонных конструкций для крепления технологических коммуникаций и устройств	
1.431.6-28 вып. 1	Перегородки кирпичных зданий промышленных предприятий	
1.435.2-28 вып. 1	Ворота распашные для районов с температурой наружного воздуха ниже минус 40°С	
1.435.5-31 вып. 1,3	Ворота деревянные распашные для производственных зданий и сооружений	
1.436.2-22 вып.1	Двери металлические противопожарные для производственных зданий и сооружений	
1.436.3-21 вып. 1	Окна с переплетами из гнутосварных стальных профилей и механизмы открывания	
2.130-8 вып. 0,1	Детали многослойных кирпичных и каменных наружных стен жилых и общественных зданий	
2.236-2 вып. 1	Детали примыкания оконных и дверных блоков в общественных зданиях	
2.430-20 вып. 1,2	Узлы стен из кирпича одноэтажных зданий промышленных предприятий	
2.436-19 вып. 1	Узлы окон со стальными переплетами по серии 1.436.3-21	
2.460-15 вып. 1	Типовые узлы покрытий промышленных зданий в местах пропуска крышных вентиляторов	
2.460-18 вып. 1	Узлы покрытий одноэтажных производственных зданий с рулонными кровлями и железобетонными плитами	
3.017-3 вып. 1,2,4,5	Ограждения площадок и участков предприятий, зданий и сооружений	
	Прилагаемые документы	
904-1-97.96-КЖ.И Альбом 6	Строительные изделия	
904-1-97.96-С Альбом 7	Спецификация оборудования, изделий и материалов	

1. Рабочие чертежи автоматизированной, отдельно стоящей компрессорной станции 5К-27АО производительностью 135,0 м³/мин осушенного воздуха разработаны на основании:
- договора с Роскоммаш г.Москва N11/21 от 01.02.96;
- технологических заданий смежных отделов.

2. За условную отметку 0,000 принят уровень чистого пола машинного зала компрессорной станции, соответствующий абсолютной отметке по генплану ...

3. Степень огнестойкости здания - II.

4. Категории помещений по взрывной, взрывопожарной и пожарной опасности см. экспликацию помещений, лист 2.

5. Класс ответственности здания - II.

6. Наружные стены здания - трехслойные железобетонные панели толщиной 300 мм с утеплителем из минераловатных плит по серии 1.432.1-26.

7. Отдельные участки наружных стен и внутренние стены выполнять из кирпича керамического марки КР 75/1650/15 (ГОСТ530-95) на цементно-песчаном растворе марки 50. Кладка наружных стен бытовых должна быть эффективной, см. т.т.п.5, лист 2.

8. Перегородки выполнять из кирпича керамического марки КР 50/1650/15 (ГОСТ530-95) на цементно-песчаном растворе марки 25.

9. Кладку вести в"пустошовку" с последующей штукатуркой.

10. При кладке кирпичных стен и перегородок заложить:
- в откосах дверных и оконных проемов антисептированные деревянные пробки размером 250х120х65 через 10 рядов кладки по высоте, но не менее двух с каждой стороны проема;
- закладные изделия, предусмотренные проектом.

11. Выполнить гидроизоляцию кирпичных стен поверх фундаментов на отм -0,030 из цементно-песчаного раствора состава 1:2 с уплотняющими добавками.

12. Предусмотреть пробивку в стенах и перегородках отверстий ∅ до 300 мм для прокладки коммуникаций по чертежам смежных отделов. По окончании работ отверстия заделать цементно-песчаным раствором.

13. Над проемами до 700 мм выполнить рядовые перемычки из 3∅10А-1.

14. По периметру наружных стен здания выполнить асфальто-бетонную отмостку шириной 1000 мм по щебеночному основанию толщиной 150 мм.

15. Указания по внутренней отделке см. ведомость отделки помещений, лист 3.

16. Все деревянные изделия должны быть антисептированы, а соприкасающиеся с бетоном или кирпичной кладкой обернуты толем.

17. Все металлические закладные и соединительные изделия, антикоррозийная защита которых не оговорена в чертежах КЖ и КМ, должны быть после установки окрашены эмалью ПФ-115 (ГОСТ6465-76) по грунту ГФ-021 (ГОСТ25129-82).

18. Указания по наружной отделке:
- лицевая поверхность стеновых панелей должна иметь отделку, выполненную в заводских условиях;
- поверхности кирпичных участков наружных стен оштукатурить на высоту 1200 мм цементно-песчаным раствором, выше цементно-известковым раствором марки не ниже 75 толщиной 20 мм;
- оштукатуренные поверхности расшить под панели и отделать под фактуру панелей.

19. Работы в зимних условиях должны производиться в соответствии с проектом производства работ. Возведение кирпичной кладки в зимних условиях производить в соответствии с требованиями п.п. 7.57-7.75 СНиП 3.03.01-87. Способ возведения кладки в зимних условиях выбирается в проекте производства работ.

Технические решения, принятые в рабочих чертежах, соответствуют требованиям экологических, санитарно-гигиенических, противопожарных и других норм, действующих на территории Российской Федерации и обеспечивают безопасную для жизни и здоровья людей эксплуатацию объекта при соблюдении предусмотренных рабочими чертежами мероприятий.

Главный инженер проекта М.Н.Ляпусов

Главный инженер проекта, привязавший проект

Взам. инв.№ | Подпись и дата | Инв.№ подл.

Привязан

Инв. №

Листов

904-1-97.96-АР

Компрессорная станция 5К-27АО

Изм.	Кол.уч.	Лист	N док.	Подп.	Дата
ГИП		Ляпусов			
Нач. отд.		Поталов			
Арх.		Серикова			

Стадия	Лист	Листов
Р	1	6

Общие данные

АО ПРОЕКТНИИСТРОЙДОРМАШ г. Ростов-на-Дону

Альбом 5

План на отм. 0,000

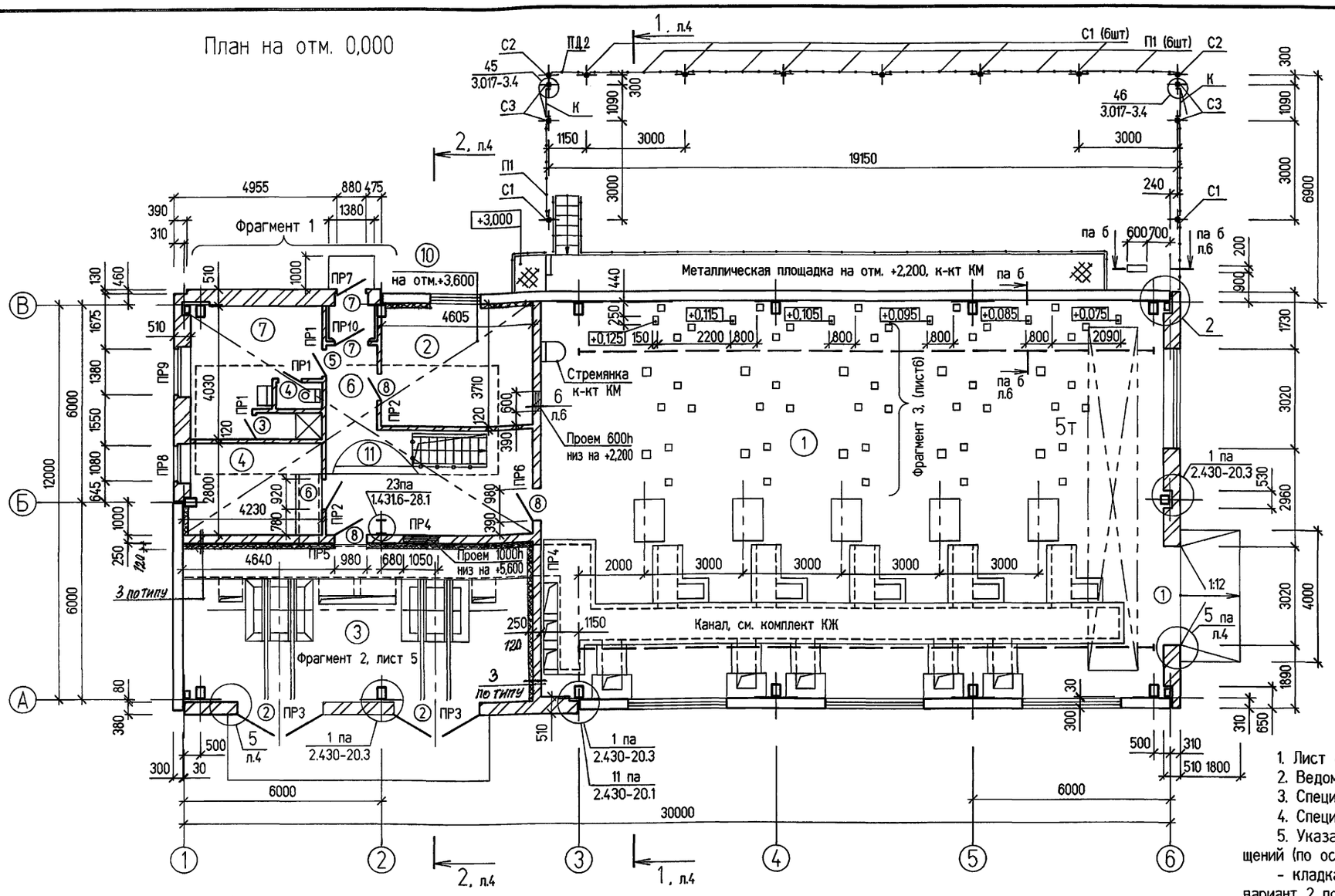

Фрагмент 1

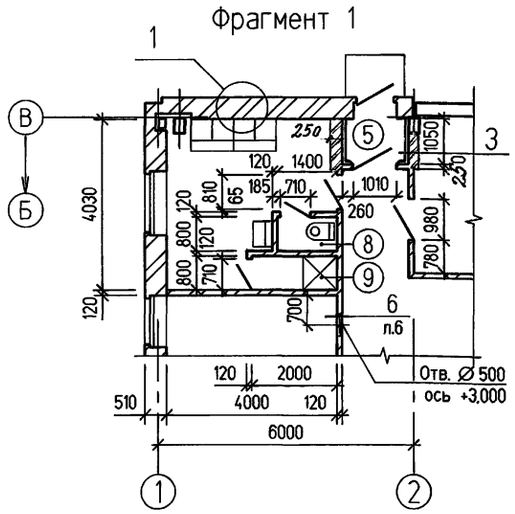

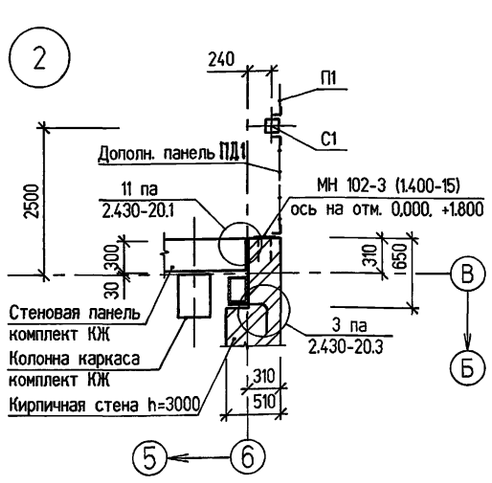

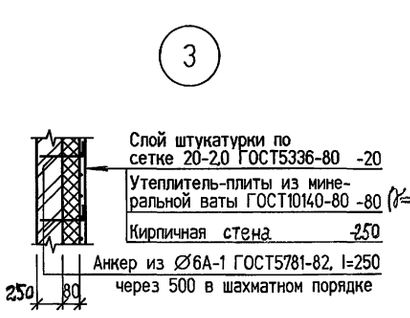

Экспликация помещений

Номер помещения	Наименование	Площадь м²	Категория помещ.
1	Машинный зал	228,2	В
2	Помещение промывки фильтров	16.9	В4
3	КТП	51,2	В1
4	Помещение оператора	11.2	Д
5	Тамбур	1,35	
6	Коридор	21,4	
7	Бытовые помещения	12,6	
8	Санузел	1,1	
9	Душевая	1.6	
10	Вентплощадка на отм. +3,600	76,2	
11	Насосная станция на отм. -2,950	27	Д

(1)

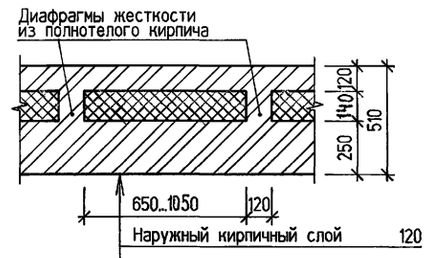

1. Лист смотреть совместно с листами 3,4.
2. Ведомость и спецификацию перемычек см. лист 3.
3. Спецификацию заполнения оконных и дверных проемов см. лист 3.
4. Спецификацию элементов сетчатого ограждения см. лист 3.
5. Указания по кладке кирпичных участков наружных стен бытовых помещений (по оси В в осях 1-2, по оси 1 в осях Б-В):
- кладка наружных стен бытовых помещений принята облегченной тип А , вариант 2 по серии 2.130-8;
- кладку вести из кирпича марки 75 по ГОСТ 530-95 на растворе марки 50, для раствора использовать портландцемент;
- в качестве утеплителя приняты плиты теплоизоляционные из минеральной ваты на битумном связующем по ГОСТ 10140-80; (γ=100 кг/м³)
- кладка простенков по оси 1 должна быть сплошной на глубину 380 мм от граней проемов;
- выполнить конструктивное армирование простенков арматурными сетками из 4Вр1 в уровне верха и низа проемов (узел 41 серии 2.130-8 вып.1);
- выполнить конструктивное армирование углов арматурными сетками из 4Вр1 (узел 40 серии 2.130-8 вып.1);

Взам. инв.№ | Подпись и дата | Инв.№ подл.

Изм.	Колуч	Лист	N док.	Подп.	Дата
	ГИП	Ляпусов			
	Нач. отд.	Потапов			
	Арх.	Серикова			

Привязан

Инв. №

904-1-97.96-АР

Компрессорная станция 5К-27АО

Стадия	Лист	Листов
Р	2	

План на отм. 0,000. Фрагмент 1 плана. Узлы 1..3.

АО ПРОЕКТНИИСТРОЙДОРМАШ г. Ростов-на-Дону

Альбом 5

Ведомость отделки помещений

Площадь, м²

Наименование или номер помещения	Вид отделки элементов интерьеров: Потолок	Площадь	Стены или перегородки	Площадь	Низ стен или перегородок	Высота	Площадь	Колонны	Площадь	Балки покрытия	Площадь	Стальные конструкции	Площадь	Примечания
Машинный зал, КТП	Затирка, окраска полимерцементной краской (ГОСТ 19279-73)	585,1 (т.т.п.8)	Затирка, окраска полимерцементной краской (ГОСТ 19279-73)	629,3				Окраска полимерцементной краской (ГОСТ 19279-73)	80,5	Окраска полимерцементной краской (ГОСТ 19279-73)	259,2	Окраска эмалью ПФ-115 (ГОСТ 6465-76) по грунту ГФ-021 (ГОСТ 25129-82)		
Помещение промывки фильтров, насосная	Затирка, окраска полимерцементной краской (ГОСТ 19279-73)	43,9	Затирка, окраска полимерцементной краской (ГОСТ 19279-73)	99,6	Глазурованная керамическая плитка (ГОСТ 6141-91)	1500	23,0	Окраска полимерцементной краской (ГОСТ 19279-73)	1,5					Панель только для помещения промывки фильтров
Помещение оператора, гардеробная	Затирка, окраска водно-дисперсионной краской (ГОСТ 29196-89)	23,8	Штукатурка, окраска водно-дисперсионной краской (ГОСТ 29196-89)	88,3				Окраска водно-дисперсионной краской (ГОСТ 29196-89)	7,2					
Душевая, санузел	Затирка, известковая окраска	2,7	Штукатурка, известковая окраска	13	Глазурованная керамическая плитка (ГОСТ 6141-82)	2000	17,2							
Тамбур, коридор	Затирка, известковая окраска	22,8	Штукатурка, известковая окраска	40,2	Штукатурка, окраска полимерцементной краской (ГОСТ 19279-73)	2000	46,4							

Ведомость перемычек

Марка	Схема сечения
ПР1 (3шт)	
ПР2 (3шт)	
ПР3 (2шт)	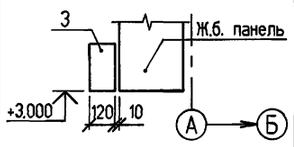
ПР4 (2шт) ПР10 (1шт)	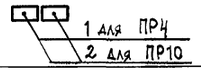
ПР5 (1шт)	
ПР6 (1шт)	
ПР7 (1шт)	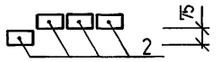
ПР8 (1шт) ПР9 (1шт)	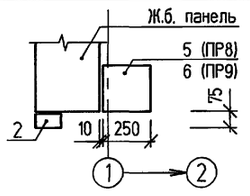

Спецификация перемычек

Поз.	Обозначение	Наименование	Кол.	Масса ед.,кг	Примечание
1	1.038.1-1 вып.1	Перемычка 1ПБ10-1	7	20	
2		1ПБ13-1	12	25	
3	904-1-97.96-КЖ.И-ЗПБ34-4	ЗПБ34-4	2	222	
4	1.038.1-1 вып.1	ЗПБ16-37	3	102	
5		5ПБ18-27	1	250	
6		5ПБ21-27	1	285	

Спецификация элементов заполнения оконных и дверных проемов

Поз.	Обозначение	Наименование	Кол.	Масса ед.,кг	Примечание
		Ворота и двери			
1	1.435.2-28 вып.1	Ворота распашные ВР30х30-УХЛ1	1		3000
2	1.435.5-31 вып.3	Ворота распашные 4ВРФ 30х30	2		3000
3	ГОСТ 6629-88	Двери внутренние ДГ 21-7п	1		2070
4		ДГ 21-7пп	1		2070
5		ДГ 21-8	1		2070
6		ДГ 21-9п	1		2070
7	ГОСТ 24698-81	Двери наружные ДН 21-10п	2		2070
8	1.436.2-22 в.1	Двери противопожарные метал.			
		ДМП 21х10/1,5-Б	3		2070
		Окна			
ОК 1	1.436.3-21 в.1	Окно ОТД 30.18-2	4		
ОК 2	ГОСТ 11214-86	ОС 18-15в	2		
ОК 3		ОС 18-12в	1		

Спецификация элементов сетчатого ограждения

Поз.	Обозначение	Наименование	Кол.	Масса ед.,кг	Примечание
С1	3.017-3 вып.1	Стойка 3с30м	8		
С2		3с30л	2		
С3		3с30н	4		
К	3.017-3 вып.1	Калитка КМ1в	2	23.0	
П1	3.017-3 вып.2	Панель 1ПМ30х20	8	52.1	
ПД1		Панель по типу 1ПМ30х20 l=1850	1	36.5	
ПД2		Панель по типу 1ПМ30х20 l=900	1	20.0	
МН102-3	1.400-15	Изделие закладное МН102-3	2	0.6	Узел2,л.2

План кровли

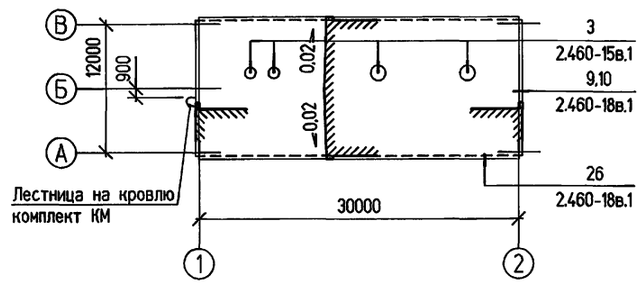

1. Лист смотреть совместно с листом АР-2.
2. Конструкция кровли состоит из следующих слоев:
- защитный слой - чистый сухой гравий (ГОСТ 8267-93) крупностью 5-10 мм, марка по морозостойкости > 100 на горячей битумной мастике МБК-Г-65, МБК-Г-75 (ГОСТ 2889-80);
- водоизоляционный ковер - 2 слоя рубероида марки РКП-350А (ГОСТ10923--93) на горячей битумной мастике МБК-Г-65, МБК-Г-75;
- сборные железобетонные комплексные плиты, в состав которых входят: теплоизоляционный слой из перлитобитумных плит плотностью γ = 300 кг/м³ (ГОСТ 16136-80) и защитный водоизоляционный ковер из одного слоя рубероида марки РКП-350А (ГОСТ 10923-93), наклеенного в заводских условиях.

3. В местах примыкания кровли к парапету предусмотреть усиление из трех слоев рубероида. В местах пропуска труб и других устройств предусмотреть два дополнительных слоя рубероида.
4. Конек кровли должен быть усилен на ширину 0,25 м с каждой стороны одним слоем рубероида.
5. Карнизные участки должны быть усилены двумя слоями водоизоляционного ковра на ширину не менее 400 мм.
6. Для слоев дополнительного водоизоляционного ковра следует применять мастику МБК-Г-85, МБК-Г-100.
7. Продольные и поперечные стыки между комплексными плитами и места примыкания их к ограждающим конструкциям заполнить вкладышами из перлитобитумных плит и предусмотреть над стыками укладку полос из рубероида шириной 250 мм и точечную приклейку их с одной стороны шва.
8. В ведомости отделки помещений площадь потолка машинного зала и КТП принята с коэффициентом 1,6 на ребристые плиты.

Взам. инв.№ | Подпись и дата | Инв.№ подл.

Изм.	Колуч	Лист	N док.	Подп.	Дата
ГИП		Ляпусов			
Нач. отд.		Потапов			
Арх.		Серикова			

Привязан

Инв. №

904-1-97.96-АР

Компрессорная станция 5К-27АО

Стадия	Лист	Листов
Р	3	

Ведомость отделки помещений, спецификации к листу 2. План кровли.

АО ПРОЕКТНИИСТРОЙДОРМАШ г. Ростов-на-Дону

Альбом 5

Фасад 1-6

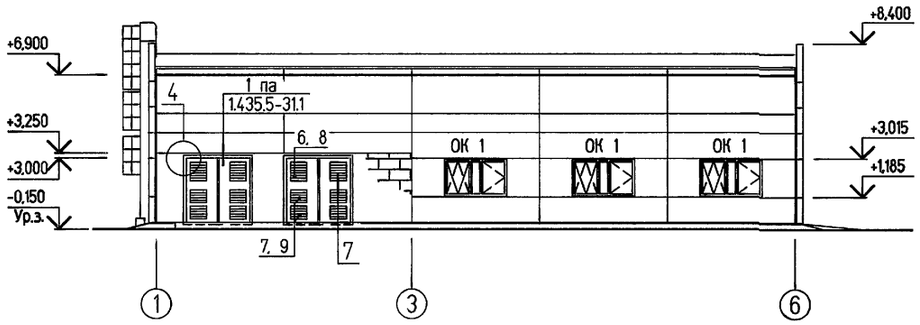

Фасад А-В

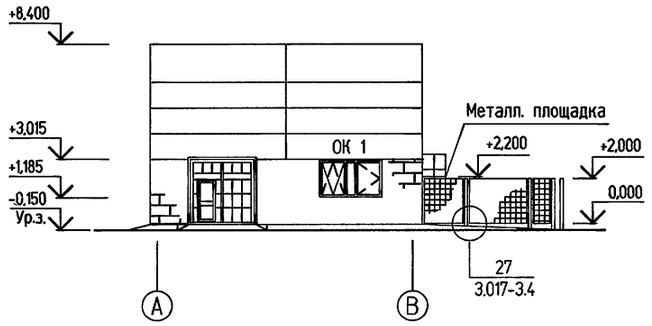

Фасад 6-1

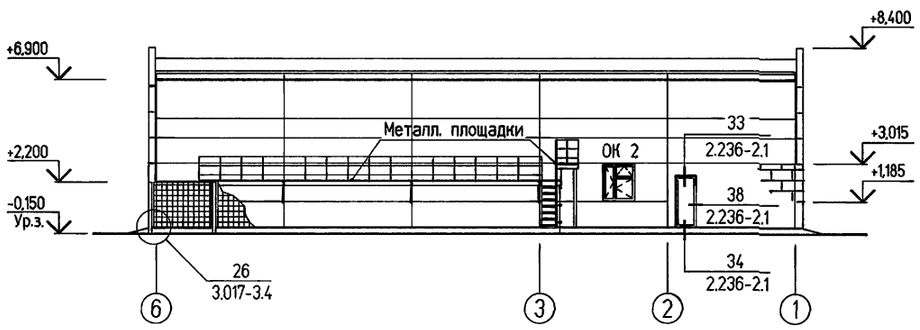

Фасад В-А

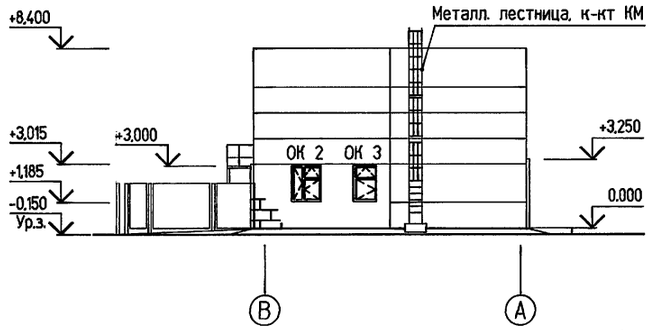

Разрез 1-1 (т.т.п. 3)

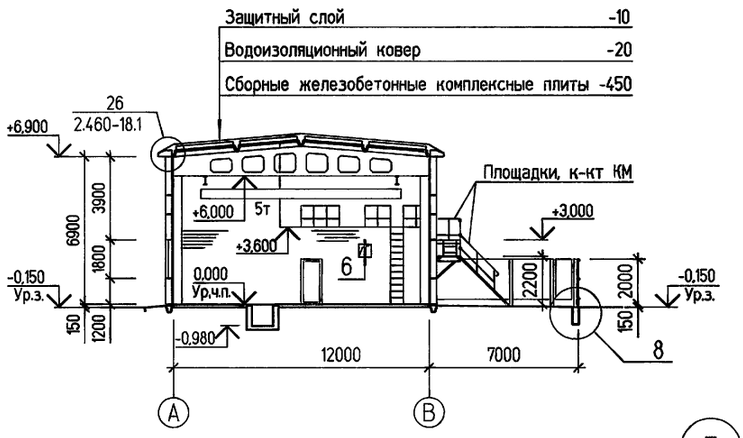

Разрез 2-2

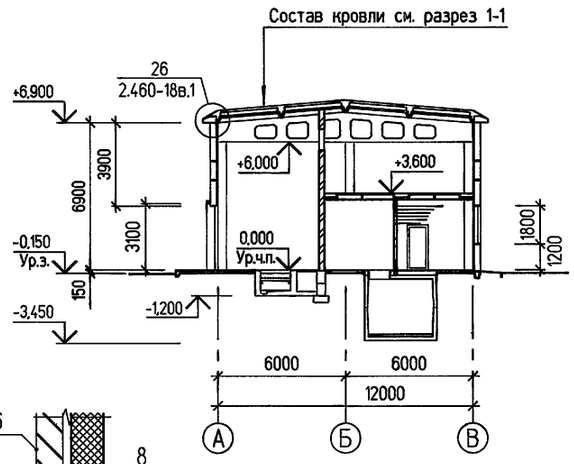

ОК 1

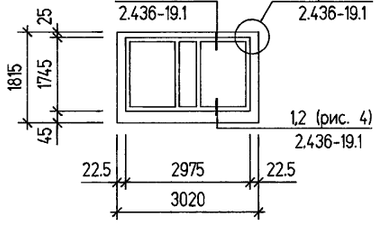

ОК 2 (ОК 3)

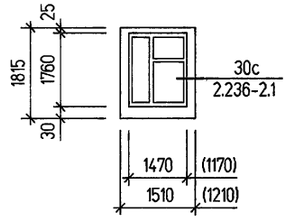

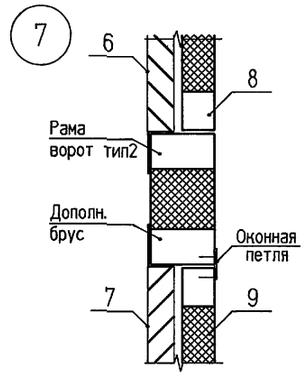

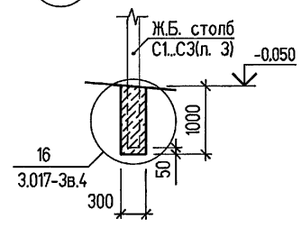

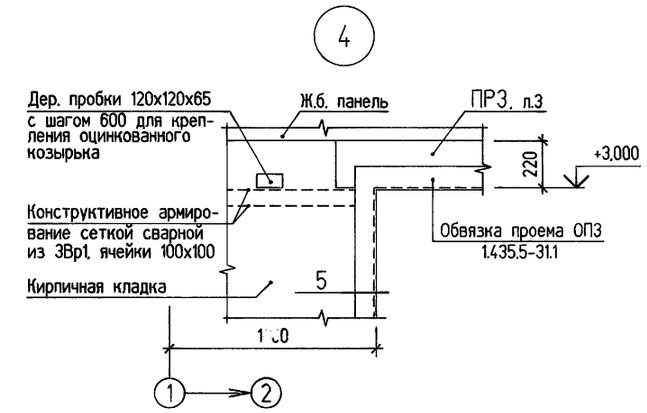

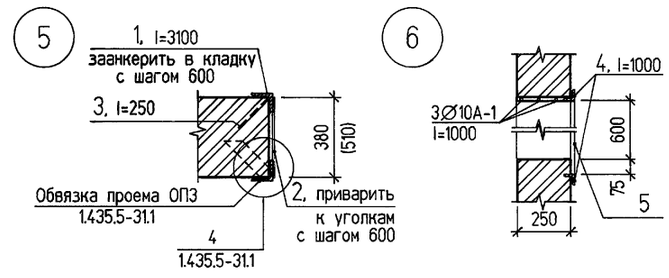

Спецификация элементов, замаркированных на листе

Поз.	Обозначение	Наименование	Кол.	Масса ед.,кг	Примечание
1		уголок 100х100х8 ГОСТ8509-93 / С245ГОСТ27772-88	3,6	12,25	пм
2		полоса 6х50 ГОСТ103-76* / С235ГОСТ27772-88 l=380	24	0,9	
		l=500	12	1,18	
3		Ø 10А-1 ГОСТ 5781-82	35	0,62	пм
4		уголок 50х50х5 ГОСТ8509-93 / С245ГОСТ27772-88	2	3,77	пм
5		Сетка 2-20 ГОСТ 5336-80	14,7	2,66	м²(т.т.п.4)
6	904-1-97.96-КЖ.И-ЖР1	Решетка жалюзийная ЖР1	4	20,6	
7	904-1-97.96-КЖ.И-ЖР2	Решетка жалюзийная ЖР2	8	16,9	
8	904-1-97.96-КЖ.И-КУ1	Клапан утепленный К1	4		
9	904-1-97.96-КЖ.И-КУ2	Клапан утепленный К2	8		

1. Лист см. совместно с листом 2.
2. Рекомендации по отделке фасадов см. т.т.п. , лист 1.
3. Указания по конструкции кровли см. лист 3.
4. Расход на сетку плетенную (поз. 5) дан по узлам 3 (л.2) и 6.

Взам. инв.№

Подпись и дата

Инв.№ подл.

Привязан

Инв. №

Изм.	Кол.уч.	Лист	N док.	Подп.	Дата
ГИП		Ляпусов			
Нач. отд.		Потапов			
Арх.		Серикова			

904-1-97.96-АР

Компрессорная станция 5К-27АО

Стадия	Лист	Листов
Р	4	

Фасады. Разрезы 1-1, 2-2. Узлы 4...8.

АО ПРОЕКТНИИСТРОЙДОРМАШ г. Ростов-на-Дону

400490-05 7 Формат А2

Альбом 5

Фрагмент 2 плана

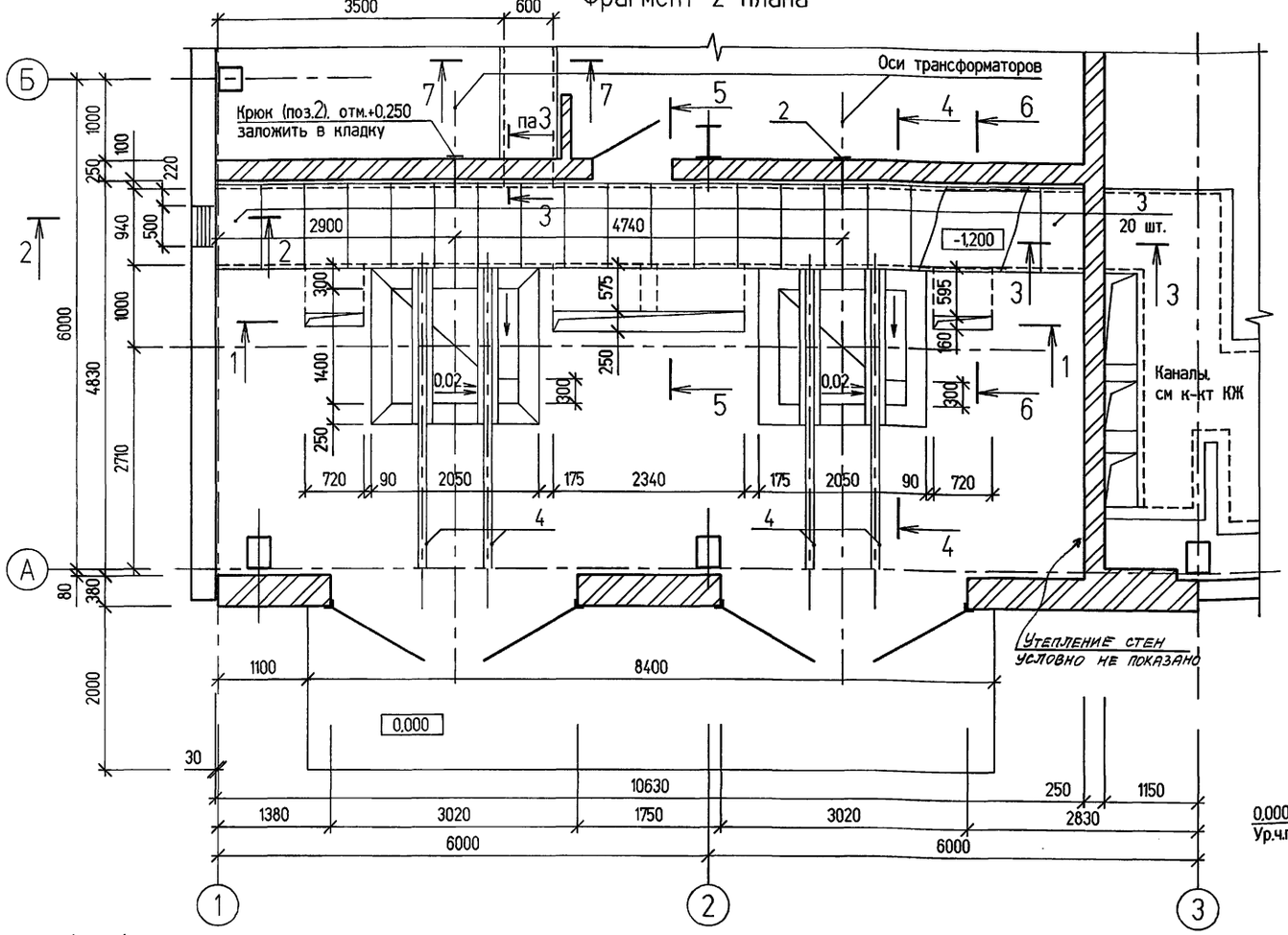

2 - 2

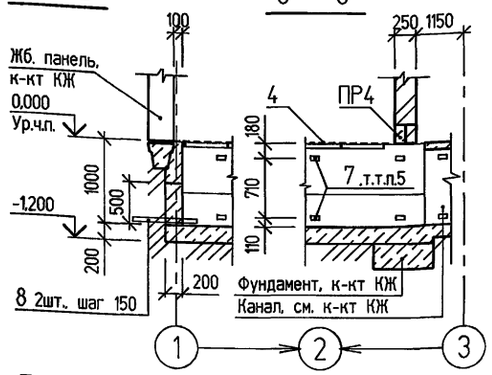

3 - 3

4 - 4

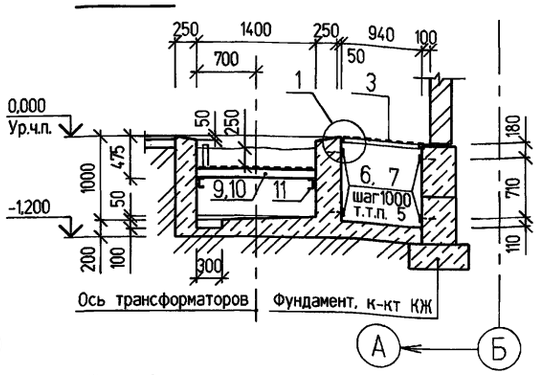

5 - 5

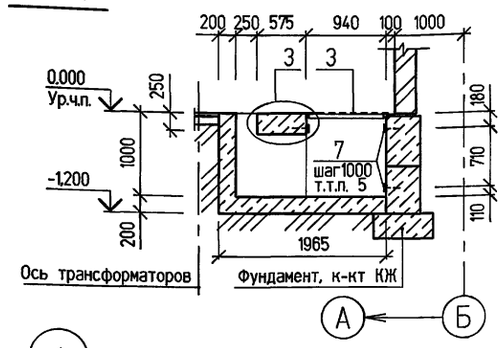

6 - 6

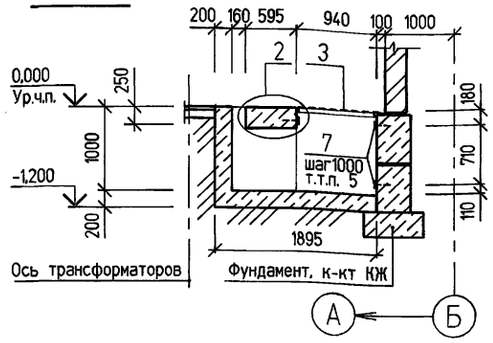

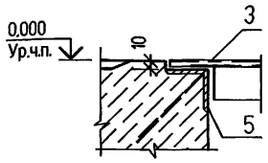

1 - 1

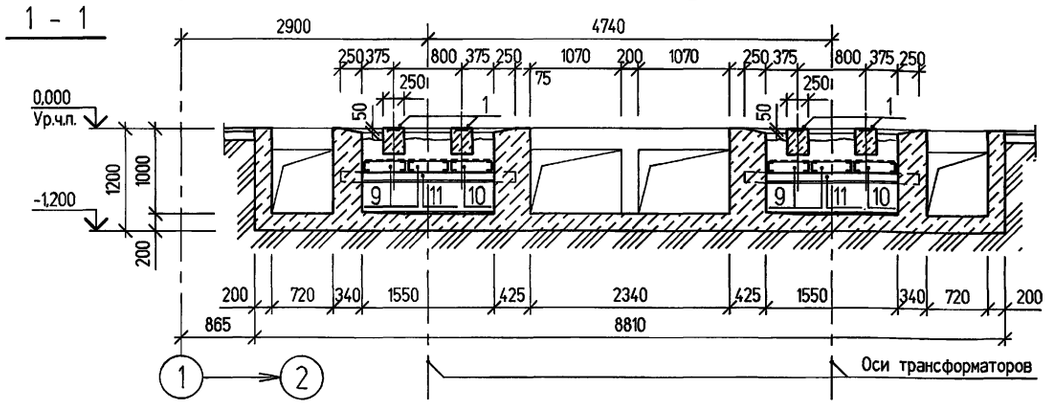

5 - 5

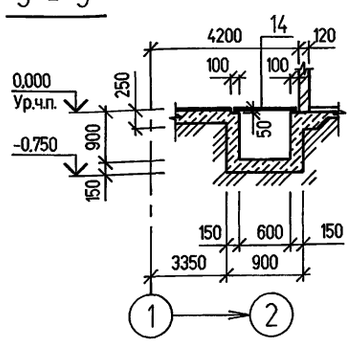

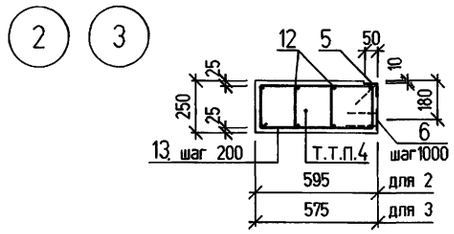

1. Ведомость перемычек см лист 3.
2. Каналы и приямки выполнять из бетона класса В 12,5 по подготовке из щебня или гравия крупностью 40-60 мм, втрамбованного в грунт.
3. Уплотнение основания производить слоями непучинистых грунтов толщиной 200 мм с доведением плотности грунта до 1,6 т/м².
4. Монолитные балки по узлам 2,3 выполнять из бетона класса В 12,5.
5. Полосу (поз.7) к фундаментным блокам пристрелить дюбелями.
6. Антикоррозийную защиту закладных см. т.т.п. 17, л. 1.

Спецификация элементов, замаркированных на листе

Поз.	Обозначение	Наименование	Кол.	Масса ед.,кг	Примечание
1	904-1-97.96-КЖ.И-Б1	Балка монолитная Б1	2	250	
2	904-1-97.96-КЖ.И-МН1	Крюк МН1	2	8,5	
3	904-1-97.96-КЖ.И-Щ1	Щит Щ1	20	32,7	
4	1.400-15 В1	Изделие закладное МН 127-6	14,4	6,0	пм
5		Изделие закладное МН 553	21,3	4,1	пм
6		Изделие закладное МН 105-6	21	1,0	
7		полоса $\frac{6x100\ ГОСТ103-76*}{С235ГОСТ27772-88}$ l=150	21	0,7	
8		БНТ 100 ГОСТ 1839-80, l=1000	2	6,1	
9	904-1-97.96-КЖ.И-Р1	Решетка маслоприемника Р1	4	33,0	
10	904-1-97.96-КЖ.И-Р2	Решетка маслоприемника Р2	2	35,6	
11		швеллер $\frac{10\ ГОСТ8240-86*}{С235ГОСТ27772-88}$ l=2000	4	17,2	
12		Ø 10А-1 ГОСТ 5781-82	42,5	0,617	пм
13		Ø 6А-1 ГОСТ 5781-82	30,5	0,222	пм
14	904-1-97.96-КЖ.И-Щ2	Щит Щ2	1		

Взам. инв.№ | Подпись и дата | Инв.№ подл.

Изм.	Кол.уч	Лист	N док	Подп.	Дата
ГИП		Ляпусов			
Нач. отд.		Потапов			
Арх.		Серикова			

Привязан

Инв. №

904-1-97.96-АР

Компрессорная станция 5К-27АО

Стадия	Лист	Листов
Р	5	

Фрагмент 2 плана.

АО ПРОЕКТНИИСТРОЙДОРМАШ г. Ростов-на-Дону

Альбом 5

План полов на отм. 0,000

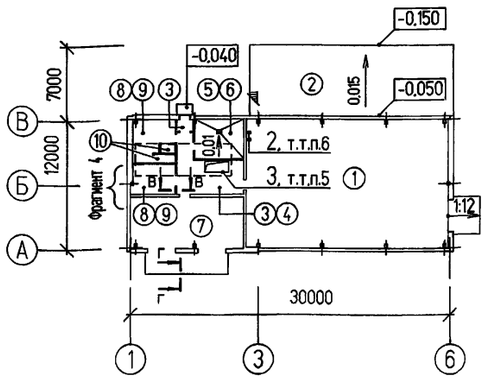

на отм. +3,600

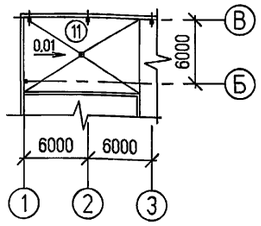

на отм. -2,950

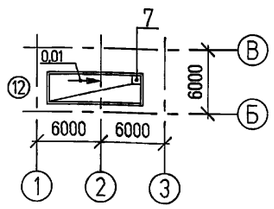

Фрагмент 3 плана
(лист 2, мест 5)

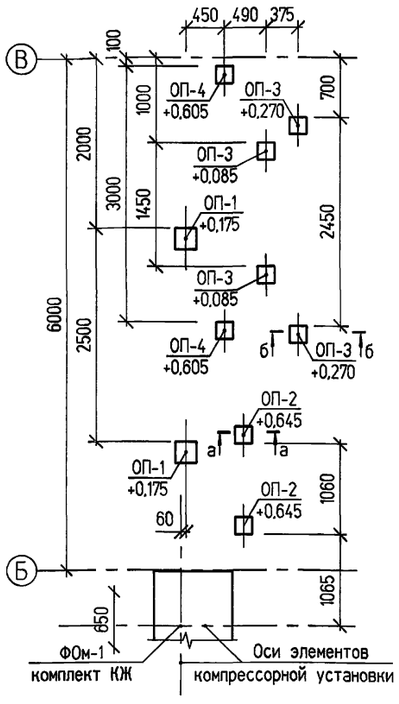

Фрагмент 4

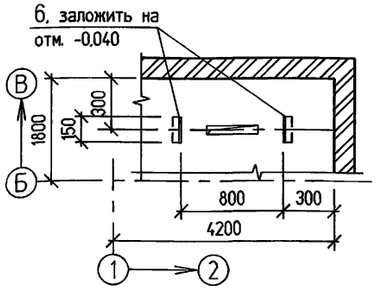

а - а

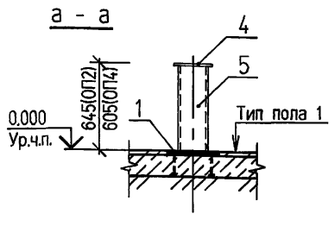

б - б

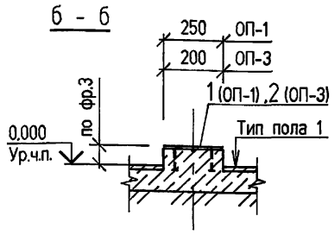

В - В

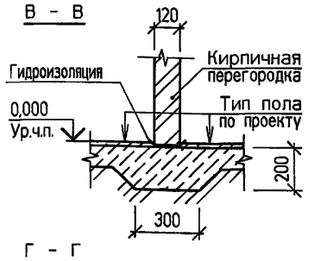

Г - Г

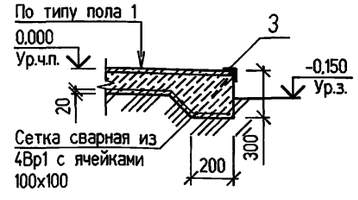

Экспликация полов

Номер помещения	Тип пола	Схема пола или тип пола по серии	Данные элементов пола (наименование, толщина, основание и др.), мм	Площадь, м²
Машинный зал	1		Покрытие - бетон класса В22,5 - 20 Подстилающий слой - бетон класса В12,5 - 100 Основание т.т.п. 1	186,0
Площадка наружная	2		Покрытие - асфальтобетон - 20 Подстилающий слой - бетон класса В12,5 - 100 Основание т.т.п. 1	125,4
Тамбур, коридор	3		Покрытие - мозаичное (тераццо) бетон класса В22,5 - 20 Подстилающий слой - бетон класса В12,5 - 100 Основание т.т.п. 1	11,8
	4		Покрытие - по типу 3 - 20 Стяжка - цементно-песчаный раствор М 200 - 20 Легкий бетон γ=1200 кг/м³ - 210 Основание т.т.п. 1	11,0
Помещение промывки фильтров	5		Покрытие - керамическая плитка (ГОСТ 6787-80) - 13 Прослойка и заполнение швов - из из цементно-песчаного раствора М 150 - 12 Стяжка - цементно-песчаный раствор М 200 - 20 Подстилающий слой - бетон класса В12,5 - 80 Основание т.т.п. 1	10,4
	6		Покрытие, прослойка и заполнение швов - по типу 5 - 25 Стяжка - цементно-песчаный раствор М 200 - 20 Легкий бетон γ=1200 кг/м³ для уклона от 190 до 210 Основание т.т.п. 1	6,5
КТП	7		Покрытие - цементно-песчаное с железнением - 20 Стяжка - цементно-песчаный раствор М 300 - 20 Подстилающий слой - бетон класса В12,5 - 80 Основание т.т.п. 1	28,8
Помещение оператора, бытовые помещения	8		Покрытие-линолеум (ГОСТ7251-77) - 5 Прослойка из холодной мастики на водостойких вяжущих - 1 Стяжка - цементно-песчаный раствор М 200 - 20 Подстилающий слой - бетон класса В12,5 - 80 Основание т.т.п. 1	14,9
	9		Покрытие, прослойка по типу 8 - 6 Стяжка - цементно-песчаный раствор М 200 - 20 Легкий бетон γ=1200 кг/м³ - 224 Основание т.т.п. 1	8,9

Экспликация полов

продолжение

Номер помещения	Тип пола	Схема пола или тип пола по серии	Данные элементов пола (наименование, толщина, основание и др.), мм	Площадь, м²
Душевая, санузел	10		Покрытие - керамическая плитка (ГОСТ 6787-80) - 13 Прослойка и заполнение швов - из цементно-песчаного р-ра М 150 - 12 Стяжка - цементно-песчаный раствор М 200 - 20 Гидроизоляция - 2 слоя гидроизола на битумной мастике - 5 Легкий бетон γ=1200 кг/м³ - 180 Основание т.т.п. 1	2,7
Вентплощадка на отм.+3,600	11		Покрытие - цементно-песчаный раствор М 200 - 20 Стяжка - цементно-песчаный раствор М 200 по уклону - 20 - 60 Легкий бетон γ=1200 кг/м³ для монолитных участков - 120 Основание т.т.п. 1	76,2
Насосная станция	12		Покрытие - бетон класса В22,5 - 20 Дополнительный слой - бетон класса В12,5 - 160 - 240 Основание т.т.п. 1	27

Спецификация элементов замаркированных на листе

Поз.	Обозначение	Наименование	Кол.	Масса ед.,кг	Примечание
1	1.400-15 вып.1	Изделие закладное МН 122-6	30	4,6	
2		Изделие закладное МН 117-6	22	2,4	
3		Изделие закладное МН 553	22,5	4,1	пм
4		полоса $\frac{6х200\ ГОСТ82-70^{*}}{С235ГОСТ27772-88}$ l=200	20	1,9	
5		2 швеллер $\frac{16\ ГОСТ8240-89^{*}}{С235ГОСТ27772-88}$	25	14,2	пм
6		уголок $\frac{50х50х5\ ГОСТ8509-93}{С235ГОСТ27772-88}$ l=150	2	1,1	
7	904-1-97.96-КЖ.И-Р3	Решетка Р3	1	20,4	

1. Основанием под полы служит для типов 1, 2, 3, 5,: уплотненный грунт с втрамбованным в него слоем щебня или гравия крупностью 40-60мм; для типов 4, 6, 9, 10, 11, 12: железобетонные плиты перекрытия.

2. Покрытия полов выполнять после устройства фундаментов под оборудование, каналов, сантехнических, энергетических и технологических разводок, а также после окончания монтажа технологического оборудования.

3. Грунт основания под полы уплотнять слоями с доведением плотности скелета до 1,6т/м³.

4. Уклоны полов к трапам на грунте выполнять за счет планировки грунта, а на перекрытии устройством стяжки переменной толщины.

5. Проем в полу в осях 2-3, Б-В (тип пола 4) обрамить по всему контуру закладным изделием поз. 3.

6. Привязку закладных (поз. 2) под стойки стремянки см. комплект КМ.

7. Антикоррозийную защиту закладных см. т.т.п. 17, л. 1.

Взам. инв.№ | Подпись и дата | Инв.№ подл.

Привязан

Инв. №

Изм.	Кол.уч	Лист	N док	Подп.	Дата
ГИП		Ляпусов			
Нач. отд.		Потапов			
Арх.		Серикова			

904-1-97.96-АР

Компрессорная станция 5К-27А0

Стадия	Лист	Листов
Р	6	

План полов. Фрагмент 3 плана.

АО ПРОЕКТНИИСТРОЙДОРМАШ г. Ростов-на-Дону

Альбом 5

ВЕДОМОСТЬ РАБОЧИХ ЧЕРТЕЖЕЙ ОСНОВНОГО КОМПЛЕКТА 904-1-97.96-КЖ

Лист	Наименование	Примечание
1	Общие данные (начало)	
2	Общие данные (окончание)	
3	Схема расположения элементов фундаментов (начало)	
4	Схема расположения элементов фундаментов (продолжение)	
5	Схема расположения элементов фундаментов (окончание)	
6	Фундаменты Фм1, Фм2	
7	Фундаменты Фм3, Фм4	
8	Фундаменты Фм5,Фм6,Фм7	
9	Фундаменты Фм8, Фм9	
10	Схемы расположения колонн, балок покрытия, плит покрытия (начало)	
11	Схемы расположения колонн, балок покрытия, плит покрытия (окончание)	
12	Схема расположения элементов перекрытия на отм. 3.600	
13	Схема расположения стеновых и карнизных панелей (начало)	
14	Схема расположения стеновых и карнизных панелей (окончание)	
15	Схема расположения подземных конструкций	
16	Схема расположения элементов подвала ПД1	
17	Схема расположения фундаментов подвала ПД1	
18	Схема расположения элементов канала КН1	
19	Лестница монолитная Лм1. Канал монолитный Км1 (начало)	
20	Канал монолитный Км1 (продолжение)	
21	Канал монолитный Км1 (окончание)	
22	Резервуар РЕм1	
23	Резервуар РЕм1. Общий вид	
24	Резервуар РЕм1. Армирование	
25	Фундамент ФОм1	
26	Фундаменты ФОм2-ФОм6. Схема расположения элементов колодца К1	
27	Участки монолитные Ум1-Ум5	

ВЕДОМОСТЬ СПЕЦИФИКАЦИЙ

Лист	Наименование	Примечание
3	Спецификация к схеме расположения элементов фундаментов	
10	Спецификация к схемам расположения колонн, балок и плит покрытия	
12	Спецификация к схеме расположения элементов перекрытия на отм. 3.600	
13	Спецификация к схемам расположения стеновых и карнизных панелей	
15	Спецификация к схеме расположения подземных конструкций	
16	Спецификация к схеме расположения элементов подвала ПД1	
17	Спецификация к схеме расположения фундаментов	
18	Спецификация к схеме расположения элементов канала КН1	
26	Спецификация колодца К1, фундаментов ФОм2...ФОм6	

6. Подготовку основания под фундаменты под оборудование и другие монолитные конструкции выполнять из бетона класса В3,5 толщиной 100 мм, под сборные лотки из песка толщиной 100 мм.

7. Обратную засыпку пазух котлованов фундаментов, подвала и приямков выполнять непучинистым грунтом с послойным трамбованием через 200-300 мм.

8. Перечень видов работ, для которых необходимо составление актов освидетельствования скрытых работ :

8.1 Основания под фундаменты.

8.2 Фундаменты на естественном основании под колонны каркаса.

8.3 Смонтированные сборные железобетонные конструкции каркаса : колонны, балки покрытия .

8.4 Смонтированные сборные железобетонные плиты покрытий.

8.5 Смонтированные железобетонные панели наружных стен.

Общие указания

1. Рабочие чертежи железобетонных конструкций разработаны по исходным данным, приведенным в общих указаниях к основному комплекту рабочих чертежей архитектурных решений 904-1-97.96-АР.

2. За условную отметку 0,000 принят уровень чистого пола машинного зала компрессорной станции, соответствующий отметке по топографической съемке ...

3. При разработке рабочих чертежей приняты следующие нормативные нагрузки :

3.1 Вес снегового покрова на 1 м2 горизонтальной поверхности земли для III района -1,0 кПа (100 кгс/м2.)

3.2. Ветровое давление на уровне 10 м от поверхности земли для I ветрового района 0,23 кПа (23 кгс/м2). Тип местности-"В".

3.3. Кран подвесной электрический однобалочный грузоподъемностью Q=5,0т.

3.4 Временная распределенная нагрузка на полы и перекрытия каналов $p^н$ =5 кПа (500 кгс/м2).

4. Степень агрессивного воздействия среды на необетонируемые стальные закладные и соединительные изделия железобетонных конструкций - неагрессивная. Для защиты от коррозии этих изделий применяются следующие мероприятия ;

4.1 Цинковое покрытие, получаемое горячим цинкованием толщиной 50-60 мкм для закладных и соединительных изделий колонн,стеновых панелей балок и плит покрытий.

4.2 Лакокрасочное покрытие согласно указаний в комплекте 904-1-97.96-АР для закладных и соединительных изделий в остальных железобетонных конструкциях.

5. Монтаж конструкций осуществлять на монтажной сварке электродами типа Э42 по ГОСТ 9467-75. Высоту сварных швов, не оговоренных в чертежах, принимать 6 мм. Контроль качества сварных швов должен производиться в соответствии с ГОСТ 3242-79 "Соединения сварные. Методы контроля качества."

Взам. инв.№ | Подпись и дата | Инв.№ подл.

Технические решения, принятые в рабочих чертежах, соответствуют требованиям экологических, санитарно-гигиенических, противопожарных и других норм, действующих на территории Российской Федерации и обеспечивают безопасную для жизни и здоровья людей эксплуатацию объекта при соблюдении предусмотренных рабочими чертежами мероприятий.

Главный инженер проекта М.Н.Ляпусов

Главный инженер проекта, привязавший проект

Привязан

Инв. №

Изм.	Колуч	Лист	N док	Подп.	Дата
ГИП		Ляпусов			
Нач. отд.		Покровская			
Гл. спец.		Андреева			
Нач. гр.		Андреева			
Проверил		Аникеева			
Исполн.		Фролова			

904-1-97.96-КЖ

Компрессорная станция 5К-27АО

Стадия	Лист	Листов
Р	1	27

Общие данные (начало)

АО ПРОЕКТНИИСТРОЙДОРМАШ г. Ростов-на-Дону

Альбом 5

ВЕДОМОСТЬ ССЫЛОЧНЫХ И ПРИЛАГАЕМЫХ ДОКУМЕНТОВ

Обозначение	Наименование	Примечание
	Ссылочные документы	
ГОСТ 13579-78	Блоки бетонные для стен подвалов. Технические условия.	
ГОСТ 24379.1-80	Болты фундаментные. Конструкция и размеры.	
ГОСТ 3634-89	Люки чугунные для смотровых колодцев.	
1.038.1-1 вып.1	Перемычки железобетонные для зданий с кирпичными стенами. Перемычки брусковые для жилых и общественных зданий.Рабочие чертежи.	
1.030.1-1/88 вып. 2-8 вып. 3-3 вып. 4-2 вып. 4-3	Стены наружные из однослойных панелей для каркасных общественных зданий, производственных и вспомогательных зданий промышленных предприятий. Панели карнизные из легкого бетона для стен производственных зданий. Рабочие чертежи. Монтажные узлы стен одноэтажных производственных зданий. Рабочие чертежи. Изделия соединительные стальные для стен производственных зданий. Рабочие чертежи. Стальные изделия элементов фахверка. Рабочие чертежи.	
1.141.1-38 вып. 1	Плиты перекрытий железобетонные многопустотные из легких бетонов. Предварительно напряженные плиты с круглыми пустотами длиной 6280, 5980, 5680, 5380, 5080 и 4780мм, шириной 1790, 1490, 1190 и 990мм, армированные стержнями из термоупругой стали класса Ат-V. Метод натяжения -электротермический. Рабочие чертежи. Технические условия.	
1.400.2-25.93 вып. 1	Изделия закладные унифицированные сборных железобетонных конструкций одноэтажных зданий промышленных предприятий. Изделия.Рабочие чертежи.	
1.465.1-21.94 вып. 1 вып. 2	Плиты железобетонные ребристые размером 3х6м для покрытий одноэтажных производственных зданий. Плиты.Рабочие чертежи. Изделия арматурные и закладные. Рабочие чертежи.	
1.412.1-4	Монолитные железобетонные фундаменты на естественном основании под железобетонные стойки фахверка. Материалы для проектирования и рабочие чертежи.	
3.900.1-14 вып. 1	Изделия железобетонные для круглых колодцев водопровода и канализации. Указания по применению и рабочие чертежи.	

Обозначение	Наименование	Примечание
1.400-15 вып. 0 вып. 1	Унифицированные закладные изделия железобетонных конструкций для крепления технологических коммуникаций и устройств. Материалы для проектирования. Рабочие чертежи.	
1.410-3 вып. 1	Сетки сварные для армирования железобетонных конструкций. Сетка с рабочей арматурой диаметром от 10 до 32мм. Рабочие чертежи.	
1.412.1-6 вып. 0 вып. 2	Фундаменты монолитные железобетонные на естественном основании под типовые железобетонные колонны одноэтажных и многоэтажных производственных зданий. Материалы для проектирования. Арматурные и закладные изделия. Рабочие чертежи.	
1.015.1-1.95 вып. 3	Балки фундаментные железобетонные для наружных и внутренних стен зданий промышленных и сельскохозяйственных предприятий. Балки сборные. Рабочие чертежи.	
1.423.1-3/88 вып. 0-1 вып.1 вып.2	Колонны железобетонные прямоугольного сечения для одноэтажных производственных зданий высотой до 9.6м без мостовых опорных кранов. Материалы для проектирования зданий, возводимых в сейсмических районах. Колонны. Рабочие чертежи. Арматурные и закладные изделия. Рабочие чертежи.	
2.400-12.93 вып. 1 вып. 2	Монтажные узлы сопряжений сборных железобетонных конструкций одноэтажных производственных зданий. Узлы монтажные. Рабочие чертежи. Изделия соединительные. Рабочие чертежи.	
2.460-15 вып. 0	Типовые узлы покрытий промышленных зданий в местах установки крышных вентиляторов. Указания по применению типовых узлов.	
3.006.1-8 вып. 0-1 вып. 1-1 вып. 2-1 вып. 3-1	Каналы и тоннели сборные железобетонные из лотковых элементов. Трассы.Материалы для проектирования. Трассы.Лотки. Рабочие чертежи. Трассы.Лотки.Арматурные и закладные изделия.Рабочие чертежи. Трассы.Плиты,опорные подушки.Рабочие чертежи.	
3.400-7 вып. 1/87	Унифицированные монтажные петли для подъема сборных бетонных и железобетонных изделий. Рабочие чертежи монтажных петель и указания по их применению.	

Обозначение	Наименование	Примечание
1.462.1-3/89 вып. 1	Железобетонные стропильные решетчатые балки для покрытий одноэтажных зданий. Балки пролетом 12 и 18м. Рабочие чертежи.	
1.465.1-18 вып. 0 вып. 1	Плиты покрытий комплексные для зданий промышленных предприятий. Указания по применению. Плиты комплексные типа КПГ и КПВ длиной 6м. Рабочие чертежи.	
1.494-24 вып. 1	Стаканы для крепления крышных вентиляторов, дефлекторов и зонтов. Железобетонные стаканы с отверстиями диаметром 400, 700, 1000, 1200 и 1450мм.	
5.900-2	Сальники набивные Ду50-1400 для пропуска труб через стены. Рабочие чертежи.	
1.427.1-3 вып. 1/87 вып. 2/87	Колонны железобетонные прямоугольного сечения для продольного и торцового фахверка одноэтажных производственных зданий высотой 3.0-14.4м Колонны. Рабочие чертежи. Арматурные и закладные изделия. стальные элементы колонн. Рабочие чертежи.	
2.460-14 вып. 0	Типовые узлы покрытий промышленных зданий в местах пропуска вентиляционных шахт. Указания по применению типовых узлов.	
1.432.1-26 вып. 0 вып. 1 вып. 2	Железобетонные трехслойные стеновые панели длиной 6м на гибких связях, изготавливаемые "лицом вниз" для производственных зданий промышленных предприятий. Материалы для проектирования. Стеновые панели. Рабочие чертежи. Арматурные и закладные изделия. Рабочие чертежи.	
1.432.1-21 вып. 0 вып. 1 вып. 3	Железобетонные трехслойные стеновые панели длиной 6м для отапливаемых производственных зданий с высокой влажностью и агрессивной средой. Материалы для проектирования. Стеновые панели. Рабочие чертежи. Монтажные узлы. Рабочие чертежи.	
	Прилагаемые документы	
904-1-97.96-КЖ.И альбом6	Строительные изделия	

Привязан

Инв. №

Взам. инв.№

Подпись и дата

Инв.№ подл.

Изм.	Кол.уч	Лист	N док.	Подп.	Дата
ГИП.		Ляпусов			
Нач. отд.		Покровская			
Гл. спец.		Андреева			
Нач. гр.		Андреева			
Провер.		Аникеева			
Исполн.		Шерстов			

904-1-97.96-КЖ

Компрессорная станция 5К-27АО

Стадия	Лист	Листов
Р	2	

Общие данные (окончание)

АО ПРОЕКТНИИСТРОЙДОРМАШ г. Ростов-на-Дону

Альбом 5

СХЕМА РАСПОЛОЖЕНИЯ ЭЛЕМЕНТОВ ФУНДАМЕНТОВ

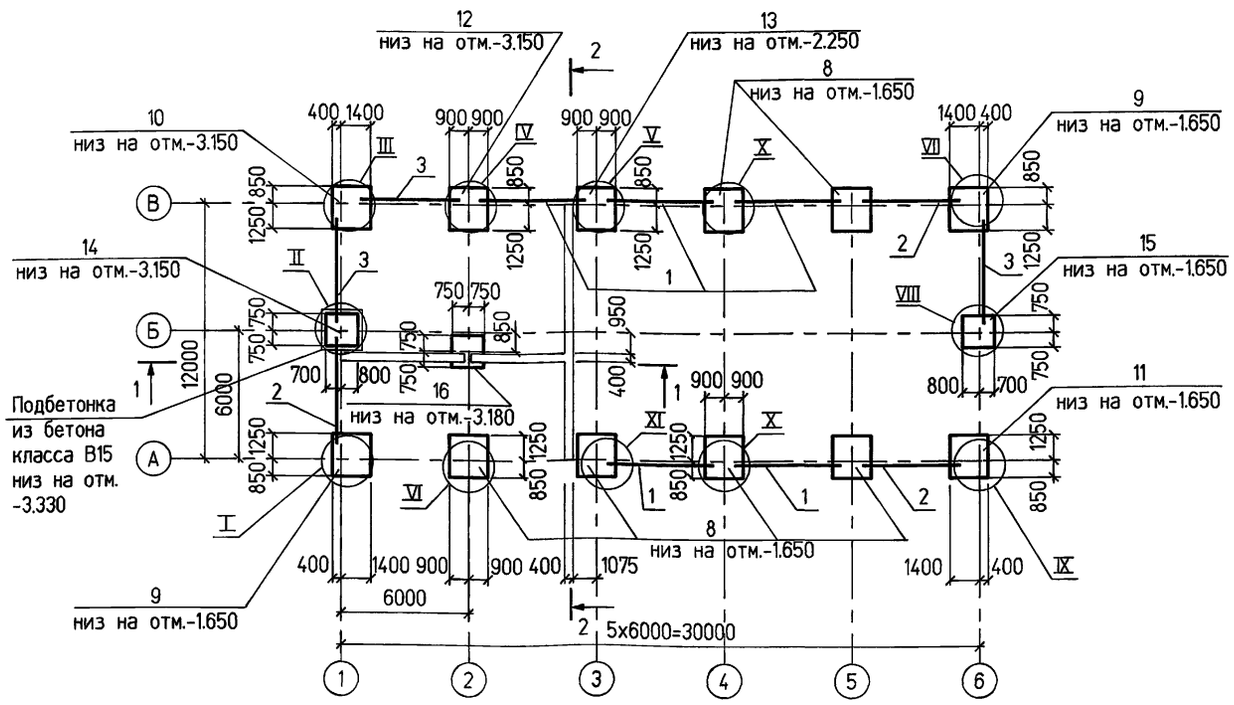

1 - 1

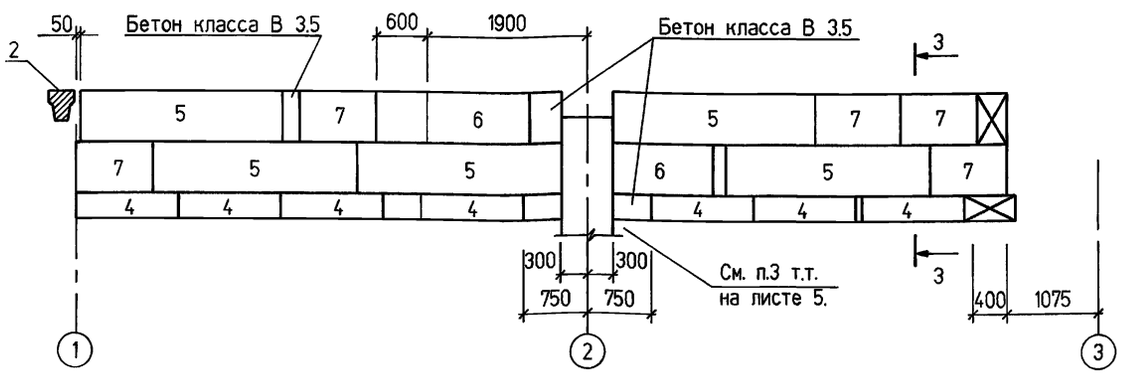

3 - 3

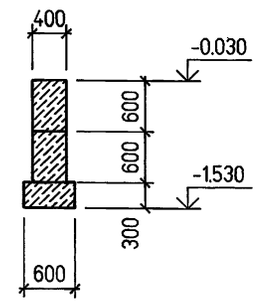

2 - 2

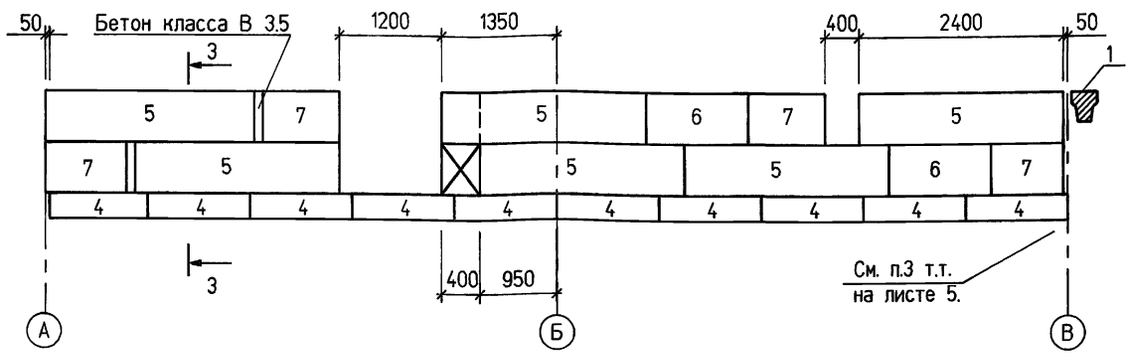

Спецификация к схеме расположения элементов фундаментов

Поз.	Обозначение	Наименование	Кол.	Масса ед.кг	Приме-чание
		Балки фундаментные			
1	1.015.1-1.95, вып.3	2БФ51 - 2AIV	5	850	
2		2БФ45 - 1	3	750	
3		4БФ45 - 3	3	1100	
		Блоки фундаментные			
4	ГОСТ 13579-78	ФБС 12.6.3 -Т	20	460	
5		ФБС 24.4.6 -Т	13	1300	
6		ФБС 12.4.6 -Т	6	640	
7		ФБС 9.4.6 -Т	9	470	
		Фундаменты			
8	904-1-88.91-КЖ -лист6	Фм1	6		
9		Фм2	2		
10	-лист7	Фм3	1		
11		Фм4	1		
12	-лист8	Фм5	1		
13		Фм6	1		
14		Фм7	1		
15	-лист9	Фм8	1		
16		Фм9	1		
		Детали			
17*		Ø10AI ГОСТ 5781-82* l=740	20	0.46	
		Материалы			
		Бетон класса В 15	13.0		м3
		Бетон класса В 3.5	6.6		м3

* поз. 17 смотрите ведомость деталей

ВЕДОМОСТЬ ДЕТАЛЕЙ

Поз.	Эскиз
17	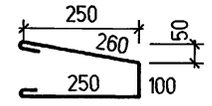

Привязан

Инв. №

Изм.	Колуч	Лист	N док	Подп.	Дата
ГИП.		Ляпусов			
Нач. отд.		Покровская			
Гл. спец.		Андреева			
Нач. гр.		Андреева			
Провер.		Терентьева			
Исполн.		Шерстов			

904-1-97.96-КЖ

Компрессорная станция 5К-27АО

Схема расположения элементов фундаментов (начало)

Стадия	Лист	Листов
Р	3	

АО ПРОЕКТНИИСТРОЙДОРМАШ г. Ростов-на-Дону

Взам. инв.№ | Подпись и дата | Инв.№ подл.

400490-05 12 Формат А2

Альбом 5

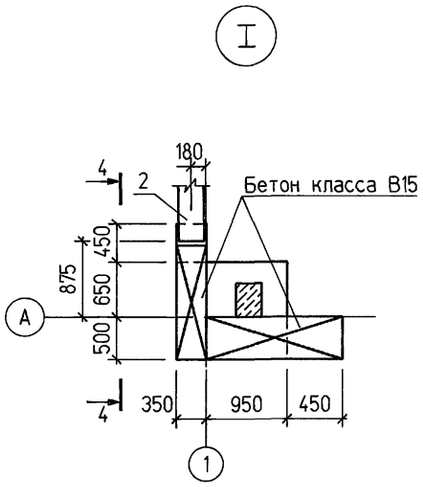

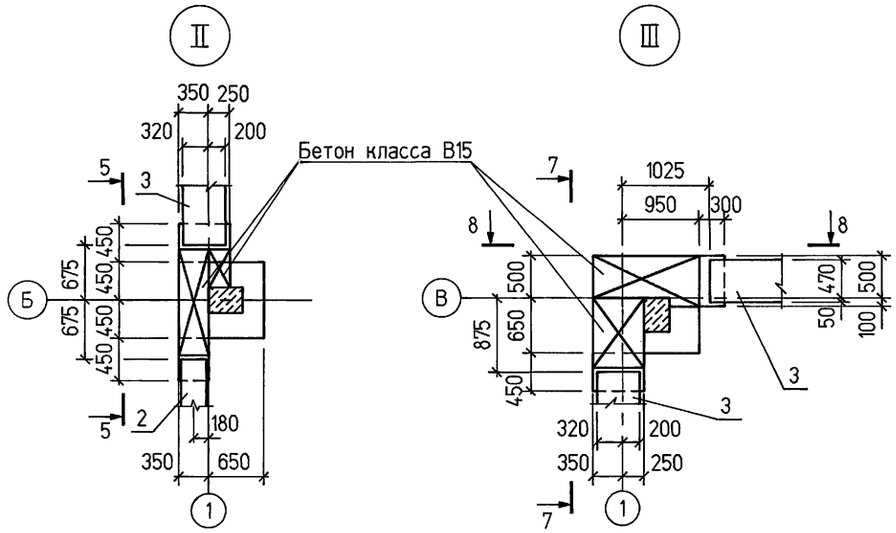

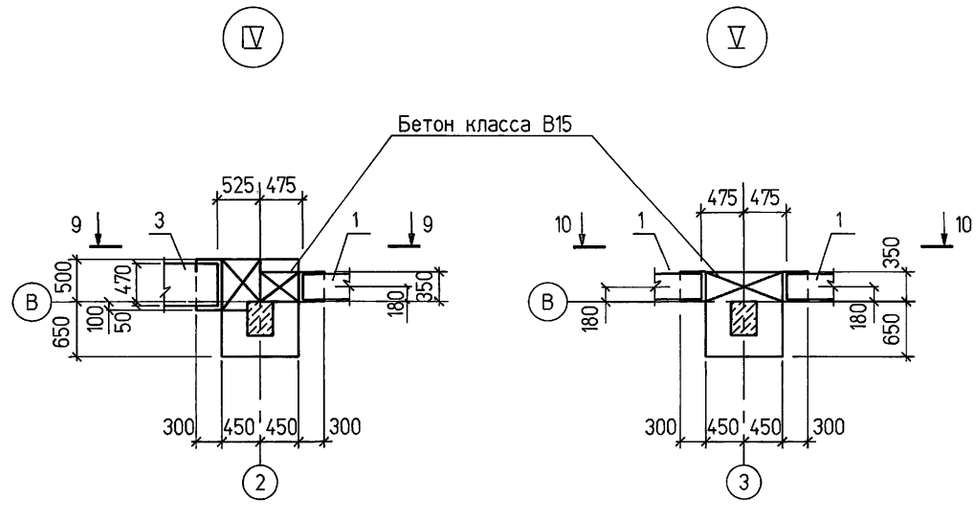

4 - 4

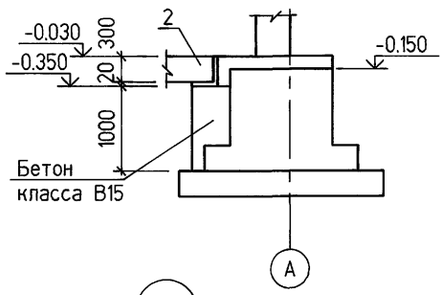

5 - 5

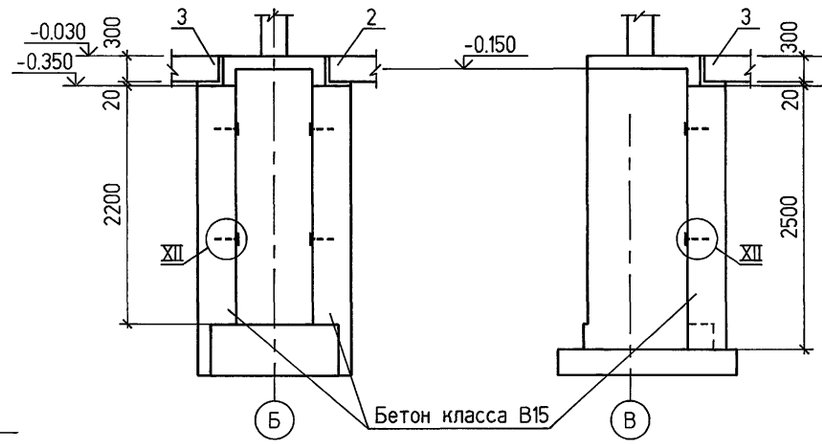

7 - 7

8 - 8

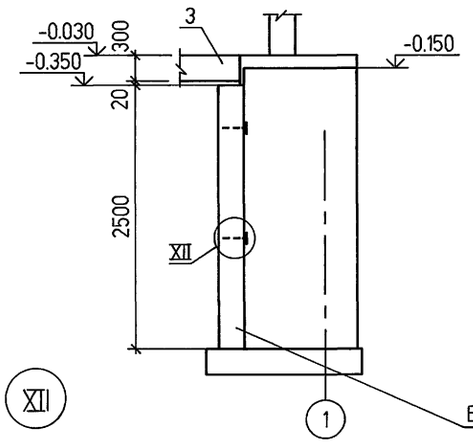

9 - 9

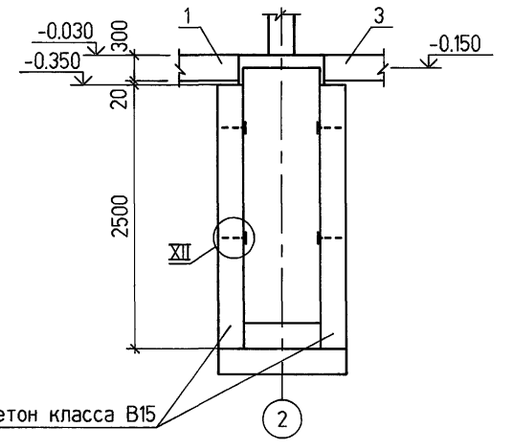

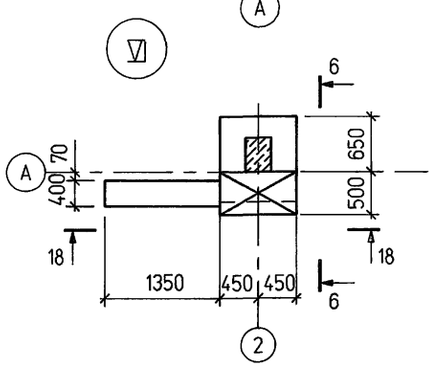

XII

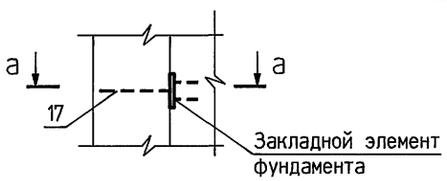

10 - 10

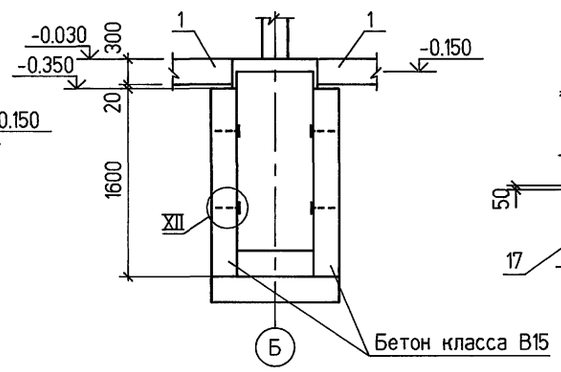

18 - 18

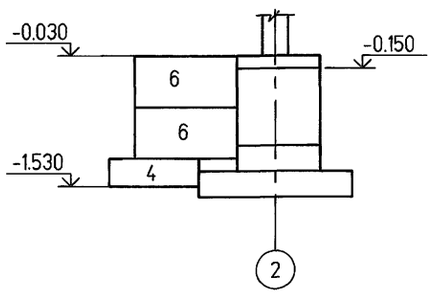

6 - 6

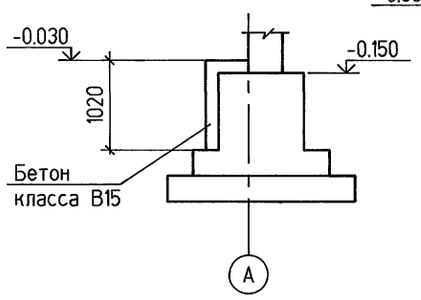

a - a

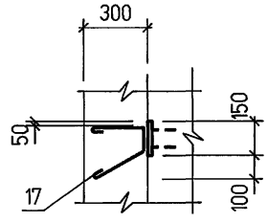

Привязан

Инв. №

Изм.	Кол.уч	Лист	N док.	Подп.	Дата
ГИП.		Ляпусов			
Нач. отд.		Покровская			
Гл. спец.		Андреева			
Нач. гр.		Андреева			
Провер.		Терентьева			
Исполн.		Шерстов			

904-1-97.96-КЖ

Компрессорная станция 5К-27АО

Стадия	Лист	Листов
Р	4	

Схема расположения элементов фундаментов (продолжение)

АО ПРОЕКТНИИСТРОЙДОРМАШ г. Ростов-на-Дону

Взам. инв.№ | Подпись и дата | Инв.№ подл.

Ц00490-05 13 Формат А2

Альбом 5

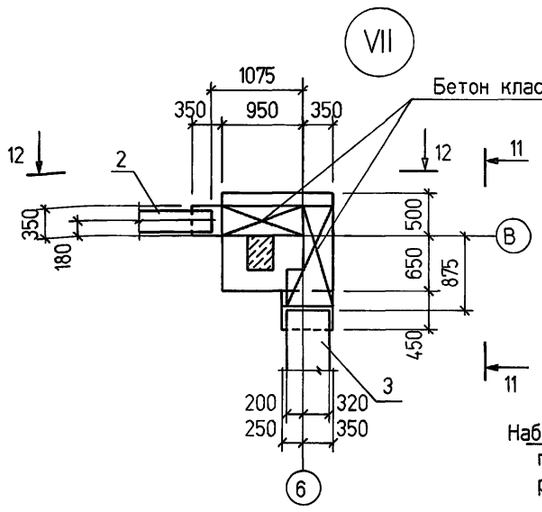

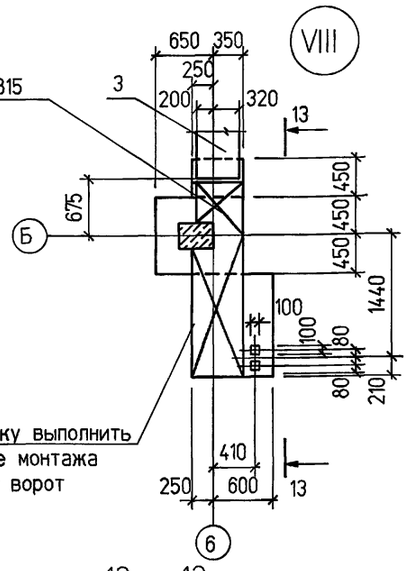

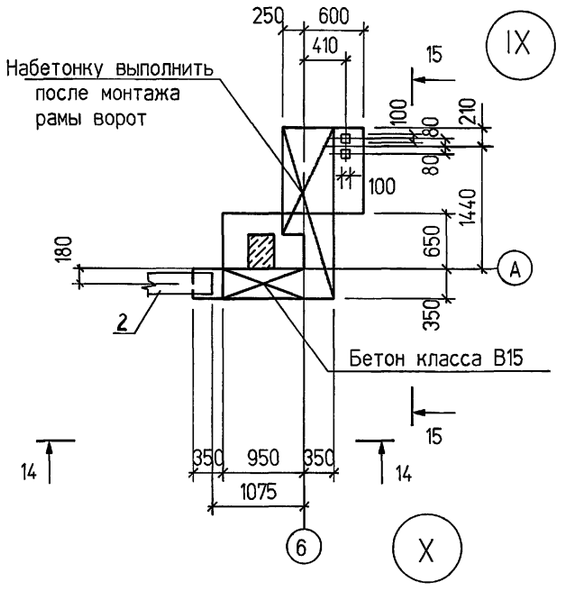

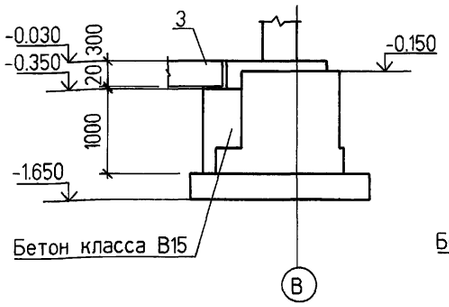

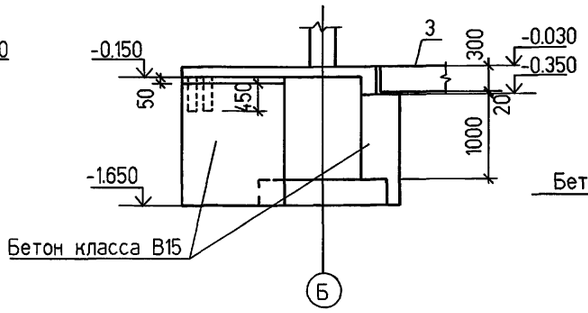

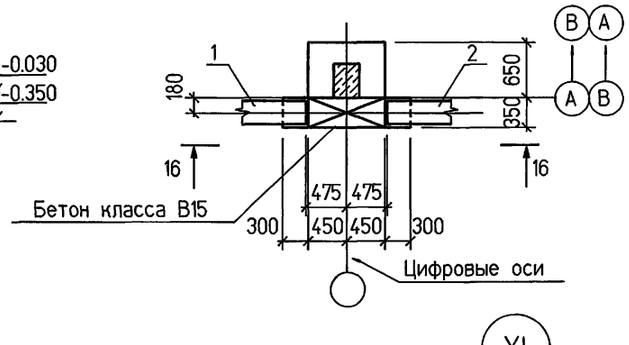

XI

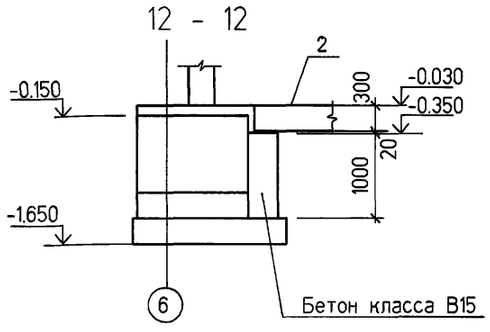

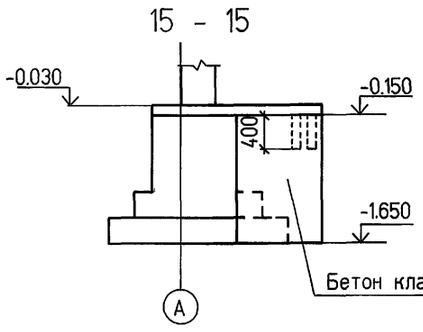

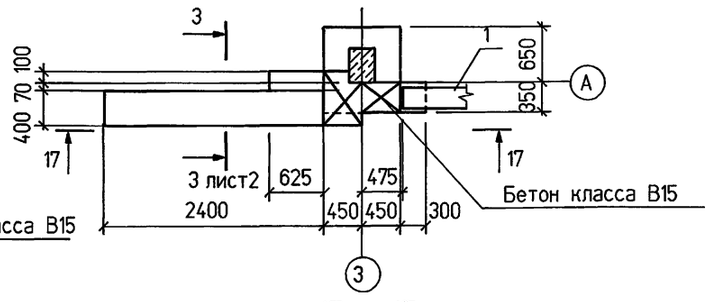

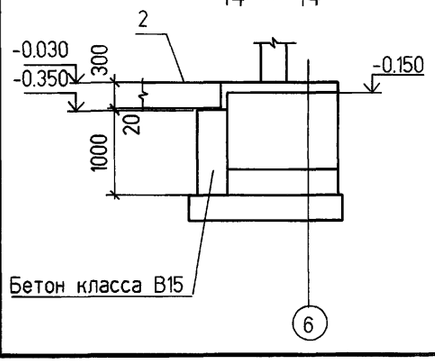

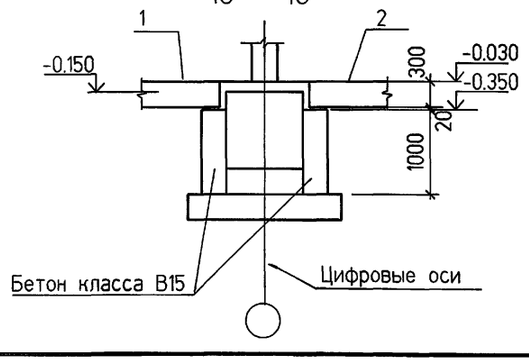

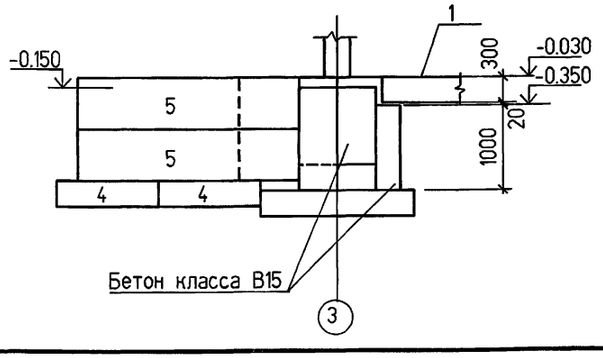

1.За условную отметку 0.000 принят уровень чистого пола машинного зала.

2.Характеристики грунтов,служаших основанием для фундаментов, даны в пояснительной записке к типовому проекту.

3.Основание ленточных фундаментов, в местах примыкания к фундаментам каркаса, выполнить из послойно уплотненного непучинистого грунта с доведением плотности грунта до 1.6 т/м.³

4.Фундаменты выполняются в типовой опалубке серии 1.412.1-6.

5.Поверхность подколонника в месте примыкания набетонки под фундаментную балку тщательно очистить и выполнить насечку глубиной >5мм.

6.Гидроизоляция под стены выполняется на отметке -0.030 из слоя цементного раствора марки 50 состава 1:2,толщиной 30 мм.

7.В фундаментах закладное изделие для заземления L100х63х8 приварить к вертикальному стержню армирования подколонника двухсторонними швами длиной не менее 50 мм,обеспечив положение верхней полки уголка в уровне обреза фундамента. По низу приваривается перемычка, связывающая вертикальный продольный стержень,к которому приварено закладное изделие,с арматурой подошвы для обеспечения непрерывной электрической цепи заземления.

8.Под всеми фундаментами выполнить подготовку из бетона класса В3.5 толщиной 100 мм.

9.Фундаментные балки устанавливать на цементном растворе марки50.

Взам. инв.№

Подпись и дата

Инв.№ подл.

Привязан

Инв. №

Изм.	Кол.уч	Лист	N док	Подп.	Дата
ГИП.		Ляпусов			
Нач. отд.		Покровская			
Гл. спец.		Андреева			
Нач. гр.		Андреева			
Провер.		Терентьева			
Исполн.		Шерстов			

904-1-97.96-КЖ

Компрессорная станция 5К-27АО

Стадия	Лист	Листов
Р	5	

Схема расположения элементов фундаментов (окончание).

АО ПРОЕКТНИИСТРОЙДОРМАШ г. Ростов-на-Дону

Альбом 5

Фм 1

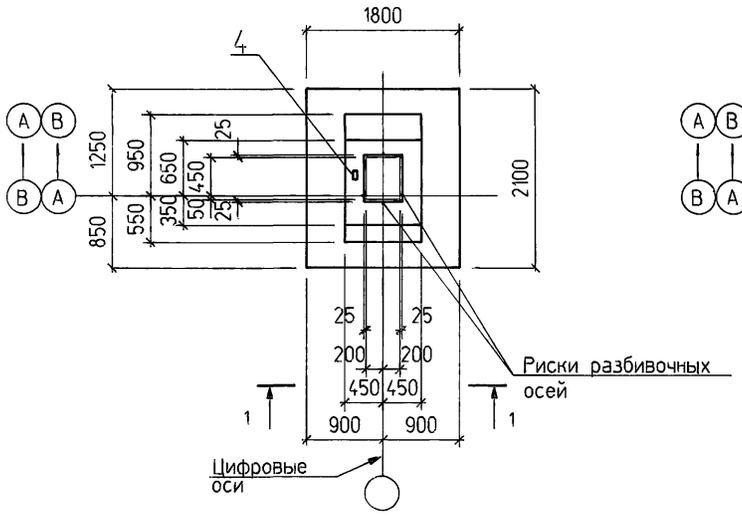

Фм 2

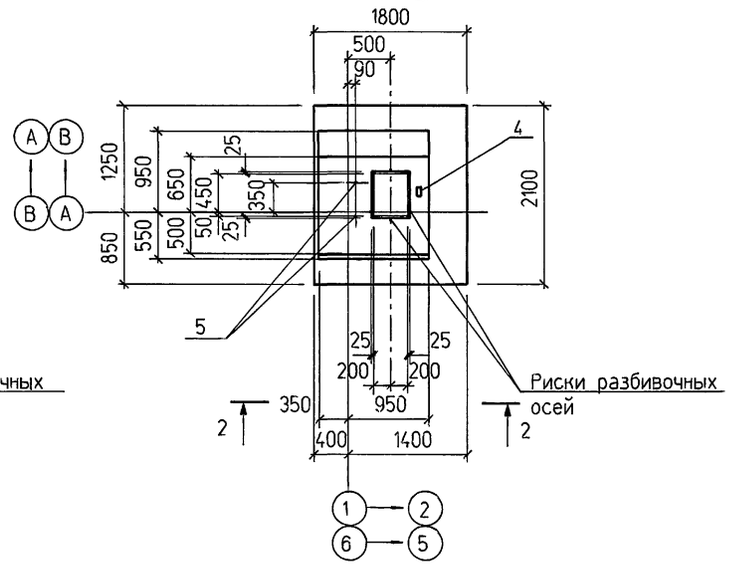

1 - 1

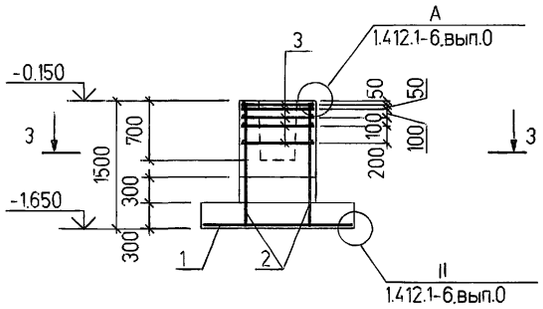

2 - 2

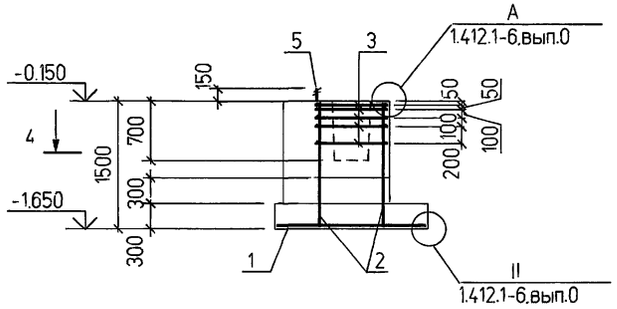

3 - 3

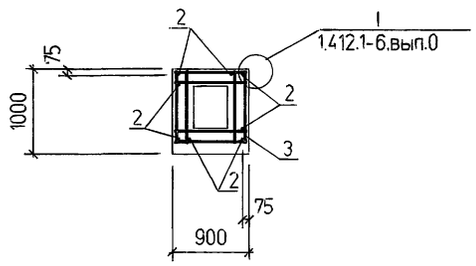

4 - 4

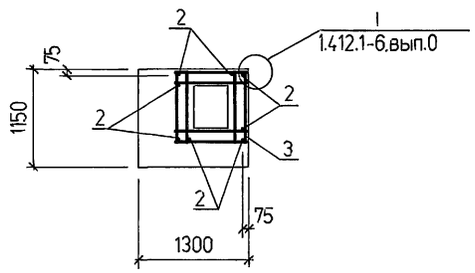

Схемы нормативных нагрузок (без учета нагрузок на полы)

Фм 1

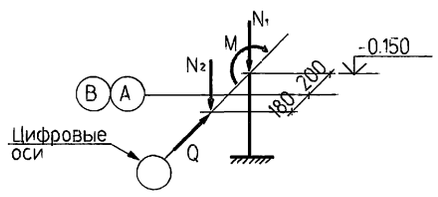

N_1 =242кН
N_2 =187кН
M =19кНм
Q =5.0кН

Фм 2

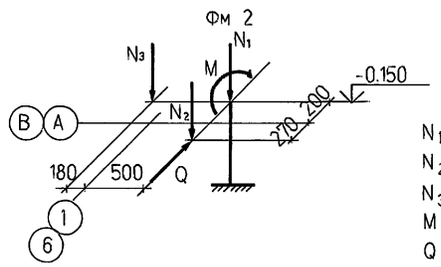

N_1 =228кН
N_2 =34кН
N_3 =123кН
M =43кНм
Q =16кН

СПЕЦИФИКАЦИЯ К ФУНДАМЕНТАМ Фм1, Фм2

Поз.	Обозначение	Наименование	Кол. на исполн. Фм1	Фм2	Масса ед.кг	Приме-чание
		Сборочные единицы				
		Сетки арматурные				
1	1.412.1-6, вып.2	С1-24	1	1	28.3	
2		С2-1	4	4	5.9	
3		С3-1	5	5	2.7	
		Детали				
4		Уголок 100х63х8 ГОСТ8510-86 / С235 ГОСТ27772-88*				
		L=120	1	1	0.9	
		Стандартные изделия				
5	ГОСТ 24379.1-80	Болт1.1 М24х800 Ст3кп2		2	3.42	
		Материалы				
		Бетон класса В15	2.2	2.9		м³

ВЕДОМОСТЬ РАСХОДА СТАЛИ НА ЭЛЕМЕНТ, кг

Марка элемента	Изделия арматурные: Арматура класса А-III ГОСТ5781-82* ⌀6	⌀8	⌀10	⌀12		Итого	Всего	Изделия закладные: Прокат марки С 235 ГОСТ 8510-86 L100х63х8			Итого	Всего
Фм 1	2.9	13.6	11.9	37.0		65.4	65.4	0.9			0.9	0.9
Фм 2	2.9	13.6	11.9	37.0		65.4	65.4	0.9			0.9	0.9

Взам. инв.№ | Подпись и дата | Инв.№ подл.

Привязан

Инв. №

Изм.	Кол.уч	Лист	N док	Подп.	Дата
ГИП.		Ляпусов			
Нач. отд.		Покровская			
Гл. спец.		Андреева			
Нач. гр.		Андреева			
Провер.		Терентьева			
Исполн.		Шерстов			

904-1-97.96-КЖ

Компрессорная станция 5К-27АО

Стадия	Лист	Листов
Р	6	

Фундаменты Фм1, Фм2.

АО ПРОЕКТНИИСТРОЙДОРМАШ г. Ростов-на-Дону

400490-05 15 Формат А2

Альбом 5

Фм3

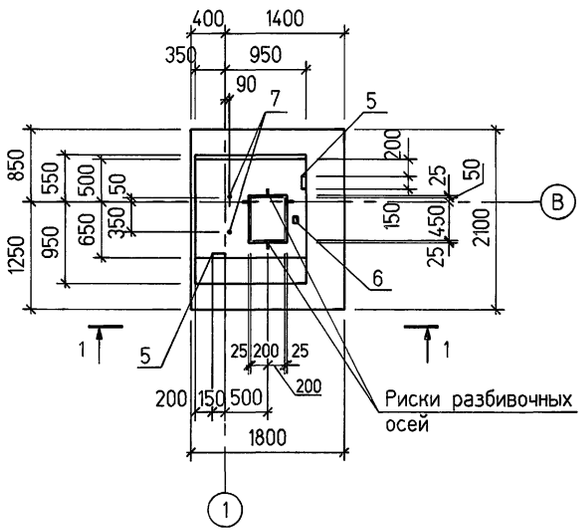

Фм4

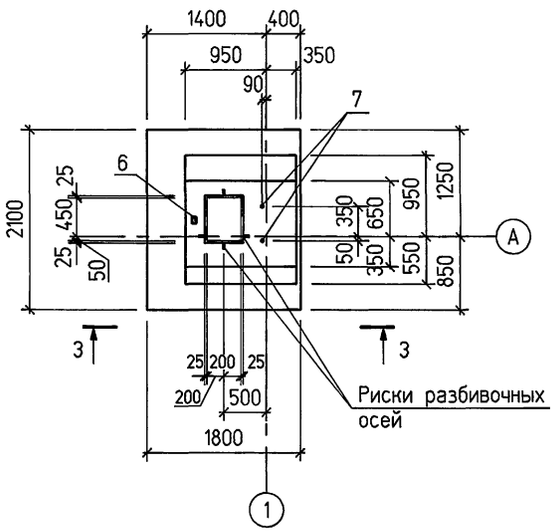

1 - 1

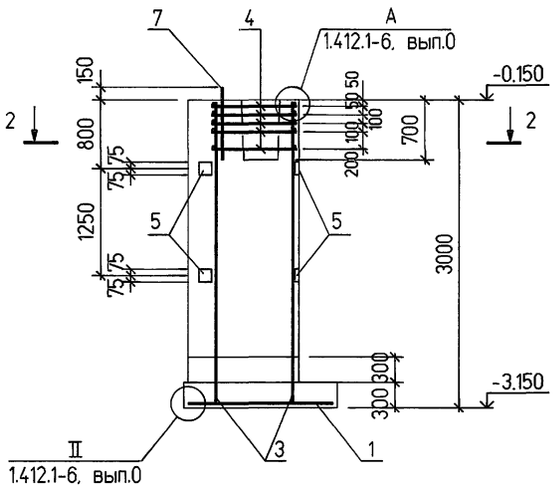

3 - 3

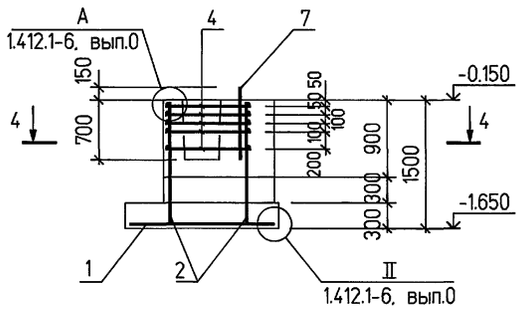

2 - 2

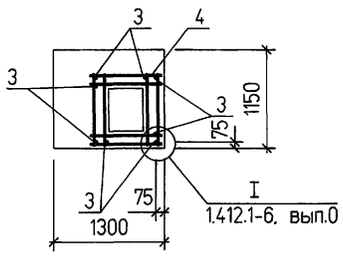

4 - 4

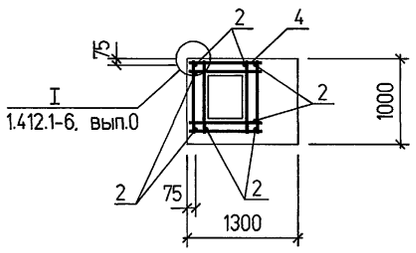

СПЕЦИФИКАЦИЯ К ФУНДАМЕНТАМ Фм3. Фм4

Поз.	Обозначение	Наименование	Кол. на исполн. Фм3	Фм4			Масса ед.кг	Приме-чание
		Сборочные единицы						
		Сетки арматурные						
1	1.412.1-6. вып.2	С1-24	1	1			28.3	
2		С2-1		4			5.9	
3		С2-36	4				11.6	
4		С3-1	5	5			2.7	
		Изделия закладные						
5	1.412-6. вып.2	МН1	4				1.8	
		Детали						
6		Уголок 100х63х8 ГОСТ 8510-86 / с235 ГОСТ 27772-88	1	1			0.9	
		Стандартные изделия						
7	ГОСТ 24379.1-80	Болт1.1М24х800 Ст3кп2	2	2			3.42	
		Материалы						
		Бетон класса В15	5.1	2.8				м3

ВЕДОМОСТЬ РАСХОДА СТАЛИ НА ЭЛЕМЕНТ, кг

Марка элемента	Изделия арматурные: Арматура класса А-III ГОСТ5781-82* Ø6	Ø8	Ø10	Ø12			Итого	Всего	Изделия закладные: Арматура класса А-III ГОСТ5781-82* Ø10			Итого	Прокат марки С235 ГОСТ 8510-86 ∟100х63х8	Итого	Ст3кп3-1 ГОСТ 103-76* 8х150	Итого	Всего
Фм3	4.5	13.6	11.9	58.3			88.3	88.3	1.4			1.4	0.9	0.9	5.6	5.6	7.9
Фм4	2.9	13.6	11.9	37.0			65.4	65.4					0.9	0.9			0.9

СХЕМЫ НОРМАТИВНЫХ НАГРУЗОК (без учета нагрузок на полы)

Фм3

N_1 =190кН
N_2 =157кН
N_3 =107кН
N_4 =78кН
M =31кНм
Q =8кН

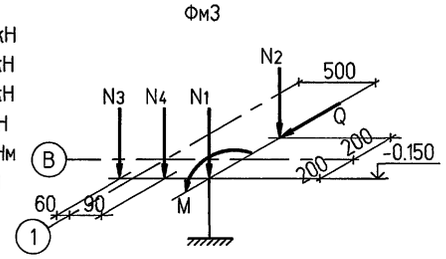

Фм4

N_1 =157кН
N_2 =101кН
N_3 =52кН
N_4 =75кН
M =12кНм
Q =3кН

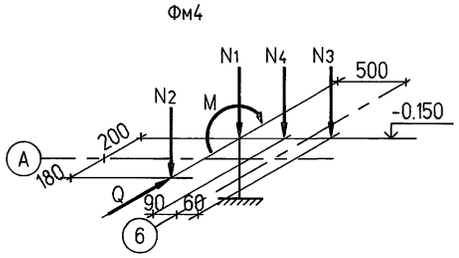

Взам. инв.№ | Подпись и дата | Инв.№ подл.

							904-1-97.96-КЖ
							Компрессорная станция 5К-27АО
Изм.	Кол.уч	Лист	N док	Подп.	Дата		
ГИП.		Ляпцов				Стадия: Р	Лист: 7	Листов:
Нач. отд.		Покровская					
Гл. спец.		Андреева					
Нач. гр.		Андреева				Фундаменты Фм3, Фм4	АО ПРОЕКТНИИСТРОЙДОРМАШ г. Ростов-на-Дону
Провер.		Терентьева					
Исполн.		Шерстов					
Привязан							
Инв. №							

Альбом 5

Фм5

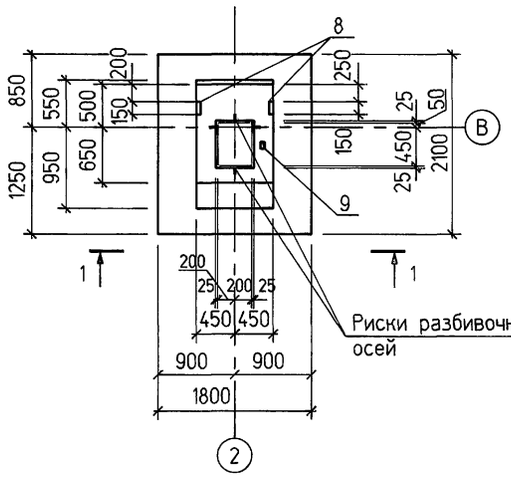

Фм6

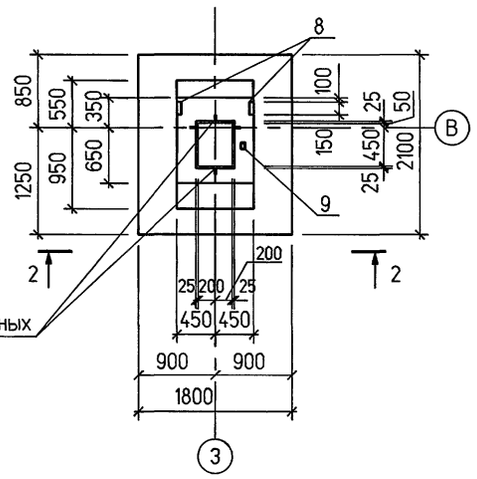

Фм7

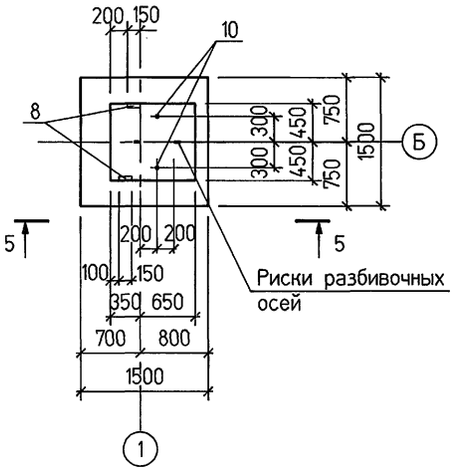

1 - 1

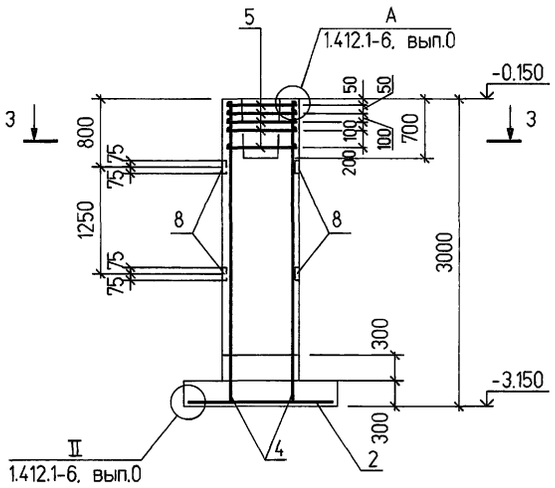

2 - 2

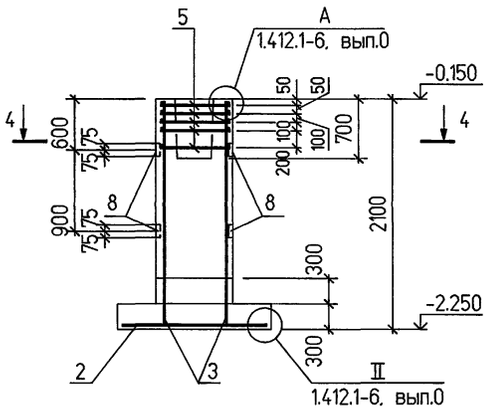

5 - 5

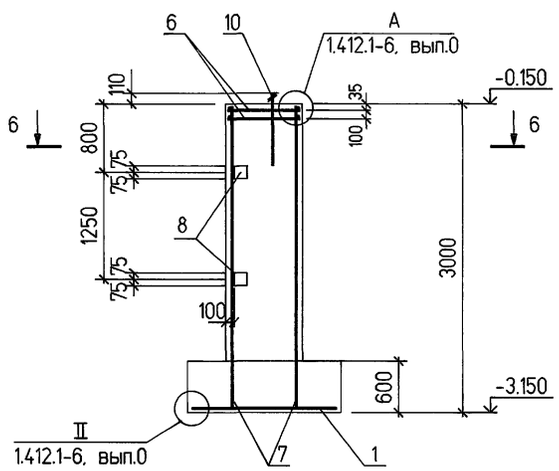

3 - 3

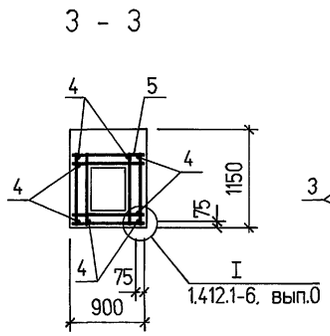

4 - 4

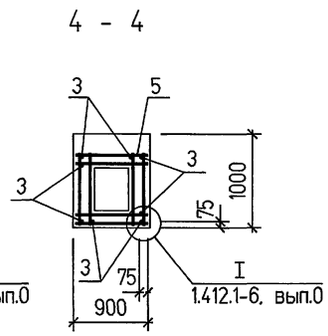

6 - 6

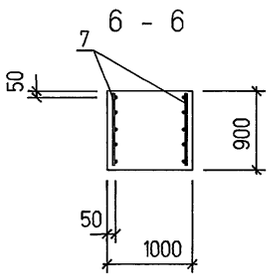

СПЕЦИФИКАЦИЯ К ФУНДАМЕНТАМ Фм5... Фм7

Поз.	Обозначение	Наименование	Кол. на исполн. Фм5	Фм6	Фм7		Масса ед.кг	Примечание
		Сборочные единицы						
		Сетки арматурные						
1	1.412.1-6, вып.2	С1-1			1		14.4	
2		С1-24	1	1			28.3	
3		С2-15		4			8.2	
4		С2-36	4				11.6	
5		С3-1	5	5			2.7	
6	1.412.1-4	СН6А-I			2		3.5	
7	1.410.3, вып.1	1С 14А-III / 6А-III 85х295			2		18.7	
		Изделия закладные						
8	1.412.1-6, вып.2	МН1	4	4	4			
		Детали						
9		Уголок 100х63х8 ГОСТ 8510-86 / с235 ГОСТ 27772-88 l=120	1	1			0.9	
		Стандартные изделия						
10	ГОСТ 24379.1-80	Болт1.1М24х710 Ст3кп2			2		3.1	
		Материалы						
		Бетон класса В15	3.9	2.8	3.6			м3

ВЕДОМОСТЬ РАСХОДА СТАЛИ НА ЭЛЕМЕНТ, кг

Марка элемента	Изделия арматурные									Изделия закладные								
	Арматура класса								Всего	Арматура класса				Прокат марки				Всего
	A-I		A-III							A-III				С235		Ст3кп3-1		
	ГОСТ5781-82*									ГОСТ5781-82*				ГОСТ 8510-86		ГОСТ 103-76*		
	Ø6	Итого	Ø6	Ø8	Ø10	Ø12	Ø14	Итого		Ø10			Итого	L 100х63х8	Итого	8х150	Итого	
Фм5			4.5	13.6	11.9	58.3		88.3	88.3	1.4			1.4	0.9	0.9	5.6	5.6	7.9
Фм6			3.6	13.6	11.9	45.5		74.6	74.6	1.4			1.4	0.9	0.9	5.6	5.6	7.9
Фм7	7.0	7.0	2.2		14.4		39.3	55.9	62.9	1.4			1.4			5.6	5.6	7.0

Схемы нормативных нагрузок на фундаменты Фм5....Фм7 смотрите на листе 9.

Взам. инв.№

Подпись и дата

Инв.№ подл.

Привязан

Инв. №

Изм.	Кол.уч	Лист	N док.	Подп.	Дата
ГИП.		Ляпусов			
Нач. отд.		Покровская			
Гл. спец.		Андреева			
Нач. гр.		Андреева			
Провер.		Терентьева			
Исполн.		Шерстов			

904-1-97.96-КЖ

Компрессорная станция 5К-27АО

Стадия	Лист	Листов
Р	8	

Фундаменты Фм5, Фм6, Фм7

АО ПРОЕКТНИИСТРОЙДОРМАШ г. Ростов-на-Дону

Альбом 5

Фм8

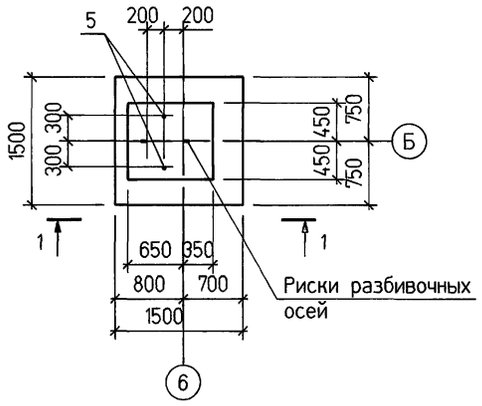

Фм9

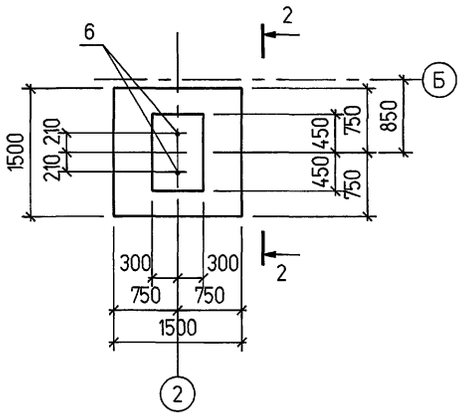

1 - 1

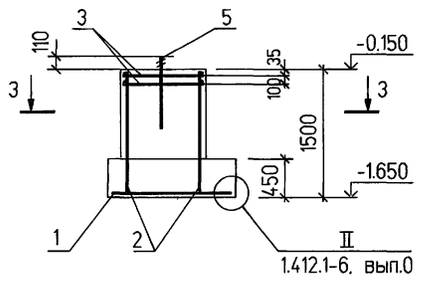

2 - 2

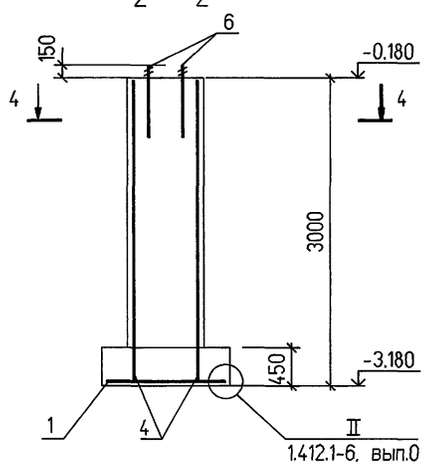

3 - 3

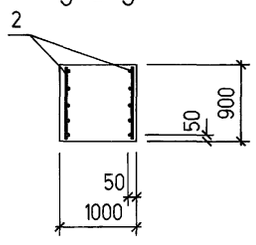

4 - 4

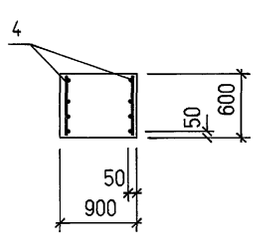

СПЕЦИФИКАЦИЯ К ФУНДАМЕНТАМ Фм8. Фм9

Поз.	Обозначение	Наименование	Кол. на исполн. Фм8	Фм9			Масса ед.кг	Приме-чание
		Сборочные единицы						
		Сетки арматурные						
1	1.412.1-6, вып.2	С1-1	1	1			14.4	
2	1.410-3, вып.1	1С $\frac{12А-III}{6А-III}$ 85х145	2				7.0	
3	1.412.1-4	СН-6А-I	2				3.5	
4	904-1-97.96-КЖИ-С3	С3		2			11.1	
		Стандартные изделия						
5	ГОСТ 24379.1-80	Болт1.1М24х710 Ст3кп2	2				3.1	
6	ГОСТ 24379.1-80	Болт1.1М20х710 Ст3кп2		2			2.1	
		Материалы						
		Бетон класса В15	2.0	2.4				м3

ВЕДОМОСТЬ РАСХОДА СТАЛИ НА ЭЛЕМЕНТ, кг

Марка элемента	Изделия арматурные									Всего
	Арматура класса									
	A-I			A-III						
	ГОСТ5781-82*									
	∅6		Итого	∅6	∅10	∅12			Итого	
Фм8	7.0		7.0	1.2	14.4	12.6			28.2	35.2
Фм9				1.4	14.4	20.8			36.6	36.6

СХЕМЫ НОРМАТИВНЫХ НАГРУЗОК (без учета нагрузок на полы)

Фм5

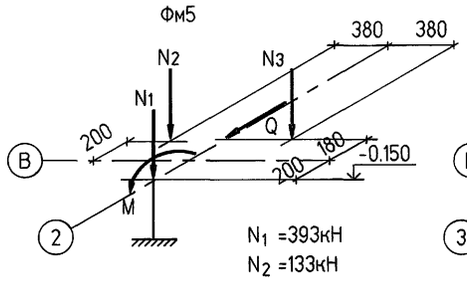

N_1 =393кН
N_2 =133кН
N_3 =123кН
M =120кНм
Q =8кН

Фм6

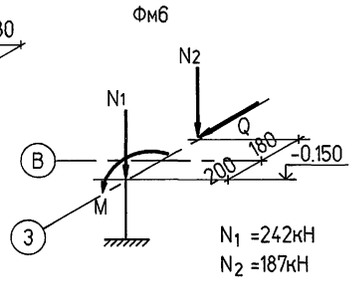

N_1 =242кН
N_2 =187кН
M =19кНм
Q =5кН

Фм7

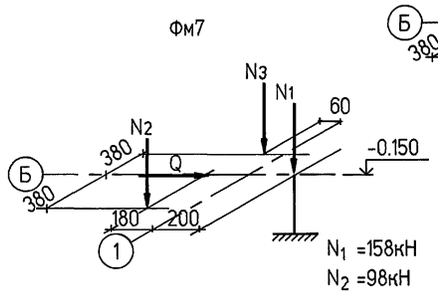

N_1 =158кН
N_2 =98кН
N_3 =135кН
Q =3кН

Фм8

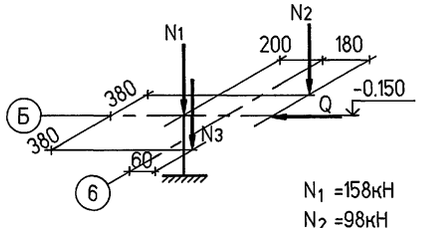

N_1 =158кН
N_2 =98кН
N_3 =21кН
Q =3кН

Фм9

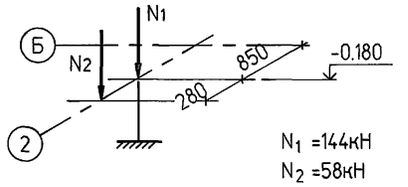

N_1 =144кН
N_2 =58кН

Привязан

Инв. №

Взам. инв.№ | Подпись и дата | Инв.№ подл.

Изм.	Кол.уч	Лист	N док	Подп.	Дата
ГИП.		Ляпцов			
Нач. отд.		Покровская			
Гл. спец.		Андреева			
Нач. гр.		Андреева			
Провер.		Терентьева			
Исполн.		Шерстов			

904-1-97.96-КЖ

Компрессорная станция 5К-27АО

Стадия	Лист	Листов
Р	9	

Фундаменты Фм8, Фм9

АО ПРОЕКТНИИСТРОЙДОРМАШ г. Ростов-на-Дону

Альбом 5

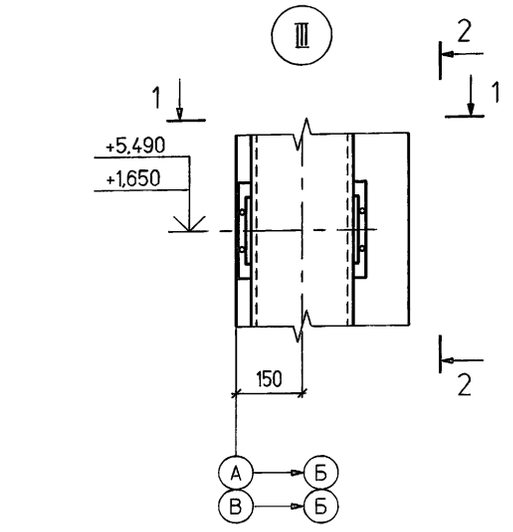

1 — 1

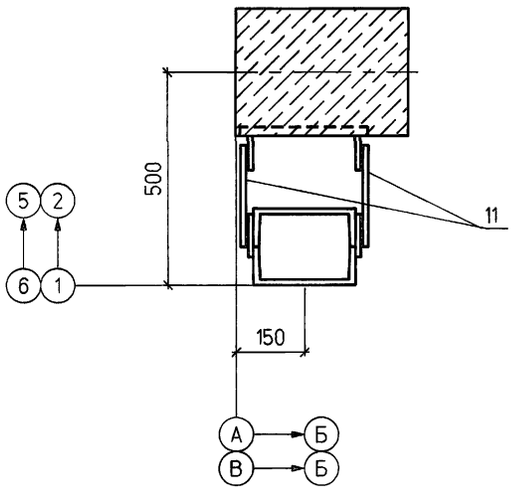

2 — 2

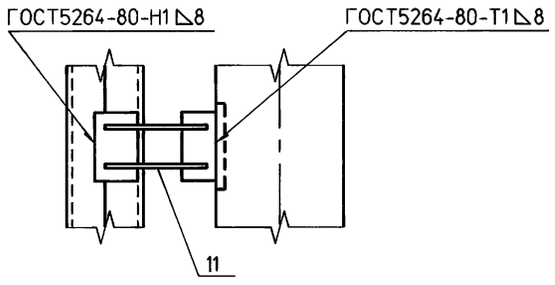

Спецификация к схемам расположения колонн, балок и плит покрытия

Поз.	Обозначение	Наименование	Кол	Масса, ед. кг	Примечание
		Схема 2			
	1.462.1-3/89	Балки покрытия			
18	904-1-97.96-КЖ.И-100	1БДР12-5АV-а	5	5000	
19		1БДР12-5АV-б	1	5000	
		Схема 3			
20	1.465.1-18 вып.1	3КПГ6-2АV-Р-ПБП300.15-Р	4	3920	
21	904-1-97.96-КЖ.И-300	3КПГ6-2АV-а-Р-ПБП300.15-Р	2	3920	
22		3КПГ6-2АV-б-Р-ПБП300.15-Р	4	3920	
23		3КПГ6-2АV-в-Р-ПБП300.15-Р	6	3920	
24	1.465.1-18 вып.1	3КПВ6-3АV-10-Р-ПБП300.15-Р	1	4420	
25	904-1-97.96-КЖ.И-301	3КПВ6-3АV-10а-Р-ПБП300.15-Р	1	4420	
26	1.465.1-18 вып.1	3КПВ6-3АV-14-Р-ПБП300.15-Р	1	4420	
27	904-1-97.96-КЖ.И-301	3КПВ6-3АV-14а-Р-ПБП300.15-Р	1	4220	
		Стаканы			
28	1.494-24 вып.1	СБ10Б-1	2	280	
29		СБ14Б-2	2	460	

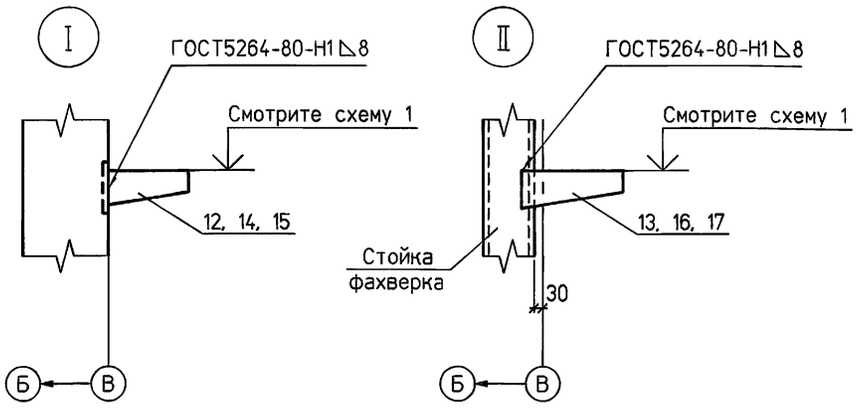

Спецификация к схемам расположения колонн, балок и плит покрытия

Поз.	Обозначение	Наименование	Кол	Масса, ед. кг	Примечание
		Схема 1			
		Колонны			
1	904-1-97.96-КЖ.И-200	1К60-1М2-1	2	2000	
2	904-1-97.96-КЖ.И-201	1К60-1М2-2	2	2000	
3	904-1-97.96-КЖ.И-202	1К60-1М2-3	3	2000	
4	904-1-97.96-КЖ.И-203	1К60-1М2-4	4	2000	
5	904-1-97.96-КЖ.И-204	1К60-1М2-5	1	2000	
6	904-1-97.96-КЖ.И-205	6КФ-73-1-1	2	2000	
7	1.030.1-1/88 вып.4-3	Стойка фахверка СФ4	4	359.1	
8	1.030.1-1/88 вып.4-2	Насадка фахверка НФ4	2	35.2	
9		Насадка фахверка НУ5	2	37.0	
10		Насадка фахверка НУ6	2	37.0	
		Насадка фахверка НУ6			
11	904-1-97.96-КЖ.И-МС1	МС1	16	2.2	
	2.400-12.93.в.2	МС3	2	6.4	По узлам 2.400-12.93 вып.1
		МС37	2	3.5	
		МС43	2	22.6	
12	904-1-97.96-КЖ.И.МС4	МС4	9	4.5	
13		МС5	2	6.5	
14	904-1-97.96-КЖ.И.МС6	МС6	3	9.8	
15		Лист $\frac{10х150ГОСТ19903-74}{С245ГОСТ27772-88}$ l=500	3	5.9	
16	904-1-97.96-КЖ.И.МС6	МС7	1	11.8	
17		Лист $\frac{10х150ГОСТ19903-74}{С245ГОСТ27772-88}$ l=600	1	7.1	
30		Лист $\frac{20х120ГОСТ19903-74}{С245ГОСТ27772-88}$ l=250	24	4.7	
31		Лист $\frac{20х220ГОСТ19903-74}{С245ГОСТ27772-88}$ l=250	12	8.6	
	2.460-14 вып.0	Полоса $\frac{6х80ГОСТ103-76}{С235ГОСТ27772-88}$ l=100	16	0.4	По узлу 2.460-14 вып.0 (МС1)
32	904-1-97.96-КЖ.И.МС8	МС8	10	3.6	

1. На схеме 3 отверстие 200х200 выполнить по месту путем рассверловки по его периметру дыр ∅ 20-25мм с последующей выбивкой бетона и вырезкой арматуры.
2. Индекс ⚠ дан для ориентации при монтаже
3. Заполнение швов между плитами выполнять в соответствии с ТТ7, лист 07 серии 2.400-12.93.в.1.

Взам. инв.№ | Подпись и дата | Инв.№ подл.

Привязан

Инв. №

Изм.	Кол.уч	Лист	N док	Подп.	Дата
ГИП		Ляпусов			
Нач. отд.		Покровская			
Гл. спец.		Андреева			
Нач. гр.		Андреева			
Провер.		Фролова			
Исполн.		Шерстов			

904-1-97.96-КЖ

Компрессорная станция 5К-27АО

Стадия	Лист	Листов
Р	10	

Схемы расположения колонн, балок покрытия, плит покрытия (начало)

АО ПРОЕКТНИИСТРОЙДОРМАШ г. Ростов-на-Дону

Альбом 5

СХЕМА РАСПОЛОЖЕНИЯ КОЛОНН (СХЕМА 1)

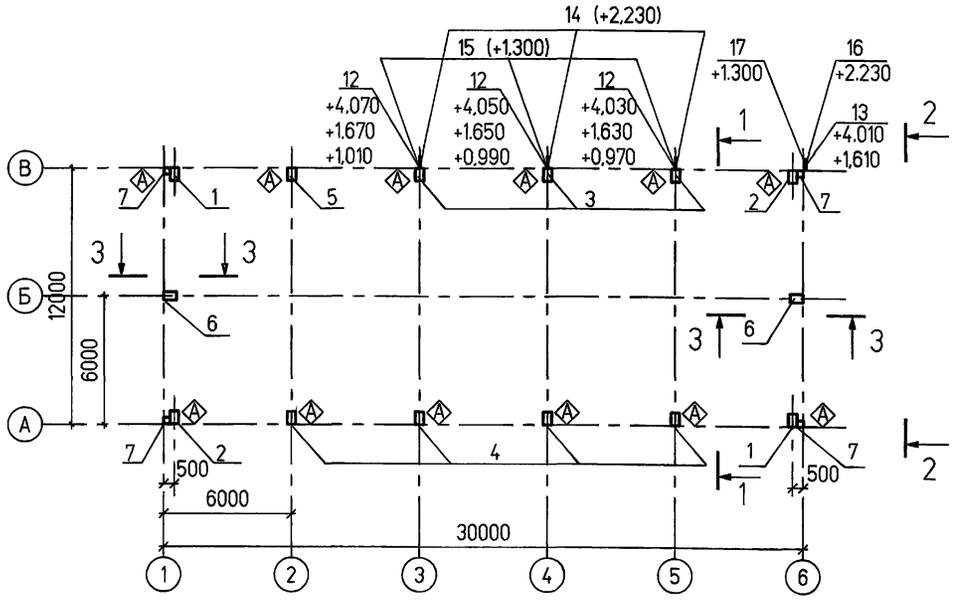

СХЕМА РАСПОЛОЖЕНИЯ БАЛОК ПОКРЫТИЯ (СХЕМА 2)

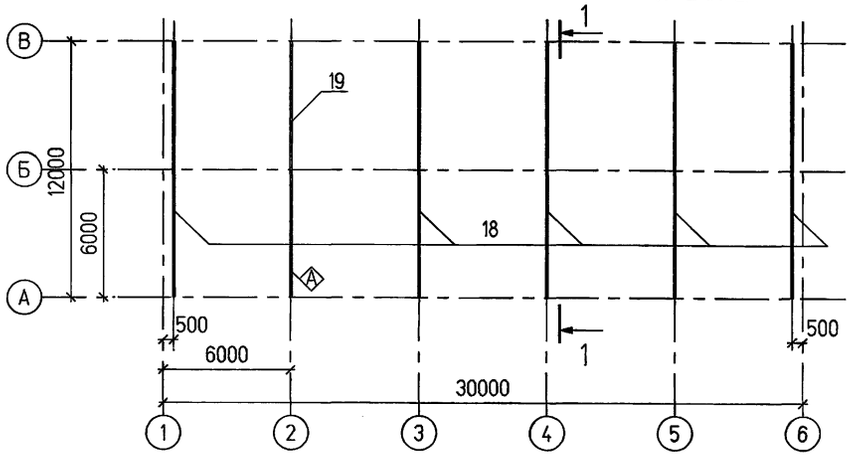

СХЕМА РАСПОЛОЖЕНИЯ ПЛИТ ПОКРЫТИЯ (СХЕМА 3)

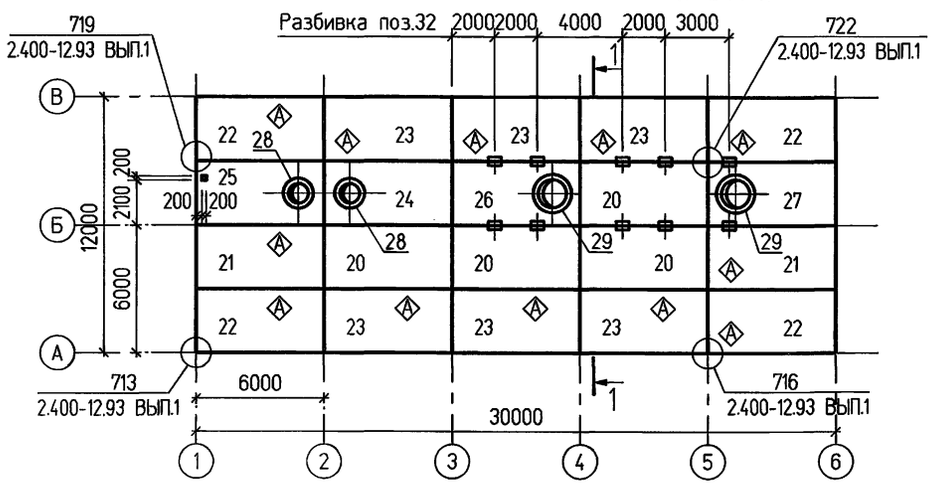

1 – 1

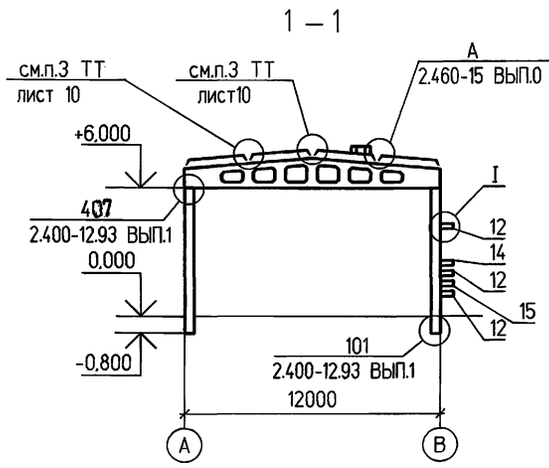

2 – 2

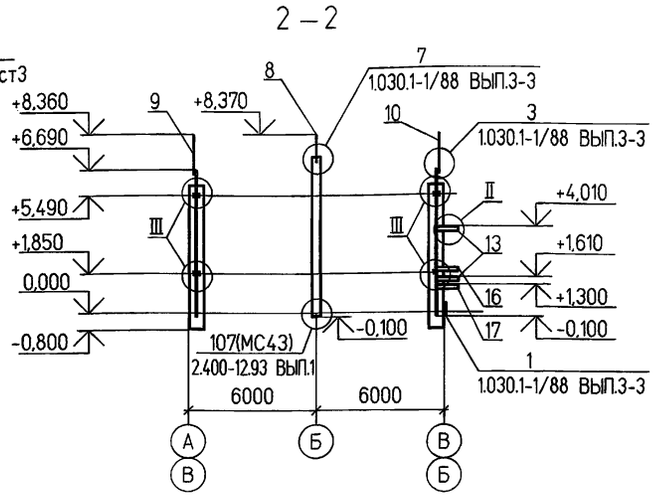

3 – 3

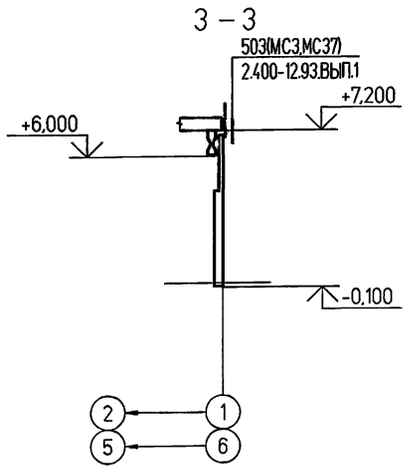

СХЕМА ПРИВАРКИ НАКЛАДНЫХ ЛИСТОВ ДЛЯ КРЕПЛЕНИЯ ПЛИТ ПОКРЫТИЯ

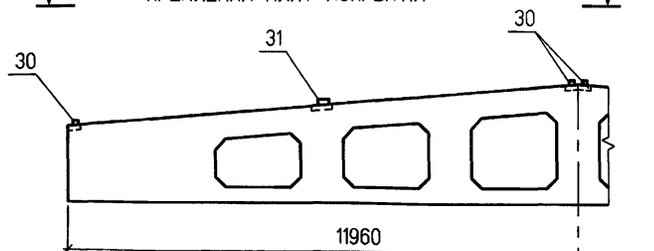

4 – 4

Ось симметрии

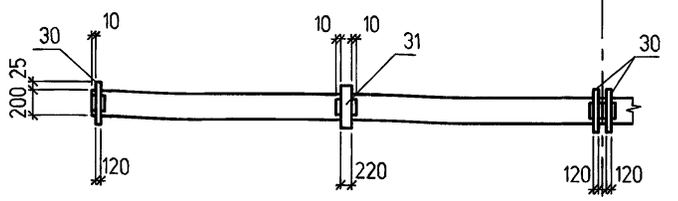

Взам. инв.№

Подпись и дата

Инв.№ подл.

Изм.	Кол.уч.	Лист	N док.	Подп.	Дата
ГИП		Ляпусов			
Нач. отд.		Покровская			
Гл. спец.		Андреева			
Нач. гр.		Андреева			
Провер.		Фролова			
Исполн.		Шерстов			

Привязан

Инв. №

904-1-97.96-КЖ

Компрессорная станция 5К-27АО

Стадия	Лист	Листов
Р	11	

Схемы расположения колонн, балок покрытия, плит покрытия (окончание)

АО ПРОЕКТНИИСТРОЙДОРМАШ г. Ростов-на-Дону

400490-05 20

Формат А2

Альбом 5

СХЕМА РАСПОЛОЖЕНИЯ ЭЛЕМЕНТОВ ПЕРЕКРЫТИЯ НА ОТМ. 3.600

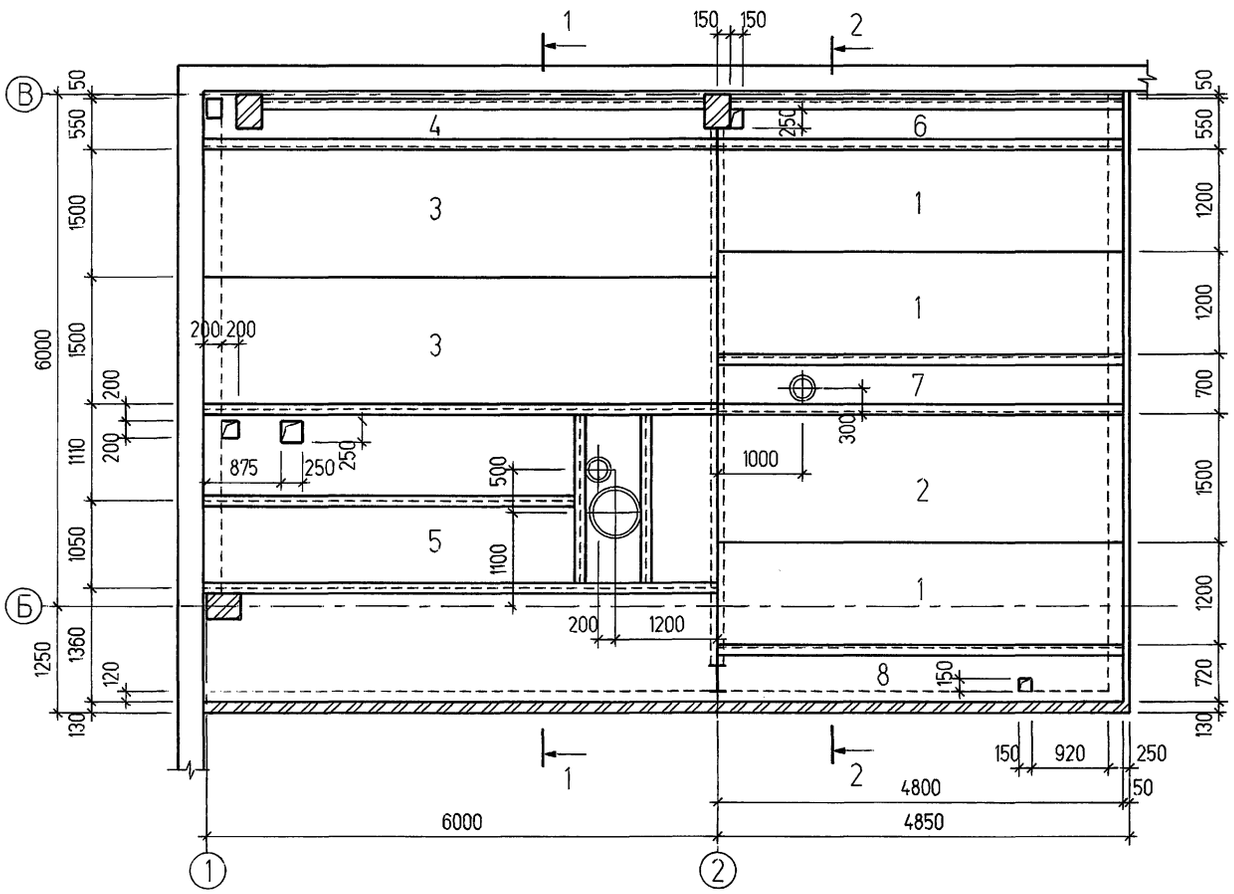

1-1

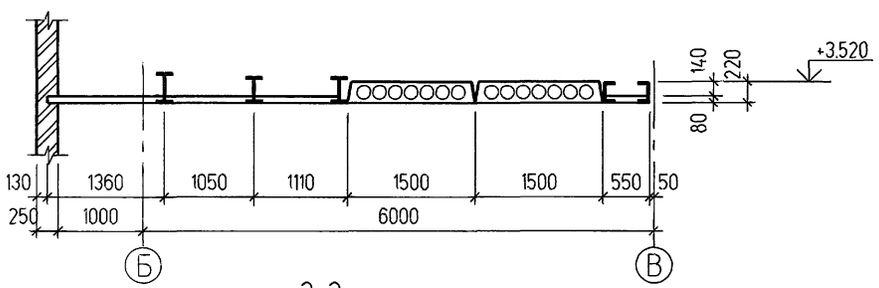

2-2

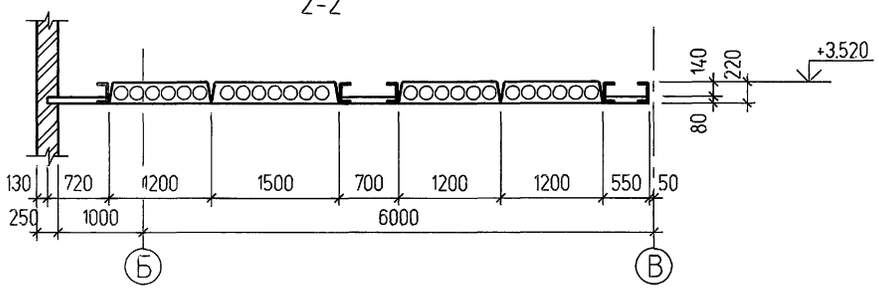

СПЕЦИФИКАЦИЯ К СХЕМЕ РАСПОЛОЖЕНИЯ ЭЛЕМЕНТОВ ПЕРЕКРЫТИЯ НА ОТМ. 3.600

Поз.	Обозначение	Наименование	Кол	Масса ед.кг	Приме-чание
		Плиты перекрытия			
1	1.141.1-38 вып.1	1ПК 48.12.-6АтVЛ	3	1175	
2		1ПК 48.15.-6АтVЛ	1	1550	
3		1ПК 60.15.-6АтVЛ	2	1940	
		Участки монолитные			
4	904-1-97.96-КЖ Лист27	УМ 1	1		
5		УМ 2	1		
6		УМ 3	1		
7		УМ 4	1		
8		УМ 5	1		

Взам. инв.№ | Подпись и дата | Инв.№ подл.

Привязан						
Инв. №						

Изм.	Колуч	Лист	N док	Подп.	Дата
ГИП		Ляпусов			
Нач. отд.		Покровская			
Гл. спец.		Андреева			
Нач. гр.		Андреева			
Провер.		Терентьева			
Исполн.		Беслалова			

904-1-97.96-КЖ

Компрессорная станция 5К-27АО

Стадия	Лист	Листов
Р	12	

Схема расположения элементов перекрытия на отм. 3.600

АО ПРОЕКТНИИСТРОЙДОРМАШ г. Ростов-на-Дону

400490-05 21 Формат А2

Альбом 5

СХЕМА РАСПОЛОЖЕНИЯ СТЕНОВЫХ ПАНЕЛЕЙ ПО ОСИ 1

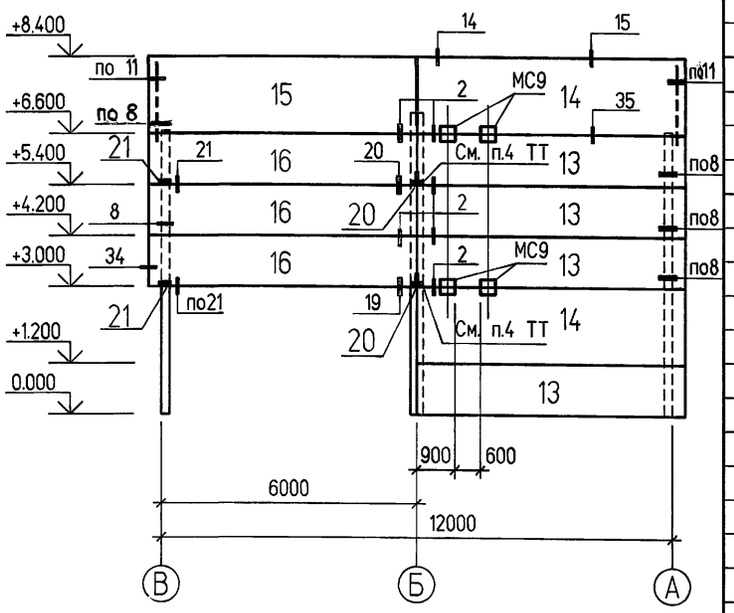

СХЕМА РАСПОЛОЖЕНИЯ СТЕНОВЫХ ПАНЕЛЕЙ ПО ОСИ 6

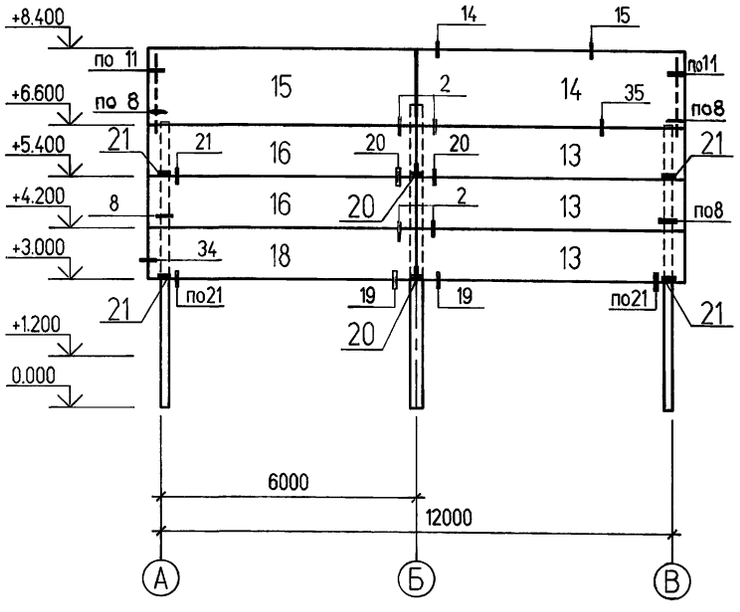

СПЕЦИФИКАЦИЯ К СХЕМАМ РАСПОЛОЖЕНИЯ СТЕНОВЫХ И КАРНИЗНЫХ ПАНЕЛЕЙ

Поз.	Обозначение	Наименование	Кол	Масса ед.кг	Примечание
		Панели стеновые			
1	1.432.1-26 вып.0.1	ПСТ 60.12.3,0-М-5	8	2950	
2		ПСТ 60.12.3,0-М-1	6	2950	
3		ПСТ 60.9.3,0-М-1	10	2220	
4	904-1-97.96-КЖИ-400	ПСТ 60.18.3,0-М-1 а	9	4470	
5	1.432.1-26 вып.0.1	ПСТ 30.18.3,0-М	2	2250	
6	904-1-97.96-КЖИ-402	ПСТ 15.18.3,0-М а	1	1100	
7	904-1-97.96-КЖИ-401	ПСТ 60.18.3,0-М-1 в	2	4470	
8		ПСТ 60.18.3,0-М-1 г	1	4470	
9		ПСТ 60.12.3,0-М-1 а	1	2950	
10		ПСТ 60.12.3,0-М-1 б	2	2950	
11	904-1-97.96-КЖИ-403	ПСТ 30.18.3,0-М а	1	2250	
12	904-1-97.96-КЖИ-402	ПСТ 15.18.3,0-М б	2	1100	
13	1.432.1-26 вып.0.1	ПСТ 63.12.3,0-М-2.1	7	3120	
14		ПСТ 63.18.3,0-М-2.1	3	4710	
15		ПСТ 63.18.3,0-М-2.2	2	4710	
16		ПСТ 63.12.3,0-М-2.2	5	3120	
17	904-1-97.96-КЖИ-400	ПСТ 60.18.3,0-М-1 б	1	4470	
18	1.432.1-26 вып.0.1	ПСТ 63.12.3,0-М-62	1	3150	
		Панели карнизные			
19	1.030.1-1/88 вып.2-8	ПК 60.7.5-Л	10	1400	

Поз.	Обозначение	Наименование	Кол	Масса ед.кг	Примечание
		Изделия соединительные			
20	1.432.1-21 вып.3	РК 4	10	24.2	
21		ТК 7	10	25.6	
		Т 35	4	0.62	По узлам серии 1.432.1-21 вып.3
		Т 36	16	0.23	
	904-1-97.96-КЖИ-Т1	Т 1	85	0.5	
		Т 2	85	0.3	
		Т 5	28	0.6	
		Т 8	4	0.5	
		Т 30	6	0.1	
	1.030.1-1/88 вып.2-8	А 1	20	0.7	По узлам I и II серии 1.030.1-1/88 вып.2-8.
		А 3	30	0.4	
		А 5	20	1.9	
	1.030.1-1/88 вып.4-2	Т 9	4	0.4	По узлам серии 1.030.1-1/88 вып.3-3
		Т 10	16	1.3	
		Лист 60х6 ГОСТ 19903-74 / С235 ГОСТ 27772-88 l=250	4	0.7	
МС9	904-1-97.96-КЖИ-МС9	МС 9	4	5.4	

1. Стеновые панели приняты трехслойные железобетонные с утеплителем из минераловатных плит с плотностью в сухом состоянии ρ=1000 кг/м^3.
2. Узлы, замаркированные на листе, приняты по серии 1.432.1-21 вып.3.
3. Крепление карнизной панели к подкарнизной выполнять по узлам I и II, приведенным в серии 1.030.1-1/88 вып.2-8.
4. Столик РК4 вырезать по месту.
5. Указания по защите от коррозии см. л.1

Взам. инв.№ | Подпись и дата | Инв.№ подл.

Привязан

Инв. №

Изм.	Кол.уч	Лист	N док	Подп.	Дата
ГИП		Пяпусов			
Нач. отд.		Покровская			
Гл. спец.		Андреева			
Нач. гр.		Андреева			
Провер.		Фролова			
Исполн.		Беспалова			

904-1-97.96-КЖ

Компрессорная станция 5К-27АО

Стадия	Лист	Листов
Р	13	

Схема расположения стеновых и карнизных панелей (начало)

АО ПРОЕКТНИИСТРОЙДОРМАШ г. Ростов-на-Дону

Альбом 5

СХЕМА РАСПОЛОЖЕНИЯ СТЕНОВЫХ ПАНЕЛЕЙ ПО ОСИ А

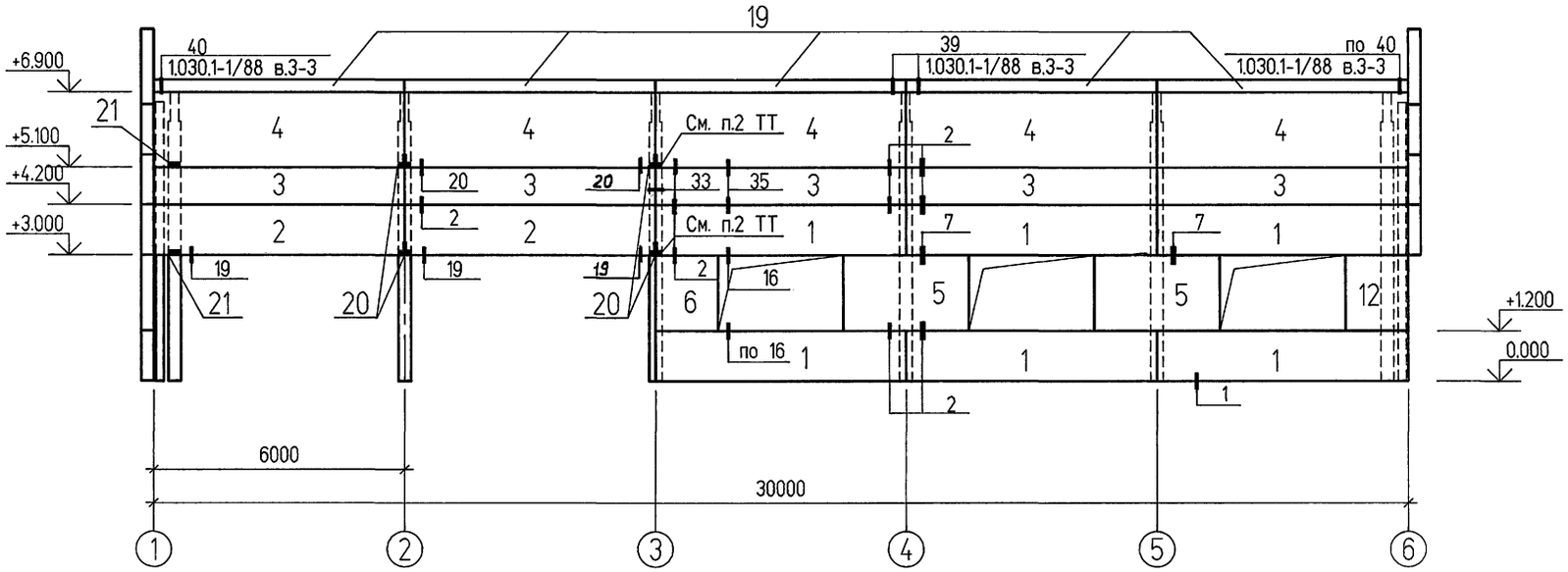

СХЕМА РАСПОЛОЖЕНИЯ СТЕНОВЫХ ПАНЕЛЕЙ ПО ОСИ В

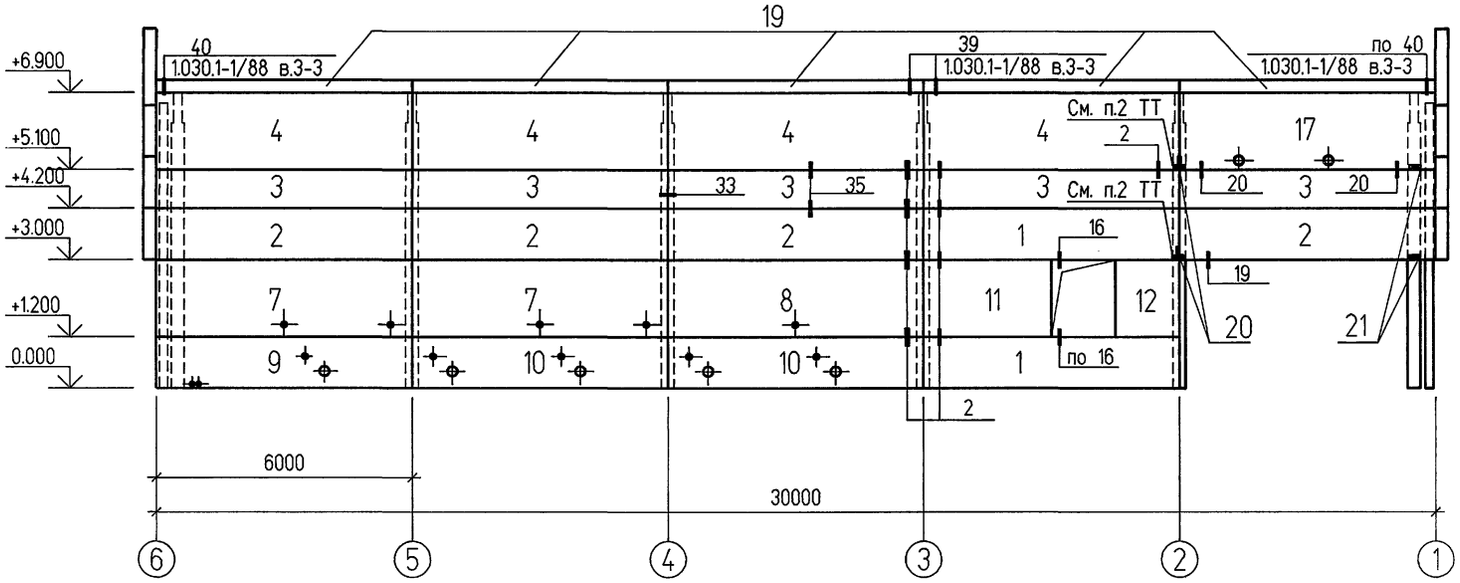

1. Узлы, замаркированные на листе, кроме оговоренных, принять по серии 1.432.1-21 в.3.
2. Столики РК 4 вырезать по месту.
3. Указания по защите от коррозии см. л.1

Изм.	Кол.уч	Лист	N док	Подп.	Дата
ГИП		Ляпусов			
Нач. отд.		Покровская			
Гл. спец.		Андреева			
Нач. гр.		Андреева			
Провер.		Фролова			
Исполн.		Беспалова			

Привязан

Инв. №

904-1-97.96-КЖ

Компрессорная станция 5К-27АО

Стадия	Лист	Листов
Р	14	

Схема расположения стеновых и карнизных панелей (окончание)

АО ПРОЕКТНИИСТРОЙДОРМАШ г. Ростов-на-Дону

400490-05 23 Формат А2

Взам. инв.№ | Подпись и дата | Инв.№ подл.

Альбом 5

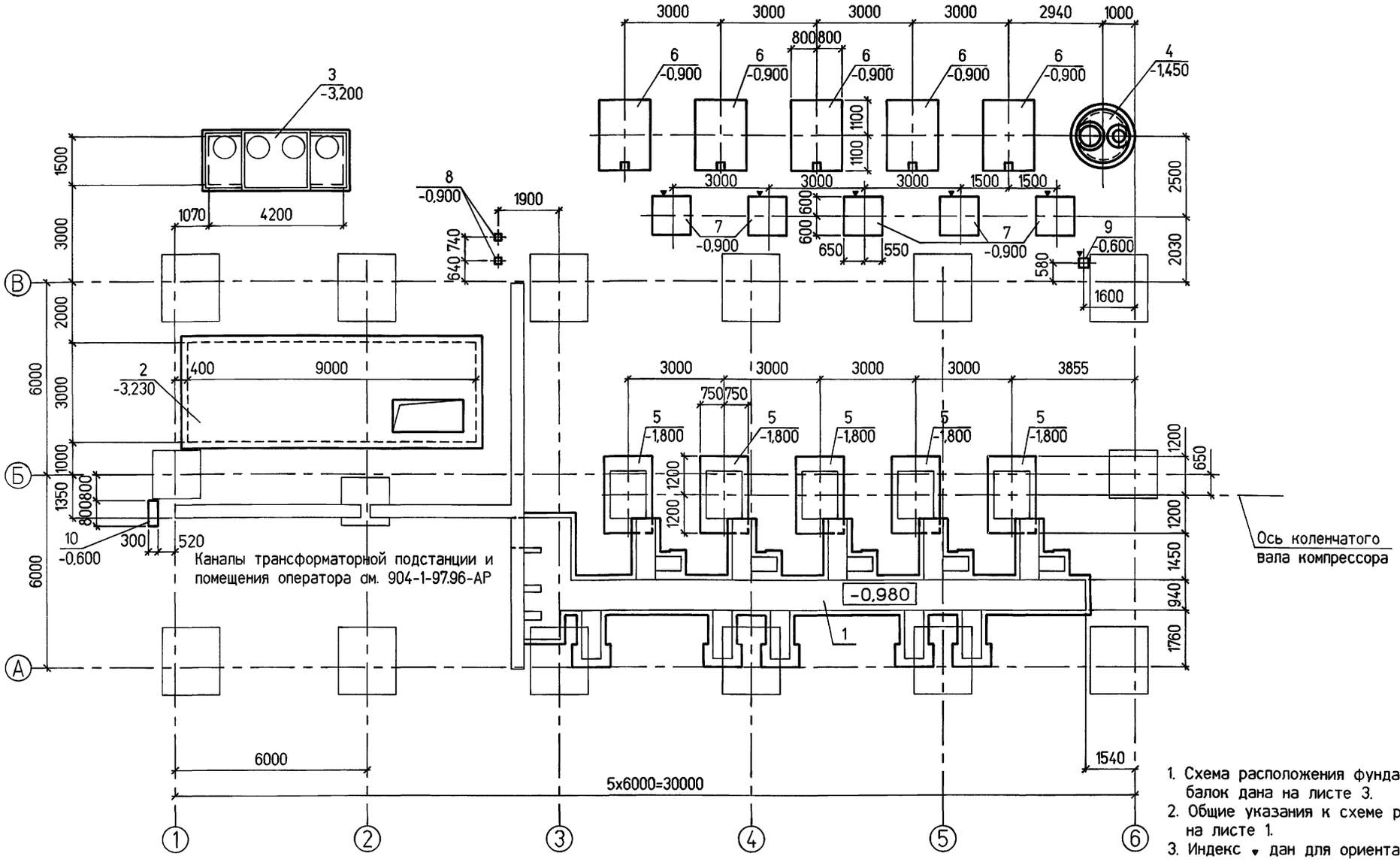

1. Схема расположения фундаментов под каркас здания и фундаментных балок дана на листе 3.
2. Общие указания к схеме расположения подземных конструкций даны на листе 1.
3. Индекс • дан для ориентации фундаментов на чертеже.

Условные обозначения:

4 – Позиция

-1,450 – Отметка низа подошвы

Спецификация к схеме расположения подземных конструкций

Поз.	Обозначение	Наименование	Кол	Масса, ед. кг	Приме-чание
1	904-1-97.96-КЖ,лист 18	Канал КН1	1		
2	лист 16	Подвал ПД1	1		
3	лист 22	Резервуар РЕм1	1		
4	лист 26	Колодец К1	1		
		Фундаменты под			
		оборудование			
5	лист 25	ФОм1	5		
6	лист 26	ФОм2	5		
7		ФОм3	5		
8		ФОм4	2		
9		ФОм5	1		

Спецификация к схеме расположения подземных конструкций

Поз.	Обозначение	Наименование	Кол	Масса, ед. кг	Приме-чание
10	904-1-97.96-КЖ,лист 26	ФОм6	1		

Взам. инв.№ | Подпись и дата | Инв.№ подл.

Привязан

Инв. №

Изм.	Кол.уч.	Лист	N док.	Подп.	Дата
ГИП		Ляпусов			
Нач. отд.		Покровская			
Гл. спец.		Андреева			
Нач. гр.		Андреева			
Провер.		Аникеева			
Исполн.		Шерстов			

904-1-97.96-КЖ

Компрессорная станция 5К-27А0

Стадия	Лист	Листов
Р	15	

Схема расположения подземных конструкций

АО ПРОЕКТНИИСТРОЙДОРМАШ г. Ростов-на-Дону

400490-05 24

Формат А2

Альбом 5

СХЕМА РАСПОЛОЖЕНИЯ ЭЛЕМЕНТОВ ПОДВАЛА ПД1

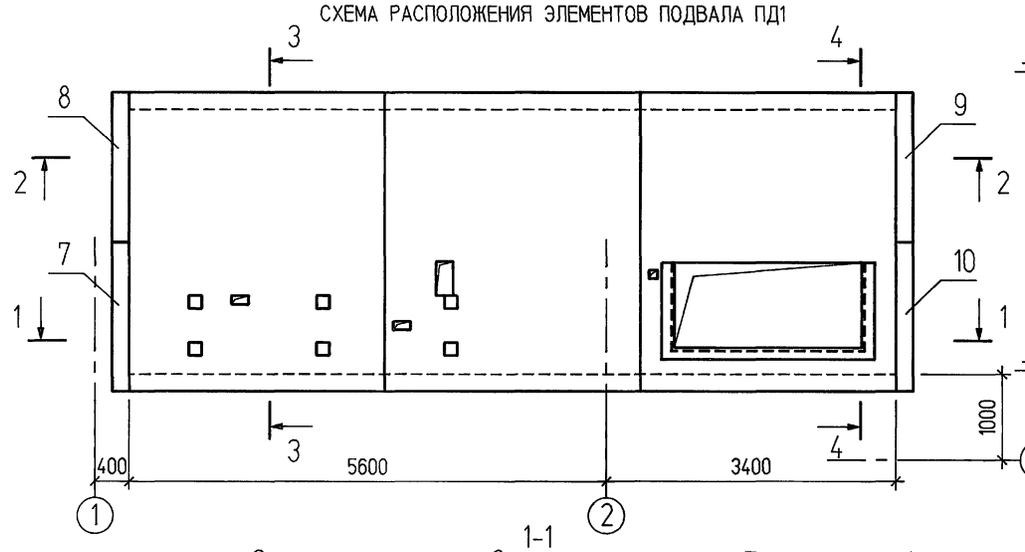

3-3

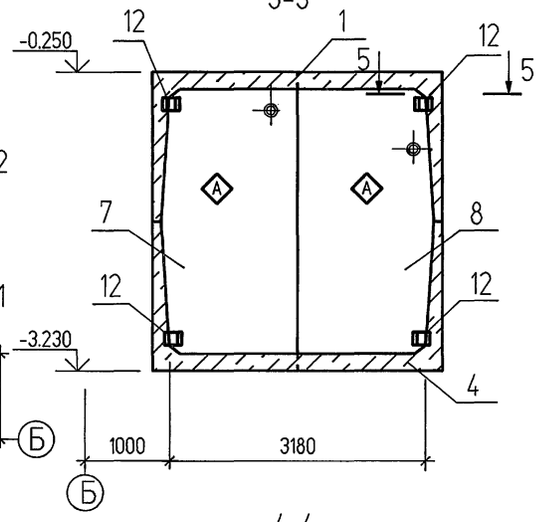

1-1

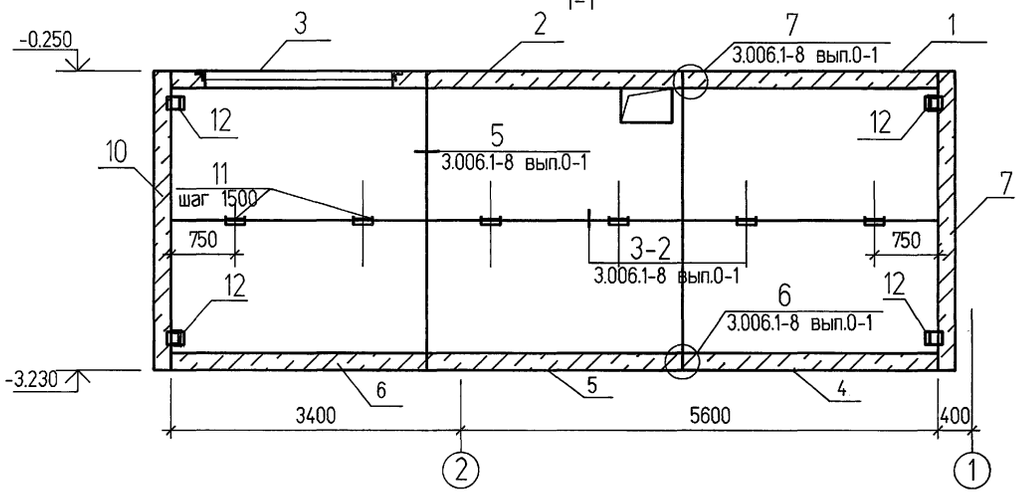

4-4

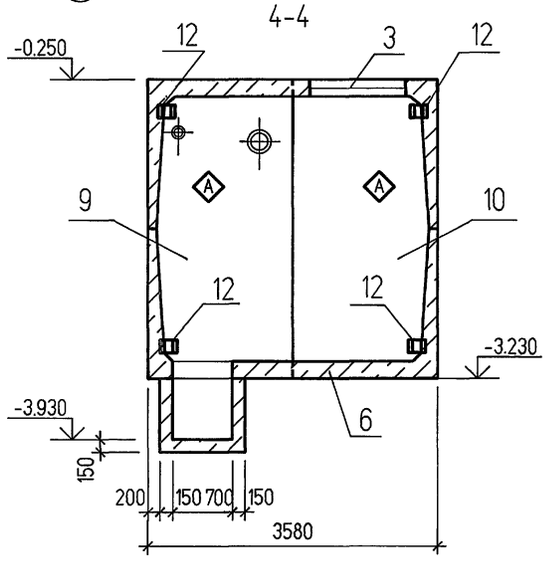

2-2

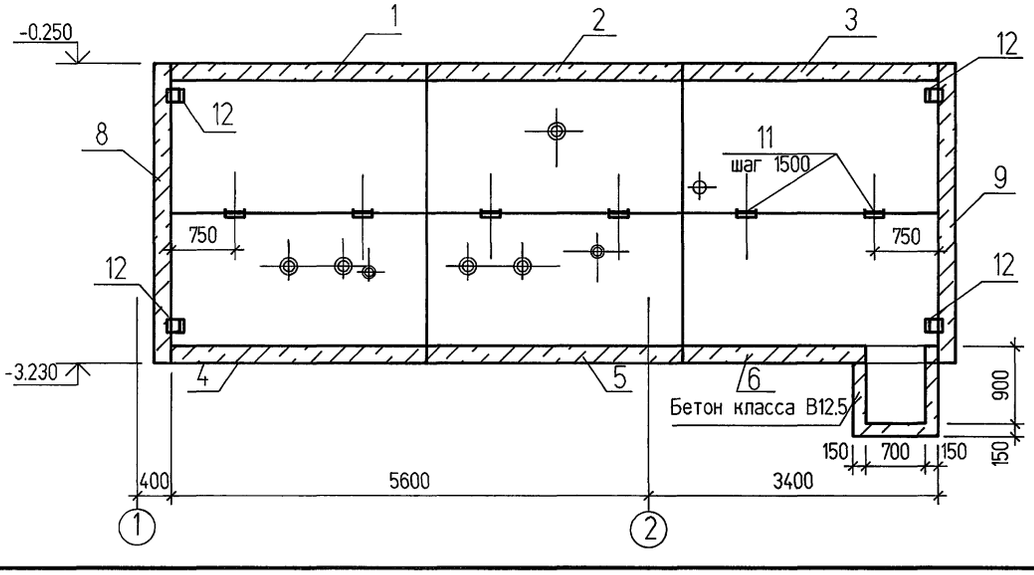

5-5

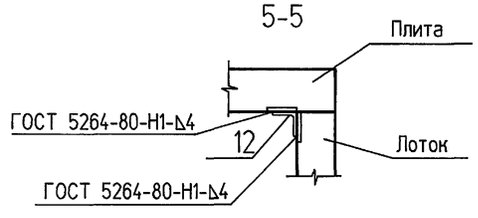

СПЕЦИФИКАЦИЯ К СХЕМЕ РАСПОЛОЖЕНИЯ ЭЛЕМЕНТОВ ПОДВАЛА ПД1

Поз.	Обозначение	Наименование	Кол	Масса ед.кг	Приме-чание
		Лотки			
1	904-1-97.96-КЖ.И-500	ЛК300.360.150-1а-1	1	8500	
2	-501	ЛК300.360.150-1а-2	1	8500	
3	-502	ЛК300.360.150-1а-3	1	8500	
4	-503	ЛК300.360.150-1а-4	1	8500	
5	-504	ЛК300.360.150-1а-5	1	8500	
6	-505	ЛК300.360.150-1а-6	1	8500	
		Плиты			
7	904-1-97.96-КЖ.И-600	ПД300.180.14-3-1	1	1880	
8		ПД300.180.14-3-2	1	1880	
9		ПД300.180.14-3-3	1	1880	
10		ПД300.180.14-3-4	1	1880	
		Изделия соединительные			
11	3.006.1-8 вып.2-1	МС 3	12	3.1	
		Детали			
12		Уголок 50х50х5 ГОСТ 8509-93 С235 ГОСТ 27772-88 l=120	8	0.46	
		Материалы			
		Бетон класса В 12.5	1.1		$м^3$

Индекс Ⓐ дан для ориентации плит при монтаже.

Взам. инв.№ | Подпись и дата | Инв.№ подл.

Изм.	Кол.уч	Лист	N док	Подп.	Дата
ГИП		Ляпусов			
Нач. отд.		Покровская			
Гл. спец.		Андреева			
Нач. гр.		Андреева			
Провер.		Терентьева			
Исполн.		Беспалова			

Привязан

Инв. №

904-1-97.96-КЖ

Компрессорная станция 5К-27АО

Стадия	Лист	Листов
Р	16	

Схема расположения элементов подвала ПД1

АО ПРОЕКТНИИСТРОЙДОРМАШ г. Ростов-на-Дону

Альбом 5

СХЕМА РАСПОЛОЖЕНИЯ ФУНДАМЕНТОВ ПОДВАЛА ПД1

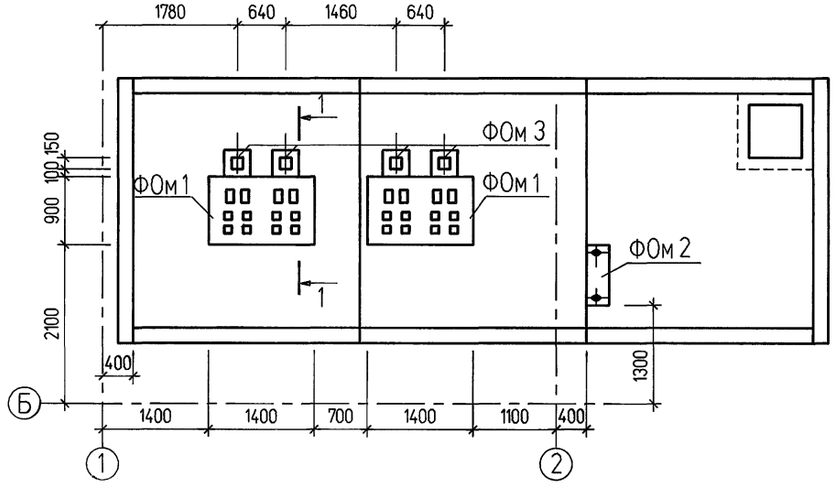

ФОм 2

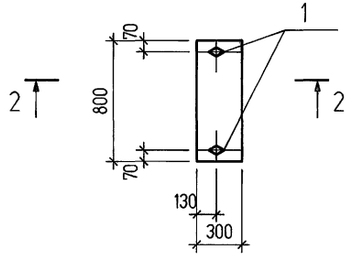

2-2

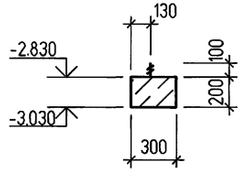

ФОм 3

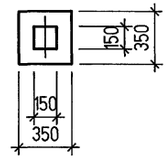

ФОм 1

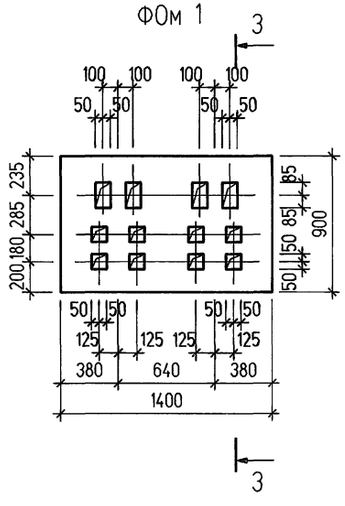

3-3

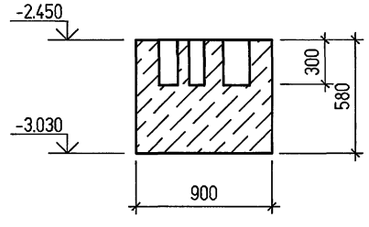

1-1

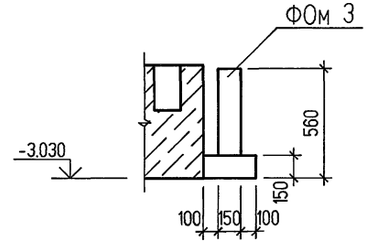

СПЕЦИФИКАЦИЯ К СХЕМЕ РАСПОЛОЖЕНИЯ ФУНДАМЕНТОВ

Поз.	Обозначение	Наименование	Кол	Масса ед.кг	Примечание
ФОм1	904-1-97.96-КЖ лист17	ФОм 1	2		
ФОм2		ФОм 2	1		
ФОм3		ФОм 3	4		

Поз.	Обозначение	Наименование	Кол. на исполн. ФОм1	ФОм2	ФОм3		Масса ед.кг	Примечание
		Изделия стандартные						
1	ГОСТ 24379 1-80	Болт 1.1 М 12х300 Ст3кп2		2			0.35	
		Материалы						
		Бетон класса В 12.5	0.9	0.05	0.03			$м^3$

Изм.	Колуч	Лист	N док	Подп.	Дата
ГИП		Пяпусов			
Нач. отд.		Покровская			
Гл. спец.		Андреева			
Нач. гр.		Андреева			
Провер.		Терентьева			
Исполн.		Беспалова			

Привязан

Инв. №

904-1-97.96-КЖ		
Компрессорная станция 5К-27АО		
	Стадия	Лист	Листов
	Р	17	
Схема расположения фундаментов подвала ПД1	АО ПРОЕКТНИИСТРОЙДОРМАШ г. Ростов-на-Дону	

Взам. инв.№ | Подпись и дата | Инв.№ подл.

400490-05 26 Формат А2

Альбом 5

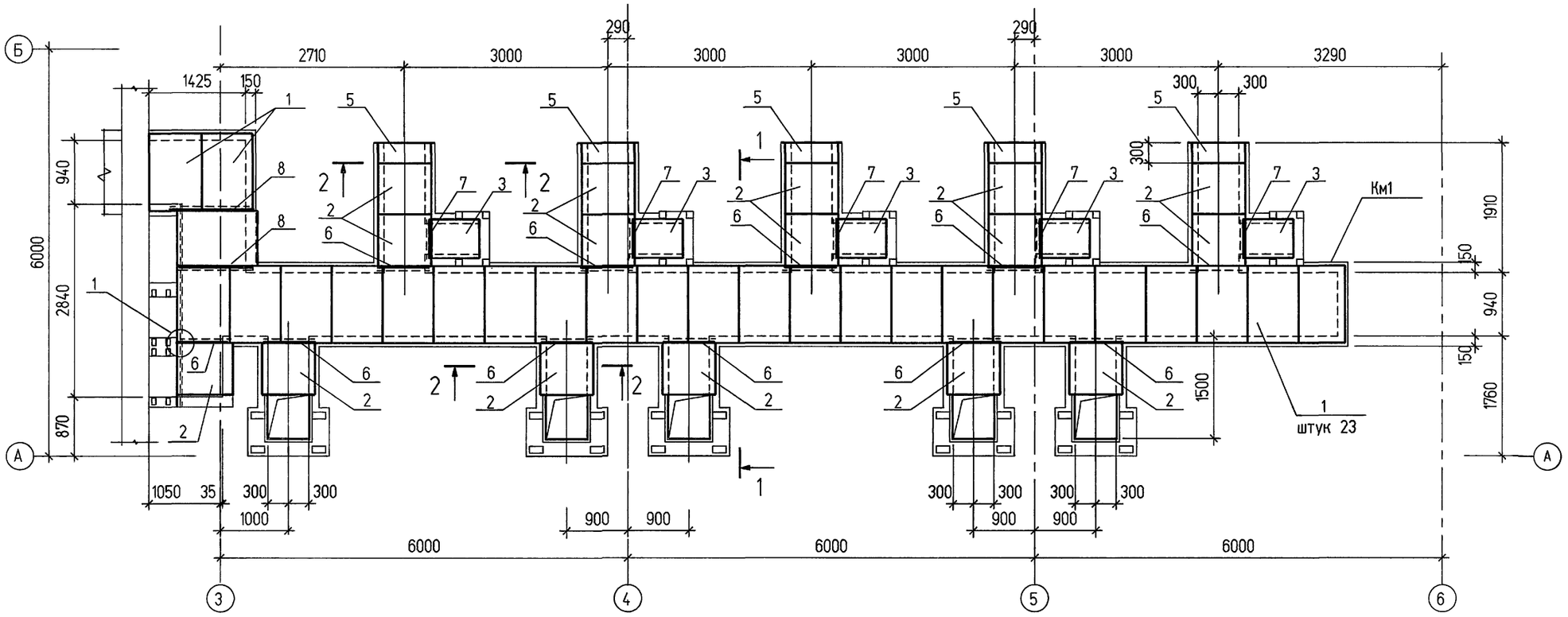

1 - 1

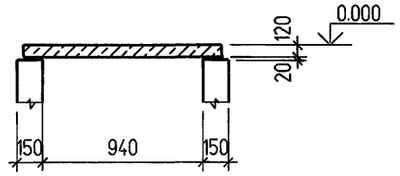

2 - 2

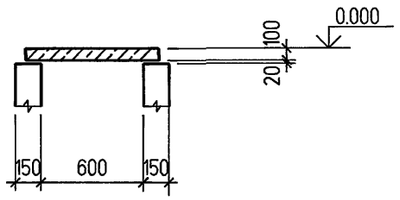

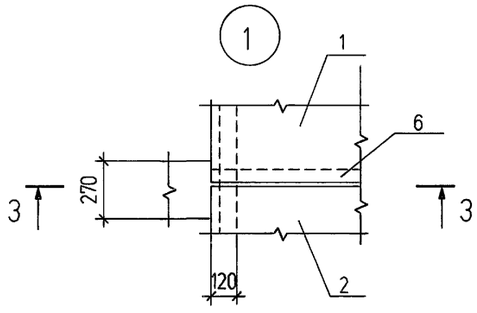

3 – 3

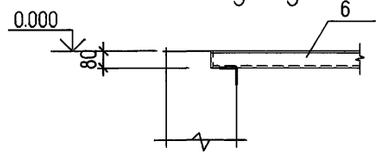

Спецификация к схеме расположения элементов канала КН 1

Поз.	Обозначение	Наименование	Кол	Масса ед.кг	Приме-чание
		Плита перекрытия			
1	3.006.1-8 вып.3-1	ПТ75.120.12-3	26	260	
2		ПТ75.90.10-3	16	160	
3		ПТ75.60.8-3	5	85	
4	904-1-97.96-КЖ лист 19	Канал монолитный Км 1	1		
5	лист 19	Плита монолитная Пм 1	1		
		Изделия соединительные			
6		Уголок $\frac{75х75х6\ ГОСТ8509-93}{С235\ ГОСТ27772-88}$ L=900	11	6,2	
7		Уголок $\frac{75х75х6\ ГОСТ8509-93}{С235\ ГОСТ27772-88}$ L=700	5	4,8	
8		Уголок $\frac{75х75х6\ ГОСТ8509-93}{С235\ ГОСТ27772-88}$ L=1100	2	7,6	
		Материалы			
		Бетон класса В7.5	0,2		м3

Взам. инв.№ | Подпись и дата | Инв.№ подл.

Изм.	Кол.уч	Лист	N док.	Подп.	Дата
ГИП		Ляпусов			
Нач. отд.		Покровская			
Гл. спец.		Андреева			
Нач. гр.		Андреева			
Исполн.		Терентьева			

Привязан

Инв. №

904-1-97.96-КЖ

Компрессорная станция 5К-27АО

Стадия	Лист	Листов
Р	18	

Схемы расположения элементов канала КН1

АО ПРОЕКТНИИСТРОЙДОРМАШ г. Ростов-на-Дону

Альбом 5

13-13

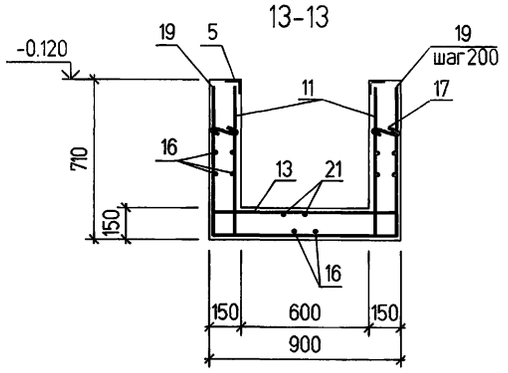

Пм1

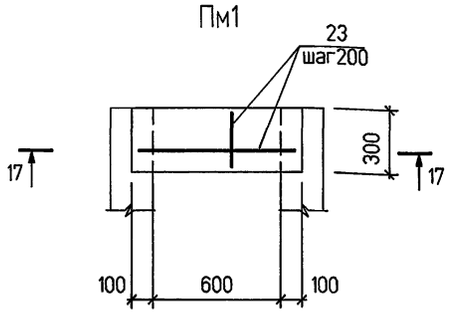

17-17

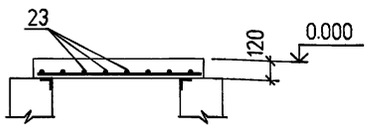

Лм1

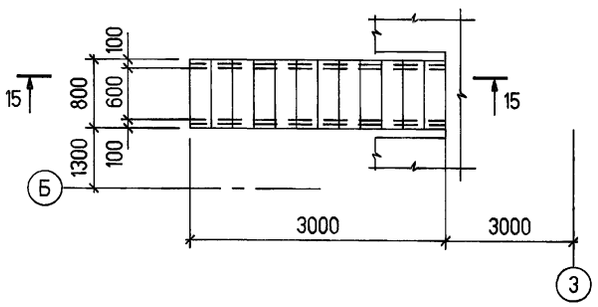

15-15

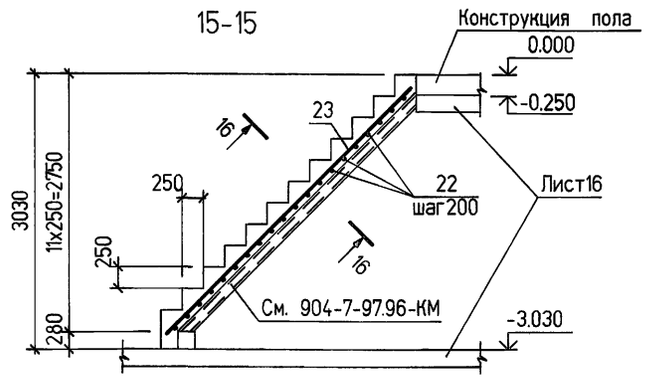

16-16

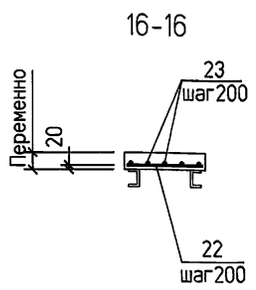

ВЕДОМОСТЬ ДЕТАЛЕЙ

Поз.	Эскиз
7	950 | 1190 | 950
10	650 | 850 | 300
14	750 | 950
16 23	Резать по месту
17	140
18	400 | 1190 | 950
19	650 | 850 | 650
20	1850 | 400
21	1700 | 400

СПЕЦИФИКАЦИЯ К КАНАЛУ Км1 И ЛЕСТНИЦЕ МОНОЛИТНОЙ Лм1

Поз.	Обозначение	Наименование	Кол. на исполн. Км1	Лм1	ПМ1				Масса ед.кг	Приме-чание
		Сборочные единицы								
		Изделия закладные								
1		МН101-6	8						0.6	
2		МН105-6	178						1.0	
3	1.400-15. вып.1	МН111-3	33						1.4	
4		МН107-1	20						1.4	
5		МН548	75.0						4.2	м
6		Уголок 80х80х6 ГОСТ8509-93 / с245 ГОСТ 27772-88 l=3000	1						7.36	
		Детали								
7 *		Ø8AIII ГОСТ5781-82 l=3090	52						1.3	
8		l=950	156						0.4	
9		l=1190	85						0.5	
10 *		l=1800	15						0.7	
11		l=650	148						0.3	
12		l=300	15						0.1	
13		l=850	80						0.4	
14 *		l=1700	28						0.7	
15		l=1540	10						0.6	
16 *			630						0.2	м
18 *		l=2540	16						0.3	
19 *		l=2150	79						0.9	
20*		l=2250	24						0.9	
21 *		l=1100	24						0.4	
22		l=780		22					0.3	
17 *		Ø6AI ГОСТ5781-82 l=180	210						0.04	
23				21.2	3.5				0.2	м
		Материалы								
		Бетон класса В12.5	15.9	0.5	0.24					м3

* Позиции 7, 10, 14, 16....21, 23 смотрите ведомость деталей

ВЕДОМОСТЬ РАСХОДА СТАЛИ НА ЭЛЕМЕНТ, кг

Марка элемента	Изделия арматурные: Арматура класса A-I ГОСТ5781-82 Ø6		Итого	Арматура класса A-III ГОСТ5781-82 Ø8		Итого	Всего	Изделия закладные: Арматура класса A-III ГОСТ5781-82 Ø8			Итого	Прокат марки С 235 ГОСТ 19903-74 δ=8	δ=6		Итого	Прокат марки С245 ГОСТ 8509-93 L50x5 x5	L80x80 x6		Итого	Всего
Км1	8.4		8.4	532.4		532.4	540.8	68.5			68.5	72.8	145.7		218.5	285.0	22.1		307.1	594.1
Лм1	4.2		4.2	6.6		6.6	10.8													
Пм1	0.8		0.8				0.8													

Привязан

Инв. №

Изм.	Колуч	Лист	N док	Подп.	Дата
ГИП.		Ляпусов			
Нач. отд.		Покровская			
Гл. спец.		Андреева			
Нач. гр.		Андреева			
Провер.		Терентьева			
Исполн.		Шерстов			

904-1-97.96-КЖ

Компрессорная станция 5К-27АО

Стадия	Лист	Листов
Р	19	

Лестница монолитная Лм1
Канал монолитный Км1 (начало)

АООТ ПРОЕКТНИИСТРОЙДОРМАШ
г. Ростов-на-Дону

Взам. инв.№ | Подпись и дата | Инв.№ подл.

Альбом 5

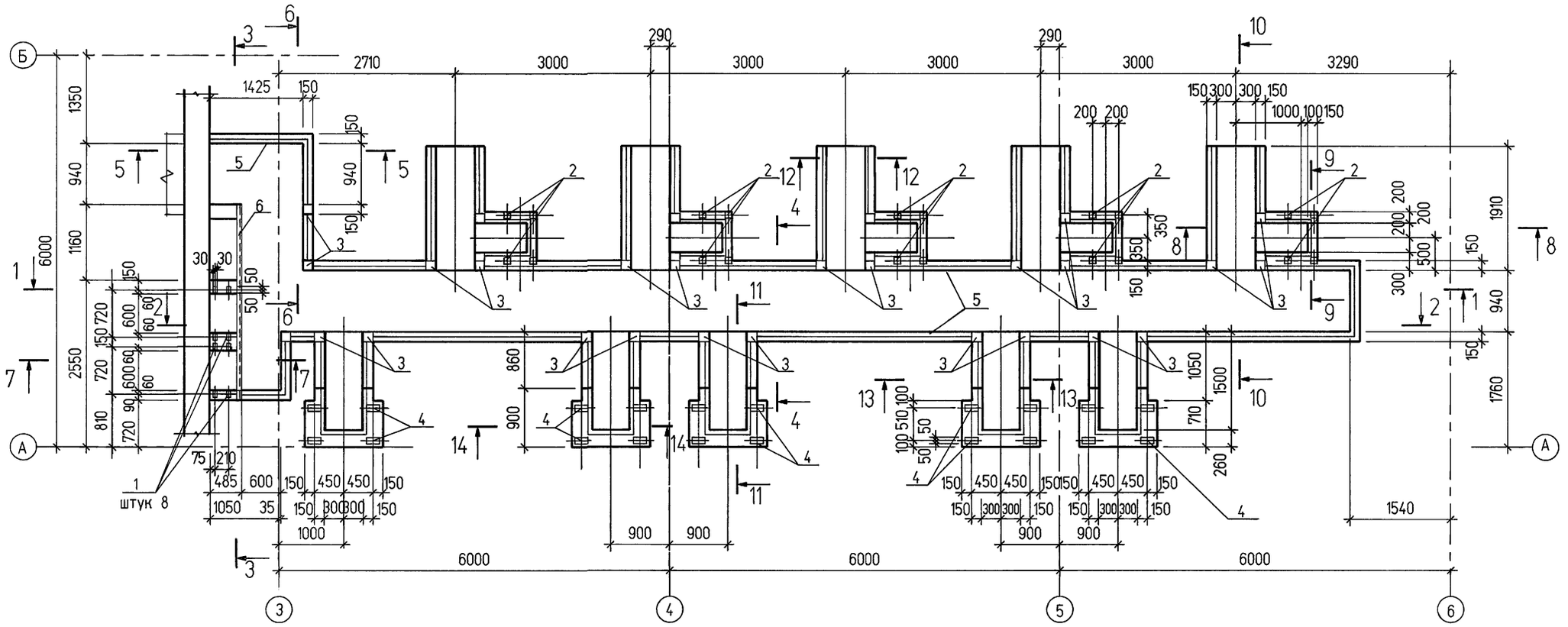

Изм.	Колуч	Лист	N док.	Подп.	Дата	904-1-97.96-КЖ	
ГИП		Ляпусов				Компрессорная станция 5К-27АО	
Нач. отд.		Покровская					
Гл. спец.		Андреева					Стадия: Р; Лист: 20; Листов:
Нач. гр.		Андреева					
Исполн.		Терентьева				Канал монолитный Км 1 (продолжение)	АО ПРОЕКТНИИСТРОЙДОРМАШ г. Ростов-на-Дону

Привязан

Инв. №

Взам. инв.№ | Подпись и дата | Инв.№ подл.

400490-05 29 Формат А2

Альбом 5

3 - 3

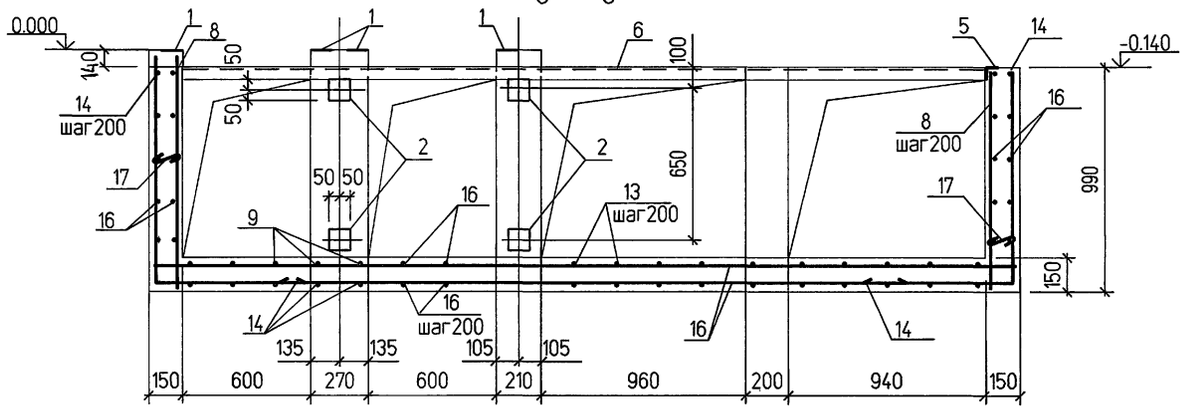

4 - 4

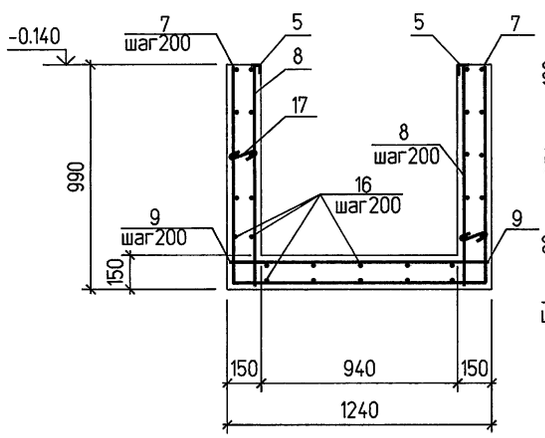

5 - 5

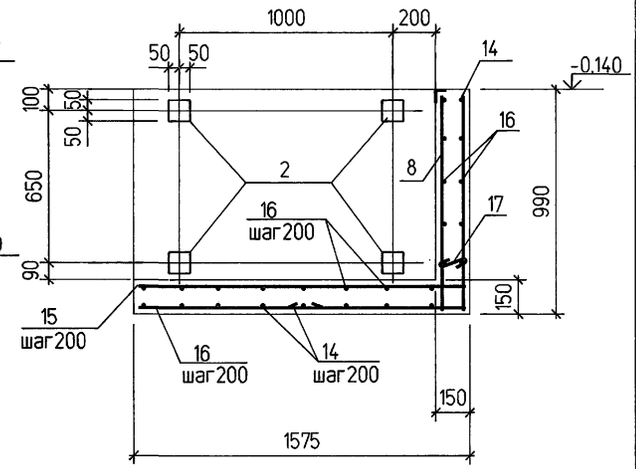

6 - 6

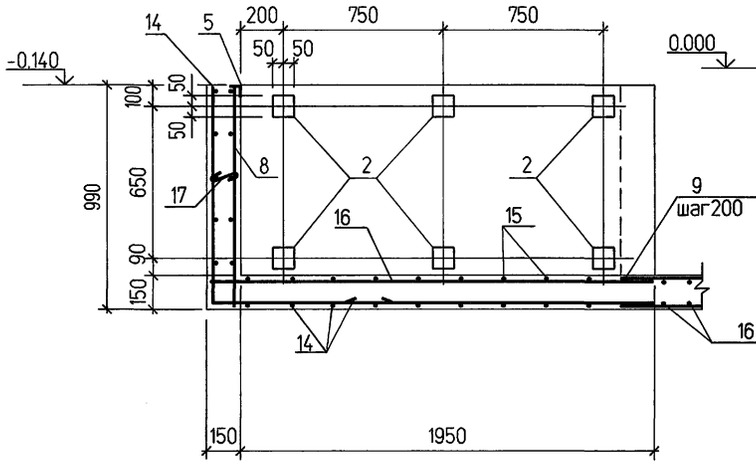

7 - 7

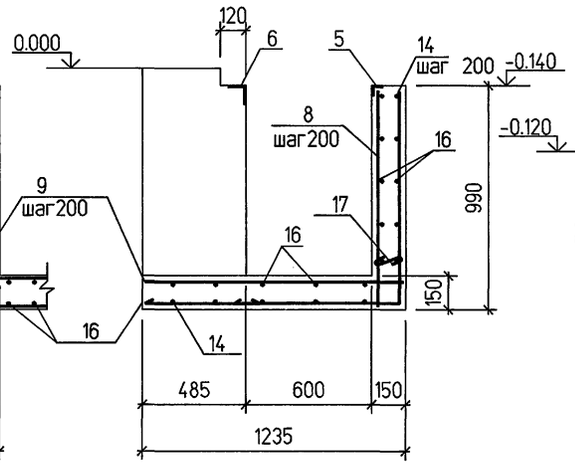

8 - 8

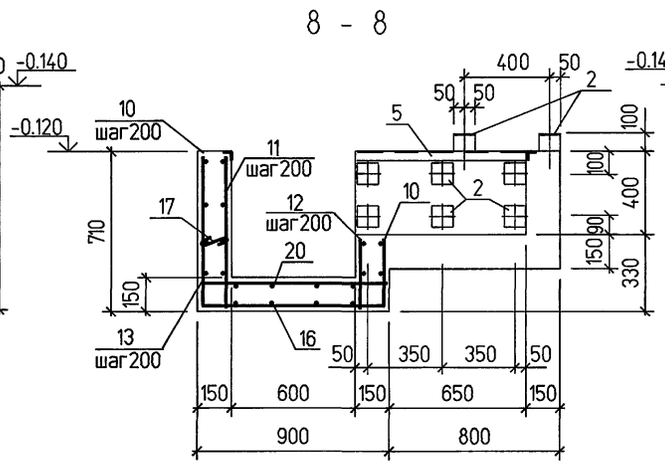

9 - 9

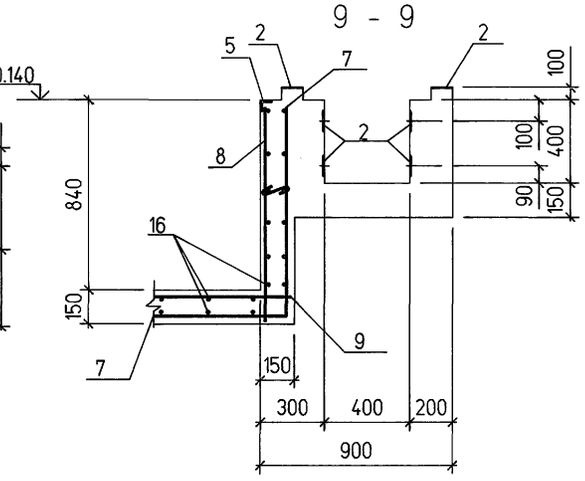

10 - 10

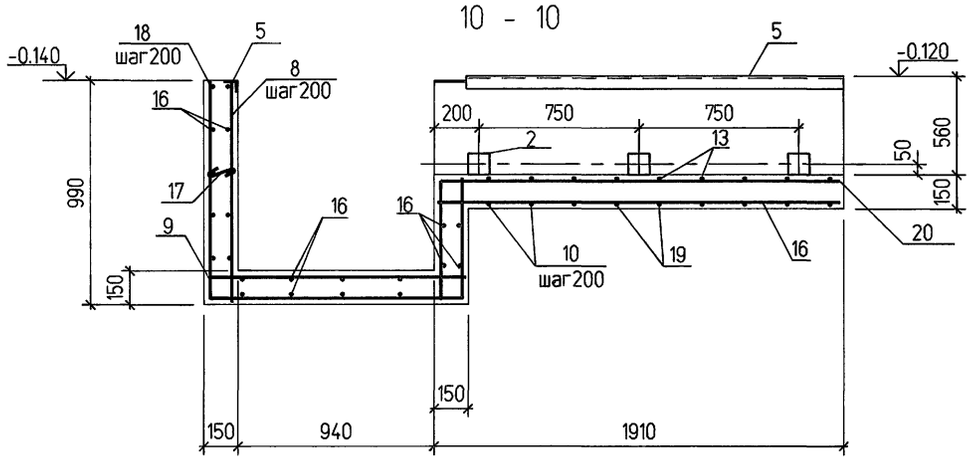

11 - 11

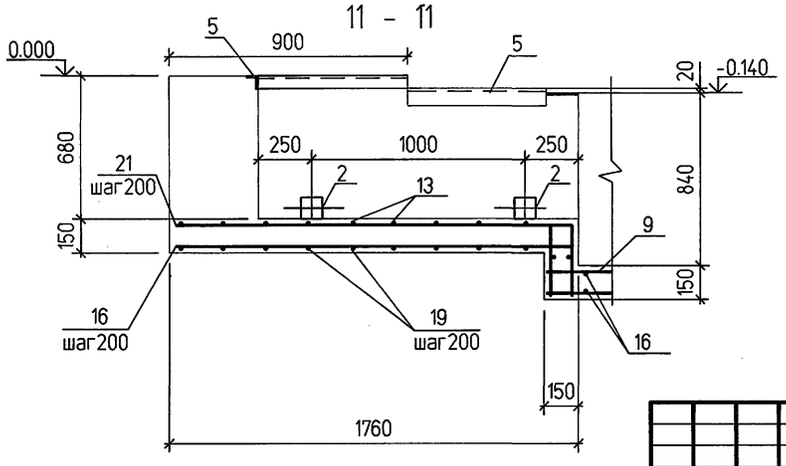

12 - 12

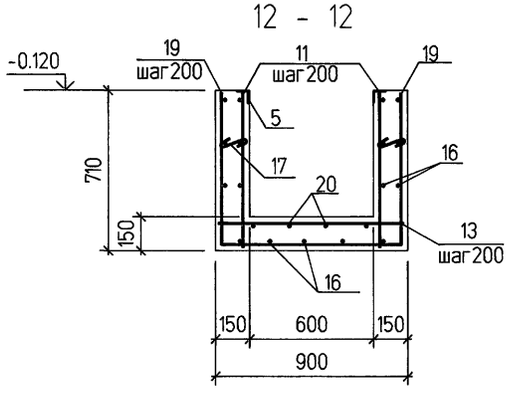

1.Защитный слой бетона для рабочей арматуры равен 25 мм.
2.Позиция 17 ставится с шагом 400 мм в шахматном порядке.

							904-1-97.96-КЖ
							Компрессорная станция 5К-27АО
Привязан							Стадия: Р; Лист: 21; Листов:
Инв. №							Канал монолитный Км 1. (окончание).
							АО ПРОЕКТНИИСТРОЙДОРМАШ г. Ростов-на-Дону
		Изм.	Кол.уч	Лист	N док	Подп.	Дата
		ГИП.		Ляпусов			
		Нач. отд.		Покровская			
		Гл. спец.		Андреева			
		Нач. гр.		Андреева			
		Провер.		Терентьева			
		Исполн.		Шерстов			

Взам. инв.№ | Подпись и дата | Инв.№ подл.

Ц00490-05 30 Формат А2

Альбом 5

Поз.	Обозначение	Наименование	Кол.	Масса ед.кг	Приме-чание
		Сборочные единицы			
		Сетка арматурная			
1	904-1-97.96-КЖ.И-С4	С4	4	41.0	
2		С5	4	37.1	
3		С6	2	20.7	
		Изделия закладные			
4	1.400-15 вып.1	МН 107-6	42	1.4	
5		МН 801	42	0.74	
6		МН 548	7.6	4.2	м
7	5.900-2	Сальник Ду=150 l=200	7	20.3	
8		Сальник Ду=50 l=200	3	5.6	
		Изделия соединительные			
9	904-1-97.96-КЖ.И-МС2	МС2	4	13.8	
10	904-1-97.96-КЖ.И-МС3	МС3	4	13.0	
		Детали			
		⌀12А-II ГОСТ 5781-82			
11*		l=3250	32	2.9	
12		l=1500	42	1.3	
13*		l=1700	20	1.5	
14*		l=1180	66	1.0	
15*		l=3850	22	3.4	
16*		l=2100	24	1.9	
17*		l=1900	14	1.7	
18*		l=1780	3	1.6	

Поз.	Обозначение	Наименование	Кол.	Масса ед.кг	Приме-чание
		⌀10А-II ГОСТ 5781-82			
19		l=4500	5	2.8	
20		l=1800	20	1.1	
21		l=1350	8	0.9	
22		l=1000	20	0.6	
23		l=2200	2	1.4	
		⌀8А-I ГОСТ 5781-82			
24*		l=2650	44	1.0	
25*		l=1500	84	0.6	
26*		l=2350	24	0.9	
		⌀6А-I ГОСТ 5781-82			
27*		l,общ.	211		м
28*		l=230	92	0.1	
29*		l=1100	20	0.2	
30*		l=930	42	0.2	
		Стандартные изделия			
31		Болт 1.1 М12х400 Ст3кп2 ГОСТ 24379.1-80	4	0.4	
32		Люк "Л" ГОСТ 3634-89	4	65	
		Материалы			
		Бетон класса В15		12.1	м³

* поз. 11, 13...18, 24...27, 28...30 смотри ведомость деталей на листе 24

ВЕДОМОСТЬ РАСХОДА СТАЛИ, кг

Марка элемента	Изделия арматурные										Изделия закладные													
	Арматура класса									Всего	Арматура класса						Прокат марки							Всего
	A-I			A-II							A-I			A-III			C235			C235				
	ГОСТ5781-82			ГОСТ5781-82							ГОСТ5781-82			ГОСТ5781-82			ГОСТ 19903-74			ГОСТ 8509-93				
	⌀6	⌀8	Итого	⌀10	⌀12	Итого					⌀10	⌀16	Итого	⌀8		Итого	δ=6	δ=8	Итого	L50x50 x5		Итого			
РЕм1	68.4	116.0	184.4	412.1	392.4	804.5				988.9	20.0	31.1	51.1	7.3		7.3	37.8	16.8	54.6	116.1		116.1				229.1

Взам. инв.№ | Подпись и дата | Инв.№ подл.

							904-1-97.96-КЖ
							Компрессорная станция 5К-27АО
Привязан							
Инв. №							
Изм.	Колуч	Лист	N док	Подп.	Дата		
ГИП.		Ляпусов				Стадия: Р	Лист: 22	Листов:
Нач. отд.		Покровская					
Гл. спец.		Андреева					
Нач. гр.		Андреева				Резервуар РЕм1	АО ПРОЕКТНИИСТРОЙДОРМАШ г. Ростов-на-Дону
Провер.		Аникеева					
Испол.		Шерстов					

400490-05 31 Формат А2

Альбом 5

ПЛАН НА ОТМ. -0.200

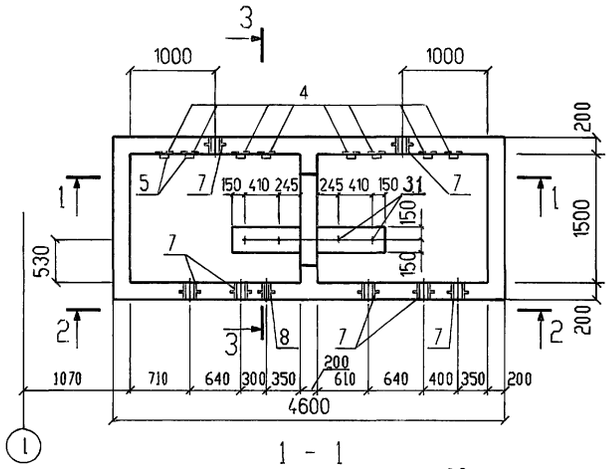

1 - 1

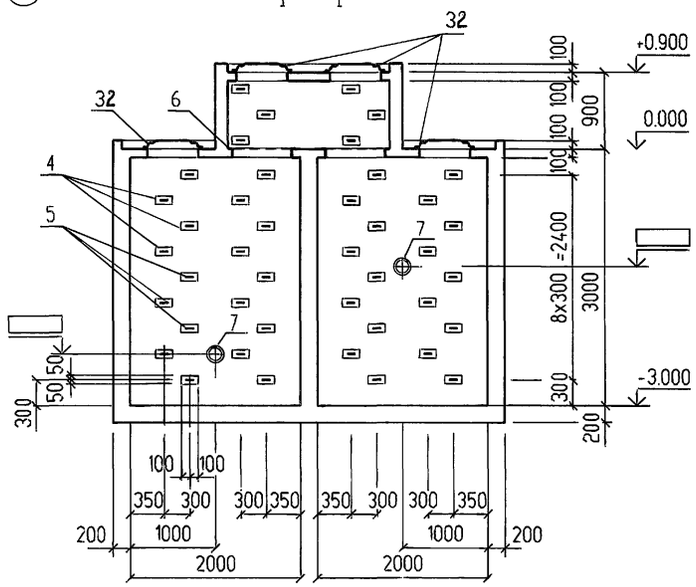

2 - 2

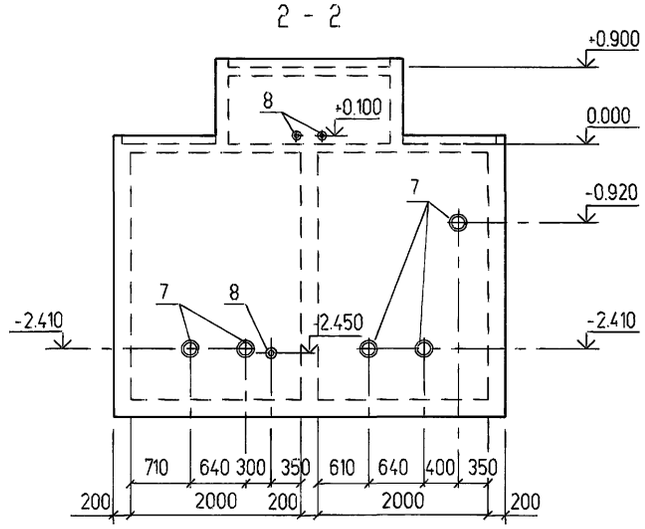

ПЛАН НА ОТМ. +0.900

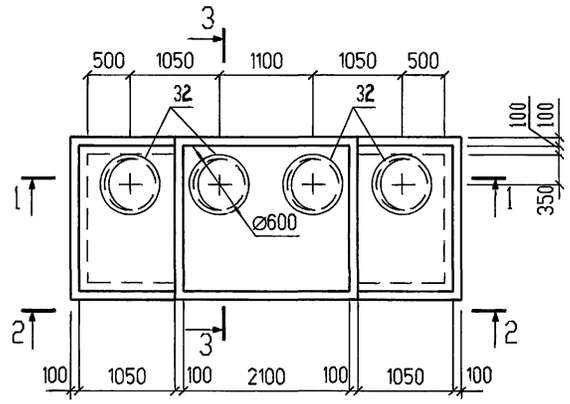

3 - 3

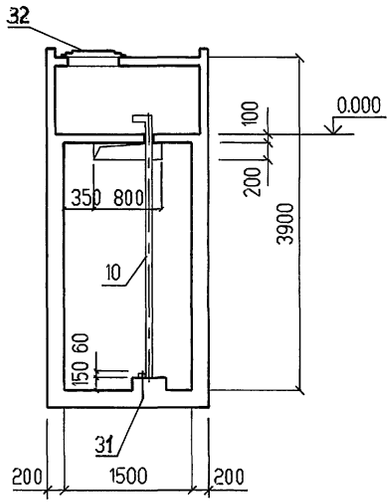

ПЛАН НА ОТМ. 0.000

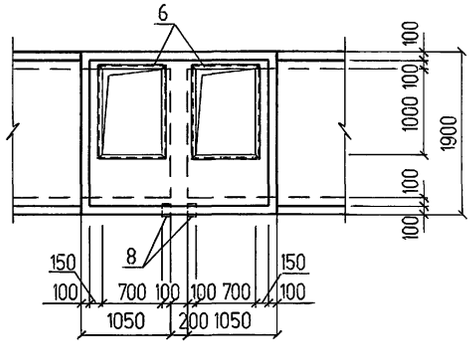

СХЕМА РАСПОЛОЖЕНИЯ СОЕДИНИТЕЛЬНЫХ ИЗДЕЛИЙ

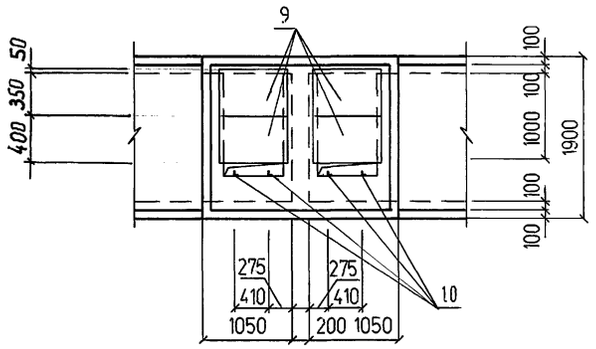

Деталь устройства ходовой скобы позиция 5 смотрите серию 1.400-15, вып.0, стр.69

						904-1-97.96-КЖ	
						Компрессорная станция 5К-27АО	
Привязан			ГИП.	Ляпусов			Стадия: Р; Лист: 23; Листов:
			Нач. отд.	Покровская			
			Гл. спец.	Андреева			
			Нач. гр.	Андреева		Резервуар РЕм1 Общий вид	АО ПРОЕКТНИИСТРОЙДОРМАШ г. Ростов-на-Дону
			Провер.	Аникеева			
Инв. №			Испол.	Шерстов			
Изм.	Колуч	Лист	N док	Подп.	Дата		

Взам. инв.№ | Подпись и дата | Инв.№ подл.

ЦОС490-05 32 Формат А2

Альбом 5

ПЛАН НА ОТМ. -1.000
(Армирование)

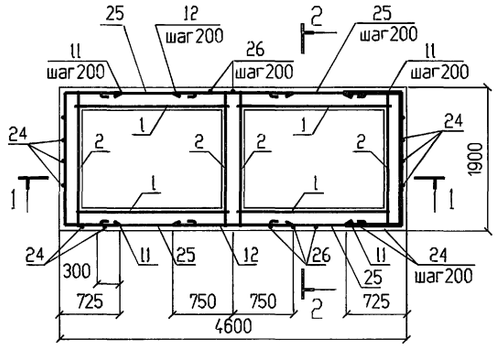

ПЛАН НА ОТМ. +0.900
(Армирование)

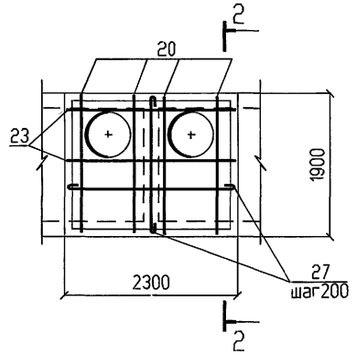

ФРАГМЕНТ 1

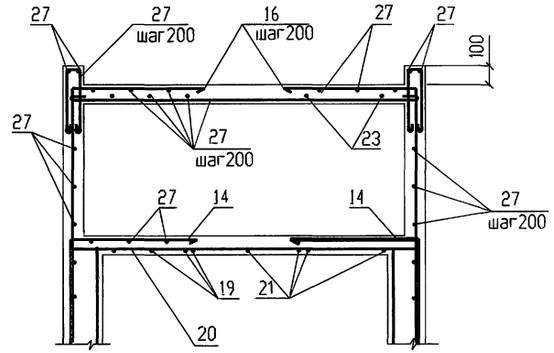

ВЕДОМОСТЬ ДЕТАЛЕЙ

Поз.	Эскиз
11	700 \ 1850 \ 700
13	1000 \ 700
14	680 / 500
15	1000 \ 1850 \ 1000
16	700 / 1400
17	700 / 950 \ 250
18	1600 / 90 \ 90
24	2550
25	1400
26	2250
27	Резать по месту
28	190
29	200 / 300 150 300
30	150 / 350 350

СХЕМА РАСКЛАДКИ СЕТОК ДНИЩА

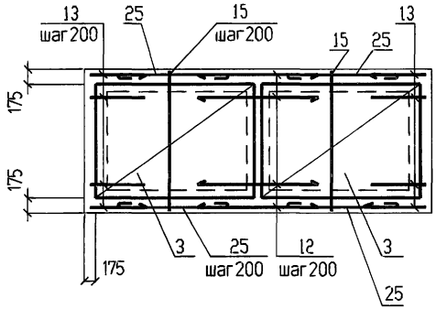

ПЛАН НА ОТМ. 0.000
(Армирование)

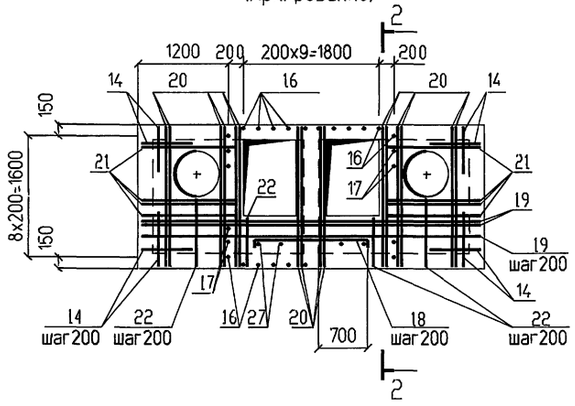

1 - 1

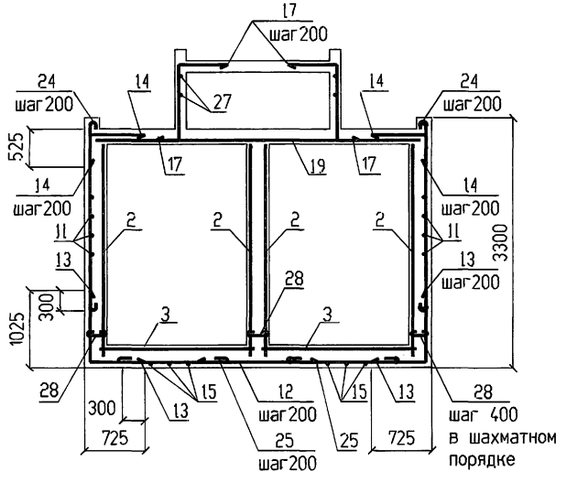

2 - 2

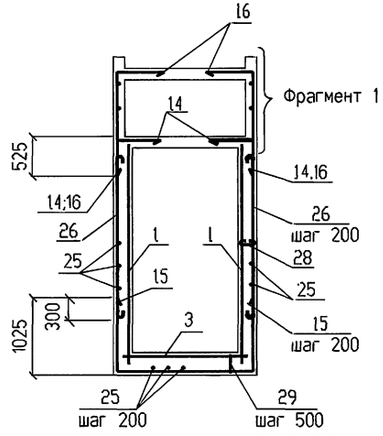

1. Арматуру в местах отверстий вырезать по месту.
2. Защитный слой бетона для рабочей арматуры стен принят 25мм, днища -35мм.
3. Марка бетона по водонепроницаемости W4.

							904-1-97.96-КЖ
							Компрессорная станция 5К-27АО
Привязан			Изм.	Колуч	Лист	N док	Подп.	Дата		Стадия	Лист	Листов
			ГИП		Ляпусов					Р	24	
			Нач. отд.		Покровская							
			Гл. спец.		Андреева							
			Нач. гр.		Андреева				Резервуар РЕм1 Армирование	АО ПРОЕКТНИИСТРОЙДОРМАШ г. Ростов-на-Дону		
Инв. №			Провер.		Аникеева							
			Исполн.		Шерстов							

Взам. инв.№ | Подпись и дата | Инв.№ подл.

Альбом 5

ФОм 1

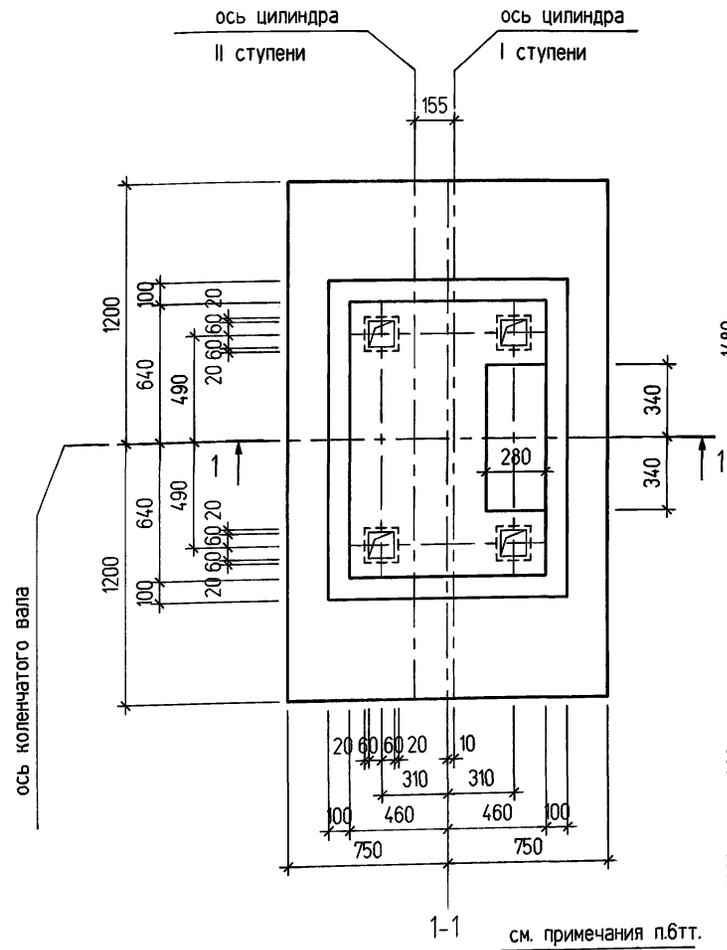

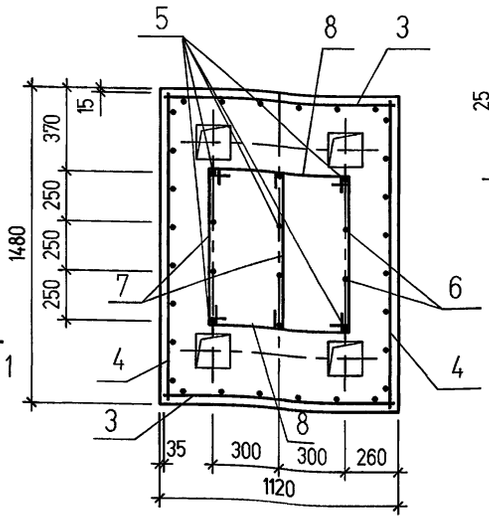

СХЕМА РАСКЛАДКИ СЕТОК ПОДОШВЫ ФУНДАМЕНТА

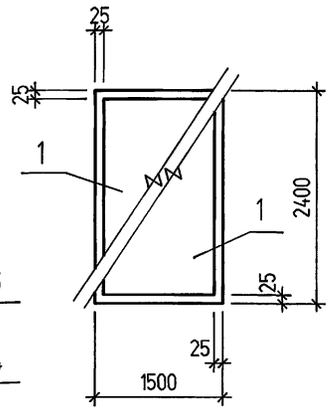

СХЕМА РАСЧЕТНЫХ НАГРУЗОК

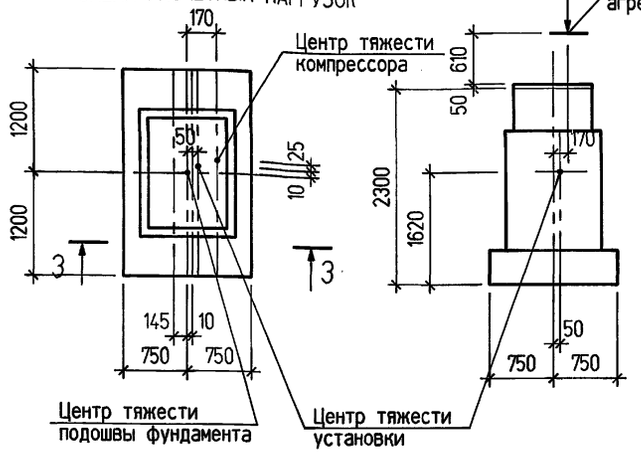



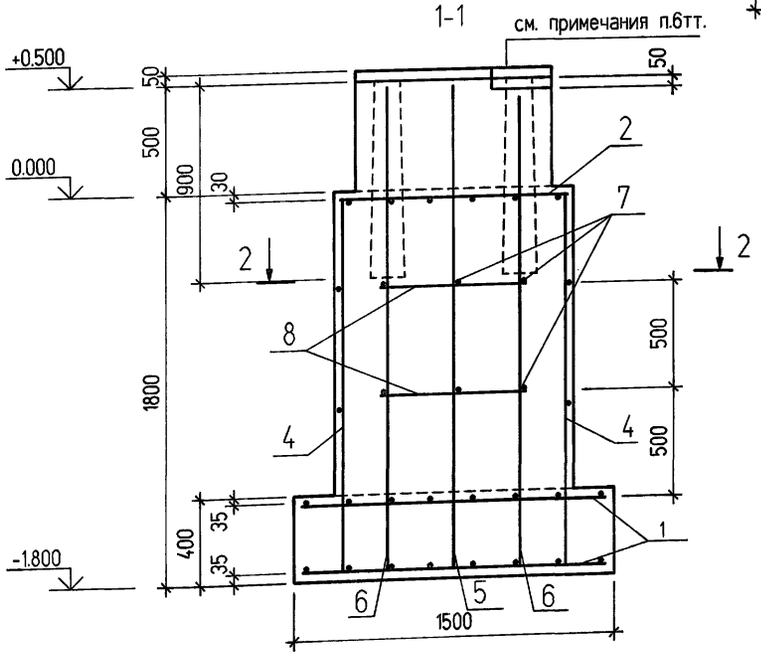

1. Рабочие чертежи фундамента под поршневой компрессор 2ВМ4-27/9С разработаны на основании задания отдела главного энергетика АО ПРОЕКТНИИСТРОЙДОРМАШ.
2. Расчетное значение амплитуд горизонтальных колебаний для грунтовых условий, принятых в проекте составляет 0.099 мм (меньше предельно допускаемой).
3. Возведение фундамента следует производить после проверки соответствия данных чертежей рабочим чертежам полученного оборудования.
4. Привязку фундамента к разбивочным осям здания смотрите на листе 15.
5. Арматура, пересекающая колодцы под фундаментные болты, вырезается по месту.
6. Подливку производить раствором марки 150.
7. После установки фундаментных болтов колодцы залить бетоном класса В 15.

СПЕЦИФИКАЦИЯ ФУНДАМЕНТА ФОм 1

Поз.	Обозначение	Наименование	Кол	Масса ед.кг	Приме-чание
		Сборочные единицы			
		Сетка арматурная			
1	94-1-97.96-КЖ.И-С1	С1	2	22.0	
2	94-1-97.96-КЖ.И-С2	С2	1	11.0	
3	1.410-3 вып.1	1С $\frac{10А-II}{6А-I}$ 105х175	2	7.2	
4		1С $\frac{10А-II}{6А-I}$ 145х175	2	9.6	
		Детали			
5		⌀ 10А-II ГОСТ 5781-82 l=2250	10	1.39	
6		⌀ 10А-II ГОСТ 5781-82 l=2200	2	1.36	
7*		⌀ 6 А-I ГОСТ 5781-82 l=900	6	0.2	
8*		⌀ 6 А-I ГОСТ 5781-82 l=750	4	0.2	
		Материалы			
		Бетон класса В15	4.4	$м^3$	

* - Позиции 7,8 смотрите ведомость деталей

ВЕДОМОСТЬ ДЕТАЛЕЙ

Поз.	Эскиз
7	750
8	600

ВЕДОМОСТЬ РАСХОДА СТАЛИ НА ЭЛЕМЕНТ, кг

Марка элемента	Изделия арматурные				
	Арматура класса				Всего
	А-I		А-II		
	ГОСТ 5781-82				
	⌀6	Итого	⌀10	Итого	
ФОм 1	5.4	5.4	101.8	101.8	107.2

Взам. инв.№ | Подпись и дата | Инв.№ подл.

Изм.	Кол.уч	Лист	N док	Подп.	Дата
ГИП		Ляпусов			
Нач. отд.		Покровская			
Гл. спец.		Андреева			
Нач. гр.		Андреева			
Провер.		Аникеева			
Исполн.		Беспалова			

Привязан

Инв. №

904-1-97.96-КЖ

Компрессорная станция 5К-27АО

Стадия	Лист	Листов
Р	25	

Фундамент ФОм 1

АО ПРОЕКТНИИСТРОЙДОРМАШ г. Ростов-на-Дону

Альбом 5

ФОм2

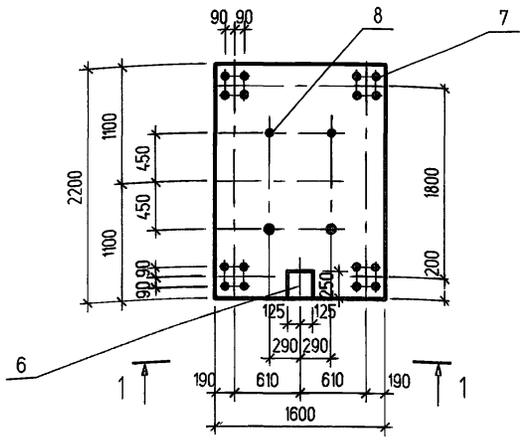

ФОм3

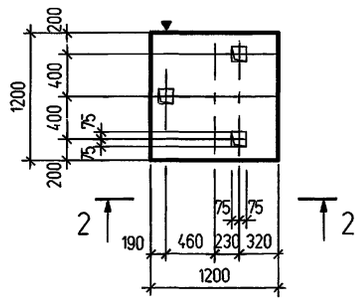

ФОм4

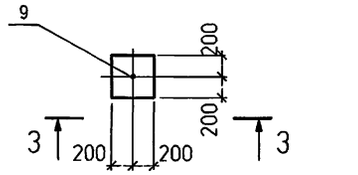

3 – 3

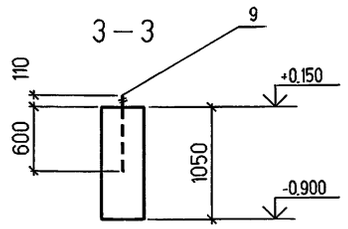

1 – 1

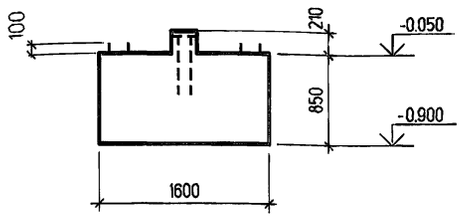

2 – 2

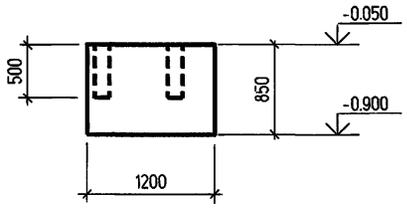

ФОм5

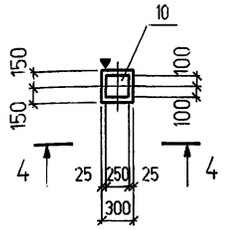

4 – 4

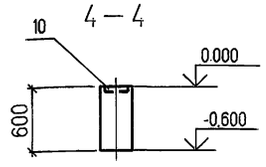

ФОм6

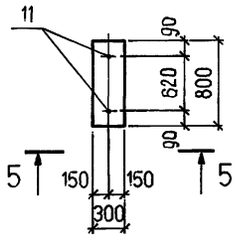

5 – 5

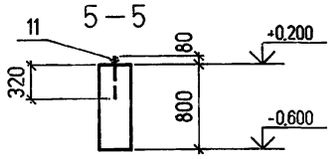

Схема расположения элементов колодца К1

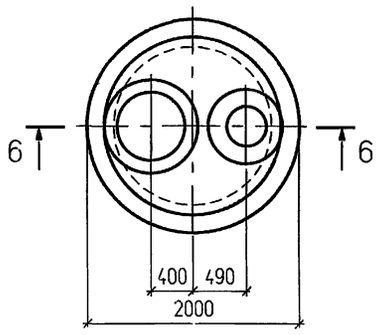

6 – 6

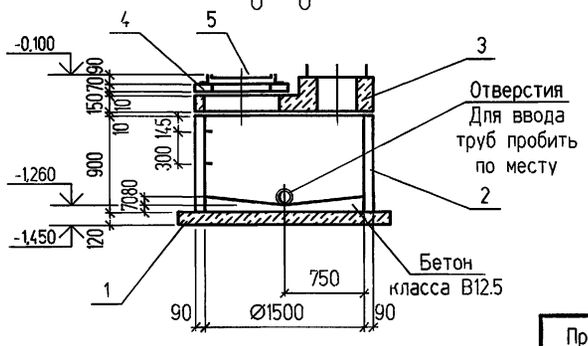

Спецификация колодца К1, фундаментов ФОм2...ФОм6

Поз.	Обозначение	Наименование	Кол	Масса, ед. кг	Приме-чание
		К1			
		Сборочные единицы			
1	3.900.1-14 вып.1	Плита днища ПН15	1	950	
2		Кольцо стеновое КС15.9	1	1000	
3	904-1-97.96-КЖ.И-1ПП15-1-а	Плита перекрытия 1ПП15-1-а	1	744	
4	3.900.1-14 вып.1	Кольцо опорное КО6	1	50	
5	ГОСТ3634-89	Люк "Л"	1	65	
		Материалы			
		Бетон кл. В12,5	0.19		м3
		ФОм2			
		Сборочные единицы			
6	1.400-15 вып.1	Изделие закладное МН122-1	1		
		Стандартные изделия			
7	ГОСТ 24379.1-80	Болт 1.1 М20х600 Ст3кп2	16	1,81	
8		Болт 1.1 М16х500 Ст3кп2	4	0,97	
		Материалы			
		Бетон кл. В12,5	3,01		м3
		ФОм3			
		Материалы			
		Бетон кл. В12,5	1.22		м3
		ФОм4			
		Стандартные изделия			
9	ГОСТ 24379.1-80	Болт 1.1 М20х710 Ст3кп2	1	2,09	
		Материалы			
		Бетон кл. В12,5	0,17		м3
		ФОм5			
		Сборочные единицы			
10	1.400-15 вып.1	Изделие закладное МН120-3	1	4,1	
		Материалы			
		Бетон кл. В12,5	0.05		м3
		ФОм6			
		Сборочные единицы			
11	ГОСТ 24379.1-80	Болт 1.1 М12х400 Ст3кп2	2	0,44	
		Материалы			
		Бетон кл. В12,5	0,2		м3

ВЕДОМОСТЬ РАСХОДА СТАЛИ НА ОДИН ЭЛЕМЕНТ, кг

Марка элемента	Изделия закладные								всего
	Арматура класса А-III				Прокат марки С245				
	ГОСТ 5781-82				ГОСТ19903-74				
	Ø10			Итого	б=8			Итого	
ФОм2	0.9			0.9	3.9			3.9	4,8
ФОм5	1,0			1,0	3.1			3.1	4,1

Взам. инв.№ | Подпись и дата | Инв.№ подл.

Привязан

Инв. №

Изм.	Кол.уч	Лист	N док.	Подп.	Дата
ГИП		Ляпусов			
Нач. отд.		Покровская			
Гл. спец.		Андреева			
Нач. гр.		Андреева			
Провер.		Аникеева			
Исполн.		Шерстов			

904-1-97.96-КЖ

Компрессорная станция 5К-27АО

Стадия	Лист	Листов
Р	26	

Фундаменты ФОм2...ФОм6. Схема расположения элементов колодца К1

АО ПРОЕКТНИИСТРОЙДОРМАШ г. Ростов-на-Дону

Альбом 5

УМ1

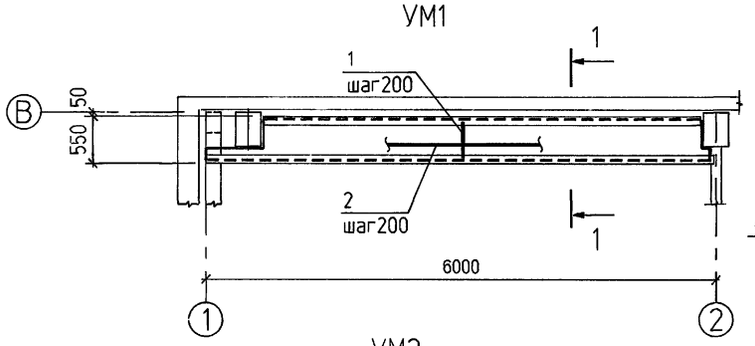

1 - 1

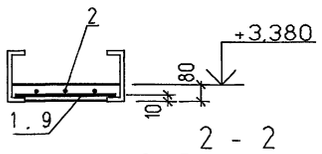

2 - 2

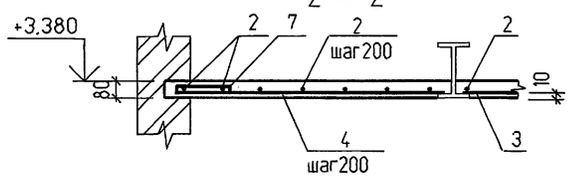

УМ2

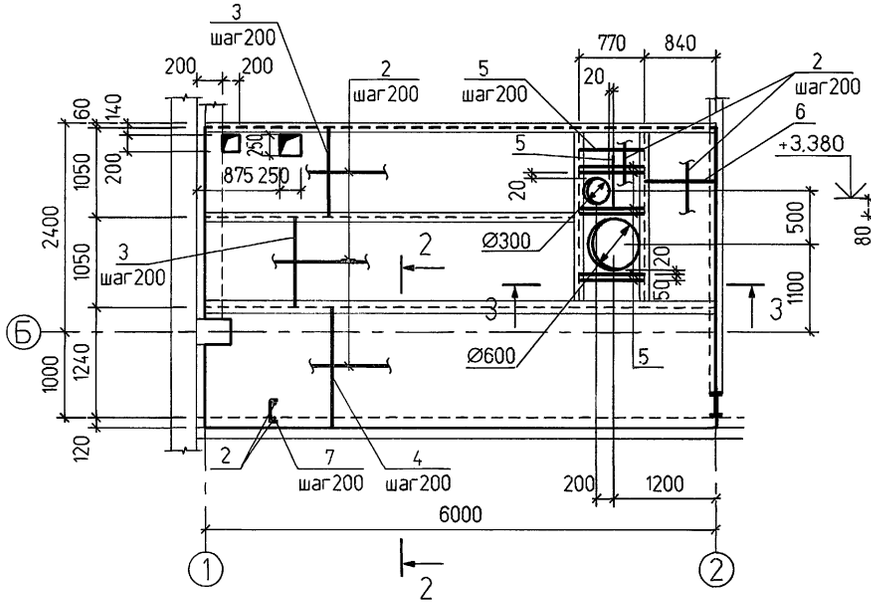

3 - 3

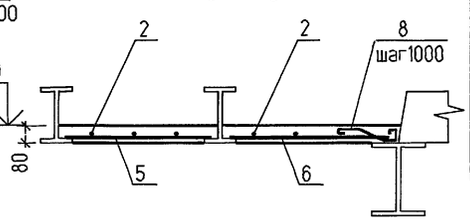

4 - 4

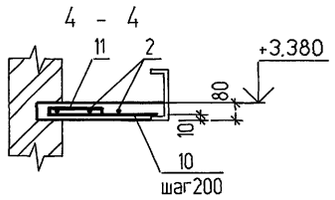

УМ3

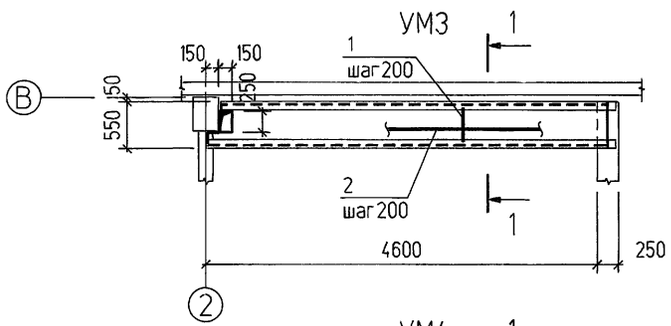

УМ5

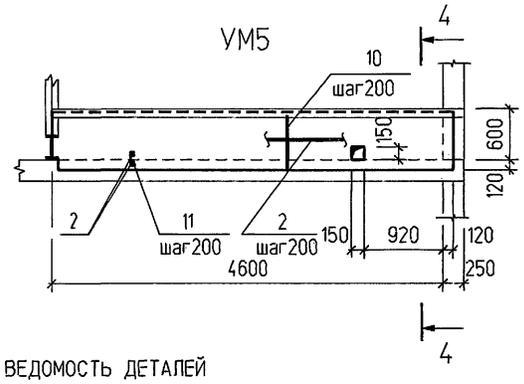

УМ4

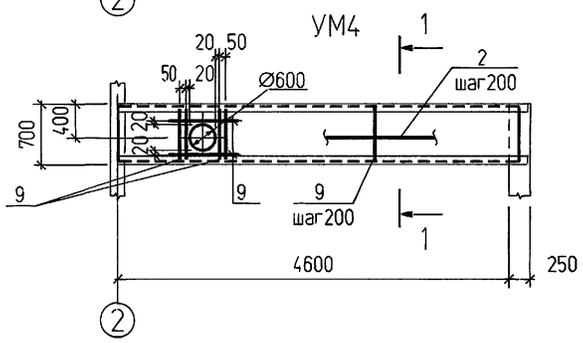

Поз.	Обозначение	Наименование	Кол. на исполн. УМ1	УМ2	УМ3	УМ4	УМ5		Масса ед.кг	Приме-чание
		Детали								
1		⌀6AI ГОСТ5781-82 l=530	27		24				0,13	
2			22,2	122,3	14,5	18,9	28,2			М
3		⌀6AIII ГОСТ5781-82 l=1030		44					0,23	
4		l=1330		31					0,3	
5		l=760		12					0,16	
6		l=820		11					0,18	
7		⌀6AI ГОСТ5781-82 l=370		31					0,08	
8		⌀6AI ГОСТ5781-82 l=420		4					0,09	
9		l=680				28			0,15	
10		l=700					24		0,13	
11		l=270					24		0,06	
		Материалы								
		Бетон класса В15	0,3	1,7	0,3	0,3	0,3			м3

ВЕДОМОСТЬ РАСХОДА СТАЛИ НА ЭЛЕМЕНТ, кг

Марка элемента	Изделия арматурные						
	Арматура класса						Всего
	AIII			AI			
	ГОСТ5781-82						
	⌀6		Итого	⌀6		Итого	
УМ1				8,4		8,4	8,4
УМ2	23,3		23,3	30,0		30,0	53,3
УМ3				6,3		6,3	6,3
УМ4				8,4		8,4	8,4
УМ5				10,8		10,8	10,8

ВЕДОМОСТЬ ДЕТАЛЕЙ

Поз.	Эскиз
2	Резать по месту
7	250; 60; 60
11	150; 60; 60
8	100; 60; 60; 120

1. Поз.1,3,4,5,6,9,10 приварить к металлическим балкам
2. Схему расположения металлических балок см.904-1-97.96-КМ

Взам. инв.№ | Подпись и дата | Инв.№ подл.

Привязан

Инв. №

Изм.	Кол.уч	Лист	N док	Подп.	Дата
ГИП		Ляпусов			
Нач. отд.		Покровская			
Гл. спец.		Андреева			
Нач. гр.		Андреева			
Провер.		Терентьева			
Исполн.		Бельченко			

904-1-97.96-КЖ

Компрессорная станция 5К-27АО

Стадия	Лист	Листов
Р	27	

Участки монолитные УМ1...УМ5

АО ПРОЕКТНИИСТРОЙДОРМАШ г. Ростов-на-Дону

ЦТ00490-05 36 Формат А2

Альбом 5

ВЕДОМОСТЬ РАБОЧИХ ЧЕРТЕЖЕЙ ОСНОВНОГО КОМПЛЕКТА 904-1-97.96-КМ

Лист	Наименование	Примечание
1	Общие данные (начало)	
2	Общие данные (продолжение)	
3	Общие данные (окончание)	
4	Схема расположения подвесного пути.	
5	Схема расположения конструкций площадки на отм. +3,600. Схема расположения элементов пожарной лестницы.	
6	Схемы расположения площадок на отм. +2,200, +3,000	
7	Схема расположения опор трубопроводов	

ВЕДОМОСТЬ МЕТАЛЛОКОНСТРУКЦИЙ ПО ВИДАМ ПРОФИЛЕЙ

Наименование конструкций по номенклатуре прейскуранта №01-09	Позиции по прейск.№ 01-22	№ п.п.	Код конструкций	Масса конструкций, Т												Количество, шт	Серия типовых конструкций
				Всего стали повыш. и высокой прочности	По видам профилей и стали										Всего		
					Широкополочные двутавры	Балки и швеллеры	Крупносортная сталь	Среднесортная сталь	Мелкосортная сталь	Толстолистовая сталь	Универсальная сталь	Тонколистовая сталь	Гнутые и гнутосварные	Трубы	Прочие			
Нетиповые конструкции																		
Подвесной путь	1		526235			3,06	0,07			0,44			0,21			3,8		
Рабочие площадки	2		526240			0,99	0,54			0,46						2,0		
Балки перекрытий	3		526182		1,52	0,78	0,02			0,14						2,49		
Лестницы	4		526242			0,14	0,01			0,01						0,17		
Всего					1,54	5,01	0,63			1,06			0,22			8,46		
Типовые конструкции																		
Лестницы, ограждения, площадки.							0,31		0,02	0,01		0,01		0,48	0,11	0,95		1.450.3-7.94 выпуск 0,1

ВЕДОМОСТЬ ССЫЛОЧНЫХ И ПРИЛАГАЕМЫХ ДОКУМЕНТОВ

Обозначение	Наименование	Примечание
	Ссылочные документы	
1.426.2-6 Выпуск 1/91	Балки путей подвесного транспорта. Балки пролетами 3,4 и 6м	
2.440-2 Выпуск 1	Узлы стальных конструкций производственных зданий промышленных предприятий. Шарнирные узлы балочных клеток и рамные узлы примыкания ригелей к колоннам	
1.450.3-7.94 Выпуск 0,1	Лестницы, площадки, стремянки и ограждения стальные для производственных зданий промышленных предприятий.	

ОБЩИЕ УКАЗАНИЯ

1.Рабочие чертежи металлических конструкций разработаны по исходным данным, приведенным в общих указаниях к основному комплекту рабочих чертежей архитектурных решений 904-1-97.96-АР

2.В узлах и деталях даны решения соединения конструкций. Количество и диаметр болтов, длина и толщина сварных швов определяются при разработке деталировочных чертежей на основании расчетных усилий, указанных в ведомостях элементов.

3.Материал для сварки принимать по таблице 55 СНиП II-23-81.

4.Минимальные катеты сварных швов принимать по таблице 38 СНиП II-23-81.

5.Все стальные конструкции окрасить тремя слоями эмали ПФ-133 по двум слоям грунтовки ГФ 021.

Взам. инв.№

Подпись и дата

Инв.№ подл.

Технические решения, принятые в рабочих чертежах, соответствуют требованиям экологических, санитарно-гигиенических, противопожарных и других норм, действующих на территории Российской Федерации и обеспечивают безопасную для жизни и здоровья людей эксплуатацию объекта при соблюдениии предусмотренных рабочими чертежами мероприятий.

Главный инженер проекта М.Н.Ляпусов

Главный инженер проекта, привязавший проект

Привязан

Инв. №

Изм.	Кол.уч	Лист	N док	Подп.	Дата
ГИП		Ляпусов			
Нач. отд.		Покровская			
Гл. спец.		Андреева			
Нач. гр.		Андреева			
Провер.		Фролова			
Исполн.		Шерстов			

904-1-97.96-КМ

Компрессорная станция 5К-27АО

Стадия	Лист	Листов
Р	1	7

Общие данные (начало)

АО ПРОЕКТНИИСТРОЙДОРМАШ г. Ростов-на-Дону

Альбом 5

Вид профиля и ГОСТ, ТУ	Марка металла и ГОСТ	Обозначение и размер профиля, мм	№ по п.п.	Код: Марки металла	Код: Вида профиля	Код: Размера профиля	Количество, шт	Длина, мм	Масса металла по элементам конструкций, т: Подвесной путь (526235)	Рабочие площадки (526240)	Балки перекрытия (526182)	Нетиповые лестницы (526242)	Типовые лестницы зданий (526242)	Типовые ограждения лестниц и площадок (526244)	Типовые площадки (526243)	Общая масса, Т	Площадь поверхности, м2	Масса потребности в металле по кварталам (заполняется изготовителем), Т: I	II	III	IV	Заполняется ВЦ
Балки двутавровые и швеллеры специальные. Сортамент ГОСТ19425-74	С255 ГОСТ 27772-88	I 45М	1		2487				2,97							2,97	57.3					
			2																			
			3																			
			4																			
	Итого		5	1457					2,97							2,97						
Всего профиля			6						2,97							2,97						
Балки двутавровые горячекатаные с параллельными гранями полок ГОСТ25020-93	С255 ГОСТ 27772-88	I 30К2	7		2889						0,58					0,58	11,5					
			8																			
	Итого		9	1457							0,58					0,58						
	С245 ГОСТ 27772-88	I 35Ш2	10		2859						0,52					0,52	10.8					
		I 23Б1	11		2821						0,38					0,38	14,4					
	Итого		12	1293							0,9					0,9						
Всего профиля			13								1,48					1,48						
Двутавры стальные горячекатаные Сортамент ГОСТ8239-89	С255 ГОСТ 27772-88	I 16	14		2404					0,05						0,05	2,0					
			15																			
	Итого		16	1457						0,05						0,05						
Всего профиля			17							0,05						0,05						
Швеллеры стальные горячекатаные Сортамент ГОСТ8240-89	С245 ГОСТ 27772-88	[18	18		2651							0,14				0,14	5.5					
		[20	19		2653					0,91						0,91	34,8					
		[22	20		2655						0,75					0,75	27.5					
			21																			
			22																			
	Итого		23	1293						0,91	0,75	0,14				1,8						
Всего профиля			24							0,91	0,75	0,14				1,8						
Уголки стальные горячекатаные равнополочные Сортамент ГОСТ8509-93	С235 ГОСТ 27772-88	L50х50х5	25		2120				0,02							0,02	1.0					
		L63х63х5	26		2120				0,03	0,05						0,08	4,2					
			27																			
			28																			
	Итого		29	1145					0,05	0,05						0,1						
	С245 ГОСТ 27772-88	L90х90х6	30							0,06						0,06	2,6					
		L100х100х7	31						0,01							0,01	0.4					
		L70х70х5	32							0,06						0,06	3,1					
	Итого		33	1293					0,01	0,12						0,13						
Всего профиля			34						0,06	0,17						0,23						

Взам. инв.№

Подпись и дата

Инв.№ подл.

Привязан

Инв. №

Изм.	Кол.уч	Лист	N док	Подп.	Дата
ГИП		Ляпусов			
Нач. отд.		Покровская			
Гл. спец.		Андреева			
Нач. гр.		Андреева			
Провер.		Фролова			
Исполн.		Шерстов			

904-1-97.96-КМ

Компрессорная станция 5К-27АО

Стадия	Лист	Листов
Р	2	

Общие данные (Продолжение)

АО ПРОЕКТНИИСТРОЙДОРМАШ г. Ростов-на-Дону

Альбом 5

Вид профиля и ГОСТ, ТУ	Марка металла и ГОСТ	Обозначение и размер профиля, мм	№ по п.п.	Код: Марки металла	Код: Вида профиля	Код: Размера профиля	Количество, шт	Длина, мм	Масса металла по элементам конструкций,т: Подвесной путь (526235)	Рабочие площадки (526240)	Балки перекрытия (526182)	Нетиповые лестницы (526242)	Типовые лестницы зданий (526242)	Типовые ограждения лестниц и площадок (526244)	Типовые площадки (526243)	Общая масса, Т	Площадь поверхности, м2	Масса потребности в металле по кварталам (заполняется изготовителем),Т: I	II	III	IV	Заполняется ВЦ
Уголки стальные горячекатаные неравнополочные Сортамент ГОСТ8510-86	С245 ГОСТ 27772-88	L 100х63х8	35		2242					0,04	0,02					0,06	2,0					
		L 125х80х8	36		2244					0,23		0,01				0,24	7,9					
			37																			
	Итого		38	1293						0,27	0,02	0,01				0,3						
Всего профиля			39							0,27	0,02	0,01				0,3						
Прокат листовой горячекатаный Сортамент ГОСТ19903-74	С235 ГОСТ 27772-88	t6	40		7115				0,04	0,02		0,01				0,07	3,0					
			41																			
	Итого		42	1145					0,04	0,02		0,01				0,07						
	С245 ГОСТ 27772-88	t8	43		7115				0,09	0,04	0,04					0,17	5,5					
		t10	44		7115					0,07						0,07	1,8					
		t12	45		7115						0,03					0,03	0,6					
		t16	46		7115						0,07					0,07	1,1					
		t20	47		7115				0,3							0,3	3,9					
	Итого		48	1293					0,39	0,11	0,14					0,64						
Всего профиля			49						0,43	0,13	0,14	0,01				0,71						
Листы стальные просечно-вытяжные ТУ36.26.11-5-89	С235 ГОСТ 27772-88	ПВ508	50		7156					0,39						0,39	19,9					
			51																			
	Итого		52	1145						0,39						0,39						
Всего профиля			53							0,39						0,39						
Швеллеры стальные гнутые равнополочные Сортамент ГОСТ8278-83	С255 ГОСТ 27772-88	С80х50х4	54		7424				0,2							0,2	12,8					
			55																			
			56																			
	Итого		57	1457					0,2							0,2						
Всего профиля			58						0,2							0,2						
Лестницы и ограждения по серии 1.450.3-7.94 вып.1	С235 ГОСТ27772-88		59										0,41	0,45	0,05	0,91						
	Итого		60	1145									0,41	0,45	0,05	0,91						
			61																			
Всего масса металла			62						3,66	1,92	2,39	0,16	0,41	0,45	0,05	9,04						
В том числе по маркам	С235		63	1145					0,09	0,46		0,01	0,41	0,45	0,05	1,47						
	С245		64	1293					0,4	1,41	1,81	0,15				3,77						
	С255		65	1457					3,17	0,05	0,58					3,8						
			66																			
Масса поставки элементов по кварталам,т (заполняется заказчиком)		I	67																			
		II	68																			
		III	69																			
		IV	70																			

Взам. инв.№

Подпись и дата

Инв.№ подл.

Привязан

Инв. №

Изм.	Колуч.	Лист	N док.	Подп.	Дата
ГИП		Ляпусов			
Нач. отд.		Покровская			
Гл. спец.		Андреева			
Нач. гр.		Андреева			
Провер.		Фролова			
Исполн.		Шерстов			

904-1-97.96-КМ

Компрессорная станция 5К-27АО

Стадия	Лист	Листов
Р	3	

Общие данные (окончание)

АО ПРОЕКТНИИСТРОЙДОРМАШ г. Ростов-на-Дону

Альбом 5

Схема расположения подвесного пути

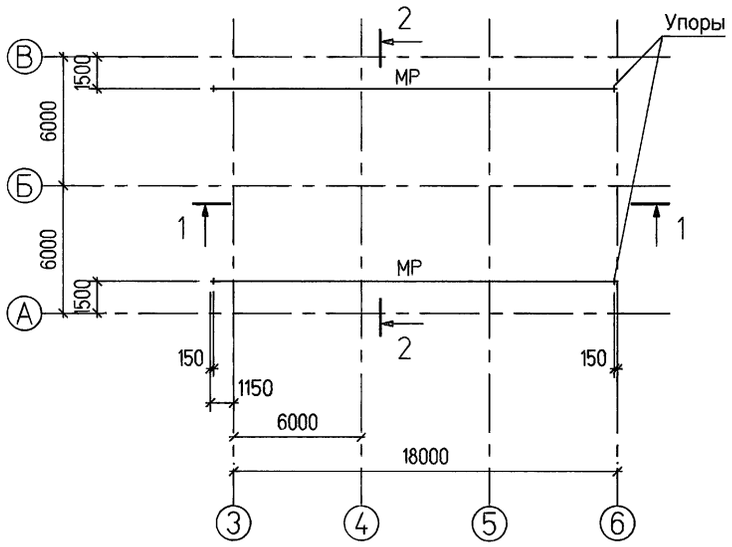

2 – 2

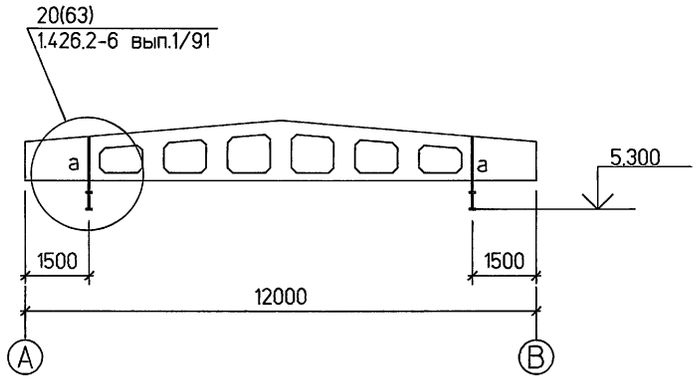

1 – 1

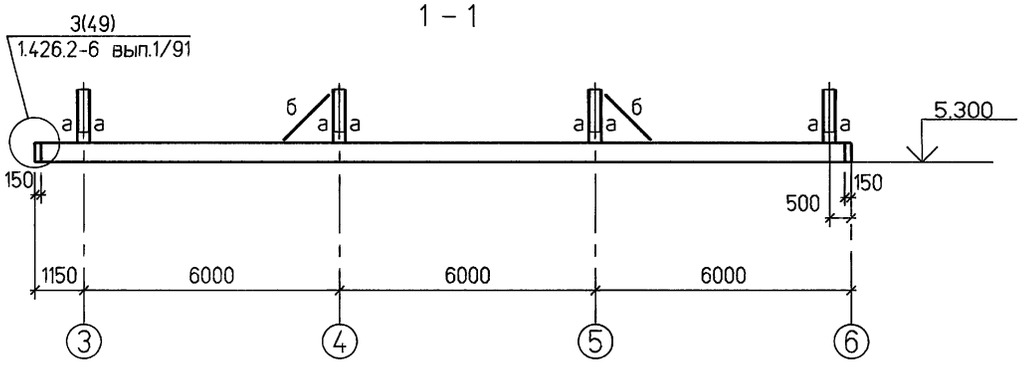

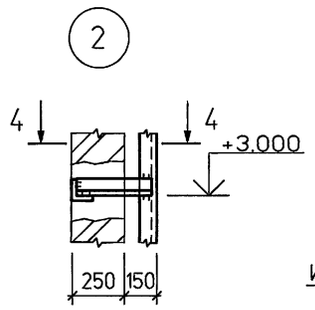

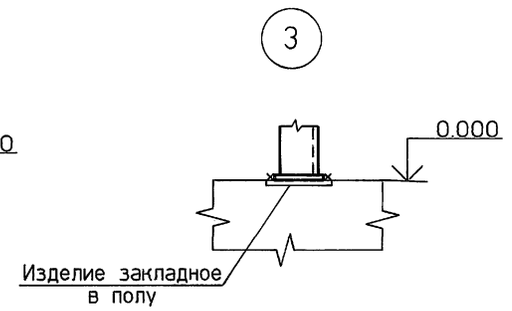

4 – 4

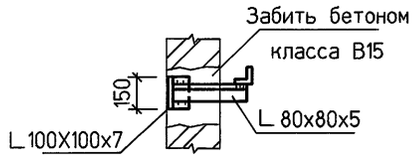

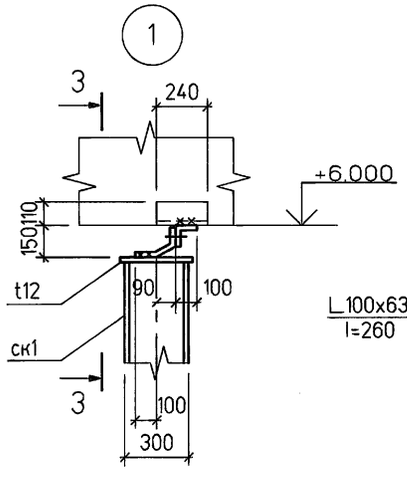

3 – 3

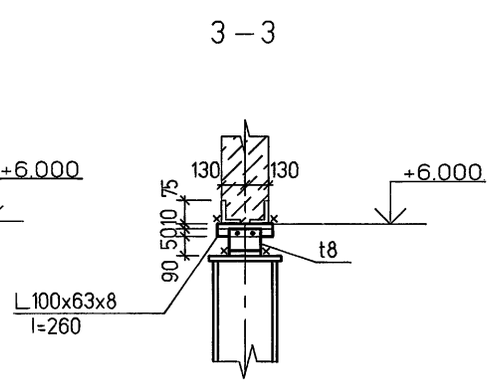

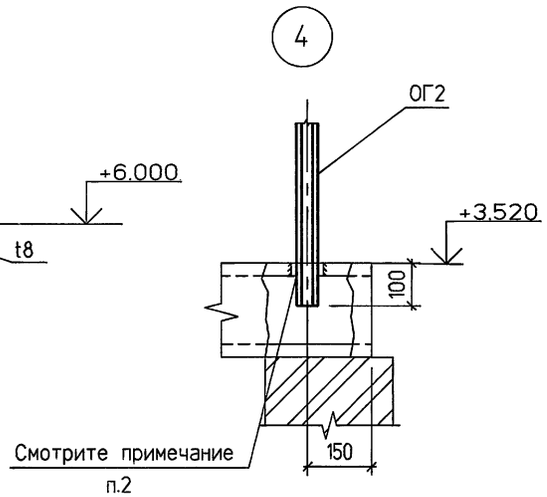

Ведомость элементов

Марка	Сечение			Опорные усилия			Группа конструк.	Марка металла	Примечание
	Эскиз	Поз	Состав	M1, TC/M	N1, TC	Q1, TC			
МР	I		I45M			8.02	2	С255	
а	⊏ 168		2⊏80x50x4	0.2	8.3		4	С255	
б	L		L 63x63x5	по гибкости			4	С235	

1. Узлы 1...4 замаркированы на листе КМ-5.
2. Для крепления ограждения пробить отверстие в пустоте плиты Ø100мм и забить бетоном класса В15, после установки стойки ограждения.

Изм.	Кол.уч	Лист	N док.	Подп.	Дата
ГИП		Ляпусов			
Нач. отд.		Покровская			
Гл. спец.		Андреева			
Нач. гр.		Андреева			
Провер.		Фролова			
Исполн.		Шерстов			

Привязан

Инв. №

904-1-97.96-КМ

Компрессорная станция 5К-27А0

Стадия	Лист	Листов
Р	4	

Схема расположения подвесного пути.

АО ПРОЕКТНИИСТРОЙДОРМАШ г. Ростов-на-Дону

Взам. инв.№ | Подпись и дата | Инв.№ подл.

Альбом 5

СХЕМА РАСПОЛОЖЕНИЯ БАЛОК

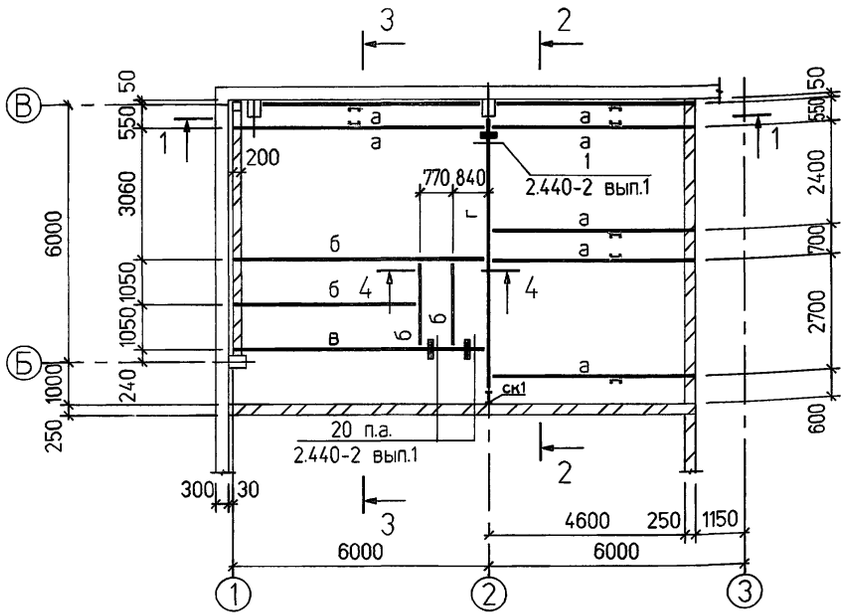

1 – 1

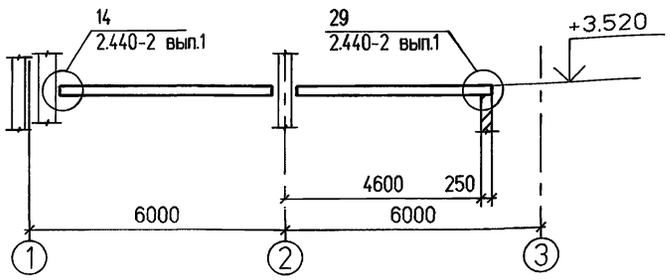

СХЕМА РАСПОЛОЖЕНИЯ ОГРАЖДЕНИЯ

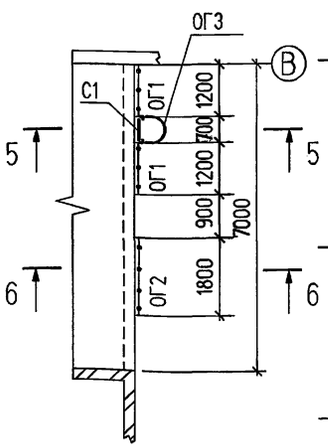

СХЕМА РАСПОЛОЖЕНИЯ ЭЛЕМЕНТОВ ПОЖАРНОЙ ЛЕСТНИЦЫ

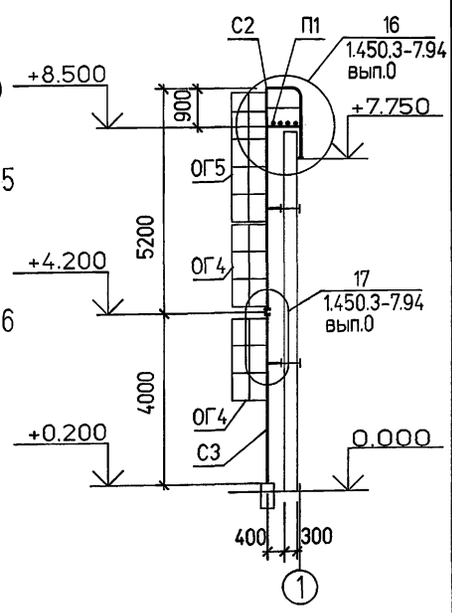

3 – 3

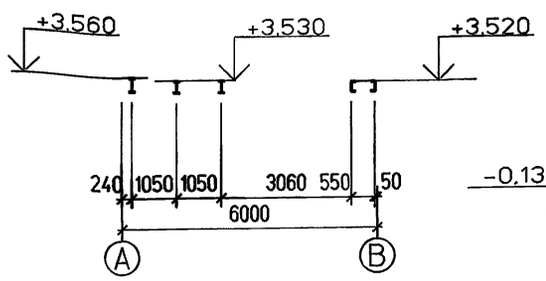

2 – 2

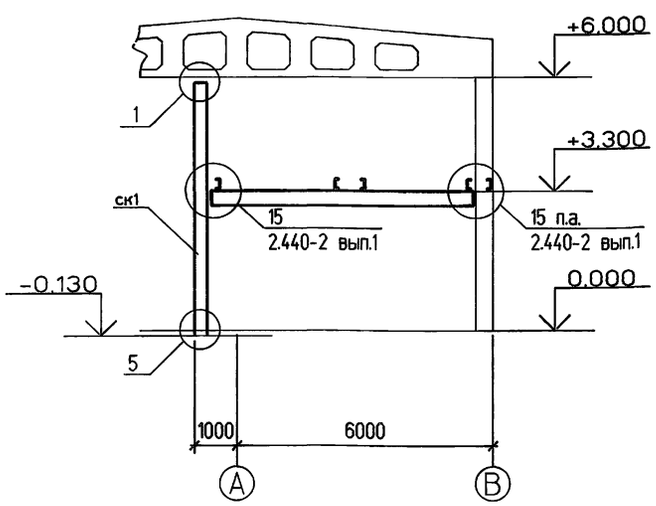

4 – 4

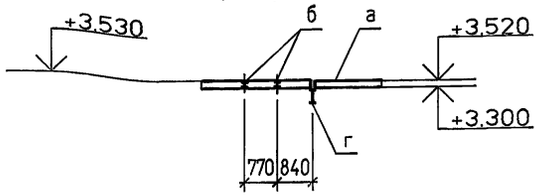

5 – 5

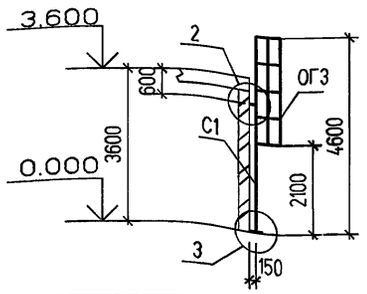

6 – 6

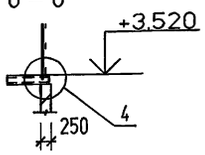

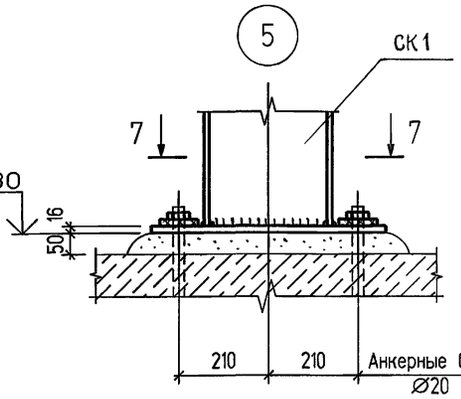

7 - 7

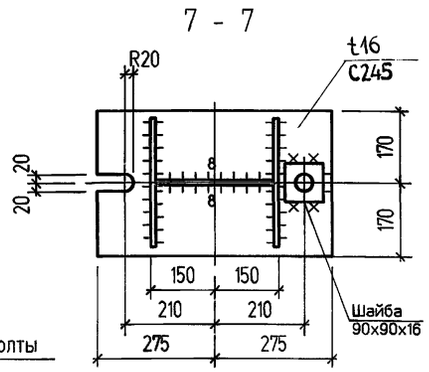

Узлы 1...4 смотри лист КМ-6

Ведомость элементов

Марка	Сечение			Опорные усилия			Группа конструк.	Марка металла	Примечание
	Эскиз	Поз	Состав	M1, ТС/М	N1, ТС	Q1, ТС			
а	[		[22			0.93	2	С245	
б	I		I23Б1			2.6	2	С245	
в	I		I26Б1			4.5	2	С245	
г	I		I35Ш2			16.0	2	С245	
ск1	I		I30К2	2.6	16.0		3	С255	
С1	сечение сложное 1.450.3-7.94 вып.1		СХ-46				4	С235	1шт 73.4кг
ОГ1			ОПБХ-10.12						2шт 11.5кг
ОГ2			ОПБХ-10.18						1шт 15.3кг
ОГ3			ОСХ-24						1шт 22.9кг
С2			СХ-52						1шт 83.0кг
С3			СХ-40						1шт 63.6кг
ОГ4			ОСХ-18						2шт 18.1кг
ОГ5			ОСХ-30						1шт 28.0кг
П1			П1Х-7						1шт 52.4кг

Привязан

Инв. №

Изм.	Кол.уч	Лист	N док	Подп.	Дата
ГИП		Ляпусов			
Нач. отд.		Покровская			
Гл. спец.		Андреева			
Нач. гр.		Андреева			
Провер.		Фролова			
Исполн.		Шерстов			

904-1-97.96-КМ

Компрессорная станция 5К-27АО

Стадия	Лист	Листов
Р	5	

Схема расположения конструкций площадки на отм. +3.600. Схема расположения элементов пожарной лестницы

АО ПРОЕКТНИИСТРОЙДОРМАШ г. Ростов-на-Дону

Взам. инв.№ | Подпись и дата | Инв.№ подл.

400490-05 11 Формат А2

Альбом 5

СХЕМА РАСПОЛОЖЕНИЯ ПЛОЩАДКИ НА ОТМ. +2.200

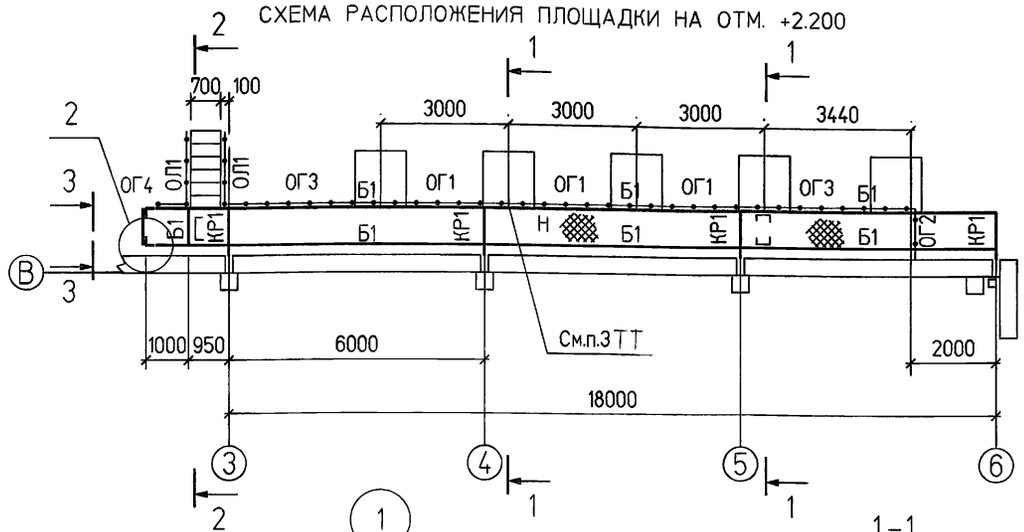

СХЕМА РАСПОЛОЖЕНИЯ ПЛОЩАДКИ НА ОТМ. +3.000

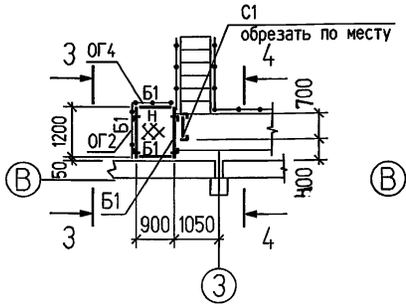

СХЕМА РАСПОЛОЖЕНИЯ СТОЕК НА ОТМ.+0.200

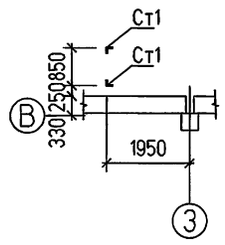

Ведомость элементов

Марка	Сечение: Эскиз	Поз	Состав	Опорные усилия: M1, ТС/М	N1, ТС	Q1, ТС	Группа конструк.	Марка металла	Примечание
Б1	[		[20				4	С245	
Кр1	1, 45°, 2, 900	1	[20				4	С245	
		2	∟ 63х63х5					С235	
Ст1	∟		∟ 90х90х6					С245	по гибкости
Н			ПВ508					С245	
СВ	∟		∟ 63х63х5				4	С235	по гибкости
Р	∟		∟ 63х63х5				4	С235	
Л1	сечение сложное 1.450.3-7.94 вып.1		ЛХФ45-24.7				4	С235	1шт 111,2кг
ОЛ1			ОЛХ45-12.24						2шт 15,3кг
ОГ1			ОПБХ-12.30						3шт 25,4кг
ОГ2			ОПБХ-12.12						2шт 12,3кг
ОГ3			ОПБХ-12.36						2шт 29,0кг
ОГ4			ОПБХ-12,9						2шт 10,4кг
С1			СХ-22						1шт 34.6кг
Д1Х			Д1Х						2шт 0.4кг
ДХ3-1			ДХ3-1						2шт 0,3кг

1

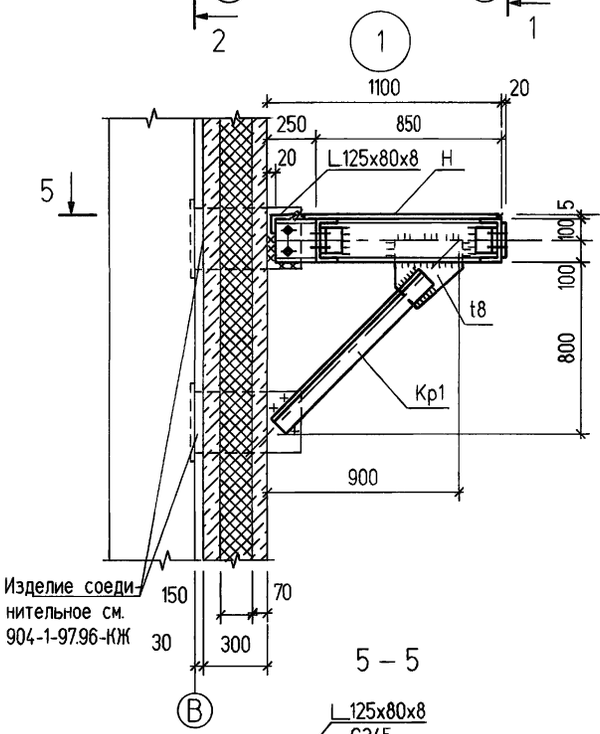

1-1

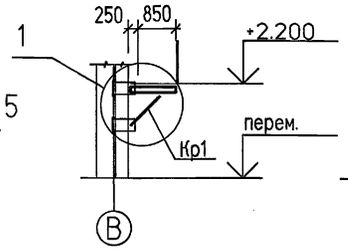

2-2

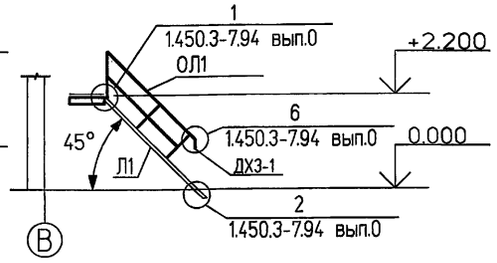

3 - 3

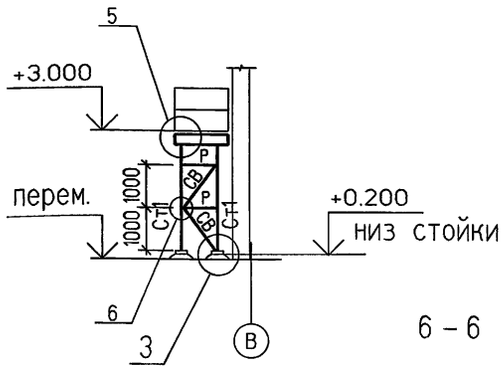

4 - 4

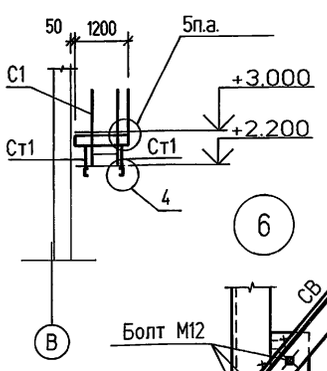

4

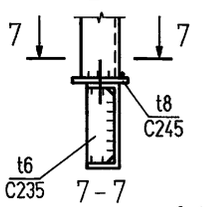

7 - 7

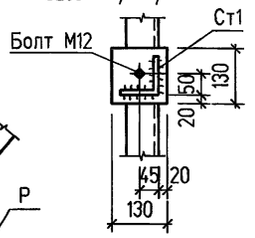

5

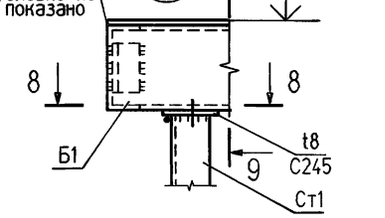

8-8

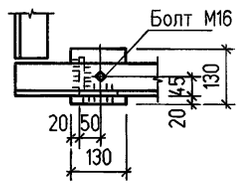

9-9

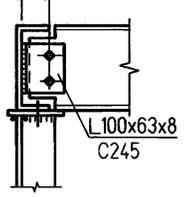

10-10

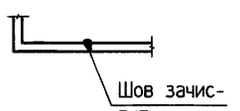

5 - 5

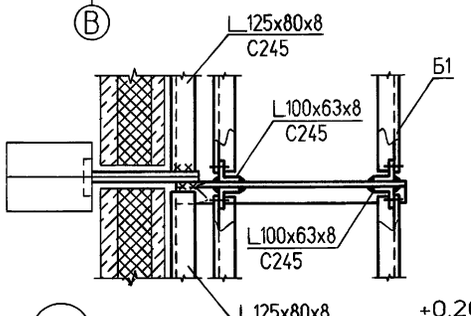

2

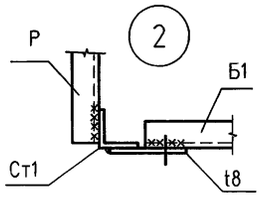

3

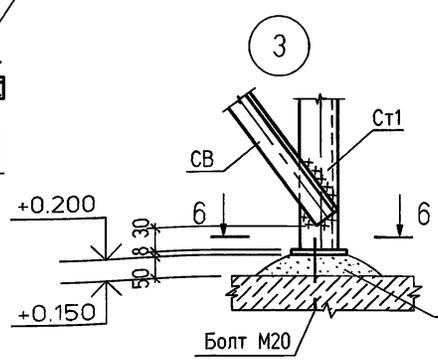

6 - 6

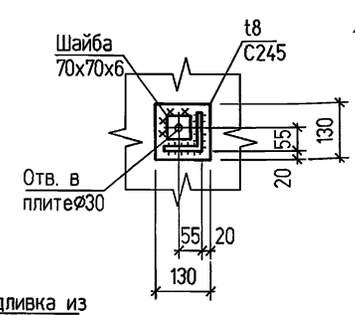

6

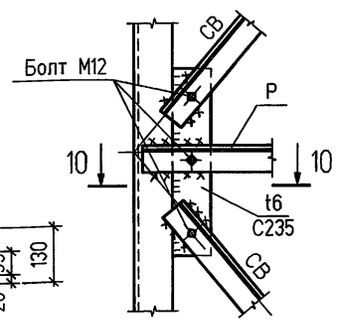

1. Узлы крепления лестниц и ограждений смотреть в серии 1.450.3-7.94 вып.0
2. Устойчивость балок площадок обеспечить настилом, приваренным к верхнему поясу балок, прерывистым швом h=4мм, длиной - 50мм, шаг - 300мм.
3. В местах пропуска оборудования ограждение вырезать по месту.

Изм.	Колуч	Лист	N док	Подп.	Дата
ГИП		Ляпусов			
Нач. отд.		Покровская			
Гл. спец.		Андреева			
Нач. гр.		Андреева			
Провер.		Фролова			
Исполн.		Шерстов			

Привязан

Инв. №

904-1-97.96-КМ

Компрессорная станция 5К-27АО

Стадия	Лист	Листов
Р	6	

Схема расположения площадок на отм. +2.200, +3.000

АО ПРОЕКТНИИСТРОЙДОРМАШ г. Ростов-на-Дону

Взам. инв.№ | Подпись и дата | Инв.№ подл.

400490-05 42 Формат А2

Альбом 5

СХЕМА РАСПОЛОЖЕНИЯ ОПОР ТРУБОПРОВОДОВ

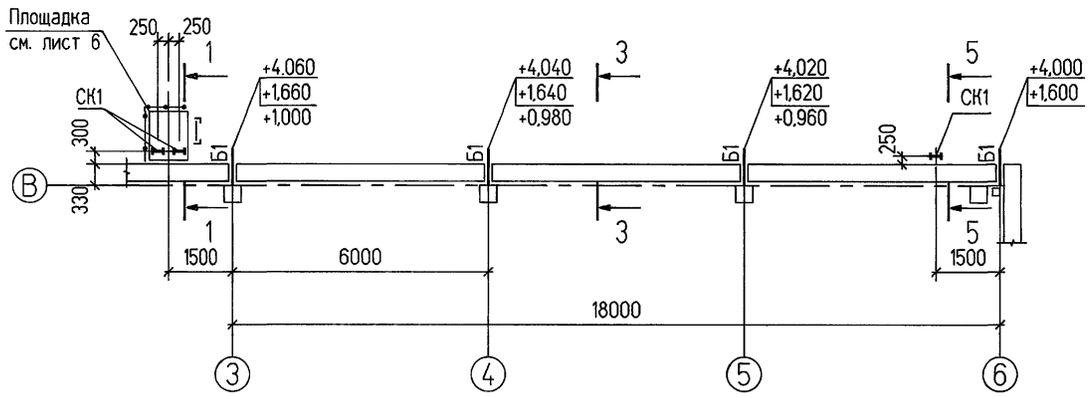

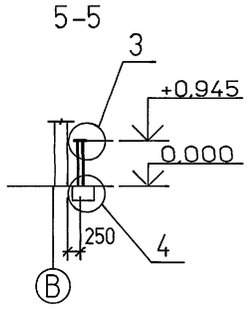

Ведомость элементов									
Марка	Сечение			Опорные усилия			Группа конструк.	Марка металла	Примечание
	Эскиз	Поз	Состав	M1, TC/M	N1, TC	Q1, TC			
КС1			[18				4	С245	конструктивно
Б1		1	2 ∟70х70х5				4	С245	
		2	— 200х10					С245	
СК1			I16				4	С255	
ОГ1	сечение сложное 1.450.3-7.94 вып.1		ОЛХ45-10.24				4	С235	2шт 14,6кг
ОГ2			ОПБХ-12.24						1шт 21,9кг
ОГ3			ОПБХ-12.12						1шт 12,3кг

1-1

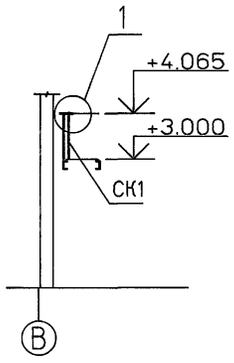

3-3

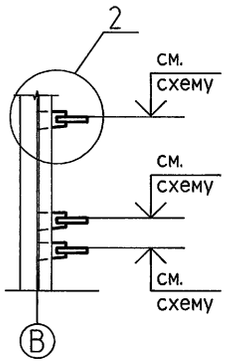

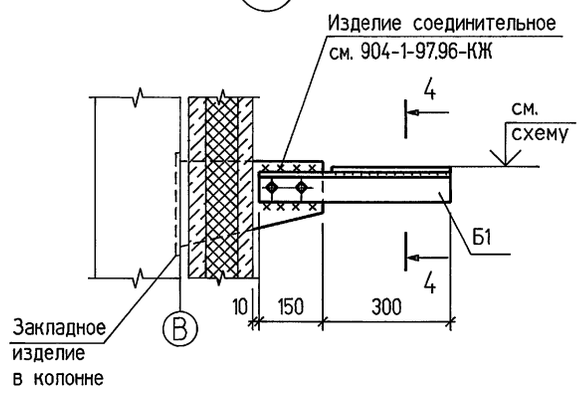

СХЕМА РАСПОЛОЖЕНИЯ СТАЛЬНЫХ КОСОУРОВ

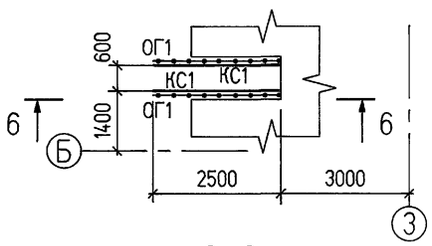

6-6

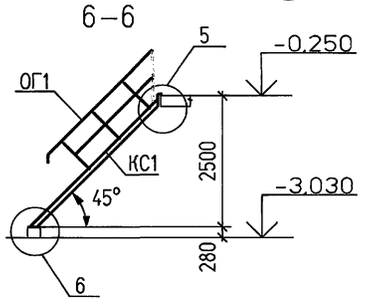

СХЕМА РАСПОЛОЖЕНИЯ ОГРАЖДЕНИЙ НА ОТМ.0.000

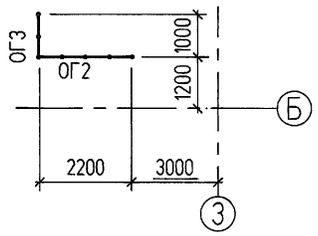

7-7

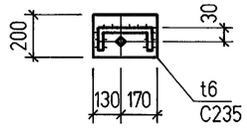

2-2

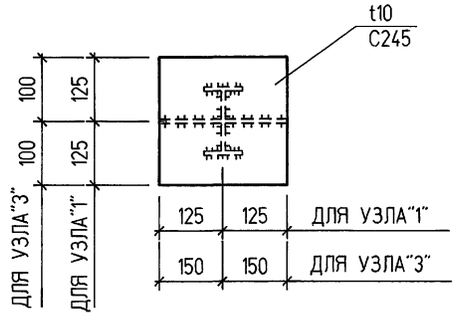

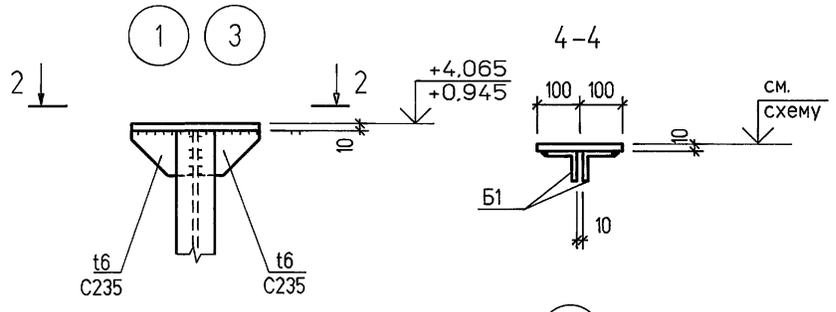

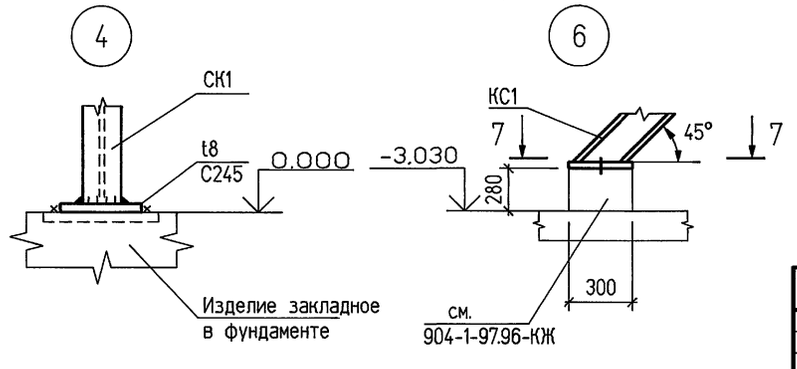

								904-1-97.96-КМ	
								Компрессорная станция 5К-27АО	
Привязан									Стадия: Р; Лист: 7; Листов:
Инв. №								Схема расположения опор трубопроводов	АО ПРОЕКТНИИСТРОЙДОРМАШ г. Ростов-на-Дону
			Изм.	Колуч	Лист	N док	Подп.	Дата	
			ГИП		Ляпусов				
			Нач. отд.		Покровская				
			Гл. спец.		Андреева				
			Нач. гр.		Андреева				
			Провер.		Фролова				
			Исполн.		Шерстов				

Взам. инв.№ | Подпись и дата | Инв.№ подл.

Альбом 5

Ведомость рабочих чертежей основного комплекта

Лист	Наименование	Примечание
1	Общие данные (начало)	
2	Общие данные (окончание)	
3	Планы на отм. 0,000, 3,600	
4	Схемы систем отопления, теплоснабжения	
	установок А1 и А2. Узел управления	
5	Установка систем П1, П2, А1, А2, В2. Схемы	
	систем П1, П2, ВЕ1, ВЕ2, ВЕ3, В2. Разрез 1-1	

Ведомость ссылочных и прилагаемых документов

Обозначение	Наименование	Примечание
	ССЫЛОЧНЫЕ ДОКУМЕНТЫ	
4.904-69	Детали крепления санитарно-тех-	
	нических приборов и трубопрово-	
	дов.	
5.903-13 в.5	Изделия и детали трубопроводов	
	тепловых сетей. Грязевики.	
4.903-10 в.5	Изделия и детали трубопроводов	
	для тепловых сетей. Опоры трубо-	
	проводов подвижные.	
СТМ4-1-87	Приборы для измерения и регули-	
	рования температуры. Установка	
	на технологическом оборудовании.	
	Монтажные чертежи.	
СТМ4-2-91	Приборы для измерения и регулиро-	
	вания давления,разрежения. Установ-	
	ка на технологическом оборудовании.	
	Монтажные чертежи.	
5.904-51	Зонты и дефлекторы вентиляцион-	
	ных систем.	
5.904-38	Гибкие вставки к центробежным	
	вентиляторам.	

Продолжение

Обозначение	Наименование	Примечание
7.903.9-3 в.0,1	Конструкции тепловой изоляции	
	трубопроводов надземной и подзем-	
	ной канальной прокладки водяных	
	тепловых сетей, паропроводов и	
	конденсатопроводов.	
1.494-10	Решетки щелевые регулирующие	
	типа Р	
5.904-1 в.0,1 ч1 и 2	Детали крепления воздуховодов	
5.904-45	Узлы прохода вентиляционных	
	шахт через покрытия	
5.904-13 в.0,1,2.	Заслонки воздушные унифициро-	
	ванные для систем вентиляции	
	круглого сечения	
4.904-37	Местные отсосы при ручной	
	электродуговой сварке	
	ПРИЛАГАЕМЫЕ ДОКУМЕНТЫ	
904-1-97.96-ОВ.С	Спецификация оборудования, изделий	
	и материалов систем отпления и вен-	
	тиляции.	

ПЛАН-СХЕМА

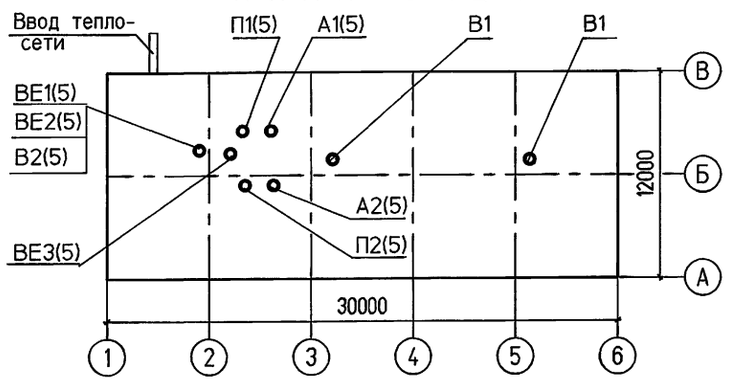

ОСНОВНЫЕ ПОКАЗАТЕЛИ ПО ЧЕРТЕЖАМ ОТОПЛЕНИЯ И ВЕНТИЛЯЦИИ

НАИМЕНОВАНИЕ ЗДАНИЯ (СООРУЖЕНИЯ) ПОМЕЩЕНИЯ	ОБЪЕМ, м³	ПЕРИОДЫ ГОДА ПРИ $t_н$, °С	РАСХОД ТЕПЛА, КВТ / ККАЛ/Ч				УСТАНОВЛЕННАЯ МОЩНОСТЬ ЭЛЕКТРОДВИГАТЕЛЕЙ КВТ.
			НА ОТОПЛЕНИЕ	НА ВЕНТИЛЯЦИЮ	НА ГОРЯЧЕЕ ВОДОСНАБЖЕНИЕ	ОБЩИЙ	
КОМПРЕССОРНАЯ СТАНЦИЯ 5К-27АО	3224	-30	37,78 / 32600	35,73 / 30800	26,39 / 22750	99,9 / 86150	11,5

1. Общие указания.

1.1. Данный комплект рабочих чертежей отопления и вентиляции разработан на основании заданий от технологов и строителей.
1.2. Расчетные параметры наружного воздуха приняты :
-в холодный период года для отопления и вентиляции
-по параметрам "Б" t= -30°С
-то же по параметрам "А" t= -16°С
-в теплый период, по параметрам "А" t= 22°С
1.3. Теплоноситель для систем отопления и вентиляции - перегретая вода с температуой 150-70°С.
1.4. Теплоснабжение предусматривается от тепловых сетей промпредприятия.
1.5. Проект отопления и вентиляции компрессорной разработан в соответствии с требованиями норм и правил СНиП 2.04.05-91, ГОСТ 12.1.005-88.

2. Отопление.

2.1. Отопление машинного зала воздушное, с применением отопительных агрегатов АО2-6.3, работающих на рециркуляцию. Подача теплого воздуха из верхней в рабочую зону машзала осуществляется направляющими соплами приточных систем П1 и П2.
2.2. Отопление помещений промывки фильтров и оператора осуществляется регистрами из гладких труб на сварке.
2.3. Монтаж системы отопления выполняется в соответствии со СНиП 3.05.01-85.
2.4. Трубопроводы диаметром до 50мм монтируются из стальных облегченных водогазопроводных труб по ГОСТ 3262-75*.
2.5. Трубопроводы и нагревательные приборы после монтажа окрашиваются краской БТ-177 в 2 слоя по грунту ГФ-021.
2.6. Гидравлические потери в системах отопления и теплоснабжения на воде составляют не более 30кПа.

3. Вентиляция.

3.1. Монтаж систем вентиляции производится в соответствии со СНИП 3.05.01-85. Воздуховоды выполняются по номеклатуре Минмонтажспецстроя ВСН 353-86.
3.2. Воздуховоды выполняются из черной кровельной стали и окрашиваются в соответствии с таблицей на листе 2.
3.3. Тепловая изоляция элементов отопительно-вентиляционных систем выполняется в соответствии с таблицей на листе 2.

4. Автоматизация и управление.

4.1. Установки А1, А2, П1 И П2 автоматизированы на поддержание температуры воздуха в рабочей зоне:
в рабочее время- 17°С
в нераблчее время- 10°С
4.2. Установки П1 и П2 сблокированы соответственно с установками А1 и А2.
4.3. Включение установок В1 и В2 - вручную.
4.4. Управление всеми установками предусмотрено из помещения оператора.

Технические решения, принятые в рабочих чертежах, соответствуют требованиям экологических, санитарно-гигиенических, противопожарных и других норм, действующих на территории Российской Федерации и обеспечивают безопасную для жизни и здоровья людей эксплуатацию объекта при соблюдении предусмотренных рабочими чертежами мероприятий.

Главный инженер проекта М.Н.Ляпусов
Главный инженер проекта, привязавший проект

Взам. инв.№ | Подпись и дата | Инв.№ подл.

Привязан

Инв. №

Листов

904-1-97.96-ОВ

Компрессорная станция 5К-27АО

Изм.	Кол.уч	Лист	№ док.	Подп.	Дата
ГИП		Ляпусов			
Гл. энерг.		Коган			
Гл. спец.		Павленко			

Стадия	Лист	Листов
Р	1	

Общие данные (начало)

АО ПРОЕКТНИИСТРОЙДОРМАШ г. Ростов-на-Дону

Альбом 5

ХАРАКТЕРИСТИКА ОТОПИТЕЛЬНО-ВЕНТИЛЯЦИОННЫХ СИСТЕМ

Обозначение системы	Кол. систем	Наименование обслуживаемого помещения (технологического оборудования)	Тип установки	Вентилятор: тип исполнение по взрывозащите	Вентилятор: №	Вентилятор: схема исполнения	Вентилятор: положение	Вентилятор: L м³/ч	Вентилятор: P Па / кг/см²	Вентилятор: n об/мин	Электродвигатель: тип исполнение по взрывозащите	Электродвигатель: N, кВт	Электродвигатель: n, об/мин	Воздухонагреватель: тип	Воздухонагреватель: №	Воздухонагреватель: кол	Воздухонагреватель: Т-ра нагрева, °С от	Воздухонагреватель: Т-ра нагрева, °С до	Воздухонагреватель: расход тепла, Вт / ккал/ч	Воздухонагреватель: P, Па / кг/см²	Примечание
П1	1	Машзал	ВР-4-75-2.5-05.У3	ВР-4-75.1-2,5.5С	2,5	1	Пр 0°	1000	900/90	2840	4АМХ71А2	0,75	2840								
П2	1	Машзал	ВР-4-75-2.5-05.У3	ВР-4-75.1-2,5.5С	2,5	1	Пр 0°	1000	900/90	2840	4АМХ71А2	0,75	2840								
А1	1	Машзал	А02-6,3-0,1.У3	-	-	-	-	6300	-	2840	-	0,75	2840				17	30,7	34800/30000		Отопительно рециркуляционный агрегат
А2	1	Машзал	А02-6,3-0,1.У3	-	-	-	-	6300	-	2840	-	0,75	2840				17	30,7	34800/30000		то же
В1	2	Машзал	ВКР12,5 0,45.6 У1	ВКР	12,5	-	-	40000	80/8	395	АИР112МВ6	4	950								Крышный вентилятор
В2	1	Помещение промывки фильтров	ВР-4-75-2.5-05.У3	ВР-4-75.1-2,5.1С	2,5	1	Лев 0°	1000	700/70	2750	4ААМ63В2	0,55	2750								

УКАЗАНИЯ О МАТЕРИАЛЕ И ПОКРЫТИИ ЭЛЕМЕНТОВ ВЕНТИЛЯЦИОННЫХ СИСТЕМ

№ п/п	№ вентсистем	Элементы вентиляционных сетей	Материал воздуховодов	Толщина, мм	Защитное покрытие: при изготовлении (до монтажа) изнутри	Защитное покрытие: при изготовлении (до монтажа) снаружи	Защитное покрытие: после монтажа снаружи
1	ВЕ1-ВЕ3	Воздуховоды приточных и	Сталь тонколистовая		Грунт ГФ-021	Грунт ГФ-021	Эмаль ПФ-115
		вытяжных систем класса	черная		1 слой	1 слой	1 слой
		"Н", проложенные внутри	Ø до 200	0,5	Эмаль ПФ-115	Эмаль ПФ-115	
		помещения	Ø до 400	0,6	1 слой	1 слой	
			Ø до 800	0,7			
2	П1,П2	То же, класса "П"	Сталь тонколистовая		Грунт ГФ-021	Грунт ГФ-021	Эмаль ПФ-115
			черная		1 слой	1 слой	1 слой
			Ø до 400	1,0	Эмаль ПФ-115	Эмаль ПФ-115	
					1 слой	1 слой	
3	ВЕ1-ВЕ3,	Воздуховоды вытяжных	Сталь тонколистовая		Грунт ГФ-021	Грунт ГФ-021	Эмаль ПФ-115
	В2	систем класса "Н", про-	черная		1 слой	1 слой	1 слой
		ложенные снаружи зда-	Ø до 1000	1,4	Эмаль ПФ-115	Эмаль ПФ-115	
		ния.			1 слой	1 слой	

МЕСТНЫЕ ОТСОСЫ ОТ ТЕХНОЛОГИЧЕСКОГО ОБОРУДОВАНИЯ

Технологическое оборудование: поз	Технологическое оборудование: наименование	Технологическое оборудование: кол	Характеристика выделяющихся вредностей	Объем вытяжки м³/ч: на ед. оборуд.	Объем вытяжки м³/ч: всего	Характеристика местного отсоса: обозначение	Характеристика местного отсоса: применяемые документы	Обозначение систем
Н0.4	Ванна промывки в горячей воде	1	Пары воды	1000	1000	1П7.5	4.904-37	В2

УКАЗАНИЯ ПО ТЕПЛОВОЙ ИЗОЛЯЦИИ ТРУБОПРОВОДОВ И ВОЗДУХОВОДОВ

№ п/п	№ чертежей и аппарата	Наименование изолируемого объекта	Изоляционные конструкции: основной теплоизоляционный слой, материал, тип, коэф. уплотнения	Изоляционные конструкции: основной теплоизоляционный слой, толщина, мм	Изоляционные конструкции: покровный слой, материал, тип
1	-	Магистральные трубо-	Полотно холс-	35	Сталь оцинко-
		проводы теплосети до	топрошивное		ванная тонко-
		узла управления Ø40	из отходов		листовая по
			стеклянного		ГОСТ 14918-80
			волокна марки		толщиной
			ХСП-Е-5 по		0,5 мм.
			ТУ6-11-454-77		
2	ВЕ2	Воздуховод из поме-	Маты минера-	50	То же
		щения оператора,про-	ловатные про-		
		ложенный через	шивные М-125		
		машзал	с обкладкой		
			стеклотканью		
			Т-10 с 2х		
			сторон по		
			ГОСТ 21880-94		
3	В2	Узлы прохода через	То же	50	Стеклоплас-
	ВЕ1-	кровлю			тик РСТ-ПА
	ВЕ2				по ТУ-6-
					11-145-80
					Рубероид
					РКМ-350 по
					ГОСТ 10923-93

Взам. инв.№ | Подпись и дата | Инв.№ подл.

Привязан

Инв. №

Изм.	Кол.уч	Лист	№ док.	Подп.	Дата
ГИП		Ляпусов			
Гл.энергетик		Коган			
Гл. спец.		Павленко			

904-1-97.96-ОВ

Компрессорная станция 5К-27АО

Стадия	Лист	Листов
Р	2	

Общие данные (окончание)

АО ПРОЕКТНИИСТРОЙДОРМАШ г. Ростов-на-Дону

400490-05 15 Формат А2

Альбом 5

П Л А Н Н А О Т М. 3.600

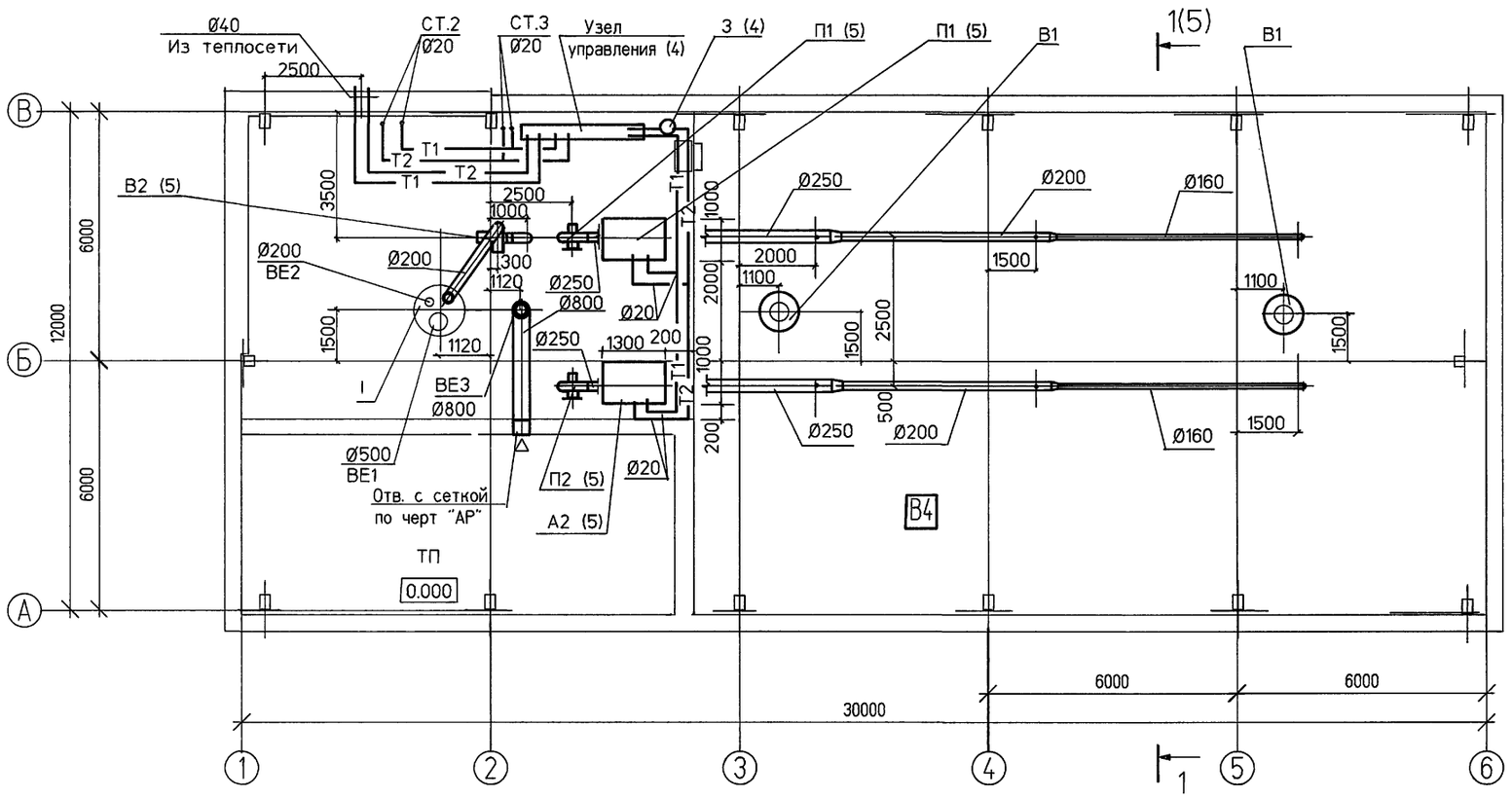

ПЛАН НА ОТМ. 0.000

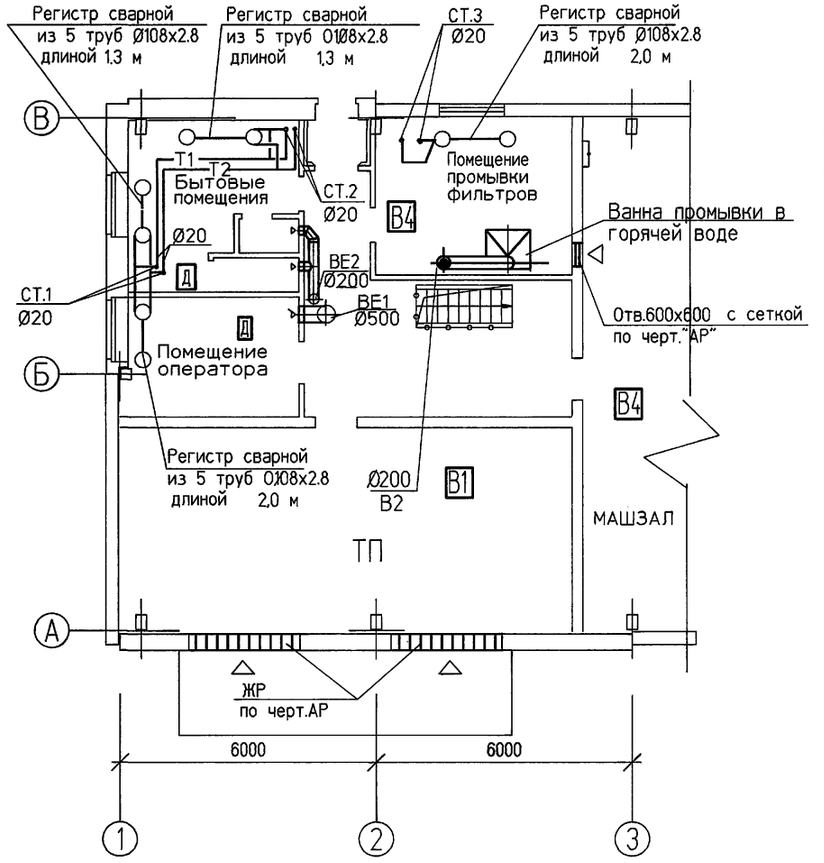

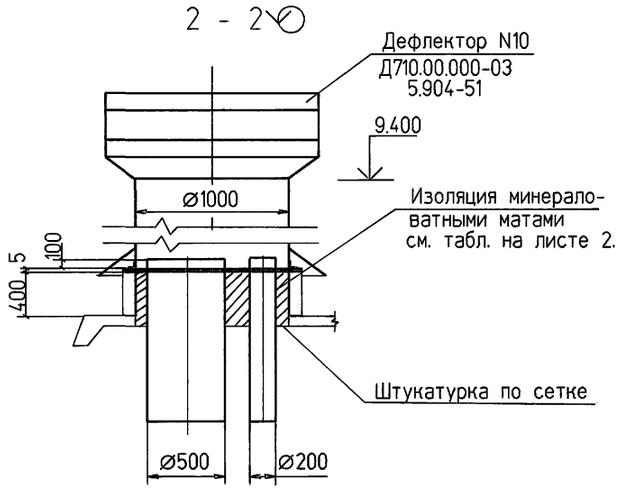

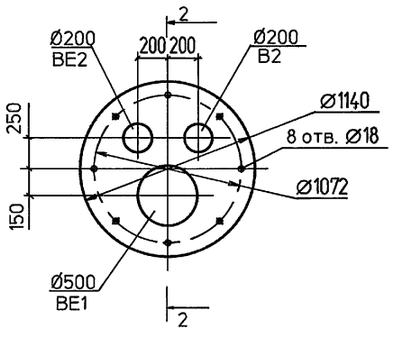

Узел I выполнить применительно к узлу УП1-09 по серии 5.904-45.

						904-1-97.96-ОВ	
						Компрессорная станция 5К-27АО	
Изм.	Колуч	Лист	№ док.	Подп.	Дата		
Привязан							Стадия: Р; Лист: 3; Листов:
		ГИП	Ляпусов				
		Гэнергетик	Коган			Планы на отм. 0,000, 3,600	АО ПРОЕКТНИИСТРОЙДОРМАШ г. Ростов-на-Дону
Инв. №		Гл. спец.	Павленко				

Взам. инв.№ | Подпись и дата | Инв.№ подл.

400490-05 46 Формат А2

Альбом 5

УЗЕЛ УПРАВЛЕНИЯ

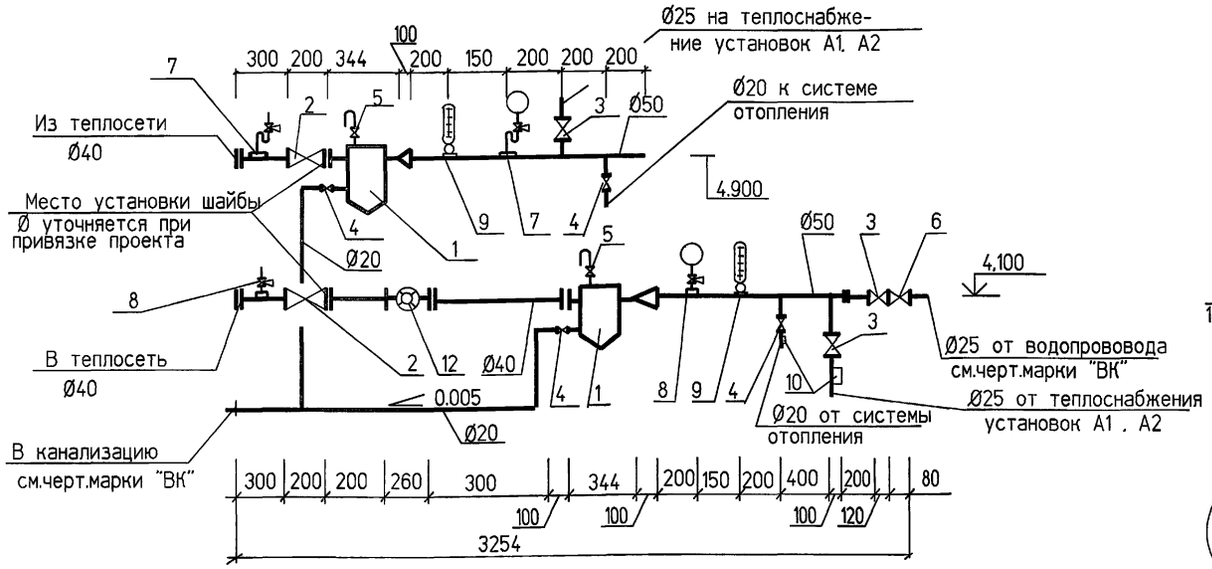

СИСТЕМА ОТОПЛЕНИЯ 1

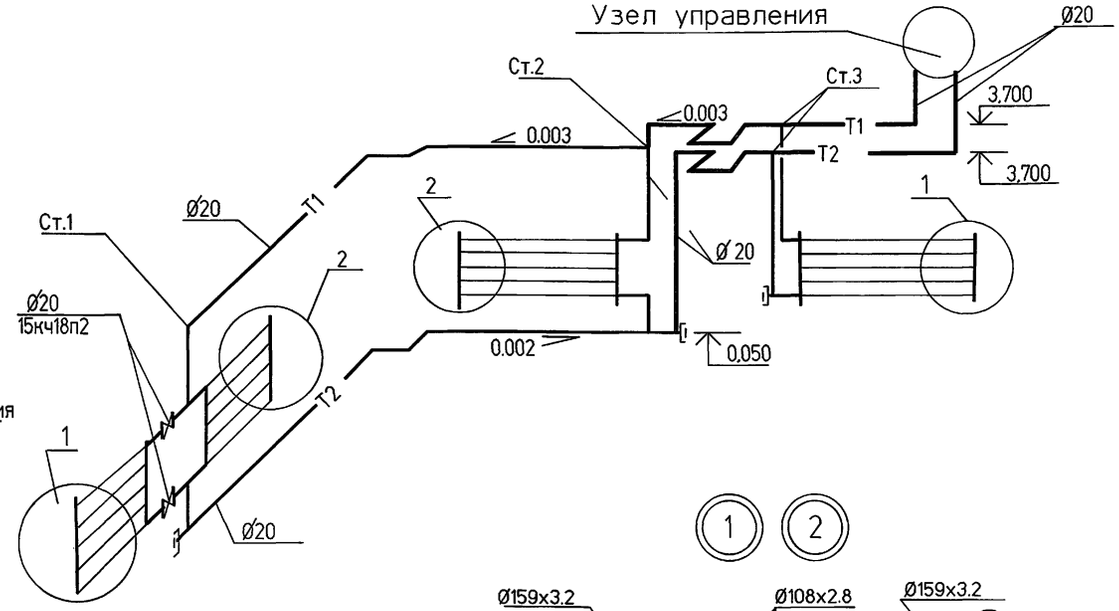

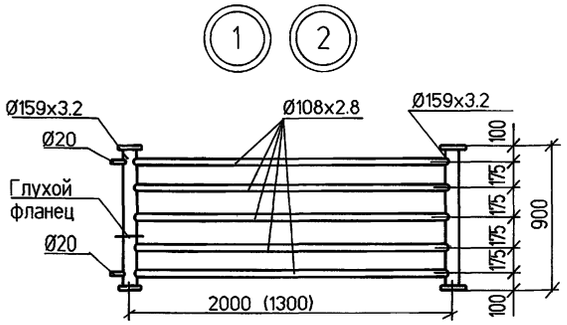

Размер в скобках - для узла 2.

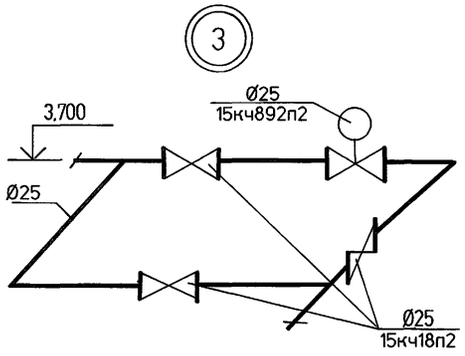

СПЕЦИФИКАЦИЯ АРМАТУРЫ УЗЛА УПРАВЛЕНИЯ

МАРКА ПОЗ.	ОБОЗНАЧЕНИЕ	НАИМЕНОВАНИЕ	КОЛ	МАССА ЕД.КГ.	ПРИМЕЧАНИЕ
1	ТС-569.00.000-08	Грязевик абонентский Ду=40	2	16,3	
2	15с22нж	Клапан запорный проходной фланцевый с сальниковым уплотнением Ду40.	2	14,9	
3	15кч18П2	Клапан запорный проходной Ду25	3	2,1	
4	15кч18П2	Клапан запорный проходной Ду20	4	0,8	
5	15кч18П2	Клапан запорный проходной Ду15	2	0,7	
6	19Б1бк	Затвор обратный подъемный муфтовый Ду25	1	14,5	
7	ЗКЧ-275.00-90 уст.4	Отборное устройство давления	2		
8	ЗКЧ-275.00-90 уст.1	Отборное устройство давления	2		
9	ЗКЧ-3- 87 уст.3 ЗКЧ-27-87 уст.5	Расширитель для термометра	2		
10	ЗКЧ-2- 87 уст.6 ЗКЧ-29-87 уст.28	Расширитель для термометра	2		
11	ВСТ-65	Водосчетчик турбинный	1		

СИСТЕМА ТЕПЛОСНАБЖЕНИЯ УСТАНОВОК А1 и А2

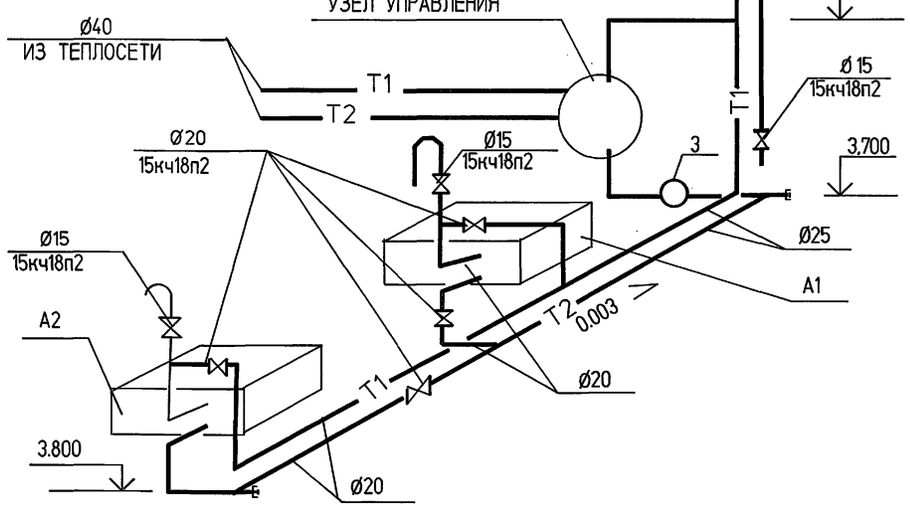

Взам. инв.№ | Подпись и дата | Инв.№ подл.

						904-1-97.96-ОВ
						Компрессорная станция 5К-27А0
Привязан						Стадия: Р; Лист: 4; Листов:
Инв. №		ГИП	Ляпусов			Схемы систем отопления теплоснабжения установок А1 и А2. Узел управления.
		Гл.энергетик	Коган			АО ПРОЕКТНИИСТРОЙДОРМАШ г. Ростов-на-Дону
		Гл. спец.	Павленко			
Изм.	Колуч	Лист	№ док	Подп.	Дата	

400490-05 47

Формат А2

Альбом 5

УСТАНОВКА СИСТЕМ П1, П2, А1, А2, В2.

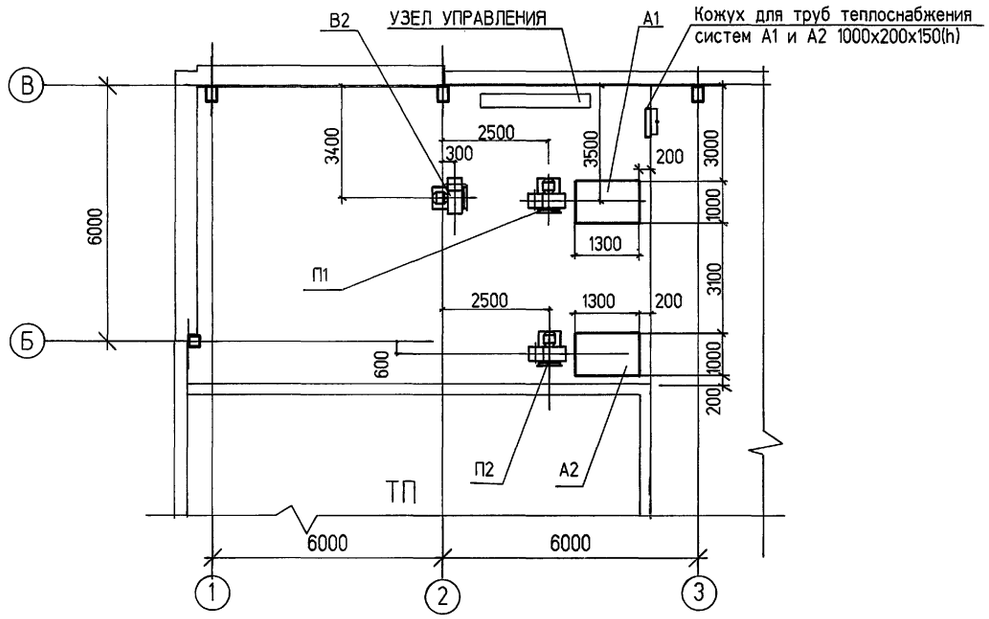

П1 , П2

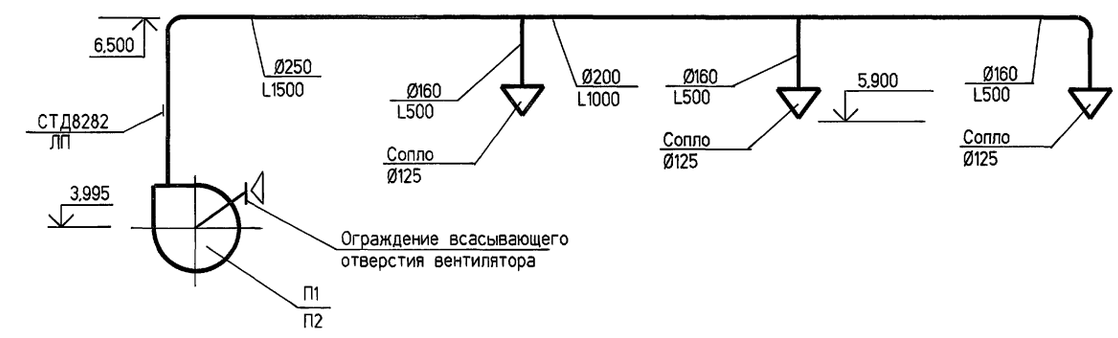

1 - 1 (3)

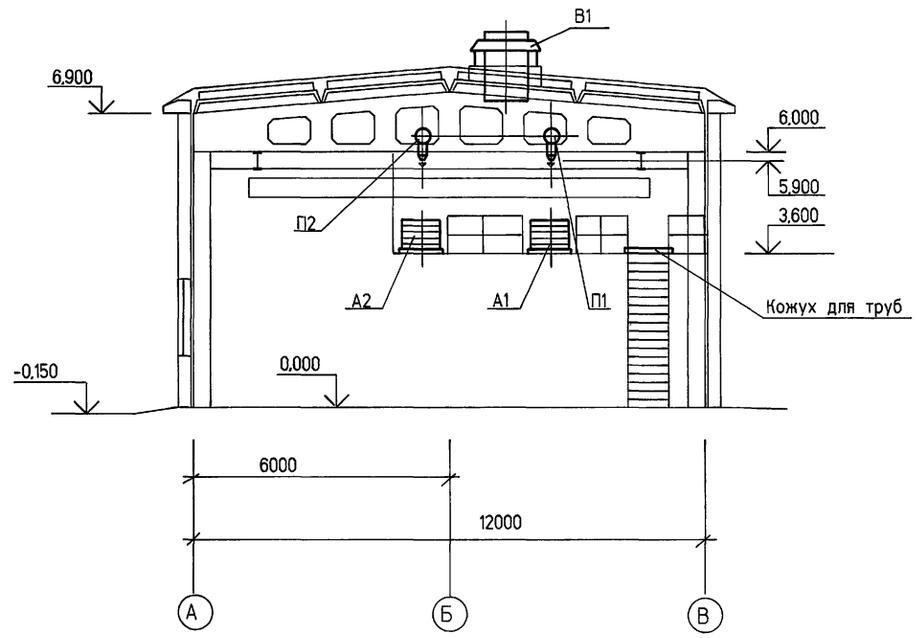

В2

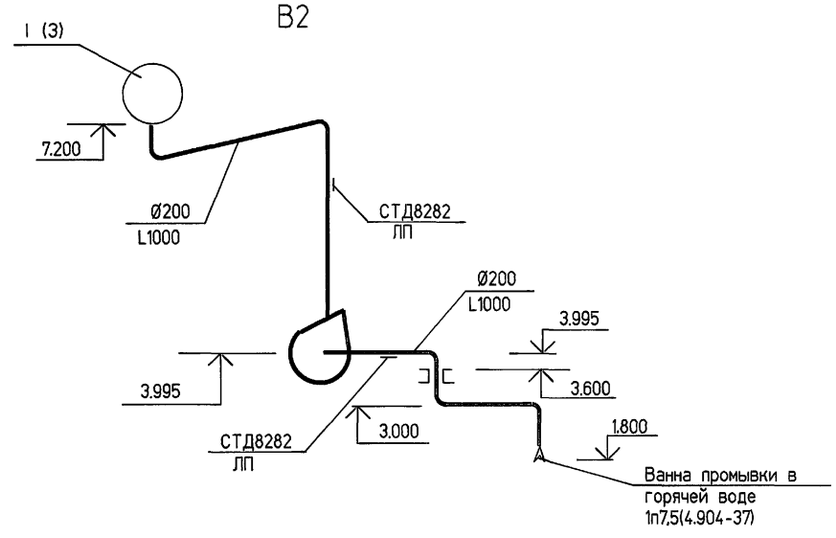

ВЕ3

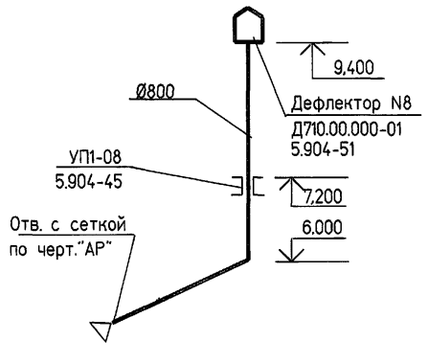

ВЕ2

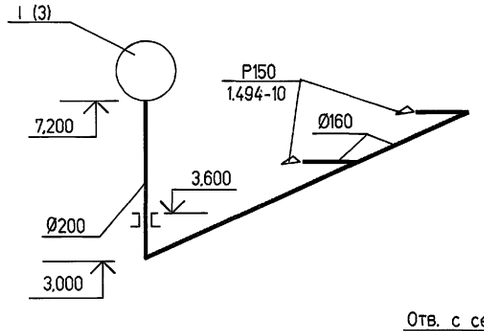

ВЕ1

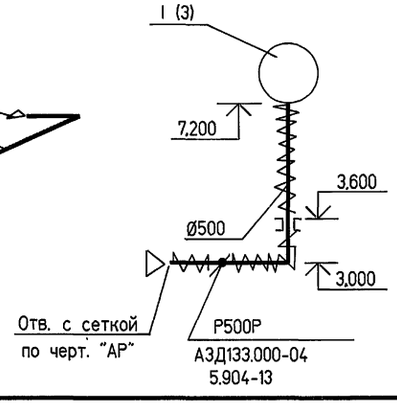

							904-1-97.96-ОВ	
							Компрессорная станция 5К-27АО	
	Изм.	Кол.уч	Лист	№ док	Подп.	Дата		
Привязан							Стадия: Р	Лист: 5
	ГИП		Ляпусов				Установка систем П1, П2, А1, А2, В2. Схемы систем П1, П2, ВЕ1, ВЕ2, ВЕ3, В2. Разез 1-1.	АО ПРОЕКТНИИСТРОЙДОРМАШ г. Ростов-на-Дону
	Гл.энергетик		Коган					
Инв. №	Гл. спец.		Павленко					

Взам. инв.№ | Подпись и дата | Инв.№ подл.

Альбом 5

ведомость рабочих чертежей основного комплекта 904-1-87.91-ВК

лист	наименование	примечание
1	Общие данные (начало)	
2	Общие данные (окончание)	
3	Планы на отм. 0.000.-3.600. Сечения 1-1 - 2-2	
4	Установки 1В4, 1В5. 1К3. План. Разрезы.	
5	Установки 1В4, 1В5. 1К3. Схемы	
6	Схемы систем В1, Т3. Т4, В4, В5. К1, К24	

ведомость ссылочных и прилагаемых документов

обозначение	наименование	примечание
	Ссылочные документы	
3.900-9 Выпуск 1,4	Опорные конструкции и средства крепления стальных трубопроводов внутренних санитарно-технических систем	
7.903.14 Выпуск 1.	Конструкции индустриальные промышленной тепловой изоляции	
4.900-10 Выпуск 4.	Альбом оборудования , фасонных частей и арматуры для сетей и сооружений водопровода и канализации	
4.900-9 Выпуск 0, 1.	Узлы и детали водопроводов из пластмассовых труб для систем водопровода и канализации	
5.901-2 Выпуск 1	Типовые детали систем водоснабжения для лечебно-профилактических учреждений	
1.272.5-9 Выпуск 1	Встроенные шкафы пожарных кранов для общественных зданий	
	Прилагаемые документы	
904-1-97.96-ВК.С	Спецификация оборудования, изделий и материалов	Альбом 7

основные показатели по чертежам водопровода и канализации

наименование системы	потребный напор на вводе, м вод. ст.	расчетный расход м3/сут	м3/ч	л/с	при пожаре, л/с	установленная мощность электродвигателей квт	примечание
Водопровод хозяйственно-питьевой, противопожарный	15 20	33.00	1.70	0.63	6.29	0.04	Примечание п.1, 2, 3, 4
Водопровод оборотной воды, подающий		1584	66.0	18.30		30	
Водопровод оборотной воды, обратный	34	1584	66.0	18.30		30	Напор указан на выпуске
Горячее водоснабжение: - подающий трубопровод - циркуляционный трубопровод	15	1.60	0.35	0.24 0.10			
Канализация бытовая		1.70	0.75	1.95			
Канализация производственная	19	2.20	20.00	5.60		11	Напор указан на выпуске

1. Расход воды на поливку газонов и усовершенствованных покрытий - 0.5 м3/сут; 0.15м3/ч
2. Подпитка системы оборотного водоснабжения 31.7 м3/сут, 1.3 м3/ч 0.37л/с.
3. Расход воды на пожаротушение - 5.8 л/с (2х2.9 л/с)
4. В числителе указан напор при хозяйственно-питьевом водопотреблении, в знаменателе указан напор при пожаре.

перечень
работ, требующих составления актов освидетельствования скрытых работ

N п/п	наименование	примечание
1.	Гидростатическое (гидравлическое) или манометрическое (пневматическое) испытание изолируемых трубопроводов	СНиП 3.05.01-85 п.3.9
2.	Гидростатическое (гидравлическое) испытание участков систем канализации, проложенных в земле, коробах или подпольных каналах	СНиП 3.05.01.-85 п.4.13 п.4.14

характеристика насосных установок и оборудования

обозначение	наименование и обозначение оборудования	характеристика оборудования	количество	примечание
1В4.1	Насос центробежный консольный КМ80-50-200 с электродвигателем АИР160S2Ж	Q=66 м3/ч , H=45 м N=15 квт, n=2900 об/мин	2	1 рабочий 1 резервный
1В5.1	Насос центробежный консольный КМ80-50-200 с электродвигателем АИР160S2Ж	Q=66 м3/ч , H=45 м N=15 квт, n=2900 об/мин	2	1 рабочий 1 резервный
1К3.1	Агрегат насосный самовсасывающий АНС-60 с электродвигателем 4А10012	Q=20 м3/ч, H=21 м N=5.5 квт, n=3000 об/мин	2	1 рабочий 1 резервный
В1.1	Вентиль проходной мембранный с электромагнитным приводом 15кч888рСВМ Ø 25	N=0.04 квт	1	

Работа установок запроектирована в следующих режимах:
Установки 1В4.1, 1В5.1
- рабочий насос поз. 1В4.1, 1В5.1 и электровентиль поз В1.1 работают от уровней воды в камерах охлажденной и нагретой воды, включение местное и автоматическое
- включение резервных насосов автоматическое от уровней воды в камерах охлажденной и нагретой воды

Установка 1К3.1
- рабочий насос поз 1К3.1 работает периодически от уровней воды воды в приямке, включение местное и автоматическое.

По установкам предусматривается:
а) контроль параметров:
- давления в напорных трубопроводах установок 1В4, 1В5, 1К3;

б) контроль температуры в напорном трубопроводе установок 1В4, 1В5;
в) аварийная сигнализация;
- включение резервного насоса при аварийном отключении рабочего.

Технические рашения, принятые в рабочих чертежах, соответствуют требованиям экологических, санитарно-гигиенических, противопожарных и других норм, действующих на территории Российской Федерации и обеспечивают безопасную для жизни и здоровья людей эксплуатацию объекта при соблюдении предусмотренных рабочими чертежами мероприятий.

Главный инженер проекта (М. Ляпусов)

УСЛОВНЫЕ ОБОЗНАЧЕНИЯ

- Водомер
- В1 — Водопровод хозяйственно-питьевой, противопожарный
- Вентиль с электромагнитным приводом
- Прочистка в лючке
- Поливочный кран с подводом холодной и горячей воды

Взам. инв.№ | Подпись и дата | Инв.№ подл.

Привязан

Инв. №

Листов

904-1-97.96-ВК

Компрессорная станция 5К-27АО

Изм.	Кол.	Лист	N док	Подпись	Дата
ГИП		Ляпусов			
Гл.энергет.		Коган			
Норм.контр.		Жукова			
Гл.спец.		Жукова			
Вед.инженер		Чумакова			

Стадия	Лист	Листов
Р	1	6

Общие данные (начало)

АО ПРОЕКТНИИСТРОЙДОРМАШ г. Ростов-на-Дону

400490-05 19 Формат А2

Альбом 5

ДАННЫЕ ПО ПРОИЗВОДСТВЕННОМУ ВОДОПОТРЕБЛЕНИЮ И ВОДООТВЕДЕНИЮ

N потребителя по плану	наименование потребителя	количество потребителей	количество часов работы в сутки	водопотребление: требования к качеству воды	потребный напор у потребителя	режим водопотребления		из хозяйственно-питьевого, противопожарного водопровода: м3/сут	м3/ч	л/с	из сети горячего водоснабжения: м3/сут	м3/ч	л/с	из водопровода оборотной воды, подающего: м3/сут	м3/ч	л/с	водоотведение: характеристика сточных вод	режим водоотведения	в водопровод оборотной воды, обратный: м3/сут	м3/ч	л/с	в канализацию производственную: м3/сут	м3/ч	л/с	концентрация загрязнений сточных вод после локальных очистных сооружений, мг/л	примечание
0.1	Компрессор 2ВМ4-27/9С	5	24	технич. t=25°С **	25	непрерывный	13.20							15.84	66.00	18.30	t=35°С	непрерывный	1584	66.00	18.30					Δ t=10°С
	Дренаж системы охлаждения																	периодически 1 раз в 3 месяца				0.50*	0.50*	0.26*		
Н0.4	Ванна для промывки фильтров	1	2	технич.	3	1 раз в неделю	0.35				0.70	0.35*	0.10*				взвешенные вещества									
				t=45÷60°С													15 мг/л									
Н0.3	Продувочный колодец	1	24														масляная эмульсия	непрерывный				2.20	0.09	0.03		расход воды указан для температуры наружного воздуха +15°С
																	3.1 мг/л t=20°С									
	Подпитка оборотной системы		24	технич.	3			31.70	1.30	0.37																
	Итого:							31.70	1.30	0.37	0.70	0.35*	0.10*						1584	66.00	18.30	2.20	0.09	0.03		

Расход отмеченный знаком *, в расчетный расход основных показателей не включен

** Качество охлаждающей воды компрессоров:
1. содержание растительных и механических примесей ≤ 40 мг/л
2. общая жесткость ≤ 7 мг экв/л
3. температура 25°С
4. ионы хлора ≤ 1 - 1.5 г/л
5. ионы меди, едкого калия или натрия - отсутствие

1. Рабочие чертежи внутренних водопровода и канализации разработаны по исходным данным, приведенным в общих указаниях к основному комплекту рабочих чертежей архитектурных решений.

2. Системы водопровода и канализации запроектированы в соответствии :
- СНиП 2.04.01-85 " Внутренний водопровод и канализация зданий ;
- СН 478-80 " Инструкция по проектированию и монтажу сетей водоснабжения и канализации из пластмассовых труб".

3. За условную отметку 0.000 принята отметка уровня чистого пола машинного зала , соответствующая отметке по топографической съемке.

4. Системы водопровода и канализации запроектированы :
- системы В1, Т3, Т4 из стальных водогазопроводных оцинкованных легких труб;
- система В4 диаметром до 50 мм из стальных водогазопроводных неоцинкованных легких труб , диаметром более 50 мм из стальных электросварных труб;
- системы К1, К3, К24 из пластмассовых канализационных труб;
- системы В5, К3Н из пластмассовых напорных труб.

Ввод водопровода выполнен из стальных электросварных труб.

5. Стальные трубопроводы, прокладываемые в земле, покрываются весьма усиленной противокоррозийной изоляцией согласно ГОСТ 9.602-89.

6. Тепловая изоляция труб, показанная на чертежах, предусмотрена полотном холстопрошивном толщиной 30 мм с покрывным слоем из ленты алюминия и алюминиевых сплавов толщиной 0.3 мм.

7. При сварке оцинкованных труб восстановление цинкового покрытия предусматривать краской, содержащей не менее 94% цинковой пыли.

8. Стальные трубопроводы, опорные конструкции и крепления окрашиваются эмалью ПФ-133 в два слоя по одному слою грунтовки ГФ-021.

9. Опознавательную окраску трубопроводов выполнять по ГОСТ 14202-69. Противопожарные трубопроводы на участках запорно-регулирующей арматуры должны окрашиваться в красный цвет.

10. Пожарные краны комплектуются пожарными стволами РС-50.01 с диаметром спрыска наконечника 16 мм и пожарными рукавами длиной 20 м.

11. Отметки на схемах напорных сетей относятся к осям труб, на схемах самотечных сетей к поткам труб.

12. Напорные трубопроводы прокладываются с уклоном 0.002-0.005 в сторону водоразборных точек и спускных устройств.

13. Трубы из полиэтилена соединяются на сварке с использованием сварных фасонных частей.
При изготовлении фасонных частей на монтажных площадках они должны выполняться из труб на один тип выше типа труб, к которым они присоединяются.

14. Уплотнение фланцевых соединений трубопроводов канализации предусматривается с помощью плоских прокладок из листовой резины марки ТМКЩ d 4 мм по ГОСТ 7338-90.

15. Расстояние между креплениями канализационных пластмассовых труб должно быть не более 10 диаметров трубы.

16. Места прохода пластмассовых труб через строительные конструкции должны заделываться цементным раствором на всю толщину перекрытия.
Перед заделкой мест прохода трубы должны обертываться без зазора рулонным гидроизоляционным материалом.
Расположение соединений трубопроводов в футлярах и в строительных конструкциях не допускается.

17. Строительная часть установок разработана в чертежах комплекта марки АР.

18. Указания по привязке проекта приведены в пояснительной записке альбома 1 раздела ВК.

Взам. инв.N° | Подпись и дата | Инв.N° подл.

изм.	Кол.	Лист	N док	Подпись	Дата

Привязан

Инв. N

ГИП	Пяпусов	
Гл.энергет.	Коган	
Нормконтр.	Жукова	
Гл.спец.	Жукова	
Вед.инженер	Чумакова	

904-1-97.96-ВК

Компрессорная станция 5К-27АО

Стадия	Лист	Листов
Р	2	

Общие данные (окончание)

АО ПРОЕКТНИИСТРОЙДОРМАШ г. Ростов-на-Дону

Альбом 5

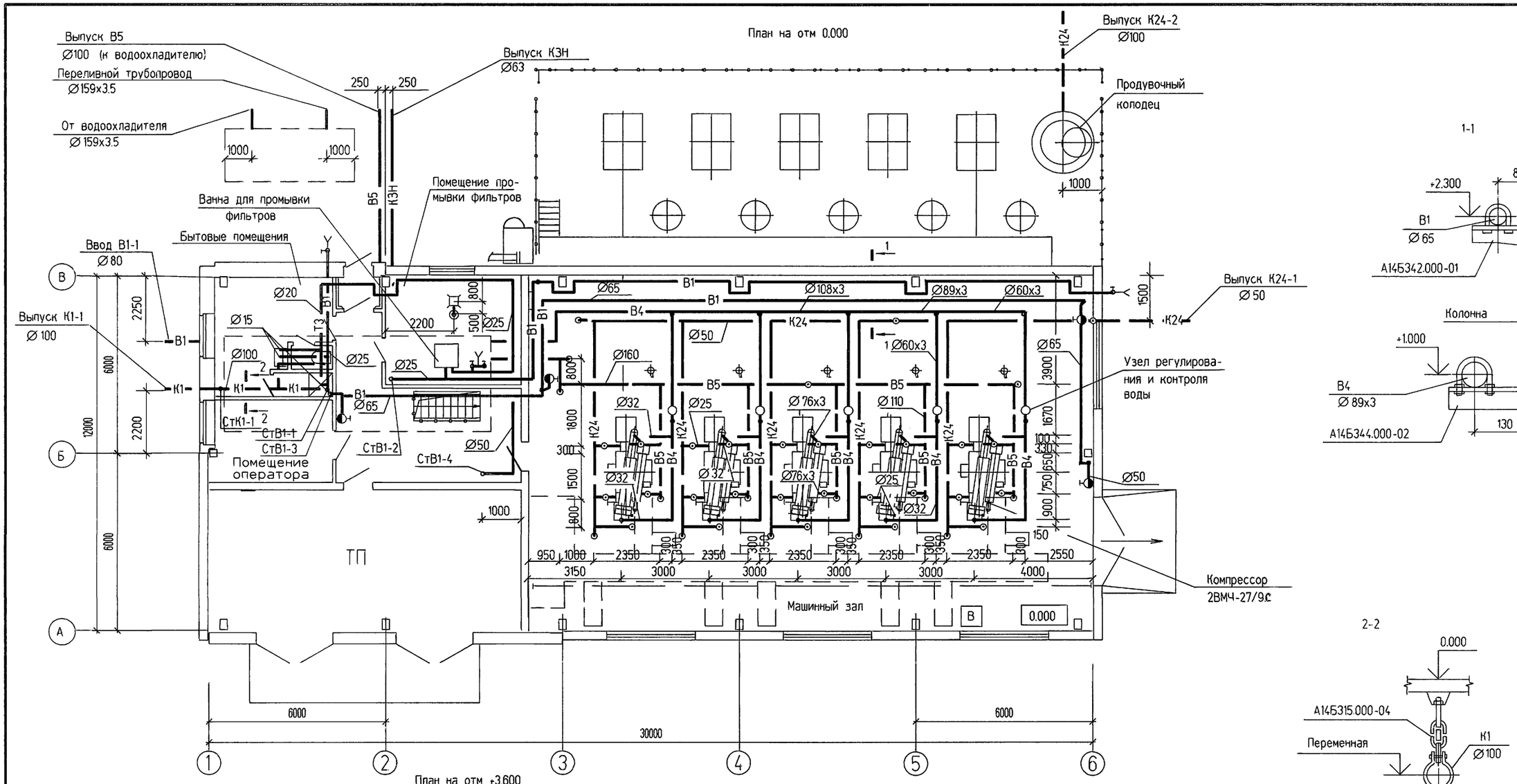

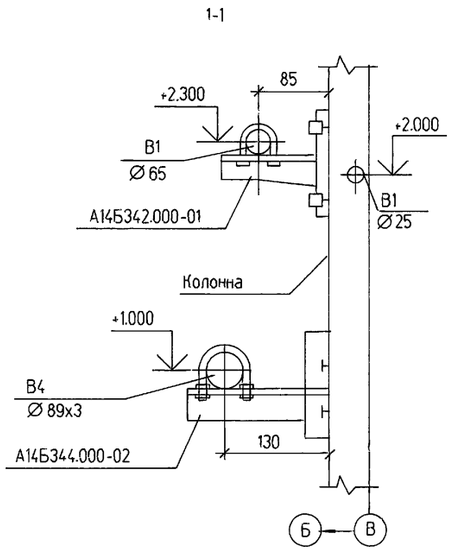

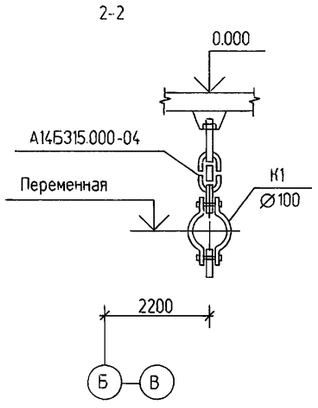

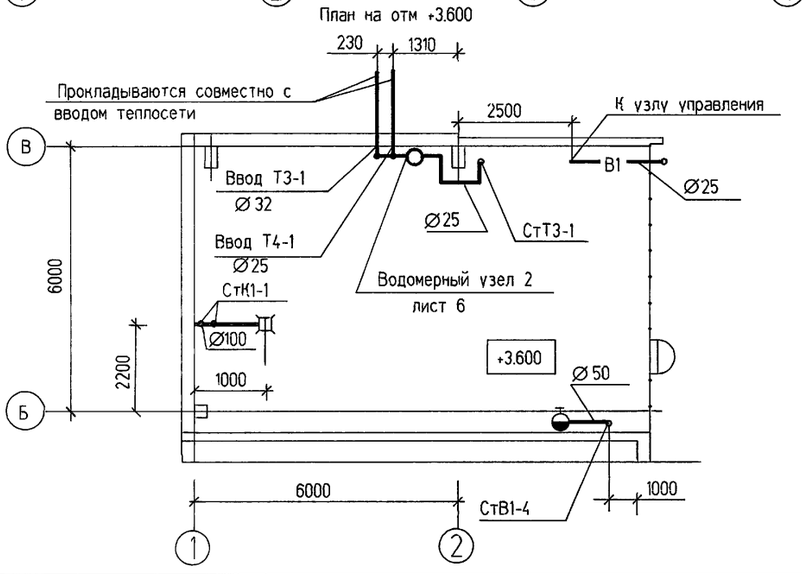

Изм.	Кол.	Лист	N док	Подпись	Дата	904-1-97.96-ВК
						Компрессорная станция 5К-27АО
Привязан		ГИП	Ляпусов			Стадия: Р; Лист: 3; Листов:
		Нач. отд.	Коган			
		Норм.контр.	Жукова			Планы на отм. 0.000 +3.600. Сечения 1-1 ,2-2
		Гл. спец.	Жукова			АО ПРОЕКТНИИСТРОЙДОРМАШ г. Ростов-на-Дону
Инв. №		Вед.инженер	Чумакова			

Взам. инв.№ | Подпись и дата | Инв.№ подл.

Ц00490-05 51

Формат А2

Альбом 5

Разрез 1-1

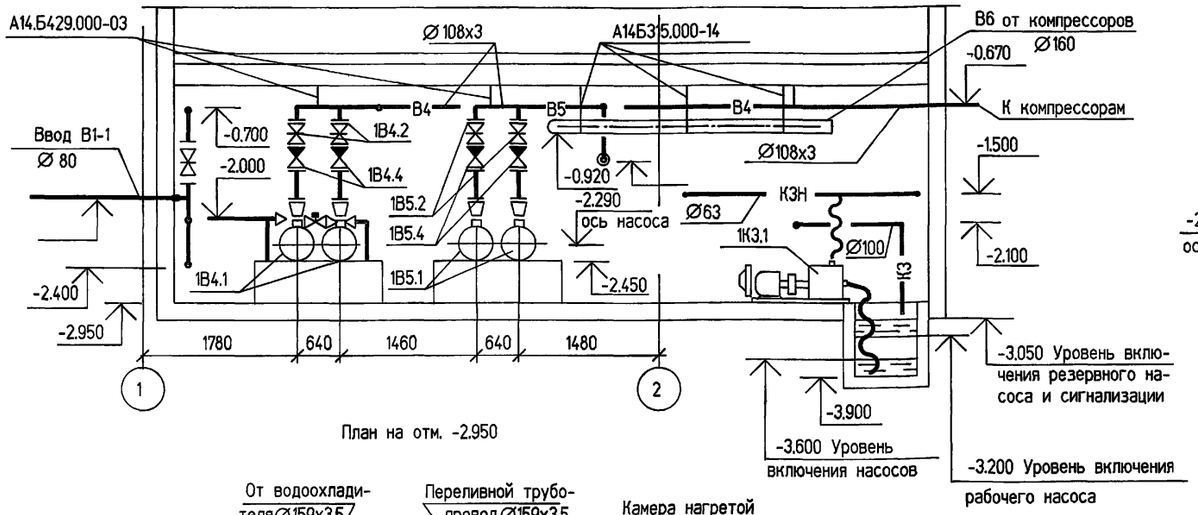

План на отм. -2.950

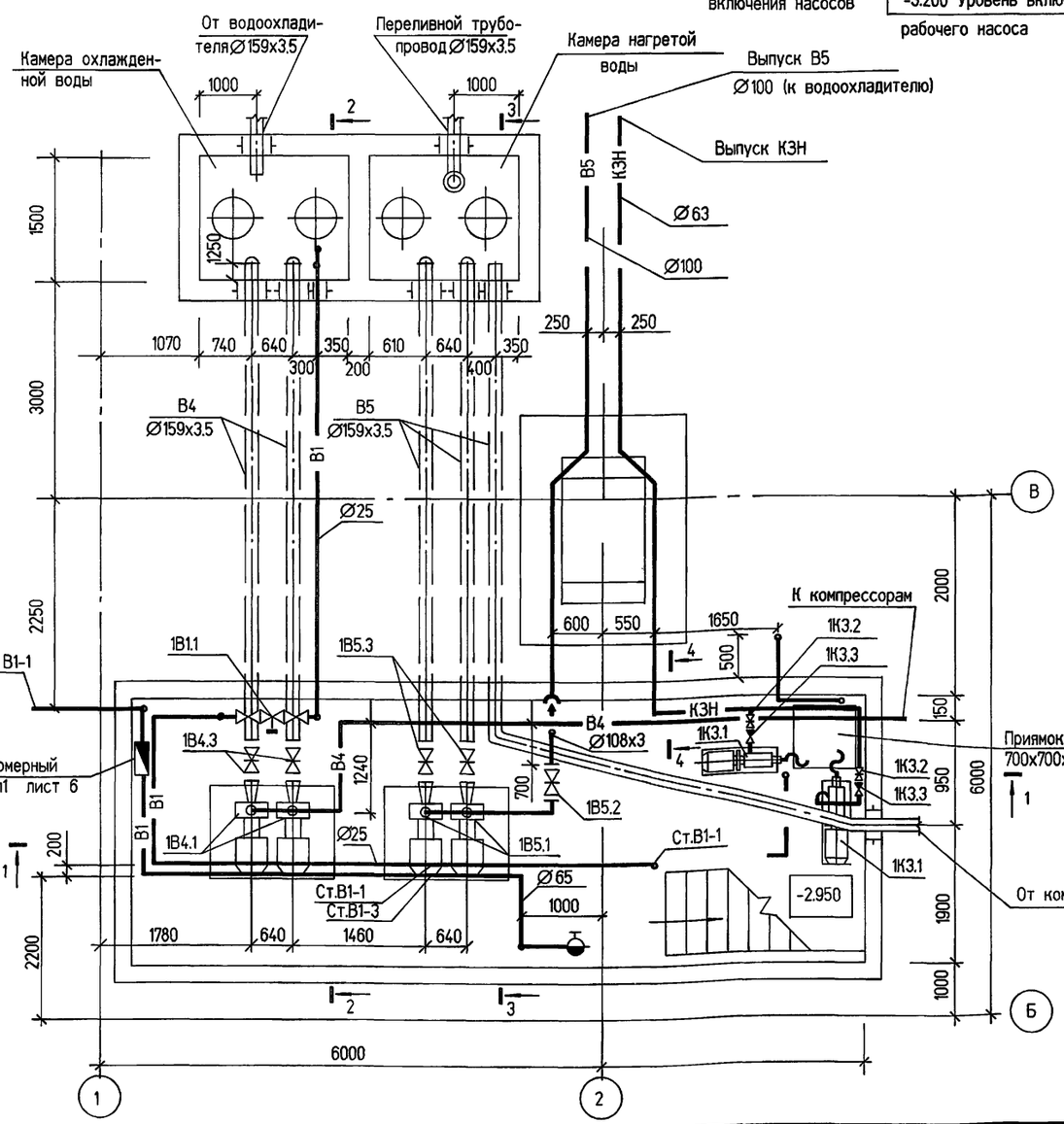

Разрез 2-2

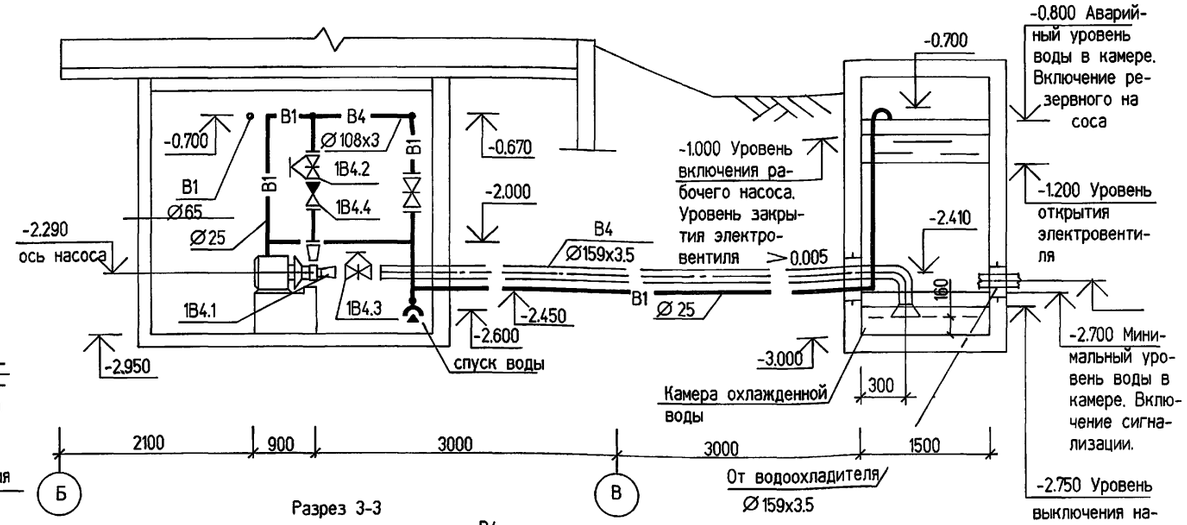

Разрез 3-3

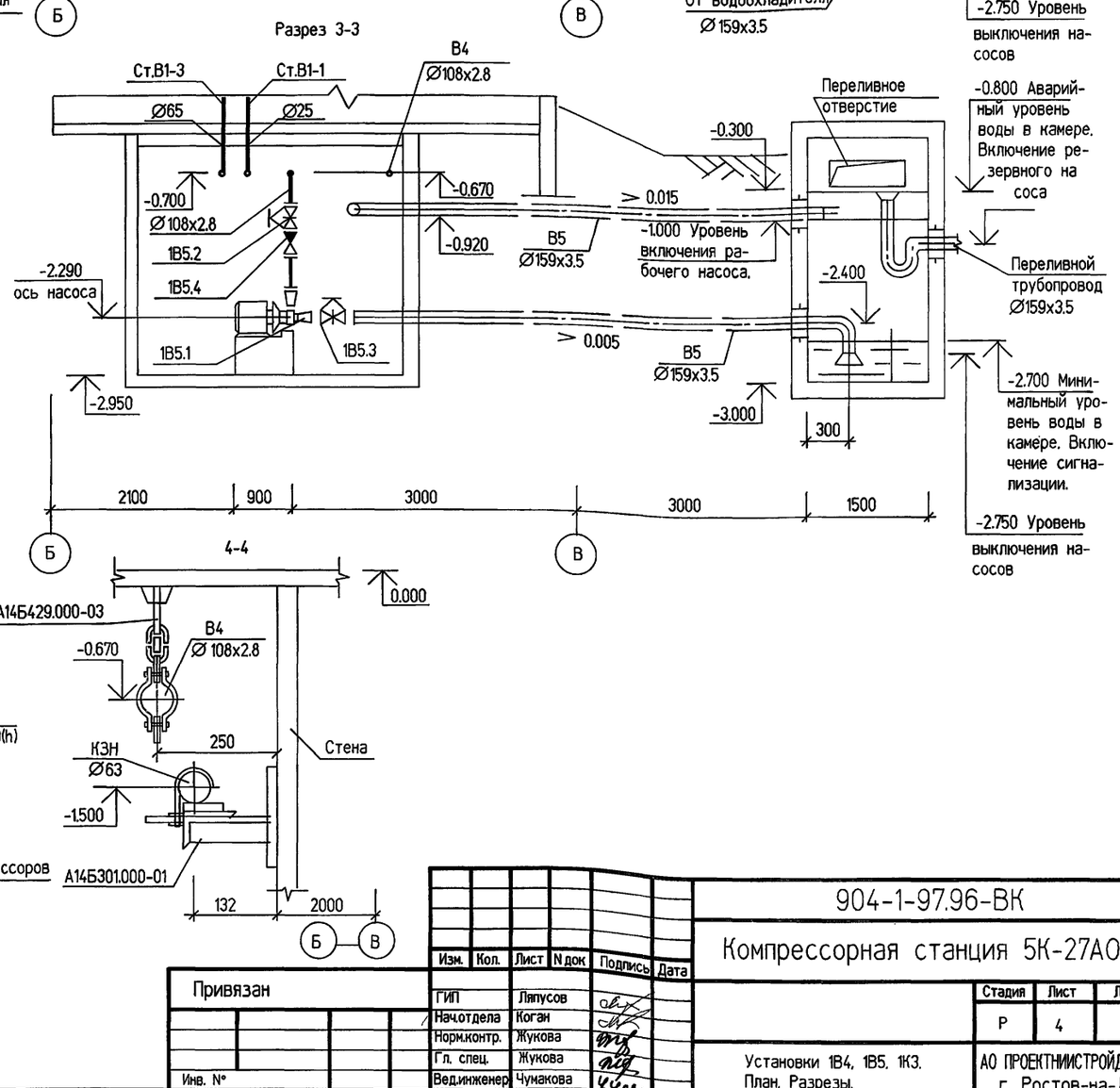

4-4

Изм.	Кол.	Лист	N док	Подпись	Дата
ГИП		Ляпусов			
Нач.отдела		Коган			
Норм.контр.		Жукова			
Гл. спец.		Жукова			
Вед.инженер		Чумакова			

Привязан

Инв. №

Взам. инв.№

Подпись и дата

Инв.№ подл.

904-1-97.96-ВК

Компрессорная станция 5К-27АО

Стадия	Лист	Листов
Р	4	

Установки 1В4, 1В5, 1К3. План. Разрезы.

АО ПРОЕКТНИИСТРОЙДОРМАШ г. Ростов-на-Дону

Альбом 5

СПЕЦИФИКАЦИЯ СИСТЕМ ВОДОПРОВОДА И КАНАЛИЗАЦИИ

марка поз	обозначение	наименование	кол	масса ед. кг	приме-чание
		1В4			
1В4.1	Катайский насосный завод	Насос центробежный консольный КМ-80-50-200 с электродвигателем АИР160S2Ж, 15 квт, 2900 об/мин	2	185	
1В4.2	Каталог ЦКБА	Задвижка параллельная с выдвижным шпинделем 30ч6бр Ø100	2		
1В4.3		Ø150			
1В4.4	Каталог ЦКВА	Клапан обратный 19с38нж	2		
		1В5			
1В5.1	Катайский насосный завод	Насос центробежный консольный КМ-80-50-200 с электродвигателем АИР160S2Ж, 15 квт, 2900 об/мин	2	185	
1В5.2	Каталог ЦКБА	Задвижка параллельная с выдвижным шпинделем с ручным управлением 30ч6бр Ø100	3		
1В5.3		Ø150	2		
1В5.4	Каталог ЦКБА	Клапан обратный 19с38нж Ø100	2		
		1К3			
1К3.1	Кусинский машиностроительный завод	Агрегат насосный самовсасывающий АНС-80 с электродмигателем 4А100L2, 5.5 квт, 3000 об/мин	2	175	
1К3.2	Каталог ЦКБА	Задвижка параллельная с выдвижным шпинделем с ручным управлением 30ч6бр Ø60	6		
1К3.3	Каталог ЦКБА	Клапан обратный поворот- 19с38нж Ø50	2		

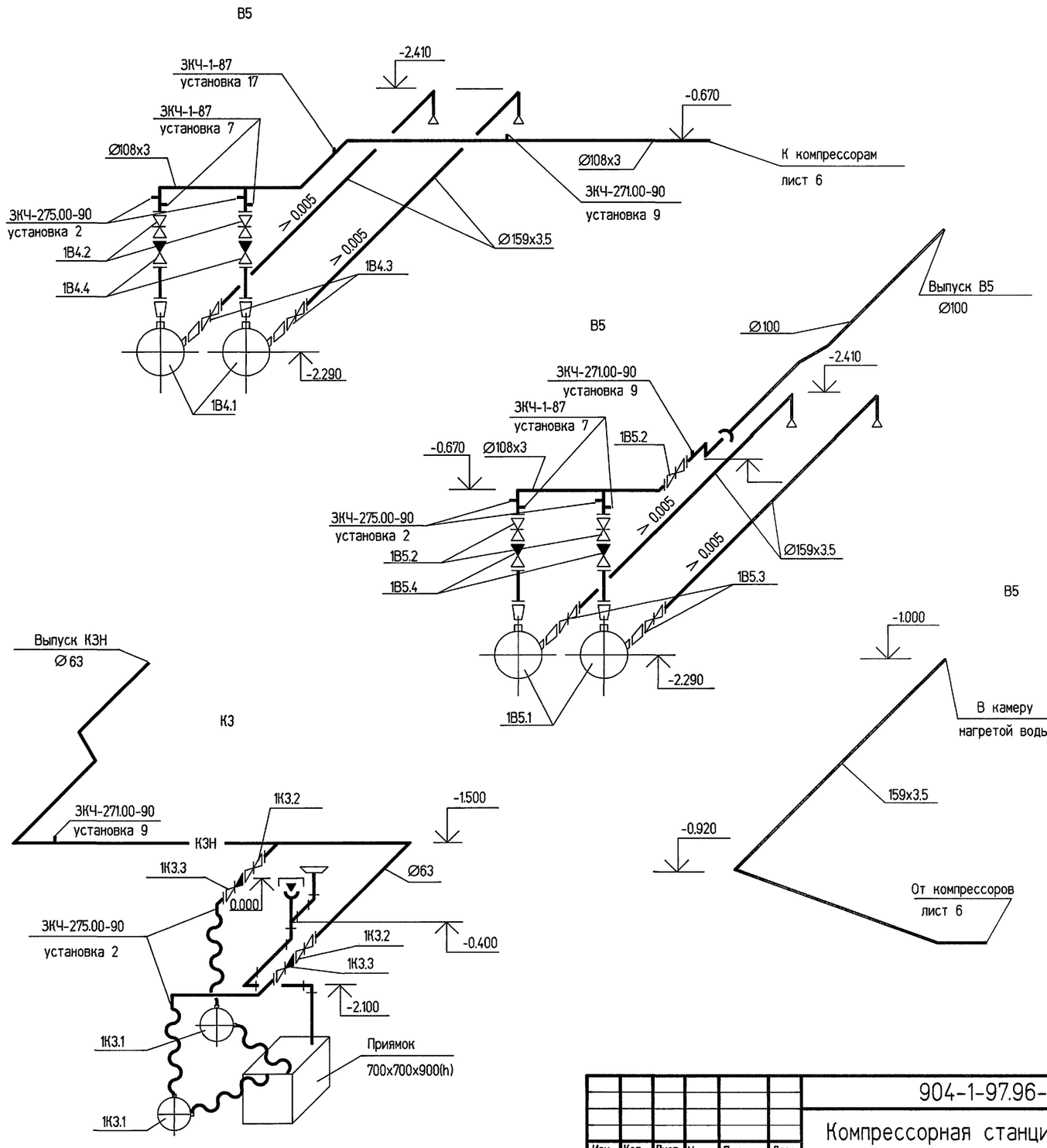

						904-1-97.96-ВК
						Компрессорная станция 5К-27АО
Изм.	Кол.	Лист	N док.	Подпись	Дата	
ГИП		Ляпусов				Стадия: Р; Лист: 5; Листов:
Нач. отдела		Коган				
Норм.контр.		Жукова				Установки 1В4, 1В5, 1К3. Схемы.
Гл. спец.		Жукова				АО ПРОЕКТНИИСТРОЙДОРМАШ г. Ростов-на-Дону
Вед. инж.		Чумакова				

Привязан

Инв. №

Взам. инв.№ | Подпись и дата | Инв.№ подл.

Альбом 5

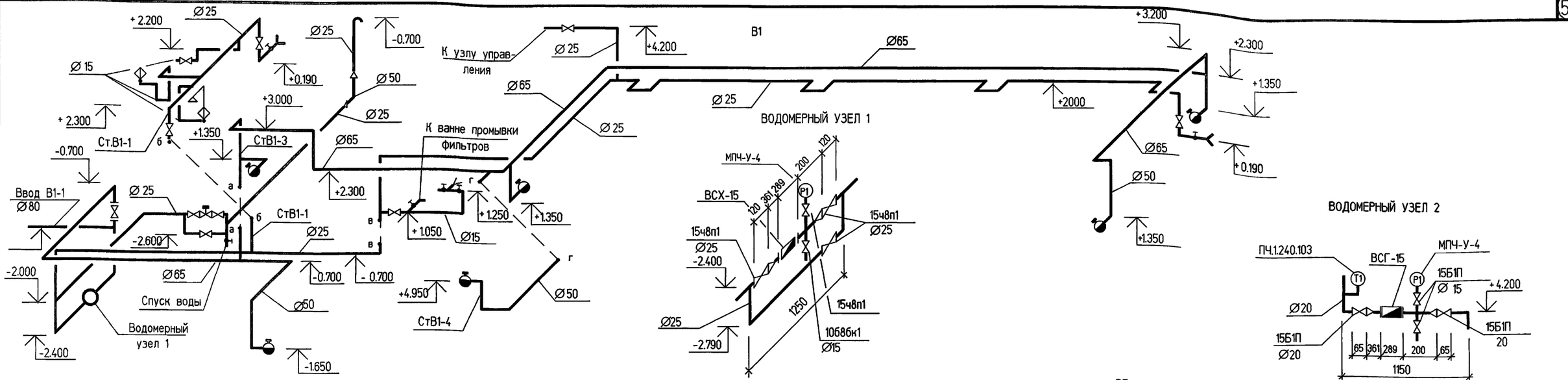

Изм.	Кол.	Лист	N док	Подпись	Дата
ГИП		Ляпусов			
Нач.отдела		Коган			
Норм.контр.		Жукова			
Гл. спец.		Жукова			
Вед.инженер		Чумакова			

Привязан

Инв. №

904-1-97.96-ВК

Компрессорная станция 5К-27АО

Стадия	Лист	Листов
Р	6	

Схемы систем В1, Т3, Т4, В4, В5, К1, К24

АО ПРОЕКТНИИСТРОЙДОРМАШ
г. Ростов-на-Дону

Взам. инв.N | Подпись и дата | Инв.N подл.

gost.e-ecolog.ru