ТИПОВОЙ ПРОЕКТ
904-1-97.96

КОМПРЕССОРНАЯ СТАНЦИЯ
АВТОМАТИЗИРОВАННАЯ ОТДЕЛЬНО СТОЯЩАЯ
5К-27АО
МОЩНОСТЬЮ 135 $м^3$/МИН ОСУШЕННОГО ВОЗДУХА
(В СБОРНЫХ ЖЕЛЕЗОБЕТОННЫХ КОНСТРУКЦИЯХ)

АЛЬБОМ 2

ТХ Технология производства

Ш 00490-02

gost.e-ecolog.ru

ТИПОВОЙ ПРОЕКТ
904-1-97.96

КОМПРЕССОРНАЯ СТАНЦИЯ АВТОМАТИЗИРОВАННАЯ ОТДЕЛЬНО СТОЯЩАЯ 5К-27АО МОЩНОСТЬЮ 135 $м^3$/МИН ОСУШЕННОГО ВОЗДУХА (В СБОРНЫХ ЖЕЛЕЗОБЕТОННЫХ КОНСТРУКЦИЯХ)

АЛЬБОМ 2

ПЕРЕЧЕНЬ АЛЬБОМОВ :

Альбом 1	ПЗ	Пояснительная записка
Альбом 2	ТХ	Технология производства
Альбом 3	ЭМ	Силовое электрооборудование
	ЭО	Электрическое освещение
	ЭО1	Вызывная сигнализация
	СС	Связь и сигнализация
	СС1	Автоматическая пожарная сигнализация
Альбом 4	АТХ	Автоматизация технологии производства
	АВК	Автоматизация систем водопровода и канализации
	АОВ	Автоматизация систем отопления и вентиляции
Альбом 5	АР	Архитектурные решения
	КЖ	Конструкции железобетонные
	КМ	Конструкции металлические
	ОВ	Отопление и вентиляция
	ВК	Внутренние водопровод и канализация
Альбом 6	КЖИ	Строительные изделия
Альбом 7	С	Спецификация оборудования, изделий и материалов
Альбом 8	СМ	Сметная документация (объектная и локальные сметы)

РАЗРАБОТАН
АО "ПРОЕКТНИИСТРОЙДОРМАШ"

ГЛАВНЫЙ ИНЖЕНЕР ИНСТИТУТА А.А.ФИЛЕНКО
ГЛАВНЫЙ ИНЖЕНЕР ПРОЕКТА М.Н.ЛЯПУСОВ

Утвержден АО "ПРОЕКТНИИСТРОЙДОРМАШ"
и введен в действие
приказ № 66-п от 4.12. 1996г.

Альбом 2

СОДЕРЖАНИЕ АЛЬБОМА 2

ТИПОВОГО ПРОЕКТА 904-1-97.96-ТХ

№-№ Листов	Наименование листа и обозначение документов	стр.
-	Титульный лист	1
-	Содержание	2
1...3	Общие данные	3...5
4,5	Чертеж расположения оборудования	6,7
6	Схема соединений компрессорного агрегата	8
7	Схема соединений компрессорной станции	9
8	Спецификация оборудования и участков трубопроводов	10
9...13	Чертежи расположения трубопроводов	11...15
14...18	Ведомость трубопроводов	16...20
19,20	Ведомость техномонтажная	21,22
ТХ.Н1	Фильтр воздушный	23
ТХ.Н2	Глушитель шума всасывания	24
ТХ.Н3	Глушитель шума стравливания	25
ТХ.Н4	Ванна для промывки ячеек фильтров	26
ТХ.Н5	Стол для отстоя ячеек фильтров	27
ТХ.Н6	Бак для масла	28
ТХ.Н7	Клапан обратный	29
ТХ.Н8	Опора под маслобак	30

Взам. инв.№

Подпись и дата

Инв.№ подл.

Альбом 2

Ведомость основных комплектов рабочих чертежей

Обозначение	Наименование	Примечание
904-1-97.96-ТХ	Технология производства	
-ЭМ	Силовое электрооборудование	
-ЭО	Электрическое освещение	
-ЭО1	Вызывная сигнализация	
-СС	Связь и сигнализация	
-СС1	Пожарная сигнализация	
-АТХ	Автоматизация технологии производства	
-АОВ	Автоматизация систем отопления и вентиляции	
-АВК	Автоматизация систем водопровода и канализации	
-АР	Архитектурные решения	
-КЖ	Конструкции железобетонные	
-КМ	Конструкции металлические	
-ОВ	Отопление и вентиляция	
-ВК	Внутренние водопровод и канализация	

Ведомость рабочих чертежей основного комплекта

Лист	Наименование	Примечание
1	Общие данные (начало)	
2	Общие данные (продолжение)	
3	Общие данные (окончание)	
4,5	Чертежи расположения оборудования	
6	Схема соединений компрессорного агрегата	
7	Схема соединений компрессорной станции	
8	Спецификация оборудования и участков трубопроводов	
9...13	Чертежи расположения трубопроводов	

Продолжение

Лист	Наименование	Примечание
14...18	Ведомость трубопроводов	
19,20	Ведомость техномонтажная	

Ведомость ссылочных и прилагаемых документов

Обозначение	Наименование	Примечание
	Ссылочные документы	
ТУ 26-12-804-90	Технические условия на компрессор 2ВМ4-27/9С	
ТУ 26-01-1073-90Е	Воздухосборники для воздушных стационарных компрессоров общего назначения. Технические условия.	
ТУ 494К-А022-001-91Е	Фильтр-влагоотделитель воздушный "Гигрон". Технические условия.	
ТУ 26-02-1122-90	Компенсаторы сильфонные. Общие технические условия.	
СЗКЧ-20-90	Чертежи установки закладных элементов для измерения давления, разрежения, уровня и состава вещества на технологическом оборудовании и трубопроводах	
СЗКЧ-1-87	Чертежи установки закладных элементов для измерения температуры на технологическом оборудовании и трубопроводах	
Серия 3.903-14	Конструкции индустриальные промышленной тепловой изоляции	

Продолжение

Обозначение	Наименование	Примечание
	Прилагаемые документы	
904-1-97.96-ТХ.С	Спецификация оборудованиия, изделий и материалов технологической части	Альбом 7
904-1-97.96-ТХ.Н1	Фильтр воздушный	Альбом 2
904-1-97.96-ТХ.Н2	Глушитель шума всасывания	то же
904-1-97.96-ТХ.Н3	Глушитель шума стравливания	"
904-1-97.96-ТХ.Н4	Ванна для промывки ячеек фильтров	"
904-1-97.96-ТХ.Н5	Стол для отстоя ячеек фильтров	"
904-1-97.96-ТХ.Н6	Бак для масла	"
904-1-97.96-ТХ.Н7	Клапан обратный	"
904-1-97.96-ТХ.Н8	Опора под маслобак	"
904-1-97.96-ТХ.ОП	Опросной лист на кран	Альбом 7

Технические решения, принятые в рабочих чертежах, соответствуют требованиям экологических, санитарно-гигиенических, противопожарных и других норм, действующих на территории Российской Федерации и обеспечивают безопасную для жизни и здоровья людей эксплуатацию объекта при соблюдениии предусмотренных рабочими чертежами мероприятий.

Главный инженер проекта М.Н.Пяпусов

Главный инженер проекта, привязавший проект

Взам. инв.№ | Подпись и дата | Инв.№ подл.

Привязан

Инв. №

Листов

904-1-97.96-ТХ

Компрессорная станция 5К-27АО

Изм.	Кол.уч	Лист	№ док	Подп.	Дата
ГИП		Пяпусов			
Гл. энерг.		Коган			
Н. контр.		Невретдинова			
Гл. спец.		Невретдинова			
Нач. гр.		Малыгина			
Вед. инж.		Агафонова			

Стадия	Лист	Листов
Р	1	20

Общие данные (начало)

АО ПРОЕКТНИИСТРОЙДОРМАШ г. Ростов-на-Дону

Альбом 2

Характеристика трубопроводов

Обозначение	Наименование транспортируемого продукта	Категория трубопровода	Рабочие условия трубопровода: Температура °С	Рабочие условия трубопровода: давление МПа (кг/см²)	Испытание: прочность, герметичность	Давление испытания, МПа	Дополнительные указания
А2	Воздух	В-V	-25... +30	0,1 (1)	прочн. / герм.	0,2 / 0,1	
А1.1	то же	то же	+60	0,9 (9)	то же	1,12 / 0,9	
А3.1	"	"	+60	0,9..0,2 / 9..2	"	то же	
А3.2	"	"	+60	то же	"	"	
А5.1	"	"	+60	0,4 / 4	"	0,5 / 5	
А5.2	"	"	+60	0,9..0,2 / 9..2	"	1,12 / 0,9	
А6.1	"	"	+60	0,85 / 8,5	"	1,06 / 0,85	
А6.2	"	"	+60	то же	"	то же	
А6.3	"	"	+60	"	"	"	
А6.4	"	"	+60	"	"	"	
А6.5	"	"	+60	"	"	"	
А4.1	Вода	"	+60	0,4 / 4	"	0,5 / 5	
А4.2	то же	"	+60	0,9..0,2 / 9..2	"	1,12 / 0,9	
А4.3	"	"	+60	то же	"	то же	
А4.4	"	"	+60	"	"	"	
А4.5	"	"	+60	"	"	"	
А4.6	"	"	+60	0,4 / 4	"	0,5 / 5	
А4.7	"	"	+60	0,9..0,2 / 9..2	"	1,12 / 0,9	

Схема расположения технологических узлов

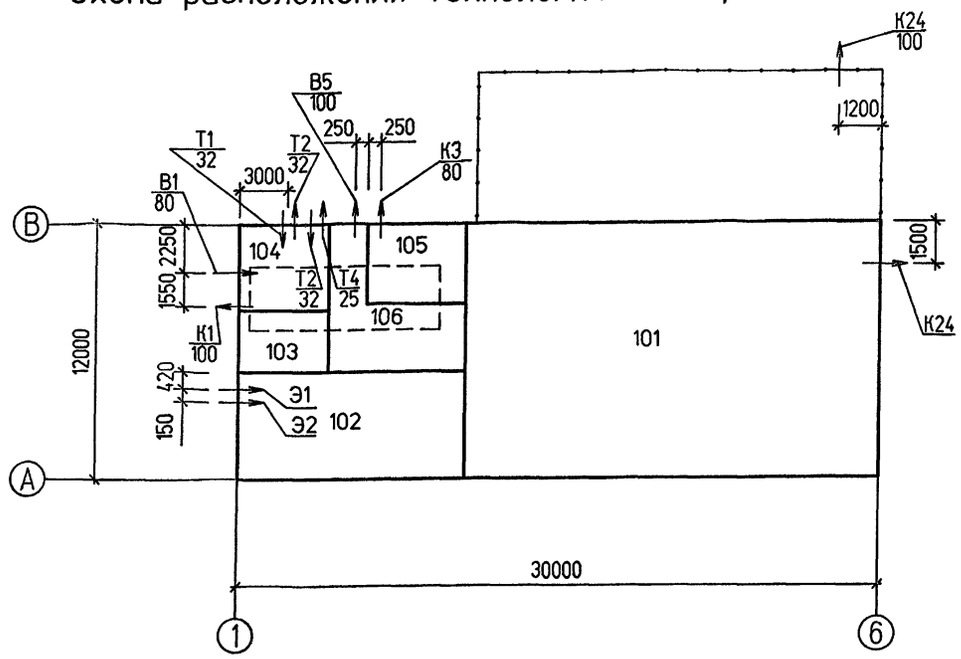

Ведомость технологических узлов

Номер узла по схеме	Наименование технологического узла	Категория помещений по взрывной, взрывопожарной и пожарной опасности	Степень огнестойкости здания	Класс взрывоопасной, пожароопасной зоны по ПУЭ	Группа процессов по санитарной характеристике
	Компрессорная станция, в том числе:		II		
101	Машинный зал	В4		Невзрыво-непожароопасная	1б
102	Помещение КТП	В1		То же	1б
103	Помещение оператора	Д			1а
104	Бытовые помещения				-
105	Помещение промывки фильтров	В4		П-1	1б
106	Насосная станция	Д		Невзрыво-непожароопасная	1б

Взам. инв.№ | Подпись и дата | Инв.№ подл.

Изм.	Кол.уч.	Лист	№док.	Подп.	Дата
ГИП		Лапусов			
Гл. энерг.		Коган			
Н.контр.		Невретдинова			
Гл. спец.		Невретдинова			
Нач. гр.		Малыгина			
Вед. инж.		Агафонова			

Привязан

Инв. №

904-1-97.96-ТХ

Компрессорная станция 5К-27АО

Стадия	Лист	Листов
Р	2	

Общие данные (продолжение)

АО ПРОЕКТНИИСТРОЙДОРМАШ г. Ростов-на-Дону

Альбом 2

Назначение патрубков

№ п/п	Наименование патрубка	Ду-Ру	Примечание
1	Всасывание воздуха	225-6,0	
2	Нагнетание сжатого воздуха	100-1,0	
3	Сброс сжатого воздуха от		
	предохранительного клапана		
	I ступени	100-1,0	Ответный фланец по ГОСТ12820-80
4	То же II ступени	100-1,0	то же
5	Слив отработанного масла	20-0,3	
6	Подвод воды к холодильнику		
	I ступени	32-0,6	Труба 32 ГОСТ 3262-75
7	Подвод воды к холодильнику		
	II ступени	32-0,6	то же
8	Отвод воды от холодильника		
	II ступени	32-0,6	"
9	Отвод воды от холодильника		
	I ступени и цилиндра I сту-		
	пени	65-0,35	Слив открытый в воронку Ду65
10	Отвод воды от холодильника		
	I ступени и цилиндра II сту-		
	пени	65-0,35	то же
11	Спуск воды от цилиндра		
	I ступени	25-0,1	Труба 25 ГОСТ 3262-75
12	Спуск воды от цилиндра		
	II ступени	25-0,1	то же
13	Спуск воды от холодильника		
	I ступени	25-0,1	"
14	Подвод воды к блоку подачи	40-1,6	Труба 40 ГОСТ 3262-75
15	Отвод воды от блока подачи		
	воды к холодильнику I сту-		
	пени	40-1,6	то же
16	Отвод воды от блока подачи		
	воды к холодильнику II сту-		
	пени	25-1,6	Труба 25 ГОСТ 3262-75
17	Продувка холодильника		
	I ступени	10-1,0	Труба 10 ГОСТ 3262-75
18	Продувка холодильника		
	II ступени	10-1,0	то же
19	Вход воздуха	80-1,0	Ответный фланец по ГОСТ12820-80
20	Выход воздуха	80-1,0	то же
21	Продувка верхней зоны	15-1,0	Труба 15 ГОСТ 3262-75
22	Продувка нижней зоны	15-1,0	то же
23	Вход воздуха	100-1,0	Ответный фланец по ГОСТ12820-80
24	Выход воздуха	100-1,0	то же
25	Продувка	25-1,6	Труба 25 ГОСТ 3262-75
26	Сброс сжатого воздуха	80-1,0	Ответный фланец по ГОСТ12820-80

№ п/п	Наименование патрубка	Ду-Ру	Примечание
27	Подвод горячей воды	25-0,6	Труба 25 ГОСТ 3262-75
28	Слив в канализацию	25-0,1	то же
29	Заполнение маслом	25-0,1	"
30	Слив масла	25-0,1	"

Условные обозначения

- Переход
- Направление движения газовой среды
- Направление движения жидкосной среды
- Закладные детали автоматики
- Заборник воздуха из атмосферы
- Глушитель шума
- Фильтр для отделения твердых фракций
- Бак
- Стол для отстоя

- Компенсатор сильфонный
- Вентиль муфтовый
- Вентиль фланцевый
- Вентиль фланцевый с электромагнитным приводом
- Вентиль угловой
- Задвижка с ручным приводом фланцевая
- Клапан обратный фланцевый
- Кран муфтовый
- Диафрагма измерительная
- Границы проектирования

Взам. инв.№ | Подпись и дата | Инв.№ подл.

Изм.	Кол.уч	Лист	№ док	Подп.	Дата
ГИП		Ляпусов			
Гл. энерг.		Коган			
Н.контр.		Невретдинова			
Гл. спец.		Невретдинова			
Нач. гр.		Малыгина			
Вед. инж.		Агафонова			

Привязан

Инв. №

904-1-97.96-ТХ

Компрессорная станция 5К-27АО

Стадия	Лист	Листов
Р	3	

Общие данные (окончание)

АО ПРОЕКТНИИСТРОЙДОРМАШ г. Ростов-на-Дону

Альбом 2

План на отм. 0.000

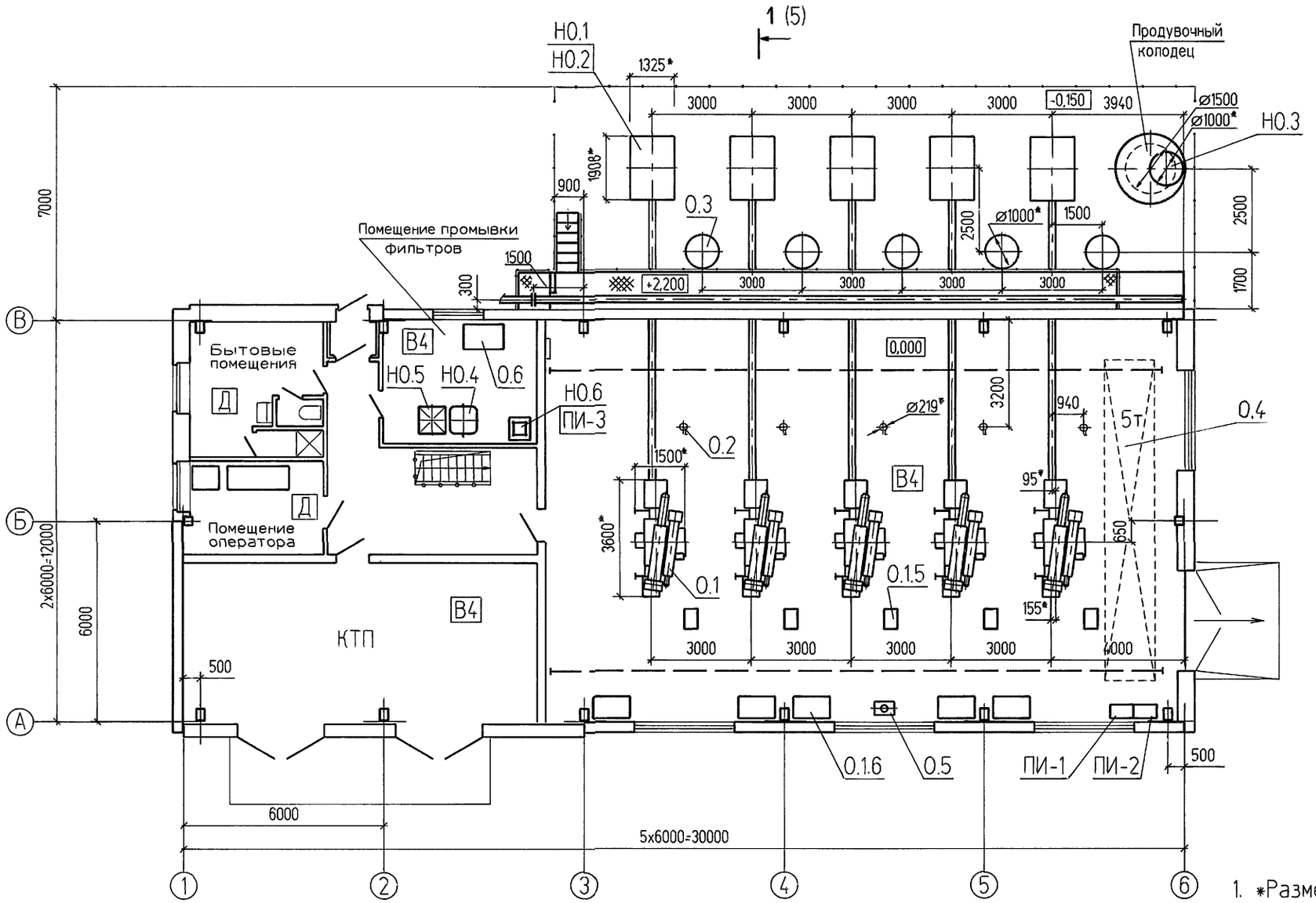

1. *Размеры для справок
2. Спецификацию оборудования см. лист 8

Изм.	Колуч.	Лист	№ док.	Подп.	Дата
ГИП		Ляпусов			
Гл. энерг.		Коган			
Н.контр.		Невретдинова			
Гл. спец.		Невретдинова			
Нач. гр.		Малыгина			
Вед. инж.		Агафонова			

Привязан

Инв. №

904-1-97.96-ТХ

Компрессорная станция 5К-27АО

Стадия	Лист	Листов
Р	4	

Чертеж расположения оборудования

АО ПРОЕКТНИИСТРОЙДОРМАШ г. Ростов-на-Дону

Взам. инв.№ | Подпись и дата | Инв.№ подл.

400490-02 7 Формат А2

Альбом 2

1-1 ↻ (4)

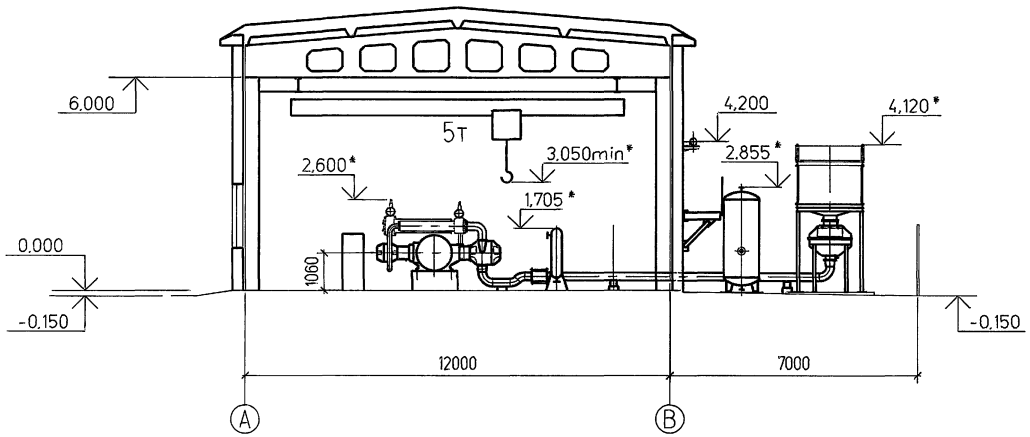

План на отм. 3.600

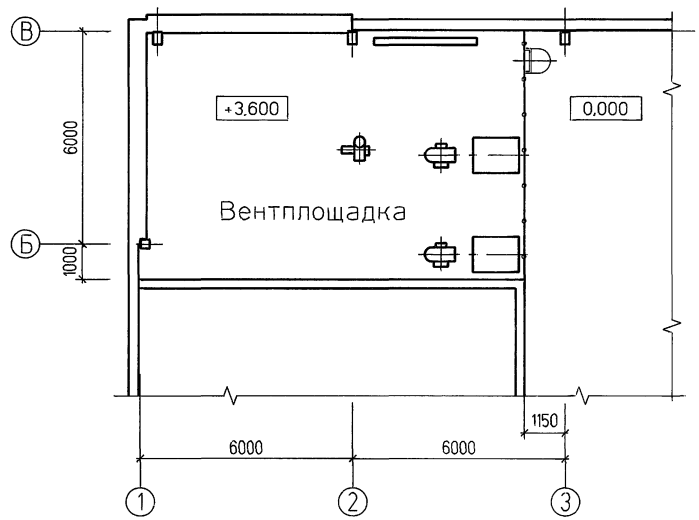

План на отм.-2.950

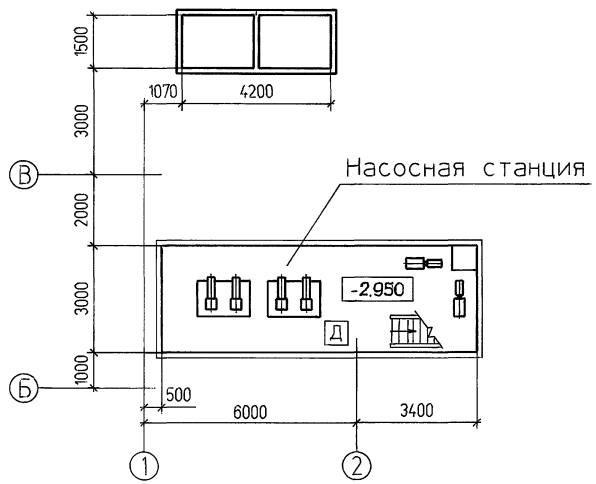

1. *Размеры для справок
2. Спецификацию оборудования см. лист8

							904-1-97.96-ТХ
							Компрессорная станция 5К-27АО
Изм.	Кол.уч.	Лист	№док.	Подп.	Дата		
Привязан		ГИП	Ляпусов			Стадия: Р	Лист: 5	Листов:
		Нач. отд.	Коган					
		Н.контр.	Неверетдинова			Чертеж расположения оборудования	АО ПРОЕКТНИИСТРОЙДОРМАШ г. Ростов-на-Дону	
Инв. №		Гл. спец.	Неверетдинова					
		Вед. инж.	Агафонова					

Инв.№ подл. | Подпись и дата | Взам. инв.№

Альбом 2

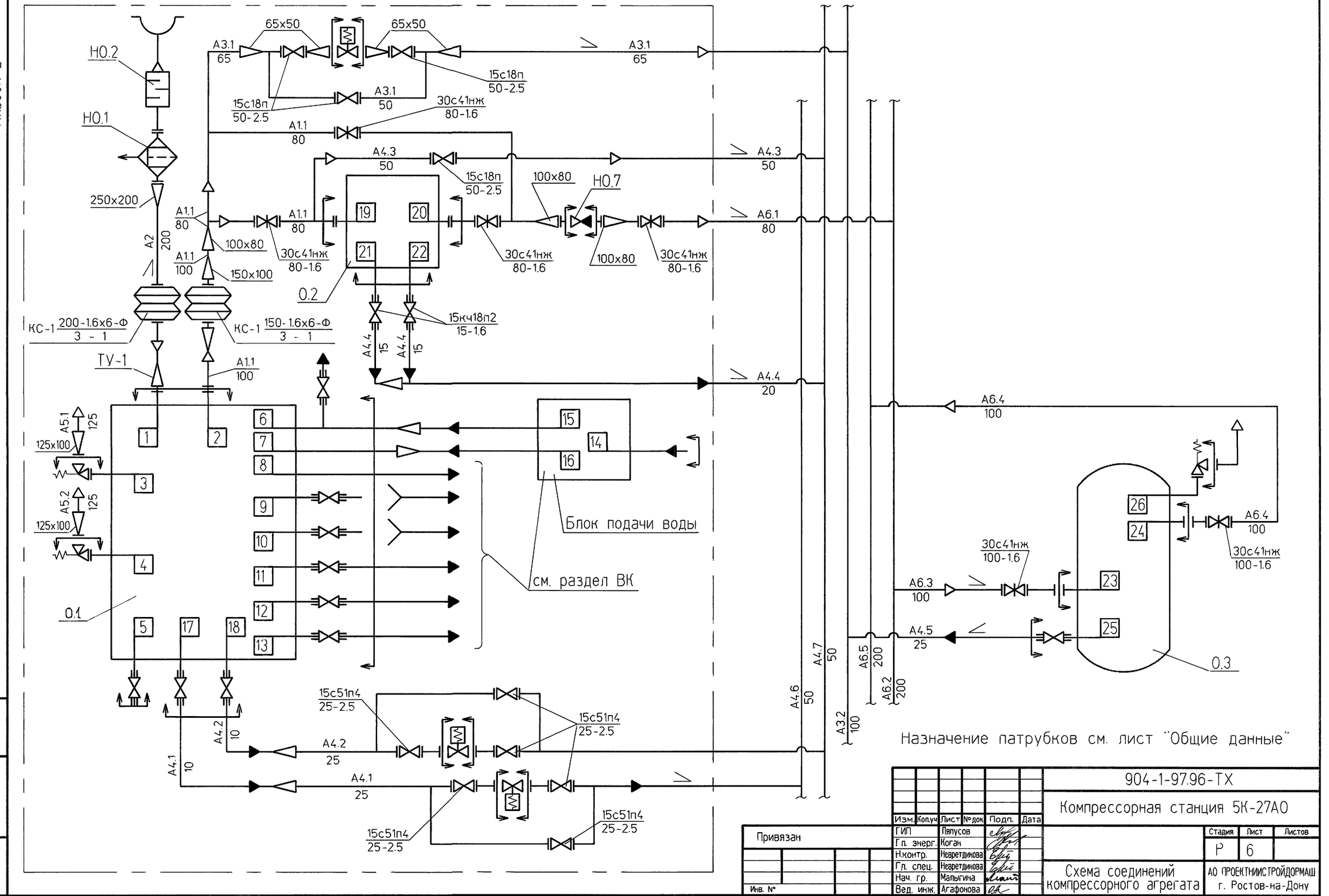

Назначение патрубков см. лист "Общие данные"

Изм.	Кол.уч	Лист	№ док.	Подп.	Дата	904-1-97.96-ТХ
		ГИП	Пяпусов			Компрессорная станция 5К-27АО
		Гл. энерг.	Коган			
		Н.контр.	Невретдинова			Стадия Р; Лист 6; Листов
		Гл. спец.	Невретдинова			
		Нач. гр.	Малыгина			Схема соединений компрессорного агрегата
		Вед. инж.	Агафонова			АО ПРОЕКТНИИСТРОЙДОРМАШ г. Ростов-на-Дону

Привязан

Инв. №

Взам. инв.№ | Подпись и дата | Инв.№ подл.

Альбом 2

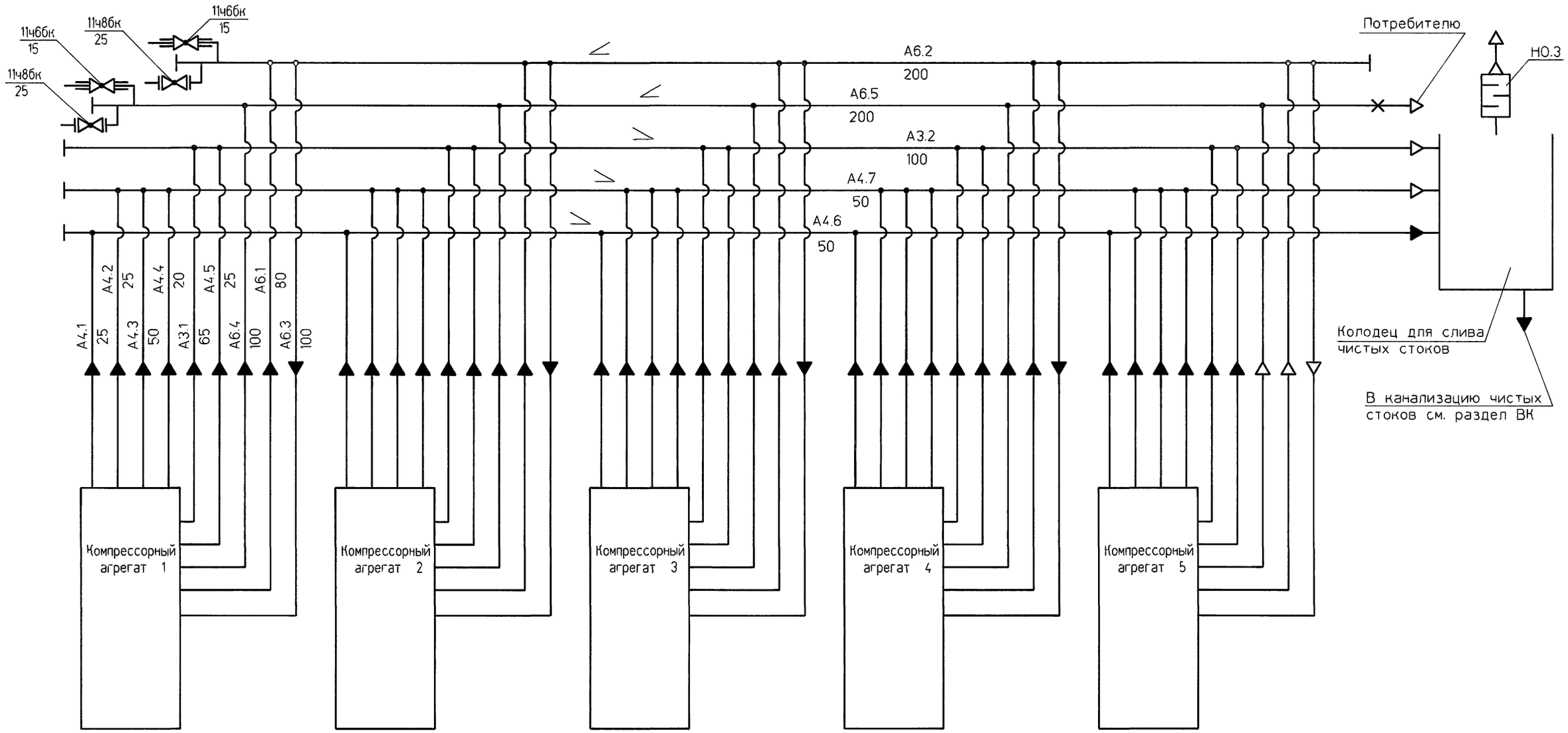

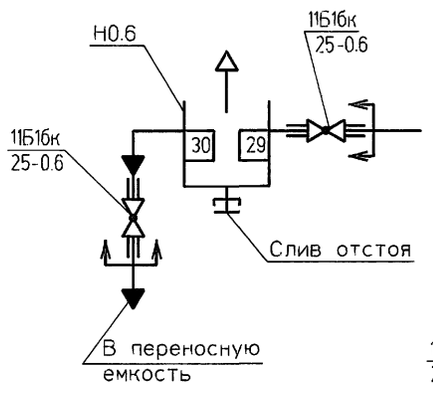

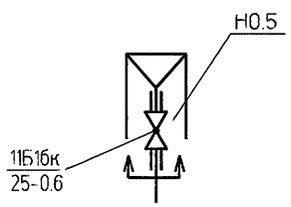

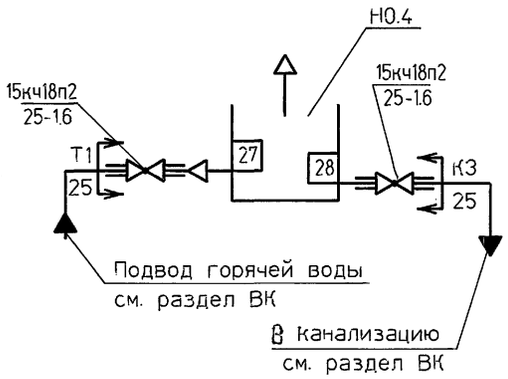

Назначение патрубков см. лист "Общие данные"

Изм.	Кол.уч.	Лист	№ док.	Подп.	Дата
		ГИП		Пяпусов	
		Гл. энерг.		Коган	
		Н.контр.		Невретдинова	
		Гл. спец.		Невретдинова	
		Нач. гр.		Малыгина	
		Вед. инж.		Агафонова	

Привязан

Инв. №

904-1-97.96-ТХ

Компрессорная станция 5К-27АО

Схема соединений компрессорной станции

Стадия	Лист	Листов
Р	7	

АО ПРОЕКТНИИСТРОЙДОРМАШ г. Ростов-на-Дону

Взам. инв.№ | Подпись и дата | Инв.№ подл.

400190-02 10 Формат А2

Альбом 2

Поз.	Обозначение	Наименование	Кол.	Масса ед.,кг	Примечание
		Основное оборудование			
0.1	ТУ 26-12-804-90	Компрессор поршневой			
		2ВМЧ-27/9С производи-			Указана масса
		тельностью 0,45м^3/с			компрессора в
		(27м^3/мин) давлением			объеме поставки
		0,9МПа (9кгс/см^2)	5	5200	шт
		в том числе:			
0.1.1		Электродвигатель асин-			
		хронный А2К 85/24-8/16			
		N=160/75кВт, V=380В,			
		n=750/375 об/мин	5	1145	шт
0.1.2		Блок охлаждения Б28-04	5		шт
0.1.3	ТУ 22-6118-85	Ячейка фильтра	10		шт
0.1.4		Клапан нагнетательный			
		НКТ 200-1	5	7,5	шт
0.1.5		Устройство управления			
		"Ветер"	5	130	шт
0.1.6		Шкаф управления элек-			
		тродвигателем А2К 85/			
		24-8/16	5	300	шт
0.2	ТУ 494К-А022-90-001-91Е	Малогабаритный фильтр			
		"Гигрон", Q=2000м^3/ч,			
		Р=0,9МПа	5	118	шт
0.3	ТУ 26-01-1073-90Е	Воздухосборник В2	5	545	шт
0.4	ГОСТ Р 50059-92	Кран мостовой электри-			
		ческий однобалочный под-			
		весной грузоподъемностью			
		5т пролетом 9м	1	2320	шт
0.5		Огнетушитель порошковый			
		передвижной закачной			
		ОП-100(з)	1	146,5	шт
0.6	Черт.728.0.3006 ВПКТИ СДМ	Верстак одноместный	1	153	шт
		Нестандартизированное оборудование			
Н0.1	904-1-97.96-ТХ.Н1	Фильтр воздушный	5	226	шт
Н0.2	904-1-97.96-ТХ.Н2	Глушитель шума всасывания	5	1061	шт
Н0.3	904-1-97.96-ТХ.Н3	Глушитель шума стравлива-			
		ния	1	529	шт
Н0.4	904-1-97.96-ТХ.Н4	Ванна для промывки ячеек			
		фильтров	1	134	шт
Н0.5	904-1-97.96-ТХ.Н5	Стол для отстоя ячеек			
		фильтров	1	44	шт
Н0.6	904-1-97.96-ТХ.Н6	Бак для масла	1	40	шт
Н0.7	904-1-97.96-ТХ.Н7	Клапан обратный	5	51	шт

Поз.	Обозначение	Наименование	Кол.	Масса ед.,кг	Примечание
		Прочие изделия			
ПИ-1		Стелаж для запасных			
		частей	1	150	шт
ПИ-2		Металлический ящик для			
		хранения обтирочных мате-			
		риалов	1	60	шт
ПИ-3	904-1-97.96-ТХ.Н8	Опора под маслобак	1	50	шт
		Участки трубопроводов:			
А2		всасывание воздуха от			
		поз.Н01 до поз.0.1	5		
А1.1		нагнетание воздуха от			
		поз.01 до поз.0.2	5		
А6.1		нагнетание воздуха от			
		поз.0.2 до участка А6.2	5		
А6.2		нагнетание воздуха, кол-			
		лектор промежуточный	1		
А6.3		нагнетание воздуха от			
		участка А6.2 до поз.0.3	5		
А6.4		нагнетание воздуха от			
		поз.0.2 до участка А6.5	5		
А6.5		нагнетание воздуха, кол-			
		лектор потребителю	1		
А3.1		воздух пусковой от уча-			
		стка А1.1 до участка А3.2	5		
А3.2		пусковой коллектор	1		
А4.1		продувка от поз.0.1.2			
		(I ступени) до участка А4.6	5		
А4.2		продувка от поз.0.1.2			
		(II ступени) до участка А4.7	5		
А4.3		продувка поз.0.2 обратным			
		воздушным ударом от уча-			
		стка А1.1 до участка А4.7	5		
А4.4		продувка поз.0.2 до уча-			
		стка А4.7	5		
А4.5		продувка поз.0.3 до уча-			
		стка А3.2	5		
А4.6		коллектор продувки от			
		участков А4.1	1		

Поз.	Обозначение	Наименование	Кол.	Масса ед.,кг	Примечание
А4.7		коллектор продувки от			
		участков А4.2, А4.3, А4.4	1		
А5.1		сброс сжатого воздуха			
		от предохранительного кла-			
		пана (I ступени)	5		
А5.2		сброс сжатого воздуха			
		от предохранительного кла-			
		пана (II ступени)	5		

Взам. инв.№

Подпись и дата

Инв.№ подл.

Привязан

Инв. №

Изм.	Кол.уч	Лист	№ док	Подп.	Дата
ГИП		Ляпусов			
Нач. отд.		Коган			
Н. контр.		Невретдинова			
Гл. спец.		Невретдинова			
Вед. инж.		Агафонова			
Исполн.		Анопренко			

904-1-97.96-ТХ

Компрессорная станция 5К-27АО

Стадия	Лист	Листов
Р	8	

Спецификация оборудования и участков трубопроводов

АО ПРОЕКТНИИСТРОЙДОРМАШ г. Ростов-на-Дону

400490-02 11 Формат А2

Альбом 2

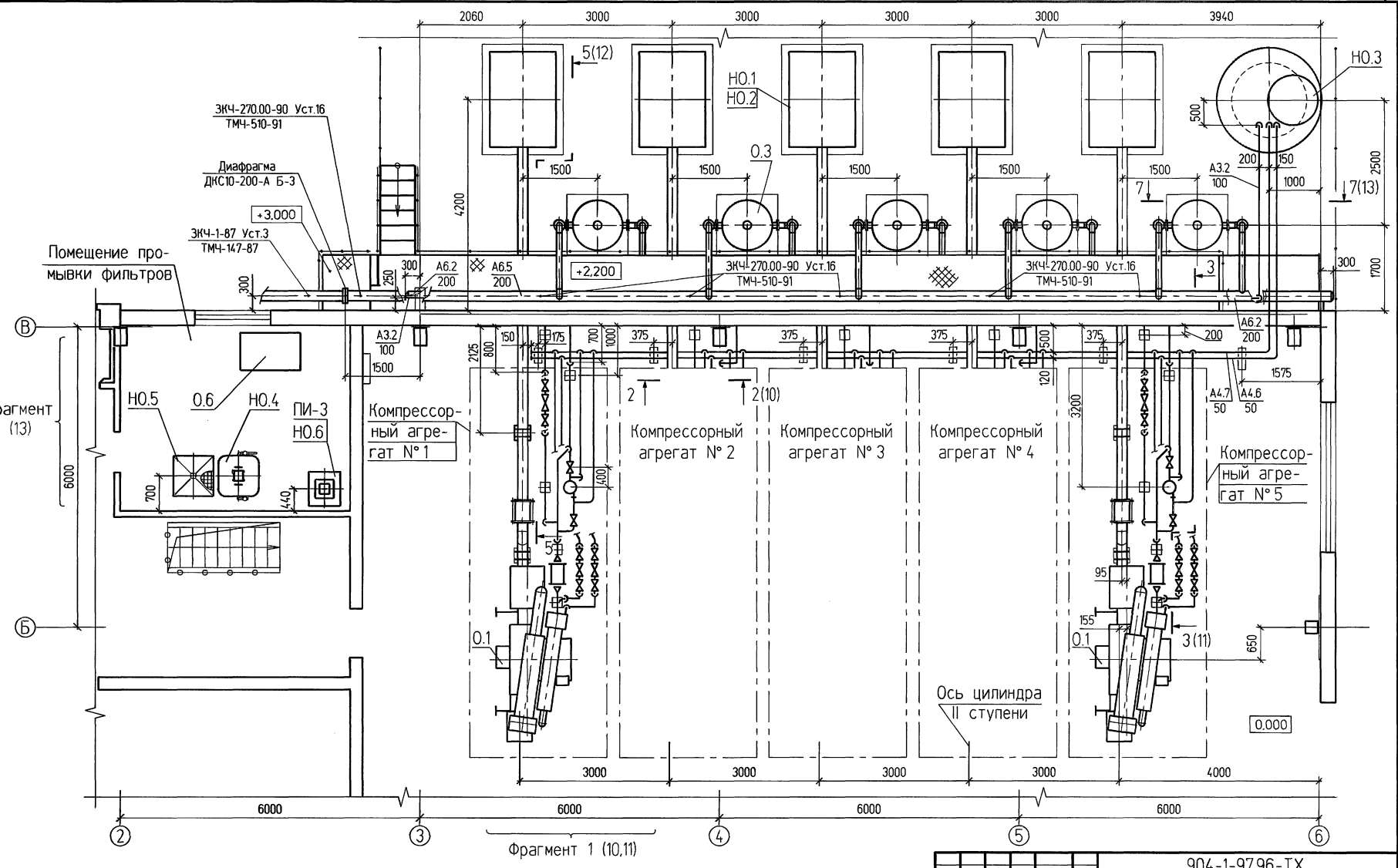

Обвязка компрессорных агрегатов N 2,3,4,5 аналогична обвязке компрессорного агрегата № 1 (см. фрагмент 1 лист 10)

							904-1-97.96-ТХ
							Компрессорная станция 5К-27АО
Изм.	Кол.уч.	Лист	№ док.	Подп.	Дата		
ГИП		Ляпусов				Стадия: Р	Лист: 9	Листов:
Нач. отд.		Коган					
Н.контр.		Невретдинова					
Гл. спец.		Невретдинова				Чертеж расположения трубопроводов	АО ПРОЕКТНИИСТРОЙДОРМАШ г. Ростов-на-Дону
Вед. инж.		Агафонова					
Исполн.		Анопренко					

Привязан

Инв. N°

Инв.N° подл. | Подпись и дата | Взам. инв.N°

400490-02 42 Формат А2

Альбом 2

Фрагмент 1 (9)

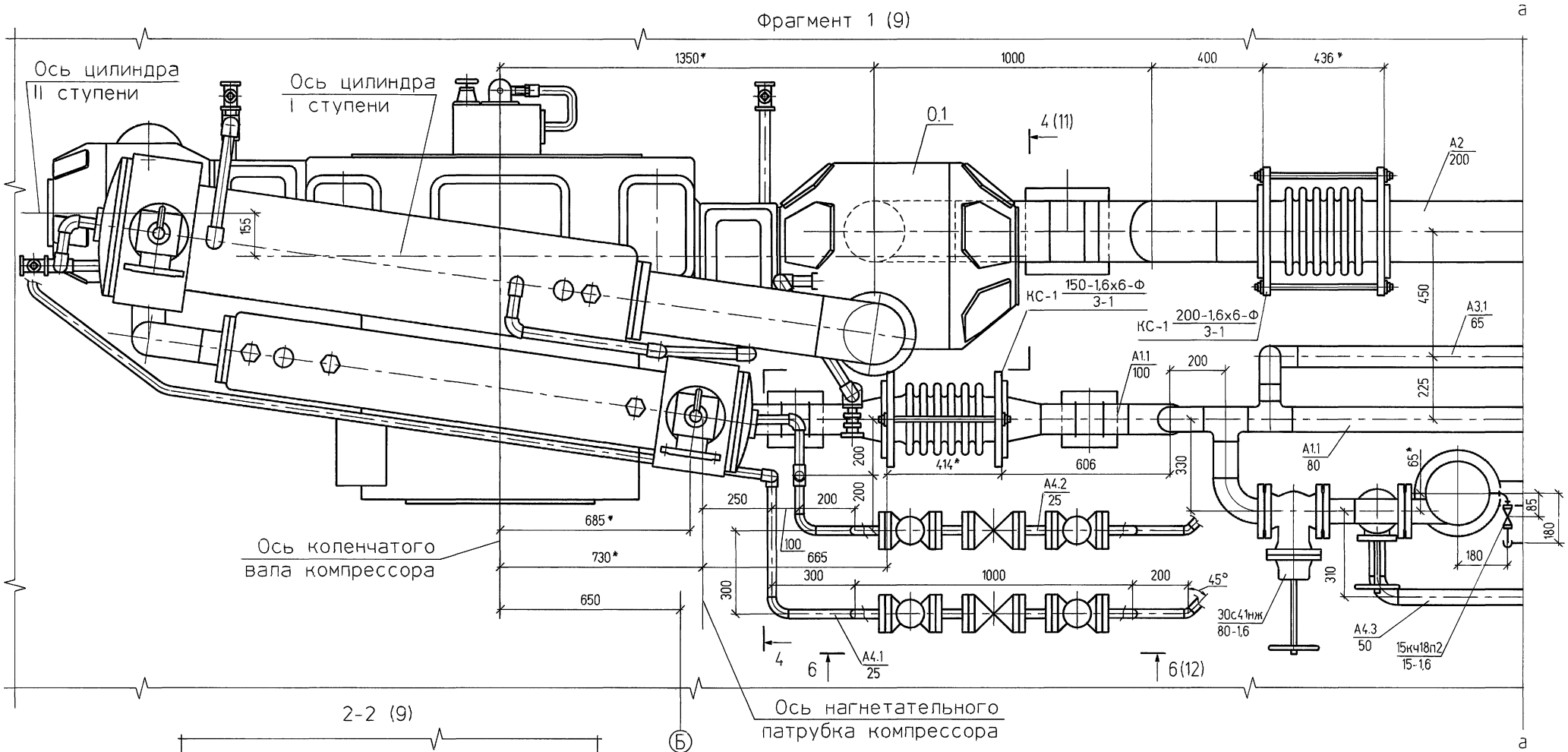

2-2 (9)

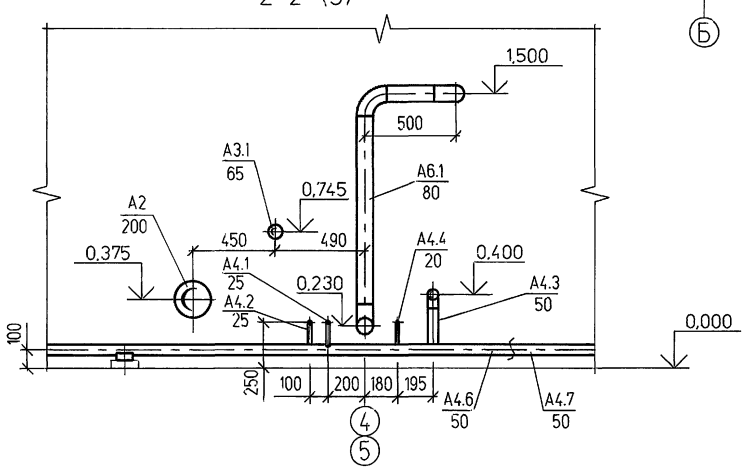

1. *Размеры для справок
2. Линию а-а совместить с линией а-а на листе 11
3. Разрез 2-2 выполнен для агрегатов № 2 и 4

Изм.	Кол.уч	Лист	№ док.	Подп.	Дата
ГИП		Ляпусов			
Нач. отд.		Коган			
Н. контр.		Невретдинова			
Гл. спец.		Невретдинова			
Вед. инж.		Агафонова			
Исполн.		Анопренко			

Привязан

Инв. №

904-1-97.96-ТХ

Компрессорная станция 5К-27АО

Стадия	Лист	Листов
Р	10	

Чертеж расположения трубопроводов

АО ПРОЕКТНИИСТРОЙДОРМАШ г. Ростов-на-Дону

400490-02 13 Формат А2

Взам. инв.№ | Подпись и дата | Инв.№ подл.

Альбом 2

Фрагмент 1 (9)

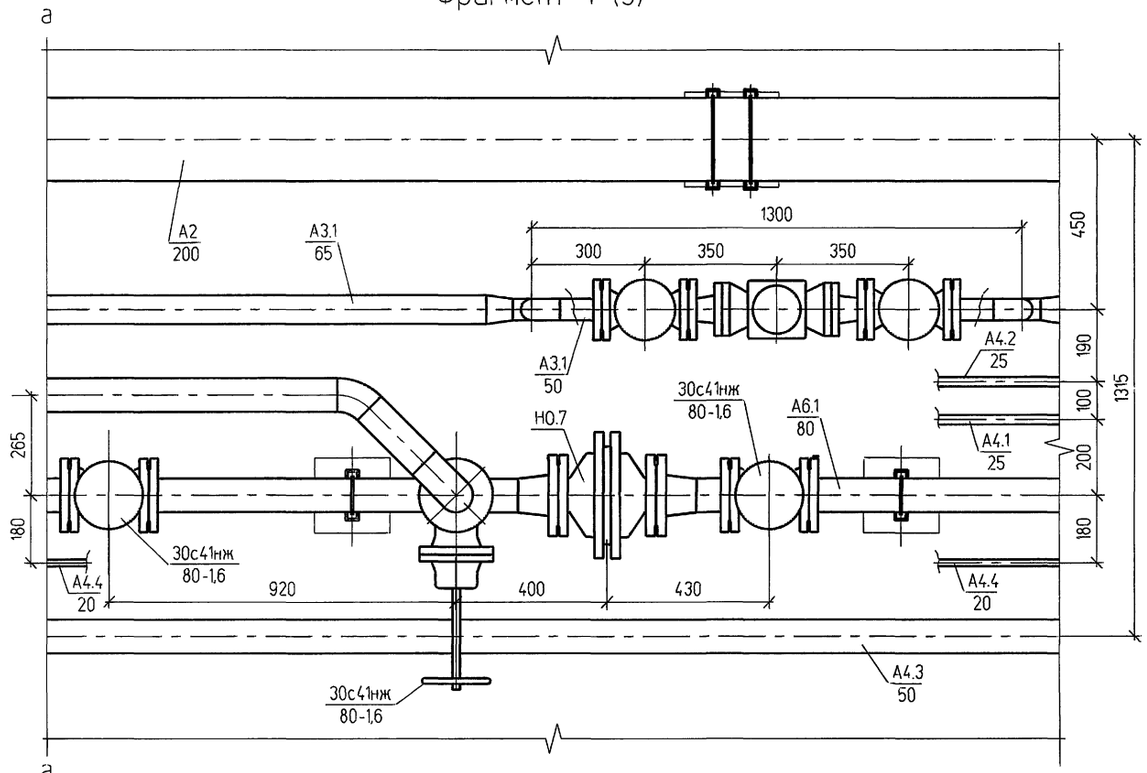

4-4 ⟲ (10)

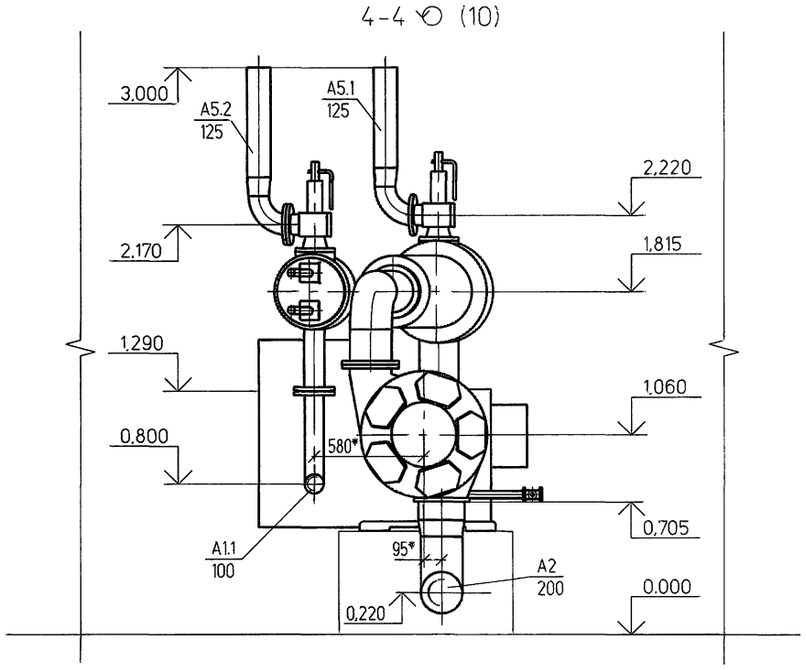

3-3 ⟲ (9)

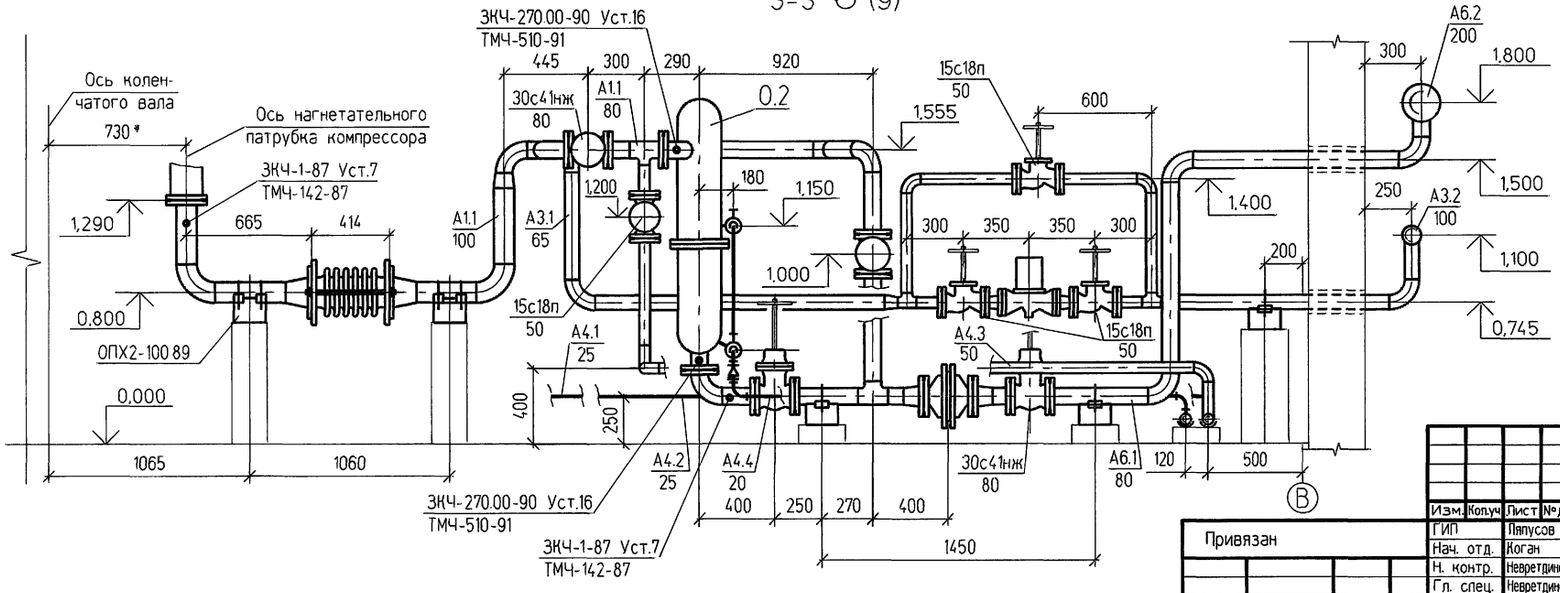

1. *Размеры для справок
2. Линию а-а совместить с линией а-а на листе 10
3. Не обозначенная на чертеже арматура поставляется с оборудованием

Изм.	Колуч	Лист	№ док	Подп.	Дата
		ГИП	Пяпусов		
		Нач. отд.	Коган		
		Н. контр.	Невретдинова		
		Гл. спец.	Невретдинова		
		Вед. инж.	Агафонова		
		Исполн.	Анопренко		

Привязан

Инв. №

904-1-97.96-ТХ

Компрессорная станция 5К-27А0

Стадия	Лист	Листов
Р	11	

Чертеж расположения трубопроводов

АО ПРОЕКТНИИСТРОЙДОРМАШ г. Ростов-на-Дону

Взам. инв.№ | Подпись и дата | Инв.№ подл.

Альбом 2

6-6 (10)

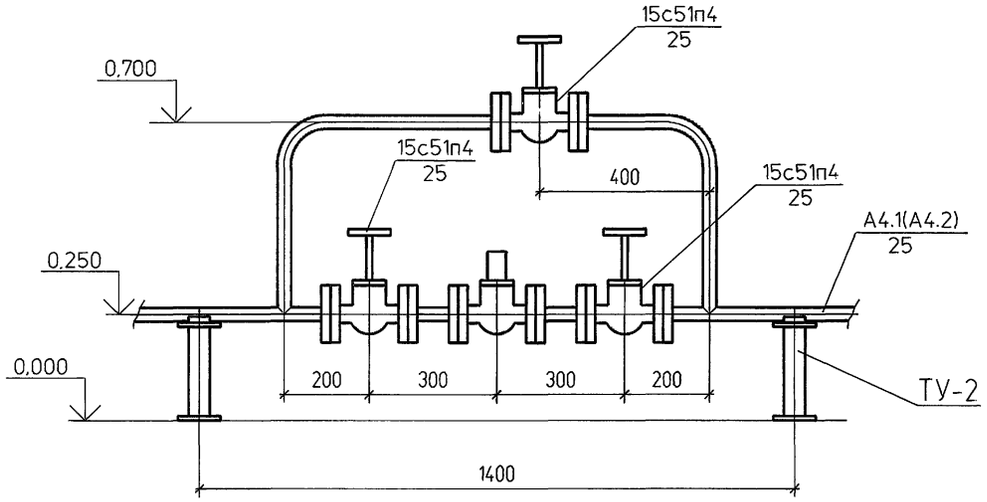

5-5 (9)

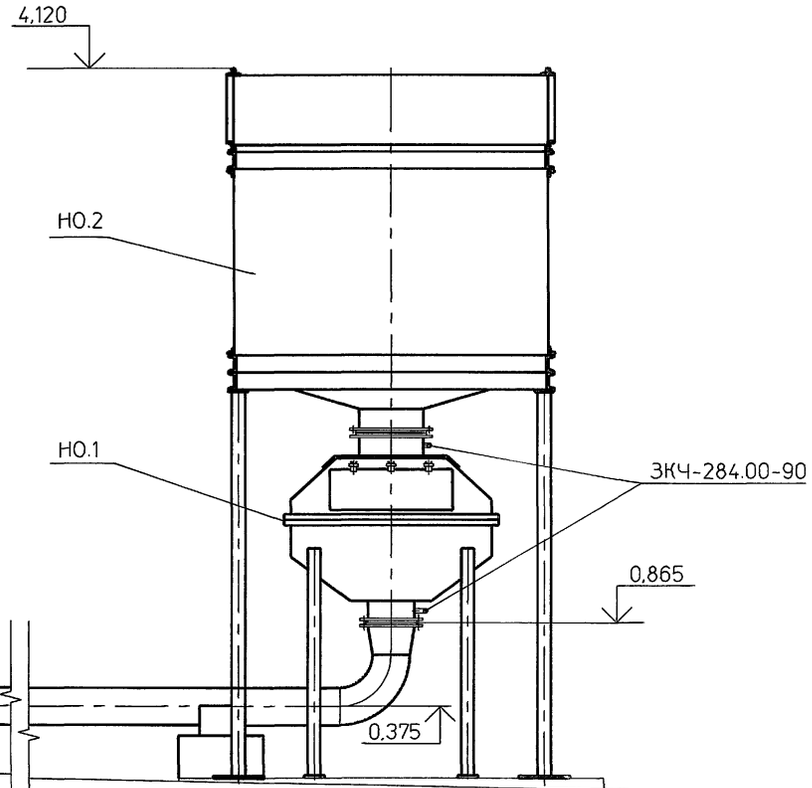

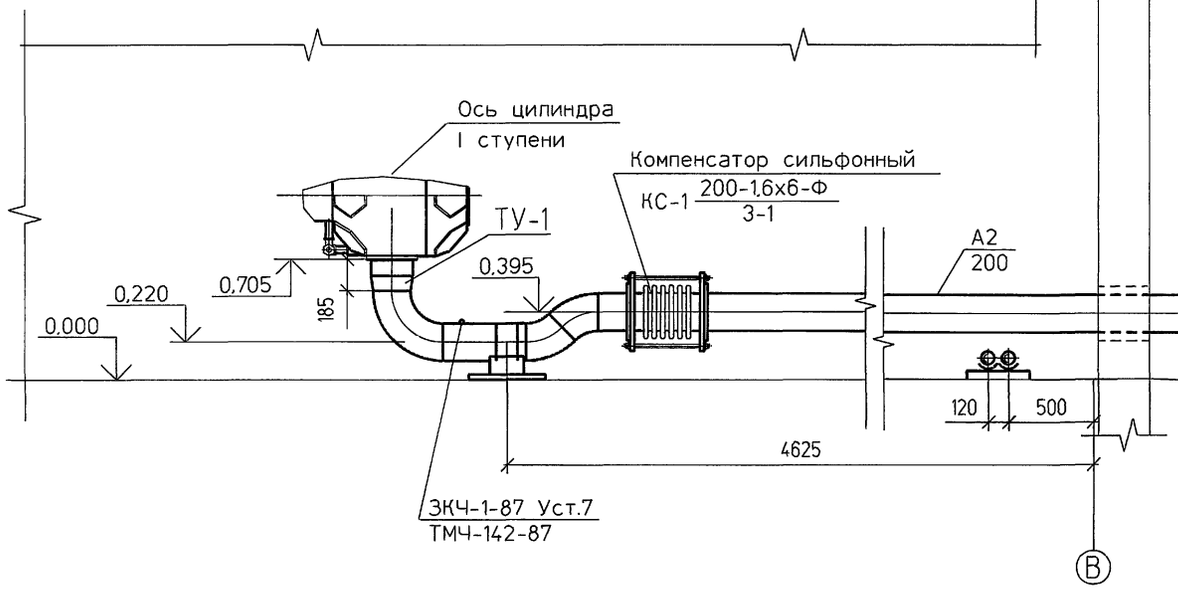

Переход ТУ-1
М=4,7кг

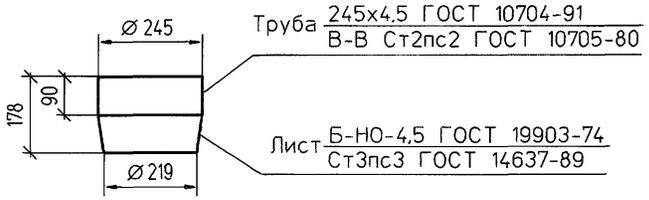

Опора ТУ-2
М=1,87кг

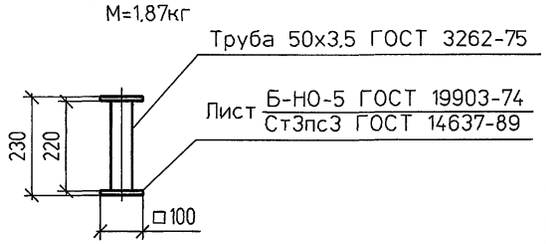

Изм.	Кол.уч	Лист	№док	Подп.	Дата
ГИП		Ляпусов			
Нач. отд.		Коган			
Н. контр.		Невретдинова			
Гл. спец.		Невретдинова			
Вед. инж.		Агафонова			
Исполн.		Анопренко			

Привязан

Инв. №

904-1-97.96-ТХ

Компрессорная станция 5К-27АО

Стадия	Лист	Листов
Р	12	

Чертеж расположения трубопроводов

АО ПРОЕКТНИИСТРОЙДОРМАШ
г. Ростов-на-Дону

Взам. инв.№ | Подпись и дата | Инв.№ подл.

400490-02 Формат А2 15

Альбом 2

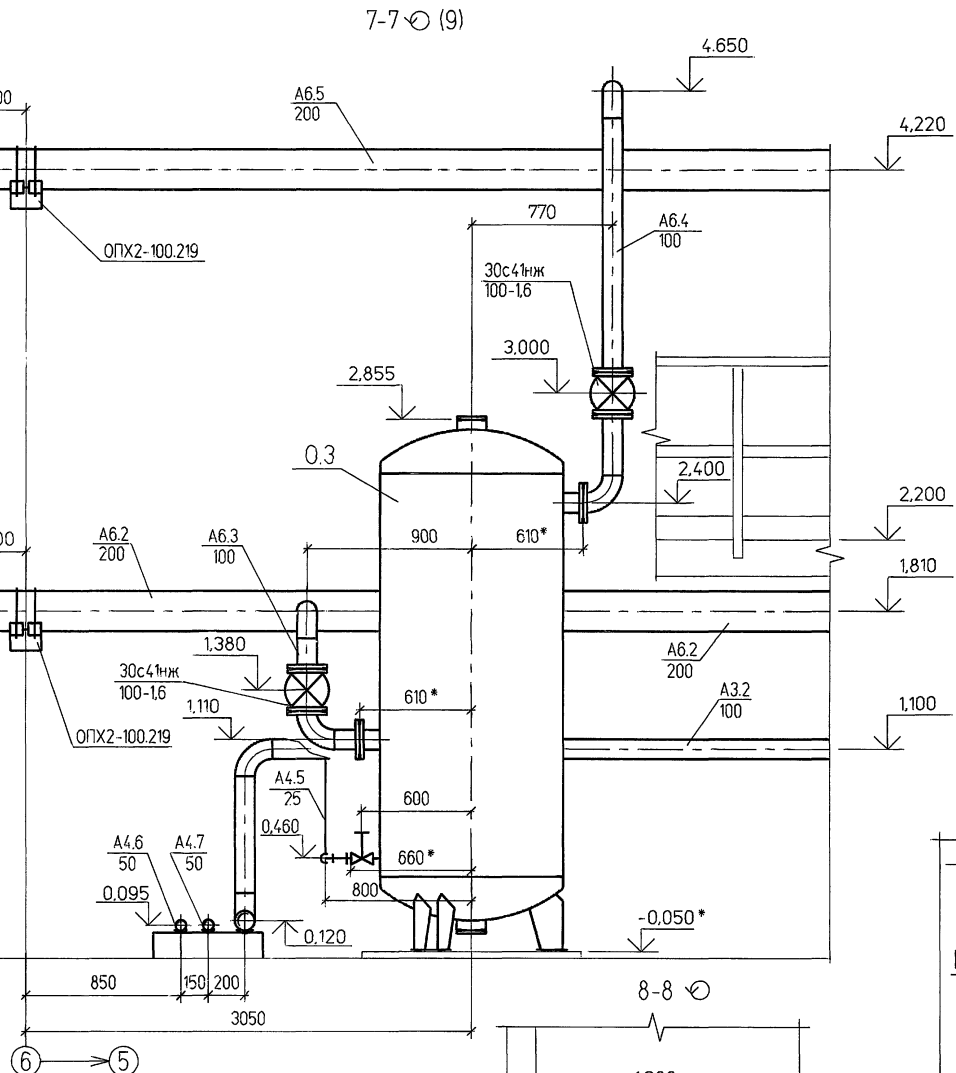

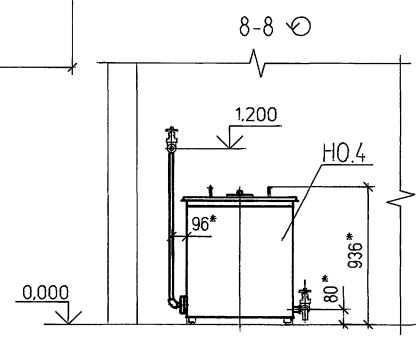

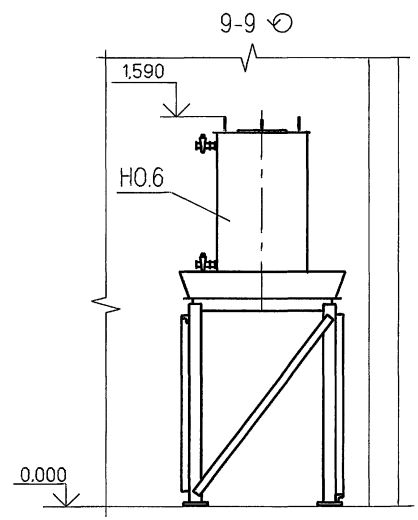

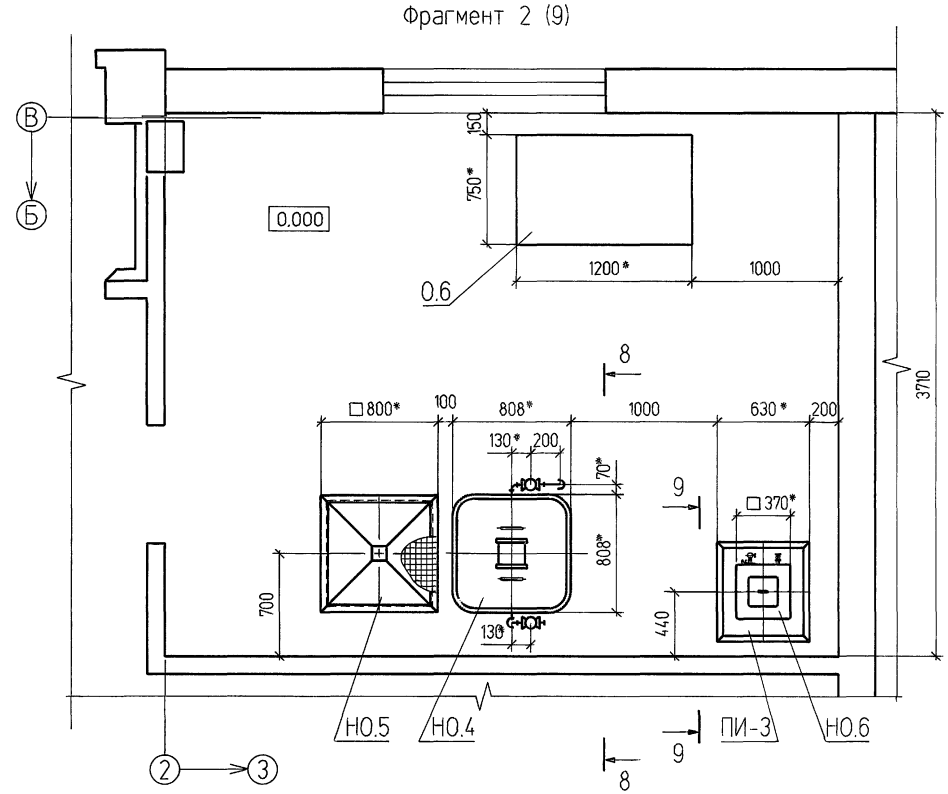

1. *Размеры для справок
2. Трубопроводы и арматура, не имеющие маркировки, поставляются с оборудованием

Привязан

Инв. №

Изм.	Кол.уч	Лист	№ док.	Подп.	Дата
ГИП		Ляпусов			
Нач. отд.		Коган			
Н. контр.		Невретдинова			
Гл. спец.		Невретдинова			
Вед. инж.		Агафонова			
Исполн.		Анопренко			

904-1-97.96-ТХ

Компрессорная станция 5К-27АО

Стадия	Лист	Листов
Р	13	

Чертеж расположения трубопроводов

АО ПРОЕКТНИИСТРОЙДОРМАШ г. Ростов-на-Дону

Инв.№ подл. | Подпись и дата | Взам. инв.№

Альбом 2

Наименование	Единица изм.	Всего	Количество на участки трубопроводов																
			А2	А1.1	А3.1	А3.2	А4.1	А4.2	А4.3	А4.4	А4.5	А4.6	А4.7	А5.1	А5.2	А6.1	А6.2	А6.3	А6.4	А6.5
Задвижка клиновая с																				
выдвижным шпинделем																				
фланцевая с ручным																				
управлением 30с41нж																				
Ду80; Ру1,6	шт.	20		10												10				
Ду100; Ру1,6	шт.	10																5	5	
Клапан запорный проход-																				
ной муфтовый																				
15кч18п2 Ду15; Ру1,6	шт.	10								10										
Клапан фланцевый																				
15с51п4 Ду25; Ру2,5	шт.	30					15	15												
Клапан фланцевый																				
15с18п Ду50; Ру2,5	шт.	20			15				5											
Компенсатор сильфонный																				
КС-1 $\frac{150\text{-}1{,}6х6\text{-}Ф}{3\text{-}1}$	шт.	5		5																
КС-1 $\frac{200\text{-}1{,}6х6\text{-}Ф}{3\text{-}1}$	шт.	5	5																	
Кран муфтовый																				
11ч6бк Ду20; Ру1,0	шт.	2															1			1
Кран фланцевый																				
11ч8бк Ду25; Ру1,0	шт.	2															1			1
Труба ГОСТ 3262-75																				
10х2,2	м	2,0					1,0	1,0												
15х2,8	м	3,5								3,5										
20х2,8	м	16,5								13,5							0,5			2,5
25х3,2	м	85,5					45,0	30,0			10,5									
50х3,5	м	41,5										21,0	20,5							
Труба $\frac{\text{ГОСТ 10704-91}}{\text{В-ВСт2пс2ГОСТ 10705-80}}$																				
32х1,6	м	27,0					13,5	13,5												
57х2,0	м	33,0			12,0				21,0											
76х2,0	м	15,0			15,0															
89х2,0	м	31,0		13,0												18,0				

Взам. инв.№ | Подпись и дата | Инв.№ подл.

Изм.	Кол.уч	Лист	№ док	Подп.	Дата
ГИП		Ляпусов			
Нач. отд.		Коган			
Н. контр.		Невретдинова			
Гл. спец.		Невретдинова			
Вед. инж.		Агафонова			
Исполн.		Анопренко			

Привязан

Инв. №

904-1-97.96-ТХ

Компрессорная станция 5К-27АО

Стадия	Лист	Листов
Р	14	

Ведомость трубопроводов

АО ПРОЕКТНИИСТРОЙДОРМАШ г. Ростов-на-Дону

Альбом 2

Наименование	Единица изм.	Всего	Количество на участки трубопроводов																
			А2	А1.1	А3.1	А3.2	А4.1	А4.2	А4.3	А4.4	А4.5	А4.6	А4.7	А5.1	А5.2	А6.1	А6.2	А6.3	А6.4	А6.5
Труба ГОСТ10704-91 / В-ВСт2пс2ГОСТ10705-80																			
108х2,5	м	8,0		8,0															
133х3,0	м	6,5												3,0	3,5				
219х3,5	м	21,0	21,0																
Труба ГОСТ10704-91 / В20 ГОСТ10705-80																			
32х1,6	м	4,0															1,0			3,0
57х2,0	м	2,5			2,5														
89х2,0	м	2,5														2,5			
108х2,5	м	44,0				22,5												6,5	15,0	
219х3,5	м	50,0	9,0														19,0			22,0
Опора ГОСТ 14911-82																				
ОПБ1-26,8	шт.	10								10										
ОПБ1-33,5	шт.	40					20	20												
ОПБ1-60	шт.	14										7	7							
ОПХ2-100.57	шт.	10							10											
ОПХ2-100.76	шт.	10			10															
ОПХ2-100.89	шт.	10														10				
ОПХ2-100.108	шт.	15		10		5														
ОПХ2-100.219	шт.	25	15														4			6
Опора ТУ-2	шт.	50					20	20		10										
Заглушка ГОСТ 17379-83																				
108х4,0	шт.	1				1														
219х8,0	шт.	3															2			1
Отвод ГОСТ 17375-83																				
90° 57х3,0	шт.	25			10				15											
90° 76х3,5	шт.	15			15															
45° 89х3,5	шт.	5		5																
90° 89х3,5	шт.	37		15												22				
90° 108х4,0	шт.	48		10		3								5	5			10	15	
45° 219х6,0	шт.	10	10																	
90° 219х6,0	шт.	10	10																	
Переход ГОСТ 17378-83																				
К 76х3,5-57х3,0	шт.	20			20															

Взам. инв.№

Подпись и дата

Инв.№ подл.

Привязан

Инв. №

Изм.	Колуч	Лист	№ док	Подп.	Дата
ГИП		Ляпусов			
Нач. отд.		Коган			
Н. контр.		Невретдинова			
Гл. спец.		Невретдинова			
Вед. инж.		Агафонова			
Исполн.		Анопренко			

904-1-97.96-ТХ

Компрессорная станция 5К-27АО

Стадия	Лист	Листов
Р	15	

Ведомость трубопроводов

АО ПРОЕКТНИИСТРОЙДОРМАШ г. Ростов-на-Дону

Альбом 2

Наименование	Едини-ца изм.	Всего	Количество на участки трубопроводов																
			А2	А1.1	А3.1	А3.2	А4.1	А4.2	А4.3	А4.4	А4.5	А4.6	А4.7	А5.1	А5.2	А6.1	А6.2	А6.3	А6.4	А6.5
Переход ГОСТ 17378-83																				
К 108х4,0-89х3,5	шт.	15		5												10				
К 133х5,0-108х4,0	шт.	10												5	5					
К 159х4,5-108х4,0	шт.	10		10																
К 273х7,0-219х6,0	шт.	5	5																	
Переход ТУ-1	шт.	5	5																	
Тройник ГОСТ 17376-83																				
57х3,0	шт.	10			10															
89х3,5	шт.	10		5												5				
89х3,5-57х3,0	шт.	5		5																
89х3,5-76х3,5	шт.	5		5																
108х4,0-76х3,5	шт.	5				5														
Фланец ГОСТ 12820-80																				
1-25-10 Ст25	шт.	4															2			2
квадратный 2-25-10 Ст25	шт.	20					10	10												
квадратный 4-25-10 Ст25	шт.	60					30	30												
2-50-10 Ст25	шт.	40			30				10											
квадратный 2-65-10 Ст25	шт.	10			10															
1-80-10 Ст25	шт.	50		25												25				
1-100-6 Ст25	шт.	10												5	5					
1-100-10 Ст25	шт.	45		5												10		15	15	
3-150-16 Ст25	шт.	10		10																
3-200-10 Ст25	шт.	2																		2
3-200-16 Ст25	шт.	10	10																	
Прокладка ГОСТ 15180-86																				
А-25-10 ПОН	шт.	4															2			2
А-80-10 ПОН	шт.	50		25												25				
А-100-6 ПОН	шт.	10												5	5					
А-100-10 ПОН	шт.	30		5												10		15		
Б-25-10 ПОН	шт.	20					10	10												
Б-50-10 ПОН	шт.	40			30				10											
Б-65-10 ПОН	шт.	10			10															
Б-150-10 ПОН	шт.	10		10																
Б-200-10 ПОН	шт.	11	10																	1
В-25-10 ПОН	шт.	60					30	30												

Взам. инв.№

Подпись и дата

Инв.№ подл.

Изм.	Кол.уч.	Лист	№ док.	Подп.	Дата	904-1-97.96-ТХ
						Компрессорная станция 5К-27АО
ГИП		Ляпусов				Стадия: Р; Лист: 16; Листов:
Нач. отд.		Коган				
Н. контр.		Невретдинова				Ведомость трубопроводов
Гл. спец.		Невретдинова				АО ПРОЕКТНИИСТРОЙДОРМАШ г. Ростов-на-Дону
Вед. инж.		Агафонова				
Исполн.		Анопренко				

Привязан

Инв. №

Альбом 2

Наименование	Едини-ца изм.	Всего	Количество на участки трубопроводов																
			А2	А1.1	А3.1	А3.2	А4.1	А4.2	А4.3	А4.4	А4.5	А4.6	А4.7	А5.1	А5.2	А6.1	А6.2	А6.3	А6.4	А6.5
Колпак ГОСТ 8962-75																			
2-50	шт.	2										1	1						
Муфта переходная																			
ГОСТ 8957-75																			
20х15	шт.	5								5									
25х10	шт.	10					5	5											
Ниппель ГОСТ 8958-75																			
Ниппель 10	шт.	10					5	5											
Ниппель 15	шт.	25								25									
Ниппель 20	шт.	5								5									
Ниппель 25	шт.	5									5								
Тройник ГОСТ 8948-75																			
Тройник 15	шт.	5								5									
Тройник ГОСТ 8949-75																			
50х20	шт.	5											5						
50х25	шт.	10										5	5						
Угольник ГОСТ 8946-75																			
90°-1-10	шт.	10					5	5											
90°-1-15	шт.	15								15									
90°-1-20	шт.	10								10									
90°-1-25	шт.	30					15	15			10								
90°-1-50	шт.	4										2	2						
Болт ГОСТ 7798-70																			
М12-6gх45.58	шт.	16															8		8
М12-6gх60.58	шт.	320					160	160											
М16-6gх65.58	шт.	240			160				40					20	20				
М16-6gх70.58	шт.	560		140												180		120	120
М20-6gх80.58	шт.	208	120	80															8
Гайка ГОСТ 5915-70																			
М12-6Н.5	шт.	336					160	160									8		8
М16-6Н.5	шт.	800		140	160				40					20	20	180		120	120
М20-6Н.5	шт.	208	120	80															8

Взам. инв.№

Подпись и дата

Инв.№ подл.

Изм.	Кол.уч.	Лист	№ док.	Подп.	Дата
ГИП		Пяпусов			
Нач. отд.		Коган			
Н. контр.		Невретдинова			
Гл. спец.		Невретдинова			
Вед. инж.		Агафонова			
Исполн.		Анопренко			

Привязан

Инв. №

904-1-97.96-ТХ

Компрессорная станция 5К-27АО

Стадия	Лист	Листов
Р	17	

Ведомость трубопроводов

АО ПРОЕКТНИИСТРОЙДОРМАШ г. Ростов-на-Дону

Альбом 2

Наименование	Единица изм.	Всего	Количество на участки трубопроводов																	
			А2	А1.1	А3.1	А3.2	А4.1	А4.2	А4.3	А4.4	А4.5	А4.6	А4.7	А5.1	А5.2	А6.1	А6.2	А6.3	А6.4	А6.5
Закладные элементы																				
КИП																				
Бобышка БП-М27х2-55																				
УХЛ3 ТУ3 6.1097-85	шт.	15	5	5												5				
Пробка ПМ 27х2 У3																				
ТУ 36.1144-83	шт.	15	5	5												5				
Прокладка ПП28х42 УХЛ2																				
ТУ 36.1103-81	шт.	15	5	5												5				
Бобышка БП-М20х1,5-55																				
УХЛ3 ТУ 36.1097-85	шт.	1																		1
Пробка ПМ 20х1,5 У3																				
ТУ 36.1144-83	шт.	1																		1
Прокладка ПП21х32 УХЛ2																				
ТУ 36.1103-81	шт.	1																		1
Отборное устройство																				
давления 2,5-70-14																				
ЗКЧ-270.10-90	компл.	10		5												5				
в составе:																				
Труба $\frac{14х2\ ГОСТ\ 8734-75}{Б20\ ГОСТ8733-74}$																				
L=0,1м	шт.	10		5												5				
Клапан запорный																				
П322038 (В4) исп.5																				
Ду15	шт.	10		5												5				
Отборное устройство																				
давления 2,5-70-14																				
ЗКЧ-270.10-90	компл.	6																		6
в составе:																				
Труба $\frac{14х2\ ГОСТ\ 8734-75}{Б20\ ГОСТ8733-74}$																				
L=0,1м	шт.	6																		6
Клапан 14с27п1	шт.	6																		6
Отборное устройство																				
разрежения 20У3																				
ТУ 36.1204-80	шт.	10	10																	

Взам. инв.№

Подпись и дата

Инв.№ подл.

Изм.	Кол.уч.	Лист	№ док.	Подп.	Дата
ГИП		Ляпусов			
Нач. отд.		Коган			
Н. контр.		Невретдинова			
Гл. спец.		Невретдинова			
Вед. инж.		Агафонова			
Исполн.		Анопренко			

Привязан

Инв. №

904-1-97.96-ТХ

Компрессорная станция 5К-27АО

Стадия	Лист	Листов
Р	18	

Ведомость трубопроводов

АО ПРОЕКТНИИСТРОЙДОРМАШ г. Ростов-на-Дону

Альбом 2

Таблица 1

Марка, поз.	Наименование	Размеры: Наружный диаметр или сечение, мм	Размеры: Длина, высота, м	Кол.	Температура вещества °С	Назначение и расположение	Теплоизоляционная конструкция: Наименование (обозначение)	Толщина слоя, мм: Теплоизоляционного	Толщина слоя, мм: Покровного	Поверхность м²	Объем теплоизоляционного слоя, м³	Антикоррозийный слой: Материал	Антикоррозийный слой: Толщина, мм	Антикоррозийный слой: Поверхность, м²	Пароизоляционный слой: Материал	Пароизоляционный слой: Толщина, мм	Пароизоляционный слой: Поверхность м²	Обозначение документа	Примечание
	Трубопроводы																		
А4.1	Труба Ду10		1,0		+60 С	ТБ П	КТП-К-Х-АГ0,3-20-30	30	0,3	0,24	0,005	п 1 табл. 2	-	0,05	-	-	-	3.903-14.1-01	
А4.2	Труба Ду10		1,0		то же	то же	КТП-К-Х-АГ0,3-20-30	30	0,3	0,24	0,005	то же	-	0,05	-	-	-	3.903-14.1-01	
А4.4	Труба Ду15		3,5		"	"	КТП-К-Х-АГ0,3-20-30	30	0,3	0,84	0,018	"	-	0,21	-	-	-	3.903-14.1-01	
А4.4	Труба Ду20		13,5		"	"	КТП-К-Х-АГ0,3-20-30	30	0,3	3,24	0,068	"	-	0,81	-	-	-	3.903-14.1-01	
А4.1	Труба Ду25		59,5		"	"	КТП-К-Х-АГ0,3-32-30	30	0,3	14,28	0,357	"	-	5,95	-	-	-	3.903-14.1-01-02	
А4.2	Труба Ду25		44,5		"	"	КТП-К-Х-АГ0,3-32-30	30	0,3	10,68	0,267	"	-	4,45	-	-	-	3.903-14.1-01-02	
А4.5	Труба Ду25		11,5		"	"	КТП-К-Х-АГ0,3-32-30	30	0,3	2,76	0,069	"	-	1,15	-	-	-	3.903-14.1-01-02	
А4.3	Труба Ду50		23		"	"	КТП-К-Х-АГ0,3-57-40	40	0,3	9,89	0,276	"	-	4,14	-	-	-	3.903-14.1-01-12	
А4.6	Труба Ду50		21,5		"	ТБ, З П, О	КТП-К-Х-АГ0,3-57-60	60	0,3	11,83	0,473	"	-	3,87	-	-	-	3.903-14.1-01-13	
А4.7	Труба Ду50		21		"	то же	КТП-К-Х-АГ0,3-57-60	60	0,3	11,55	0,462	"	-	3,78	-	-	-	3.903-14.1-01-13	
А3.1	Труба Ду50		16		"	ТБ П	КТП-К-Х-АГ0,3-57-60	60	0,3	8,8	0,352	"	-	2,88	-	-	-	3.903-14.1-01-13	
А3.1	Труба Ду65		19		"	то же	КТП-К-Х-АГ0,3-76-60	60	0,3	11,59	0,494	"	-	4,56	-	-	-	3.903-14.1-01-16	
А1.1	Труба Ду80		19		"	"	КТП-К-МШ-А0,5-89-60	60	0,5	13,49	0,722	"	-	5,32	-	-	-	3.903-14.1-05-04	
А6.1	Труба Ду80		26		"	"	КТП-К-МШ-А0,5-89-60	60	0,5	18,46	0,988	"	-	7,28	-	-	-	3.903-14.1-05-04	
А1.1	Труба Ду100		12		"	"	КТП-К-МШ-А0,5-108-60	60	0,5	9,24	0,516	"	-	4,1	-	-	-	3.903-14.1-05-06	
А5.1	Труба Ду125		4,5		"	"	КТП-К-МШ-А0,5-133-60	60	0,5	3,83	0,221	"	-	1,89	-	-	-	3.903-14.1-05-10	
А5.2	Труба Ду125		5,0		"	"	КТП-К-МШ-А0,5-133-60	60	0,5	4,25	0,245	"	-	2,1	-	-	-	3.903-14.1-05-10	
А2	Труба Ду200		39,5		-25°С ... +30°С	ТБ, ПК П, О	п 2,4 табл. 2	60	0,8	40,25	3,36	п 1 табл. 2	-	27,26	п 3 табл. 2	0,15	45,43	7.906.9-2.1-15; 7.906.9-2.1-34; 7.906.9-2.1-35	
	Арматура																		
А4.4	Арматура муфтовая Ду15			10	+60 С	П	КТП-К-Х-АГ-0,3-20-30	30	0,3	2,4	0,05	-	-	-	-	-	-	3.903-14.1-01	
							с ДГ-А0,5-20-30	-	0,5	0,52	-	-	-	-	-	-	-	3.903-14.1-149	
А4.1, А4.2	Арматура фланцевая Ду25			30	то же	то же	КТПАФ-Ш-МС-А1-120-40	40	1,0	12,3	0,414	-	-	-	-	-	-	3.903-14.1-109	
							с ДГ-А0,5-30-40	-	0,5	2,28	-	-	-	-	-	-	-	3.903-14.1-149-03	
А3.1, А4.3	Арматура фланцевая Ду50			20	"	"	КТПАФ-Ш-МС-А1-140-40	40	1,0	15,0	0,6	-	-	-	-	-	-	3.903-14.1-109-01	
							с ДГ-А0,5-50-40	-	0,5	1,8	-	-	-	-	-	-	-	3.903-14.1-149-07	
А1.1, А6.1	Арматура фланцевая Ду80			20	"	"	КТПАФ-Ш-МС-А1-170-60	60	1,0	20,0	1,04	-	-	-	-	-	-	3.903-14.1-109-13	
							с ДГ-А0,5-80-60	-	0,5	3,2	-	-	-	-	-	-	-	3.903-14.1-149-16	
А6.1	Арматура фланцевая Ду100			5	"	"	КТПАФ-Ш-МС-А1-230-60	60	1,0	6,0	0,325	-	-	-	-	-	-	3.903-14.1-109-15	
							с ДГ-А0,5-110-60	-	0,5	0,91	-	-	-	-	-	-	-	3.903-14.1-149-24	

Взам. инв.№ | Подпись и дата | Инв.№ подл.

Привязан

Инв. №

Изм.	Колуч	Лист	№ док	Подп.	Дата
ГИП		Ляпусов			
Гл. энерг.		Коган			
Н. контр.		Невретдинова			
Гл. спец.		Невретдинова			
Нач. гр.		Малыгина			
Вед. инж.		Агафонова			

904-1-97.96-ТХ

Компрессорная станция 5К-27А0

Стадия	Лист	Листов
Р	19	

Ведомость техномонтажная

АО ПРОЕКТНИИСТРОЙДОРМАШ г. Ростов-на-Дону

Альбом 2

Продолжение табл. 1

Марка, поз.	Наименование	Размеры: Наружный диаметр или сечение, мм	Размеры: Длина, высота, м	Кол.	Температура вещества °С	Теплоизоляционная конструкция: Назначение и расположение	Наименование (обозначение)	Толщина слоя, мм: Теплоизоляционного	Толщина слоя, мм: Покровного	Поверхность м²	Объем теплоизоляционного слоя, м³	Антикоррозийный слой: Материал	Антикоррозийный слой: Толщина, мм	Антикоррозийный слой: Поверхность, м²	Пароизоляционный слой: Материал	Пароизоляционный слой: Толщина, мм	Пароизоляционный слой: Поверхность м²	Обозначение документа	Примечание
	Оборудование																		
0.3	Воздухосборник	1010	0,7		+60°С	3/0	КТПП-Ш-ММС-А1-1040-2040	60	1,0	15.1	1,45	-	-		-	-	-	3.903-14.1-120-01	
	Неизолированные трубопроводы																		
	Ду10...Ду50				+60°С	П; 0	-	-	-	-	-	п 1 табл. 2	-	0,7	-	-	-	-	
	Ду65...Ду200				+60°С	П; 0	-	-	-	-	-	то же	-	45,5	-	-	-	-	

Таблица 2

Наименование покрытия	№ п/п	Наименование материала
Антикоррозийный слой	1	Окраска эмалью ПФ-115 по грунтовке ГФ-0119
Теплоизоляционный слой	2	Маты из стеклянного штапельного волокна МТ-50 ГОСТ 10499-78
Пароизоляционный слой	3	Полиэтиленовая пленка S=0,15мм ГОСТ 10354-82
Покровный слой	4	Лист АД 1.Н-0.8 ГОСТ221631-76

1. Неизолированные трубопроводы окрасить за 2 раза
2. Количество материала по п.3 табл.2 удвоить

Взам. инв.№ | Подпись и дата | Инв.№ подл.

Привязан

Инв. №

Изм.	Колуч	Лист	№ док	Подп.	Дата
ГИП		Ляпусов			
Нач. отд.		Коган			
Н. контр.		Невретдинова			
Гл. спец.		Невретдинова			
Вед. инж.		Агафонова			
Исполн.		Анопренко			

904-1-97.96-ТХ

Компрессорная станция 5К-27АО

Стадия	Лист	Листов
Р	20	

Ведомость техномонтажная

АО ПРОЕКТНИИСТРОЙДОРМАШ г. Ростов-на-Дону

Альбом 2

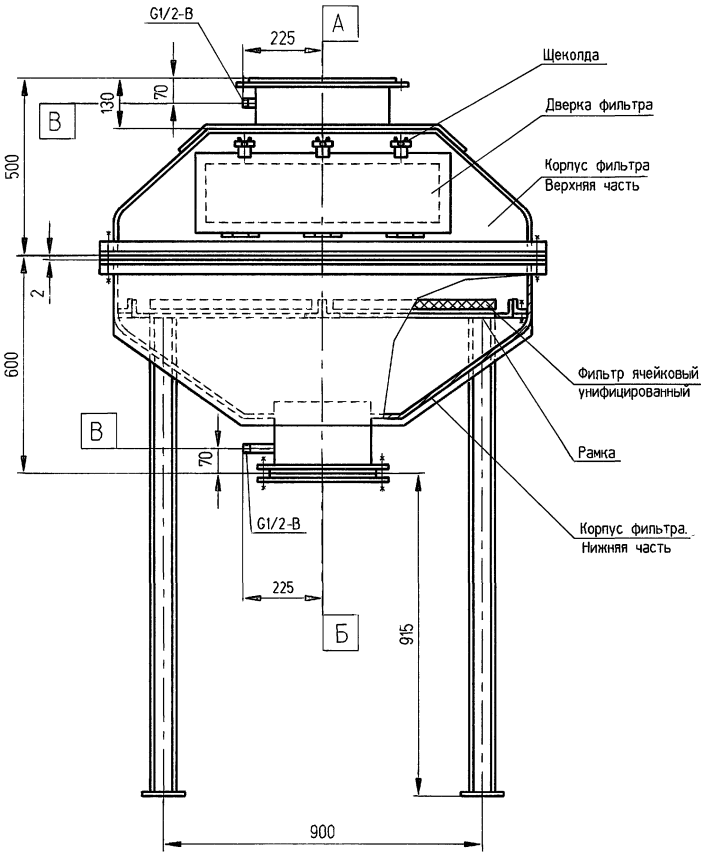

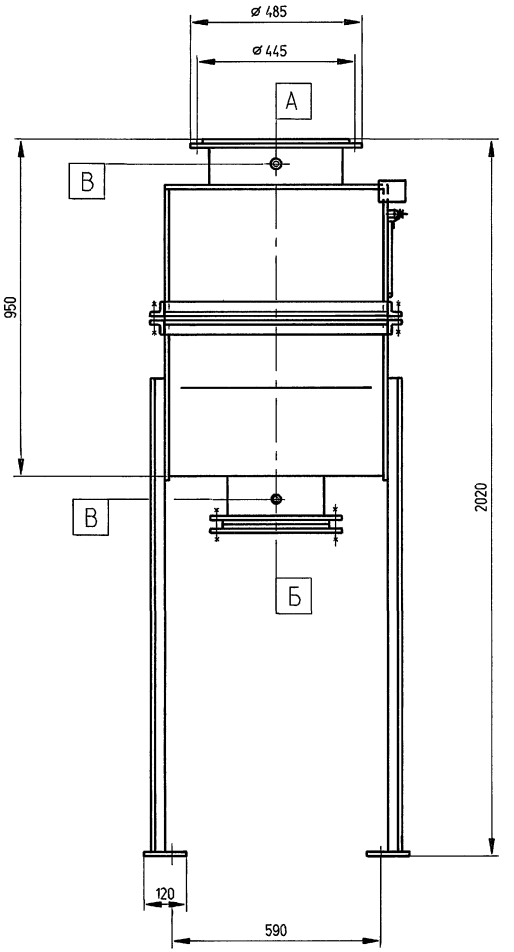

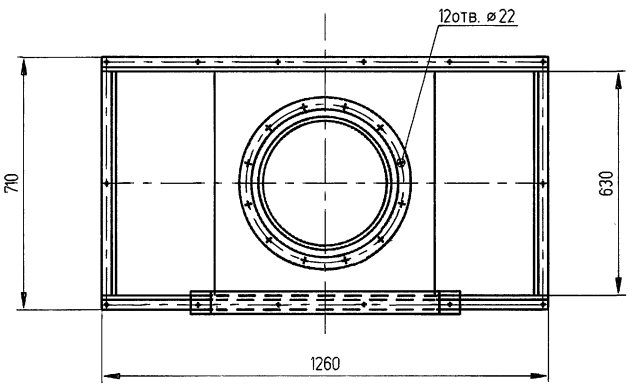

ЭКСПЛИКАЦИЯ ПАТРУБКОВ

Обозначение	Назначение	Ду
А	Вход воздуха	350
Б	Выход воздуха	250
В	Подсоединение дифмано-	
	метра	15

Фильтр предназначен для очистки всасываемого компрессором воздуха от пыли.

Верхняя и нижняя часть корпуса сварные, между собой соединены с помощью болтовых соединений.

Рама, установленная внутри нижней части корпуса, предназначена для установки ячеек фильтра.

На верхней и нижней части корпуса имеются патрубки для присоединения устройства, замеряющего разность давления до и после ячеек фильтра.

При превышении давления на фильтре более 0,5кПа пылепоглощение прекращается и требуется промывка фильтра.

Фильтр устанавливается на фундамент и крепится болтами.

Тип защиты от коррозии:
внутренней поверхности - краска БТ-177 ГОСТ5631-79
наружней поверхности - грунтовка ГФ-0119 ГОСТ23343-78, эмаль ПФ-115 ГОСТ6465-76.

Масса изделия 230кг.

Изм.	Колуч.	Лист	№ док.	Подп.	Дата
	ГИП	Ляпусов			
	Нач. отд.	Коган			
	Н. контр.	Невретдинова			
	Нач. гр.	Малыгина			
	Инж.	Макаренко			
	Исполн.	Колтунова			

Привязан

Инв. №

904-1-97.96-ТХ.Н1

Фильтр воздушный

Стадия	Масса	Масштаб
Р	230	1:10
Лист	Листов 1	

АО ПРОЕКТНИИСТРОЙДОРМАШ
г. Ростов-на-Дону

Инв.№ подл. | Подпись и дата | Взам. инв.№

400490-02 24 Формат А2

Альбом 2

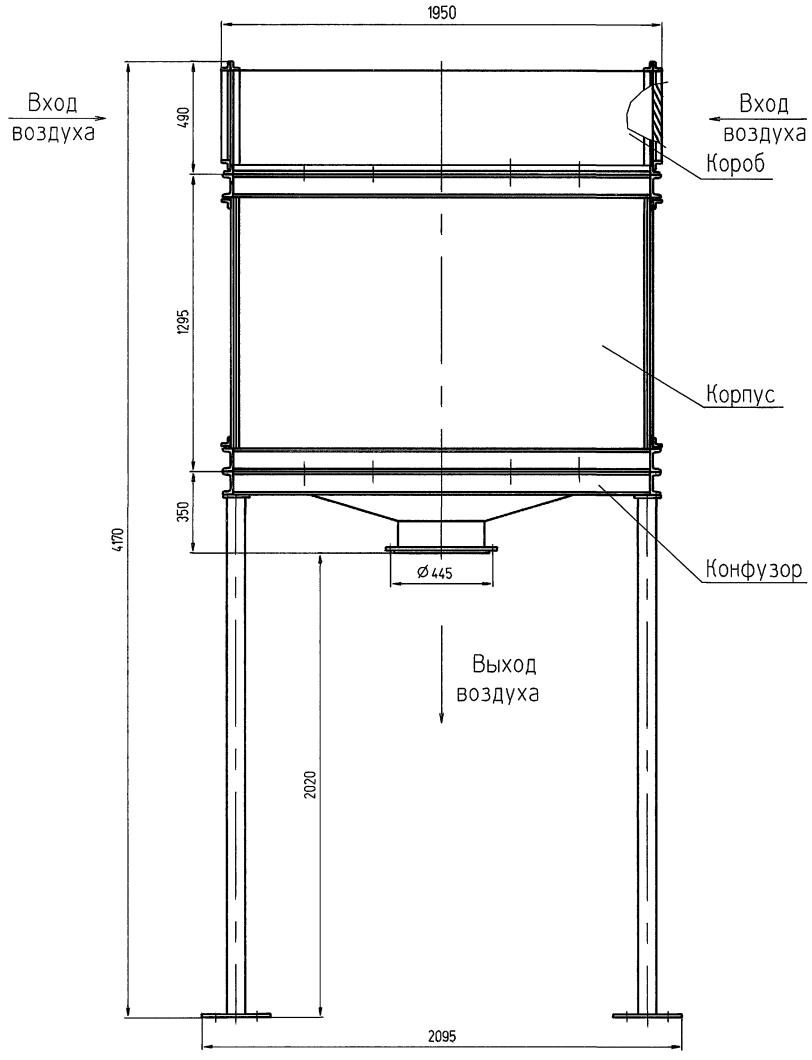

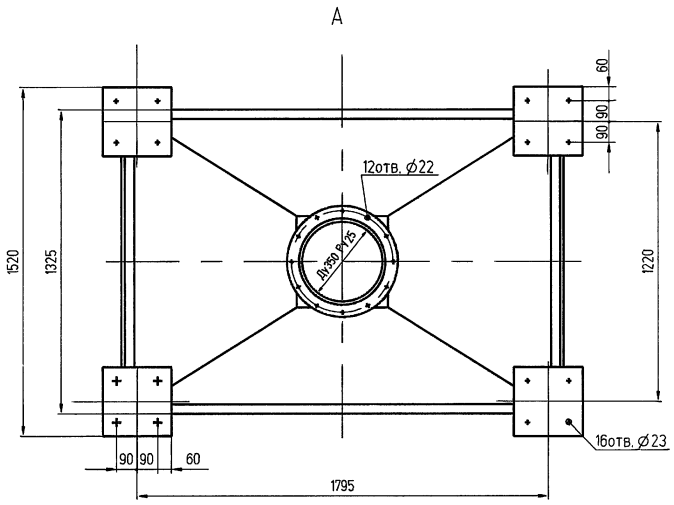

Глушитель шума устанавливается на линии всасывания воздуха в компрессор и предназначен для глушения шума, образующегося при всасывании воздуха до допустимых уровней звукового давления на постоянных рабочих местах и рабочих зонах производственных помещений и на территории предприятия.

Пропускная способность 24м³/мин.

Поглощение шума достигается за счет контакта воздуха с поверхностью кассет, заполненных звукопоглощающим материалом.

Рекомендуемый звукопоглощающий материал: маты и вата из супертонкого стекловолокна без связующего. ТУ21-532883-05-92.

Секции глушителя выполнены сварными, соединены друг с другом с помощью болтовых соединений.

Глушитель устанавливается на фундамент и крепится болтами.

Тип защиты от коррозии:
внутренней поверхности - краска БТ-177 ГОСТ5631-79
наружней поверхности - грунтовка ГФ-0119 ГОСТ23343-78, эмаль ПФ-115 ГОСТ 6465-76.

Масса изделия 1060кг.

						904-1-97.96-ТХ.Н2	
						Глушитель шума всасывания	Стадия: Р; Масса: 1060; Масштаб: 1:10
							Лист; Листов 1
Привязан							АО ПРОЕКТНИИСТРОЙДОРМАШ г. Ростов-на-Дону
	Изм.	Колуч	Лист	№ док	Подп.	Дата	
			ГИП		Ляпусов		
			Нач. отд.		Коган		
			Н. контр.		Невертдинова		
			Нач. гр.		Малыгина		
			Инж.		Макаренко		
Инв. №			Исполн.		Колтунова		

Взам. инв.№ | Подпись и дата | Инв.№ подл.

Альбом 2

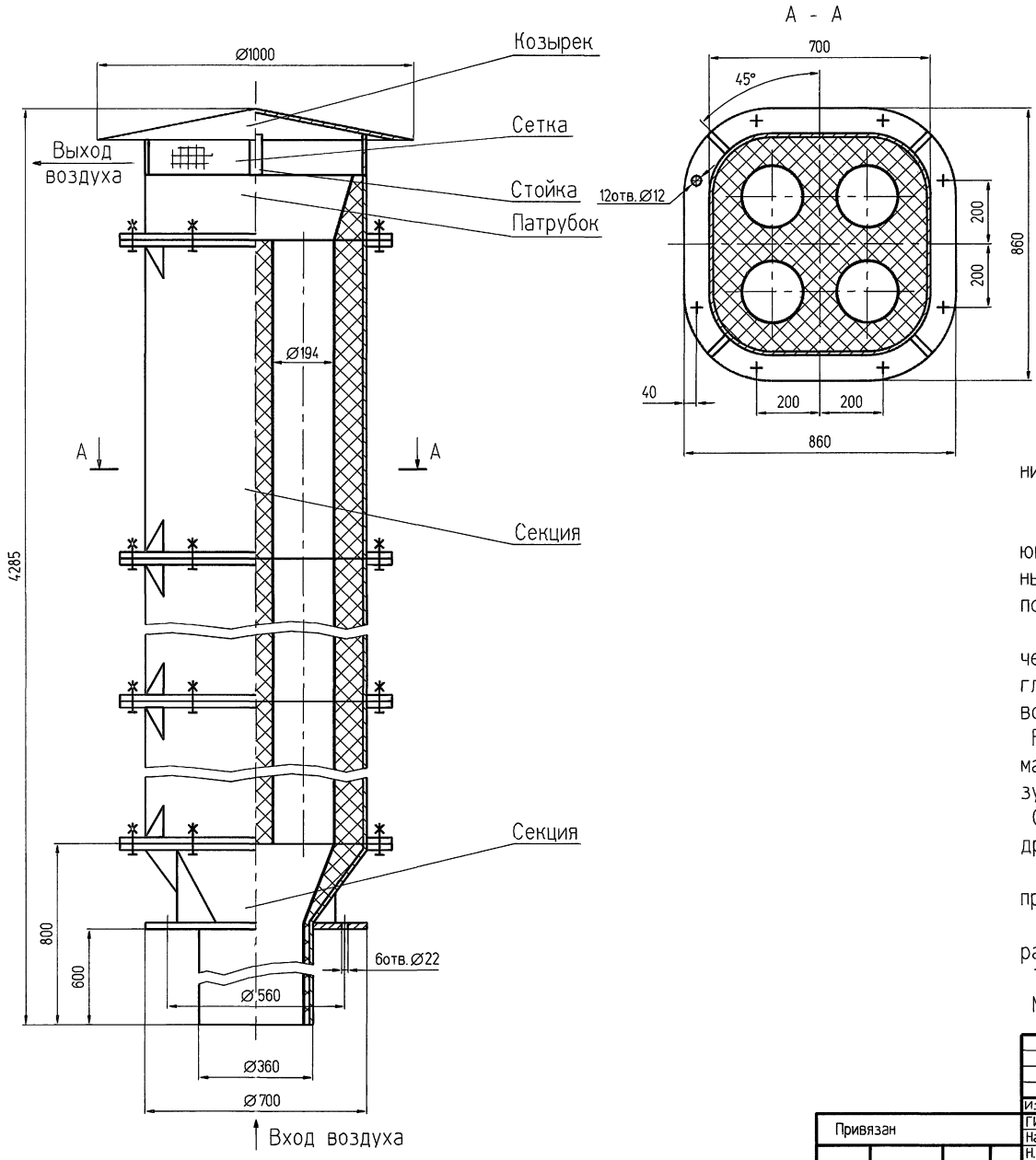

Глушитель шума стравливания предназначен для глушения шума от стравливающих воздуховодов компрессорной.

Пропускная способность 63м³/мин.

Глушитель шума снижает шум до значений, обеспечивающих допустимые уровни звукового давления на постоянных рабочих местах и рабочих зонах производственных помещений и на территории предприятия.

Глушение шума достигается за счет контакта воздуха через перфорированные металлические трубы с звукопоглощающим материалом - листами супер-тонкого стекловолокна без связующего, ТУ21-532883-05-92.

Рекомендуемый звукопоглощающий материал:
маты и вата из супертонкого стекловолокна без связующего, ТУ21-532883-05-92.

Секции глушителя выполнены сварными, соединены друг с другом с помощью болтовых соединений.

Глушитель крепится болтами к фланцу продувочного приямка

При необходимости глушитель после монтажа укрепить растяжками.

Тип защиты от коррозии - краска БТ-177 ГОСТ 5631-79

Масса изделия 530 кг.

						904-1-97.96-ТХ.НЗ	
Изм.	Колуч	Лист	№ док	Подп.	Дата	Глушитель шума стравливания	Стадия: Р; Масса: 530; Масштаб: 1:10
ГИП		Ляпусов					Лист; Листов 1
Нач. отд.		Коган					АО ПРОЕКТНИИСТРОЙДОРМАШ г. Ростов-на-Дону
Н. контр.		Невертдинова					
Нач. гр.		Малыгина					
Инж.		Макаренко					
Исполн.		Анопченко					

Привязан

Инв. №

Инв.№ подл. | Подпись и дата | Взам. инв.№

400490-02 26 Формат А2

Альбом 2

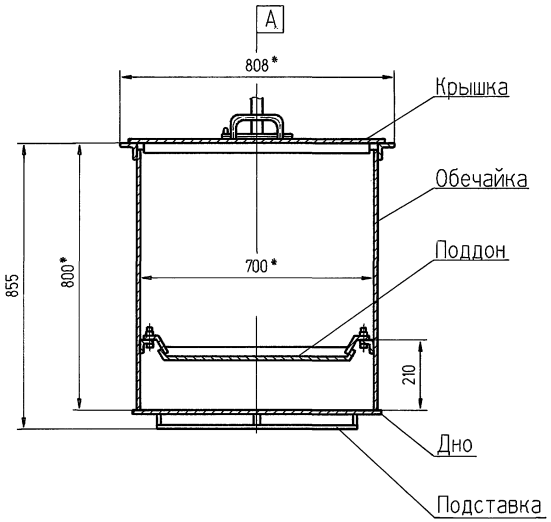

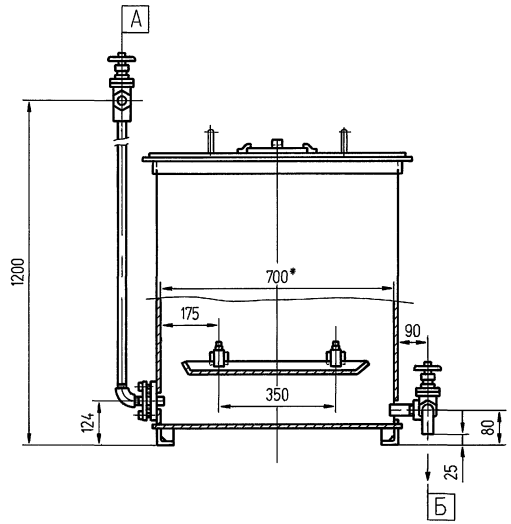

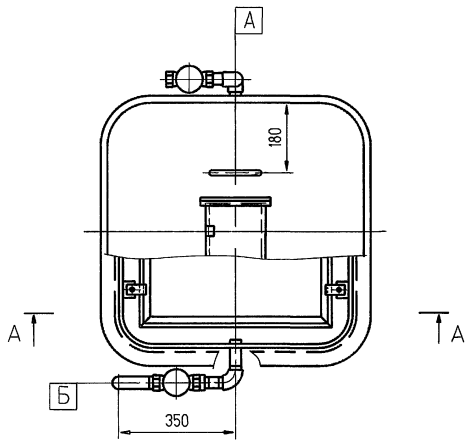

ЭКСПЛИКАЦИЯ ПАТРУБКОВ

Обозначение	Назначение	Ду
А	Подвод горячей воды	25
Б	Слив из ванны	25

Ванна предназначена для промывки загрязненных ячеек фильтра в горячей воде (70...80°С).

Геометрический объем ванны 0.38м³.

Устанавливается на пол в помещении промывки фильтров.

Съемная крышка служит для наполнения ванны горячей водой и погружения в нее ячейки фильтра.

Предусмотрены патрубки с вентилями для подвода горячей воды и для слива воды после промывки.

Тип защиты бака снаружи и внутри от коррозии: грунтовка ФЛ-013 ГОСТ9109-81, эмаль ХВ-124 ГОСТ10144-74

Масса изделия 134кг.

Взам. инв.№ | Подпись и дата | Инв.№ подл.

Привязан

Инв. №

Изм.	Колуч.	Лист	№док.	Подп.	Дата
ГИП		Ляпусов			
Нач. отд.		Коган			
Н. контр.		Невретдинова			
Нач. гр.		Малыгина			
Инж.		Макаренко			
Исполн.		Колтунова			

904-1-97.96-ТХ.Н4

Ванна для промывки ячеек фильтров

Стадия	Масса	Масштаб
Р	134	1:10
Лист	Листов 1	

АО ПРОЕКТНИИСТРОЙДОРМАШ г. Ростов-на-Дону

Альбом 2

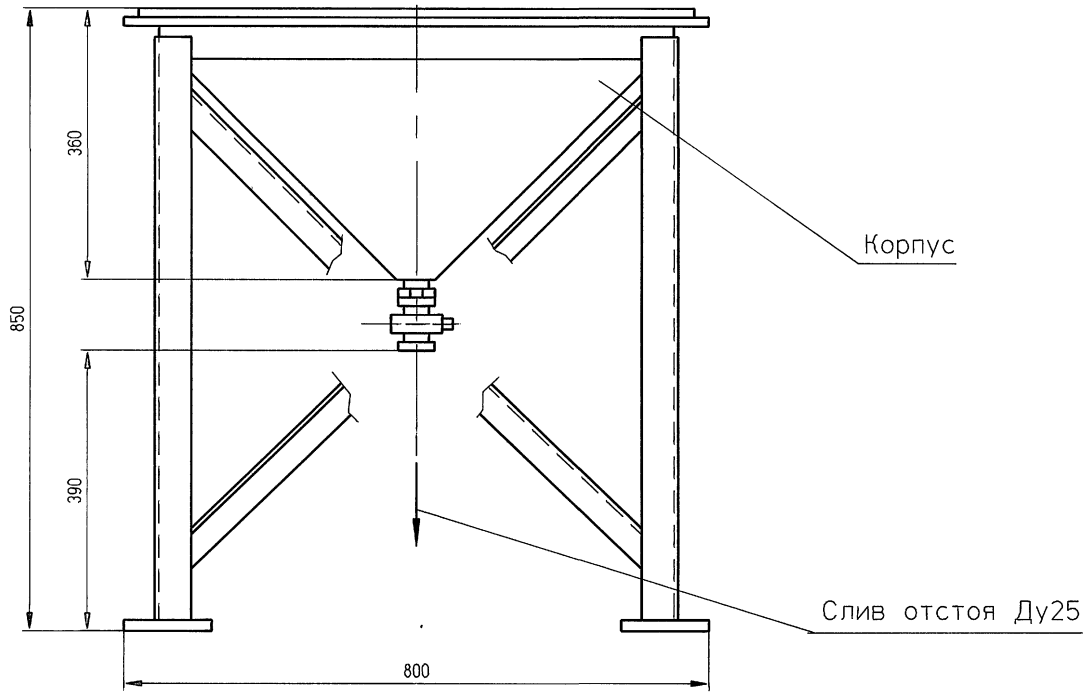

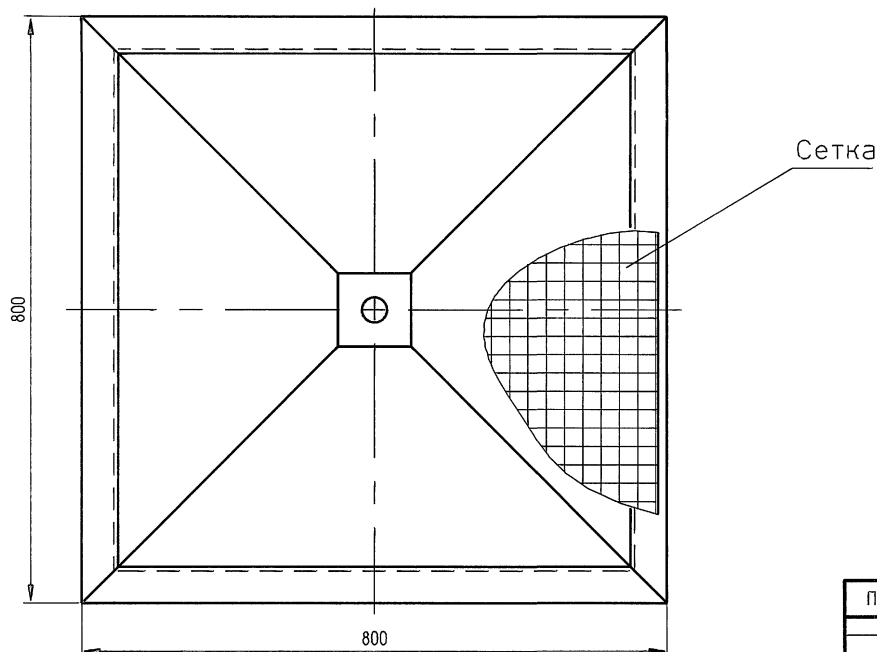

Стол предназначен для отстоя промытых ячеек фильтров, сбора в поддоне стекшей воды.

Сетку стола выполнить съемной, что обеспечивает возможность доступа к поддону с целью его чистки.

В днище поддона предусмотрен патрубок с краном для слива стоков .

Размер ячеек фильтров, укладываемых на стол для отстоя-514х514х50мм.

Тип защиты от коррозии:
грунтовка ГФ-0119 ГОСТ23343-78, эмаль ПФ-115 ГОСТ6465-76.

Масса изделия 44кг.

						904-1-97.96-ТХ.Н5
Изм.	Колуч	Лист	№док	Подп.	Дата	
		ГИП	Ляпусов			Стол для отстоя ячеек фильтров
		Нач. отд.	Коган			
		Н. контр.	Невретдинова			
		Нач. гр.	Малыгина			
		Инж.	Макаренко			
		Испoлн.	Колтунова			

Стадия	Масса	Маштаб
Р	44	1:10
Лист	Листов 1	

АО ПРОЕКТНИИСТРОЙДОРМАШ г. Ростов-на-Дону

Привязан

Инв. №

Взам. инв.№ | Подпись и дата | Инв.№ подл.

Альбом 2

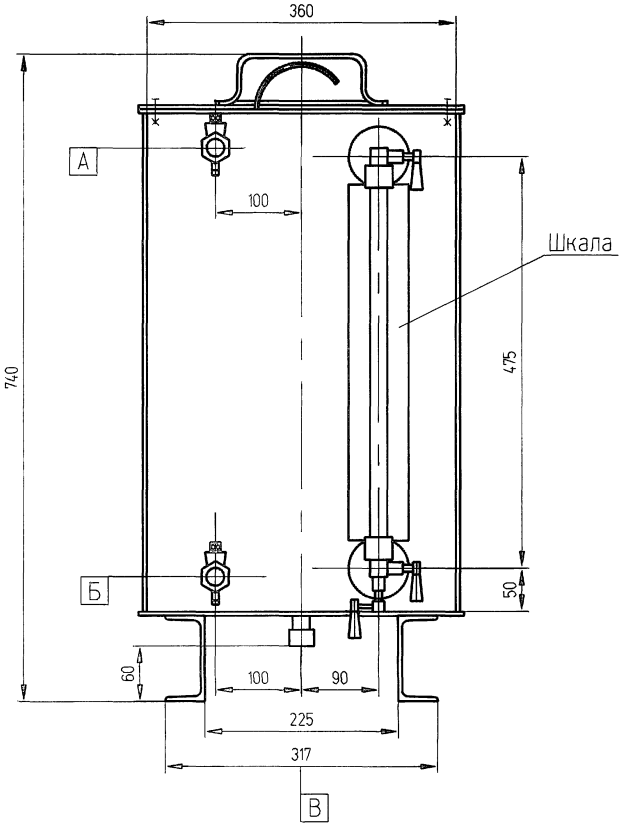

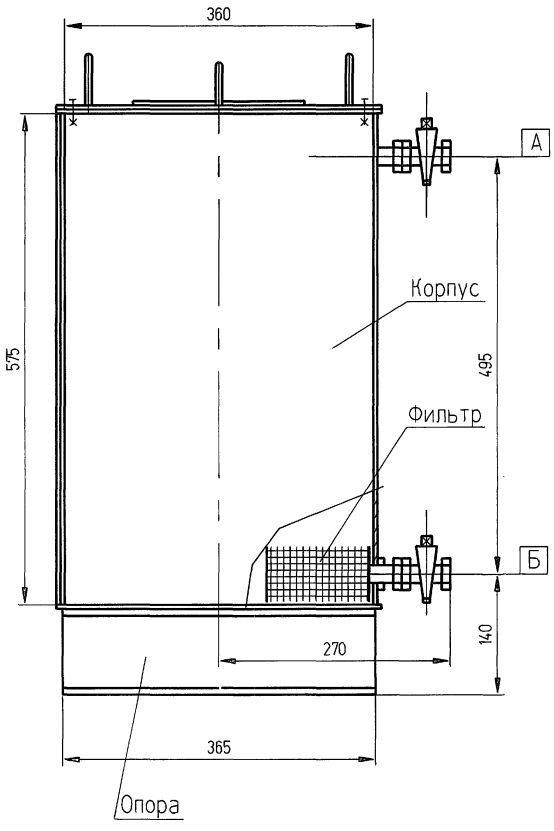

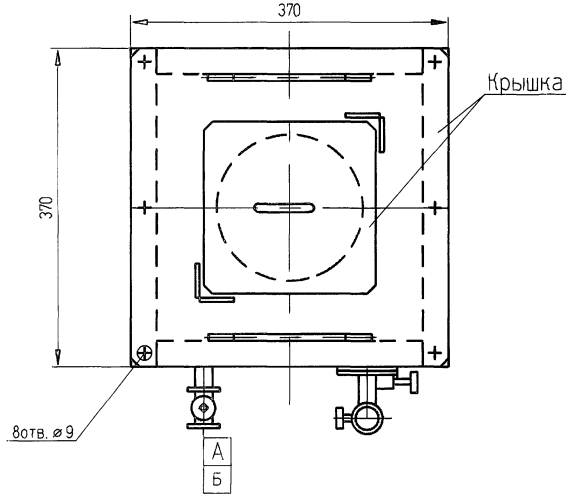

ЭКСПЛИКАЦИЯ ПАТРУБКОВ

Обозначение	Назначение	Ду
А	Заправка бака маслом	25
Б	Слив масла	25
В	Слив осадка	25

Бак сварной предназначен для хранения машинного масла. Толщина металла— min 3мм. Емкость бака геометрическая 0,075м³. Масло в бак заливается вручную.

Указатель уровня, установленный на баке, позволяет производить визуальное наблюдение за наличием масла в баке.

Пары масла удаляются через дыхательную трубку.

Внутри бака у расходного патрубка предусмотреть фильтрующее устройство тонкостью фильтрации 125мкм.

В днище предусмотреть штуцер Ду15 с колпаком для слива остатков масла перед промывкой бака и стоков после промывки.

Бак устанавливается на опору.

Тип защиты бака снаружи и внутри от коррозии: грунтовка МЛ-029 ТУ 6-10-784-77, эмаль МЛ-629 ТУ 6-10-783-77.

Масса изделия 40кг.

Взам. инв.№ | Подпись и дата | Инв.№ подл.

Привязан

Инв. №

Изм.	Колуч	Лист	№док.	Подп.	Дата
ГИП		Ляпусов			
Нач. отд.		Коган			
Н. контр.		Невретдинова			
Нач. гр.		Малыгина			
Инж.		Макаренко			
Исполн.		Колтунова			

904-1-97.96-ТХ.Н6

Бак для масла

Стадия	Масса	Масштаб
Р	40	1:4
Лист	Листов 1	

АО ПРОЕКТНИИСТРОЙДОРМАШ г. Ростов-на-Дону

Альбом 2

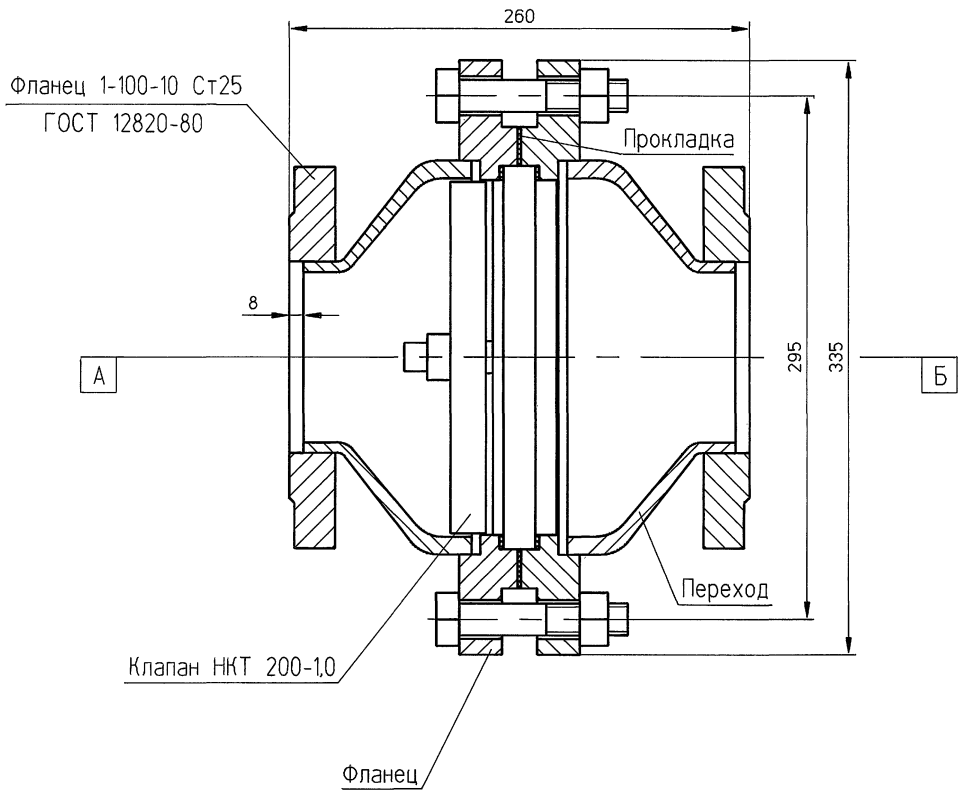

ЭКСПЛИКАЦИЯ ПАТРУБКОВ

Обозначение	Назначение	Ду
А	Выход воздуха	100
Б	Вход воздуха	100

Клапан предназначен для предотвращения обратного потока воздуха из нагнетательной линии к компрессору.

Тип защиты от коррозии - краска БТ-177 по ГОСТ 5631-79

Клапан нагнетательный НКТ 200-1,0 поставляется АОЗТ "НОЭМИ" по отдельному заказу.

Масса изделия 51кг.

Инв.№ подл. | Подпись и дата | Взам. инв.№

Привязан

Инв. N

Изм.	Кол.уч.	Лист	№ док.	Подп.	Дата
ГИП		Ляпусов			
Нач. отд.		Коган			
Н. контр.		Невретдинова			
Нач. гр.		Малыгина			
Инж.		Макаренко			
Исполн.		Анопренко			

904-1-97.96-ТХ.Н7

Клапан обратный

Стадия	Масса	Маштаб
Р	51	1 : 2
Лист	Листов 1	

АО ПРОЕКТНИИСТРОЙДОРМАШ
г. Ростов-на-Дону

Альбом 2

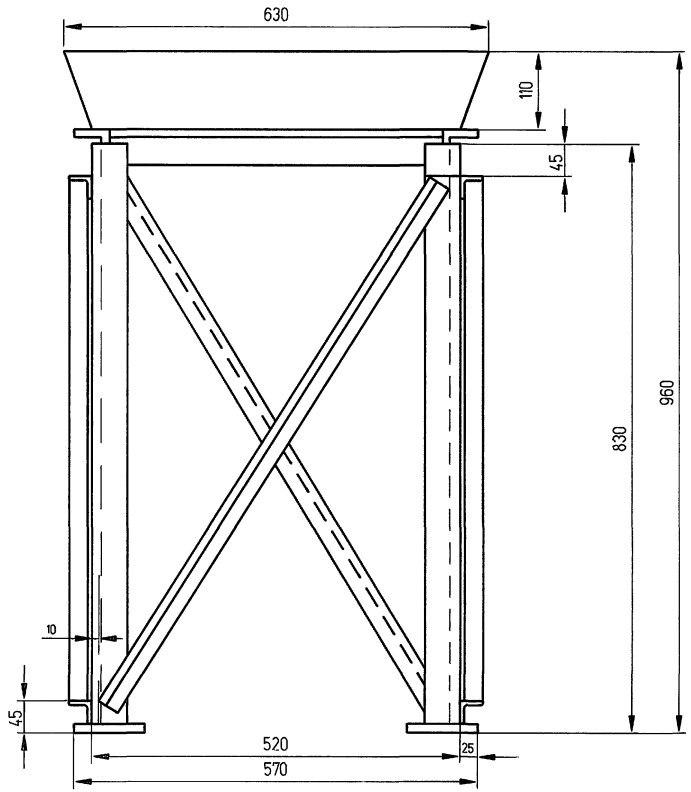

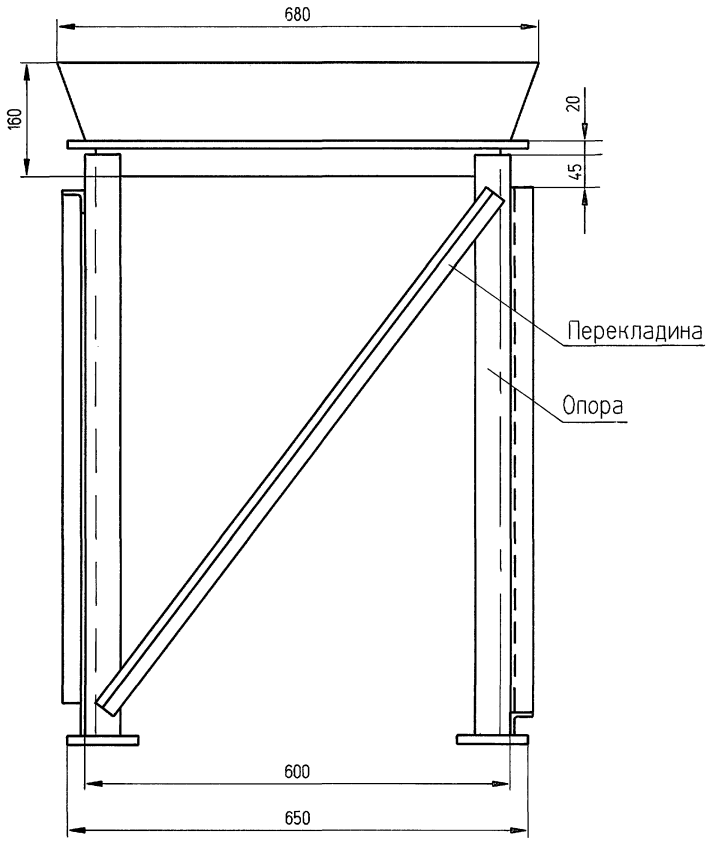

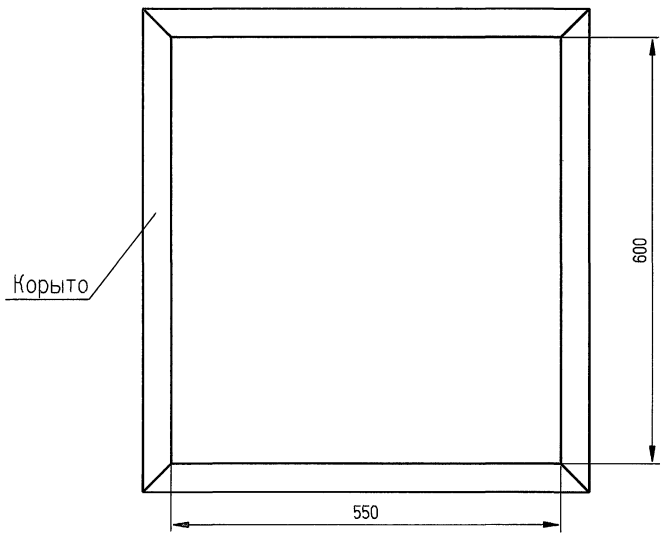

Опора сварная предназначена для установки на ней бака для масла.
Вес бака с маслом ориентировочно 100кг.
Тип защиты от коррозии:
грунтовка ГФ-0119 ГОСТ23343-78, эмаль ПФ-115 ГОСТ6465-76.
Масса изделия 50кг.

						904-1-97.96-ТХ.Н8	
Изм.	Колуч.	Лист	№ док.	Подп.	Дата		
Привязан		ГИП		Ляпусов		Опора под масло-бак	Стадия: Р; Масса: 50; Масштаб: 1:5
		Нач. отд.		Коган			Лист; Листов 1
		Н. контр.		Невретдинова			АО ПРОЕКТНИИСТРОЙДОРМАШ г. Ростов-на-Дону
		Нач. гр.		Малыгина			
Инв. №		Инж.		Макаренко			
		Исполн.		Колтунова			

Инв.№ подл. | Подпись и дата | Взам. инв.№

gost.e-ecolog.ru