# ТИПОВОЙ ПРОЕКТ

## 810-95

# БЛОК ЗИМНИХ АНГАРНЫХ ТЕПЛИЦ ЗАВОДСКОГО ИЗГОТОВЛЕНИЯ ПЛОЩАДЬЮ 3 ГА

## АЛЬБОМ V

Ангарные теплицы и соединительный коридор. Бытовые и вспомогательные помещения. Чертежи нетиповых конструкций.

gost.e-ecolog.ru

Пров. Жарин 13.5.86г Коп. [illegible]

# ТИПОВОЙ ПРОЕКТ

# 810-95

# БЛОК ЗИМНИХ АНГАРНЫХ ТЕПЛИЦ ЗАВОДСКОГО ИЗГОТОВЛЕНИЯ ПЛОЩАДЬЮ 3 ГА

## СОСТАВ ПРОЕКТА

Альбом I – Пояснительная записка. Схема генерального плана.
Ангарные теплицы и соединительный коридор.
Архитектурно-строительные чертежи.
(Вариант со стальными профилями в ограждении).

Альбом II – Пояснительная записка. Схема генерального плана. Ангарные теплицы и соединительный коридор. Архитектурно-строительные чертежи (Вариант с алюминиевыми профилями в ограждении).

Альбом III – Ангарные теплицы и соединительный коридор. Чертежи технологические, санитарно-технических систем и устройств, технологических трубопроводов, газоснабжения, электротехнические и чертежи монтажных узлов.

Альбом IV – Ангарные теплицы и соединительный коридор. Бытовые и вспомогательные помещения. Чертежи по автоматизации производства.

Альбом V – Ангарные теплицы и соединительный коридор. Бытовые и вспомогательные помещения. Чертежи нетиповых конструкций.

Альбом VI – Бытовые и вспомогательные помещения. Технологические, архитектурно-строительные, санитарно-технические, тепломеханические, электротехнические чертежи.

Альбом VII – Ангарные теплицы и соединительный коридор. Сметы.
Часть I. Вариант со стальными профилями в ограждении.
Часть II. Вариант с алюминиевыми профилями в ограждении.
Часть III. Общие сметы для вариантов со стальными и алюминиевыми профилями в ограждении.

Альбом VIII – Бытовые и вспомогательные помещения. Сметы.

Альбом IX – Ангарные теплицы и соединительный коридор. Заказные спецификации.

Альбом X – Бытовые и вспомогательные помещения. Заказные спецификации.

Альбом XI – Вариант двойного использования бытовых и вспомогательных помещений блока зимних ангарных теплиц заводского изготовления пл. 3 га Б-2-56-76/175.

## АЛЬБОМ V

Разработан
институтом „Гипронисельпром"
Главсельстройпроекта Минсельхоза СССР

Утвержден
Минсельхозом СССР. Сводное заключение №36 от 20 мая 1977 г.
Введен в действие институтом Гипронисельпром с 21 декабря 1977 г.
Приказ №324 от 23 ноября 1977 г.

Главный инженер института А.Д. Бутенко
Главный инженер проекта Ю.В. Лихачев



Пров. Жарова 13.5.86г Коп. Шмит

| NN п/п | Наименование листа | Обозначение | Стр. |
|---|---|---|---|
| 1 | 2 | 3 | 4 |
| 1 | Содержание альбома | | 2 |
| 2 | Узел парораспределительный<br>Спецификация<br>Фланец. Чертеж детали<br>Узел парораспределительный<br>Сборочный чертеж | <br>П-00-00А<br>П-00-01<br><br>П-00-00А СБ | 3 |
| 3 | Труба соединительная. Патрубок<br>Штуцер. Хомут. Чертежи деталей | П-00-02А; П-00-03<br>П-00-04; П-00-05 | 4 |
| 4 | Узел крепления 2х лотков К-422.<br>Спецификация. Сборочный чертеж.<br>Узел крепления лотков К-422.<br>Спецификация. Сборочный чертеж | Б36.00.00<br>Б36.00.00 СБ<br>Б37.00.00<br>Б37.00.00 СБ | 5 |
| 5 | Хомут. Тяга. Хомут. Скоба<br>Чертежи деталей | Б36.00.01<br>Б36.00.02<br>Б36.00.02-01...13<br>Б36.00.03<br>Б36.00.03-01...05<br>Б36.00.04<br>Б36.00.04-01...04 | 6 |
| 6 | Узел крепления лотков К-60У.<br>Спецификация. Сборочный чертеж<br>Тяга. Чертеж детали | Б39.00.00<br>Б39.00.00 СБ<br>Б39.00.01 | 7 |
| 7 | Узел крепления лотков К-60У<br>Спецификация. Сборочный чертеж<br>Скоба. Чертеж детали | Б40.00.00<br>Б40.00.00 СБ<br>Б40.00.01 | 8 |
| 8 | Узел крепления светильника<br>ПВЛМ-2×80. Спецификация.<br>Сборочный чертеж<br>Тяга. Чертеж детали | Б41.00.00<br>Б41.00.00 СБ<br>Б41.00.01 | 9 |
| 9 | Узел крепления ответвительной<br>коробки У-409. Спецификация.<br>Сборочный чертеж<br>Планка. Чертеж детали. | Б42.00.00<br>Б42.00.00 СБ<br>Б42.00.01 | 10 |
| 10 | Узел крепления аппарата ПГС-3<br>Спецификация. Сборочный чертеж<br>Платик. Чертеж детали | Б43.00.00А<br>Б43.00.00АСБ<br>Б43.00.01А. | 11 |
| 11 | Узел крепления кнопочного поста<br>ПКЕ-222-2. Спецификация.<br>Сборочный чертеж.<br>Платик. Чертеж детали | Б44.00.00<br>Б44.00.00 СБ<br>Б44.00.01 | 12 |
| 12 | Узел крепления лотков К-61У.<br>Спецификация. Сборочный чертеж.<br>Тяга. Чертеж детали | Б45.00.00<br>Б45.00.00 СБ<br>Б45.00.01 | 13 |
| 13 | Узел крепления ящика ЯВШ-3-25т<br>и штепсельной розетки У-94-6.<br>Спецификация. Сборочный чертеж.<br>Платик. Чертеж детали | Б46.00.00<br>Б46.00.00 СБ<br>Б46.00.01 | 14 |
| 14 | Узел крепления светильника<br>ПВЛМ-2×80. Спецификация.<br>Сборочный чертеж.<br>Тяга. Чертеж детали. | Б47.00.00<br>Б47.00.00 СБ<br>Б47.00.01 | 15 |
| 15 | Узел крепления коробок КОР-73<br>Спецификация. Сборочный чертеж.<br>Платик. Чертеж детали. | Б111.00.00<br>Б111.00.00 СБ<br>Б111.00.01 | 16 |
| 16 | Узел крепления лотков К-422 и<br>коробов К-1050. Спецификация.<br>Тяга. Чертеж детали. | Б112.00.00<br>Б112.00.01 | 17 |
| 17 | Узел. крепления лотков К-422 и<br>коробов К-1050. Сборочный чертеж | Б112.00.00 СБ | 18 |
| 18 | Подвеска для оросителя.<br>Спецификация.<br>Подвеска оросителей.<br>Спецификация. Сборочный чертеж | ОК 335.01.01<br>ОК 356.00.00<br>ОК 356.00.00 СБ | 19 |
| 19 | Подвеска для оросителя.<br>Сборочный чертеж<br>Крюк. Хомут. Зажим<br>Чертежи деталей | ОК 335.01.00 СБ<br>ОК 151.02<br>ОК 192.01.02<br>Т-02 | 20 |
| 20 | Планка. Хомут.<br>Чертежи деталей.<br>Узел крепления поливочных кранов<br>и кранов ядохимикатов.<br>Сборочный чертеж. Спецификация. | ОК 364.00.01<br>ОК 107.03; 03-01<br><br>ОК 364.00.00 СБ<br>ОК 364.00.00 | 21 |
| 21 | Хомут. Спецификация.<br>Подвеска агрегата СТД-100.<br>Спецификация.<br>Хомут. Сборочный чертеж. | ОК 34.00.00<br><br>ОК 100.00.00<br>ОК 34.00.00 СБ | 22 |
| 22 | Штуцер. Болт. Шайба.<br>Чертежи деталей.<br>Хомут. Спецификация. | ОК 34.00.01<br>ОК 34.00.02<br>ОК 34.00.03<br>ОК 34.01.00 | 23 |
| 23 | Хомут. Сборочный чертеж.<br>Лента. Серьга. Гайка.<br>Чертежи деталей | ОК 34.01.00 СБ<br>ОК 34.01.01<br>ОК 34.01.02<br>ОК 34.01.03 | 24 |
| 24 | Подвеска агрегата СТД-100<br>Сборочный чертеж | ОК 100.00.00 СБ | 25 |
| 25 | Хомут. Чертеж детали<br>Подвеска. Спецификация<br>Сборочный чертеж | ОК 100.00.01<br>ОК 100.01.00<br>ОК 100.01.00 СБ<br>ОК 100.01.00-01СБ | 26 |
| 26 | Кронштейн. Тяга.<br>Ниппель. Вставка<br>Чертежи деталей | ОК 100.01.01<br>ОК 100.01.02; 02-01<br>Н-00<br>ОК 192.00.02 | 27 |
| 27 | Подвеска агрегата АГ-53.<br>Спецификация. Сборочный чертеж<br>Подвеска труб кровельного обогрева.<br>Спецификация | ОК 101.00.00<br>ОК 101.00.00 СБ<br><br>ОК 103.00.00 | 28 |
| 28 | Подвеска труб кровельного<br>обогрева. Сборочный чертеж<br>Крюк. Скоба.<br>Чертежи деталей | ОК 103.00.00 СБ<br>ОК 101.00.01<br>ОК 103.01.01 | 29 |
| 29 | Подвеска. Спецификация.<br>Опора. Чертеж детали.<br>Подвеска. Сборочный чертеж | ОК 103.01.00<br>Д-00-09<br>ОК 103.01.00 СБ | 30 |
| 30. | Опора. Спецификация.<br>Связь. Чертеж детали<br><br>Опора. Сборочный чертеж. | ОК 337.00.00<br>ОК 337.00.01<br>ОК 337.00.01-01<br>ОК 337.00.00 СБ | 31 |
| 31 | Стойка. Спецификация.<br>Хомут. Опора. Косынка.<br>Чертежи деталей | ОК 337.01.00<br>ОК 337.00.02<br>ОК 337.00.02-01<br>ОК 337.01.01<br>ОК 337.01.01-01<br>ОК 337.01.02 | 32 |
| 32 | Стойка. Сборочный чертеж | ОК 337.01.00 СБ<br>ОК 337.01.00-01СБ | 33 |
| 33 | Опора. Спецификация.<br>Стойка. Спецификация.<br>Косынка. Опора.<br>Чертежи деталей. | ОК 338.00.00<br>ОК 338.01.00<br>ОК 337.01.03<br>ОК 337.01.07 | 34 |
| 34 | Опора. Сборочный чертеж.<br>Стойка. Сборочный чертеж. | ОК 338.00.00 СБ<br>ОК 338.01.00 СБ<br>ОК 338.01.00-01СБ | 35 |
| 35 | Опора. Спецификация.<br>Хомут. Чертеж детали.<br>Опора. Сборочный чертеж. | ОК 339.00.00<br>ОК 339.00.01<br>ОК 339.00.00 СБ | 36 |
| 36 | Стойка. Спецификация.<br>Опора. Чертеж детали.<br>Стойка. Сборочный чертеж | ОК 339.01.00<br>ОК 339.01.01<br>ОК 339.01.00 СБ | 37 |
| 37 | Бак расширительный емкостью<br>642л. Спецификация.<br>Прокладка. Чертеж детали.<br>Бак расширительный емкостью<br>642л. Сборочный чертеж | БВ 24.00.00<br>БВ 23.00.01<br><br>БВ 24.00.00 СБ | 38 |
| 38 | Крышка бака. Спецификация.<br>Сборочный чертеж.<br>Крышка. Ручка.<br>Чертежи деталей. | БВ 23.01.00<br>БВ 23.01.00 СБ<br>БВ 23.01.01<br>БВ 23.01.02 | 39 |
| 39. | Корпус. Спецификация.<br>Фланец. Штуцер.<br>Чертежи деталей | БВ 24.01.00<br>БВ 24.01.04<br>БВ 24.01.05<br>БВ 24.01.05-01...03 | 40 |
| 40 | Корпус.<br>Сборочный чертеж. | БВ 24.01.00 СБ | 41 |
| 41 | Обечайка. Крышка. Дно.<br>Чертежи деталей. | БВ 24.01.01<br>БВ 24.01.02<br>БВ 24.01.03 | 42 |

Альбом V

Типовой проект

Согласовано: Рук.гр. ВК Козина

Согласовано: Рук.груп. АС Бушуева; Рук.сект. ЭЛ Бегун; Рук.сект. ОВ Крайнов

Инв № подл. | Подп. и дата

| | | | | | | | | |
|---|---|---|---|---|---|---|---|---|
| | | | | | т. п. 810-95 | | | |
| Изм. | Лист | № докум. | Подп. | Дата | Блок зимних ангарных теплиц заводского изготовления пл. 3га. | | | |
| Гл.инжин. | | Бутенко | | | Ангарные теплицы и соединительный коридор. Бытовые и вспомогательные помещения | Лит. | Лист | Листов |
| Нач.отд. | | Николаев | | | | А | | 1 |
| ГИП | | Лихачев | | | | | | |
| Рук.сект. | | Козин | | | Содержание альбома | ГИПРОНИСЕЛЬПРОМ г. Орел | | |
| Рук.гр. | | Плетнев | | | | | | |
| Ст.инж. | | Герберг | | | | | | |

Пров. Марк 11.8.87г. Коп. [signature]

15080-05 3

| Формат | Зона | Поз. | Обозначение | Наименование | Кол. | Примеч. |
|---|---|---|---|---|---|---|
| | | | | | | |
| | | | | Документация | | |
| | | | | | | |
| 12 | | | П-00-00 А СБ | Сборочный чертеж | | |
| | | | | | | |
| | | | | Детали | | |
| | | | | | | |
| 11 | | 1 | П-00-01 | Фланец | 2 | |
| 11 | | 2 | П-00-02 А | Труба соединительная | 1 | |
| 11 | | 3 | П-00-03 | Патрубок | 2 | |
| 11 | | 4 | П-00-04 | Штуцер | 2 | |
| 11 | | 5 | П-00-05 | Хомут | 2 | |
| | | 6 | | | | |
| | | | | Стандартные изделия | | |
| | | 7 | | Болт М10×20.58.096 | | |
| | | | | ГОСТ 7798-70 | 2 | |
| | | 8 | | Гайка М10.5.096 | | |
| | | | | ГОСТ 5915-70 | 2 | |
| | | 9 | | Головка соединительная | | |
| | | | | ГМ-50 ГОСТ 2217-66 | 2 | |
| | | 10 | | Головка соединительная | | |
| | | | | ГР-50 ГОСТ 2217-66 | 2 | |
| | | 11 | | Рукав Пар-1(Х)-3-50-68-У | | |
| | | | | ГОСТ 18698-73 L = 10 м | 1 | |

| Изм. | Лист | № докум. | Подп. | Дата | П-00-00 А | | | |
|---|---|---|---|---|---|---|---|---|
| Разраб. | Барбашова | | | | Узел парораспределительный | Лит. | Лист | Листов |
| Пров. | Герберг | | | | | А | | 1 |
| Рук.гр. | Плетнев | | | | | ГИПРОНИСЕЛЬПРОМ г. Орел | | |
| Н.контр. | Чикова | | | | | | | |

Инв.№ подл. | Подп. и дата | Взам. инв.№ | Инв.№ дубл. | Подп. и дата

---

10-00-И

Rz40

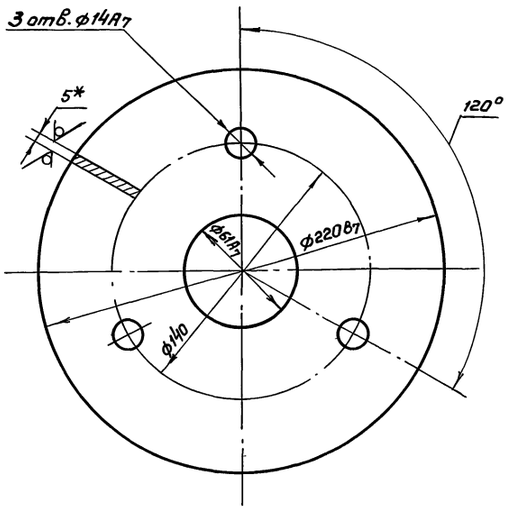


1 *Размер для справок

2. Неуказанные предельные отклонения размеров по СМ 8.

| Изм. | Лист | № докум. | Подп. | Дата | П-00-01 | | | |
|---|---|---|---|---|---|---|---|---|
| Разраб. | Барбашова | | | | Фланец | Лит. | Масса | Масштаб |
| Пров. | Герберг | | | | | А | 1.36 | 1:2 |
| Рук.гр. | Плетнев | | | | | Лист | Листов 1 | |
| Н.контр. | Чикова | | | | Лист Б-ПН-Н0-5.0 ГОСТ 19903-74 Ст.3 СП ГОСТ 14637-69 | ГИПРОНИСЕЛЬПРОМ г. Орел | | |

Инв.№ подл. | Подп. и дата | Взам. инв.№ | Инв.№ дубл. | Подп. и дата

---

Типовой проект 810-95 Альбом V

П-00-00А СБ

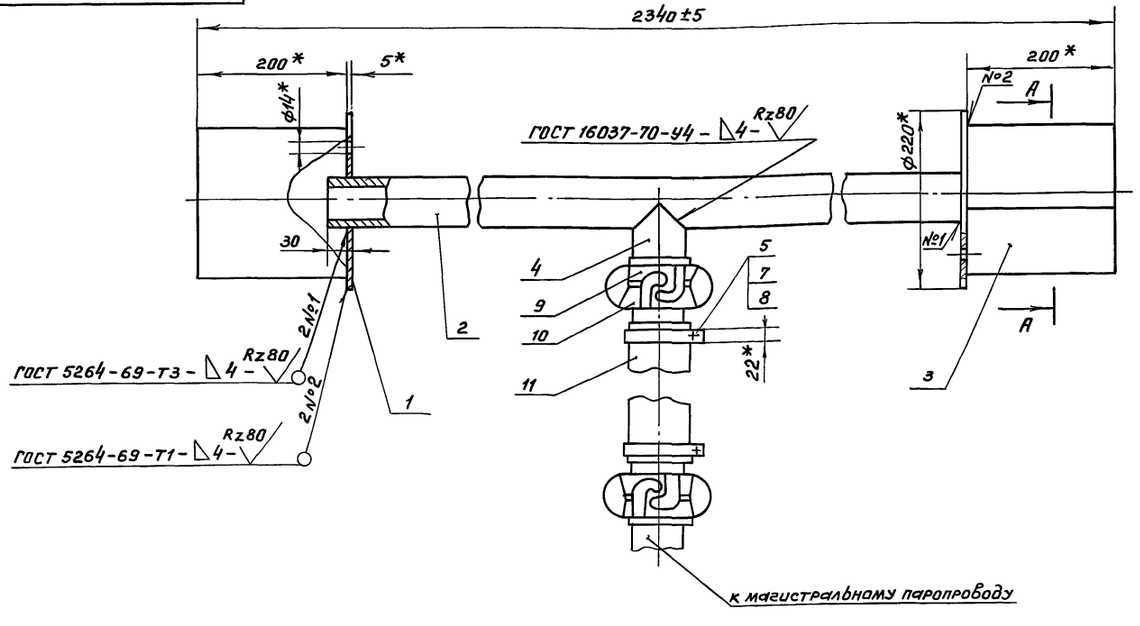


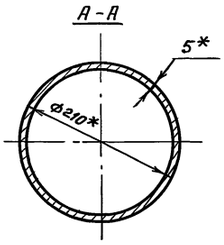


1. *Размеры для справок.
2. Неуказанные предельные отклонения размеров по СМ 8.
3. Покрытие – Краска БТ-177 ГОСТ 5631-70. III.7 150°С

| Изм. | Лист | № докум. | Подп. | Дата | П-00-00 А СБ | | | |
|---|---|---|---|---|---|---|---|---|
| Разраб. | Барбашова | | | | Узел парораспределительный Сборочный чертеж | Лит. | Масса | Масштаб |
| Пров. | Герберг | | | | | А | 56.74 | 1:5 |
| Рук.гр. | Плетнев | | | | | Лист | Листов 1 | |
| Н.контр. | Чикова | | | | | ГИПРОНИСЕЛЬПРОМ г. Орел | | |

Инв.№ подл. | Подп. и дата | Взам. инв.№ | Инв.№ дубл. | Подп. и дата

## П-00-02 А

$R_z80$

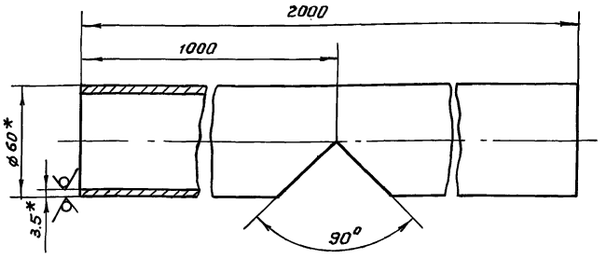


1. *Размеры для справок.
2. Предельные отклонения размеров по СМ8.

| Изм. | Лист | № докум. | Подп. | Дата | П-00-02 А | | | |
|---|---|---|---|---|---|---|---|---|
| Разраб. | | Барбашова | | | Труба соединительная | Лит. | Масса | Масштаб |
| Провер. | | Герберг | | | | А | 9,76 | 1:2 |
| Рук. гр. | | Плетнев | | | | Лист | Листов 1 | |
| Н.контр. | | Чикова | | | Труба 50 ГОСТ 3262-75 | ГИПРОНИСЕЛЬПРОМ г. Орел | | |

Инв.№ подл. | Подп. и дата | Взам. инв.№ | Инв.№ дубл. | Подп. и дата

## П-00-03

$R_z80$

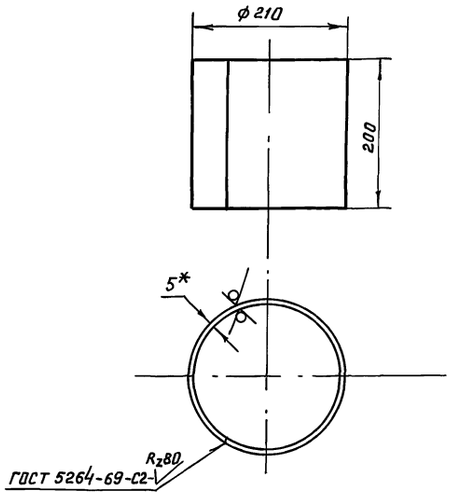


1. *Размер для справок.
2. Предельные отклонения размеров: валов – по $в_7$, остальных – по СМ8.

| Изм. | Лист | № докум. | Подп. | Дата | П-00-03 | | | |
|---|---|---|---|---|---|---|---|---|
| Разраб. | | Барбашова | | | Патрубок | Лит. | Масса | Масштаб |
| Провер. | | Герберг | | | | А | 5,3 | 1:5 |
| Рук. гр. | | Плетнев | | | | Лист | Листов 1 | |
| Н.контр. | | Чикова | | | Лист Б-ПН-Н0-5,0 ГОСТ 19903-74 / Ст3 сп. ГОСТ 14637-69 | ГИПРОНИСЕЛЬПРОМ г. Орел | | |

Инв.№ подл. | Подп. и дата | Взам. инв.№ | Инв.№ дубл. | Подп. и дата

Типовой проект 810-95 Альбом V

## П-00-04

$R_z40$

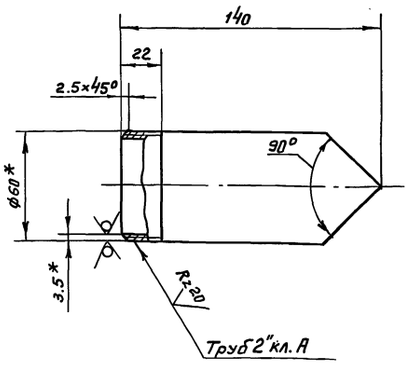


1. *Размеры для справок.
2. Неуказанные предельные отклонения размеров по СМ8.

| Изм. | Лист | № докум. | Подп. | Дата | П-00-04 | | | |
|---|---|---|---|---|---|---|---|---|
| Разраб. | | Барбашова | | | Штуцер | Лит. | Масса | Масштаб |
| Провер. | | Герберг | | | | А | 0,68 | 1:2 |
| Рук. гр. | | Плетнев | | | | Лист | Листов 1 | |
| Н.контр. | | Чикова | | | Труба 50 ГОСТ 3262-75 | ГИПРОНИСЕЛЬПРОМ г. Орел | | |

Инв.№ подл. | Подп. и дата | Взам. инв.№ | Инв.№ дубл. | Подп. и дата

Альбом II 8.87г.

## П-00-05

$R_z40$

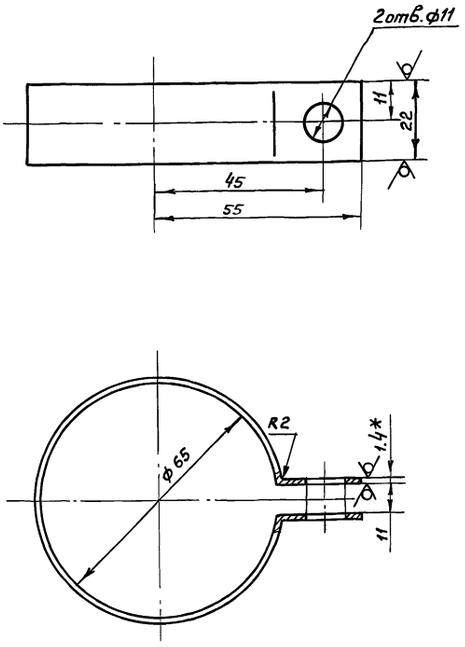


1. *Размер для справок.
2. Предельные отклонения размеров: отверстий по $А_7$, остальных – по СМ8.
3. Покрытие – Ц15.

| Изм. | Лист | № докум. | Подп. | Дата | П-00-05 | | | |
|---|---|---|---|---|---|---|---|---|
| Разраб. | | Барбашова | | | Хомут | Лит. | Масса | Масштаб |
| Провер. | | Герберг | | | | А | 0,02 | 1:1 |
| Рук. гр. | | Плетнев | | | | Лист | Листов 1 | |
| Н.контр. | | Чикова | | | Лента 1,4×22 БСт.2сп ГОСТ 6009-74 | ГИПРОНИСЕЛЬПРОМ г. Орел | | |

Инв.№ подл. | Подп. и дата | Взам. инв.№ | Инв.№ дубл. | Подп. и дата

| Формат | Зона | Поз. | Обозначение | Наименование | Кол. | Примеч. |
|---|---|---|---|---|---|---|
| | | | | **Документация** | | |
| 11 | | | 536.00.00 СБ | Сборочный чертеж | | |
| | | | | **Детали** | | |
| 11 | | 1 | 536.00.01 | Хомут | 1 | |
| 11 | | 2 | 536.00.02 | Тяга | 1 | |
| 11 | | 3 | 536.00.03 | Хомут | 1 | |
| 11 | | 4 | 536.00.04 | Скоба | 1 | |
| | | 5 | | | | |
| | | | | **Стандартные изделия** | | |
| | | 6 | | Гайка М8.5.09Б | | |
| | | | | ГОСТ 5915-70 | 6 | |
| | | 7 | | Шайба 8.02.09Б | | |
| | | | | ГОСТ 11371-68 | 1 | |

Инв.№ подл. | Подп. и дата | Взам. инв.№ | Инв.№ дубл. | Подп. и дата

| Изм. | Лист | № докум. | Подп. | Дата |
|---|---|---|---|---|
| Разраб. | | Фокина | | 15.12.76 |
| Пров. | | Герберг | | 23.12.76 |
| Рук. гр. | | Плетнев | | 23.12.76 |
| Н.контр. | | Чикова | | 23.12.76 |

536.00.00

Узел крепления 2-х лотков К-422

| Лит | Лист | Листов |
|---|---|---|
| А | | 1 |

ГИПРОНИСЕЛЬПРОМ г. Орел

Копировал

Формат 11

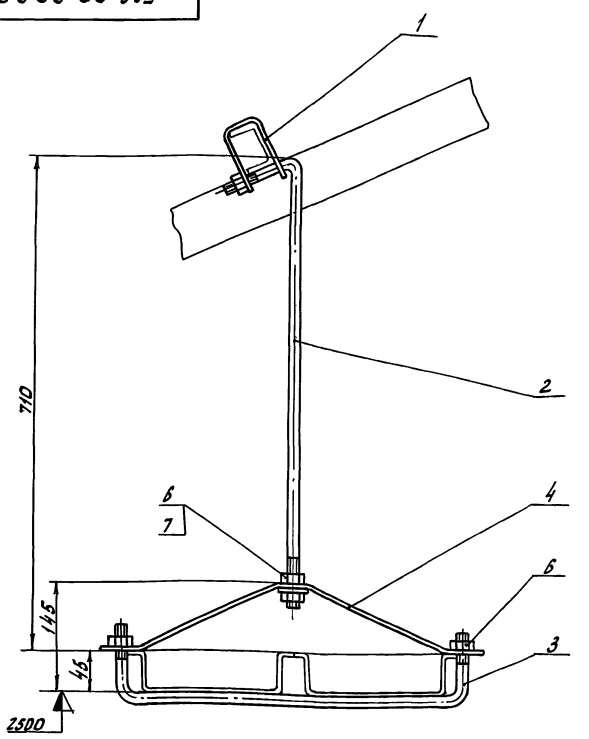


Размер для справок

536.00.00 СБ

| Изм. | Лист | № докум. | Подп. | Дата |
|---|---|---|---|---|
| Разраб. | | Фокина | | 15.12.76 |
| Пров. | | Герберг | | 23.12.76 |
| Рук. гр. | | Плетнев | | 23.12.76 |
| Н.контр. | | Чикова | | 23.12.76 |

Узел крепления 2-х лотков К-422 Сборочный чертеж.

| Лит | Масса | Масштаб |
|---|---|---|
| А | 0,85 | 1:5 |
| Лист | Листов 1 | |

ГИПРОНИСЕЛЬПРОМ г. Орел

Копировал

Формат 11

| Формат | Зона | Поз. | Обозначение | Наименование | Кол. | Примеч. |
|---|---|---|---|---|---|---|
| | | | | **Документация** | | |
| 11 | | | 637.00.00 СБ | Сборочный чертеж | | |
| | | | | **Детали** | | |
| 11 | | 1 | 536.00.01 | Хомут | 1 | |
| 11 | | 2 | 536.00.02 | Тяга | 1 | |
| 11 | | 3 | 536.00.03-01 | Хомут | 1 | |
| 11 | | 4 | 536.00.04-01 | Скоба | 1 | |
| | | 5 | | | | |
| | | | | **Стандартные изделия** | | |
| | | 6 | | Гайка М8.5.09Б | | |
| | | | | ГОСТ 5915-70 | 6 | |
| | | 7 | | Шайба 8.02.09Б | | |
| | | | | ГОСТ 11371-68 | 1 | |

Типовой проект 810-95 Альбом I

Инв.№ подл. | Подп. и дата | Взам. инв.№ | Инв.№ дубл. | Подп. и дата

| Изм. | Лист | № докум. | Подп. | Дата |
|---|---|---|---|---|
| Разраб. | | Фокина | | 15.12.76 |
| Пров. | | Герберг | | 23.12.76 |
| Рук. гр. | | Плетнев | | 23.12.76 |
| Н.контр. | | Чикова | | 23.12.76 |

637.00.00

Узел крепления лотков К-422

| Лит | Лист | Листов |
|---|---|---|
| А | | 1 |

ГИПРОНИСЕЛЬПРОМ г. Орел

Копировал

Формат 11

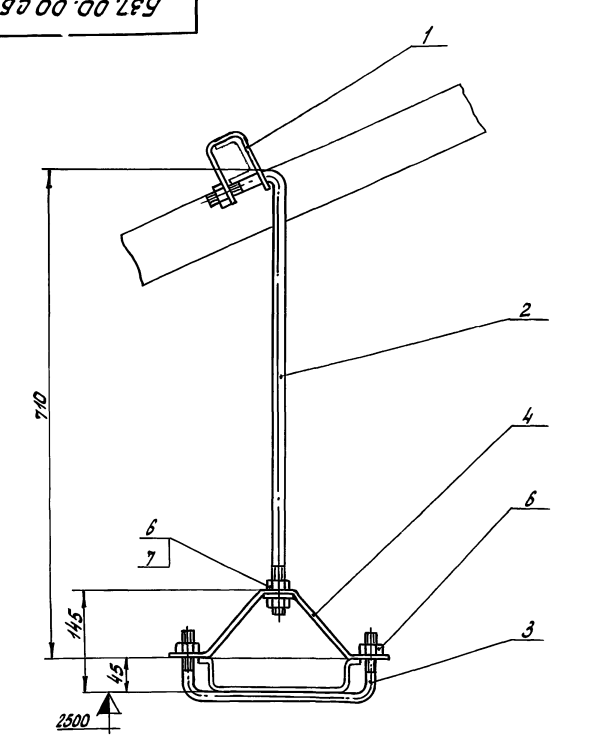


Размер для справок

637.00.00 СБ

| Изм. | Лист | № докум. | Подп. | Дата |
|---|---|---|---|---|
| Разраб. | | Фокина | | 15.12.76 |
| Пров. | | Герберг | | 23.12.76 |
| Рук. гр. | | Плетнев | | 23.12.76 |
| Н.контр. | | Чикова | | 23.12.76 |

Узел крепления лотков К-422 Сборочный чертеж.

| Лит | Масса | Масштаб |
|---|---|---|
| А | 0,65 | 1:5 |
| Лист | Листов 1 | |

ГИПРОНИСЕЛЬПРОМ г. Орел

15080-05 6 Копировал Богданчикова Формат 11

Б 36.00.01

Rz40 √(√)

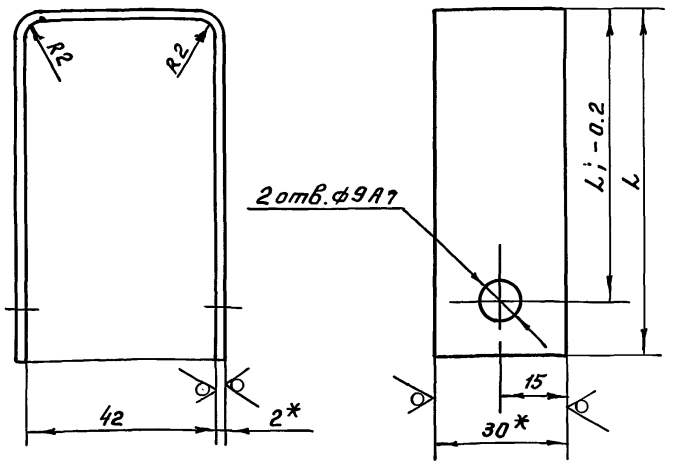


| Обозначение | Размеры, мм | | Масса, кг |
|---|---|---|---|
| | L | L1 | |
| Б 36.00.01 | 78 | 66 | 0.09 |
| -01 | 98 | 86 | 0.12 |

1. *Размеры для справок.
2. Неуказанные предельные отклонения размеров по СМ8.
3. Покрытие - Ц 15

| Изм. | Лист | № докум. | Подп. | Дата | Б 36.00.01 | | | |
|---|---|---|---|---|---|---|---|---|
| Разраб. | | Фокина | | | Хомут | Лит. | Масса | Масштаб |
| Пров. | | Герберг | | | | А | см. табл. | 1:1 |
| Рук.гр. | | Плетнев | | | | Лист | Листов 1 | |
| Н.контр. | | Чикова | | | Лента 2×30БСт2сп ГОСТ 6009-74 | ГИПРОНИСЕЛЬПРОМ г. Орел | | |

Инв.№подл. | Подп. и дата | Взам.инв.№ | Инв.№дубл. | Подп. и дата

Б 36.00.02

Rz40 √(√)

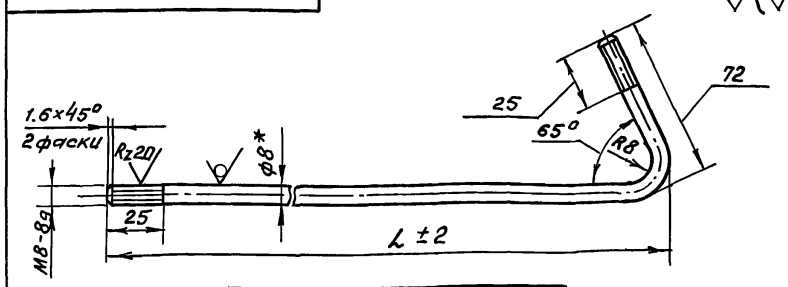


| Обозначение | L, мм | Масса, кг |
|---|---|---|
| Б 36.00.02 | 625 | 0.24 |
| -01 | 1955 | 0.77 |
| -02 | 1495 | 0.6 |
| -03 | 1035 | 0.41 |
| -04 | 570 | 0.23 |
| -05 | 350 | 0.13 |
| -06 | 1200 | 0.48 |
| -07 | 2045 | 0.81 |
| -08 | 2890 | 1.16 |
| -09 | 815 | 0.32 |
| -10 | 1665 | 0.65 |
| -11 | 2510 | 1.0 |
| -12 | 3355 | 1.33 |
| -13 | 715 | 0.28 |

1. *Размер для справок.
2. Неуказанные предельные отклонения размеров по СМ8.
3. Покрытие - гор. Ц 60.

| Изм. | Лист | № докум. | Подп. | Дата | Б 36.00.02 | | | |
|---|---|---|---|---|---|---|---|---|
| Разраб. | | Фокина | | | Тяга | Лит. | Масса | Масштаб |
| Пров. | | Герберг | | | | А | см. табл. | 1:2 |
| Рук.гр. | | Плетнев | | | | Лист | Листов 1 | |
| Н.контр. | | Чикова | | | Круг 8(4) ГОСТ 7417-75 / 20 ГОСТ 1051-73 | ГИПРОНИСЕЛЬПРОМ г. Орел | | |

Инв.№подл. | Подп. и дата | Взам.инв.№ | Инв.№дубл. | Подп. и дата

Типовой проект 810-95 Альбом V

Б 36.00.03

Rz40 √(√)

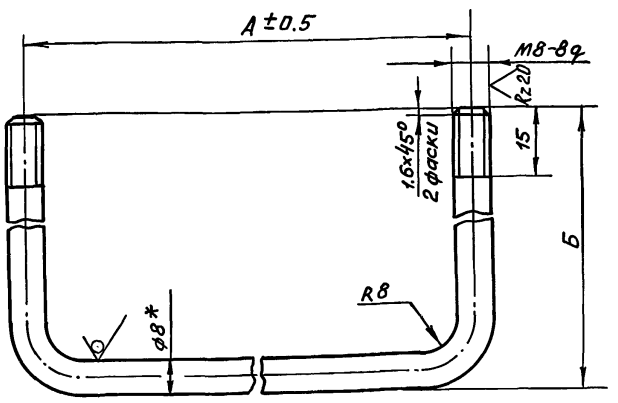


| Обозначение | Размеры, мм | | Масса, кг |
|---|---|---|---|
| | А | Б | |
| Б 36.00.03 | 470 | 65 | 0.24 |
| -01 | 240 | 65 | 0.14 |
| -02 | 75 | 40 | 0.05 |
| -03 | 100 | 185 | 0.18 |
| -04 | 130 | 40 | 0.08 |
| -05 | 455 | 130 | 0.26 |

1. *Размер для справок.
2. Неуказанные предельные отклонения размеров по СМ8.
3. Покрытие - Ц 15.

| Изм. | Лист | № докум. | Подп. | Дата | Б 36.00.03 | | | |
|---|---|---|---|---|---|---|---|---|
| Разраб. | | Фокина | | | Хомут | Лит | Масса | Масштаб |
| Пров. | | Герберг | | | | А | см. табл. | 1:1 |
| Рук.гр. | | Плетнев | | | | Лист | Листов 1 | |
| Н.контр. | | Чикова | | | Круг 8(4) ГОСТ 7417-75 / 20 ГОСТ 1051-73 | ГИПРОНИСЕЛЬПРОМ г. Орел | | |

Инв.№подл. | Подп. и дата | Взам.инв.№ | Инв.№дубл. | Подп. и дата

Пров. Мар 11.8.87г. Коп. Чухрова

Б 36.00.04

Rz40 √(√)

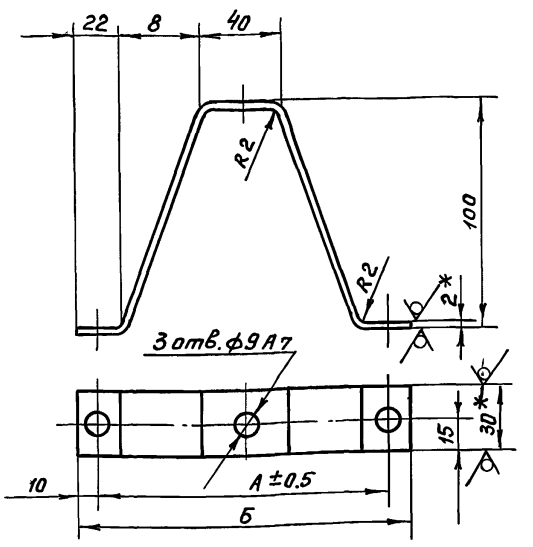


| Обозначение | Размеры, мм | | | Масса, кг |
|---|---|---|---|---|
| | А | Б | В | |
| Б 36.00.04 | 470 | 490 | 203 | 0.24 |
| -01 | 240 | 260 | 88 | 0.15 |
| -02 | 75 | 95 | 5.5 | 0.13 |
| -03 | 130 | 150 | 33 | 0.09 |
| -04 | 455 | 475 | 195.5 | 0.23 |

1. *Размеры для справок.
2. Неуказанные предельные отклонения размеров по СМ8.
3. Покрытие - Ц 15.

| Изм. | Лист | № докум. | Подп. | Дата | Б 36.00.04 | | | |
|---|---|---|---|---|---|---|---|---|
| Разраб. | | Фокина | | | Скоба | Лит | Масса | Масштаб |
| Пров. | | Герберг | | | | А | см. табл. | 1:1 |
| Рук.гр. | | Плетнев | | | | Лист | Листов 1 | |
| Н.контр. | | Чикова | | | Лента 2×30БСт2сп ГОСТ 6009-74 | ГИПРОНИСЕЛЬПРОМ г. Орел | | |

Инв.№подл. | Подп. и дата | Взам.инв.№ | Инв.№дубл. | Подп. и дата

| Формат | Зона | Поз. | Обозначение | Наименование | Кол. | Примеч. |
|---|---|---|---|---|---|---|
| | | | | Документация | | |
| 12 | | | Б 39. 00. 00. СБ | Сборочный чертеж | | |
| | | | | Детали | | |
| 11 | | 1 | Б 39. 00. 01 | Тяга | 1 | |
| 11 | | 2 | Б 39. 00. 02 | Скоба | 1 | |
| | | 3 | | | | |
| | | | | Стандартные изделия | | |
| | | 4 | | Гайка М8. 5. 096 | | |
| | | | | ГОСТ 5915 - 70 | 3 | |
| | | 5 | | Шайба 8.02.096 | | |
| | | | | ГОСТ 11371 - 68 | 2 | |

Подпись и дата | Инв. № дубл. | Взам. инв. № | Подпись и дата | Инв. № подл.

| Изм. | Лист | № докум. | Подпись | Дата |
|---|---|---|---|---|
| Разраб. | | Герберг | | 23.12.76 |
| Пров. | | Громов | | 23.12.76 |
| Рук. гр. | | Плетнев | | 23.12.76 |
| Н. контр. | | Чикова | | 23.12.76 |

Б 39. 00. 00

Узел крепления лотков К-60У

| Лит | Лист | Листов |
|---|---|---|
| А | | 1 |

ГИПРОНИСЕЛЬПРОМ г. Орел

Копировал Арнаутова Формат 11

Б 39. 00. 01

Rz 40 (√)

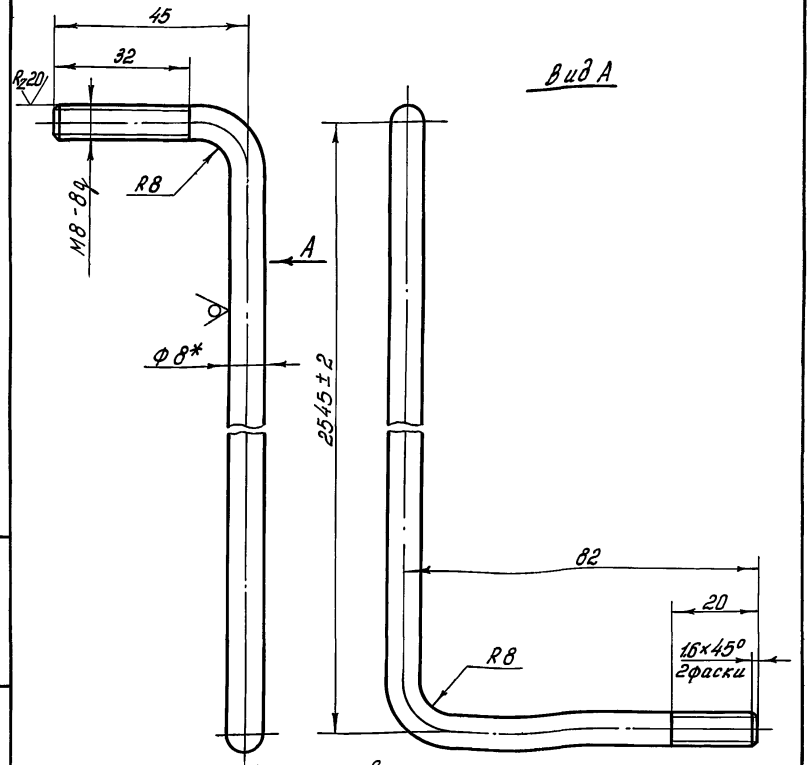


1. * Размер для справок.
2. Неуказанные предельные отклонения размеров по ОМ8.
3. Покрытие - Гор. Ц 60.

Подпись и дата | Инв. № дубл. | Взам. инв. № | Подпись и дата | Инв. № подл.

| Изм. | Лист | № докум. | Подпись | Дата |
|---|---|---|---|---|
| Разраб. | | Герберг | | 23.12.76 |
| Пров. | | Громов | | 23.12.76 |
| Рук. гр. | | Плетнев | | 23.12.76 |
| Н. контр. | | Чикова | | 23.12.76 |

Б 39. 00. 01

Тяга

| Лит | Масса | Масштаб |
|---|---|---|
| А | 1,05 | 1:1 |
| Лист | Листов 1 | |

Круг 8(4) ГОСТ 7417 - 75 / 20 ГОСТ 1051 - 73

ГИПРОНИСЕЛЬПРОМ г. Орел

Копировал Арнаутова Формат 11

Типовой проект 818-95 Альбом V

Б 39. 00. 00. СБ

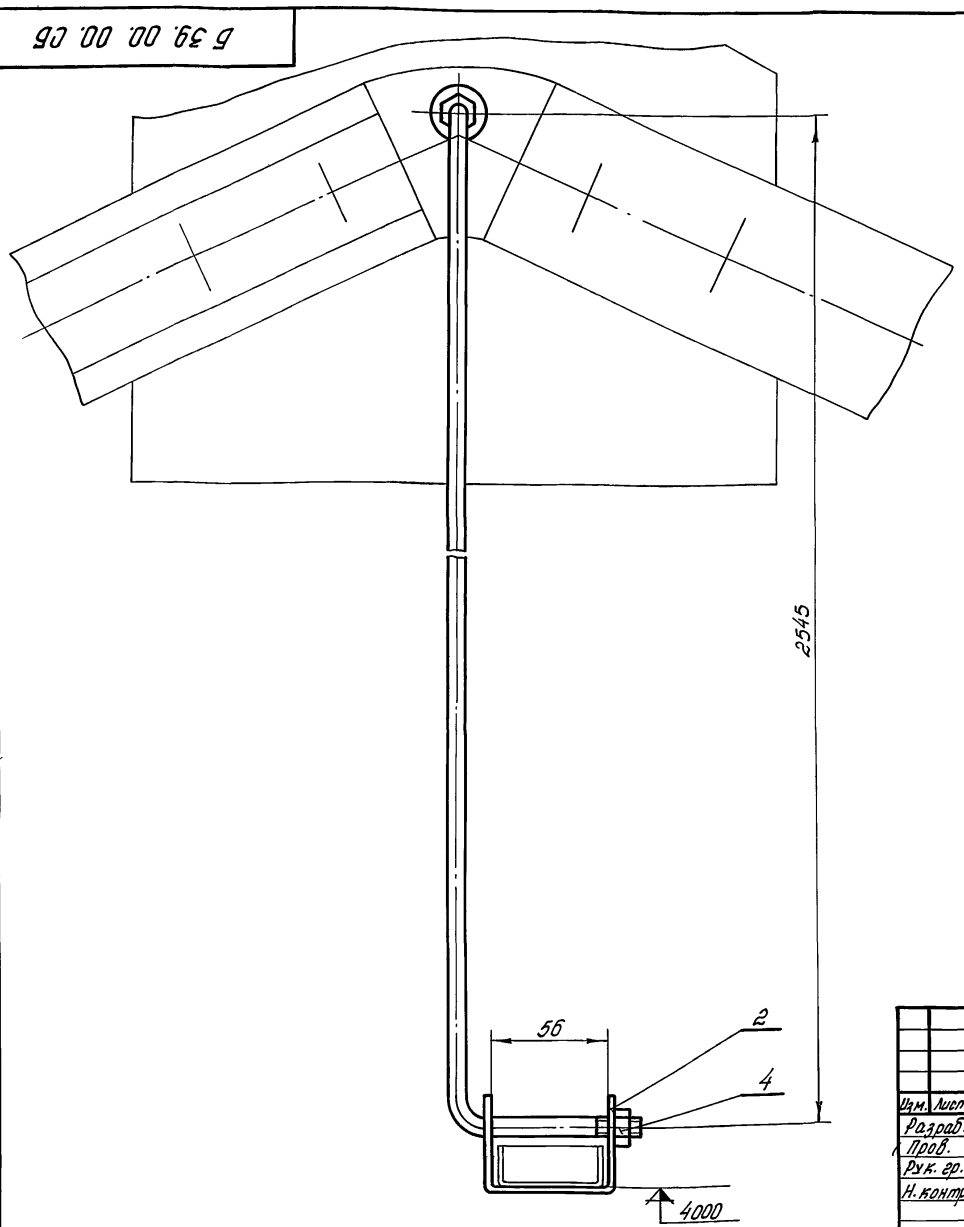


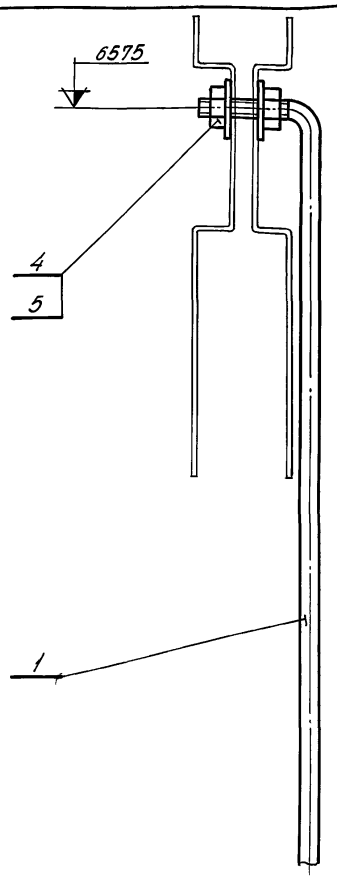


Размеры для справок.

Инв. № подл. | Подпись и дата | Взам. инв. № | Инв. № дубл. | Подпись и дата

| Изм. | Лист | № докум. | Подпись | Дата |
|---|---|---|---|---|
| Разраб. | | Герберг | | 23.12.76 |
| Пров. | | Громов | | |
| Рук. гр. | | Плетнев | | 23.12.76 |
| Н. контр. | | Чикова | | 23.12.76 |

Б 39. 00. 00. СБ

Узел крепления лотков К-60У. Сборочный чертеж.

| Лит | Масса | Масштаб |
|---|---|---|
| А | 1,2 | 1:2 |
| Лист | Листов 1 | |

ГИПРОНИСЕЛЬПРОМ г. Орел

Копировал Арнаутова Формат 12

15080-05 8

| Формат | Зона | Поз. | Обозначение | Наименование | Кол. | Примеч. |
|---|---|---|---|---|---|---|
| | | | | Документация | | |
| 12 | | | Б40.00.00СБ | Сборочный чертеж | | |
| | | | | Детали | | |
| 11 | | 1 | Б36.00.01 | Хомут | 4 | |
| 11 | | 2 | Б36.00.02-01 | Тяга | 1 | |
| | | 3 | -02 | Тяга | 1 | |
| | | 4 | -03 | Тяга | 1 | |
| | | 5 | -04 | Тяга | 1 | |
| 11 | | 6 | Б36.00.03-02 | Хомут | 4 | |
| 11 | | 7 | Б36.00.04-02 | Скоба | 4 | |
| | | 8 | | | | |
| | | 9 | | | | |
| | | 10 | | | | |
| | | | | Стандартные изделия | | |
| | | 11 | | Гайка М8.5.096 ГОСТ 5915-70 | 20 | |
| | | 12 | | Шайба 8.02.096 ГОСТ 10906-66 | 8 | |

| Изм | Лист | № докум | Подп. | Дата |
|---|---|---|---|---|
| Разраб. | | Герберг | | 23.12.76 |
| Пров. | | Громов | | |
| Рук.гр. | | Плетнев | | 23.12.76 |
| Н.контр. | | Чикова | | 23.12.76 |

Б40.00.00

Узел крепления лотков К-60У

| Лит | Лист | Листов |
|---|---|---|
| А | | 1 |

ГИПРОНИСЕЛЬПРОМ г. Орел

Копировал [signature] Формат 11

Инв.№ подл. | Подп. и дата | Взам.инв.№ | Инв.№ дубл. | Подп. и дата

## Б39.00.02

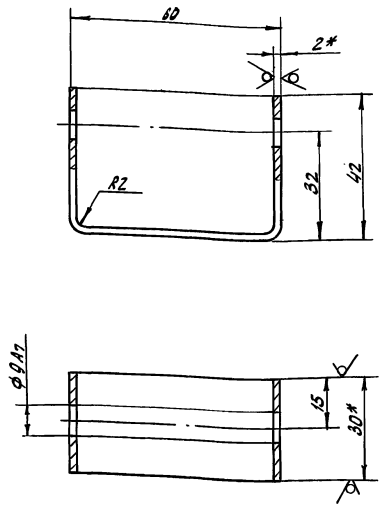


1.* Размеры для справок.
2. Неуказанные предельные отклонения размеров по СМ8.
3. Покрытие -Ц15.

| Изм | Лист | № докум | Подп. | Дата |
|---|---|---|---|---|
| Разраб. | | Герберг | | 23.12.76 |
| Пров. | | Громов | | |
| Рук.гр. | | Плетнев | | 23.12.76 |
| Н.контр. | | Чикова | | 23.12.76 |

Б39.00.02

Скоба

| Лит | Масса | Масштаб |
|---|---|---|
| А | 0,06 | 1:1 |

Лист | Листов 1

Лента 2х30Б Ст2 сп ГОСТ 6009-74

ГИПРОНИСЕЛЬПРОМ г. Орел

Копировал [signature] Формат 11

Инв.№ подл. | Подп. и дата | Взам.инв.№ | Инв.№ дубл. | Подп. и дата

## Б40.00.00СБ

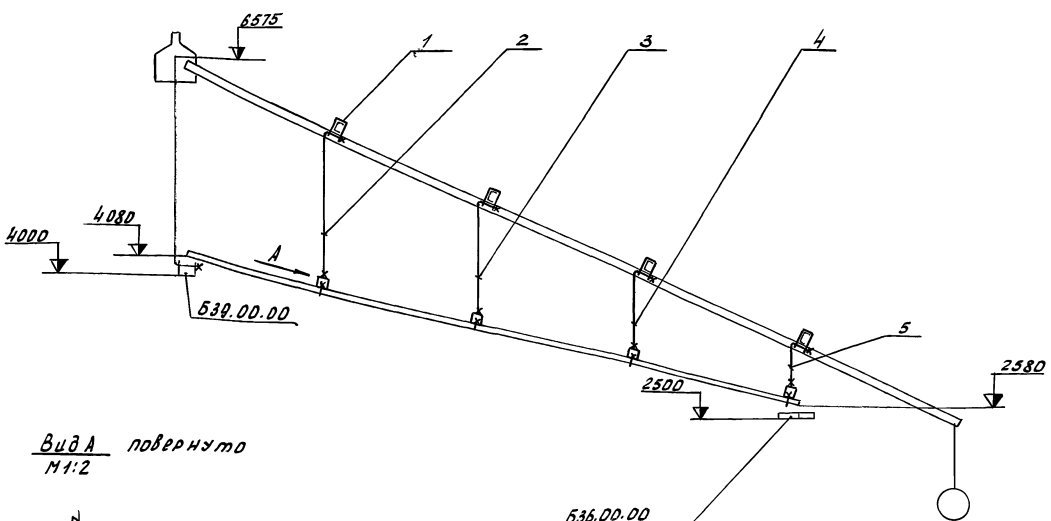


Вид А повернуто
М1:2

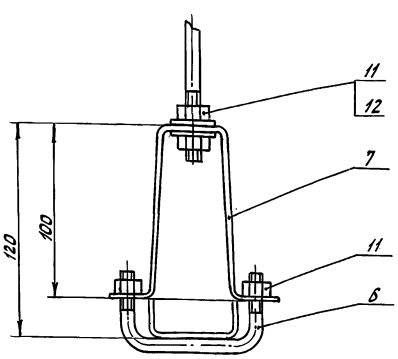


Размеры для справок.

| Изм | Лист | № докум. | Подп. | Дата |
|---|---|---|---|---|
| Разраб. | | Герберг | | 23.12.76 |
| Пров. | | Громов | | |
| Рук.гр. | | Плетнев | | 23.12.76 |
| Н.контр. | | Чикова | | 23.12.76 |

Б40.00.00 СБ

Узел крепления лотков К-60У Сборочный чертеж.

| Лит | Масса | Масштаб |
|---|---|---|
| А | 3,2 | 1:40 |

Лист | Листов 1

ГИПРОНИСЕЛЬПРОМ г. Орел

Копировал: Богданчикова Формат 12 (508)

Типовой проект 810-95 Альбом I

Инв.№ подл. | Подп. и дата | Взам.инв.№ | Инв.№ дубл. | Подп. и дата

| Формат | Зона | Поз. | Обозначение | Наименование | Кол. | Примеч. |
|---|---|---|---|---|---|---|
| | | | | Документация | | |
| 12 | | | Б.41.00.00.СБ | Сборочный чертеж | | |
| | | | | Детали | | |
| 11 | | 1 | Б41.00.01 | Тяга | 2 | |
| | | 2 | | | | |

| Изм. | Лист | № докум. | Подпись | Дата |
|---|---|---|---|---|
| Разраб. | Герберг | | | |
| Пров. | Громов | | | |
| Рук.гр. | Плетнев | | | |
| Н.контр. | Чикова | | | |

Б41.00.00

Узел крепления светильника ПВЛМ-2×80

| Лит | Лист | Листов |
|---|---|---|
| А | | 1 |

ГИПРОНИСЕЛЬПРОМ г. Орел

Инв.№ подл. | Подпись и дата | Взам.инв.№ | Инв.№ дубл. | Подпись и дата

Б41.00.01

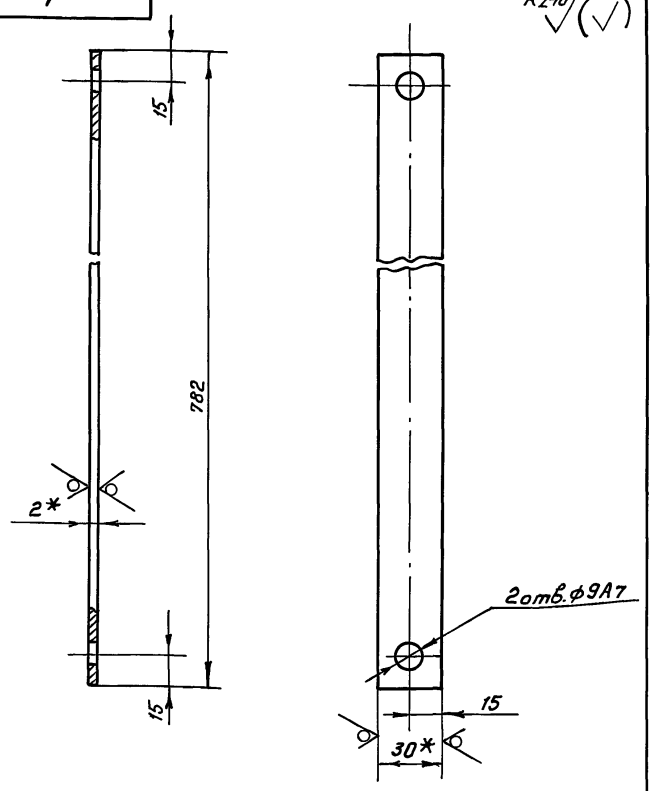


1.* Размеры для справок.
2. Неуказанные предельные отклонения размеров по СМв.
3. Покрытие – Гор. Ц 60.

Б41.00.01

| Изм. | Лист | № докум. | Подпись | Дата |
|---|---|---|---|---|
| Разраб. | Герберг | | | |
| Пров. | Громов | | | |
| Рук.гр. | Плетнев | | | |
| Н.контр. | Чикова | | | |

Тяга

Лента 2×30Б Ст 2 СП ГОСТ 6009-74

| Лит | Масса | Масштаб |
|---|---|---|
| А | 0.35 | 1:2 |

Лист | Листов 1

ГИПРОНИСЕЛЬПРОМ г. Орел

Инв.№ подл. | Подпись и дата | Взам.инв.№ | Инв.№ дубл. | Подпись и дата

Б41.00.00.СБ

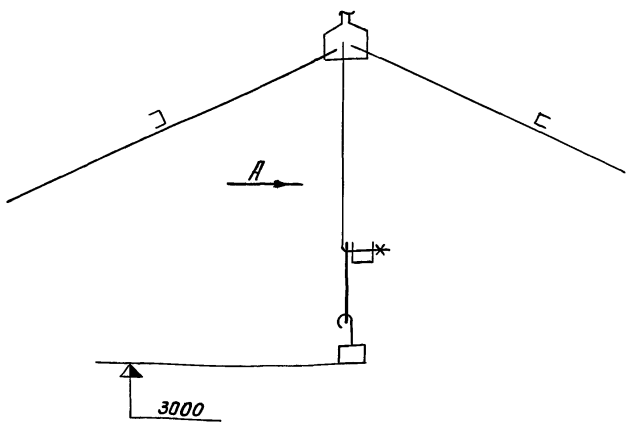


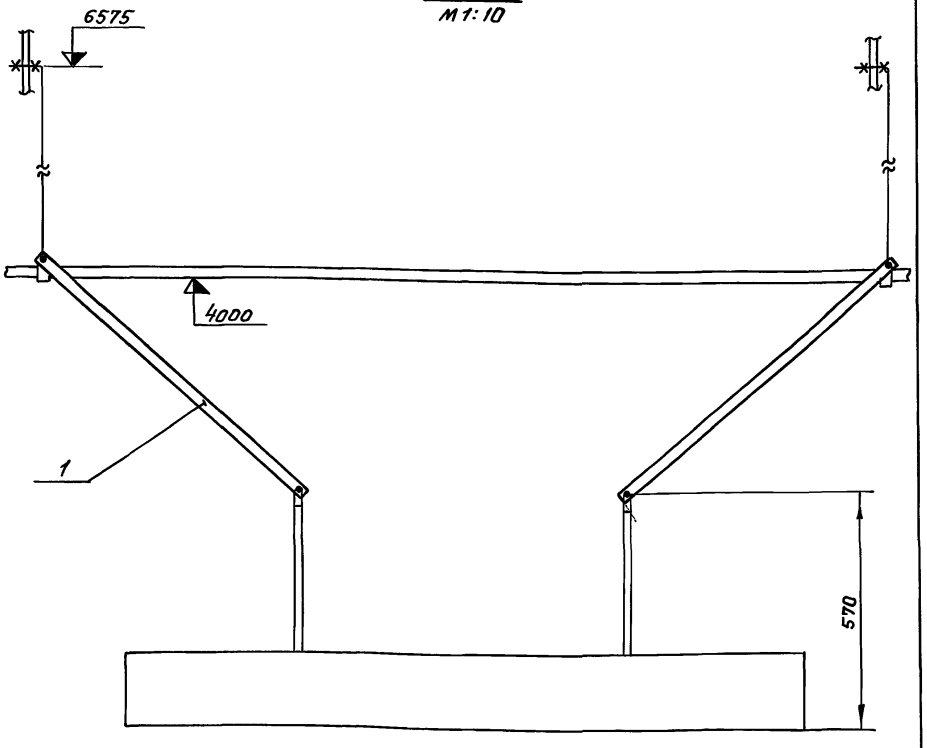


* Размеры для справок.

Б41.00.00.СБ

| Изм | Лист | № докум. | Подпись | Дата |
|---|---|---|---|---|
| Разраб. | Герберг | | | |
| Пров. | Громов | | | |
| Рук.гр. | Плетнев | | | |
| Н.контр. | Чикова | | | |

Узел крепления светильника ПВЛМ-2×80 Сборочный чертеж

| Лит | Масса | Масштаб |
|---|---|---|
| А | 0.7 | 1:50 |

Лист | Листов 1

ГИПРОНИСЕЛЬПРОМ г. Орел

Типовой проект 810-95 Альбом V

Инв.№ подл. | Подпись и дата | Взам.инв.№ | Инв.№ дубл. | Подпись и дата

Пров. 11.8.87г Коп.Чухрова

| Формат | Зона | Поз. | Обозначение | Наименование | Кол. | Примеч. |
|---|---|---|---|---|---|---|
| | | | | **Документация** | | |
| 12 | | | Б42.00.00.СБ | Сборочный чертеж | | |
| | | | | **Детали** | | |
| 11 | | 1 | Б42.00.01 | Планка | 1 | |
| | | 2 | | | | |
| | | | | **Стандартные изделия** | | |
| | | 3 | | Винт М4х14.58.096 ГОСТ 17475-72 | 2 | |
| | | 4 | | Гайка М4.5.096 ГОСТ 5915-70 | 2 | |

Подп. и дата | Инв.№ дубл. | Взам. инв.№ | Подп. и дата | Инв.№ подл.

| Изм. | Лит. | № докум. | Подп. | Дата | Б42.00.00 | | | |
|---|---|---|---|---|---|---|---|---|
| Разраб. | | Громов | | | Узел крепления ответвительной коробки У-409 | Лит. | Лист | Листов 1 |
| Провер. | | Герберг | | | | А | | |
| Рук.гр. | | Плетнев | | | | ГИПРОНИСЕЛЬПРОМ г. Орел | | |
| Н.контр. | | Чикова | | | | | | |

Б42.00.01

$R_z 40$ / (V)

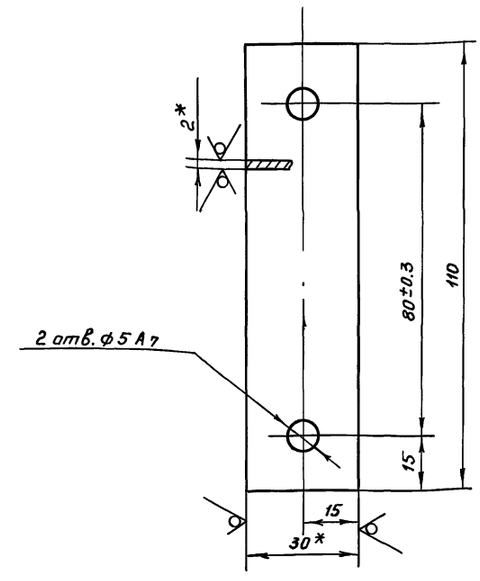


1. *Размеры для справок.
2. Неуказанные предельные отклонения размеров по СМ8.
3. Покрытие – Ц 15.

| Изм. | Лит. | № докум. | Подп. | Дата | Б42.00.01 | | | |
|---|---|---|---|---|---|---|---|---|
| Разраб. | | Громов | | | Планка | Лит. | Масса | Масштаб |
| Провер. | | Герберг | | | | А | 0.05 | 1:1 |
| Рук.гр. | | Плетнев | | | | Лист | Листов 1 | |
| Н.контр. | | Чикова | | | Лента 2х306 Ст.2сп ГОСТ 6009-74 | ГИПРОНИСЕЛЬПРОМ г. Орел | | |

Б42.00.00 СБ

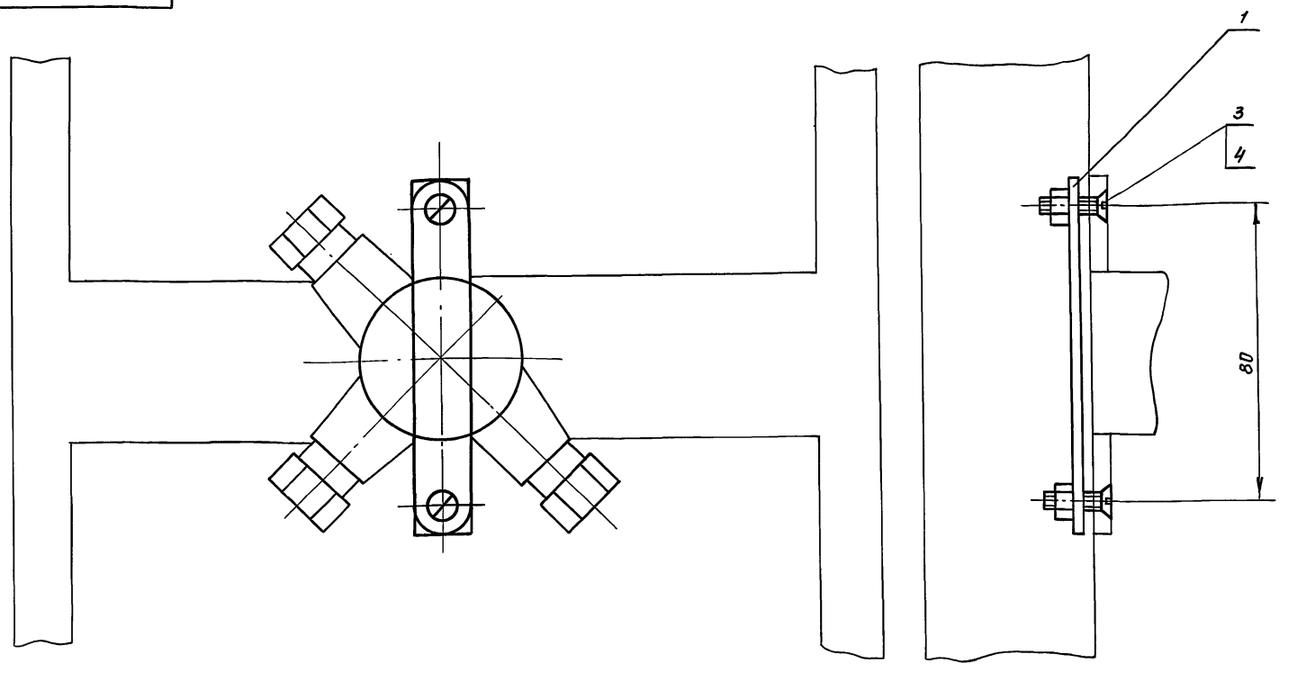


* Размер для справок

| Изм. | Лист | № докум. | Подп. | Дата | Б42.00.00 СБ | | | |
|---|---|---|---|---|---|---|---|---|
| Разраб. | | Громов | | | Узел крепления ответвительной коробки У-409. Сборочный чертеж | Лит. | Масса | Масштаб |
| Провер. | | Герберг | | | | А | 0.055 | 1:1 |
| Рук.гр. | | Плетнев | | | | Лист | Листов 1 | |
| Н.контр. | | Чикова | | | | ГИПРОНИСЕЛЬПРОМ г. Орел | | |

Типовой проект 810-95 Альбом V

Инв.№ подл. | Подп. и дата | Взам. инв.№ | Инв.№ дубл. | Подп. и дата

Пров. Шарф 11.8.87г. Коп. Чикова

| Формат | Зона | Поз. | Обозначение | Наименование | Кол. | Примеч. |
|---|---|---|---|---|---|---|
| | | | | Документация | | |
| 12 | | | Б43.00.00А СБ | Сборочный чертеж | | |
| | | | | Детали | | |
| 12 | | 1 | Б36.00.03-03 | Хомут | 1 | |
| 11 | | 2 | Б43.00.01А | Платик | 1 | |
| | | 3 | | | | |
| | | | | Стандартные изделия | | |
| | | 4 | | Винт М6×12.58.096 ГОСТ 17475-72 | 2 | |
| | | 5 | | Гайка М8.5.096 ГОСТ 5915-70 | 2 | |

Б43.00.00А

| Изм. | Лист | № докум. | Подп. | Дата |
|---|---|---|---|---|
| Разраб. | | Громов | | 15.11.76 |
| Пров. | | Герберг | | 17.11.76 |
| Рук. гр. | | Плетнев | | 17.11.76 |
| Н. контр. | | Чикова | | 23.12.76 |

Узел крепления аппарата ПГС-3

| Лит. | Лист | Листов |
|---|---|---|
| А | | 1 |

ГИПРОНИСЕЛЬПРОМ г. Орел

Копировал: [illegible] Формат: А4

Б43.00.01А

Rz80 (√)

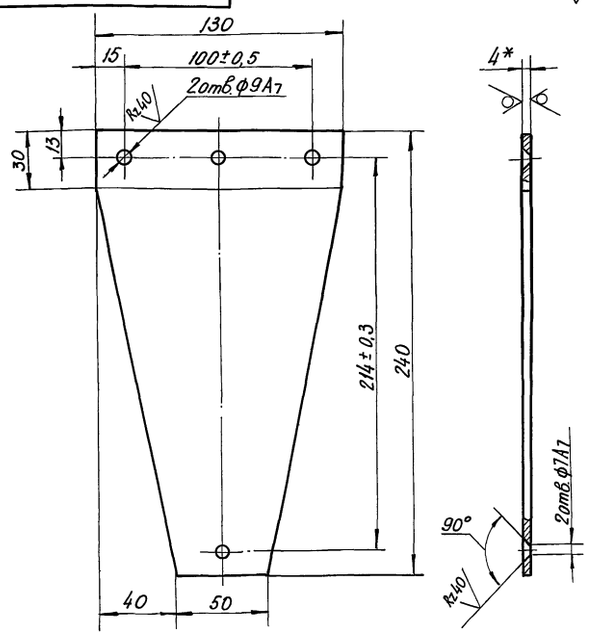


1.* Размер для справок.
2. Неуказанные предельные отклонения размеров по СМ8.
3. Покрытие - Ц15

Б43.00.01А

| Изм. | Лист | № докум. | Подп. | Дата |
|---|---|---|---|---|
| Разраб. | | Громов | | 15.11.76 |
| Пров. | | Герберг | | 17.11.76 |
| Рук. гр. | | Плетнев | | 17.11.76 |
| Н. контр. | | Чикова | | 23.12.76 |

Платик

| Лит. | Масса | Масштаб |
|---|---|---|
| А | 0,7 | 1:2 |
| Лист | Листов 1 | |

Лист: Б-ПН-НО-40 ГОСТ 19903-74 / Ст.3 СП ГОСТ 14637-69

ГИПРОНИСЕЛЬПРОМ г. Орел

Копировал: [illegible] Формат: А4

Б43.00.00 А СБ

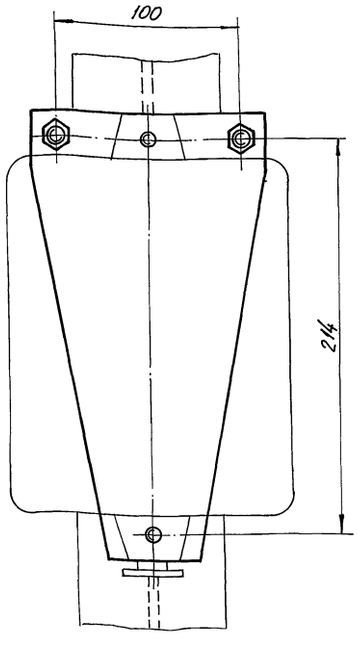


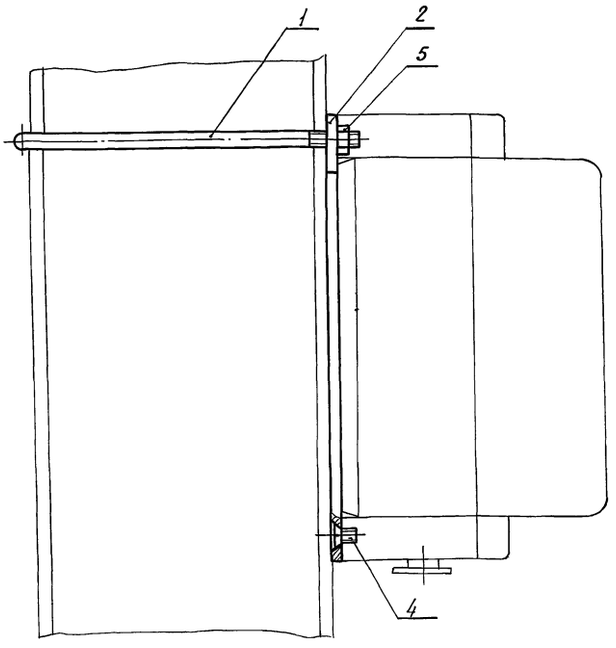


Размеры для справок

Б43.00.00А СБ

| Изм. | Лист | № докум. | Подп. | Дата |
|---|---|---|---|---|
| Разраб. | | Громов | | 15.11.76 |
| Пров. | | Герберг | | 17.11.76 |
| Рук. гр. | | Плетнев | | 17.11.76 |
| Н. контр. | | Чикова | | 23.12.76 |

Узел крепления аппарата ПГС-3 Сборочный чертеж

| Лит. | Масса | Масштаб |
|---|---|---|
| А | 0,91 | 1:2 |
| Лист | Листов 1 | |

ГИПРОНИСЕЛЬПРОМ г. Орел

Копировал: [illegible] Формат: А2

Типовой проект 810-95 Альбом V

Инв. № подл. | Подп. и дата | Инв. № дубл. | Взам. инв. № | Подп. и дата

| Формат | Зона | Поз. | Обозначение | Наименование | Кол. | Примеч. |
|---|---|---|---|---|---|---|
| | | | | Документация | | |
| 12 | | | Б 44. 00.00 СБ | Сборочный чертеж | | |
| | | | | Детали | | |
| 12 | | 1 | Б 36.00.03-03 | Хомут | 1 | |
| 11 | | 2 | Б 44.00.01 | Платик | 1 | |
| | | 3 | | | | |
| | | | | Стандартные изделия | | |
| | | 4 | | Винт М5х10.5.096 ГОСТ 17473-72 | 3 | |
| | | 5 | | Гайка М8.5.096 ГОСТ 5915-70 | 2 | |

Б44.00.00

| Изм. | Лист | № докум. | Подп. | Дата |
|---|---|---|---|---|
| Разраб. | | Громов | | 15.11.76 |
| Пров. | | Герберг | | 17.11.76 |
| Рук. гр. | | Плетнев | | 17.11.76 |
| Н.контр. | | Чикова | | 23.12.76 |

Узел крепления кнопочного поста ПКЕ-222-2

| Лит. | Лист | Листов |
|---|---|---|
| А | | 1 |

ГИПРОНИСЕЛЬПРОМ г. Орел

Инв. № подл. | Подп. и дата | Взам. инв. № | Инв. № дубл. | Подп. и дата

Копировал Семенова Формат 11

Б44.00.01

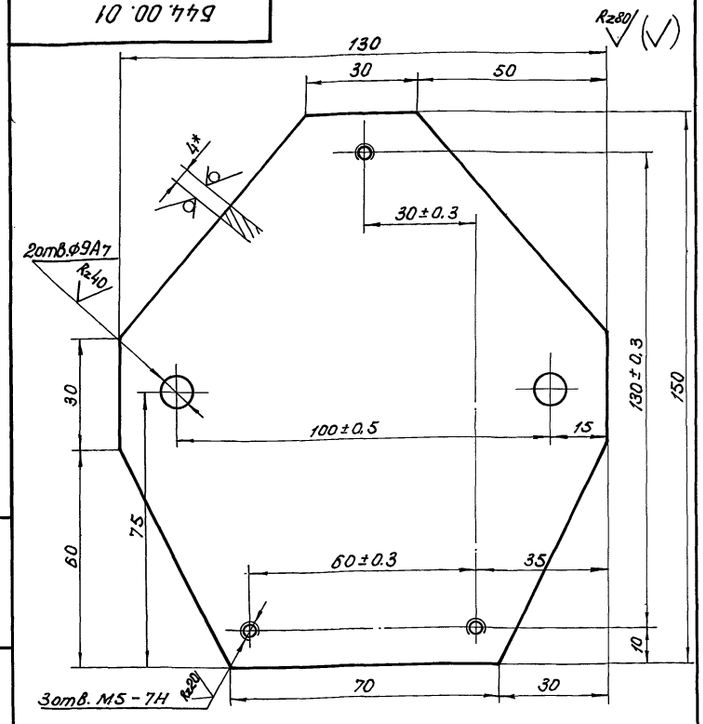


1.* Размер для справок.
2. Неуказанные предельные отклонения размеров по СМ8.
3. Покрытие – Ц15.

Б44.00.01

| Изм. | Лист | № докум. | Подп. | Дата |
|---|---|---|---|---|
| Разраб. | | Громов | | 15.11.76 |
| Пров. | | Герберг | | 17.11.76 |
| Рук. гр. | | Плетнев | | 17.11.76 |
| Н.контр. | | Чикова | | 23.12.76 |

Платик

| Лит. | Масса | Масштаб |
|---|---|---|
| А | 0,46 | 1:1 |

Лист | Листов 1

Лист Б-ПН-НО-4.0 ГОСТ 19903-74 / Ст.3 сп ГОСТ 14637-69

ГИПРОНИСЕЛЬПРОМ г. Орел

Инв. № подл. | Подп. и дата | Взам. инв. № | Инв. № дубл. | Подп. и дата

Копировал Семенова Формат 11

Б44.00.00.СБ

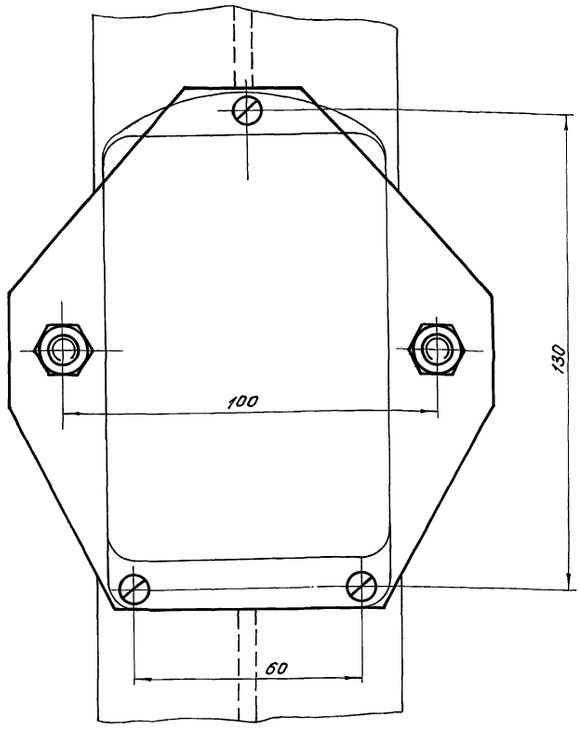


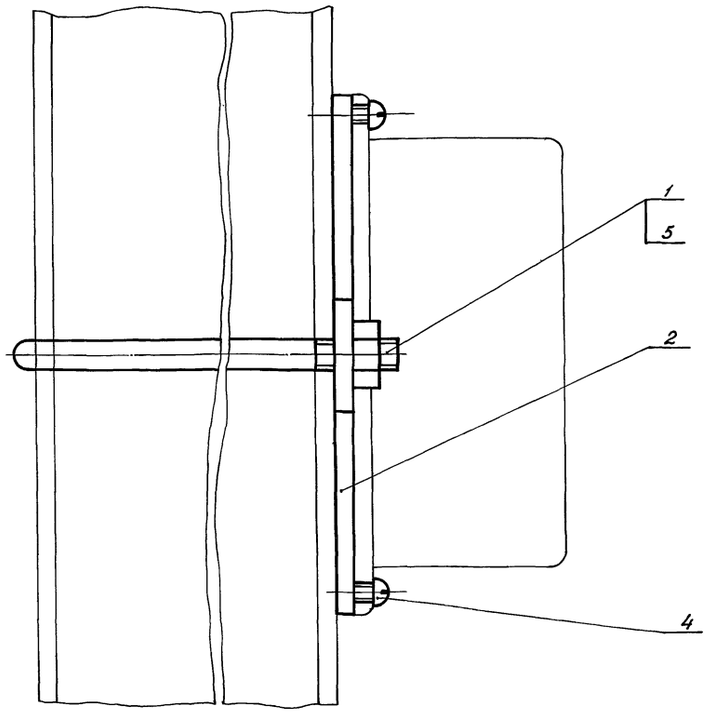


Размеры для справок.

Б44.00.00.СБ

| Изм. | Лист | № докум. | Подп. | Дата |
|---|---|---|---|---|
| Разраб. | | Громов | | 15.11.76 |
| Пров. | | Герберг | | 17.11.76 |
| Рук. гр. | | Плетнев | | 17.11.76 |
| Н.контр. | | Чикова | | 23.12.76 |

Узел крепления кнопочного поста ПКЕ-222-2. Сборочный чертеж

| Лит. | Масса | Масштаб |
|---|---|---|
| А | 0,76 | 1:1 |

Лист | Листов 1

ГИПРОНИСЕЛЬПРОМ г. Орел

Инв. № подл. | Подп. и дата | Взам. инв. № | Инв. № дубл. | Подп. и дата

Типовой проект 810-95 Альбом V

Копировал Семенова Формат 12 15020-05 13

| Формат | Зона | Поз. | Обозначение | Наименование | Кол. | Примеч. |
|---|---|---|---|---|---|---|
| | | | | | | |
| | | | | Документация | | |
| | | | | | | |
| 12 | | | Б45.00.00 СБ | Сборочный чертеж | | |
| | | | | | | |
| | | | | Детали | | |
| | | | | | | |
| 11 | | 1 | Б36.00.01 | Хомут | 8 | |
| 11 | | 2 | Б36.00.02-05 | Тяга | 2 | |
| | | 3 | -06 | Тяга | 2 | |
| | | 4 | -07 | Тяга | 2 | |
| | | 5 | -08 | Тяга | 2 | |
| 11 | | 6 | Б36.00.03-04 | Хомут | 9 | |
| 11 | | 7 | Б36.00.04-03 | Скоба | 9 | |
| 11 | | 8 | Б45.00.01 | Тяга | 1 | |
| | | 9 | | | | |
| | | 10 | | | | |
| | | | | Стандартные изделия | | |
| | | 11 | | Гайка М8.5.096 ГОСТ 5915-70 | 46 | |
| | | 12 | | Шайба 8.02.096 ГОСТ 11371-68 | 2 | |

Инв.№ подл. | Подп. и дата | Взам. инв.№ | Инв.№ дубл. | Подп. и дата

| Изм. | Лист | № докум. | Подп. | Дата |
|---|---|---|---|---|
| Разраб. | | Герберг | | 23.11.76 |
| Пров. | | Громов | | |
| Рук.гр. | | Плетнев | | 23.11.76 |
| Н.контр. | | Чикова | | 23.12.76 |

Б 45.00.00

Узел крепления лотков К-61У

| Лит | Лист | Листов |
|---|---|---|
| А | | 1 |

ГИПРОНИСЕЛЬПРОМ г.Орел

Копировал Формат А1

Б45.00.01

Rz 40

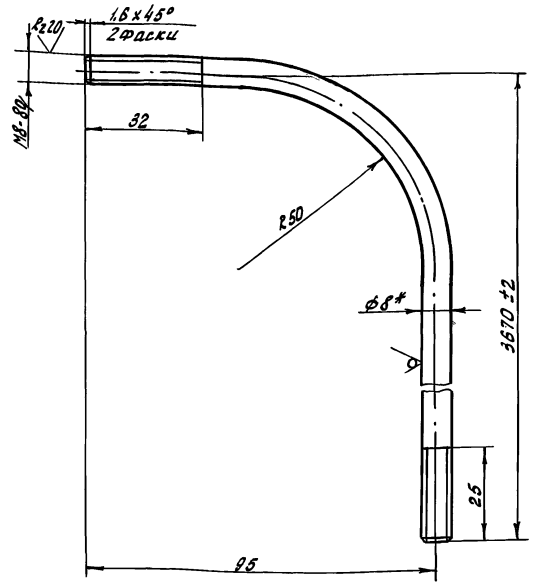


1. * Размер для справок.
2. Неуказанные предельные отклонения размеров по ОМ8.
3. Покрытие - Гор. Ц6О

| Изм. | Лист | № докум. | Подп. | Дата |
|---|---|---|---|---|
| Разраб. | | Герберг | | 23.12.76 |
| Пров. | | Громов | | |
| Рук.гр. | | Плетнев | | 23.12.76 |
| Н.контр. | | Чикова | | 23.12.76 |

Б45.00.01

Тяга

| Лит | Масса | Масштаб |
|---|---|---|
| А | 1.44 | 1:1 |

Лист | Листов 1

Круг 8(4) ГОСТ 7417-75 / 2О ГОСТ 1051-73

ГИПРОНИСЕЛЬПРОМ г.Орел

Копировал Формат А1

Б45.00.00 СБ

Типовой проект 810-95 Альбом 5

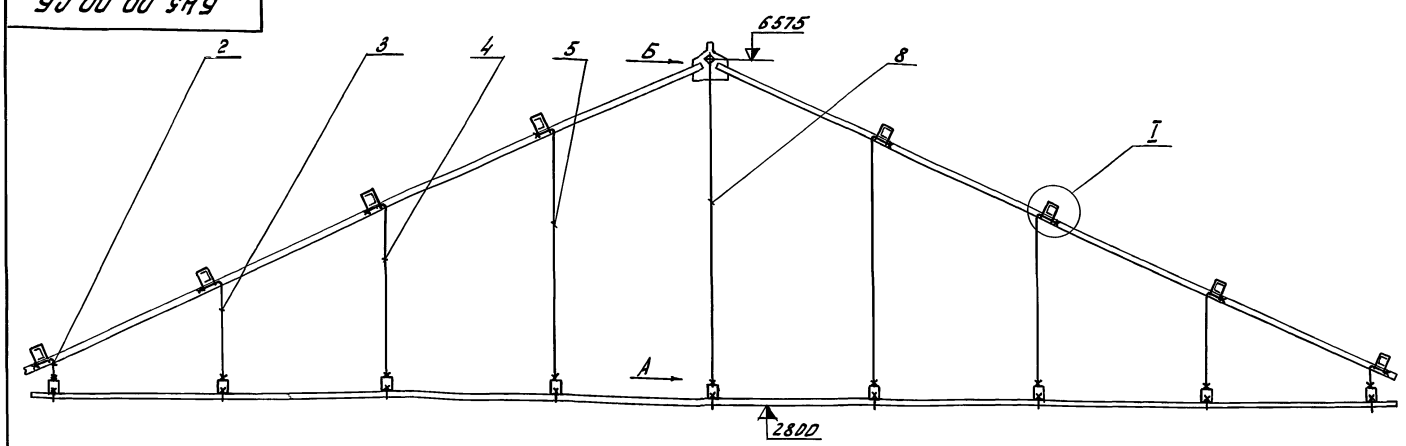


Вид А
М 1:2

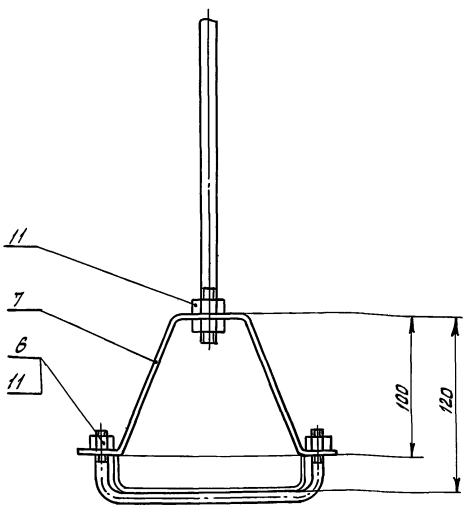


Вид Б
М 1:2

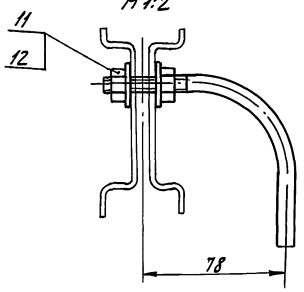


I
М1:2

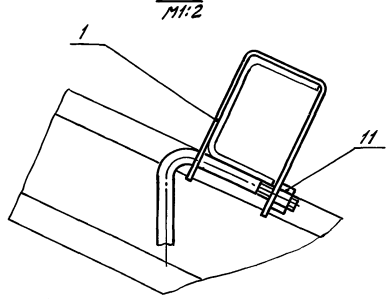


Размеры для справок

| Изм. | Лист | № докум. | Подп. | Дата |
|---|---|---|---|---|
| Разраб. | | Герберг | | 23.11.76 |
| Пров. | | Громов | | |
| Рук.гр. | | Плетнев | | 23.11.76 |
| Н.контр. | | Чикова | | 23.12.76 |

Б 45.00.00 СБ

Узел крепления лотков К-61У Сборочный чертеж

| Лит | Масса | Масштаб |
|---|---|---|
| А | 9.0 | 1:40 |

Лист | Листов 1

ГИПРОНИСЕЛЬПРОМ г.Орел

Копировал Формат А2

| Формат | Зона | Поз. | Обозначение | Наименование | Кол. | Примеч. |
|---|---|---|---|---|---|---|
| | | | | **Документация** | | |
| 12 | | | Б46.00.00 СБ | Сборочный чертеж | | |
| | | | | **Детали** | | |
| 12 | | 1 | Б36.00.03-03 | Хомут | 1 | |
| 11 | | 2 | Б46.00.01 | Платик | 1 | |
| | | 3 | | | | |
| | | | | **Стандартные изделия** | | |
| | | 4 | | Болт М8×25.58.096 | | |
| | | | | ГОСТ 7798-70 | 4 | |
| | | 5 | | Винт М4×14.58.096 | | |
| | | | | ГОСТ 17475-72 | 2 | |
| | | 6 | | Гайка М8.5.096 | | |
| | | | | ГОСТ 5915-70 | 6 | |
| | | 7 | | Шайба 8.02.096 | | |
| | | | | ГОСТ 11371-68 | 4 | |

Подп. и дата | Инв. N дубл. | Взам. инв. N | Подп. и дата | Инв. N подл.

| Изм | Лист | № докум. | Подп. | Дата |
|---|---|---|---|---|
| Разраб. | | Громов | | |
| Пров. | | Герберг | | |
| Рук. гр. | | Плетнев | | |
| Н. контр. | | Чикова | | |

Б46.00.00

Узел крепления ящика ЯВШ-3-25Т и штепсельной розетки У-94-Б.

| Лит | Лист | Листов |
|---|---|---|
| А | | 1 |

ГИПРОНИСЕЛЬПРОМ г. Орел

Б46.00.01

Rz80

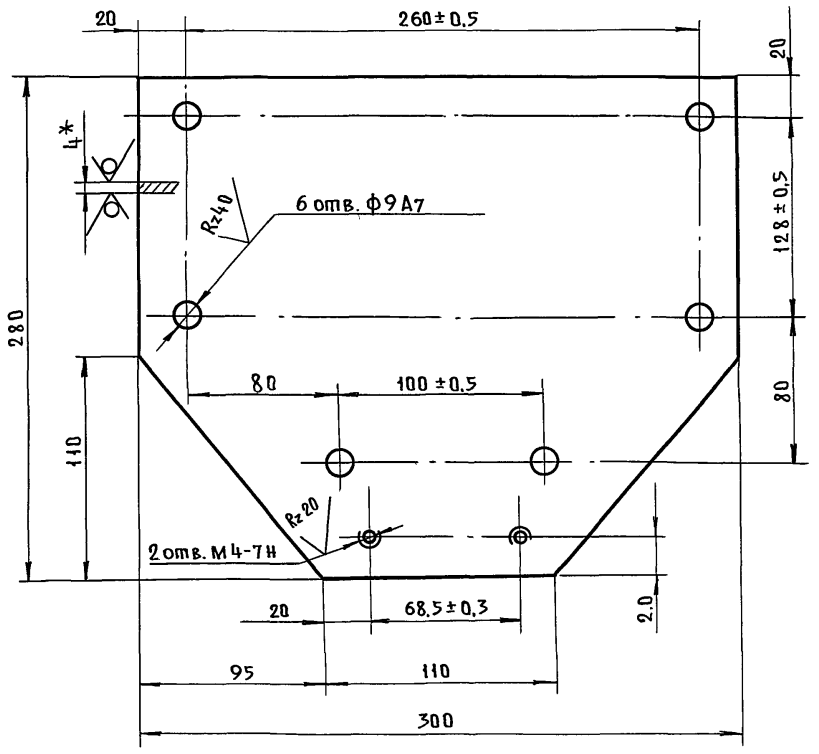


1.* Размер для справок.
2. Неуказанные предельные отклонения размеров по СМ 8.
3. Покрытие - Ц 15.

Подп. и дата | Инв. N дубл. | Взам. инв. N | Подп. и дата | Инв. N подл.

| Изм | Лист | № докум. | Подп. | Дата |
|---|---|---|---|---|
| Разраб. | | Громов | | |
| Пров. | | Герберг | | |
| Рук. гр. | | Плетнев | | |
| Н. контр. | | Чикова | | |

Б46.00.01

Платик

| Лит | Масса | Масшт. |
|---|---|---|
| А | 2,3 | 1:2,5 |
| Лист | Листов 1 | |

Лист Б-ПН-НО-4.0ГОСТ 19903-74 Ст.3 сп ГОСТ 14637-69

ГИПРОНИСЕЛЬПРОМ г. Орел

Типовой проект 810-95 Альбом V

Б46.00.00СБ

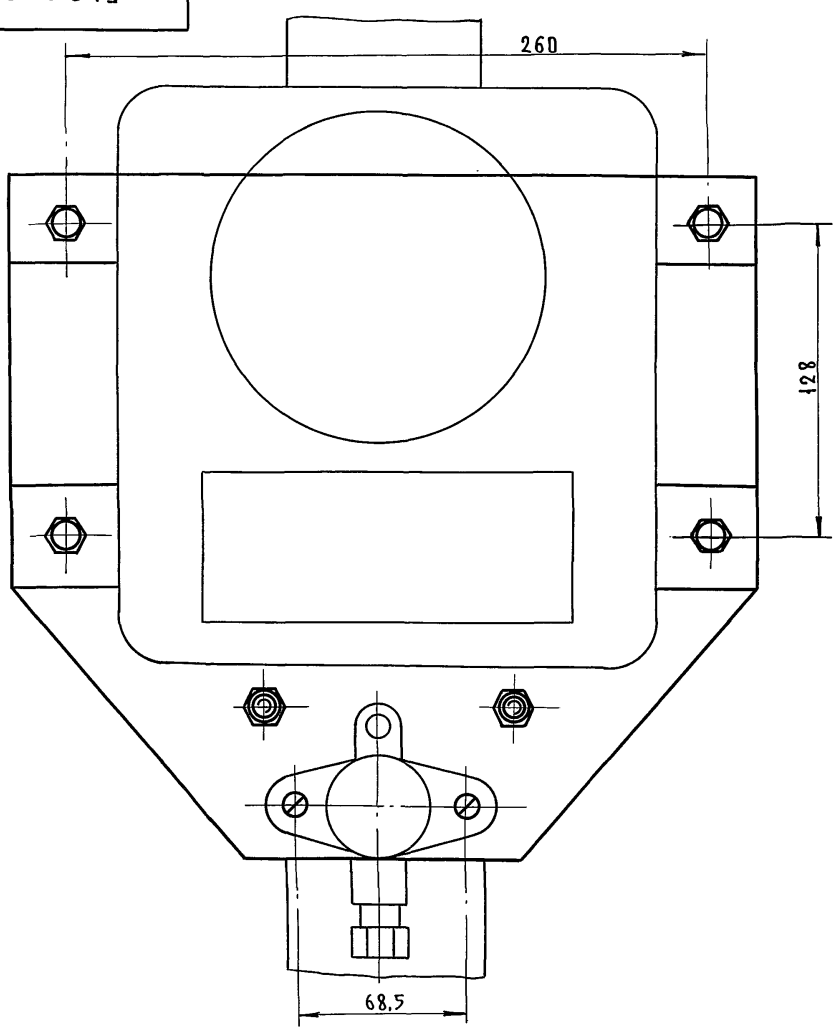


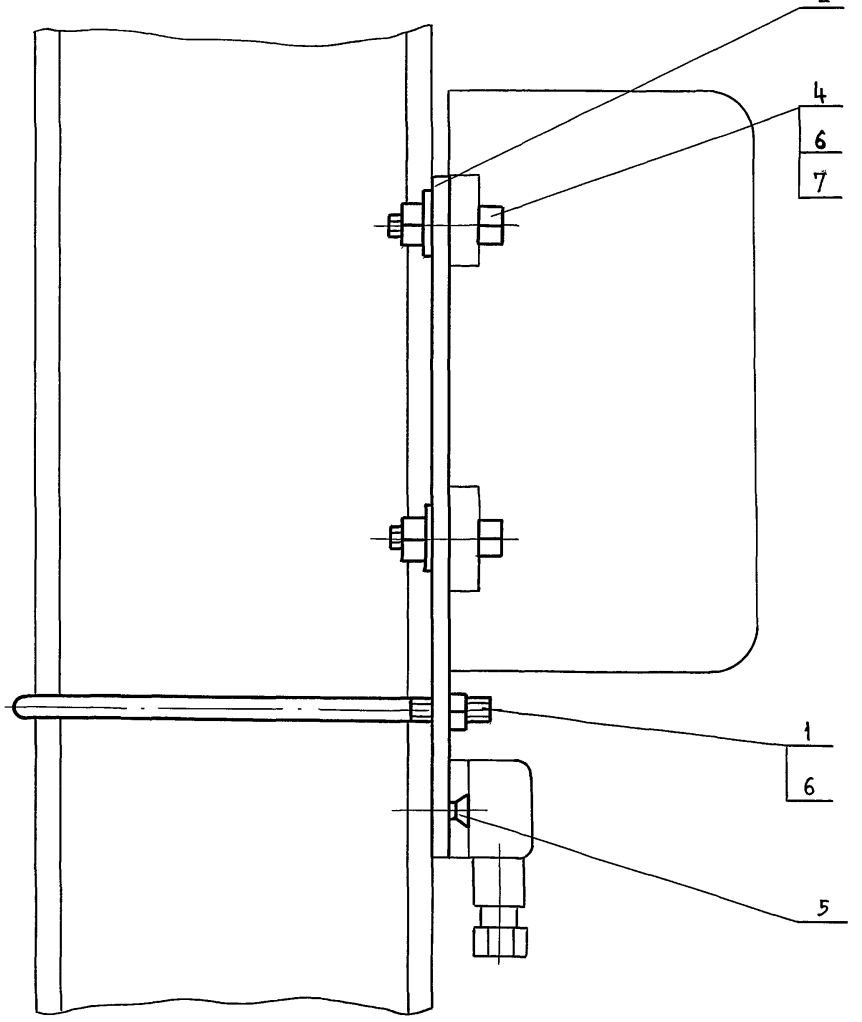


* Размеры для справок.

Подп. и дата | Инв. № дубл. | Взам. инв. N | Подп. и дата | Инв. № подл.

| Изм | Лист | № докум. | Подп. | Дата |
|---|---|---|---|---|
| Разраб. | | Громов | | |
| Пров. | | Герберг | | |
| Рук. гр. | | Плетнев | | |
| Н. контр. | | Чикова | | |

Б46.00.00 СБ

Узел крепления ящика ЯВШ-3-25Т и штепсельной розетки У-94-Б.
Сборочный чертеж

| Лит. | Масса | Масшт. |
|---|---|---|
| А | 2.6 | 1:2 |
| Лист | Листов 1 | |

ГИПРОНИСЕЛЬПРОМ г. Орел

Пров. Мая 11.8 87 Коп.

| Формат | Зона | Поз. | Обозначение | Наименование | Кол. | Примеч. |
|---|---|---|---|---|---|---|
| | | | | Документация | | |
| 12 | | | Б47.00.00 СБ | Сборочный чертеж | | |
| | | | | Детали | | |
| 11 | | 1 | Б36.00.01 | Хомут | 2 | |
| 11 | | 2 | Б47.00.01 | Тяга | 2 | |
| | | 3 | | | | |
| | | | | Стандартные изделия | | |
| | | 4 | | Гайка М8.5.096 ГОСТ 5915-70 | 2 | |

Инв.№ подл. | Подп. и дата | Взам. инв.№ | Инв.№ дубл. | Подп. и дата

| Изм. | Лист | № докум. | Подп. | Дата |
|---|---|---|---|---|
| Разраб. | | Герберг | | 23.12.76 |
| Пров. | | Громов | | |
| Рук. гр. | | Плетнев | | 23.12.76 |
| Н. контр. | | Чикова | | 23.12.76 |

**Б47.00.00**

Узел крепления светильника ПВЛМ-2×80.

| Лит | Лист | Листов |
|---|---|---|
| А | | 1 |

ГИПРОНИСЕЛЬПРОМ г. Орёл

Копировал Муратова Формат А4

**Б47.00.01**

Rz40 (√)

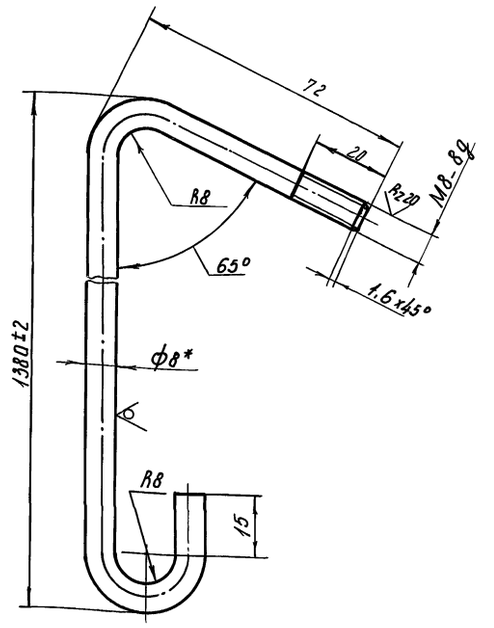


1* Размер для справок.
2. Неуказанные предельные отклонения размеров по СМ8.
3. Покрытие – Гор. Ц6О.

Инв.№ подл. | Подп. и дата | Взам. инв.№ | Инв.№ дубл. | Подп. и дата

| Изм. | Лист | № докум. | Подп. | Дата |
|---|---|---|---|---|
| Разраб. | | Герберг | | 23.12.76 |
| Пров. | | Громов | | |
| Рук. гр. | | Плетнев | | 23.12.76 |
| Н. контр. | | Чикова | | 23.12.76 |

**Б47.00.01**

Тяга

| Лит | Масса | Масштаб |
|---|---|---|
| А | 0,6 | 1:2 |
| Лист | Листов 1 | |

Круг 8/4) ГОСТ 7417-75
20 ГОСТ 1051-73

ГИПРОНИСЕЛЬПРОМ г. Орёл

Копировал Муратова Формат А4

Типовой проект 810-95 Альбом V

**Б47.00.00 СБ**

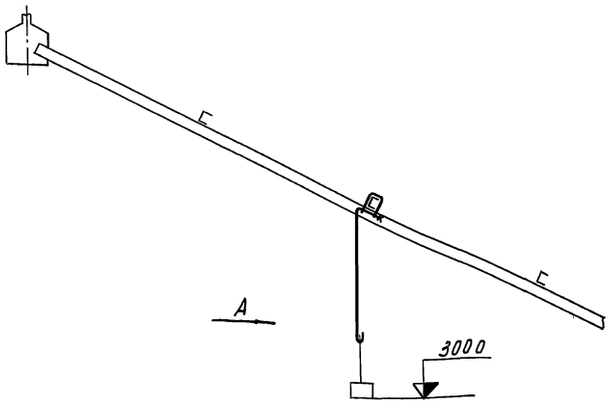


Вид А
М1:10

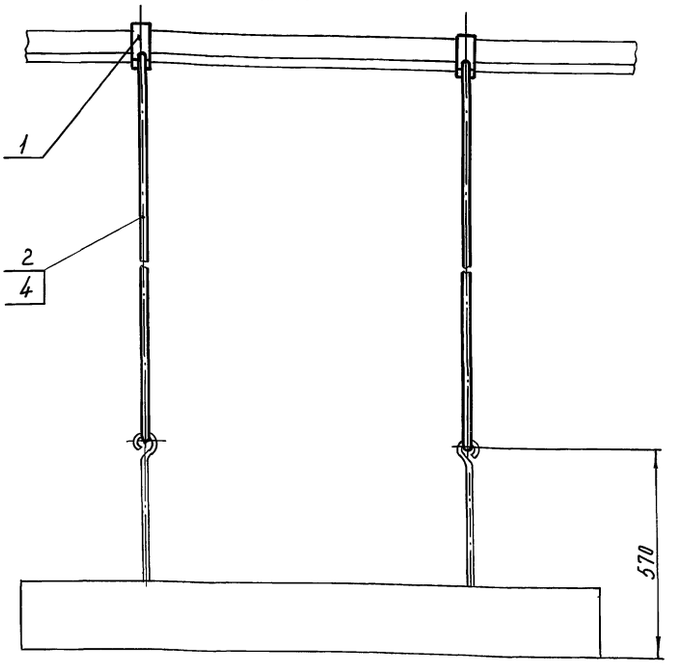


Размеры для справок.

Инв.№ подл. | Подп. и дата | Взам. инв.№ | Инв.№ дубл. | Подп. и дата

| Изм. | Лист | № докум. | Подп. | Дата |
|---|---|---|---|---|
| Разраб. | | Герберг | | 23.12.76 |
| Пров. | | Громов | | 23.12.76 |
| Рук. гр. | | Плетнев | | 23.12.76 |
| Н. контр. | | Чикова | | 23.12.76 |

**Б47.00.00 СБ**

Узел крепления светильника ПВЛМ-2×80. Сборочный чертеж.

| Лит | Масса | Масштаб |
|---|---|---|
| А | 1,2 | 1:40 |
| Лист | Листов 1 | |

ГИПРОНИСЕЛЬПРОМ г. Орёл

Копировал Муратова Формат А2

| Формат | Зона | Поз. | Обозначение | Наименование | Кол. | Примеч. |
|---|---|---|---|---|---|---|
| | | | | Документация | | |
| 12 | | | Б 111. 00.00 СБ | Сборочный чертеж | | |
| | | | | Детали | | |
| 12 | | 1 | Б 36. 00.03 - 03 | Хомут | 1 | |
| 11 | | 2 | Б 111. 00.01 | Платик | 1 | |
| | | 3 | | | | |
| | | | | Стандартные изделия | | |
| | | 4 | | Винт М6х25. 58. 096 | | |
| | | | | ГОСТ 17473-72 | 4 | |
| | | 5 | | Гайка М6. 5. 096 | | |
| | | | | ГОСТ 5915-70 | 4 | |
| | | 6 | | Гайка М8. 5. 096 | | |
| | | | | ГОСТ 5915-70 | 2 | |

Б 111. 00.00

| Изм | Лист | № докум. | Подп. | Дата |
|---|---|---|---|---|
| Разраб. | | Громов | | 15.11.76 |
| Пров. | | Герберг | | 17.11.76 |
| Рук. гр. | | Плетнев | | 17.11.76 |
| Н. контр. | | Чикова | | 14.10.76 |

Узел крепления коробок КОР-73

| Лит. | Лист | Листов |
|---|---|---|
| А | | 1 |

ГИПРОНИСЕЛЬПРОМ г. Орел

Инв. № подл. | Подп. и дата | Взам. инв. № | Инв. № дубл. | Подп. и дата

Копировал: Меff- Формат 11

Б 111. 00.01

Rz 80 (√)

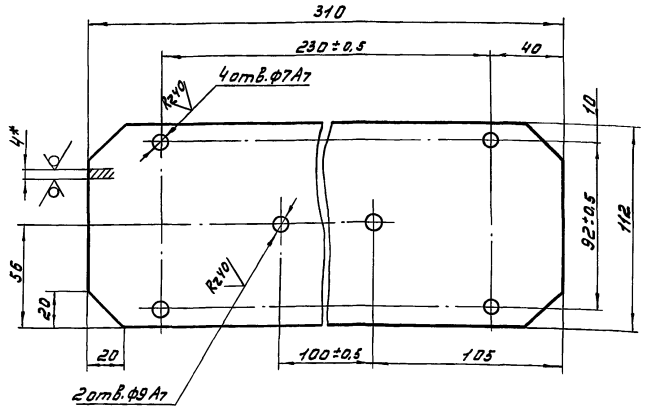


1.* Размер для справок.
2. Неуказанные предельные отклонения размеров по СМ8.
3. Покрытие - Ц15.

Б111. 00.01

| Изм. | Лист | № докум. | Подп. | Дата |
|---|---|---|---|---|
| Разраб. | | Громов | | 15.11.77 |
| Пров. | | Герберг | | 17.11.76 |
| Рук. гр. | | Плетнев | | 17.11.76 |
| Н. контр. | | Чикова | | 14.10.76 |

Платик

| Лит. | Масса | Масштаб |
|---|---|---|
| А | 1.08 | 1:2 |

Лист | Листов 1

Лист Б-ПН-НО-4.0 ГОСТ 19903-74 Ст.3сп ГОСТ 14637-69

ГИПРОНИСЕЛЬПРОМ г. Орел

Инв. № подл. | Подп. и дата | Взам. инв. № | Инв. № дубл. | Подп. и дата

Копировал: Меff Формат 11

Б 111. 00.00 СБ

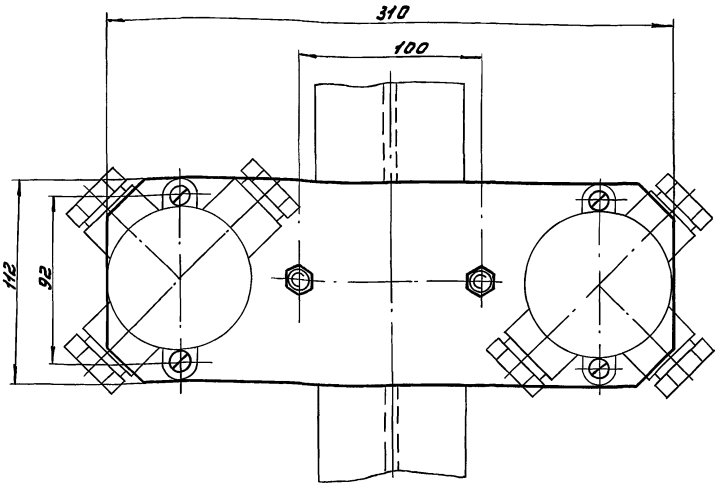


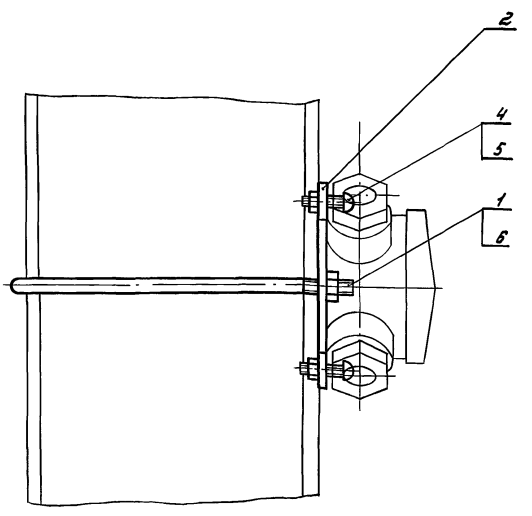


Размеры для справок.

Типовой проект 810-95 Альбом V

Б111. 00.00 СБ

| Изм. | Лист | № докум. | Подп. | Дата |
|---|---|---|---|---|
| Разраб. | | Громов | | 15.11.77 |
| Пров. | | Герберг | | 17.11.76 |
| Рук. гр. | | Плетнев | | 17.11.76 |
| Н. контр. | | Чикова | | 14.10.76 |

Узел крепления коробок КОР-73. Сборочный чертеж.

| Лит. | Масса | Масштаб |
|---|---|---|
| А | 1.31 | 1:2 |

Лист | Листов 1

ГИПРОНИСЕЛЬПРОМ г. Орёл

Инв. № подл. | Подп. и дата | Взам. инв. № | Инв. № дубл. | Подп. и дата

Копировал: Меркулова Формат 12 15080-05 17

| Формат | Зона | Поз. | Обозначение | Наименование | Кол. | Примеч. |
|---|---|---|---|---|---|---|
| | | | | **Документация** | | |
| 22 | | | Б112. 00. 00 СБ | Сборочный чертеж | | |
| | | | | **Детали** | | |
| 11 | | 1 | Б36.00.01 | Хомут | 11 | |
| | | 2 | -01 | Хомут | 2 | |
| 11 | | 3 | Б36.00.02 -09 | Тяга | 2 | |
| | | 4 | -10 | Тяга | 2 | |
| | | 5 | -11 | Тяга | 2 | |
| | | 6 | -12 | Тяга | 2 | |
| | | 7 | -13 | Тяга | 5 | |
| 11 | | 8 | Б36. 00. 03-05 | Хомут | 14 | |
| 11 | | 9 | Б36.00.04-04 | Скоба | 14 | |
| 12 | | 10 | Б112.00.01 | Тяга | 1 | |
| | | 11 | | | | |
| | | 12 | | | | |
| | | | | **Стандартные изделия** | | |
| | | 13 | | Болт М8х14. 58.096 ГОСТ 7798-70 | 2 | |
| | | 14 | | Болт М8х70. 58.096 ГОСТ 7798-70 | 1 | |
| | | 15 | | Гайка М8.5.096 ГОСТ 5915-70 | 70 | |
| | | 16 | | Шайба 8.02.096 ГОСТ 11371-68 | 16 | |

Подп. и дата | Инв. № подл. | Взам. инв. № | Инв. № дубл. | Подп. и дата

| Изм. | Лист | № докум. | Подп. | Дата |
|---|---|---|---|---|
| Разраб. | | Герберг | | 11.11.76 |
| Пров. | | Громов | | |
| Рук. гр. | | Плетнев | | 11.11.76 |
| Н. контр. | | Чикова | | 11.11.76 |

Б112. 00. 00

Узел крепления лотков К-422 и коробов К-1050

| Лит. | Лист | Листов |
|---|---|---|
| А | 1 | 2 |

ГИПРОНИСЕЛЬПРОМ г. Орел

Копировал: Меркулова Формат А4

Б112. 00. 00 Лист 2

Копировал: Меркулова Формат А4

Б112.00.01

Типовой проект 810-95 Альбом V

Rz 40 (√)

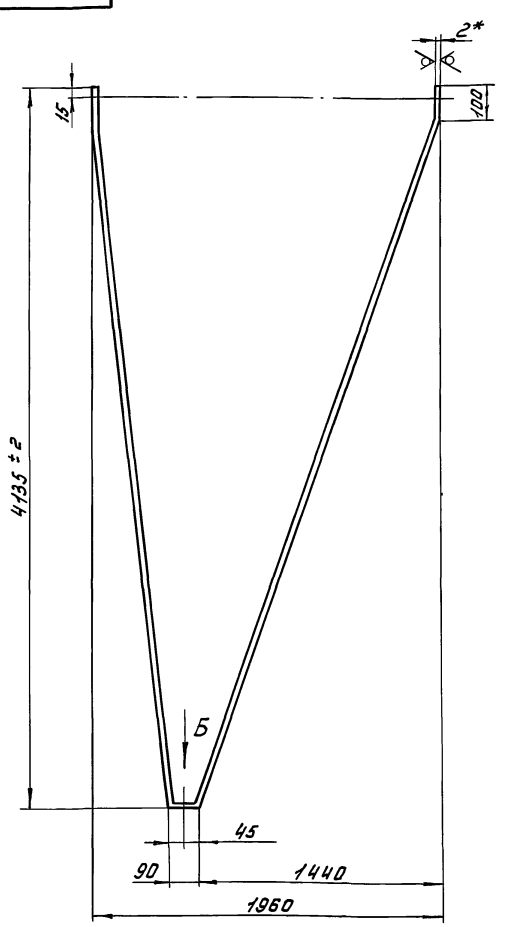


Вид А
М1:1

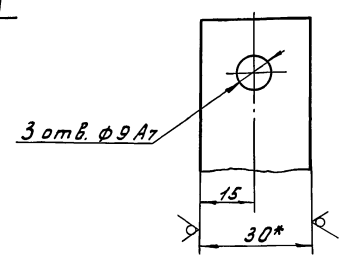


Вид Б
М1:1

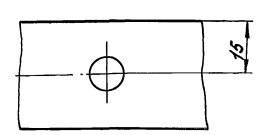


1.* Размеры для справок.
2. Внутренние радиусы гибки 2мм.
3. Неуказанные предельные отклонения размеров по СМ8.
4. Покрытие - Гор. Ц60.

| Изм. | Лист | № докум. | Подп. | Дата |
|---|---|---|---|---|
| Разраб. | | Герберг | | 11.11.76 |
| Пров. | | Громов | | |
| Рук. гр. | | Плетнев | | 11.11.76 |
| Н. контр. | | Чикова | | 11.11.76 |

Б112.00.01

Тяга

| Лит. | Масса | Масштаб |
|---|---|---|
| А | 2.0 | 1:1 |

Лист | Листов 1

Лента 2х30Б. Ст. 2сп ГОСТ 6009-74

ГИПРОНИСЕЛЬПРОМ г. Орел

Копировал: Меркулова Формат А2

Б112.00.00СБ

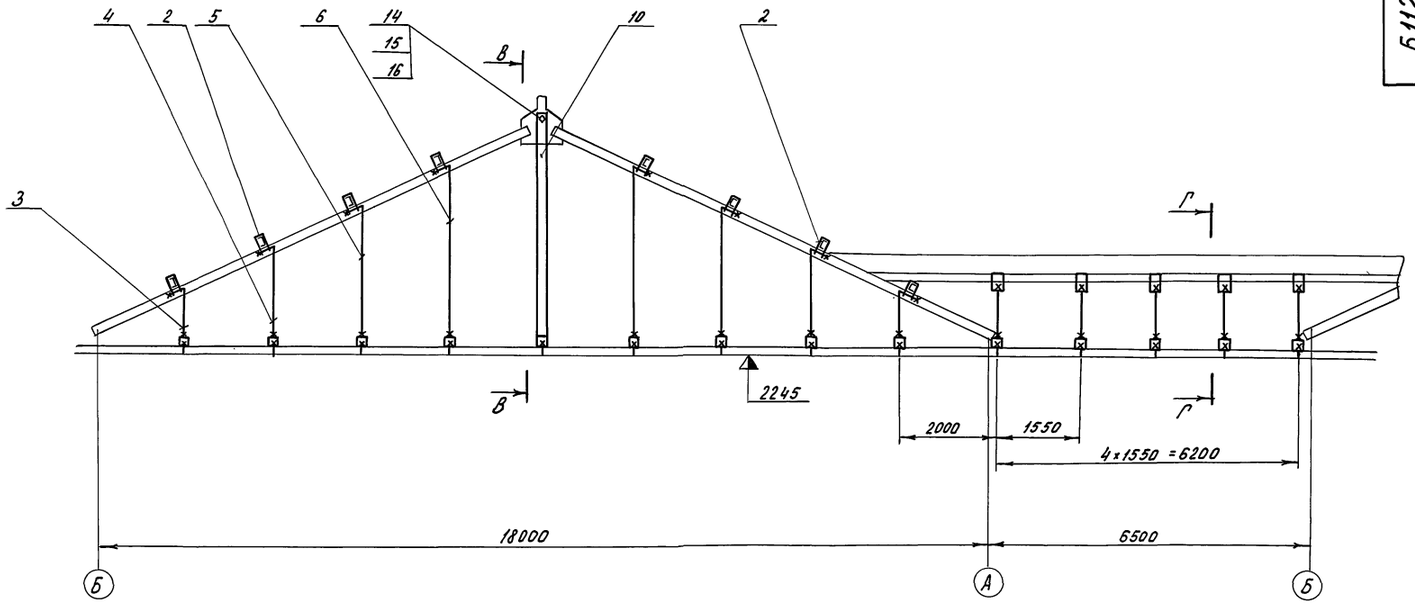


В - В
М 1:5

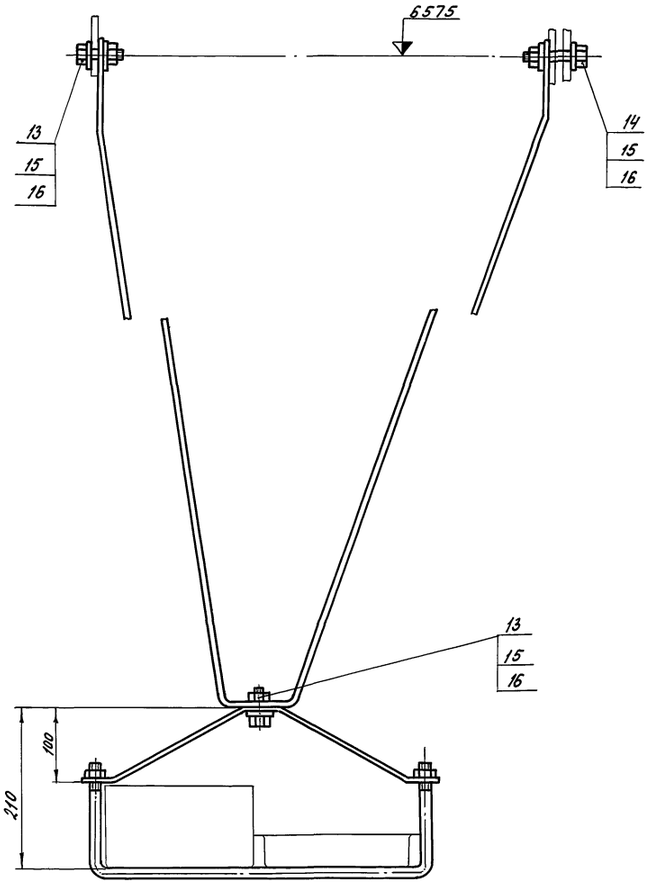


Г - Г
М 1:5

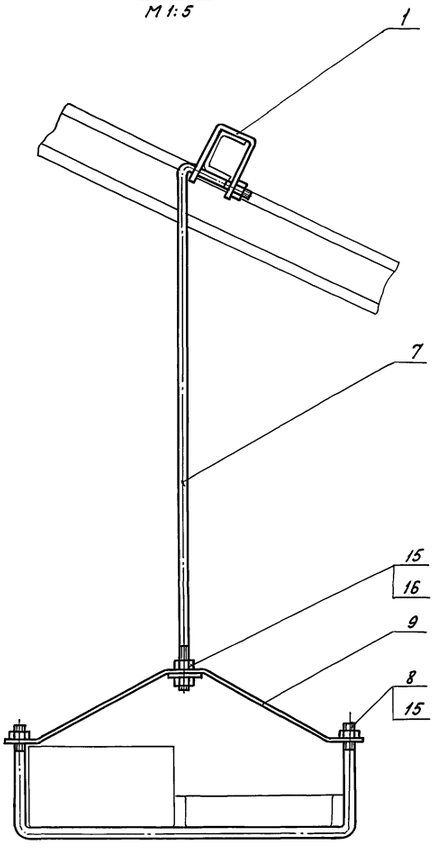


Размеры для справок.

Типовой проект 810-95 Альбом V

| Инв.№ подл. | Подп. и дата | Взам. инв.№ | Инв.№ дубл. | Подп. и дата |
|---|---|---|---|---|
| | | | | |

| Изм. | Лист | № докум. | Подп. | Дата |
|---|---|---|---|---|
| Разраб. | | Гербергр | | 23.12.76 |
| Пров. | | Громов | | |
| Рук. гр. | | Плетнев | | 23.12.76 |
| Н.контр. | | Чикова | | 23.12.76 |

Б112.00.00СБ

Узел крепления лотков К-422 и коробов К-1050. Сборочный чертеж.

| Лит | Масса | Масштаб |
|---|---|---|
| А | 19,0 | 1:75 |
| Лист | Листов 1 | |

ГИПРОНИСЕЛЬПРОМ г. Орел

Копировал Гукова Формат А2 15080-05 19

| Формат | Зона | Поз. | Обозначение | Наименование | Кол. | Прим. |
|---|---|---|---|---|---|---|
| | | | | Документация | | |
| 12 | | | ОК 335.01.00 СБ | Сборочный чертеж | | |
| | | | | Детали | | |
| 11 | | 1 | ОК 151.02 | Крюк | 1 | |
| 11 | | 2 | ОК 192.01.02 | Хомут | 1 | |
| БЧ | | 3 | ОК 335.01.01 | Подвеска | | |
| | | | | Леска капроновая рыболовная (жилка) ф1 ТУ МХП УССР 150-68 | | |
| | | | | L = 3050 см | 1 | 0.004кг |
| 11 | | 4 | Т-02 | Замин | 2 | |
| | | 5 | | | | |
| | | | | Стандартные изделия | | |
| | | 6 | | Болт М6х14.58.096 ГОСТ 7798-70 | 1 | |
| | | 7 | | Гайка М6.5.096 ГОСТ 5915-70 | 1 | |

| Изм. | Лист | № докум. | Подп. | Дата |
|---|---|---|---|---|
| Разраб. | | Герберг | | 17.11.76 |
| Пров. | | Громов | | 17.11.76 |
| Рук. гр. | | Плетнев | | 17.11.76 |
| Н. контр. | | Чикова | | 17.10.76 |

ОК 335.01.00

Подвеска для оросителя

Лит. А | Лист | Листов 1

ГИПРОНИСЕЛЬПРОМ г. Орел

Копировал Меркулова Формат 11

| Формат | Зона | Поз. | Обозначение | Наименование | Кол. | Прим. |
|---|---|---|---|---|---|---|
| | | | | Документация | | |
| 12 | | | ОК 356.00.00СБ | Сборочный чертеж | | |
| | | | | Сборочные единицы | | |
| 11 | | 1 | ОК 335.01.00 | Подвеска для оросителя | 14 | |
| | | | | Детали | | |
| БЧ | | 2 | ОК 102.00.01 | Растяжка Проволока 4.0-45 ГОСТ 17305-71 L=15м | 1 | 1.48кг |
| БЧ | | 3 | ОК 102.00.02 | Подвеска Проволока 4.0-45 ГОСТ 17305-71 L=2.8м | 2 | 0.276кг |

| Изм. | Лист | № докум. | Подп. | Дата |
|---|---|---|---|---|
| Разраб. | | Герберг | | 17.11.76 |
| Пров. | | Громов | | 17.11.76 |
| Рук. гр. | | Плетнев | | 17.11.76 |
| Н. контр. | | Чикова | | 17.10.76 |

ОК 356.00.00

Подвеска оросителей

Лит. А | Лист | Листов 1

ГИПРОНИСЕЛЬПРОМ г. Орел

Копировал Меркулова Формат 11

Типовой проект 810-95 Альбом V

ОК 356.00.00 СБ

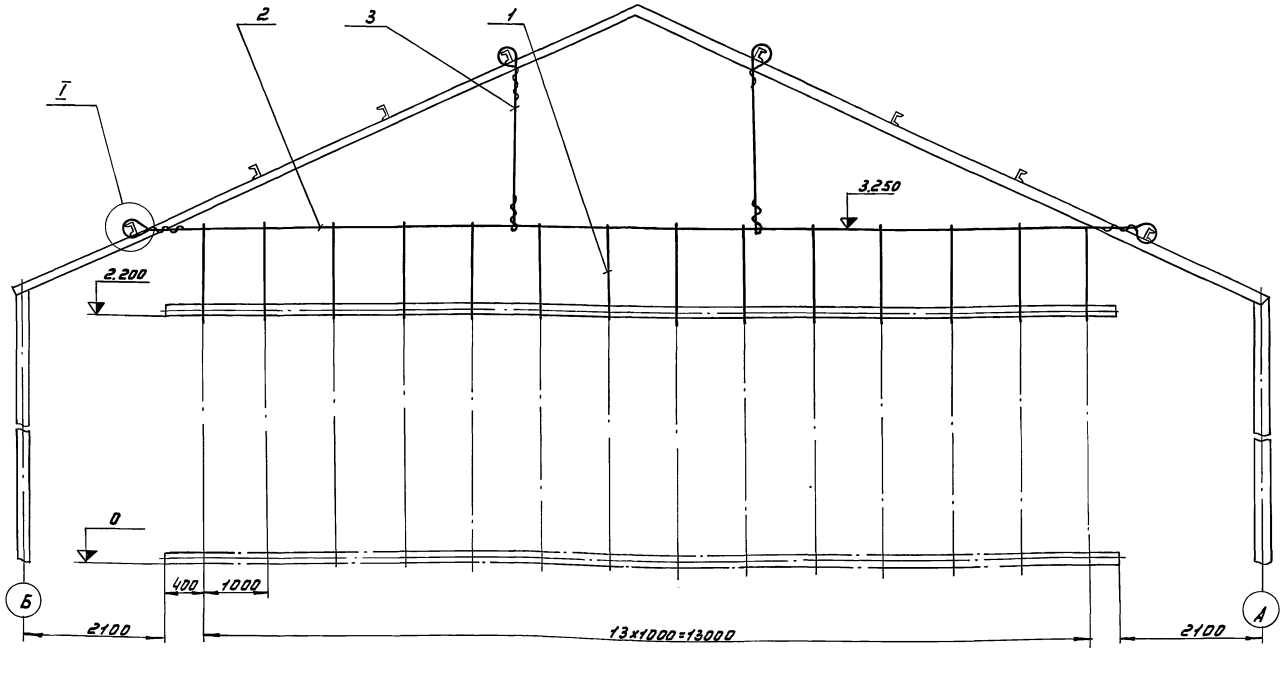


Размеры для справок.

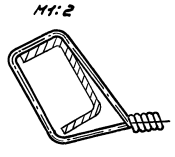


ОК 356.00.00 СБ

Подвеска оросителей. Сборочный чертеж.

| Изм. | Лист | № докум. | Подп. | Дата |
|---|---|---|---|---|
| Разраб. | | Герберг | | 17.11.76 |
| Пров. | | Громов | | 17.11.76 |
| Рук. гр. | | Плетнев | | 17.11.76 |
| Н. контр. | | Чикова | | 17.10.76 |

Лит. | Масса | Масштаб: А | 2.59 | 1:50

Лист | Листов 1

ГИПРОНИСЕЛЬПРОМ г. Орел

Копировал Меркулова Формат 12

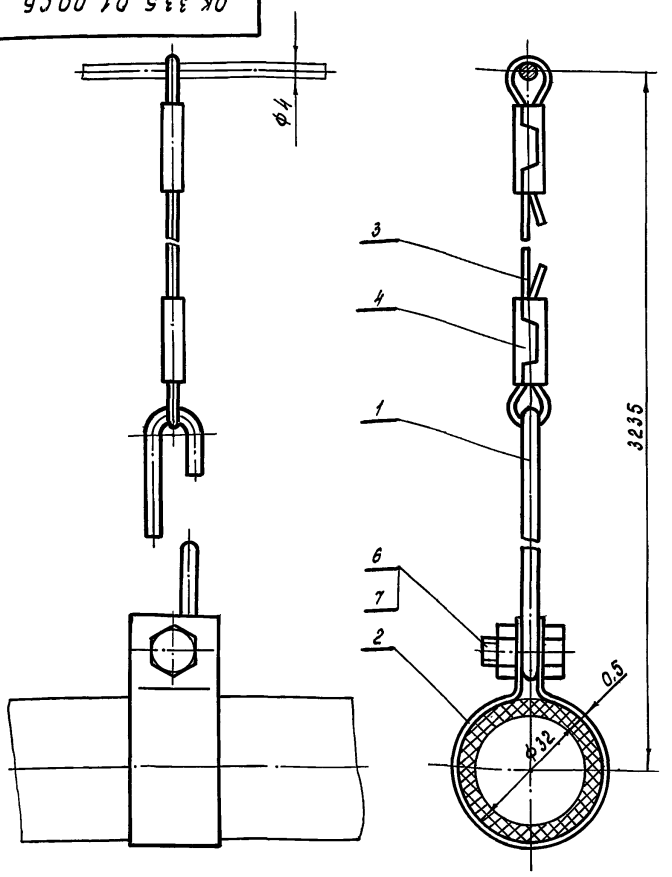


Размеры для справок.

| Изм. | Лист | № докум. | Подп. | Дата |
|---|---|---|---|---|
| Разраб. | | Фокина | | 11.11.76 |
| Пров. | | Герберг | | 23.12.76 |
| Рук. гр. | | Плетнев | | 23.12.76 |
| Н.контр. | | Чикова | | 23.12.76 |

ОК 335.01.00 СБ

Подвеска для оросителя. Сборочный чертеж

| Лит | Масса | Масштаб |
|---|---|---|
| А | 0,04 | 1:1 |
| Лист | Листов 1 | |

ГИПРОНИСЕЛЬПРОМ г. Орел

Копировал Формат 11



Rz80 ▽(▽)

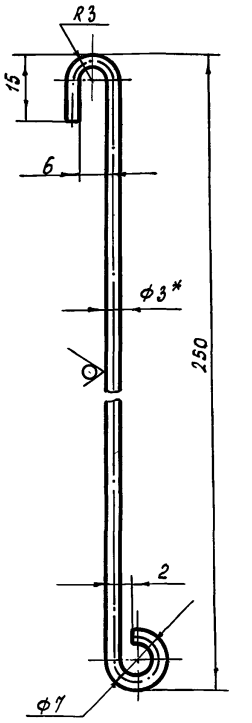


1.* Размеры для справок.
2. Предельные отклонения размеров по СМ8.
3. Покрытие - Ц15

| Изм. | Лист | № докум. | Подп. | Дата |
|---|---|---|---|---|
| Разраб. | | Громов | | 11.11.76 |
| Пров. | | Герберг | | 23.12.76 |
| Рук. гр. | | Плетнев | | 23.12.76 |
| Н.контр. | | Чикова | | 23.12.76 |

ОК 151.02

Крюк

| Лит. | Масса | Масштаб |
|---|---|---|
| А | 0,02 | 1:1 |
| Лист | Листов 1 | |

Проволока 3-С-1 ГОСТ 3282-74

ГИПРОНИСЕЛЬПРОМ г. Орел

Копировал Формат 11

Типовой проект 810-95 Альбом V



Rz80 ▽(▽)

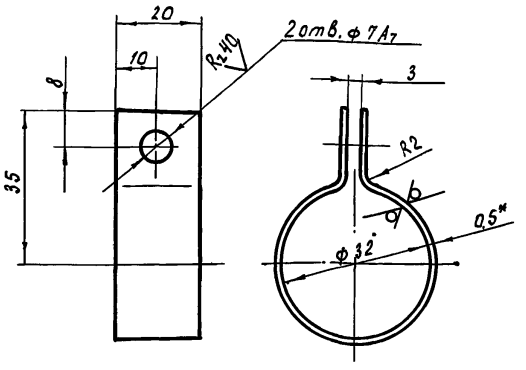


1.* Размер для справок.
2. Неуказанные предельные отклонения размеров по СМ8.
3. Покрытие - Ц15.

| Изм. | Лист | № докум. | Подп. | Дата |
|---|---|---|---|---|
| Разраб. | | Герберг | | 23.12.76 |
| Пров. | | Громов | | |
| Рук. гр. | | Плетнев | | 23.12.76 |
| Н.контр. | | Чикова | | 23.12.76 |

ОК 192.01.02

Хомут

| Лит | Масса | Масштаб |
|---|---|---|
| А | 0,007 | 1:1 |
| Лист | Листов 1 | |

Лист 5-ПН-НО-0,50 ГОСТ 19903-74 / 4-IV В Ст.3 ГОСТ 16523-70

ГИПРОНИСЕЛЬПРОМ г. Орел

Копировал Формат 11



Rz40 ▽(▽)

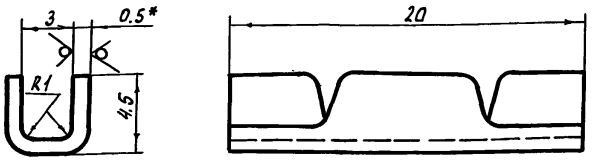


Развертка

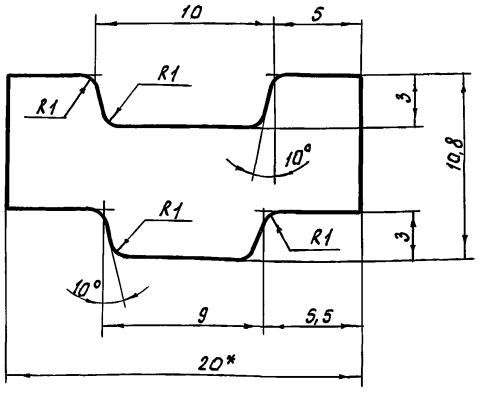


1.*Размеры для справок.
2. Предельные отклонения размеров по СМ8.
3. Покрытие - Ц15.

| Изм. | Лист | № докум. | Подп. | Дата |
|---|---|---|---|---|
| Разраб. | | Герберг | | 23.12.76 |
| Пров. | | Громов | | |
| Рук. гр. | | Плетнев | | 23.12.76 |
| Н.контр. | | Чикова | | 23.12.76 |

Т-02

Зажим

| Лит. | Масса | Масштаб |
|---|---|---|
| А | 0,002 | 4:1 |
| Лист | Листов 1 | |

Лист 5-ПН-НО-0,50 ГОСТ 19903-74 / 4-IV В Ст.3 ГОСТ 16523-70

ГИПРОНИСЕЛЬПРОМ г. Орел

Копировал Формат 11

ОК 364.00.01

Альбом

Типовой проект

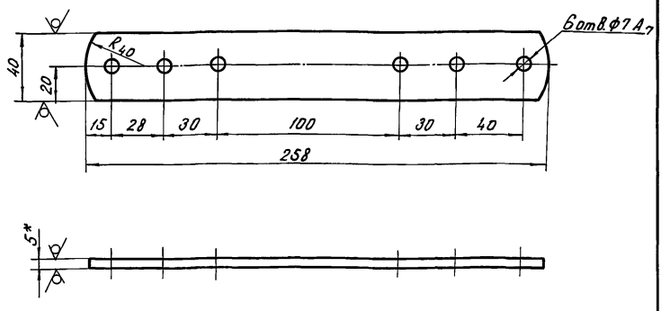


1.* Размер для справок.
2. Неуказанные предельные отклонения размеров по СМ8.
3. Покрытие Ц15.

| Изм. | Лист | N°докум. | Подп. | Дата |
|---|---|---|---|---|
| Разраб. | | Цыбин | | |
| Провер. | | Козина | | |
| Рук.груп. | | Козина | | |
| Н.контр. | | Чикова | | 19.11.76 |

ОК 364.00.01

Планка

| Лит | Масса | Масштаб |
|---|---|---|
| А | 0,41 | 1:2 |

Лист | Листов 1

Полоса 5×40 ГОСТ 103-57 / ст3 ГОСТ 535-58

ГИПРОНИСЕЛЬПРОМ г.Орел

Инв.N°подл. | Подп. и дата | Взам.инв.N° | Инв.N°дубл. | Подп. и дата

Копировал Перел Формат 11

ОК 107.03

Альбом

Типовой проект

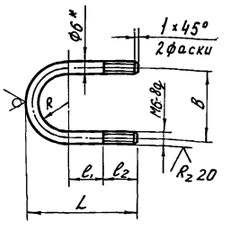


| Обозначение | $L_{мм}$ | $l_{мм}$ | $l_{2мм}$ | $B_{мм}$ | $R_{мм}$ | Масса кг |
|---|---|---|---|---|---|---|
| ОК 107.03 | 60 | 14 | 20 | 40 | 17 | 0,030 |
| ОК 107.03-01 | 43 | 11 | 15 | 28 | 11 | 0,021 |

1.* Размер для справок.
2. Неуказанные предельные отклонения размеров по СМ8.
3. Покрытие Ц15.

| Изм. | Лист | N°докум. | Подп. | Дата |
|---|---|---|---|---|
| Разраб. | | Цыбин | | |
| Провер. | | Козина | | |
| Рук.груп. | | Козина | | |
| Н.контр. | | Чикова | | 19.11.76 |

ОК 107.03

Хомут

| Лит | Масса | Масштаб |
|---|---|---|
| А | см. табл. | 1:2 |

Лист | Листов 1

Круг В6 ГОСТ 2590-71 / ст3 ГОСТ 535-58

ГИПРОНИСЕЛЬПРОМ г.Орел

Инв.N°подл. | Подп. и дата | Взам.инв.N° | Инв.N°дубл. | Подп. и дата

Копировал Перел Формат 11

ОК 364.00.00 С6

Альбом V

Типовой проект 810-95

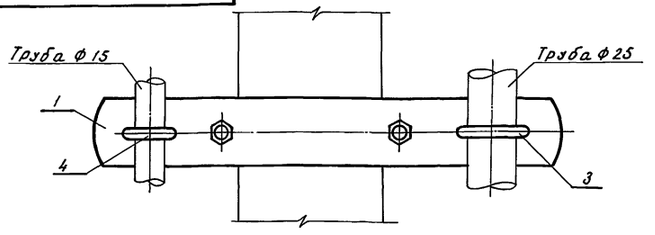


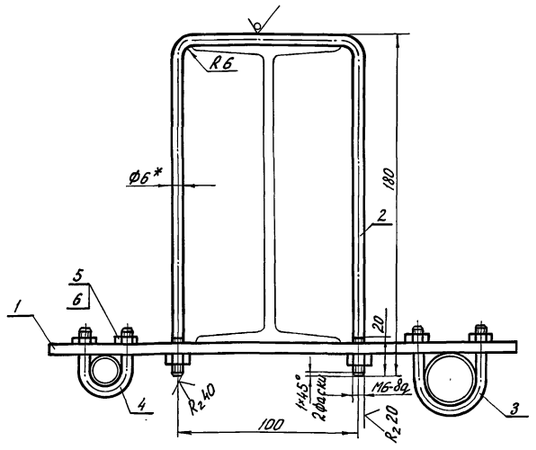


* Размер для справок.

| Изм. | Лист | N°докум. | Подп. | Дата |
|---|---|---|---|---|
| Разраб. | | Цыбин | | |
| Провер. | | Козина | | |
| Рук.груп. | | Козина | | |
| Н.контр. | | Чикова | | 19.11.76 |

ОК 364.00.00 С6

Узел крепления поливочных кранов и кранов ядохимикатов
Сборочный чертеж

| Лит | Масса | Масштаб |
|---|---|---|
| А | 0,59 | 1:2 |

Лист | Листов 1

ГИПРОНИСЕЛЬПРОМ г.Орел

Инв.N°подл. | Подп. и дата | Взам.инв.N° | Инв.N°дубл. | Подп. и дата

Копировал Перел- Формат 11

Альбом

Типовой проект

| Формат | Зона | Поз. | Обозначение | Наименование | Кол. | Примеч. |
|---|---|---|---|---|---|---|
| | | | | Документация | | |
| 11 | | | ОК 364.00.00 С6 | Сборочный чертеж | | |
| | | | | Детали | | |
| 11 | | 1 | ОК 364.00.01 | Планка | 1 | |
| 11 | | 2 | ОК 364.00.02 | Скоба | 1 | |
| 11 | | 3 | ОК 107.03 | Хомут | 1 | |
| 11 | | 4 | ОК 107.03.01 | Хомут | 1 | |
| | | | | Стандартные изделия | | |
| | | 5 | | Гайка М6.5.096 ГОСТ 5915-70 | 6 | |
| | | 6 | | Шайба 6.02.096 ГОСТ 11371-68 | 6 | |

| Изм. | Лист | N°докум. | Подп. | |
|---|---|---|---|---|
| Разраб. | | Цыбин | | |
| Провер. | | Козина | | |
| Рук.груп. | | Козина | | |
| Н.контр. | | Чикова | | 19.11.76 |

ОК 364.00.00

Узел крепления поливочных кранов и кранов ядохимикатов

| Лит | Лист | Листов |
|---|---|---|
| А | | 1 |

ГИПРОНИСЕЛЬПРОМ г.Орел

Инв.N°подл. | Подп. и дата | Взам.инв.N° | Инв.N°дубл. | Подп. и дата

Копировал Перелыгина Формат 11 15080-05 27

| Формат | Зона | Поз. | Обозначение | Наименование | Кол. | Примеч. |
|---|---|---|---|---|---|---|
| | | | | Документация | | |
| 12 | | | ОК.34.00.00 СБ | Сборочный чертеж | | |
| | | | | Сборочные единицы | | |
| 11 | | 1 | ОК 34.01.00 | Хомут | 2 | |
| | | | | Детали | | |
| 11 | | 2 | ОК.34.00.01 | Штуцер | 1 | |
| 11 | | 3 | ОК.34.00.02 | Болт | 2 | |
| 11 | | 4 | ОК.34.00.03 | Шайба | 2 | |

| Изм | Лист | № докум. | Подп. | Дата |
|---|---|---|---|---|
| Разраб. | | Герберг | | |
| Пров. | | Громов | | |
| Рук.гр. | | Плетнев | | |
| Н.констр. | | Чикова | | |

ОК.34.00.00

Хомут

| Лит. | Лист | Листов |
|---|---|---|
| А | | 1 |

ГИПРОНИСЕЛЬПРОМ г. Орел

| Формат | Зона | Поз. | Обозначение | Наименование | Кол. | Примеч. |
|---|---|---|---|---|---|---|
| | | | | Документация | | |
| 22 | | | ОК100.00.00 СБ | Сборочный чертеж | | |
| | | | | Сборочные единицы | | |
| 11 | | 1 | ОК 100.01.00 | Подвеска | 1 | |
| 11 | | 2 | -01 | Подвеска | 1 | |
| | | | | Детали | | |
| 11 | | 3 | ОК 100.00.01 | Хомут | 4 | |
| | | 4 | | | | |
| | | | | Стандартные изделия | | |
| | | 5 | | Болт М10×35.58.096 ГОСТ 7798-70 | 2 | |
| | | 6 | | Гайка М10.5.096 ГОСТ 5915-70 | 20 | |

| Изм | Лист | № докум. | Подп. | Дата |
|---|---|---|---|---|
| Разраб. | | Герберг | | |
| Пров. | | Громов | | |
| Рук.гр. | | Плетнев | | |
| Н.контр. | | Чикова | | |

ОК.100.00.00

Подвеска агрегата СТД-100

| Лит. | Лист | Листов |
|---|---|---|
| А | | 1 |

ГИПРОНИСЕЛЬПРОМ г. Орел

ОК 34.00.00 СБ

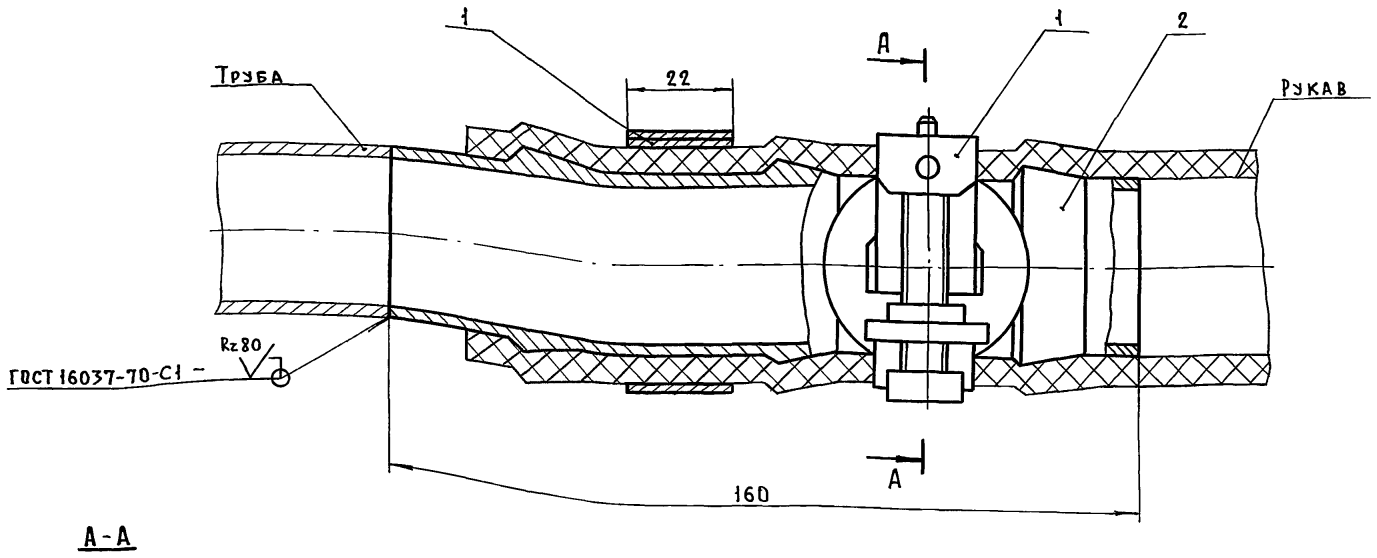


А-А

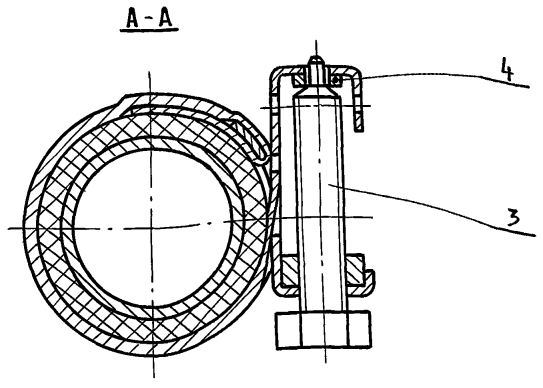


*1. Размеры для справок.

2. Предельные отклонения размеров по СМ8.

| Изм | Лист | № докум. | Подп. | Дата |
|---|---|---|---|---|
| Разраб. | | Герберг | | |
| Пров. | | Громов | | |
| Рук.гр. | | Плетнев | | |
| Н.контр | | Чикова | | |

ОК 34.00.00 СБ

Хомут

Сборочный чертеж

| Лит. | Масса | Масшт. |
|---|---|---|
| А | 0,813 | 1:1 |
| Лист | Листов 1 | |

ГИПРОНИСЕЛЬПРОМ г. Орел

Типовой проект 810-95 Альбом V

Инв.№ подл. | Подп. и дата | Взам. инв.№ | Инв.№ дубл. | Подп. и дата

ОК 34.00.01

Rz 40

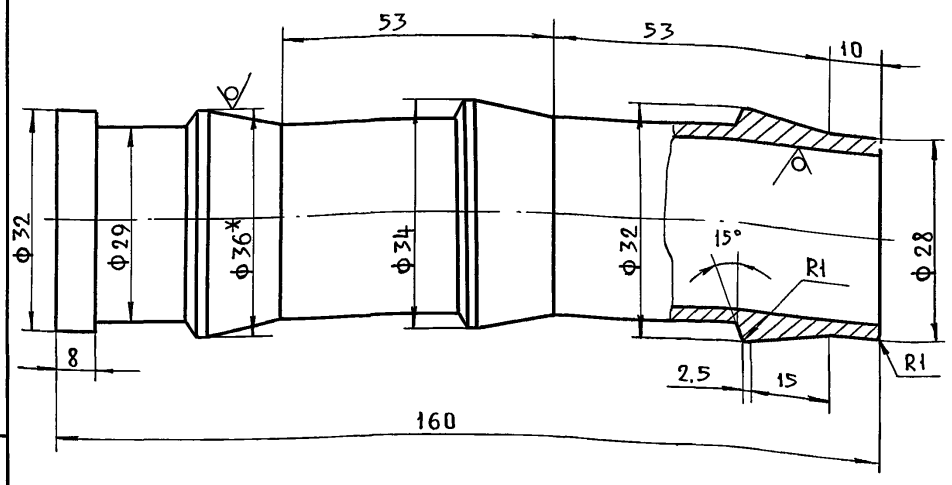


1.* Размер для справок.

2. Предельные отклонения размеров по СМ8.

3. Покрытие - Ц15.

| Изм. | Лист | № докум. | Подп. | Дата |
|---|---|---|---|---|
| Разраб. | | Барбашова | | |
| Пров. | | Герберг | | |
| Рук.гр. | | Плетнев | | |
| Н.контр. | | Чикова | | |

ОК 34.00.01

Штуцер

| Лит. | Масса | Масшт. |
|---|---|---|
| А | 0,71 | 1:1 |
| Лист | Листов 1 | |

Труба 36×6 ГОСТ 8734-75 / Д ГОСТ 8733-74

ГИПРОНИСЕЛЬПРОМ г. Орел

Инв.№ подл. | Подп. и дата | Взам.инв.№ | Инв.№ дубл. | Подп. и дата

ОК 34.00.02

Rz 40

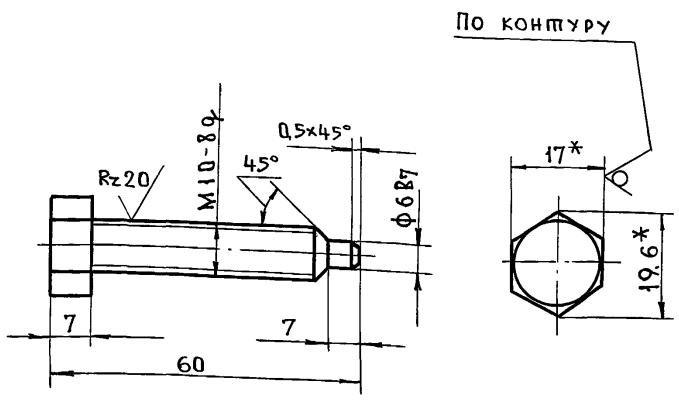


1.* Размеры для справок.

2. Неуказанные предельные отклонения размеров по СМ8.

3. Покрытие - Ц15.

| Изм. | Лист | № докум. | Подп. | Дата |
|---|---|---|---|---|
| Разраб. | | Барбашова | | |
| Пров. | | Герберг | | |
| Рук.гр. | | Плетнев | | |
| Н.контр. | | Чикова | | |

ОК 34.00.02

Болт

| Лит. | Масса | Масшт. |
|---|---|---|
| А | 0,003 | 1:1 |
| Лист | Листов 1 | |

Шестигр. 17 ГОСТ 2879-69 / Ст.3 ГОСТ 535-58

ГИПРОНИСЕЛЬПРОМ г. Орел

Инв.№ подл. | Подп. и дата | Взам.инв.№ | Инв.№ дубл. | Подп. и дата

ОК 34.00.03

Rz 40

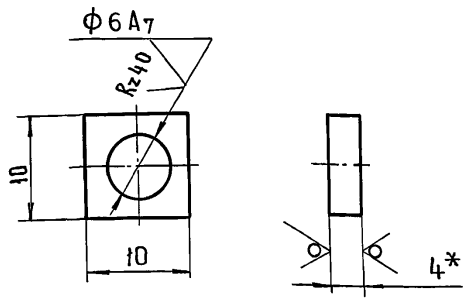


1.* Размер для справок.

2. Неуказанные предельные отклонения размеров по СМ8.

3. Покрытие - Ц15.

| Изм. | Лист | № докум. | Подп. | Дата |
|---|---|---|---|---|
| Разраб. | | Барбашова | | |
| Пров. | | Герберг | | |
| Рук.гр. | | Плетнев | | |
| Н.контр. | | Чикова | | |

ОК 34.00.03

Шайба

| Лит. | Масса | Масшт. |
|---|---|---|
| А | 0,002 | 2:1 |
| Лист | Листов 1 | |

Лист Б-ПН-НО-4,0 ГОСТ 19903-74 / Ст.3сп ГОСТ 14637-69

ГИПРОНИСЕЛЬПРОМ г. Орел

Типовой проект 810-95 Альбом V

Инв.№ подл. | Подп. и дата | Взам.инв.№ | Инв.№ дубл. | Подп. и дата

Пров. Жаров 11.8.87 Коп.

| Формат | Зон. | Поз. | Обозначение | Наименование | Кол. | Примеч. |
|---|---|---|---|---|---|---|
| | | | | Документация | | |
| А1 | | | ОК 34.01.00 СБ | Сборочный чертеж | | |
| | | | | Детали | | |
| А1 | | 1 | ОК.34.01.01 | Лента | 1 | |
| А1 | | 2 | ОК.34.01.02 | Серьга | 1 | |
| А1 | | 3 | ОК.34.01.03 | Гайка | 1 | |

Инв.№ подл. | Подп. и дата | Взам.инв.№ | Инв.№ дубл. | Подп. и дата

ОК.34.01.00

| Изм. | Лист | № докум. | Подп. | Дата |
|---|---|---|---|---|
| Разраб. | | Барбашова | | |
| Пров. | | Герберг | | |
| Рук.гр. | | Плетнев | | |
| Н.контр. | | Чикова | | |

Хомут

| Лит. | Лист | Листов |
|---|---|---|
| А | | 1 |

ГИПРОНИСЕЛЬПРОМ г. Орел

ОК 34.01.00 СБ

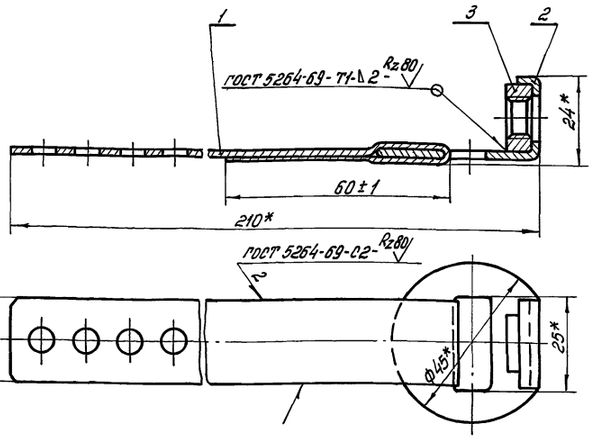


1.* Размеры для справок.

2. Покрытие - Ц 15.

| Изм. | Лист | № докум. | Подп. | Дата |
|---|---|---|---|---|
| Разраб. | | Барбашова | | 16.11.76 |
| Пров. | | Гербере | | 17.11.76 |
| Рук. гр. | | Плетнев | | 18.11.76 |
| Н.контр. | | Чикова | | 23.12.76 |

ОК 34.01.00 СБ

Хомут

Сборочный чертеж

| Лит. | Масса | Масштаб |
|---|---|---|
| А | 0,12 | 1:1 |
| Лист | Листов 1 | |

ГИПРОНИСЕЛЬПРОМ г. Орел

Копировал

Формат А4

ОК 34.01.01

Rz80

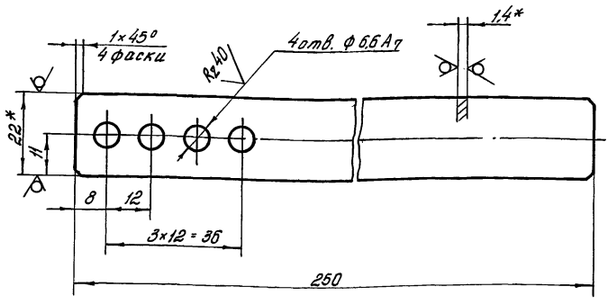


1.* Размеры для справок.

2. Неуказанные предельные отклонения размеров по СМ8.

| Изм. | Лист | № докум. | Подп. | Дата |
|---|---|---|---|---|
| Разраб. | | Барбашова | | 16.11.76 |
| Пров. | | Гербере | | 17.11.76 |
| Рук. гр. | | Плетнев | | 18.11.76 |
| Н.контр. | | Чикова | | 23.12.76 |

ОК. 34. 01. 01

Лента

Лента 14×22Б ст 2сп ГОСТ 6009-74

| Лит | Масса | Масштаб |
|---|---|---|
| А | 0,082 | 1:1 |
| Лист | Листов 1 | |

ГИПРОНИСЕЛЬПРОМ г. Орел

Копировал

Формат А4

Типовой проект 810-35 Альбом I

ОК. 34. 01. 02

Rz80

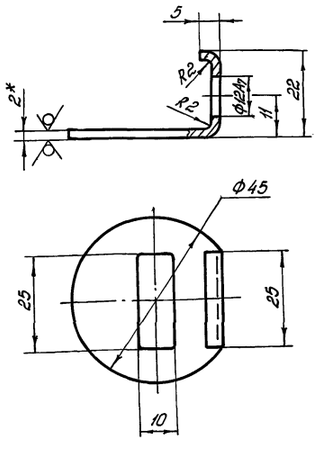


1.* Размер для справок.

2. Неуказанные предельные отклонения размеров по СМ8.

| Изм. | Лист | № докум. | Подп. | Дата |
|---|---|---|---|---|
| Разраб. | | Барбашова | | 16.11.76 |
| Пров. | | Гербере | | 17.11.76 |
| Рук. гр. | | Плетнев | | 18.11.76 |
| Н.контр. | | Чикова | | 23.12.76 |

ОК. 34. 01. 02

Серьга

| Лит | Масса | Масштаб |
|---|---|---|
| А | 0,03 | 1:1 |
| Лист | Листов 1 | |

Лист Б-ПН-НО-20 ГОСТ 19903-74 / 1-IV ГОСТ 16523-70

ГИПРОНИСЕЛЬПРОМ г. Орел

Копировал

Формат А4

ОК. 34. 01. 03

Rz80

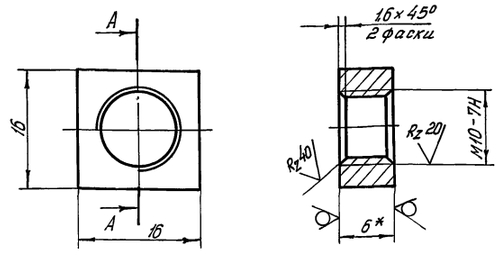


1.* Размер для справок.

2. Неуказанные предельные отклонения размеров по СМ8.

| Изм. | Лист | № докум. | Подп. | Дата |
|---|---|---|---|---|
| Разраб. | | Барбашова | | 16.11.76 |
| Пров. | | Гербере | | 17.11.76 |
| Рук. гр. | | Плетнев | | 18.11.76 |
| Н.контр. | | Чикова | | 23.12.76 |

ОК. 34. 01. 03

Гайка

| Лит | Масса | Масштаб |
|---|---|---|
| А | 0,014 | 2:1 |
| Лист | Листов 1 | |

Лист Б-ПН-НО-6.0 ГОСТ 19903-74 / Ст3 сп ГОСТ 14637-69

ГИПРОНИСЕЛЬПРОМ г. Орел

Копировал

Формат А4

ОК.100.00.00.СБ

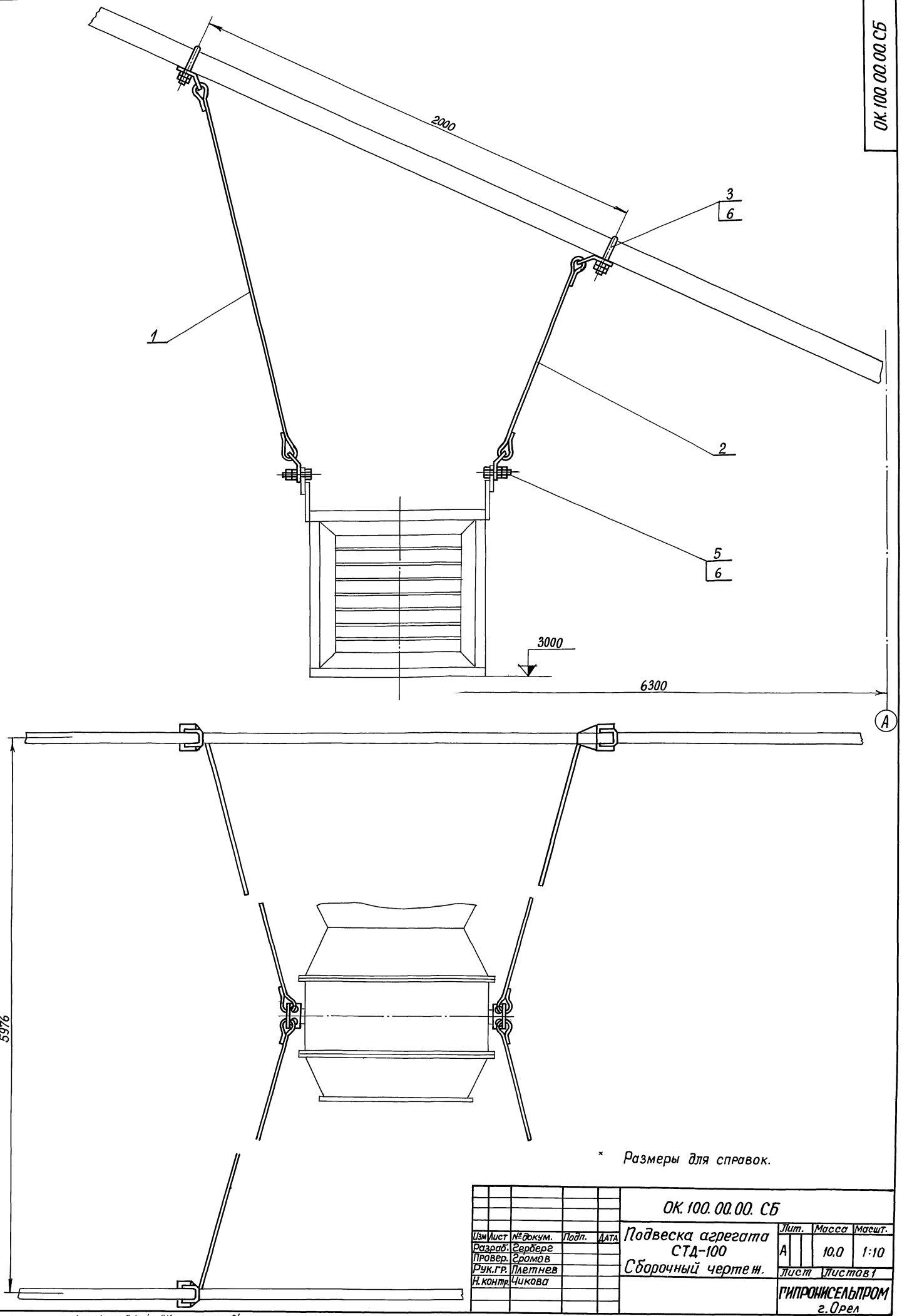


* Размеры для справок.

| | | | | | | | | |
|---|---|---|---|---|---|---|---|---|
| | | | | | ОК.100.00.00. СБ | | | |
| Изм | Лист | № докум. | Подп. | ДАТА | Подвеска агрегата СТД-100 Сборочный чертеж. | Лит. | Масса | Масшт. |
| Разраб. | | Герберг | | | | А | 10,0 | 1:10 |
| Провер. | | Громов | | | | Лист | Листов 1 | |
| Рук.гр. | | Плетнев | | | | ГИПРОНИСЕЛЬПРОМ г. Орел | | |
| Н.контр. | | Чикова | | | | | | |

Типовой проект 810-95 Альбом V

| Инв.№ подл. | Подп. и дата | Взам.инв.N | Инв.№ дубл. | Подп. и дата |
|---|---|---|---|---|
| | | | | |

Пров. [signature] 22.4.87 г Коп. [signature]

ОК 100. 00. 01

$R_z 40$ (√)

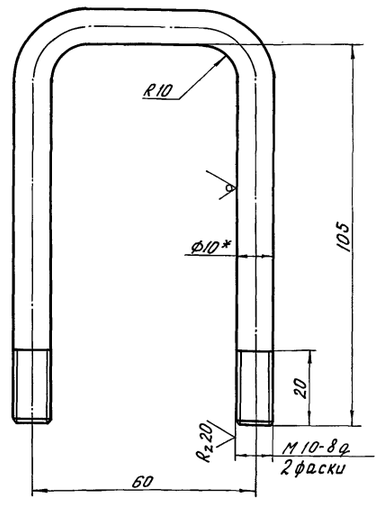


1.* Размер для справок.
2. Неуказанные предельные отклонения размеров по СМ8.
3. Покрытие - Ц 15.

| Изм. | Лист | № докум. | Подп. | Дата |
|---|---|---|---|---|
| Разраб. | | Герберг | | 13.11.76 |
| Пров. | | Громов | | |
| Рук. гр. | | Плетнев | | 18.11.76 |
| Н. контр. | | Чикова | | 23.12.76 |

ОК 100. 00. 01

Хомут

| Лит. | Масса | Масштаб |
|---|---|---|
| А | 0,16 | 1:1 |
| Лист | Листов 1 | |

Круг 10(4) ГОСТ 7417-75 / 20 ГОСТ 1051-73

ГИПРОНИСЕЛЬПРОМ г. Орел

Копировал Формат 11

| Формат | Зона | Поз. | Обозначение | Наименование | Кол. | Примеч. |
|---|---|---|---|---|---|---|
| | | | | Документация | | |
| 12 | | | ОК 100. 01. 00 СБ | Сборочный чертеж | | |
| | | | | Детали | | |
| 11 | | 1 | ОК 100. 01. 01 | Кронштейн | 3 | |
| | | 2 | | | | |
| | | | | Переменные данные для исполнений | | |
| | | | | ОК 100. 01. 00 | | |
| 11 | | 3 | ОК 100. 01. 02 | Тяга | 2 | |
| | | | | ОК 100. 01. 00-01 | | |
| 11 | | 3 | ОК 100. 01. 02. -01 | Тяга | 2 | |

| Изм. | Лист | № докум. | Подп. | Дата |
|---|---|---|---|---|
| Разраб. | | Герберг | | 13.11.76 |
| Пров. | | Громов | | |
| Рук. гр. | | Плетнев | | 18.11.76 |
| Н. контр. | | Чикова | | 23.12.76 |

ОК 100. 01. 00

Подвеска

| Лит. | Лист | Листов |
|---|---|---|
| А | | 1 |

ГИПРОНИСЕЛЬПРОМ г. Орел

Копировал Формат 11

Инв. № подл. | Подп. и дата | Взам. инв. № | Инв. № дубл. | Подп. и дата

ОК 100. 01. 00 СБ

Типовой проект 818-95 Альбом V

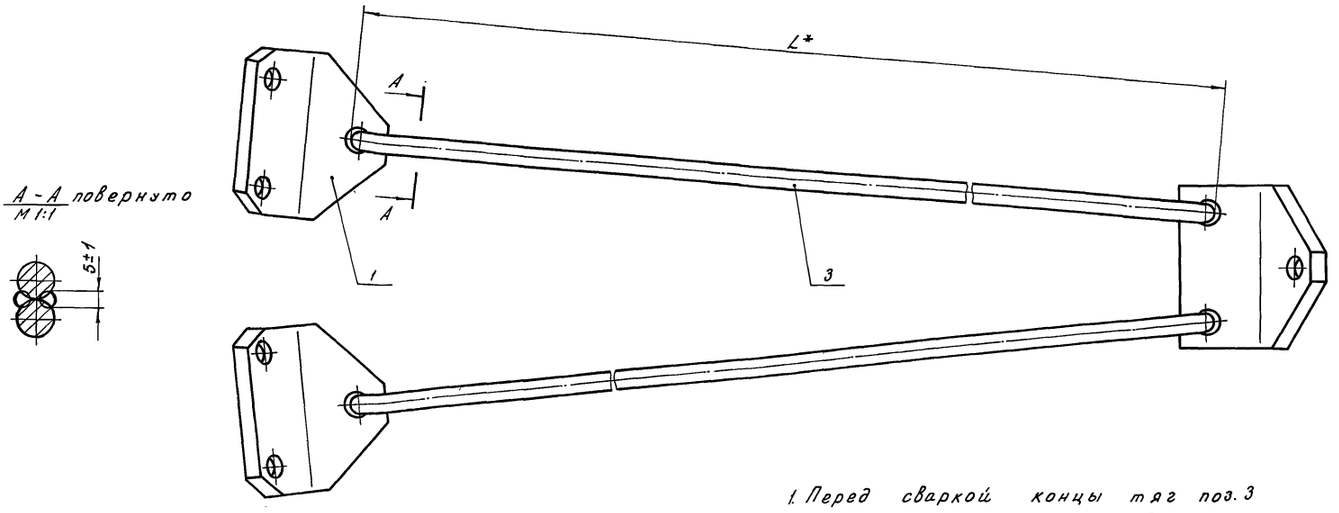


А - А повернуто
М 1:1




1. Перед сваркой концы тяг поз. 3 подогнуть до соприкосновения.
2. Сварка ручная электродуговая.
3. Шероховатость поверхности сварного шва $R_z 80$ (√).
4.* Размер для справок.
5. Покрытие - Горц 60.

| Обозначение | L, мм | Масса, кг |
|---|---|---|
| ОК 100. 01. 00 | 3420 | 5,15 |
| -01 | 3130 | 4,55 |

| Изм. | Лист | № докум. | Подп. | Дата |
|---|---|---|---|---|
| Разраб. | | Герберг | | 17.11.76 |
| Пров. | | Громов | | |
| Рук. гр. | | Плетнев | | 18.11.76 |
| Н. контр. | | Чикова | | 23.12.76 |

ОК 100. 01. 00 СБ

Подвеска
Сборочный чертеж

| Лит. | Масса | Масштаб |
|---|---|---|
| А | См. табл. | 1:2 |
| Лист | Листов 1 | |

ГИПРОНИСЕЛЬПРОМ г. Орел

Копировал Разрешено Формат 12

ОК 100.01.01

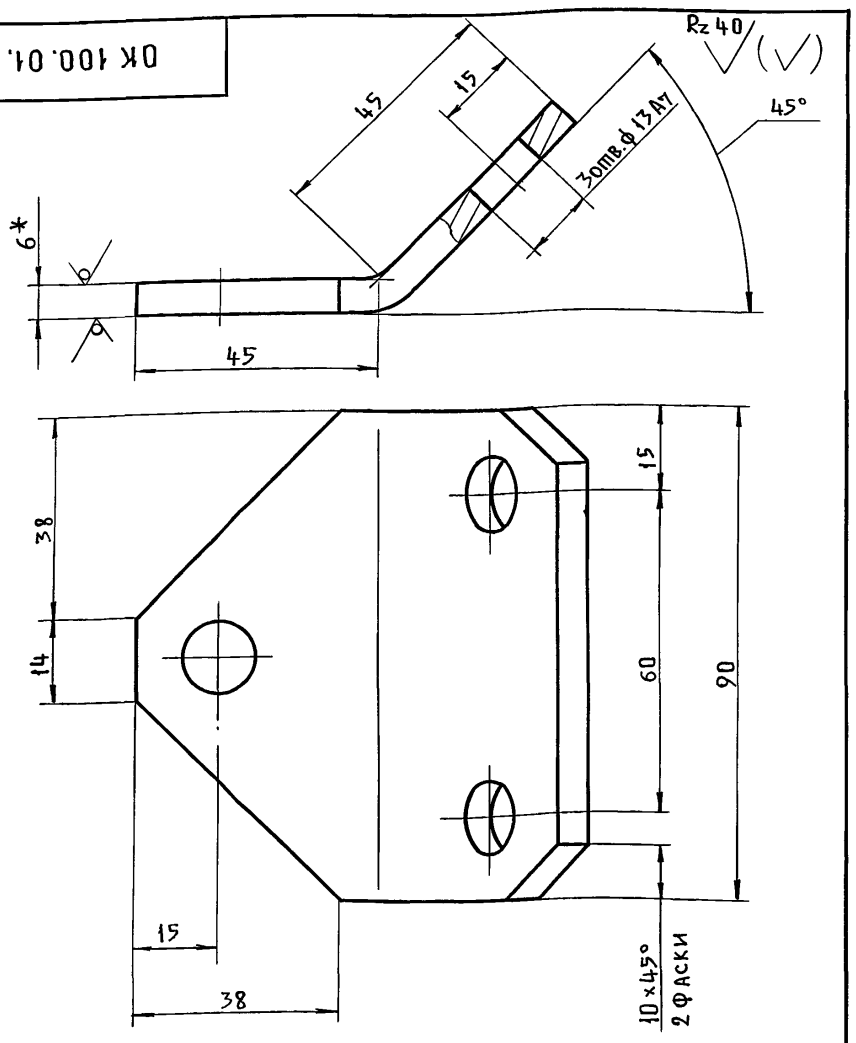


1. * Размер для справок.
2. Неуказанные предельные отклонения размеров по СМ8.

| Изм | Лист | № докум. | Подп. | Дата | ОК 100.01.01 | | | |
|---|---|---|---|---|---|---|---|---|
| Разраб. | | Герберг | | | Кронштейн | Лит. | Масса | Масшт. |
| Пров. | | Громов | | | | А | 0,25 | 1:1 |
| Рук.гр. | | Плетнев | | | | Лист | Листов 1 | |
| Н.контр. | | Чикова | | | Лист Б-ПН-НО-6.0 ГОСТ 19903-74 Ст3сп ГОСТ 14637-69 | ГИПРОНИСЕЛЬПРОМ г. Орел | | |

Подп. и дата | Инв.№ дубл. | Взам.инв.№ | Подп. и дата | Инв.№ подл.

ОК 100.01.02

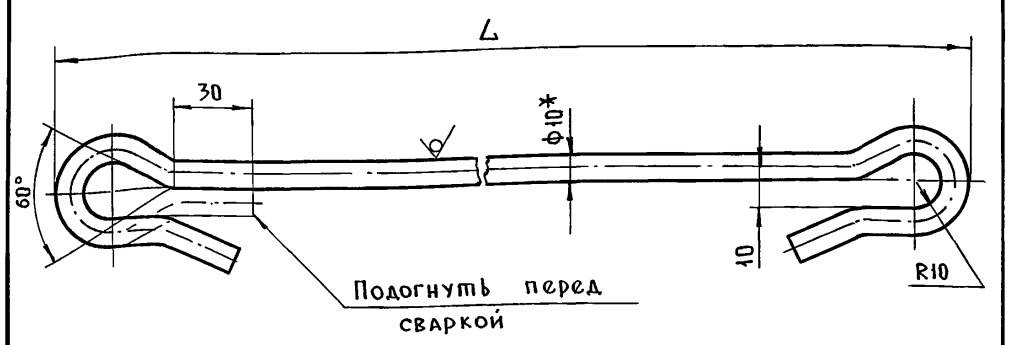


| Обозначение | L, мм | Масса, кг |
|---|---|---|
| ОК 100.01.02 | 3420 | 2,2 |
| -01 | 3130 | 1,9 |

1. * Размер для справок.
2. Предельные отклонения размеров по СМ8.

| Изм | Лист | № докум. | Подп. | Дата | ОК 100.01.02 | | | |
|---|---|---|---|---|---|---|---|---|
| Разраб. | | Герберг | | | Тяга | Лит. | Масса | Масшт. |
| Пров. | | Громов | | | | А | См. табл. | 1:2 |
| Рук.гр. | | Плетнев | | | | Лист | Листов 1 | |
| Н.контр. | | Чикова | | | Круг В10 ГОСТ 2590-71 Ст.3 ГОСТ 535-58 | ГИПРОНИСЕЛЬПРОМ г. Орел | | |

Подп. и дата | Инв.№ дубл. | Взам.инв.№ | Подп. и дата | Инв.№ подл.

Типовой проект 810-95 Альбом V

Н-00

Rz 40

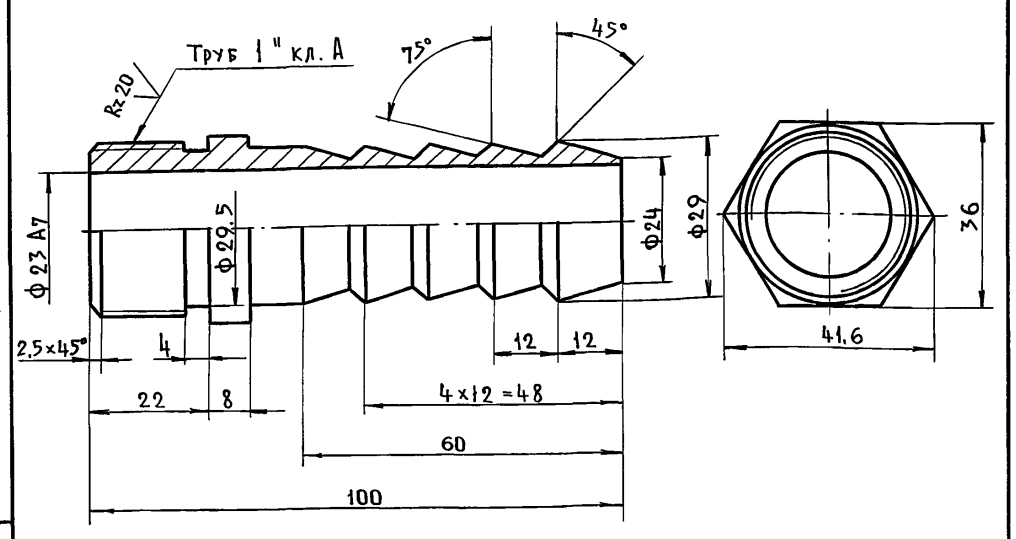


1. Неуказанные предельные отклонения размеров: валов - по Вт, остальных - по СМ8.
2. Покрытие - Ц 15.

| Изм | Лист | № докум. | Подп. | Дата | Н-00 | | | |
|---|---|---|---|---|---|---|---|---|
| Разраб. | | Герберг | | | Ниппель | Лит. | Масса | Масшт. |
| Пров. | | Громов | | | | А | 0,24 | 1:1 |
| Рук.гр. | | Плетнев | | | | Лист | Листов 1 | |
| Н.контр. | | Чикова | | | Круг В42 ГОСТ 2590-71 / 20 ГОСТ 1050-74 | ГИПРОНИСЕЛЬПРОМ г. Орел | | |

Подп. и дата | Инв.№ дубл. | Взам.инв.№ | Подп. и дата | Инв.№ подл.

Пров. [illegible] 11.8.87. Коп.

ОК 192.00.02

Rz 40

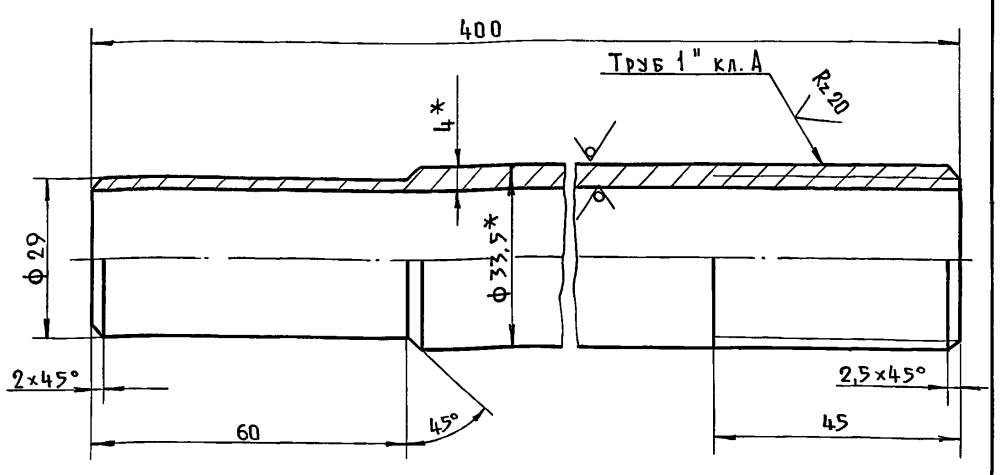


1. * Размеры для справок.
2. Неуказанные предельные отклонения размеров: валов - по Вт, остальных - по СМ8.
3. Покрытие - Ц 15.

| Изм | Лист | № докум. | Подп. | Дата | ОК 192.00.02 | | | |
|---|---|---|---|---|---|---|---|---|
| Разраб. | | Герберг | | | Вставка | Лит. | Масса | Масшт. |
| Пров. | | Громов | | | | А | 1,1 | 1:1 |
| Рук.гр. | | Плетнев | | | | Лист | Листов 1 | |
| Н.контр. | | Чикова | | | Труба У25 ГОСТ 3262-75 | ГИПРОНИСЕЛЬПРОМ г. Орел | | |

Подп. и дата | Инв.№ дубл. | Взам.инв.№ | Подп. и дата | Инв.№ подл.

| Формат | Зона | Поз. | Обозначение | Наименование | Кол. | Примеч. |
|---|---|---|---|---|---|---|
| | | | | Документация | | |
| 12 | | | ОК 101.00.00 СБ | Сборочный чертеж | | |
| | | | | Детали | | |
| 11 | | 1 | ОК 101.00.01 | Крюк | 2 | |

| Изм. | Лист | № докум. | Подп. | Дата |
|---|---|---|---|---|
| Разраб. | | Герберг | | 23.12.76 |
| Пров. | | Громов | | |
| Рук. гр. | | Плетнев | | 23.12.76 |
| Н. контр. | | Чикова | | 23.12.76 |

ОК 101.00.00

Подвеска агрегата АГ-53

Лит. А | Лист | Листов 1

ГИПРОНИСЕЛЬПРОМ г. Орел

Копировал Формат 11

| Формат | Зона | Поз. | Обозначение | Наименование | Кол. | Примеч. |
|---|---|---|---|---|---|---|
| | | | | Документация | | |
| 12 | | | ОК 103.00.00 СБ | Сборочный чертеж | | |
| | | | | Сборочные единицы | | |
| 11 | | 1 | ОК.103.01.00 | Подвеска | 2 | |
| | | 2 | | | | |
| | | | | Детали | | |
| 11 | | 3 | Б36.00.01 | Хомут | 8 | |
| | | 4 | | | | |
| | | | | Стандартные изделия | | |
| | | 5 | | Болт М8×60.58.096 ГОСТ 7798-70 | 8 | |
| | | 6 | | Гайка М8.5.096 ГОСТ 5915-70 | 8 | |

| Изм. | Лист | № докум. | Подп. | Дата |
|---|---|---|---|---|
| Разраб. | | Герберг | | 23.12.76 |
| Пров. | | Громов | | |
| Рук. гр. | | Плетнев | | 23.12.76 |
| Н. контр. | | Чикова | | 23.12.76 |

ОК 103.00.00

Подвеска труб кровельного обогрева

Лит. А | Лист | Листов 1

ГИПРОНИСЕЛЬПРОМ г. Орел

Копировал Формат 11

ОК 101.00.00 СБ

Типовой проект 820-95 Альбом V

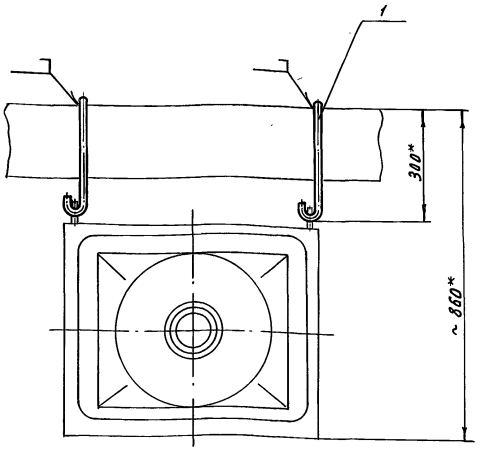


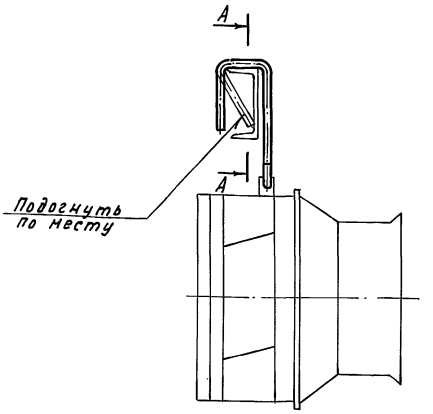


А - А
М1:2

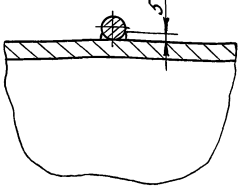


1. *Размеры для справок
2. Сварка ручная электродуговая.

ОК 101.00.00 СБ

Подвеска агрегата АГ-53. Сборочный чертеж.

| Изм. | Лист | № докум. | Подп. | Дата |
|---|---|---|---|---|
| Разраб. | | Герберг | | 23.12.76 |
| Пров. | | Громов | | |
| Рук. гр. | | Плетнев | | 23.12.76 |
| Н. контр. | | Чикова | | 23.12.76 |

| Лит. | Масса | Масштаб |
|---|---|---|
| А | 0,86 | 1:10 |

Лист | Листов 1

ГИПРОНИСЕЛЬПРОМ г. Орел

Копировал Формат 12

ОК.103.00.00СБ

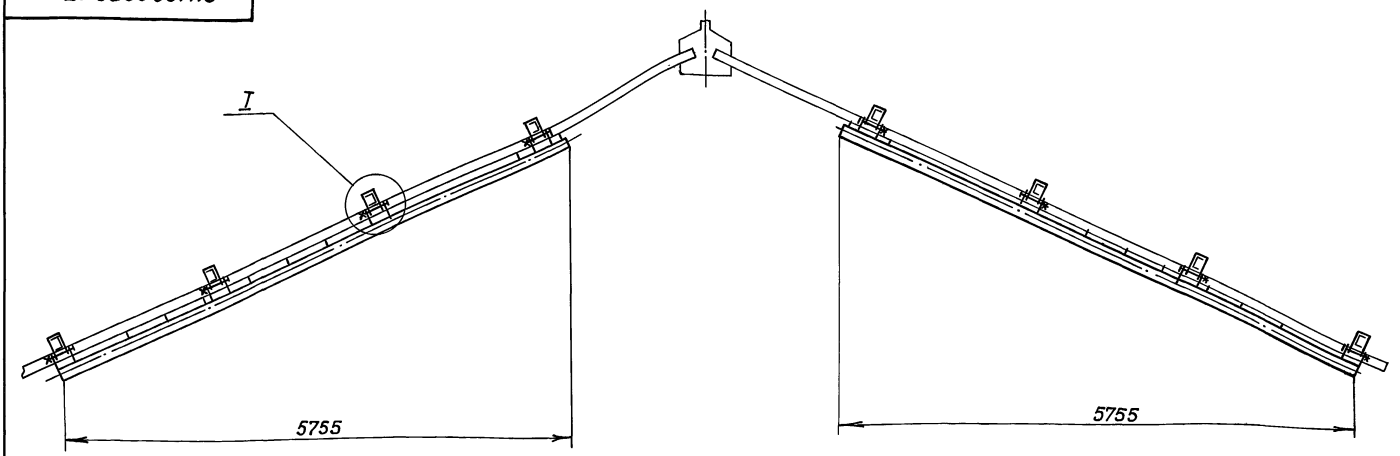


I
М1:2

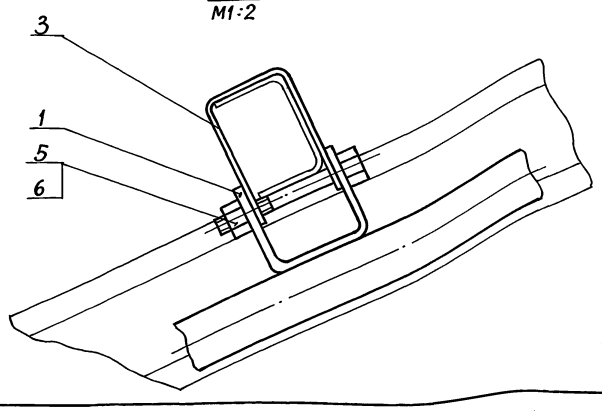


* Размеры для справок.

| | | | | | | | |
|---|---|---|---|---|---|---|---|
| | | | | | ОК.103.00.00СБ | | |
| Изм. | Лист | № докум. | Подп. | Дата | Подвеска труб кровельного обогрева. Сборочный чертеж. | Лит. | Масса / Масшт. |
| Разраб. | | Герберг | | | | А | 11 / 1:40 |
| Пров. | | Громов | | | | Лист | Листов 1 |
| Рук.гр. | | Плетнев | | | | ГИПРОНИСЕЛЬПРОМ г.Орел | |
| Н.контр. | | Чикова | | | | | |

Типовой проект 810-95 Альбом V

ОК.101.00.01

Rz 40

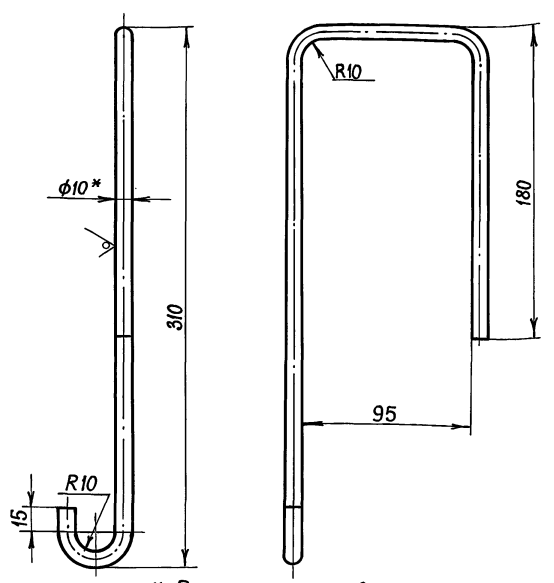


1. * Размер для справок
2. Предельные отклонения размеров по СМ8
3. Покрытие – Ц15.

| | | | | | | | |
|---|---|---|---|---|---|---|---|
| | | | | | ОК.101.00.01 | | |
| Изм. | Лист | № докум. | Подп. | Дата | Крюк | Лит. | Масса / Масштаб |
| Разраб. | | Герберг | | | | А | 0,43 / 1:1 |
| Провер. | | Громов | | | | Лист | Листов 1 |
| Рук.гр. | | Плетнев | | | | ГИПРОНИСЕЛЬПРОМ г.Орел | |
| Н.контр. | | Чикова | | | | | |
| | | | | | Круг В10 ГОСТ 2590-71 / ст.3 ГОСТ 535-58 | | |

Пров. Гасоф 22.4.87г Коп. Жирнова

Инв.№ подл. | Подп. и дата | Взам.инв.№ | Инв.№ дубл. | Подп. и дата

ОК.103.01.01

Rz 40

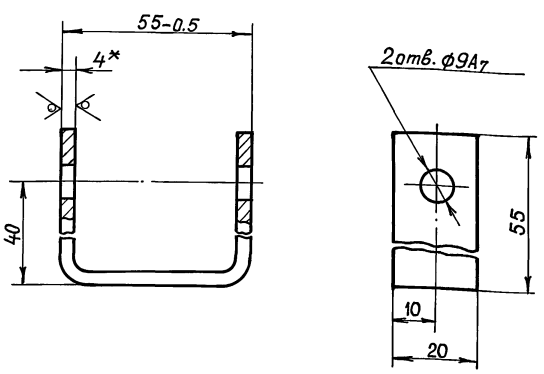


1. * Размер для справок.
2. Неуказанные предельные отклонение размеров по СМ8

| | | | | | | | |
|---|---|---|---|---|---|---|---|
| | | | | | ОК.103.01.01 | | |
| Изм. | Лист | № докум. | Подп. | Дата | Скоба | Лит. | Масса / Масштаб |
| Разраб. | | Герберг | | | | А | 0,08 / 1:1 |
| Провер. | | Громов | | | | Лист | Листов 1 |
| Рук.гр. | | Плетнев | | | | ГИПРОНИСЕЛЬПРОМ г.Орел | |
| Н.контр. | | Чикова | | | | | |
| | | | | | Лист Б-ПН-НО-40 ГОСТ 19903-74 / Ст.3 сп ГОСТ 14637-69 | | |

Инв.№ подл. | Подп. и дата | Взам.инв.№ | Инв.№ дубл. | Подп. и дата

| Формат | Зона | Поз. | Обозначение | Наименование | Кол. | Примеч. |
|---|---|---|---|---|---|---|
| | | | | Документация | | |
| 12 | | | ОК.103.01.00 СБ | Сборочный чертеж | | |
| | | | | Детали | | |
| 11 | | 1 | ОК.103.01.01 | Скоба | 4 | |
| БЧ | | 2 | ОК.103.01.02 | Труба | | |
| | | | | Труба $\frac{32\times2\ ГОСТ\ 10704\text{-}63}{А10\ ГОСТ\ 10705\text{-}63}$ | | |
| | | | | $L = 6350 \pm 3$ | 1 | 9,4кг |
| БЧ | | 3 | ОК 103.01.03 | Платик | | |
| | | | | Лист $\frac{Б\text{-}ПН\text{-}НО\text{-}5,0\ ГОСТ\ 19903\text{-}74}{Ст.3\ сп\ ГОСТ\ 14637\text{-}69}$ | | |
| | | | | 20 СМ8 × 20 СМ8 | 8 | 0,016кг |

| Изм. | Лист | № докум. | Подп. | Дата |
|---|---|---|---|---|
| Разраб. | | Барбашова | | 16.12.76 |
| Пров. | | Герберг | | 23.12.76 |
| Рук.гр. | | Плетнев | | 23.12.76 |
| Н.контр. | | Чикова | | 23.12.76 |

ОК 103.01.00

Труба

| Лит. | Лист | Листов |
|---|---|---|
| А | | 1 |

ГИПРОНИСЕЛЬПРОМ г. Орел

Инв. № подл. | Подп. и дата | Взам. инв. № | Инв. № дубл. | Подп. и дата

Копировал Муратова Формат 11

Д-00-09

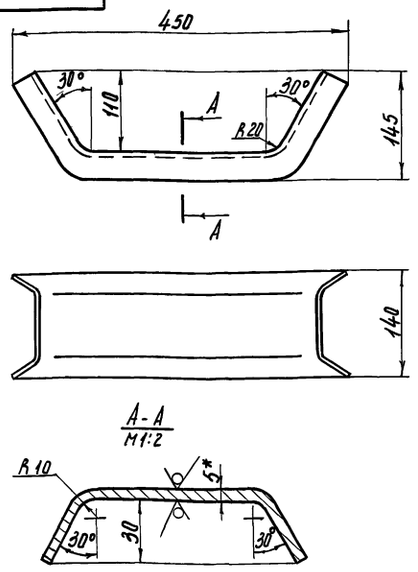


1.* Размер для справок.
2. Предельные отклонения размеров по СМ8.
3. Покрытие – Ц15.

| Изм. | Лист | № докум. | Подп. | Дата |
|---|---|---|---|---|
| Разраб. | | Барбашова | | 16.12.76 |
| Пров. | | Герберг | | 23.12.76 |
| Рук.гр. | | Плетнев | | 23.12.76 |
| Н.контр. | | Чикова | | 23.12.76 |

Д-00-09

Опора

| Лит. | Масса | Масштаб |
|---|---|---|
| А | 9,4 | 1:5 |

Лист | Листов 1

Лист $\frac{Б\text{-}ПН\text{-}НО\text{-}5.0\ ГОСТ\ 19903\text{-}74}{Ст.3\ сп\ ГОСТ\ 14637\text{-}69}$

ГИПРОНИСЕЛЬПРОМ г. Орел

Инв. № подл. | Подп. и дата | Взам. инв. № | Инв. № дубл. | Подп. и дата

Копировал Муратова Формат 11

ОК 103.01.00 СБ

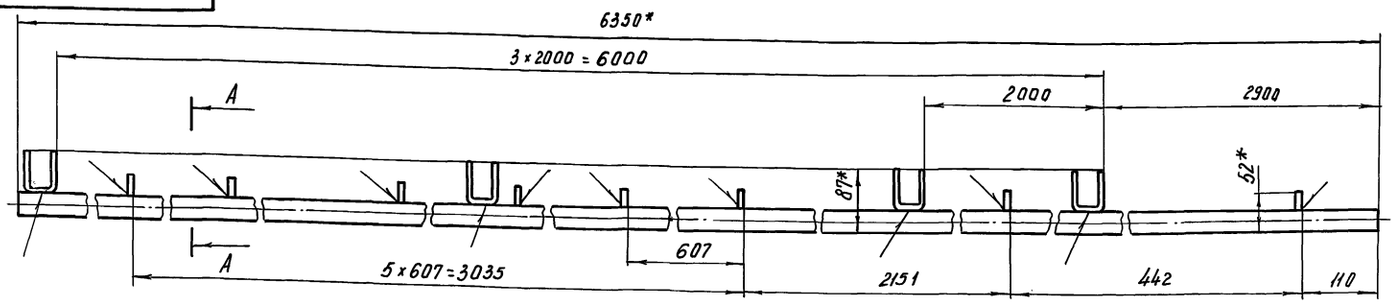


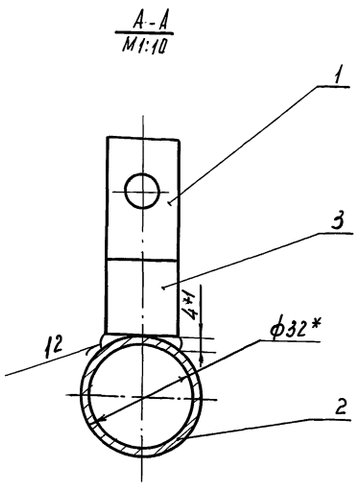


1. Сварка ручная электродуговая.
2. Шероховатость поверхностей сварного шва Rz80.
3.* Размеры для справок.
4. Неуказанные предельные отклонения размеров по СМ8.
5. Шероховатость поверхностей деталей поз.2, 3: торцов – Rz80, остальных – ∇.
6. Покрытие – Гор. Ц60.

| Изм. | Лист | № докум. | Подп. | Дата |
|---|---|---|---|---|
| Разраб. | | Барбашова | | 16.12.76 |
| Пров. | | Герберг | | 23.12.76 |
| Рук.гр. | | Плетнев | | 23.12.76 |
| Н.контр. | | Чикова | | 23.12.76 |

ОК 103.01.00 СБ

Подвеска. Сборочный чертеж.

| Лит. | Масса | Масштаб |
|---|---|---|
| А | 9,89 | 1:5 |

Лист | Листов 1

ГИПРОНИСЕЛЬПРОМ г. Орел

Инв. № подл. | Подп. и дата | Взам. инв. № | Инв. № дубл. | Подп. и дата

Типовой проект 810-95 Альбом V

Копировал Муратова Формат 12 15080-05

| Формат | Зона | Поз. | Обозначение | Наименование | Кол. | Примеч. |
|---|---|---|---|---|---|---|
| | | | | Документация | | |
| 12 | | | ОК 337.00.00СБ | Сборочный чертеж | | |
| | | | | Сборочные единицы | | |
| 11 | | 1 | ОК 337.01.00 | Стойка | 1 | |
| | | 2 | -01 | Стойка | 1 | |
| | | 3 | | | | |
| | | | | Детали | | |
| 11 | | 4 | ОК 337.00.01 | Связь | 2 | |
| 11 | | 5 | ОК 337.00.02 | Хомут | 8 | |
| | | 6 | | | | |
| | | | | Стандартные изделия | | |
| | | 7 | | Болт М20×35.58.096 | | |
| | | | | ГОСТ 7798-70 | 5 | |
| | | 8 | | Гайка М 8.5.096 | | |
| | | | | ГОСТ 5915-70 | 32 | |
| | | 9 | | Гайка М20.5.096 | | |
| | | | | ГОСТ 5915-70 | 5 | |

| Изм | Лист | № докум. | Подп. | Дата | ОК 337.00.00 | | |
|---|---|---|---|---|---|---|---|
| Разраб. | | Фокина | | | Опора | Лит А | Лист | Листов 1 |
| Пров. | | Громов | | | | ГИПРОНИСЕЛЬПРОМ г. Орел | |
| Рук. гр. | | Плетнев | | | | | |
| Н. контр. | | Чикова | | | | | |

Инв. № подл. | Подп. и дата | Взам. инв. N | Инв. N дубл. | Подп. и дата

ОК 337.00.01

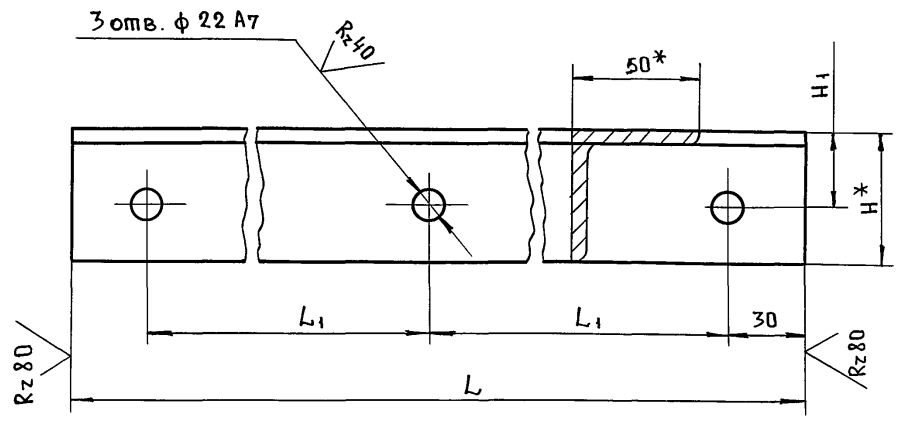


| Обозначение | Материал | Размеры, мм L | L1 | H* | H1 | Масса, кг |
|---|---|---|---|---|---|---|
| ОК337.00.01 | Уголок Б-75×50×5 ГОСТ 8510-72 / Ст.3 ГОСТ 535-58 | 3300 | 1620 | 70 | 40 | 15,8 |
| -01 | Уголок Б-50×50×5 ГОСТ 8509-72 / Ст.3 ГОСТ 535-58 | 2615 | 1278 | 50 | 30 | 9,6 |

1.* Размеры для справок.
2. Неуказанные предельные отклонения размеров по СМ8.
3. Покрытие – Краска БТ-177 ГОСТ 5631-70. III.8 150°С.

| Изм | Лист | № докум. | Подп. | Дата | ОК 337.00.01 | | |
|---|---|---|---|---|---|---|---|
| Разраб. | | Фокина | | | Связь | Лит А | Масса См. табл. | Масшт. — |
| Пров. | | Громов | | | | Лист | Листов 1 |
| Рук. гр. | | Плетнев | | | См. таблицу | ГИПРОНИСЕЛЬПРОМ г. Орел | |
| Н. контр. | | Чикова | | | | | |

Инв. N подл. | Подп. и дата | Взам. инв. N | Инв. N дубл. | Подп. и дата

ОК 337.00.00СБ

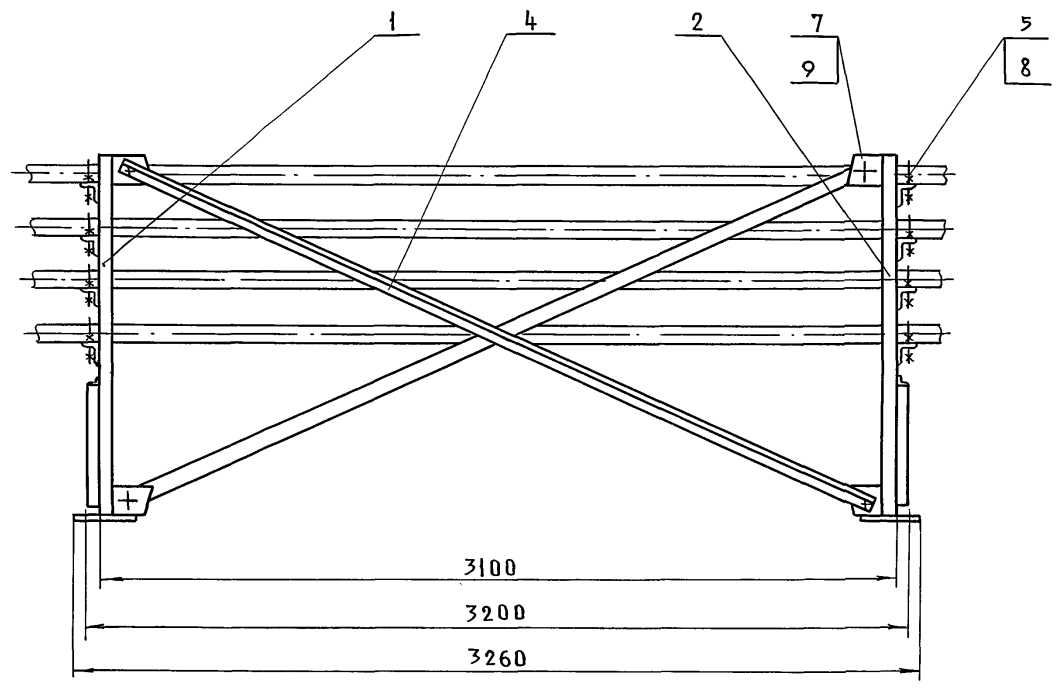


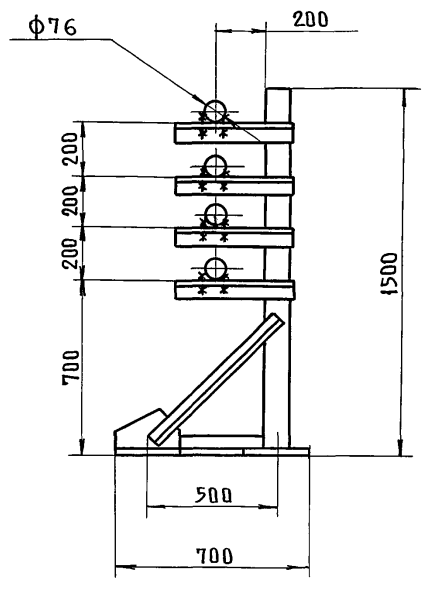


* Размеры для справок.

| Изм | Лист | № докум. | Подп. | Дата | ОК 337.00.00СБ | | |
|---|---|---|---|---|---|---|---|
| Разраб. | | Фокина | | | Опора | Лит А | Масса 105,1 | Масшт. 1:20 |
| Пров. | | Громов | | | Сборочный чертеж | Лист | Листов 1 |
| Рук. гр. | | Плетнев | | | | ГИПРОНИСЕЛЬПРОМ г. Орел | |
| Н. контр. | | Чикова | | | | | |

Типовой проект 810-95 Альбом V

Инв. № подл. | Подп. и дата | Взам. инв. N | Инв. N дубл. | Подп. и дата

Пров. [signature] 11.8.87 г. Коп. [signature]

| Формат | Зона | Поз. | Обозначение | Наименование | Кол. | Примеч. |
|---|---|---|---|---|---|---|
| | | | | Документация | | |
| 22 | | | ОК 337.01.000СБ | Сборочный чертеж | | |
| | | | | Детали | | |
| 11 | | 1 | ОК 337.01.01 | Опора | 4 | |
| 11 | | 2 | ОК 337.01.02 | Косынка | 2 | |
| 11 | | 3 | ОК 337.01.03 | Косынка | 1 | |
| Б4 | | 4 | ОК 337.01.04 | Стойка | | |
| | | | | Швеллер 8 ГОСТ 8240-72 / Ст 3 ГОСТ 535-58 | | |
| | | | | L = 1484 см8 | 1 | 10,5 кг |
| Б4 | | 5 | ОК 337.01.05 | Связь | | |
| | | | | Уголок Б-45×45×4 ГОСТ 8509-72 / Ст. 3 ГОСТ 535-58 | | |
| | | | | L = 700 см8 | 1 | 1,9 кг |
| Б4 | | 6 | ОК 337.01.06 | Связь | | |
| | | | | Уголок Б-45×45×4 ГОСТ 8509-72 / Ст. 3 ГОСТ 535-58 | | |
| | | | | L = 560 см8 | 1 | 1,5 кг |
| 11 | | 7 | ОК 337.01.07 | Опора | 2 | |

Инв.№ подл. | Подп. и дата | Взам. инв.№ | Инв.№ дубл. | Подп. и дата

| Изм. | Лист | № докум. | Подп. | Дата |
|---|---|---|---|---|
| Разраб. | | Фокина | | 10.11.76 |
| Пров. | | Громов | | 17.11.76 |
| Рук. гр. | | Плетнев | | 18.11.76 |
| Н. контр. | | Чикова | | 23.12.76 |

ОК 337.01.00

Стойка

| Лит | Лист | Листов |
|---|---|---|
| А | | 1 |

ГИПРОНИСЕЛЬПРОМ г. Орел

Копировал | Формат 11

ОК 337.00.02

Rz 40

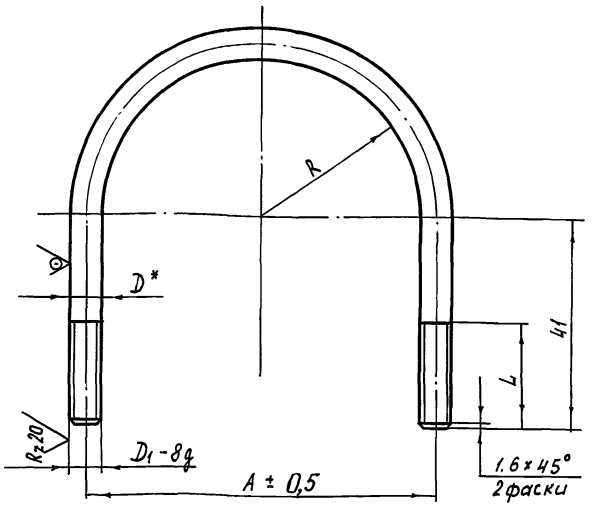


| Обозначение | Материал | Размеры, мм D* | D1 | R | L | L1 | A | Масса, кг |
|---|---|---|---|---|---|---|---|---|
| ОК 337.00.02 | Круг 8(4) ГОСТ 7417-75 / 20 ГОСТ 1051-73 | 8 | М8 | 39 | 30 | 55 | 86 | 0.09 |
| -01 | Круг 12(4) ГОСТ 7417-75 / 20 ГОСТ 1051-73 | 12 | М12 | 138 | 45 | 170 | 288 | 0.68 |

1. * Размер для справок
2. Неуказанные предельные отклонения размеров по СМ8.
3. Покрытие - Краска БТ-177 ГОСТ 5631-70. III. 8 150°С.

Инв.№ подл. | Подп. и дата | Взам. инв.№ | Инв.№ дубл. | Подп. и дата

| Изм. | Лист | № докум. | Подп. | Дата |
|---|---|---|---|---|
| Разраб. | | Фокина | | 10.11.76 |
| Пров. | | Громов | | 17.11.76 |
| Рук. гр. | | Плетнев | | 18.11.76 |
| Н. контр. | | Чикова | | 23.12.76 |

ОК 337.00.02

Хомут

| Лит | Масса | Масштаб |
|---|---|---|
| А | См. табл. | — |
| Лист | Листов 1 | |

См. таблицу

ГИПРОНИСЕЛЬПРОМ г. Орел

Копировал | Формат 11

Типовой проект 810-95 Альбом V

ОК 337.01.01

ОК 337.01.01 - изображено
-01 - зеркальное отражение
-02 - изображено
-03 - зеркальное отражение

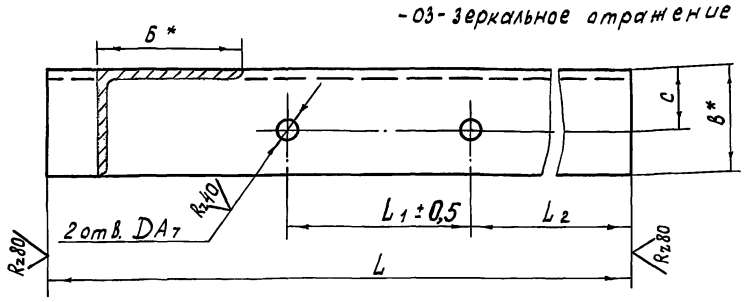


| Обозначение | Материал | Размеры, мм Б* | В* | С | D | L | L1 | L2 | Масса, кг |
|---|---|---|---|---|---|---|---|---|---|
| ОК 337.01.01 | Уголок Б-75×50×5 ГОСТ 8510-72 / Ст.3 ГОСТ 535-58 | 75 | 50 | 30 | 9 | 450 | 86 | 257 | 2,15 |
| -02 | Уголок Б-90×56×6 ГОСТ 8510-72 / Ст.3 ГОСТ 535-58 | 90 | 56 | 35 | 13 | 680 | 288 | 276 | 4,5 |

1. * Размеры для справок.
2. Неуказанные предельные отклонения размеров по СМ8.

Инв.№ подл. | Подп. и дата | Взам. инв.№ | Инв.№ дубл. | Подп. и дата

| Изм. | Лист | № докум. | Подпись | Дата |
|---|---|---|---|---|
| Разраб. | | Фокина | | 10.11.76 |
| Пров. | | Громов | | 17.11.76 |
| Рук. гр. | | Плетнев | | 18.11.76 |
| Н. контр. | | Чикова | | 23.12.76 |

ОК 337.01.01

Опора

| Лит | Масса | Масштаб |
|---|---|---|
| А | См. табл. | — |
| Лист | Листов 1 | |

См. таблицу

ГИПРОНИСЕЛЬПРОМ г. Орел

Копировал | Формат 11

ОК 337.01.02

Rz 80

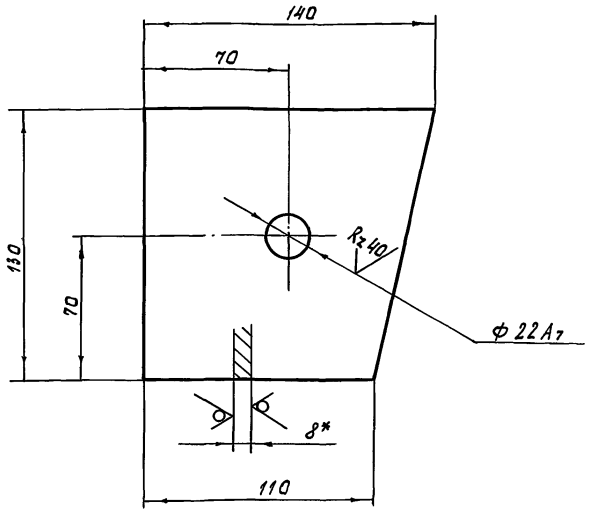


1. * Размер для справок
2. Неуказанные предельные отклонения размеров по СМ8.

Инв.№ подл. | Подп. и дата | Взам. инв.№ | Инв.№ дубл. | Подп. и дата

| Изм. | Лист | № докум. | Подп. | Дата |
|---|---|---|---|---|
| Разраб. | | Фокина | | 10.11.76 |
| Пров. | | Громов | | 17.11.76 |
| Рук. гр. | | Плетнев | | 18.11.76 |
| Н. контр. | | Чикова | | 23.12.76 |

ОК 337.01.02

Косынка

| Лит | Масса | Масштаб |
|---|---|---|
| А | 0,92 | 1:2 |
| Лист | Листов 1 | |

Лист Б-ПН-НО-8.0 ГОСТ 19903-74 / Ст 3Сп ГОСТ 14637-69

ГИПРОНИСЕЛЬПРОМ г. Орел

Копировал | Формат 11

ОК. 337. 01.00СБ- изображено.

ОК. 337. 01. 00 - 01СБ-зеркальное отражение.

ОК 337. 01. 00 сб.

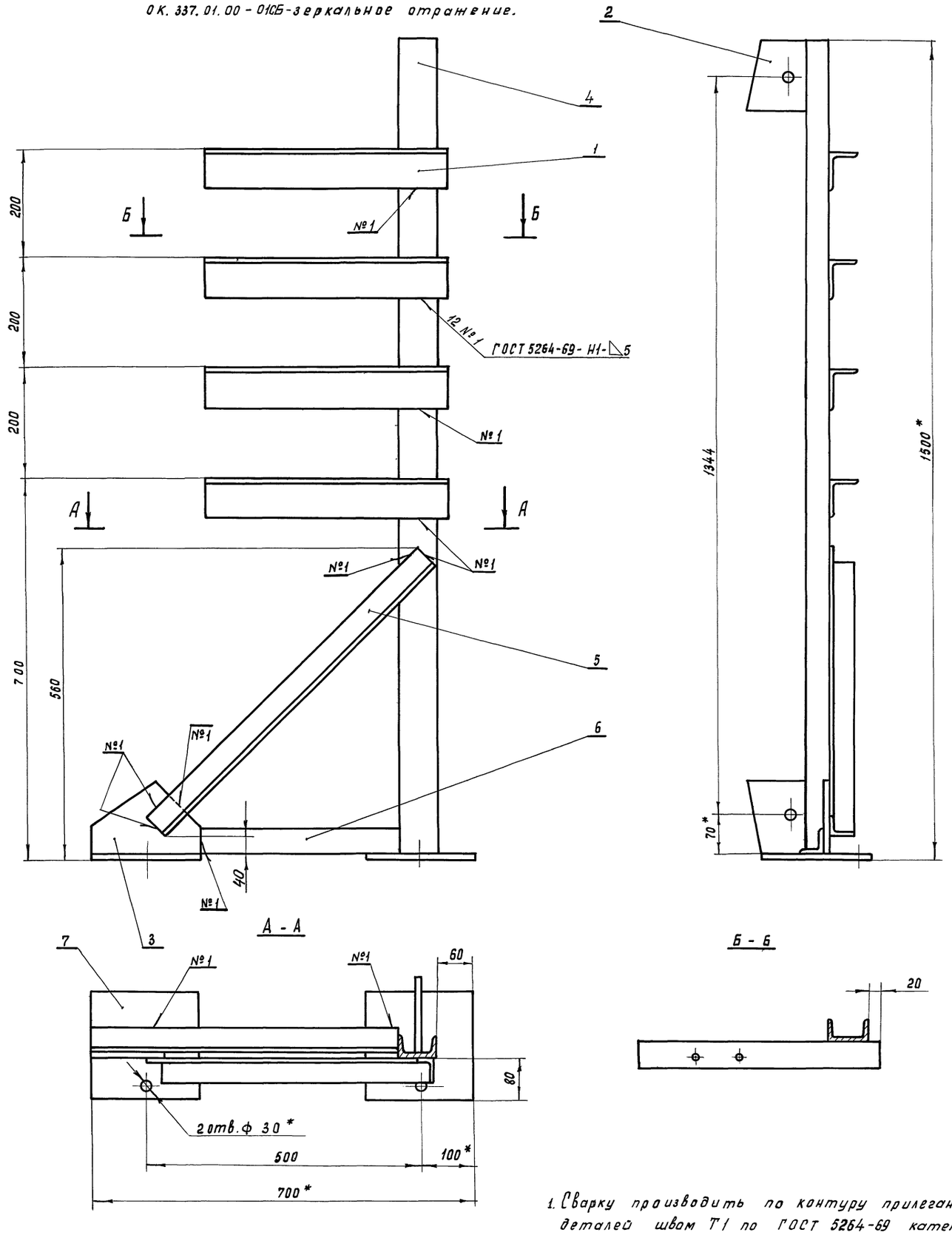


1. Сварку производить по контуру прилегания деталей швом Т1 по ГОСТ 5264-69 катетом 6мм, кроме мест, указанных на чертеже.
2. Шероховатость поверхности сварных швов $R_z 80$ ▽
3. * Размеры для справок.
4. Предельные отклонения размеров по $СМ_8$.
5. Шероховатость поверхностей деталей поз. 4.,5,6: торцов - $R_z 80$ ▽, остальных - ▽.
6. Покрытие - Краска БТ-177 ГОСТ 5631-70. III. 8150°С.

| | | | | | | |
|---|---|---|---|---|---|---|
| | | | | | ОК 337. 01.00 сб. | |
| Изм. | Лист | № докум. | Подп. | Дата | | Лит. / Масса / Масштаб |
| Разраб. | | Фокина | | 9.11.76 | Стойка. Сборочный чертеж. | А / 36 / 1:5 |
| Проверил | | Громов | | 10.11.76 | | Лист / Листов 1 |
| Рук. гр. | | Плетнев | | 10.11.76 | | ГИПРОНИСЕЛЬПРОМ г. Орел |
| Н. контр. | | Чикова | | 23.12.76 | | |

Типовой проект 810-95 Альбом V

Инв. № подл. | Подп. и дата | Взам. инв. № | Инв. № дубл. | Подп. и дата

Копировал

Формат 22 15030-05 34

| Формат | Зона | Поз. | Обозначение | Наименование | Кол. | Примеч. |
|---|---|---|---|---|---|---|
| | | | | **Документация** | | |
| 12 | | | ОК 338.00.00СБ | Сборочный чертеж | | |
| | | | | **Сборочные единицы** | | |
| 11 | | 1 | ОК 338.01.00 | Стойка | 1 | |
| | | 2 | -01 | Стойка | 1 | |
| | | 3 | | | | |
| | | | | **Детали** | | |
| 11 | | 4 | ОК 337.00.01-01 | Связь | 2 | |
| 11 | | 5 | ОК 337.00.02-01 | Хомут | 8 | |
| | | 6 | | | | |
| | | | | **Стандартные изделия** | | |
| | | 7 | | Болт М20х35.58.096 ГОСТ 7798-70 | 5 | |
| | | 8 | | Гайка М12.5.096 ГОСТ 5915-70 | 32 | |
| | | 9 | | Гайка М20.5.096 ГОСТ 5915-70 | 5 | |

Инв.№ подл. | Подп. и дата | Взам. инв.№ | Инв.№ дубл. | Подп. и дата

| Изм. | Лист | № докум. | Подп. | Дата |
|---|---|---|---|---|
| Разраб. | | Фокина | | 10.11.76 |
| Пров. | | Громов | | 17.11.76 |
| Рук. гр. | | Плетнев | | 18.11.76 |
| Н.контр. | | Чикова | | 23.12.76 |

ОК 338.00.00

Опора

| Лит | Лист | Листов |
|---|---|---|
| А | | 1 |

ГИПРОНИСЕЛЬПРОМ г. Орел

Копировал | Формат 11



| Формат | Зона | Поз. | Обозначение | Наименование | Кол. | Примеч. |
|---|---|---|---|---|---|---|
| | | | | **Документация** | | |
| 22 | | | ОК 338.01.00СБ | Сборочный чертеж | | |
| | | | | **Детали** | | |
| 11 | | 1 | ОК 337.01.01-02 | Опора | 4 | |
| 11 | | 2 | ОК 337.01.02 | Косынка | 2 | |
| 11 | | 3 | ОК 337.01.03 | Косынка | 1 | |
| 11 | | 4 | ОК 337.01.07 | Опора | 2 | |
| 64 | | 5 | ОК 338.01.01 | Стойка | | |
| | | | | Швеллер 10 ГОСТ 8240-72 / Ст.3 ГОСТ 535-58 | | |
| | | | | L = 2584 СМ8 | 1 | 22,3 кг |
| 64 | | 6 | ОК 338.01.02 | Связь | | |
| | | | | Уголок Б-45х45х4 ГОСТ 8509-72 / Ст.3 ГОСТ 535-58 | | |
| | | | | L = 870 СМ8 | 1 | 2,43 кг |
| 64 | | 7 | ОК 338.01.03 | Связь | | |
| | | | | Уголок Б-45х45х4 ГОСТ 8509-72 / Ст.3 ГОСТ 535-58 | | |
| | | | | L = 750 СМ8 | 1 | 1,9 кг |

Инв.№ подл. | Подп. и дата | Взам. инв.№ | Инв.№ дубл. | Подп. и дата

| Изм. | Лист | № докум. | Подп. | Дата |
|---|---|---|---|---|
| Разраб. | | Фокина | | 10.11.76 |
| Пров. | | Громов | | 17.11.76 |
| Рук. гр. | | Плетнев | | 18.11.76 |
| Н.контр. | | Чикова | | 23.12.76 |

ОК 338.01.00

Стойка

| Лит | Лист | Листов |
|---|---|---|
| А | | 1 |

ГИПРОНИСЕЛЬПРОМ г. Орел

Копировал | Формат 11

Типовой проект 810-95 Альбом V

ОК 337.01.03

Rz 80

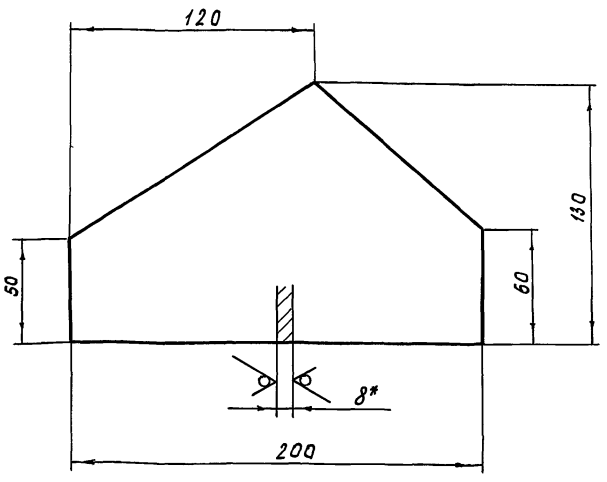


1. * Размер для справок.
2. Предельные отклонения размеров по СМ8.

Инв.№ подл. | Подп. и дата | Взам. инв.№ | Инв.№ дубл. | Подп. и дата

| Изм. | Лист | № докум. | Подп. | Дата |
|---|---|---|---|---|
| Разраб. | | Фокина | | 10.11.76 |
| Пров. | | Громов | | 17.11.76 |
| Рук. гр. | | Плетнев | | 18.11.76 |
| Н.контр. | | Чикова | | 23.12.76 |

ОК 337.01.03

Косынка

| Лит | Масса | Масштаб |
|---|---|---|
| А | 1,2 | 1:2 |
| Лист | Листов 1 | |

Лист Б-ПН-НО-8,0 ГОСТ 19903-74 / Ст.3СП ГОСТ 14637-69

ГИПРОНИСЕЛЬПРОМ г. Орел

Копировал | Формат 11

ОК 337.01.07

Rz 80

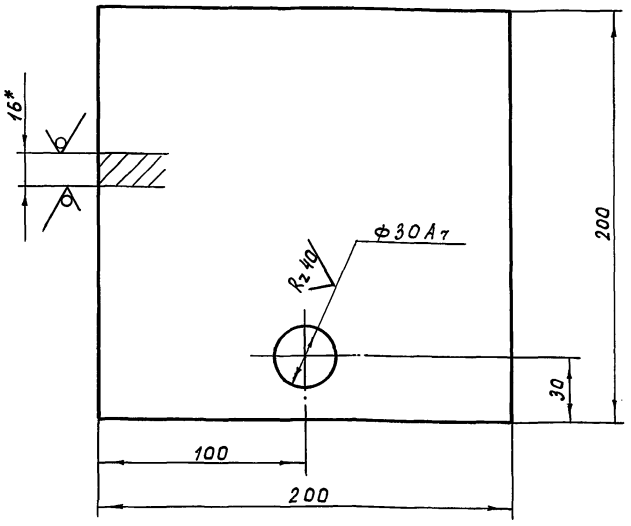


1. * Размер для справок.
2. Неуказанные предельные отклонения размеров по СМ8.

Инв.№ подл. | Подп. и дата | Взам. инв.№ | Инв.№ дубл. | Подп. и дата

| Изм. | Лист | № докум. | Подп. | Дата |
|---|---|---|---|---|
| Разраб. | | Фокина | | 10.11.76 |
| Пров. | | Громов | | 17.11.76 |
| Рук. гр. | | Плетнев | | 18.11.76 |
| Н.контр. | | Чикова | | 23.12.76 |

ОК 337.01.07

Опора

| Лит | Масса | Масштаб |
|---|---|---|
| А | 4,95 | 1:2 |
| Лист | Листов 1 | |

Лист Б-ПН-НО-16 ГОСТ 19903-74 / Ст.3СП ГОСТ 14637-69

ГИПРОНИСЕЛЬПРОМ г. Орел

Копировал | Формат 11

ОК 338.00.00СБ

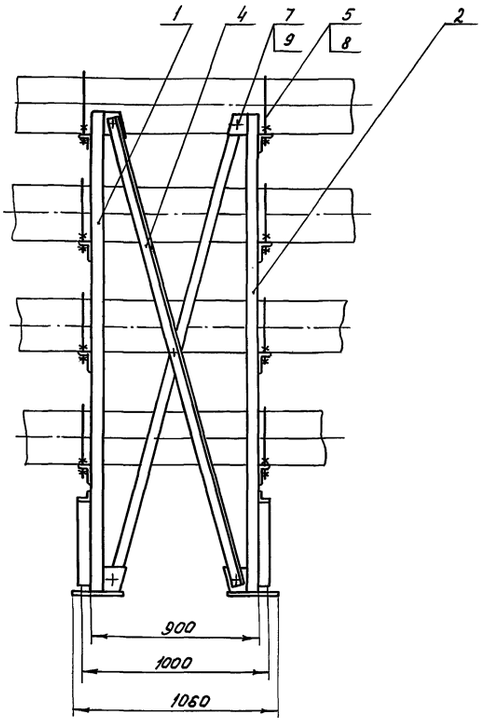


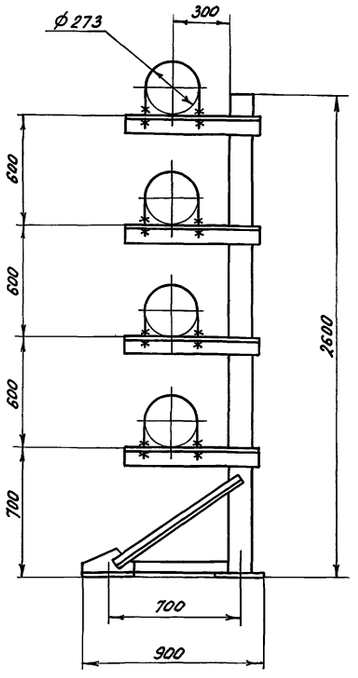


Размеры для справок.

| Изм. | Лист | № докум. | Подп. | Дата |
|---|---|---|---|---|
| Разраб. | | Фокина | | 5.11.76 |
| Пров. | | Громов | | 15.11.76 |
| Рук. гр. | | Плетнев | | 18.11.76 |
| Н. контр. | | Чукова | | 23.12.76 |

ОК 338.00.00СБ

Опора
Сборочный чертеж.

| Лит. | Масса | Масштаб |
|---|---|---|
| А | 137 | 1:20 |
| Лист | Листов 1 | |

ГИПРОНИСЕЛЬПРОМ г. Орел

Копировал Гукова Формат 12

Инв. № подл. | Подп. и дата | Взам. инв. № | Инв. № дубл. | Подп. и дата

ОК 338.01.00СБ

ОК 338.01.00-01СБ- изображена.
ОК 338.01.00-01СБ-зеркальное отражение

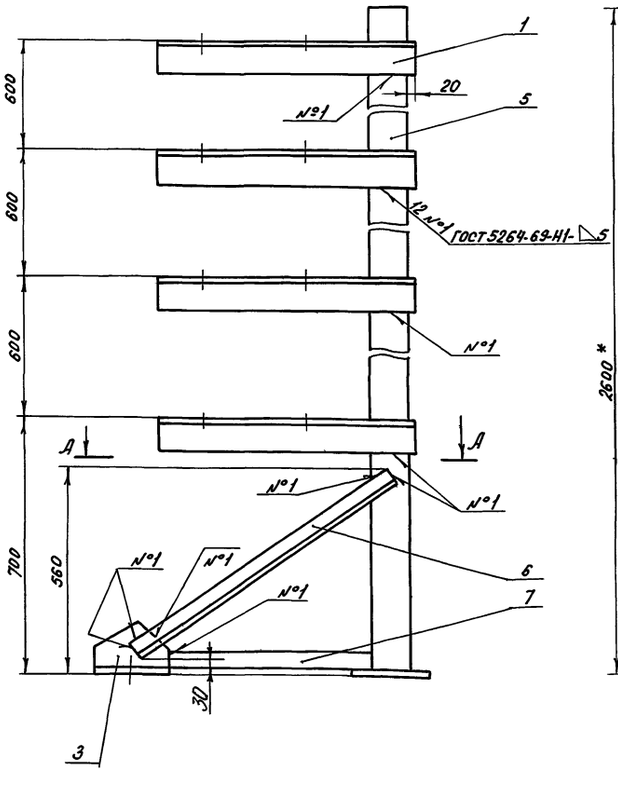


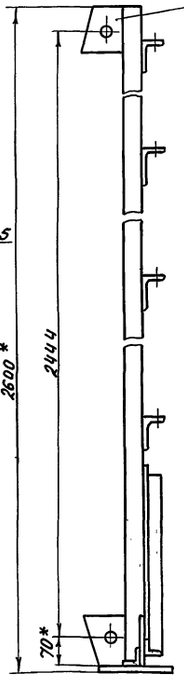


А-А

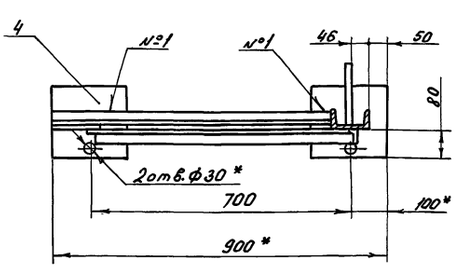


1. Сварку производить по контуру прилегания деталей швом Т1 по ГОСТ 5264-69 катетом 6 мм, кроме мест, указанных на чертеже.
2. Шероховатость поверхности сварных швов Rz80.
3. * Размеры для справок.
4. Предельные отклонения размеров по СМ1.

5. Шероховатость поверхностей деталей поз. 5, 6, 7: торцов - Rz80, остальных - ▽.
6. Покрытие - Краска БТ-177 ГОСТ 5631-70. III. t 150°С.

| Изм. | Лист | № докум. | Подп. | Дата |
|---|---|---|---|---|
| Разраб. | | Фокина | | 05.11.76 |
| Пров. | | Громов | | 14.11.76 |
| Рук. гр. | | Плетнев | | 18.11.76 |
| Н. контр. | | Чукова | | 23.12.76 |

ОК 338.01.00СБ

Стойка.
Сборочный чертеж.

| Лит. | Масса | Масштаб |
|---|---|---|
| А | 58 | 1:10 |
| Лист | Листов 1 | |

ГИПРОНИСЕЛЬПРОМ г. Орел

Копировал Гукова Формат 12 15080-05 36

Типовой проект 810-95 Альбом V

Инв. № подл. | Подп. и дата | Взам. инв. № | Инв. № дубл. | Подп. и дата

| Формат | Зона | Поз. | Обозначение | Наименование | Кол. | Примеч. |
|---|---|---|---|---|---|---|
| | | | | Документация | | |
| 12 | | | ОК 339.00.00 СБ | Сборочный чертеж | | |
| | | | | Сборочные единицы | | |
| И | | 1 | ОК 339.01.00 | Стойка | 2 | |
| | | 2 | | | | |
| | | | | Детали | | |
| И | | 3 | ОК 339.00.01 | Хомут | 2 | |
| | | 4 | | | | |
| | | | | Стандартные изделия | | |
| | | 5 | | Гайка М16.5.096 ГОСТ 5915-70 | 8 | |

| Изм. | Лист | № докум. | Подп. | Дата |
|---|---|---|---|---|
| Разраб. | | Громов | | 15.11.76 |
| Пров. | | Гербера | | 17.11.76 |
| Рук. гр. | | Плетнев | | 17.11.76 |
| Н. контр. | | Чикова | | 23.12.76 |

ОК 339.00.00

Опора

| Лит. | Лист | Листов |
|---|---|---|
| А | | 1 |

ГИПРОНИСЕЛЬПРОМ г. Орел

Копировал Формат 11

ОК 339.00.01

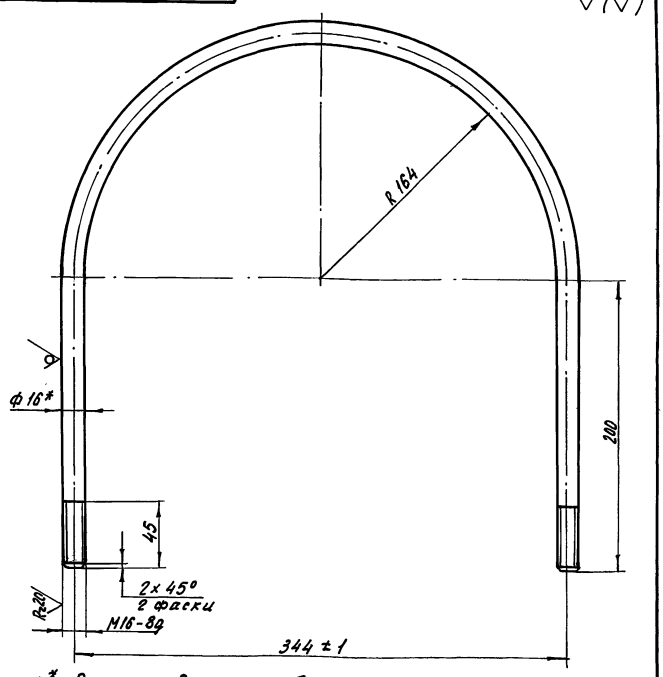


1.* Размер для справок

2. Неуказанные предельные отклонения размеров по СМ8.

3. Покрытие - Краска БТ-177 ГОСТ 5631-70. III. 3150°

ОК 339.00.01

| Изм. | Лист | № докум. | Подп. | Дата |
|---|---|---|---|---|
| Разраб. | | Громов | | 15.11.76 |
| Пров. | | Гербера | | 17.11.76 |
| Рук. гр. | | Плетнев | | 17.11.76 |
| Н. контр. | | Чикова | | 23.12.76 |

Хомут

| Лит. | Масса | Масштаб |
|---|---|---|
| А | 1,48 | 1:2,5 |
| Лист | Листов 1 | |

Круг 16(4) ГОСТ 7417-75 / 20 ГОСТ 10.51-73

ГИПРОНИСЕЛЬПРОМ г. Орел

Копировал Формат 11

Типовой проект 80-95 Альбом V

ОК 339.00.00 СБ

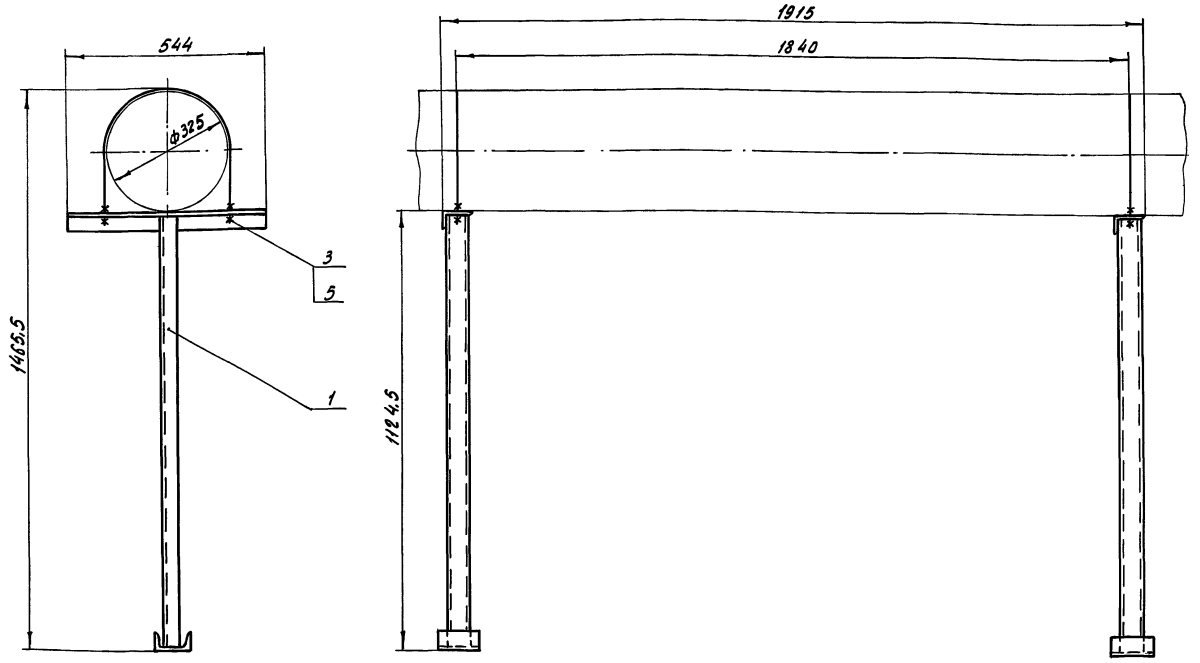


Размеры для справок

ОК 339.00.00 СБ

| Изм. | Лист | № докум. | Подп. | Дата |
|---|---|---|---|---|
| Разраб. | | Громов | | 15.11.76 |
| Пров. | | Гербера | | 17.11.76 |
| Рук. гр. | | Плетнев | | 17.11.76 |
| Н. контр. | | Чикова | | 23.12.76 |

Опора. Сборочный чертеж.

| Лит. | Масса | Масштаб |
|---|---|---|
| А | 22,7 | 1:10 |
| Лист | Листов 1 | |

ГИПРОНИСЕЛЬПРОМ г. Орел

Копировал Формат 12

| Формат | Зона | Поз | Обозначение | Наименование | Кол. | Примеч. |
|---|---|---|---|---|---|---|
| | | | | Документация | | |
| 12 | | | ОК 339.01.00 СБ | Сборочный чертеж | | |
| | | | | Детали | | |
| Н | | 1 | ОК 339.01.01 | Опора | 1 | |
| Б4 | | 2 | ОК 339.01.02 | Стойка | | |
| | | | | Швеллер 6,5 ГОСТ 8240-72 / Ст.3 ГОСТ 535-58 | | |
| | | | | L = 1115 СМ8 | 1 | 6,55 кг |
| Б4 | | 3 | ОК 339.01.03 | Опора | | |
| | | | | Швеллер 6,5 ГОСТ 8240-72 / Ст.3 ГОСТ 535-58 | | |
| | | | | L = 95 СМ8 | 1 | 0,57 кг |

Инв.№ подл. | Подпись и дата | Взам. инв.№ | Инв.№ дубл. | Подпись и дата

| Изм. | Лист | № докум. | Подпись | Дата |
|---|---|---|---|---|
| Разраб. | | Громов | | 28.09.76 |
| Пров. | | Гербер г. | | 01.10.76 |
| Рук. гр. | | Плетнев | | 01.10.76 |
| Н. контр. | | Чикова | | 11.10.76 |

ОК 339.01.00

Стойка

| Лит | Лист | Листов |
|---|---|---|
| А | | 1 |

ГИПРОНИСЕЛЬПРОМ г. Орел

Копировал осина Формат 11

ОК 339.01.01

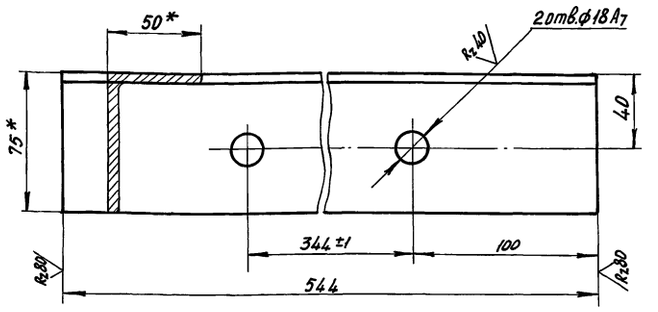


1. * Размеры для справок.
2. Неуказанные предельные отклонения размеров по СМ8.

Инв.№ подл. | Подпись и дата | Взам. инв.№ | Инв.№ дубл. | Подпись и дата

| Изм. | Лист | № докум. | Подпись | Дата |
|---|---|---|---|---|
| Разраб. | | Громов | | 28.09.76 |
| Пров. | | Гербер г. | | 01.10.76 |
| Рук. гр. | | Плетнев | | 01.10.76 |
| Н. контр. | | Чикова | | 11.10.76 |

ОК 339.01.01

Опора

Уголок Б-75×50×5 ГОСТ 8510-72 / Ст.3 ГОСТ 535-58

| Лит | Масса | Масштаб |
|---|---|---|
| А | 2,6 | 1:2 |
| Лист | Листов 1 | |

ГИПРОНИСЕЛЬПРОМ г. Орел

Копировал осина Формат 11

Типовой проект 410-95 Альбом V

ОК 339.01.00СБ

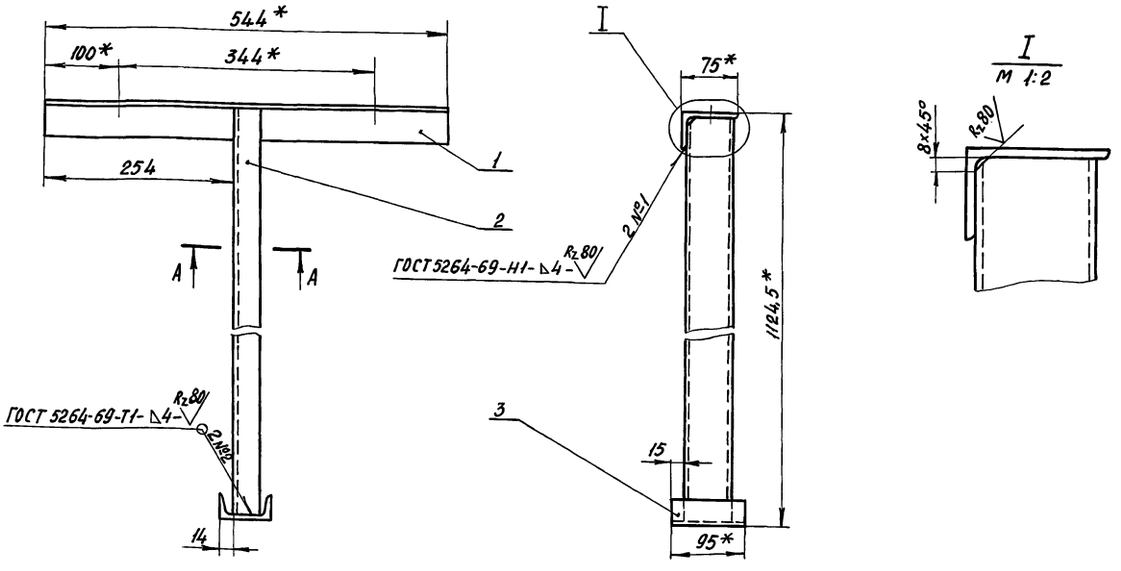


А – А
М 1:2

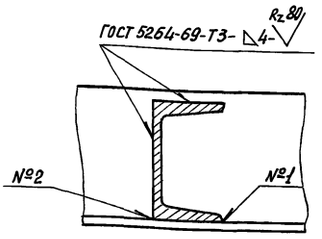


1. *размеры для справок.
2. Предельные отклонения размеров по СМ8.
3. Шероховатость поверхностей деталей поз. 2,3: торцов – Rz 80, остальных – ▽.
4. Покрытие – краска БТ-177 ГОСТ 5631-70. III. t 150°С.

Инв.№ подл. | Подпись и дата | Взам. инв.№ | Инв.№ дубл. | Подпись и дата

| Изм. | Лист | № докум. | Подпись | Дата |
|---|---|---|---|---|
| Разраб. | | Громов | | 28.09.76 |
| Пров. | | Гербер г. | | 01.10.76 |
| Рук. гр. | | Плетнев | | 01.10.76 |
| Н. контр. | | Чикова | | 11.10.76 |

ОК 339.01.00 СБ

Стойка. Сборочный чертеж.

| Лит | Масса | Масштаб |
|---|---|---|
| А | 9,75 | 1:5 |
| Лист | Листов 1 | |

ГИПРОНИСЕЛЬПРОМ г. Орел

Копировал осина Формат 12

| Формат | Зона | Поз. | Обозначение | Наименование | Кол. | Примеч. |
|---|---|---|---|---|---|---|
| | | | | Документация | | |
| 12 | | | БВ 24.00.00 СБ | Сборочный чертеж | | |
| | | | | Сборочные единицы | | |
| 11 | | 1 | БВ 23.01.00 | Крышка бака | 1 | |
| 11 | | 2 | БВ 24.01.00 | Корпус | 1 | |
| | | | | Детали | | |
| 11 | | 3 | БВ 23.00.01 | Прокладка | 1 | |
| | | | | Стандартные изделия | | |
| | | 4 | | Болт М8×16.58.096 ГОСТ 7798-70 | 4 | |
| | | 5 | | Шайба 8.02.096 ГОСТ 11371-68 | 4 | |

Подп. и дата | Инв. № дубл. | Взам. инв. № | Инв. № подл. | Подп. и дата

| Изм. | Лист | № докум. | Подп. | Дата |
|---|---|---|---|---|
| Разраб. | | Герберг | | 17.11.76 |
| Пров. | | Громов | | |
| Рук. гр. | | Плетнев | | 18.11.76 |
| Н. контр. | | Чикова | | 23.12.76 |

БВ 24.00.00

Бак расширительный емкостью 642 л.

| Лит. | Лист | Листов |
|---|---|---|
| А | | 1 |

ГИПРОНИСЕЛЬПРОМ г. Орел

Копировал Авуратова Формат 11

БВ 23.00.01

Rz 40

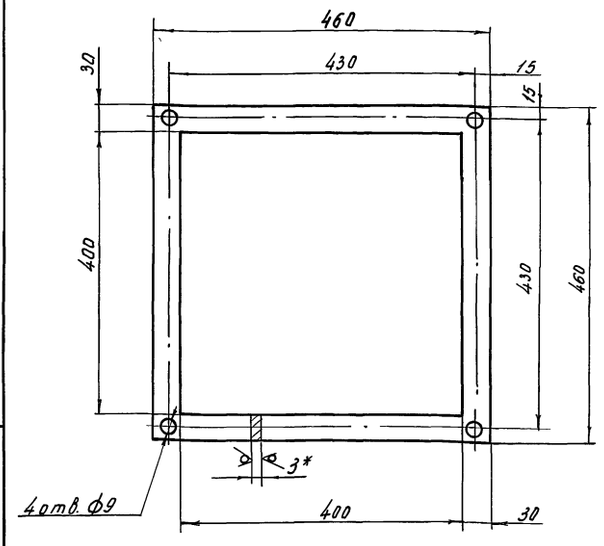


* Размер для справок.

| Изм. | Лист | № докум. | Подп. | Дата |
|---|---|---|---|---|
| Разраб. | | Герберг | | 17.11.76 |
| Пров. | | Громов | | |
| Рук. гр. | | Плетнев | | 18.11.76 |
| Н. контр. | | Чикова | | 23.12.76 |

БВ 23.00.01

Прокладка

Паронит ПОН3 ГОСТ 481-71

| Лит. | Масса | Масштаб |
|---|---|---|
| А | 0,16 | 1:5 |
| Лист | Листов 1 | |

ГИПРОНИСЕЛЬПРОМ г. Орел

Копировал Авуратова Формат 11

Типовой проект 810-95 Альбом V

БВ 24.00.00 СБ

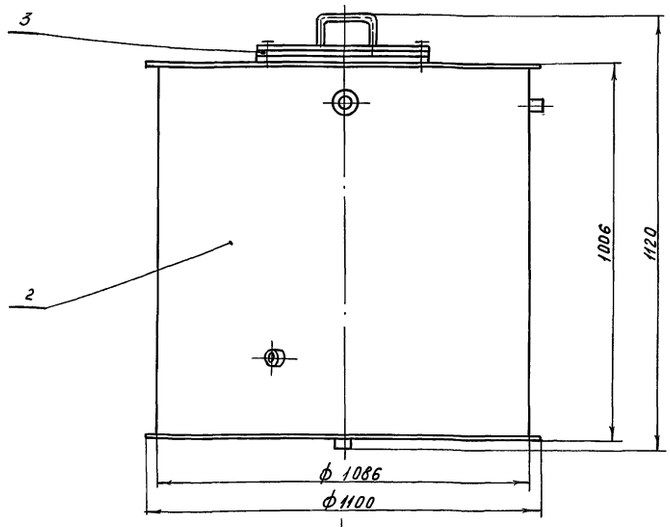


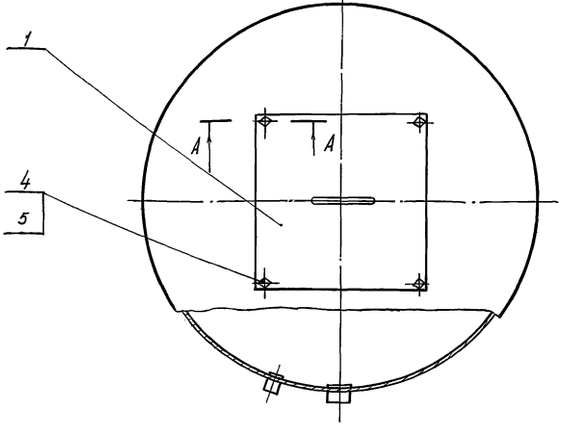


А - А
М1:1

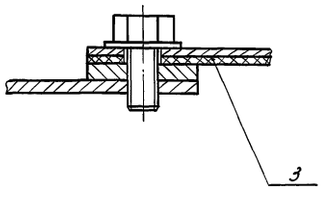


Размеры для справок.

| Изм. | Лист | № докум. | Подп. | Дата |
|---|---|---|---|---|
| Разраб. | | Герберг | | 17.11.76 |
| Пров. | | Громов | | |
| Рук. гр. | | Плетнев | | 18.11.76 |
| Н. контр. | | Чикова | | 23.12.76 |

БВ 24.00.00 СБ

Бак расширительный емкостью 642 л. Сборочный чертёж.

| Лит. | Масса | Масштаб |
|---|---|---|
| А | 129,3 | 1:10 |
| Лист | Листов 1 | |

ГИПРОНИСЕЛЬПРОМ г. Орел

Копировал Авуратова Формат 12

| Формат | Зона | Поз. | Обозначение | Наименование | Кол. | Примеч. |
|---|---|---|---|---|---|---|
| | | | | Документация | | |
| 11 | | | БВ 23.01.00.СБ | Сборочный чертеж | | |
| | | | | Детали | | |
| 11 | | 1 | БВ 23.01.01 | Крышка | 1 | |
| 11 | | 2 | БВ 23.01.02 | Ручка | 1 | |

Инв.№ подл. | Подп. и дата | Взам.инв.№ | Инв.№ дубл. | Подп. и дата

| Изм | Лист | № докум. | Подп. | Дата |
|---|---|---|---|---|
| Разраб. | | Герберг | | |
| Пров. | | Громов | | |
| Рук.гр. | | Плетнев | | |
| Н.контр. | | Чикова | | |

БВ 23.01.00

Крышка бака

| Лит. | Лист | Листов |
|---|---|---|
| А | | 1 |

ГИПРОНИСЕЛЬПРОМ г. Орел

БВ 23.01.00СБ

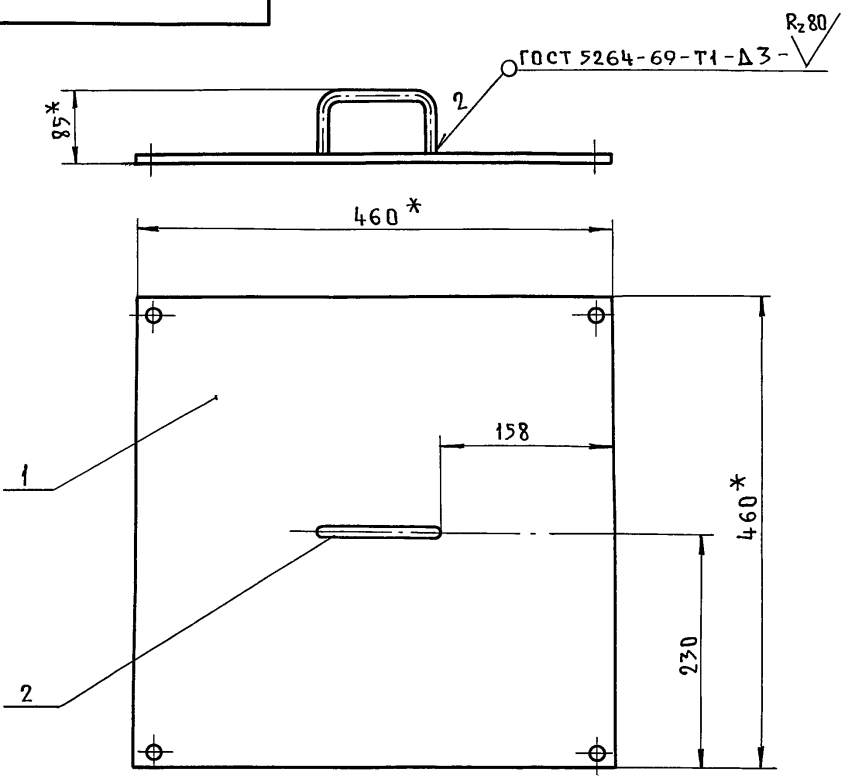


1. *Размеры для справок.
2. Предельные отклонения размеров по СМ8.
3. Покрытие – краска БТ-177 ГОСТ 5631-70. III.4 60°С.

Инв.№ подл. | Подп. и дата | Взам.инв.№ | Инв.№ дубл. | Подп. и дата

| Изм | Лист | № докум. | Подп. | Дата |
|---|---|---|---|---|
| Разраб. | | Герберг | | |
| Пров. | | Громов | | |
| Рук.гр. | | Плетнев | | |
| Н.контр. | | Чикова | | |

БВ 23.01.00 СБ

Крышка бака. Сборочный чертеж.

| Лит. | Масса | Масшт. |
|---|---|---|
| А | 5,15 | 1:5 |

Лист | Листов 1

ГИПРОНИСЕЛЬПРОМ г. Орел

БВ 23.01.01

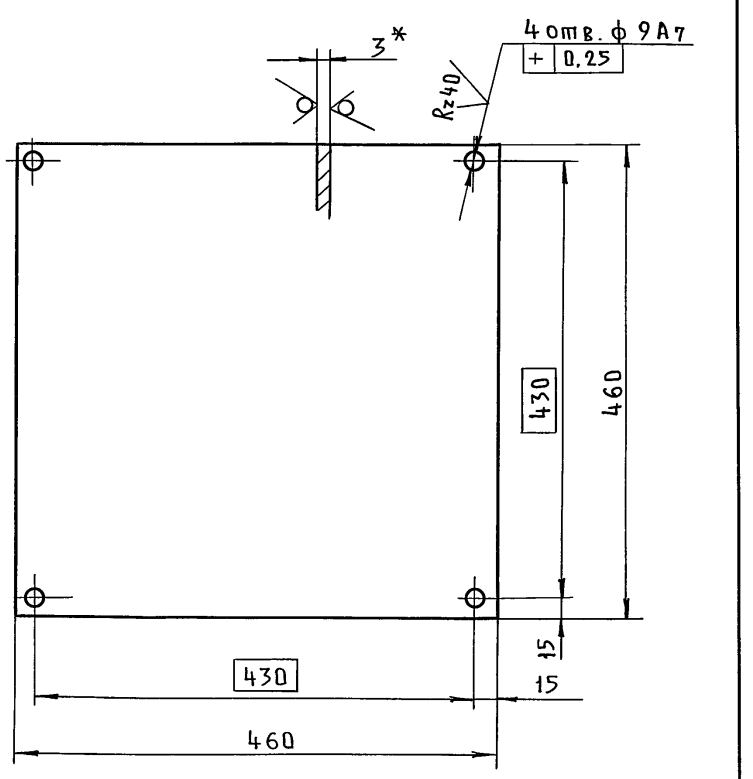


1. *Размер для справок.
2. Неуказанные предельные отклонения размеров по СМ8.

Инв.№ подл. | Подп. и дата | Взам.инв.№ | Инв.№ дубл. | Подп. и дата

| Изм | Лист | № докум. | Подп. | Дата |
|---|---|---|---|---|
| Разраб. | | Герберг | | |
| Пров. | | Громов | | |
| Рук.гр. | | Плетнев | | |
| Н.контр. | | Чикова | | |

БВ 23.01.01

Крышка

| Лит. | Масса | Масшт. |
|---|---|---|
| А | 4,9 | 1:5 |

Лист | Листов 1

Лист Б-ПН-НО-3,0 ГОСТ 19903-74 / 1-IV ГОСТ 16523-70

ГИПРОНИСЕЛЬПРОМ г. Орел

Типовой проект 810-95 Альбом V

Пров. [signature] 11.8.87г. Коп. [signature]

БВ 23.01.02

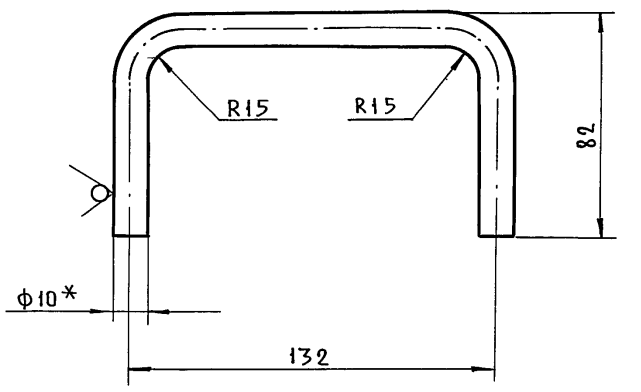


1. *Размер для справок.
2. Предельные отклонения размеров по СМ8.

Инв.№ подл. | Подп. и дата | Взам.инв.№ | Инв.№ дубл. | Подп. и дата

| Изм | Лист | № докум. | Подп. | Дата |
|---|---|---|---|---|
| Разраб. | | Герберг | | |
| Пров. | | Громов | | |
| Рук.гр. | | Плетнев | | |
| Н.контр. | | Чикова | | |

БВ 23.01.02

Ручка

| Лит. | Масса | Масшт. |
|---|---|---|
| А | 0,25 | 1:2 |

Лист | Листов 1

Круг В10 ГОСТ 2590-71 / Ст.3 ГОСТ 535-58

ГИПРОНИСЕЛЬПРОМ г. Орел

| Формат | Зона | Поз. | Обозначение | Наименование | Кол. | Примеч. |
|---|---|---|---|---|---|---|
| | | | | **Документация** | | |
| 22 | | | БВ 24.01.00 СБ | Сборочный чертеж | | |
| | | | | **Детали** | | |
| 11 | | 1 | БВ24.01.01 | Обечайка | 1 | |
| 11 | | 2 | БВ24.01.02 | Крышка | 1 | |
| 11 | | 3 | БВ24.01.03 | Дно | 1 | |
| 12 | | 4 | БВ24.01.04 | Фланец | 1 | |
| 11 | | 5 | БВ 24.01.05 | Штуцер | 1 | |
| 11 | | 6 | -01 | Штуцер | 1 | |
| 11 | | 7 | -02 | Штуцер | 1 | |
| 11 | | 8 | -03 | Штуцер | 1 | |

Инв. № подл. | Подп. и дата | Взам. инв. № | Инв. № дубл. | Подп. и дата

| Изм. | Лист | № докум. | Подп. | Дата |
|---|---|---|---|---|
| Разраб. | | Герберг | | 17.11.76 |
| Пров. | | Громов | | |
| Рук. гр. | | Плетнев | | 18.11.76 |
| Н. контр. | | Чикова | | 23.12.76 |

БВ24.01.00

Корпус

| Лит. | Лист | Листов |
|---|---|---|
| А | | 1 |

ГИПРОНИСЕЛЬПРОМ г. Орел

Копировал [illegible] Формат 11

БВ24.01.04

Rz80 (√)

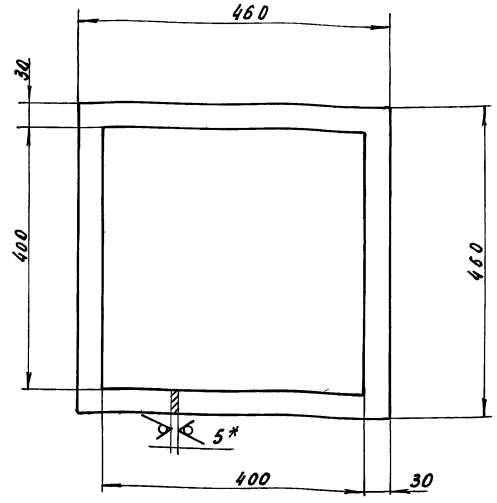


1. *Размер для справок
2. Предельные отклонения размеров по СМ8.

Инв. № подл. | Подп. и дата | Взам. инв. № | Инв. № дубл. | Подпись и дата

| Изм. | Лист | № докум. | Подп. | Дата |
|---|---|---|---|---|
| Разраб. | | Герберг | | 17.11.76 |
| Пров. | | Громов | | |
| Рук. гр. | | Плетнев | | 18.11.76 |
| Н. контр. | | Чикова | | 23.12.76 |

БВ24.01.04

Фланец

| Лит | Масса | Масштаб |
|---|---|---|
| А | 2,02 | 1:5 |

Лист | Листов 1

Лист Б-ПН-НО-5.0 ГОСТ 19903-74 / Ст.3сп ГОСТ 14637-69

ГИПРОНИСЕЛЬПРОМ г. Орел

Копировал Колесникова Формат 11

БВ.24.01.05

Rz40 (√)

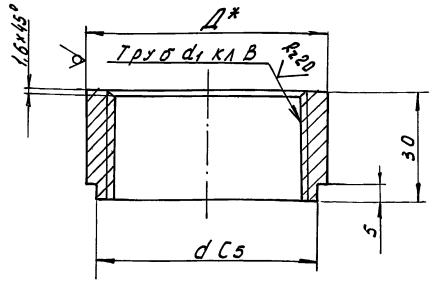


| Обозначение | Размеры, мм d | Д | t | $d_1$ | Масса, кг |
|---|---|---|---|---|---|
| БВ 24.01.05 | 64 | 70 | 8 | 2" | 0,33 |
| -01 | 44 | 48 | 6 | 1 1/4" | 0,16 |
| -02 | 36 | 40 | 7 | 1" | 0,12 |
| -03 | 30 | 34 | 7 | 3/4" | 0,10 |

1.* Размер для справок.
2. Неуказанные предельные отклонения размеров по СМ8

Типовой проект 810-95 Альбом V

Инв. № подл. | Подп. и дата | Взам. инв. № | Инв. № дубл. | Подп. и дата

| Изм. | Лист | № докум. | Подп. | Дата |
|---|---|---|---|---|
| Разраб. | | Герберг | | 17.11.76 |
| Пров. | | Громов | | |
| Рук. гр. | | Плетнев | | 18.11.76 |
| Н. контр. | | Чикова | | 23.12.76 |

БВ24.01.05

Штуцер

| Лит | Масса | Масштаб |
|---|---|---|
| А | см табл. | 1:1 |

Лист | Листов 1

Труба Д×t ГОСТ 8734-75 / Д ГОСТ 8733-74

ГИПРОНИСЕЛЬПРОМ г. Орел

БВ 24.01.00.СБ.

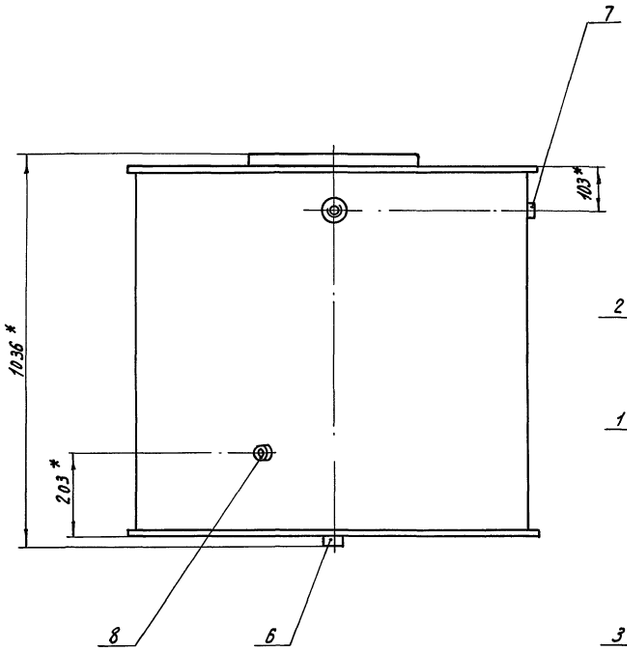


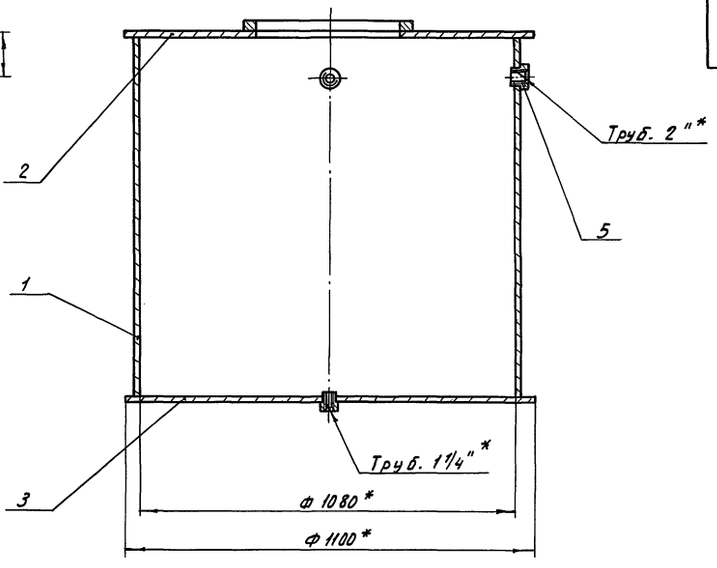


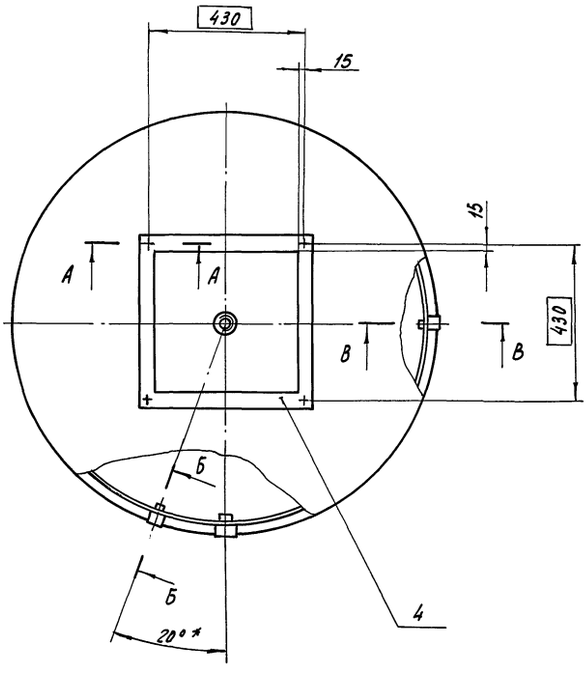


В-В
М1:1

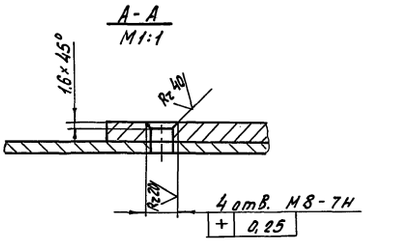


Б-Б повернуто
М1:1

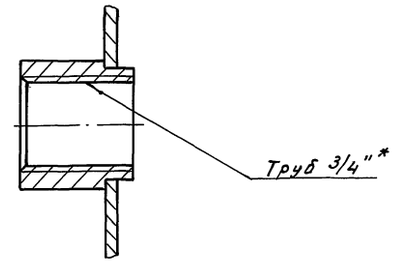


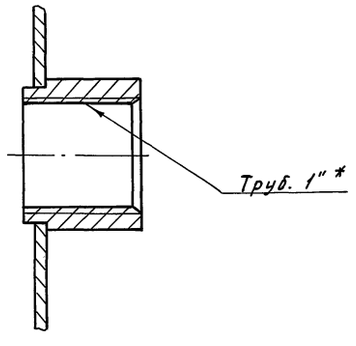


1. Сварку производить по контуру прилегания деталей швом Т1 катетом 3мм по ГОСТ 5264-69.
2. Шероховатость поверхностей сварных швов Rz 80
3. * Размеры для справок.
4. Неуказанные предельные отклонения размеров по $IT_{16}$.
5. Резьбу деталей поз. 5, 6, 7, 8, после сварки калибровать.
6. Испытать на гернетичность наливом керосина. Утечка не допускается.
7. Покрытие - Краска БТ-177 ГОСТ 5631-70. III. 460°С.

| | | | | | | | |
|---|---|---|---|---|---|---|---|
| | | | | | БВ 24.01.00.СБ | | |
| Изм. | Лист | № докум. | Подп. | Дата | Корпус. Сборочный чертеж. | Лит. | Масса | Масштаб |
| Разраб. | | Герберг | | 17.11.76 | | А | 124 | 1:10 |
| Пров. | | Громов | | 18.11.76 | | Лист | Листов 1 | |
| Рук. гр. | | Плетнев | | 18.11.76 | | | | |
| Н. контр | | Чикова | | 23.12.76 | | ГИПРОНИСЕЛЬПРОМ г. Орел | | |

Типовой проект 810-95 Альбом V

Инв. № подл. | Подп. и дата | Взам. инв. № | Инв. № дубл. | Подп. и дата

Копировал

Формат А2 15080-05 42

Rz 80

6824.01.01

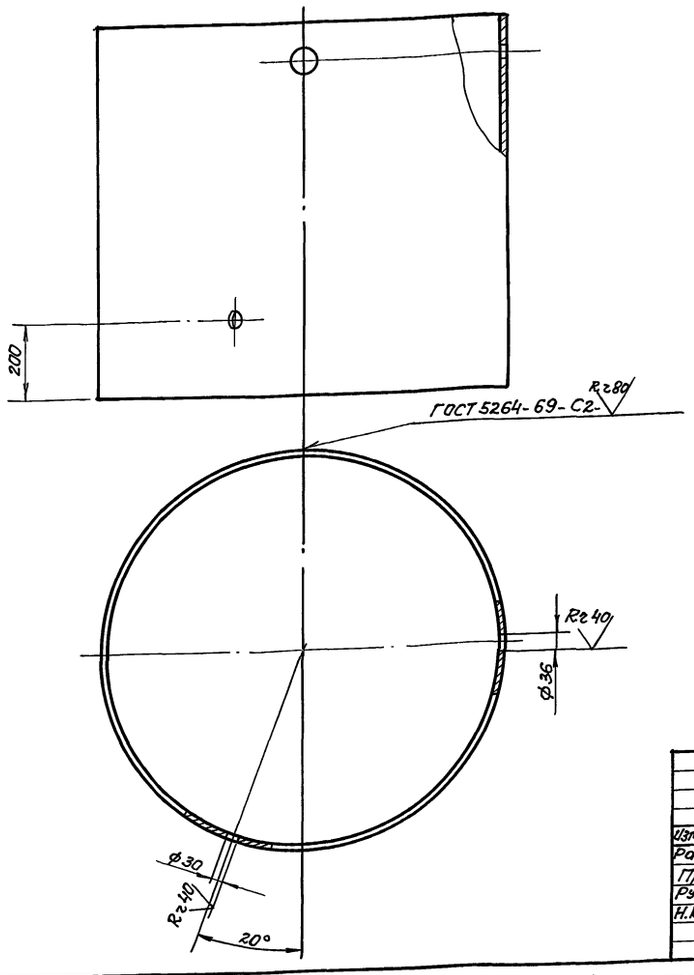


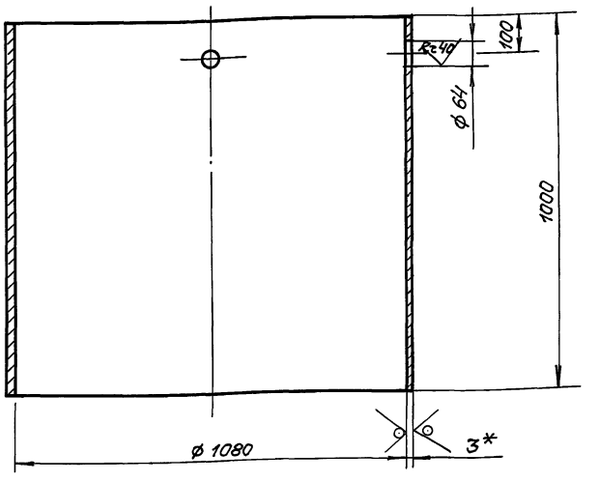


1.* Размер для справок.
2. Предельные отклонения размеров: отверстий – по А7, остальных – по СМ8.

| Изм. | Лист | № докум. | Подп. | Дата |
|---|---|---|---|---|
| Разраб. | | Герберг | | |
| Пров. | | Громов | | |
| Рук. гр. | | Плетнев | | |
| Н. контр. | | Чикова | | |

БВ 24.01.01

Обечайка

| Лит. | Масса | Масштаб |
|---|---|---|
| А | 80 | 1:10 |
| Лист | Листов 1 | |

Б-ПН-НО-3.0 ГОСТ 19903-74
Лист 1-IV ГОСТ 16523-70

ГИПРОНИСЕЛЬПРОМ г. Орел

Альбом V
Типовой проект 810-95

6824.01.02

Rz 80

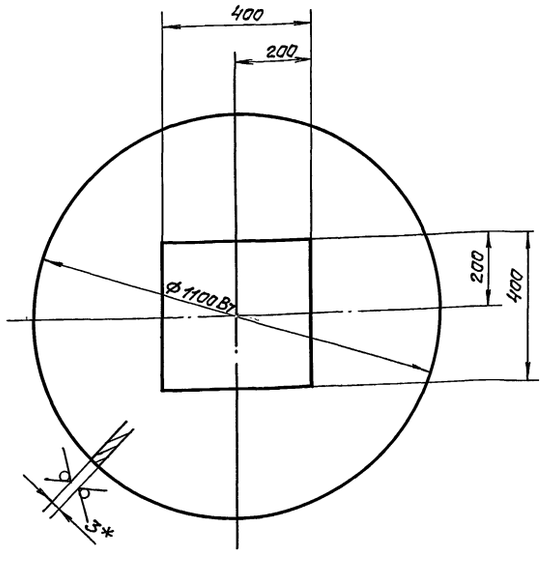


1.* Размер для справок.
2. Неуказанные предельные отклонения размеров по СМ8.

| Изм. | Лист | № докум. | Подп. | Дата |
|---|---|---|---|---|
| Разраб. | | Герберг | | |
| Пров. | | Громов | | |
| Рук. гр. | | Плетнев | | |
| Н. контр. | | Чикова | | |

БВ 24.01.02

Крышка

| Лит. | Масса | Масштаб |
|---|---|---|
| А | 18.7 | 1:10 |
| Лист | Листов 1 | |

Б-ПН-НО-3.0 ГОСТ 19903-74
Лист 1-IV ГОСТ 16523-70

ГИПРОНИСЕЛЬПРОМ г. Орел

6824.01.03

Rz 80

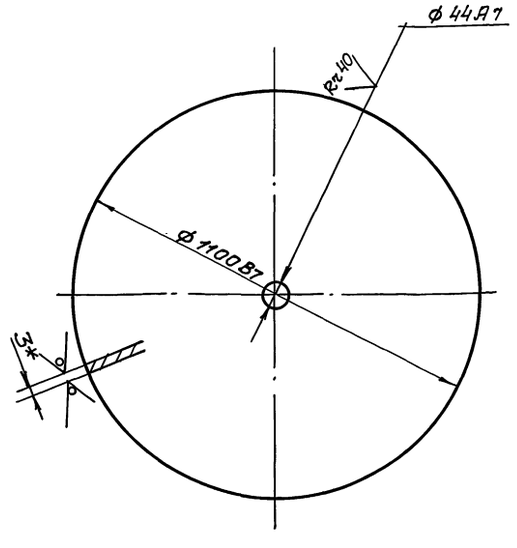


* Размер для справок.

| Изм. | Лист | № докум. | Подп. | Дата |
|---|---|---|---|---|
| Разраб. | | Герберг | | |
| Пров. | | Громов | | |
| Рук. гр. | | Плетнев | | |
| Н. контр. | | Чикова | | |

БВ 24.01.03

Дно

| Лит. | Масса | Масштаб |
|---|---|---|
| А | 22.5 | 1:10 |
| Лист | Листов 1 | |

Б-ПН-НО-3.0 ГОСТ 19903-74
Лист 1-IV ГОСТ 16523-70

ГИПРОНИСЕЛЬПРОМ г. Орел

Инв. № подл. | Подп. и дата | Взам. инв. № | Инв. № дубл. | Подп. и дата

gost.e-ecolog.ru