ТИПОВОЙ ПРОЕКТ
708 – 66.91

АВТОМОБИЛЬНОЕ ПРИЕМНОЕ УСТРОЙСТВО ДЛЯ ТЯЖЕЛЫХ И ЛЕГКИХ ЗАПОЛНИТЕЛЕЙ БЕТОНА С ГОДОВЫМ ГРУЗООБОРОТОМ 100 ТЫС. ТОНН

АЛЬБОМ 3

КМ КОНСТРУКЦИИ МЕТАЛЛИЧЕСКИЕ

gost.e-ecolog.ru

ТИПОВОЙ ПРОЕКТ
708-66.91

АВТОМОБИЛЬНОЕ ПРИЕМНОЕ УСТРОЙСТВО ДЛЯ ТЯЖЕЛЫХ И ЛЕГКИХ ЗАПОЛНИТЕЛЕЙ БЕТОНА С ГОДОВЫМ ГРУЗООБОРОТОМ 100 ТЫС. Т.

АЛЬБОМ 3

ПЕРЕЧЕНЬ АЛЬБОМОВ

АЛЬБОМ 1	ПЗ	ПОЯСНИТЕЛЬНАЯ ЗАПИСКА
	ТХ	ТЕХНОЛОГИЯ ПРОИЗВОДСТВА
	ТХ.Н	ОБЩИЕ ВИДЫ НЕТИПОВЫХ ТЕХНОЛОГИЧЕСКИХ КОНСТРУКЦИЙ
	ЭМ	СИЛОВОЕ ЭЛЕКТРООБОРУДОВАНИЕ
	ЭО	ЭЛЕКТРИЧЕСКОЕ ОСВЕЩЕНИЕ
	СС	СВЯЗЬ И СИГНАЛИЗАЦИЯ
АЛЬБОМ 2	АР	АРХИТЕКТУРНЫЕ РЕШЕНИЯ
	КЖ	КОНСТРУКЦИИ ЖЕЛЕЗОБЕТОННЫЕ
	КЖИ	СТРОИТЕЛЬНЫЕ ИЗДЕЛИЯ
	ОВ	ОТОПЛЕНИЕ И ВЕНТИЛЯЦИЯ
	ВК	ВОДОПРОВОД И КАНАЛИЗАЦИЯ
АЛЬБОМ 3	КМ	КОНСТРУКЦИИ МЕТАЛЛИЧЕСКИЕ
АЛЬБОМ 4	СО	СПЕЦИФИКАЦИИ ОБОРУДОВАНИЯ
АЛЬБОМ 5	ВМ	ВЕДОМОСТИ ПОТРЕБНОСТИ В МАТЕРИАЛАХ
АЛЬБОМ 6	С	СМЕТЫ

РАЗРАБОТАН:

Промтрансниипроектом
Первый заместитель директора — В.Н. Поляков
Главный инженер проекта — В.К. Виноградов

Госхимпроектом
Главный инженер института — С.Н. Никитин
Главный инженер проекта — Е.М. Савин

Укрниипроектстальконструкцией
Главный инженер института — В.И. Гордеев
Главный инженер проекта — А.Я. Мельниченко

Утвержден и введен в действие Промтрансниипроектом
Приказ от 01.12.92 г. №4-ЛО

Альбом 3

Ведомость рабочих чертежей основного комплекта КМ

Лист	Наименование	Прим.
1	Общие данные (начало)	
2	Общие данные (окончание)	
3	Техническая спецификация металла	
4	Ведомость металлоконструкций по видам профилей.	
	Ведомость отправочных марок. Лестницы, перила, площадки	
5	План фундаментных болтов. Таблица нагрузок	
	на фундаменты.	
6	План колонн на отм. 0.000. План кровли	
	на отм. 10.600. Разрезы 1-1 ... 3-3	
7	План на отм. 0.000. Схема раскладки	
	щитов на отм. 0.000	
8	План монорельса на отм. 9.600. Площадка	
	на отм. 7.500. План перекрытия на отм. 4.200	
9	Перекрытие на отм. -3.600. Разрезы 4-4', 5-5', 17-17	
10	Ведомость элементов. Узел 10.	
11	Схема расположения вертикальных	
	щитов. Щиты ВЩ1 ... ВЩ3	
12	Планы отверстий для установки оборудования	
	на отм. 4.200 и -3.600. Узлы 7 ... 9	
13	Схема стенового фахверка	
14	Балки Б1, Б2, Щиты Щ1 ... Щ4	
15	Узлы 1.2	
16	Узлы 3.4	
17	Узлы 5.6	

Ведомость применённых и ссылочных документов

Обозначение	Наименование	Примеч.
	Ссылочные документы	
Серия 1.423.2-6 вып.1	Балки путей подвесного транспорта	
Серия 1.450.3-6 вып.0.1	Стальные лестницы, площадки, стремянки, ограждения	
Серия 2.440-2 вып.1	Узлы стальных конструкций производственных зданий	
Серия		

Настоящий проект разработан в соответствии с действующими нормами и правилами и предусматривает в части архитектурно-строительных решений мероприятия, обеспечивающие взрывную, взрывопожарную и пожарную безопасность при эксплуатации здания.

Главный инженер проекта — Мельниченко Я.Я.

Инв. № подл. | Подпись и дата | Взам. инв. №

1. Общая часть и область применения.

1.1. Автомобильное приемное устройство предназначено для приема тяжелых (песок и щебень) и легких (керамзитовый гравий) заполнителей бетона, поступающих в автомобильных средствах доставки и подачи их на приемный тракт хранилища.

Приемное устройство подлежит строительству в составе предприятий строительной индустрии с централизованным обслуживанием персонала, работающего на приемном устройстве, бытовыми служебными помещениями завода.

2. Исходные данные

2.1. При проектировании стальных конструкций приняты следующие нагрузки:

— нормативная снеговая нагрузка для III географического района - 100 кгс/м²;

— скоростной напор ветра для I географического района - 23 кгс/м²;

— расчетная температура наружного воздуха района строительства - минус 30°С и выше.

2.2. Нагрузки от технологического, электротехнического, сантехнического оборудования и ограждающих конструкций приняты согласно чертежей-заданий институтов „Промтрансниипроект" г. Москва и „Госхимпроект" г. Москва.

2.3. Металлоконструкции запроектированы в соответствии с главами СНиП 2.01.07-85„ Нагрузки и воздействия", СНиП II-23-81* „Нормы проектирования. Стальные конструкции", СНиП 2.05.03-84 „Мосты и трубы", СНиП 2.09.03-85 „Сооружения промпредприятий", а так же с учетом указаний „Руководства по расчету и проектированию железобетонных, стальных и комбинированных бункеров".

2.4. За условную отметку ± 0.000 принята отметка верхних поясов бункерных балок.

3. Характеристика сооружения и конструктивные решения.

3.1. Приемное устройство имеет размеры в плане 18.0 × 7.2 м и состоит из бункерной части и надстройки. По всей длине приемного устройства предусмотрены ездовые балки для автомобильного транспорта. Надстройка представляет собой рамную конструкцию пролетом 7.2 м и высотой 10.6 м, шарнирно соединенную с фундаментами. Шаг рам 6.0 м. в осях 1...2 и 3...4 на отметке 9.2 м предусмотрены технологические площадки.

Пространственная жесткость каркаса обеспечивается в поперечном направлении рамами, в продольном - связями.

Ограждающие конструкции из стального оцинкованного профилированного настила.

4. Материал конструкций

4.1. Марки стали элементов металлических конструкций приняты в зависимости от вида конструкций и с учетом расчетной зимней температуры до минус 30°С и выше.

4.2. Марки стали элементов конструкций приведены в ведомости элементов. Условия

Нач. отд.	Крыжа		
Н. контр.	Шейнин		
Гл. конст.	Шейнин		
Гл. инж. пр.	Мельниченко		
Зав. гр.	Высоев		
Пров.	Мельниченко		
Исполн.	Глатова		

Привязан:

Инв. №

708-66.91-КМ

Автомобильное приемное устройство для тяжелых и легких заполнителей бетона с ездовым грузоподъемностью 10 тонн

Стад.	Лист	Листов
РП	1	17

Общие данные /начало/

Укрниипроектсталь конструкция

поставки стали см. техническую спецификацию металла.

5. Соединения элементов.

5.1. Все заводские соединения сварные, монтажные соединения на болтах нормальной точности и сварке.

5.2. Поясные и угловые швы в элементах длиной более 2м, выполнять автоматической сваркой под слоем флюса, прочие заводские угловые швы - полуавтоматической сваркой в углекислом газе.

5.3. Сварочные материалы принимать по таблице 55* СНиП II-23-81*.

Расчетные сопротивления сварных соединений, а также значения нормативного сопротивления металла шва для швов, выполняемых автоматической и полуавтоматической сваркой, принимать по СНиП II-23-81*.

Для швов, выполняемых ручной сваркой, значения нормативного сопротивления шва следует принимать равным значению временного сопротивления разрыву металла шва, указанных в ГОСТ 9467-75.

5.4. Болты следует принимать нормальной точности класса 5.8 по ГОСТ 7798-70*, гайки - по ГОСТ 5915-70, шайбы - по ГОСТ 11371-78*. Для болтов класса прочности 5.8 применение автоматной стали не допускается.

6. Требования к изготовлению и монтажу.

6.1. Изготовление металлоконструкций производить в соответствии с требованиями глав СНиП III-18-75 „Правила производства и приемки работ. Металлические конструкции."

6.2. Монтаж металлоконструкций производить в соответствии с требованиями глав СНиП 3.03.01-87„ Несущие и ограждающие конструкции." Стальной профнастил марки Н75-750-09 по ГОСТ 24045-86 крепить к каждому прогону через волну.

6.3. Все монтажные соединения на болтах нормальной точности предохранять от раскручивания постановкой контргаек и пружинных шайб.

6.4. При изготовлении металлоконструкций бункерной части приемного устройства производить контрольную сборку.

7. Антикоррозионная защита.

7.1. Антикоррозионную защиту металлоконструкций выполнять на заводе-изготовителе окраской конструкций двумя слоями быстросохнущей эмали ПФ-1189 по ТУ 6-10-1710-86.

7.2. При производстве окрасочных работ соблюдать требования глав СНиП 2.03.11-85 „Защита строительных конструкций и сооружений от коррозии. Правила производства и приемки работ".

7.3. При производстве работ по окраске металлоконструкций на заводе-изготовителе и монтаже соблюдать технику безопасности согласно положений ГОСТ 12.3.005-75„ Система стандартов безопасности труда. Работы окрасочные. Общие требования безопасности".

8. Дополнительное данные.

8.1. Предельное давление под опорными плитами принимать 90 кгс/см².

8.2. Металлопрокат, применяемый в проекте, соответствует „Сокращенному сортаменту металлопроката для применения в строительных конструкциях", утвержденному Постановлением Госстроя СССР №110 от 18 декабря 1990г.

8.3. Вентиляторы ЦП6-45-8-01, расположенные на перекрытиях на отм. 4.200 обязательно должны быть установлены на виброизоляторах. Нагрузки от вентиляторов приняты согласно заданию - вертикальная не превышает 165кг и горизонтальная перпендикулярно оси вентилятора - 66 кг.

В процессе эксплуатации необходимо постоянно вести надзор и контроль за работой вентиляторов, не допуская увеличения динамических нагрузок на металлоконструкции каркаса здания.

8.4. В проекте приняты следующие условные обозначения:

	Сварные швы: заводские	Сварные швы: монтажные
сплошные видимые		
сплошные невидимые		

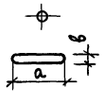

отверстие круглое

отверстие овальное

болт постоянный

болт временный

Маркировка узлов на схемах

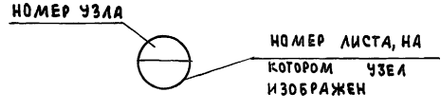

Нач.отд.	Крыжба		
Н. контр.	Шейнич		
Гл. констр.	Шейнич		
Гл. инж. пр	Мельниченко		
Зав. гр.	Сысоев		
Пров.	Мельниченко		
Исполн.	Глотова		

708-66.91-КМ

Автомобильное приемное устройство для тяжелых и легких заполнителей бетона с годовым грузооборотом 100тыс.т	Стадия	Лист	Листов
	Р.П	2	
Общие данные (окончание)	Укрнии проектсталь конструкция		

Инв.№ подл. | Подпись и дата | Взам. инв.№

Альбом 3

Вид профиля ГОСТ, ТУ	Марка металла и ГОСТ	Обозначение и размер профиля	№ п/п	Код: Марки металла	Код: Вида профиля	Технич. хар-ки	Количество, шт.	Длина, мм	Код элемента конструкций: Колонны	Связи по колоннам	Балки покрытия	Балки перекрытия	Бункера	Монорельсы	Фахверк	Лестницы и площадки	Всего, т	Масса потребности в металле по кварталам (заполняется заказчиком): I	II	III	IV
1	2	3	4	5	6	7	8	9	10	11	12	13	14	15	16	17	18	19	20	21	22	23
Двутавры с параллельными гранями полок ГОСТ 26020-83	С345-3 ГОСТ 27772-88	I 50 Ш2	1	2315	2864				11.2		3.9		9.2					24.3				
			2																			
	Итого		3						11.2		3.9		9.2					24.3				
	С245 ГОСТ 27772-88	I 35 Ш1	4	1293	2858							0.3						0.3				
		I 30 Ш1	5	1293	2855							0.5	1.1					1.6				
		I 20 Ш1	6	1293	2851				1.0			0.4						1.4				
		I 35Б1	7	1293	2826							3.0						3				
		I 30Б1	8	1293	2824				0.5			2.4						2.9				
			9																			
			10																			
	Итого		11						1.5			6.6	1.1					9.2				
Всего профиля			12						12.7		3.9	6.6	10.3					33.5				
Балки двутавровые для монорельсов ГОСТ 19425-74	С255 ГОСТ 27772-88	I 24М	13	1457	3912									0.3				0.3				
			14																			
	Итого		15											0.3				0.3				
Всего профиля			16											0.3				0.3				
Балки двутавровые для монорельсов ТУ 14-2-427-80	С255 ГОСТ 27772-88	I 36М	17	1457	2488									1.1				0.3				
			18																			
	Итого		19											1.1				1.1				
Всего профиля			20											1.1				1.1				
Балки двутавровые ГОСТ 8239-72	С245 ГОСТ 27772-88	I 16	21	1293	2404							1.6						1.6				
			22																			
	Итого		23									1.6						1.6				
Всего профиля			24									1.6						1.6				
Швеллеры горячекатаные ГОСТ 8240-72	С245 ГОСТ 27772-88	С 40	25	1293	2634							0.4						0.4				
		С 30	26	1293	2631						0.6							0.6				
		С 24	27	1293	2627							1.1						1.1				
		С 16	28	1293	2618							1.6	0.1					1.7				
		С 12	29	1293	2615								1.0					1.0				
			30																			
			31																			
			32																			
	Итого		33								0.6	1.6	2.6					4.8				
Всего профиля			34								0.6	1.6	2.6					4.8				
Сталь прокатная угловая равнополочная ГОСТ 8509-86	С245 ГОСТ 27772-88	L 160 х 10	35	1293	2120				0.1		0.2	0.6			0.3			1.2				
		L 140 х 10	36	1293	2120							0.5						0.5				
		L 125 х 8	37	1293	2120							0.4						0.4				
		L 110 х 8	38	1293	2120					1.4	0.8	0.4						2.6				
		L 100 х 7	39	1293	2120				0.2	0.6		1.4	0.3	0.1				2.6				
		L 75 х 6	40	1293	2120							0.2			0.1			0.3				
		L 70 х 5	41	1293	2120					0.2	0.2		0.5					0.9				
		L 50 х 5	42	1293	2120						0.1	0.1						0.2				

1	2	3	4	5	6	7	8	9	10	11	12	13	14	15	16	17	18	19	20	21	22	23
Сталь прокатная угловая равнополочная ГОСТ 8509-86	С245 ГОСТ 27772-88		43																			
			44																			
	Итого		45						0.3	2.2	1.3	3.6	0.8	0.1	0.4			8.7				
Всего профиля			46						0.3	2.2	1.3	3.6	0.8	0.1	0.4			8.7				
Сталь листовая горячекатаная ГОСТ 19903-74	С245 ГОСТ 27772-88	t 3	47	1293	7115							1.2						1.2				
		t 6	48	1293	7115				0.1			3.0			0.1			3.2				
		t 8	49	1293	7115				0.7	0.2	0.1	1.0	9.7					11.7				
		t 10	50	1293	7115				0.4		0.1	0.4		0.1				1.0				
		t 14	51	1293	7115						0.1			0.2				0.3				
		t 20	52	1293	7115				0.6			0.1	0.2					0.9				
		t 30	53	1293	7115				0.6									0.6				
	Итого		54						2.4	0.2	0.3	5.7	9.9	0.3	0.1			18.9				
Всего профиля			55						2.4	0.2	0.3	5.7	9.9	0.3	0.1			18.9				
Швеллеры стальные гнутые равнополочные ГОСТ 8278-83	С245 ГОСТ 27772-88	Гн С160х80х5	56	1293	7434										3.0			3.0				
			57																			
	Итого		58												3.0			3.0				
Всего профиля			59												3.0			3.0				
Сталь листовая рифленая ГОСТ 8568-77	С235 ГОСТ 27772-88	t 4	60	1145								4.4						4.4				
			61																			
	Итого		62									4.4						4.4				
Всего профиля			63									4.4						4.4				
Сталь круглая ГОСТ 2590-72	С235 ГОСТ 27772-88	· ф10	64	1145											0.1			0.1				
		· ф12	65	1145								0.1						0.1				
			66																			
			67																			
	Итого		68									0.1			0.1			0.2				
Всего профиля			69									0.1			0.1			0.2				
			70																			
			71																			
			72																			
Лестницы и площадки	С235 ГОСТ 27772-88		73	1145												1.7		1.7				
Всего металла			74						15.4	3.0	7.1	24.6	21.0	1.8	3.6	1.7		78.2				
В том числе по маркам стали	С235 ГОСТ 27772-88		75									4.5			0.1	1.7		6.3				
	С245 ГОСТ 27772-88		76						4.2	3.0	3.2	20.1	11.8	0.4	3.5			46.2				
	С345-3 ГОСТ 27772-88		77						11.2		3.9		9.2					24.3				
	С255 ГОСТ 27772-88		78											1.4				1.4				
			79																			
			80																			
			81																			

Техническая спецификация стали составлена без припусков на обработку

Привязан

Инв. №

Инв. № подл. | Подпись и дата | Взам. инв. №

Нач. отд.	Крыжба	
Н. контр.	Шейнич	
Гл. конст	Шейнич	
Гл. инж. пр	Мельниченко	
Рук. гр.	Сысоев	
Провер.	Сысоев	
Исполн.	Беляева	

708-66.91-КМ

Автомобильное приемное устройство для тяжелых и легких заполнителей бетона с годовым грузооборотом 100 тыс. т

Стадия	Лист	Листов
Р.П.	3	

Техническая спецификация металла

Укрниипроектсталь-конструкция

Альбом 3

Ведомость металлоконструкций по видам профилей

Наименование конструкций по номенклатуре прейскуранта	Позиции по прейскуранту	№ строк	Код конструкции	Масса конструкций, т по видам профилей: всего стали повышенной и высокой прочности	Балки и швеллеры	Широкополочные двутавры	Крупносортная сталь	Среднесортная сталь	Мелкосортная сталь	Толстолистовая сталь	Гнутые профили	Прочие		Всего, т	Всего с учетом 1% на массу наплавл. металла
Колонны		1		14.5		13.1	0.3			2.5				15.9	16.1
Связи по колоннам		2			0.6		2.3			0.2				3.1	3.1
Балки покрытия		3		4.0	1.7	4.0	1.3			0.3				7.3	7.4
Балки перекрытия		4			4.3	6.8	3.7		0.1	5.9		4.5		25,3	25.6
Бункера		5		9.5		10.6	0.8			10.2				21.6	21.8
Монорельсы		6			1.4		0.1		0.1	0.3				1.9	1.9
Фахверк		7					0.4		0.1	0.1	3.1			3.7	3.7
Лестницы и площадки		8									1.6	0.2		1.8	1.8
		9													
Итого с учетом 3% на уточнение массы в чертежах КМД		10		25.0	8.0	34.5	8.9	—	0.3	19.5	4.7	4.7		80.6	81.4
Итого с учетом отходов 3.7%		11		25.9	8.3	35.8	9.2	—	0.3	20.2	4.9	4,9		83.6	84.4
Приведенная к обычным профилям масса металла с учетом 3% на уточнение массы в черт. КМД и 3,7% на отходы		12			8.3	36.9	9.2	—	0.3	20.2	5.6	4.9		85.4	86.2
Разница приведенной и натуральной массы		13												1.8	
Распределение массы металла по пределам текучести с учетом 3% на уточнение массы в чертежах КМД и 3,7% на отходы		14	МПа: 225 – 245; 255 – 275; 266 – 345		кгс/мм²: 23 – 25; 26 – 28; 27 – 35									56.1 1.5 26.0	
приведенная к стали углеродистой обыкновенного качества по ГОСТ 380-71* масса металла с учетом 3% на уточнение массы в чертежах КМД и 3,7% на отходы		15												89.6	
Всего приведенная масса металла с учетом 3% на уточнение массы в чертежах КМД и 3,7% на отходы		16												91.4	

Ведомость отправочных марок лестницы, площадки, перила

Наименование элемента	№ п/п	Марка элемента	Кол-во, шт	Масса, кг: марки	Масса, кг: всех	№ серии, вып.	Примечание
Лестницы	1	ЛХФ60-30.7	2	87.2	174.4	Серия 1.450.3-6, вып.01	
	2	ЛХФ60-18.7	2	51.9	103.8		
Струны, поручни, стойки ограждений лестниц	3	ЭПЛХ60-30	4	5.97	23,9		
	4	ЭПЛХ60-18	4	3.4	13.6		
	5	ЭСЛХ60-30	4	4.8	19.2		
	6	ЭСЛХ60-18	4	2.7	10.8		
	7	СЛХ 60л(п)	12	2.2	26.4		
Площадки	8	ПХВ 60.9	3	216.8	650.4		
	9	ПХВ 9.7	2	24.3	48.6		
Поручни, струны, ограждений площадок	10	ЭППХ-60	6	10.96	65.84		
	11	ЭППХ-9	9	1.6	14.4		
	12	ЭСПХ-60	6	8.7	52.2		
	13	ЭСПХ-9	9	1.3	11.7		
	14	ЭБПХ-60	6	16.97	101.8		
	15	ЭБПХ-9	9	2.5	22.5		
	16	СПХ	60	2.2	132		
Стремянки, ограждение стремянок	17	СХ-34	1	56.3	56.3		
	18	ОГС-12.4	1	14.0	14.0		
	19						
	20						
	21	Итого			1541.8		

Привязан

Инв. №

Нач. отд.	Крыжба	
Н. контр.	Шейнич	
Гл. констр.	Шейнич	
Гл. инж. пр.	Мельниченко	
Рук. гр.	Сысоев	
Провер.	Сысоев	
Исполн.	Беляева	

708-66.91 КМ

Автомобильное приемное устройство для тяжелых легких заполнителей бетона с годовым грузооборотом 100 тыс.т

Стадия	Лист	Листов
АП	4	

Ведомость металлоконструкций по видам профилей. Ведомость отправочных марок. Лестницы, площадки, перила

Укрниипроектсталь конструкция

Инв. № подл. | Подпись и дата | Взам. инв. №

Альбом 3

План фундаментных болтов

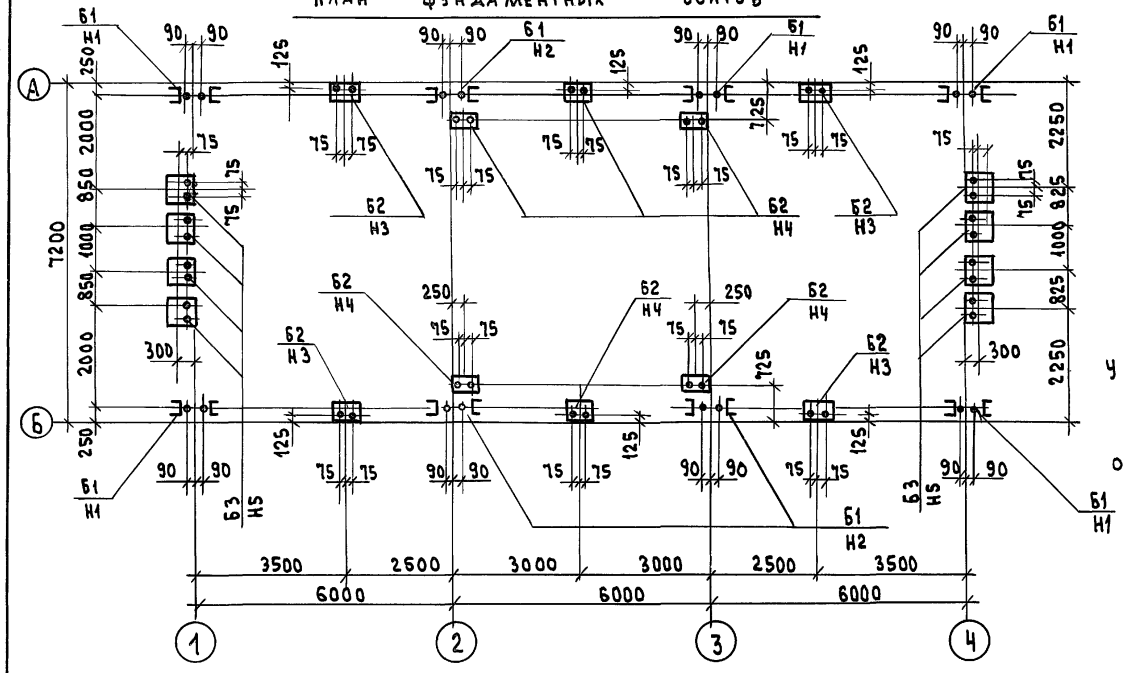

План на отм. – 3.600

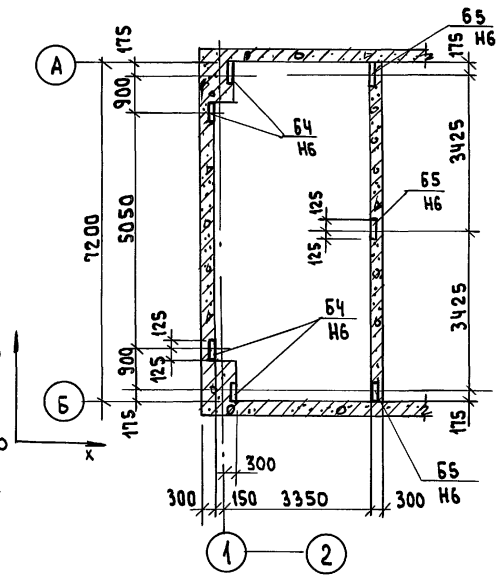

Таблица расчетных нагрузок на фундаменты

Марка фундамента	Марка нагрузки	Схема приложения нагрузки	Обозначение нагрузки	Постоянная: собств. вес н/констр.	Временные нагрузки: Снег	Ветер вдоль оси X	Ветер вдоль оси Y	Полезная н-ка	Монорельс	Технологич. н-ка
Б1	Н1		N	3.53	1.47		∓1.07	12.2	2.5	1.88
			Qx							
			Qy	±0.02	±0.085		∓0.76		± 0.21	± 0.25
	Н2		N	3.44	2.94		∓2.13	2.43	2.5	8.72
			Qx			±0.7				
			Qy	±0.03	±0.17		∓1.51		± 0.21	± 1.83
Б2	Н3		N	11.9				5.7	1.0	8.4
			Qx	± 0.5						2.5
			Qy							4.0
	Н4		N	22.8				2.0		8.4
			Qx							2.5
			Qy	± 1.0						7.8
Б3	Н5		N	0.4				2.3	0.4	6.4
			Qx							± 12
			Qy							
Б4 Б5	Н6		N	4.2				2.4		
			Qx	2.55						
			Qy							
Коэффициент надежности по нагрузке				1.1	1.4	1.4	1.4	1.2	1.2	1.2

Б1

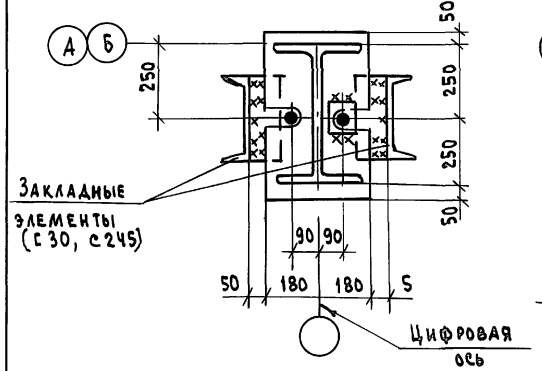

Б2

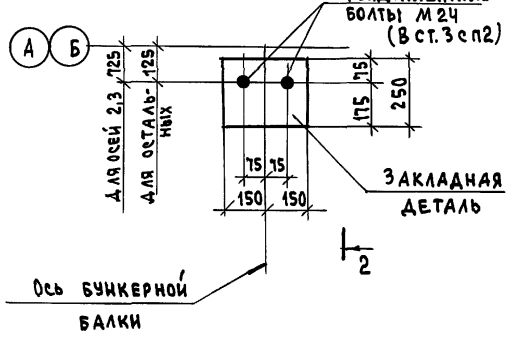

2-2

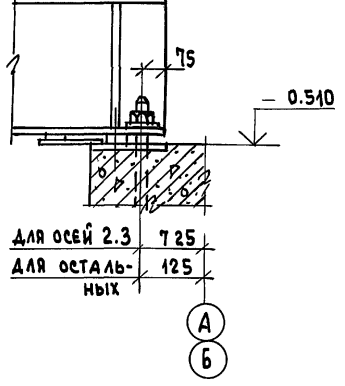

Б4

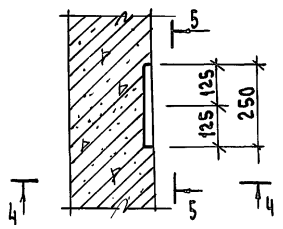

5-5

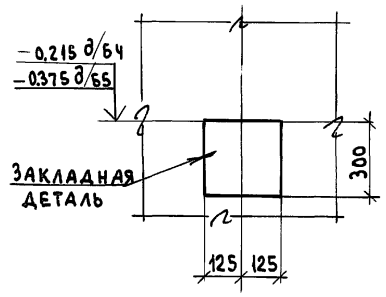

4-4

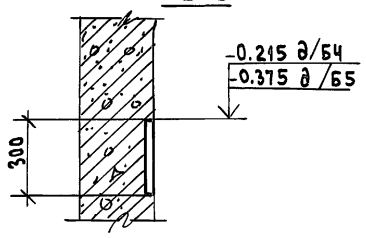

1-1

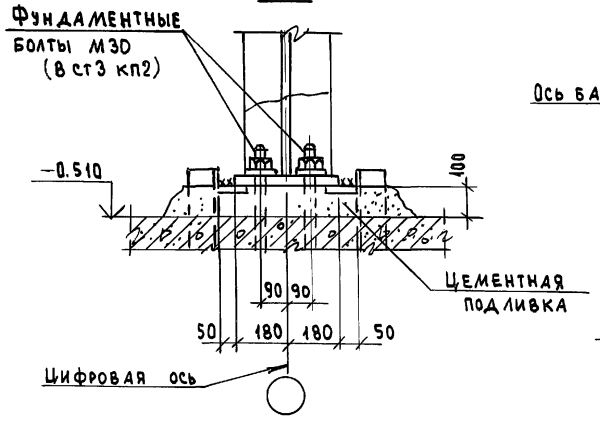

Б3

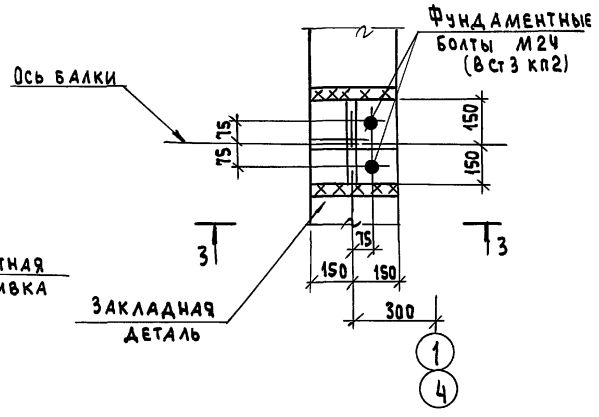

3-3

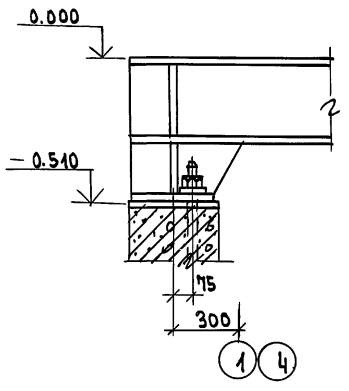

Привязан

Инв.№

Нач.отд	Крыжба		
Н.контр.	Шейнич		
Гл.конст.	Шейнич		
Гл.инж.пр.	Мельниченко		
Рук.груп	Сысоев		
Проверил	Сысоев		
Исполнил	Беляева		

708 - 66.91 КМ

Автомобильное приемное устройство для тяжелых и легких заполнителей бетона с годовым грузооборотом 100 тыс.т

Стадия	Лист	Листов
Р.П	5	

План фундаментных болтов. Таблица нагрузок на фундаменты

Укрниипроектстальконструкция

Инв.№ подл. | Подпись и дата | Взам.инв.№

Альбом 3

План колонн на отм. 0.000

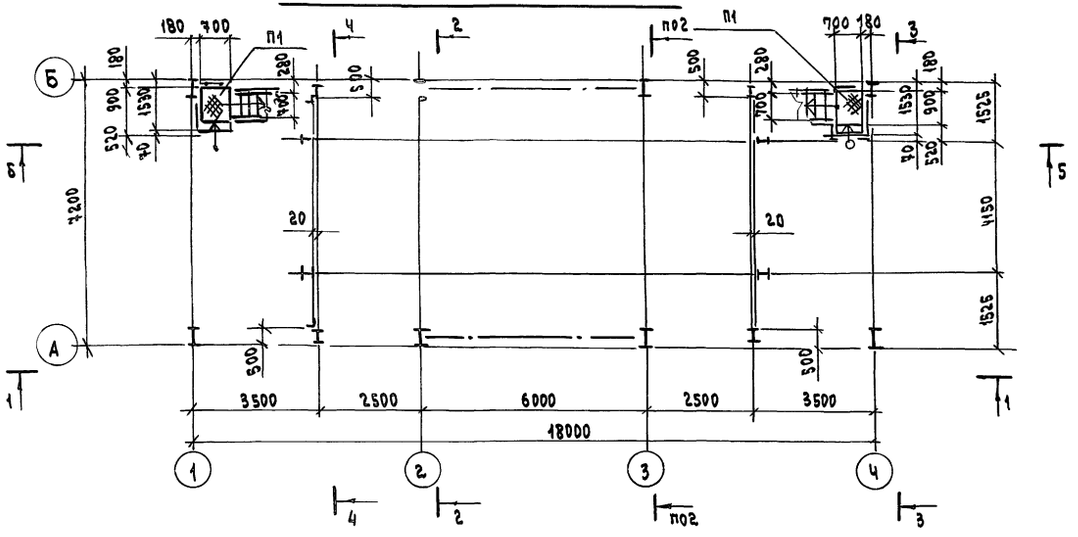

План кровли на отм. 10.600

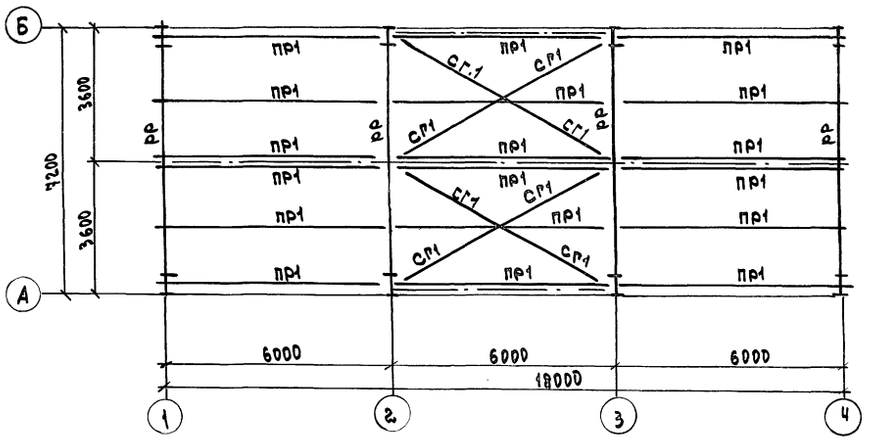

1-1

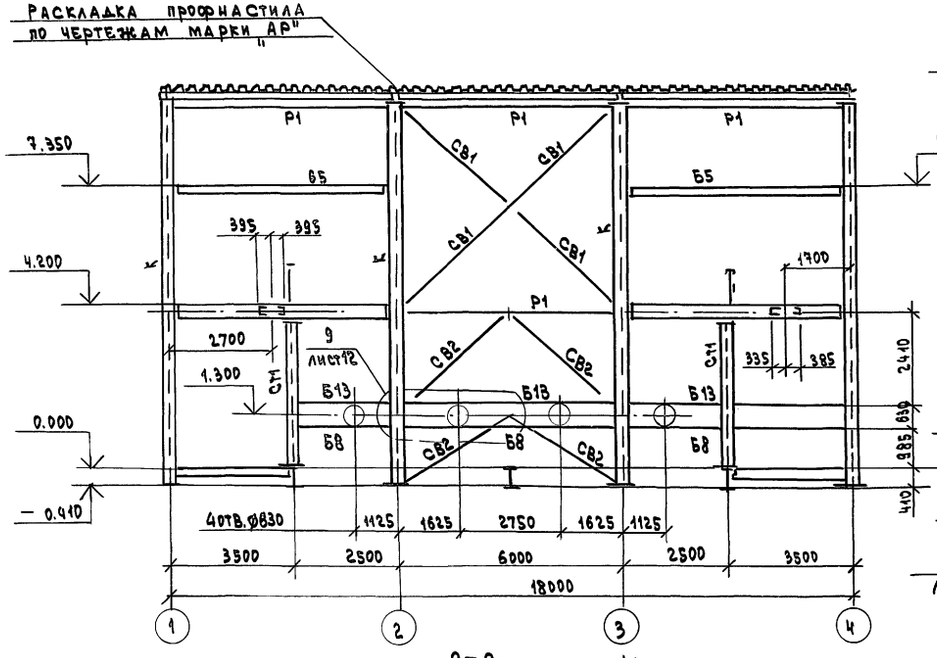

2-2

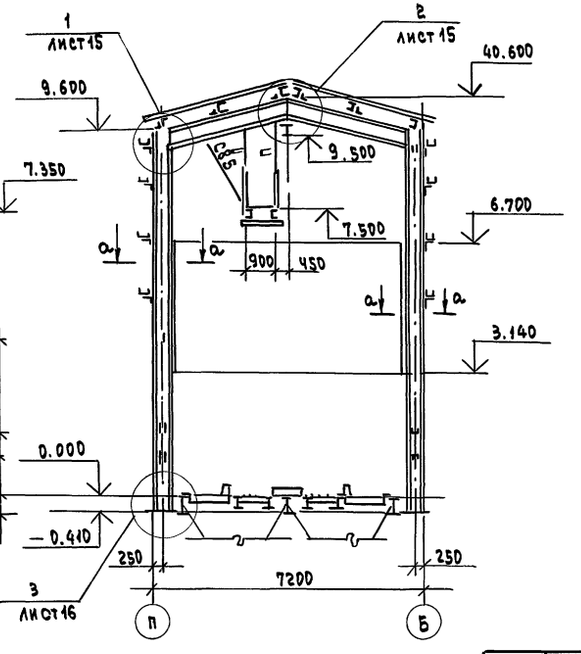

3-3

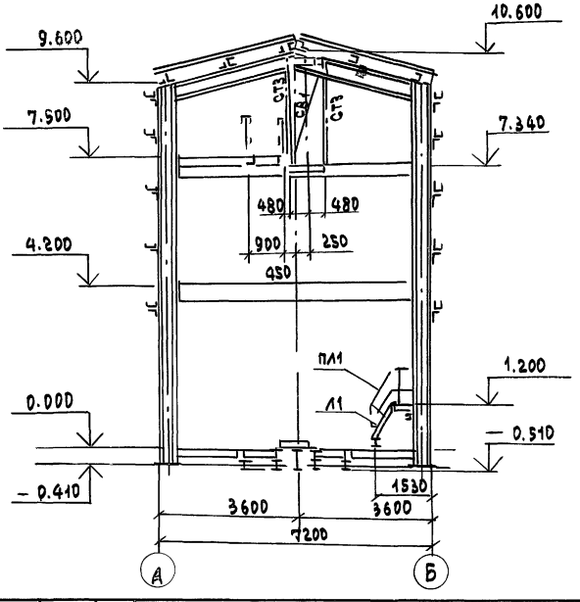

а-а

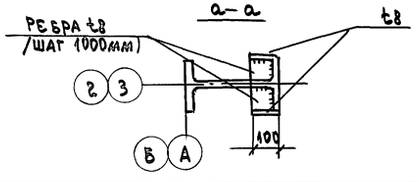

1. Таблица элементов на листе КМ-10
2. Разрезы 4-4, 5-5 на листе КМ-9

Привязан			
Инв.№			
Нач.отд	Крынва		
Н.конт	Шейнич		
Гл.конс	Шейнич		
Гл.инж.пр	Мельниченко		
Рук.гр	Сысоев		
Пров.	Сысоев		
Испол.	Беляева		

708-66.91-КМ

Автомобильное приемное устройство для тяжелых и легких заполнителей бетона стадовым грузооборотом 100 тыс.т

Стад.	Лист	Листов
РП	6	

План колонн на отм.0.000
План кровли на отм.10.600
Разрезы 1-1.... 3-3

Укрниипроектсталь-конструкция

Инв.№ подл. | Подп. и дата | Взам.инв.№

План балок на отм. 0.000

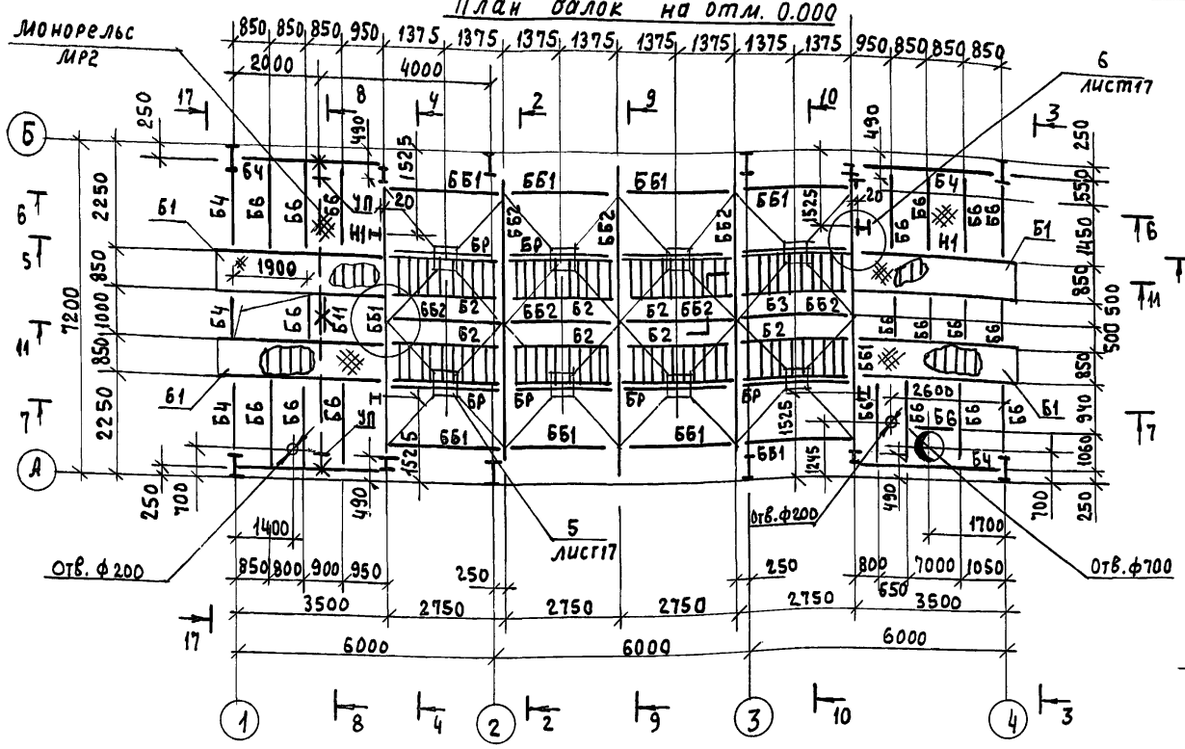

7-7

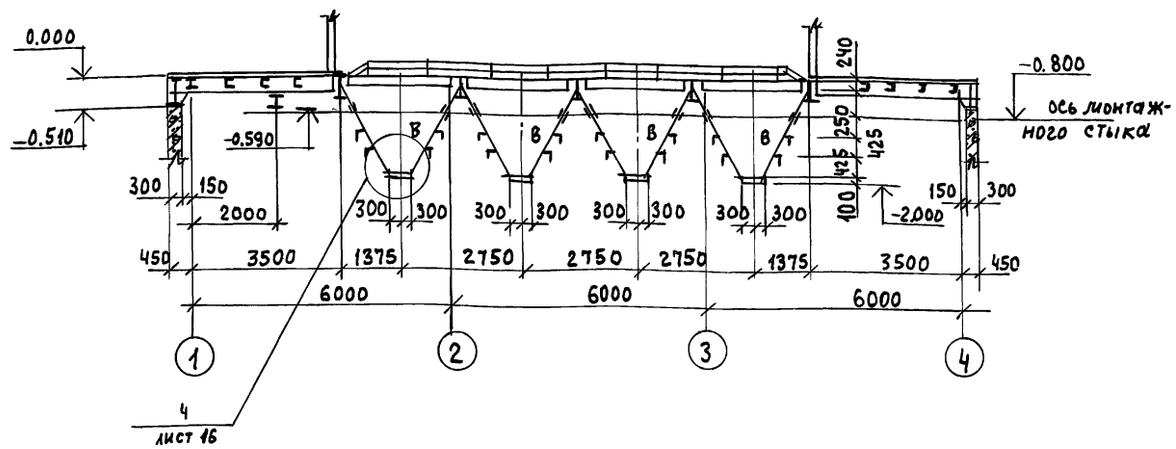

8-8

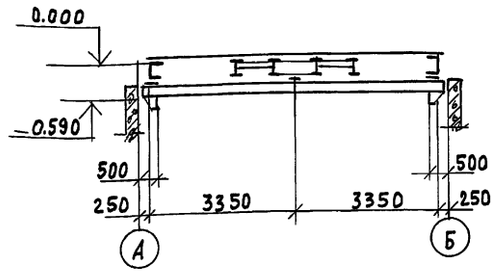

10-10

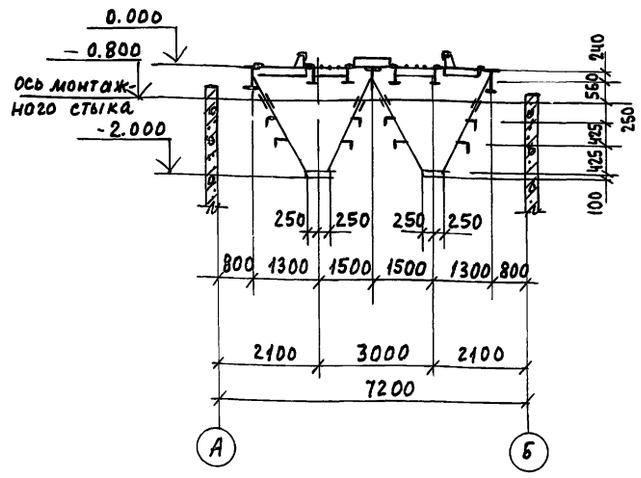

6-6

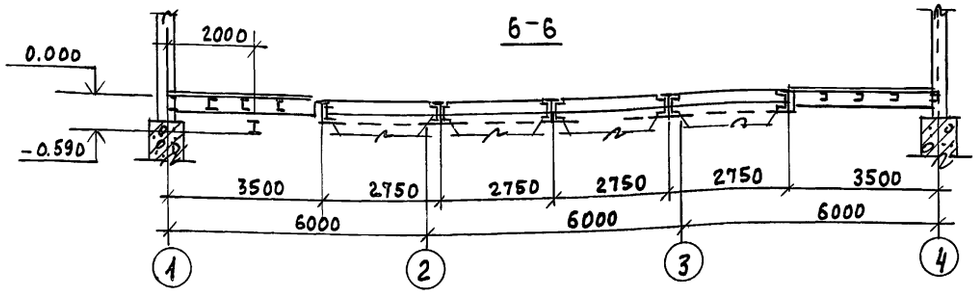

План раскладки щитов на отм. 0.000

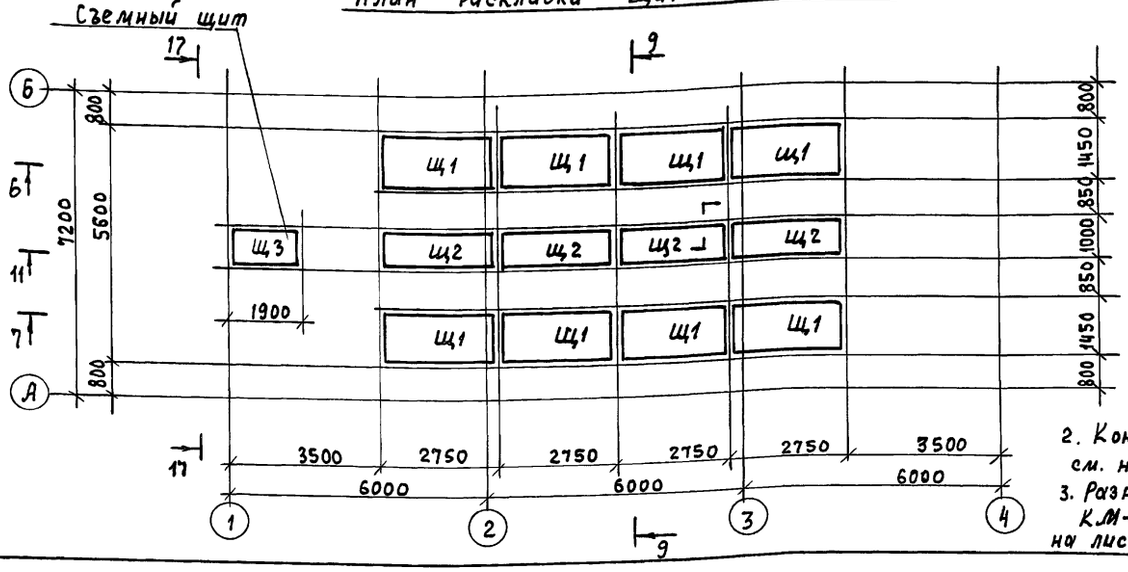

9-9

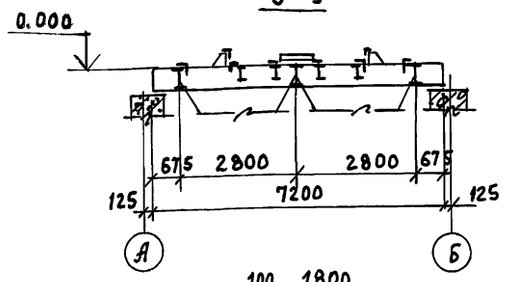

11-11

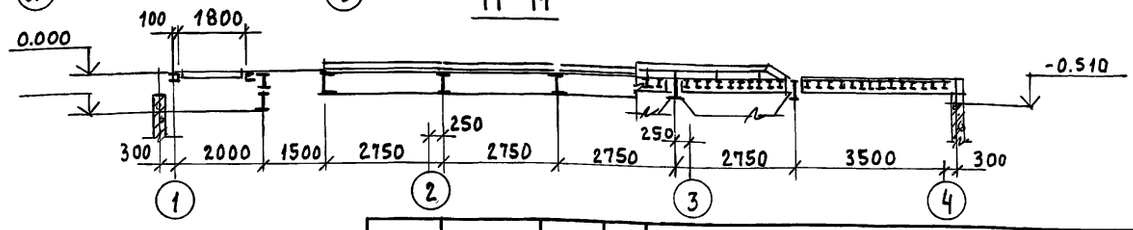

1. Таблица элементов на листе КМ-10.
2. Конструкцию щитов см. на листе КМ-14.
3. Разрезы 2-2,3-3 на листе КМ-6, разрезы 4-4, 17-17 на листеКМ-9.

привязан

инв. №

Нач.отд.	Крыжда	
Н. контр	Шейнин	
Гл.конст	Шейнин	
Гл.инж.пр	Мельниченко	
Рук.гр.	Сысоев	
Провер.	Сысоев	
Исполн	Беляева	

708-66.91 КМ

Автомобильное приемное устройство для тяжелых и легких заполнителей бетона с годовым грузооборотом 100 тыс.т

Стадия	Лист	Листов
РП	7	

План на отм. 0.000
Схема раскладки щитов на отм. 0.000

Укрнципроектсталь-конструкция

Инв.№ подл. | Подпись и дата | Взам. инв.№

Альбом 3

План монорельса на отм. 9.500

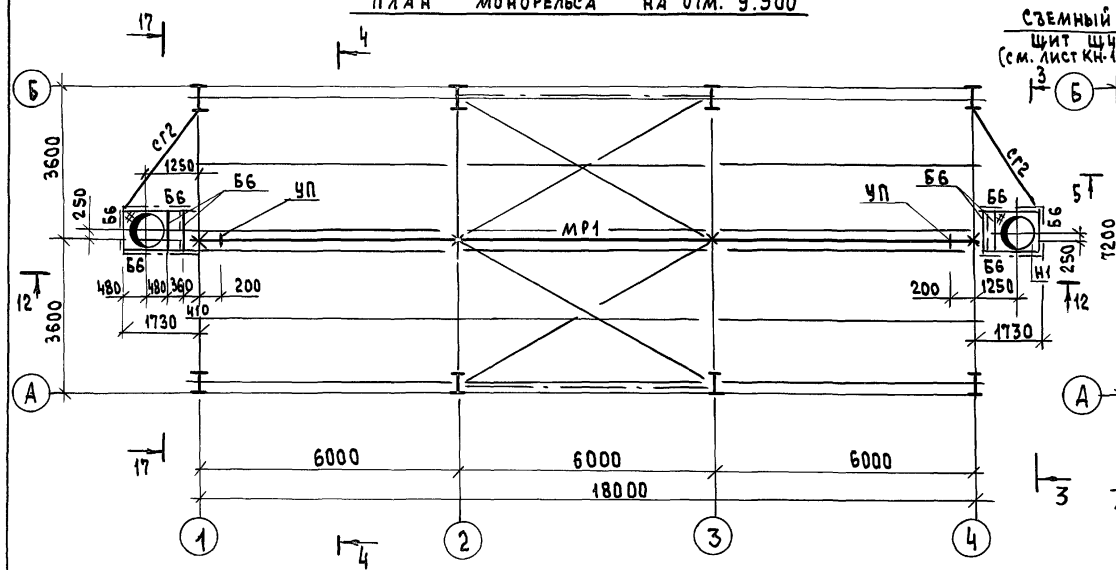

План перекрытия на отм. 4.200

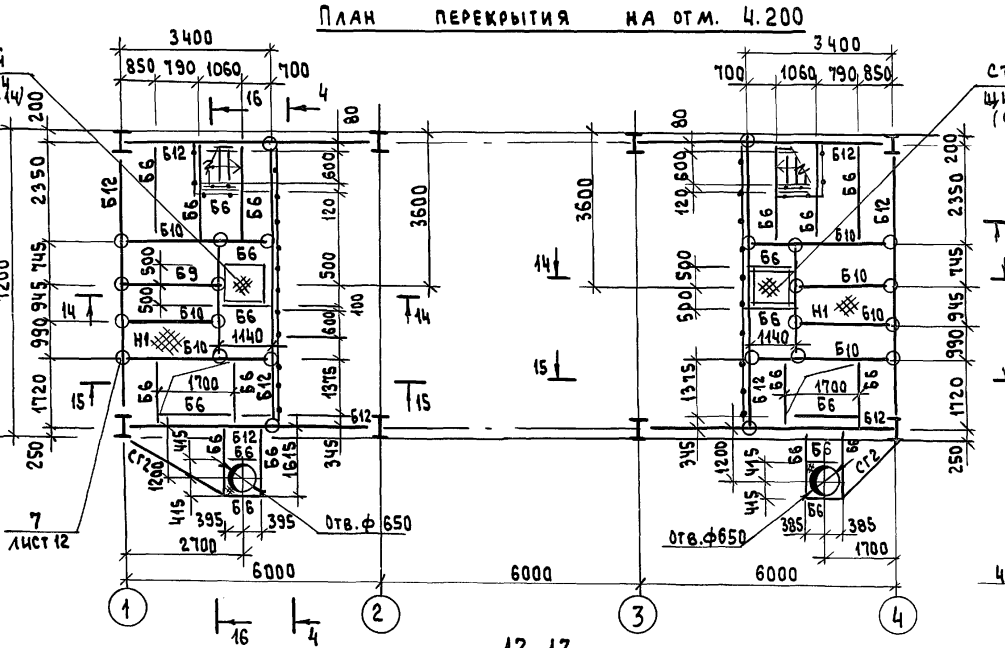

14-14

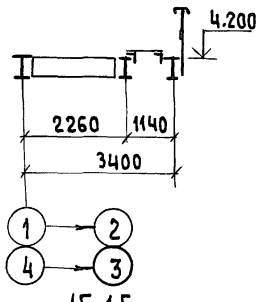

15-15

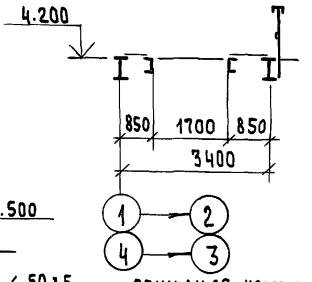

Площадка на отм. 7.500

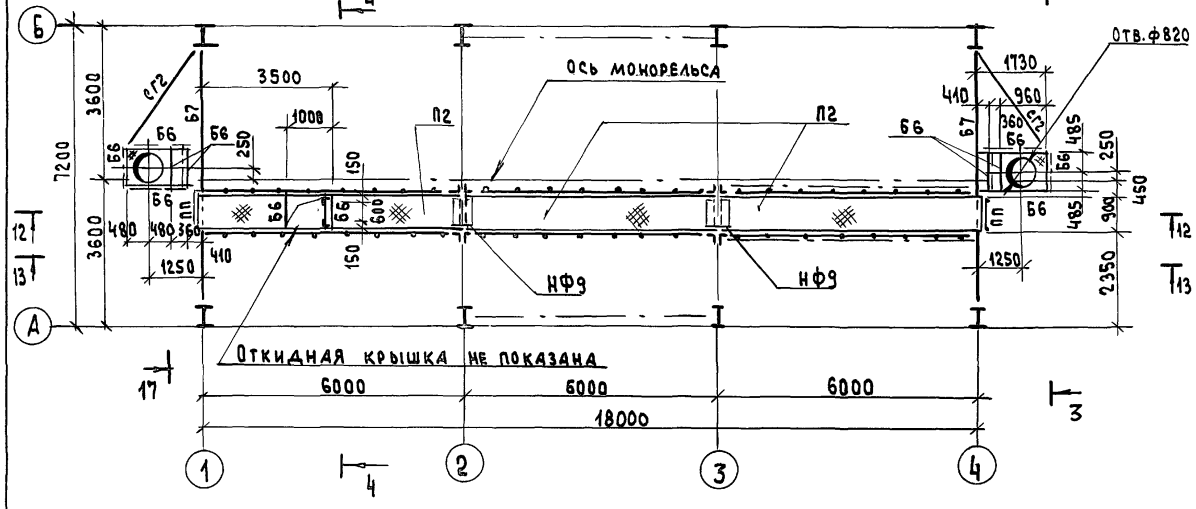

13-13

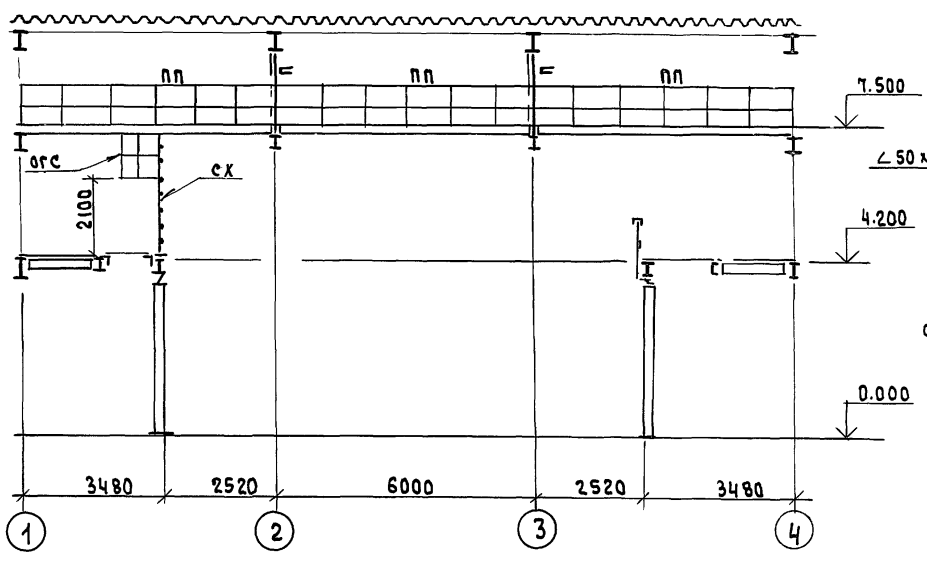

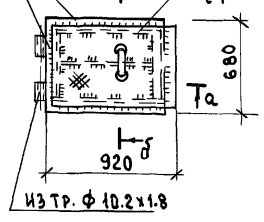

a-a

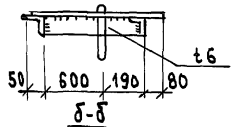

б-б

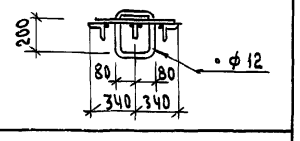

12-12

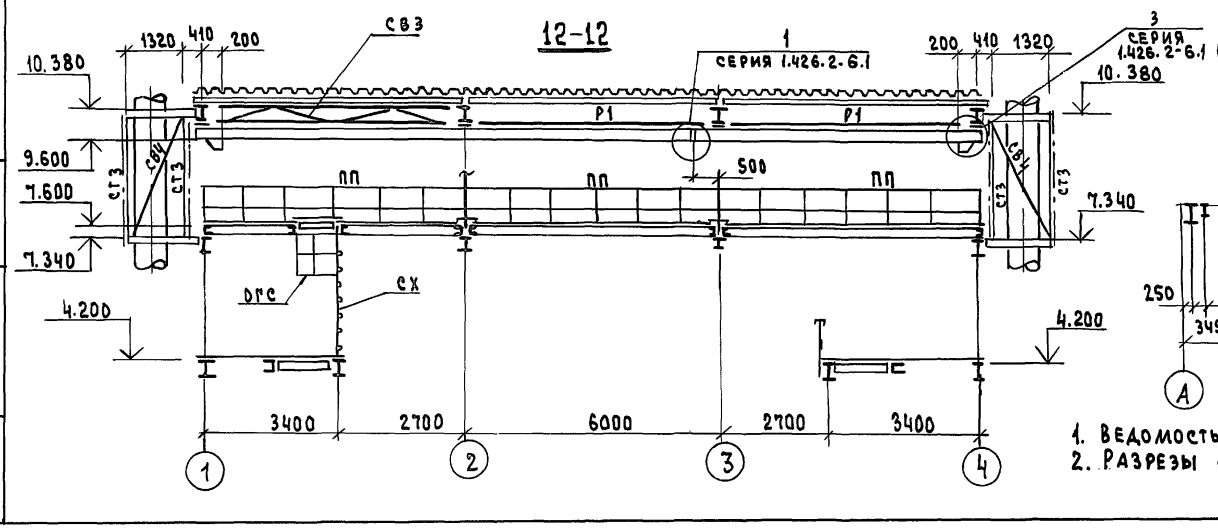

16-16

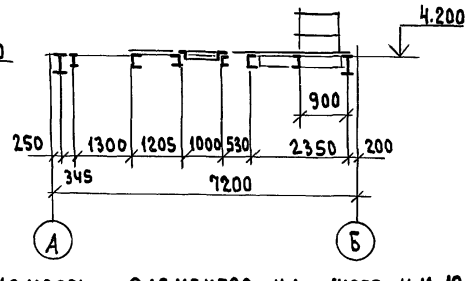

1. Ведомость элементов на листе КМ-10.
2. Разрезы 4-4, 5-5, 17-17 на листе КМ-9.

Привязан			
Инв. №			
Нач. отд.	Крыжба		
Н. контр.	Шейнич		
Гл. констр	Шейнич		
Гл. инж. пр.	Мельниченко		
Рук. груп	Сысоев		
Проверил	Сысоев		
Исполнил	Беляева		

708-66.91-КМ

Автомобильное приемное устройство для тяжелых и легких заполнителей бетона с годовым грузооборотом 100 тыс. т	Стадия	Лист	Листов
	РП	8	
План монорельса на отм. 9.600 Площадка на отм. 7.500 План перекрытия на отм. 4.200	Укрниипроектсталь конструкция		

Взам. инв. № | Подпись и дата | Инв. № подл.

Альбом 3

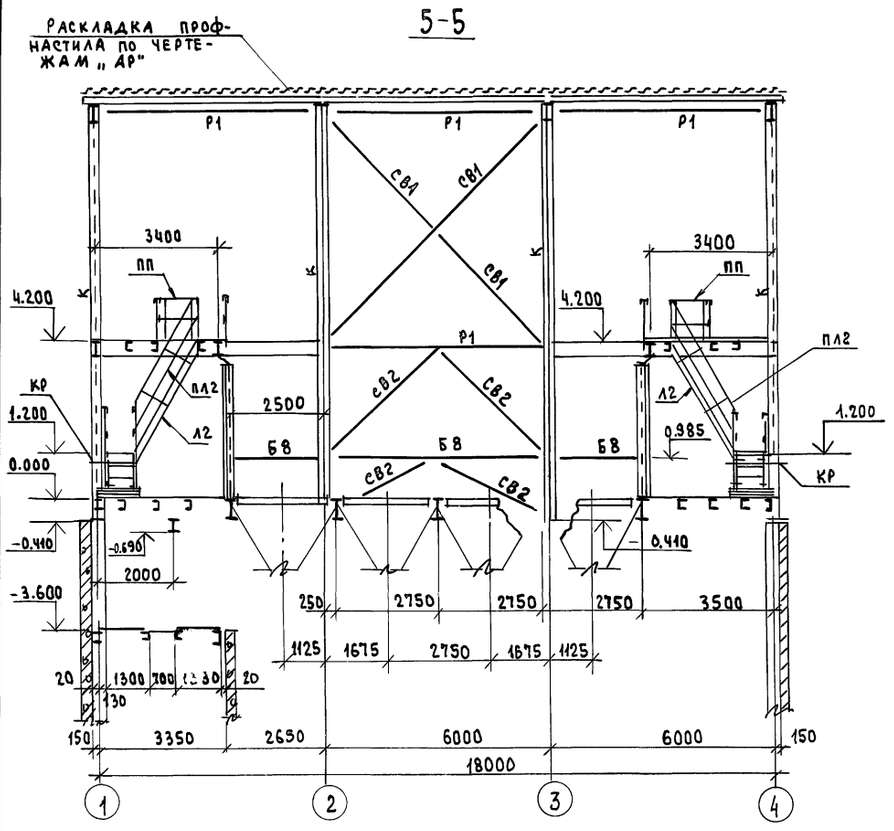

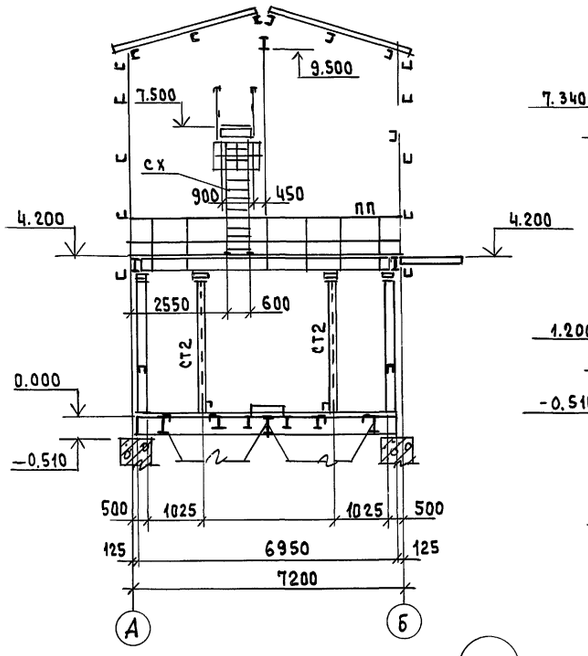

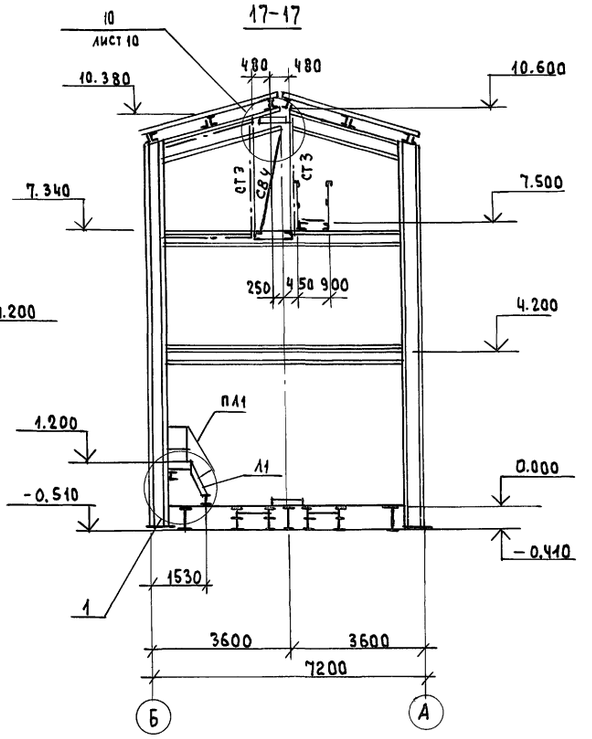

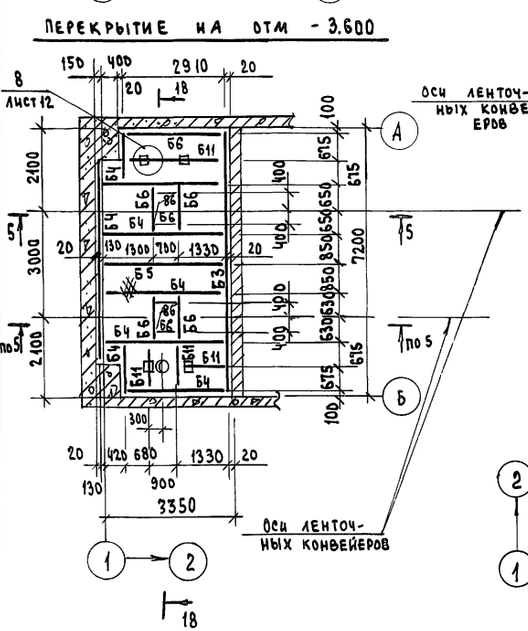

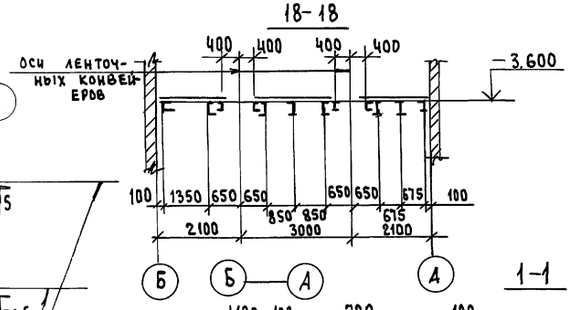

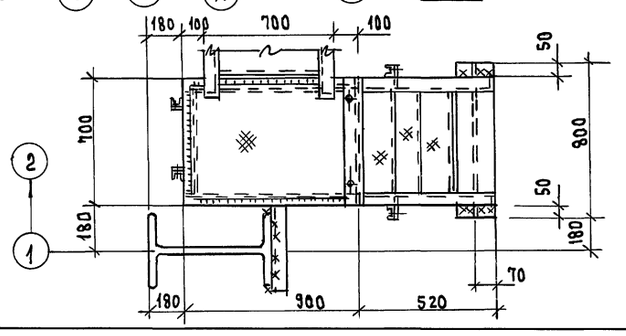

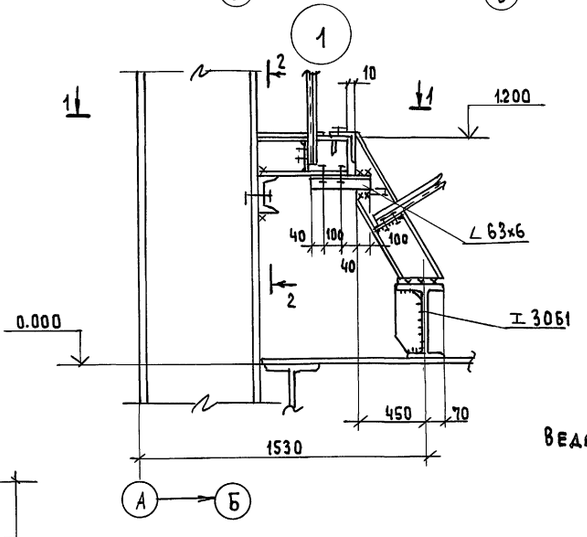

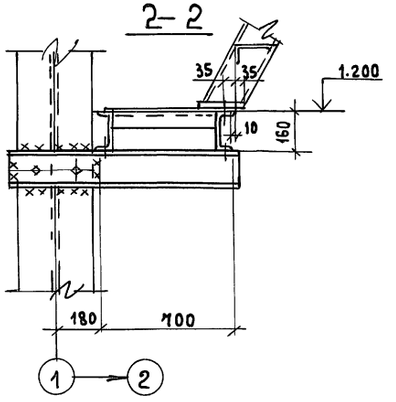

Ведомость элементов на листе КМ-10.

Привязан	Нач.отд.	Крыжва	
	Н.контр.	Шейнич	
	Гл.конст.	Шейнич	
	Гл.инж.пр	Мельниченко	
	Рук.гр.	Сысоев	
	Провер.	Сысоев	
Инв.№	Исполн.	Беляева	

708-66.91-КМ

Автомобильное приемное устройство для тяжелых и легких заполнителей бетона с годовым грузооборотом 100 тыс.т	Стадия	Лист	Листов
	РП	9	
Перекрытие на отм.-3.600 Разрезы 4-4, 5-5, 17-17	Укрниипроектсталь-конструкция		

Инв.№ подл. | Подпись и дата | Взам.инв.№

Альбом 3

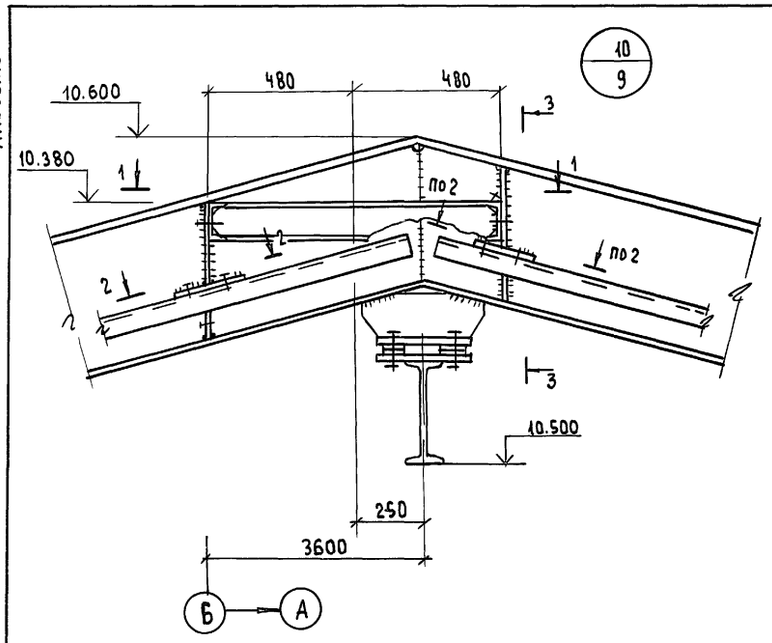

1-1

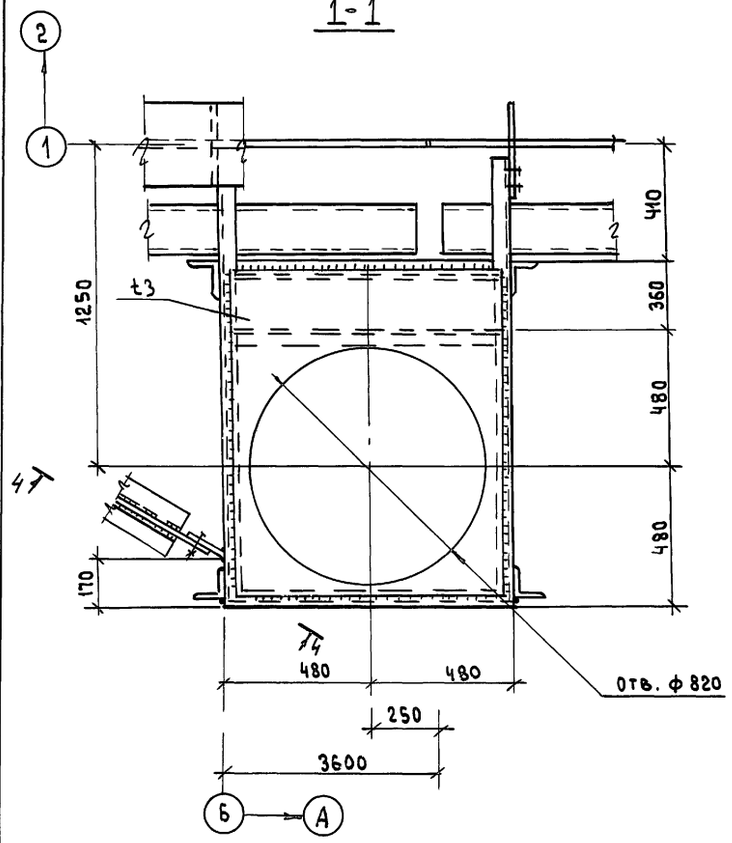

2-2

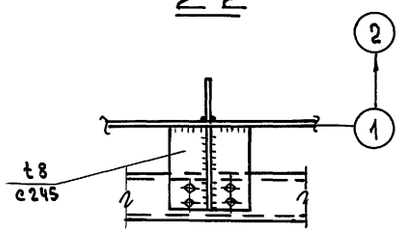

3-3

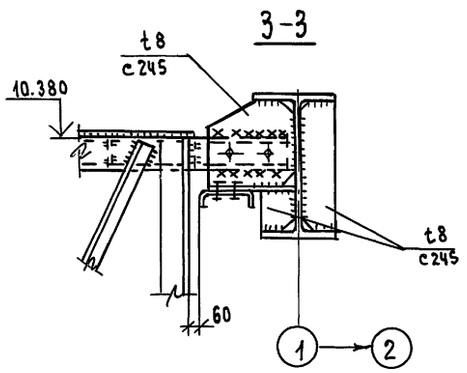

4-4

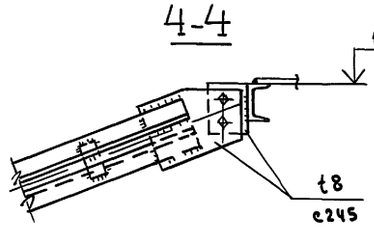

1	2	3	4	5	6	7	8	9
ОБ		1	∟ 160×10				С245	
		2	t 8	с шагом		600 мм		
УП	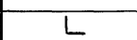		∟ 100×7				С245	
БР		1	∟ 140×10				С245	
		2	t 8	с шагом		300 мм		
ПР1	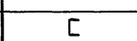		[16				С245	
СВ5	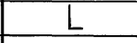		∠ 70×5				С245	
Н1	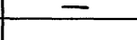		Рифл. ст t4	РЕБРО -60×6		ЧЕРЕЗ	1000 С235	
П1			ПХВ 9.7					Серия 1.450.3-6.0 Вып.01
П2			ПХВ 60.9					
Л1			Из ЛХФ 60-18.7					
Л2			ЛХФ 60-30.7					
СХ			Из СХ-34					
ОГС			ОГС-12.4					
ПЛ1			ЭПЛХ; ЭСЛХ; СЛХ					
ПЛ2			—"—					
ПП			ЭППХ; ЭСПХ; ЭБПХ; СПХ					
НФ9								

Ведомость элементов

Марка	Сечение: эскиз	поз	состав	Опорные усилия: M тс.м	Q тс.	N т.с	Марка металла	Примечание
1	2	3	4	5	6	7	8	9
РР			I 50 Ш2	10.6	7.5	2.7	С345-3	
К			I 50 Ш2	10.6	0.5	8.0	С345-3	
СТ1		1	I 20 Ш1	0.5	—	2.5	С245	
		2	∟ 100×7					
СТ2			I 20 Ш1	0.5	—	2.5	С245	
СТ3			∟ 110×8	по гибкости			С245	
Р1			2∟ 110×8		—"—		С245	
СВ1			∟ 110×8		—"—		С245	
СВ2			2∟ 70×5		—"—		С245	
СВ3		1	2∟ 70×5				С245	
		2	2∟ 50×5					
СВ4			∟ 50×5	по гибкости			С245	
СГ1			∟ 110×8		—"—		С245	
СГ2			2∟ 70×5		—"—		С245	
ББ1		1	I 50 Ш2				С345-3	
		2	t 8				С245	
ББ2		1	I 50 Ш2				С345-3	
		2	t 8				С245	
В		1	t 8				С245	
		2	∠ 70×5					
Б1	Сечение сложное см. лист КМ-						С245	
Б2	—"—						С245	
Б3	[		[40	13.1	6.3	—	С245	
Б4	[		[24	4.0	2.7	—	С245	
Б5	[		[16	0.8	0.9	-	С245	
Б6	[		[12	0.6	1.2	—	С245	
Б7	I		I 20 Ш1	1.8	0.9	—	С245	
Б8		1	[30				С245	
		2	∠ 100×7					
Б9	I		I 35 Ш1				С245	
Б10	I		I 35Б1				С245	
Б11	I		I 16				С245	
Б12	I		I 35Б1	8.4	5.2	0.7	С245	
МР1	I		I 36М				С255	Серия 1.426.2-6 Вып.1
МР2	I		I 24М				С255	
Б13	⊔		[30				С245	
П	∟		∠ 50×5				С245	

Нач.отд.	Крыжба		708-66.91-КМ
Н.контр.	Шейнич		
Гл.конст.	Шейнич		Автомобильное приемное устройство для тяжелых и легких заполнителей бетона с годовым грузооборотом 100 тыс.т
Гл.инж.пр.	Мельниченко		
Рук.грчп.	Сысоев		Ведомость элементов Узел 10.
Проверил	Сысоев		
Исполнил	Беляева		

Стадия	Лист	Листов
Р.П	10	

Укрниипроектстальконструкция

Привязан

Инв.№

Инв.№ подл. | Подпись и дата | Взам.инв.№

Альбом 3

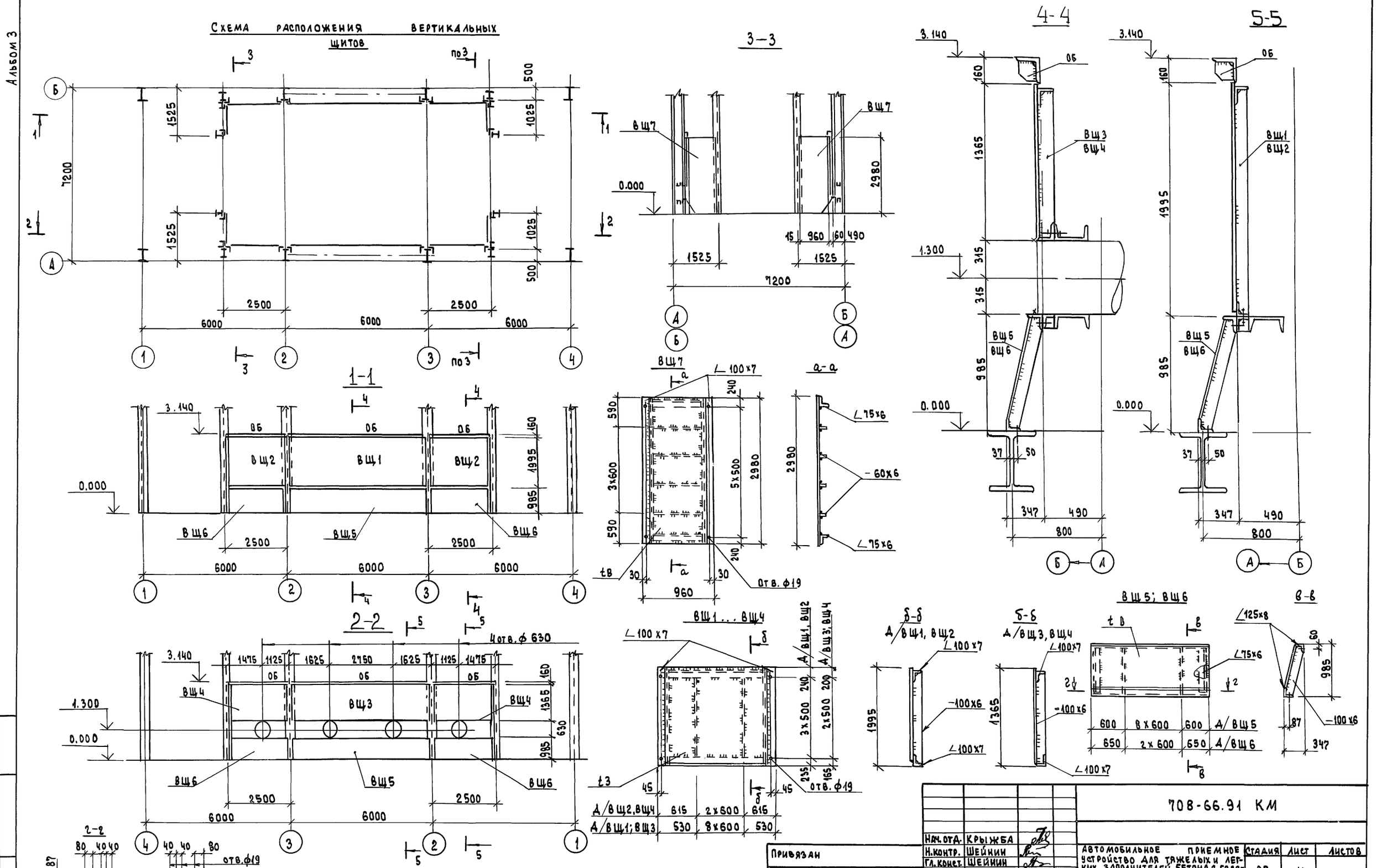

Нач. отд.	Крыжба		
Н. контр.	Шейнин		
Гл. конст.	Шейнин		
Гл. инж. пр.	Мельниченко		
Рук. гр.	Сысоев		
Проверил	Сысоев		
Исполнил	Беляева		

Привязан

Инв. №

708-66.91 КМ

Автомобильное приемное устройство для тяжелых и легких заполнителей бетона с годовым грузооборотом 100 тыс. т

Схема расположения вертикальных щитов
Щиты ВЩ1 ... ВЩ7

Стадия	Лист	Листов
РП	11	

Укрниипроектсталь-конструкция

Инв. № подл. | Подпись и дата | Взам. инв. №

Альбом 3

План отверстий для установки вентиляторов на отм. 4.200

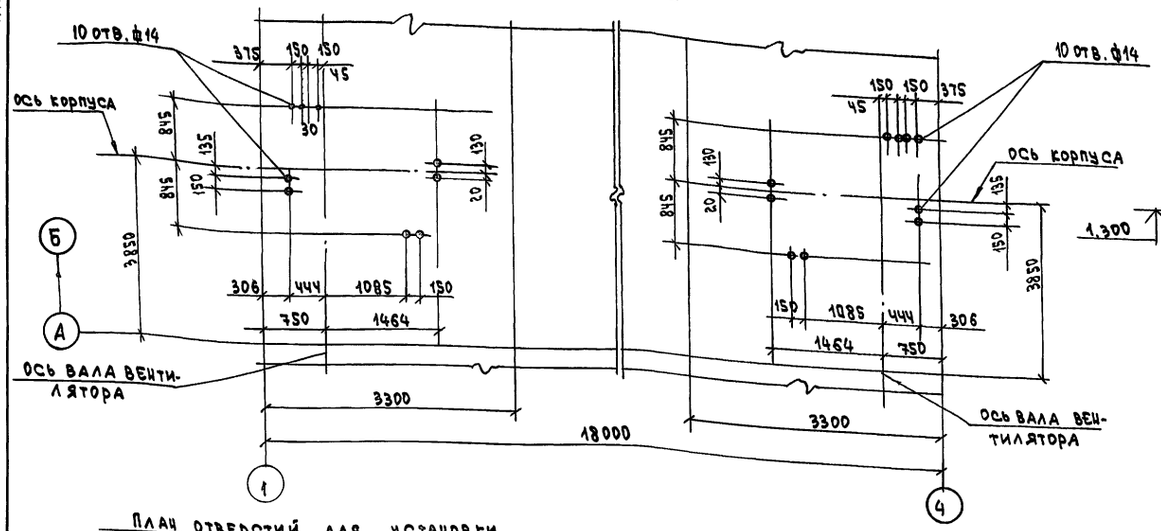

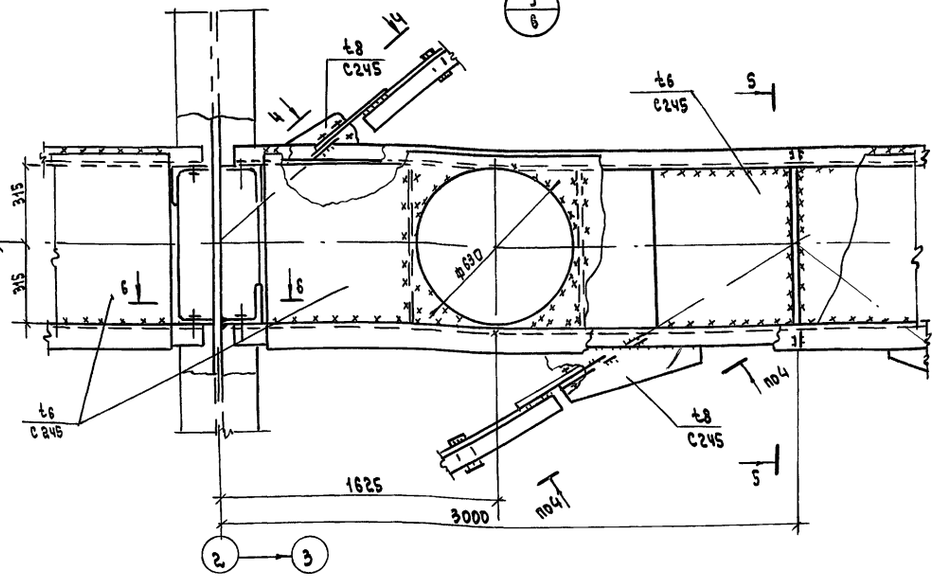

План отверстий для установки ленточных конвейеров на отм. -3.600

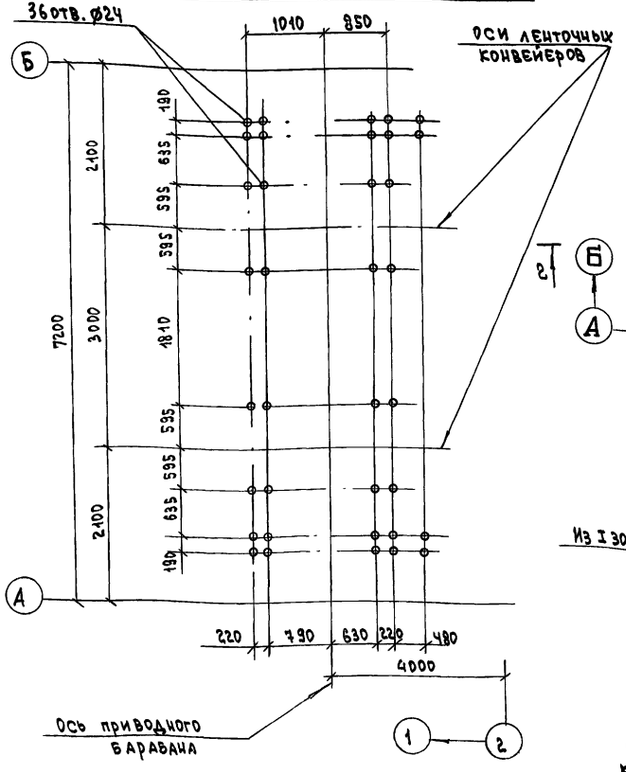

1-1

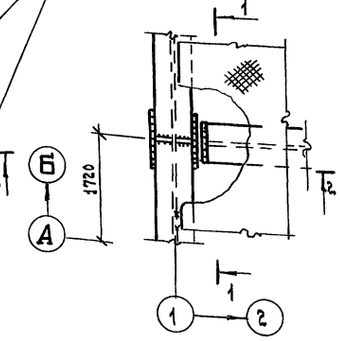

4-4

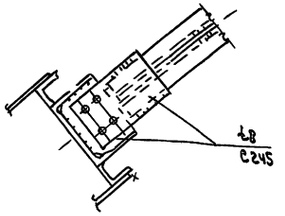

5-5

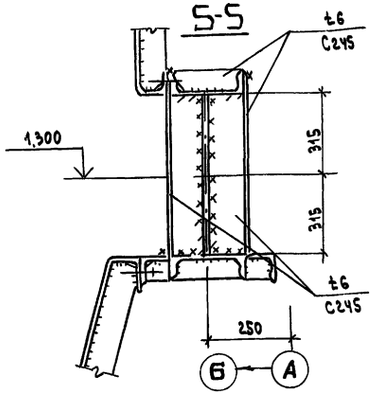

2-2

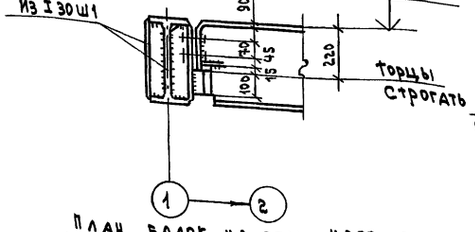

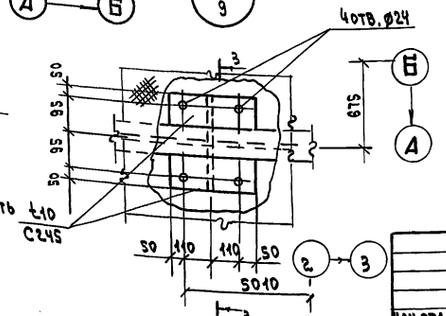

3-3

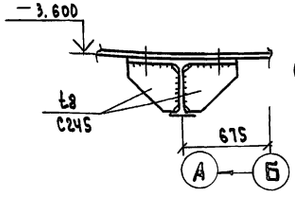

Б-Б

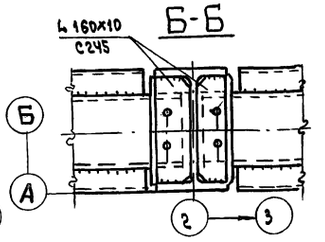

План балок на отм. 4.200 см. на листе КМ-8, план балок на отм. -3.600 см. на листе КМ-9

				708-66.91 - КМ	
Нач.отд.	Крыжба				
Н.контр.	Шейнич				
Гл.конст	Шейнич				
Гл.инж.пр	Мельниченко				
Рук.гр.	Сысоев				
Провер.	Сысоев				
Исполн.	Беляева				
Автомобильное приемное устройство для тяжелых и легких заполнителей бетона с годовым грузооборотом 150 тыс.т		Стадия	Лист	Листов	
		РП	12		
Планы отверстий для установки оборудования на отм. 4.200 и -3.600 Узлы 7...9		Укрниипроектстальконструкция			

Привязан

Инв. № подл. | Подп. и дата | Взам. инв. №

Инв. №

Альбом 3

Ведомость элементов

Марка	Сечение			Усилия			Марка металла	Примечание
	эскиз	поз.	состав	А, тс	N, тс	М, тс·м		
РФ1	⊔		Гнс 160×80×6				С235	
Т	⊔		⌀ 10				С235	
ОП1	⊔		∟ 160×10				С245	
ОП2	⊔		∟ 160×10				С245	
СТ	⊔		∟ 70×5				С245	

Схема продольного фахверка по ряду „А"

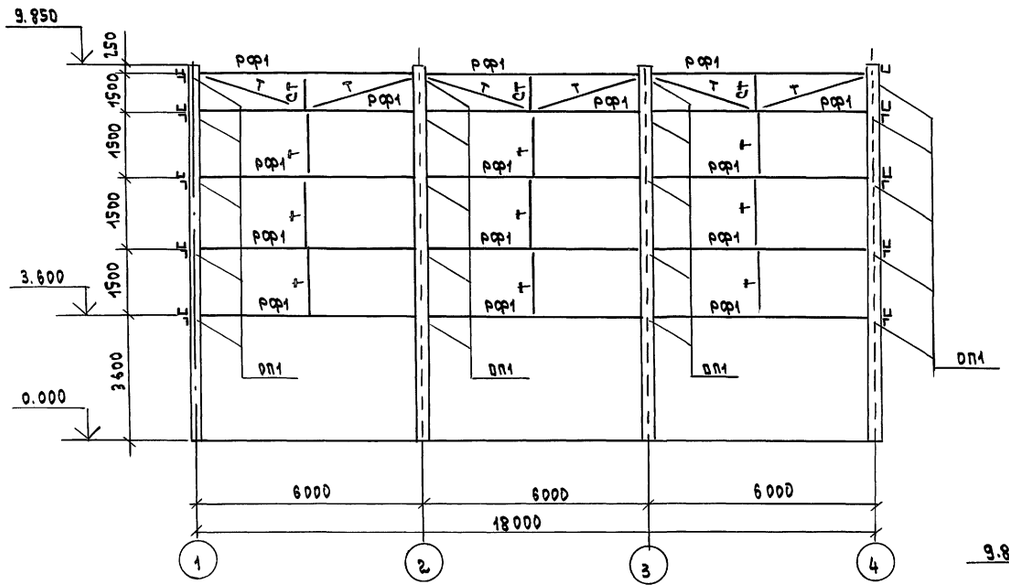

Схема продольного фахверка по ряду „Б"

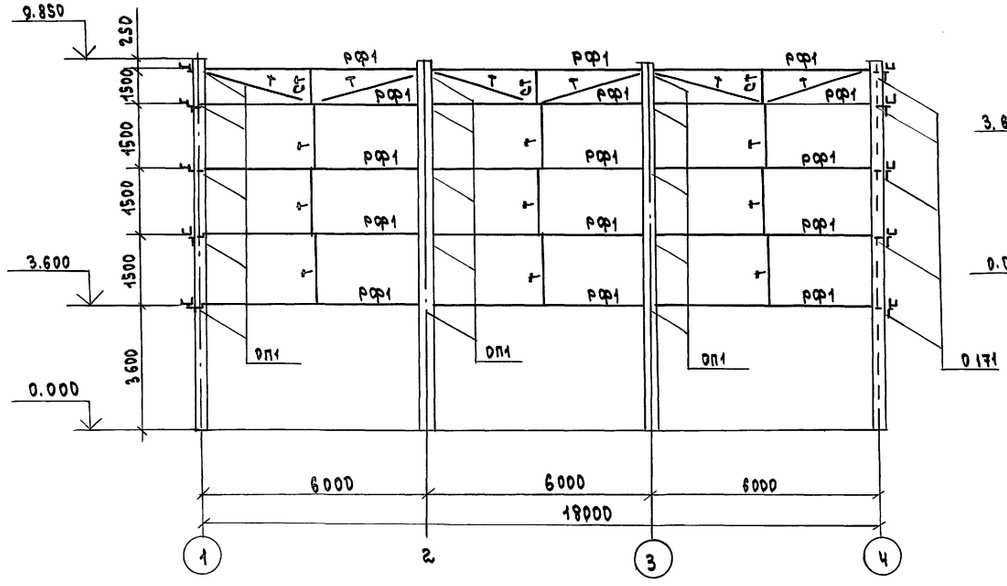

Схема торцового фахверка по оси 1

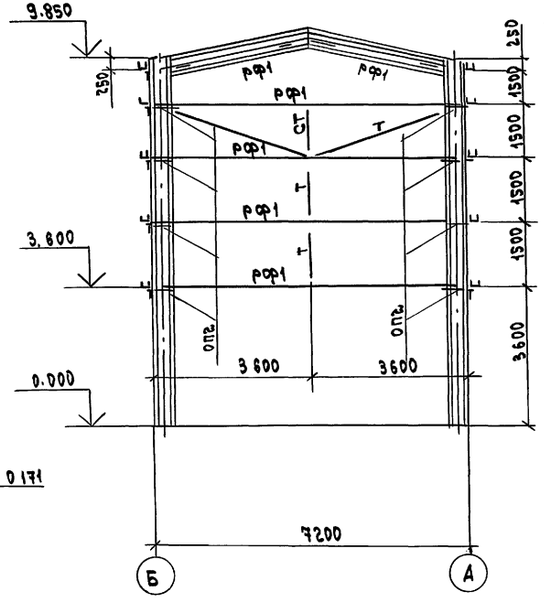

Схема торцового фахверка по оси 4

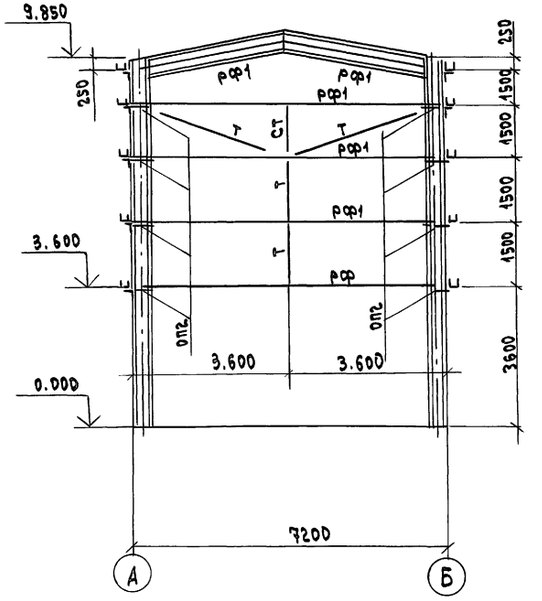

Нач.отд.	Крыжба		
Н.контр.	Шейнин		
Гл.конст.	Шейнин		
Гл.инж.пр	Мельниченко		
Рук.гр.	Сысоев		
Провер.	Сысоев		
Исполн.	Беляева		

Привязан

Инв.№

708–66.91 – КМ

Автомобильное приемное устройство для тяжелых и легких заполнителей бетона с годовым грузооборотом 100 тыс.т

Стадия	Лист	Листов
РП	13	

Схема стенового фахверка

Укрниипроектстальконструкция

Инв.№ подл. | Подпись и дата | Взам.инв.№

Альбом 3

Б1

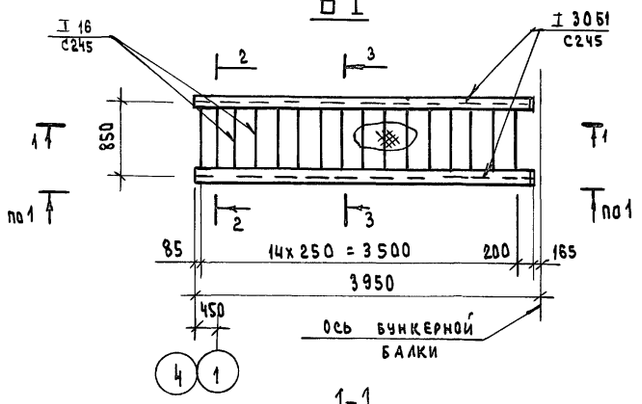

1-1

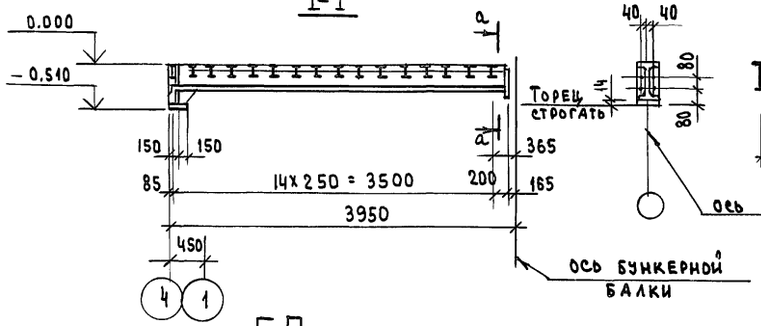

Б2

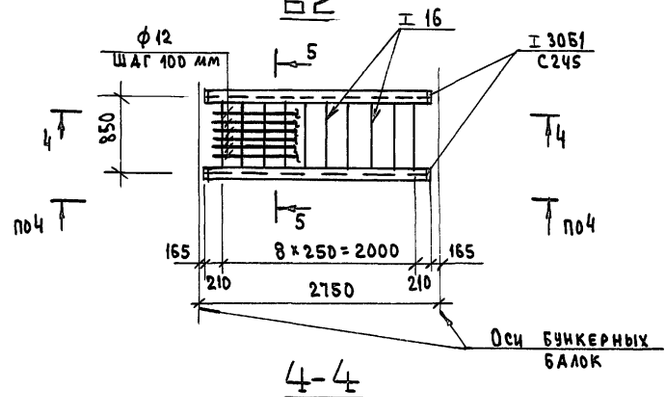

4-4

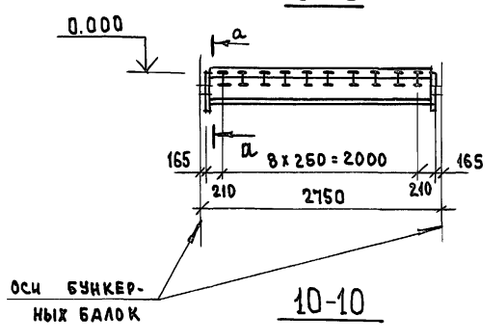

10-10

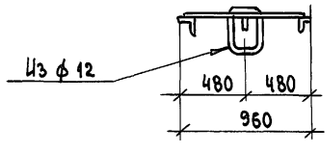

2-2

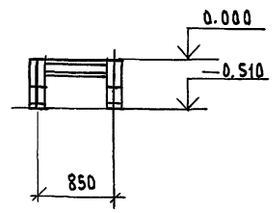

3-3

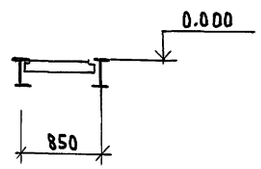

5-5

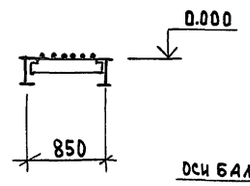

11-11

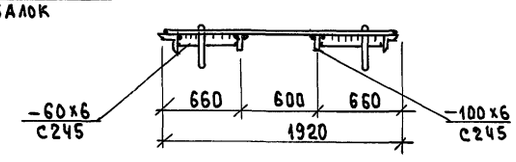

Ш1

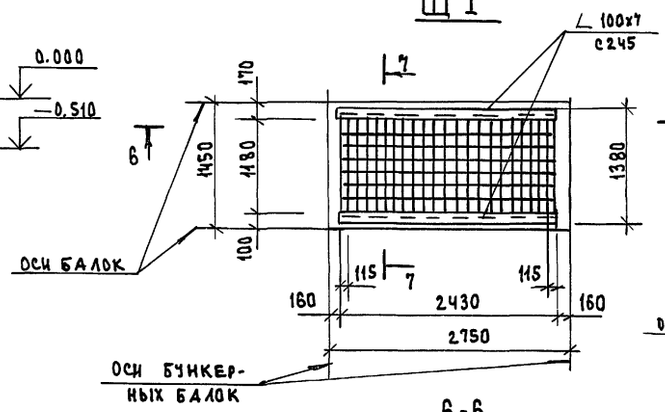

Ш2

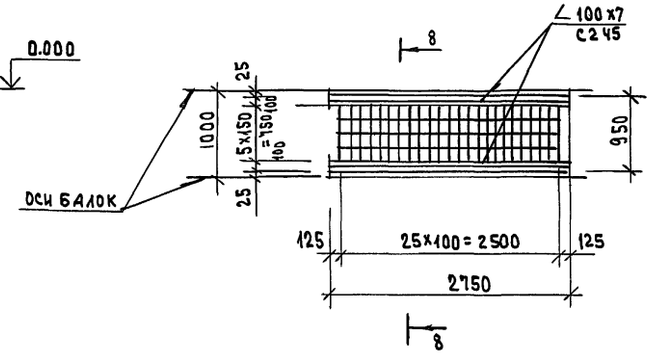

Ш3

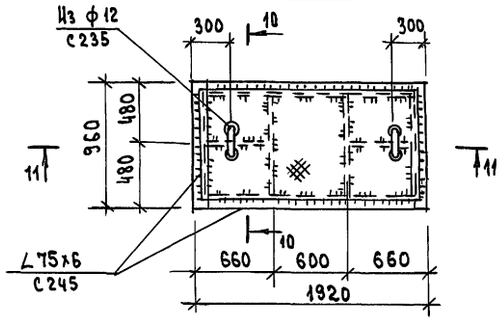

6-6

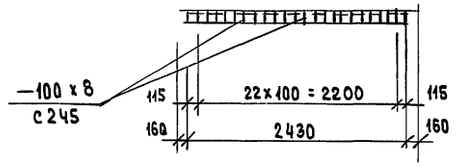

9-9

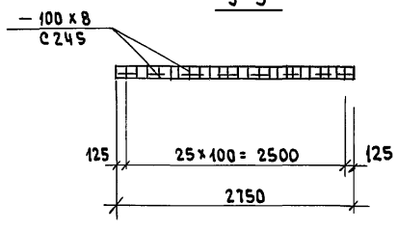

Схема раскладки балок и щитов на листе КМ-7.

7-7

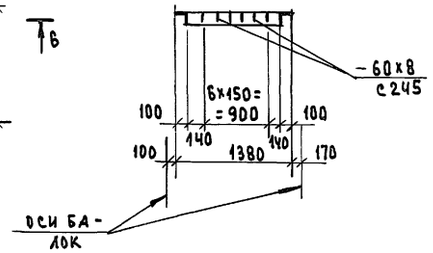

8-8

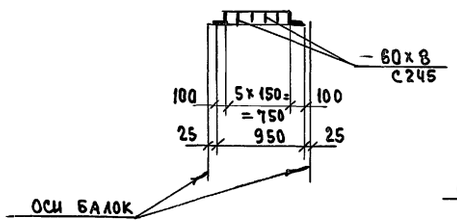

Ш4

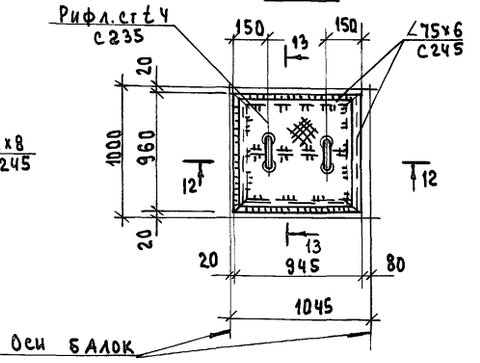

12-12

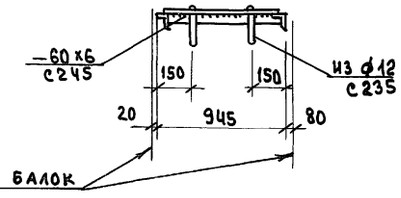

Схема отверстий в монорельсе на отм. 9.500

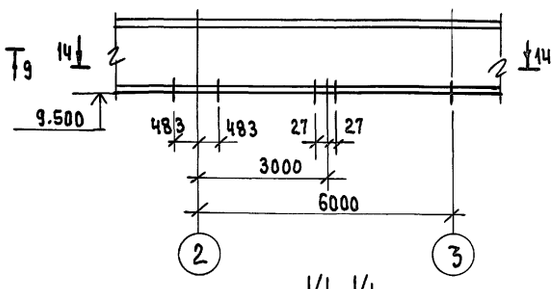

13-13

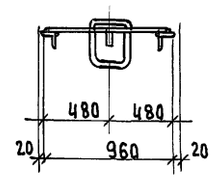

14-14

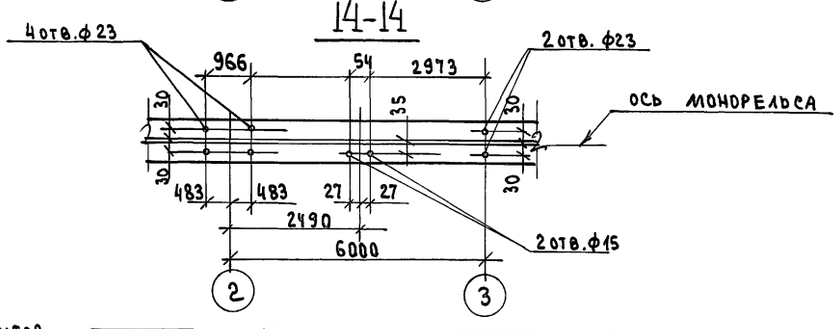

			708-66.91-КМ
Нач. отд.	Крыжба		
Н. контр.	Шейнич		
Гл. конст.	Шейнич		
Гл. инж. пр.	Мельниченко		
Рук. груп.	Сысоев		
Проверил	Сысоев		
Исполн.	Беляева		

Привязан

Инв. №

Автомобильное приемное устройство для тяжелых и легких заполнителей бетона с годовым грузооборотом 100 тыс. т

Стадия	Лист	Листов
РП	14	

Балки Б1, Б2
Щиты Щ1 ... Щ4

Укрниипроектсталь-конструкция

Инв. № подл. | Подпись и дата | Взам. инв. №

Альбом 3

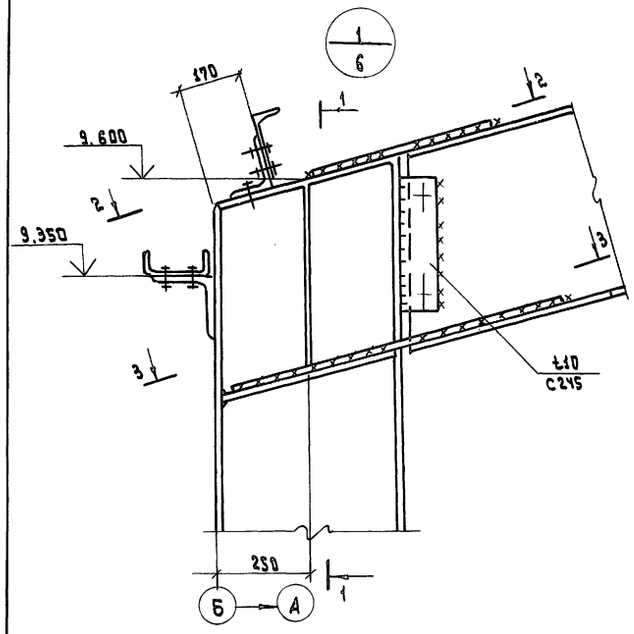

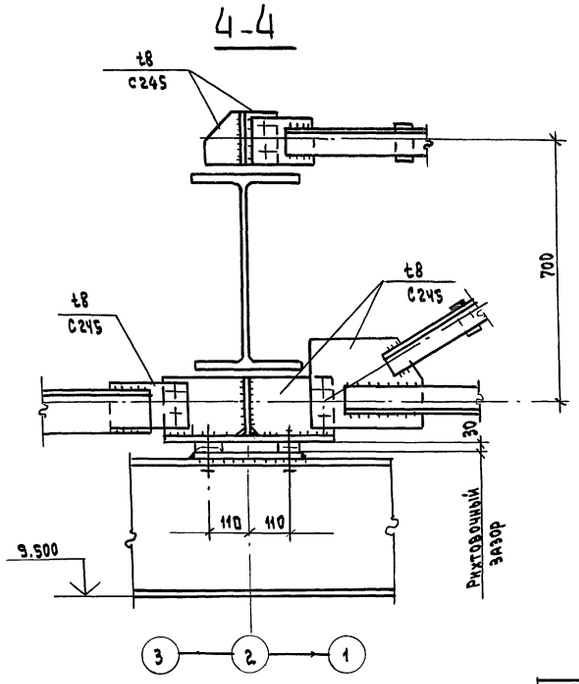

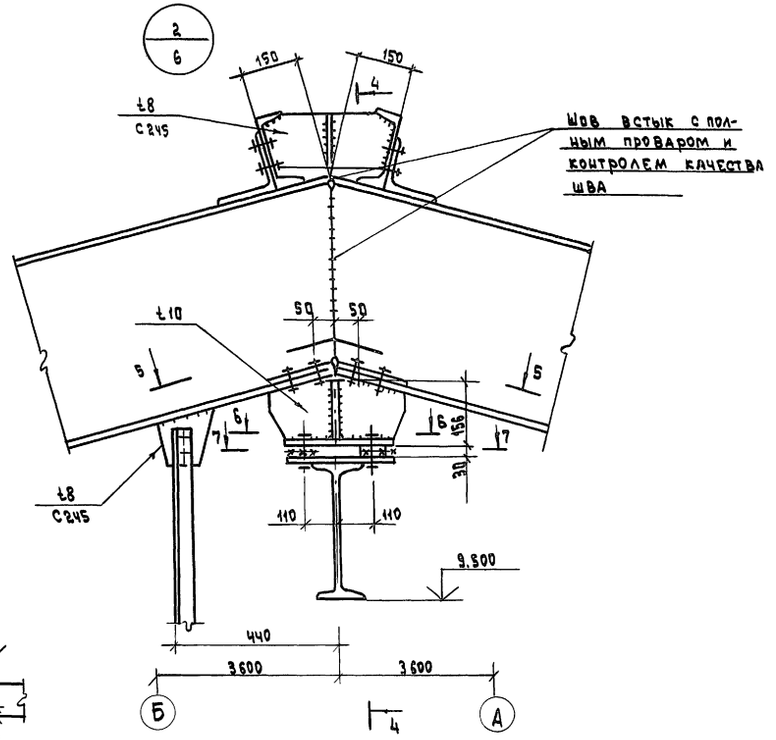

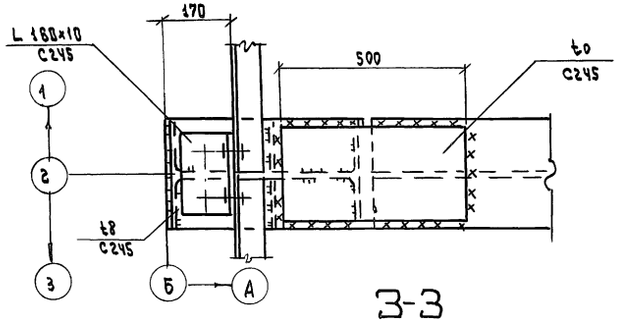

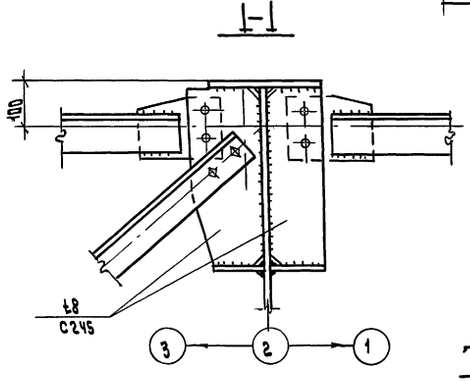

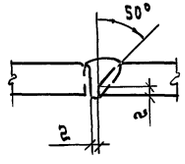

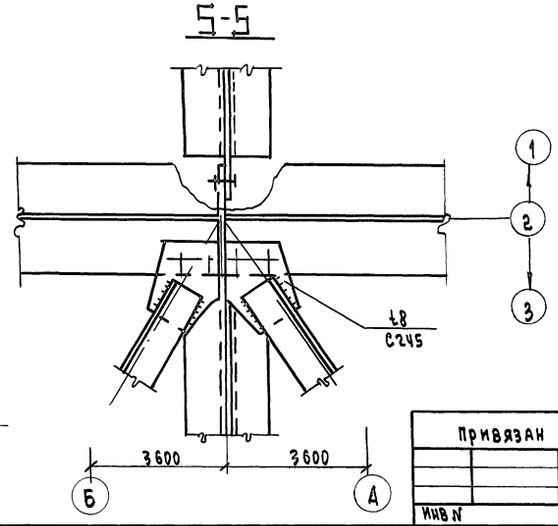

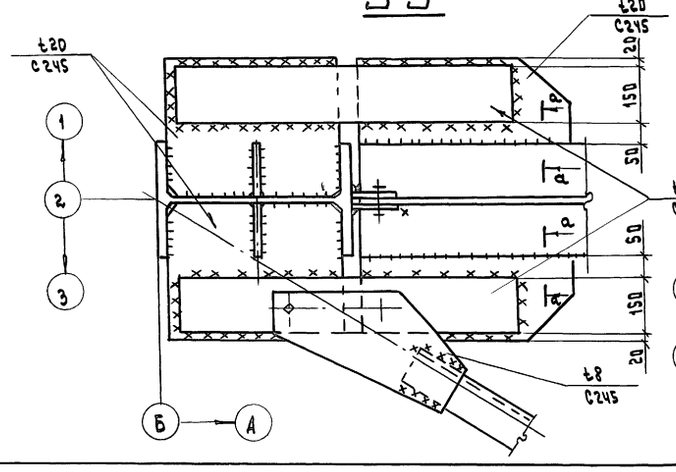

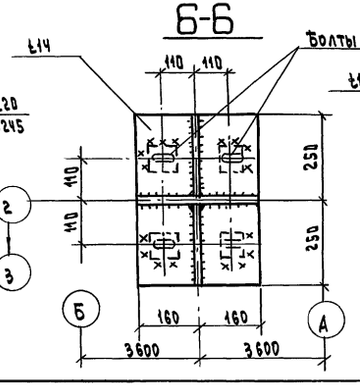

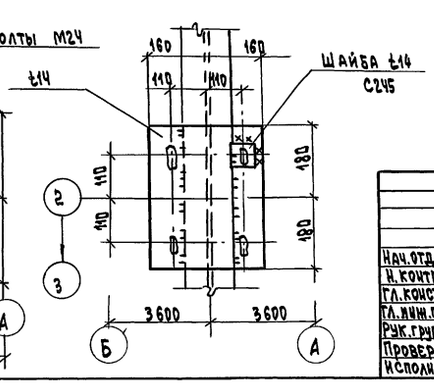

Привязан

Инв.№

Нач.отд.	Крымба		
Н.контр.	Шейнич		
Гл.конст.	Шейнич		
Гл.инж.пр.	Мельниченко		
Рук.груп.	Сысоев		
Провер.	Сысоев		
Исполн.	Беляева		

708-66.91-КМ

Автомобильное приемное устройство для тяжелых и легких заполнителей бетона с годовым грузооборотом 100 тыс.т.

Стадия	Лист	Листов
РП	15	

Узлы 1,2

Укрнипроектстальконструкция

Взам. инв.№ | Подпись и дата | Инв.№ подл.

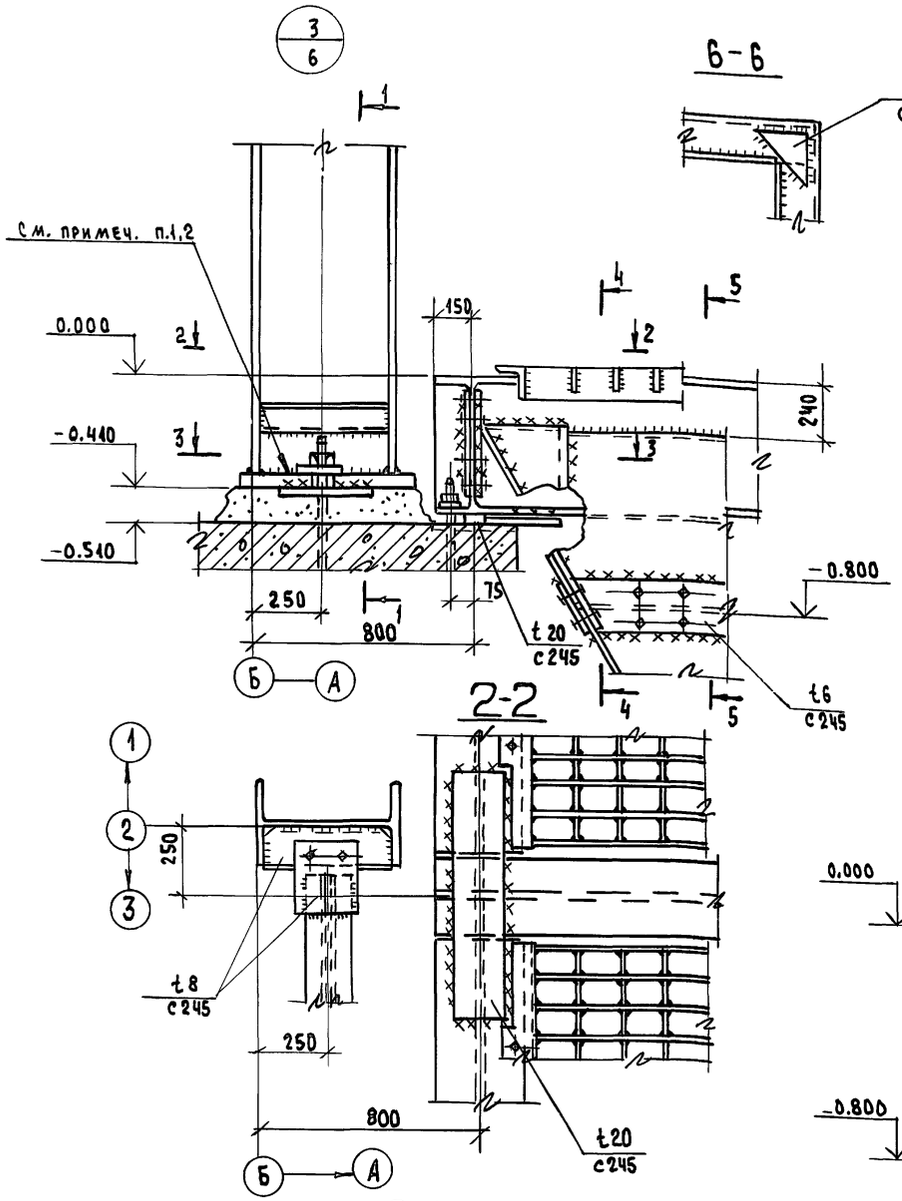

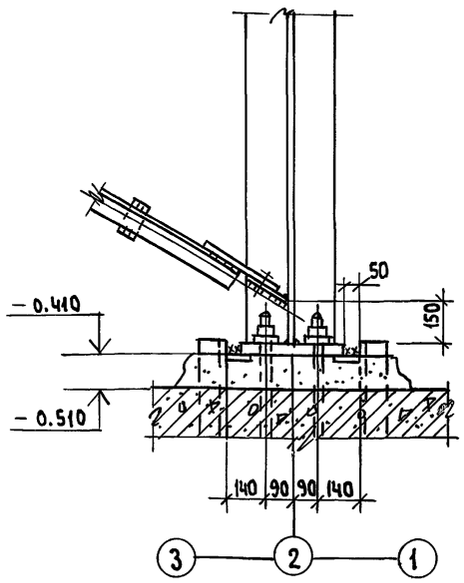

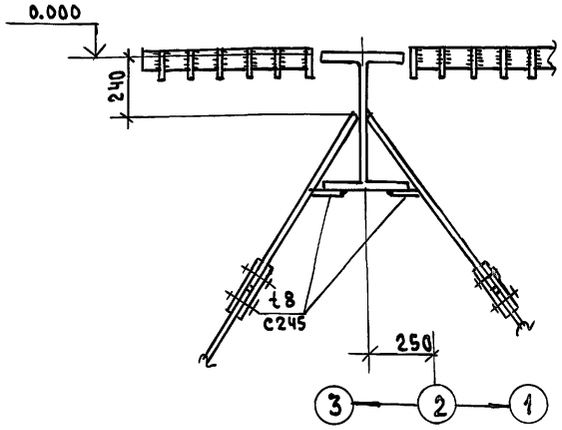

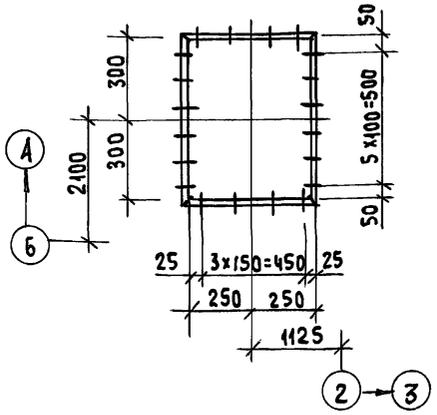

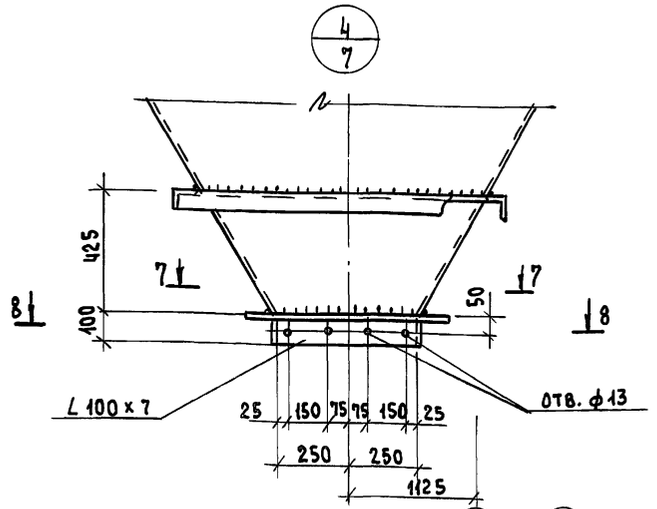

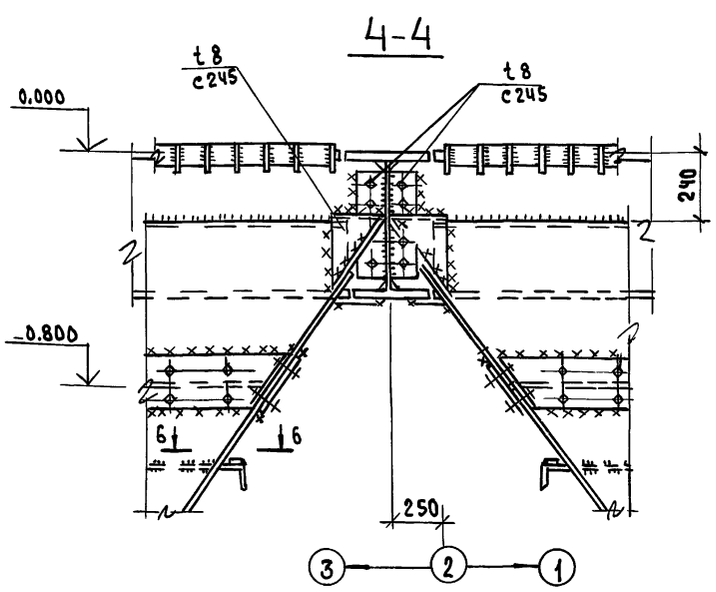

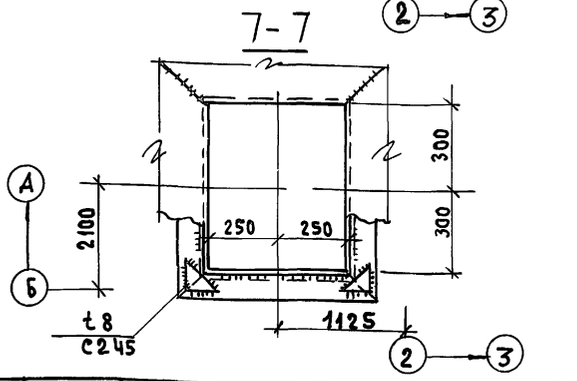

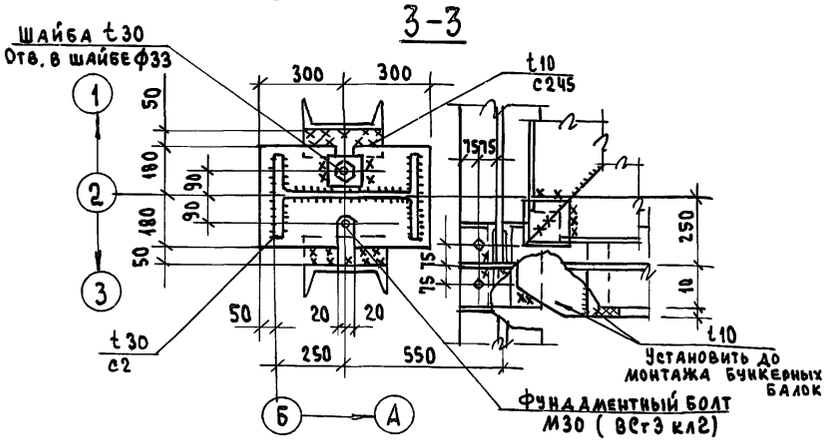

1. Приварку ствола колонны к опорной плите выполнить полуавтоматической сваркой в углекислом газе с контролем качества шва.
2. Опорная плита в зоне приварки ствола колонны должна быть подвергнута ультразвуковому дефектоскопическому контролю на наличие внутренних расслоев, грубых шлаковых включений и т.п.

Привязан:

Инв. №

Нач. отд.	Крыжба	
Н. контр.	Шейнич	
Гл. конст.	Шейнич	
Гл. инж. пр.	Мельниченко	
Рук. груп.	Сысоев	
Проверил	Сысоев	
Исполнил	Беляева	

708-66.91-КМ

Автомобильное приемное устройство для тяжелых и легких заполнителей бетонов годовым грузооборотом 100 тыс. т

Стадия	Лист	Листов
Р.П	16	

Узлы 3,4

Укрниипроектстальконструкция

Инв. № подл. | Подпись и дата | Взам. инв. №

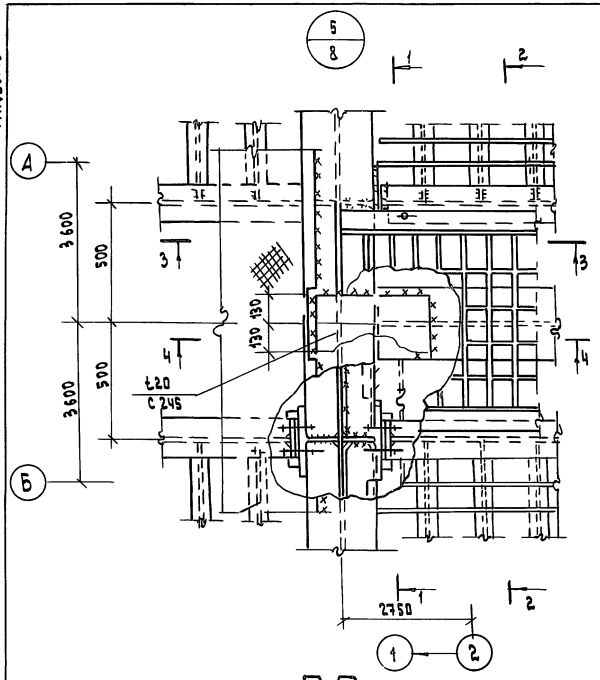

1-1

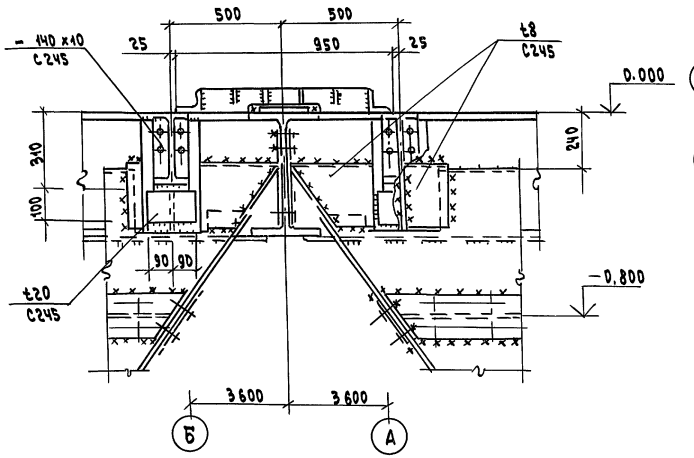

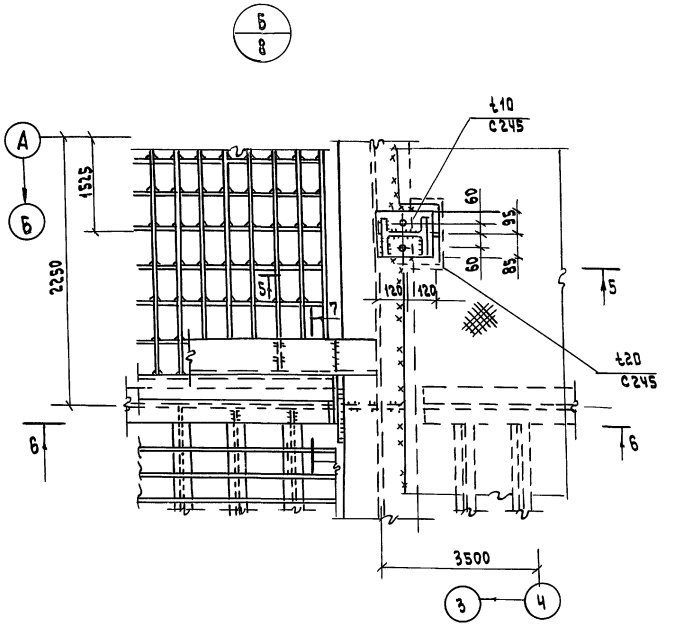

3-3

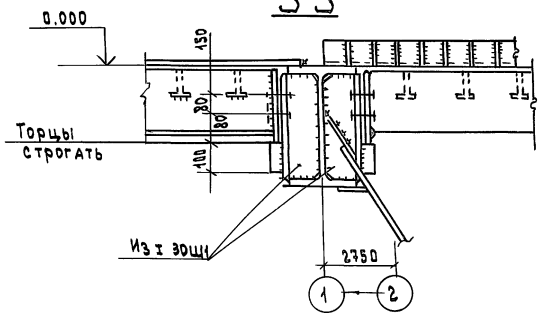

2-2

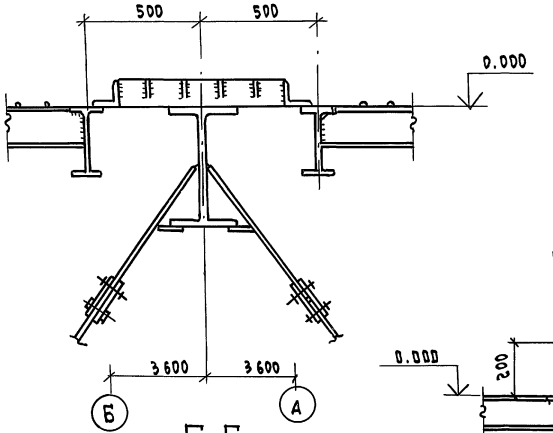

Б-Б

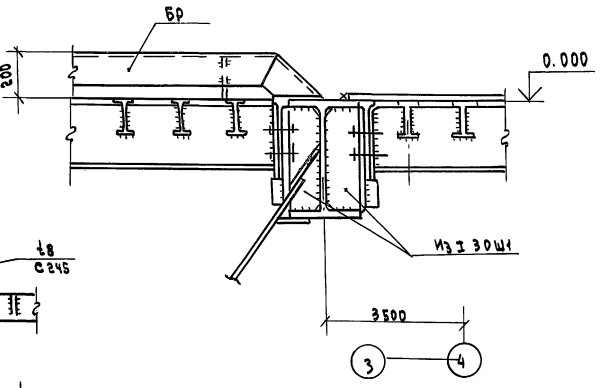

4-4

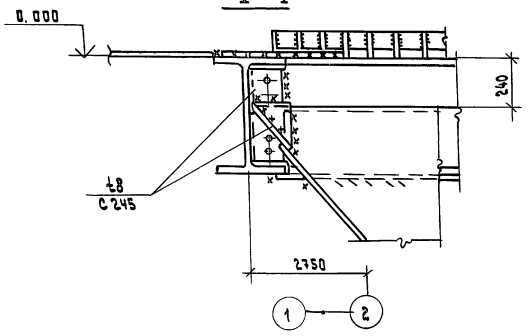

5-5

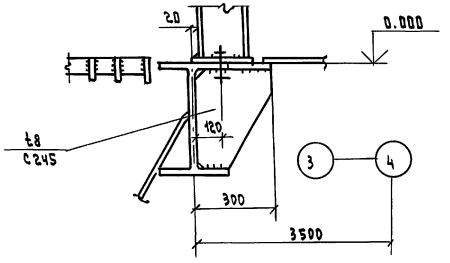

7-7

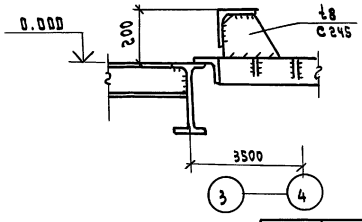

			708 - 66.91 - КМ
Нач.отд.	Крымба		
Н. контр.	Шейнич		
ГИ. конст	Шейнич		
ГИ. инж. пр	Мельниченко		
Рук. груп.	Сысоев		
Провер.	Сысоев		
Исполнил	Беляева		

Автомобильное приемное устройство для тяжелых и легких заполнителей бетона с годовым грузооборотом 100 тыс.т

Стадия	Лист	Листов
РП	17	

Узлы 5.6

Укрниипроектстальконструкция

При привязи

Инв. №

Инв. № подл. | Подпись и дата | Взам. инв. №

gost.e-ecolog.ru