ТИПОВОЙ ПРОЕКТ

708 - 66.91

АВТОМОБИЛЬНОЕ ПРИЕМНОЕ УСТРОЙСТВО ДЛЯ ТЯЖЕЛЫХ И ЛЕГКИХ ЗАПОЛНИТЕЛЕЙ БЕТОНА С ГОДОВЫМ ГРУЗООБОРОТОМ 100 тыс.т

АЛЬБОМ 2

АР	АРХИТЕКТУРНЫЕ РЕШЕНИЯ
КЖ	КОНСТРУКЦИИ ЖЕЛЕЗОБЕТОННЫЕ
КЖ И	СТРОИТЕЛЬНЫЕ ИЗДЕЛИЯ
ОВ	ОТОПЛЕНИЕ И ВЕНТИЛЯЦИЯ
ВК	ВОДОПРОВОД И КАНАЛИЗАЦИЯ

Ц00031-02

gost.e-ecolog.ru

ТИПОВОЙ ПРОЕКТ
708-66.91
АВТОМОБИЛЬНОЕ ПРИЕМНОЕ УСТРОЙСТВО ДЛЯ ТЯЖЕЛЫХ И ЛЕГКИХ ЗАПОЛНИТЕЛЕЙ БЕТОНА С ГОДОВЫМ ГРУЗООБОРОТОМ 100 ТЫС. Т.

АЛЬБОМ 2

ПЕРЕЧЕНЬ АЛЬБОМОВ

АЛЬБОМ 1 ПЗ ПОЯСНИТЕЛЬНАЯ ЗАПИСКА
ТХ ТЕХНОЛОГИЯ ПРОИЗВОДСТВА
ТХН ОБЩИЕ ВИДЫ НЕТИПОВЫХ ТЕХНОЛОГИЧЕСКИХ КОНСТРУКЦИЙ
ЭМ СИЛОВОЕ ЭЛЕКТРООБОРУДОВАНИЕ
ЭО ЭЛЕКТРИЧЕСКОЕ ОСВЕЩЕНИЕ
СС СВЯЗЬ И СИГНАЛИЗАЦИЯ
АЛЬБОМ 2 АР АРХИТЕКТУРНЫЕ РЕШЕНИЯ
КЖ КОНСТРУКЦИИ ЖЕЛЕЗОБЕТОННЫЕ
КЖИ СТРОИТЕЛЬНЫЕ ИЗДЕЛИЯ
ОВ ОТОПЛЕНИЕ И ВЕНТИЛЯЦИЯ
ВК ВОДОПРОВОД И КАНАЛИЗАЦИЯ
АЛЬБОМ 3 КМ КОНСТРУКЦИИ МЕТАЛЛИЧЕСКИЕ
АЛЬБОМ 4 СО СПЕЦИФИКАЦИИ ОБОРУДОВАНИЯ
АЛЬБОМ 5 ВМ ВЕДОМОСТИ ПОТРЕБНОСТИ В МАТЕРИАЛАХ
АЛЬБОМ 6 С СМЕТЫ

РАЗРАБОТАН:

Промтрансниипроектом
Первый заместитель директора — В.И. Поляков
Главный инженер проекта — В.К. Виноградов

Госхимпроектом
Главный инженер института — С.Н. Никитин
Главный инженер проекта — Е.М. Савинов

Укрниипроектстальконструкцией
Главный инженер института — В.Н. Гордеев
Главный инженер проекта — А.Я. Мельниченко

Утвержден и введен в действие Промтрансниипроектом
Приказ от 01.12.92г. № 4-40

СОДЕРЖАНИЕ АЛЬБОМА № 2

№№ листов	Наименование и обозначение документов. Наименование листа.	Стр.
	Архитектурные решения. 708-66.91-АР	
I	Общие данные.	3
2	Общие данные (продолжение).	4
3	Общие данные (окончание).	5
4	План на отм. 0,000. Фрагмент плана №I. Экспликация помещений.	6
5	Планы на отм. 4,200; 7,500; -3,600; -6,000.	7
6	Фасады I-4; 4-I; А-Б; Б-А. Вид по "А". Схема заполнения оконных проемов.	8
7	Разрезы I-I; 2-2. Виды по "Б"; "В".	9
8	Детали планов, разрезов I÷9.	10
9	План и состав кровли. Ведомости проемов ворот, дверей и перемычек.	11
I0	Планы и экспликация полов. Фрагмент плана полов.	12
II	Схемы расположения стальных профилированных листов стенового ограждения.	13
I2	Схема расположения стальных профилированных листов покрытия. Узлы I÷4.	14
	Конструкции железобетонные. 708-66.91-КЖ	
I	Общие данные (начало).	15
2	Общие данные (продолжение).	16
3	Общие данные (окончание).	17
4	Схемы расположения элементов фундаментов и каналов электрощитовой.	18
5	Фундаменты ФмI и Фм2. Плиты ПмI и Пм2.	19
6	Подвал. Опалубочный план.	20
7	Сечения I-I ... 4-4 к листу 5.	21
8	Сечения 5-5...I2-I2 к листу 5.	22
9	Подвал. Армирование плиты днища (начало).	23
I0	Подвал. Армирование плиты днища (продолжение).	24
II	Подвал. Армирование плиты днища (окончание).	25
I2	Подвал. Армирование. Стены СТмI и СТм2.	26
I3	Подвал. Армирование. Стены СТм3 и СТм4.	27
I4	Подвал. Армирование. Стена СТм5.	28
I5	Подвал. Армирование. Стена СТм6.	29
I6	Подвал. Армирование. Стена СТм7. Узлы VШ...ХП. Сечения I5-I5 и I6-I6 к листам I3 и I4.	30
I7	Подвал. Спецификация (начало).	31
I8	Подвал. Спецификация (продолжение).	32
I9	Подвал. Спецификация (продолжение).	33
20	Подвал. Спецификация (окончание). Ведомости деталей и расхода стали.	34
2I	Схемы расположения лестницы и плит покрытия	35
22	Узлы I...VII, VIIа.	36
	Изделия строительные. 708-66.91-КЖИ	37÷44
	Отопление и вентиляция. 708-66.91-ОВ	
I	Общие данные (начало).	45
2	Общие данные (окончание).	46
3	Планы.	47
4	Разрезы I-I; 2-2. Фасад I-4.	48
5	Схема системы отопления. Узел управления.	49
6	Установка системы П1.	50
7	Установка системы В1.	51
8	Установка системы В2.	52
9	Схемы систем П1, В1, В2.	53
	Водопровод и канализация. 708-66.91-ВК	
I	Общие данные.	54
2	Планы на отм. 0,000; -3,600; -6,000.	55
3	Схемы систем В3, К1Н.	56
4	Эскиз форсунки для гидрообеспыливания с соплом 2,5 мм.	57
I÷2	Чертежи общих видов нетиповых конструкций систем отопления и вентиляции 708-66.91-ОВН	58÷59

Согласовано:

Взам. инв. №

Подпись и дата

Инв. № подл.

Альбом 2

ВЕДОМОСТЬ ОСНОВНЫХ КОМПЛЕКТОВ РАБОЧИХ ЧЕРТЕЖЕЙ

Обозначение	Наименование	Примечание
708-66-91 - ТХ	Технологические решения	Промтрансниипроект
708-66-91 - АР	Архитектурные решения	Госхимпроект
708-66-91 - КЖ	Конструкции железобетонные	То же
708-66.91 - КМ	Конструкции металлические	Укрниипск
708-66.91 - ОВ	Отопление и вентиляция	Госхимпроект
708-66.91 - ВК	Водопровод и канализация	То же
708-66.91 - ЭМ	Силовое электрооборудование	Промтрансниипроект
708-66.91 - ЭО	Электрическое освещение	То же
708-66.91 - СС	Связь и сигнализация	— " —

ВЕДОМОСТЬ РАБОЧИХ ЧЕРТЕЖЕЙ ОСНОВНОГО КОМПЛЕКТА АР

Лист	Наименование	Примечание
1	Общие данные.	
2	Общие данные (продолжение).	
3	Общие данные (окончание).	
4.	План на отм. 0,000.	
	Фрагмент плана 1. Экспликация помещений.	
5.	Планы на отм. 4,200; 7,500; -3,600; -6,000.	
6.	Фасады 1-4; 4-1; А-Б; Б-А.	
	Вид по "А". Схема заполнения оконных проемов.	
7.	Разрезы 1-1; 2-2. Виды по "Б"; "В".	
8.	Детали планов, разрезов 1÷9.	
9.	План и состав кровли.	
	Ведомости проемов ворот, дверей и перемычек.	
10.	Планы и экспликация полов.	
	Фрагмент плана полов.	
11.	Схемы расположения стальных профилированных листов стенового ограждения.	
12.	Схема расположения стальных профилированных листов покрытия. Узлы.	

ВЕДОМОСТЬ ССЫЛОЧНЫХ И ПРИЛАГАЕМЫХ ДОКУМЕНТОВ

Обозначение	Наименование	Примечание
	Ссылочные документы	
1.435.2-23 в. 2	Ворота металлические распашные с автоматическим управлением и воздушно-тепловыми завесами для автобусных, троллейбусных парков и трамвайных депо.	
ГОСТ 11214-86	Окна и балконные двери деревянные с двойным остеклением для жилых и общественных зданий	
ГОСТ 26919-86	Плиты подоконные железобетонные для жилых, общественных и вспомогательных зданий.	
ГОСТ 14624-84	Двери деревянные для производственных зданий,	
ГОСТ 6629-88	Двери деревянные внутренние для жилых и общественных зданий.	

Продолжение таблицы см. лист АР-2

Согласовано:

Инв. № подл. | Подпись и дата | Взам. инв. №

Типовой проект разработан в соответствии с действующими нормами и правилами и предусматривает мероприятия, обеспечивающие пожарную безопасность при эксплуатации здания.

Главный инженер проекта /Е.М.Савинов/

..... дата

Привязан

Инв.№

Рук. гр.	Сомина	
Провер.	Бересневич	
Гл.сп. кон	Гуптман	
Гл.сп. Арх.	Григорьев	
Н. конст.	Бубис	
ГИП	Савинов	
Н. контр.	Григорьев	

708-66.91 - АР

Автомобильное приемное устройство для тяжелых и легких заполнителей бетона с годовым грузооборотом 100 тыс. т

Стадия	Лист	Листов
Р	1	12

Общие данные.

ГОСХИМПРОЕКТ

Альбом 2

ВЕДОМОСТЬ ССЫЛОЧНЫХ И ПРИЛАГАЕМЫХ ДОКУМЕНТОВ

Обозначение	Наименование	Примечание
	Ссылочные документы	
1.400-15	Унифицированные закладные	
Выпуск 1	изделия железобетонных	
	конструкций для крепления	
	технологических коммуни-	
	каций и устройств.	
2.430-20	Узлы стен из кирпича	
Выпуски 1,2,3,4	одноэтажных зданий	
	промышленных предприятий	
ГОСТ 9573-82	Плиты теплоизоляционные	
	минераловатные на	
	синтетическом связую-	
	щем	
ГОСТ 9685-61*	Заготовки из древесины	
	хвойных пород.	
ГОСТ 24045-86	Профили стальные гнутые стра-	
	пециевидными гофрами	
	Прилагаемые документы	
708-66.91-ВМ АР	Ведомости материалов	

ВЕДОМОСТЬ СПЕЦИФИКАЦИЙ

Лист	Наименование	Примечание
6	Спецификация элементов заполнения оконных	
	проемов.	
9	Спецификация элементов заполнения проемов.	
9	Спецификация перемычек	
9	Спецификация элементов, замаркиро-	
	ванных на листах АР-4; 8; 9; 10.	
12	Спецификация к схемам расположения	
	стальных профилированных листов	
	стенового ограждения и покрытия.	

Ведомость отделки помещений (площадь м²)

Наименование или номер помещения	Потолок		Стены или перегородки		Низ стен или перегородок (панель)			Колонны		Фермы, связи; подкр. балки		Двери, окна		Примечания
	площадь	вид отделки	площадь	вид отделки	площадь	вид отделки	высота	площадь	вид отделки	площадь	вид отделки	площадь	вид отделки	
Приемное				окраска							см. листы		Окраска	Пентафталевая
автомобиль-				известко-							марки КМ		эмалью	эмаль ПФ-115
ное устройст-		—	194,0	вой краской		—			—				ПФ-115	ГОСТ 6465-76*
во на отм.				светлых									за 2 раза	
-6,000; -3,600				тонов										
				Кирпичная										
Приемное		—	167,0	кладка с		—			см. листы		то же		то же	
устройство				подрезкой					марки					
на отм. 0,000				швов.					КМ					
				Окраска										
				известковой										
				краской										
				светлых										
				тонов										
Электрощито-		Затирка		Штукатурка										Силикатная
вая, пультовая,	15,0	швов между	83,0	окраска		—			—		—		— " —	краска
тамбур		плитами.		силикатной										ГОСТ 18958-73
		Клеевая		краской										
		побелка		светлых										
				тонов.										
ПВК,		Затирка		Кирпичная										
лестничная	30,0	швов между	215,0	кладка с		—			—		—		— " —	
клетка		плитами,		расшивкой										
		Окраска		швов.										
		силикатной		Окраска										
		краской		силикатной										
		белого		краской										
		цвета		светлых										
				тонов										

Согласовано:

Взам. инв. №

Подпись и дата

Инв. № подл.

Привязан

Инв. №

Рук. гр.	Сомина		708-66.91 - АР
Провер.	Бересневич		
Гл. сп. кон.	Гутман		
Гл. сп. арх.	Григорьев		
Гл. конст.	Бубис		Автомобильное приемное устройство для тяжелых и легких заполнителей бетона с годовым грузооборотом 100 тыс. т
ГИП	Савинов		Стадия: Р; Лист: 2; Листов:
Н. контр.	Григорьев		Общие данные (продолжение)
			ГОСХИМПРОЕКТ

Копировал 400031-02 5 Формат А2

Альбом 2

Пояснительная записка

1.1. Рабочие чертежи типового проекта „Автомобильное приемное устройство" для тяжелых и легких заполнителей бетона с грузооборотом 100тыс.т. в год разработаны согласно „Перечня работ по типовому проектированию на 1991 год. (Тема Т.Ф. 4.3.19)

1.2. Автомобильное приемное устройство предназначено для приема тяжелых (песок и щебень) и легких (керамзитовый гравий) заполнителей бетона, поступающих в автомобильных средствах доставки и подачи на приемный тракт хранилища.
Приемное устройство подлежит строительству в составе предприятий строительной индустрии с централизованным обслуживанием персонала, работающего на приемном устройстве, бытовыми служебными помещениями завода.

1.3. Исходными данными являются:
- технологическое задание, полученное от института „ПромтрансНИИпроект";
- каталог индустриальных железобетонных и бетонных изделий;
- климатические воздействия, принятые в соответствии с „Инструкцией по типовому проектированию" СН 227-82.

1.4 Класс ответственности здания - II.

1.5 По пожарной опасности производство относится к категории „Д".

1.6. Степень огнестойкости здания - IIIа.

1.7 По степени воздействия коррозии на строительные конструкции среда принята неагрессивной.

1.8 В рабочих чертежах использованы конструкции и решения, которые не требуют проверки на патентную чистоту.

1.9 За условную отметку 0,000 принят уровень чистого пола 1го этажа, что соответствует отметке [ ], назначенной согласно топографической съемки.

1.10 Наружные стены здания приемного устройства до отм. 3,300 выполнить из полнотелого глиняного кирпича пластического прессования марки 75 (ГОСТ 530-80) на цементно-песчаном растворе марки 25 с пластифицирующими добавками. Для цокольной части стен до отм. 0,600 м. применять раствор марки 50.
Стеновое ограждение выше отм. 3,300 выполнять из стального профилированного листа ГОСТ 24045-86 по стальным прогонам.

1.11 Перегородки толщиной 120 мм выполнять из обыкновенного глиняного кирпича марки 75 на растворе марки 25 с армированием 2ф5ВрI ГОСТ 6727-80 через каждые 4 ряда кладки.

1.12 Горизонтальную гидроизоляцию стен на отм. -0.510 и -0.030 выполнять из слоя цементно-песчаного раствора состава 1:2 толщиной 30 мм.

1.13 Все деревянные элементы, соприкасающиеся с кладкой, бетоном, металлом антисептировать и обернуть толем насухо.

1.14 В откосы проемов из кирпича заложить деревянные антисептированные пробки 120×250×65(h) не менее 3х штук по высоте с каждой стороны проема для крепления дверных и оконных блоков.

1.15 Над проемами в кирпичных стенах и перегородках шириной более 200 мм. (если проектом не предусмотрена установка сборных железобетонных перемычек) уложить рядовые перемычки в слое цементно-песчаного раствора марки 50 толщиной 30 мм. Для рядовых перемычек применить арматурную сталь ф 8AI ГОСТ 5781-82* из расчета по 1 стержню на каждые 80-100 мм. толщины стены, но не менее 3-х стержней на перемычку. Стержни завести на опору на 150 мм.

1.16 Входные площадки выполнять из бетона класса В 7,5 по утрамбованному гравийно-песчаному основанию толщиной 100 мм.

1.17 По периметру здания, где не примыкают дороги, тротуары, в'ездные площадки, выполнить асфальтовую отмостку шириной 750 мм. толщиной 25 мм. с уклоном от здания 5-8% по щебеночному основанию толщ. 100 мм.

1.18 Кровлю основного здания выполнять с наружным неорганизованным водостоком из стальных профилированных листов ГОСТ 24045-86 по стальным прогонам. Кровлю пристройки выполнять с наружным неорганизованным водостоком, рулонную, 4х слойную, с защитными деревянными щитами и слоем гравия.

1.19 Наружная отделка фасадов:
- Стальные профилированные листы - заводской готовности;
- Кирпичную кладку наружных стен выполнять с расшивкой швов;
- Цоколь кирпичных наружных стен до отм. 0,600 оштукатурить цементным раствором марки 150 толщиной 20 мм. с последующей окраской силикатной краской за 2 раза;
- Оконные и дверные блоки окрасить за 2 раза пентафталевой эмалью ПФ-115.

1.20 При производстве работ в зимнее время в проект должны быть внесены коррективы в соответствии со СНиП II-22-84; СНиП 3.03.01-87

2. Указания по привязке

2.1 Привязка типового проекта осуществляется к конкретной площадке строительства в соответствии с требованиями раздела 6 СН 227-82.

2.2 Проект привязки должен иметь удостоверяющую подпись главного архитектора (инженера) проекта следующего содержания:
„Проект привязки выполнен в соответствии с действующими нормами и правилами", расположенную на листе „Общие данные".

Согласовано: ГТП Бикиов, Гидспецпо ВЧБ Дубинчик

Взам. инв. № | Подпись и дата | Инв. № подл.

Привязан

Инв.№

Рук. гр.	Сомина			708-66.91 - АР	
Проверил	Бересневич				
Гл.сп. кон.	Гитман				
Гл.сп. Арх.	Григорьев				
Гл. конс.	Бубис			Автомобильное приемное устройство для тяжелых и легких заполнителей бетона с годовым грузооборотом 100 тыс. т	Стадия: Р; Лист: 3; Листов:
ГИП	Савинов			Общие данные (окончание)	ГОСХИМПРОЕКТ
Н. контр.	Григорьев				

Копировал 400031-02 6 Формат А2

Альбом 2

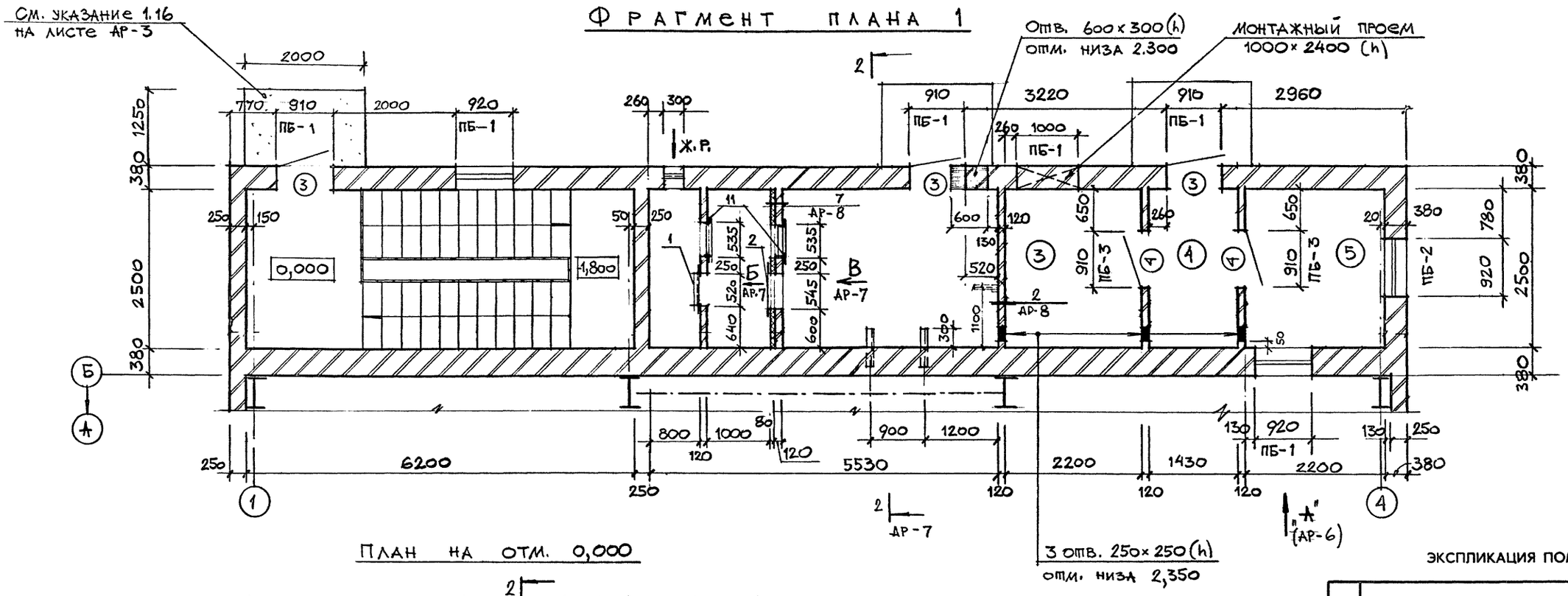

ЭКСПЛИКАЦИЯ ПОМЕЩЕНИЙ

Номер по плану	Наименование	Площадь м²	Категория производства по взрывной, взрыво-пожарной и пожарной опасности
1	Приемное устройство	332,0	Д
2	ПВК	13,0	
3	Электрощитовая	5,5	Д
4	Тамбур	3,6	
5	Пультовая	5,5	Д

1. Спецификации дверей, ворот, перемычек, элементов, замаркированных на данном листе, см. АР-9.

Рук. гр.	Сомина		708-66.91 - АР
Провер.	Бересневич		
Гл. сп. Кон.	Гутман		
Гл. сп. Арх.	Григорьев		
Гл. конст.	Бубис		Автомобильное приемное устройство для тяжелых и легких заполнителей бетона с годовым грузооборотом 100 тыс. т
ГИП	Савинов		Стадия: Р; Лист: 4; Листов:
Н. контроль	Григорьев		План на отм. 0.000 Фрагмент плана № 1. Экспликация помещений
Привязан			ГОСХИМПРОЕКТ
Инв. №			

Согласовано: Гл. спец. п/б ОВ; Трибенщиков; Федулова; ПТП; Блинов

Инв. № подл. | Подпись и дата | Взам. инв. №

Копировал 400031-02 7 Формат А2

Альбом 2

План на отм. 4,200; 7,500

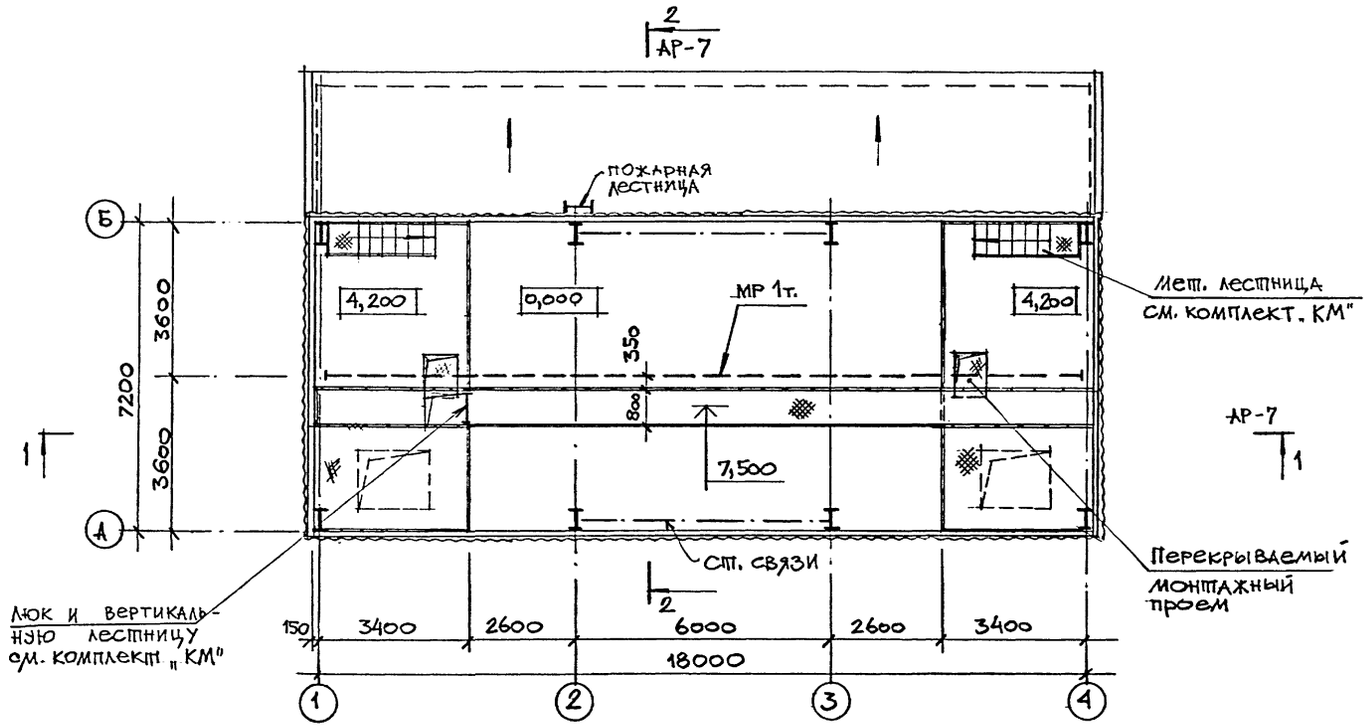

План на отм. – 6,000

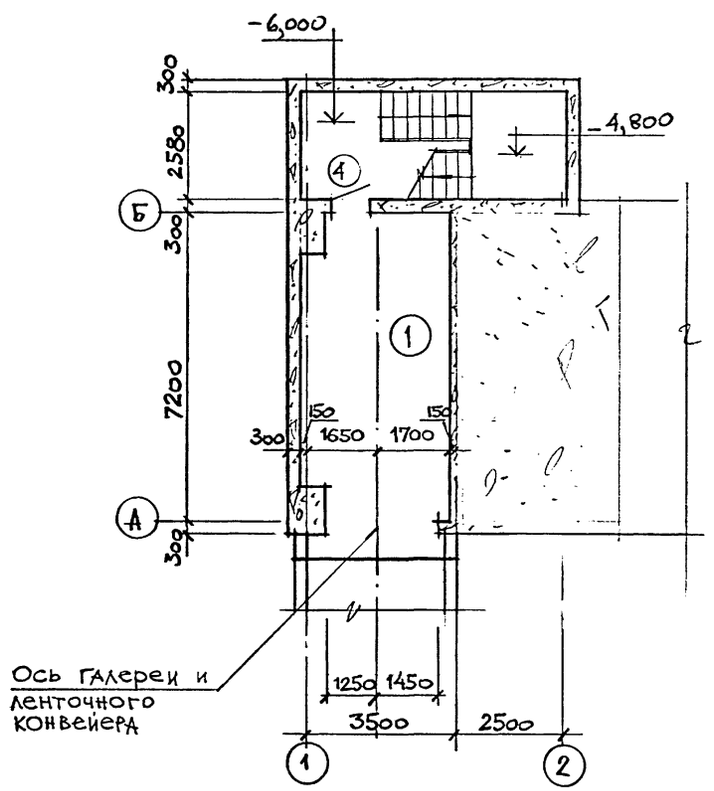

План на отм. – 3.600

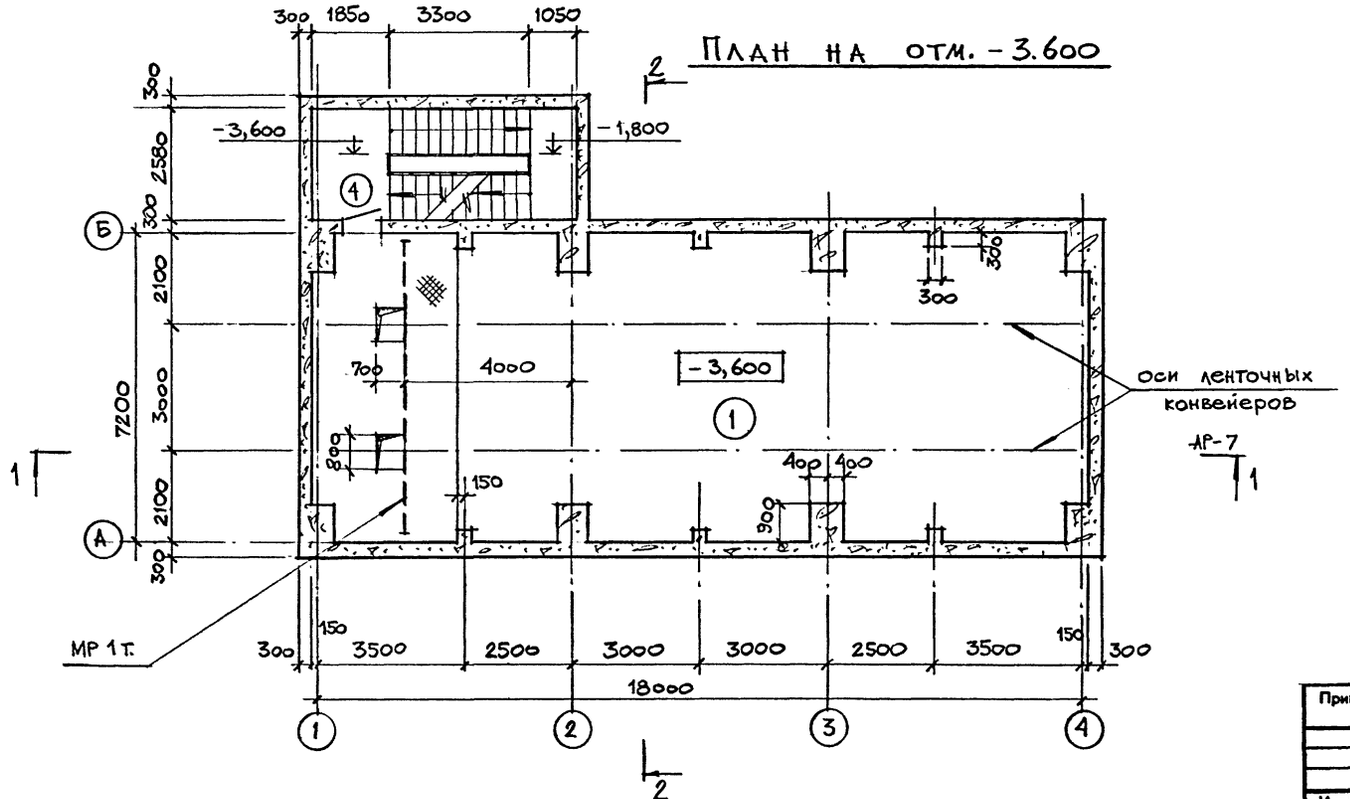

Согласовано: ПТП; Гипроцемент; Гипроспецстрой; Главспецстрой; Госстрой СССР

Инв. № подл. | Подпись и дата | Взам. инв. №

Привязан		
Инв.№		

Рук. гр.	Сомина	
Проверил	Бересневич	
Гл. сп. кон.	Гутман	
Гл. сп. арх.	Григорьев	
Гл. конст.	Бубис	
ГИП	Савинов	
Н. контр.	Григорьев	

708-66.91 - АР

Автомобильное приемное устройство для тяжелых и легких заполнителей бетона с годовым грузооборотом 100 тыс. т

Стадия	Лист	Листов
Р	5	

Планы на отм. 4,200; 7,500; – 3,600; – 6,000

ГОСХИМПРОЕКТ

Копировал

400031-02 8

Формат А2

Альбом 2

ФАСАД 1-4

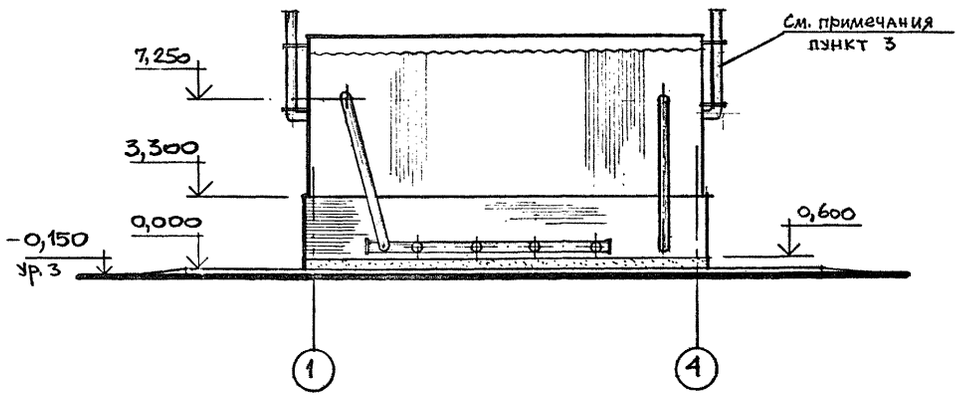

ФАСАД А-Б

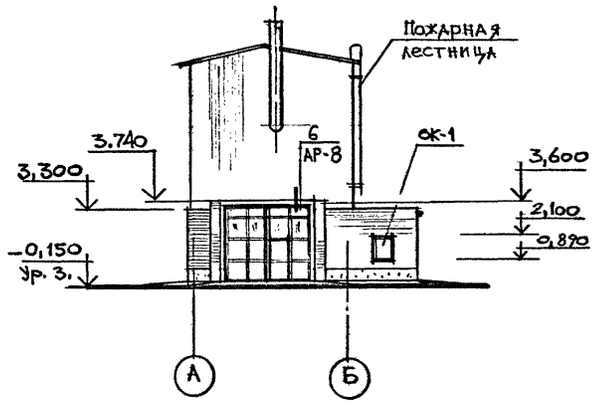

ФАСАД 4-1

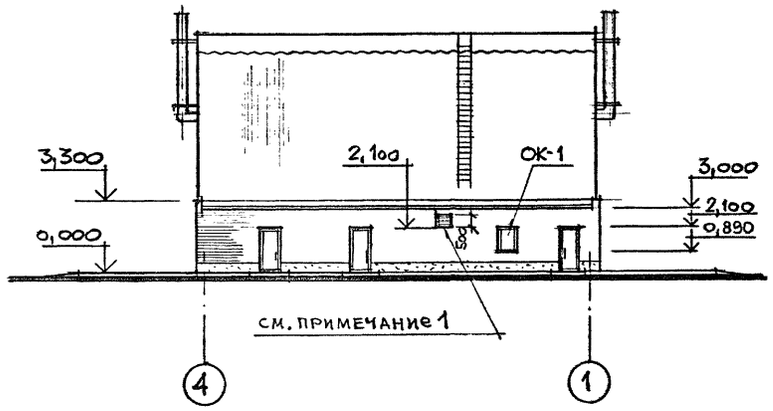

ФАСАД Б-А

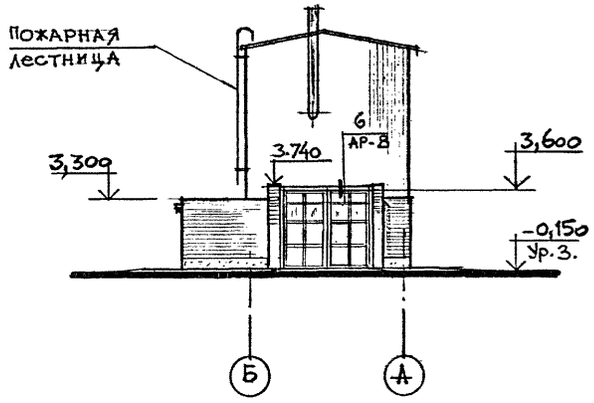

Вид по „А"

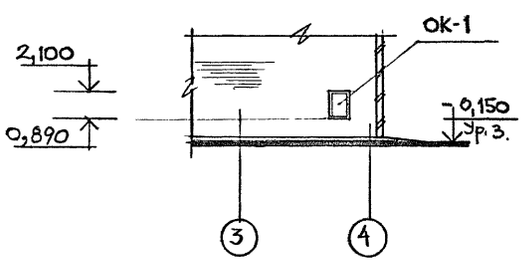

Схема заполнения оконных проемов

ОК-1

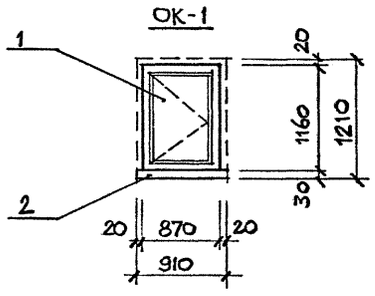

СПЕЦИФИКАЦИЯ ЭЛЕМЕНТОВ ЗАПОЛНЕНИЯ ОКОННЫХ ПРОЕМОВ

Марка, поз.	Обозначение	Наименование	Кол.	Масса ед., кг.	Примечание
		Окно ОК-1			
1	ГОСТ 11214-86	ОС 12-9 В	3		
2	ГОСТ 26919-86	Подоконная ж. б.			
		доска ПОШ 10-25	3		

Ведомость материалов с листов АР-8; АР-9.

Марка, поз.	Обозначение	Наименование	Кол.	Масса ед., кг	Примечание
—	ГОСТ 18124-78	Листы асбестоцемент-			
		ные плоские ЛП-П-1,2×0,8-8	7,0		м²
—	ГОСТ 9573-82	Плиты минераловат-			
		ные П300-1200.60.40	7,0		м²
—	ГОСТ 4028-63*	Брус 50×70	20,0		п.м.
	Щит деревянный ДЩ-1				
13	ГОСТ 24454-80* Е	Доска 125×40 ℓ=1490	60	54,0	шт.
14	То же	Брусок 60×75 ℓ=670	12	22,0	шт.
15	— " —	Брусок 40×50 ℓ=670	24	7,2	шт.
16	— " —	Доска 125×60 ℓ=670	12	36,0	шт.
17	— " —	Доска 100×40 ℓ=200	24	7,2	шт.
-	ГОСТ 4028-63*	Гвозди К 3,0×80		1,8	кг.

1. Жалюзийную решетку выполнять по чертежам комплекта ОВ
2. Отделку фасадов выполнять по данным, приведенным в пояснительной записке на листе АР-3.
3. Крепление воздуховодов к конструкциям выполнять по чертежам комплекта „КМ" института УкрНИИПСК.

Согласовано: Гл. спец. п/б. ОВ; Гриценщиков; Федулова; Промтранснипроект ПТП; Блинов

Инв. № подл. | Подпись и дата | Взам. инв. №

Рук. гр.	Сомина	
Проверил	Бересневич	
Гл. сп. кон.	Гутман	
Гл. сп. арх.	Григорьев	
Гл. конст.	Бубис	
Гип	Савинов	
Н. контр.	Григорьев	

Привязан

Инв. №

708-66.91 - АР

Автомобильное приемное устройство для тяжелых и легких заполнителей бетона с годовым грузооборотом 100 тыс. т

Стадия	Лист	Листов
Р	6	

Фасады 1-4; 4-1; А-Б; Б-А. Вид по „А". Схема заполнения оконных проемов.

ГОСХИМПРОЕКТ

Альбом 2

Разрез 1-1

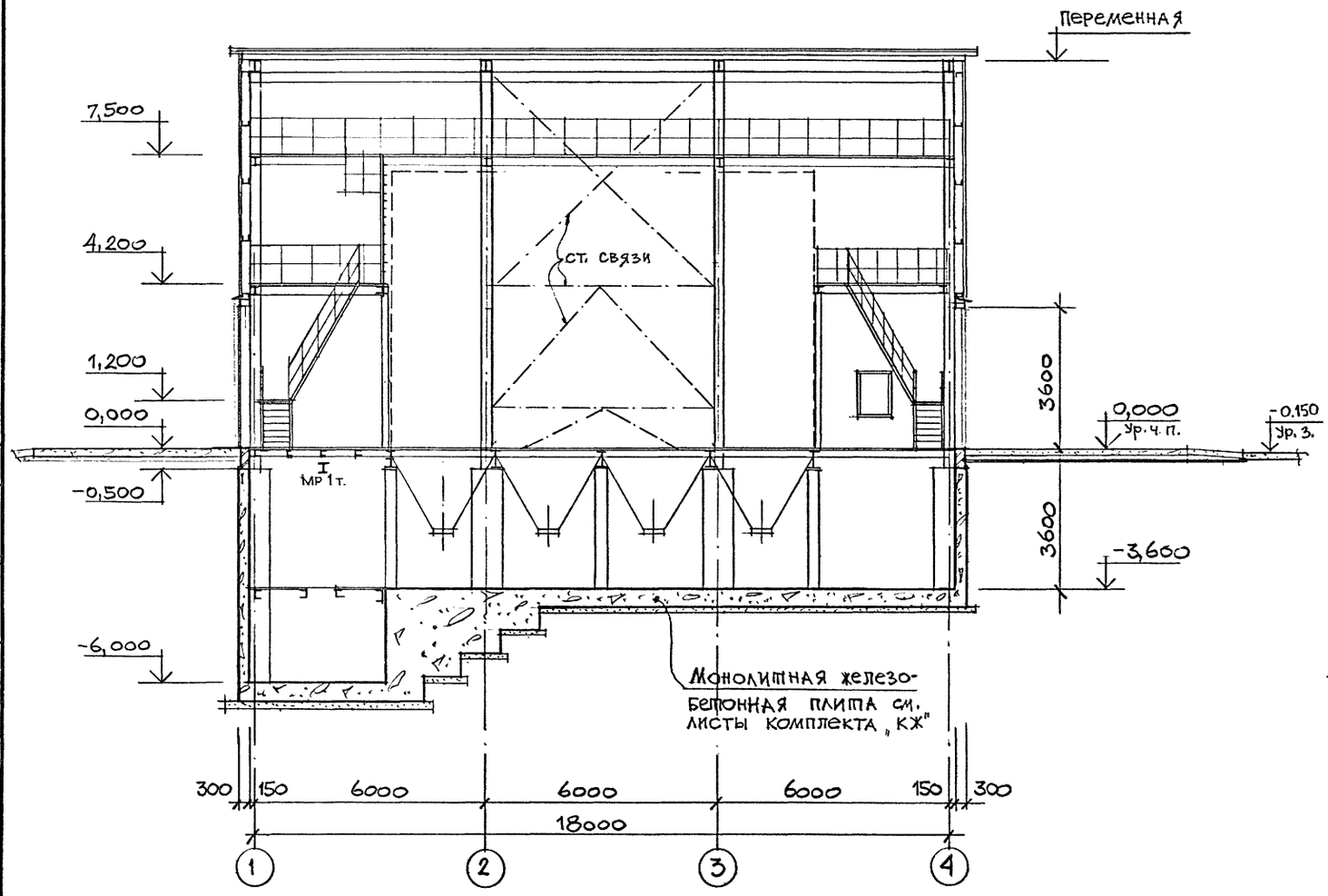

Разрез 2-2

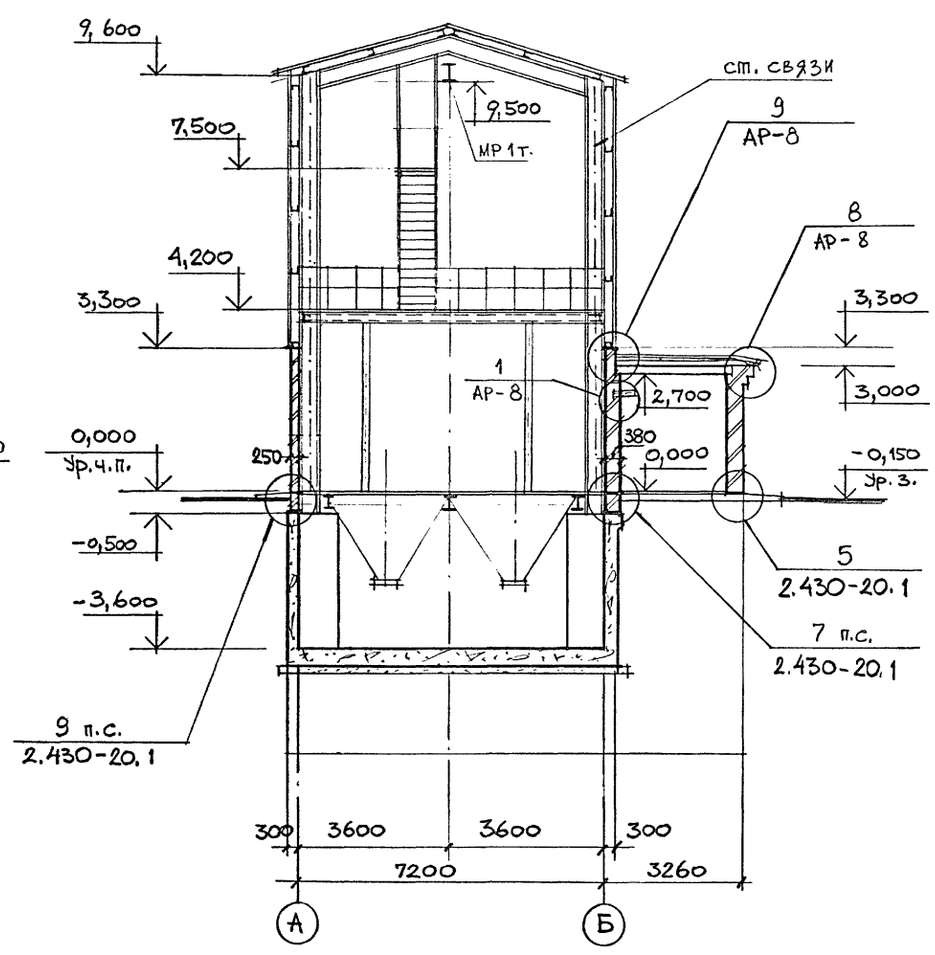

1. Все металлические конструкции (площадки, связи, лестницы, прогоны и т.д.) разработаны на чертежах комплекта „КМ" УкрНИИПСК.
2. Позиции 1; 2; 11 учтены на листе АР-9.

Вид по „Б"

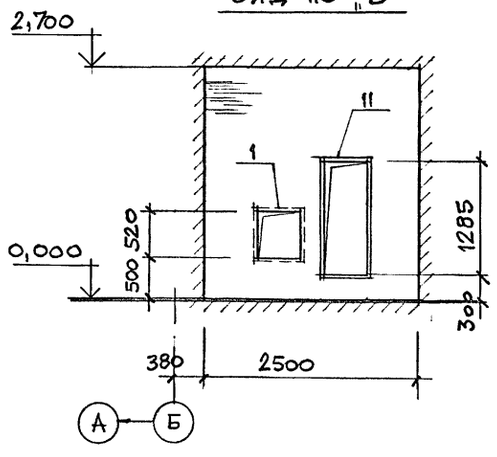

Вид по „В"

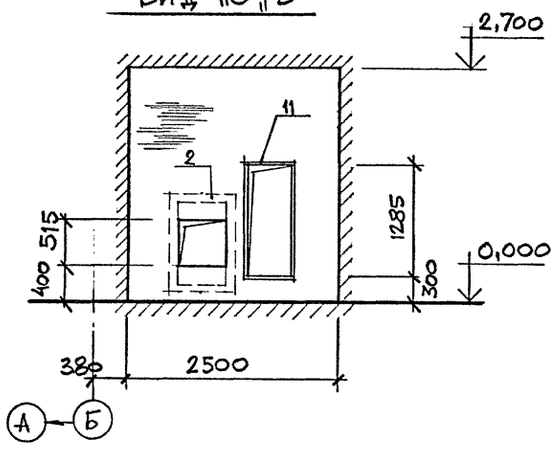

Рук. гр.	Сомина		708-66.91 - АР
Проверил	Бересневич		
Гл.сп. конс	Гутман		
Гл.сп. арх	Григорьев		
Гл. конст.	Бубис		Автомобильное приемное устройство для тяжелых и легких заполнителей бетона с годовым грузооборотом 100 тыс. т
Гип	Савинов		Стадия: Р; Лист: 7; Листов:
Н. контроль	Григорьев		Разрезы 1-1; 2-2. Виды по „Б"; „В".
			ГОСХИМПРОЕКТ

Привязан

Инв. №

Согласовано: Гл. спец. П/Б. Грибенщиков, Федулова; ПТП Блинов

Взам. инв. № | Подпись и дата | Инв. № подл.

Копировал 400031-02 10 Формат А2

Альбом 2

Схема расположения закладных элементов для крепления рамы ворот

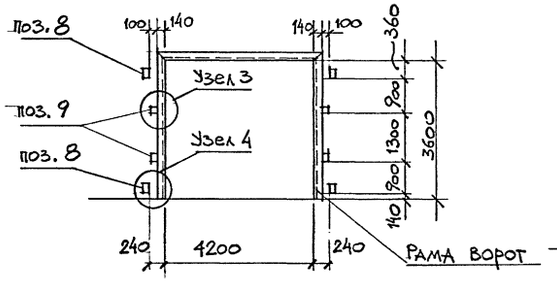

1

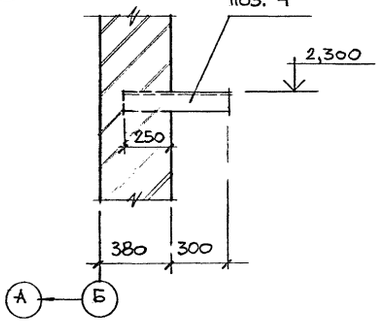

2

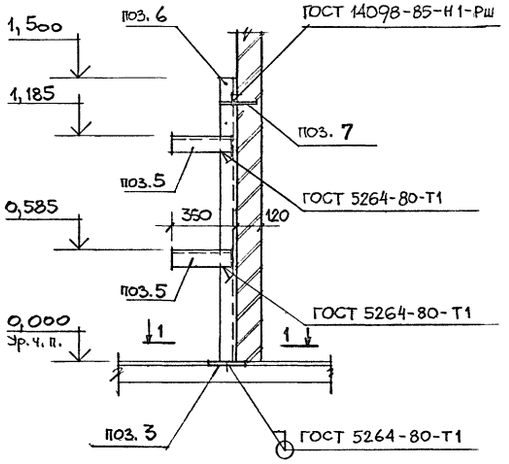

3

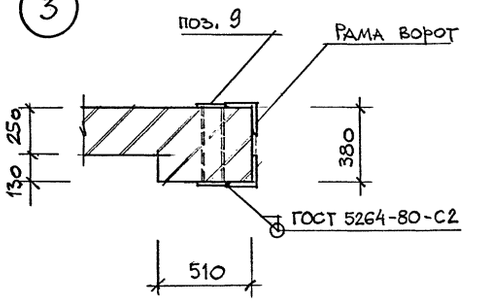

4

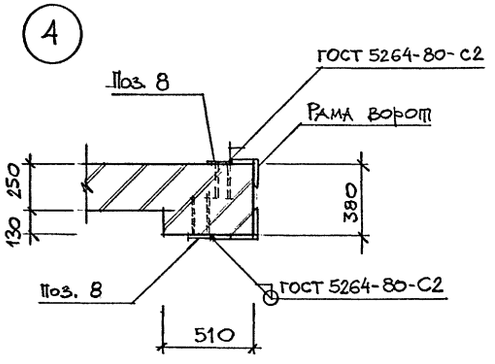

1 – 1

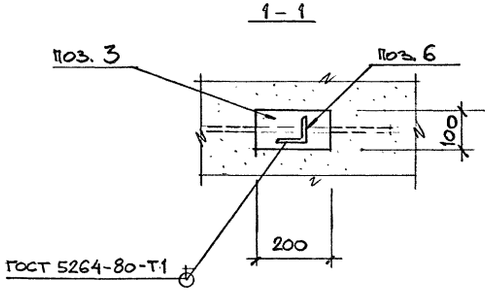

5

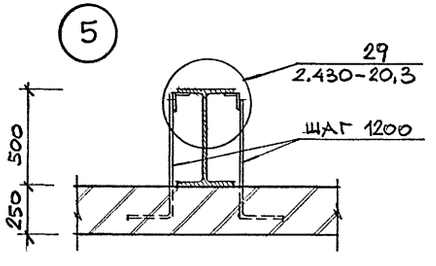

6

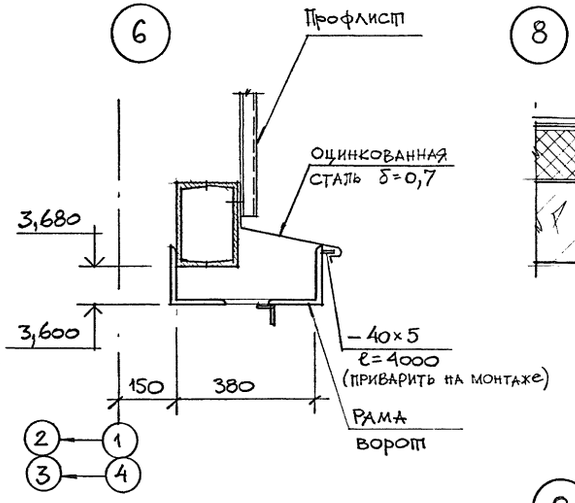

7



8

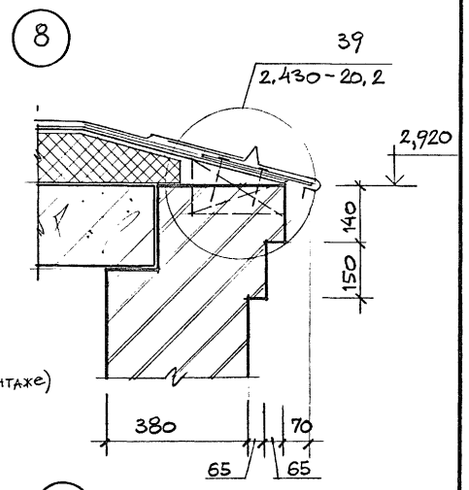

9

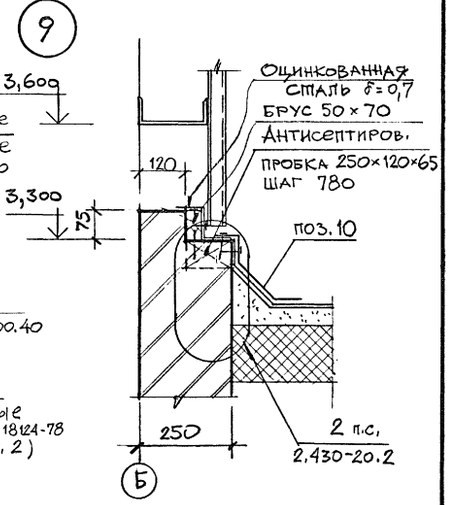

1. Спецификацию элементов, замаркированных на данном листе, см. АР-9.
2. Поверхность асбестоцементных листов гидрофобизировать кремнийорганической жидкостью ГКЖ-94 (ГОСТ 10834-76*) или ГКЖ-11 (ТУ 6-02.696-72 МХП СССР)

Рук. гр.	Сомина		708-66.91 - АР		
Проверил	Бересневич				
Гл. сп. Кон	Гутман				
Гл. сп. Арх	Григорьев				
Гл. конст	Бубис		Автомобильное приемное устройство для тяжелых и легких заполнителей бетона с годовым грузооборотом 100 тыс. т	Стадия: Р	Лист: 8	Листов:
ГИП	Савинов					
Н. контр.	Григорьев		Детали планов, разрезов 1÷9.	ГОСХИМПРОЕКТ		

Привязан

Инв. №

Согласовано: ОВ Федулова

Взам. инв. № | Подпись и дата | Инв. № подл.

Копировал 400031-02 11 Формат А2

Альбом 2

План кровли

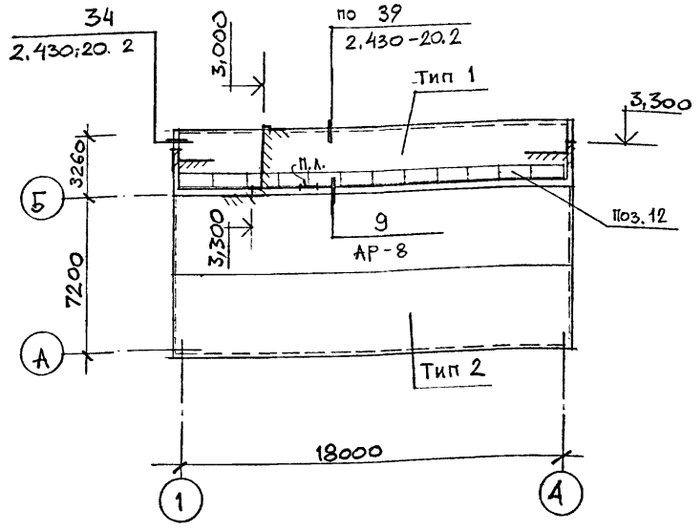

Состав кровли

тип 1

— Слой гравия толщиной 10мм. с крупностью зерен 5-10 мм (ГОСТ 8268-82), втопленного в горячую битумную антисептированную мастику марки МБК-Г-55А(ГОСТ 2889-80)
— Водоизоляционный ковер:
4 слоя рубероида РКП-350А (ГОСТ 10923-82) на антисептированной битумной мастике марки МБК-Г-55А(ГОСТ 2889-80)
— Стяжка: цементно-песчаный раствор марки 50 по уклону от 15 мм. до 60 мм.
— Утеплитель:
пенобетон ρ= 600 кг/м³ толщиной 150 мм.
— Сборные железобетонные плиты покрытия

Тип 2

— Настил из стального профилированного листа по металлическим прогонам (см. АР-12 данного проекта)

Спецификация элементов, замаркированных на листах 4;8;9;10

Марка, поз.	Обозначение	Наименование	Кол.	Масса ед., кг	Примечание
1	708-66.91-КЖ.И.00.06.00	Рамка РМ-1	1		
2	708-66.91-КЖ.И.00.17.00	Рамка РМ-2	1	8,6	
3	1.400-15 вып. 1	Закл. эл-ти МН 401-2	5	1.3	
4		Уголок 75×6 ГОСТ 8509-86 ℓ=550 С235 ГОСТ 27772-88	2		
5		Уголок 75×6 ГОСТ 8509-86 ℓ=350 С235 ГОСТ 27772-88	2		
6		Уголок 75×6 ГОСТ 8509-86 ℓ=1500 С235 ГОСТ 27772-88	1		
7	ГОСТ 5781-82	ф 8 А I ℓ= 100 мм.	1		
8	1.400-15 вып. 1	Закл. эл-т МН 106-3	16	1,2	
9	1.400-15 вып. 1	Закл. эл-т МН 201-5	8	5,0	
10	2.430-20 вып. 4	Элемент фасонный ЭФ33	45	2,5	
11		Рамка для герметической двери РД 1	2	23,8	
	708-66.91-КЖ.И.00.18.00				
12	708-66.91-АР9	Защитный деревянный щит ДЩ-1	12		

Ведомость проемов ворот и дверей

Марка, поз.	Размер проема в кладке
1	4000×3600 (h)
2	4000×3600 (h)
3	910×2070 (h)
4	910×2070 (h)

Ведомость перемычек

Марка, поз.	Схема сечения
ПБ-1	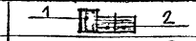
ПБ-2	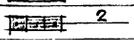
ПБ-3	
ПБ-4	

Спецификация элементов заполнения проемов

Марка, поз.	Обозначение	Наименование	Кол.	Масса ед.. кг	Примечание
1	1.435.2-23 вып. 2	Ворота ВА-ОК-ПН	1		въездные
2	1.435.2-23 вып. 2	Ворота ВА-ОК-ПН	1		выездные
3	ГОСТ 14624-84	Дверь ДНГ 21-9	3		наруж.
4	ГОСТ 6629-74	Дверь ДГ 21-9	4		внутр.

Ведомость узлов к схемам расположения конструкций

Марка, поз.	Обозначение	Наименование	Кол. П.М.	Масса ед., кг	Примечание
	Узлы по кровле:				
	2.430-20 вып. 2	Узел 34	6		
	То же	Узел 39	18		
	— » —	Узел 2	18		
	Узлы по стенам:				
	2.430-20 вып. 3	Узел 29	16		
	2.430-20 вып. 1	Узел 9	40		
	То же	Узел 7	18		
	— » —	Узел 5	18		

Спецификация перемычек

Марка, поз.	Обозначение	Наименование	Кол.	Масса ед.. кг	Примечание
1	ГОСТ 948-84	3ПБ 13-37	6		
2	ГОСТ 948-84	2ПБ 13-1	17		
3	ГОСТ 948-84	1ПБ 10-1	10		

1. Ведомость материалов см. лист АР-6.

Щит ДЩ-1 (поз. 12)

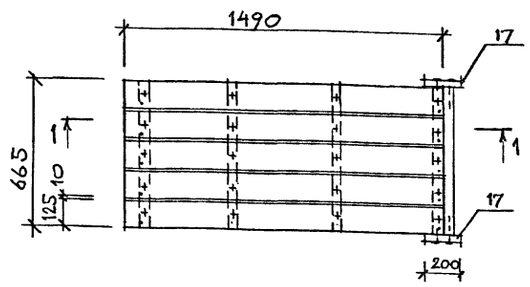

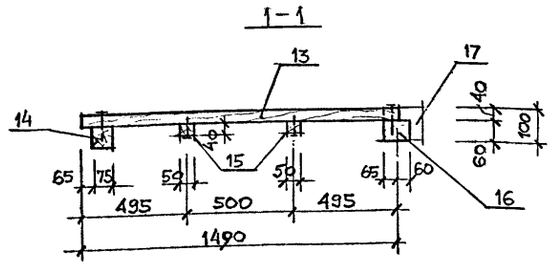

Согласовано:

Взам. инв. №

Подпись и дата

Инв. № подл.

Привязан		
Инв.№		

Рук. гр.	Сомина	
Провер.	Бересневич	
Гл. сп. конс.	Гутман	
Гл. сп. арх.	Григорьев	
Гл. конст.	Бубис	
ГИП	Савинов	
Н. контр.	Григорьев	

708-66.91 - АР

Автомобильное приемное устройство для тяжелых и легких заполнителей бетона с годовым грузооборотом 100 тыс. т

Стадия	Лист	Листов
Р	9	

План и состав кровли. Ведомости проемов ворот, дверей и перемычек.

ГОСХИМПРОЕКТ

Копировал

400031-02 12

Формат А2

Альбом 2

План полов на отм. 0,000

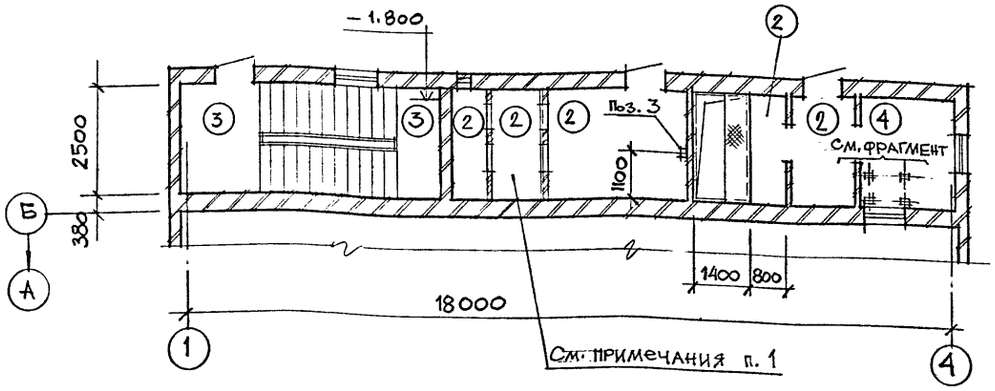

Фрагмент плана полов

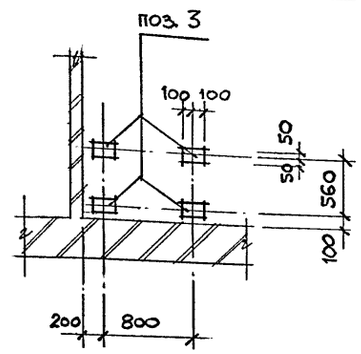

План полов на отм. -3,600

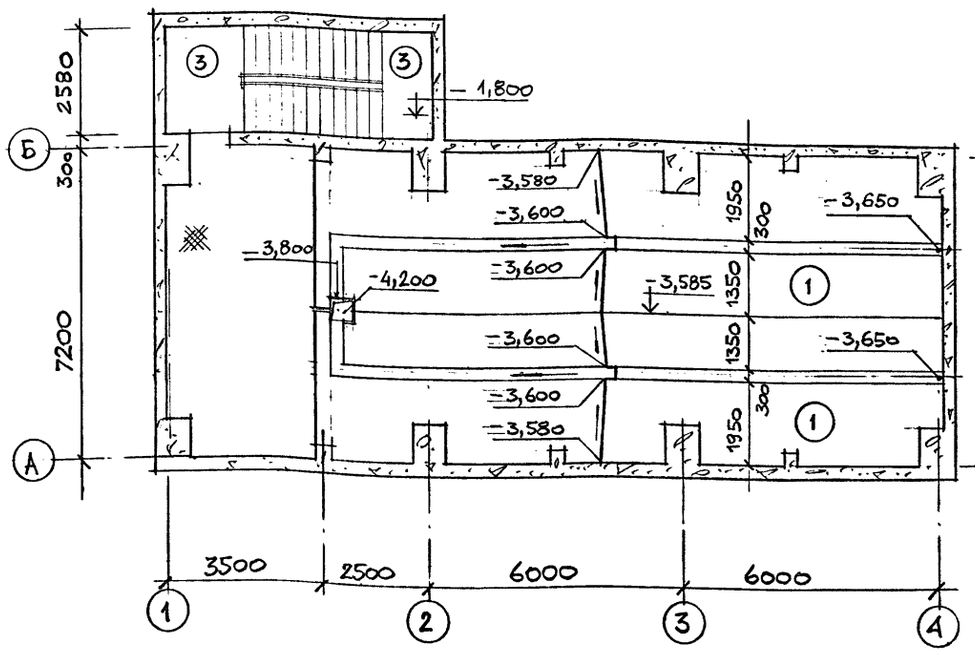

План полов на отм. -6,000

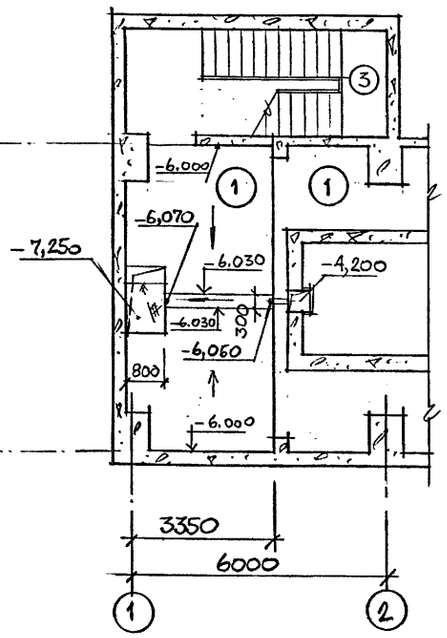

1. В помещении воздухозаборной камеры до устройства полов на грунт уложить слой керамзитового гравия $\rho = 600$ кг/м³ толщиной 100 мм.
2. Спецификацию элементов, замаркированных на данном листе, см. АР-9.

Экспликация полов

Наименование или номер помещения по проекту	Тип пола по проекту	Обозначение серии и типа пола, наименование покрытия или сечение пола	Дополнительные данные об элементах пола	Площадь пола, м²
	1	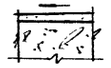	– Бетон класса В15 по уклону от 200 до 220 мм. – Монолитное ж.б. днище подвала.	
ПВК; электрощитовая тамбур.	2		– Цементно-песчаный раствор марки 200 (с железнением поверхности) – 30мм – Бетон класса В7,5 – 100мм – Уплотненный со щебнем грунт (см. примеч. п. 1 на данном листе)	
лестничные площадки	3		– Мозаичное покрытие из бетона класса В15 – 20мм (со шлифованием поверхности) – Бетон класса В7,5 – 50мм – Монолитная ж.б. плита	
Пультовая	4	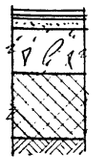	– Поливинилхлоридные плитки по прослойке из холодной мастики на водостойких вяжущих – 3мм. – Цементно-песчаный раствор марки 150 – 20мм. – Бетон класса В7,5 – 100мм – Керамзитовый гравий $\rho = 600$ кг/м³ – 150мм. – Уплотненный со щебнем грунт	

Согласовано: Блинов, ПТП; Адамов, Федулов; ВК; ОВ

Инв. № подл. | Подпись и дата | Взам. инв. №

Привязан

Инв.№

Рук.гр.	Сомина	
Провер.	Бересневич	
Гл.сп.конс.	Гутман	
Гл.сп.арх.	Григорьев	
Гл.констр.	Бубис	
ГИП	Савинов	
Н.контр.	Григорьев	

708-66.91 - АР

Автомобильное приемное устройство для тяжелых и легких заполнителей бетона с годовым грузооборотом 100 тыс. т

Стадия	Лист	Листов
Р	10	

Планы и экспликация полов. Фрагмент плана полов.

ГОСХИМПРОЕКТ

Копировал Ц00031-02 13 Формат А2

Альбом 2

Схема расположения стальных профилированных листов стенового ограждения по оси А

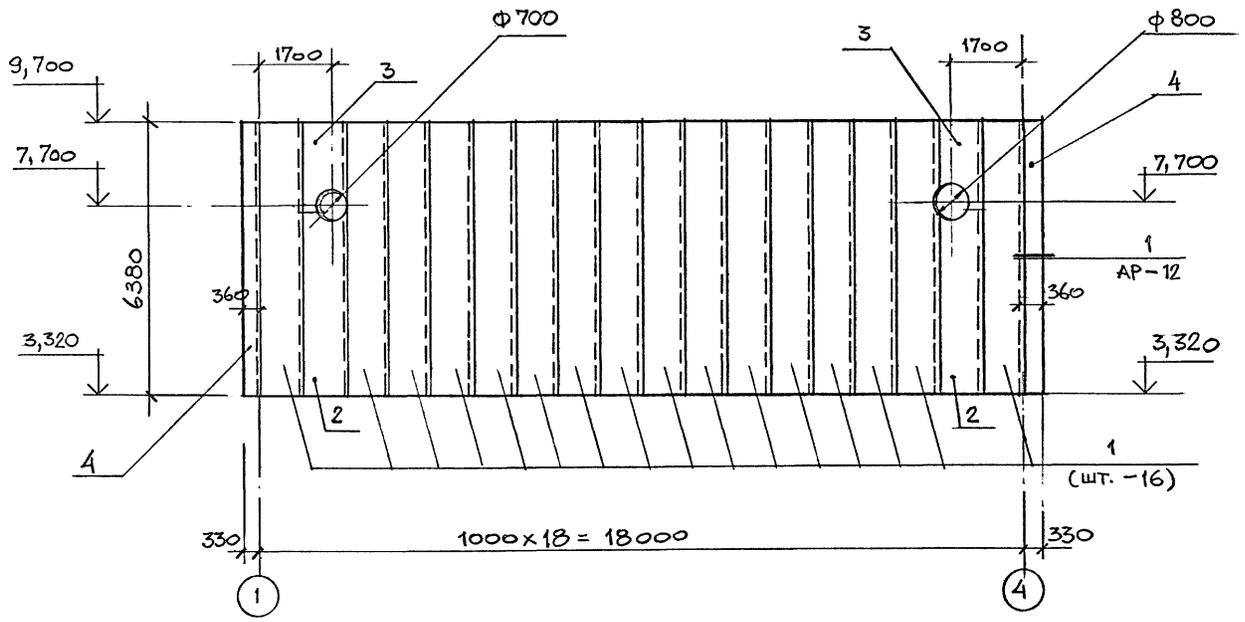

Схема расположения стальных профилированных листов стенового ограждения по осям 1 и 4

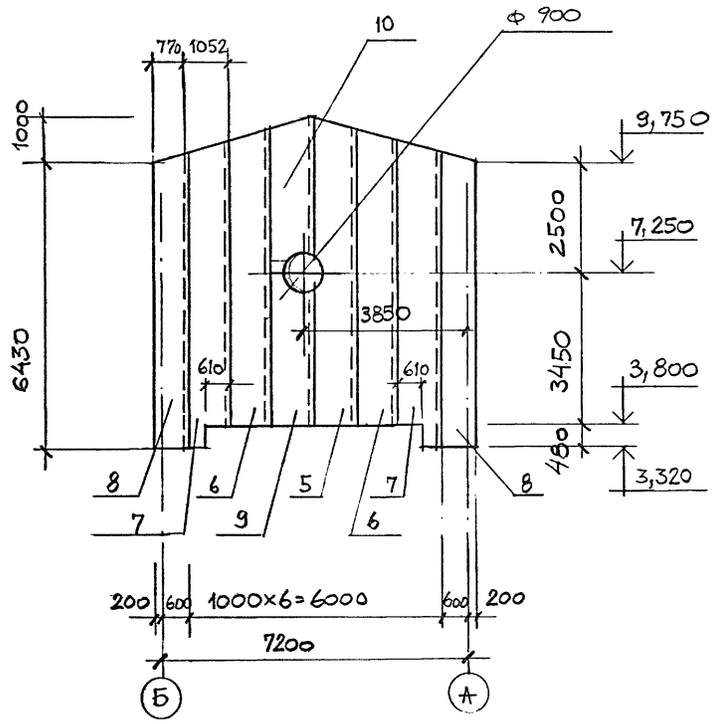

Схема расположения стальных профилированных листов стенового ограждения по оси Б

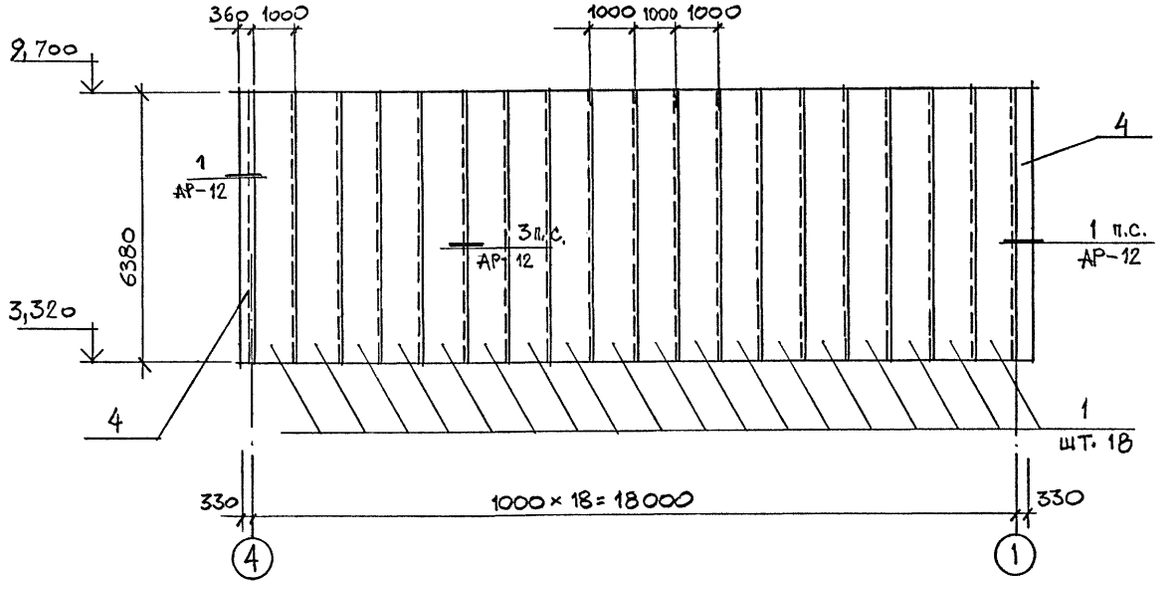

1. Примечания и спецификацию листов стенового ограждения см. лист АР-12

Рук. гр.	Сомина		708-66.91 - АР
Проверил	Бересневич		
Гл. сп. кон.	Гутман		
Гл. сп. арх.	Григорьев		
Гл. конст.	Бубис		Автомобильное приемное устройство для тяжелых и легких заполнителей бетона с годовым грузооборотом 100 тыс. т
Н. контр.	Григорьев		Схемы расположения стальных профилированных листов стенового ограждения.

Стадия	Лист	Листов
Р	11	

ГОСХИМПРОЕКТ

Привязан

Инв. №

Согласовано: ОВ Федотов

Взам. инв. №

Подпись и дата

Инв. № подл.

Копировал Ц00031-02 14

Формат А2

Альбом 2

Схема расположения стальных профилированных листов покрытия

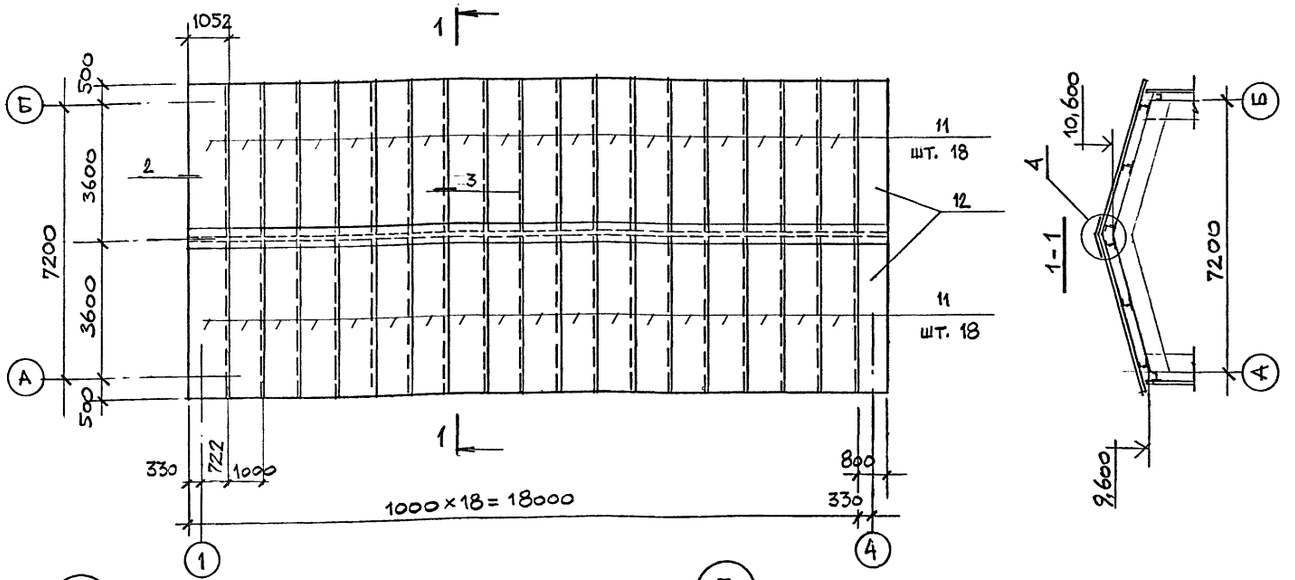

Спецификация к схемам расположения стальных профилированных листов стенового ограждения и покрытия, замаркированных на АР-11; 12

Марка, поз.	Обозначение	Наименование	Кол.	Масса ед., кг	Примечание
1	ГОСТ 24045-86	НС44-1000-0,7 ℓ=6380	34		
2	То же	То же ℓ=4400	2		
3	— " —	— " — ℓ=2100	2		
4	— " —	— " — a=360 ℓ=6250	4		доборн.
5	— " —	НС44-1000-0,7 ℓ=7100	1		
6	— " —	То же ℓ=6800	2		
7	— " —	— " — ℓ=6900	2		
8	— " —	— " — a=800 ℓ=6700	2		добор.
9	— " —	НС44-1000-0,7 ℓ=3650	1		
10	— " —	То же ℓ=3550	1		
11	— " —	— " — ℓ=4200	36		
12	— " —	— " — a=800 ℓ=4200	2		добор.

1. Стальные профилированные листы укладывать широкими гофрами к прогонам (см. узлы 1; 3)
2. Крепление листов к прогонам на крайних опорах осуществлять в каждой гофре, на промежуточных опорах - через гофр самонарезающими болтами М6-8g×20.56.099 ОСТ 34-13-016-77. Соединение листов между собой (вдоль гофр) выполнять комбинированными заклепками ЗК-10 ТУ 36-2088-85.
3. Крепежные изделия должны быть поставлены в комплекте с листами (согласовать с заводом-изготовителем профилированных листов)
4. Монтажные схемы прогонов см. листы комплекта. КМ"

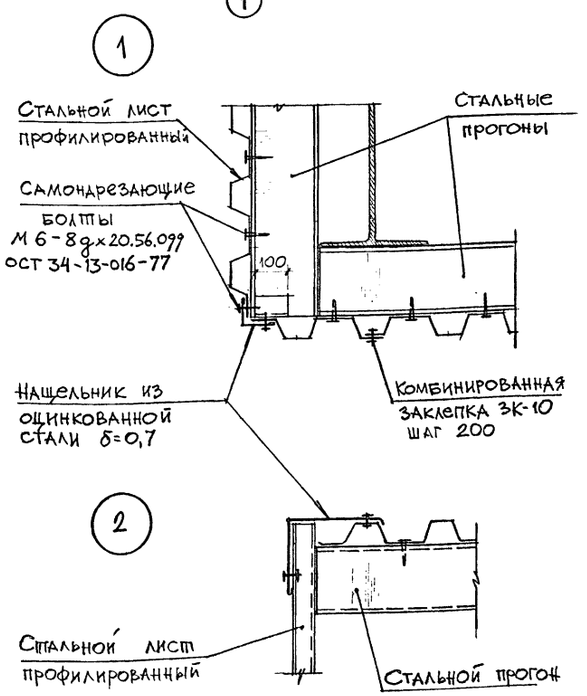

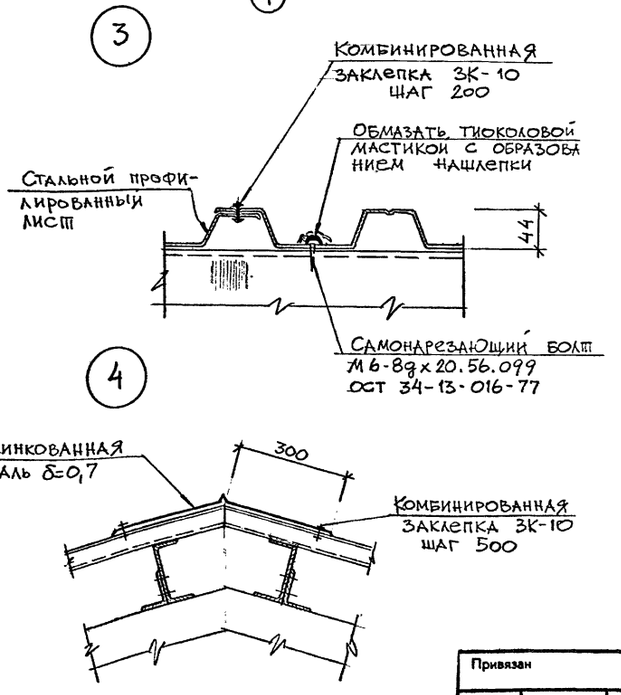

Рук. гр.	Сомина			708-66.91 - АР	
Провер.	Бересневич				
Гл.сп. кон.	Гутман				
Гл.сп. арх.	Григорьев				
Гл.конст.	Бубис			Автомобильное приемное устройство для тяжелых и легких заполнителей бетона с годовым грузооборотом 100 тыс. т	Стадия: Р; Лист: 12; Листов:
ГИП	Савинов				
Н.контр.	Григорьев			Схема расположения стальных профилированных листов покрытия. Узлы.	ГОСХИМПРОЕКТ

Привязан

Инв.№

Согласовано:

Инв. № подл. | Подпись и дата | Взам. инв. №

Копировал 400031-02 15 Формат А2

Альбом 2

Ведомость рабочих чертежей основного комплекта КЖ

Лист	Наименование	Примечание
1	Общие данные /начало/	
2	Общие данные /продолжение/	
3	Общие данные /окончание/	
4	Схемы расположения элементов фундаментов и каналов электрощитовой	
5	Фундаменты фм1 и фм2. Плиты пм1 и пм2	
6	Подвал. Опалубочный план	
7	Сечения 1-1 ... 4-4 к листу 6	
8	Сечения 5-5 ... 12-12 к листу 6	
9	Подвал. Армирование плиты днища /начало/	
10	Подвал. Армирование плиты днища /продолжение/	
11	Подвал. Армирование плиты днища /окончание/	
12	Подвал. Армирование. Стены стм1 и стм 2	
13	Подвал. Армирование. Стены стм3 и стм 4	
14	Подвал. Армирование. Стена стм 5	
15	Подвал. Армирование. Стена стм6	
16	Подвал. Армирование. Стена стм7. Узлы VIII ... XII. Сечения 15-15 и 16-16 к листам 14 и 15	
17	Подвал. Спецификация /начало/	
18	Подвал. Спецификация /продолжение/	
19	Подвал. Спецификация /продолжение/	
20	Подвал. Спецификация /окончание/ Ведомости деталей и расхода стали	
21	Схемы расположения лестницы и плит покрытия	
22	Узлы I ... VII, VII а	

Ведомость ссылочных и прилагаемых документов

Обозначение	Наименование	Примечание
	Ссылочные документы	
ГОСТ 23279-85	Сетки арматурные сварные для железобетонных конструкций и изделий. Общие технические условия	
ГОСТ 24379.0-80 ГОСТ 24379.1-80	Болты фундаментные. Общие технические условия. Конструкция и размеры	
ГОСТ 8717.0-84 ГОСТ 8717.1-84	Ступени железобетонные и бетонные. Технические условия Конструкция и размеры	
1.415.1-2 Выпуск 1 Выпуск 3	Балки фундаментные железобетонные для наружных и внутренних стен производственных зданий промышленных предприятий: - Балки для стен зданий с шагом колонн 6 м. Указания по применению. Рабочие чертежи - Арматурные изделия. Рабочие чертежи	
1.141-1 Выпуск 60	Панели перекрытий железобетонные многопустотные - панели с круглыми пустотами длиной 4180, 3580, 2980, 2680 и 2380 мм; шириной 1790, 1490, 1190 и 990 мм, армированные стержнями из стали класса А-III и Вр-I. Рабочие чертежи	
1.038.1-1 Выпуск 2	Перемычки железобетонные для зданий с кирпичными стенами: - перемычки плитные для жилых и общественных зданий. Рабочие чертежи	

Продолжение ведомости

Обозначение	Наименование	Примечание
2.240-1 выпуск 6	Детали перекрытий общественных зданий: - перекрытия кирпичных зданий	
1.450-1 выпуск 0 выпуск 2	Лестницы из сборных железобетонных ступеней по стальным косоурам для многоэтажных зданий промышленных предприятий: - материалы для проектирования - стальные изделия	
1.400-15 выпуск 1	Унифицированные закладные изделия железобетонных конструкций для крепления технологических коммуникаций и устройств	
5.900-2	Сальники набивные Ду 50 ... 1400 для пропуска труб через стены. Рабочие чертежи	
	Прилагаемые документы	
708-66.91-КЖ.И	Изделия строительные	
-ВМ КЖ	Ведомости материалов	

Согласовано:

Взам. инв. №

Подпись и дата

Инв. № подл.

Привязан

Инв.№

Вед. инж.	Папкова		
Пров.	Гутман		
Гл. спец.	Гутман		
Гл. кон.	Бубис		
Гл. кон. то	Голанд		04.92
ГИП	Савинов		
Н. контр.	Гутман		

708-66.91 - КЖ

Автомобильное приемное устройство для тяжелых и легких заполнителей бетона с годовым грузооборотом 100 тыс. т

Стадия	Лист	Листов
Р	1	22

Общие данные /начало/

ГОСХИМПРОЕКТ

Альбом 2

Ведомость спецификаций

Лист	Наименование	Примечание
4	Спецификация к схемам расположения элементов фундаментов и каналов электрощитовой	
22	Спецификация к схемам расположения лестницы и плит покрытия	

Ведомость объемов сборных бетонных и железобетонных конструкций по рабочим чертежам основных комплектов марок КЖ и АР

Наименование группы элементов конструкций	Код	Кол., м³	Примечание
Балки фундаментные	582400	1,1	
Плиты покрытия	584100	2,0	
Плиты перекрытия	584200	1,0	
Перемычки	582800	0,9	
Ступени	574613	2,0	
Подоконные доски	589420	0,1	
Всего бетона и железобетона		7,1	

Типовой проект разработан в соответствии с действующими нормами и правилами и предусматривает мероприятия, обеспечивающие пожарную безопасность при эксплуатации здания

Гл. инж. проекта /Савинов Е.М./

Нагрузки

NN п/п	Наименование нагрузок	Единица измерения	Нормативная нагрузка	Коэффициент надежности по нагрузке	Расчетная нагрузка	Примечание
	Временные длительные нагрузки					
1	Полезная нагрузка на рабочие площадки	Па (кгс/м²)	4000 (400)	1,2	4800 (480)	
	Кратковременные нагрузки					
2	Насыпная плотность сыпучего заполнителя	т/м³	1,5	1,2	1,8	
3	Нагрузки от автомобиля (см. схему нагрузок)	т	P= 5,5	1,2	P= 6,6	

Схема нагрузок от автомобиля

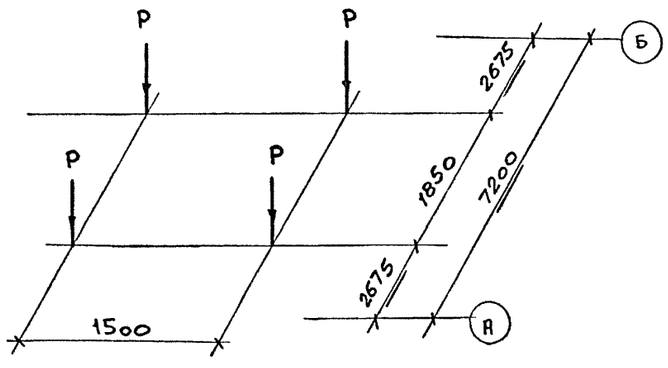

Привязан

Инв.№

Вед.инж.	Папкова			708-66.91 - КЖ
Пров.	Гутман			
Гл.спец.	Гутман			
Гл.конс.	Бубис			
Гл.конпо	Голанд		04.92	Автомобильное приемное устройство для тяжелых и легких заполнителей бетона с годовым грузооборотом 100 тыс. т
ГИП	Савинов			Стадия: Р; Лист: 2; Листов:
Н.контр.	Гутман			Общие данные /продолжение/

ГОСХИМПРОЕКТ

Согласовано: ПТП Блинов

Взам. инв. № | Подпись и дата | Инв. № подл.

Альбом 2

Общие указания

1. Исходные данные

1.1. За условную отметку 0,000 принят уровень чистого пола первого этажа автомобильного приемного устройства, которая соответствует отметке [ ], назначенной согласно топографической съемке.

1.2. Климатические условия согласно п. 2.3 СН 227-82:

- нормативное значение веса снегового покрова по СНиП 2.01.07-85 для III снегового района - 1,00 кПа (100 кгс/м²);
- нормативное значение ветрового давления по СНиП 2.01.07-85 для I ветрового района - 0,23 кПа (23 кгс/м²);
- расчетная зимняя температура наружного воздуха - минус 30° С;
- сейсмичность района не выше 6 баллов.

1.3. Основанием фундаментов согласно п. 2.3 СН 227-82 приняты непучинистые, непросадочные, нескальные грунты со следующими характеристиками:

- нормативный угол внутреннего трения $\varphi_н$ = 0,49 рад или 28°;
- нормативное удельное сцепление $c^н$ = 2 кПа (0,02 кгс/см²);
- модуль деформации нескальных грунтов E= 14,7 мПа (150 кгс/см²);
- плотность ρ = 1,8 т/м³;
- коэффициент надежности по грунту γ_g = 1;

1.4. Грунтовые воды на отметке минус 1,0 м от планировочной поверхности;

- вечномерзлые грунты отсутствуют;
- территория без подработок горными выработками.

2. Указания по производству работ

2.1. Производство работ осуществлять по проекту производства работ в соответствии с требованиями СНиП 3.01.01-87, СНиП 3.02.01-87, СНиП 3.03.01-87, СНиП 3.04.03-85 и СН 393-78 (разделы 2,3,4 и приложение 1).

2.2. Не допускается устройство днища подвала, фундаментов, плит и каналов на основании из промерзшего грунта. Обратную засыпку пазух котлована производить талым грунтом.

2.3. Обратную засыпку котлована производить грунтом без примеси строительного мусора и органических включений с послойным уплотнением грунта до достижения плотности сухого грунта не менее ρ_d = 1,6 т/м³.

3. Антикоррозионные мероприятия

3.1. Монолитные железобетонные конструкции подвала, фундаментов, плит и каналов выполнить из бетона марки F100 по морозостойкости и В6 по водонепроницаемости.

3.2. Под днищем подвала, фундаментами, плитами и каналами устраивается асфальтобетонная подготовка толщиной 50 мм по уплотненному слою щебня толщиной 60 мм.

3.3. Боковые поверхности подвала до отм.-4,200, фундаментов, плит и каналов, соприкасающиеся с грунтом, защитить обмазкой битумно-полимерными мастиками за 2 раза по холодной битумной грунтовке. Боковые поверхности подвала у оси 1 ниже отметки - 4,200 защитить обмазкой битумно-полимерными мастиками за 3 раза по холодной битумной грунтовке.

3.4. Все закладные и соединительные детали защитить лакокрасочным покрытием:

эмаль ПФ-115 ГОСТ 6465-76 в два слоя по слою грунтовки ГФ-021 ГОСТ 25129-82.

4. Указания по привязке проекта

4.1. Привязка типового проекта осуществляется к конкретной площадке строительства по указаниям раздела 6 СН 227-82 с учетом гидрогеологических и климатических условий.

4.2. При привязке проекта в зависимости от конкретного характера агрессивных воздействий на подземные конструкции должна быть выполнена антикоррозионная защита строительных конструкций в соответствии со СНиП 2.03.11-85 и „Рекомендациями по защите от коррозии стальных и железобетонных конструкций лакокрасочными покрытиями" НИИЖБ 1973 г.

Согласовано: ПТП Гл. Сп. А.К.З Балиньо Волкова

Инв. № подл. | Подпись и дата | Взам. инв. №

Привязан

Инв.№

Вед.инж.	Папкова		708-66.91 - КЖ		
Пров.	Гутман				
Гл.спец.	Гутман				
Гл.кон.то	Бубис				
ГИП	Голанд				
	Савинов		0491 Автомобильное приемное устройство для тяжелых и легких заполнителей бетона с годовым грузооборотом 100 тыс. т	Стадия: Р; Лист: 3; Листов:	
Н.Контр.	Гутман		Общие данные /окончание/	ГОСХИМПРОЕКТ	

Копировал 40003/-02 18 Формат А2

Альбом 2

Схема расположения элементов фундаментов

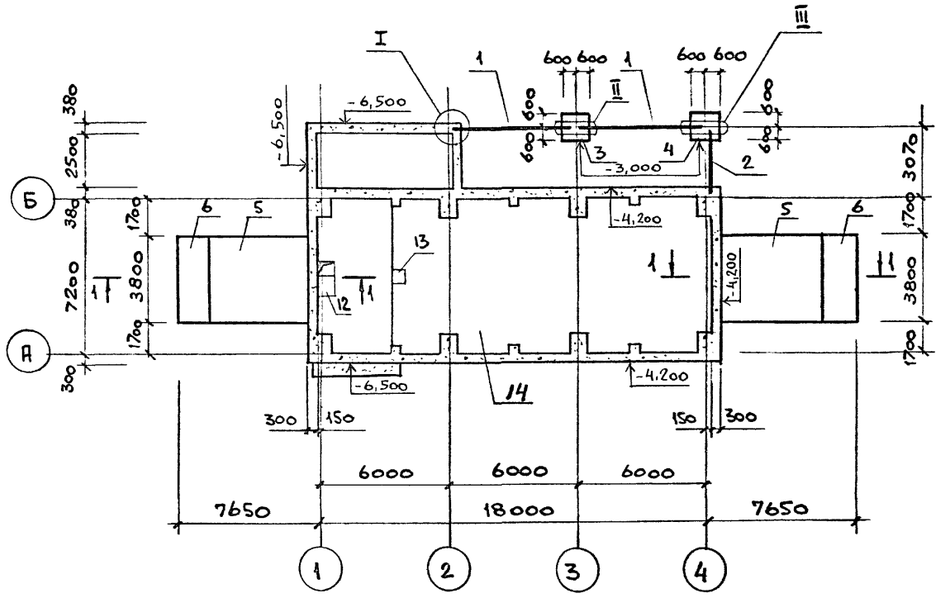

1 - 1

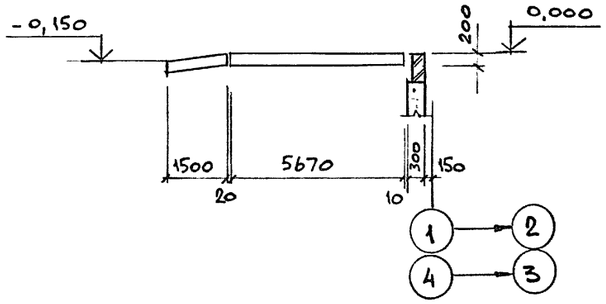

2 - 2

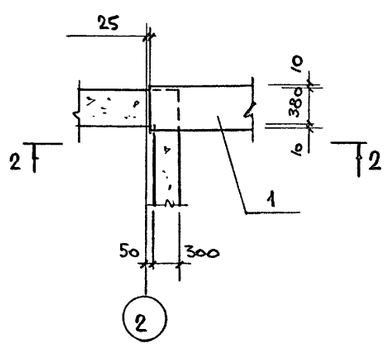

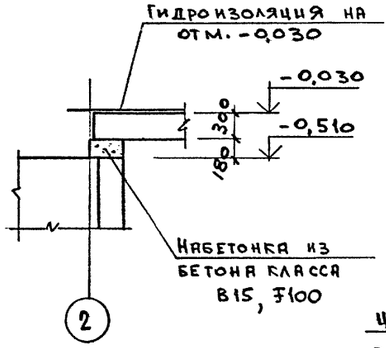

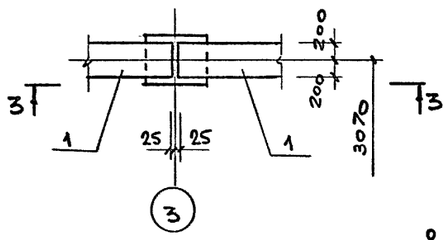

3 - 3

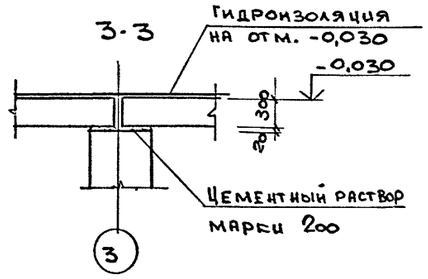

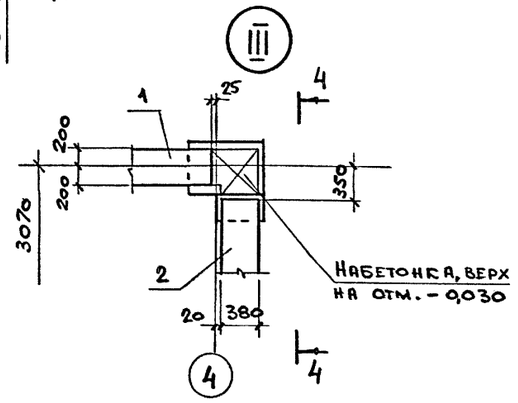

4 - 4

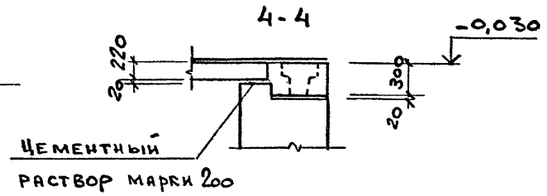

Схема расположения перекрытия каналов электрощитовой

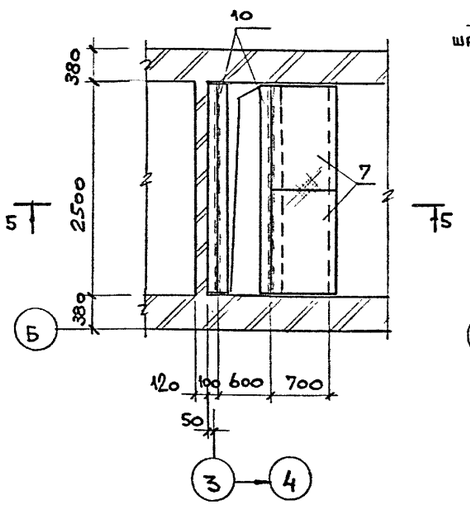

Схема расположения каналов электрощитовой

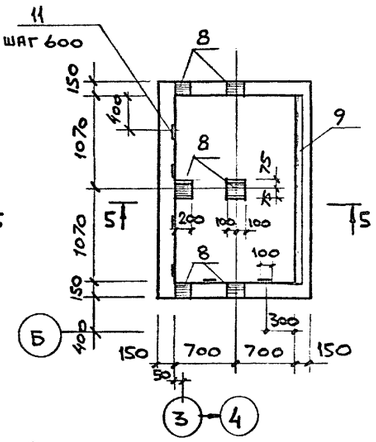

5 - 5

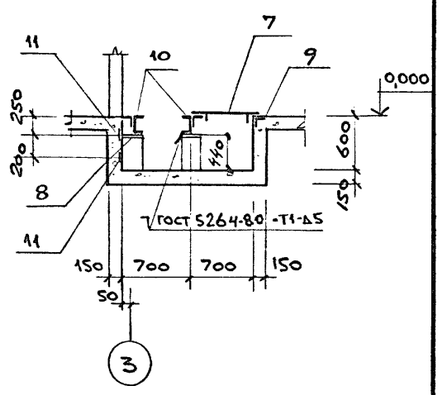

Спецификация к схемам расположения элементов фундаментов и каналов электрощитовой

Марка, поз.	Обозначение	Наименование	Кол.	Масса ед. кг	Примечание
1	1.415.1-2 в.1	фундам. балка 3Бф6-1АIV	2	1300	F100, W6
2	1.038.1-1 в.2	перемычка 3ПП 27-71	1	568	"
3	лист 5	фундамент фм 1	1		
4	лист 5	то же фм 2	1		
5	лист 5	плита пм 1	2		
6	лист 5	то же пм 2	2		
7	708-66.91-КЖ.И.00,05.00	щит щс 1	2	66,3	
10	00,04.00	балка бс 5	2	53,0	
8	1.400-15 в.1	изделие закл. мн 114-3	6	2,9	
9	1.400-15 в.1	то же мн 548	п.м. 2,14	4,2	
11	1.400-15 в.1	" мн 106-6	12	1,2	
12	708-66.91-КЖ.И.00,05.00-01	щит щс 2	1	37,9	
13	-02	то же щс 3	1	17,7	
14	листы 6...8	подвал	1		
		материалы			
		бетон кл. В15, м³ (канал)	1,6		

Согласовано:

Инв. № подл. | Подпись и дата | Взам. инв. №

Привязан

Инв. №

Вед. инж.	Папкова		
Пров.	Гутман		
Гл. спец.	Гутман		
Гл. конст.	Бубис		
Гл. кон. то	Годанд		04.92
ГИП	Савинов		
Н. контр.	Гутман		

708-66.91 - КЖ

Автомобильное приемное устройство для тяжелых и легких заполнителей бетона с годовым грузооборотом 100 тыс. т

Стадия	Лист	Листов
Р	4	

Схемы расположения элементов фундаментов и каналов электрощитовой

ГОСХИМПРОЕКТ

Копировал 400031-02 19 Формат А2

Альбом 2

Фм 1

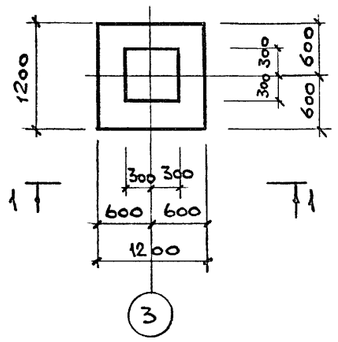

Фм 2

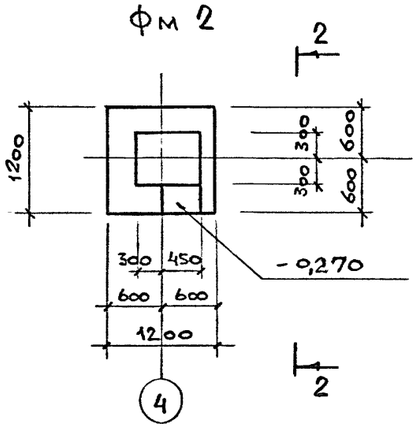

План сеток подошвы фм 1 и фм 2

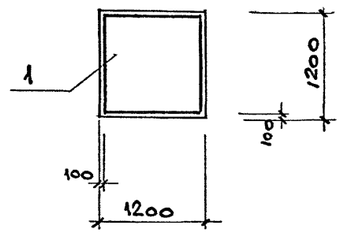

1-1

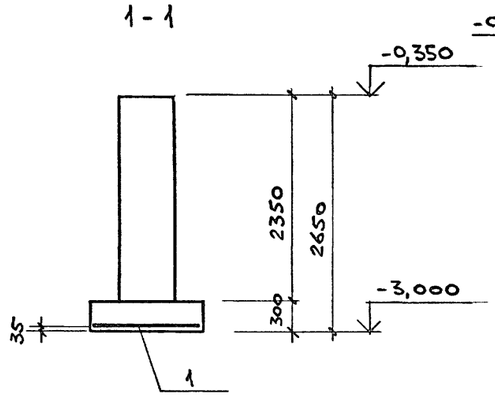

2-2

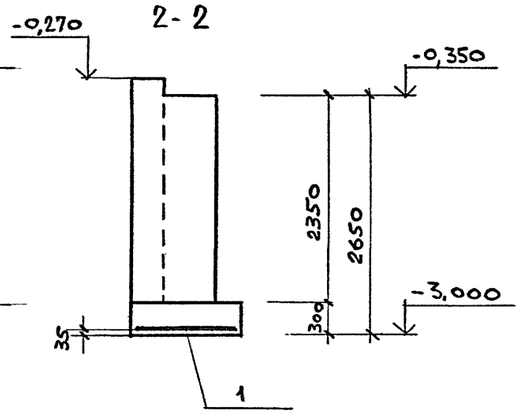

Схема нагрузок фм 1 и фм 2

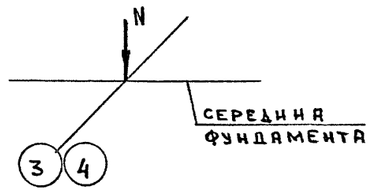

Таблица нагрузок

Наименован. усилия	Усилие
N кН	211,0

Спецификация на элемент конструкции

Формат	Зона	Поз.	Обозначение	Наименование	Кол.	Примечание
				Фм 1 ; Фм 2		
				Сборочные единицы		
		1	ГОСТ 23279-85	Сетка 2С $\frac{12\,A\,III}{12\,A\,III}$ 115×115 $\frac{75}{75}$	1	13,0 кг
				Материалы		
				Бетон класса В15		м³
				Фм 1	1,3	"
				Фм 2	1,8	"
				Пм 1		
				Сборочные единицы		
		2	ГОСТ 23279-85	Сетка 2С $\frac{12\,A\,III}{12\,A\,III}$ 305×375 $\frac{75}{25}$	4	109,0 кг
				Детали		
		3	См. ведомость деталей	ф8 AI ГОСТ 5781-82* ℓ=1000	40	0,4 кг
				Материалы		
				Бетон класса В15	4,3	м³
				Пм 2		
				Сборочные единицы		
		4	ГОСТ 23279-85	Сетка 2С $\frac{12\,A\,III}{12\,A\,III}$ 145×375 $\frac{75}{25}$	2	53,0 кг
				Детали		
		3	См. ведомость деталей	ф8 AI ГОСТ 5781-82* ℓ=1000	15	0,4 кг
				Материалы		
				Бетон класса В15	1,1	м³

Пм 1

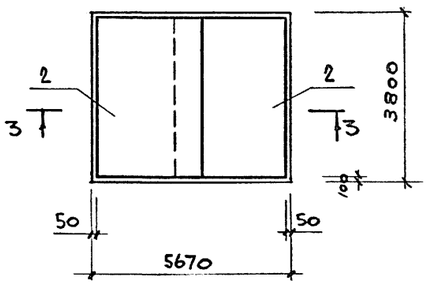

Пм 2

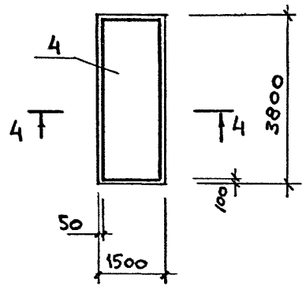

4-4

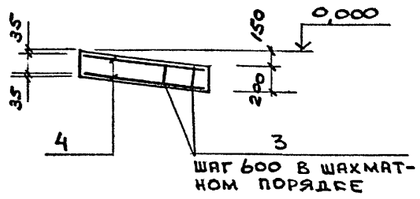

Ведомость деталей

Поз.	Эскиз
3	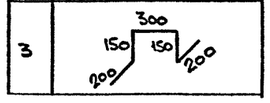

3-3

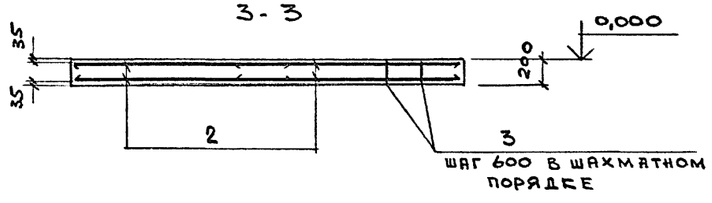

Ведомость расхода стали на элемент, кг

Марка элемента	Изделия арматурные				
	Арматура класса				Всего
	A-I		A-III		
	ГОСТ 5781-82*				
	ф8		ф12		
фм1, фм2			13,0		13,0
Пм 1	16,0		436,0		452,0
Пм 2	6,0		106,0		112,0

Согласовано:

Взам. инв. №

Подпись и дата

Инв. № подл.

Привязан

Инв.№

Вед.инж.	Папкова		
Пров.	Гутман		
Гл.спец.	Гутман		
Гл. конст.	Бубис		
Н.контр.	Гутман		

708-66.91 - КЖ

Автомобильное приемное устройство для тяжелых и легких заполнителей бетона с годовым грузооборотом 100 тыс. т

Стадия	Лист	Листов
Р	5	

Фундаменты фм1 и фм2. Плиты Пм1 и Пм2

ГОСХИМПРОЕКТ

Копировал Ц00031-02 20 Формат А2

Альбом 2

Схема нагрузок на подвал на отм. -0,510

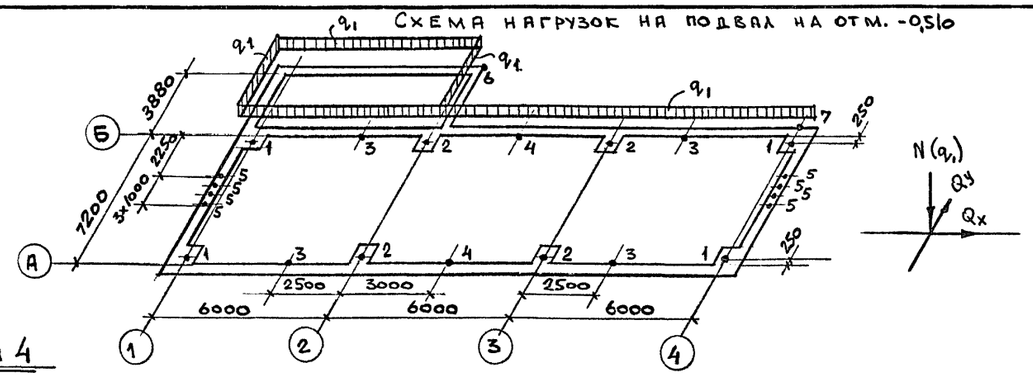

Таблица расчетных нагрузок

Точки приложения	N (q1) кН (кН/м)	Qx кН	Qy кН
1	226,5	—	15,05
2	553,6	32,0	125,5
3	270,0	30,0	40,0
4	332,0	25,0	88,0
5	95,0	12,0	—
6	105,5	—	—
7	30,0	—	—
1п.м.	q1 = 32,0	—	—

1. Сечения 1-1 ... 4-4 см. лист 7, сечения 5-5 ... 10-10 см. лист 8.
2. Спецификацию см. листы 17 ... 20.
3. Армирование днища см. листы 9 ... 11, армирование стен см. листы 12 ... 16.
4. Болты поз. 10 и 50 закрепляются с помощью эпоксидного клея.

Ведущ. инж.	Папкова			708-66.91 - КЖ	
Пров.	Гутман				
Гл. спец.	Гутман				
Гл. кон.	Бубис				
Гл. кон. по	Голанд		04.92	Автомобильное приемное устройство для тяжелых и легких заполнителей бетона с годовым грузооборотом 100 тыс. т	Стадия: Р; Лист: 6; Листов:
ГИП	Савинов			Подвал. Опалубочный план	ГОСХИМПРОЕКТ
Н. контр.	Гутман				

Привязан

Инв. №

Согласовано: ПТП Блинов; ВК Аланов

Инв. № подл. | Подпись и дата | Взам. инв. №

Копировал

Ц00031-02 21

Формат А2

Альбом 2

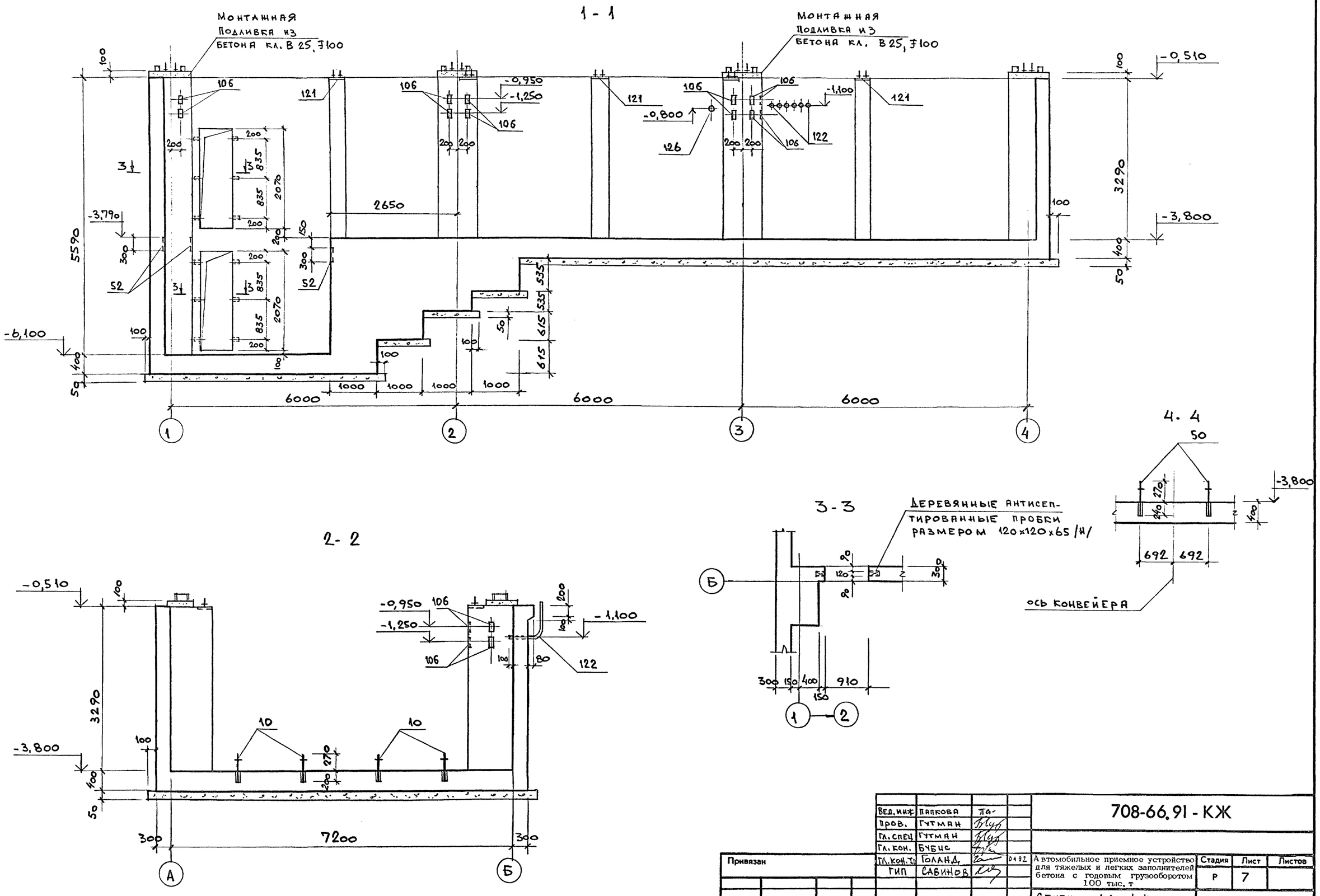

Вед. инж.	Папкова			708-66.91 - КЖ
Пров.	Гутман			
Гл. спец.	Гутман			
Гл. кон.	Бубис			
Гл. кон. т.	Голанд		0492	Автомобильное приемное устройство для тяжелых и легких заполнителей бетона с годовым грузооборотом 100 тыс. т
ГИП	Савинов			
Н. контр.	Гутман			Сечения 1-1 ... 4-4 к листу 6

Стадия	Лист	Листов
Р	7	

ГОСХИМПРОЕКТ

Привязан

Инв. №

Согласовано: ПТП ВК Блинов Таланова

Взам. инв. № | Подпись и дата | Инв. № подл.

Копировал Ц00031-02 22 Формат А2

Альбом 2

5-5

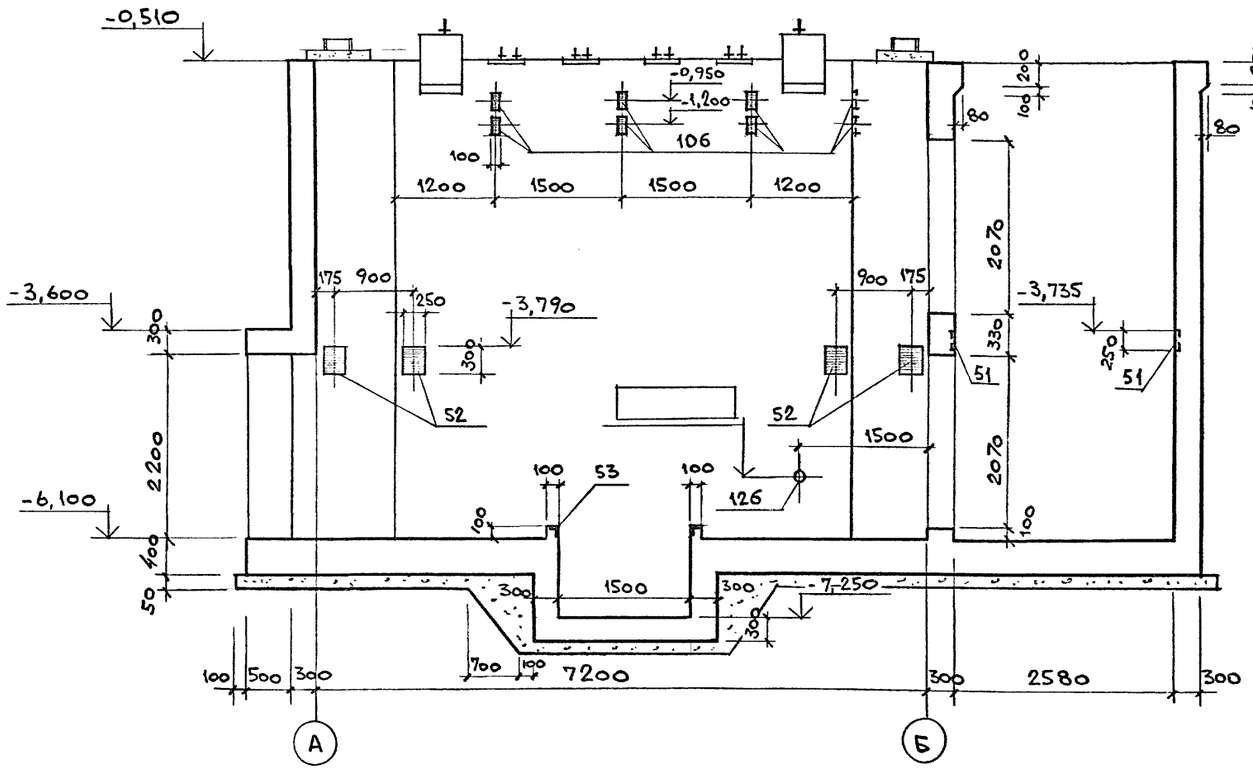

12-12

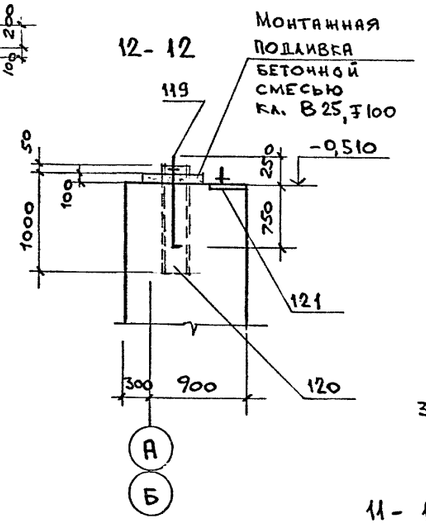

7-7

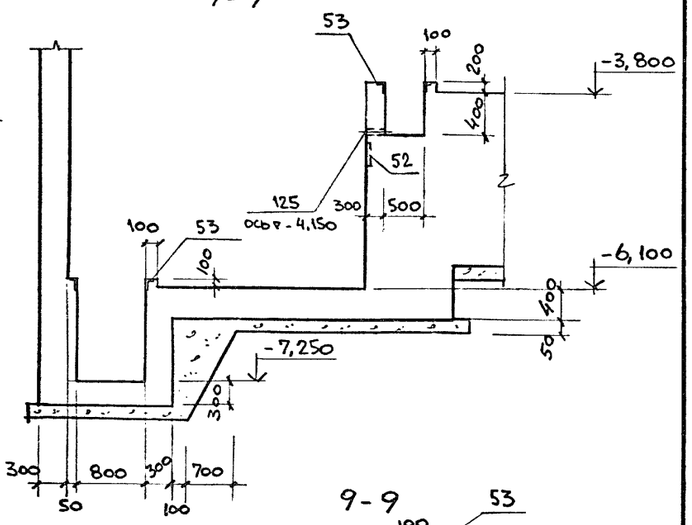

11-11

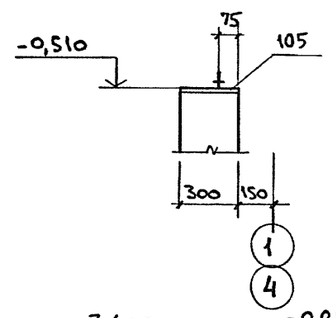

9-9

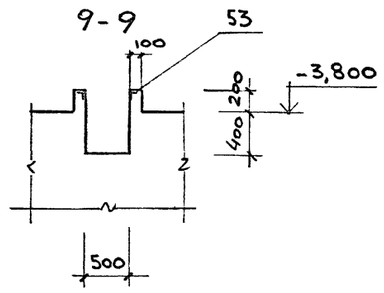

10-10

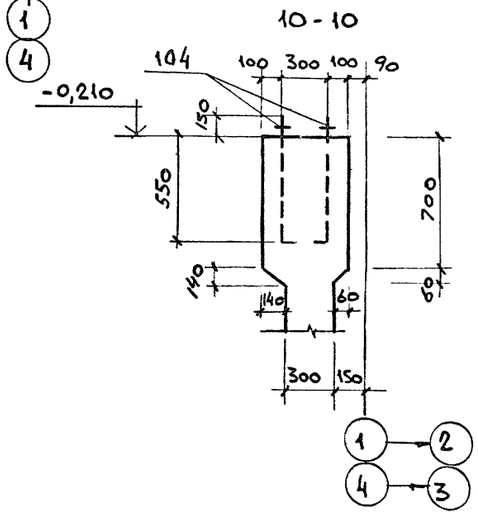

6-6

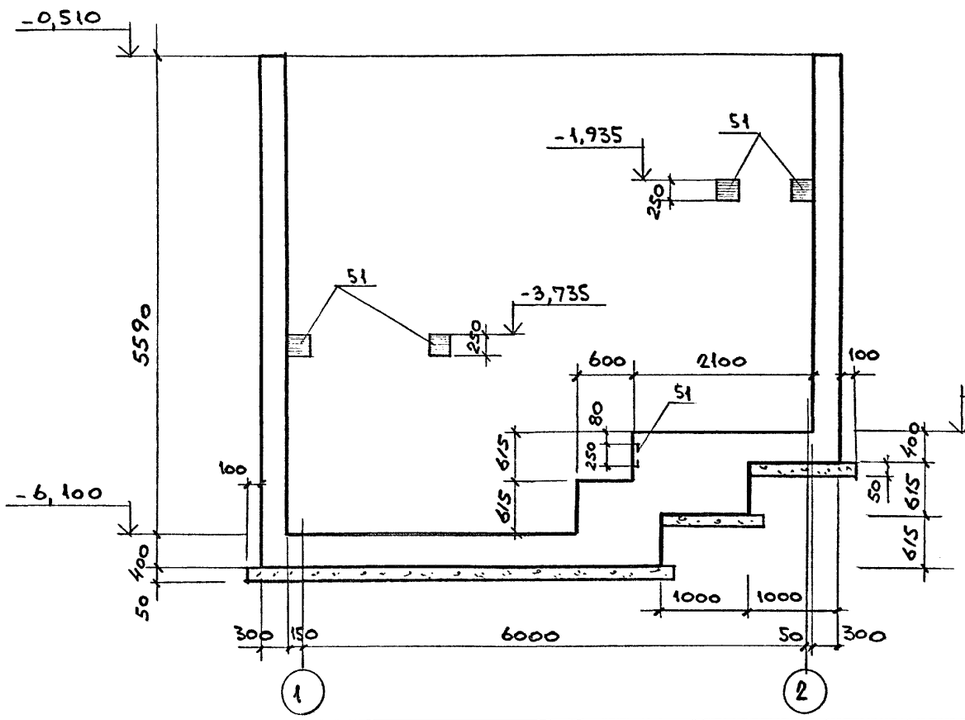

8-8

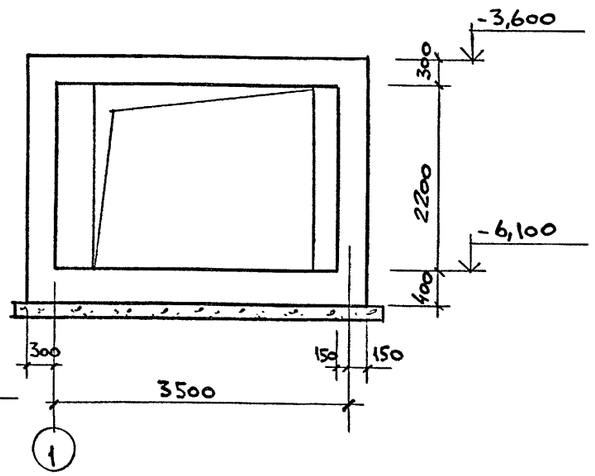

Согласовано: ПТП БЛИНОВ, ВК ГАЛИНОЙ

Взам. инв. № | Подпись и дата | Инв. № подл.

Вед.инж.	Папкова		
Пров.	Гутман		
Гл.спец.	Гутман		
Гл.кон.	Бубис		
Гл.кон.то	Голанд		24.32
ГИП	Савинов		
Н.контр.	Гутман		

Привязан

Инв.№

708-66.91 - КЖ

Автомобильное приемное устройство для тяжелых и легких заполнителей бетона с годовым грузооборотом 100 тыс. т

Стадия	Лист	Листов
Р	8	

Сечения 5-5 ... 12-12 к листу 6

ГОСХИМПРОЕКТ

Копировал

400031-02 23

Формат А2

Альбом 2

План сеток нижнего ряда

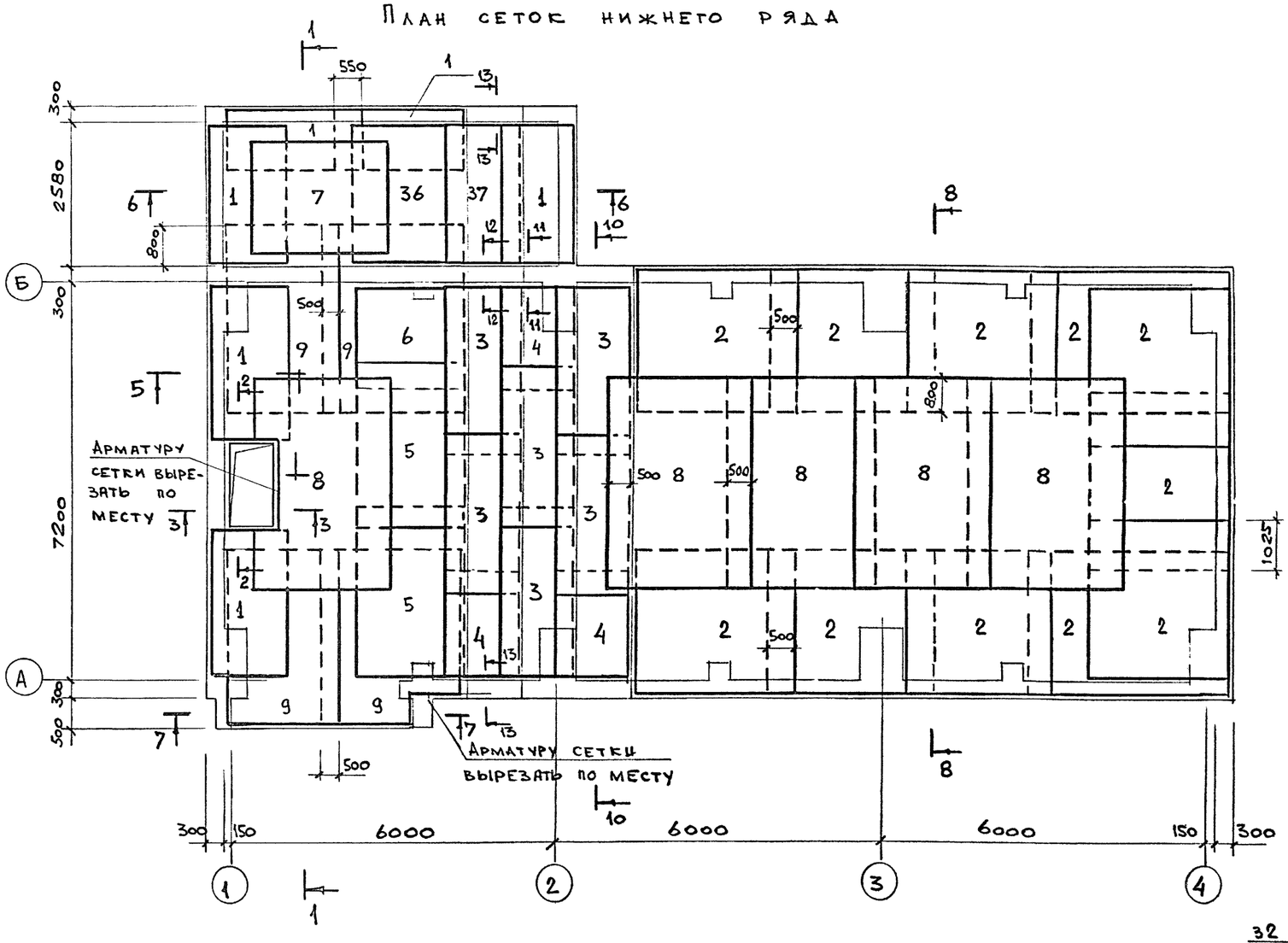

2-2

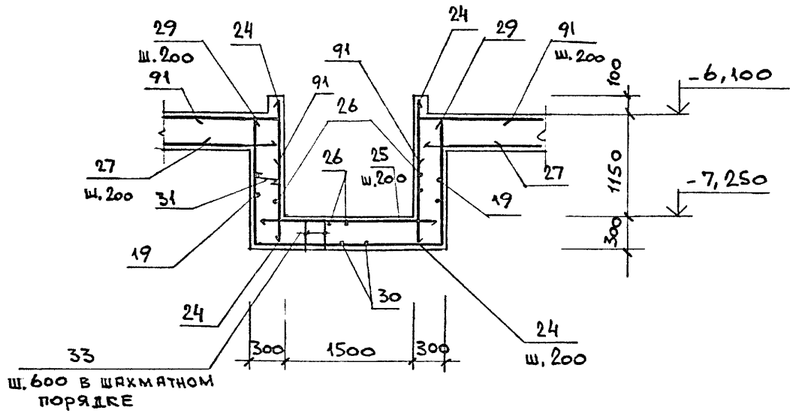

3-3

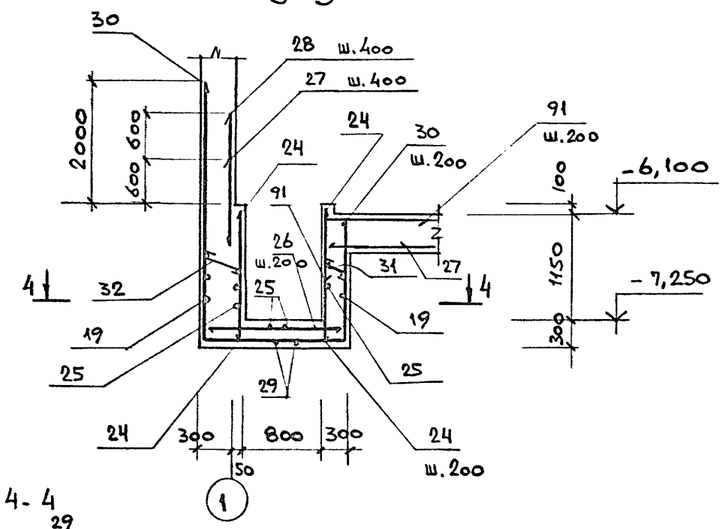

4-4

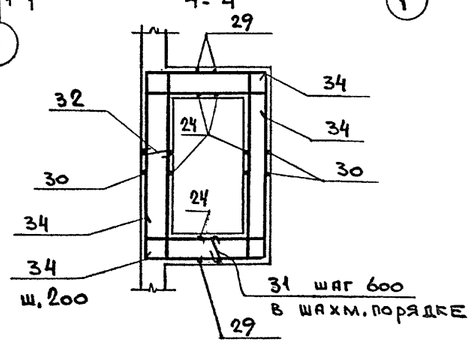

Спецификацию см. лист 17.

1-1

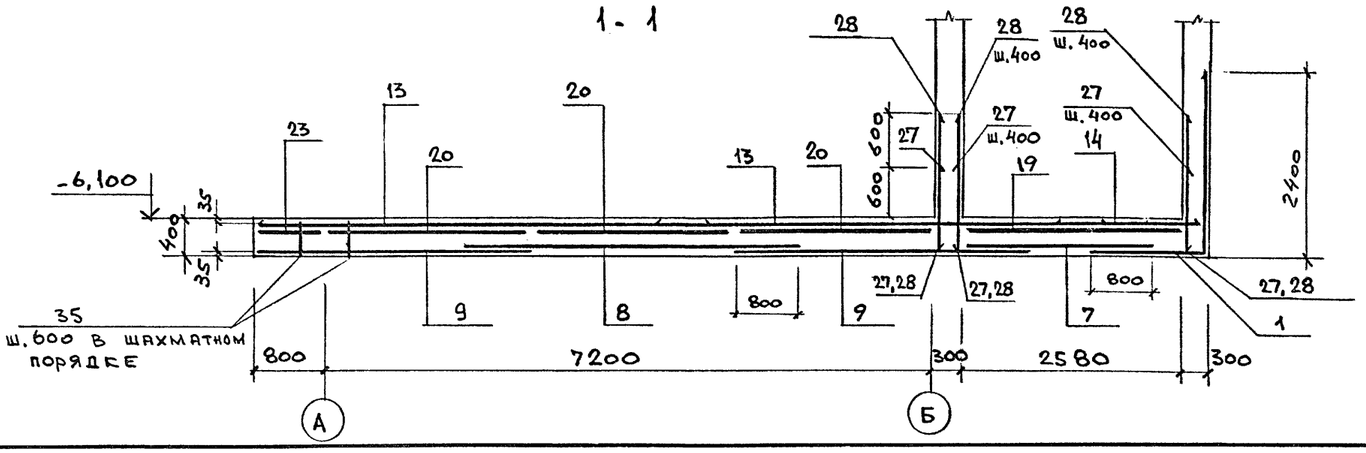

Привязан

Инв.№

Вед.инж	Папкова			708-66.91 - КЖ
Пров.	Гутман			
Гл.спец	Гутмян			
Гл.конс	Бубис			
Гл.констр	Голанд		04.92	Автомобильное приемное устройство для тяжелых и легких заполнителей бетона с годовым грузооборотом 100 тыс. т
ГИП	Савинов			Подвал. Армирование плиты днища /начало/
Н.контр	Гутман			

Стадия	Лист	Листов
Р	9	

ГОСХИМПРОЕКТ

Согласовано:

Инв. № подл. | Подпись и дата | Взам. инв. №

Копировал 400031-02 24 Формат А2

Альбом 2

План нижних сеток верхнего ряда

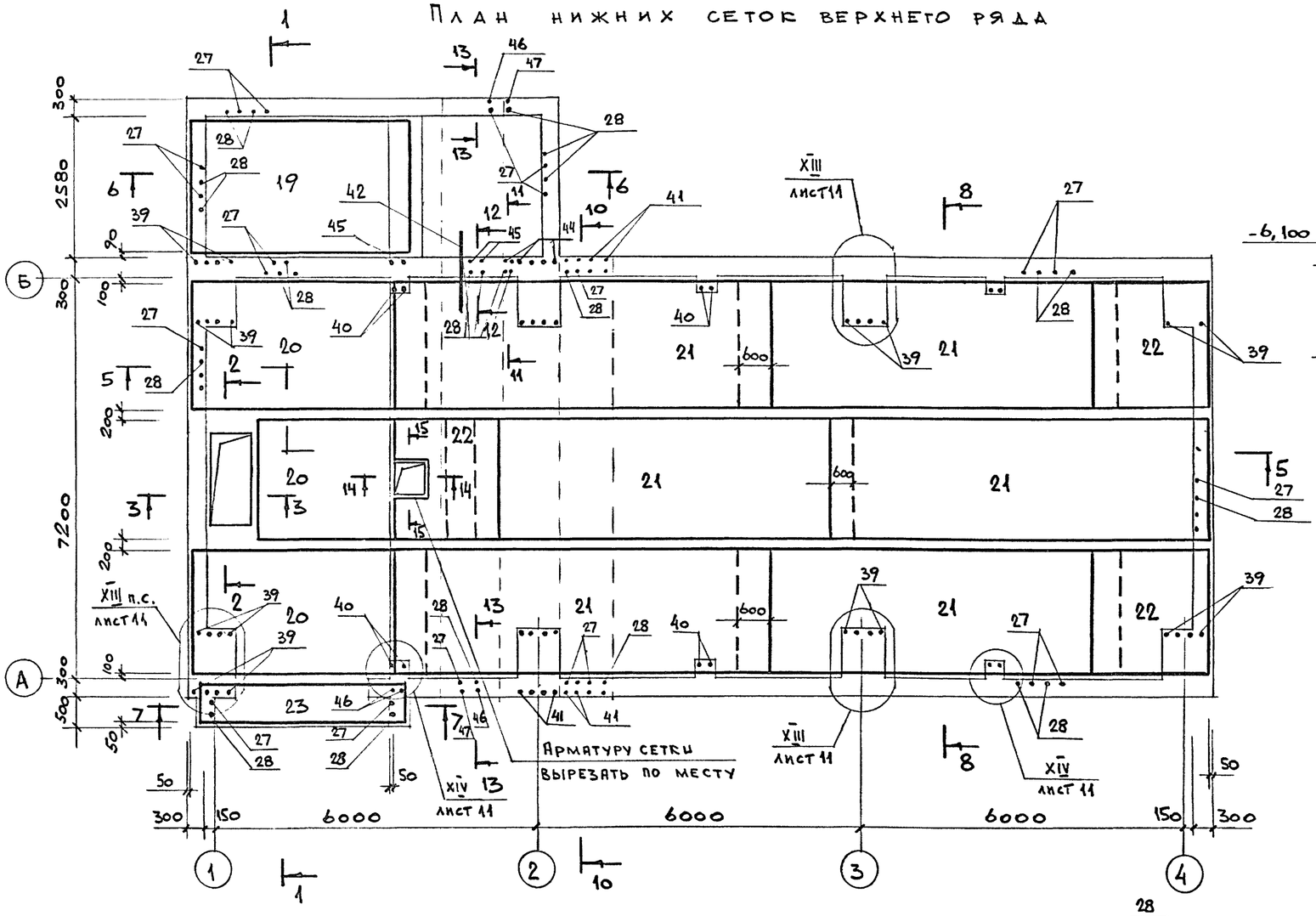

6-6

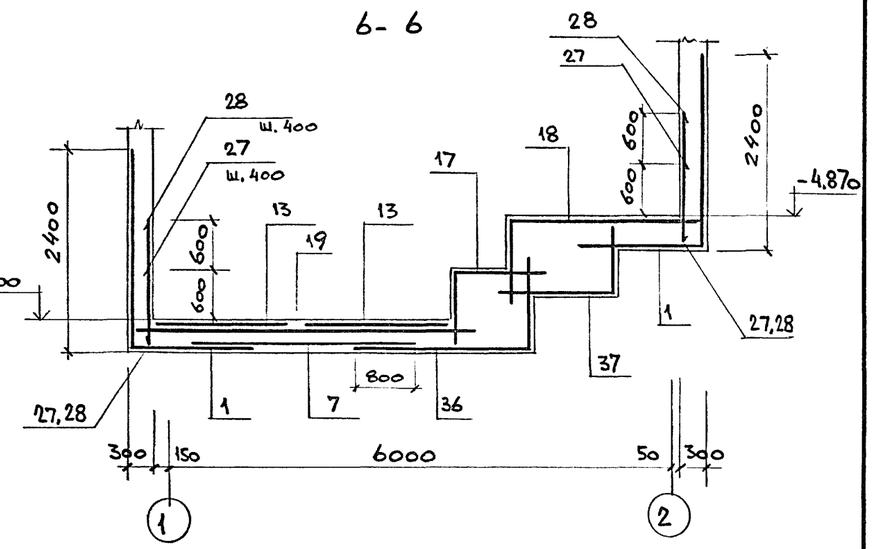

7-7

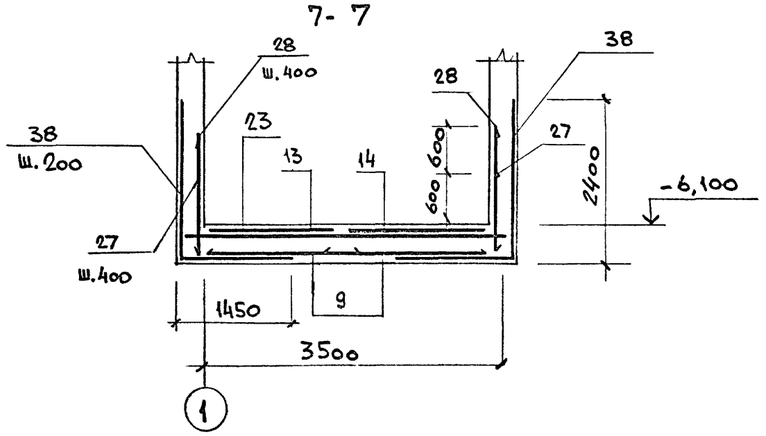

Спецификацию см. лист 17.

5-5

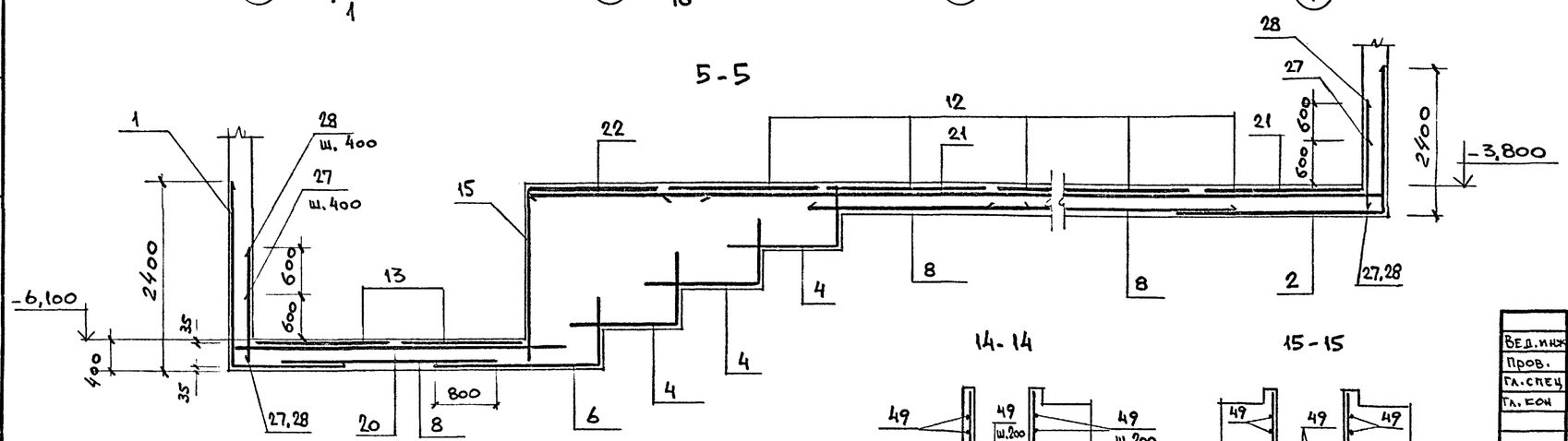

14-14

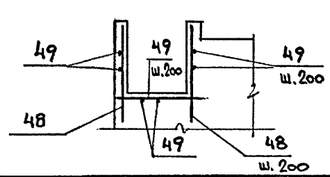

15-15

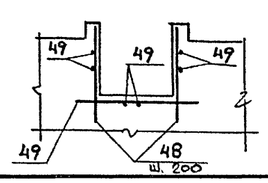

Привязан

Инв.№

Вед.инж.	Папкова		
Пров.	Гутман		
Гл.спец.	Гутман		
Гл.кон.	Бубис		
Н.контр.	Гутман		

708-66.91-КЖ

Автомобильное приемное устройство для тяжелых и легких заполнителей бетона с годовым грузооборотом 100 тыс. т

Стадия	Лист	Листов
Р	10	

Подвал. Армирование плиты днища /продолжение/

ГОСХИМПРОЕКТ

Согласовано:

Взам. инв. №

Подпись и дата

Инв. № подл.

Копировал 400031-02 25 Формат А2

Альбом 2

План верхних сеток верхнего ряда

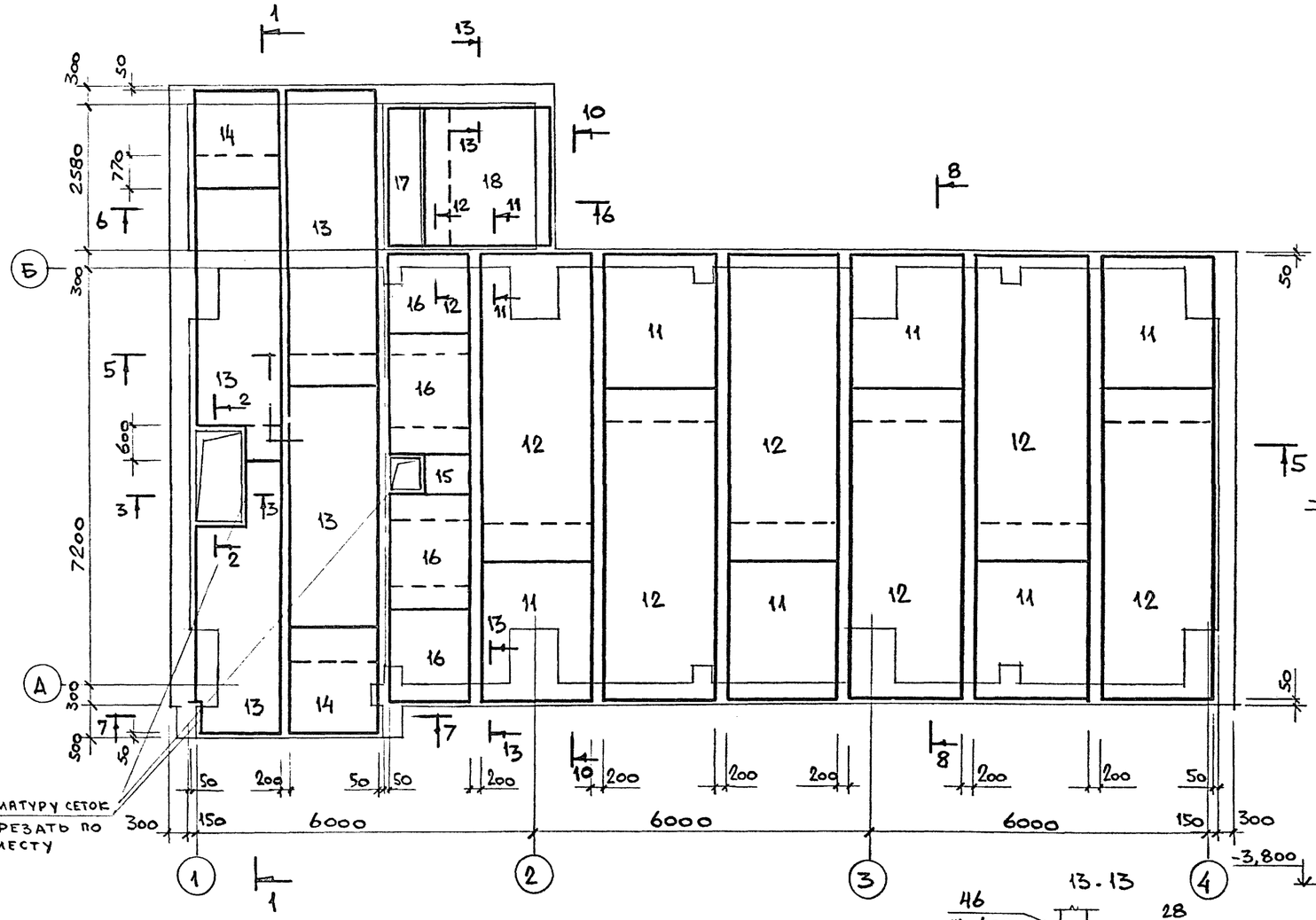

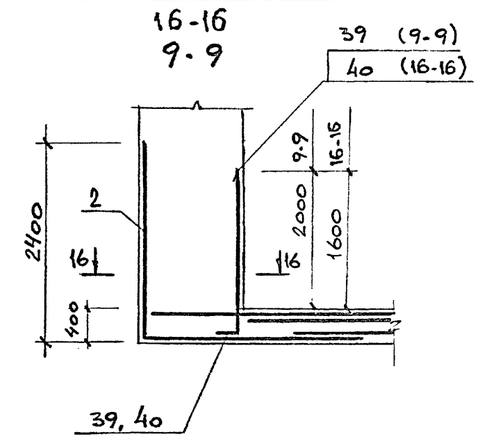

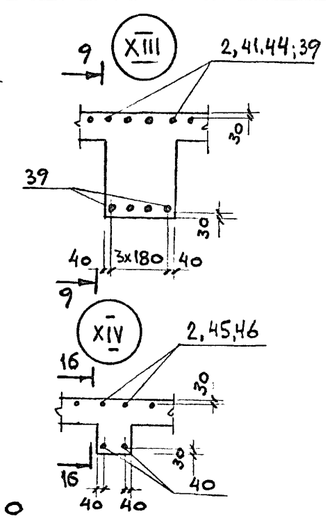

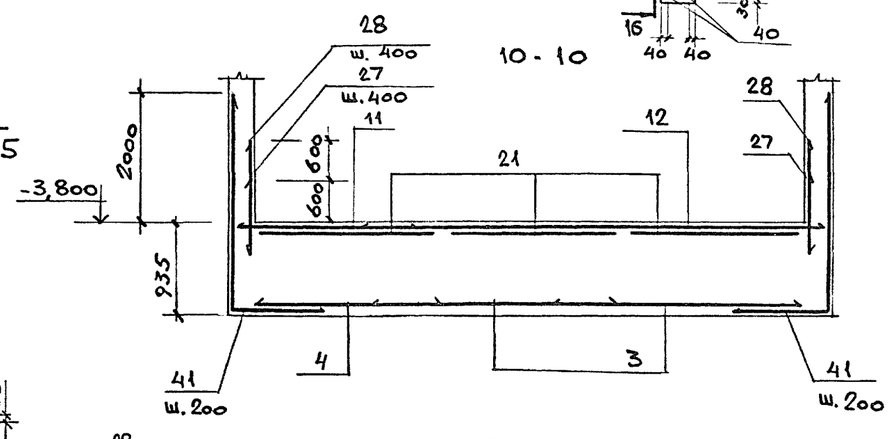

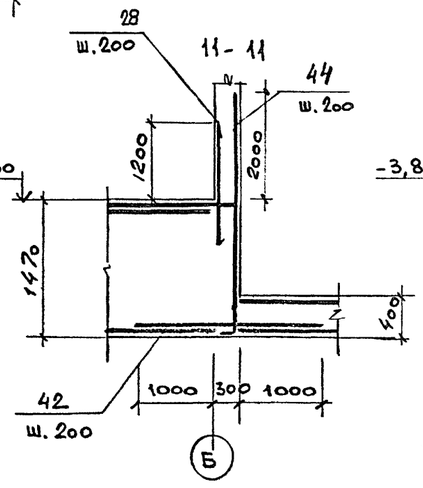

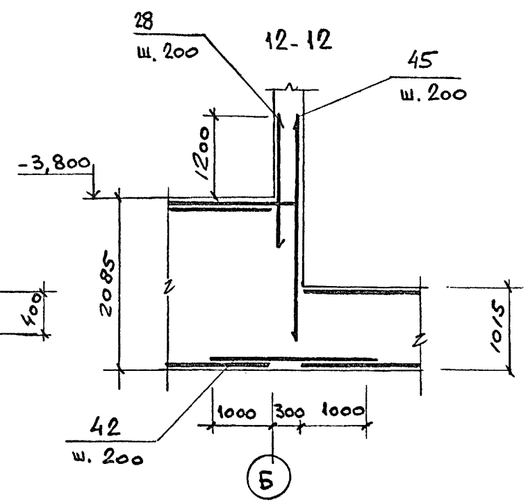

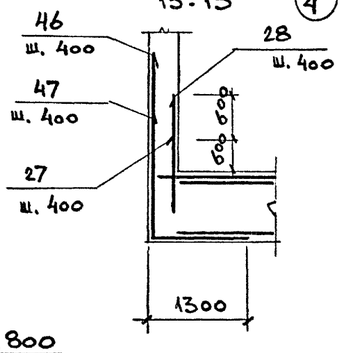

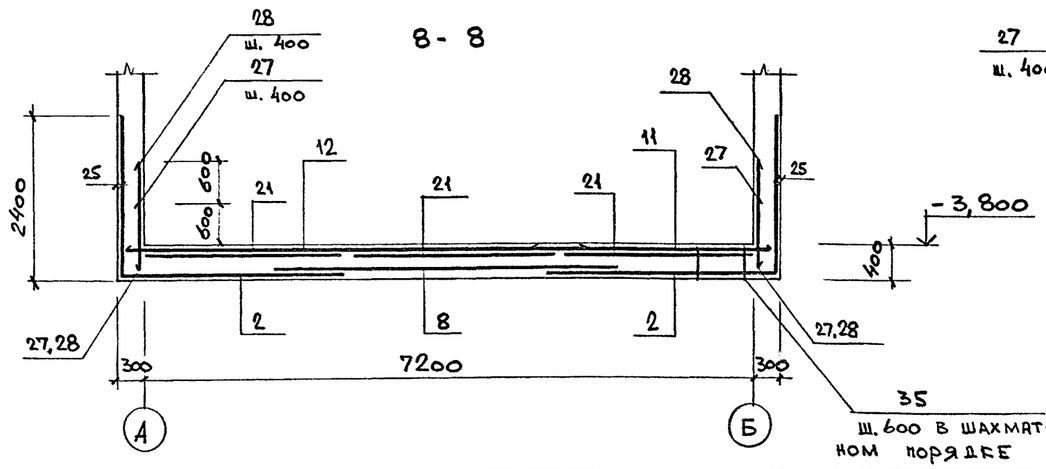

Спецификацию см. лист 17.

Вед. инж.	Папкова		708-66.91 - КЖ
Пров.	Гутман		
Гл. спец.	Гутман		
Гл. кон.	Бубис		
Привязан			Автомобильное приемное устройство для тяжелых и легких заполнителей бетона с годовым грузооборотом 100 тыс. т — Стадия: Р; Лист: 11; Листов:
Инв. №	Н. контр.	Гутман	Подвал. Армирование плиты днища (окончание) — ГОСХИМПРОЕКТ

Согласовано:

Инв. № подл. | Подпись и дата | Взам. инв. №

Альбом 2

Раскладка наружных сеток СТм 1

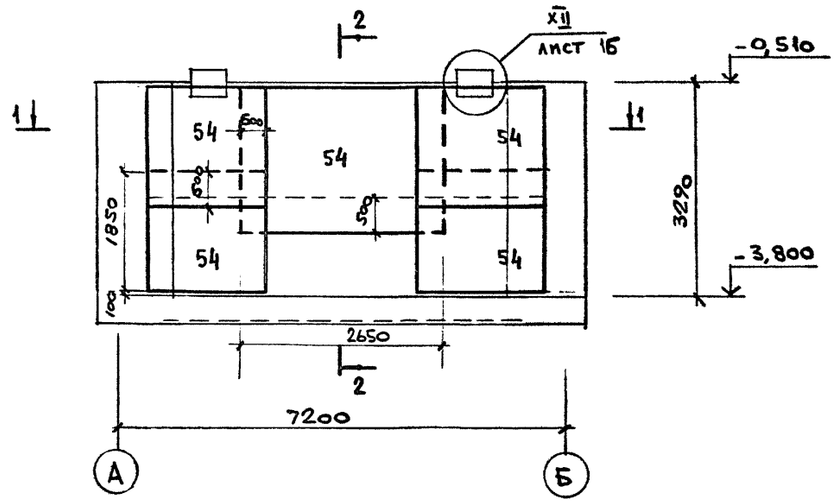

Раскладка внутренних сеток СТм 1

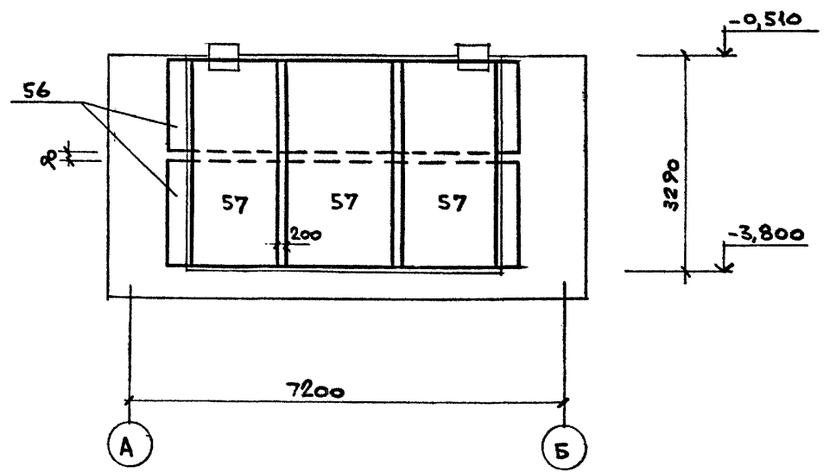

2-2

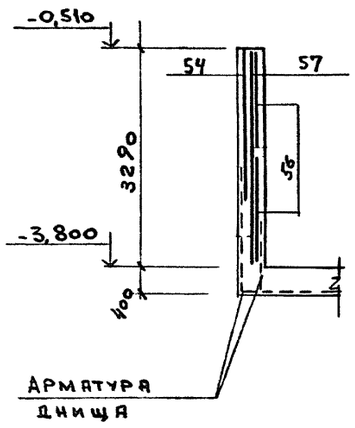

1-1

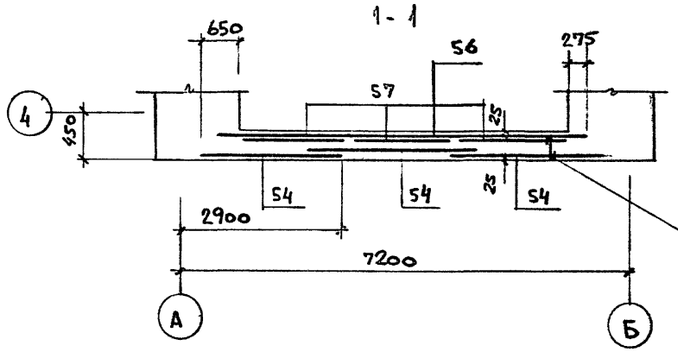

3-3

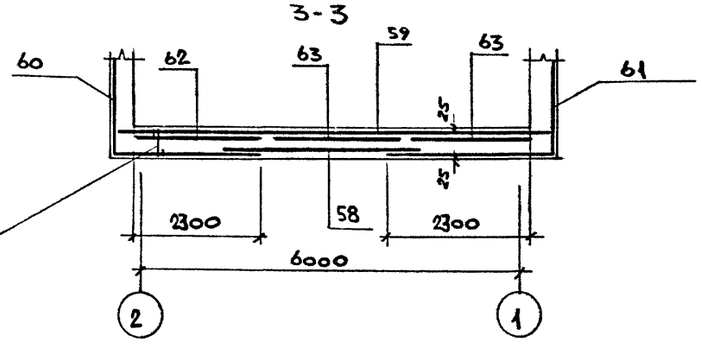

31
ш.600 в шахматном порядке

4-4

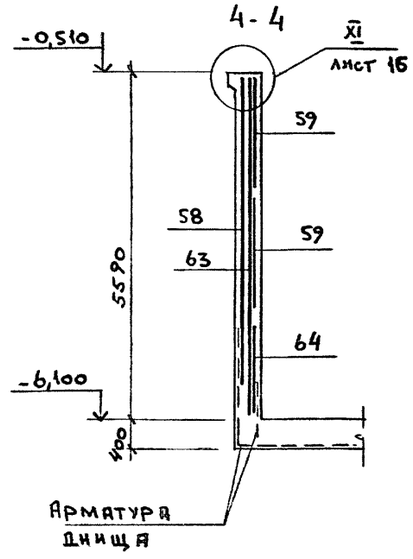

Раскладка наружных сеток СТм 2

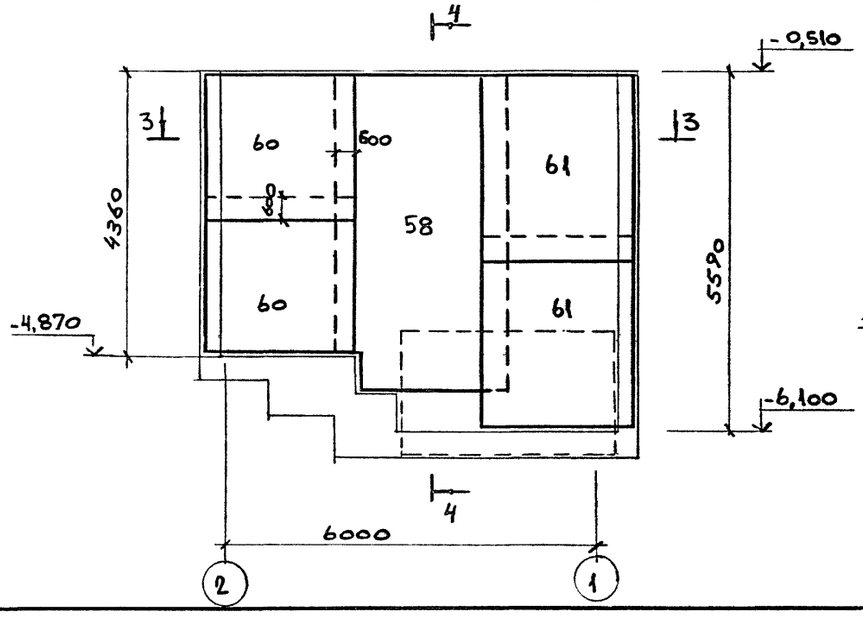

Раскладка внутренних сеток СТм 2

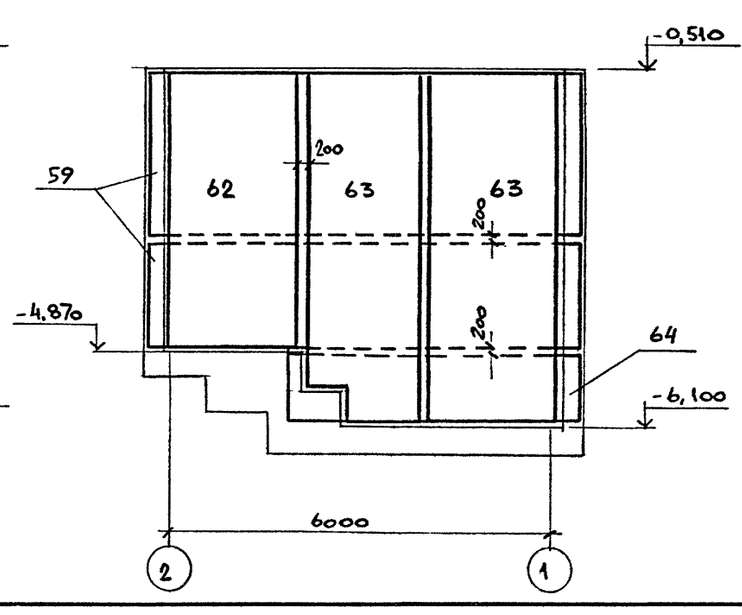

Спецификацию см. листы 17 и 18.

Привязан

Инв.№

Вед. инж	Панкова		
Пров.	Гутман		
Гл. спец	Гутман		
Гл. кон	Бубис		
Н. контр	Гутман		

708-66.91 - КЖ

Автомобильное приемное устройство для тяжелых и легких заполнителей бетона с годовым грузооборотом 100 тыс. т

Стадия	Лист	Листов
Р	12	

Подвал. Армирование. Стены СТм 1 и СТм 2

ГОСХИМПРОЕКТ

Согласовано:

Взам. инв. №

Подпись и дата

Инв. № подл.

Альбом 2

Раскладка наружных сеток СТМ 3

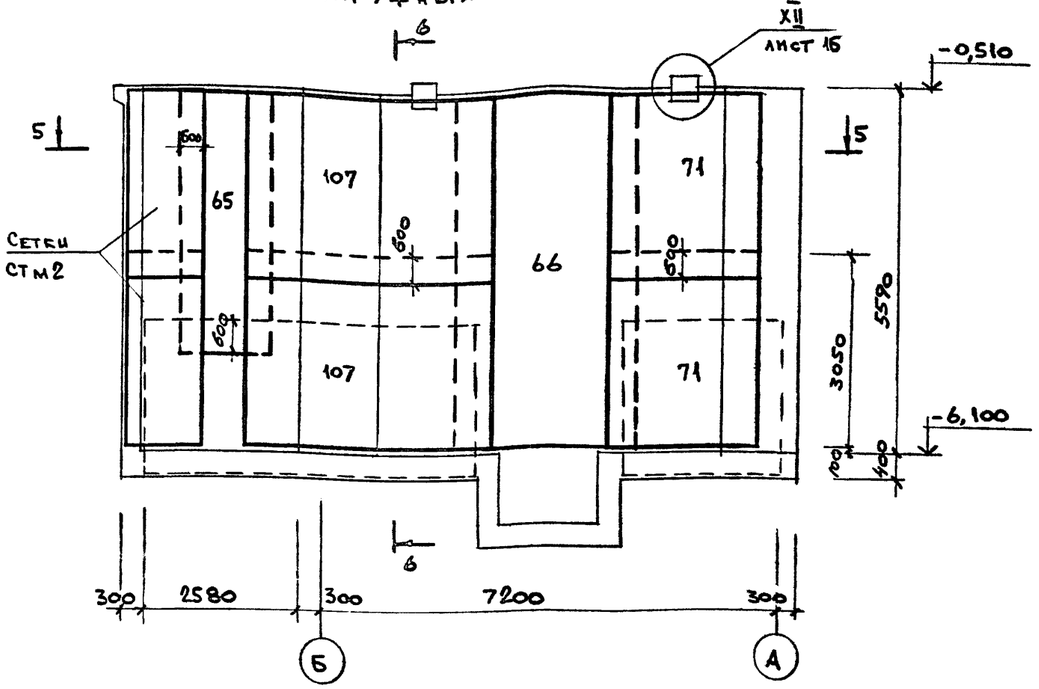

Раскладка внутренних сеток СТМ 3

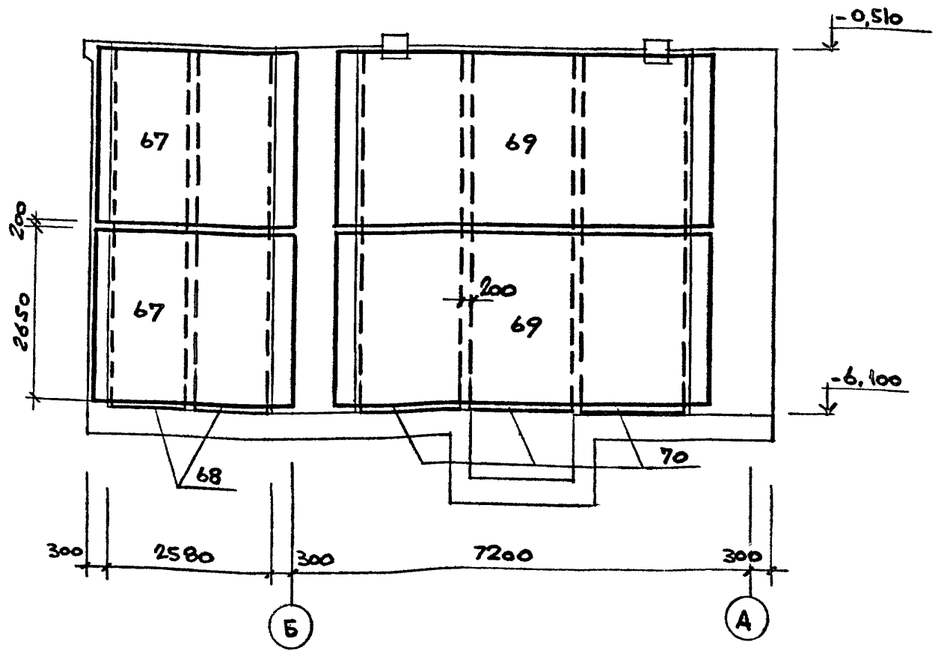

6-6

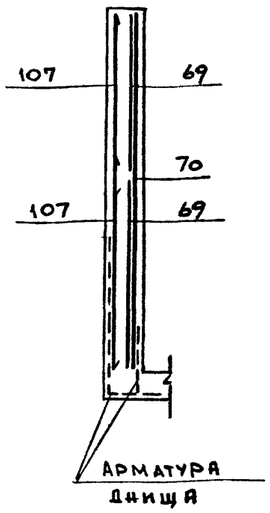

5-5

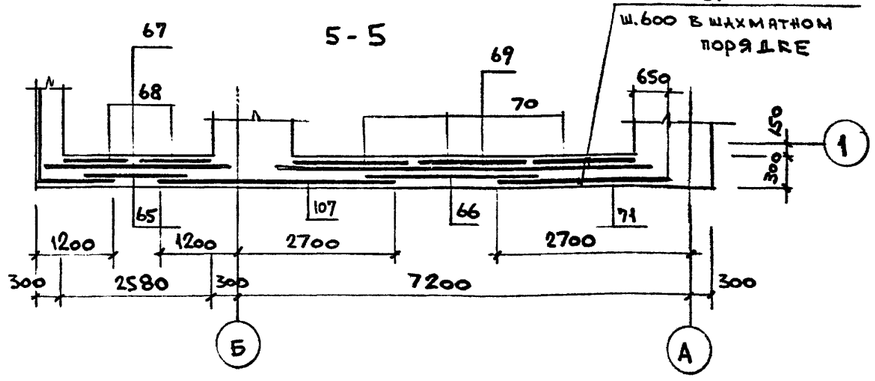

Раскладка наружных сеток СТМ 4

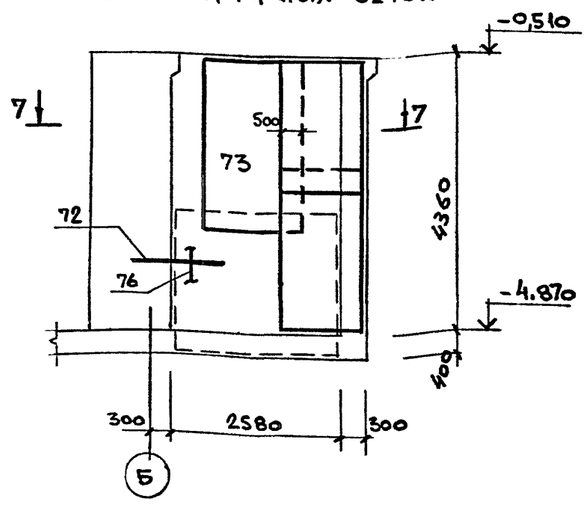

Раскладка внутренних сеток СТМ 4

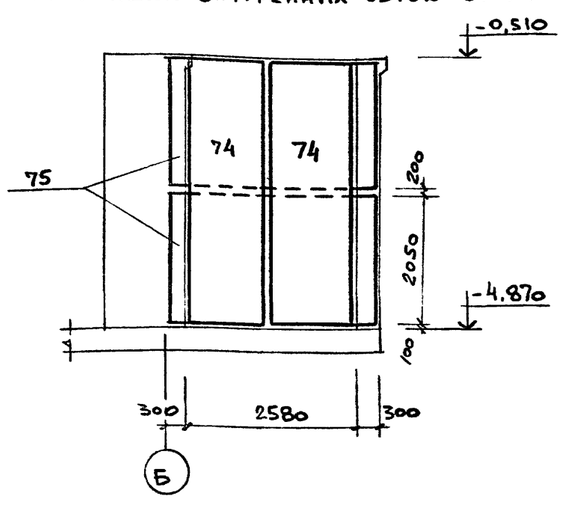

7-7

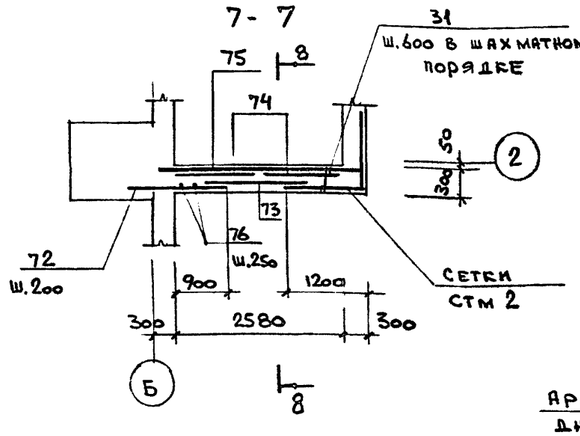

8-8

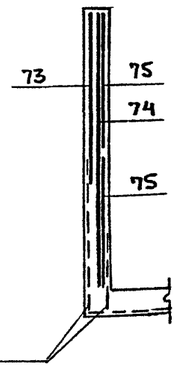

Спецификацию см. лист 18.

Вед. инж.	Папкова		
Пров.	Гутман		
Гл. спец.	Гутман		
Гл. кон.	Бубис		
Н. контр.	Гутман		

Привязан

Инв. №

708-66.91 - КЖ

Автомобильное приемное устройство для тяжелых и легких заполнителей бетона с годовым грузооборотом 100 тыс. т

Стадия	Лист	Листов
Р	13	

Подвал. Армирование. Стены СТМ3 и СТМ4

ГОСХИМПРОЕКТ

Согласовано:

Взам. инв. №

Подпись и дата

Инв. № подл.

Копировал

Альбом 2

Раскладка наружных сеток СТМ 5

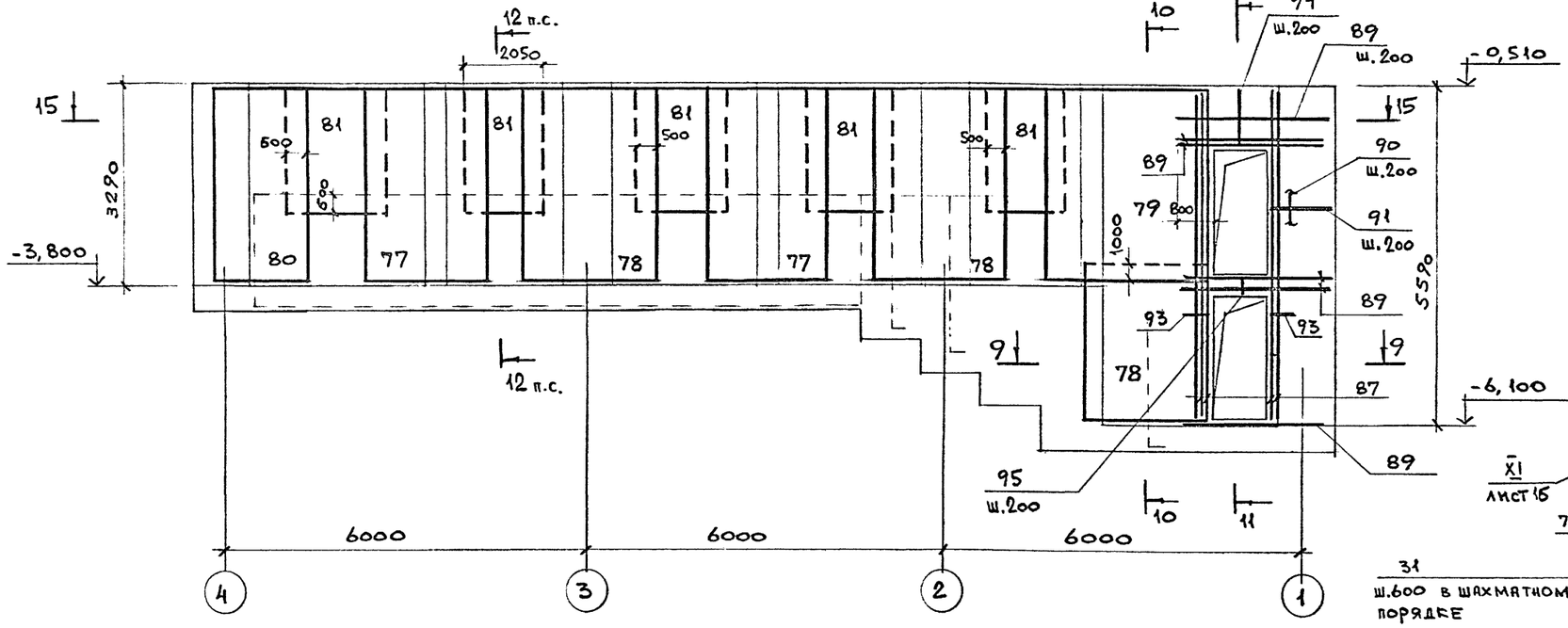

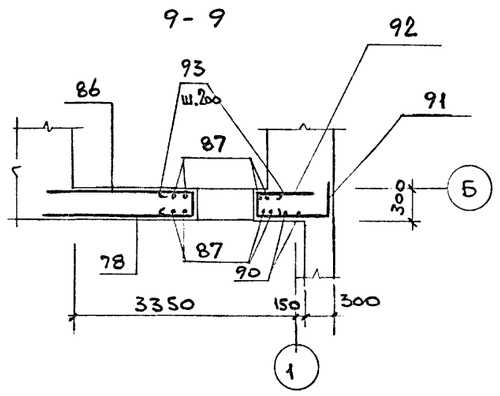

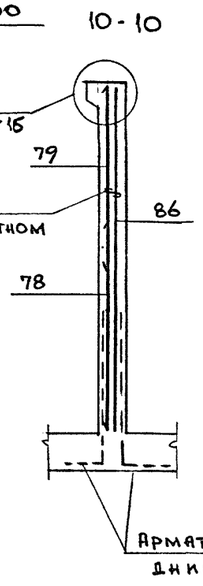

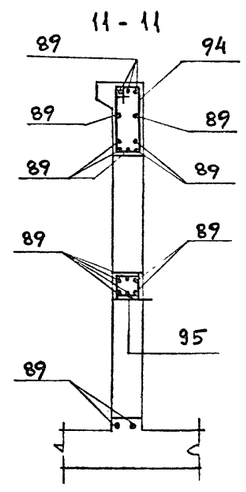

Раскладка внутренних сеток СТМ 5

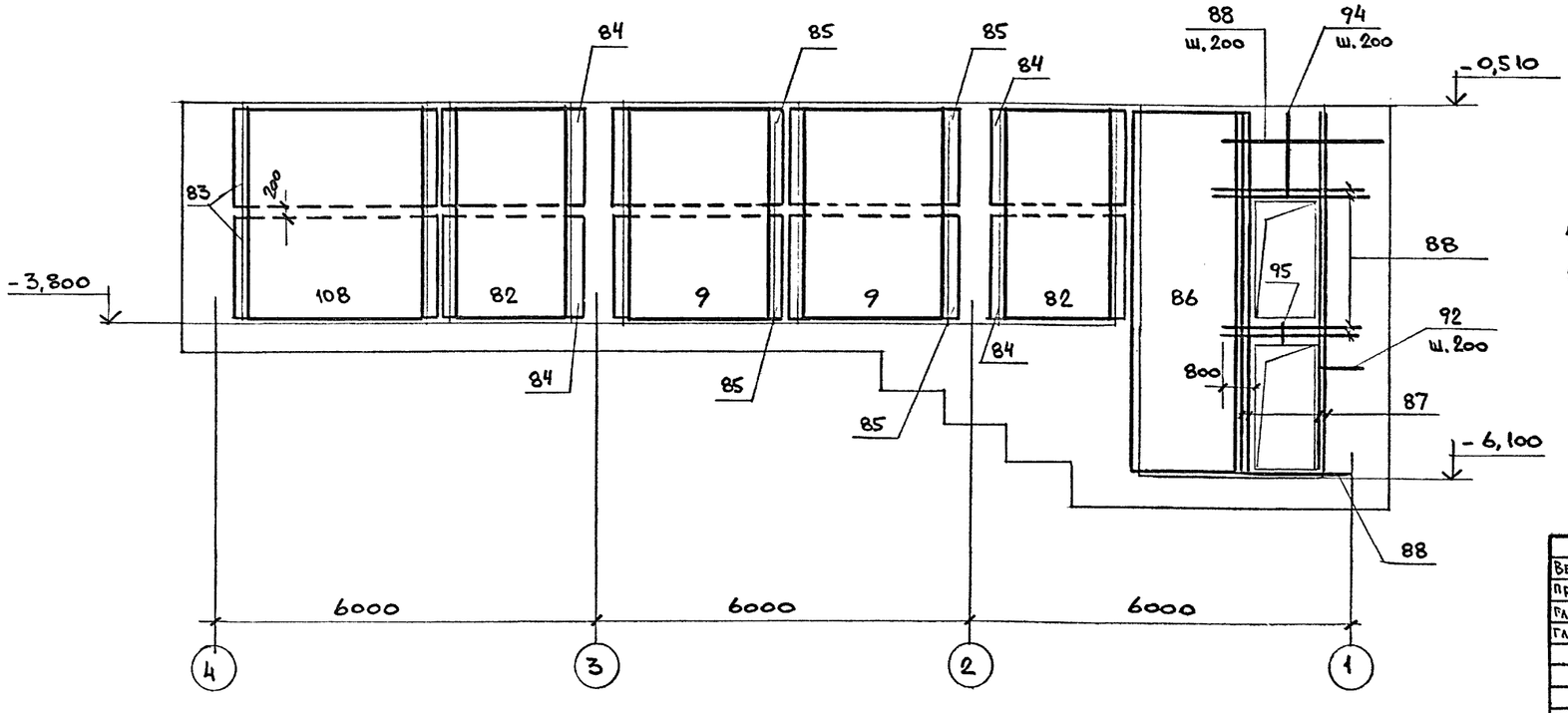

1. Сечение 12-12 см. лист 15 , 15-15 см. лист 16.
2. Спецификацию см. лист 18.

Привязан

Инв.№

Вед.инж.	Папкова		
Пров.	Гутман		
Гл.спец.	Гутман		
Гл.кон.	Бубис		
Н.контр.	Гутман		

708-66.91 - КЖ

Автомобильное приемное устройство для тяжелых и легких заполнителей бетона с годовым грузооборотом 100 тыс. т

Стадия	Лист	Листов
Р	14	

Подвал. Армирование. Стена СТМ 5

ГОСХИМПРОЕКТ

Согласовано:

Взам. инв. №

Подпись и дата

Инв. № подл.

Копировал

Формат А2

Альбом 2

Раскладка наружных сеток СТМ 6

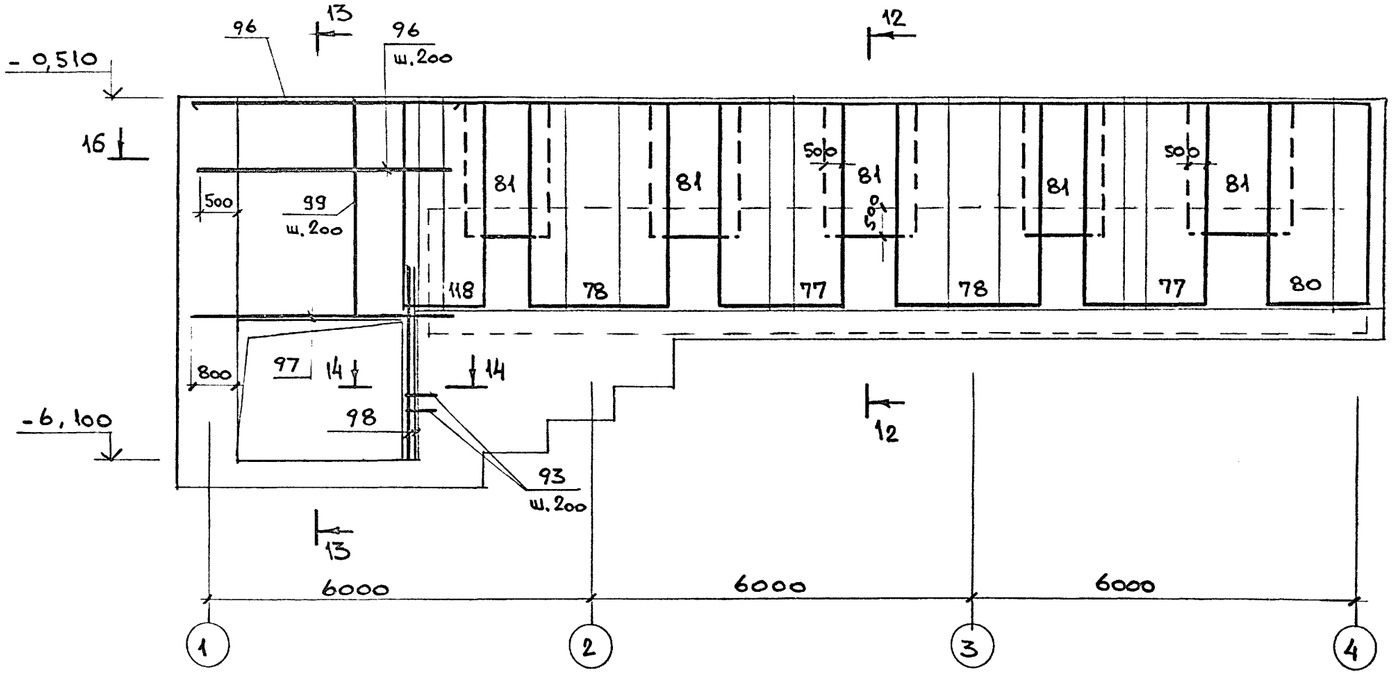

12-12

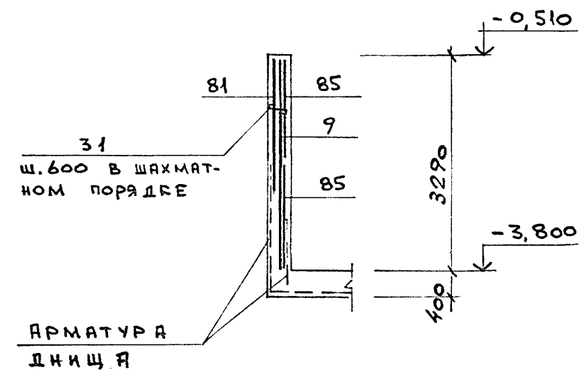

13-13

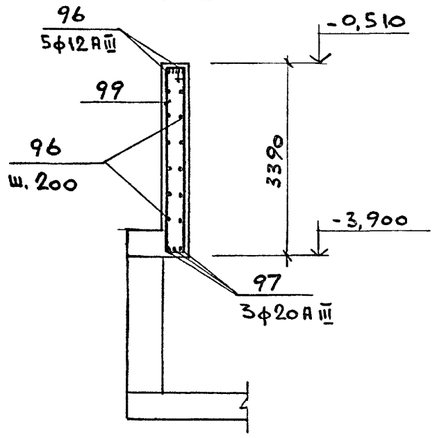

14-14

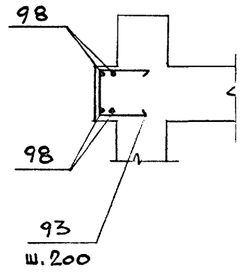

1. Сечение 16-16 см. лист 16.
2. Спецификацию см. лист 19.

Раскладка внутренних сеток СТМ 6

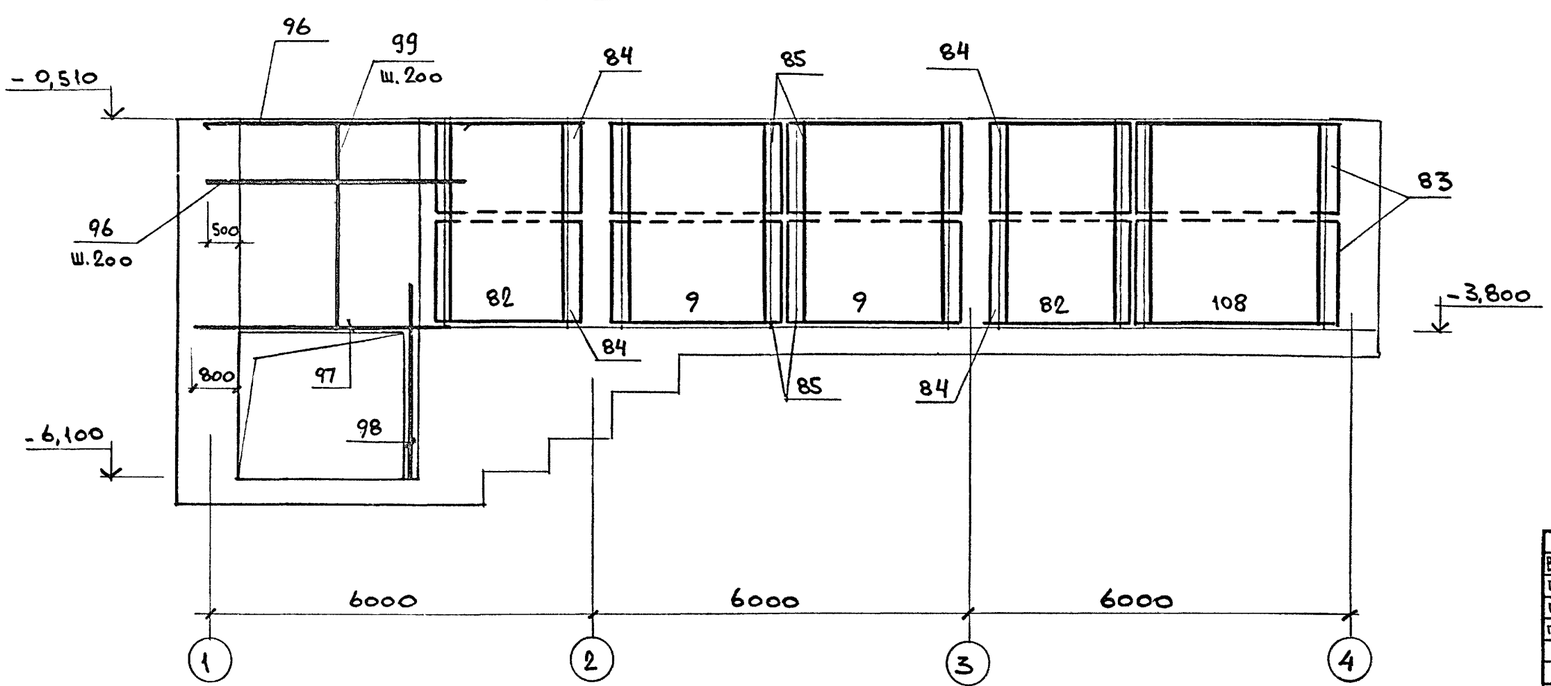

Привязан

Инв.№

Вед.инж	Папкова		
Пров.	Гутман		
Гл.спец	Гутман		
Гл.кон	Бубис		
Н.контр	Гутман		

708-66.91 - КЖ

Автомобильное приемное устройство для тяжелых и легких заполнителей бетона с годовым грузооборотом 100 тыс. т

Стадия	Лист	Листов
Р	15	

Подвал. Армирование. Стена СТМ 6

ГОСХИМПРОЕКТ

Согласовано:

Взам. инв. №

Подпись и дата

Инв. № подл.

Альбом 2

15-15

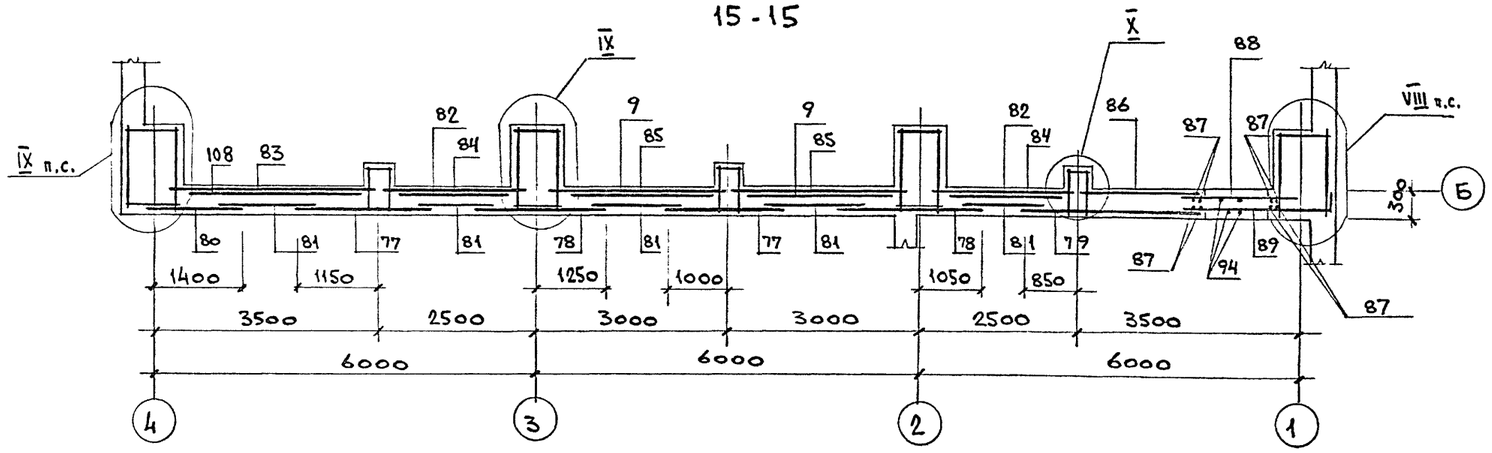

16-16

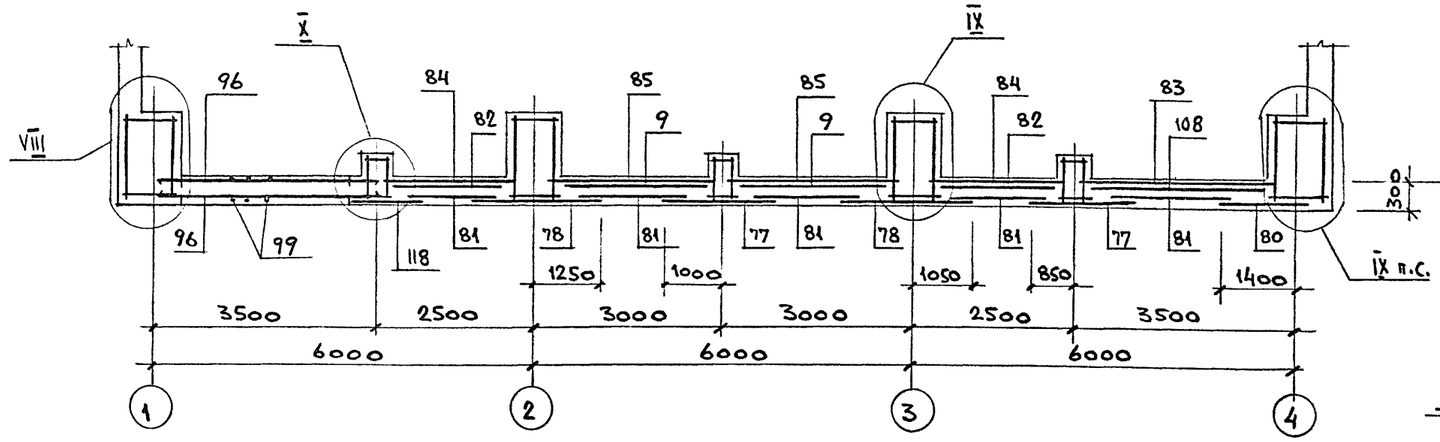

СТм7

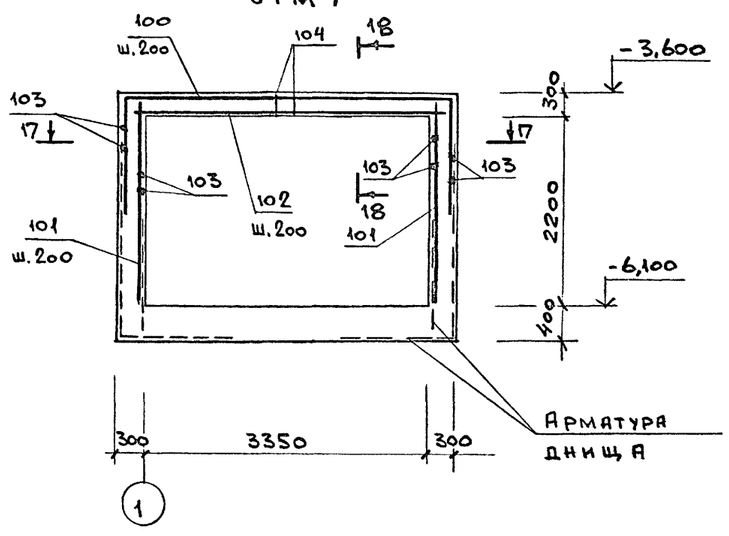

17-17

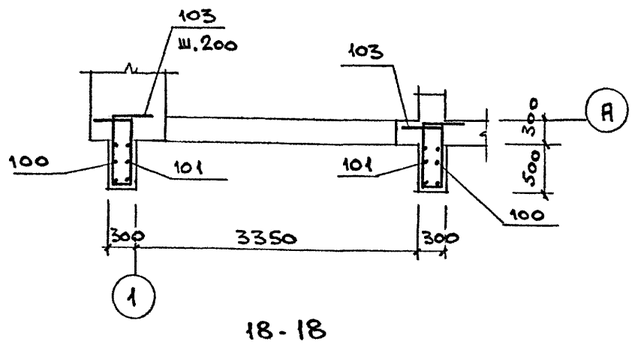

18-18

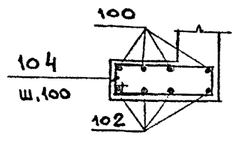

19-19, 20-20

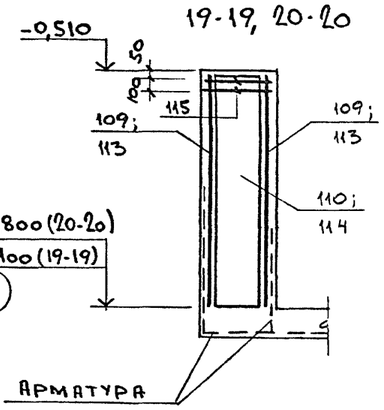

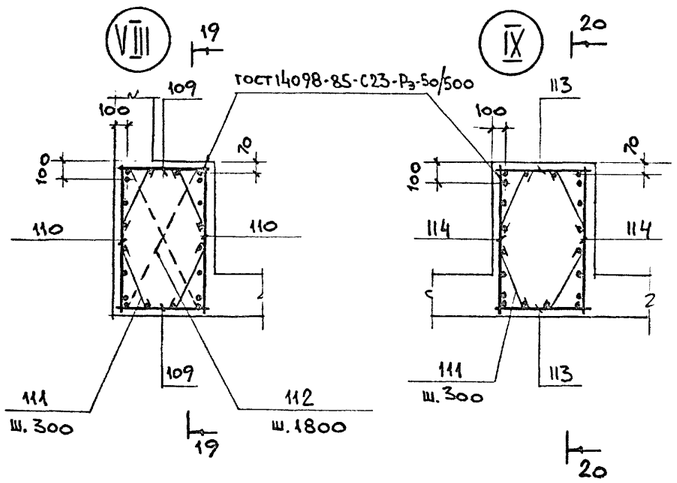

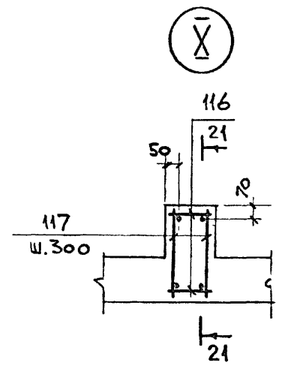

21-21

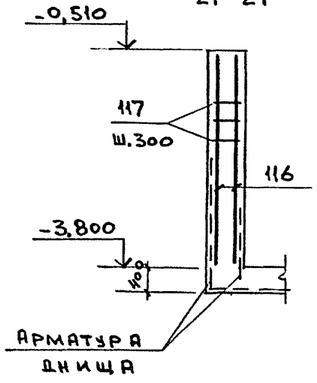

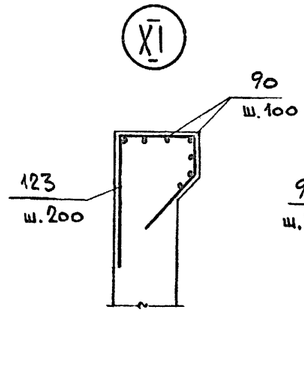

Ведущ.инж.	Папкова			708-66.91-КЖ	
Пров.	Гутман				
Гл.спец.	Гутман				
Гл.кон.	Бубис				
Привязан				Автомобильное приемное устройство для тяжелых и легких заполнителей бетона с годовым грузооборотом 100 тыс. т	Стадия: Р; Лист: 16; Листов:
Инв.№			Н.контр.	Гутман	Подвал. Армирование. Стена Стм7. Узлы VIII и XII. Сечения 15-15, 16-16 к листам 14, 15	ГОСХИМПРОЕКТ

Согласовано:

Инв. № подл. | Подпись и дата | Взам. инв. №

Копировал 400031-02 31

Формат А2

Альбом 2

Формат	Зона	Поз.	Обозначение	Наименование	Кол.	Примечание
				Подвал		Масса ед. кг
				Плита днища		
				Сборочные единицы		
				Сетки		
		1	708-66.91-КЖ.И.00.01.00	С1	6	145
		2	-01	С2	8	217
		3	-02	С3	6	62
		4	-03	С4	3	46
		5	-04	С5	2	114
		6	-05	С6	1	83
		7	ГОСТ 23279-85	2С 10АIII/10АIII 235х265 75/75	1	42
		8	То же	2С 10АIII/10АIII 265х415 75/75	5	68
		9	"	1С 12АIII/8АIII 245х325 125/25	4	44
		11	"	1С 12АIII/8АIII 205х295 275/25	6	33
		12	"	1С 12АIII/8АIII 205х535 275/25	6	60
		13	"	1С 12АIII/8АIII 165х535 275/25	4	49
		14	"	1С 12АIII/8АIII 165х235 275/25	2	21,4
		15	708-66.91-КЖ.И.00.01.00-06	С7	1	76
		16	-07	С8	4	70
		17	-08	С9	1	47
		18	-09	С10	1	75
		19	ГОСТ 23279-85	1С 12АIII/8АIII 245х415 275/25	1	55
		20	То же	1С 12АIII/8АIII 225х415 275/25	3	50,4
		21	"	1С 12АIII/8АIII 225х715 75/25	6	87
		22	"	1С 12АIII/8АIII 225х205	3	25,4
		23	"	1С 12АIII/8АIII 85х385	1	20
		36	708-66.91-КЖ.И.00.01.00-10	С11	1	102
		37	-11	С12	1	66
				Детали		
				ГОСТ 5781-82*		
		24		Ф12АIII l=1500	26	1,4
		25		Ф12АIII l=2050	15	1,9
		26		l=1400	18	1,3
		27		l=950	202	0,9
		28		l=1550	194	1,5
		29	См. ведомость деталей	l=4850	5	4,8
		30	То же	Ф20АIII l=6300	8	15,8
		31	"	Ф8АI l=350	21	0,2
		32	"	l=400	12	0,2
		33	"	l=1080	6	0,5
		34	"	Ф12АIII l=2800	10	2,7
		35	"	Ф8АI l=1280	471	0,5
		38	"	Ф20АIII l=3850	8	10,0
		39	"	l=2900	40	7,5
		40	"	Ф16АIII l=2250	12	3,7
		41	"	Ф20АIII l=4000	12	10,0
		42		Ф12АIII l=2300	11	2,2
		44	"	Ф20АIII l=4010	8	10,0
		45		Ф16АIII l=1920	6	3,2
		46	"	l=5350	16	8,6
		47	"	l=4350	16	7,0
		48		Ф8АIII l=1000	16	0,4
		49		l=700	24	0,3
		91	"	Ф12АIII l=1500	24	1,4
				Изделия закладные		
		10		Болт 5М20х470 ГОСТ 24379.1-80 / Ст.3 кп2 ГОСТ 535-88	12	2,0
		50		Болт 5М24х510 ГОСТ 24379.1-80 / Ст.3 кп2 ГОСТ 535-88	8	2,7
		51	1.400-15 В.1	МН 123-6	4	6,5
		52	То же	МН 125-6	3	7,5
		53	"	МН 553	6,6 п.м.	4,1
		125	5.900-2	Ду100 l=300	1	10,4
				Материалы		
				Бетон класса В15	132	м³
				Стена Стм1 (шт.1)		
				Сборочные единицы		
				Сетки		
		54	ГОСТ 23279-85	2С 12АIII/12АIII 185х265 225/25	5	46
		56	То же	1С 12АIII/8АIII 165х595 275/25	2	54
		57	ГОСТ 23279-85	1С 12АIII/8АIII 165х325	3	30,0
				Детали		
				ГОСТ 5781-82*		
		31	См. ведомость деталей	Ф8АI l=350	60	0,2
		90		$l_{об}$=18 п.м.	-	7,2
		124	То же	Ф16АIII l=2290	8	3,7
				Изделия закладные		
		104		Болт 1.1М22х700 ГОСТ 24379.1-80 / Ст.3 кп2 ГОСТ 535-88	4	2,8
		105	708-66.91-КЖ.И.00.03.00-01	МН2	4	11,5
				Материалы		
				Бетон класса В15	82	м³

1. Продолжение спецификации см. лист 18.
2. Ведомость деталей см. лист 20.

Согласовано:

Взам. инв. №

Подпись и дата

Инв. № подл.

Привязан

Инв.№

Вед.инж.	Папкова		
Пров.	Гутман		
Гл.спец.	Гутман		
Гл.кон.	Бубис		
Н.контр	Гутман		

708-66.91-КЖ

Автомобильное приемное устройство для тяжелых и легких заполнителей бетона с годовым грузооборотом 100 тыс. т

Стадия	Лист	Листов
Р	17	

Подвал. Спецификация /начало/

ГОСХИМПРОЕКТ

Копировал

Формат А2

Альбом 2

Формат	Зона	Поз.	Обозначение	Наименование	Кол.	Примечание
				Стена СТМ2 (шт.1)		
				Сборочные единицы		
				Сетки		
		60	708-66.91-КЖ.Н.00.01.00-12	С13	2	140
		61	-13	С14	2	160
		58	ГОСТ 23279-85	2С 12АIII/12АIII 265×495 75/25	1	124
		59	То же	1С 12АIII/8АIII 205×675 275/25	2	77
		62	"	1С 12АIII/8АIII 205×415 75/25	2	47
		63	"	1С 12АIII/8АIII 185×550 50/25	2	57,5
		64	"	1С 12АIII/8АIII 105×475 75/25	1	28,6
				Детали		
				ГОСТ 5781-82*		
		31	См. ведомость деталей	ф8АI ℓ=350	110	0,2
				$\ell_{об}$=49 п.м.	-	19,6
		90				
		123	То же	ф16АIII ℓ=1400	42	2,2
				Изделия закладные		
		51	1.400-15 в.1	МН 123-6	4	6,5
				Материалы		
				Бетон класса В15	10,0	м3
				Стена СТМ3 (шт.1)		
				Сборочные единицы		
				Сетки		
		65	ГОСТ 23279-85	2С 12АIII/12АIII 205×415 75/25	1	65,0
		66	То же	2С 12АIII/12АIII 305×550 50/25	1	134,1
		67	"	1С 12АIII/8АIII 265×325 225/25	2	46,7
		68	"	1С 12АIII/8АIII 125×550 50/25	2	40,0
		69	"	1С 12АIII/8АIII 265×595 275/25	2	84,5
		70	ГОСТ 23279-85	1С 12АIII/8АIII 165×550 50/25	3	51,6
		71	То же	2С 16АIII/12АIII 305×245 225/25	2	93,0
		107	"	2С 16АIII/12АIII 305×390 50/25	2	160,0
				Детали		
				ГОСТ 5781-82*		
		31	См. ведомость деталей	ф8АI ℓ=350	650	0,2
				$\ell_{об}$=18 п.м.	-	7,2
		90				
		124	То же	ф16АIII ℓ=2290	8	3,7
				Изделия закладные		
		52	1.400-15 в.1	МН 125-6	4	7,5
		104		Болт 1.1 М22×700 ГОСТ 24379.1-80 / Ст.3кп2 ГОСТ 535-88	4	2,8
		105	708-66.91-КЖ.Н.00.03.00-01	МН 2	4	11,5
		106	1.400-15 в.1	МН 106-3	6	1,0
		126	5.900-2	Ду 50 ℓ=300	1	7,0
				Материалы		
				Бетон класса В15	14,2	м3
				Стена СТМ4 (шт.1)		
				Сборочные единицы		
				Сетки		
		73	ГОСТ 23279-85	2С 12АIII/12АIII 285×285	1	75,0
		74	То же	1С 12АIII/8АIII 125×415 75/25	2	29,3
		75	"	1С 12АIII/8АIII 205×315 175/25	2	36,6
				Детали		
				ГОСТ 5781-82*		
		31	См. ведомость деталей	ф8АI ℓ=350	40	0,2
		72		ф16АIII ℓ=1550	23	2,6
		76		ф8АI $\ell_{об}$=22 п.м.	-	8,8
				Материалы		
				Бетон класса В15	3,5	м3
				Стена СТМ5 (шт.1)		
				Сборочные единицы		
				Сетки		
		9	ГОСТ 23279-85	1С 12АIII/8АIII 245×325 125/25	2	44,0
		77	То же	2С 12АIII/12АIII 205×325	2	62,0
		78	"	2С 12АIII/12АIII 235×325 25/75	3	76,5
		79	"	2С 12АIII/12АIII 285×325	1	87,4
		80	"	2С 12АIII/12АIII 165×325	1	49,5
		81	"	2С 12АIII/12АIII 205×185	5	40,0
		82	"	1С 12АIII/8АIII 185×325	2	33,3
		83	"	1С 12АIII/8АIII 165×305 125/25	2	29,8
		84	"	1С 12АIII/8АIII 165×205 125/25	4	19,0
		85	"	1С 12АIII/8АIII 165×255 175/25	4	24,4

1. Продолжение спецификации см. лист 19.
2. Ведомость деталей см. лист 20.

Согласовано:

Взам. инв. №

Подпись и дата

Инв. № подл.

Привязан

Инв.№

Вед.инж.	Папеова		708-66.91-КЖ
Пров.	Гутман		
Гл.спец.	Гутман		
Гл.конс.	Бубис		
Н.контр.	Гутман		

А втомобильное приемное устройство для тяжелых и легких заполнителей бетона с годовым грузооборотом 100 тыс. т

Стадия	Лист	Листов
Р	18	

Подвал. Спецификация /продолжение/

ГОСХИМПРОЕКТ

Альбом 2

Формат	Зона	Поз.	Обозначение	Наименование	Кол.	Примечание
		86	ГОСТ 23279-85	2С 12АIII/12АIII 205х555 175/25	1	109,1
		108	ТО ЖЕ	1С 12АIII/8АIII 285х325	1	50,1
		110	708-66,91-КЖ.И.00,02,00-02	С 17	2	39
		113	-01	С 16	6	57
		114	-03	С 18	6	23
		115	-04	С 19	8	4
		116	-05	С 20	6	12
		109	00,02,00	С 15	2	98
				ДЕТАЛИ		
				ГОСТ 5781-82*		
		31	См. ведомость деталей	ф8АI ℓ=350	320	0,2
		87		ф20АIII ℓ=5550	8	14,0
		88		ф16АIII ℓ=2600	11	4,2
		89	ТО ЖЕ	ℓ=3450	15	5,6
		90		ф8АI $l_{об}$=150 п.м.	-	60,0
		91	"	ф12АIII ℓ=1500	22	1,5
		92		ℓ=750	22	0,7
		93	"	ф8АI ℓ=750	42	0,3
		94	"	ℓ=2500	6	1,0
		95	"	ℓ=870	6	0,4
		111	"	ℓ=600	208	0,3
		112		ф12АI ℓ=1350	8	1,3
		117		ф8АI ℓ=560	66	0,3
		123		ф16АIII ℓ=1400	120	2,2
				ИЗДЕЛИЯ ЗАКЛАДНЫЕ		
		51	1,400-15 в.1	МН 123-6	2	6,5
		52	ТО ЖЕ	МН 125-6	1	7,5
		106	"	МН 106-3	12	1,0
		119		Болт 1.1М30х1000 ГОСТ24379.1-80 / Ст.3кп2 ГОСТ 535-88	8	7,0
		120	ГОСТ 8240-86	Б30 ℓ=1050 С245	8	33,0
		121	708-66,91-КЖ.И.00,03,00	МН 1	5	12,3
		122	00,00,01	МН 3	6	4,8
		126	5.900-2	Ду 50 ℓ=300	1	7,0
				МАТЕРИАЛЫ		
				БЕТОН КЛАССА В15	33,0	м³

Формат	Зона	Поз.	Обозначение	Наименование	Кол.	Примечание
				Стена СТМ6 (шт.1)		
				Сборочные единицы		
				СЕТКИ		
		9	ГОСТ 23279-85	1С 12АIII/8АIII 245х325 125/25	2	44,0
		77	ТО ЖЕ	2С 12АIII/12АIII 205х325	2	62,0
		78	"	2С 12АIII/12АIII 235х325 25/75	2	76,5
		80	"	2С 12АIII/12АIII 165х325	1	49,5
		81	"	2С 12АIII/12АIII 205х185	5	40,0
		82	"	1С 12АIII/8АIII 185х325	2	33,3
		83	"	1С 12АIII/8АIII 165х305 125/25	2	29,8
		84	"	1С 12АIII/8АIII 165х205 125/25	4	19,0
		85	"	1С 12АIII/8АIII 165х255 175/25	4	24,4
		108	"	1С 12АIII/8АIII 285х325	1	51,1
		118	"	2С 12АIII/12АIII 145х325	1	44,3
		109	708-66.91-КЖ.И.00.02.00	С 15	2	98
		110	-02	С 17	2	39
		113	-01	С 16	6	57
		114	-03	С 18	6	23
		115	-04	С 19	8	4
		116	-05	С 20	6	12
				ДЕТАЛИ		
				ГОСТ 5781-82*		
		31	См. ведомость деталей	ф8АI ℓ=350	320	0,2
		93	ТО ЖЕ	ℓ=750	12	0,3
		96		ф12АIII ℓ=3800	39	3,6
		97		ф20АIII ℓ=4300	3	10,8
		98		ℓ=3000	4	7,5

Формат	Зона	Поз.	Обозначение	Наименование	Кол.	Примечание
		99	См. ведомость деталей	ф10АI ℓ=7310	16	4,5
		111	ТО ЖЕ	ф8АI ℓ=600	208	0,3
		112		ф12АI ℓ=1350	8	1,3
		117		ф8АI ℓ=560	66	0,2
				ИЗДЕЛИЯ ЗАКЛАДНЫЕ		
		52	1,400-15. в.1	МН 125-6	1	7,5
		119		Болт 1.1М30х1000 ГОСТ24379.1-80 / Ст.3кп2 ГОСТ 535-88	8	7,0
		120	ГОСТ 8240-86	Б30 ℓ=1050 С245	8	33,0
		121	708-66,91-КЖ.И.00,03,00	МН 1	5	12,3
				МАТЕРИАЛЫ		
				БЕТОН КЛАССА В15	31,5	м³

Окончание спецификации и ведомость деталей см. лист 20.

Согласовано:

Взам. инв. №

Подпись и дата

Инв. № подл.

Привязан

Инв.№

Вед.инж.	Лапкова		708-66.91-КЖ
Пров.	Гутман		
Гл.спец.	Гутман		
Гл.кон.	Бубис		Автомобильное приемное устройство для тяжелых и легких заполнителей бетона с годовым грузооборотом 100 тыс.т — Стадия: Р; Лист: 19; Листов:
Н.контр.	Гутман		Подвал. Спецификация /продолжение/ — ГОСХИМПРОЕКТ

Альбом 2

Спецификация на подвал /окончание/

Формат	Зона	Поз.	Обозначение	Наименование	Кол.	Примечание
				Стена СТМ7 (шт.1)		
				Детали		
				ГОСТ 5781-82*		
		100	см. ведомость деталей	ф12 А III ℓ= 6500	4	10,4
		101		ф12 А III ℓ= 2450	6	2,3
		102		ф16 А III ℓ= 3900	4	3,5
		103	то же	ф12 А III ℓ= 2650	24	2,4
		104	"	ф12 А III ℓ= 2200	34	2,0
				Материалы		
				Бетон класса В15	1,4	м³

Общий расход бетона на подвал – 233,8 м³

Ведомость деталей

поз.	Эскиз
29	1400, 2050, 1400
30	3500, 1400, 1400
31	250
32	300
33	200, 240, 240, 200, 200
34	2050, 1400, 350

поз.	Эскиз
35	200, 340, 340, 200, 200
38	2400, 1450
39	2350, 550
40	1950, 300
41	2900, 1100
44	3460, 550

поз.	Эскиз
46	4050, 1300
47	3050, 1300
89	2900, 550
91	950, 550
93	200, 200, 250
94	250, 1000, 300, 950
95	250, 320, 300, 270

поз.	Эскиз
99	3330, 325, 3405, 250
100	3900, 1300, 1300
103	450, 450, 750, 250, 750
104	250, 850, 750, 350
111	500
123	330, 640, 150, 280
124	450, 650, 650, 380, 210

Ведомость расхода стали на элемент, кг

Марка		Изделия арматурные: Арматура класса А-I, ГОСТ 5781-82*: 6	8	10	12	Итого	А-III: 8	10	12	16	20	25	Итого	Всего	Изделия закладные: Арматура класса А-I, ГОСТ 5781-82*: 24	А-III: 8	12	14	Болты Ст.3кп2 ГОСТ 535-88: М20	М22	М24	М30	Прокат С245, ГОСТ 27772-88: t10	С235: Е30 / ∠50×5	Ду50 / Ду100	тр. 60×2,8	Всего	Общий расход
Подвал	Плита днища		245			245	247	669	3494	437	2805		7652	7897		2		6	24		24		45		27	И		139	8036
	СТМ 1		20			20	25		440	32			497	517	16		3			12			29					60	577
	СТМ 2		42			42	51		720	490			1261	1303				4					24					28	1331
	СТМ 3		137			137	64		796	362			1222	1359	16		3	3		12			64		7			105	1464
	СТМ 4		17			17	17		193	69			279	296															296
	СТМ 5	68	231	56	10	365	61		1440	566	112	486	2665	3030	20		4	3				56	61	264	7	30	445	3475
	СТМ 6	68	217	136		421	61		1312	566	65	486	2490	2911	20		4	1				56	37	264			382	3293
	СТМ 7								102	33			135															135
Общий расход на подвал		136	909	192	10	1247	526	669	8497	2555	2982	972	16201	17448	72	2	14	17	24	24	24	112	260	528 / 27	14 / 11	30	1134	18607

Согласовано:

Взам. инв. №

Подпись и дата

Инв. № подл.

Привязан

Инв.№

Вед. инж.	Папкова	
Пров.	Гутман	
Гл. спец.	Гутман	
Гл. кон.	Бубис	
Н. контр.	Гутман	

708-66.91 - КЖ

Автомобильное приемное устройство для тяжелых и легких заполнителей бетона с годовым грузооборотом 100 тыс. т

Стадия	Лист	Листов
Р	20	

Подвал. Спецификация /окончание/, ведомости деталей и расхода стали

ГОСХИМПРОЕКТ

Альбом 2

Схема расположения лестницы в осях 1-2, Б

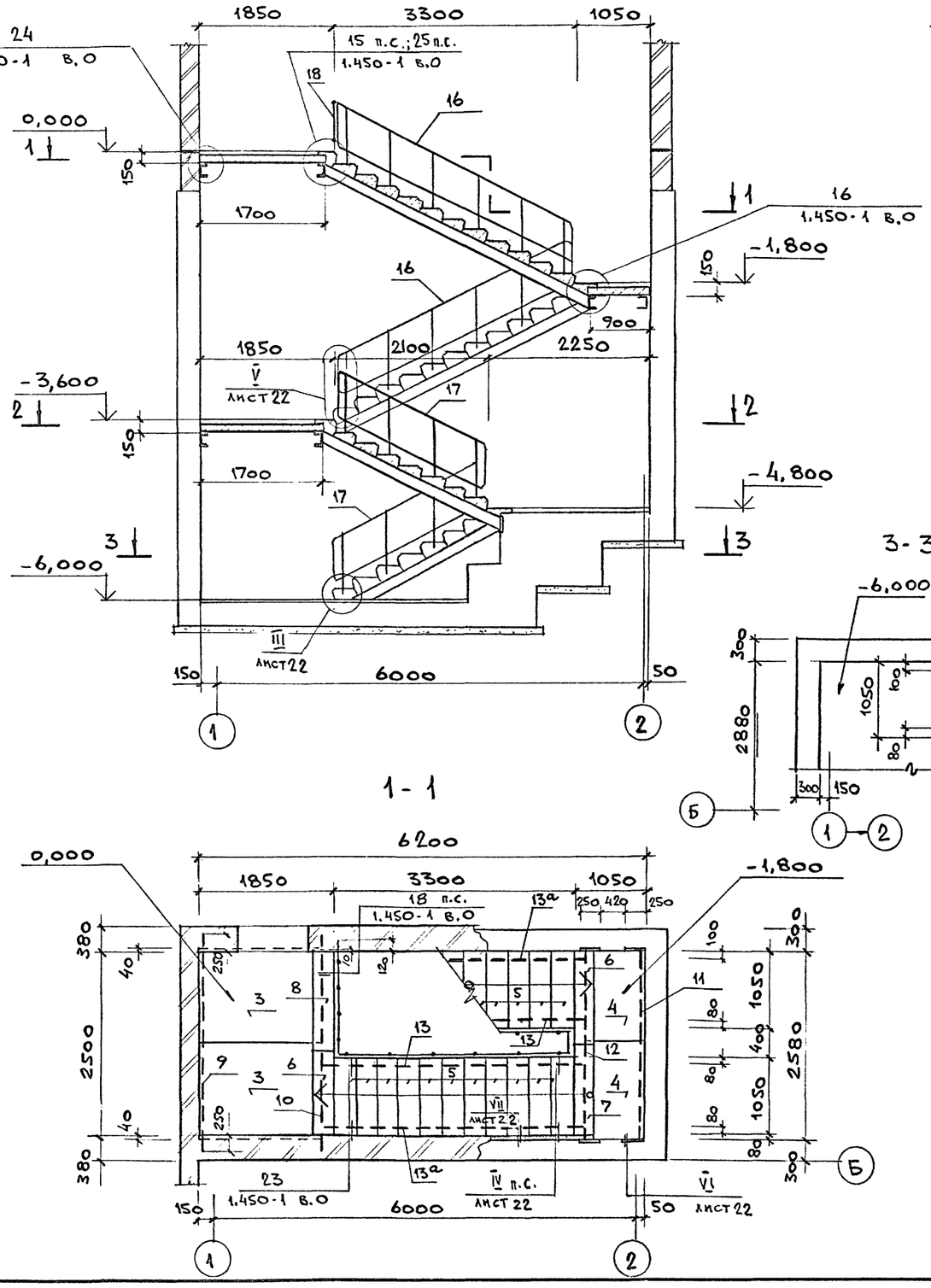

3-3

1-1

2-2

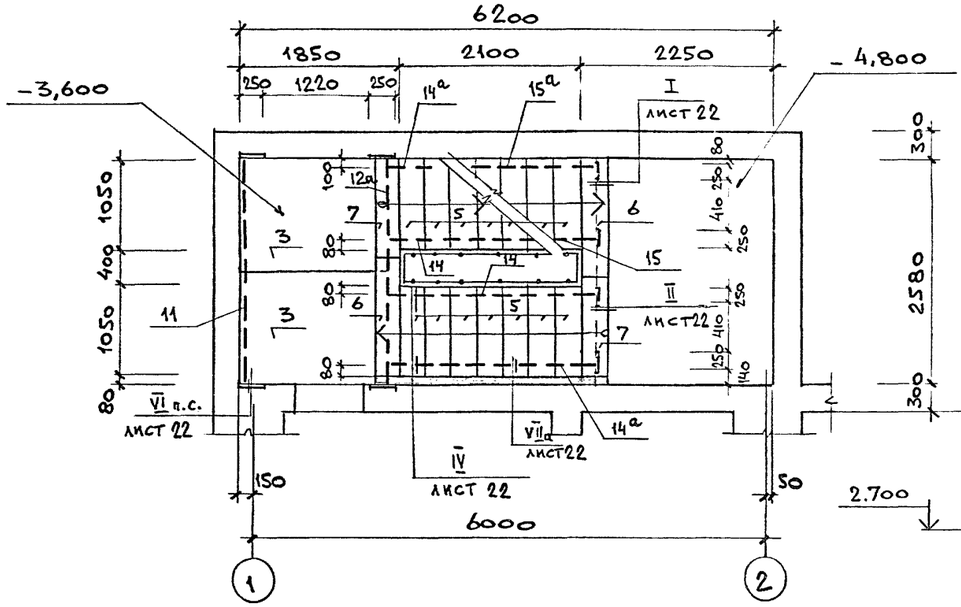

4-4

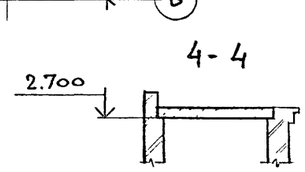

Схема расположения плит покрытия

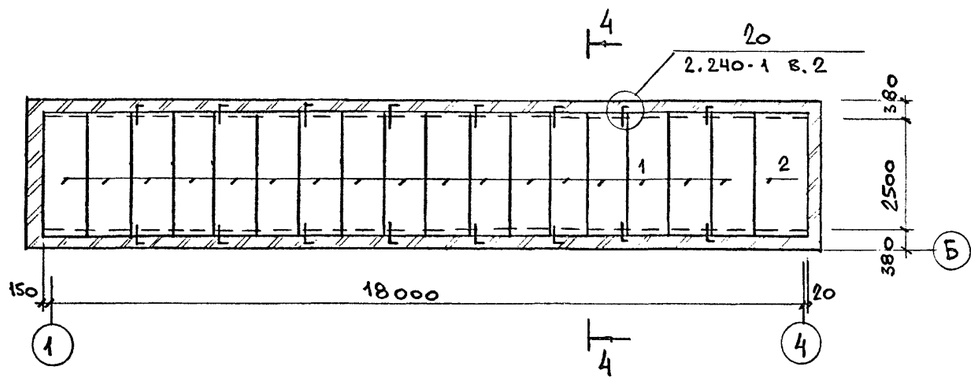

Спецификацию к схемам расположения лестницы и плит покрытия см. лист 22.

Ведущ. инж.	Лапкова			708-66.91-КЖ	
Пров.	Гутман				
Гл. спец.	Гутман				
Гл. конст.	Бубис				
Привязан				Автомобильное приемное устройство для тяжелых и легких заполнителей бетона с годовым грузооборотом 100 тыс. т	Стадия: Р; Лист: 21; Листов:
Инв. №		Н. контр.	Гутман	Схемы расположения лестницы и плит покрытия	ГОСХИМПРОЕКТ

Согласовано:

Инв. № подл. | Подпись и дата | Взам. инв. №

Копировал 400031-02 36 Формат А2

Альбом 2

I

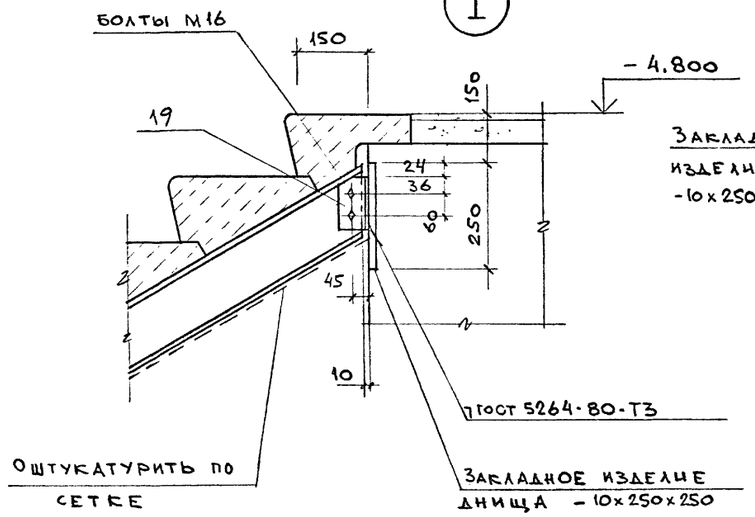

IV (ступени условно не показаны)

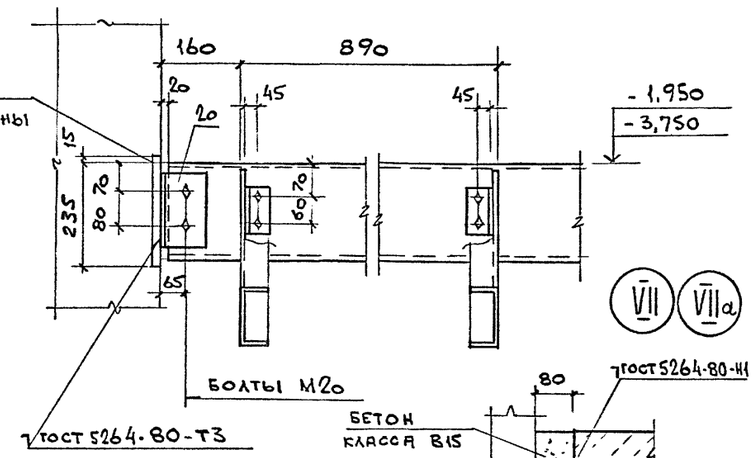

VII VIIа

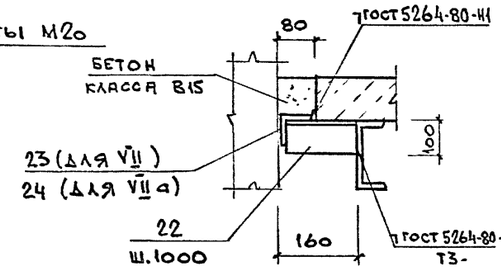

V

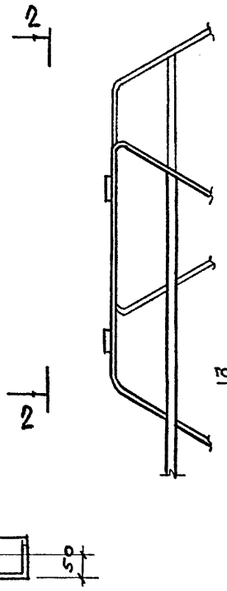

2-2

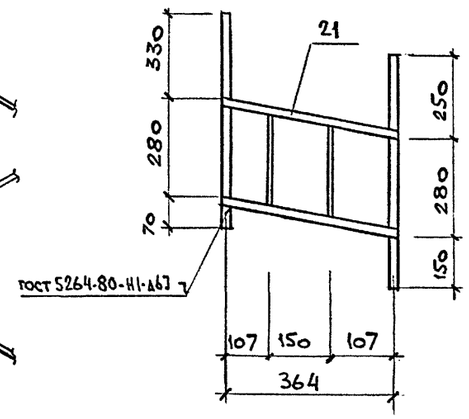

II

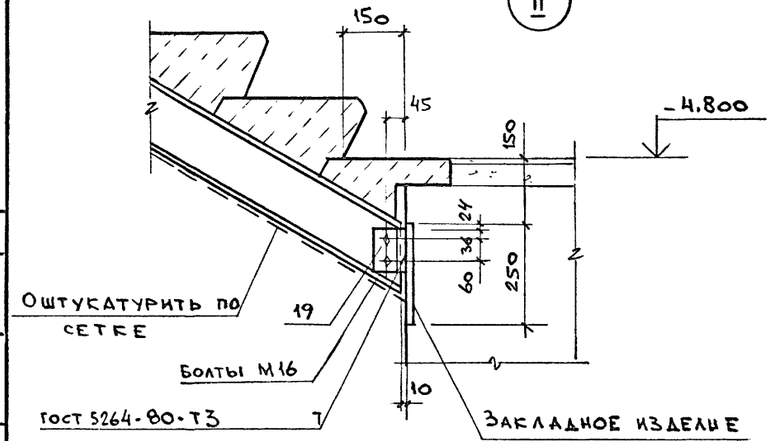

1-1

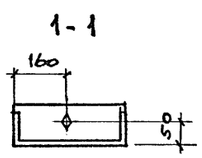

III

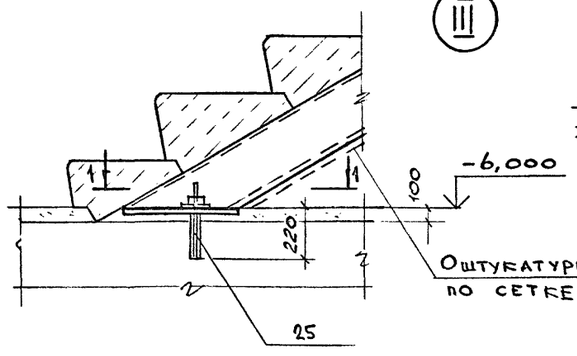

VI

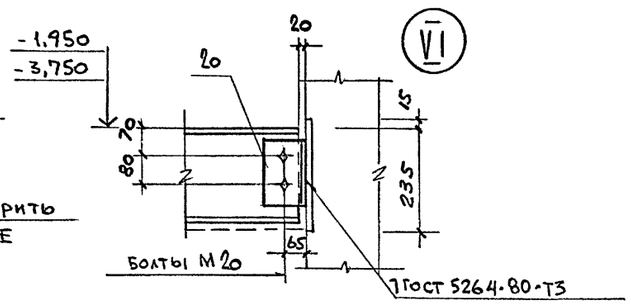

Спецификация к схемам расположения лестницы и плит покрытия

Марка, поз.	Обозначение	Наименование	Кол.	Масса ед. кг	Примечание
1	1.141-1.60 4000-03	плита ПК27.10-8т	17	795	F-100, W6
2	3000-03	ПК27.12-8т	1	970	тоже
3	708-66.91-КЖ.И.01.00.00	ЛП1	4		"
4	-01	ЛП2	2		"
5	ГОСТ 8717.1-84-04.0.00-09	Ступень ЛСЧ-1л	36	111	"
6	-05.0.00-09	ЛСВ12-л	4	99	"
7	-07.0.00-01	ЛСН12	3	66	"
8	-06.0.00-01	Вкладыш ЛСП12	1	88	"
9	708-66.91-КЖ.И.00.08.00	Балка БС1	1		
10	00.09.00	БС2	1		
11	00.10.00	БС3	2		
12	00.11.00	БС4	1		
12а	00.11.00	БС4а	1		
13	00.12.00	Косоур КС1	2		
13а	-01	КС1а	2		
14	-02	КС2	1		
14а	-03	КС2а	1		
15	00.13.00	КС3	1		
15а	00.13.00	КС3а	1		
16	1.450-1 в.2	Ограждение ЛО15	2	46,7	
17	1.450-1 в.2	ЛО1	2	31.0	
18	708-66.91-КЖ.И.00.14.00	ОГС1	1		
19	00.15.00	Изделие соединит. МС1	2		
20	-01	МС2	8		
21	00.16.00	МС3	3		
22		Уголок 100х63х8 ГОСТ 8510-86 / l=150 С235 ГОСТ 27772-88	9		
23		Уголок 75х75х6 ГОСТ 8509-86 / l=4080 С245 ГОСТ 27772-88	1		
24		Уголок 75х75х6 ГОСТ 8509-86 / l=2730 С245 ГОСТ 27772-88	1		
25		Болт М12х280 ГОСТ 24379.1-80 / Ст3кп2 ГОСТ 535-88	2		
	2.240-1 в.1	ММ9 l=900	16		

Болты поз. 25 закрепляются с помощью эпоксидного клея.

Привязан			
Инв.№			

Вед.инж.	Малкова		
Пров.	Гутман		
Гл.спец.	Гутман		
Гл.конст.	Бубис		
Н.контр.	Гутман		

708-66.91 - КЖ

Автомобильное приемное устройство для тяжелых и легких заполнителей бетона с годовым грузооборотом 100 тыс. т

Стадия	Лист	Листов
Р	22	

Узлы I ... VII, VIIа

ГОСХИМПРОЕКТ

Согласовано:

Инв. № подл. | Подпись и дата | Взам. инв. №

Копировал 400031-02 37 Формат А2

Альбом 2

Обозначение документа	Наименование	Стр.	Примечание
708-66.91-КЖ.И.00.00.00ТТ	Технические требования	37	
01.00.00	Плита АП (АП1, АП2)	37	
01.00.00СБ	Плита АП (АП1, АП2). Сборочный чертеж	37	
00.01.00	Сетка С (С1...С14). Сборочный чертеж	38	
00.02.00	Сетка С (С15...С20)	38	
00.02.00СБ	Сетка С (С15...С20). Сборочный чертеж	39	
00.03.00	Изделие закладное МН (МН1, МН2)	39	
00.03.00СБ	Изделие закладное МН (МН1, МН2) Сборочный чертеж	39	
00.04.00	Балка БС5	39	
00.05.00	Щит ЩС (ЩС1... ЩС3)	40	
00.06.00	Рамка Рм 1	40	
00.07.00	Сетка плиты СП (СП1, СП2)	41	
00.07.00СБ	Сетка плиты СП (СП1, СП2). Сборочный чертеж	41	
00.08.00	Балка БС1	41	
00.09.00	Балка БС2	41	
00.10.00	Балка БС3	42	
00.11.00	Балка БС (БС4, БС4а)	42	
00.12.00	Косоур КС (КС1, КС1а, КС2, КС2а)	42	
00.12.00СБ	Косоур КС (КС1, КС1а, КС2, КС2а) Сборочн. чертеж	42	
00.13.00	Косоур КС (КС3, КС3а)	43	
00.14.00	Ограждение ОГС1	43	
00.14.00СБ	Ограждение ОГС1. Сборочный чертеж	43	
00.15.00	Изделие соединительное МС (МС1, МС2)	43	
00.15.00СБ	Изделие соединительное МС (МС1, МС2) Сборочный чертеж	44	
00.16.00	Изделие соединительное МС3	44	
00.17.00	Рамка Рм 2	44	
00.18.00	Изделие закладное МН3 Рамка РД1	44	

Привязан

Инв.№

Вед.инж.	Папкова		
Пров.	Гутман		
Гл.спец.	Гутман		
Гл.кон.	Бубис		
Н.контр.	Гутман		

708-66.91-КЖ.И.00.00.00

Ведомость чертежей

Стадия	Лист	Листов
Р		1

ГОСХИМПРОЕКТ

Формат А4

Взам.инв.№ | Подпись и дата | Инв.№ подл.

1. Требования к изготовлению элементов сборных конструкций приведены в соответствующих типовых сериях, обозначенных в спецификациях.

2. Типы сварных соединений и способы сварки арматурных изделий приняты в соответствии стребованиями следующих государственных стандартов:
ГОСТ 14098-85 „Соединения сварные арматуры и закладных изделий железобетонных конструкций."
ГОСТ 5264-80* „Ручная дуговая сварка. Соединения сварные."

3. Изготовление арматурных сеток и каркасов производить контактной точечной сваркой, а соединения арматуры при изготовлении изделий - автоматической сваркой под слоем флюса для тавровых и дуговой сваркой для нахлесточных соединений.

4. Соединения из листового и фасонного проката выполнять ручной дуговой сваркой.

5. Все сварные соединения изделий должны быть приняты техническим контролем предприятия-изготовителя в соответствии с требованиями ГОСТ 10922-90. Каждое готовое изделие должно иметь бирку с указанием его марки.

6. Изображения и обозначения швов сварных соединений приняты по ГОСТ 2.312-72.

7. Антикоррозионная защита изделий приведена в чертежах основного комплекта марки КЖ.

Привязан

Инв.№

Вед.инж.	Папкова		
Пров.	Гутман		
Гл.спец.	Гутман		
Гл.кон.	Бубис		
Н.контр.	Гутман		

708-66.91-КЖ.И.00.00.00 ТТ

Технические требования

Стадия	Лист	Листов
Р		1

ГОСХИМПРОЕКТ

Формат А4

Формат	Зона	Поз.	Обозначение	Наименование	Кол.	Примечание
				Документация		
А4			708-66.91-КЖ.И.01.00.00 СБ	Сборочный чертеж		
				Детали		
А4		1	1.450-1 Вып.1	Петля строповочная ПС1	4	
			Переменные данные	для исполнений:		
			708-66.91-КЖ.И.01.00.00			АП1
				Сборочные единицы		
А4		2	708-66.91-КЖ.И.00.07.00	Сетка плиты СП1	1	
				Материалы		
				Бетон класса В25, м³	0,18	
			708-66.91-	КЖ.И.01.00.00-01		АП2
				Сборочные единицы		
А4		2	708-66.91-КЖ.И.00.07.00-01	Сетка плиты СП2	1	
				Материалы		
				Бетон класса В25, м³	0,1	

Привязан

Инв.№

Вед.инж.	Папкова		
Пров.	Гутман		
Гл.спец.	Гутман		
Гл.конс.	Бубис		
Н.контр.	Гутман		

708-66.91-КЖ.И.01.00.00

Плита АП (АП1, АП2)

Стадия	Лист	Листов
Р		1

ГОСХИМПРОЕКТ

Формат А4

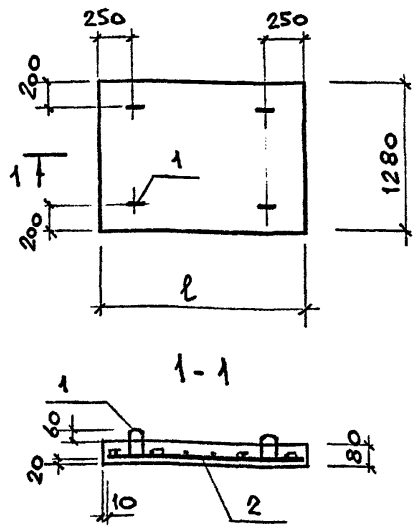

Обозначение	Марка	Размеры мм ℓ	Масса кг
708-66.91-КЖ.И.01.00.00	АП1	1690	450
-01	АП2	890	250

Ведомость расхода стали на элемент, кг

Марка	Изделия арматурные						Общий расход
	Арматура класса						
	А-I			А-III			
	ГОСТ 5781-82*						
	ф8		итого	ф6		итого	
АП1	1,2		1,2	5,5		5,5	6,7
АП2	1,2		1,2	2,9		2,9	4,1

Привязан

Инв.№

Вед.инж.	Папкова		
Пров.	Гутман		
Гл.спец.	Гутман		
Гл.конс.	Бубис		
Н.контр.	Гутман		

708-66.91-КЖ.И.01.00.00 СБ

Плита АП (АП1, АП2) Сборочный чертеж

Стадия	Масса	Масштаб
Р	См. табл.	1:50
Лист	Листов 1	

ГОСХИМПРОЕКТ

Формат А4

Взам.инв.№ | Подпись и дата | Инв.№ подл.

4000-31-02

Альбом 2

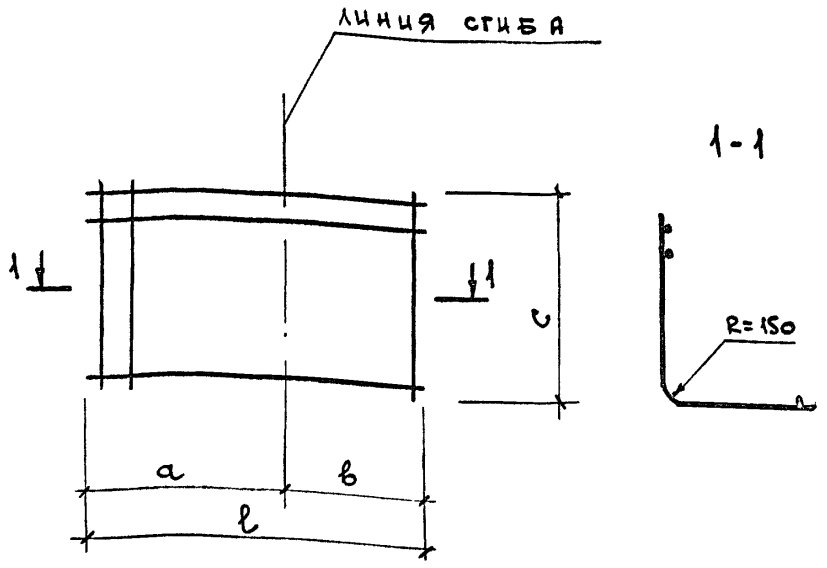

Обозначение	Марка	Размеры, мм a	в	ℓ	c	Марка по ГОСТ 23279-85	Масса кг
708-66.91-КЖ.И.00.01.00	С1	2380	1470	3850	2550	1С 20АIII/10АIII 255×385 125/75	145
-01	С2	2380	2670	5050	3050	1С 20АIII/10АIII 305×505	217
-02	С3	1000	1350	2350	3050	2С 12АIII/12АIII 305×235 475/25	62
-03	С4	1000	1350	2350	2250	2С 12АIII/12АIII 225×235 475/25	46
-04	С5	1050	2200	3250	3050	2С 16АIII/10АIII 305×325 425/25	114
-05	С6	1050	2200	3250	2250	2С 16АIII/10АIII 225×325 425/25	83
-06	С7	2650	1500	4150	2050	2С 12АIII/12АIII 205×415 475/25	76
-07	С8	2650	1500	4150	1850	2С 12АIII/12АIII 185×415 475/25	70
-08	С9	1350	960	2310	2480	2С 12АIII/12АIII 248×231 55/40	47
-09	С10	2400	960	3360	2480	2С 12АIII/12АIII 248×336 80/40	75
-10	С11	1050	2200	3250	2450	2С 16АIII/12АIII 245×325 425/25	102
-11	С12	1000	1350	2350	2450	2С 12АIII/12АIII 245×235 475/25	66
-12	С13	1200	2600	3800	2450	2С 16АIII/12АIII 245×380 100/25	140
-13	С14	1200	2600	3800	3050	2С 16АIII/12АIII 305×380 100/25	160

Привязан

Инв.№

Вед.инж.	Папкова	
Пров.	Гутман	
Гл.спец	Гутман	
Гл.кон	Бубис	
Н.контр	Гутман	

708-66.91-КЖ.И.00.01.00СБ

Сетка С (С1 ... С14) Сборочный чертеж

Стадия	Масса	Масштаб
Р	см. табл.	1:20
Лист 1	Листов 2	

ГОСХИМПРОЕКТ

Взам.инв.№ | Подпись и дата | Инв.№ подл.

Формат А4

Привязан

Инв.№

708-66.91-КЖ.И.00.01.00 СБ

Лист 2

Взам.инв.№ | Подпись и дата | Инв.№ подл.

Формат А4

Формат	Зона	Поз.	Обозначение	Наименование	Кол.	Примечание
				Документация		
А4			708-66.91-КЖ.И.00.00.00 ТТ	Техническое требования		
А4			00.02.00 СБ	Сборочный чертеж		
			Переменные данные	для исполнений		
				708-66.91-КЖ.И.00.02.00		С15
				Детали		
				ГОСТ 5781-82*		
Б4		1	708-66.91-КЖ.И.00.02.01	ф25 AIII ℓ=5560	4	21.8 кг
Б4		2	-01	ф10 AI ℓ=760	19	0,5 кг
				708-66.91-КЖ.И.00.02.00-01		С16
				Детали		
				ГОСТ 5781-82*		
Б4		1	-02	ф25 AIII ℓ=3260	4	12,7 кг
Б4		2	-01	ф10 AI ℓ=760	11	0,5 кг
				708-66.91-КЖ.И.00.02.00-02		С17
				Детали		
				ГОСТ 5781-82*		
Б4		1	-03	ф12 AIII ℓ=5560	6	5,5 кг
Б4		2	-04	ф6 AI ℓ=1160	19	0,3 кг

Привязан

Инв.№

Вед.инж.	Папкова	
Пров.	Гутман	
Гл.спец	Гутман	
Гл.кон.	Бубис	
Н.контр.	Гутман	

708-66.91-КЖ.И.00.02.00

Сетка С (С15 ... С20)

Стадия	Лист	Листов
Р	1	2

ГОСХИМПРОЕКТ

Взам.инв.№ | Подпись и дата | Инв.№ подл.

Формат А4

Формат	Зона	Поз.	Обозначение	Наименование	Кол.	Примечание
				708-66.91-КЖ.И.00.02.00-03		С18
				Детали		
				ГОСТ 5781-82*		
Б4		1	708-66.91-КЖ.И.00.02.01-05	ф12 AIII ℓ=3260	6	3,2
Б4		2	-04	ф6 AI ℓ=1160	11	0,3
				708-66.91-КЖ.И.00.02.00-04		С19
				Детали		
				ГОСТ 5781-82*		
Б4		1	-06	ф6 AI ℓ=1060	8	0,2
Б4		2	-07	ф6 AI ℓ=760	11	0,15
				708-66.91-КЖ.И.00.02.00-05		С20
				Детали		
				ГОСТ 5781-82*		
Б4		1	-08	ф16 AIII ℓ=3260	2	5,3
Б4		2	-09	ф8 AI ℓ=260	11	0,1

Привязан

Инв.№

708-66.91-КЖ.И.00.02.00

Лист 2

Взам.инв.№ | Подпись и дата | Инв.№ подл.

Формат А4

4000-31-02 39

Альбом 2

Рис. 1

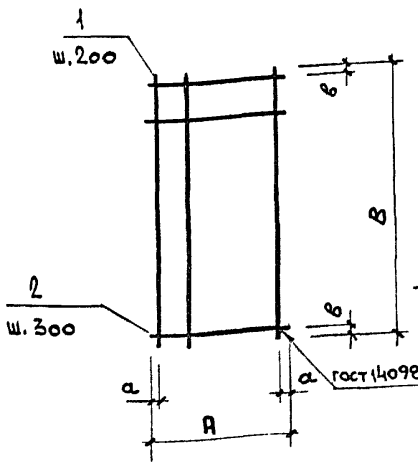

Рис. 2

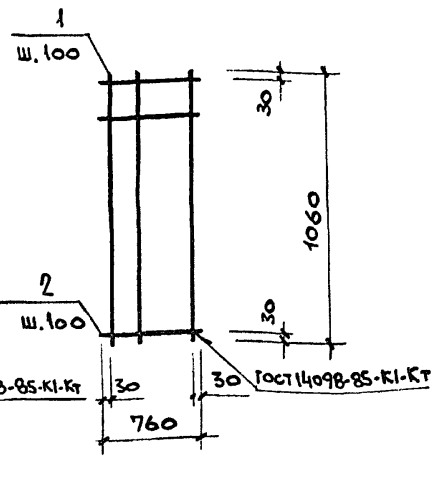

Обозначение	Марка	Рис.	Размеры, мм а	в	А	В	Масса, кг
708-66.91-КЖ.И.00.02.00	С15	1	80	80	760	5560	96,7
-01	С16	1	80	130	760	3260	56,3
-02	С17	1	80	80	1160	5560	38,7
-03	С18	1	80	130	1160	3260	22,5
-04	С19	2	—	—	—	—	3,8
-05	С20	1	30	130	260	3260	11,7

Привязан

Инв.№

Взам.инв.№ | Подпись и дата | Инв.№ подл.

Вед.инж.	Папкова	Па-
Пров.	Гутман	
Гл.спец.	Гутман	
Гл.кон.	Бубис	
Н.контр.	Гутман	

708-66.91 - КЖ.И.00.02.00СБ

Сетка С (С15 ... С20) Сборочный чертеж

Стадия	Масса	Масштаб
Р	см. табл.	1:20
Лист	Листов 1	

ГОСХИМПРОЕКТ

Формат А4

Формат	Зона	Поз.	Обозначение	Наименование	Кол.	Примечание
				Документация		
А4			708-66.91-КЖ.И.00.00.00 ТТ	Технические требования		
А4			00.03.00 СБ	Сборочный чертеж		
				Детали		
Б4		2	708-66.91-КЖ.И.00.03.01-01	Болт М24х710 ГОСТ 24379.1-80 / Ст.3кп2 ГОСТ 535-88	2	2,8
Б4		3	-02	ф12АIII ГОСТ 5781-82* l=420	2	0,4
				Стандартные изделия		
		4	ГОСТ 5915-70	Гайка М24 с шайбой	2	
			Переменные данные	для исполнений		
				708-66.91-КЖ.И.00.03.00		МН1
Б4		1	708-66.91-КЖ.И.00.03.01-03	Лист 10х250х300 ГОСТ 19903-74* / С245 ГОСТ 27772-88	1	5,9
				708-66.91-КЖ.И.00.03.00-01		МН2
Б4		1	-04	Лист 10х300х300 ГОСТ 19903-74* / С245 ГОСТ 27772-88	1	7,1

Привязан

Инв.№

Взам.инв.№ | Подпись и дата | Инв.№ подл.

Вед.инж.	Папкова	Па-
Пров.	Гутман	
Гл.спец.	Гутман	
Гл.кон.	Бубис	
Н.контр.	Гутман	

708-66.91-КЖ.И.00.03.00

Изделие закладное МН (МН1, МН2)

Стадия	Лист	Листов
Р		1

ГОСХИМПРОЕКТ

Формат А4

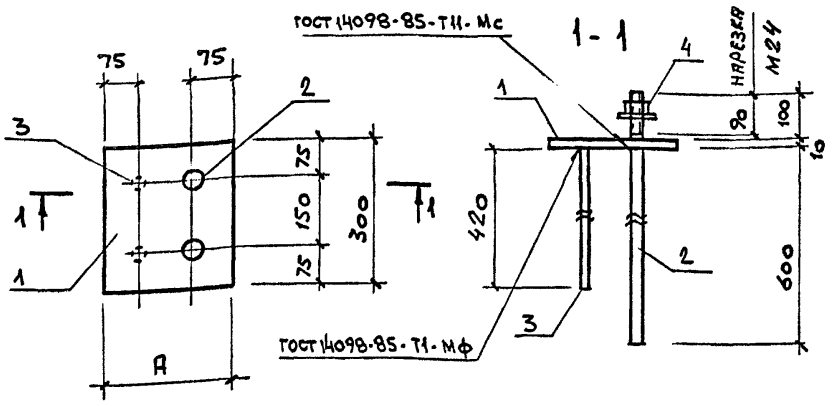

Обозначение	Марка	Размеры мм А	Масса, кг
708-66.91-КЖ.И.00.03.00	МН1	250	12,3
-01	МН2	300	13,5

Привязан

Инв.№

Взам.инв.№ | Подпись и дата | Инв.№ подл.

Вед.инж.	Папкова	Па-
Пров.	Гутман	
Гл.спец.	Гутман	
Гл.конс.	Бубис	
Н.контр.	Гутман	

708-66.91 - КЖ.И.00.03.00СБ

Изделие закладное МН (МН1, МН2) Сборочный чертеж

Стадия	Масса	Масштаб
Р	см. табл.	1:10
Лист	Листов 1	

ГОСХИМПРОЕКТ

Формат А4

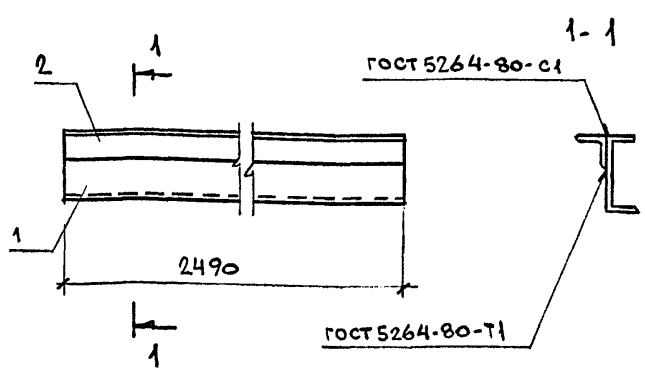

Формат	Зона	Поз.	Обозначение	Наименование	Кол.	Примечание
				Документация		
А4			708-66.91-КЖ.И.00.00.00 ТТ	Технические требования		
				Детали		
Б4		1	00.04.01	Швеллер 16п ГОСТ 8240-86 / С245 ГОСТ 27772-88		
				l=2490	1	35,5 кг
Б4		2	-01	Уголок 75х75х6 ГОСТ 8509-86 / С245 ГОСТ 27772-88 l=2490	1	17,5

Привязан

Инв.№

Взам.инв.№ | Подпись и дата | Инв.№ подл.

Вед.инж.	Папкова	Па-
Пров.	Гутман	
Гл.спец.	Гутман	
Гл.кон.	Бубис	
Н.контр.	Гутман	

708-66.91 - КЖ.И.00.04.00

Балка БС5

Стадия	Масса	Масштаб
Р	53,0	1:10
Лист	Листов 1	

ГОСХИМПРОЕКТ

Формат А4

Альбом 2

Формат	Зона	Поз.	Обозначение	Наименование	Кол.	Примечание
				Документация		
А4			708-66.91-КЖ.И.00.00.00 ТТ	Технические требования		
А4			00.05 00 СБ	Сборочный чертеж		
			Переменные данные	для исполнений		
				708-66.91-КЖ.И.00.05.00		ЩС 1
				Детали		
БЧ		1	708-66.91.КЖ.И.00.05.01	лист 5х725х1240 ГОСТ 8568-77* рифл. С235 ГОСТ 27772-88	1	55,0 кг
БЧ		2	-01	полоса -6х60х1130 ГОСТ 103-76* С235 ГОСТ 27772-88	2	3,1 кг
БЧ		3	-02	полоса -6х60х570 ГОСТ 103-76* С235 ГОСТ 27772-88	3	1,7 кг
				708-66.91-КЖ.И.00.05.00-01		ЩС 2
				Детали		
БЧ		1	-03	лист 5х740х900 ГОСТ 8568-77* рифл. С235 ГОСТ 27772-88	1	28,2 кг
БЧ		2	-04	полоса 6х60х630 ГОСТ 103-76* С235 ГОСТ 27772-88	2	1,7 кг
БЧ		3	-05	полоса 6х60х750 ГОСТ 103-76* С235 ГОСТ 27772-88	3	2,1 кг

Взам.инв.№ | Подпись и дата | Инв.№ подл.

Привязан

Инв.№

Вед.инж.	Папкова	Па-
Пров.	Гутман	
Гл.спец	Гутман	
Гл.конс	Бубис	
Н.контр	Гутман	

708-66.91-КЖ.И.00.05.00

Щит ЩС (ЩС 1... ЩС 3)

Стадия	Лист	Листов
Р	1	2

ГОСХИМПРОЕКТ

Формат А4

Формат	Зона	Поз.	Обозначение	Наименование	Кол.	Примечание
				708-66.91-КЖ.И.00.05.00-02		ЩС3
				Детали		
БЧ		1	708-66.91-КЖ.И.00.05.00-06	лист 5х490х600 ГОСТ 8568-77* рифл. С235 ГОСТ 27772-88	1	12,7 кг
БЧ		2	-07	полоса 6х60х380 ГОСТ 103-76* С235 ГОСТ 27772-88	2	1,1 кг
БЧ		3	-0,8	полоса 6х60х450 ГОСТ 103-76* С235 ГОСТ 27772-88	2	1,4 кг

Взам.инв.№ | Подпись и дата | Инв.№ подл.

Привязан

Инв.№

708-66.91-КЖ.И.00.05.00

Лист 2

Формат А4

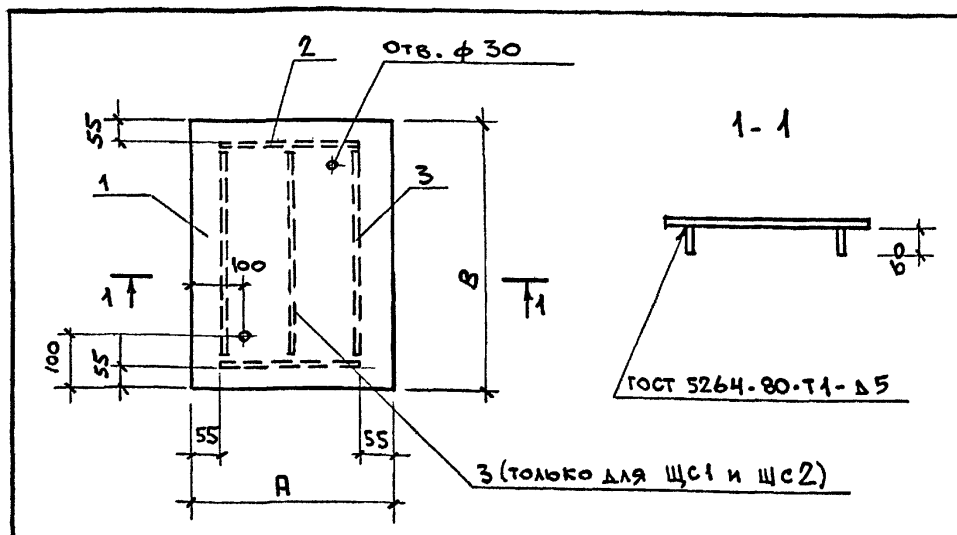

Обозначение	Марка	Размеры, мм A	B		Масса, кг
708-66.91-КЖ.И.00.05.00	ЩС 1	1240	725		66,3
-01	ЩС 2	740	900		37,9
-02	ЩС3	490	600		17,7

Взам.инв.№ | Подпись и дата | Инв.№ подл.

Привязан

Инв.№

Вед.инж.	Папкова	Па-
Пров.	Гутман	
Гл.спец	Гутман	
Гл.кон.	Бубис	
Н.контр	Гутман	

708-66.91-КЖ.И.00.05.00СБ

Щит ЩС (ЩС1... ЩС3) Сборочный чертеж

Стадия	Масса	Масштаб
Р	см. табл.	1:10

Лист | Листов 1

ГОСХИМПРОЕКТ

Формат А4

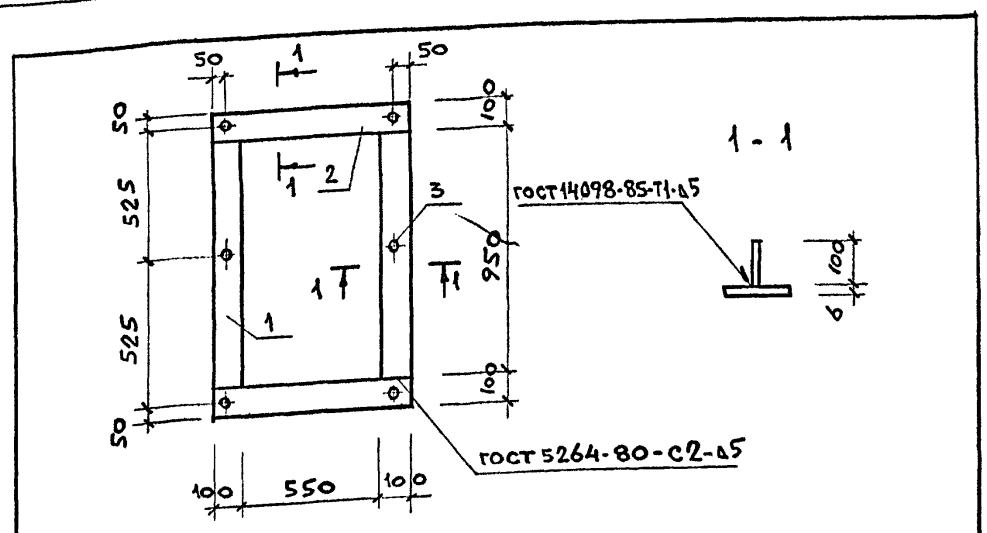

Формат	Зона	Поз.	Обозначение	Наименование	Кол.	Примечание
				Документация		
А4			708-66.91-КЖ.И.00.00.00 ТТ	Технические требования		
				Детали		
		1	708-66.91-КЖ.И.00.06.01	полоса 6х100х950 ГОСТ 103-76* С235 ГОСТ 27772-88	2	5,0 кг
		2	-01	полоса 6х100х750 ГОСТ 103-76* С235 ГОСТ 27772-88	2	4,5 кг
		3	-02	ф5ВI ГОСТ 6727-80 l=100	6	0,01 кг

Взам.инв.№ | Подпись и дата | Инв.№ подл.

Привязан

Инв.№

Вед.инж.	Папкова	Па-
Пров.	Гутман	
Гл.спец	Гутман	
Гл.кон	Бубис	

708-66.91-КЖ.И.00.06.00

Рамка РМ 1

Стадия	Масса	Масштаб
Р	19,1	1:20

Лист | Листов 1

ГОСХИМПРОЕКТ

Формат А4

Альбом 2

Формат	Зона	Поз.	Обозначение	Наименование	Кол.	Примечание
				Документация		
А4			708-66.91-КЖ.И.00.00.00 ТТ	Технические требования		
А4			00.07.00 СБ	Сборочный чертеж		
			Переменные данные	для исполнений:		
				708-66.91-КЖ.И.00.07.00		СП1
				Детали		
				ГОСТ 5781-82*		
БЧ		1	708-66.91-КЖ.И.00.07.01	ф6 А III ℓ=1670	7	0,4 кг
БЧ		2	-01	ℓ=1260	9	0,3 кг
				708-66.91-КЖ.И.00.07.00-01		СП2
				Детали		
				ГОСТ 5781-82*		
БЧ		1	708-66.91-КЖ.И.00.07.01-02	ф6 А III ℓ=870	7	0,2 кг
БЧ		2	-01	ℓ=1260	5	0,3 кг

Привязан

Инв.№

Вед.инж.	Папкова	
Пров.	Гутман	
Гл.спец.	Гутман	
Гл.конст.	Бубис	
Н.контр.	Гутман	

708-66.91-КЖ.И.00.07.00

Сетка плиты СП (СП1, СП2)

Стадия	Лист	Листов
Р		1

ГОСХИМПРОЕКТ

Взам.инв.№ | Подпись и дата | Инв.№ подл.

Формат А4

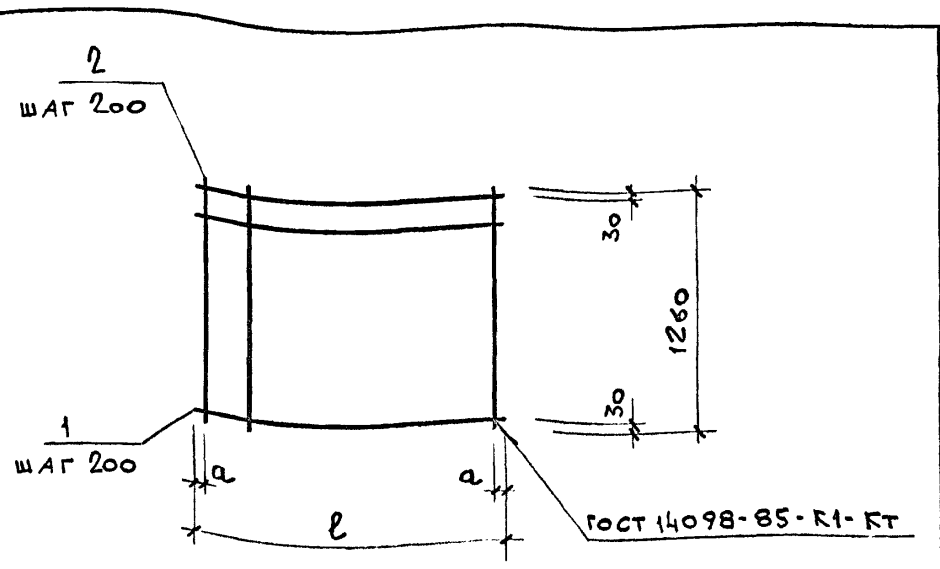

Обозначение	Марка	Размеры, мм ℓ	Размеры, мм a	Масса, кг
708-66.91-КЖ.И.00.07.00	СП1	1670	35	5,5
-01	СП2	870	35	2,9

Привязан

Инв.№

Вед.инж.	Папкова	
Пров.	Гутман	
Гл.спец.	Гутман	
Гл.конст.	Бубис	
Н.контр.	Гутман	

708-66.91-КЖ.И.00.07.00 СБ

Сетка плиты СП (СП1, СП2) Сборочный чертеж

Стадия	Масса	Масштаб
Р	см. табл.	1:25

Лист | Листов 1

ГОСХИМПРОЕКТ

Взам.инв.№ | Подпись и дата | Инв.№ подл.

Формат А4

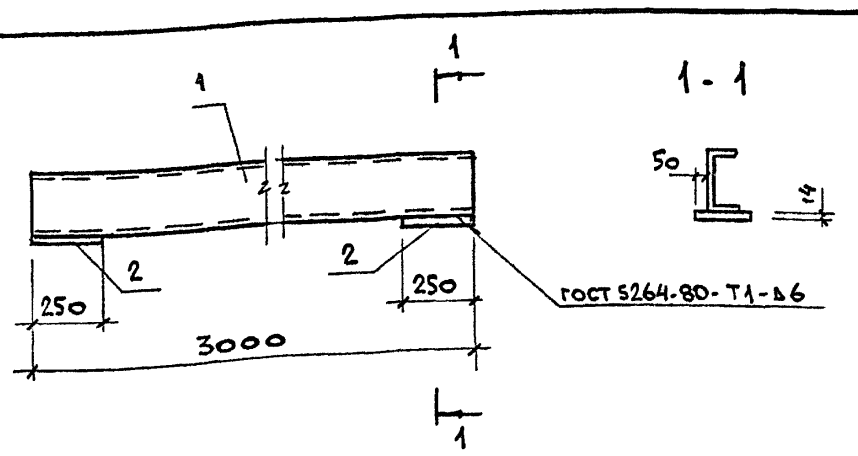

Формат	Зона	Поз.	Обозначение	Наименование	Кол.	Примечание
				Документация		
А4			708-66.91-КЖ.И.00.00.00 ТТ	Технические требования		
				Детали		
БЧ		1	708-66.91-КЖ.И.00.08.01	Швеллер 22 ГОСТ 8240-89 / С245 ГОСТ 27772-88		
				ℓ=3000	1	63,0 кг
БЧ		2	-01	Лист 14×250×180 ГОСТ 19903-74* / С245 ГОСТ 27772-88	2	4,9 кг

Привязан

Инв.№

Вед.инж.	Папкова	
Пров.	Гутман	
Гл.спец.	Гутман	
Гл.конст.	Бубис	
Н.контр.	Гутман	

708-66.91-КЖ.И.00.08.00

Балка БС 1

Стадия	Масса	Масштаб
Р	72,8	1:20

Лист | Листов 1

ГОСХИМПРОЕКТ

Взам.инв.№ | Подпись и дата | Инв.№ подл.

Формат А4

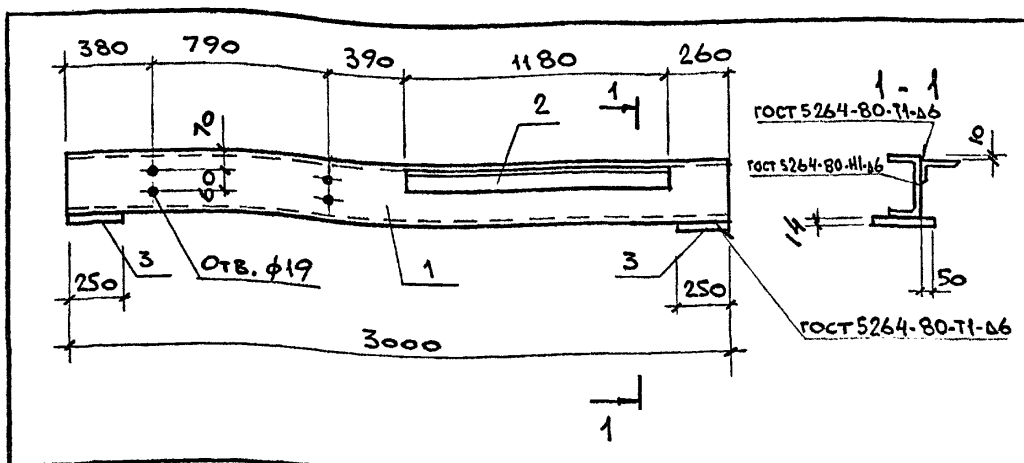

Формат	Зона	Поз.	Обозначение	Наименование	Кол.	Примечание
				Документация		
А4			708-66.91-КЖ.И.00.00.00 ТТ	Технические требования		
				Детали		
БЧ		1	708-66.91-КЖ.И.00.09.01	Швеллер 22 ГОСТ 8240-89 / С245 ГОСТ 27772-88		
				ℓ=3000	1	63,0 кг
БЧ		2	-02	Уголок 100×63×8 ГОСТ 8510-86 / С235 ГОСТ 27772-88		
				ℓ=1180	1	11,9 кг
БЧ		3	-01	Лист 14×250×180 ГОСТ 19903-74* / С245 ГОСТ 27772-88	2	4,9 кг

Привязан

Инв.№

Вед.инж.	Папкова	
Пров.	Гутман	
Гл.спец.	Гутман	
Гл.конст.	Бубис	
Н.контр.	Гутман	

708-66.91-КЖ.И.00.09.00

Балка БС 2

Стадия	Масса	Масштаб
Р	84,7	1:20

Лист | Листов 1

ГОСХИМПРОЕКТ

Взам.инв.№ | Подпись и дата | Инв.№ подл.

Формат А4

Альбом 2

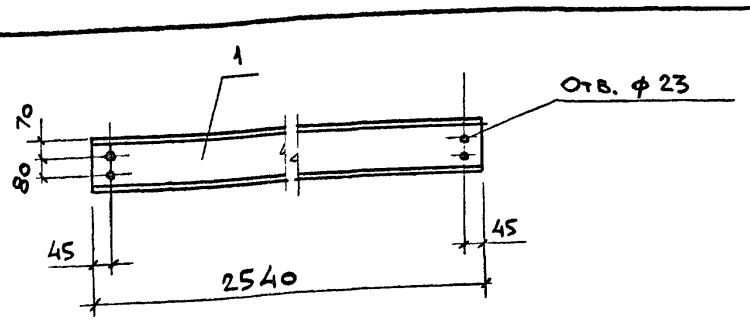

Формат	Зона	Поз.	Обозначение	Наименование	Кол.	Примечание
				Документация		
А4			708-66.91-КЖ.И.00,00,00 ТТ	Технические требования		
				Детали		
Б4		1	708-66.91-КЖ.И.00,10 .01	Швеллер 22 ГОСТ 8240-89 / С245 ГОСТ 27772-88		
				ℓ=2540	1	53,3 кг

Привязан

Инв.№

Вед.инж.	Папкова		
Пров.	Гутман		
Гл.спец.	Гутман		
Гл.конст.	Бубис		
Н.контр.	Гутман		

708-66.91-КЖ.И.00.10.00

Балка БС 3

Стадия	Масса	Масштаб
Р	53,3	1:20
Лист	Листов 1	

ГОСХИМПРОЕКТ

Взам.инв.№ | Подпись и дата | Инв.№ подл.

Формат А4

БС 4 (БС4а зеркально чертежу)

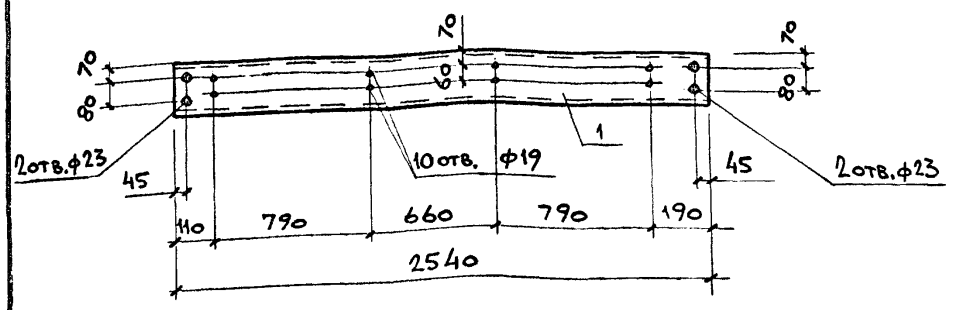

Формат	Зона	Поз.	Обозначение	Наименование	Кол.	Примечание
				Документация		
А4			708.66.91-КЖ.И.00,00,00 ТТ	Технические требования		
				Детали		
Б4		1	708.66.91-КЖ.И.00,11 .01	Швеллер 22 ГОСТ 8240-89 / С245 ГОСТ 27772-88		
				ℓ=2540	1	53,3 кг

Привязан

Инв.№

Вед.ин.	Папкова		
Пров.	Гутман		
Гл.спец.	Гутман		
Гл.конст.	Бубис		
Н.контр.	Гутман		

708-66.91-КЖ.И.00.11 .00

Балка БС (БС4, БС4а)

Стадия	Масса	Масштаб
Р	53,3	1:20
Лист	Листов 1	

ГОСХИМПРОЕКТ

Взам.инв.№ | Подпись и дата | Инв.№ подл.

Формат А4

Формат	Зона	Поз.	Обозначение	Наименование	Кол.	Примечание
				Документация		
А4			708-66.91-КЖ.И.00,00,00 ТТ	Технические требования		
А4			00,12 .00 СБ	Сборочный чертеж		
			Переменные данные	для исполнений:		
				708-66.91-КЖ.И.00,12 .00;-01		КС1; КС1а
				Детали		
Б4		1	708-66.91-КЖ.И.00,12 .01	Швеллер 16п ГОСТ 8240-89 / С245 ГОСТ 27772-88		
				ℓ=4084	1	58,2 кг
Б4		2	-01	Уголок 75х75х6 ГОСТ 8509-86 / С245 ГОСТ 27772-88		
				ℓ=130	2	0,9 кг
				708-66.91-КЖ.И.00,12 .00-02;-03		КС2; КС2а
				Детали		
Б4		1	708-66.91-КЖ.И.00,12 .01-02	Швеллер 14п ГОСТ 8240-89 / С245 ГОСТ 27772-88		
				ℓ=2732	1	33,6 кг
Б4		2	-01	Уголок 75х75х6 ГОСТ 8509-86 / С245 ГОСТ 27772-88		
				ℓ=130	1	0,9 кг

Привязан

Инв.№

Вед.инж.	Папкова		
Пров.	Гутман		
Гл.спец.	Гутман		
Гл.конст.	Бубис		
Н.контр.	Гутман		

708-66.91-КЖ.И.00.12 .00

Косоур КС (КС1, КС1а, КС2, КС2а)

Стадия	Лист	Листов
Р		1

ГОСХИМПРОЕКТ

Взам.инв.№ | Подпись и дата | Инв.№ подл.

Формат А4

Рис. 1

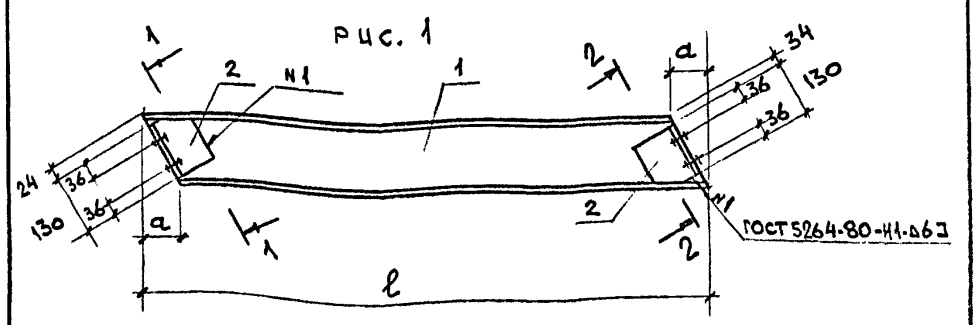

Рис. 2

Остальное см. рис. 1

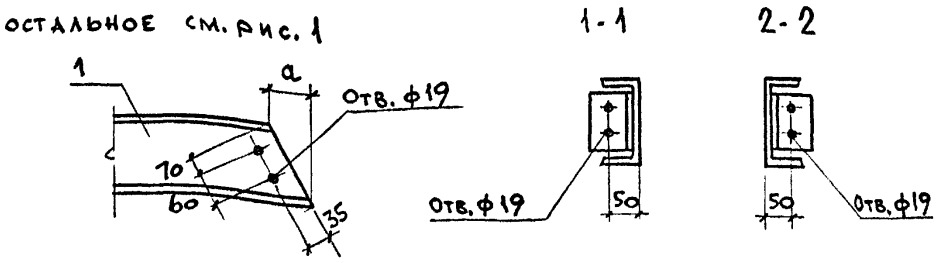

Обозначение	Марка	Рис.	Размеры, мм ℓ	Размеры, мм a	Масса, кг
708-66.91-КЖ.И.00.12.00	КС1	1	4084	80	60,0
-01	КС1а	Зеркально 1	4084	80	60,0
-02	КС2	2	2732	70	34,5
-03	КС2а	Зеркально 2	2732	70	34,5

Привязан

Инв.№

Вед.инж.	Папкова		
Пров.	Гутман		
Гл.спец.	Гутман		
Гл.конст.	Бубис		
Н.контр.	Гутман		

708-66.91-КЖ.И.00.12 .00 СБ

Косоур КС (КС1, КС1а, КС2, КС2а) Сборочный чертеж

Стадия	Масса	Масштаб
Р	См. табл.	1:20
Лист	Листов 1	

ГОСХИМПРОЕКТ

Взам.инв.№ | Подпись и дата | Инв.№ подл.

Формат А4

Альбом 2

КС 3 (КС 3а зеркально чертежу)

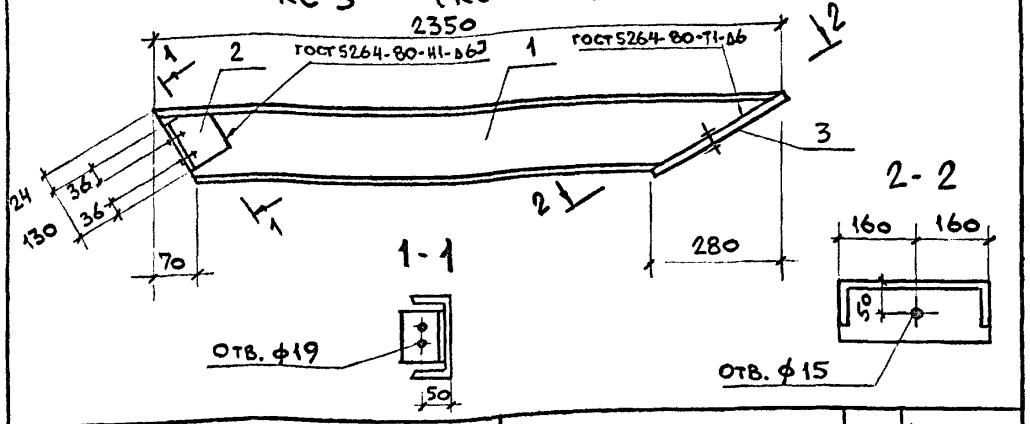

Формат	Зона	Поз.	Обозначение	Наименование	Кол.	Примечание
				Документация		
А4			708-66.91-КЖ.И.00.00.00 ТТ	Технические требования		
				Детали		
Б4		1	708-66.91-КЖ.И.00.13 .01	Швеллер 14п ГОСТ 8240-89 / С245 ГОСТ 27772-88		
				ℓ=2350	1	27,0 кг
Б4		2	-01	Уголок 75×75×6 ГОСТ 8509-86 / С245 ГОСТ 27772-88		
				ℓ=130	1	0,9 кг
Б4		3	-02	Лист 10×320×100 ГОСТ 19903-74* / С245 ГОСТ 27772-88	1	2,5 кг

Привязан

Инв.№

Вед. инж.	Папкова	
Пров.	Гутман	
Гл. спец.	Гутман	
Гл. конст.	Бубис	
Н. контр.	Гутман	

708-66.91-КЖ.И.00.13.00

Косоур КС (КС3, КС3а)

Стадия	Масса	Масштаб
Р	30,4	1:20

Лист | Листов 1

ГОСХИМПРОЕКТ

Взам.инв.№ | Подпись и дата | Инв.№ подл.

Формат А4

Формат	Зона	Поз.	Обозначение	Наименование	Кол.	Примечание
				Документация		
А4			708-66.91-КЖ.И.00.00.00 ТТ	Технические требования		
А4			00.14 00 СБ	Сборочный чертеж		
				Детали		
Б4		1	708-66.91-КЖ.И.00.14, 01	Полоса 6×70×90 ГОСТ 103-76* / С235 ГОСТ 27772-88	2	0,3 кг
Б4		2	-01	Полоса 5×28×880 ГОСТ 103-76* / С235 ГОСТ 27772-88	1	1,0 кг
Б4		3	-02	Полоса 4×12×670 ГОСТ 103-76* / С235 ГОСТ 27772-88	6	0,3 кг
Б4		4	-03	Полоса 20×36×835 ГОСТ 103-76* / С235 ГОСТ 27772-88	2	4,7 кг
Б4		5	-04	Полоса 5×28×250 ГОСТ 103-76* / С235 ГОСТ 27772-88	1	0,3
Б4		6	-05	Полоса 5×28×2396 ГОСТ 103-76* / С235 ГОСТ 27772-88	1	2,8

Привязан

Инв.№

Вед. инж.	Папкова	
Пров.	Гутман	
Гл. спец.	Гутман	
Гл. конст.	Бубис	
Н. контр.	Гутман	

708-66.91-КЖ.И.00.14 .00

Ограждение ОГС 1

Стадия	Лист	Листов
Р		1

ГОСХИМПРОЕКТ

Взам.инв.№ | Подпись и дата | Инв.№ подл.

Формат А4

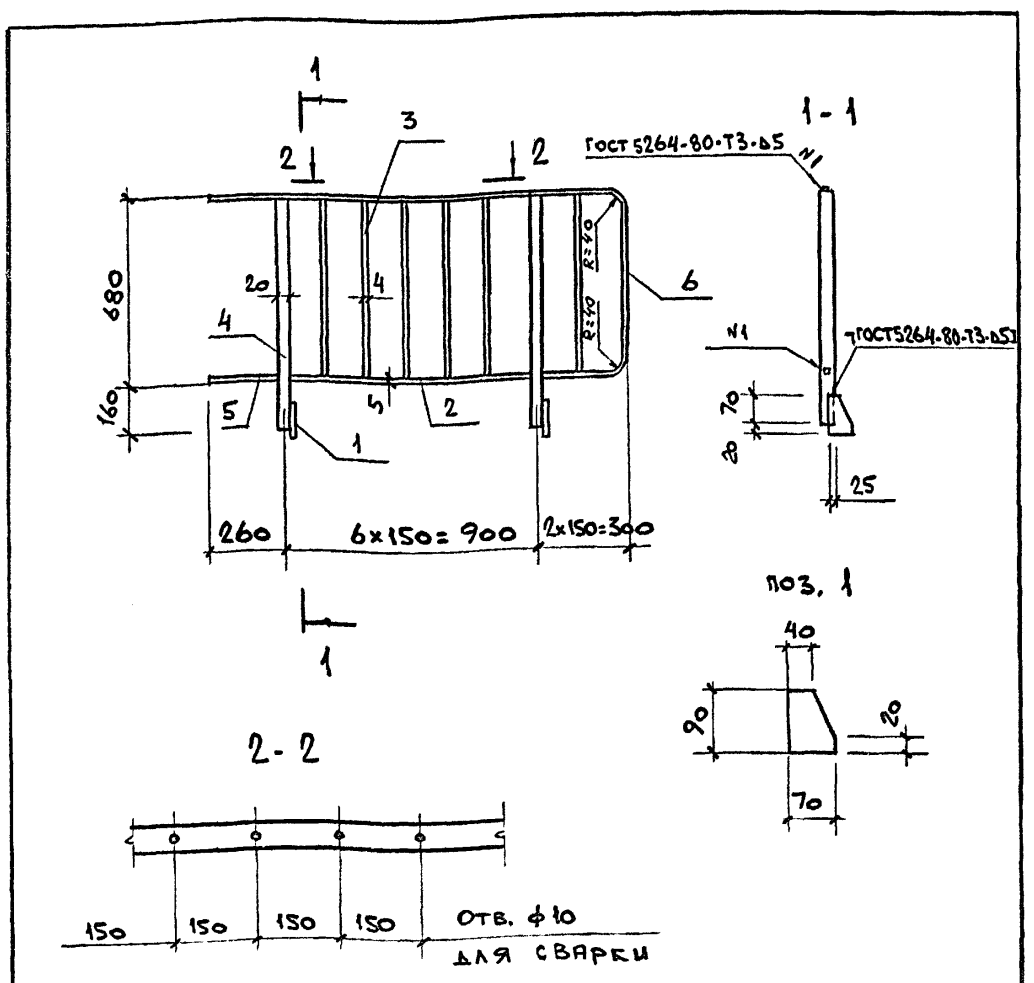

Привязан

Инв.№

Вед. инж.	Папкова	
Пров.	Гутман	
Гл. спец.	Гутман	
Гл. конст.	Бубис	
Н. контр.	Гутман	

708-66.91-КЖ.И.00.14 .00 СБ

Ограждение ОГС 1 Сборочный чертеж

Стадия	Масса	Масштаб
Р	15,9	1:20

Лист | Листов 1

ГОСХИМПРОЕКТ

Взам.инв.№ | Подпись и дата | Инв.№ подл.

Формат А4

Формат	Зона	Поз.	Обозначение	Наименование	Кол.	Примечание
				Документация		
А4			708-66.91-КЖ.И.00.00.00 ТТ	Технические требования		
А4			00.15.00 СБ	Сборочный чертеж		
			Переменные данные	для исполнений:		
				708-66.91-КЖ.И.00.15 .00		МС 1
				Детали		
Б4		1	708-66.91-КЖ.И.00.15 .01	Уголок 75×75×6 ГОСТ 8509-86 / С245 ГОСТ 27772-88		
				ℓ=130	1	1,3 кг
				708-66.91-КЖ.И.00.15 .00-01		МС 2
				Детали		
Б4		1	-01	Уголок 100×63×8 ГОСТ 8510-86 / С245 ГОСТ 27772-88		
				ℓ=170	1	1,7 кг

Привязан

Инв.№

Вед. инж.	Папкова	
Пров.	Гутман	
Гл. спец.	Гутман	
Гл. конст.	Бубис	
Н. контр.	Гутман	

708-66.91-КЖ.И.00.15.00

Изделие соединительное МС (МС 1, МС 2)

Стадия	Лист	Листов
Р		1

ГОСХИМПРОЕКТ

Взам.инв.№ | Подпись и дата | Инв.№ подл.

Формат А4

Альбом 2

Рис. 1

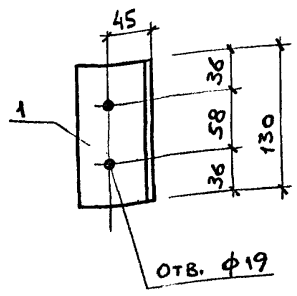

Рис. 2

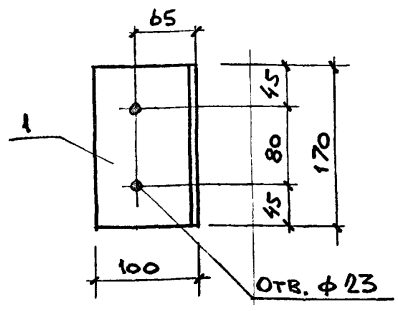

Обозначение	Марка	Рис.	Масса, кг
708-66.91-КЖ.И.00.15.00	МС1	1	1,3
-01	МС2	2	1,7

Привязан

Инв.№

Взам.инв.№ | Подпись и дата | Инв.№ подл.

Вед.инж	Папкова	Па
Пров.	Гутман	
Гл.спец	Гутман	
Гл.кон	Бубис	
Н.контр	Гутман	

708-66.91 - КЖ.И.00.15.00 СБ

Изделие соединительное МС (МС1, МС2) Сборочный чертеж

Стадия	Масса	Масштаб
Р	см. табл.	1:5

Лист | Листов 1

ГОСХИМПРОЕКТ

Формат А4

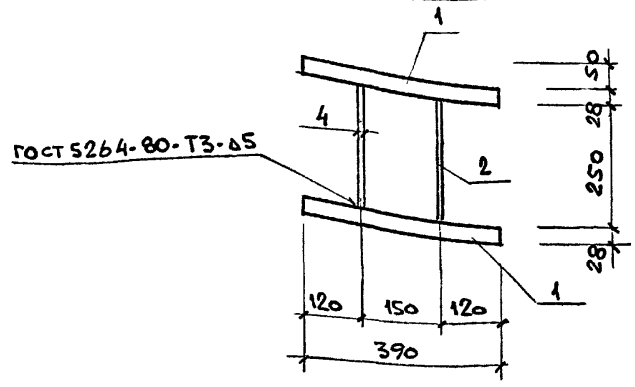

Формат	Зона	Поз.	Обозначение	Наименование	Кол.	Примечание
				Документация		
А4			708-66.91-КЖ.И.00.00.00 ТТ	Технические требования		
				Детали		
Б4		1	708-66.91-КЖ.И.00.16.01	Полоса 5х28х394 ГОСТ 103-76* / С235 ГОСТ 27772-88	2	0,4 кг
Б4		2	-01	Полоса 4х12х250 ГОСТ 103-76* / С235 ГОСТ 27772-88	2	0,1 кг

Привязан

Инв.№

Взам.инв.№ | Подпись и дата | Инв.№ подл.

Вед.инж	Папкова	Па
Пров.	Гутман	
Гл.спец	Гутман	
Гл.кон	Бубис	
Н.контр	Гутман	

708-66.91 - КЖ.И.00.16.00

Изделие соединительное МС3

Стадия	Масса	Масштаб
Р	1,0	1:10

Лист | Листов 1

ГОСХИМПРОЕКТ

Формат А4

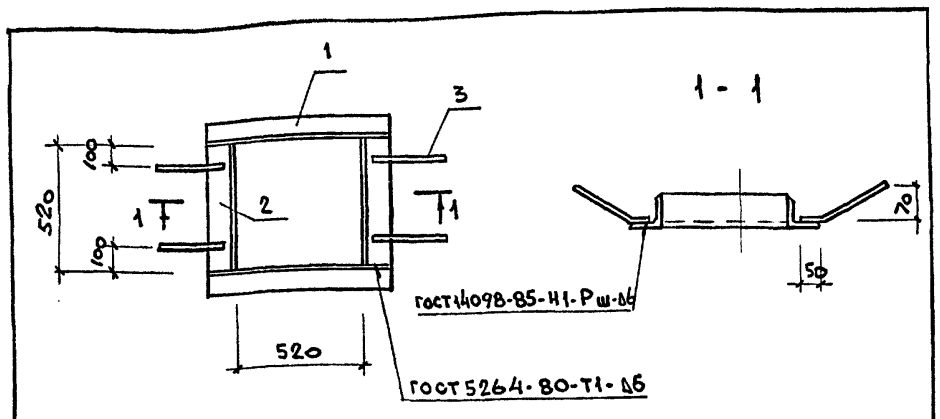

Формат	Зона	Поз.	Обозначение	Наименование	Кол.	Примечание
				Документация		
А4			708-66.91-КЖ.И.00.00.00 ТТ	Технические требования		
				Детали		
Б4		1	00.17.01	Уголок 50х50х5 ГОСТ 8509-86 / С235 ГОСТ 27772-88 / ℓ=620	2	2,3 кг
Б4		2	-01	Уголок 50х50х5 ГОСТ 8509-86 / С235 ГОСТ 27772-86 / ℓ=520	2	1,9 кг
Б4		3	-02	ф6АIII ГОСТ 5781-82* ℓ=250	4	0,05 кг

Привязан

Инв.№

Взам.инв.№ | Подпись и дата | Инв.№ подл.

Вед.инж	Папкова	Па
Пров.	Гутман	
Гл.спец	Гутман	
Гл.кон	Бубис	
Н.контр	Гутман	

708-66.91 - КЖ.И.00.17.00

Рамка Рм2

Стадия	Масса	Масштаб
Р	8,6	1:20

Лист | Листов 1

ГОСХИМПРОЕКТ

Формат А4

РД 1

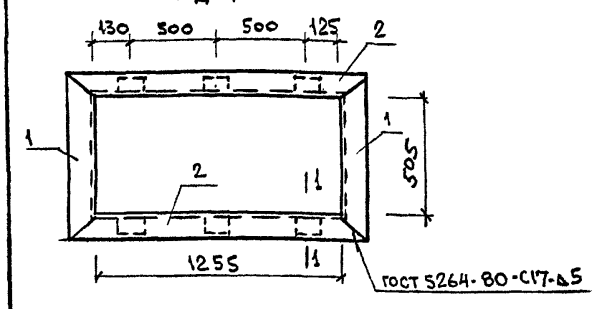

1 - 1

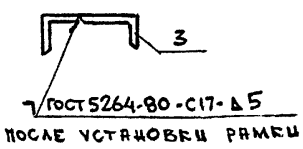

После установки рамки в проем

МН3

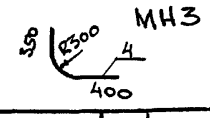

Формат	Зона	Поз.	Обозначение	Наименование	Кол.	Примечание
				Документация		
А4			708-66.91-КЖ.И.00.00.00 ТТ	Технические требования		
			Переменные данные	для исполнений		
				708-66.91-КЖ.И.00.18.00		РД 1
				Детали		
Б4		1	708-66.91-КЖ.И.00.18.01	Уголок 63х63х5 ГОСТ 8509-86 / С235 ГОСТ 27772-88 / ℓ=631	2	6,2 кг
Б4		2	-01	Уголок 63х63х5 ГОСТ 8509-86 / С235 ГОСТ 27772-88 / ℓ=1381	2	13,4 кг
Б4		3	-02	Уголок 75х50х5 ГОСТ 8510-86 / С235 ГОСТ 27772-88 / ℓ=150	6	4,2 кг
				708-66.91-КЖ.И.00.18.00-01		МН3
Б4		4	-03	Труба ф60х2,8 ГОСТ 10704-76* / С235 ГОСТ 27772-88 / ℓ=1220	1	4,8 кг

Привязан

Инв.№

Взам.инв.№ | Подпись и дата | Инв.№ подл.

Вед.инж	Папкова	Па
Пров.	Гутман	
Гл.спец	Гутман	
Гл.кон	Бубис	
Н.контр	Гутман	

708-66.91 - КЖ.И.00.18.00

Изделие закладное МН3. Рамка РД 1

Стадия	Масса	Масштаб
Р	см. табл.	1:20

Лист | Листов 1

ГОСХИМПРОЕКТ

Формат А4

Альбом 2

Ведомость рабочих чертежей основного комплекта

Лист	Наименование	Примечание
I	Общие данные (начало).	
2	Общие данные (окончание).	
3	Планы.	
4	Разрезы I-I; 2-2. Фасад I-4.	
5	Схема системы отопления.	
	Узел управления.	
6	Установка системы П1.	
7	Установка системы В1.	
8	Установка системы В2.	
9	Схемы систем П1, В1, В2.	

Ведомость ссылочных и прилагаемых документов

Обозначение	Наименование	Примечание
	Ссылочные документы	
3.903-I4	Конструкции индивидуальные промышленной тепловой изоляции	
4.904-25	Подставки под калориферы	
4.904-69	Детали крепления санитарно-технических приборов и трубопроводов	
4.903-I0 вып.8	Изделия и детали трубопроводов для тепловых сетей	
5.903-2I вып.0, I	Узлы обвязки регулирующих клапанов на трубопроводах тепло- и холодоснабжения воздухоподогревателей	
5.903-7 вып.0, I	Унифицированные конструкции приточных вентиляционных установок	
5.904-I вып.0, I	Детали крепления воздуховодов	
5.904-4	Двери и люки для вентиляционных камер	
5.904-38	Гибкие вставки к центробежным вентиляторам	
7.903.9-2 вып.I, 2	Тепловая изоляция трубопроводов с положительными температурами	
	Прилагаемые документы	
708-66.9I ОВНI	Лючок с заглушкой	
708-66.9I ОВН2	Лючок для прочистки воздуховодов	

Типовой проект разработан в соответствии с действующими нормами и правилами и предусматривает мероприятия, обеспечивающие взрывную, взрывопожарную и пожарную безопасность при эксплуатации здания.

Главный инженер проекта _____ дата

Согласовано:
Гл.сп.ПБ Журавель
Гл.сп.АХЗ Волкова
ПТНИИпроект Блинов

Взам. инв. №
Подпись и дата
Инв. № подл.

Общие указания

1. Проект отопления и вентиляции автомобильного приемного устройства разработан на основании архитектурно-строительных и технологических чертежей в соответствии со СНиП 2.04.05-86.
2. При разработке проекта принята температура наружного воздуха для отопления и вентиляции в зимней период Т=-30°С для сухой и нормальной зон наружного климата.
3. Коэффициенты теплопередачи ограждающих конструкций приняты в соответствии со СНиП П-3-79**.
4. Помещение автомобильного приемного устройства неотапливаемое. В помещениях электрощитовой и пультовой отопление нагревательными приборами. Расчетные температуры внутреннего воздуха приняты: в электрощитовой +5°С, в пультовой +I8°С.
5. Теплоноситель для систем отопления и теплоснабжения - горячая вода с параметрами I50-70°С.
6. В здании приемного устройства запроектированы системы аспирации В1, В2. В электрощитовой и пультовой - система П1.
7. Воздуховоды системы П1 выполняются из углеродистой стали по ГОСТ I9904-74, б=0,5мм; воздуховоды систем аспирации В1, В2 из углеродистой стали б=I,4мм плотные на сварке по "Временной нормали на изготовление воздуховодов круглого сечения для систем аспирации".
8. Все воздуховоды покрываются внутри и снаружи эмалью ПФ-I33 - 2 слоя по грунту ГФ-02I - I слой.
9. Трубопроводы отопления, теплоснабжения и нагревательные приборы окрашиваются эмалью ПФ-877 за 2 раза.
10. Трубопроводы и муфтовую арматуру узла управления, трубопроводы и воздуховоды, проходящие по тамбуру, изолировать цилиндрами из минеральной ваты на синтетическом связующем ГОСТ 23208-83 б= 40 мм. Фланцевую арматуру узла управления изолировать матами минераловатными прошивными в обкладке из металлической сетки ГОСТ2I880-86 б=40мм. Покровный слой по изоляции - лист алюминиевый АДI.Н-I ГОСТ 2I63I-76 б=0,5 мм.
11. Монтаж отопительно-вентиляционного оборудования ведется в соответствии со СНиП 3.05.0I-85.
12. В характеристике отопительно-вентиляционных систем производительность систем В1, В2 указана с учетом подсоса воздуха в воздуховодах.

Коллектор системы В1 и воздуховоды возврата пыли от бункеров циклонов систем В1, В2 на конвейеры выполняются из труб стальных электросварных ГОСТ I0704-76.

ПЛАН - СХЕМА

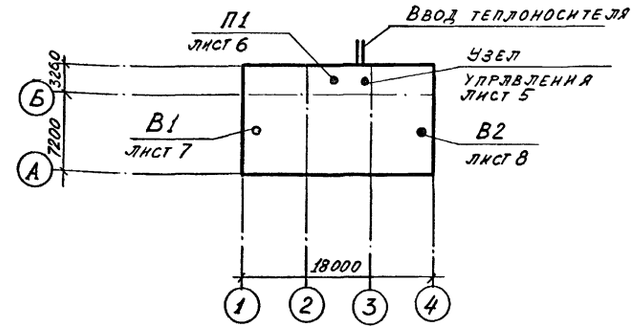

Привязан

Инв. №

Инж.	Иванникова	
Вединж	Федулова	
Провер	Степанская	
Зав.гр	Степанская	
Гкконс	Рачицкий	
Начотд	Коваленко	
Гл.инж	Савинов	
Нконтр	Рачицкий	

708-66.91 - ОВ

Автомобильное приемное устройство для тяжелых и легких заполнителей бетона с годовым грузооборотом 100 тыс. т	Стадия	Лист	Листов
	Р	I	9
Общие данные (начало)	ГОСХИМПРОЕКТ		

Характеристика отопительно-вентиляционных систем

Обозначение системы	Кол. систем	Наименование обслуживаемого помещения (технологического оборудования)	Тип установки	Вентилятор: Тип исполнение по взрывозащ	№	схема исполнен	Положение	L м³/ч	ΔP Па (кгс/м²)	n об. мин.	Электродвигатель: Тип исполнение по взрывозащите	N кВт	n об. мин.	Воздухонагреватель: Тип	№	Кол	Т-ра нагрева от	Т-ра нагрева до	Расход тепла Вт (ккал/ч)	ΔP Па (кгс/м²)	Фильтр: Тип	№	Кол	ΔP Па (кгс/м²)	концентрация, мг/м³ начальная	концентрация, мг/м³ конечная	Примечание
ПI	I	Пультовая, электрощитовая, ПВК	Е2,5.090-2	Ц4-75	2,5	I	Пр0	400	520 (52)	2800	4АА63А2	0,37	2800	КСк3	6-02	I	-30	+18	6500 (5600)	I0 (I,0)	ФЯП		I	50 (5)			
ПI	I		Заслонка воздушная, утепленная ПI000х600Э с электроприводом								МЭО-40/63-0,63-82	0,04															
ВI	I	Нижняя зона автомобильного приемного устройства	П8-3Б	ЦП6-45	8	6	Пр0°	22000	3000 (300)	I650	4А200М4	37	I475								Циклон ЦН I5	ø 700	4	I750 (I75)	500	85	
В2	I	Приемное устройство, узлы перегрузки	П8-3Б	ЦП6-45	8	6	Л0°	22000	3000 (300)	I650	4А200М4	37	I475								Циклон ЦН I5	ø 700	4	I750 (I75)	500	85	
ВI, В2	2		Шлюзовой питатель Ш5-20ЭНУ-II с электроприводом								АИР7IВ6	0,55	920														

Местные отсосы от технологического оборудования

Технологическое оборудование: Поз.	Наименование	Кол.	Характеристика выделяющихся вредностей	Объем вытяжки, м³/ч: на ед. оборуд.	Всего	Характеристика местного отсоса: Обозначение	Применяемые документы	Обозначение системы	Примечание
-	Нижняя зона приемного	I	пыль керамзитового гравия, песка,	5000	20000	4 патрубка	-	ВI	
	устройства		щебня			ø 630			
I,2	Узел разгрузки бункера че								
	рез лотковый виброзатвор-					патрубок			
	питатель на ленточный	6	пыль керамзитового гравия, песка,	I500	9000	ø I80 от	-	В2	
	конвейер №I и №2		щебня			воронки			
I,2	Узел перегрузки с конвей-					патрубок			
	еров №I и №2 на выносной	2	пыль керамзитового гравия, песка,	5500	II000	ø 3I5 от	-	В2	
	конвейер		щебня			воронки			

Основные показатели по чертежам отопления и вентиляции

Наименование здания (сооружения), помещения	Объем м³	Периоды года при $t_н$, °С	Расход тепла, Вт (ккал/ч): на отопление	на вентиляцию	на горячее водоснабжение	Общий	Расход холода Вт (ккал/ч)	Установленная мощность эл.дв. кВт
Автомобильное	2000	-30	4800	6500	-	II300	-	75,I4
приемное ус-			(4I50)	(5600)	-	(9750)	-	
тройство								

Согласовано: Гл.сп.ПБ Журавель; ПТНИИ проект Блинов

Взам. инв. №

Подпись и дата

Инв. № подл.

Привязан

Инв.№

Инж.	Иванникова	
Веднж.	Федулова	
Провер.	Степанская	
Зав. гр.	Степанская	
Гконс.	Рачицкий	
Начотд.	Коваленко	
Гл. инж.	Савинов	
Нконтр.	Рачицкий	

708-66.91 - ОВ

Автомобильное приемное устройство для тяжелых и легких заполнителей бетона с годовым грузооборотом 100 тыс. т

Стадия	Лист	Листов
Р	2	

Общие данные (окончание)

ГОСХИМПРОЕКТ

Альбом 2

План на отм. 0,000

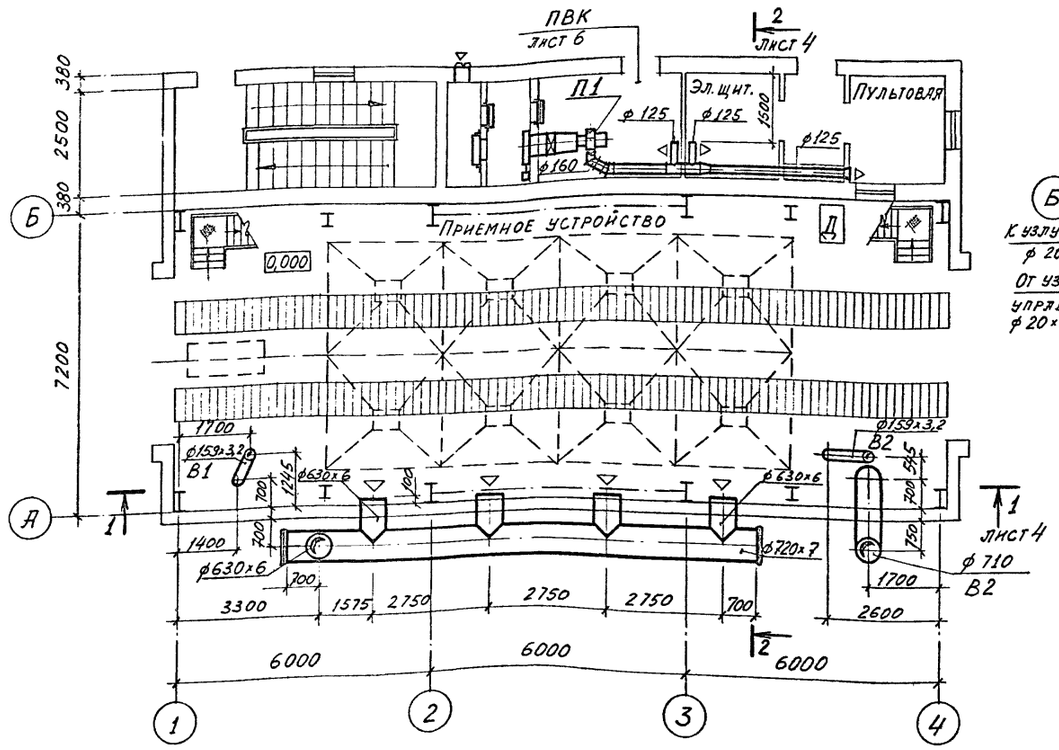

План на отм. 0,000

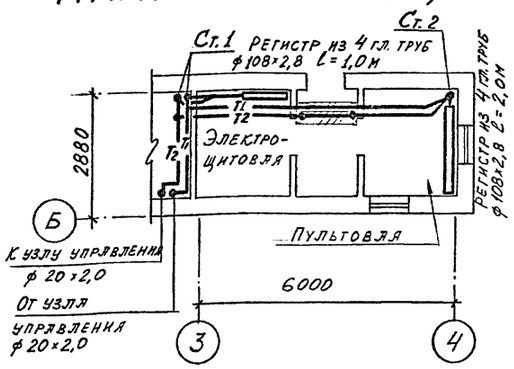

Планы на отм. 4,200

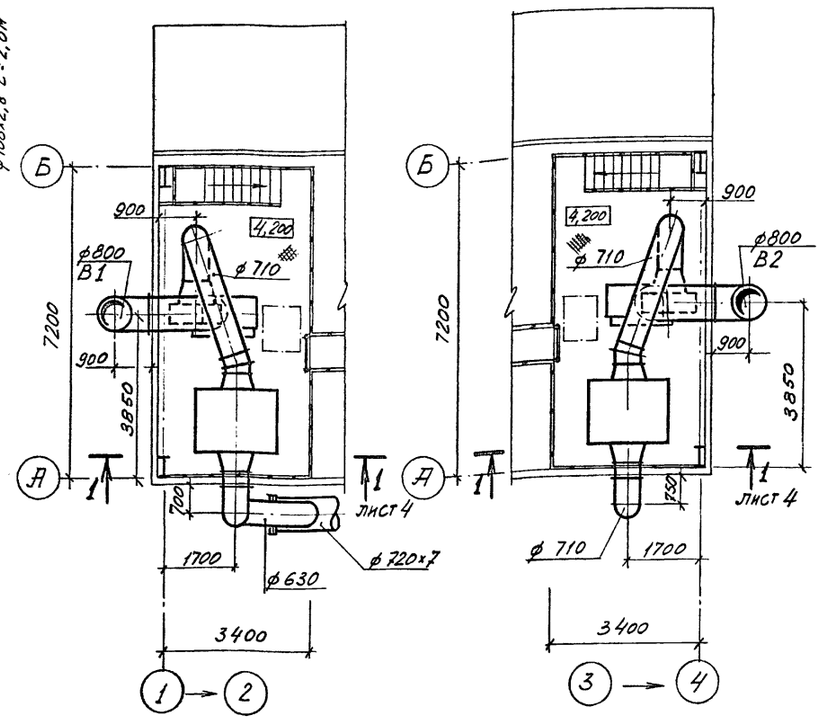

План на отм. -3,600

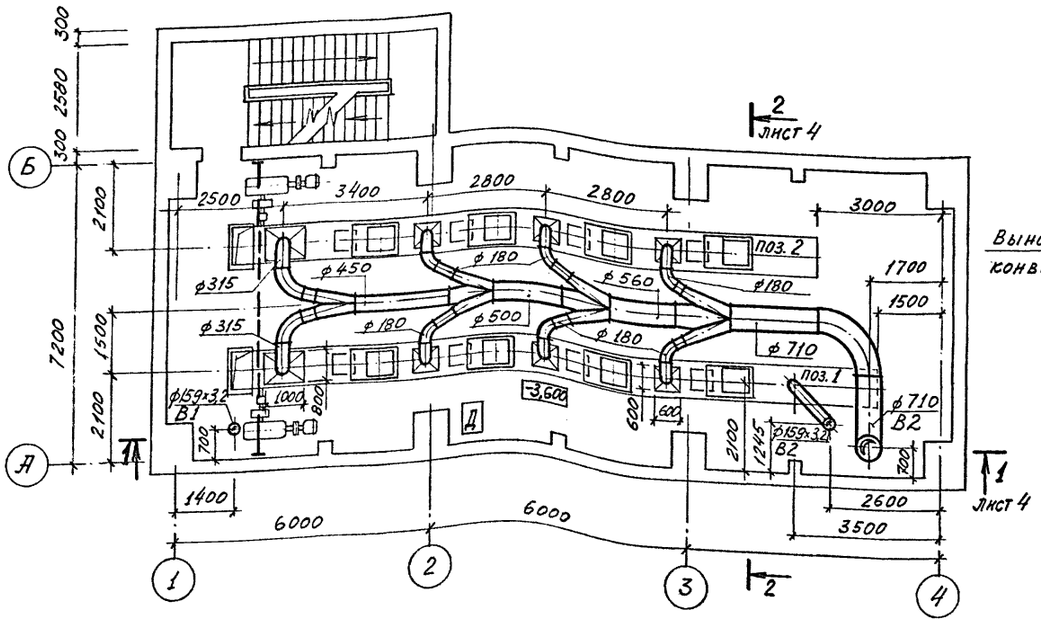

План на отм. -6,000

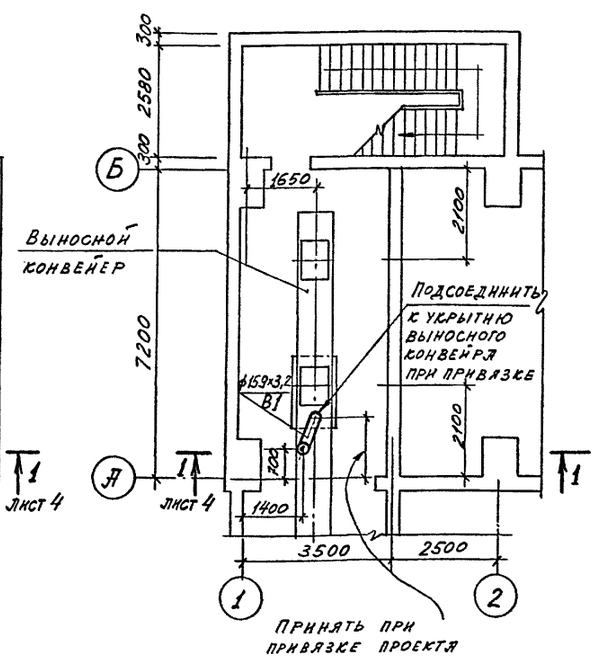

Инж.	Иванникова	
Вединж.	Федулова	
Провер.	Степанская	
Зав. гр.	Степанская	
Глконс.	Рачицкий	
Начотд.	Коваленко	
Гл. инж.	Савинов	
Нконтр.	Рачицкий	

Привязан

Инв. №

708-66.91 - ОВ

Автомобильное приемное устройство для тяжелых и легких заполнителей бетона с годовым грузооборотом 100 тыс. т

Стадия	Лист	Листов
Р	3	

Планы

ГОСХИМПРОЕКТ

Согласовано: АСО-4 Гл. сп. ПБ ВК Григорьев Грибенщиков Таланова

ПТНИИпроект Блинов

Инв. № подл. | Подпись и дата | Взам. инв. №

Копировал 400031-02 48 Формат А2

Альбом 2

Фасад 1-4

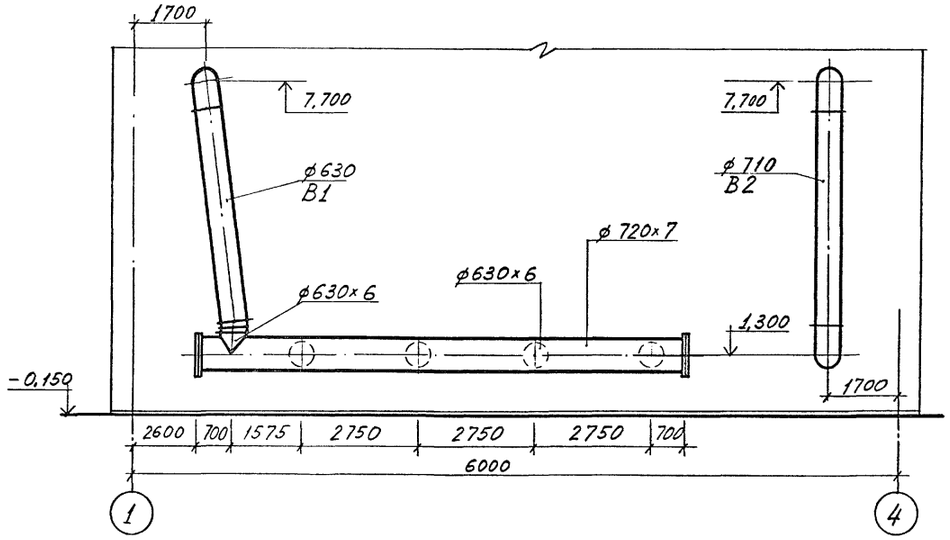

Разрез 1-1

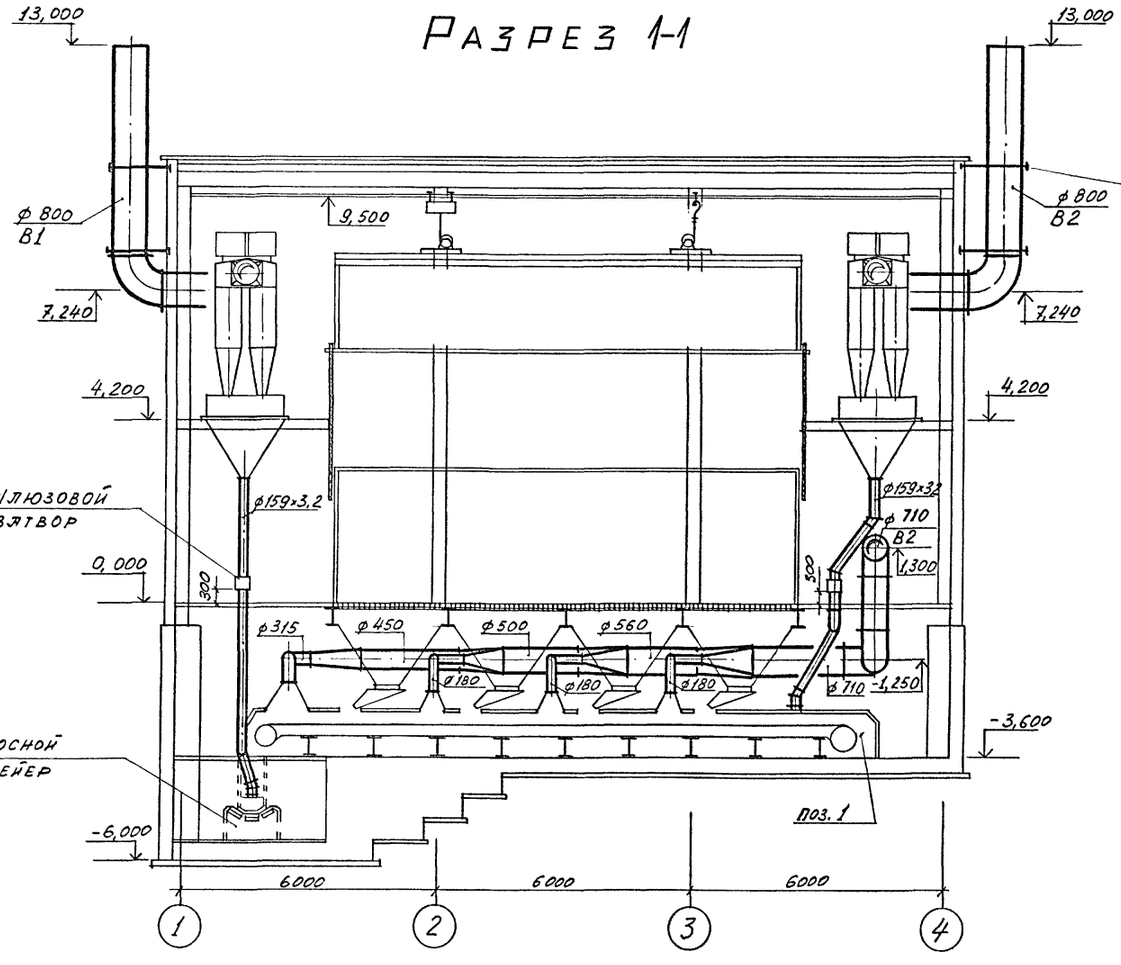

Крепление воздуховодов см. строительные чертежи

Разрез 2-2

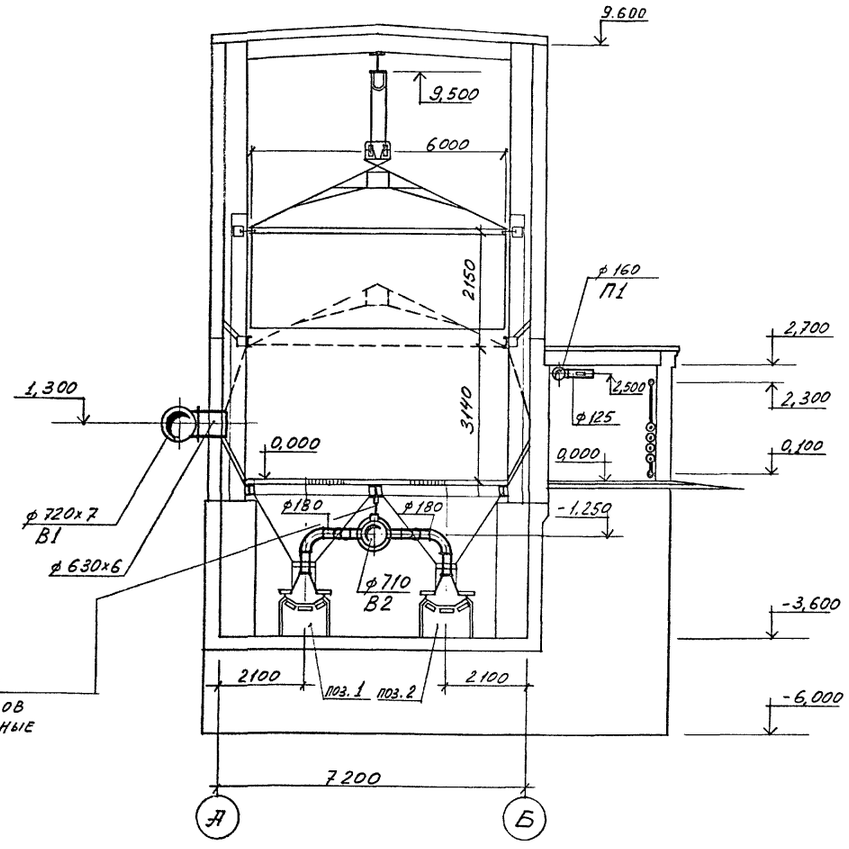

Согласовано:

АСО-4	Григорьев
ВК	Галанова
ПТНИИпроект	Блинов

Взам. инв. №

Подпись и дата

Инв. № подл.

Инж.	Иванникова		708-66.91 - ОВ
Вединж.	Федулова		
Провер.	Степанская		
Зав.гр.	Степанская		
Гл.конс.	Рачицкий		
Начотд.	Коваленко		Автомобильное приемное устройство для тяжелых и легких заполнителей бетона с годовым грузооборотом 100 тыс. т
Гл.инж.	Савинов		
Нконтр.	Рачицкий		Разрезы I-I; 2-2. Фасад I-4

Стадия	Лист	Листов
Р	4	

ГОСХИМПРОЕКТ

Привязан

Инв.№

Копировал 400031-02 49 Формат А2

Альбом 2

Система отопления

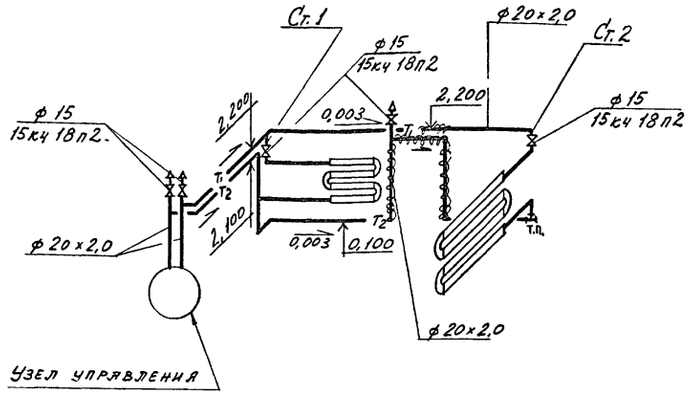

Марка поз.	Обозначение	Наименование	Кол	Масса ед. кг	Примечание
I4	3.903-I4 в.I	Изоляция фланцевой ар-			
	HI0I02-II8	матуры матами минера-			
		ловатными прошивными			
		в обкладке из метал-			
		лической сетки б=40мм			
		по ГОСТ 2I880-86	0,Ix	I,5	$м^3$
I5		Окраска трубопроводов			
		эмалью ПФ-837 за 2 ра-			
		за	3		$м^2$
I6	3.903-I4 в.I	Изоляция трубопроводов			
	HI0I02-73	теплоизоляционными ци-			
		линдрами из минераль-			
		ной ваты на синтети-			
		ческом связующем по			
		ГОСТ 23208-83 б=40 мм	0,I5	xI,5	$м^3$
I7	3.903-I4 в.I	Покрытие по изоляции			
		алюминиевыми листами			
		АДI.Н-I по			
		ГОСТ 2I63I-76 б=0,5мм	7,I		$м^2$

Узел управления

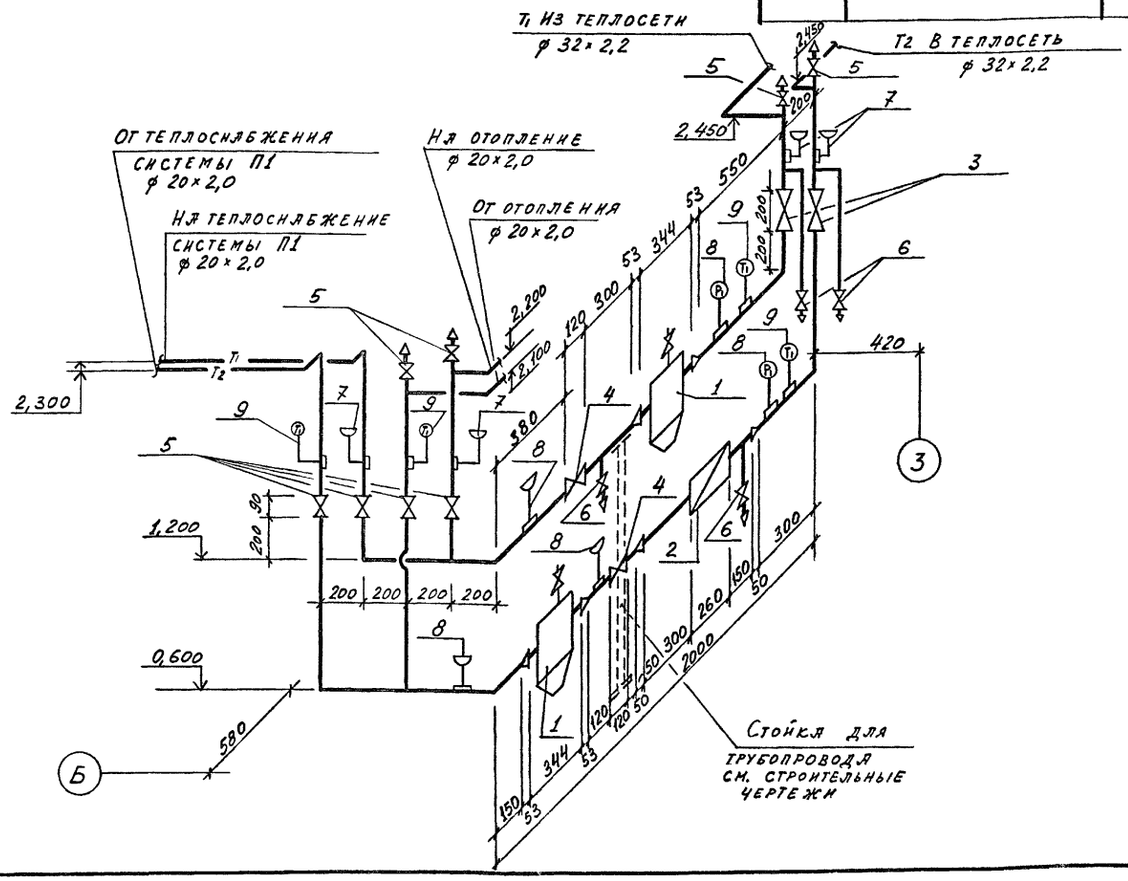

Спецификация систем отопления и вентиляции

Марка поз.	Обозначение	Наименование	Кол	Масса ед. кг	Примечание
I	4.903-I0 в.8	Грязевик абонентский			
		I6-40Т34.0I	2	I5,8	
2	ВСКМГ 90-I0/32	Счетчик горячей воды			
		крыльчатый	I	3,3	
3		Вентиль запорный про-			
		ходной фланцевый			
		I5с27нжI ф 25	2	I0,8	
4		Вентиль запорный			
		фланцевый I5кчI9п2			
		ф 25	2	2,7	
5		Вентиль запорный муф-			
		товый I5кчI8п2 ф I5	8	0,7	
6		Вентиль проходной			
		муфтовый латунный			
		I5БIбк ф I5	4	0,78	
7	3 ЗКЧ-275.00-90	Закладная конструкция			
		для манометра с отбор-			
		ным устройством			
		I,6-225У	4		
8	4 ЗКЧ-275.00-90	Закладная конструкция			
		для манометра с отбор-			
		ным устройством			
		I,6-225У	5		
9	3 ЗКЧ-3-87	Закладная конструкция			
		для термометра	4		
I0		Трубопровод из сталь-			
		ных электросварных			
		труб по ГОСТI0704-76			
		ф 20х2,0	8		м
II		ф 32х2,2	I0		м
I2		Трубопровод из сталь-			
		ных электросварных			
		труб термообработан-			
		ных по ГОСТI0704-76			
		ф 20х2,0	0,8		м
I3		ф 32х2,2	I		м

Согласовано: АСО-4 Гутман

Взам. инв. №

Подпись и дата

Инв. № подл.

Инж.	Иванникова	
Вединж.	Федулова	
Провер.	Степанская	
Зав.гр.	Степанская	
Гл.конс.	Рачицкий	
Начотд.	Коваленко	
Гл.инж.	Савинов	
Нконтр.	Рачицкий	

Привязан

Инв.№

708-66.91 - ОВ

Автомобильное приемное устройство для тяжелых и легких заполнителей бетона с годовым грузооборотом 100 тыс. т

Стадия	Лист	Листов
Р	5	

Схема системы отопления. Узел управления

ГОСХИМПРОЕКТ

Копировал 400031-02 50 Формат А2

Альбом 2

Разрез 1-1

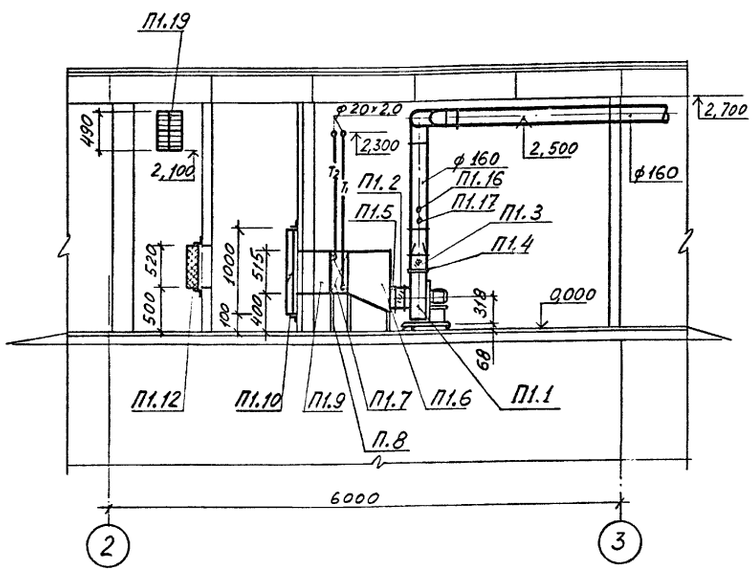

План

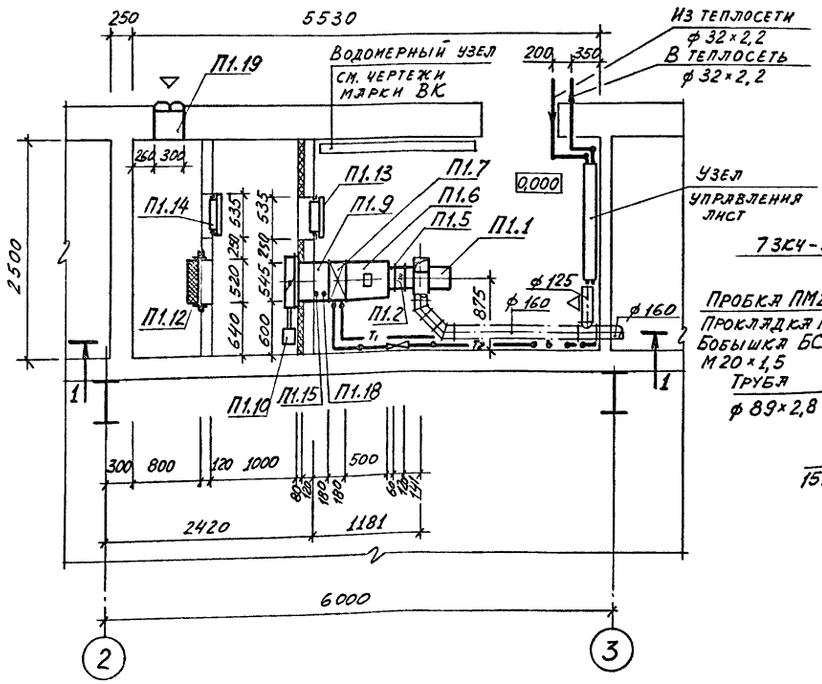

Система теплоснабжения установки П1

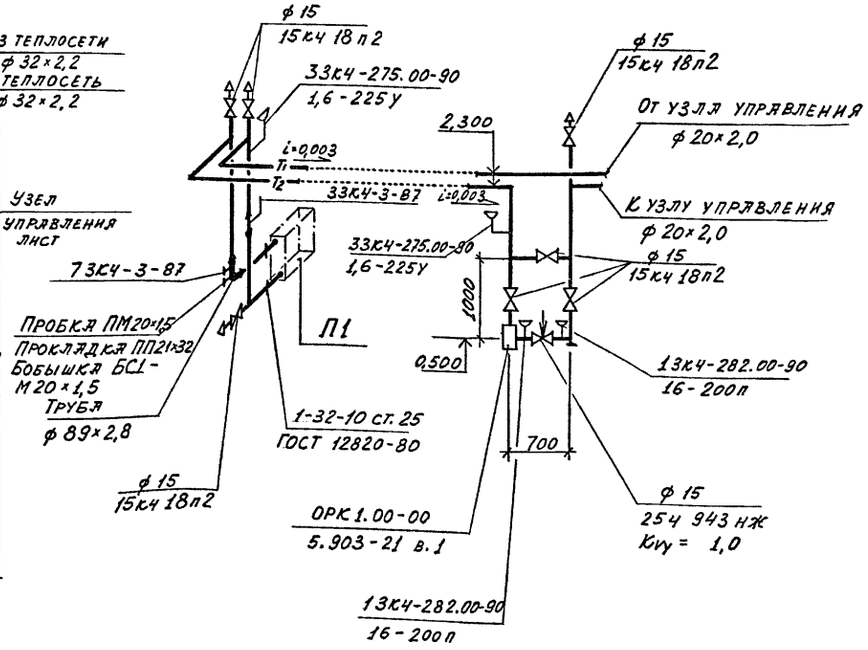

Марка поз.	Обозначение	Наименование	Кол	Масса ед. кг	Примечание
II.I4	5.904-4	Дверь герметическая неутепленная Ду I,25х0,5	I	I2,6	
II.I5	ТУ36.I097-85	Бобышка БСI-М20хI,5-II5			
		УХЛ3 для установки ТУДЭ	I		
II.I6	2 ЗКЧ-I53-87	Закладная конструкция			
		для установки термопре-			
		образователя ТСМ на			
		воздуховоде	I		
II.I7	3 ЗКЧ-I53-87	Закладная конструкция			
		для ртутного термомет-			
		ра на воздуховоде	I		
II.I8	7 ЗКЧ-I-87	Закладная конструкция			
		для ртутного термомет-			
		ра	I		
II.I9		Жалюзийная воздухоза-			
		борная решетка СТДЗ0I	2	I,I	
		I50х490			

Спецификация отопительно-вентиляционных установок

Марка поз.	Обозначение	Наименование	Кол	Масса ед. кг	Примечание
		П1			
П1.1	В-Ц4-75-2,5-02	Вентилятор радиальный			
	ТУ 22-5933-85	№2,5, исполнение I, по-			
		ложение Пр0°, Дкол=			
		=0,9Дном., с электро-			
	4АА63А2	двигателем 0,37 кВт,			
		2800 об/мин, на вибро-			
		изоляторах Д038 - 5шт.	I	27	
П1.2	5.904-38	Гибкая вставка из па-			
		русины В.00.00-03	I	0,9I	
П1.3	5.904-38	Гибкая вставка из па-			
		русины Н.00.00-03	I	0,79	
П1.4	ГОСТ I9904-74	Регулирующая диафрагма			
	I6523-70	из стали толщиной 2 мм			
		размером 200х200	I	I,0	
П1.5	5.903-7 вып.I	Фланец ФДI Ф0.00	I	I,8	
П1.6	5.903-7 вып.I	Конфузор ДI Д0.000	I	37	
П1.7		Калорифер биметалличес-			
		кий со спиральным на-			
		катным оребрением, трех-			
		рядный №6 КСК3-6-02	I	38,0	
П1.8	4.904-25	Подставки под калори-			
		фер	2	2	
П1.9	5.903-7 вып.I	Патрубок для калорифе-			
		ра П28 П0.000-27	I	I5	
П1.I0	Талды-Курганский	Клапан воздушный утеп-			
	экспериментальный	ленный без электропо-			
	завод	догрева размером			
	П I000х600	I000х600 с электродви-			
		гателем 0,04 кВт			
		М30-40/63-0,63-82	I	40	
П1.II	5.903-7 вып.I	Рама РКI PI.00	I	25	
П1.I2		Фильтр ячейковый ФЯПБ	I	3,4	
П1.I3	5.904-4	Дверь герметическая			
		утепленная Дус=I,25х0,5	I	33,6	

Согласовано: АСО-4 ВК — Григорьев, Галанова

Инв. № подл.	Подпись и дата	Взам. инв. №

Привязан		
Инв.№		

Инж.	Иванникова	
Вединж.	Федулова	
Провер.	Степанская	
Зав.гр.	Степанская	
Гконс.	Рачицкий	
Начотд.	Коваленко	
Гл.инж.	Савинов	
Нконтр.	Рачицкий	

708-66.91 - ОВ

Автомобильное приемное устройство для тяжелых и легких заполнителей бетона с годовым грузооборотом 100 тыс. т

Стадия	Лист	Листов
Р	6	

Установка системы II.

ГОСХИМПРОЕКТ

Копировал 400031-02 51 Формат А2

Альбом 2

План на отм. 4,200

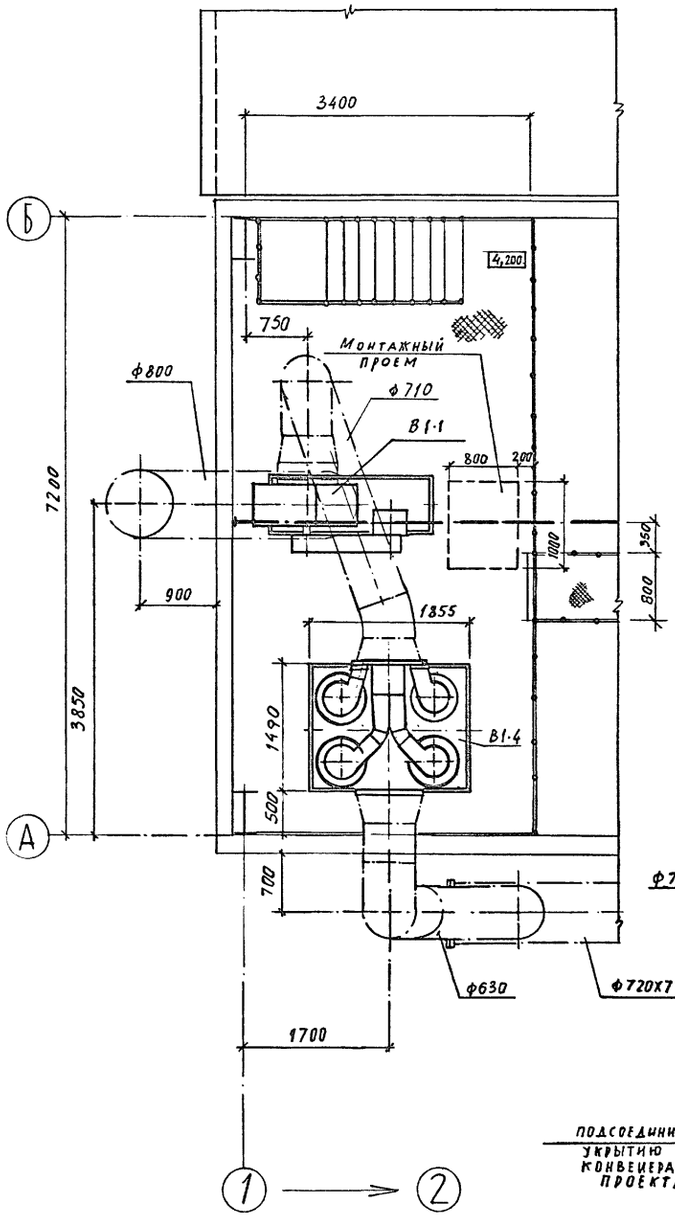

Разрез 1-1

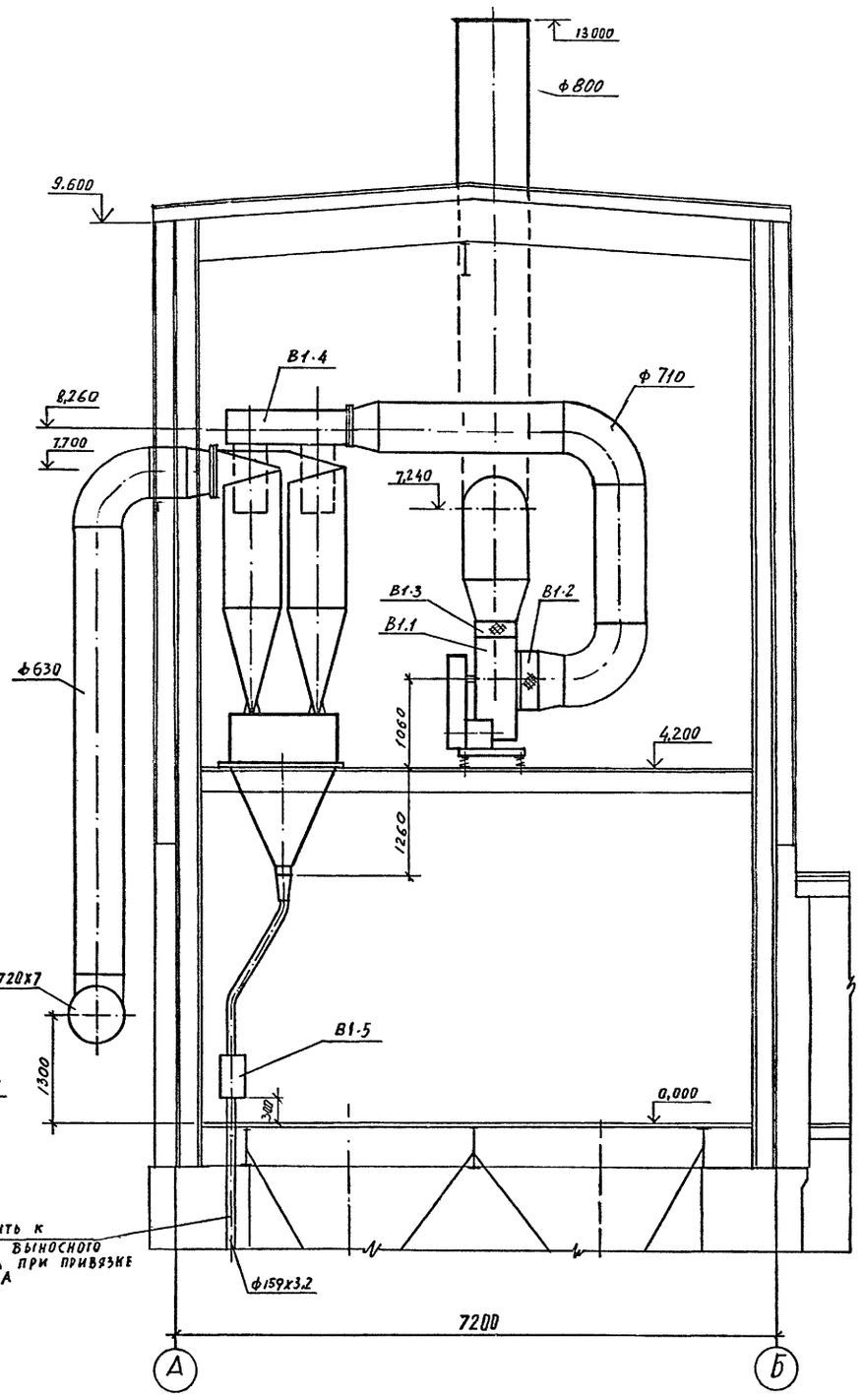

Спецификация отопительно-вентиляционных установок

Марка поз.	Обозначение	Наименование	Кол	Масса ед. кг	Примечание
		В1			
В1.1	В-ЦП6-45-8-01	Вентилятор радиальный			
	ТУ 22-4577-79	пылевой №8, исполнение 6, положение Пр0°,			
		Дкол=Дном, с электродвигателем 37 кВт,			
	4А200М4	1475 об/мин., на виброизоляторах Д044 -			
		- 5 шт.	1	925	
В1.2	5.904-38	Гибкая вставка из парусины В.00.00-13	1	2,65	
В1.3	5.904-38	Гибкая вставка из парусины Н.00.00-16	1	2,31	
В1.4		Группа из четырех циклонов НИИОГАЗ ф 700 с пирамидальным бункером и улиткой			
		ЦН-15-700Х4УП	1	2160	
В1.5	Ш5-203НУ-11	Шлюзовой питатель с			
	АИР 71В6	электроприводом			
	Дмитровоградский завод химического машиностроения	920 об/мин., 0,55 кВт	1	130	
В1.6		Кошка с ручным приводом без механизма			
		подъема тип 1А грузоподъемностью 1 т			
		ГОСТ 47-63	2		
В1.7		Таль ручная шестеренная грузоподъемностью			
		1т, высота подъема 6м			
		ГОСТ 2799-75	1	30	

Согласовано: АСО-4 Григорьев

Инв. № подл. | Подпись и дата | Взам. инв. №

Привязан

Инв.№

Инж.	Колокольцев	
Веднж.	Федулова	
Провер.	Степанская	
Зав.гр.	Степанская	
Гконс.	Рачицкий	
Начотд.	Коваленко	
Глинж.	Савинов	
Нконтр.	Рачицкий	

708-66.91 - ОВ

Автомобильное приемное устройство для тяжелых и легких заполнителей бетона с годовым грузооборотом 100 тыс. т

Стадия	Лист	Листов
Р	7	

Установка системы В1

ГОСХИМПРОЕКТ

Альбом 2

План на отм. 4,200

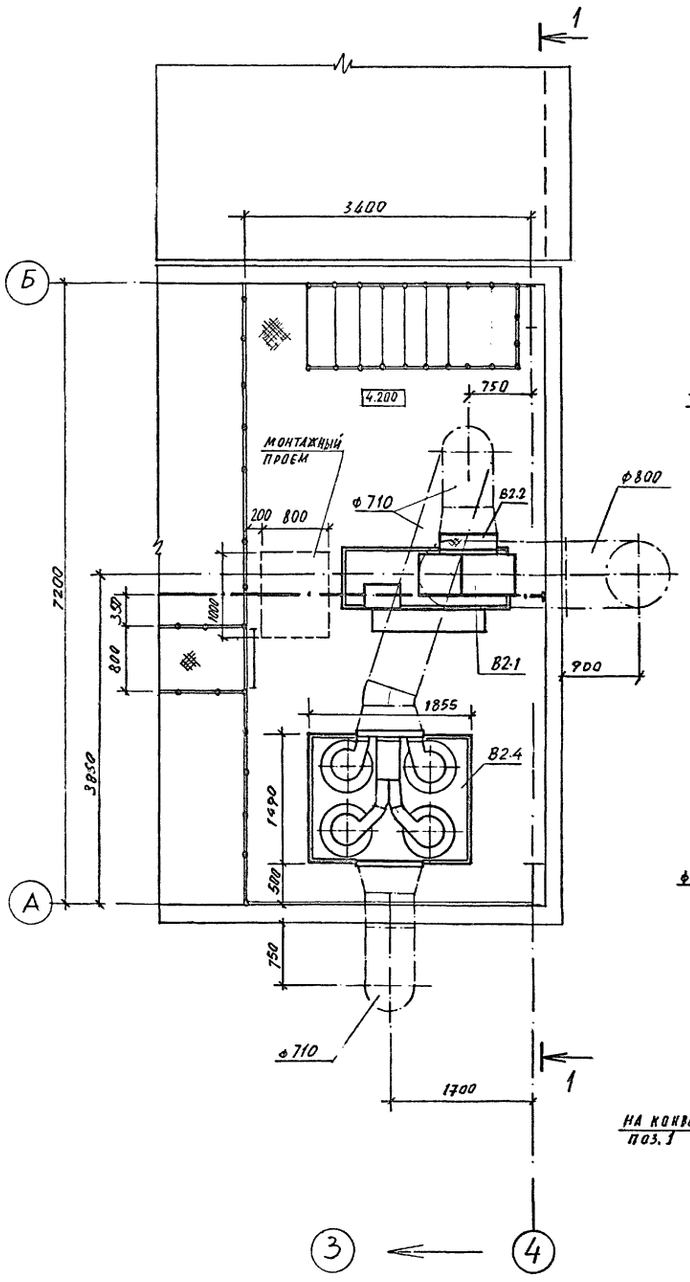

Разрез 1-1

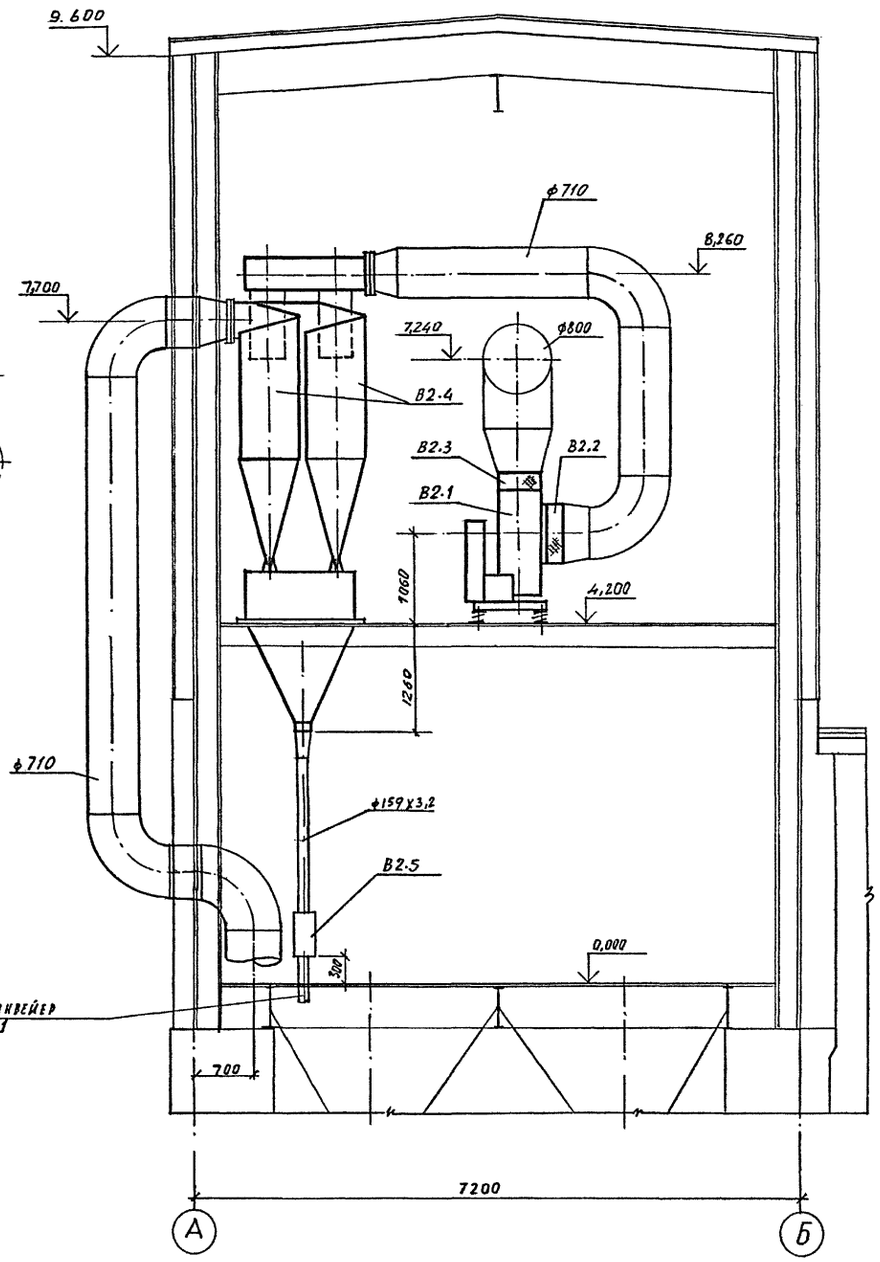

Спецификация отопительно-вентиляционных установок

Марка поз.	Обозначение	Наименование	Кол	Масса ед. кг	Примечание
		В2			
В2.1	В-ЦП6-45-8-Л.01	Вентилятор радиальный			
	ТУ 22-4577-79	пылевой №8, исполнение			
		6, положение Л0°, Дкол=			
		=Дном, с электродвига-			
	4А200М4	телем 1475 об/мин.,			
		37 кВт, на виброизоля-			
		торах Д044 - 5 шт.	1	925	
В2.2	5.904-38	Гибкая вставка из па-			
		русины В.00.00-13	1	2,65	
В2.3	5.904-38	Гибкая вставка из па-			
		русины Н.00.00-16	1	2,31	
В2.4		Группа из четырех цик-			
		лонов НИИОГАЗ ф 700 с			
		пирамидальным бунке-			
		ром и улиткой			
		Цн-15-700Х4УП	1	2160	
В2.5	Ш5-20ЭНУ-11	Шлюзовой питатель с			
	АИР 71В6	электроприводом			
	Дмитровоградский	920 об/мин., 0,55 кВт	1	130	
	завод химического				
	машиностроения				

Согласовано: Григорьев АСО-4

Взам. инв. №

Подпись и дата

Инв. № подл.

Привязан

Инв.№

Инж.	Колокольцев		
Веднж.	Федулова		
Провер.	Степанская		
Зав.гр.	Степанская		
Глконс.	Рачицкий		
Начотд.	Коваленко		
Гл.инж.	Савинов		
Нконтр.	Рачицкий		

708-66.91 - ОВ

Автомобильное приемное устройство для тяжелых и легких заполнителей бетона с годовым грузооборотом 100 тыс. т

Стадия	Лист	Листов
Р	8	

Установка системы В2

ГОСХИМПРОЕКТ

Копировал 400031-02 53 Формат А2

Альбом 2

В1

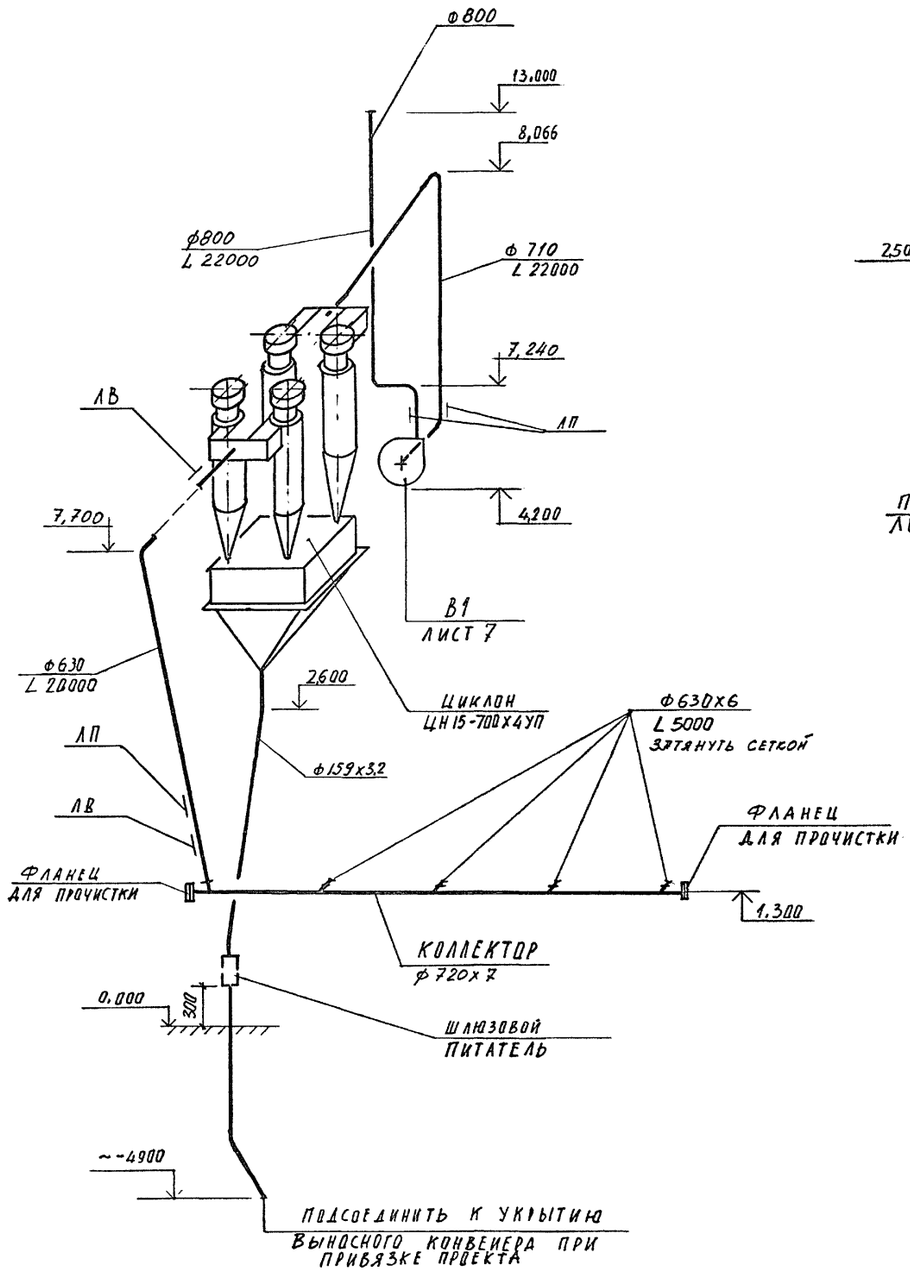

П1

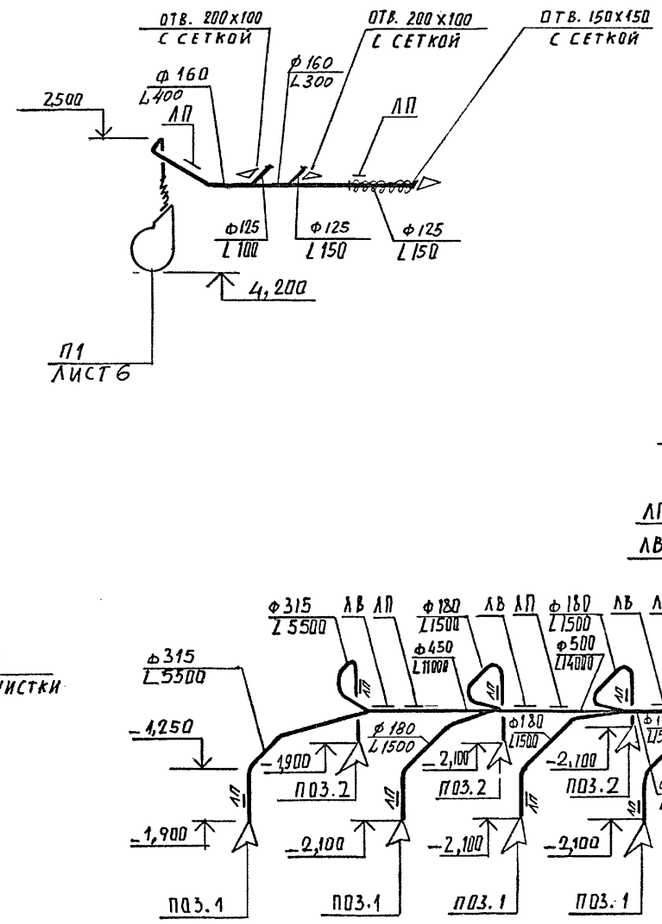

В2

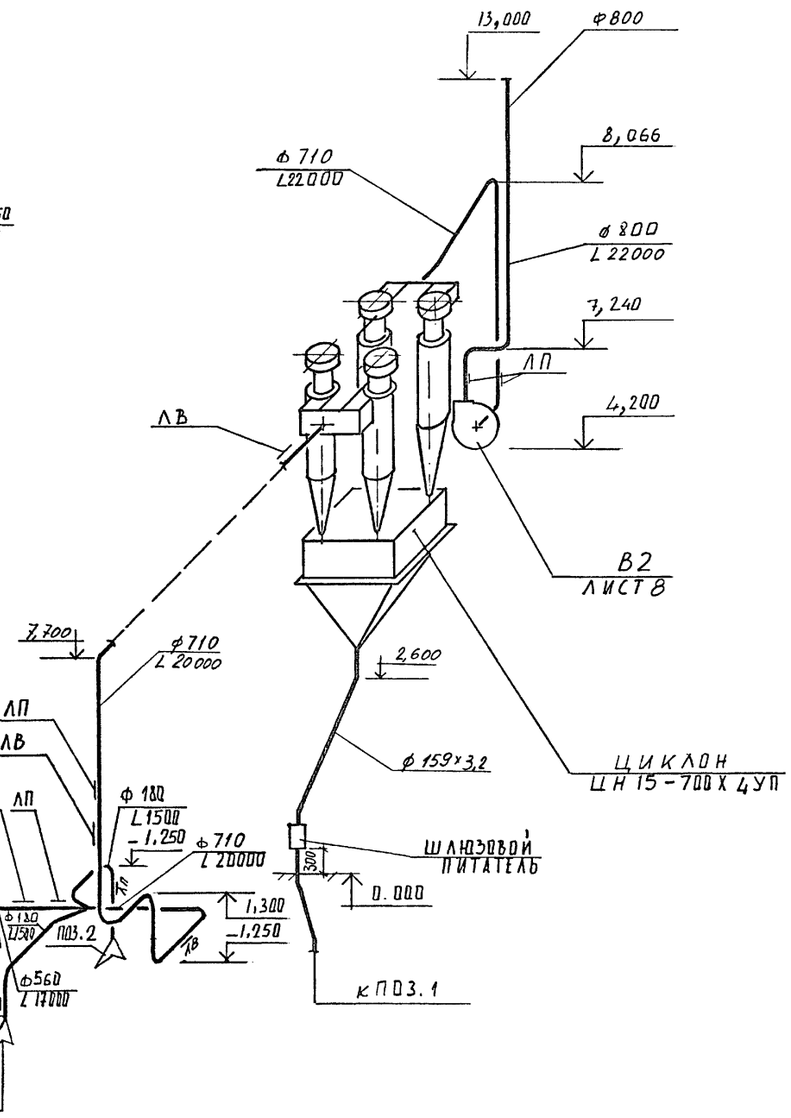

Согласовано: ПТИИпроект Блинов

Инв. № подл. | Подпись и дата | Взам. инв. №

Инж.	Колокольцев	
Вединж.	Федулова	
Провер.	Степанская	
Зав.гр.	Степанская	
Гконс.	Рачицкий	
Начотд.	Коваленко	
Гл.инж.	Савинов	
Нконтр.	Рачицкий	

Привязан

Инв.№

708-66.91 - ОВ

Автомобильное приемное устройство для тяжелых и легких заполнителей бетона с годовым грузооборотом 100 тыс. т

Стадия	Лист	Листов
Р	9	

Схемы систем П1, В1, В2

ГОСХИМПРОЕКТ

Альбом 2

Ведомость рабочих чертежей основного комплекта

Лист	Наименование	Примечание
I.	Общие данные	
2.	Планы на отм.0,000; -3,600 и -6,000	
3.	Схемы систем ВЗ; КI	
4.	Эскиз форсунки для гидрообеспыливания с соплом 2,5 мм	

Ведомость ссылочных и прилагаемых документов

Обозначение	Наименование	Примечание
	Ссылочные документы	
Серия 5.90I-7 выпуск I-I	Упоры на наружных трубопроводах водопровода и канализации	
Серия 5.90I-I выпуск I	Водомерные узлы	
Серия 4.904-69	Детали крепления сантехнических приборов и трубопроводов	
	Прилагаемые документы	
708-66.9I-ВК.СО	Спецификация оборудования	

Основные показатели по чертежам водопровода и канализации

Таблица I

Наименование системы	Потребный напор на вводе, МПа	Расчетные расходы м³/сут	м³/ч	л/с	при пожаре л/с	Установленная мощность эл.дв. кВт	Примечание
Система производственного водопровода речной воды ВЗ	0,30	I2,09	4,03	I,I2	-		
Система производственной канализации КЗ		Расход		периодический		I.I0	

Типовой проект разработан в соответствии с действующими нормами и правилами и предусматривает мероприятия, обеспечивающие взрывную, взрывопожарную и пожарную безопасность при эксплуатации здания.

Главный инженер проекта _____ дата

Таблица 2

Наименование системы	Насос Тип	Q, м³/ч	H, м	Электродвигатель Тип	N, кВт	об/мин.
КЗ	Гном I0-I0	I0	I0	Герметизированный асихронный, встроенного типа с короткозамкнутым ротором	I,I	2830

Общие указания

I. За исходные данные принято технологическое задание, выданное институтом "Промтрансниипроект".

2. Расчет систем водопровода и канализации произведен по СНиП 2.04.0I-85.

3. Монтаж, устройство и приемку внутренних водопроводных и канализационных сетей производить в соответствии со СНиП 3.05.0I-85.

4. В соответствии со СНиП 2.04.0I-85 в производственных помещениях с категорией "Д" внутреннее пожаротушение не предусматривается.

5. Подключение производственного водопровода и производственной канализации автомобильного приемного устройства предусматривается к одноименным сетям предприятия, на котором намечено строительство автомобильного приемного устройства. Наружные сети обеспечивают всех потребителей необходимыми расходами.

6. Расход из производственного водопровода на гидрообеспыливание в количестве I,I2 л/с определен из условия одновременной работы I6 форсунок по 0,07 л/с каждая.
Давление у манометра перед форсункой гидрообеспыливания отрегулировать до 20 м.

7. На зимнее время системы водопровода и канализации неотапливаемых помещений необходимо опорожнять.

8. Требуемый напор в сети производственного водопровода 30м.

9. Для удаления случайных вод из заглубленных мест автомобильного приемного устройства предусматривается насосная установка с одним насосом марки Гном I0-I0 (резервный насос хранится на складе). Характеристика установки системы КЗ приведена в таблице 2.

I0. Управление насосной установкой автоматическое в зависимости от уровней воды в приямке.
Управление подачей воды на узлы гидрообеспыливания автоматическое. Работа вентилей сблокирована с работой ленточных конвейеров и вибролотков по схеме работы технологического оборудования на 4 случая (см.чертежи института "Промтрансниипроект".)

II. Основные показатели по чертежам водопровода и канализации приведены в таблице I.

I2. Трубопроводы системы ВЗ монтируются из стальных электросварных труб по ГОСТ I0704-76, ввод из чугунных напорных труб по ГОСТ 9583-75.

I3. Трубопровод системы КЗ монтируется из чугунных канализационных труб по ГОСТ 6942.3-80.

I4. Стальные электросварные трубы покрываются пентафталевой эмалью ПФ-II5 в 2 слоя по грунту ГФ-02I.

I5. Чугунные трубы, прокладываемые в земле, грунтуются холодной битумной мастикой.

I6. При привязке проекта:
а) откорректировать направление ввода водопровода и выпуска канализации и определить их отметки;
б) при наличии в воде производственного водопровода механических примесей более 50 мг/л, на вводе установить сетчатые фильтры.

Согласовано: Гл. спец. по канализ. Гипрокислород 12.04.88; Гл. спец. по канализ. Гипрокислород 12.04.88; Гл. спец. по канализ. Гипрокислород 12.04.88

Взам. инв. № | Подпись и дата | Инв. № подл.

Привязан

Инв. №

Исполн.	Ярцева			708-66.91 - ВК
Провер.	Голец			
Зав.гр.	Галанова			
Гл.спец.	Голец		23.05.89	
Начотд.	Евтушенко		23.05.89	Автомобильное приемное устройство для тяжелых и легких заполнителей бетона с годовым грузооборотом 100 тыс. т
Г И П	Савинов			Стадия: Р; Лист: I; Листов:
Нконтр.	Минченко			Общие данные — ГОСХИМПРОЕКТ

Копировал 400031-02 56 Формат А2

Альбом 2

План на отм. 0,000

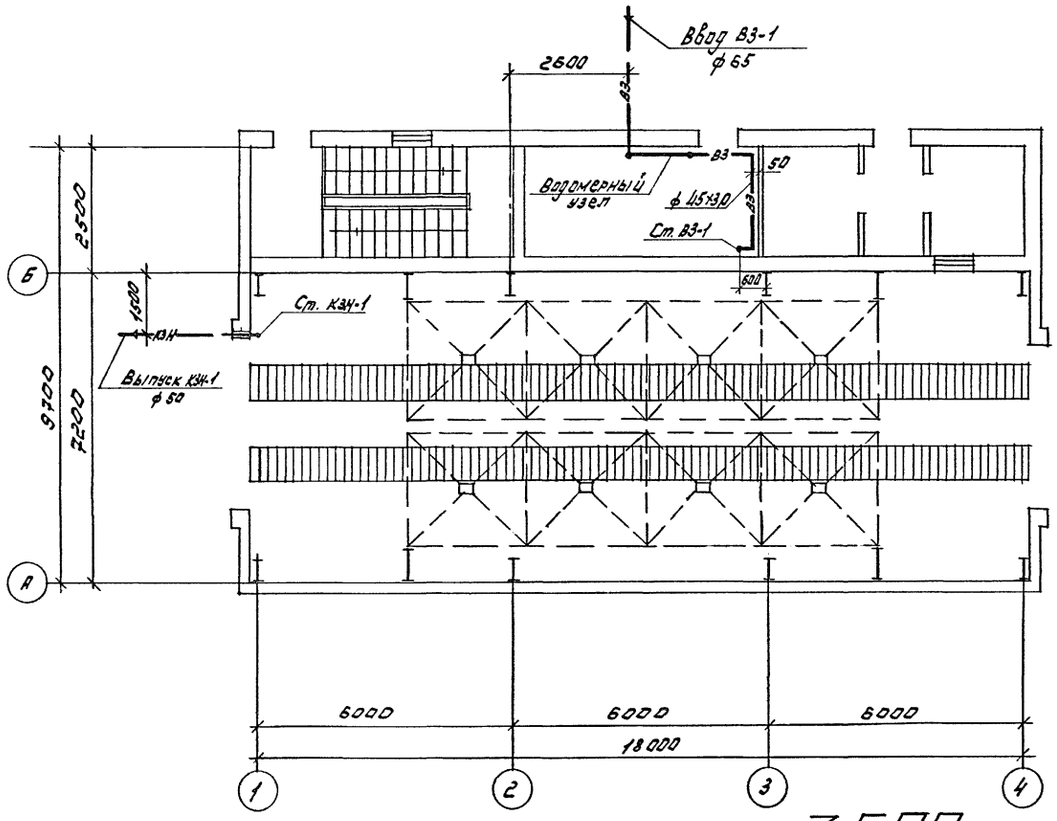

План на отм. -6,000

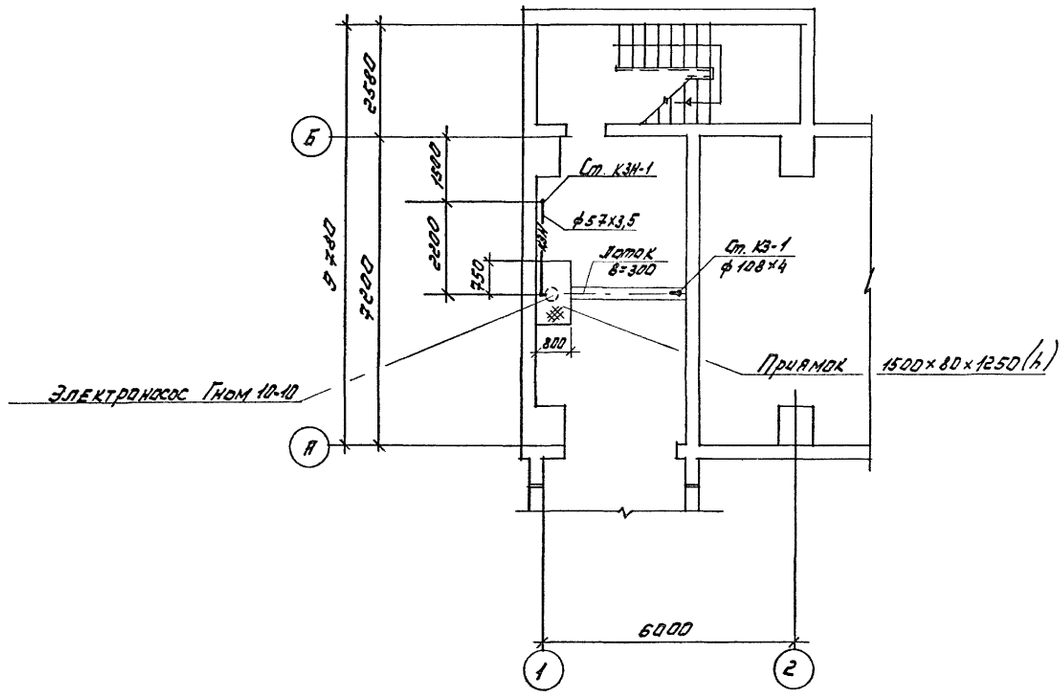

План на отм. -3,600

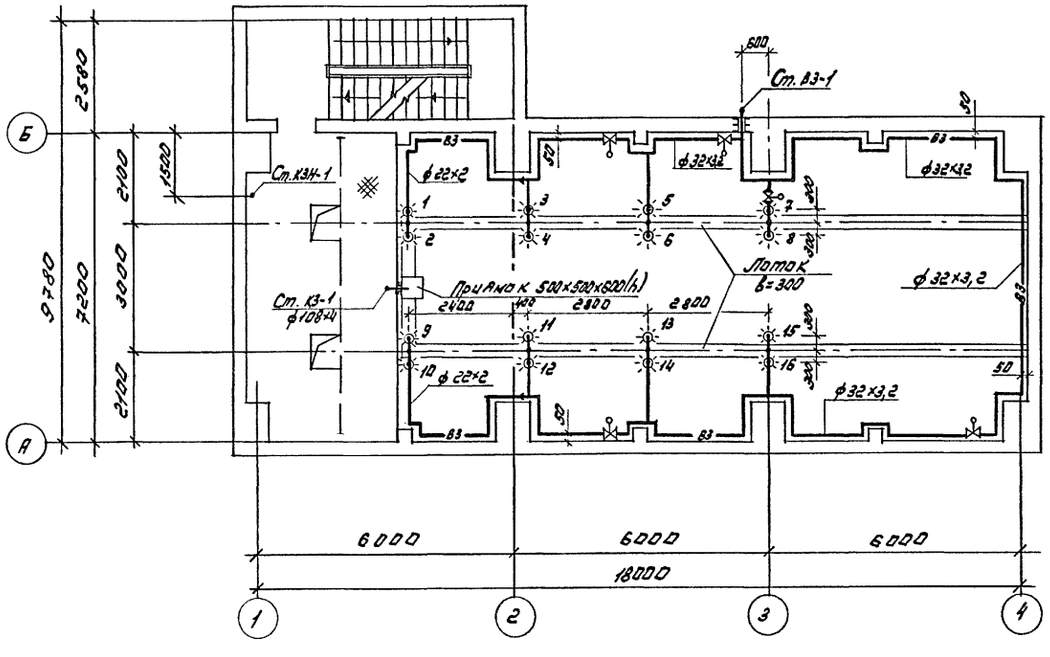

Согласовано:

ГИП	Редькин	
ВОВ-4	Бурмин	
	Виноград	

Проектно-технологический институт

Инв. № подл. | Подпись и дата | Взам. инв. №

Исполн.	Ярцева			708-66.91 - ВК
Провер.	Голец			
Зав. гр.	Галанова			
Гл.спец.	Голец		23.11.90	
Нач.отд.	Евтушенко		23.11.90	Автомобильное приемное устройство для тяжелых и легких заполнителей бетона с годовым грузооборотом 100 тыс. т
Г И П	Савинов			Планы на отм.0,000; -3,600; -6,000
Нконтр.	Минченко			

Привязан

Инв.№

Стадия	Лист	Листов
Р	2	

ГОСХИМПРОЕКТ

Копировал 400031-02 56 Формат А2

Альбом с²

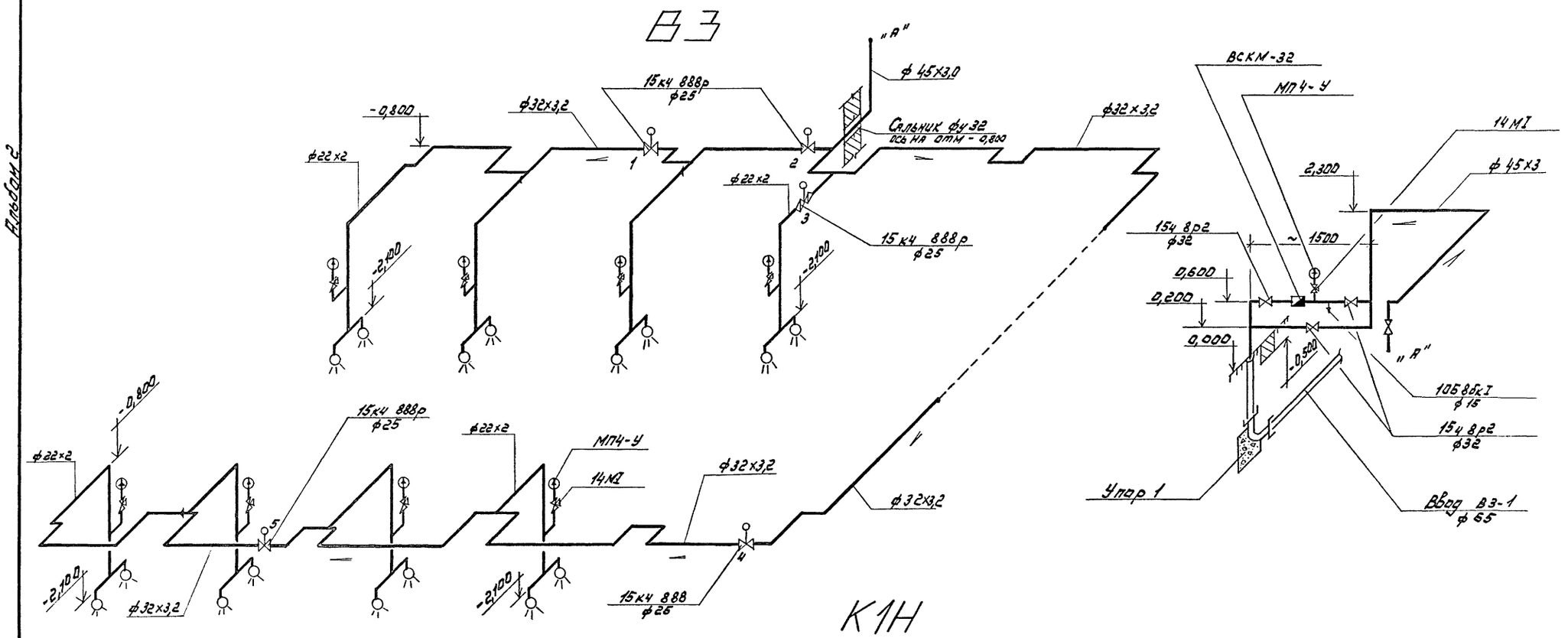

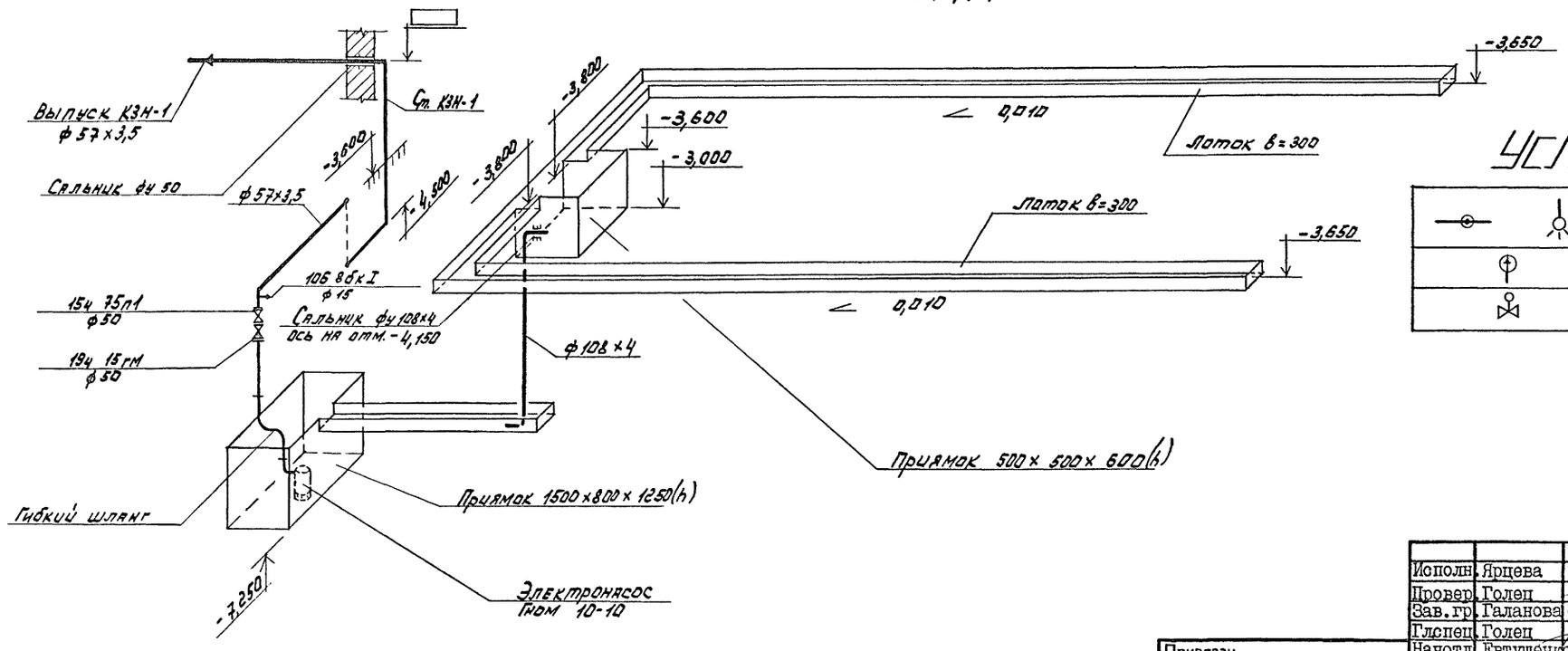

УСЛОВНЫЕ ОБОЗНАЧЕНИЯ

	Форсунка гидрообеспыливания
	Манометр
	Вентиль с электромагнитным приводом

Согласовано:

Взам. инв. №

Подпись и дата

Инв. № подл.

Исполн.	Ярцева			708-66.91 - ВК	
Провер.	Голец				
Зав. гр.	Галанова				
Гл.спец.	Голец		23.11.91		
Нач.отд.	Евтушенко		23.11.91	Автомобильное приемное устройство для тяжелых и легких заполнителей бетона с годовым грузооборотом 100 тыс. т	Стадия: Р; Лист: 3; Листов:
Нконтр.	Минченко			Схемы систем В3, К1	ГОСХИМПРОЕКТ

Привязан

Инв.№

Копировал Ц00031-02 57 Формат А2

Альбом 2

1-1

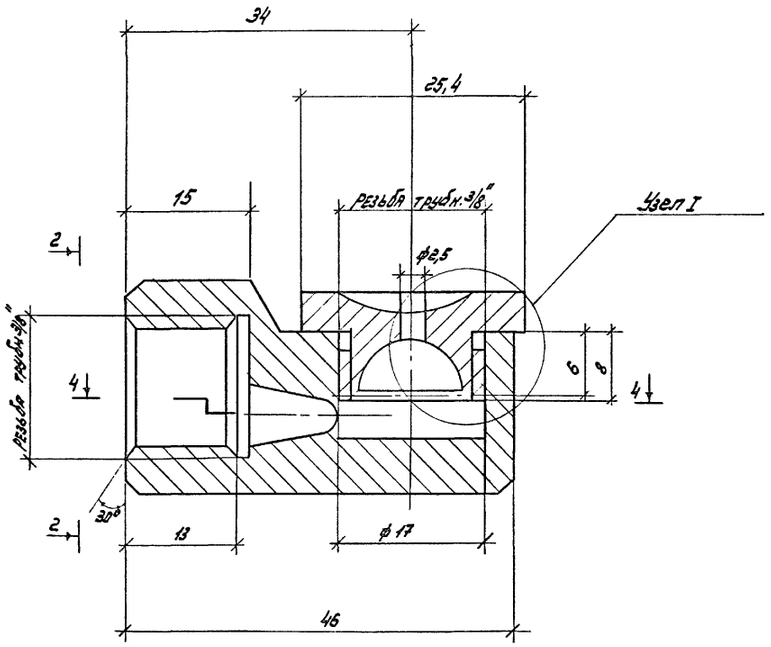

2-2

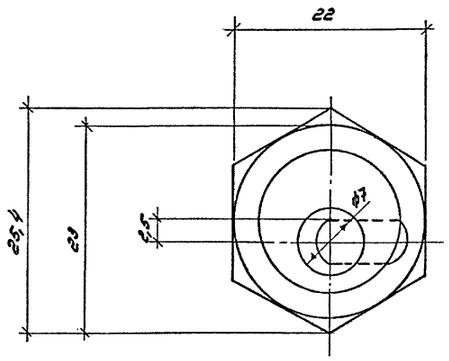

3-3

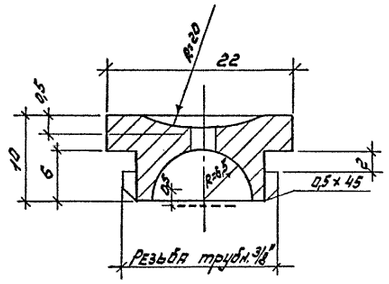

Узел I

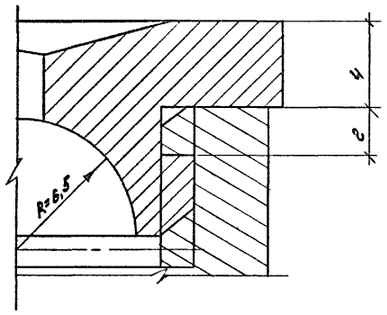

План

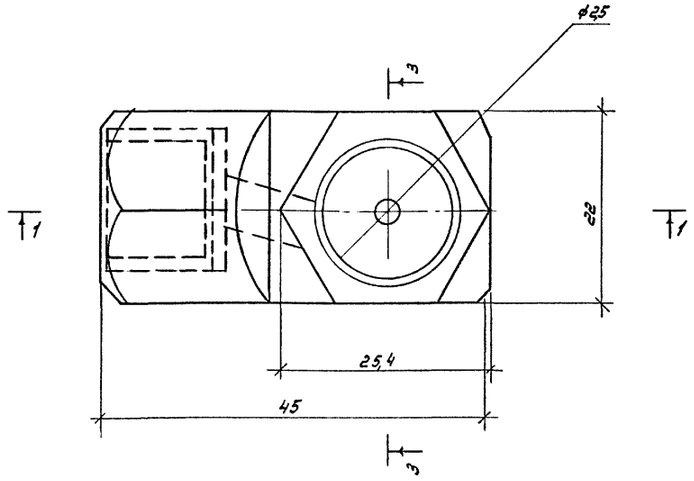

4-4

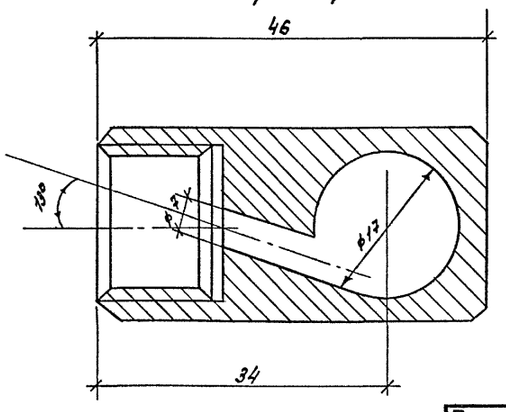

Примечание

Материал форсунки латунь Л-62, масса - 0,15 кг.

Исполн.	Волкова			708-66.91 - ВК	
ИнжПк.	Ярцева				
Провер.	Голец				
Зав.гр.	Галанова				
Гл.спец.	Голец		23.11.9	Автомобильное приемное устройство для тяжелых и легких заполнителей бетона с годовым грузооборотом 100 тыс. т	Стадия: Р; Лист: 4; Листов:
Нач.отд.	Евтушенко				
Нконтр.	Минченко			Эскиз форсунки для гидрообеспыливания с соплом 2,5 мм	ГОСХИМПРОЕКТ

Привязан

Инв.№

Согласовано:

Взам. инв. №

Подпись и дата

Инв. № подл.

Копировал 400031-02 58 Формат А2

Инв. № подл.	Подпись и дата	Взам. инв. №	Согласовано:

Альбом 2

ТИПОВОЙ ПРОЕКТ
708-66.91 ОВН

АВТОМОБИЛЬНОЕ ПРИЕМНОЕ УСТРОЙСТВО ДЛЯ ТЯЖЕЛЫХ И ЛЕГКИХ ЗАПОЛНИТЕЛЕЙ БЕТОНА С ГОДОВЫМ ГРУЗООБОРОТОМ 100 тыс. т.

АЛЬБОМ 2.

ЧЕРТЕЖИ ОБЩИХ ВИДОВ НЕТИПОВЫХ КОНСТРУКЦИЙ СИСТЕМ ОТОПЛЕНИЯ И ВЕНТИЛЯЦИИ

ОБОЗНАЧЕНИЕ	НАИМЕНОВАНИЕ	Примечание
ТП 708-66.91 ОВН1	Лючок с заглушкой	
ТП 708-66.91 ОВН2	Лючок для прочистки воздуховода	

Привязан		
Инж.	Зисьман	ТП 708-66.91 ОВН
Провер.	Федулова	
Зав.гр	Степанская	СОДЕРЖАНИЕ
Гл.конс	Рачицкий	Стадия: — Лист: — Листов: 1
Начотд	Коваленко	
Гл.инж	Савинов	ГОСХИМПРОЕКТ
Нконтр	Степанская	

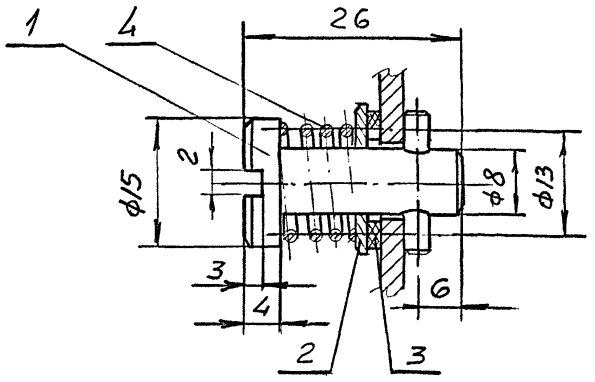

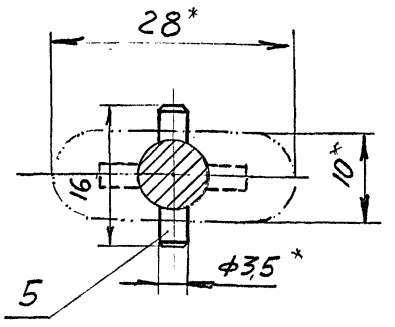

Перечень элементов лючка с заглушкой

Марка поз.	Наименование	Кол	Масса ед., кг	Примечание
1.	Заглушка. Круг I6 ГОСТ 2590-88	I	0,75	
2.	Шайба ø30х9 Лист Б-ПН 2,5 ГОСТ I9903-74 / Ст.3 ГОСТ I6523-79	I	0,09	
3.	Прокладка. Резина МС-М-3 ГОСТ 7338-77 ø 30х9	I	0,0I	
4.	Пружина. Сталь пружинная I,2 клII ГОСТ 9389-75	I	0,08	
5.	Штифт цилиндрический 3,5 Пр2хI6 ГОСТ 3I28-70	I	0,04	

I. Размеры для справок;

2. Прокладку из пористой или губчатой резины поз.3 приклеить клеем 88НП ТУ МРТУ38-I05540--73 к обезжиренной поверхности воздуховода по контуру отверстия I0х28 мм.

Привязан		
Инж.	Зисьман	ТП 708-66.91 ОВН1
Провер.	Федулова	
Зав.гр.	Степанская	ЛЮЧОК С ЗАГЛУШКОЙ
Гл.инж.	Савинов	Стадия: — Лист: — Листов: 1
		ГОСХИМПРОЕКТ

Копировал

Ц00031-02 59

Формат А2

Альбом 2

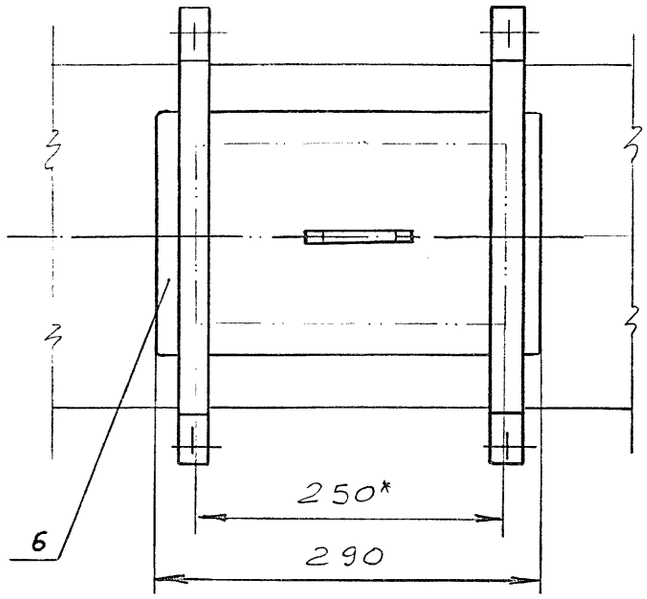

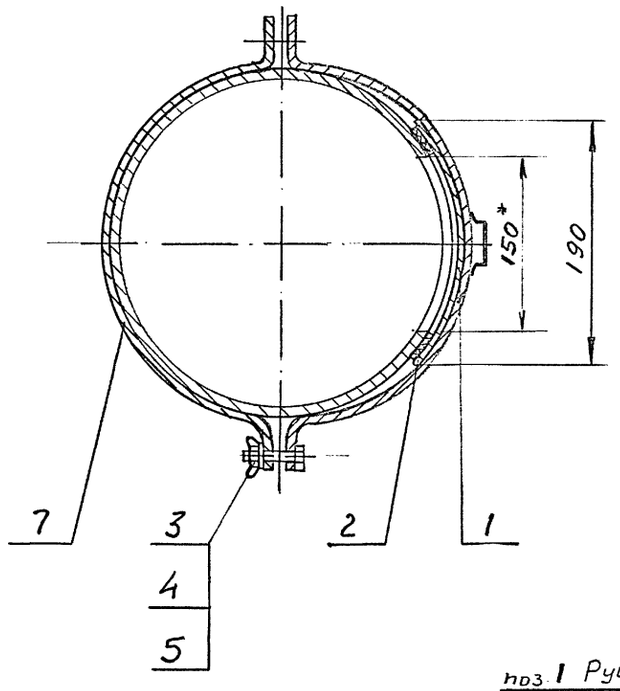

Перечень элементов лючка для прочистки воздуховодов ⌀400, 450, 500 и 630 мм

Марка поз.	Наименование	Кол	Масса ед., кг	Примечание
I.	Ручка	I	0,04	
2.	Прокладка. Резина пористая, пластина I лист МС-М-3 ГОСТ 7338-77 I000х25	I	0,02	
3.	Болт МI2-6дх30.I09.0I6 ГОСТ II98-70	4		
4.	Барашек I2-I ГОСТ 3032-76	4		
5.	Шайба I2.I2.04.0I6 ГОСТ II37I-78	4		
	Лючок для прочистки воздуховода ⌀400			
6.	Крышка	I	0,88	
7.	Хомут	2	0,32	
	Лючок для прочистки воздуховода ⌀450			
6.	Крышка	I	0,88	
7.	Хомут	2	0,35	
	Лючок для прочистки воздуховода ⌀500			
6.	Крышка	I	0,89	
7.	Хомут	I	0,39	
	Лючок для прочистки воздуховода ⌀630			
6.	Крышка	I	0,89	
7.	Хомут	2	0,49	

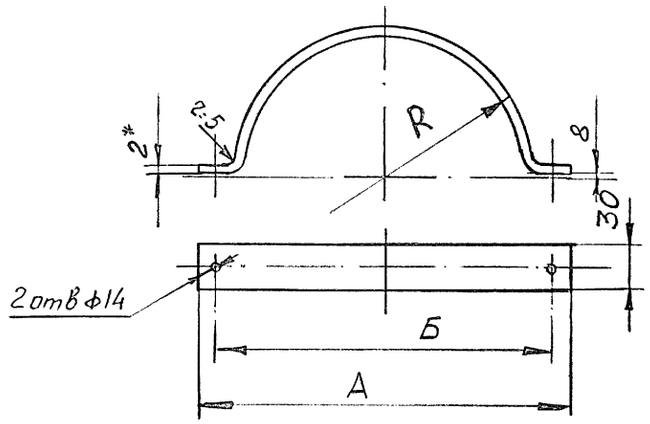

поз. 7 Х О М У Т

Диаметр воздуховода	400	450	500	630
А, мм	450	500	550	680
Б, мм	425	475	525	655
R, мм	202	227	252	3I7
Длина развертки	680	760	835	I040
Масса, кг	0,32	0,35	0,39	0,49
Материал	Лист Б-ШН2 ГОСТI9903-74 / Ст3 ГОСТI6523-70			

поз. 1 Ручка

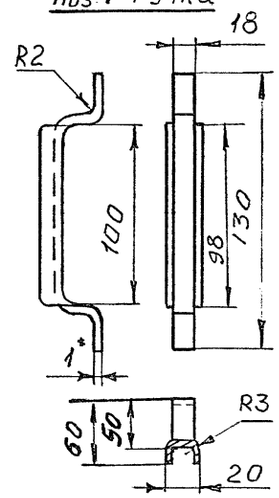

1. Размеры для справок.
2. Сварные швы зачистить.
3. Прокладки из пористой или губчатой резины поз.2 приклеить клеем 88НП ТУ МРТУ38-I05540-73 к очищенным и обезжиренным поверхностям воздуховода по контуру отверстия I50х250.

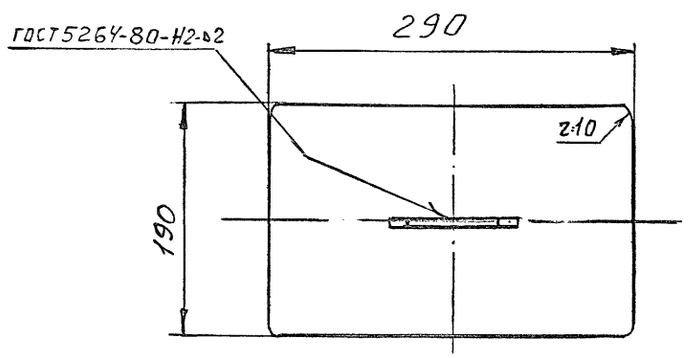

поз. 6 К Р Ы Ш К А

Диаметр воздуховода	400	450	500	630
R, мм	200	225	250	3I5
Длина развертки	I94	I95	I95	I96
Масса, кг	0,88	0,88	0,89	0,89
Материал	Лист Б-ШН2 ГОСТI9903-74 / Ст3 ГОСТI6523-70			

Согласовано:

Взам. инв. №

Подпись и дата

Инв. подл.

Привязан

Инв.№

инж	Зисьман		ТП 708-66.9I 0ВН2
пров	Федулова		
Рук.гр	Степанская		ЛЮЧОК ДЛЯ ПРОЧИСТКИ ВОЗДУХОВОДА
Гл.кон	Рачицкий		Стадия: — Лист: — Листов: —
Нач.от	Коваленко		ГОСХИМПРОЕКТ
Гл.инж	Савинов		
Н.конт	Степанская		

gost.e-ecolog.ru