ТИПОВОЙ ПРОЕКТ
701-2-44.88

СКЛАД НЕОТАПЛИВАЕМЫЙ ДЛЯ ХРАНЕНИЯ ПРОМЫШЛЕННЫХ ТОВАРОВ ОДНОПРОЛЕТНЫЙ ПЛОЩАДЬЮ 8,5 ТЫС. КВ. М

АЛЬБОМ II

КЖИ ИЗДЕЛИЯ СТРОИТЕЛЬНЫЕ

				Привязан	
Инв. №					

gost.e-ecolog.ru

ТИПОВОЙ ПРОЕКТ
701-2-44.88

СКЛАД НЕОТАПЛИВАЕМЫЙ ДЛЯ ХРАНЕНИЯ ПРОМЫШЛЕННЫХ ТОВАРОВ ОДНОПРОЛЕТНЫЙ ПЛОЩАДЬЮ 8,5 ТЫС. КВ. М

АЛЬБОМ II

КЖИ ИЗДЕЛИЯ СТРОИТЕЛЬНЫЕ

Разработан
ГГПИ-6 Минсеезапстроя СССР
Главный инженер института И.С. Игнатюк
Главный инженер проекта Н.И. Духовский

Утвержден: Госкомрезервом СССР организацией П/Я А-1442
Протокол утверждения от 31.12.87

				Привязан
Инв. №				

Типовой проект 701-2-44.88 Альбом III

Обозначение	Наименование	Стр.	Примеч.
701-2-44.88 КЖИ 000 ДО	Содержание	2	
000 ТУ1	Технические условия	3	
000 ТУ2	Технические условия	3	
701-2-44.88 КЖИ 001	Колонна К60-10с-1, К60-10с-2 (К1, К2)	4	
002	Колонна К60-10с-3 (К3)	5	
003	Колонна К60-10с-4, К60-10с-5 (К4, К5)	6	
004	Колонна К60-10с-6, К60-10с-7 (К6, К7)	7	
005	Колонна 1КФ61-1-1; 1КФ61-1-2 (К8; К9)	8	
006	Балка 2БН 7.5-4-1 (Б1)	9	
007	Балка 1БН 6-3-1 (Б2)	9	
008	Плита ПГ-3Ат$\bar{V}$п-1 (П3)	10	
009	Плита ПГ-4Ат$\bar{V}$п-2 (П4)	11	
010	Плита ПВ4-4Ат$\bar{V}$п-1 (П5)	12	
011	Плита ПГ-4Ат$\bar{V}$п-3 (П6)	13	
012	Плита ПГ6.3-7Ат$\bar{V}$т-1 (П8)	14	
013	Плита 2ПГ6-5Ат$\bar{V}$т-1 (П10)	15	
014	Блок бортовой ББН1-п-1 (ББ2)	16	
015	Плита лицевая ПЛ1-1А	17	
016	Плита фундаментная ПФ2-1А	18	
016 СБ	Плита фундаментная ПФ2-1А	19	
	Сборочный чертеж		
017	Плита фундаментная ПФ2-1Б	20	
017 СБ	Плита фундаментная ПФ2-1Б	21	
	Сборочный чертеж		
018	Плита ПРС 26.15-6п-1... ПРС 26.15-6п-3	22	
	(П12... П16)		
019	Плита ПРС 56.15-6Ат$\bar{V}$п-1 (П18)	23	
020	Стеновая панель 2ПС 12.18.2.0-1-А(ПС6)	23	
021	Каркас плоский (КР1, КР2, КР3, КР4)	24	

Обозначение	Наименование	Рис.	Примеч.
701-2-44.88 КЖИ 022	Каркас плоский (КР5)	25	
023	Сетка (С1)	25	
024	Сетка (С2)	26	
025	Сетка (С3)	26	
026	Сетка (С4, С8)	27	
027	Сетка (С5, С9)	28	
028	Сетка (С6, С10)	29	
029	Сетка (С7, С11)	30	
030	Изделие соединительное (МС1)	31	
031	Изделие соединительное (МС2, МС3)	31	
032	Щит стальной (ЩС1, ЩС2)	32	
033	Подготовочник для натурального	33	
	каучука ПДТ1, для хлопка		
	ПДТ2		

Взам. инв. №

Подпись и дата

Инв. № подл.

Привязан

Инв. №

Нач. отд.	Петухов		11.87
Н. контр.	Инжегородова		11.87
Гл. спец.	Смирнов		11.87
Рук. гр.	Сурова		
Ст. инж.	Арефьева		
Инжен.	Ажаничкова		

701-2-44.88 КЖИ ООО ДО

Содержание

Стадия	Лист	Листов
Р		1

ГПИ-Б Москва

Копировал

Формат А3

Ц00429-02 3

1. Сборные железобетонные изделия: плиты ПП1-1А, ПФ2-1А, ПФ2-1Б и блок ББ2 изготовлять в соответствии с техническими требованиями ГОСТ 13015.0-83; 13015.1-81; 13015.2-81; 13015.3-81; 13015.4-84.

2. Марка бетона по морозостойкости изделий принята F75 по СН и П 2.03.01-84 „Бетонные и железобетонные конструкции".

3. Отклонения от номинальной толщины защитного слоя бетона не должны превышать ±5 мм /ГОСТ 13015-75, таблица 4/.

4. Расположение каркасов и сеток в железобетонных изделиях должно соответствовать их проектному положению, обеспеченному специальными мероприятиями.

5. Поставку изделий потребителю производить после достижения бетоном отпускной прочности не менее 70% от проектной марки по прочности на сжатие.

Привязан

Инв. №

Нач. отд.	Петухов		11.87
Н. контр.	Нижегородцева		11.87
Гл. констр.	Смирнов		11.87
Рук. гр.	Сурова		
Ст. инж.	Арефьева		
Инженер	Анукайтис		

701-2-44.88 КЖИ ООО ТУ1

Технические условия

Стадия	Лист	Листов
Р		1

ГПИ-6 Москва

Копировал Формат А4

Инв. № подл. | Подпись и дата | Взам. инв. №

1. Арматурные стали, применяемые для армирования железобетонных изделий, должны удовлетворять требованиям ГОСТ 380-71*.

2. Материал арматурной стали класса AI – сталь марки ВСт3кп2, класса $A\overline{II}$ – сталь марки ВСт5сп2, класса $A\overline{III}$ – сталь марки 35ГС по ГОСТ 380-71* и СН и П 2.03.01-84 /приложение 1/ „Бетонные и железобетонные конструкции".

3. Сварные арматурные и стальные изделия должны удовлетворять требованиям ГОСТ 14098-85, 10922-75 и СН 393-78 „Инструкция по сварке соединений арматуры и закладных деталей железобетонных конструкций".

4. Арматурные каркасы и сетки изготовлять контактной точечной сваркой в соответствии с ГОСТ 14098-85.

5. В арматурных каркасах и сетках сварке подлежат все крестообразные пересечения стержней /узлов/.

6. Ручную дуговую сварку производить по ГОСТ 5264-80 электродами типа Э-42 по ГОСТ 9467-75.

7. Антикоррозионное покрытие соединительных изделий МС2, МС3 выполнить слоем цинка толщиной 0,2 мм в соответствии со СН и П 2.03.11-85 „Защита строительных конструкций от коррозии". Остальные стальные изделия покрываются на заводе-изготовителе двумя слоями грунта ФЛ-03к /ГОСТ 9109-81/.

Привязан

Инв. №

Нач. отд.	Петухов		11.87
Н. контр.	Нижегородцева		11.87
Гл. констр.	Смирнов		11.87
Рук. гр.	Сурова		
Ст. инж.	Арефьева		
Инженер	Анукайтис		

701-2-44.88 КЖИ ООО ТУ2

Технические условия

Стадия	Лист	Листов
Р		1

ГПИ-6 Москва

Копировал Формат А4

Инв. № подл. | Подпись и дата | Взам. инв. №

Типовой проект 701-2-44.88 Альбом II

Рис. 1 1-1 Рис. 2 2-2

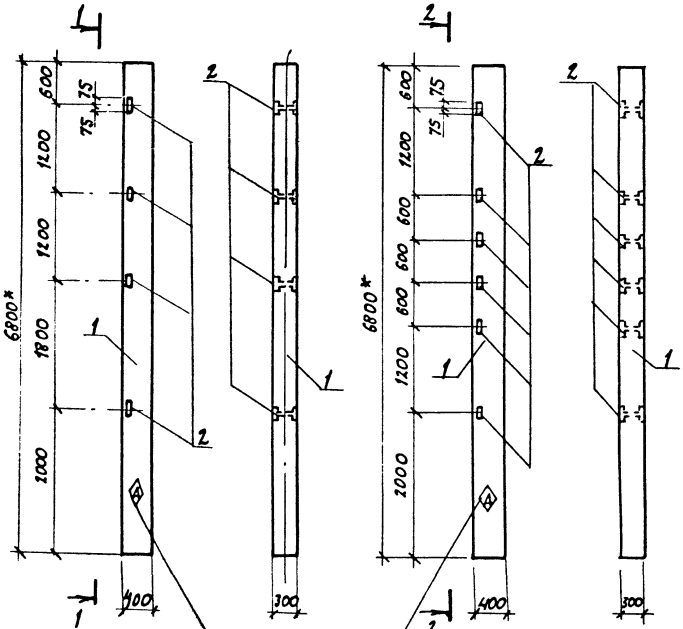

Формат	Зона	Поз.	Обозначение	Наименование	Кол. на испол. —	Кол. на испол. 01	Примечание
				Документация			
А3			1.423-3	Железобетонные колонны прямоугольного сечения			
				Сборочные единицы			
А3		1	1.423-3 вып. 1	Колонна К 60-10 с	1	1	
А4		2	1.423-3 вып. 2	Изделие закладное М1-15	4	6	1.7кг

Ведомость расхода стали на дополнительные закладные изделия, кг

Марка элемента	Изделия закладные						Всего
	Арматура класса А-III ГОСТ 5781-82			Прокат марки В Ст3 кп2 ГОСТ 8509-86			
	ф12		Итого	∠63х5		Итого	
К1	1.0		1.0	5.8		5.8	6.8
К2	1.5		1.5	8.7		8.7	10.2

Установку закладных деталей производить по серии 1.423-3 вып.1

Марка	Обозначение	Рис.
К1	701-2-44.88 КЖИ 001	1
К2	-01	2

* Размер для справок

Привязан

Инв. №

Нач. отд.	Пегухов		11.87
Н. контр.	Нижегородов		11.87
Гл. спец.	Смирнов		
Рук. гр.	Суровя		
Ст. инж.	Арефьева		
Инженер	Лукьянчикова		

701-2-44.88 КЖИ 001

Колонна К 60-10с-1 (К1) К60-10с-2 (К2)

Стадия	Масса	Масштаб
Р	2000	1:50
Лист	Листов	
	1	

ГПИ-6 Москва

Копировал

Формат А3

Ц00429-02 5

Инв. № подл. | Подпись и дата | Взам. инв. №

Типовой проект 701-2-44.88 Альбом III

Формат	Зона	Поз.	Обозначение	Наименование	Кол.	Примечание
				Документация		
А3			1.423-3	Железобетонные колонны		
				прямоугольного сечения		
				Сборочные единицы		
А3		1	1.423-3 вып.1	Колонна К60-10С		
А3		2	1.423-3 вып.2	Изделие закладное М1-13	5	1,7 кг
А3		3		М1-4	1	11,9 кг

1-1

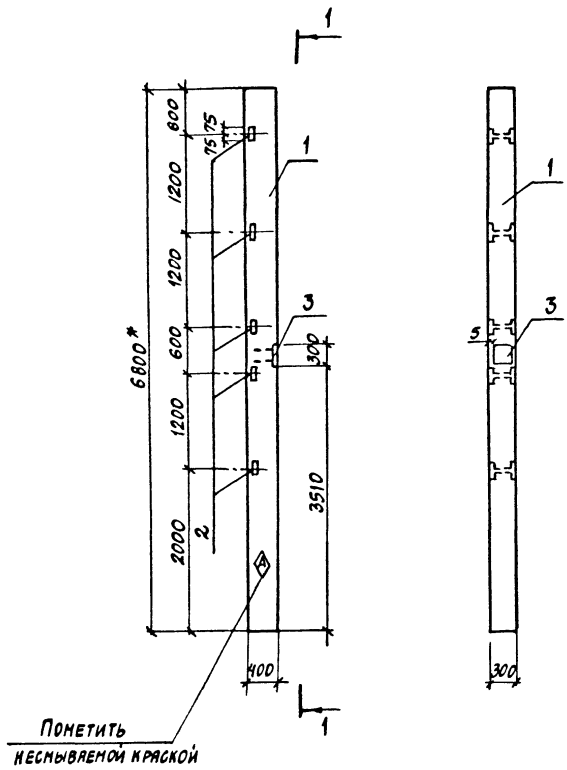

* Размер для справок

Ведомость расхода стали на дополнительные закладные изделия, кг

Марка элемента	Изделия закладные											Всего
	Арматура класса					Прокат марки						
	А-I	А-III				ВСт3кп2						
	ГОСТ 5781-82					ГОСТ 8509-86			ГОСТ 19903-74			
	Ф6	Ф12	Ф14	Ф22	Итого	L63×5		Итого	δ=10		Итого	
К3	0,2	1,2	3,5	1,4	6,3	7,2		7,2	6,8		6,8	20,3

Установку закладных деталей производить по серии 1.423-3 вып.1

Нач.отд.	Петухов		11.87
Н.контр.	Нижегородцев		К.87
Гл.спец.	Смирнов		
Рук.гр.	Сурова		
Ст.инж.	Арефьева		
Инженер	Луньячникова		

Привязан

Инв. №

701-2-44.88 КЖИ 002

Колонна К60-10С-3(К3)

Стадия	Масса	Масштаб
Р	2000	1:50
Лист	Листов 1	

ГПИ-Ь Москва

Инв. № подл. | Подпись и дата | Взам. инв. №

Копировал

Формат А3

Ц 00429-02 6

Типовой проект 701-2-44.88 Альбом III

Рис.1

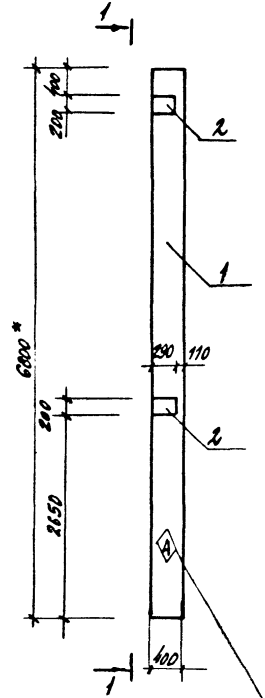

Рис.2

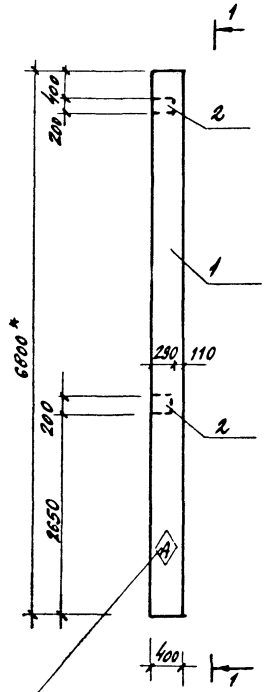

1-1

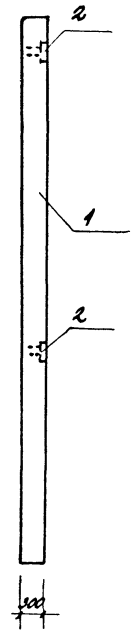

Пометить несмываемой краской

Формат	Зона	Поз.	Обозначение	Наименование	Кол. на испол. —	Кол. на испол. 01	Примечание
				Документация			
А3			1.423-3	Железобетонные колонны прямоугольного сечения			
				Сборочные единицы			
А3		1	1.423-3 вып.1	Колонна К60-10с	1	1	
А3		2	1.423-3 вып.2	Изделие закладное М1-12	2	2	6.0кг

Ведомость расхода стали на дополнительные закладные изделия, кг

Марка элемента	Изделия закладные								Всего
	Арматура класса А-III ГОСТ 5781-82					Прокат марки Вст3 кп2 ГОСТ 19903-74			
	ф12				Итого	δ=10		Итого	
К4, К5	2,8				2,8	9,2		9,2	12,0

Установку закладных деталей производить по серии 1.423-3 вып.1.

Марка	Обозначение	Рис.
К4	701-2-44.88 КЖИ 003	1
К5	-01	2

* Размер для справок

Привязан

Инв. №

Нач. отд.	Петухов		11.87
Н. контр.	Нижегородова		11.87
Гл. спец.	Смирнов		
Рук. гр.	Сурова		
Ст. инж.	Арефьева		
Инж.	Лисьянчукова		

701-2-44.88 КЖИ 003

Колонна К60-10с-4(К4) К60-10с-5(К5)

Стадия	Масса	Масштаб
Р	2000	1:50
Лист	Листов 1	

ГПИ-Б Москва

Копировал

Формат А3

Инв. № подл. | Подпись и дата | Взам. инв. №

Типовой проект 701-2-44.88 Альбом II

Рис.1 1-1 Рис.2 2-2

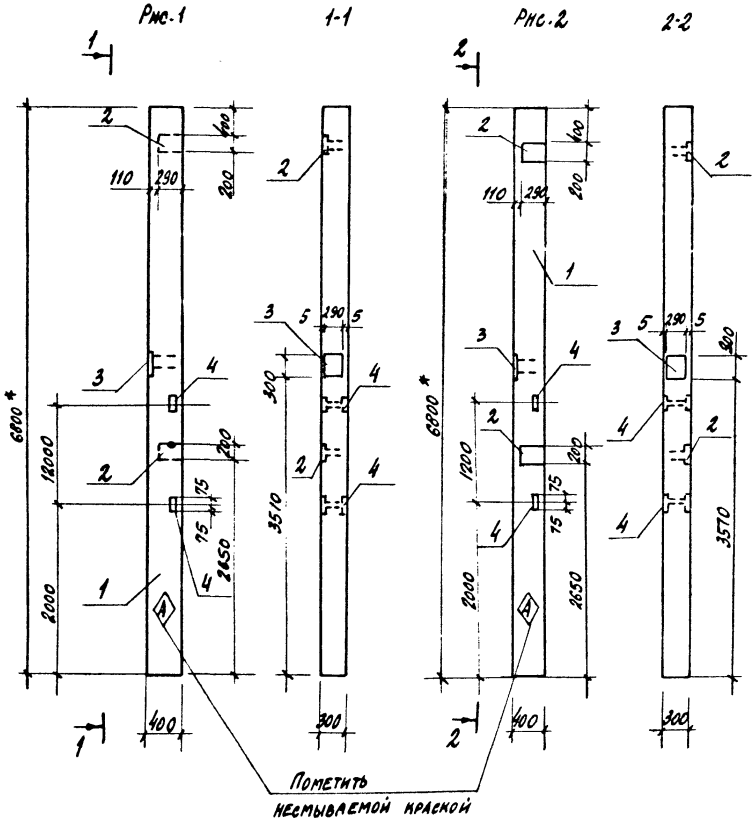

Марка	Обозначение	Рис.
К6	701-2-44.88 КЖИ 004	1
К7	-01	2

* Размер для справок

Формат	Зона	Поз.	Обозначение	Наименование	Кол. на испол. —	Кол. на испол. 01	Примечание
				Документация			
А3			1.423-3	Железобетонные колонны прямоугольного сечения			
				Сборочные единицы			
А3		1	1.423-3 вып.1	Колонна К60-10с	1	1	
А3		2	1.423-3 вып.2	Изделие закладное М1-12	2	2	6.0кг
А3		3	1.423-3 вып.2	НМ1-4	1	1	11.9кг
А3		4	1.423-3 вып.2	М1-13	2	2	1.7кг

Ведомость расхода стали на дополнительные закладные изделия, кг

Марка элемента	Изделия закладные										Всего
	Арматура класса					Прокат марки					
	AI	AII				Вст3кп2					
	ГОСТ 5781-82					ГОСТ 8509-86		ГОСТ 19903-74			
	Ф6	Ф12	Ф14	Ф22	Итого	∟63х5	Итого	δ=10		Итого	
К6, К7	0,2	3,3	3,5	1,4	8.4	2,9	2,9	16,0		16.0	27.3

Установку закладных деталей производить по серии 1.423-3 вып.1

Нач. отд.	Петухов		11.87
Н. контр.	Чепродова		11.87
Гл. спец.	Смирнов		
Рук. гр.	Сурова		
Ст. инж.	Арефьева		
Инж.	Лукьянчикова		

Привязан

Инв. № подл.

Подпись и дата

Взам. инв. №

Инв. №

Копировал

701-2-44.88 КЖИ 004

Колонна К60-10с-6(К6) К60-10с-7(К7)

Стадия	Масса	Масштаб
Р	2000	1:50
Лист	Листов 1	

ГПИ-6 Москва

Формат А3

Ц00429-02 8

Типовой проект 701-2-44.88 Альбом III

Рис. 1

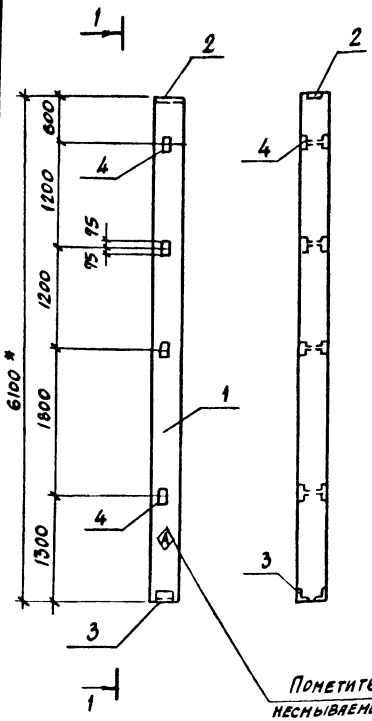

Рис. 2

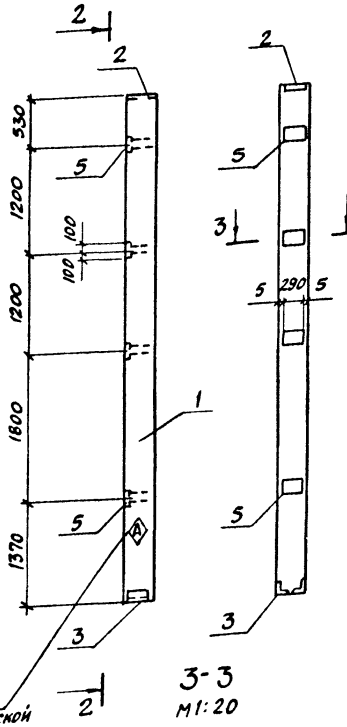

Пометить несмываемой краской

3-3
М1:20

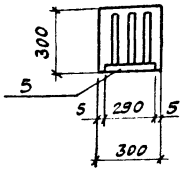

Марка	Обозначение	Рис.
К8	701-2-44.88 КЖИ 005	1
К9	-01	2

* Размер для справок

Формат	Зона	Поз.	Обозначение	Наименование	Кол. на —	Кол. испол. 01	Примечание
				Документация			
А3			1.427.1-3	Железобетонные колонны прямоугольного сечения			
				Сборочные единицы			
А3		1	1.427.1-3.1-1.00-022	Колонна 1КФ61-1	1	1	
				Изделия закладные			
А4		2	1.427.1-3.2-0.10.0	МН5	1	1	5,8 кг
А4		3	1.427.1-3.2-0.12.0	МН7	1	1	5,3 кг
А4		4	1.427.1-3.2-0.20.0	МН28	4		1,6 кг
А4		5	1.400-6/76 вып.1	М1-12		4	6,0 кг

Ведомость расхода стали на дополнительные закладные изделия, кг

Марка элемента	Изделия закладные										Всего
	Арматура класса AIII				Прокат марки ВСт3кп2						
	ГОСТ 5781-82				ГОСТ 19903-74			ГОСТ 8509-86			
	ф10	ф12	ф14	Итого	δ=8	δ=10	Итого	L63×5	L90×6	Итого	
К8	1,1	2,8		3,9	3,8		3,8	5,6	4,2	9,8	17,5
К9	1,1	2,0	5,6	8,7	3,8	18,4	22,2		4,2	4,2	35,1

Установку закладных деталей производить по серии 1.427.1-3 вып.1

Нач. отд.	Петухов		11.87
Н. контр.	Нимегородова		11.87
Гл. спец.	Смирнов		
Рук. гр.	Сурова		
Ст. инж.	Арефьева		
Инженер	Фомичев		

Привязан

Инв. №

701-2-44.88 КЖИ 005

Колонна 1КФ61-1-1 (К8) 1КФ61-1-2 (К9)

Стадия	Масса	Масштаб
Р	1400	1:50
Лист	Листов 1	

ГПИ-Б Москва

Инв.№подл. | Подпись и дата | Взам.инв.№

Копировал

Формат А3

Ц00429-02 9

Типовой проект 701-2-44.88 Альбом II

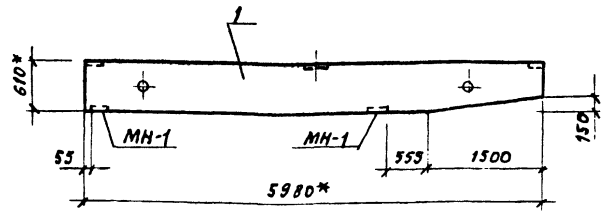

Формат	Зона	Поз.	Обозначение	Наименование	Кол.	Примечан.
				Документация		
А3			3.019.1-1	Рампы и навесы над ямми		
				Сборочные единицы		
А3		1	3.019.1-1 вып. 1	Балка 1БН6-3		**)

**) Разбивка закладных деталей МН-1 - по данному чертежу, остальное - см. 3.019.1-1 вып. 1

* Размер для справок.

Привязан

Инв. №

Нач. отд.	Петухов		11.87
Н. контр.	Нильегородова		11.87
Гл. спец.	Смирнов		
Рук. гр.	Сурова		
Ст. инж.	Арефьева		
Инженер	Лукьянчикова		

701-2-44.88 КЖИ 007

Балка 1БН6-3-1 (Б2)

Стадия	Масса	Масштаб
Р	2300	1:50
Лист	Листов 1	

ГПИ-6 Москва

Копировал Формат А4

Типовой проект 701-2-44.88 Альбом II

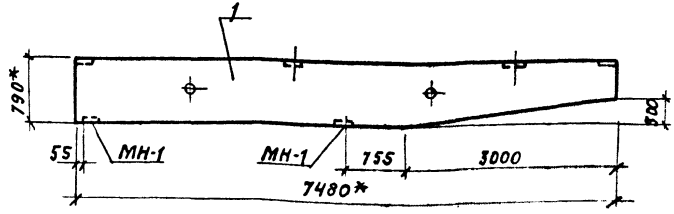

Формат	Зона	Поз.	Обозначение	Наименование	Кол.	Примечан.
				Документация		
А3			3.019.1-1	Рампы и навесы над ямми		
				Сборочные единицы		
А3		1	3.019.1-1 вып. 1	Балка 2БН7.5-4		**)

**) Разбивка закладных деталей МН-1 - по данному чертежу, остальное - см. 3.019.1-1 вып. 1

* Размер для справок.

Привязан

Инв. №

Нач. отд.	Петухов		11.87
Н. контр.	Нильегородова		11.87
Гл. спец.	Смирнов		
Рук. гр.	Сурова		
Ст. инж.	Арефьева		
Инженер	Лукьянчикова		

701-2-44.88 КЖИ 006

Балка 2БН7.5-4-1 (Б1)

Стадия	Масса	Масштаб
Р	2800	1:50
Лист	Листов 1	

ГПИ-6 Москва

Копировал: Формат А4

Инв. № подл. | Подпись и дата | Взам. инв. №

Типовой проект 701-2-44.88 Альбом II

Формат	Зона	Поз.	Обозначение	Наименование	Кол.	Примечание
				Документация		
			ГОСТ 22701.0-77...22701.5-77	Плиты покрытий		
				железобетонные		
				Сборочные единицы		
		1	ГОСТ 22701.1-77	Плита ПГ-3Ат V П		
		2	ГОСТ 22701.5-77	Изделие закладное МВ	2	1,7кг

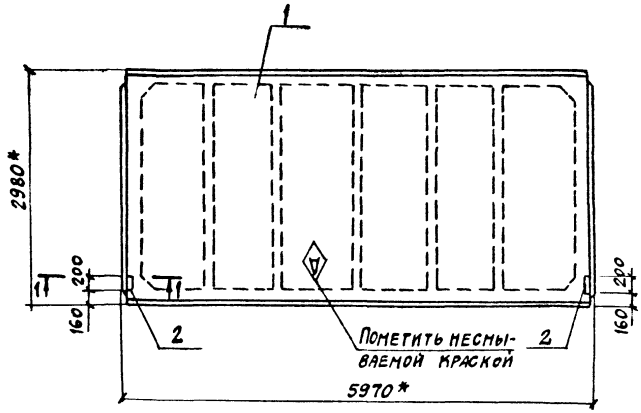

1-1
М 1:10

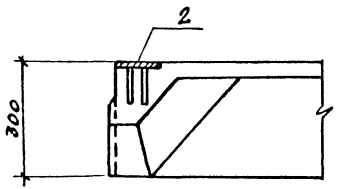

* Размеры для справок.

Ведомость расхода стали на дополнительные закладные изделия, кг

Марка элемента	Изделия закладные						Всего
	Арматура класса			Прокат марки			
	AIII			ВСт3кп2			
	ГОСТ 5781-82			ГОСТ 19903-74			
	10		Итого	δ=8		Итого	
П3	0,8		0,8	2,6		2,6	3,4

Привязан			
Инв. №			

Нач. отд.	Петухов		11.87
Н. контр.	Нижегородцев		11.87
Гл. спец.	Смирнов		
Рук. гр.	Сурова		
Ст. инж.	Арефьева		
Инженер	Фомичев		

701-2-44.88 КЖИ 008

Плита перекрытия ПГ-3Ат V П-1 (П3)

Стадия	Масса	Масштаб
Р	2150	1:50
Лист	Листов 1	

ГПИ-Б Москва

Копировал

Формат А3

Ц00429-02 11

Инв. № подл. | Подпись и дата | Взам. инв. №

Типовой проект 701-2-44.88 Альбом II

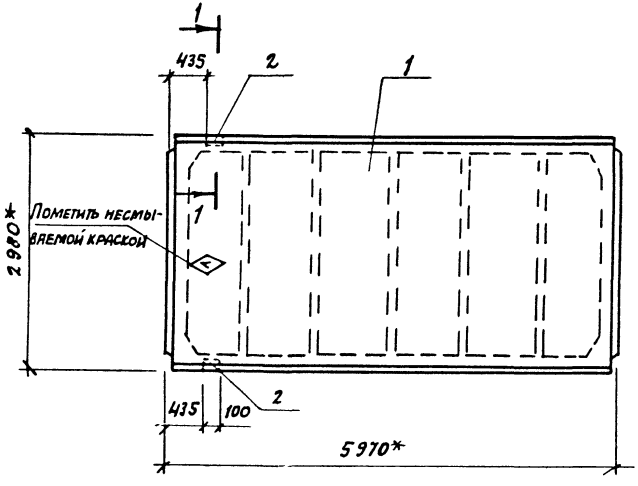

1-1

М1:10

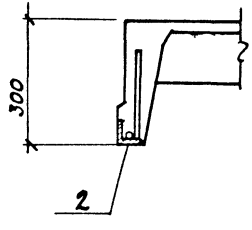

* Размеры для справок

Формат	Зона	Поз.	Обозначение	Наименование	Кол.	Примечание
				Документация		
			ГОСТ 22701.0-77...22701.5-77	Плиты покрытий		
				железобетонные		
				Сборочные единицы		
		1	ГОСТ 22701.1-77	Плита ПГ-4АтУп		
		2	ГОСТ 22701.5-77	Изделие закладное М9	2	1.25кг

Ведомость расхода стали на дополнительные закладные изделия, кг

Марка элемента	Изделия закладные							Всего
	Арматура класса				Прокат марки			
	A-III				Вст3кп2			
	ГОСТ 5781-82				ГОСТ 8509-86			
	ф10	ф14		Итого	∠70х8		Итого	
П4	0.6	0.2		0.8	1.7		1.7	2.5

Нач.отд.	Пегухов		11.87	701-2-44.88 КЖИ009	
Н.контр.	Чиженородов		11.87	Плита покрытия ПГ-4АтУт-2 (П4)	Стадия: Р; Масса: 2150; Масштаб: 1:50
Гл.спец.	Смирнов				Лист; Листов 1
Рук.гр.	Сурова				ГПИ-Б Москва
Ст.инж.	Арефьева				
Инж.	Фомичев				

Привязан

Инв. №

Инв. № подл. | Подпись и дата | Взам. инв. №

Копировал: Формат А3

Ц 00429-02 12

Типовой проект 701-2-44.88 Альбом II

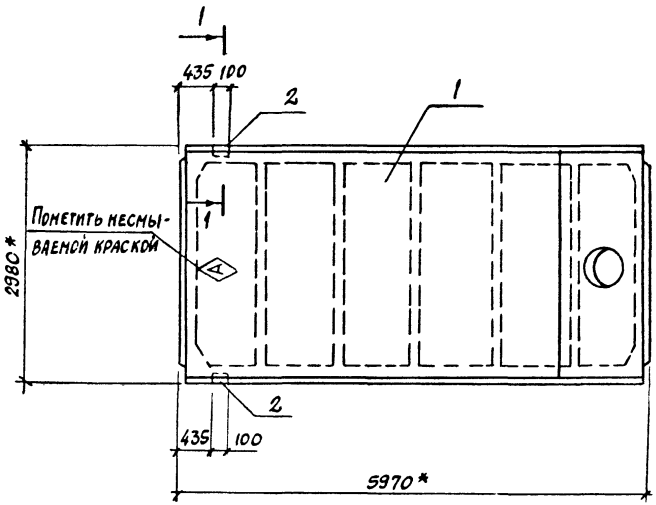

1 - 1
м 1:10

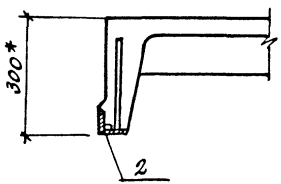

* Размеры для справок

Формат	Зона	Поз.	Обозначение	Наименование	Кол.	Примечание
				Документация		
			ГОСТ 22701.0-77...22701.5-77	Плиты покрытий железобетонные		
				Сборочные единицы		
		1	ГОСТ 22701.2-77	Плита ПВ4-4Ат V П		
				Изделие закладное		
		2	ГОСТ 22701.5-77	М9	2	1,25 кг

Ведомость расхода стали на дополнительные закладные детали, кг

Марка элемента	Изделия закладные							
	Арматура класса				Прокат марки			Всего
	A-III				ВСт3кп2			
	ГОСТ 5781-82				ГОСТ 8509-86			
	Ф10	Ф14		Итого	L70×8		Итого	
П5	0,6	0,2		0,8	1,7		1,7	2,5

Привязан			
Инв. №			

Нач. отд.	Петухов		11.87
Н. контр.	Нижегородова		11.87
Гл. спец.	Смирнов		
Рук. гр.	Сурова		
Ст. инж.	Арефьева		
Инж.	Фомичев		

701-2-44.88 КЖИ 010

Плита перекрытия ПВ4-4Ат V П-1 (П5)

Стадия	Масса	Масштаб
Р	2600	1:50
Лист	Листов 1	

ГПИ-Б Москва

Инв. № подл. | Подпись и дата | Взам. инв. №

Копировал

Формат А3
Ц00429-02 13

Типовой проект 701-2-44.88 Альбом V

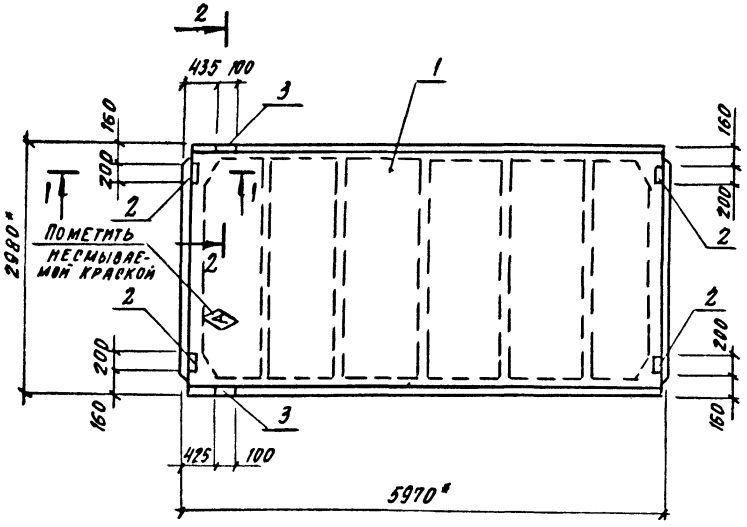

1 – 1
М 1:10

2 – 2
М 1:10

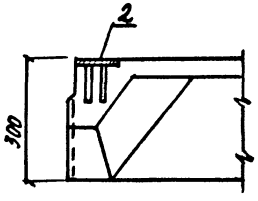

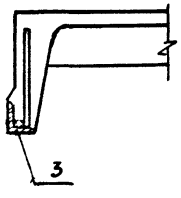

* Размеры для справок

Формат	Зона	Поз.	Обозначение	Наименование	Кол.	Примечание
				Документация		
			ГОСТ 22701.0-77...22701.5-77	Плиты покрытий		
				железобетонные		
				Сборочные единицы		
		1	ГОСТ 22701.1-77	Плита ПГ-4АтV П		
		2	ГОСТ 22701.5-77	Изделие закладное М8	4	1.7кг
		3	ГОСТ 22701.5-77	М9	2	1.25кг

Ведомость расхода стали на дополнительные закладные изделия, кг

Марка элемента	Изделия закладные										Всего
	Арматура класса				Прокат марки						
	А-III				ВСт3 кп2						
	ГОСТ 5781-82				ГОСТ 8509-86			ГОСТ 19903-74			
	Ф10	Ф14		Итого	∠70×6		Итого	б:8		Итого	
ПБ	2.2	0.2		2.4	1.7		1.7	5.2		5.2	9.3

Привязан

Инв. №

Нач. отд.	Петухов		11.87
Н. контр.	Нижегородова		11.87
Гл. спец.	Смирнов		
Рук. гр.	Дурова		
Ст. инж.	Арефьева		
Инжен.	Фомичев		

701-2-44.88 КЖИ 011

Плита покрытия ПГ-4АтV П-3 (ПБ)

Стадия	Масса	Масштаб
Р	2150	1:50
Лист	Листов 1	

ГПИ-Б Москва

Копировал

Формат А3

Ц00429-02 14

Типовой проект 701-2-4488 Альбом III

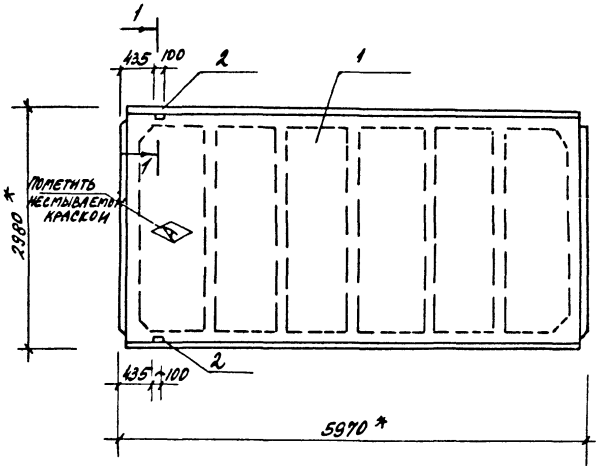

1-1

М1:10

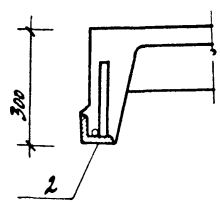

* Размеры для справок

Формат	Зона	Поз.	Обозначение	Наименование	Кол.	Примечание
				Документация		
			ГОСТ 22701.6-79	Плиты покрытий железобетонные		
				Сборочные единицы		
		1	ГОСТ 22701.6-79	Плита ПГ6.3-7Ат V T		
		2	ГОСТ 22701.5-77	Изделие закладное М9	2	1.25кг

Ведомость расхода стали на дополнительные закладные изделия, кг

Марка элемента	Изделия закладные							
	Арматура класса				Прокат марки			
	A-III				ВСт3кп2			
	ГОСТ 5781-82				ГОСТ 8509-86			
	ф10	ф14		Итого	∠70х8		Итого	
П8	0.6	0.2		0.8	1.7		1.7	2.5

Нач. отд.	Петухов		11.87
Н. контр.	Нижегородова		11.87
Гл. спец.	Смирнов		
Рук. гр.	Сурова		
Ст. инж.	Арефьева		
Инж.	Фомичев		

Привязан

Инв. №

701-2-44.88 КЖИ 012

Плита покрытия ПГ6.3-7Ат V T-1 (П8)

Стадия	Масса	Масштаб
Р	2900	1:50
Лист	Листов 1	

ГПИ-Б Москва

Копировал

Формат А3

Ц00429-02 15

Инв. № подл. | Подпись и дата | Взам. инв. №

Типовой проект 701-2-44.88 Альбом III

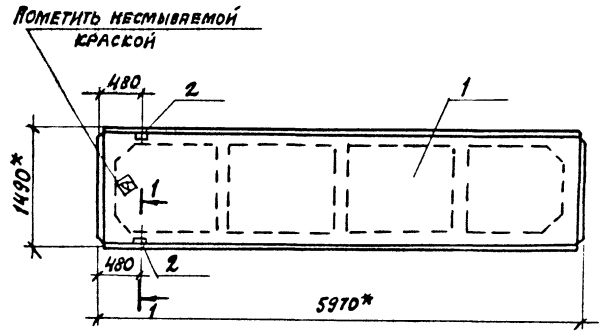

Формат	Зона	Поз.	Обозначение	Наименование	Кол.	Примечание
				Документация		
А3			1.465.1-7/84	Плиты покрытий железобетонные сборочные единицы		
А4		1	1.465.1-7/84 вып.1	Плита 2ПГ6-5АтVТ		
А4		2	1.465.1-7/84 вып.2	Изделие закладное М3	2	0.9 кг

Ведомость расхода стали на дополнительные закладные изделия, кг

Марка элемента	Изделия закладные						
	Арматура класса				Прокат марки		Всего
	А-III				Вст3 кп2		
	ГОСТ 5781-82				ГОСТ 8509-86		
	ф8	ф16		Итого	∠63х6	Итого	
П10	0,4	0,2		0,6	1,2	1,2	1,8

1-1
М1:10

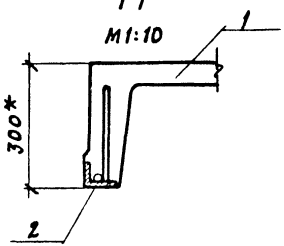

* Размеры для справок

Инв.№ подл. | Подпись и дата | Взам.инв.№

Нач.отд.	Петухов		11.87
Н.контр.	Нижегородова		11.87
Гл.спец.	Смирнов		
Рук.гр.	Сурова		
Ст.инж.	Арефьева		
Инж.	Сидоров		

Привязан

Инв.№

701-2-44.88 КЖИ 013

Плита покрытия 2ПГ6-5АтVТ-1 (П10)

Стадия	Масса	Масштаб
Р	1500	1:50
Лист	Листов 1	

ГПИ-Б Москва

Копировал:

Формат А3

Типовой проект 701-2-44.88 Альбом II

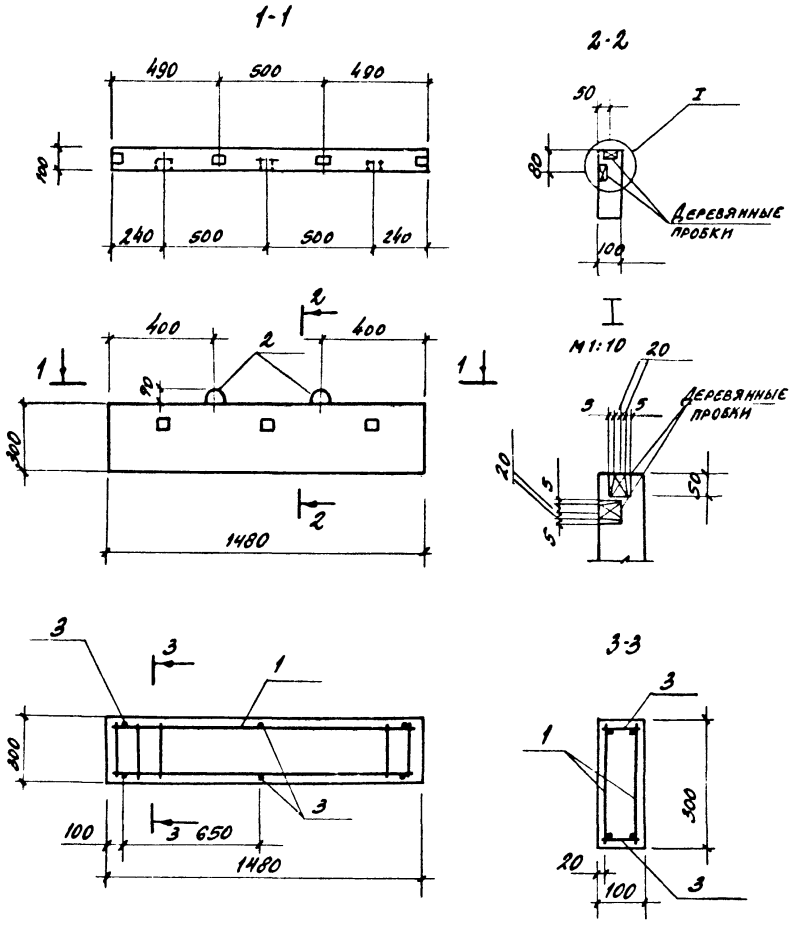

Формат	Зона	Поз.	Обозначение	Наименование	Кол.	Примеч.
				Документация		
А4			701-2-44.88 КЖИ ООО ТУ1	Технические условия		
А3			3.019.1-1 вып.1	Рампы и навесы над ними		
				Сборочные единицы		
А3		1	701-2-44.88 КЖИ 021-03	Каркас плоский Кр4	2	0.45
А4		2	3.019.1-1.1-МН6	Изделие закладное МН11	2	0.3 кг
				Детали		
Б4		3	701-2-44.88 КЖИ 034	В-I-3 ГОСТ 6727-80 С-80	6	0.005
				Материалы		
				Пробка 50×50×50 ГОСТ 9685-61		0.001 м³
				Бетон на пористых запол-		
				нителях класса В15		0.045 м³

Ведомость расхода стали на элемент, кг

Марка элемента	Изделия арматурные					Изделия закладные			Общий расход
	Арматура класса				Всего	Прокат марки		Всего	
	В-I					Вст3кп2			
	ГОСТ 6727-80					ГОСТ 2590-71			
	ф3	ф4		Итого		ф8			
ББ2	0.33	0.6		0.93	0.93	0.6		0.6	1.53

Блок ББ2 выполнить в опалубке блока ББН1-п по серии 3.019.1-1 вып.1

Привязан

Инв. №

Нач.отд.	Петухов		11.87
Н.контр.	Нижегородова		11.87
Гл.спец.	Смирнов		
Рук.гр.	Сурова		
Ст.инж.	Арефьева		
Инженер	Лукьянчикова		

701-2-44.88 КЖИ 014

Блок бортовой ББН1-п-1 (ББ2)

Стадия	Масса	Масштаб
Р	90	1:50
Лист	Листов 1	

ГПИ-Б Москва

Взам. инв.№ | Подпись и дата | Инв.№ подл.

Копировал Формат А3

Типовой проект 701-2-44.88 Альбом V

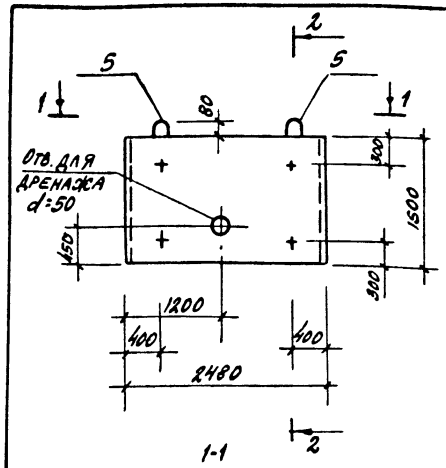

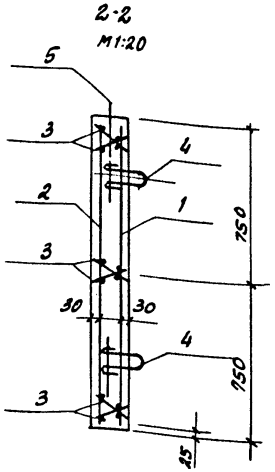

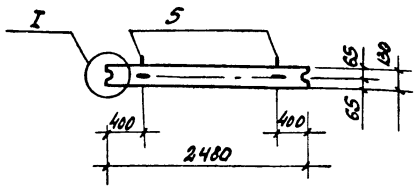

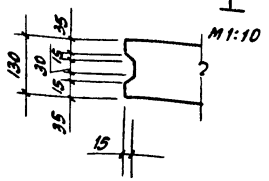

Формат	Зона	Поз.	Обозначение	Наименование	Кол.	Примечание
				Документация		
А4			701-2-44.88 КЖИ ОООТУ1	Технические условия		
А4			3.002.1-1 вып. 1.2	Сборные железобетонные подпорные стены		
				Сборочные единицы		
А4		1	701-2-44.88 КЖИ 024	Сетка арматурная С2	1	16.2кг
А4		2	D25	С3	1	8.4кг
А3		3	021	Каркас плоский КР1	6	0.8кг
А4		4	3.002.1-1.2-140	Изделие закладное М1	4	0.7кг
А4		5	3.002.1-1.2-150	М5	2	0.9кг
				Материалы		
				Бетон класса В25		0.5м3

Плиту ПЛ1-1А выполнить в опалубке плиты ПЛ1-1 по серии 3.002.1-1 вып.1.

Ведомость расхода стали на элемент, кг

Марка элемента	Изделия арматурные					Всего	Изделия закладные			Общий расход
	Арматура класса						Прокат марки			
	А-I		А-III				Вст3кп2			
	ГОСТ 5781-82						ГОСТ 2590-71			
	ф6	Итого	ф8	ф10	Итого		ф10	ф12	Итого	
ПЛ1-1А	13.2	13.2	4.5	11.7	16.2	29.4	2.8	1.8	4.6	34.0

Привязан

Инв. №

Нач. отд.	Петухов		11.87
Н. контр.	Нижегородова		11.87
Гл. спец.	Смирнов		
Рук. гр.	Сурова		
Ст. инж.	Арефьева		
Инжен.	Фомичев		

701-2-44.88 КЖИ 015

Плита лицевая ПЛ1-1А

Стадия	Масса	Масштаб
Р	1250	1:50
Лист	Листов 1	

ГПИ-Б Москва

Копировал Формат А3

Ц00429-02 18

Типовой проект 701-2-44.88 Альбом II

Формат	Зона	Поз.	Обозначение	Наименование	Кол.	Примечание
				Документация		
А4			701-2-44.88 КЖИ.000 ТУ1	Технические условия		
А4			000 ТУ2	Технические условия		
А3			016 СБ	Сборочный чертеж		
А4			3.002.1-1 вып.1,2	Сборные железобетонные		
				подпорные стены		
				Сборочные единицы		
А3		1	701-2-44.88 КЖИ 026	Сетка арматурная С4	1	14.5 кг
А3		2	027	С5	1	13.4 кг
А3		3	028	С6	1	16.0 кг
А3		4	029	С7	1	14.9 кг
А3		5	021-01	Каркас плоский КР2	1	1.0 кг
		6	3.002.1-1.2-170-01	Изделие закладное М10	4	3.1 кг
				Детали		
Б.Ч		7	701-2-44.88 КЖИ 035	А-I-6-ГОСТ 57781-82 L=1950	1	0.4 кг
				Материалы		
				Бетон класса В25		0.95 м³

Инв.№ подл. | Подпись и дата | Взам. инв.№

Привязан

Инв.№

Нач.отд.	Петухов		11.87
Н.контр.	Никогородова		11.87
Гл.спец.	Смирнов		11.87
Рук.гр.	Сурова		
Ст.инж.	Арефьева		
Инженер	Фомичев		

701-2-44.88 КЖИ 016

Плита фундаментная ПФ2-1А

Стадия	Лист	Листов
Р		1

ГПИ-Б Москва

Копировал

Формат А3

Ц00429-02 19

Типовой проект 701-2-44.88 Альбом II

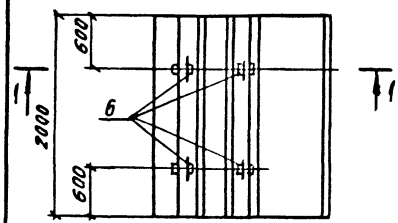

1-1
(опалубка)

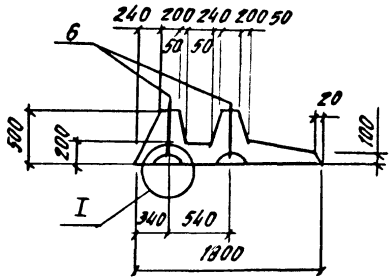

I
М 1:10

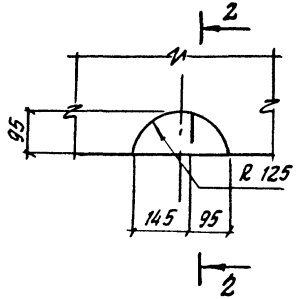

2-2

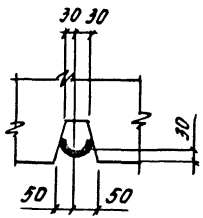

1-1
М 1:20
(армирование)

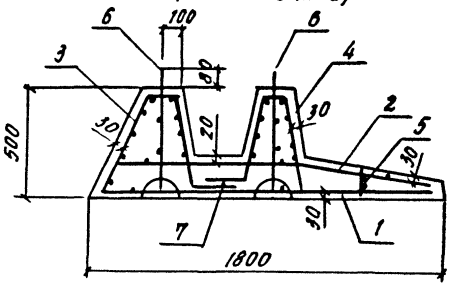

Ведомость расхода стали на элемент, кг

Марка элемента	Изделия арматурные							Изделия закладные				Общий расход
	Арматура класса						Всего	Прокат марки				
	А-I		А-III					ВСт3 КП2				
	ГОСТ 5781-82							ГОСТ 2590-71				
	ф6	Итого	ф8	ф10		Итого		ф14			Итого	
ПФ2-1А	1.4	1.4	19.2	39.6		58.8	60.2	12.4			12.4	72.6

Плиту ПФ2-1А выполнить в опалубке плиты ПФ2-1 по серии 3.002.1-1 вып. 1

Нач. отд.	Петухов		11.87	701-2-44.88 КЖИ016СБ	
Н. констр.	Нижегородова		11.87	Плита фундаментная ПФ2-1А Сборочный чертеж	Стадия: Р; Масса: 2400; Масштаб: 1:40
Гл. спец.	Смирнов		11.87		Лист; Листов 1
Рук. гр.	Сурова				ГПИ-Б Москва
Ст. инж.	Арефьева				
Инжен.	Фомичев				

Привязан

Инв. №

Инв. № подл. | Подпись и дата | Взам. инв. №

Копировал

Формат А3

ЦD0429-02 20

Типовой проект 701-2-44.88 Альбом V

Формат	Зона	Поз.	Обозначение	Наименование	Кол.	Примечание
				Документация		
А4			701-2-44.88 КЖС.И.000ТУ1	Технические условия		
А4			000ТУ2	Технические условия		
А3			017 СБ	Сборочный чертеж.		
А4			3.002.1-1 вып. 1,2	Сборные железобетонные		
				подпорные стены		
				Сборочные единицы		
А3		1	701-2-44.88 КЖС.И 026-01	Сетка арматурная С8	1	10,3 кг
А3		2	027-01	С9	1	9,5 кг
А3		3	028-01	С10	1	10,9 кг
А3		4	029-01	С11	1	10,1 кг
А3		5	021-02	Каркас плоский КР3	1	0,8 кг
А4		6	3.002.1-1.2-170-01	Изделие закладное М10	4	3,1 кг
				Детали		
Б4		7	701-2-44.88 КЖЕИ 036	А-Т-6-ГОСТ 5781-82 ℓ=1350	1	0,3 кг
				Материалы		
				Бетон класса В25		0,67 м³

Взам. инв. №

Подпись и дата

Инв. № подл.

Привязан

Инв. №

Нач. отд.	Петухов		11.87
Н. контр.	Нижегородова		11.87
Гл. спец.	Смирнов		11.87
Рук. гр.	Суровя		
Ст. инж.	Арефьева		
Инженер	Фомичев		

701-2-44.88 КЖЕИ 017

Плита фундаментная ПФ2-16

Стадия	Лист	Листов
Р		1

ГПИ-Б Москва

Копировал:

Формат А3

Ц00429-02 21

Типовой проект 701-2-44.88 Альбом I

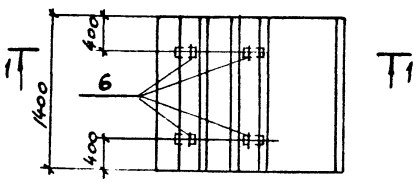

I
М 1:10

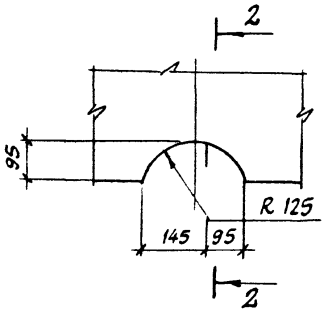

1-1
М 1:20
(АРМИРОВАНИЕ)

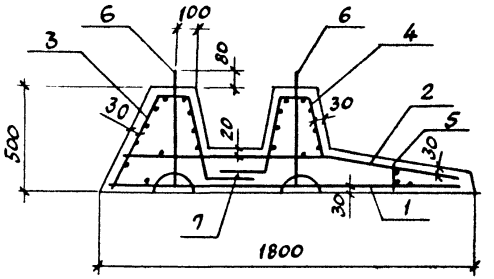

1-1
(ОПАЛУБКА)

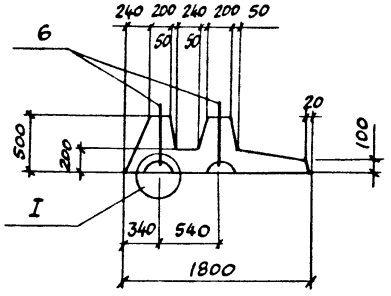

2-2

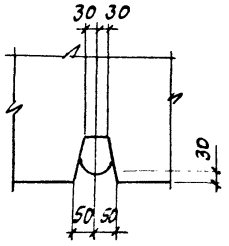

Ведомость расхода стали на элемент, кг

Марка элемента	Изделия арматурные								Изделия закладные			Общий расход
	Арматура класса							Всего	Прокат марки			
	A-I			A-III					Вст3кп2			
	ГОСТ 5781-82								ГОСТ 2590-71			
	ф6		Итого	ф8	ф10		Итого		ф14		Итого	
ПФ2-1б	1,1		1,1	12,0	28,8		40,8	41,9	12,4		12,4	54,3

Плиту ПФ2-1б выполнить в опалубке плиты ПФ2-1 по серии 3.002.1-1 вып.1.

Нач. отд.	Петухов		11.87
Н. контр.	Нижегородова		11.87
Гл. спец.	Смирнов		11.87
Рук. гр.	Сурова		
Ст. инж.	Арефьева		
Инженер	Фомичев		

Привязан:

Инв. №

701-2-44.88 КЖИ01ГСБ

Плита фундаментная ПФ2-1б
Сборочный чертеж

Стадия	Масса	Масштаб
Р	1700	1:40
Лист	Листов 1	

ГПИ-Б Москва

Копировал

Формат А3

Ц00429-02 22

Инв. № подл. | Подпись и дата | Взамен инв. №

Типовой проект 701-2-44.88 Альбом V

Рис. 1

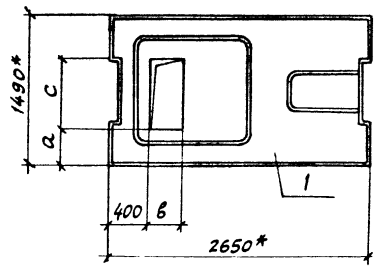

Рис. 2

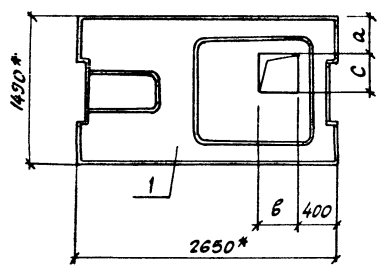

* Размер для справок

Формат	Зона	Поз.	Обозначение	Наименование	Кол. на исполнение —	01	02	03	04		Примечание
				Документация							
А3			1.041.1-2 вып. 6	Сборные железобетонные многопустотные плиты	X	X	X	X	X		
				Сборочные единицы							
А3		1	1.041.1-2.6 1.0.00.0-03	Плита ПРС 26.15-6П	1	1	1	1	1		

Марка	Обозначение	Рис.	Размеры, мм a	в	c			Масса кг
П12	701-2-44.88 КЖИ 018	1	350	350	600			1130
П13	-01	2	350	350	700			1126
П14	-02	2	350	400	400			1135
П15	-03	1	540	300	600			1133
П16	-04	1	350	300	400			1138

Нач. отд.	Петухов		11.87
Н. контр.	Нижегородова		11.87
Гл. спец.	Смирнов		11.87
Рук. гр.	Сурова		
Ст. инж.	Арефьева		
Инженер	Лукьянчикова		

Привязан

Инв. №

Инв. № подл. | Подпись и дата | Взам. инв. №

701-2-44.88 КЖИ 018

Плита ПРС 26.15-6п-1 ... ПРС 26.15-6п5 (П12 ... П16)

Стадия	Масса	Масштаб
Р	см. табл.	1:50
Лист	Листов 1	

ГПИ-Б Москва

Копировал

Формат А3

Ц 00429-02 23

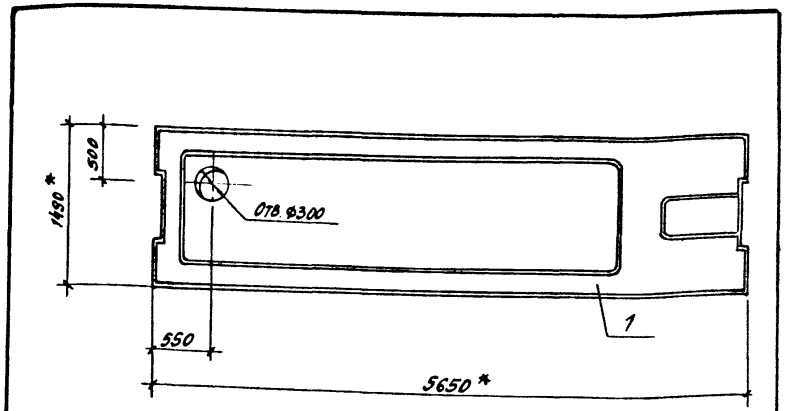

Формат	Зона	Поз.	Обозначение	Наименование	Кол.	Примеч.
				Документация		
А3			1.041.1-2 вып.6	Сборные железобетонные многопустотные плиты		
				Сборочные единицы		
А3		1	1.041.1-2.62.0.00.0-05	Плита ПРС 56.15-6Ат V п		

* Размер для справок

Привязан

Инв. №

Нач. отд.	Петухов		11.87
Н. контр.	Нижегородова		11.87
Гл. спец.	Смирнов		11.87
Рук. гр.	Сурова		
Ст. инж.	Арефьева		
Инжен.	Лукьянчукова		

701-2-44.88 КЖИ 019

Плита ПРС 56.15-6Ат V п-1 (п18)

Стадия	Масса	Масштаб
Р	2203	1:50
Лист	Листов 1	

ГПИ-Б Москва

Копировал Формат А4

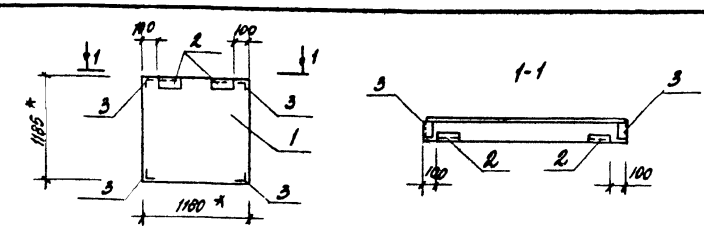

Формат	Зона	Поз.	Обозначение	Наименование	Кол.	Примечание
				Документация		
А3			1.030.1-1	Панели из легких и ячеистых бетонов		
				Сборочные единицы		
А3		1	1.030.1-1.1-1.60	Панель 2ПС 12.12.2.0-1		
А4		2	1.030.1-1.1-3 30-01	Изделие закладное М2	2	2.14 кг
А4		3	1.030.1-1.1-3 35-01	М11	4	1.36 кг

Ведомость расхода стали на дополнительные закладные элементы, кг

Марка элемента	Изделия закладные					
	Арматура класса А-III		Прокат марки В Ст3 кп2			Всего
	ГОСТ 5781-82		ГОСТ 8509-86	ГОСТ 19903-74		
	⌀10	Итого	∠63×6	86	Итого	
ПС6	2.2	2.2	6.4	1.2	7.6	9.8

* Размер для справок

Привязан

Инв. №

Нач. отд.	Петухов		11.87
Н. контр.	Нижегородова		11.87
Гл. спец.	Смирнов		11.87
Рук. гр.	Сурова		
Ст. инж.	Арефьева		
Инжен.	Лукьянчукова		

701-2-44.88 КЖИ 020

Стеновая панель 2ПС 12.12.2.0-1-А (ПС6)

Стадия	Масса	Масштаб
Р	400	1:50
Лист	Листов 1	

ГПИ-Б Москва

Копировал Формат А4

Типовой проект 701-2-44.88 Альбом II

Рис. 1

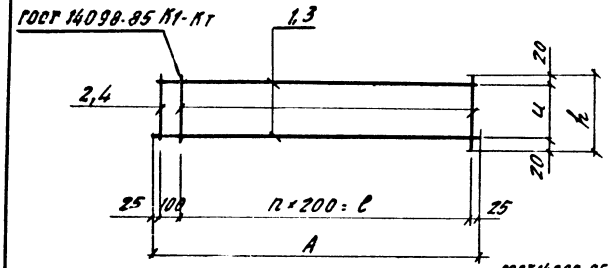

Рис. 2

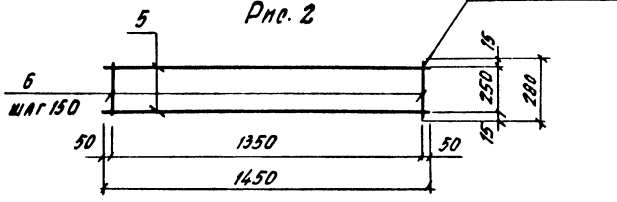

Марка	Обозначение	Рис.	Размеры, мм					Масса ед. кг
			n	u	h	c	A	
КР1	701-2-44.88 КНМ 021	1	6	90	110	1200	1350	0.8
КР2	— 01	1	10	50	90	1800	1950	1.0
КР3	— 02	1	6	50	90	1200	1350	0.8
КР4	— 03	2						0.45

Формат	Зона	Поз.	Обозначение	Наименование	Кол. на неполн. —	01	02	03	Примечание
				Документация					
А4			701-2-44.88 КНМ.000ТУ2	Технические условия					
				Детали					
А4		1	701-2-44.88 КНМ 037	А-I-6-ГОСТ 5781-82 ℓ=1350	2		2		0.3 кг
Б.Ч		2	038	ℓ=110	8				0.02 кг
Б.Ч		3	039	ℓ=1950		2			0.4 кг
Б.Ч		4	040	ℓ=90		11	8		0.02 кг
Б.Ч		5	041	В-I-4 ГОСТ 8727-80 ℓ=1450				2	0.15 кг
Б.Ч		6	042	В-I-3 ГОСТ 8727-80 ℓ=280				10	0.015 кг

Инв. № подл. | Подпись и дата | Взам. инв. №

Привязан

Инв. №

Нач. отд.	Петухов		11.87
Н. контр.	Нижегородова		11.87
Гл. спец.	Смирнов		11.87
Рук. гр.	Сурова		
Ст. инж.	Арефьева		
Инженер	Фомичев		
Инженер	Лукьянчикова		

701-2-44.88 КНМ 021

Каркас плоский (КР1, КР2, КР3, КР4)

Стадия	Масса	Масштаб
Р	см. табл.	6/м
Лист	Листов 1	

ГПИ-6 Москва

Копировал

Формат А3

Типовой проект 701-2-44.88 Альбом II

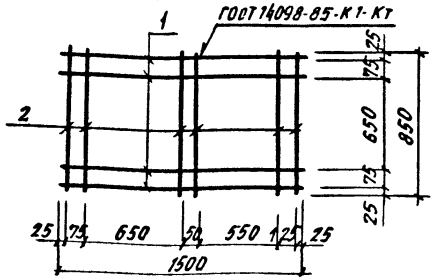

Формат	Зона	Поз.	Обозначение	Наименование	Кол.	Примечание
				Документация		
А4			701-2-44.88 КЖИ ООО ТУ2	Технические условия		
				Детали		
Б4		1	701-2-44.88 КЖИ 046	А-II-12 ГОСТ 5781-82 ℓ=1500	4	1.3 кг
Б4		2	047	ℓ=850	6	0.8 кг

Привязан

Инв. №

Нач. отд.	Петухов		11.87
Н. кон.	Нижегородова		11.87
Гл. кон.	Смирнов		11.87
Рук. гр.	Сурова		
Ст. инж.	Арефьева		
Инж.	Колесникова		

701-2-44.88 КЖИ 023

Сетка (С1)

Стадия	Масса	Масштаб
Р	10.0	б/м
Лист	Листов 1	

ГПИ-Б Москва

Копировал

Формат А4

Инв. № подл. | Подпись и дата | Взам. инв. №

Типовой проект 701-2-44.88 Альбом II

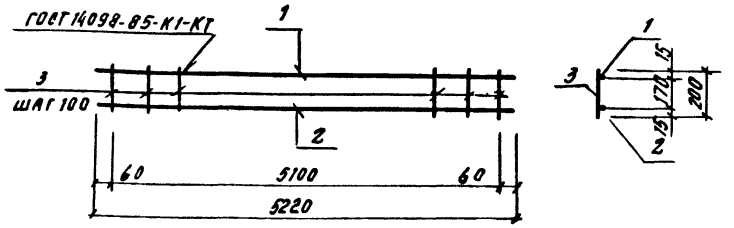

Формат	Зона	Поз.	Обозначение	Наименование	Кол.	Примечание
				Документация		
А4			701-2-44.88 КЖИ ООО ТУ2	Технические условия		
				Детали		
Б4		1	701-2-44.88 КЖИ 043	А-I-10 ГОСТ 5781-82 ℓ=5220	1	3.19 кг
Б4		2	044	А-III-12 ГОСТ 5781-82 ℓ=5220	1	4.60 кг
Б4		3	045	А-I-6 ГОСТ 5781-82 ℓ=200	52	0.04 кг

Привязан

Инв. №

Нач. отд.	Петухов		11.87
Н. контр.	Нижегородова		11.87
Гл. кон. отд.	Смирнов		11.87
Рук. гр.	Сурова		
Вед. инж.	Арефьева		
Инж.	Колесникова		

701-2-44.88 КЖИ 022

Каркас плоский (КР5)

Стадия	Масса	Масштаб
Р	10.1	б/м
Лист	Листов 1	

ГПИ-Б Москва

Копировал

Формат А4

Типовой проект 701-2-44.88 Альбом III

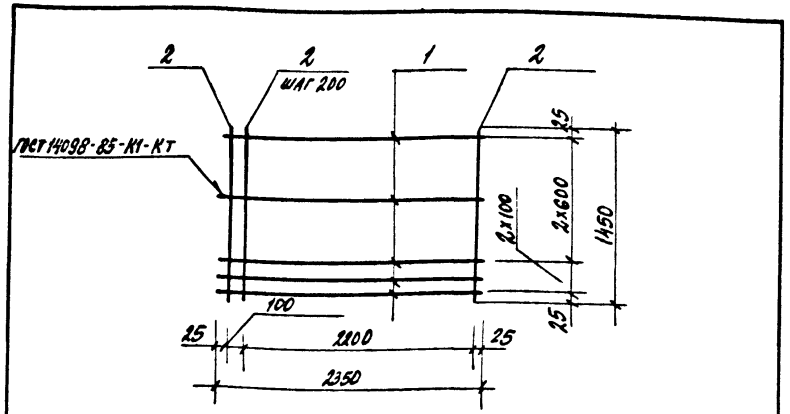

Формат	Зона	Поз.	Обозначение	Наименование	Кол.	Примечание
				Документация		
А4			701-2-44.88 КЖИ ООО ТУ2	Технические условия		
				Детали		
Б.Ч		1	701-2-44.88 КЖИ 048	А-III-8-ГОСТ 5781-82 ℓ=2350	5	0.9кг
Б.Ч		2	049	А-III-10-ГОСТ 5781-82 ℓ=1450	13	0.9кг

Привязан

Инв. №

Нач. отд.	Петухов		11.87
Н. контр.	Нижегородова		11.87
Гл. спец.	Смирнов		11.87
Рук. гр.	Сурова		
Ст. инж.	Арефьева		
Инж.	Фомичев		

701-2-44.88 КЖИ 024

Сетка (С2)

Стадия	Масса	Масштаб
Р	16.2	Б/м
Лист	Листов 1	

ГПИ-Б Москва

Копировал Формат А4

Типовой проект 701-2-44.88 Альбом III

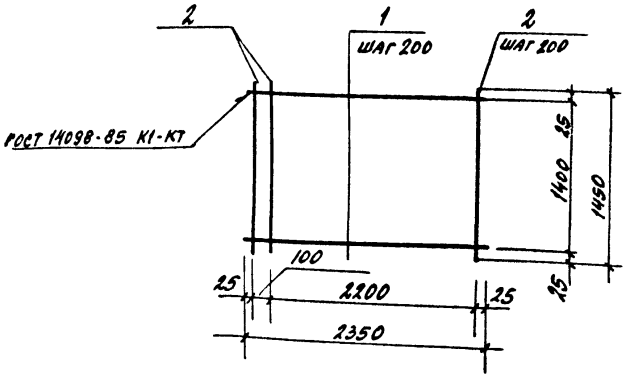

Формат	Зона	Поз.	Обозначение	Наименование	Кол.	Примечание
				Документация		
А4			701-2-44.88 КЖИ ООО ТУ2	Технические условия		
				Детали		
Б.Ч		1	701-2-44.88 КЖИ 050	А-I-6-ГОСТ 5781-82 ℓ=2350	8	0.5кг
Б.Ч		2	051	ℓ=1450	13	0.3кг

Привязан

Инв. №

Нач. отд.	Петухов		11.87
Н. контр.	Нижегородова		11.87
Гл. спец.	Смирнов		11.87
Рук. гр.	Сурова		
Ст. инж.	Арефьева		
Инженер.	Фомичев		

701-2-44.88 КЖИ 025

Сетка (С3)

Стадия	Масса	Масштаб
Р	8.4	Б/м
Лист	Листов 1	

ГПИ-Б Москва

Копировал Формат А4

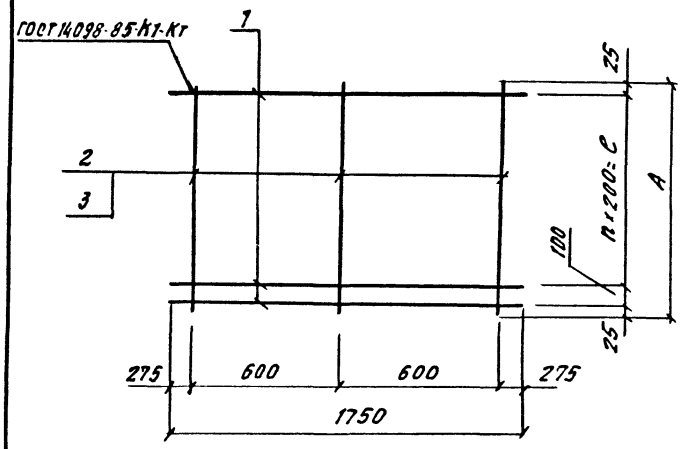

Формат	Зона	Поз.	Обозначение	Наименование	Кол. на исполнен. —	01		Примечание
				Документация				
А4			701-2-44.88 КЖИ 000 ТУ2	Технические условия	X	X		
				Детали				
Б.4		1	701-2-44.88 КЖИ 052	А-III-10-ГОСТ 5781-82 ℓ=1750	11	8		1.1 кг
Б.4		2	053	А-III-8-ГОСТ 5781-82 ℓ=1950	3			0.8 кг
Б.4		3	054	А-III-8-ГОСТ 5781-82 ℓ=1350		3		0.5 кг

Марка	Обозначение	n	Размеры, мм ℓ	A		Масса кг
С4	701-2-44.88 КЖИ 026	9	1800	1950		14.5
С8	—01	6	1200	1350		10.3

Типовой проект 701-2-44.88 Альбом II

Инв. № подл. | Подпись и дата | Взам. инв. №

Привязан

Инв. №

Нач. отд.	Петухов		11.87
Н. контр.	Никитегородова		11.87
Гл. спец.	Смирнов		11.87
Рук. гр.	Сурова		
Ст. инж.	Арефьева		
Инжен.	Фомичев		

701-2-44.88 КЖИ 026

Сетка (С4, С8)

Стадия	Масса	Масштаб
Р	См. табл.	Б/м

Лист | Листов 1

ГПИ-Б Москва

Копировал

Формат А3

Ц00429-02 28

Типовой проект 701-2-44.88 Альбом II

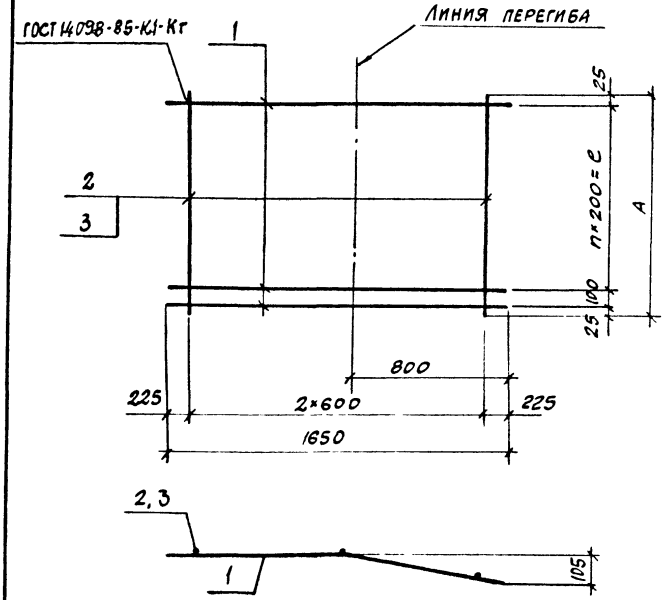

Формат	Зона	Поз.	Обозначение	Наименование	Кол. на исполн. —	Кол. на исполн. 01	Примечание
				Документация			
А4			701-2-44.88 КЖИ ООО ТУ2	Технические условия			
				Детали			
Б.Ч		1	701-2-44.88 КЖИ 055	А-III-10-ГОСТ 5781-82 e=1645	11	8	1,0 кг
Б.Ч		2	056	А-III-8 ГОСТ 5781-82 e=1950	3		0,8 кг
Б.Ч		3	057	e=1350		3	0,5 кг

Марка	Обозначение	п	Размеры, мм e	A		Масса кг
С5	701-2-44.88 КЖИ 027	9	1800	1950		13,4
С9	-01	6	1200	1350		9,5

Привязан

Инв. №

Инв. № подл. | Подпись и дата | Взам. инв. №

Нач. отд.	Петухов		11.87
Н. контр.	Нижегородова		11.87
Гл. спец.	Смирнов		11.87
Рук. гр.	Сурова		
Ст. инж.	Арефьева		
Инженер	Фомичев		

701-2-44.88 КЖИ 027

Сетка (С5, С9)

Стадия	Масса	Масштаб
Р	См. табл.	Б/м
Лист	Листов 1	

ГПИ-Б Москва

Копировал

Формат А3

ЦДОУ29-02 29

Типовой проект 701-2-44.88 Альбом VII

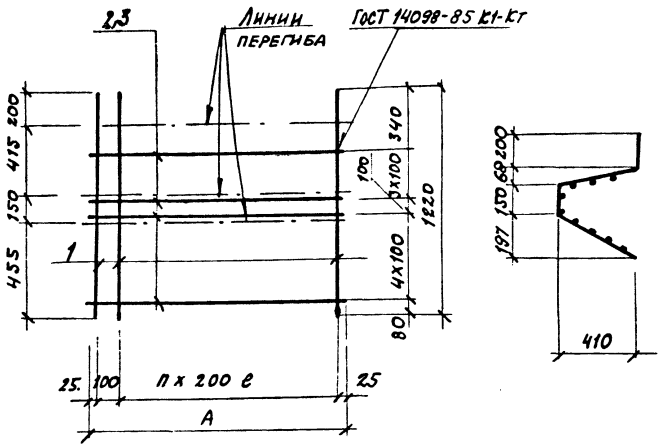

Формат	Зона	Поз.	Обозначение	Наименование	Кол. на испол. –	Кол. на испол. 01	Примечание
				Документация			
А4			701-2-44.88 КЖИ 000ТУ2	Технические условия	X	X	
				Детали			
Б4		1	701-2-44.88 КЖИ 058	А-III-10-ГОСТ 5781-82 ℓ=1220	11	8	0.8 кг
Б4		2	059	А-III-8-ГОСТ 5781-82 ℓ=1950	9		0.8 кг
Б4		3	060	ℓ=1350		9	0.5 кг

Марка	Обозначение	п	Размеры, мм ℓ	А		Масса кг
С6	701-2-44.88 КЖИ 028	9	1800	1950		16.0 кг
С10	-01	6	1200	1350		10.9 кг

Привязан

Инв. №

Инв. № подл. | Подпись и дата | Взам. инв. №

Нач. отд.	Пегухов		11.87
Н. контр.	Нижегородова		11.87
Гл. спец.	Смирнов		11.87
Рук. гр.	Сурова		
Ст. инж.	Арефьева		
Инж.	Фомичев		

701-2-44.88 КЖИ 028

Сетка (С6, С10)

Стадия	Масса	Масштаб
Р	см. табл.	Б/м
Лист	Листов 1	

ГПИ-Б Москва

Копировал: Формат А3

Типовой проект 701-2-44.88 Альбом I

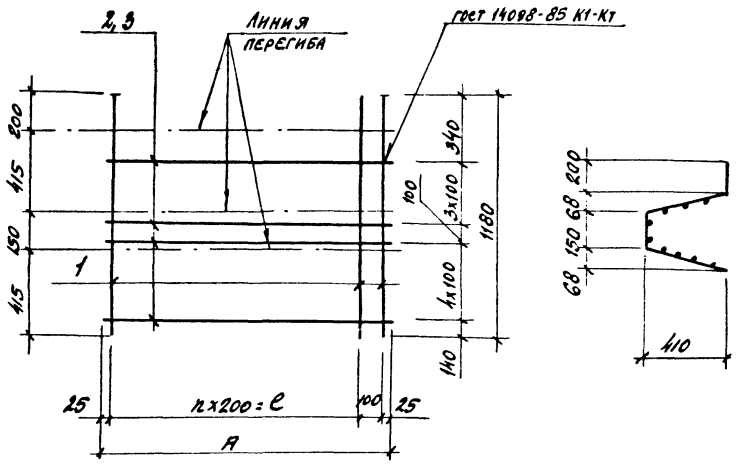

Формат	Зона	Поз.	Обозначение	Наименование	Кол. на элемент —	Кол. на элемент 01	Примечание
				Документация			
А4			701-2-44.88 КЖИ 000 ТУ2	Технические условия			
				Детали			
Б1		1	701-2-44.88 КЖИ 061	А-III-10-ГОСТ 5781-82 e=1180	11	8	0.7 кг
Б4		2	062	А-III-8-ГОСТ 5781-82 e=1950	9		0.8 кг
Б4		3	063	e=1350		9	0.5 кг

Марка	Обозначение	n	Размеры, мм e	A		Масса кг
С7	701-2-44.88 КЖИ 029	9	1800	1950		14.9
С11	-01	6	1200	1350		10.1

Взам. инв. № | Подпись и дата | Инв. № подл.

Привязан

Инв. № |

				701-2-44.88 КЖИ 029			
Нач. отд.	Петухов		11.87	Сетка (С7, С11)	Стадия	Масса	Масштаб
Н. контр.	Нижегородова		11.87		Р	см. табл.	1/м
Гл. спец.	Смирнов		11.87		Лист	Листов 1	
Рук. гр.	Сурова				ГПИ-Б Москва		
Ст. инж.	Арефьева						
Инжен.	Фомичев						

Копировал

Формат А3

Типовой проект 701-2-44.88 Альбом II

Рис. 1

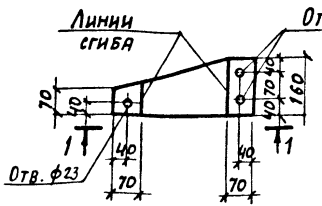

Рис. 2

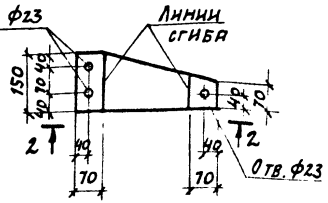

1-1

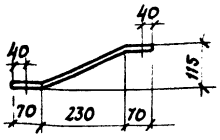

2-2

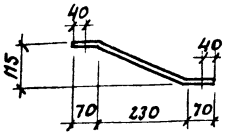

Марка	Обозначение	Рис.
МС2	701-2-44.88 КЖИ031	1
МС3	-01	2

Привязан

Инв. №

Нач. отд.	Петухов		11.87
Н. констр.	Нижегородова		11.87
Гл. спец.	Смирнов		11.87
Рук. гр.	Сурова		
Ст. инж.	Арефьева		
Инженер	Сидоров		

Инв. № подл. | Подпись и дата | Взам. инв. №

701-2-44.88 КЖИ 031

Изделие соединительное (МС-2, МС3)

Стадия	Масса	Масштаб
Р	3,8	1:10

Лист | Листов 1

Лист Б-ПУ-0-8х150х400 ГОСТ 19903-72 / В ст.3 кп2 ГОСТ 14637-79

ГПИ-6 Москва

Копировал

Формат А4

Типовой проект 701-2-44.88 Альбом II

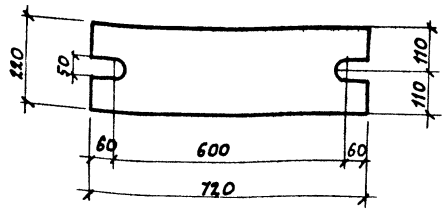

Привязан

Инв. №

Нач. отд.	Петухов		11.87
Н. констр.	Нижегородова		11.87
Гл. спец.	Смирнов		11.87
Рук. гр.	Сурова		
Ст. инж.	Арефьева		
Инженер	Сидоров		

Инв. № подл. | Подпись и дата | Взам. инв. №

701-2-44.88 КЖИ 030

Изделие соединительное (МС 1)

Стадия	Масса	Масштаб
Р	24.8	1:10

Лист | Листов 1

Лист Б-ПУ-0-20х220х720 ГОСТ 19903-74 / В ст.3 кп2 ГОСТ 14 637-79

ГПИ-6 Москва

Копировал:

Формат А4

Ц00429-02 32

Типовой проект 701-2-44.88 Альбом II

Рис. 1

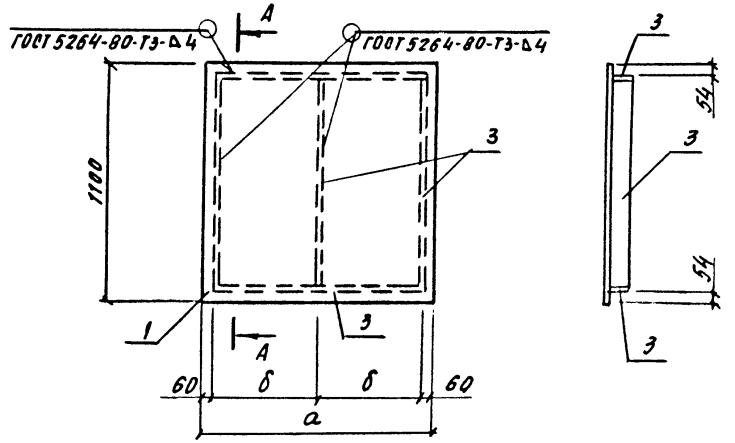

Формат	Зона	Поз.	Обозначение	Наименование	Кол. на исп. —	Кол. на исп. 01	Примечание
				Документация			
А4			701-2-44.88 КНИ.000ТУ2	Технические условия	Х	Х	
				Детали			
				Лист ромб ГОСТ 8568-77*			
Б4		1	701-2-44.88 КНИ064	О-ПМ-6.0×1100×1100	1		60.6 кг
Б4		2	065	О-ПМ-6.0×1100×1000		1	55.1 кг
Б4		3	066	Полоса 6-2 б×50 ГОСТ 103-76 Ст3кп2 ГОСТ 535-79 ℓ=980	5	3	2,3 кг
Б4		4	067	ℓ=880		2	2.1 кг

Рис. 2

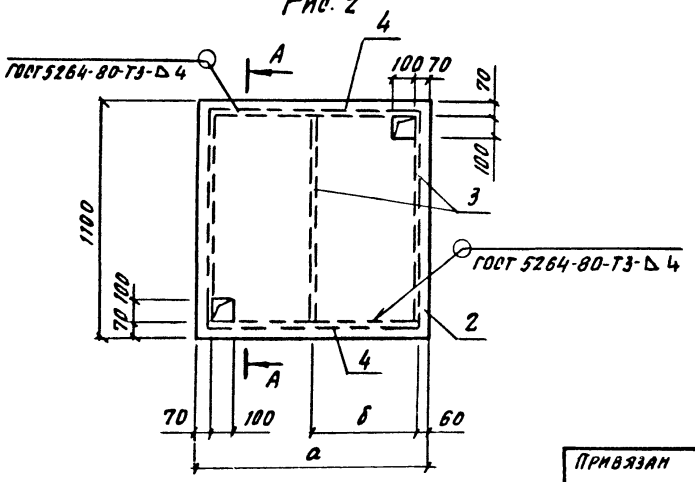

Марка	Обозначение	Рис.	Размеры мм а	Размеры мм б	Размеры мм	Масса кг
ЩС1	701-2-44.88 КНИ032	1	1100	490		72.1
ЩС2	-01	2	1000	440		66.2

Нач. отд.	Петухов		11.87
Н. контр.	Нижегородова		11.87
Гл. спец.	Смирнов		11.87
Рук. гр.	Сурова		
Ст. инж.	Арефьева		
Инжен.	Колесникова		

Привязан

Инв. №

Копировал

701-2-44.88 КНИ032

Щит стальной (ЩС1; ЩС2)

Стадия	Масса	Масштаб
Р	См. табл.	Б/м
Лист	Листов 1	

ГПИ-Б Москва

Формат А3

Инв. № подл. | Подпись и дата | Взам. инв. №

Ц00429-02 33

Типовой проект 701-2-44.88 Альбом V

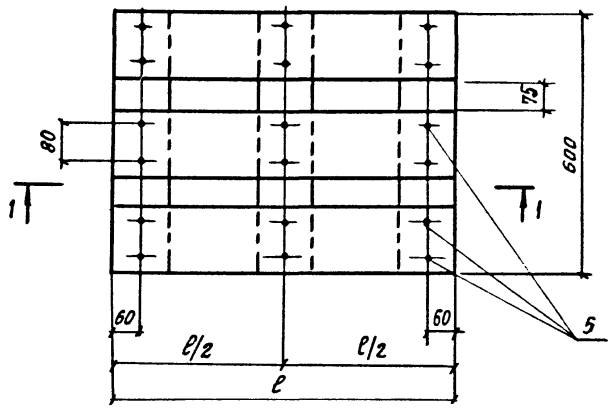

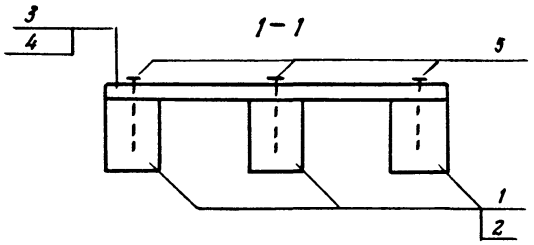

Формат	Зона	Поз.	Обозначение	Наименование	Кол. на непол. —	Кол. на непол. 01	Примеч.
				Сборочные единицы			
Б.Ч		1	701-2-44.88 КМИ 068	Брус 130×180 ГОСТ 8486-86 ℓ=600	3		8.4 кг
Б.Ч		2	069	Брус 130×130 ГОСТ 8486-86 ℓ=600		3	6.1 кг
Б.Ч		3	070	Доска 150×32 ГОСТ 8486-86 ℓ=800	3		2.3 кг
Б.Ч		4	071	ℓ=970		3	2.8 кг
Б.Ч		5	072	Гвоздь К 4×100 ГОСТ 4028-63	18	18	0.01 кг

Доски и брусья изготовить из ивовы

Влажность древесины должна быть в пределах от 9% до 12%

Марка	Обозначение	Размеры ℓ	Размеры ℓ/2		Масса кг
ПДТ1	701-2-44.88 КМИ 033	800	400		32.3
ПДТ2	–01	970	485		26.9

Привязан

Инв. №

Нач. отд.	Петухов		11.87
Н. контр.	Нижегородова		11.87
Гл. спец.	Смирнов		11.87
Рук. гр.	Сурова		
Ст. инж.	Арефьева		
Инженер	Лукьянчикова		

701-2-44.88 КЖИ 033

Подтоварник для натурального каучука ПДТ1, для хлопка ПДТ2

Стадия	Масса	Масштаб
Р	см. табл.	1:10

Лист | Листов 1

ГПИ-Б Москва

Копировал

Формат А3

Инв. № | Подпись и дата | Взам. инв. №

gost.e-ecolog.ru