ТИПОВОЙ ПРОЕКТ

144-000-962.93

ДВУХЭТАЖНЫЙ ОДНОКВАРТИРНЫЙ 5-КОМНАТНЫЙ ЖИЛОЙ ДОМ С ВОЗМОЖНОСТЬЮ ДВУХСТОРОННЕЙ БЛОКИРОВКИ

АЛЬБОМ-I

АС- АРХИТЕКТУРНО-СТРОИТЕЛЬНЫЕ РЕШЕНИЯ СТР. 5-100
ОВ- ОТОПЛЕНИЕ И ВЕНТИЛЯЦИЯ СТР. 101-107
ВК- ВОДОПРОВОД И КАНАЛИЗАЦИЯ СТР. 108-111
ЭО- ЭЛЕКТРООБОРУДОВАНИЕ СТР. 116-117
СС- СВЯЗЬ И СИГНАЛИЗАЦИЯ СТР. 118-121
ГСВ- ГАЗОСНАБЖЕНИЕ СТР. 112-115

gost.e-ecolog.ru

ТИПОВОЙ ПРОЕКТ

144-000-962.93

ДВУХЭТАЖНЫЙ ОДНОКВАРТИРНЫЙ 5-КОМНАТНЫЙ ЖИЛОЙ ДОМ С ВОЗМОЖНОСТЬЮ ДВУХСТОРОННЕЙ БЛОКИРОВКИ

АЛЬБОМ-I

АЛЬБОМ-I АС-АРХИТЕКТУРНО-СТРОИТЕЛЬНЫЕ РЕШЕНИЯ
ОВ-ОТОПЛЕНИЕ И ВЕНТИЛЯЦИЯ
ВК-ВОДОПРОВОД И КАНАЛИЗАЦИЯ
ЭО-ЭЛЕКТРООБОРУДОВАНИЕ
СС-СВЯЗЬ И СИГНАЛИЗАЦИЯ
ГСВ-ГАЗОСНАБЖЕНИЕ
АЛЬБОМ-II С-СМЕТА
АЛЬБОМ-III СО-СПЕЦИФИКАЦИЯ ОБОРУДОВАНИЯ
АЛЬБОМ-IV ВМ-ВЕДОМОСТИ ПОТРЕБНОСТИ В МАТЕРИАЛАХ

РАЗРАБОТАН ПРОЕКТНЫМ ИНСТИТУТОМ
ЦНИИЭП ГРАЖДАНСЕЛЬСТРОЙ

ГЛ.ИНЖЕНЕР ИНСТИТУТА ЛЕЙЗЕРОВИЧ М.Г.
ГЛ.АРХИТЕКТОР ПРОЕКТА ВРЖОЗОВСКИЙ Г.А.

Утвержден Госкомархитектуры, приказ № 69 от 24.04.91 г.
Введен в действие ЦНИИЭПгражданселькстроем, приказ № 1/т
от 19 мая 1993 года.

2-4066-2

Содержание альбома

Начало

Лист	Наименование	Стр.
	Титульный лист	1
1...3	Содержание альбома	2...4
	Архитектурно-строительные чертежи-АС	
1...7	Общие данные	5...11
8	План подошвы фундаментов	12
9	Фундаменты. Сечения 1-1...10-10, 15-15	13
10	Фундаменты. Сечения 11-14...14-14	14
11	Спецификация к схеме расположения элементов фундаментов	15
12	План подошвы фундаментов /вариант дома с толщ. стен 490 мм./	16
13	Фундаменты. Сечения 1-1...7-7, 9-9, 10-10 /вариант дома с толщ. стен 490 мм./	17
14	Фундаменты. Сечения 11-11...14-14 /вариант дома с толщ. стен 490 мм./	18
15	Спецификация к схеме расположения элементов фундамента /вариант дома с толщ. стен 490 мм./	19
16	План подошвы фундамента/вариант дома со стенами из мелких блоков ячеистого бетона/	20
17	Фундаменты. Сечения 1-1...7-7, 9-9, 10-10/вариант дома со стенами из мелких блоков ячеистого бетона/	21
18	Фундаменты. Сечения 11-11...14-14 /вариант дома со стенами из мелких блоков ячеистого бетона/	22
19	Спецификация к схеме расположения элементов фундамента/вариант дома со стенами из мелких блоков ячеистого бетона/	23
20	Фундаменты /вариант дома с погребом/	24
21	Фундаменты /вариант дома с люфт-клозетом/	25
22	Фундаменты /вариант дома с пристроенным гаражом/	26
23	Фасады 1-3, Б-Д	27
24	Фасады Д-Б, 3-1. Фрагменты	28
25	Фасад Д-Б Вариант дома с пристроенным гаражом Фасад 3-1. Вариант дома с упрощенным благоустройством. Фрагменты.	29

Продолжение

Лист	Наименование	Стр.
26	Фасады 1-3, Б-Д. Вариант с изменением конфигурации и конструкций крыши	30
27	Фасады Д-Б, 3-1. Вариант с изменением конфигурации и конструкций крыши	31
28	Разрезы 1-1, 2-2	32
29	План кровли /основное решение/ План кровли/вариант фасадов с изменением конфигурации и конструкций крыши/	33
30	Кладочный план на отм. 0.000	34
31	Кладочный план на отм. 2.800	35
32	План на отм. 0.000	36
33	План на отм. 2.800	37
34	Планы на отм. -2.500, 0.000, 2.800 /варианты/	38
35	План полов на отм. 0.000, 2.800. Экспликация полов. Ведомость отделки помещений	39
36	Планы на отм. 0.000, 2.800. Вариант дома со стенами из мелких блоков ячеистого бетона. Вариант перегородок из гипсокартонных листов	40
37	Спецификация элементов заполнения проемов	41
38	Деревянная лестница. План. Сечения. Узлы.	42
39	Деревянная лестница. Сечения. Узлы.	43
40	Встроенный шкаф Ш-1. Встроенная антресоль А-1	44
41	Раздвижная перегородка	45
42	Камин. Разрез 1-1, 2-2	46
43	Рамы-обоймы для оконных и дверных блоков	47
44	Оконные проемы в наружных стенах. Сечения.	48
45	Индивидуальные окна О-5, О-6	49
46	Индивидуальное окно О-7	50
47	Индивидуальное окно О-8	51
48	Ограждение балконной двери	52
49	Ворота гаража В1. Спецификация элементов ворот	53

Альбом I

Инв. № подл. | Подпись и дата | Взам. инв. №

2-4066-3

СОДЕРЖАНИЕ АЛЬБОМА

Альбом I

Продолжение

Лист	Наименование	Стр.
50	Схемы расположения элементов деревянных перекрытий. Элемент блокировки. Вариант.	54
51	Схемы расположения элементов деревянных перекрытий. Сечения. Вариант.	55
52	Балки перекрытий деревянные. Хомут.	56
53	Схема расположения элементов ж/б перекрытий на отм. -0.320. /Вариант с погребом/. Монолитные участки УМ-4, УМ-5	57
54	Схема расположения элементов ж/б перекрытий на отм. 2.500. Элементы блокировки ПБ-1, ПБ-2	58
55	Схема расположения элементов ж/б перекрытий на отм. 5.800. Элементы блокировки ПБ-1, ПБ-2.	59
56	Монолитные участки УМ-1...УМ-3.	60
57	Каркасы плоские КР1...КР6. Закладные детали ЗД-1, ЗД-2	61
58	Схемы расположения перемычек	62
59	Ведомость перемычек. Спецификация.	63
60	Ведомость перемычек. Спецификация /Вариант стен толщиной 490мм/	64
61	Ведомость перемычек. Спецификация /Вариант со стенами из мелких блоков ячеистого бетона/	65
62	Схема расположения перемычек /Вариант дома с пристроенным гаражом/	66
63	Схемы расположения перемычек / Вариант дома с люфт-клозетом/	67
64	Ведомость перемычек. Спецификация. /Вариант дома с люфт-клозетом/	68
65	Монолитные перемычки МПР1...МПР3	69
66	Монолитная перемычка МПРЧ. Вариант фасада.	70
67	Монолитные перемычки. Арматурные изделия.	71
68	Схемы сечения наружных стен толщ. 390мм и внутренних толщ. 290мм по осям 1, 2, 3	72

Продолжение

Лист	Наименование	Стр.
69	Схемы сечений наружных стен толщ. 390мм по осям А, Б.	73
70	Схемы сечений наружных стен толщ. 390мм по осям Д, Г.	74
71	Схемы сечений наружных стен толщ. 490мм и внутренних стен толщ. 290 мм по осям 1, 2, 3	75
72	Схемы сечений наружных стен толщ. 490 мм по осям А, Б /Вариант/	76
73	Схемы сечений наружных стен толщ. 490мм по оси Г /Вариант/	77
74	Схемы сечений наружных стен толщ. 390 мм и внутренних стен толщ. 290мм по осям 1, 2, 3. /Вариант с деревянным перекрытием/	78
75	Схемы сечений наружных стен толщ. 390мм по осям А, Б /Вариант с деревянным перекрытием/	79
76	Схемы сечений наружных стен толщ. 390мм по осям В, Г /Вариант с деревянным перекрытием/	80
77	Схемы сечений наружных стен толщ. 300мм и внутренних стен толщ. 250мм /Вариант со стенами из мелких блоков ячеистого бетона/	81
78	Схемы сечений наружных стен толщ. 300мм по осям А, Б /Вариант со стенами из мелких блоков ячеистого бетона/	82
79	Схемы сечений наружных стен толщ. 300мм по оси Г / Вариант со стенами из мелких блоков ячеистого бетона/	83
80	Развертка дымовентиляционных каналов. Основное решение. Вариант с погребом.	84
81	Развертка дымовентиляционных каналов. Вариант централизованного газоснабжения.	85
82	Развертка дымовентиляционных каналов. Вариант с люфт-клозетом и плитой на твердом топливе	86
83	Схема расположения элементов крыши.	87
84	Схема расположения элементов подшивного потолка на отм. 5.300. Разрезы 1-1, 3-3, Ч-Ч, 5-5	88
85	Спецификация к схеме расположения элементов крыши	89

Инв. N подл. | Подпись и дата | Взам. инв. N

2-4066-4

Содержание альбома

Продолжение

Лист	Наименование	Стр.
86	Спецификация к схеме расположения элементов крыши /Продолжение/. Узлы I, II	90
87	Стропила. Узлы III... V	91
88	Стропила. Узлы VI, VII, IX	92
89	Схема расположения элементов крыши. Разрез 2-2, 3-3 /Вариант с люфт-клозетом/	93
90	Разрез 4-4. Спецификация к схеме расположения элементов крыши /Вариант с люфт-клозетом/	94
91	Схема расположения элементов крыши. /Вариант фасада/	95
92	Крыша. Разрезы 2-2... 4-4	96
93	Спецификация к схеме расположения элементов крыши. /Вариант фасада/	97
94	Схема расположения элементов крыши. Вариант дома с пристроенным гаражом.	98
95	Люфт-клозет.	99
96	Схемы расположения ж.б. плит П-1, П-2. /Вариант с люфт-клозетом/	100
	Отопление и вентиляция - ОВ	
1	Общие данные /Начало/	101
2	Общие данные /Продолжение/	102
3	Общие данные /Окончание/	103
4	План на отм. 0.000. План на отм. -2.500	104
5	План на отм. 2.800	105
6	Схема системы отопления. Схема вентиляции ВЕ1	106
7	План на отм. 0.000. План на отм. 2.800 Фрагмент плана на отм. -0.450	107

Продолжение

Лист	Наименование	Стр.
	Водопровод и канализация-ВК	
1	Общие данные	108
2	План на отм. 0.000. Схемы систем В1, Т3.	109
3	План на отм. 0.000. Схемы систем В1, Т3 /Вариант/	110
4	Схема системы К1.	111
	Газоснабжение - ГСВ	
1	Общие данные	112
2	План. Схема газооборудования	113
3	Общие данные /Вариант/	114
4	План. Схема газооборудования /Вариант/	115
	Электрооборудование - ЭО	
1	Общие данные	116
2	План расположения электрических сетей	117
	Связь и сигнализация - СС	
1	Общие данные	118
2	План на отм. 0.000	119
3	План на отм. 2.800	120
4	План кровли. Схема расположения устройств связи	121

Альбом I

Инв. № подл. | Подпись и дата | Взам. инв. №

2-4066-5

Альбом I

Ведомость основных комплектов рабочих чертежей

Обозначение	Наименование	Примечание
АС	Архитектурно-строительные решения	
ОВ	Отопление и вентиляция	
ВК	Водопровод и канализация	
ГСВ	Газоснабжение	
ЭО	Электрооборудование	
СС	Связь и сигнализация	

Ведомость рабочих чертежей основного комплекта марки АС

Начало

Лист	Наименование	Примечание Стр.
1...7	Общие данные	6...11
8	План подошвы фундаментов	12
9	Фундаменты. Сечения 1-1...10-10, 15-15	13
10	Фундаменты. Сечения 11-11 ... 14-14	14
11	Спецификация к схеме расположения элементов фундамента.	15
12	План подошвы фундаментов /Вариант дома с толщ. стен 490мм/	16
13	Фундаменты. Сечения /вариант дома с толщ. стен 490мм/	17
14	Фундаменты. Сечения 11-11 ... 14-14 /вариант дома с толщ. стен 490мм/	18
15	Спецификация к схеме расположения элементов фундамента /Вариант дома с толщ. стен 490мм/	19
16	План подошвы фундамента /Вариант дома со стенами из мелких блоков ячеистого бетона/	20

Продолжение

Лист	Наименование	Примечание Стр.
17	Фундаменты. Сечения 1-1...7-7, 9-9, 10-10 /Вариант дома со стенами из мелких блоков ячеистого бетона/	21
18	Фундаменты. Сечения 11-11...14-14 / Вариант дома со стенами из мелких блоков ячеистого бетона /	22
19	Спецификация к схеме расположения элементов фундамента /Вариант дома со стенами из мелких блоков ячеистого бетона/	23
20	Фундаменты/Вариант дома с погребом/	24
21	Фундаменты /Вариант дома с люфт-клозетом/	25
22	Фундаменты /Вариант дома с пристроенным гаражом/	26
23	Фасады 1-3, Б-Д	27
24	Фасады Д-Б, 3-1. Фрагменты.	28
25	Фасад Д-Б. Вариант дома с пристроенным гаражом. Фасад 3-1. Вариант дома с упрощенным благоустройств. Фрагменты.	29
26	Фасады 1-3, Б-Д. Вариант с изменением конфигураций и конструкций крыши.	30
27	Фасады Д-Б, 3-1. Вариант с изменением конфигурации и конструкции крыши.	31
28	Разрезы I-I, II-II	32

Проект соответствует действующим нормам и правилам.

Главный архитектор проекта — Г.А.Бржозовский

Главный инженер проекта привязки

144-000-962.93 АС

Н.контр.	Бржозовский	
Нач.мас.	Радыгин	
Зам.н.м.	Земляк	
ГАП	Бржозовский	
Исполн.	Вауллина	
Провер.	Бржозовский	

2-этажный, 1-квартирный 5-комнатный жилой дом с возможностью двухсторонней блокировки.

Стадия	Лист	Листов
Р	1	

Общие данные /Начало/

ЦНИИЭП гражданселькстрой

Инв.N подл. | Подпись и дата | Взам. инв.N

2-4066-6

Альбом I

продолжение

Лист	Наименование	Примечание стр.
29	План кровли /основное решение/. План кровли. /Вариант фасадов с изменением конфигурации и конструкции крыши/	33
30	Кладочный план на отм. 0.000	34
31	Кладочный план на отм. 2.800	35
32	План на отм. 0.000	36
33	План на отм. 2.800	37
34	Планы на отм. -2.500, 0.000, 2.800 /варианты/	38
35	План полов на отм. 0.000, 2.800. Экспликация полов. Ведомость отделки помещений.	39
36	Планы на отм. 0.000, 2.800. Вариант дома со стенами из мелких блоков ячеистого бетона. Вариант перегородок из гипсокартонных листов.	40
37	Спецификация элементов заполнения проемов.	41
38	Деревянная лестница. План. Сечения. Узлы.	42
39	Деревянная лестница. Сечения. Узлы.	43
40	Встроенный шкаф Ш-1. Встроенная антресоль А-1.	44
41	Раздвижная перегородка.	45
42	Камин. Сечения. Разрез 1-1, 2-2.	46
43	Рамы-обоймы для оконных и дверных блоков.	47
44	Оконные проемы в наружных стенах. Сечения.	48
45	Индивидуальные окна О-5, О-6	49
46	Индивидуальное окно О-7	50
47	Индивидуальное окно О-8	51
48	Ограждение балконной двери.	52
49	Ворота гаража В1. Спецификация элементов ворот.	53
50	Схемы расположения элементов деревянных перекрытий. Вариант. Элемент блокировки.	54
51	Схемы расположения элементов деревянных перекрытий. Вариант.	55
52	Балки перекрытий деревянные. Хомут	56

продолжение

Лист	Наименование	Примечание стр.
53	Схемы расположения элементов ж.б. перекрытий на отм. -0.320. Монолитные участки УМ-4, УМ-5 Вариант с погребом.	57
54	Схемы расположения элементов ж.б. перекрытий на отм. 2.500. Элементы блокировки ТБ-1, ТБ-2.	58
55	Схемы расположения элементов ж.б. перекрытий на отм. 5.800. Элементы блокировки ТБ-1, ТБ-2	59
56	Монолитные участки УМ-1... УМ-3	60
57	Каркасы плоские КР1... КР6. Закладные детали ЗД1, ЗД2	61
58	Схемы расположения перемычек.	62
59	Ведомость перемычек. Спецификация.	63
60	Ведомость перемычек. Спецификация. /Вариант стен толщ. 490мм/	64
61	Ведомость перемычек. Спецификация /Вариант со стенами из мелких блоков ячеистого бетона/	65
62	Схема расположения перемычек. Вариант дома с пристроенным гаражом.	66
63	Схемы расположения перемычек. Вариант дома с люфт-клозетом.	67
64	Ведомость перемычек. Спецификация. Вариант дома с люфт-клозетом.	68
65	Монолитные перемычки МПР1... МПР3	69
66	Монолитная перемычка МПР4. Вариант фасада.	70
67	Монолитные перемычки. Арматурные изделия.	71

Инв. N подл.	Подпись и дата	Взам. инв. N
2-4066-7		

144-000-962.93 АС

Н.контр.	Бржозовский	
Нач.мас.	Радыгин	
Зам.н.м.	Земляк	
ГАП	Бржозовский	
Исполн.	Ваулина	
Провер.	Бржозовский	

2-7этажный 1-квартирный 5-комнатный жилой дом с возможностью двухсторонней блокировки.

Стадия	Лист	Листов
Р	2	

Общие данные. /Продолжение/

ЦНИИЭП граждансельстрой

Альбом I

продолжение

Лист	Наименование	Примечание стр.
68	Схемы сечений наружных стен толщ. 390мм и внутренних стен толщ. 290мм по осям 1,2,3	72
69	Схемы сечений наружных стен толщ. 390мм по осям А, Б.	73
70	Схемы сечений наружных стен толщ. 390мм по осям Д, Г.	74
71	Схемы сечений наружных стен. толщ. 490мм и внутренних стен толщ. 290мм по осям 1,2,3.	75
72	Схемы сечений наружных стен. толщ. 490мм по осям А, Б /вариант/	76
73	Схема сечений наружных стен толщ. 490мм по оси Г /вариант/	77
74	Схемы сечений наружных стен толщ. 390мм и внутренних стен толщ. 290мм по осям 1,2,3. /вариант с деревянным перекрытием/	78
75	Схемы сечений наружных стен толщ. 390мм по осям А, Б /вариант с деревянным перекрытием/	79
76	Схемы сечений наружных стен толщ. 390мм по осям В, Г /вариант с деревянным перекрытием/	80
77	Схемы сечений наружных стен толщ. 300мм и внутренних толщ. 250мм /вариант со стенами из мелких блоков ячеистого бетона/	81
78	Схемы сечений наружных стен толщ. 300мм по осям А, Б /вариант со стенами из мелких блоков ячеистого бетона/	82
79	Схемы сечений наружных стен толщ. 300мм по оси Г /вариант со стенами из мелких блоков ячеистого бетона/	83
80	Развертка дымовентиляционных каналов. Основное решение. Вариант с погребом.	84
81	Развертки дымовентиляционных каналов. Вариант централизованного газоснабжения.	85

окончание

Лист	Наименование	Примечание стр.
82	Развертка дымовентиляционных каналов. Вариант с люфт-клозетом и плитой на твердом топливе.	86
83	Схема расположения элементов крыши.	87
84	Схема расположения элементов подшивного потолка на отм. 5.700. Разрезы 1-1 ... 5-5.	88
85	Спецификация к схеме расположения элементов крыши	89
86	Спецификация к схеме расположения элементов крыши /продолжение/. Узлы I, II.	90
87	Стропила. Узлы III ... V	91
88	Стропила. Узлы VI, VII, IX	92
89	Схема расположения элементов крыши. Разрезы 2-2, 3-3 /вариант с люфт-клозетом/	93
90	Разрез 4-4. Спецификация к схеме расположения элементов крыши /вариант с люфт-клозетом/	94
91	Схема расположения элементов крыши /вариант фасада/	95
92	Крыша. Разрезы 2-2 ... 4-4	96
93	Спецификация к схеме расположения элементов крыши /вариант фасада/	97
94	Схема расположения элементов крыши. /вариант дома с пристроенным гаражом/	98
95	Люфт-клозет	99
96	Схема расположения ж.б. плит П-1, П-2. /вариант с люфт-клозетом/	100

			144-000-962.93 АС
Н. контр.	Брюзовский		2-этажный 1-квартирный 5-комнатный жилой дом с возможностью двухсторонней блокировки
Нач. мас.	Радыгин		
Зам. н.м.	Земляк		
ГАП	Брюзовский		
Исполн.	Ваулина		Общие данные / продолжение /
Провер.	Брюзовский		

Стадия	Лист	Листов
Р	3	

ЦНИИЭП гражданельстрой

Инв. № подл. | Подпись и дата | Взам. инв. №

2-4066-8

Альбом I

Ведомость спецификаций

Лист	Наименование	Примечание /стр/
11	Спецификация к схеме расположения элементов фундамента	15
15	Спецификация к схеме расположения элементов фундамента /вариант с толщ. стены 490мм/	19
20	Спецификация к схеме расположения элементов фундамента /вариант дома с погребом/	24
22	Спецификация к схеме расположения элементов фундамента/вариант дома с пристроенным гаражом/	26
19	Спецификация к схеме расположения элементов фундамента /вариант дома со стенами из мелких блоков ячеистого бетона/	23
21	Спецификация к схеме расположения элементов фундамента /вариант дома с люфт-клозетом/	25
50	Спецификация к схеме расположения элементов деревянных перекрытий	54
55	Спецификация к схеме расположения элементов ж.б. перекрытий	59
53	Спецификация к схеме расположения элементов ж.б. перекрытий на отм.-0.320 /вариант дома с погребом/	57
59	Спецификация перемычек	63
60	Спецификация перемычек/вариант стен толщ. 490мм/	64
61	Спецификация перемычек/вариант со стенами из мелких блоков ячеистого бетона/	65
85	Спецификация к схеме расположения элементов крыши	89
62	Спецификация перемычек /вариант дома с пристроенным гаражом/	66
93	Спецификация к схеме расположения элементов крыши /вариант фасада/	97
94	Спецификация к схеме расположения элементов крыши/вариант дома с пристроенным гаражом/	98
90	Спецификация к схеме расположения элементов крыши/вариант с люфт-клозетом/	94

Ведомость ссылочных и прилагаемых документов

Обозначение	Наименование	Примечание стр.
ГОСТ 6133-84	Пустотелые керамзитобетонные камни и полнотелые бетонные камни	
ГОСТ 21520-89	Мелкие блоки из ячеистого бетона	
ГОСТ 530-80	Кирпич обыкновенный пластического прессования	
Серия 1.131.9-24 в.2	Перегородки из гипсокартонных листов для жилых зданий	
Серия 1.112.5-6	Элементы и детали встроенных шкафов и антресолей для жилых зданий	
Серия 1.136.5-23 в.1,2,3	Окна и балконные двери деревянные для жилых зданий	
Серия 1.136.5-19	Двери деревянные наружные для жилых и общественных зданий	
Серия 1.136.-10	Двери деревянные внутренние для жилых и общественных зданий	
ГОСТ 8242-88	Детали профильные из древесины и материалов для строительства	
Серия 2.144-1/88	Узлы полов жилых зданий	
ГОСТ 4981-87	Балки перекрытий деревянные	
ГОСТ 1005-86	Щиты перекрытий деревянные для малоэтажных домов	
ГОСТ 16233-77	Асбестоцементные листы унифицированного профиля	
ГОСТ 14918-80	Сталь тонколистовая оцинкованная	
Серия 1.141-1 в.60	Железобетонные панели перекрытия	
ГОСТ 8478-81	Сетки сварные для железобетонных конструкций	
Серия 1.243.1-4	Плиты плоские железобетонные	
Серия 2.160-9 в.1	Узлы деревянных крыш жилых сельских зданий	
Серия 1.038.1-1в.1,4	Перемычки железобетонные	
Серия 2.140-1 в.1	Детали перекрытий жилых зданий	
Серия 2.130-1 в.9	Детали стен и перегородок жилых зданий	

144-000-962.93 АС

Н.контр.	Бржозовский	
Нач.мас.	Радыгин	
Зам.н.м	Земляк	
ГАП	Бржозовский	
Исполн.	Ваулина	
Провер.	Бржозовский	

2-этажный 1-квартирный 6-комнатный жилой дом с возможностью двухсторонней блокировки

Стадия	Лист	Листов
Р	4	

Общие данные /Продолжение/

ЦНИИЭП гражданселькстрой

Инв. N подл. | Подпись и дата | Взам. инв. N

2-4066-9

Альбом I

Типовой проект 2-этажного 1-квартирного 5-комнатного жилого дома с возможностью двухсторонней блокировки со стенами из мелких легкобетонных блоков для индивидуальных застройщиков в сельской местности разработан на основании задания на проектирование, утвержденного Госкомархитектуры.

Проект предназначен для строительства в 1В климатическом подрайоне, II и III климатических районах с обычными геологическими условиями, со средней температурой наружного воздуха наиболее холодной пятидневки -20°С, -30°С /основное решение/; -40°С.

Нормативное значение снеговой нагрузки - 1 кПа
Нормативное значение ветрового давления - 0.38 кПа
Зона влажности - нормальная.

Характеристика здания:
Класс ответственности - III
Коэффициент надежности - 0.95
Степень огнестойкости - II

Архитектурно-планировочное решение

Двухэтажный одноквартирный 5-комнатный жилой дом рассчитан на свободную ориентацию. В основе планировочной структуры квартиры применен принцип функционального зонирования помещения. Пространство квартир делится на зоны дневного пребывания и зону отдыха. Зоны дневного пребывания подразделяются на парадную и хозяйственно-бытовую. Выход из дома на улицу осуществляется с главного фасада.

Отопление и горячее водоснабжение от малометражного котла КЧМ-2М „Жарок". Перед топочной дверкой котла на пол прибивается лист из кровельной стали размером 500×1000 по слою асбестового картона.

В проекте разработаны варианты: дом с пристроенным гаражом; дома с упрощенным благоустройством /люфт-клозет/; фасадов с изменением конфигурации и конструкции крыши; наружных стен и фундаментов для температур наиболее холодной пятидневки -20, -40°С; деревянных перекрытий /балки со щитами наката/; дома с погребом; дома со стенами из мелких блоков ячеистого бетона; перегородок из гипсокартонных листов на деревянном каркасе поэлементной сборки по серии 1.231.9-24 в.1; мелкоштучных гипсобетонных перегородок; отопления для расчетных температур -20; -25°С при двойном остеклении и -35, -40°С - при тройном остеклении; окон с двойным и тройным остеклением пищеприготовления на кухонных твердотопливных плитах для дома с люфт-клозетами; электроплит, централизованного газоснабжения для пищеприготовления, отопления и горячего водоснабжения.

Наружная отделка.

Наружную отделку производить расшивкой швов с затиркой шва с последующей окраской кремнеорганическими красками.

Цоколь - улучшенная штукатурка с последующей окраской красками ПХВ. Деревянные детали покрываются горячей олифой или лаком за 2 раза. Переплеты и наличники окон окрасить белой масляной краской или эмалью.

Внутреннюю отделку см. лист АС-35

Инв.№ подл. | 2-4066-10 | Подпись и дата | Взам. инв.№

Привязан			
Инв.№			

Н.контр.	Бржозовский	
Нач.мас.	Радыгин	
Зам.н.м.	Земляк	
ГАП	Бржозовский	
Исполн.	Ваулина	
Провер.	Бржозовский	

144-000-962.93 АС

2-этажный 1-квартирный 5-комнатный жилой дом с возможностью двухсторонней блокировки.

Стадия	Лист	Листов
Р	5	

Общие данные /Продолжение/

ЦНИИЭП гражданселькстрой

Ц00045.01 10

КОНСТРУКТИВНОЕ РЕШЕНИЕ

Проект жилого дома запроектирован с продольными несущими стенами с шагом 4.8м.

Пространственная жесткость здания обеспечивается совместной работой продольных и поперечных стен с диском перекрытия

Фундаменты-ленточные бутобетонные из бута марки 50 и тяжелого бетона класса В7.5. Расчетное сопротивление грунтов основания согласно СНиП 2.02.01-83 принято 0.2мПа. Работы по устройству оснований и фундаментов выполнить с соблюдением требований СНиП 3.02-01-87.

Горизонтальная гидроизоляция на -0.070 состоит из двух слоев гидроизола на битумной мастике. Вертикальная гидроизоляция - обмазка горячим битумом за 2 раза.

Над отверстиями шириной 500 мм проложить 4Ф10 А1 = 0.8м

Отмостку вокруг здания выполнить шириной 750мм по узлу 352 серии 2.110-1 в.1.

Цоколь - из полнотелых бетонных стеновых камней по ГОСТ 6133-84 из тяжелого бетона класса В5 на растворе марки 50; плотность кладки 2200кг/м³.

По периметру здания у наружных стен предусматривается утепление цоколя из керамзита γ=600кг/м³ толщиной 120мм и шириной 1.5м.

Стены наружные /толщиной 390мм/ - из пустотелых керамзитобетонных камней по ГОСТ 6133-84 со средней плотностью кладки в сухом состоянии γ=1000кг/м³, класс по прочности В5, на растворе М25. Марка по морозостойкости Мрз 25. Кладка стен из бетонных блоков выполняется под расшивку.

Стены внутренние - толщиной 290мм выполняются из полнотелых бетонных стеновых камней по ГОСТ 6133-84 из тяжелого бетона кл.В5 на растворе М25. Плотность кладки в сухом состоянии γ=2200кг/м³.

При кладке стен из бетонных камней на растворе толщина горизонтальных швов принимается не менее 10мм и не более 15мм, в среднем 12мм в пределах высоты этажа.

Толщина вертикальных швов принимается от 8 до 15мм, в среднем 10мм.

Перегородки - из камней бетонных стеновых перегородок ГОСТ 6133-84.

Перемычки - железобетонные по серии 1.038.1-1 в.1.4. Несущие перемычки заделываются в кладку от плоскости откоса проема на глубину 30см, а ненесущие - на 20см. При опирании перемычек на кладку из пустотелых камней все пустоты в пределах длины опирания перемычки заполнить бетоном марки не ниже В5.

Перекрытия - железобетонные многопустотные панели серии 1.141-1 вып.64.

Крыша - чердачная, стропильной конструкции. Стропила - деревянные.

Элементы несущих конструкций - из древесины хвойных пород /сосна, ель/ с влажностью не более 20%. Качество древесины должно удовлетворять требованиям ГОСТ 22454-80Е и СНиП П-25-80.

Деревянные конструкции, соприкасающиеся с кладкой, защитить от гниения прокладкой двух слоев толя и тщательно антисептировать.

Деревянные конструкции тщательно обработать антипиренами.

Кровля - по деревянной обрешетке волнистые асбестоцементные листы унифицированного профиля по ГОСТ 16233-77.

Утеплитель - пенобетон толщиной 150мм - для железобетонного перекрытия, для варианта с деревянными балками - минераловатные маты γ=125кг/м³ толщиной 140мм. по ТУ 21-31-64-88.

Лестницы - площадки и лестничные марши деревянные.

В проекте предусмотрен вариант наружных и внутренних стен из блоков ячеистого бетона со средней плотностью в сухом состоянии γ=600кг/м³ с маркой по прочности М35 и по морозостойкости Мрз 35. Кладка стен из мелких блоков ячеистого бетона выполняется под расшивку на цементно-песчаном растворе М25.

Толщина наружных стен 300мм /основное решение/, внутренних стен - 250мм.

Кладка наружных стен из мелких ячеистобетонных блоков производится по цоколю здания, выполненному из кирпича глиняного обыкновенного пластического прессования ГОСТ 530-80. Высота цоколя должна быть не менее 500мм.

Наружная и внутренняя отделка стен из блоков ячеистого бетона аналогична ранее изложенной для стен из мелких легкобетонных блоков.

Альбом I

Инв.№ подл. | Подпись и дата | Взам.инв.№ | 2-4066-11

Привязан			
Инв.№			
Н.контр.	Бржозовский		
Нач.мас.	Радыгин		
Зам.н.м.	Земляк		
ГАП	Бржозовский		
Исполн.	Ваулина		
Провер.	Бржозовский		

144-000-962.93 АС

2-этажный 4-квартирный 5-комнатный жилой дом с возможностью двухсторонней блокировки

Стадия	Лист	Листов
Р	6	

Общие данные /Продолжение/

ЦНИИЭП граждансельстрой

Альбом I

Краткие указания по производству работ.

Работы по возведению стен и конструкций из камней выполнить в соответствии со СНиП 3.03.01-87 и проектом производства работ, а также требованиями глав СНиП по организации строительного производства. Особое внимание необходимо обратить на укладку опорных подушек под прогоны и консоли.

Указания по производству работ в зимнее время

При производстве работ в зимнее время следует соблюдать соответствующие пункты СНиП 3.03.01-87, СНиП 3.04.01-87.

Антикоррозийная защита конструкций

Работы производить при соблюдении пунктов СНиП 3.03.01-87 и СНиП 2.03.11-85. Выполнение антикоррозийных мероприятий должно обязательно оформляться специальными актами на скрытые работы. Антисептирование изделий и деталей производить согласно СНиП 3.03.01-87.

Охрана окружающей среды

Жилой дом не является источником экологического состояния окружающей среды.

Указания по привязке проекта

При привязке проекта фундаменты должны быть переработаны с учетом местных геологических условий, наличия грунтовых вод и глубины промерзания.

Технико-экономические показатели

Наименование	Единицы измерения	Всего
Общая сметная стоимость	тыс. руб.	44,73
в том числе:		
строительно-монтажных работ	то же	44,51
оборудования	то же	0,15
Трудоемкость		
Построечные трудовые затраты	чел/дн	440,3
Технические характеристики		
Строительный объем	м³	800,0
Площадь:		
застройки	м²	150,96
Общая с учетом летних помещений	м²	179,57
Общая	м²	155,87
Жилая	м²	104,97
Летних помещений	м²	23,70
Расход строительных материалов		
Цемент	т	156,47
Цемент, приведенный к марке 400	т	149,90
Сталь	т	11,67
Сталь, приведенная к	т	
классам А1 и Ст3		19,46
Бетон и железобетон	м³	541,14
Лесоматериалы	м³	43,92
Лесоматериалы, приведенные	м³	
к круглому лесу		70,0

Инв. N подл. | Подпись и дата | Взам. инв. N

2-4066-12

144-000-962.93 АС

Привязан	Н.контр.	Бржозовский	
	Нач.мас.	Радыгин	
	Зам.н.м.	Земляк	
	ГАП	Бржозовский	
	Исполн.	Ваулина	
Инв. N	Провер.	Бржозовский	

2-этажный 1-квартирный 5-комнатный жилой дом с возможностью двухсторонней блокировки

Общие данные /Окончание/

Стадия	Лист	Листов
Р	7	

ЦНИИЭП гражданселькстрой

Альбом I

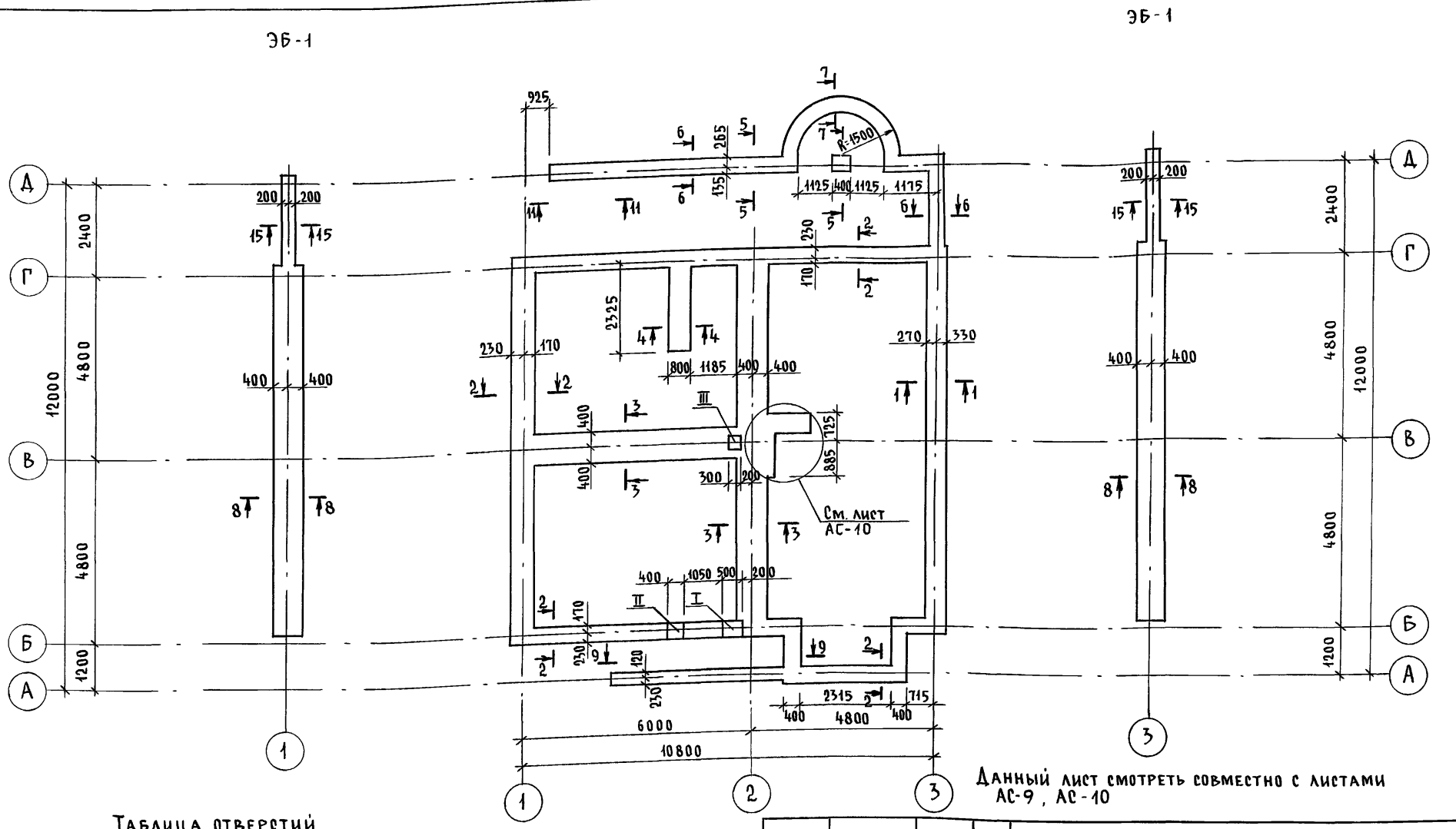

Данный лист смотреть совместно с листами АС-9, АС-10

Таблица отверстий

NN	Размеры, мм		Отметки	Назначение отверстия
	δ	h		
I	500	500	при привязке	выпуск канализации
II	400	400	при привязке	ввод водопровода
III	300	300	- 0,500	канализация

Привязан

Инв. №

Н.контр.	Бржозовский	
Нач.маст.	Радыгин	
Зам.н.м.	Земляк	
ГАП	Бржозовский	
Исполн.	Васильева	
Провер.	Тверитина	

144-000-962.93 - АС

2-этажный 1-квартирный 5-комнатный жилой дом с возможностью двухсторонней блокировки

Стадия	Лист	Листов
Р	8	

План подошвы фундаментов

ЦНИИЭП граждансельстрой

Инв.№ подл. | Подпись и дата | Взам.инв.№

2-4066-13

Альбом I

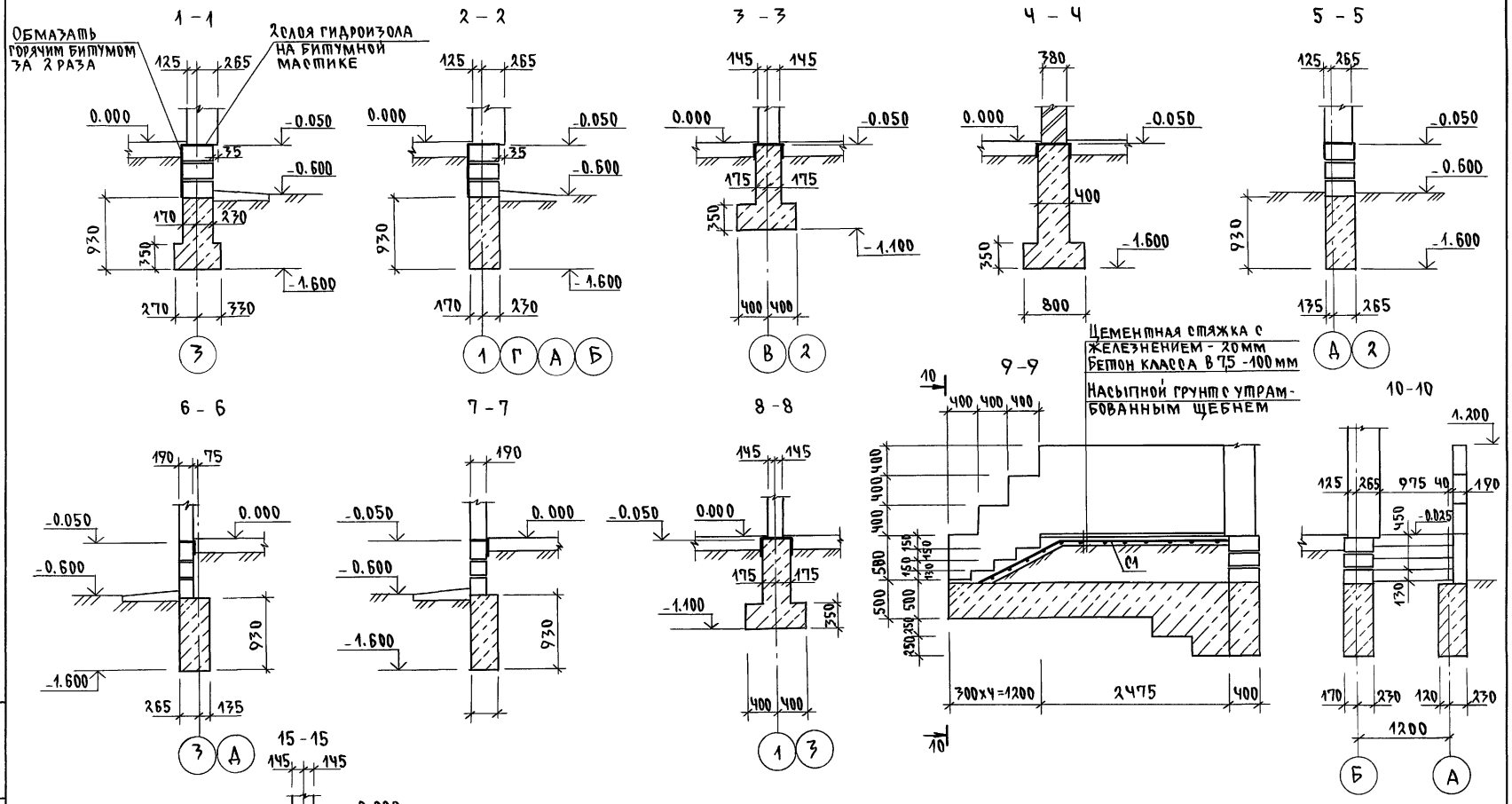

Привязан:	Н.контр.	Бржозовский	
	Нач.мас.	Радыгин	
	Зам.н.м.	Земляк	
	ГАП	Бржозовский	
	Исполн.	Васильева	
Инв.№	Провер.	Тверитина	

144-000-962.93 АС

2-7этажный 1-квартирный 5-комнатный жилой дом с возможностью двухсторонней блокировки

Стадия	Лист	Листов
Р	9	

Фундаменты. Сечения 1-1...10-10, 15-15.

ЦНИИЭП гражданельстрой

Инв.№ подл.	Подпись и дата	Взам.инв.№
2-4066-14		

Альбом I

11 - 11

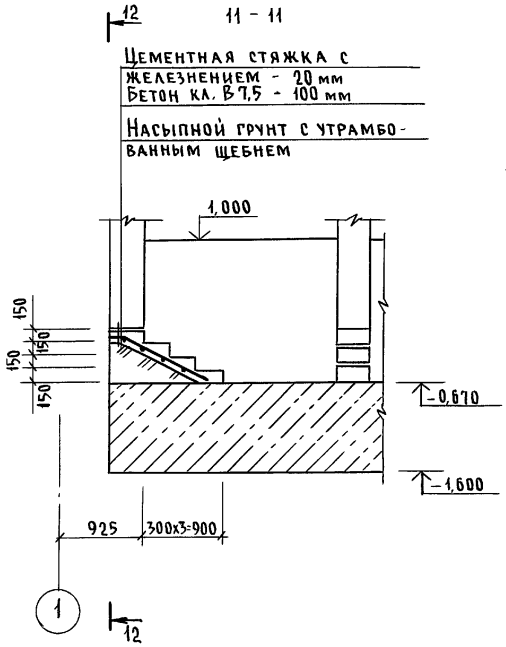

12 - 12

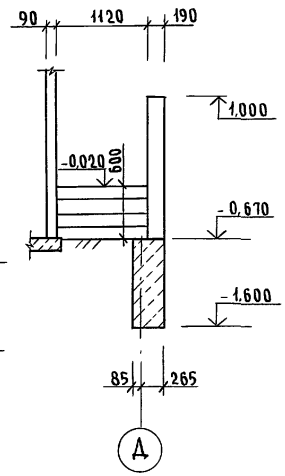

План подошвы фундаментов под камин

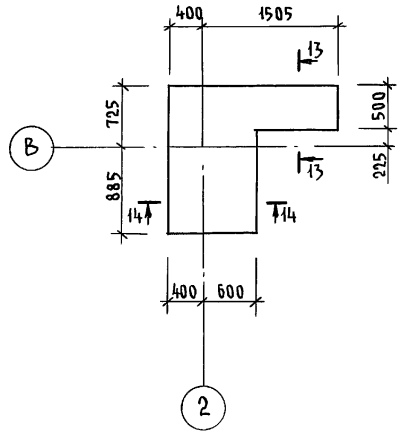

13 - 13

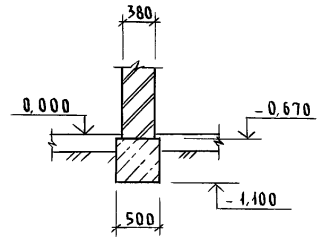

14 - 14

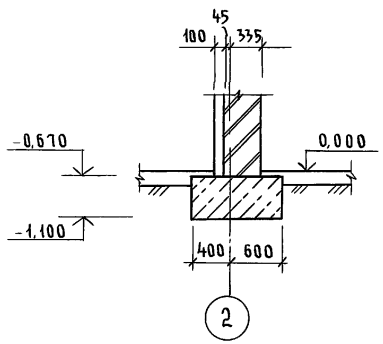

Привязан			
Инв. №			

Н.контр.	Бржозовский	
Нач. м.	Радыгин	
Зам.н.м.	Земляк	
ГАП	Бржозовский	
Исполн.	Васильева	
Провер.	Тверитина	

144-000-962.93 - АС

2-этажный 1-квартирный 5-комнатный жилой дом с возможностью двухсторонней блокировки	Стадия	Лист	Листов
	Р	10	
Фундаменты. Сечения 11-11...14-14	ЦНИИЭП гражданельстрой		

Инв. № подл. | 2-4066-15 | Подпись и дата | Взам. инв. №

Спецификация к схеме расположения элементов фундамента

Марка, поз.	Обозначение	Наименование	Кол.	Масса ед.кг	Примечание
		Основное здание			
		Бутобетон	27.69		м³
		Веранда			
		Бутобетон	4.64		м³
		Крыльцо N 1			
С1	ГОСТ 8478-81	С $\frac{ЧВР1-300}{ЧВР1-300}$ 1290 ℓ=3600	1	4.15	
		Бетон кл. В7.5	0.43		м³
		Бутобетон	0.7		м³
		Крыльцо N 2			
С2	ГОСТ 8478-81	С $\frac{ЧВР1-300}{ЧВР1-300}$ 1290 ℓ=1800	1	2.07	
		Бетон кл. В7.5	0.23		м³
		Бутобетон			
		7Б-1; 7Б-2			
		Бутобетон	5.21		м³

Таблица расчетных нагрузок на отм. -0.050 Кн/м

Материал стены	Толщина стены мм	NN сечений			
		1-1	2-2	3-3	4-4
Камни бетонные пустотелые по ГОСТ 6133-84	390	73.5	32.1	—	—
Камни бетонные полнотелые из тяжелого бетона	290	—	—	86.8	—
Кирпич глиняный обыкновенный пластического прессования М75 на р-ре М25 по ГОСТ 530-80	380	—	—	—	97.9

1. Фундаменты ленточные бутобетонные / бут. марки 50, тяжелый бетон класса В3,5/
2. Расчетное давление R на грунт под подошвой фундаментов определено согласно СНиП 2.02.01-83 при условном расчетном давлении R=0.20 МПА.
3. Подошва фундамента расчитана для основного решения: полы по грунту, железобетонные покрытия.
4. По периметру здания у наружных стен предусмотреть утепление цоколя из керамзита/γ=600 кг/м³/ толщиной 120 мм и шириной 1.5 м.
5. Цоколь / толщиной 390 мм/- из полнотелых бетонных стеновых камней / ГОСТ 6133-84/ из тяжелого бетона /плотность кладки 2200 кг/м³/ марки 75 на растворе марки 50.
6. Нормативные характеристики грунта следующие: угол внутреннего трения $\varphi^н$=0,49 рад. или 28°; удельное сцепление $C^н$= 2 кПа (0,02 кгс/см²); модуль деформации нескальных грунтов Е=14,7 мПа (150 кгс/см²); плотность грунта γ=1,8 т/м³; коэффициент безопасности по грунту $K_г$=1. Грунты непучинистые, непросадочные, грунтовые воды отсутствуют.

Альбом I

Инв. N подл. | Подпись и дата | Взам. инв. N

2-4066-16

Привязан:			
Инв. №			
Н. контр.	Бржозовский		
Нач. мас.	Радыгин		
Зам. н. м	Земляк		
ГАП	Бржозовский		
Исполн	Васильева		
Провер.	Тверитина		

144-000-962.93 АС

2-7 этажный, 1-квартирный 5-комнатный жилой дом с возможностью двухсторонней блокировки

Стадия	Лист	Листов
Р	11	

Спецификация к схеме расположения элементов фундамента

ЦНИИЭП гражданельстрой

Альбом I

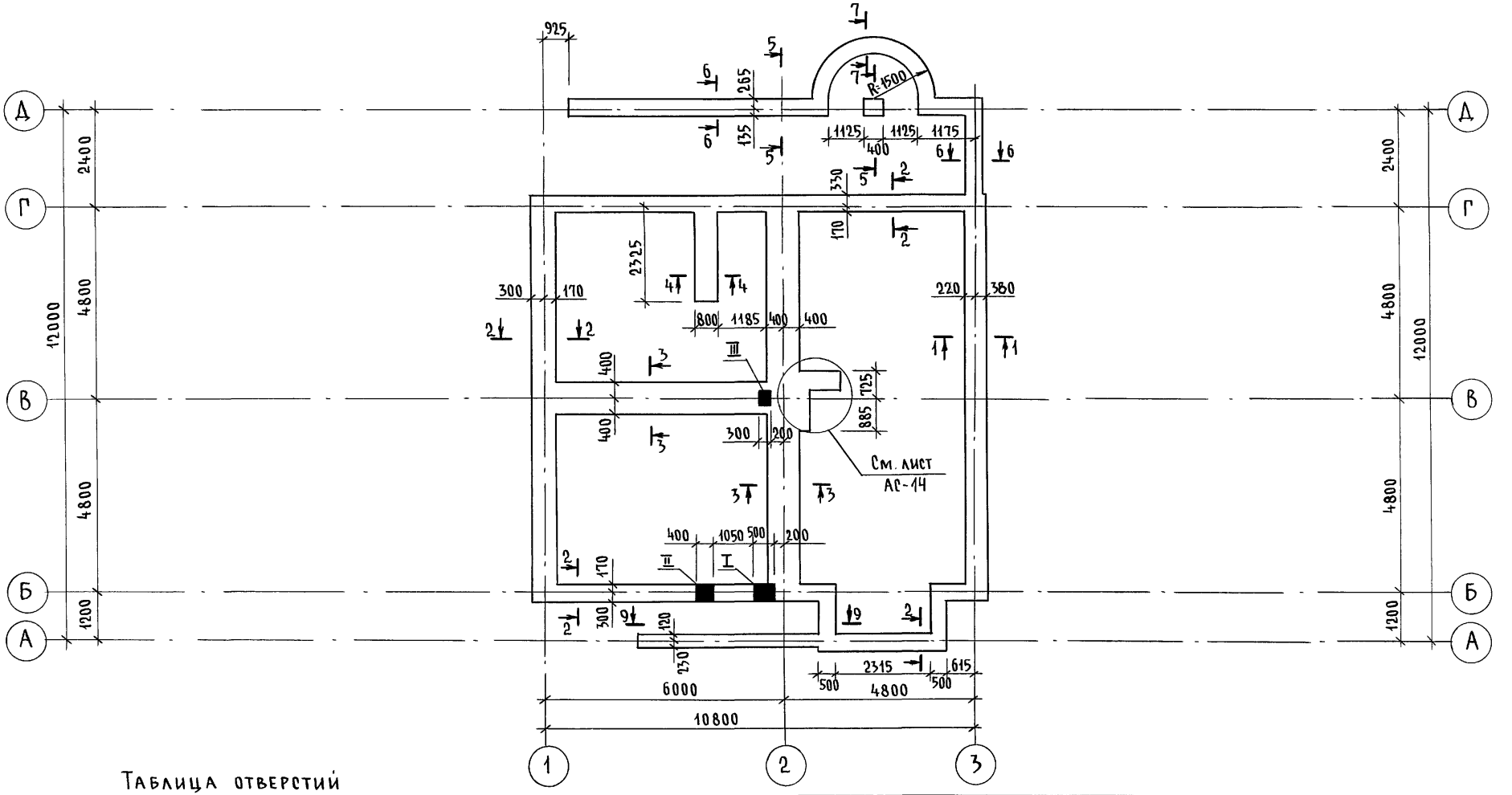

Таблица отверстий

NN	Размеры, мм		Отметка	Назначение отверстия
	в	h		
I	500	500	при привязке	выпуск канализации
II	400	400	при привязке	ввод водопровода
III	300	300	-0,500	канализация

Привязан	Н.контр.	Бржозовский	
	Нач.маст.	Радыгин	
	Зам.н.м.	Земляк	
	ГАП	Бржозовский	
Инв.№	Исполн.	Васильева	
	Провер.	Тверитина	

144-000-962.93 - АС

2-этажный 1-квартирный 5-комнатный жилой дом с возможностью двухсторонней блокировки

Стадия	Лист	Листов
Р	12	

План подошвы фундаментов (вариант дома с толщиной стен 490 мм)

ЦНИИЭП гражданселькстрой

Инв.N подл. | Подпись и дата | Взам.инв.N | 2-4066-17

Альбом I

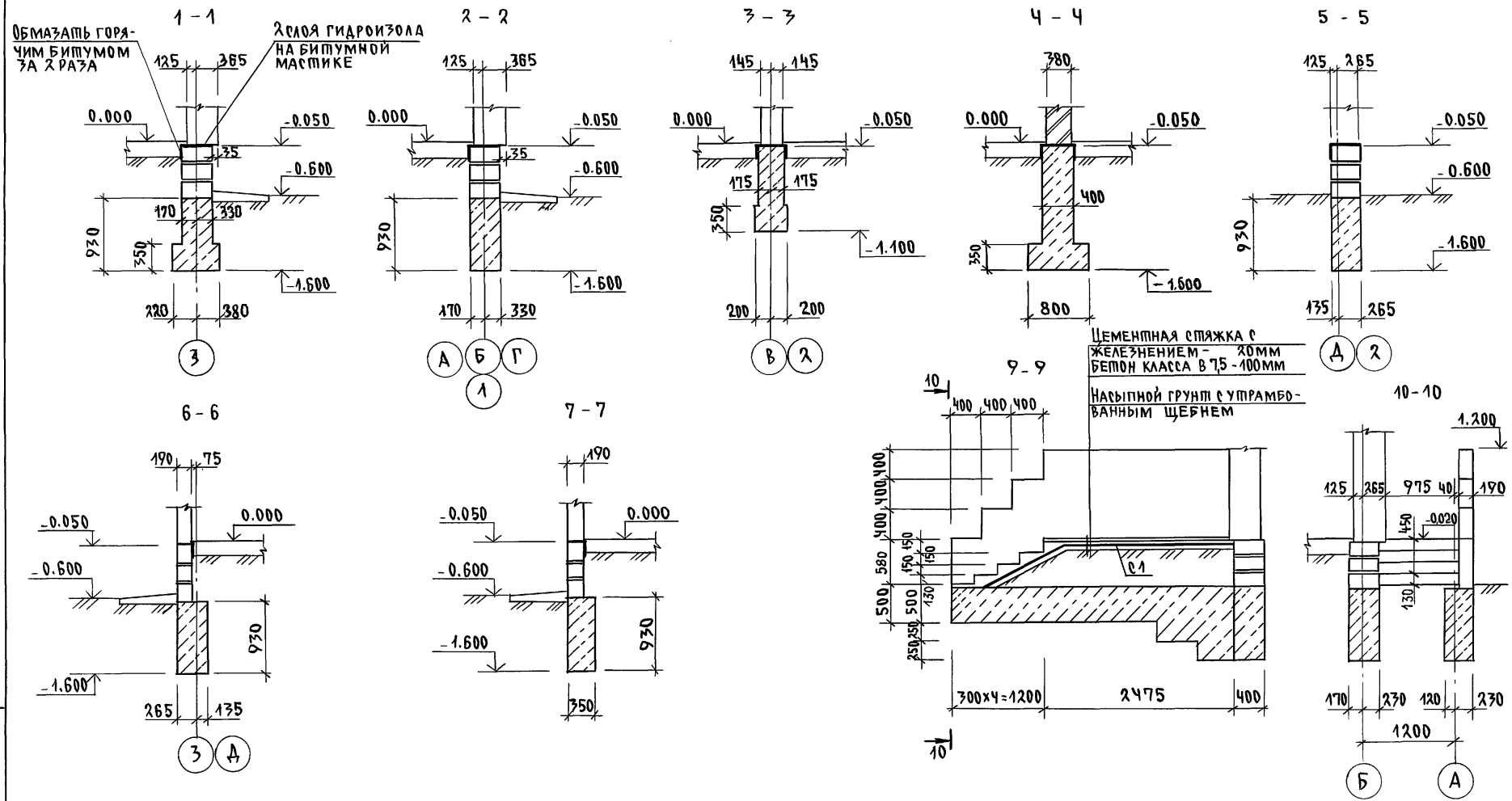

			144-000-962.93 АС
Привязан	Н.контр.	Бржозовский	2-7этажный 1-квартирный 5-комнатный жилой дом с возможностью двухсторонней блокировки. Фундаменты. Сечения 1-1...7-7, 9-9, 10-10. /Вариант дома с толщиной стен 490мм)
	Нач.мас.	Радыгин	
	Зам.н.м.	Земляк	
	ГАП	Бржозовский	
	Исполн.	Васильева	
Инв.№	Провер.	Тверитина	

Стадия	Лист	Листов
Р	13	

ЦНИИЭП граждансельстрой

Инв.№подл. | 2-4066-18 | Подпись и дата | Взам. инв.№

400045-01 18

Альбом I

11 – 11

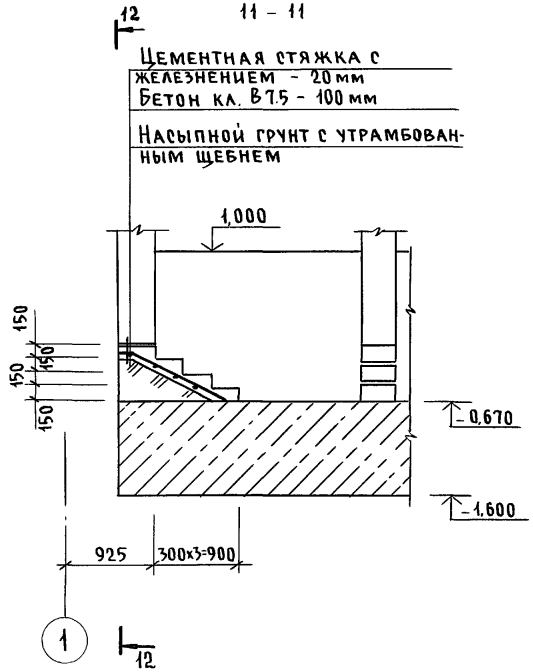

12 – 12

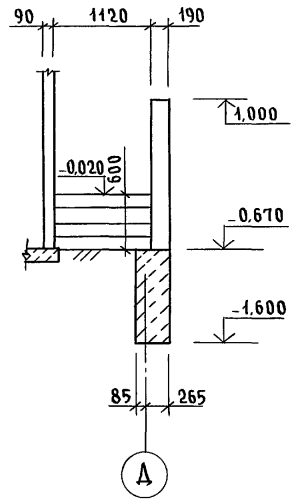

План подошвы фундаментов под камин

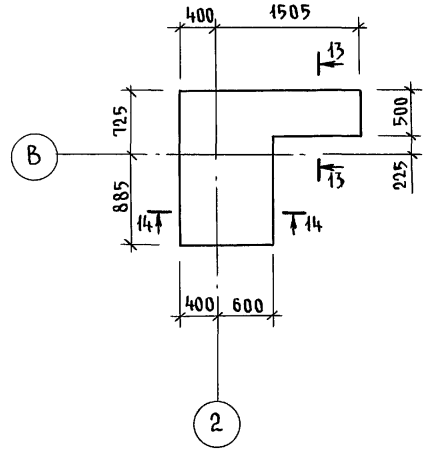

13 – 13

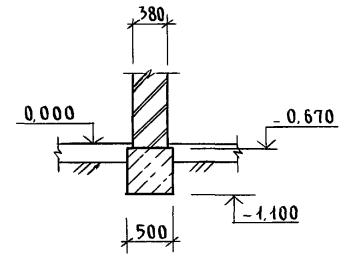

14 – 14

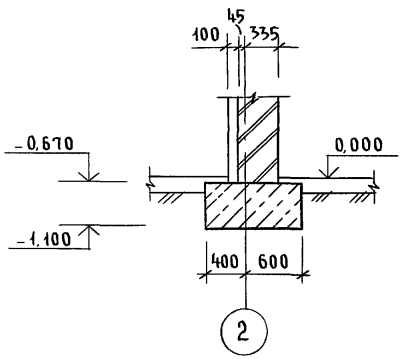

				144-000-962.93 – АС	
Привязан		Н.контр.	Бржозовский	2-этажный 1-квартирный 5-комнатный жилой дом с возможностью двухсторонней блокировки	Стадия: Р; Лист: 14; Листов:
		Нач.маст.	Радыгин		
		Зам.н.м	Земляк		
		ГАП	Бржозовский	Фундаменты. Сечения 11-11...14-14. (Вариант дома с толщиной стен 490 мм)	ЦНИИЭП гражданселькстрой
Инв. №		Испол.	Васильева		
		Провер.	Тверитина		

Инв. № подл. | 2-4066-19 | Подпись и дата | Взам. инв. №

Альбом I

Спецификация к схеме расположения элементов фундамента

Марка, поз.	Обозначение	Наименование	Кол.	Масса ед.кг.	Примечание
		Основное здание			
		Бутобетон	31.42		м³
		Веранда			
		Бутобетон	4.64		м³
		Крыльцо N1			
С1	ГОСТ 8478-81	С ЧВР1-200 / ЧВР1-300 1290 l=3600	1	4.15	
		Бетон кл. В7.5	0.43		м³
		Бутобетон	0.7		м³
		Крыльцо N2			
С2	ГОСТ 8478-81	С ЧВР1-200 / ЧВР1-300 1290 l=1800	1	2.07	
		Бетон кл. В7.5	0.23		м³

Таблица расчетных нагрузок на отм. -0.050 Кн/м

Материал стены	Толщина стены мм	NN сечений 1-1	2-2	3-3	4-4
Камни бетонные пустотелые по ГОСТ 6133-84	490	84.2	41.4		
Камни бетонные полнотелые из тяжелого бетона	290	—	—	86.8	—
Кирпич глиняный обыкновенный пластического прессования М75 на Р-Р М25 по ГОСТ 530-80	380	—	—	—	97.9

1. Фундаменты ленточные бутобетонные / бут. марки 50, тяжелый бетон класса В3,5/
2. Расчетное давление R на грунт под подошвой фундаментов определено согласно СНиП 2.02.01-83 при условном расчетном давлении R = 0.20 м ПА.
3. Подошва фундамента расчитана для основного решения; полы по грунту, железобетонные перекрытия.
4. По периметру здания у наружных стен предусмотреть утепление цоколя из керамзита /γ=600 кг/м / толщиной 120 мм и шириной 1.5м
5. Цоколь / толщиной 490мм / - из полнотелых бетонных стеновых камней / ГОСТ 6133-84 / из тяжелого бетона /плотность кладки 2200 кг/м / марки М 75 на растворе марки 50.

Инв.N подл. | Подпись и дата | Взам. инв.N

2-4066-20

Привязан			
Инв.№			

Н. контр	Бржозовский	
Нач. мас.	Радыгин	
Зам. н.м	Земляк	
ГАП	Бржозовский	
Исполн.	Васильева	
Провер.	Тверитина	

144-000-962.93 АС

2-этажный 1-квартирный 5-комнатный жилой дом с возможностью двухсторонней блокировки

Стадия	Лист	Листов
Р	15	

Спецификация к схеме расположения элементов фундамента /вариант дома с толщиной стен 490мм/

ЦНИИЭП гражданельстрой

Альбом I

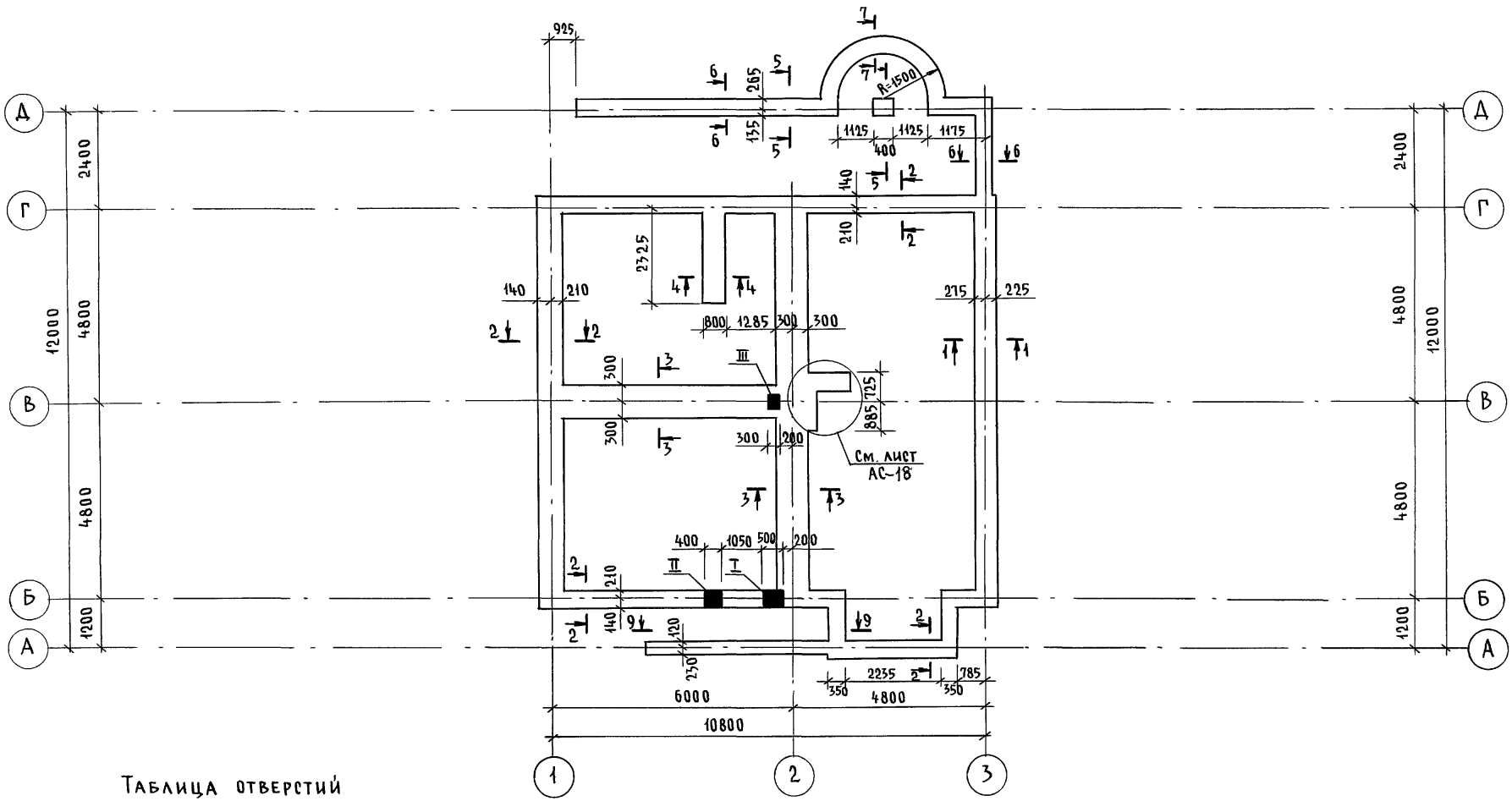

Таблица отверстий

NN	Размеры, мм		Отметка	Назначение отверстия
	b	h		
I	500	500	при привязке	выпуск канализации
II	400	400	при привязке	ввод водопровода
III	300	300	-0,500	канализация

Привязан

Инв. №

Н.контр.	Бржозовский	
Нач.маст.	Радыгин	
Зам.н.м.	Земляк	
ГАП	Бржозовский	
Исполн.	Васильева	
Провер.	Тверитина	

144-000-962.93 - АС

	Стадия	Лист	Листов
2-этажный 1-квартирный 5-комнатный жилой дом с возможностью двухсторонней блокировки	Р	16	
План подошвы фундаментов (вариант дома со стенами из мелких блоков ячеистого бетона)	ЦНИИЭП гражданселькстрой		

Инв.№ подл. | Подпись и дата | Взам. инв.№

2-4066-21

Альбом I

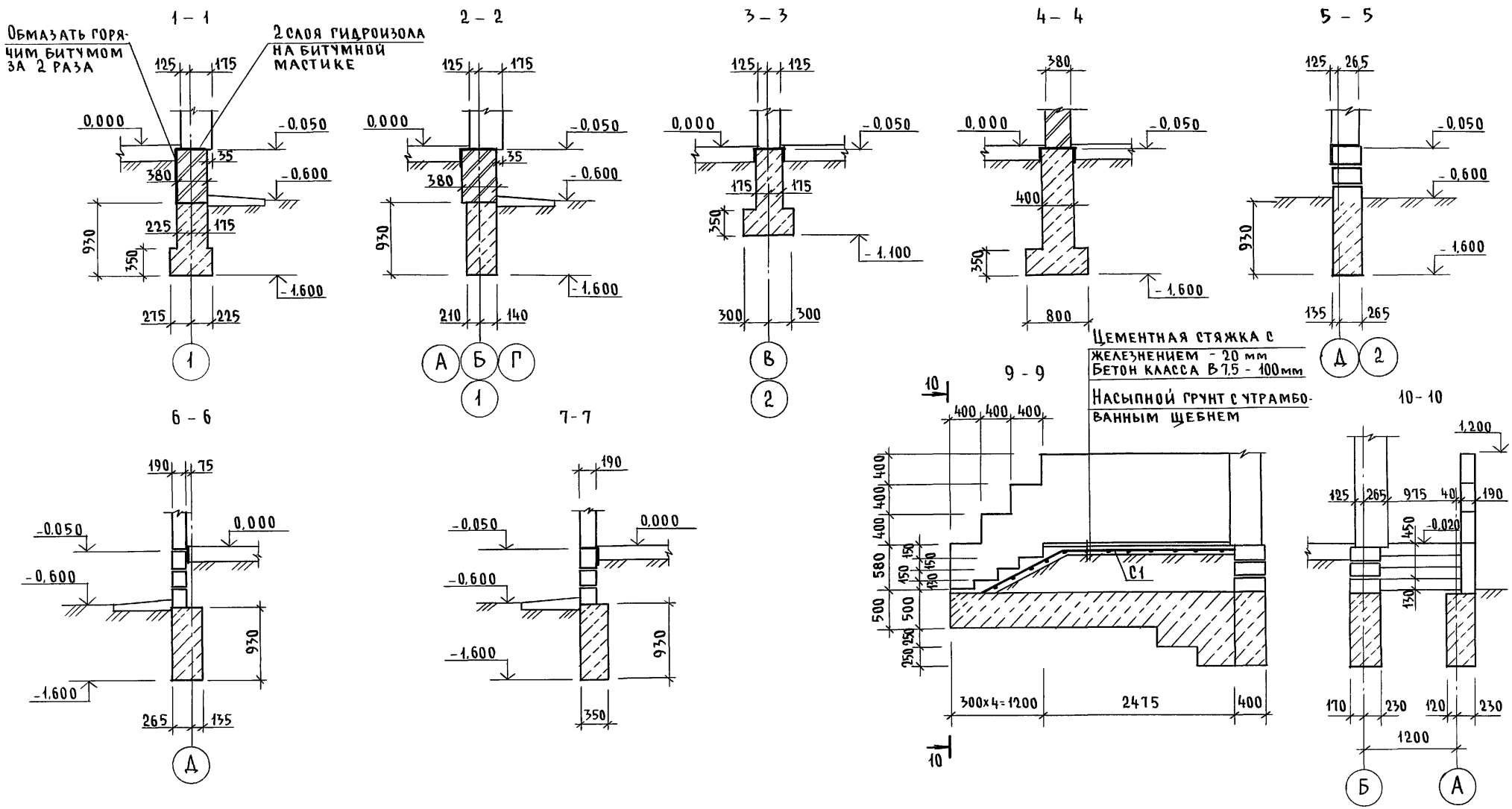

				144-000-962.93 – АС			
Привязан:	Н. контр.	Бржозовский		2-этажный 1-квартирный 5-комнатный жилой дом с возможностью двухсторонней блокировки	Стадия	Лист	Листов
	Нач. маст	Радыгин			Р	17	
	Зам. н. м.	Земляк					
	ГАП	Бржозовский		Фундаменты. Сечения 1-1...7-7; 9-9, 10-10 (вариант дома со стенами из мелких блоков ячеистого бетона)	ЦНИИЭП граждансельстрой		
Инв. №	Исполн.	Васильева					
	Провер.	Тверитина					

Инв. № подл. 2-4066-22 | Подпись и дата | Взам. инв. №

400045-01 22

Альбом I

11 – 11

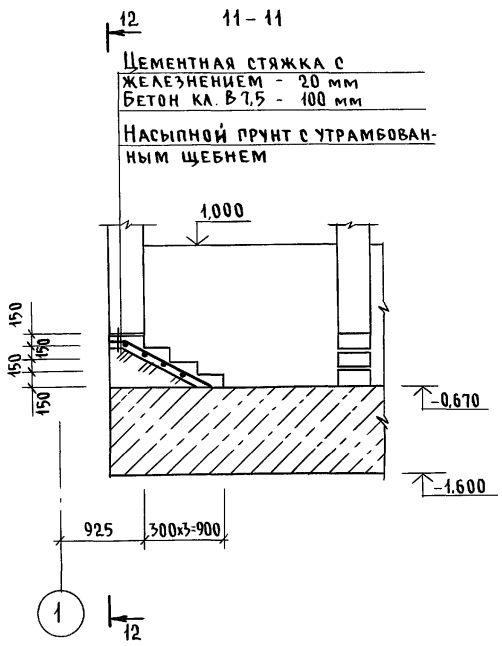

12 – 12

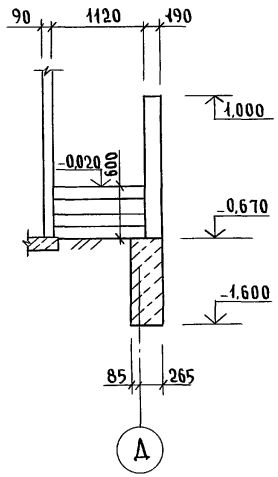

План подошвы фундаментов под камин

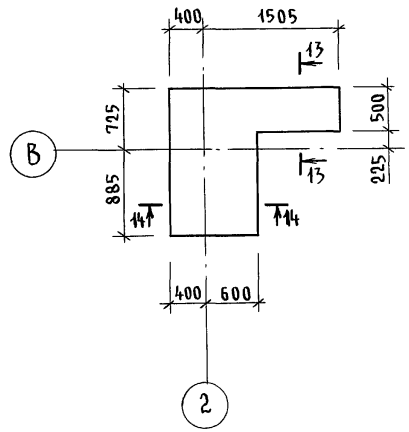

13 – 13

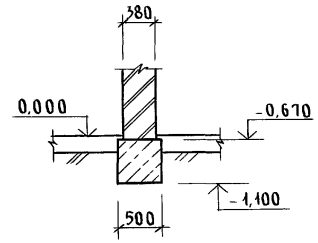

14 – 14

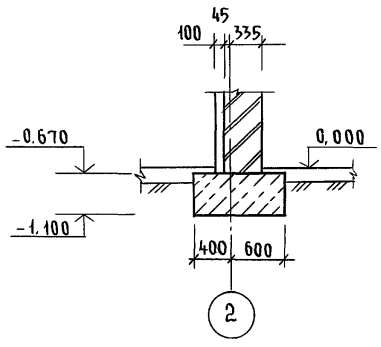

					144-000-962.93 - АС		
Привязан			Н.контр.	Бржозовский	2-этажный 1-квартирный 5-комнатный жилой дом с возможностью двухсторонней блокировки	Стадия	Лист	Листов
			Нач.маст	Радыгин		Р	18	
			Зам.н.м.	Земляк				
			ГАП	Бржозовский	Фундаменты. Сечения 11-11...14-14 (вариант дома со стенами из мелких блоков ячеистого бетона)	ЦНИИЭП гражданселькстрой		
Инв.№			Испол.	Васильева				
			Провер.	Тверитина				

Инв.№ подл. | Подпись и дата | Взам.инв.№ | 2-4066-23

Альбом I

Спецификация к схеме расположения элементов фундамента

Марка, поз.	Обозначение	Наименование	Кол.	Масса ед. кг	Примечание
		Основное здание			
		Бутобетон	24.16		м³
		Веранда			
		Бутобетон	4,64		м³
		Крыльцо N 1			
С1	ГОСТ 8478-81	С $\frac{ЧВР1-300}{ЧВР1-300}$ 1290 l=3600	1	4.15	
		Бетон кл В7.5	0.43		м³
		Бутобетон	0.7		м³
		Крыльцо N 2			
С2	ГОСТ 8478-81	С $\frac{ЧВР1-200}{ЧВР1-300}$ 1290 l=1800	1	2.07	
		Бетон кл.В7.5	0.23		м³

Таблица расчетных нагрузок на отм. -0.050 Кн/м

Материал стены	Толщина стены мм	NN сечений			
		1-1	2-2	3-3	4-4
Мелкие блоки из ячеистого бетона по ГОСТ 21520-89	300	59	16.5	–	97.9
	250	–		55	
Кирпич глиняный обыкновенный пластического прессования М75 на Р-РЕ М25 по ГОСТ 530-80		–	–	–	97.9

1. Фундаменты ленточные бутобетонные /бут. марки 50, тяжелый бетон класса В3,5/
2. Расчетное давление R на грунт под подошвой фундаментов определено согласно СНиП 2.02.01-83 при условном расчетном давлении R=0.20 МПа
3. Подошва фундамента расчитана для основного решения; полы по грунту, железобетонные перекрытия.
4. По периметру здания у наружных стен предусмотреть утепление цоколя из керамзита /γ=600кг/м³/ толщиной 120мм и шириной 1.5м.
5. Цоколь /толщиной 380мм/ из кирпича глиняного обыкновенного пластического прессования М75 на Р-РЕ М25 по ГОСТ 530-80.

Инв.N подл. | Подпись и дата | Взам. инв.N
2-4066-24

Привязан			
Инв.N°			
Н.контр.	Бржозовский		
Нач.мас.	Радыгин		
Зам.н.м	Земляк		
ГАП	Бржозовский		
Исполн.	Васильева		
Провер.	Тверитина		

144-000-962.93 АС

2-7этажный 1-квартирный 5-комнатный жилой дом с возможностью двухсторонней блокировки

Стадия	Лист	Листов
Р	19	

Спецификация к схеме расположения элементов фундамента /вариант дома со стенами из мелких блоков ячеистого бетона/

ЦНИИЭП гражданселькострой

Альбом I

Фрагмент плана подошвы фундаментов (вариант с погребом)

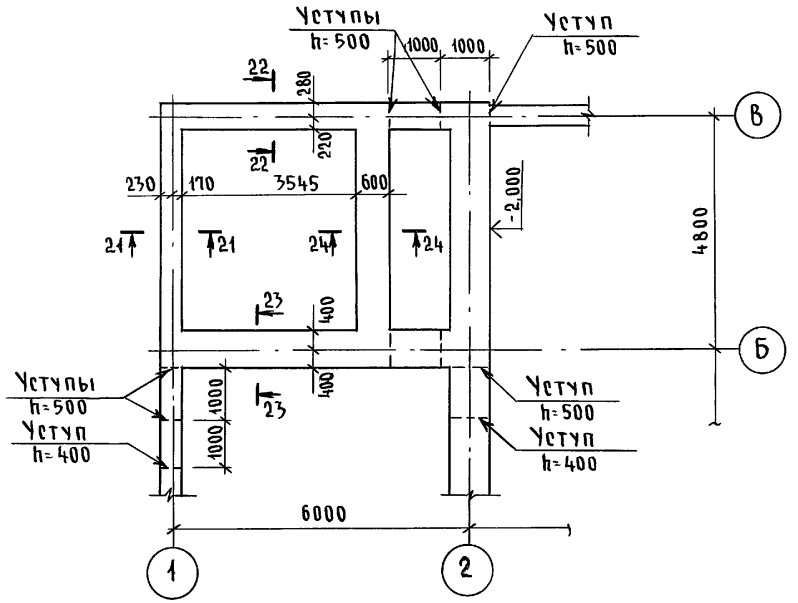

Марка поз.	Обозначение	Наименование	Кол.	Масса ед. кг	Примечание
		Основное здание			
		Бутобетон	42,44		м³
		Веранда			
		Бутобетон	4,64		м³
		Крыльцо N 1			
С1	ГОСТ 8478-81	С $\frac{4ВР1-200}{4ВР1-300}$ 1290; ℓ=3600	1	4,15	
		Бетон кл. В7.5	0,43		м³
		Бутобетон	0,7		м³
		Крыльцо N 2			
С2	ГОСТ 8478-81	С $\frac{4ВР1-200}{4ВР1-300}$ 1290; ℓ=1800	1	2,07	
		Бетон кл. В7.5	0,23		м³

21-21

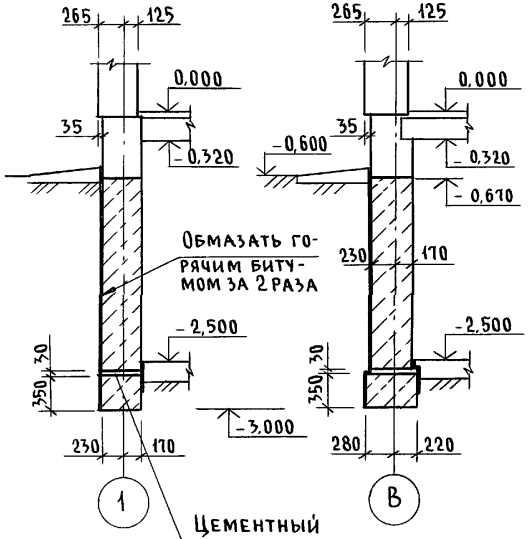

22-22

23-23

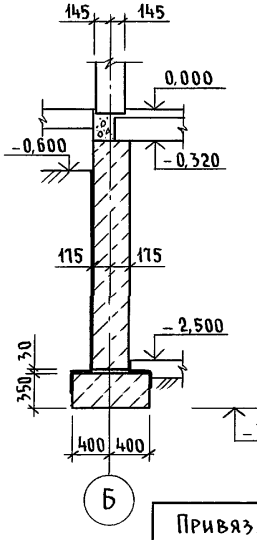

24-24

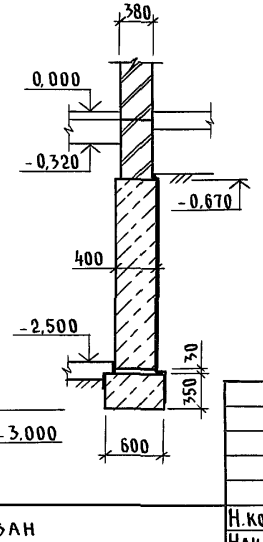

Данный лист смотреть совместно с листами АС-8, АС-9

Привязан			
Инв. №			

Н.контр.	Бржозовский		
Нач.маст.	Радыгин		
Зам.н.м.	Земляк		
ГАП	Бржозовский		
Исполн.	Васильева		
Провер.	Тверитина		

144-000-962.93 - АС

2-этажный 1-квартирный 5-комнатный жилой дом с возможностью двухсторонней блокировки

Стадия	Лист	Листов
Р	20	

Фундаменты. (вариант дома с погребом)

ЦНИИЭП гражданселькстрой

Инв. N подл. 2-4066-25 | Подпись и дата | Взам. инв. N

Альбом I

План подошвы фундамента /Вариант с люфт-клозетом/

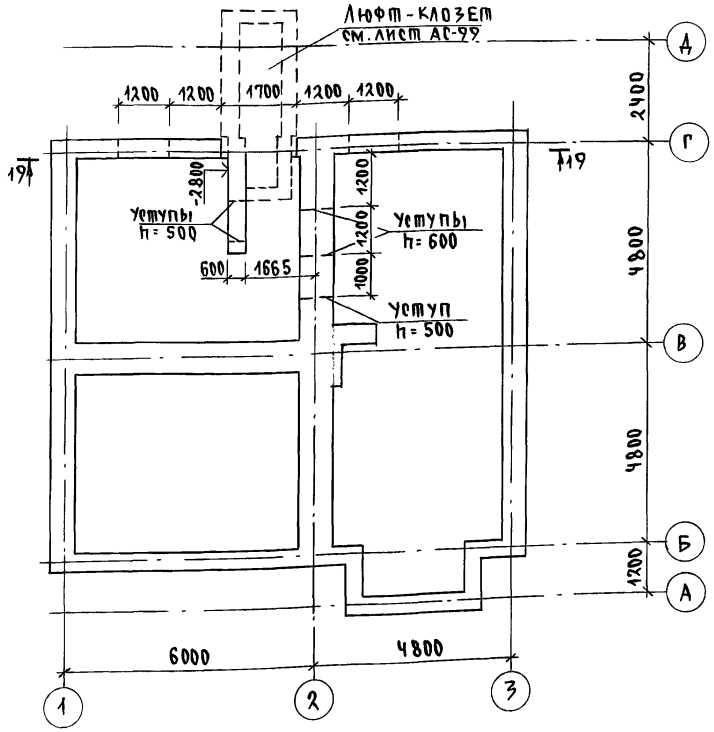

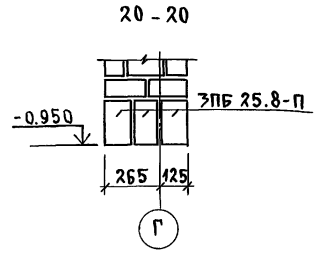

Марка, поз.	Обозначение	Наименование	Кол.	Масса ед.кг	Приме-чание
		Основное здание			
		Бутобетон	29.98		м³
1	1.038.1-1.1-060000-05	ЗПБ 25.8-П	3	162	
		Крыльцо N1			
С1	ГОСТ 8478-81	С ЧВр1-200 / ЧВр1-300 1290; ℓ=3600	1	4.15	
		Бетон В7.5	0.43		м³
		Бутобетон	0.7		м³

Данный лист смотреть совместно с листами АС-8, АС-9

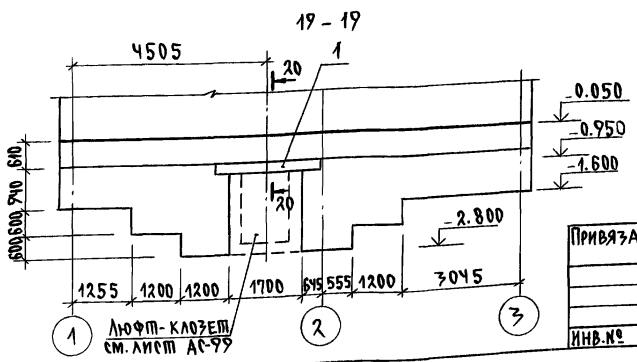

Инв.N подл. | Подпись и дата | Взам.инв.N
2-4066-26

Привязан		
Инв.№		

Н.контр.	Бржозовский	
Нач.мас.	Радыгин	
Зам.н.м	Земляк	
ГАП	Бржозовский	
Исполн.	Васильева	
Провер.	Тверитина	

144-000-962.93 АС

2-7этажный 1-квартирный 5-комнатный жилой дом с возможностью двухсторонней блокировки.

Стадия	Лист	Листов
Р	21	

Фундаменты. /Вариант дома с люфт-клозетом/

ЦНИИЭП гражданселькстрой

Альбом I

Фрагмент плана подошвы фундаментов /Вариант дома с пристроенным гаражом/

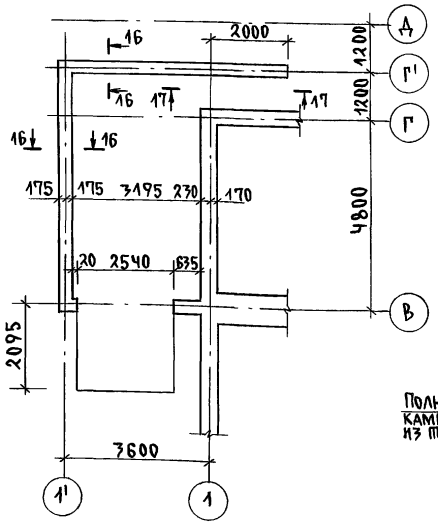

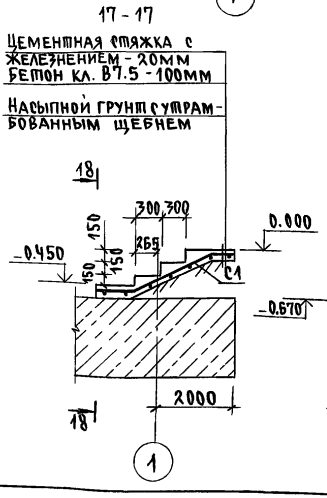

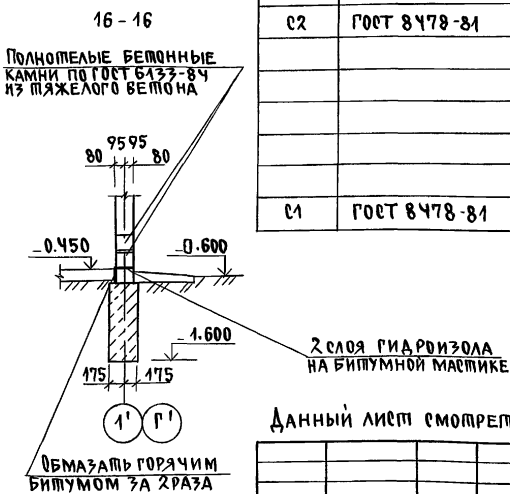

Марка, поз.	Обозначение	Наименование	Кол.	Масса ед.кг.	Примечание
		Основное здание			
		Бутобетон	27.69		м³
		Веранда			
		Бутобетон	4.64		м³
		Крыльцо N1			
С1	ГОСТ 8478-81	С ЧВР1-200 / ЧВР1-300 1290 l=3600	1	4.15	
		Бетон В7.5	0.43		м³
		Бутобетон	0.7		м³
		Крыльцо N2			
С2	ГОСТ 8478-81	С ЧВР1-200 / ЧВР1-300 1290 l=1800	1	2.07	
		Бетон кл. В7.5	0.23		м³
		Гараж			
		Бутобетон	4.07		м³
		Бетон кл. В7.5	0.27		м³
С1	ГОСТ 8478-81	С ЧВР1-200 / ЧВР1-300 1290 l=3600	1	4.15	

Данный лист смотреть совместно с листами АС-8, АС-9

Инв. N подл. | Подпись и дата | Взам. инв. N

2-4066-27

Привязан		
Инв. №		

Н. контр.	Бржозовский	
Нач. мас.	Радыгин	
Зам. н. м.	Земляк	
ГАП	Бржозовский	
Исполн.	Васильева	
Провер.	Тверитина	

144-000-962.93 АС

2-этажный 1-квартирный 5-комнатный жилой дом с возможностью двухсторонней блокировки.

Стадия	Лист	Листов
Р	22	

Фундаменты. /Вариант дома с пристроенным гаражом/

ЦНИИЭП гражданселькстрой

Альбом I

Фасад 1-3

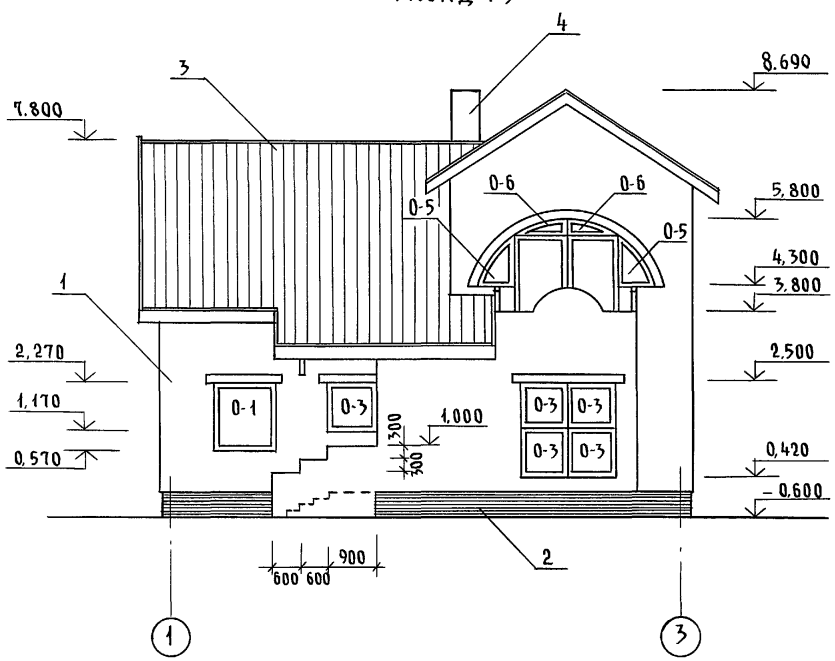

Фасад Б-Д

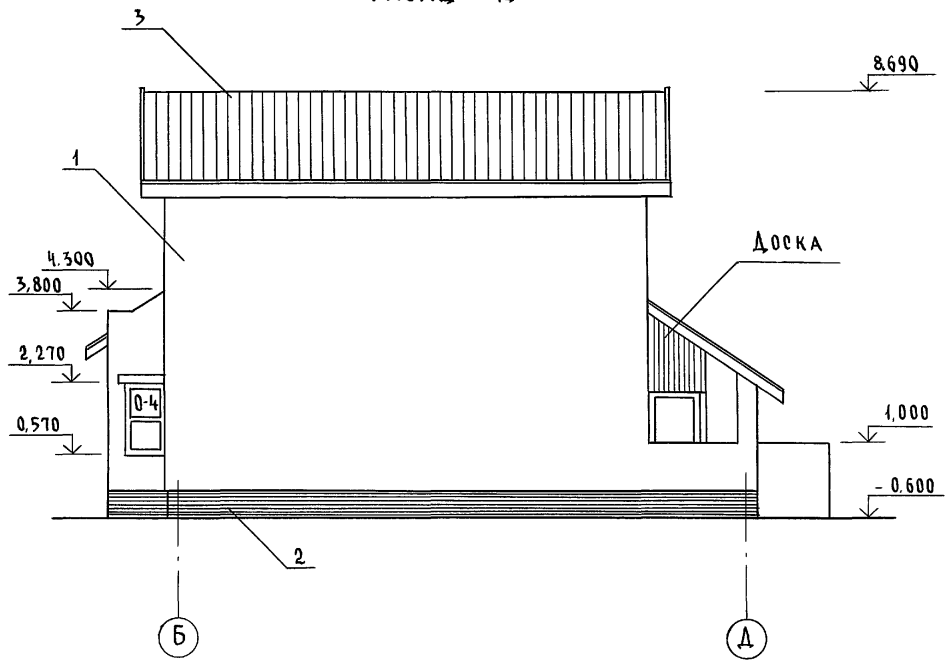

1. Тип отделки - расшивка швов
2. Тип отделки - известково-песчаный р-р
3. Тип отделки - волнистые асбестоцементные листы ГОСТ 16233-77
4. Тип отделки - кирпич обыкновенный ГОСТ 530-80.

				144-000-962.93 - АС	
Привязан	Н.контр.	Бржозовский		2-этажный 1-квартирный 5-комнатный жилой дом с возможностью двухсторонней блокировки	Стадия: Р; Лист: 23; Листов:
	Нач.маст	Радыгин			
	Зам.н.м.	Земляк			
	ГАП	Бржозовский		Фасад 1-3, Б-Д	ЦНИИЭП граждансельстрой
Инв.№	Испол.	Ваулина			
	Провер.	Бржозовский			

Инв.№ подл. | Подпись и дата | Взам. инв.№ 2-4066-28

Альбом I

Фасад Д-Б

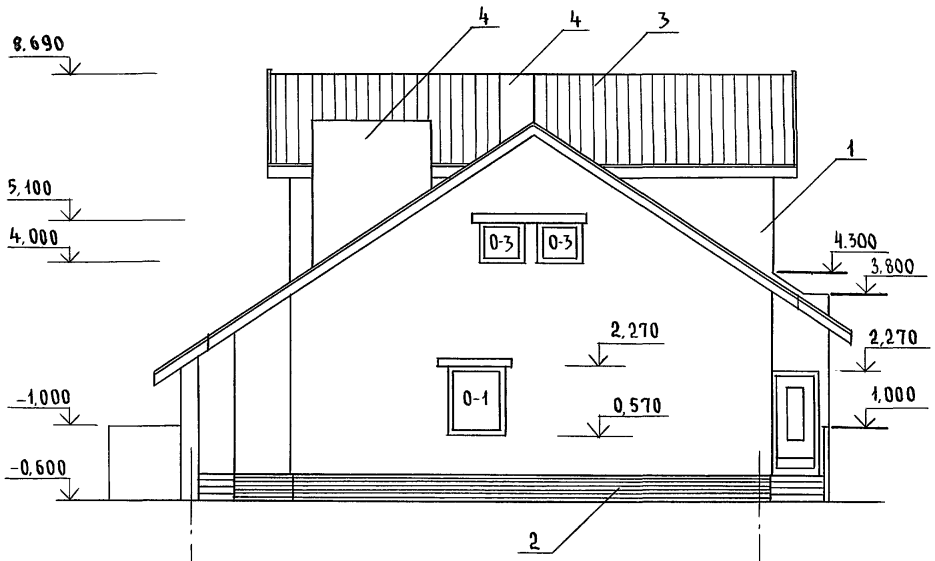

Фасад 3-1

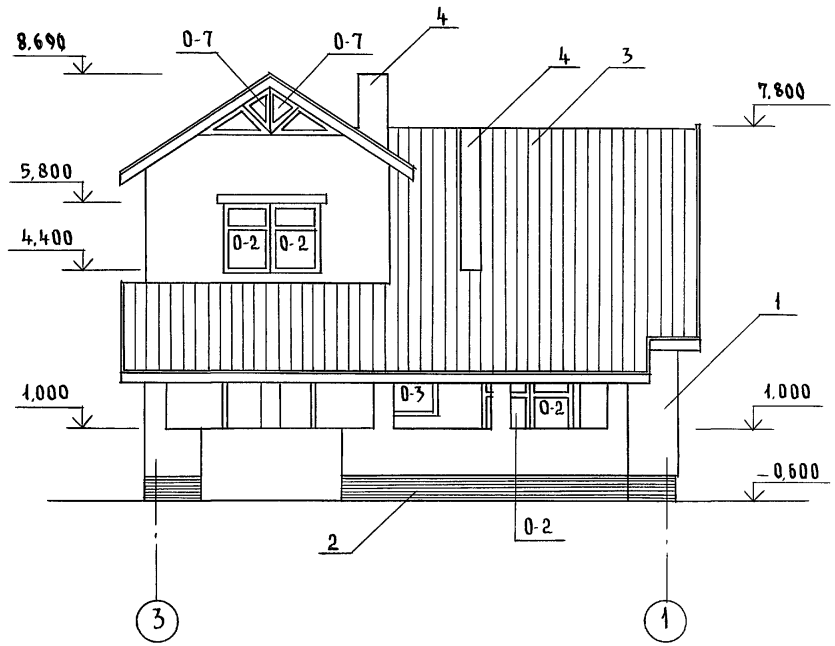

ЭБ-1
ЭБ-2

Фрагмент фасада по оси 1; 3

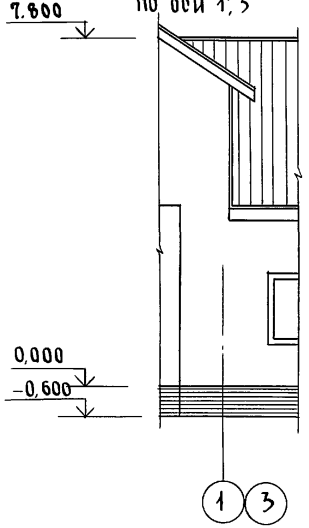

Фрагмент фасада по оси 3, 1

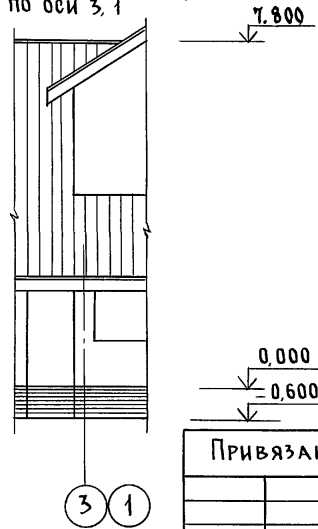

Привязан

Инв. №

Н.контр.	Бржозовский	
Нач.маст	Радыгин	
Зам.н.м	Земляк	
ГАП	Бржозовский	
Испол.	Ваулина	
Провер.	Бржозовский	

144-000-962.93 - АС

2-этажный 1-квартирный 5-комнатный жилой дом с возможностью двухсторонней блокировки

Стадия	Лист	Листов
Р	24	

Фасады Д-Б; 3-1. Фрагменты

ЦНИИЭП гражданселькстрой

Инв. № подл. | Подпись и дата | Взам. инв. №
2-4066-29

Альбом I

Вариант дома с пристроенным гаражом

Фасад Д-Б

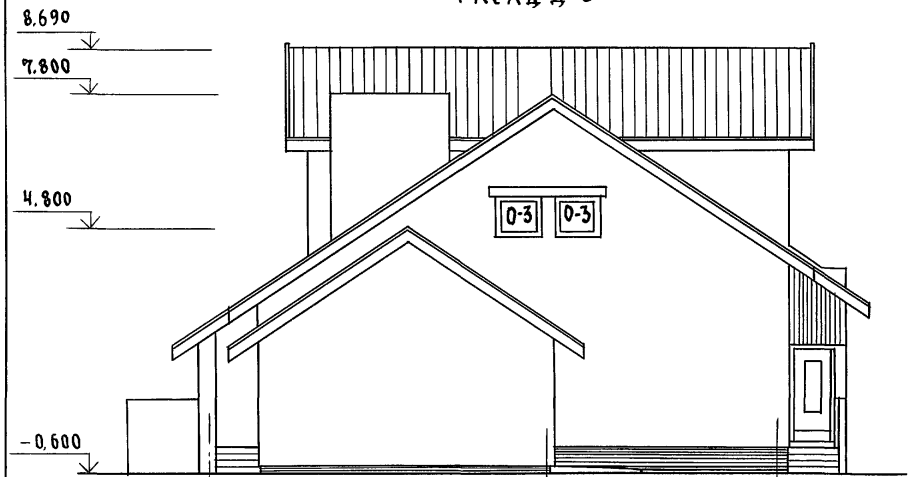

Фрагмент фасада 1-1

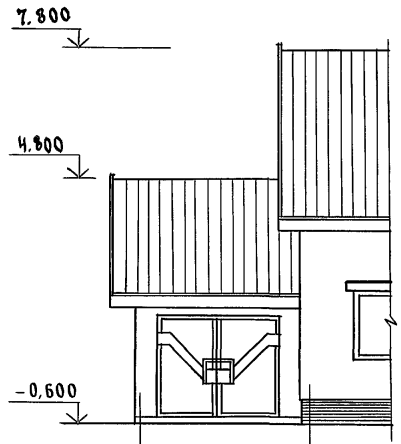

Фрагмент фасада 1-1'

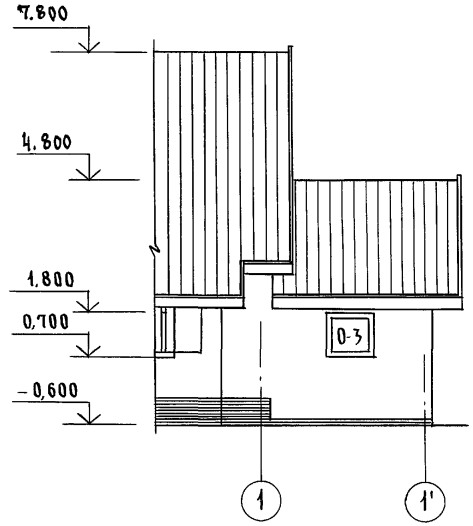

Фрагмент фасада по оси Г

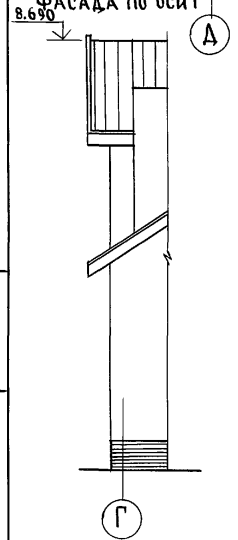

Вариант дома с упрощенным благоустройством

Фасад 3-1

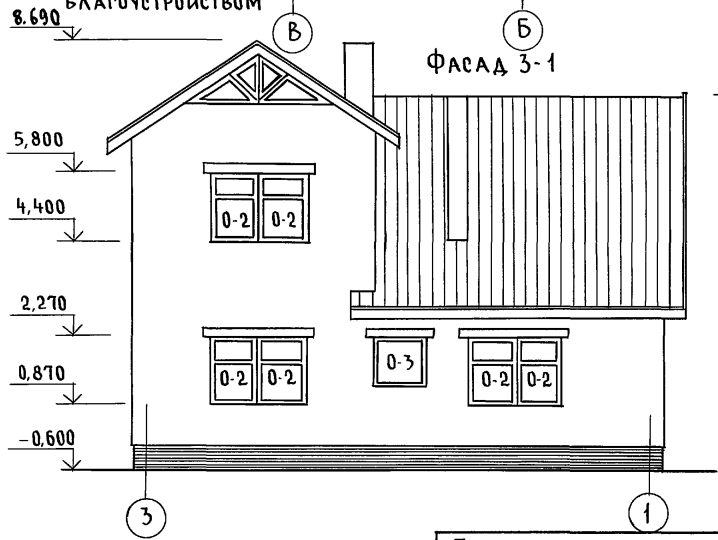

Привязан			
Инв. №			

Н.контр.	Бржозовский	
Нач.маст	Радыгин	
Зам.н.м	Земляк	
ГАП	Бржозовский	
Исполн.	Баулина	
Провер.	Бржозовский	

144-000-962.93 - АС

2-этажный 1-квартирный 5-комнатный жилой дом с возможностью двухсторонней блокировки	Стадия	Лист	Листов
	Р	25	
Фасад Д-Б. Вариант дома с пристроенным гаражом. Фасад 3-1. Вариант дома с упрощенным благоустройством	ЦНИИЭП гражданселькстрой		

Инв. N подл. | Подпись и дата | Взам. инв. N | 2-4086-30

Альбом I

Фасад 1-3

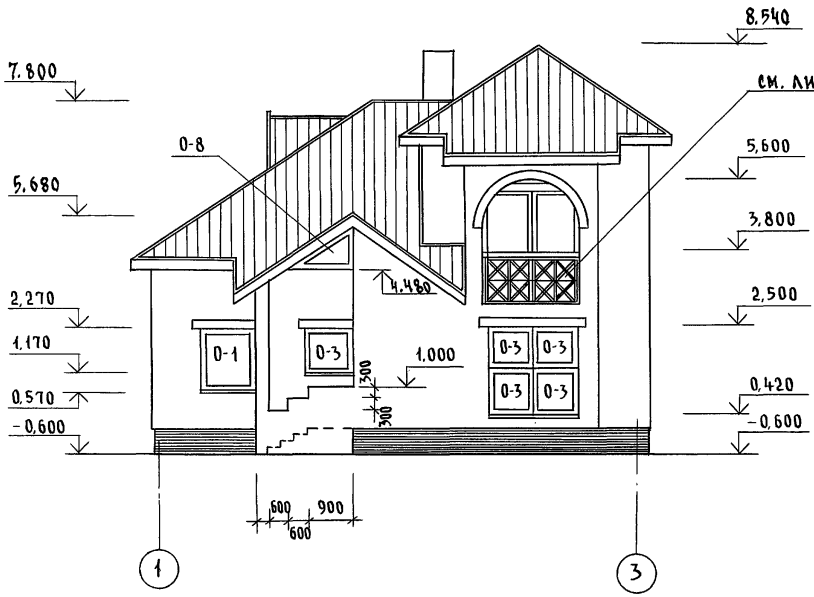

Фасад Б-Д

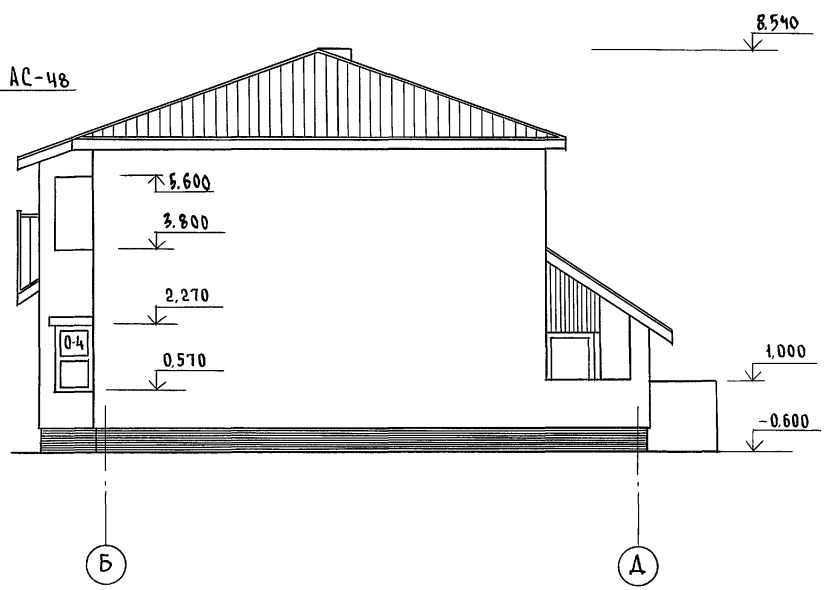

			144-000-962.93 - АС
Привязан			
Инв. №	Н.контр.	Бржозовский	2-этажный 1-квартирный 5-комнатный жилой дом с возможностью двухсторонней блокировки
	Нач.маст	Радыгин	
	Зам.н.м.	Земляк	
	ГАП	Бржозовский	Фасады 1-3, Б-Д. Вариант с изменением конфигурации и конструкции крыши
	Исполн.	Ваулина	
	Провер.	Бржозовский	

Стадия	Лист	Листов
Р	26	

ЦНИИЭП гражданселькстрой

Инв. N подл. | 2-4066-31 | Подпись и дата | Взам. инв. N

400045-01 31

Альбом I

Фасад Д-Б

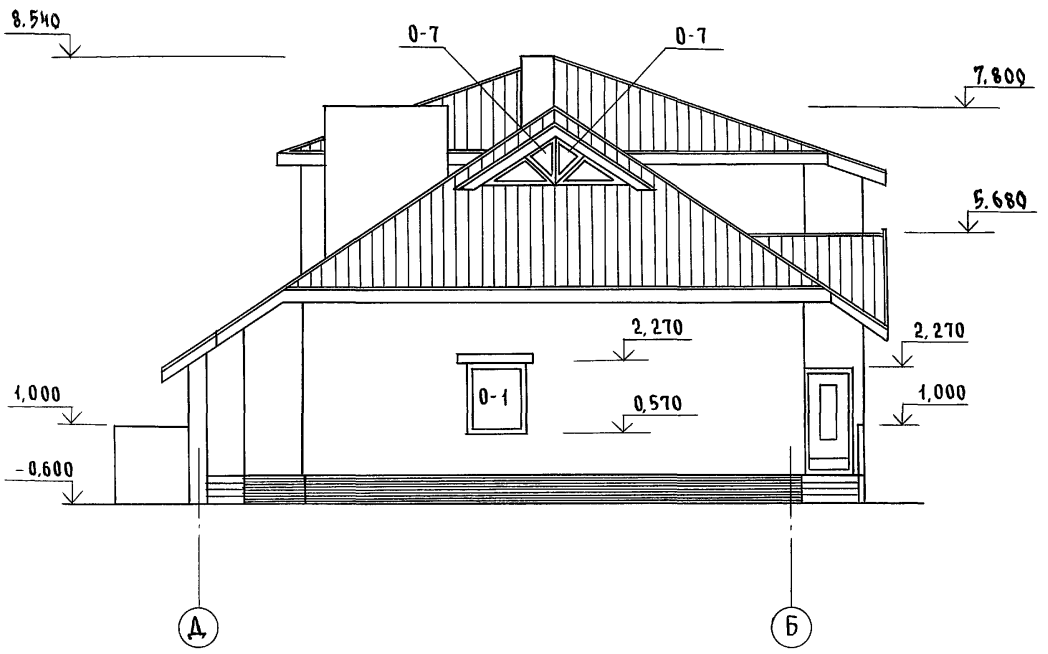

Фасад 3-1

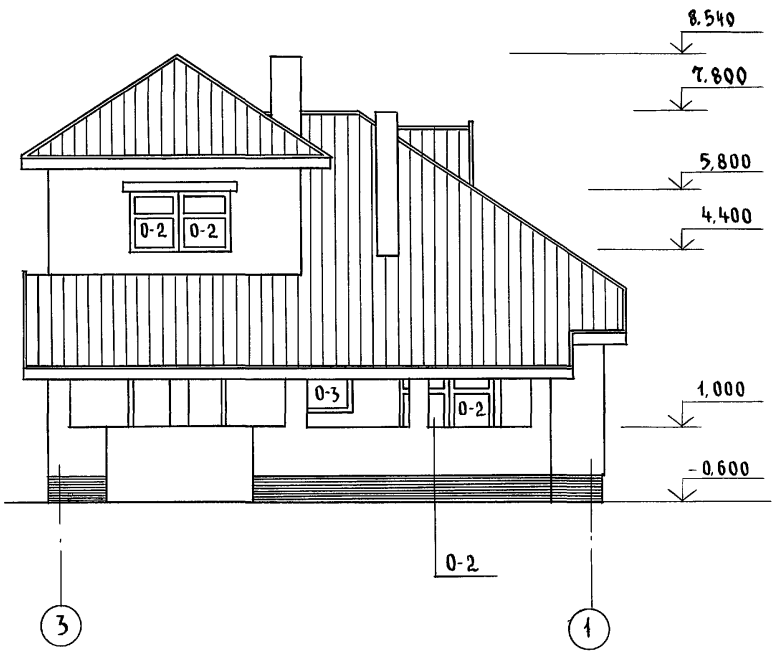

Инв. № подл.	2-4066-32	Подпись и дата		Взам. инв. №			

					144-000-962.93 - АС			
Привязан			Н. контр.	Бржозовский	2-этажный 1-квартирный 5-комнатный жилой дом с возможностью двухсторонней блокировки	Стадия	Лист	Листов
			Нач. маст	Радыгин		Р	27	
			Зам. н.м.	Земляк				
			ГАП	Бржозовский	Фасад Д-Б; 3-1 вариант с изменением конфигурации крыши	ЦНИИЭП гражданселькстрой		
Инв. №			Испол.	Ваулина				
			Провер.	Бржозовский				

Альбом I

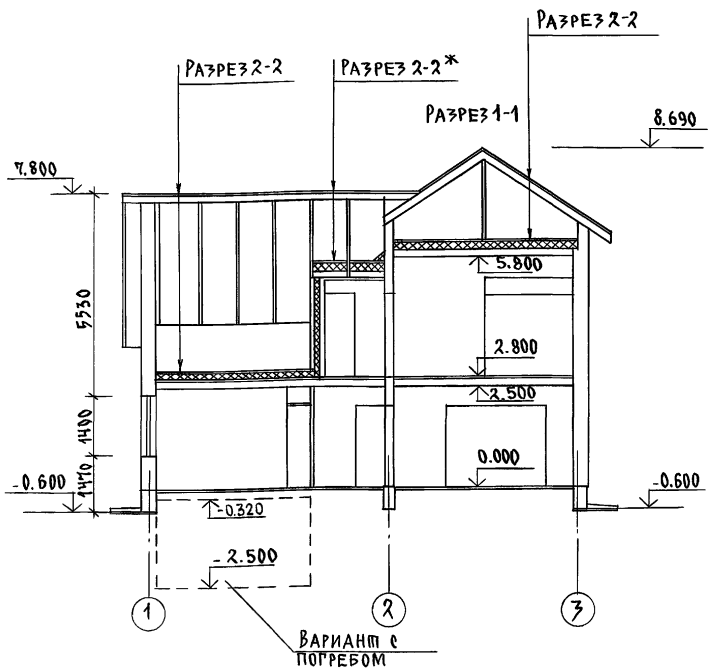

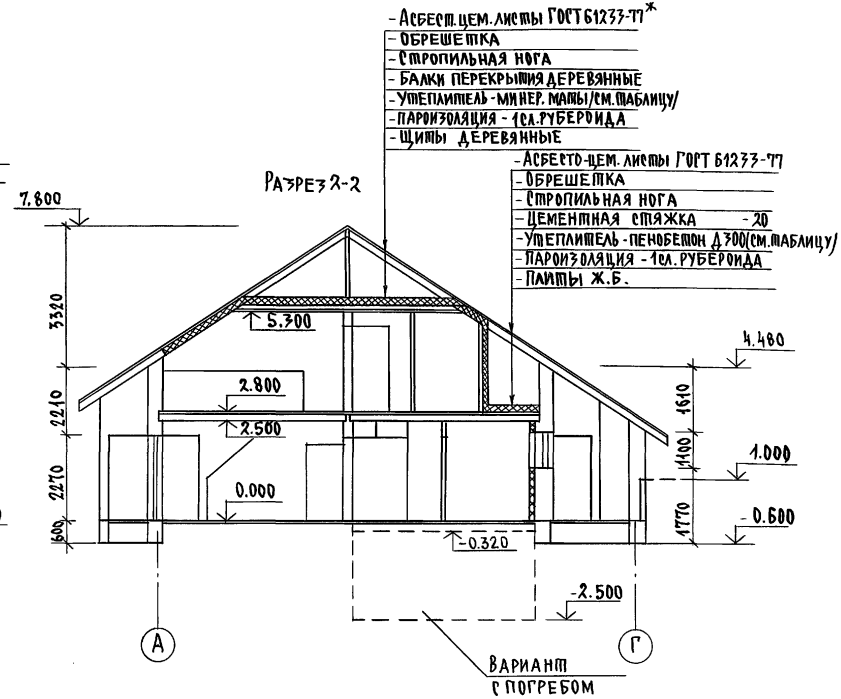

Толщина утеплителя

Наименование	Темпер. наруж. воздуха		
	-20	-30	-40
Минераловатные маты $\gamma = 125$ кг/м^3	110	140	170
Пенобетон Д-300	150	200	250

Привязан

Инв.№

Н.контр.	Бржозовский	
Нач.мас.	Радыгин	
Зам.н.м.	Земляк	
ГАП	Бржозовский	
Исполн.	Баулина	
Провер.	Бржозовский	

144-000-962.93 АС

2-7этажный 1-квартирный 5-комнатный жилой дом с возможностью двухсторонней блокировки.

Разрезы 1-1, 2-2

Стадия	Лист	Листов
Р	28	

ЦНИИЭП гражданельстрой

Инв.№ подл. | Подпись и дата | Взам. инв.№ | 2-4056-33

Альбом I

План кровли (основное решение)

ЭБ-1
ЭБ-2

План кровли
(вариант фасадов с изменением конфигурации и конструкции крыши)

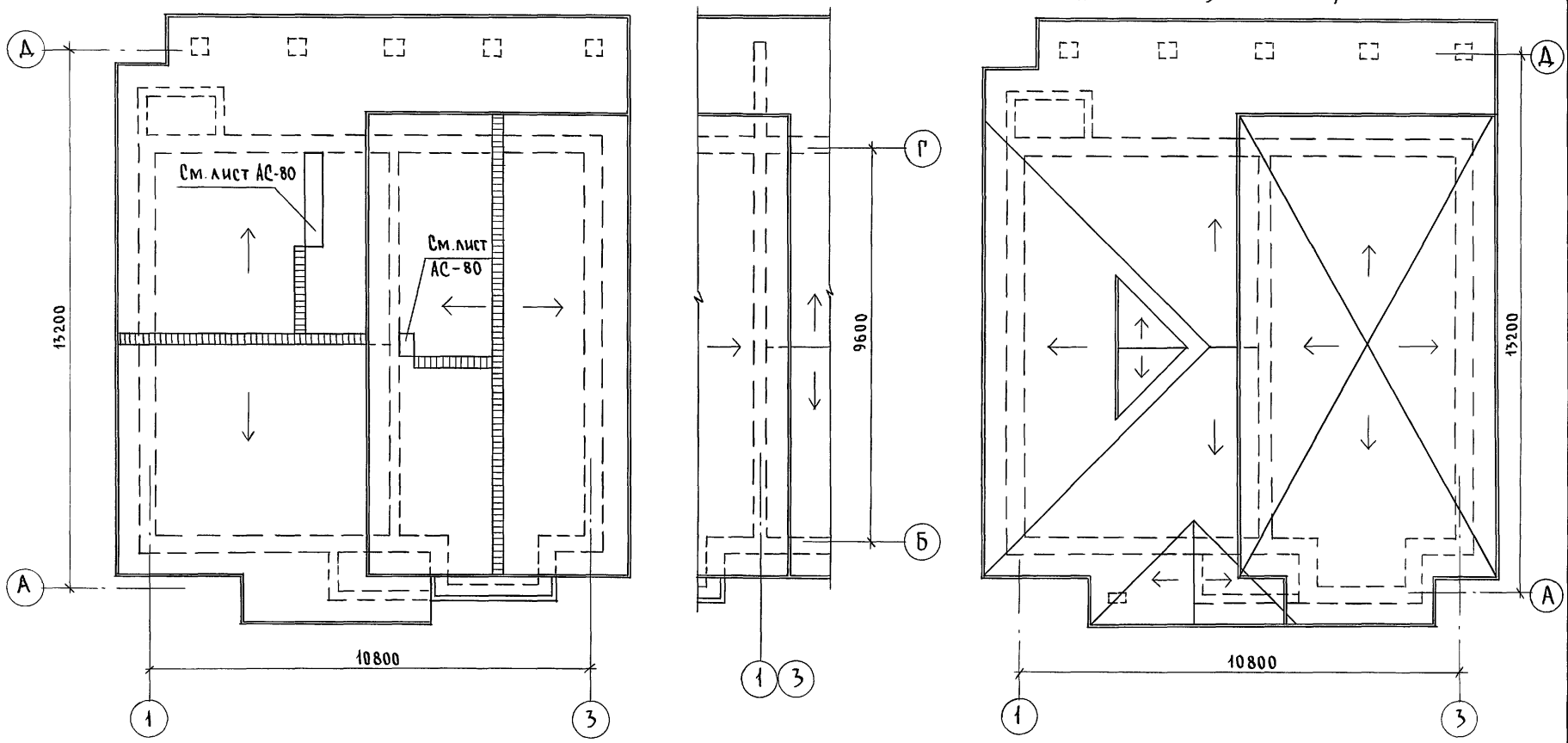

				144-000-962.93 - АС			
Привязан		Н. контр.	Бржозовский	2-этажный 1-квартирный 5-комнатный жилой дом с возможностью двухсторонней блокировки	Стадия	Лист	Листов
		Нач. маст	Радыгин		Р	29	
		Зам. н.м.	Земляк				
		ГАП	Бржозовский	План кровли (основное решение) План кровли (вариант фасадов с изменением конфигурации и конструкции крыши)	ЦНИИЭП граждансельстрой		
		Исполн.	Ваулина				
Инв. №		Провер.	Бржозовский				

Инв. № подл. 2-4066-34 | Подпись и дата | Взам. инв. №

400045-01 34

Альбом I

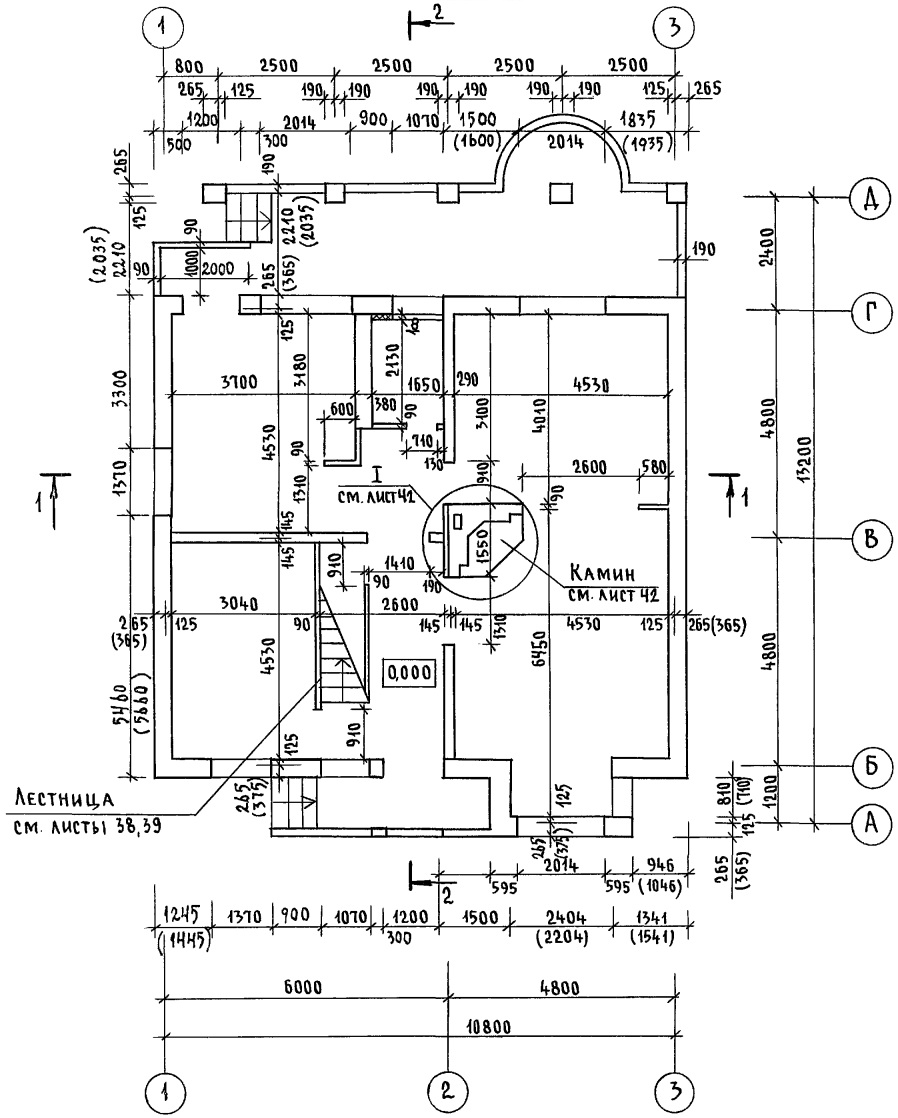

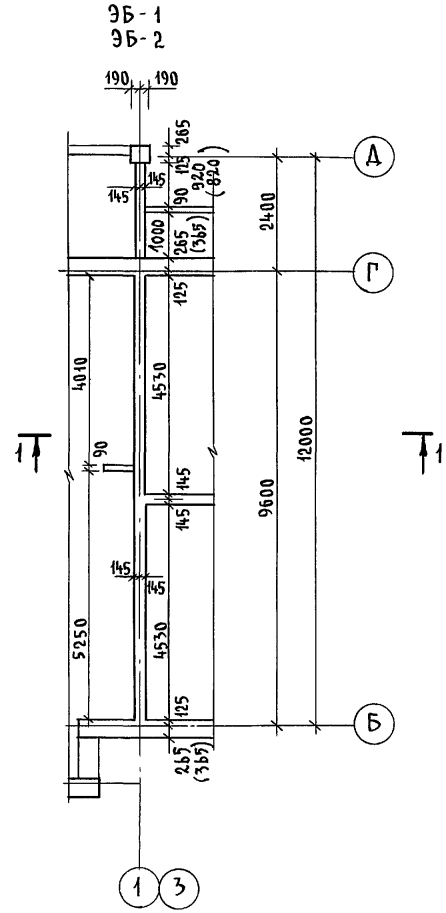

Привязан		Н. контр.	Бржозовский		144-000-962.93 - АС		
		Нач. маст.	Радыгин		2-этажный 1-квартирный 5-комнатный жилой дом с возможностью двухсторонней блокировки	Стадия	Лист	Листов
		Зам. н.м.	Земляк			Р	30	-
		ГАП	Бржозовский		Кладочный план на отм. 0,000	ЦНИИЭП гражданскельстрой		
Инв. №		Исполн.	Ваулина					
		Провер.	Бржозовский					

Инв. № подл. 2-4066-35 | Подпись и дата | Взам. инв. №

400045-01 35

Альбом I

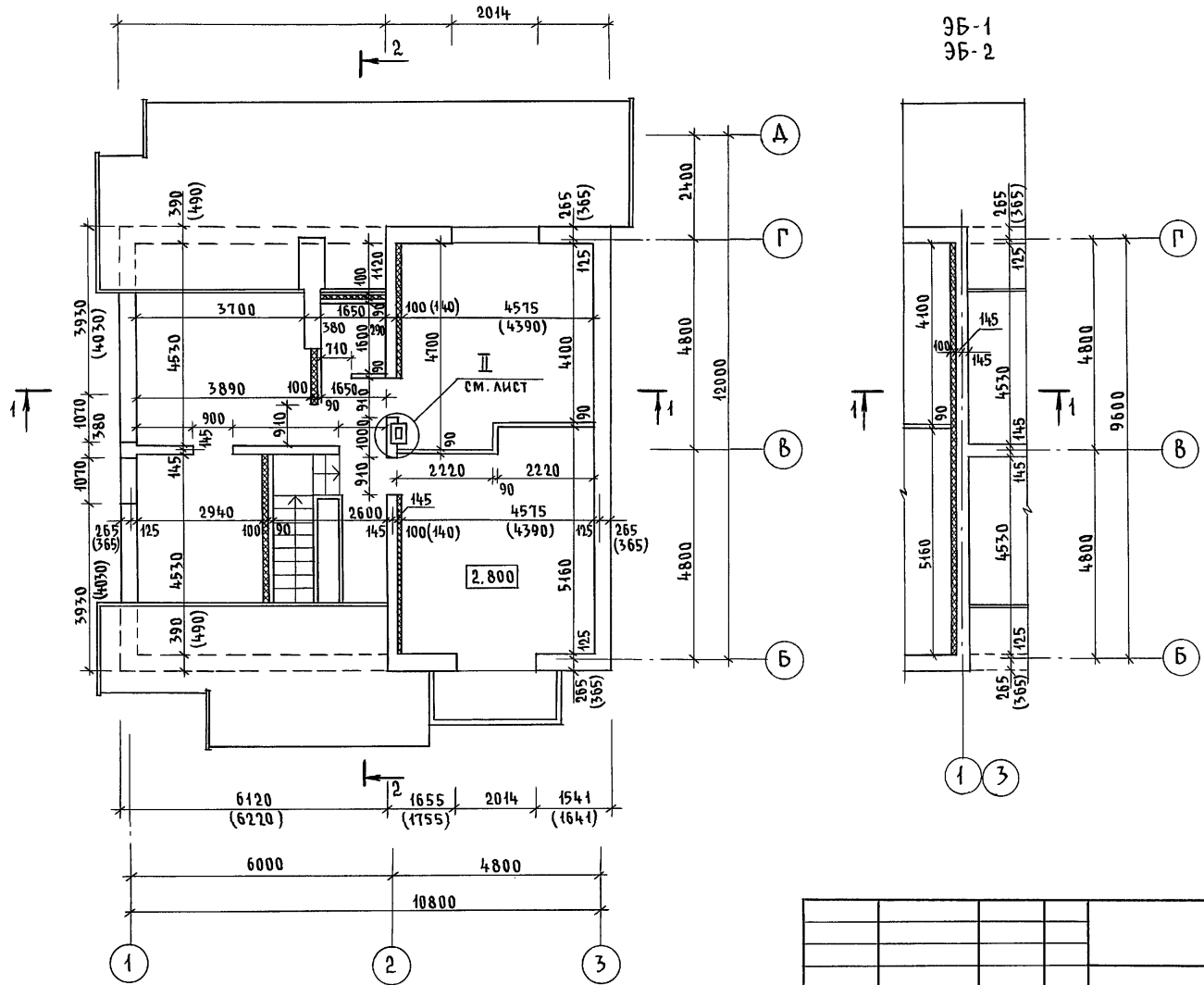

Инв. № подл.	Подпись и дата	Взам. инв. №
2-4066-36		

Привязан	Н.контр.	Бржозовский	
	Нач. маст	Радыгин	
	Зам. н.м.	Земляк	
	ГАП	Бржозовский	
Инв. №	Исполн.	Ваулина	
	Провер.	Бржозовский	

144-000-962.93 - АС

2-этажный 1-квартирный 5-комнатный жилой дом с возможностью двухсторонней блокировки

Стадия	Лист	Листов
Р	31	

Кладочный план на отм. 2.800

ЦНИИЭП гражданселькстрой

Альбом I

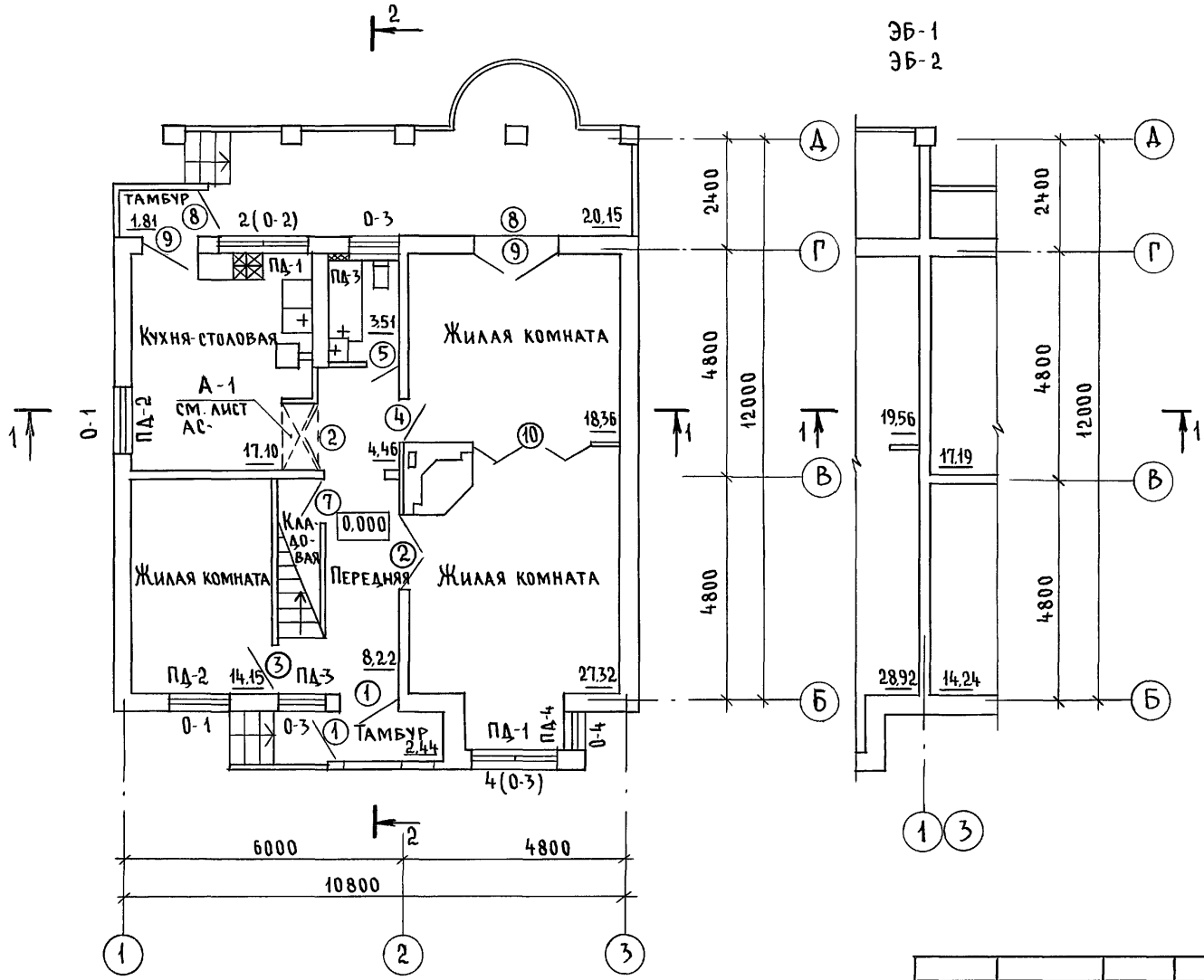

Инв.№ подл.	Подпись и дата	Взам. инв.№			
2-4066-37					

Привязан

Инв. №

Н.контр.	Бржозовский	
Нач.маст.	Радыгин	
Зам.н.м.	Земляк	
ГАП	Бржозовский	
Исполн.	Ваулина	
Провер.	Бржозовский	

144-000-962.93 - АС

2-этажный 1-квартирный 5-комнатный жилой дом с возможностью двухсторонней блокировки

Стадия	Лист	Листов
Р	32	

План на отм. 0,000

ЦНИИЭП Граждансельстрой

400045-01 37

Альбом I

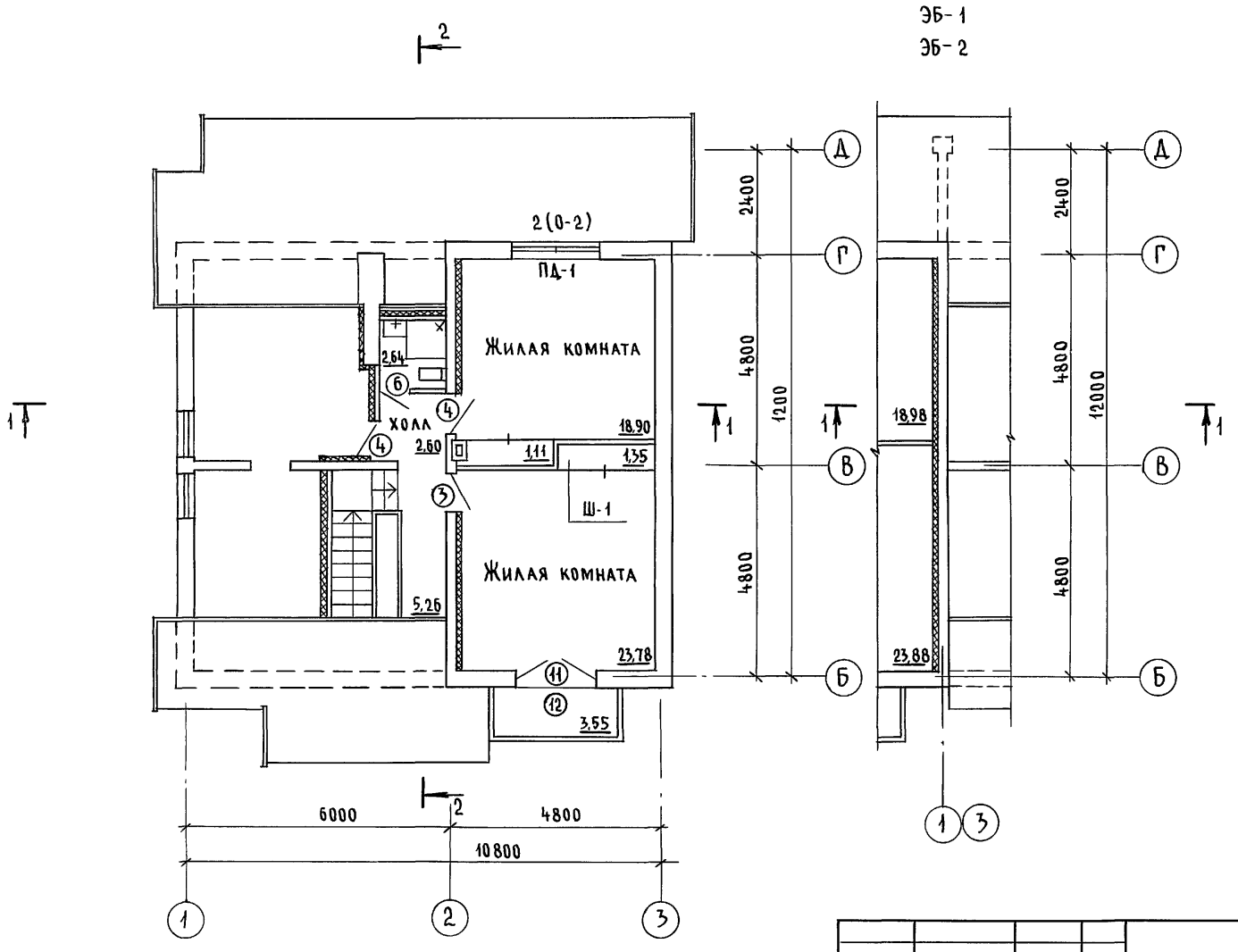

				144-000-962.93 - АС			
Привязан		Н.контр.	Бржозовский	2-этажный 1-квартирный 5-комнатный жилой дом с возможностью двухсторонней блокировки	Стадия	Лист	Листов
		Нач.маст.	Радыгин		Р	33	
		Зам.н.м.	Земляк				
		ГАП	Бржозовский	План на отм. 2,800	ЦНИИЭП гражданселькстрой		
		Исполн	Ваулина				
Инв. №		Провер.	Бржозовский				

Инв. № подл. 2-4066-38 | Подпись и дата | Взам. инв. №

400045-01 38

Альбом I

План на отм. 0,000
(вариант дома с упрощенным благоустройством)

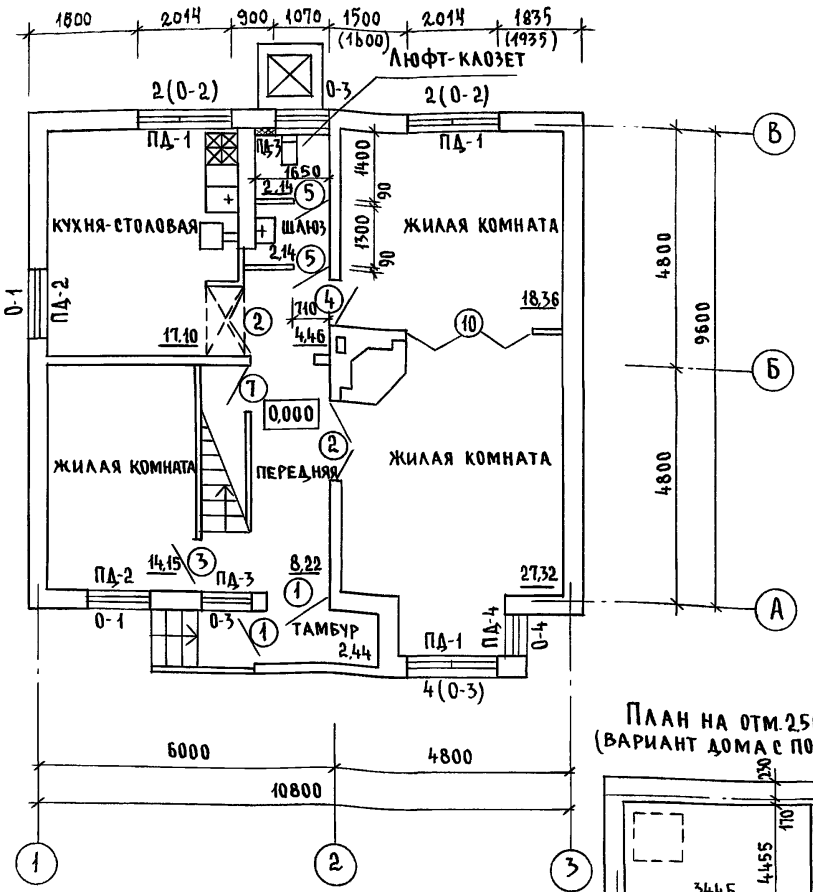

Фрагмент плана на отм. 2,800
(вариант дома с упрощенным благоустройством)

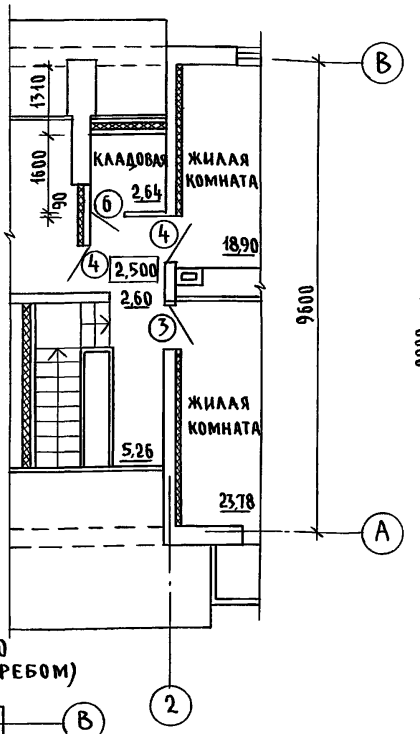

Фрагмент плана на отм. 0,000
(вариант дома с пристроенным гаражом)

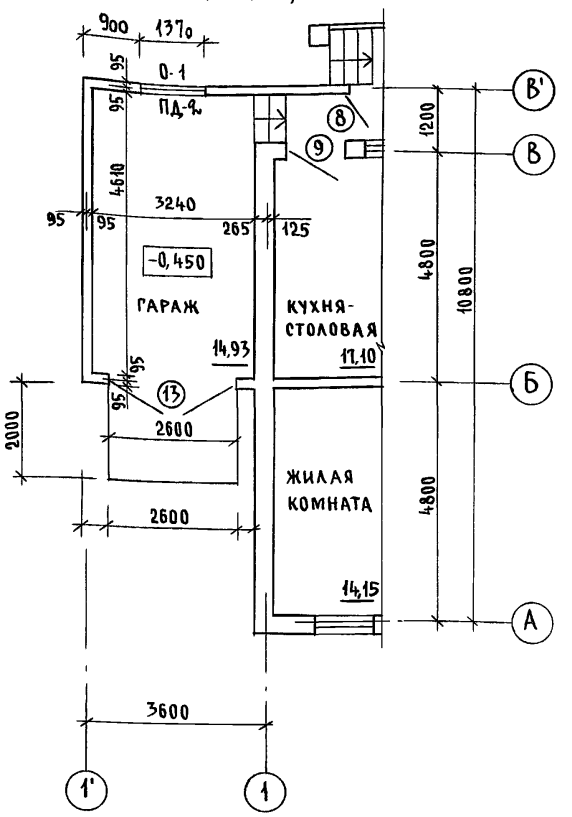

План на отм. 2,500
(вариант дома с погребом)

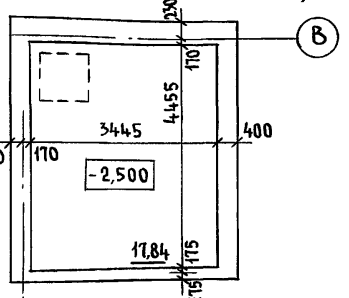

Привязан

Инв. N

Н. контр.	Бржозовский		
Нач. маст.	Радыгин		
Зам. н. м.	Земляк		
ГАП	Бржозовский		
Исполн.	Вахмина		
Провер.	Бржозовский		

144-000-962.93 -АС

2-этажный 1-квартирный 5-комнатный жилой дом с возможностью двухсторонней блокировки

Стадия	Лист	Листов
Р	34	

Планы на отм. -2,500; 0,000; 2,800 (варианты)

ЦНИИЭП гражданселькстрой

Инв. N подл. | 2-4066-39 | Подпись и дата | Взам. инв. N

Альбом I

План на отм. 0.000

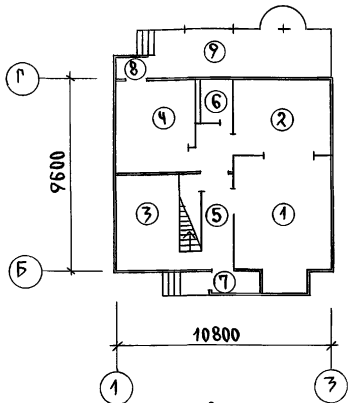

План на отм. 2.800

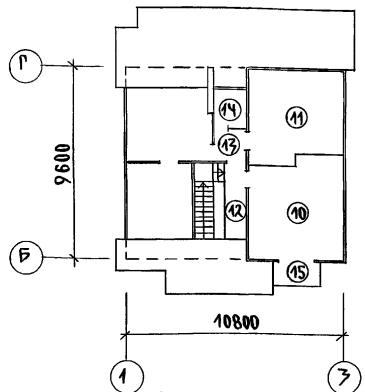

Ведомость отделки помещений

Наименование или номер помещ.	Потолок		Стены или перегородки		Примечание
	площадь	вид отделки	площадь	вид отделки	
1; 2; 3; 5; 10; 11; 12; 13	123.05	Водоэмульсионные красители	220.32	Обои	
4; 6; 14	23.25	То же	66.40	Масляная окраска на всю высоту	
7; 8	4.25	Клеевая окраска	29.76	То же	
Погреб, гараж	32.77	Побелка	67.09	Побелка	

Экспликация полов

Наименование или номер помещения	Тип пола по проекту	Схема пола или узел по серии	Элементы пола и их толщина	Площадь пола, м²
1; 2; 3; 5	1	149 2.144-1/88	Покрытие - доски по ГОСТ 8242-75 - 28мм	72.51
4	2	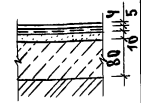	- Линолеум /на тканевой подоснове и без подосновы/ - Мастика клеящая или клей - Плита древесноволокнистая твердая марка Т, γ^{o} = 850 кг/м³ - Раствор цементно-песчаный, марка 150 - Подстилающий слой из бетона класса В7.5 - Грунт основания	17.10
6	3	180 2.144-1/88	Покрытие - плитка керамическая по ГОСТ 6787-80 - 13мм	3.51
7; 8; 9	4	174 2.144-1/88	Покрытие - бетон класса В15 - 20мм	24.40
10; 11; 12; 13	5	1 2.144-1/88	Покрытие - доска по ГОСТ 8242-75 - 28мм	50.54
14	6	62 2.144-1/88	Покрытие - плитка керамическая по ГОСТ 6787-80 - 13мм	2.64
Погреб /вариант/	7	174 2.144-1/88	Покрытие - бетон класса В15 - 20мм	17.84
Гараж /вариант/	8	174 2.144-1/88	Покрытие - бетон класса В15 - 20мм	14.93
4 /вариант/	9*	128 2.144-1/88	Покрытие - линолеум ГОСТ 7251-77	17.10
10; 11; 12; 13 /вариант/	10**	183 2.144-1/88	Покрытие - доски по ГОСТ 8242-75 - 28мм	50.54
14 /вариант/	11**	190 2.144-1/88	Покрытие - плитка керамическая по ГОСТ 6787-80 - 13мм	2.64
15	12	134 2.144-1/88	Покрытие - плитка керамическая по ГОСТ 6787-80 - 13мм	3.81

* Тип пола 9 при варианте дома с погребом

** Тип пола 10,11 при варианте дома с деревянными перекрытиями/балки по щитам наката/

Привязан

Инв. N

Н. контр.	Бржозовский	
Нач. мас.	Радыгин	
Зам. н. м.	Земляк	
ГАП	Бржозовский	
Исполн.	Ваулина	
Провер.	Бржозовский	

144-000-962.93 АС

2-этажный 1-квартирный 5-комнатный жилой дом с возможностью двухсторонней блокировки

Стадия	Лист	Листов
Р	35	

План полов на отм. 0.000; 2.800. Экспликация полов. Ведомость отделки помещений.

ЦНИИЭП гражданельстрой

Инв. N подл. | Подпись и дата | Взам. инв. N | 2-4066-40

Альбом I

План на отм. 0,000

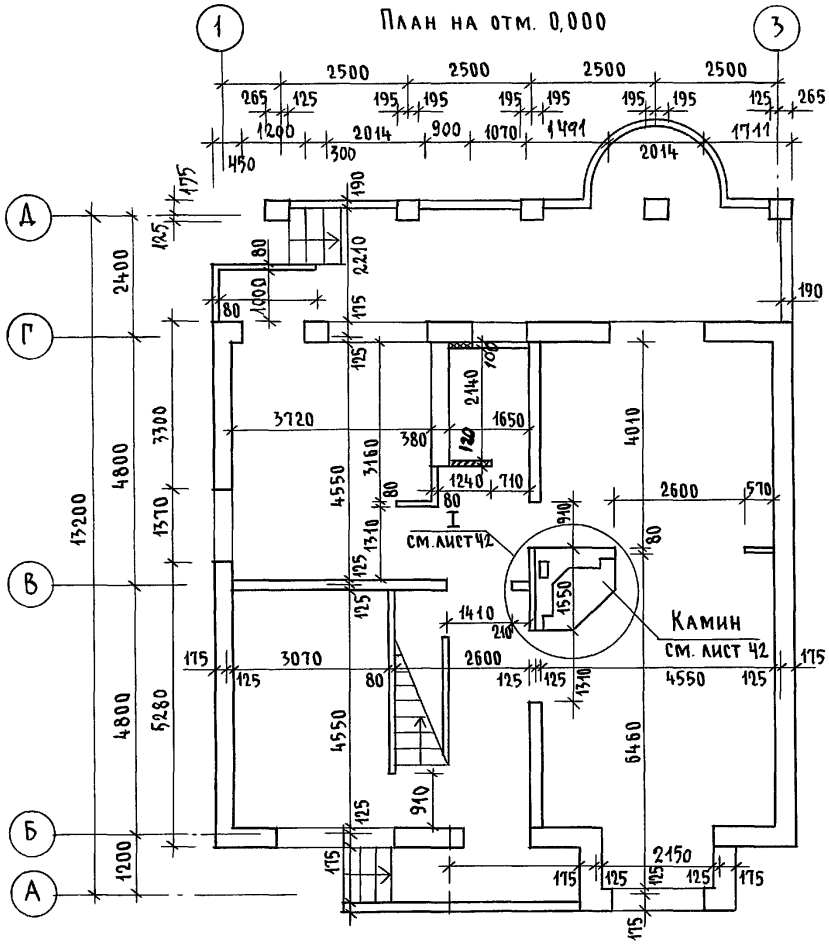

План на отм. 2,800

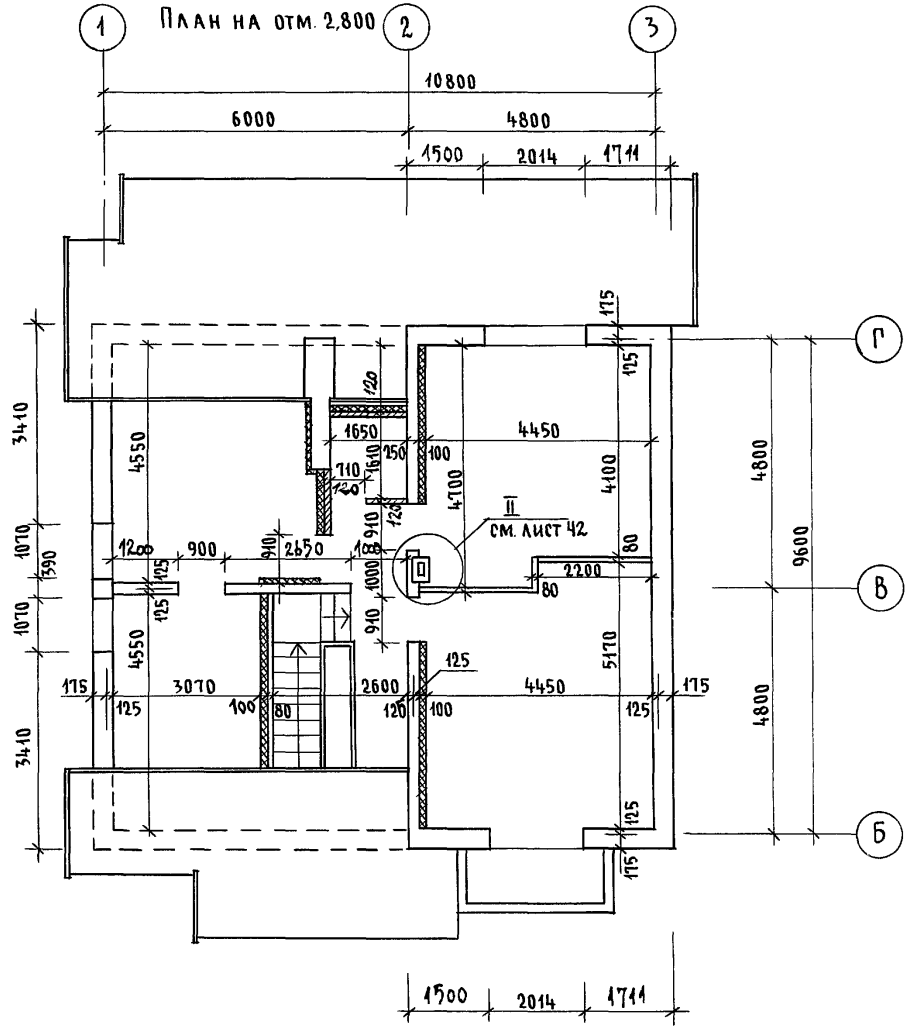

Привязан			
Инв. №			

Н. контр.	Бржозовский		
Нач. маст.	Радыгин		
Зам. н.м.	Земляк		
ГАП	Бржозовский		
Исполн.	Ваулина		
Провер.	Бржозовский		

144-000-962.93 - АС

2-этажный 1-квартирный 5-комнатный жилой дом с возможностью двухсторонней блокировки

План на отм. 0,000; 2,800. Вариант дома со стенами из мелких блоков ячеистого бетона. Вариант перегородок из гипсокартонных листов

Стадия	Лист	Листов
Р	36	

ЦНИИЭП гражданстельстрой

Инв. № подл. | Подпись и дата | Взам. инв. №

2-4066-41

400045-01 41

Альбом I

Спецификация элементов заполнения проемов

1	2	3	Кол. на этаж Ч	Кол. на этаж 5	Кол. на этаж Всего	Масса ед. кг	Примечан 8
1	1.136.5-19	Дверной блок ДН21-10 ЩР1А	2	–	2		
2	1.136 - 10	Дверной блок ДО 21-13	2	–	2		
3	1.136 - 10	Дверной блок ДГ21-9	1	1	2		
4	1.136 - 10	Дверной блок ДГ21-9А	1	2	3		
5	1.136 - 10	Дверной блок ДГ21-7	1	–	1		
6	1.136 - 10	Дверной блок ДГ21-7А	–	1	1		
7	1.136.5-19	Дверной блок	1	–	1		
8*	1.136.5-23 вып.2	Дверной блок БР22-9	2	–	2		
9*	1.136.5-23 вып.2	Дверной блок БР22-9А	2	–	2		
10	см. лист АС-41	Раздвижная перегородка	1	–	1		
11	1.136.5-23 вып.2	Дверной блок БР24-9	–	1	1		
12	1.136.5-23 вып.2	Дверной блок БР24-9	–	1	1		
13	см. лист АС-49	Ворота В-1	1	–	1		Вариант с гаражом
14	1.136.5-19	Люк ДЛ10-10А	1	–	1		Вариант с погребом
О-1**	1.136.5-23 вып.2	Окно ОР15-12	2/2	–	2/2		Основное решение / Вариант с изменен. крыши
О-2*	1.136.5-23 вып.2	Окно ОР12-9	2/2	2/2	4/4		
О-3***	1.136.5-23 вып.2	Окно ОР9-9	6/6	2/–	8/6		
О-4	1.136.5-23 вып.2	Окно ОР15-6	1/1	–	1/1		
О-5	см. лист АС-45	Индивид. окно	–	2/–	2/–		
О-6	см. лист АС-45	Индивид. окно	–	2/–	2/–		
О-7	см. лист АС-46	Индив. слуховое окно	–	2/2	2/2		Основное реш. / Вариант с изменен. крыши
О-8	см. лист АС-47	Индив. слуховое окно	–	–/1	–/1		
8	1.136.5-23 вып.1.3	Дверной блок БС22-9 / БРС22-9	2	–	2		$t°_{н.в}$ -20°С /вариант/
9	1.136.5-23 вып.1.3	Дверной блок БС22-9А / БРС22-9А	2	–	2		
11	1.136.5-23 вып.1.3	Дверной блок БС24-9 / БРС24-9	–	1	1		
12	1.136.5-23 вып.1.3	Дверной блок БС24-9А / БРС24-9А	–	1	1		
О-1	1.136.5-23 вып.1.3	Окно ОС15-12 / ОРС15-12	2	–	2		
О-2	1.136.5-23 вып.1.3	Окно ОС12-9 / ОРС12-9	2	2	4		
О-3	1.136.5-23 вып.1.3	Окно ОС9-9 / ОРС9-9	6	2	8		
О-4	1.136.5-23 вып.1.3	Окно ОС-15-6 / ОРС15-6	1	–	1		$t°_{н.в}$ -40°С /вариант/
О-5	см. лист АС-45	Индивид. окно	–	2	2		
О-6	см. лист АС-45	Индивид. окно	–	2	2		
ПД-1	ГОСТ 8242-88	Подоконная доска ПД-1-34х200х2200	2	1	3		
ПД-2	ГОСТ 8242-88	Подоконная доска ПД-1-34-200х1300	2	–	2		
ПД-3	ГОСТ 8242-88	Подоконная доска ПД-1-34х200х1000	2	–	2		
ПД-4	ГОСТ 8242-88	Подоконная доска ПД-1-34х200х700	1	–	1		
Ш-1	см. лист АС-40	Встроенный шкаф	–	1	1		
А-1	см. лист АС-40	Встроенная антресоль	1	–	1		

* При варианте дома с упрощенным благоустройством количество: окно ОР12-9 /О-2/ - 6 шт
дверной блок БР22-9, БР22-9А /8,9/ - нет

** При варианте блокировки - количество:
окно ОР15-12 /О-1/ - 1 шт

*** При варианте с гаражом - количество:
окно ОР9-9 /О-3/ - 9 шт
окно ОР15-12 /О-1/ - 1 шт

Привязан

Инв. №

Н. контр.	Бржозовский		
Нач. мас	Радыгин		
Зам. н.м.	Земляк		
ГАП	Бржозовский		
Исполн.	Ваулина		
Провер.	Бржозовский		

144-000-962.93 АС

2-7 этажный 1-квартирный 5-комнатный жилой дом с возможностью двухсторонней блокировки

Стадия	Лист	Листов
Р	37	

Спецификация элементов заполнения проемов

ЦНИИЭП гражданселькстрой

Инв. N подл. | Подпись и дата | Взам. инв. N | 2-4066-42

Альбом I

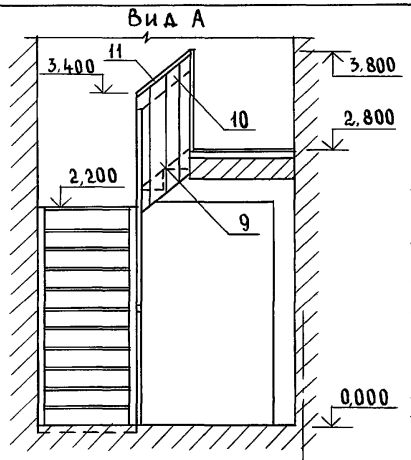

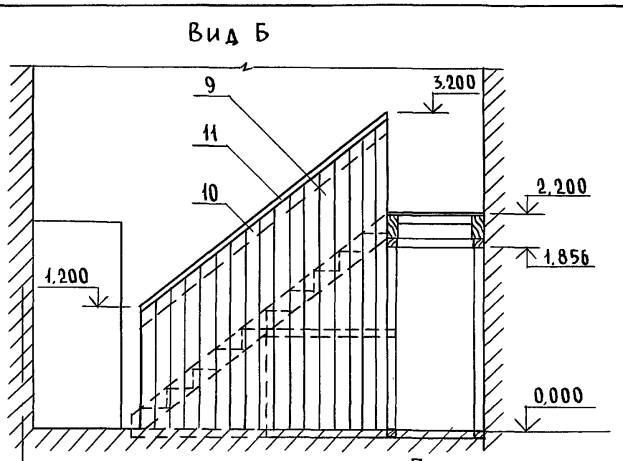

План лестницы

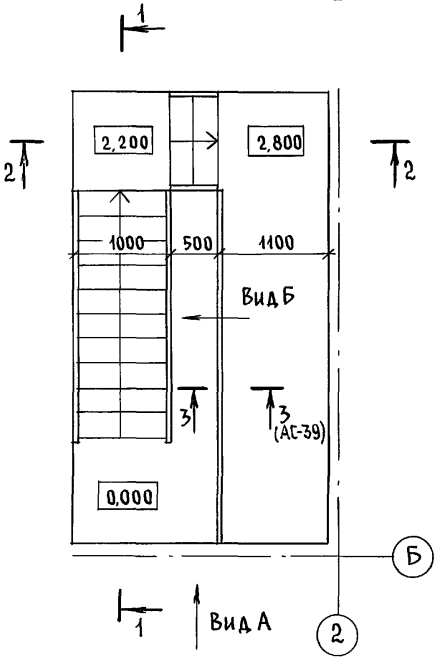

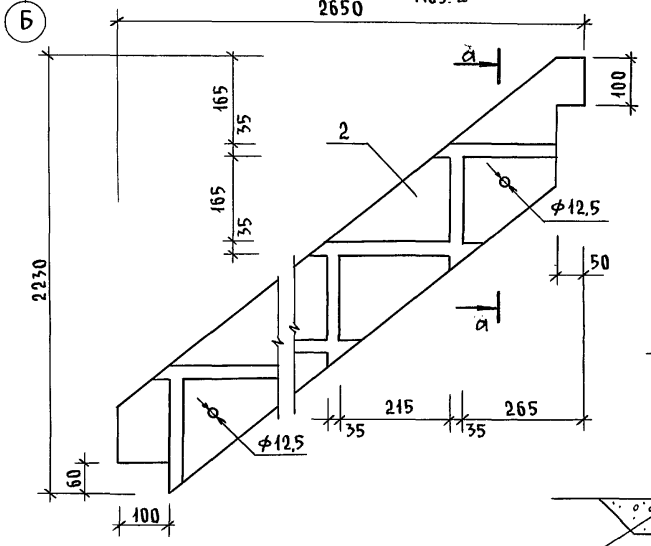

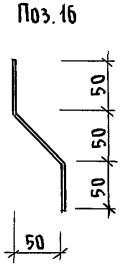

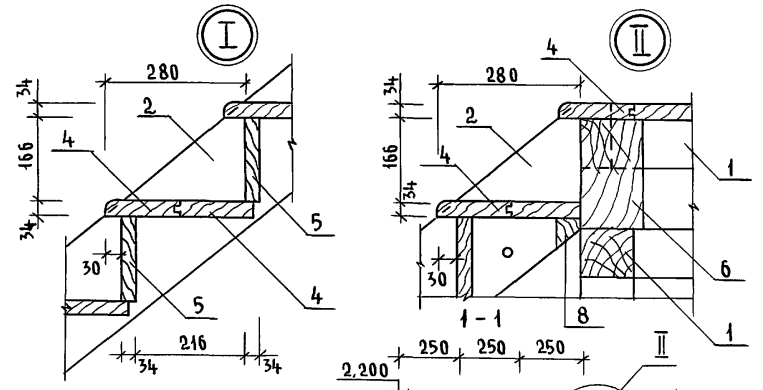

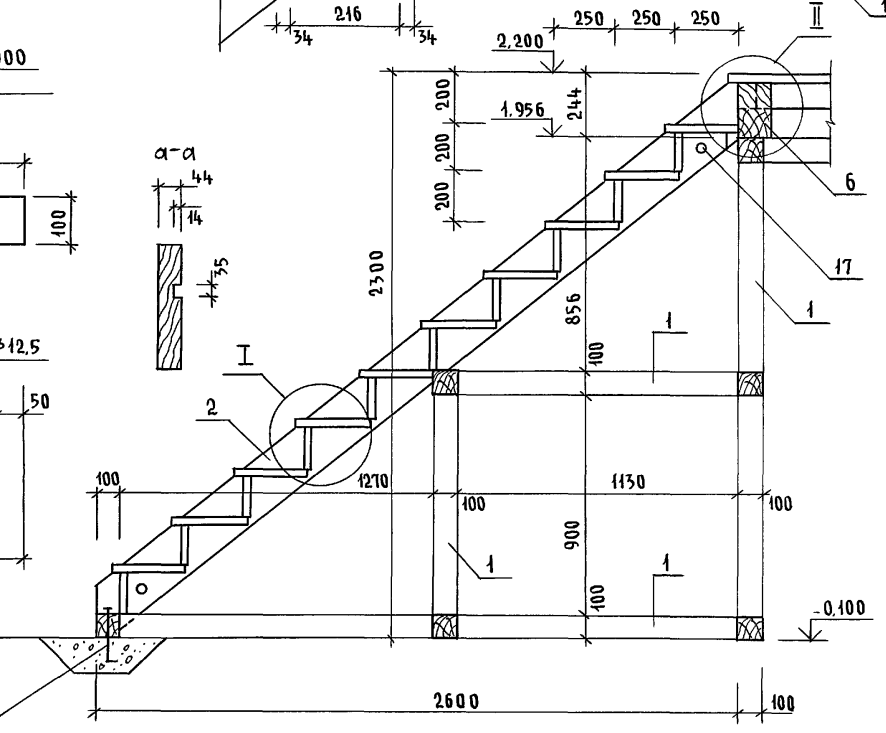

Шпилька ф 8
Забетонировать в грунт

Привязан	Н.контр.	Бржозовский	
	Нач.маст.	Радыгин	
	Зам.н.м.	Земляк	
	ГАП	Бржозовский	
	Исполн.	Ваулина	
Инв.№	Провер.	Бржозовский	

144-000-962.93 - АС

2-этажный 1-квартирный 5-комнатный жилой дом с возможностью двухсторонней блокировки	Стадия	Лист	Листов
	Р	38	
Деревянная лестница. План. Сечения. Узлы.	ЦНИИЭП гражданселькстрой		

Инв.№ подл. | Подпись и дата | Взам. инв.№
2-4066-43

Альбом I

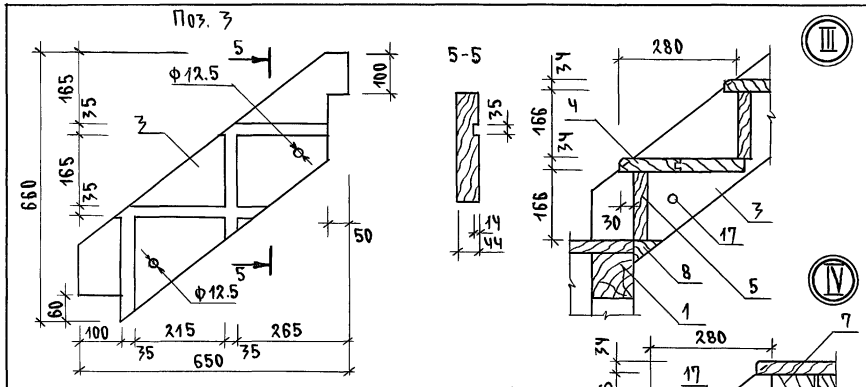

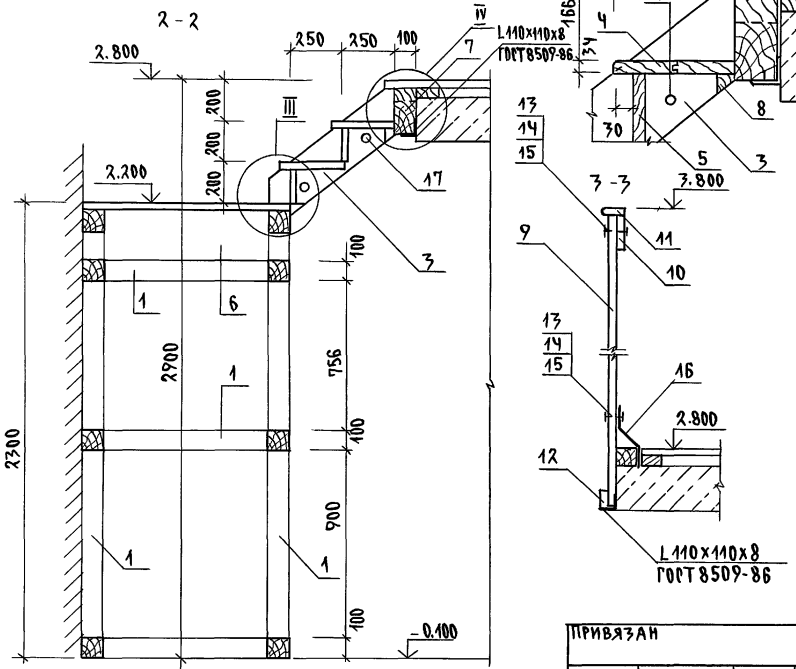

Спецификация материалов на лестницу

Поз.	Обозначение	Наименование	Кол.	Масса ед. кг.	Примечание
1	Пиломатериалы хвойных пород ГОСТ 24454-80Е	Брус каркаса 100х100 п.м	31.0		
2	—— " ——	Тетива 44х194 ℓ=3500	2		
3	—— " ——	Тетива 44х194 ℓ=900	2		
4	—— " ——	Проступи 144х34 п.м.	32.0		
5	—— " ——	Подступенок 166х34 п.м.	12.0		
6	—— " ——	Балка 210х130 ℓ=1000	2		
7	—— " ——	Балка 210х100 ℓ=1000	2		
8	—— " ——	Брусок 50х50 п.м.	3.0		
9	—— " ——	Доска 144х34 п.м.	105		
10	—— " ——	Доска 166х24 п.м.	12.0		
11	—— " ——	Поручень 54х34 п.м.	12.0		
12	Пиломатериалы хвойных пород ГОСТ 24454-80Е	Доска 50х24 п.м.	7.0		
13		Болт с полукруглой головкой и усом ГОСТ 7801-81 М8х60	75		
14		Гайка М8.Ч.011 ГОСТ 5915-70*	75		
15		Шайба увелич. М-8 ГОСТ 6958-78	75		
16	Полоса Ст.3	4х40 ГОСТ 103-76 ГОСТ 535-79 Кронштейн ℓ=200	25		
17	Круг Ст.3	В12 ГОСТ 2590-71 ГОСТ 535-79 Стержень-тяж Ф12 А-I ℓ=1050	4		

Инв. № подл. | 2-4066-14 | Подпись и дата | Взам. инв. №

Привязан

Инв. №

Н.контр.	Бржозовский	
Нач. мас.	Радыгин	
Зам.н.м.	Земляк	
ГАП	Бржозовский	
Исполн.	Ваулина	
Провер.	Бржозовский	

144-000-962.93 АС

2-7этажный 1-квартирный 5-комнатный жилой дом с возможностью двухсторонней блокировки.

Стадия	Лист	Листов
Р	39	

Деревянная лестница. Сечения. Узлы.

ЦНИИЭП граждансельстрой

Альбом I

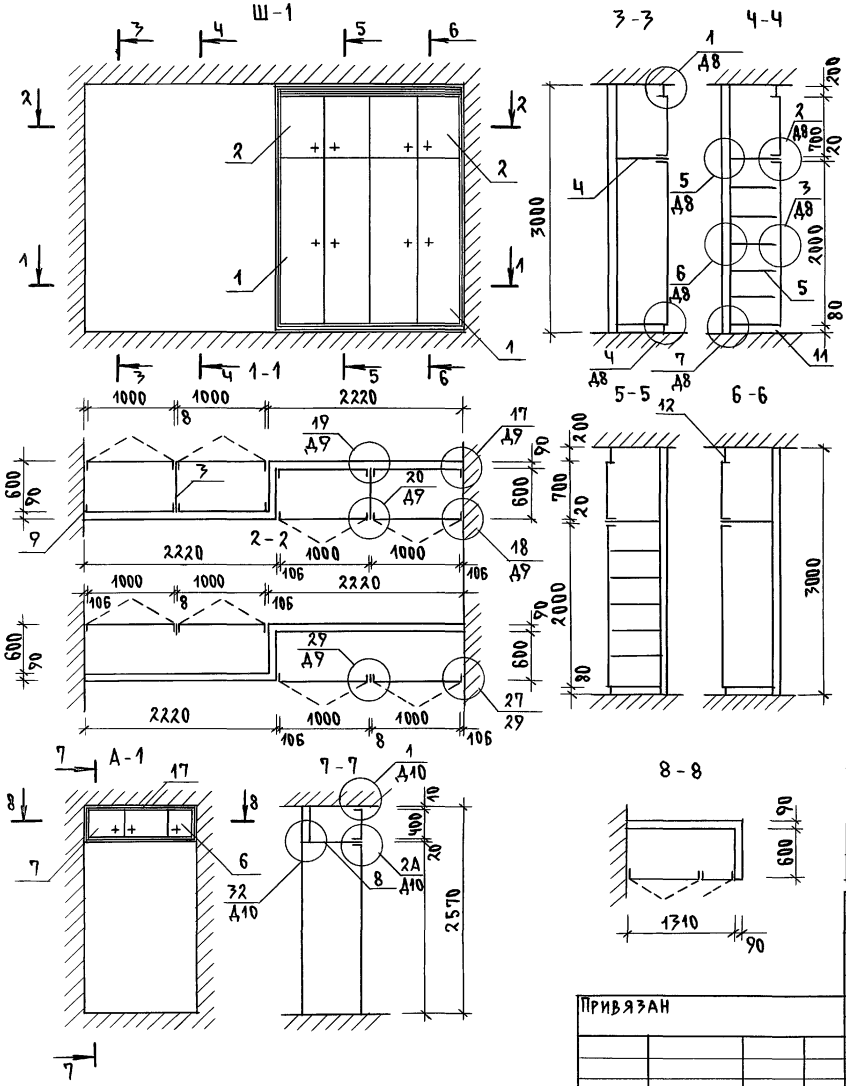

Спецификация на Ш-1, А-1

			Обозначение	Наименование		Примеч.
				Документация		
А3			1.172.5-6-0000ТО	Техническое описание		
А3			1.172.5-6-0000 Д8	Узлы 1...13		
А3			1.172.5-6-0000 Д9	Узлы 17...20, 27, 28		
А3			1.172.5-6-0000 Д11	Узлы 34, 35		
				Сборочные единицы		
А3		1	1.172.5-6-0100-05	Дверной блок шкафа ДШ 20-5	8	
А3		2	1.172.5-6-0200-11	Дверной блок антресоли ДА7-5	8	
А3		3	1.172.5-6-0700-03	Стенка промежуточная СП21-6	2	Ш-1
А3		4	1.172.5-6-0800	Полка антресольная ПА L=2200	2	
А3		5	1.172.5-6-0900-08	Полка переставная ППБ-5	12	
А3		6	1.172.5-6-0200	Дверной блок антресоли ДА4-4	1	
А3		7	1.172.5-6-0200	Дверной блок антресоли ДА4-4.5	2	А-1
А3		8	1.172.5-6-0800	Полка антресольная ПА L=1300	1	
				Детали		
А3		9	1.172-5-6-0002	Брусок монтажный	8	
АЧ		10	1.172-5-6-0006	Полкодержатель	24	
АЧ		11	1.172.5-6-0007	Цоколь п.м.	4.5	
АЧ		12	1.172.5-6-0008	Наличник п.м.	10.5	Ш-1
АЧ		13	1.172.5-6-0009	Винт-стяжной В-1	12	
АЧ		14	1.172.5-6-0009-01	Винт-стяжной В-2	4	
АЧ		15	1.172.5-6 0010	Гайка-стяжная	16	
АЧ		16	1.172.5-6-0009-01	Угольник УМ-2	8	
АЧ		17	1.172.5-6-0008	Наличник п.м.		
АЧ		18	1.172.5-6-0009	Винт-стяжной В-1	8	А-1
АЧ		19	1.172.5-6-0010	Гайка-стяжная	8	
АЧ		20	1.172.5-6-0013	Угольник УМ-1	6	

144-000-962.93 АС

Привязан

Инв. N

Н. контр.	Бржозовский	
Нач. мас	Радыгин	
Зам. н.м.	Земляк	
ГАП	Бржозовский	
Испол.	Ваулина	
Провер.	Бржозовский	

3-этажный, 1-квартирный 3-комнатный жилой дом с возможностью двухсторонней блокировки

Стадия	Лист	Листов
Р	40	

Встроенный шкаф Ш-1, встроенная антресоль А-1.

ЦНИИЭП граждансельстрой

Инв. N подл. | 2-4066-45 | Подпись и дата | Взам. инв. N

400045-01 45

Альбом I

Элементы заполнения проема
Раздвижная перегородка. Общий вид м 1:20

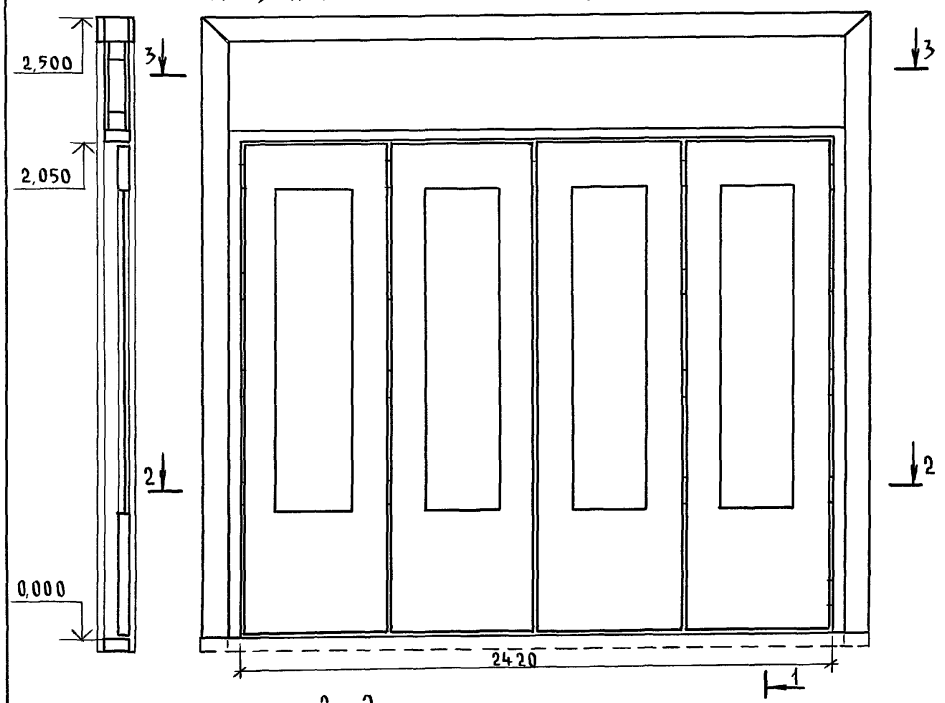

2 - 2

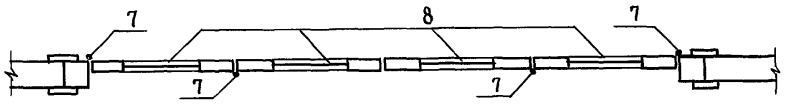

3 - 3

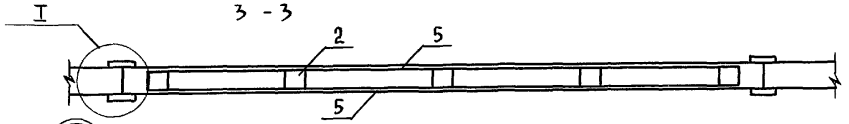

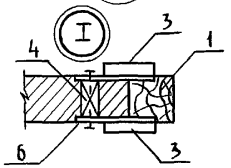

Монтажная полоса поз. 6
Эскиз м 1:2

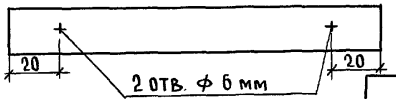

Спецификация элементов заполнения проема

Поз.	Обозначение	Наименование	Кол.	Масса ед. кг.	Примеч.
1	Пиломатериалы хвойных пород ГОСТ 24454-80Е	Брус каркаса 94х90 п.м.	13		
2	—— " ——	Брус каркаса 80х80 п.м.	8		
3	—— " ——	Доска наличника 94х22 п.м.	15		
4	Пиломатериалы хвойных пород ГОСТ 24454-80Е	Пробка ф 20х90	12		
5	Плита твердая древесно-волокнистая ГОСТ 4598-86	Заполнение листовое толщ. 5мм, м²	2,5		С двух сторон
6	Полоса 2х20 ГОСТ 103-76* / Ст3 ГОСТ 535-88	Монтажная полоса ℓ=150мм	24		через 700 мм
7		Петли	20		
8	1.136-10	Полотно от дверного блока ДО 21-13	4		

1. Заполнение листовое поз. 5 оклеить обоями
2. Открытые деревянные части покрыть тонированной олифой и лаком.

Привязан

Инв. №

Норм. конт.	Бржозовский	
Нач. маст.	Радыгин	
Зам. н. м.	Земляк	
РАП	Бржозовский	
Исполн.	Булатов	
Провер.	Бржозовский	

144-000-962.93 - АС

2-этажный 1-квартирный 5-комнатный жилой дом с возможностью двухсторонней блокировки

Стадия	Лист	Листов
Р	41	

Раздвижная перегородка

ЦНИИЭП гражданселькстрой

Инв. № подл. | 2-4066-46 | Подпись и дата | Взам. инв. №

400045-01 46

Альбом I

Фасад камина

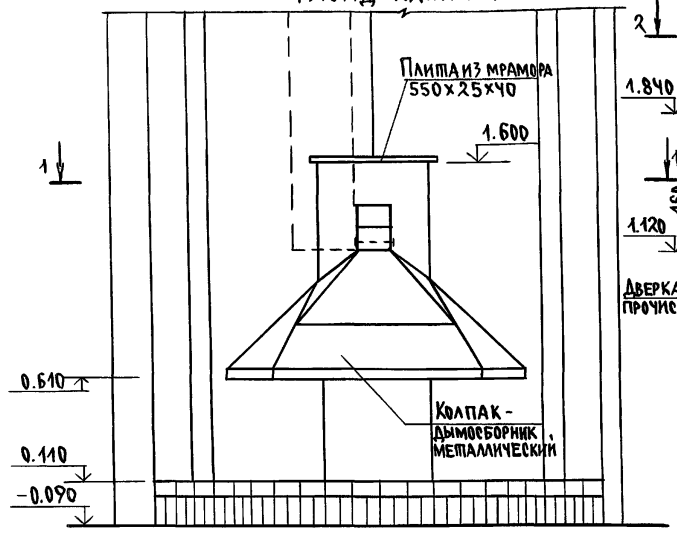

1-1

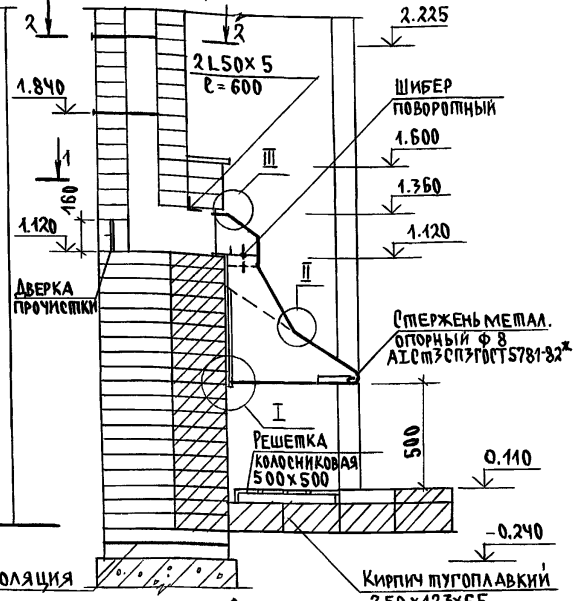

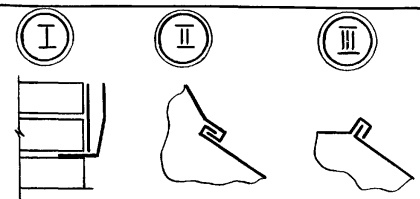

Кладку камина производят из обыкновенного, хорошо обожженного глиняного кирпича на глино-песчаном растворе состав 1:3.
Толщина горизонтальных швов при кладке не должна превышать 5мм, а вертикальных - 10мм.
Каждый ряд кладки должен быть выполнен с перевязкой швов в 1/2 кирпича.
Швы кладки дымового канала должны быть тщательно заполнены раствором на всю толщину.
Тугоплавкий кирпич укладывается на глино-песчаном растворе, применяя тугоплавкую глину.
Дымовые задвижки и колосниковая решетка устанавливаются одновременно с кладкой.
В местах примыкания деревянных деталей к поверхности дымового канала устраиваются кирпичные разделки шириной в 1,5 кирпича /380 мм/, от дерева до „дыма".
Кладка трубы выше кровли производится на известково-песчаном растворе или цементно-песчаном.
Перед камином на пол прибивается предтопочный лист из кровельной стали размером 500×1000мм по слою асбестового картона.
Лучший материал для колпака - медь или латунь толщиной 0.5мм.
Опорный стержень согнуть из стального прута, концы заделать в кладку.
Детали колпака соединять между собой и крепить к стене клепкой с герметизацией стыков асбестовым шнуром.
Форма колпака может быть различной по желанию застройщика.
Шибер поворотный изготовить из листовой стали, раму шибера - из полосовой стали с устройством плотных герметичных втулок для оси шибера. Герметик - асбестовый шнур, ручка шибера - деревянная.
Колосниковая решетка и каминные принадлежности изготовляются из квадратного стержня черной стали с использованием декоративных элементов.
Дверка прочистки - из печных принадлежностей

1-1

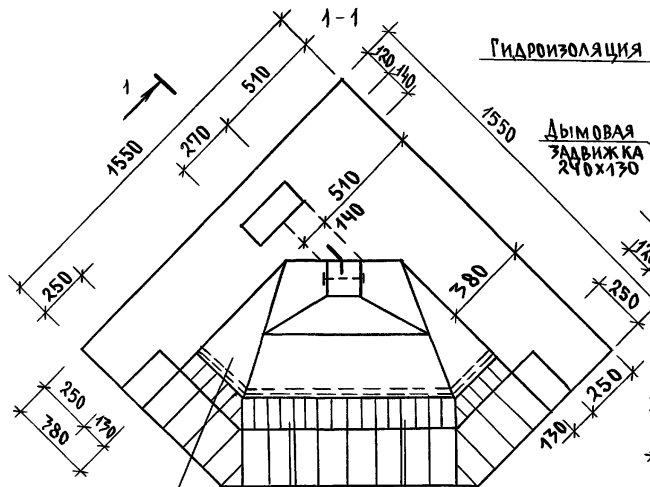

2-2



Колпак

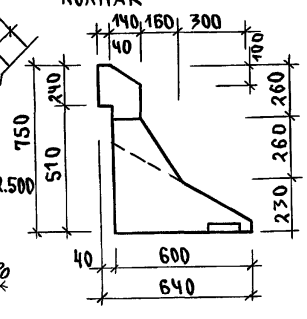

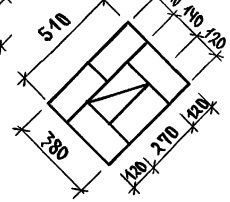

Привязан			
Инв. №			
Н.контр.	Бржозовский		
Нач.мас.	Радыгин		
Зам.н.м.	Земляк		
ГАП	Бржозовский		
Исполн.	Ваулина		
Провер.	Бржозовский		

144-000-962.93 АС

2-этажный 1-квартирный 5-комнатный жилой дом с возможностью двухсторонней блокировки	Стадия	Лист	Листов
	Р	42	

Камин. Разрез 1-1, 2-2.

ЦНИИЭП гражданселькострой

Инв. № подл. | Подпись и дата | Взам. инв. №
2-4066-47

Ц00045-01 47

Альбом I

Рама для окна О-3 /4шт/

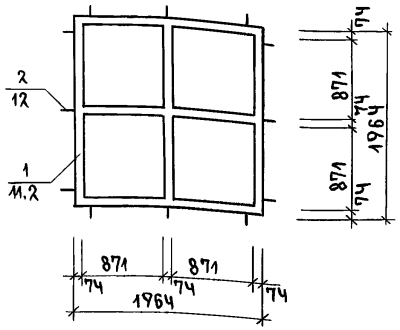

Рама для окна О-2 /2шт/

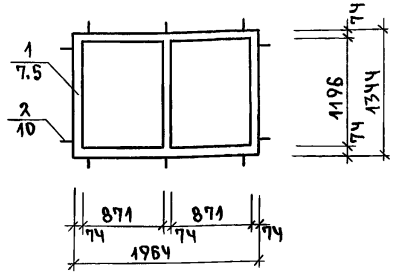

Рама для окна О-1

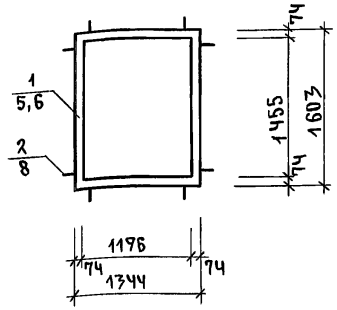

Рама для окна О-4

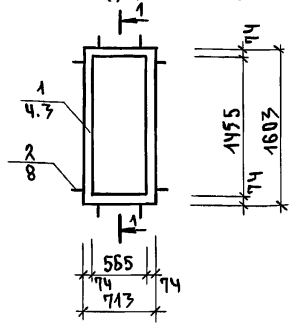

1-1

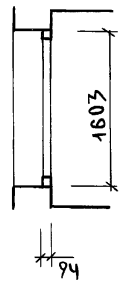

Рама для балконных дверей БР 22-9 и БР22-9А

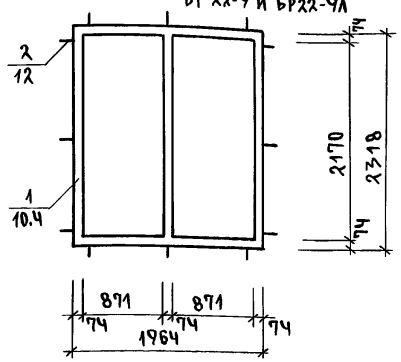

Рама для балконной двери БР22-9

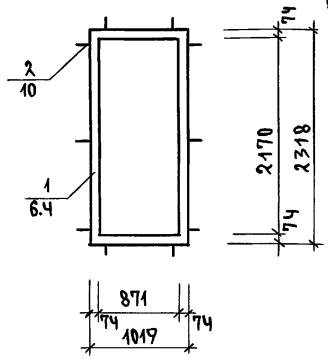

Рама для двери ДН21-10ЩР1А

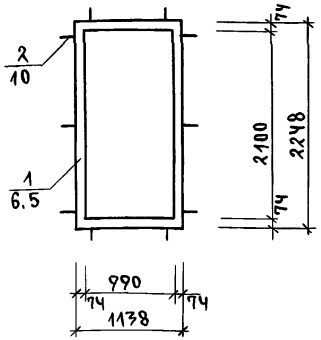

Рама для окна О-3

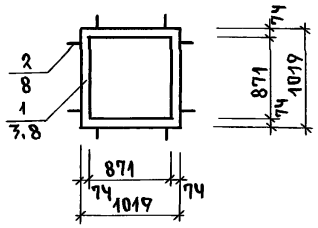

Спецификация материалов

Поз.	Обозначение	Наименование	Кол.	Масса ед. кг	Примеч.
1	Древесина хвойных пород ГОСТ 24454-80Е	Рамы-обоймы из бруса 74×94 п.м	55.7		
2	Полоса 2×20 ГОСТ 103-76 Ст3 ГОСТ 535-79	Уголок монтажный 74×94 из полосы L=170мм шт	78		

Условные обозначения

1 / 7.5 — позиция / кол-во п.м на позицию

2 / 12 — позиция / кол-во штук

Привязан			
Инв.№			
Н.контр.	Бржозовский		
Нач. мас.	Радыгин		
Зам.н.м.	Земляк		
ГАП	Бржозовский		
Исполн.	Ваулина		
Провер.	Бржозовский		

144-000-962.93 АС

2-7этажный 1-квартирный 5-комнатный жилой дом с возможностью двухсторонней блокировки

Рамы-обоймы для оконных и дверных блоков

Стадия	Лист	Листов
Р	43	

ЦНИИЭП гражданселькострой

Инв.№ подл. | 2-4066-48 | Подпись и дата | Взам. инв.№

Альбом I

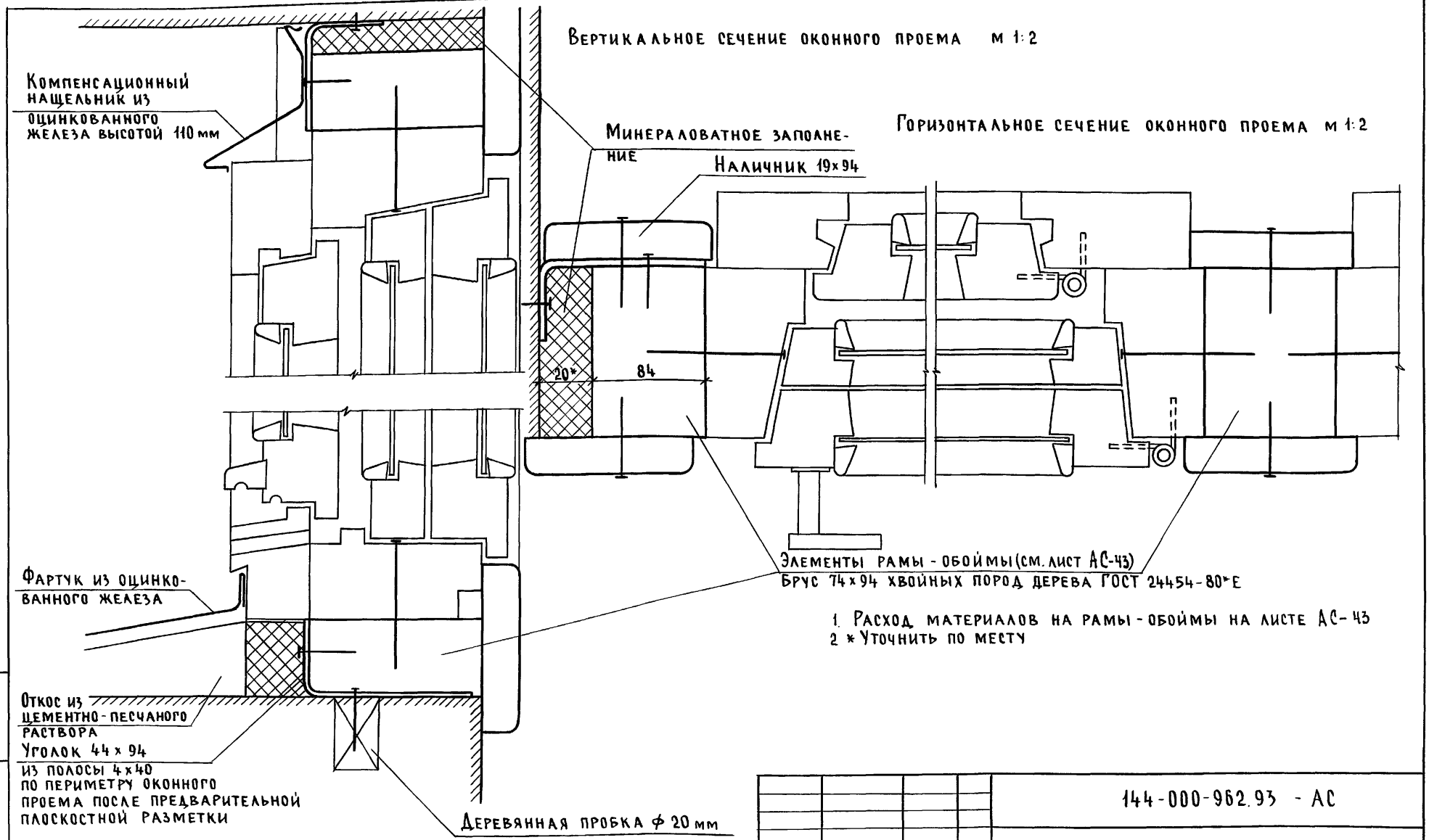

1. Расход материалов на рамы-обоймы на листе АС-43
2. * Уточнить по месту

Привязан		Н.контр.	Бржозовский		144-000-962.93 - АС		
		Нач.маст.	Радыгин		2-этажный 1-квартирный 5-комнатный жилой дом с возможностью двухсторонней блокировки	Стадия	Лист	Листов
		Зам.н.м.	Земляк			Р	44	
		ГАП	Бржозовский		Оконные проемы в наружных стенах. Сечения.	ЦНИИЭП гражданстрой		
		Исполн.	Булатов					
Инв. №		Провер.	Бржозовский					

Инв. № подл. 2-4066-49 | Подпись и дата | Взам. инв. №

400045-01 49

Альбом I

Оконный блок

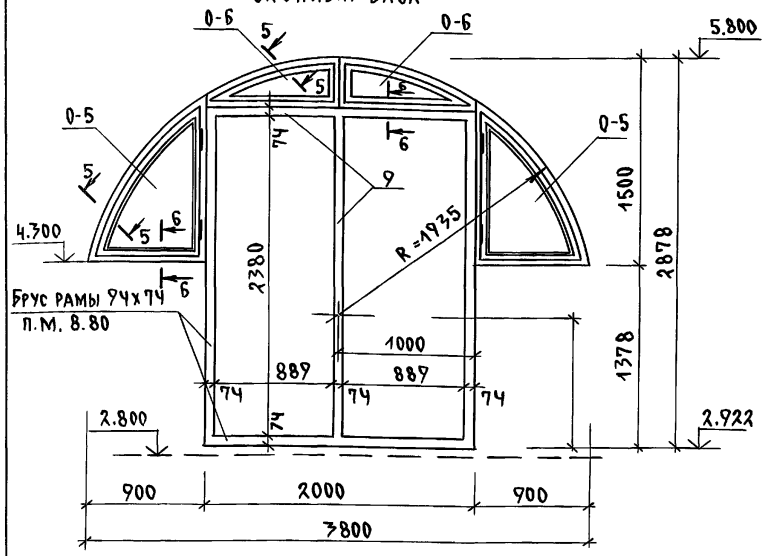

Коробка К-1

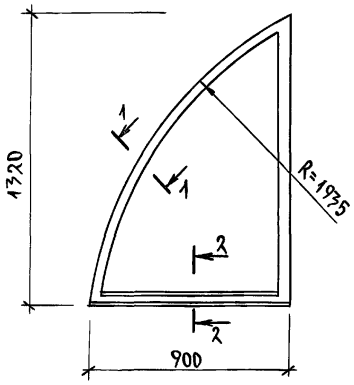

Створка С-1

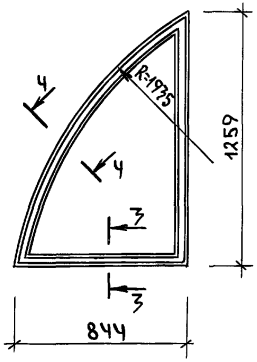

Коробка К-2

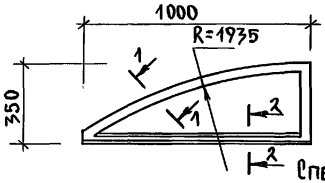

Створка С-2

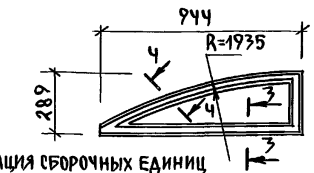

Спецификация сборочных единиц

Поз	Обозначение	Наименование	Кол.	Масса ед.кг	Примеч.
К-1	Пиломатериалы хвойные ГОСТ 2445Ч-80Е	Коробка	1		ОК-
С-1	—"—	Створка	1		
К-2	—"—	Коробка	1		ОК-
С-2	Пиломатериалы хвойные ГОСТ 2445Ч-80Е	Створка	1		

Спецификация материалов на одно окно О-5, О-6

Поз.	Обозначение	Наименование	Кол-во О-5	Кол-во О-6	Масса ед.кг	Примеч.
1	Пиломатериалы хвойные ГОСТ 2445Ч-80Е	Брус коробки 94х52 п.м.	0.9	1.0		
2	—"—	Брус коробки 94х55 п.м.	2.8	1.7		
3	—"—	Брус наружной створки 45х42 п.м	2.6	1.5		
4	—"—	Брус внутренней створки 55х42 п.м	2.6	1.5		
5	—"—	Брус наружной створки 42х42 п.м	0.8	0.9		
6	—"—	Брус внутренней створки 55х42 п.м	0.8	0.9		
7	Пиломатериалы хвойные ГОСТ 2445Ч-80Е	Рейка-штапик 16х10 п.м.	7.4	5.4		
8	Стекло оконное ГОСТ 111-89	Остекление толщ. 3мм м²	1.08	0.4		
9	ГОСТ 3088-80	Петля П83-1	2	—		

1. Окна О-5, О-6 изготовляются в негативном/зеркальном/ изображении.
2. Сечения 1-1, 2-2, 3-3, 4-4, 5-5, 6-6 см. на листе АС-46
3. Окна со спаренными переплетами и тройным остеклением изготовляются по габаритам О-5, О-6 по серии 1.136.5-23 вып. 1.3

Инв. № подл. | Подпись и дата | Взам. инв. №
2-4066-50

Привязан

Инв. №

Н. контр.	Бржозовский	
Нач. мас.	Радыгин	
Зам. н.м.	Земляк	
ГАП	Бржозовский	
Исполн.	Вахлина	
Провер.	Бржозовский	

144-000-962.93 АС

2-этажный 1-квартирный 5-комнатный жилой дом с возможностью двухсторонней блокировки

Стадия	Лист	Листов
Р	45	

Индивидуальные окна О-5, О-6

ЦНИИЭП гражданселькстрой

Альбом I

Индивидуальное окно О-7

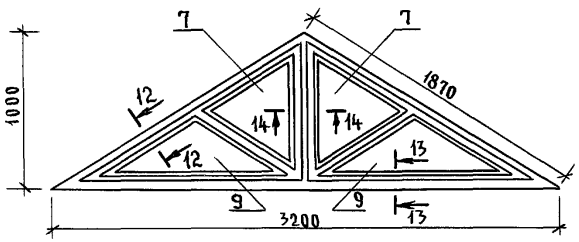

Коробка К-3

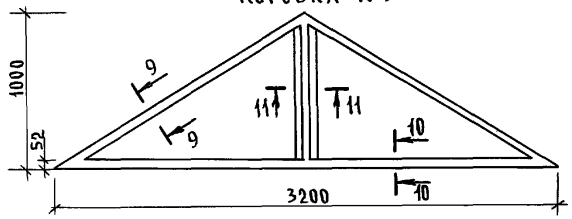

Створка С-3

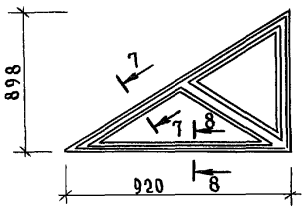

1 - 1

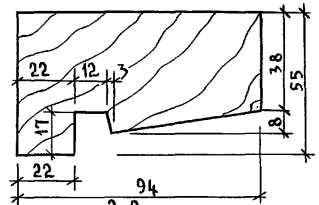

2-2

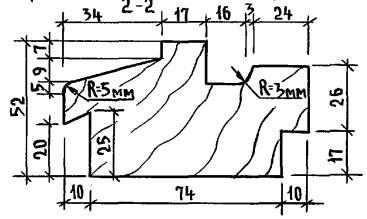

5-5

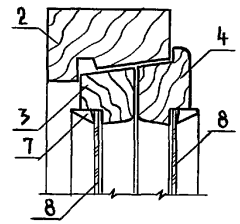

6-6

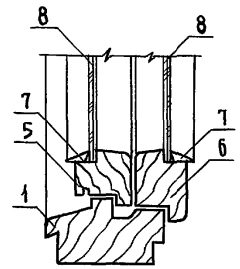

3-3

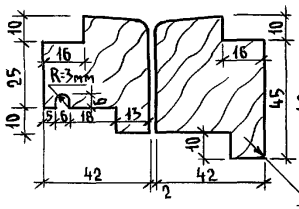

4-4

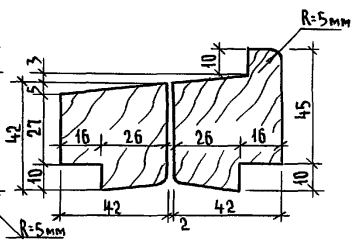

Сечения 7-7, 8-8; 9-9; 10-10;
14-14 см. лист АС-47

Спецификация материалов на одно окно О-7

Марка поз.	Обозначение	Наименование	Кол.	Масса ед.кг	Примеч.
1	Пиломатериалы хвойные ГОСТ 24454-80Е	Брус коробки 94х52 п.м.	3,2		
2	—— " ——	Брус коробки 94х55 п.м.	3,7		
3	—— " ——	Брус коробки 94х70 п.м.	0,8		
4	—— " ——	Брус створки 45х42 п.м.	1,9		
5	—— " ——	Брус створки 42х42 п.м	5,4		
6	Пиломатериалы хвойные ГОСТ 24454-80Е	Рейка-штапик 16х10 п.м.	17,1		
7	Стекло оконное ГОСТ 111-89	Остекление толщ. 3мм $м^2$	0,7		
8	ГОСТ 5098-80	Петля П83-1 шт.	4		
9	Стекло оконное ГОСТ 111-89	Остекление толщ. 3мм $м^2$	0,7		

Спецификация сборочных единиц

Марка поз	Обозначение	Наименование	Кол.	Масса ед.кг.	Примеч.
К-3	Пиломатериалы хвойные ГОСТ 24454-80Е	Коробка	1		
С-3	Пиломатериалы хвойные ГОСТ 24454-80Е	Створка	2		

Инв.№ подл. | 2-4066-51 | Подпись и дата | Взам. инв.№

Привязан

Инв.№

Н.контр.	Бржозовский	
Нач.маст	Радыгин	
Зам.н.м.	Земляк	
ГАП	Бржозовский	
Исполн.	Ваулина	
Провер.	Бржозовский	

144-000-962.93 - АС

2-этажный 1-квартирный 5-комнатный жилой дом с возможностью двухсторонней блокировки

Стадия	Лист	Листов
Р	46	

Индивидуальное окно О-7

ЦНИИЭП гражданселькстрой

Альбом I

Индивидуальное окно О-8

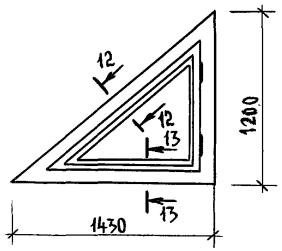

8-8

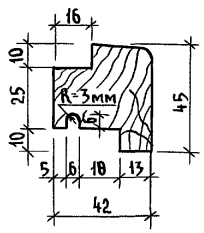

7-7

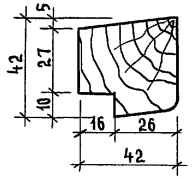

Коробка К-4

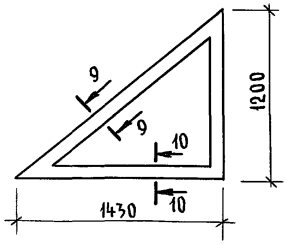

12-12

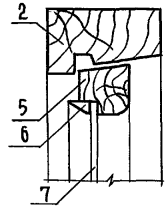

9-9

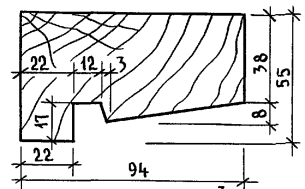

Створка С-4

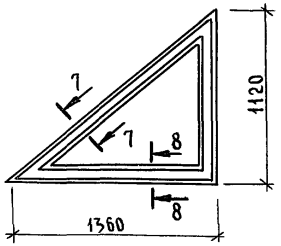

13-13

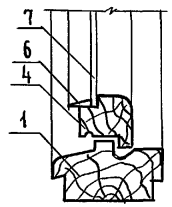

10-10

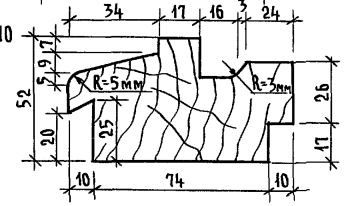

11-11

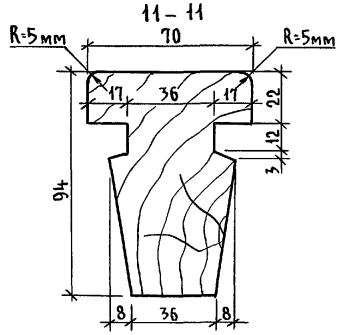

14-14

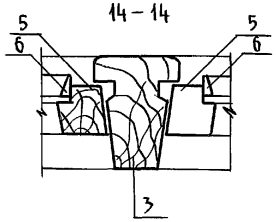

Спецификация материалов на одно окно О-8

Марка поз.	Обозначение	Наименование	Кол.	Масса ед. кг.	Примеч.
1	Пиломатериалы хвойные ГОСТ 24454-80Е	Брус коробки 94х52 п.м.	1,3		
2	—— " ——	Брус коробки 94х55 п.м.	3,1		
4	—— " ——	Брус створки 45х42 п.м.	1,2		
5	—— " ——	Брус створки 42х42 п.м.	2,9		
6	Пиломатериалы хвойные ГОСТ 24454-80Е	Рейка-штапик 16х10 п.м.	3,8		
7	Стекло оконное ГОСТ 111-89	Остекление толщ. 3 мм м²	0,7		
8	ГОСТ 5088-90	Петля П83-1 шт	2		

Спецификация сборочных единиц

Марка поз.	Обозначение	Наименование	Кол.	Масса ед. кг.	Примеч.
К-4	Пиломатериалы хвойные ГОСТ 24454-80Е	Коробка	1		
С-4	Пиломатериалы хвойные ГОСТ 24454-80Е	Створка	1		

Инв. № подл. | Подпись и дата | Взам. инв. №

2-4066-52

Привязан

Инв. №

Н. контр.	Бржозовский	
Нач. маст.	Радыгин	
Зам. н.м.	Земляк	
ГАП	Бржозовский	
Исполн.	Ваулина	
Провер.	Бржозовский	

144-000-962.93-АС

2-этажный 1-квартирный 5-комнатный жилой дом с возможностью двухсторонней блокировки

Стадия	Лист	Листов
Р	47	

Индивидуальное окно О-8

ЦНИИЭП гражданселькстрой

Альбом I

Ограждение балконной двери

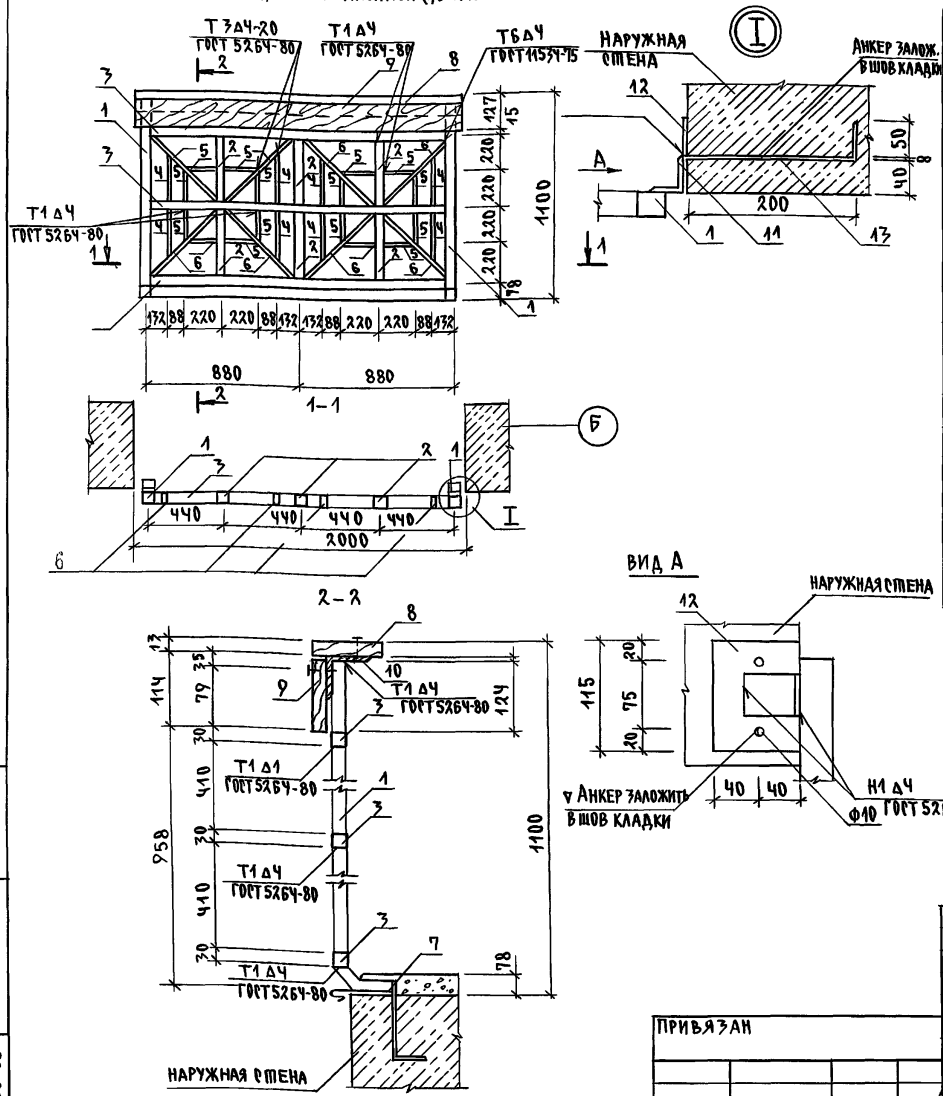

Спецификация элементов ограждения балконной двери

Поз.	Обозначение	Наименование	Кол.	Масса ед. кг.	Примеч.
1		Квадрат □30 ГОСТ 2591-88 / Ст3 ГОСТ 535-88 L=1072	2	7.98	
2		Квадрат □30 ГОСТ 2591-88 / Ст3 ГОСТ 535-88 L=410	6	2.51	
3		Квадрат □30 ГОСТ 2591-88 / Ст3 ГОСТ 535-88 L=1730	3	10.66	
4		Полоса -30х10 ГОСТ 103-76 / Ст3 ГОСТ 535-88 L=303	8	0.59	
5		Полоса -30х10 ГОСТ 103-76 / Ст3 ГОСТ 535-88 L=205	16	0.38	
6		Полоса -30х10 ГОСТ 103-76 / Ст3 ГОСТ 535-88 L=580	8	1.18	
7		Полоса -6х40 ГОСТ 103-76 / Ст3 ГОСТ 535-88 L=300	2	0.56	
8	Древесина хвойная ГОСТ 24454-80	Доска 13х144 L=2000	1		0.005 м³
9	Древесина хвойная ГОСТ 24454-80	Доска 13х144 L=2000	1		0.007 м³
10		Уголок L75х50х5 ГОСТ 8510-86 / Ст3 ГОСТ 535-88 L=1760	1	7.58	
11		Уголок L50х50х5 ГОСТ 8510-86 / Ст3 ГОСТ 535-88 L=50	2	0.20	
12		Полоса -6х80 ГОСТ 103-76 / Ст3 ГОСТ 535-88 L=115	2	0.40	
13		АI-8 ГОСТ 5781-82* L=270	4	0.11	0.44

Н.контр.	Бржозовский		
Нач.мас.	Радыгин		
Зам.н.м.	Земляк		
ГАП	Бржозовский		
Гл.спец.к.	Ивановская		
Исполн.	Смирнов		
Провер.	Бржозовский		

Привязан

Инв.№

144-000-962.93 АС

2-7этажный 1-квартирный 5-комнатный жилой дом с возможностью двухсторонней блокировки.

Стадия	Лист	Листов
Р	48	

Ограждение балконной двери

ЦНИИЭП гражданселькстрой

Инв.№ подл. | 2-4066-53 | Подпись и дата | Взам. инв.№

400045-01 53

Альбом I

Ворота В1

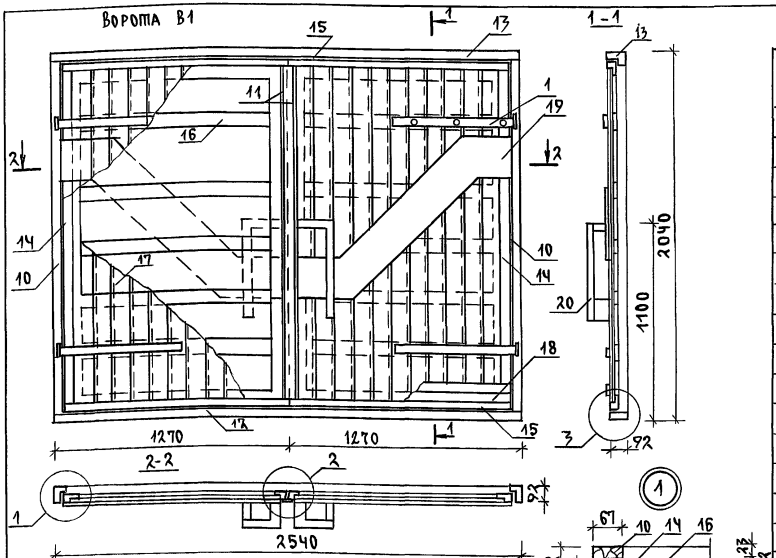

Деталь навески ворот

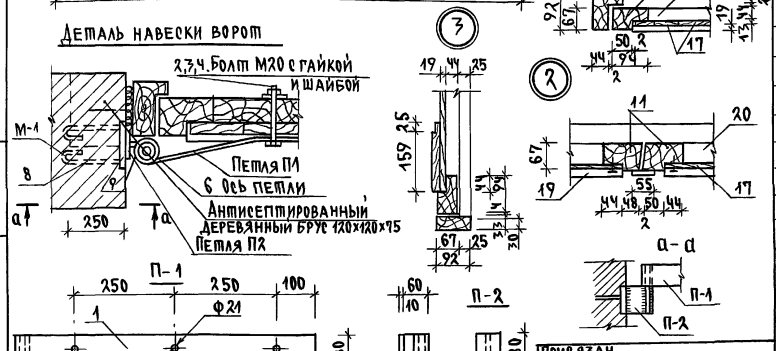

Спецификация элементов ворот В1

Марка, поз.	Обозначение	Наименование	Кол.	Марка ед. кг	Примеч.
		Деталь П-1 /4шт/			
1	ГОСТ 103-76*	-80×10 ℓ=880	1	5.5	
2	ГОСТ 7798-70*	Болты М20×100	1	0.32	
3	ГОСТ 11371-78	Шайбы М20	1	0.023	
4	ГОСТ 5915-70*	Гайки М20	1	0.063	
		Деталь П-2 /4шт/			
5	ГОСТ 103-76*	-60×10 ℓ=80	1	0.4	
6	ГОСТ 5781-82*	Ф20 А I ℓ=160	1	0.4	
7	ГОСТ 5781-82*	Ф20 А I ℓ=100	1	0.2	
		Деталь М-1 /4шт/			
8	ГОСТ 103-76*	-80×10 ℓ=100	1	0.6	
9	ГОСТ 5781-82*	Ф8 А I ℓ=660	1	0.3	
		Деревянные элементы		0.694	м³
10	Коробка /вертикальная/	Брусок 92×67 ℓ=1975	2	0.012	м³
11	Переплет /центр/.	Брусок 92×67 ℓ=1875	2	0.042	м³
12	Монтажный элемент	Брус 92×33 ℓ=2540	1	0.008	м³
13	Коробка /горизонтальная/	Брусок 92×67 ℓ=2540	1	0.016	м³
14	Переплет/вертикальн./	Брусок 94×67 ℓ=1875	2	0.042	м³
15	Переплет/горизонтальн./	Брусок 94×67 ℓ=1225	4	0.008	м³
16	Обшивка/горизонтальн./	Доски 92×44 ℓ=1200	10	0.005	м³
17	Обшивка/вертикальная/	Доски 92×22 ℓ=1855	22	0.004	м³
18	Нашивка /горизонтальн./	Доски 92×19 ℓ=1300	4	0.002	м³
19	Накладка	Доски 100×13 Qобщ=4.5	–	0.005	м³
20	Ручки	Бруски δ=44 Qобщ=3.0	–	0.005	м³

144-000-962.93 АС

Н.контр.	Бржозовский	
Нач.маг.	Радыгин	
Зам.н.м.	Земляк	
ГАП	Бржозовский	
Исполн.	Ваулина	
Провер.	Брюзовский	

2-7этажный 1-квартирный 5-комнатный жилой дом с возможностью двухсторонней блокировки.

Ворота гаража В1. Спецификация элементов ворот.

Стадия	Лист	Листов
Р	49	

ЦНИИЭП гражданселькстрой

Привязан

Инв. №

Инв. № подл. | Подпись и дата | Взам. инв. №

2-4066-54

Альбом I

Схема расположения элементов деревянного перекрытия над 1 этажом

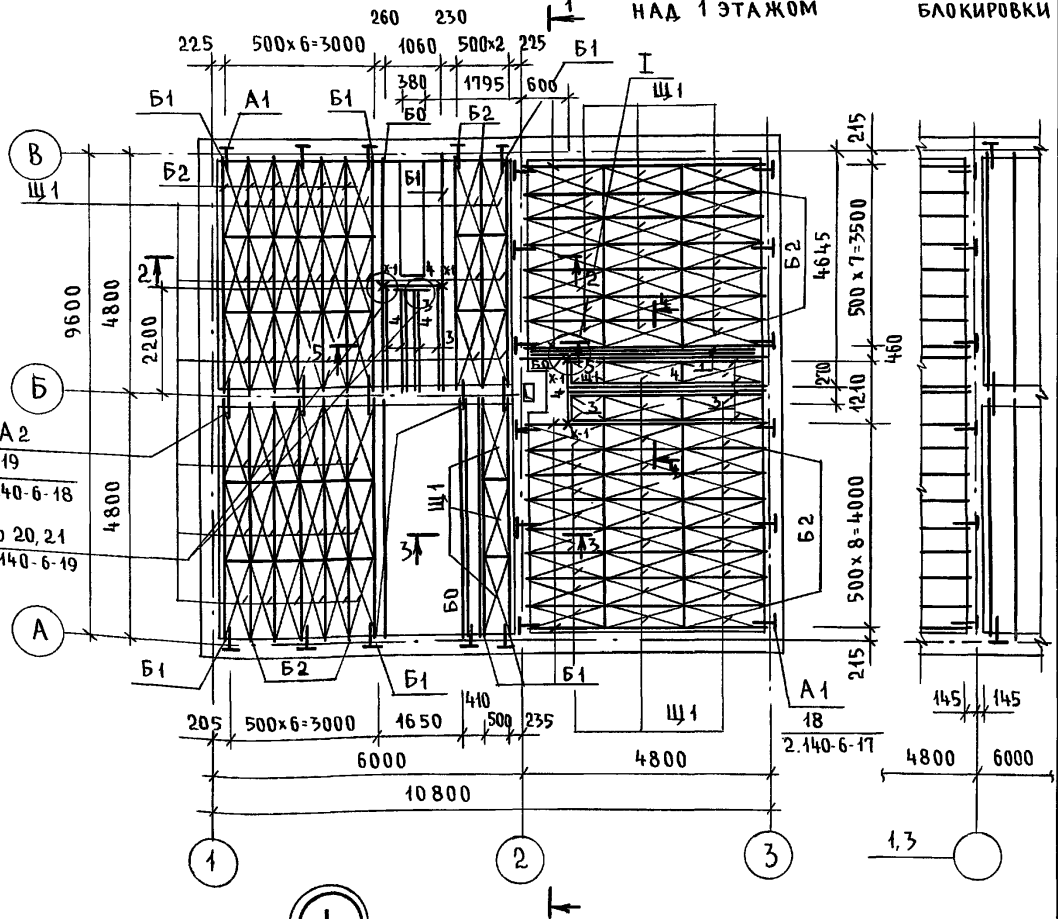

Элемент блокировки

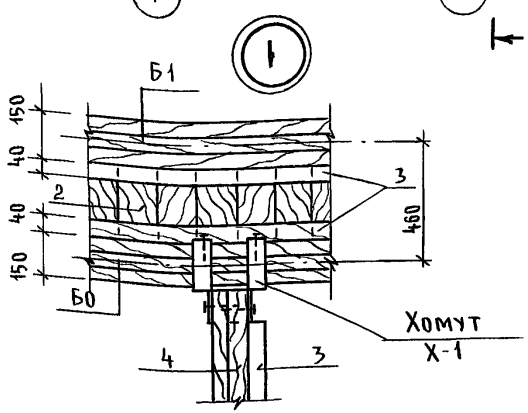

Марка поз.	Обозначение	Наименование	Кол.	Объем ед. м³	Примечание
		Балки деревянные			
Б0	АС-52	БЦ0 - 48. 17. 15	4	0,130	
Б1	АС-52	БЦ1 - 48. 17. 19	16	0,137	
Б2	АС-52	БЦ2 - 48. 17. 23	38	0,144	
		Щиты деревянные			
Щ1	ГОСТ 1005-86	Щ 15 - 1а	140	0,03	
Щ1*	то же	Щ 15 - 1а	4	0,03	обрезать по месту
1		Брус 40х100	29	0,16	м
2		Доска толщ. 16мм	4	0,06	м²
3		Брус 40х40	23	0,04	м
4		Балка 2(50х175)	32	0,60	м
		Элементы металлические			
А-1	2. 140-6-27	Анкер АМ-1	34	1,26	кг
А-2	2. 140-6-28	Анкер АМ-2	5	0,82	кг
Х-1	АС-52	Хомут ХМ-1-1	6	1,80	кг

1. Защиту древесины от гниения и огнезащитную обработку производить в соответствии с СНиП 2.03.11-89.
2. Данный лист см. с листом АС-51

Привязан

Инв. №

Инв. № подл. | 2-4066-55 | Подпись и дата | Взам. инв. №

Н. контр.	Бржозовский		144-000.962.93 - АС
Нач. маст.	Радыгин		
Зам. н.м.	Земляк		2-этажный 1-квартирный 5-комнатный жилой дом с возможностью двухсторонней блокировки
ГАП	Бржозовский		
Разраб.	Муратова		Схемы расположения элементов деревянных перекрытий. Элемент блокировки. Вариант.
Исполн.	Муратова		
Провер.	Тверитина		

Стадия	Лист	Листов
Р	50	

ЦНИИЭП гражданстрой

Альбом I

1-1

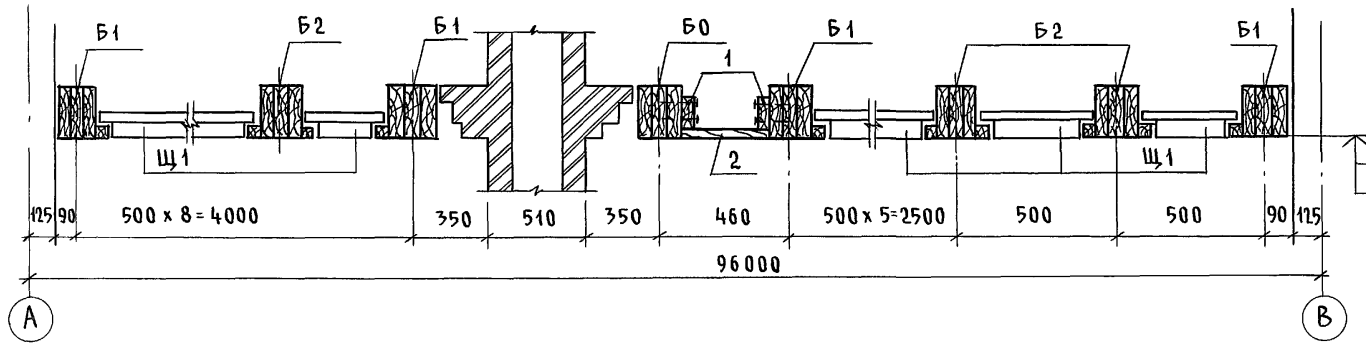

2-2

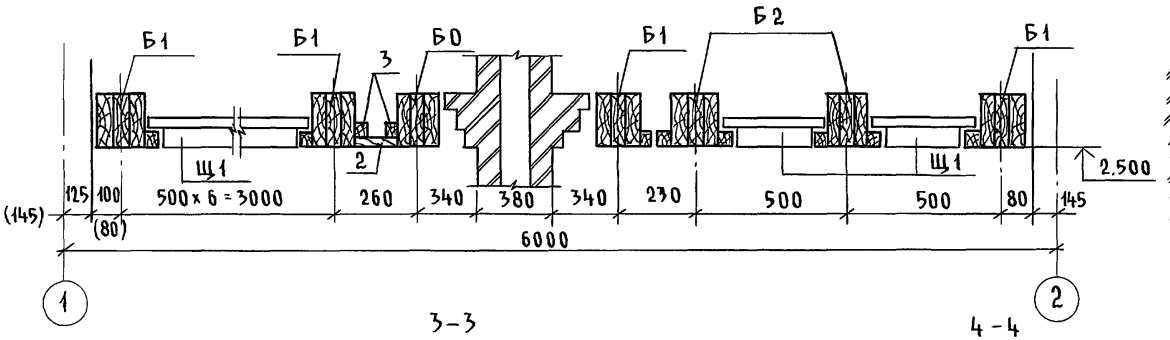

3-3

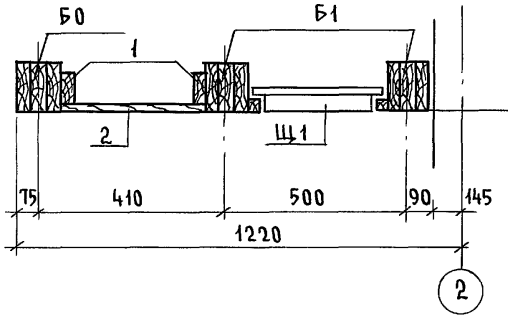

4-4

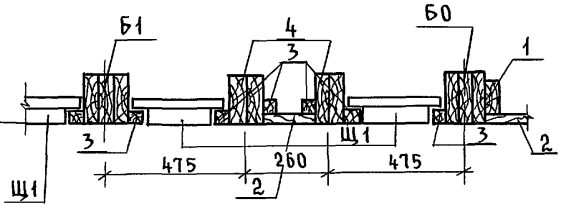

6-6

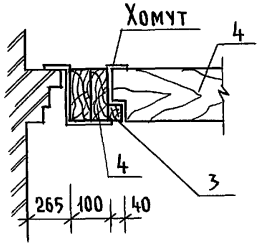

Схема расположения элементов деревянного перекрытия над 2 этажом

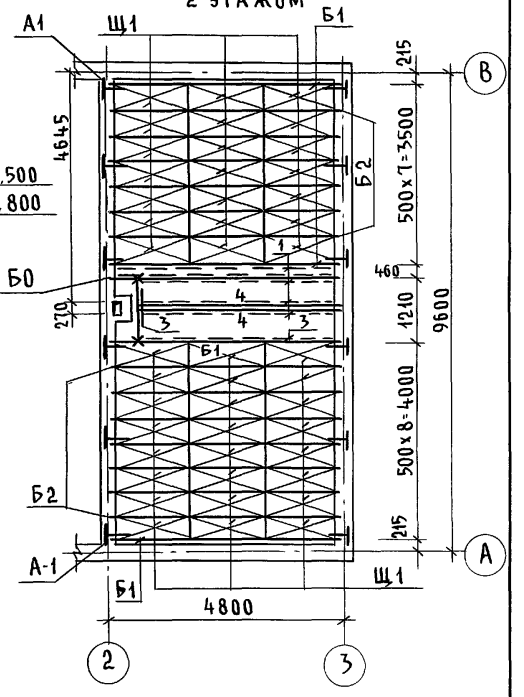

5-5

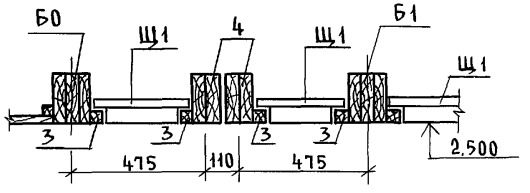

Размеры в скобках даны для варианта двухсторонней блокировки

Привязан			
Инв.№			
Н.контр.	Бржозовский		
Нач.м.	Радыгин		
Зам.н.м.	Земляк		
ГАП	Бржозовский		
Разраб.	Муратова		
Исполн.	Муратова		
Провер.	Тверитина		

144-000-962.93 -АС

2-этажный 1-квартирный 5-комнатный жилой дом с возможностью двухсторонней блокировки

Стадия	Лист	Листов
Р	51	

Схемы расположения элементов деревянных перекрытий. Сечения. Вариант.

ЦНИИЭП гражданселькстрой

Инв.№ подл. 2-4066-5б | Подпись и дата | Взам.инв.№

Альбом I

БЦ0-48.17.15

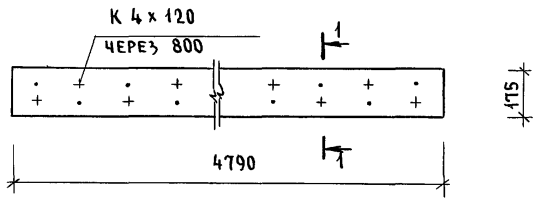

1-1

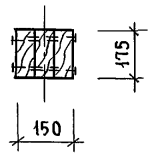

БЦ1-48.17.19
БЦ2-48.17.23

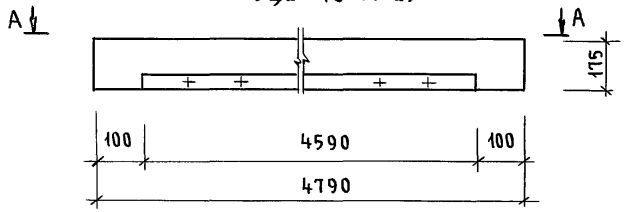

2-2

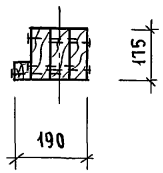

А-А (БЦ1-48.17.19)

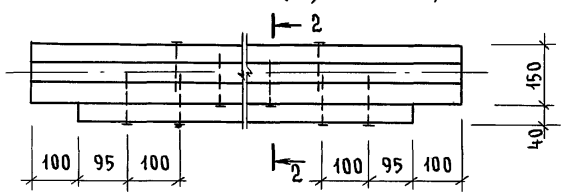

3-3

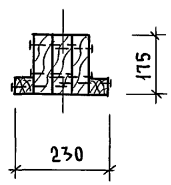

К 4х120

А-А (БЦ2-48.17.23)

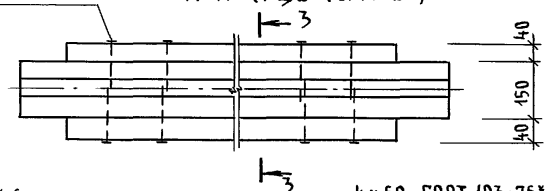

2 отв. ф 6 мм

ХМ-1-1

-4х60 ГОСТ 103-76*
Вст3 ГОСТ 535-88

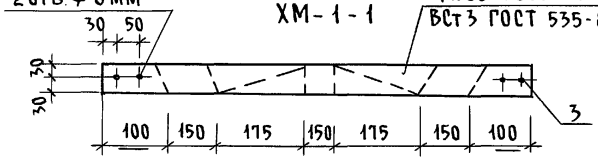

ХМ1-1 (в сборе)

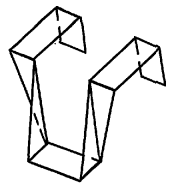

Марка, поз.	Обозначение	Наименование	Кол.	Объем балки м³	Примечание (общ. м³)
		Балка деревянная БЦ0-48.17.15			(0,13)
1	ГОСТ 24454-80* Е	Брус 50х175, ℓ=4790	3	0,13	м³
		Балка деревянная БЦ1-48.17.19			(0,137)
1	—"—	Брус 50х175; ℓ=4790	3	0,13	м³
2	—"—	Брус 40х40; ℓ=4590	1	0,007	м³
		Балка деревянная БЦ2-48.17.23			(0,144)
1	—"—	Брус 50х175, ℓ=4790	3	0,13	м³
2	—"—	Брус 40х40, ℓ=4590	2	0,014	м³
		Хомут металлический ХМ1-1			
3	ГОСТ 103-76*	-4х60, ℓ=1000	1	1,88	кг

1. Балки следует изготовлять в соответствии с требованиями ГОСТ 4981-87, с защитой от биоразрушения и возгорания.

Привязан

Инв. №

Н.контр.	Земляк	
Нач.маст.	Радыгин	
Зам.н.м.	Земляк	
ГАП	Бржозовский	
Разраб.	Муратова	
Исполн.	Муратова	
Провер.	Тверитина	

144-000-962.93 - АС

2-этажный 1-квартирный 5-комнатный жилой дом с возможностью двухсторонней блокировки

Стадия	Лист	Листов
Р	52	

Балки перекрытий деревянные. Хомут.

ЦНИИЭП гражданельстрой

Инв.№ подл. | Подпись и дата | Взам.инв.№ | 2-4066-57

Ц00045-01 57

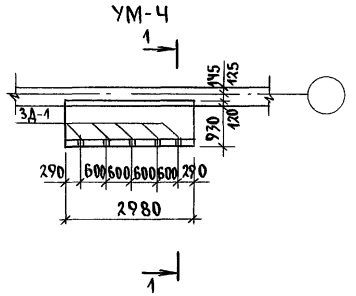

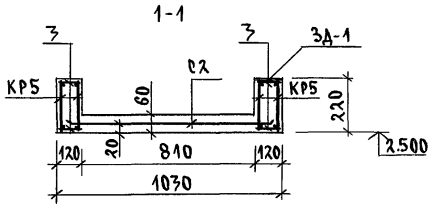

Спецификация к схеме расположения элементов перекрытия на отм. -0.320
/вариант с погребом/

Марка, поз.	Обозначение	Наименование	Кол.	Масса ед. кг	Примеч.
		Элементы железобетонные			
П1	серия 1.141-1 вып. 64	ПК 48.12 - 6АIVТ	2	1700	
УМ-5	см. чертеж	Монолитный участок УМ-5	1		
		Элементы металлические			
А1	см. лист АС-55	ф10АII ГОСТ 5781-82* ℓ=870	2	0.537	
А3	см. лист АС-55	ф10АII ГОСТ 5781-82* ℓ=820	2	0.306	

Схема расположения элементов
ж.б. перекрытий на отм. -0.320/варианте погребом/

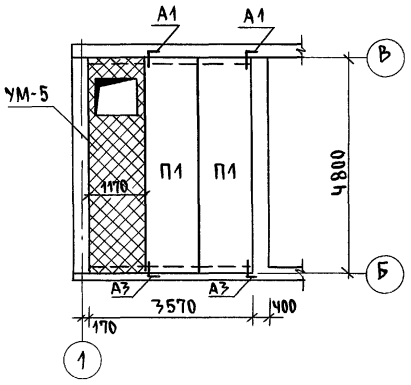

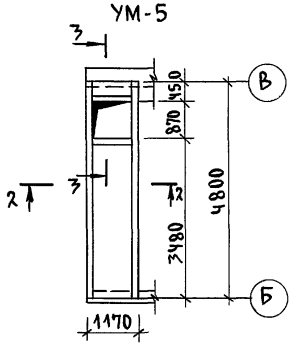

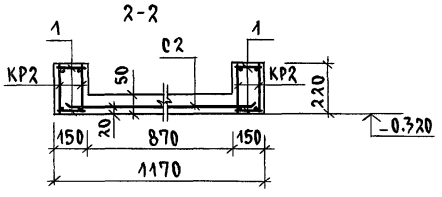

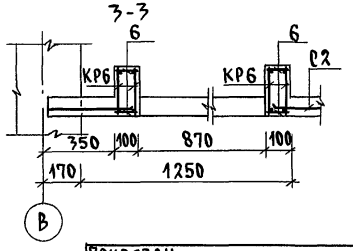

Спецификация на монолитные участки УМ-Ч, УМ-5

Марка, поз.	Обозначение	Наименование	Кол.	Масса ед. кг	Примеч.
		УМ-Ч			
КР5	см. лист АС-57	Каркас плоский КР5	4	6.3	
С2	ГОСТ 8478-81	Сетка 5Вр 100 / 5Вр 100 x1280 ℓ=2960	1	11.8	обрезать по месту
3	без чертежа	ф6АI ГОСТ 5781-82* ℓ=100	112	0.02	
3Д-1	см. лист АС-57	Закладная деталь 3Д-1	5	0.8	
		Материал бетон кл. В15		0.30	
		УМ-5			
КР2	см. лист АС-57	Каркас плоский КР2	2	10.0	
КР6	см. лист АС-57	Каркас плоский КР6	2	2.30	
С2	ГОСТ 8478-81	Сетка 5Вр-100 / 5Вр-100 x1280 ℓ=4780	1	19.0	
1	без чертежа	ф6АI ГОСТ 5781-82* ℓ=130	156	0.03	
6	без чертежа	ф6АI ГОСТ 5781-82* ℓ=80	44	0.02	
		Материал бетон кл. В15		0.52	

144-000-962.93 АС

Привязан			
Инв. N			
Н. контр.	Брюзовский		
Нач. мас.	Радыгин		
Зам. н.м.	Земляк		
ГАП	Брюзовский		
Испол.	Тверитина		
Провер.	Байтерякова		

2-этажный 1-квартирный 5-комнатный жилой дом с возможностью двухсторонней блокировки

Стадия	Лист	Листов
Р	53	

Схема расположения элементов ж.б. перекрытий на отм. -0.320. /вариант с погребом/. Монолитные участки УМ-Ч, УМ-5

ЦНИИЭП Гражданельстрой

Альбом I

Инв. N подл. | Подпись и дата | Взам. инв. N | 2-4066-58

Альбом I

Схема расположения элементов ж.б. перекрытия на отм. 2.500

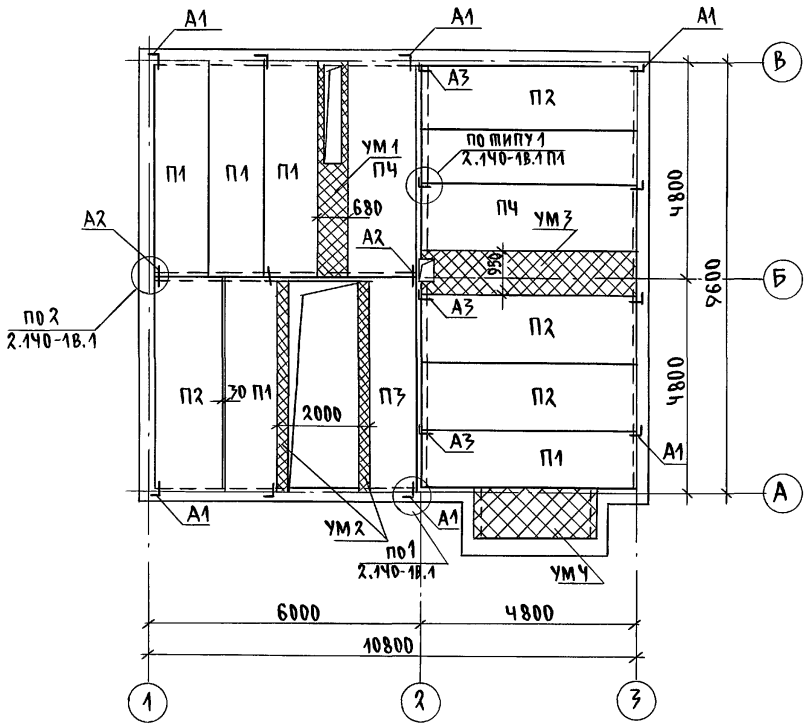

Элементы блокировки 7Б-1, 7Б-2

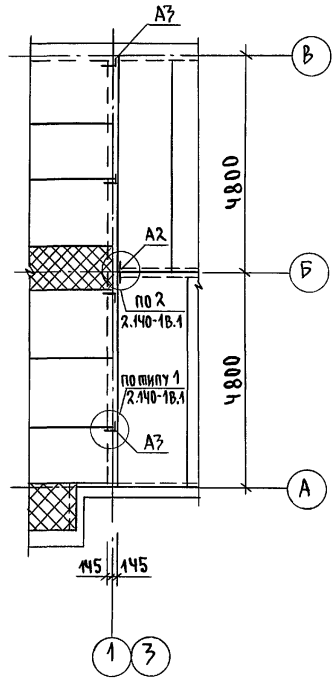

1. Кладку панелей на стены и заделку швов между панелями производить на цементном растворе марки 100.
2. Металлические детали анкеровки панелей после устройства соединений оцинковать и защитить слоем цементного раствора марки 100.
3. Отверстия шириной до 150мм пробить по месту в пустотах не нарушая несущих ребер панелей.
4. Монолитные участки УМ1 - УМ3 см. лист АС-56, УМЧ - см. лист АС-53

				144-000-962.93 АС			
Привязан		Н.контр.	Бржозовский	2-этажный 1-квартирный 5-комнатный жилой дом с возможностью двухсторонней блокировки	Стадия	Лист	Листов
		Нач.мас.	Радыгин		Р	54	
		Зам.н.м	Земляк				
		ГАП	Бржозовский	Схема расположения элементов ж.б. перекрытия на отм. 2.500. Элементы блокировки 7Б-1,7Б-2.	ЦНИИЭП гражданельстрой		
		Исполн.	Тверитина				
Инв.№		Провер.	Байтерякова				

Инв. № подл. | 2-4066-59 | Подпись и дата | Взам. инв. №

Альбом I

Схема расположения элементов ж.б. перекрытия на отм. 5.800

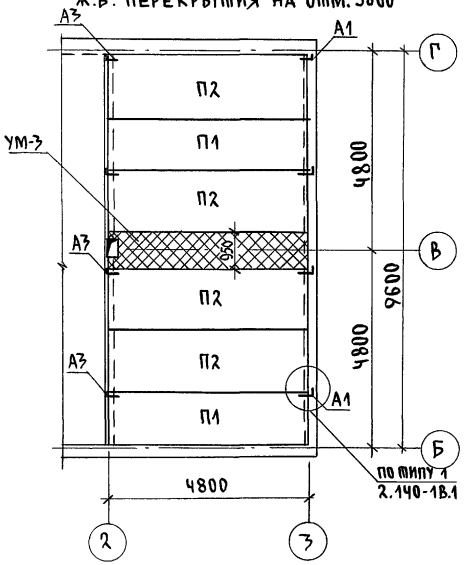

Элементы блокировки 7Б-1, 7Б-2

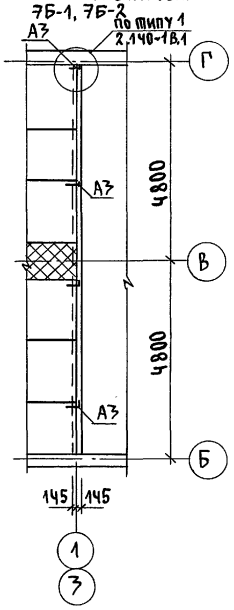

Спецификация к схемам расположения элементов перекрытия

Марка, поз	Обозначение	Наименование	Кол-во на отм. 2.500	Кол-во на отм. 5.800	Всего	Масса ед. кг	Примеч.
		Элементы железобетонные					
П1	Серия 1.141-1 вып. 64	ПК 48.12-4А IV т	6	2	8	1700	
П2	Серия 1.141-1 вып. 64	ПК 48.15-4А IV т	4	4	8	2250	
П3	Серия 1.141-1 вып. 64	ПК 48.10-6А IV т	1	—	1	1400	
П4	Серия 1.141-1 вып. 64	ПК 48.15-6А IV т	2	—	2	2250	
		Монолитные участки					
УМ-1	См. лист АС-56	УМ-1	1	—	1		
УМ-2	См. лист АС-56	УМ-2	1	—	1		
УМ-3	См. лист АС-56	УМ-3	1	1	2		
УМ-4	См. лист АС-53	УМ-4	1	—	1		
		Элементы металлические					
А1	См. черт.	Анкер ф10А II ГОСТ 5781-82* ℓ=870	10	4	14	0.937	
А2	—"—	Анкер ф10А II ГОСТ 5781-82* ℓ=630	6	—	6	0.388	
А3	—"—	Анкер ф10А II ГОСТ 5781-82* ℓ=820	4	4	8	0.506	
		Элементы блокировки 7Б-1,7Б2					
		Элементы металлические					
А2	См. черт.	Анкер ф10А II ГОСТ 5781-82* ℓ=630	2	—	2	0.388	
А3	—"—	Анкер ф10А II ГОСТ 5781-82* ℓ=820	4	4	8	0.506	

Ведомость деталей

Тип	Эскиз	Тип	Эскиз
А1	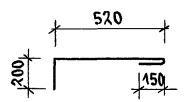	А3	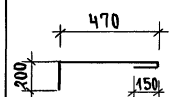
А2	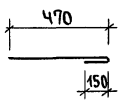		

Инв. N подл. | Подпись и дата | Взам. инв. N | 2-4066-60

Привязан			
Инв. N			
Н.контр.	Бржозовский		
Нач. мас.	Радыгин		
Зам. н.м.	Земляк		
ГАП	Бржозовский		
Исполн.	Тверитина		
Провер.	Байтерякова		

144-000-962.93 АС

2-этажный, 1-квартирный 5-комнатный жилой дом с возможностью двухсторонней блокировки

Схема расположения элементов ж.б. перекрытий на отм. 5.800. Элементы блокировки 7Б-1, 7Б-2

Стадия	Лист	Листов
Р	55	

ЦНИИЭП Граждансельстрой

Ц00045-01 60

Альбом I

УМ-1

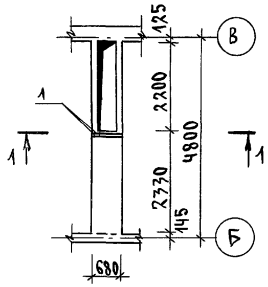

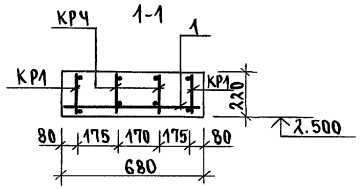

УМ-2

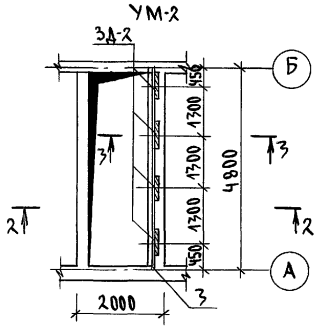

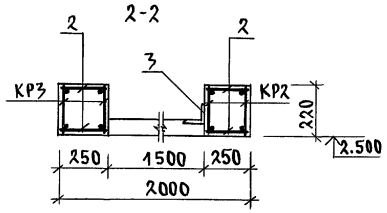

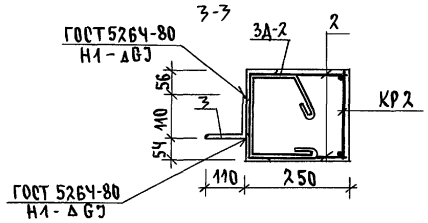

УМ-3

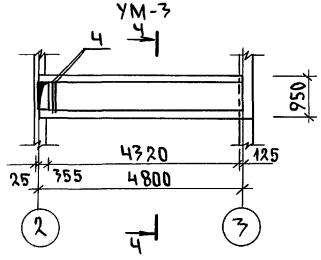

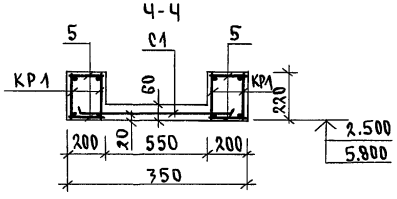

Спецификация на монолитные участки УМ-1 ... УМ-3

Марка, поз.	Обозначение	Наименование	Кол.	Масса ед.кг	Примеч.
		УМ-1			
КР1	лист АС-57	Каркас плоский КР1	2	16.6	
КРЧ	лист АС-57	Каркас плоский КРЧ	2	8.58	
1	БЕЗ ЧЕРТЕЖА	ф16А III ГОСТ 5781-82* ℓ=660	2	1.04	
		Материал бетон кл. В15		0.64	
		УМ-2			
КР3	лист АС-57	Каркас плоский КР3	2	17.7	
КР2	лист АС-57	Каркас плоский КР2	2	10.0	
2	БЕЗ ЧЕРТЕЖА	ф6АI ГОСТ 5781-82* ℓ=230	156	0.05	
ЗД-2	лист АС-57	Закладная деталь ЗД-2	Ч	14.9	
3	БЕЗ ЧЕРТЕЖА	Уголок В110х8 ГОСТ 8509-86 / 09Г2С-12-1 ℓ=480	1	64.8	
		Материал бетон кл. В15		0.53	
		УМ-3			
КР1	лист АС-57	Каркас плоский КР1	Ч	16.6	
С1	ГОСТ 8478-81	Сетка 5Вр-100 / 5Вр-100 х1040 ℓ=4780	1	15.8	
5	БЕЗ ЧЕРТЕЖА	ф6АI ГОСТ 5781-82* ℓ=180	156	0.04	
Ч	БЕЗ ЧЕРТЕЖА	ф12А III ГОСТ 5781-82* ℓ=930	2	0.83	
		Материал бетон кл. В15		0.58	

Инв.№ подл. | Подпись и дата | Взам.инв.№
2-4066-61

Привязан

Инв.№

Н.контр.	Бржозовский	
Нач.мас.	Радыгин	
Зам.н.м.	Земляк	
ГАП	Бржозовский	
Исполн.	Тверитина	
Провер.	Байтерякова	

144-000-962.93 АС

2-этажный 1-квартирный 5-комнатный жилой дом с возможностью двухсторонней блокировки

Стадия	Лист	Листов
Р	56	

Монолитные участки УМ-1 ... УМ-3

ЦНИИЭП Гражданельстрой

Альбом I

КР1, КР2

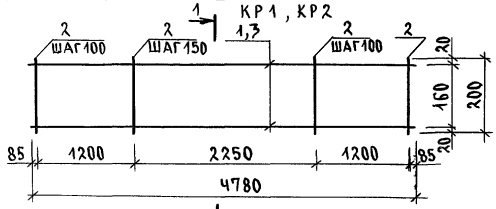

1-1

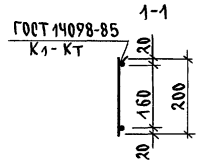

3-3

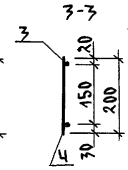

Ч-Ч

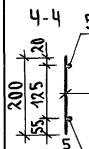

КР4

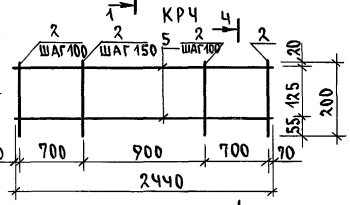

КР5

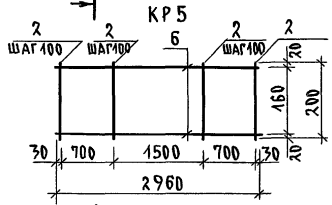

КР3

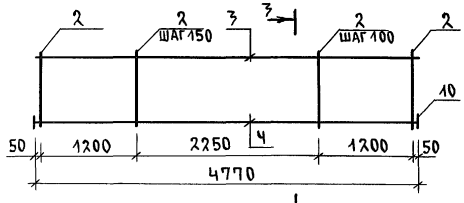

КР6

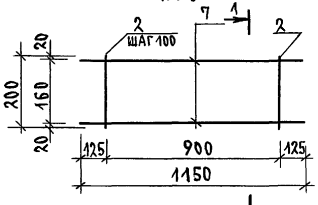

3Д-1

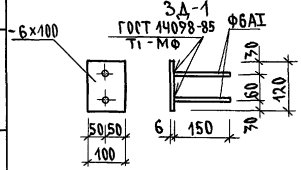

3Д-2

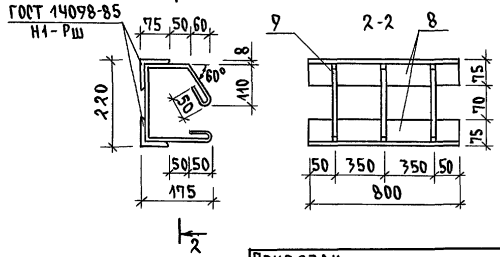

Спецификация на арматурные изделия

Марка, поз	Обозначение	Наименование	Кол.	Масса ед. кг	Примеч.
		Каркас плоский КР1		16.6	
1		ф16АIII ГОСТ 5781-82* ℓ=4780	2	7.54	
2		ф6АI ГОСТ 5781-82* ℓ=200	39	0.04	
		Каркас плоский КР2		10.0	
3		ф12АIII ГОСТ 5781-82* ℓ=4780	2	4.24	
2		ф6АI ГОСТ 5781-82* ℓ=200	39	0.04	
		Каркас плоский КР3		17.7	
3		ф12АIII ГОСТ 5781-82* ℓ=4770	1	4.24	
4		ф20АIII ГОСТ 5781-82* ℓ=4770	1	11.8	
2		ф6АI ГОСТ 5781-82* ℓ=200	39	904	
10		-4х40 ГОСТ 103-76* ℓ=40	2	0.05	
		Каркас плоский КР4		8.58	
5		ф16АIII ГОСТ 5781-82* ℓ=2440	2	3.85	
2		ф6АI ГОСТ 5781-82* ℓ=200	22	0.04	
		Каркас плоский КР5		6.3	
6		ф12АIII ГОСТ 5781-82* ℓ=2960	2	2.63	
2		ф6АI ГОСТ 5781-82* ℓ=200	26	0.04	
		Каркас плоский КР6		2.30	
7		ф12АIII ГОСТ 5781-82* ℓ=1150	2	0.932	
2		ф6АI ГОСТ 5781-82* ℓ=200	11	0.04	
		Закладная деталь 3Д-2		14.9	
8		уголок В 75х8 ГОСТ 8509-86 / Ст3 ГОСТ 535-79 ℓ=800	2	7.22	
9		ф6АI ГОСТ 5781-82* ℓ=650	3	0.14	
3Д-1	См. черт.	Закладная деталь 3Д-1	1	0.8	

144-000-962.93 АС

Н.контр.	Бржозовский	
Нач.мас.	Радыгин	
Зам.н.м.	Земляк	
ГАП	Бржозовский	
Испол.	Тверитина	
Провер.	Байперякова	

Привязан

Инв.№

2-7этажный 1-квартирный 5-комнатный жилой дом с возможностью двухсторонней блокировки

Стадия	Лист	Листов
Р	57	

Каркасы плоские КР1...КР6. Закладные детали 3Д-1, 3Д-2

ЦНИИЭП гражданельстрой

Инв.№ подл. | 2-4066-62 | Подпись и дата | Взам.инв.№

Ц00045-01 62

Альбом I

Схема расположения перемычек 1 этажа

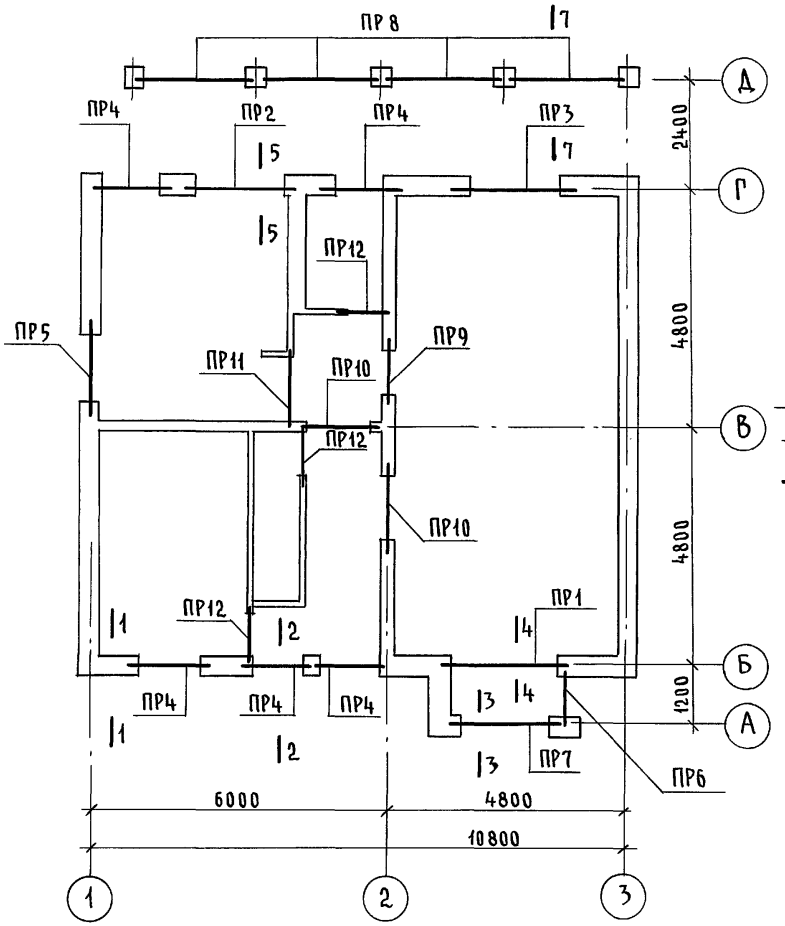

Схема расположения перемычек 2 этажа

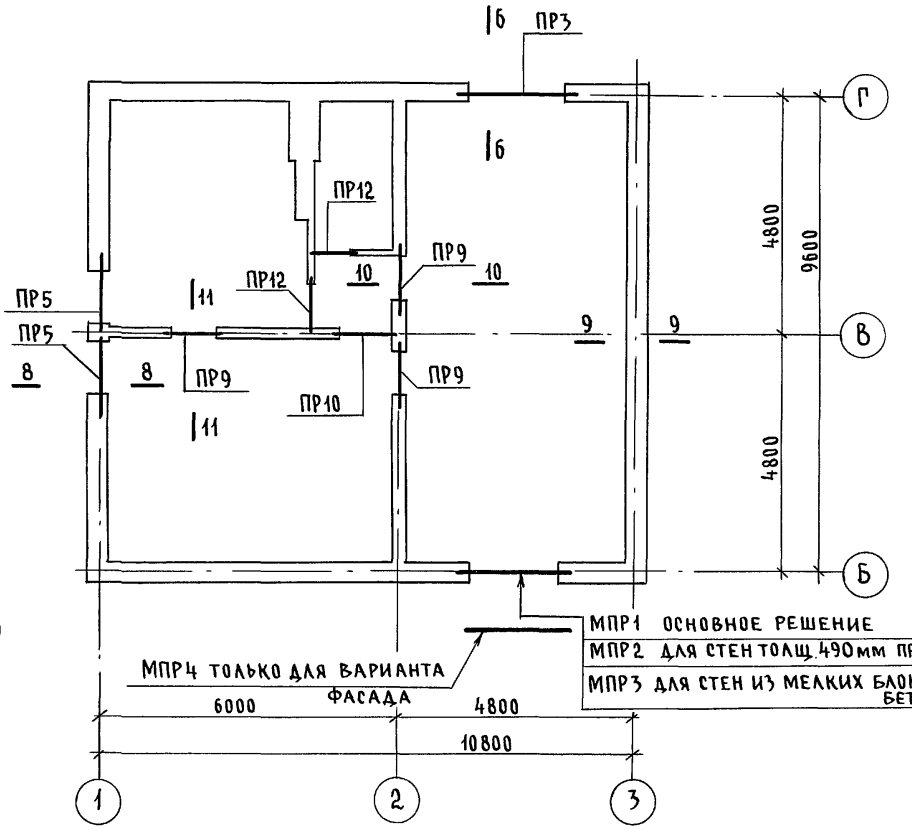

МПР4 только для варианта фасада

МПР1 основное решение
МПР2 для стен толщ. 490мм при $t_{н.в.} = -40°C$
МПР3 для стен из мелких блоков ячеистого бетона

Вариант для двухсторонней блокировки

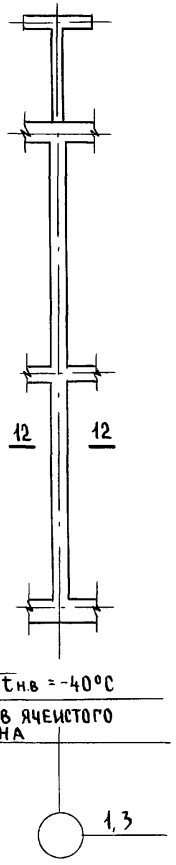

1. Данный лист см. с листами АС-59... АС-61, АС-65
2. Сечения 1-1...4-4 см. лист АС-69, сечения 5-5...7-7 см. лист АС-70, сечения 8-8...10-10 см. лист АС-68

Привязан		144-000-962.93 - АС	
Н.контр.	Бржозовский	2-этажный 1-квартирный 5-комнатный жилой дом с возможностью двухсторонней блокировки	Стадия: Р; Лист: 58; Листов:
Нач.маст.	Радыгин		
Зам.н.м.	Земляк		
ГАП	Бржозовский	Схемы расположения перемычек	ЦНИИЭП гражданельстрой
Исполн.	Образцова		
Провер.	Муратова		
Инв.№			

Инв.№ подл. 2-4066-63 | Подпись и дата | Взам.инв.№

400045-01 63

Альбом I

Ведомость перемычек

Тип	Схема сечения
ПР1 1шт.	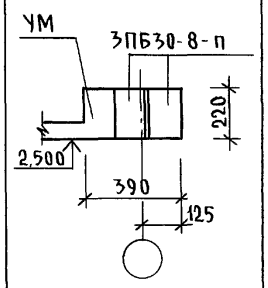
ПР2 1шт.	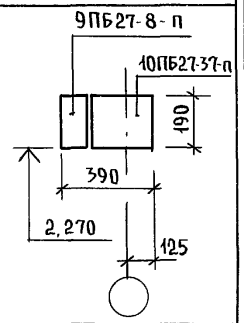
ПР3 2шт.	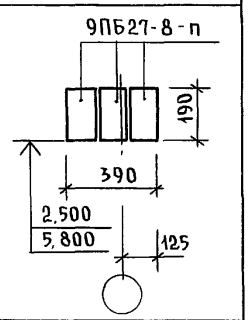
ПР4 5шт.	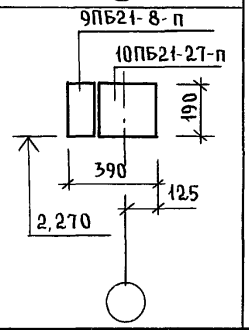

Тип	Схема сечения
ПР5 3шт.	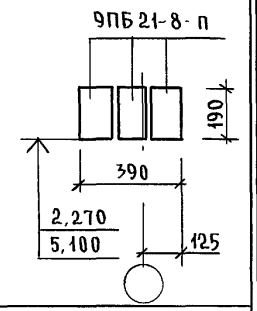
ПР6 1шт.	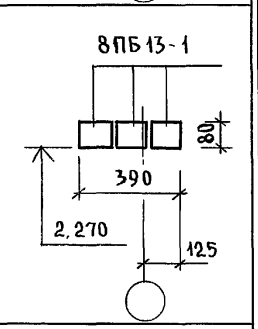
ПР7 1шт.	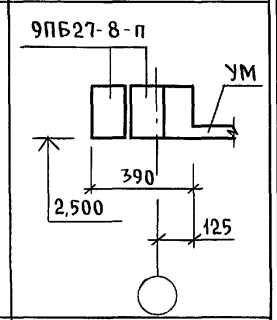
ПР8 4шт.	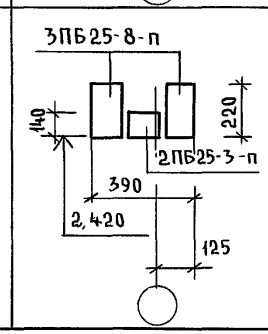

Тип	Схема сечения
ПР9 4шт.	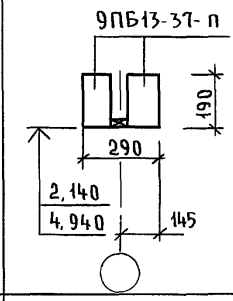
ПР10 3шт.	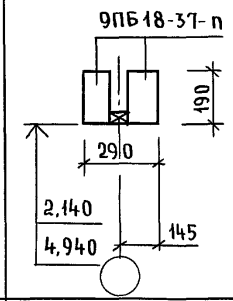
ПР11 1шт	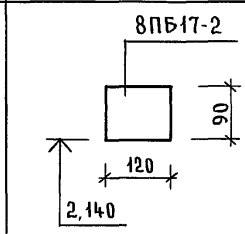
ПР12 5шт	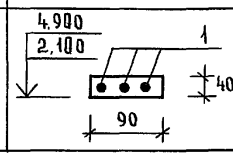

Привязан

Инв.№

Спецификация перемычек

Марка поз.	Обозначение	Наименование	Кол	Масса ед. кг.	Примечание
3ПБ30-8-п	1.038.1-1.1 070000-03	3ПБ 30-8-п	2	197	
3ПБ25-8-п	то же 060000-05	3ПБ 25-8-п	8	162	
2ПБ25-3-п	— " — 040000-03	2ПБ 25-3-п	4	103	
10ПБ27-37-п	1.038.1-1.4 80000-03	10ПБ 27-37-п	1	323	
9ПБ27-8-п	то же 60000-03	9ПБ 27-8-п	9	155	
9ПБ21-8-п	— " — 50000-03	9ПБ 21-8-п	14	118	
9ПБ18-37-п	— " — 40000-05	9ПБ 18-37-п	6	103	
9ПБ13-37-п	— " — 40000-01	9ПБ 13-37-п	8	74	
10ПБ21-27-п	— " — 70000-03	10ПБ 21-27-п	5	246	
8ПБ17-2	— " — 10000-03	8ПБ 17-2	1	45	
8ПБ13-1	— " — -01	8ПБ 13-1	3	35	
		Монолитная перемычка			
МПР1	АС-65	МПР-1	1		
		Детали			
1	без чертежа	6 А III ГОСТ 5781-82*	23	0,222	
		Материалы			
		Цементный р-р М 100	0,03		м³

Схемы расположения перемычек см. лист АС-58

Н.контр.	Брюзовский	
Нач.маст.	Радыгин	
Зам.н.м.	Земляк	
ГАП	Брюзовский	
Разраб.	Муратова	
Исполн.	Муратова	
Провер.	Байтерякова	

144-000-962.93 - АС

2-этажный 1-квартирный 5-комнатный жилой дом с возможностью двухсторонней блокировки

Стадия	Лист	Листов
Р	59	

Ведомость перемычек. Спецификация перемычек

ЦНИИЭП гражданселькстрой

Инв.№ подл. | Подпись и дата | Взам.инв.№ | 2-4066-64

400045-01 64

Альбом I

Ведомость перемычек

Тип	Схема сечения	Тип	Схема сечения	Тип	Схема сечения
ПР1 1шт	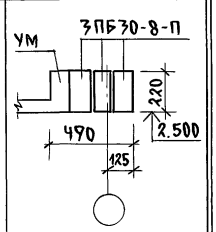	ПР5 3шт	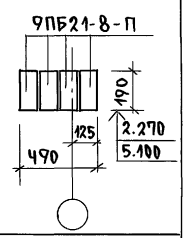	ПР9 4шт	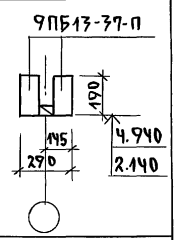
ПР2 1шт	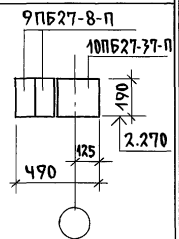	ПР6 1шт	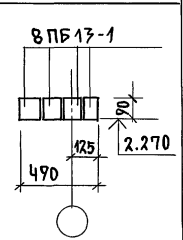	ПР10 3шт	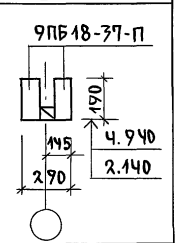
ПР3 2шт	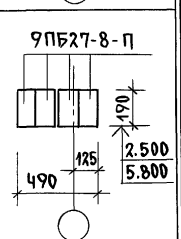	ПР7 1шт	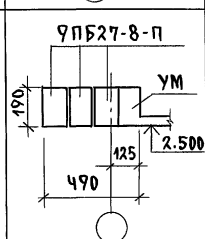	ПР11 1шт	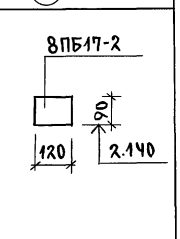
ПР4 5шт	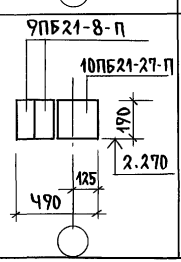	ПР8 4шт	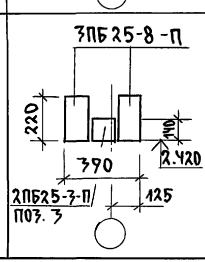	ПР12 5шт	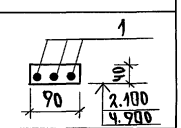

Привязан

Инв.№

Спецификация к схемам расположения перемычек

Марка поз.	Обозначение	Наименование	Кол. шт	Масса ед. кг	Примечание
		Жел.бет. сборные перемычки			
3ПБ30-8-П	1.038.1-1.1 070000-03	3ПБ30-8-П	3	197	
3ПБ25-8-П	060000-05	3ПБ25-8-П	8	162	
2ПБ25-3-П	040000-03	2ПБ25-3-П	4	103	
10ПБ27-37-П	1.038.1-1.4 80000-03	10ПБ27-37-П	1	323	
9ПБ27-8-П	60000-03	9ПБ27-8-П	13	155	
9ПБ21-8-П	—"— 50000-03	9ПБ21-8-П	22	118	
9ПБ18-37-П	—"— 40000-05	9ПБ18-37-П	6	103	
9ПБ13-37-П	—"— 40000-01	9ПБ13-37-П	8	74	
10ПБ21-27-П	—"— 70000-03	10ПБ21-27-П	5	246	
8ПБ17-2	—"— 10000-03	8ПБ17-2	1	45	
8ПБ13-1	—"— -01	8ПБ13-1	4	35	
		Монолитная перемычка			
МПР2	АС-65	МПР2	1		
1	Без черт.	БАIII ГОСТ 5781-82	23	0.222	м.п.
		Материалы			
		Цементный р-р М100	0.03		м³

Схемы расположения перемычек см. лист АС-58

Н.контр.	Бржозовский		
Нач.мас.	Радыгин		
Зам.н.м.	Земляк		
ГАП	Бржозовский		
Разраб.	Муратова		
Исполн.	Образцова		
Провер.	Байперякова		

144-000-962.93 АС

2-этажный 1-квартирный 5-комнатный жилой дом с возможностью двухсторонней блокировки.

Стадия	Лист	Листов
Р	60	

Ведомость перемычек. Спецификация./Вариант стен толщ. 490мм/

ЦНИИЭП гражданселькстрой

Инв.№ подл. | Подпись и дата | Взам. инв.№ | 2-4056-65

ВЕДОМОСТЬ ПЕРЕМЫЧЕК

Тип	Схема сечения	Тип	Схема сечения	Тип	Схема сечения
ПР1 1шт	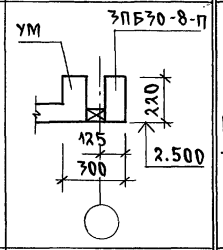	ПР5 3шт	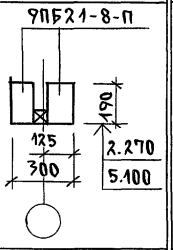	ПР9 4шт	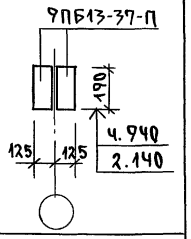
ПР2 1шт	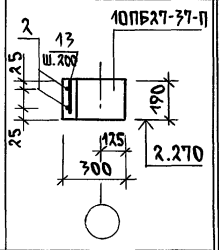	ПР6 1шт	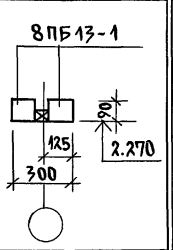	ПР10 3шт	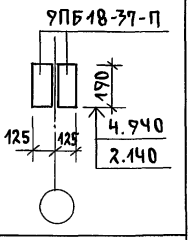
ПР3 2шт	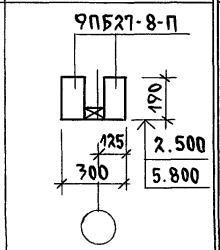	ПР7 1шт	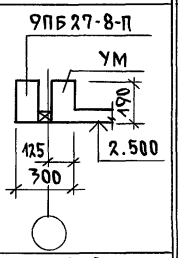	ПР11 1шт	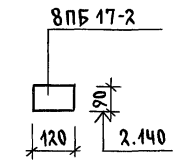
ПР4 5шт	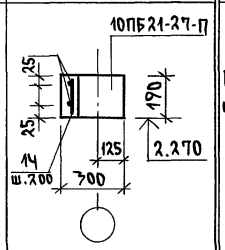	ПР8 4шт	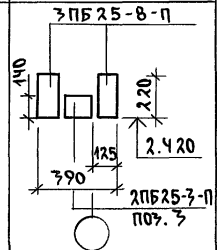	ПР12 5шт	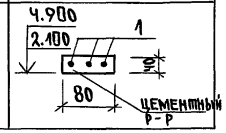

СПЕЦИФИКАЦИЯ К СХЕМАМ РАСПОЛОЖЕНИЯ ПЕРЕМЫЧЕК

МАРКА, ПОЗ.	ОБОЗНАЧЕНИЕ	НАИМЕНОВАНИЕ	Кол. шт	Масса ед. кг	Примечание
		СБОРНЫЕ ЖЕЛ. БЕТ. ПЕРЕМЫЧКИ			
3ПБ30-8-П	1.038.1-1.1 070000-03	3ПБ30-8-П	1	197	
3ПБ25-8-П	060000-05	3ПБ25-8-П	8	162	
2ПБ25-3-П	040000-03	2ПБ25-3-П	4	103	
10ПБ27-37-П	1.038.1-1.4 80000-03	10ПБ27-37-П	1	323	
9ПБ27-8-П	60000-03	9ПБ27-8-П	9	155	
9ПБ21-8-П	" 50000-03	9ПБ21-8-П	6	118	
9ПБ18-37-П	" 40000-05	9ПБ18-37-П	6	103	
9ПБ13-37-П	" 40000-01	9ПБ13-37-П	8	74	
10ПБ21-27-П	" 70000-03	10ПБ21-27-П	5	246	
8ПБ17-2	" 110000-03	8ПБ17-2	1	45	
8ПБ13-1	" 10000-01	8ПБ13-1	2	35	
		МОНОЛИТНАЯ ПЕРЕМЫЧКА			
МПР3	АС-65	МПР3	1		
		ДЕТАЛИ			
1	БЕЗ ЧЕРТ.	6АIII ГОСТ 5781-82*	23	0.222	м.п.
2		16АIII ГОСТ 5781-82*	17	1.58	м.п.
3		6АI ГОСТ 5781-82*	14	0.222	м.п
		МАТЕРИАЛЫ			
		Бетон класса В15	0.13		
		Цементный р-р М100	0.03		м³

Схемы расположения перемычек см. лист АС-58

Н. контр.	Брюзовский	
Нач. мас.	Радыгин	
Зам. н. м.	Земляк	
ГАП	Брюзовский	
Разраб.	Муратова	
Испол.	Образцова	
Провер.	Байтерякова	

144-000-962.93 АС

2-этажный 1-квартирный 5-комнатный жилой дом с возможностью двухсторонней блокировки

Стадия	Лист	Листов
Р	61	

Ведомость перемычек. Спецификация. Вариант со стенами из мелких блоков ячеистого бетона/

ЦНИИЭП граждансельстрой

Привязан

Инв. N

Альбом I

Инв. N подл. | Подпись и дата | Взам. инв. N

2-4066-66

Ц90045-01 СВ

Альбом I

Схема расположения перемычек
Вариант дома с пристроенным гаражом

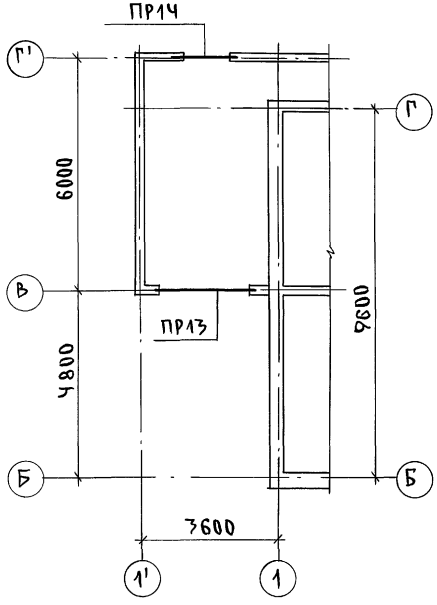

Ведомость перемычек

Тип	Схема сечения
ПР1Ч 1шт	9ПБ21-8-П: 250, 190, 190, 1.800, Г1
ПР13 1шт	3ПБ30-8-П: 250, 190, 220, 1.650, В

Марка, поз.	Обозначение	Наименование	Кол.	Масса ед. кг	Примечание
		Сборные жел.бет.перемычки			
3ПБ30-8-П	1.038.1-1.1 070000-03	3ПБ30-8-П	Ч	197	
3ПБ25-8-П	То же 060000-05	3ПБ25-8-П	8	162	
2ПБ25-3-П	—"— 040000-03	2ПБ25-3-П	Ч	103	
10ПБ27-37-П	1.038.1-1.Ч 80000-03	10ПБ27-37-П	1	323	
9ПБ21-8-П	То же 60000-03	9ПБ27-8-П	9	155	
9ПБ21-8-П	—"— 50000-03	9ПБ21-8-П	13	118	
9ПБ18-37-П	—"— 40000-05	9ПБ18-37-П	6	103	
9ПБ13-37-П	—"— 40000-01	9ПБ13-37-П	8	74	
10ПБ21-2-П	—"— 70000-03	10ПБ21-27-П	5	246	
8ПБ17-2	—"— 10000-03	8ПБ17-2	1	45	
8ПБ13-1	—"— ——01	8ПБ13-1	3	35	
		Монолитная перемычка			
МПР1	АС-65	МПР1	1		
		Детали			
1	Без черт.	БАIII ГОСТ 5781-82*	23	0.222	м.п.
		Материалы			
		Цементный р-р М100	0.03		м³

Схемы расположения перемычек и ведомость перемычек основного здания см. листы АС-58, АС-59

Н.контр.	Земляк	144-000-962.93 АС	
Нач.мас.	Радыгин		
Зам.н.м	Земляк	2-этажный 1-квартирный 5-комнатный жилой дом с возможностью двухсторонней блокировки	Стадия Р; Лист 62; Листов
ГАП	Бржозовский		
Разраб.	Муратова	Схема расположения перемычек./Вариант дома с пристроенным гаражом/	ЦНИИЭП гражданселькстрой
Исполн.	Муратова		
Провер.	Байтерякова		

Привязан

Инв.№

Инв.№ подл. | Подпись и дата | Взам.инв.№ | 2-4066-67

Альбом I

Схема расположения перемычек 1 этажа

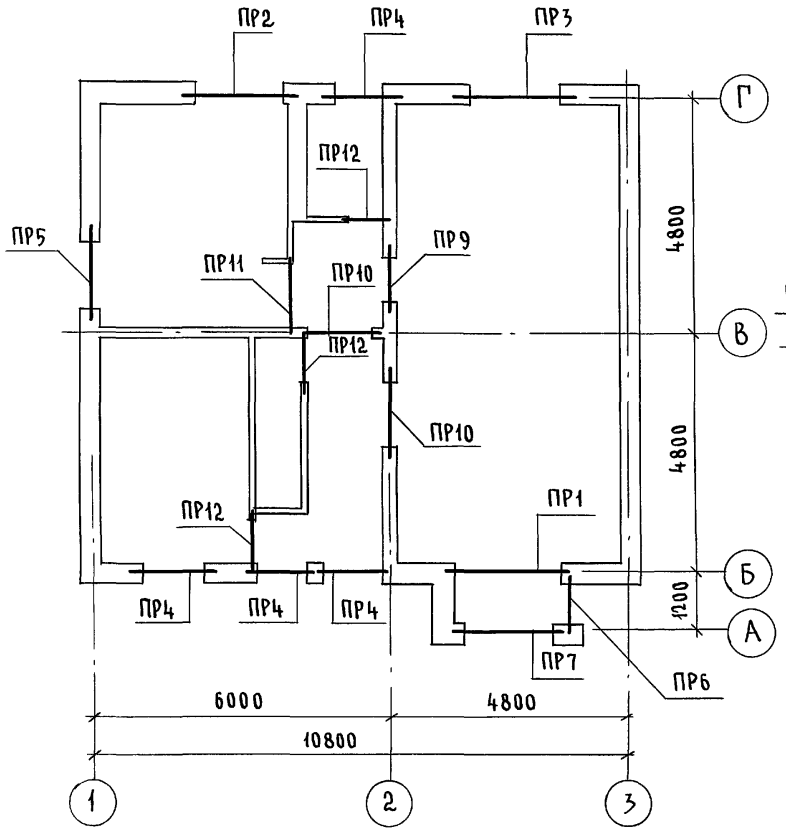

Схема расположения перемычек 2 этажа

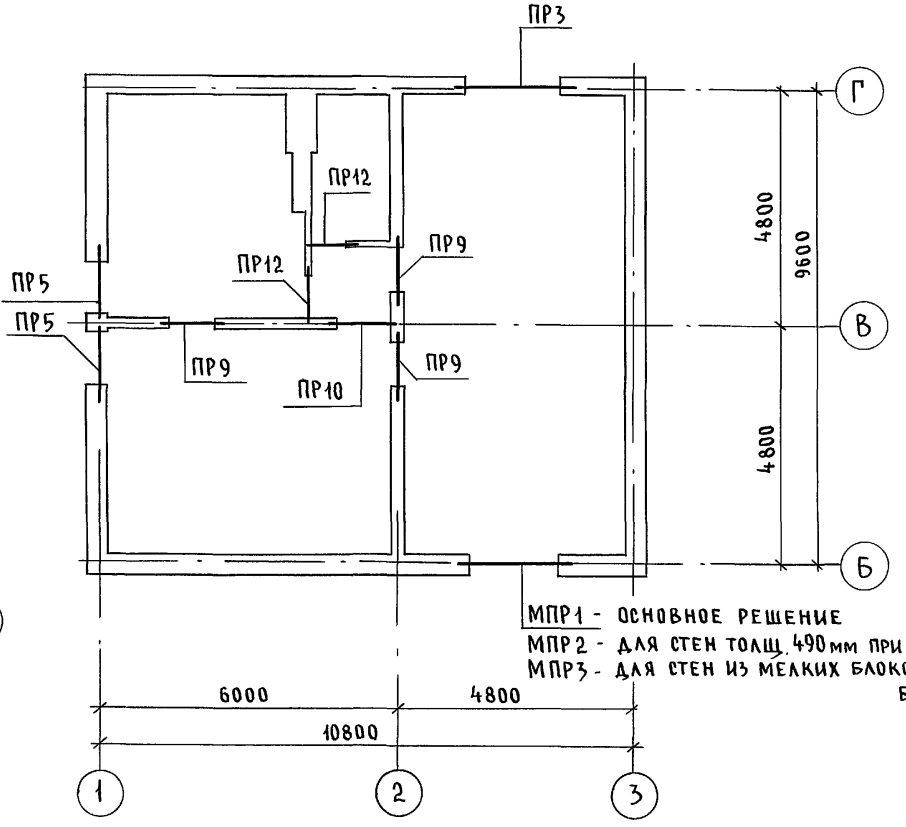

МПР1 - основное решение
МПР2 - для стен толщ. 490 мм при $t_{н.в}$ = -40°С
МПР3 - для стен из мелких блоков ячеистого бетона

Данный лист см. с листом АС-64

Н.контр.	Бржозовский	144-000-962.93 - АС	
Нач.маст	Радыгин		
Зам.н.м.	Земляк	2-этажный 1-квартирный 5-комнатный жилой дом с возможностью двухсторонней блокировки	Стадия: Р; Лист: 63; Листов:
ГАП	Бржозовский		
Исполн.	Образцова	Схемы расположения перемычек (Вариант дома с люфт-клозетом)	ЦНИИЭП гражданселькстрой
Провер.	Муратова		

Привязан

Инв. №

Инв. № подл. 2-4066-68 | Подпись и дата | Взам. инв.

400045-01 68

Альбом I

Ведомость перемычек

Тип	Схема сечения
ПР1 1 шт.	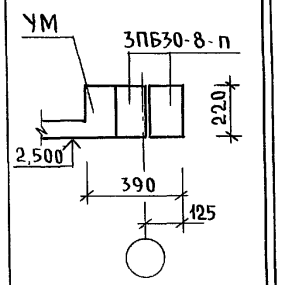
ПР2 1 шт.	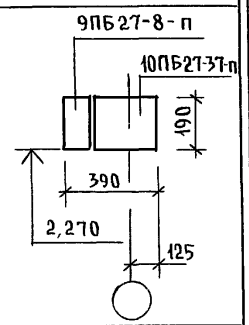
ПР3 2 шт.	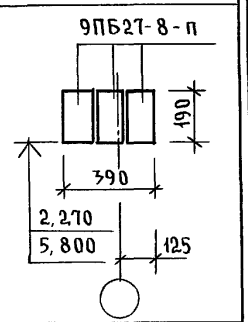
ПР4 4 шт.	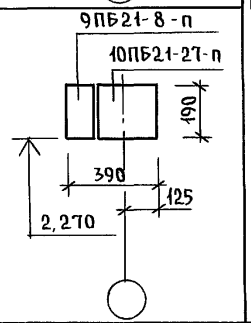
ПР5 3 шт.	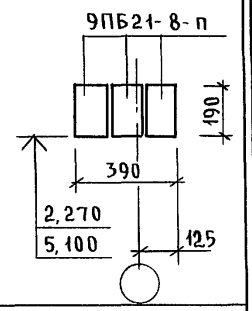
ПР6 1 шт.	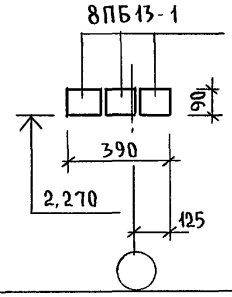
ПР7 1 шт.	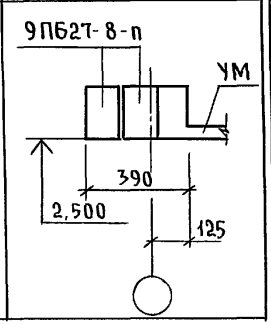
ПР9 4 шт.	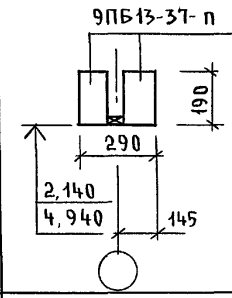
ПР10 3 шт.	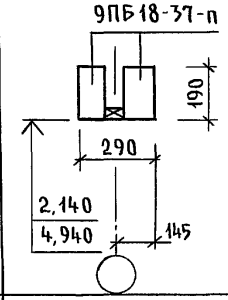
ПР11 1 шт.	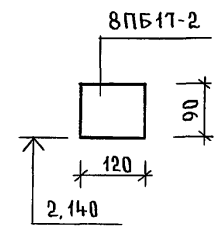
ПР12 5 шт.	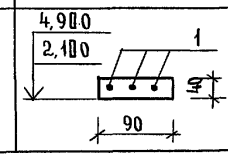

Спецификация перемычек

Марка поз.	Обозначение	Наименование	Кол.	Масса ед. кг.	Примечание
3ПБ30-8-п	1.038.1-1.1 070000-03	3ПБ30-8-П	2	197	
10ПБ27-37-п	1.038.1-1.4 80000-03	10ПБ27-37-п	1	323	
9ПБ27-8-п	то же 60000-03	9ПБ27-8-п	9	155	
9ПБ21-8-п	50000-03	9ПБ21-8-п	13	118	
9ПБ18-37-п	40000-05	9ПБ18-37-п	6	103	
9ПБ13-37-п	40000-01	9ПБ13-37-п	8	74	
10ПБ21-27-п	70000-03	10ПБ21-27-п	4	246	
8ПБ17-2	10000-03	8ПБ17-2	1	45	
8ПБ13-1	-01	8ПБ13-1	3	35	
		Монолитная перемычка			
МПР1	АС-65	МПР-1	1		
		Детали			
1	без чертежа	6 А III ГОСТ 5781-82*	23	0,222	м.п.
		Материалы			
		Цементный р-р М 100	0,03		$м^3$

Схемы расположения перемычек см. лист АС-63

Привязан

Инв. №

Н. контр.	Бржозовский	
Нач. маст	Радыгин	
Зам. н.м.	Земляк	
ГАП	Бржозовский	
Разраб.	Муратова	
Исполн.	Муратова	
Провер.	Байтерякова	

144-000-962.93 - АС

2-этажный 1-квартирный 5-комнатный жилой дом с возможностью двухсторонней блокировки

Стадия	Лист	Листов
Р	64	

Ведомость перемычек. Спецификация. (вариант дома с люфт-клозетом)

ЦНИИЭП граждансельстрой

Инв. № подл. | Подпись и дата | Взам. инв. №

2-4066-69

Альбом I

Монолитная перемычка МПР1, МПР2, МПР3

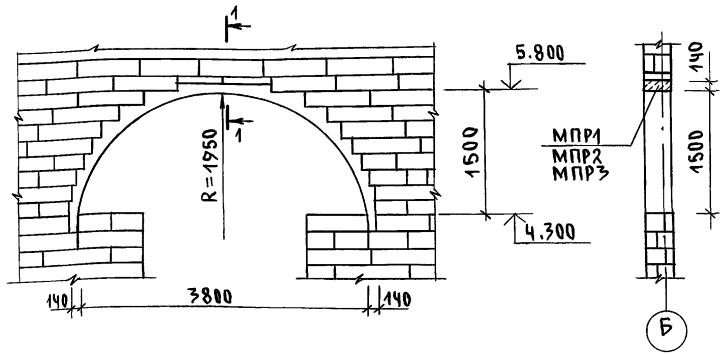

1-1 /МПР1/
Основное решение

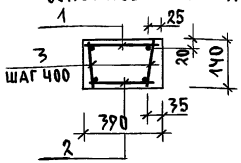

1-1 /МПР3/
Вариант для стен из мелких блоков ячеистого бетона

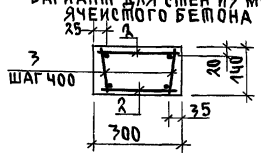

1-1 /МПР2/
Вариант на $t^{\circ}_{н.в} = -40^{\circ}$

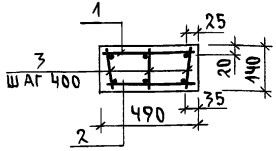

Марка, поз.	Обозначение	Наименование	Кол.	Масса ед. кг	Примечание
		Перемычка МПР1			основной вариант
		Арматурное изделие			
1	АС-67	Каркас плоский К1	1	11.04	
2	АС-67	—"—"—"— К2	1	10.50	
		Детали			
3	Без черт.	6АI ГОСТ 5781-82* ℓ=120	32	0.03	
		Материалы Бетон кл. В15	0.34		м³
		Перемычка МПР2			вариант стен при $t_{н.в}=-40^{\circ}$
		Арматурное изделие			
1	АС-67	Каркас плоский К5	1	15.90	
2	АС-67	—"—"—"— К6	1	15.10	
		Детали			
3	Без черт.	6АI ГОСТ 5781-82* ℓ=120	32	0.03	
		Материалы Бетон кл. В15	0.43		м³
		Перемычка МПР3			вариант стен из мелких
		Арматурное изделие			
1	АС-67	Каркас плоский К3	1	10.40	блоков ячеистого
2	АС-67	—"—"—"— К4	1	9.90	бетона
		Детали			
3	Без черт.	6АI ГОСТ 5781-82* ℓ=120	32	0.03	
		Материалы Бетон кл. В15	0.26		м³

Схемы расположения перемычек см. лист АС-63

Н.контр.	Земляк	
Нач.мас.	Радыгин	
Зам.н.м	Земляк	
ГАП	Бржозовский	
Разраб	Муратова	
Исполн	Муратова	
Провер.	Байтерякова	

Привязан

Инв.N

144-000-962.93 АС

2-7этажный, 1-квартирный 5-комнатный жилой дом с возможностью двухсторонней блокировки

Стадия	Лист	Листов
Р	65	

Монолитные перемычки МПР1 ... МПР3

ЦНИИЭП гражданселькстрой

Инв.N подл. | Подпись и дата | Взам. инв.N | 2-4066-70

400045-01 70

Альбом I

Перемычка МПР4

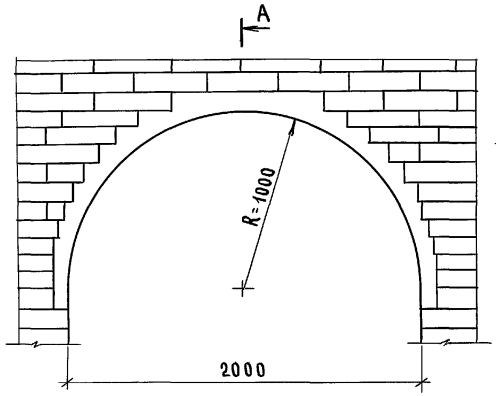

А-А

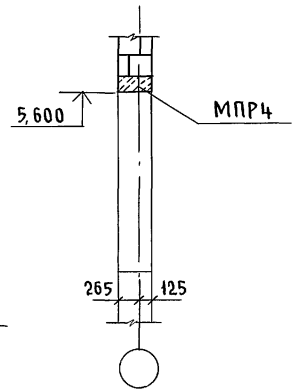

Армирование МПР4

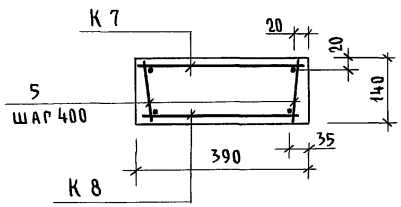

Каркасы К 7, К 8

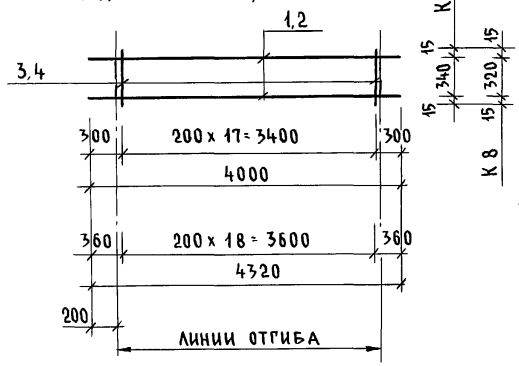

поз. 2

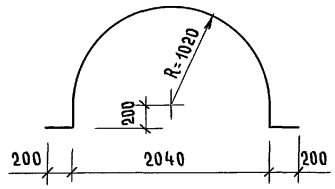

поз. 1

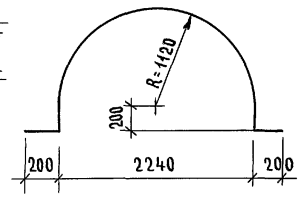

Спецификация на одно арматурное изделие

Марка поз.	Обозначение	Наименование	Кол.	Масса ед. кг.	Примечание
		Каркас К 7		6,44	
1		10 AIII, ГОСТ 5781-82*, ℓ=4000	2	2,50	
3	без чертежа	6 AI ℓ=370	18	0,08	
		Каркас К 8		6,86	
2		10 AIII, ГОСТ 5781-82*, ℓ=4320	2	2,67	
4	без чертежа	6 AI , ℓ=350	19	0,08	

Спецификация на один элемент

Марка поз.	Обозначение	Наименование	Кол.	Масса ед. кг.	Примечание
		Перемычка МПР4			
		Арматурное изделие			
К 7	см. чертеж	Каркас плоский К 7	1	6,44	
К 8	—"—	К 8	1	6,86	
		Детали			
5	без чертежа	6 AI, ГОСТ 5781-82*, ℓ=120	20	0,03	
		Материалы			
		Бетон класса В15	0,23		м³

Схемы расположения перемычек см. лист АС-63

144-000-962.93 - АС

Н.контр.	Земляк	
Нач.маст	Радыгин	
Зам.н.м.	Земляк	
ГАП	Бржозовский	
Разраб.	Муратова	
Исполн.	Муратова	
Провер.	Байтерякова	

Привязан

Инв.№

2-этажный 1-квартирный 5-комнатный жилой дом с возможностью двухсторонней блокировки

Стадия	Лист	Листов
Р	66	

Монолитная перемычка МПР4
Вариант фасада

ЦНИИЭП граждансельстрой

Инв.№ подл. | Подпись и дата | Взам. инв.№ | 2-4066-71

400045-01 71

Альбом I

Каркасы К1, К2, К3, К4

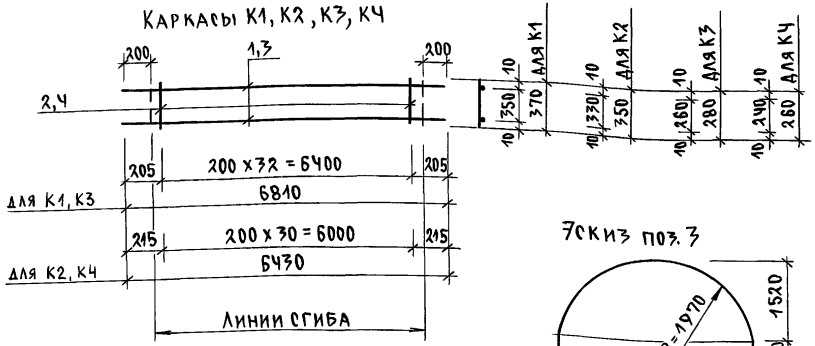

Эскиз поз. 3

Каркасы К5, К6

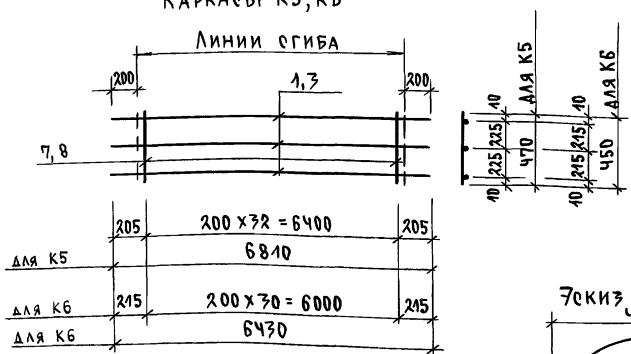

Эскиз поз. 1

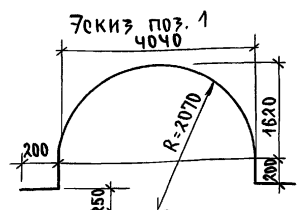

Спецификация на одно арматурное изделие

Марка поз.	Обозначение	Наименование	Кол.	Масса ед., кг	Примечание
		Каркас К1		11.04	
1		10А III ГОСТ 5781-82* ℓ=6810	2	4.20	
2		6А I —»— ℓ=370	33	0.08	
		Каркас К2		10.50	
3		10А III ГОСТ 5781-82* ℓ=6430	2	4.00	
4		6А I —»— ℓ=350	31	0.08	
		Каркас К3		10.40	
1		10А III ГОСТ 5781-82* ℓ=6810	2	4.20	
5		6А I —»— ℓ=280	33	0.06	
		Каркас К4		9.90	
3		10А III ГОСТ 5781-82* ℓ=6430	2	4.00	
6		6А I —»— ℓ=260	31	0.06	
		Каркас К5		15.90	
1		10А III ГОСТ 5781-82* ℓ=6810	3	4.20	
7		6А I —»— ℓ=470	33	0.10	
		Каркас К6		15.10	
3		10А III ГОСТ 5781-82* ℓ=6430	3	4.00	
8		6А I —»— ℓ=450	31	0.10	

Н. контр.	Земляк	
Нач. мас.	Радыгин	
Зам. н. м.	Земляк	
ГАП	Бржозовский	
Разраб.	Муратова	
Исполн.	Муратова	
Провер.	Байтерякова	

144-000-962.93 АС

2-этажный 1-квартирный 5-комнатный жилой дом с возможностью двухсторонней блокировки.

Стадия	Лист	Листов
Р	67	

Монолитные перемычки. Арматурные изделия

ЦНИИЭП гражданселькстрой

Привязан

Инв. №

Инв. № подл. | Подпись и дата | Взам. инв. №

2-4066-72

400045-01 72

Альбом I

8-8

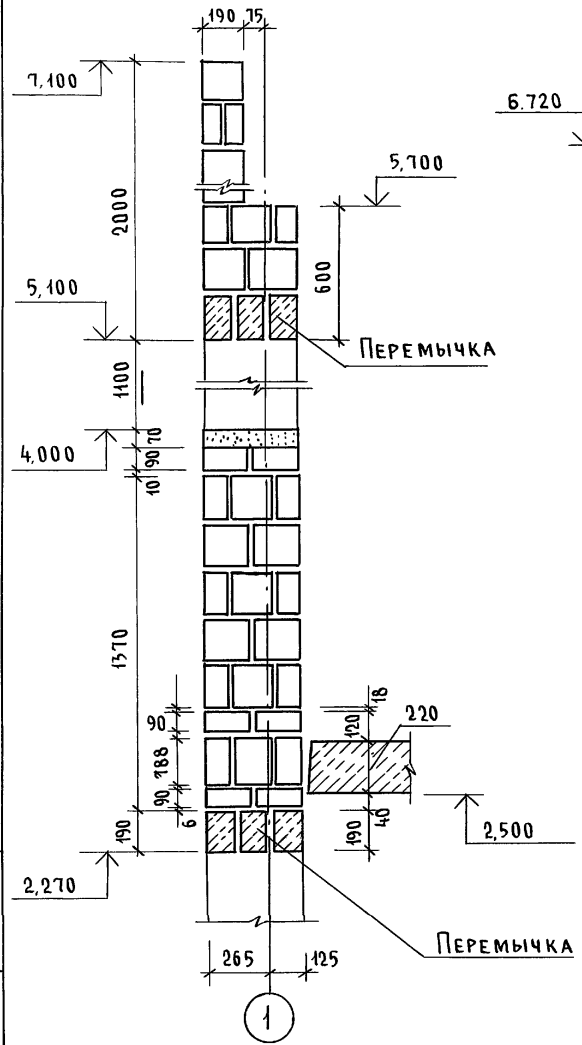

9-9

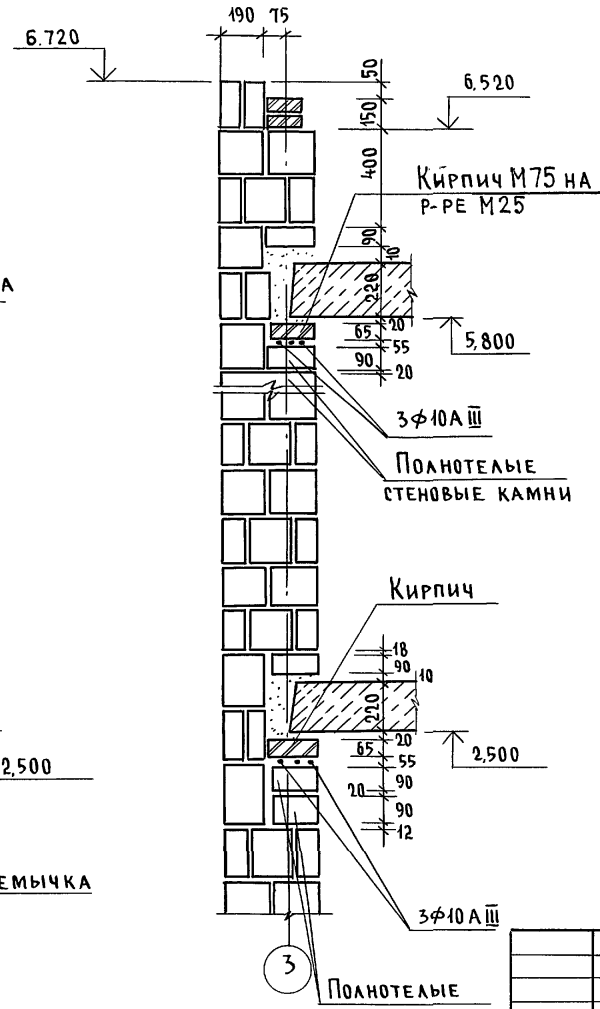

8-8 ; 9-9

ВАРИАНТ ДВУХСТОРОННЕЙ БЛОКИРОВКИ

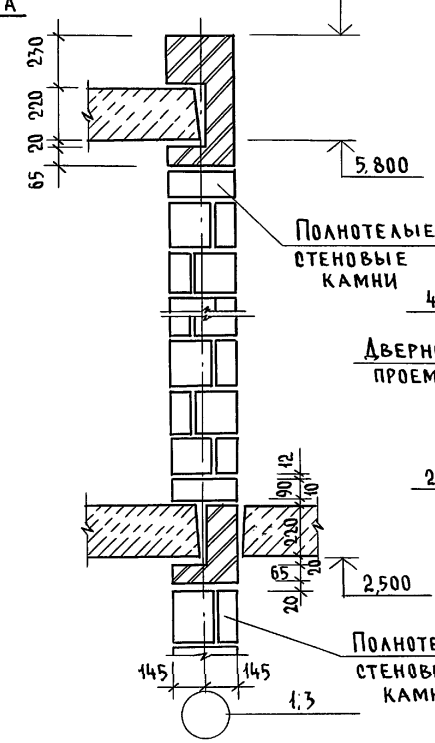

10-10

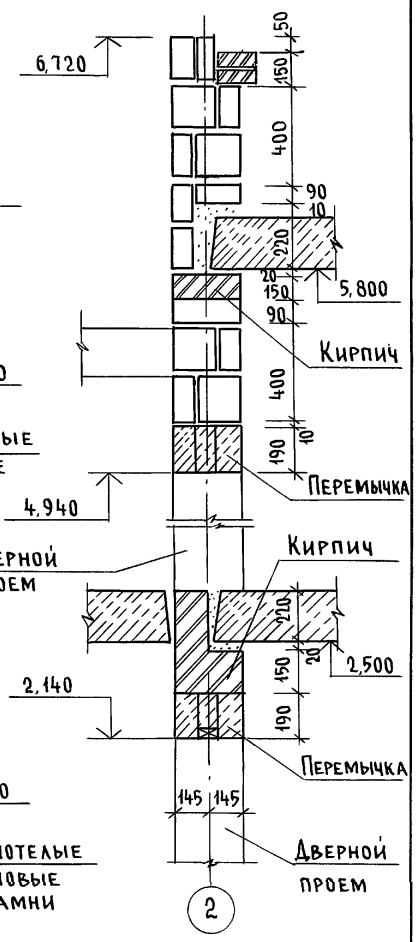

Раскладку камней до отм. 2,500 см. по сечению 1-1 на листе АС-69

Привязан			
Инв. №			

Н.контр.	Земляк	
Нач.маст	Радыгин	
Зам.н.м.	Земляк	
ГАП	Бржозовский	
Разраб.	Муратова	
Исполн.	Муратова	
Провер.	Байтерякова	

144-000-962.93 - АС

2-этажный 1-квартирный 5-комнатный жилой дом с возможностью двухсторонней блокировки	Стадия	Лист	Листов
	Р	68	
Схемы сечений наружных стен толщ. 390мм и внутренних стен толщ. 290 мм по осям 1, 2, 3	ЦНИИЭП гражданельстрой		

Инв. № подл. | 2-4066-73 | Подпись и дата | Взам. инв. №

Альбом I

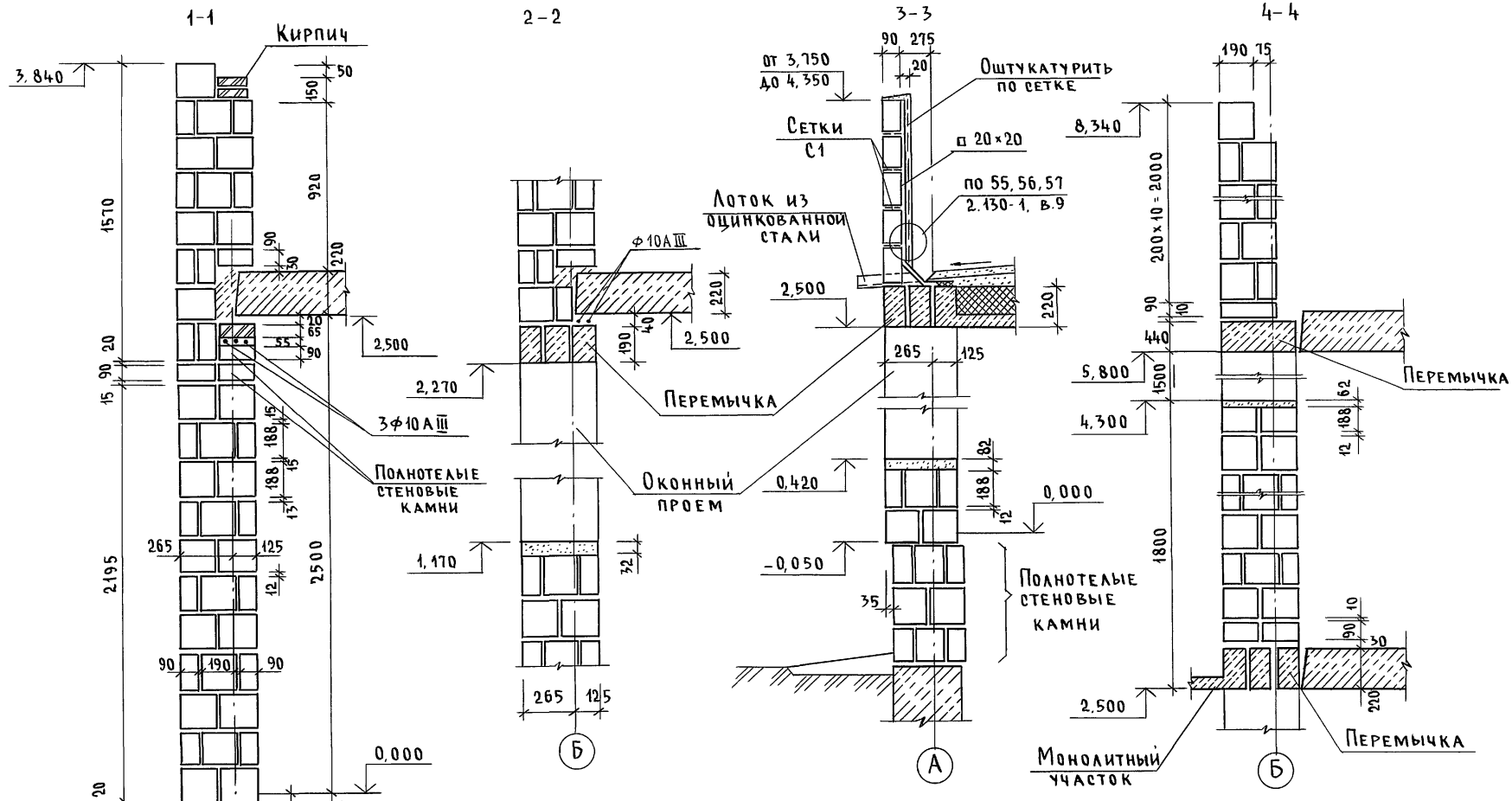

Н.контр.	Бржозовский		
Нач.маст	Радыгин		
Зам.н.м	Земляк		
ГАП	Бржозовский		
Разраб	Муратова		
Исполн	Муратова		
Провер	Байтерякова		

Привязан

Инв. №

144-000-962.93 - АС

2-этажный 1-квартирный 5-комнатный жилой дом с возможностью двухсторонней блокировки

Стадия	Лист	Листов
Р	69	

Схемы сечений наружных стен толщ. 390 мм по осям А; Б

ЦНИИЭП гражданселькстрой

Инв. № подл. | 2-4066-74 | Подпись и дата | Взам. инв. №

ц000045-01 74

Альбом I

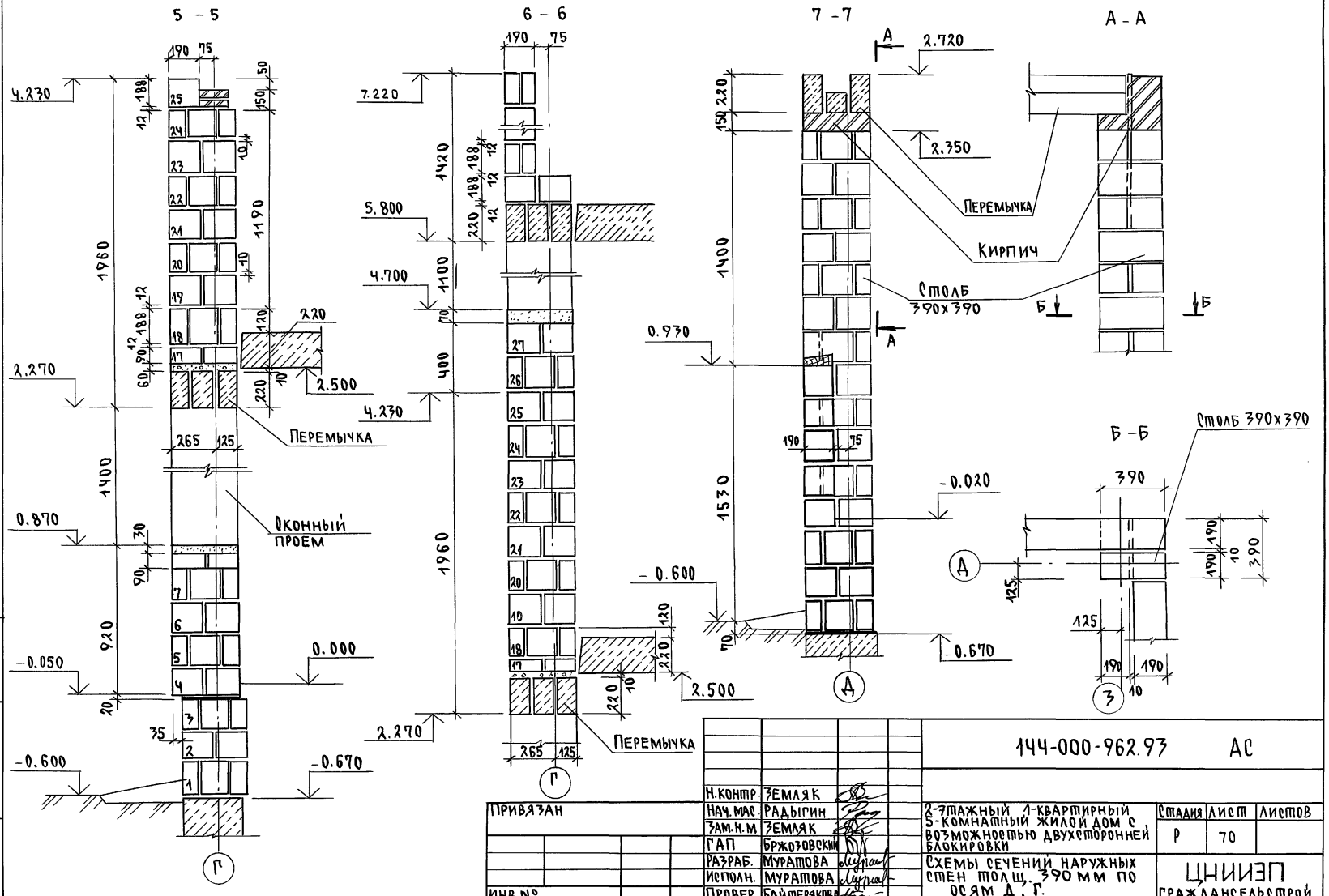

Н.контр.	Земляк	144-000-962.93 АС	
Нач.мас.	Радыгин	2-этажный 1-квартирный 5-комнатный жилой дом с возможностью двухсторонней блокировки	Стадия: Р; Лист: 70; Листов:
Зам.н.м	Земляк		
ГАП	Бржозовский		
Разраб.	Муратова	Схемы сечений наружных стен толщ. 390 мм по осям Д, Г.	ЦНИИЭП гражданселькстрой
Исполн.	Муратова		
Провер.	Байтерякова		

400045-01 75

Альбом I

8-8

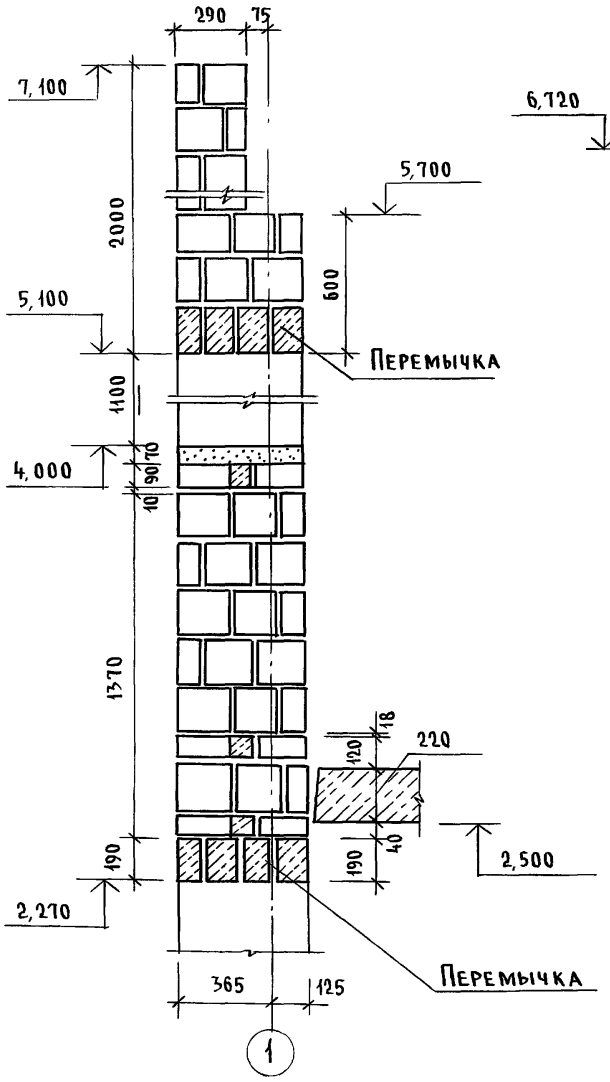

9-9

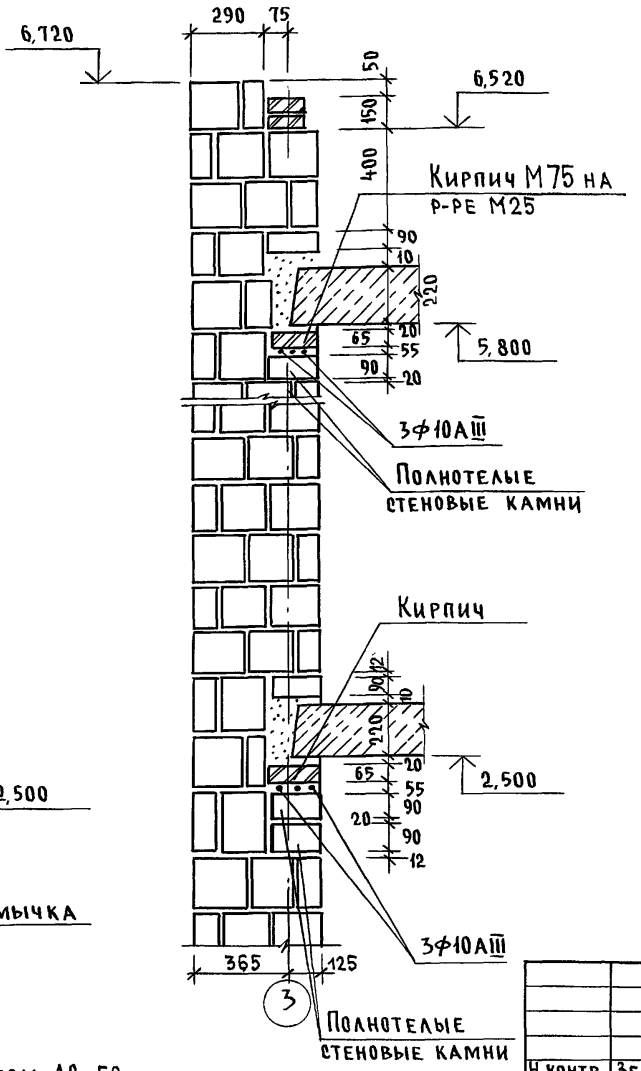

12-12

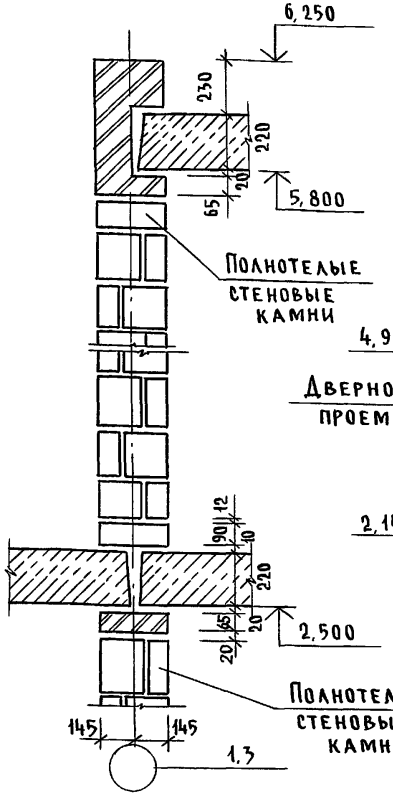

10-10

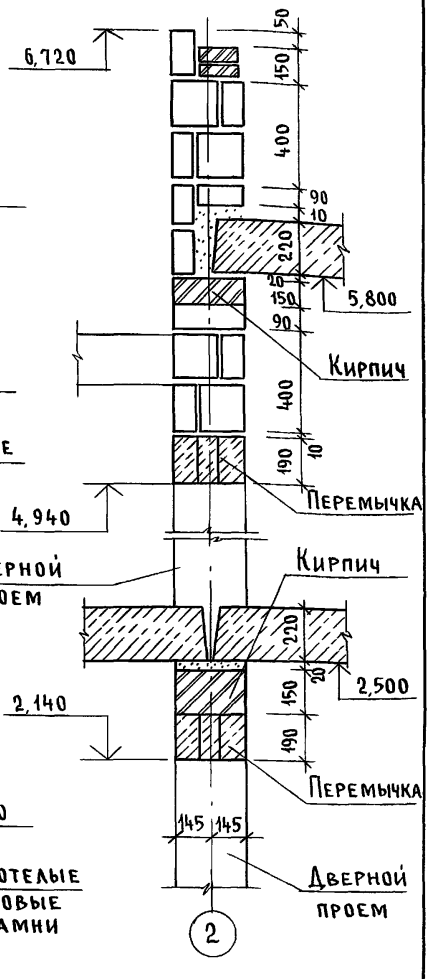

1. Данный лист см. совместно с листом АС-58
2. Раскладку камней до отм. 2,500 см. по сечению 1-1 на листе АС-72

Н.контр.	Земляк		
Нач.маст	Радыгин		
Зам.н.м.	Земляк		
ГАП	Бржозовский		
Разраб.	Муратова		
Исполн.	Муратова		
Провер.	Байтерякова		

Привязан:

Инв.№

144-000-962.93 - АС

2-этажный 1-квартирный 5-комнатный жилой дом с возможностью двухсторонней блокировки

Стадия	Лист	Листов
Р	71	

Схемы сечений наружных стен толщ. 490мм и внутренних стен толщ. 290мм по осям 1, 2, 3

ЦНИИЭП гражданселькстрой

Инв.№ подл. | Подпись и дата | Взам.инв.№ | 2-4066-76

400045-01 76

Альбом I

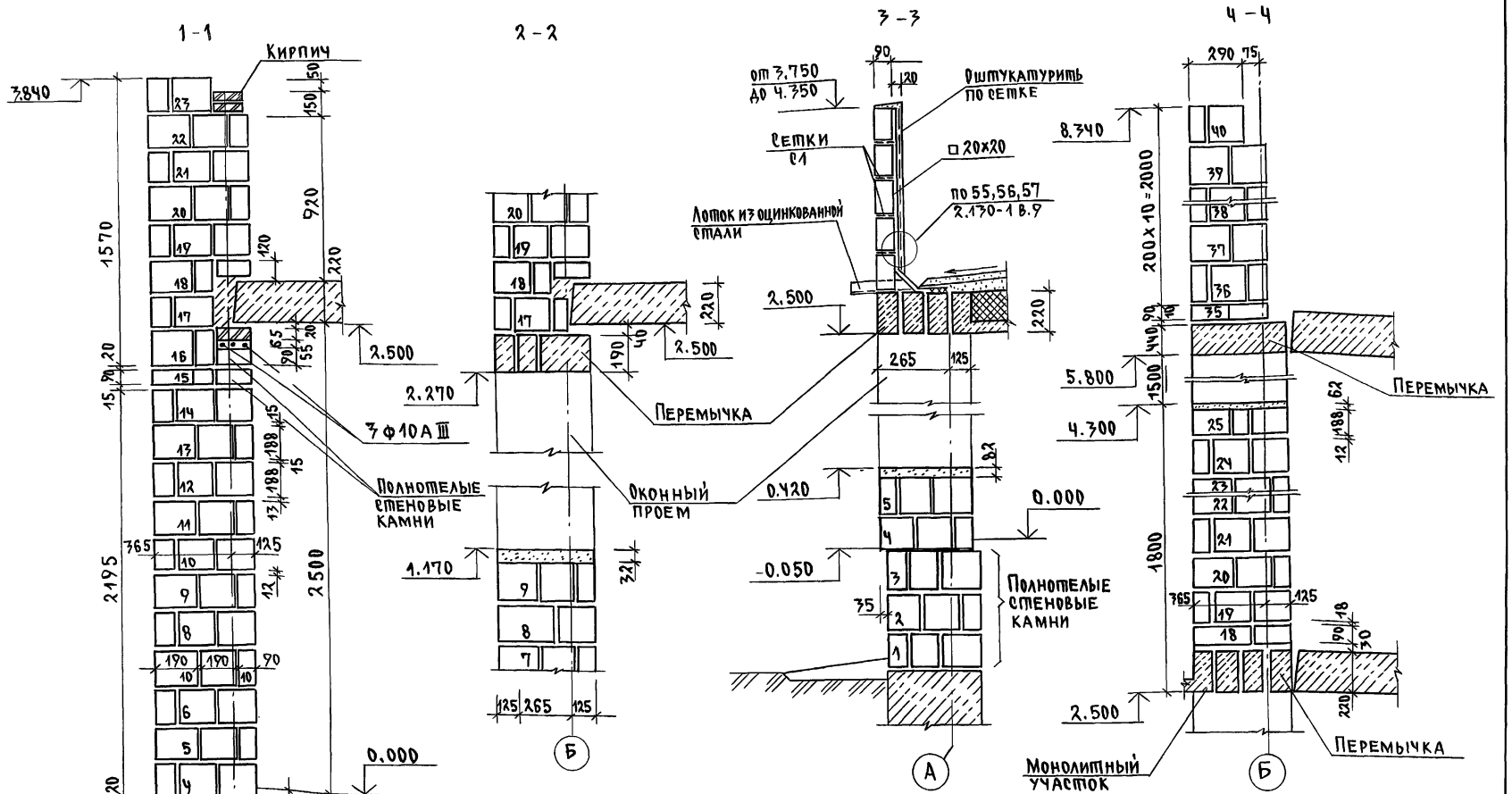

					144-000-962.93 АС		
Привязан		Н.контр.	Земляк		2-7этажный 1-квартирный 5-комнатный жилой дом с возможностью двухсторонней блокировки	Стадия	Лист	Листов
		Нач.мас.	Радыгин			Р	72	
		Зам.н.м.	Земляк					
		ГАП	Бржозовский		Схемы сечений наружных стен толщ. 490мм по осям А,Б /вариант/	ЦНИИЭП гражданстельстрой		
Инв.№		Исполн.	Муратова					
		Провер.	Байтерякова					

Инв.№подл. | Подпись и дата | Взам.инв.№

2-4066-77

Альбом I

5 - 5

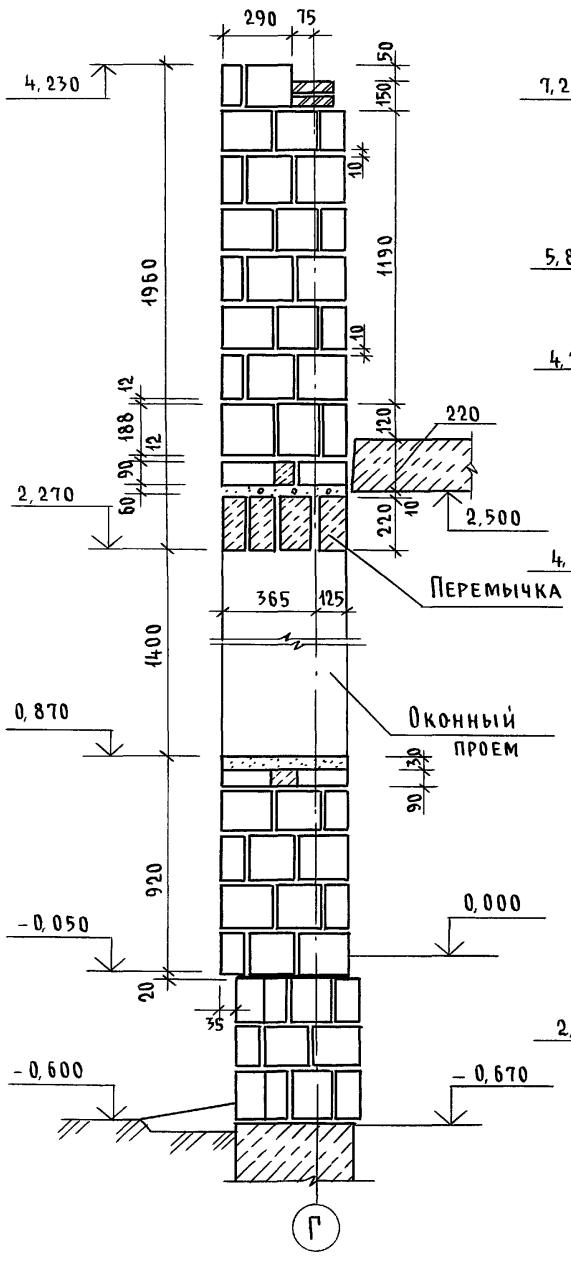

6 - 6

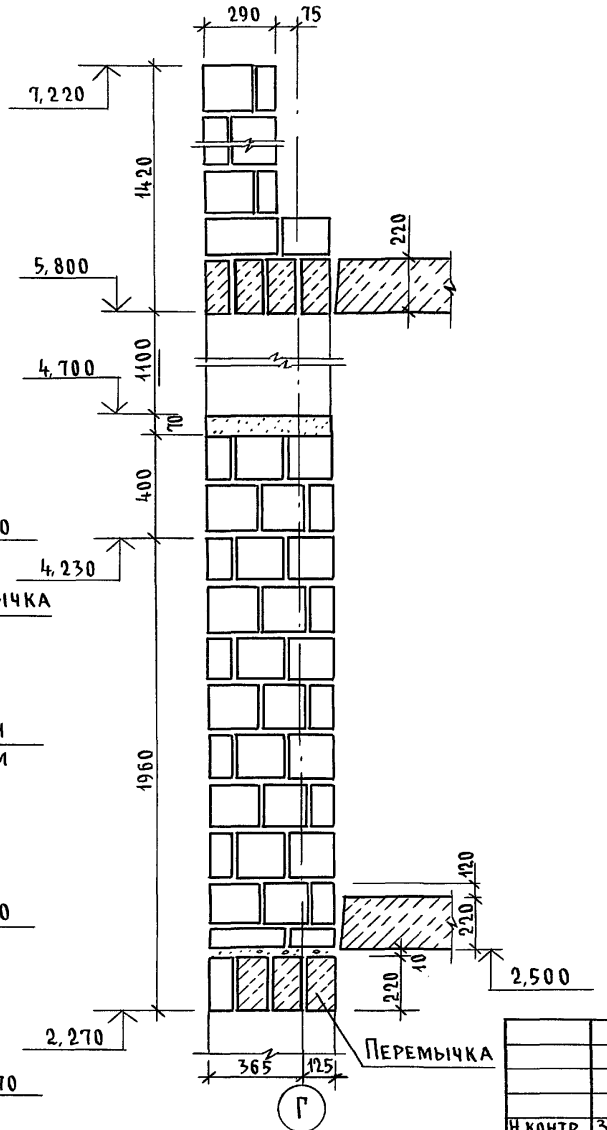

Н.контр.	Земляк		
Нач.маст	Радыгин		
Зам. н.м.	Земляк		
ГАП	Бржозовский		
Разраб.	Муратова		
Исполн.	Муратова		
Провер.	Байтерякова		

Привязан

Инв. №

144-000-962.93 - АС

2-этажный 1-квартирный 5-комнатный жилой дом с возможностью двухсторонней блокировки

Стадия	Лист	Листов
Р	73	

Схемы сечений наружных стен толщ 490 мм по оси Г (вариант)

ЦНИИЭП гражданельстрой

Инв. № подл. | 2-4066-78 | Подпись и дата | Взам. инв. №

Ц00045-01 78

Альбом I

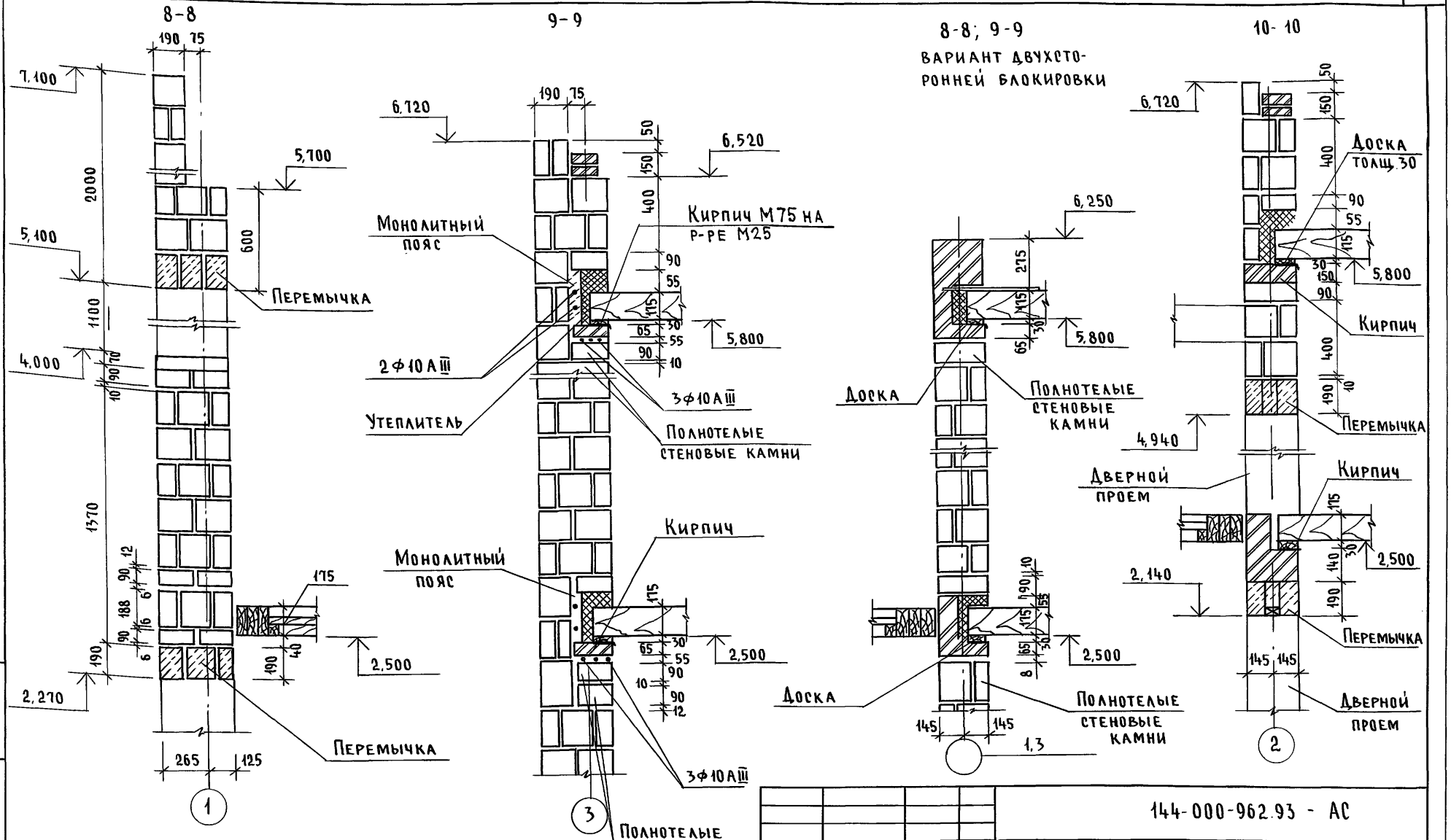

Раскладку камней до отм. 2,500 см. по сеч. 1-1 на листе АС-75

Привязан

Инв.№

Н.контр.	Земляк		
Нач.маст	Радыгин		
Зам.н.м.	Земляк		
ГАП	Бржозовский		
Разраб.	Муратова		
Исполн.	Муратова		
Провер.	Байтерякова		

144-000-962.93 - АС

2-этажный 1-квартирный 5-комнатный жилой дом с возможностью двухсторонней блокировки

Схемы сечений наружных стен толщ. 390мм и внутренних стен толщ. 290мм по осям 1, 2, 3 (вариант с деревянным перекрытием)

Стадия	Лист	Листов
Р	74	

ЦНИИЭП граждансельстрой

Инв.№ подл. | 2-4066-79 | Подпись и дата | Взам. инв.№

Альбом I

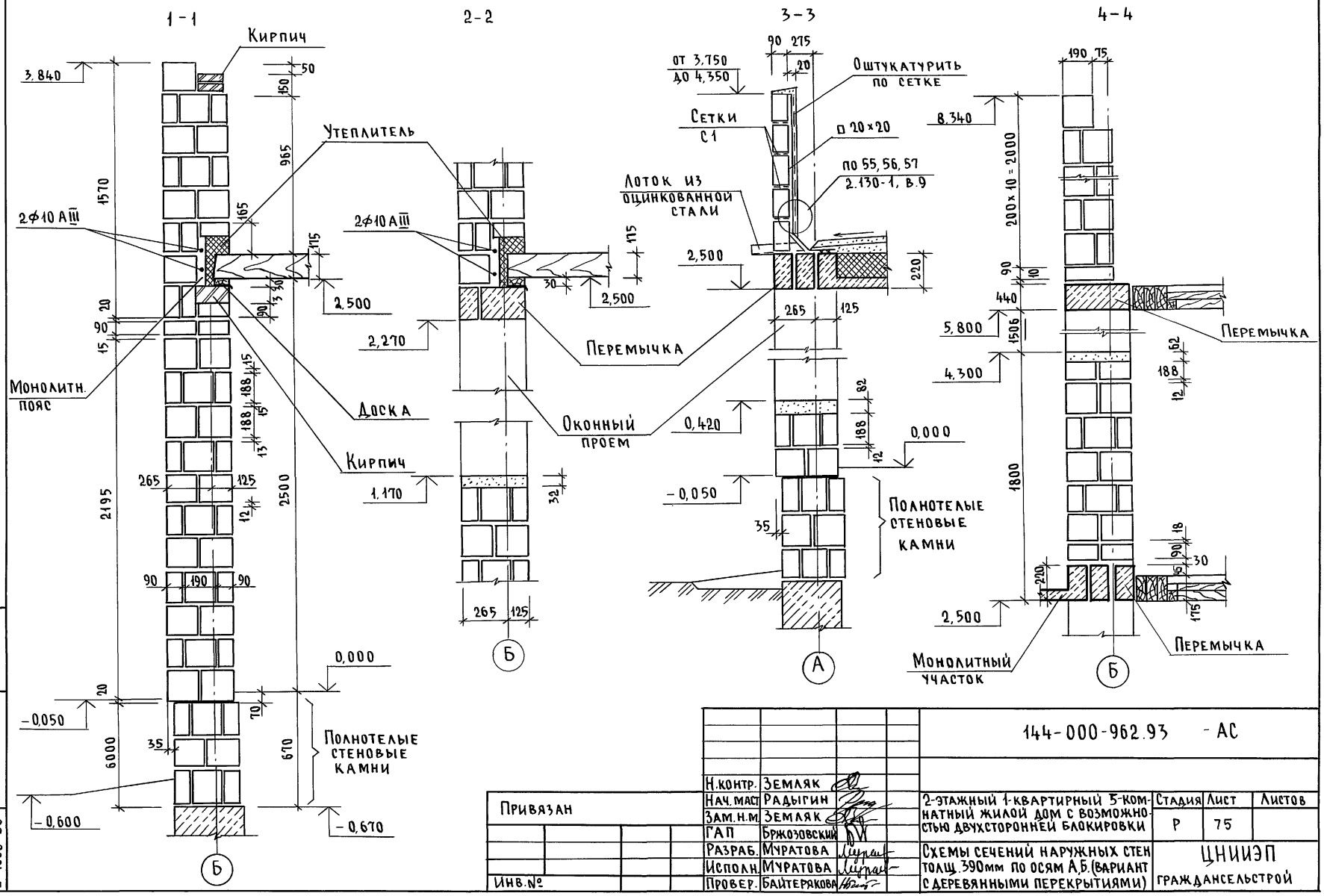

				144-000-962.93 - АС	
Н.контр.	Земляк				
Нач.маст	Радыгин		2-этажный 1-квартирный 3-комнатный жилой дом с возможностью двухсторонней блокировки	Стадия: Р	Лист: 75
Зам.н.м.	Земляк				Листов:
ГАП	Бржозовский		Схемы сечений наружных стен толщ. 390мм по осям А,Б (вариант с деревянными перекрытиями)	ЦНИИЭП гражданселькстрой	
Разраб.	Муратова				
Исполн.	Муратова				
Провер.	Байтерякова				

Привязан

Инв.№

Инв.№ подл. | 2-4066-80 | Подпись и дата | Взам.инв.№

Ц00045-01 80

Альбом I

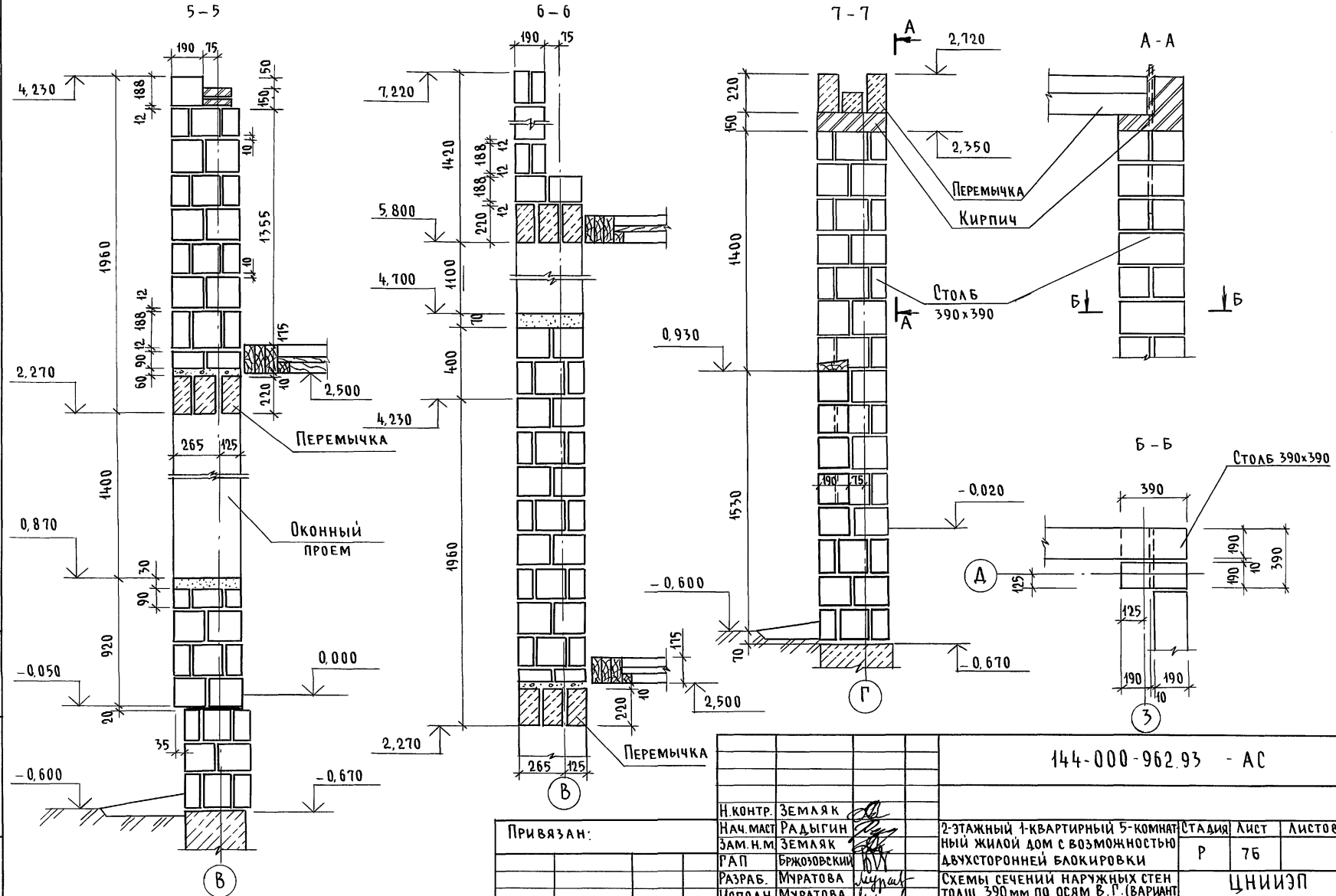

Н.контр.	Земляк		
Нач.маст	Радыгин		
Зам.н.м	Земляк		
РАП	Бржозовский		
Разраб.	Муратова		
Исполн.	Муратова		
Провер.	Байтерякова		

Привязан:

Инв. №

144-000-962.93 - АС

2-этажный 1-квартирный 5-комнатный жилой дом с возможностью двухсторонней блокировки	Стадия	Лист	Листов
	Р	76	
Схемы сечений наружных стен толщ. 390 мм по осям В, Г. (вариант с деревянным перекрытием)	ЦНИИЭП гражданельстрой		

Инв. N подл.	Подпись и дата	Взам. инв. N
2-4066-84		

400045-01 81

Альбом I

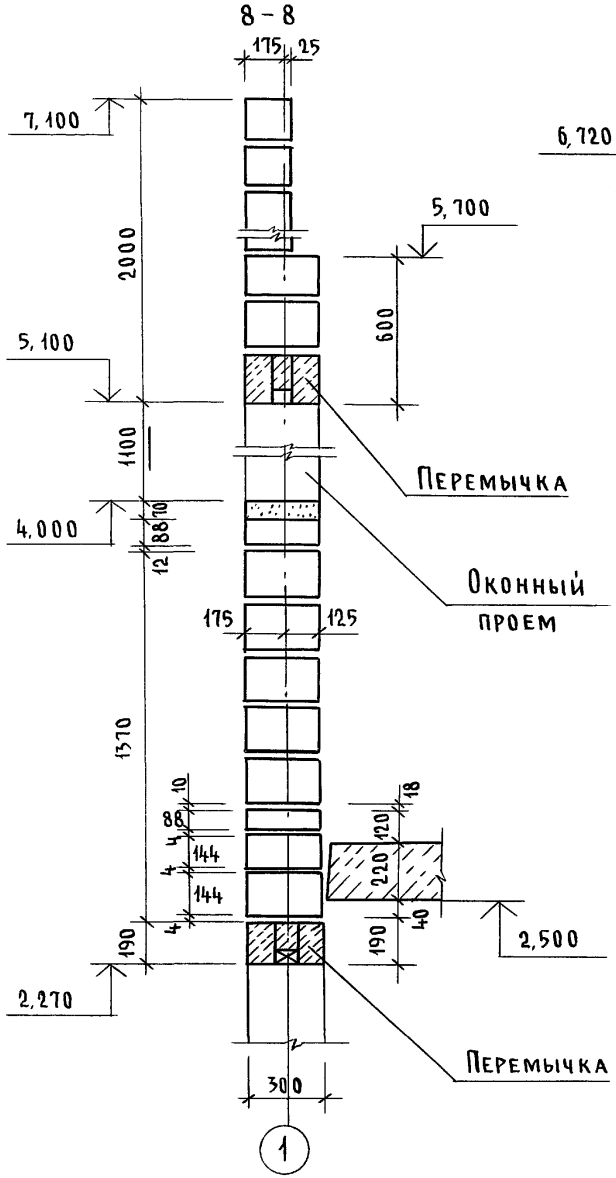

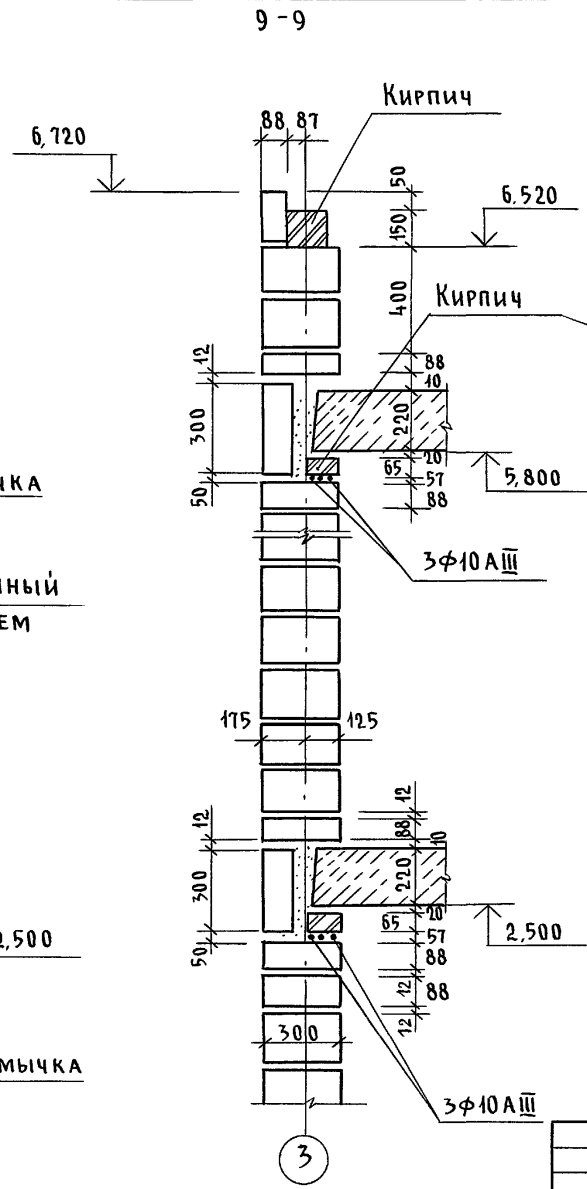

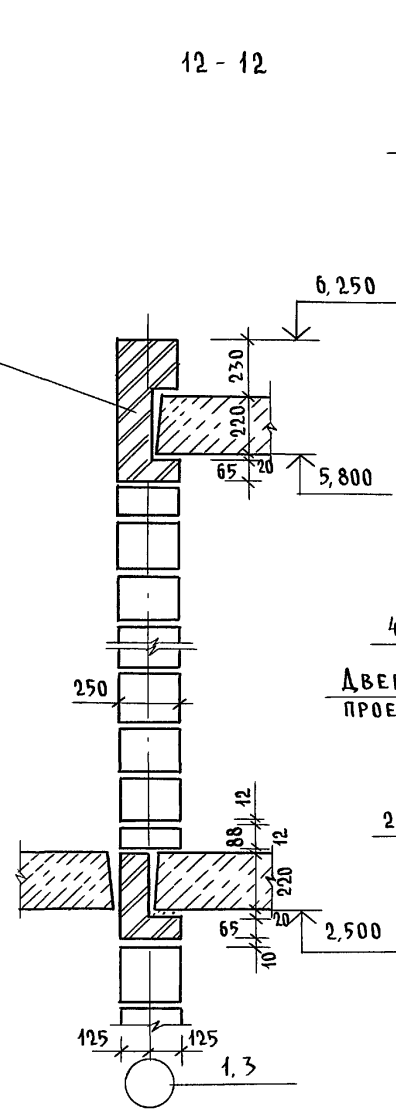

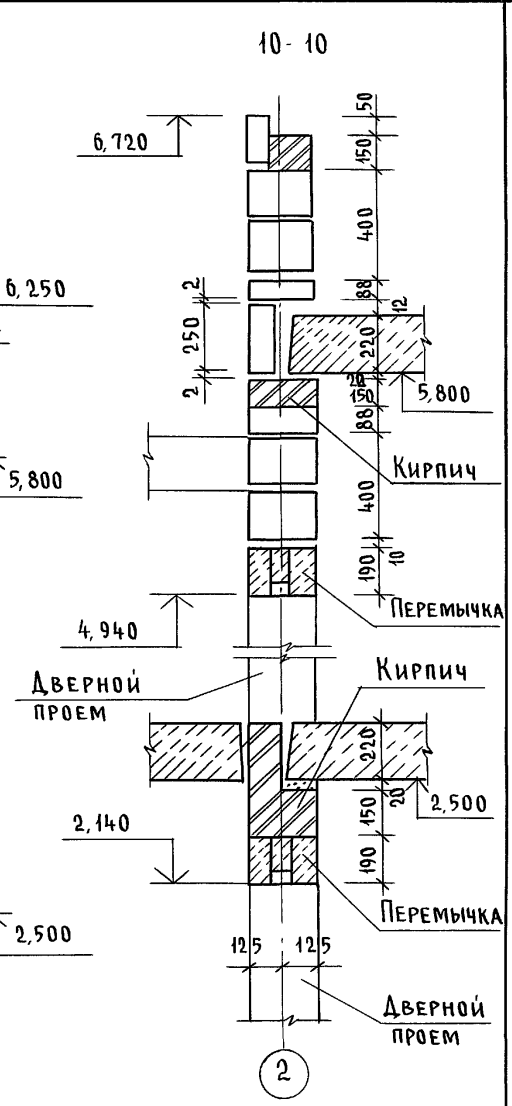

1. Данный лист см. совместно с листами АС-58, АС-61
2. Раскладку блоков до отм. 2,500 по сечению 1-1 на листе АС-78

Привязан

Инв. №

Н.контр.	Земляк	
Нач.маст.	Радыгин	
Зам.н.м.	Земляк	
ГАП	Бржозовский	
Разраб.	Муратова	
Испол.	Муратова	
Провер.	Байтерякова	

144-000-962.93 - АС

2-этажный 1-квартирный 5-комнатный жилой дом с возможностью двухсторонней блокировки

Схемы сечений наружных стен толщ 300мм и внутренних толщ 250мм (вариант со стенами из мелких блоков ячеистого бетона)

Стадия	Лист	Листов
Р	77	

ЦНИИЭП гражданселькстрой

Инв. № подл. | 2-4066-82 | Подпись и дата | Взам. инв. №

Ц00045-01 82

Альбом I

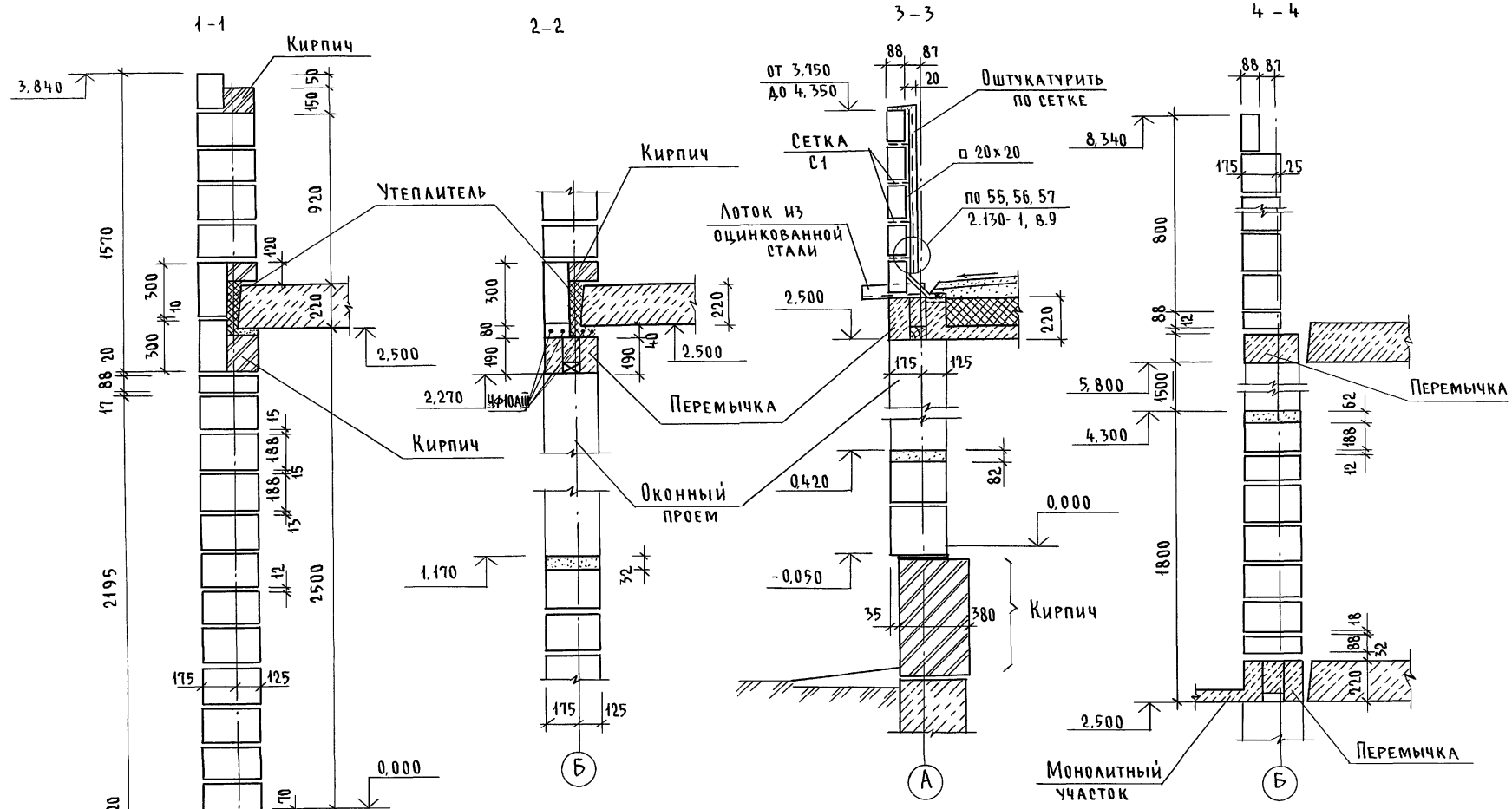

Н.контр.	Земляк	144-000-962.93 -АС	
Нач.маст.	Радыгин	2-этажный 1-квартирный 5-комнатный жилой дом с возможностью двухсторонней блокировки	Стадия: Р; Лист: 78; Листов:
Зам.н.м	Земляк		
ГАП	Бржозовский		
Разраб.	Муратова	Схемы сечений наружных стен толщ. 300мм по осям А,Б (вариант со стенами из мелких блоков ячеистого бетона)	ЦНИИЭП гражданстрой
Исполн.	Муратова		
Провер.	Байтерякова		

Привязан

Инв.№

Инв.№ подл. | Подпись и дата | Взам.инв.№ | 2-4066-83

Ц00045-01 83

Альбом I

5 – 5

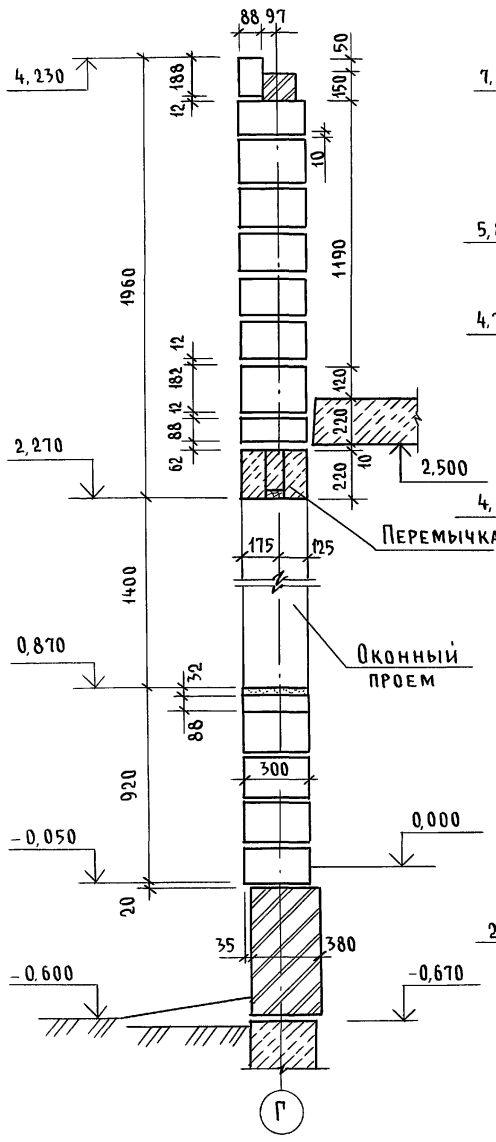

6 – 6

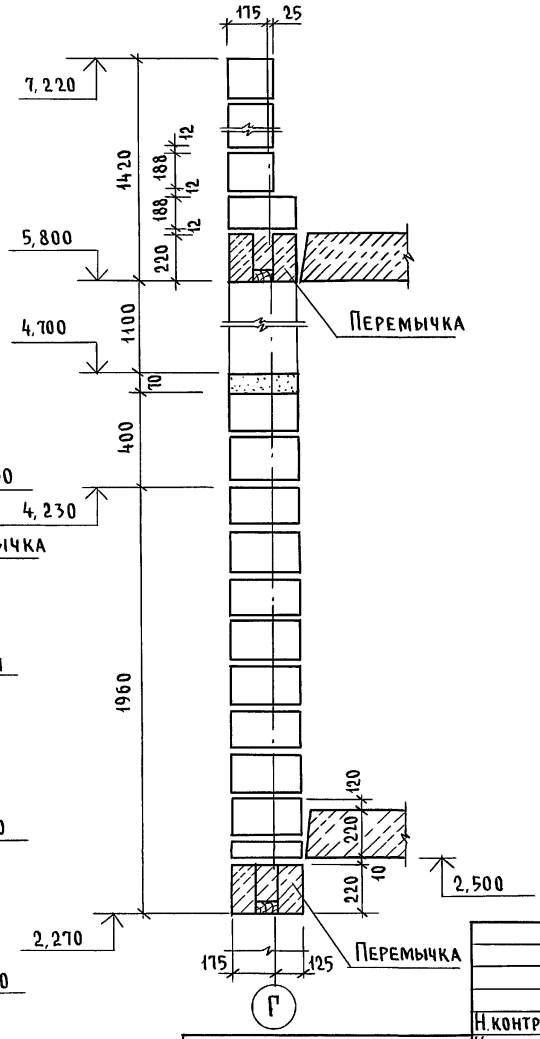

Н.контр.	Земляк		
Нач. маст	Радыгин		
Зам. н.м.	Земляк		
ГАП	Бржозовский		
Разраб.	Муратова		
Исполн	Муратова		
Провер.	Байтерякова		

Привязан

Инв. №

144-000-962.93 - АС

2-этажный 1-квартирный 5-комнатный жилой дом с возможностью двухсторонней блокировки

Стадия	Лист	Листов
Р	79	

Схемы сечений наружных стен толщ. 300 мм по оси Г (вариант со стенами из мелких блоков ячеистого бетона)

ЦНИИЭП гражданельстрой

Инв. № подл. | 2-4066-84 | Подпись и дата | Взам. инв. №

400045-01 84

Альбом I

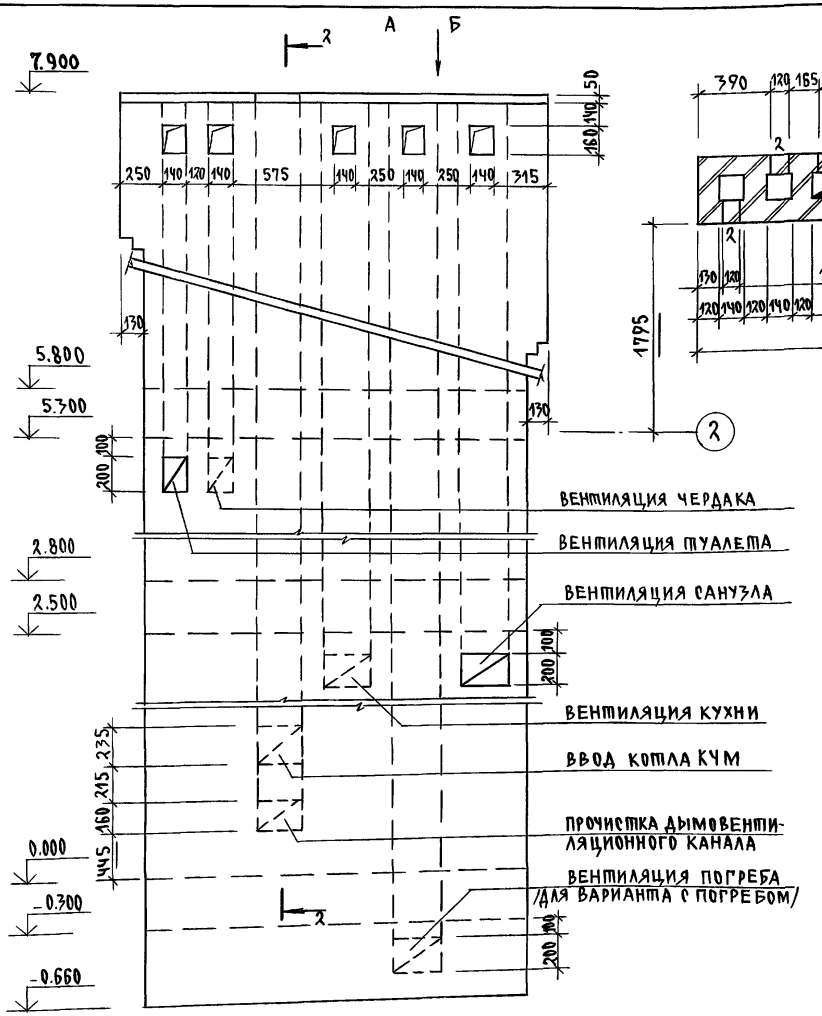

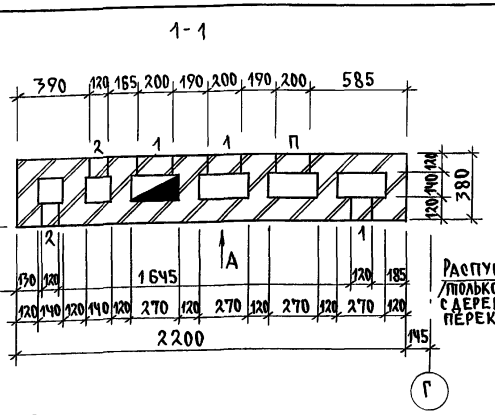

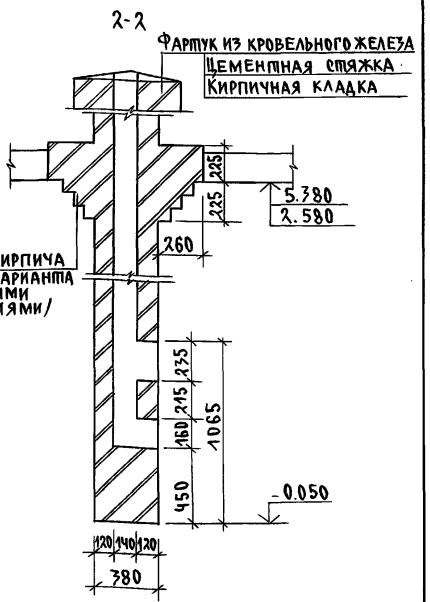

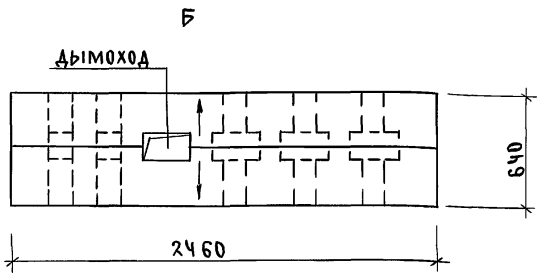

1. Подчеркнутые размеры даны не в масштабе
2. Расход цем.р-ра М100 - 0.029м³

Н.контр.	Бржозовский		144-000-962.93 АС
Нач.мас.	Радыгин		
Зам.н.м.	Земляк		2-7этажный 1-квартирный 5-комнатный жилой дом с возможностью двухсторонней блокировки.
ГАП	Бржозовский		Стадия: Р; Лист: 80; Листов:
Разраб.	Образцова		Развертка дымовентиляционных каналов. Основное решение. Вариант с погребом.
Исполн.	Образцова		ЦНИИЭП Гражданельстрой
Провер.	Муратова		

Привязан:

Инв.№

Инв.№подл. | Подпись и дата | Взам.инв.№ | 2-4066-85

400045-01 85

Альбом I

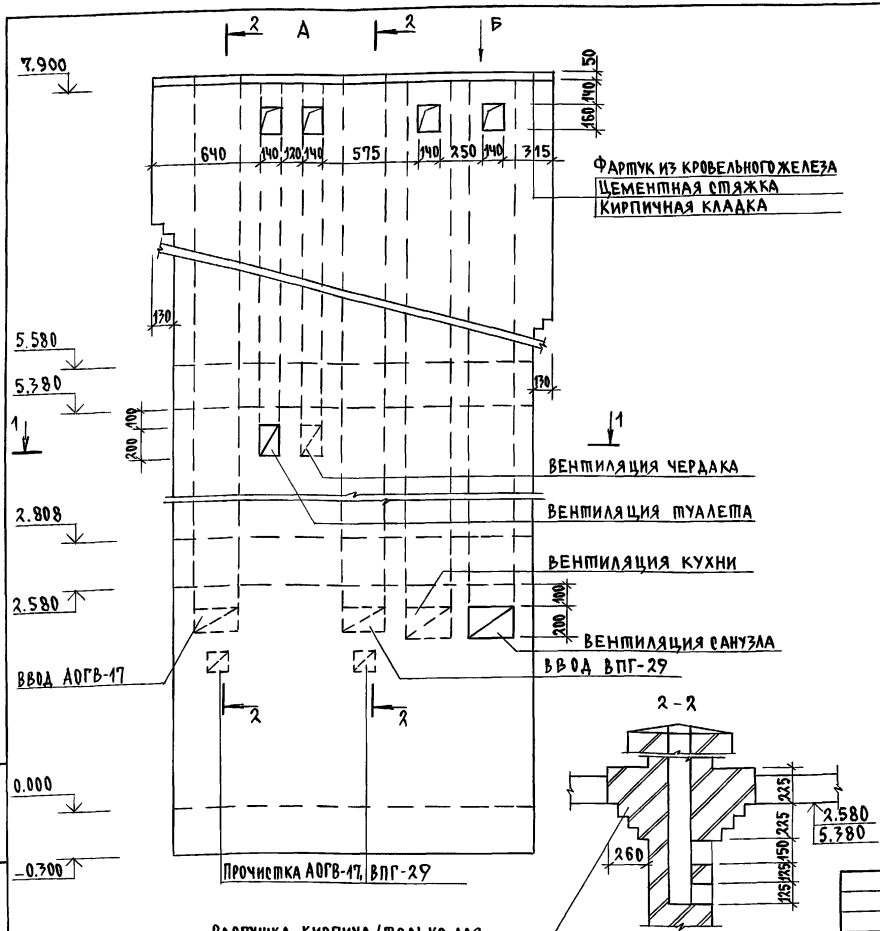

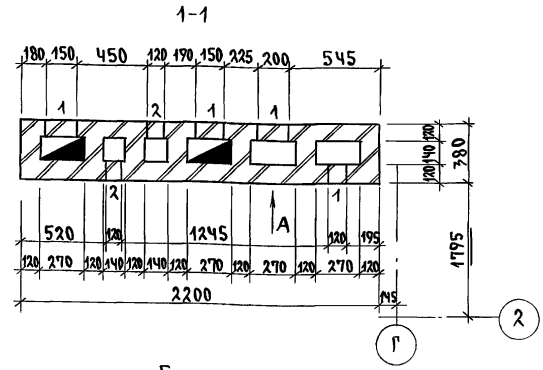

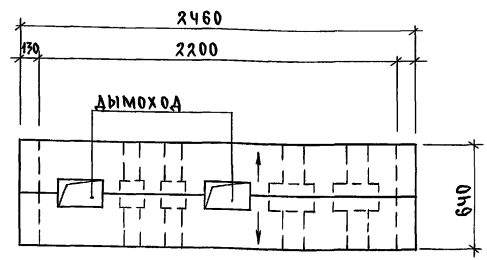

1. Подчеркнутые размеры даны не в масштабе
2. Расход цем. р-ра М100 - 0.04м³

Н.контр.	Бржозовский	144-000-962.93 АС	
Нач.мас.	Радыгин		
Зам.н.м.	Земляк		
ГАП	Бржозовский		
Разраб.	Образцова	2-3этажный 1-квартирный 5-комнатный жилой дом с возможностью двухсторонней блокировки	Стадия Р; Лист 81; Листов
Исполн.	Образцова	Развертка дымовентиляционных каналов. Вариант централизованного газоснабжения	ЦНИИЭП гражданельстрой
Провер.	Муратова		

Привязан

Инв.№

Инв.№ подл. | 2-4066-86 | Подпись и дата | Взам.инв.№

Ц00045-01 86

Альбом I

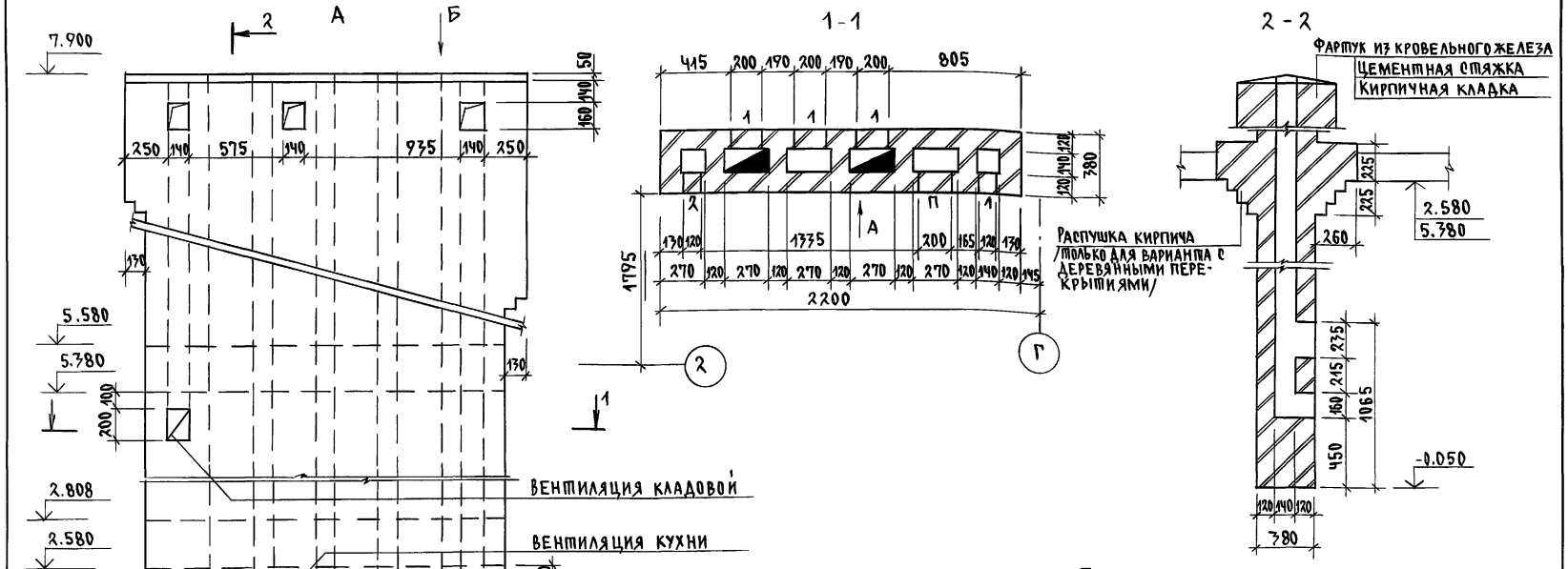

1. Подчеркнутые размеры даны не в масштабе
2. Расход цем.р-ра М100 - 0.029м³

Н.контр.	Бржозовский		
Нач.мас.	Радыгин		
Зам.н.м.	Земляк		
ГАП	Бржозовский		
Гл.спец.	Земляк		
Разраб.	Образцова		
Испол.	Образцова		
Провер.	Муратова		

Привязан

Инв.№

144-000-962.93 АС

2-7этажный, 1-квартирный 5-комнатный жилой дом с возможностью двухсторонней блокировки

Стадия	Лист	Листов
Р	82	

Развертка дымовентиляционных каналов. Вариант с люфт-клозетом и плитой на твердом топливе

ЦНИИЭП гражданселькстрой

Инв.№ подл. | Подпись и дата | Взам.инв.№ | 2-4066-87

Ц000045-01 87

Альбом I

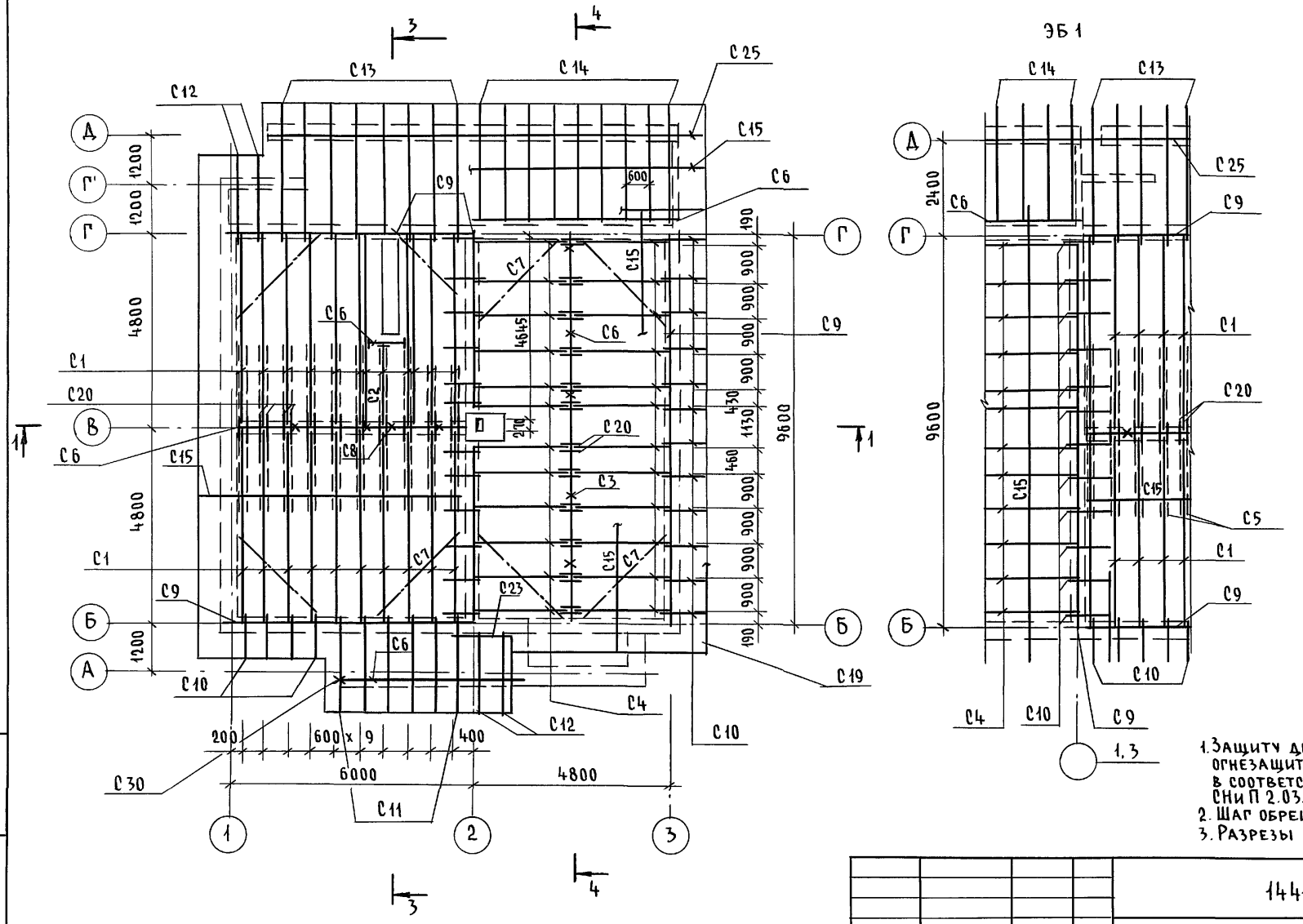

1. Защиту древесины от гниения и огнезащитную обработку производить в соответствии с требованиями СНиП 2.03.11-85.
2. Шаг обрешетки - 750 мм
3. Разрезы 1-1, 3-3, 4-4 см. лист АС-84

				144-000-962.93 - АС			
Н.контр.	Земляк			2-этажный 1-квартирный 5-комнатный жилой дом с возможностью двухсторонней блокировки	Стадия	Лист	Листов
Нач.маст	Радыгин				Р	83	
Зам.н.м.	Земляк						
ГАП	Бржозовский						
Разраб.	Байтерякова			Схема расположения элементов крыши	ЦНИИЭП гражданселькстрой		
Исполн.	Муратова						
Провер.	Байтерякова						

Привязан:

Инв. №

Инв. № подл.	Подпись и дата	Взам. инв. №
2-4066-88		

400045-01 88

Альбом I

1-1

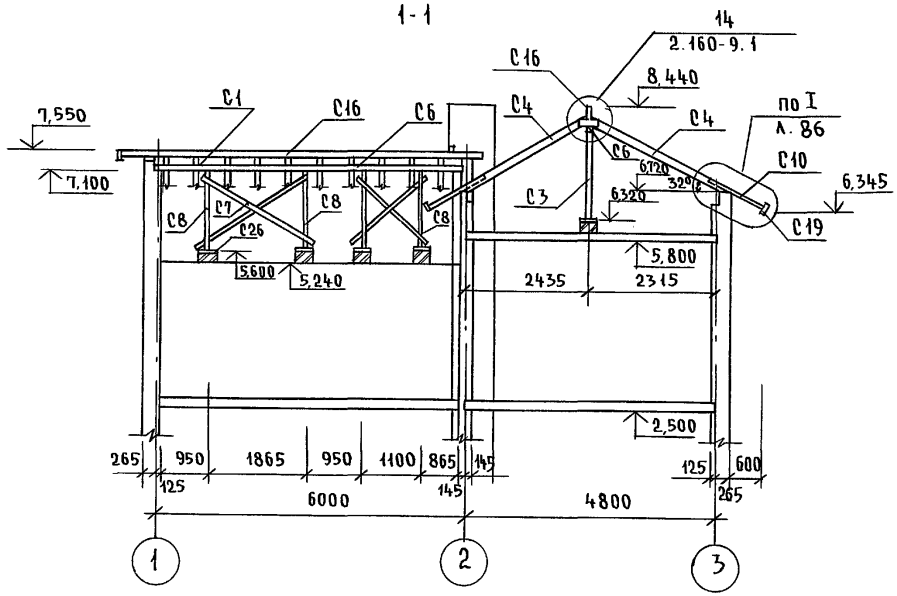

3-3

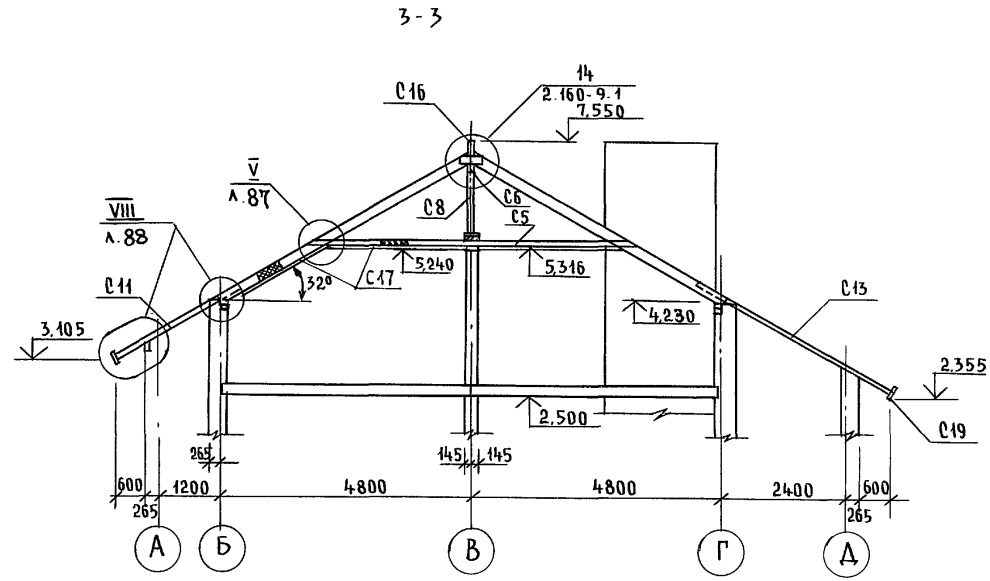

Схема расположения элементов подшивного потолка на отм. 5,300

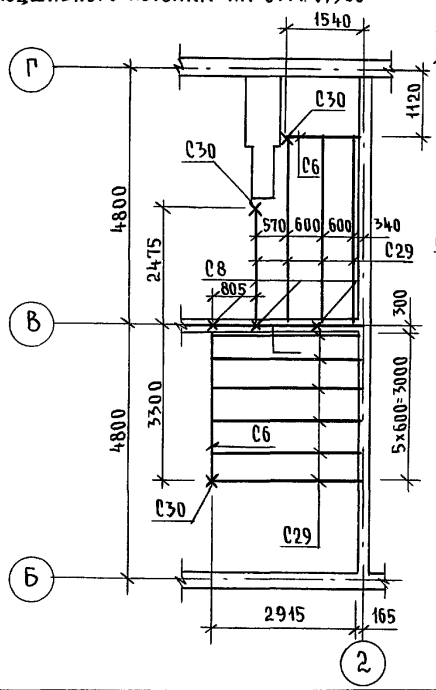

5-5

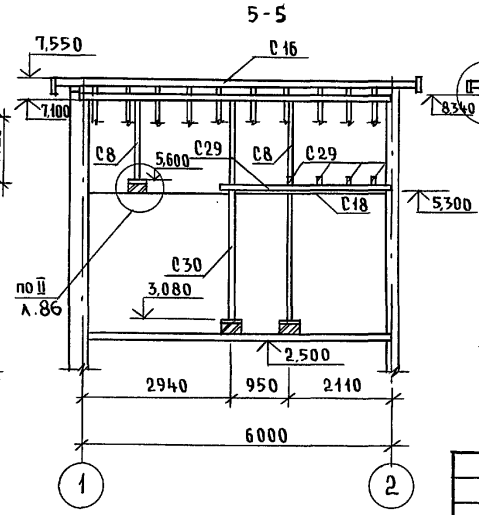

4-4

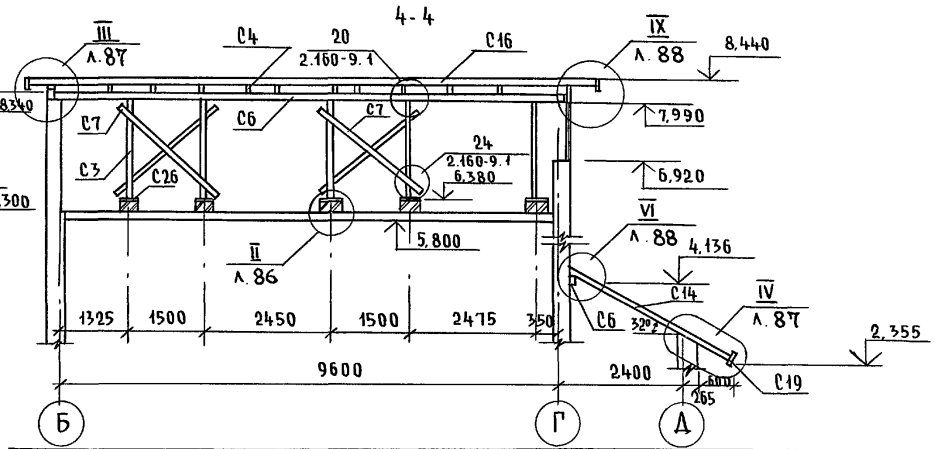

Привязан

Инв. №

Н. контр.	Бржозовский	
Нач. маст	Радыгин	
Зам. н.м.	Земляк	
ГАП	Бржозовский	
Разраб.	Байтерякова	
Исполн.	Тверитина	
Провер.	Байтерякова	

144-000-962.93 - АС

2-этажный 1-квартирный 5-комнатный жилой дом с возможностью двухсторонней блокировки

Стадия	Лист	Листов
Р	84	

Схема расположения элементов подшивного потолка на отм. 5,300
Разрезы 1-1, 3-3; 4-4; 5-5

ЦНИИЭП гражданельстрой

Инв. № подл. | 2-4066-89 | Подпись и дата | Взам. инв. №

Марка, поз.	Обозначение	Наименование	Кол.	Объем ед. м³	Примечание
	ГОСТ 24454-80* Е	Элементы деревянные			
С1		Стропильная нога 50х175, ℓ=5590	21	0.049	
С2		" 50х175 ℓ=2740	1	0.024	
С4		" 50х125 ℓ=2800	24	0.018	
С3		Стойка 100х100 ℓ=1610	5	0.016	
С5		Затяжка 50х125 ℓ=6600	20	0.041	
С6		Прогон 100х150, п.м.	36.2	0.54	
С7		Ветровые связи 50х125	60	0.38	
С8		Стойка 100х100 ℓ=1500	4	0.015	
С9		Мауэрлат 50х100 п.м.	33.3	0.17	
С10		Кобылка 50х100 ℓ=1280	28	0.006	
С11		" ℓ=2670	6	0.013	
С12		" ℓ=2130	2	0.011	
С15		Обрешетка 50х50 п.м.	422	1.06	
С16		Коньковый брус 50х150 п.м.	19.0	0.14	
С17		Подшивка свесов 13х94 м²	4.6	0.056	
С18		Подшивка потолка 16х94 м²	17.3	0.260	
С19		Лобовая доска 22х172 п.м.	78.0	0.295	
С20		Накладка к стропилам 25х100 ℓ=350	46	0.04	
С21		Опорный брусок 50х50 ℓ=400	45	0.05	
С22		Настил из досок 25х100, м²	14.8	0.370	
С23		Прогон 50х125 ℓ=1500	1	0.01	
С24		Подкладная доска под обрешетку 30х100 п.м.	38	0.114	
С26		Подкладка 50х150 ℓ=250	30	0.002	

Марка, поз.	Обозначение	Наименование	Кол.	Объем ед. м³	Примечание
С27		Подкладка под прогон 50х100 ℓ=250	2	0.003	
С28		Накладка к стойкам 25х100 ℓ=400	26	0.026	
С29		Прогон обшивки потолка 25х125 п.м.	26.8	0.063	
С30		Стойка 100х100 ℓ=2200	3	0.022	
		Материалы			
		Минераловатные плиты D=125 кг/м³ толщ. 140мм м²	17.3		
		Элементы металлические			
		Металлическая скоба 6х46, ℓ=950	16	1.8	
		Скрутка ФЧВрI п.м.	15.64		
		Оцинкованная кровельная сталь δ=0.8мм м2	56.7		
		Терраса			
С15		Обрешетка 50х50, п.м.	96	0.24	
С13		Стропильная нога 50х100 ℓ=4100	8	0.164	
С14		" ℓ=3600	9	0.162	
С25		Прогон 100х175 п.м.	10.8	0.072	
С6		Прогон 100х150 п.м.	4.8	0.187	
С12		Кобылка 50х100 ℓ=2130	2	0.011	
С17		Подшивка свесов 13х94	34		
С19		Лобовая доска 22х172 п.м	19.1	0.072	
С22		Настил из досок 25х100 м²	7.56	0.189	
		Элементы металлические			
ЗД1	л. 88	ЗД1	7	1.46	
		Оцинкованная кровельная сталь δ=0.8мм м2	8.64		

Продолжение спецификации см. л. АС-86

Альбом I

Инв.N подл. | Подпись и дата | Взам. инв.N

2-4066-90

Привязан

Инв.N

Н.контр.	Земляк	
Нач.мас.	Радыгин	
Зам.н.м.	Земляк	
ГАП	Бржозовский	
Разраб.	Байтерякова	
Исполн.	Тверитина	
Провер.	Байтерякова	

144-000-962.93 АС

2-этажный 1-квартирный 5-комнатный жилой дом с возможностью двухсторонней блокировки

Стадия	Лист	Листов
Р	85	

Спецификация к схеме расположения элементов крыши.

ЦНИИЭП гражданельстрой

Ц00046-01 90

/продолжение/

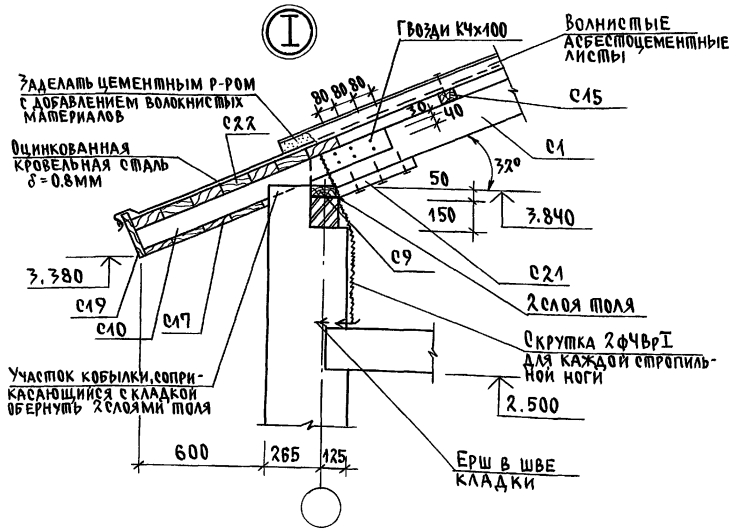

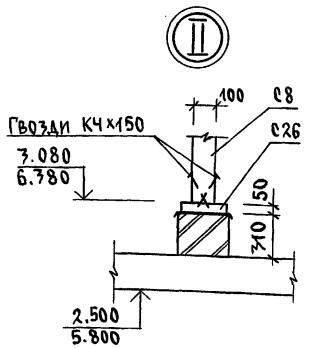

Марка, поз.	Обозначение	Наименование	Кол.	Масса ед. кг / V, м³	Примеч.
		При наличии ЭБ-1			
		Исключить			
	ГОСТ 24454-80*Е	Элементы деревянные			
С10		Кобылка 50х100 ℓ=1280	3	0.019	
С15		Обрешетка 50х50 п.м.	1.73	0.004	
С17		Подшивка свесов 13х94 м²	7.1	0.087	
С19		Лобовая доска 22х172 п.м.	10.5	0.04	
		Терраса			
		Исключить			
		Элементы деревянные			
С12		Кобылка 50х100 ℓ=2130	2	0.011	
С17		Подшивка свесов и потолка 13х94 м²	1.3	0.017	
С19		Лобовая доска 22х172 п.м	4.2	0.011	
С15		Обрешетка 50х50 п.м.	2.4	0.006	
С22		Настил из досок 25х100 м²	0.3		
		Элементы металлические			
		Оцинкованная кровельная сталь δ=0.8мм	0.3	0,70	
		Добавить			
		Элементы деревянные			
С13		Кобылка 50х100 ℓ=1100	2	0.041	

144-000-962.93 АС

Н. контр.	Бржозовский	
Нач. мас.	Радыгин	
Зам. н.м.	Земляк	
ГАП	Бржозовский	
Разраб.	Байтерякова	
Исполн.	Тверитина	
Провер.	Байтерякова	

2-этажный, 1-квартирный 5-комнатный жилой дом с возможностью двухсторонней блокировки

Спецификация к схеме расположения элементов крыши /продолжение/. Узлы I, II

Стадия	Лист	Листов
Р	86	

ЦНИИЭП Граждансельстрой

Привязан

Инв. N

Альбом I

Инв. N подл. | Подпись и дата | Взам. инв. N

2-4066-91

ц00045-01 91

Альбом I

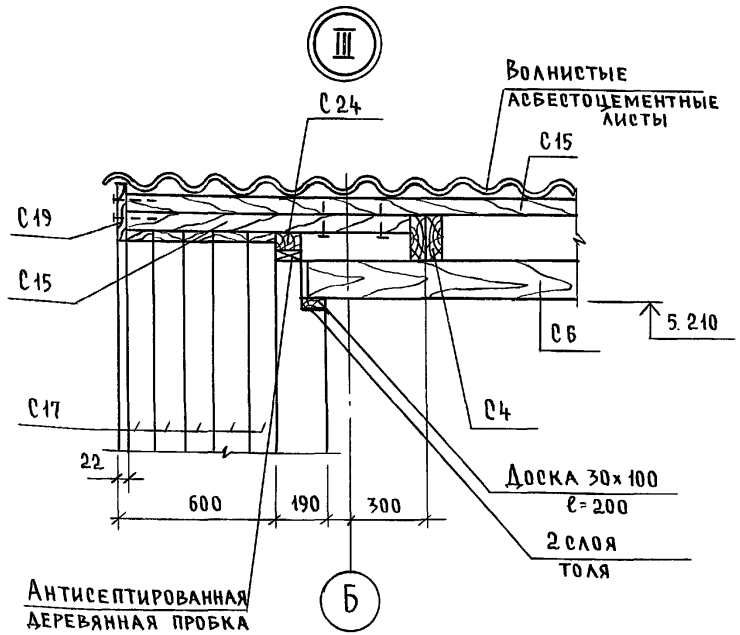

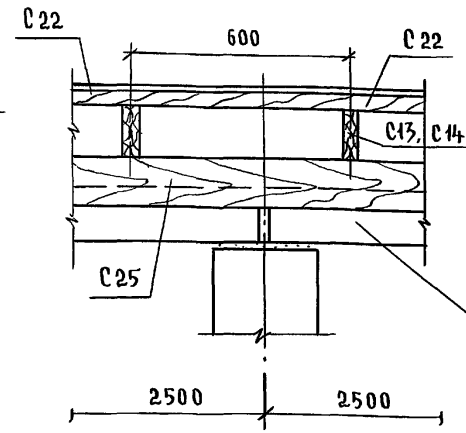

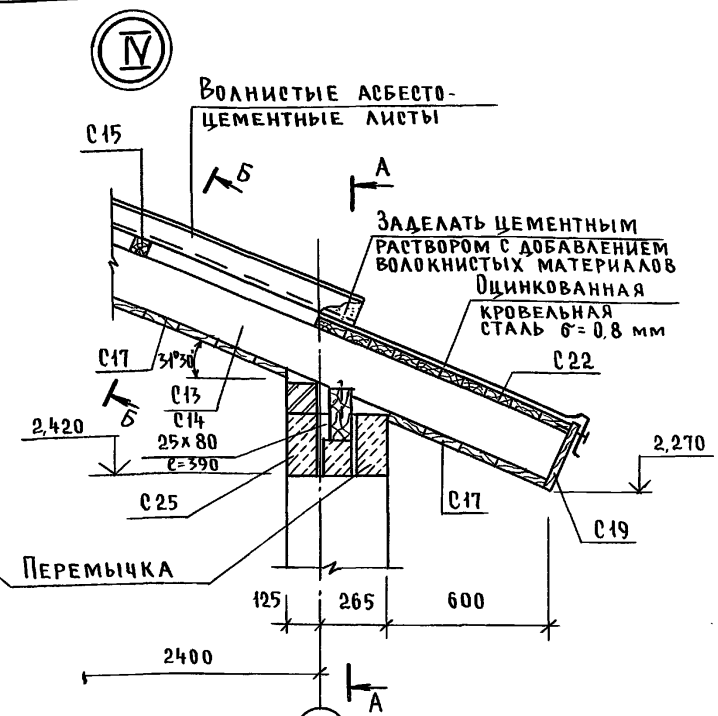

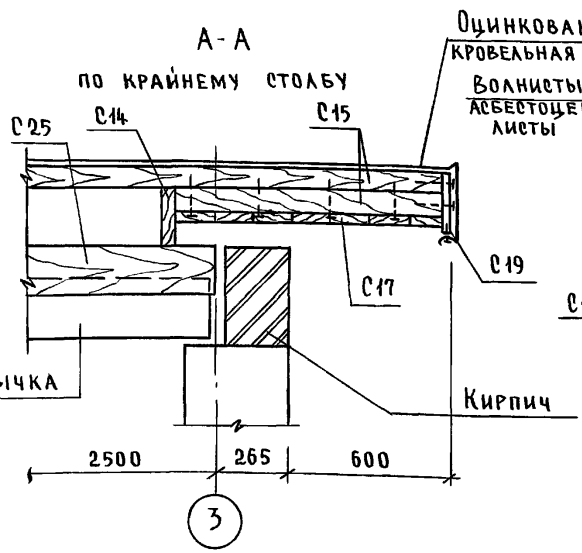

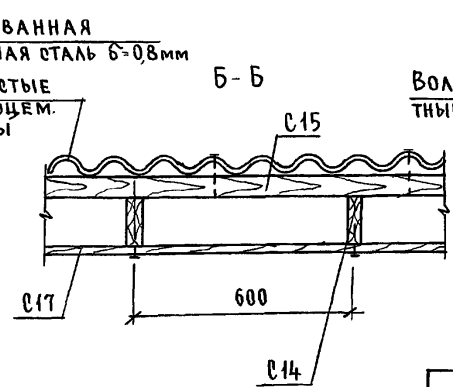

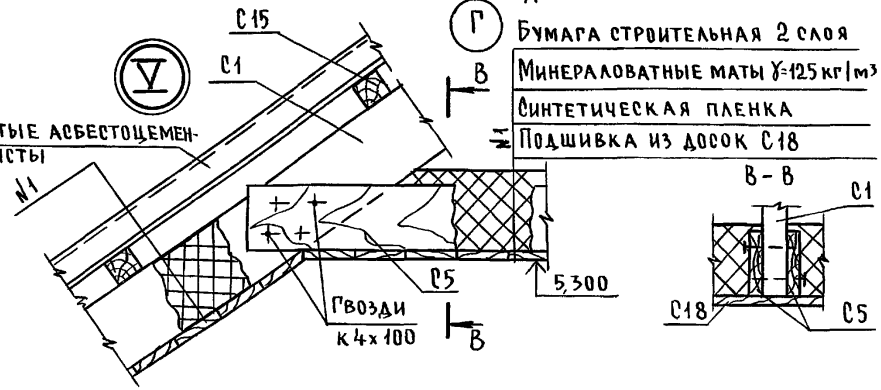

Привязан		Н. контр.	Бржозовский
		Нач. маст	Радыгин
		Зам. н. м.	Земляк
		ГАП	Бржозовский
		Исполн.	Байтерякова
Инв. №		Провер.	Тверитина

144-000-962.93 -АС

2-этажный 1-квартирный 5-комнатный жилой дом с возможностью двухсторонней блокировки	Стадия	Лист	Листов
	Р	87	

Стропила. Узлы III ... V

ЦНИИЭП гражданселькстрой

Инв. № подл. | Подпись и дата | Взам. инв. №

2-4066-92

Альбом I

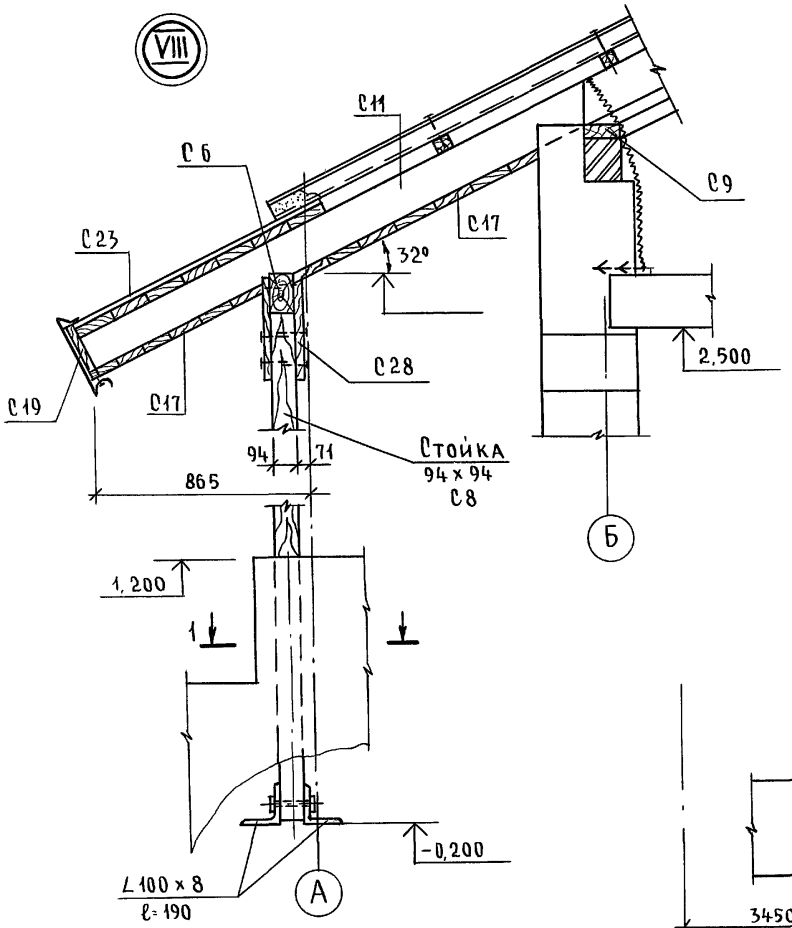

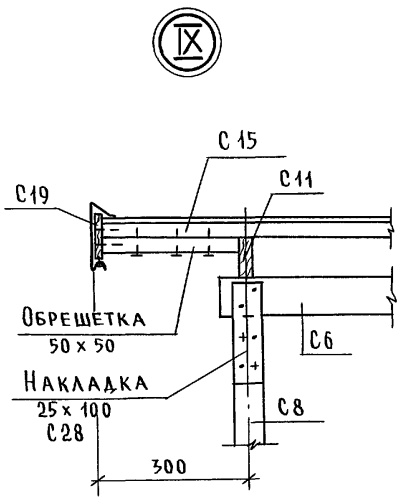

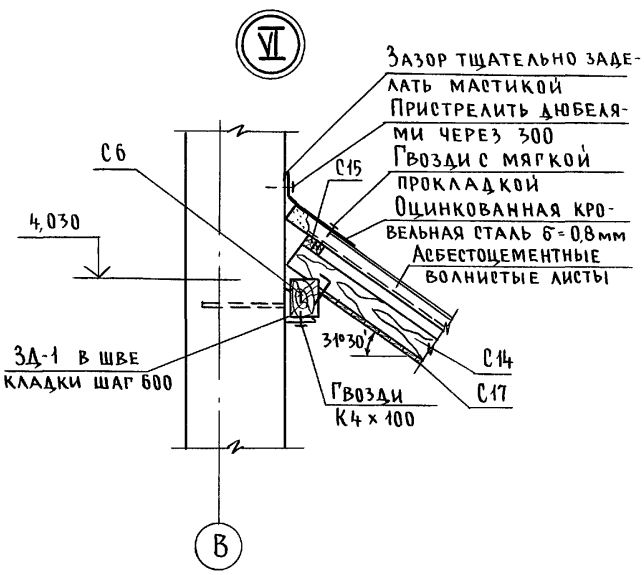

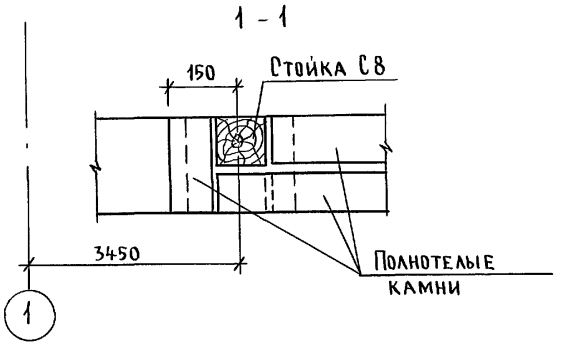

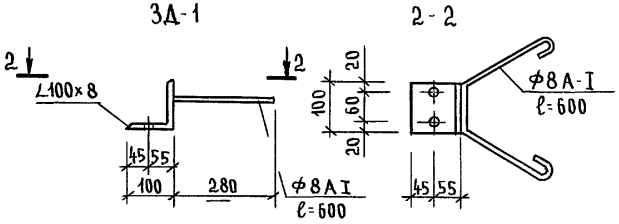

Привязан			
Инв. №			
Н.контр.	Бржозовский		
Нач. м.	Радыгин		
Зам. н.м.	Земляк		
ГАП	Бржозовский		
Исполн.	Байтерякова		
Провер.	Бржозовский		

144-000-962.93 - АС

2-этажный, 1-квартирный 5-комнатный жилой дом с возможностью двухсторонней блокировки

Стадия	Лист	Листов
Р	88	

Стропила. Узлы VI, VIII, IX

ЦНИИЭП гражданселькстрой

Инв. № подл.	Подпись и дата	Взам. инв. №
2-4066-93		

Ц00045-01 93

Альбом I

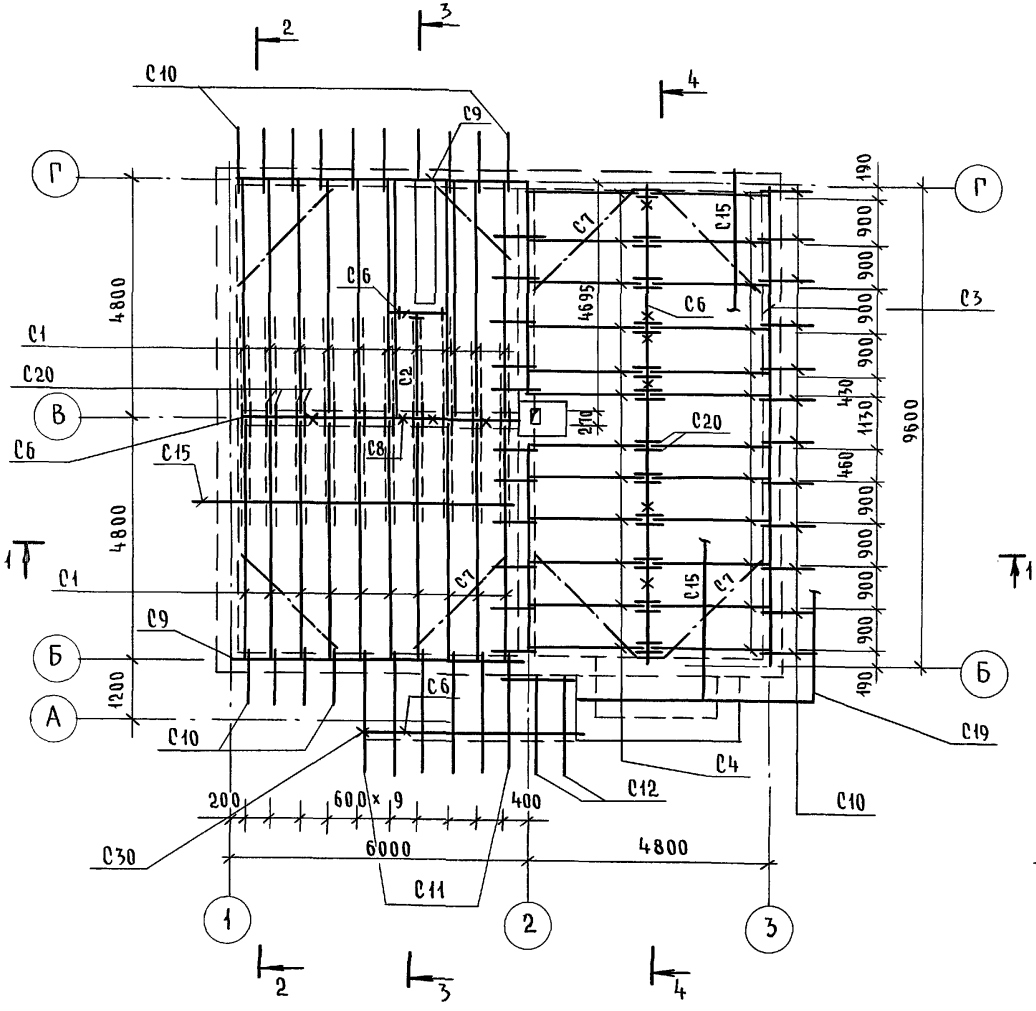

1. Защиту древесины от гниения и огнезащитную обработку производить в соответствии с требованиями СНиП 2.03.11-85.
2. Разрез 1-1 см. лист АС-84
3. Разрез 4-4 и спецификацию см. лист АС-90

Привязан			
Инв. №			

Н.контр.	Бржозовский	
Нач.маст.	Радыгин	
Зам.н.м.	Земляк	
ГАП	Бржозовский	
Разраб.	Байтерякова	
Исполн.	Тверитина	
Провер.	Байтерякова	

144-000-962.93 - АС

2-этажный 1-квартирный 5-комнатный жилой дом с возможностью двухсторонней блокировки	Стадия	Лист	Листов
	Р	89	
Схема расположения элементов крыши. Разрезы 2-2, 3-3. (Вариант с люфт-клозетом)	ЦНИИЭП граждансельстрой		

Инв. № подл. | 2-4066-94 | Подпись и дата | Взам. инв. №

400045-01 94

Альбом I

Ч-Ч

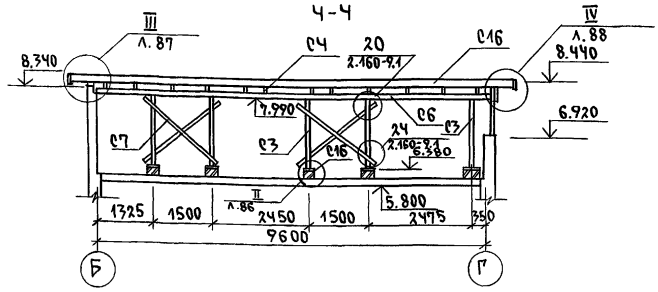

Марка, поз.	Обозначение	Наименование	Кол.	Объем ед. м³	Примечание
С23		Прогон 50×125 ℓ=1500	1	0.01	
С24		Подкладная доска под обрешетку 30×100 п.м.	38	0.114	
С26		Подкладка 50×150 ℓ=250	30	0.002	
С27		Подкладка под прогон 50×100 ℓ=250	2	0.003	
С28		Накладка к стойкам 25×100 ℓ=400	16	0.001	
С29		Прогон обшивки потолка 25×125 п.м.	26.8	0.083	
С30		Стойка 100×100 ℓ=2200	3	0.022	
		Материалы			
		Минераловатные плиты D=125 кг/м³ толщ. 140мм	17.7		
		Элементы металлические			
		Металлическая скоба 6×40 ℓ=250	16	1.8	
		Скрутка ф 4 Вр I п.м.	156.4		
		Оцинкованная кровельная сталь δ=0.8мм м²	61.8		

Марка, поз.	Обозначение	Наименование	Кол.	Объем ед. м³	Примечание
	ГОСТ 24454-80* Е	Элементы деревянные			
С1		Стропильная нога 50×175 ℓ=5590	21	0.049	
С2		" 50×175 ℓ=2740	1	0.024	
С4		" 50×125 ℓ=2800	24	0.018	
С3		Стойка 100×400 ℓ=1610	5	0.016	
С5		Затяжка 2×25×125 ℓ=6600	20	0.041	
С6		Прогон 100×150 п.м.	31.2	0.470	
С7		Ветровые связи 50×125 п.м.	60	0.38	
С8		Стойка 100×100 ℓ=1500	4	0.015	
С9		Мауэрлат 50×100 п.м.	33.3	0.17	
С10		Кобылка 50×100 ℓ=1280	38	0.006	
С11		" ℓ=2670	6	0.013	
С12		" ℓ=2130	2	0.011	
С13		Обрешетка 50×50 п.м.	422	1.06	
С16		Коньковый брус 50×150 п.м.	19.0	0.14	
С17		Подшивка свесов 13×94 м²	46.0	0.057	
С18		Подшивка потолка 16×94 м²	17.3	0.260	
С19		Лобовая доска 22×172 п.м	78	0.295	
С20		Накладка к стропилам 25×100 ℓ=350	46	0.04	
С21		Опорный брусок 50×50 ℓ=400	45	0.05	
С22		Настил из досок 25×100 м²	23.0	0.575	

Инв. N подл. | Подпись и дата | Взам. инв. N

2-4066-95

Привязан

Инв. N

Н. контр.	Брюзовский	
Нач. мас.	Радыгин	
Зам. н. м.	Земляк	
ГАП	Брюзовский	
Разраб.	Байтерякова	
Исполн.	Тверитина	
Провер.	Байтерякова	

144-000-962.93 АС

2-этажный 1-квартирный 5-комнатный жилой дом с возможностью двухсторонней блокировки

Стадия	Лист	Листов
Р	90	

Разрез Ч-Ч. Спецификация к схеме расположения элементов крыши. /Вариант с люфт-клозетом/

ЦНИИЭП гражданселькстрой

Альбом I

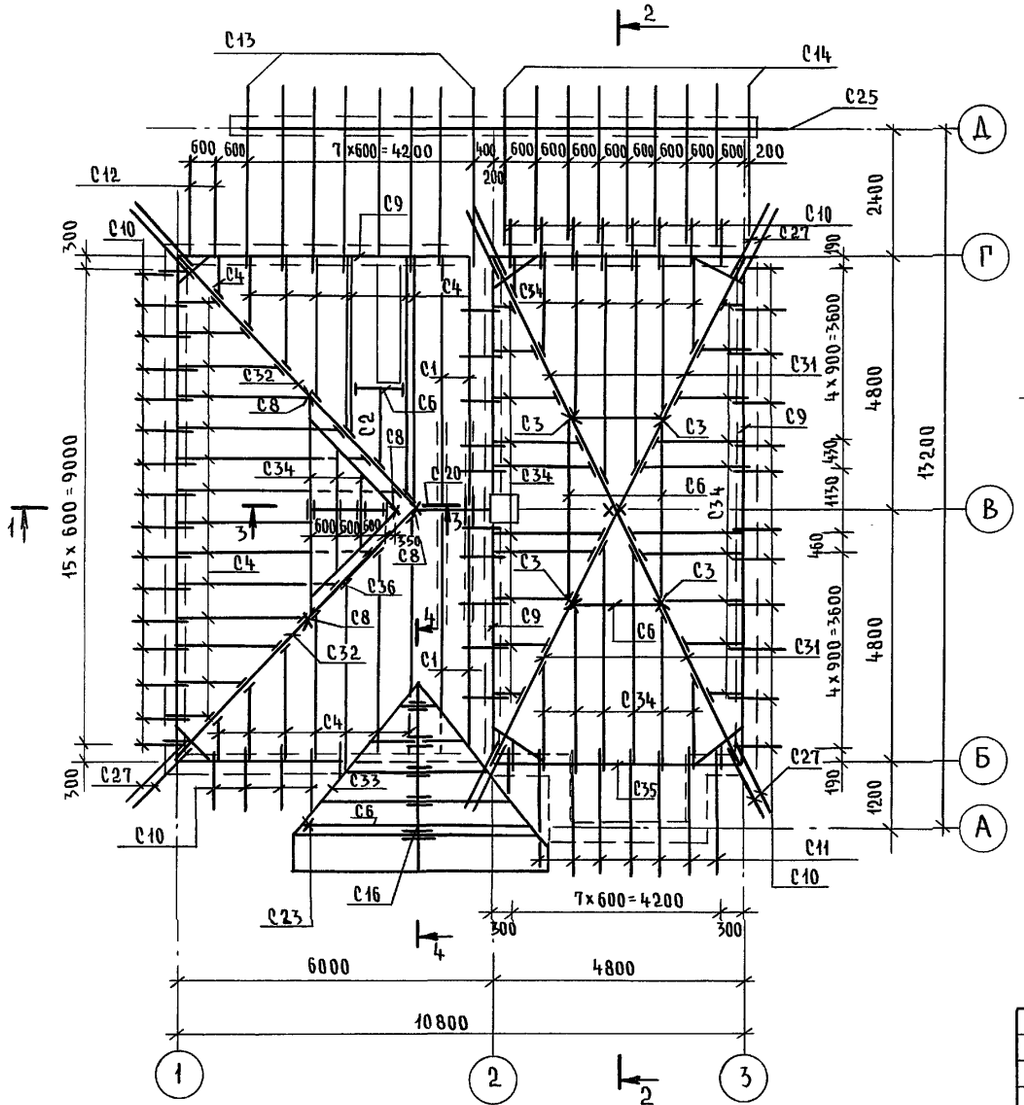

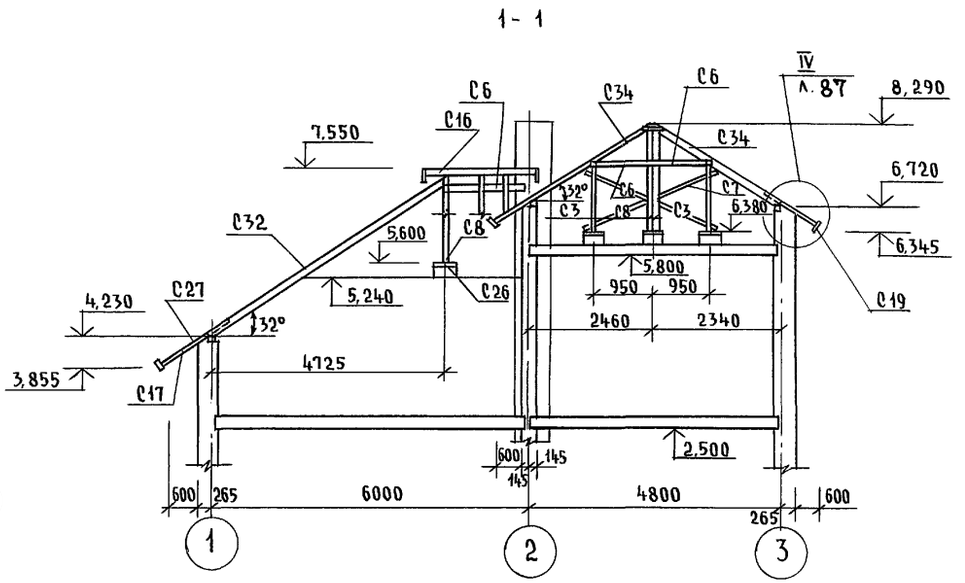

1. Защиту древесины от гниения и огнезащитную обработку производить в соответствии с требованиями СНиП 2.03.11-85.
2. Шаг обрешетки - 750 мм
3. Разрезы 2-2, 3-3, 4-4 см. лист АС - 92
4. Схему расположения элементов подшивного потолка см. лист АС - 89

				144-000-962.93 - АС			
Привязан	Н.контр.	Бржозовский		2-этажный 1-квартирный 5-комнатный жилой дом с возможностью двухсторонней блокировки	Стадия	Лист	Листов
	Нач.маст.	Радыгин			Р	91	
	Зам н.м.	Земляк					
	ГАП	Бржозовский		Схема расположения элементов крыши (вариант фасада)	ЦНИИЭП гражданселькстрой		
	Исполн.	Тверитина					
Инв. №	Провер.	Байтерякова					

Инв.№ подл. 2-4066-96 | Подпись и дата | Взам. инв.№

ЦОО045-01 96

Альбом I

2 - 2

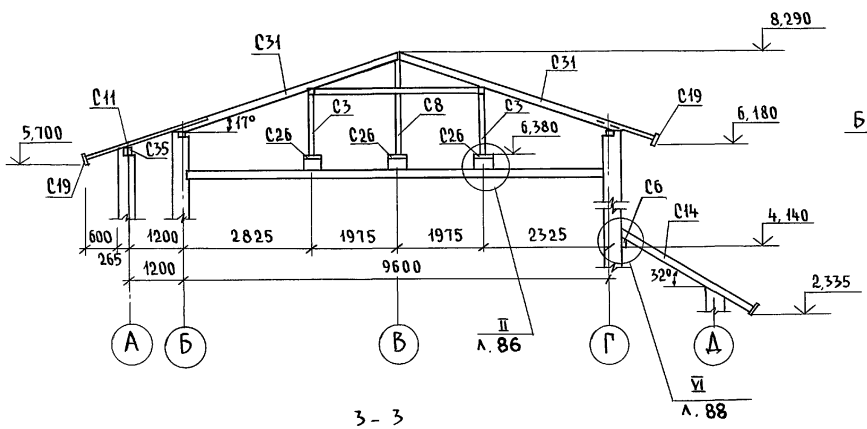

4 - 4

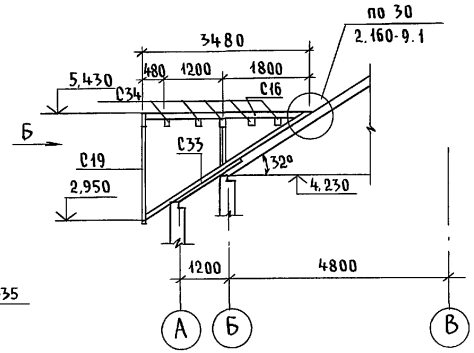

Вид Б

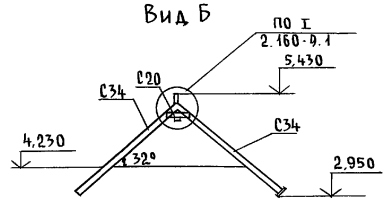

3 - 3

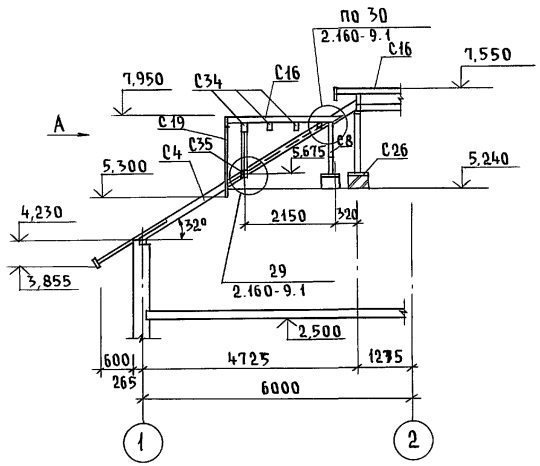

Вид А

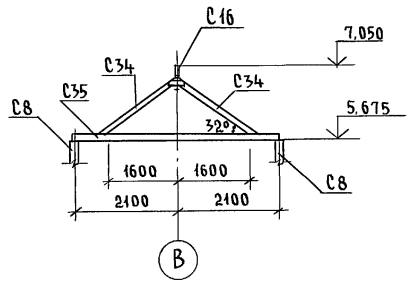

Привязан		Н.контр.	Бржозовский	144-000-962.93 - АС		
		Нач.маст	Радыгин	2-этажный 1-квартирный 5-комнатный жилой дом с возможностью двухсторонней блокировки	Стадия: Р	Лист: 92	Листов:
		Зам.н.м.	Земляк			
		ГАП	Бржозовский	Крыша. Разрезы 2-2 ... 4-4	ЦНИИЭП гражданселькстрой	
Инв. №		Исполн.	Тверитина			
		Провер.	Байтерякова			

Инв. № подл. | Подпись и дата | Взам. инв. №

2-4066-97

Марка, поз.	Обозначение	Наименование	Кол.	Масса ед.кг	Примечание
		Элементы деревянные			м³
С1	ГОСТ 24454-80*Е	Стропильная нога 50х175 ℓ=5590	4	0.049	
С2		—"— 50х175 ℓ=2740	1	0.024	
С3		Стойка 100х100 ℓ=1190	4	0.012	
С4		Стропильная нога 50х175 п.м.	100	0.875	
С5		Затяжка 50х125 ℓ=6600	4	0.041	
С6		Прогон 100х150 п.м.	10.2	0.153	
С7		Ветровые связи 50х125 п.м	6	0.038	
С8		Стойка 100х100, п.м	11.6	0.116	
С9		Мауэрлат 50х100 п.м.	52.7	0.263	
С10		Кобылка 50х100 ℓ=1280	50	0.006	
С11		50х100 ℓ=2690	7	0.013	
С27		50х100	19.2	0.096	
С15		Обрешетка 50х50 п.м	422	1.06	
С16		Коньковый брус 50х150 п.м	8.7	0.065	
С17		Подшивка свесов 13х94 м²	60	0.733	
С18		Подшивка потолка 16х94 м²	17.3	0.260	
С19		Лобовая доска 22х172 п.м	60.0	0.23	
С20		Накладка к стропилам 25х100 ℓ=350	20	0.18	
С21		Опорный брусок 50х50, ℓ=400	70	0.07	
С22		Настил из досок 25х100 м²	45.3	0.226	
С23		Стойка 94х94 ℓ=2800	1	0.025	
С24		Подкладная доска под обрешетку 30х100 п.м.	52.7	0.16	
С26		Подкладка 50х150 ℓ=250	26	0.002	
С36		Накладка 50х50 ℓ=600	62	0.093	
С29		Прогон обшивки потолка 25х125 п.м.	26.8	0.083	
С30		Стойка 100х100 ℓ=2200	3	0.022	
С34		Стропильная нога 50х125	124.8	0.78	

Марка, поз	Обозначение	Наименование	Кол.	Масса ед.кг	Примеч.
С31		Диагональная нога 100х125 ℓ=5450	4	0.095	
С32		Диагональная нога 100х125 ℓ=7100	2	0.124	
С33		Диагональная нога слухового окна 50х125 п.м.	12.2	0.076	
С35		Прогон 100х100 п.м.	7.6	0.076	
С28		Накладка к стойкам 25х100 ℓ=400	26	0.26	
		Материалы			
		Минераловатные плиты ρ=125 кг/м³ толщ. 140мм	17.3		
		Элементы металлические			
		Металлическая скоба 6х40 ℓ=950	16	1.8	
		Скрутка ФЧВрI п.м.	170.0		
		Оцинкованная кровельная сталь δ=0.8мм	61.8		
		Терраса			
С12		Кобылка 50х100 ℓ=2130	2	0.011	
С13		Стропильная нога 50х100 ℓ=4100	8	0.164	
С14		ℓ=3600	9	0.162	
С6		Прогон 100х150 п.м.	4.8	0.072	
С25		Прогон 100х175 п.м.	10.8	0.189	
С17		Подшивка свесов и потолка 13х94 м²	34	0.042	
С19		Лобовая доска 22х172 п.м.	191	0.072	
С22		Настил из досок 25х100 м²	7.56	0.189	
		Обрешетка 50х50 п.м.	96	0.24	
		Элементы металлические			
ЗД-1		Закладная деталь ЗД-1	7	1.46	
		Оцинкованная кровельная сталь δ=0.8мм	8.64		

Альбом I

Инв.N подл. | Подпись и дата | Взам.инв.N | 2-4056-98

Привязан

Инв.N

Н.контр.	Байтерякова	
Нач.мас.	Радыгин	
Зам.н.м.	Земляк	
ГАП	Брюховский	
Разраб.	Байтерякова	
Испол.	Тверитина	
Провер.	Байтерякова	

144-000-962.93 АС

2-этажный, 1-квартирный 5-комнатный жилой дом с возможностью двухстороннего блокировки

Спецификация к схеме расположения элементов крыши. /Вариант фасада/

Стадия	Лист	Листов
Р	93	

ЦНИИЭП граждансельстрой

Альбом I

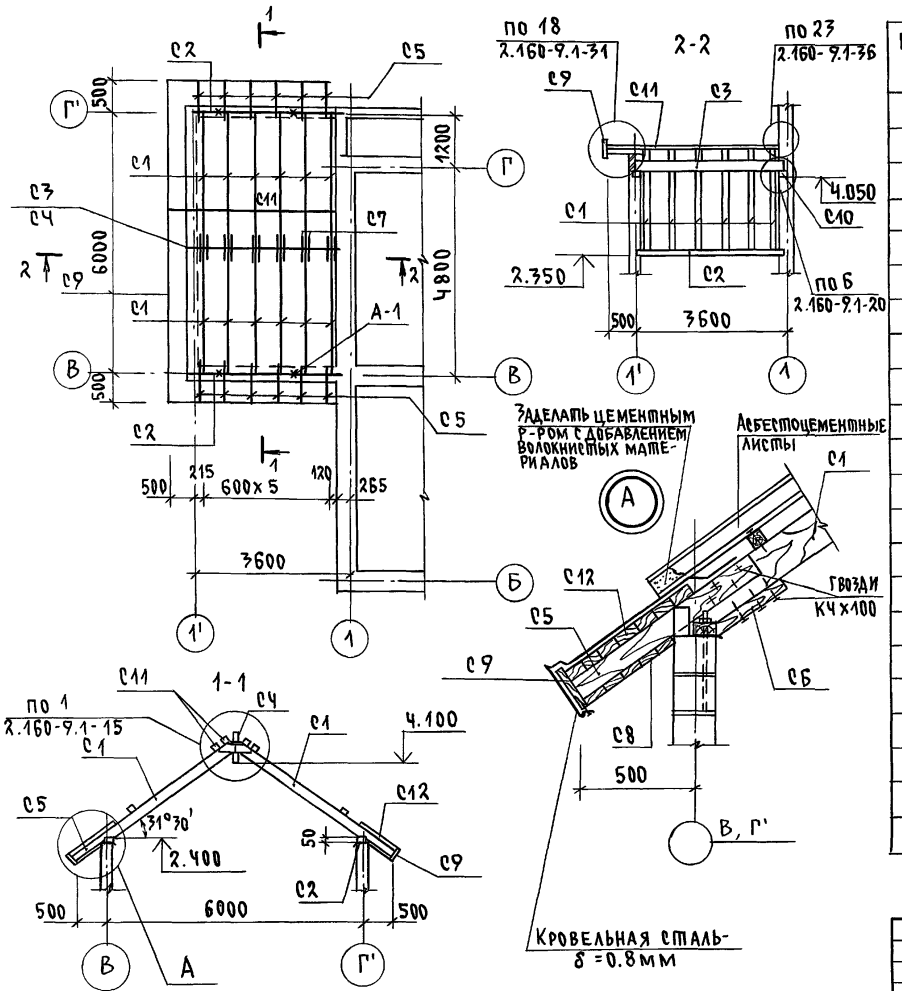

Марка, поз.	Обозначение	Наименование	Кол.	Масса ед. кг	Примечание
		Элементы деревянные			м³
С1		Стропильная нога 50х150, ℓ=2830	12	0.02	
С2		Мауэрлат 50х100, ℓ=3600	2	0.02	
С3		Прогон 100х150 ℓ=3.600	1	0.05	
С4		Коньковый прогон 50х150, ℓ=3600	1	0.03	
С5		Кобылки 50х100, ℓ=1000	12	0.01	
С6		Опорный брус 50х50, ℓ=400	12	0.001	
С7		Накладки 25х100, ℓ=400	12	0.001	
С8		Подшивка свесов 13х94, м²	3.00	0.04	
С9		Лобовая доска 22х175 п.м.	14.70	0.06	
С10		Подкладки 50х100, ℓ=200	2	0.009	
С11		Обрешетка 50х50 п.м.	56.00	0.14	
С12		Доски 25х100 м²	3.00	0.008	
		Элементы металлические			
		Кровельная сталь - δ=0.8мм м²	3.00		
		Скрутка ф4ВрI п.м	24.0	2.40	
		Металлический анкер 4х40 ℓ=750	2	0.95	
А1		Анкер ф 10АI ℓ=480	4	0.3	

Н.контр.	Земляк	144-000-962.93 АС	
Нач.мас.	Радыгин		
Зам.н.м.	Земляк	2-этажный 1-квартирный 5-комнатный жилой дом с возможностью двухсторонней блокировки	Стадия Р; Лист 94; Листов
ГАП	Бржозовский		
Разраб.	Муратова	Схема расположения элементов крыши. Вариант дома с пристроенным гаражом.	ЦНИИЭП гражданселькстрой
Испол.	Муратова		
Провер.	Байтерякова		

Привязан

Инв.№

Инв.№ подл. | Подпись и дата | Взам.инв.№ | 2-4066-99

Альбом I

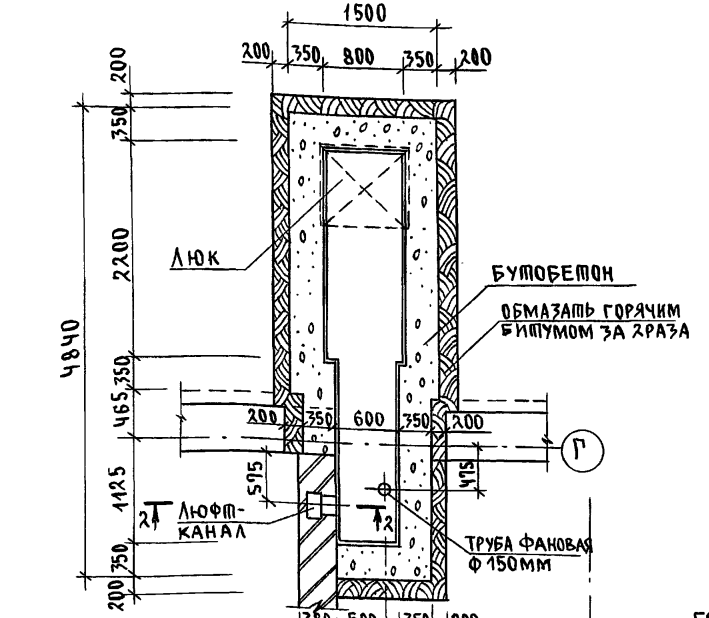

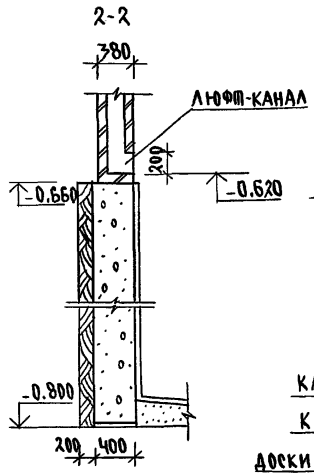

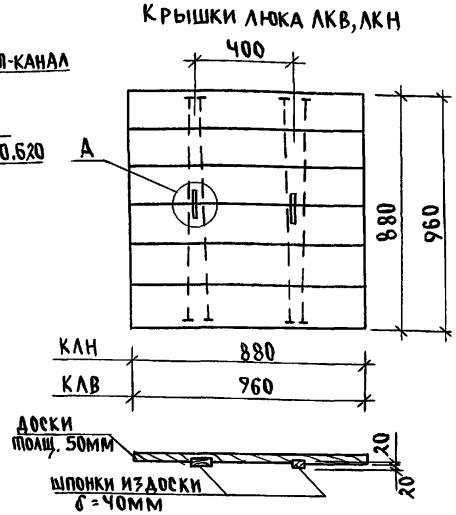

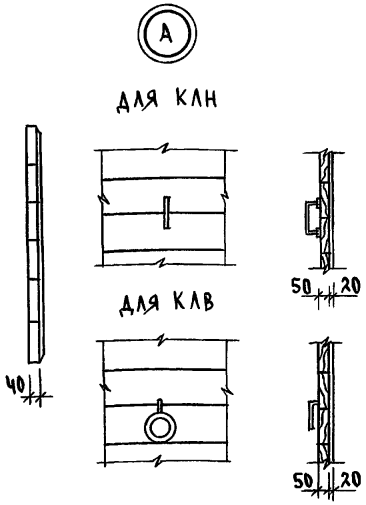

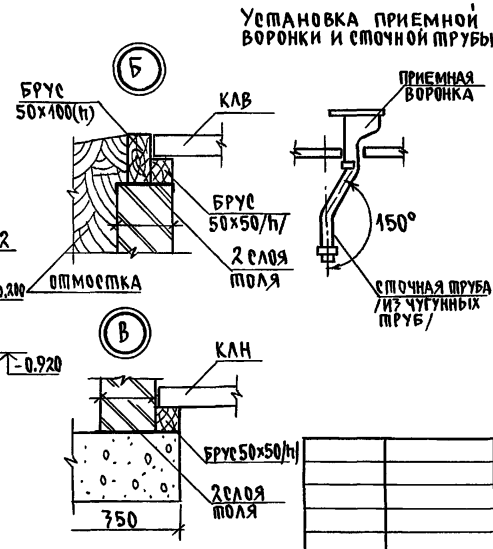

1. Данный лист смотреть совместно с листом АС-96
2. Кирпичные стены выполнять из глиняного обожженного кирпича пластического прессования марки 75 на цементном растворе М25. Расход - 0.15
3. Стены выгреба выполнять из бутобетона. Расход - 8.21.
4. Стены снаружи обмазать горячим битумом за 2 раза и изолировать жирной мятой глиной с плотной утрамбовкой.
5. Все внутренние поверхности выгреба оштукатурить цементным раствором состава 1:2 с железнением поверхности.
6. Расход древесины на крышки люка КЛВ КЛН - 0.05м³, на обвязку - 0.06м³
7. Расход бетонной подготовки - 0.20м³

Привязан		Н.контр.	Бржозовский	144-000-962.93 АС	
		Нач.мас.	Радыгин		
		Зам.н.м.	Земляк		
		ГАП	Бржозовский		
Инв.N		Испол.	Тверитина		
		Провер.	Земляк		

3-этажный 1-квартирный 3-комнатный жилой дом с возможностью двухсторонней блокировки	Стадия	Лист	Листов
	Р	95	
Люфт-клозет	ЦНИИЭП гражданселькстрой		

Инв.N подл. | 2-4065-100 | Подпись и дата | Взам.инв.N

400045-01 100

Альбом I

Схемы расположения монолитных плит П-1 на отм. -1.050; П-2 на отм. -0.200

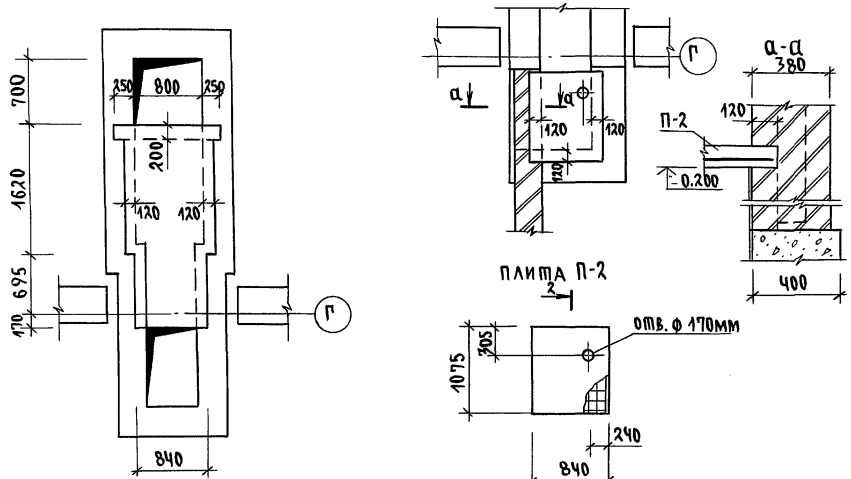

Спецификация на монолитные ж.б. плиты П-1, П-2

Марка, поз.	Обозначение	Наименование	Кол.	Масса ед. кг	Примеч.
		Плита П-1			
К-1	см. чертеж	Каркас плоский К-1	2	1.96	
С1	ГОСТ 8478-81	Сетка 5Вр 100 / 5Вр 100 х1280 ℓ=2480	1	9.86	обрезать по месту
		Детали			
1	без чертежа	ф6АI ГОСТ 5781-82* ℓ=180	18	0.04	
		Материал бетон кл. В15		0.23	
		Плита П-2			
С2	ГОСТ 8478-81	Сетка 5Вр 100 / 5Вр 100 х1040 ℓ=1050	1	3.56	обрезать по месту
		Материал бетон кл. В15		0.07	

Спецификация на одну марку

Марка, поз.	Обозначение	Наименование	Кол.	Масса ед. кг	Примеч.
		Каркас плоский К-1		1.96	
1	без чертежа	ф10АIII ГОСТ 5781-82* ℓ=1280	2	0.8	
2	——— " ———	ф6АI ГОСТ 5781-82* ℓ=180	9	0.06	

Инв. N подл. | 2-4066-101 | Подпись и дата | Взам. инв. N

Привязан

Инв. N

Н. контр.	Бржозовский	
Нач. мас.	Радыгин	
Зам. н. м.	Земляк	
ГАП	Бржозовский	
Исполн.	Тверитина	
Провер.	Земляк	

144-000-962.93 АС

2-7 этажный, 1-квартирный 5-комнатный жилой дом с возможностью двухсторонней блокировки

Стадия	Лист	Листов
Р	96	

Схемы расположения плит П-1, П-2 /вариант с люфт-клозетом/

ЦНИИЭП граждансельстрой

Альбом I

Теплопотери помещений в ккал/час

№ помещ.	−20					−25					−30					−35					−40				
	с 2 гл. торцами	рядовая	с прав. гл. торцом	с лев. гл. торцом	вариант с АОГВ	с 2 гл. торцами	рядовая	с прав. гл. торцом	с лев. гл. торцом	вариант с АОГВ	с 2 гл. торцами	рядовая	с прав. гл. торцом	с лев. гл. торцом	вариант с АОГВ	с 2 гл. торцами	рядовая	с прав. гл. торцом	с лев. гл. торцом	вариант с АОГВ	с 2 гл. торцами	рядовая	с прав. гл. торцом	с лев. гл. торцом	вариант с АОГВ
1	1930	1330	1330	1930	1930	2210	1530	1530	2210	2210	2060	1380	1380	2060	2060	2110	1350	1350	2110	2110	2350	1620	1620	2350	2350
2	460	460	460	460	460	470	470	470	470	470	530	530	530	530	530	610	610	610	610	610	680	680	680	680	680
3	1660	1200	1660	1200	1660	1890	1410	1890	1410	1890	1890	1370	1890	1370	1890	2090	1510	2090	1510	2090	2330	1690	2330	1690	2330
4	2170	1580	2170	1580	2170	2520	1910	2520	1910	2520	2520	1890	2520	1890	2520	2820	2140	2820	2140	2820	3150	2410	3150	2410	3150
5	650	650	650	650	650	680	680	680	680	680	850	850	850	850	850	980	980	980	980	980	1090	1090	1090	1090	1090
6	1600	1090	1090	1600	1600	1840	1310	1310	1840	1840	1810	1280	1280	1810	1810	1970	1390	1390	1970	1970	2190	1550	1550	2190	2190
7	620	620	620	620	620	700	700	700	700	700	650	650	650	650	650	700	700	700	700	700	750	750	750	750	750
8	1820	1290	1820	1290	1820	2090	1500	2090	1500	2090	2350	1800	2350	1800	2350	2180	1570	2180	1570	2180	2420	1760	2420	1760	2420
9	2180	1650	2180	1650	2180	2500	1910	2500	1910	2500	2350	1800	2350	1800	2350	2540	1930	2540	1930	2540	2840	2180	2840	2180	2840
10	820	820	820	820	820	980	980	980	980	980	980	980	980	980	980	1080	1080	1080	1080	1080	1230	1230	1230	1230	1230

Типовой проект соответствует действующим нормам и правилам

/Гл. инженер проекта /Мешкова/

Гл. инженер проекта привязки

Инв. № подл. 2-4056-102 | Подпись и дата | Взам. инв. №

Инв. №

Привязан

144-000-962.93 ОВ

Н. контр.	Мешкова	
Нач. маст.	Радыгин	
Зам. н.м.	Земляк	
ГАП	Бржозовский	
Нач. гр.	Мешкова	
Исполн.	Мешкова	

2-этажный 1-квартирный 5-комнатный жилой дом с возможностью двухсторонней блокировки

Стадия	Лист	Листов
Р	1	7

Общие данные (начало)

ЦНИИЭП гражданселькстрой

Альбом I

Основные показатели по чертежам отопления и вентиляции

Наименование здания (сооружения) помещения	Объем м³	Периоды года при $t^{\circ}_{н}$ C	Расход тепла, вт (ккал/час)															Расход холода вт ккал/час	Установленная мощность эл.двиг. квт
			На отопление					На вентиляцию на все варианты	На горячее водоснабжение					Общий расход					
			с 2 гл. торцами	рядовая	с лев. гл. торцом	с прав. гл. торцом	вариант с АОГВ		с 2 гл. торцами	рядовая	с прав. гл. торцом	с лев. гл. торцом	вариант с АОГВ	с 2 гл. торцами	рядовая	с лев. гл. торцом	с прав. гл. торцом	вариант с АОГВ	
2-этажный 1-квартирный 5-комнатный жилой дом		−20	16180 (13910)	12750 (10690)	13720 (11800)	14890 (12800)	16180 (13910)	—	12560 (10800)	12560 (10800)	12560 (10800)	12560 (10800)	29080 (25000)	28740 (24710)	24990 (21490)	26280 (22600)	27450 (23600)	45250 (38910)	—	—
		−25	18470 (15880)	14420 (12400)	15830 (13610)	17060 (14670)	18470 (15880)	—	12560 (10800)	12560 (10800)	12560 (10800)	12560 (10800)	29080 (25000)	31030 (26680)	26980 (23200)	28390 (24410)	29620 (25470)	47540 (40880)	—	—
		−30	18600 (15990)	14570 (12530)	15980 (13740)	17190 (14780)	18600 (15990)	—	12560 (10800)	12560 (10800)	12560 (10800)	12560 (10800)	29080 (25000)	31160 (26790)	27130 (23330)	28540 (24540)	29750 (25580)	47670 (40990)	—	—
		−35	19860 (17080)	15420 (13260)	16980 (14600)	18310 (15740)	19860 (17080)	—	12560 (10800)	12560 (10800)	12560 (10800)	12560 (10800)	29080 (25000)	32420 (27880)	27980 (24060)	29540 (25400)	30870 (26540)	48940 (42080)	—	—
		−40	22130 (19030)	17400 (14960)	18990 (16330)	20540 (17660)	22130 (19030)	—	12560 (10800)	12560 (10800)	12560 (10800)	12560 (10800)	29080 (25000)	34690 (29830)	29960 (25760)	31550 (27130)	33100 (28400)	51210 (44030)	—	—

Сопротивление теплопередаче наружных ограждений R°_{0} $\frac{м^2 \cdot ^{\circ}C}{вт}$

Наименование ограждений	R°_{0}				
	−20	−25	−30	−35	−40
Стена	1,07	1,07	1,07	1,29	1,29
Окно	0,39	0,39	0,42	0,55	0,55
Покрытие	1,82	2,25	2,25	2,67	2,67

Взам. инв. № | Подпись и дата | Инв. № подл. 2-4066-103

Привязан

Инв. №

144-000-962.93 ОВ

Н. контр.	Мешкова	
Нач. маст	Радыгин	
Зам. н. м.	Земляк	
ГАП	Бржозовский	
Нач. гр.	Мешкова	
Исполн.	Мешкова	

2-этажный 1-квартирный 5-комнатный жилой дом с возможностью двухсторонней блокировки

Общие данные (продолжение)

Стадия	Лист	Листов
Р	2	

ЦНИИЭП гражданселькстрой

Альбом I

Ведомость рабочих чертежей основного комплекта

Лист	Наименование	Примечание
1	Общие данные (начало)	
2	Общие данные (продолжение)	
3	Общие данные (окончание)	
4	План на отм. 0,000. План на отм. -2,500	
5	План на отм. 2,800	
6	Схема системы отопления. Схема вентиляции ВЕ1	
7	План на отм. 0,000. План на отм. 2,800. Фрагмент	
	плана на отм. -0,450 (вариант)	

Ведомость ссылочных и прилагаемых документов

Обозначение	Наименование	Примечание
	Ссылочные документы	
1.494-10	Решетки щелевые регулируемые ТИПР	
4.904-69	Детали крепления санитарно-технических приборов и трубопроводов	
5.903-2 в.1	Воздухосборники для систем отопления и теплоснабжения вентиляционных установок	
5.903-13 в.5 ч.2	Изделия и детали трубопроводов для тепловых сетей. Грязевики	
7.903.9-2 в.1,2	Тепловая изоляция трубопроводов с положительными температурами	
	Прилагаемые документы	
ОВ.СО	Спецификация оборудования	Альбом
ОВ.ВМ	Ведомость потребности в материалах	Альбом

Общие указания

Рабочие чертежи по отоплению и вентиляции разработаны на основании задания на проектирование и действующих нормативных документов СНиП 2.04.05-86, СНиП 2.08.01-85.

Теплоснабжение здания предусмотрено от котла „Жарок-2" КЧМ-2М-6, работающего на твердом топливе, а в качестве варианта - от АОГВ-17, работающего на природном газе.

Система отопления принята однотрубная вертикальная с естественной циркуляцией теплоносителя. В системе отопления приняты нагревательные приборы - радиаторы МС-140.

Воздух из системы отопления удаляется через воздухосборник установленный на чердаке. Воздухосборник, главный стояк, трубопроводы в подпольных каналах, изолируются теплоизоляционным шнуром δ=30 мм по ТУ 36-1695-79 с покровным слоем из стеклорубероида по ГОСТ 15879-70. Перед изоляцией трубопроводы покрываются битумным лаком БТ-177 по ГОСТ 6617-76.

Неизолируемые трубопроводы и радиаторы окрашиваются масляной краской за 2 раза.

Вентиляция - вытяжная естественная через каналы кухни, санузла, ванной.

Монтаж системы отопления и вентиляции вести согласно СНиП 3.05.01-85.

Удельный расход тепла на 1 м² общей площади -

Удельный расход металла на 1 м² общей площади -

Инв. № подл. | Подпись и дата | Взам. инв. №

2-4066-104

Привязан

Инв. №

Н.контр.	Мешкова	
Нач.маст	Радыгин	
Зам.н.м	Земляк	
ГАП	Бржозовский	
Нач.гр.	Мешкова	
Исполн.	Мешкова	

144-000-962.93 ОВ

2-этажный 1-квартирный 5-комнатный жилой дом с возможностью двухсторонней блокировки

Стадия	Лист	Листов
Р	3	

Общие данные (окончание)

ЦНИИЭП граждансельстрой

Альбом I

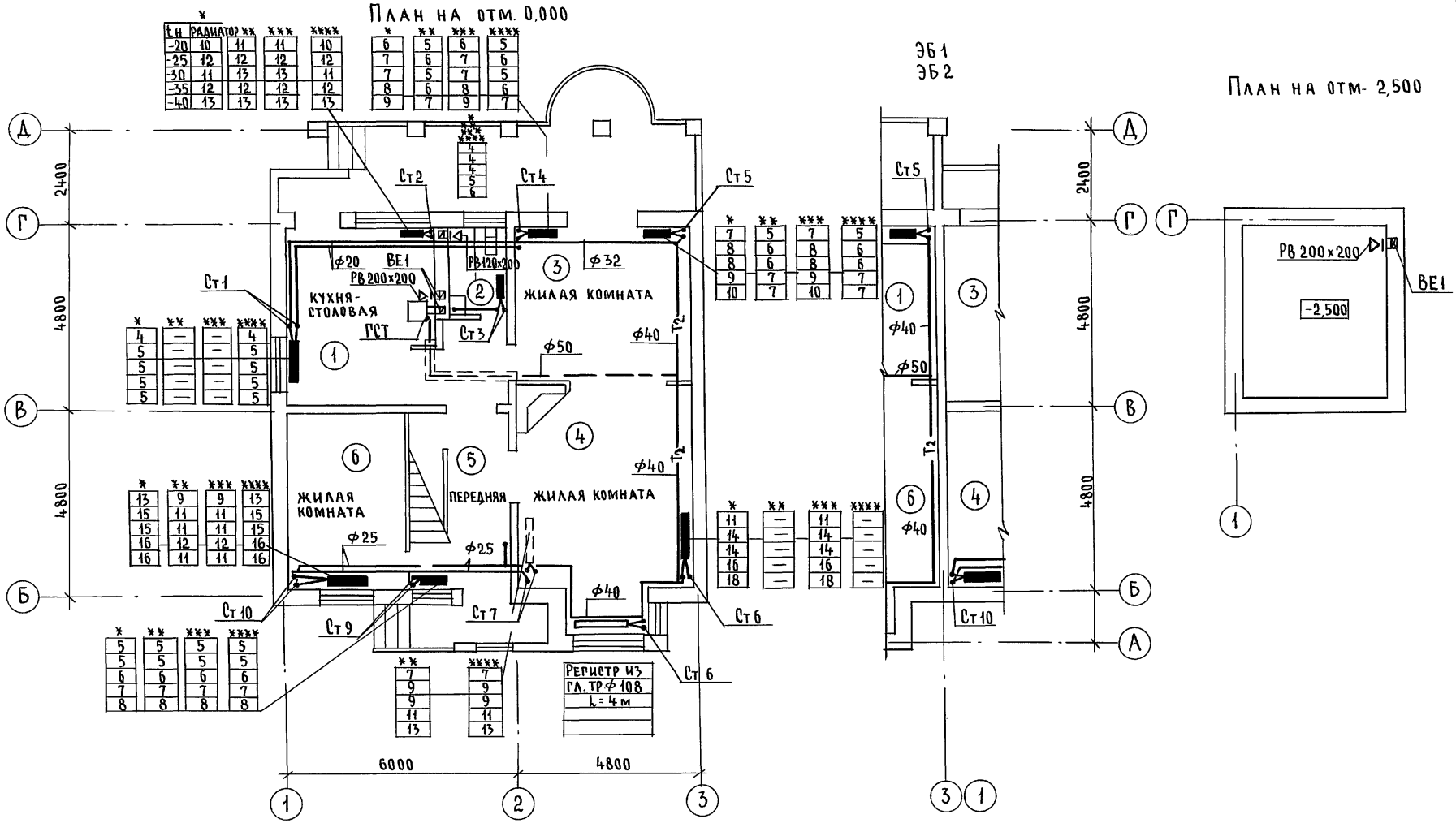

* секция с 2 глухими торцами
** секция рядовая
*** секция с правым глухим торцом
**** секция с левым глухим торцом

Согласовано

ГАП	Бржозовский	
Гл. спец. ЭО	Курочкин	
Вед. инж. ВК	Шурмаева	

Инв. № подл. | Подпись и дата | Взам. инв. №

2-4066-105

Привязан

Инв. №

Н. контр.	Мешкова	
Нач. маст	Радыгин	
Зам. н. м.	Земляк	
ГАП	Бржозовский	
Нач. гр.	Мешкова	
Исполн	Мешкова	

144-000-962.93 ОВ

2-этажный 1-квартирный 5-комнатный жилой дом с возможностью двухсторонней блокировки

Стадия	Лист	Листов
Р	4	

План на отм. 0,000.
План на отм. -2,500

ЦНИИЭП гражданселькстрой

400045-01 105

Альбом I

План на отм. 2,800

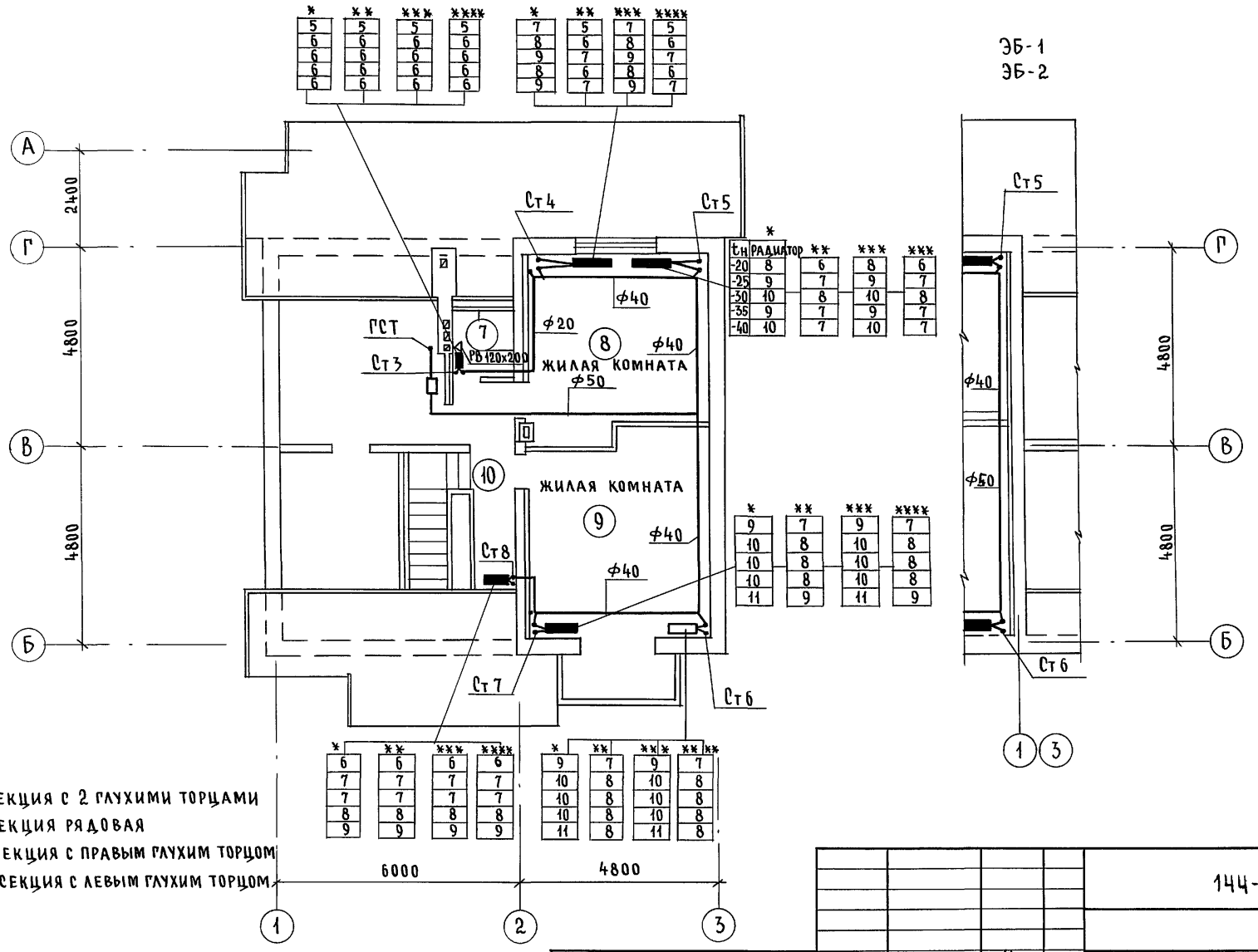

* СЕКЦИЯ С 2 ГЛУХИМИ ТОРЦАМИ
** СЕКЦИЯ РЯДОВАЯ
*** СЕКЦИЯ С ПРАВЫМ ГЛУХИМ ТОРЦОМ
**** СЕКЦИЯ С ЛЕВЫМ ГЛУХИМ ТОРЦОМ

СОГЛАСОВАНО

ГАП	Брюзовский
Гл. спец. ЭО	Курочкин
Вед. инж. ВК	Шурмаева

Инв. № подл. 2-4066-106 | Подпись и дата | Взам. инв. №

Привязан

Инв. №

Н. контр.	Мешкова	
Нач. маст.	Радыгин	
Зам. н. м.	Земляк	
ГАП	Брюзовский	
Нач. гр.	Мешкова	
Исполн.	Мешкова	

144-000-952.93 ОВ

2-этажный 1-квартирный 5-комнатный жилой дом с возможностью двухсторонней блокировки

Стадия	Лист	Листов
Р	5	

План на отм. 2,800

ЦНИИЭП граждансельстрой

ц000145-01 106

Альбом I

Система отопления

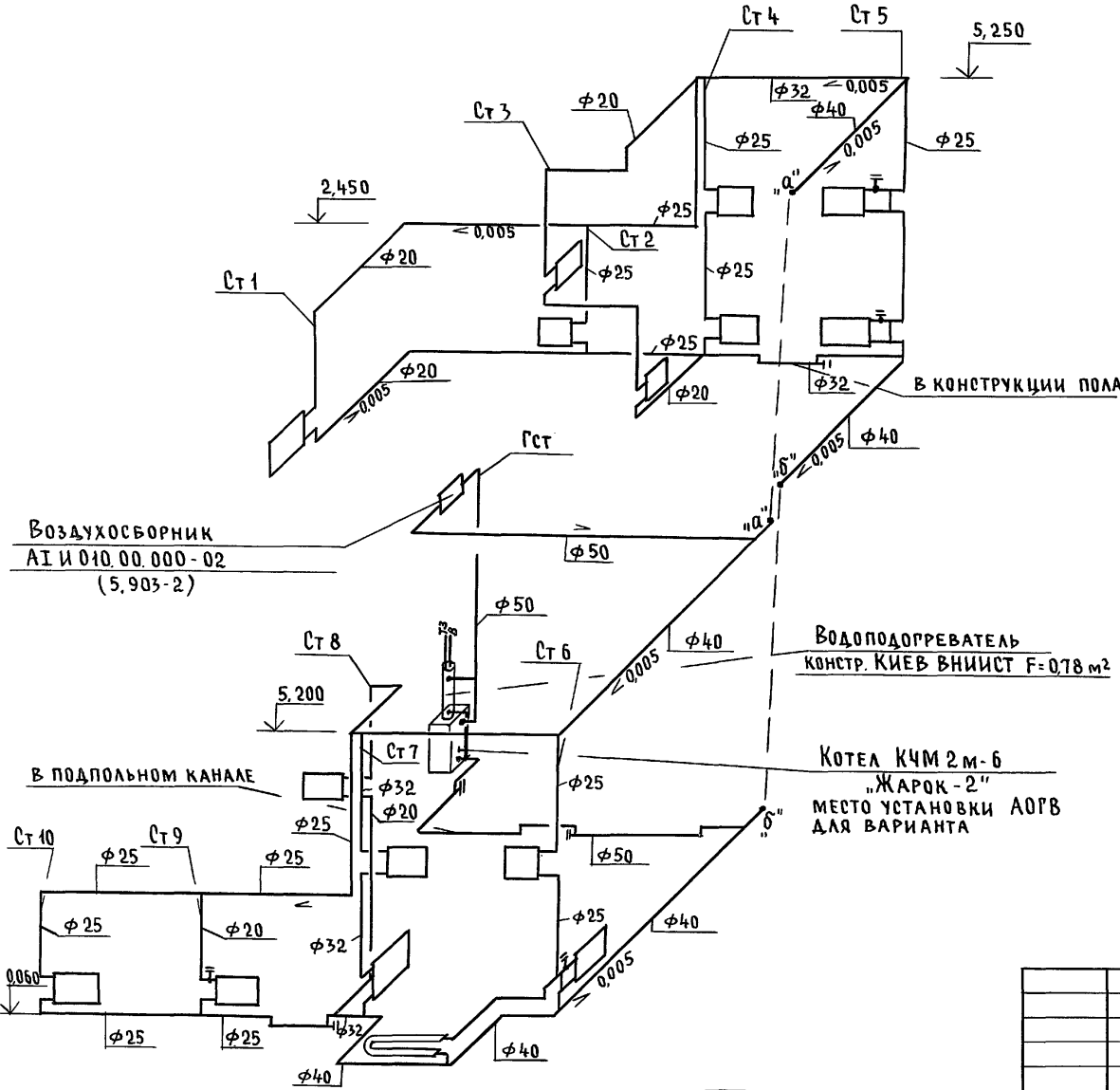

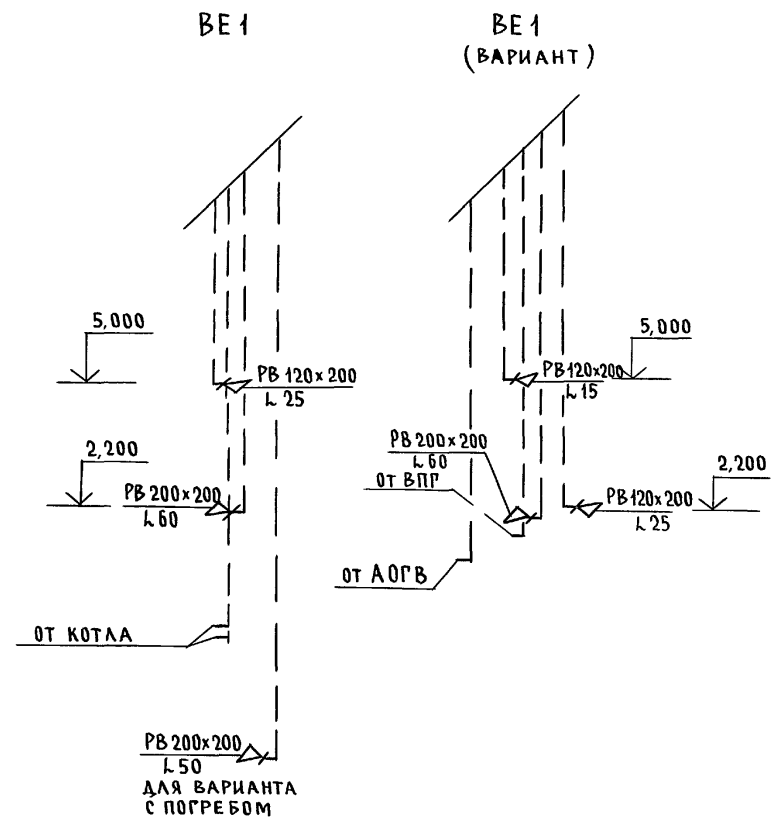

Привязан			Н.контр.	Мешкова	
			Нач.маст	Радыгин	
			Зам.н.м.	Земляк	
			ГАП	Бржозовский	
			Нач.гр.	Мешкова	
Инв.№			Исполн.	Мешкова	

144-000-962.93 ОВ

2-этажный 1-квартирный 5-комнатный жилой дом с возможностью двухсторонней блокировки

Стадия	Лист	Листов
Р	6	

Схема системы отопления. Схема вентиляции ВЕ1

ЦНИИЭП гражданселькстрой

Инв.№ подл. | Подпись и дата | Взам. инв.№ | 2-4066-107

Ц00046-01 107

Альбом I

План на отм. 0,000 (вариант с люфт-клозетом)

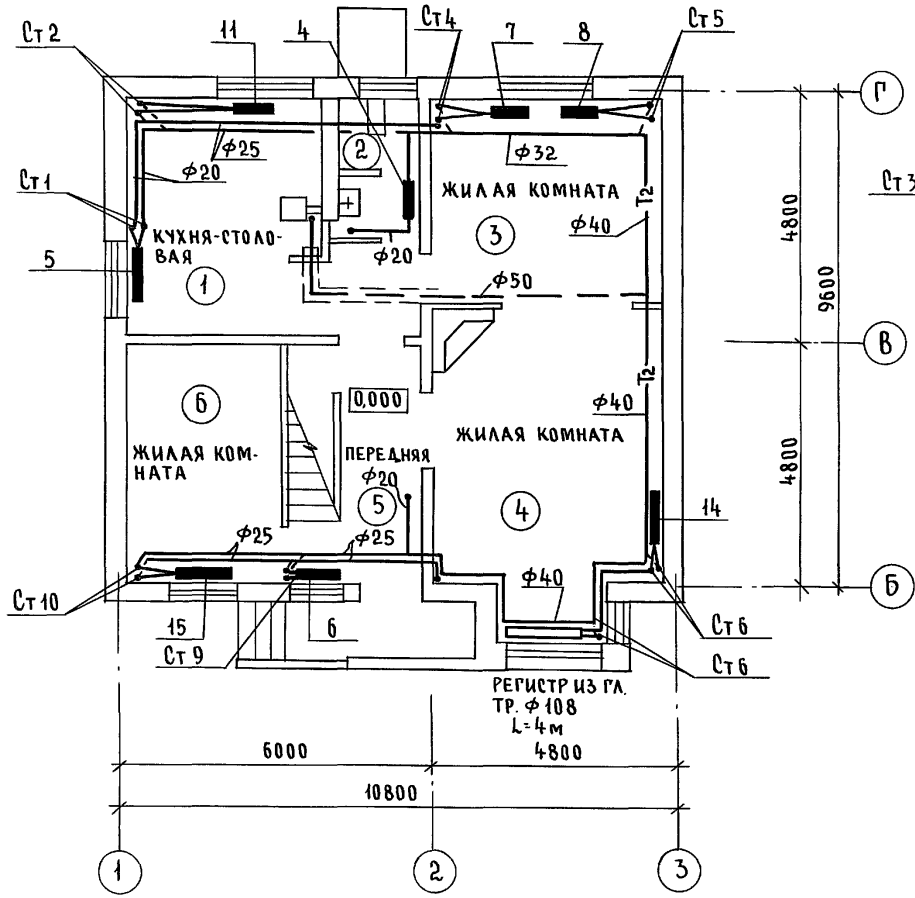

План на отм. 2,800 (вариант с люфт-клозетом)

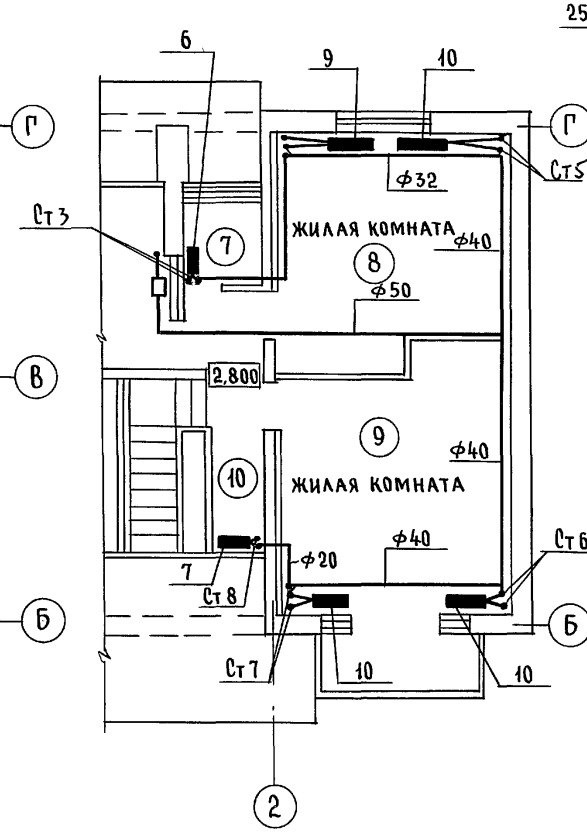

Фрагмент плана на отм. - 0,450

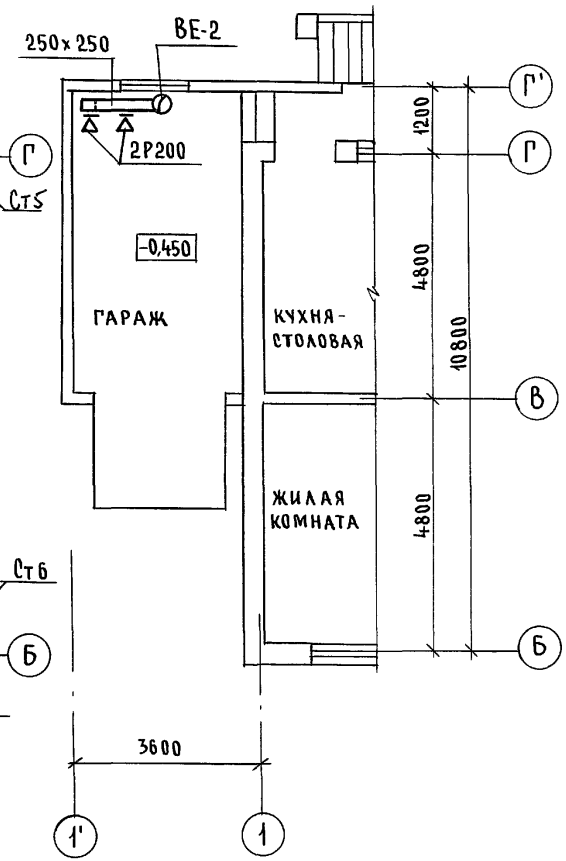

ГАП	Брюзовский		
Гл. спец. ЭО	Курочкин		
Вед. инж. ВК	Шурмаева		

Согласовано

Инв. № подл. 2-4066-108 | Подпись и дата | Взам. инв. №

Привязан	Н. контр.	Мешкова	
	Нач. маст	Радыгин	
	Зам. н. м.	Земляк	
	ГАП	Брюзовский	
	Нач. гр.	Мешкова	
Инв. №	Исполн.	Мешкова	

144-000-962.93 ОВ

2-этажный 1-квартирный 5-комнатный жилой дом с возможностью двухсторонней блокировки	Стадия	Лист	Листов
	Р	7	

План на отм. 0,000. План на отм. 2,800 Фрагмент плана на отм. -0,450 (вариант)

ЦНИИЭП гражданселькстрой

Альбом I

Ведомость рабочих чертежей основного комплекта

Лист	Наименование	Примечание
1	Общие данные	
2	Планы на отм. 0,000 и 2,800	
3	Планы на отм. 0,000 и 2,800 (вариант)	
4	Схемы систем В1, Т3, К1	
5	Схемы систем В1, Т3, К1 (вариант)	

Ведомость ссылочных и прилагаемых документов

Обозначение	Наименование	Примечание
	Ссылочные документы	
Серия 4.904-69	Детали крепления трубопроводов	
Серия 4.900-9	Узлы и изделия трубопроводов из	
	пластмассовых труб систем водоснабжения и канализации	
Серия 7.903.9-2 в.1	Тепловая изоляция трубопроводов	
	Прилагаемые документы	
ВК.СО	Спецификация оборудования	Альбом
ВК.ВМ	Ведомость потребности в материалах	Альбом

Общие указания

Водопровод

Водоснабжение дома предусмотрено по одному вводу.

Ввод прокладывается на 0,5 м ниже глубины промерзания грунта из пластмассовых напорных труб ф 32 х 3,5 м

Горячее водоснабжение предусматривается от водоподогревателя, установленного на котле.

Как вариант, горячее водоснабжение предусматривается от ВПГ-29.

Типовой проект соответствует действующим нормам и правилам

Главный инженер проекта /Курочкин/

Внутренние сети холодного и горячего водоснабжения монтируются из стальных водогазопроводных оцинкованных труб и прокладываются открыто по стенам здания.

Магистральные трубы, прокладываемые под цокольным перекрытием, изолируются.

Расчетные расходы и требуемые напоры определены согласно СНиП 2.04.01-85.

Расход воды на наружное пожаротушение составляет 5 л/с.

Канализация

Отвод сточных вод от здания осуществляется в наружную сеть канализации по одному выпуску.

Вся сеть канализации монтируется из пластмассовых канализационных труб ф 50 ÷ 100 мм.

Основные показатели по водопроводу и канализации

Наименование системы	Потребный напор на вводе, м³	Расчетный расход м³/сут.	м³/ч	л/с	при пожаре	Установл. мощность эл. двиг.	Примечан.
В1	14,0	1,40	0,70	0,44			
К1	—	1,40	0,70	2,04			
В1 (вариант)	14,0	1,50	0,75	0,47			
К1 (вариант)	—	1,50	0,75	2,47			

Привязан:

Инв. №

144-000-962.93 ВК

Н.контр.	Курочкин	
Нач.маст	Радыгин	
Зам.н.м.	Земляк	
ГАП	Бржозовский	
Гл.спец.	Курочкин	
Исполн.	Шурмаева	

2-этажный 1-квартирный 5-комнатный жилой дом с возможностью двухсторонней блокировки

Стадия	Лист	Листов
Р	1	5

Общие данные

ЦНИИЭП гражданселькстрой

Инв.№ подл. | 2-4066-109 | Подпись и дата | Взам.инв.№

Альбом I

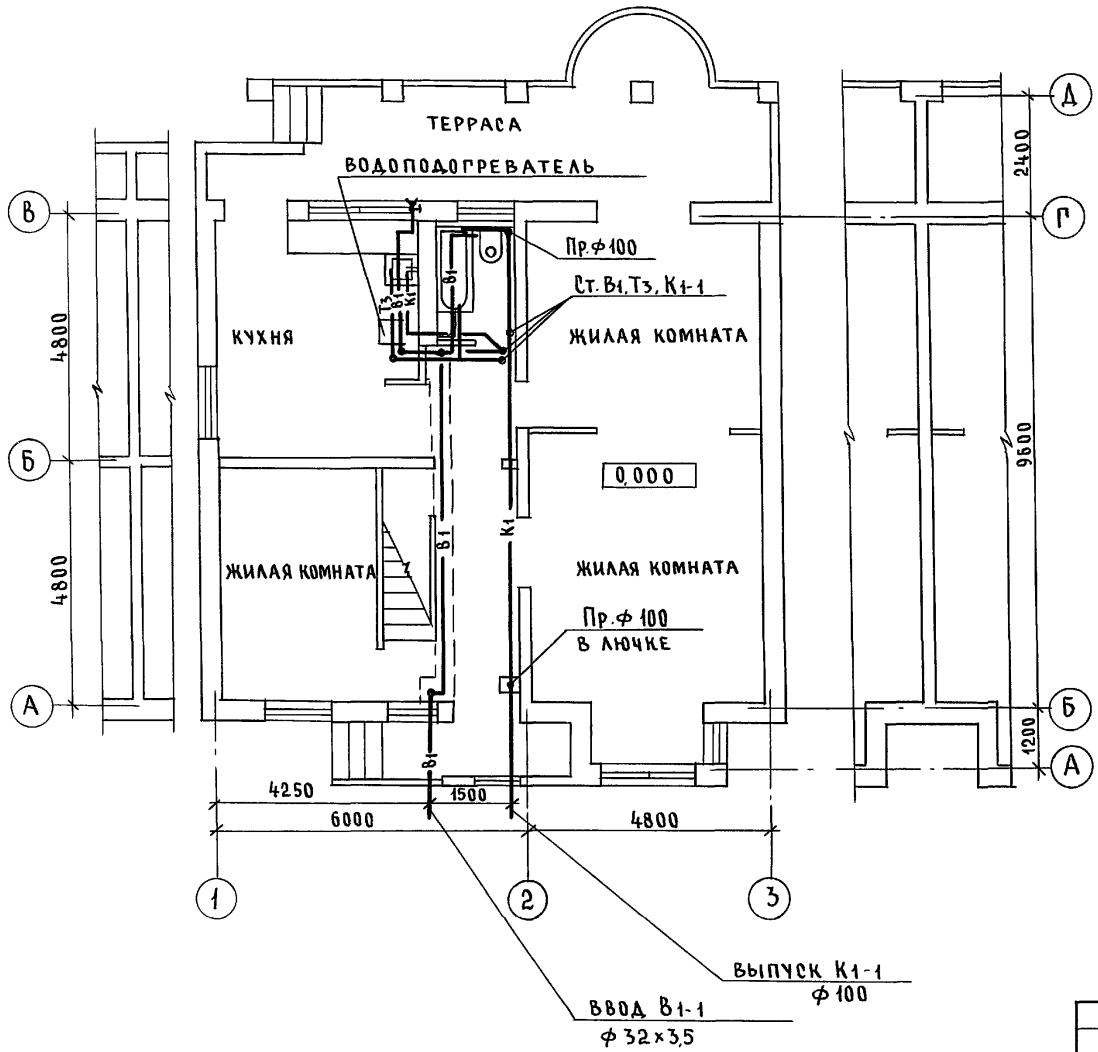

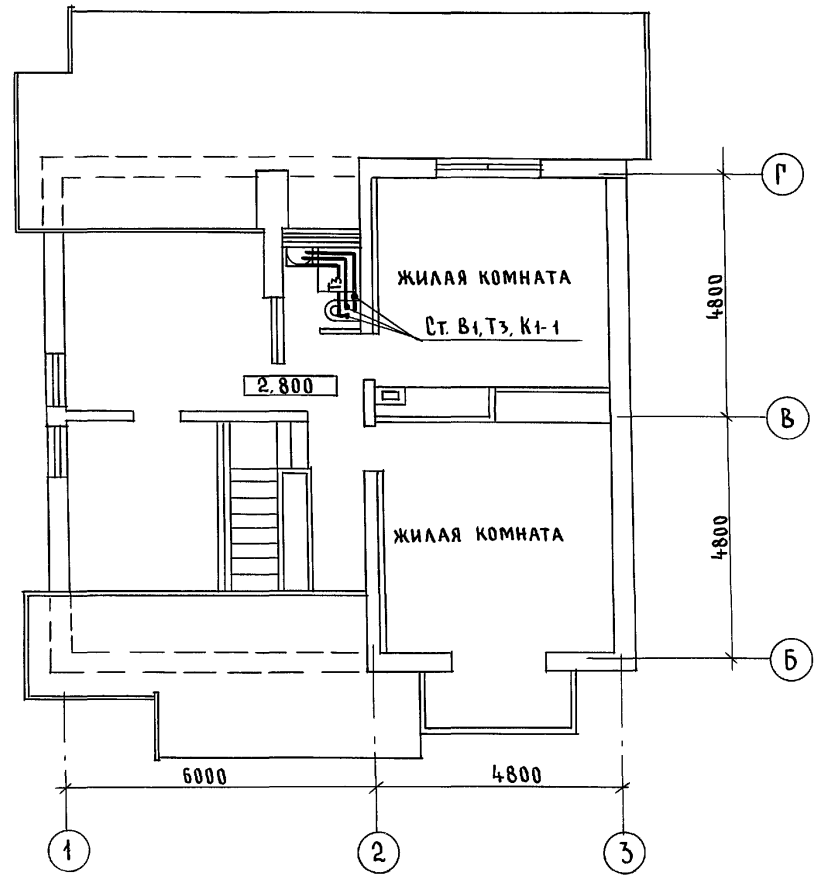

СОГЛАСОВАНО

АС	Брюзовский	
ОВ	Мешкова	
ЭО	Курочкин	

Инв. № подл. | Подпись и дата | Взам. инв. №

2-4066-110

Привязан			
Инв. №			

Н.контр.	Курочкин	
Нач. маст.	Радыгин	
Зам. н.м.	Земляк	
ГАП	Брюзовский	
Гл. спец.	Курочкин	
Исполн.	Шурмаева	
Провер.	Курочкин	

144-000-962.93 ВК

2-этажный 1-квартирный 5-комнатный жилой дом с возможностью двухсторонней блокировки

Стадия	Лист	Листов
Р	2	

Планы на отм. 0,000 и 2,800

ЦНИИЭП гражданселькстрой

Альбом I

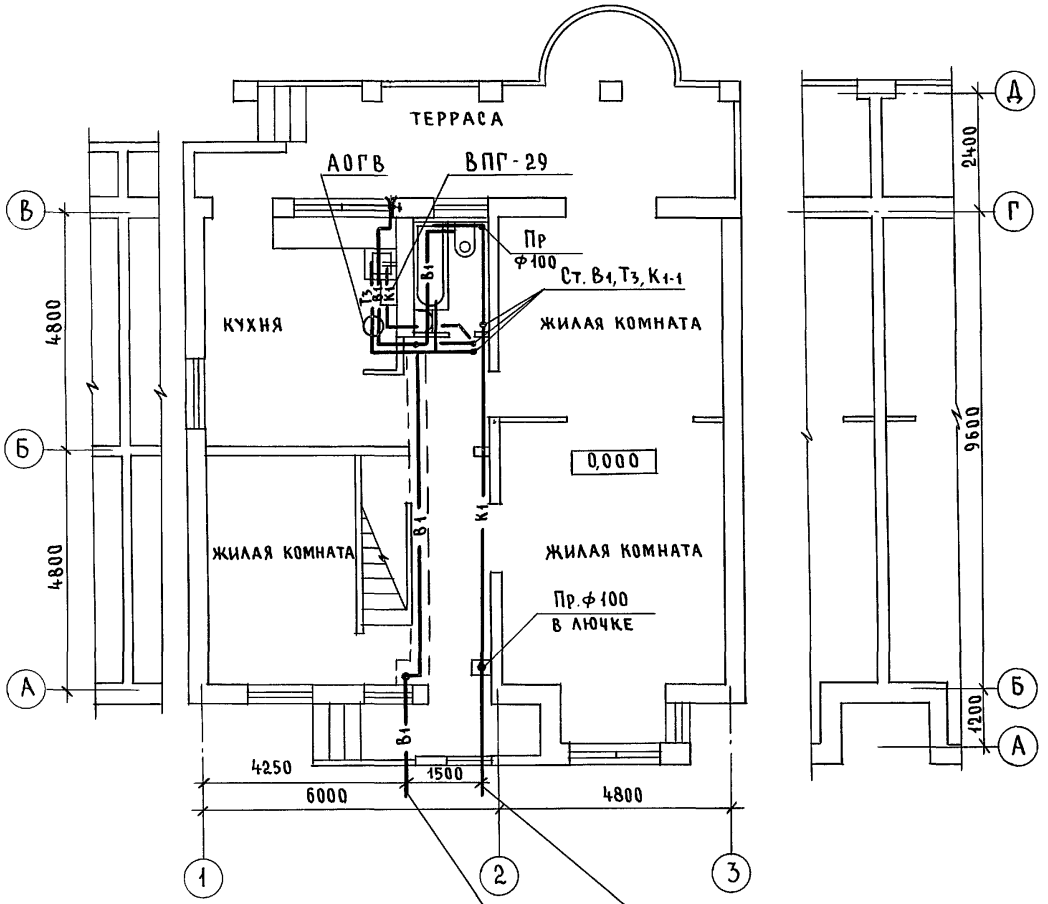

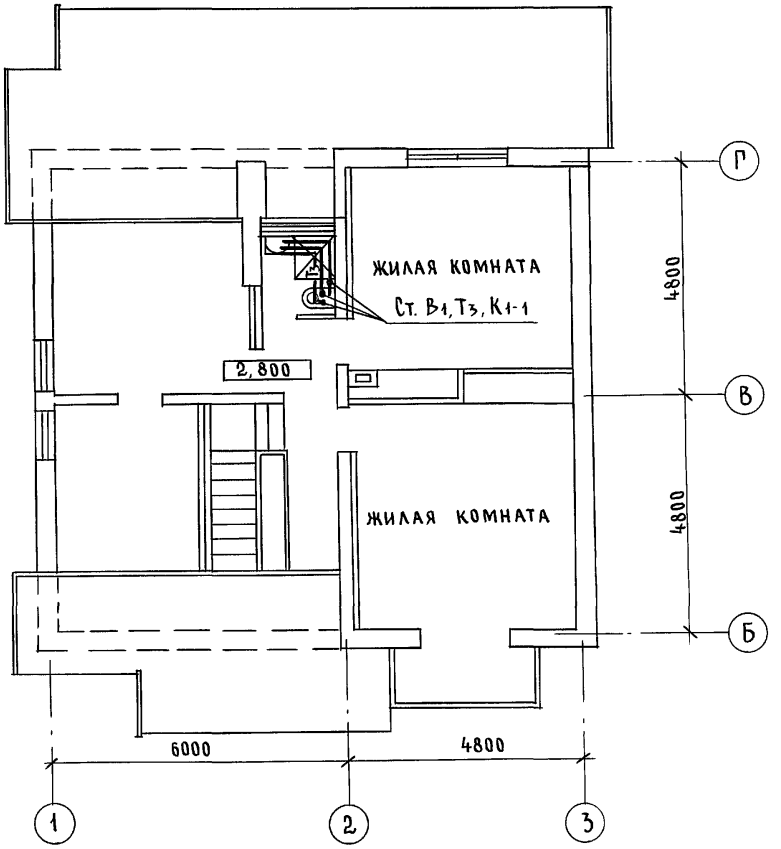

СОГЛАСОВАНО

АС	Брюзовский
ОВ	Мешкова
ЭО	Курочкин

Инв.№ подл.	Подпись и дата	Взам. инв.№
2-4066-111		

Привязан

Инв.№

Н. контр.	Курочкин	
Нач. отд.	Радыгин	
Зам. н. м.	Земляк	
ГАП	Брюзовский	
Гл. спец.	Курочкин	
Исполн.	Шурмаева	
Провер.	Курочкин	

144-000-962.93 ВК

2-этажный 1-квартирный 5-комнатный жилой дом с возможностью двухсторонней блокировки

Стадия	Лист	Листов
Р	3	

Планы на отм. 0,000 и 2,800 (вариант)

ЦНИИЭП гражданселькстрой

400045-01 111

Альбом I

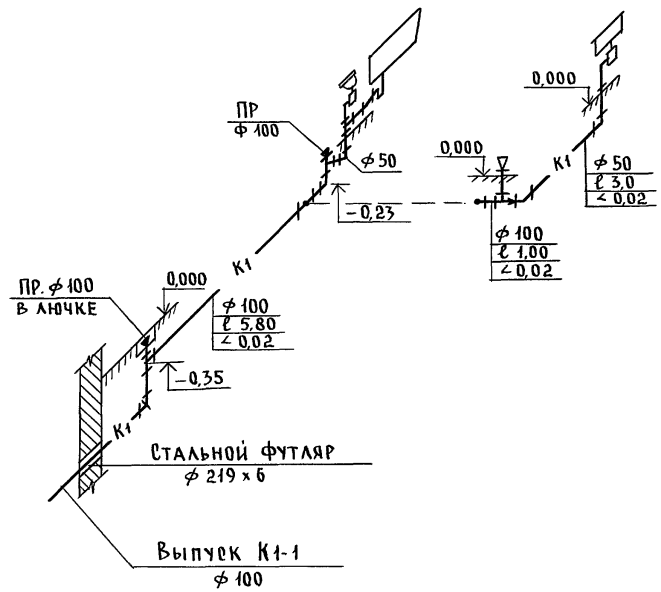

Инв. № подл.	Подпись и дата	Взам. инв. №
2-4066-112		

Привязан:	Н.контр.	Курочкин	
	Нач.маст.	Радыгин	
	Зам.н.м.	Земляк	
	ГАП	Брюзовский	
	Гл.спец.	Курочкин	
	Исполн.	Шурмаева	
Инв. №	Провер.	Курочкин	

144-000-962.93 ВК

2-этажный 1-квартирный 5-комнатный жилой дом с возможностью двухсторонней блокировки

Стадия	Лист	Листов
Р	4	

Схема системы К1

ЦНИИЭП гражданселькстрой

Альбом I

Ведомость рабочих чертежей основного комплекта марки ГСВ

Лист	Наименование	Примечание
1	Общие данные	
2	План. Схема газооборудования	

Ведомость ссылочных и прилагаемых документов

Обозначение	Наименование	Примечание
	Ссылочные документы	
5.905-10	Установка газовых приборов и	
выпуск 1	аппаратов в жилых и коммунально-	
	-бытовых зданиях	
5.905-8	Узлы и детали крепления газопро-	
	водов	
5.905-13	Шкафные индивидуальные	
	баллонные установки	
	Прилагаемые документы	
ГСВ.СО	Спецификация оборудования	Альбом
ГСВ.ВМ	Ведомость потребности в материалах	Альбом

Общие указания

1. Газоснабжение жилого дома запроектировано от индивидуальной 2х баллонной установки сжиженного газа.
2. На кухне устанавливается 4х конфорочная газовая плита с духовым шкафом.
3. Газопровод прокладывается открыто. При пересечении стен газопровод заключается в футляр. Крепление газопровода осуществляется с помощью кронштейнов и крюков. После опрессовки газопровод окрашивается масляной краской за 2 раза.
4. Расчет газопровода произведен в соответствии со СНиП 2.04.08-87
5. Производство и приемку строительно-монтажных работ по газооборудованию выполнить в соответствии следующих норм и правил:
   - „СНиП 2.04.08-87. Газоснабжение."
   - „Правил безопасности в газовом хозяйстве" Госгортехнадзора РФ, изд. 1982 г.
6. Проект газоснабжения должен быть согласован с местным Управлением газового хозяйства.

Настоящий рабочий проект разработан в соответствии с действующими нормами и правилами и предусматривает мероприятия, обеспечивающие взрывобезопасность и пожаробезопасность при эксплуатации проектируемых сооружений.

Главный инженер проекта /Ютландов/

Инв.№ подл. | Подпись и дата | Взам.инв.№ | 2-4066-113

Привязан:

Инв.№

144-000-962.93 ГСВ

			Стадия	Лист	Листов
2-этажный 1-квартирный 5-комнатный жилой дом с возможностью двухсторонней блокировки			Р	1	2
Н.контр.	Ютландов		Общие данные	ЦНИИЭП гражданельстрой	
Нач.отд.	Смирнов				
Гл.спец.	Ютландов				
Инженер.	Ушакова				

Альбом I

План
м 1:100

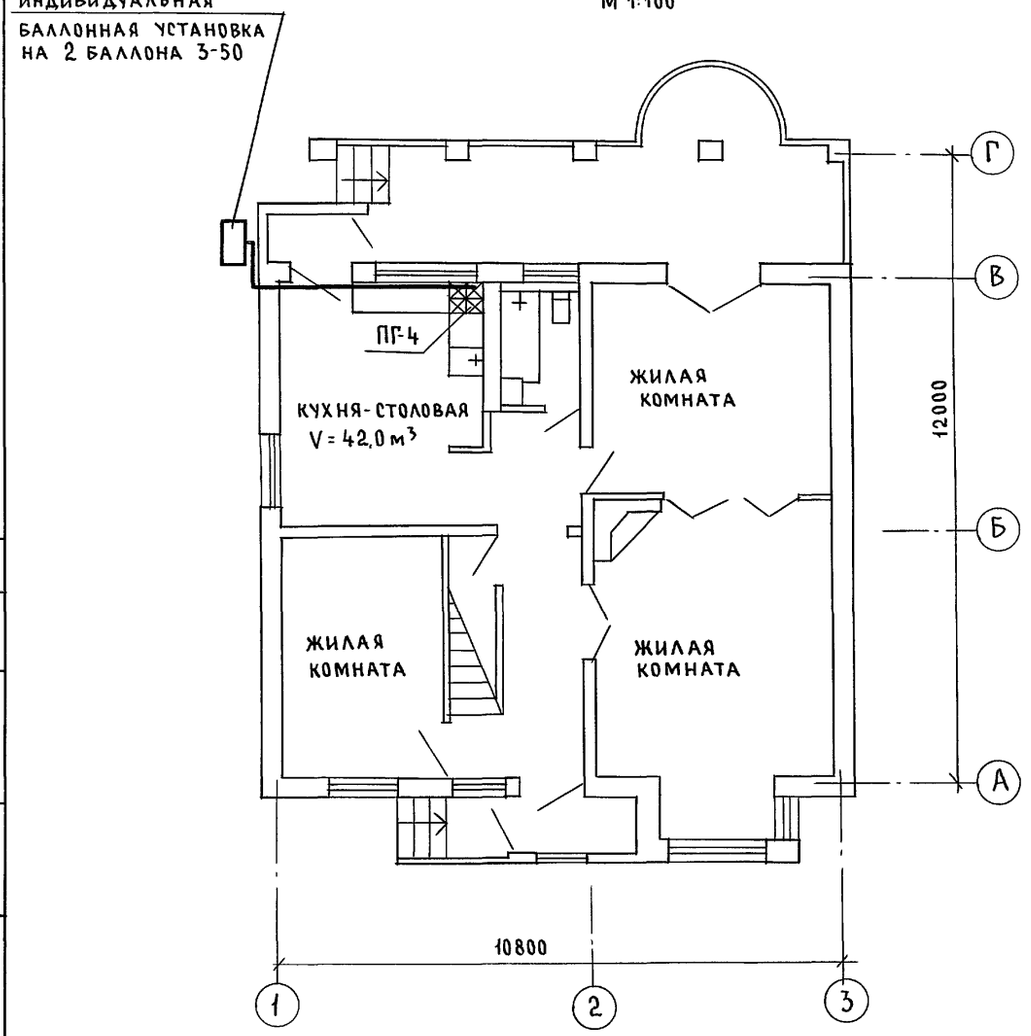

Схема газооборудования
м 1:100

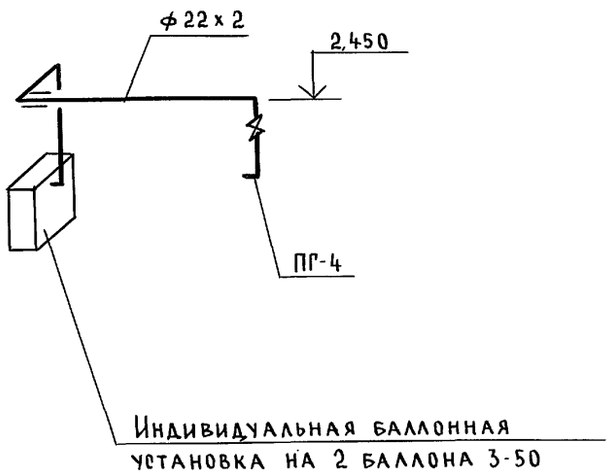

				144-000-962.93 ГСВ			
Привязан				2-этажный 1-квартирный 5-комнатный жилой дом с возможностью двухсторонней блокировки	Стадия	Лист	Листов
			Н. контр.	Ютландов		Р	2
			Нач. отд.	Смирнов			
			Гл. спец.	Ютландов	План. Схема газооборудования	ЦНИИЭП гражданскельстрой	
			Инженер	Ушакова			
Инв. №			Провер.	Ютландов			

Согласовано

Взам. инв. №

Подпись и дата

Инв. № подл. 2-4066-114

Альбом I

Ведомость рабочих чертежей основного комплекта марки ГСВ

Лист	Наименование	Примечание
1	Общие данные	
2	План 1 этажа. Схема газооборудования	

Ведомость ссылочных и прилагаемых документов

Обозначение	Наименование	Примечание
	Ссылочные документы	
5.905-10	Установка газовых приборов и	
выпуск 1	аппаратов в жилых и коммунально-	
	бытовых зданиях	
5.905-8	Узлы и детали крепления газопро-	
	водов	
	Прилагаемые документы	
ГСВ.СО	Спецификация оборудования	Альбом
ГСВ.ВМ	Ведомость потребности в материалах	Альбом

Общие данные

1. Газоснабжение жилого дома запроектировано от газопровода низкого давления.
2. На кухне устанавливается 4х конфорочная газовая плита, емкостной газовый водонагреватель АОГВ-17; приточный газовый водонагреватель ВПГ-29.
3. Газопровод прокладывается открыто. При пересечении стен газопровод заключается в футляр. Крепление газопровода осуществляется с помощью кронштейнов и крюков.

   После опрессовки газопровод окрашивается масляной краской за 2 раза.
4. Расчет газопровода произведен в соответствии со СНиП 2.04.08-87.
5. Производство и приемку строительно-монтажных работ по газооборудованию выполнить в соответствии следующих норм и правил: СНиП 2.04.08-87 „Газоснабжение", правил безопасности в газовом хозяйстве" Госгортехнадзора РФ, изд. 1982 г.
6. Проект газоснабжения должен быть согласован с местным Управлением газового хозяйства.

Настоящий рабочий проект разработан в соответствии с действующими нормами и правилами и предусматривает мероприятия, обеспечивающие взрывобезопасность и пожаробезопасность при эксплуатации проектируемых сооружений.

Главный инженер проекта /Ютландов/

Инв.№ подл. | Подпись и дата | Взам.инв.№ | 2-4066-115

Инв.№

Привязан

144-000-962.93 ГСВ

2-этажный 1-квартирный 5-комнатный жилой дом с возможностью двухсторонней блокировки	Стадия	Лист	Листов
	Р	1	2
Общие данные (вариант)	ЦНИИЭП граждансельстрой		

Н.контр.	Ютландов	
Нач.отд.	Смирнов	
Гл.спец.	Ютландов	
Инженер	Ушакова	

Ц00045-01 115

Альбом I

План
м 1:100

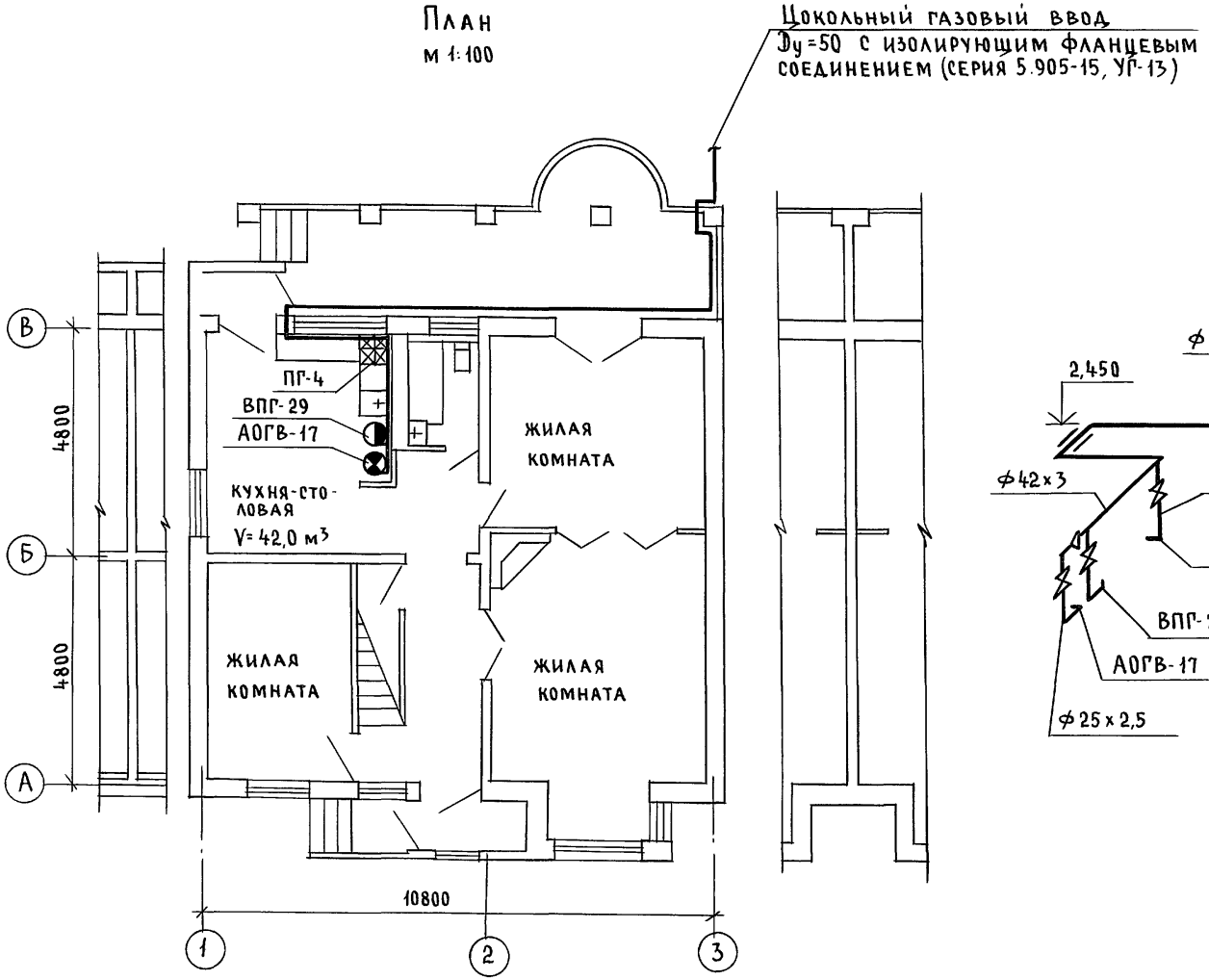

Схема газооборудования
м 1:100

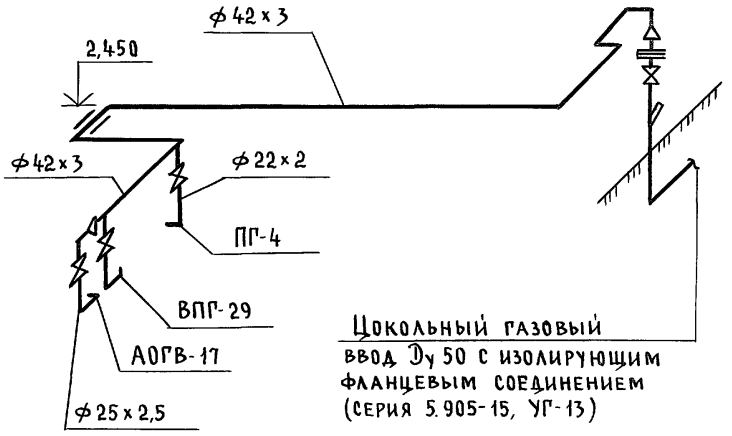

				144-000-962.93 ГСВ			
Привязан				2-этажный 1-квартирный 5-комнатный жилой дом с возможностью двухсторонней блокировки	Стадия	Лист	Листов
					Р	2	
				План. Схема газооборудования (вариант)	ЦНИИЭП Гражданстрой		
Инв. №							

Н. контр.	Ютландов	
Нач. отд.	Смирнов	
Гл. спец.	Ютландов	
Инженер	Ушакова	
Проверил	Ютландов	

Согласовано
ВК Шурмаева
ОВ Мешкова

Инв. № подл. 2-4066-116 | Подпись и дата | Взам. инв. N

ц00045-01 116

Альбом I

Ведомость рабочих чертежей основного комплекта марки ЭО

Лист	Наименование	Примечан.
1	Общие данные	
2	План расположения электрических сетей	

Основные показатели проекта

Наименование	Ед. изм.	Данные проекта
Напряжение электросети	В	220
Расчетная мощность	квт	5,0(3,75)[8,4]
Максимальная потеря напряжения	%	1,8

Ведомость ссылочных и прилагаемых документов

Обозначение	Наименование	Примечание
ВСН 59-88	Ссылочные документы	
	Электрооборудование жилых и	
	общественных зданий	
	Прилагаемые документы	
ЭО.СО	Спецификация оборудования	Альбом
ЭО.ВМ	Ведомость потребности в материалах	Альбом

Общие указания

Проект разработан на напряжение 220в в сети 380/220в с глухозаземленной нейтралью трансформатора. По степени надежности электроснабжения токоприемники жилого дома относятся к III категории. Электромонтажные работы необходимо производить согласно требованиям ПУЭ и ВСН 59-88. Расчетная мощность определена для дома с кухонными плитами на сжиженном газе. Данные в ( ) скобках для кухонных плит на природном газе(вариант) Данные в [ ] скобках для электроплиты (вариант)

Групповая квартирная эл. сеть выполняется: проводом АППВ скрыто по стенам в штрабах и швах строительных конструкций; по потолкам в пустотах плит перекрытия кабелем АВВГ открыто на скобах в неотапливаемых помещениях к светильникам наружной установки, гаража (вариант) Проводом АПРФ открыто по сгораемым потолкам Эл. сеть, к розетке кухонной электроплиты (вариант) выполняется кабелем АВВГ сеч. 1(3х4)мм² открыто на скобах.

Расчетная схема

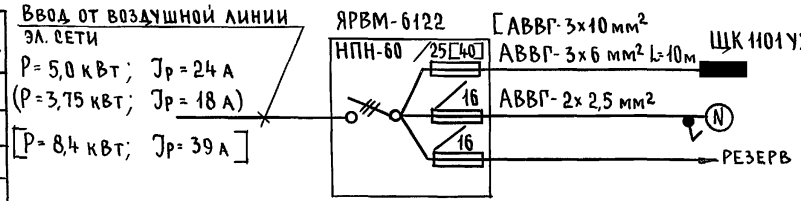

Типовой проект соответствует действующим нормам и правилам

Главный инженер проекта /Курочкин/

Главный инженер проекта привязки

Привязан:		
Инв.№		
144-000-962.93		ЭО
Н.контр.	Курочкин	
Нач.маст	Радыгин	
Зам.н.м.	Земляк	
ГАП	Брюзовский	
Гл.спец.	Курочкин	
Исполн.	Данилова	
Провер.	Курочкин	
2-этажный 1-квартирный 5-комнатный жилой дом с возможностью двухсторонней блокировки	Стадия: Р	Лист: 1 / Листов: 2
Общие данные	ЦНИИЭП гражданселькстрой	

Инв.№ подл. | Подпись и дата | Взам. инв.№ | 2-4066-117

Альбом I

1 этаж

2 этаж

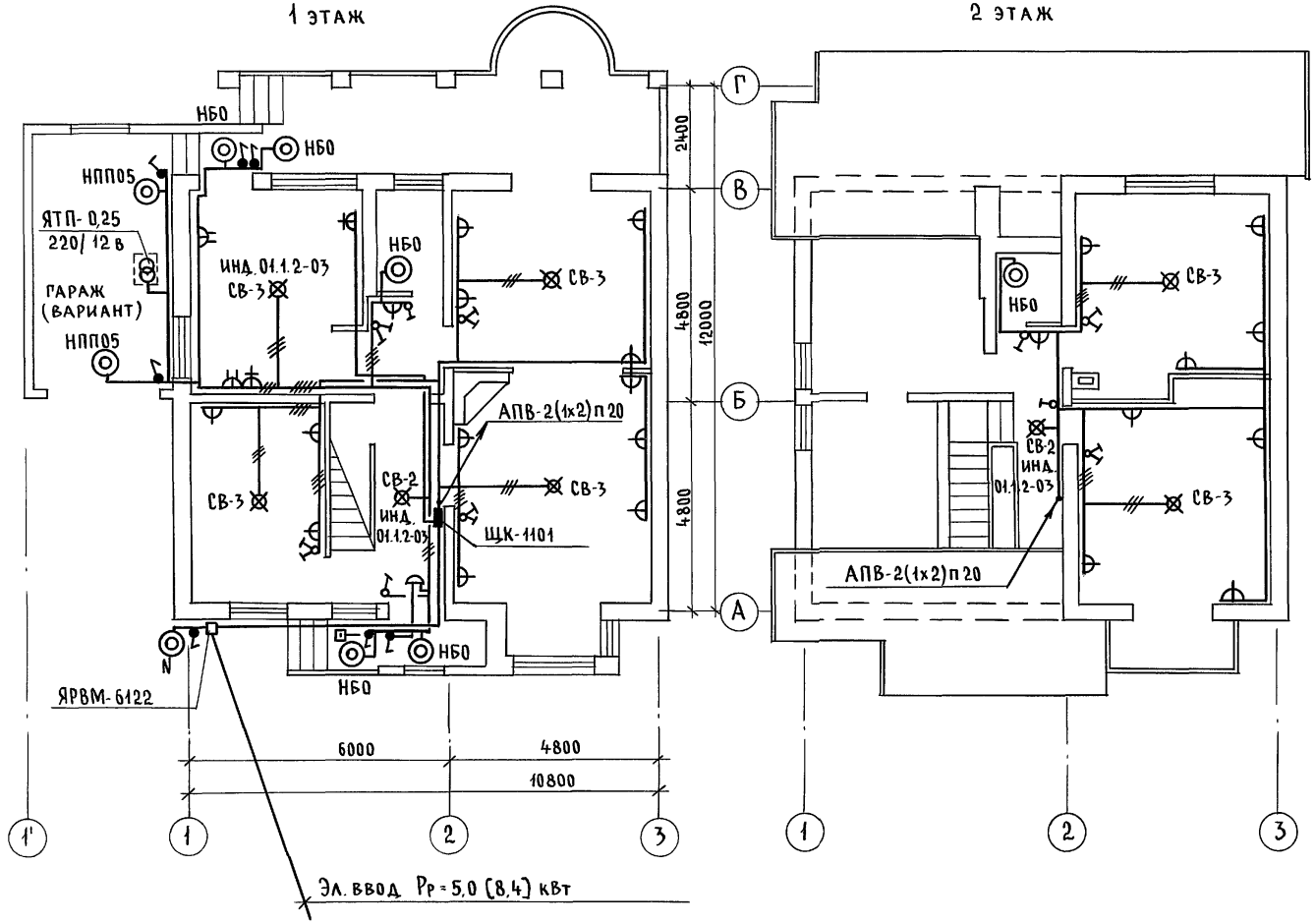

Фрагмент плана 1этажа
люфт-клозет
(вариант)

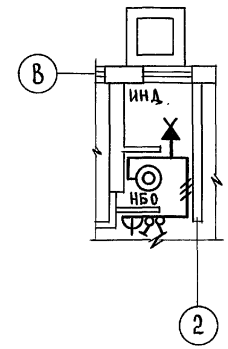

СОГЛАСОВАНО
ОВ Мешкова
ВК Шурмаева

Инв.№ подл. | 2-4056-118 | Подпись и дата | Взам. инв.№

Привязан	Н. контр.	Курочкин	
	Нач. маст.	Радыгин	
	Зам. н.м.	Земляк	
	ГАП	Бржозовский	
	Гл. спец.	Курочкин	
	Исполн.	Данилова	
Инв.№	Провер.	Курочкин	

144-000-962.93 ЭО

2-этажный, 1-квартирный 5-комнатный жилой дом с возможностью двухсторонней блокировки	Стадия	Лист	Листов
	Р	2	
План расположения электрических сетей	ЦНИИЭП граждансельстрой		

Альбом I

Ведомость рабочих чертежей основного комплекта СС

Лист	Наименование	Примечание
1	Общие данные	
2	План на отм. 0,000	
3	План на отм. 2,800	
4	План кровли. Схема расположения устройств связи	

Ведомость ссылочных и прилагаемых документов

Обозначение	Наименование	Примечание
	Ссылочные документы	
2.190.1/72 вып.V	Узлы и детали инженерного оборудования	
	жилых и общественных зданий для	
	сельского строительства	
	Прилагаемые документы	
СС.СО	Спецификация оборудования	Альбом
СС.ВМ	Ведомость потребности в материалах	Альбом

Основные показатели

Наименование	Ед. изм.	Кол-во
Телефонизация		
Емкость телефонного ввода, в том числе используемых		
в данном здании	пара	1
Радиофикация		
Количество абонентских точек	шт	5
Телевидение		
Количество телевизионных антенн	шт	1

Типовой проект соответствует действующим нормам и правилам

Главный инженер проекта /Курочкин/

Гл. инженер проекта привязки

Общие указания

Для защиты устройств связи от атмосферных разрядов проектом предусматривается установка молниезащиты. Молниеотвод выполняется из арматурной стали ф 6 мм и покрывается битумом за 2 раза.

Вертикальный спуск молниеотвода выполняется по стене на штырях или скобах.

Для заземления используются электроды из угловой стали разм. 50×50×5 мм длиною по 2,5 м, забиваемых в грунт на глубину 3,3 м.

Расстояние между ними 5,0 м. Электроды соединяются стальной полосой разм. 20×5 мм. Количество электродов определяется в зависимости от электрического сопротивления грунта по таблице, при привязке проекта.

Наименование грунта	Торф Чернозем	Глина Суглинок	Песок
Количество электродов	1	2	4

Взам. инв. №

Подпись и дата

Инв. № подл. 2-4066-119

Инв. №			
Н. контр.	Курочкин		
Нач. маст.	Радыгин		
Зам. н. м.	Земляк		
ГАП	Бржозовский		
Гл. спец.	Курочкин		
Испол.	Анурьева		
Провер.	Курочкин		

Привязан:

144-000-962.93 СС

2-этажный 1-квартирный 5-комнатный жилой дом с возможностью двухсторонней блокировки

Стадия	Лист	Листов
Р	1	4

Общие данные

ЦНИИЭП гражданселькстрой

Альбом I

План на отм. 0,000

ЭБ-1

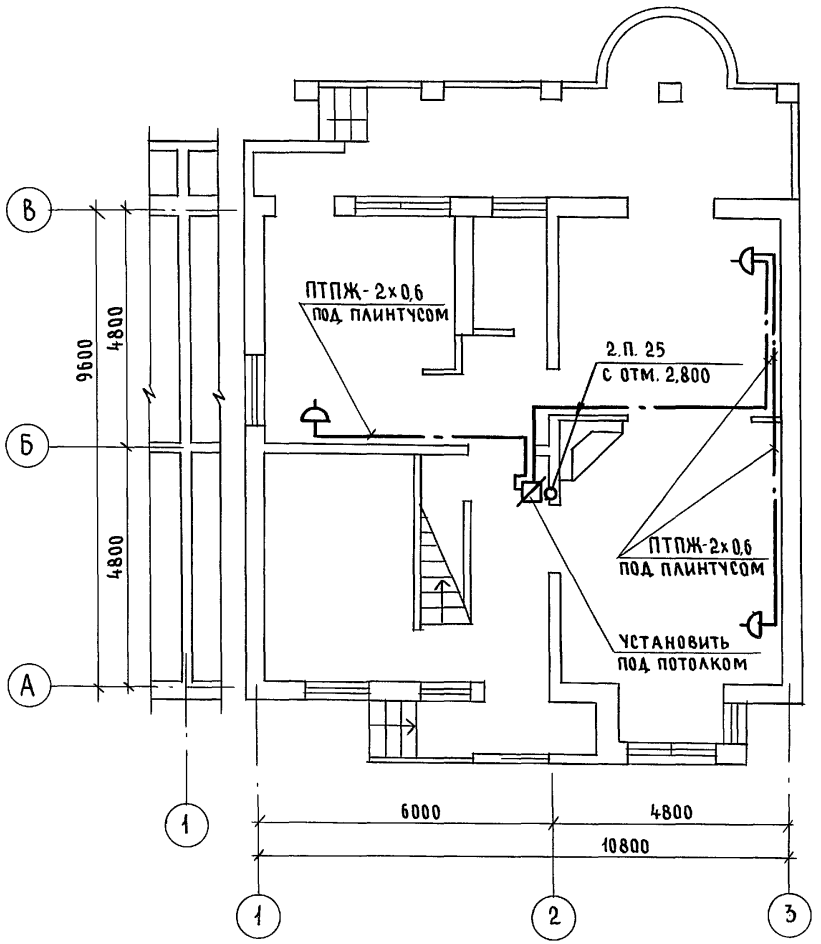

ЭБ-2

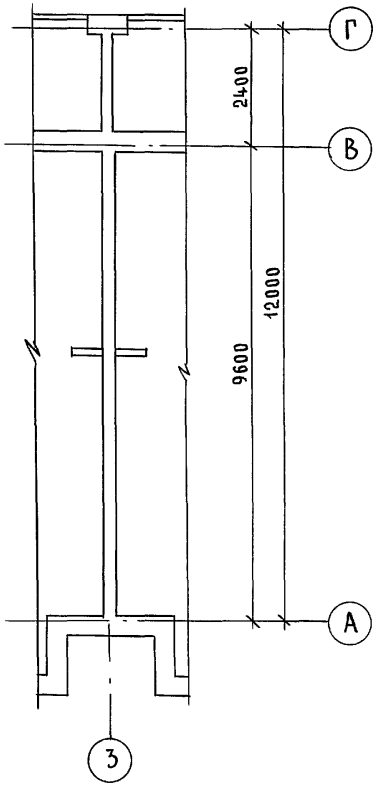

Согласовано		
АС	Брюзовский	
ЭО	Курочкин	

Инв.№ подл.	Подпись и дата	Взам. инв.№
2-4066-120		

Привязан

Инв.№

Н.контр.	Курочкин	
Нач.маст	Радыгин	
Зам.н.м.	Земляк	
ГАП	Брюзовский	
Гл.спец.	Курочкин	
Исполн.	Анурьева	
Провер.	Курочкин	

144-000-962.93 СС

2-этажный 1-квартирный 5-комнатный жилой дом с возможностью двухсторонней блокировки

Стадия	Лист	Листов
Р	2	

План на отм. 0,000

ЦНИИЭП гражданельстрой

400045-01 120

Альбом I

План на отм. 2,800

ЭБ-1

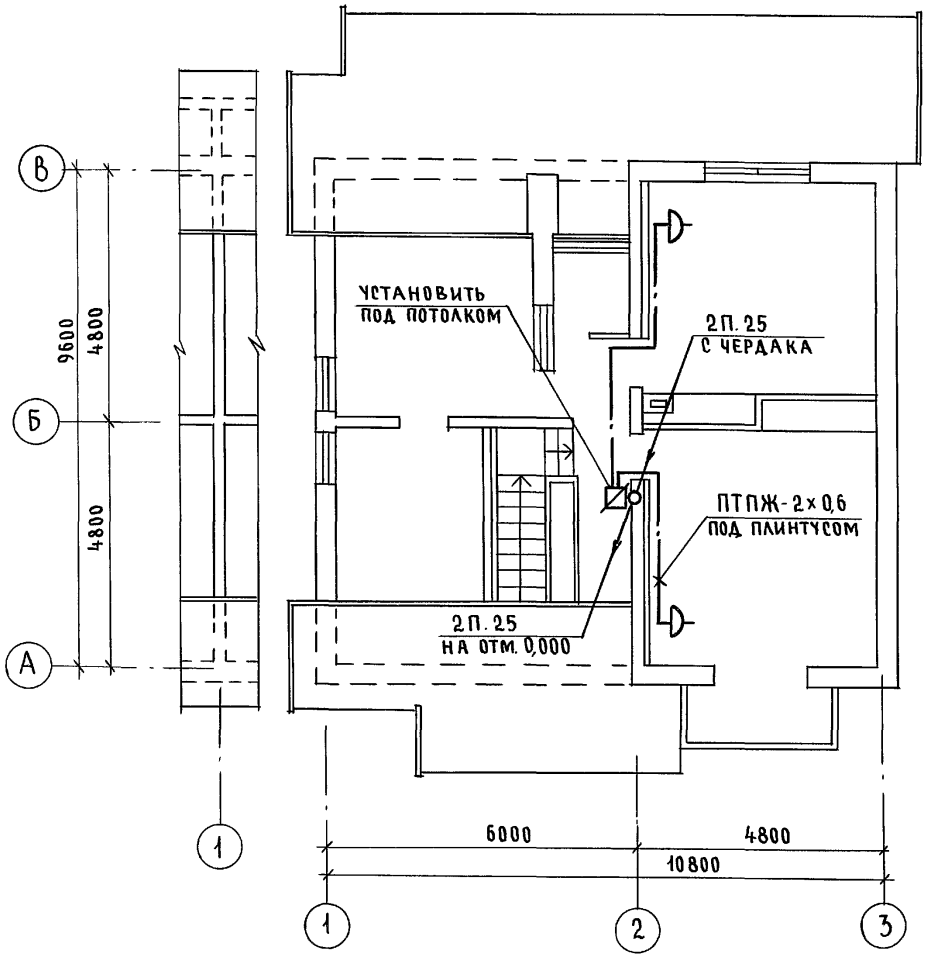

ЭБ-2

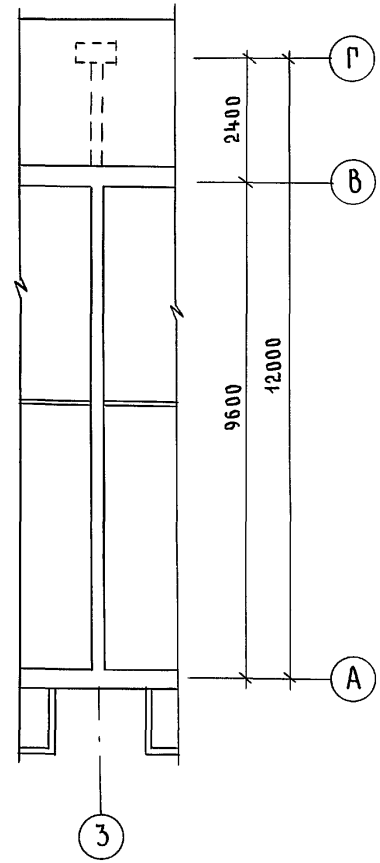

Согласовано

АС	Брюзовский	
ЭО	Курочкин	

Инв. № подл.	Подпись и дата	Взам. инв. №
2-4066-121		

Привязан

Инв. №

Н.контр.	Курочкин	
Нач.маст	Радыгин	
Зам.н.м.	Земляк	
ГАП	Брюзовский	
Гл.спец.	Курочкин	
Исполн.	Анурьева	
Провер.	Курочкин	

144-000-962.93 СС

2-этажный 1-квартирный 5-комнатный жилой дом с возможностью двухсторонней блокировки

Стадия	Лист	Листов
Р	3	

План на отм. 2,800

ЦНИИЭП гражданселькстрой

400045-01 121

Альбом I

План кровли

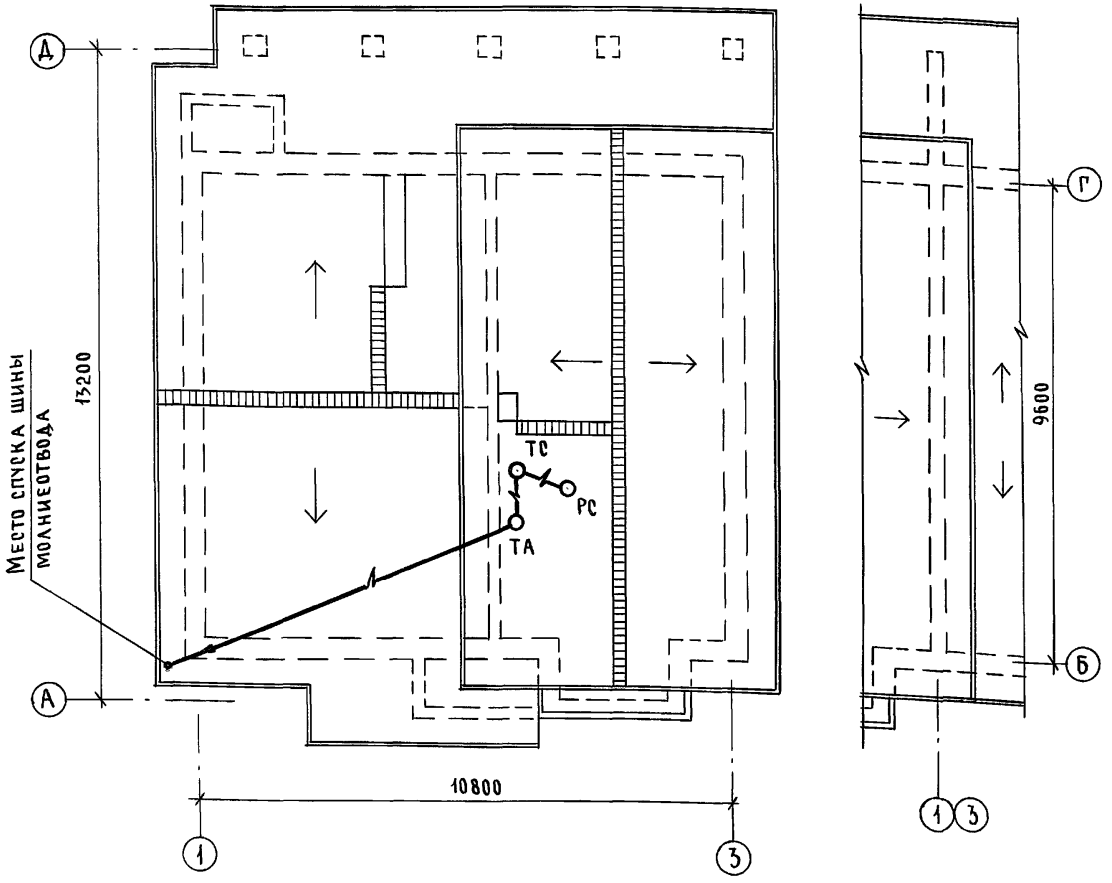

Схема расположения устройств связи

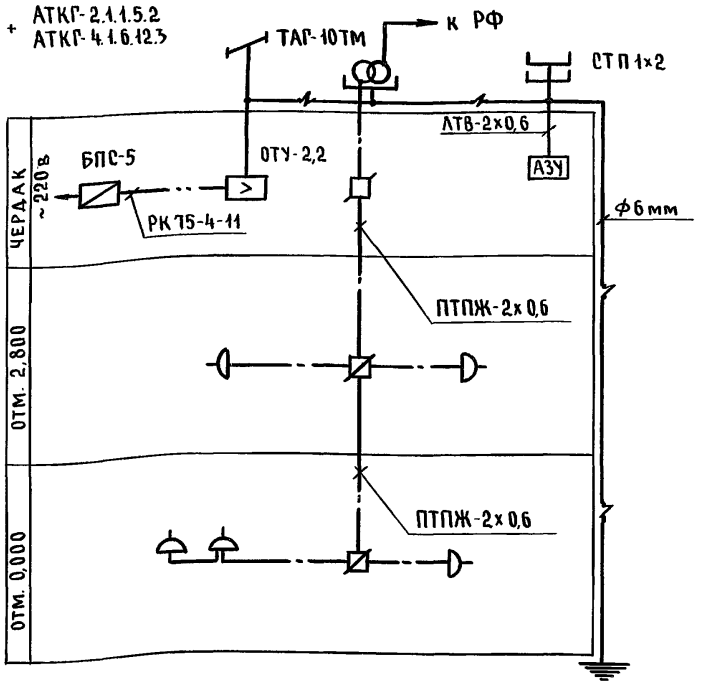

Установка радиостойки, телефонной стойки и телеантенны на кровле, производится по месту строительства, в зависимости от внешних условий прохождения радиофидера, сетей телефонной связи и источника телевизионных сигналов.

Н.контр.	Курочкин		
Нач.м.	Радыгин		
Зам.н.м.	Земляк		
ГАП	Брюзовский		
Гл.спец.	Курочкин		
Исполн.	Анурьева		
Провер.	Курочкин		

Привязан

Инв.№

144-000-962.93 СС

2-этажный 1-квартирный 5-комнатный жилой дом с возможностью двухсторонней блокировки

Стадия	Лист	Листов
Р	4	

План кровли. Схема расположения устройств связи

ЦНИИЭП гражданселькстрой

Инв.	Подл.	Подпись и дата	Взам. инв.№
2-4	Б-122		

gost.e-ecolog.ru

Ц00045-01