ТИПОВОЙ ПРОЕКТ

144-000-961.93

ДВУХЭТАЖНЫЙ ОДНОКВАРТИРНЫЙ 4-КОМНАТНЫЙ ЖИЛОЙ ДОМ С ВОЗМОЖНОСТЬЮ ДВУХСТОРОННЕЙ БЛОКИРОВКИ

АЛЬБОМ-I

АС- АРХИТЕКТУРНО-СТРОИТЕЛЬНЫЕ РЕШЕНИЯ СТР. 5-99
ОВ- ОТОПЛЕНИЕ И ВЕНТИЛЯЦИЯ СТР. 100-106
ВК- ВОДОПРОВОД И КАНАЛИЗАЦИЯ СТР. 107-111
ЭО- ЭЛЕКТРООБОРУДОВАНИЕ СТР. 116-117
СС- СВЯЗЬ И СИГНАЛИЗАЦИЯ СТР. 118-121
ГСВ- ГАЗОСНАБЖЕНИЕ СТР. 112-115

Ц 00044-01

2-1065-1

gost.e-ecolog.ru

ТИПОВОЙ ПРОЕКТ

144-000-961.93

ДВУХЭТАЖНЫЙ ОДНОКВАРТИРНЫЙ 4-КОМНАТНЫЙ ЖИЛОЙ ДОМ С ВОЗМОЖНОСТЬЮ ДВУХСТОРОННЕЙ БЛОКИРОВКИ

АЛЬБОМ-I

АЛЬБОМ-I	АС-АРХИТЕКТУРНО-СТРОИТЕЛЬНЫЕ РЕШЕНИЯ
	ОВ-ОТОПЛЕНИЕ И ВЕНТИЛЯЦИЯ
	ВК-ВОДОПРОВОД И КАНАЛИЗАЦИЯ
	ЭО-ЭЛЕКТРООБОРУДОВАНИЕ
	СС-СВЯЗЬ И СИГНАЛИЗАЦИЯ
	ГСВ-ГАЗОСНАБЖЕНИЕ
АЛЬБОМ-II	С-СМЕТА
АЛЬБОМ-III	СО-СПЕЦИФИКАЦИЯ ОБОРУДОВАНИЯ
АЛЬБОМ-IV	ВМ-ВЕДОМОСТИ ПОТРЕБНОСТИ В МАТЕРИАЛАХ

РАЗРАБОТАН ПРОЕКТНЫМ ИНСТИТУТОМ ЦНИИЭП ГРАЖДАНСЕЛЬСТРОЙ

ГЛ.ИНЖЕНЕР ИНСТИТУТА ЛЕЙЗЕРОВИЧ М.Г.

ГЛ.АРХИТЕКТОР ПРОЕКТА ЕРЖОЗОВСКИЙ Г.А.

Утвержден Госкомархитектуры, приказ № 69 от 24.04.91 г.

Введен в действие ЦНИИЭПгражданселЬстроем, приказ № 1/т от 19 мая 1993 года.

2-4065-2

Содержание альбома

Лист	Наименование	Стр.
	Титульный лист	1
	Содержание альбома	2...4
	Архитектурно-строительные чертежи-АС	
1...7	Общие данные	5...11
8	План подошвы фундаментов	12
9	Фундаменты. Сечения 1-1...10-10, 15-15	13
10	Фундаменты. Сечения 11-11...14-14	14
11	Спецификация к схеме расположения элементов фундамента	15
12	План подошвы фундаментов /вариант дома с толщ.стен 490мм/	16
13	Фундаменты. Сечения 1-1...7-7, 9-9, 10-10 /вариант дома с толщ. стен 490мм/	17
14	Фундаменты. Сечения 11-11... 14-14 /вариант дома с толщ. стен 490 мм/	18
15	Спецификация к схеме расположения элементов фундамента /вариант дома с толщ.стен 490 мм/	19
16	План подошвы фундамента /вариант дома со стенами из мелких блоков ячеистого бетона/	20
17	Фундаменты. Сечения 1-1...7-7, 9-9, 10-10/вариант дома со стенами из мелких блоков ячеистого бетона	21
18	Фундаменты. Сечения 11-11...14-14 /вариант дома со стенами из мелких блоков ячеистого бетона/	22
19	Спецификация к схеме расположения элементов фундамента /вариант дома со стенами из мелких блоков ячеистого бетона/	23
20	Фундаменты /вариант дома с погребом/	24
21	Фундаменты/вариант дома с люфт-клозетом/	25
22	Фундаменты /вариант дома с пристроенным гаражом/	26
23	Фасады в осях 1-3, 3-1, Г-А, А-Г Элементы блокировки	27

Лист	Наименование	Стр.
24	Фасады в осях 1'-3, 3-1', Г-А /вариант дома с гаражом/	28
25	Фасады в осях 1-3, 3-1, Г-А, А-Г /вариант с изменением конфигурации и конструкции крыши/	29
26	Фасады в осях 1-3, А-В, В-А Вариант дома с люфт-клозетом Ведомость отделки помещений	30
27	Разрез 1-1, 2-2	31
28	Разрез 3-3 /вариант дома с гаражом/ Разрез 4-4 /вариант дома с люфт-клозетом/	32
29	План кладочный на отм. 0.000 Элемент блокировки План на отм.-2.500/вариант с погребом/	33
30	План кладочный на отм.2.800 Элемент блокировки	34
31	Планы кладочные на отм.0.000. Варианты	35
32	Планы кладочные на отм.2.800. Варианты	36
33	Планы на отм. 0.000, 2.800 /вариант с люфт-клозетом/ Фрагмент плана /вариант с гаражом/	37
34	План на отм.0.000. Экспликация полов	38
35	План на отм.2.800	39
36	План кровли. Основное решение. Варианты.	40
37	Спецификация элементов заполнения проемов	41
38	Лестница деревянная. План. Сечения. Узлы	42
39	Лестница деревянная. Сечения. Узлы	43
40	Встроенный шкаф Ш-1	44
41	Раздвижная перегородка	45
42	Камин. Сечения	46
43	Оконные проемы в наружных стенах. Сечения	47

Инв. № подл. 2-4065-3 | Подпись и дата | Взам. инв. №

Альбом I тп 144-000-961.93

Содержание альбома

Лист	Наименование	Стр.
44	Рамы-обоймы для оконных и дверных блоков	48
45	Индивидуальные окна ОИ-1, ОИ-2, ОИ-3 Общий вид.	49
46	Коробки, створки оконных блоков ОИ-1, ОИ-2, ОИ-3.	50
47	Индивидуальные окна ОИ-1, ОИ-2, ОИ-3. Спецификация материалов и сборочных единиц.	51
48	Индивидуальное окно ОИ-4.	52
49	Ворота гаража В1. Спецификация элементов ворот /вариант/	53
50	Схемы расположения элементов деревянных перекрытий. Вариант.	54
51	Схемы расположения элементов деревянных перекрытий. Сечения. Вариант.	55
52	Балки перекрытий деревянные. Хомут.	56
53	Схемы расположения элементов ж.б. перекрытий на отм. 2.500. Элементы блокировки.	57
54	Схемы расположения элементов ж.б. перекрытий на отм. 5.300. Элементы блокировки.	58
55	Монолитные участки УМ-1... УМ-3	59
56	Монолитные участки УМ-4, УМ-5, УМ-6	60
57	Каркасы плоские КР1... КР6. Закладные детали ЗД-1, ЗД-2	61
58	Схемы расположения перемычек. Планы.	62
59	Ведомость перемычек. Спецификация.	63
60	Ведомость перемычек. Спецификация. /Вариант стен толщ. 490мм/	64
61	Ведомость перемычек. Спецификация. /Вариант дома со стенами из мелких блоков ячеистого бетона/	65
62	Схема расположения перемычек /Вариант дома с пристроенным гаражом/	66
63	Схема расположения перемычек./Вариант дома с люфт-клозетом/	67

Лист	Наименование	Стр.
64	Ведомость перемычек. Спецификация. Вариант дома с люфт-клозетом.	68
65	Монолитные перемычки МПР1, МПР2, МПР3	69
66	Монолитные перемычки. Арматурные изделия.	70
67	Схемы сечений наружных стен по осям А, Б	71
68	Схемы сечений наружных стен по осям В, Г.	72
69	Схемы сечений наружных и внутренних стен по осям 1, 2, 3.	73
70	Схемы сечений наружных стен по осям А, Б. /Вариант стен толщ. 490мм/	74
71	Схемы сечений наружных стен по осям В, Г. /Вариант стен толщ. 490мм/	75
72	Схемы сечений наружных и внутренних стен по осям 1...3 /Вариант стен толщ. 490мм/	76
73	Схемы сечений наружных стен по осям А, Б. /Вариант с деревянными перекрытиями/	77
74	Схемы сечений наружных стен по осям В, Г. /Вариант с деревянными перекрытиями/	78
75	Схемы сечений наружных и внутренних стен по осям 1, 2, 3 (Вариант с деревянными перекрытиями/	79
76	Схемы сечений наружных стен по осям А, Б. /Вариант со стенами из мелких блоков ячеистого бетона/	80
77	Схемы сечений наружных стен по осям В, Г. /Вариант со стенами из мелких блоков ячеистого бетона/	81
78	Схемы сечений наружных и внутренних стен /Вариант со стенами из мелких блоков ячеистого бетона/	82
79	Развертки дымовентиляционных каналов. Основное решение. Вариант с погребом.	83
80	Развертки дымовентиляционных каналов. /Вариант централизованного газоснабжения/	84
81	Развертки дымовентиляционных каналов. /Вариант с люфт-клозетом и плитой на твердом топливе/	85

Инв. № подл. | 2-4065-4 | Подпись и дата | Взам. инв. №

Содержание альбома

Лист	Наименование	Стр.
82	Схема расположения элементов крыши	86
83	Разрезы 1-1... 4-4	87
84	Спецификация к схеме расположения элементов крыши	88
85	Разрез 6-6. Узлы I, II. Спецификация к схеме расположения элементов крыши. /Продолжение/	89
86	Стропила. Узлы III...V	90
87	Стропила. Узлы VI...IX	91
88	Схема расположения элементов крыши. /Вариант фасада/	92
89	Разрезы 2-2, 4-4, 5-5. Схема расположения кирпичных столбиков и стенок на отм. 2.720 и 6.020	93
90	Спецификация к схеме расположения элементов крыши /Вариант фасада/	94
91	Схема расположения элементов крыши. /Вариант дома с люфт-клозетом/	95
92	Разрез 4-4. Спецификация к схеме расположения элементов крыши. /Вариант дома с люфт-клозетом/	96
93	Схема расположения элементов крыши. /Вариант дома с пристроенным гаражом/	97
94	Люфт-клозет.	98
95	Схема расположения ж.б. плит П-1, П-2 Спецификация. Вариант с люфт-клозетом.	99
	Отопление и вентиляция - ОВ	
1	Общие данные /Начало/	100
2	Общие данные /Продолжение/	101
3	Общие данные /Окончание/	102
4	План на отм. 0.000. План на отм. -2.500 /Вариант/	103
5	План на отм. 2.800	104
6	Схема системы отопления. Схема вентиляции ВЕ1.	105
7	План на отм. 0.000. План на отм. 2.800. План на отм. -0.450 /Вариант/	106

Лист	Наименование	Стр.
	Водопровод и канализация - ВК	
1	Общие данные	107
2	Планы на отм. 0.000, 2.800	108
3	Планы на отм. 0.000, 2.800 /Вариант/	109
4	Схемы систем В1, Т3, К1	110
5	Схемы систем В1, Т3, К1 /Вариант/	111
	Газоснабжение - ГСВ	
1	Общие данные	112
2	План. Схема газооборудования.	113
3	Общие данные /Вариант/	114
4	План. Схема газооборудования /Вариант/	115
	Электрооборудование - ЭО	
1.	Общие данные	116
2.	План расположения электрических сетей 1 и 2 этажей	117
	Связь и сигнализация - СС	
1	Общие данные	118
2	План на отм. 0.000	119
3	План на отм. 2.800	120
4	План кровли. Схема расположения устройств связи	121

Альбом I тп 144-000-961.93

Инв.N подл.	Подпись и дата	Взам. инв.N
2-4065-5		

Альбом I

Ведомость основных комплектов рабочих чертежей

Обозначение	Наименование	Примечание
АС	Архитектурно-строительные решения	
ОВ	Отопление и вентиляция	
ВК	Водопровод и канализация	
ГСВ	Газоснабжение	
ЭО	Электрооборудование	
СС	Связь и сигнализация	

Ведомость рабочих чертежей основного комплекта марки АС

Начало

Лист	Наименование	Примечание стр.
1...7	Общие данные	5...11
8	План подошвы фундаментов	12
9	Фундаменты. Сечения 1-1...10-10, 15-15	13
10	Фундаменты. Сечения 11-11... 14-14	14
11	Спецификация к схеме расположения элементов фундамента.	15
12	План подошвы фундаментов /Вариант дома с толщ. стен 490 мм/	16
13	Фундаменты. Сечения 1-1...7-7, 9-9, 10-10. /Вариант дома с толщ. стен 490мм/	17
14	Фундаменты. Сечения 11-11... 14-14. /Вариант дома с толщ. стен 490мм/	18
15	Спецификация к схеме расположения элементов фундамента /Вариант дома с толщ. стен. 490мм/	19
16	План подошвы фундамента /Вариант дома со стенами из мелких блоков ячеистого бетона/	20

Проект соответствует действующим нормам и правилам.

Главный архитектор проекта Г.А.Бржозовский

Гл. инженер проекта привязки

Продолжение

Лист	Наименование	Примечание
17	Фундаменты. Сечения 1-1...7-7, 9-9, 10-10 /Вариант дома со стенами из мелких блоков ячеистого бетона/	21
18	Фундаменты. Сечения 11-11... 14-14. /Вариант дома со стенами из мелких блоков ячеистого бетона/	22
19	Спецификация к схеме расположения элементов фундамента /Вариант дома со стенами из мелких блоков ячеистого бетона/	23
20	Фундаменты /Вариант дома с погребом/	24
21	Фундаменты /Вариант дома с люфт-клозетом/	25
22	Фундаменты /Вариант дома с пристроенным гаражом/	26
23	Фасады в осях 1-3, 3-1, Г-А, А-Г. Элементы блокировки.	27
24	Фасады в осях 1-3, 3-1', Г-А. /Вариант дома с гаражом/	28
25	Фасады в осях 1-3, 3-1, Г-А, А-Г. /Вариант дома с изменением конфигурации и конструкции крыши/	29
26	Фасады в осях 1-3, А-В, В-А. /Вариант дома с люфт-клозетом/ Ведомость отделки помещений.	30
27	Разрез 1-1, 2-2.	31
28	Разрез 3-3 /Вариант дома с гаражом/ Разрез 4-4 /Вариант дома с люфт-клозетом/	32
29	План кладочный на отм. 0.000. Элемент блокировки. План на отм. -2.500 /Вариант с погребом/	33
30	План кладочный на отм. 2.800. Элемент блокировки.	34

144-000-961.93 АС

Н.контр	Бржозовский	
Нач.мас.	Радыгин	
Зам.н.м.	Земляк	
ГАП	Бржозовский	
Исполн.	Баулина	
Провер.	Бржозовский	

2-этажный, 1-квартирный 4-комнатный жилой дом с возможностью двухсторонней блокировки.

Стадия	Лист	Листов
Р	1	7

Общие данные /Начало/

ЦНИИЭП граждансельстрой

Инв.N подл. | Подпись и дата | Взам.инв.N | 2-4065-6

400044-01 6

Альбом I

Продолжение

Лист	Наименование	Примечание /стр./
31	Планы кладочные на отм.0.000. Варианты	35
32	Планы кладочные на отм.2.800. Варианты	36
33	Планы на отм. 0.000, 2.800 /Вариант с люфт-клозетом/ Фрагмент плана /Вариант с гаражом/	37
34	План на отм. 0.000. Экспликация полов	38
35	План на отм. 2.800	39
36	План кровли. Основное решение. Варианты.	40
37	Спецификация элементов заполнения проемов	41
38	Лестница деревянная. План. Сечения. Узлы.	42
39	Лестница деревянная. Сечения. Узлы.	43
40	Встроенный шкаф Ш-1. Антресоль А-1.	44
41	Раздвижная перегородка.	45
42	Камин. Сечения.	46
43	Оконные проемы в наружных стенах. Сечения.	47
44	Рамы-обоймы для оконных и дверных блоков	48
45	Индивидуальные окна ОИ-1, ОИ-2, ОИ-3. Общий вид.	49
46	Коробки, створки оконных блоков ОИ-1, ОИ-2, ОИ-3	50
47	Индивидуальные окна ОИ-1, ОИ-2, ОИ-3. Спецификация материалов и сборочных единиц.	51
48	Индивидуальное окно ОИ-4.	52
49	Ворота гаража В1. Спецификация элементов ворот /Вариант/	53
50	Схемы расположения элементов деревянных перекрытий /Вариант/	54
51	Схемы расположения элементов деревянных перекрытий. Сечения /Вариант/	55
52	Балки перекрытий деревянные. Хомут.	56
53	Схемы расположения элементов ж/б перекрытий на отм. 2.500. Элемент блокировки.	57

Продолжение

Лист	Наименование	Примечание /стр./
54	Схемы расположения элементов ж/б перекрытий на отм. 5.300. Элемент блокировки	58
55	Монолитные участки УМ1... УМ3	59
56	Монолитные участки УМ4, УМ5	60
57	Каркасы плоские КР1... КР6. Закладные детали ЗД-1, ЗД-2.	61
58	Схемы расположения перемычек. Планы.	62
59	Ведомость перемычек. Спецификация	63
60	Ведомость перемычек. Спецификация. Вариант стен толщ. 490 мм	64
61	Ведомость перемычек. Спецификация. Вариант со стенами из мелких блоков ячеистого бетона.	65
62	Схема расположения перемычек. Вариант дома с пристроенным гаражом.	66
63	Схема расположения перемычек. Вариант дома с люфт-клозетом.	67
64	Ведомость перемычек. Спецификация. Вариант дома с люфт-клозетом.	68
65	Монолитные перемычки МПР1, МПР2, МПР3.	69
66	Монолитные перемычки. Арматурные изделия.	70
67	Схемы сечений наружных стен по осям А, Б.	71
68	Схемы сечений наружных стен по осям В, Г	72
69	Схемы сечений наружных и внутренних стен по осям 1...3	73
70	Схемы сечений наружных стен по осям А, Б /Вариант стен толщ. 490мм/	74
71	Схемы сечений наружных стен по осям В, Г /Вариант стен толщ. 490мм/	75

Инв.№ подл. | Подпись и дата | Взам. инв.№

2-4065-7

144-000-961.93 АС

Н.контр.	Брюзовский	
Нач.мас.	Радыгин	
Зам.н.м.	Земляк	
ГАП	Брюзовский	
Исполн.	Ваулина	
Провер.	Брюзовский	

2-этажный 1-квартирный 4-комнатный жилой дом с возможностью двухсторонней блокировки

Стадия	Лист	Листов
Р	2	

Общие данные. /Продолжение/

ЦНИИЭП гражданселькстрой

Альбом I

Лист	Наименование	Примечание стр.
72	Схемы сечений наружных и внутренних стен по осям 1...3 /Вариант стен толщ. 490мм/	76
73	Схемы сечений наружных стен по осям А,Б /Вариант с деревянными перекрытиями/	77
74	Схемы сечений наружных стен по осям В,Г /Вариант с деревянными перекрытиями/	78
75	Схемы сечений наружных и внутренних стен по осям 1...3 /Вариант с деревянными перекрытиями/	79
76	Схемы сечений наружных стен по осям А,Б. /Вариант со стенами из мелких блоков ячеистого бетона/	80
77	Схемы сечений наружных стен по осям В,Г. /Вариант со стенами из мелких блоков ячеистого бетона/	81
78	Схема сечений наружных и внутренних стен /Вариант со стенами из мелких блоков ячеистого бетона/	82
79	Развертка дымовентиляционных каналов. Основное решение/Вариант с погребом/	83
80	Развертки дымовентиляционных каналов. /Вариант централизованного газоснабжения/	84
81	Развертки дымовентиляционных каналов. /Вариант с люфт-клозетом и плитой на твердом топливе/	85
82	Схема расположения элементов крыши.	86
83	Разрезы 1-1 ... Ч-Ч	87
84	Спецификация к схеме расположения элементов крыши.	88
85	Разрез 6-6. Узлы I II. Спецификация к схеме расположения элементов крыши /Продолжение/	89

Окончание

Лист	Наименование	Примечание стр.
86	Стропила. Узлы III ... V	90
87	Стропила. Узлы VI - IX	91
88	Схема расположения элементов крыши /Вариант фасада/	92
89	Разрезы 2-2, Ч-Ч, 5-5. Схема расположения кирпичных столбиков и стенок на отм. 2.720 и 6.020	93
90	Спецификация к схеме расположения элементов крыши /Вариант фасада/	94
91	Схема расположения элементов крыши. /Вариант дома с люфт-клозетом/	95
92	Разрез Ч-Ч. Спецификация к схеме расположения элементов крыши. /Вариант дома с люфт-клозетом/	96
93	Схема расположения элементов крыши. /Вариант дома с пристроенным гаражом/	97
94	Люфт-клозет	98
95	Схема расположения ж/б плит П-1, П-2. Вариант с люфт-клозетом.	99

Инв.№ подл. | Подпись и дата | Взам. инв.№

2-1065-8

Привязан

Инв.№

Н. контр.	Бржозовский	
Нач. мас.	Радыгин	
Зам. н.м.	Земляк	
ГАП	Бржозовский	
Исполн.	Ваулина	
Провер.	Бржозовский	

144-000-961.93 АС

2-этажный 1-квартирный 4-комнатный жилой дом с возможностью двухсторонней блокировки

Стадия	Лист	Листов
Р	3	

Общие данные /Продолжение/

ЦНИИЭП гражданселькстрой

Ц00044-01 8

Альбом I

Ведомость спецификаций

Лист	Наименование	Примечание стр.
11	Спецификация к схеме расположения элементов фундамента	15
15	Спецификация к схеме расположения элементов фундамента /Вариант с толщ. стены 490мм/	19
20	Спецификация к схеме расположения элементов фундамента /Вариант дома с погребом/	24
22	Спецификация к схеме расположения элементов фундамента /Вариант дома с пристроенным гаражом/	26
19	Спецификация к схеме расположения элементов фундамента /Вариант дома со стенами из мелких блоков ячеистого бетона/	23
21	Спецификация к схеме расположения элементов фундамента /Вариант дома с люфт-клозетом/	25
50	Спецификация к схеме расположения элементов деревянных перекрытий	54
54	Спецификация к схеме расположения элементов ж.б. перекрытий	58
92	Спецификация к схеме расположения элементов крыши /Вариант дома с люфт-клозетом/	96
59	Спецификация перемычек	63
60	Спецификация перемычек /Вариант стен толщ. 490мм/	64
61	Спецификация перемычек /Вариант со стенами из мелких блоков ячеистого бетона/	65
84	Спецификация к схеме расположения элементов крыши.	88
84,85	Спецификация перемычек /Вариант дома с люфт-клозетом/	88,89
62	Спецификация перемычек /Вариант дома с пристроенным гаражом/	66
90	Спецификация к схеме расположения элементов крыши /Вариант фасада/	94
93	Спецификация к схеме расположения элементов крыши /Вариант дома с пристроенным гаражом/	97

Ведомость ссылочных и прилагаемых документов

Обозначение	Наименование	Примечание стр.
ГОСТ 6133-84	Пустотелые керамзитобетонные камни и полнотелые бетонные камни	
ГОСТ 21520-88	Мелкие блоки из ячеистого бетона	
ГОСТ 530-80	Кирпич обыкновенный пластического прессования	
Серия 1.131.9-24 в.2	Перегородки из гипсокартонных листов для жилых зданий	
Серия 1.172.5-6	Элементы и детали встроенных шкафов и антресолей для жилых зданий	
Сер. 1.136.5-23 в.1,2,3	Окна и балконные двери деревянные для жилых зданий	
Серия 1.136.5-19	Двери деревянные наружные для жилых и общественных зданий	
Серия 1.136-10	Двери деревянные внутренние, для жилых и общественных зданий	
ГОСТ 8242-88	Детали профильные из древесины и материалов для строительства	
Серия 2.144-1/88	Узлы полов жилых зданий	
ГОСТ 4981-87	Балки перекрытий деревянные	
ГОСТ 1005-86	Щиты перекрытий деревянные для малоэтажных домов.	
ГОСТ 16233-77	Асбестоцементные листы унифицированного профиля.	
ГОСТ 14918-80	Сталь тонколистовая оцинкованная	
Серия 1.141-1 в.60	Железобетонные панели перекрытия	
ГОСТ 8478-81	Сетки сварные для железобетонных конструкций	
Серия 1.243.1-4	Плиты плоские железобетонные	
Серия 1.038.1-1 в.1,4	Перемычки железобетонные	
Серия 2.130-1 в.9	Детали стен и перегородок жилых зданий	
Серия 2.140-1 в.1	Детали перекрытий жилых зданий	
Серия 2.160-9 в.1	Узлы деревянных крыш жилых сельских зданий	

Н.контр.	Бржозовский	
Нач.мас.	Радыгин	
Зам.н.м.	Земляк	
ГАП	Бржозовский	
Исполн.	Ваулина	
Провер.	Бржозовский	

144-000-961.93 АС

2-этажный 1-квартирный 4-комнатный жилой дом с возможностью двухсторонней блокировки

Стадия	Лист	Листов
Р	4	

Общие данные /Продолжение/

ЦНИИЭП граждансельстрой

Инв.N подл. 2-4065-9 | Подпись и дата | Взам. инв. N

ЦП0044-01 9

Альбом I

Типовой проект 2-этажного 1-квартирного 4-комнатного жилого дома с возможностью двухсторонней блокировки со стенами из мелких легкобетонных блоков для индивидуальных застройщиков в сельской местности разработан на основании задания на проектирование, утвержденного Госкомархитектуры.

Проект предназначен для строительства в IВ климатическом подрайоне, II и III климатических районах с обычными геологическими условиями, со средней температурой наружного воздуха наиболее холодной пятидневки -20°С, -30°С /основное решение/, -40°С.

Нормативное значение снеговой нагрузки - 1кПА
Нормативное значение ветрового давления - 0,38 кПа
Зона влажности- нормальная

Характеристика здания:
Класс ответственности- III
Коэффициент надежности - 0,95
Степень огнестойкости - II

Архитектурно-планировочное решение

Двухэтажный одноквартирный 4-комнатный жилой дом рассчитан на свободную ориентацию. В основе планировочной структуры квартиры применен принцип функционального зонирования помещения. Пространство квартир делится на зоны дневного пребывания и зону отдыха. Зоны дневного пребывания подразделяются на парадную и хозяйственно-бытовую. Выход из дома на улицу осуществляется с главного фасада.

Отопление и горячее водоснабжение от малометражного котла КЧМ-2М „Жарок". Перед топочной дверкой котла на пол прибивается лист из кровельной стали размером 500×1000 по слою асбестового картона.

В проекте разработаны варианты: дом с пристроенным гаражом; дома с упрощенным благоустройством /люфт-клозет/; фасадов с изменением конфигурации и конструкции крыши; наружных стен и фундаментов для температур наиболее холодной пятидневки -20, -40°С; деревянных перекрытий /балки со щитами наката/; дома с погребом; дома со стенами из мелких блоков ячеистого бетона; перегородок из гипсокартонных листов на деревянном каркасе поэлементной сборки по серии 1.231.9-24 в.1; мелкоштучных гипсобетонных перегородок; отопления для расчетных температур -20, -25°С при двойном остеклении и -35, -40°С при тройном остеклении; окон с двойным и тройным остеклением; пищеприготовления на кухонных твердотопливных плитах для дома с люфт-клозетами; электроплит, централизованного газоснабжения для пищеприготовления, отопления и горячего водоснабжения.

Наружная отделка.

Наружную отделку производить расшивкой швов с затиркой шва с последующей окраской кремнийорганическими красками.

Цоколь- улучшенная штукатурка с последующей окраской красками ПХВ. Деревянные детали покрываются горячей олифой или лаком за 2 раза. Переплеты и наличники окон окрасить белой масляной краской или эмалью.

Внутреннюю отделку см. лист-АС-26

Инв.№ подл. | Подпись и дата | Взам. инв.№
2-4065-10

Привязан:		Н.контр.	Брюзовский	144-000-961.93 АС		
		Нач.мас.	Радыгин	2-этажный 1-квартирный 4-комнатный жилой дом с возможностью двухсторонней блокировки	Стадия	Лист	Листов
		Зам.н.м.	Землак		Р	5	
		ГАП	Брюзовский				
		Исполн.	Вахлина	Общие данные /Продолжение/	ЦНИИЭП граждансельстрой		
Инв.№		Провер.	Брюзовский				

Альбом I

Конструктивное решение

Проект жилого дома запроектирован с продольными несущими стенами с шагом 4.8м.

Пространственная жесткость здания обеспечивается совместной работой продольных и поперечных стен с диском перекрытия.

Фундаменты - ленточные бутобетонные из бута марки 50 и тяжелого бетона класса В7.5. Расчетное сопротивление грунтов основания согласно СНиП 2.02.01-83 принято 0.2 МПа. Работы по устройству оснований и фундаментов выполнить с соблюдением требований СНиП 3.02-01-87.

Горизонтальная гидроизоляция на -0.070 состоит из двух слоев гидроизола на битумной мастике. Вертикальная гидроизоляция - обмазка горячим битумом за 2 раза.

Над отверстиями шириной 500 мм проложить 4Ф10 AI ℓ=0.8м.

Отмостку вокруг здания выполнить шириной 750 мм по узлу 3 52 серии 2.110-1 в.1.

Цоколь - из полнотелых бетонных стеновых камней по ГОСТ 6133-84 из тяжелого бетона класса В5 на растворе марки 50; плотность кладки 2200 кг/м^3.

По периметру здания у наружных стен предусматривается утепление цоколя из керамзита Ф = 600кг/м^3 толщиной 120мм и шириной 1.5м.

Стены наружные /толщиной 390 мм/ - из пустотелых керамзитобетонных камней по ГОСТ 6133-84 со средней плотностью кладки в сухом состоянии Ф =1000 кг/м^3, класс по прочности В5, на растворе М25. Марка по морозостойкости Мрз25. Кладка стен из бетонных блоков выполняется под расшивку.

Стены внутренние - толщиной 290мм выполняются из полнотелых бетонных стеновых камней по ГОСТ 6133-84 из тяжелого бетона кл. В5 на растворе М25. Плотность кладки в сухом состоянии Ф= 2200 кг/м^3.

При кладке стен из бетонных камней на растворе толщина горизонтальных швов принимается не менее 10мм и не более 15 мм, в среднем 12мм в пределах высоты этажа.

Толщина вертикальных швов принимается от 8 до 15мм, в среднем 10мм.

Перегородки - из камней бетонных стеновых перегородок ГОСТ 6133-84.

Перемычки - железобетонные по серии 1.038.1-1 в.1.4. Несущие перемычки заделываются в кладку от плоскости откоса проема на глубину 30см, а ненесущие - на 20см.

При опирании перемычек на кладку из пустотелых камней все пустоты в пределах длины опирания перемычки заполнить бетоном марки не ниже 35.

Перекрытия - железобетонные многопустотные панели серии 1.141-1 вып.64. Крыша - чердачная, стропильной конструкции. Стропила - деревянные.

Элементы несущих конструкций - из древесины хвойных пород /сосна, ель/ с влажностью не более 20%. Качество древесины должно удовлетворять требованиям ГОСТ 22454-80Е и СНиП П-25-80.

Деревянные конструкции, соприкасающиеся с кладкой, защитить от гниения прокладкой двух слоев толя и тщательно антисептировать.

Деревянные конструкции тщательно обработать антипиренами.

Кровля - по деревянной обрешетке волнистые асбестоцементные листы унифицированного профиля по ГОСТ 16233-77.

Утеплитель - пенобетон Д300 толщиной 150мм - для железобетонного перекрытия, для варианта с деревянными балками - минераловатные маты γ=125кг/м^3 толщиной 140мм. по ТУ 21-31-64-88.

Лестницы-площадки и лестничные марши деревянные.

В проекте предусмотрен вариант наружных и внутренних стен из блоков ячеистого бетона со средней плотностью в сухом состоянии =600 кг/м^3 с маркой по прочности М35 и по морозостойкости Мрз35. Кладка стен из мелких блоков ячеистого бетона выполняется под расшивку на цементно-песчаном растворе М25.

Толщина наружных стен 300мм /основное решение/, внутренних стен - 250 мм.

Кладка наружных стен из мелких ячеистобетонных блоков производится по цоколю здания, выполненному из кирпича глиняного обыкновенного пластического прессования /ГОСТ 530-80/. Высота цоколя должна быть не менее 500мм.

Наружная и внутренняя отделка стен из блоков ячеистого бетона аналогична ранее изложенной для стен из мелких легкобетонных блоков.

Инв. N подл. | Подпись и дата | Взам. инв. N

2-4065-11

Привязан			
Инв. №			
Н.контр.	Бржозовский		
Нач. мас.	Радыгин		
Зам. н.м.	Земляк		
ГАП	Бржозовский		
Исполн.	Ваулина		
Провер.	Бржозовский		

144-000-961.93 АС

2-3этажный, 1-квартирный 4-комнатный жилой дом с возможностью двухсторонней блокировки

Стадия	Лист	Листов
Р	6	

Общие данные. /Продолжение/

ЦНИИЭП граждансельстрой

Краткие указания по производству работ

Работы по возведению стен и конструкций из камней выполнить в соответствии со СНиП 3.03.01-87 и проектом производства работ, а также требованиями глав СНиП по организации строительного производства. Особое внимание необходимо обратить на укладку опорных подушек под прогоны и консоли.

Указания по производству работ в зимнее время

При производстве работ в зимнее время следует соблюдать соответствующие пункты СНиП 3.03.01-87, СНиП 3.04.01-87

Антикоррозийная защита конструкций

Работы производить при соблюдении пунктов СНиП 3.03.01-87 и СНиП 2.03.11-85. Выполнение антикоррозийных мероприятий должно обязательно оформляться специальными актами на скрытые работы. Антисептирование изделий и деталей производить согласно СНиП 3.03.01-87.

Охрана окружающей среды

Жилой дом не является источником экологического состояния окружающей среды.

Указания по привязке проекта

При привязке проекта фундаменты должны быть переработаны с учетом местных геологических условий, наличия грунтовых вод и глубины промерзания.

Технико-экономические показатели

Наименование	Единицы измерения	Всего
Общая сметная стоимость	тыс.руб.	37.54
в том числе:		
строительно-монтажных работ	то же	37.32
оборудования	то же	0.15
Трудоемкость		
Построечные трудовые затраты	чел/дн	501.1
Технические характеристики		
Строительный объем	$м^3$	486.3
Площадь:		
Застройки	$м^2$	125.15
Общая площадь квартиры	"	130.38
Площадь квартиры	"	117.4
Жилая	"	75.51
Летних помещений	"	21.37
Расход строительных материалов		
Цемент	т	207.95
Цемент, приведенный к марке 400	"	196.60
Сталь	"	12.64
Сталь, приведенная к классам	"	20.74
А1 и Ст3		
Бетон и железобетон	$м^3$	800.07
Лесоматериалы	"	34.73
Лесоматериалы, приведенные		
к круглому лесу	"	64.34

Альбом I

Инв. N подл. | Подпись и дата | Взам. инв. N

2-4065-12

Привязан			
Инв. №			

Н. контр.	Бржозовский	
Нач. мас.	Радыгин	
Зам. н. м.	Земляк	
ГАП	Бржозовский	
Исполн.	Баулина	
Провер.	Бржозовский	

144-000-961.93 АС

2-этажный 1-квартирный 4-комнатный жилой дом с возможностью двухсторонней блокировки.

Стадия	Лист	Листов
Р	7	

Общие данные/Окончание/

ЦНИИЭП гражданселькстрой

Альбом I

ЭБ-1

ЭБ-2

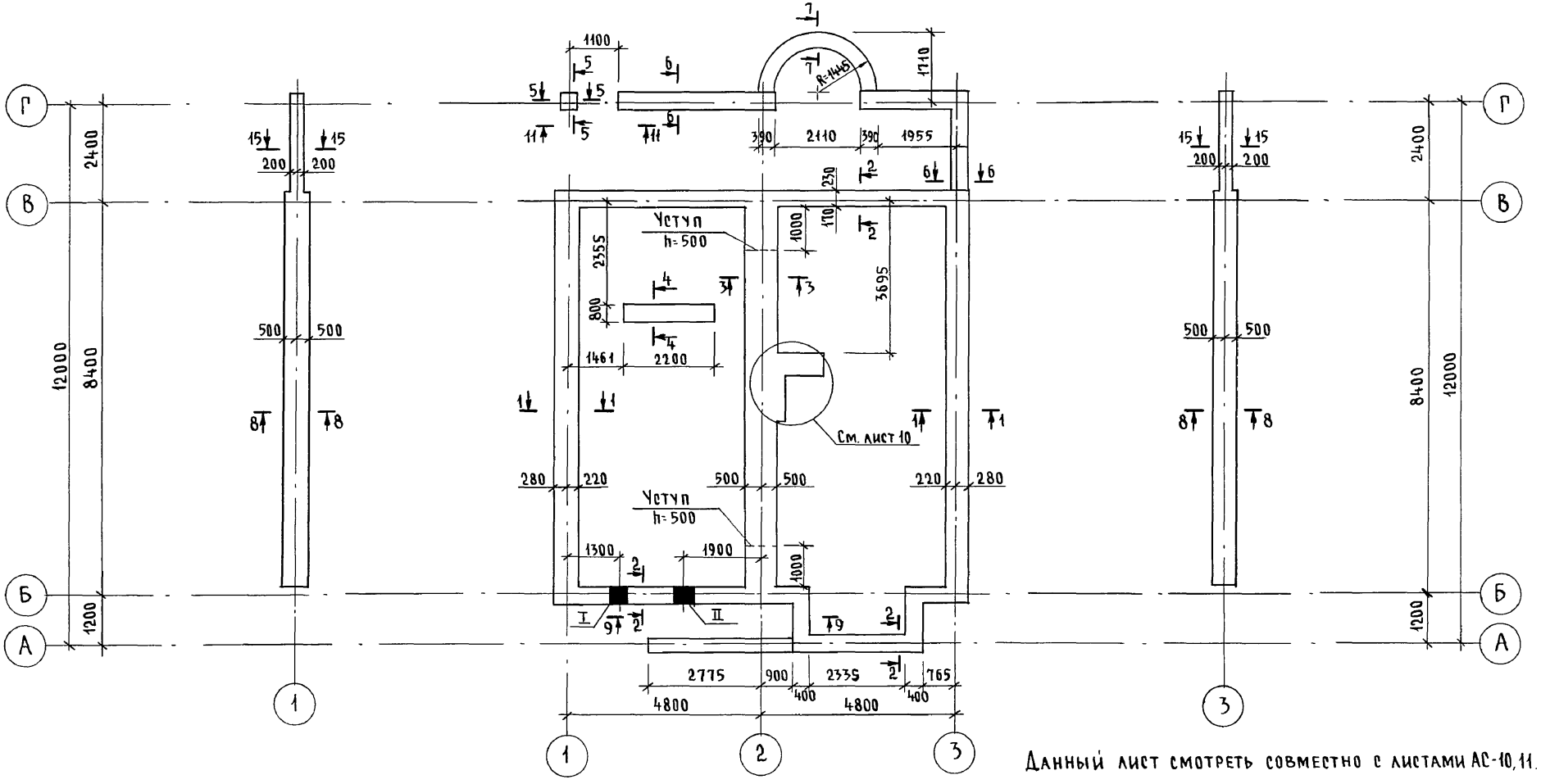

Данный лист смотреть совместно с листами АС-10,11.

Таблица отверстий

№№	Размеры мм		Отметка низа	Назначение отверстия
	в	h		
I	400	400	при привязке	Ввод водопровода
II	500	500	при привязке	Выпуск канализации

				144-000-961.93	- АС
Привязан		Н.контр.	Бржозовский	2-этажный 1-квартирный 4-комнатный жилой дом с возможностью двухсторонней блокировки	Стадия: Р; Лист: 8; Листов:
		Нач.маст.	Радыгин		
		Зам.н.м.	Земляк		
		ГАП	Бржозовский	План подошвы фундаментов	ЦНИИЭП гражданселькстрой
Инв.№		Испол.	Васильева		
		Провер.	Байтерякова		

Инв.№ подл. | 2-4065-13 | Подпись и дата | Взам.инв.№

Ц00044-01 13

Альбом I

1 – 1

Обмазать горячим битумом за 2 раза

2 слоя гидроизола на битумной мастике

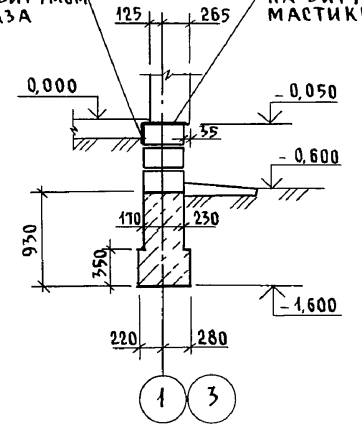

2 – 2

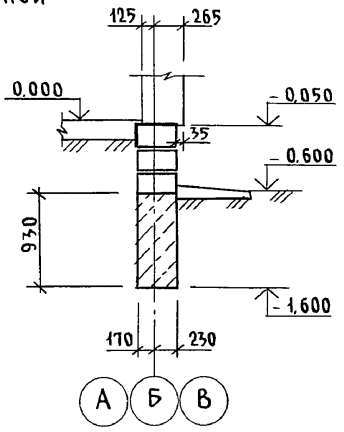

3 – 3

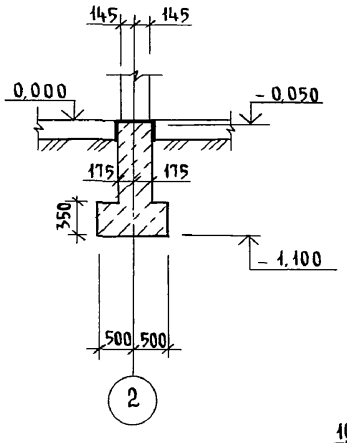

4 – 4

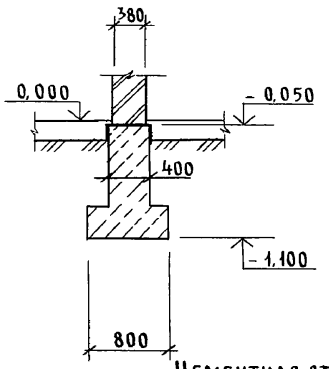

5 – 5

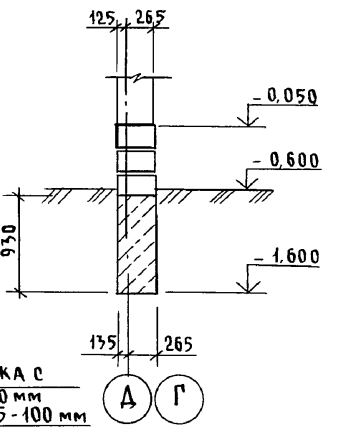

Цементная стяжка с железнением – 20 мм
Бетон класса В7,5 – 100 мм
Насыпной грунт с утрамбованным щебнем

6 – 6

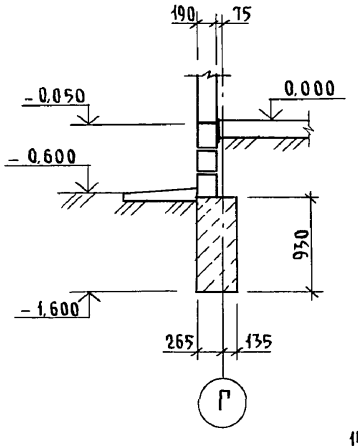

7 – 7

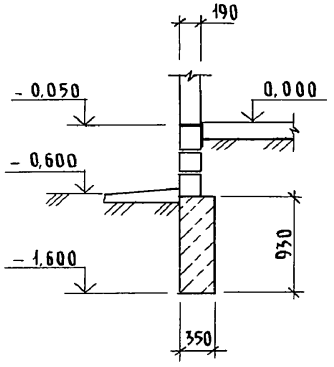

8 – 8

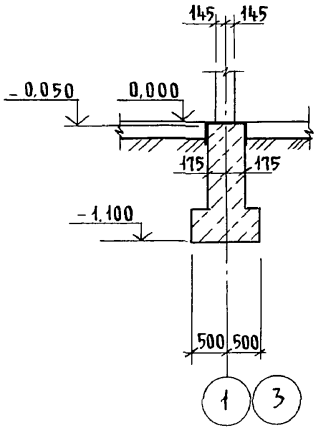

9 – 9

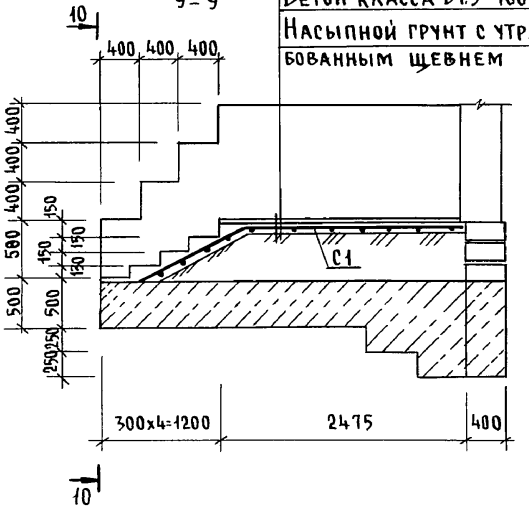

10 – 10

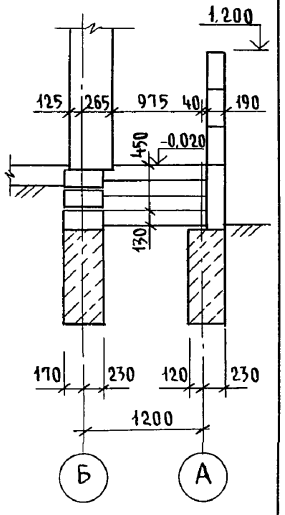

15 – 15

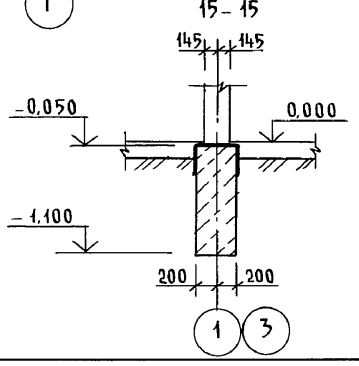

Н. контр.	Бржозовский		
Нач. маст	Радыгин		
Зам. н.м.	Земляк		
ГАП	Бржозовский		
Испол.	Васильева		
Провер.	Байтерякова		

Привязан:

Инв. №

144-000-961.93 – АС

2-этажный 1-квартирная 4-комнатный жилой дом с возможностью двухсторонней блокировки

Фундаменты. Сечения 1-1 ... 10-10, 15-15

Стадия	Лист	Листов
Р	9	

ЦНИИЭП гражданселькстрой

Инв. № подл. | Подпись и дата | Взам. инв. №

2-4065-14

Ц00044-01 14

Альбом I

11 – 11

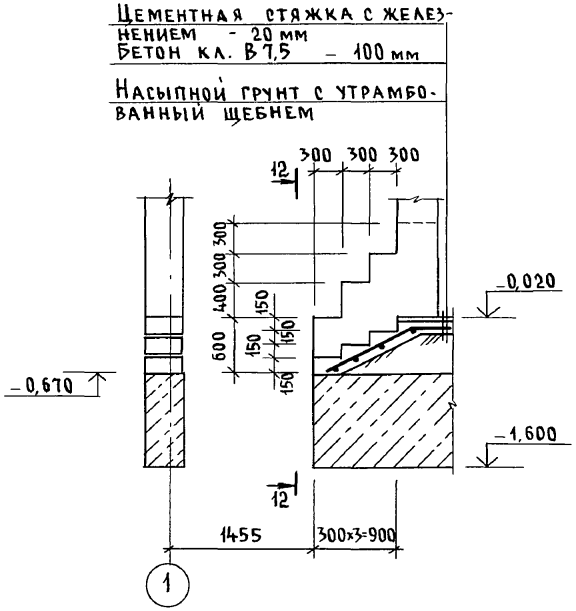

12 – 12

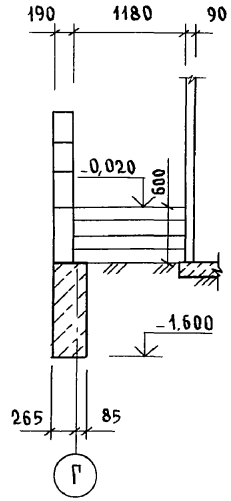

План подошвы фундамента под камин

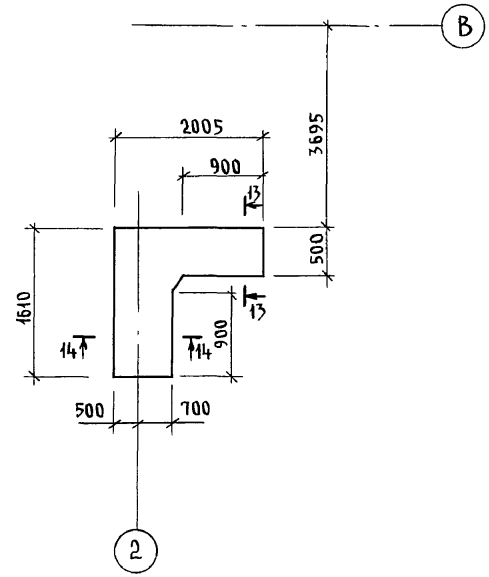

13 – 13

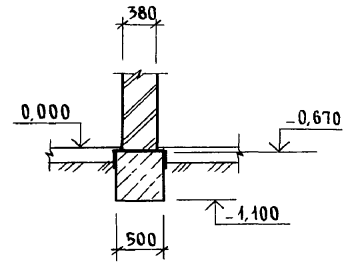

14 – 14

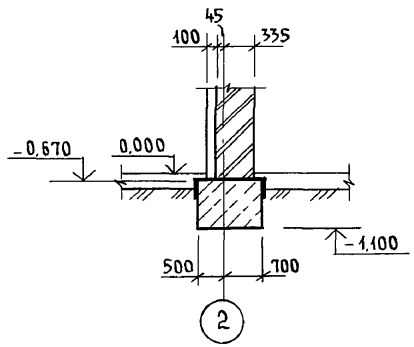

Привязан			
Инв. №			

Н. контр.	Бржозовский	
Нач. маст	Радыгин	
Зам. н.м.	Земляк	
ГАП	Бржозовский	
Исполн.	Васильева	
Провер.	Бржозовский	

144-000.-961.93 - АС

2-этажный 1-квартирный 4-комнатный жилой дом с возможностью двухсторонней блокировки

Стадия	Лист	Листов
Р	10	

Фундаменты. Сечения 11-11, 14-14

ЦНИИЭП гражданельстрой

Инв.№ подл. | 2-4065-15 | Подпись и дата | Взам. инв.№

Ц000144-01 15

Спецификация к схеме расположения элементов фундамента

Марка, поз.	Обозначение	Наименование	Кол.	Масса ед.кг	Примечание
		Основное здание			
		Бутобетон м³	21.98		м³
		Веранда			
		Бутобетон м³	4.64		м³
		Крыльцо N 1			
С1	ГОСТ 8478-81	С $\frac{ЧВР1-200}{ЧВР1-300}$ 1290 l=3600	1	4.15	
		Бетон кл. В7.5	0.43		м³
		Бутобетон	0.7		м³
		Крыльцо N 2			
С2	ГОСТ 8478-81	С $\frac{ЧВР1-200}{ЧВР1-300}$ 1290 l=1800	1	2.07	
		Бетон кл. В7.5	0.23		м³
		Бутобетон			
		ФБ-1; ФБ-2			
		Бутобетон	5.43		м³

Таблица расчетных нагрузок на отм. -0.050

Материал стены	Толщина стены мм	NN сечений			
		1-1	2-2	3-3	4-4
Камни бетонные пустотелые по ГОСТ 6133-84	390	76.0	40.0	—	—
Камни бетонные полнотелые из тяжелого бетона	290	—	—	96.2	—
Кирпич глиняный обыкновенный пластического прессования М75 на р-ре М25 по ГОСТ 530-80	380	—	—	—	114.5

1. Фундаменты ленточные бутобетонные / бут. марки 50, тяжелый бетон класса В5 /
2. Расчетное давление R на грунт под подошвой фундаментов определено согласно СНиП 2.02.01-83 при условном расчетном давлении R=0.20 МПа.
3. Подошва фундамента расчитана для основного решения: полы по грунту, железобетонные перекрытия.
4. По периметру здания у наружных стен предусмотреть утепление цоколя из керамзита / D 600 / толщиной 120мм и шириной 1.5 м.
5. Цоколь / толщиной 390мм / - из полнотелых бетонных стеновых камней / ГОСТ 6133-84 / из тяжелого бетона / плотность кладки 2200 кг/м³ / марки 75 на растворе марки 50.
6. Нормативные характеристики грунта следующие: угол внутреннего трения $\varphi^н$=0,49 рад или 28°; удельное сцепление $C^н$=2 кПа (0,02 кгс/см²); модуль деформации нескальных грунтов E=14,7 МПа (150 кгс/см²); плотность грунта γ=1,8 т/м³; коэффициент безопасности по грунту $K_г$=1. Грунты непучинистые, непросадочные, грунтовые воды отсутствуют.

Альбом I

Инв. N подл. | Подпись и дата | Взам. инв. N | 2-4065-16

Привязан

Инв. №

Н.контр.	Бржозовский		
Нач. мас.	Радыгин		
Зам. н.м.	Земляк		
ГАП	Бржозовский		
Исполн.	Васильева		
Провер.	Байтерякова		

144-000-961.93 АС

2-этажный 1-квартирный 4-комнатный жилой дом с возможностью двухсторонней блокировки

Стадия	Лист	Листов
Р	11	

Спецификация к схеме расположения элементов фундамента

ЦНИИЭП гражданселькстрой

Альбом I

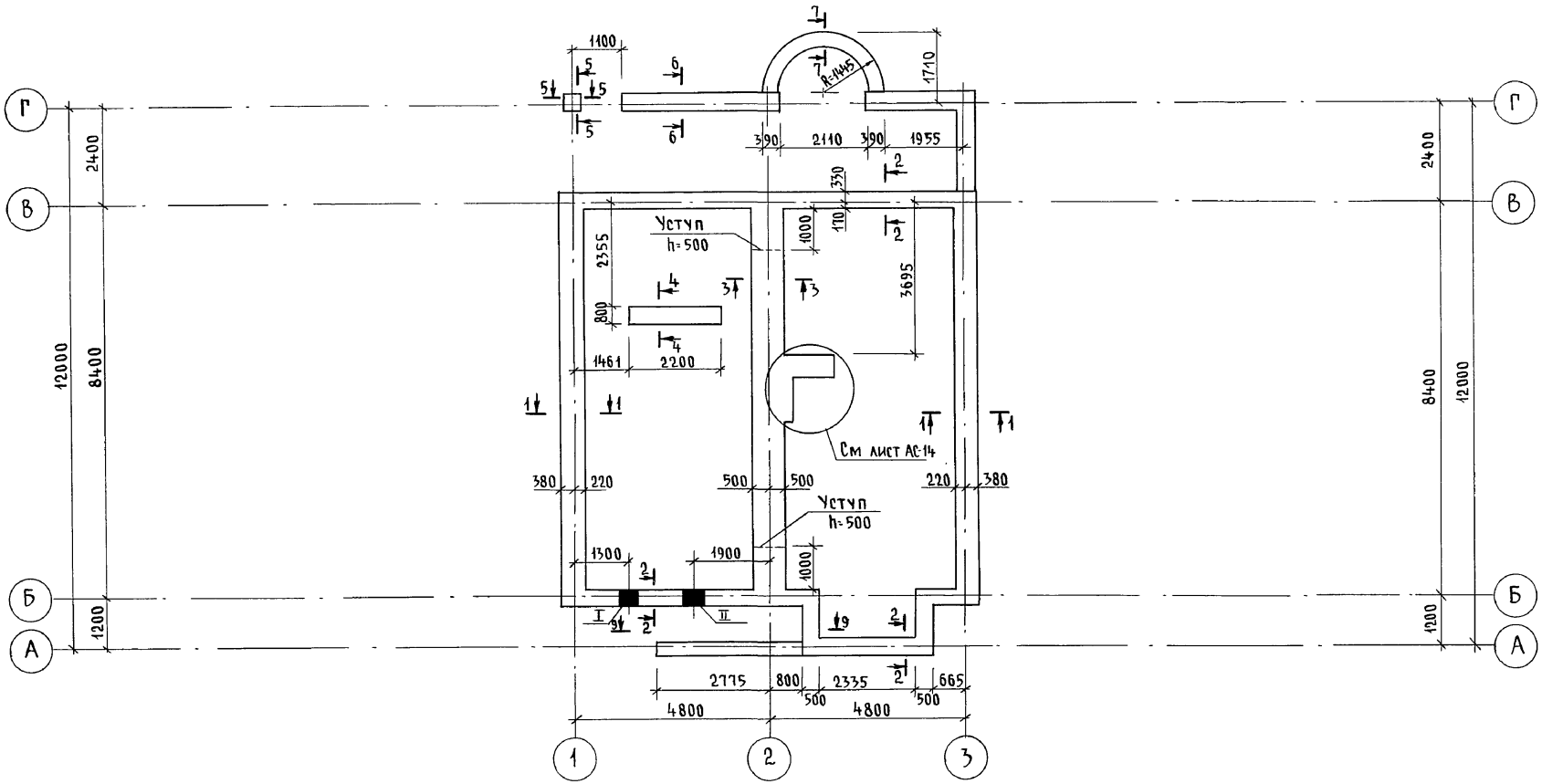

Таблица отверстий

NN	Размеры, мм		Отметки низа	Назначение отверстия
	б	h		
I	400	400	при привязке	Ввод водопровода
II	500	500	при привязке	Выпуск канализации

Привязан	Н.контр.	Бржозовский	
	Нач.маст	Радыгин	
	Зам.н.м.	Земляк	
	ГАП	Бржозовский	
	Исполн.	Васильева	
Инв.№	Провер.	Тверитина	

144-000-961.93 - АС

2-этажный 1-квартирный 4-комнатный жилой дом с возможностью двухсторонней блокировки	Стадия	Лист	Листов
	Р	12	
План подошвы фундаментов (вариант дома с толщиной стен 490 мм)	ЦНИИЭП гражданселькстрой		

Инв.№ подл. 2-4065-17 | Подпись и дата | Взам.инв.№

400044-01 17

Альбом I

1 – 1

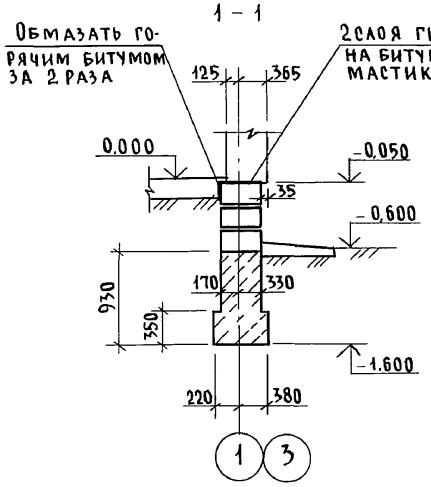

2 – 2

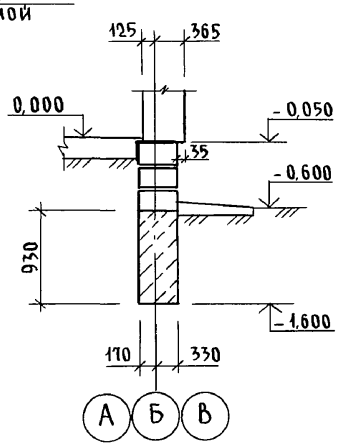

3 – 3

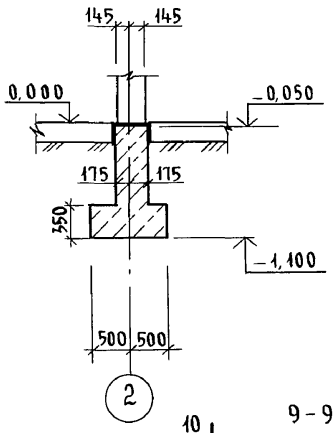

4 – 4

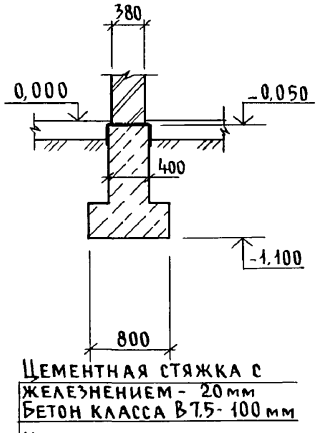

5 – 5

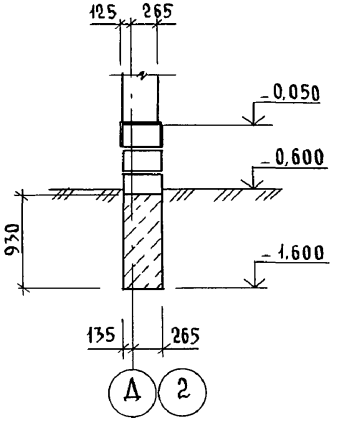

Цементная стяжка с железнением – 20 мм
Бетон класса В7,5 – 100 мм

Насыпной грунт с утрамбованным щебнем

6 – 6

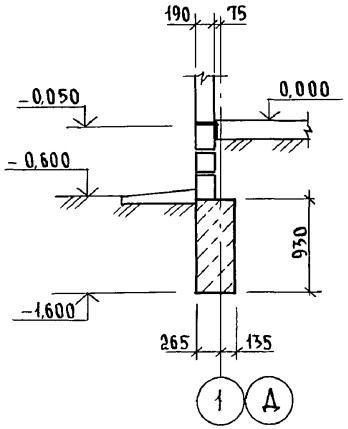

7 – 7

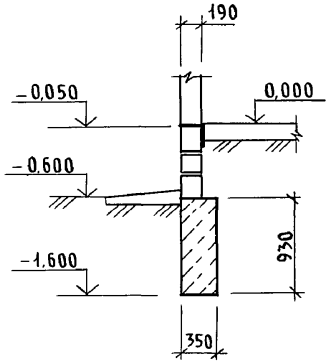

9 – 9

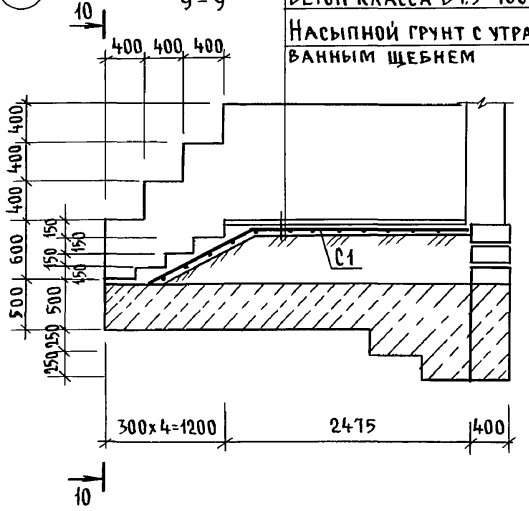

10 – 10

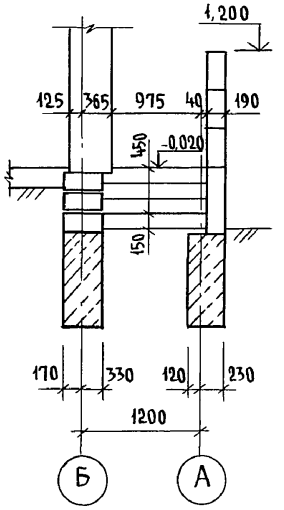

				144-000-961.93 - АС	
Привязан	Н.контр.	Бржозовский		2-этажный 1-квартирный 4-комнатный жилой дом с возможностью двухсторонней блокировки	Стадия: Р; Лист: 13; Листов:
	Нач.маст.	Радыгин			
	Зам.н.м.	Земляк			
	ГАП	Бржозовский		Фундаменты. Сечения 1-1...7-7, 9-9, 10-10. (Вариант дома с толщиной стен 490 мм)	ЦНИИЭП гражданселькстрой
Инв. №	Исполн.	Васильева			
	Провер.	Тверитина			

Инв. № подл. | Подпись и дата | Взам. инв. №
2-4065-18

Альбом I

11 - 11

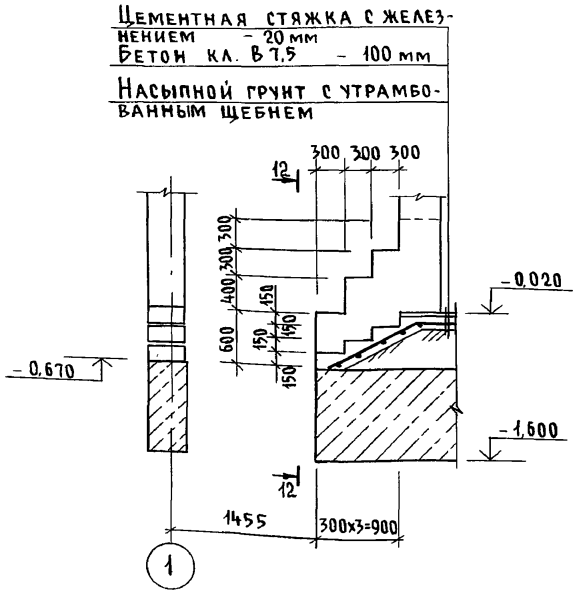

12 - 12

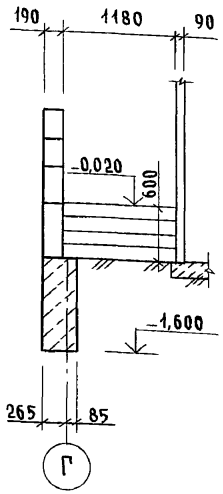

План подошвы фундамента под камни

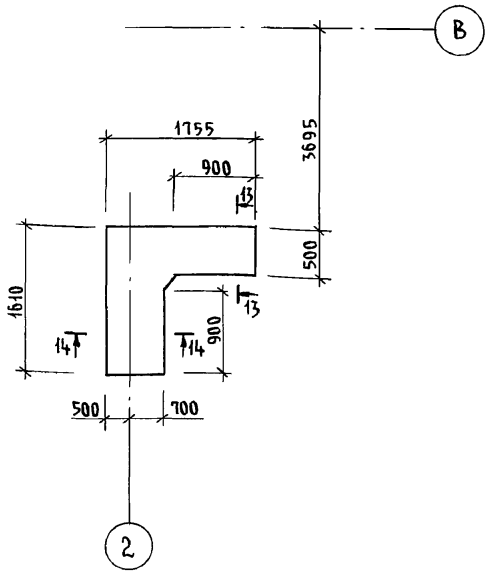

13 - 13

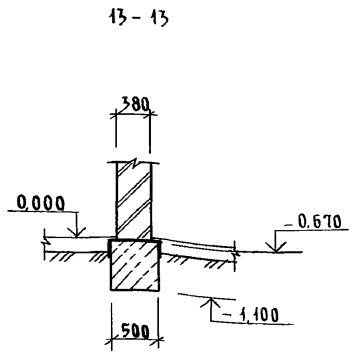

14 - 14

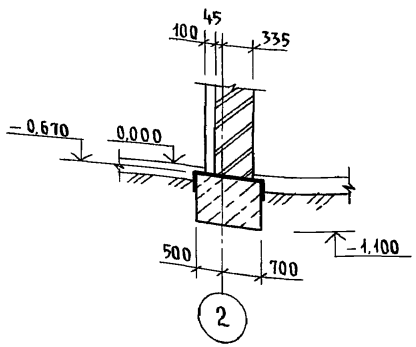

Инв.№ подл. | Подпись и дата | Взам.инв.№
2-4065-19

Привязан

Инв.№

Н.контр.	Бржозовский	
Нач.маст	Радыгин	
Зам.н.м	Земляк	
ГАП	Бржозовский	
Исполн.	Васильева	
Провер.	Тверитина	

144-000-961.93 - АС

2-этажный 1-квартирный 4-комнатный жилой дом с возможностью двухсторонней блокировки	Стадия	Лист	Листов
	Р	14	
Фундаменты. Сечения 11-11, 14-14 (вариант дома с толщиной стен 490 мм)	ЦНИИЭП граждансельстрой		

Альбом I

Спецификация к схеме расположения элементов фундамента

Марка, поз.	Обозначение	Наименование	Кол.	Масса ед.кг	Примечание
		Основное здание			
		Бутобетон	24.93		$м^3$
		Веранда			
		Бутобетон	4.64		$м^3$
		Крыльцо N 1			
С1	ГОСТ 8478-81	С $\frac{ЧВР1-200}{ЧВР1-300}$ 1290 l=3600	1	4.15	
		Бетон кл. В7.5	0.43		$м^3$
		Бутобетон	0.7		$м^3$
		Крыльцо N 2			
С2	ГОСТ 8478-81	С $\frac{ЧВР1-200}{ЧВР1-300}$ 1290 l=1800	1	2.07	
		Бетон кл. В7.5	0.23		$м^3$

Таблица расчетных нагрузок на отм.-0.050

Материал стены	Толщина стены мм	NN сечений			
		1-1	2-2	3-3	4-4
Камни бетонные пустотелые по ГОСТ 6133-84	490	79.2	47.0	—	—
Камни бетонные полнотелые из тяжелого бетона	290	—	—	96.2	—
Кирпич глиняный обыкновенный пластического прессования М75 на р-ре М25 по ГОСТ 530-80	380	—	—	—	114.5

1. Фундаменты ленточные бутобетонные /бут. марки 50, тяжелый бетон класса В3,5/
2. Расчетное давление R на грунт под подошвой фундаментов определено согласно СНИП 2.02.01-83 при условном расчетном давлении R=0.20 мПа.
3. Подошва фундамента расчитана для основного решения: полы по грунту, железобетонные перекрытия.
4. По периметру здания у наружных стен предусмотреть утепление цоколя из керамзита (D 600/толщиной 120мм и шириной 1.5м.
5. Цоколь /толщиной 490мм/-из полнотелых бетонных стеновых камней /ГОСТ 6133-84/ из тяжелого бетона /плотность кладки 2200 кг/$м^3$/ марки 7.5 на растворе марки 50.

Инв. N подл. 2-4065-20 | Подпись и дата | Взам. инв. N

Привязан

Инв. №

Н.контр.	Бржозовский	
Нач.мас.	Радыгин	
Зам.н.м.	Земляк	
ГАП	Бржозовский	
Исполн.	Васильева	
Провер.	Тверитина	

144-000-961.93 АС

2-этажный 1-квартирный 4-комнатный жилой дом с возможностью с двухсторонней блокировки

Стадия	Лист	Листов
Р	15	

Спецификация к схеме расположения элементов фундамента /вариант дома с толщиной стен 490мм/

ЦНИИЭП Гражданскельстрой

Ц00044-01 20

Альбом I

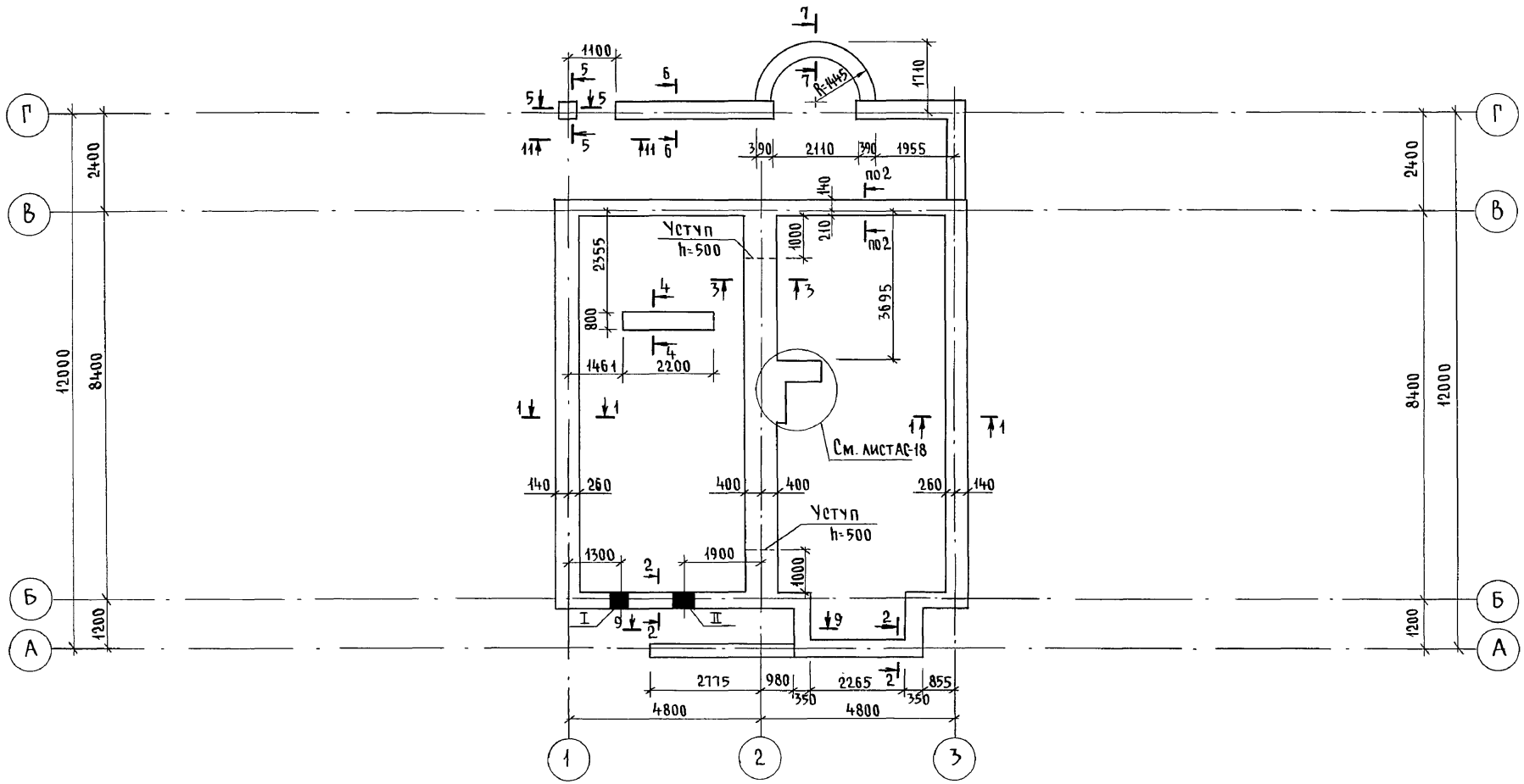

Таблица отверстий

NN	Размеры, мм		Отметки низа	Назначение отверстия
	б	h		
I	400	400	при привязке	Ввод водопровода
II	500	500	при привязке	Выпуск канализации

Привязан	Н.контр.	Бржозовский	
	Нач.маст	Радыгин	
	Зам.н.м.	Земляк	
	ГАП	Бржозовский	
	Исполн.	Васильева	
Инв.№	Провер.	Тверитина	

144-000-961.93 - АС

2-этажный 1-квартирный 4-комнатный жилой дом с возможностью двухсторонней блокировки	Стадия	Лист	Листов
	Р	16	
План подошвы фундамента (вариант дома со стенами из мелких блоков ячеистого бетона)	ЦНИИЭП гражданселькстрой		

Инв.№ подл.	Подпись и дата	Взам. инв.№
2-4065-21		

Ц00044-01 21

Альбом I

1 – 1

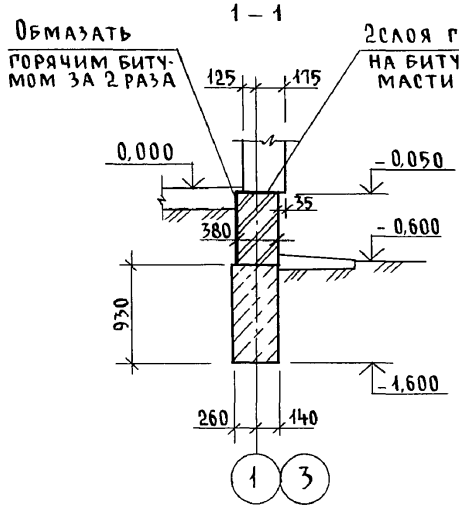

2 – 2

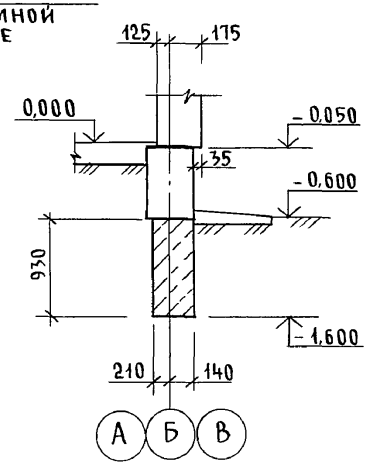

3 – 3

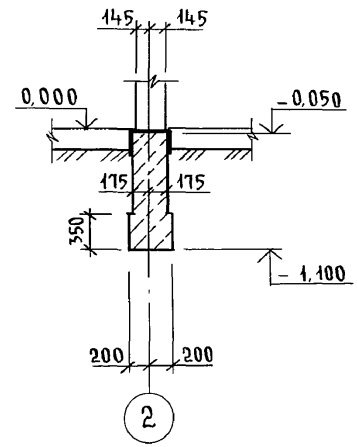

4 – 4

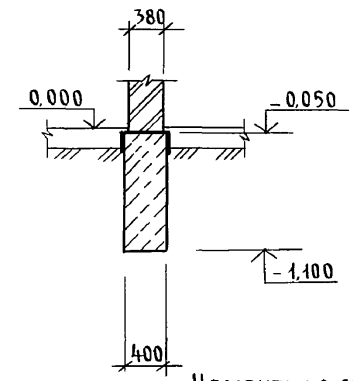

5 – 5

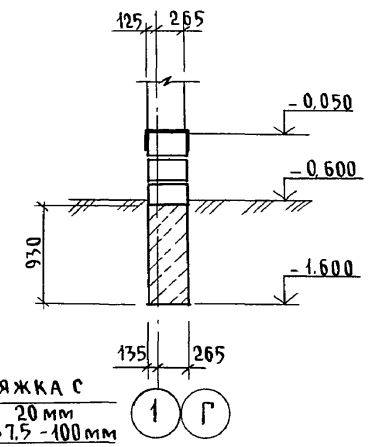

Цементная стяжка с железнением – 20 мм
Бетон класса В7,5 – 100 мм
Насыпной грунт с утрамбованным щебнем

6 – 6

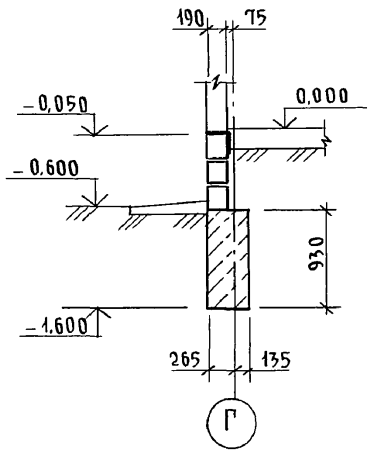

7 – 7

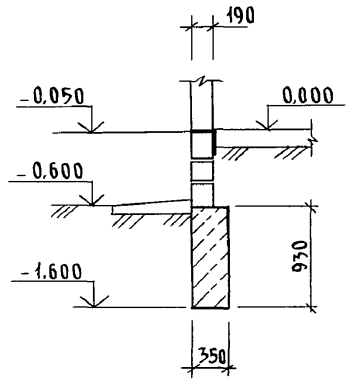

9 – 9

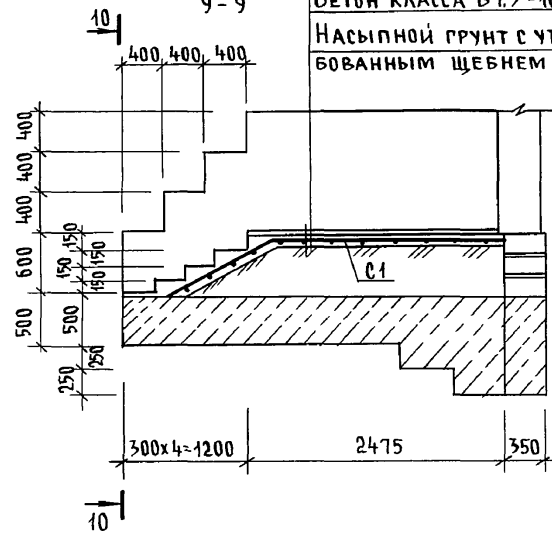

10 – 10

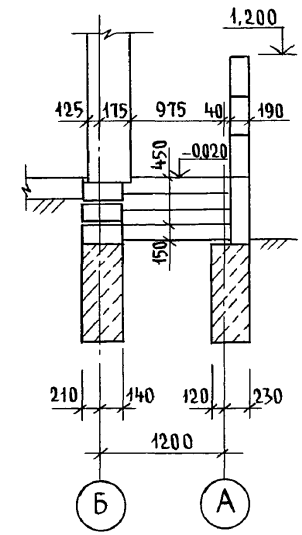

Привязан			
Инв. №			

Н. контр.	Бржозовский		
Нач. маст	Радыгин		
Зам. н.м.	Земляк		
ГАП	Бржозовский		
Испол.	Васильева		
Провер.	Тверитина		

144-000-961.93 – АС

2-этажный 1-квартирный 4-комнатный жилой дом с возможностью двухсторонней блокировки

Фундаменты. Сечения 1-1...7-7; 9-9; 10-10 (вариант дома со стенами из мелких блоков ячеистого бетона)

Стадия	Лист	Листов
Р	17	

ЦНИИЭП гражданселькстрой

Инв. № подл.	Подпись и дата	Взам. инв. №
2-4065-22		

Ц00044-01 22

Альбом I

11-11

Цементная стяжка с железнением - 20 мм
Бетон кл. В 7,5 - 100 мм

Насыпной грунт с утрамбованным щебнем

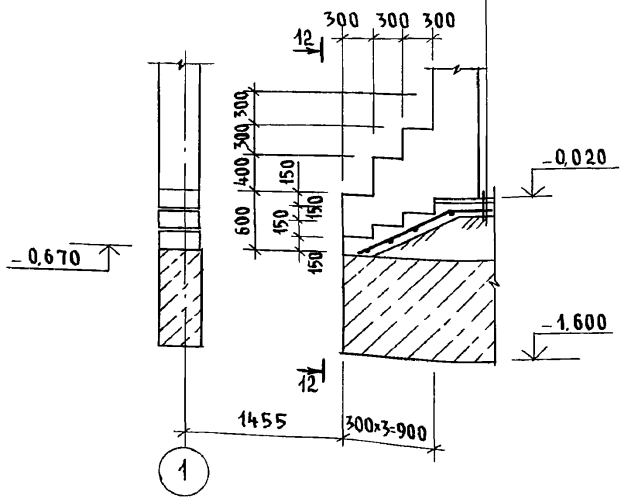

12-12

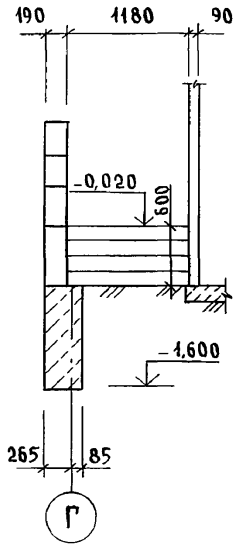

План подошвы фундамента под камин

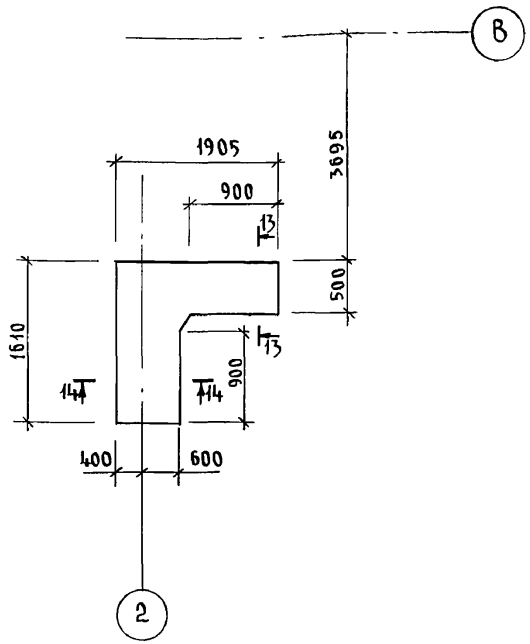

13-13

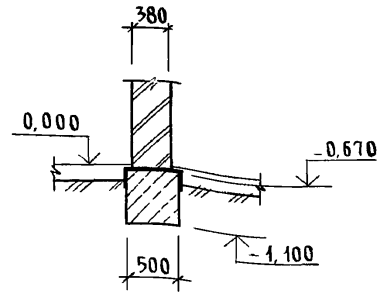

14-14

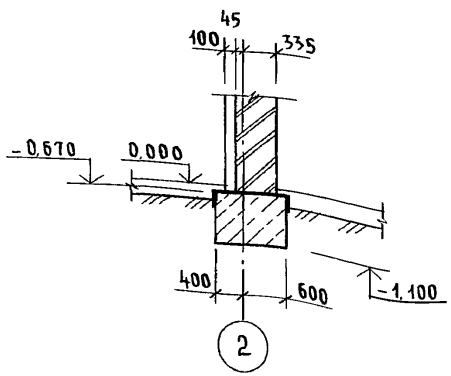

Инв.№ подл.	Подпись и дата	Взам. инв.№
2-4065-23		

Привязан		
Инв. №		

Н. контр.	Бржозовский	
Нач. маст	Радыгин	
Зам. н.м.	Земляк	
ГАП	Бржозовский	
Исполн.	Васильева	
Провер.	Тверитина	

144-000-961.93 - АС

2-этажный 1-квартирный 4-комнатный жилой дом с возможностью двухсторонней блокировки	Стадия	Лист	Листов
	Р	18	
Фундаменты. Сечения 11-11...14-14 (вариант дома со стенами из мелких блоков ячеистого бетона)	ЦНИИЭП гражданельстрой		

Спецификация к схеме расположения элементов фундамента

Марка, поз	Обозначение	Наименование	Кол.	Масса ед. кг	Примечание
		Основное здание			
		Бутобетон	19.26		м³
		Веранда			
		Бутобетон	4.64		м³
		Крыльцо N1			
С1	ГОСТ 8478-81	С $\frac{ЧВР1-200}{ЧВР1-300}$ 1290 ℓ=3600	1	4.15	
		Бетон кл. В7.5	0.43		м³
		Бутобетон	0.7		м³
		Крыльцо N2			
С2	ГОСТ 8478-81	С $\frac{ЧВР1-200}{ЧВР1-300}$ 1290 ℓ=1800	1	2.07	
		Бетон кл. В7.5	0.23		м³

Таблица расчетных нагрузок на отм. -0.050 Кн/м

Материал стены	Толщина стены мм	NN сечений			
		1-1	2-2	3-3	4-4
Кирпич глиняный обыкновенный пластического прессования М75 на р-ре М25 по ГОСТ 530-80	380	–	–	–	114.5
Мелкие блоки из ячеистого бетона по ГОСТ 21520-89	300	50.6	—	—	
	250				

1. Фундаменты ленточные бутобетонные /бут. марки 50, тяжелый бетон класса В3,5/
2. Расчетное давление R на грунт под подошвой фундаментов определено согласно СНиП 2.02.01-83 при условном расчетном давлении R=0.20 МПа.
3. Подошва фундамента рассчитана для основного решения: полы по грунту, железобетонные перекрытия.
4. По периметру здания у наружных стен предусмотреть утепление цоколя из керамзита /D 600/ толщиной 120мм и шириной 1.5м.
5. Цоколь /толщиной 380мм/-из кирпича глиняного обыкновенного пластического прессования М75 на р-ре М25 по ГОСТ 530-80

Альбом I

Инв. N подл.	Подпись и дата	Взам. инв. N	
2-4065-24			

144-000-961.93 АС

Привязан	Н. контр.	Бржозовский	
	Нач. мас.	Радыгин	
	Зам. Н.М.	Земляк	
	ГАП	Бржозовский	
	Исполн.	Васильева	
Инв. №	Провер.	Тверитина	

2-этажный 1-квартирный 4-комнатный жилой дом с возможностью двухсторонней блокировки

Стадия	Лист	Листов
Р	19	

Спецификация к схеме расположения элементов фундамента /вариант дома со стенами из мелких блоков ячеистого бетона/

ЦНИИЭП граждансельстрой

400044-01 24

Альбом I

Фрагмент плана подошвы фундаментов /Вариант с погребом/

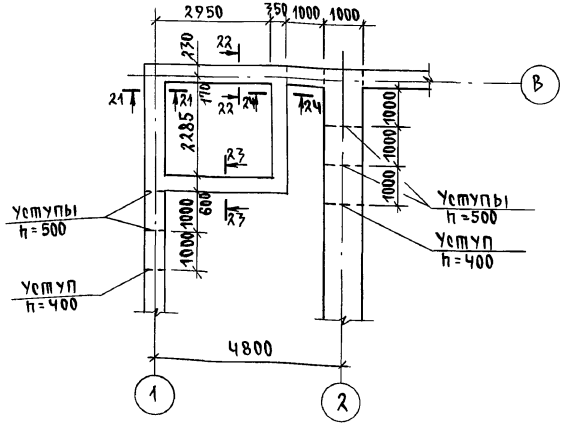

Марка, поз.	Обозначение	Наименование	Кол.	Масса ед.кг	Примечание
		Основное здание			
		Бутобетон	31.58		м³
		Веранда			
		Бутобетон	4.64		м³
		Крыльцо №1			
С1	ГОСТ 8478-81	С ЧВР-200 / ЧВР-300 1290; l=3600	1	4.15	
		Бетон В7.5	0.43		м³
		Бутобетон м³	0.7		м³
		Крыльцо №2			
С2	ГОСТ 8478-81	С ЧВР-200 / ЧВР-300 1290; l=1800	1	2.07	
		Бетон В7.5	0.23		м³

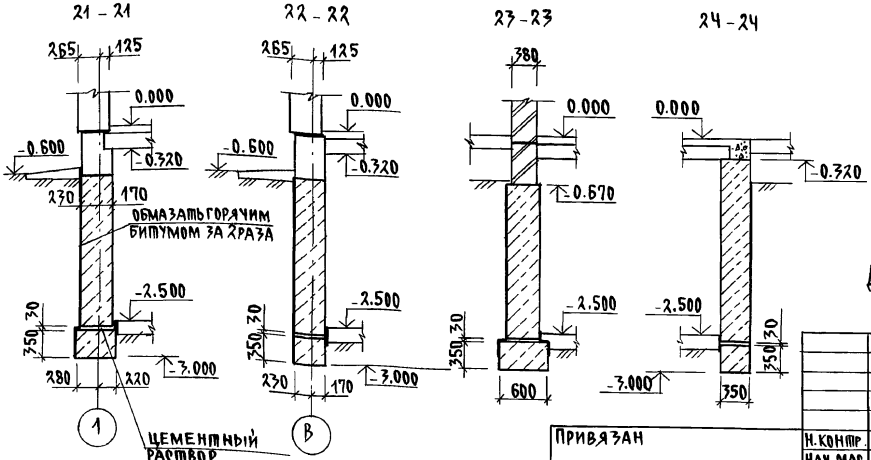

Данный лист смотреть совместно с листами АС-8, АС-9.

Привязан

Инв.№

Н.контр.	Брюзовский	
Нач.мас.	Радыгин	
Зам.н.м.	Земляк	
ГАП	Брюзовский	
Испол.	Васильева	
Провер.	Байтерякова	

144-000-961.93 АС

2-7этажный 1-квартирный 4-комнатный жилой дом с возможностью двухсторонней блокировки

Стадия	Лист	Листов
Р	20	

Фундаменты. /Вариант дома с погребом/

ЦНИИЭП гражданельстрой

Инв.№подл. | Подпись и дата | Взам.инв.№ | 2-4065-25

Альбом I

План подошвы фундамента /вариант с люфт-клозетом/

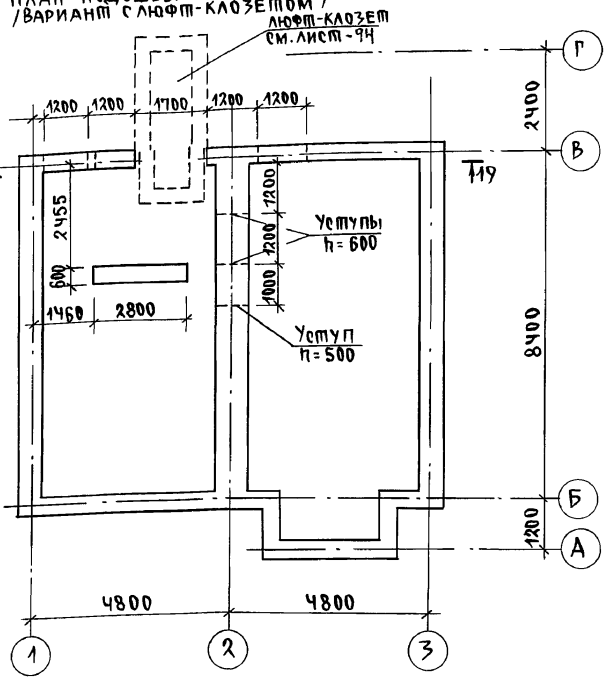

Марка, поз.	Обозначение	Наименование	Кол.	Масса ед. кг	Примечание
		Основное здание			
		Бутобетон м³	23,21		м³
1	1.038.1-1.1-060000-05	ЗПБ 25-8-П	3	162	
		Крыльцо N 1			
С1	ГОСТ 8478-81	с ЧВР1-200 / ЧВР1-300 1290 ; l=3600	1	4.15	
		Бетон В7.5	0.43		м³
		Бутобетон	0.7		м³

19-19

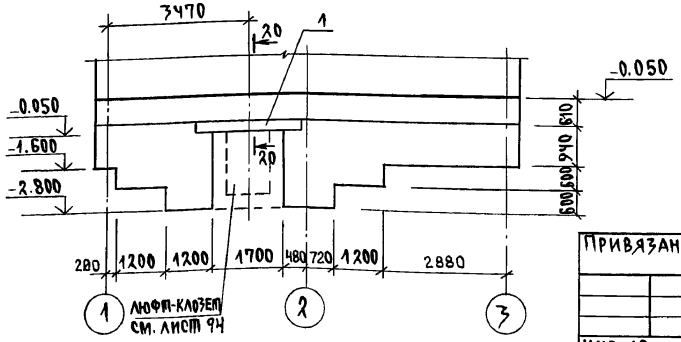

20-20

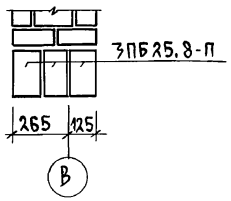

Данный лист смотреть совместно с листами АС-8, АС-9.

Привязан			
Инв. №			
Н. контр.	Брюзовский		
Нач. мас.	Радыгин		
Зам. н.м.	Земляк		
ГАП	Брюзовский		
Исполн.	Васильева		
Провер.	Байтерякова		

144-000-961.93 АС

2-этажный 1-квартирный 4-комнатный жилой дом с возможностью двухсторонней блокировки	Стадия	Лист	Листов
	Р	21	
Фундаменты. /Вариант дома с люфт-клозетом/	ЦНИИЭП гражданселькстрой		

Инв. № подл. | 2-4065-26 | Подпись и дата | Взам. инв. №

Альбом I

Фрагмент плана подошвы фундаментов /Вариант дома с пристроенным гаражом/

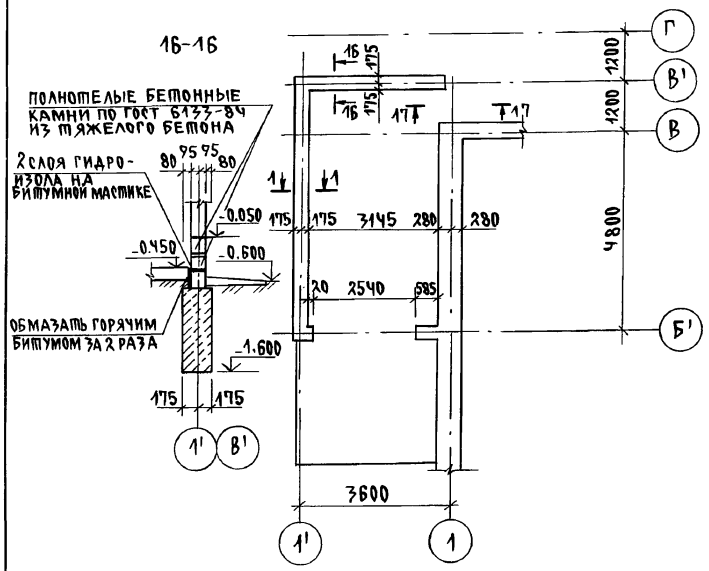

Марка, поз.	Обозначение	Наименование	Кол.	Масса ед.кг	Примечание
		Основное здание			
		Бутобетон м³			21.98
		Веранда			
		Бутобетон м³			4.64
		Крыльцо N1			
С1	ГОСТ 8478-81	С ЧВР1-200 / ЧВР1-300 1290; l=3600	1	4.15	
		Бетон В7.5 м³			0.43
		Бутобетон м³			0.7
		Крыльцо N2			
С2	ГОСТ 8478-81	С ЧВР1-200 / ЧВР1-300 1290; l=1800	1	2.07	
		Бетон В7.5			0.23
		Гараж			
		Бутобетон м³			3.37
		Бетон В7.5 м³			0.27
С1	ГОСТ 8478-81	С ЧВР1-200 / ЧВР1-300 1290; l=3600	1	4.15	

Данный лист смотреть совместно с листами АС-8, АС-9

Привязан	Н.контр.	Бржозовский	
	Нач.мас.	Радыгин	
	Зам.н.м.	Земляк	
	ГАП	Бржозовский	
	Разраб.	Васильева	
	Исполн.	Васильева	
Инв.№	Провер.	Байтерякова	

144-000-961.93 АС

2-3этажный, 1-квартирный 4-комнатный жилой дом с возможностью двухсторонней блокировки

Стадия	Лист	Листов
Р	22	

Фундаменты. /Вариант дома с пристроенным гаражом/

ЦНИИЭП гражданельстрой

Инв.№ подл. | Подпись и дата | Взам. инв.№ | 2-4065-27

Альбом I

Фасад в осях 1-3

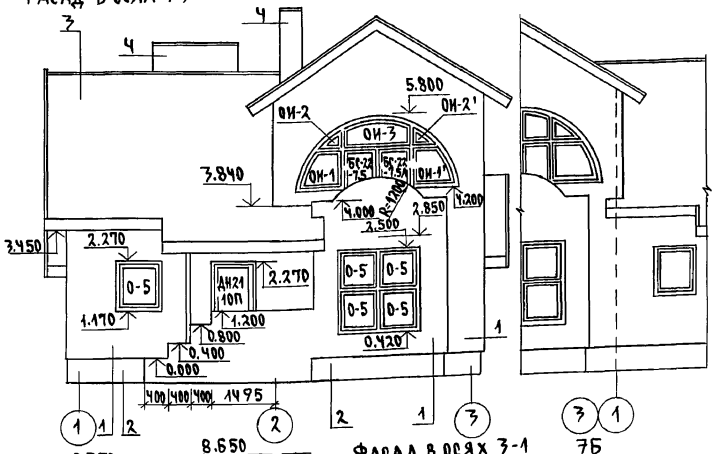

7Б-

Фасад в осях Г-А

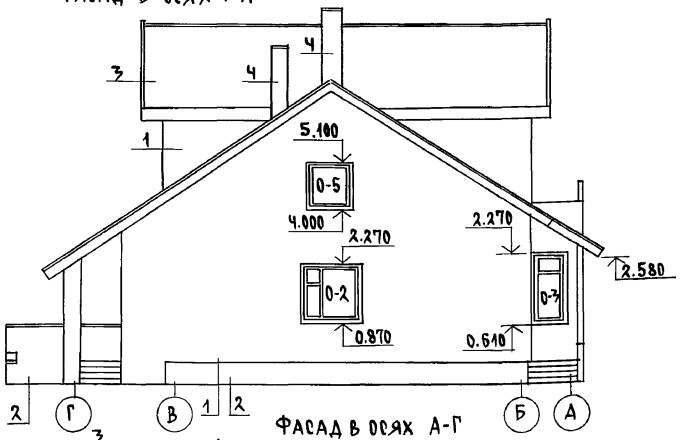

Фасад в осях 3-1 7Б

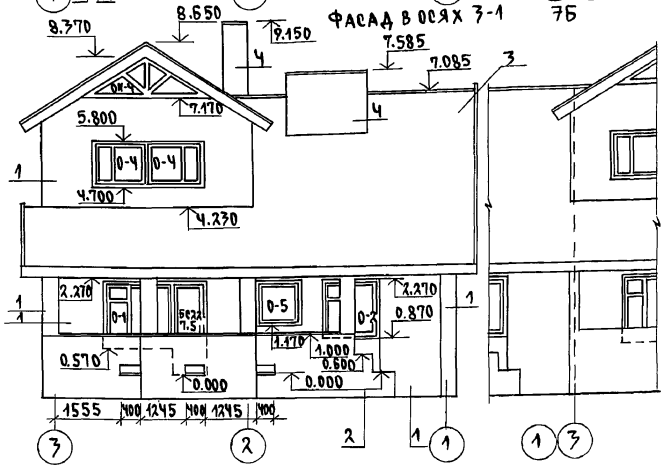

Фасад в осях А-Г

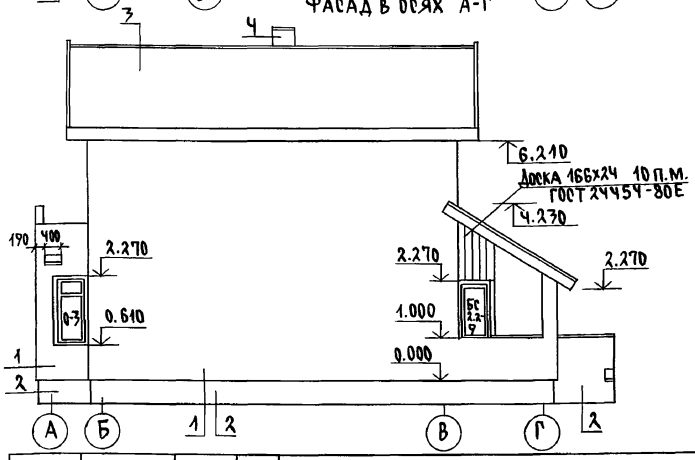

1. Тип отделки-расшивка швов площадь отделки 196.9м²
2. Тип отделки-оштукатуривание известково-песчаный раствор площадь отделки 47.1м²
3. Тип отделки-волнистые асбестоцементные листы унифицированного профиля ГОСТ 16233-77 площадь отделки 178.55м²
4. Тип отделки-кирпич обыкновенный по ГОСТ 530-80 площадь отделки- 15.85м²

Привязан

Инв.№

Н.контр.	Бржозовский	
Нач.мас.	Радыгин	
Зам.н.м.	Земляк	
ГАП	Бржозовский	
Исполн.	Смирнов	
Провер.	Бржозовский	

144-000-961.93 АС

2-этажный 1-квартирный 4-комнатный жилой дом с возможностью двухсторонней блокировки

Фасады в осях 1-3;3-1; Г-А; А-Г. Элементы блокировки.

Стадия	Лист	Листов
Р	23	

ЦНИИЭП граждансельстрой

Инв.№подл. | Подпись и дата | Взам. инв.№ | 2-4065-28

Альбом I

Фасад в осях 1'-3

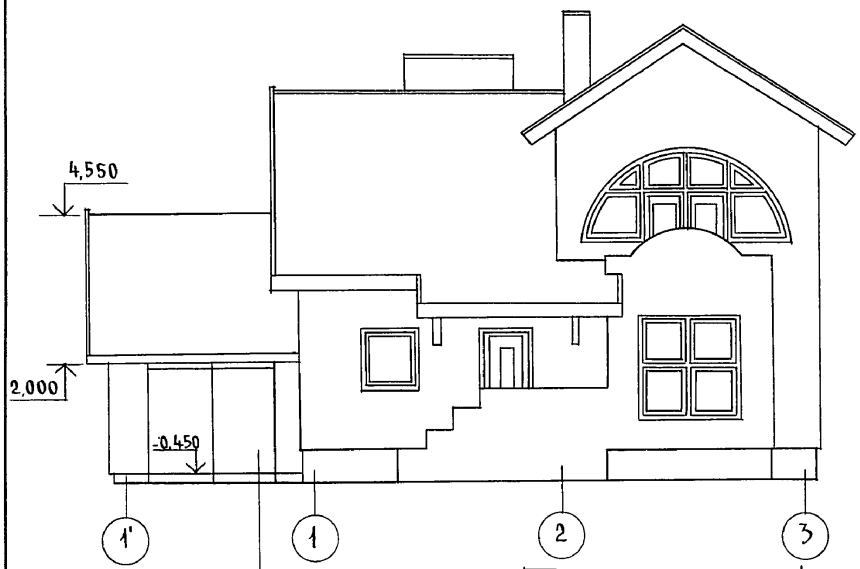

Ворота гаража
см. лист АС-49

Фасад в осях Г-А

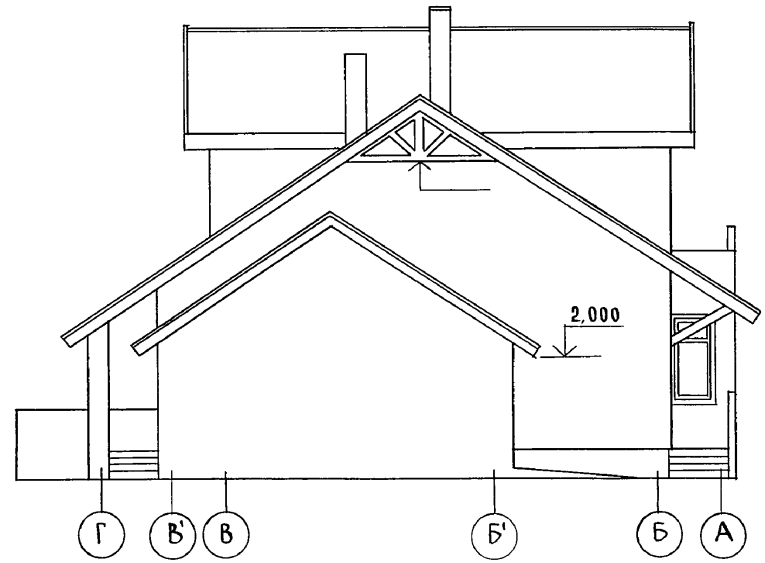

Фасад в осях 3-1'

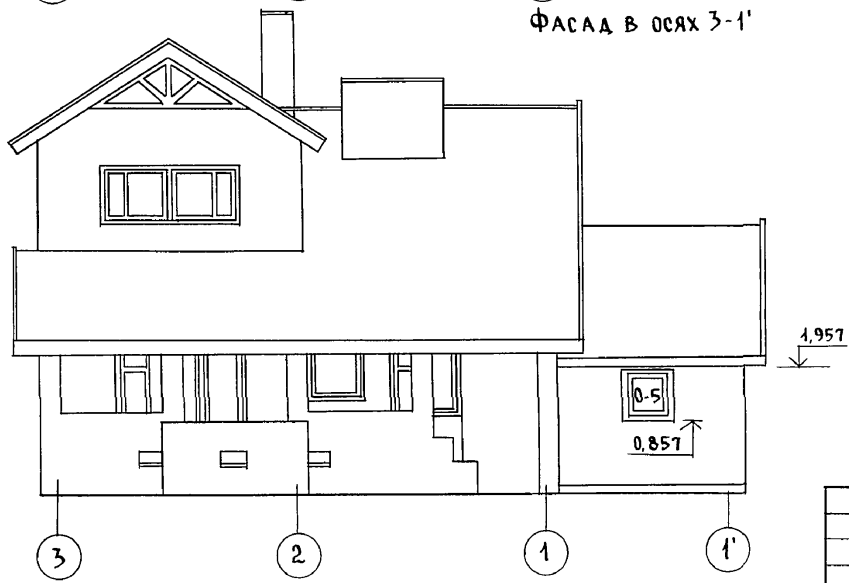

1. Отметки, маркировку элементов заполнения проемов, тип отделки см. лист
2. Фасад в осях А-Г см. основное решение лист АС-23.

				144-000-961.93 - АС			
Привязан	Н.контр.	Бржозовский		2-этажный 1-квартирный 4-комнатный жилой дом с возможностью двухсторонней блокировки	Стадия	Лист	Листов
	Нач.маст	Радыгин			Р	24	
	Зам.н.м.	Земляк					
	ГАП	Бржозовский		Фасады в осях 1'-3; 3-1'; Г-А /Вариант дома с гаражом/	ЦНИИЭП граждансельстрой		
	Исполн.	Смирнов					
Инв. №	Провер.	Бржозовский					

Инв.№ подл. 2-4065-29 | Подпись и дата | Взам. инв.№

400044-01 29

Альбом I

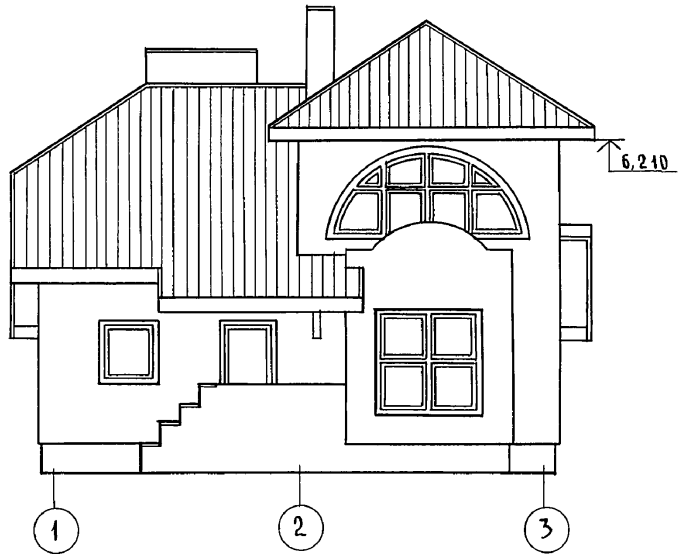

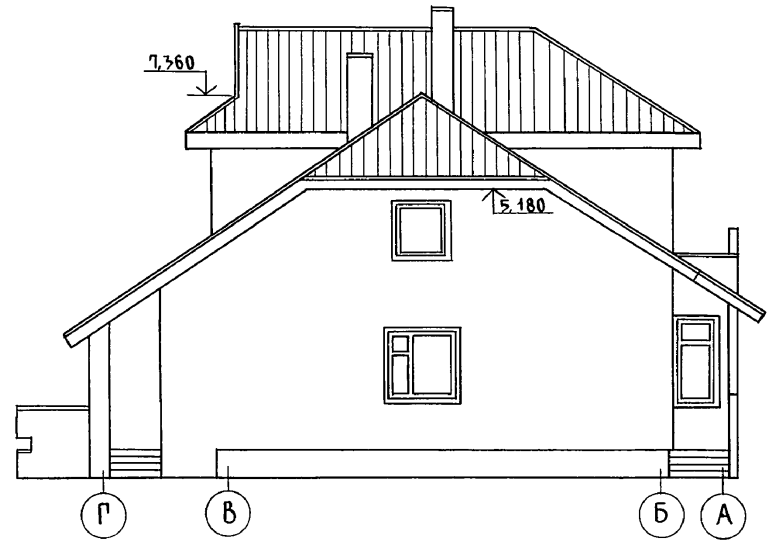

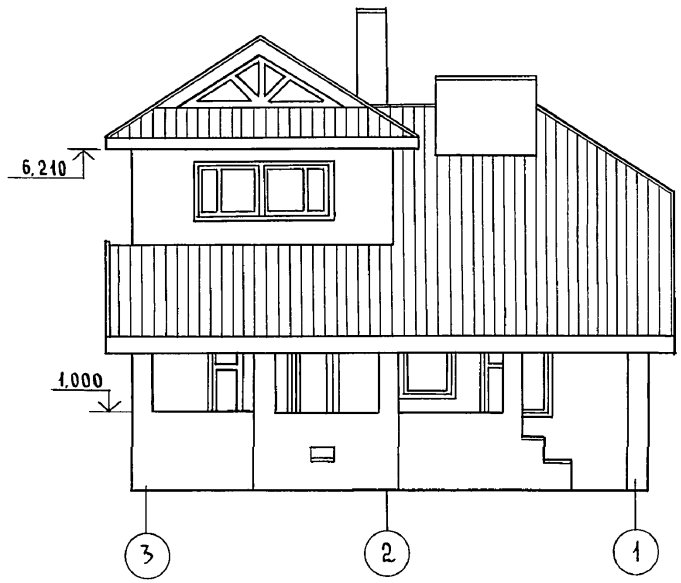

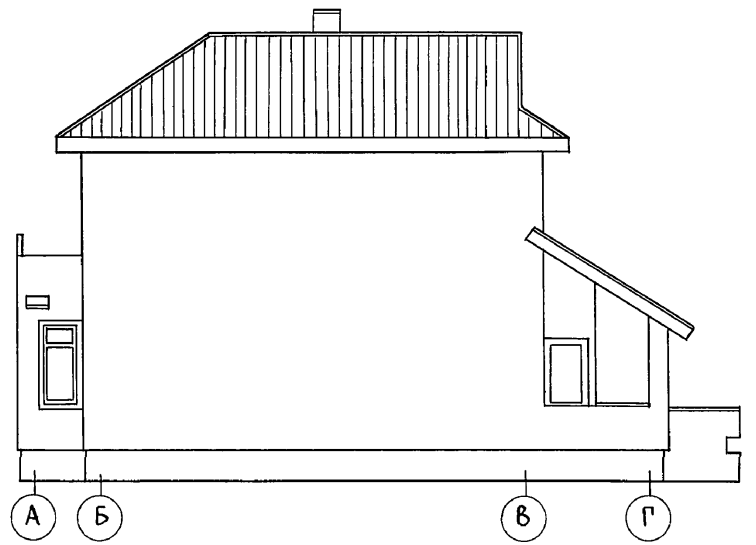

Отметки, маркировку элементов заполнения проемов, типы отделки см. лист АС-23

Инв. № подл.	Подпись и дата	Взам. инв. №
2-4065-30		

Привязан

Инв. №

144-000-961.93 - АС

Н. контр.	Бржозовский	
Нач. маст.	Радыгин	
Зам. н.м.	Земляк	
ГАП	Бржозовский	
Исполн.	Смирнов	
Провер.	Бржозовский	

2-этажный 1-квартирный 4-комнатный жилой дом с возможностью двухсторонней блокировки

Стадия	Лист	Листов
Р	25	

Фасады в осях 1-3; 3-1; Г-А; А-Г
Вариант с изменением конфигурации и конструкции крыши

ЦНИИЭП гражданселькстрой

Альбом I

Фасад в осях А-В

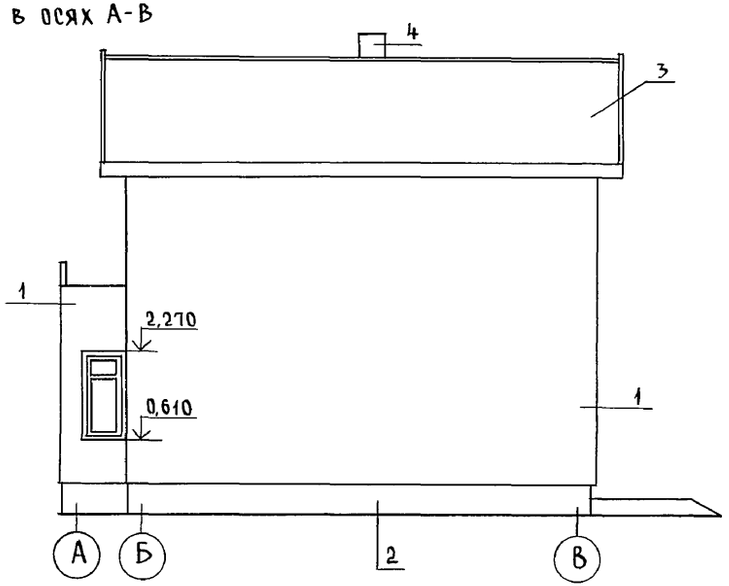

Фасад в осях В-А

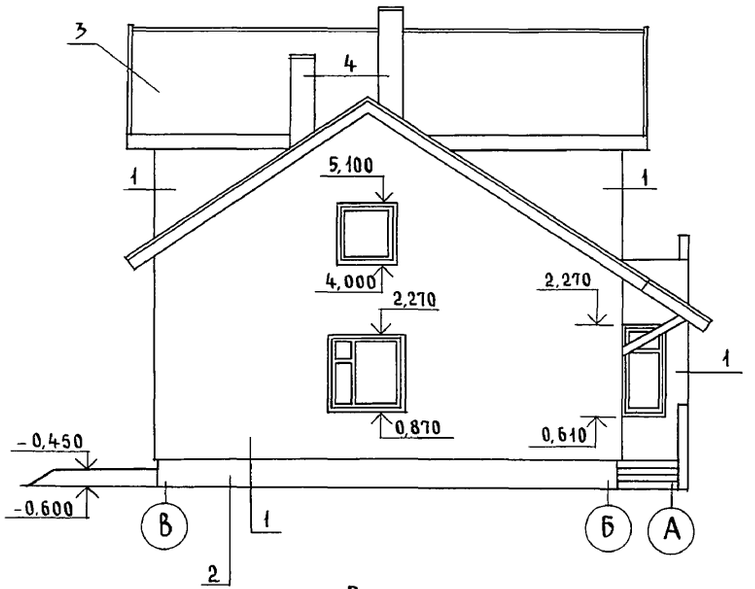

Фасад в осях 1-3

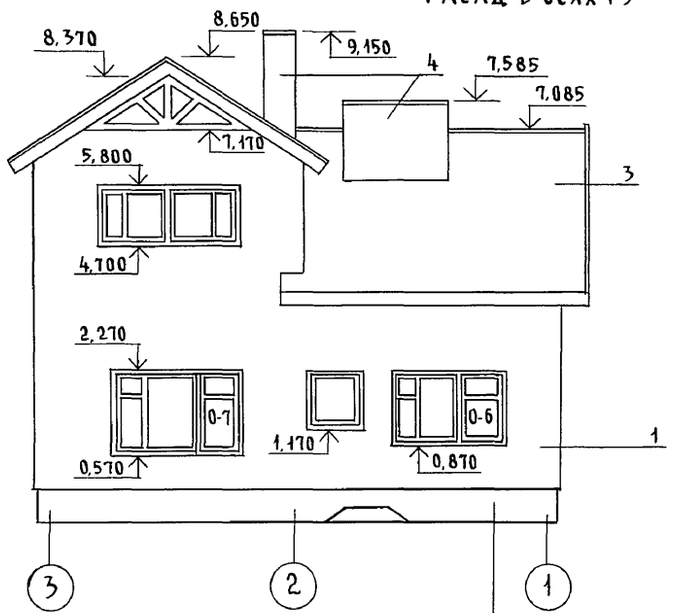

Ведомость отделки помещений

Наименование	Потолок		Стены и перегородки		Примечание
	Площ. м²	Вид отделки	Площ. м²	Вид отделки	
Жилые комнаты, прихожая, коридор	96,24	Водоэмульсионные красители	125,47	Обои	
Кухня, столовая, ванная, санузел	19,93	Водоэмульсионные красители	58,1	Масляная окраска на всю высоту	
Тамбуры	5,28	Клеевая окраска	7,23	Масляная окраска на всю высоту	
Погреб, гараж	23,25	Побелка	25,5	Побелка	Для вариантов домов

1. Маркировку элементов заполнения проемов, тип отделки см. лист
2. Фасад в осях 1-3 см. лист - 25

Привязан

Инв. №

Н. контр.	Бржозовский	
Нач. маст	Радыгин	
Зам. н. м.	Земляк	
ГАП	Бржозовский	
Исполн.	Смирнов	
Провер.	Бржозовский	

144-000-961.93 - АС

2-этажный 1-квартирный 4-комнатный жилой дом с возможностью двухсторонней блокировки

Фасады в осях 1-3; А-В; В-А. Вариант дома с люфт-клозетом. Ведомость отделки помещений

Стадия	Лист	Листов
Р	26	

ЦНИИЭП гражданселькстрой

Инв. N подл. | 2-4065-31 | Подпись и дата | Взам. инв. N

Альбом I

Разрез 1-1

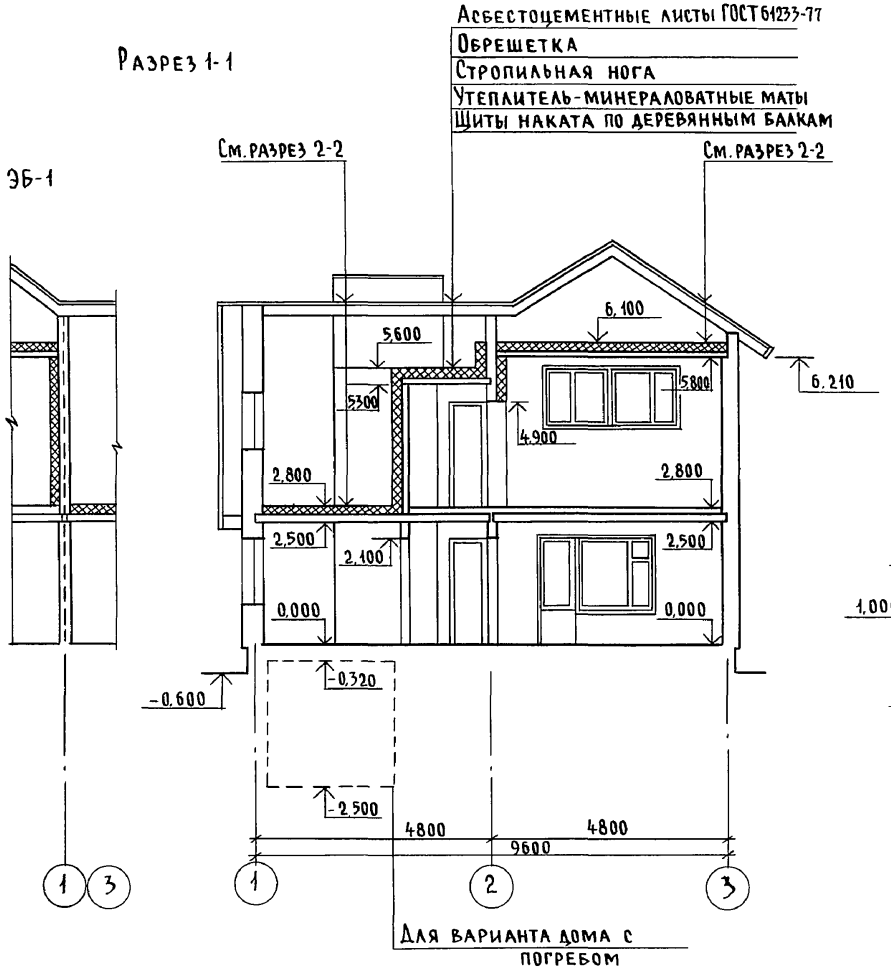

Для варианта дома с погребом

Разрез 2-2

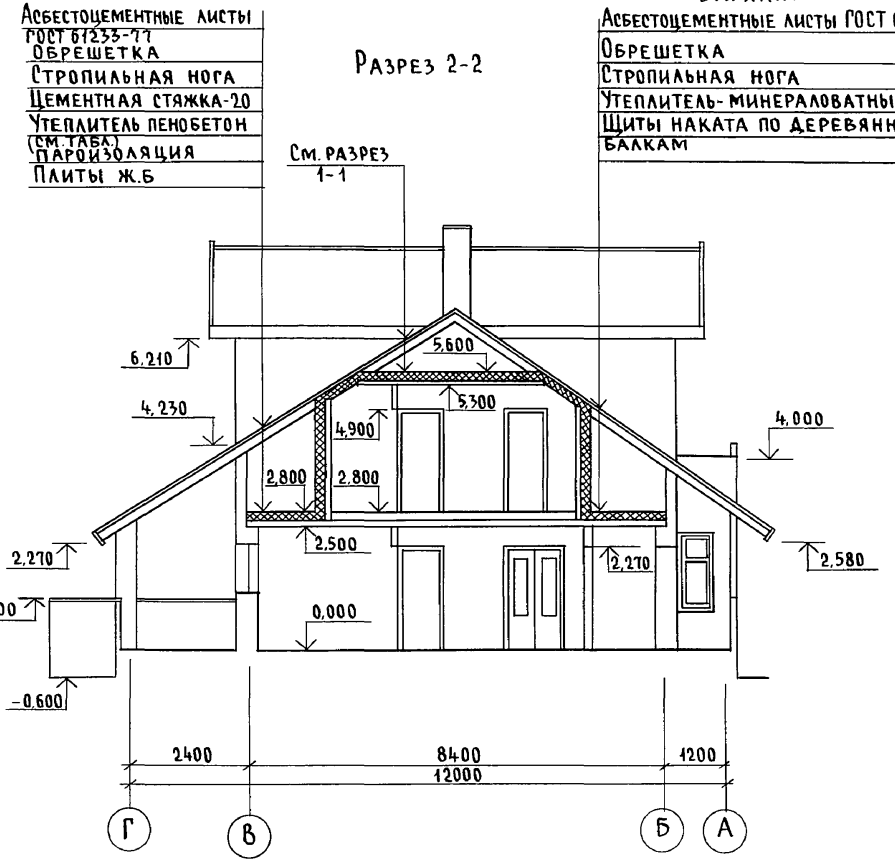

Наименование	t° наружного воздуха		
	- 20	- 30	- 40
Минераловатные маты γ=125	110	140	170
Пенобетон D=300	150	200	250

Привязан	Н.контр	Бржозовский	
	Нач.маст	Радыгин	
	Зам.н.м.	Земляк	
	ГАП	Бржозовский	
Инв. №	Исполн.	Смирнов	
	Провер.	Бржозовский	

144-000-961.93 - АС

2-этажный 1-квартирный 4-комнатный жилой дом с возможностью двухсторонней блокировки

Разрезы 1-1, 2-2

Стадия	Лист	Листов
Р	27	

ЦНИИЭП гражданселькстрой

Инв. № подл. 2-4065-32 | Подпись и дата | Взам. инв. №

Альбом I

См. лист АС-27

Разрез 3-3 для варианта дома с гаражом

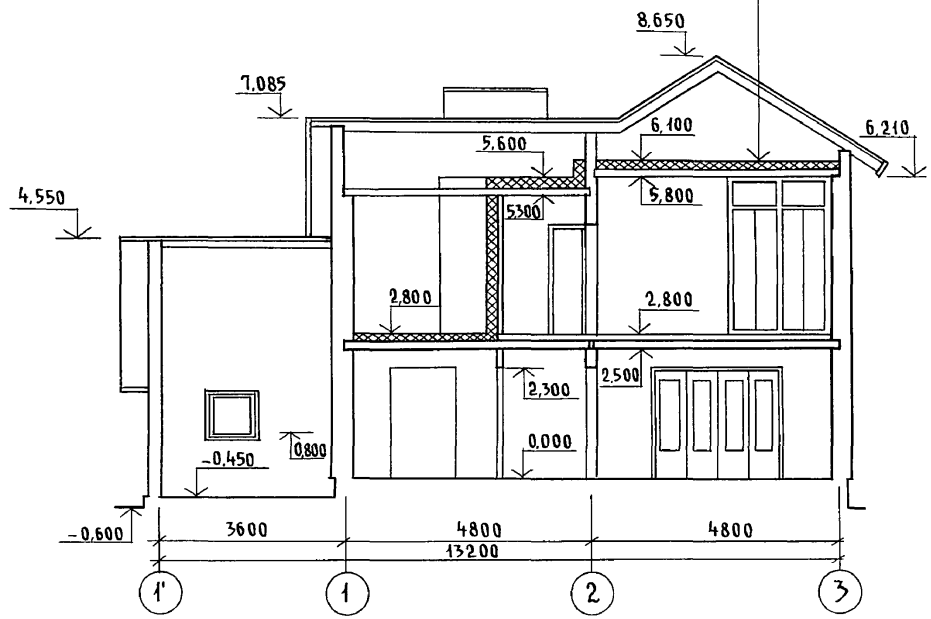

См. лист АС-27 См. лист АС-27 См. лист АС-27

Разрез 4-4 для варианта дома с люфт-клозетом

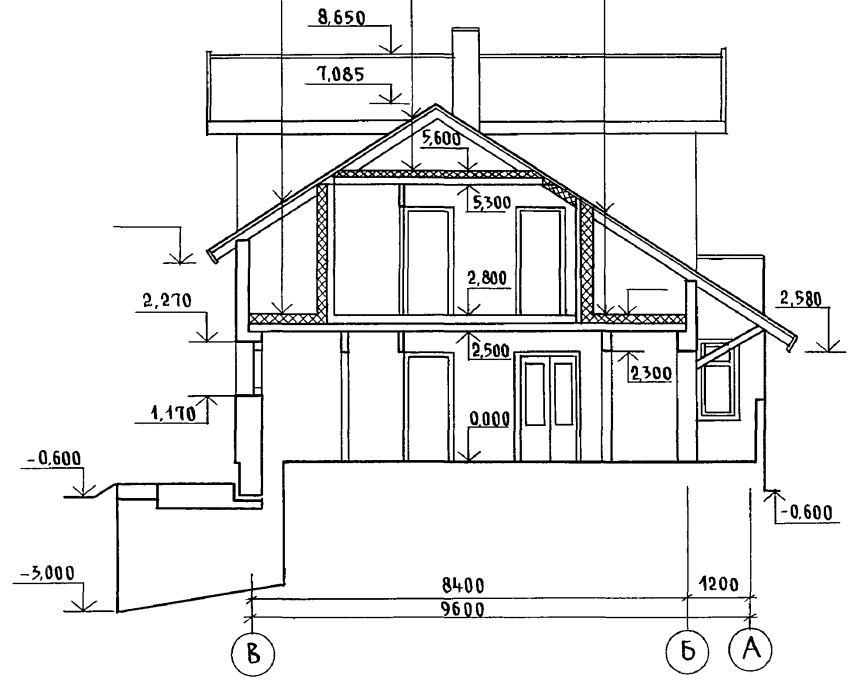

				144-000-961.93 - АС	
Привязан		Н.контр.	Бржозовский	2-этажный 1-квартирный 4-комнатный жилой дом с возможностью двухсторонней блокировки	Стадия: Р; Лист: 28; Листов:
		Нач.маст	Радыгин		
		Зам.н.м	Земляк		
		ГАП	Бржозовский	Разрез 3-3/Вариант дома с гаражом/Разрез 4-4/Вариант дома с люфт-клозетом/	ЦНИИЭП граждансельстрой
Инв.№		Испол.	Смирнов		
		Провер.	Бржозовский		

Инв.№ подл. 2-4065-33 | Подпись и дата | Взам. инв.№

Альбом I

План на отм. 0,000

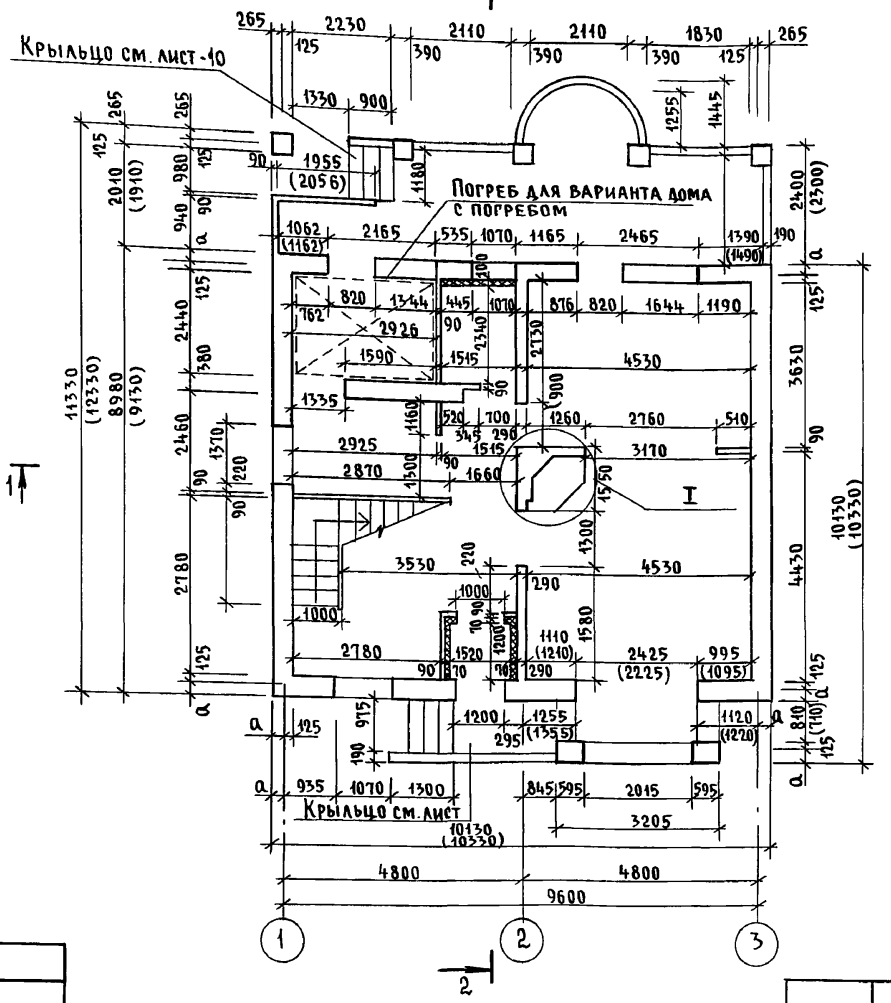

Элемент блокировки

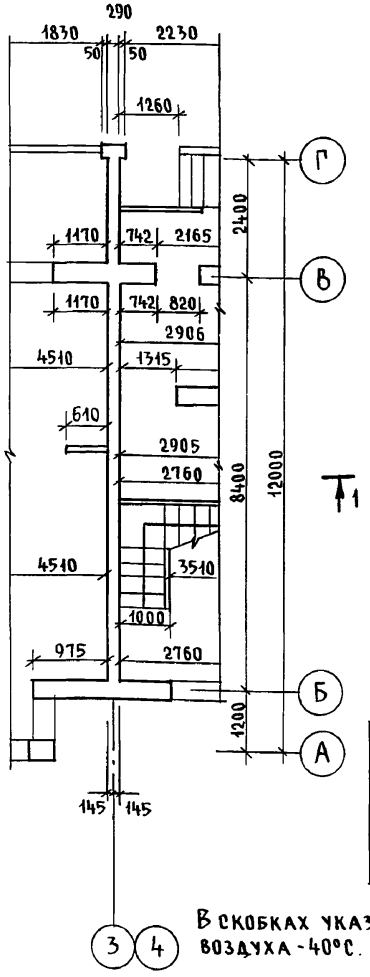

План на отм. -2,500 для варианта дома с погребом

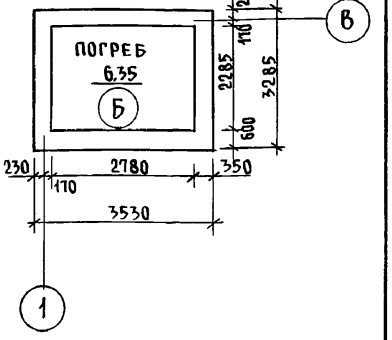

Наружная привязка стен

t°C наружного воздуха	Величина значения „а" мм
-30°, -20°	265
-40°	365

В скобках указаны размеры при t°C наружного воздуха -40°С.

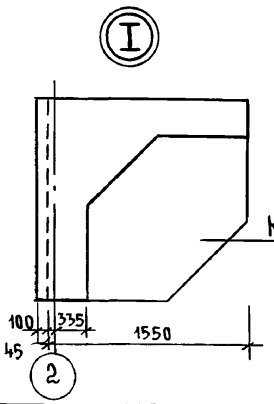

Привязан

Инв. №

Н.контр.	Бржозовский	
Нач.маст	Радыгин	
Зам.н.м	Земляк	
ГАП	Бржозовский	
Исполн	Смирнов	
Провер.	Бржозовский	

144-000-961.93 - АС

2-этажный 1-квартирный 4-комнатный жилой дом с возможностью двухсторонней блокировки	Стадия	Лист	Листов
	Р	29	
План кладочный на отм. 0,000. Элемент блокировки. План на отм. -2,500 (вариант с погребом)	ЦНИИЭП гражданселькстрой		

Инв.№ подл. | 2-4065-34 | Подпись и дата | Взам. инв.№

Альбом I

План на отм. 2,800 Эб

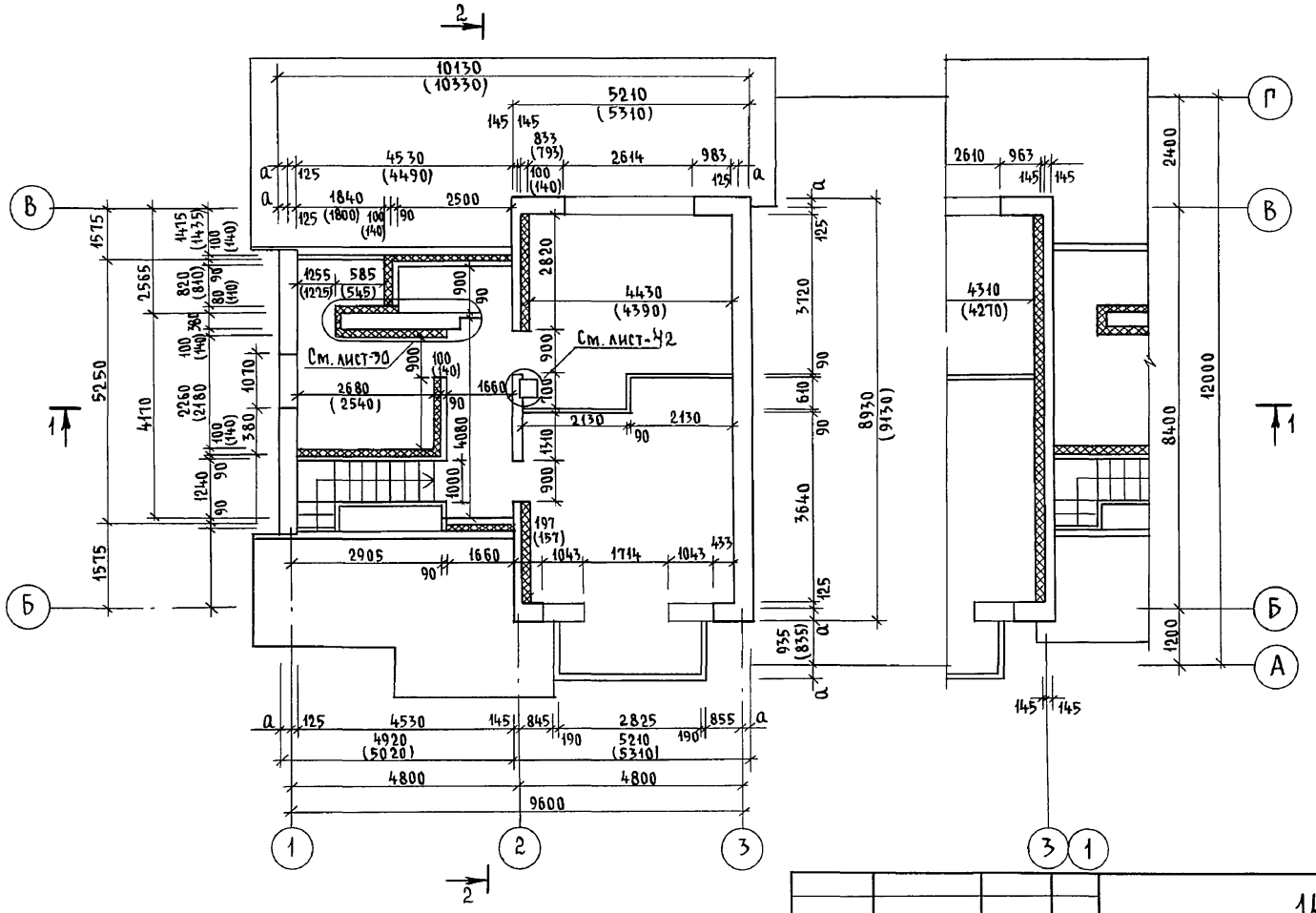

В скобках указаны размеры при t°C наружного воздуха -40°C

Привязан	Н.контр.	Бржозовский	
	Нач.маст	Радыгин	
	Зам.н.м.	Земляк	
	ГАП	Бржозовский	
Инв. №	Исполн.	Смирнов	
	Провер.	Бржозовский	

14-000-961.93 - АС

2-этажный 1-квартирный 4-комнатный жилой дом с возможностью двухсторонней блокировки

Стадия	Лист	Листов
Р	30	

План кладочный на отм. 2,800. Элемент блокировки

ЦНИИЭП гражданельстрой

Инв.№ подл.	Подпись и дата	Взам.инв.№
2-4065-35		

Ц00044-01 35

Альбом I

План на отм. 0,000 для варианта дома со стенами из мелких блоков ячеистого бетона

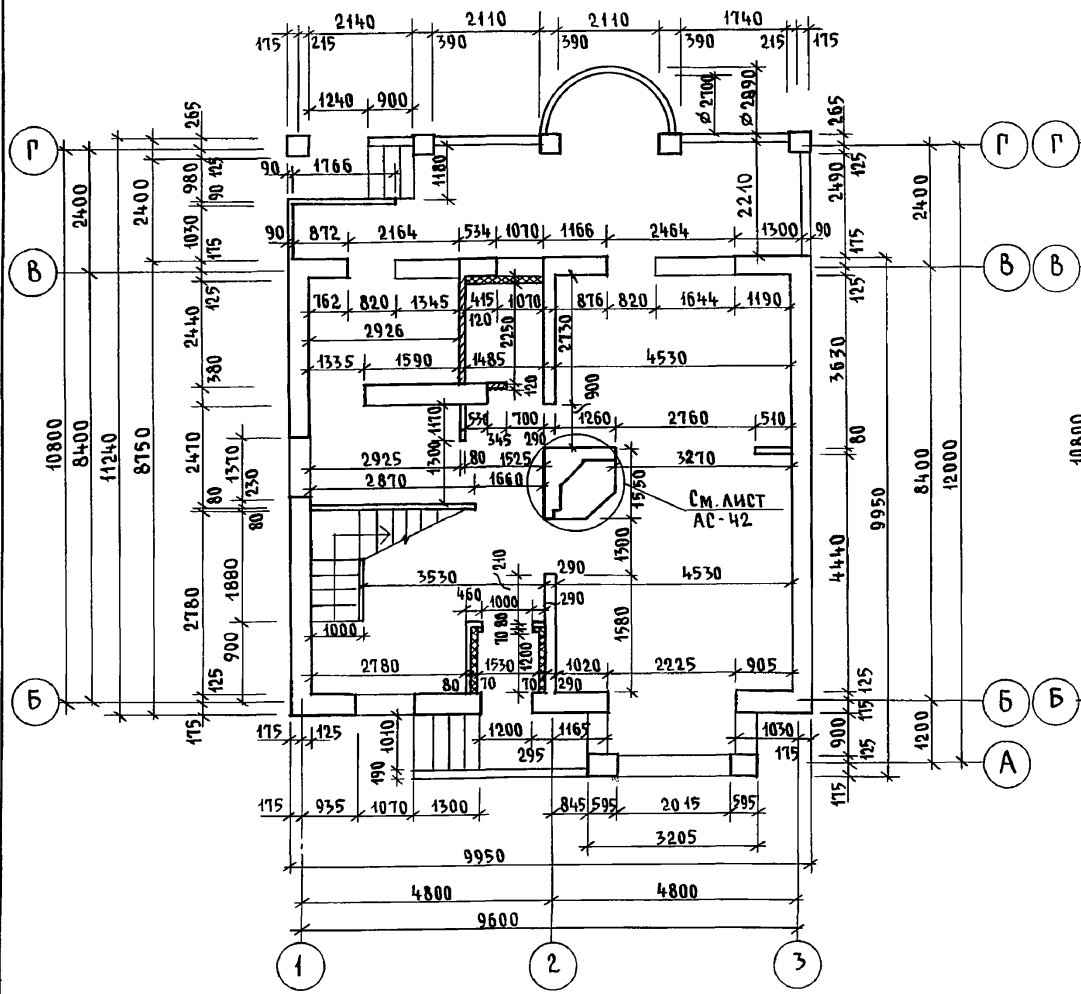

План на отм. 0,00 для варианта дома с перегородками из гипсокартонных листов и мелкоштучных перегородок

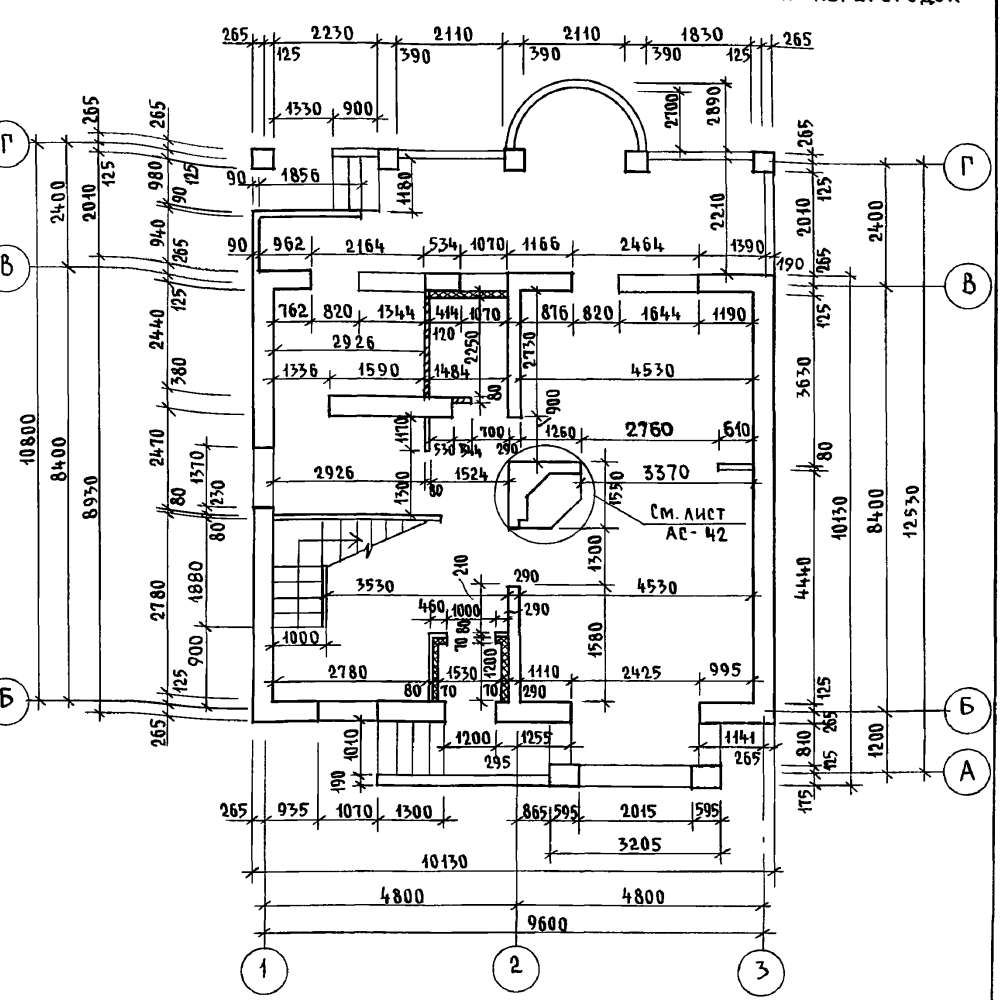

Для варианта дома с деревянными перекрытиями применяются гипсокартонные перегородки

Привязан			
Инв. №			

Н. контр.	Бржозовский	
Нач. маст.	Радыгин	
Зам. н.м.	Земляк	
ГАП	Бржозовский	
Исполн.	Смирнов	
Провер.	Бржозовский	

144-000-961.93 - АС

2-этажный 1-квартирный 4-комнатный жилой дом с возможностью двухсторонней блокировки

Планы кладочные на отм. 0,000 Варианты

Стадия	Лист	Листов
Р	31	

ЦНИИЭП гражданселькстрой

Инв. № подл.	Подпись и дата	Взам. инв. №
2-4065-30		

Альбом I

План на отм. 2,800 для варианта дома со стенами из мелких блоков ячеистого бетона

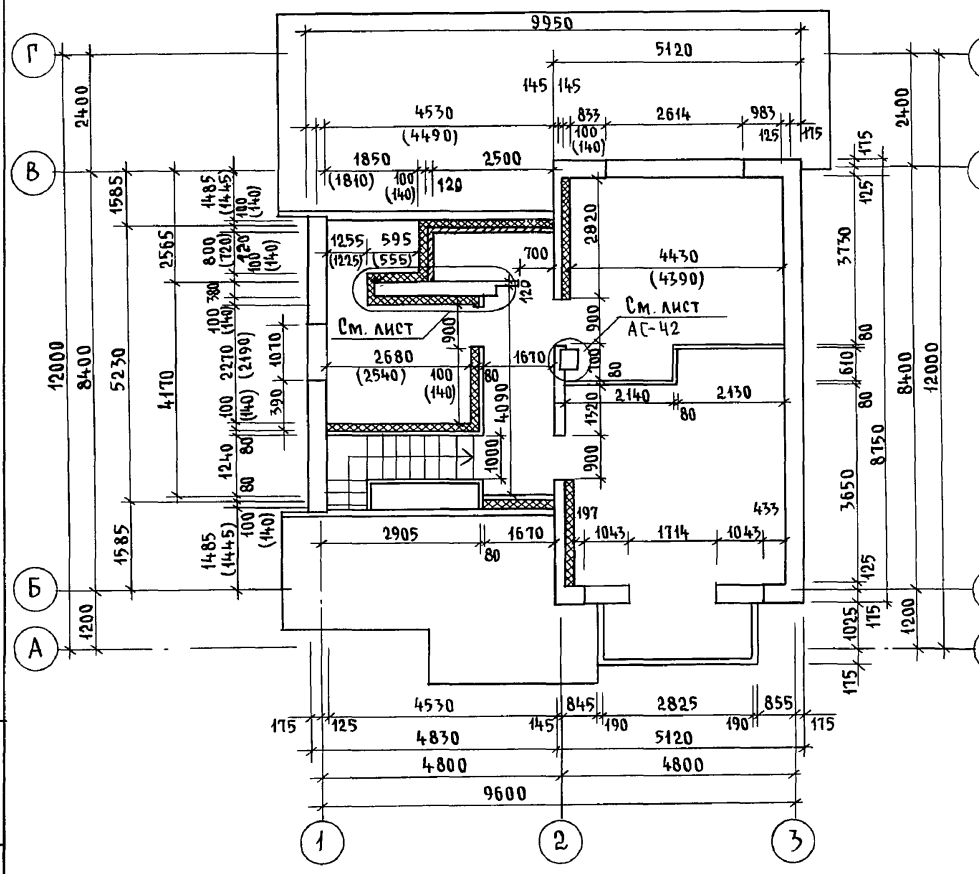

План на отм. 2,800 для варианта дома с перегородками из гипсокартонных листов и мелкощтучными перегородками

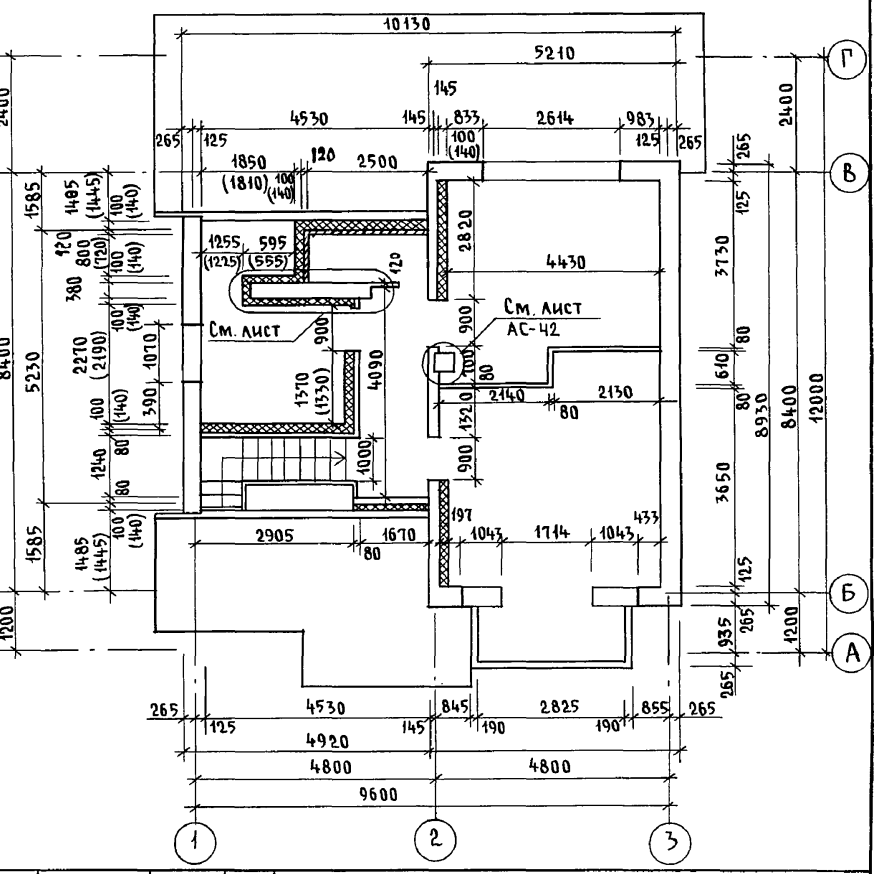

Для варианта дома с деревянными перекрытиями применяются гипсокартонные перегородки.

Привязан	Н. контр.	Бржозовский	
	Нач. маст.	Радыгин	
	Зам. н.м.	Земляк	
	ГАП	Бржозовский	
Инв. №	Испол.	Смирнов	
	Провер.	Бржозовский	

144-000-961.93 - АС

2-этажный 1-квартирный 4-комнатный жилой дом с возможностью двухсторонней блокировки	Стадия	Лист	Листов
	Р	32	
Планы кладочные на отм. 2,800. Варианты	ЦНИИЭП гражданселькстрой		

Инв. N подл. | Подпись и дата | Взам. инв. N | 2-4065-37

Альбом I

План на отм. 0,000 (вариант дома с люфт- клозетом)

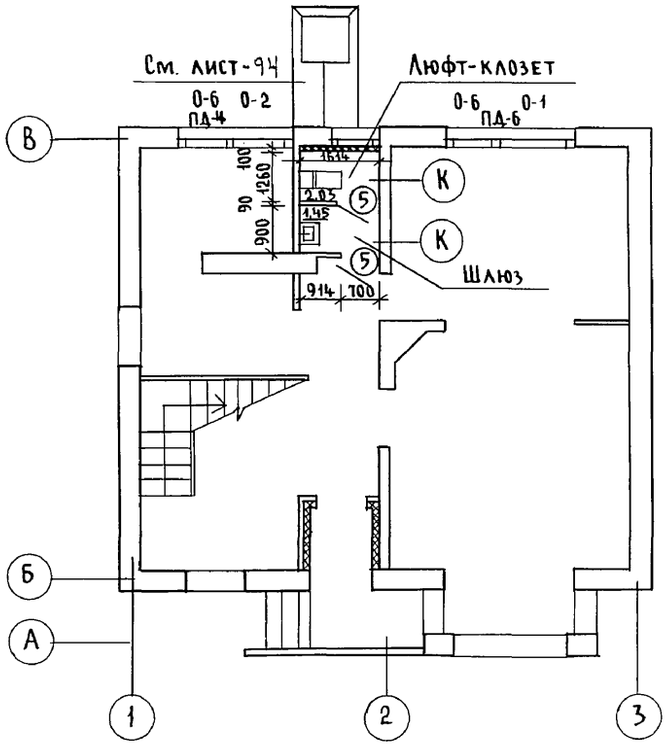

План на отм. 2,800 (вариант дома с люфт-клозетом)

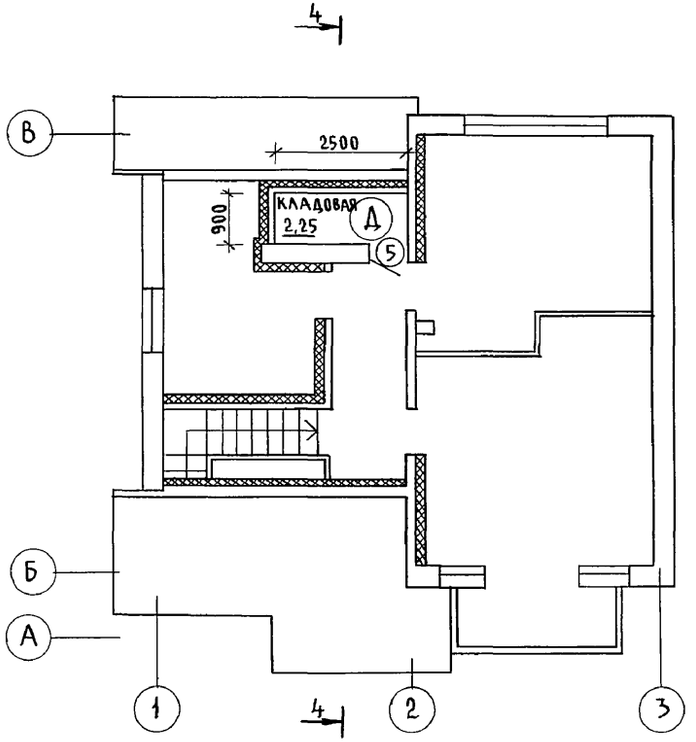

Фрагмент плана на отм. -0,450 (вариант с гаражом)

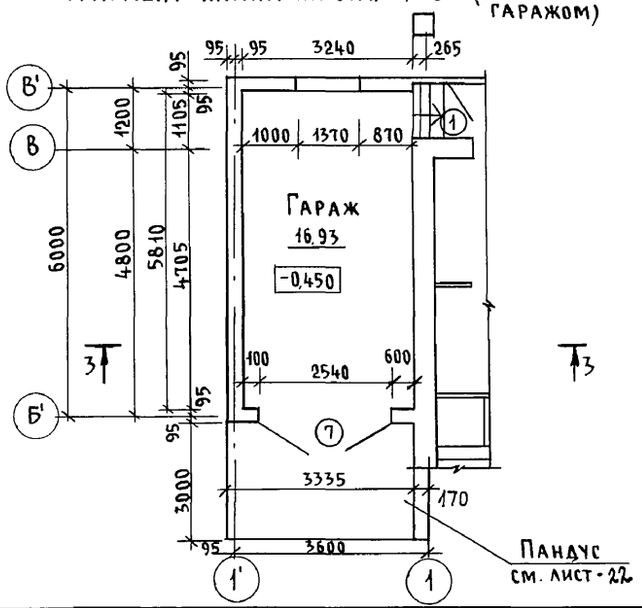

1. Размеры, маркировку заполнения проемов и встроенной мебели см. основное решение лист - 29

				144-000-961.93 - АС	
Привязан	Н.контр.	Бржозовский		2-этажный 1-квартирный 4-комнатный жилой дом с возможностью двухсторонней блокировки	Стадия: Р; Лист: 33; Листов:
	Нач.маст	Радыгин			
	Зам.н.м.	Земляк			
	ГАП	Бржозовский		План на отм. 0,000, 2,800. (вариант с люфт-клозетом) Фрагмент плана (вариант с гаражом)	ЦНИИЭП гражданселькстрой
Инв. №	Исполн.	Смирнов			
	Провер.	Бржозовский			

Инв.№ подл. | 2-4065-38 | Подпись и дата | Взам. инв.№

Альбом I

ЭБ

План на отм. 0.000

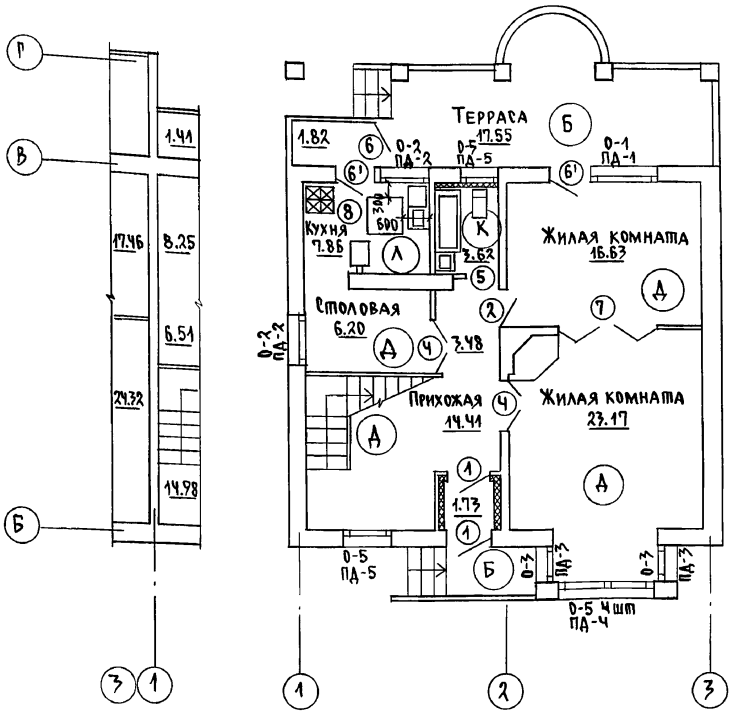

Экспликация полов

Наименование помещ.	Тип пола по проекту	Схема пола или узел по серии	Элементы пола и их толщина	Площадь пола м²
Жилые комнаты по 1 этажу, прихожая	Д	149 2.144-1/88	Покрытие - доски по ГОСТ 8242-75 - 28мм	54.21
Кухня, столовая	Л	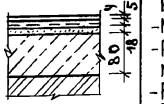	- Линолеум на тканевой подоснове и без подосновы/ - Мастика клеящая или клей - Плита древесноволокнистая твердая марка Т $\gamma = 850$ кг/м³ - Раствор цементно-песчаный, марка 150 - Подстилающий слой из бетона класса В-7.5 - Грунт основания	14.06
Ванная по 1 этажу	К	180 2.144-1/88	Покрытие - плитка керамическая по ГОСТ 6787-80 - 13мм	3.62
Терраса, крыльцо, тамбур	Б	174 2.144-1/88	Покрытие - бетон класса В15 - 20мм	21.1
Жилые комнаты по 2 этажу, коридор	Д	1 2.144-1/88	Покрытие - доска ГОСТ 8242-75 - 28мм	42.03
Санузел по 2 этажу	К	62 2.144-1/88	Покрытие - плитка керамическая по ГОСТ 6787-80 - 13мм	2.25
Погреб /вариант/	Б	174 2.144-1/88	Покрытие - бетон класса В15 - 20мм	6.35
Гараж /вариант/	Б	174 2.144-1/88	Покрытие - бетон класса В15 - 20мм	16.9
Кухня /вариант/	Л*	128 2.144-1/88	Покрытие - линолеум ГОСТ 7251-77	7.86
Жилые комнаты по 2 этажу, коридор /вариант/	Д**	183 2.144-1/88	Покрытие - доски по ГОСТ 8242-75-28мм	42.03
Санузел по 2 этажу /вариант/	К**		Покрытие - плитка керамическая по ГОСТ 6787-80 - 13мм	2.25
Балкон	К	134 2.144-1/88	Покрытие - плитка керамическая по ГОСТ 6787-80 - 13мм	3.84

* Тип пола Л при варианте дома с погребом

** Тип пола Д ; К при варианте дома с деревянными перекрытиями/балки по щитам наката/

Инв. № подл. | Подпись и дата | Взам. инв. №

2-4065-39

Привязан	Н. контр.	Бржозовский	
	Нач. мас.	Радыгин	
	Зам. н. м.	Земляк	
	ГАП	Бржозовский	
Инв. №	Исполн.	Смирнов	
	Провер.	Бржозовский	

144-000-961.93 АС

2-этажный 1-квартирный 4-комнатный жилой дом с возможностью двухсторонней блокировки

Стадия	Лист	Листов
Р	34	

План на отм. 0.000
Экспликация полов.

ЦНИИЭП гражданельстрой

Альбом I

План на отм. 2,800

ЭБ

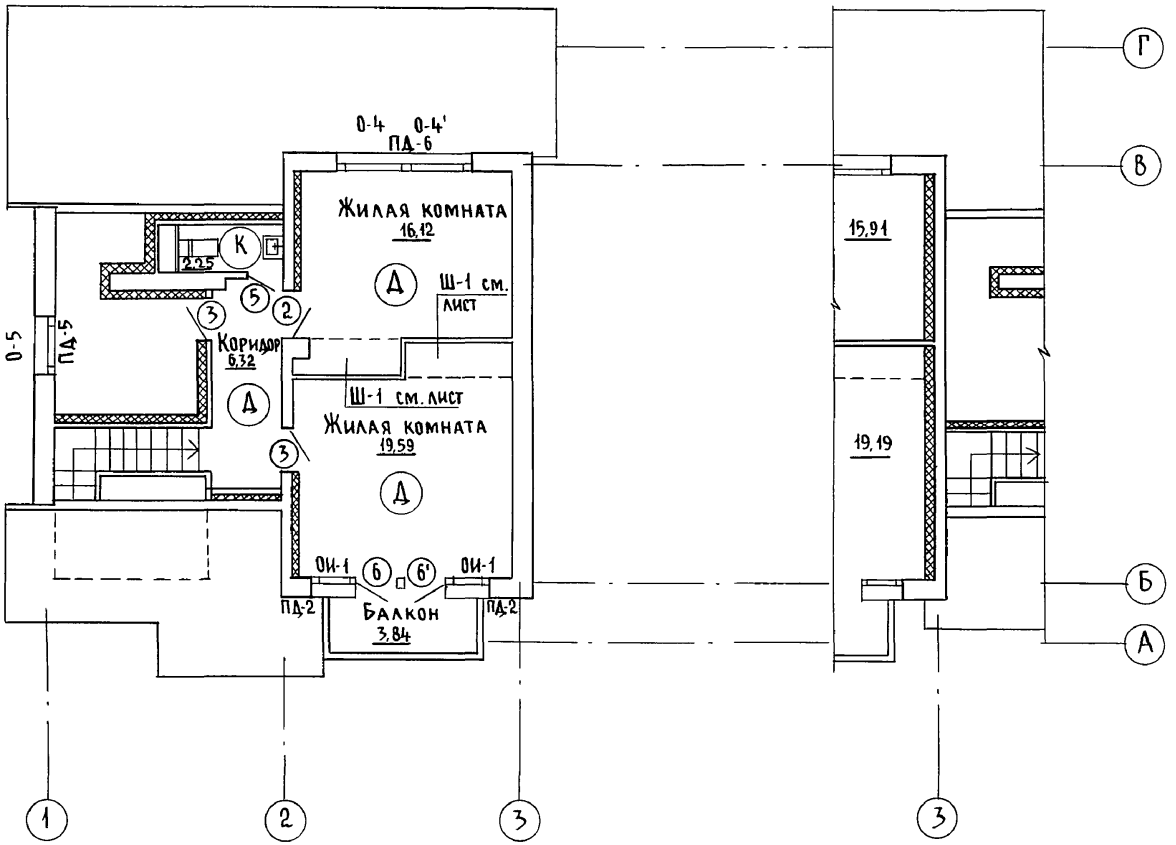

				144-000-961.93 -АС
Привязан		Н.контр.	Бржозовский	2-этажный 1-квартирный 4-комнатный жилой дом с возможностью двухсторонней блокировки
		Нач.маст	Радыгин	
		Зам.н.м.	Земляк	
		ГАП	Бржозовский	План на отм. 2,800
Инв.№		Исполн.	Смирнов	
		Провер.	Бржозовский	

Стадия	Лист	Листов
Р	35	

ЦНИИЭП гражданселькстрой

Инв.№ подл.	Подпись и дата	Взам.инв.№
2-4065-40		

Ц00044 40

Альбом I

План кровли для варианта дома с люфт-клозетом

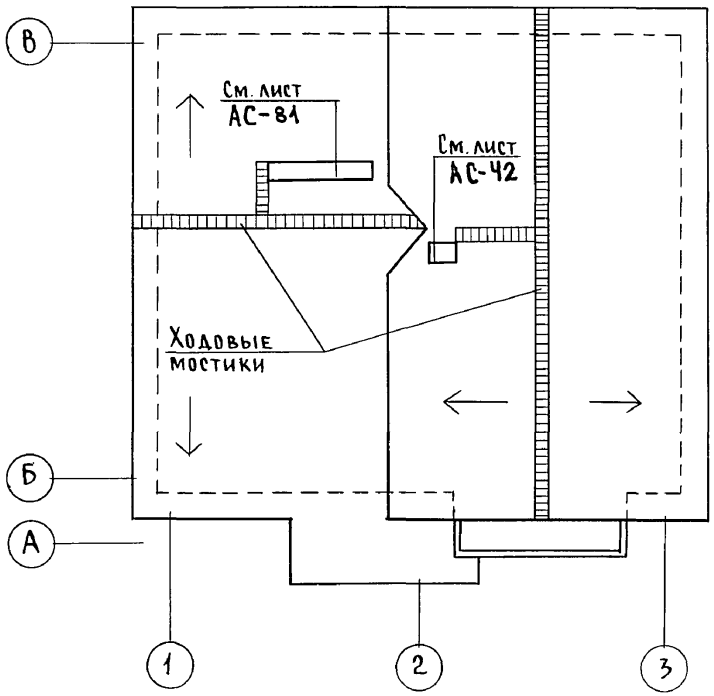

ЭБ

План кровли

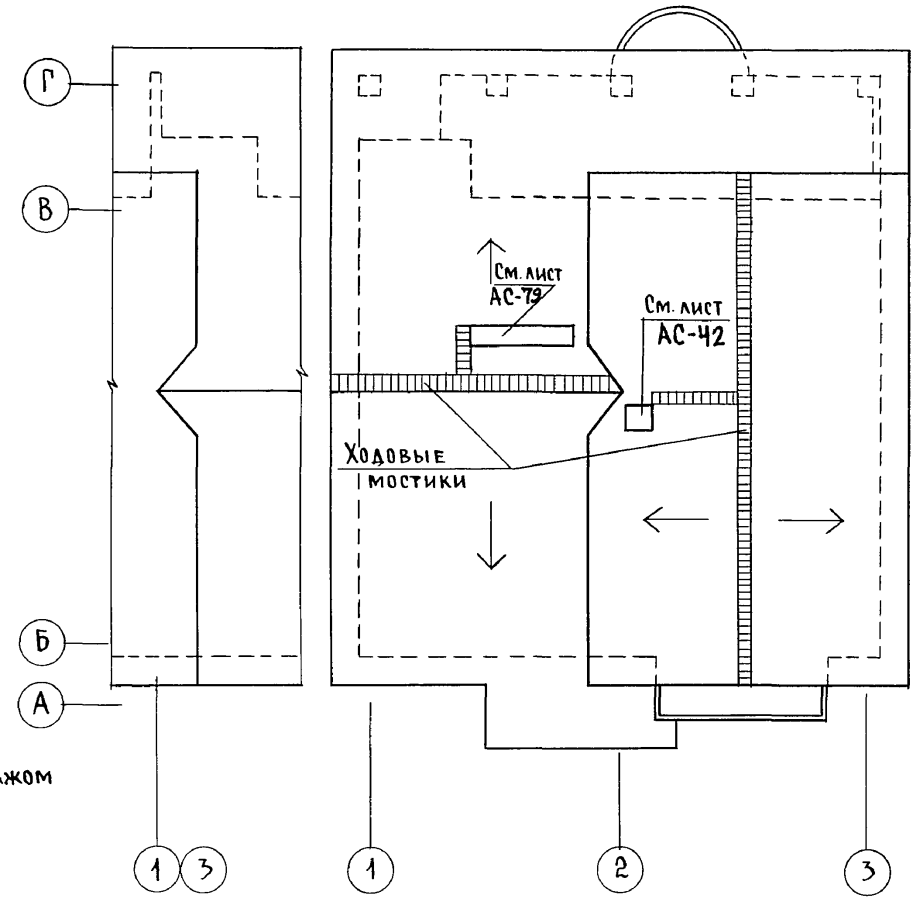

Фрагмент плана кровли для варианта дома с гаражом

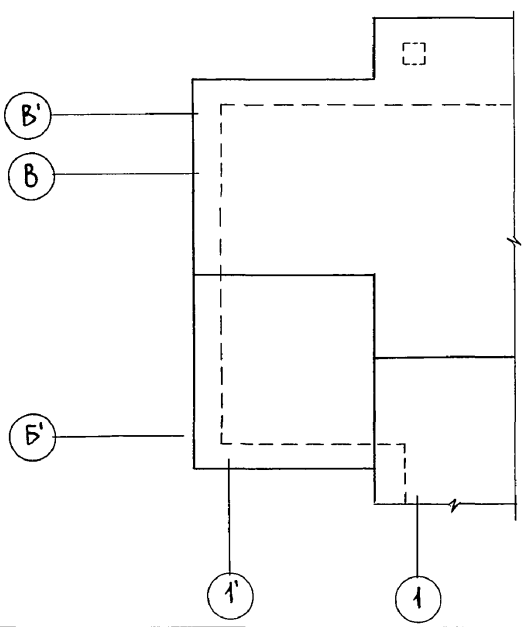

Ходовые мостики вдоль конька, к слуховому окну, венстояку, дымовой трубе выполнить из доски 150×40 с поперечными брусками 40×40 L=400 мм, общая длина ходовых мостиков 18,8 п.м.

Инв.№ подл.	Подпись и дата	Взам. инв.№	
2-4065-41			

Привязан			
Инв.№			

Н.контр.	Бржозовский	
Нач.маст.	Радыгин	
Зам.н.м.	Земляк	
ГАП	Бржозовский	
Исполн.	Смирнов	
Провер.	Бржозовский	

144-000-961.93 - АС

2-этажный 1-квартирный 4-комнатный жилой дом с возможностью двухсторонней блокировки

План кровли. Основное решение. Варианты.

Стадия	Лист	Листов
Р	36	

ЦНИИЭП граждансельстрой

Альбом I

Спецификация элементов заполнения проемов

Марка поз.	Обозначение	Наименование	Кол. на 7таж 1	2	Всего	Масса ед.кг.	Примечан
1	2	3	Ч	5	6	7	8
1	1.136.5-19	Дверной блок ДН21-10 ЩР1П	2	–	2		
2	1.136-10	Дверной блок ДГ21-9Л	1	1	2		
3	1.136-10	Дверной блок ДГ21-9	–	2	2		
4	1.136-10	Дверной блок ДО21-13	2	–	2		
5	1.136-10	Дверной блок ДГ21-7Л	1**	1	2		
6	1.136-10.5-23 вып.2	Дверной блок БР 22-7.5	1	1	2		
6'	1.136-10.5-23 вып.2	Дверной блок БР 22-7.5Л	2	1	3		
7	см. лист-41	Раздвижная перегородка	1	–	1		
8	1.136.5-19	Дверь люка ДЛ10-10А	1	–	1		Вариант с погребом
9	см. лист-49	Ворота В-1	1	–	1		Вариант с гаражом
О-1	1.136.5-23 вып.2	Окно ОР15-15	1	–	1		
О-2	1.136.5-23 вып.2	Окно ОР12-12	2*	–	2*		
О-3	1.136.5-23 вып.2	Окно ОР15-6	2	–	2		
О-4	1.136.5-23 вып.2	Окно ОР9-12	–	2	2		
О-5	1.136.5-23 вып.2	Окно ОР9-9	6	1**	7		
ОИ-1	см. лист - 45	Индивид. окно	–	2	2		
ОИ-2	см. лист - 45	Индив. окно	–	2	2		
ОИ-3	см. лист - 45	Индив. окно	–	1	1		
ОИ-4	см. лист - 48	Индив. слуховое окно	–	2***	2		
О-6	1.136.5-23 вып. 2.	Окно ОР12-9	1	–	1		Вариант с люфт-клозет

* Окно О-2 при основном решении-2шт, при варианте дома с гаражом - 1шт.
** Окна О-5 при основном решении на втором 7таже - 1шт, при варианте с гаражом на 1 7таже - 7шт.
*** Окно ОИ-4 для основного решения - 1шт, для варианта с гаражом - 2шт.

1	2	3	Ч	5	6	7	8
О-7	1.136.5-23 вып. 2	Окно ОР15-9	1	–	1		Вариант с люфт-клозет.
6	1.136-10.5-23 вып.1,3	Дверной блок БР22-7.5 / БРС22-7.5	1	1	2		t°н.в.-20° /вариант/
6'	1.136-10.5-23 вып.1.3	Дверной блок БР22-7.5Л / БРС22-7.5Л	2	1	3		
О-1	1.136.5-23 вып 1.3	Окно ОС 15-15 / ОРС15-15	1	–	1		
О-2	1.136.5-23 вып.1.3	Окно ОС 12-12 / ОРС 12-12	2	–	2		
О-3	1.136.5-23 вып.1.3	Окно ОС 15-6 / ОРС 15-6	2	–	2		
О-4	1.136.5-23 вып.1.3	Окно ОС 9-12 / ОРС 9-12	–	2	2		t°н.в.-40° /вариант/
О-5	1.136.5-23 вып.1.3	Окно ОС 9-9 / ОРС-9-9	6	1	7		
ОИ-1	см. лист - 45	Индив. окно	–	2	2		
ОИ-2	см. лист -45	Индив. окно	–	2	2		
ОИ-3	см. лист - 45	Индив. окно	–	1	1		
ПД-1	ГОСТ 8242-88	Подоконная доска ПД-1-34×200×1600	1	–	1		
ПД-2	ГОСТ 8242-88	Подоконная доска ПД-1-34×200×1300	2	2	4		
ПД-3	ГОСТ 8242-88	Подоконная доска ПД-1-34×200×700	2/Ч	–	2/Ч		Осн. реш. / Вар. с люфт-клоз
ПД-4	ГОСТ 8242-88	Подоконная доска ПД-1-34×200×2200	1	–	1		
ПД-5	ГОСТ 8242-88	Подоконная доска ПД-1-34×200×1000	1	1	1		
ПД-6	ГОСТ 8242-88	Подоконная доска ПД1-34×200×2500	–	1	1		
Ш-1	см. лист - 40	Встроенный шкаф	–	1	1		

⁂ ДГ21-7Л-для варианта с люфт-клозетом на 1 7таже - 2шт.

Привязан

Инв.№

Н. контр.	Бржозовский	
Нач. мас.	Радыгин	
Зам. н.м.	Земляк	
ГАП	Бржозовский	
Исполн.	Смирнов	
Провер.	Бржозовский	

144-000-961.93 АС

2-7этажный 1-квартирный 4-комнатный жилой дом с возможностью двухсторонней блокировки

Стадия	Лист	Листов
Р	37	

Спецификация элементов заполнения проемов

ЦНИИЭП гражданселькстрой

Инв.№подл. | Подпись и дата | Взам.инв.№ | 2-4065-42

Альбом I

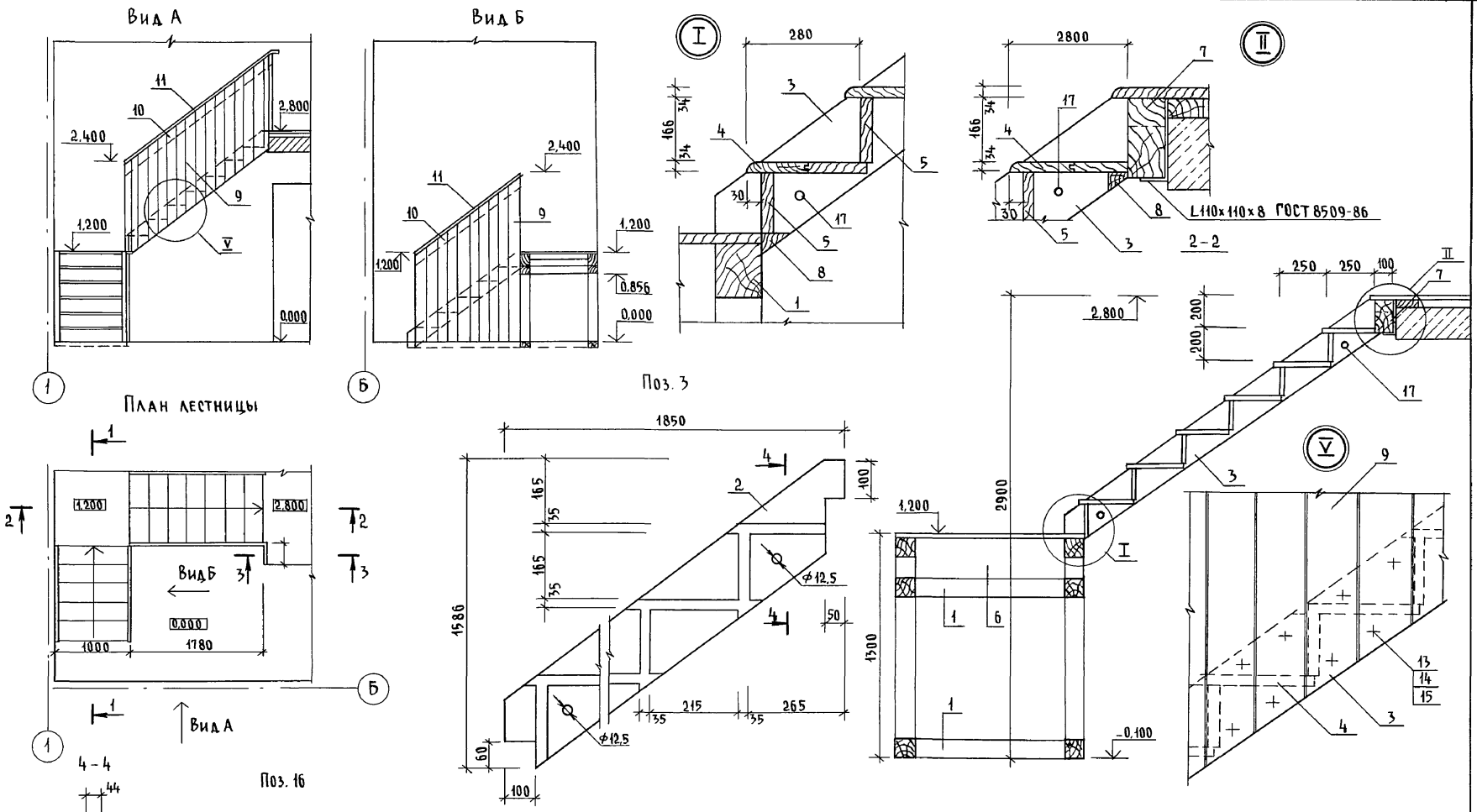

				144-000-961.93 - АС			
Привязан	Н.контр.	Бржозовский		2-этажный 1-квартирный 4-комнатный жилой дом с возможностью двухсторонней блокировки	Стадия	Лист	Листов
	Нач.маст.	Радыгин			Р	38	
	Зам.н.м.	Земляк					
	ГАП	Бржозовский		Лестница деревянная. План. Сечения. Узлы.	ЦНИИЭП граждансельстрой		
	Исполн.	Смирнов					
Инв. №	Провер.	Бржозовский					

Инв. № подл. 2-4065-43 | Подпись и дата | Взам. инв. №

400044-01 43

Альбом I

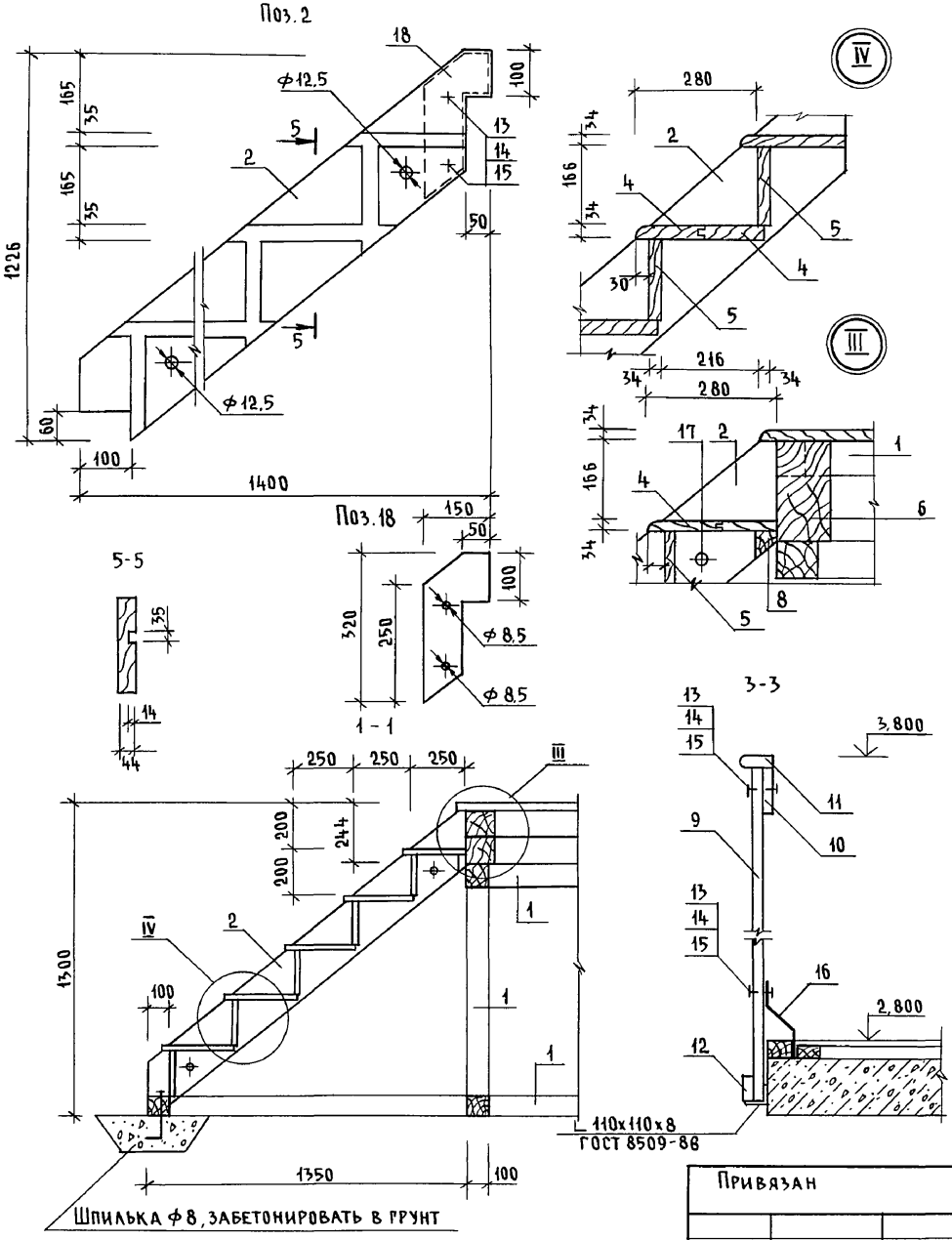

Спецификация материалов на лестницу

Марка поз.	Обозначение	Наименование	Кол.	Масса ед. кг	Примеч.
1	Пиломатериалы хвойных пород ГОСТ 24454-80 Е	Брус каркаса 100х100 п.м	20,5		
2		Тетива 44х194, ℓ=1760	2		
3		Тетива 44х194, ℓ=2120	2		
4		Проступи 144х34, п.м.	32		
5		Подступенок 166х34 п.м	12,0		
6		Балка 210х130, ℓ=1000	2		
7		Балка 210х100, ℓ=1000	2		
8		Брусок 50х50, п.м.	3,0		
9		Доска 144х34, п.м.	60,0		
10		Доска 166х24, п.м.	8,2		
11		Поручень 54х34, п.м.	8,2		
12	Пиломатериалы хвойных пород ГОСТ 24454-80Е	Доска 50х24, п.м.	0,4		
13		Болт с полукруглой головкой и усом ГОСТ 7801-81 м8х60	96		
14		Гайка М 8.4.011 ГОСТ 5915-70*	96		
15		Шайба увелич. м 8 ГОСТ 6958-78	96		
16	Полоса 4х40 ГОСТ 103-76* / Ст3 ГОСТ 535-88	Кронштейн ℓ=200	3		см. лист 40
17	Круг В12 ГОСТ 2590-71 / Ст3 ГОСТ 535-88	Стержень тяж. ф12, АI ℓ=1050	4		
18	Полоса 4х40 ГОСТ 103-76* / Ст3 ГОСТ 535-88	Накладка	4		

Привязан

Инв. №

Н.контр.	Бржозовский	
Нач.маст.	Радыгин	
Зам.н.м.	Земляк	
ГАП	Бржозовский	
Испол.	Смирнов	
Провер.	Бржозовский	

144-000-961.93 - АС

2-этажный 1-квартирный 4-комнатный жилой дом с возможностью двухсторонней блокировки

Стадия	Лист	Листов
Р	39	

Лестница деревянная
Сечения. Узлы.

ЦНИИЭП гражданселькстрой

Инв. № подл. | 2-4065-44 | Подпись и дата | Взам. инв. №

Ц 00044-01 44

Альбом I

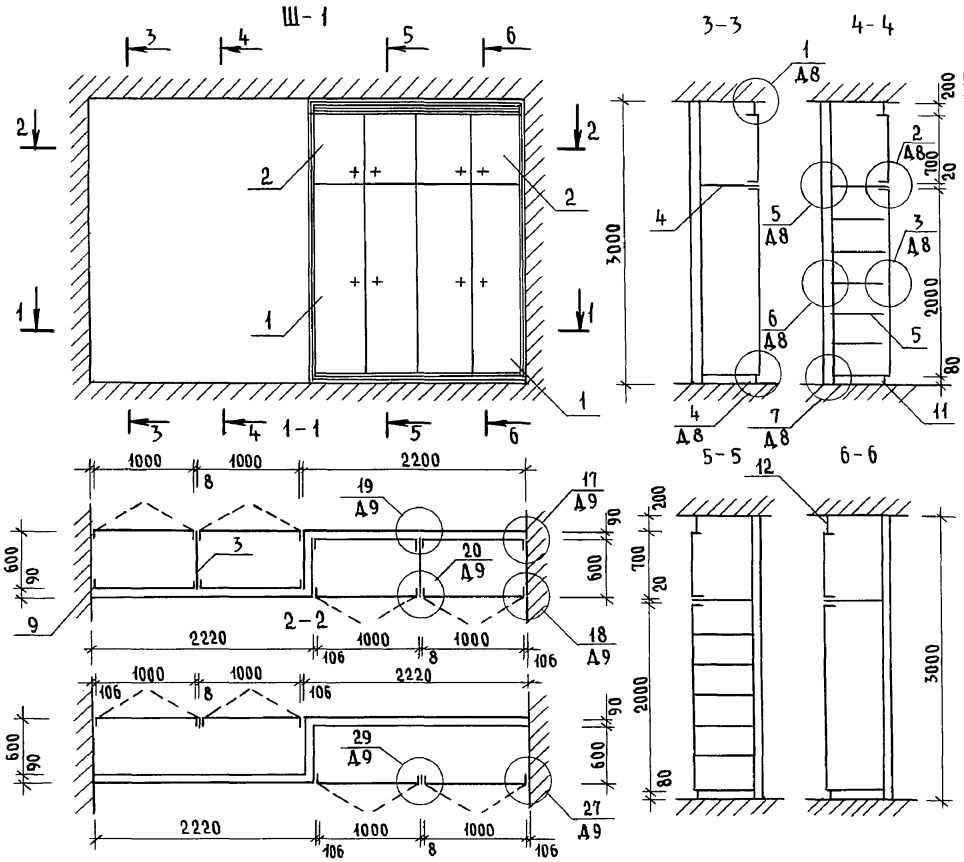

Спецификация на шкаф Ш-1

Формат	Поз.	Обозначение	Наименование	Кол.	Примеч.
			Документация		
А3		1.172.5-6-0000 ТО	Техническое описание		
А3		1.172.5-6-0000 Д8	Узлы 1...13		
А3		1.172.5-6-0000 Д9	Узлы 17...20, 27, 28		
А3		1.172.5-6-0000 Д11	Узлы 34, 35		
			Сборочные единицы		
А3	1	1.172.5-6-0100-05	Дверной блок шкафа ДШ20-5	8	
А3	2	1.172.5-6-0200-11	Дверной блок антресоли ДА7-5	8	
А3	3	1.172.5-6-0700-03	Стенка промежуточная СП21-6	2	
А3	4	1.172.5-6-0800	Полка антресольная ПА ℓ=2200	2	
А3	5	1.172.5-6-0900-08	Полка переставная ПП6-5	12	
			Детали		
А3	6	1.172.5-6-0002	Брусок монтажный	8	
А4	7	1.172.5-6-0006	Полкодержатель	24	
А4	8	1.172.5-6-0007	Цоколь п.м.	4,5	
А4	9	1.172.5-6-0008	Наличник п.м.	10,5	
А4	10	1.172.5-6-0009	Винт-стяжной В-1	12	
А4	11	1.172.5-6-0009-01	Винт-стяжной В-2	4	
А4	12	1.172.5-6-0010	Гайка-стяжная	16	
А4	13	1.172.5-6-0009-01	Угольник УМ-2	8	

Инв.№ подл. | Подпись и дата | Взам.инв.№
2-4065-45

Привязан

Инв.№

Н.контр.	Бржозовский	
Нач.маст.	Радыгин	
Зам.н.м.	Земляк	
ГАП	Бржозовский	
Исполн.	В.Аулина	
Провер.	Бржозовский	

144-000-961.93 - АС

2-этажный 1-квартирный 4-комнатный жилой дом с возможностью двухсторонней блокировки

Встроенный шкаф Ш-1.

Стадия	Лист	Листов
Р	40	

ЦНИИЭП граждансельстрой

1-1

Элементы заполнения проема
Раздвижная перегородка. Общий вид

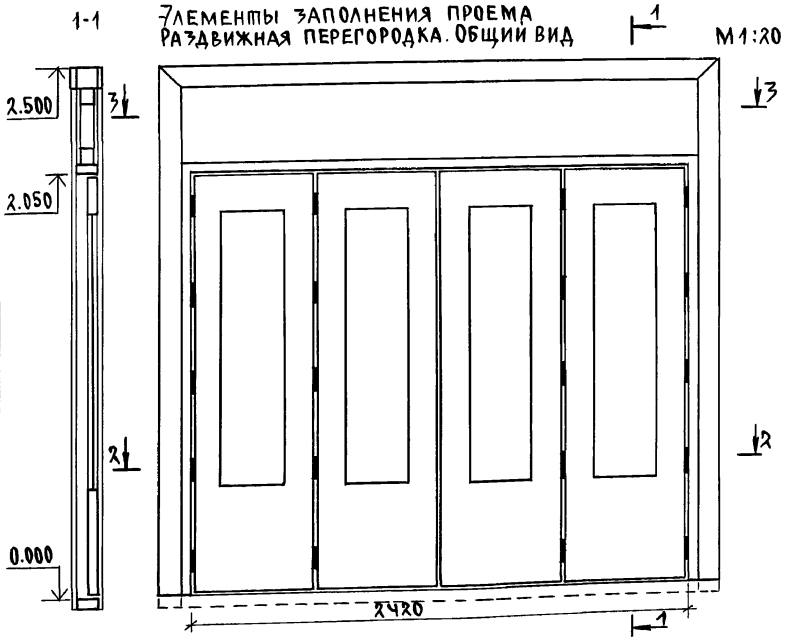

2 - 2

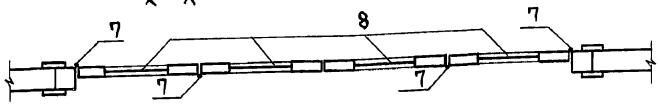

3 - 3

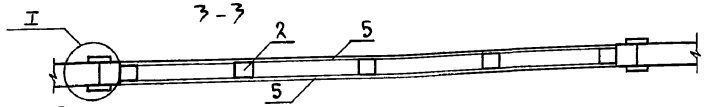

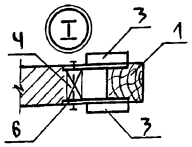

Монтажная полоса поз. 6
Эскиз М 1:2

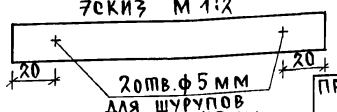

Спецификация элементов заполнения проема

Поз.	Обозначение	Наименование	Кол.	Масса ед. кг	Примечание
1	Пиломатериалы хвойных пород ГОСТ 24454-80Е	Брус каркаса 94х90 п.м.	13		
2		Брус каркаса 80х80 п.м.	8		
3		Доска наличника 94х22 п.м	15		
4	Пиломатериалы хвойных пород ГОСТ 24454-80Е	Пробка ф20х90	12		
5	Плита твердая древесно-волокнистая ГОСТ 4598-86	Заполнение листовое толщ. 5мм м2	2.5		с двух сторон
6	Полоса 2х20 ГОСТ 103-76* Ст3 ГОСТ 535-88	Монтажная полоса ℓ=150мм	24		через 700мм
7		Петли	20		
8	1.136-10	Полотно от дверного блока ДО21-13	4		

1. Заполнение листовое поз. 5 оклеить обоями.
2. Открытые деревянные части покрыть тонированной олифой и лаком.

Альбом I

Инв. № подл. | Подпись и дата | Взам. инв. №

2-4065-46

Привязан			
Инв. №			

Н. контр.	Брюзовский	
Нач. мас	Радыгин	
Зам. н. м.	Земляк	
ГАП	Брюзовский	
Исполн.	Булатов	
Провер.	Брюзовский	

144-000-961.93 АС

2-этажный 1-квартирный 4-комнатный жилой дом с возможностью двухсторонней блокировки.

Стадия	Лист	Листов
Р	41	

Раздвижная перегородка

ЦНИИЭП граждансельстрой

Альбом I

Фасад камина

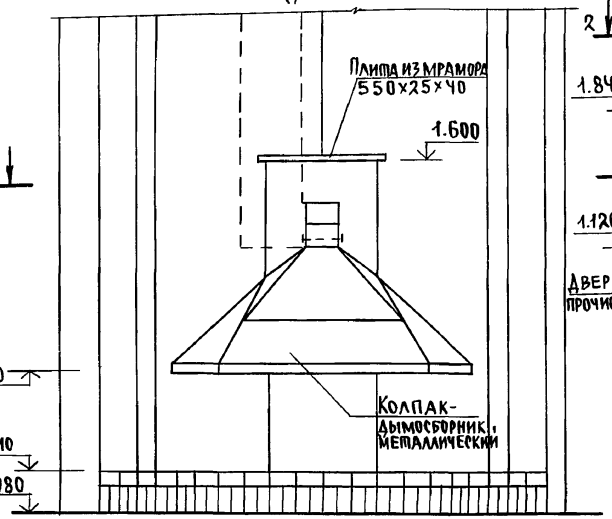

1-1

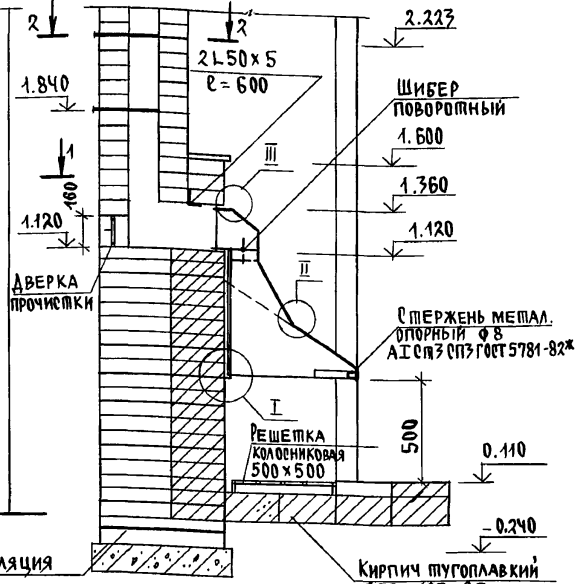

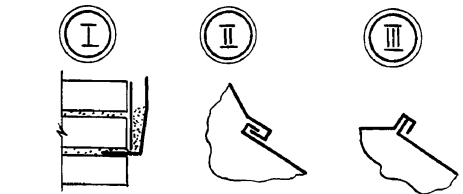

Кладку камина производят из обыкновенного, хорошо обожженного глиняного кирпича на глинопесчаном растворе состав 1:3.
Толщина горизонтальных швов при кладке не должна превышать 5мм, а вертикальных - 10мм.
Каждый ряд кладки должен быть выполнен с перевязкой швов в 1/2 кирпича.
Швы кладки дымового канала должны быть тщательно заполнены раствором на всю толщину.
Тугоплавкий кирпич укладывается на глино-песчаном растворе, применяя тугоплавкую глину.
Дымовые задвижки и колосниковая решетка устанавливаются одновременно с кладкой.
В местах примыкания деревянных деталей к поверхности дымового канала устраиваются кирпичные разделки шириной в 1,5 кирпича (380мм) от дерева до „дыма".
Кладка трубы выше кровли производится на известково-песчаном растворе или цементно-песчаном.
Перед камином на пол прибивается предтопочный лист из кровельной стали размером 500×1000мм по слою асбестового картона.
Лучший материал для колпака - медь или латунь толщиной 0.5мм.
Опорный стержень согнуть из стального прута, концы заделать в кладку.
Детали колпака соединять между собой и крепить к стене клепкой с герметизацией стыков асбестовым шнуром.
Форма колпака может быть различной по желанию застройщика.
Шибер поворотный изготовить из листовой стали, рамку шибера - из полосовой стали с устройством плотных герметичных втулок для оси шибера. Герметик-асбестовый шнур, ручка шибера-деревянная.
Колосниковая решетка и каминные принадлежности изготовляются из квадратного стержня черненой стали с использованием декоративных элементов.
Дверка прочистки - из печных принадлежностей.

1-1

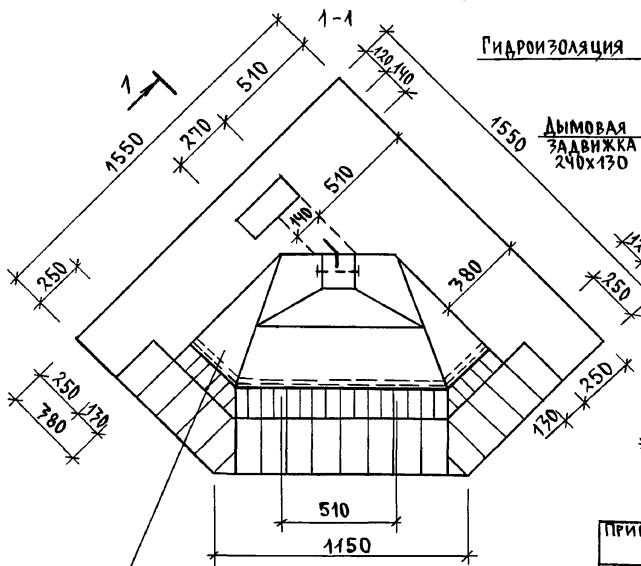

2-2

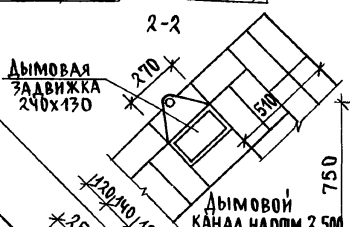

Колпак

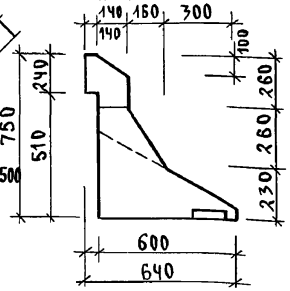

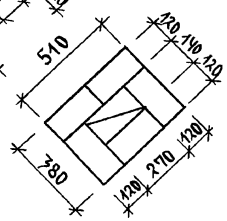

Инв.№ подл.	Подпись и дата	Взам.инв.№	
2-4065-47			

Привязан

Инв.№

Н.контр.	Бржозовский	
Нач.мас.	Радыгин	
Зам.н.м.	Земляк	
ГАП	Бржозовский	
Исполн.	Вачлина	
Провер.	Бржозовский	

144-000-961.93 АС

2-этажный 1-квартирный 4-комнатный жилой дом с возможностью двухсторонней блокировки.

Стадия	Лист	Листов
Р	42	

Камин. Сечения.

ЦНИИЭП гражданселькстрой

Альбом I

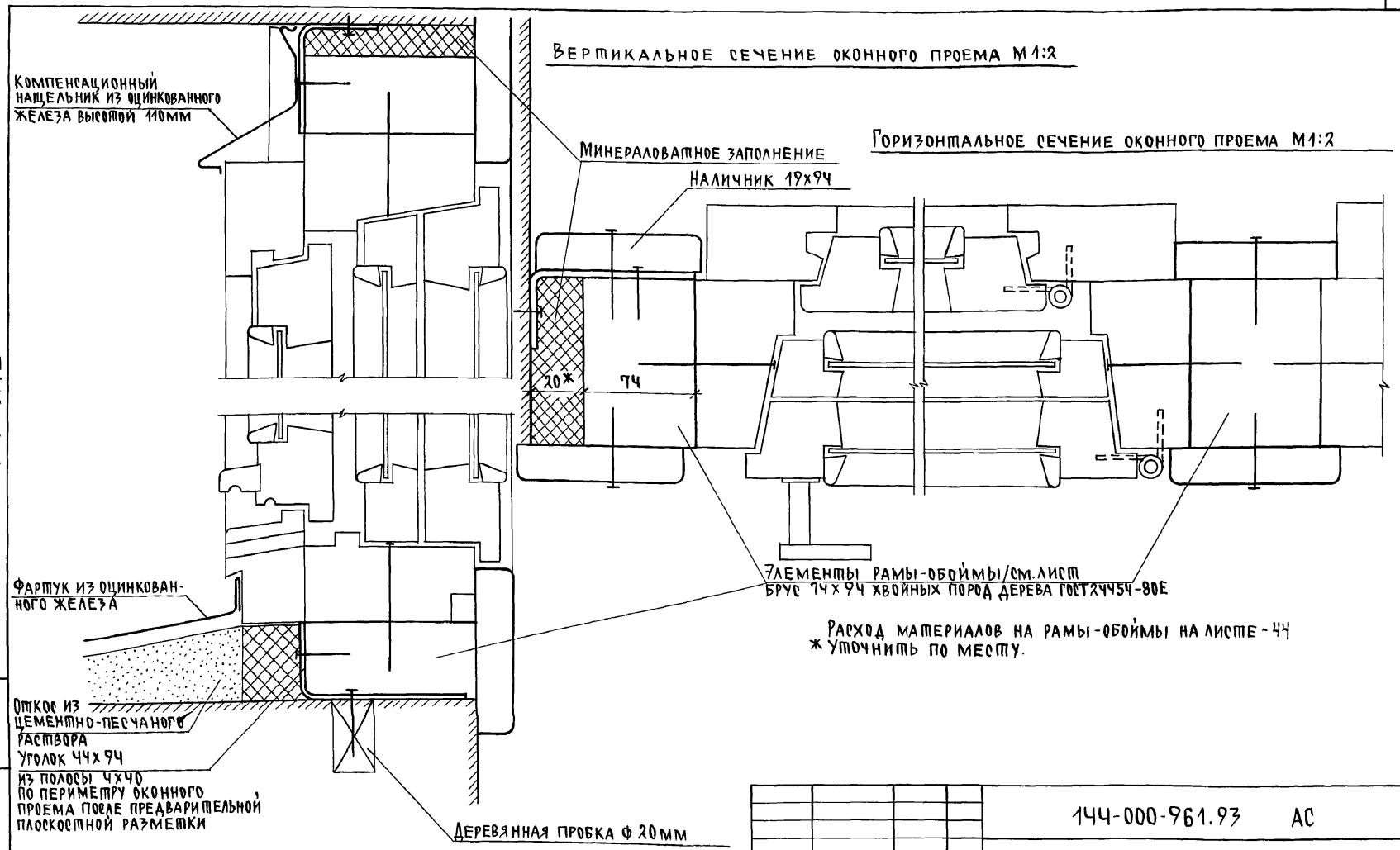

Расход материалов на рамы-обоймы на листе-44
* Уточнить по месту.

				144-000-961.93 АС			
Привязан		Н.контр.	Бржозовский	2-этажный, 1-квартирный 4-комнатный жилой дом с возможностью двухсторонней блокировки.	Стадия	Лист	Листов
		Нач.мас.	Радыгин		Р	43	
		Зам.Н.М.	Земляк				
		ГАП	Бржозовский	Оконные проемы в наружных стенах. Сечения	ЦНИИЭП гражданстельстрой		
		Исполн.	Булатов				
Инв.№		Провер.	Бржозовский				

Инв.N подл. | Подпись и дата | Взам.инв.N
2-4065-48

ЦООО44-01 48

Альбом I

Рама для окна О-5 4шт

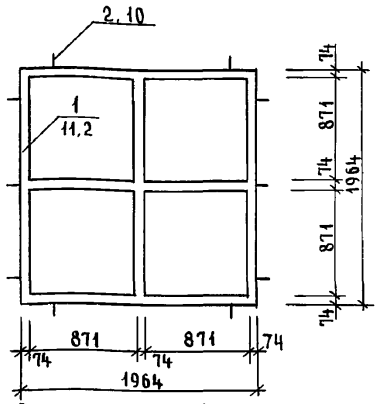

Рама для окна О-5

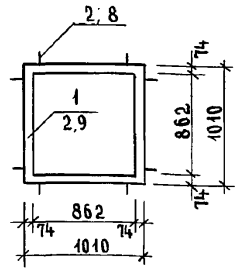

Рама для окна О-2

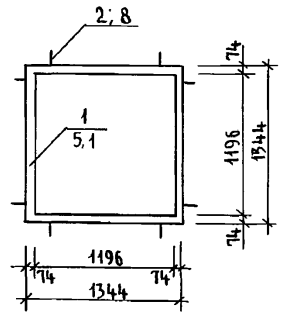

Рама для окна О-4 2шт

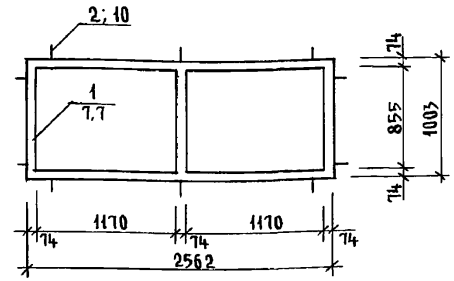

Рама для окна О-3

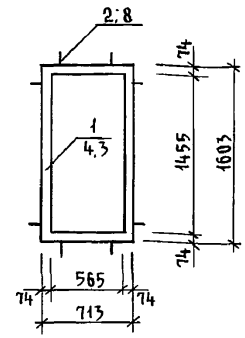

Рама для окна О-1 и БС 22-7,5

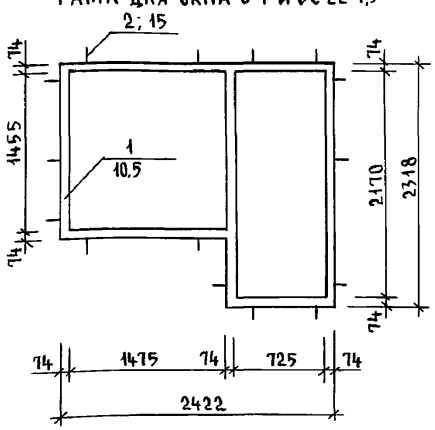

Рама для двери ДН21-10п

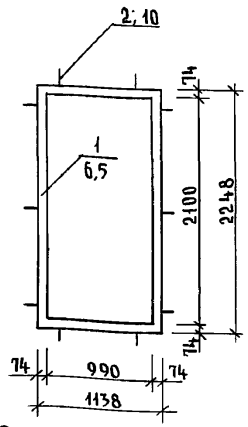

Рама для балконных дверей БС 22-7,5

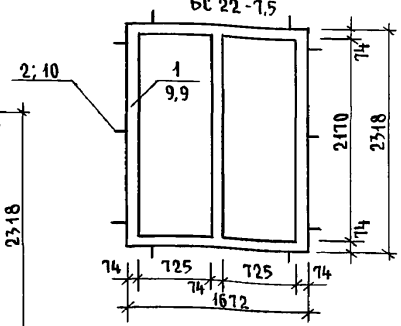

Рама для окна О-2 и БС 22-7,5

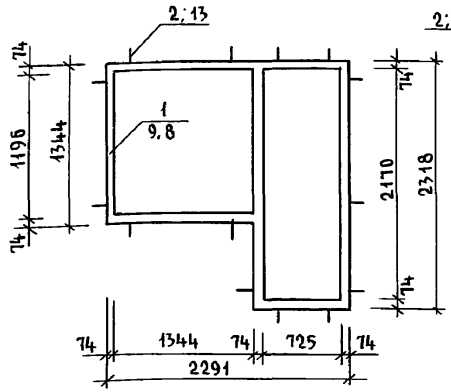

Спецификация материалов

Поз.	Обозначение	Наименование	Кол.	Масса ед. кг.	Примеч.
1	Древесина хвойных пород ГОСТ 24454-80Е	Рамы-обоймы из бруса 74×94 п.м.	67,9		
2	Полоса 2×20 ГОСТ 103-76* Ст3 ГОСТ 535-	Уголок монтажный 74×94 из полосы L=170 мм	92		

Условные обозначения

1 / 11,2 — Позиция / кол-во п.м. на позицию

2; 8 — Позиция; кол-во штук

Альбом I

Инв. № подл. | 2-4065-49 | Подпись и дата | Взам. инв. №

Привязан

Инв. №

Н. контр.	Бржозовский		
Нач. маст.	Радыгин		
Зам. н.м.	Земляк		
ГАП	Бржозовский		
Исполн.	Смирнов		
Провер.	Бржозовский		

144-000-961.93 - АС

2-этажный 1-квартирный 4-комнатный жилой дом с возможностью двухсторонней блокировки

Стадия	Лист	Листов
Р	44	

Рамы-обоймы для оконных и дверных блоков

ЦНИИЭП гражданселькстрой

Альбом I

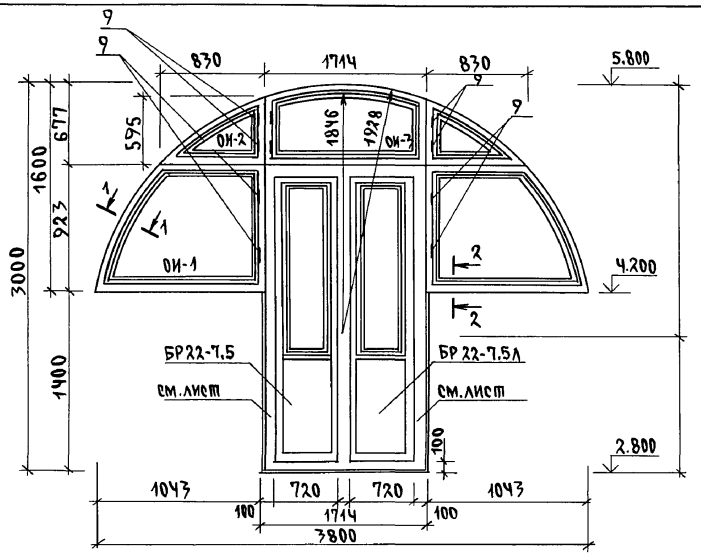

ОИ-2

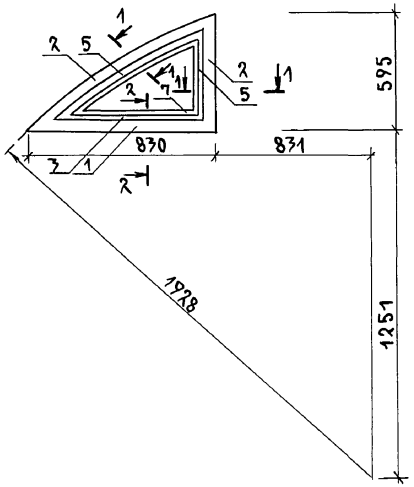

ОИ-3

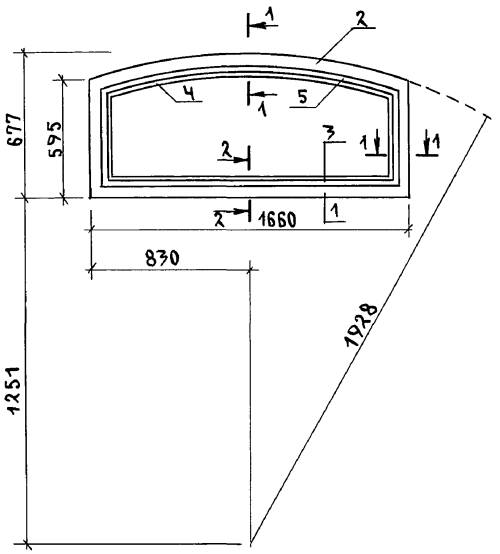

ОИ-1

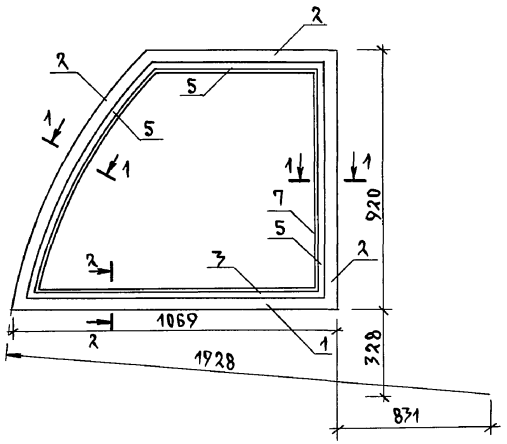

1. Окна ОИ-1; ОИ-2 изготовляются в негативном /зеркальном/ изображении.
2. Сечения 1-1, 2-2 см. лист - 4Ь
3. Окна со спаренными переплетами и тройным остеклением изготовляются по габаритам ОИ-1, ОИ-2, ОИ-3 по серии 1.136.5-23 вып.1,3.

				144-000-961.93 АС			
Привязан		Н.контр.	Бржозовский	2-этажный 1-квартирный 4-комнатный жилой дом с возможностью двухсторонней блокировки	Стадия	Лист	Листов
		Нач.мас.	Радыгин		Р	45	
		Зам.н.м.	Земляк				
		ГАП	Бржозовский	Индивидуальные окна ОИ-1, ОИ-2, ОИ-3. Общий вид.	ЦНИИЭП гражданскельстрой		
		Исполн.	Смирнов				
Инв.N		Провер.	Бржозовский				

Инв.N подл. 2-4065-50 | Подпись и дата | Взам. инв.N

400044-01 50

Альбом I

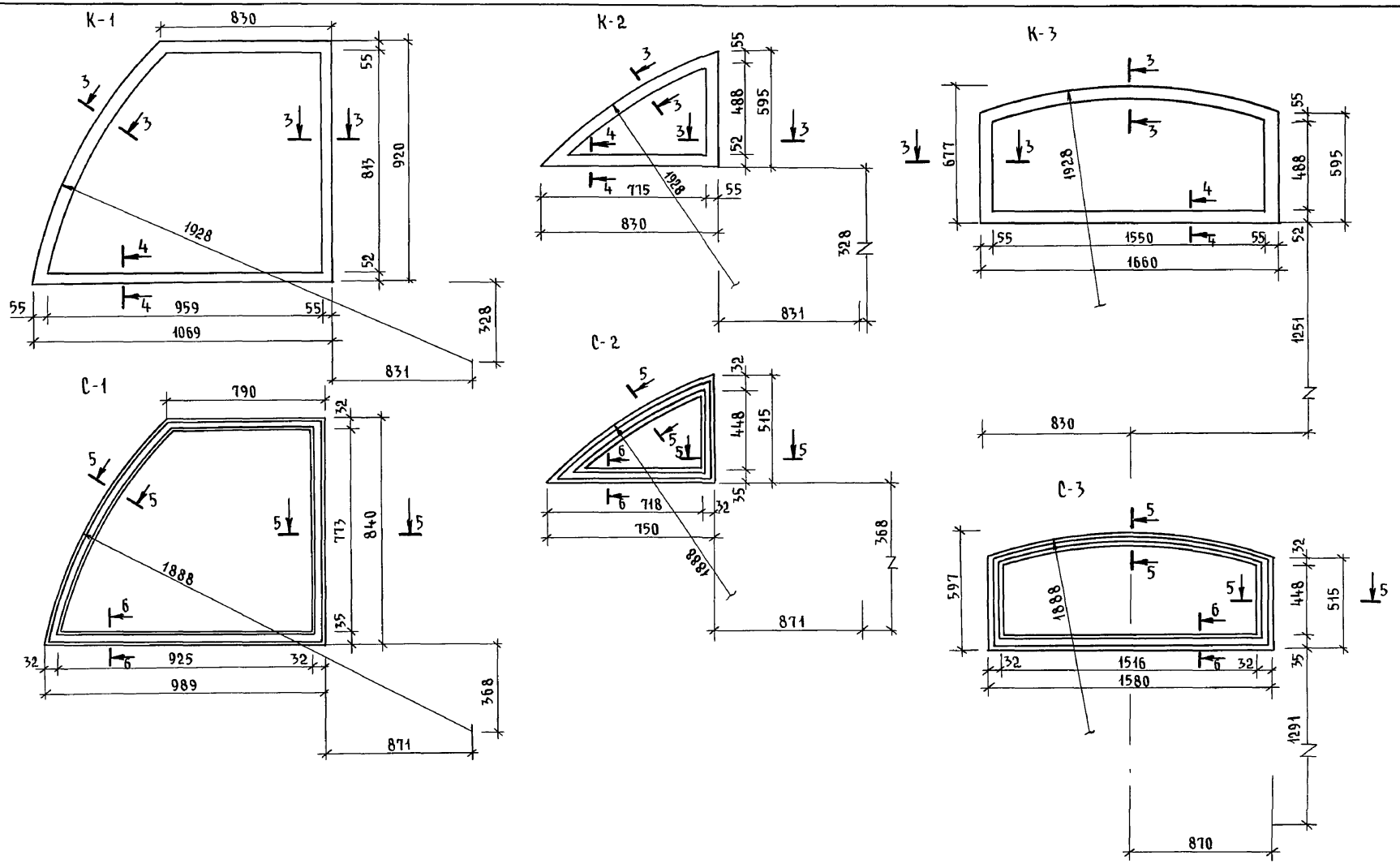

Сечения 3-3, 4-4, 5-5, 6-6 см. лист АС-47

				144-000-961.93 - АС			
Привязан		Н.контр.	Бржозовский	2-этажный 1-квартирный 4-комнатный жилой дом с возможностью двухсторонней блокировки	Стадия	Лист	Листов
		Нач.маст	Радыгин		Р	46	
		Зам.н.м	Земляк				
		ГАП	Бржозовский	Коробки, створки оконных блоков ОИ-1; ОИ-2; ОИ-3	ЦНИИЭП гражданстрой		
		Исполн.	Смирнов				
Инв. №		Провер.	Бржозовский				

Инв. № подл. 2-4065-51 | Подпись и дата | Взам. инв. N

Альбом I

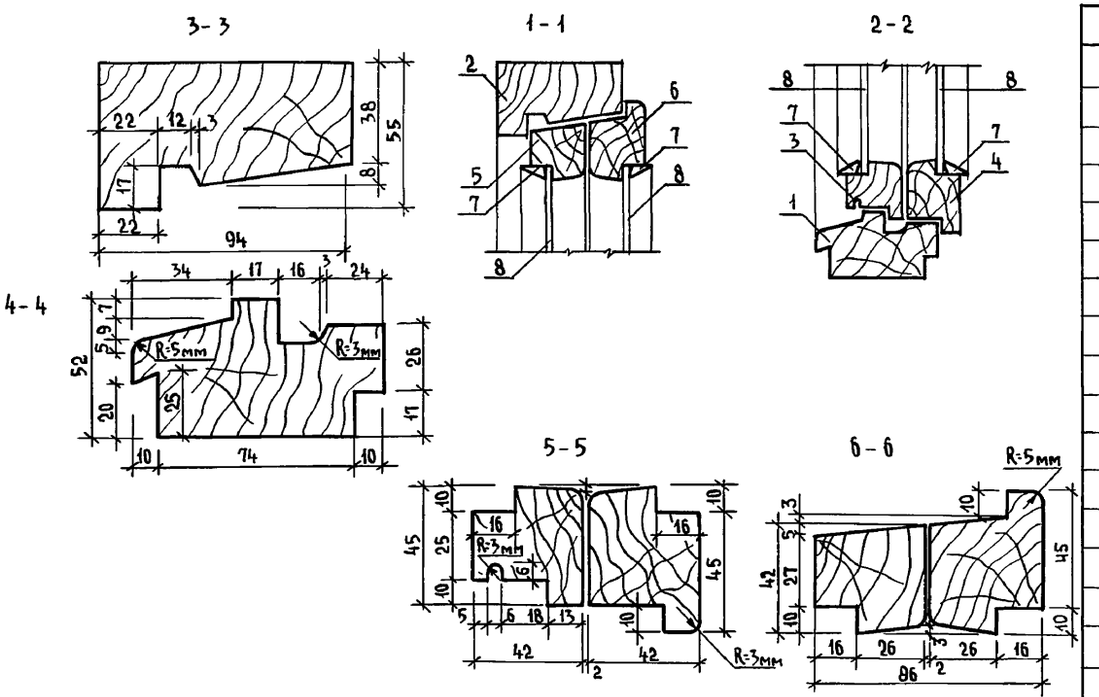

Спецификация материалов на ОИ-1, ОИ-2, ОИ-3

Марка поз.	Обозначение	Наименование	Кол.	Масса ед. кг.	Примеч.
1	2	3	4	5	6
		ОИ-1			
1	Пиломатериалы хвойные ГОСТ 24454-80Е	Брус коробки 94х52 п.м.	1,1		
2		Брус коробки 94х55 п.м.	3,2		
3		Брус наружной створки 45х42 п.м.	1,1		
4		Брус внутренней створки 55х42	1,1		
5		Брус наружной створки 42х42 п.м.	3,1		
6	Пиломатериалы хвойные ГОСТ 24454-80Е	Брус внутренней створки 55х42 п.м	3,1		
7	Пиломатериалы хвойные ГОСТ 24454-80Е	Рейка-штапик 16х10 п.м	8,3		
8	Стекло оконное ГОСТ 111-8	Остекление толщ. 3мм м²	0,8		
9	ГОСТ 5088-80	Петля П83-1 шт	2		
		ОИ-2			
1	Пиломатериалы хвойные ГОСТ 24454-80Е	Брус коробки 94х52 п.м.	0,9		
2		Брус коробки 94х55 п.м.	1,5		
3		Брус наружной створки 45х42 п.м.	0,8		
4		Брус внутренней створки 55х42 п.м.	0,8		
5		Брус наружной створки 42х42 п.м	1,4		
6		Брус внутренней створки 55х42 п.м.	1,4		
7	Пиломатериалы хвойные ГОСТ 24454-80Е	Рейка-штапик 16х10 п.м.	4,2		
8	Стекло оконное ГОСТ 111-82	Остекление толщ. 3мм м²	0,2		
9	ГОСТ 5088-80	Петля П-83-1 шт.	2		
		ОИ-3			
1	Пиломатериалы хвойные ГОСТ 24454-80Е	Брус коробки 94х52 п.м.	1,7		
2		Брус коробки 94х55 п.м.	2,9		
3		Брус наружной створки 45х42 п.м	1,6		
4		Брус внутренней створки 65х42 п.м.	1,6		
5		Брус наружной створки 42х42 п.м.	2,8		
6		Брус внутренней створки 55х42 п.м	2,8		
7	Пиломатериалы хвойные ГОСТ 24454-80Е	Рейка-штапик 16х10 п.м.	4,5		
8	Стекло оконное ГОСТ 111-82	Остекление толщ. 3мм м²	0,8		
9	ГОСТ 5088-80	Петля П-83-1 шт	2		
	Спецификация сборочных единиц ОИ-1, ОИ-2, ОИ-3				
К-1	Пиломатериалы хвойные ГОСТ 24454-80	Коробка	1		ОИ-1
С-1		Створка	2		
К-2		Коробка	1		ОИ-2
С-2		Створка	2		
К-3		Коробка	1		ОИ-3
С-3	Пиломатериалы хвойные ГОСТ 24454-80Е	Створка	2		

Привязан

Инв. №

Инв. № подл. | 2-4065-52 | Подпись и дата | Взам. инв. №

Н.контр.	Бржозовский	
Нач. маст	Радыгин	
Зам. н.м	Земляк	
ГАП	Бржозовский	
Исполн.	Смирнов	
Провер.	Бржозовский	

144-000-961.93 - АС

2-этажный 1-квартирный 4-комнатный жилой дом с возможностью двухсторонней блокировки	Стадия	Лист	Листов
	Р	47	
Индивидуальные окна ОИ-1, ОИ-2, ОИ-3. Спецификации материалов и сборочных единиц	ЦНИИЭП гражданселькстрой		

Альбом I

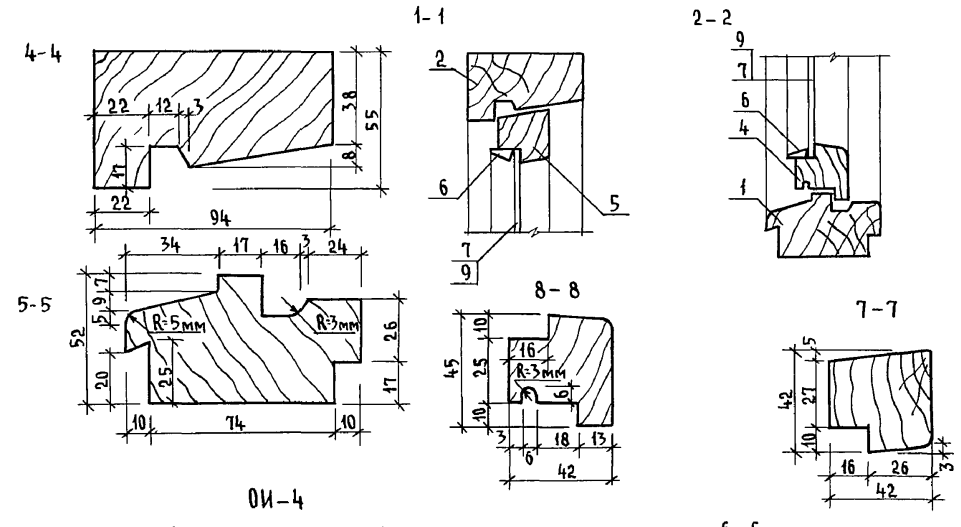

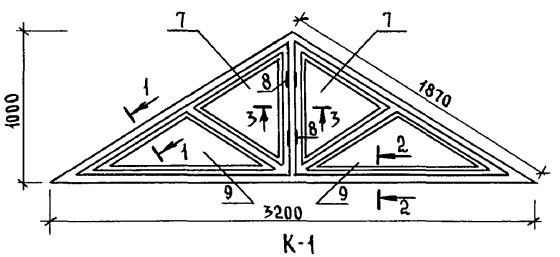

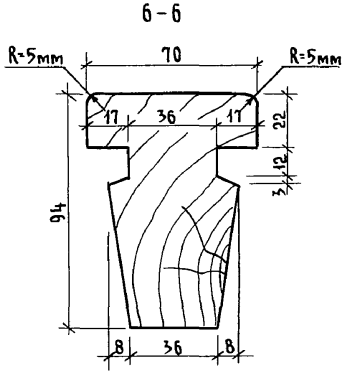

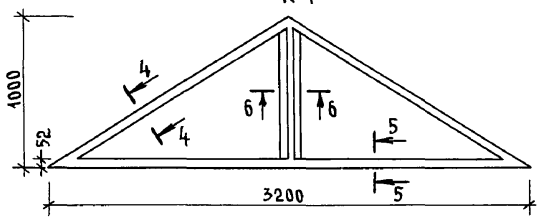

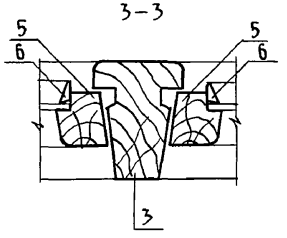

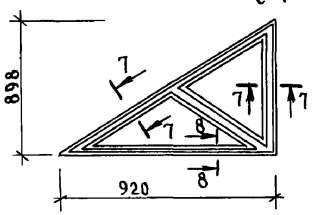

Спецификация материалов на ОИ-4

Марка поз.	Обозначение	Наименование	Кол.	Масса ед. кг	Примеч.
1	Пиломатериалы хвойные ГОСТ 24454-80Е	Брус коробки 94х52 п.м.	3,2		
2		Брус коробки 94х55 п.м.	3,7		
3		Брус коробки 94х70 п.м.	0,8		
4		Брус створки 45х42 п.м.	1,9		
5		Брус створки 42х42 п.м.	5,4		
6	Пиломатериалы хвойные ГОСТ 24454-80Е	Рейка-штапик 16х40 п.м.	17,7		
7	Стекло оконное ГОСТ 111-82	Остекление толщ. 3мм м²	0,7		
8	ГОСТ 3088-80	Петля П 83-1 шт.	4		
9	Стекло оконное ГОСТ 111-82	Остекление толщ. 3мм м²	0,7		

Спецификация сборочных единиц для оконного блока ОИ-4

Марка поз.	Обозначение	Наименование	Кол.	Масса ед. кг.	Примеч.
К1	Пиломатериалы хвойные ГОСТ 24454-80Е	Коробка	1		
С-1	Пиломатериалы хвойные ГОСТ 24454-80Е	Створка	2		

Привязан

Инв.№

Н.контр.	Бржозовский	
Нач.маст.	Радыгин	
Зам.н.м.	Земляк	
ГАП	Бржозовский	
Исполн.	Смирнов	
Провер.	Бржозовский	

144-000-961.93 - АС

2-этажный 1-квартирный 4-комнатный жилой дом с возможностью двухсторонней блокировки

Стадия	Лист	Листов
Р	48	

Индивидуальное окно ОИ-4

ЦНИИЭП граждансельстрой

Инв.№ подл. | Подпись и дата | Взам.инв.№ | 2-1065-53

Альбом I

Ворота В1

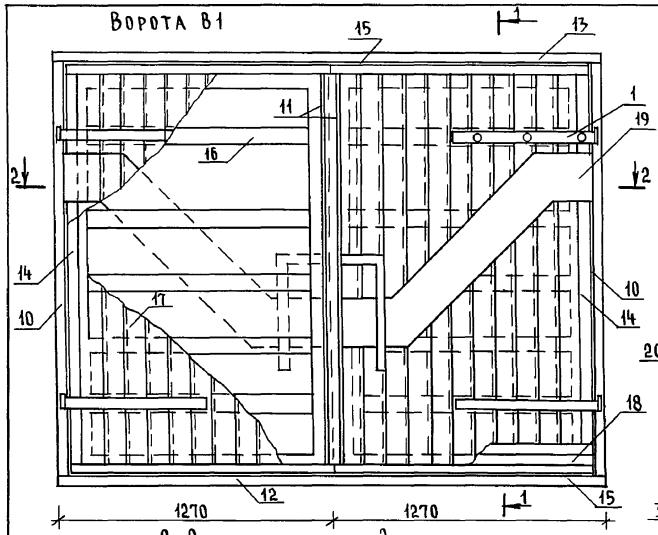

Деталь навески ворот

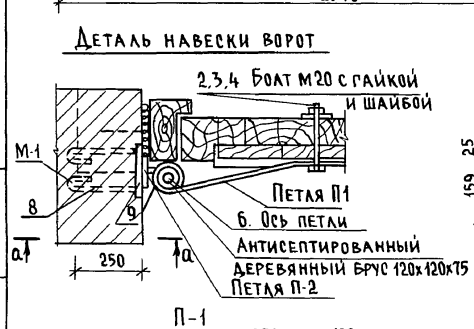

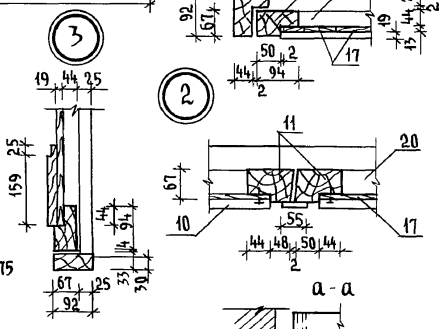

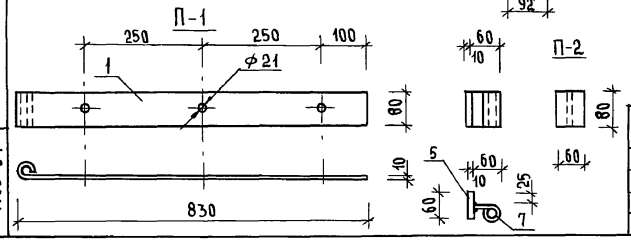

Спецификация элементов ворот В1

Марка поз.	Обозначение	Наименование	Кол.	Масса ед.кг	Примеч.
		Деталь П-1 (4 шт)			
1	ГОСТ 103-76*	- 80х10, ℓ=880	1	5,5	
2	ГОСТ 7798-70*	Болты М20х100	1	0,32	
3	ГОСТ 11374-78	Шайбы М20	1	0,023	
4	ГОСТ 5915-70*	Гайки М20	1	0,063	
		Деталь П-2 (4 шт)			
5	ГОСТ 103-76*	- 60х10, ℓ=80	1	0,4	
6	ГОСТ 5781-82*	20АI, ℓ=160	1	0,4	
7	ГОСТ 5781-82*	20АI, ℓ=100	1	0,2	
		Деталь М-1 (4 шт)			
8	ГОСТ 103-76*	- 80х10, ℓ=100	1	0,6	
9	ГОСТ 5781-82*	8АI, ℓ=660	1	0,3	
		Деревянные элементы		0,694	м³
10	Коробка (вертикальная)	Брусок 92х67, ℓ=1975	2	0,012	м³
11	Переплет (центральный)	Брусок 92х67, ℓ=1875	2	0,042	м³
12	Монтажный элемент	Брус 92х33, ℓ=2540	1	0,008	м³
13	Коробка (горизонтальная)	Брусок 92х67, ℓ=2540	1	0,016	м³
14	Переплет (вертикальный)	Брусок 94х67, ℓ=1875	2	0,012	м³
15	Переплет (горизонтальный)	Брусок 94х67, ℓ=1225	4	0,008	м³
16	Обшивка (горизонтальная)	Доски 92х44, ℓ=1200	10	0,005	м³
17	Обшивка (вертикальная)	Доски 92х22 ℓ=1855	22	0,004	м³
18	Нашивка (горизонтальная)	Доски 92х19 ℓ=1300	4	0,002	м³
19	Накладка	Доски 100х13 ℓ=общ 4,5	–	0,005	м³
20	Ручки	Бруски б=44, ℓ=общ 3,0	–	0,005	м³

144-000-961.93 - АС

Привязан

Инв.№

Н.контр.	Бржозовский	2-этажный 1-квартирный 4-комнатный жилой дом с возможностью двухсторонней блокировки	
Нач.маст.	Радыгин		
Зам.н.м.	Земляк		
ГАП	Бржозовский		
Исполн.	Вахлина	Ворота гаража В1 Спецификация элементов ворот (вариант)	
Провер.	Бржозовский		

Стадия	Лист	Листов
Р	49	

ЦНИИЭП граждансельстрой

Инв.№ подл. | Подпись и дата | Взам.инв.№ | 2-4065-54

Альбом I

Схема расположения элементов деревянного перекрытия над 1 этажом

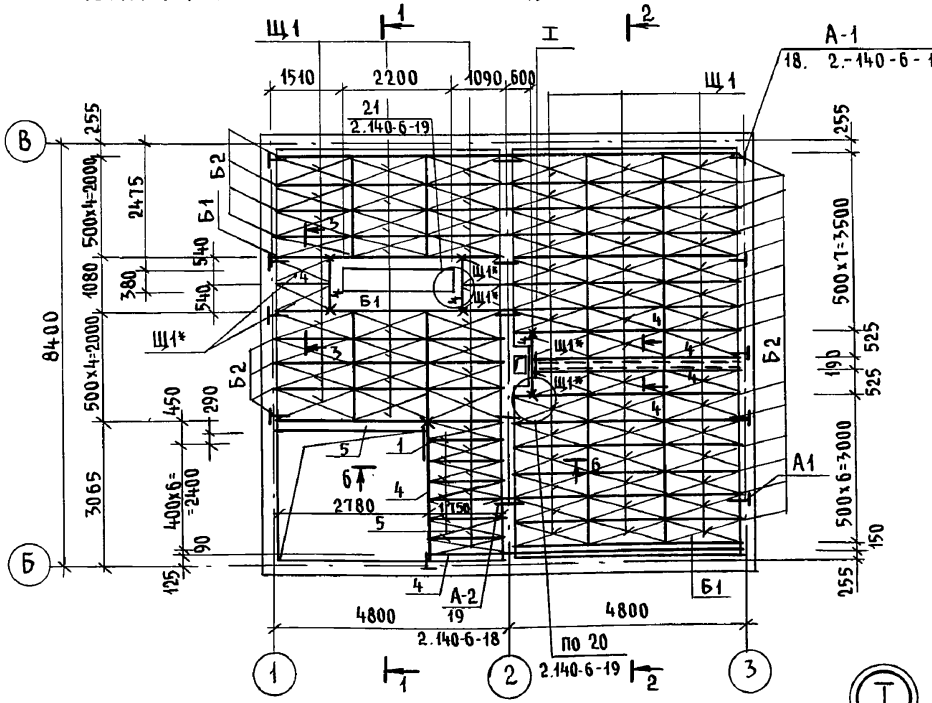

Схема расположения элементов деревянного перекрытия над 2 этажом

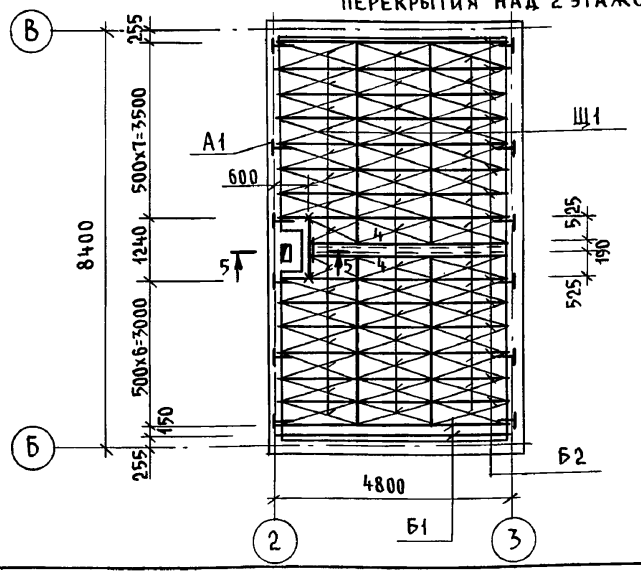

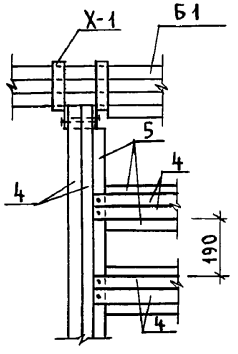

Марка поз.	Обозначение	Наименование	Кол.	Объем ед. м³	Примечание
		Балки деревянные			
Б1	АС-52	БЦ1 - 48. 17. 19	6	0,137	
Б2	АС-52	БЦ2 - 48. 17. 23	36	0,144	
		Щиты деревянные			
Щ1	ГОСТ 1005-86	Щ15 - 1а	123	0,03	
Щ1*	ГОСТ 1005-86	Щ15 - 1а	4	0,03	обрезать по месту
1		Брус 40х100	16	0,07	м
2		Доска толщ. 16 мм	4	0,06	м²
3		Брус 40 х 40	40	0,06	п.м.
4		Балка 2(50х175)	30	0,53	п.м
5		Балка 50 х 175	12	0,11	п.м.
		Элементы металлические			
А1	2.140-6-27	Анкер АМ-1	21	1,26	
А2	2.140-6-28	Анкер АМ-2	5	0,82	
Х-1	АС-52	Хомут ХМ1-1	8	1,80	
А-1	2.140-6-27	Анкер АМ-1	21	1,26	для блокиров
А-2	2.140-6-28	Анкер АМ-2	15	0,82	

Данный лист см. совместно с листами АС-51, АС-52

Привязан:

Инв. N

Н.контр.	Земляк		
Нач.м.	Радыгин		
Зам.н.м	Земляк		
ГАП	Бржозовский		
Разраб.	Муратова		
Исполн.	Муратова		
Провер.	Тверитина		

144-000-961.93 - АС

2-этажный 1-квартирный 4-комнатный жилой дом с возможностью двухсторонней блокировки

Схемы расположения элементов деревянных перекрытий. Вариант.

Стадия	Лист	Листов
Р	50	

ЦНИИЭП гражданселькстрой

Инв. N подл. | Подпись и дата | Взам. инв. N

2-4065-55

Альбом I

1-1

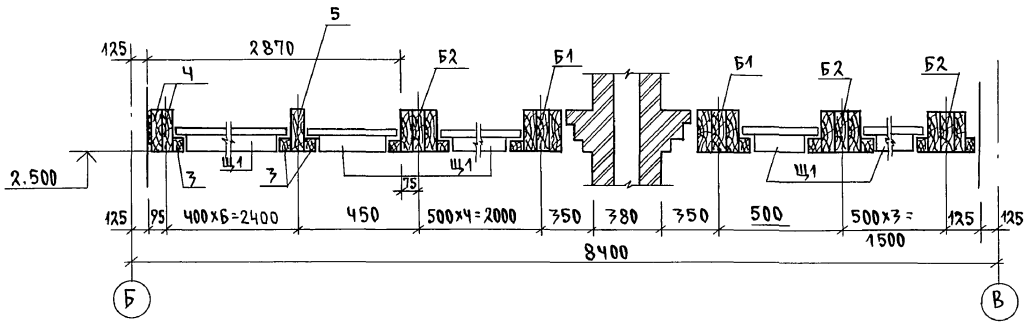

2-2

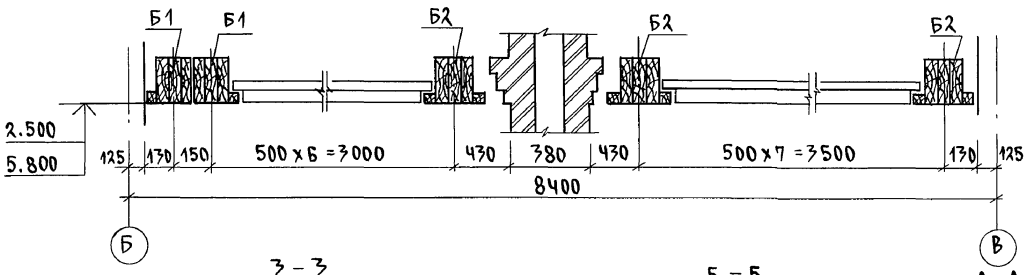

3-3

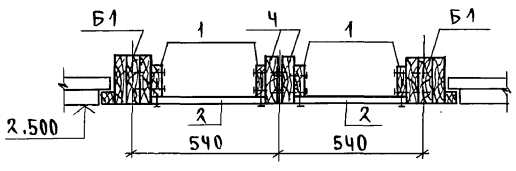

Ч-Ч

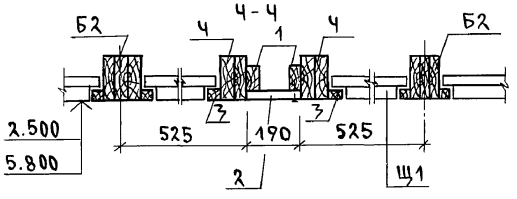

5-5

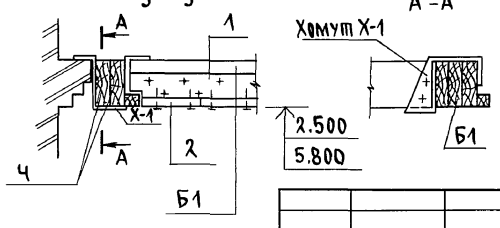

Элемент блокировки над 1 этажом

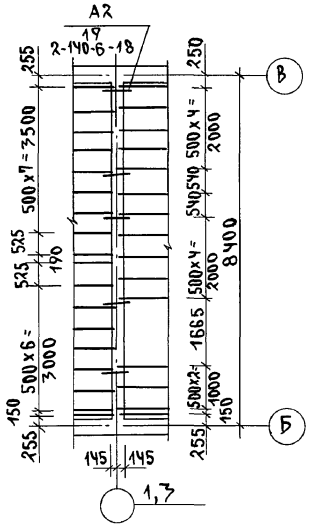

6-6

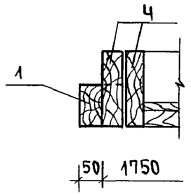

1. Защиту древесины от гниения и огнезащитную обработку производить в соответствии с требованиями СНиП 2.03.11-89.
2. Данный лист см. совместно с листами АС-51, АС-52

Н.контр.	Земляк		
Нач.мас.	Радыгин		
Зам.н.м	Земляк		
ГАП	Бржозовский		
Разраб.	Муратова		
Исполн.	Муратова		
Провер.	Тверитина		

Привязан

Инв.№

144-000-961.93 АС

2-7этажный 1-квартирный 4-комнатный жилой дом с возможностью двухсторонней блокировки

Схемы расположения элементов деревянных перекрытий. Сечения. Вариант.

Стадия	Лист	Листов
Р	51	

ЦНИИЭП гражданселькстрой

Инв.№ подл. | Подпись и дата | Взам. инв.№ | 2-40665-56

Альбом I

БЦ1-48.17.19
БЦ2-48.17.23

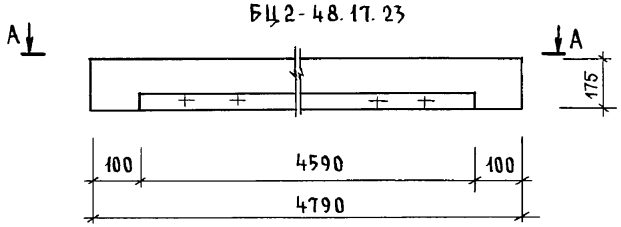

1–1

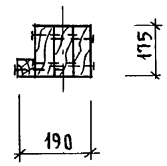

А-А (БЦ1-48.17.19)

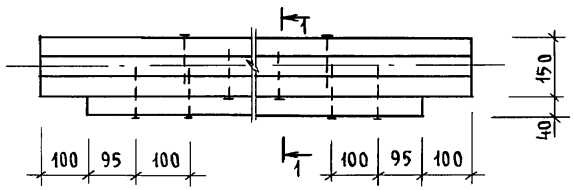

2-2

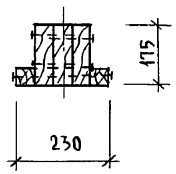

К4х120

А-А (БЦ2-48.17.23)

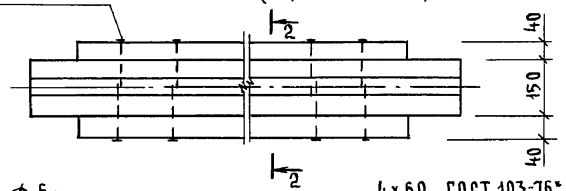

ХМ1-1 (в сборе)

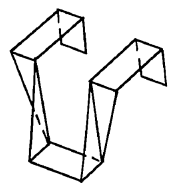

2 отв. ф 6мм

ХМ-1-1

– 4х60 ГОСТ 103-76*
Вст3 ГОСТ 535-88

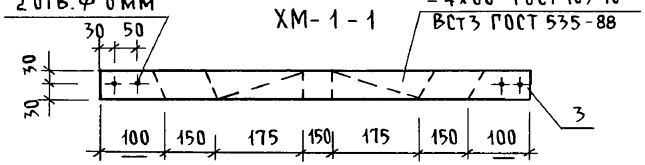

Марка, поз.	Обозначение	Наименование	Кол.	Объем балки м³	Примеч. (общ. м³)
		Балка деревянная БЦ1-48.17.19			(0,137)
1	ГОСТ 24454-80* Е	Брус 50х175, ℓ=4790	3	0,13	
2		Брус 40х40, ℓ=4590	1	0,007	
		Балка деревянная БЦ2-48.17.23			(0,144)
1	ГОСТ 24454-80* Е	Брус 50х175, ℓ=4790	3	0,13	
2		Брус 40х40, ℓ=4590	2	0,014	
		Хомут металлический ХМ-1-1			
3	ГОСТ 103-76*	-4х60, ℓ=1000	1	1,88	кг

Балки следует изготовлять в соответствии с требованиями ГОСТ 4981-87 с защитой от биоразрушения и возгорания.

Инв.№ подл. | Подпись и дата | Взам. инв.№ | 2-4065-57

Привязан

Инв.№

Н.контр.	Земляк	
Нач.маст	Радыгин	
Зам.н.м.	Земляк	
ГАП	Бржозовский	
Разраб.	Муратова	
Исполн.	Муратова	
Провер.	Тверитина	

144-000-961.93 – АС

2-этажный 1-квартирный 4-комнатный жилой дом с возможностью двухсторонней блокировки

Стадия	Лист	Листов
Р	52	

Балки перекрытий деревянные. Хомут.

ЦНИИЭП гражданельстрой

Альбом I

Схема расположения элементов ж.б. перекрытия на отм. 2,500

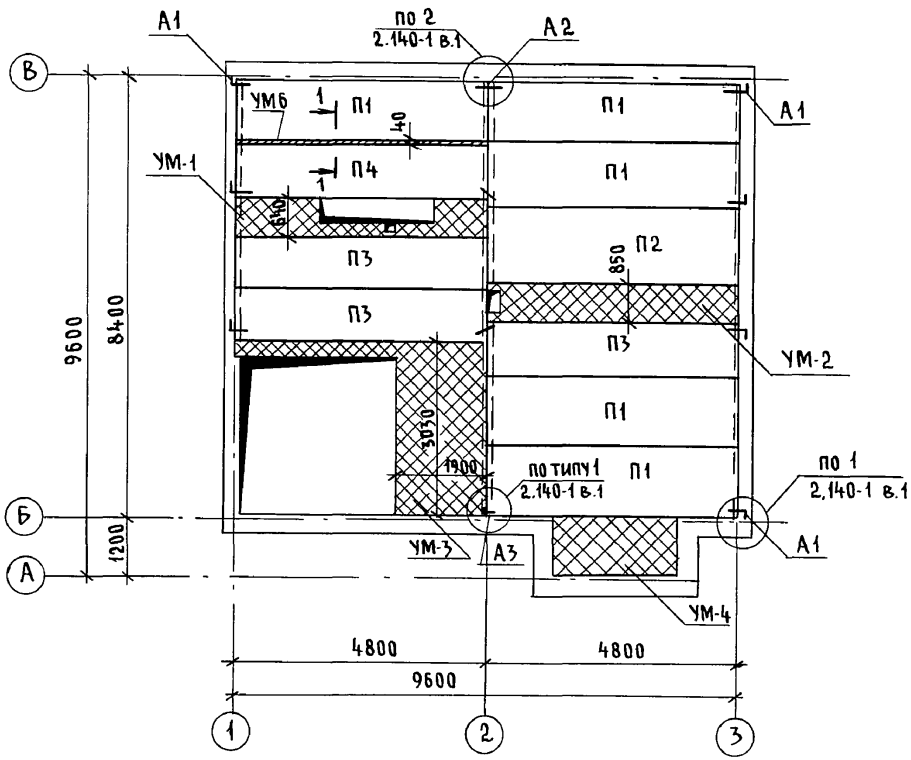

Элементы блокировки ЭБ-1, ЭБ-2

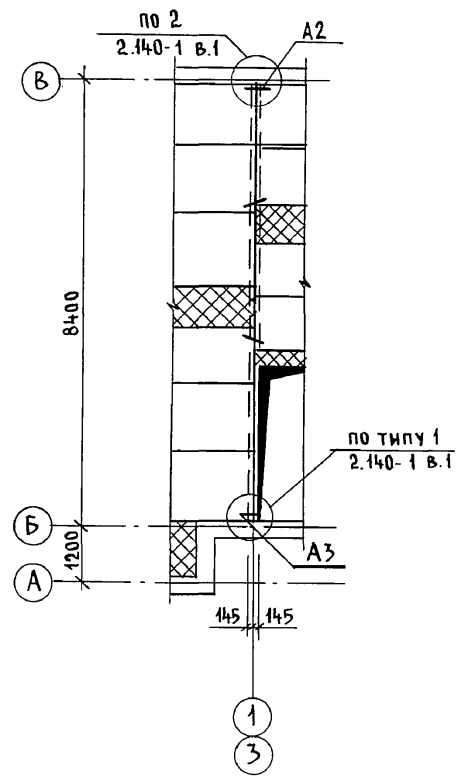

Монолитные участки УМ1...УМ-3 см. лист АС-55
УМ4 см. лист АС-56

УМ-6

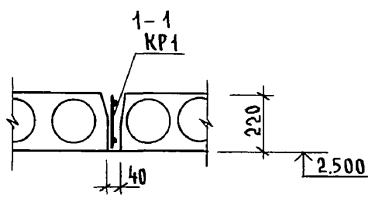

Инв. № подл.	Подпись и дата	Взам. инв. №	
2-4065-58			

Привязан

Инв. №

Н.контр.	Бржозовский	
Нач.маст	Радыгин	
Зам.н.м.	Земляк	
ГАП	Бржозовский	
Исполн.	Тверитина	
Провер.	Байтерякова	

144-000-961.93 - АС

2-этажный 1-квартирный 4-комнатный жилой дом с возможностью двухсторонней блокировки

Стадия	Лист	Листов
Р	53	

Схемы расположения элементов ж.б. перекрытия на отм. 2.500. Элементы блокировки

ЦНИИЭП гражданселькстрой

Альбом I

Схема расположения элементов ж.б. перекрытия на отм. 5,800

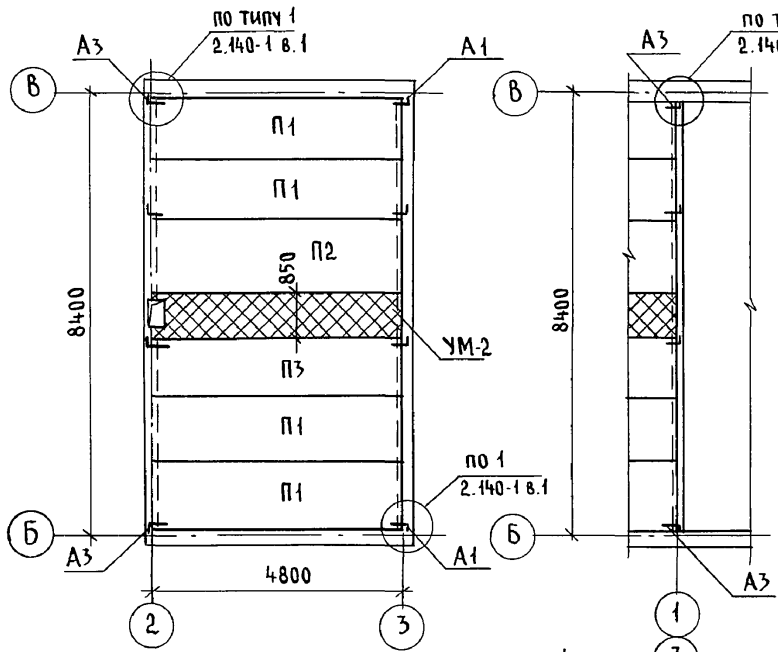

Элементы блокировки ЭБ-1, ЭБ-2

Ведомость деталей

Тип	Эскиз	Тип	Эскиз
А1	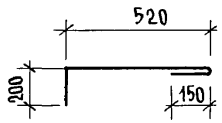	А3	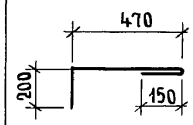
А2	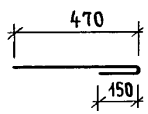		

Спецификация к схемам расположения элементов перекрытия

Марка поз.	Обозначение	Наименование	Кол-во на отм. 2,500	Кол-во на отм. 5,800	Всего	Масса ед.кг	Примеч.
		Элементы железобетонные					
П1	Серия 1.141-1 вып. 64	ПК 48.12-4 А IV т	5	4	9	1700	
П2		ПК 48.15-4 А IV т	1	1	2	2250	
П3		ПК 48.10-6 А IV т	8	1	4	1400	
П4	Серия 1.141-1 вып. 64	ПК 48.12-6 А IV т	1	-	1	1700	
		Монолитные участки					
УМ-1	лист АС-55	УМ-1	1	-	1		
УМ-2	лист АС-55	УМ-2	1	1	2		
УМ-3	лист АС-55	УМ-3	1	-	1		
УМ-4	лист АС-56	УМ-4	1	-	1		
УМ-6	лист АС-53	УМ-6	1	-	1		
		Элементы металлические					
А1	см чертеж	Анкер 10 А II, ГОСТ 5781-82* ℓ=870	7	4	11	0,537	
А2		ℓ=630	6	-	6	0,388	
А3		ℓ=820	1	4	5	0,506	
		Элементы блокировки ЭБ-1, ЭБ-2					
		Элементы металлические					
А2		Анкер 10 А II, ГОСТ 5781-82* ℓ=630	8	-	8	0,388	
А3	см. чертеж	ℓ=820	-	4	4	0,506	

1. Кладку панелей на стены и заделку швов между панелями производить на цементном растворе марки 100
2. Металлические детали анкеровки панелей после устройства соединений оцинковать и защитить слоем цементного раствора марки 100.
3. Отверстия шириной до 150 мм пробить по месту в пустотах не нарушая несущих ребер.
4. Монолитные участки УМ1...УМ3 см. лист АС-55, УМ-4, УМ-5 см. лист АС-56, УМ-6 см. лист АС-53

Привязан

Инв. №

Н.контр.	Бржозовский	
Нач.маст	Радыгин	
Зам.н.м.	Земляк	
ГАП	Бржозовский	
Испол.	Тверитина	
Провер.	Байтерякова	

144-000-961.93 - АС

2-этажный 1-квартирный 4-комнатный жилой дом с возможностью двухсторонней блокировки

Стадия	Лист	Листов
Р	54	

Схемы расположения элементов ж.б. перекрытий на отм. 5,300. Элементы блокировки

ЦНИИЭП гражданселькстрой

Инв.№ подл. | Подпись и дата | Взам.инв.№ | 2-4065-59

Альбом I

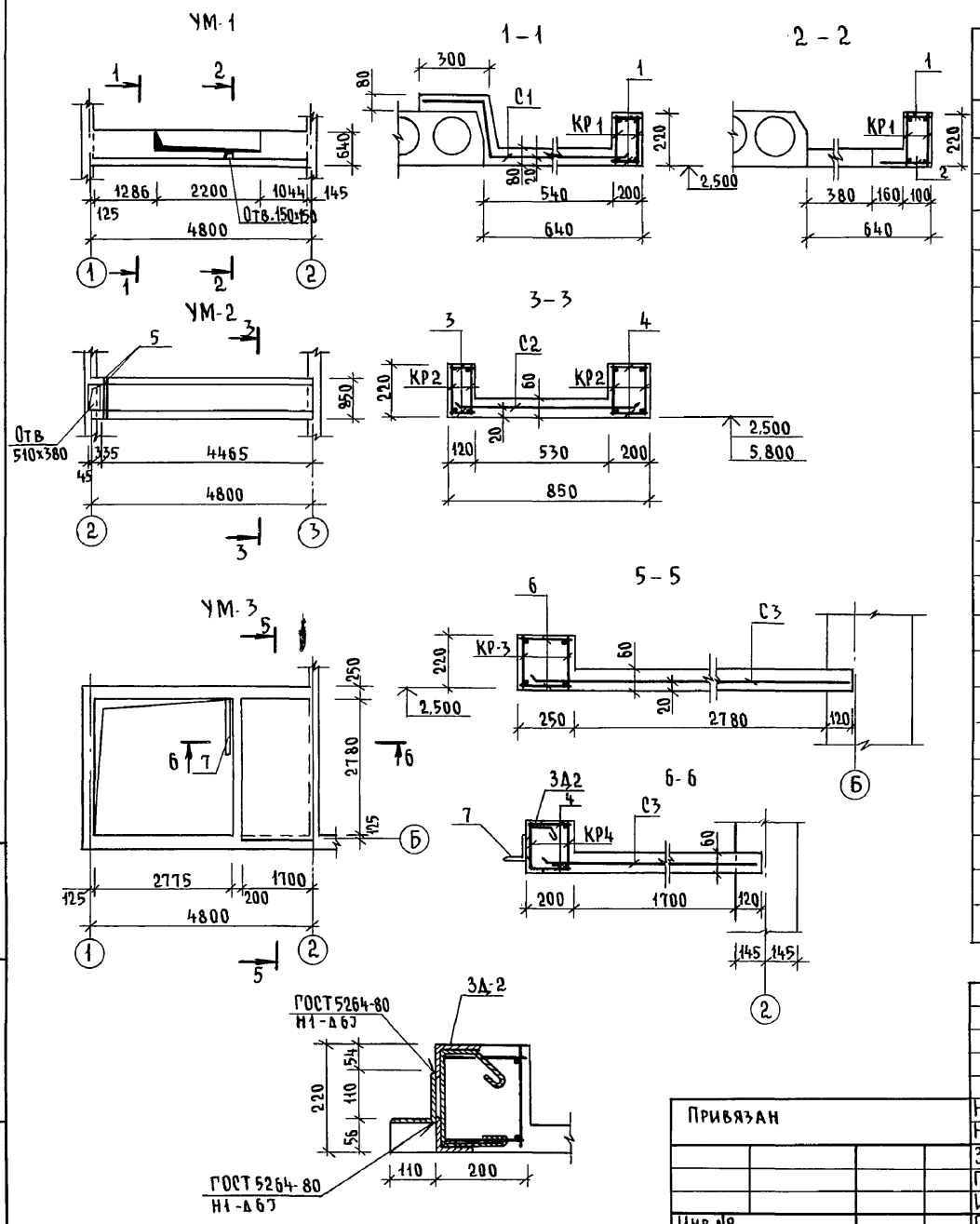

Спецификация на монолитные участки УМ1...УМ-3

Марка поз.	Обозначение	Наименование	Кол.	Масса ед. кп.	Примеч.
		УМ-1			
КР-1	лист АС-57	Каркас плоский КР1	2	13,1	
С1	ГОСТ 8478-81	Сетка $\frac{5Вр-100}{5Вр-100}$ x 1280, L=4780	1	19,0	
1	без чертежа	6 AI, ГОСТ 5781-82*, ℓ=130	44	0,03	
2	—"—	6 AI, ГОСТ 5781-82*, ℓ=240	34	0,05	
		Материал: Бетон кл. В15	0,49		м³
		УМ-2			
КР-2	лист АС-57	Каркас плоский КР-2	4	10,0	
С2	ГОСТ 8478-81	Сетка $\frac{5Вр-100}{5Вр-100}$ x 1040, L=4780	1	15,8	
3	без чертежа	6 AI, ГОСТ 5781-82* ℓ=100	78	0,02	
4	—"—	6 AI, ГОСТ 5781-82* ℓ=180	78	0,04	
5	—"—	12 AIII, ГОСТ 5781-82*, ℓ=880	2	0,78	
		Материал: Бетон кл. В15	0,46		м³
		УМ-3			
КР-3	лист АС-57	Каркас плоский КР-3	2	29,0	
КР-4	лист АС-57	Каркас плоский КР-4	2	6,68	
С3	ГОСТ 8478-81	Сетка $\frac{5Вр-100}{5Вр-100}$ x 2350, ℓ=3080	1	22,6	Обрезать по месту
4	без чертежа	6 AI, ГОСТ 5781-82*, ℓ=180	56	0,04	
6	—"—	6 AI, ГОСТ 5781-82* ℓ=230	78	0,05	
7	—"—	Уголок $\frac{110×8\ ГОСТ 8509-86*}{С245\ ГОСТ 27772-88}$, ℓ=1200	1	16,2	
ЗД-2	лист АС-57	Закладная деталь ЗД-2	1	25,9	
		Материал: Бетон кл. В15	0,71	'	м³

Привязан	Н.контр.	Бржозовский	
	Нач.маст	Радыгин	
	Зам.н.м.	Земляк	
	ГАП	Бржозовский	
	Исполн.	Тверитина	
Инв.№	Провер.	Байтерякова	

144-000-961.93 - АС

2-этажный 1-квартирный 4-комнатный жилой дом с возможностью двухсторонней блокировки

Стадия	Лист	Листов
Р	55	

Монолитные участки УМ1...УМ3

ЦНИИЭП гражданскельстрой

Инв.N подл. 2-4065-60 | Подпись и дата | Взам.инв.N

ц00044-01 60

Альбом I

Схема расположения монолитного участка УМ-5 (вариант с погребом)

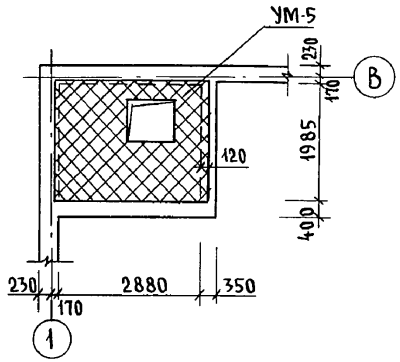

УМ-5

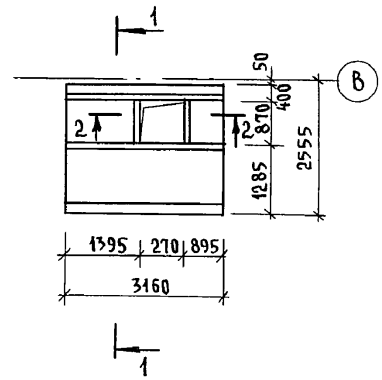

УМ-4

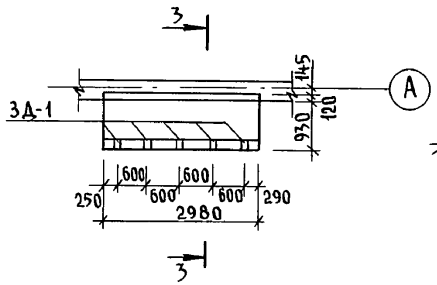

1-1

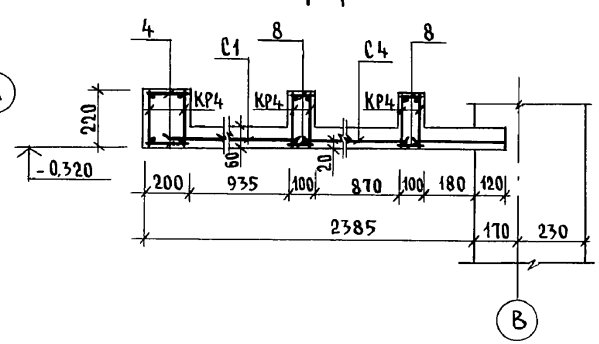

3-3

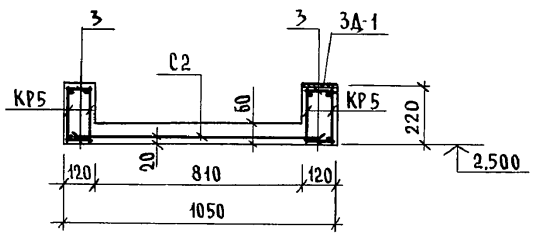

2-2

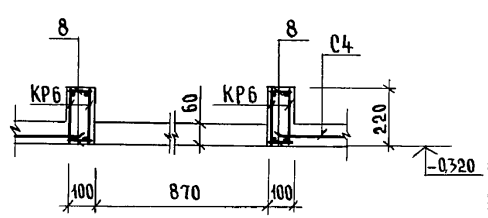

Спецификация на монолитные участки УМ-4, УМ-5, УМ-6

Марка поз.	Обозначение	Наименование	Кол.	Масса ед. кг.	Примеч.
		УМ-4			
КР5	см. лист АС-57	Каркас плоский КР-5	4	6,3	
С2	ГОСТ 8478-81	Сетка $\frac{5Вр-100}{5Вр-100}$ x1040, ℓ=2960	1	9,81	
		Детали			
3		6АI ГОСТ 5781-82*, ℓ=100	112	0,02	
3Д-1		Закладная деталь 3Д-1	5	0,8	
		Материал: бетон кл. В15	0,30		м³
		УМ-5			
КР4	см. лист АС-57	Каркас плоский КР4	6	6,68	
КР6	см. лист АС-57	КР6	4	2,26	
С1	ГОСТ 8478-81	Сетка $\frac{5Вр-100}{5Вр-100}$ x1280, ℓ=3100	1	12,3	
С4	ГОСТ 8478-81	Сетка $\frac{5Вр-100}{5Вр-100}$ x1540, ℓ=3100	1	15,0	
		Детали			
4		6АI, ГОСТ 5781-82*, ℓ=180	56	0,04	
8		6АI, ГОСТ 5781-82*, ℓ=80	152	0,02	
		Материал: бетон кл. В15	0,68		м³
		УМ-6			
КР1	см. лист АС-57	Каркас плоский КР1	1	13,1	
		материал: бетон кл. В15	0,04		м³

При пропуске инженерных коммуникаций через монолитные участки арматуру сеток вырезать по месту.

Привязан

Инв. №

Н.контр.	Бржозовский	
Нач.маст	Радыгин	
Зам.н.м	Земляк	
ГАП	Бржозовский	
Испол.	Тверитина	
Провер.	Байтерякова	

144-000-961.93 - АС

2-этажный 1-квартирный 4-комнатный жилой дом с возможностью двухсторонней блокировки

Стадия	Лист	Листов
Р	56	

Монолитные участки УМ-4, УМ-5, УМ6

ЦНИИЭП гражданселькстрой

Инв. № подл. | 2-4065-61 | Подпись и дата | Взам. инв. №

400044-01 61

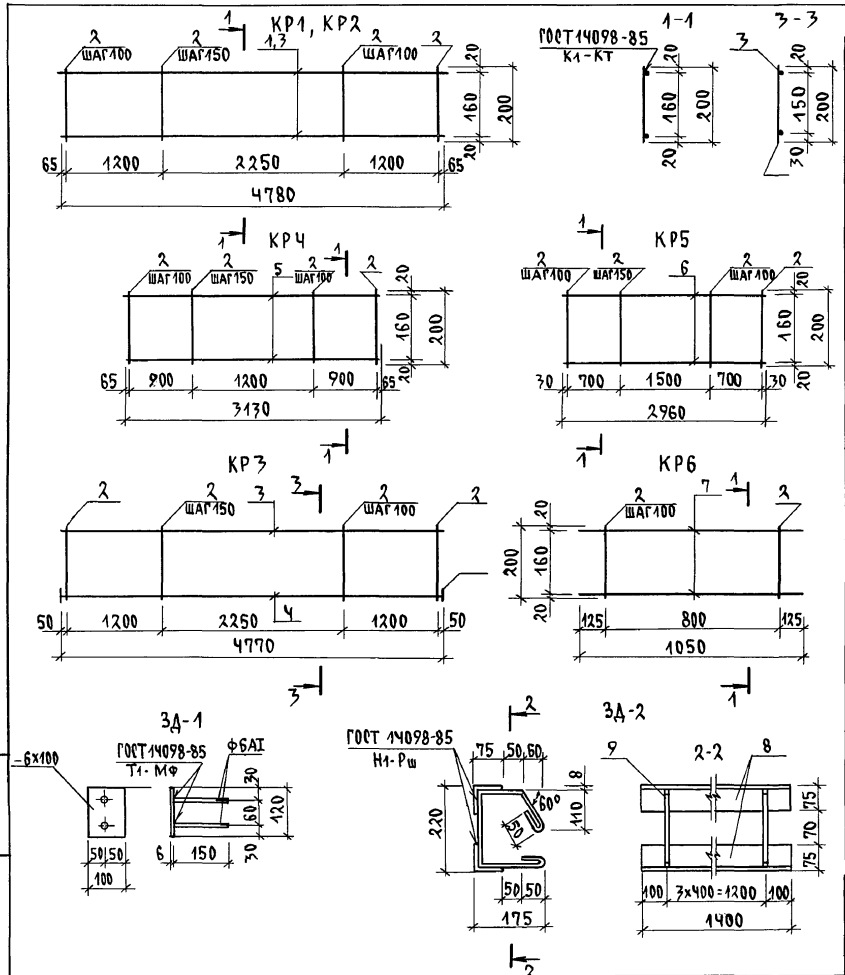

Спецификация на арматурные изделия

Марка поз.	Обозначение	Наименование	Кол.	Масса ед.кг.	Примеч.
		Каркас плоский КР1		13,1	
1		14АIII ГОСТ5781-82*; ℓ=4780	2	5,77	
2		6АI ГОСТ5781-82*; ℓ=200	39	0,04	
		Каркас плоский КР2		10,0	
3		12АIII ГОСТ 5781-82*; ℓ=4780	2	4,24	
2		6АI ГОСТ 5781-82*; ℓ=200	39	0,04	
		Каркас плоский КР3		29.0	
3		12АIII ГОСТ5781-82*; ℓ=4770	1	4,24	
4		28АIII ГОСТ 5781-82*; ℓ=4770	1	23,1	
2		6АI ГОСТ 5781-82*; ℓ=200	39	0,04	
10		-4х40 ГОСТ 103-76*; ℓ=40	2	0,05	
		Каркас плоский КР4		6,68	
5		12АIII ГОСТ5781-82*; ℓ=3130	2	2,78	
2		6АI ГОСТ 5781-82*; ℓ=200	28	0,04	
		Каркас плоский КР5		6,3	
6		12АIII ГОСТ5781-82*; ℓ=2960	2	2,63	
2		6АI ГОСТ 5781-82*; ℓ=200	26	0,04	
		Каркас плоский КР6		2,26	
7		12АIII ГОСТ5781-82*; ℓ=1050	2	0,932	
2		6АI ГОСТ 5781-82*; ℓ=200	10	0,04	
		Закладная деталь ЗД-2		25,9	
8		Уголок $\frac{\text{В75х8 ГОСТ8509-76*}}{\text{Ст3 ГОСТ 535-}}$; ℓ=1400	2	12,6	
9		6АI ГОСТ5781-82*; ℓ=650	5	0,14	
ЗД-1		Закладная деталь ЗД-1	1	0,8	

Альбом I

Н.контр.	Бржозовский		
Нач.мас.	Радыгин		
Зам.Н.М.	Земляк		
ГАП	Бржозовский		
Исполн.	Тверитина		
Провер.	Байтерякова		

Привязан

Инв.№

144-000-961.93 АС

2-этажный 1-квартирный 4-комнатный жилой дом с возможностью двухсторонней блокировки

Стадия	Лист	Листов
Р	57	

Каркасы плоские КР1...КР6. Закладные детали ЗД-1, ЗД-2

ЦНИИЭП граждансельстрой

Инв.N подл. 2-4065-62 | Подпись и дата | Взам.инв.N

Альбом I

Схема расположения перемычек 1 этажа

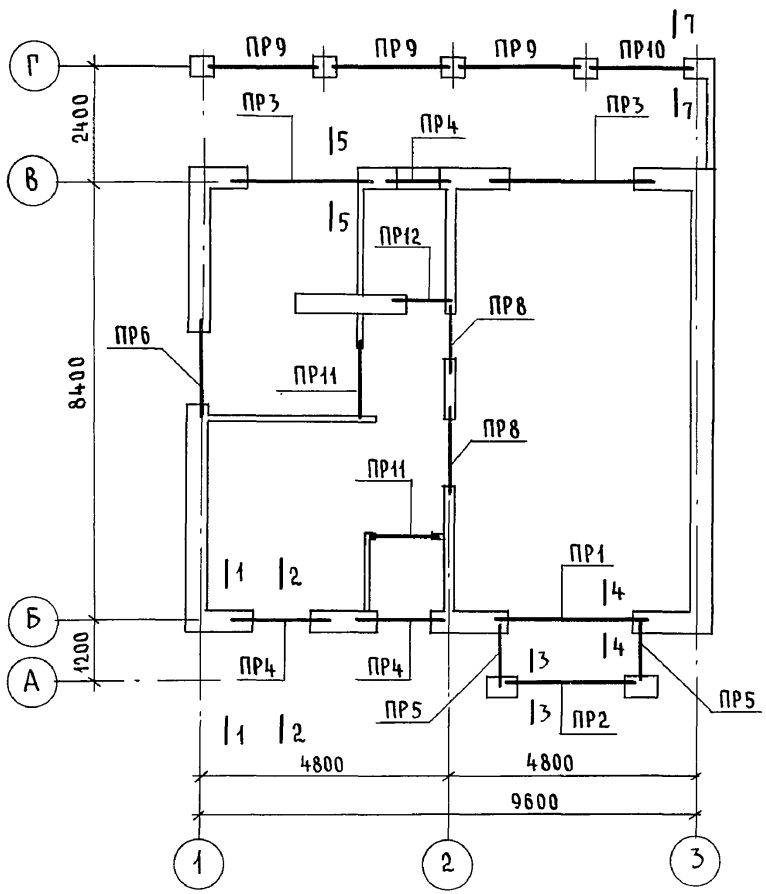

Схема расположения перемычек 2 этажа

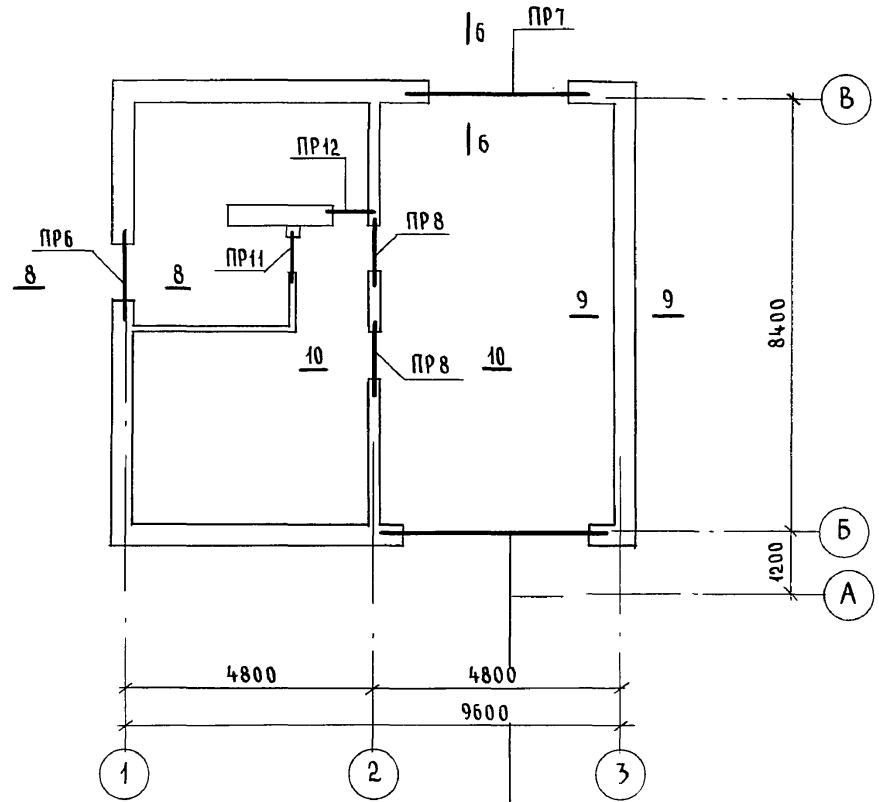

МПР1 ОСНОВНОЕ РЕШЕНИЕ

МПР2 ВАРИАНТ ДЛЯ СТЕН ПРИ $t^{o}_{н.в} = -40^{o}C$

МПР3 ВАРИАНТ СТЕН ИЗ МЕЛКИХ БЛОКОВ ЯЧЕИСТОГО БЕТОНА

Данный лист см. совместно с листами АС-59 ... АС-61, АС-65.

Привязан		144-000-961.93 - АС	
Н.контр.	Бржозовский	2-этажный 1-квартирный 4-комнатный жилой дом с возможностью двухсторонней блокировки	Стадия: Р; Лист: 58; Листов:
Нач.маст	Радыгин		
Зам.н.м.	Земляк		
ГАП	Бржозовский	Схемы расположения перемычек. Планы	ЦНИИЭП граждансельстрой
Испол.	Образцова		
Инв.№	Провер. Муратова		

Инв.№ подл. | 2-4065-63 | Подпись и дата | Взам. инв.№

Альбом I

Ведомость перемычек

Тип	Схема сечения	Тип	Схема сечения	Тип	Схема сечения
ПР1 1шт	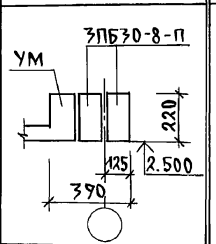	ПР5 2шт	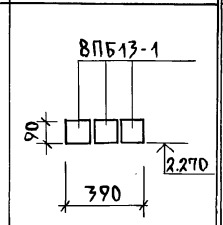	ПР9 3шт	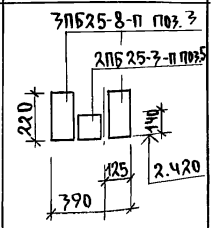
ПР2 1шт	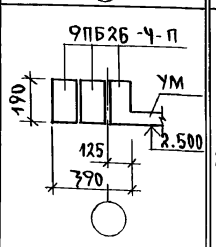	ПР6 2шт	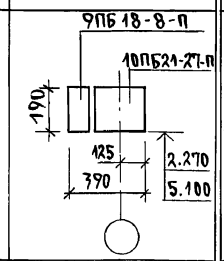	ПР10 1шт	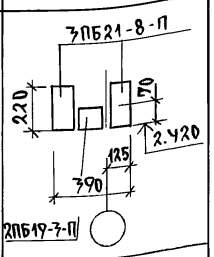
ПР3 2шт	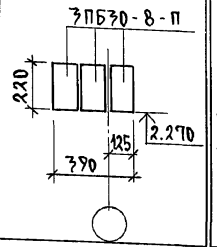	ПР7 1шт	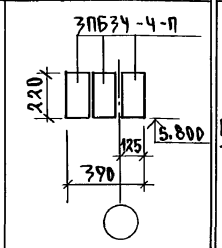	ПР11 3шт	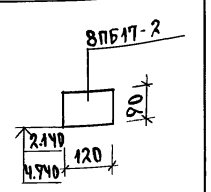
ПР4 3шт	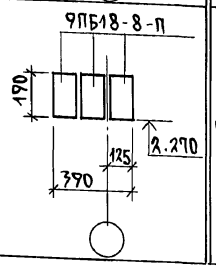	ПР8 4шт	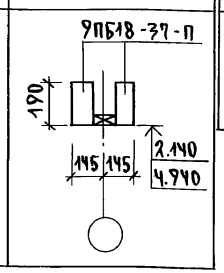	ПР12 2шт	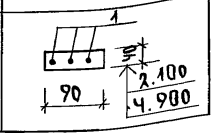

Спецификация к схемам расположения перемычек

Марка поз.	Обозначение	Наименование	Кол. шт	Масса ед.кг	Примечание
		Сборные ж.б. перемычки			
3ПБ34-Ч-П	1.038.1-1.1 080000-01	3ПБ34-Ч-П	3	222	
3ПБ30-8-П	070000-03	3ПБ30-8-П	8	197	
3ПБ25-8-П	060000-05	3ПБ25-8-П	6	162	
3ПБ21-8-П	060000-03	3ПБ21-8-П	2	137	
2ПБ25-3-П	040000-03	2ПБ25-3-П	3	103	
2ПБ19-3-П	030000-03	2ПБ19-3-П	1	81	
9ПБ26-Ч-П	1.038.1-1.4 20000-05	9ПБ26-Ч-П	2	148	
9ПБ18-8-П	50000-01	9ПБ18-8-П	11	103	
10ПБ21-27-П	70000-03	10ПБ21-27-П	2	246	
9ПБ18-37-П	40000-05	9ПБ18-37-П	8	103	
8ПБ17-2	10000-03	8ПБ17-2	3	45	
8ПБ13-1	10000-01	8ПБ13-1	6	35	
		Монолитная перемычка			
МПР1	АС-65	МПР1	1		
		Детали			
1	Без чертежа	БАIII ГОСТ 5781-82*	9	0.222	м.п
		Материалы			
		Цементный р-р М100	0.011		$м^3$

Схемы расположения перемычек см. лист АС-58

Н.контр	Бржозовский		
Нач.мас.	Радыгин		
Зам.н.м.	Земляк		
ГАП	Бржозовский		
Разраб.	Муратова		
Исполн.	Образцова		
Провер.	Васильева		

144-000-961.93 АС

2-7этажный, 1-квартирный 4-комнатный жилой дом с возможностью двухсторонней блокировки

Стадия	Лист	Листов
Р	59	

Ведомость перемычек. Спецификация

ЦНИИЭП гражданельстрой

Привязан

Инв. №

Инв. № подл. | Подпись и дата | Взам. инв. №

2-4065-64

Ц00044-01 64

Альбом I

Ведомость перемычек

Тип	Схема сечения	Тип	Схема сечения	Тип	Схема сечения
ПР1 1шт	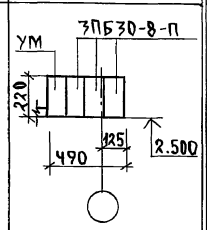	ПР5 2шт	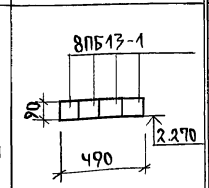	ПР9 3шт	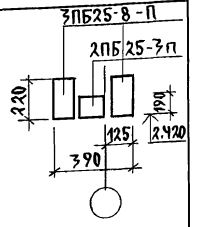
ПР2 1шт	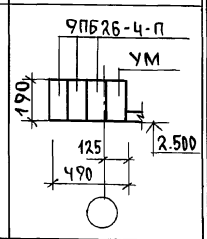	ПР6 2шт	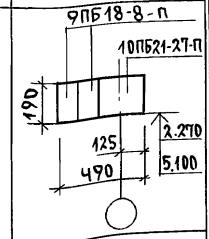	ПР10 1шт	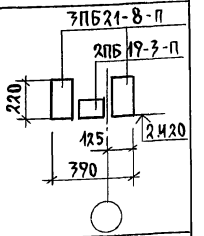
ПР3 2шт	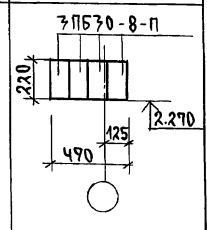	ПР7 1шт	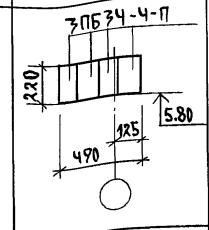	ПР11 3шт	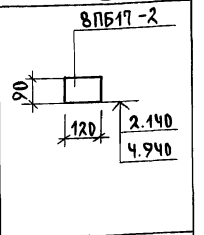
ПР4 3шт	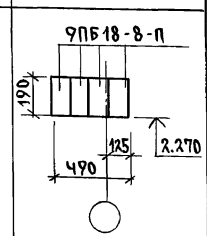	ПР8 4шт	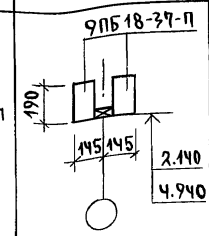	ПР12 2шт	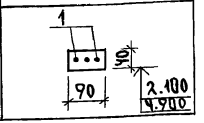

Привязан

Инв.№

Спецификация к схемам расположения перемычек

Марка поз.	Обозначение	Наименование	Кол. шт.	Масса ед.кг	Примечание
		Сборные жел.бет.перемычки			
3ПБ34-Ч-П	1.038.1-1.1 080000-01	3ПБ34-Ч-П	Ч	222	
3ПБ30-8-П	070000-03	3ПБ30-8-П	11	197	
3ПБ25-8-П	060000-05	3ПБ25-8-П	6	162	
3ПБ21-8-П	060000-03	3ПБ21-8-П	2	137	
2ПБ25-3-П	040000-03	3ПБ25-3-П	3	103	
2ПБ19-3-П	030000-03	2ПБ19-3-П	1	81	
9ПБ26-4-П	1.038.1-1.4 20000-05	9ПБ26-4-П	3	148	
9ПБ18-8-П	50000-01	9ПБ18-8-П	16	103	
10ПБ21-27-П	70000-03	10ПБ21-27-П	2	246	
9ПБ18-37-П	40000-05	9ПБ18-37-П	8	103	
8ПБ17-2	10000-03	8ПБ17-2	3	45	
8ПБ13-1	10000-01	8ПБ13-1	8	35	
		Монолитная перемычка			
МПР2	АС-65	МПР-2	1		
		Детали			
1	БЕЗ ЧЕРТ.	6А III ГОСТ 5781-82*	9	0.222	м.п.
		Материалы			
		Цементный р-р М100	0.011		м³

Схемы расположения перемычек см. лист АС-58

Н.контр.	Бржозовский	144-000-961.93 АС	
Нач.мас	Радыгин	2-7этажный 1-квартирный 3-комнатный жилой дом с возможностью двухсторонней блокировки	Стадия Р; Лист 60; Листов
Зам.нач	Земляк		
ГАП	Бржозовский		
Разраб.	Муратова	Ведомость перемычек. Спецификация. Вариант стен толщ. 490мм	ЦНИИЭП гражданселькетрой
Исполн.	Образцова		
Провер.	Васильева		

Инв.№ подл. | Подпись и дата | Взам.инв.№ | 2-4065-65

Альбом I

Ведомость перемычек

Тип	Схема сечения	Тип	Схема сечения	Тип	Схема сечения
ПР1 1шт	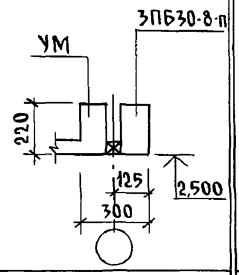	ПР5 2шт	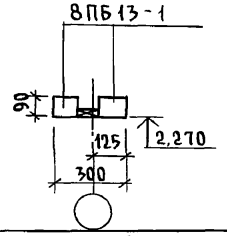	ПР9 3шт	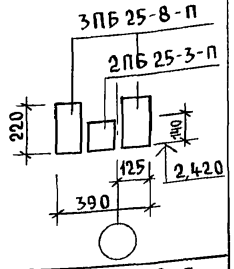
ПР2 1шт	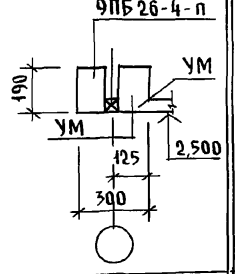	ПР6 2шт	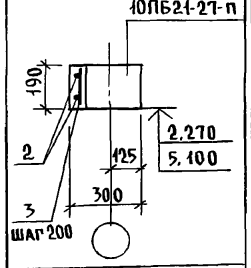	ПР10 1шт	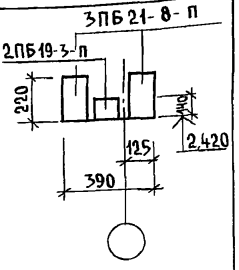
ПР3 2шт	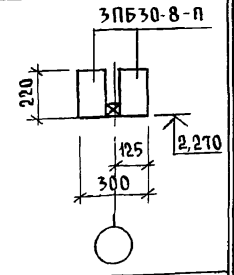	ПР7 1шт	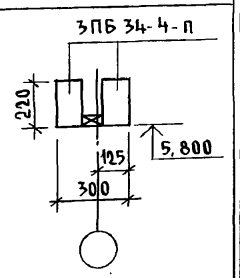	ПР11 3шт	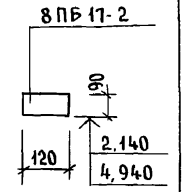
ПР4 3шт	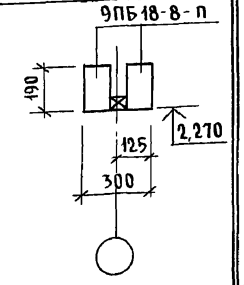	ПР8 4шт	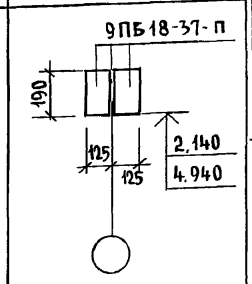	ПР12 2шт	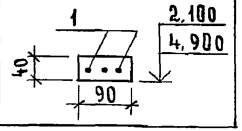

Спецификация к схемам расположения перемычек

Марка поз.	Обозначение	Наименование	Кол. шт.	Масса ед. кг.	Примечание
		Сборные ж.б. перемычки			
3ПБ34-4-п	1.038.1-1.1 080000-01	3ПБ 34-4-п	2	222	
3ПБ30-8-п	070000-03	3ПБ 30-8-п	5	197	
3ПБ25-8-п	06000-05	3ПБ 25-8-п	6	162	
3ПБ21-8-п	060000-03	3ПБ 21-8-п	2	137	
2ПБ25-3-п	040000-03	2ПБ 25-3-п	1	103	
2ПБ19-3-п	030000-03	2ПБ 19-3-п	1	81	
9ПБ26-4-п	1.038.1-1.4 20000-05	9ПБ 26-4-п	1	148	
9ПБ18-8-п	50000-01	9ПБ 18-8-п	6	103	
10ПБ21-27п	70000-03	10ПБ 21-27-п	2	246	
9ПБ18-37-п	40000-05	9ПБ 18-37-п	8	103	
8ПБ17-2	10000-03	8ПБ 17-2	3	45	
8ПБ13-1	10000-01	8ПБ 13-1	4	35	
		Монолитная перемычка			
МПР3	АС-65	МПР3	1		
		Детали			
1	без чертежа	16 А III, ГОСТ 5781-82*, ℓ=2100	4	3,20	
2	без чертежа	6 А III, ГОСТ 5781-82*,	9	0,222	п.м
3	без чертежа	6 А I, ГОСТ 5781-82*, ℓ=180	11	0,40	
		Материалы: Бетон кл. В15	0,04		м³
		Цементный р-р М 100	0,011		м³

Схемы расположения перемычек см. лист АС-58

Привязан

Инв. №

Н.контр.	Бржозовский	
Нач.маст.	Радыгин	
Зам.н.м.	Земляк	
ГАП	Бржозовский	
Разраб.	Муратова	
Исполн.	Образцова	
Провер.	Муратова	

144-000-961.93 - АС

2-этажный 1-квартирный 4-комнатный жилой дом с возможностью двухсторонней блокировки

Стадия	Лист	Листов
Р	61	

Ведомость перемычек. Спецификация. Вариант дома со стенами из мелких блоков ячеистого бетона

ЦНИИЭП гражданселькстрой

Инв. № подл. | 2-4065-66 | Подпись и дата | Взам. инв. №

Альбом I

Схема расположения перемычек
Вариант дома с пристроенным гаражом

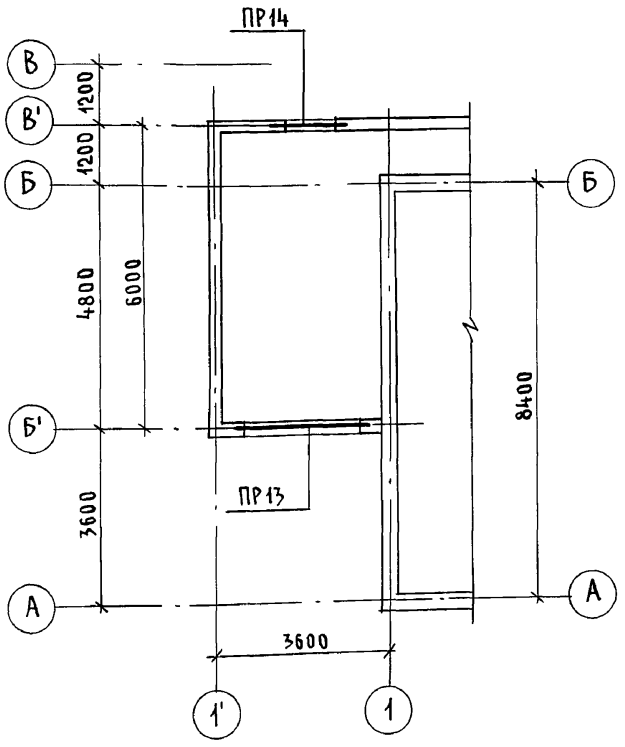

Ведомость перемычек

Тип	Схема сечения
ПР13 1шт	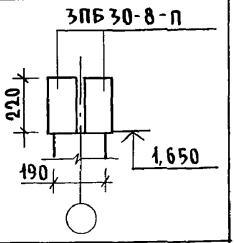
ПР14 1шт.	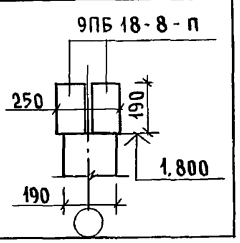

Марка поз.	Обозначение	Наименование	Кол. шт.	Масса ед. кг.	Примечание
		Сборные ж.б. перемычки			
3ПБ34-4-п	1.038.1-1.1 080000-01	3ПБ 34-4-п	3	222	
3ПБ30-8-п	070000-03	3ПБ 30-8-п	10	197	
3ПБ25-8-п	060000-05	3ПБ 25-8-п	6	162	
3ПБ21-8-п	060000-03	3ПБ 21-8-п	2	137	
2ПБ25-3-п	040000-03	2ПБ 25-3-п	3	103	
2ПБ19-3-п	030000-03	2ПБ 19-3-п	1	81	
9ПБ26-4-п	1.038.1-1.1 20000-05	9ПБ 26-4-п	2	148	
9ПБ18-8-п	50000-01	9ПБ 18-8-п	11	103	
9ПБ18-37п	40000-05	9ПБ 18-37-п	8	103	
8ПБ17-2	10000-03	8ПБ 17-2	3	45	
8ПБ13-1	10000-01	8ПБ 13-1	6	35	
		Монолитная перемычка			
МПР1	АС-65	МПР1	1		
		Детали			
1	без чертежа	6AIII, ГОСТ 5781-82*	9	0,222	п.м.
		Материалы			
		Цементный р-р М100	0,011		м³

Выборка перемычек

Марка	Кол.	Марка	Кол.
ПР1	1	ПР9	3
ПР2	1	ПР10	1
ПР3	2	ПР11	3
ПР4	3	ПР12	2
ПР5	2	ПР13	1
ПР7	1	ПР14	1
ПР8	4	МПР1	1

Схемы расположения перемычек и ведомость перемычек основного здания см. листы АС-58, АС-59.

Привязан

Инв. №

Инв. № подл. | 2-4065-67 | Подпись и дата | Взам. инв. №

Н.контр.	Земляк	
Нач. маст	Радыгин	
Зам. н.м.	Земляк	
ГАП	Бржозовский	
Разраб.	Муратова	
Исполн.	Муратова	
Провер.	Байтерякова	

144-000-961.93 - АС

2-этажный 1-квартирный 4-комнатный жилой дом с возможностью двухсторонней блокировки

Схема расположения перемычек. Вариант дома с пристроенным гаражом

Стадия	Лист	Листов
Р	62	

ЦНИИЭП гражданельстрой

Альбом I

План 1 этажа

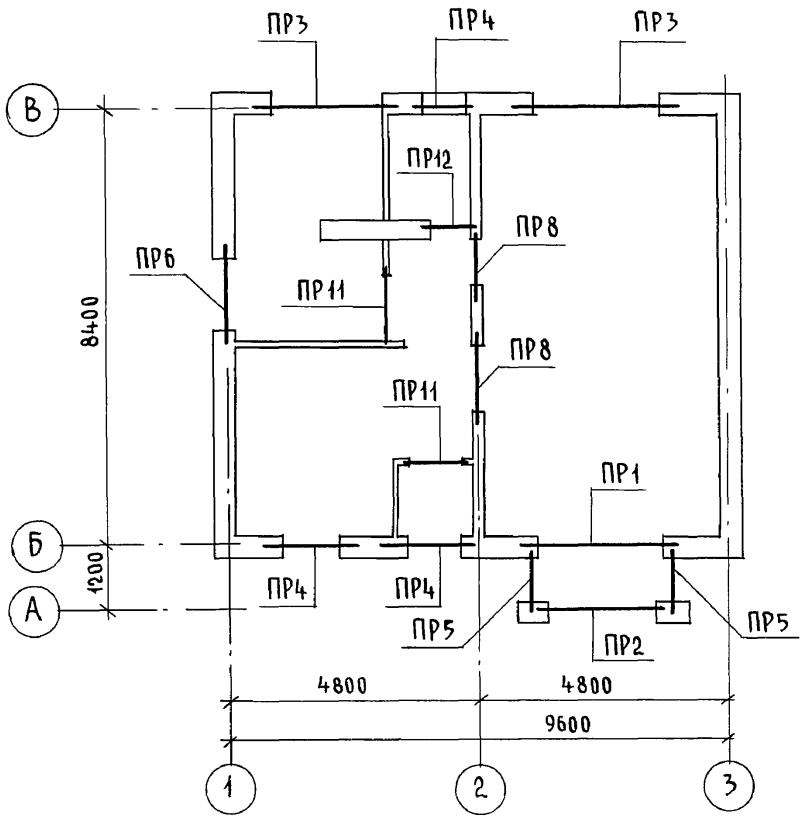

План 2 этажа

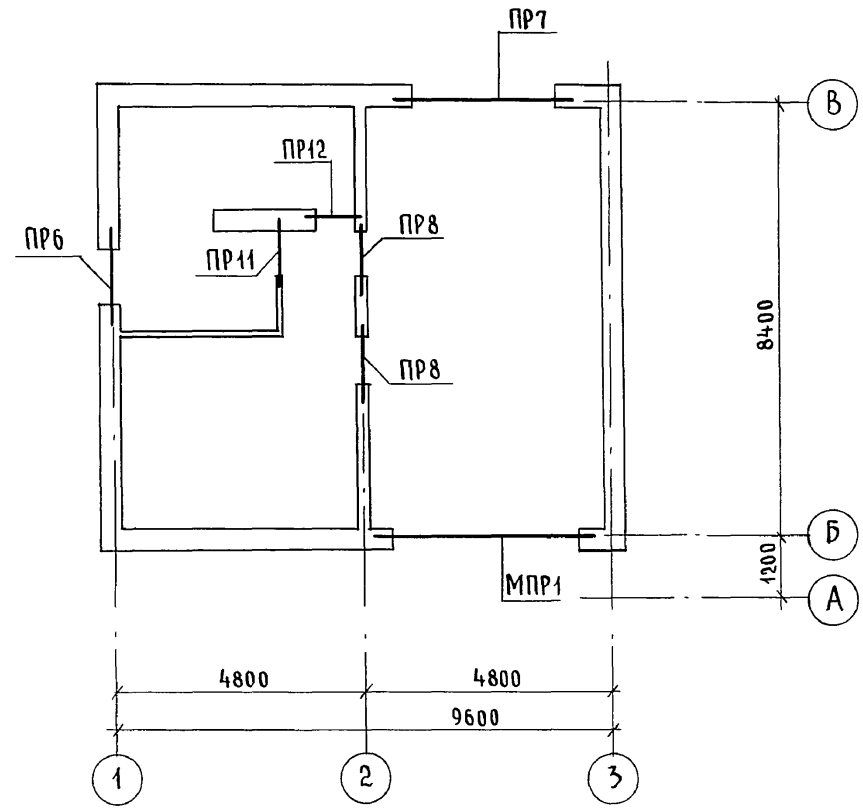

Выборка перемычек

Марка	Кол.	Марка	Кол.
ПР1	1	ПР8	4
ПР2	1	ПР11	3
ПР3	2	ПР12	2
ПР4	3	МПР1	1
ПР5	2		
ПР6	2		
ПР7	1		

Взам. инв. N | Подпись и дата | Инв. N подл. 2-4067-68

Привязан

Инв. №

Н.контр.	Бржозовский	
Нач.маст	Радыгин	
Зам.н.м.	Земляк	
ГАП	Бржозовский	
Исполн.	Образцова	
Провер.	Муратова	

144-000-961.93 - АС

2-этажный 1-квартирный 4-комнатный жилой дом с возможностью двухсторонней блокировки

Стадия	Лист	Листов
Р	63	

Схема расположения перемычек/Вариант дома с люфт-клозетом/

ЦНИИЭП гражданселькстрой

Альбом I

Ведомость перемычек

Тип	Схема сечения
ПР1 1шт.	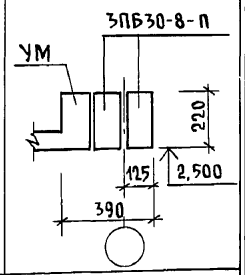
ПР2 1шт	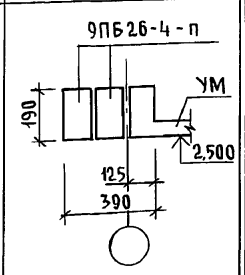
ПР3 2шт	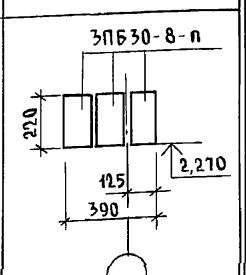
ПР4 3шт	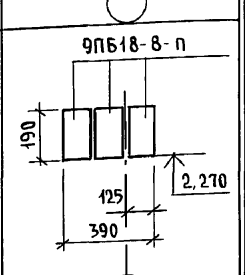
ПР5 2шт	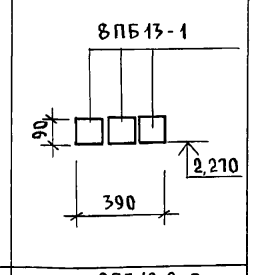
ПР6 2шт	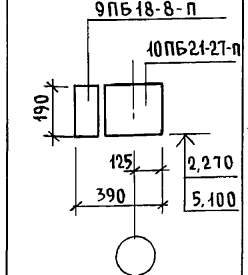
ПР7 1шт	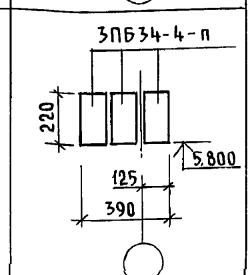
ПР8 4шт	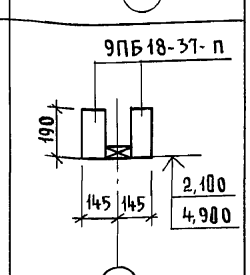
ПР11 3шт	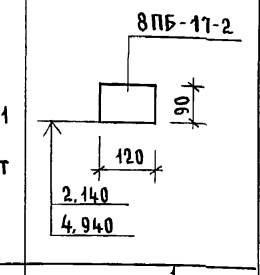
ПР12 2шт	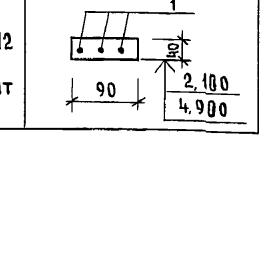

Марка поз.	Обозначение	Наименование	Кол	Масса ед.кг	Примечание
		Сборные ж.б. перемычки			
3ПБ34-4-П	1.038.1-1.1 080000-01	3ПБ34-4-П	3	222	
3ПБ30-8-П	070000-03	3ПБ30-8-П	8	197	
9ПБ26-4-П	1.038.1-1.4 20000-05	9ПБ26-4-П	2	148	
9ПБ18-8-П	50000-01	9ПБ18-8-П	11	103	
10ПБ21-27-П	70000-03	10ПБ21-27-П	2	246	
9ПБ18-37-П	40000-05	9ПБ18-37-П	8	103	
8ПБ17-2	10000-03	8ПБ17-2	3	45	
8ПБ13-1	10000-01	8ПБ13-1	6	35	
		Монолитная перемычка			
МПР1	лист АС-65	МПР1	1		
		Детали			
1	без чертежа	6А III, ГОСТ 5781-82*	9	0,222	п.м.
		Материалы			
		Цементный р-р М100	0,011		м³

Схемы расположения перемычек см. с листом АС-63

Привязан

Инв. N

Инв. № подл. | Подпись и дата | Взам. инв.
2-4065-69

Н.контр.	Земляк	
Нач.маст	Радыгин	
Зам.н.м.	Земляк	
ГАП	Бржозовский	
Разраб.	Муратова	
Исполн.	Муратова	
Провер.	Васильева	

144-000-961.93 - АС

2-этажный 1-квартирный 4-комнатный жилой дом с возможностью двухсторонней блокировки

Стадия	Лист	Листов
Р	64	

Ведомость перемычек. Спецификация. Вариант дома с люфт-клозетом

ЦНИИЭП гражданселькстрой

Альбом I

Монолитная перемычка МПР1; МПР2; МПР3

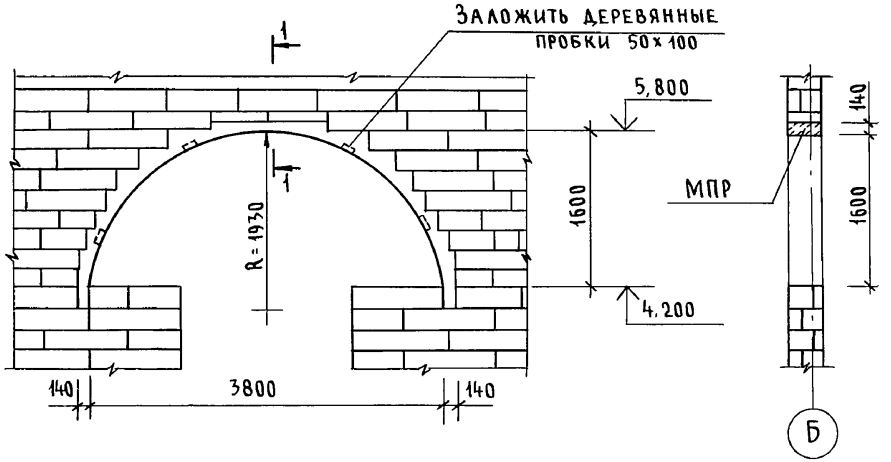

1-1 (МПР1)
Основное решение

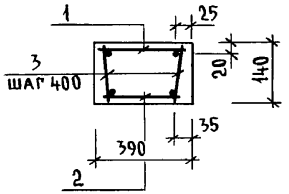

1-1 (МПР3)
Вариант для стен из мелких блоков ячеистого бетона

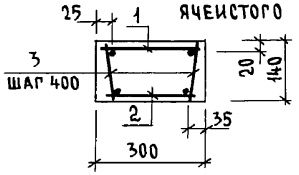

1-1 (МПР2)
Вариант на $t^{\circ}_{н.в}=40^{\circ}$

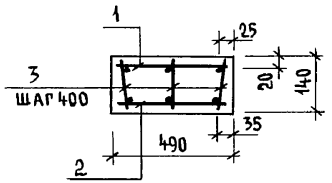

Марка поз.	Обозначение	Наименование	Кол.	Масса ед. кг	Примечание
		Перемычка МПР1			основной вариант
		Арматурное изделие			
1	лист АС-66	Каркас плоский К1	1	11,10	
2	лист АС-66	К2	1	10,48	
		Детали			
3	без чертежа	6 AI, ГОСТ 5781-82*, ℓ=120	32	0,03	
		Материалы: Бетон кл. В15	0,33		м³
		Перемычка МПР2			вариант стен при
		Арматурное изделие			$t_{н.в}=-40^{\circ}$
1	лист АС-66	Каркас плоский К5	1	16,00	
2	лист АС-66	К6	1	15,10	
		Детали			
3	без чертежа	6 AI, ГОСТ 5781-82*, ℓ=120	32	0,03	
		Материалы: Бетон кл. В15	0,41		м³
		Перемычка МПР3			вариант
		Арматурное изделие			стен из мелких
1	лист АС-66	Каркас плоский К3	1	10,42	блоков ячеистого
2	лист АС-66	К4	1	9,86	бетона
		Детали			
3	без чертежа	6 AI, ГОСТ 5781-82*, ℓ=120	32	0,03	
		Материалы: Бетон кл. В15	0,25		м³

Схемы расположения перемычек см. лист АС-58

Привязан

Инв.№

Н.контр.	Земляк	
Нач.маст	Радыгин	
Зам.н.м.	Земляк	
ГАП	Брюзовский	
Разраб.	Муратова	
Исполн.	Муратова	
Провер.	Байтерякова	

144-000-961.93 - АС

2-этажный 1-квартирный 4-комнатный жилой дом с возможностью двухсторонней блокировки

Стадия	Лист	Листов
Р	65	

Монолитные перемычки МПР1; МПР2; МПР3

ЦНИИЭП граждансельстрой

Инв.№ подл. | 2-4065-70 | Подпись и дата | Взам.инв.№

Альбом I

Каркасы К1; К2; К3; К4

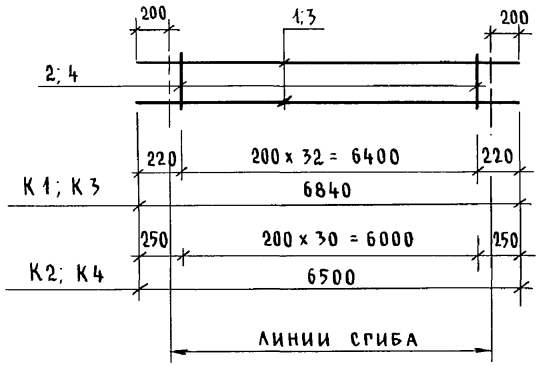

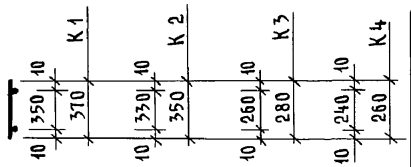

Эскиз поз. 3

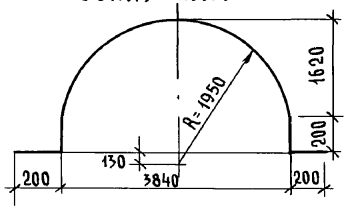

Каркасы К5; К6

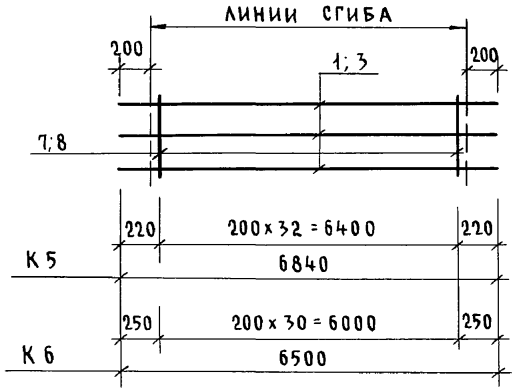

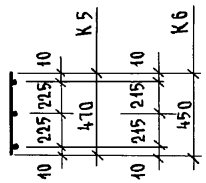

Эскиз поз. 1

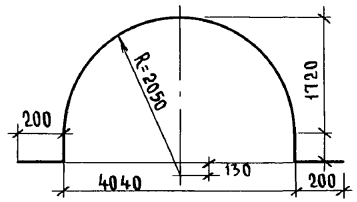

Спецификация на одно арматурное изделие

Марка поз.	Обозначение	Наименование	Кол	Масса ед. кг.	Примечание
		Каркас К1		11,10	
1		10AIII, ГОСТ 5781-82*, ℓ=6840	2	4,22	
2		6AI —"— , ℓ=370	33	0,08	
		Каркас К2		10,48	
3		10AIII, ГОСТ 5781-82*, ℓ=6500	2	4,00	
4		6AI —"— ℓ=350	31	0,08	
		Каркас К3		10,42	
1		10AIII, ГОСТ 5781-82*, ℓ=6840	2	4,22	
5		6AI —"— ℓ=280	33	0,06	
		Каркас К4		9,86	
3		10AIII, ГОСТ 5781-82*, ℓ=6500	2	4,00	
6		6AI —"— ℓ=260	31	0,06	
		Каркас К5		16,00	
1		10AIII, ГОСТ 5781-82*, ℓ=6840	3	4,22	
7		6AI —"— ℓ=470	33	0,10	
		Каркас К6		15,10	
3		10AIII, ГОСТ 5781-82*, ℓ=6500	3	4,00	
8		6AI —"— ℓ=450	31	0,10	

Инв.№ подл. | 2-1065-71
Подпись и дата | Взам.инв.№

Привязан

Инв. №

Н.контр.	Земляк	
Нач.маст.	Радыгин	
Зам.н.м.	Земляк	
ГАП	Бржозовский	
Разраб.	Муратова	
Исполн.	Муратова	
Провер.	Байтерякова	

144-000-961.93 - АС

2-этажный 1-квартирный 4-комнатный жилой дом с возможностью двухсторонней блокировки

Стадия	Лист	Листов
Р	66	

Монолитные перемычки. Арматурные изделия

ЦНИИЭП гражданельстрой

Альбом I

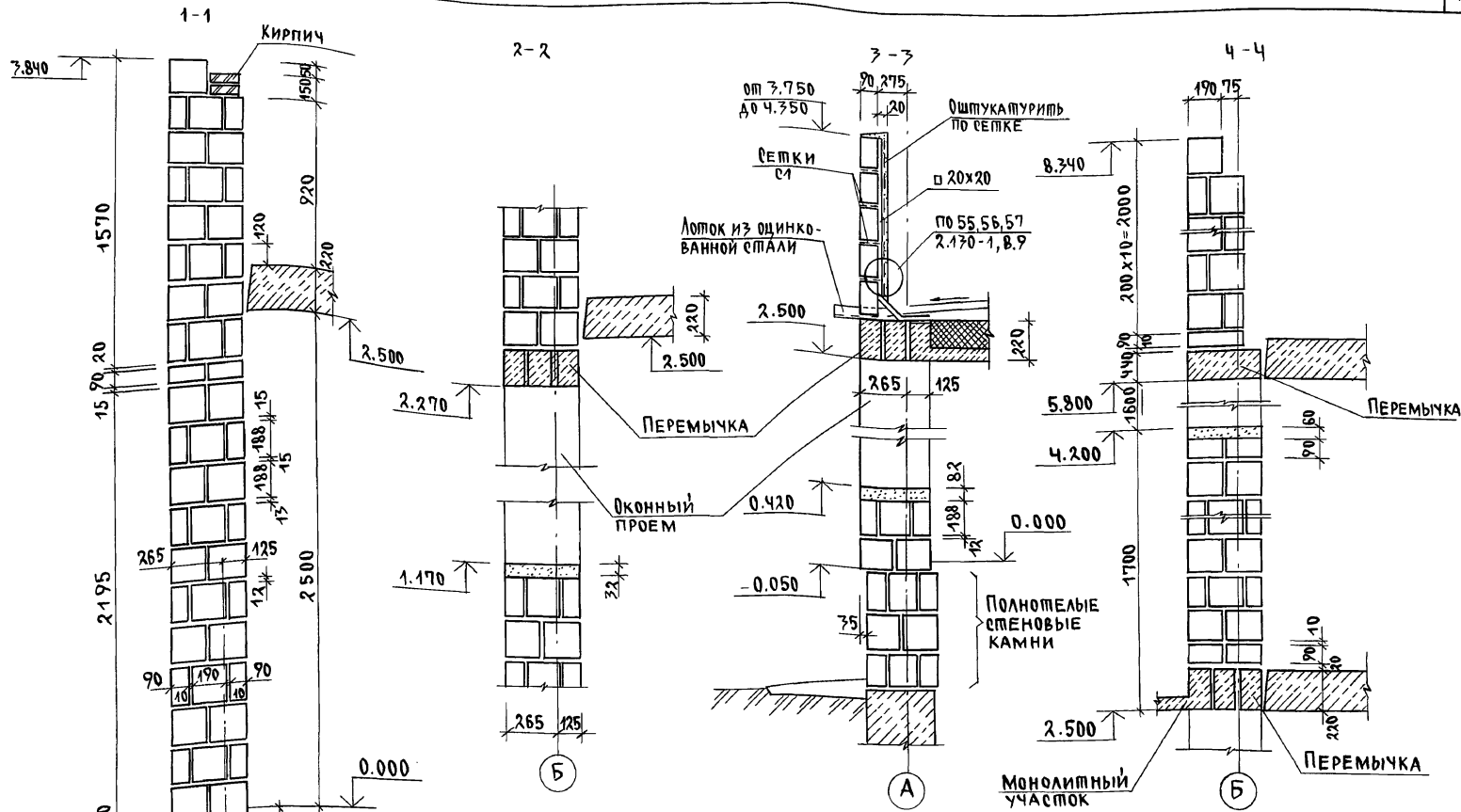

Данный лист см. совместно с листом АС-58

Привязан

Инв. №

Н.контр.	Земляк	
Нач. мас.	Радыгин	
Зам. н.м.	Земляк	
ГАП	Бржозовский	
Разраб.	Муратова	
Исполн.	Муратова	
Провер.	Байтерякова	

144-000-961.93 АС

2-этажный, 1-квартирный 4-комнатный жилой дом с возможностью двухсторонней блокировки

Стадия	Лист	Листов
Р	67	

Схемы сечений наружных стен по осям А, Б

ЦНИИЭП гражданселькстрой

Инв. № подл. | Подпись и дата | Взам. инв. №

2-4065-72

Альбом I

5-5

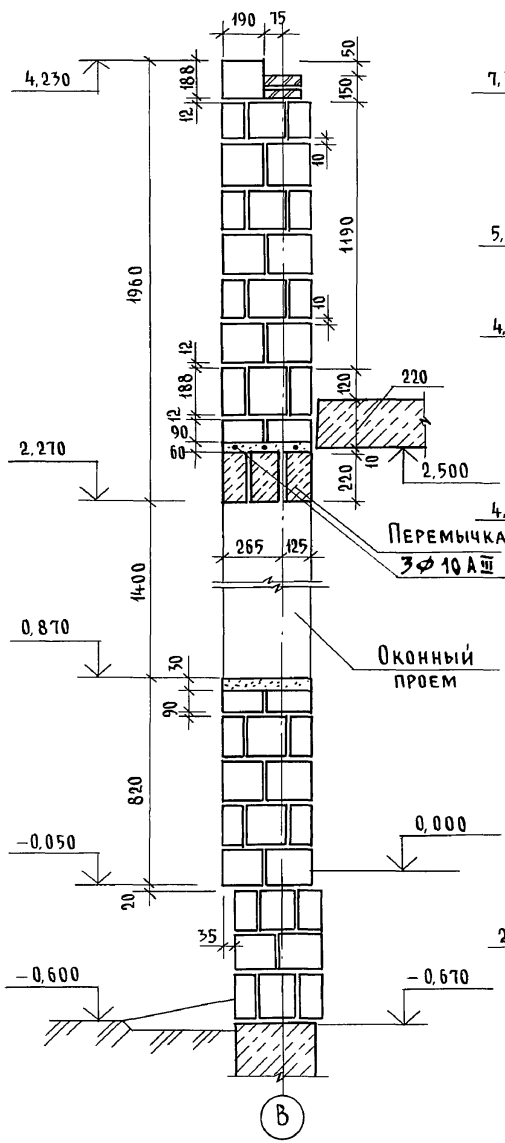

6-6

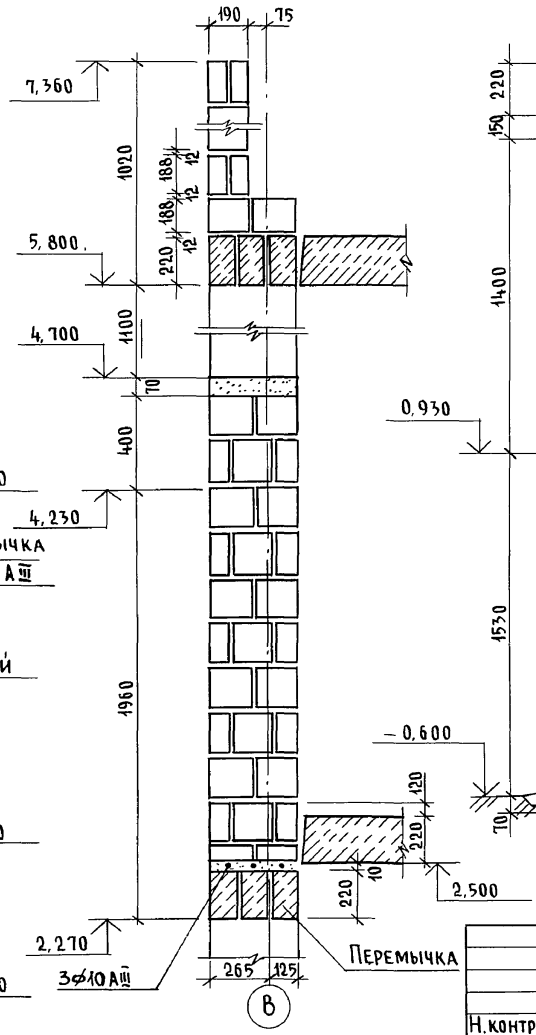

7-7

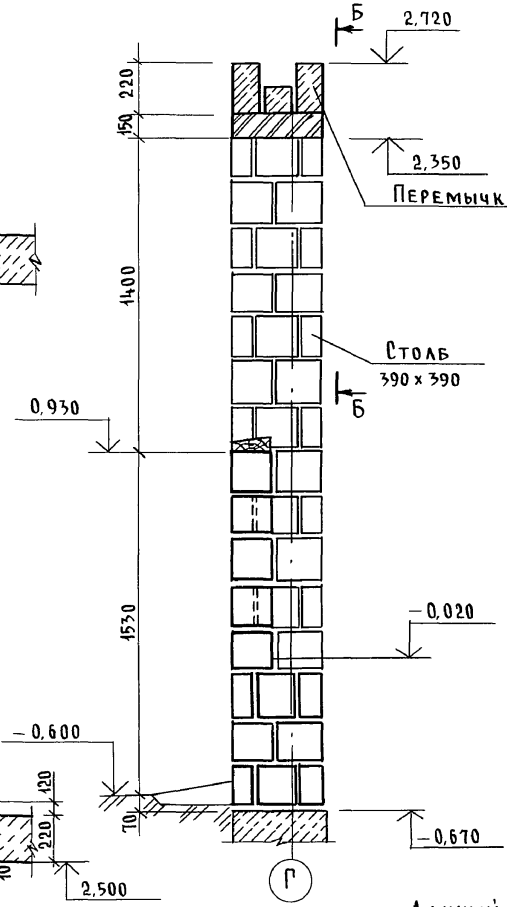

Б-Б

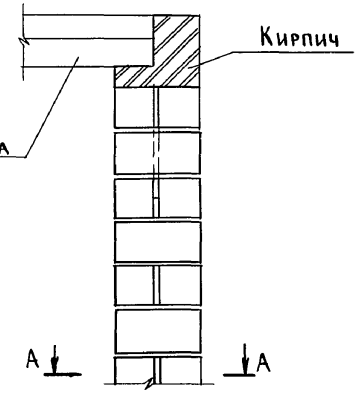

А-А

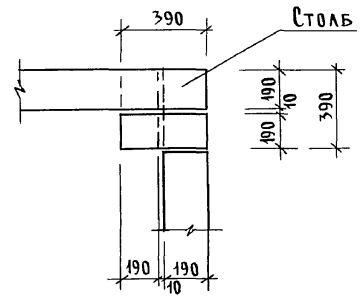

Данный лист см. совместно с листом АС-58.

144-000-961.93 - АС

Н.контр.	Земляк	
Нач.маст	Радыгин	
Зам.н.м.	Земляк	
ГАП	Бржозовский	
Разраб.	Муратова	
Исполн.	Муратова	
Провер.	Байтерякова	

Привязан

Инв. №

2-этажный 1-квартирный 4-комнатный жилой дом с возможностью двухсторонней блокировки

Стадия	Лист	Листов
Р	68	

Схемы сечений наружных стен по осям В, Г.

ЦНИИЭП гражданселькстрой

Инв.№ подл. | Подпись и дата | Взам. инв.№

2-4065-73

400044-01 73

Альбом I

8-8

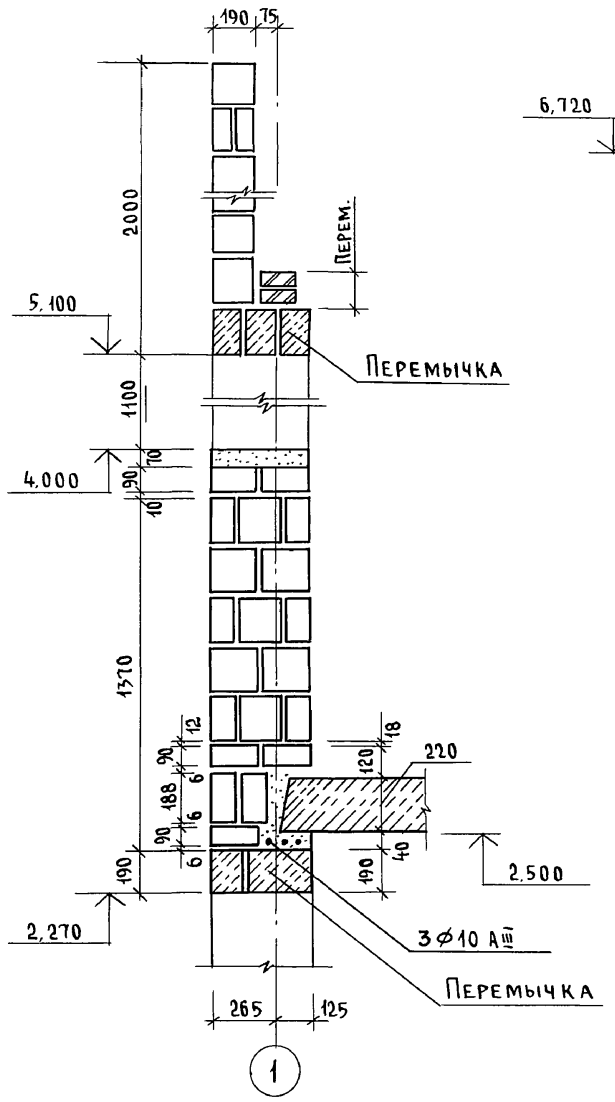

9-9

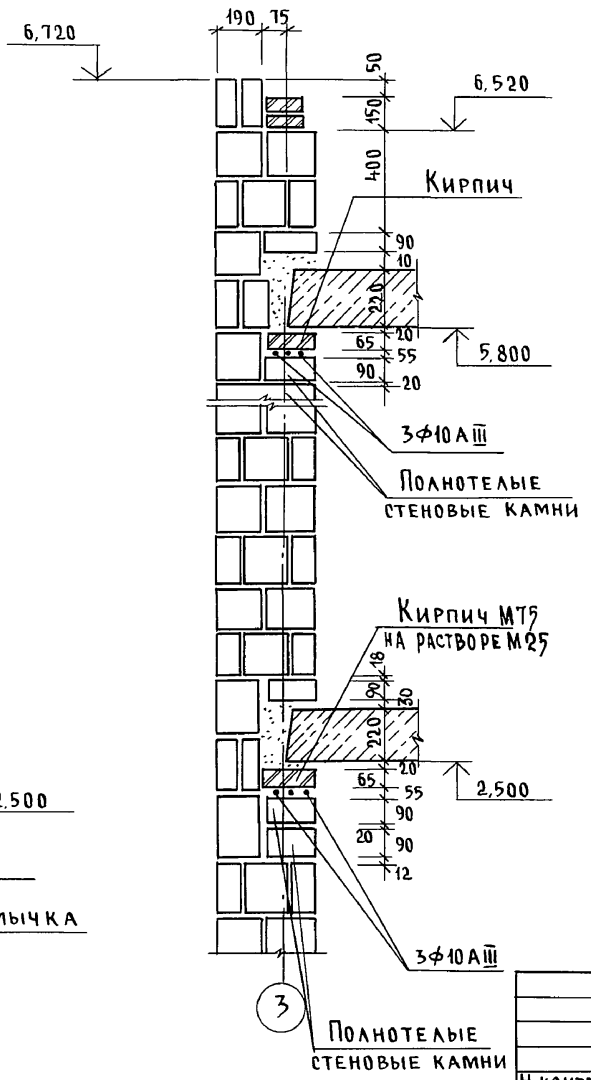

8-8 ; 9-9

ВАРИАНТ ДВУХСТОРОННЕЙ БЛОКИРОВКИ

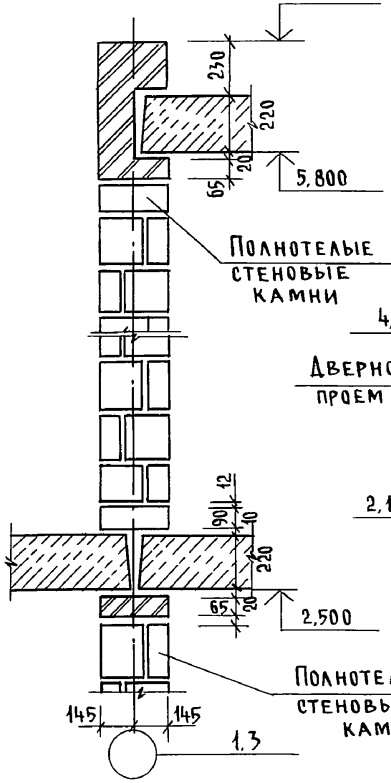

10-10

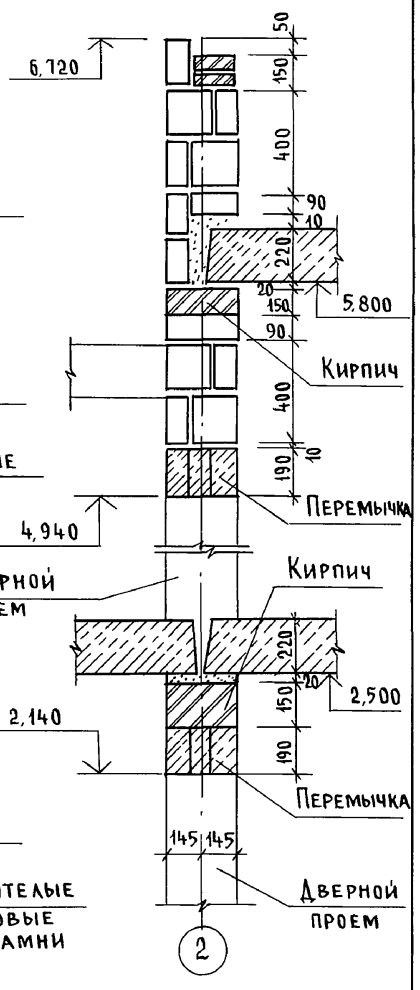

Раскладку камней до отм. 2,500 см. по сеч. 1-1 на листе АС-67

Н.контр.	Земляк		
Нач.маст	Радыгин		
Зам.н.м	Земляк		
ГАП	Бржозовский		
Разраб.	Муратова		
Исполн.	Муратова		
Провер.	Байтерякова		

Привязан

Инв. №

144-000-961.93 - АС

2-этажный 1-квартирный 5-комнатный жилой дом с возможностью двухсторонней блокировки	Стадия	Лист	Листов
	Р	69	
Схемы сечений наружных и внутренних стен по осям 1,2,3	ЦНИИЭП гражданселькстрой		

Инв. № подл. | Подпись и дата | Взам. инв. №

2-4065-74

Альбом I

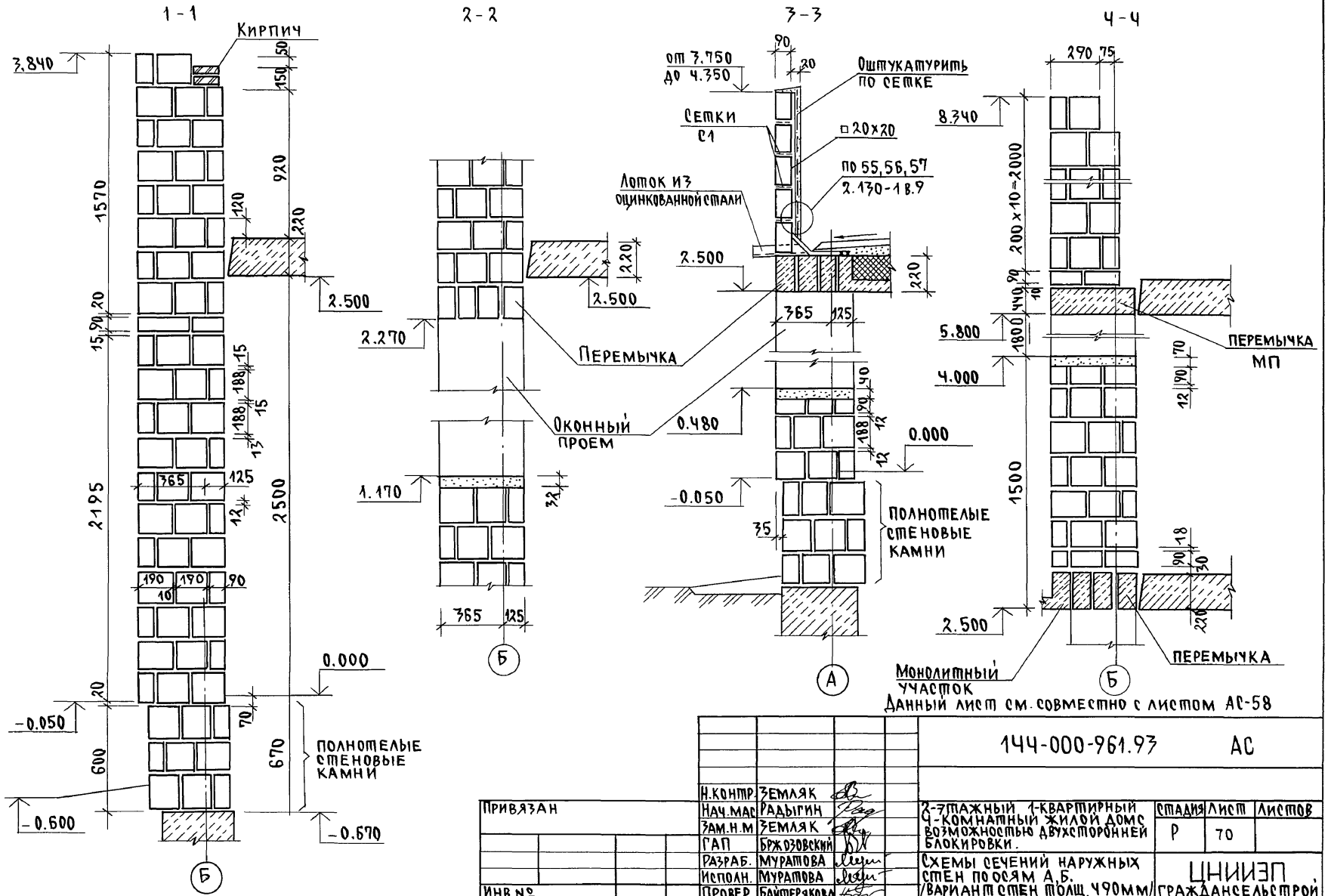

					144-000-961.93 АС		
				Н.контр.	Земляк		
Привязан				Нач.мас	Радыгин	2-7этажный 1-квартирный 4-комнатный жилой дом с возможностью двухсторонней блокировки.	Стадия: Р; Лист: 70; Листов:
				Зам.н.м	Земляк		
				ГАП	Бржозовский		
				Разраб.	Муратова	Схемы сечений наружных стен по осям А,Б. /Вариант стен толщ. 490мм/	ЦНИИЭП гражданселькстрой
Инв.№				Исполн.	Муратова		
				Провер.	Байтерякова		

Инв.№ подл. | Подпись и дата | Взам.инв.№ 2-4065-75

Ц00044-01 75

Альбом I

5-5

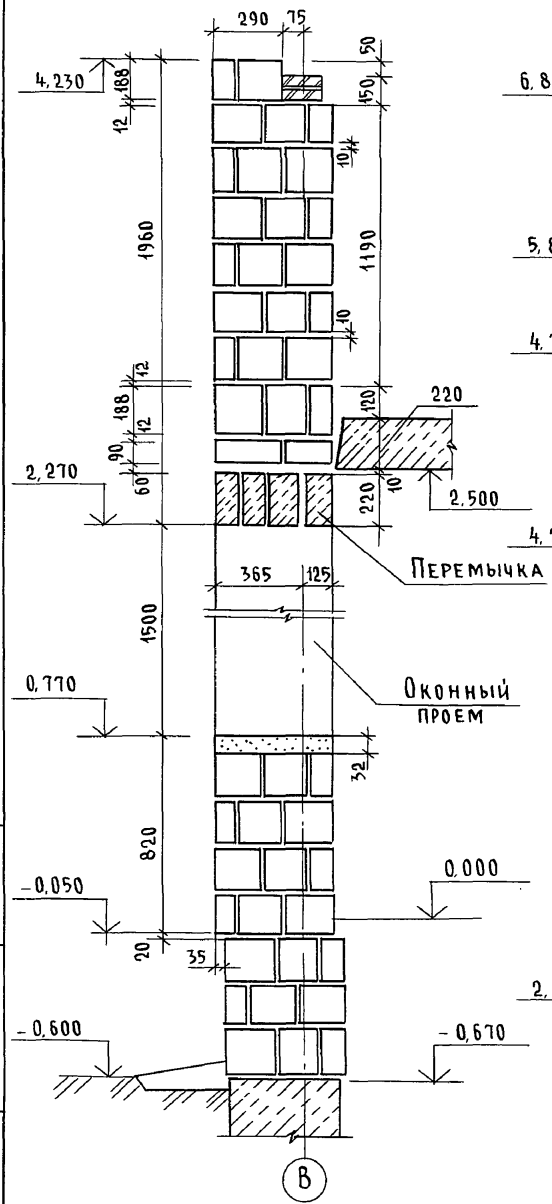

6-6

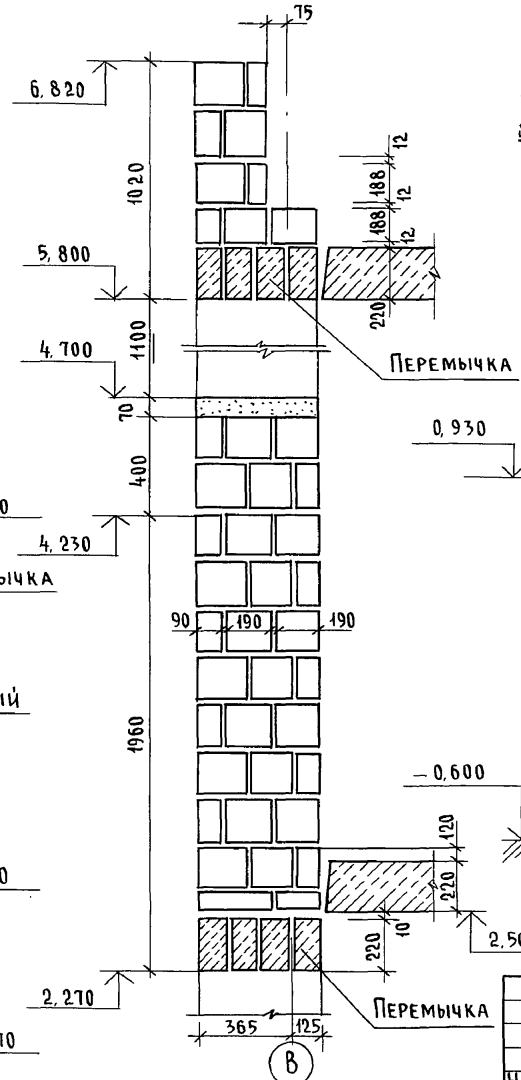

7-7

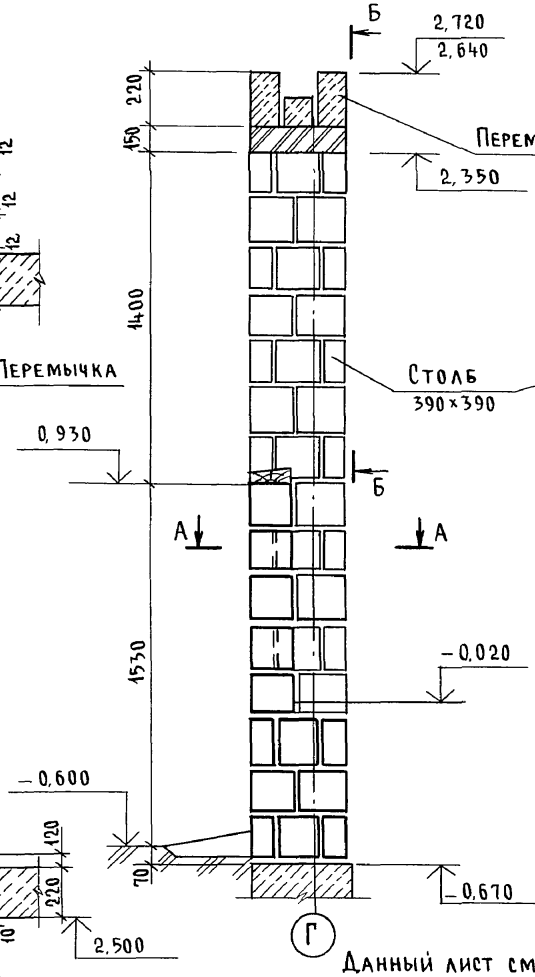

Б-Б

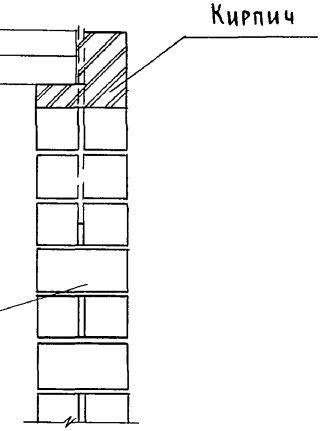

А-А

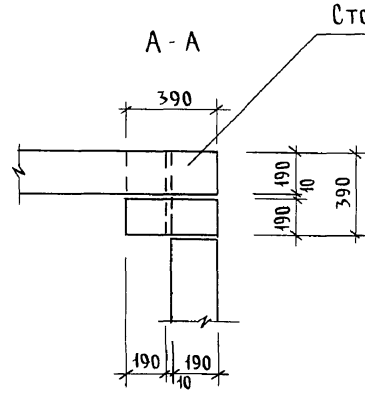

Данный лист см. совместно с листом АС-58.

				144-000-961.93 - АС	
Н.контр.	Земляк				
Нач.маст	Радыгин		2-этажный 1-квартирный 4-комнатный жилой дом с возможностью двухсторонней блокировки	Стадия: Р	Лист: 71	Листов:
Зам.н.м.	Земляк					
ГАП	Бржозовский					
Разраб.	Муратова		Схемы сечений наружных стен по осям В.Г /Вариант стен толщ. 490 мм/	ЦНИИЭП гражданельстрой		
Исполн.	Муратова					
Провер.	Байтерякова					

Привязан

Инв. №

Инв. № подл. | Подпись и дата | Взам. инв. №

2-Н065-76

Альбом I

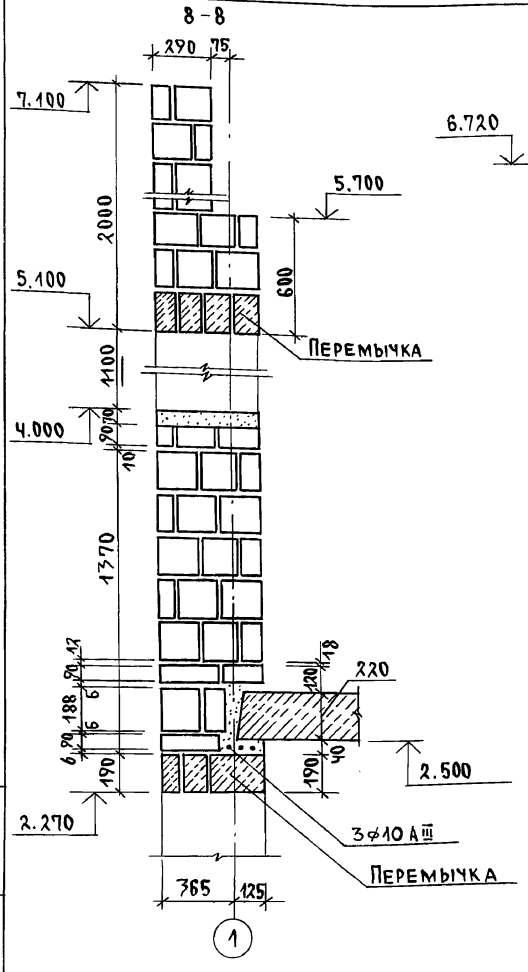

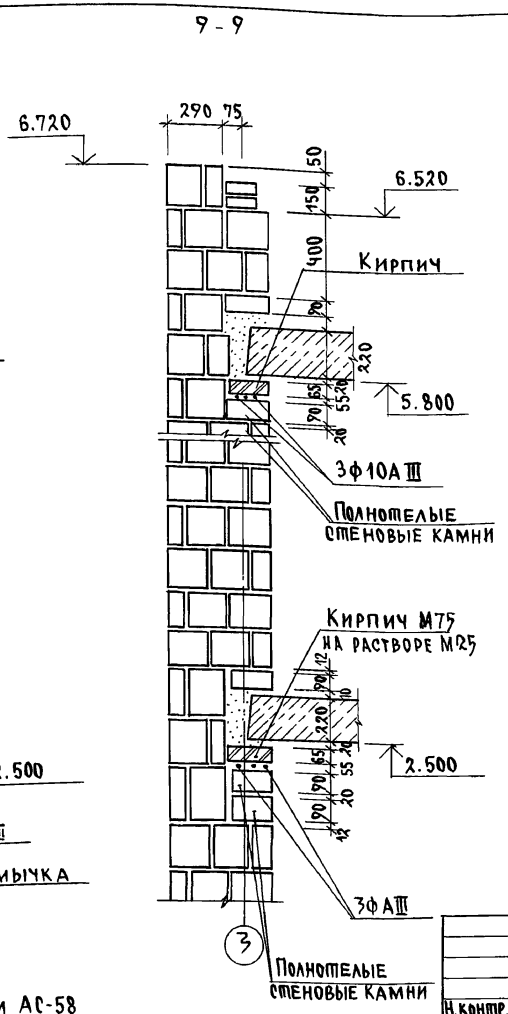

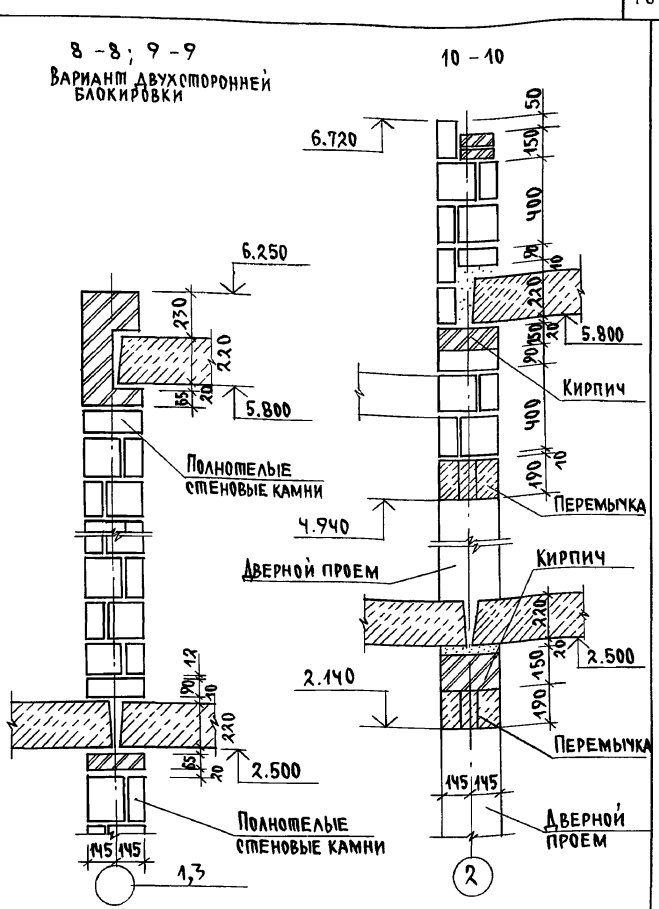

1. Данный лист см. совместно с листом АС-58
2. Раскладку камней до отм. 2.500 см. по сеч. 1-1 на листе АС-70

Привязан

Инв.№

Н.контр.	Земляк	
Нач.мас.	Радыгин	
Зам.н.м.	Земляк	
ГАП	Бржозовский	
Разраб.	Муратова	
Исполн.	Муратова	
Провер.	Байтерякова	

144-000-961.93 АС

2-7этажный 1-квартирный 4-комнатный жилой дом с возможностью двухсторонней блокировки

Стадия	Лист	Листов
Р	72	

Схемы сечений наружных и внутренних стен по осям 1...3 /вариант стен толщ. 490мм/

ЦНИИЭП граждансельстрой

Инв.№ подл. | Подпись и дата | Взам. инв.№ | 2-4065-77

Альбом I

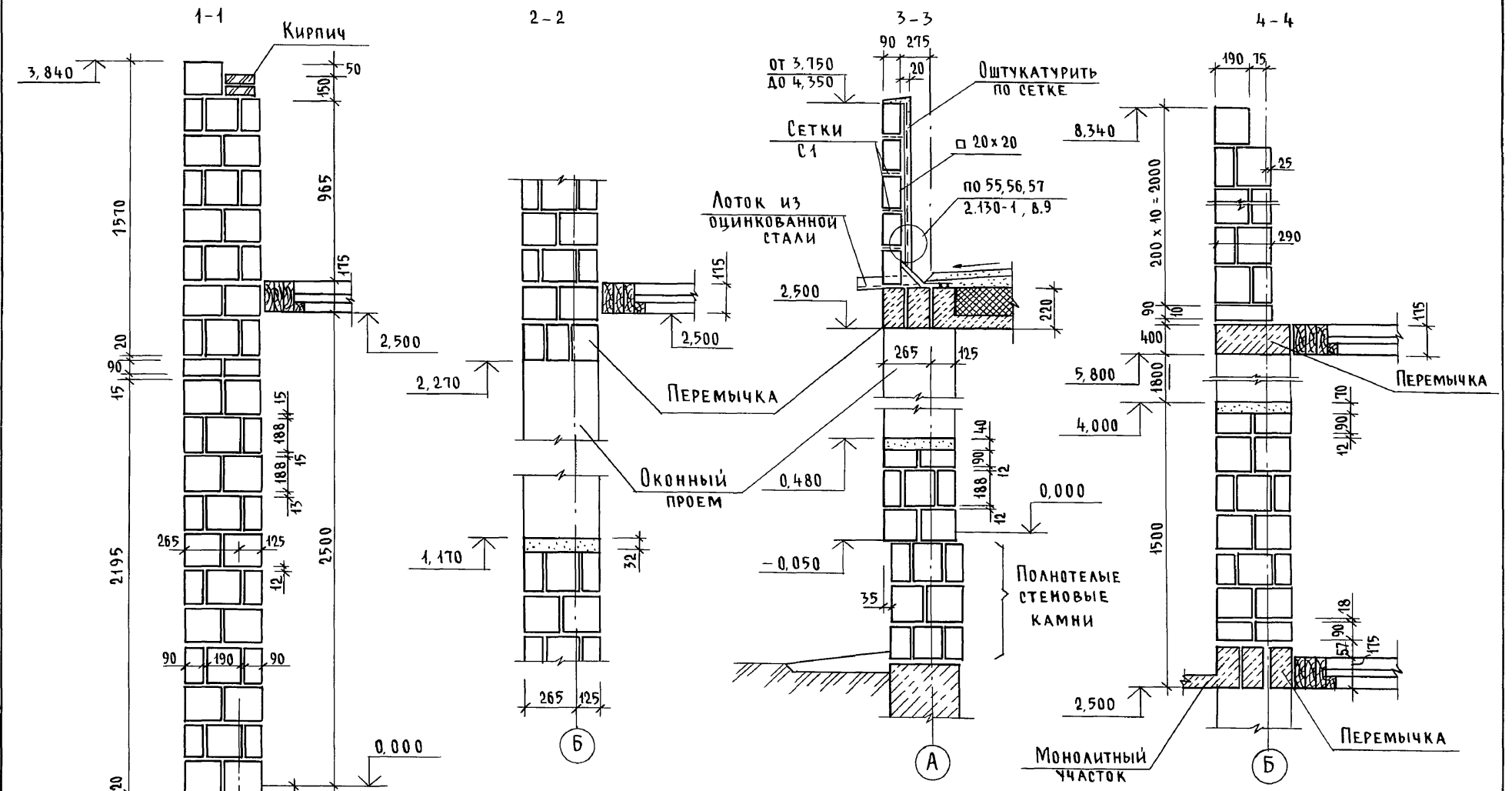

Данный лист см. совместно с листом АС-58

				144-000-961.93 - АС	
Привязан	Н.контр.	Земляк		2-этажный 1-квартирный 4-комнатный жилой дом с возможностью двухсторонней блокировки	Стадия: Р; Лист: 73; Листов:
	Нач.маст	Радыгин			
	Зам.н.м.	Земляк			
	ГАП	Бржозовский			
	Разраб.	Муратова		Схемы сечений наружных стен по осям А, Б/ Вариант с деревянными перекрытиями	ЦНИИЭП гражданселькстрой
Инв.N	Провер.	Байтеракова			

Инв.N подл. | 2-4065-78 | Подпись и дата | Взам.инв.N

Альбом I

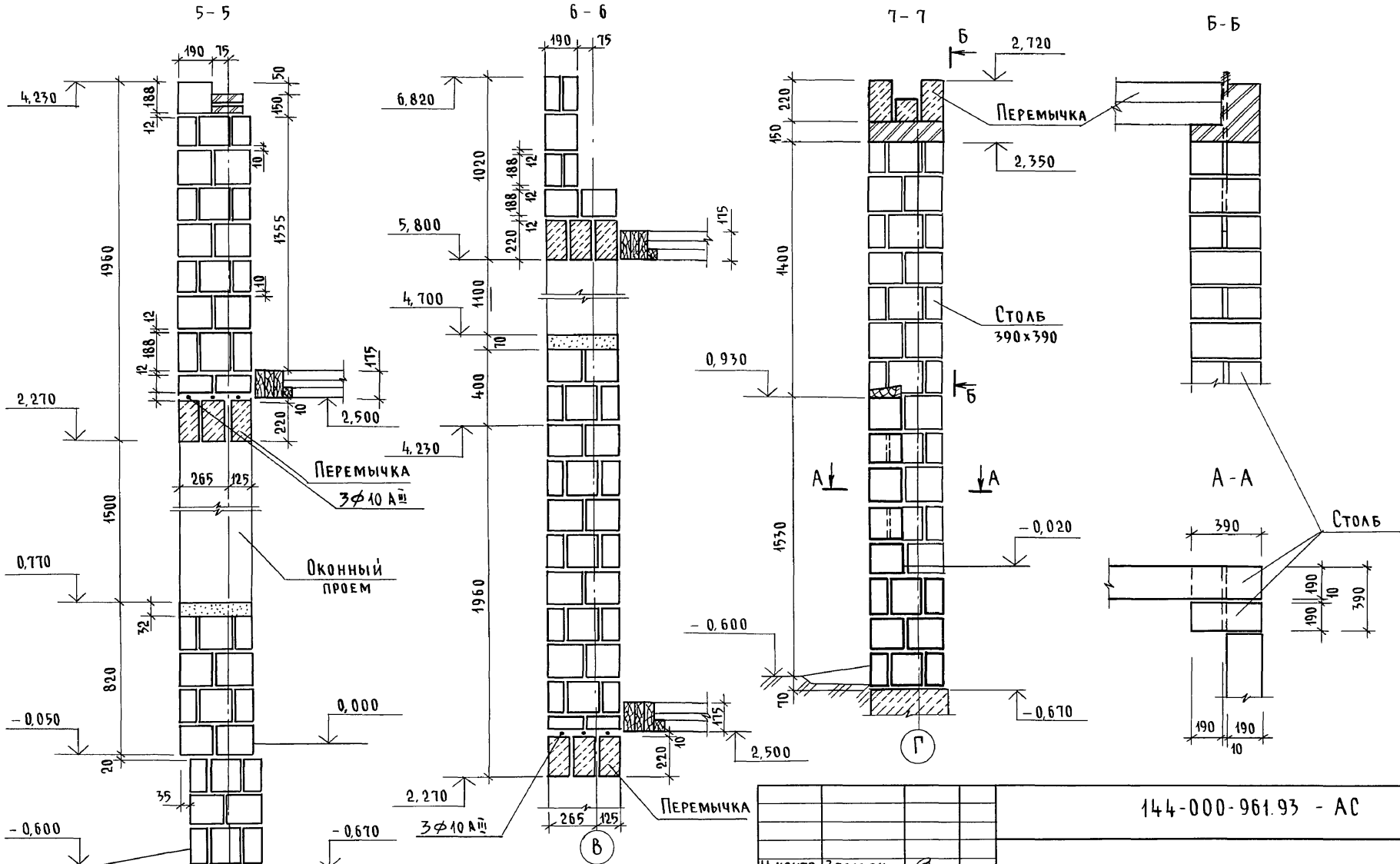

Инв. № подл.	2-4065-79		
Подпись и дата			
Взам. инв. №			

Привязан:

Инв. №

Н. контр.	Земляк	
Нач. маст.	Радыгин	
Зам. н.м.	Земляк	
ГАП	Бржозовский	
Разраб.	Муратова	
Исполн.	Муратова	
Провер.	Байтерякова	

144-000-961.93 - АС

2-этажный 1-квартирный 4-комнатный жилой дом с возможностью двухсторонней блокировки

Стадия	Лист	Листов
Р	74	

Схемы сечений наружных стен по осям В, Г (вариант с деревянными перекрытиями)

ЦНИИЭП гражданселькстрой

Альбом I

8 - 8

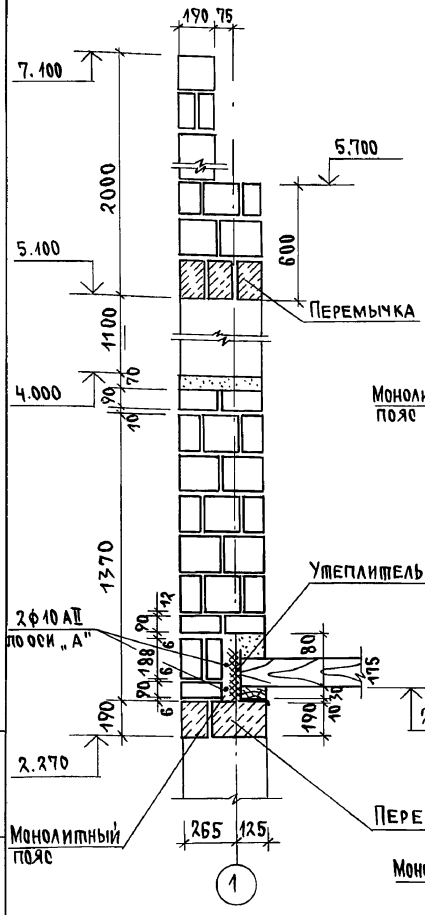

9 - 9

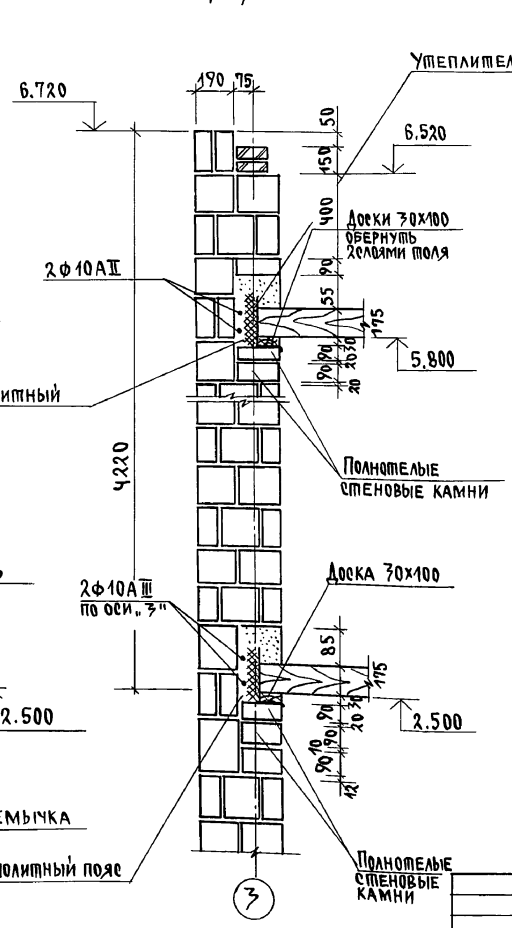

8 - 8 , 9 - 9
Вариант двухсторонней блокировки

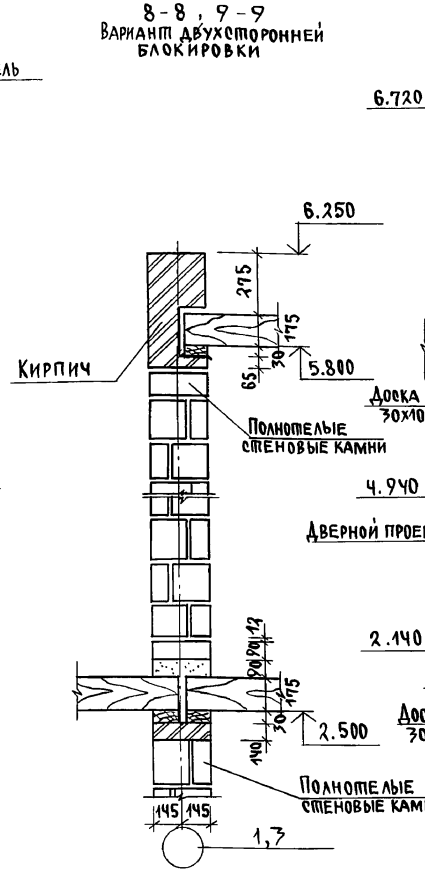

10 - 10

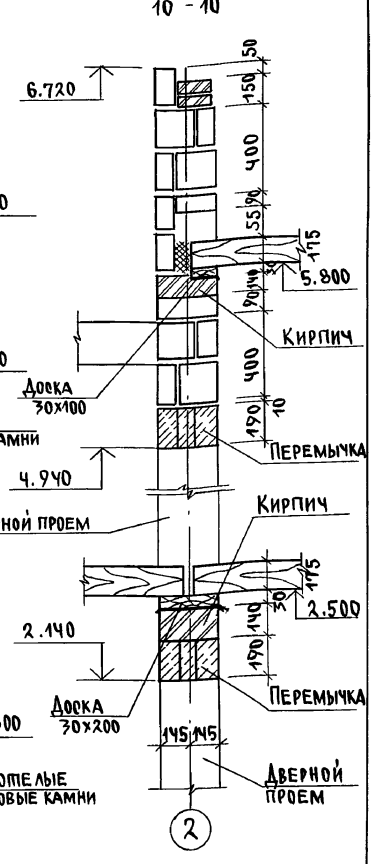

1. Данный лист см. совместно с листом АС-58.
2. Раскладку камней до отм. 2.500 см. по сеч. 1-1 на листе АС-73

Привязан

Инв. №

Н.контр.	Земляк		
Нач.мас.	Радыгин		
Зам.н.м.	Земляк		
ГАП	Бржозовский		
Разраб.	Муратова		
Исполн.	Муратова		
Провер.	Байтерякова		

144-000-961.93 АС

2-7этажный 1-квартирный 4-комнатный жилой дом с возможностью двухсторонней блокировки.

Схемы сечений наружных и внутренних стен по осям 1,2,3 / вариант с деревянными перекрытиями /

Стадия	Лист	Листов
Р	75	

ЦНИИЭП гражданстельстрой

Инв. № подл. | Подпись и дата | Взам. инв. №

2-4067-80

Альбом I

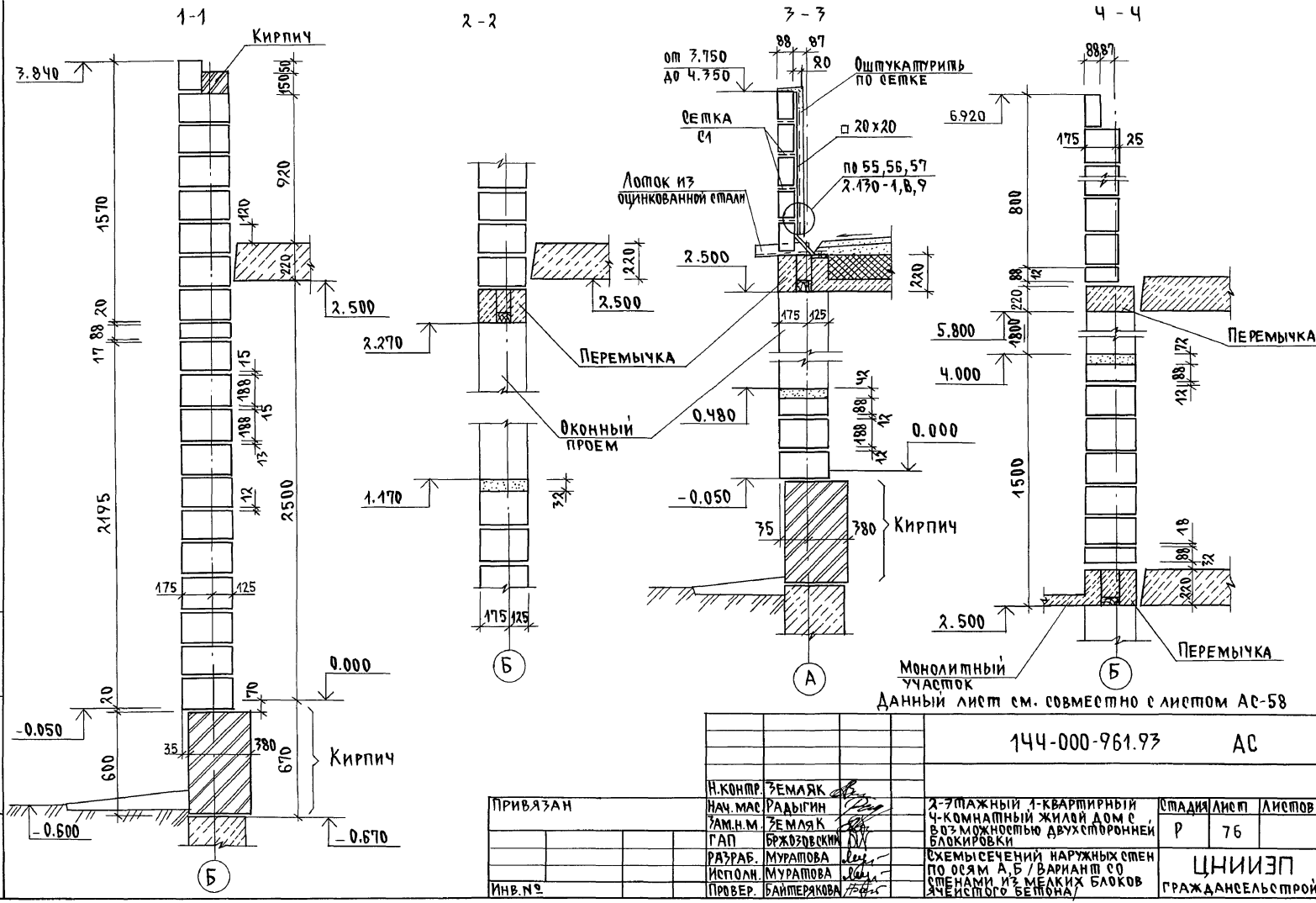

Данный лист см. совместно с листом АС-58

				144-000-961.93	АС
Привязан		Н.контр.	Земляк	2-этажный 1-квартирный 4-комнатный жилой дом с возможностью двухсторонней блокировки	Стадия: Р; Лист: 76; Листов:
		Нач. мас	Радыгин		
		Зам.н.м.	Землякк		
		ГАП	Бржозовский		
		Разраб.	Муратова	Схемы сечений наружных стен по осям А,Б/Вариант со стенами из мелких блоков (чистого бетона)	ЦНИИЭП гражданельстрой
Инв.№		Исполн.	Муратова		
		Провер.	Байтерякова		

Инв.№ подл. | 2-4065-81 | Подпись и дата | Взам.инв.№

Альбом I

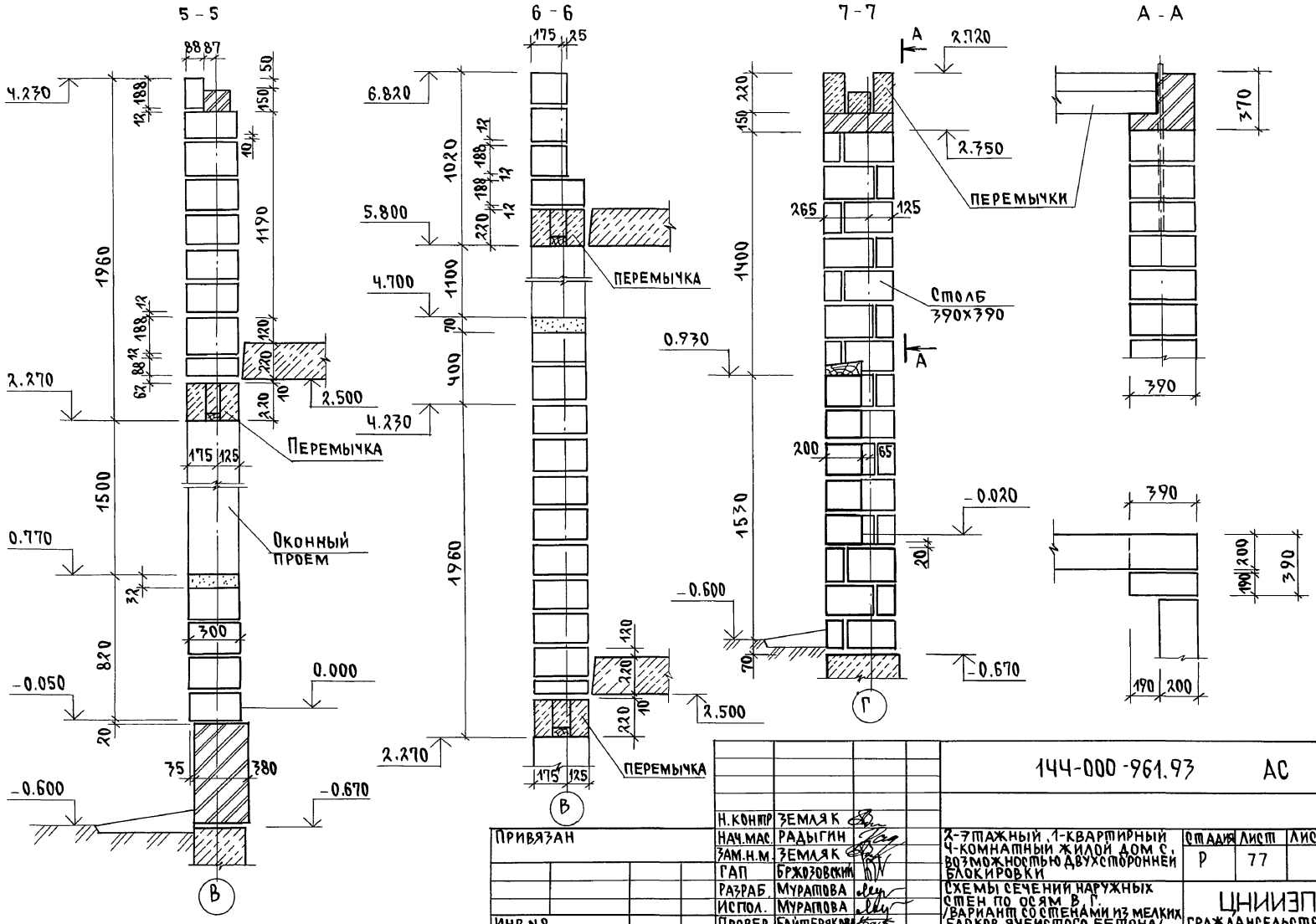

Н.контр.	Земляк		
Нач.мас.	Радыгин		
Зам.н.м.	Земляк		
ГАП	Брюзовский		
Разраб.	Муратова		
Испол.	Муратова		
Провер.	Байтерякова		

Привязан

Инв.№

144-000-961.93 АС

2-7этажный, 1-квартирный 4-комнатный жилой дом с возможностью двухсторонней блокировки	Стадия	Лист	Листов
	Р	77	
Схемы сечений наружных стен по осям В, Г /вариант со стенами из мелких блоков ячеистого бетона/	ЦНИИЭП граждансельстрой		

Инв.№ подл. | Подпись и дата | Взам.инв.№ 2-4065-82

Ц00044-01 82

Альбом I

8 – 8

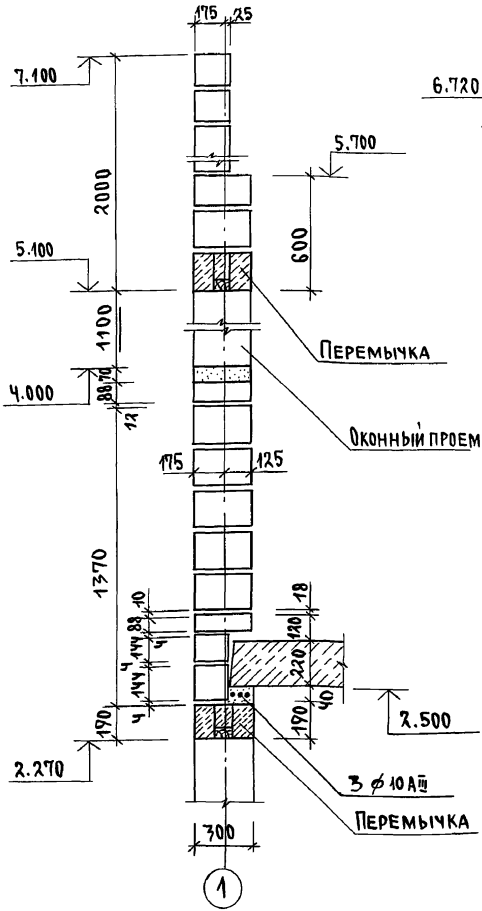

9 – 9

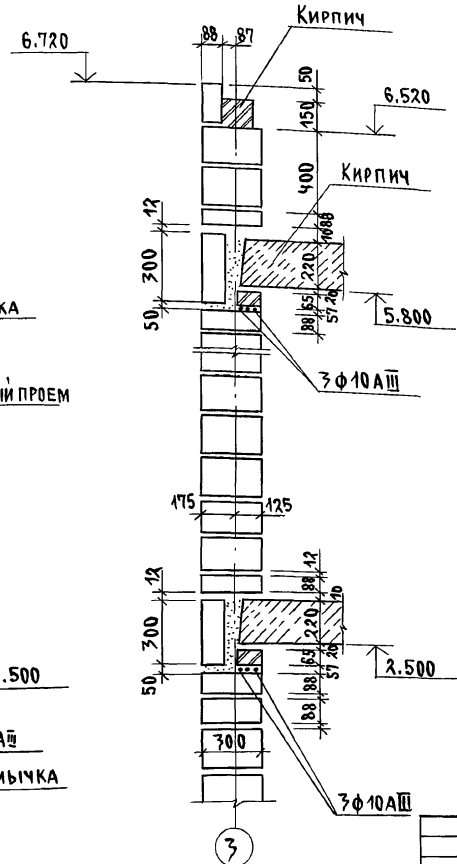

8 – 8; 9 – 9

Вариант двухсторонней блокировки

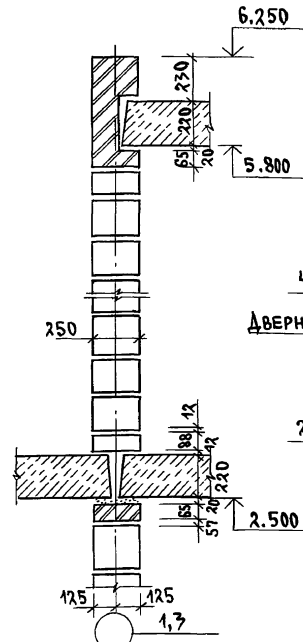

10 – 10

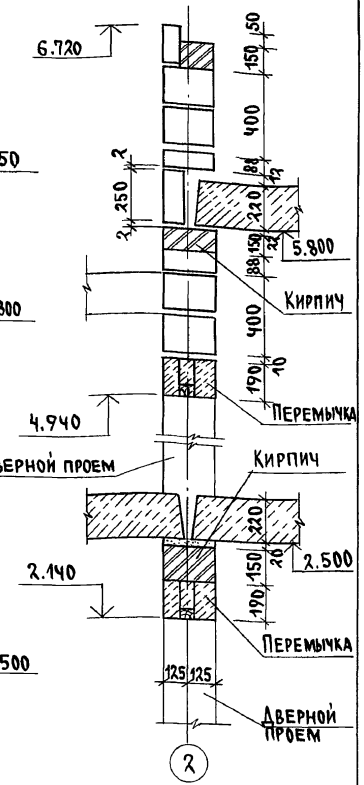

1. Данный лист см. совместно с листом АС-58
2. Раскладку блоков до отм. 2.500 по сеч. 1-1 на листе АС-76.

Привязан

Инв. №

Н.контр.	Земляк	
Нач.мас.	Радыгин	
Зам.н.м.	Земляк	
ГАП	Брюзовский	
Разраб.	Муратова	
Исполн.	Муратова	
Провер.	Байтерякова	

144-000-961.93 АС

2-7этажный, 1-квартирный 4-комнатный жилой дом с возможностью двухсторонней блокировки

Стадия	Лист	Листов
Р	78	

Схемы сечений наружных и внутренних стен. Вариант со стенами из мелких блоков ячеистого бетона

ЦНИИЭП гражданстрой

Инв. № подл. | Подпись и дата | Взам. инв. №

2-4065-83

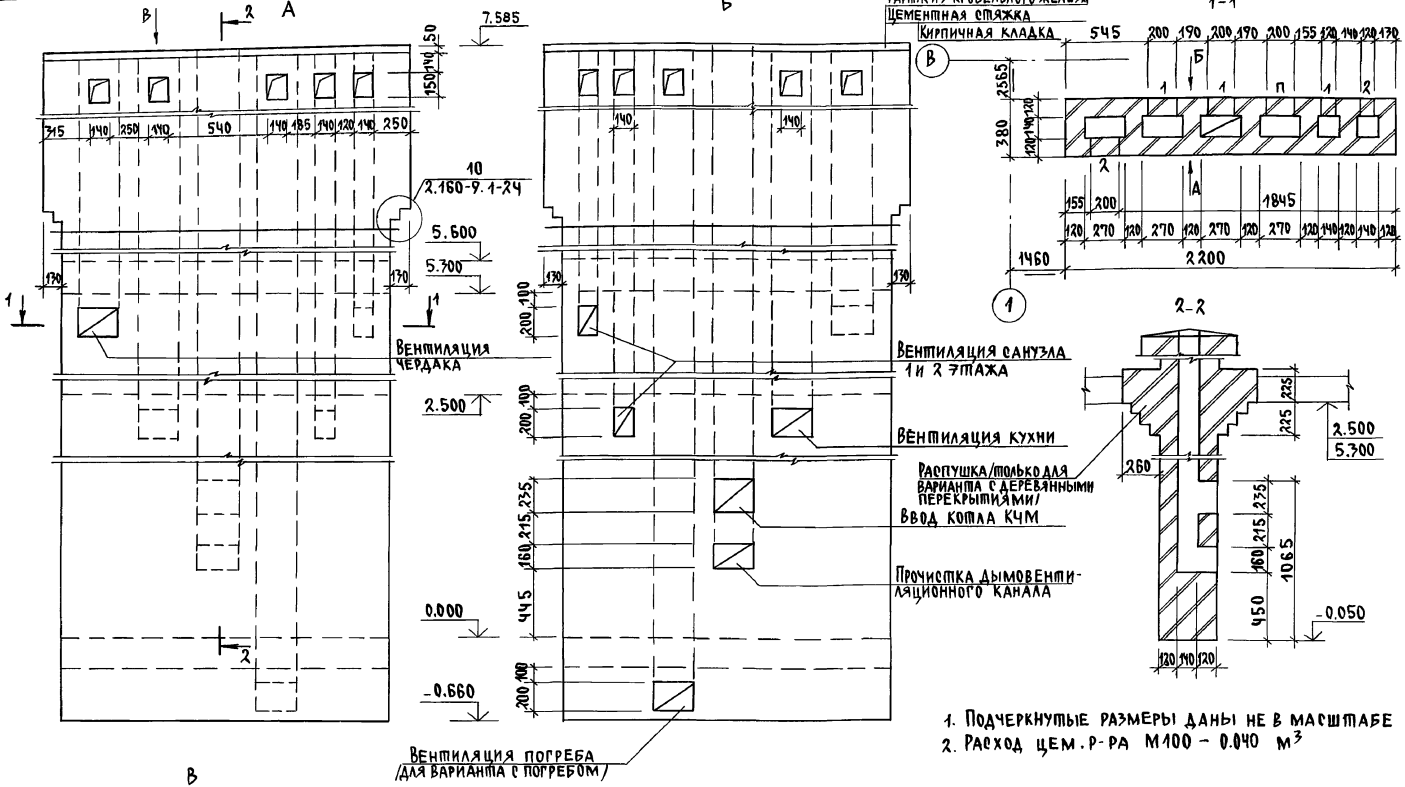

1. Подчеркнутые размеры даны не в масштабе
2. Расход цем.р-ра М100 – 0.040 м³

Альбом I

Инв.№ подл. | Подпись и дата | Взам.инв.№ | 2-4065-84

Привязан			
Инв.№			
Н.контр	Бржозовский		
Нач.мас.	Радыгин		
Зам.н.м.	Земляк		
ГАП	Бржозовский		
Разраб.	Образцова		
Исполн.	Образцова		
Провер.	Бржозовский		

144-000-961.93 АС

2-этажный 1-квартирный 4-комнатный жилой дом с возможностью двухсторонней блокировки.

Стадия	Лист	Листов
Р	79	

Разбетки дымовентиляционных каналов. Основное решение. Вариант с погребом.

ЦНИИЭП гражданельстрой

Альбом I

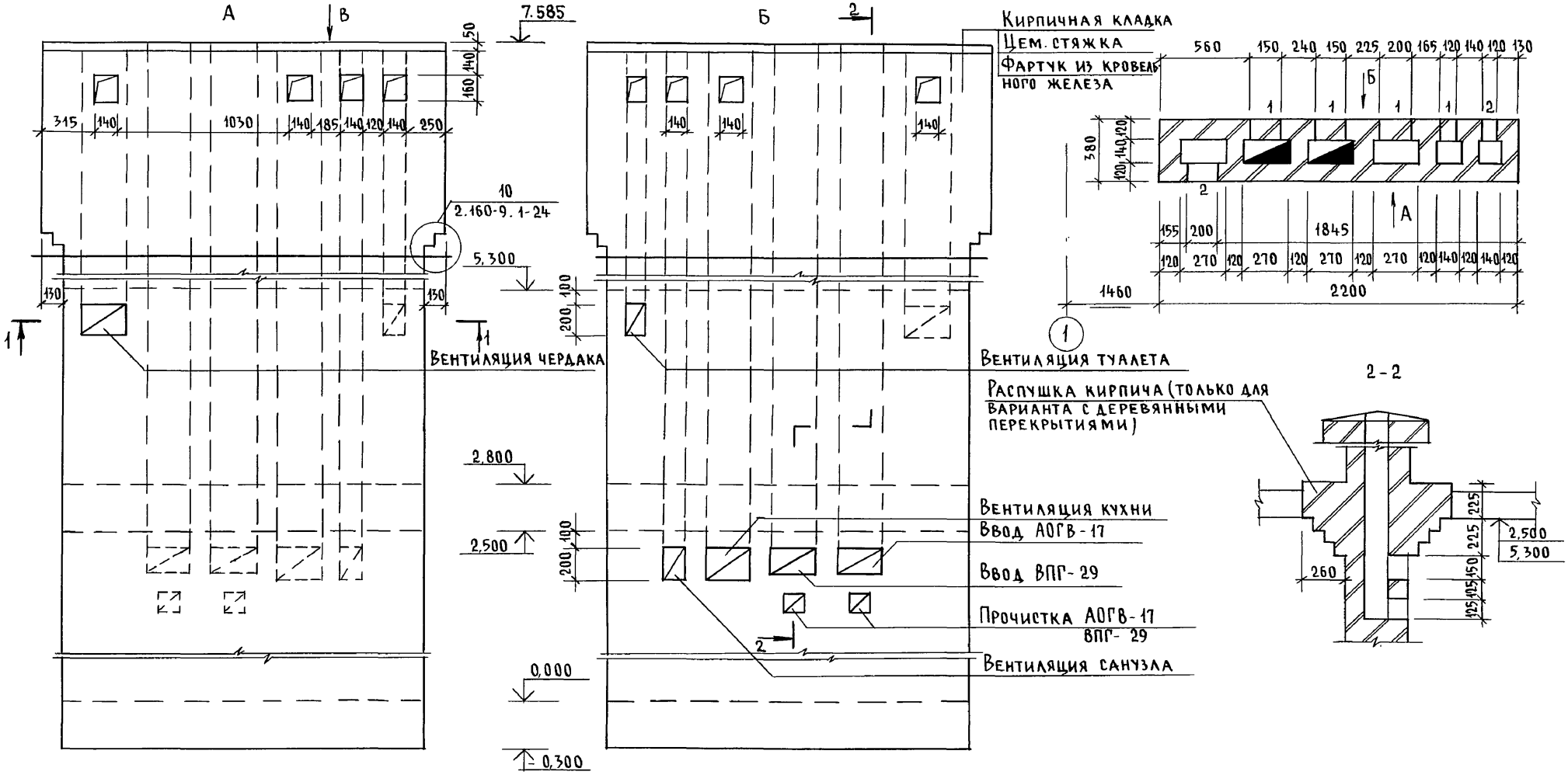

1. Подчеркнутые размеры даны не в масштабе.
2. Расход цем. р-ра М100 - 0,04 м³

Н.контр.	Бржозовский		144-000-691.93 - АС
Нач.маст	Радыгин		
Зам.н.м.	Земляк		2-этажный 1-квартирный 4-комнатный жилой дом с возможностью двухсторонней блокировки
ГАП	Бржозовский		Стадия: Р; Лист: 80; Листов:
Разраб.	Образцова		Развертки дымовентиляционных каналов/Вариант централизованного газоснабжения/
Испол.	Образцова		ЦНИИЭП гражданельстрой
Провер.	Бржозовский		

Привязан

Инв. №

Инв. № подл. | 2-4065-85 | Подпись и дата | Взам. инв. №

Альбом I

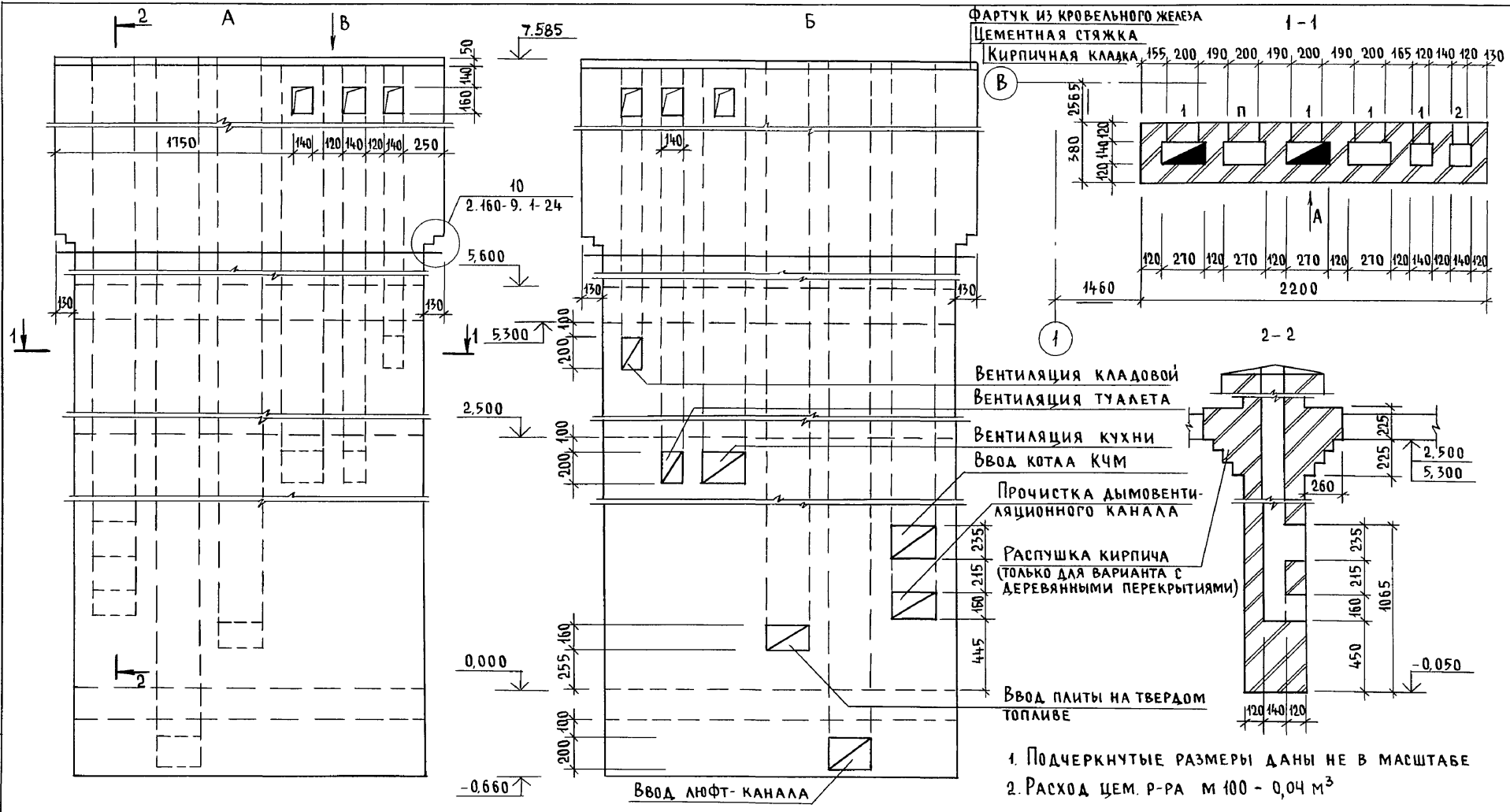

1. Подчеркнутые размеры даны не в масштабе
2. Расход цем. р-ра м 100 - 0,04 м³

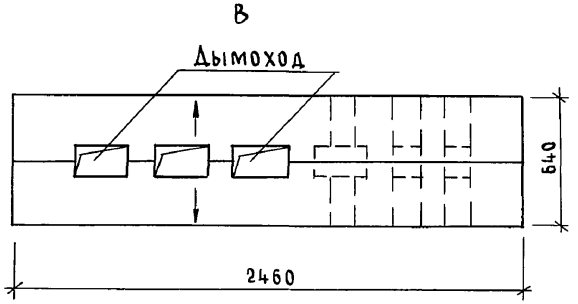

Инв. № подл. | Подпись и дата | Взам. инв. №
2-4065-86

Привязан	Н. контр.	Бржозовский	
	Нач. маст	Радыгин	
	Зам. н. м.	Земляк	
	ГАП	Бржозовский	
	Разраб.	Образцова	
	Испол.	Образцова	
Инв. №	Провер.	Бржозовский	

144-000-961.93 - АС

2-этажный 1-квартирный 4-комнатный жилой дом с возможностью двухсторонней блокировки

Стадия	Лист	Листов
Р	81	

Развертки дымовентиляционных каналов/Вариант с люфт-клозетом и плитой на твердом топливе

ЦНИИЭП гражданельстрой

Альбом I

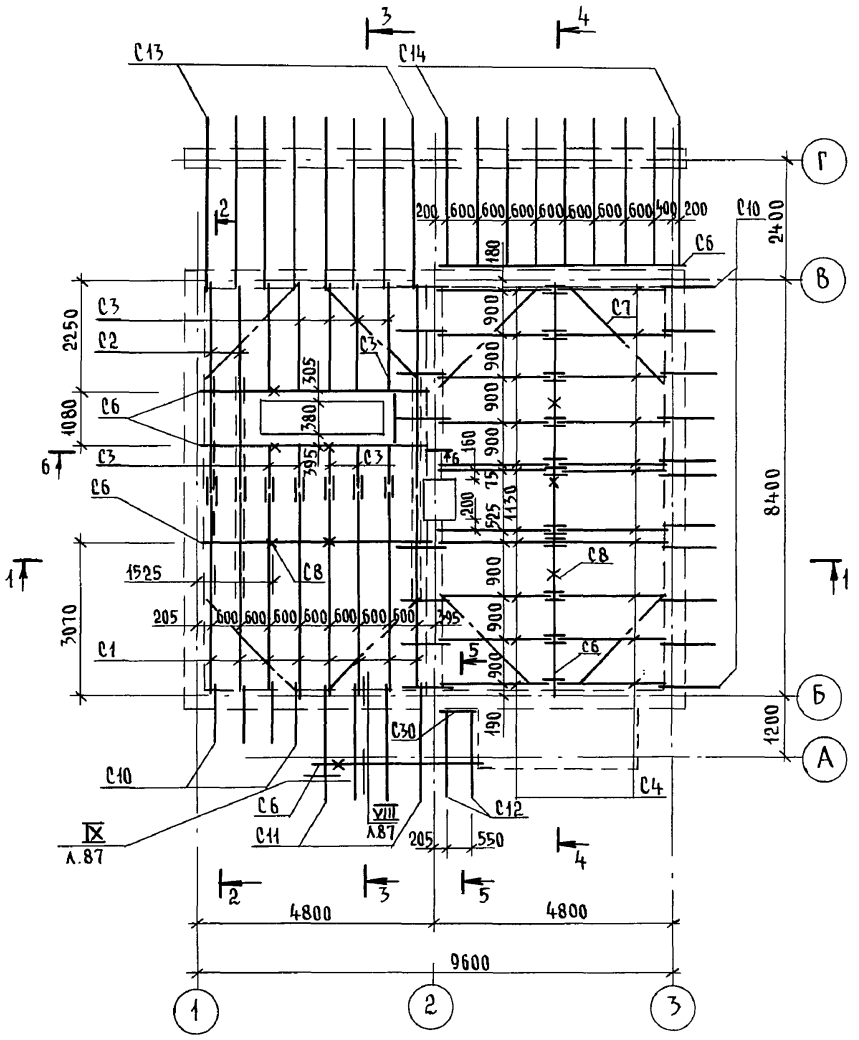

ЭБ-1

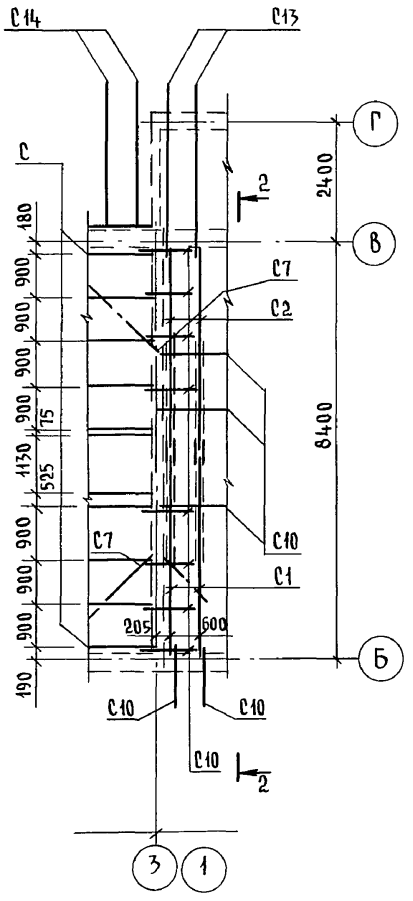

5 – 5

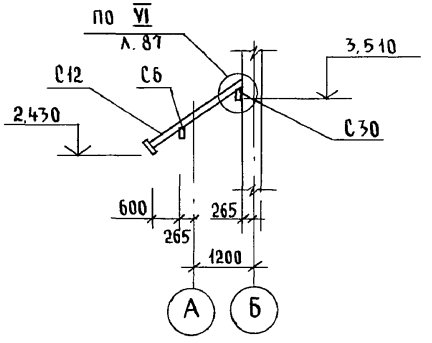

1. Защиту древесины от гниения и огнезащитную обработку производить в соответствии с требованиями СНиП 2.03.11-85.
2. Шаг обрешетки - 150 мм
3. Разрез 1-1...4-4 см. лист АС-83

Привязан			
Инв.№			
Н.контр.	Бржозовский		
Нач.маст	Радыгин		
Зам.н.м.	Земляк		
ГАП	Бржозовский		
Испол.	Байтерякова		
Провер.	Бржозовский		

144-000-961.93 - АС

2-этажный 1-квартирный 4-комнатный жилой дом с возможностью двухсторонней блокировки

Стадия	Лист	Листов
Р	82	

Схема расположения элементов крыши

ЦНИИЭП гражданселькстрой

Инв.№ подл. | Подпись и дата | Взам. инв.№ | 2-4065-87

Альбом I

1 – 1

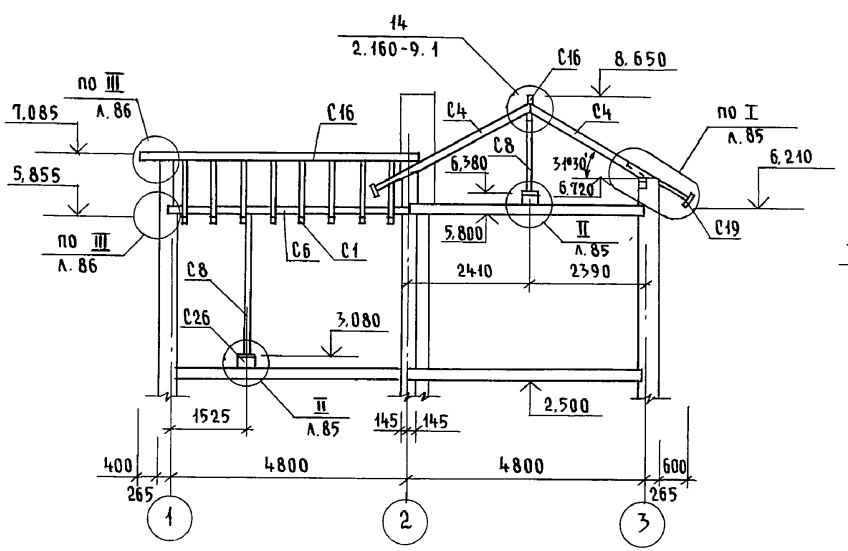

2 – 2

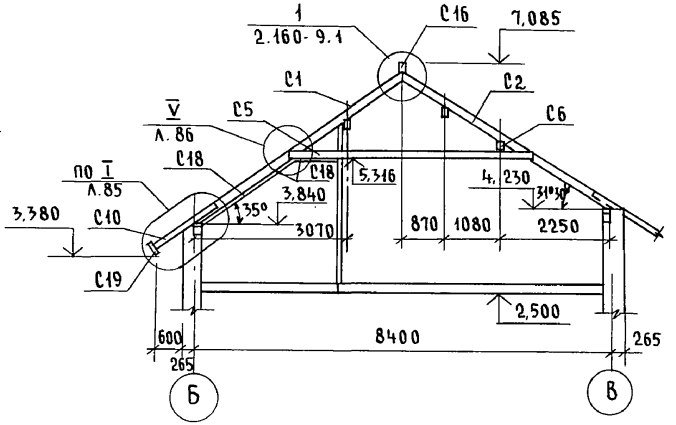

4 – 4

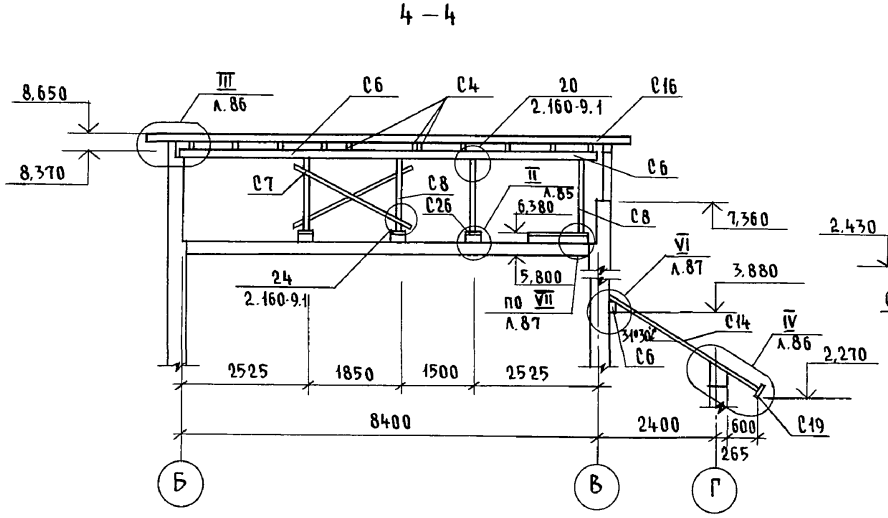

3 – 3

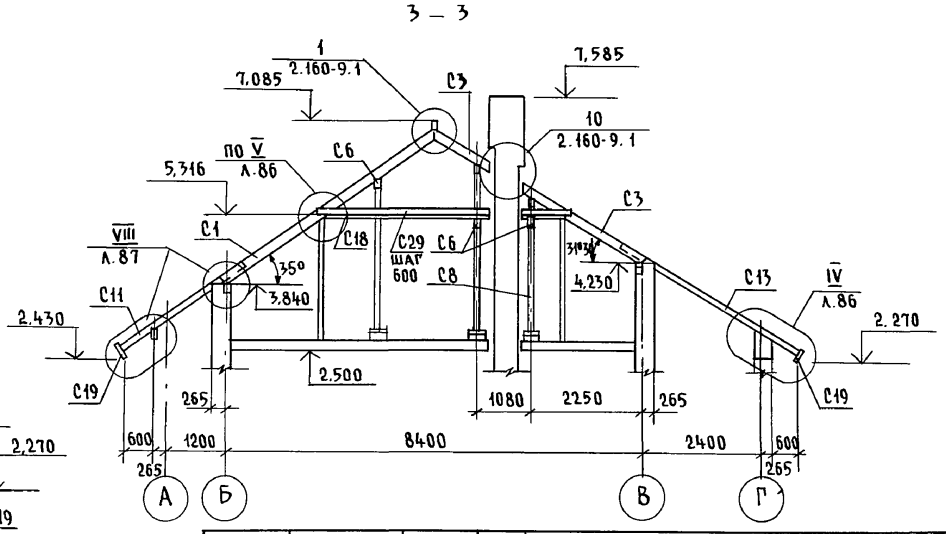

			144-000-961.93 - АС
Привязан	Н.контр.	Бржозовский	2-этажный 1-квартирный 4-комнатный жилой дом с возможностью двухсторонней блокировки
	Нач.маст.	Радыгин	
	Зам. н.м.	Земляк	
	ГАП	Бржозовский	Разрезы 1-1 ... 4-4
Инв.№	Исполн.	Байтерякова	
	Провер.	Бржозовский	

Стадия	Лист	Листов
Р	83	

ЦНИИЭП гражданселькстрой

Инв.№ подл. | Подпись и дата | Взам. инв.№ | 2-4065-88

400044-01 88

Марка, поз.	Обозначение	Наименование	Кол.	Масса ед., кг	Примечание
		Элементы деревянные			
С1	ГОСТ 24454-80*Е	Стропильная нога 50х150 ℓ=5325	8	0.319	м³
С2	—"—	ℓ=5105	3	0.115	
С3	—"—	п.м.	20.5	0.154	
С4	—"—	50х125 ℓ=3005	22	0.496	
С5	—"—	Затяжка 2х25х125 ℓ=5050	3	0.170	
С6	—"—	Прогон 100х150 п.м.	37.7	0.500	
С7	—"—	Ветровые связи 50х125 п.м.	43.0	0.269	
С8	—"—	Стойка 100х100 п.м.	23.1	0.231	
С9	—"—	Мауэрлат 50х100 п.м.	25.9	0.130	
С10	—"—	Кобылка 50х100 ℓ=1280	23	0.147	
С11	—"—	ℓ=2670	4	0.054	
С12	—"—	ℓ=2130	2	0.021	
С15	—"—	Обрешетка 50х50 п.м.	301.8	0.755	
С16	—"—	Коньковый брус 50х150 п.м.	15.6	0.117	
С17	—"—	Подшивка свесов 13х94 м²	35.7	0.464	
С18	—"—	Подшивка потолка 16х94 м²	16.4	0.262	
С19	—"—	Лобовая доска 22х172 п.м.	48.0	0.182	
С20	—"—	Накладка к стропилам 25х100 ℓ=350	37	0.032	
С21	—"—	Опорный брусок 50х50 ℓ=400	38	0.038	
С22	—"—	Настил из досок 25х100 м²	16.3	0.408	
С23	—"—	Подкладная доска 50х150 п.м.	6.0	0.045	
С24	—"—	Подкладная доска под обрешетку 30х100 п.м.	22.5	0.068	
С25	—"—	Подкладка 50х150 ℓ=250	15	0.009	
С27	—"—	Подкладка под прогон 50х100 ℓ=250	2	0.003	
С28	—"—	Накладка к стойкам 25х100 ℓ=400	14	0.014	
С29	—"—	Прогон обшивки потолка 50х125 п.м.	15	0.092	
С30	—"—	Прогон 50х125 ℓ=800	1	0.001	

Марка поз.	Обозначение	Наименование	Кол.	Масса ед.кг	Примечание
		Элементы металлические			
		Металлическая скоба — 6х40 ℓ=950	15	1.8	
		Скрутка ФЧВрI п.м.	129		
		Оцинкованная кровельная сталь δ=0.8мм м²	22.2		
		Материалы			
		Минераловатные маты D=125кг/м³ толщ. 140мм м²	16.4		
		Терраса			
		Элементы деревянные			
С13		Стропильная нога 50х100 ℓ=4100	8	0.164	м³
С14		ℓ=3600	9	0.162	
С6		Прогон 100х150 п.м.	4.8	0.072	
С25		Прогон 100х175 п.м.	9.6	0.168	
С17		Подшивка свесов и потолка 13х94 м²	30.72	0.399	
С19		Лобовая доска 22х172 п.м.	17.9	0.068	
С22		Настил из досок 25х100 м²	7.65	0.191	
С15		Обрешетка 50х50	77.8	0.194	
		Элементы металлические			
ЗД-1	л.87	ЗД-1	7	1.457	
		Оцинкованная кровельная сталь δ=0.8мм м²	8.75		

Продолжение спецификации см. л. АС-85

Альбом I

Инв. № подл. | Подпись и дата | Взам. инв. №

2-4065-89

Привязан

Инв. №

Н.контр.	Бржозовский	
Нач.мас.	Радырин	
Зам.н.м.	Земляк	
ГАП	Бржозовский	
Исполн.	Байтерякова	
Провер.	Муратова	

144-000-961.93 АС

2-3этажный 1-квартирный 4-комнатный жилой дом с возможностью двухсторонней блокировки

Спецификация к схеме расположения элементов крыши

Стадия	Лист	Листов
Р	84	

ЦНИИЭП гражданселькстрой

Альбом I

6 - 6

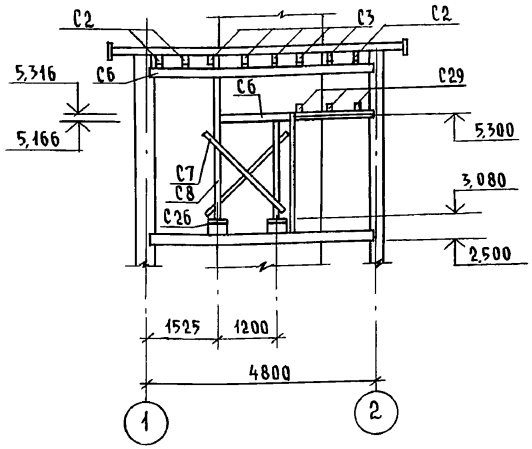

II

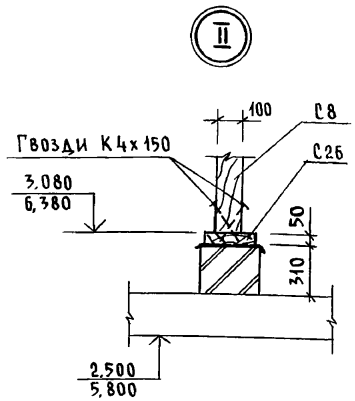

I

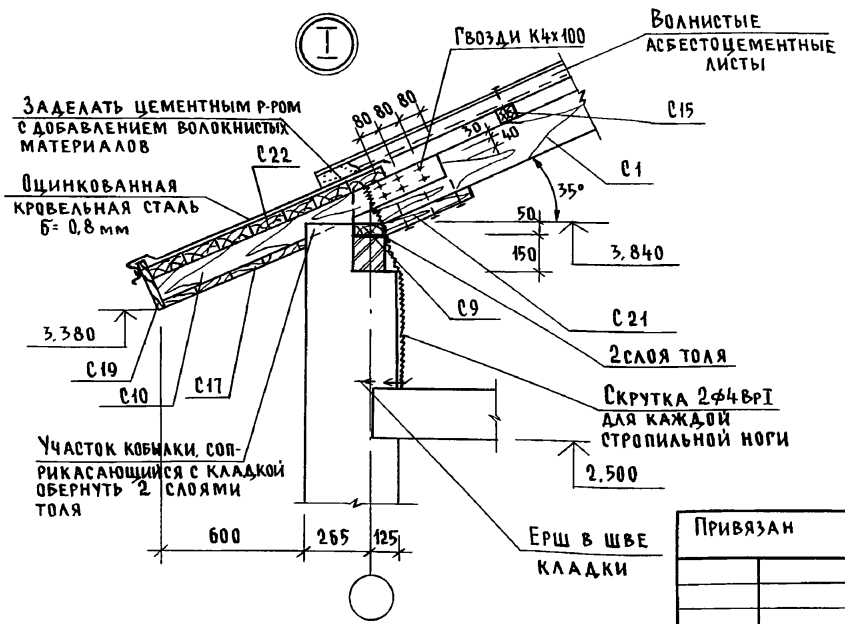

Марка поз.	Обозначение	Наименование	Кол.	Масса ед. кг	Примечание
		При наличии ЭБ-1			
		исключить			
		Элементы деревянные			
С10	ГОСТ 24454-80* Е	Кобылка 50х100 ℓ=1280	3	0,019	м³
С15		Обрешетка 50х50 п.м	1,73	0,004	
С17		Подшивка свесов 13х94 м²	5,88	0,076	
С19	ГОСТ 24454-80* Е	Лобовая доска 22х172 п.м	9,26	0,035	
		Терраса			
		исключить			
		Элементы деревянные			
С14	ГОСТ 24454-80* Е	Стропильная нога 50х100, ℓ=3600	1	0,018	
С17		Подшивка свесов и потолка 13х94 м²	1,3	0,017	
С19		Лобовая доска 22х172 п.м	4,2	0,016	
С15		Обрешетка 50х50 п.м	2,4	0,006	
С22	ГОСТ 24454-80* Е	Настил из досок 25х100 м²	0,3		
		Элементы металлические			
		Оцинкованная кровельная сталь δ= 0,8 мм м²	0,3		

Привязан

Инв. №

Инв. № подл. | 2-4065-90 | Подпись и дата | Взам. инв. №

Н.контр.	Бржозовский	
Нач.маст	Радыгин	
Зам.н.м	Земляк	
ГАП	Бржозовский	
Исполн.	Байтерякова	
Провер.	Муратова	

144-000-961.93 - АС

2-этажный 1-квартирный 4-комнатный жилой дом с возможностью двухсторонней блокировки

Разрез 6-6. Узлы I, II. Спецификация к схеме расположения элементов крыши (продолжение)

Стадия	Лист	Листов
Р	85	

ЦНИИЭП гражданельстрой

Альбом I

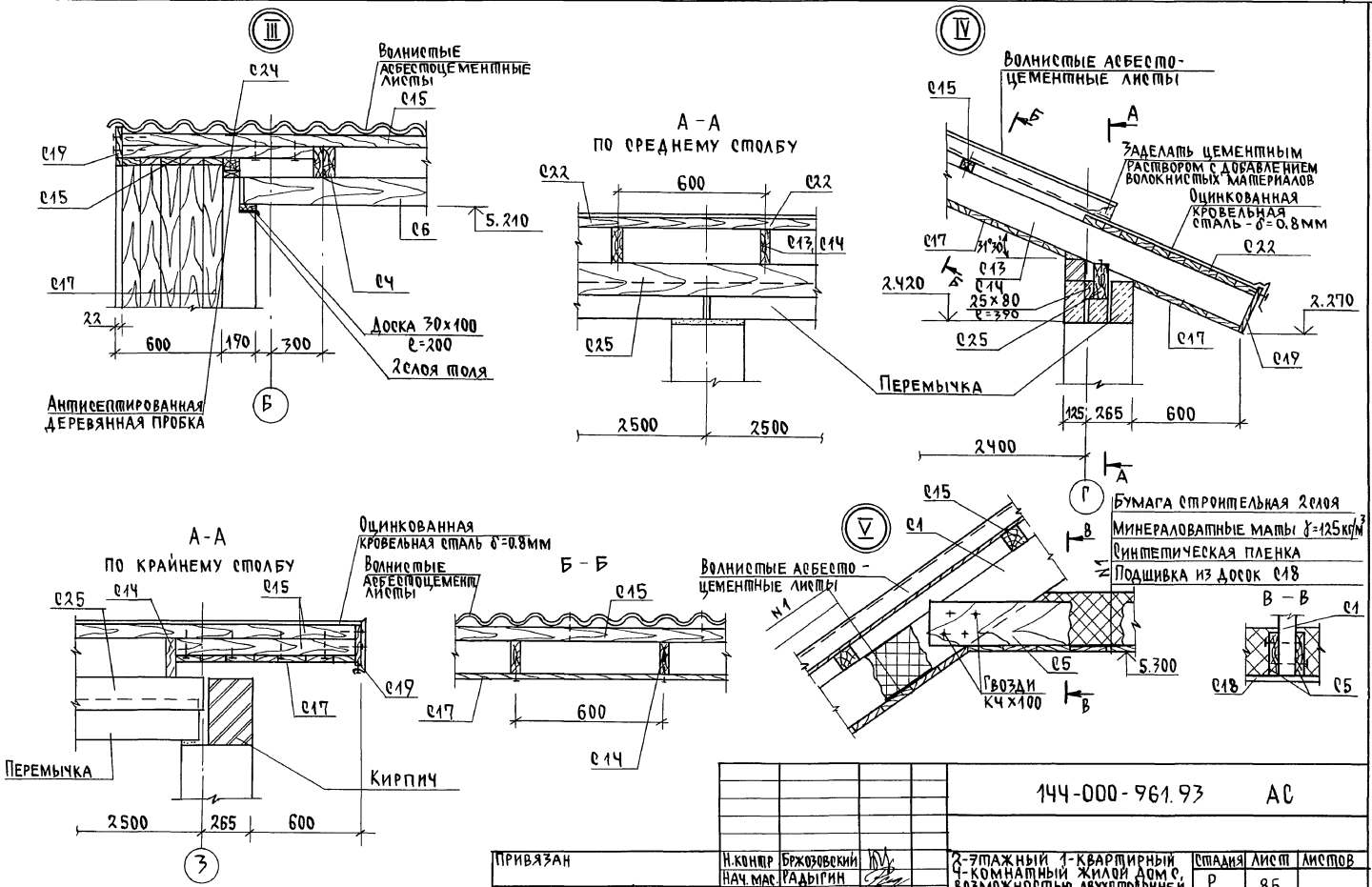

Инв. № подл. 2-4065-91	Подпись и дата	Взам. инв. №				

Привязан			Н. контр	Бржозовский		
			Нач. мас.	Радыгин		
			Зам. н.м.	Земляк		
			ГАП	Бржозовский		
			Исполн.	Байтерякова		
Инв. №			Провер.	Муратова		

144-000-961.93 АС

2-этажный 1-квартирный 4-комнатный жилой дом с возможностью двухсторонней блокировки.

Стадия	Лист	Листов
Р	86	

Стропила. Узлы III...V

ЦНИИЭП граждансельстрой

400044-01 91

Альбом I

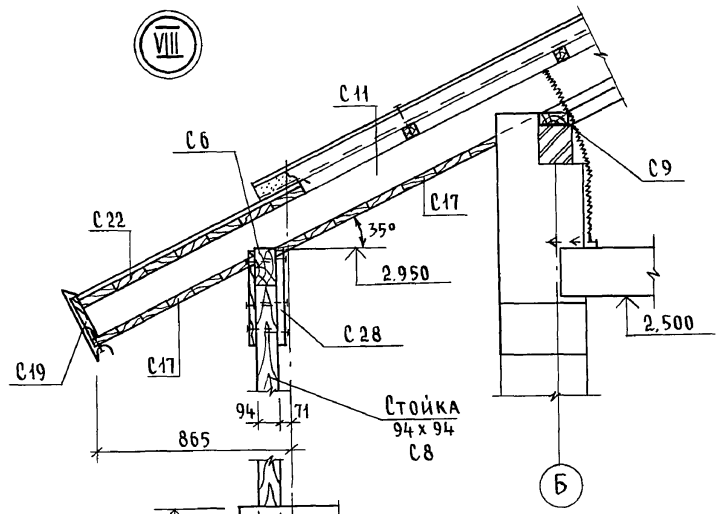

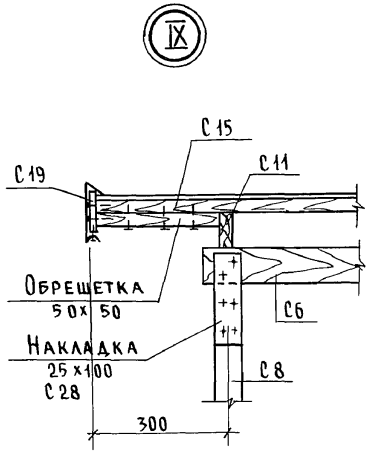

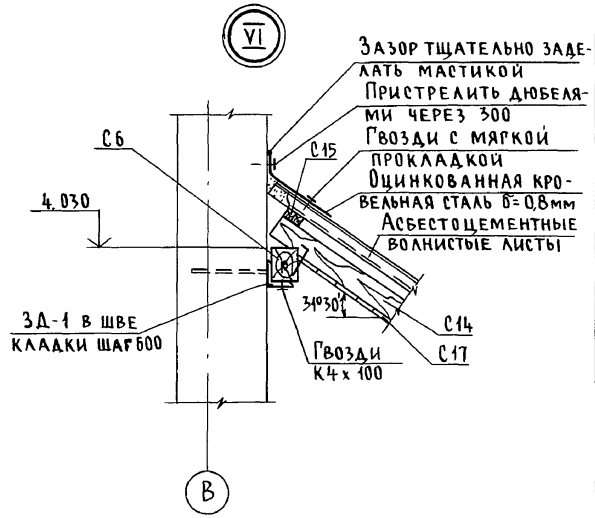

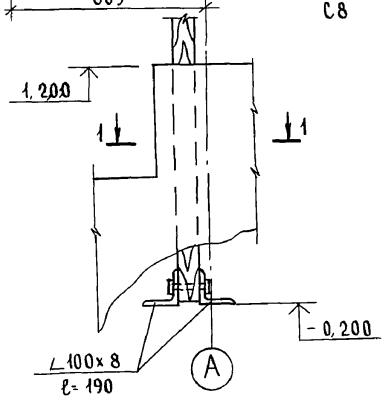

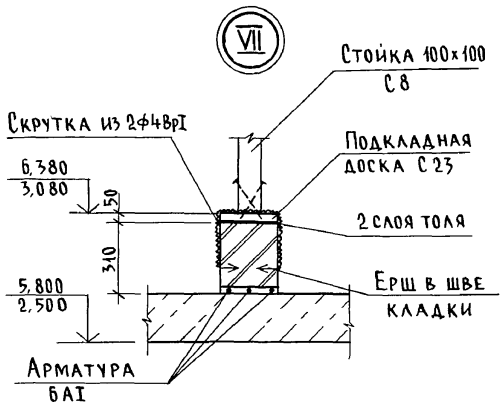

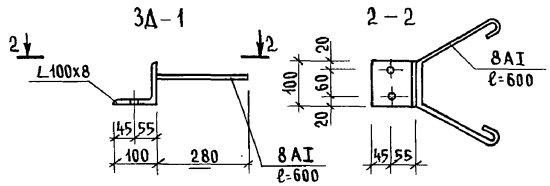

1-1

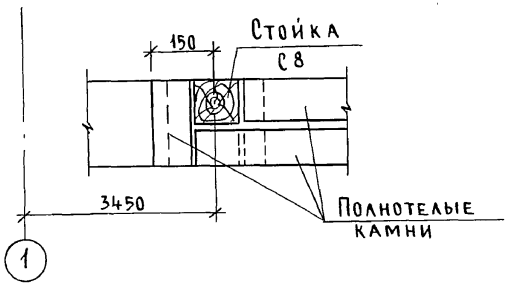

Привязан		Н. контр.	Бржозовский	144-000-961.93 - АС	
		Нач. маст	Радыгин	2-этажный, 1-квартирный 4-комнатный жилой дом с возможностью двухсторонней блокировки	Стадия: Р; Лист: 87; Листов:
		Зам. н.м.	Земляк		
		ГАП	Бржозовский	Стропила. Узлы VI - IX	ЦНИИЭП гражданселькстрой
		Исполн.	Байтерякова		
Инв. №		Провер.	Муратова		

Инв. № подл. | 2-4055-92 | Подпись и дата | Взам. инв. №

Альбом I

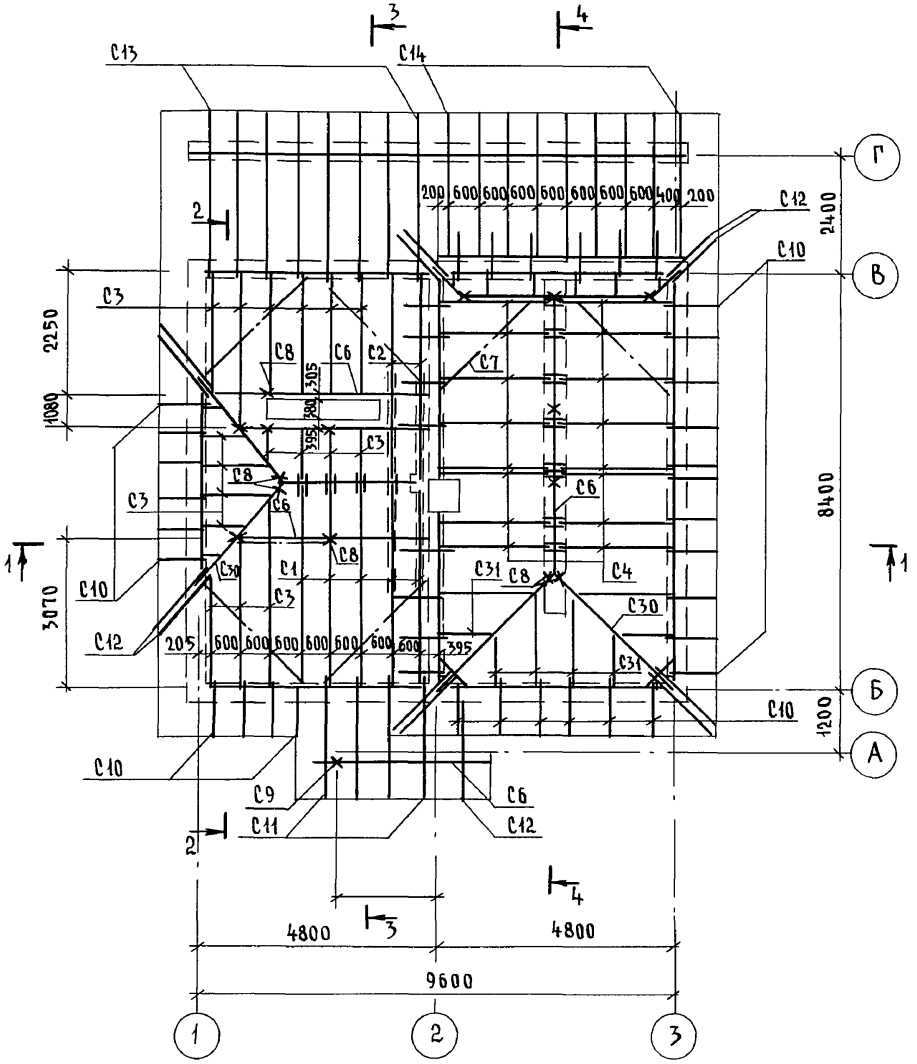

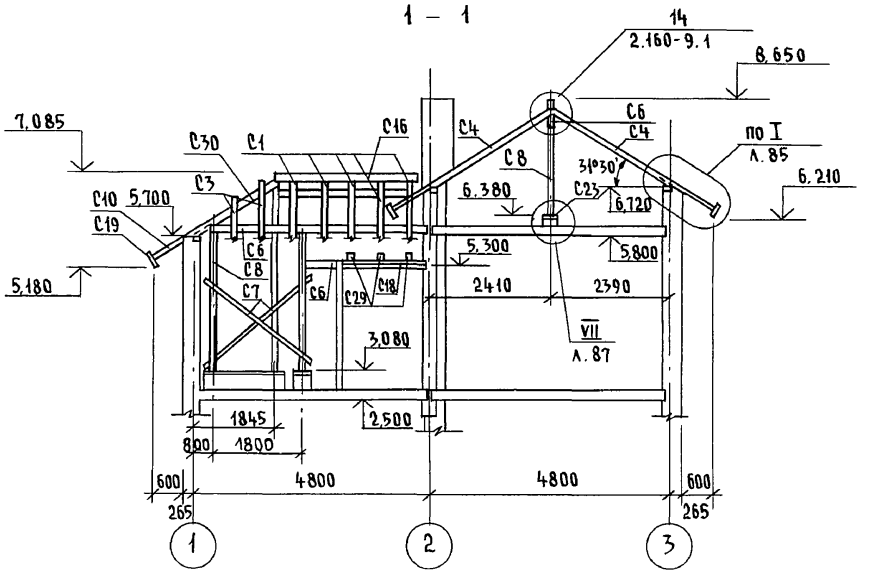

1. Защиту древесины от гниения и огнезащитную обработку производить в соответствии с требованиями СНиП 2.03.11-85.
2. Шаг обрешетки - 150 мм
3. Разрез 3-3 см. лист АС-83

				144-000-961.93 - АС	
Привязан	Н.контр.	Бржозовский		2-этажный 1-квартирный 4-комнатный жилой дом с возможностью двухсторонней блокировки	Стадия: Р; Лист: 88; Листов:
	Нач.маст	Радыгин			
	Зам.н.м.	Земляк			
	ГАП	Бржозовский		Схема расположения элементов крыши (вариант фасада)	ЦНИИЭП граждансельстрой
Инв. N	Исполн.	Байтерякова			
	Провер.	Муратова			

Инв. № подл. | 2-4065-93 | Подпись и дата | Взам. инв. №

Альбом I

2 – 2

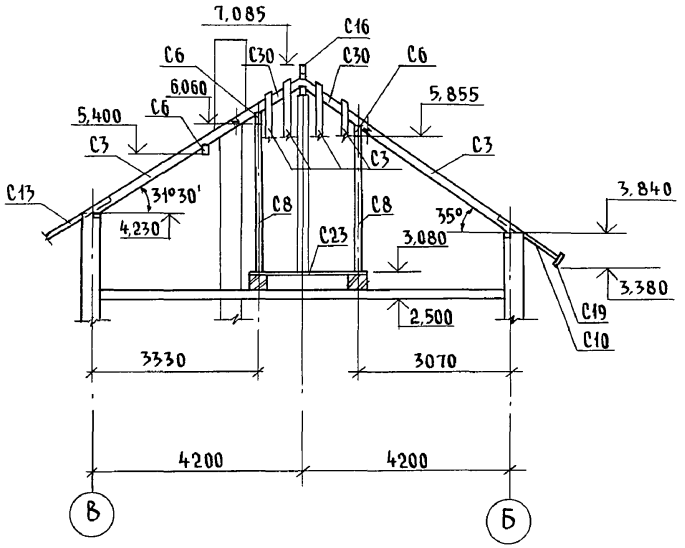

Схема расположения кирпичных столбиков и стенок на отм. 2.720 и 6.020

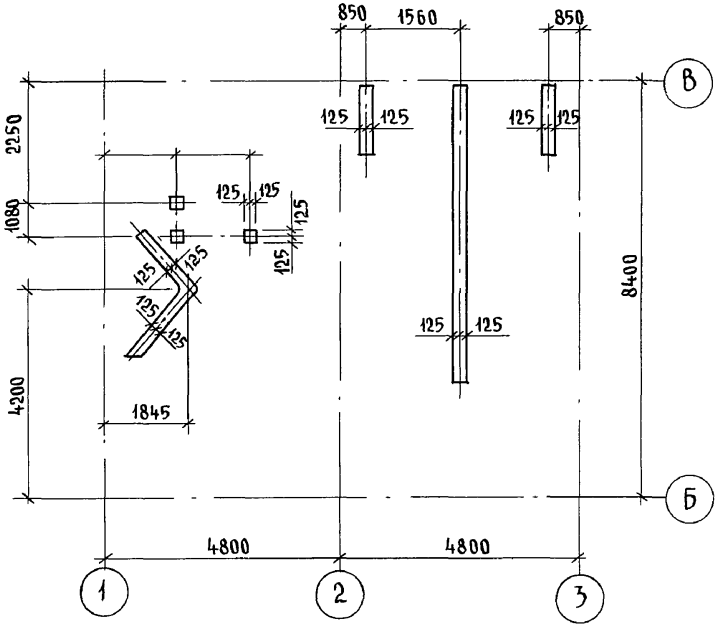

4 – 4

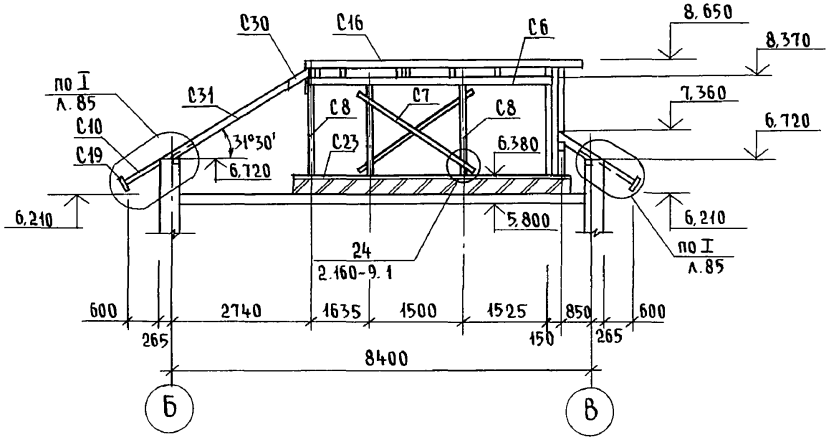

5 – 5

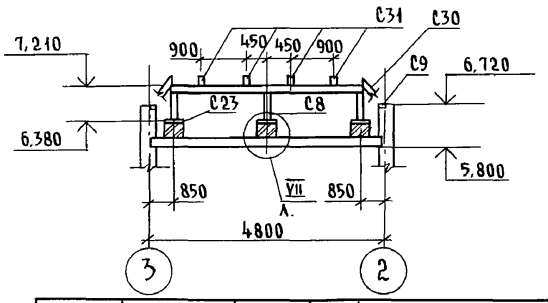

					144-000.-961.93 -АС		
Привязан			Н.контр.	Бржозовский			
			Нач.маст	Радыгин	2-этажный 1-квартирный 4-комнатный жилой дом с возможностью двухсторонней блокировки	Стадия: Р	Лист: 89	Листов:
			Зам.н.м.	Земляк				
			ГАП	Бржозовский	Разрезы 2-2, 4-4, 5-5. Схема расположения кирпичных столбиков и стенок на отм. 2.720 и 6.020	ЦНИИЭП гражданельстрой	
Инв.№			Испол	Байтерякова			
			Провер.	Муратова			

Инв.№ подл. | Подпись и дата | Взам. инв.№ | 2-4065-94

Альбом I

Марка поз.	Обозначение	Наименование	Кол.	Масса ед. кг	Примечание
		Элементы деревянные			
С1	ГОСТ 24454-80*Е	Стропильная нога 50х150; ℓ=5325	5	0.200	м³
С2	"	" ℓ=5105	2	0.077	
С3	"	" п.м	58.57	0.439	
С4	"	" 50х125; ℓ=3005	16	0.300	
С5	"	Затяжка 25х125; ℓ=5050	2	0.032	
С6	"	Прогон 100х150 п.м	33.5	0.502	
С7	"	Ветровые связи 50х125 п.м.	76.0	0.225	
С8	"	Стойка 100х100 п.м.	29.8	0.298	
С9	"	Мауэрлат 50х100 п.м.	39.0	0.175	
С10	"	Кобылка 50х100; ℓ=1280	35	0.224	
С11	"	" ℓ=2670	4	0.054	
С12	"	" п.м.	11.83	0.059	
С15	"	Обрешетка 50х50 п.м.	301.8	0.755	
С16	"	Коньковый брус 50х150 п.м.	8.9	0.067	
С17	"	Подшивка свесов 13х94 м²	42.4	0.551	
С18	"	Подшивка потолка 16х94 м²	16.4	0.262	
С19	"	Лобовая доска 22х172 п.м	45.0	0.170	м³
С20		Накладка к стропилам 25х100; ℓ=350	25	0.022	
С21		Опорный брусок 50х50 п.м	38.0	0.095	
С22		Настил из досок 25х100 м²	27.18	0.679	
С23		Подкладная доска 50х150 п.м	12.2	0.092	
С24		Подкладная доска под обрешетку 30х100 п.м.	18.5	0.056	
С26		Подкладка 50х150; ℓ=250	4	0.008	
С28		Накладка к стойкам 25х100; ℓ=400	26	0.026	
С29		Прогон обшивки потолка 25х125 п.м.	15	0.046	
С30		Диагональная нога 100х175 п.м			
С31	ГОСТ 24454-80*Е	Стропильная нога 50х125 п.м.	18.03	0.113	
		Элементы металлические			
		Металлическая скоба -6х40; ℓ=950	13	1.8	
		Скрутка ФЧВРI п.м.	176		
		Оцинкованная кровельная сталь δ=0.8мм м²	37.0		
		Материалы			
		Минераловатные маты ρ=125 кг/м³ толщ. 140мм м²	16.4		
		Терраса			
		Элементы деревянные			
С13		Стропильная нога 50х100; ℓ=4100	8	0.164	м³
С14		" ℓ=3600	9	0.162	
С6		Прогон 100х150 п.м.	4.8	0.072	
С25		Прогон 100х175 п.м	9.6	0.168	
С17		Подшивка свесов и потолка 13х94 м²	30.72	0.399	
С19		Лобовая доска 22х172 п.м.	17.9	0.068	
С22		Настил из досок 25х100 м²	7.65	0.191	
		Элементы металлические			
ЗД-1	л. 87	ЗД-1	7	1.457	
		Оцинкованная кровельная сталь δ=0.8мм м²	8.75		

Инв.№ подл. | Подпись и дата | Взам. инв. №

2-1065-95

Привязан

Инв.№

144-000-961.93 АС

Н.контр	Бржозовский	2-этажный 1-квартирный 4-комнатный жилой дом с возможностью двухсторонней блокировки	Стадия Р; Лист 90; Листов
Нач.мас.	Радыгин		
Зам.нач	Земляк		
ГАП	Бржозовский	Спецификация к схеме расположения элементов крыши / вариант фасада/	ЦНИИЭП гражданселькострой
Исполн.	Байтерякова		
Провер.	Бржозовский		

Альбом I

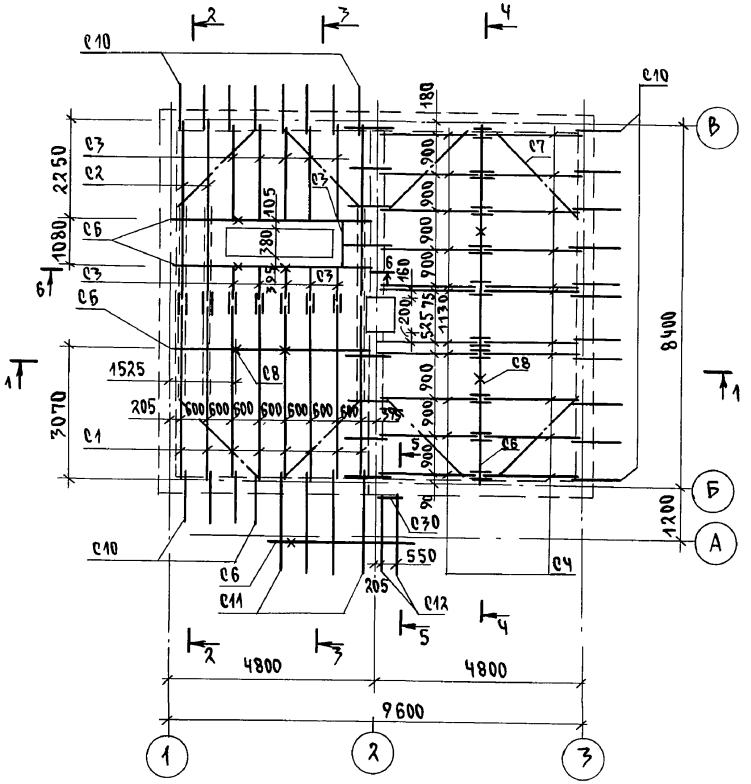

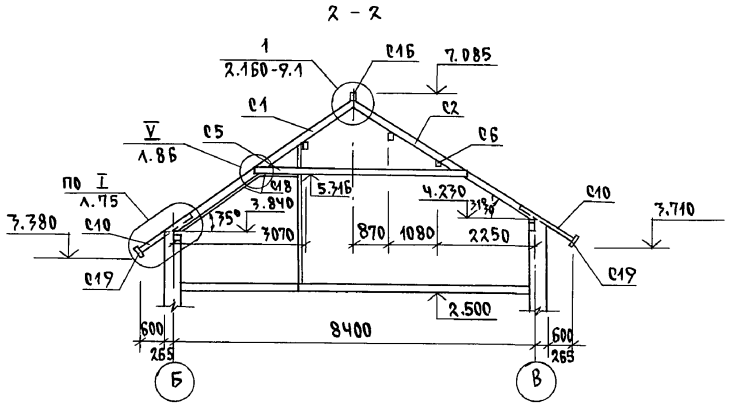

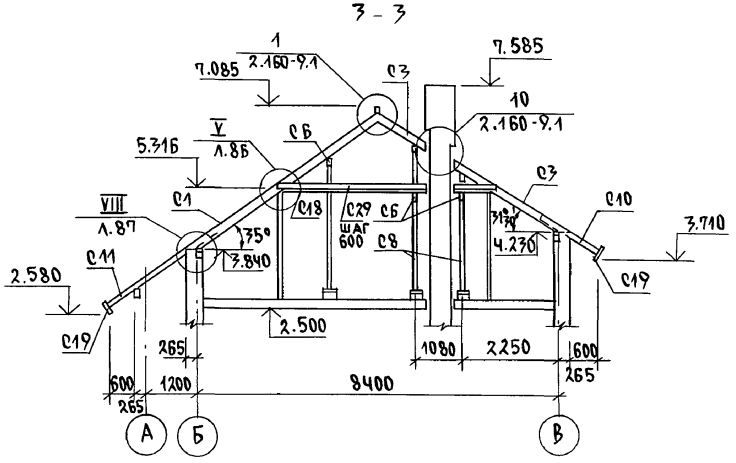

1. Защиту древесины от гниения и огнезащитную обработку производить в соответствии с требованиями СНиП 2.03.11-85
2. Шаг обрешетки - 750 мм
3. Разрез 1-1 см. лист АС-83
   Разрез 5-5 см. лист АС-89

				144-000-961.93	АС
Привязан		Н.контр.	Бржозовский	2-этажный 1-квартирный 4-комнатный жилой дом с возможностью двухсторонней блокировки	Стадия: Р; Лист: 91; Листов:
		Нач.мас	Радыгин		
		Зам.н.м	Земляк		
		ГАП	Бржозовский	Схема расположения элементов крыши/вариант дома с люфт-клозетом/	ЦНИИЭП гражданельстрой
Инв.№		Провер.	Муратова		
		Исполн	Байтерякова		

Инв.№ подл. | Подпись и дата | Взам. инв.№
2-4065-96

Альбом I

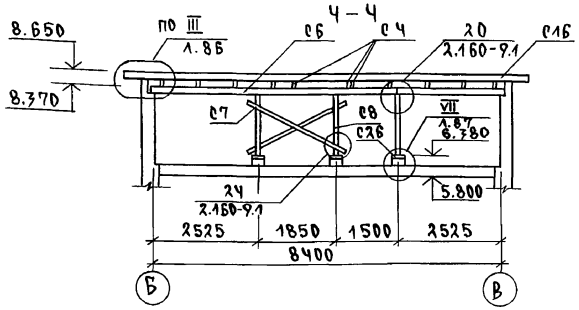

Марка поз.	Обозначение	Наименование	Кол.	Масса ед. кг	Примечание
		Элементы деревянные			
С1	ГОСТ 24454-80*Е	Стропильная нога 50х150 ℓ=5325	8	0.319	м³
С2	"	" ℓ=5105	3	0.115	
С3	"	" п.м	20.5	0.154	
С4	"	" 50х125 ℓ=3005	22	0.496	
С5	"	Затяжка 25х125 ℓ=5050	3	0.095	
С6	"	Прогон 100х150 п.м.	33.3	0.500	
С7	"	Ветровые связи 50х125 п.м	47.0	0.269	
С8	"	Стойка 100х100 п.м.	23.1	0.231	
С9	"	Мауэрлат 50х100 п.м.	25.9	0.130	
С10	"	Кобылка 50х100 ℓ=1280	31	0.178	
С11	"	" ℓ=2670	4	0.054	
С12	"	" ℓ=2130	2	0.021	
С15	"	Обрешетка 50х50 п.м.	301.8	0.755	
С16	"	Коньковый брус 50х150 п.м.	15.6	0.117	
С17	"	Подшивка свесов 13х94 м²	39.4	0.512	
С18	"	Подшивка потолка 16х94 м²	16.4	0.262	
С19	"	Лобовая доска 22х172 п.м.	54.1	0.205	
С20	ГОСТ 24454-80*Е	Накладка к стропилам 25х100 ℓ=350	37	0.032	

Марка поз.	Обозначение	Наименование	Кол.	Масса ед. кг	Примечание
С21	ГОСТ 24454-80*Е	Опорный брусок 50х50 ℓ=400	38	0.038	м³
С22	—"—	Настил из досок 25х100 м²	20.3	0.513	
С23	—"—	Подкладная доска 50х150 п.м.	6.0	0.045	
С24	—"—	Подкладная доска под обрешетку 30х100 п.м	22.5	0.068	
С26	—"—	Подкладка 50х150 ℓ=250	5	0.009	
С27	—"—	Подкладка под прогон 50х100 ℓ=250	2	0.003	
С28	—"—	Накладка к стойкам 25х100 ℓ=400	14	0.014	
С29	—"—	Прогон обшивки потолка 25х125 п.м	15	0.046	
С30	ГОСТ 24454-80*Е	Прогон 50х125 ℓ=800	1	0.001	
		Элементы металлические			
		Металлическая скоба —6х40 ℓ=950	15	1.8	
		Скрутка ФУВрI п.м.	129		
		Оцинкованная кровельная сталь δ=0.8мм м²	27.1		
		Материалы			
		Минераловатные маты D=125кг/м³ толщ.140мм м²	16.4		

Инв.№подл. | Подпись и дата | Взам. инв.№

2-4065-97

Привязан

Инв.№

Н.контр.	Бржозовский	
Нач.мас.	Радыгин	
Зам.н.м.	Земляк	
ГАП	Бржозовский	
Исполн.	Байперякова	
Провер.	Муратова	

144-000-961.93 АС

2-этажный 1-квартирный 4-комнатный жилой дом с возможностью двухсторонней блокировки.	Стадия	Лист	Листов
	Р	92	
Разрез 4-4. Спецификация к схеме расположения элементов крыши. Вариант дома с люфт-клозетом	ЦНИИЭП гражданельстрой		

Альбом I

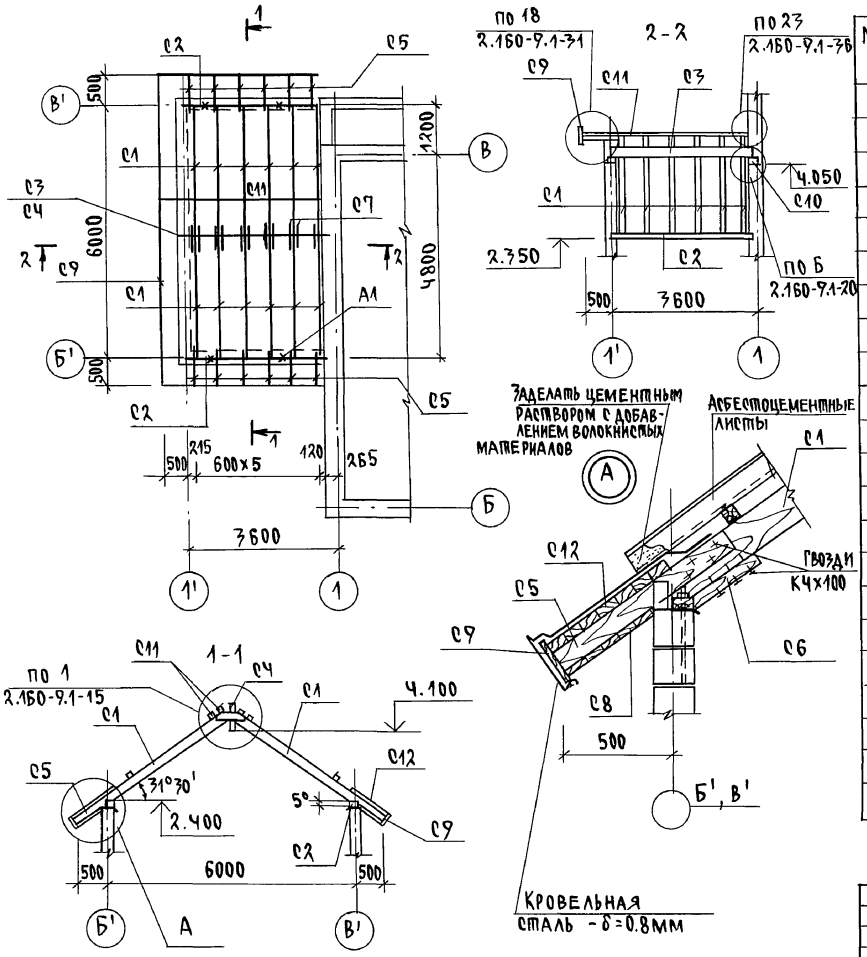

Марка поз.	Обозначение	Наименование	Кол.	Масса ед.кг	Примечание
		Элементы деревянные			
С1		Стропильная нога 50х150; ℓ=2830	12	0.02	
С2		Мауэрлат 50х100; ℓ=3600	2	0.02	
С3		Прогон 100х150; ℓ=3600	1	0.05	
С4		Коньков. прогон 50х150; ℓ=3600	1	0.03	
С5		Кобылки 50х100; ℓ=1000	12	0.01	
С6		Опорный брус 50х50; ℓ=400	12	0.001	
С7		Накладки 25х100; ℓ=400	12	0.001	
С8		Подшивка свесов 17х94	3.00	0.04	м²
С9		Лобовая доска 22х175	14.70	0.06	м.п.
С10		Подкладки 50х100; ℓ=200	2	0.004	
С11		Обрешетка 50х50	56	0.14	м.п.
С12		Доски 20х100	3.00	0.008	м²
		Элементы металлические			
		Кровельная сталь δ=0.8мм	3.00		м²
		Скрутка ф ЧВрI	24.0	2.40	м.п.
		Метал. анкер 4х40; ℓ=750	2	0.95	
А1		Анкер ф10АI; ℓ=480	4	0.3	

Инв.№ подл. | 2-4065-98 | Подпись и дата | Взам. инв.№

Привязан

Инв.№

Н.контр.	Земляк	
Нач.мас.	Радыгин	
Зам.н.м.	Земляк	
ГАП	Бржозовский	
Разраб.	Муратова	
Исполн.	Муратова	
Провер.	Байтемякова	

144-000-961.93 АС

2-этажный, 1-квартирный 4-комнатный жилой дом с возможностью двухсторонней блокировки.

Схема расположения элементов крыши. Вариант дома с пристроенным гаражом.

Стадия	Лист	Листов
Р	93	

ЦНИИЭП гражданселькострой

Альбом I

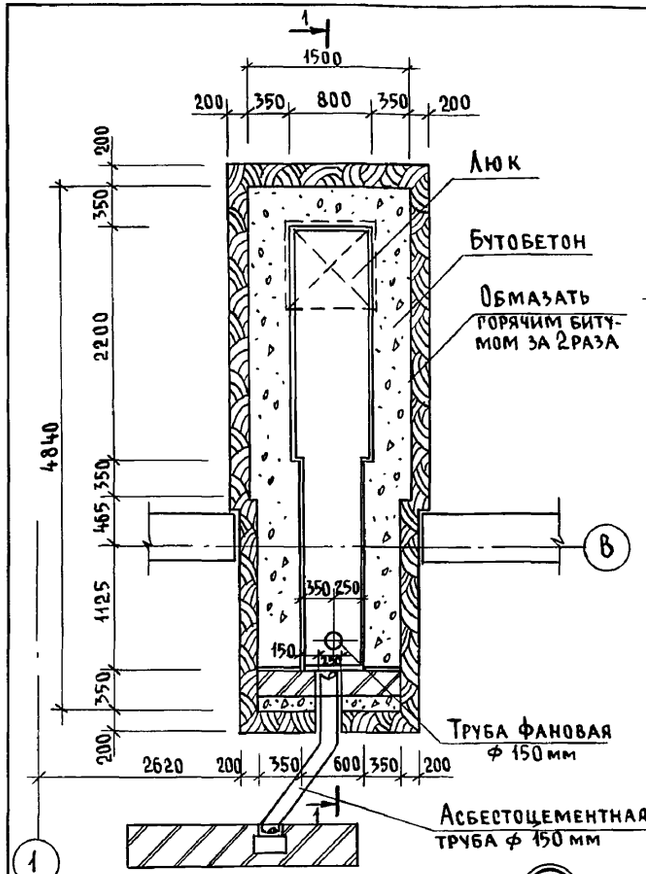

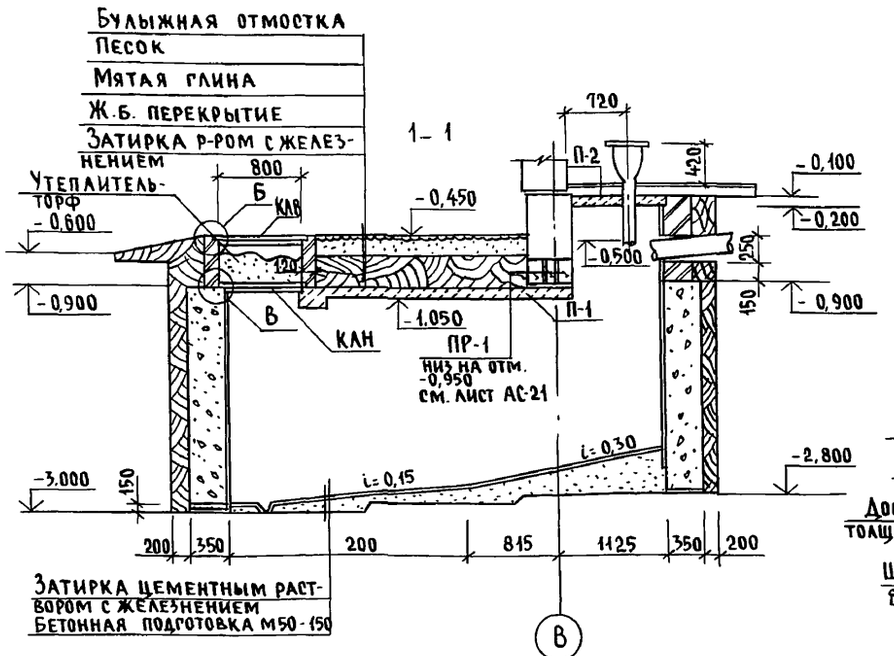

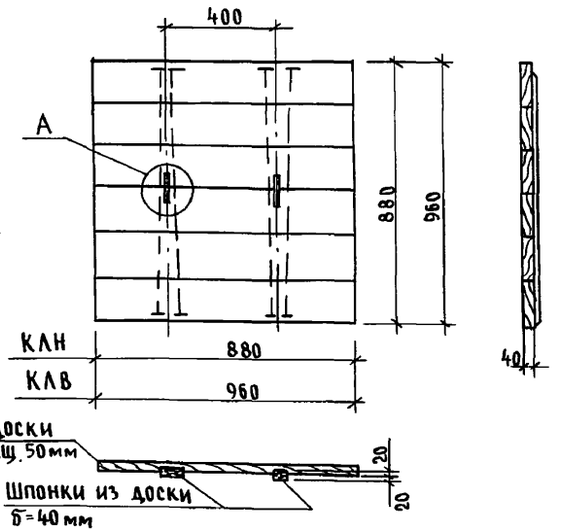

Установка приемной воронки и сточной трубы

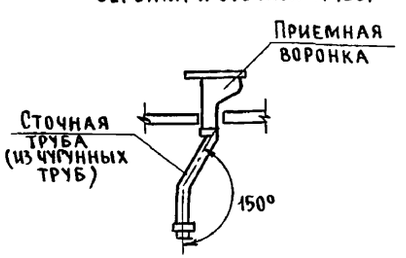

1. Данный лист смотреть совместно с листом АС-95.
2. Кирпичные стены выполнять из глиняного обожженного кирпича пластического прессования марки М75 на цементном растворе М25. Расход - 0,38 м³.
3. Стены выгреба выполнять из бутобетона. Расход - 7,76 м³
4. Стены снаружи обмазать горячим битумом за 2 раза. и изолировать жирной мятой глиной с плотной утрамбовкой.
5. Все внутренние поверхности выгреба оштукатурить цементным раствором состава 1:2 с железнением поверхности.
6. Расход древесины на крышки люка КЛВ, КЛН - 0,05 м³, на обвязку - 0,06 м³.
7. Расход бетонной подготовки - 0,20 м³.

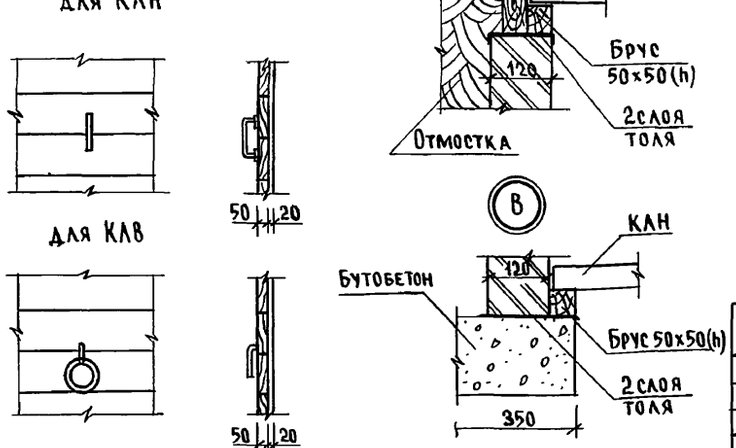

				144-000-961.93 - АС	
Привязан		Н.контр.	Бржозовский	2-этажный 1-квартирный 4-комнатный жилой дом с возможностью двухсторонней блокировки	Стадия: Р; Лист: 94; Листов:
Инв.№		Нач.маст.	Радыгин		
		Зам.н.м.	Земляк		
		ГАП	Бржозовский		
		Исполн.	Тверитина	Люфт-клозет	ЦНИИЭП гражданельстрой
		Провер.	Земляк		

Инв.№ подл. | 2-4065-99 | Подпись и дата | Взам. инв.№

400044-01 99

Альбом I

Схемы расположения ж.б. плит П-1 на отм. -1,050, П-2 на отм. -0,200

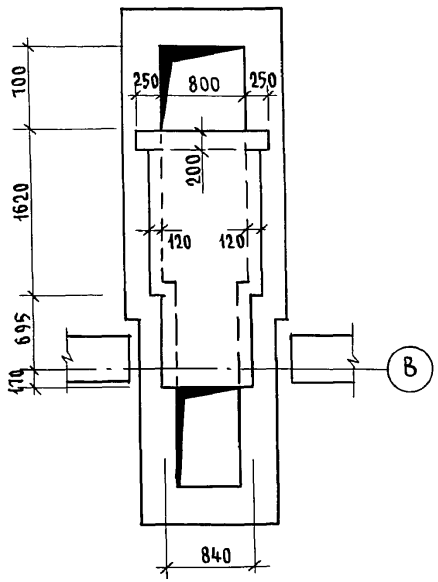

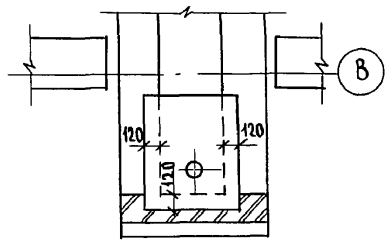

Плита П-1

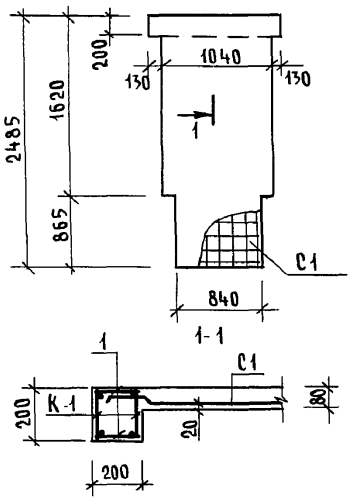

Плита П-2

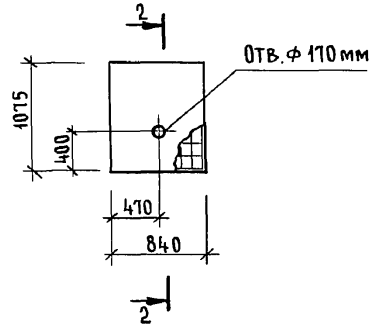

Каркас К-1

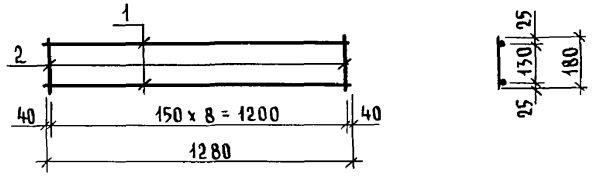

Спецификация на ж.б. плиты П-1, П-2

Марка поз.	Обозначение	Наименование	Кол.	Масса ед. кг.	Примеч.
		Плита П-1			
К-1	см. чертеж	Каркас плоский К-1	2	1,96	
С1	ГОСТ 8478-81	Сетка $\frac{5Вр-100}{5Вр-100}$ х 1280, ℓ=2480	1	9,86	обрезать по месту
		Детали			
1	без чертежа	6АI, ГОСТ 5781-82*, ℓ=180	18	0,04	
		Материал: Бетон кл. В15	0,23		м³
		Плита П-2			
С2	ГОСТ 8478-81	Сетка $\frac{5Вр-100}{5Вр-100}$ х 1040, ℓ=1050	1	3,56	обрезать по месту
		Материал: Бетон кл. В15	0,07		м³

Спецификация на одну марку

Марка поз.	Обозначение	Наименование	Кол.	Масса ед. кг.	Примеч.
		Каркас плоский К-1			1,96 кг
1	без чертежа	10 AIII, ГОСТ 5781-82* ℓ=1280	2	0,8	
2	——— " ———	6АI, ГОСТ 5781-82*, ℓ=180	9	0,04	

Привязан

Инв. №

Инв. № подл. | 2-4065-100 | Подпись и дата | Взам. инв. №

Н. контр.	Бржозовский	
Нач. маст.	Радыгин	
Зам. н.м.	Земляк	
ГАП	Бржозовский	
Исполн.	Тверитина	
Провер.	Земляк	

144-000-961.93 - АС

2-этажный 1-квартирный 4-комнатный жилой дом с возможностью двухсторонней блокировки

Схемы расположения ж.б. плит П-1, П-2. Спецификация. Вариант с люфт-клозетом

Стадия	Лист	Листов
Р	95	

ЦНИИЭП гражданселькстрой

Ц00044-01 100

Альбом I

Теплопотери помещений в ккал/час

№ помещ.	−20					−25					−30					−35					−40				
	с 2 гл. торцами	рядовая	с прав. гл. торцом	с лев. гл. торцом	вариант с АОГВ	с 2 гл. торцами	рядовая	с прав. гл. торцом	с лев. гл. торцом	вариант с АОГВ	с 2 гл. торцами	рядовая	с прав. гл. торцом	с лев. гл. торцом	вариант с АОГВ	с 2 гл. торцами	рядовая	с прав. гл. торцом	с лев. гл. торцом	вариант с АОГВ	с 2 гл. торцами	рядовая	с прав. гл. торцом	с лев. гл. торцом	вариант с АОГВ
1	1200	920	920	1200	1200	1390	1070	1070	1390	1390	1320	1020	1020	1320	1320	1390	1060	1060	1390	1390	1530	1170	1170	1530	1530
2	400	400	400	400	400	450	450	450	450	450	440	440	440	440	440	490	490	490	490	490	530	530	530	530	530
3	1560	1180	1560	1180	1560	1790	1410	1790	1410	1790	1750	1350	1750	1350	1750	1960	1520	1960	1520	1960	2190	1710	2190	1710	2190
4	2130	1600	2130	1600	2130	2440	1850	2440	1850	2440	2410	1860	2410	1860	2410	2680	1900	2680	1900	2680	2980	2130	2980	2130	2980
5	1450	1070	1070	1450	1450	1650	1220	1220	1650	1650	1780	1280	1280	1780	1780	2030	1470	1470	2030	2030	2260	1650	1650	2260	2260
6	570	360	360	570	570	670	380	380	670	670	670	380	380	670	670	740	340	340	740	740	830	380	380	830	830
7	380	380	380	380	380	430	430	430	430	430	420	420	420	420	420	450	450	450	450	450	500	500	500	500	500
8	1450	990	1450	990	1450	1700	1190	1700	1190	1700	1630	1100	1630	1100	1630	1800	1220	1800	1220	1800	2000	1360	2000	1360	2000
9	2020	1620	2020	1620	2020	2300	1710	2300	1710	2300	2140	1590	2140	1590	2140	2320	1710	2320	1710	2320	2600	1940	2600	1940	2600
10	1180	1180	1180	1180	1180	1370	1370	1370	1370	1370	1340	1340	1340	1340	1340	1450	1450	1450	1450	1450	1630	1630	1630	1630	1630

Привязан

Инв. №

144-000-961.93 ОВ

Типовой проект соответствует действующим нормам и правилам

/Гл. инженер проекта /Мешкова/

Гл. инженер проекта привязки

Н. контр.	Мешкова	
Нач. маст.	Радыгин	
Зам. н.м.	Земляк	
ГАП	Бржозовский	
Нач. гр.	Мешкова	
Исполн.	Мешкова	

2-этажный 1-квартирный 4-комнатный жилой дом с мезонином с возможностью двухсторонней блокировки

Стадия	Лист	Листов
Р	1	7

Общие данные (начало)

ЦНИИЭП гражданельстрой

Инв. № подл. 2-4065-101 | Подпись и дата | Взам. инв. №

Ц00044-01 101

Альбом I

Основные показатели по чертежам отопления и вентиляции

Наименование здания (сооружения) помещения	Объем м³	Периоды года при t°н С	Расход тепла, вт (ккал/час)													Расход холода вт, ккал/час	Установленная мощность эл. двиг. квт
			На отопление					На вентиляцию, на все варианты	На горячее водоснабжение					Общий расход						
			с 2 гл. торцами	рядовая	с лев. гл. торцом	с прав. гл. торцом	вариант с АОГВ		с 2 гл. торцами	рядовая	с прав. гл. торцом	с лев. гл. торцом	вариант с АОГВ	с 2 гл. торцами	рядовая	с лев. гл. торцом	с прав. гл. торцом	вариант с АОГВ		
2-этажный 1-квартирный 4-комнатный жилой дом		−20	14350 (12340)	11280 (9700)	12290 (10570)	13340 (11470)	14350 (12340)	—	12560 (10800)	12560 (10800)	12560 (10800)	12560 (10800)	29080 (25000)	26910 (23140)	23840 (20500)	24850 (21370)	25900 (22270)	43430 (37340)	—	—
		−25	16500 (14190)	12560 (10800)	14100 (12120)	15290 (13150)	16500 (14190)	—	12560 (10800)	12560 (10800)	12560 (10800)	12560 (10800)	29080 (25000)	31750 (27300)	25120 (21600)	26660 (22920)	27850 (23950)	45580 (31190)	—	—
		−30	16170 (13900)	12540 (10780)	18410 (15330)	14900 (12810)	16170 (13900)	—	12560 (10800)	12560 (10800)	12560 (10800)	12560 (10800)	29080 (25000)	28730 (24700)	25100 (21580)	30970 26630	27460 (23610)	45240 (38900)	—	—
		−35	17800 (15310)	13500 (11610)	15000 (12900)	16310 (14020)	17810 (15310)	—	12560 (10800)	12560 (10800)	12560 (10800)	12560 (10800)	29080 (25000)	30370 (26110)	26060 (22410)	27560 (23700)	28870 (24820)	46880 (40310)	—	—
		−40	19830 (17050)	15120 (13000)	16770 (14420)	18180 (15630)	20350 (17500)	—	12560 (10800)	12560 (10800)	12560 (10800)	12560 (10800)	29080 (25000)	39390 (27850)	27680 (23800)	29330 (25220)	30740 (26430)	49430 (42500)	—	—

Сопротивление теплопередаче наружных ограждений

$R_0^{\text{н}}$ $\frac{м^2 °C}{вт}$

Наименование ограждений	$R_0^{\text{ф}}$				
	−20	−25	−30	−35	−40
Стена	1,07	1,07	1,07	1,29	1,29
Окно	0,39	0,39	0,42	0,55	0,55
Покрытие	1,82	2,25	2,25	2,67	2,67

Привязан

Инв. №

Н. контр.	Мешкова	
Нач. маст	Радыгин	
Зам. н.м.	Земляк	
ГАП	Бржозовский	
Нач. гр.	Мешкова	
Исполн.	Мешкова	

144-000-961.93 ОВ

2-этажный 1-квартирный 4-комнатный жилой дом с мезонином с возможностью двухсторонней блокировки

Стадия	Лист	Листов
Р	2	

Общие данные (продолжение)

ЦНИИЭП гражданселькстрой

Инв. № подл. | 2-4065-102 | Подпись и дата | Взам. инв. №

400044-01 102

Альбом I

Ведомость рабочих чертежей основного комплекта

Лист	Наименование	Примечан.
1	Общие данные (начало)	
2	Общие данные (продолжение)	
3	Общие данные (окончание)	
4	План на отм. 0,000. План на отм.-2,500 (вариант)	
5	План на отм. 2,800	
6	Схема системы отопления. Схема вентиляции ВЕ1	
7	План на отм. 0,000. План на отм. 2,800. План на отм.-0,450 (вариант)	

Ведомость ссылочных и прилагаемых документов

Обозначение	Наименование	Примечание
	Ссылочные документы	
1.494-10	Решетки щелевые регулируемые ТИПР	
4.904-69	Детали крепления санитарно-технических приборов и трубопроводов	
5.903-2 в.1	Воздухосборники для систем отопления и теплоснабжения вентиляционных установок	
5.903-13 в.5 ч.2	Изделия и детали трубопроводов для тепловых сетей. Грязевики	
7.903.9-2 в1,2	Тепловая изоляция трубопроводов с положительными температурами	
	Прилагаемые документы	
ОВ.СО	Спецификация оборудования	Альбом
ОВ.ВМ	Ведомость потребности в материалах	Альбом

Общие указания

Рабочие чертежи по отоплению и вентиляции разработаны на основании задания на проектирование и действующих нормативных документов СНиП 2.04.05-86, СНиП 2.08.01-85.

Теплоснабжения здания предусмотрено от котла „Жарок-2" КЧМ 2м-6, работающего на твердом топливе, а в качестве варианта - от АОГВ 17,4 работающего на природном газе.

Система отопления принята однотрубная вертикальная с естественной циркуляцией теплоносителя. В системе отопления приняты нагревательные приборы - радиаторы-МС-140.

Воздух из системы отопления удаляется через воздухосборник, установленный на чердаке. Воздухосборник, главный стояк, трубопроводы в подпольных каналах, изолируются теплоизоляционным шнуром δ=30 мм по ТУ 36-1695-79 с покровным слоем из стеклорубероида по ГОСТ 15879-70. Перед изоляцией трубопроводы покрываются битумным лаком БТ-177 по ГОСТ 6617-76.

Неизолируемые трубопроводы и радиаторы окрашиваются масляной краской за 2 раза

Вентиляция - вытяжная естественная через каналы кухни, санузла, ванной.

Монтаж системы отопления к вентиляции вести согласно СНиП 3.05.01-85.

Удельный расход тепла на 1 м² общей площади-

Удельный расход металла на 1 м² общей площади-

Инв.№ подл. | Подпись и дата | Взам.инв.№ | 2-4065-103

Привязан

Инв.№

Н.контр.	Мешкова	
Нач.маст.	Радыгин	
Зам.н.м.	Земляк	
ГАП	Брюзовский	
Нач.гр.	Мешкова	
Исполн.	Мешкова	

144-000-961.93 ОВ

2-этажный 1-квартирный 4-комнатный жилой дом с мезонином с возможностью двухсторонней блокировки

Стадия	Лист	Листов
Р	3	

Общие данные (окончание)

ЦНИИЭП гражданселькстрой

Альбом I

План на отм. 0.000

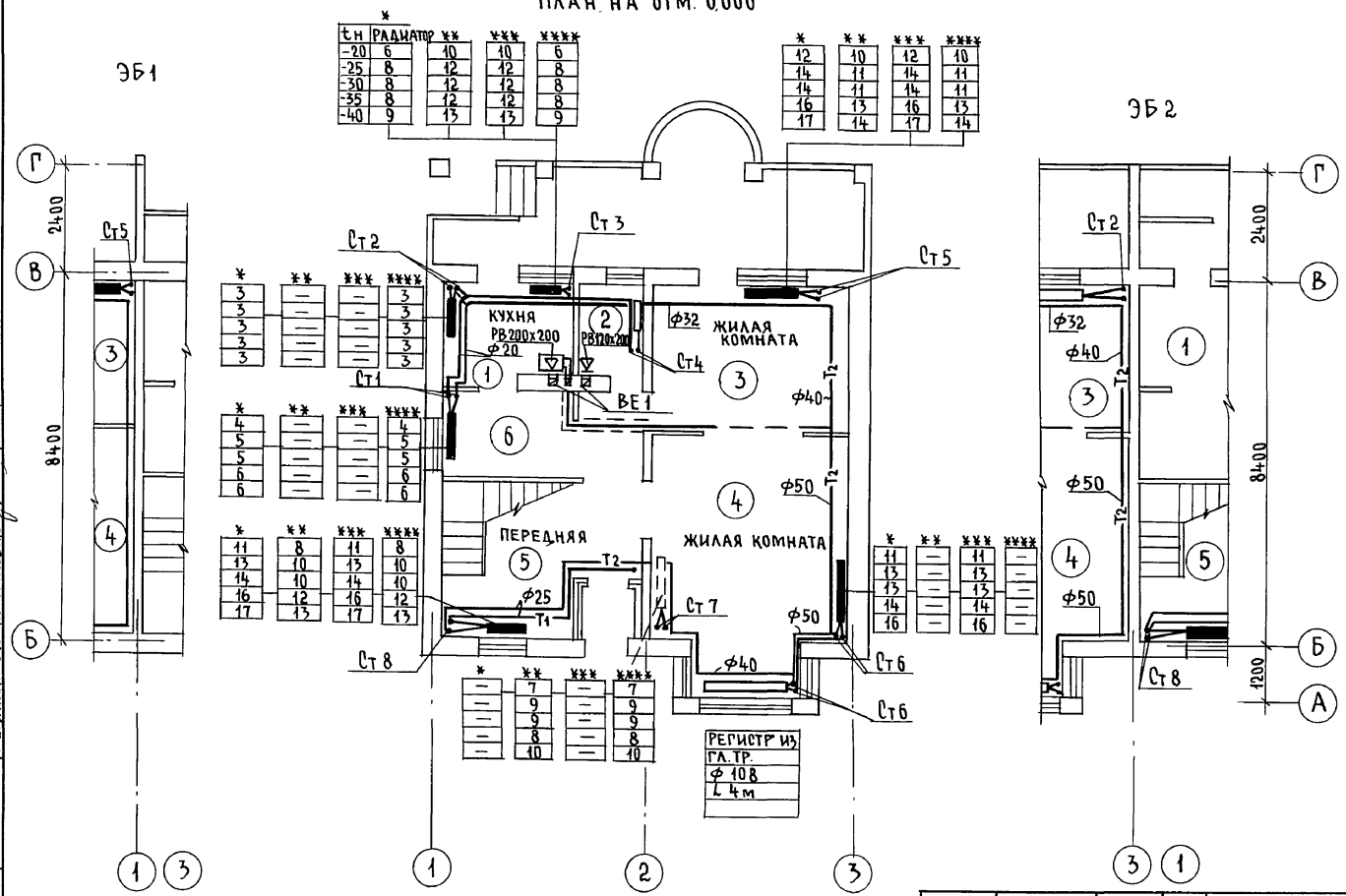

План на отм. -2,500

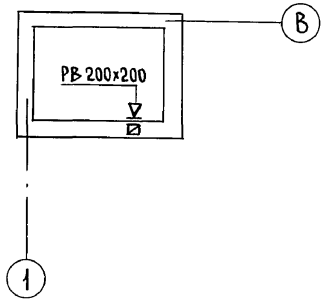

* СЕКЦИЯ С 2 ГЛУХИМИ ТОРЦАМИ
** СЕКЦИЯ РЯДОВАЯ
*** СЕКЦИЯ С ПРАВЫМ ГЛУХИМ ТОРЦОМ
**** СЕКЦИЯ С ЛЕВЫМ ГЛУХИМ ТОРЦОМ

ГАП	Брюзовский	
Гл.спец. ЭО	Курочкин	
Вед.инж. ВК	Шурмаева	

Инв.№ подл. 2-4065-104 | Подпись и дата | Взам.инв.№

Привязан		
Инв.№		

Н.контр.	Мешкова	
Нач.маст	Радыгин	
Зам.н.м.	Земляк	
ГАП	Брюзовский	
Нач.гр.	Мешкова	
Исполн.	Мешкова	

144-000-961.93 ОВ

2-этажный 1-квартирный 4-комнатный жилой дом с мезонином с возможностью двухсторонней блокировки

Стадия	Лист	Листов
Р	4	

План на отм.0,000.
План на отм -2,500 (вариант)

ЦНИИЭП гражданельстрой

Ц00044-01 104

Альбом I

ЭБ-1

План на отм. 2,800

ЭБ-2

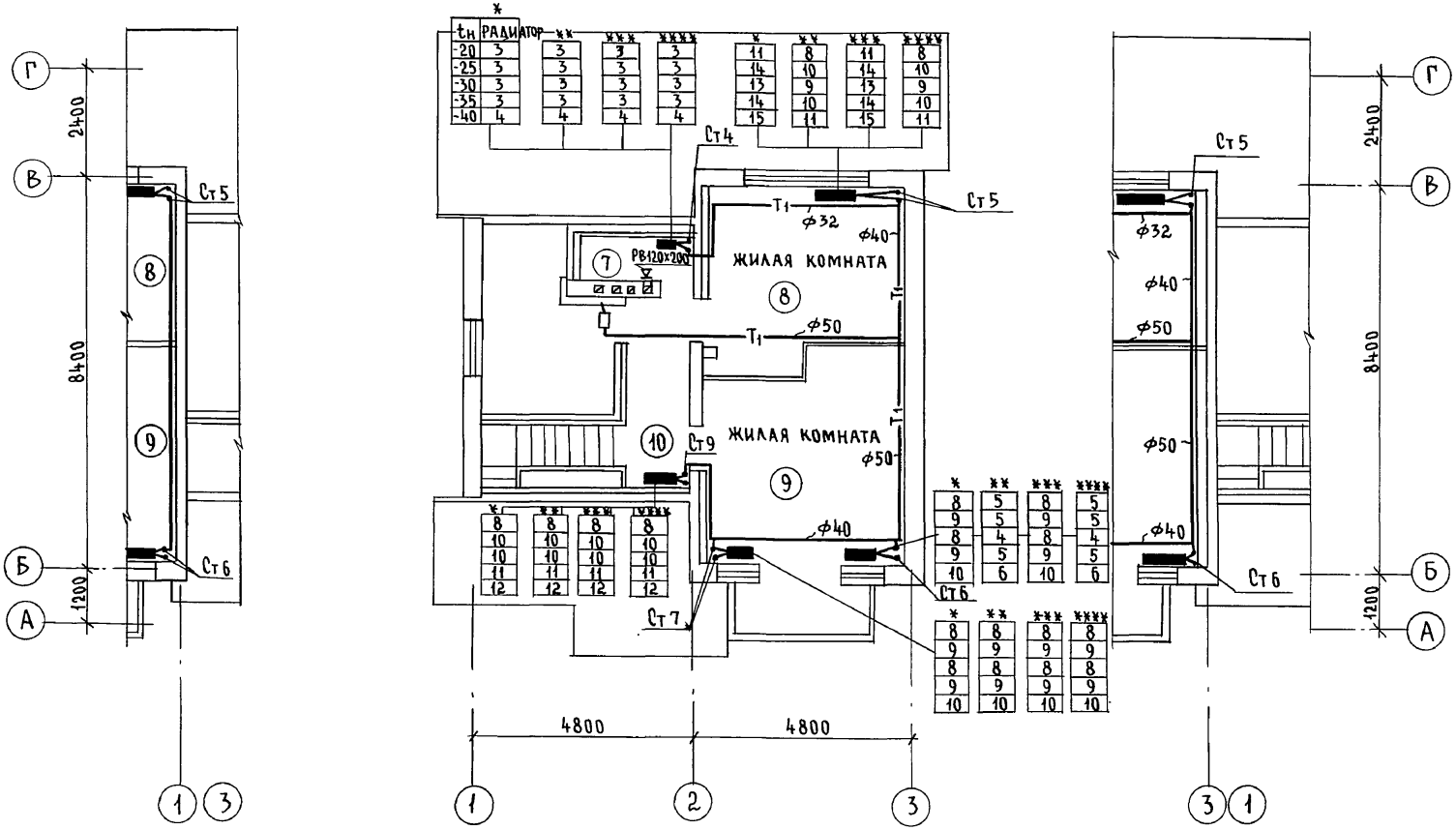

* СЕКЦИЯ С 2 ГЛУХИМИ ТОРЦАМИ
** СЕКЦИЯ РЯДОВАЯ
*** СЕКЦИЯ С ПРАВЫМ ГЛУХИМ ТОРЦОМ
**** СЕКЦИЯ С ЛЕВЫМ ГЛУХИМ ТОРЦОМ

ГАП	Брюзовский	
Гл. спец. 30	Курочкин	
Вед. инж. ВК	Шурмаева	

Инв.№ подл. | Подпись и дата | Взам. инв.№

2-4065-105

Привязан

Инв. №

Н. контр.	Мешкова	
Нач. м.	Радыгин	
Зам. н.м.	Земляк	
ГАП	Брюзовский	
Нач. гр.	Мешкова	
Исполн.	Мешкова	

144-000-961.93 ОВ

2-этажный 1-квартирный 4-комнатный жилой дом с мезонином с возможностью двухсторонней блокировки

План на отм. 2,800

Стадия	Лист	Листов
Р	5	

ЦНИИЭП гражданселькстрой

Альбом I

Система отопления

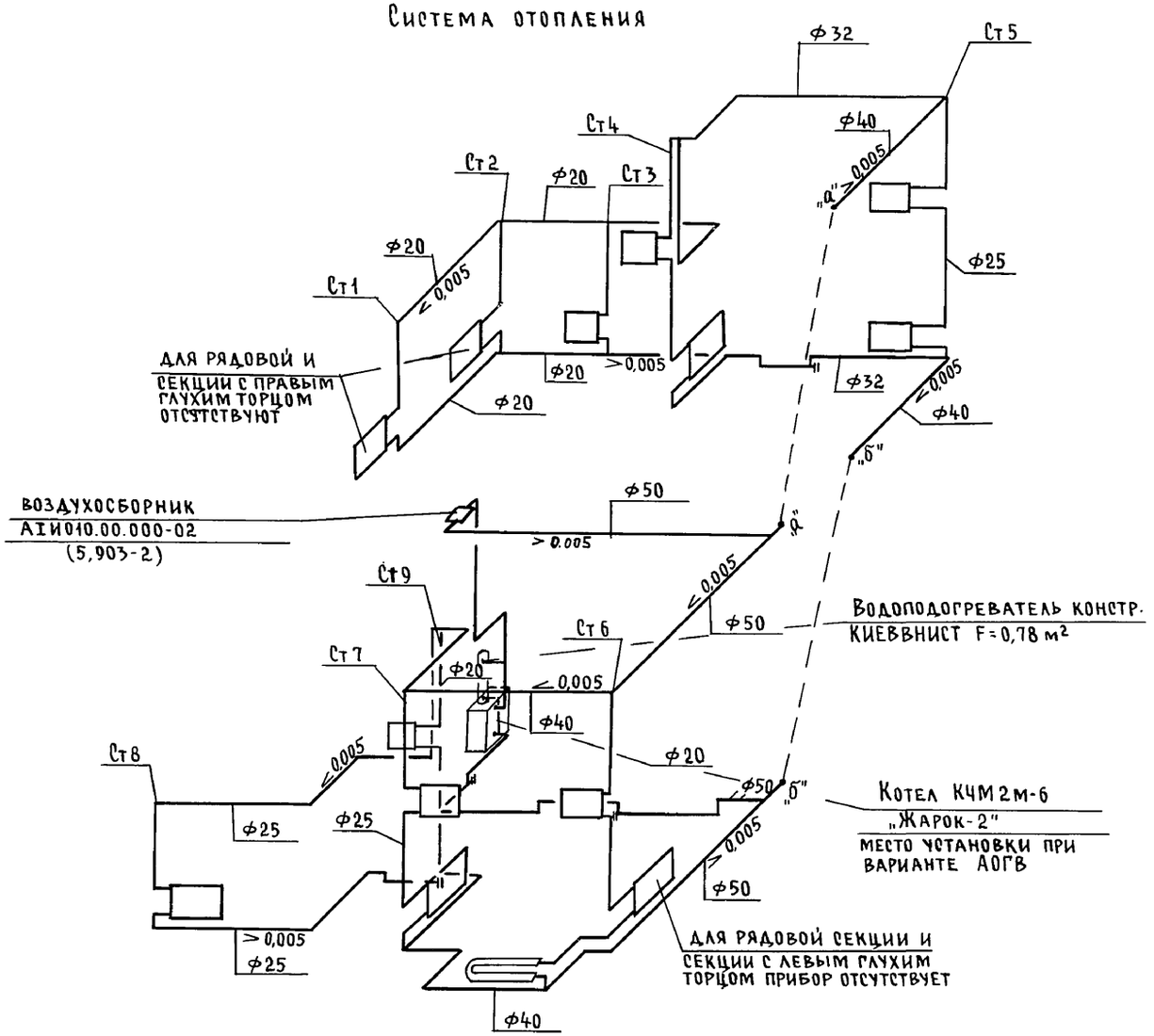

ВЕ1

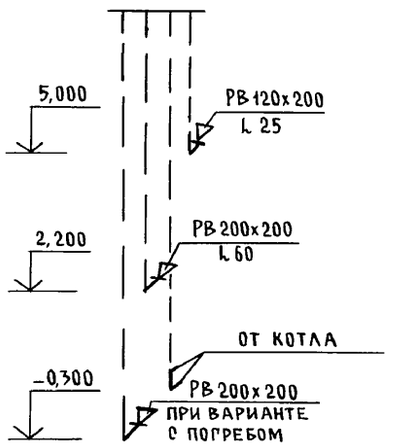

Инв.№ подл. 2-4065-106 | Подпись и дата | Взам.инв.№

Привязан			
Инв.№			
Н.контр.	Мешкова		
Нач.маст	Радыгин		
Зам.н.м.	Земляк		
ГАП	Брюзовский		
Нач.гр.	Мешкова		
Исполн.	Мешкова		

144-000-961.93 ОВ

2-этажный 1-квартирный 4-комнатный жилой дом с мезонином с возможностью двухсторонней блокировки

Стадия	Лист	Листов
Р	6	

Схема системы отопления. Схема вентиляции ВЕ1

ЦНИИЭП граждансельстрой

Альбом I

План на отм. 0,000
(вариант с люфт-клозетом)

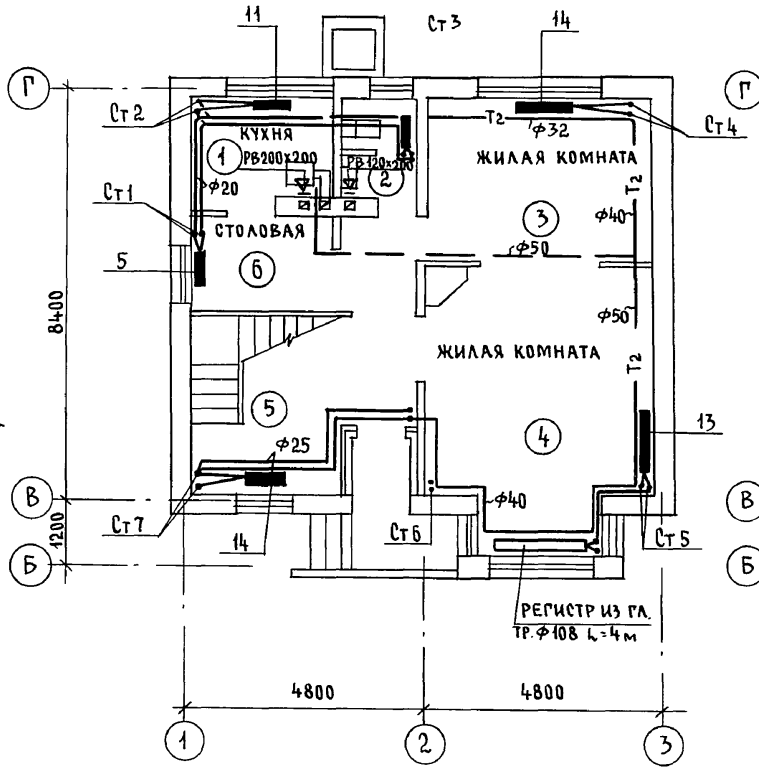

План на отм. 2,800
(вариант с люфт-клозетом)

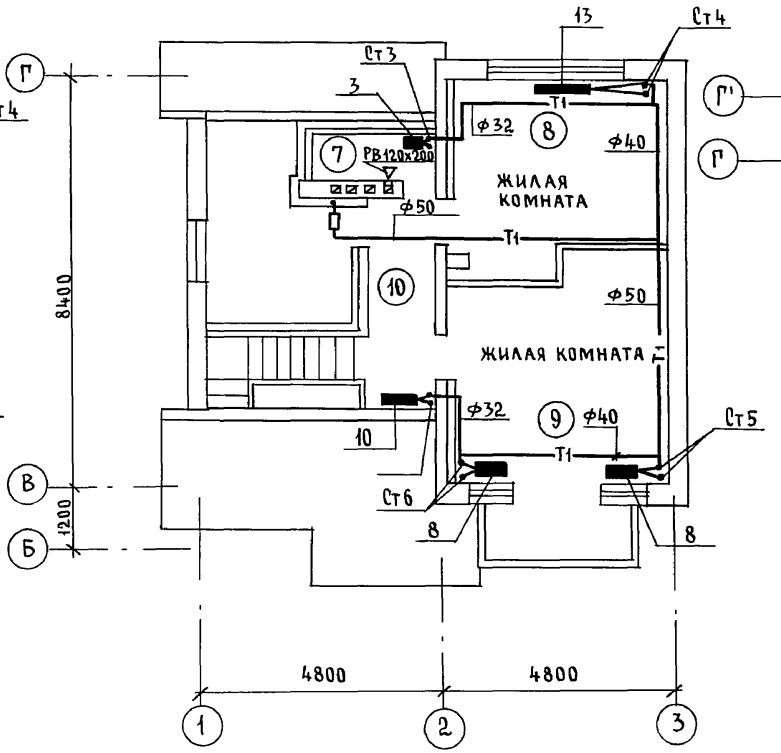

План на отм. -0,450
(вариант с гаражом)

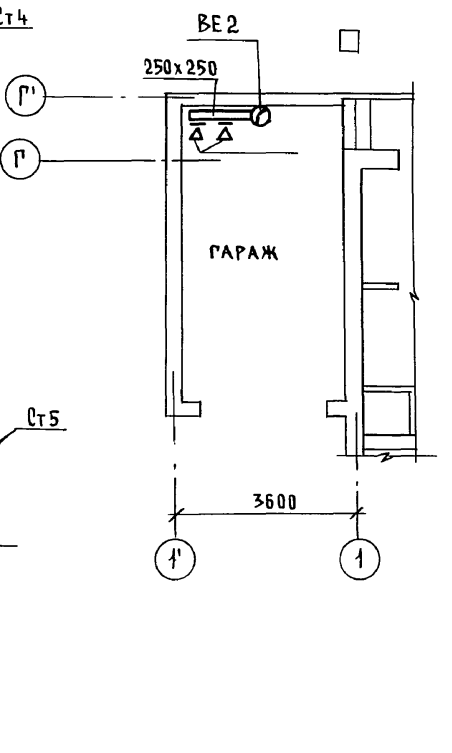

ГАП	Брюзовский		
Гл.спец. ЭО	Курочкин		
Вед.инж. ВК	Шурмаева		

Взам.инв.№

Подпись и дата

Инв.№ подл. 2-4065-107

Привязан			
Инв.№			
Н.контр.	Мешкова		
Нач.маст.	Радыгин		
Зам.н.м.	Земляк		
ГАП	Брюзовский		
Рук.гр.	Мешкова		
Исполн.	Мешкова		

144-000-961.93 ОВ

2-этажный 1-квартирный 4-комнатный жилой дом с мезонином с возможностью двухсторонней блокировки

Стадия	Лист	Листов
Р	7	

План на отм. 0,000. План на отм. 2,800. План на отм. -0,450 (вариант)

ЦНИИЭП гражданселькстрой

Альбом I

Ведомость рабочих чертежей основного комплекта

Лист	Наименование	Примечание
1	Общие данные	
2	Планы на отм. 0,000 и 2,800	
3	Планы на отм. 0,000 и 2,800 (вариант)	
4	Схемы систем В1, Т3, К1	
5	Схемы систем В1, Т3, К1 (вариант)	

Ведомость ссылочных и прилагаемых документов

Обозначение	Наименование	Примечание
	Ссылочные документы	
4.904-69	Детали крепления трубопроводов	
4.900-9	Узлы и изделия трубопроводов из	
	пластмассовых труб систем водоснабжения и канализации	
7.903.9-2 в.1	Тепловая изоляция трубопроводов	
	Прилагаемые документы	
ВК.СО	Спецификация оборудования	Альбом
ВК.ВМ	Ведомость потребности в материалах	

Общие указания

Водопровод

Водоснабжение дома предусмотрено по одному вводу.

Ввод прокладывается на 0,5 м ниже глубины промерзания грунта из пластмассовых напорных труб $\phi 32 \times 3,5$ м.

Горячее водоснабжение предусматривается от водоподогревателя установленного на котле.

Как вариант, горячее водоснабжение предусматривается от ВПГ-29.

Типовой проект соответствует действующим нормам и правилам

Гл. инженер проекта /Курочкин/

Гл. инженер проекта привязки

Внутренние сети холодного и горячего водоснабжения монтируются из стальных водогазопроводных оцинкованных труб и прокладываются открыто по стенам здания.

Магистральные трубы, прокладываемые под цокольным перекрытием изолируются.

Расчетные расходы и требуемые напоры определены согласно СНиП 2.04.01-85.

Расход воды на наружное пожаротушение составляет 5 л/с.

Канализация

Отвод сточных вод от здания осуществляется в наружную сеть канализации по одному выпуску.

Вся сеть канализации монтируется из пластмассовых канализационных труб $\phi 50 \div 100$ мм.

Основные показатели по водопроводу и канализации

Наименование системы	Потребный напор на вводе, м	Расчетный расход $м^3$/сут.	$м^3$/ч	л/с	при пожаре	Установ. мощность эл. двиг.	Примечание
В1	14,0	1,13	0,65	0,41			
К1	—	1,13	0,65	2,01			
В1 (вариант)	14,0	1,25	0,69	0,44			
К1 (вариант)	—	1,25	0,69	2,04			

Привязан:

Инв.№

144-000-961.93 ВК

Н.контр.	Курочкин	
Нач.маст.	Радыгин	
Зам.н.м.	Земляк	
ГАП	Бржозовский	
Гл.спец.	Курочкин	
Исполн.	Шурмаева	
Провер.	Курочкин	

2-этажный 1-квартирный 4-комнатный жилой дом с мезонином с возможностью двухсторонней блокировки

Стадия	Лист	Листов
Р	1	5

Общие данные

ЦНИИЭП граждансельстрой

Инв.№ подл. | Подпись и дата | Взам.инв.№ | 2-4065-108

Альбом I

ЭБ-1

План на отм. 0,000

ЭБ-2

План на отм. 2,800

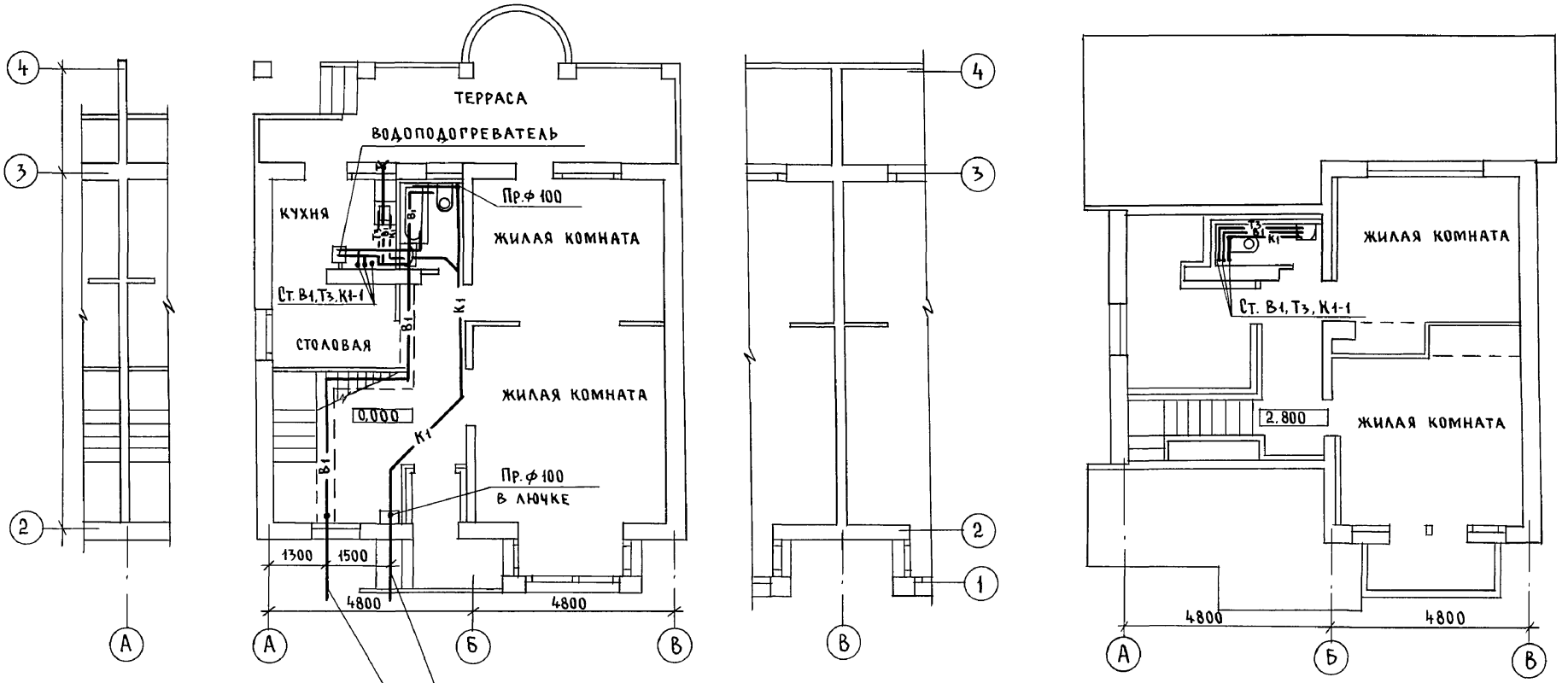

ВЫПУСК К1-1 ф 100

ВВОД В1-1 ф 32 х 3,5

АС	Бржозовский	
ОВ	Мешкова	
ЭО	Курочкин	

Привязан		Н.контр.	Курочкин
		Нач.маст.	Радыгин
		Зам.н.м.	Земляк
		ГАП	Бржозовский
		Гл.спец.	Курочкин
Инв.№		Исполн.	Шурмаева

144-000-961.93 ВК

2-этажный 1-квартирный 4-комнатный жилой дом с мезонином с возможностью двухсторонней блокировки

Стадия	Лист	Листов
Р	2	

Планы на отм. 0,000 и 2,800

ЦНИИЭП граждансельстрой

Инв.№ подл.	Подпись и дата	Взам.инв.№
2-4065-109		

400044-01 109

Альбом I

ЭБ-1

План на отм. 0,000

ЭБ-2

План на отм. 2,800

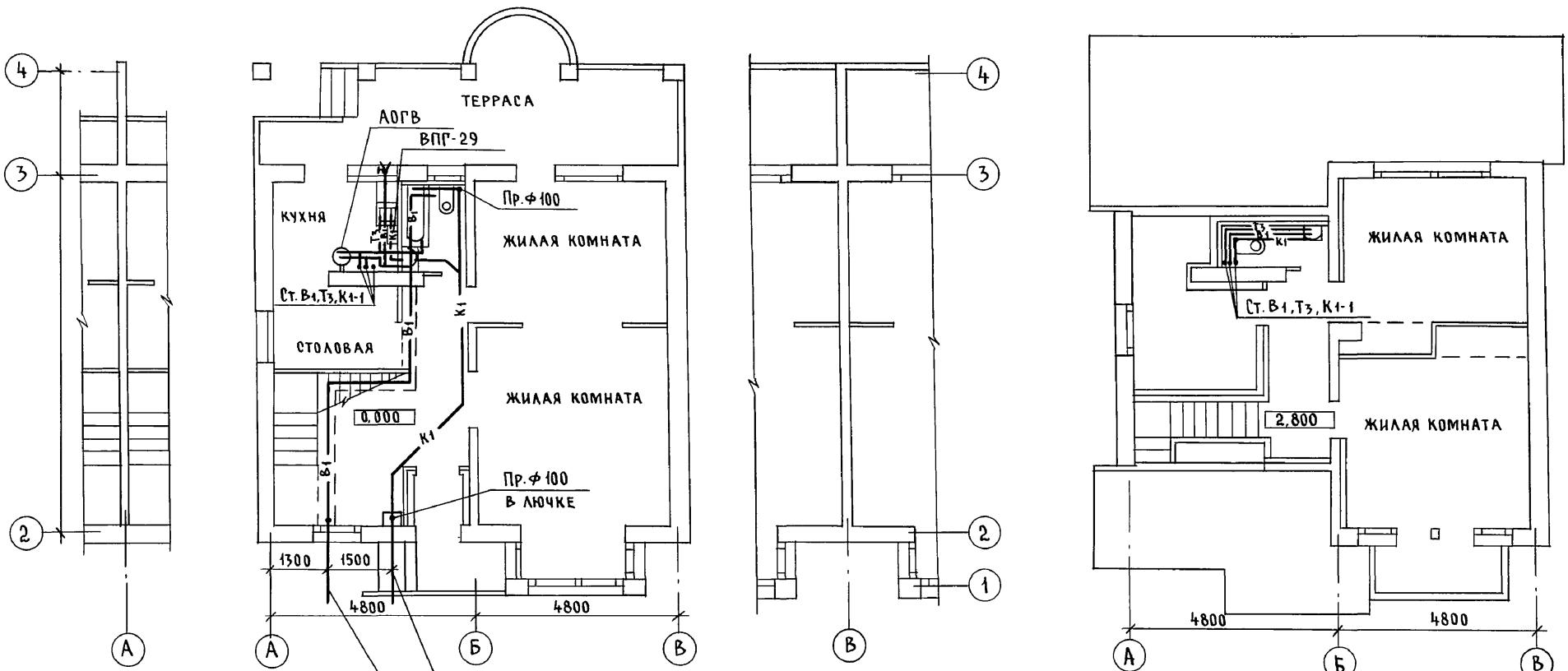

Выпуск К1-1 ф 100

Ввод В1-1 ф 32х3,5

Привязан

Инв. №

Н.контр.	Курочкин	
Нач.маст.	Радыгин	
Зам.н.м.	Земляк	
ГАП	Бржозовский	
Гл.спец.	Курочкин	
Исполн.	Шурмаева	
Провер.	Курочкин	

144-000-961.93 ВК

2-этажный 1-квартирный 4-комнатный жилой дом с мезонином с возможностью двухсторонней блокировки

Стадия	Лист	Листов
Р	3	

Планы на отм. 0,000 и 2,800 (вариант)

ЦНИИЭП гражданселькстрой

АС	Бржозовский	
ОВ	Мешкова	
ЭО	Курочкин	

Инв. № подл. | 2-4065-110 | Подпись и дата | Взам. инв. №

Ц00044-01 110

Альбом I

В1, Т3

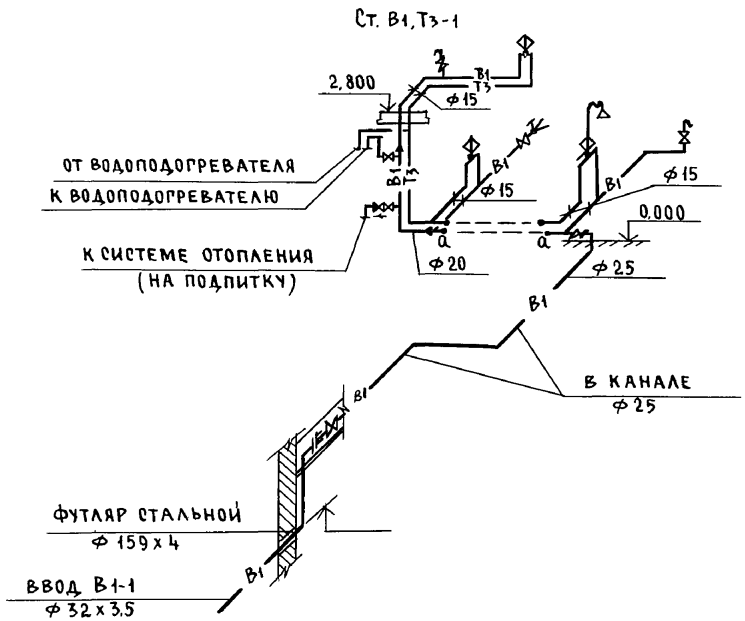

– К1 –

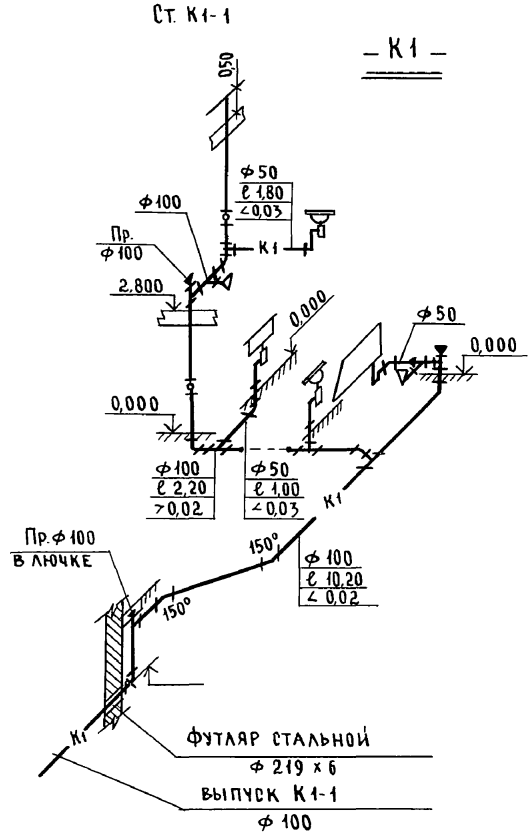

				144-000-961.93 ВК	
			Н.контр.	Курочкин	
Привязан			Нач.маст.	Радыгин	2-этажный 1-квартирный 4-комнатный жилой дом с мезонином, с возможностью двухсторонней блокировки
			Зам.н.м.	Земляк	
			ГАП	Бржозовский	
			Гл.спец.	Курочкин	Схемы систем В1, Т3, К1
			Исполн.	Шурмаева	
Инв. №			Провер.	Курочкин	

Стадия	Лист	Листов
Р	4	

ЦНИИЭП гражданселькстрой

Инв.N подл. | 2-4065-111 | Подпись и дата | Взам. инв.N

4аа044-01 111

Альбом I

В1, Т3

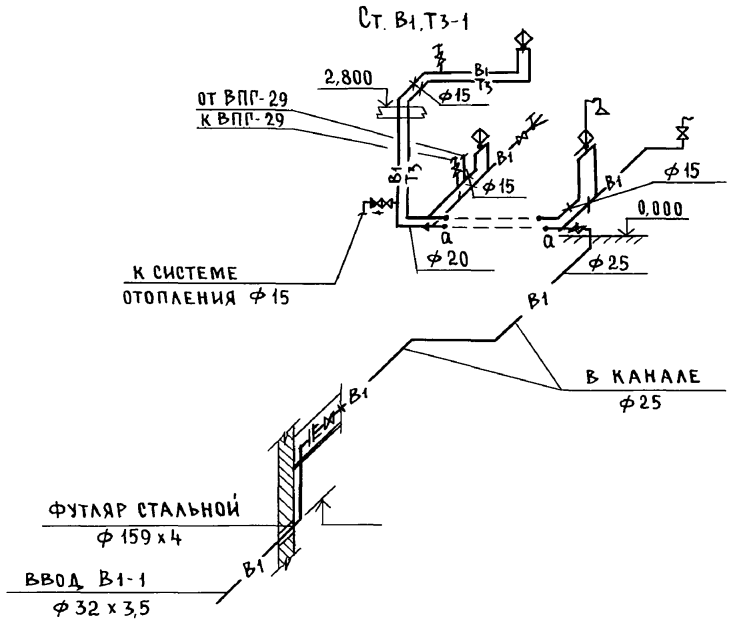

- К1 -

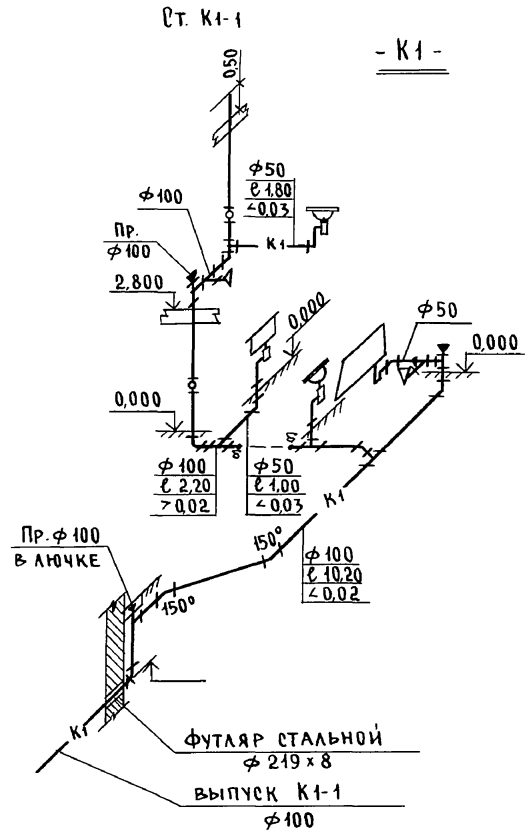

				144-000-961.93	ВК
Привязан:					
Н.контр.	Курочкин			2-этажный 1-квартирный 4-комнатный жилой дом с мезонином с возможностью двухсторонней блокировки	Стадия: Р; Лист: 5; Листов:
Нач.м.	Радыгин				
Зам.н.м.	Земляк				
ГАП	Бржозовский				
Гл.спец.	Курочкин			Схемы систем В1, Т3, К1 (вариант)	ЦНИИЭП гражданельстрой
Инв.№	Исполн.	Шурмаева			

Инв.№ подл. | Подпись и дата | Взам.инв.№ | 2-4065-112

Альбом I

Ведомость рабочих чертежей основного комплекта марки ГСВ

Лист	Наименование	Примечание
1	Общие данные	
2.	План. Схема газооборудования	

Ведомость ссылочных и прилагаемых документов

Обозначение	Наименование	Примечан.
	Ссылочные документы	
5.905-10	Установка газовых приборов и аппара-	
выпуск 1	тов в жилых и коммунально-бытовых	
	зданиях	
5.905-8	Узлы и детали крепления газопроводов	
5.905-13	Шкафные индивидуальные баллон-	
	ные установки	
	Прилагаемые документы	
ГСВ. СО	Спецификация оборудования	Альбом
ГСВ. ВМ	Ведомость потребности в материалах	Альбом

Общие указания

1. Газоснабжение жилого дома запроектировано от индивидуальной 2х баллонной установки сжиженного газа.
2. На кухне устанавливается 4х конфорочная газовая плита с духовым шкафом.
3. Газопровод прокладывается открыто. При пересечении стен газопровод заключается в футляр. Крепление газопровода осуществляется с помощью кронштейнов и крюков. После опрессовки газопровод окрашивается масляной краской за 2 раза.
4. Расчет газопровода произведен в соответствии со СНиП 2.04.08-87.
5. Производство и приемку строительно-монтажных работ по газооборудованию выполнить в соответствии следующих норм и правил:
   - СНиП 2.04.08-87. Газоснабжение.
   - „Правил безопасности в газовом хозяйстве" Госгортехнадзора РФ, изд. 1982 г.
6. Проект газоснабжения должен быть согласован с местным Управлением газового хозяйства.

Настоящий рабочий проект разработан в соответствии с действующими нормами и правилами, и предусматривает мероприятия, обеспечивающие взрывобезопасность и пожаробезопасность при эксплуатации проектируемых сооружений

Главный инженер проекта /Ютландов/

Инв.№ подл. | 2-4065-113 | Подпись и дата | Взам.инв.№

Инв.№

Привязан:

144-000-961.93 ГСВ

Н.контр.	Ютландов		
Нач.отд.	Смирнов		
Гл.спец.	Ютландов		
Инженер	Ушакова		

2-этажный 1-квартирный 4-комнатный жилой дом с мезонином с возможностью двухсторонней блокировки

Стадия	Лист	Листов
Р	1	2

Общие данные

ЦНИИЭП гражданселькстрой

Альбом I

План
м 1:100

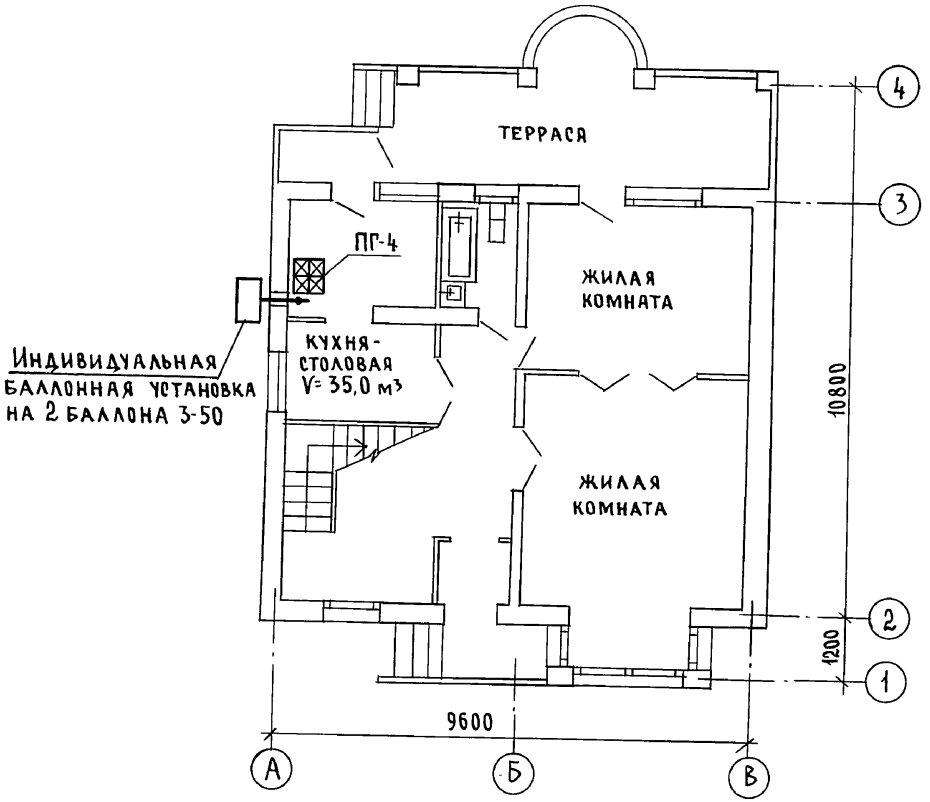

Схема газооборудования
м 1:100

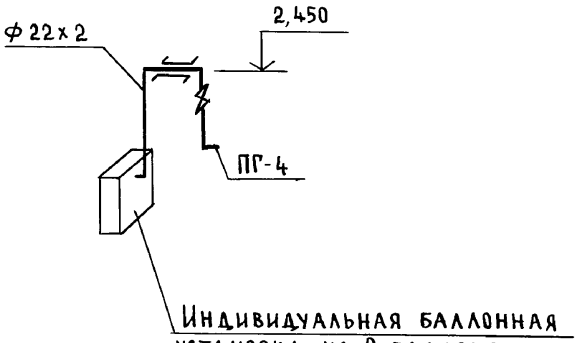

Инв.№ подл. | Подпись и дата | Взам. инв.№ | 2-4065-114

Привязан

Инв.№

Н.контр.	Ютландов	
Нач.отд.	Смирнов	
Гл.спец.	Ютландов	
Инжен.	Ушакова	

144-000-961.93 ГСВ

2-этажный 1-квартирный 4-комнатный жилой дом с мезонином с возможностью двухсторонней блокировки

Стадия	Лист	Листов
Р	2	

План. Схема газооборудования

ЦНИИЭП Граждансельстрой

Альбом I

Ведомость рабочих чертежей основного комплекта

Лист	Наименование	Примечан.
1	Общие данные	
2	План. Схема газооборудования	

Ведомость ссылочных и прилагаемых документов

Обозначение	Наименование	Примечан.
	Ссылочные документы	
5.905-10	Установка газовых приборов и	
выпуск 1	аппаратов в жилых и коммунально-	
	бытовых зданиях	
5.905-8	Узлы и детали крепления газопрово-	
	дов	
	Прилагаемые документы	
ГСВ.СО	Спецификация оборудования	Альбом
ГСВ.ВМ	Ведомость потребности в материалах	Альбом

Общие указания

1. Газоснабжение жилого дома запроектировано от газопровода низкого давления.
2. На кухне устанавливается 4х конфорочная газовая плита, емкостной газовый водонагреватель АОГВ-17, проточный газовый водонагреватель ВПГ-29.
3. Газопровод прокладывается открыто. При пересечении стен газопровод заключается в футляр. Крепление газопровода осуществляется с помощью кронштейнов и крюков.

   После опрессовки газопровод окрашивается масляной краской за 2 раза.
4. Расчет газопровода произведен в соответствии со СНиП 2.04.08-87
5. Производство и приемку строительно-монтажных работ по газооборудованию выполнить в соответствии следующих норм и правил: СНиП 2.04.08-87 „Газоснабжение", правил безопасности в газовом хозяйстве" Госгортехнадзора РФ, изд. 1982 г.
6. Проект газоснабжения должен быть согласован с местным Управлением газового хозяйства.

Настоящий рабочий проект разработан в соответствии с действующими нормами и правилами и предусматривает мероприятия, обеспечивающие взрывобезопасность и пожаробезопасность при эксплуатации

Главный инженер проекта /Ютландов/

Инв. № подл. | 2-4065-115 | Подпись и дата | Взам. инв. №

Инв. №			
Н.контр.	Ютландов		
Нач.отд.	Смирнов		
Гл.спец.	Ютландов		
Инжен.	Ушакова		

Привязан

144-000-961.93 ГСВ

2-этажный 1-квартирный 4-комнатный жилой дом с мезонином с возможностью двухсторонней блокировки	Стадия	Лист	Листов
	Р	1	2
Общие данные (вариант)	ЦНИИЭП граждансельстрой		

Альбом I

План
м 1:100

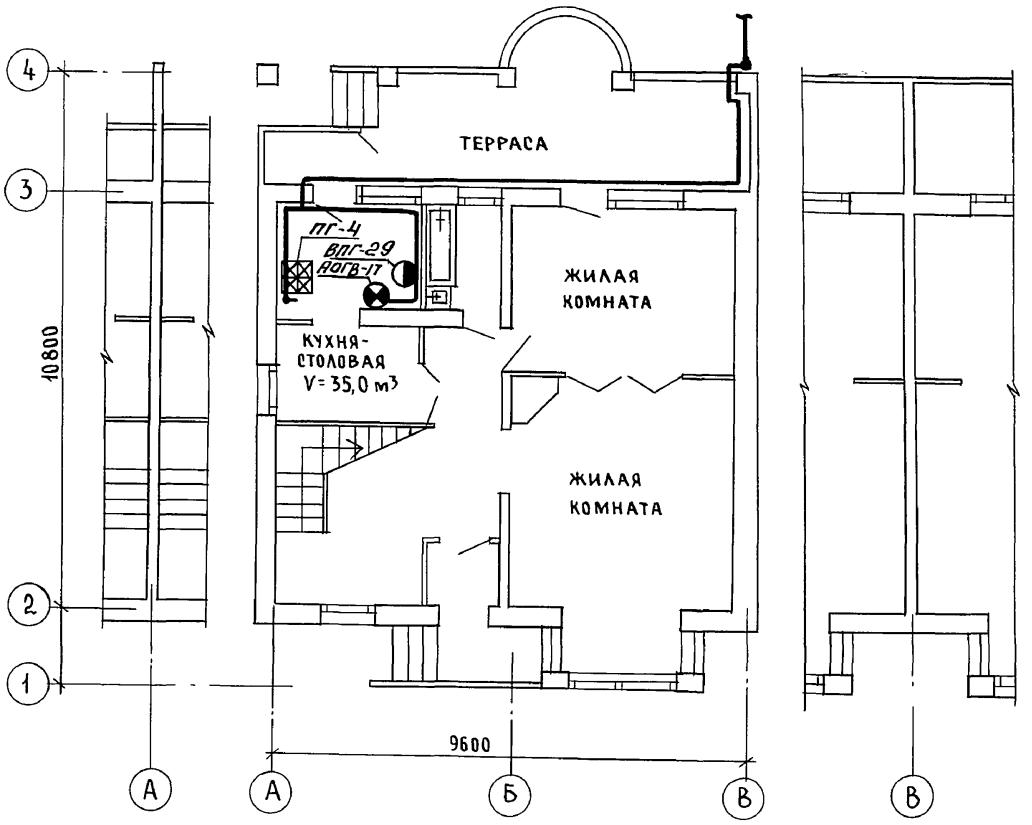

Схема газооборудования
м 1:100

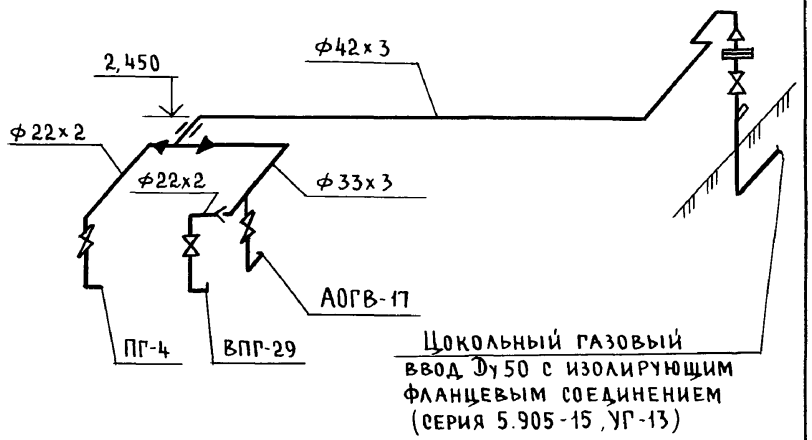

				144-000-961.93 ГСВ			
Привязан				2-этажный 1-квартирный 4-комнатный жилой дом с мезонином с возможностью двухсторонней блокировки	Стадия	Лист	Листов
		Н.контр.	Ютландов		Р	2	
		Нач.отд.	Смирнов	План. Схема газооборудования (вариант)	ЦНИИЭП граждансельстрой		
		Гл.спец.	Ютландов				
Инв.№		Инжен.	Ушакова				

Согласовано
ВК Шурмаева
ОВ Мешкова

Инв.№ подл. 2-4065-116 | Подпись и дата | Взам.инв.N

Ц00044-01 116

Альбом I

Ведомость рабочих чертежей основного комплекта марки ЭО

Лист	Наименование	Примечание
1	Общие данные	
2	План расположения электрических сетей	

Основные показатели проекта

Наименование	Ед. изм.	Данные проекта
Напряжение электросети	В	220
Расчетная мощность	кВт	5,0(3,75)[8,4]
Максимальная потеря напряжения	%	1,8

Ведомость ссылочных и прилагаемых документов

Обозначение	Наименование	Примечание
	Ссылочные документы	
ВСН 59-88	Электрооборудование жилых и	
	общественных зданий	
	Прилагаемые документы	
ЭО.СО	Спецификация оборудования	Альбом
ЭО.ВМ	Ведомость потребности в материалах	Альбом

Общие указания

Проект разработан на напряжение 220 в в сети 380/220 в с глухозаземленной нейтралью трансформатора.

По степени надежности электроснабжения токоприемники жилого дома относятся к III категории.

Электромонтажные работы необходимо производить согласно требованиям ПУЭ и ВСН 59-88. Расчетная мощность определена для дома с кухонными плитами на сжиженном газе.

Данные в ( ) скобках для кухонных плит на природном газе (вариант). Данные [ ] в скобках для электроплиты (вариант).

Групповая квартирная эл.сеть выполняется: проводом АППВ скрыто по стенам в штрабах и швах строительных конструкций, по по потолкам в пустотах плит перекрытия; кабелем АВВГ открыто на скобах в неотапливаемых помещениях, кладовых, к светильникам наружной установки; гараже (вариант). Проводом АПРФ открыто по сгораемым потолкам. Эл.сеть к розетке кухонной электроплиты (вариант) выполняется кабелем АВВГ сеч. 1(3×4) мм² открыто на скобах.

Расчетная схема

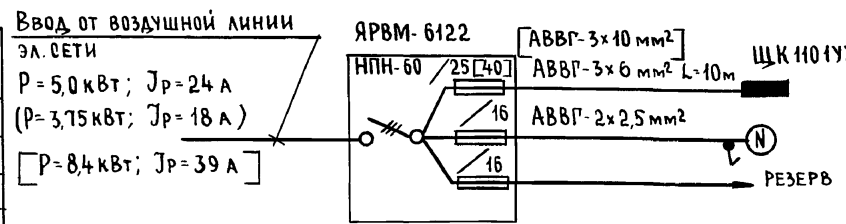

Типовой проект соответствует действующим нормам и правилам

Главный инженер проекта /Курочкин/

Главный инженер проекта привязки

Инв.№			
Н.контр.	Курочкин		
Нач.маст.	Радыгин		
Зам.н.м.	Земляк		
ГАП	Бржозовский		
Гл.спец.	Курочкин		
Исполн.	Данилова		
Провер.	Курочкин		

Привязан:

144-000-961.93 ЭО

2-этажный 1-квартирный 4-комнатный жилой дом с мезонином с возможностью двухсторонней блокировки	Стадия	Лист	Листов
	Р	1	2
Общие данные	ЦНИИЭП гражданселькстрой		

Инв.№ подл. | Подпись и дата | Взам.инв.№ 2-4065-117

Альбом I

1 этаж

2 этаж

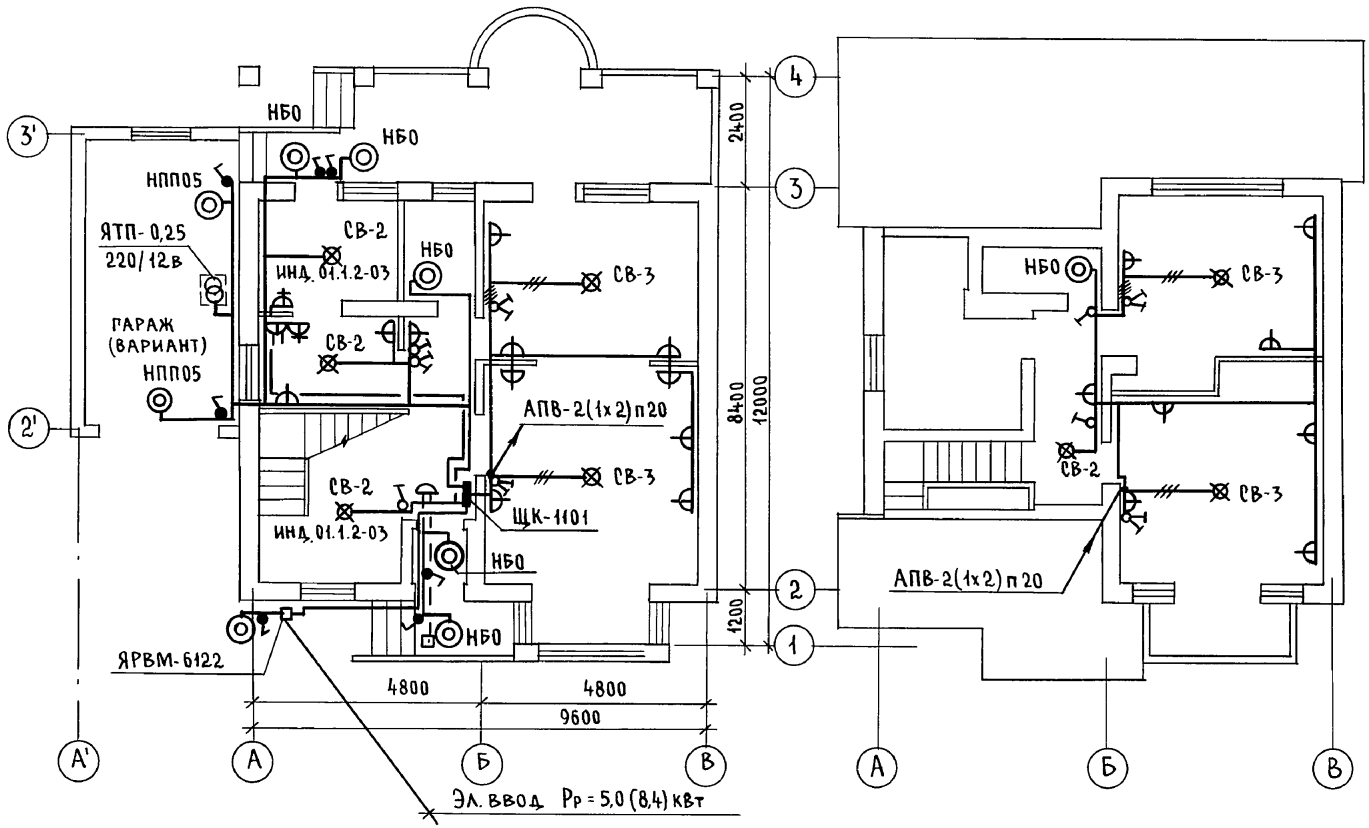

Фрагмент плана 1 этажа

ЛЮФТ -КЛОЗЕТ
(ВАРИАНТ)

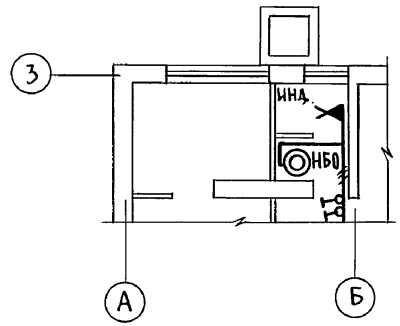

СОГЛАСОВАНО

ОВ	Мешкова	
ВК	Шурмаева	

Инв.№ подл. | Подпись и дата | Взам.инв.№ | 2-4065-118

Привязан

Инв.№

Н.контр.	Курочкин	
Нач.маст.	Радыгин	
Зам.н.м.	Земляк	
ГАП	Брюзовский	
Гл.спец.	Курочкин	
Исполн.	Данилова	
Провер.	Курочкин	

144-000-961.93 ЭО

2-этажный 1-квартирный 4-комнатный жилой дом с мезонином с возможностью двухсторонней блокировки

Стадия	Лист	Листов
Р	2	

План расположения электрических сетей

ЦНИИЭП гражданселькострой

Альбом I

Ведомость рабочих чертежей основного комплекта СС

Лист	Наименование	Примечан.
1	Общие данные	
2	План на отм. 0,000	
3	План на отм. 2,800	
4	План кровли. Схема расположения устройств связи	

Ведомость ссылочных и прилагаемых документов

Обозначение	Наименование	Примечан.
	Ссылочные документы	
2.190.1/72 вып.V	Узлы и детали инженерного оборудования	
	жилых и общественных зданий для	
	сельского строительства	
	Прилагаемые документы	
СС.СО	Спецификация оборудования	Альбом
СС.ВМ	Ведомость потребности в материалах	Альбом

Основные показатели

Наименование	Ед. изм.	Кол-во
Телефонизация		
Емкость телефонного ввода, в том числе используемых		
в данном здании	пара	1
Радиофикация		
Количество абонентских точек	шт.	4
Телевидение		
Количество телевизионных антенн	шт.	1

Типовой проект соответствует действующим нормам и правилам

Главный инженер проекта (Курочкин)

Гл.инженер проекта привязки

Общие указания

Для защиты устройств связи от атмосферных разрядов проектом предусматривается установка молниезащиты. Молниеотвод выполняется из арматурной стали ф 6 мм и покрывается битумом за 2 раза.

Вертикальный спуск молниеотвода выполняется по стене на штырях или скобах.

Для заземления используются электроды из угловой стали разм. 50×50×5мм длиною по 2,5 м, забиваемых в грунт на глубину 3,3 м.

Расстояние между ними 5,0 м, электроды соединяются стальной полосой разм. 20×5мм. Количество электродов определяется в зависимости от электрического сопротивления грунта по таблице,

Наименование грунта	Торф чернозем	Глина суглинок	Песок
Количество электродов	1	2	4

Взам.инв.№ | Подпись и дата | Инв.№ подл. 2-4065-119

Н.контр.	Курочкин	
Нач.маст	Радыгин	
Зам.н.м.	Земляк	
ГАП	Брюзовский	
Гл.спец.	Курочкин	
Исполн.	Анурьева	
Провер.	Курочкин	

Привязан:

144-000-961.93 СС

2-этажный 1-квартирный 4-комнатный жилой дом с мезонином с возможностью двухсторонней блокировки	Стадия	Лист	Листов
	Р	1	4
Общие данные	ЦНИИЭП граждансельстрой		

Альбом I

ЭБ-1 План на отм. 0,000 ЭБ-2

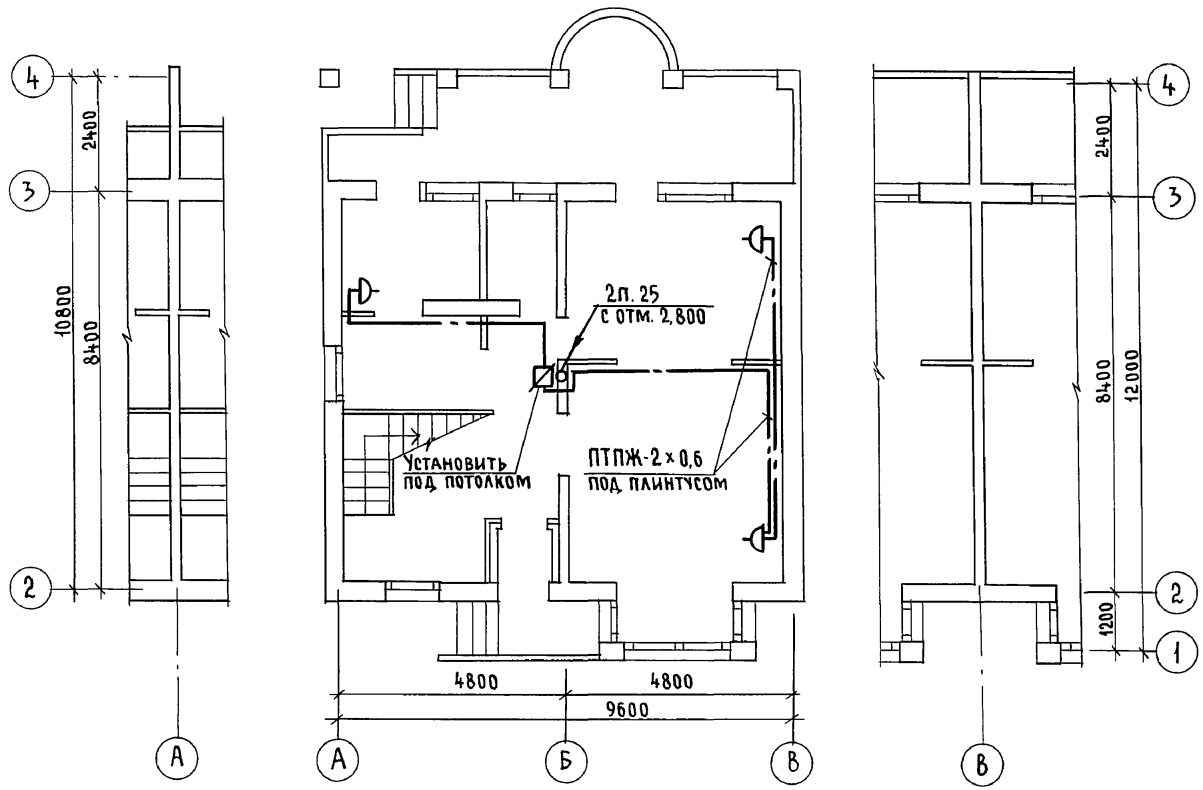

Согласовано

	Брюзовский	
	Курочкин	
Ас 30		

Инв.№ подл. | Подпись и дата | Взам. инв.№ | 2-4065-120

Н.контр.	Курочкин		
Нач. маст	Радыгин		
Зам.н.м.	Земляк		
ГАП	Брюзовский		
Гл.спец.	Курочкин		
Исполн.	Анурьева		
Провер.	Курочкин		

Привязан

Инв.№

144-000-961.93 СС

2-этажный 1-квартирный 4-комнатный жилой дом с мезонином с возможностью двухсторонней блокировки

Стадия	Лист	Листов
Р	2	

План на отм. 0,000

ЦНИИЭП гражданселькстрой

ЭБ-1 План на отм. 2.800 ЭБ-2

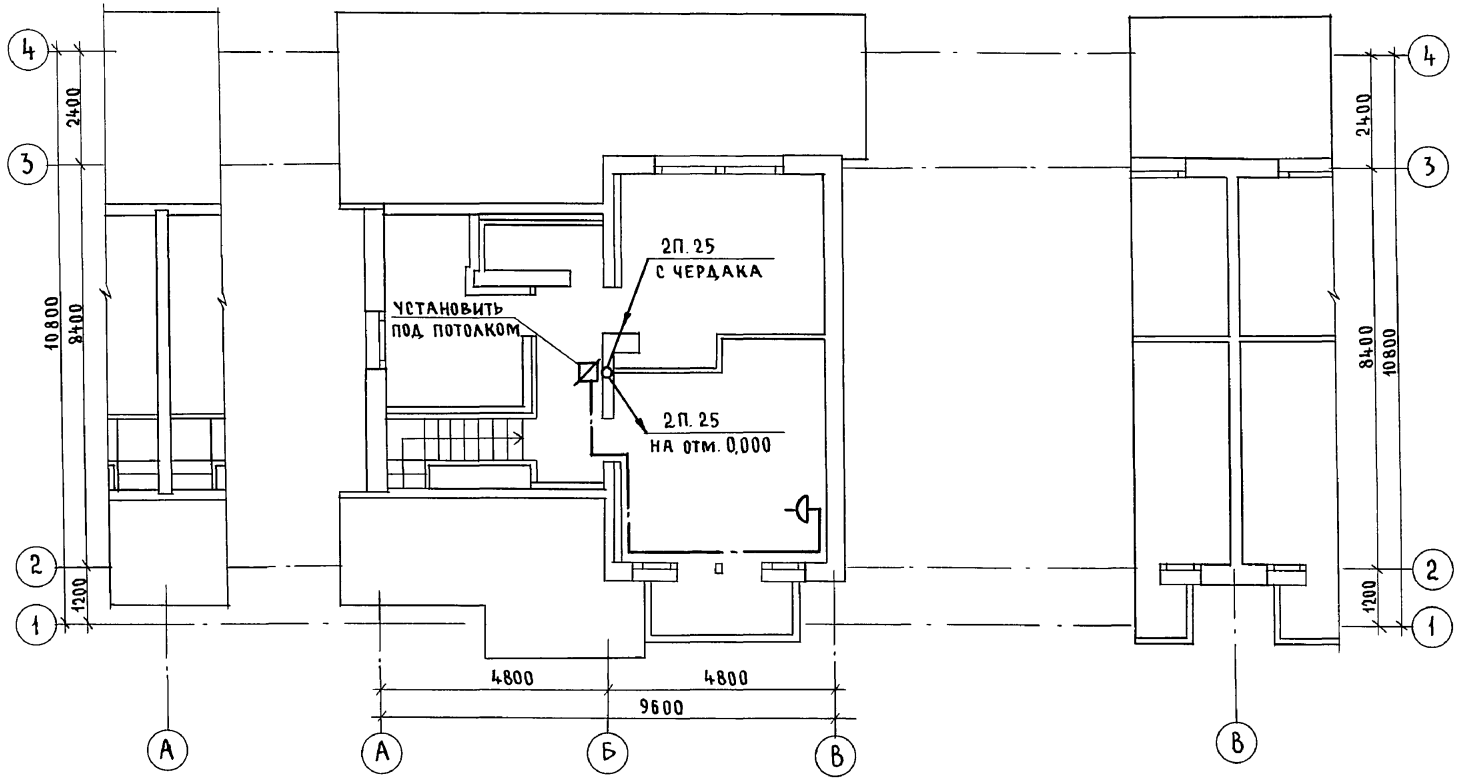

АЛЬБОМ I

Согласовано

АС	ЭО	
		Брюзовский
		Курочкин

Инв.№ подл. | Подпись и дата | Взам. инв.№

2-4065-121

Привязан

Инв.№

Н.контр.	Курочкин	
Нач.маст	Радыгин	
Зам.н.м.	Земляк	
ГАП	Брюзовский	
Гл.спец.	Курочкин	
Исполн.	Анурьева	
Провер.	Курочкин	

144-000-961.93 СС

2-этажный 1-квартирный 4-комнатный жилой дом с мезонином с возможностью двухсторонней блокировки

Стадия	Лист	Листов
Р	3	

План на отм. 2,800

ЦНИИЭП гражданселькстрой

Альбом I

План кровли

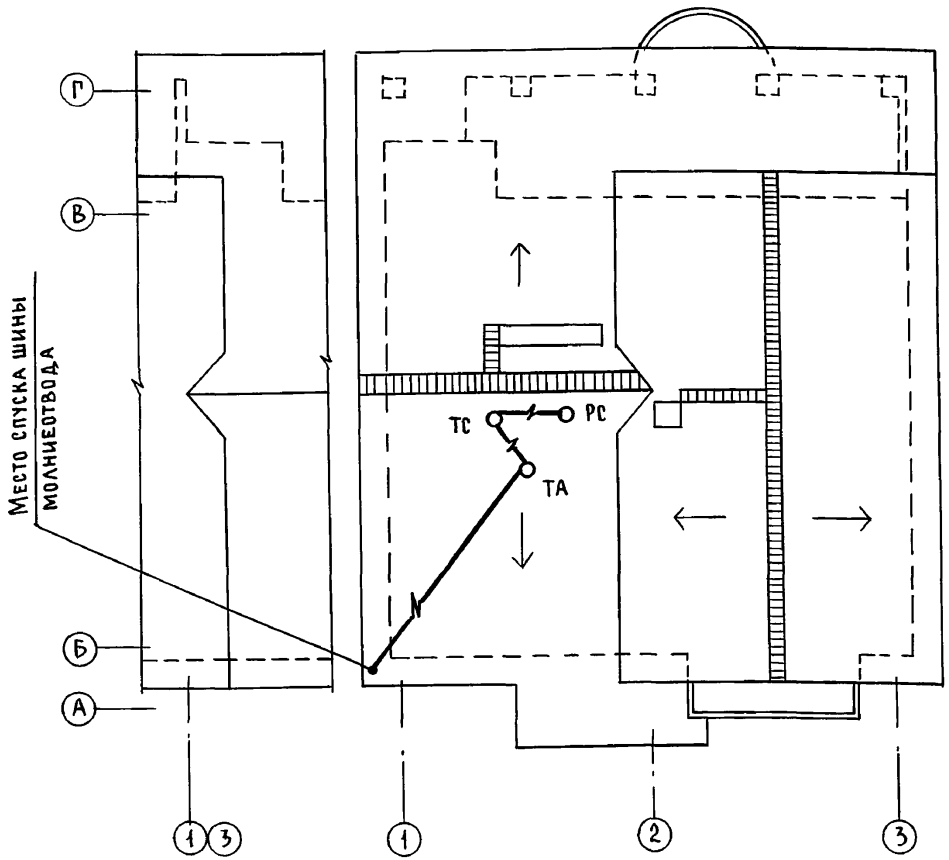

Схема расположения устройств связи

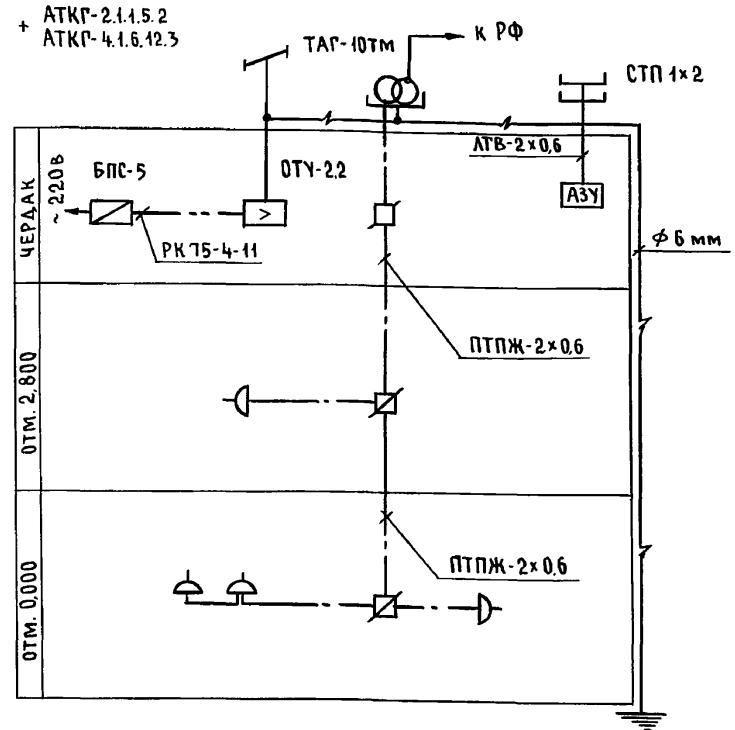

Установка радиостойки, телефонной стойки и телеантенны на кровле, производится по месту строительства, в зависимости от внешних условий прохождения радиофидера, сетей телефонной связи и источника телевизионных сигналов

Н.контр.	Курочкин	
Нач.маст.	Радыгин	
Зам.н.м.	Земляк	
ГАП	Брюзовский	
Гл.спец.	Курочкин	
Исполн.	Анурьева	
Провер.	Курочкин	

Привязан

Инв.№

144-000-961.93 СС

2-этажный 1-квартирный 4-комнатный жилой дом с мезонином с возможностью двухсторонней блокировки

Стадия	Лист	Листов
Р	4	

План кровли
Схема расположения устройств связи

ЦНИИЭП гражданселькстрой

Инв.№ подл. | Подпись и дата | Взам.инв.№ | 2-55-122

gost.e-ecolog.ru