СЕРИЯ ТИПОВЫХ ПРОЕКТОВ КИРПИЧНЫХ ЖИЛЫХ ДОМОВ ИНДИВИДУАЛЬНЫХ ЗАСТРОЙЩИКОВ

ТИПОВОЙ ПРОЕКТ 144-000-360.85

МАНСАРДНЫЙ ОДНОКВАРТИРНЫЙ 5-КОМНАТНЫЙ ЖИЛОЙ ДОМ

СО ВСПОМОГАТЕЛЬНЫМИ ПОМЕЩЕНИЯМИ В ЦОКОЛЬНОМ ЭТАЖЕ

АЛЬБОМ II

ИЗДЕЛИЯ ЗАВОДСКОГО ИЗГОТОВЛЕНИЯ

gost.e-ecolog.ru

ТИПОВОЙ ПРОЕКТ 144-000-360.85

МАНСАРДНЫЙ ОДНОКВАРТИРНЫЙ 5-КОМНАТНЫЙ ЖИЛОЙ ДОМ СО ВСПОМОГАТЕЛЬНЫМИ ПОМЕЩЕНИЯМИ В ЦОКОЛЬНОМ ЭТАЖЕ ДЛЯ ИНДИВИДУАЛЬНЫХ ЗАСТРОЙЩИКОВ

АЛЬБОМ – II

СОСТАВ ПРОЕКТА

АЛЬБОМ – I	АРХИТЕКТУРНО-СТРОИТЕЛЬНЫЕ РЕШЕНИЯ; ОТОПЛЕНИЕ И ВЕНТИЛЯЦИЯ; ВОДОПРОВОД И КАНАЛИЗАЦИЯ; ГАЗОСНАБЖЕНИЕ; ЭЛЕКТРООБОРУДОВАНИЕ, СВЯЗЬ
АЛЬБОМ – II	ИЗДЕЛИЯ ЗАВОДСКОГО ИЗГОТОВЛЕНИЯ
АЛЬБОМ – III	СМЕТЫ
АЛЬБОМ – IV	ВЕДОМОСТИ ПОТРЕБНОСТИ В МАТЕРИАЛАХ
АЛЬБОМ – V	СПЕЦИФИКАЦИИ ОБОРУДОВАНИЯ

РАЗРАБОТАН ПРОЕКТНЫМ ИНСТИТУТОМ „РОСГИПРОНИИСЕЛЬСТРОЙ"

ГЛАВНЫЙ ИНЖЕНЕР ИНСТИТУТА Гущин В.Н.
ГЛАВНЫЙ АРХИТЕКТОР ИНСТИТУТА Семидушнов Г.Л.
ГЛАВНЫЙ АРХИТЕКТОР ПРОЕКТА Галенко Н.А.
ГЛАВНЫЙ ИНЖЕНЕР ПРОЕКТА Клочков А.П.

ПРОЕКТ УТВЕРЖДЕН
ГОССТРОЕМ РСФСР
ПОСТАНОВЛЕНИЕ № 37 ОТ 1 ИЮНЯ 1984 Г.
ВВЕДЕН В ДЕЙСТВИЕ 26 ИЮНЯ 1985 Г.
РОСГИПРОНИИСЕЛЬСТРОЕМ
ПРИКАЗ № 84.

Типовой проект 144-000-360.85 Альбом II

Наименование	N листа	NN стр.
Содержание альбома	1	2
Пояснительная записка	2	3
Блок остекления веранды ИО-1. Узлы 1÷5	3	4
Доска подоконная ИДО-1		
Блок остекления веранды ИО-1	4	5
Позиции 1÷7		
Дверной блок веранды ИД-1	5	6
Сечения 1÷5. Узлы 1÷8		
Дверной блок веранды ИД-1. Позиции 1÷4; 6; 8	6	7
Сушильный шкаф СШ-2	7	8
Сушильный шкаф СШ-2. Позиции 1÷7; 14	8	9
Дверь-лаз на чердак ИД-2. Узлы.	9	10
Дверь-лаз на чердак ИД-2. Позиции 1÷7	10	11
Стропила СД-1; СД-1А; СД-3; СД-4	11	12
Стропила СД-2	12	13
Лестница Л-5 крыльца К-1	13	14
Конструкция крыльца К-1. Позиции		
Спецификация	14	15
Конструкция крыльца К-2. Позиции 1÷3.		
Спецификация.	15	16
Каркас веранды КВТ-1. Позиции: 1; 2; 3; 4; 7	16	17
Каркас веранды КВТ-1. Позиции: 8; 14÷17 и 24	17	18
Каркас веранды КВТ-1. Позиции: 18-19.		
Спецификация	18	19
Индивидуальные щиты и балки перекрытия	19	20
Спецификации индивидуальных изделий перекрытия	20	21
Спецификация каркаса мансарды КМ-1	21	22

Наименование	N листа	NN стр.
Ворота гаража В-1	22	23
Ворота гаража В-1. Позиции 1÷12	23	24
Ворота гаража В-1. Позиции 13÷26	24	25
Вентиляционная шахта ВШ-1	25	26
Лестница №1 на мансарду. Лестничный марш Л-1		
Позиции 8; 12	26	27
Лестница №1 на мансарду. Позиции 1÷7	27	28
Лестница №1 на мансарду. Лестничный марш Л-2	28	29
Лестница №1 на мансарду. Лестничный марш Л-2. Позиции 1÷9	29	30
Лестница №1 на мансарду. Лестничный марш Л-2	30	31
Позиции: 10÷12; 14÷22; 27; 28; 32		
Лестница №1 на мансарду. Лестничный марш Л-2	31	32
Спецификация. Ограждение лестницы Л-3. Позиция 1		
Лестница №2 в цоколь. Лестничный марш Л-1. Позиции 8; 12	32	33
Лестница №2 в цоколь. Лестничный марш Л-1. Позиции 1÷7	33	34
Лестница №2 в цоколь. Лестничный марш Л-4	34	35
Лестница №2 в цоколь. Лестничный марш Л-4. Позиц. 1÷7	35	36
Лестница №2 в цоколь. Лестничный марш Л-4.		
Позиции; 8÷10; 12÷19; 23; 24; 28	36	37
Лестница №2 в цоколь. Лестничный марш Л-4		
Спецификация. Ограждение лестницы Л-3. Позиция 1	37	38
Металлические изделия	38	39

Нормоконт	Клочков	
Рук. маст	Кириченко	
Гл. конст	Андреева	
ГАП	Галенко	
Гип	Клочков	
Ст. арх.	Семина	

т.п. 144-000-360.85 АС

Мансардный одноквартирный 5-комнатный жилой дом	Стадия	Лист	Листов
	Р	1	
Содержание альбома	Росгипронииселькстрой г. Москва		

21154-02 3

Копир. Формат 12 г

Инв. № подл. | Подпись и дата | Взам. инв. №

Для изготовления деревянных изделий и деталей применяются следующие материалы:

1. Пиломатериалы хвойных и лиственных пород по ГОСТ 8486-66 и ГОСТ 2695-71.

2. Плиты и маты теплоизоляционные из минеральной ваты на синтетическом связующем с объемным весом $\gamma = 125$ кг/м³ по ГОСТ 9573-72*.

В соответствии с требованиями СНИП II-25-80 „Деревянные конструкции. Нормы проектирования", применение древесины лиственницы и твердолиственных пород для изготовления несущих гвоздевых изделий и конструкций /стропил, щитов перекрытий, балок и т.п. изделий/ не разрешается.

Часть деревянных изделий и деталей допускается изготовлять из древесины лиственных пород в соответствии с указаниями ГОСТ 11047-72 „Детали и изделия деревянные для малоэтажных жилых и общественных зданий. Технические условия", а также ТП 101-81 „Технические правила по экономному расходованию основных строительных материалов".

Изготовление изделий и деталей должно производиться в соответствии с требованиями следующих ГОСТ'ов и серий:

- 11047-72 „Детали и изделия деревянные для малоэтажных жилых и общественных зданий. Технические условия."
- 475-78 „Окна и двери деревянные. Общие технические условия."
- 11214-78 „Окна и балконные двери деревянные для жилых и общественных зданий."
- 6629-74 „Двери деревянные внутренние для жилых и общественных зданий.
- 4981-78 „Балки деревянные с черепными брусками".
- 1005-68 „Щиты деревянные для перекрытий в жилых и общественных зданиях."
- 9330-76 „Детали деревянные. Основные соединения".
- 8242-75 „Детали деревянные фрезерованные для строительства".
- 7016-75 „Древесина, классы шероховатости и обозначения".
- 16483.7-71 „Древесина. Метод определения влажности".
- Серия 1.136.5-19 „Двери деревянные входные наружные тамбурные и служебные для жилых и общественных зданий".
- Серия 1.136-10 „Двери деревянные внутренние для жилых и общественных зданий".

Т.П. 101-81 „Технические правила по экономному расходованию основных строительных материалов".

Притворы в оконных и дверных заполнениях уплотняются прокладками (ГОСТ 10174-72) пенополиуретановыми.

Забивка гвоздей должна производиться в соответствии с требованиями СНИП II-25-80 „Деревянные конструкции. Нормы проектирования."

Нагели выполняются из дуба (без пороков) влажностью 8-12%. Соединение элементов на нагелях и шипах выполнить с применением фенолформальдегидного клея КБ-3 ГОСТ 20907-75*.

Антисептированию должны подвергаться деревянные элементы изделий, указанные в чертежах.

Антисептирование должно производиться в соответствии с требованиями СНИП III-19-76 в горяче-холодных ваннах (ВГХ) или путем обмазки пастой марки „200" по указанию чертежей проекта.

Марку, упаковку, транспортирование и хранение деревянных изделий и деталей принимать по ГОСТ 11047-72 „Детали и изделия деревянные для малоэтажных жилых и общественных зданий. Технические условия".

На каждое изделие в альбоме даны общий вид, разрезы, сечения и спецификации основных материалов, а также указания по сортности, влажности и антисептированию элементов этих изделий. Деревянные детали простейшей формы не вычерчиваются, а учитываются в спецификации.

Все деревянные изделия поставляются предприятием по маркам (поштучно или пакетом).

Все строганые и нестроганые детали должны поставляться в соответствии с ГОСТ 11047-72.

Инв.№ подл. | Подпись и дата | Взам.инв.№

Настоящий проект выполнен в соответствии с действующими нормами и правилами (в том числе по взрыво-пожарной безопасности/

Гл. инженер проекта /Клочков/

Нормокон.	Клочков	
Рук.маст.	Кириченков	
Гл.констр.	Андреева	
ГАП	Галенко	
ГИП	Клочков	
Вед.арх.	Плотник	
Техник	Цепляева	

Т.П. 144-000-360.85 АС

Мансардный одноквартирный 5-комнатный жилой дом

Стадия	Лист	Листов
Р	2	

Пояснительная записка

Росгипронииселькстрой г. Москва

21154-02 4

Копировал:

Формат 12г

Альбом II

Типовой проект 144-000-360.85

Инв. № подл. | Подпись и дата | Взам. инв. №

ИО-1

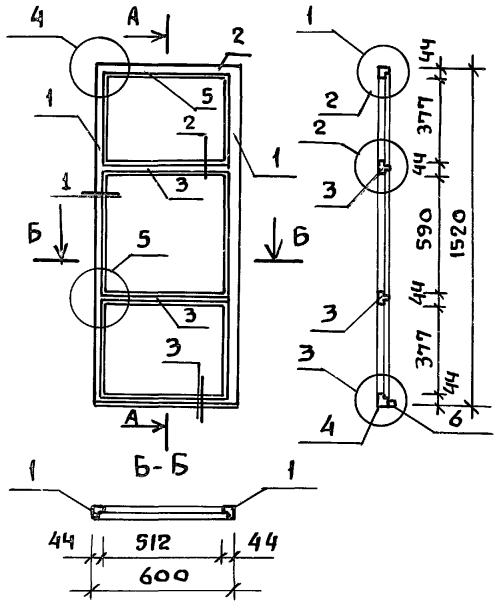

А-А

Б-Б

1

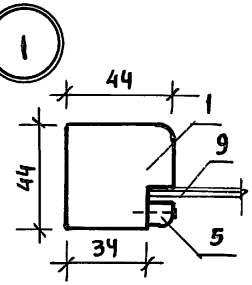

2

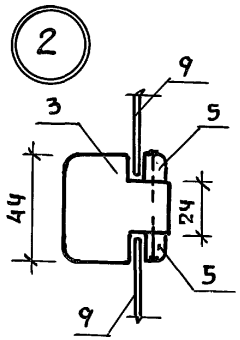

3

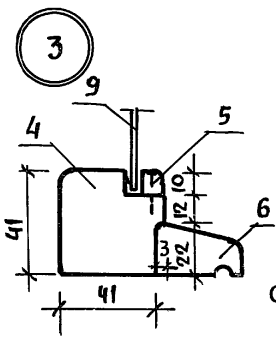

4

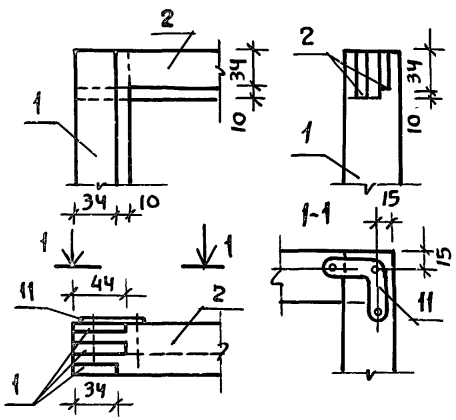

5

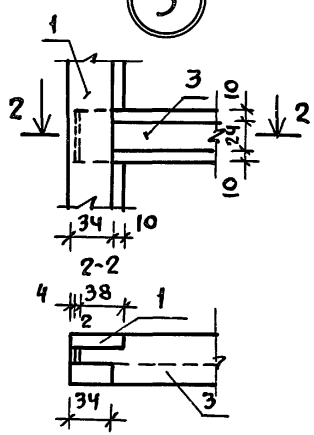

Марка	N поз.	Наименование	Сечение мм до строжки	Сечение мм после строжки	Длина мм	Объем м³	К-во шт. п.м	Общий объем м³	Масса кг	ГОСТ	Гр. кач.	Абс влаж. %
ИО-1	1	Переплет	50×50	44×44	1520	0,0036	2	0,0072			1	12
	2	Переплет	50×50	44×44	600	0,0015	1	0,0015			1	12
	3	Переплет	50×50	44×44	588	0,0014	2	0,0028			1	12
	4	Переплет	50×50	44×44	600	0,0015	1	0,0015			1	12
	5	Штапик	16×16	10×10	—	0,0003	5,516	0,0017	—		2	12
	6	Слив	40×32	35×22	600	0,0009	1	0,0009			2	12
	7	Останов	25×25	20×16	—	0,0006	3,451	0,0021	—		2	12
					Итого:			0,0177	8,85			
	9	Стекло оконное	532 × 397×3		—	—	2	—		111-78	—	—
	10	Стекло оконное	532× 610×3		—	—	1	—		111-78	—	—
ИДО-1	1	Доска подоконная	32×100	26×80	647	0,0020	1	0,0020	1,00	8486-66	2	12

ИДО-1

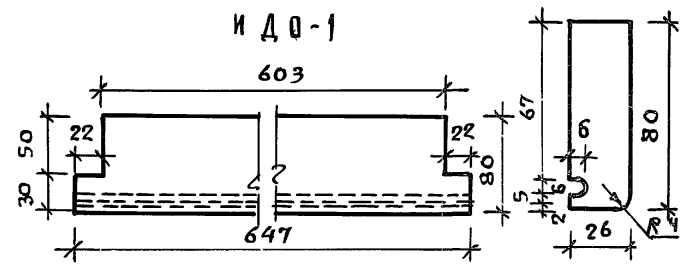

Соединение элементов на шипах выполнить с применением фенолформальдегидного клея КБ-3 ГОСТ 20907-75*

Нормокон.	Клочков	
Рук.маст	Кириков	
Гл.констр.	Андреева	
ГАП	Галенко	
ГИП	Клочков	
Вед.арх.	Плотник	
Арх.	Алексеева	

Т.п 144-000-360.85 АС

Блок остекления веранды ИО-1 Узлы 1:5 Доска подоконная ИДО-1

Стадия	Масса	Масштаб
Р		
Лист 3	Листов	

Пиломатериалы ГОСТ 456-66

РОССИПРОНИИСЕЛЬСТРОЙ г. МОСКВА

21154-02 5

Копировал

Формат 12

Альбом II

Типовой проект 144-000-360.85

Инв.№подл. | Подпись и дата | Взам.инв.№

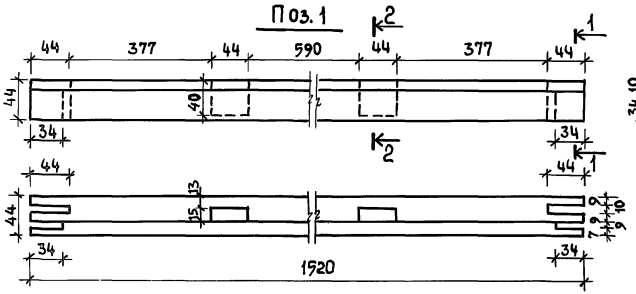

Марка	N поз.	Наименование	Профиль	Длина мм	К-во шт	Масса кг	ГОСТ
ИО-1	10	Петля накладная ПН3-15	—	—	2	—	5088-78
	11	Угольник оконный УГ50-1	—	—	4	—	5091-78
	12	Завертка врезная ЗР2-1	—	—	2	—	5090-79

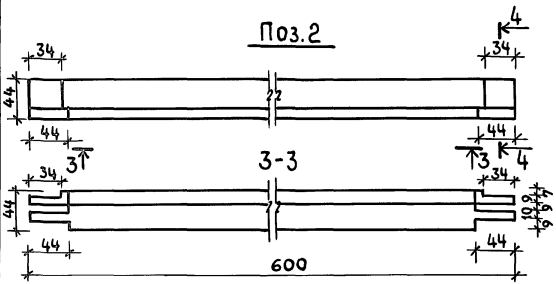

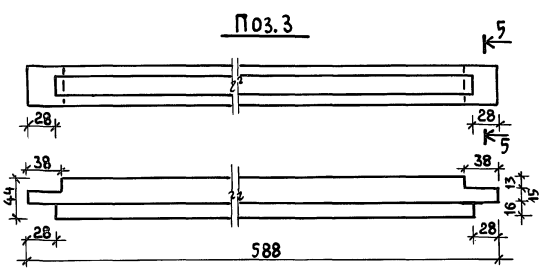

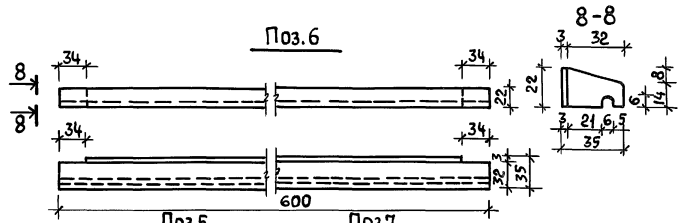

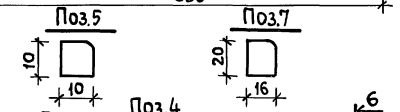

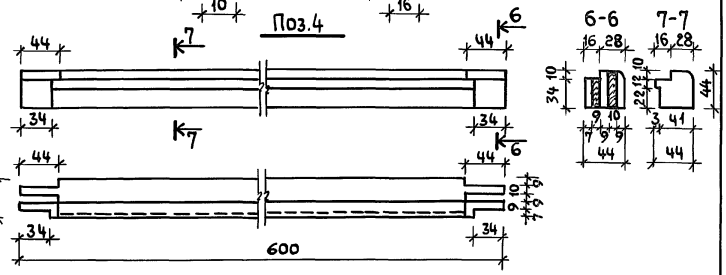

Нормок.	Клочков		
Рук.маст.	Киричков		
Гл.конст.	Андреева		
ГАП	Галенко		
ГИП	Клочков		
Вед.арх.	Плотник		
Арх.	Алексеева		

Т.П. 144-000-360.85 АС

Блок остекления веранды ИО-1 Позиции 1÷7

Стадия	Масса	Масштаб
Р		1:4; 1:1

Лист 4 | Листов

Пиломатериалы хвойных пород. ГОСТ 8486-66

Росгипронииисельстрой г. Москва

21154-02 6

Копировал:

Формат 12г

Типовой проект 144-000-360.85 Альбом II

ИД-1

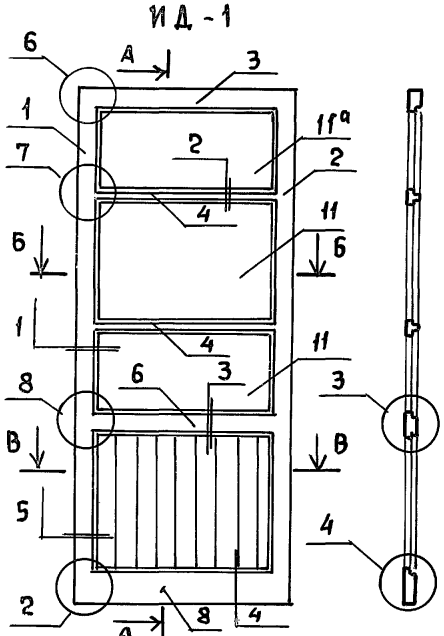

А-А

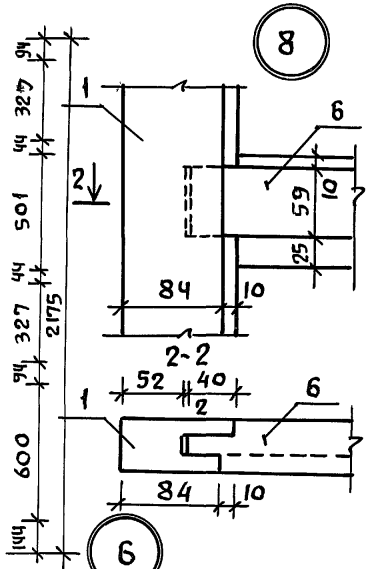

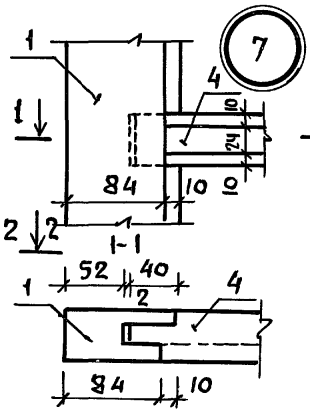

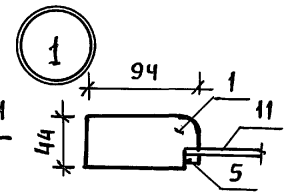

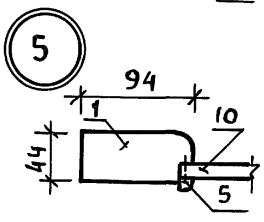

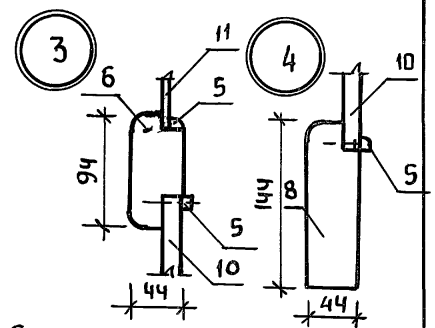

Соединение элементов на шипах и нагелях выполнить с применением фенолформальдегидного клея КБ-3 ГОСТ 20907-75*

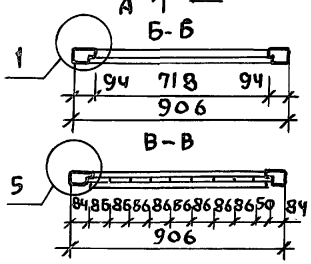

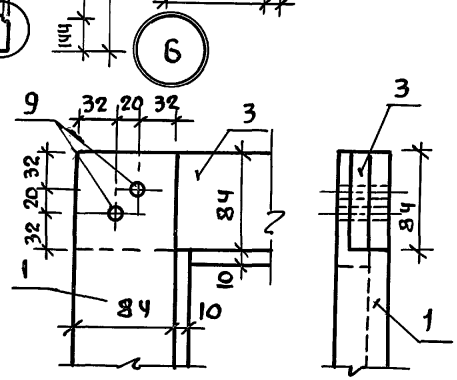

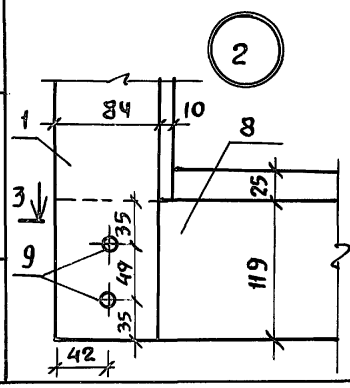

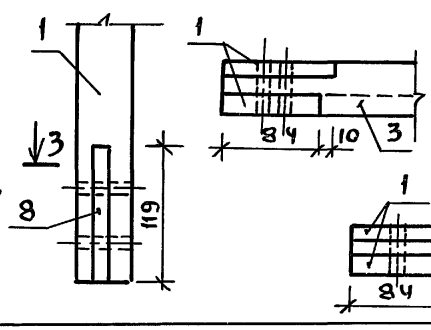

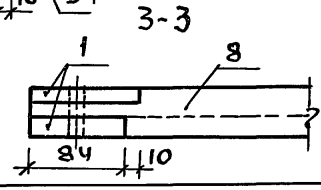

Марка	№ поз	Наименование	Сечение мм до строжки	Сечение мм после строжки	Длина мм	Объем м³	Кол. шт п.м	Общий объем м³	Масса кг	ГОСТ	Груп кач.	АБС влаж.
	1	Обвязка	100×50	94×44	2175	0.0108	1	0.0108		3486-66	1	12
	2	Обвязка	100×50	94×44	2175	0.0108	1	0.0108		— " —	1	—"—
	3	Обвязка	100×50	94×44	906	0.0045	1	0.0045		—"—	1	—"—
	4	Импост	50×50	44×44	798	0.0020	2	0.0040		—"—	1	—"—
	5	Штапик	16×16	10×10	—	9.254		0.0028		— " —	1	—"—
	6	Импост	100×30	94×44	798	0.0040	1	0.0040		—"—	1	—"—
	7	Останов	25×25	20×16	—	5.256		0.0032		— " —	2	—"—
	8	Обвязка	150×50	144×44	906	0.0068	1	0.0068		—"—	1	—"—
	9	Нагель дубовый		Ø8	44	—	8			695-71	1	—"—
	10	Обшивка тип 2	100×19	94×13	650	0.0012	9	0.0108		8242-75	2	—"—
						Итого:		0.0577	28.85			
	11а	Стекло оконное	347 × 738×3		—	—	2	—	—	111-78	—	—
	11	Стекло оконное	521 × 738×3		—	—	1	—	—	111-78	—	—

Нормокон.	Клочков	
Рук.маст.	Кириков	
Гл.констр	Андреева	
ГАП	Галенко	
ГИП	Клочков	
Вед.арх.	Плотник	
Арх	Алексеева	

Т.п 144-000-360.85 АС

Дверной блок веранды ИД-1 сечения 1÷5 Узлы 1-8

Стадия	Масса	Масштаб
Р	28.85	1:4 1:20
Лист 5	Листов	

Пиломатериалы ГОСТ 8486-66

РОССИПРОНИИСЕЛЬСТРОЙ г Москва

Инв.№ подл. | Подпись и дата | Взам.инв.№

21154-02 7

Копир

Формат 12г

Альбом II

Типовой проект 144-000-360.85

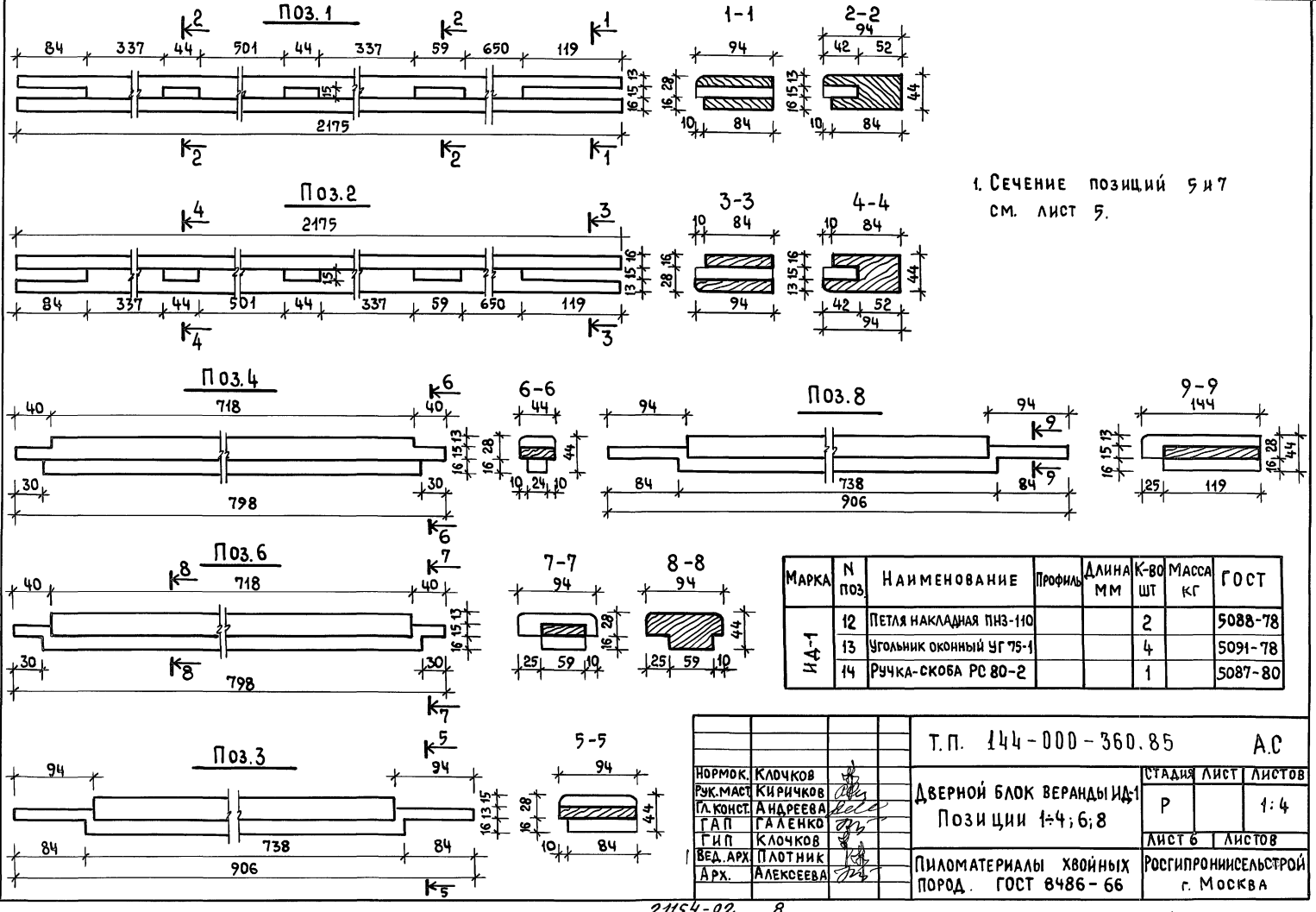

1. Сечение позиций 5 и 7 см. лист 5.

Марка	N поз.	Наименование	Профиль	Длина мм	К-во шт	Масса кг	ГОСТ
ИД-1	12	Петля накладная ПН3-110			2		5088-78
	13	Угольник оконный УГ 75-1			4		5091-78
	14	Ручка-скоба РС 80-2			1		5087-80

Нормок.	Клочков	
Рук. маст	Кириченков	
Гл. конст.	Андреева	
ГАП	Галенко	
ГИП	Клочков	
Вед. арх.	Плотник	
Арх.	Алексеева	

Т.П. 144-000-360.85 А.С

Дверной блок веранды ИД-1
Позиции 1÷4; 6; 8

Стадия	Лист	Листов
Р		1:4
	Лист 6	Листов

Пиломатериалы хвойных пород. ГОСТ 8486-66

Росгипронииссельстрой г. Москва

Инв.№ подл. | Подпись и дата | Взам. инв.№

21154-02 8

Копировал:

Формат 12г

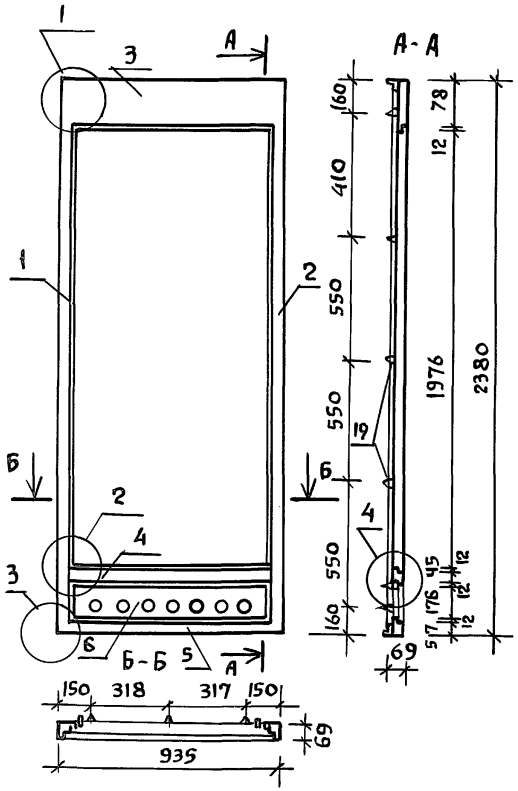

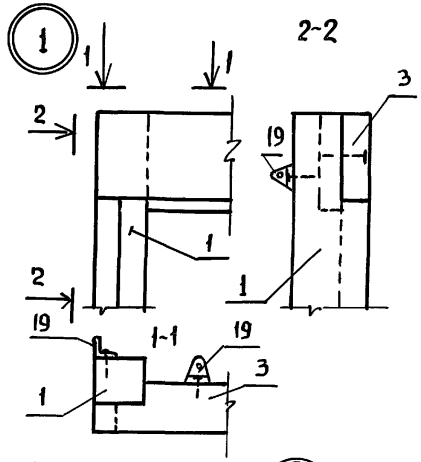

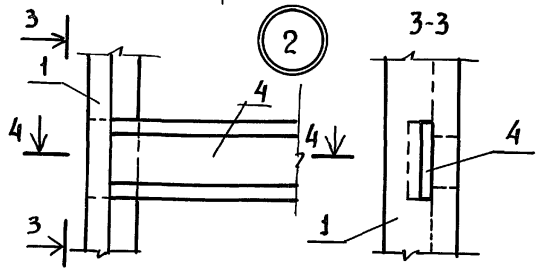

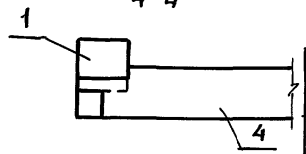

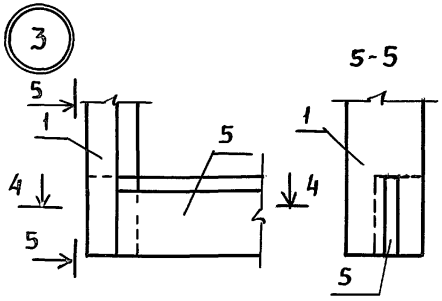

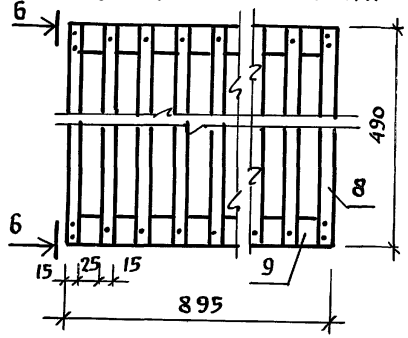

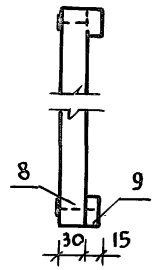

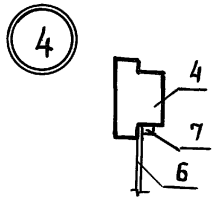

Спецификацию см. лист 8

Т.П. 144-000-360.85 АС					
Нормоконт	Клочков		Сушильный шкаф СШ-2	Стадия	Масса	Масштаб
Рук. маст.	Кириченко			Р		1:20
Гл. констр	Андреева					1:4
ГАП	Галенко			Лист 7	Листов	
ГИП	Клочков					
Вед. арх.	Плотник			Росгипронисельстрой г. Москва		
Инж	Гриднева					

Инв.№ подл. | Подпись и дата | Взам. инв.№

Альбом II

Типовой проект 144-000-360.85

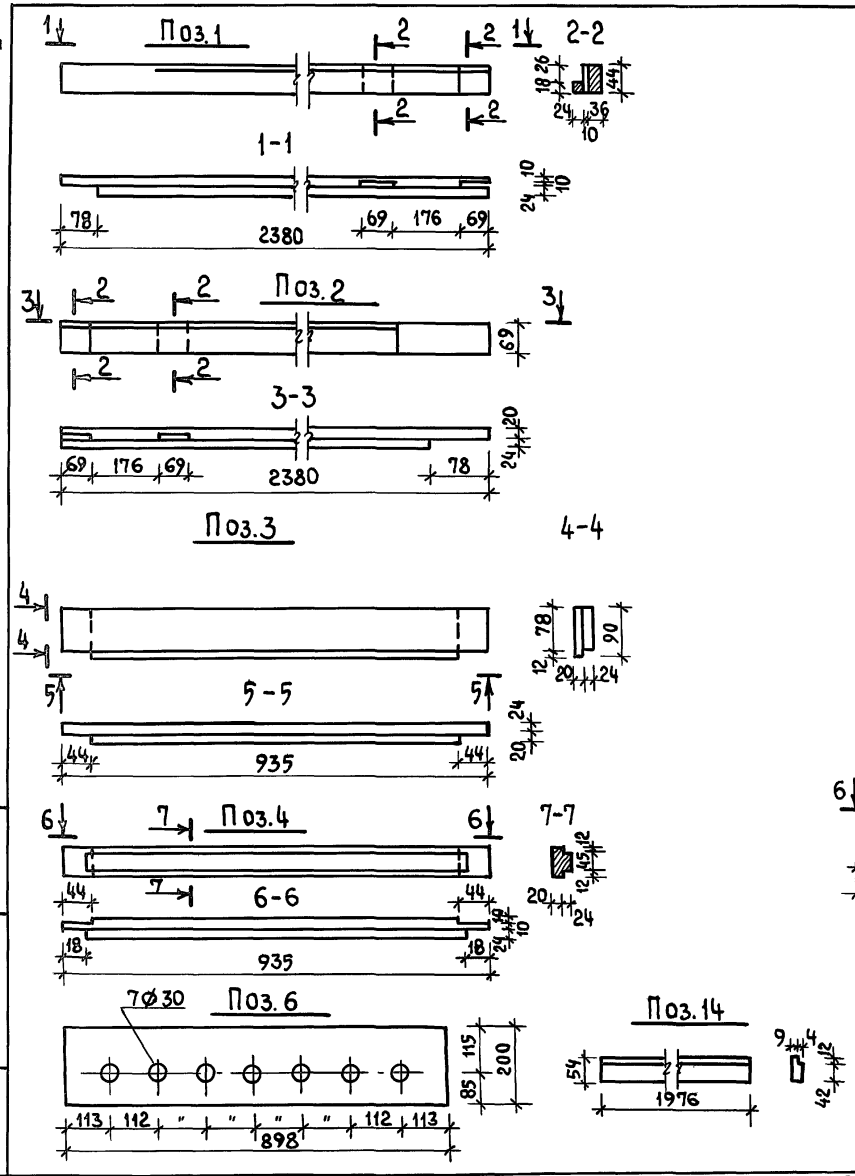

Марка	N поз.	Наименование	Сечение, мм до строжки	Сечение, мм после строжки	Длина мм	Объем ед. м3	Кол. шт. п.м	Общий объем м3	Масса кг	ГОСТ серия	Гр. кач. древ.	Абс. влаж. %
СШ-2	1	Коробка дверок	50×75	44×69	2380	0.0072	1	0.0072	3.60	8486-66	2	12
	2	"	50×75	44×69	2380	0.0072	1	0.0072	3.60	"	2	12
	3	"	50×96	44×90	935	0.0045	1	0.0045	2.24	"	2	12
	4	"	50×75	44×69	935	0.0035	1	0.0035	1.88	"	2	12
	5	"	50×75	44×69	935	0.0035	1	0.0035	1.88	"	2	12
	6	Заполнение вентиляционное из ДВП	—	4×200	898	0.0007	1	0.0007	0.35	4598-74*	2	12
	7	Штапик	16×16	10×10	—		1.332	0.0001	0.05	8486-66	2	12
	8	Полка решетчатая деревянная	21×36	15×30	490	0.0004	25	0.0100	4.63	"	2	12
	9	"	21×36	15×30	895	0.0007	2	0.0014	0.70	"	2	12
	10	Нагель дубовый		Ø7	44		8	0.0001	0.05	2695-71	2	12
	11	Полкодержатель ПД-2	21×36	15×30	490	0.0004	4	0.0016	0.74	1.172-4Д102	2	12
	12	Штангодержатель ШД-2		12×80	92	0.0001	2	0.0002	0.10	1.174-4Д103	2	12
	13	Штанга ШТ-10		Ø30	895	0.0007	3	0.0021	1.05	"		
	14	Останов	19×60	13×54	1976	0.0023	1	0.0023	1.15	8486-66	2	12
	15	Уплотнитель резиновый	4×12				7.8					
	16	Петля накладная ПН-5-40					6			5088-78		
	17	Задвижка натяжная ЗТ (h)					1			5090-79		
	18	Завертка врезная ЗР2-1					1			5090-79		
	19	Угольник УМ-2	20×25				16			1.172-4Д111		
							Итого древесины:	0.0440	22.20			
							Итого д.в.п.	0.0007	0.350			

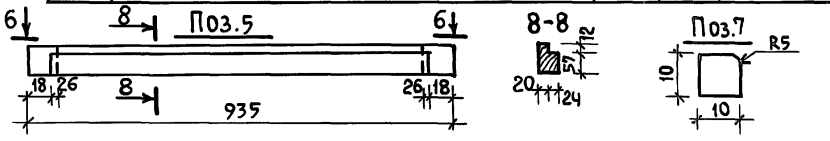

Нормок.	Клочков	
Рук.маст.	Киричков	
Гл.констр.	Андреева	
Гл.арх.пр.	Галенко	
Гл.инж.пр.	Клочков	
Вед.арх.	Плотник.	
Инж.	Гриднева	

Т.П. 144-000-360.85 АС

Сушильный шкаф СШ-2
Позиции 1÷7 ; 14

Стадия	Масса	Масштаб
Р	22.55	1:10

Лист 8 | Листов

Росгипрониисельстрой г. Москва

Инв.№ подл. | Подпись и дата | Взам.инв.№

21154-02 10

Копировал: Сн

Формат 12г

Альбом II

Типовой проект 144-000-360.85

Взам.инв.N | Подпись и дата | Инв.N подл.

ИД-2

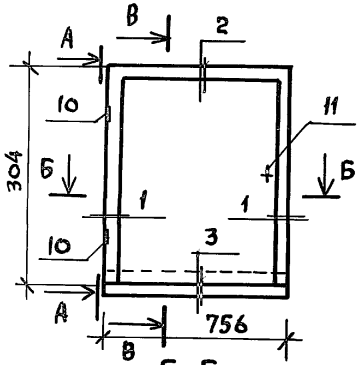

В-В

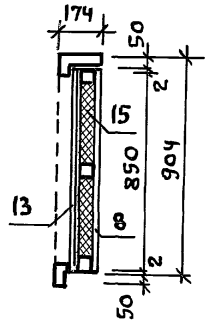

А-А

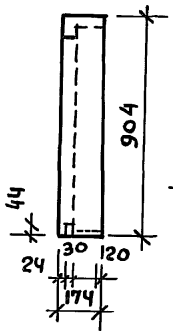

Коробка двери

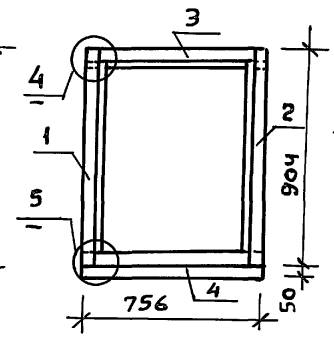

Рама двери

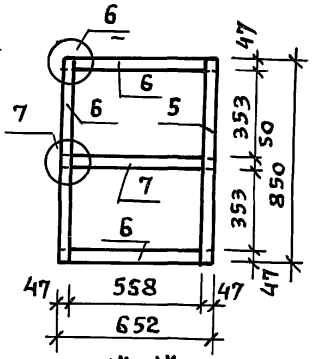

Ж-Ж

7

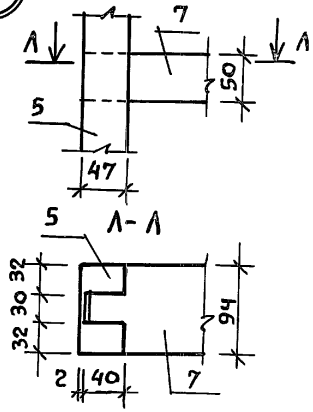

Б-Б

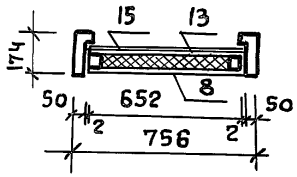

1

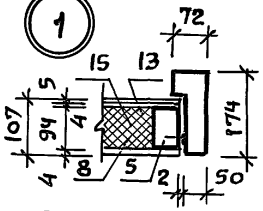

5

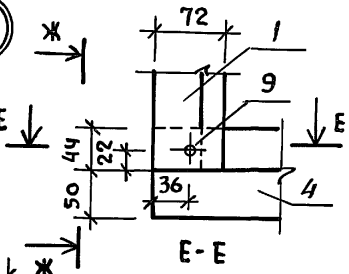

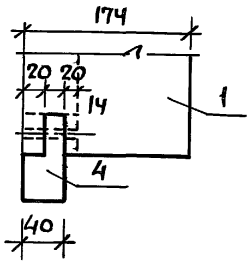

6

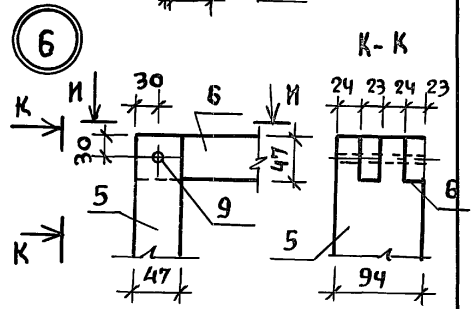

2

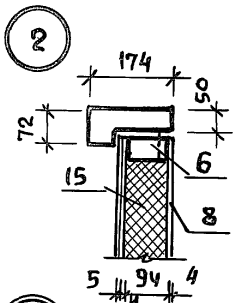

4

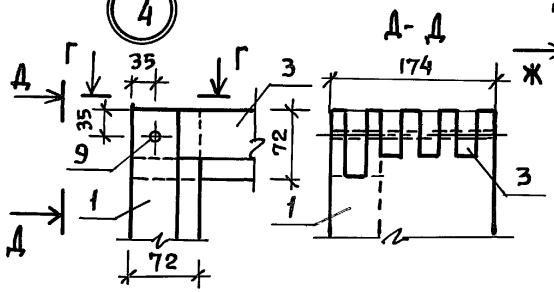

Е-Е

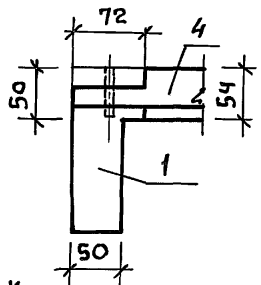

И-И

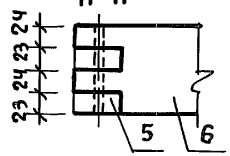

3

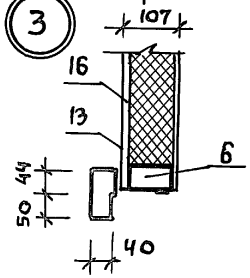

Г-Г

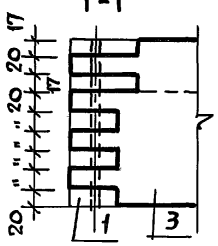

1. Позиции 1÷7 и спецификацию см. лист 10.

Нормаконт.	Клочков		
Рук.маст.	Киричков		
Гл.конст.	Андреева		
ГАП	Галенко		
ГИП	Клочков		
Вед.арх.	Плотник		
Архит.	Алексеева		

Т.п. 144-000-360.85 АС

Дверь-лаз на чердак ИД-2. Узлы.

Стадия	Масса	Масштаб
Р		1:5 1:10 1:20
Лист 9	Листов	

Пиломатериалы ГОСТ 8486-66

РОСГИПРОНИИСЕЛЬСТРОЙ г. МОСКВА

Копир.

Формат 12г

Альбом II

Типовой проект 144-000-360.85

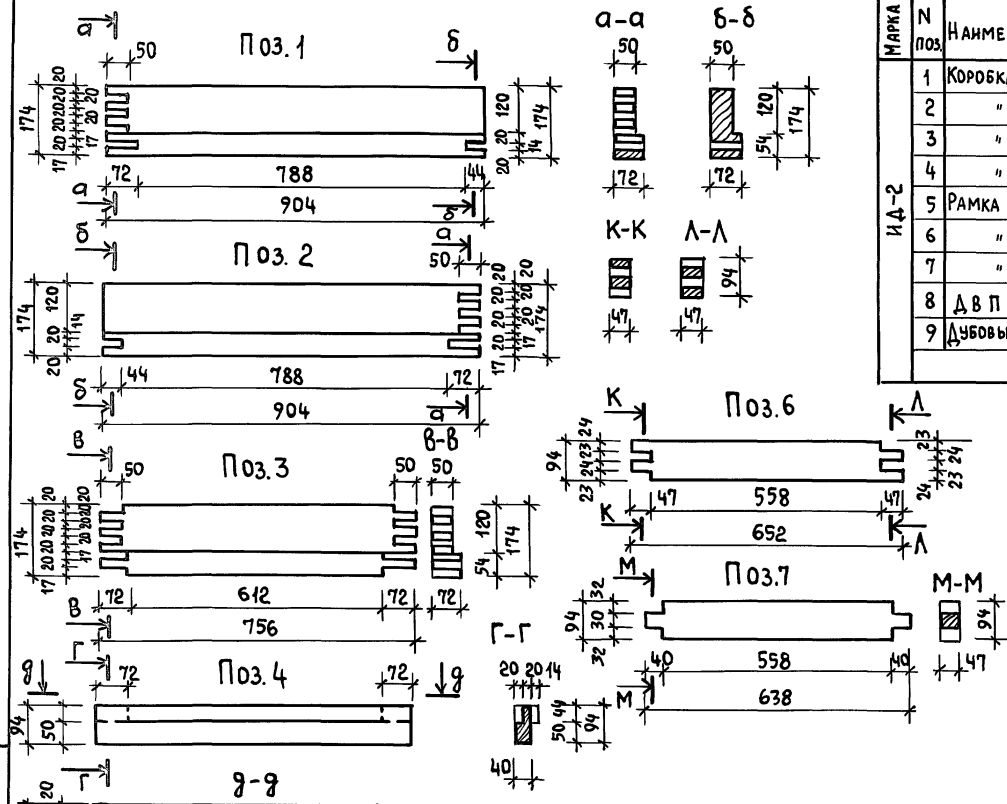

Марка	N поз.	Наименование	Сечения, мм: до строжки	Сечения, мм: после строжки	Длина мм	Объем ед. м3	Кол. шт. п.м	Общий объем м3	Масса кг	ГОСТ	Гр. кач. древ.	Абс. влаж. %
ИД-2	1	Коробка дверн.лаз	75х180	72х174	904	0.0122	1	0.0122	6.1	8486-66	1	12
	2	"	75х180	72х174	904	0.0122	1	0.0122	6.1	"	1	"
	3	"	75х180	72х174	756	0.0102	1	0.0102	5.1	"	1	"
	4	"	50х100	44х94	756	0.0038	1	0.0038	1.9	"	1	"
	5	Рамка полотна	50х100	47х94	850	0.0043	2	0.0086	4.3	"	1	"
	6	"	50х100	47х94	652	0.0033	2	0.0066	3.3	"	1	"
	7	"	50х100	50х94	638	0.0032	1	0.0032	1.6	"	1	"
	8	ДВП		4х652	850	0.0222	2	0.0444	22.2	4598-74		"
	9	Дубовый нагель		ф6	174		7			2695-71	1	"
						Итого:		0.1012	50.60			

Марка	N поз.	Наименование	Профиль	Длина мм	Кол. шт. п.м	Масса кг	ГОСТ
ИД-2	10	Петли ПН3-130		130	2		5088-78
	11	Завертка ЗР2-1			1		5090-79
	12	Угольник УГ-100-1			4		5090-78
	13	Кровельная оцинкован. сталь	0.5			3.76	8075-56
	14	Гвозди П 2.0х40	ф2		70	0.07	4028-63
		Итого металла:				3.83	
	15	Плиты минераловатные на синтетическом связующем	558х94	353	2	9,26	9573-72
	16	Асбестовый картон	4мм	850х652	1	1.11	2850-75
		Итого:				10,37	
		Итого изделия				64.80	

1. Дверь-лаз на чердак ИД-2 см. лист

Нормокон.	Клочков	
Рук. маст.	Кириченков	
Гл. конст.	Андреева	
ГАП	Галенко	
ГИП	Клочков	
Вед. арх.	Плотник	
Арх.	Алексеева	

Т.П. 144-000-360.85 АС

Дверь-лаз на чердак ИД-2
Позиции 1÷7

Стадия	Масса	Масштаб
Р	50,60	
Лист 10	Листов	

Пиломатериалы ГОСТ 8486-66. Сталь.

Росгипронииселькстрой г. Москва

Инв. № подл. | Подпись и дата | Взам. инв. №

21154-02 12

Копировал:

Формат 12 г

Альбом II

Типовой проект 144-000-360.85

Поз. 1

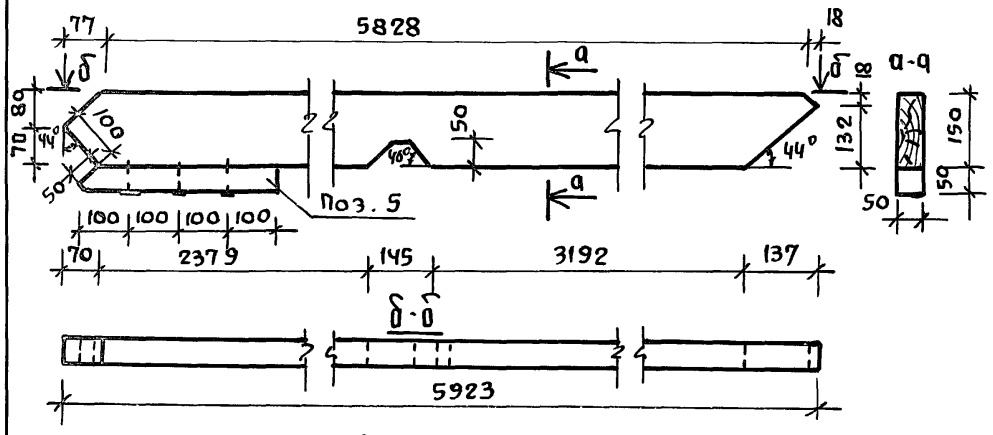

Поз. 3

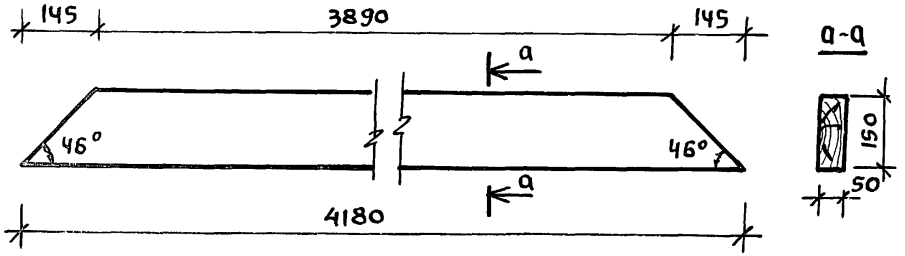

Поз. 8 (СД-3)

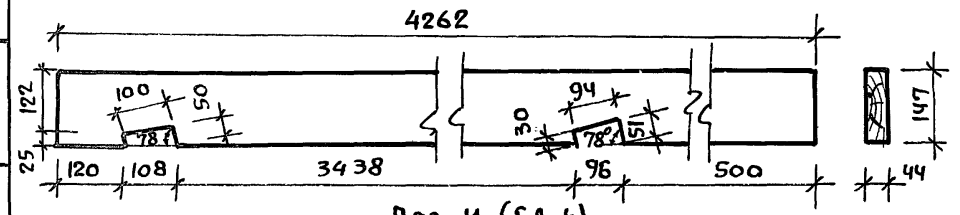

Поз. 11 (СД-4)

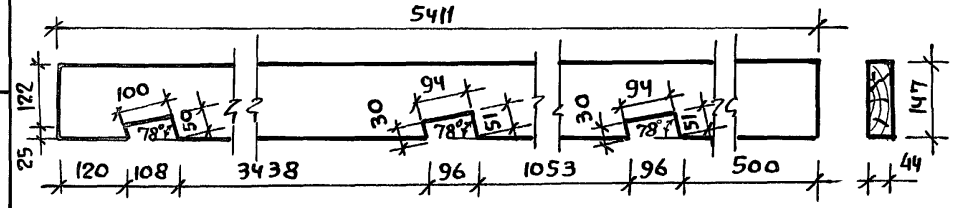

Марка	N поз	Наименование	Сечение мм до строжки	Сечение мм после строжки	Длина мм	Объем един.	Кол. шт п.м.	Общий объем м3	Масса кг	ГОСТ	Гр. кач. древ	Абс влаж. %
СД-1, СД-1А	1	Стропильная нога	50×150	—	5923	0,0444	2	0,0888	44.4	8486-66	2	22
	2	Накладка	50×150	—	700	0,0053	1	0,0053	2.7	"	2	22
	3	Затяжка	50×150	—	4180	0,0314	1	0,0314	15.7	"	2	22
	4	Кобылка	50×100	44×94	1500	0,0075	2/1	0,0150	7.5	"	2	22
	5	Упорный брусок	50×50	—	400	0.0010	2	0,0020	1.0	"	2	22
	6	Гвозди	4.0×120				34		0,408	4028-63*		
	7	Обратная скоба	ф10А-I		270		2		0,335			
						Итого		0,1425	72,043			
СД-3	8	Стропильная нога	50×150	44×147	4262	0,0320	1	0,0320	16.00	8486-66	2	22
	9	Гвозди	4.0×120				2		0.024	4028-63		
	10	Обратная скоба	ф10А-I		270		1		0,168	"		
						Итого		0,0320	16.192			
СД-4	11	Стропильная нога	50×150	44×147	5411	0,0406	1	0.0406	20.30	8486-66	2	22
	12	Гвозди	40×120				4		0,048	4028-63		
	13	Обратная скоба	ф10А-I		270		1		0,168	"		
						Итого:		0,0406	20,516			

Поз. 5

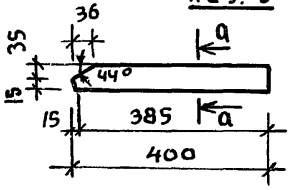

Поз. 2

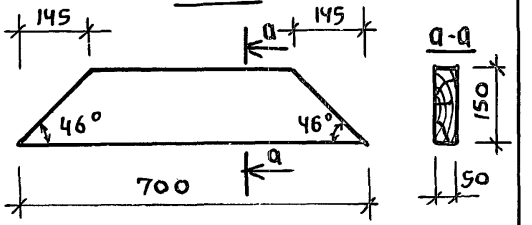

1. Схему стропил см. в альбоме I на листе 29.

Нормокон.	Клочков	
Рук. маст.	Киричков	
Гл. конст.	Андреева	
ГАП	Галенко	
ГИП	Клочков	
Техник	Цепляева	

Т.п. 144-000-360.85 АС

Стропила СД-1(СД-1А) СД-3, СД-4

Пиломатериалы ГОСТ 8486-66

Стадия	Масса	Масштаб
Р	108.751	1:10
Лист 11	Листов	

РОССКИПРОНИИСЕЛЬСТРОЙ г. МОСКВА

21154-02 13

Копир.

Формат 12 г

Инв. N подл. | Подпись и дата | Взам. инв. N

Альбом II

Типовой проект 144-000-360.85

Поз.1

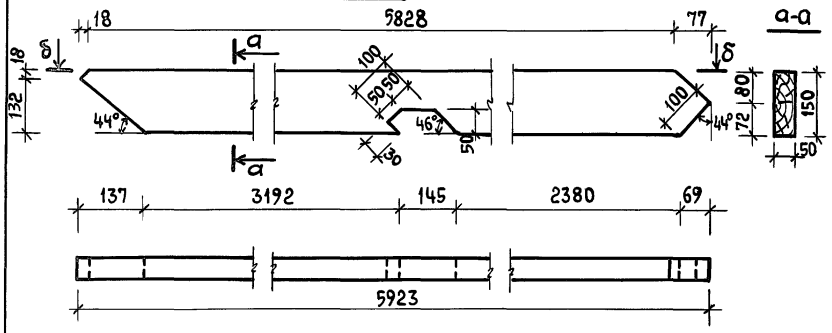

Поз.2

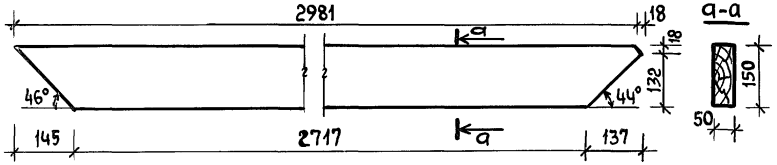

Поз.3

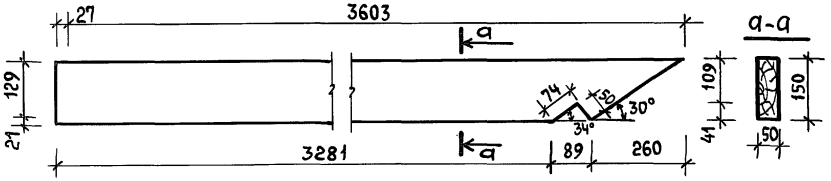

Поз.4

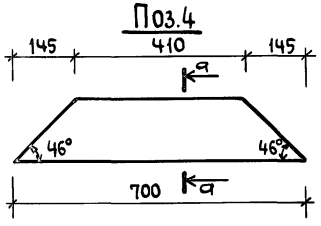

Поз.5

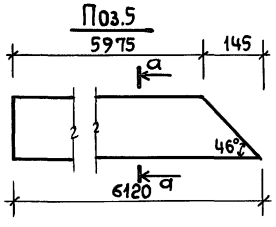



Поз.6

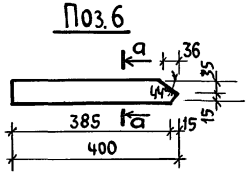

Марка	№ поз.	Наименован.	Сечение, мм: до строжки	Сечение, мм: после строжки	Длина мм	Объем ед. м³	Кол. шт. п.м	Общий объем м³	Масса кг	ГОСТ	Гр. кач. древ.	Абс. влаж. %
СД-2	1	Стропильная нога	50×150	—	5923	0,0444	1	0.0144	22.20	8486-66	2	22
	2	—— " ——	50×150	—	2999	0,0225	1	0.0225	11.25	"	2	22
	3	—— " ——	50×150	—	3630	0,0272	1	0.0272	13.60	"	2	22
	4	Накладка	50×150	—	700	0,0053	1	0.0053	2.65	"	2	22
	5	Затяжка	50×150	—	6120	0,0459	1	0.0459	22.95	"	2	22
	6	Упорный брусок	50×50	—	400	0.0010	1	0.0010	0.50	"	2	22
	7	—— " ——	50×150	—	400	0.0036	1	0.0036	1.50	"	2	22
	8	—— " ——	50×50	—	400	0.0010	1	0.0010	0.50	"	2	22
	9	Обратная скоба	ф10А-I	—	270		1		0.168	4028-63*		
	10	Прямая скоба	ф10А-I	—	270		1		0.168	"		
	11	Гвозди	4.0×120	—			45		0.054	"		
						Итого		0.1400	75.54			

Нормок.	Клочков	
Рук.маст	Кириченков	
Гл.констр	Андреева	
ГАП	Галенко	
ГИП	Клочков	
Техник	Цепляева	

Т.П. 144-000-360.85 АС

Стропила СД-2

Стадия	Масса	Масштаб
Р	75.54	1:10

Лист 12 Листов

Пиломатериалы ГОСТ 8486-66

Росгипрониисельстрой г. Москва

21154-02 14

Копировал:

Формат 12г

Инв.№подл. | Подпись и дата | Взам.инв.№

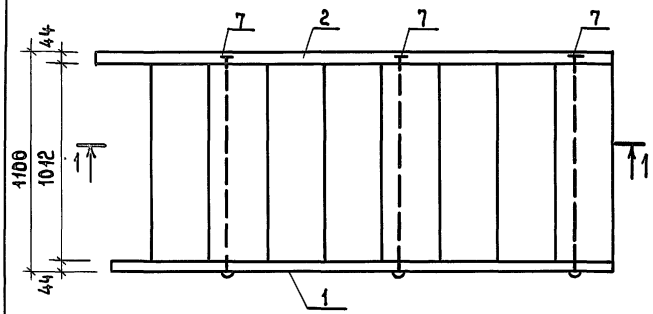

Марка	N поз.	Наименование	Сечение, мм до строжки	Сечение, мм после строжки	Длина мм	Объем м³	К-во шт.	Общий объем м³	Масса общая кг	Антисепт.	ГОСТ	Группа кач.	Абс. влаж. %
Л-1	1	Тетива	50×250	44×244	2951	0.0369	1	0.0369	18.45	—	8486-66	2	9
	2	Тетива	50×250	44×244	3034	0.0379	1	0.0379	18.95	—	"	2	9
	3	Проступь	50×200	44×194	1042	0.0104	8	0.0832	41.60	—	"	2	12
	4	Проступь	50×180	44×162	1042	0.0094	8	0.0752	37.60	—	"	2	12
	5	Подступенок	32×130	28×119	1042	0.0043	8	0.0344	17.20	—	"	2	12
	6	Брусок	58×60	52×54	1042	0.0036	1	0.0036	1.80	—	"	1	
						Итого:		0.2712	135.60				

1-1

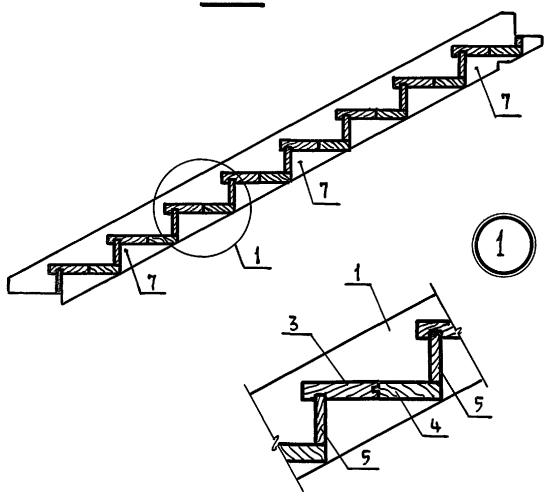

N поз.	Наименование	Профиль	Дл. мм	Кол. шт.	Масса кг 1 шт	Масса кг всего	ГОСТ
7	Болт стяжной	∅12	1116	3	1.021	3.063	
8	Шайба 12.01.019	∅24	2.5	3	0.006	0.018	11371-73
9	Гайка М12		10	3	0.015	0.045	5915-70*
		Итого:				3.126	

Металлоизделия покрыть масляной краской за 2 раза.

Нормок.	Клочков	
Рук. маст.	Киричков	
Гл. конст.	Андреева	
ГАП	Галенко	
ГИП	Клочков	
Вед. арх.	Плотник	
Техник	Цепляева	

Т.П. 144-000-360.85 АС

Лестница Л-5
крыльца К-1

Стадия	Масса	Масштаб
Р	138.73	1:20 1:10

Лист 13 | Листов

Сборочный чертеж. Спецификации

Росгипронисельстрой г. Москва

21154-02 15

Копировал:

Формат 12г

Инв. № подл. | Подпись и дата | Взам. инв. №

Альбом II

Типовой проект 144-000-360.85

Поз. 6

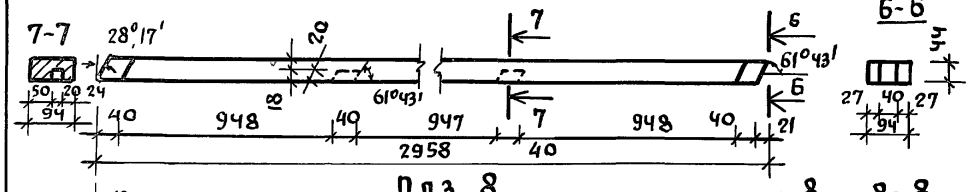

Поз. 8

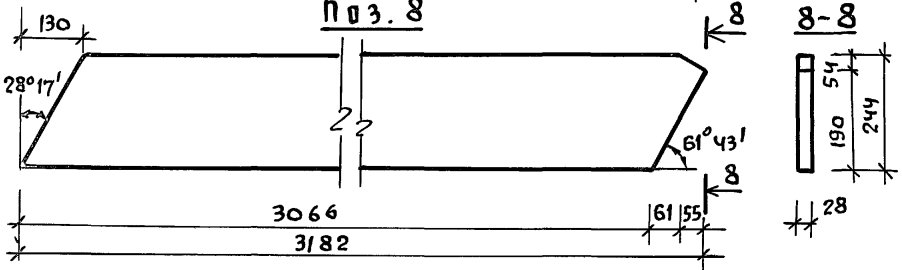

Поз. 9

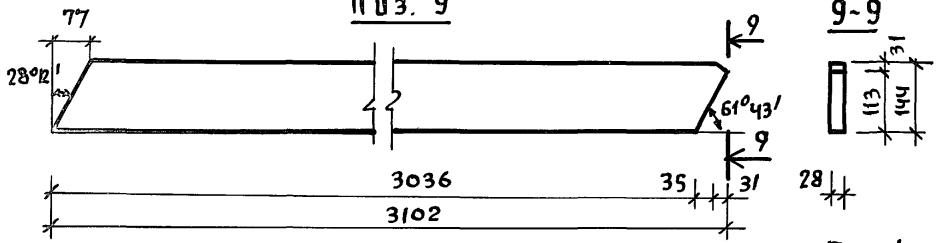

Поз. 5

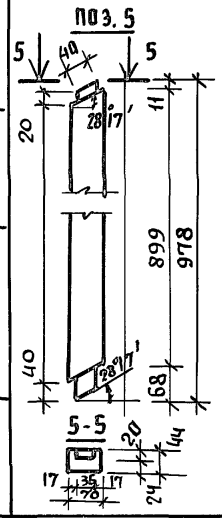

Поз. 2

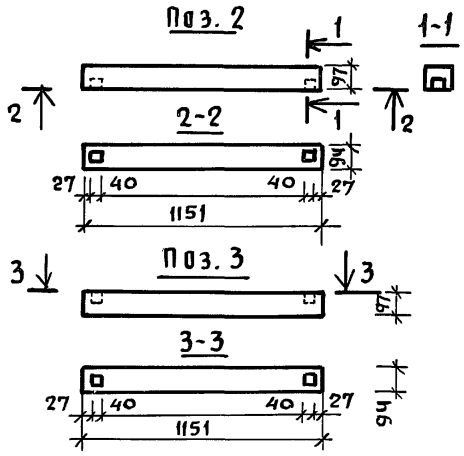

Поз. 1

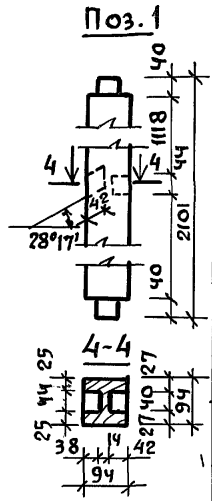

N поз.	Наименование	Сечение мм до строжки	Сечение мм после строжки	Длина мм	Объем ед. м³	Количест. шт. п. м.	Общий объем м³	Масса общая кг	ГОСТ	Гр. кач. древ.	Авс вл о/о
1	Стойка	100×100	94×94	2101	0.0186	2	0.0386	9.3	8486-66	2	18
2	Верхн. обвязка	100×100	94×97	1151	0.0105	1	0.0105	5,3	—"—	2	18
3	Нижняя обвязка	100×100	94×97	1151	0.0105	1	0.0105	5.25	—"—	2	18
4	Поручень	100×50	94×44	1100	0.005	1	0.005	2.5	—"—	2	18
5	Балясина	75×50	70×44	978	0.0037	2	0.007	3,70	—"—	2	18
6	Поручень	100×50	94×44	2958	0.0148	1	0.0148	7.40	—"—	2	18
7	Стойка	100×100	94×94	2578	0.0256	1	0.0256	4.3	—"—	2	18
8	Доска отражд.	34×250	28×244	3182	0.0270	1	0.0270	13.50	—"—	3	18
9	"	34×150	28×144	3102	0.0158	1	0.0158	7.90	—"—	3	18
10	"	34×250	28×244	1150	0.0079	1	0.0079	3,95	—"—	3	18
11	"	150×34	28×144	1150	0.005	1	0.005	2,5	—"—	3	18
12	Проступь	50×180	162×44	1042	0.0094	1	0.0094	4.70	—"—	2	18
13	"	50×200	194×44	1042	0.0104	1	0.0104	5.20	—"—	2	18
14	Нижняя обвязка	100×100	94×97	3360	0,0336	1	0,0336	17	—"—	3	18
					Итого:		0.2215	101,8			

Марка	N поз.	Наименование	Профиль	Длина мм	Кол. шт	Масса кг 1 шт.	Масса кг всего	ГОСТ
	15	Гвозди 3×70			56	0.0039	0.2184	4028-63
	16	Гвозди 2×50			7	0,0012	0,0084	—"—
	17	Анкер А-6	ф16А-I	500	4	0,120	0,48	
	18	Анкер А-4	ф16А-I	230	2	0,077	0,153	
	19	Накладка н-1	30×3	250	4	0,180	0,72	
		Итого:					1.215	

1. Конструкцию крыльца К-1 см. в альбоме I на листах 51 и 52.

Нормоконт	Клочков	
Рук. маст.	Киричков	
Гл. констр.	Андреева	
ГАП	Галенко	
ГИП	Клочков	
Инж.	Белоновская	

т.п. 144-000-360.85 Ас

Конструкция крыльца К-1 позиции 1,5,6,8,9,14,3. Спецификация.

Стадия	Масса	Масштаб
Р		
Лист 14	Листов	

Пиломатериалы хвойных пород ГОСТ 8486-65

Росгипронисельстрой г. Москва

21154-02 16

Копир

Формат 12г

Инв. N подл. | Подпись и дата | Взам. инв. №

Альбом II

Типовой проект 144-000-360.85

Инв.№ подл. | Подпись и дата | Взам. инв.№

Поз.2

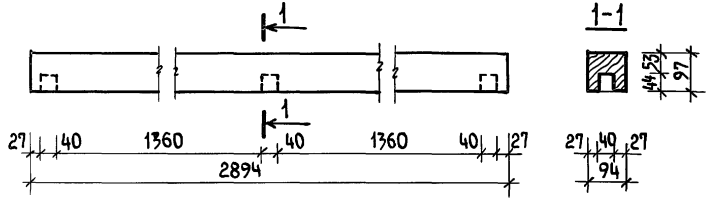

Поз.3

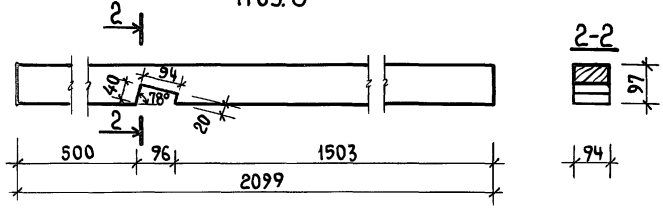

Поз.1

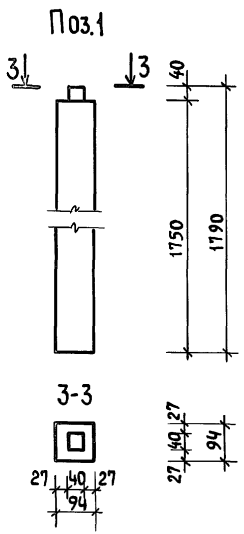

Анкер А-3

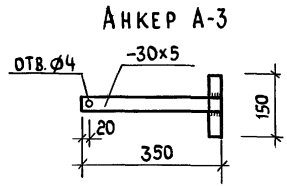

Анкер А-5

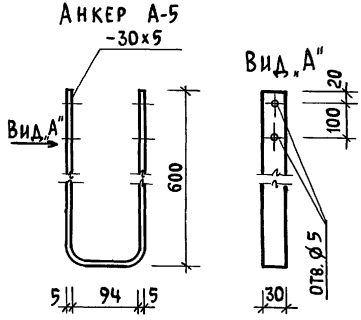

Вид „А"

Марка	N поз.	Наименование	Сечение, мм: до строжки	Сечение, мм: после строжки	Длина мм	Объем ед., м³	Кол. шт. п.м	Общий объем м³	Масса общая кг	ГОСТ	Гр. кач. древ.	Абс. влаж. %
К-2	1	Стойка	100×100	94×94	1790	0.0179	3	0.0537	26.85	8486-66	2	18
	2	Верхняя обвязка	100×100	94×97	2894	0.0289	1	0.0289	14.45	—"—	2	18
	3	Прогон	100×100	94×97	2099	0.0210	5	0.1050	52.50	—"—	2	18
	4	Доска сплошного настила	100×32	94×28	2894	0.0093	21	0.1953	97.65	—"—	2	18
	5	Лобовая доска	200×32	194×28	2894	0.0185	1	0.0185	9.25	—"—	2	18
	6	Доска ограждения	200×32	194×28	2894	0.0185	1	0.0185	9.25	—"—	3	18
					Итого:			0.4199	209.95			

Марка	N поз.	Наименование	Профиль	Длина мм	Кол. шт.	Масса кг 1 шт.	Масса кг всего	ГОСТ
К-2	7	Анкер А-3	-30×5	500	5	0.5888	2.944	103-76
	8	Анкер А-5	-30×5	1300	3	1.630	4.900	103-76
	9	Гвозди К 3.0×80			9	0.0044	0.040	4028-63
	10	Гвозди 3,5×90			12	0.0068	0.082	4028-63
					Итого:		7,966	

Нормок.	Клочков	
Рук.маст.	Кириченков	
Гл.конст.	Андреева	
ГАП	Галенко	
ГИП	Клочков	
Техник	Цепляева	

т.п. 144-000-360.85 АС

Конструкция крыльца К-2
Позиции 1,2,3.
Спецификации.

Стадия	Масса	Масштаб
Р		1:10 1:5
Лист 15		Листов

Пиломатериалы хвойных пород ГОСТ 8486-66

Росгипронисельстрой г. Москва

21154-02 17

Копировал:

Формат 12г

Альбом II

Типовой проект 144-000-360.85

Взам. инв. N | Подпись и дата | Инв. N подл.

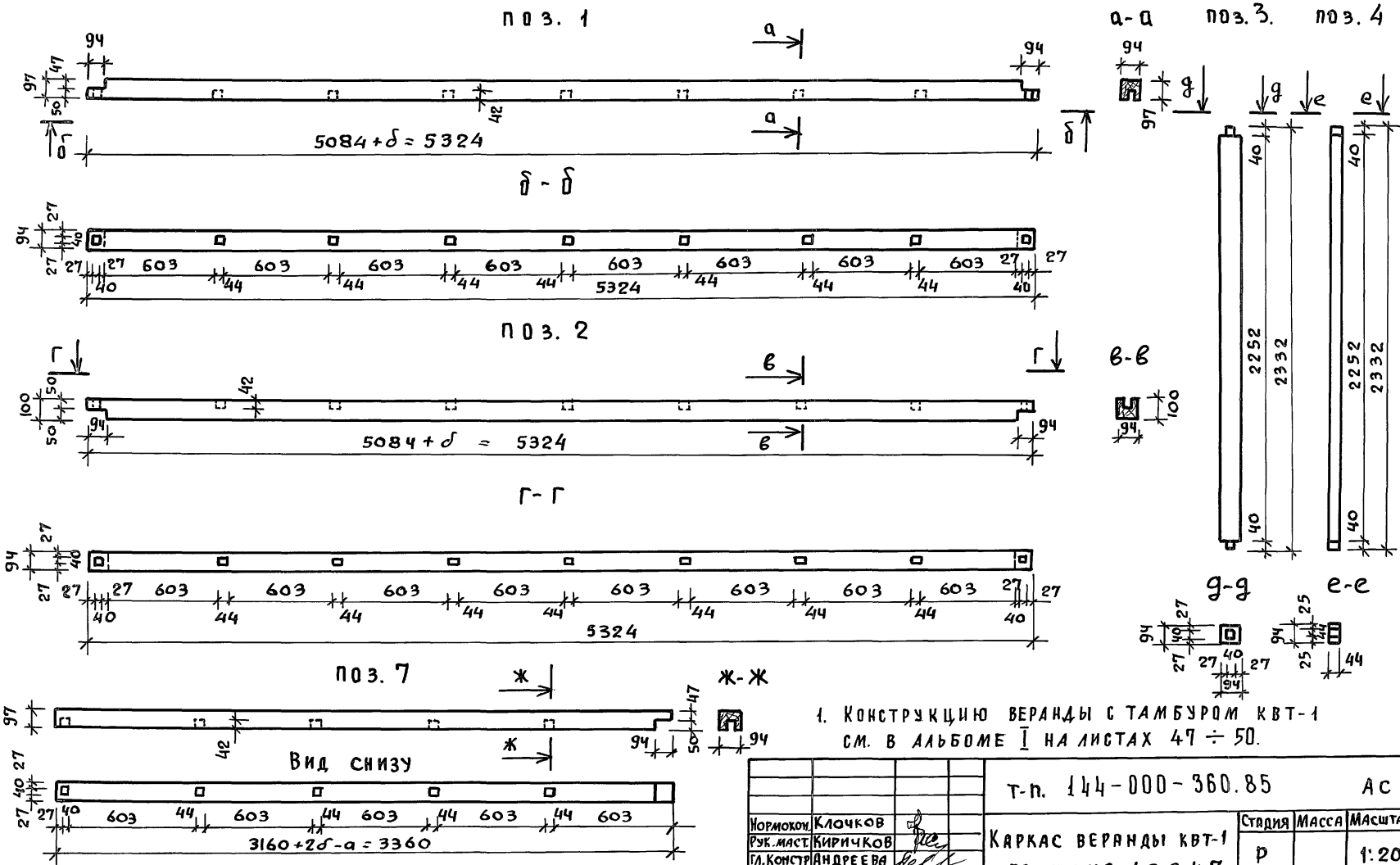

1. Конструкцию веранды с тамбуром КВТ-1 см. в альбоме I на листах 47 ÷ 50.

Нормокон.	Клочков	т.п. 144-000-360.85	АС
Рук. маст.	Киричков	Каркас веранды КВТ-1 позиция 1.2,3,4,7	Стадия: Р; Масса: ; Масштаб: 1:20; Лист 16; Листов
Гл. констр.	Андреева		
ГАП	Галенко		
ГИП	Клочков		
Инж.	Белоновская	Пиломатериалы хвойных пород ГОСТ 8486-66	Росгипронииселькстрой г. Москва

21154-02 18 Копиров.

Формат 12г

Поз. 8

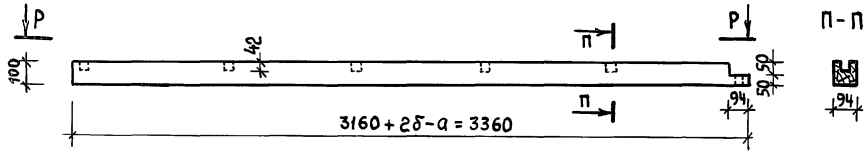

Р - Р

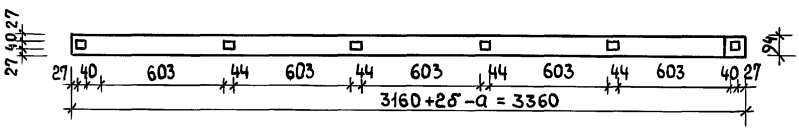

Поз. 16

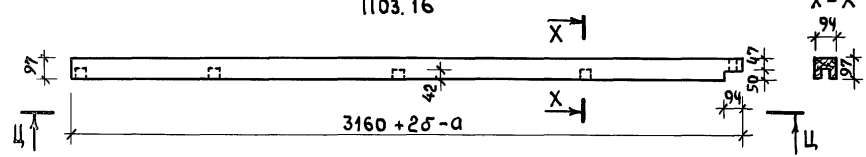

Ц - Ц

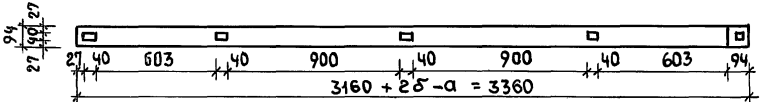

Поз. 17

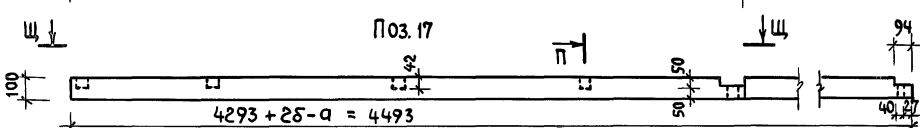

Щ - Щ

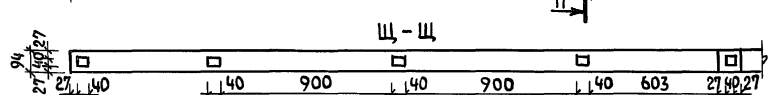

П - П

Х - Х

Поз. 14

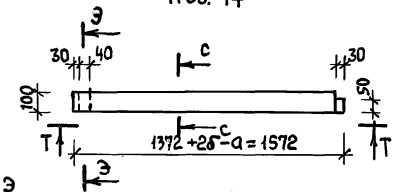

Э - Э



Т - Т

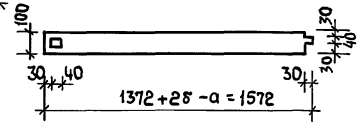

Поз. 15

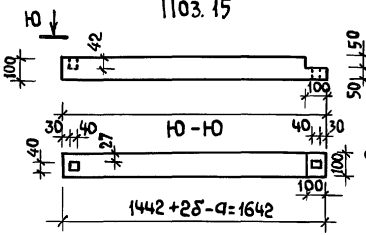

Поз. 24

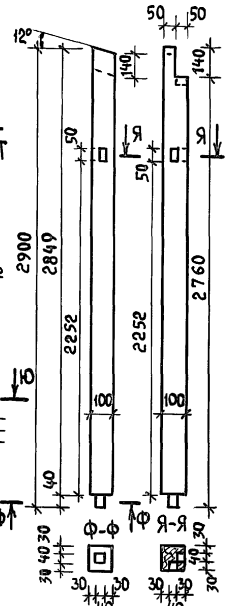

Марка	N поз.	Наименование	Профиль	Длина мм	Кол. шт.	Общая масса кг	ГОСТ
КВ-1		Гвозди 4.0×100			94	0.92	4028-63
	Н-1	Накладка Н-1	30×3	250	20	3,62	103-76
		Итого:				4,54	

Нормок.	Клочков	
Рук.маст.	Киричков	
Гл.конст.	Андреева	
ГАП	Галенко	
ГИП	Клочков	
Инж.	Белоновская	

Т.П. 144-000-360.85 АС

Каркас веранды КВТ-1. Позиции 8,14,15,16,17 и 24

Стадия	Масса	Масштаб
Р		1:20
Лист 17	Листов	

Пиломатериалы хвойных пород. ГОСТ 8486-66**

Росгипронииселькстрой г. Москва

21154-02 19

Копировал:

Формат 12г

Инв.№ подл. | Подпись и дата | Взам. инв.№

Мар. ка	N поз.	Наименование	Сечение мм до строжки	Сечение мм после строжки	Длина мм	Объем ед.	Кол. шт п.м	Общий объем м3	Масса кг	ГОСТ	Груп. кач. древ	Абс. влаж. %
	1	Верхн. обвязка	100х100	94х97	5324	0,0532	1	0.0532	26.60	8486-66	2	22
	2	Нижн. обвязка	100х100	94х100	5324	0.0532	1	0.0532	26.60	"	2	22
	3	Стойка	100х100	94х94	2332	0.0233	4	0.0932	46.60	"	2	22
	3а	Стойка	100х100	—	2275	0.0228	4	0.0912	45.60	"	2	22
	4	Стойка	50х100	44х94	2332	0.0117	11	0,1287	64.35	"	2	22
	5	Ригель оконный	50х100	44х94	603	0.003	14	0.0420	21.00	"	2	22
	6	Сухарик	50х50	44х44	94	0.0002	28	0.0056	2.80	"	2	22
	7	Верхняя обвязк	100х100	94х97	3360	0.0336	1	0,0336	16.80	"	2	22
	8	Нижняя обвязка	100х100	94х100	3360	0.0336	1	0.0336	16.80	"	2	22
	9	Стойка	100х100	—	855	0.0086	3	0.0258	12.90	"	2	22
	10	Стойка	100х100	—	806	0.0081	1	0.0081	4.05	"	2	22
	11	Стойка	50х100	44х94	806	0.0040	1	0.0040	2.00	"	2	22
	12	Стойка	50х100	44х94	400	0.0020	1	0.0020	1.00	"	2	22
	13	Стойка	100х100	—	400	0.0040	1	0.0040	2.00	"	2	22
	14	Верхн. обвязка	100х100	—	1572	0,0157	1	0.0157	7.85	"	2	22
	15	Нижн. обвязка	100х100	—	1642	0.0164	1	0.0164	8.20	"	2	22
	16	Верхняя обвяз.	100х100	94х97	3360	0.0336	1	0.0336	16.80	"	2	22
	17	Нижняя обвяз.	100х100	94х100	4493	0.0449	1	0.0449	22.45	"	2	22
	18	Верхняя обвязка	100х100	—	1356	0.0136	1	0.0136	6.80	"	2	22
	19	Нижняя обвязка	100х100	—	1426	0.0143	1	0.0143	7.15	"	2	22
	20	Раскосы	100х100	—	2330	0.0233	1	0.0233	11.65	"	2	22
	21	Раскосы	50х100	50х94	980	0.0049	4	0.0196	9.80	"	2	22
	22	Раскос	100х100	—	2800	0.0280	1	0.028	14.00	"	2	22

Марка	N поз.	Наименование	Сечение, мм до строжки	Сечение, мм после строжки	Длина мм	Объем ед. м3	Кол. шт п.м	Общий объем м3	Масса кг	ГОСТ	Гр. кач. древ	Абс. вл. %
	23	Раскос	100х100	—	2750	0.0275	1	0,0275	13.75			
	24	Стойка	100х100	—	2900	0.029	1	0.029	14.50			
Итого:								0.8441	422.05			

Поз. 18

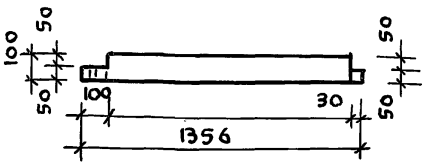

Вид сверху

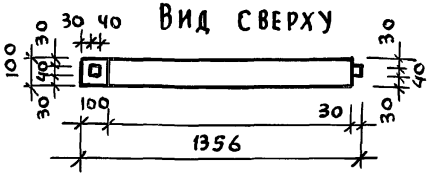

Поз. 19

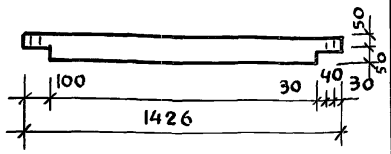

Вид сверху

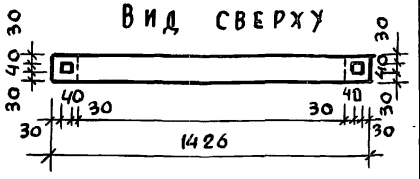

1. Данный лист читать совместно с листами АС 47 ÷ 50 альбома I

Нормокон.	Клочков	
Рук. маст.	Кириченков	
Гл. конст.	Андреева	
ГАП	Галенко	
ГИП	Клочков	
ИНЖ	Белоновская	

т.п 144-000-360.85 АС

Каркас веранды КВТ-1, Позиции 18 и 19 Спецификация

Пиломатериалы хвойных пород Гост 8486-66***

Стадия	Масса	Масштаб
Р		1:20
Лист 18	Листов	

РОСГИПРОНИИСЕЛЬСТРОЙ г Москва

Альбом II

Типовой проект 144-000-360.85

Взам. инв. N | Подпись и дата | Инв. N подл.

Щ-22 и

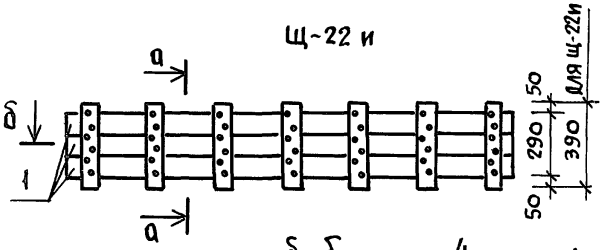

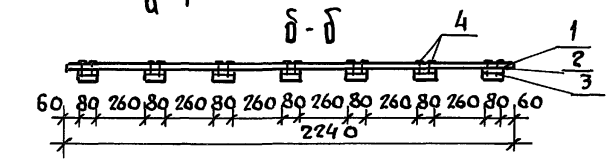

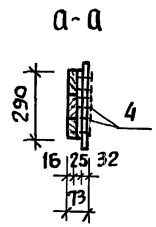

Щ-16 и

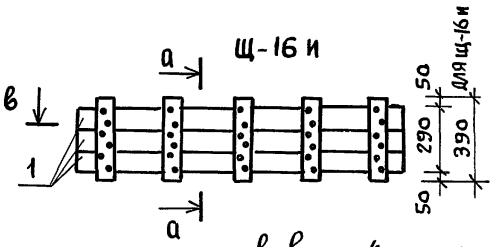



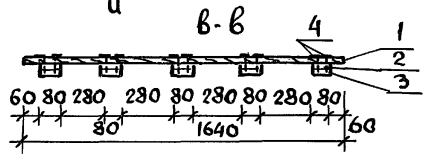

ИБДЦ-1.45.2

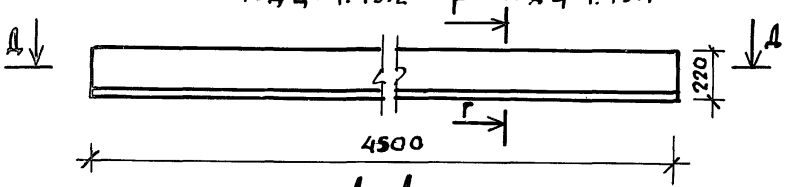

ИБДЦ-1.45.1

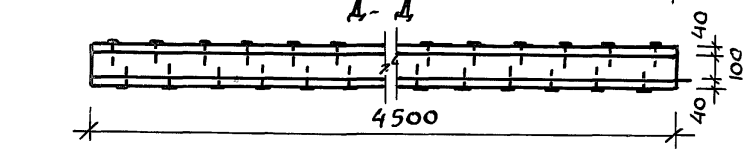

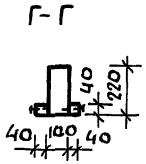

ИБДЦ-1.33.1

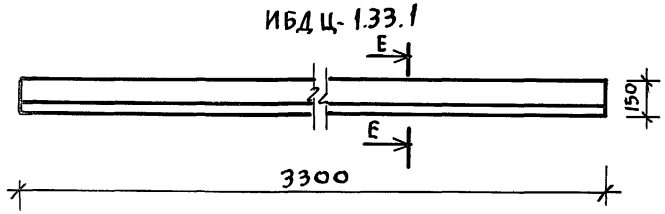

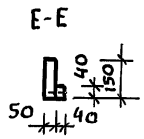

ИБДЦ-1.33.2

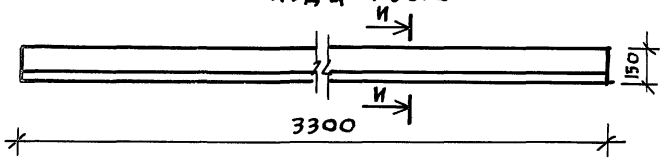

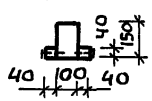

1. Спецификацию изделий см. на листе 20
2. Все щиты наката и балки перекрытия должны быть подвергнуты антисептированию согласно СНиП III-19-76.
3. Индивидуальные балки типа ИБДЦ-1 изготовить по типу БДЦ-1 Гост 4981-78; индивидуальные щиты перекрытия по Гост 1005-68, длиной и сечением указанными в спецификации.

Т.п. 144-000-360.85 АС					
Нормок.	Клочкова		Индивидуальные щиты и балки перекрытия	Стадия	Масса	Масштаб
Рук.маст	Киричков			Р		1:20
Гл.констр	Андреева			Лист 19	Листов	
ГАП	Галенко		Пиломатериалы ГОСТ 8486-66	Росгипронисельстрой г. Москва		
ГИП	Клочков					
Ст.инж	Гриднева					

Копир.

Формат 12г

Инв.№ подл. | Подпись и дата | Взам.инв.№

Типовой проект 144-000-360.85 Альбом II

Марка	N поз.	Наименование	Сечение до строжки	Сечение после строжки	Длина мм	Объем ед	Кол. шт. п.м	Общий объем м3	Масса кг	ГОСТ	Гр. кач. древ.	Абс вл. %
Щ-22 и	1	Обшивка	16×100	—	2240	0.0036	3	0.0108	5.4	1005-68	3	22
	2	Поперечная доска	25×80	—	290	0.0006	7	0.0042	2.1	"	2	22
	3	"	32×80	—	390	0.0010	7	0.007	3.5	"	2	22
	4	Гвозди 35×90					42		0.286	4028-65*		
							Итого:	0.022	11.286			
Щ-16 и	1	Обшивка	16×100	—	1640	0.0026	3	0.0078	3.9	1005-68	3	22
	2	Поперечная доска	25×80	—	290	0.0006	5	0.003	1.5	"	2	22
	3	"	32×80	—	390	0.0010	5	0.005	2.5	"	2	22
	4	Гвозди 3.5×90					30		0.204	4028-63*		
							Итого:	0.0158	8.104			
ИБДЦ-1.45.2	1	Балка	100×220	—	4500	0.099	1	0.099	49.5	4981-72	2	22
	2	Черепной брус	40×40	—	4500	0.0072	2	0.0144	7.2	"	2	22
	3	Гвозди 4.0×100		—			42		0.412	4028-63*		
							Итого:	0.1134	57.112			

Марка	N поз.	Наименование	Сечение до строжки	Сечение после строжки	Длина мм	Объем ед.	Кол-во шт. п.м.	Общий объем м3	Масса кг	ГОСТ	Гр. кач. древ.	Абс вл. %
ИБДЦ-1.45.1	1	Балка	100×220	—	4500	0.099	1	0.099	49.5	4981-78	2	22
	2	Черепной брус	40×40	—	4500	0.0072	1	0.0072	3.6	"	2	22
	3	Гвозди 4.0×100		—			21		0.206	4028-63*		
							Итого:	0.1062	53.306			
ИБДЦ-1.33.1	1	Балка	100×150	—	3300	0.0495	1	0.0495	24.75	4981-78	2	22
	2	Черепной брус	40×40	—	3300	0.0053	1	0.0053	2.65	"	2	22
	3	Гвозди 4.0×100					15		0.147	4028-68*		
							Итого:	0.0301	27.56			
ИБДЦ-1.33.2	1	Балка	100×150	—	3300	0.0495	1	0.0495	24.75	4981-78	2	22
	2	Черепной брус	40×40	—	3300	0.0053	2	0.0106	5.3	"	2	22
	3	Гвозди 4.0×100					30		0.294	4028-63*		
							Итого:	0.0601	30.34			

1. План перекрытия см. листы 33 и 34 альбом I
2. Щиты наката и балки перекрытия должны быть подвергнуты антисептированию согласно СНиП III-19-76.

Взам. инв. N | Подпись и дата | Инв. N подл.

Нормокон.	Клочков	
Рук. маст	Кириченков	
Гл. констр	Андреева	
ГАП	Галенко	
ГИП	Клочков	
Ст. инж.	Гридиева	

Т.П 144-000-360.85 АС

Спецификация индивидуальных изделий перекрытия

Стадия	Масса	Масштаб
Р		

Лист 20 Листов

РОСГИПРОНИИСЕЛЬСТРОЙ г. Москва

21154-02 22

Копировал

Формат 12г

Марка	№ поз.	Наименование	Сечение до строжки	Сечение после строжки	Длина мм	Объем ед.	Кол. шт. п.м	Общий объем м³	Масса кг	ГОСТ	Гр. кач. древ.	Абс. вл. %
КМ-1	1	Верхняя обвязка	100×100	—	5480	0.0548	1	0.0548	27.4	8486-66	2	22
	2	Нижняя обвязка	50×100	—	5480	0.0274	1	0.0274	13.4	"	2	22
	3	Стойка	50×100	—	2054	0.0103	27	0.2781	139.05	"	2	22
	4	Верхняя обвязка	100×100	—	2310	0.0231	1	0.0231	11.55	"	2	22
	5	Нижняя обвязка	50×100	—	2310	0.0116	1	0.0116	5.8	"	2	22
	6	Верхняя обвязка	100×100	—	2460	0.0246	1	0.0246	12.3	"	2	22
	7	Нижняя обвязка	50×100	—	2460	0.0123	1	0.0123	6.15	"	2	22
	8	Верхняя обвязка	100×100	—	3650	0.0365	1	0.0365	18.25	"	2	22
	9	Нижняя обвязка	50×100	—	3650	0.0183	1	0.0183	9.15	"	2	22

Марка	№ поз.	Наименование	Сечение до строжки	Сечение после строжки	Длина мм	Объем ед.	Кол. шт п.м	Общий объем м³	Масса кг	ГОСТ	Гр. кач. древ.	Абс. вл. %
КМ-1	10	Нижняя обвязка	50×100	—	1760	0.0088	1	0.0088	4.40	8486-66	2	22
	11	Стойка	50×100	—	708	0.0035	2	0.0070	3.50	"	2	22
	12	Стойка	50×100	—	1215	0.0061	2	0.0122	6.10	"	2	22
	13	Стойка	50×100	—	1784	0.0089	2	0.0178	8.90	"	2	22
	14	Стойка	50×100	—	2354	0.0118	2	0.0236	11.80	"	2	22
	15	Гвозди 3.5×90					86		0.585			
	16	Гвозди 5.0×150					54		1.209			
						Итого :		0.5662	283.0			

1. Конструкцию каркаса мансарды КМ-1 см. лист альбом I.
2. Элементы КМ-1 должны быть подвергнуты антисептированию согласно СНиП-III-19-76.

Нормок.	Клочков	
Рук. маст	Кириченков	
Гл. конст	Андреева	
ГАП	Галенко	
ГИП	Клочков	
Ст. инж.	Гриднева	

Т.П. 144-000-360.85 АС

Спецификация каркаса мансарды КМ-1

Стадия	Масса	Масштаб
Р		
Лист 21	Листов	

Росгипронисельстрой г. Москва

21154-02 23

Копировал:

Формат 12г

Инв. № подл. | Подпись и дата | Взам. инв. №

Альбом II

Типовой проект 144-000-360.85

Инв.№подл. | Подпись и дата | Взам.инв.№

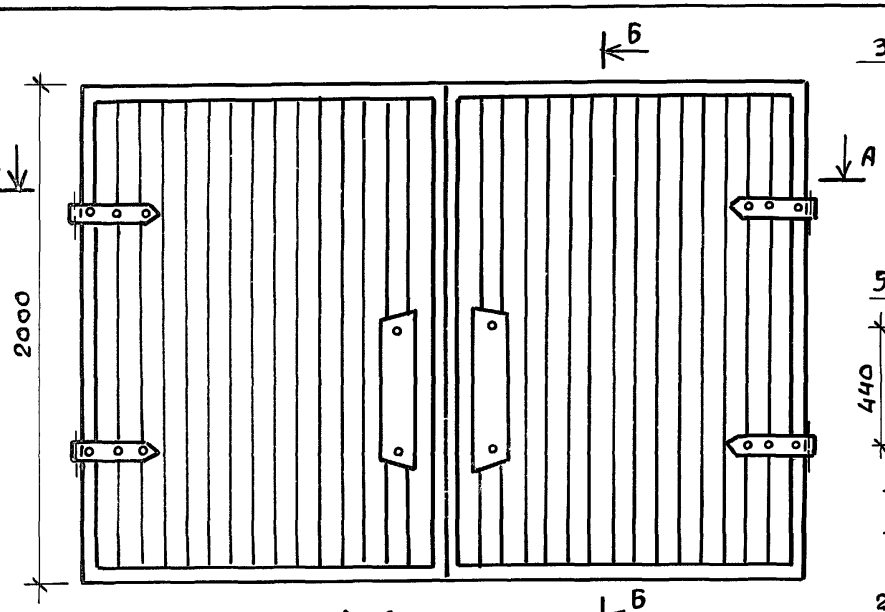

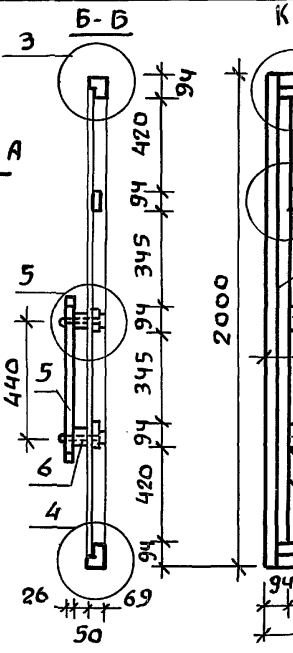

Каркас створки ворот

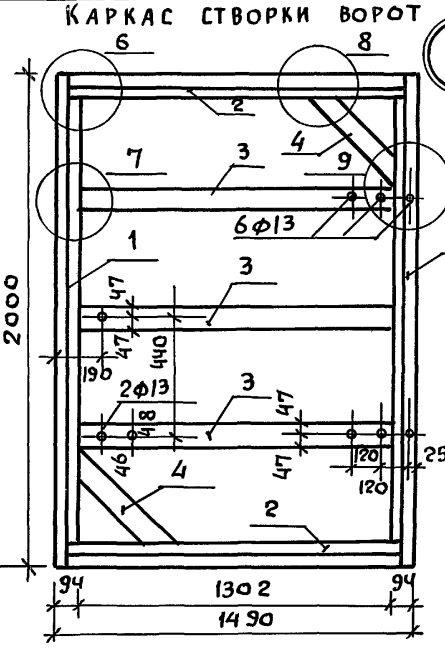

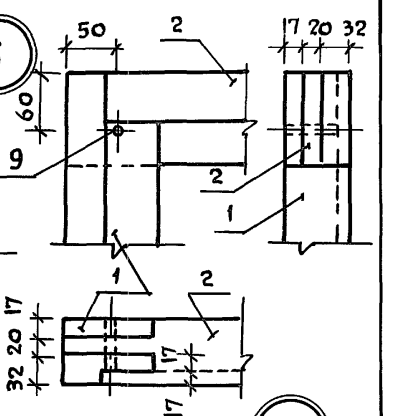

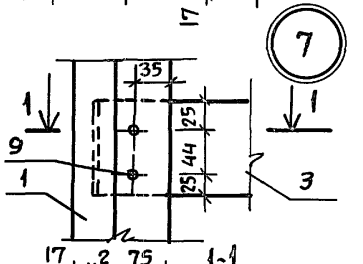

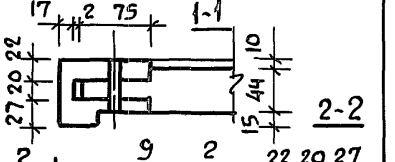

2-2

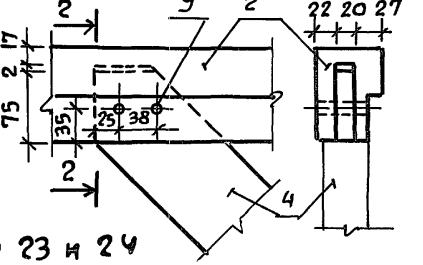

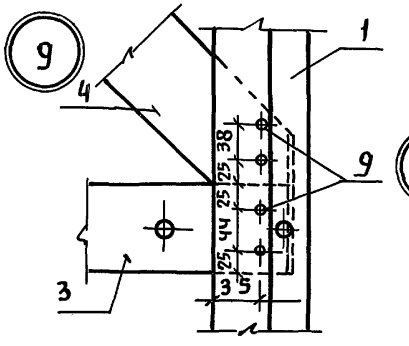

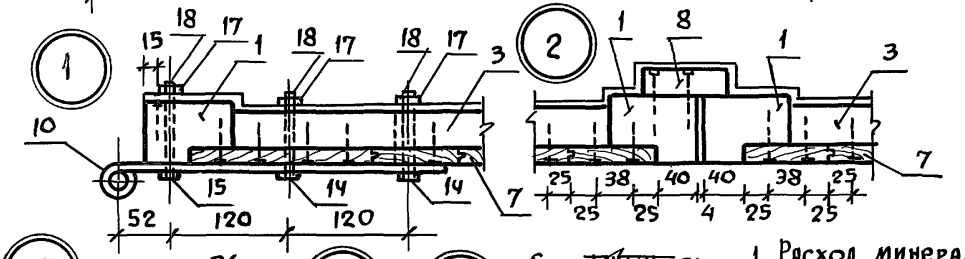

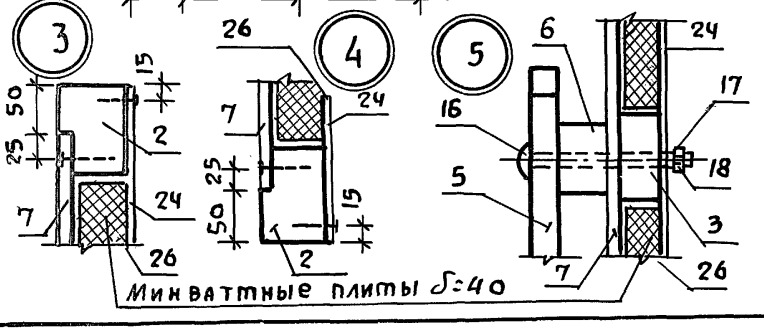

1. Расход минераловатных плит на синтетической связке толщиной 40 мм γ= 150 кг/м³ составляет 0,236 м³

Спецификацию см. лист 23 и 24

Нормоконт	Клочков		
Рук.маст.	Кириченков		
Гл.констр.	Андреева		
ГАП	Галенко		
ГИП	Клочков		
Вед.арх.	Плотник		
Арх.	Алексеева		

Т.П. 144-000-360.85 АС

Ворота гаража В-1

Стадия	Масса	Масштаб
Р		
Лист 22	Листов	

РОССИПРОНИИСЕЛЬСТРОЙ г. Москва

Типовой проект 144-000-360.85 Альбом III

Поз. 1

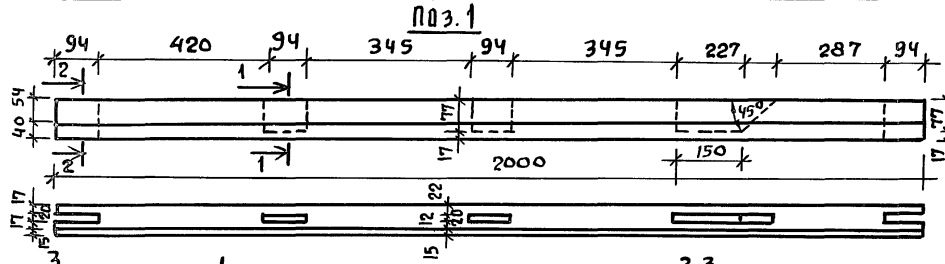

Поз. 2

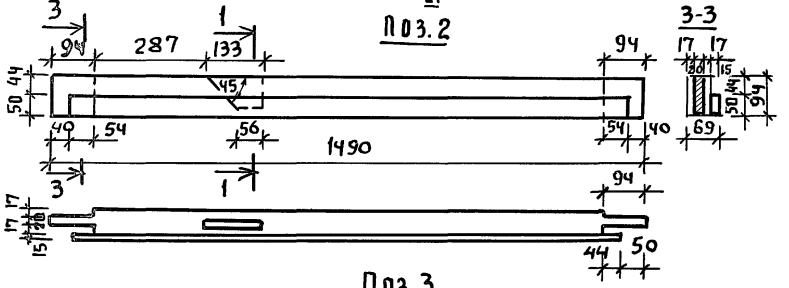

Поз. 3

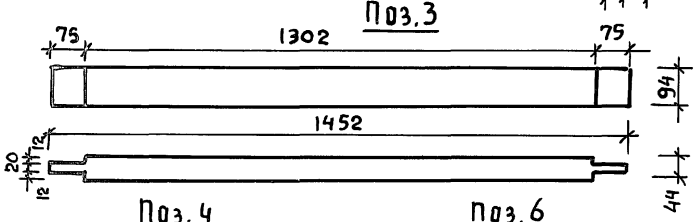

Поз. 4

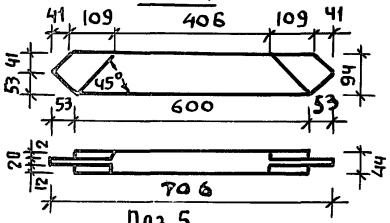

Поз. 6

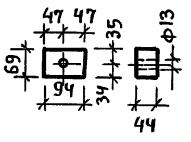

Поз. 5

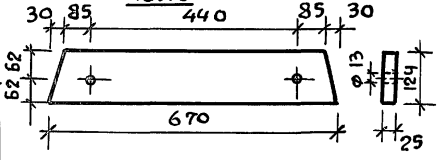

Поз. 10

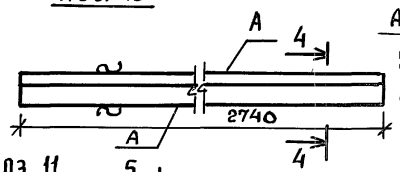

Поз. 11

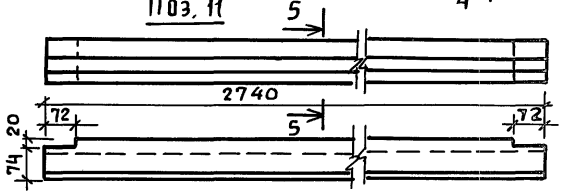

Марка	N поз.	Наименование	Сечение, мм до строжки	Сечение, мм после строжки	Длина мм	Объем м³	К-во шт. п.м	Общий объем м³	Масса кг	ГОСТ	Груп. кач. древ.	АВС влаж. %
В-1	1	Створка ворот	75×100	69×94	2000	0.0150	4	0,0600		8486-66	2	15
	2	—— " ——	75×100	69×94	1490	0.0112	4	0,0448		"	2	"
	3	—— " ——	50×100	44×94	1452	0.0073	6	0,0438		"	2	"
	4	—— " ——	50×100	44×94	706	0.0035	4	0,0140		"	2	"
	5	Ручки ворот	32×130	26×124	670	0,0028	2	0,0055		"	—	"
	6	—— " ——	50×100	44×94	69	0,0003	4	0.0014		"	—	"
	7	Обшивка створок ворот	—	13×94	1900	0,0023	30	0,0697		8242-75	3	"
	8	Накладка	32×100	26×94	1940	0,0052	1	0,0062				
	9	Нагель дубовый	—	ф 10	69	—	56	0,0003		2695-71	2	"
	10	Коробка ворот	75×150	75×150	2740	0,0206	1	0,0206			2	"
	11	—— " ——	100×100	94×94	2740	0,0274	1	0,0274			2	"
	12	—— " ——	75×130	272×54	2140	0,0101	2	0,0202			2	"
					Итого			0,3140	157.0			

Поверхность А антисептировать

Нормоконт.	Клочков	
Рук. маст.	Кириченко	
Гл. конст.	Андреева	
ГАП	Галенко	
ГИП	Клочков	
Вед. арх.	Плотник	
Арх.	Алексеева	

Т.п. 144-000-360.85 АС

Ворота гаража В-1 позиции 1÷12

Стадия	Масса	Масштаб
Р	157.0	1:10
Лист 23	Листов	

Пиломатериалы хвойных пород ГОСТ 8486-66

Госгипронисельстрой г. Москва

21154-02 25

Копиров

Формат 12г

Инв. № подл. | Подпись и дата | Взам. инв. №

Поз. 13

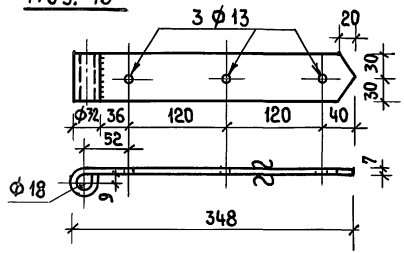

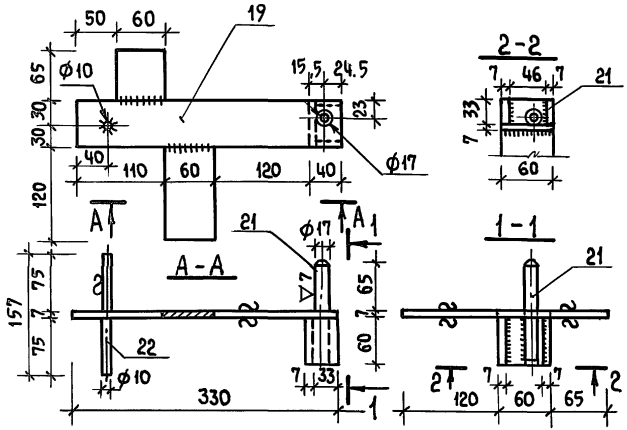

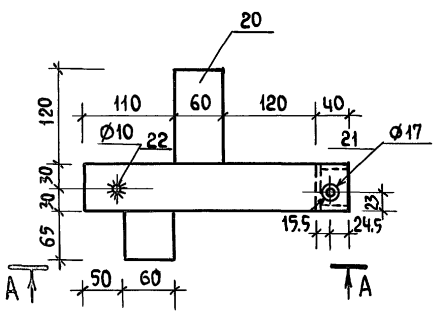

Марка	Поз. №	Наименование	Профиль	Длина мм	К-во	Масса кг	ГОСТ
В-1	13	Петля накладная	-60х7	416	4	1.57	103-76
	14	Болт М12 х 90		90	8	0.097	7798-70
	15	Болт М12х100		100	4	0.106	—"—
	16	Болт М12х130		150	4	0.145	7803-72
	17	Шайба 12.01.05			16		11371-78
	18	Гайка М 12.5			16	0.015	5915-70
	19	Деталь закладная левая	-60х7	670	2	2.53	103-76
	20	Деталь закладная правая	-60х7	670	2	2.53	—"—
	21	Ось петли	ф17	130	4	0.23	2390-71
	22	Стержень закладной	ф10	157	4	0.10	—"—
	23	Накладка порога	-45х4	2000	1	2.82	103-76
	24	Сталь кровельная оцинкованная	0.5	—	6.45	25.50	8075-56*
	25	Гвозди ПФ2.5х50	ф2.5	50	500	0.965	4028-63
		Итого металла				36.602	
	26	Картон асбестовый	4		6.40	15.36	2850-75

1. Сварку производить электродами Э42.
   Толщина сварных швов $h_ш = 6$ мм.

Нормок.	Клочков	
Рук.маст.	Кириченков	
Гл.констр.	Андреева	
ГАП	Галенко	
ГИП	Клочков	
Вед.арх.	Плотник	
Арх.	Алексеева	

Т.П. 144-000-360.85 АС

Ворота гаража В-1.
Позиции 13÷26

Стадия	Масса	Масштаб
Р		
Лист 24	Листов	

Сталь

Росгипрониисельстрой
г. Москва

21154-02 26

Копировал:

Формат 12г

Инв.№подл. | Подпись и дата | Взам. инв.№

Типовой проект 144-000-360.85 Альбом III

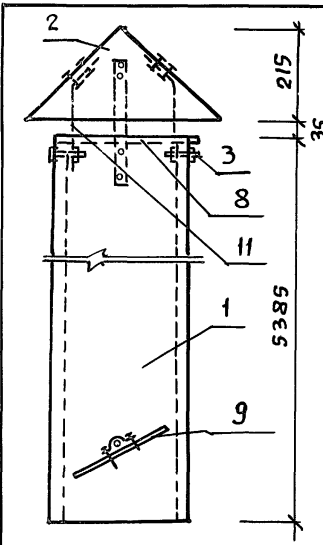

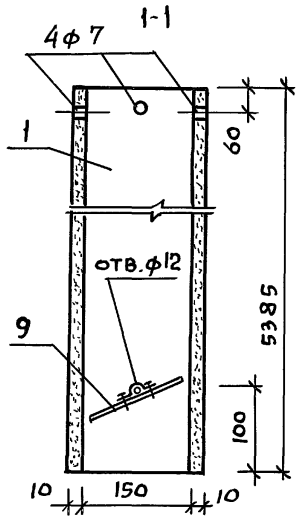

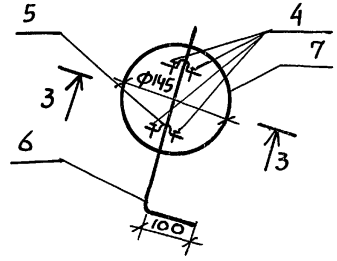

3-3



хомут с анкером

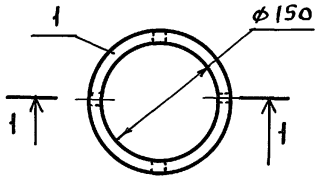

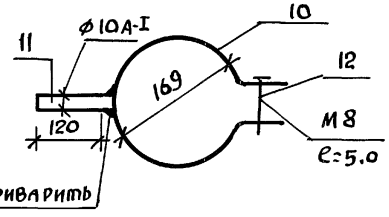

2-2

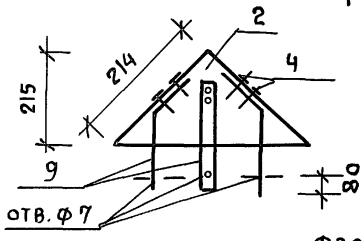

Развертка флюгарки из оцинкованного железа δ=0,8 мм

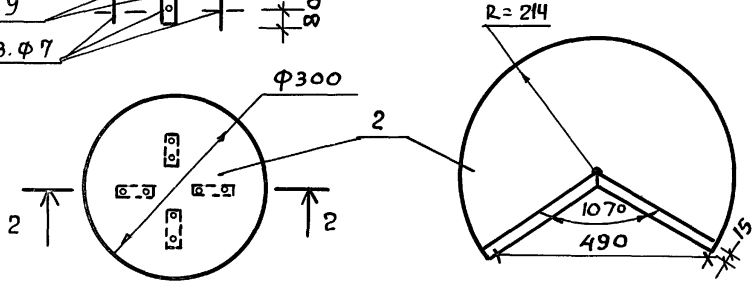

Марка	N поз.	Наименование	Профиль	Длина мм	Кол-во шт.	Масса кг.	ГОСТ
ВШ-1	1	Труба асбестоцем.	ф150	5385	1	61	1839-80
	2	Флюгарка ф300	δ=0,8	–	1	2.0	8075-56
	3	Болт М6×40		40	6	0.062	7798-70
	4	Заклепки ф3		7	12	—	
	5	Скоба	-20×2	60	2	0,1	17678-80
	6	Рычаг	ф10А-I	290	1	2.3	12471-67
	7	Заслонка ф145	δ=2	—	1	0,5	
	8	Сетка стальная 20×20	ф1.0	380	1	0,1	8478-81
	9	Ножки	5×30	300	4	0.15	8075-56
			Итого:			66.21	
Хомут	10	Полоса	-30×2	531	4	2.5	4405-75
	11	Анкер	ф10	120	4	0,5	
	12	Болт М8×50		50	4	—	
			Итого:			3.0	

Стык асбоцементных труб осуществить асбоцементной муфтой с резиновыми кольцами (ГОСТ 1839-80)

Нормокон	Клочков		
Рук.маст	Кириченков		
Гл.констр	Андреева		
ГАП	Галенко		
ГИП	Клочков		
Вед.арх.	Плотник		
Инж.	Белановская		

Т.П. 144-000-360.85 АС

ВЕНТШАХТА ВШ-1

Стадия	Масса	Масштаб
Р		
Лист 25	Листов	

РОССИПРОНИИСЕЛЬСТРОЙ г. МОСКВА

Взам. инв. № | Подпись и дата | Инв. № подл.

21154-02 27

Копир.

Формат 12г

Типовой проект 144-000-360.85 Альбом II

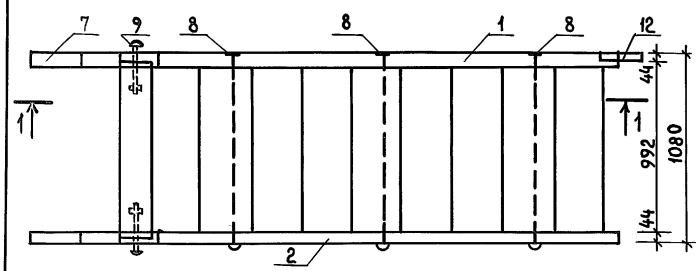

Марка	№ поз.	Наименование	Сечение, мм: до строжки	Сечение, мм: после строжки	Длина, мм	Объем, м³	К-во, шт	Общий объем, м³	Масса, кг	Антисепт.	ГОСТ	Груп. кач.	Абс. влаж. %
Л-1	1	Тетива	50×250	44×244	3507	0.0438	1	0.0438	21.9	—	8486-66	2	9
	2	Тетива	50×250	44×244	3507	0.0438	1	0.0438	21.9	—	"	2	9
	3	Проступь	50×168	44×162	1022	0.0086	9	0.0774	38.7	—	"	2	12
	3а	Проступь	50×150	44×144	1022	0.0077	1	0.0077	3.85	—	"	2	12
	4	Проступь	50×180	44×174	1022	0.0092	9	0.0828	41.4	—	"	2	12
	5	Подступенок	32×156	28×150	1022	0.0051	9	0.0459	22.95	—	"	2	12
	6	Подступенок	50×250	44×244	1022	0.0128	1	0.0128	6.4	—	"	2	12
	7	Опорная доска	50×220	—	550	0.0061	1	0.0061	3.05	—	"	2	12
						Итого:		0.3203	160.15				

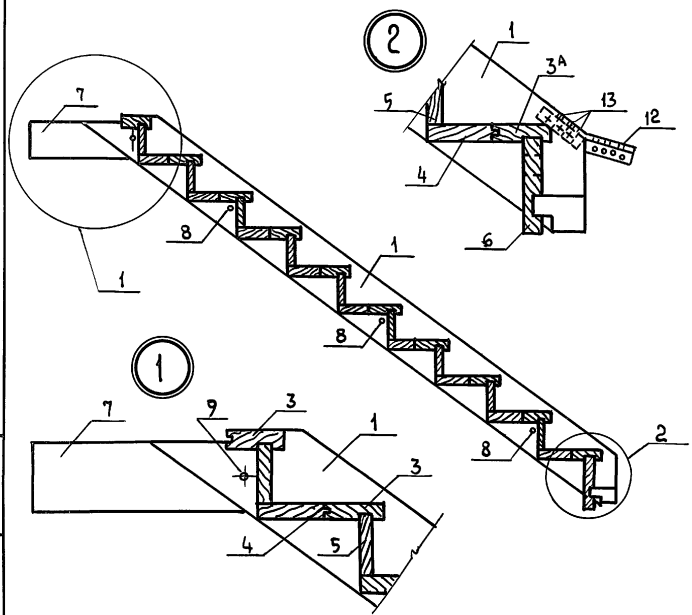

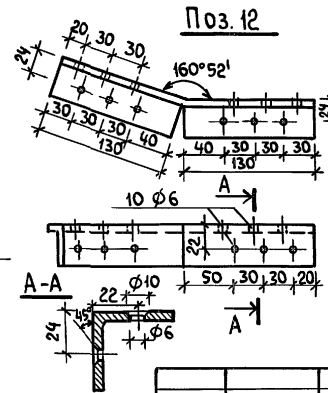

№ поз.	Наименование	Профиль	Дл. мм	Кол. шт.	Масса кг 1 шт.	ГОСТ
8	Болт стяжной	Ø12	1086	3	0.853	
9	Болт 2М12×160	Ø12	166	2	0.145	7803-72
10	Шайба 12.01.019	Ø24	2.5	5	0.006	11371-78
11	Гайка М12		10	10	0.015	5915-70*
12	Накладка соединительная	L40×4	260	1	0.629	8509-57
13	Шуруп А5×40	5×40		6		1145-70
			Итого:		3.658	

Металлоизделия покрыть масляной краской за два раза.

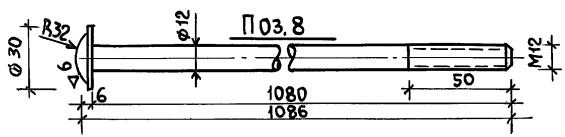

Нормокон.	Клочков	
Рук. маст.	Кириченков	
Гл. констр.	Андреева	
ГАП	Галенко	
ГИП	Клочков	
Вед. арх.	Плотник	
Ст. инж.	Гриднева	

Т.П. 144-000-360.85 АС

Лестница №1 на мансарду. Лестничный марш Л-1. Позиции 8; 12

Стадия	Масса	Масштаб
Р	163,808	1:20 1:10
Лист 26	Листов	

Росгипрониисельстрой г. Москва

21154-02 28

Копировал:

Формат 12 Г

Инв. № подл. | Подпись и дата | Взам. инв. №

Альбом II

Типовой проект 144-000-360.85

Поз. 1

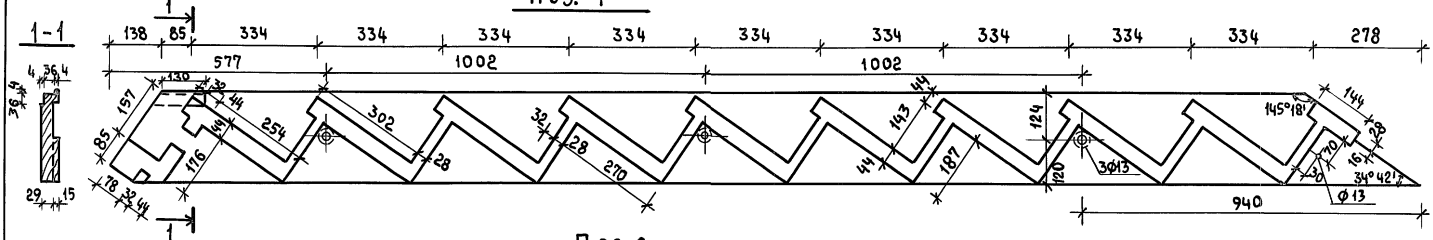

Поз. 2

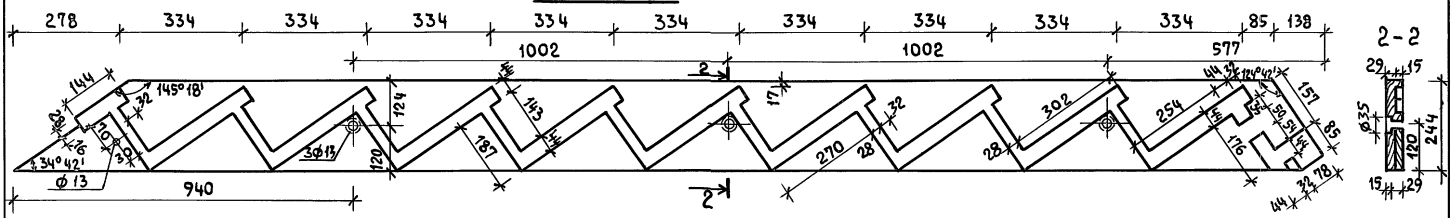

Поз. 3 Поз. 3А

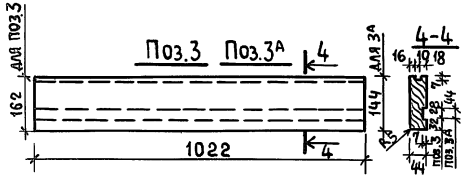

Поз. 6

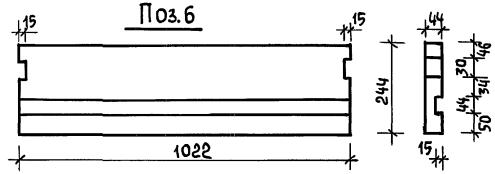

Поз. 7

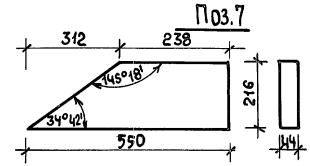

Поз. 4

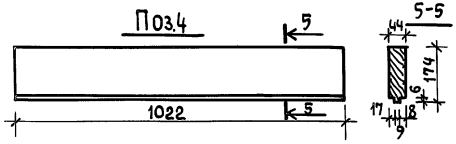

Нормок.	Клочков		
Рук.маст.	Кириков		
Гл.констр	Андреева		
ГАП	Галенко		
ГИП	Клочков		
Вед. арх.	Плотник		
Ст. инж.	Гриднева		

Т.П. 144-000-360.85 АС

Лестница №1 на мансарду. Позиции 1÷7

Стадия	Масса	Масштаб
Р		1:10
Лист 27	Листов	

Пиломатериалы хвойных пород ГОСТ 8486-66

Росгипронинсельстрой г. Москва

21154-02 29

Копировал:

Формат 12г

Инв.№подл. | Подпись и дата | Взам.инв.№

Альбом V

Типовой проект 144-000-360.85

Взам. инв. N | Подпись и дата | Инв. N подл.

7-7

6-6

5-5

2-2

А-А

3-3

В-В

4-4

1-1

8-8

Г-Г

Б-Б

10-10

12-12

9-9

13-13

11-11

В узле 4 при соединении позиций 13 и 15 перед гвоздевым забоем гвоздями 35×90 сверлить отверстия ф2,5мм

Нормоконтр.	Клочков		
Рук. мастер.	Кириченко		
Гл. констр.	Андреева		
ГИП	Галенко		
ГАП	Клочков		
Вед. арх.	Плотник		
Ст. инж.	Гриднева		

Т.п 144-000-360.85 АС

Лестница N1 на мансарду

Лестничный марш Л-2

Пиломатериалы хвойных пород ГОСТ 8486-66

Стадия	Масса	Масштаб
Р		1:10 1:20
Лист 28	Листов	

РОССГИПРОНИИСЕЛЬСТРОЙ г. Москва

21154-02 30 копир.

Формат 12г

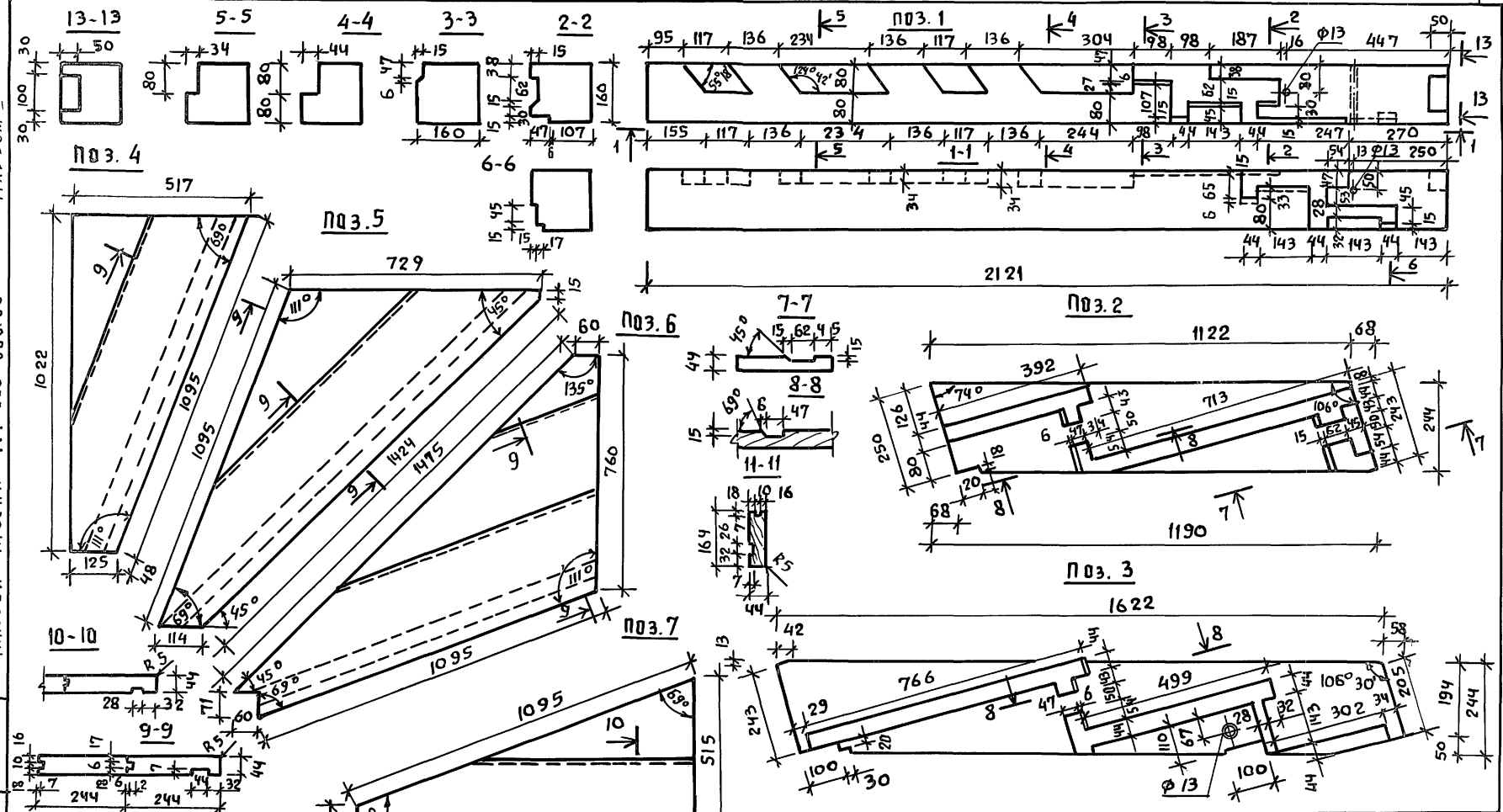

Альбом II

Типовой проект 144-000-360.85

Инв. N подл | Подпись и дата | Взам. инв. N

Т.П 144-000-360.85 АС			
Нормокон	Клочков		
Рук.маст	Кириков		
Гл.конст.	Андреева		
ГАП	Галенко		
ГИП	Клочков		
Вед.арх	Плотник		
Ст.инж	Гриднева		
Лестница N1 на мансарду. Лестничный марш Л-2 позиции 1÷9		Стадия: Р	Масса:	Масштаб: 1:10
Пиломатериалы хвойных пород ГОСТ 8486-66		Лист 29	Листов	
		Росгипронисельстрой г. Москва		

21154-02 31

Копир

Формат 12г

Альбом II

Типовой проект 144-000-360.85

Поз. 21

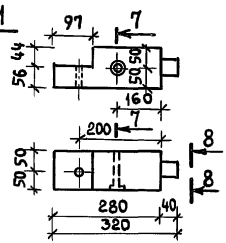

5-5

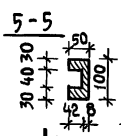

Поз. 16

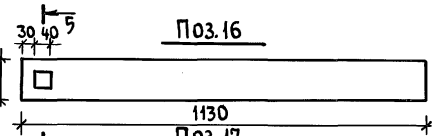

Поз. 17

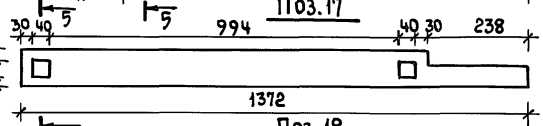

2-2



Поз. 10

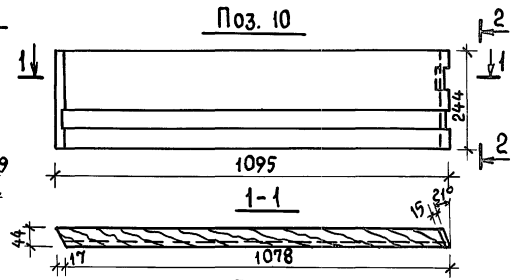

Поз. 26

Поз. 27

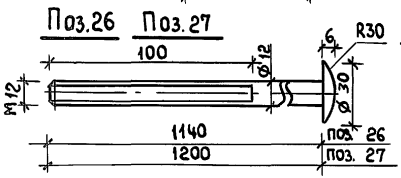

6-6

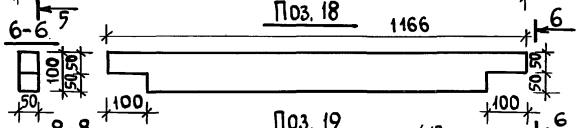

8-8

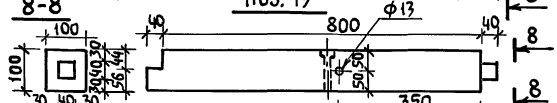

Поз. 11

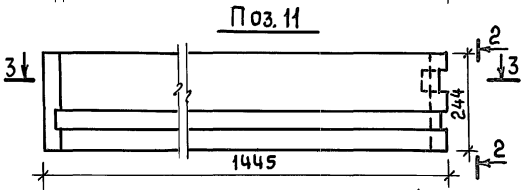

Поз. 31

11-11

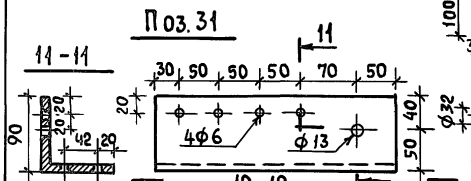

7-7

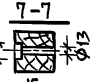

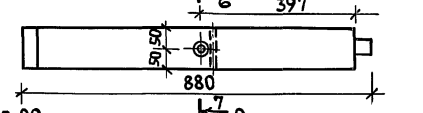

12-12

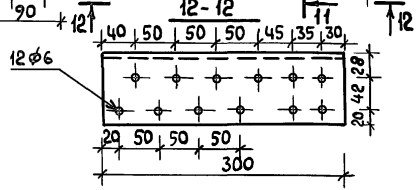

Поз. 20

9-9

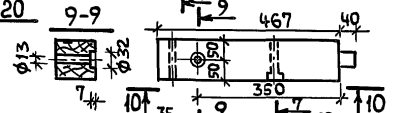

10-10

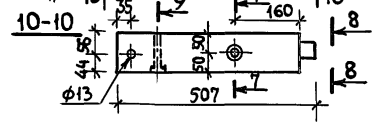

Поз. 12

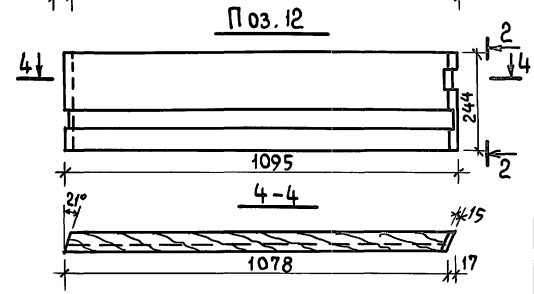

Поз. 22

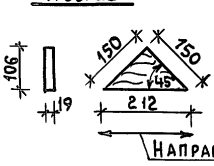

Поз. 15

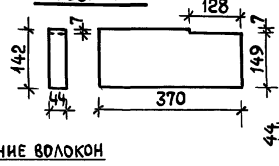

Поз. 14

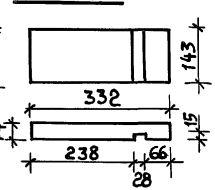

Нормок.	Клочков		
Рук. маст	Кириченков		
Гл. констр	Андреева		
ГАП	Галенко		
ГИП	Клочков		
Вед. арх.	Плотник		
Ст. инж.	Гриднева		

21154-02 32

т.п. 144-000-360.85 АС

Лестница N1 на мансарду. Лестничный марш Л-2. Позиции 10÷12; 14÷22; 27; 28; 32

Пиломатериалы хвойных пород ГОСТ 8486-66. Сталь прокатная

Стадия	Масса	Масштаб
Р		1:10 1:5 1:2
Лист 30	Листов	

Росгипронииссельстрой г. Москва

Копировал:

Формат 12г

Инв. № подл. | Подпись и дата | Взам. инв. №

Альбом II

Типовой проект 144-000-360.85

Марка	№ поз.	Наименование	Сечение мм до строжки	Сечение мм после строжки	Длина мм	Объем м³	К-во, шт.	Общий объем м³	Масса кг	Антисепт.	ГОСТ	Груп. качест. древ.	Абс. влаж. %
	1	Стойка	166×166	160×160	2121	0,0585	1	0,0585	29.25		8486-66	2	9
	2	Тетива	50×250	44×244	1190	0.0149	1	0.0149	7.45		"	2	9
	3	Тетива	50×250	44×244	1622	0.0203	1	0.0203	10.15		"	2	9
	4	Проступь	50×250	44×244	1710	0.0214	1	0.0214	10.70		"	2	12
	5	Проступь	50×250	44×244	2210	0.0276	1	0,0276	13.80		"	2	12
	6	Проступь	50×250	44×244	2350	0.0294	1	0.0294	14.70		"	2	12
	7	Проступь	50×250	44×244	1520	0.019	1	0.019	9.50		"	2	12
	8	Проступь	50×250	44×244	1022	0.0128	1	0.0128	6.40		"	2	12
	9	Проступь	50×250	44×244	1022	0.0128	1	0.0128	6.40		"	2	12
	10	Подступенок	50×250	44×244	1095	0.0137	1	0.0137	6.85		"	2	12
	11	Подступенок	50×250	44×244	1445	0.0181	1	0.0181	9.05		"	2	12
	12	Подступенок	50×250	44×244	1095	0.0137	1	0,0137	6.85		"	2	12
	13	Подступенок	32×150	28×141	990	0,0048	1	0.0048	2.40		"	2	12
	14	Опорная доска	50×150	44×134	332	0.0025	1	0.0025	1.25		"	2	12
	15	Опорная доска	50×150	44×141	370	0.0028	1	0,0028	1.40		"	2	12
	16	Обвязка	50×100	—	1130	0.0057	1	0.0057	2.85	ГХВ	"	2	12
	17	Обвязка	50×100	—	1372	0.0069	1	0,0069	3.45	ГХВ	"	2	12
	18	Обвязка	50×100	—	1166	0.0058	2	0,0116	5.80	ГХВ	"	2	12
	19	Стойка	100×100	—	880	0.0088	1	0.0088	4.40		"	2	
	20	Стойка	100×100	—	507	0.0051	1	0,0051	2.55		"	2	
	21	Стойка	100×100	—	320	0.0032	1	0.0032	1.60		"	2	
	22	Оголовок стойки	25×150	19×106	212	0.0008	4	0,0032	1.60		"	2	12
	23	Подступенок	32×156	28×150	1022	0.0051	1	0.0051	2.55		"	2	12
	24	Монтажный брус	50×50	—	400	0.0010	1	0.0040	2.00		8242-75	3	
	25	Плинтус тип-Ч	—	25×25	210		4				8242-75	2	12
					Итого:			0.3259	162.95				
А-3	1	Доска ограждения	40×100	34×94	3262	0.013	4	0.052	26.00			2	12
А-3	2	Стойка	100×100	94×94	900	0.009	1	0.009	4.50			2	12
					Итого:			0.061	30.50				

Поз. 1

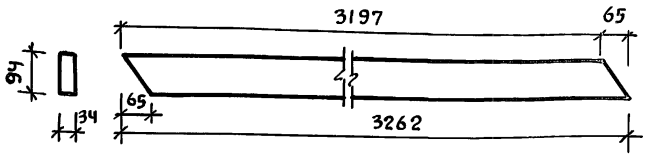

Марка	№ поз.	Наименование	Профиль	Дл. мм	Кол. шт	Масса кг 1 шт	ГОСТ Альбом
А-2	26	Болт стяжной М12	Ф12	1140	3	1.012	Альбом II
	27	Болт стяжной М12	Ф12	1200	1	1.065	Альбом II
	28	Болт крепежный М12	Ф12	120	1	0.124	7798-70*
	29	Шайба 12	Ф24	2.5	10	0.063	11371-78
	30	Гайка М12	19	10	10	0.154	5915-70
	31	Накладка крепежная	L90×90	300	1	2.50	8509-57
	32	Гвозди	Ф3.5	90	60	0.408	4028-63*
	33	Шурупы А5×40	Ф5	40	16		1145-70
			Итого:			33.38	
А-3	3	Гвозди	Ф4	100	25	0.200	4028-63*

Нормокон.	Клочков	
Рук. маст.	Кириченков	
Гл. конст.	Андреева	
ГАП	Галенко	
ГИП	Клочков	
Вед. арх.	Плотник	
Ст. инж.	Гриднева	

т.п. 144-000-360.85 АС

Лестница №1 на мансарду. Лестничный марш А-2. Спецификация. Ограждение лестницы А-3. Поз. 1

Пиломатериалы хвойных пород ГОСТ 8486-66

Стадия	Масса	Масштаб
Р		1:10
Лист 31	Листов	

РОСГИПРОНИИСЕЛЬСТРОЙ г. Москва

Взам. инв. №

Подпись и дата

Инв. № подл.

21154-02 33 Копир Алф

Формат 12г

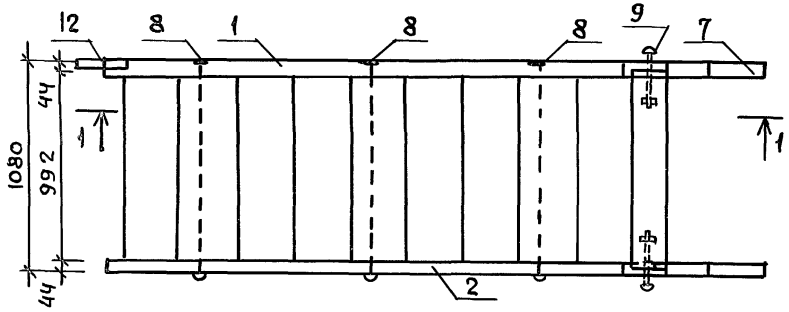

Марка	N поз.	Наименование	Сечение мм до строжки	Сечение мм после строжки	Длина мм	Объем м³	К-во шт	Общий объем м³	Масса кг	Антисепт.	ГОСТ	Группа	Абс влаж %
	1	Тетива	50×250	44×244	3507	0.0438	1	0.0438	21.9	—	8486-66	2	9
	2	Тетива	50×250	44×244	3507	0.0438	1	0.0438	21.9	—	"	2	9
	3	Проступь	50×168	44×162	1022	0.0086	9	0.0774	38.7	—	"	2	12
	3а	Проступь	50×150	44×144	1022	0.0077	1	0.0077	3,85	—	"	2	12
	4	Проступь	50×180	44×174	1022	0.0092	9	0,0828	41,4	—	"	2	12
	5	Подступенок	32×156	28×150	1022	0.0051	9	0.0459	22.95	—	"	2	12
	6	Подступенок	50×250	44×244	1022	0,0128	1	0.0128	6.4	—	"	2	12
	7	Опорная доска	50×220		550	0.0061	1	0.0061	3.05	—	"	2	12
						Итого:		0.3203	160.15				

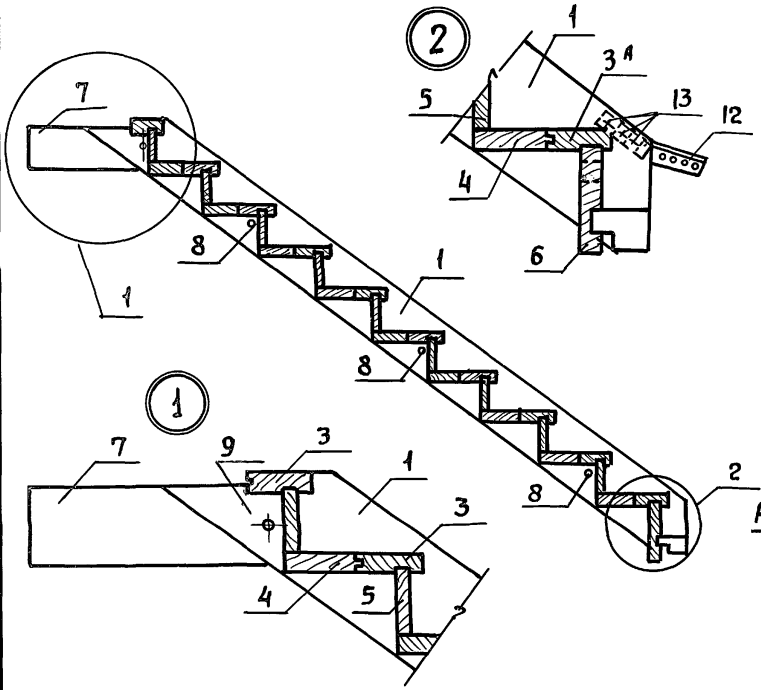

N поз.	Наименование	Профиль	Длина мм	Кол. шт.	Масса кг 1 шт.	ГОСТ
8	Болт стяжной	ф12	1086	3	0,853	
9	Болт 2м 12×160	ф12	166	2	0,145	7803-72
10	Шайба 12.01.019	ф24	2.5	5	0.006	11371-73
11	Гайка М12		10	10	0.015	5915-70*
12	Накладка соединительная	L40×4	260	1	0,629	8509-57
13	Шуруп А5×40	5×40		6		1145-70
			Итого:		3.658	

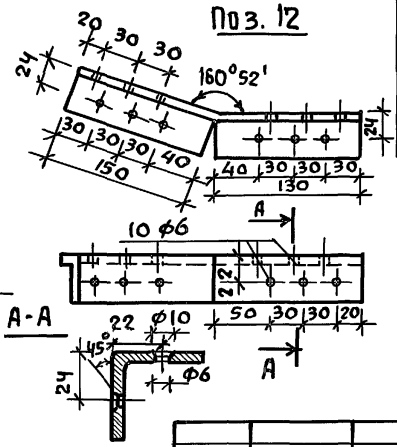

Металлоизделия покрыть масляной краской за два раза

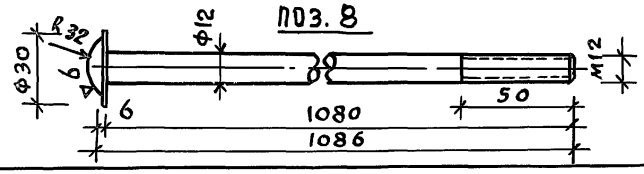

Нормакон	Клочков	
Рук.маст	Кириков	
Гл.констр	Андреева	
ГАП	Галенко	
ГИП	Клочков	
Вед.арх	Плотник	
Ст.инж	Гриднева	

Т.п. 144-000-360.85 АС

Лестница N2 в цоколь
Лестничный марш А-1
Позиции 8', 12

Стадия	Масса	Масштаб
Р	163.80	1:20 1:10
Лист 32	Листов	

РОССГИПРОНИИСЕЛЬСТРОЙ г. Москва

Копиров

Формат Г

Инв. N подл. | Подпись и дата | Взам. инв. N

Альбом II

Типовой проект 144-000-360.85

Поз. 1

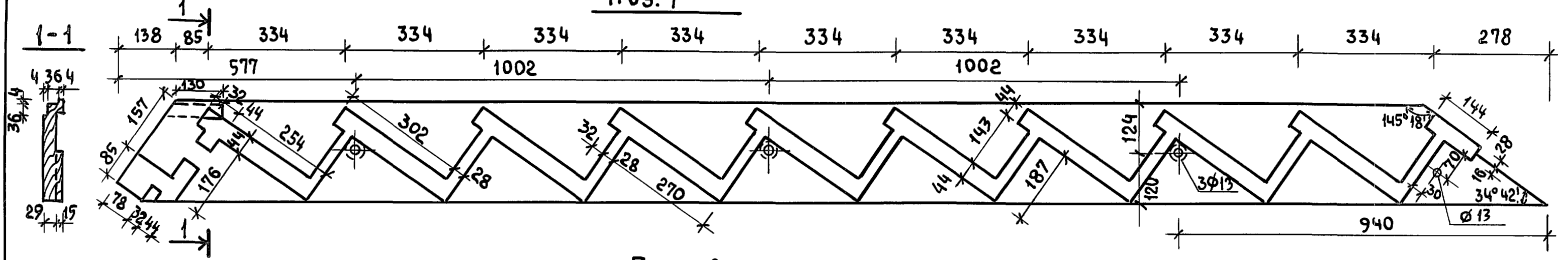

Поз. 2

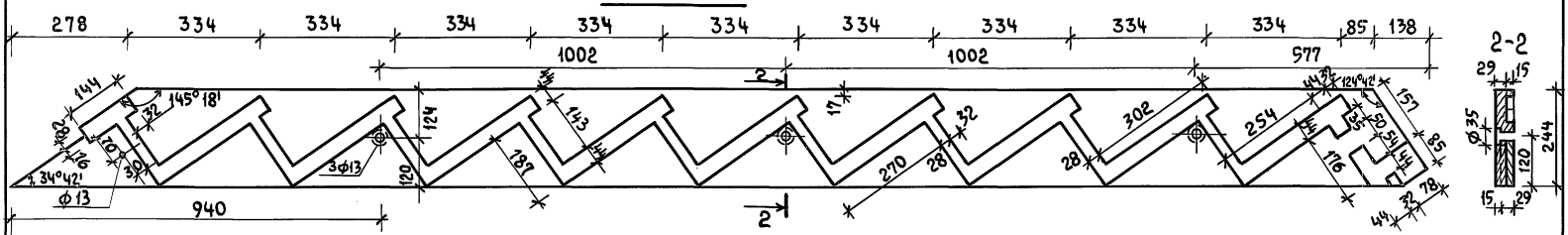

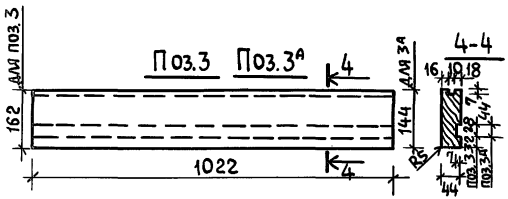

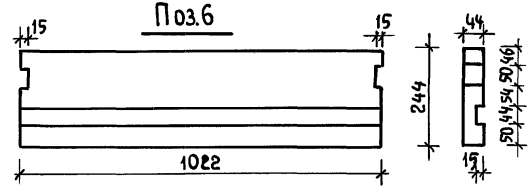

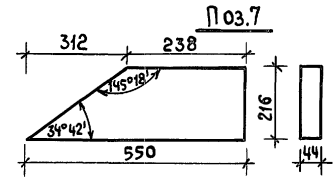

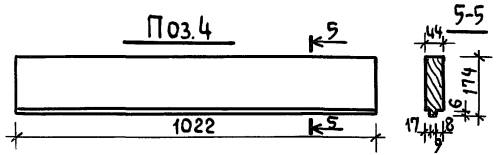

Нормок.	Клочков		
Рукмаст.	Кириков		
Гл. конст	Андреева		
ГАП	Галенко		
ГИП	Клочков		
Вед. арх.	Плотник		
Ст. инж.	Гриднева		

Т.П. 144-000-360.85 АС

Лестница №2 в цоколь. Лестничный марш Л-1. Позиции 1÷7

Стадия	Масса	Масштаб
Р		1:10
Лист 33	Листов	

Пиломатериалы хвойных пород ГОСТ 8486-66

Росгипронииселькстрой г. Москва

21154-02 35

Копировал:

Формат 12г

Инв.№подл. | Подпись и дата | Взам.инв.№

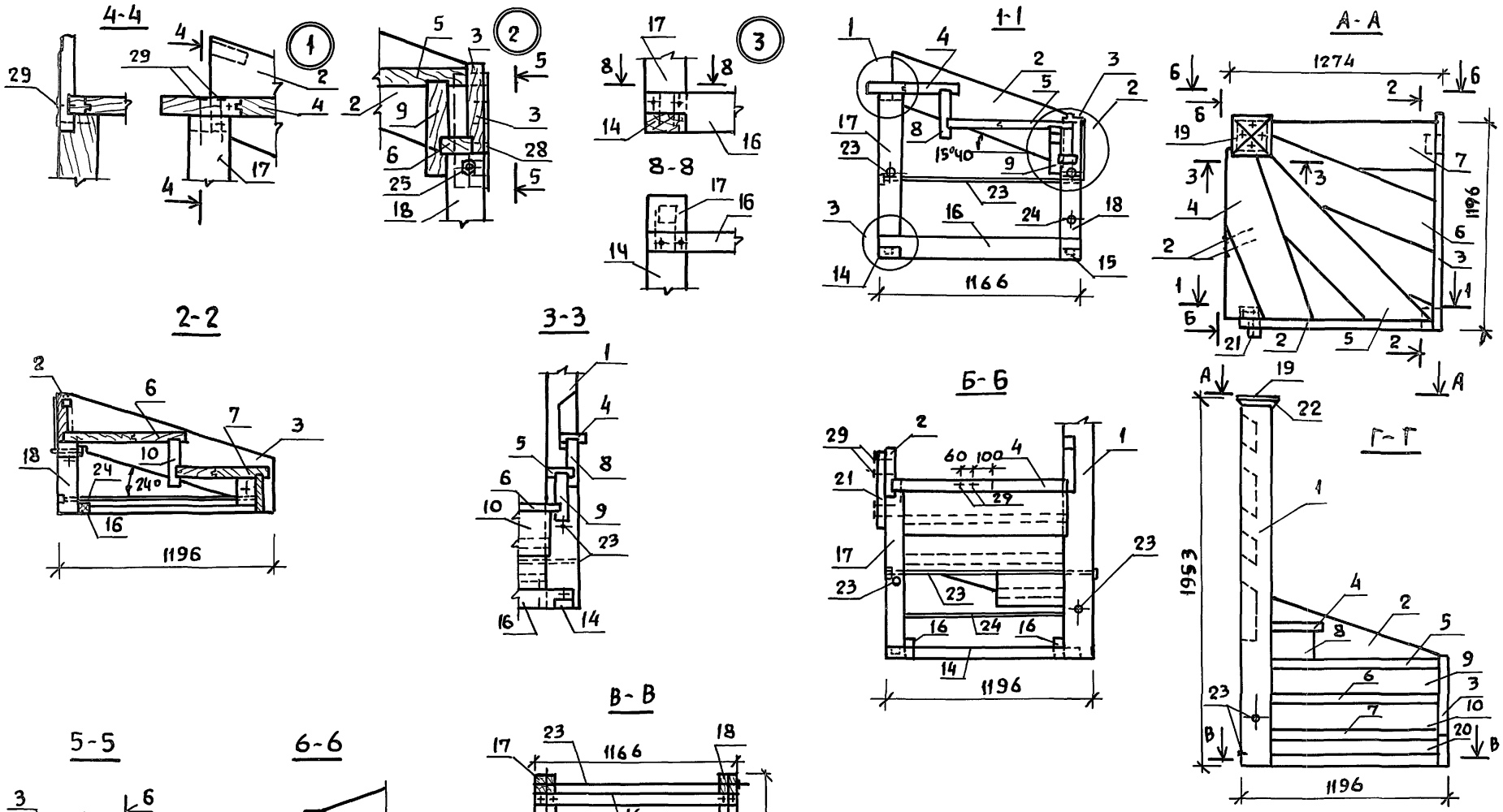

Нормокон.	Клочков	
Рук.маст.	Кириченков	
Гл.констр	Андреева	
ГАП	Галенко	
ГИП	Клочков	
вед.арх.	Плотник	
ст. инж.	Гриднева	

Т.П 144-000-360.85 АС

Лестница N2 в цоколь
Лестничный марш Л-4

Стадия	Масса	Масштаб
Р		1:10 1:20
Лист 34	Листов	

Пиломатериалы хвойных пород ГОСТ 84866-66

РОССПРОНИКСЕЛЬСТРОЙ г. Москва

Взам.инв.N | Подпись и дата | Инв.N подл.

Альбом II

Типовой проект 144-000-360.85

Взам.-инв.№ | Подпись и дата | Инв.№ подл.

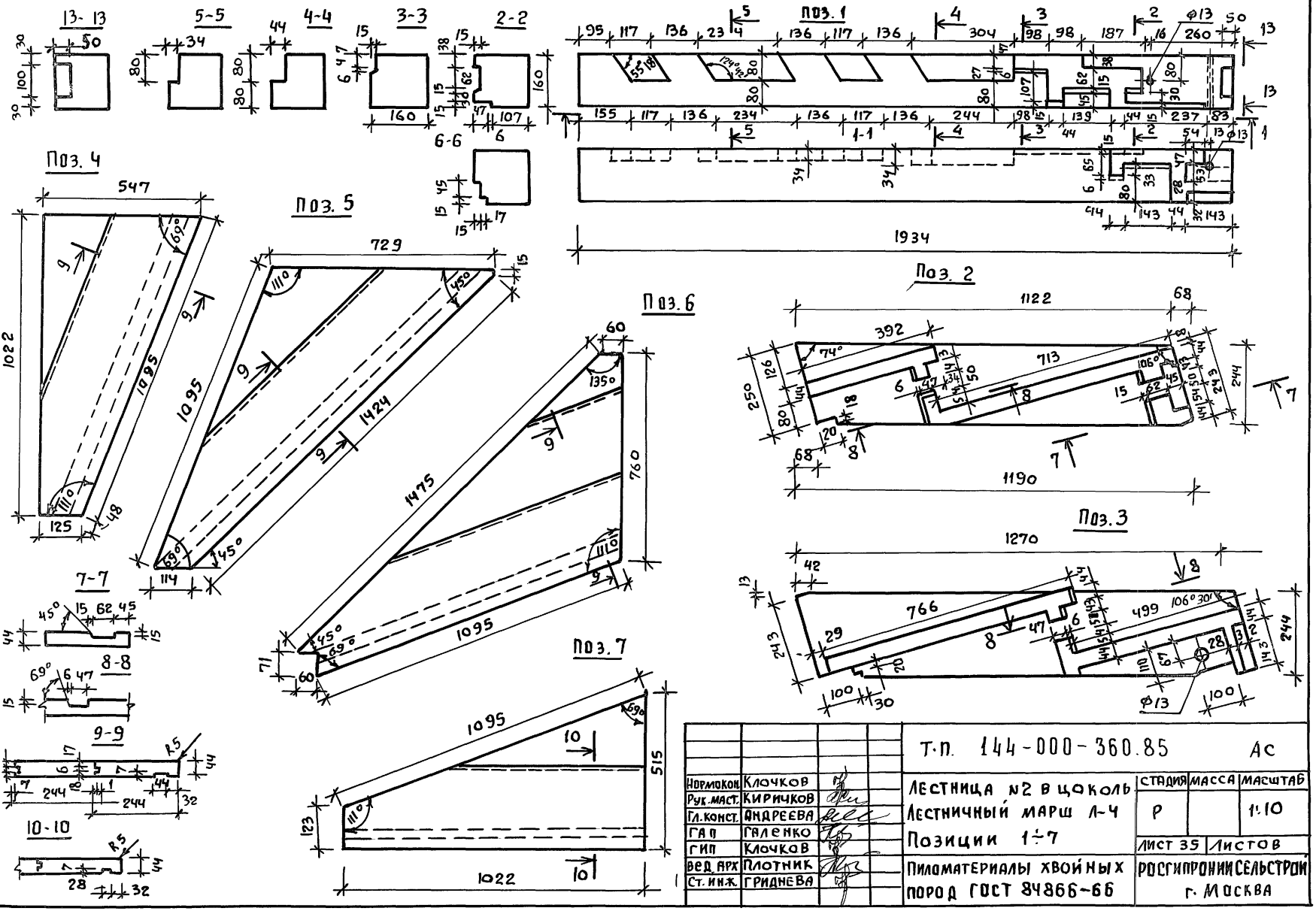

Нормокон	Клочков		
Рук.маст.	Кириков		
Гл.конст.	Андреева		
ГАП	Галенко		
ГИП	Клочков		
Вед.арх	Плотник		
Ст.инж.	Гриднева		

Т.П. 144-000-360.85 АС

ЛЕСТНИЦА №2 В ЦОКОЛЬ
ЛЕСТНИЧНЫЙ МАРШ Л-4
ПОЗИЦИИ 1÷7
ПИЛОМАТЕРИАЛЫ ХВОЙНЫХ ПОРОД ГОСТ 24866-66

Стадия	Масса	Масштаб
Р		1:10
Лист 35	Листов	

РОССИПРОНИИСЕЛЬСТРОЙ г. Москва

21154-02 37

Копир

Формат 12г

Альбом II

Типовой проект 144-000-360.85

Поз. 14

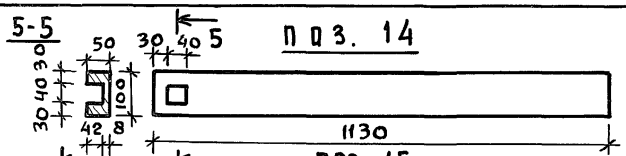

Поз. 15

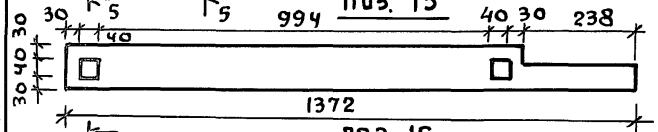

Поз. 16

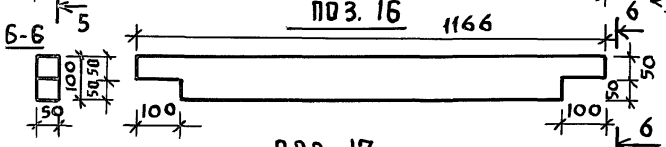

Поз. 17

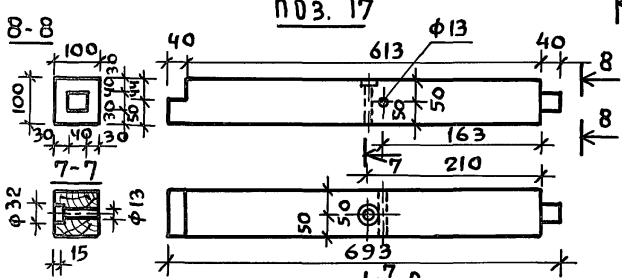

Поз. 18

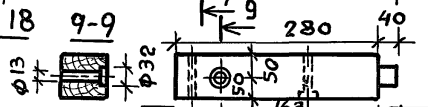

Поз. 19

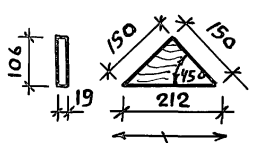

Поз. 13

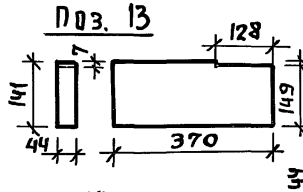

Поз. 12

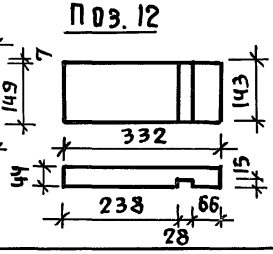

Поз. 23. Поз. 24

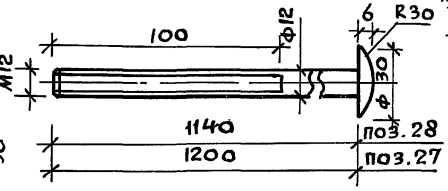

Поз. 28

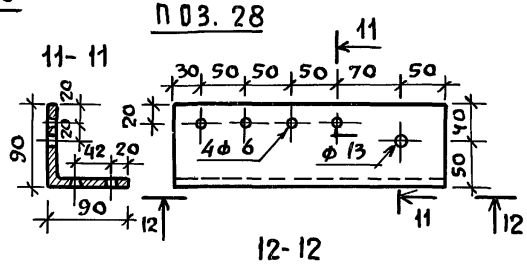

2-2

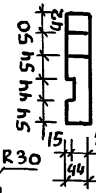

Поз. 8

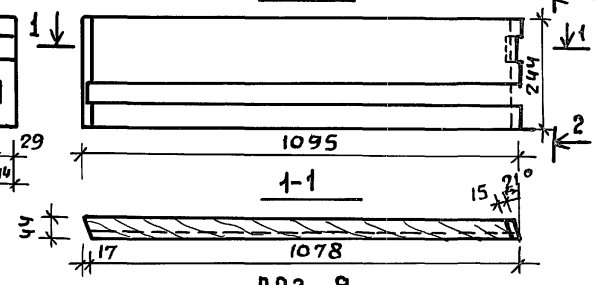

Поз. 9

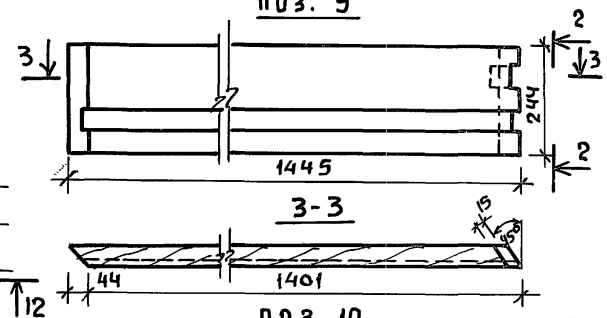

Поз. 10

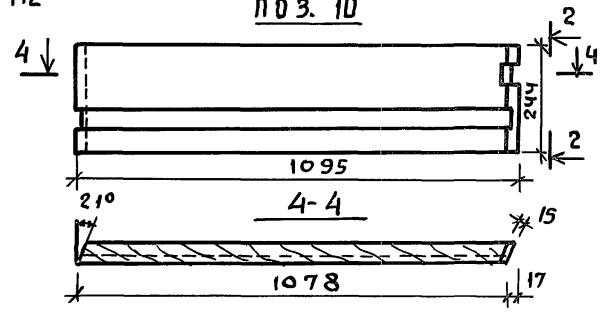

Нормокон	Клочков		
Рук.маст	Кириччов		
Гл.констр.	Андреева		
Гап	Галенко		
Гип	Клочков		
Вед.арх.	Плотник		
Ст. инж	Гриднева		

Т. п. 144-000-360.85 АС

Лестница №2 в цоколь-лестничный марш Л-4

Позиции 8÷10, 12÷19, 23, 24, 28

Пиломатериалы хвойных пород ГОСТ 8486-66. Сталь прокатная.

Стадия	Масса	Масштаб
Р		1:10 1:5 1:2

Лист 36 | Листов

Росгипронисельстрой г. Москва

21154-02 38

Копир.

Формат 12г

Инв.№ подл. | Подпись и дата | Взам. инв.№

Альбом II

Типовой проект 144-000-360.85

Марка	№ поз.	Наименование	Сечение, мм до строжки	Сечение, мм после строжки	Длина мм	Объем м³	К-во шт.	Общий объем м³	Масса кг	Антисепт	ГОСТ	Груп. кач. древ.	Абс. влаж. %
Л-4	1	Стойка	166×166	160×160	1934	0.0534	1	0.0534	26.7		8486-66	2	9
	2	Тетива	50×250	44×244	11 90	0.0149	1	0.0149	7. 45		"	2	9
	3	Тетива	50×250	44×244	1270	0.0159	1	0.0159	7.95		"	2	9
	4	Проступь	50×250	44×244	1710	0.0214	1	0.0214	10.70		"	2	12
	5	Проступь	50×250	44×244	2210	0.0276	1	0.0276	13.80		"	2	12
	6	Проступь	50×250	44×244	2350	0.0294	1	0.0294	14.70		"	2	12
	7	Проступь	50×250	44×244	1520	0.019	1	0.019	9.50		"	2	12
	8	Подступенок	50×250	44×244	1095	0.0137	1	0.0137	6.85		"	2	12
	9	Подступенок	50×250	44×244	1445	0.0181	1	0.0181	9.05		"	2	12
	10	Подступенок	50×250	44×244	1095	0.0137	1	0.0137	6.85		"	2	12
	11	Подступенок	32×150	28×141	990	0.0048	1	0.0048	2.40		"	2	12
	12	Опорная доска	50×150	44×134	332	0.0025	1	0.0025	1.25		"	2	12
	13	Опорная доска	50×150	44×141	370	0.0028	1	0.0028	1.40		"	2	12
	14	Обвязка	50×100	—	1130	0.0057	1	0.0057	2.85	ГХВ	"	2	12
	15	Обвязка	50×100	—	1372	0.0069	1	0.0069	3.45	ГХВ	"	2	12
	16	Обвязка	50×100	—	1166	0.0058	2	0.0116	5.80	ГХВ	"	2	12
	17	Стойка	100×100	—	693	0.0069	1	0.0069	3.45		"	2	
	18	Стойка	100×100	—	320	0.0032	1	0.0032	1.60		"	2	
	19	Оголовок стойки	25×150	19×106	212	0.0008	4	0.0032	1.60		"	2	12
	20	Подступенок	32×156	28×150	1022	0.0051	1	0.0051	2.55		"	2	12
	21	Монтажный брус	50×50	—	400	0.0010	1	0.0040	2.00		8242-75	3	—
	22	Плинтус тип-4	—	25×25	210		4				8242-75	2	12
					Итого:			0.2838	141. 90				
Л-3	1	Доска ограждения	40×100	34×94	3262	0.013	4	0.052	26.00			2	12
	2	Стойка	100×100	94×94	900	0.009	1	0.009	4.50			2	12
					Итого:			0.061	30.50				

Поз. 1

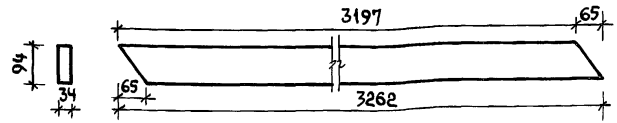

Марка	№ поз.	Наименование	Профиль	Дл. мм	Кол. шт	Масса кг 1 шт.	ГОСТ Альбом
Л-4	23	Болт стяжной М12	⌀ 12	1140	3	1.012	Альбом II
	24	Болт стяжной М12	⌀ 12	1200	1	1.065	Альбом II
	25	Болт крепежный М12	⌀ 12	120	1	0.124	7798-70*
	26	Шайба 12	⌀ 24	2.5	10	0.063	11371-78
	27	Гайка М12	19	10	10	0.154	5915-70
	28	Накладка крепежная	L90×90	300	1	2.50	8509-57
	29	Гвозди	⌀3.5	90	60	0.408	4028-63*
	30	Шурупы А5×40	⌀5	40	16		1145-70
			Итого:			33.38	
Л-3	3	Гвозди	⌀4	100	25	0.200	4028-63*

1. Сборочные чертежи лестницы №2 в цокольный этаж см. в альбоме I на листах 45 и 46.

Нормок.	Клочков	
Рук. маст	Кириков	
Гл. конст.	Андреева	
ГАП	Галенко	
ГИП	Клочков	
Вед. арх.	Плотник	
Ст. инж.	Гриднева	

Т.П. 144-000-360.85 АС

Лестница №2 в цоколь. Лестничный марш Л-4. Спецификация. Ограждение лестницы Л-3. Позиция 1

Стадия	Масса	Масштаб
Р		
Лист 37	Листов	

Пиломатериалы хвойных пород ГОСТ 8486-66

Росгипрониисельстрой г. Москва

Инв.№ подл. | Подпись и дата | Взам.инв.№

21154-02 39

Копировал:

Формат 12г

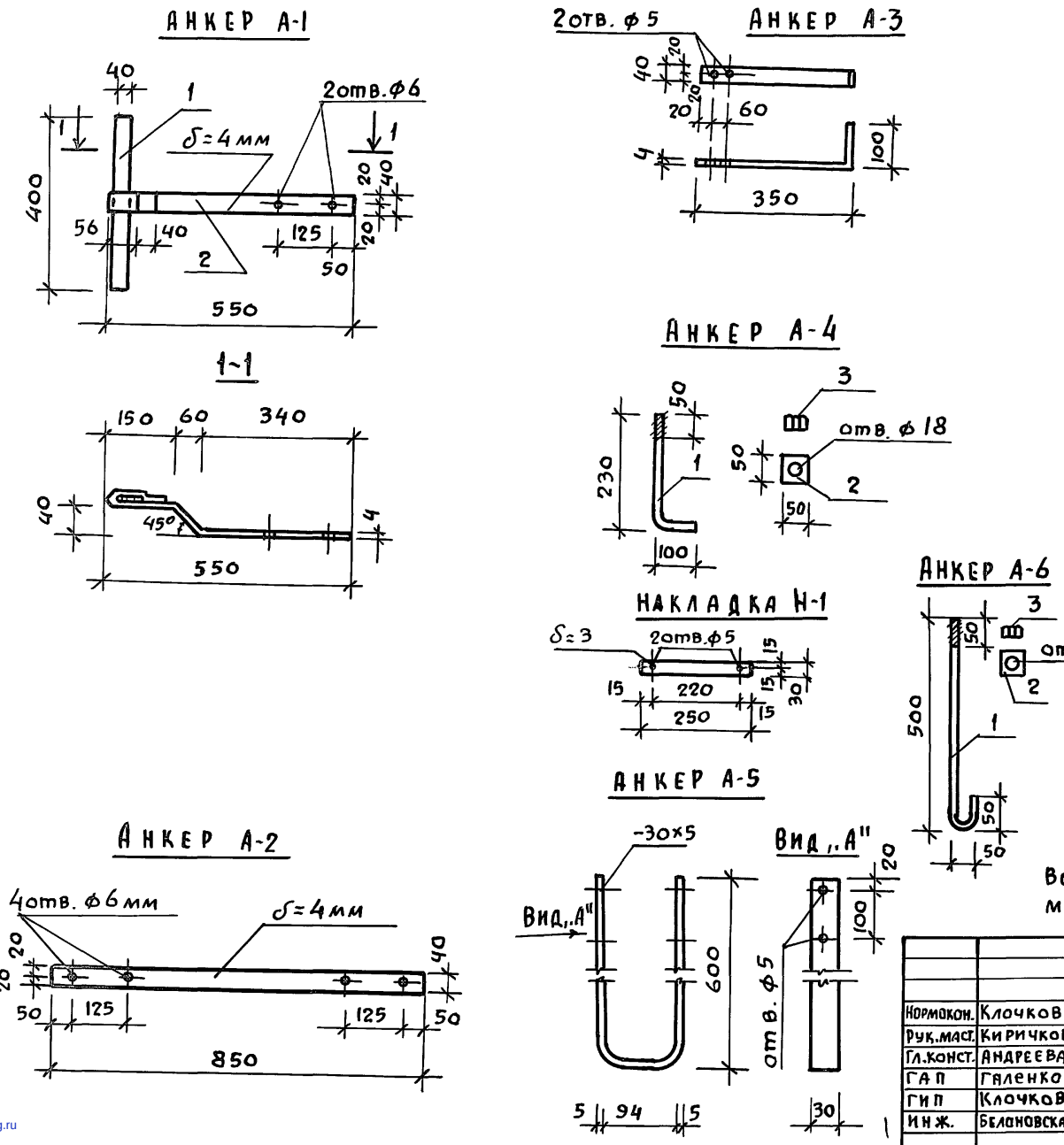

Марка	№ поз.	Наименование	Профиль	Длина мм	Кол. шт.	Масса кг/шт.	ГОСТ
А-1	1	Крестовина	40×4	400	1	0,502	103-76
	2	Полоса	40×4	650	1	0,820	"
А-2		Анкер	40×4	850	1	1.100	"
А-3		Анкер	40×4	450	1	0.570	"
А-4	1	Болт с резьбой	ф16А-I	330	1	0,525	2590-71
	2	Шайба 50×50×10	50×10	50	1	0.20	103-76
	3	Гайка			1	0.04	15523-70
А-5		Анкер	30×5	1300	1	1.630	103-76
А-6	1	Болт с резьбой	ф16А-I	600	1	0.960	2590-71
	2	Шайба 50×50×10	50×10	50	1	0.20	103-76
	3	Гайка			1	0.04	15523-70
Хомут с анкером	1	Полоса	30×3	531	1	3.8	4405-75
	2	Анкер	ф10	120	1	0.5	
	3	Болт М-8		50	1	0.01	
Н-1		Накладка	30×3	250	1	0,180	103-76

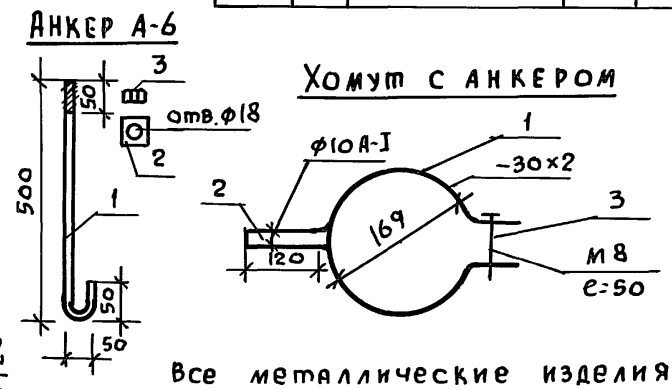

Все металлические изделия окрасить масляной краской за 2 раза

Нормокон.	Клочков	
Рук.маст.	Киричков	
Гл.конст.	Андреева	
ГАП	Галенко	
ГИП	Клочков	
Инж.	Белановская	

Т.П. 144-000-360.85 АС

Металлические изделия

Стадия	Масса	Масштаб
Р		

Лист 38 | Листов

Сталь прокатная ГОСТ 103-76

Росгипронисельстрой г. Москва

Типовой проект 144-000-360.85 А-II

Инв. | Подл. | Подпись и дата | Взам. инв. №

21154-02 (40)

Копировал

Формат 12г

gost.e-ecolog.ru