СЕРИЯ ТИПОВЫХ ПРОЕКТОВ КИРПИЧНЫХ ЖИЛЫХ ДОМОВ ИНДИВИДУАЛЬНЫХ ЗАСТРОЙЩИКОВ

ТИПОВОЙ ПРОЕКТ 144-000-359.85

МАНСАРДНЫЙ ОДНОКВАРТИРНЫЙ 4-КОМНАТНЫЙ ЖИЛОЙ ДОМ

СО ВСПОМОГАТЕЛЬНЫМИ ПОМЕЩЕНИЯМИ В ЦОКОЛЬНОМ ЭТАЖЕ ДЛЯ ИНДИВИДУАЛЬНЫХ ЗАСТРОЙЩИКОВ

АЛЬБОМ I

АРХИТЕКТУРНО-СТРОИТЕЛЬНЫЕ РЕШЕНИЯ ; ОТОПЛЕНИЕ И ВЕНТИЛЯЦИЯ ; ВОДОПРОВОД И КАНАЛИЗАЦИЯ ; ГАЗОСНАБЖЕНИЕ ; ЭЛЕКТРООБОРУДОВАНИЕ ; СВЯЗЬ.

gost.e-ecolog.ru

ТИПОВОЙ ПРОЕКТ 144-000-359.85

МАНСАРДНЫЙ ОДНОКВАРТИРНЫЙ 4-КОМНАТНЫЙ ЖИЛОЙ ДОМ СО ВСПОМОГАТЕЛЬНЫМИ ПОМЕЩЕНИЯМИ В ЦОКОЛЬНОМ ЭТАЖЕ ДЛЯ ИНДИВИДУАЛЬНЫХ ЗАСТРОЙЩИКОВ

АЛЬБОМ - I

СОСТАВ ПРОЕКТА

АЛЬБОМ - I	АРХИТЕКТУРНО - СТРОИТЕЛЬНЫЕ РЕШЕНИЯ ; ОТОПЛЕНИЕ И ВЕНТИЛЯЦИЯ ; ВОДОПРОВОД И КАНАЛИЗАЦИЯ ; ГАЗОСНАБЖЕНИЕ ; ЭЛЕКТРООБОРУДОВАНИЕ ; СВЯЗЬ.
АЛЬБОМ - II	ИЗДЕЛИЯ ЗАВОДСКОГО ИЗГОТОВЛЕНИЯ.
АЛЬБОМ - III	СМЕТЫ.
АЛЬБОМ - IV	ВЕДОМОСТИ ПОТРЕБНОСТИ В МАТЕРИАЛАХ
АЛЬБОМ - V	СПЕЦИФИКАЦИИ ОБОРУДОВАНИЯ

РАЗРАБОТАН ПРОЕКТНЫМ ИНСТИТУТОМ „РОСГИПРОНИИСЕЛЬСТРОЙ"

ГЛАВНЫЙ ИНЖЕНЕР ИНСТИТУТА Гущин В.Н.
ГЛАВНЫЙ АРХИТЕКТОР ИНСТИТУТА Семидушнов Г.Д.
ГЛАВНЫЙ АРХИТЕКТОР ПРОЕКТА Галенко Н.А.
ГЛАВНЫЙ ИНЖЕНЕР ПРОЕКТА Клочков А.П.

ПРОЕКТ УТВЕРЖДЕН
ГОССТРОЕМ РСФСР
ПОСТАНОВЛЕНИЕ № 37 ОТ 1 ИЮНЯ 1984 г.
ВВЕДЕН В ДЕЙСТВИЕ 26 ИЮНЯ 1985 г.
РОСГИПРОНИИСЕЛЬСТРОЕМ
ПРИКАЗ № 85

© ГУП ЦПП, 1996

Альбом I

Типовой проект 144-000-359.85

Инв.№ подл. | Подпись и дата | Взам. инв.№

Наименование	№ № листов	№ № стр.
1	2	3
Содержание альбома /начало/	1	2
Содержание альбома /продолжение/	2	3
Содержание альбома /окончание/	3	4
Общие данные /начало/	4	5
Общие данные /окончание/	5	6
Схема генплана	6	7
Архитектурно-строительные решения		
Общие данные /начало/	1	8
Общие данные /продолжение/	2	9
Общие данные /продолжение/	3	10
Общие данные /продолжение/	4	11
Общие данные /окончание/	5	12
Сводная спецификация /начало/	6	13
Сводная спецификация /продолжение/	7	14
Сводная спецификация /продолжение/	8	15
Сводная спецификация /окончание/	9	16
Фасады	10	17
План цокольного этажа	11	18
План 1 этажа	12	19
План мансарды	13	20
Разрез 1-1, сечения А-А; Б-Б.	14	21
План фундаментов	15	22
Сечения фундаментов 1-1, 5-5; 8-8	16	23

1	2	3
Таблица привязочных размеров стен и фундаментов	17	24
Пандус гаража. Разрезы	18	25
Таблица толщин наружных стен	19	26
Кладочный план цокольного этажа	20	27
Кладочный план 1 этажа	21	28
Кладочный план мансарды	22	29
Варианты инженерного оборудования I, II, III	23	30
Варианты инженерного оборудования IV	24	31
Развертки стен с дымовентиляционными каналами /I вариант/	25	32
Развертки стен с дымовентиляционными каналами /II вариант/	26	33
Развертки стен с дымовентиляционными каналами /III и IV варианты/	27	34
План стропил. План кровли. План раскладки сплошного настила.	28	35
Схемы стропил	29	36
Узлы стропил 1, 2, 4, 5 и 9	30	37
Узлы стропил 3, 6, 7 и 8. Сечение б-б	31	38
Сечение а-а	32	39
План перекрытия над цокольным этажом	33	40
План перекрытия над 1 этажом	34	41
Разрез перекрытия А-А. Узлы.	35	42
Каркас мансарды КМ-1. Сечения.	36	43

Нормокон.	Клочков	
Рук. маст.	Киричков	
Гл. констр.	Андреева	
ГАП	Галенко	
ГИП	Клочков	
Ст. арх.	Семина	

ТП 144-000-359.85 АС

Мансардный одноквартирный 4-комнатный жилой дом

Стадия	Лист	Листов
Р	1	

Содержание альбома /начало/

Росгипронисельстрой г. Москва

Копировал 21153-01 3 Формат 12г

1	2	3
Каркас мансарды КМ-1. Узлы	37	44
Узлы и детали перегородок	38	45
Узлы установки столярных изделий в наружных и внутренних стенах	39	46
Узлы установки: окон и дверей, веранды и крыльца.	40	47
Монолитные участки МУ-1; МУ-2; МУ-3	41	48
Сечения 1-1 и 2-2 монолитных участков МУ-1; МУ-2; МУ-3.	42	49
Лестница №1 на мансарду Фасад в осях 2-3	43	50
Лестница №1 на мансарду. План. Узлы.	44	51
Лестница №2 в цоколь. Фасад в осях 2-3	45	52
Лестница №2 в цоколь. План. Узлы.	46	53
Конструкция веранды с тамбуром КВТ-1 План. Сечения 1-1. Узлы.	47	54
Конструкция веранды с тамбуром КВТ-1 Сечения 2-2 ÷ 5-5.	48	55
Конструкция веранды с тамбуром КВТ-1 Узлы 1; 2; 3; 4; 14	49	56
Конструкция веранды с тамбуром КВТ-1 Узлы 5 ÷ 11.	50	57
Конструкция крыльца К-1	51	58
Монтажные узлы крыльца К-1	52	59
Конструкция крыльца К-2	53	60
План отделочных работ цокольного этажа.	54	61
План отделочных работ 1 этажа	55	62
План отделочных работ мансарды	56	63
Ведомость отделки помещений	57	64
Сушильный шкаф СШ-2	58	65
Шкаф встроенный 1Ш-3	59	66
Шкаф встроенный 1Ш-4	60	67
Встроенные шкафы 1Ш-3; 1Ш-4, Узлы 1÷7	61	68
Вентиляционная шахта ВШ-1, Узлы	62	69
Спецификация столярных изделий для т.н. в -20°; -40°С	63	70

Инв. № подл. | Подпись и дата | Взам. инв. №

Нормоконт.	Клочков		
Рук. маст.	Кириков		
Гл. констр.	Андреева		
ГАП	Галенко		
ГИП	Клочков		
Ст. арх.	Семина		

Т.П. 144-000-359.85 АС

Мансардный одноквартирный 4-комнатный жилой дом

Стадия	Лист	Листов
Р	2	

Содержание альбома / продолжение /

Госгипронисельстрой г. Москва

Копировал 21153-01 4 Формат 12г

Альбом 1

Типовой проект 144-000-359.85

Взам. инв.№ | Подпись и дата | Инв.№ подл.

1	2	3
Отопление и вентиляция О.В.		
Общие данные /начало/	1	71
Общие данные /продолжение/	2	72
Общие данные /окончание/	3	73
План цокольного этажа. План 1 этажа Варианты благоустройства „1", „2", „3"	4	74
План мансарды. Схема системы отопления. Варианты благоустройства „1", „2", „3"	5	75
План цокольного этажа. План 1 этажа Вариант благоустройства „4"	6	76
План мансарды. Схема системы отопления. Вариант благоустройства „4"	7	77
Вентиляция. Планы.	8	78
Водопровод и канализация В.К		
Общие данные /начало/	1	79
Общие данные /продолжение/	2	80
Общие данные /окончание/	3	81
Планы цокольного и 1этажей и мансарды. Варианты благоустройства II	4	82
Планы цокольного и 1этажей и мансарды Вариант благоустройства III	5	83
Планы цокольного и 1этажей и мансарды Вариант благоустройства IV	6	84
Схемы водопровода. Варианты благоустройства I, II, III	7	85
Схема водопровода. Вариант благоустройства IV. Схема канализации.	8	86

1	2	3
Газоснабжение Г		
Общие данные	1	87
План 1 этажа. Схема газооборудования /вариант с газовыми плитами/		88
Планы цокольного и 1 этажей Схема газооборудования Вариант с газовыми плитами и газовыми водонагревателями	3	89
План 1 этажа. Схема газооборудования /вариант на сжиженном газе/.	4	90
Электрооборудование Э		
Общие данные	1	91
Планы электросети. Схема расчетная	2	92
Слаботочное устройство С.У.		
Общие данные	1	93
План сетей слаботочных устройств. Схемы	2	94
Конструкция теплоизоляций трубопроводов		
Содержание	1	95
Тепловая изоляция участков трубопровода отопления	2	96

Нормокотр	Клочков		
Рук.маст.	Киричков		
Гл.констр	Андреева		
ГАП	Галенко		
ГИП	Клочков		
ст.архит	Семина		

т.п. 144-000-359.85 Ас

Мансардный одноквартирный 4-комнатный жилой дом

Стадия	Лист	Листов
Р	3	

Содержание альбома /окончание/

РОССИПРОНИИСЕЛЬСТРОЙ г. МОСКВА

Копиров. 21153-01 5 Формат 12г

АВТОРСКИЙ КОЛЛЕКТИВ

Архитекторы: Рабинков Б.Х., Плотник С.М., Галенко Н.А.
Конструктор: Клочков А.П.

В РАЗРАБОТКЕ ПРОЕКТА ПРИНИМАЛИ УЧАСТИЕ

Архитекторы: Алексеева М.И., Феоктистова Е.Р., Семина В.И.
Инженеры-конструкторы: Гриднева С.Н.
Техник-конструктор: Цепляева М.А.
Инженеры-сантехники: Крейнис Д.Х.
Королева И.С., Колядинцева Г.Л.
Баранова Т.А.
Киченкова О.В.
Воропаева Н.М.
Инженер-электрик: Крупенко В.И.
Инженер по слабым токам: Васильев Н.К.
Инженер-сметчик: Заплетина О.В.

ОБЩАЯ ХАРАКТЕРИСТИКА:

Область применения - I в подрайон II и III климатические районы СССР с расчетными зимними температурами наружного воздуха -20; -30 (основное решение), -40°С с обычными геологическими условиями

Вес снегового покрова — 150 кг/м² / 147 кг/м² / 145 кг/м²
Скоростной напор ветра — 0.44 кПа
Степень долговечности — II
Степень огнестойкости — II, III
Класс здания — II, III
Ориентация - свободная

В проекте учтены методические указания ЦНИИЭП жилища, направленные на повышение тепловой эффективности зданий, утвержденные Госстроем СССР (приказ №10 от 9 января 1980г)

Настоящий проект выполнен в соответствии с действующими нормами и правилами (в том числе по взрывопожарной безопасности)
Гл. инженер проекта Клочков А.П.

ПЕРЕЧЕНЬ ОСНОВНЫХ КОМПЛЕКТОВ РАБОЧИХ ЧЕРТЕЖЕЙ

Обозначение	Наименование	Примечание
АС	Архитектурно-строительные решения	
ОВ	Отопление и вентиляция.	
ВК	Водопровод и канализация	
Г	Газоснабжение	
Э	Электрооборудование	
С	Связь	

МАРКИРОВКА ПОГОНАЖНЫХ ИЗДЕЛИЙ

0.19 - 1.8
- Толщина в дм.
- Ширина в дм.

0.19 - 1.8 - А
- Толщина в дм
- Ширина в дм
- Индекс, отличающий изделия, имеющие после обработки разные сечения

0.19 - 1.8 - 2.5
- Толщина в дм.
- Ширина в дм.
- Длина в дм.

Привязан

Инв. N

Т.П. 144-000-359.85 АС

Нормоконт.	Клочков	
Рук. маст.	Киричков	
Гл. конст.	Андреева	
ГАП	Галенко	
ГИП	Клочков	
Вед. арх.	Плотник	
Арх.	Алексеева	

Мансардный одноквартирный 4-комнатный жилой дом

Стадия	Лист	Листов
Р	4	

Общие данные (начало)

РОССГИПРОНИИСЕЛЬСТРОЙ г. Москва

Инв. N подл. | Подпись и дата | Взам. инв. N

Копировал

21153-01 6

Формат 12г

Альбом I

Типовой проект 144-000-359.85

ТЕХНИКО-ЭКОНОМИЧЕСКИЕ И ЭКСПЛУАТАЦИОННЫЕ ПОКАЗАТЕЛИ

НАИМЕНОВАНИЕ	Всего	На 1 м² прив. общ. пл.
СТОИМОСТЬ		
Общая сметная стоимость тыс. руб.	22,71	136,77
в том числе:		
Строительно-монтажных работ. тыс. руб.	22,71	136,77
ТРУДОЕМКОСТЬ		
Построечные трудовые затраты чел. дн.	529.7	3.19
РАСХОДЫ		
Расход строительных материалов		
Цемент	13,341	0,080
Цемент, приведенный к марке М-400 т	12,163	0,073
Сталь	1,378	0,0083
Сталь, приведенная к классу А-I и С38/23	1,394	0,0084
Бетон и железобетон м³	57,0	0,343
в том числе:		
Монолитный тяжелый м³	53,0	0,319
Лесоматериалы м³	37,06	0,224
Лесоматериалы, приведенные к круглому лесу м³	51,47	0,310
Кирпич тыс. шт	48,63	0,293
Масса конструкций и материалов т	296	1,782
Масса надземной части т	210	1,265
ЭКСПЛУАТАЦИОННЫЕ ПОКАЗАТЕЛИ		
Расход:		
Воды холодной (общий) л/с	0.37	

НАИМЕНОВАНИЕ	Всего	На 1 м² прив. общ. пл.
Воды горячей л/с		
Канализационные стоки л/с	1.97	
Тепла ккал/ч / квт	46 910 / 54,41	
В том числе:		
На отопление	17510 / 20,31	
на горячее водоснабжение	29400 / 34,10	
Тепла на отопление 1 м² общей площади ккал/ч / квт	109,3 / 0,127	
Потребная электрическая мощность квт	5,00	
Эксплуатационные затраты руб/год	844	5,08
ТЕХНИЧЕСКИЕ ХАРАКТЕРИСТИКИ:		
Объем строительный м³	592.0	3,565
В том числе:		
Подземной части м³	260.0	
Площадь:		
Застройки м²	113.60	
Приведенная общая м²	102.88	
Общая м²	97.10	
Жилая м²	56,42	0.346
Летних помещений м²	14.54	
Площадь помещений в цокольном этаже м²	63.16	

ИНЖЕНЕРНОЕ ОБОРУДОВАНИЕ

НАИМЕНОВАН.	ВАРИАНТЫ	ХАРАКТЕРИСТИКА
Отопление	I, II, III	От местного источника тепла /на твердом топливе или газе/, система двухтрубная с верхней разводкой, с радиаторами типа РСГ-2 для расчетных температур -20°; -30°; -40°. Температура теплоносителя 90°-70° С.
	IV	Водяное центральное система двухтрубная с нижней разводкой, с радиаторами типа РСГ-2. Температура теплоносителя 95°-70°С
Вентиляция		Естественная
Холодное		Хозяйственно-питьевое расчетный напор на вводе 17 м
Горячее	I, II, III	Местное 17
	IV	От внешней сети. расчетный напор на вводе 14 м
Канализация		Хозяйственно-бытовая
Газоснабжение	II, III	Сжиженный газ
	III, IV	Природный газ
Электроснабжение		от внешней сети напряжение 380/220 в
Устройство связи		радиотрансляция телеантенна.
Оборудование кухни и с/у	I	плита на твердом топливе. — Мойки, унитазы, ванны, умывальники
	II, III, IV	Газовые плиты
	IV	электроплиты

Привязан:

Инв. N

Нормокон.	Клочков	
Рук. маст.	Кириков	
Гл. констр.	Андреева	
ГАП	Галенко	
ГИП	Клочков	
Вед. арх.	Плотник	
Арх.	Алексеева	

ТП 144-000-359.85 АС

Мансардный одноквартирный 4-комнатный жилой дом.

Стадия	Лист	Листов
Р	5	

Общие данные (окончание)

РОСГИПРОНИИСЕЛЬСТРОЙ г. Москва

Копиров.

21153-01 7

Формат 12г

Взам. инв. N | Подпись и дата | Инв. N подл.

Альбом I

Типовой проект 144-000-359.85

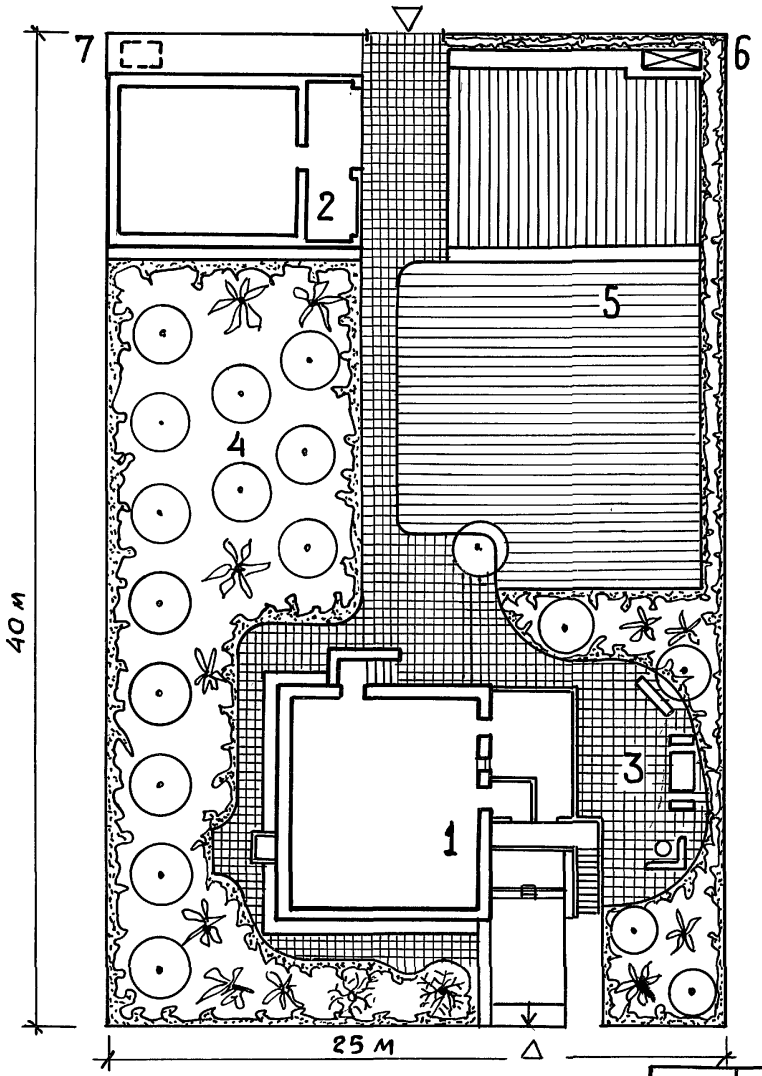

Экспликация.

1 — Жилой дом
2 — Хозпостройка
3 — Зона отдыха
4 — Сад
5 — Огород
6. — Компостная яма
7 — Жижесборник

Инв. № подл.	Подпись и дата	Взам. инв. №

Нормоконт	Клочков	
Рук. маст.	Киричков	
Гл. констр	Андреева	
ГАП	Галенко.	
ГИП	Клочков	
Вед. арх.	Плотник	
Ст. арх.	Семина	

Привязан:

Инв. №

Т.П. 144-000-359.85

Мансардный одноквартирный 4-комнатный жилой дом

Стадия	Лист	Листов
Р	6	

Схема генплана

Росгипронисельстрой г. Москва

Копировал

21153-01 8

Формат 12г

Наименование	№ № листов	№ № стр.
1	2	3
Архитектурно-строительные решения		
Общие данные /начало/.	1	8
Общие данные /продолжение/.	2	9
Общие данные /продолжение/.	3	10
Общие данные /продолжение/.	4	11
Общие данные /окончание/.	5	12
Сводная спецификация /начало/.	6	13
Сводная спецификация /продолжение/.	7	14
Сводная спецификация /продолжение/.	8	15
Сводная спецификация /окончание/.	9	16
Фасады	10	17
План цокольного этажа	11	18
План 1 этажа	12	19
План мансарды	13	20
Разрез 1-1; сечения А-А; Б-Б.	14	21
План фундаментов	15	22
Сечения фундаментов 1-1; 5-5; 8-8	16	23
Таблица привязочных размеров стен и фундаментов	17	24
Пандус гаража. Разрезы.	18	25
Таблица толщин наружных стен	19	26

1	2	3
Кладочный план цокольного этажа	20	27
Кладочный план 1 этажа	21	28
Кладочный план мансарды	22	29
Варианты инженерного оборудования I; II; III	23	30
Вариант инженерного оборудования IV	24	31
Развертки стен с дымовентиляционными каналами /I вариант/.	25	32
Развертки стен с дымовентиляционными каналами /II вариант/.	26	33
Развертки стен с дымовентиляционными каналами /III и IV варианты/.	27	34
План стропил. План кровли. План раскладки сплошного настила.	28	35
Схемы стропил.	29	36
Узлы стропил 1; 2; 4; 5 и 9	30	37
Узлы стропил 3; 6; 7 и 8. Сечение Б-Б	31	38
Сечение Д-Д	32	39
План перекрытия над цокольным этажом	33	40
План перекрытия над 1 этажом	34	41
Разрез перекрытия А-А. Узлы.	35	42
Каркас мансарды КМ-1. Сечения.	36	43

Типовой проект 144-000-359.85 Альбом I

Инв. № подл. | Подпись и дата | Взам. инв. №

Нормокон	Клочков	
Рук. маст	Кириченков	
Гл. конст	Андреева	
ГАП	Галенко	
ГИП	Клочков	
Ст. арх.	Семина	

Т.П. 144-000-359.85 АС

Мансардный одноквартирный 4-комнатный жилой дом

Стадия	Лист	Листов
Р	1	

Общие данные /начало/

Росгипроинисельстрой г. Москва

Копировал: Крупенко

21153-01 9

Формат.

Инв.№ подл. | Подпись и дата | Взам.инв.№

1	2	3
Каркас мансарды КМ-1. Узлы	37	44
Узлы и детали перегородок	38	45
Узлы установки столярных изделий в наружных и внутренних стенах	39	46
Узлы установки окон и дверей веранды и крыльца	40	47
Монолитные участки МУ-1; МУ-2; МУ-3	41	48
Сечения 1-1 и 2-2 монолитных участков МУ-1; МУ-2; МУ-3	42	49
Лестница №1 на мансарду Фасад в осях 2-3	43	50
Лестница №1 на мансарду. План. Узлы.	44	51
Лестница №2 в цоколь. Фасад в осях 2-3.	45	52
Лестница №2 в цоколь. План. Узлы.	46	53
Конструкция веранды с тамбуром КВТ-1 План. Сечения 1-1. Узлы.	47	54
Конструкция веранды с тамбуром КВТ-1 Сечения 2-2 ÷ 5-5	48	55

1	2	3
Конструкция веранды с тамбуром КВТ-1 Узлы 1; 2; 3; 4; 14	49	56
Конструкция веранды с тамбуром КВТ-1 Узлы 5 ÷ 11	50	57
Конструкция крыльца К-1	51	58
Монтажные узлы крыльца К-1	52	59
Конструкция крыльца К-2	53	60
План отделочных работ цокольного этажа	54	61
План отделочных работ 1 этажа	55	62
План отделочных работ мансарды	56	63
Ведомость отделки помещений	57	64
Сушильный шкаф СШ-2	58	65
Шкаф встроенный 1Ш-3	59	66
Шкаф встроенный 1Ш-4	60	67
Встроенные шкафы 1Ш-3; 1Ш-4. Узлы 1÷7	61	68
Вентиляционная шахта ВШ-1. Узлы	62	69
Спецификация столярных изделий для Т.Н.В-20°; -40°С	63	70
Фрагмент фасада №1	64	71

Т.П. 144-000-359.85 АС

Нормокон	Клочков	
Рук.маст	Кириков	
Гл.констр	Андреева	
Гап	Галенко	
Гип	Клочков	
Ст.арх.	Семина	

Мансардный одноквартирный 4-комнатный жилой дом

Стадия	Лист	Листов
Р	2	

Общие данные /продолжение/

Госгипронииссельстрой г. Москва

Копировал: Крупенко

21153-01 10

Формат:

Типовой проект 144-000-359.85

Ведомость ссылочных и применённых документов

Обозначение	Наименование	Примечание
	Ссылочные документы	
Серия 1.136.5-16 ч.1 и 2	Окна и балконные двери деревянные с двойным остеклением для жилых и общественных зданий.	
Серия 1.136.5-17	Окна и балконные двери с тройным остеклением для жилых и общественных зданий.	
Серия 1.136.5-18	Окна и балконные двери деревянные со стеклопакетами и стеклами для жилых зданий.	
Серия 1.136.5-20	Окна и балконные двери деревянные со стеклопакетами для жилых зданий.	
Серия 1-136.5-19	Двери деревянные наружные для жилых и общественных зданий.	
Серия 1.136-10	Двери деревянные внутренние для жилых и общественных зданий.	
Серия 1.136-2	Подоконные деревянные доски	
Серия 1-172-4	Встроенные и антресольные шкафы Шкафы-перегородки каркасной конструкции из унифицированных элементов для жилых зданий	
Серия 2.130-1 в.23	Детали стен и перегородок жилых зданий.	
Серия 2.144-1	Узлы полов жилых зданий	
Серия 2.160-1 вып.2	Детали покрытий жилых зданий	
Серия 1.138-10 в.1	Перемычки железобетонные для зданий с кирпичными стенами.	
Гост 1005-68	Щиты деревянные для перекрытий жилых и общественных зданий.	
Гост 8242-75	Детали деревянные фрезерованные для строительства	
Гост 16233-77	Листы асбестоцементные волнистые унифицированного профиля и детали к ним.	
Гост 530-80	Кирпич и камни керамические	
Гост 9573-82*	Плиты и маты теплоизоляционные из минеральной ваты на синтетическом связующем	
Гост 6428-83	Плиты гипсовые для перегородок	
Гост 4981-78	Балки деревянные с черепными брусками.	
Гост 11047-72	Детали и изделия деревянные для малоэтажных жилых и общественных зданий.	
Гост 6266-81	Листы гипсокартонные	

Привязан:

Инв. №

Взам. инв. №

Подпись и дата

Инв. № подл.

Нормоконт	Клочков	
Рук. маст	Кириков	
Гл. констр	Андреева	
ГАП	Галенко	
ГИП	Клочков	
Вед. арх.	Плотник	
Архит	Алексеева	

Т.П. 144-000-359.85 АС

Мансардный одноквартирный 4-комнатный жилой дом

Стадия	Лист	Листов
Р	3	

Общие данные (продолжение)

Росгипронисельстрой г. Москва

Копировал 21153-01 11 Формат 12г

Строительные конструкции и отделка

Наименование	Варианты	Характеристика
Конструктивная схема		Продольные несущие стены
Фундаменты		Ленточные и столбчатые бутобетонные
Стены наружные отметки-1,300 кирпичные с расшивкой швов.	1	Сплошная кладка: кирпич керамический рядовой эффективный М-75 Гост 530-80 на растворе М-25. Толщина стен 510мм
	2	То же, толщина стен 380мм
	3	То же, толщина стен 640мм
	4	Облегченная кладка с утеплителем (по серии 2.130-1 вып. 23) тип „А". Кирпич керамический рядовой пустотелый эффективный М-75 Гост 530-80 на раст. „М-50" Толщина стен 400мм. (основной вариант)
	5.	То же толщина стен 530мм.
Стены цокольного этажа.		До отм.-1.750 бутобетонные, с отм.-1.750 до -1,300 из кирпича керамического полнотелого обыкновенного М-100.
Стены внутренние выше отметки -2.550	1	Кирпич керамический рядовой полнотелый обыкновенный М-75 Гост 530-80 на растворе М-25.
	2	Кирпич керамический рядовой эффективный пластического прессования М-75 Гост 530-80 на растворе М-25
Стены с дымовентиляционными каналами		Кирпич керамический рядовой полнотелый обыкновенный пластического прессования М-75 ГОСТ 530-80 на растворе М-25.
Перемычки		Рядовые, с арматурой в наружных стенах по 6Ф6 А-I, во внутренних по 6Ф8 А-I в слое цементного раствора 1:2 толщиной 3см.
Перегородки		Из гипсовых плит для междукомнатных перегородок, кирпичные- в мокрых помещениях; мансардные- каркасно-обшивные с утеплителем из минватных плит.
Перекрытия		По деревянным балкам с накатом

Наименование	Варианты	Характеристика
Двери наружные		Серия 1.136.5-19
Двери внутренние		Серия 1.136-10
Окна и балконные двери	1	С раздельными переплетами. Серия 1.136.5-16 ч.2
	2	Со спаренными переплетами. Серия 1.136.5-16 ч.1
	3	С тройным остеклением. Серия 1.136,5-17
	4	Со стеклопакетами и стеклами. Серия 1.136.5-18
	5	Со стеклопакетами. Серия 1.136.5-20
Полы: В комнатах, кухнях, коридоре, веранде, хоз. кладов.		Дощатые
Полы: В санузле, постирочной		Керамическая плитка
Полы: В хол. кладовой, крыльце, цок. этажа		Цементные
Отделка стен, перегор.: Комнаты, коридоры, хозяйств. кладовые.		Оклейка обоями по гипсокартонным листам (ГОСТ 6266-81)
Отделка стен, перегор.: Кухни, сан. узлы, постирочная		Глазурованная плитка на высоту 1.8 м выше- масляная окраска.
Отделка стен, перегор.: Крыльцо, холодная кладовая		Деревянные элементы покрываются олифой и бесцветным лаком за 2 раза.
Потолки		В кухне, веранде, холодной кладовой, крыльце, в сушильном шкафу-масляная окраска, в остальных комнатах побелка, в помещениях цок. этажа-штукатурка и побелка.
Цоколь		Бутобетон затирается, кирпич штукатурится и окрашивается перхлорвиниловыми красками.
Крыша		Чердачная по деревянным наслонным стропилам
Шкаф, кладовые		Каркасной и щитовой конструкций
Лестница		Лестница на мансарду и в цоколь деревянная

Т.П. 144-000-359.85 Ас

Нормок.	Клочков	
Рук. маст.	Киричков	
Гл. констр.	Андреева	
ГАП	Галенко	
ГИП	Клочков	
Инж.	Гриднева	

Мансардный одноквартирный 4-комнатный жилой дом

Стадия	Лист	Листов
Р	4	

Общие данные (продолжение)

Росгипронинсельстрой г. Москва

Привязан:

Инв. N

Инв. N подл. | Подпись и дата | Взам. инв. N

Типовой проект 144-000-359.85 Альбом I

Копир. 21153-01 12 Формат 12г

Указания по привязке проекта

Проект может быть принят к строительству после предварительного выполнения работ, связанных с применением проекта на конкретном участке. В зависимости от местных условий конкретного строительства и степени инженерного благоустройства населенного пункта при применении проекта должны быть внесены соответствующие коррективы: необходимо исключить все чертежи вариантов, не применяемых в данном строительстве, во всех оставшихся чертежах должны быть вычеркнуты детали, размеры, спецификации и т.п, относящиеся к неиспользуемым вариантом.

Антикоррозийная защита конструкций.

Работы производить при соблюдении пунктов СНИП III-23-76 и СНиП II-28-73. Выполнение антикоррозийных мероприятий должно обязательно оформляться специальными актами на скрытые работы.

Сведения о патентоспособности и патентной чистоте.

Принятые конструкции и узлы не патентоспособны, т.к. являются проектной переработкой известных решений и обладают патентной чистотой в отношении СССР по состоянию на 14.07.82г

Временные нагрузки на перекрытия приняты по СНиП II 6-74. Вес снегового покрова на 1м² горизонтальной проекции кровли – 150 кгс/м².

Основной вариант ограждающих конструкций здания в проекте расчитан на наружную температуру воздуха минус 30°С.

Таблица толщин утеплителя чердачного перекрытия в мм

Расчётные наружные температуры.	Утеплитель-минераловатные плиты на синтетической связке с объемной массой кг/м³			
	над жилыми комнатами		над ванной	
	γ=150	γ=75	γ=150	γ=75
-20°С	80	70	110	90
-30°С	80	70	130	110
-40°С	130	110	160	130

Указания по производству работ в зимнее время

Фундаменты не разрешается укладывать на замёрзшее основание. Пучинистые грунты должны быть до начала укладки бетонной смеси отогреты до положительной температуры и защищены от промерзания. Бутобетонные фундаменты выполняются на растворе не ниже 50 с химическими добавками (поташ, нитрит натрия, хлористый натрий, хлористый кальций). Вид добавок, их количество и способы применения принимать в соответствии с СН и П III-17-78. Бутобетонные фундаменты выполнять способом замораживания не допускается. Кирпичная кладка может быть выполнена:

а) на растворах марки не ниже 50 с добавками поташа и нитрита натрия.

б) способом замораживания с учётом повышения марки раствора в зависимости от температуры, при которой производится кладка. Температура наружного воздуха от -4° до -20°С - раствор М50.

ниже -20°С - раствор М75.

В проёмах стен на период отаивания установить временные стойки с расклиниванием.

Деревянные элементы, расположенные ниже уровня чистого пола первого этажа, а также элементы скрытых конструкций и детали с нестроганными поверхностями подлежат защите от гниения и возгорания согласно СНиП III-1976 СНиП III-20-74 и СНиП-II-25-80. Противопожарные мероприятия осуществляются в соответствии со СНиП II-2-80. Деревянные элементы крыши покрываются огнезащитными составами СК-л, ВПД или суперфосфатной обмазкой согласно СН и П III-19-76 и СН и П II-2-80.

Привязан:

Инв. №

Нормокон	Клочков А.П	
Рук. маст.	Кириченко В.Ф	
Гл. констр	Андреева А.М	
ГАП	Галенко Н.А	
ГИП	Клочков А.П	
Вед. инж	Радченко Т.С	
Инж.	Гриднева С.Н	

Т.П. 144-000-359.85 АС

Мансардный одноквартирный 4 комнатный жилой дом.

Стадия	Лист	Листов
Р	5	

Общие данные (окончание)

РОСГИПРОНИИСЕЛЬСТРОЙ г. Москва

Копировал

21153-01 13

Формат 12г

Инв. № подл. | Подпись и дата | Взам. инв. №

Альбом I

Типовой проект 144-000-359.85

NN п/п	Марка	Наименование изделий	Размеры в мм: т	ш	длина	Единица измерен.	Кубатура единица измер. м³	Масса единицы измер. кг	Количество на дом: шт или пм	м³	тонн	Поставка	ГОСТ или альбом
		Деревянные изделия на дом:											
1	ОР 6-9	Окно	153	870	560	шт	0.0343	17.15	7	0,2401	0,120	поштучно	1.136.5-16
2	ОР 15-9	То-же	153	870	1460	"—"	0.0670	33.50	1	0,0670	0.034	"—"	то-же
3	ОР 15-12	"—"—	153	1170	1460	"—"	0.0970	48.50	4	0.3880	0,194	"—"	"—"
4	ОР 15-18	"—"—	153	1770	1460	"—"	0,1380	69.00	1	0,1380	0,069	"—"	"—"
5	БР 22-9	Балконная дверь	153	870	2175	"—"	0.0940	47.00	1	0,0940	0,047	"—"	"—"
6	ИО-1	Блок остекления веранды	44	600	1520	"—"	0.0177	8.85	14	0.2478	0,124	"—"	альбом II
7	ДН21-9щп	Дверь наружная	94	884	2085	"—"	0,0506	25.30	2	0,1012	0,051	"—"	1.136.5-19
8	ДН21-9щп Р2	То-же	94	884	2085	"—"	0,0523	26.15	1	0,05230	0.026	"—"	то-же
9	ДН21-9лщп Р2	"—"—	94	884	2085	"—"	0,0523	26.15	1	0,05230	0,026	"—"	"—"
10	ДЛ 10-10	Люк загрузочного приямка	112	985	984	"—"	0,0600	30.00	1	0.0600	0,030	"—"	"—"
11	В-11	Ворота гаража	94	3000	2140	компл.	0.3140	208.54	1	0.3140	0,2085	комплект	альбом II
12	ДС19-9лгт	Дверь служебная	94	884	1885	"—"	0.0720	36.00	3	0.2160	0,108	"—"	"—"
13	ДС 19-9гу	Дверь кладовой продуктов	94	884	1885	"—"	0,0700	35.00	1	0,0700	0,035	"—"	"—"
14	ДГ21-7п	Дверь внутренняя	74	670	2071	"—"	0.0442	22.10	2	0,0884	0,044	"—"	1.136-10
15	ДГ 21-7лп	То-же	74	670	2071	"—"	0.0442	22.10	4	0.1770	0,088	"—"	то-же
16	ДГ 21-9	"—"	74	870	2071	"—"	0,0475	23.75	3	0,1425	0,071	"—"	"—"
17	ДГ 21-9л	"—"	74	870	2071	"—"	0,0475	23.75	1	0,0475	0,024	"—"	"—"
18	ДГ 21-9лп	"—"	74	870	2071	"—"	0,0475	23.75	1	0,0475	0,024	"—"	"—"
19	ДО 21-8п	Дверь остекленная	74	770	2071	"—"	0.0601	30.10	2	0,1202	0,061	"—"	"—"
20	ДО21-8лп	То-же	74	770	2071	"—"	0,0601	30.10	1	0,0601	0,030	"—"	"—"
21	ДО21-13	"—"	74	1272	2071	"—"	0.0803	40.15	1	0,0803	0.040	"—"	"—"

1. Количество уплотненных притворов с пенополиуретановыми прокладками в заполнении световых проемов наружных стен /с учетом воздухопроницаемости/.
   а) при $t^0_н = -35^0$ С и выше - 1 притвор
   б) при $t^0_н = -36^0$ С и ниже - 2 притвора
2. Притворы наружных дверей должны иметь уплотняющие прокладки.

Т.П. 144-000-359.85 АС

Нормоконт.	Клочков	
Рук. маст.	Киричков	
Гл. констр.	Андреева	
ГАП	Галенко	
ГИП	Клочков	
Вед. арх.	Плотник	

Привязан:

Инв. №

Мансардный одноквартирный 4-комнатный жилой дом

Стадия	Лист	Листов
Р	6	

Сводная спецификация (начало)

Росгипронинсельстрой г. Москва

Инв. N подл. | Подпись и дата | Взам. инв. N

Копиров 21153-01 14 Формат 12г

NN п/п	Марка	Наименование изделий	Размеры в мм Т	Ш	Длина	Единица измерен.	Кубатура ед. изм. м³	Масса ед. изм. кг	Количество на дом шт или п.м	м³	тонн	Поставка	ГОСТ или альбом
22	ИД-1	Дверь остекленная веранды	44	906	2175	шт	0.0577	28,85	1	0,0577	0.029	поштучно	Альбом II
23	1Ш-3	Шкаф встроенный	—	—	—	—"—	—	—	1	—	0,121	комплектом	Альбом I
24	1Ш-4	Шкаф встроенный	—	—	—	—"—	—	—	1	—	0.0340	комплектом	Альбом I
25	СШ-2	Сушильный шкаф	530	935	2380	шт	0.0440	22.20	1	0.0440	0.022	комплект	Альбом I, II
26	ПД20-4.5	Дверки с сотовым заполнением для СШ-2	20	446	1996	—"—	0.0030	1.50	2	0.0060	0.003	поштучно	1.172-4, Д-25, Д-94
27	ИДО-1	Доска подоконная веранды	26	80	637	—"—	0.0020	1.00	14	0.0280	0.014	поштучно	Альбом II
28	ИД-2	Дверка на чердак	174	756	954	—"—	0,1012	64.80	1	0,1012	0,065	поштучно	Альбом II
29	ИД-2Л	Дверка на чердак	174	756	954	—"—	0.1012	64.80	3	0.3036	0,194	—"—	Альбом II
30	ЛД-1	Лобовая доска	32	200	45000	п.м	0.0064	3.20	45.00	0.288	0,144	пакетом	Альбом I
31	ПД 10-20	Доска подоконная	34	200	1000	шт	0.0068	3,4	8	0.0544	0.027	поштучно	ГОСТ 17 280-79
32	ПД 13-20	Доска подоконная	34	200	1300	шт	0.0088	4.40	4	0.0352	0,018	поштучно	—"—
33	ПД 19-20	Доска подоконная	42	200	1900	шт	0.016	8.00	1	0.016	0.008	поштучно	—"—
34	К-2	Каркас крыльца	—	—	—	шт	0.4199	216.80	1	0.4199	0.217	пакетом	Альбом II
35	КМ-1	Каркас мансарды	—	—	—	компл.	0.5462	274.89	1	0.5462	0,275	пакетом	Альбом II
36	Л-1	Лестничный марш	—	—	—	шт	0.3203	163.81	2	0.6406	0.328	поштучно	Альбом II
37	Л-2	Лестничный марш	—	—	—	шт	0.3259	196.33	1	0.3259	0,196	поштучно	Альбом II
38	Л-4	Лестничный марш	—	—	—	шт	0.2838	175.28	1	0.2838	0.175	поштучно	Альбом II
39	Л-3	Ограждение лестницы	—	—	—	шт	0.061	30.70	2	0,122	0.061	пакетом	Альбом II
40	Л-5	Лестница крыльца	—	—	—	шт.	0,2712	138.73	1	0,2712	0.139	поштучно	Альбом II
41	КВТ-1	Каркас веранды	—	—	—	компл.	0,8441	422.05	1	0,8441	0.422	пакетом	Альбом II
42	Щ-22И	Щит для перекрытий	73	390	2240	шт	0.022	11.286	52	1.144	0.586	поштучно	Альбом II
43	Щ-16И	Щит для перекрытий	73	390	1640	шт	0.0158	8.104	18	0.284	0.146	поштучно	Альбом II

Инв.№ подл. | Подпись и дата | Взам.инв.№

Привязан:

Инв.№

Нормокон.	Клочков	
Рук.маст.	Кириченков	
Гл.констр.	Андреева	
ГАП	Галенко	
ГИП	Клочков	
Ст. инж.	Гриднева	

ТП. 144-000-359.85 АС

Мансардный одноквартирный 4-комнатный жилой дом

Стадия	Лист	Листов
Р	7	

Сводная спецификация (продолжение)

РОССГИПРОНИИСЕЛЬСТРОЙ г. Москва

Копировал

21153-01 15

Формат 12г

Альбом I

Типовой проект 144-000-359.85

NN п/п	Марка	Наименование изделий	Размеры в мм Т	Ш	Длина	Единица измерений	Кубатура ед. изм. м³	Масса ед. измер. кг	Количество на дом шт или п.м	м³	тонн	Поставка	ГОСТ или альбом
44	Щ-22 иА	Щит для перекрытий	73	580	2240	шт	0.0280	14.30	2	0.056	0,029	поштучно	альбом II
45	Щ-16 иА	Щит для перекрытий	73	210	1640	шт	0.0168	5.854	2	0,034	0.012	поштучно	альбом II
46	Щ-22 иБ	Щит для перекрытий	73	540	2240	шт	0.0266	13.60	2	0,053	0,027	поштучно	альбом II
47	ИБДЦ-1.45.1	Балка перекрытия	100	220	4500	шт	0.1062	53.31	8	0.849	0,426	поштучно	альбом II
48	ИБДЦ-1.33.1	Балка перекрытия	100	150	3300	шт	0.0301	27.56	4	0,124	0, 110	поштучно	альбом II
49	ИБДЦ-1.33.2	Балка перекрытия	100	150	3300	шт	0.0601	30.34	9	0.540	0,273	поштучно	альбом II
50	ИБДЦ-1.45.2	Балка перекрытия	100	220	4500	шт	0.1134	57.112	26	2.950	1,480	поштучно	альбом II
51	К-1	Каркас крыльца				шт	0.1695	86.015	1	0,1695	0,086	пакетом	альбом II
52	СД-1	Стропила	—	—	—	компл.	0.1425	72.043	3	0,4275	0, 216	пакетом	альбом II
53	СД-1а	Стропила	—	—	—	компл.	0.1425	72.043	2	0, 285	0, 144	пакетом	альбом II
54	СД-2	Стропила	—	—	—	компл.	0, 1400	75.54	4	0,560	0,302	пакетом	альбом II
55	СД-3	Стропила	—	—	—	компл.	0.0320	16.192	5	0, 160	0.081	пакетом	альбом II
56	СД-4	Стропила	—	—	—	компл	0.0406	20.516	2	0,081	0,041	пакетом	альбом II
								Итого:		14.908	7.905		

Перемычки для загрузочного приямка

Марка	Серия	Количест. шт.	Масса т	Примеч.
ПР28-20.25.22у	1.138-10 вып.1	2	0.275	

Марка	Наименование	Сечение мм	Длина мм	Кол. шт.	Масса 1шт кг	Общая масса кг	ГОСТ, альбом
П-1	Уголок перемычки	L 12.5× ×8	1410	2	17.7	35,4	лист АС-20
А-1	Анкер	40×4	550	29	1.322	38.34	альбом II лист 38
А-2	Анкер	40×4	850	4	1.100	4.40	"
А-3	Анкер	40×4	450	24	0.570	13.68	"
А-4	Анкер	-30×5	650	10	0,763	7.63	"
А-5	Анкер	-30×5	1300	3	1.630	4.89	"
А-6	Анкер	ф16А-I	600	9	1.200	10.8	"
МР-2	Решетка	—	540×540	1	14	14	ИИ-03-03 Акб. 71-64
		Итого:				129.14	

Привязан:

Инв. N

Взам. инв. N | Подпись и дата | Инв. N подл.

Нормок.	Клочков	
Рук. маст.	Кириченков	
Гл. констр.	Андреева	
ГАП	Галенко	
ГИП	Клочков	
Ст. инж.	Гриднева	

Т.П. 144-000-359.85 АС

Мансардный одноквартирный 4-комнатный жилой дом

Стадия	Лист	Листов
Р	8	

Сводная спецификация (продолжение)

Росгипронисельстрой г. Москва

Копировал 21153-01 16 Формат 12г

NN п/п	Марка	Наименование изделий	Сечение в мм до строжки	Сечение в мм после строжки	Длина в мм	Ед. изм.	Кубатура ед. изм м³	Масса ед. изм. кг	Количество на дом шт. или п.м	Количество на дом м³	Количество на дом тонн	АБС влажн. в %	ГОСТ или альбом	Поставка
		ПОГОНАЖНЫЕ ДЕТАЛИ ДЛЯ ДОМА:												
1	0.13-0.54	Наличник (тип 1)	—	13×54	—	п.м	0.00114	0.57	20.00	0.0228	0.0114	15	8242-75	пакетом
2	0.13-0.74	Наличник (тип 1)	—	13×74	—	п.м	0.00152	0.76	202.0	0.307	0.154	15	8242-75	пакетом
3	0.13-0.94	Обшивка (тип 2)	—	13×144	—	п.м	0.0019	0.95	191.8	0.364	0.182	15	—"—	—"—
4	0.22-0.54	Плинтус (тип 3)	—	22×54	—	п.м	0.00168	0.84	153.0	0.257	0.129	8	—"—	—"—
5	0.28-0.94	Доски для покрытия полов (тип 1)	—	28×94	—	п.м	0.0031	1.55	1012,2	3.14	1.57	12	8242-75	—"—
6	0.16-1.77	Доски обшивки	19×180	16×177	—	п.м	0.0034	1.70	109	0.371	0.185	18	8486-66	пакетом
7	0.20-1	Доски обшивки	20×100	—	—	п.м	0.002	1.00	679.2	1.358	0.679	18	8486-66	пакетом
8	0.5-1	Доски сплошного настила	50×100	47×94	—	п.м	0.005	2.50	875.9	4.380	2.19	18	11047-72	пакетом
9	0.5-0.5	Обрешетка	50×50	—	—	п.м	0.0025	1.5	176.40	0.441	0.221	18	11047-72	пакетом
10	0.5-1.5	Коньковый брус	50×150	—	—	п.м	0.0075	3.75	10.6	0.079	0.036	18	8486-66	пакетом
11	0.5-1	Мауэрлат	50×150	—	—	п.м	0.0050	2.5	19.6	0.098	0.049	18	8486-66	пакетом
12	0.5-1	Обрешетка, брусок по фронтону	50×100	—	—	п.м	0.0050	2.5	24.0	0.12	0.060	18	8486-66	пакетом
13	0.5-1	Лага	50×100	—	—	п.м	0.0050	2.5	31.0	0.155	0.0775	18	8486-66	пакетом
14	0.06-1.2-2.5	Антисептированные деревянные пробки для крепления окон и дверей	65×120	—	250	шт	0.002	1.0	206	0.412	0.206			
15	0.25-1.-2	Подкладки под лаги	25×100	—	200	шт	0.0005	0.250	62	0.031	0.0155			
							Итого:			11.537	5.904			

Всего деревянных изделий и деталей в заготовках: на дом - 26,445
на 1м² общей площади - 0,272 м³
Заводской расход пиломатериалов на дом с учетом отходов при раскрое - 32,2 м³
на 1м² общей площади - 0,33 м³.

Привязан:

Инв. N

Нормокон.	Клочков	
Рук. маст.	Киричков	
Гл. констр.	Андреева	
ГАП	Галенко	
ГИП	Клочков	
Ст. инж.	Гриднева	

Т.п. 144-000-359.85 АС

Мансардный одноквартирный 4-комнатный жилой дом

Стадия	Лист	Листов
Р	9	

Сводная спецификация (окончание)

Росгипронисельстрой г. Москва

Взам. инв. N | Подпись и дата | Инв. N подл.

Копир

Формат 12г

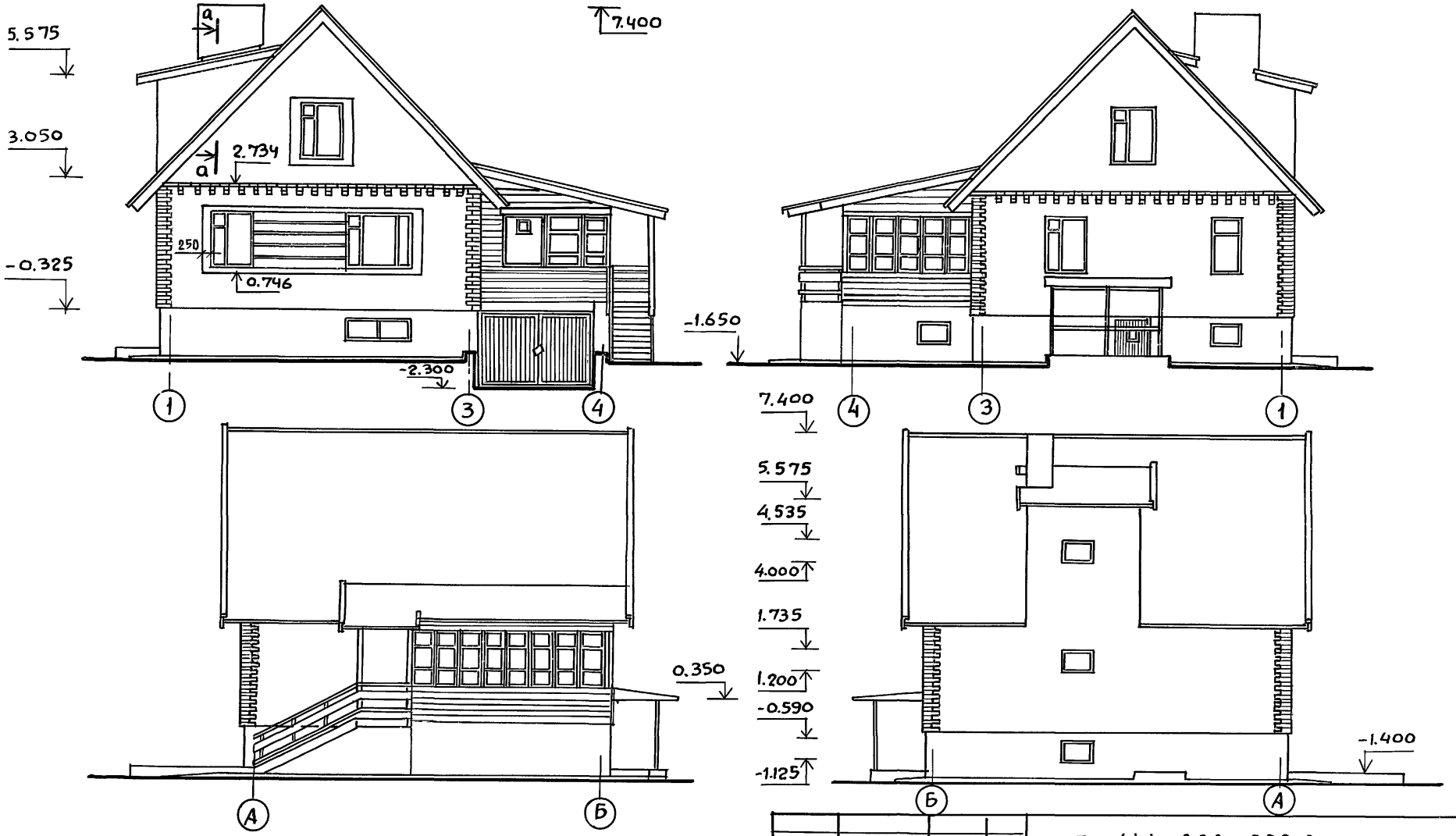

1. Сечение а-а см. на листе АС-32

2. Отделку фасадов см. на листе АС-4

Альбом I

Типовой проект 144-000-359.85

НОРМОКОН.	Галенко		
РУК.МАСТ	Киричков		
ГАП	Галенко		
ГИП	Клочков		
ВЕД.АРХ.	Плотник		

ПРИВЯЗАН

Инв. N.

Т.П. 144-000-359.85 АС

МАНСАРДНЫЙ ОДНОКВАРТИРНЫЙ 4-КОМНАТНЫЙ ЖИЛОЙ ДОМ

Стадия	Лист	Листов
Р	10	

ФАСАДЫ

РОСГИПРОНИИСЕЛЬСТРОЙ г. МОСКВА

Инв. N подл. | Подпись и дата | Взам.инв. N

Копир. 21153-01 18 Формат 12г

Альбом I

Типовой проект 144-000-359.85

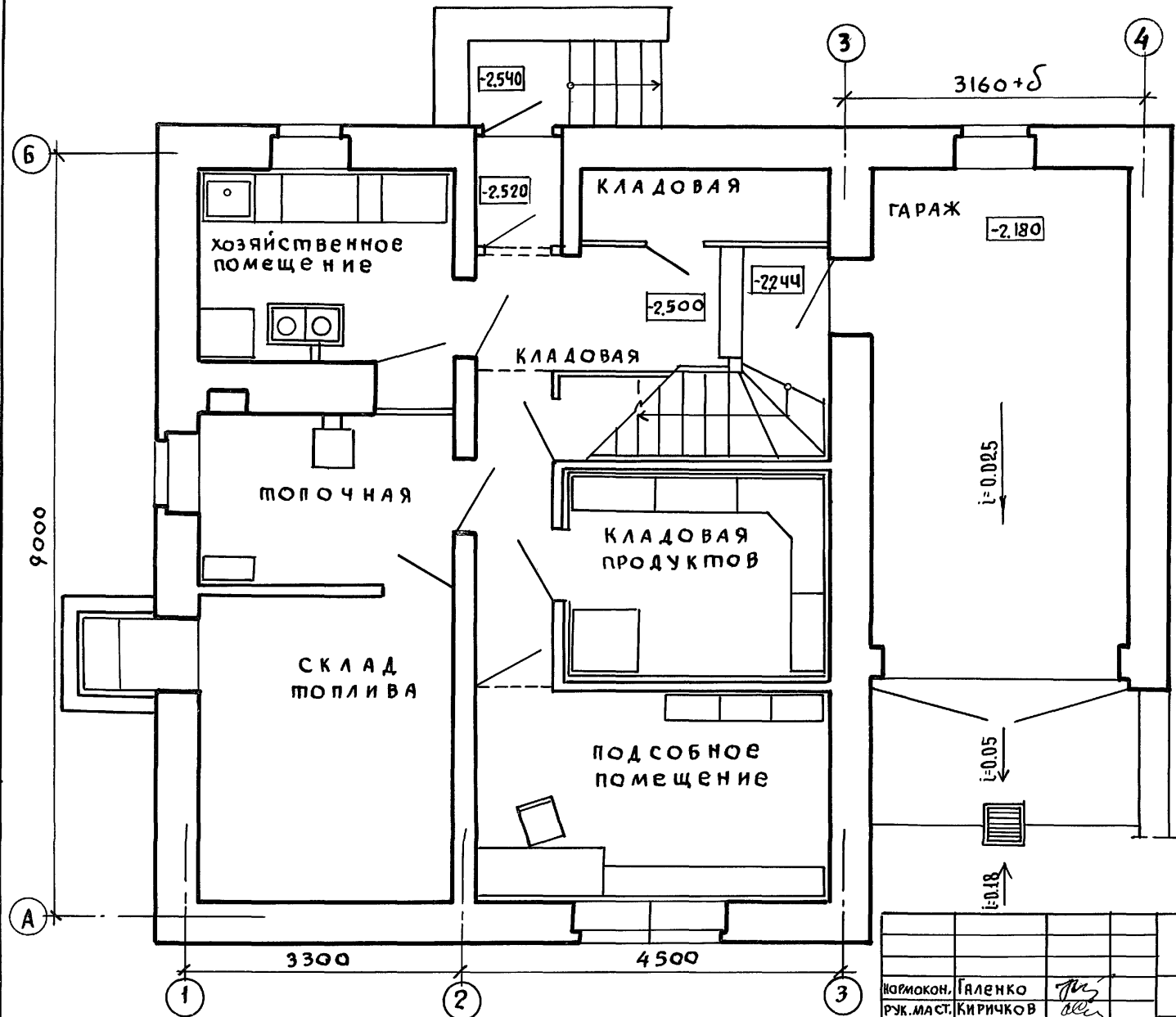

Нармакон.	Галенко		
Рук.маст.	Кириченков		
Гл.констр.	Андреева		
ГАП	Галенко		
ГИП	Клочков		
Вед. арх.	Плотник		
Архит.	Алексеева		

Т.П. 144-000-359.85 АС

Мансардный одноквартирный 4-комнатный жилой дом

Стадия	Лист	Листов
Р	11	

План цокольного этажа

РОССИПРОНИИСЕЛЬСТРОЙ г. Москва

Инв. № подл. | Подпись и дата | Взам. инв. №

Инв. №

Копировал 21153-01 19 Формат 12г

Альбом I

Типовой проект 144-000-359.85

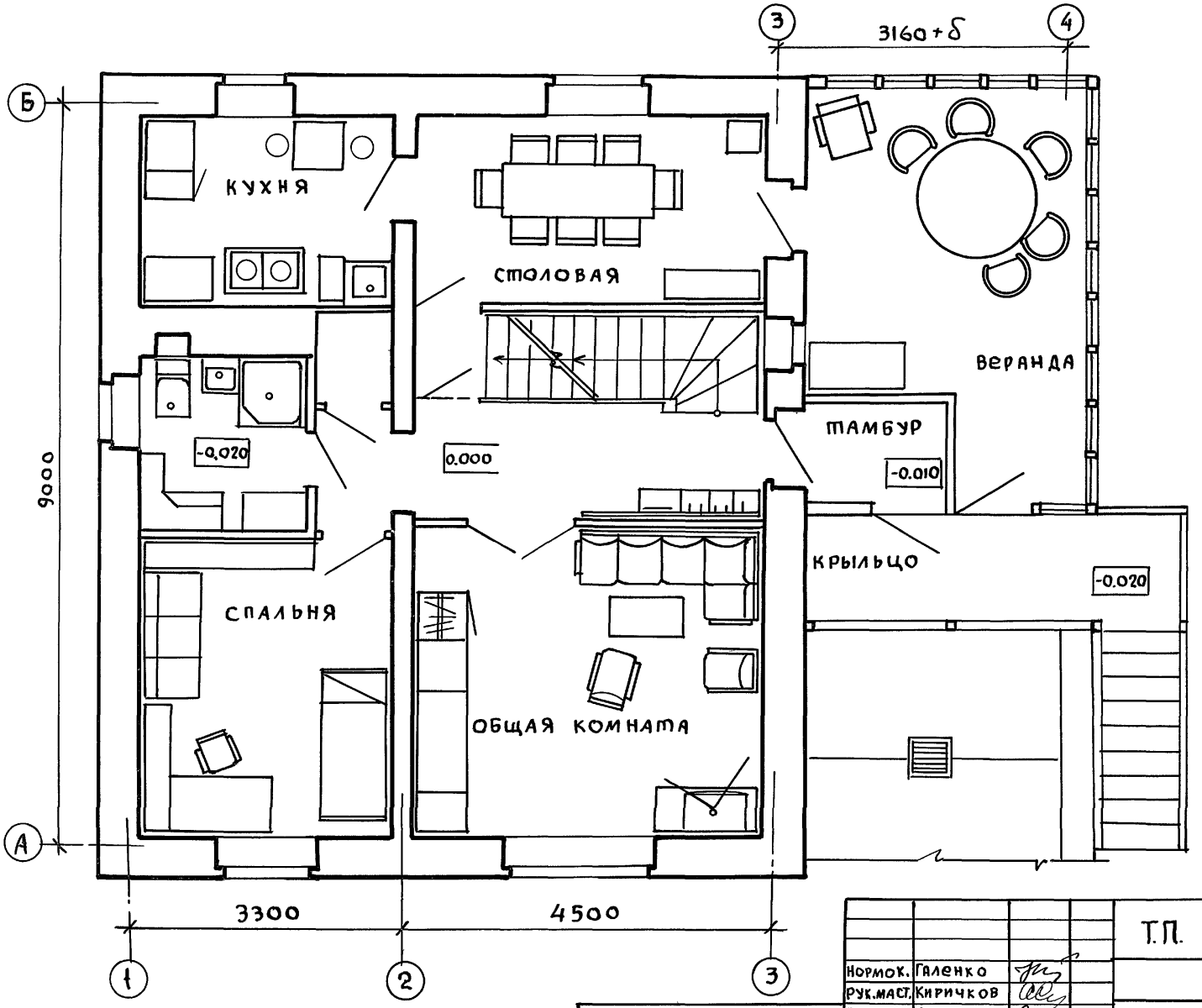

Нормок.	Галенко	
Рук.маст.	Кириченков	
Гл.конст.	Андреева	
ГАП	Галенко	
ГИП	Клочков	
Вед.арх.	Плотник	
Архит.	Алексеева	

Инв.№

Т.П. 144-000-359.85 АС

Мансардный одноквартирный 4-комнатный жилой дом

Стадия	Лист	Листов
Р	12	

План 1 этажа

Росгипронииселькстрой г. Москва

Инв.№ подл. | Подпись и дата | Взам.инв.№

Копировал 21153-01 20 Формат 12г

Типовой проект 144-000-359.85 Альбом I

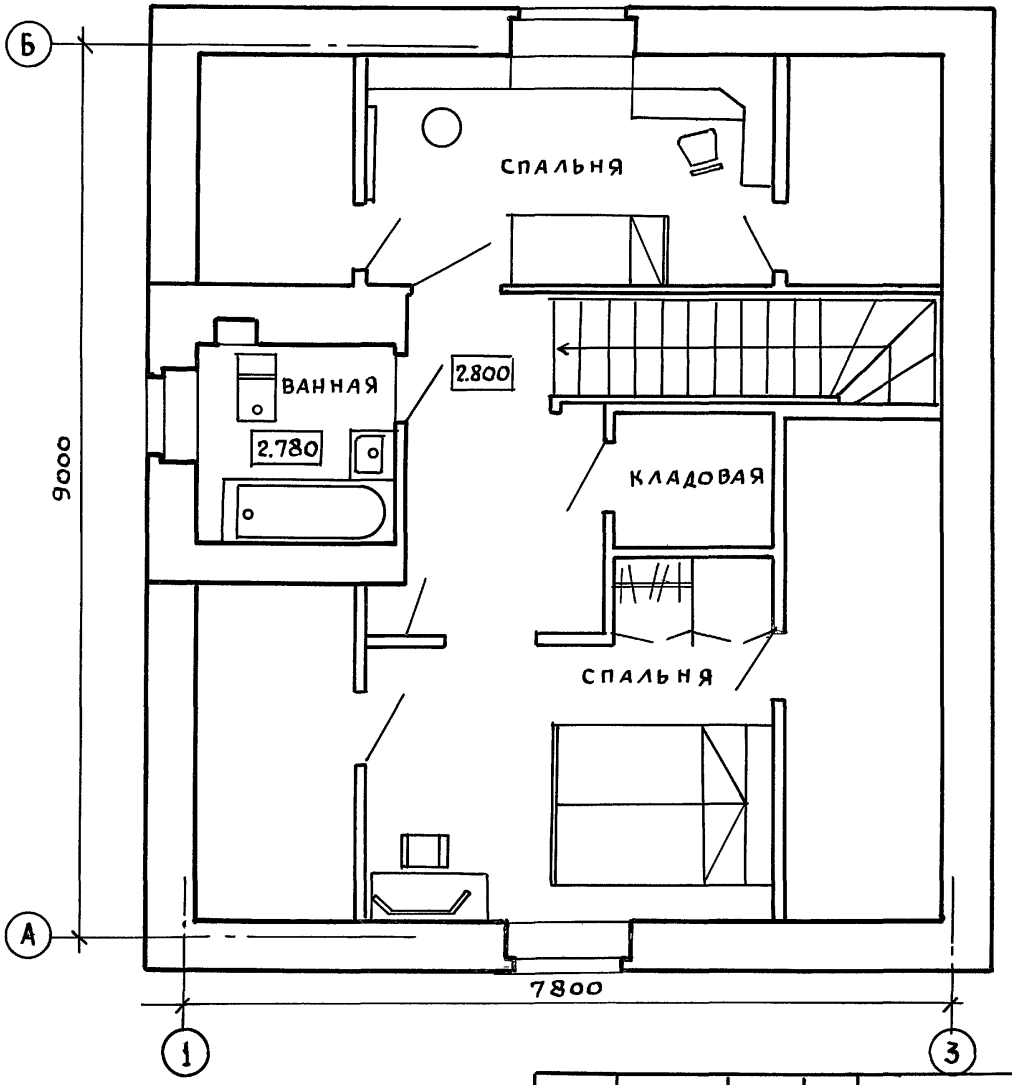

Нормок.	Галенко		
Рук.маст.	Киричков		
Гл.конст.	Андреева		
ГАП	Галенко		
ГИП	Клочков		
Вед.арх.	Плотник		
Арх-р.	Алексеева		

Т.П. 144-000-359.85 АС

Мансардный одноквартирный 4-комнатный жилой дом	Стадия	Лист	Листов
	Р	13	
План мансарды	Росгипронисельстрой г. Москва		

Инв. № подл. | Подпись и дата | Взам. инв. №

Инв. №

Копир.

21153-01 21

Формат

Альбом I

Типовой проект 144-000-359.85

Листы асбестоцементные УВ-6 по обрешетке 50х50 шаг 500 по стропилам

9 лист 30

7.400

Утеплитель- плиты минватные (см. табл. АС-5) γ = 150 кг/м³, δ=80

Пароизоляция- строительная бумага- 1 слой

Доски подшивки по низу затяжек стропил- 20

Листы гипсокартона - 8

Листы асбоцементные УВ-6-1750 по сплошному настилу из строганых с 3х сторон досок толщиной - 47

Стропила строганые с 3х сторон

16°

46°

46°

5.230

4.535

4.000

1.735

1.200

-0.325

-0.590

-1.125

750

130

5.230

5.256

Доски пола - 28
Плиты минватные-50
Строительная бумага
Щиты наката по деревянным балкам
Листы гипсокартона - 8

по типу 184 2.144-1

2.780

2.800

3.050

2.614

2.544

Доски пола - 28
по деревянным балкам
Плиты минватные-50
Строительная бумага
Щиты наката - 73
Листы гипсокартона-8

по типу 184 2.144-1

120

500

133.56 2.144-1

120

-0.020

0.000

0.000

160

-0.540

-0.235

-0.256

-0.330

-0.180

160

-1.750

175 2.144-1

-2.500

-2.244

128

128

300

160

Бетон „М-200" - 120

Грунт уплотнен. щебнем

-1.650

-2.180

Гидроизоляция

Гидроизоляция

1

2

3

4

А-А

А

4.980

3.545

2.195

0.760

-0.590

-1.125

5.256

2.800

120

0.000

-1.300

-1.750

-2.500

1. Линии сечений 1-1, А-А см. на листе АС-20÷22

Нормокон.	Клочков А.П.	
Рук. маст.	Кириченко	
Гл. констр.	Андреева	
ГАП	Галенко	
ГИП	Клочков	
Вед. арх.	Плотник	

Инв. №

Копиров.

Т.П. 144-000-359.85 АС

Мансардный одноквартирный 4-комнатный жилой дом

Стадия	Лист	Листов
Р	14	

Разрез 1-1
Сечение А-А

РОСГИПРОНИИСЕЛЬСТРОЙ г. Москва

21153-01 22 Формат 12г

Инв. № подл. | Подпись и дата | Взам. инв. №

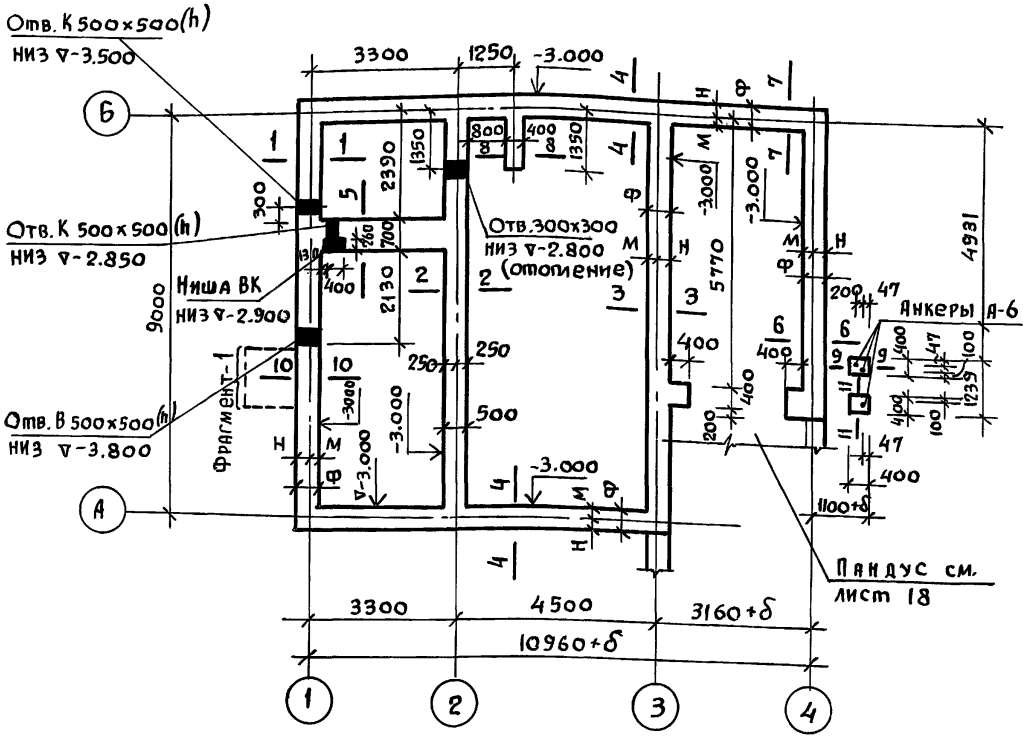

1. За отметку 0.000 условно принят уровень чистого пола 1го этажа.
2. Фундаменты рассчитаны из условия расчетного давления на грунт $R = 2.0$ кгс/см² при расположении грунтовых вод ниже подошвы фундамента. При привязке проекта фундаменты должны быть переработаны в соответствии со СНиП II-15-74.
3. Материал фундаментов - бутобетон/бетон М-75, бут М-150/с отметки -1.750 до -1.300 - кирпич глиняный обыкновенный полнотелый „М-100" на растворе „М-50"
4. Горизонтальная гидроизоляция стен выполняется из 2 слоев гидроизола на битумной мастике на ▽-1.300, из цементного раствора состава 1:2 на ▽-1.750 и на ▽-2.550 толщиной 20 мм. Вертикальная гидроизоляция - обмазка горячим битумом за 2 раза.
5. Отверстия в фундаментах для выпуска канализации и ввода водопровода и теплосети корректируются при привязке проекта в соответствии с чертежами инженерного оборудования.
6. Сечения фундаментов см. лист АС-16
7. Таблицу привязочных размеров стен и фундаментов, расчетные нагрузки на обрезе фундаментов см. на листе АС-17.

Фрагмент 1

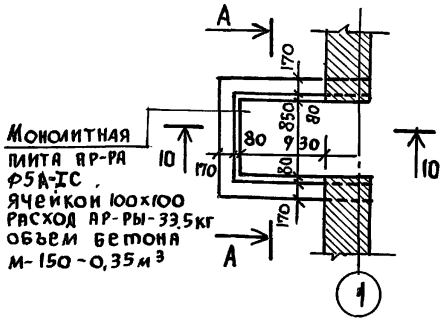

А-А

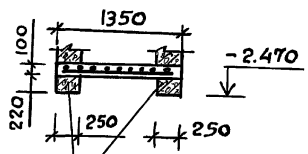

1Пр 28-20, 25.22ц
Уложить рабочей арматурой вверх (2 шт).

Привязан:

Инв. N

Нормокон.	Клочков	
Рук. маст.	Кириченков	
Гл. конст.	Андреева	
ГАП	Галенко	
ГИП	Клочков	
Техник	Цепляева	

т.п. 144-000-359.85 АС

Мансардный одноквартирный 4-комнатный жилой дом

Стадия	Лист	Листов
Р	15	

План фундаментов

РОСГИПРОНИИСЕЛЬСТРОЙ г. Москва

Согласовано:
Рук. гр. ОВ — Королева
Ст. инж. В.К. — Баранова

Взам. инв. № | Подпись и дата | Инв. N подл.

Альбом I

Типовой проект 144-000-359.85

1-1 и 4-4
ДЛЯ ТОЛЩ. 400 (380) мм

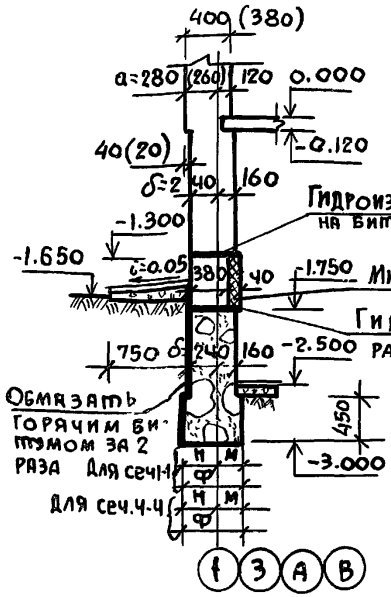

1-1 и 4-4
ДЛЯ ТОЛЩ 510 (530) мм

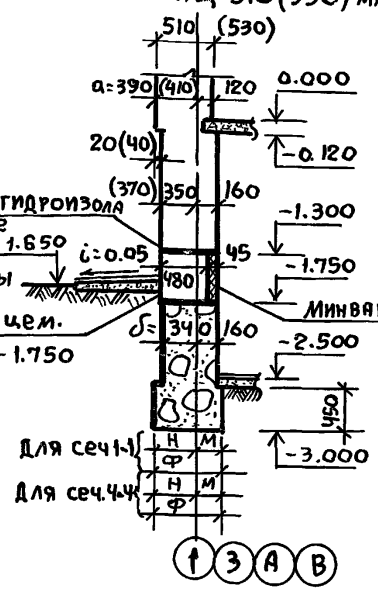

1-1 и 4-4
ДЛЯ ТОЛЩ. 640 мм

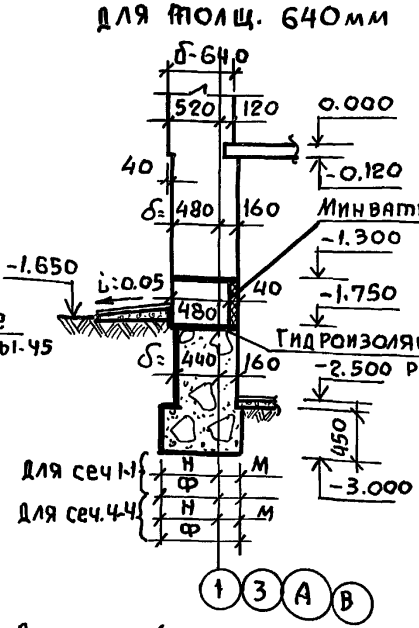

2-2

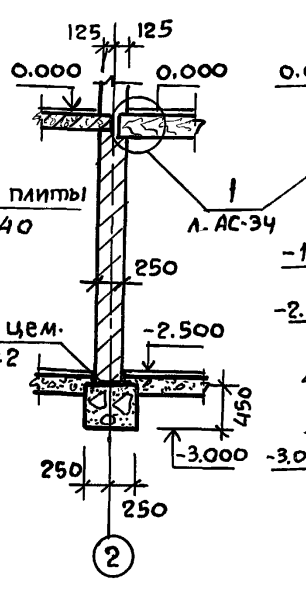

3-3

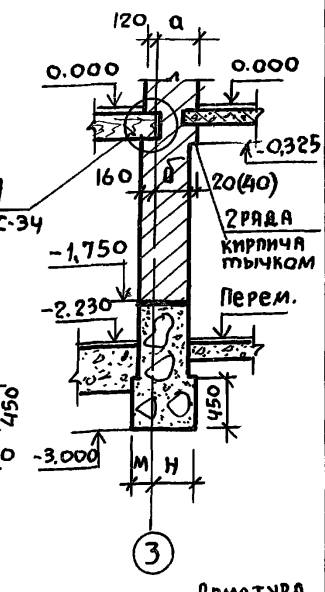

5-5

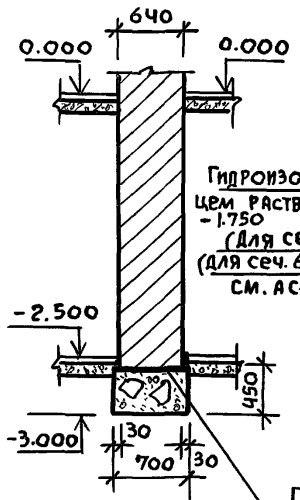

6-6 и 7-7

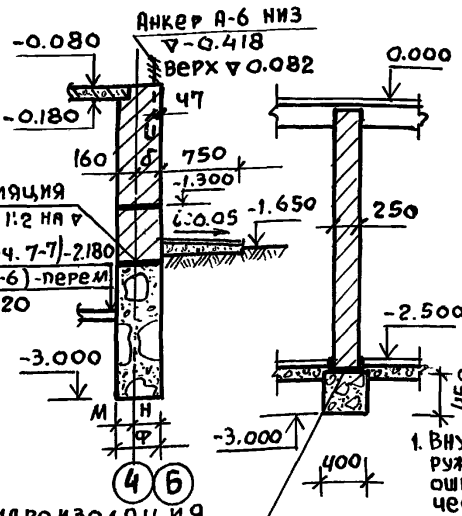

8-8

9-9

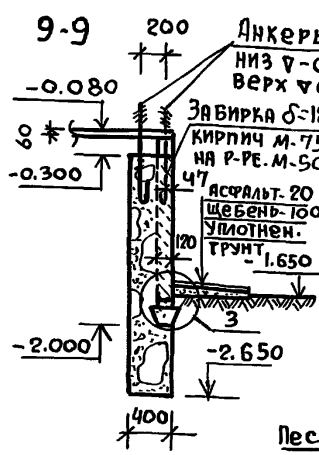

10-10

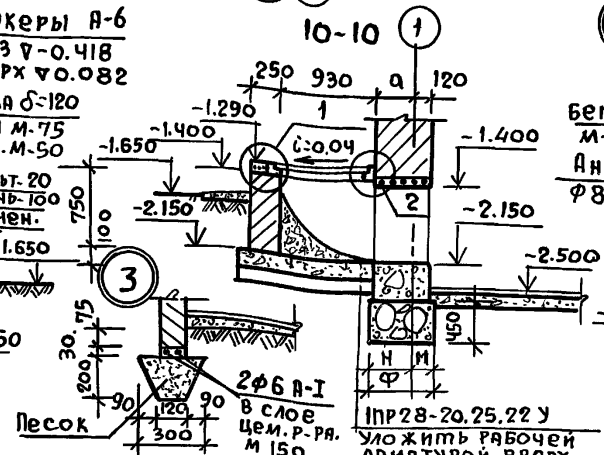

1

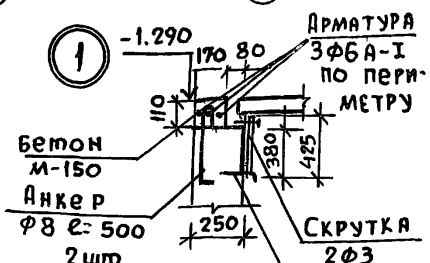

2



11-11

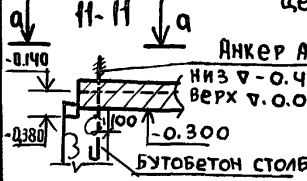

a-a

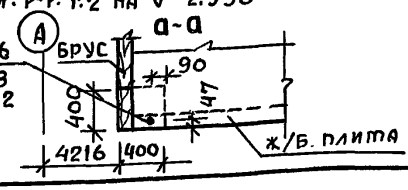

1. Внутренние поверхности наружных стен с ▽-1.750 до ▽-1.300 оштукатурить по металлической сетке с закреплением шпильками Ф 5А-I (см. узел 2 лист АС-37).

Привязан.		
Инв. №		

Нормокон.	Клочков	
Рук. маст.	Кириченков	
Гл. констр.	Андреева	
ГАП	Галенко	
Гип	Клочков	
Техник	Цепляева	

Т.п. 144-000-359.85 АС

Мансардный одноквартирный 4-комнатный жилой дом	Стадия	Лист	Листов
	Р	16	
Сечения фундаментов	Росгипронисельстрой г. Москва		

Инв. № подл. | Подпись и дата | Взам. инв. №

Копировал 21153-01 24 Формат 12г

Альбом I

Типовой проект 144-000-359.85

Таблица привязочных размеров стен и фундаментов

NN сечений		Расчетное давление на грунт кгс/см²	Буквенные обозначения	Кладка облегченная с утеплителем по серии 2.130.1.в.23 типа „а" из пустотелого кирпича при толщине наружных стен в мм 400	530	Кладка облегченная с утеплителем по серии 2.130.1.в.23 типа „а" из полнотелого кирпича при толщине наружных стен в мм 400	530	Сплошная кладка из пустотелого керамического кирпича при толщине наружных стен в мм 380	510	640
1-1	Б-Б 7-7	1,5 кгс/см²	а	280	410	280	410	260	390	520
			б	240	340	240	340	240	340	440
			м	210	210	230	230	240	240	210
			н	290	390	320	420	310	410	540
			ф	500	500	550	650	550	550	750
3-3			а	280	410	280	410	260	390	520
			б	240	340	240	340	240	340	440
			м	310	310	310	310	310	330	330
			н	390	490	390	490	390	520	620
			ф	700	800	700	750	700	850	950
4-4			а	280	410	280	410	260	390	520
			б	240	340	240	340	240	340	440
			м	210	230	240	260	210	250	280
			н	290	420	310	440	290	450	570
			ф	500	650	550	700	500	700	850
7-7			б	240	340	240	340	240	340	440
			м	160	160	160	160	160	160	160
			н	240	340	240	340	240	340	440
			ф	400	500	400	500	400	500	600
1-1	Б-Б 7-7	2,0 кгс/см²	а	280	410	280	410	260	390	520
			б	240	340	240	340	240	340	440
			м	160	160	160	150	160	160	160
			н	240	340	240	340	240	340	440
			ф	400	500	400	500	400	500	600
3-3			а	280	410	280	410	260	390	520
			б	240	340	240	340	240	340	440
			м	210	210	230	180	240	210	200
			н	290	390	320	370	310	390	500
			ф	500	600	550	550	550	600	700
4-4			а	280	410	280	410	260	390	520
			б	240	340	240	340	240	340	440
			м	160	160	160	160	160	160	160
			н	240	340	140	340	240	340	440
			ф	400	500	400	500	400	500	600
7-7			б	240	340	240	340	240	340	440
			м	160	160	160	160	160	160	160
			н	240	340	240	340	240	340	440
			ф	400	500	400	500	400	500	600

Расчетная нагрузка на обрезах фундаментов в кгс на отм.-2,550

NN сеч.	Кладка облегченная с утеплителем из пустотелого кирпича при толщине наружных стен в мм 400	530	Кладка облегченная с утеплителем из полнотелого кирпича при толщине наружных стен в мм 400	530	Сплошная кладка из пустотелого кирпича при толщине наружных стен в мм 380	510	640
1-1	6704	7995	7100	8519	6922	8314	9760
2-2	6713	6713	6713	6713	6713	6713	6713
3-3	8985	10499	9467	9831	9246	10920	12591
4-4	6395	8395	7065	9281	6763	8980	11197
5-5	12419	12419	12419	12419	12419	12419	12419
6-6	4150	4755	4311	4906	4259	4855	5450
7-7	2114	2719	2275	2870	2223	2819	3414
8-8	1956	1956	1956	1956	1956	1956	1956

1. Данный лист читать совместно с листами АС-15.16.18, 20÷22

Нормокон.	Клочков	
Рук.маст.	Кириченко	
Гл.констр.	Андреева	
ГАП	Галенко	
ГИП	Клочков	
Вед.инж.	Радченко	

Т.П. 144-000-359.85 АС

Мансардный одноквартирный 4-комнатный жилой дом

Стадия	Лист	Листов
	17	

Таблица привязочных размеров стен фундаментов.

РОССГИПРОНИИСЕЛЬСТРОЙ г. МОСКВА

21153-01 25 Формат 12г

Инв.№ подл. | Подпись и дата | Взам.инв.№

Альбом I

Типовой проект 144-000-359.85

1-1

Бетонная подготовка
М 200 δ=120 мм
Уплотненный грунт со щебнем

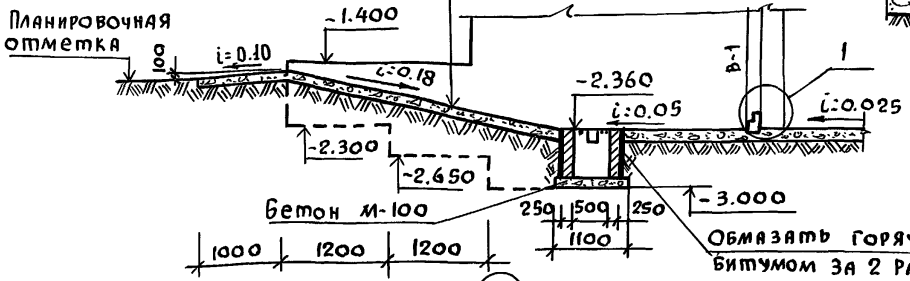

Обмазать горячим битумом за 2 раза

А-А

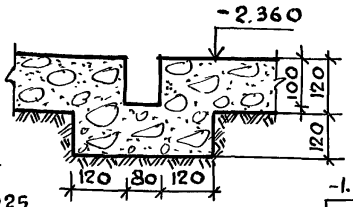

Б-Б

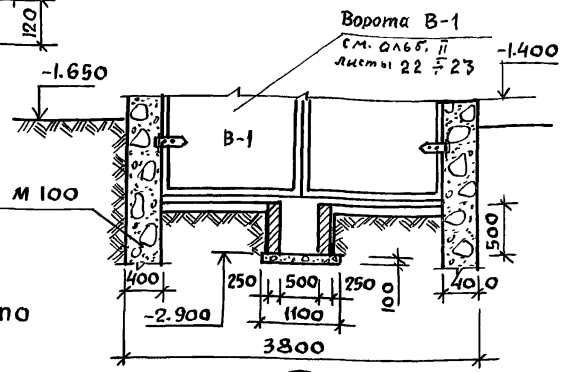

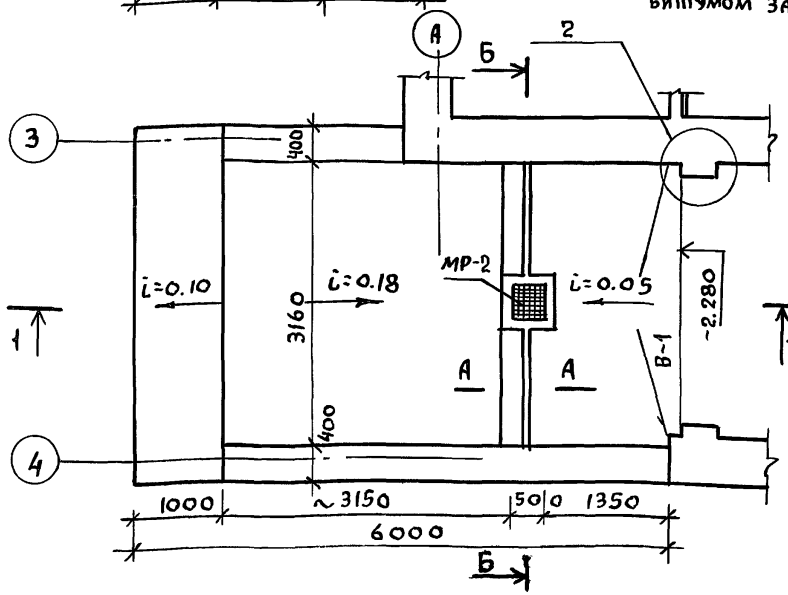

2 повернуто

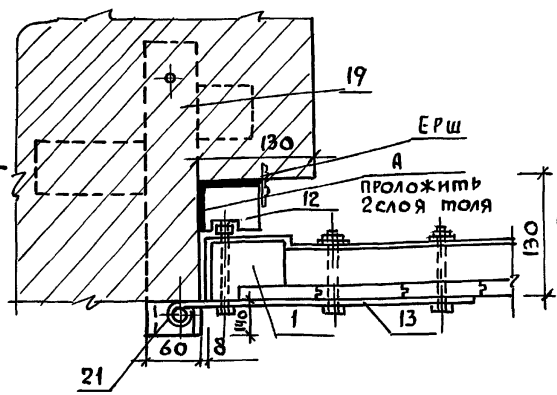

1

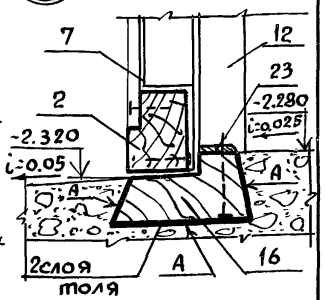

Стены водосборного приемника выполнить из кирпича керамического рядового полнотелого обыкновенного М-75, плотностью 1650 кг/м³, морозостойкостью Мрз 15 (Гост 530-80) на растворе М-50.

Нормокон.	Клочков	
Рук. маст	Кириков	
Гл. констр.	Андреева	
ГАП	Галенко	
ГИП	Клочков	
Инжен.	Белоновская	

Привязан:

Инв. №

Взам. инв. №
Подпись и дата
Инв. № подл.

Т.П. 144-000-359.85 АС

Мансардный одноквартирный 4-комнатный жилой дом

Стадия	Лист	Листов
Р	18	

Пандус гаража
Разрезы.

РОСГИПРОНИИСЕЛЬСТРОЙ
г. Москва

Копировал 21153-01 26 Формат 12г

Предельные расчетные зимние температуры (С°) наружного воздуха для назначения толщины наружных стен.

Толщина наружных стен	Тип кладки стен.	Толщина минераловатных жестких плит на синтетической связке в см. с объемной массой $\gamma = 150$ кгс/м^3 $\lambda = 0.065$	Варианты кирпичной кладки наружных стен		
			Серия 2.130-1 вып. 23 Облегченная кладка с утеплителем. Тип „А"		Сплошная кладка
			Кирпич керамический рядовой пустотелый эффективный М-75 (ГОСТ 530-80) на растворе М-50	Кирпич керамический рядовой полнотелый обыкновенный М-75 ГОСТ 530-80 на растворе М-50.	Кирпич керамический рядовой пустотелый эффективный М-75 ГОСТ 530-80 на растворе М-50.
380	Сплошная	—	—	—	-20°
400	Облегченная Тип „А"	4	-25°	—	—
		6	-30° (основной вариант)	-21°	—
		8	-35°	-25°	—
		10	-41°	-31°	—
		12	—	-35°	—
510	Сплошная	—	—	—	-30°
530	Облегченная Тип „А"	4	-35°	-22°	—
		6	-43°	-35°	—
		8	—	-42°	—
640	Сплошная	—			-40°

Кирпич керамический рядовой эффективный пустотелый должен иметь плотность не более 1400 кг/м^3.

Нормокон.	Клочков А.П.	
Рук. маст	Кириченков Ф.	
Гл. констр	Андреева А.М.	
ГАП	Галенко Н.А.	
ГИП	Клочкова Л.П.	
Вед. инж.	Радченко Т.С.	
Инжен.	Гридневас Н.	

Привязан:

Инв.№

Т.П. 144-000-359.85 Ас

Мансардный однокварт. 4х комнатный жилой дом

Стадия	Лист	Листов
Р	19	

Таблица толщин наружных стен

Росгипронисельстрой г. Москва

Инв.№ подл. | Подпись и дата | Взам. инв.№

Копир 21153-01 27 Формат 12г

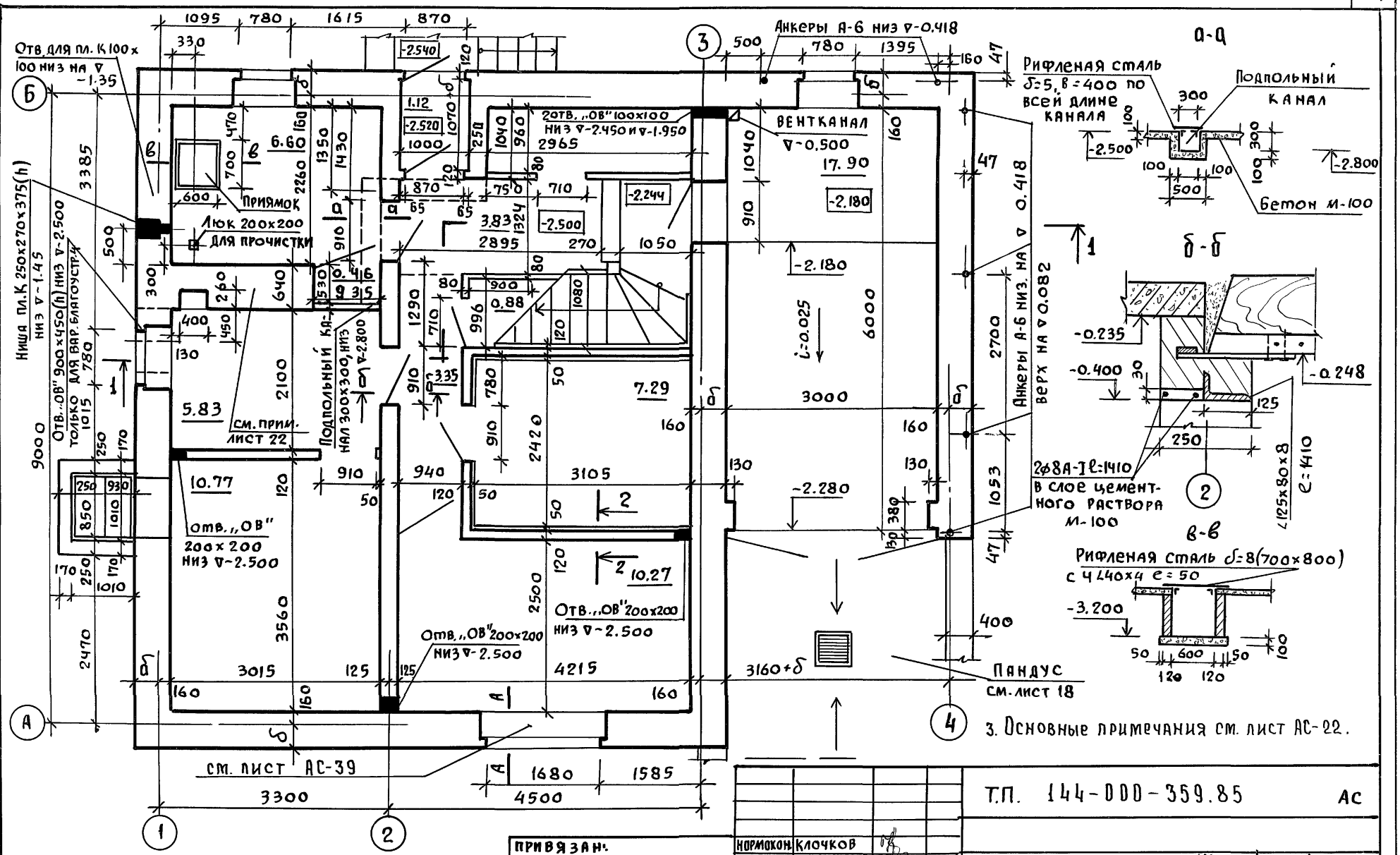

3. Основные примечания см. лист АС-22.

1. Разрез 1-1 и сечение А-А см. на листе 14
2. Перегородки из кирпича на „ребро" δ=65мм армировать проволокой ф3 В-I через 3 ряда по всей высоте.

Т.П. 144-000-359.85			АС
Мансардный одноквартирный 4-комнатный жилой дом	Стадия	Лист	Листов
	Р	20	
Кладочный план цокольного этажа	Росгипроннисельстрой г. Москва		

Нормокон.	Клочков	
Рук. маст.	Киричков	
Гл. конст.	Андреева	
ГАП	Галенко	
ГИП	Клочков	
Вед. арх.	Плотник	

Привязан:

Инв. №

Т.п. 144-000-359.85

Инв. № подл. | Подпись и дата | Взам. инв. №

Рук. гр. О.В. Королева

Ст. инж. В.К. Баранова

21153-01 28 Формат 12 кг

Тип. проект 144-000-359.85 Альб. I

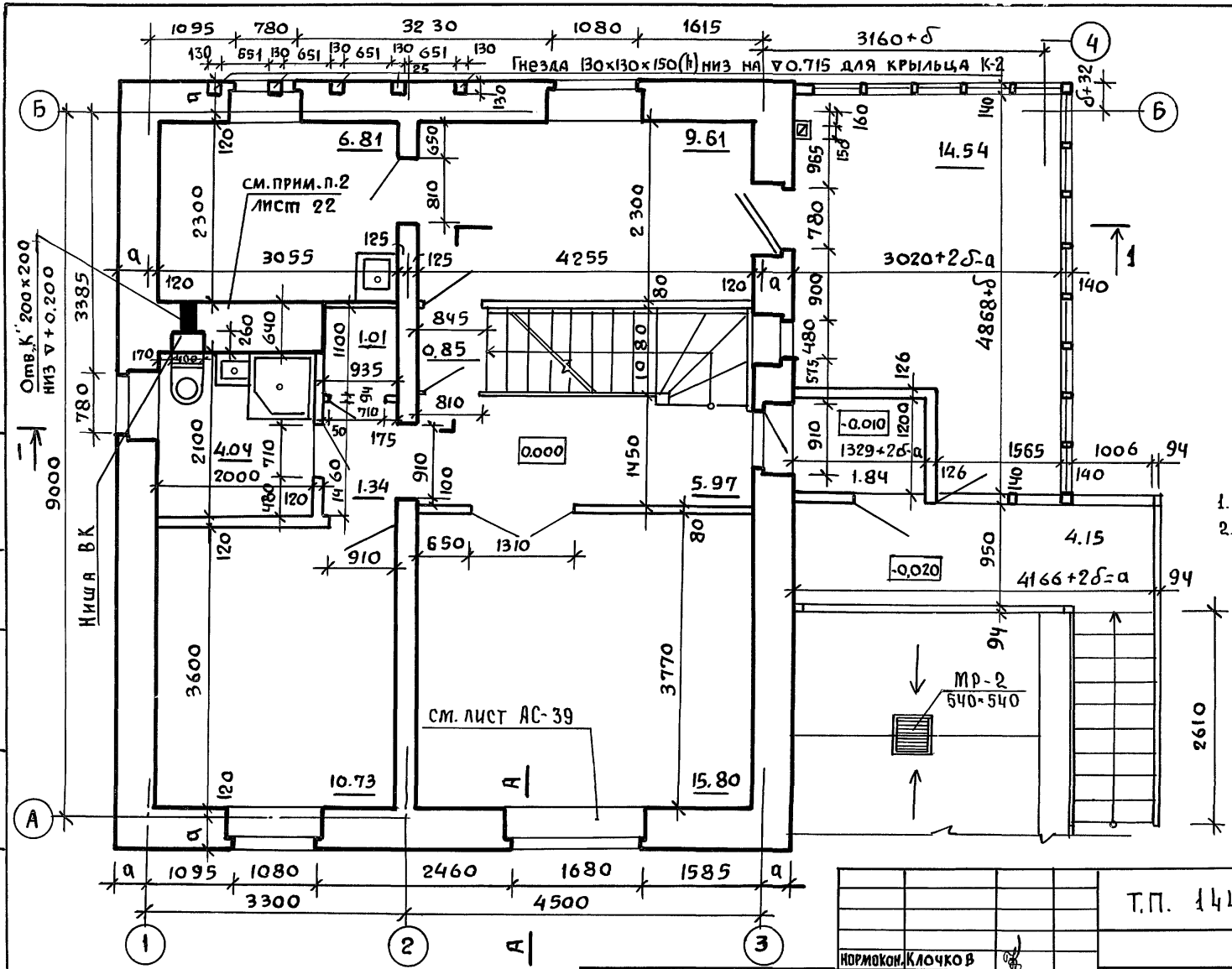

Согласовано	Рук. гр.	О.В Королева
	Ст. инж.	В.К Баранова
Взам. инв. №		
Подпись и дата		
Инв. № подл.		

Нормокон.	Клочков	
Рук. маст	Кириков	
Гл. констр	Андреева	
ГАП	Галенко	
ГИП	Клочков	
Вед. арх.	Плотник	

Привязан

Инв. №

Т.П. 144-000-359.85 АС

Мансардный одноквартирный 4-комнатный жилой дом	Стадия	Лист	Листов
	Р	21	
Кладочный план 1 этажа	Росгипронисельстрой г. Москва		

Копировал 21153-01 29 Формат 12г

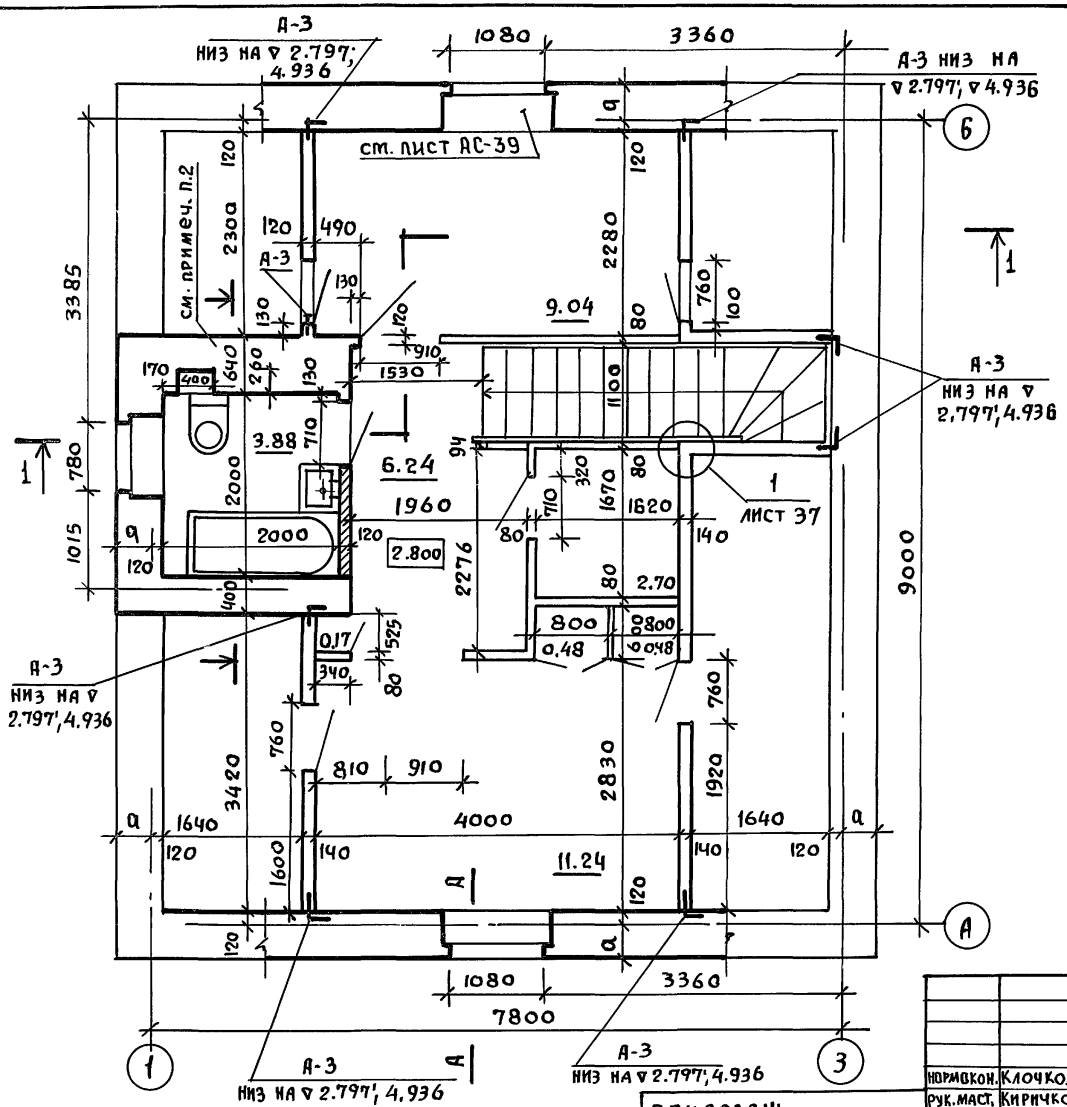

1. Наружные стены основного варианта приняты облегченной кладки с утеплителем по серии 2.130-1 вып. 23 тип „А" из кирпича керамического рядового пустотелого эффективного с объемным весом ≤ 1400 кг/м³ „М-75" морозостой костью МРЗ-15 ГОСТ 530-80', на растворе „М-50" с расшивкой швов.
2. Кладку стен с дымовентканалами выполнять в соответствии с листами АС-25÷27
3. Металлические анкера перед закладкой покрыть антикоррозийным составом за 2 раза.
4. Узлы установки столярных изделий см. лист АС-39.
5. Для крепления окон и дверей антисептированные деревянные пробки, размером в кирпич, заложить соответственно по 2и по 3шт по высоте с каждой стороны проема.
6. Узлы и детали перегородок см. на листе АС-38.
7. При варианте окон со стеклопакетами все проемы с шириной 630 и 780мм увеличить по высоте на 300мм вниз.
8. Все концы арматуры рядовых перемычек должны иметь крюки и заведены в кладку простенков не менее, чем на 25см. Арматуру перемычек расположить в слое цементного раствора „М-100" толщиной 30мм, над арматурой рядовых перемычек пять рядов кладки выполнить на растворе „М-50" для летних условий „М-100" для зимних.
9. Описание типов кладок, таблицу подбора варианта наружных стен в зависимости от климатических условий см. на листе АС-19. Таблицу привязочных размеров наружных стен см. на листе АС-17
10. Марки растворов приняты для летних работ.
11. Сечение а-а см. на листе 32, А-А на АС-14.
12. Конструкцию рядовых перемычек над оконными и дверными проемами выполнить согласно листу АС-39.

Нормокон.	Клочков	
Рук. маст.	Кириков	
Гл. констр.	Андреева	
ГАП	Галенко	
ГИП	Клочков	
Вед. арх.	Плотник	
Ст. арх.	Семина	

Привязан:

Инв. №

Т.П. 144-000-359.85 АС

Мансардный однокв. 4-комнатный жилой дом.	Стадия	Лист	Листов
	Р	22	
Кладочный план мансарды.	Росгипронисельстрой г. Москва		

Взам. инв. № | Подпись и дата | Инв. № подл.

Копир

21153-01 30 Формат 12 г.

Альбом I

Типовой проект 144-000-359.85

I - ВАРИАНТ

II, III ВАРИАНТ

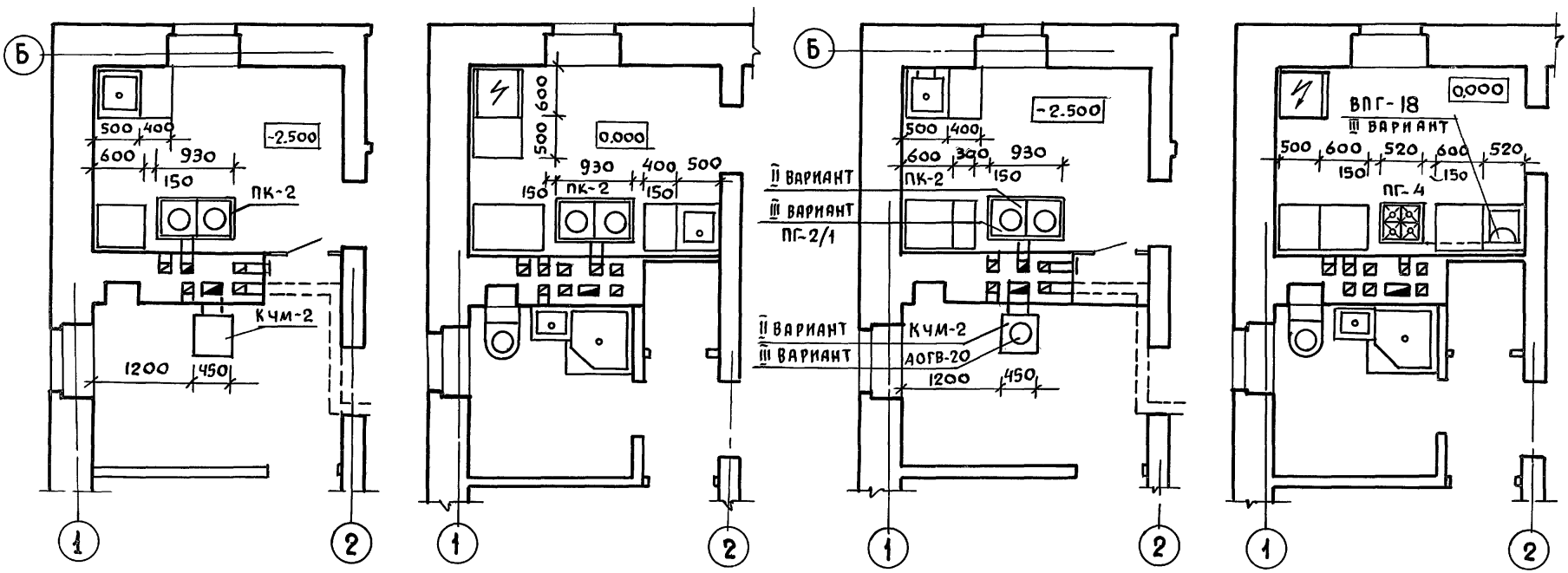

1. Перед топочными дверцами вместо линолеума предусмотреть цементную стяжку 700×500 мм Под кухонными плитами аналогично.

Нормокон	Клочков		
Рук.маст	Киричков		
Гл.констр	Андреева		
ГАП	Галенко		
ГИП	Клочков		
Вед.арх.	Плотник		

Привязан:

Инв.№

Т.П. 144-000-359.85 АС

Мансардный одноквартирный 4-комнатный жилой дом

Стадия	Лист	Листов
Р	23	

Варианты инженерного оборудования

Росгипронисельстрой г. Москва

Копиров 21153-01 31 Формат 12 г

Инв.№ подл. | Подпись и дата | Взам.инв.№

Типовой проект 144-000-359.85

Инв.№ подл. | Подпись и дата | Взам. инв.№

IV ВАРИАНТ

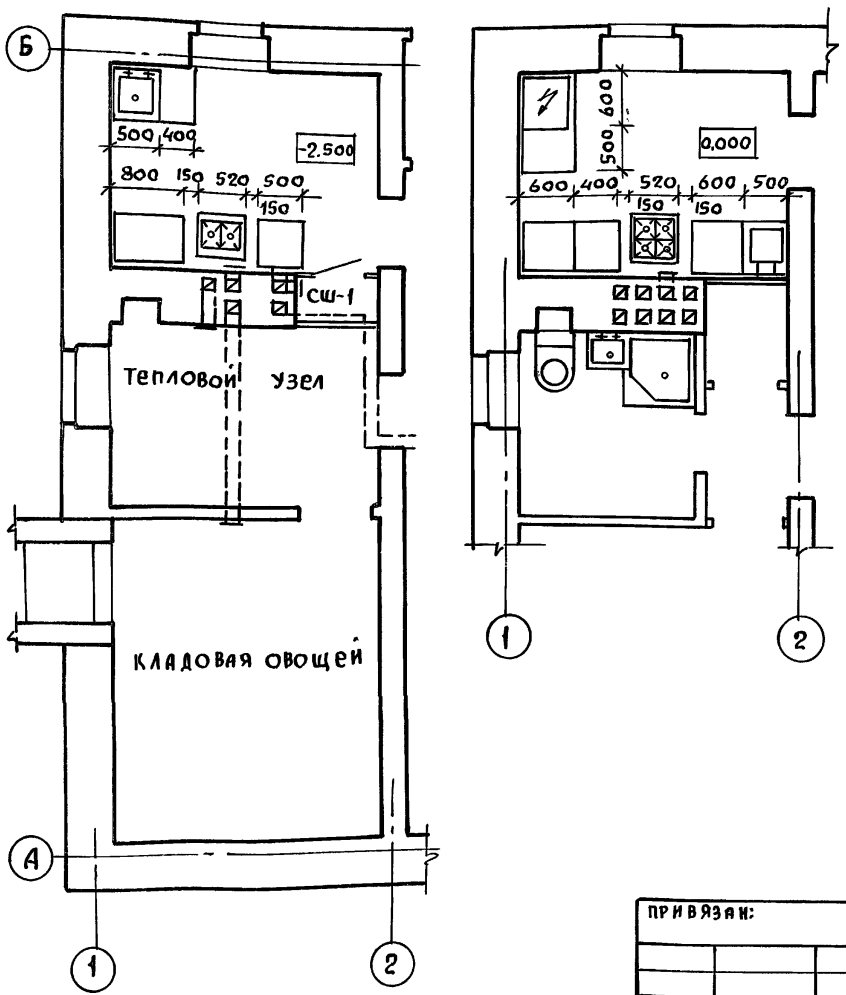

ВАРИАНТЫ ИНЖЕНЕРНОГО ОБОРУДОВАНИЯ

№ вариант	Отопление	Горячее водоснабжение	Кухонная плита	Плита хоз. помещения
I основное решение	Квартирное котел отопительный КЧМ-2 на твердом топливе	Водяной водонагреватель на котле КЧМ-2	металлическая ПК-2 на твердом топливе	Металлическая ПК-2 на твердом топливе
II	Квартирное котел отопительный КЧМ-2 на твердом топливе.	Водяной водонагреватель на котле КЧМ-2	ПГ-Ч на сжиженном газе	ПК-2 металлическая на твердом топливе
III	Квартирное аппарат отопительный АОГВ-20 на природном газе	Водонагреватель ВПГ-18 на природном газе	ПГ-Ч на природном газе	ПГ-2/1 на природном газе
IV	центральное	централизованное	ПГ-Ч а) на сжиженном газе б) на природном газе	ПГ-2/1 на природном газе.
			ЭВЧШ-5-3-5,8/220 электрическая бытовая	„Лысьва-8" электрическая бытовая

Т.П. 144-000-359.85 АС

Привязан:		
Инв.№		
Нормокон.	Клочков	
Рук.маст.	Киричков	
Гл.констр.	Андреева	
ГАП	Галенко	
ГИП	Клочков	
Вед.арх.	Плотник	

	Стадия	Лист	Листов
Мансардный одноквартирный 4-комнатный жилой дом	Р	24	
Варианты инженерного оборудования	РОСГИПРОНИИСЕЛЬСТРОЙ г. Москва		

Копиров

21153-01 32 Формат 12г

Инв. № подл.	Подпись и дата	Взам. инв. №

Типовой проект 144-000-359.85 Альбом I

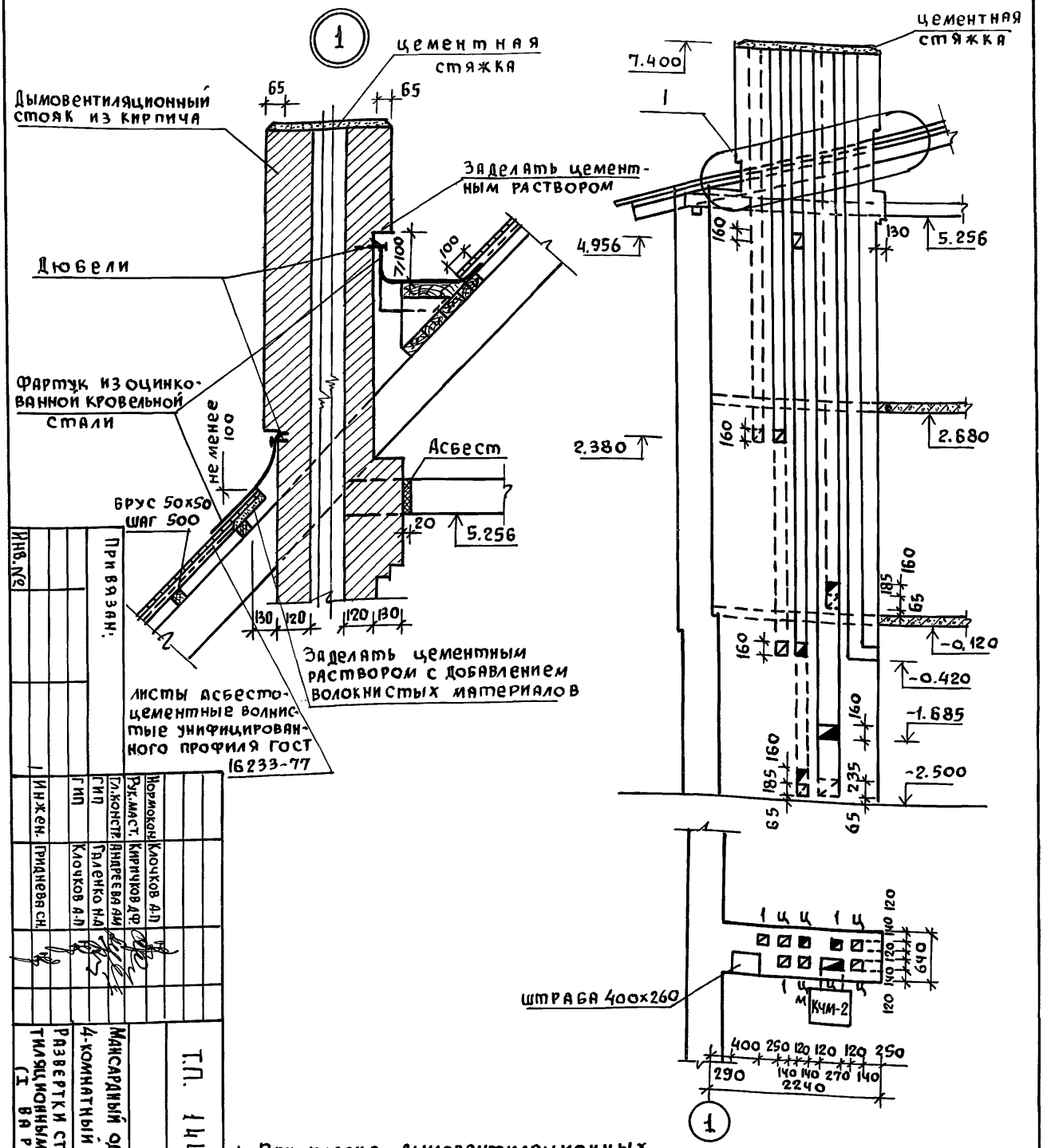

1. При кладке дымовентиляционных каналов обеспечить перевязку швов.
2. Дымовые и вентиляционные каналы выполнять в соответствии с требованиями СНиП II-33-75 /приложение 7/.
3. Расстояние от внутренней поверхности трубы /от „дыма"/ до сгораемой защищенной конструкции должно быть не менее 250 мм, а до незащищенной - 380 мм.
4. Каналы швабруются глиняным раствором; засорение их не допустимо, применять буйки.
5. Кладку труб вести из кирпича керамического рядового полнотелого обыкновенного марки „75" на растворе марки „100"
6. Лист читать совместно с листом АС-23.

Инв. №	Привязан:				
		Нормокон.	Клочков А.П.		
		Рук. маст.	Кирпичков Д.Ф.		
		Гл. констр.	Андреева А.М.		
		ГИП	Галенко Н.Д.		
		ГИП	Клочков А.П.		
		Инжен.	Гридневa Сн.		

Т.П. 144-000-359.85 АС

Мансардный одноквартирный 4-комнатный жилой дом

Развертки стен с дымовентиляционными каналами (I вариант)

Стадия	Лист	Листов
Р	25	

Росгипроинсельстрой г. Москва

Копировал 21153-01 33 Формат 12г

ИНВ.N ПОДЛ	Подпись и дата	Взам.инв.N

Типовой проект 144-000-359.85 Альбом I

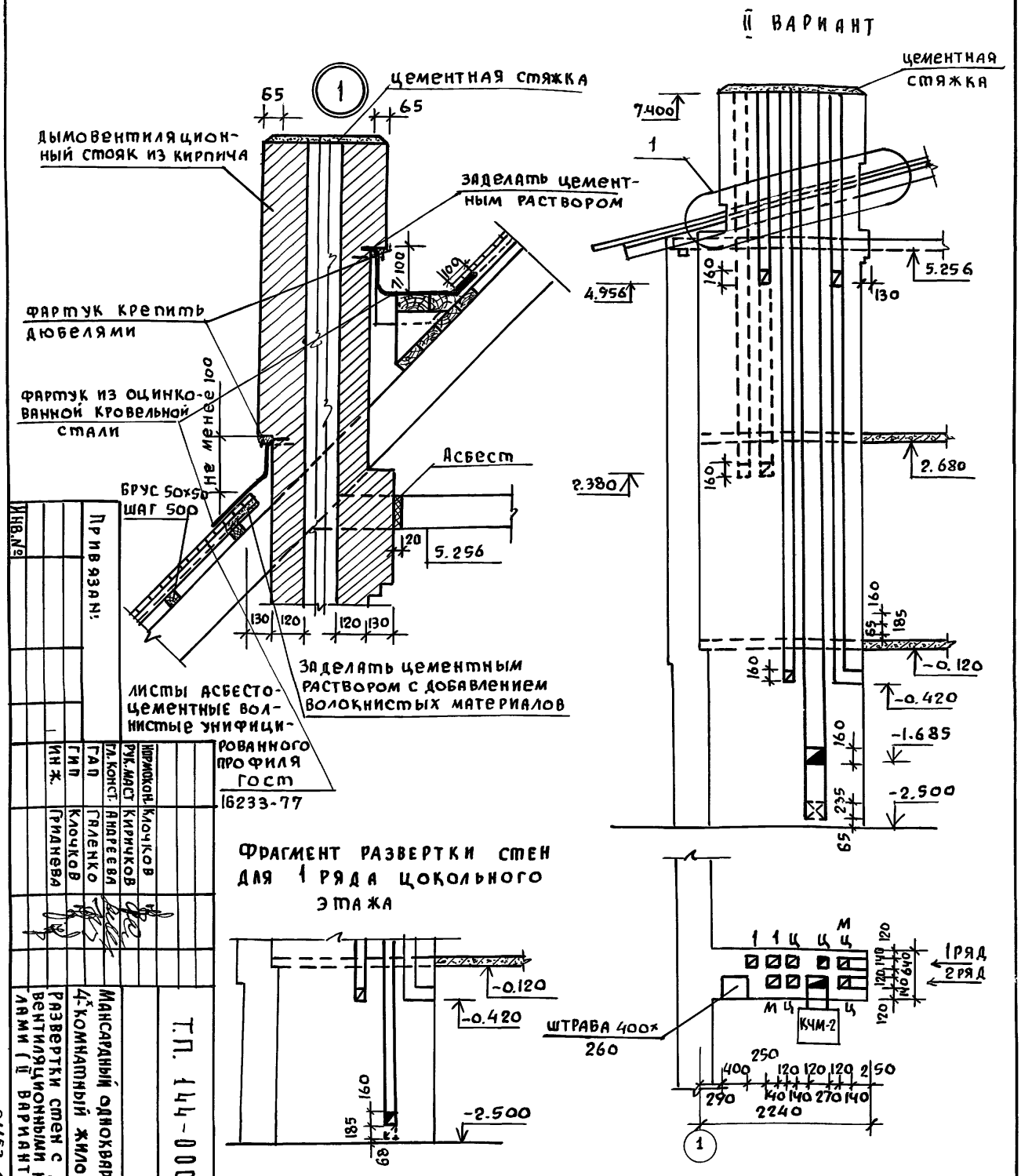

1. Дымовые и вентиляционные каналы выполнять в соответствии с требованиями СНиП II-33-75 /приложение 7/
2. Расстояние от внутренней поверхности трубы /от „дыма"/ до сгораемой защищенной конструкции должно быт не менее 250 мм, а до незащищенной - 380 мм.
3. Каналы швабруются глиняным раствором, засорение их недопустимо, применять буйки.
4. Кладку труб вести из кирпича керамического рядового полнотелого обыкновенного марки „75" на растворе марки „50"
5. При кладке каналов обеспечить перевязку швов.

Инв.№	Привязан:		
		Нормокон.	Клочков
		Рук.маст	Киричков
		Гл.конст.	Андреева
		ГАП	Галенко
		ГИП	Клочков
		Инж.	Гриднева

Т.П. 144-000-359.85 АС

Мансардный одноквартирный 4-комнатный жилой дом

Развертки стен с дымовентиляционными каналами (II вариант)

Стадия	Лист	Листов
Р	26	

Росгипронисельстрой г. Москва

Копир. 21153-01 34 Формат 12г

IV вариант

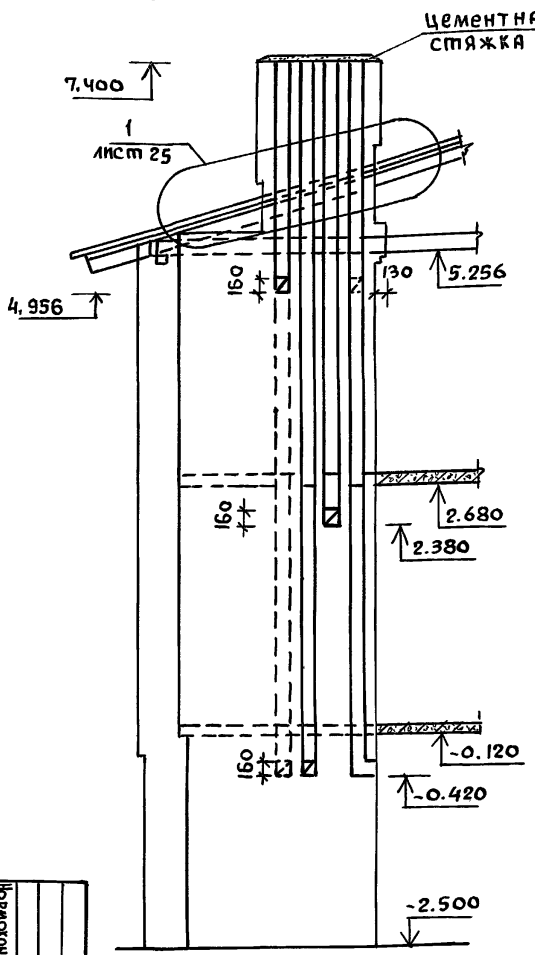

III вариант

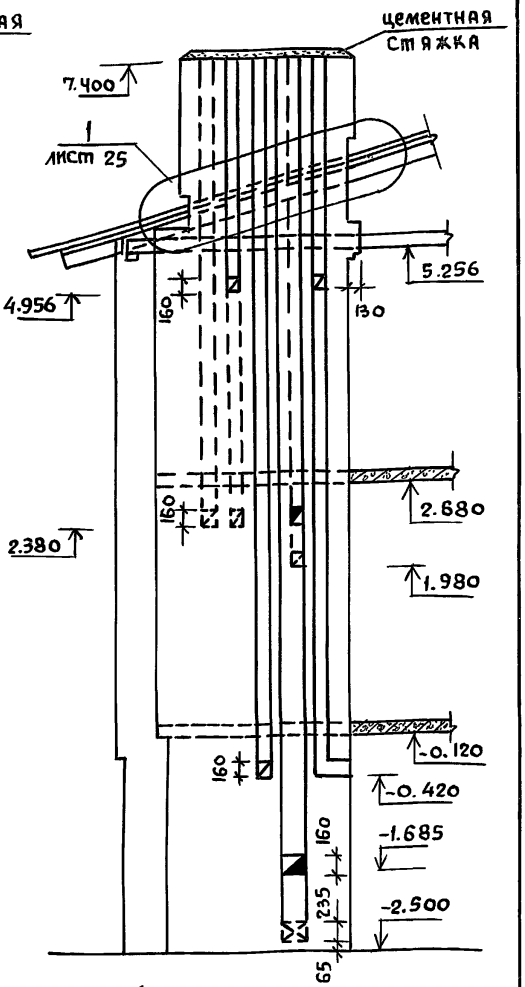

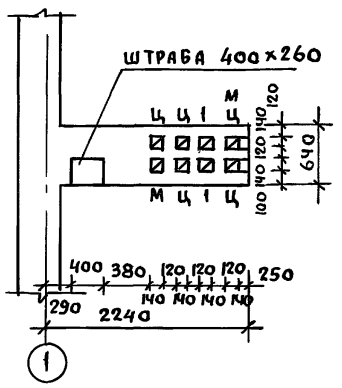

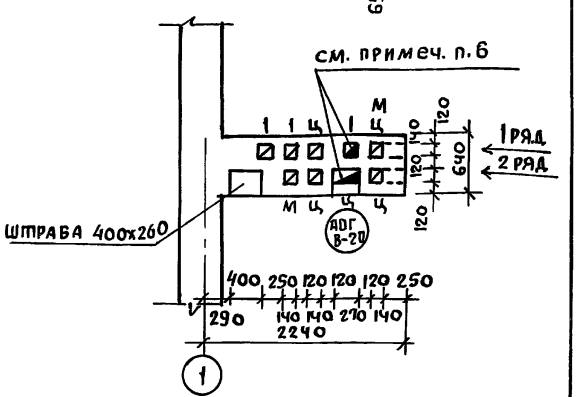

1. При кладке дымовентиляционных каналов обеспечить перевязку швов.
2. Дымовые и вентиляционные каналы выполнять в соответствии с требованиями СНиП II-33-75/приложение 7/.
3. Расстояние от внутренней поверхности трубы /от „дыма"/ до сгораемой защищенной конструкции должно быть не менее 250мм, а до незащищенной - 380мм.
4. Каналы шваброуются глиняным раствором; засорение их не допустимо, применять буйки.
5. Кладку труб вести из кирпича керамического рядового полнотелого обыкновенного марки „75" на растворе марки „100".
6. Каналы горячих газоходов выполнять из огнеупорного кирпича (ГОСТ 8426-75) на шамотном растворе.

Привязан:

Инв. №

Нормоконтр.	Клочков А.П.	
Рук. маст.	Киричкова Ф.	
Гл. констр.	Андреева М.	
ГАП	Галенко Н.А.	
ГИП	Клочков	
Инж.	Гриднева	

Т.П. 144-000-359.85 АС

Мансардный одноквартирный 4-комнатный жилой дом

Развертки стен с дымовентиляционными каналами (III и IV варианты)

Стадия	Лист	Листов
	27	

Госгражданпроект г. Москва

Копиров. 21153-01 35 Формат 12 г

План стропил

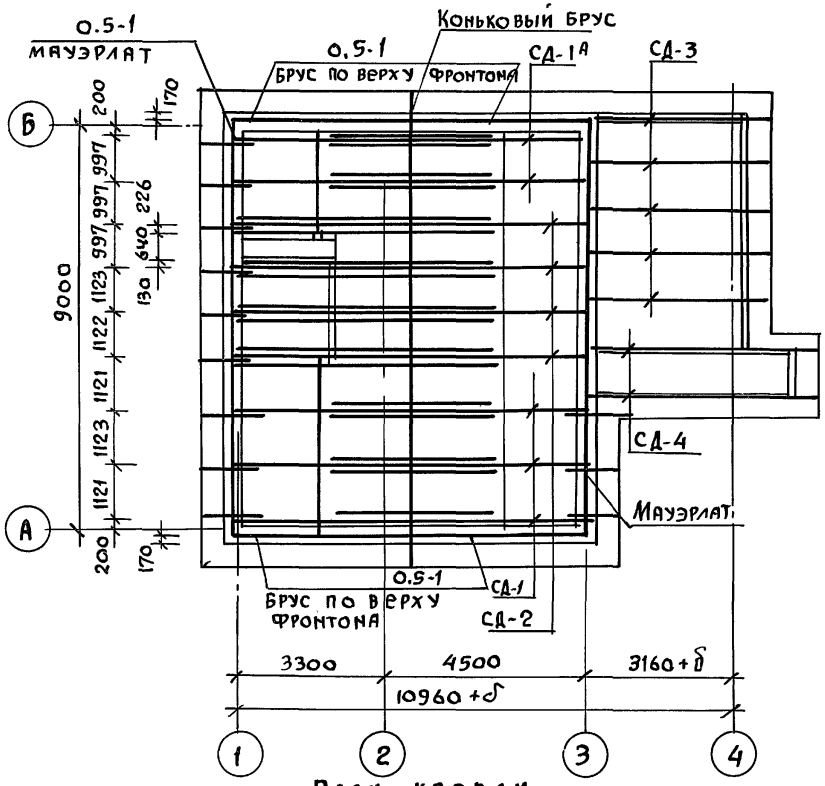

План кровли

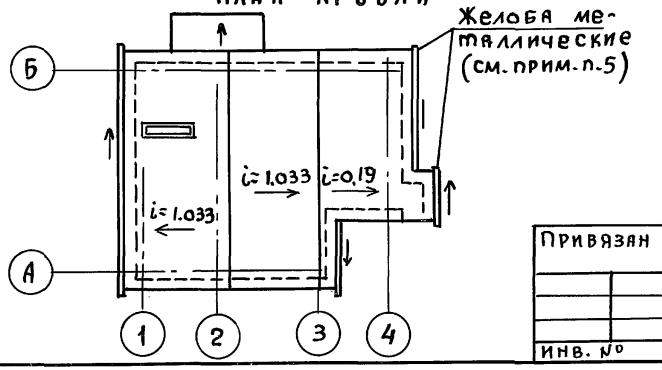

План раскладки сплошного настила крыши из строганых с 3х сторон (кроме верхней поверхности) досок 47×94мм

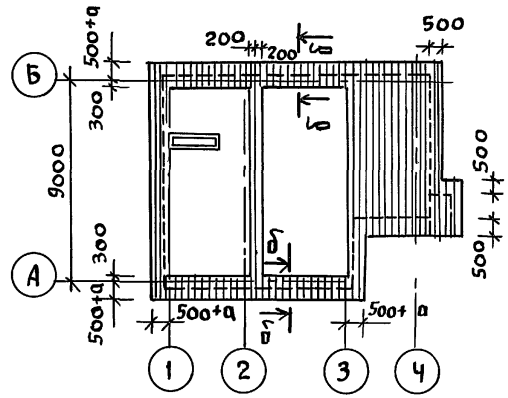

1. Стропила рассчитаны на вес снегового покрова $P_0 = 150$ кгс/м² горизонтальной проекции кровли.
2. Стропила запроектированы из деталей заводского изготовления в соответствии с ГОСТ 11047-72. Лесоматериалы хвойных пород 1 категории с влажностью не более 22%.
3. Стропильные ноги через одну крепятся в кладку скруткой из проволоки 2ф4 и ершом.
4. Сечение δ-δ см. на листе АС-31
5. Металлические желоба на карнизах крыши предусматривать только при расчетной температуре наружного воздуха „-20°С" и выше.

Нормокон.	Клочков		
Рук. маст.	Киричков		
Гл. конст.	Андреева		
ГАП	Галенко		
ГИП	Клочков		
Техник	Цепляева		

Привязан

Инв. №

Т.П. 144-000-359.85 АС

Мансардный одноквартирный 4-комнатный жилой дом	Стадия	Лист	Листов
	Р	28	
План стропил. План кровли План раскладки сплошного настила	Росгипрониисельстрой г. Москва		

Копировал 21153-01 36 Формат 12 г

Инв. № подл. | Подпись и дата | Взам. инв. №

Альбом I

Типовой проект 144-000-359.85

СД-1 (СД-1А)

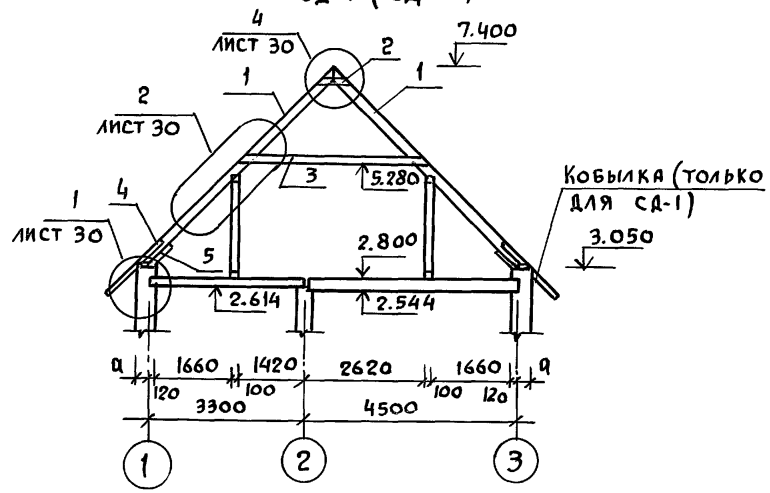

СД-4

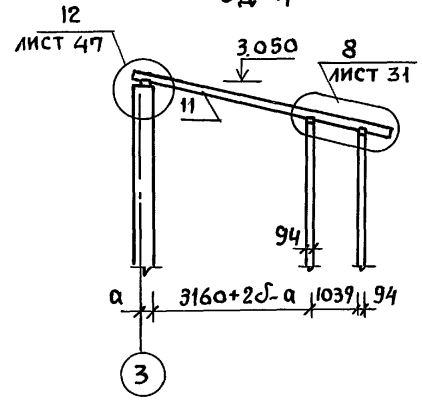

СД-3

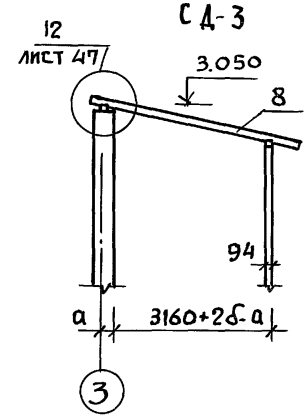

СД-2

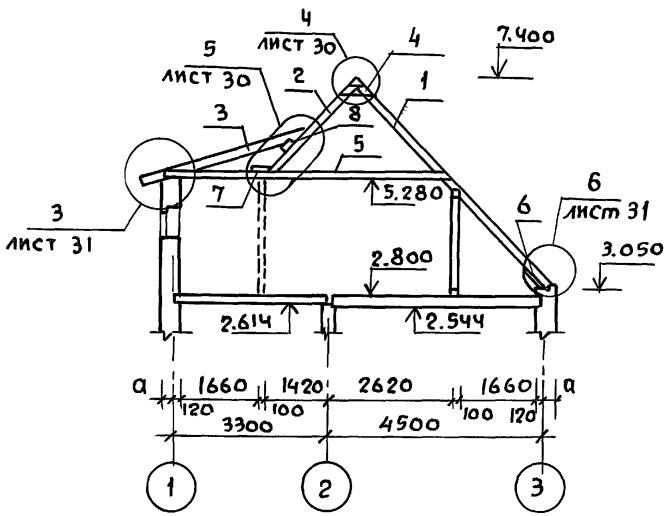

1. Все деревянные элементы стропил покрыть огнезащитной краской.
2. Между наружной поверхностью дымовентиляционных каналов и деревянными конструкциями крыши обеспечить воздушный зазор, равный 130 мм (см. узел 1 на листах 25 и 26).
3. Конструкцию и спецификацию элементов стропил см. в альбоме II на листах АС-11 и 12.

Кормокон.	Клочков		
Рук.маст	Киричков		
Гл.констр	Андреева		
ГАП	Галенко		
ГИП	Клочков		
Техник	Цепляева		

Привязан:

Инв. №

Инв.№ подл. | Подпись и дата | Взам. инв.№

Т.П. 144-000-359.85 АС

Мансардный одноквартирный 4-комнатный жилой дом

Стадия	Лист	Листов
Р	29	

Схемы стропил

Росгипровинсельстрой г. Москва

Копировал 21153-01 37 Формат 12г

КАРНИЗНЫЙ УЗЕЛ

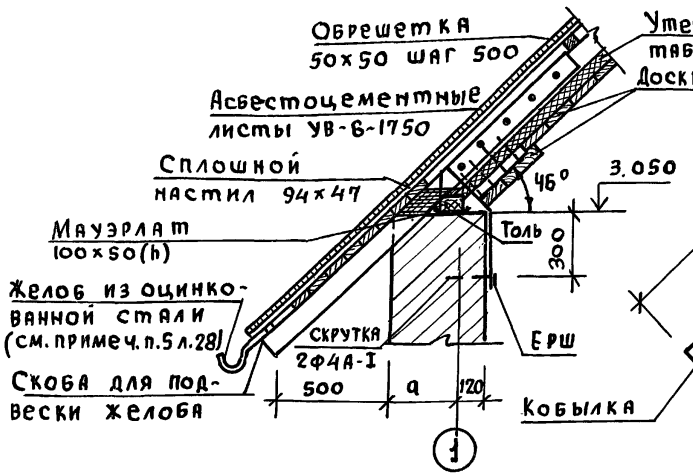



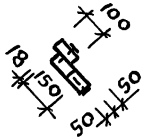

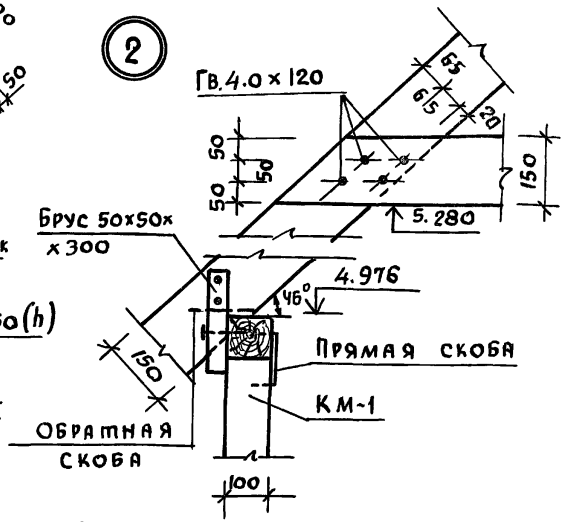

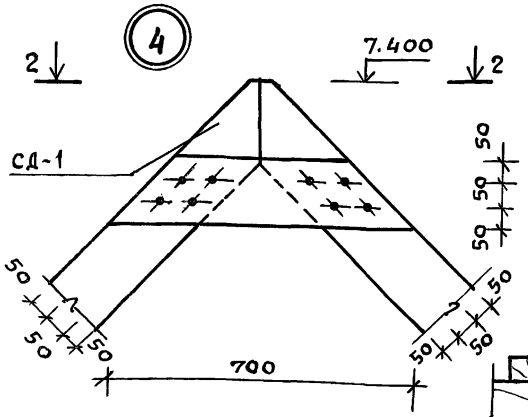

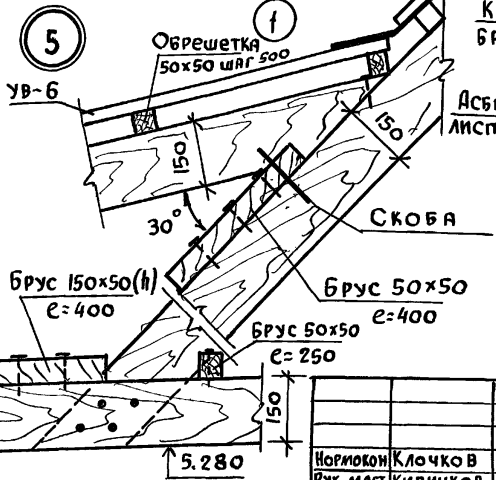

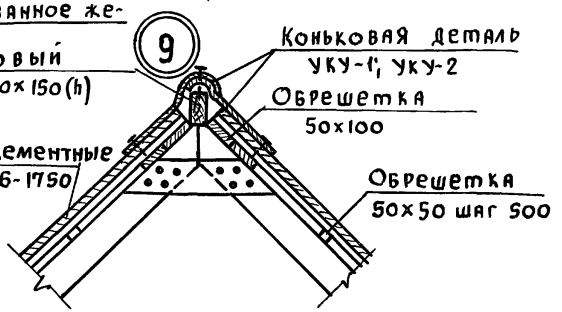

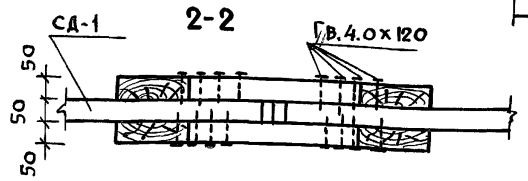

1. Маркировку узлов см. на листе 29

Нормокон	Клочков	
Рук. маст.	Киричков	
Гл. конст.	Андреева	
ГАП	Галенко	
ГИП	Клочков	
Техник	Цепляева	

Привязан:

Инв. №

Т.П. 144-000-359.85 Ас

Мансардный одноквартирный 4-комнатный жилой дом

Стадия	Лист	Листов
Р	30	

Узлы стропил 1, 2, 4, 5 и 9

РОСГИПРОНИИСЕЛЬСТРОЙ г. МОСКВА

Копиров. 21153-01 38 Формат 12г

Инв. № подл. | Подпись и дата | Взам. инв. №

Типовой проект 144-000-359.85

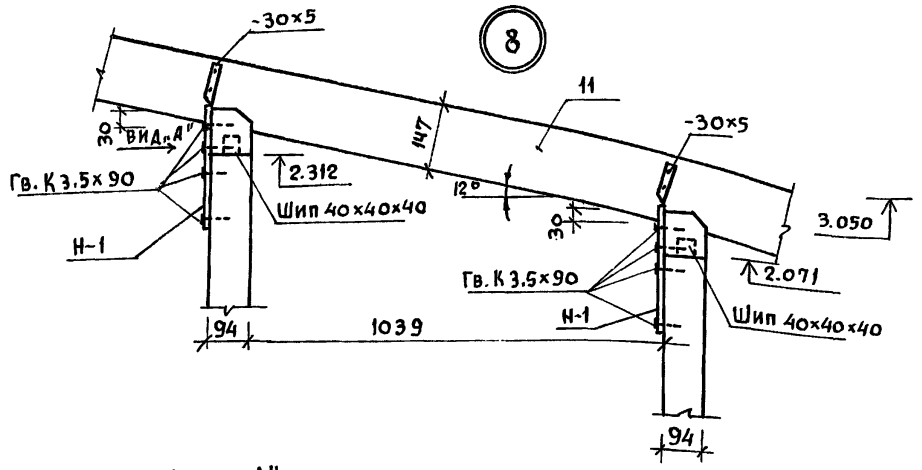

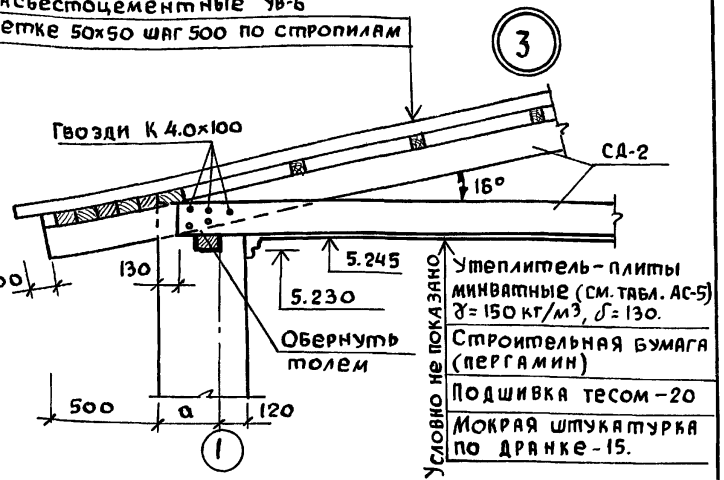

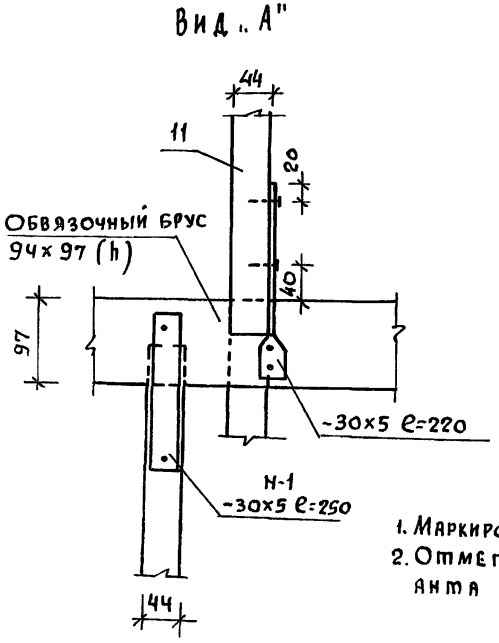

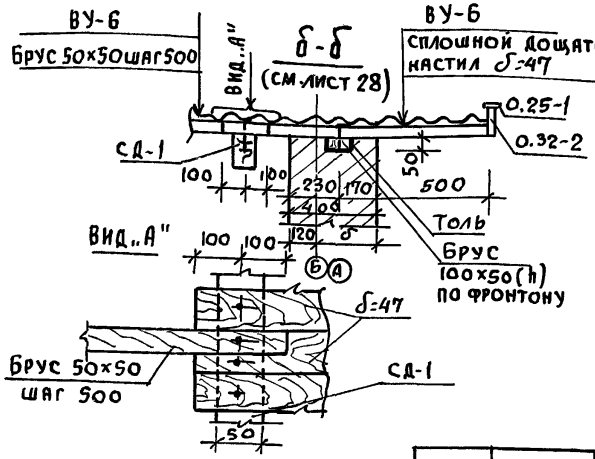

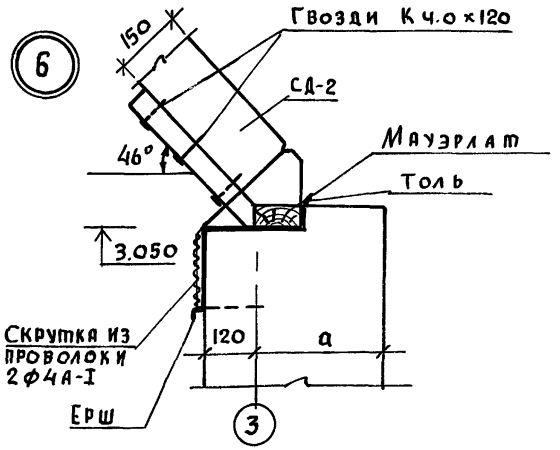

1. Маркировку узлов см. на листе 29
2. Отметки даны для основного варианта стен.

Привязан:

Инв. N

Нормокон.	Клочков	
Рук. маст.	Кириченко	
Гл. конст.	Андреева	
ГАП	Галенко	
ГИП	Клочков	
Техник	Цепляева	

Т.П. 144-000-359.85 АС

Мансардный одноквартирный 4-комнатный жилой дом

Стадия	Лист	Листов
Р	31	

Узлы стропил 3, 7, 8, 6
Сечение δ-δ

РОССГИПРОНИИСЕЛЬСТРОЙ г. Москва

Инв. N подл. | Подпись и дата | Взам. инв. N

Копировал 21153-01 39 Формат 12г

Сечение 0-0

(см. листы АС-10 и АС-22)

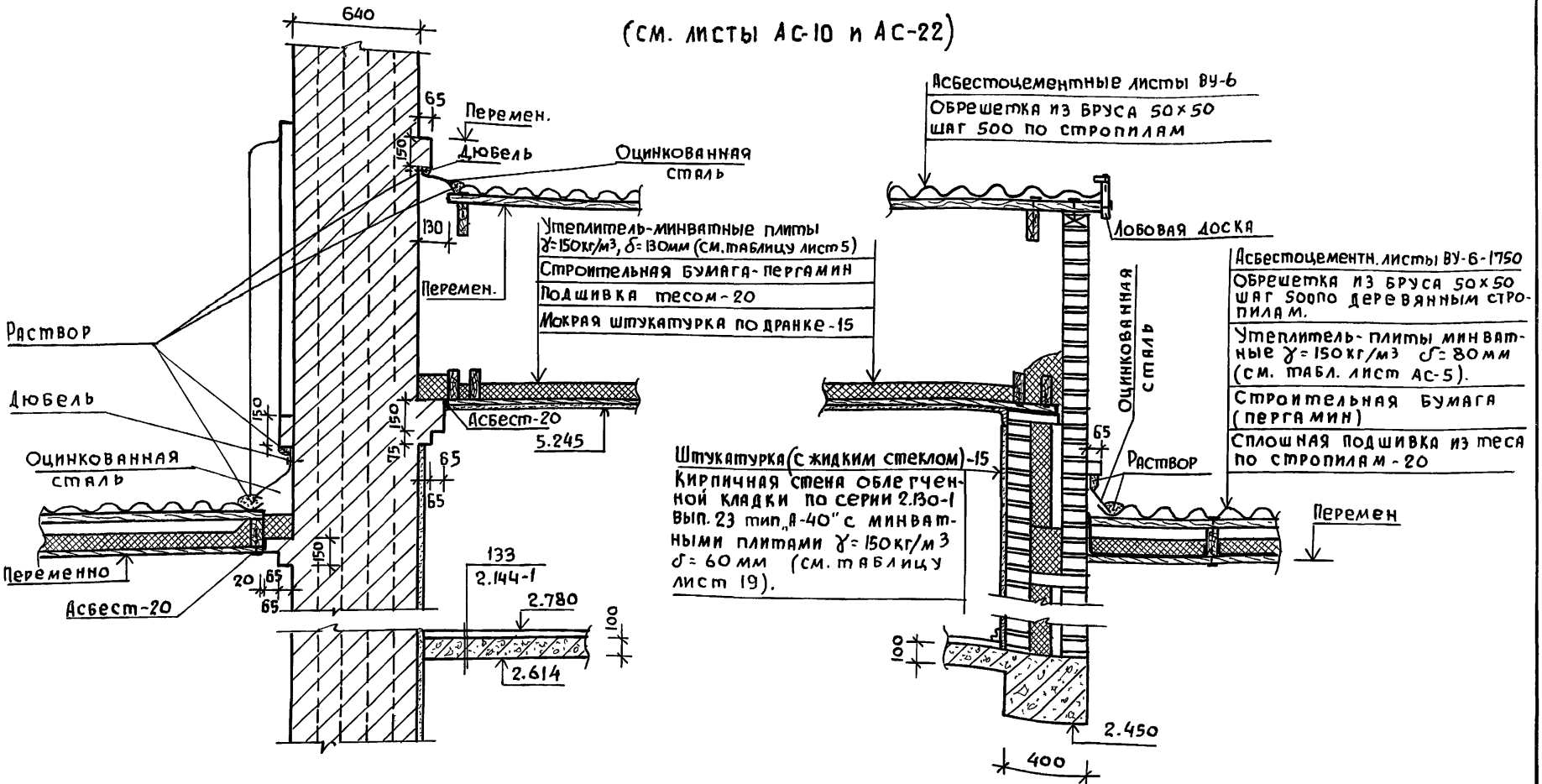

			ТП 144-000-359.85		АС
			Мансардный одноквартирный 4-комнатный жилой дом	Стадия: Р	Лист: 32	Листов:
			Сечение 0-0	Росгипронисельстрой г. Москва	
Нормокон.	Клочков				
Рук. маст.	Кириченко				
Гл. конст.	Андреева				
ГАП	Галенко				
ГИП	Клочков				
Техник	Цепляева				

Привязан:

Инв. №

Инв. № подл. | Подпись и дата | Взам. инв. №

Копировал 21153-01 40 Формат 12г

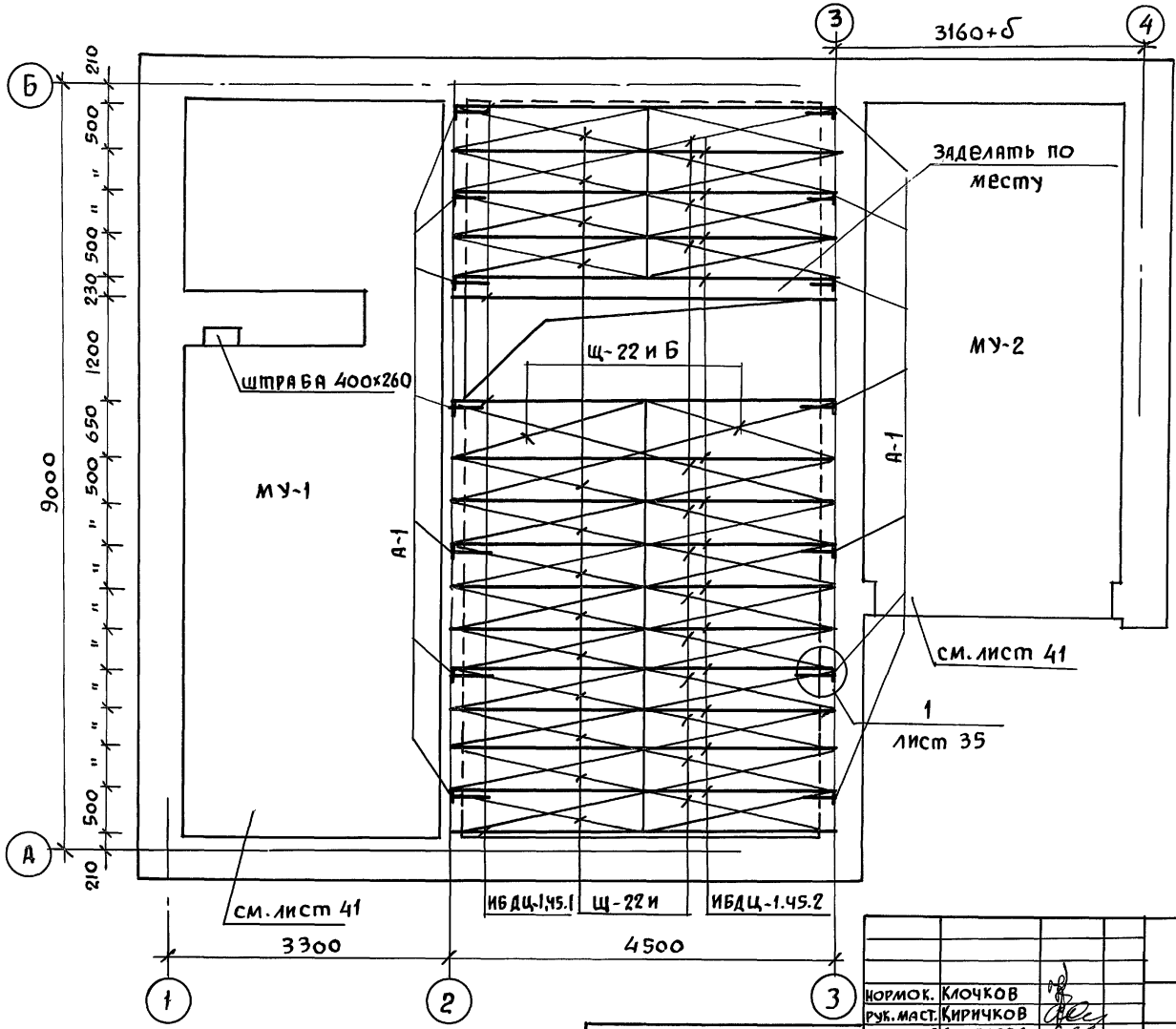

1. Часть балок закрепляется в стене анкерами через 1.5-2.0 м по длине стены, концы анкеров заделать в кладку стены.
2. Балка от торца на 750мм покрывается со всех сторон /и торец/ антисептической пастой, конец балки /на длину 180мм/ без торца, покрывается смолой или битумом и оклеивается толем в 2 слоя (см. сеч. 1-1 лист 35).
3. Гнездо по бокам и по верху балки заделать раствором.
4. Перекрытие над цокольным этажом утепляется только над неотапливаемыми площадями: над складом топлива, кладовой продуктов и подсобным помещением.
5. Размеры привязки балок на плане даны по их осям.

Нормок.	Клочков	
Рук. маст.	Киричков	
Гл. констр.	Андреева	
ГАП	Галенко	
ГИП	Клочков	
Инж.	Гриднева	

Привязан:

Инв. №

Т.П. 144-000-359.85 Ас

Мансардный одноквартирный 4-комнатный жилой дом

Стадия	Лист	Листов
Р	33	

План перекрытия над цокольным этажом

Росгипронисельстрой г. Москва

Взам. инв. N | Подпись и дата | Инв. N подл.

Копир. 21153-01 41 Формат 12г

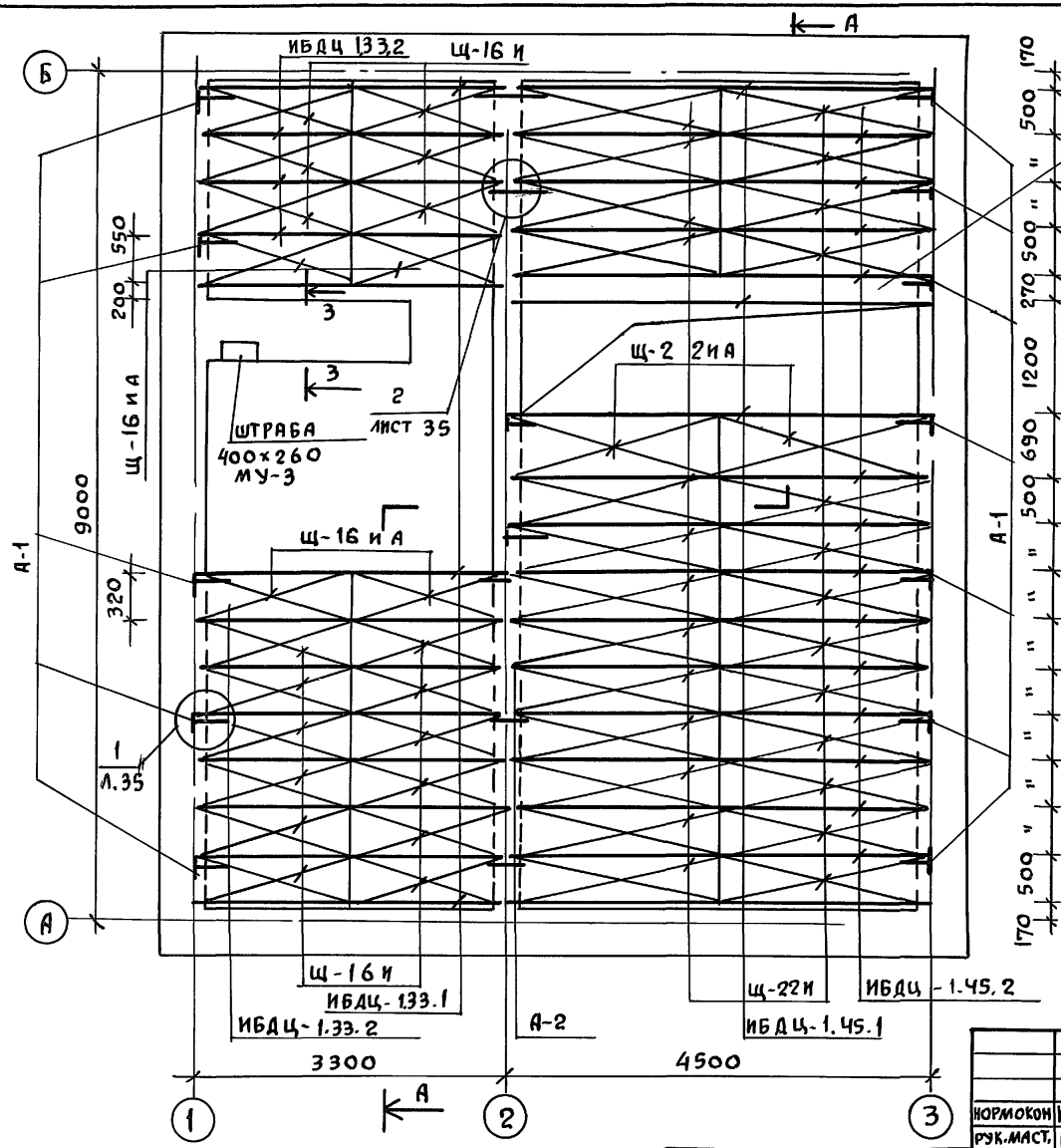

1. Часть балок закрепляется в стене анкерами через 1.5–2.0 м. по длине стены, концы анкеров заделать в кладку стены.
2. Балка от торца на 750 мм покрывается со всех сторон /иторец/ антисептической пастой, конец балки /на длину 180 мм/ без торца, покрывается смолой или битумом и оклеивается толем в 2 слоя (см. сеч. 1-1 лист 35).
3. Гнездо по бокам и по верху балки заделать раствором.
4. Разрез А-А см. лист АС-35.
5. Размеры привязки балок даны по осям.

Нормокон	Клочков А.П.	
Рук. маст.	Кириченков	
Гл. констр.	Андреева	
ГАП	Галенко	
ГИП	Клочков	
Инж.	Гриднева	

Привязан:

Инв. №

Т.П. 144-000-359.85 АС

Мансардный одноквартирный 4-комнатный жилой дом

Стадия	Лист	Листов
Р	34	

План перекрытия над 1 этажом

Росгипронисельстрой г. Москва

Копировал 21153-01 42 Формат 12 г

Инв. № подл. | Подпись и дата | Взам. инв. №

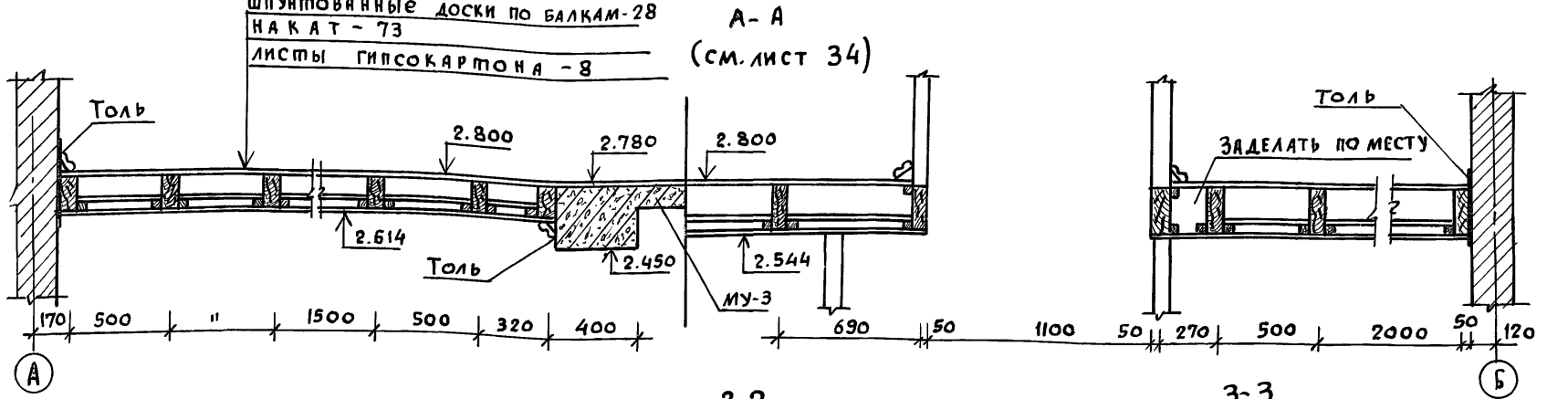

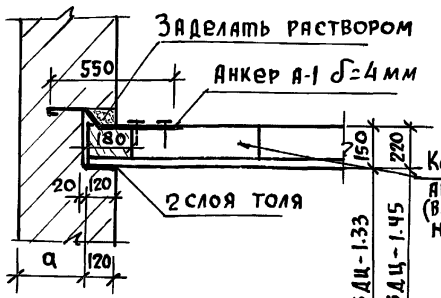

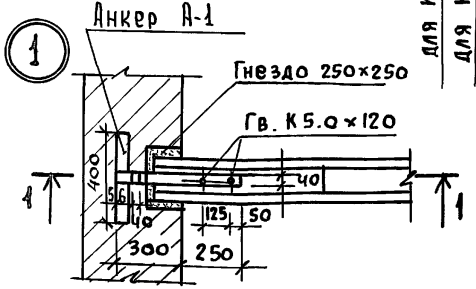

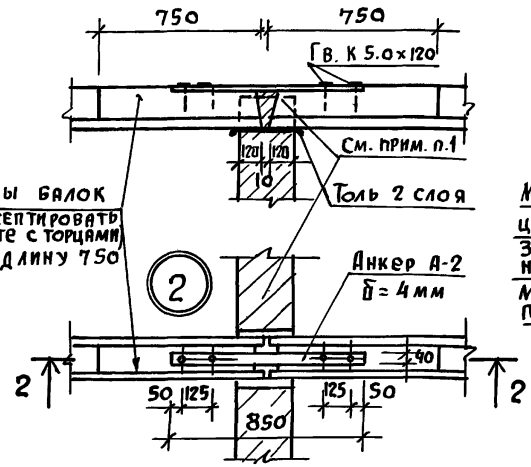

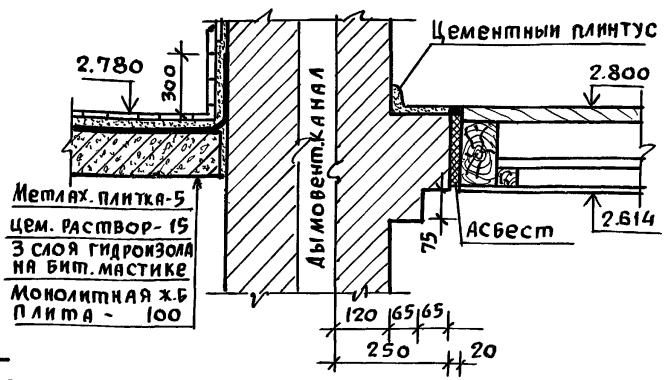

1. Промежутки между балками перекрытия заделать 2я рядами кирпича (с целью обеспечения фиксации балок).

Нормок.	Клочков Д.П.	ТП 144-000-359.85 АС	
Рук.маст.	Киричков Ф.		
Гл.констр	Андреева А.М.		
ГАП	Галенко Н.А.		
ГИП	Клочков А.П.	Мансардный одноквартирный 4-комнатный жилой дом	Стадия: Р; Лист: 35; Листов:
Инжен.	Гриднева С.Н.	Разрез перекрытия А-А Узлы.	Росгипронисельстрой г. Москва

Привязан:

Инв. №

Копиров. 21153-01 43 Формат 12г

Инв. № подл. | Подпись и дата | Взам. инв. №

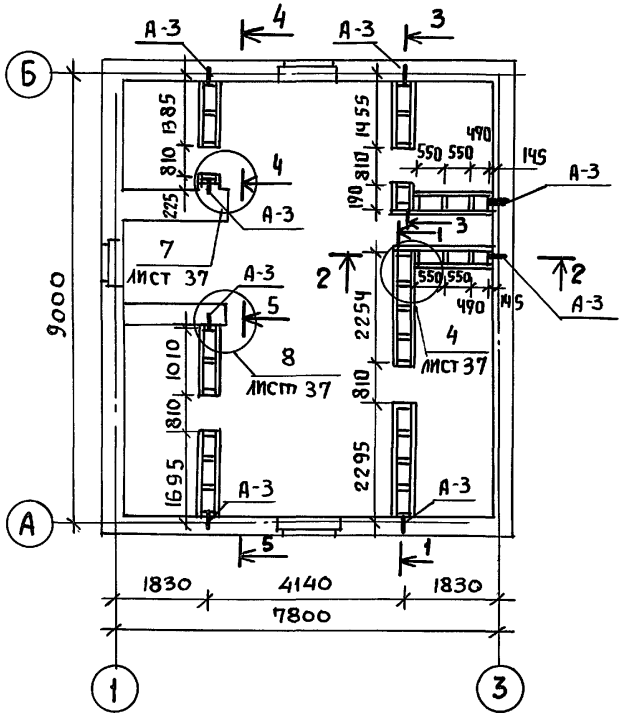

2-2

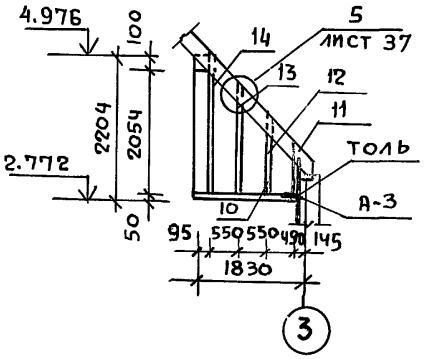

3-3

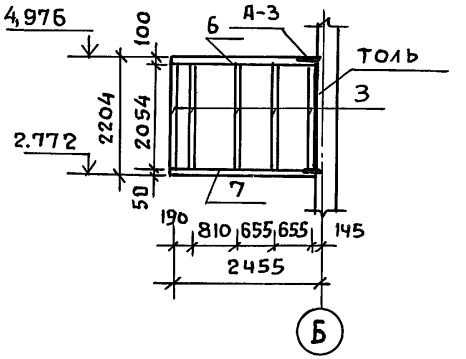

5-5

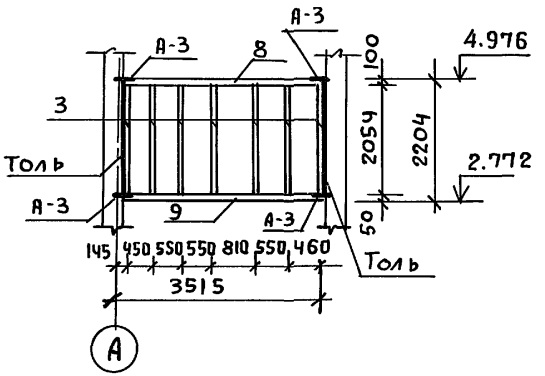

4-4

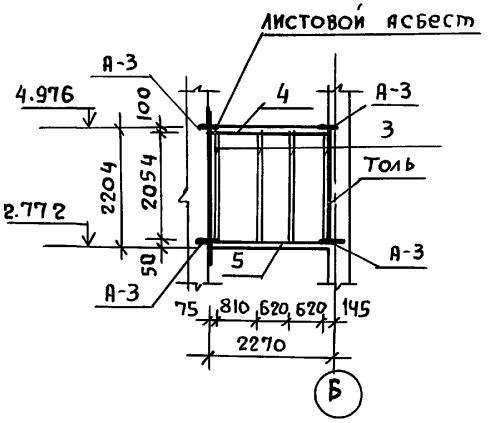

1-1

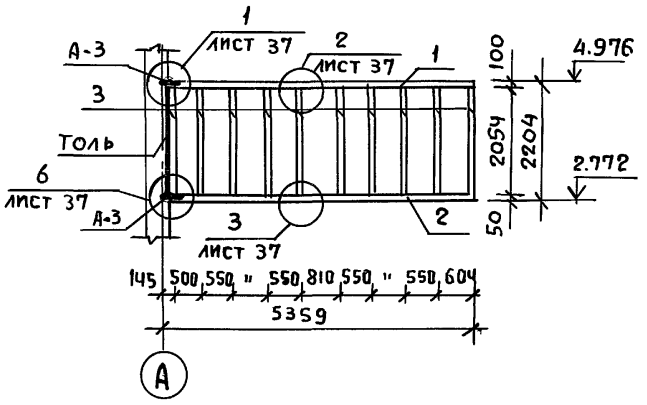

1. Спецификацию см. лист 21 альбом II
2. Размеры даны по осям стоек
3. Узлы см. лист 37

Нормок.	Клочков		
Рук.маст.	Кириков		
Гл.констр	Андреева		
ГАП	Галенко		
ГИП	Клочков		
Ст. инж.	Гриднева		

Привязан

Инв.№

Т.П. 144-000-359.85 АС

Мансардный одноквартирный 4-комнатный жилой дом	Стадия	Лист	Листов
	Р	36	
Каркас мансарды КМ-1 Сечения.	РОСГИПРОНИИСЕЛЬСТРОЙ г. Москва		

Копировал 21153-01 44 Формат 12г

Взам.инв.№ | Подпись и дата | Инв.№ подл.

Альбом I

Типовой проект 144-000-359.85

Инв. N подл. | Подпись и дата | Взам. инв. N

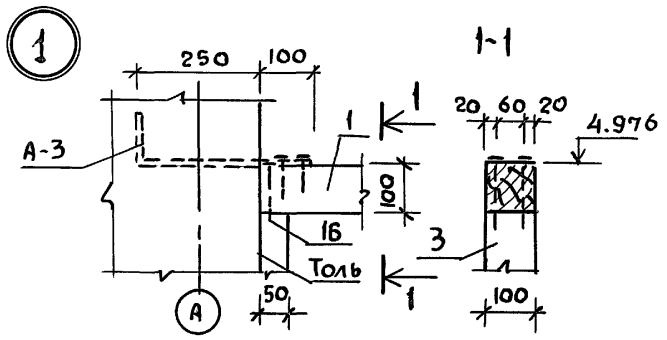

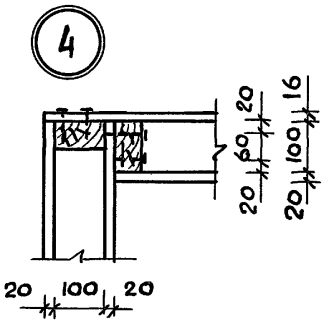

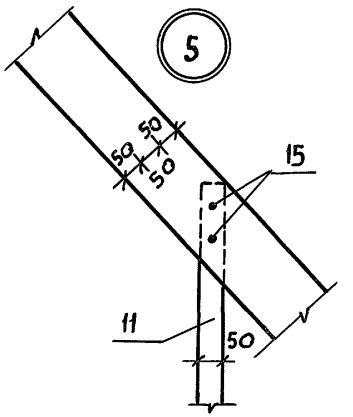

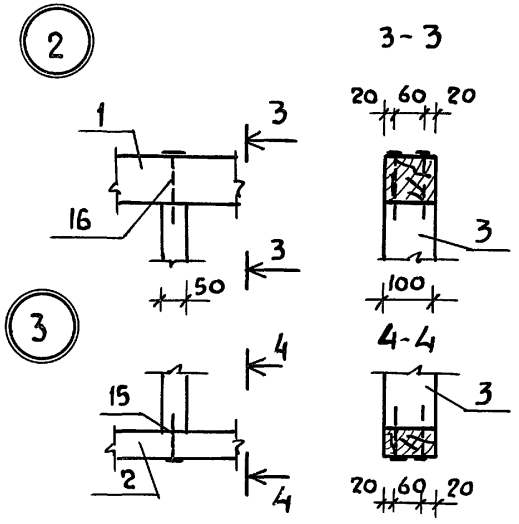

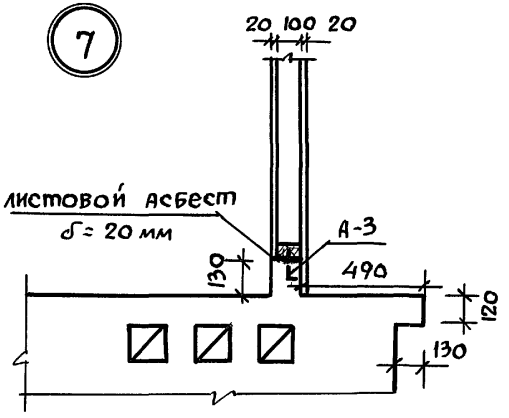

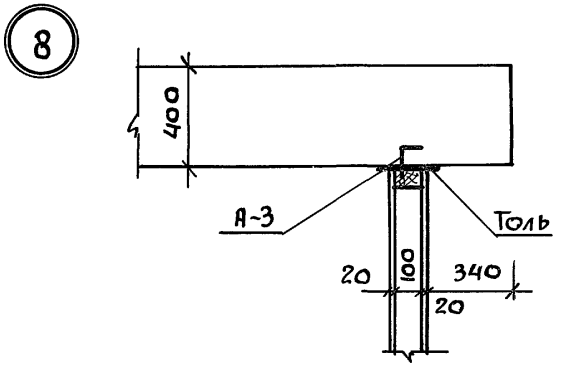

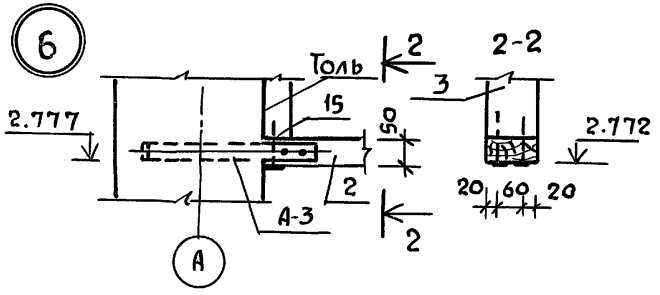

Привязан:			
Инв. №			
нормок.	Клочков		
рук. маст.	Кириченко		
гл. констр.	Андреева		
гап	Галенко		
гип	Клочков		
ст. инж.	Гриднева		

Т.П. 144-000-359.85 АС

Мансардный одноквартирный 4-комнатный жилой дом	стадия	лист	листов
	Р	37	
Каркас мансарды КМ-1 Узлы	РОССГИПРОНИИСЕЛЬСТРОЙ г. Москва		

Копировал 21153-01 45 Формат 12 г

Альбом I

Типовой проект 144-000-359.85

Однослойная перегородка из гипсовых плит

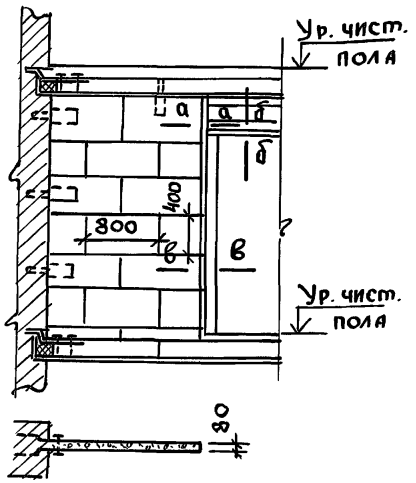

а-а по 1-1

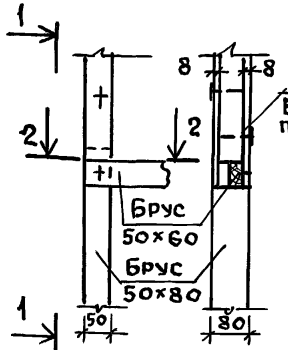

б-б

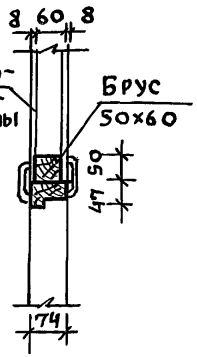

по 2-2

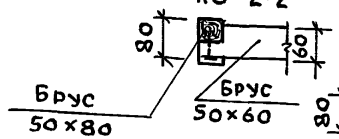

в-в

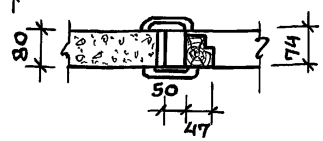

Между спальней и прихожей

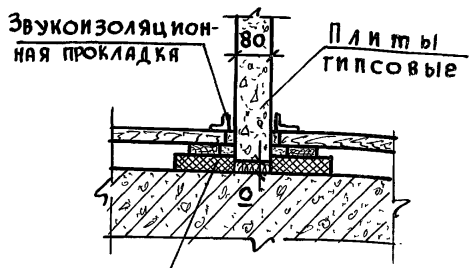

Звукоизоляционную прокладку приклеить на смазке из горячего битума

2-2

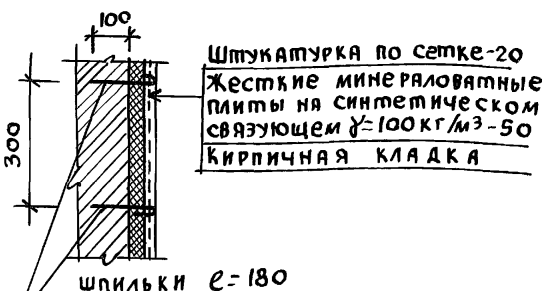

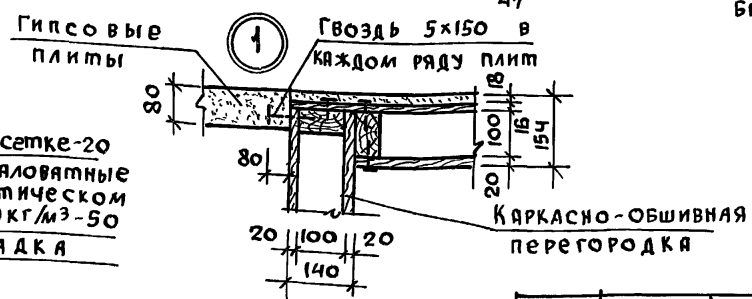

1. Узел 1 замаркирован на листе АС-22, Узел 2 на листе АС-20.

Нормоконт.	Клочков		
Рук. маст.	Кириченков		
Гл. констр.	Андреева		
ГАП	Галенко		
ГИП	Клочков		
Техник	Цепляева		

Привязан

Инв. №

Т.П. 144-000-359.85 АС

Мансардный одноквартирный 4-комнатный жилой дом

Стадия	Лист	Листов
Р	38	

Узлы и детали перегородок

Госгипронисельстрой г. Москва

Копиров. 21153-01 46 Формат 12г

Взам. инв. № | Подпись и дата | Инв. № подл.

Узлы установки окон

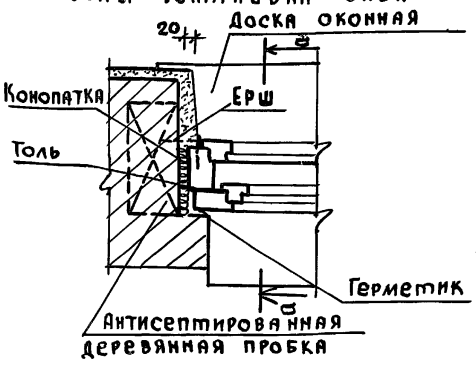

Узлы установки дверей в наружных стенах

Установка двери в проеме с четвертями

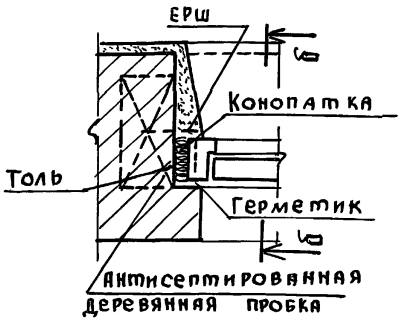

Установка двери в проеме без четвертей

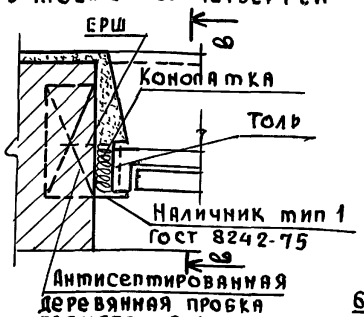

Узлы установки дверей во внутренней кирпичной стене



а-а

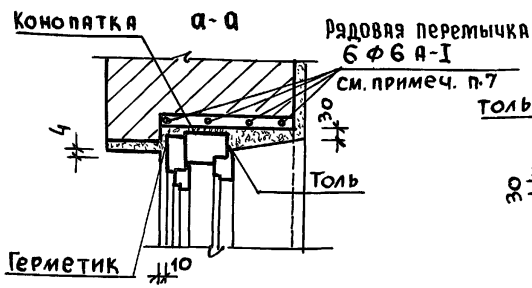

б-б

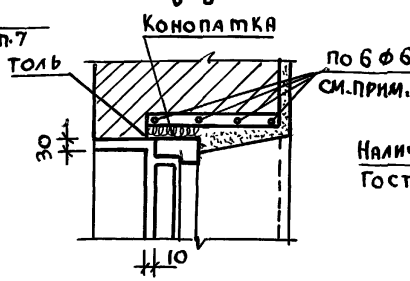

в-в

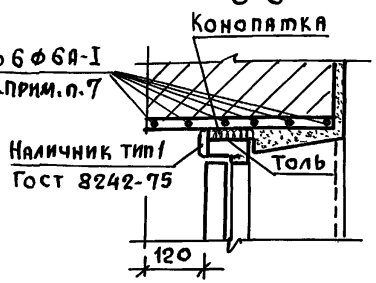

2-2

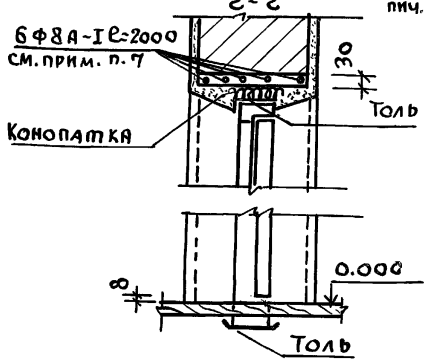

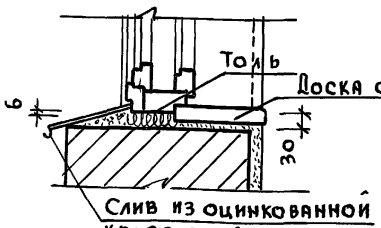

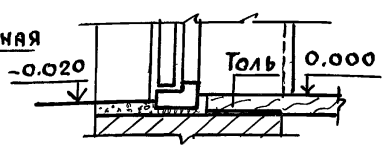

Узлы установки дверей в гипсовых перегородках

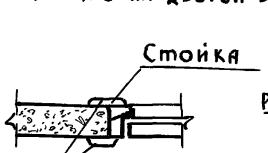

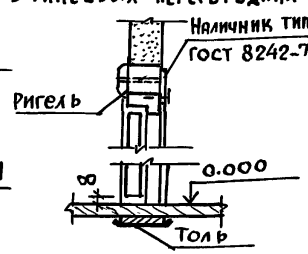

6. Узлы установки нижней части двери в проеме без четвертей и в проеме с четвертями - аналогичны.
7. Рядовые перемычки выполнить согласно примечанию п.8 л. АС-22

1. Оконные и дверные коробки до установки в проем оклеить толем.
2. Зазоры между кладкой и коробкой проконопатить войлоком или паклей, смоченными в гипсовом растворе.
3. При зазоре между кладкой и коробкой более 35мм прибить доски к обеим сторонам коробки.
4. Слив из оцинкованной стали заводить в поз. коробки на суриковой замазке; наружный край слива крепить печной проволокой к гвоздям, забитым в швы кладки.
5. В качестве герметика рекомендуется мастика УМС-50.

Привязан:

Инв. №

Нормоконт.	Клочков	
Рук. маст.	Киричков	
Гл. констр.	Андреева	
ГАП	Галенко	
ГИП	Клочков	
Вед. арх	Плотник	
Арх.	Алексеева	

Т.П. 144-000-359.85 АС

Мансардный одноквартирный 4-комнатный жилой дом

Стадия	Лист	Листов
Р	39	

Узлы установки столярных изделий в наружных и внутренних стенах.

Росгипронисельстрой г. Москва

Взам. инв. № | Подпись и дата | Инв. № подл.

Альбом I

Типовой проект 144-000-359.85

Узлы установки двери (ИД-1) веранды

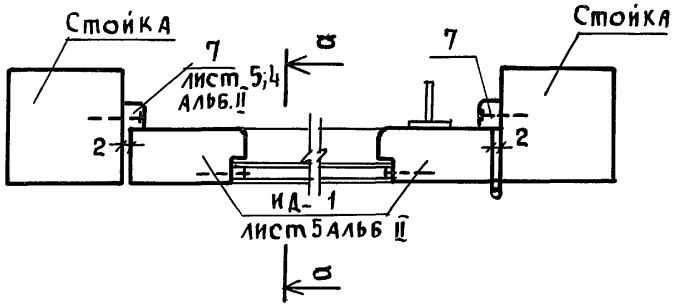

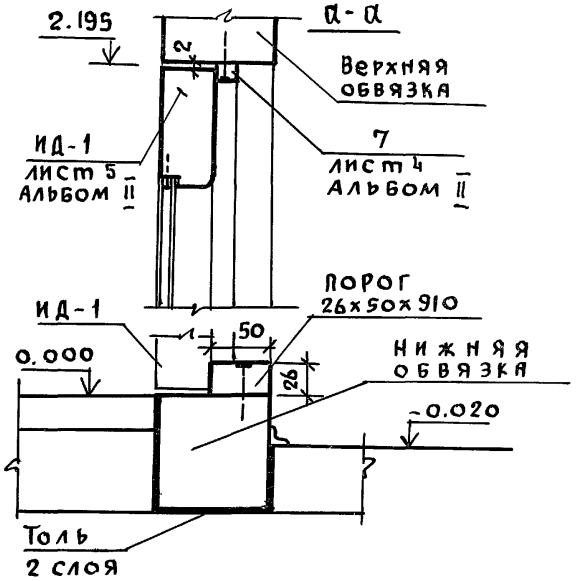

Узлы установки двери тамбура

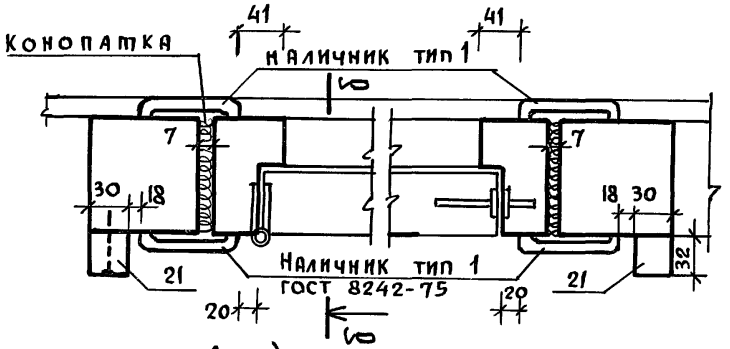

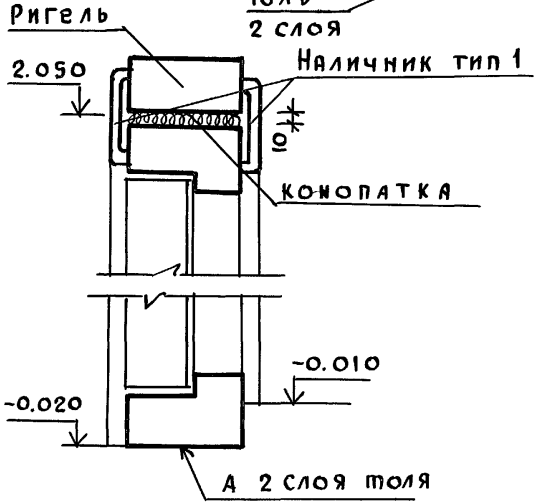

Узлы установки остекления (ИО-1) веранды и тамбура

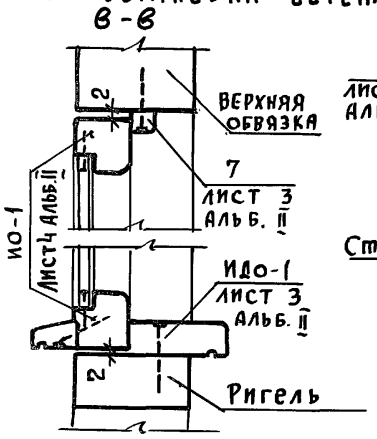

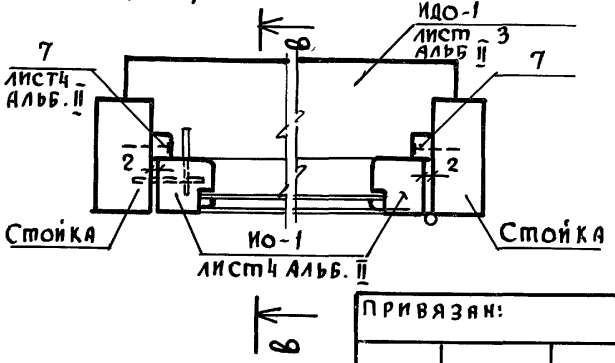

Нормоконтр	Клочков		
Рук. маст.	Кириченков		
Гл. констр	Андреева		
ГАП	Галенко		
ГИП	Клочков		
Вед. арх.	Плотник		
Арх.	Алексеева		

Привязан:

Инв. N

Т.П. 144-000-359.85 АС

Мансардный одноквартирный 4-комнатный жилой дом

Стадия	Лист	Листов
Р	40	

Узлы установки: окон, дверей веранды и крыльца

РОСГИПРОНИИСЕЛЬСТРОЙ г. Москва

Инв. N подл. | Подпись и дата | Взам. инв. N

Копиров 21153-01 48 Формат 12г

Альбом I

Типовой проект 144-000-359.85

Монолитный участок МУ-1

низ на ▽ - 0,235

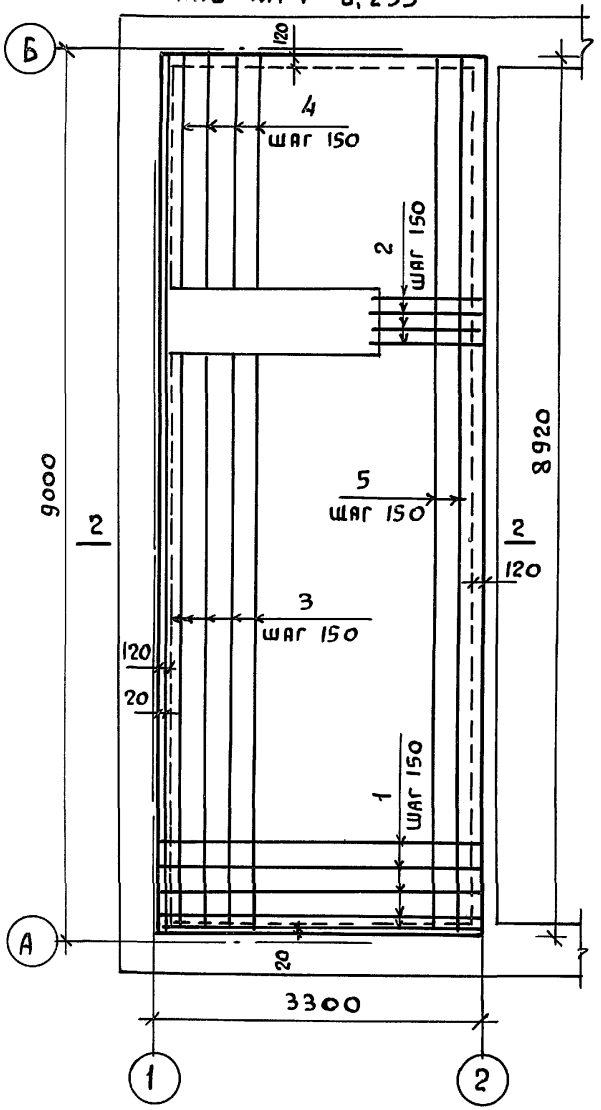

Монолитный участок МУ-2

низ на ▽ - 0.180

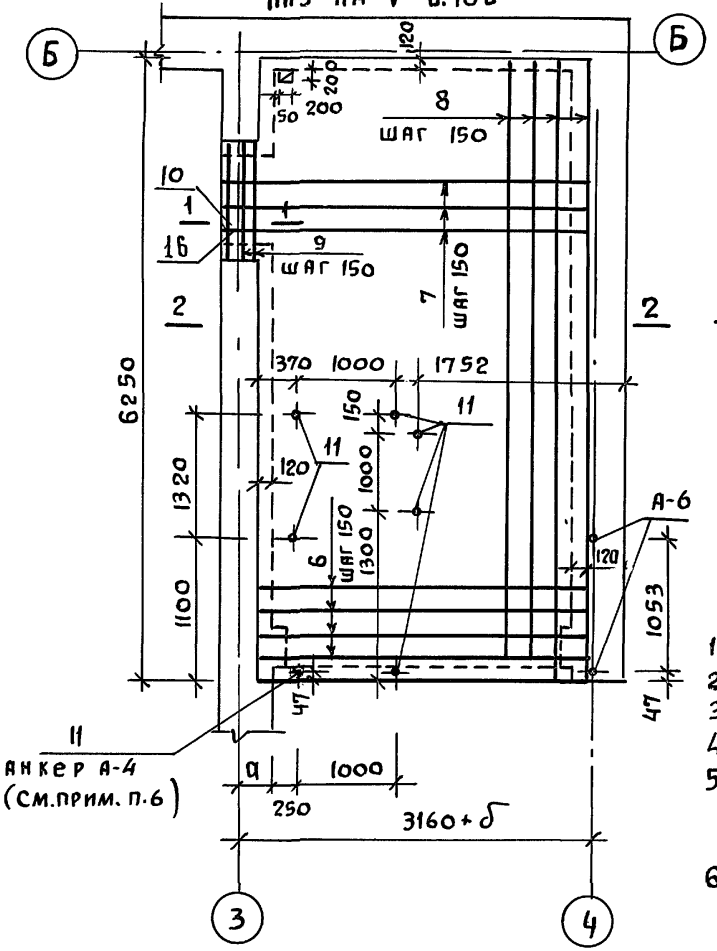

Монолитный участок МУ-3

низ на ▽ 2.650

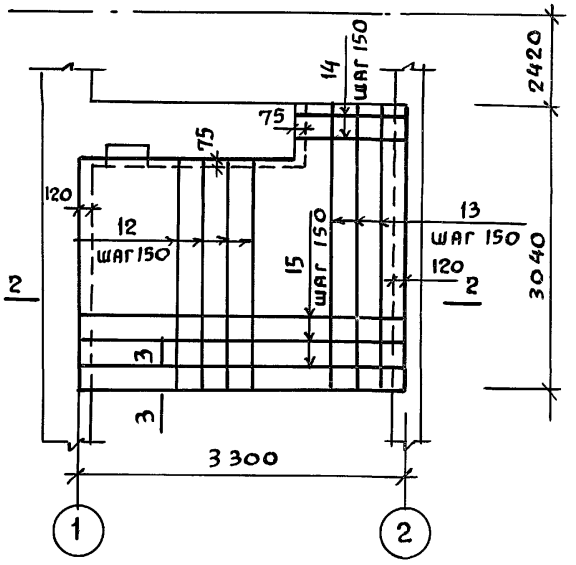

1. Бетон марки „200"
2. Объем бетона МУ-1 - 2.74 м³
3. Объем бетона МУ-2 - 2.02 м³
4. Объем бетона МУ-3 - 0.830 м³
5. Спецификацию и сечения монолитных участков МУ-1; МУ-2; МУ-3 на листе 42.
6. В МУ-2 верх анкеров А-4 установить на отметке 0,082 (см. лист АС-52 сеч. δ-δ).

Нормокон	Клочков	
Рук.маст.	Кириков	
Гл.констр	Андреева	
ГАП	Галенко	
ГИП	Клочков	
Инж.	Гриднева	

Т.П. 144-000-359.85 АС

Мансардный одноквартирный 4-комнатный жилой дом

Стадия	Лист	Листов
Р	41	

Монолитные участки МУ-1; МУ-2; МУ-3

РОСГИПРОНИИСЕЛЬСТРОЙ г. Москва

Привязан:

Инв.№

Инв.№ подл. | Подпись и дата | Взам.инв.№

Копировал 21153-01 49 Формат 12г

Альбом I

Типовой проект 144-000-359.85

Марка		NN поз.	Ф мм	Колич. шт	Длина мм	Общая длина, м	Масса позиции, кг
МУ-1		1	10 А II	55	3220	177.10	109.80
		2	10 А II	4	1175	4.70	2.90
		3	6 А I	22	5900	129.80	28.80
		4	6 А I	22	2380	52.36	11.6
		5	6 А I	8	8920	71.36	15.84
						Всего:	168.94
МУ-2		6	10 А II	35	3240	113.40	70.31
		7	10 А II	9	3760	33.84	20.98
		8	6 А I	23	6240	143.52	31.86
		9	10 А II	3	1410	4.23	2.62
		10	∠125×80×8	1	1410	1.41	17.63
		11	Анкер А-4	7	330	3.30	5.500
		16	6А-I	6	250	1.50	0.33
						Всего:	149.23
МУ-3	плита	12	10 А II	16	2695	43.12	26.73
		13	10 А II	8	3054	24.43	15.15
		14	6 А I	5	1130	5.65	1.25
		15	6 А I	16	3295	52.72	11.70
	К-1 (3 шт)	17	16 А-II	3	3300	9.90	15.5
		18	6 А-I	48	290	13.9	3.5
		19	6 А I	3	3300	9.90	2.20
		20	6 А I	12	390	4.7	1.10
						Всего:	77.13

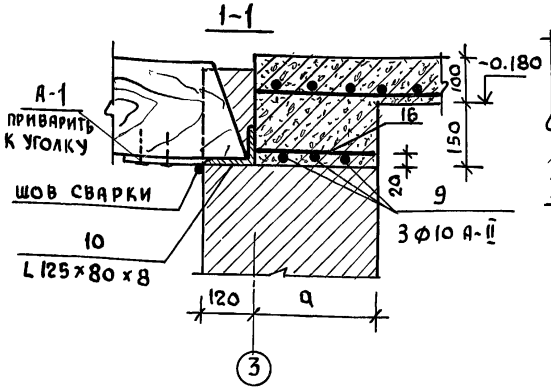

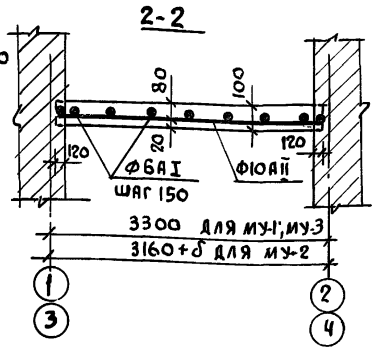

1. Толщина защитного слоя - 20 мм
2. Арматурные сетки свариваются контактным способом.
3. Арматура тщательно очищается от грязи и от отслаивающейся ржавчины.

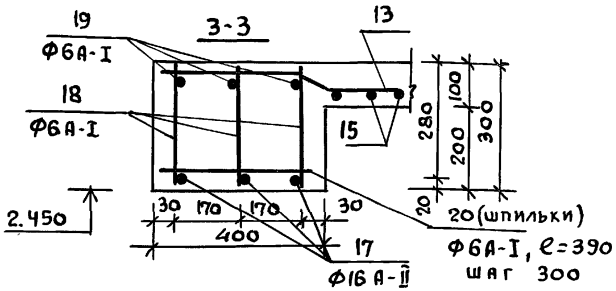

КАРКАС К-1

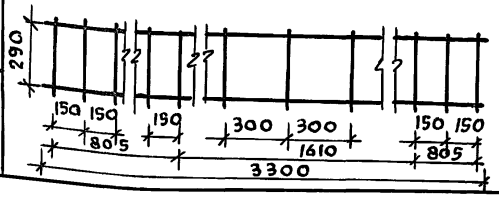

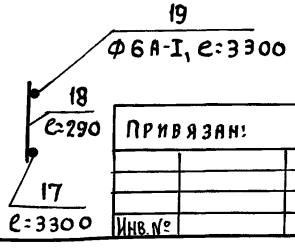

Инв. № подл. | Подпись и дата | Взам. инв. №

Привязан:

Инв. №

Нормок.	Клочков	
Рук. маст.	Киричков	
Гл. конст.	Андреева	
Гап	Галенко	
Гип	Клочков	
Инж	Гриднева	

Т.П. 144-000-359.85 АС

Мансардный одноквартирный 4-комнатный жилой дом	Стадия	Лист	Листов
	Р	42	
Сечения 1-1; 2-2 монолитных участков МУ-1; МУ-2; МУ-3	Росгипроннисельстрой г. Москва		

Копировал 21153-01 50 Формат 12г

Альбом I

Типовой проект 144-000-359.85

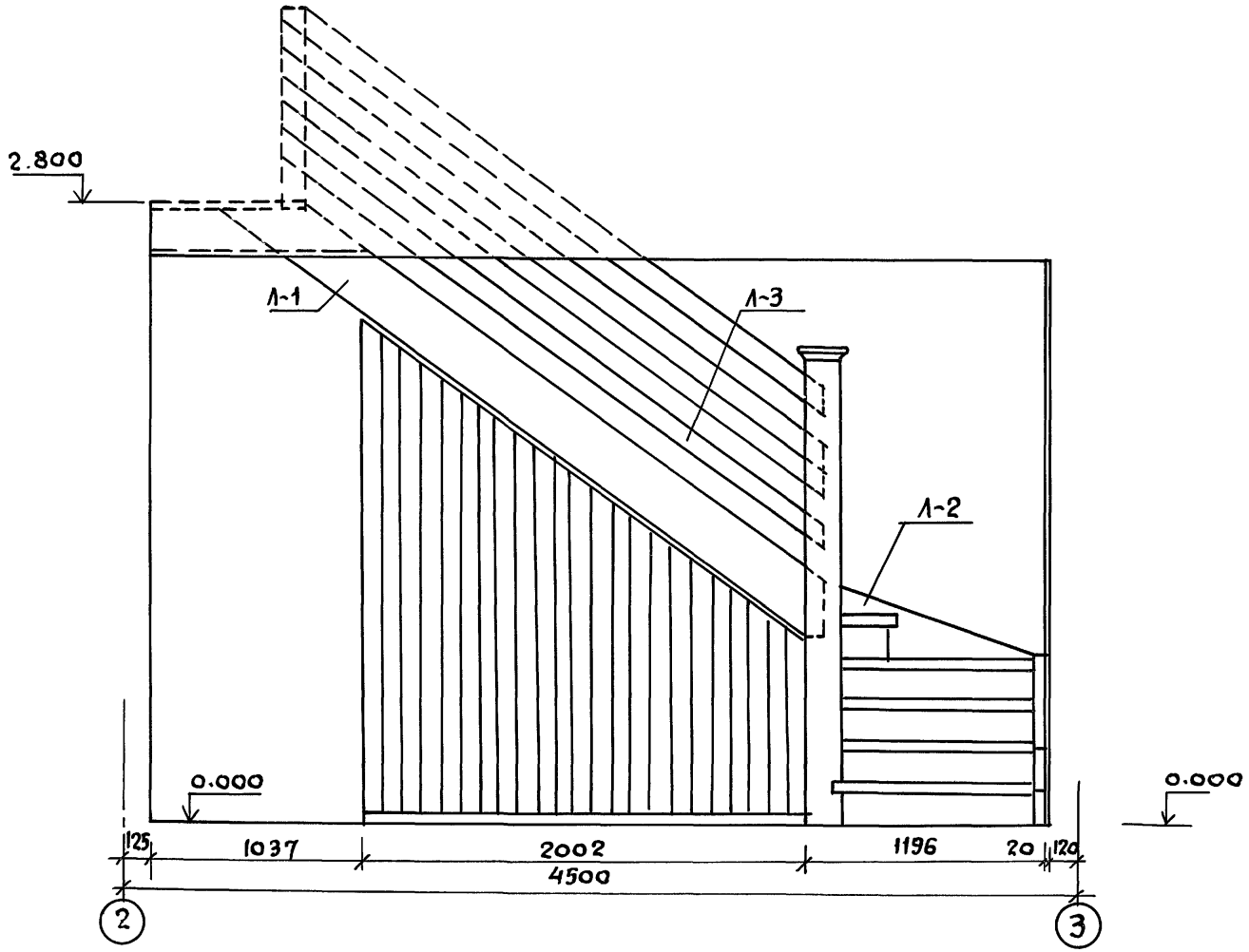

Инв.N подл. | Подпись и дата | Взам.инв.N

Т.П. 144-000-359.85 АС			
Нормок	Клочков		
Рук.маст	Кириченков		
Гл.констр	Андреева		
ГАП	Галенко		
ГИП	Клочков		
Вед.арх.	Плотник		
Ст.инж.	Гриднева		
Привязан:			
Инв.№			

Мансардный одноквартирный 4-комнатный жилой дом	Стадия	Лист	Листов
	Р	43	
Лестница №1 на мансарду Фасад в осях 2-3	РОСГИПРОНИИСЕЛЬСТРОЙ г. Москва		

Копиров 21153-01 51 Формат 12г

Альбом I

Типовой проект 144-000-359.85

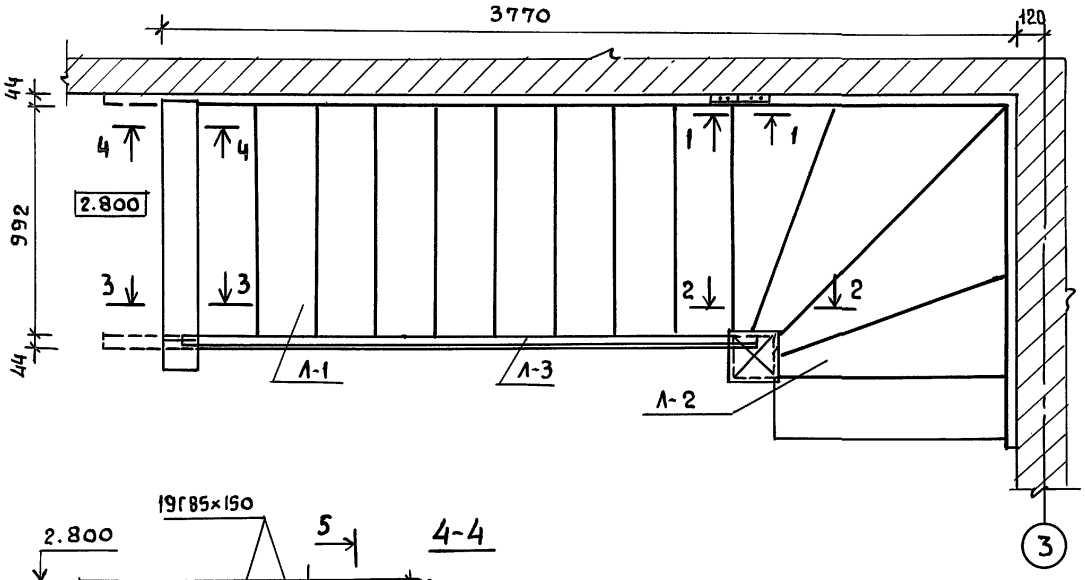

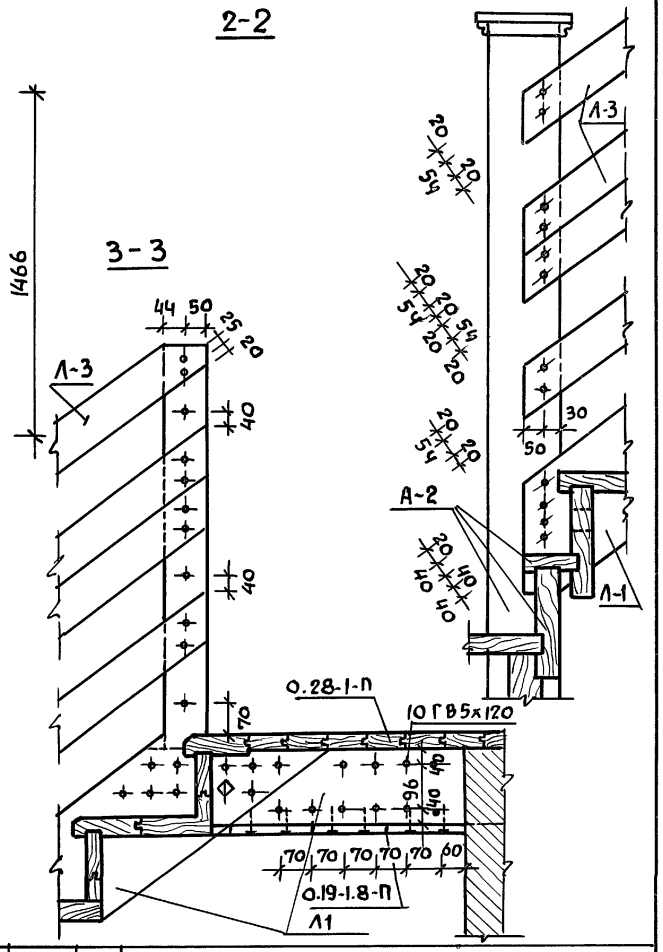

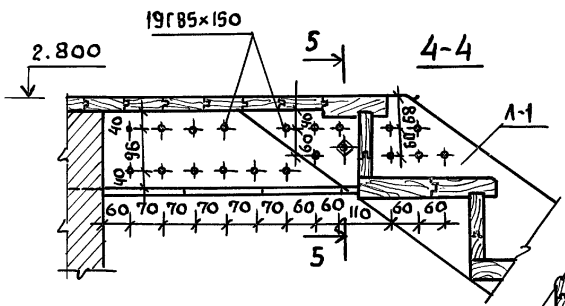

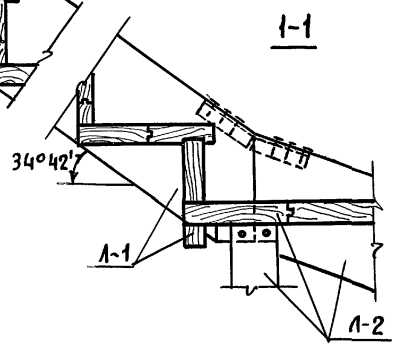

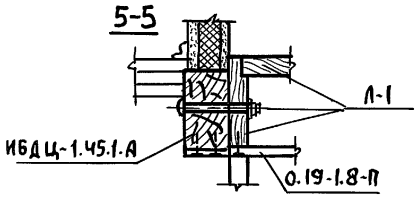

Нормокон	Клочков		
Рук. маст	Кириченков		
Гл. констр	Андреева		
ГАП	Галенко		
ГИП	Клочков		
Вед. арх.	Плотник		
Ст. инж.	Гриднева		

Привязан:

Инв. №

Т.П. 144-000-359.85 АС

Мансардный одноквартирный 4-комнатный жилой дом

Стадия	Лист	Листов
Р	44	

Лестница №1 на мансарду. План. Узлы

РОССГИПРОНИИСЕЛЬСТРОЙ г. Москва

Копировал 21153-01 52 Формат 12г

Взам. инв. N | Подпись и дата | Инв. N подл.

Альбом I

Типовой проект 144-000-359.85

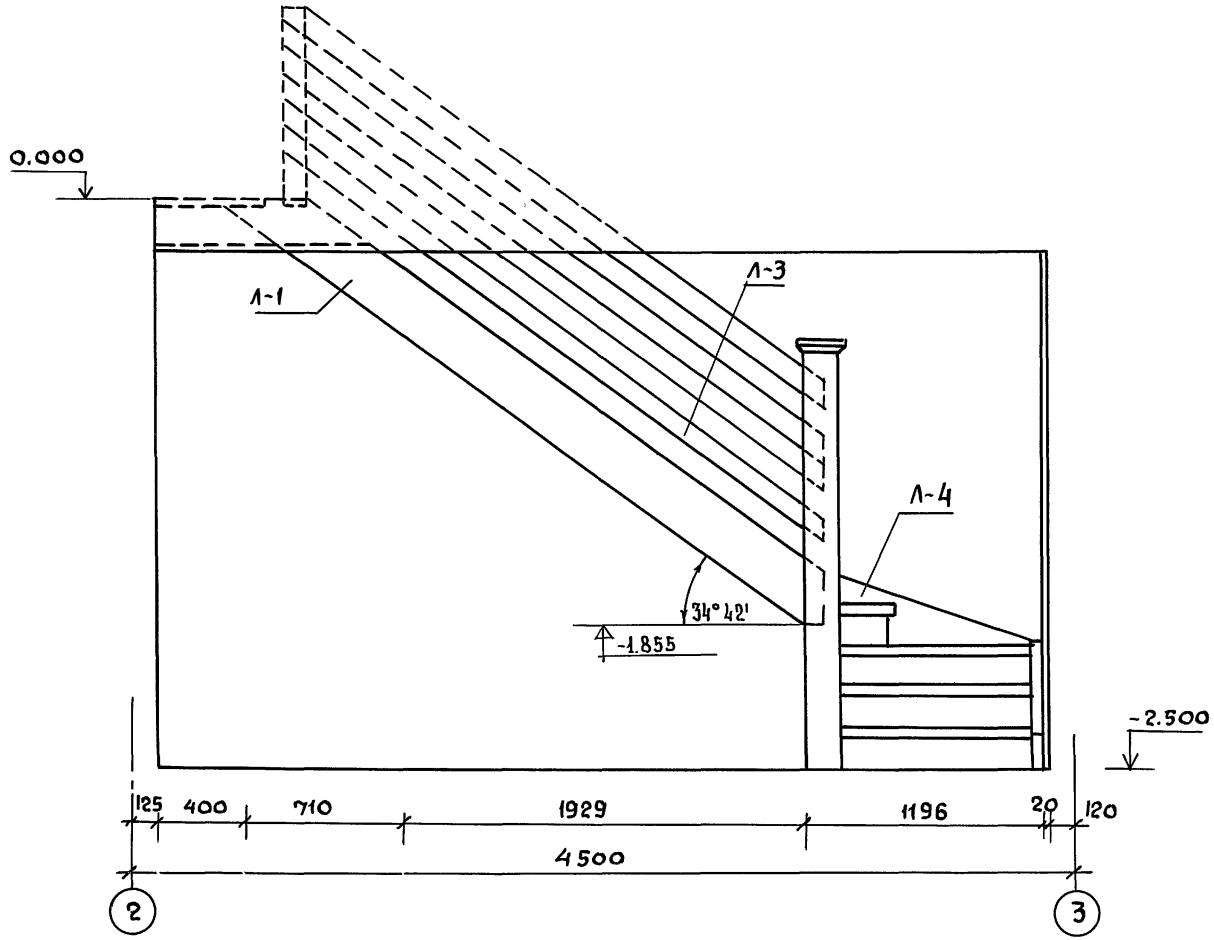

Нормок.	Клочков		
Рук.маст.	Киричков		
Гл.констр.	Андреева		
ГАП	Галенко		
ГИП	Клочков		
Вед. арх.	Плотник		
Ст. инж.	Гриднева		

Привязан:

Инв. №

Т.П. 144-000-359.85 Ас

Мансардный одноквартирный 4-комнатный жилой дом

Стадия	Лист	Листов
Р	45	

Лестница №2 в цоколь
Фасад в осях 2-3

РОСГИПРОНИИСЕЛЬСТРОЙ г. Москва

Копиров. 21153-01 53 Формат 12г

Инв.№ подл. | Подпись и дата | Взам.инв.№

Типовой проект 144-000-359.85 А-1

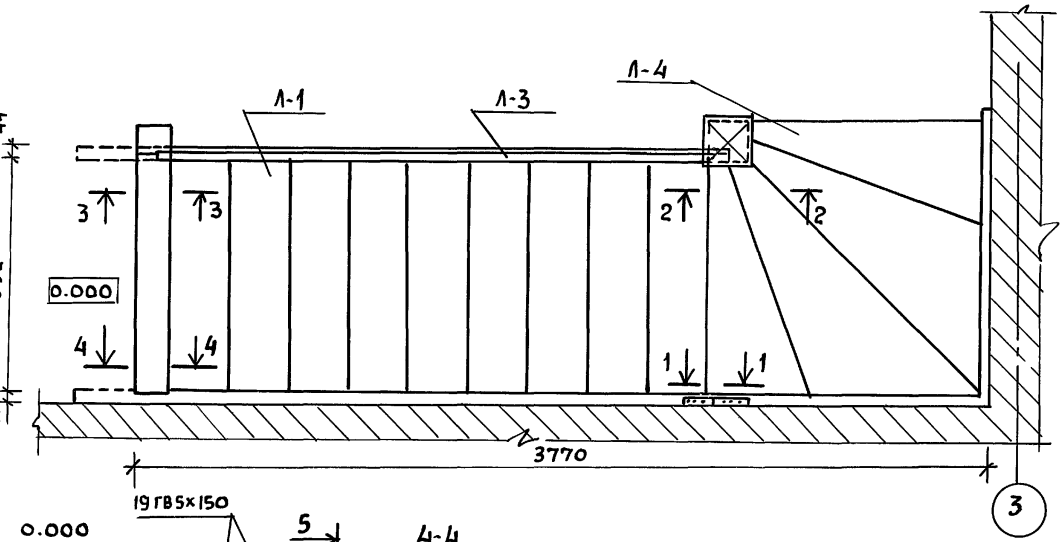

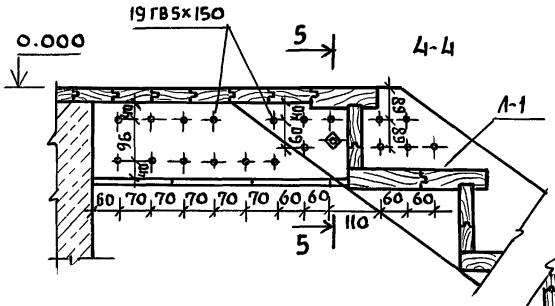

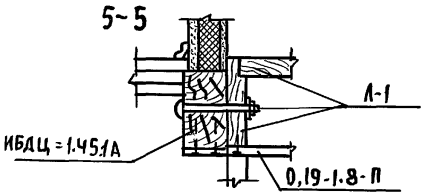

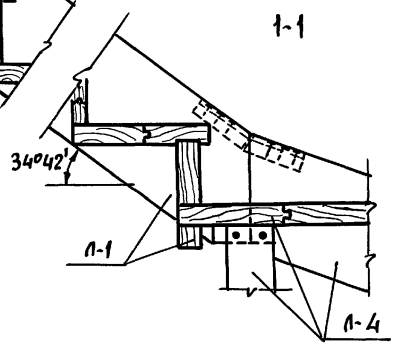

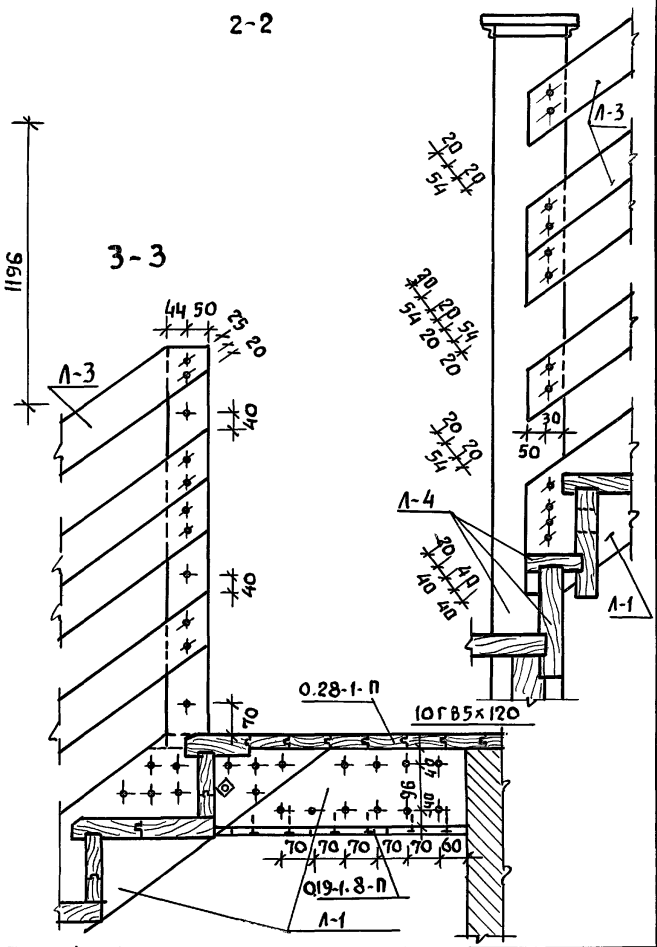

Нормакон.	Клочков		
Рук.маст.	Кириченков		
Гл.констр	Андреева		
ГАП	Галенко		
ГИП	Клочков		
Вед.арх.	Плотник		
Ст.инж.	Гриднева		

Привязан

Инв.№

Т.П. 144-000-359.85 АС

Мансардный одноквартирный 4-комнатный жилой дом

Стадия	Лист	Листов
Р	46	

Лестница N 2 цоколь План. Узлы

Росгипронииселькстрой г. Москва

Копировал 21153-01 54 Формат 12г

Инв.№подл | Подпись и дата | Взам.инв.№

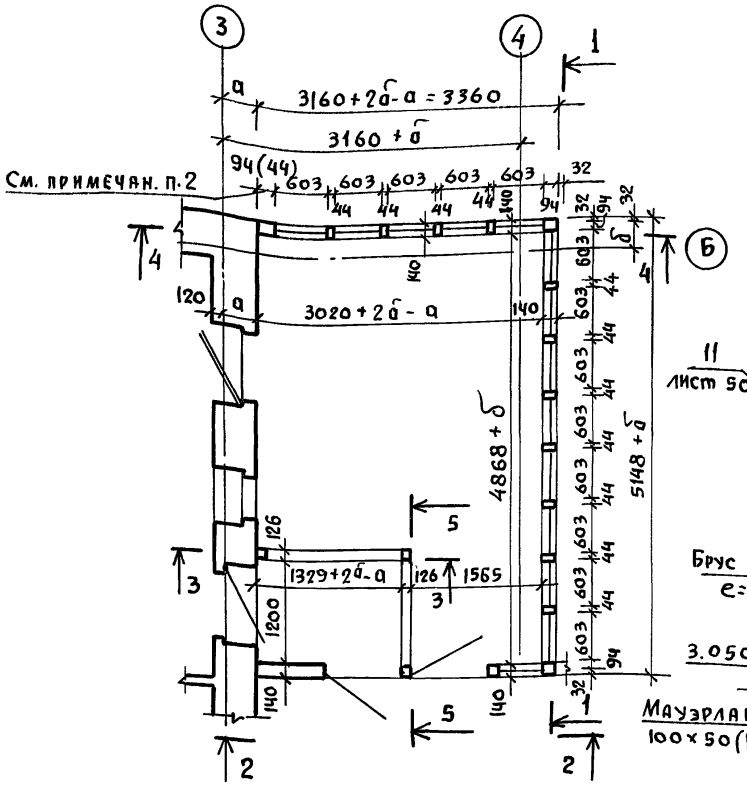

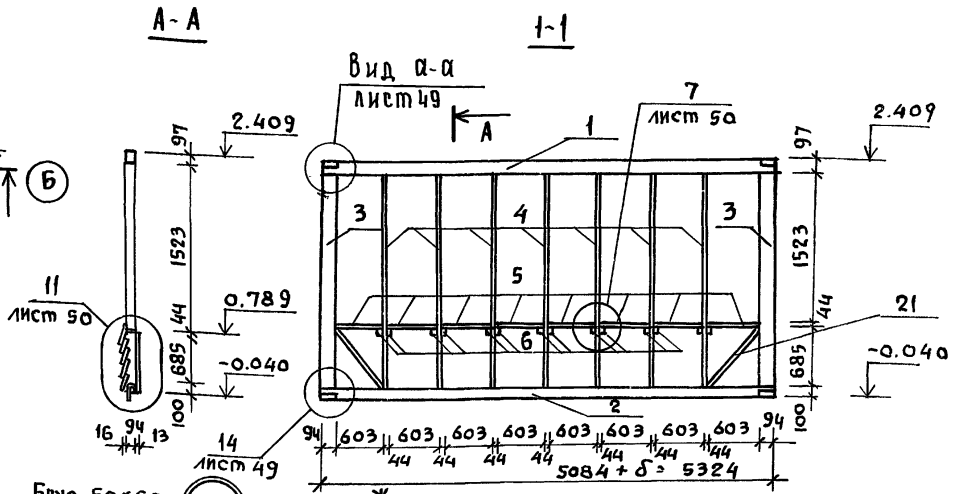

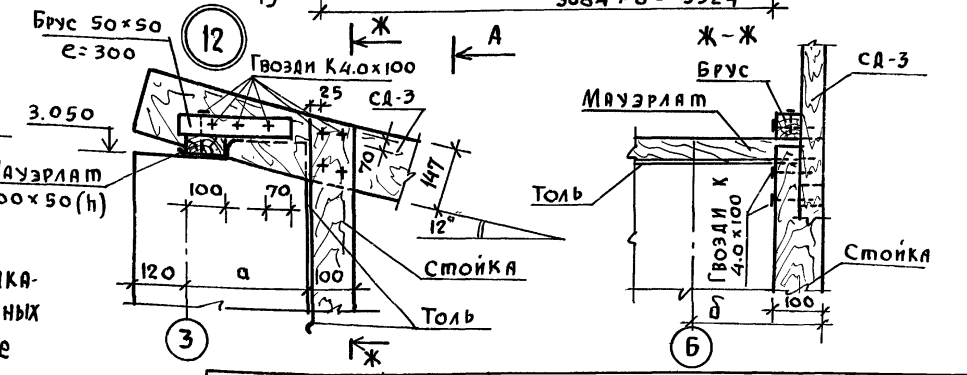

1. Длина элементов каркаса веранды в спецификации принята для основного варианта наружных стен (при толщине 400 мм). При привязке проекта с другими толщинами наружных стен размеры длины элементов каркаса веранды подлежат корректировке.
2. Размер „44" для вариантов наружных стен с толщиной 380 и 400 мм, размер „94" – для остальных вариантов.

Корректор	Клочков	
Рук. маст.	Кириченков	
Гл. констр.	Андреева	
ГАП	Галенко	
ГИП	Клочков	
Констр.	Белоновская	

Привязан:

Инв. №

Т.п 144-000-359.85 АС

Мансардный одноквартирный 4-комнатный жилой дом

Конструкция веранды с тамбуром КВТ-1 План сечение 1-1. Узел 12

Стадия	Лист	Листов
Р	47	

РОСГИПРОНИИСЕЛЬСТРОЙ г. Москва

Копировал 21153-01 55 Формат 12г

Инв. № подл. | Подпись и дата | Взам. инв. №

Альбом I

Типовой проект 144-000-359.85

2-2

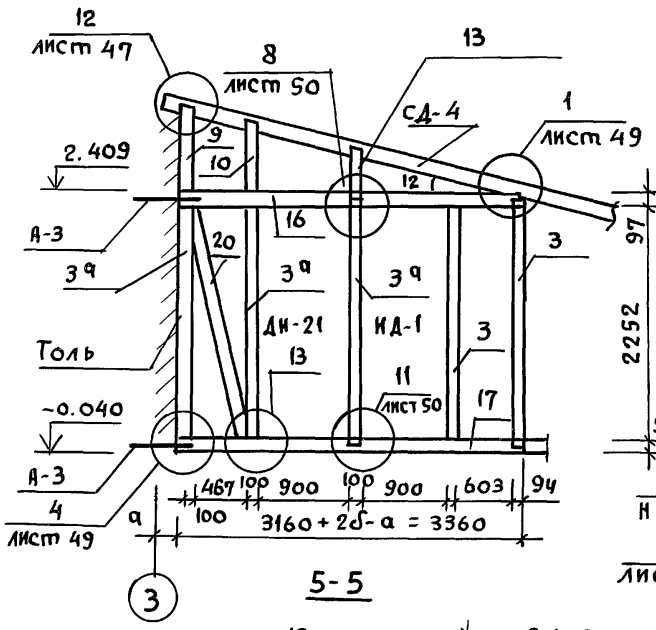

3-3

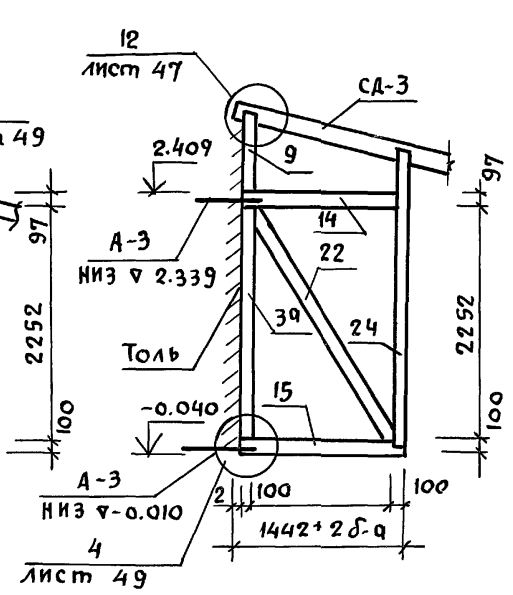

4-4

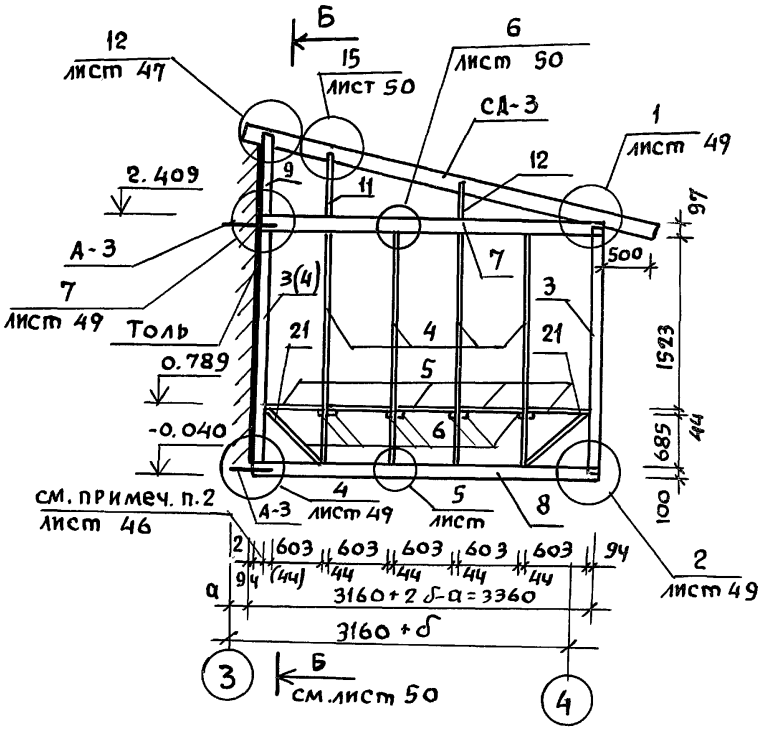

5-5

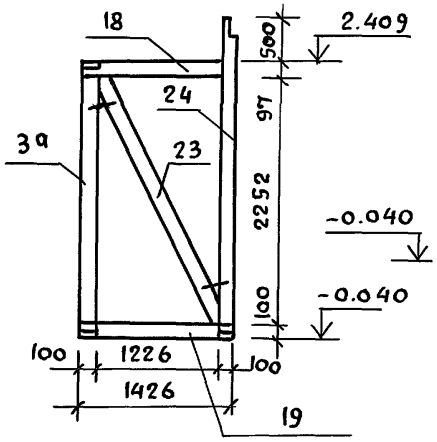

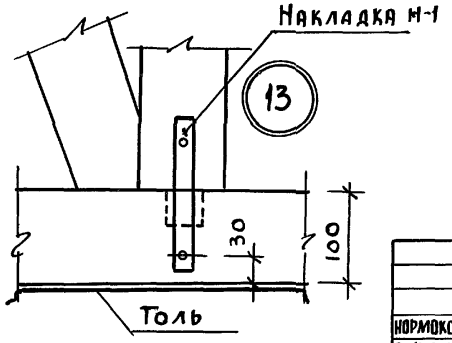

1. Линии сечений см. на листе АС-47

Нормокон.	Клочков		
Рук. маст.	Кириков		
Гл. констр.	Андреева		
ГАП	Галенко		
ГИП	Клочков		
Констр.	Белоновская		

Привязан:

Инв. №

Инв. № подл. | Подпись и дата | Взам. инв. №

Т.П. 144-000-359.85 АС

Мансардный одноквартирный 4-комнатный жилой дом

Стадия Р | Лист 48 | Листов

Конструкция веранды с тамбуром КВТ-1. Сечения 2-2, ÷ 5-5.

РОССТИПРОНИИСЕЛЬСТРОЙ г. МОСКВА

Альбом I

Типовой проект 144-000-359.85

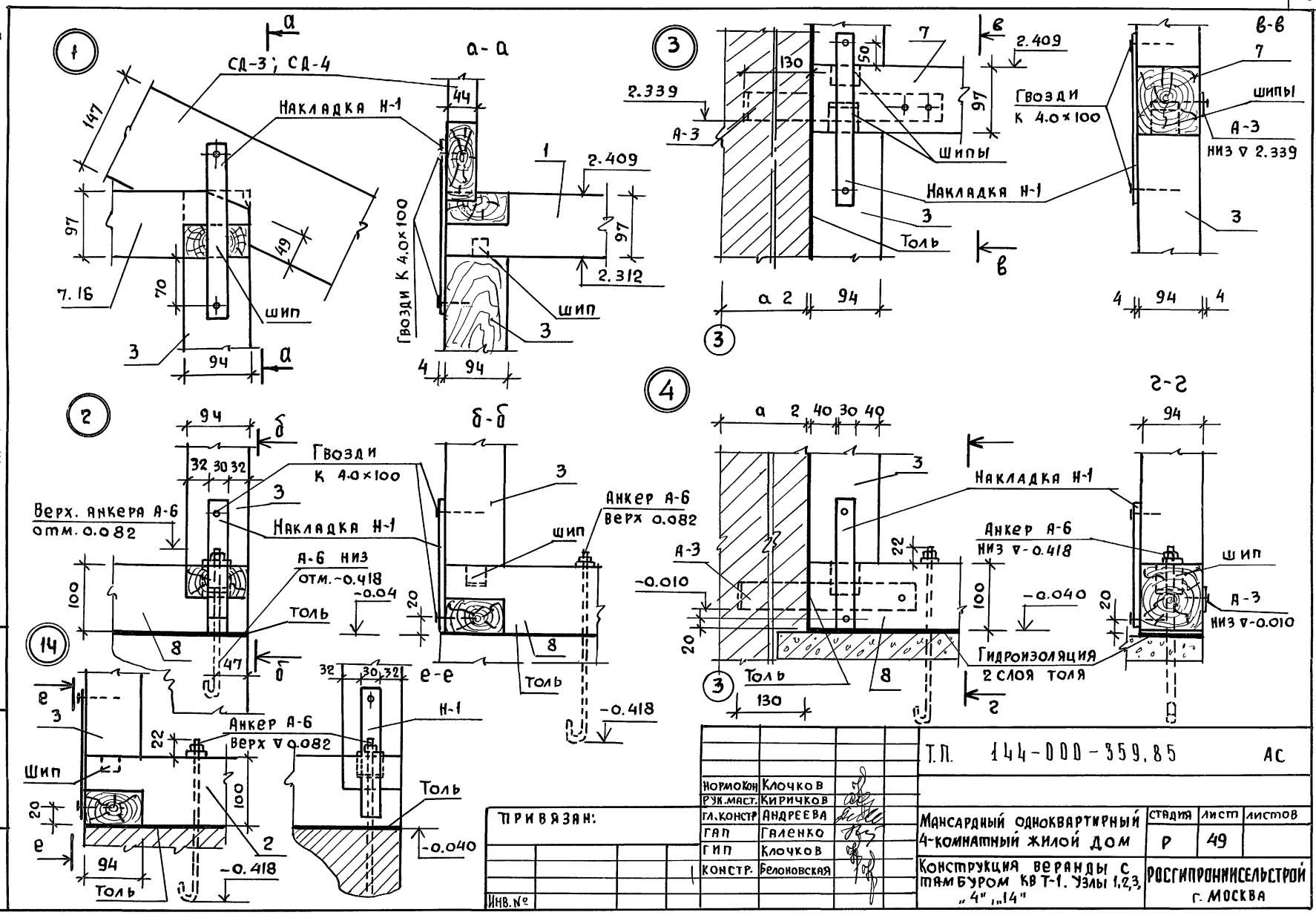

Т.П. 144-000-359.85 АС			
Нормокон	Клочков		
Рук.маст.	Киричков		
Гл.констр	Андреева		
ГАП	Галенко		
ГИП	Клочков		
Констр.	Белоновская		
Мансардный одноквартирный 4-комнатный жилой дом	Стадия: Р	Лист: 49	Листов:
Конструкция веранды с тамбуром КВ Т-1. Узлы 1,2,3, „4", „14"	Росгипроннисельстрой г. Москва		

Привязан:

Инв. №

Инв. № подл. | Подпись и дата | Взам. инв. №

Копиров. 21153-01 57 Формат 12г

Типовой проект 144-000-359.85

Б-Б

см. лист 48

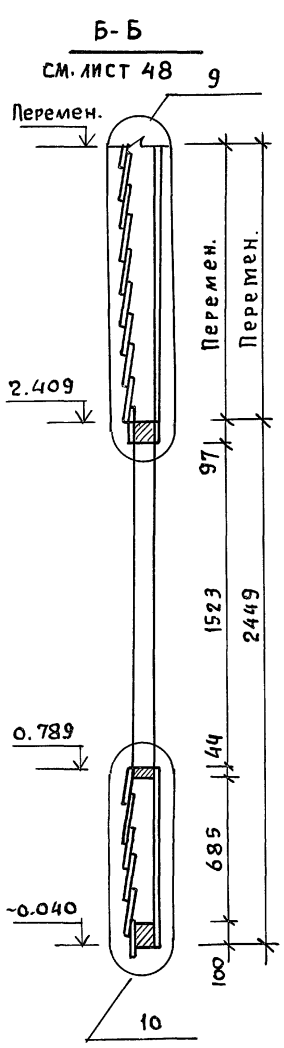

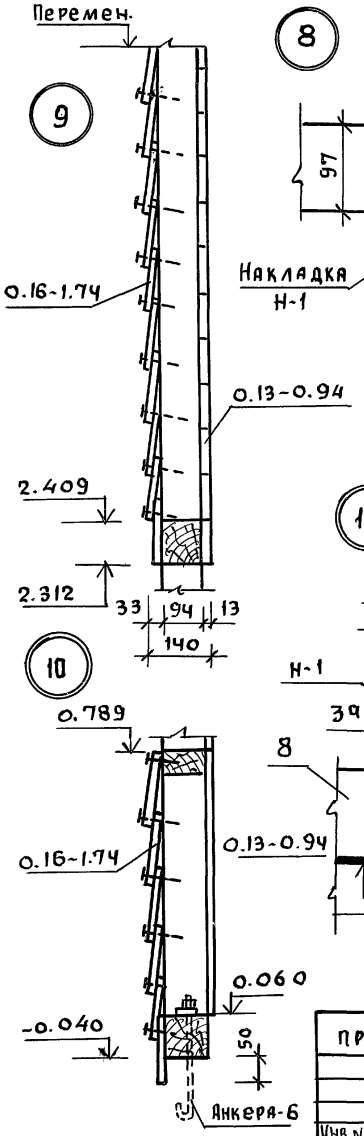

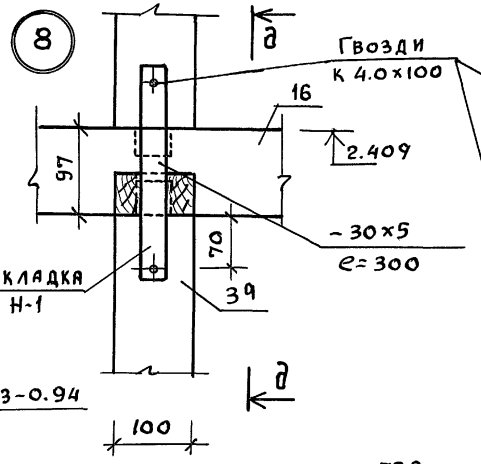

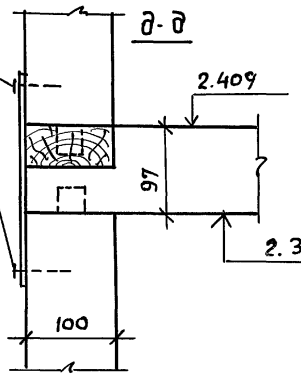

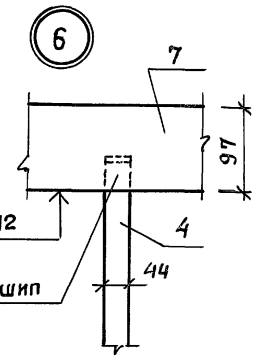

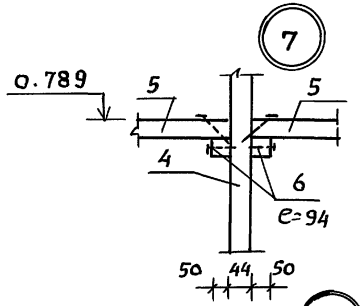

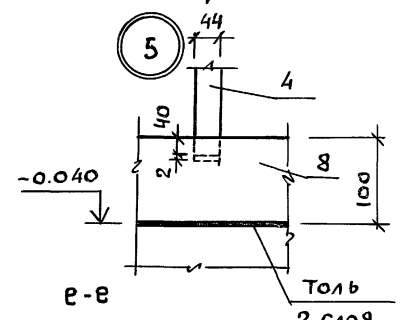

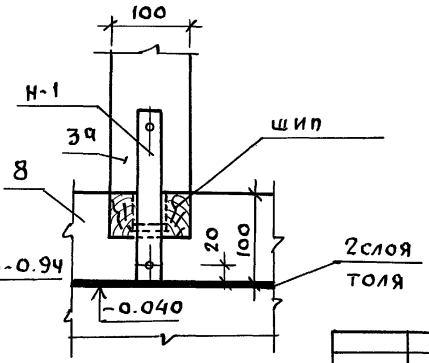

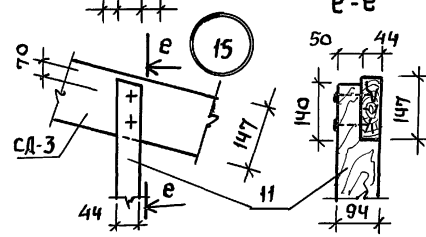

Нормокон.	Клочков		
Рук. маст.	Кириченков		
гл. констр.	Андреева		
ГАП	Галенко		
ГИП	Клочков		
Н.К.Ж.	Белоновская		

ПРИВЯЗАН

Инв. №

Т.П. 144-000-359.85 Ас

Мансардный одноквартирный 4-комнатный жилой дом	Стадия	Лист	Листов
	Р	50	
Конструкция веранды с тамбуром КВТ-1. Узлы: 5÷11, 15	РОССТРОНИИСЕЛЬСТРОЙ г. Москва		

Копиров.

21153-01 58

Формат 12г

Инв. № подл. | Подпись и дата | Взам. инв. №

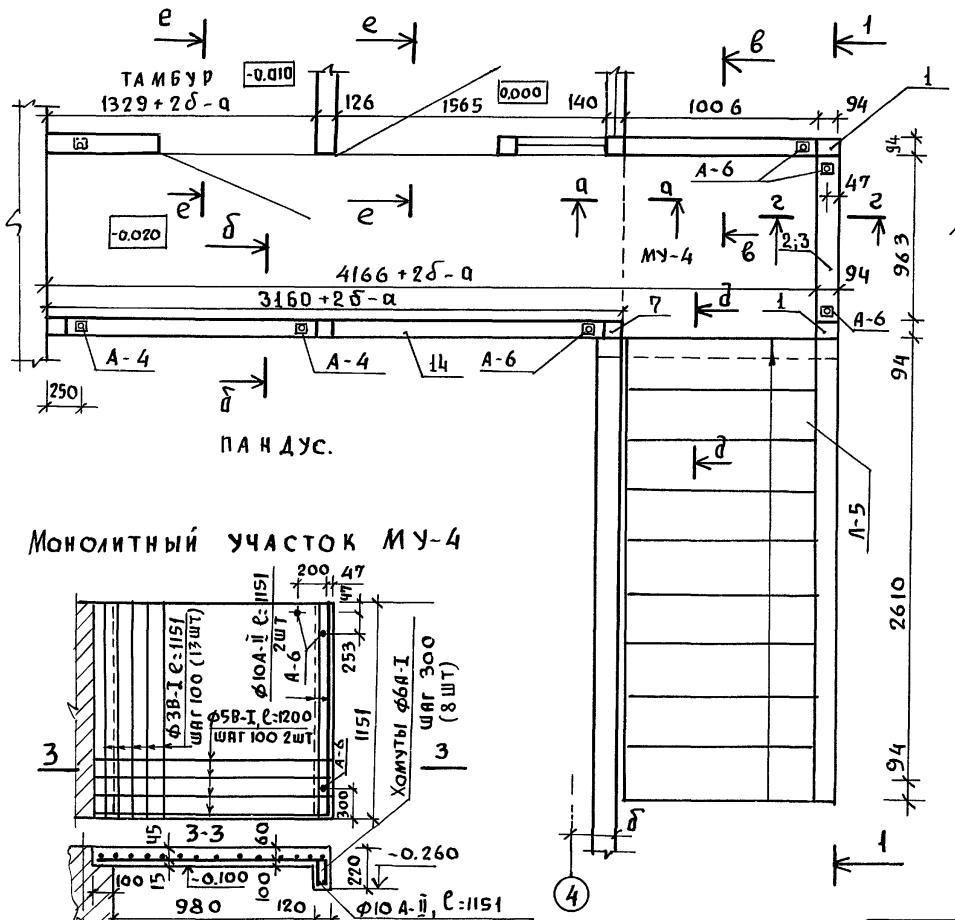

ПАНДУС.

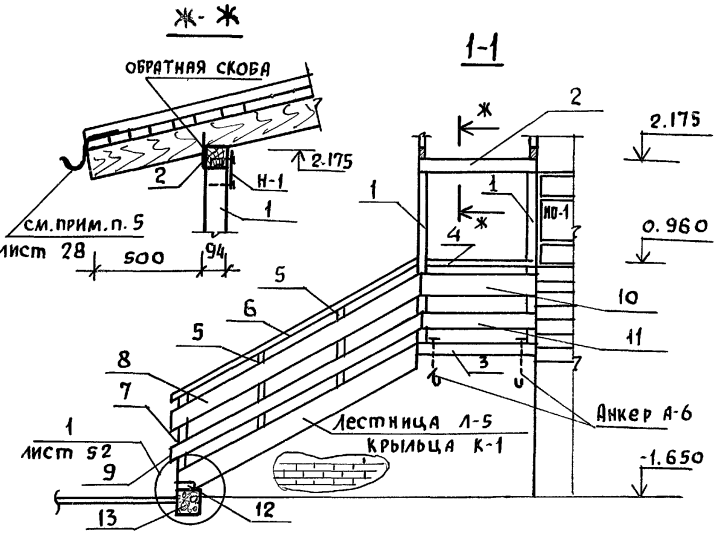

Монолитный участок МУ-4

Расход материалов на МУ-4

1). Бетон М-150 0,11 м³
2). Арматура: ф10 А-II - 1,5 кг
ф6 А-I - 1,0 кг
ф3В-I - 0,85 кг
ф5В-I - 3,5 кг
Итого: 6.85 кг

1. Данный лист читать совместно с листом 52

е-е

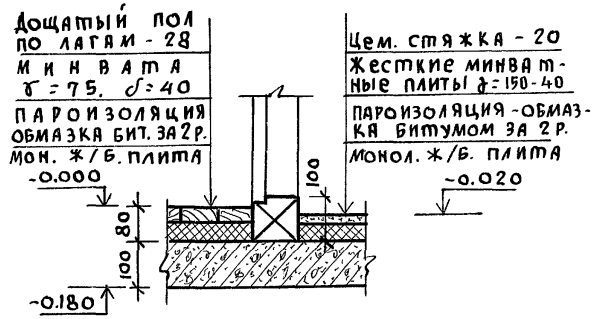

Нормокон	Клочков	
Рук. маст	Кириченков	
Гл. констр	Андреева	
ГАП	Галенко	
ГИП	Клочков	
Вед. арх.	Плотник	
Инж.	Белоновская	

Привязан

Инв. №

т.п 144-000-359.85 АС

Многосекционный одноквартирный 4-комнатный жилой дом

Стадия	Лист	Листов
Р	51	

Конструкция крыльца К-1

РОСГИПРОНИИСЕЛЬСТРОЙ г. МОСКВА

Взам. инв. № | Подпись и дата | Инв. № подл.

Копиров 21153-01 59 Формат 12г

Альбом I

Типовой проект 144-000-359.85

Взам. инв. №

Подпись и дата

Инв. № подл.

а-а

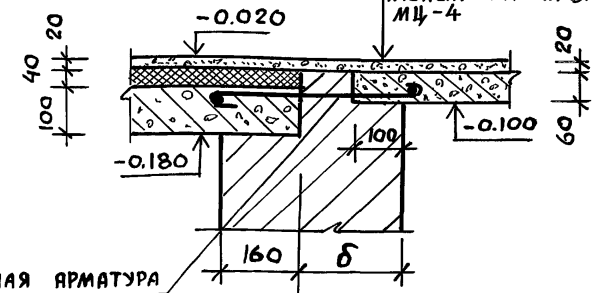

д-д

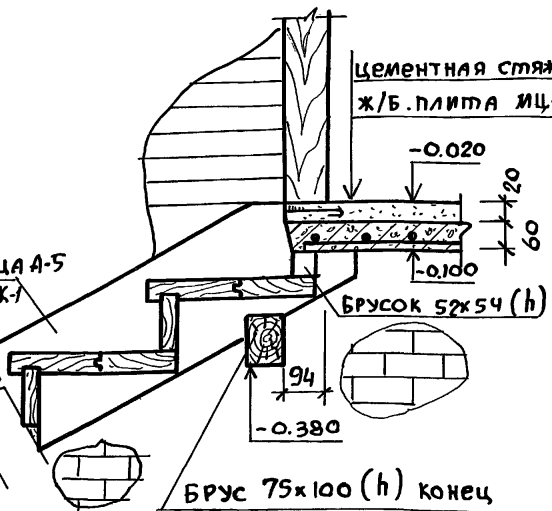

1

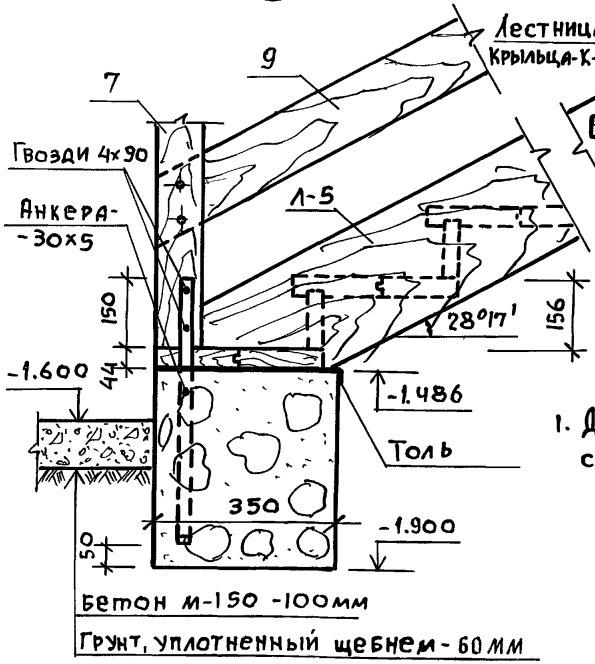

б-б

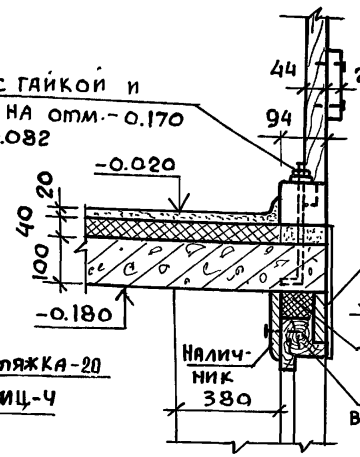

г-г

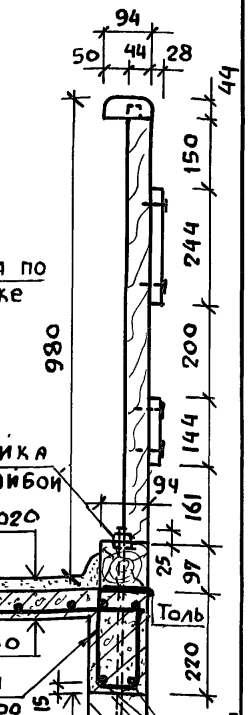

Б

в-в

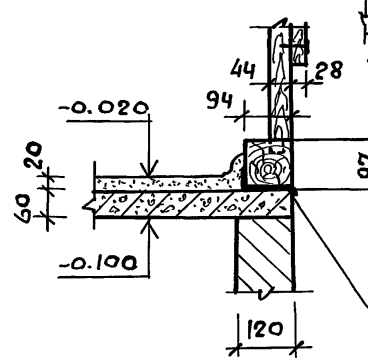

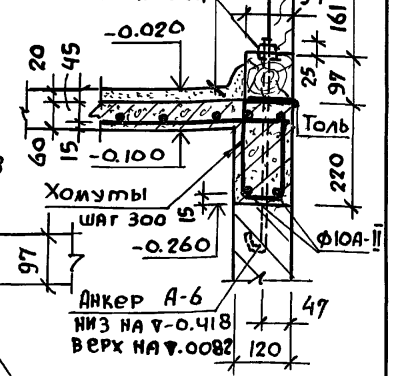

1. Данный лист читать совместно с листом 51.

Нормакон	Клочков	
Рук.маст	Киричков	
Гл.конст.	Андреева	
ГАП	Галенко	
ГИП	Клочков	
Вед.арх.	Плотник	
Техник	Цепляева	

Привязан

Инв. №

Т.П 144-000-359.85 АС

Мансардный однокварт. 4-комнатный жилой дом	Стадия	Лист	Листов
	Р	52	
Монтажные узлы крыльца К-1	Росгипронисельстрой г. Москва		

Копир 21153-01 60 Формат 12г

Альбом I

Типовой проект 144-000-359.85

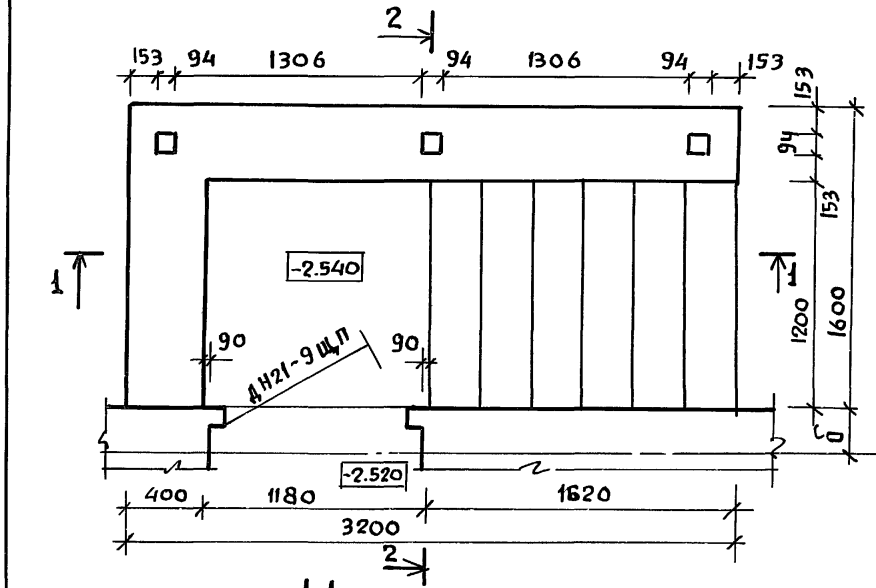

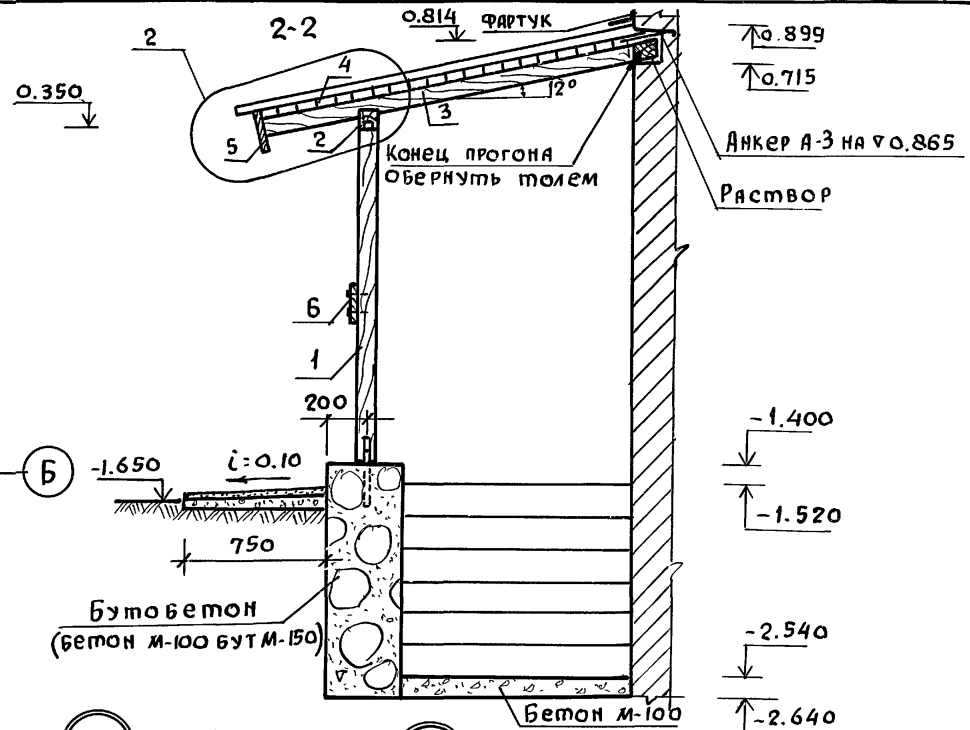

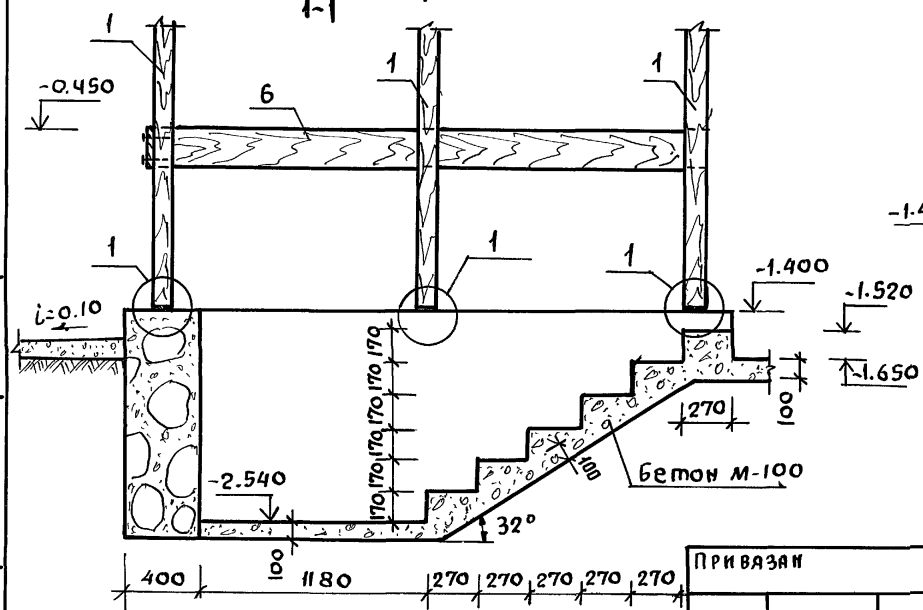

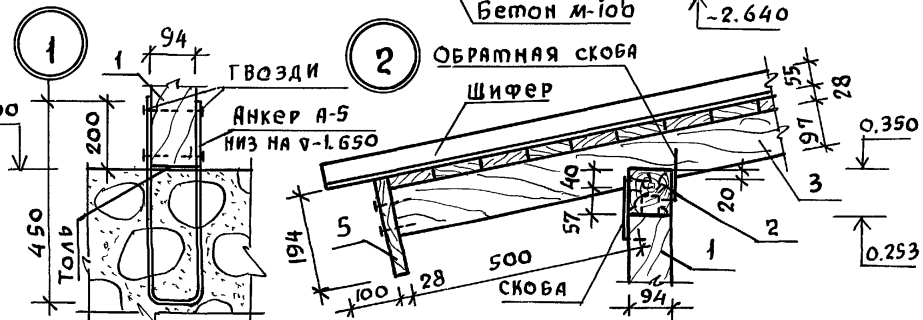

1. Установку двери ДН21-9Щп см. лист АС-39

Привязан

Инв. №

Нормоконт	Клочков	
Рук. маст.	Кириченков	
Гл. констр	Андреева	
ГАП	Галенко	
ГИП	Клочков	
Вед. инж	Радченко	
Техник	Цепляева	

ТП 144-000-359.85 АС

Мансардный одноквартирный 4-комнатный жилой дом	Стадия	Лист	Листов
	Р	53	
Конструкция крыльца К-2	Росгипроникисельстрой г. Москва		

Инв. № подл. | Подпись и дата | Взам. инв. №

Копиров

21153-01 61

Формат 12г

Типовой проект 144-000-359.85

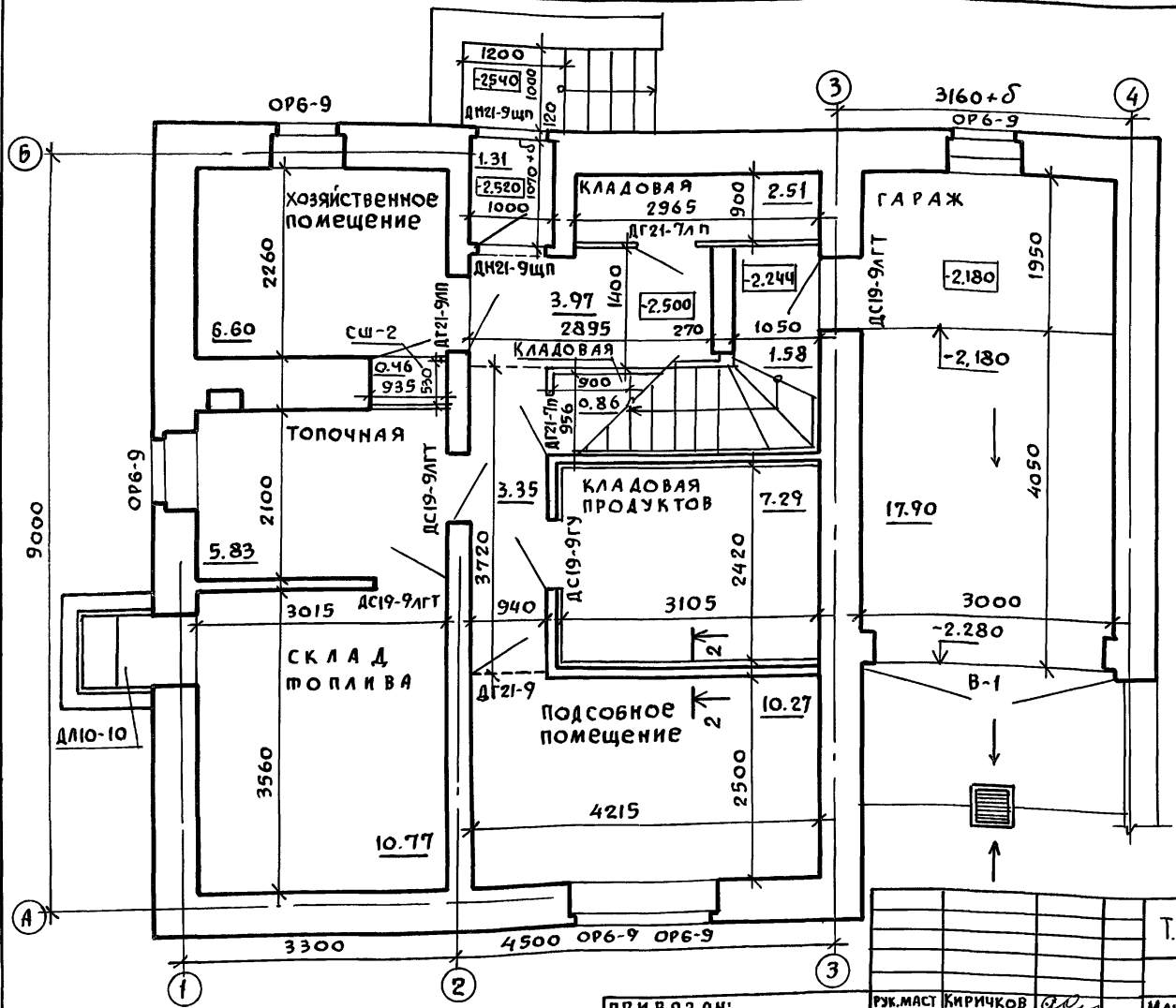

1. Сечение 2-2 см. на листе АС-38
2. Ведомость отделки помещений см. на листе АС-57.

Сечение 2-2 см. на листе АС-38

ПРИВЯЗАН:

Инв. №

Рук.маст	Кириченков	
Гл.констр.	Андреева	
ГАП	Галенко	
ГИП	Клочков	
Вед.арх.	Плотник	

Т.П. 144-000-359.85 АС

Мансардный одноквартирный 4-комнатный жилой дом	Стадия	Лист	Листов
	Р	54	
План отделочных работ цокольного этажа	Росгипронисельстрой г. Москва		

Копировал 21153-01 62 Формат 12г

Инв.№ подл. | Подпись и дата | Взам. инв.№

Альбом I

Типовой проект 144-000-359.85

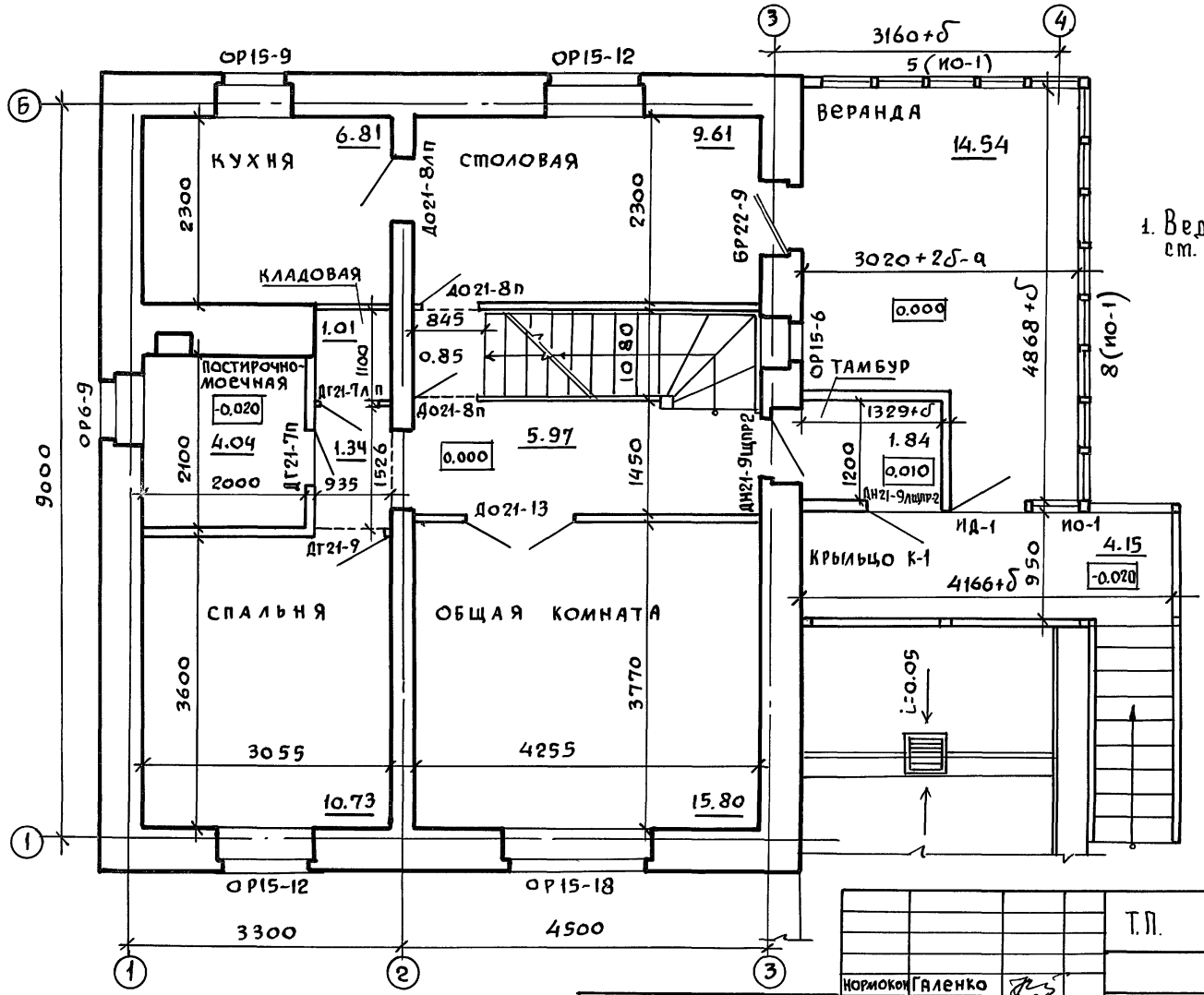

1. Ведомость отделки помещений см. на листе АС-57.

Т.П. 144-000-359.85 АС				
Нормокон	Галенко			
Рук.маст.	Киричков			
Гл.конст.	Андреева			
ГАП	Галенко			
ГИП	Клочков			
Вед.арх.	Плотник			
Инв. №				

Мансардный одноквартирный 4-комнатный жилой дом	Стадия	Лист	Листов
	Р	55	
План отделочных работ 1 этажа	Росгипронинсельстрой г. Москва		

Инв.№ подл | Подпись и дата | Взам. инв.№

Копировал 21153-01 63 Формат 12 г

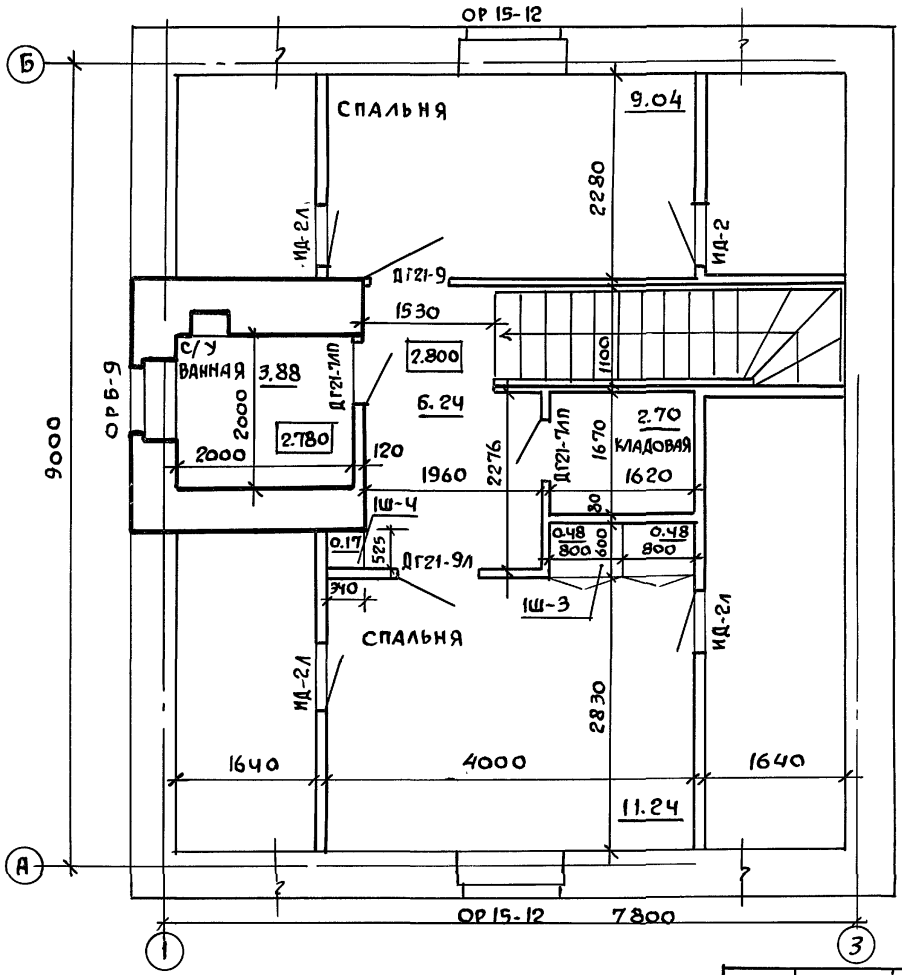

1. Ведомость отделки помещений см. на листе АС-57.

			Т.П. 144-000-359.85		АС
Нормоконт.	Галенко				
Рук. маст.	Кириченков		Мансардный одноквартирный 4-комнатный жилой дом	Стадия: Р; Лист: 56; Листов:	
Гл. конст.	Андреева				
ГАП	Галенко		План отделочных работ мансарды	Росгипронииселькстрой г. Москва	
ГИП	Клочков				
Вед. арх.	Плотник				

Инв. №

Инв. № подл. | Подпись и дата | Взам. инв. №

Копиров. 21153-01 64 Формат 12г

Наименование помещения	Пол			Потолок		Стены или перегородки		Низ стен или перегородок /панель/			Примечания
	площадь /м²/	конструкция и вид отделки	№№ типовых узлов полов по серии 2.144-1	площадь /м²/	вид отделки	площадь /м²/	вид отделки	площадь /м²/	вид отделки	высота /мм/	
Жилые комнаты и столовая	57,54	Дощатый, масляная окраска	184, 65 (см. прим. п. 2)	58.62	клеевая побелка	142.88	оклейка обоями				
Прихожая и коридоры выше ▽ 0.000	13,86			13.86		14.35					
Санузел и постирочно-моечная	7,92	Керамическая плитка	133	7.92	известковая побелка	34.97	масляная окраска		керамическая плитка	1800	по фронту ванны и поддона
										150	по низу стен
Кладовые и встроенные шкафы	7,76	масляная окраска, дощ.	184	8.01	клеевая побелка	52.98	оклейка обоями				
Кладовая продуктов	7,29	цементный масляная окраска	175	7.29		22.83	масляная окраска				
Склад топлива	10.77	цементный	175	10.77	известковая	29.76	расшивка швов кирпичной кладки				
Гараж	17.90	бетонный	см. лист АС-14	17.90	побелка	20.51					
Подсобное помещение	10.27	линолеум	172	10.27		26.77	масляная окраска				
Топочная	5.83	цементный	175	5.83		20.40	расшивка швов кирпичной кладки				
Сушильный шкаф	0.46	линолеум	172	0.46		4,57	масляная окраска				
Тамбур 1 этажа	1.88	Дощатый, масляная окраска	см. сеч. е-е лист АС-51,52	1.92	масляная окраска	10.67					
Веранда	14.11		см. сеч. е-е лист АС-51,52	14.43		17.52					
Тамбур цокольного этажа.	1.31	цементный, масляная окраска	175	1.31	известковая	5.88					
Кухня и хозяйственное помещение	13.41	линолеум	172, 56	13.41	побелка	44.78			керамическая плитка	600	между кухонным рядом и навесными шкафами.
Крыльцо	5.63	цементный, масляная окраска	см. сеч. а-а лист АС-	7.99	масляная окраска						
Коридоры ниже ▽0.000	8.90	цементный	175	8.90	известковая побелка	20,00					

1. Перекрытие над складом топлива, кладовой продуктов и подсобным помещением цокольного этажа утепляется согласно разрезу 1-1 лист АС-14.
2. Пол №5 в осях 1-2 выполнить со звукотеплоизоляцией из минватных плит на синтетической связке δ= 50 мм.

Типовой проект 144-000-359.85 Альбом I

Инв. № подл. | Подпись и дата | Взам. инв. №

Инв. №

Нормоконтр.	Галенко	
Рук. маст.	Киричков	
Гл. констр	Андреева	
ГАП	Галенко	
ГИП	Клочков	
Вед. арх.	Плотник	

Т.П. 144-000-359.85 АС

МАНСАРДНЫЙ ОДНОКВАРТИРНЫЙ 4-КОМНАТНЫЙ ЖИЛОЙ ДОМ

Стадия	Лист	Листов
Р	57	

Ведомость отделки помещений

Росгипронисельстрой г. Москва

Копиров 21153-01 65 Формат 12г

Альбом I

Типовой проект 144-000-359.85

Взам. инв. N | Подпись и дата | Инв. N подл.

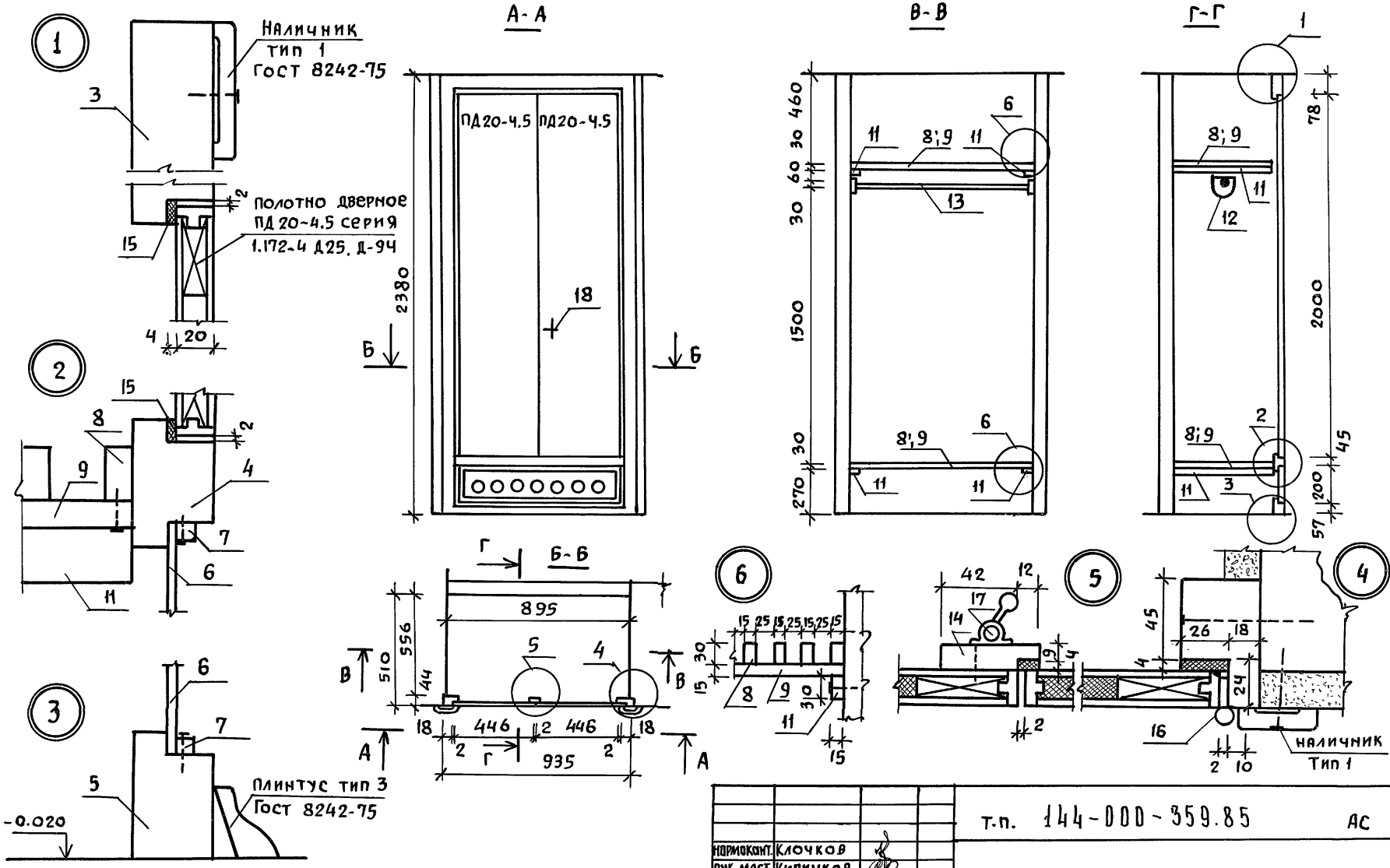

1. Конструкцию деталей и наименование позиций см. лист 7;8 альбом II

Нормоконт.	Клочков	
Рук. маст	Киричков	
Гл. констр	Андреева	
ГАП	Галенко	
ГИП	Клочков	
Вед. арх.	Плотник	
Инжен.	Гриднева	

Привязан:

Инв. N

Т.п. 144-000-359.85 АС

Мансардный одноквартирный 4-комнатный жилой дом

Стадия	Лист	Листов
Р	58	

Сушильный шкаф СШ-2

Росгипронисельстрой г. Москва

Копир. 21153-01 66 Формат 12г

1Ш-3

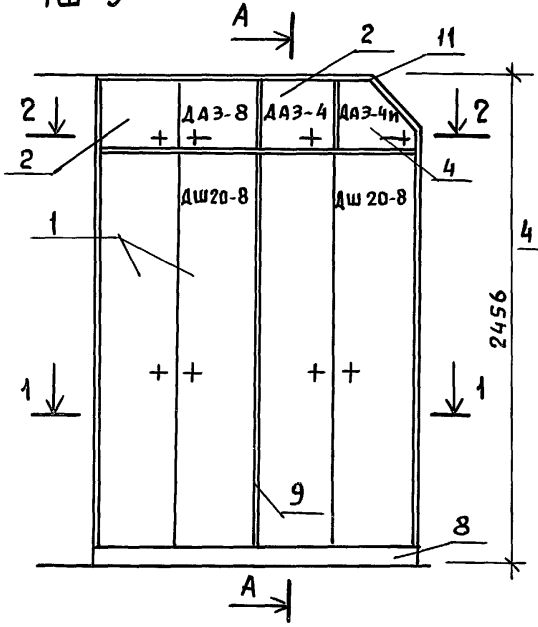

А-А

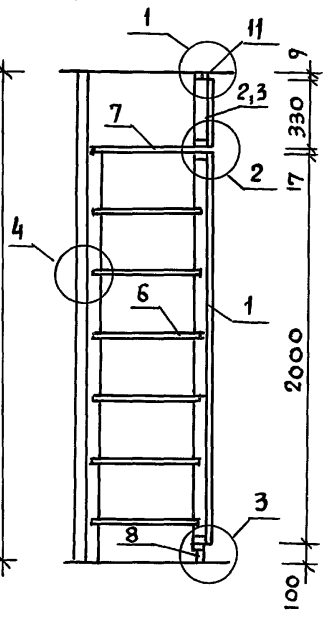

1-1

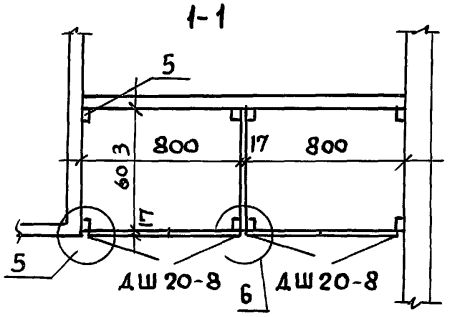

2-2

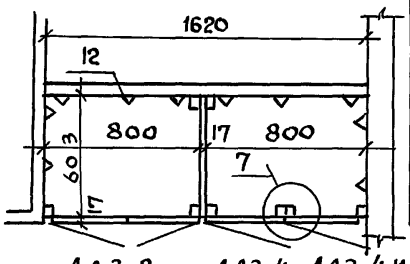

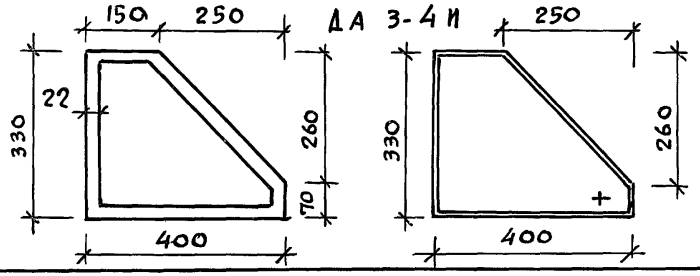

Позиция	Наименование	Размеры мм: толщина	ширина	длина	Расход материала: древ. м³	ДСП м²	масса кг 1 шт.	К-во: шт	п.м.	Масса: всего т	ГОСТ серия
1	2	3	4	5	6	7	8	9		10	11
1	Дверки шкафа ДШ 20-8	17	800	2000	0,0062	1,6	21.0	2		0,042	серия 1.172-4-Д.21
2	Дверки антресолей ДА 3-8	17	800	330	0,0025	0,26	5.3	1		0,0053	серия 1.172-4-Д31
3	Дверки антресолей ДА 3-4	17	400	330	0,0016	0,13	2,3	1		0,0023	серия 1.172-4-Д31
4	Дверки антресолей ДА 3-4И	17	400	330	0,0014	0,099	1,79	1		0,00179	серия 1.172-4-Д.31
5	Монтажный брус МБ-2	22	54	2100	0,0025		1.25	4		0,005	серия 1.172-4-Д99
6	Полки переставные 2ПП-8	17	570	798		0,45	5.3	6		0,0318	серия 1.172-4-Д95
7	Полка антресольная по типу 2ПА-10	17	600	1620		0,97	11.55	1		0,01155	серия 1.172-4-Д96
8	Плинтус	50	100	1620	0,0081		4,5	п.м.	1,62	0,0045	серия 1.172-4-Д109
9	Промежуточная стенка шкафа ДСП	17	603	2000		1.206	14.35	1		0,01435	серия 1.172-4-Д93
10	Промежуточная стенка антресолей ДСП	17	603	339		0,204	2.45	1		0,0024	серия 1.172-4-Д93
11	Рейка крепежная	9	54	1620	0,0008		0,4	1		0,0004	
12	Угольник крепежный УМ1	18	40	40				30			серия 1.172-4-Д110
13	Винт стяжной с гайкой.	ф8		60				20			серия 1.172-4-Д115
	Итого:				0.0231	4.919	70.19			0.121.99	

1. Дверка антресольная ДА3-4И изготавливается из ДА 3-4

Нормоконт.	Клочков	
Рук. маст.	Кириченков	
Гл. констр.	Андреева	
ГАП	Галенко	
ГИП	Клочков	
Вед. арх.	Плотник	
Арх.	Алексеева	

Т.П. 144-000-359.85 АС

Мансардный одноквартирный 4-комнатный жилой дом

Стадия	Лист	Листов
Р	59	

Шкаф встроенный 1Ш-3

РОСГИПРОНИИСЕЛЬСТРОЙ г. Москва

21153-01 67

Формат 12г

Инв. N подл. | Подпись и дата | Взам. инв. N

Типовой проект 144-000-359.85 Альбом I

1Ш-4

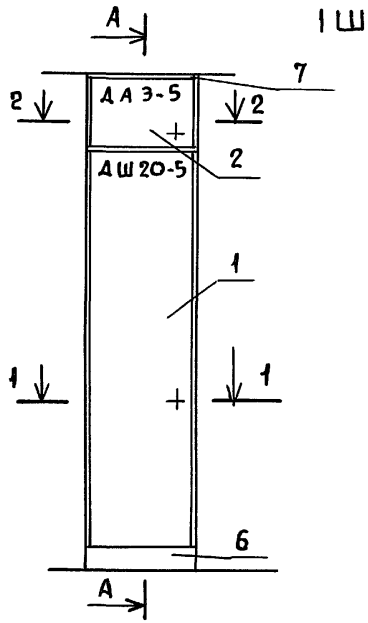

А-А

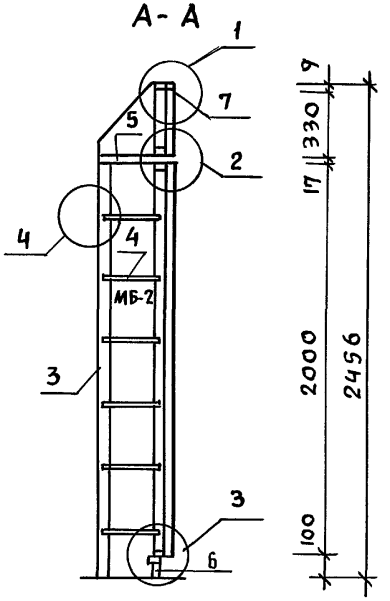

1-1

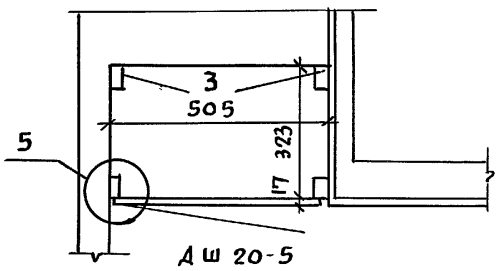

2-2

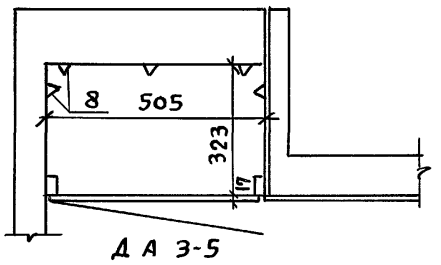

Позиция	Наименование	Размеры мм: толщина	ширина	длина	Расход матер-ла: древ. м³	ДСП м²	Масса кг 1 шт	Кол-во: шт	пм.	Масса всего т	ГОСТ серия
1	Дверки шкафа ДШ 20-5	71	500	2000	0,0055	1.0	14.0	1		0,014	Серия 1.172-4-Д21
2	Дверки антресолей ДА 3-5	71	500	330	0,0018	0,16	3.4	1		0,0034	Серия 1.172-4-Д31
3	Монтажный брус МБ-2	22	54	2100	0,0020		1	2		0,002	Серия 1.172-4-Д99
4	Полки переставные по типу 1ПП-5	17	320	500		0,16	1.89	6		0,0113	Серия 1.172-4 Д95
5	Полка антресольная по типу 1ПА-5	17	323	505		0,163	1.94	1		0,00194	Серия 1.172-4-Д96
6	Плинтус	50	100	505	0,0025		1.25	1		0,00125	Серия 1.172-4-Д109
7	Рейка крепежная	9	54	505	0,003		0,15	1		0,00015	Лист АС-58
8	Уголь крепежный УМ-1	18	40	40				18			Серия 1.172-4-Д110
9	Винт стяжной с гайкой ВС-3	ф8		60				2			Серия 1.172-4-Д115
	Итого				0,0148	1483				0,0340	

Нормокон.	Клочков	
Рук. маст.	Кириченков	
Гл. констр.	Андреева	
ГАП	Галенко	
ГИП	Клочков	
Вед. арх.	Плотник	
Арх.	Алексеева	

Т.П. 144-000-359.85 АС

Мансардный одноквартирный 4-комнатный жилой дом

Стадия	Лист	Листов
Р	60	

Шкаф встроенный 1Ш-4

Росгипронисельстрой г. Москва

Взам. инв. N | Подпись и дата | Инв. N подл.

Копир 21153-01 68 Формат 12 г

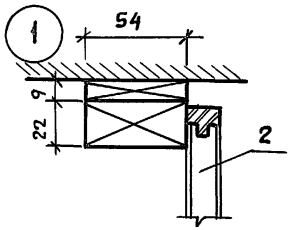

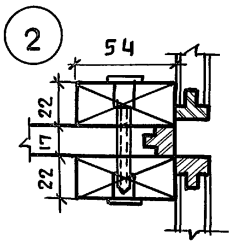

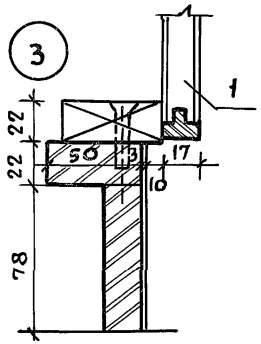

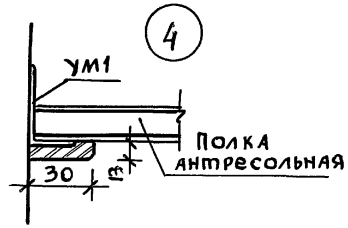

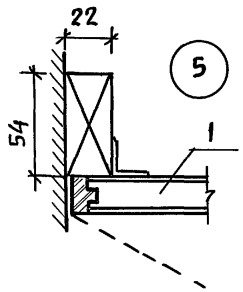

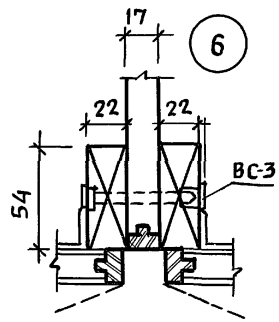

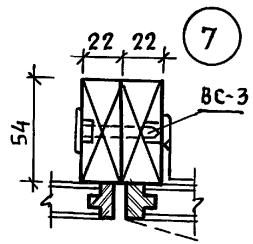

Встроенные и антресольные шкафы каркасной конструкции из унифицированных блоков разработаны для применения в типовых проектах в соответствии с требованиями СНиП II-Л.I-71. и устанавливаются строительными организациями при строительстве жилых домов за счет строительной сметы.

Характерным для данной конструкции встроенных шкафов является небольшая номенклатура типовых элементов и деталей, простой и быстрый монтаж, так как сборка дверок осуществляется одновременно с промежуточными стенками. Одновременно собираются 3 готовых и окончательно отделанных элемента (2 рядом стоящие дверки или дверки с задней стенкой и с промежуточной стенкой). Дверки полной заводской готовности собираются на винтах, без наличников. Жесткость шкафа обеспечивается сплачиванием поперечной стенки с 2 рядом стоящими дверками, а также соединением нижней и верхней части шкафа (антресольного отделения).

Основными элементами встроенных шкафов являются дверной и антресольный блоки в шкафах-перегородках дополнительно-задняя стенка шкафа и задняя стенка антресоли.

Конструкция дверок- универсальна и предусматривает возможность изменения функционального назначения шкафа (Всегда возможно заменить полки на штангу для платья).

Т.П. 144-000-359.85 АС			
Нормокон.	Галенко		
Рук.маст.	Кириченков		
Гл.констр.	Андреева		
ГАП	Галенко		
ГИП	Клочков		
Вед.арх.	Плотник		
Арх.	Алексеева		

Мансардный одноквартирный 4-комнатный жилой дом	Стадия	Лист	Листов
	Р	61	
Встроенные шкафы 1ш-3 1ш-4 Узлы 1÷7	РОСГИПРОНИИСЕЛЬСТРОЙ г. МОСКВА		

Взам. инв. N | Подпись и дата | Инв. N подл.

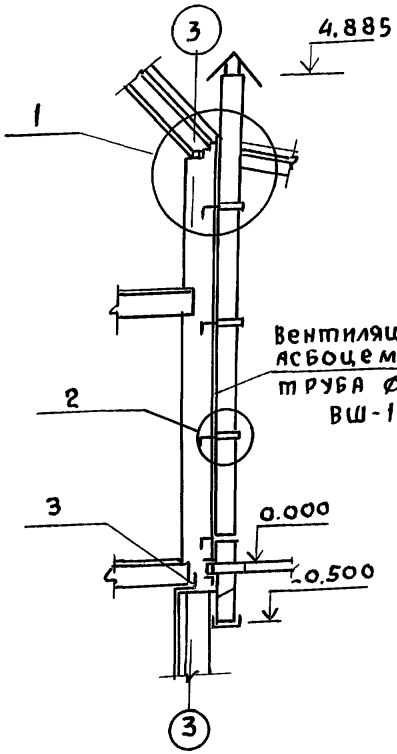

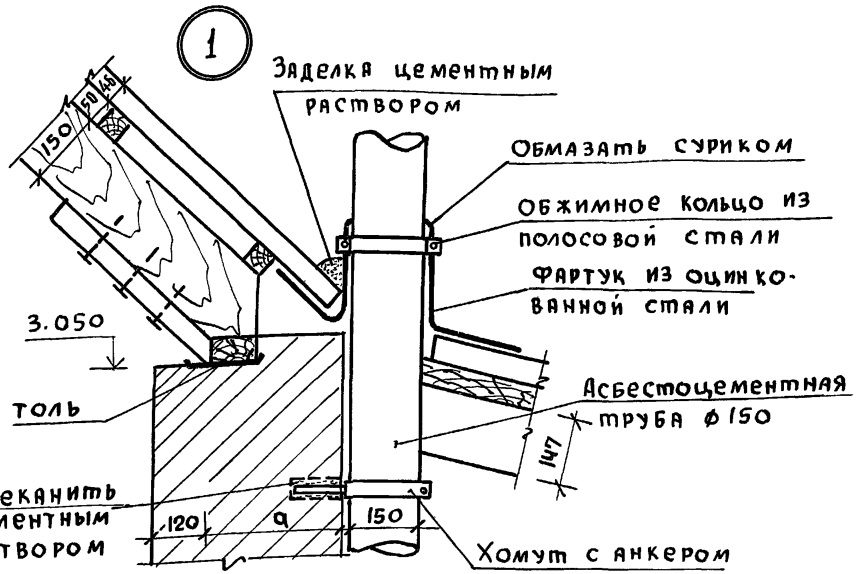

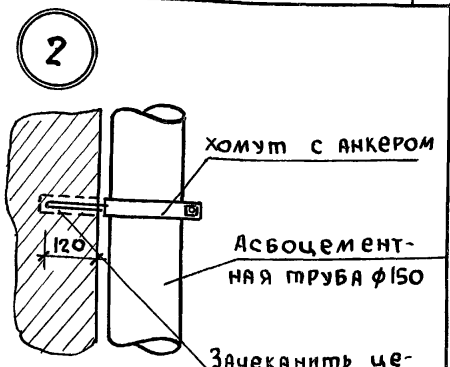

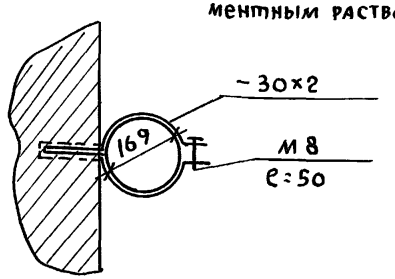

Доски γ=28
Лаги из досок 80х50 (h)
Слой теплоизоляции (минеральная вата γ=75 δ=40)
Пароизоляция - обмазка битумом за 2 раза
Монолитная ж/б. плита

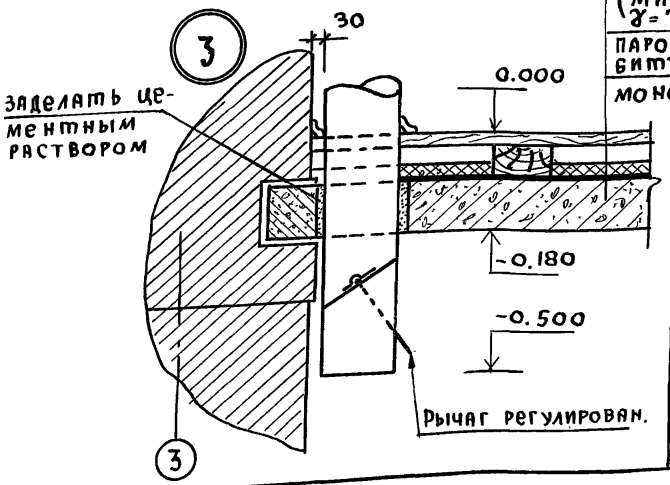

Привязан:

Инв.№

Нормокон.	Клочков	
Рук.маст.	Киричков	
Гл.констр	Андреева	
ГАП	Галенко	
ГИП	Клочков	
Инжен.	Белоновская	

Т.П. 144-000-359.85 Ас

Мансардный одноквартирный 4-комнатный жилой дом

Стадия	Лист	Листов
Р	62	

Вентиляционная шахта ВШ-1, Узлы.

Росгипронисельстрой г. Москва

Копир. 21153-01 70 Формат 12г

Инв.№ подл. | Подпись и дата | Взам. инв.№

NN п/п	Марка	Наименование изделий	Размеры в мм Т	Ш	Длина	Единица измерен.	Кубатура ед.изм.м³	Масса ед.изм.кг	Количество на дом шт или п.м	м³	тонн	Поставка	ГОСТ или альбом
		Для варианта с расчетной t° н.в. = -20° С											1.136.5-16
1	ОС6-9	Оконный блок со спаренными переплет.	94	560	870	шт.	0.0256	12.80	7	0.179	0.090	поштучно	—"—
2	ОС15-9	—"—	94	1460	870	—"—	0.0506	25.30	1	0.0506	0.025	поштучно	—"—
3	ОС15-12	—"—	94	1460	1170	—"—	0.066	33.05	4	0,264	0.132	—"—	—"—
4	ОС15-18	—"—	94	1460	2070	—"—	0.083	41.50	1	0.083	0.042	—"—	—"—
5	БС 22-9	Балконный блок со спаренными переплет.	94	2175	870	—"—	0.072	36.0	1	0.072	0.036	—"—	—"—
		Для варианта с расчетной t°н.в. = -20° С											
1	ОСП 9-9	Оконный блок со стеклопакетом	92	860	870	шт.	0.0296	14.80	7	0,2072	0,104	поштучно	1.136.5-20
2	ОСП 15-9	—"—	92	1460	720	—"—	0.0406	20.30	1	0.0406	0,0203	—"—	—"—
3	ОСП 15-12	—"—	92	1460	1320	—"—	0.0602	30.10	4	0,2410	0,1204	—"—	—"—
4	ОСП 15-18	—"—	92	1460	1770	—"—	0.0938	46.9	1	0.0938	0,0469	—"—	—"—
	БСП 22-9	Балконный блок со стеклопакетами	92	2175	870	—"—	0.0672	33.6	1	0.0672	0,0336	—"—	—"—
		Для варианта с расчетной t°н.в = -40° С											
1	ОРС6-9	Оконный блок с тройным остеклением	153	560	870	шт	0,0433	21.65	7	0.3031	0,152	поштучно	1.136.5-17
2	ОРС15-9	—"—	153	1460	870	—"—	0,0842	42.10	1	0,0842	0,042	—"—	—"—
3	ОРС15-12	—"—	153	1460	1170	—"—	0,1187	59.35	4	0,4748	0,237	—"—	—"—
4	ОРС15-18	—"—	153	1460	1770	—"—	0,171	85.5	1	0,171	0,086	—"—	—"—
5	БРС 22-9	Балконный блок с тройным остеклен.	153	2175	870	—"—	0,111	55.5	1	0,111	0,066	—"—	—"—
		Для варианта с расчетной t° н.в = -40° С											
1	ОРСП 9-9	Оконный блок со стеклопакетом и стеклом	136	860	870	шт	0,048	24.00	7	0.336	0,168	поштучно	1.136.5-18
2	ОРСП 15-9	—"—	136	1460	870	—"—	0.084	42.00	1	0,084	0,042	—"—	—"—
3	ОРСП 15-12	—"—	136	1460	1170	—"—	0,1042	52.10	4	0.417	0,208	—"—	—"—
4	ОРСП 15-18	—"—	136	1460	1770	—"—	0,158	79.00	1	0,158	0,079	—"—	—"—
5	БРСП 22-9	Балконный блок со стеклопакетом и стекл.	136	2175	870	—"—	0,103	51.50	1	0,103	0,052	—"—	—"—

Альбом I

Типовой проект 144-000-359.85

Инв.№ подл. | Подпись и дата | Взам.инв.№

Нормоконт.	Клочков	
Рук.маст.	Киричков	
Гл.констр	Андреева	
ГАП	Галенко	
ГИП	Клочков	
Арх	Алексеева	

Т.П. 144-000-359.85 АС

Мансардный одноквартирный 4-комнатный жилой дом

Стадия	Лист	Листов
Р	63	

Спецификация столярных изделий к вариантам для t нар = минус 20°С; 40°С

РОСГИПРОНИИСЕЛЬСТРОЙ г. Москва

Копировал 21153-01 71 Формат 12г

Альбом I

Типовой проект 144-000-359.85

Ведомость рабочих чертежей основного комплекта

Лист	Наименование	Примечание
1	Общие данные /начало/	
2	Общие данные /продолжение/	
3	Общие данные /окончание/	
4	План цокольного этажа. План 1 этажа. Варианты благоустройства „1;2;3."	
5	План мансарды. Схема системы отопления. Варианты благоустройства „1;2;3."	
6	План цокольного этажа. План 1 этажа. Вариант благоустройства „4"	
7	План мансарды. Схема системы отопления. Вариант благоустройства „4"	
8	Вентиляция. Планы.	

Ведомость ссылочных и прилагаемых документов

Обозначение	Наименование	Примечание
Серия 4.904-69	Детали крепления санитарно-технических приборов и трубопроводов	
Серия 3.903-5/73 в.1	Конструкции тепловой изоляции трубопроводов надземной и подземной канальной прокладки водяных сетей, паропроводов и конденсатопроводов.	
Т.П. ал. IV	Ведомость потребности в материалах	
Т.П. ал. V	Спецификация оборудования	

Основные показатели по чертежам отопления и вентиляции.

Наименование здания /сооружения/ помещения	Объём м³	Периоды года при $t_н$°C	Расход тепла вт/ккал./час: на отопление	на вентиляцию	на горячее водоснабжение	Общий	Расход холода вт/ккал/час	Установленная мощность электродвигат. квт.
		-20	16510 / 14230	—	34100 / 29400	50610 / 43630	—	—
		-25	18015 / 15530	—	34100 / 29400	52115 / 44930	—	—
		-30	20310 / 17510	—	34100 / 29400	54410 / 46910	—	—
		-35	20625 / 17780	—	34100 / 29400	54723 / 47180	—	—
		-40	22538 / 19430	—	34100 / 29400	56638 / 48830	—	—

План-схема

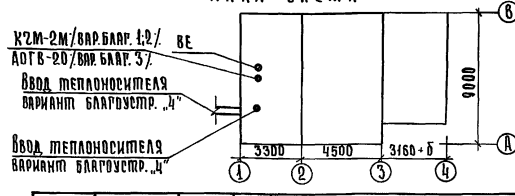

Настоящий проект выполнен в соответствии с действующими нормами и правилами /в том числе по взрыво-пожарной безопасности/.

Главный инженер проекта /Клочков А.П./

Инв. № подл. | Подпись и дата | Взамен инв. №

Инв. №

Нормоконт.	Крейнис Д.Х.	
Рук.маст.	Киричков Д.Ф.	
Гап.	Галенко Н.А.	
Гип.	Клочков А.П.	
Гл.спец.	Крейнис Д.Х.	
Рук.группы	Королева И.С.	

Привязан:

ТП 144-000-359.85 ОВ

Мансардный одноквартирный 4-комнатный жилой дом

Стадия	Лист	Листов
Р	1	

Общие данные /начало/

Росгипронисельстрой г. Москва

Копировала: Крупенко Л.Н. 21153-01 72 Формат 12г.

Общие указания

Отопление:

Проект отопления разработан для климатических районов с расчетной зимней температурой наружного воздуха $t_н$-20°; -25°; -30°; -35°; -40°С.

Теплоноситель-вода с параметрами 90-70°С с местным источником тепла и 95-70°С - для варианта с централизованной системой теплоснабжения.

В качестве местного источника тепла при вариантах благоустройства 1;2 служит чугунный малометражный котел „КЧМ-2", который блокируется с водоподогревателем для горячего водоснабжения конструкции КиевНИИСТ.

В качестве местного источника тепла при варианте благоустройства 3 служит газовый отопительный агрегат АОГВ-20; приготовление горячей воды осуществляется в газовом проточном водонагревателе типа ВПГ-18.

Удаление воздуха из системы отопления осуществляется через расширительный сосуд, который устанавливается в верхней зоне мансарды.

Система отопления двухтрубная с верхней разводкой. Подающий трубопровод прокладывается под потолком мансарды, обратный - над полом цокольного этажа.

В целях уменьшения гидравлического сопротивления системы отопления, краны двойной регулировки у нагревательных приборов не устанавливаются. Регулирование температуры в помещениях обеспечивается режимом горения котла.

При варианте с централизованным теплоснабжением вариант благоустройства 4 система отопления двухтрубная с нижней разводкой. Подающий и обратный трубопроводы прокладываются над полом цокольного этажа. Удаление воздуха осуществляется из верхних точек системы отопления.

На подающих подводках к нагревательным приборам устанавливаются краны двойной регулировки.

В качестве нагревательных приборов приняты радиаторы типа „РСГ-2"

При варианте с местным источником тепла главный стояк и обратный магистральный трубопровод, проходящий над полом цокольного этажа, изолируются.

При варианте с централизованным теплоснабжением трубопроводы в пределах теплового узла, а также подающий трубопровод, проходящий над полом цокольного этажа, изолируются.

В качестве изоляционного слоя принят пухшнур δ=30мм. с покровным слоем из лакотеклоткани по серии 3.904-5/73.

Все трубы окрасить масляной краской за 2 раза.

Вентиляция

Вентиляция предусматривается естественная.

Вытяжка осуществляется из кухни, хозяйственного помещения, сушильного шкафа, ванной комнаты, постирочной, уборной и гаража через жалюзийные решетки и вентканалы. Кроме того, в гараже предусматривается удаление выхлопных газов.

Отопление и вентиляция дома запроектированы согласно СНиП II-А.1-71* и СНиП II-33-75.

Привязан:

Инв. №

Нормоконт.	Крейнис	
Рук. маст.	Кириченков	
ГАП	Галенко	
ГИП	Клочков	
Гл. спец.	Крейнис	
Рук. группы	Королева	

Т.П. 144-000-359.85 ОВ

Мансардный одноквартирный 4-комнатный жилой дом

Стадия	Лист	Листов
Р	2	

Общие данные (продолжение)

ГОССТРОЙ г. Москва

Копировал: Крупенко

21153-01 73

Формат:

Инв. № подл. | Подпись и дата | Взам. инв. №

Указания по привязке

Проектом предусматривается 4 варианта благоустройства:

Вариант	Отопление	Горячее водоснабжение	Приготовление пищи
1	КСМ-2 на твердом топливе	Водонагреватель констр. Киевниист	ПК-2 на твердом топливе
2	То же	То же	ПГ-4КА.I-А на сжиженном газе
3	АОГВ-20 на природном газе	ВПГ-18 на природном газе	ПГ-4 КА.I-А на природном газе
4	Центральное	Централизованное	ПГ-4 КА. I-А а). на сжиженном газе б). на природном газе в). ЧРШД.-4 Электроплита

Для привязки дома следует:

1). определить вариант благоустройства:

2). зачеркнуть(аннулировать) чертежи с неиспользованным вариантом благоустройства, расчетных температур наружного воздуха.

3). определить фактическое сопротивление теплопередаче наружных ограждающих конструкций, и если данная величина будет отличаться от принятой в типовом проекте более, чем на 0,2°С м²ч/ккал, то система отопления подлежит пересчету.

4). в зависимости от условий теплоснабжения /вариант благоустройства 4/ разработать узел управления.

5). на случай замены запроектированных радиаторов „РСГ-2" чугунными радиаторами типа „М 140-АО" следует пользоваться строительным каталогом часть 10; раздел 1; подраздел 10 института „Сантехпроект", таблица на стр. 15;16 без пересчета системы отопления в связи с индентичностью их теплогидравлических характеристик.

Изоляция трубопровода

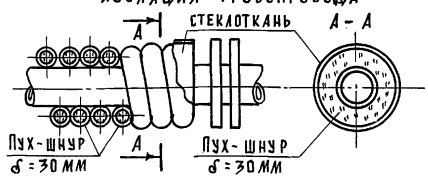

Указания по монтажу

Монтажные работы по отоплению и вентиляции производятся в соответствии со СН и П III-28-75.

При монтаже стальные панельные радиаторы устанавливаются с соблюдением следующих размеров, мм:

от стены - 25 ; от пола до низа радиатора - 60; от верха радиатора до подоконника - 55.

Давление при гидравлическом испытании с радиаторами „РСГ-2" не должно превышать 7,5 кгс/см²

Система отопления должна быть постоянно заполнена водой; спуск системы отопления производить только в аварийных случаях.

Водоподогреватель должен быть всегда заполнен водой.

Во время работы водоподогревателя запорная арматура на подводе к нему холодной воды д.б. открыта.

Перед установкой водоподогревателя необходимо снять заглушки на патрубках и произвести его промывку.

Наименование		Показатель при tн°С				
		-20	-25	-30	-35	-40
Удельный расход тепла на отопление на 1м² общей площади здания,	Вт/м² / ккал/ч.м².					
Удельный расход металла на 1м² общей площади здания	кг/м²	0.95	0.95	0.97	0.98	0.98
Коэффициент теплопередачи наружной стены	ккал/2 м²°С	1.02	0.91	0.82	0.74	0.68
То же, чердачного перекрытия	ккал/ч.м²°С.	0.65	0.57	0.51	0.47	0.43

Привязан:

Инв. №

Нормоконт	Крейние	
Рук. маст.	Киричков	
Гип.	Раленко	
Гип.	Клочков	
Гл. спец.	Крейние	
Рук. груп.	Королева	

Т.П. 144-000-359.85 ОВ

Мансардный одноквартирный 4-комнатный жилой дом

Стадия	Лист	Листов
Р	3	

Общие данные /окончание/

Госгипронисельстрой г. Москва

Копировала: Крупенко

21153-01 74 Формат.

Взамен инв.№

Подпись и дата

Инв.№ подл.

Альбом I

Типовой проект 144-000-359.85

План цокольного этажа

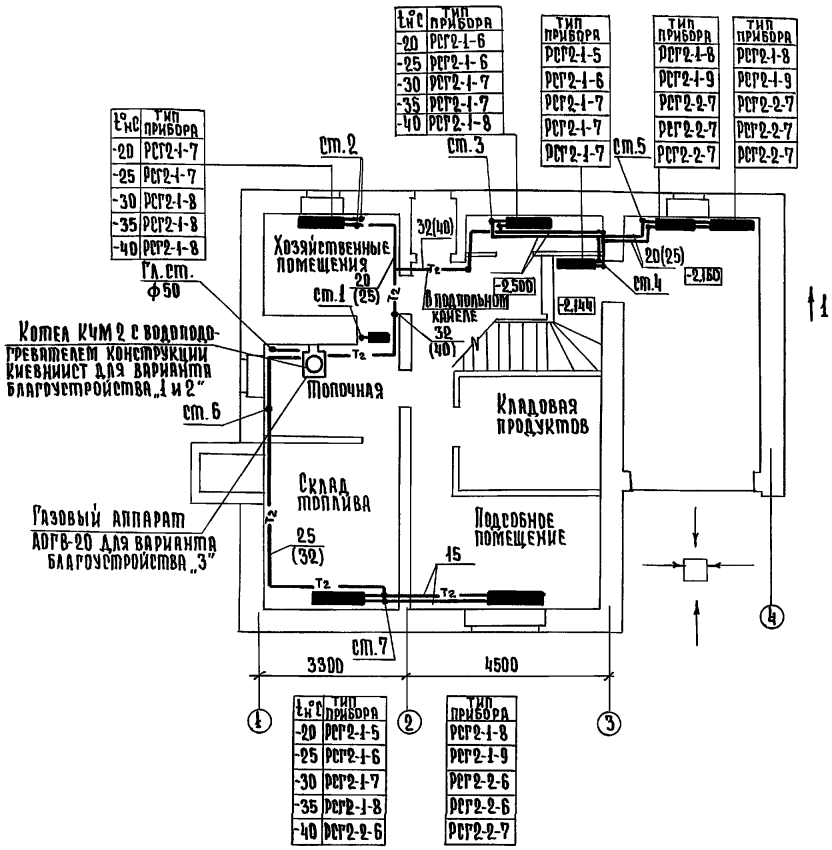

t°C	Тип прибора
-20	РСГ2-1-6
-25	РСГ2-1-6
-30	РСГ2-1-7
-35	РСГ2-1-7
-40	РСГ2-1-8

Тип прибора
РСГ2-1-5
РСГ2-1-6
РСГ2-1-7
РСГ2-1-7
РСГ2-1-7

Тип прибора
РСГ2-1-8
РСГ2-1-9
РСГ2-2-7
РСГ2-2-7
РСГ2-2-7

Тип прибора
РСГ2-1-8
РСГ2-1-9
РСГ2-2-7
РСГ2-2-7
РСГ2-2-7

t°C	Тип прибора
-20	РСГ2-1-7
-25	РСГ2-1-7
-30	РСГ2-1-8
-35	РСГ2-1-8
-40	РСГ2-1-8

t°C	Тип прибора
-20	РСГ2-1-5
-25	РСГ2-1-6
-30	РСГ2-1-7
-35	РСГ2-1-8
-40	РСГ2-2-6

Тип прибора
РСГ2-1-8
РСГ2-1-9
РСГ2-2-6
РСГ2-2-6
РСГ2-2-7

План 1 этажа

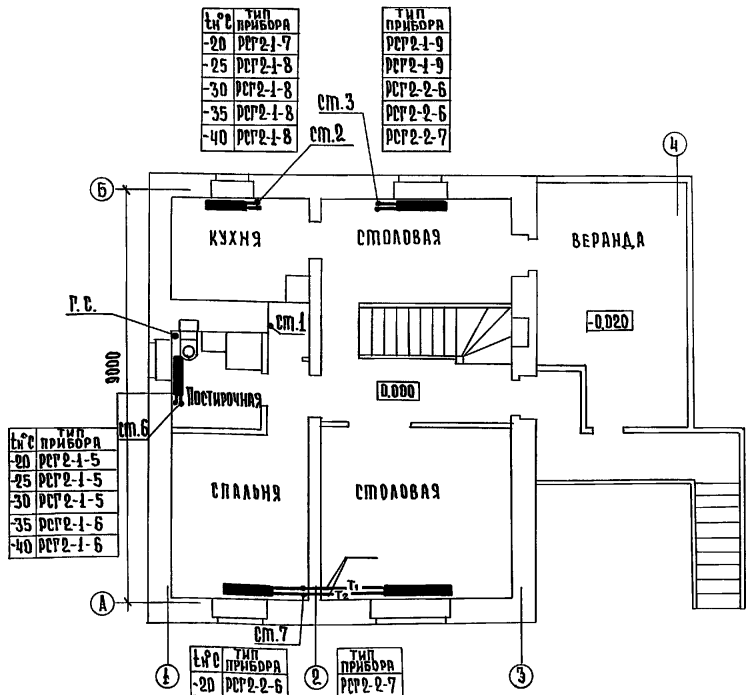

t°C	Тип прибора
-20	РСГ2-1-7
-25	РСГ2-1-8
-30	РСГ2-1-8
-35	РСГ2-1-8
-40	РСГ2-1-8

Тип прибора
РСГ2-1-9
РСГ2-1-9
РСГ2-2-6
РСГ2-2-6
РСГ2-2-7

t°C	Тип прибора
-20	РСГ2-1-5
-25	РСГ2-1-5
-30	РСГ2-1-5
-35	РСГ2-1-6
-40	РСГ2-1-6

t°C	Тип прибора
-20	РСГ2-2-6
-25	РСГ2-2-6
-30	РСГ2-2-7
-35	РСГ2-2-7
-40	РСГ2-2-7

Тип прибора
РСГ2-2-7
РСГ2-2-7
РСГ2-2-8
РСГ2-2-8
РСГ2-2-8

t°C	Тип прибора
-20	РСГ2-1-5
-25	РСГ2-1-6
-30	РСГ2-1-7
-35	РСГ2-1-8
-40	РСГ2-2-6

Тип прибора
РСГ2-1-8
РСГ2-1-9
РСГ2-2-6
РСГ2-2-6
РСГ2-2-7

Инв.№ подл. | Подпись и дата | Взам.инв.№

Привязан:

Инв. №

Нормоконтр	Крейнис	
Рук.маст.	Кириченков	
Гип.	Галенко	
Гип.	Кадучков	
Гл.спец.	Крейнис	
Рук.труп.	Королева	

Т.П. 144-000-359.85 ОВ

Мансардный одноквартирный 4-комнатный жилой дом

Стадия	Лист	Листов
Р	4	

План цокольного этажа. План 1 этажа. Варианты благоустройства 1;2;3

Росгипронииселькстрой г. Москва

Копировал Крупенко

21153-01 75 Формат.

Альбом I

Типовой проект 144-000-359.85

Взам. инв. №

Подпись и дата

Инв. № подл.

План мансарды

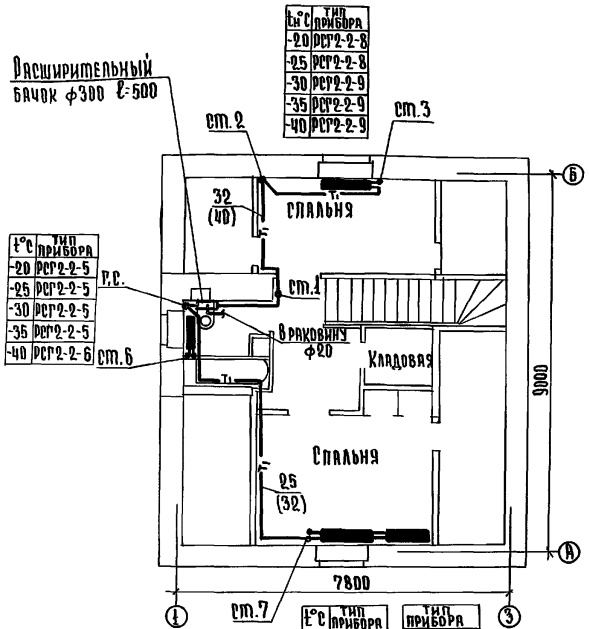

t°C	тип прибора
-20	РСГ2-2-5
-25	РСГ2-2-5
-30	РСГ2-2-5
-35	РСГ2-2-5
-40	РСГ2-2-6

t°C	тип прибора
-20	РСГ2-2-8
-25	РСГ2-2-8
-30	РСГ2-2-9
-35	РСГ2-2-9
-40	РСГ2-2-9

t°C	тип прибора	тип прибора
-20	РСГ2-1-8	РСГ2-1-8
-25	РСГ2-1-8	РСГ2-1-8
-30	РСГ2-2-6	РСГ2-2-6
-35	РСГ2-2-6	РСГ2-2-6
-40	РСГ2-2-6	РСГ2-2-6

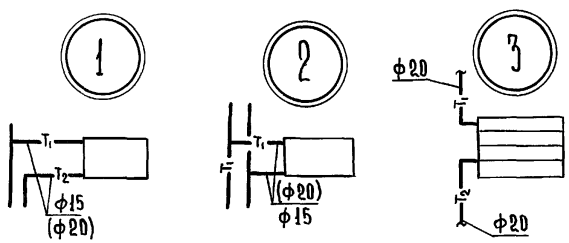

Схема системы отопления

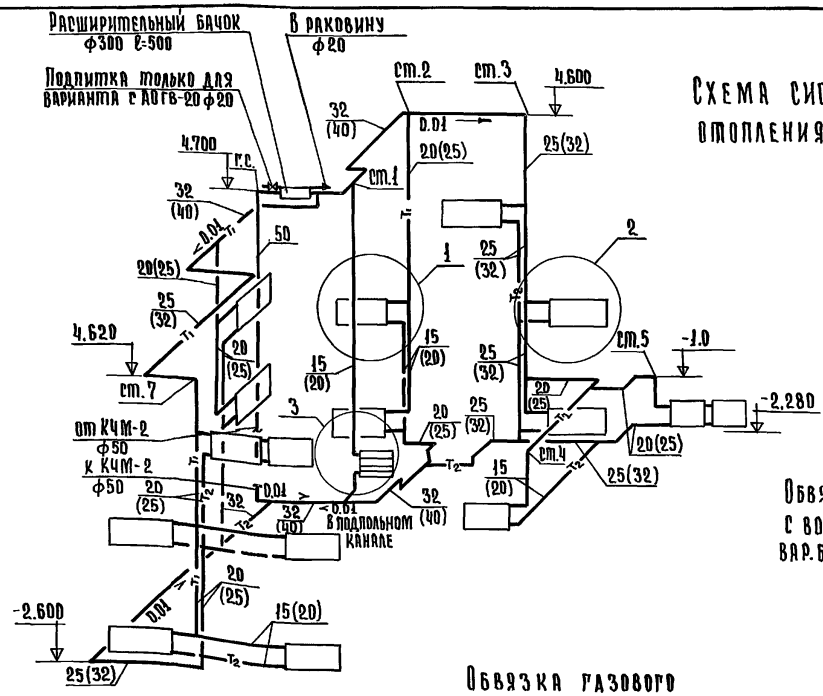

Обвязка котла КЧМ-2 с водонагревателем вар. благоустройства 1 и 2

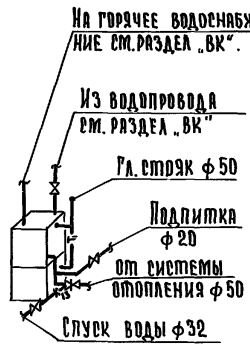

Обвязка газового аппарата АОГВ-20 вар. благоустройства „3"

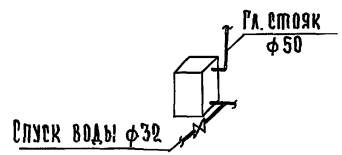

Привязан:

Инв. №

Нормоконт.	Крейнис	
Рук.маст.	Кириченков	
ГАП	Галенко	
ГИП	Клочков	
Гл.спец.	Крейнис	
Рук.группы	Королева	

Т.П. 144-000-359.85 ОВ

Многоквартирный 4-х комнатный жилой дом

План мансарды. Схема системы отопления. Варианты благоустройства „1; 2; 3"

Стадия	Лист	Листов
Р	5	

РОСГИПРОНИИСЕЛЬСТРОЙ г. Москва

Копировал: Крупенко

21153-01 76 Формат:

Альбом I

Типовой проект 144-000-359.85

План цокольного этажа

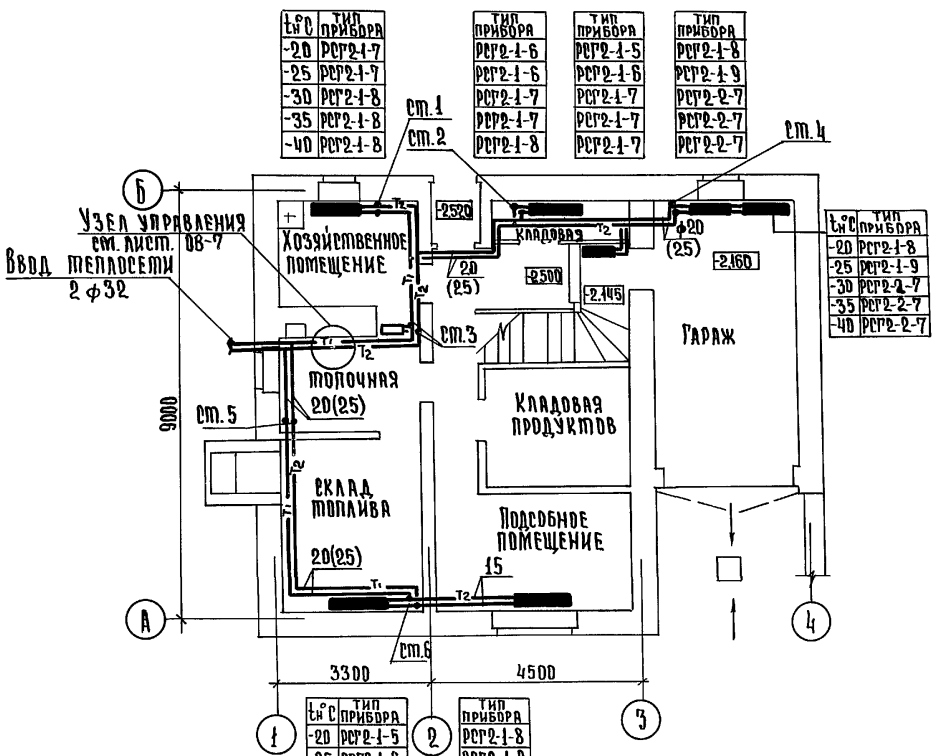

t°C	Тип прибора
-20	РСГ2-1-7
-25	РСГ2-1-7
-30	РСГ2-1-8
-35	РСГ2-1-8
-40	РСГ2-1-8

Тип прибора
РСГ2-1-6
РСГ2-1-6
РСГ2-1-7
РСГ2-1-7
РСГ2-1-8

Тип прибора
РСГ2-1-5
РСГ2-1-6
РСГ2-1-6
РСГ2-1-7
РСГ2-1-7

Тип прибора
РСГ2-1-8
РСГ2-1-9
РСГ2-2-7
РСГ2-2-7
РСГ2-2-7

t°C	Тип прибора
-20	РСГ2-1-8
-25	РСГ2-1-9
-30	РСГ2-2-7
-35	РСГ2-2-7
-40	РСГ2-2-7

t°C	Тип прибора
-20	РСГ2-1-5
-25	РСГ2-1-6
-30	РСГ2-1-7
-35	РСГ2-1-8
-40	РСГ2-2-6

Тип прибора
РСГ2-1-8
РСГ2-1-9
РСГ2-2-6
РСГ2-2-6
РСГ2-2-7

План 1 этажа

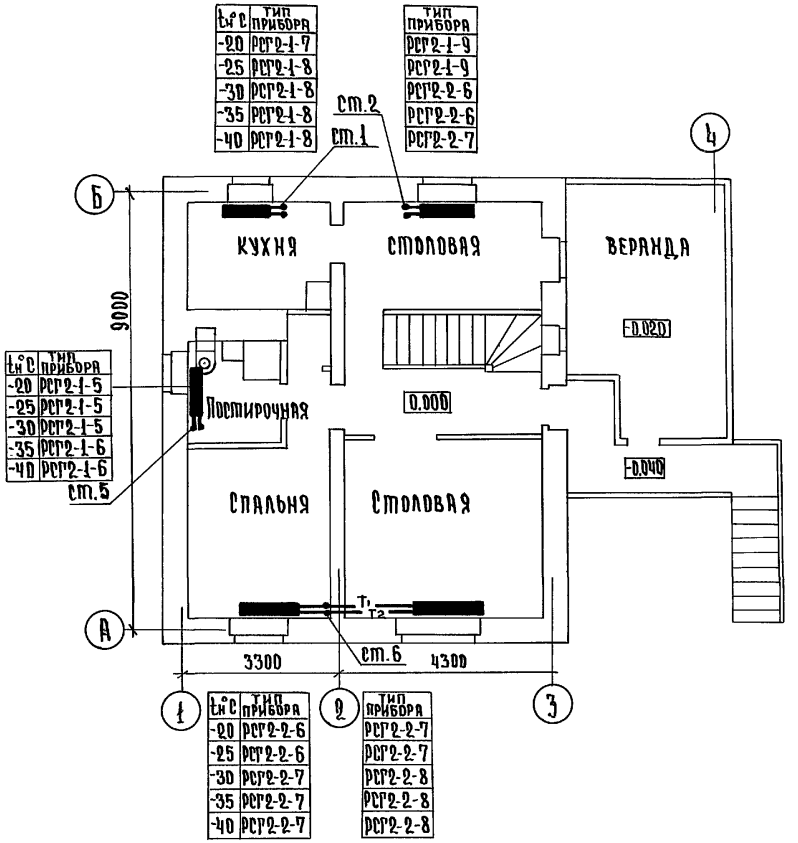

t°C	Тип прибора
-20	РСГ2-1-7
-25	РСГ2-1-8
-30	РСГ2-1-8
-35	РСГ2-1-8
-40	РСГ2-1-8

Тип прибора
РСГ2-1-9
РСГ2-1-9
РСГ2-2-6
РСГ2-2-6
РСГ2-2-7

t°C	Тип прибора
-20	РСГ2-1-5
-25	РСГ2-1-5
-30	РСГ2-1-5
-35	РСГ2-1-6
-40	РСГ2-1-6

t°C	Тип прибора
-20	РСГ2-2-6
-25	РСГ2-2-6
-30	РСГ2-2-7
-35	РСГ2-2-7
-40	РСГ2-2-7

Тип прибора
РСГ2-2-7
РСГ2-2-7
РСГ2-2-8
РСГ2-2-8
РСГ2-2-8

Инв. № подл. | Подпись и дата | Взам. инв. №

Привязан:			
Инв. №			
Нормоконт	Крейнис		
Рук. маст.	Кириков		
ГИП	Галенко		
РИЛ	Клочков		
Гл. спец.	Крейнис		
Рук. груп.	Королева		

Т.П. 144-000-359.85 ОВ

Мансардный одноквартирный 4-х комнатный жилой дом

План цокольного этажа. План 1 этажа. Варианты благоустройства

Стадия	Лист	Листов
Р	6	

РОСГИПРОНИИСЕЛЬСТРОЙ г. Москва

Копировала: Крупенко

21153-01 77 Формат

Альбом I

Типовой проект 144-000-359.85

Инв. № подл. | Подпись и дата | Взам. инв. №

План мансарды

t°C	Тип прибора
-20	РСГ2-2-8
-25	РСГ2-2-8
-30	РСГ2-2-9
-35	РСГ2-2-9
-40	РСГ2-2-9

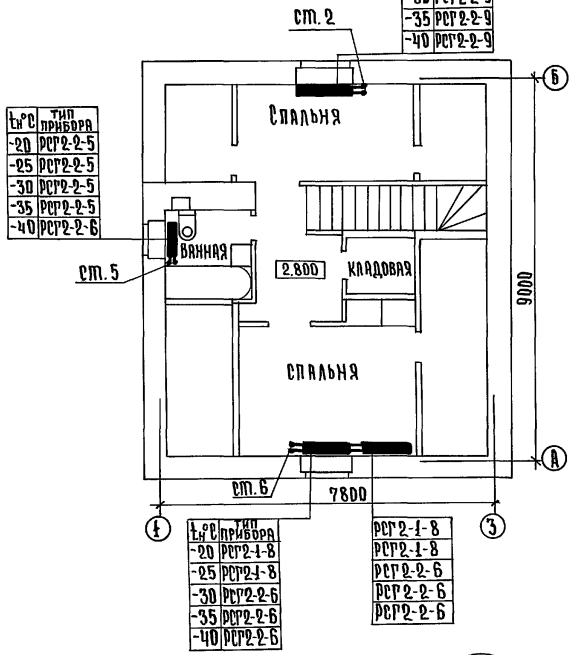

t°C	Тип прибора
-20	РСГ2-2-5
-25	РСГ2-2-5
-30	РСГ2-2-5
-35	РСГ2-2-5
-40	РСГ2-2-6

t°C	Тип прибора		
-20	РСГ2-1-8	РСГ2-1-8	РСГ2-2-6
-25	РСГ2-1-8	РСГ2-1-8	РСГ2-2-6
-30	РСГ2-2-6	РСГ2-2-6	РСГ2-2-6
-35	РСГ2-2-6		
-40	РСГ2-2-6		

Схема системы отопления

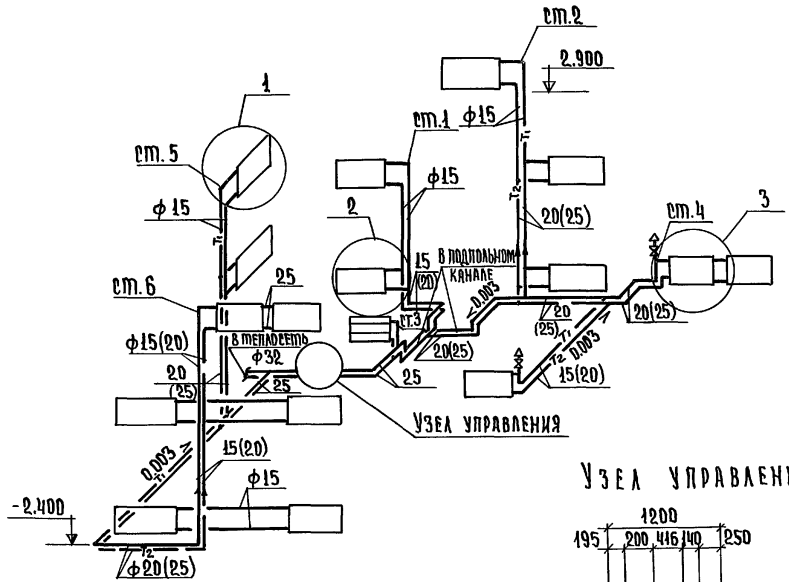

Узел управления

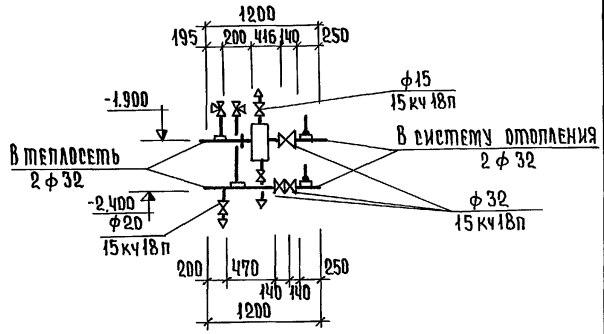

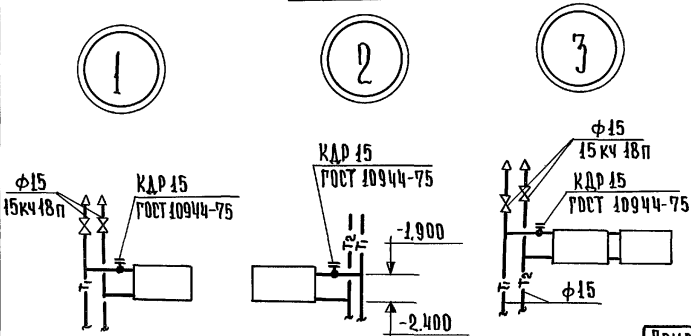

Привязан:

Инв. №

Нормоконт.	Крейнис	
Рук. маст.	Кириков	
ГАП	Галенко	
ГИП	Клочков	
Рук. сект.	Крейнис	
Гл. специал.	Королева	

Т.П. 144-000-359.85 ОВ

Мансардный одноквартирный 4-х комнатный жилой дом

План мансарды. Схема системы отопления. Вариант благоустройства 4.

Стадия	Лист	Листов
Р	7	

Росгипронииселькстрой г. Москва.

Копировал: Крупенко А.Н.

21153-01 78 Формат:

Вариант инженерного оборудования №1

План на отм.-2.500

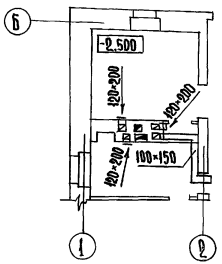

План на отм. 0.000

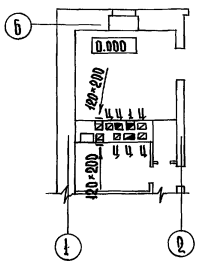

План на отм. 2.800

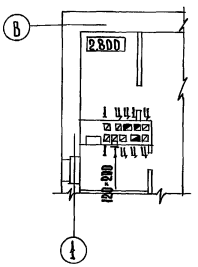

Вариант инженерного оборудования №4

План на отм.-2.500

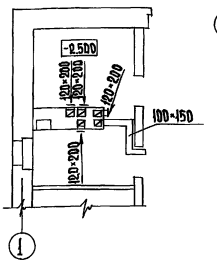

План на отм. 0.000

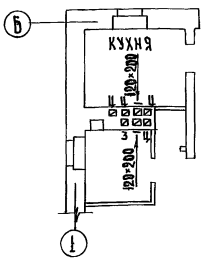

Вариант инженерного оборудования №2

План на отм.-2.500

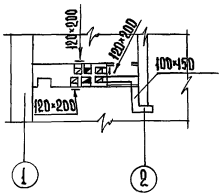

План на отм. 0.000

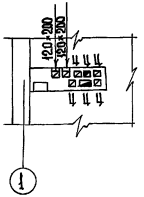

План на отм 2.800

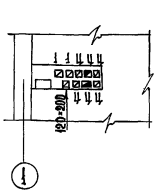

План вентиляции гаража

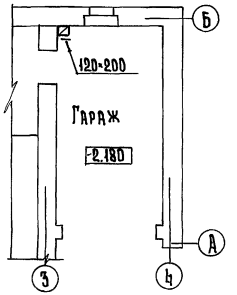

План на отм. 2.800

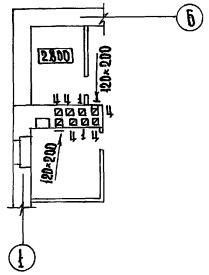

Вариант инженерного оборудования №3

План на отм.-2.500

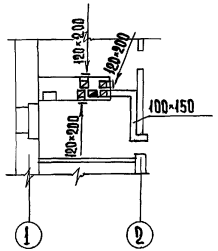

План на отм. 0.000

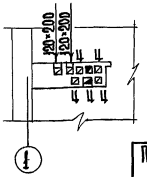

План на отм. 2.800

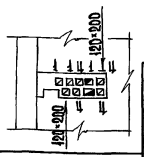

Привязан:

Инв. №

Нормокон	Крейнис	
Рук.маст	Киричков	
ГАП	Галенко	
ГИП	Клочков	
Гл.спец.	Крейнис	
Рук.груп.	Королева	

ТП 144-000-359.85 ОВ

Мансардный одноквартирный 4х комнатный жилой дом

Стадия	Лист	Листов
Р	8	

Вентиляция. Планы.

Росгипронииагропромстрой г. Москва

Копировала: Крупенко

21153-01 79 Формат:

Инв.№ подл. | Подпись и дата | Взам. инв.№

Альбом I

Типовой проект 144-000-359.85

Ведомость рабочих чертежей основного комплекта

Лист	Наименование	Примечание
1	Общие данные /начало/	
2	Общие данные /продолжение/	
3	Общие данные /окончание/	
4	Планы цокольного и 1 этажей и мансарды.	
	Варианты благоустройства I и II	
5	Планы цокольного и 1 этажей и мансарды.	
	Вариант благоустройства III	
6	План цокольного этажа, план мансарды.	
	Вариант благоустройства IV	
7	Схемы водопровода. Варианты благоустройства	
	I, II, III	
8	Схема водопровода. Вариант благоустройства IV.	
	Схема канализации	

Ведомость ссылочных и прилагаемых документов

Обозначение	Наименование	Примечание
Серия 4.904-69	Детали крепления санитарно-технических приборов и трубопроводов	
Серия 3.903-5/73 в.1	Конструкции тепловой изоляции трубопроводов надземной и подземной канальной прокладки водяных сетей паропроводов и конденсатопроводов	
т.п. ал. IV	Ведомость потребности в материалах	
т.п. ал. V	Спецификация оборудования	

План-схема

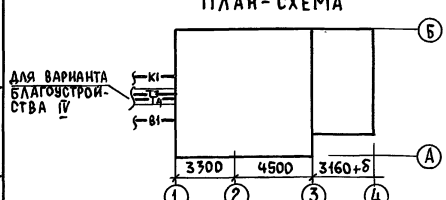

Настоящий проект выполнен в соответствии с действующими нормами и правилами /в том числе по взрыво-пожарной безопасности/

Главный инженер проекта /Клочков А.П./

Инв. №			
Нормокон	Крейнис		
Рук.маст.	Киричков		
ГАП	Галенко		
ГИП	Клочков		
Рук.сект.	Крейнис		
Рук.гр.	Дроздова		
Ст.инж.	Баранова		

Привязан

Т.п. 144-000-359.85 ВК

Мансардный одноквартирный 4х комнатный жилой дом	Стадия	Лист	Листов
	Р	1	8
Общие данные /начало/	Росгипронисельстрой г. Москва		

Инв. № подл. | Подпись и дата | Взам. инв. №

Копировал: 21153-01 80 Формат 12г

Основные показатели по чертежам водопровода и канализации

Наименование системы	Потребный напор на вводе м вод. ст.	Расчетный расход				Установленная мощность электродвиг. квт	Примечание
		м³/сут.	м³/ч	л/с	при пожаре		
Хозяйственно-							
питьевой водо-							
провод							
I и II вариант		0.75	0.56	0.37			
III вариант		1.25	0.7	0.43			
IV вариант:							
холодная вода		0.9	0.39	0.25			
горячая вода		0.6	0.49	0.3			
Полив территории		7.5		0.4			
Расход воды на							
содержание							
максимального							
набора скота							
и птицы							
Холодная вода		0.2	0.02	0.02			
Горячая вода		0.06	0.01	0.02			

Общие указания

Водопровод

Здание оборудуется хозяйственно-питьевым водопроводом, подающим воду к ваннам, умывальникам и унитазам в санитарные узлы и к мойкам на кухне.

Проект водопровода разработан для вариантов с водяным водонагревателем, с водонагревателем на природном газе и с централизованным горячим водоснабжением.

Внутренние сети водопровода и горячего водоснабжения прокладываются из стальных водогазопроводных оцинкованных труб. Стояк холодного водоснабжения в нише изолируется пухшнуром δ 30 мм с покровным слоем из лакостеклоткани. Все неизолированные трубопроводы окрашиваются масляной краской за 2 раза.

Ввод водопровода прокладывается из чугунных напорных труб ∅ 65 мм на 0.5 м ниже глубины промерзания грунта. На вводе устанавливается водомерный узел. При варианте с централизованным горячим водоснабжением ввод горячей воды и циркуляционный трубопровод прокладываются в канале теплосети из стальных водогазопроводных изолированных труб.

Инв. № подл. | Подпись и дата | Взам. инв. №

Привязан:

Инв. №

Нормоконт.	Крейнис	
Рук. маст.	Киричков	
ГАП	Галенко	
ГИП	Клочков	
Рук. сект.	Крейнис	
Рук. гр.	Дроздова	
Ст. инж.	Баранова	

т.п. 144-000-359.85 ВК

Мансардный одноквартирный 4х комнатный жилой дом

Стадия	Лист	Листов
Р	2	

Общие данные /продолжение/

Росгипронииселькстрой г. Москва

Копировал: 21153-01 81 Формат 12г

Канализация

Здание оборудуется самотечной канализацией с выпуском стоков в поселковую сеть. Внутренняя сеть проектируется из труб полиэтиленовых низкой плотности.

Указания по привязке

Проектом предусмотрены следующие варианты благоустройства: горячее водоснабжение

I вариант – от водяного водонагревателя на котле КЧМ-2

II вариант – от водяного водонагревателя на котле КЧМ-2

III вариант – от водонагревателя ВПГ-18

IV вариант – централизованное.

Для привязки дома следует:

1. Определить вариант благоустройства.
2. Зачеркнуть (аннулировать) чертежи с неиспользуемыми вариантами.

Трубопроводы для вводов водопровода, вводов горячей воды и циркуляции учесть при привязке проекта. Трубопроводы для выпусков канализации (от прочистки на выпуске) учесть при привязке проекта.

Указания по монтажу

Монтаж и приемку санитарно-технических устройств производить в соответствии со СНиП III-28-75 „Санитарно-техническое оборудование зданий и сооружений. Правила производства и приемки работ".

Крепление санитарно-технических приборов и трубопроводов производить согласно серии 4.904-69.

Изоляционные работы производить согласно серии 3.903-5/73.

Привязан:

Инв.№

Нормокон	Крейнис	
Рук.маст	Кириченков	
ГАП	Галенко	
ГИП	Клочков	
Рук.сект	Крейнис	
Рук.гр.	Дроздова	
Ст.инж.	Баранова	

Т.п. 144-000-359.85 ВК

Мансардный одноквартирный 4х комнатный жилой дом

Стадия	Лист	Листов
Р	3	

Общие данные / Окончание /

Росгипронисельстрой г.Москва

Копировал: 21153-01 82 Формат 12г

Альбом I

Типовой проект 144-000-359.85

Инв.№ подл. | Подпись и дата | Взам. инв.№

План цокольного этажа

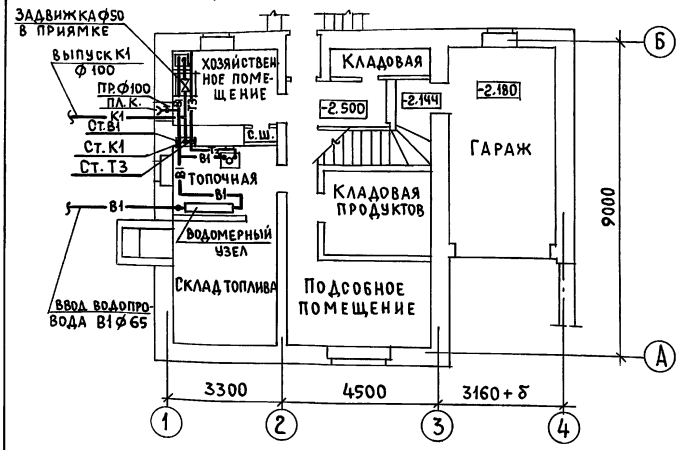

План 1 этажа

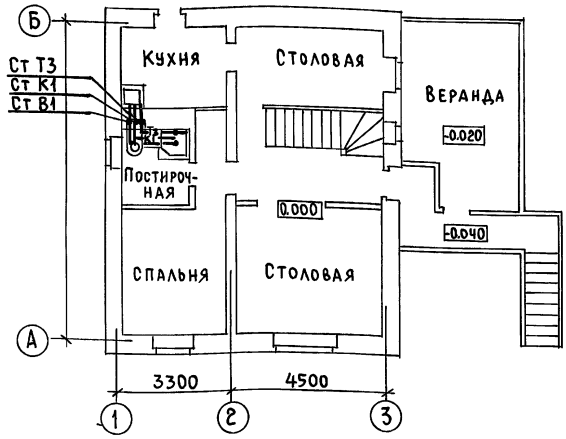

План мансарды

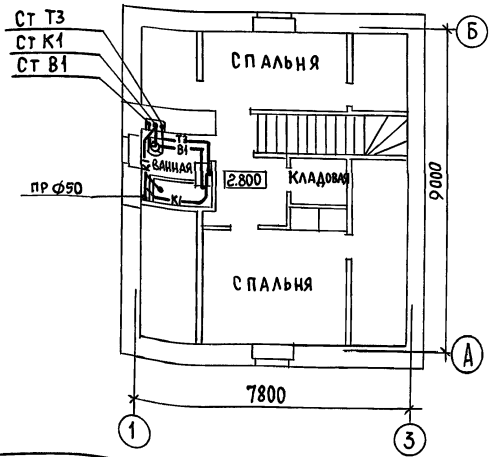

Водомерный узел (схема)

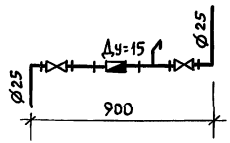

Нормокон.	Крейнис	
Рук.маст.	Кириков	
ГАП	Галенко	
ГИП	Клочков	
Рук.сект.	Крейнис	
Рук.гр.	Дроздова	
Ст.инж.	Баранова	

Привязан:

Инв.№

ТП 144-000-359.85 ВК

Мансардный одноквартирный 4х комнатный жилой дом

Планы цокольного и 1 этажей и мансарды. Варианты благоустройства I и II

Стадия	Лист	Листов
Р	4	

Росгипронииселькстрой г. Москва

Копировал: 21153-01 83 Формат 12 г

Альбом I

Типовой проект 144-000-359.85

Инв.№подл. | Подпись и дата | Взам.инв.№

План цокольного этажа

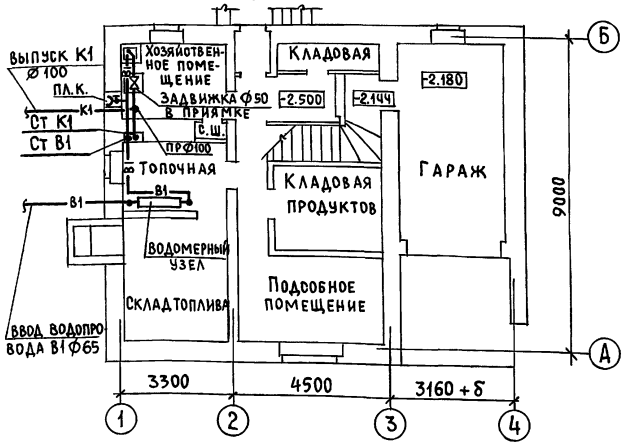

План 1 этажа

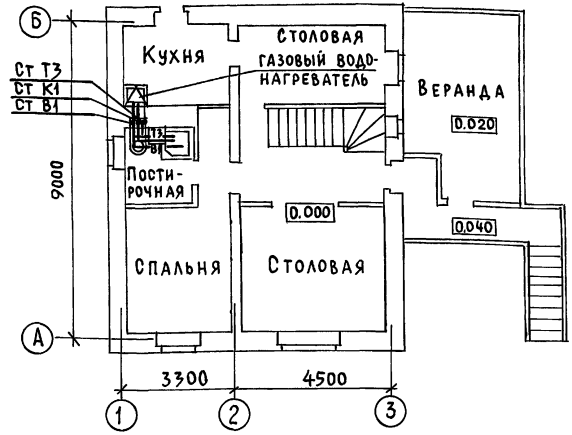

План мансарды

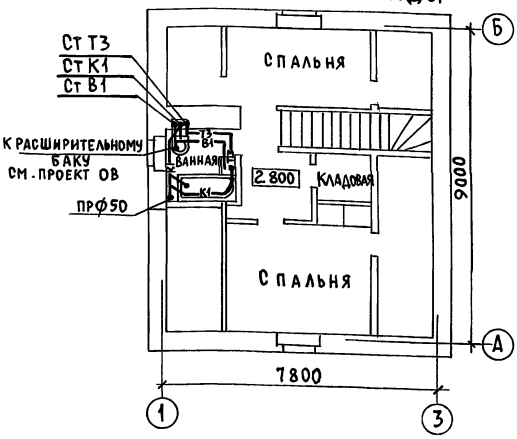

Привязан:

Инв.№

Нормокон	Крейнис	
Рук.маст	Кириченков	
ГАП	Галенко	
ГИП	Клочков	
Рук.сект.	Крейнис	
Рук.гр.	Дроздова	
Ст.инж.	Баранова	

ТП 144-000-359.85 ВК

Мансардный одноквартирный 4х комнатный жилой дом

Стадия	Лист	Листов
Р	5	

Планы цокольного и 1 этажей и мансарды. Вариант благоустройства III

Росгипронииссельстрой г. Москва

Копировал: 21153-01 84 Формат 12г

Альбом I

Типовой проект 144-000-359.85

План цокольного этажа

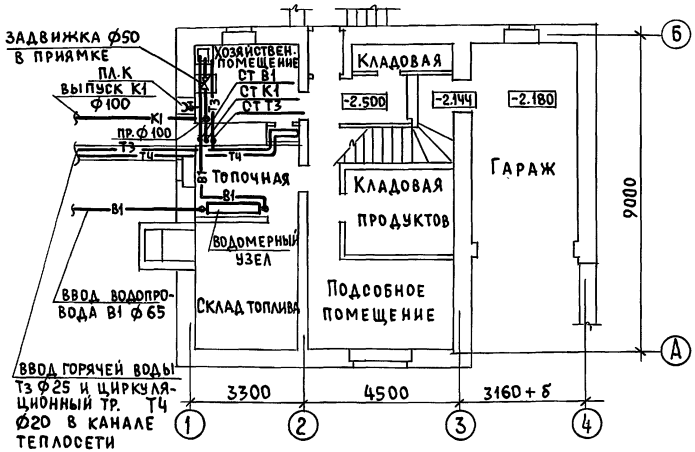

План мансарды

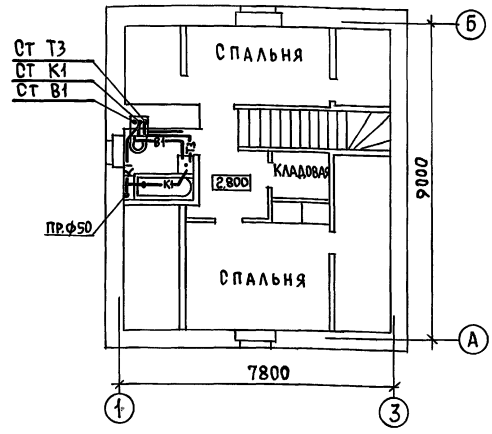

Примечание

План 1 этажа как при варианте I и II

см. лист ВК-4

Нормокон	Крейнис		
Рук.маст	Киричков		
ГАП	Галенко		
ГИП	Клочков		
Рук.сект.	Крейнис		
Рук.гр.	Дроздова		
Ст.инж.	Баранова		

Т.П. 144-000-359.85 ВК

Мансардный одноквартирный 4х комнатный жилой дом

Стадия	Лист	Листов
Р	6	

План цокольного этажа, план мансарды. Вариант благоустройства IV

Росгипрониисельстрой г.Москва

Привязан

Инв. №

Инв. № подл. | Подпись и дата | Взам. инв. №

Копировал: 21153-01 85 Формат 12г

Альбом I

Типовой проект 144-000-359.85

Схема водопровода
Варианты благоустройства I и II

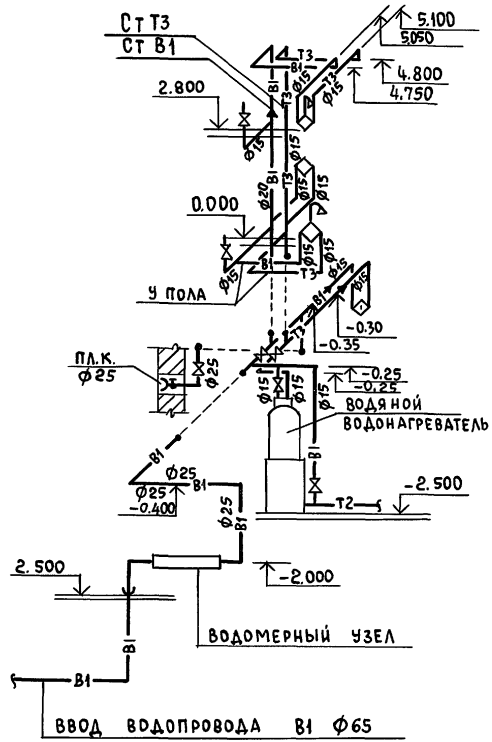

Схема водопровода
Вариант благоустройства III

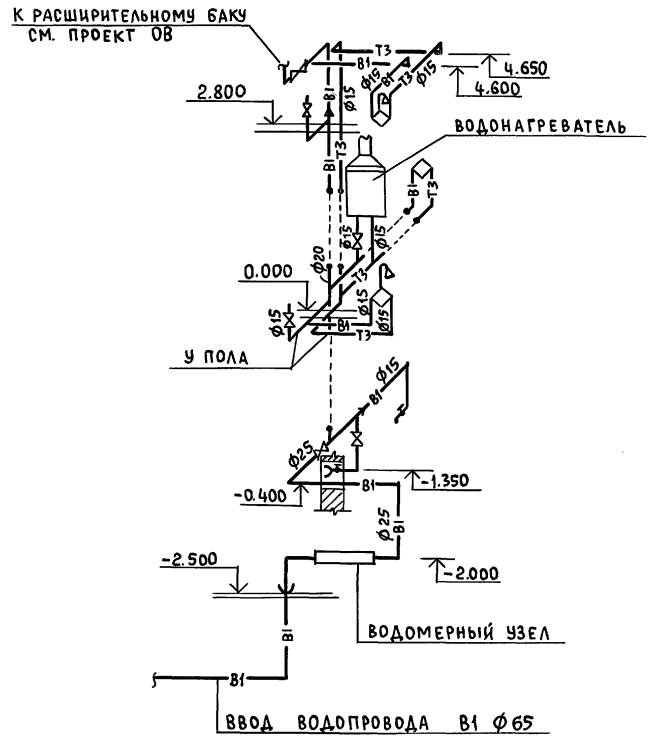

Нормокон.	Крейнис		
Рук.маст	Киричков		
ГАП	Галенко		
ГИП	Клочков		
Рук.сект	Крейнис		
Рук.гр.	Дроздова		
Ст. инж.	Баранова		

Привязан

Инв. №

ТП 144-000-359.85 ВК

Мансардный одноквартирный 4х комнатный жилой дом

Стадия	Лист	Листов
Р	7	

Схемы водопровода. Варианты благоустройства I, II, III

Росгипрониисельстрой г. Москва

Инв. № подл. | Подпись и дата | Взам. инв. №

Копировал: Сл 21153-01 86 Формат 12г

Альбом I

Типовой проект 144-000-359.85

Инв.№ подл. | Подпись и дата | Взам.инв.№

Схема водопровода
Вариант благоустройства IV

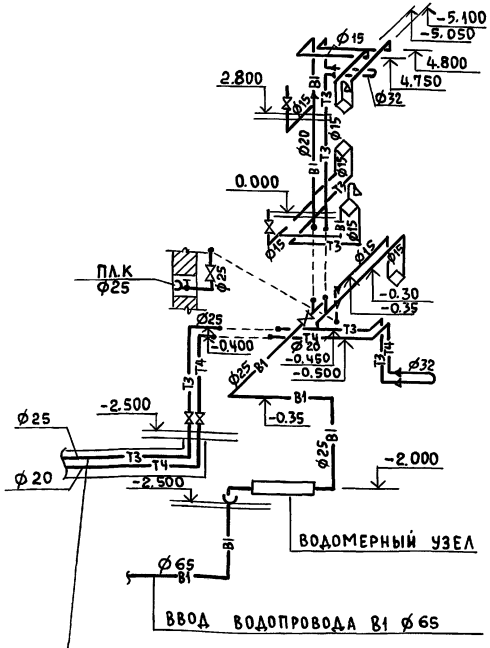

Схема канализации

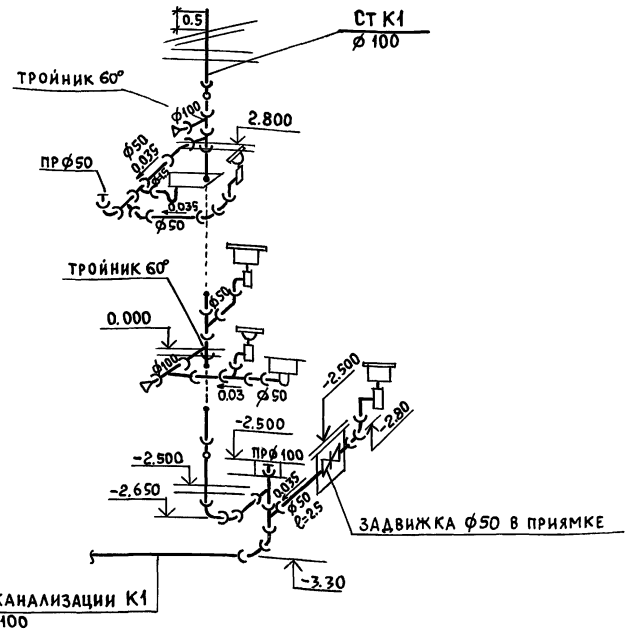

Привязан:			
Инв.№			

Нормокон	Крейнис	
Рук.маст	Кириченков	
ГАП	Галенко	
ГИП	Клочков	
Рук.сект	Крейнис	
Рук.гр.	Дроздова	
Ст.инж.	Баранова	

ТП 144-000-359.85 ВК

Мансардный одноквартирный 4х комнатный жилой дом

Стадия	Лист	Листов
Р	8	

Схема водопровода. Вариант благоустройства IV. Схема канализации

Росгипронииселькстрой г. Москва

Копировал: С-21153-01 87 Формат 12г

Альбом I

Типовой проект 144-000-359.85

Ведомость рабочих чертежей основного комплекта

Лист	Наименование	Примечания
1	Общие данные	
2.	Планы цокольного и 1го этажей	
	/вариант с газовыми плитами/	
3	Планы цокольного и 1го этажей	
	/вариант с газовыми плитами и газовыми водонагревателями	
4	План 1го этажа.	
	/вариант на сжиженном газе/.	

Общие сведения и указания по привязке

1. Внутреннее газооборудование разработано в 3х вариантах:
   а) с установкой газовых плит /при централизованном горячем водоснабжении/.
   б) с установкой газовых плит газовых водонагревателей /при отсутствии централизованного отопления и горячего водоснабжения/.
   в) с установкой газовой плиты на сжиженном газе.
2. Газовый ввод запроектирован цокольный.
3. Диаметры газопроводов приняты для природного газа с $Q^н_р$ = 8000 ккал/м³, с удельным весом γ = 0.73 кг/м³
4. Расход газа на газовую 4х конфорочную плиту ПГ-Ч составляет - 1,25 нм³/час.
   а) на газовую 2х конфорочную плиту ПГ-2-0.75 нм³/час
   б) на газовый проточный водонагреватель ВПГ-18-2,25 нм³/час;
   в) на газовый емкостной водонагреватель АОГВ-20 - 2,35 нм³/час.
5. Размещение газовых приборов в доме мансардного типа согласовано институтом „Гипрониигаз" письмом за N 5614 от 24.08.1984г.

Настоящий проект выполнен в соответствии с действующими нормами и правилами /в том числе по взрыво-пожарной безопасности/

гл. специалист газоснабжения /Киченкова/

Инв. № подл. | Подпись и дата | Взам. инв. №

Привязан:

Инв. №

Нормоконт.	Киченкова	
ГИП	Клочков	
Нач. отд.	Коротаев	
Гл. спец.	Киченкова	
Ст. инж.	Воропаева	

Т.П. 144-000-359.85 ГС

Мансардный одноквартирный 4-комнатный жилой дом

Стадия	Лист	Листов
Р	1	4

Общие данные

РОСГИПРОНИИСЕЛЬСТРОЙ г. Москва

Копир

21153-01 88 Формат 12г

Альбом I

Типовой проект 144-000-359.85

Инв. № подл. | Подпись и дата | Взам. инв. №

План цокольного этажа
М 1:100 Н=2.38 м

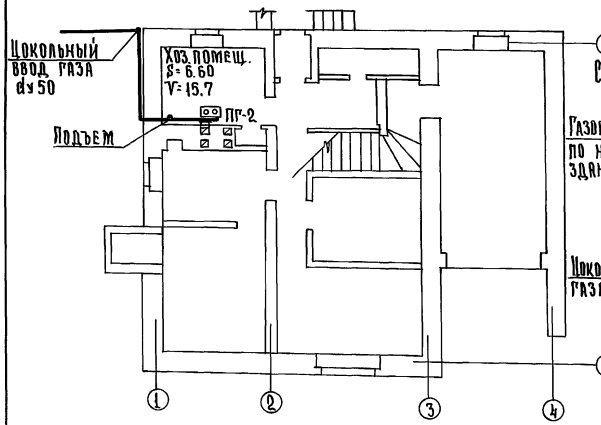

Схема газооборудования
М 1:100

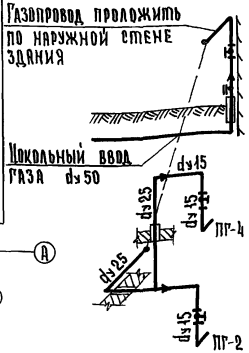

План 1го этажа
М 1:100 Н=2.50 м

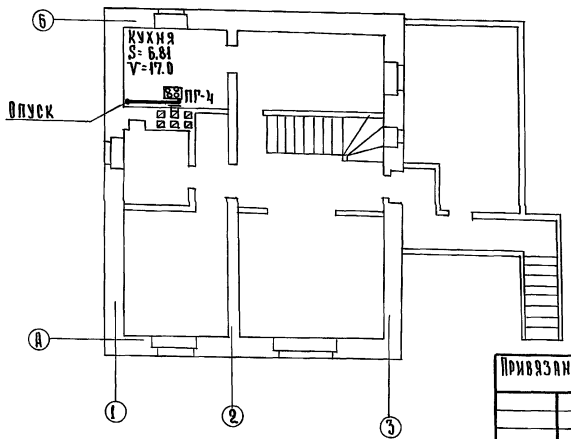

Условные обозначения

План	Схема	Наименование
ПГ-2	ПГ-2	Плита газовая 2х конфорочная
ПГ-4	ПГ-4	Плита газовая 4х конфорочная
		Проектируемый газопровод
		Кран на газопроводе
		d Диаметр газопровода — мм
		H Высота помещения — м
		V Объем помещения — м³

Спецификация

№ п.п.	Наименование	d усл. прох.	Ед. изм.	Кол-во	Гост или усл. обознач.
1	Плита газовая 2х конфорочная	—	шт.	1	ПГ-2
2	Плита газовая 4х конфорочная	—	шт.	1	ПГ-4
3	Кран муфтовый чугунный	25	шт.	1	11ч3бк
4	Кран муфтовый натяжной	15	шт.	2	11б12бк
5	Трубы водогазопроводные	25	п.м.	12.0	ГОСТ 3262-75
6	Трубы водогазопроводные	15	п.м.	8.0	ГОСТ 3262-75

Примечания

1. Монтаж газооборудования выполнять согласно „Правил безопасности в газовом хозяйстве и СНиП III-29-76.
2. Вентиляция газифицируемых помещений осуществляется через вентканалы и форточки в окнах.
3. Газопроводы при пересечении стен, перекрытий проложить в футляре.
4. Установку газовых приборов производить по чертежам серии 5.905-1 1980г. ин-та „Мосгазниипроект".

Привязан:

Инв. №

Нормоконт	Киченкова	
Нач. отд.	Коротаев	
ГИП	Кадчков	
Гл. спец.	Киченкова	
Ст. инж.	Воропаева	

Т.П. 144-000-359.85 ГС

Мансардный одноквартирный 4-комнатный жилой дом

Стадия	Лист	Листов
Р	2	4

Планы цокольного и 1го этажей. Схема газооборудования. (Вариант с газовыми плитами)

Росгипронииисельстрой г. Москва

Копировала: Крупенко Л.Н. 21153-01 89 Формат:

Альбом I

Типовой проект 144-000-359.85

План цокольного этажа
М 1:100 Н= 2.38 м.

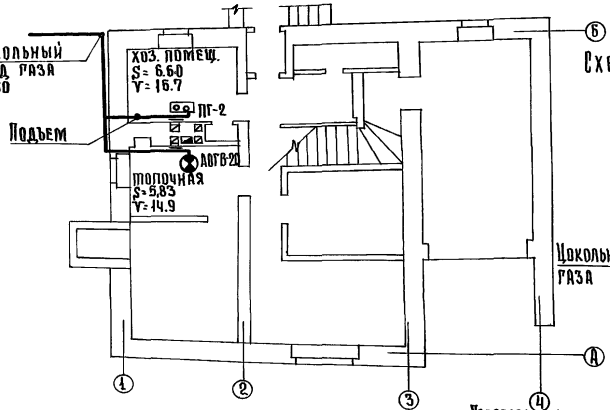

Схема газооборудования
М 1:100

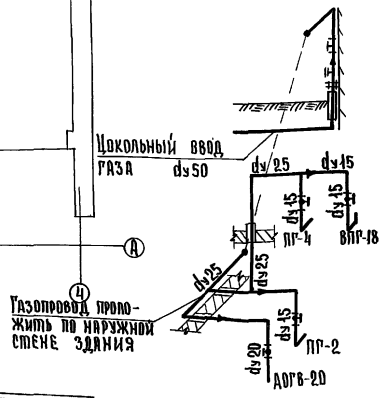

План 1го этажа
М 1:100 Н= 2.50 м

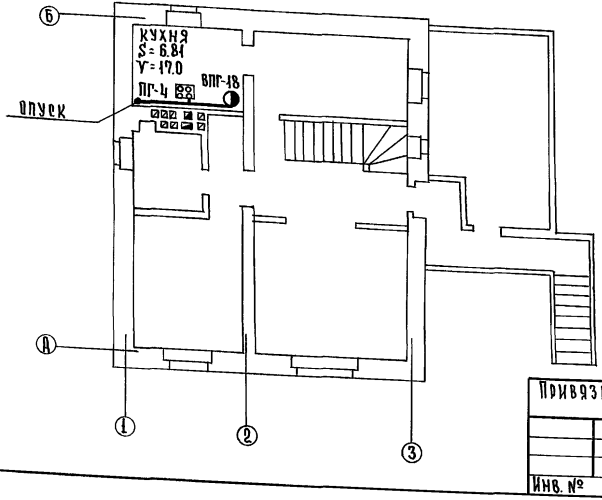

Условные обозначения

План	Схема	Наименование	
ПГ-4	ПГ-4	Плита газовая 4х конфорочная	
ВПГ-18	ВПГ-18	Водонагреватель газовый проточный	
АОГВ-20	АОГВ-20	Водонагреватель газовый емкостной	
		Проектируемый газопровод	
		Кран на газопроводе	
d		Диаметр газопровода	мм
H		Высота помещения	м
V		Объем помещения	м³

N№ п/п	Наименование	d усл.прох.	Ед. изм.	Кол-во	Гост или усл. обознач.
1	Плита газовая 2х конфорочная	—	шт.	1	ПГ-2
2	Плита газовая 4х конфорочная	—	шт.	1	ПГ-4
3	Водонагреватель газовый проточный	—	шт.	1	ВПГ-18
4	Водонагреватель газовый емкостный	—	шт.	1	АОГВ-20
5	Кран муфтовый чугунный	25	шт.	1	11ч3бк
6	Кран муфтовый натяжной	20	шт.	1	11б12бк
7	Кран муфтовый натяжной	15	шт.	3	11б12бк
8	Трубы водогазопроводные	25	п.м.	14.0	Гост 3262-75
9	Трубы водогазопроводные	20	п.м.	4.0	Гост 3262-75
10	Трубы водогазопроводные	15	п.м.	2.0	Гост 3262-75
11	Труба соединительная из кров.ст. S=0.63мм	137	компл	1	Гост 8075-56
12	Труба соединительная из кров.ст. S=0.63мм.	200	компл	1	Гост 8075-56
13	Изолирующие фланцы	50	компл	1	СЗК-16.00

Примечания

1. Монтаж газооборудования выполнять согласно „Правил безопасности в газовом хозяйстве" и СНиП III-29-76
2. Вентиляция газифицируемых помещений осуществляется через вентканалы и форточки в окнах.
3. Газопровод при пересечении стен проложить в футляре.
4. Отвод продуктов сгорания от ВПГ-18 осуществить в обособленный дымоход сеч. 14×14 см. АОГВ-20 — в асбоцементную трубу d=200мм.
5. Установку газовых приборов производить по чертежам серии 5.905-1 1980г. ин-та „Мосгазниипроект".

Т.П. 144-000-359.85 ГС

Нормоконт.	Киченкова	
Нач.отд.	Коротаев	
Гип	Клочков	
Гл.спец.	Киченкова	
Ст.инж.	Воропаева	

Мансардный одноквартирный 4-комнатный жилой дом

Стадия	Лист	Листов
Р	3	

Планы цокольного и 1го этажей. Схема газооборудования. /Вариант с газовыми плитами и газовыми водонагревателями/.

Росгипрониисельстрой г. Москва

Привязан:

Инв. №

Инв. № подл. | Подпись и дата | Взам.инв. №

Копировал: Крупенко Л.Н. 21153-01 90 Формат:

Альбом I

Типовой проект 144-000-359.85

Инв.№ подл. | Подпись и дата | Взам.инв.№

План 1го этажа
м 1:100 H=2.50 м

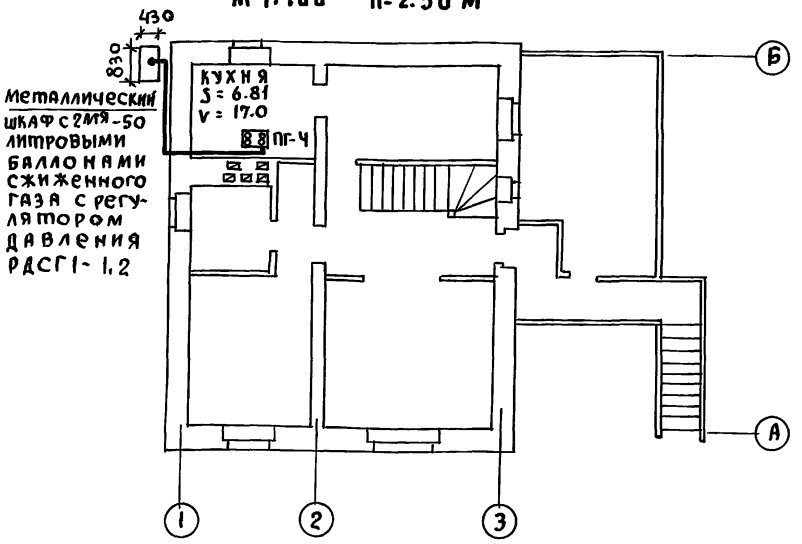

Условные обозначения

План	Схема	Наименование
ПГ-Ч	ПГ-Ч	Плита газовая 4х конфорочная
		Металлический шкаф с 2мя баллонами
		Проектируемый газопровод
		Кран на газопроводе
d		Диаметр газопровода мм
H		Высота помещения м
V		Объем помещения м³

Спецификация

№№ п/п	Наименование	d усл. прох	Ед. изм.	Кол-во.	ГОСТ или усл. обознач.
1	Плита газовая 4х конфорочная	—	шт	1	ПГ-Ч
2	Кран муфтовый натяжной	15	шт	1	11Б12 бк
3	Трубы водогазопроводные	15	пм	12.0	ГОСТ 3262-75
4	Шкафная установка с 2мя 50-				
	литровыми баллонами сжижен. газа	—	комп	1	с регулятором РДСГ1-1.2

Схема газооборудования
М 1:100

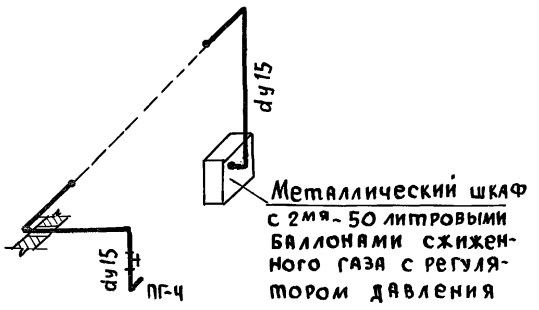

1. Монтаж газооборудования выполнять согласно „Правил безопасности в газовом хозяйстве" и СНиП III-29-76.
2. Вентиляция газифицируемого помещения осуществляется через вентканал и форточку в окне.
3. Газопроводы при пересечении стен проложить в футлярах.
4. После окончания монтажа и испытаний газопроводы окрасить масляной краской за 2 раза в тон стен.
5. Установку шкафа с 2мя баллонами сжиженного газа выполнять согласно серии 5.905-3 выпуск 1 ин-та „Мосгазниипроект"

Т.П. 144-000-359.85 ГС

Привязан:		
Инв.№		
Нормоконт	Киченкова	
ГИП	Клочков	
Нач.отд	Коротаев	
Гл.спец	Киченкова	
Ст.инж	Воропаева	

Мансардный одноквартирный 4-комнатный жилой дом

Стадия	Лист	Листов
Р	4	4

План 1го этажа. Схема газооборудования. /Вариант на сжиженном газе/

Росгипронисельстрой г. Москва

Копир

21153-01 91

Формат 12г

Альбом I

Типовой проект 144-000-359.85

Инв. № подл. | Подпись и дата | Взам. инв. №

Общие указания

Проект разработан на напряжение 220в в сети 380/220в. с глухозаземленной нейтралью.

Предусматривается ввод от воздушной сети в торец здания или через трубостойку. Вводной ящик устанавливается на наружной стене дома.

Электросеть выполняется: магистральная и сеть к светильникам над входами, к номерному знаку, к звонковой кнопке, на веранде, в гараже - кабелем АНРГ; групповая осветительная сеть - проводом АПВ открыто и сеть к штепсельной розетке на 25а-кабелем АНРГ1(3×4)открыто. При варианте с электроплитами проводка к последним выполняется гибким кабелем КРТП 1(3×2,5) * Переключатель

Все металлические нетоковедущие части электрооборудования должны быть заземлены.

* на силовой линии исключает одновременную работу двух эл. плит.

Основные показатели

Наименование	Ед. изм.	С плитами на природном газе	С плитами на твердом топливе	С электроплитами
Надежность электроснабжения	категория	III	III	II
Напряжение электросети	в	220	220	220
Расчетная мощность	квт.	5.6	6.0	7.2
Расчетный ток	а	25.4	27.8	32.8
Потеря напряжения	%	1.1	1.2	1.3

Ведомость чертежей основного комплекта

Лист	Наименование	Примечание
1	Общие данные	
2	Планы электросети. Схема расчетная.	

Настоящий проект выполнен в соответствии с действующими нормами и правилами /в том числе по взрыво-пожарной безопасности/.

Главный инженер проекта /Клочков А.П./

Ведомость прилагаемых и ссылочных документов

Обозначение	Наименование	Примечание
Прилагаемые документы		
т.п.	Спецификация оборудования	
Ссылочные документы		
3.407-82	Вводы линий электропередачи до 1кв. в здания	Лист 30

Условные обозначения

- Ящик ЯРВМ-6122
- Щиток квартирный
- Патрон карболитовый подвесной
- Номерной указатель дома
- Патрон фарфоровый настенный
- Выключатель брызгозащищенный
- Звонок электрический
- Клеммная колодка

Привязан:

Инв. №

ТП 144-000-359.85 9

Нормоконт.	Крупенко	
Рук.маст.	Киричков	
ГИП	Клочков	
Рук.сект.	Крейнис	
Гл.спец.	Крупенко	

Мансардный одноквартирный 4-комнатный жилой дом

Стадия	Лист	Листов
Р	1	2

Общие данные

Росгипронииельстрой г. Москва

Копировал: Крупенко

21153-01 92

Формат:

Альбом I

Типовой проект 144-000-359.85

Инв. № подл. | Подпись и дата | Взам. инв. №

План 1 этажа

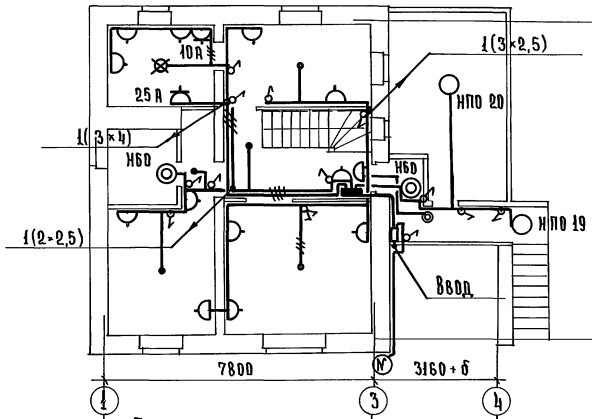

План мансарды

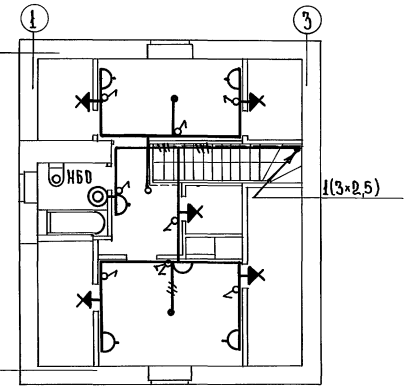

План цокольного этажа

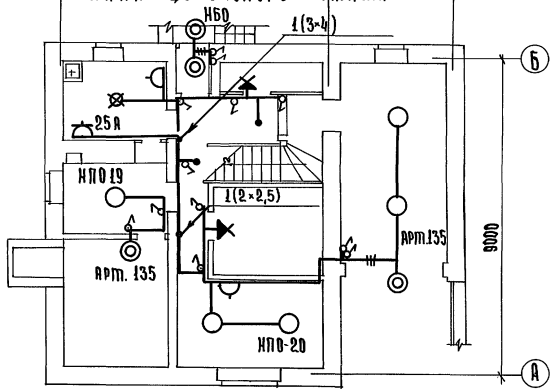

Схема расчетная

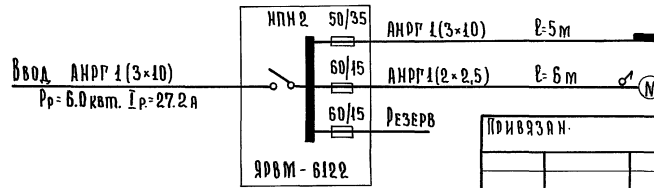

Привязан.

Инв. №

				Т.П. 144-000-359.85		Э
Нормоконт	Крупенко					
Рук.маст.	Кириков			Мансардный одноквартирный 4-комнатный жилой дом	Стадия: Р	Лист: 2	Листов:
Гип	Клочков						
Рук.сект.	Крейнис			Планы электросети. Схема расчетная.	Росгипронииэльстрой г. Москва		
Гл.спец.	Крупенко						
Копировал: Крупенко				21153-01 93	Формат:		

Общие указания

Данным проектом предусматриваются следующие виды связи:

1. Радиофикация
2. Телевидение

1. Радиофикация

Для присоединения радиотрансляционной сети дома к районной радиосети на крыше дома устанавливается радиостойка РС-1 раб.0.8 с абонентским трансформатором типа ТАМУ-10т. Ввод сети от радиостойки выполняется проводом ПВЖ1-18мм. Радиосеть дома выполняется проводом ТПЖ 2×12 с установкой универсальных коробок УК-2П и УК-2Р. Провод ТПЖ прокладывается скрыто под сухой штукатуркой и под полыми плинтусами. Применение абонентского трансформатора определяется при привязке.

Для защиты радиостойки от атмосферных разрядов предусматривается устройство молниеотвода, состоящего из стальной проволоки диаметром 8мм, соединяющей радиостойку с очагом заземления. Для очага заземления применяются стальные уголки размером 50×50×5 мм. длиной 2,5м, забиваемые на глубину 3м. с разносом 5м. Уголки соединяются между собой полосовой сталью 40×4мм. Все соединения выполняются на сварке.

Количество заземлителей определяется при привязке по данной таблице:

Наименование грунта	Глиноозем, глина суглинок	Супесок, песок мокрый	Песок средней влажности
Количество уголков	2	5	6

2. Телевидение

Для осуществления приема программ центрального телевидения проектом предусматривается установка на крыше дома телевизионной антенны ТДИ-12 от последней до стояка и в стояке прокладывается кабель РК-75-9-12.

На стене коридора мансарды устанавливается телевизионная распределительная коробка КРТ-6.

Заземление телеантенны и радиостойки- общее. Кабели телевидения, провода радиофикации через перекрытие прокладываются в винипластовых трубах ф25.

Ведомость прилагаемых документов

Обозначение		Наименование	Примечание
Т.П.	АА. IV	Ведомость потребности в материалах	
Т.П.	АА. V	Спецификация оборудования	

Настоящий проект выполнен в соответствии с действующими нормами и правилами /в том числе по взрыво-пожарной безопасности/.

Главный инженер проекта /Клочков А.П./

Ведомость чертежей основного комплекта

Лист	Наименование	Примечание
1	Общие данные	
2	Планы сетей слаботочных устройств. Схемы.	

Условные обозначения

ТА	Антенна телевизионная; на схеме; на плане.
	Коробка распределительная, телевизионная
	Трансформатор стоечный абонентский
	Коробка ответвительная, ограничительная
	Радиорозетка
ф	Радиостойка; на схеме, на плане
П-25	П-труба винипластовая; 25- диаметр
	Линия радиотрансляции
	Линия заземления

Привязан:

Инв. №

ТП 144-000-359.85 СУ

Нормоконтр.	Крупенко	Мансардный одноквартирный 4-комнатный жилой дом	Стадия	Лист	Листов
Рук.маст.	Кириков		Р	1	2
Гип	Клочков				
Рук.сект.	Крейнис	Общие данные	Росгипровнисельстрой г. Москва		
Гл.спец.	Крупенко				

Копировал: Крупенко

21153-01 94

Формат:

Инв.№ подл. | Подпись и дата | Взам.инв.№

Альбом I

Типовой проект 144-000-359.85

Инв.№подл. | Подпись и дата | Взам.инв.№

План мансарды

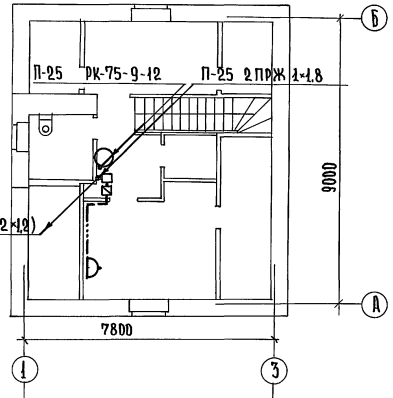

План крыши

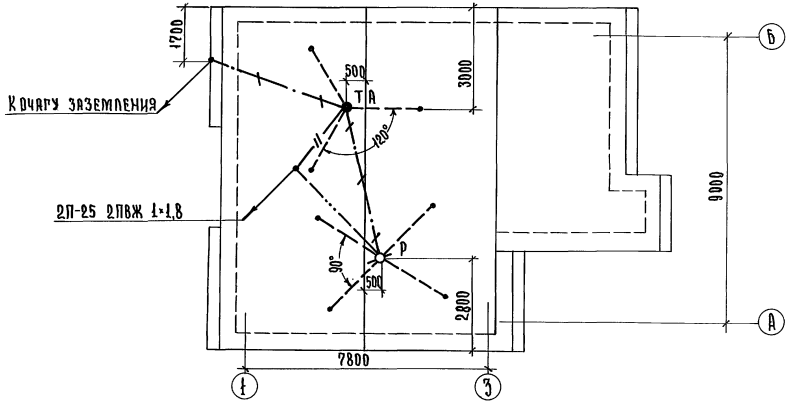

План 1 этажа

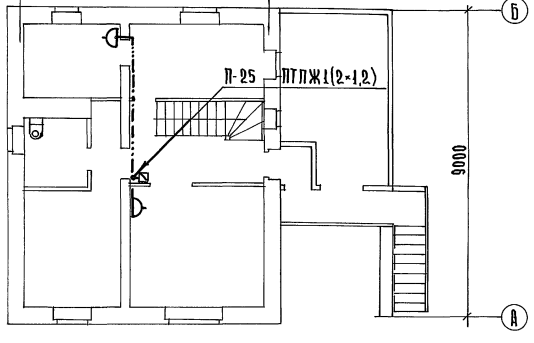

Схема радиофикации

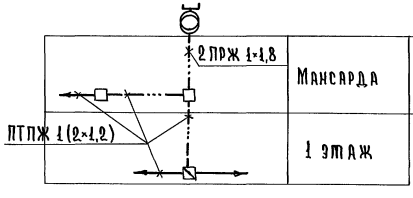

Схема телевидения

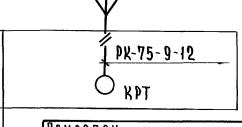

Привязан:

Инв. №

Т.П. 144-000-359.85			СУ
Нормоконт. Крупенко	Мансардный одноквартирный 4-комнатный жилой дом	Стадия	Лист	Листов
Рук.маст. Кириченков		Р	2	
Гип Клочков				
Рук.сект. Крейнис	План сетей слаботочных устройств. Схемы.	Росгипронииселькстрой г. Москва		
Гл.спец. Крупенко				

Копировал: Крупенко

21153-01 95

Формат:

Типовой проект 144-000-359.85 Альбом I

Типовой проект 144-000-359.85

Мансардный одноквартирный 4 комнатный жилой дом со вспомогательными помещениями в цокольном этаже

Альбом I

Чертежи общих видов
конструкции теплоизоляции
трубопроводов

Инв. N подл. | Подпись и дата | Взам. инв. N

Привязан

Инв. N

Типовой проект Альбом I

Обозначение	Наименование	Примечание
ТП 144-000-359.85	Тепловая изоляция участков трубопровода отопления	

Инв. N подл. | Подпись и дата | Взам. инв. N

Привязан

Т.П. 144-000-359.85 ОВН

– ОВН

Рук. маст.	Сигорский	
ГИП	Клочков	
Рук. гр.	Королева	
Ст. инж.	Сошникова	

Содержание

Стадия	Лист	Листов
Р	1	2

Росгипронииэлектрострой г. Москва

Альбом I

Типовой проект 144-000-359.85

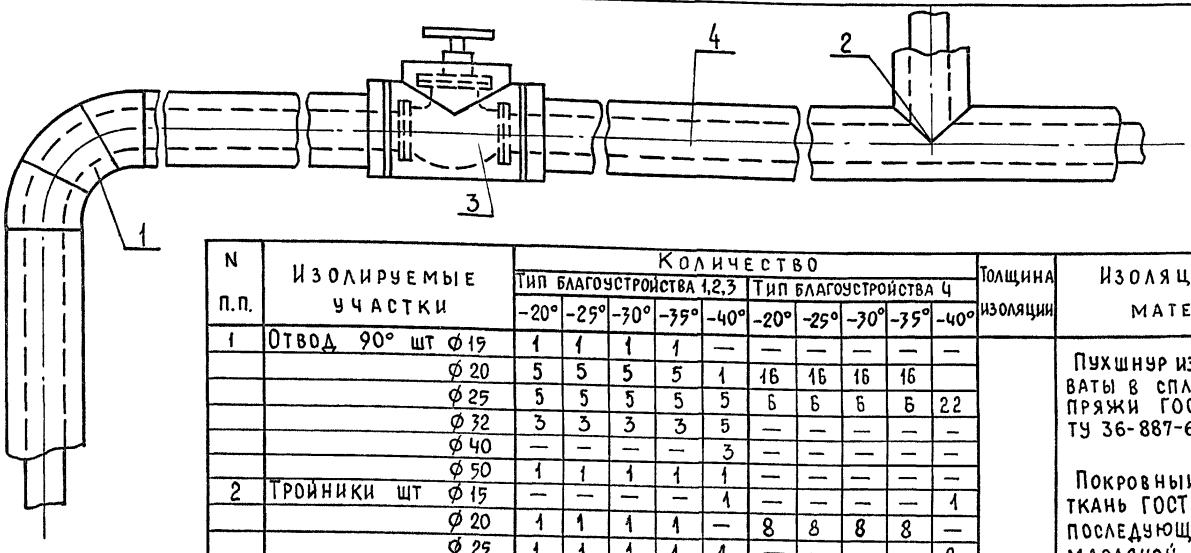

N п.п.	Изолируемые участки	Количество: Тип благоустройства 1,2,3 -20°	-25°	-30°	-35°	-40°	Тип благоустройства 4 -20°	-25°	-30°	-35°	-40°	Толщина изоляции	Изоляционный материал
1	Отвод 90° шт ϕ15	1	1	1	1	—	—	—	—	—	—	d=30мм	Пухшнур из минеральной ваты в сплетке из х/б пряжи ГОСТ 494-84 ТУ 36-887-67 марка „200"
	ϕ20	5	5	5	5	1	16	16	16	16			
	ϕ25	5	5	5	5	5	6	6	6	6	22		
	ϕ32	3	3	3	3	5	—	—	—	—	—		
	ϕ40	—	—	—	—	3	—	—	—	—	—		
	ϕ50	1	1	1	1	1	—	—	—	—	—		
2	Тройники шт ϕ15	—	—	—	—	1	—	—	—	—	1		Покровный слой стеклоткань ГОСТ 10499-78 с последующей окраской масляной краской.
	ϕ20	1	1	1	1	—	8	8	8	8	—		
	ϕ25	1	1	1	1	1	—	—	—	—	8		
	ϕ32	3	3	3	3	1	2	2	2	2	2		
	ϕ40	—	—	—	—	3	—	—	—	—	—		
	ϕ50	—	—	—	—	1	—	—	—	—	1		
3	Задвижка шт ϕ50	2	2	2	2	2	—	—	—	—	—		Сшивка (проволока стальная 0.8 мм) ГОСТ 3282-74.
	Вентиль шт ϕ32	—	—	—	—	—	2	2	2	2	2		Кольцо (проволока стальная 0.8 мм ГОСТ 3282-74)
4	Прямые участки ϕ15	3	3	3	3	—	8.5	8.5	8.5	8.5	—		
	ϕ20	3	3	3	3	3	20	20	20	20	8.5		
	ϕ25	13	13	13	13	3	11.5	11.5	11.5	11.5	2.5		
	ϕ32	4.5	4.5	4.5	4.5	13	4.5	4.5	4.5	4.5	12.7		
	ϕ40	—	—	—	—	4.5	—	—	—	—	4.5		
	ϕ50	1	1	1	1	1	1	—	—	—	—		

1. Температура окружающей среды в месте изоляции (цокольный этаж) + 16°С.
2. Относительная влажность – 60%.
3. Теплоноситель - вода с параметрами 95-70°С.
4. Все изолируемые трубопроводы перед изоля- ...рашиваются битумным лаком. БТ-177

Привязан	Рук.маст.	Сигорский	
	ГИП	Клочков	
	Рук.гр.	Королева	
Инв. N	Ст. инж.	Сошникова	

Т.П. 144-000-359.85 – ОВН

Тепловая изоляция участков трубопровода отопления

Стадия	Лист	Листов
Р	2	2

Росгипрониисельстрой г. Москва

Инв. | Подпись и дата | Взам. инв. N

21153-01 (97)

gost.e-ecolog.ru