ТИПОВОЙ ПРОЕКТ

416-3-13.86

ОБЛАСТНОЙ ВЫЧИСЛИТЕЛЬНЫЙ ЦЕНТР НА 3 ЭВМ

/9-ЭТАЖНОЕ ЗДАНИЕ/

АЛЬБОМ XI

УСТАНОВКА АВТОМАТИЧЕСКОГО ГАЗОВОГО ПОЖАРОТУШЕНИЯ
И ПОЖАРНАЯ СИГНАЛИЗАЦИЯ

Ц00609-13

gost.e-ecolog.ru

ТИПОВОЙ ПРОЕКТ
416-3-13.86
ОБЛАСТНОЙ ВЫЧИСЛИТЕЛЬНЫЙ ЦЕНТР НА 3 ЭВМ
/9-ЭТАЖНОЕ ЗДАНИЕ/
АЛЬБОМ XI

СОСТАВ ПРОЕКТА

АЛЬБОМ	I	ПОЯСНИТЕЛЬНАЯ ЗАПИСКА
АЛЬБОМ	II	ТЕХНОЛОГИЧЕСКИЕ РЕШЕНИЯ ВЦ ТЕХНОЛОГИЧЕСКАЯ ЧАСТЬ ПО БЛОКУ СТОЛОВОЙ ХОЛОДИЛЬНАЯ ЧАСТЬ АВТОМАТИЗАЦИЯ ХОЛОДИЛЬНОЙ УСТАНОВКИ
АЛЬБОМ	III	АРХИТЕКТУРНЫЕ РЕШЕНИЯ ИНТЕРЬЕРЫ КОНСТРУКЦИИ ЖЕЛЕЗОБЕТОННЫЕ КОНСТРУКЦИИ МЕТАЛЛИЧЕСКИЕ
АЛЬБОМ	IV	ИЗДЕЛИЯ ЖЕЛЕЗОБЕТОННЫЕ СТАЛЬНЫЕ И ДЕРЕВЯННЫЕ
АЛЬБОМ	V	ВНУТРЕННИЕ ВОДОПРОВОД И КАНАЛИЗАЦИЯ
АЛЬБОМ	VI	ОТОПЛЕНИЕ ВЕНТИЛЯЦИЯ И КОНДИЦИОНИРОВАНИЕ ВОЗДУХА
АЛЬБОМ	VII	АВТОМАТИЗАЦИЯ СИСТЕМ ОТОПЛЕНИЯ И ВЕНТИЛЯЦИИ АВТОМАТИЗАЦИЯ СИСТЕМ ВОДОСНАБЖЕНИЯ И КАНАЛИЗАЦИИ
АЛЬБОМ	VIII	ЗАДАНИЯ ЗАВОДАМ-ИЗГОТОВИТЕЛЯМ
АЛЬБОМ	IX	СИЛОВОЕ ЭЛЕКТРООБОРУДОВАНИЕ ЭЛЕКТРООСВЕЩЕНИЕ
АЛЬБОМ	X	СВЯЗЬ И СЕТИ ПЕРЕДАЧИ ДАННЫХ
АЛЬБОМ	XI	УСТАНОВКА АВТОМАТИЧЕСКОГО ГАЗОВОГО ПОЖАРОТУШЕНИЯ И ПОЖАРНАЯ СИГНАЛИЗАЦИЯ
АЛЬБОМ	XII	ОХРАННАЯ СИГНАЛИЗАЦИЯ
АЛЬБОМ	XIII	СПЕЦИФИКАЦИИ ОБОРУДОВАНИЯ
АЛЬБОМ	XIV	СМЕТЫ
АЛЬБОМ	XV	ВЕДОМОСТИ ПОТРЕБНОСТИ В МАТЕРИАЛАХ
АЛЬБОМ	XVI	ПРОЕКТНАЯ ДОКУМЕНТАЦИЯ ПО ПЕРЕВОДУ ПОМЕЩЕНИЙ ТЕХНИЧЕСКОЙ УЧЕБЫ НА РЕЖИМ УБЕЖИЩА.

ПРИМЕНЕННЫЕ ТИПОВЫЕ ПРОЕКТНЫЕ РЕШЕНИЯ.
ТПР 904-02-5. АВТОМАТИЗАЦИЯ, УПРАВЛЕНИЕ И СИЛОВОЕ ЭЛЕКТРООБОРУДОВАНИЕ ПРИТОЧНЫХ КАМЕР ТИПА 1ПК10-1ПК150. АЛЬБОМЫ 0; I; III
/РАСПРОСТРАНЯЕТ КИЕВСКИЙ ФИЛИАЛ ЦИТП/

РАЗРАБОТАН
СПКБ СПЕЦАВТОМАТИКА

ГЛАВНЫЙ ИНЖЕНЕР ИНСТИТУТА М.Я.ГОЛГЕР
ГЛАВНЫЙ ИНЖЕНЕР ПРОЕКТА В.И.ВОЛКОВ

ПРОЕКТ
УТВЕРЖДЕН ЦСУ СССР
ПРИКАЗ № 541 ОТ 19.09.83г.
РАБОЧАЯ ДОКУМЕНТАЦИЯ
ВВЕДЕНА В ДЕЙСТВИЕ

Альбом XI

Содержание альбома

Лист	Наименование	Стр.
	Титульный лист	1
	Содержание альбома	2
АПЖ1-1	Общие данные (начало)	3
АПЖ1-2	Общие данные (окончание)	4
АПЖ1-3	План станции. Аксонометрическая схема разводки магистральных трубопроводов	5
АПЖ1-4	Принципиальная схема	6
АПЖ1-5	Разводка трубопроводов на плане 1 этажа. Разрез 1-1	7
АПЖ1-6	Разводка трубопроводов на плане 2 этажа	8
АПЖ1-7	Разводка трубопроводов на плане 3 этажа	9
АПЖ1-8	Разводка трубопроводов на планах подпольных пространств 2 и 3 этажей	10
АПЖ2-1	Общие данные (начало)	11
АПЖ2-2	Общие данные (окончание)	12
АПЖ2-3	Схема электрическая принципиальная (начало)	13
АПЖ2-4	Схема электрическая принципиальная (продолжение)	14
АПЖ2-5	Схема электрическая принципиальная (продолжение)	15
АПЖ2-6	Схема электрическая принципиальная (продолжение)	16
АПЖ2-7	Схема электрическая принципиальная (продолжение)	17
АПЖ2-8	Схема электрическая принципиальная (продолжение)	18
АПЖ2-9	Схема электрическая принципиальная (окончание)	19
АПЖ2-10	Щитки дистанционного управления (начало)	20
АПЖ2-11	Щитки дистанционного управления (окончание)	21
АПЖ2-12	Щиток восстановления автоматики	22
АПЖ2-13	Схема внешних соединений (начало)	23
АПЖ2-14	Схема внешних соединений (продолжение)	24
АПЖ2-15	Схема внешних соединений (продолжение)	25
АПЖ2-16	Схема внешних соединений (окончание)	26
АПЖ2-17	Схема соединений клеммных коробок (начало)	27
АПЖ2-18	Схема соединений клеммных коробок (окончание)	28
АПЖ2-19	Кабельный журнал (начало)	29
АПЖ2-20	Кабельный журнал (продолжение)	30
АПЖ2-21	Кабельный журнал (окончание)	31
АПЖ2-22	Расстановка электрооборудования и разводки электросети на плане подвала	32
АПЖ2-23	Расстановка электрооборудования и разводка электросети на плане 1 этажа (начало)	33
АПЖ2-24	Расстановка электрооборудования и разводки электросети на плане 1 этажа (продолжение)	34
АПЖ2-25	Расстановка электрооборудования и разводки электросети на плане 1 этажа (окончание)	35
АПЖ2-26	Расстановка электрооборудования и разводка электросети на плане 2 этажа (начало)	36
АПЖ2-27	Расстановка электрооборудования и разводка электросети на плане 2 этажа (окончание)	37
АПЖ2-28	Расстановка электрооборудования и разводки электросети на плане 3 этажа (начало)	38
АПЖ2-29	Расстановка электрооборудования и разводки электросети на плане 3 этажа (окончание)	39
АПЖ2-30	Расстановка электрооборудования и разводки электросети на плане фальшполов 2 и 3 этажей	40
АПЖ2-31	Расстановка электрооборудования и разводки электросети на плане 4 этажа	41
АПЖ2-32	Расстановка электрооборудования и разводки электросети на плане 4 этажа (технического)	42
АПЖ2-33	Расстановка электрооборудования и разводки электросети на плане 5 этажа	43
АПЖ2-34	Расстановка электрооборудования и разводки электросети на плане 6 этажа	44
АПЖ2-35	Расстановка электрооборудования и разводки электросети на плане 7 этажа	45
АПЖ2-36	Установка электрооборудования и разводки электросети на плане 8 этажа	46
АПЖ2-37	Расстановка электрооборудования и разводки электросети на плане 9 этажа	47
АПЖ2-38	Расстановка электрооборудования и разводки электросети на плане станции, бюро пропусков и охраны, пультовой	48

Инв. № подл. | Подпись и дата | Взам. инв. №

Альбом XI

Ведомость рабочих чертежей основного комплекта

Лист	Наименование	Примечание
1	Общие данные (начало)	
2	Общие данные (окончание)	
3	План станции. Аксонометрическая	
	схема разводки магистральных	
	трубопроводов	
4	Принципиальная схема	
5	Разводка трубопроводов на плане 1 этажа	
6	Разводка трубопроводов на плане 2 этажа	
7	Разводка трубопроводов на плане 3 этажа	
8	Разводка трубопроводов на планах подполь-	
	ных пространств 2 и 3 этажей	

Условные обозначения и изображения

Наименование	Обозначение	
	На планах	На схемах и разрезах
Сигнализатор давления универсальный		PS
Стояк вниз	Ст. вн.	
Стояк вверх	Ст. вв.	
Стояк снизу	Ст. сн.	
Стояк снизу вверх	Ст. сн. вв.	

Ведомость ссылочных и прилагаемых документов

Обозначение	Наименование	Примечание
	Ссылочные документы	
Серия №5.908-1	Типовые узлы крепления тру-	
	бопроводов автоматичес-	
	кого пожаротушения	
ОСТ 25.329-81	Установки пожаротушения	
	автоматические и установки	
	пожарной, охранной и охранно-	
	пожарной сигнализации.	
	Обозначения условные графи-	
	ческие элементов установок	
	Прилагаемые документы	
АПЖ1 СО	Спецификация оборудования	
	и материалов установки	
	автоматического газового	
	пожаротушения	
АПЖ1 ВМ	Ведомость потребности в	
	материалах установки	
	автоматического газового	
	пожаротушения	

Типовой проект разработан в соответствии с действующими нормами и правилами и предусматривает мероприятия, обеспечивающие пожарную безопасность при эксплуатации здания

Главный инженер проекта В.Вол- /Волков/

Инв. № подл. | Подпись и дата | Взам. инв. №

Инв. №			
Нач. отд.	Клименко		
Н. контр.	Волков		
Гл. спец.	Волков		
Рук. гр.	Зорин		
Вед. инж.	Каулина		

Привязан

ТП 416-3-13.86 АПЖ1

Областной вычислительный центр на ЭЭВМ (9-этажное здание)

Блок залов ЭВМ

Стадия	Лист	Листов
Р	1	8

Общие данные (начало)

СПКБ „Спецавтоматика"

Копировал Линдерман

Ц006Р9-13 4

Альбом XI

1. Общая часть

1.1. Настоящий проект разработан на основании:

1) технического задания на проектирование установки автоматического газового пожаротушения и пожарной сигнализации, утвержденного зам. начальника Главмехсчета ЦСУ СССР, в соответствии с действующими нормативно-техническими документами:
2) „Инструкцией по проектированию установок автоматического пожаротушения" СН 75-76
3) „Инструкцией по проектированию зданий и помещений для электронно-вычислительных машин" СН 512-78

2. Принятые проектные решения

2.1. Автоматическая установка газового пожаротушения с пожарной сигнализацией

2.1.1 Автоматическая установка газового пожаротушения предназначена для обнаружения очага загорания, его тушения, подачи сигнала пожарной тревоги и включает в себя:

— станцию установки газового пожаротушения;
— сеть магистральных и распределительных трубопроводов, с установленными на них насадками;
— сети пожарной сигнализации;
— технические средства для сигнализации и управления установкой газового пожаротушения

2.1.2. Для установки газового пожаротушения приняты:

— огнетушащее вещество — хладон 114В2;
— норма расхода хладона 114В2 — 0,202 кг/м³;
— двухструйные насадки с диаметром выходного отверстия 2 мм;
— расчетное время тушения не более 90с
— пожарные извещатели типа ИДФ1М с устройствами промежуточными приемно-контрольными ППКУ-1М;
— 100% резервный запас огнетушащего вещества на пожаротушение, помимо расчетного рабочего запаса, который хранится в баллонах установок станции установки газового пожаротушения

Резервный запас используется в случае повторного возгорания или в период зарядки баллонов основного запаса

2.1.3. Виды пуска:

— автоматический — от извещателей ИДФ-1М.:
— дистанционный — от кнопок, устанавливаемых у входов в защищаемые помещения

2.1.4. В качестве приемной станции пожарной сигнализации принят сигнализатор „Рубин-3."

2.2. Электроснабжение установок

2.2.1. Согласно ПУЭ („Правила устройства электроустановок") установки пожаротушения, по обеспечению надежности электроснабжения, являются потребителями электроэнергии первой категории. Поэтому проектном предусмотрено питание установки от 2^х независимых источников электроэнергии, напряжением 380/220В переменного тока, частотой 50Гц, с глухозаземленной нейтралью трансформатора, по двум изолированным одна от другой трассам

2.2.2. Потребляемая мощность:

— шкаф управления ШУ1 — 1 кВт;
— пульт сигнализации ПС — 0,5 кВт.

Прокладка трубопроводов через строительные конструкции должна производиться в гильзах, в качестве гильз могут использоваться обрезки труб, тонколистовая сталь, жесть и металлическая фольга

Таблица основных показателей проекта

Наименование защищаемых помещений	Количество направлений	Защищаемый объем	Количество баллонов: Основных	Количество баллонов: Резервных	Средство пожаротушения	Распылитель: Насадок: Тип чертежа	Распылитель: Насадок: Ду	Распылитель: Насадок: Количество	Трубопроводы: Диаметр: 10х1 м	16х2 м	18х2 м	20х2 м	30х2,5 м
Областной вычислительный центр на 3 ЭВМ	11	2402	6	6	Хладон 114В2		2	64 45	2	3	434	220	146
Архив хранения статистических материалов. 1 этаж		328	2	2	То же		2	9	—	—	24	16	—
Зал ЭВМ и гермозона. 2 этаж		769	4	4	"		2	24	—	—	80	15	40
Подпольное пространство зала ЭВМ и гермозоны 2 этаж		79	2	2	"		2	24	—	—	80	15	36
Группа СЛД. 2 этаж		84	1	1	"		2	2	—	—	80	—	—
Сервисная. 2 этаж		126	1	1	"		2	5	—	—	20	35	—
Архив хранения технических носителей на магнитной основе. 2 этаж		153	1	1	"		2	6	—	—	20	25	—
Зал ЭВМ и гермозона 3 этаж		421	3	3	"		2	15	—	—	45	—	40
Подпольное пространство зала ЭВМ и гермозоны 3 этаж		43	1	1	"		2	12	—	—	40	—	30
Помещение АП-4. 3 этаж		147	1	1	"		2	4	—	—	15	48	—
Сервисная. 3 этаж		143	1	1	"		2	4	—	—	15	36	—
Архив бумажных носителей. 3 этаж		109	1	1	"		2	4	—	—	15	30	—

Инв.№ подл. | Подпись и дата | Взам.инв.№

Привязан

Инв.№ 2

		ТП 416-3-13.86	АПЖ1
		Областной вычислительный центр на 3 ЭВМ (9-этажное здание)	
Н.отд.	Клименко	Блок залов ЭВМ	Стадия: Р; Лист: 2; Листов:
Н.контр.	Волков		
Гл.спец.	Волков		
Рук.гр.	Зарин	Общие данные (окончание)	СПКБ „Спецавтоматика"
Вед.инж.	Кагулина		

Копировал Линдерман

Формат А2

Ц00609-13

Альбом XI

План станции
М1:50

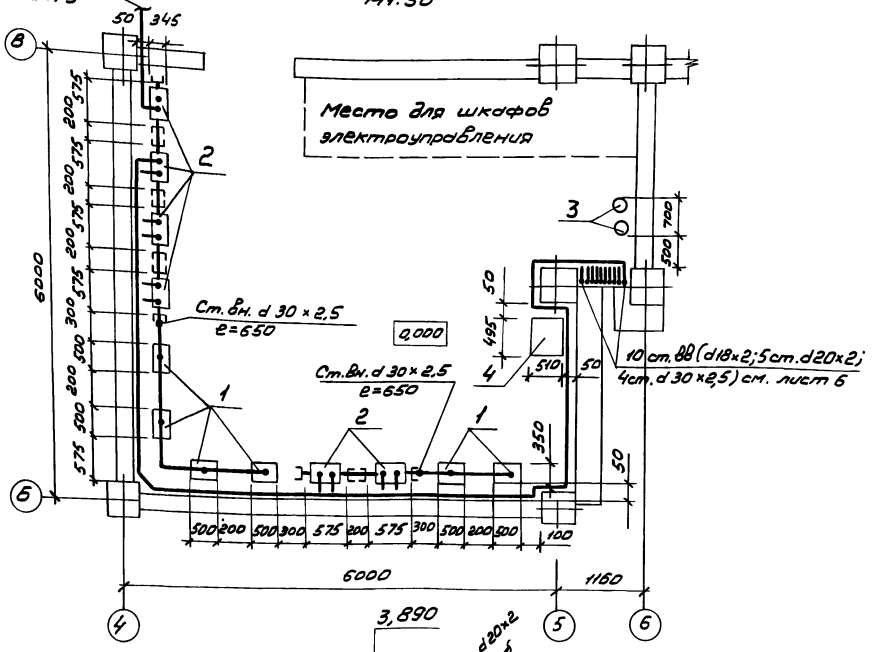

Аксонометрическая схема разводки магистральных трубопроводов

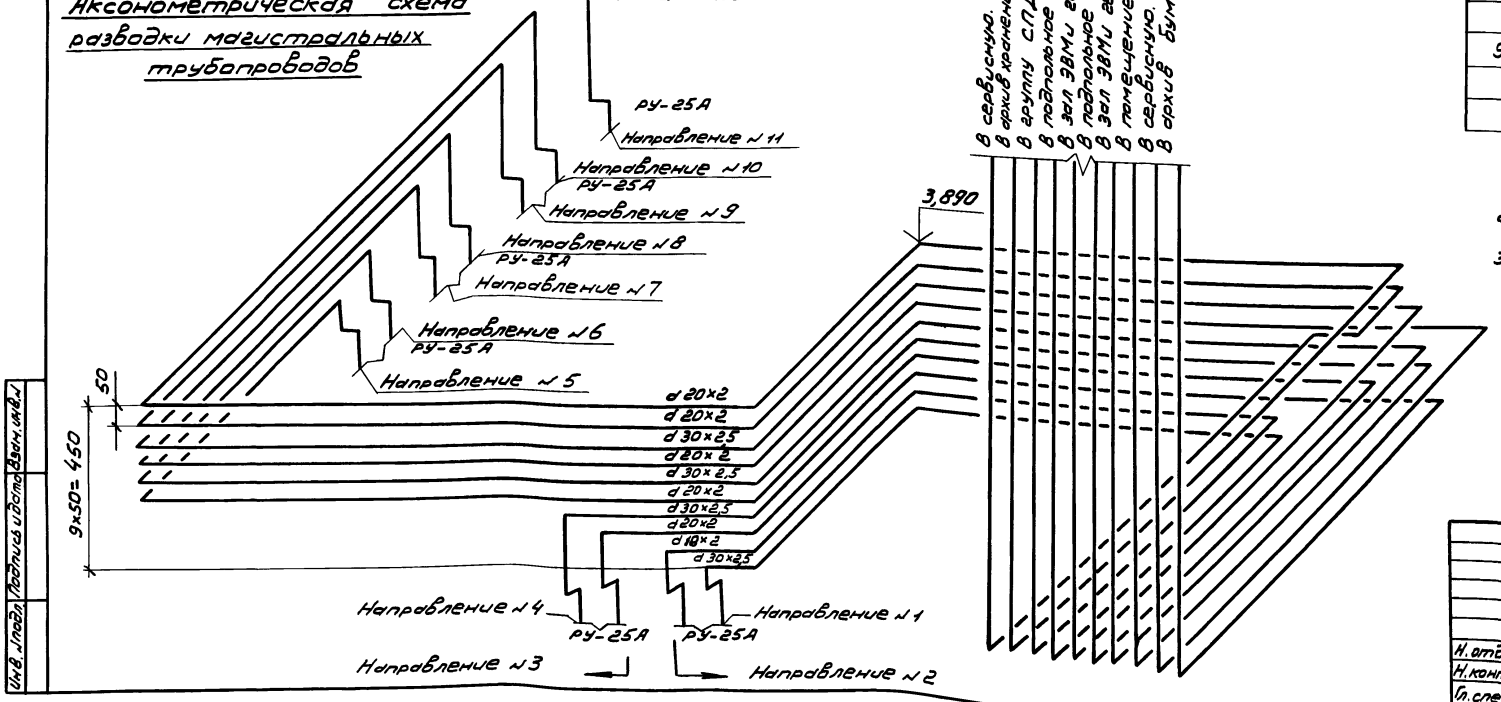

В серверную. 2 этаж
В архив хранения технических носителей на магнитной основе 2 этаж
В группу СПД 2 этаж
В подпольное пространство зала ЭВМ1 вермозоны. 2 этаж
В зал ЭВМ1 вермозону 2 этаж
В подпольное пространство зала ЭВМ1 вермозоны. 3 этаж
В зал ЭВМ1 вермозону. 3 этаж
В помещение АП. 4. 3 этаж
В серверную. 3 этаж
В архив бумажных носителей. 3 этаж

Спецификация к плану станции

Марка, поз	Обозначение	Наименование	Кол.	Масса ед. кг.	Примечание
1	УАК-2-1	Установка автомат.			
		тическая газового			
		пожаротушения			
		ТУ25.09.039-77	6	165	
2	РУ-25А	Распределительное			
		устройство			
		ТУ22-4656-80	6	30	
3	БИП	Баллон для комплек.			
		тации установок			
		газового пожароту.			
		шения			
		ТУ22-4652-80	2	80	
4	РП-150мг	Весы медицинские			
		ТУ25-06.1307-75	1	31	
5	СДУ	Сигнализатор дав.			
		ления универсальный			см.
		ТУ25.09.026-79	11	0,12	схему
6		Установка СДУ	11		к поз. 5
7		Труба 10×1 ГОСТ 8734-75 / В20 ГОСТ 8733-74	2		м
8		Труба 16×2 ГОСТ 8734-75 / В20 ГОСТ 8733-74	3		м
9		Труба 30×2,5 ГОСТ 8734-75 / В20 ГОСТ 8733-74	5		м

1. СДУ установить согласно принципиальной схеме на высоте 1,4м от уровня пола станции
2. На панелях установок УАК-2-1 нанести наименование секций эмалью ПФ-115, желтая ГОСТ 6465-75
3. В каждый баллон установок УАК-2-1 №№1,2,3,4 заряжается по 50кг хладона 11482. Вес сжатого воздуха при t=25°С и P=83кгс/см² составляет 1,76 кг. В каждый баллон установок УАК-2-1 №№5,6 заряжается по 32кг хладона 11482. Вес сжатого воздуха при t=25°С и P=83кгс/см² составляет 2,6 кг

Привязан

Инв. №

ТП 416-3-13.86 АПЖС1			
Областной вычислительный центр на 3 ЭВМ (9-этажное здание)			
Блок залов ЭВМ	Стадия	Лист	Листов
	Р	3	
План станции. Аксонометрическая схемы разводки магистральных трубопроводов	СПКБ „Спецавтоматика"		

Н. отд.	Клименко	
Н. контр.	Волков	
Гл. спец.	Волков	
Рук. гр.	Зорин	
Вед. инж.	Кацулина	

Инв. № подл. | Подпись и дата | Взам. инв. №

Копировал Линдеман Формат А2

Альбом XI

Принципиальная схема

б/м

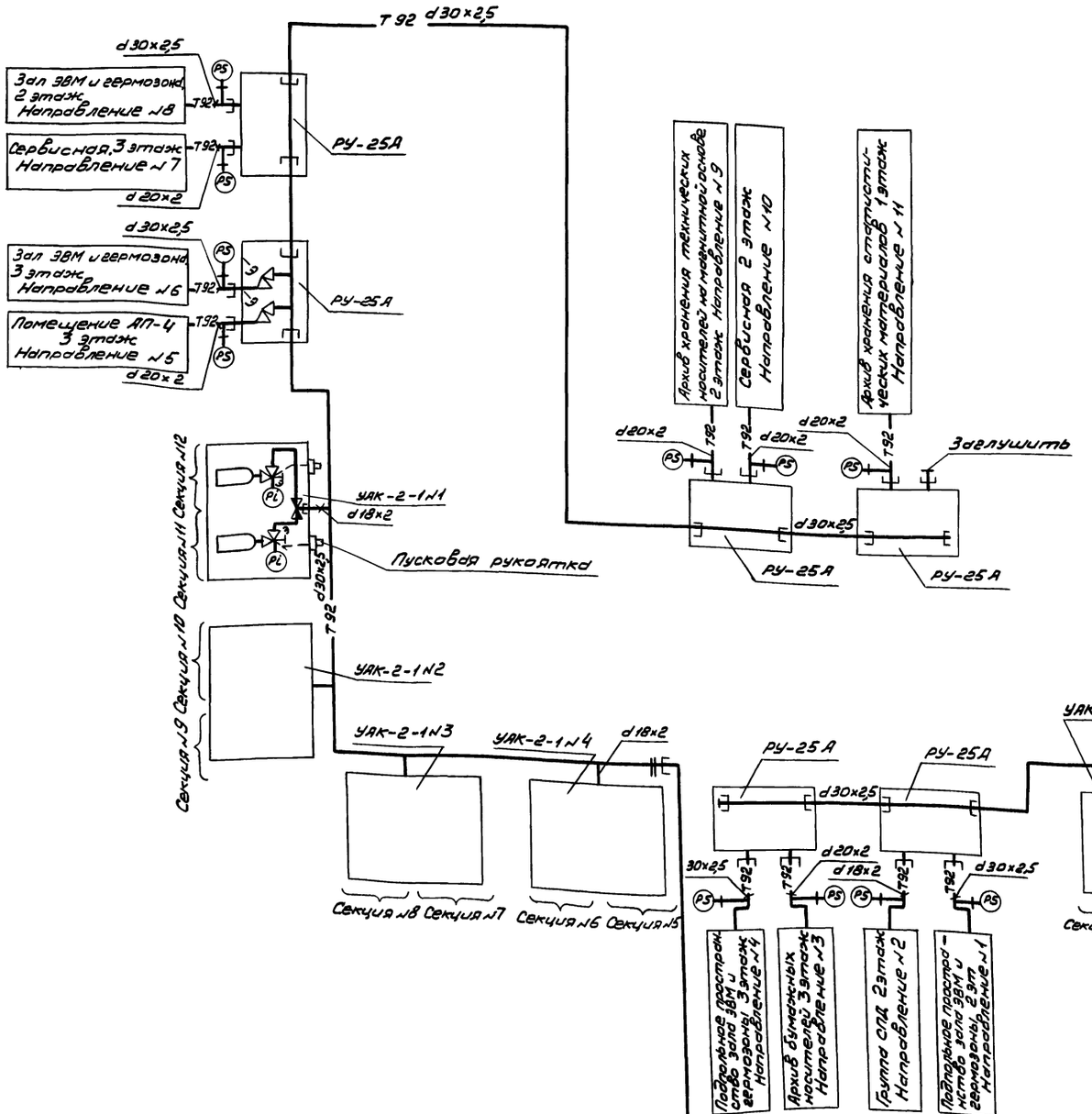

Таблица распределения секций установки между защищаемыми помещениями и надписи на шильдиках РУ-25А

№№ направлений	Наименование защищаемого помещения	№№ секций установки с основным запасом хладона 11482	№№ секций установки с резервным запасом хладона 11482
1	Подпольное пространство зала ЭВМ и гермозоны. 2 этаж	2, 4	1, 3
2	Группа СПД. 2 этаж	2	1
3	Архив бумажных носителей 3 этаж	2	1
4	Подпольное пространство зала ЭВМ и гермозоны. 3 этаж	2	1
5	Помещение АП-4. 3 этаж	12	11
6	Зал ЭВМ и гермозона. 3 этаж	8, 10, 12	7, 9, 11
7	Сервисная. 3 этаж	12	11
8	Зал ЭВМ и гермозона. 2 этаж	6, 8, 10, 12	5, 7, 9, 11
9	Архив хранения технических носителей на магнитной основе. 2 этаж	12	11
10	Сервисная. 2 этаж	12	11
11	Архив хранения статистических материалов. 1 этаж	10, 12	9, 11
12	Заглушено		

Инв. № подл. | Подпись и дата | Взам. инв. №

Привязан

Инв. №

ТП 416-3-13.86 АПЖ1

Областной вычислительный центр на ЭВМ (9-этажное здание)

			Стадия	Лист	Листов
Н. отд.	Клименко		Р	4	
Н. контр.	Волков				
Гл. спец.	Волков				
Рук. гр.	Зорин				
Вед. инж.	Кокулина				

Блок залов ЭВМ

Принципиальная схема

СПКБ „Спецавтоматика"

Копировал Линдерман 100609-13 4 Формат А2

Альбом XI

План 1 этажа
М1:100

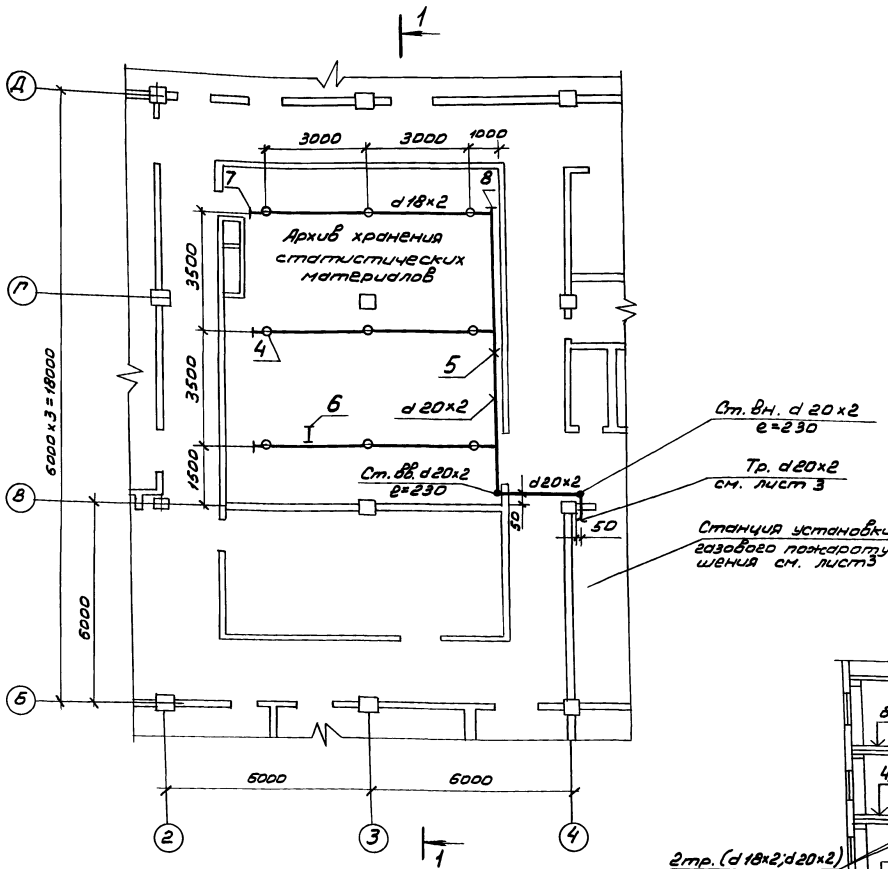

1-1
1:100

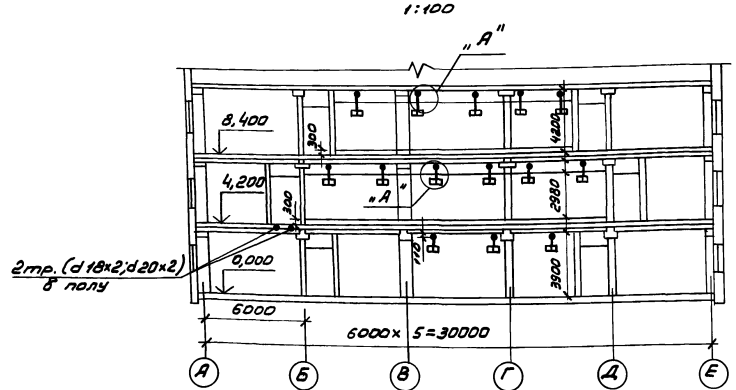

Узел "А"
М1:10

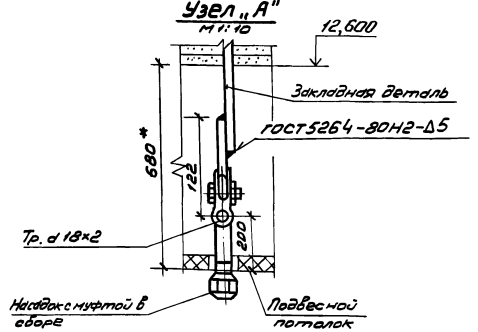

Спецификация к плану 1 этажа

Марка, поз	Обозначение	Наименование	Кол.	Масса ед.кг.	Примечание
1		Труба 18×2 ГОСТ 8734-75 В20 ГОСТ 8733-74	24		м
2		Труба 20×2 ГОСТ 8734-75 В20 ГОСТ 8733-74	16		м
4		Насадок с муфтой под трубопровод Дн 18мм для установки в кабельном подполье и под перекрытием	9	0,17	
5		Крючок для крепления труб к кирпичной стене ох-30/15	4	0,02	
6	АПЭ 1404.0	Подвеска для крепления труб к металлоконструкциям	6	0,52	Альбом серии №5.908-1
7		Заглушка	3	0,03	
8		Заглушка	1	0,051	

Максимальное расстояние между опорами и подвесками для трубопроводов наружный диаметр d 18, d 20 – 2,5 м

Привязан

Инв. № 2

Нач.отд.	Клименко		
Н.контр.	Волков		
Гл.спец.	Волков		
Рук.гр.	Зорин		
Вед.инж.	Кокулина		

ТП 416-3-13.86 АПЖ1

Областной вычислительный центр на 3 ЭВМ (9-этажное здание)

Блок залов ЭВМ

Стадия	Лист	Листов
Р	5	

Разводка трубопроводов на плане 1 этажа Разрез 3 1-1

СПКБ "Спецавтоматика"

Копировал Линдерман Ц00609-13 8 Формат А2

Инв.№ подл. | Подпись и дата | Взам.инв.№

Альбом XI

План 2 этажа

М 1:100

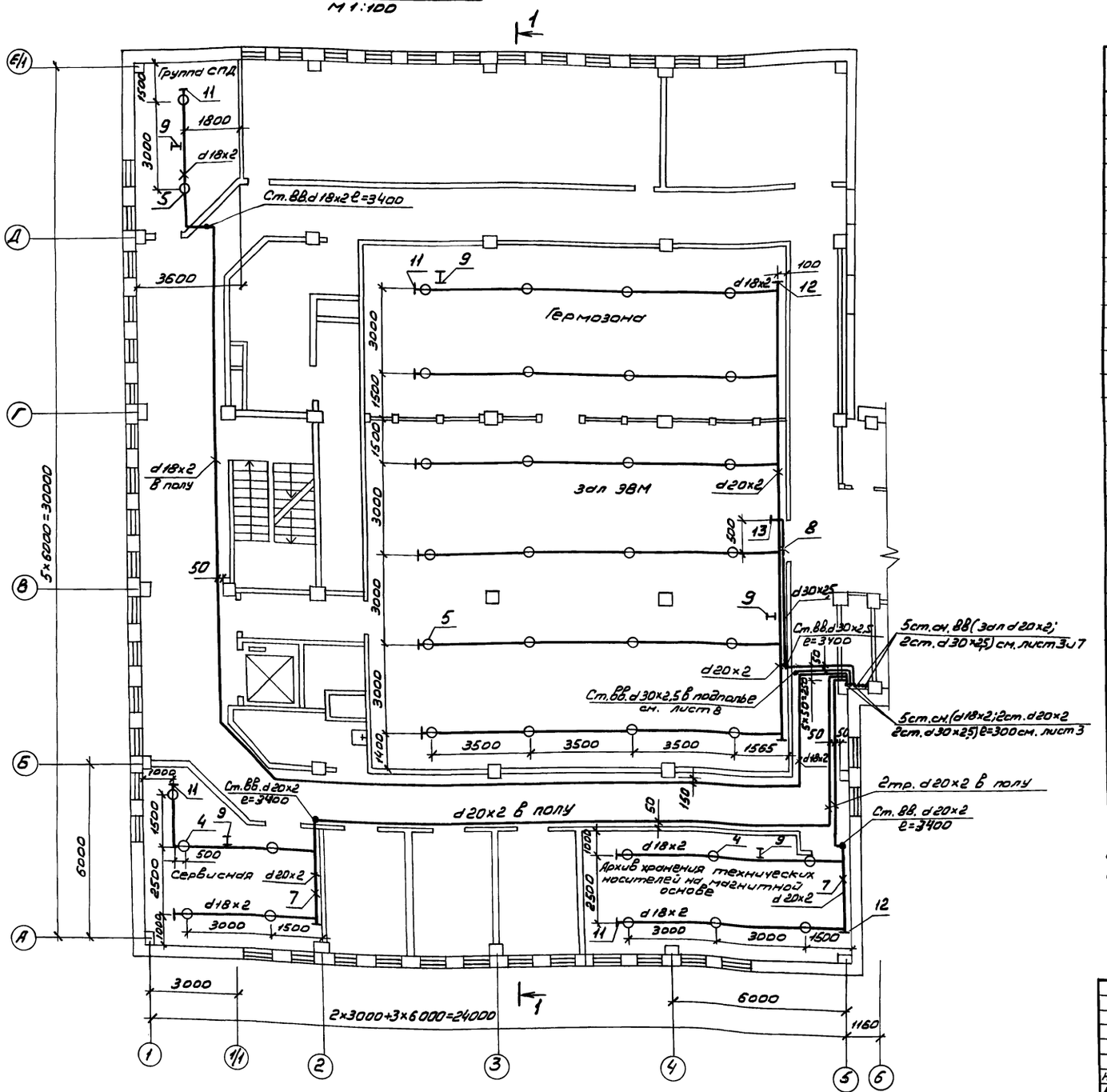

Спецификация к плану 2 этажа

Марка, поз.	Обозначение	Наименование	Кол.	Масса ед.кг.	Примечание
1		Труба 18х2 ГОСТ 8734-75 В20 ГОСТ 8733-74	200		м
2		Труба 20х2 ГОСТ 8734-75 В20 ГОСТ 8733-74	75		м
3		Труба 30х2,5 ГОСТ 8734-75 В20 ГОСТ 8733-74	40		м
4		Насадок с муфтой под трубопровод Дн 18мм для установки в кабельном подполье и под перекрытием	11		
5		Насадок с муфтой и патрубком под трубопровод Дн 18мм для установки в подшивном потолке	26	0,15	
7		Крючок для крепления труб к кирпичной стене ОХ-30/15	22	0,019	
8		Крючок для крепления труб к кирпичной стене ОХ-30/25	7	0,025	
9	АПЭ 1404.0	Подвеска для крепления труб к металлоконструкциям	42	0,52	Альбом серии №5.908-1
10		Заглушка испытательная	24	0,07	
11		Заглушка	11	0,03	
12		Заглушка	4	0,037	
13		Заглушка	1	0,083	

Разрез 1-1 см. лист 5.

Максимальное расстояние между подвесками для трубопроводов наружный диаметр d 18, d 20 – 2,5м; d 30 – 3м

Привязан

Инв. № 2

	ТП 416-3-13.86 АПЖ1		
	Областной вычислительный центр на ЭВМ (9-этажное здание)		
Нач.отд. Клименко	Блок залов ЭВМ	Стадия: Р	Лист: 6	Листов:
Н.контр. Волков			
Гл.спец. Волков	Разводка трубопроводов на плане 2 этажа	СПКБ „Спецавтоматика"	
Рук.гр. Зарин			
Вед.инж. Каулина			

Инв. № подл. | Подпись и дата | Взам.инв. №

Копировал Линдерман 400609-13 9 Формат А2

План 3 этажа
М 1:100

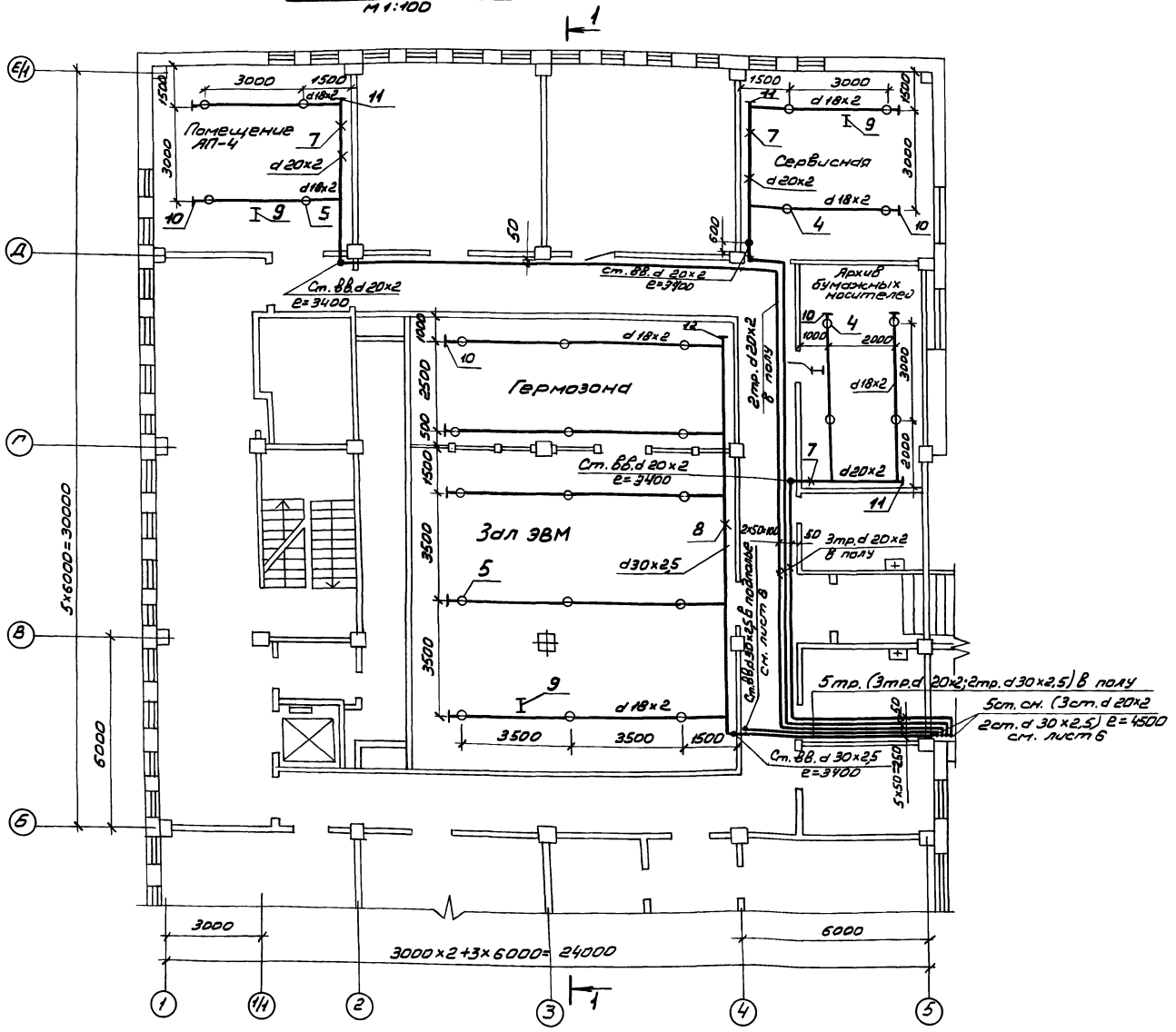

Разрез 1-1 см. лист 5
Максимальное расстояние между опорами трубопроводов наружный диаметр
d18, d20 – 2,5 м
d30 – 3 м

Спецификация к плану 3 этажа

Марка, поз	Обозначение	Наименование	Кол.	Масса ед. кг	Примечание
1		Труба 18×2 ГОСТ 8734-75 / В20 ГОСТ 8733-74	90		м
2		Труба 20×2 ГОСТ 8734-75 / В20 ГОСТ 8733-74	114		м
3		Труба 30×2,5 ГОСТ 8734-75 / В20 ГОСТ 8733-74	40		м
4		Насадок с муфтой под трубопровод Дн18мм для установки в кабельном подполье и под перекрытием	8		
5		Насадок с муфтой и патрубком под трубопровод Дн18мм для установки в подшивном потолке	19	0,15	
7		Крючок для крепления к кирпичной стене ОХ-30/15	26	0,019	
8		Крючок для крепления к кирпичной стене ОХ-30/25	10	0,025	
9	АП31404.0	Подвеска для крепления труб к металлоконструкциям	20	0,52	Альбом серии №5,908-1
10		Заглушка	11	0,03	
11		Заглушка	3	0,037	
12		Заглушка	1	0,083	

Альбом XI

Инв. № подл. | Подпись и дата | Взам. инв. №

Привязан

Инв. №

Нач. отд.	Клименко	
Н. контр.	Волков	
Гл. спец.	Волков	
Рук. гр.	Зорин	
Вед. инж.	Каулина	

ТП 416-3-13.86 АПЖ1

Областной вычислительный центр на 3 ЭВМ (9-этажное здание)

Блок залов ЭВМ

Стадия	Лист	Листов
Р	7	

Разводка трубопроводов на плане 3 этажа

СПКБ „Спецавтоматика"

Копировал Линдерман Ц 20609-13 10 Формат А2

Альбом XI

План подпольного пространства машинного зала ЭВМ и гермозоны 2 этажа

М1:100

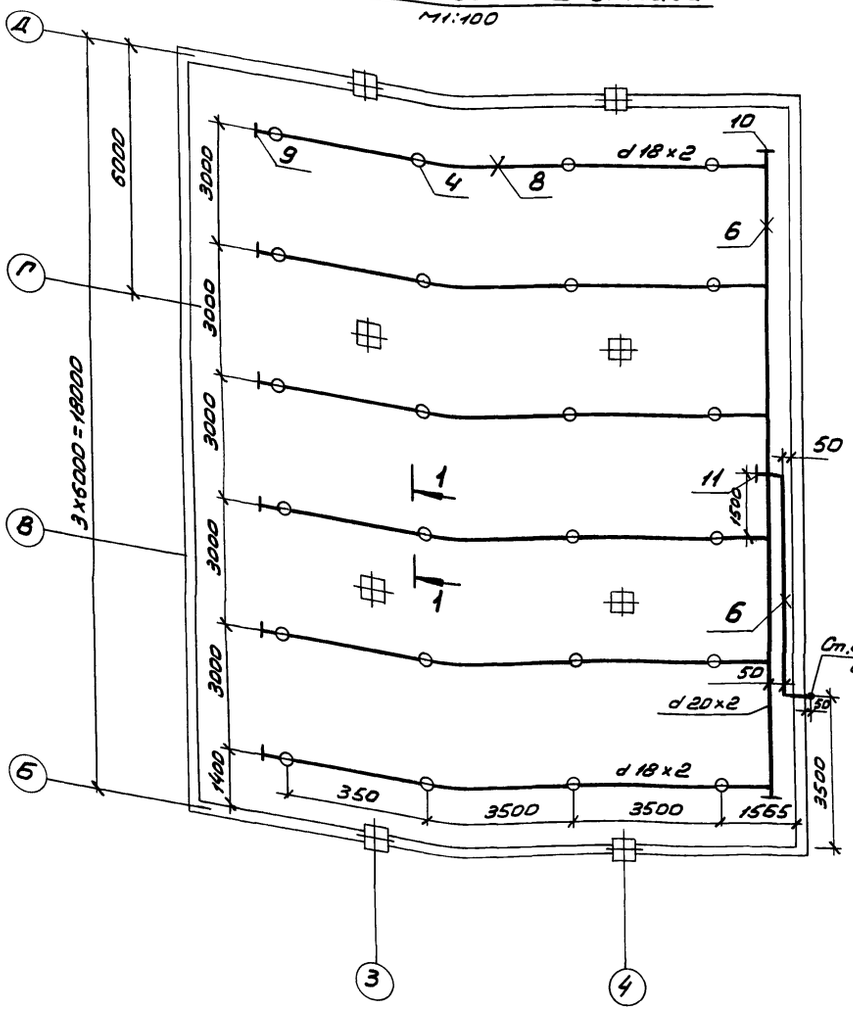

План подпольного пространства машинного зала ЭВМ и гермозоны 3 этажа

М1:100

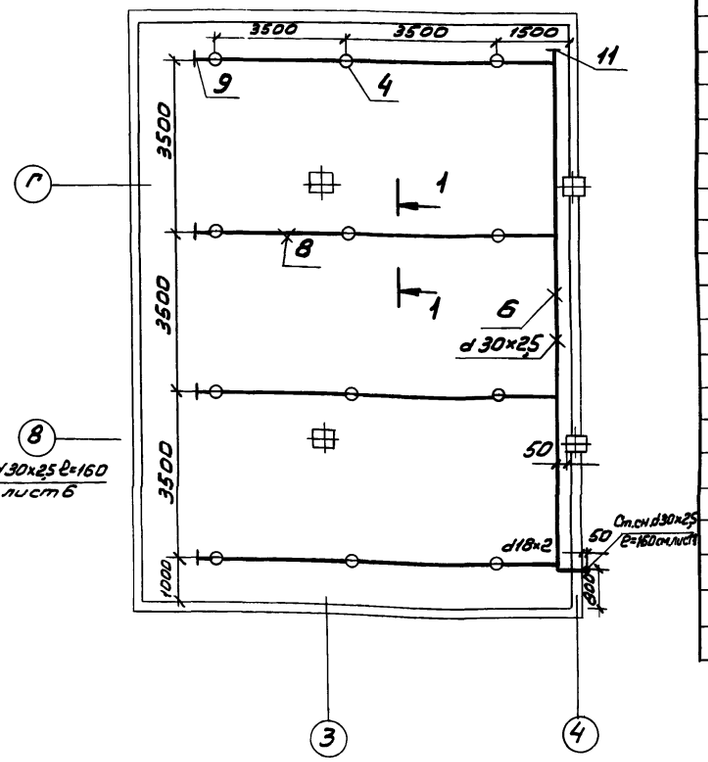

Спецификация к планам подпольных пространств 2 и 3 этажей

Марка, поз	Обозначение	Наименование	Кол.	Масса ед.кг.	Примечание
1		Труба 18×2 ГОСТ 8734-75 / В20 ГОСТ 8733-74	120		м
2		Труба 20×2 ГОСТ 8734-75 / В20 ГОСТ 8733-74	15		м
3		Труба 30×2,5 ГОСТ 8734-75 / В20 ГОСТ 8733-74	66		м
4		Насадок с муфтой под трубопровод Дн 18мм для установки в кабельном подполье и под перекрытием	36	0,17	
6	АПЭ1394,0	Опора для крепления труб Дн 20...30мм в подполье	5	0,7	Альбом серии №5.908-1
8	АПЭ1394,0	Опора для крепления труб Дн 18мм в подполье	42	0,7	Альбом серии №5.908-1
9		Заглушка	10	0,03	
10		Заглушка	2	0,037	
11		Заглушка	2	0,083	

1-1

М1:20

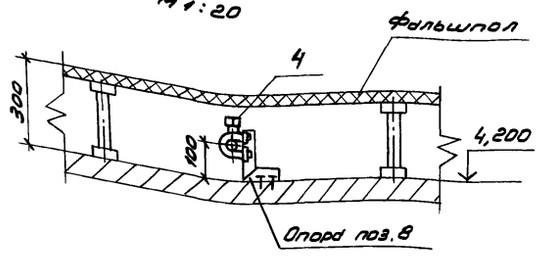

Максимальное расстояние между опорами трубопроводов наружный диаметр: d 18, d 20 - 2,5м; d 30 - 3м

Инв. № подл. | Подпись и дата | Взам. инв. №

Привязан

Инв. №

Нач.отд.	Клименко	
Н.контр.	Волков	
Гл.спец.	Волков	
Рук. гр.	Зорин	
Вед.инж.	Каулина	

ТП 416-3-13.86 АПЖ1

Областной вычислительный центр на 3 ЭВМ (9-этажное здание)

Блок залов ЭВМ

Стадия	Лист	Листов
Р	8	

Разводка трубопроводов на планах подпольных пространств 2 и 3 этажей

СПКБ „Спецавтоматика"

Копировал Линдерман Ц00609-13 11 Формат А2

Альбом XI

Ведомость рабочих чертежей основного комплекта

Лист	Наименование	Примечание
АПЖ2-1	Общие данные (начало)	
АПЖ2-2	Общие данные (окончание)	
АПЖ2-3	Схема электрическая принципиальная (начало)	
АПЖ2-4	Схема электрическая принципиальная (продолжение)	
АПЖ2-5	Схема электрическая принципиальная (продолжение)	
АПЖ2-6	Схема электрическая принципиальная (продолжение)	
АПЖ2-7	Схема электрическая принципиальная (продолжение)	
АПЖ2-8	Схема электрическая принципиальная (продолжение)	
АПЖ2-9	Схема электрическая принципиальная (окончание)	
АПЖ2-10	Щитки дистанционного управления (начало)	
АПЖ2-11	Щитки дистанционного управления (окончание)	
АПЖ2-12	Щиток восстановления автоматики	
АПЖ2-13	Схема внешних соединений (начало)	
АПЖ2-14	Схема внешних соединений (продолжение)	
АПЖ2-15	Схема внешних соединений (продолжение)	
АПЖ2-16	Схема внешних соединений (окончание)	
АПЖ2-17	Схема соединений клеммных коробок (начало)	
АПЖ2-18	Схема соединений клеммных коробок (окончание)	

Лист	Наименование	Примечание
АПЖ2-19	Кабельный журнал (начало)	
АПЖ2-20	Кабельный журнал (продолжение)	
АПЖ2-21	Кабельный журнал (окончание)	
АПЖ2-22	Расстановка эл.оборудования и разводка эл.сети на плане подвала	
АПЖ2-23	Расстановка эл.оборудования и разводка эл.сети на плане 1 этажа (начало)	
АПЖ2-24	Расстановка эл.оборудования и разводка эл.сети на плане 1 этажа (продолжение)	
АПЖ2-25	Расстановка эл.оборудования и разводка эл.сети на плане 1 этажа (окончание)	
АПЖ2-26	Расстановка эл.оборудования и разводка эл.сети на плане 2 этажа (начало)	
АПЖ2-27	Расстановка эл.оборудования и разводка эл.сети на плане 2 этажа (окончание)	
АПЖ2-28	Расстановка эл.оборудования и разводка эл.сети на плане 3 этажа (начало)	
АПЖ2-29	Расстановка эл.оборудования и разводка эл.сети на плане 3 этажа (окончание)	
АПЖ2-30	Расстановка эл.оборудования и разводка эл.сети на планах подпольных пространств 2-3 этажей	
АПЖ2-31	Расстановка эл.оборудования и разводка эл.сети на плане 4 этажа	
АПЖ2-32	Расстановка эл.оборудования и разводка эл.сети на плане 4 этажа (технического)	

Лист	Наименование	Примечание
АПЖ2-33	Расстановка эл.оборудования и разводка эл.сети на плане 5 этажа	
АПЖ2-34	Расстановка эл.оборудования и разводка эл.сети на плане 6 этажа	
АПЖ2-35	Расстановка эл.оборудования и разводка эл.сети на плане 7 этажа	
АПЖ2-36	Расстановка эл.оборудования и разводка эл.сети на плане 8 этажа	
АПЖ2-37	Расстановка эл.оборудования и разводка эл.сети на плане 9 этажа	
АПЖ2-38	Расстановка эл.оборудования и разводка эл.сети на плане станции, бюро пропусков и охраны, пультовой	

Типовой проект разработан в соответствии с действующими нормами и правилами и предусматривает мероприятия, обеспечивающие пожарную безопасность при эксплуатации здания.

Главный инженер проекта В.Волк /Волков/

Взам.инв.№ | Подпись и дата | Инв.№ подл.

Привязан

ТП 416-3-13.86 – АПЖ2

Областной вычислительный центр на 3 ЭВМ (9-этажное здание)

			Стадия	Лист	Листов
Нач.отд.	Клименко		Р	1	38
Н.контр.	Лаптев				
Гл.спец.	Лаптев				
Рук. гр.	Червоткин				

Общие данные (начало)

СПКБ „Спецавтоматика"

Копировал Карташева 400609-13 12 Формат А2

Альбом XI

Указания к проекту

1. Электропроводки пожарной сигнализации в помещениях, не имеющих подвесных потолков, выполнить в подготовках пола вышележащих этажей (кроме помещения хранения статистических материалов на 1этаже блока залов ЭВМ, оси 2-4; В-Д и помещений 9 этажа)
При этом в полу вышележащих этажей, над извещателями, должны быть установлены протяжные коробки ПК 200×90
Монтаж электропроводок пожарной сигнализации в помещениях выполнить до устройства полов
2. Вертикальные разводки в защищаемых установкой помещениях выполнить за зашивкой стен

Условные обозначения

Д1/1 — Извещатель дымовой фотоэлектрический
В числителе – номер луча, в знаменателе – порядковый номер извещателя

ЩДУ2 — Щиток дистанционного управления, цифра указывает номер направления

ПтН2(ПтБ5) — Пиропатрон. Цифра указывает номер направления (секции)

СД2 — Сигнализатор давления. Цифра указывает номер направления

СК2 — Коробка соединительная, цифра указывает номер направления

ПК — Протяжная коробка

М1 — Муфта кабельная разветвительная. Цифра указывает номер муфты

Коробка универсальная

ДК2 — Выключатель путевой. Цифра указывает номер направления

ЗВ2 — Сирена сигнальная. Цифра указывает номер направления

ЛПГУ2 — Световой указатель. Цифра указывает номер направления

КО2/8 — Коробка телефонная распределительная
В числителе – номер по порядку, в знаменателе – число занятых пар

Ведомость ссылочных и прилагаемых документов

Обозначение	Наименование	Примечание
Ссылочные документы		
ОСТ25.329-81	Установки пожаротушения автоматические и установки пожарной, охранной и охранно-пожарной сигнализации. Обозначения условные графические элементов установок	
Прилагаемые документы		
АПЖ 2 СО	Спецификация оборудования и материалов установки автоматического газового пожаротушения	
АПЖ 2 ВМ	Ведомость потребности в материалах установки автоматического газового пожаротушения	

Инв. № подл. | Подпись и дата | Взам. инв. №

Привязан

Инв. № 2

Нач.отд.	Клименко		
Н.контр.	Лаптев		
Гл.спец.	Лаптев		
Рук.гр.	Черботкин		

ТП 416-3-13.86 – АПЖ2

Областной вычислительный центр на 3ЭВМ (9-этажное здание)

Общие данные (окончание)

Стадия	Лист	Листов
Р	2	

СПКБ „Спецавтоматика"

Копировал Линдерман Цоо 609-13 13 Формат А2

Альбом XI

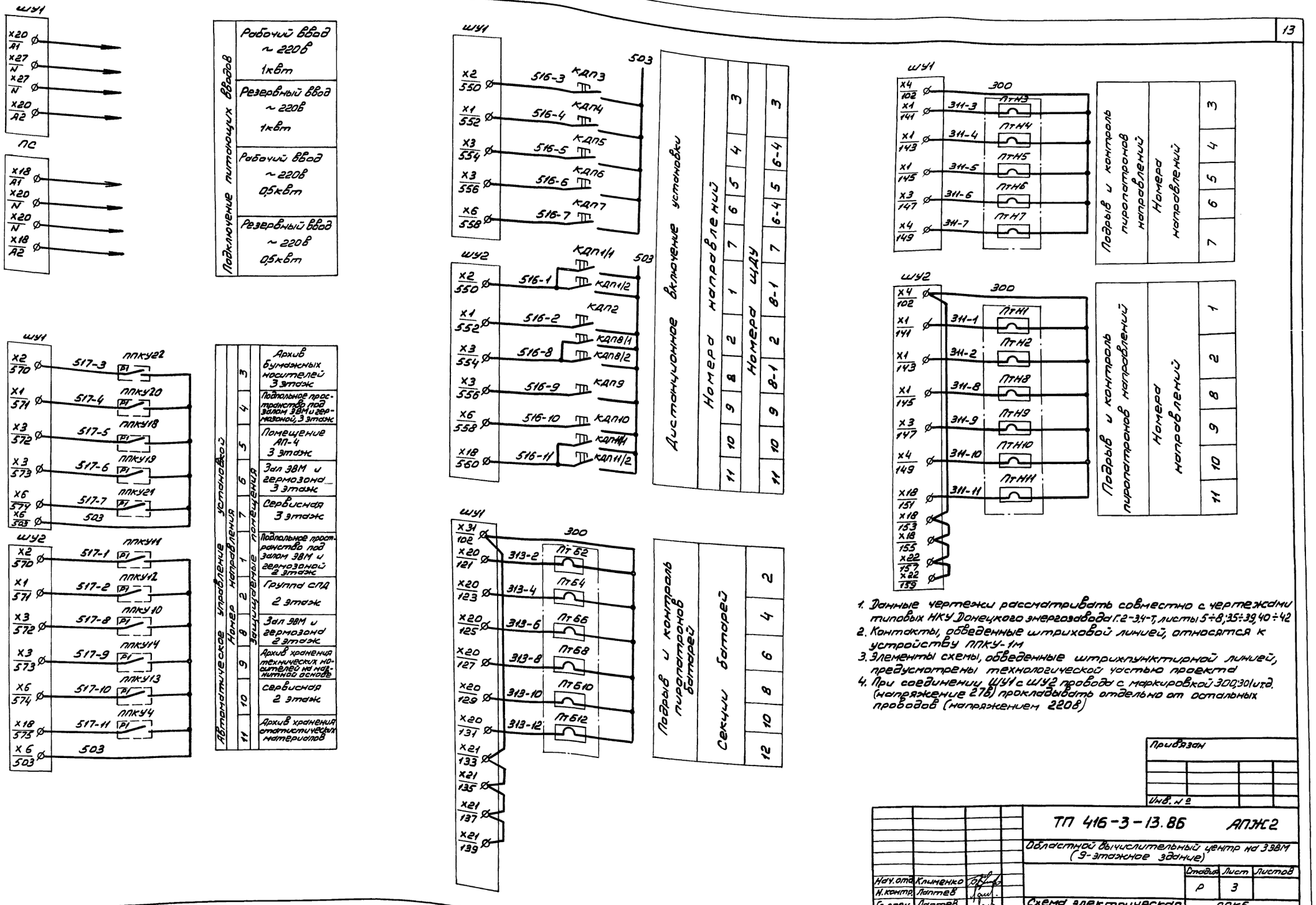

1. Данные чертежи рассматривать совместно с чертежами типовых НКУ Донецкого энергозавода Г.2-3,4-Т, листы 5÷8; 35÷39, 40÷42
2. Контакты, обведенные штриховой линией, относятся к устройству ППКУ-1М
3. Элементы схемы, обведенные штрихпунктирной линией, предусмотрены технологической частью проекта
4. При соединении ШУ1 с ШУ2 провода с маркировкой 300, 301 итд. (напряжение 27В) прокладывать отдельно от остальных проводов (напряжением 220В)

Привязан

Инв. № подл. | Подпись и дата | Взам. инв. №

ТП 416-3-13.86 АПЖ2			
Областной вычислительный центр на 3ВМ (9-этажное здание)			
	Стадия	Лист	Листов
	Р	3	
Нач. отд. Клименко; Н. контр. Лаптев; Гл. спец. Лаптев; Рук. гр. Чердынцев	Схема электрическая принципиальная (начало)	СПКБ "Спецавтоматика"	

Копировал Линдерман Ц00609-13 14 Формат А2

Альбом XI

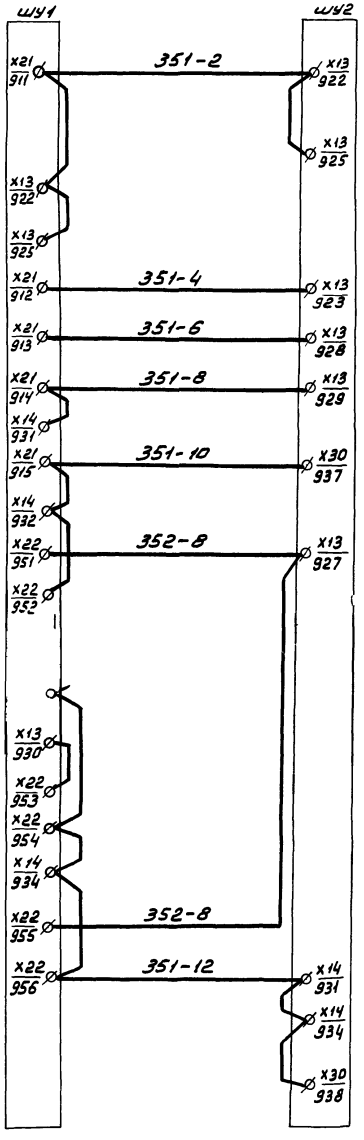

Включение реле подрыва батарей	Номера секций батарей (ШУ1)	Номера направлений
	2	1
	4	2
	6	3
	8	4
	10	1
	12	8
		6,8
		5,6,7,8,9,10,11

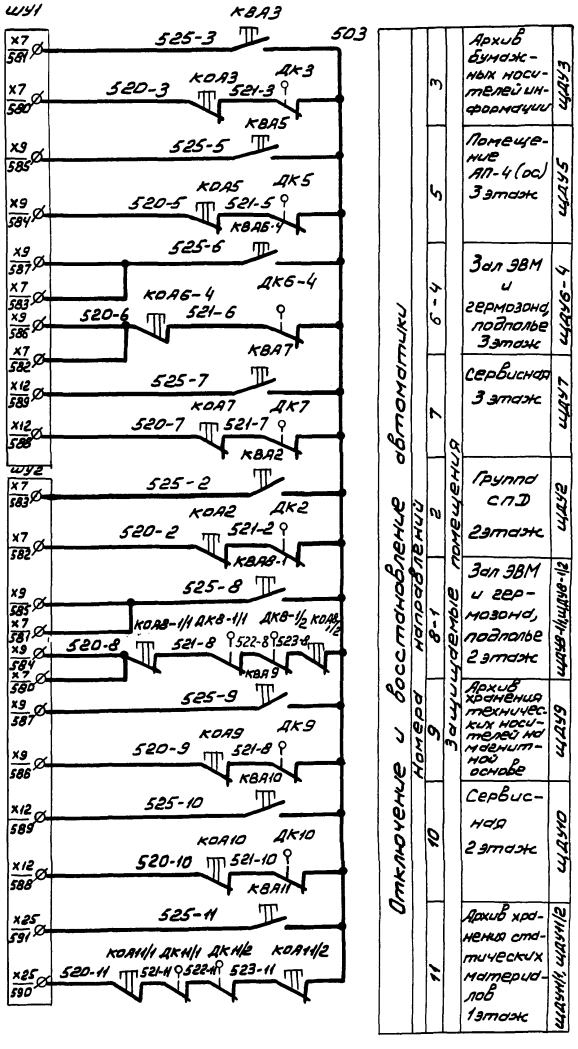

Отключение и восстановление автоматики	Номера направлений	Защищаемые помещения	
	3	Архив бумажных носителей информации	ЩАУ3
	5	Помещение АП-4 (ос) 3 этаж	ЩАУ5
	6-4	Зал ЭВМ и гермозона, подполье 3 этаж	ЩАУ6-4
	7	Сервисная 3 этаж	ЩАУ7
	8-1	Группа СПД 2 этаж	ЩАУ8
	2	Зал ЭВМ и гермозона, подполье 2 этаж	ЩАУ8-1/ЩАУ8-1/2
	9	Архив хранения технических носителей магнитной основе	ЩАУ9
	10	Сервисная 2 этаж	ЩАУ10
	11	Архив хранения статических материалов 1 этаж	ЩАУ11/1 ЩАУ11/2

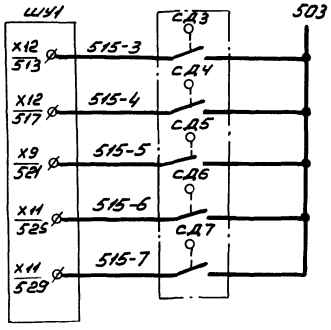

Контроль выхода состава	Номера направлений	
		3
		4
		5
		6
		7

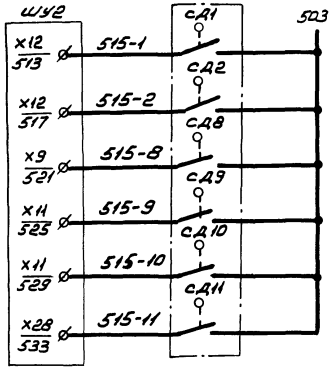

Контроль выхода состава	Номера направлений	
		1
		2
		8
		9
		10
		11

Инв.№ подл. | Подпись и дата | Взам.инв.№

Привязан

Инв. №

Нач.отд.	Клименко		
Н.контр.	Лаптев		
Гл.спец.	Лаптев		
Рук.гр.	Червоткин		

ТП 416-3-13.86 АПЖ2

Областной вычислительный центр на 338М (9-этажное здание)

Стадия	Лист	Листов
Р	4	

Схема электрическая принципиальная (продолжение)

СПКБ "Спецавтоматика"

Копировал Линдерман Ц00609-13 15 Формат А2

Альбом XI

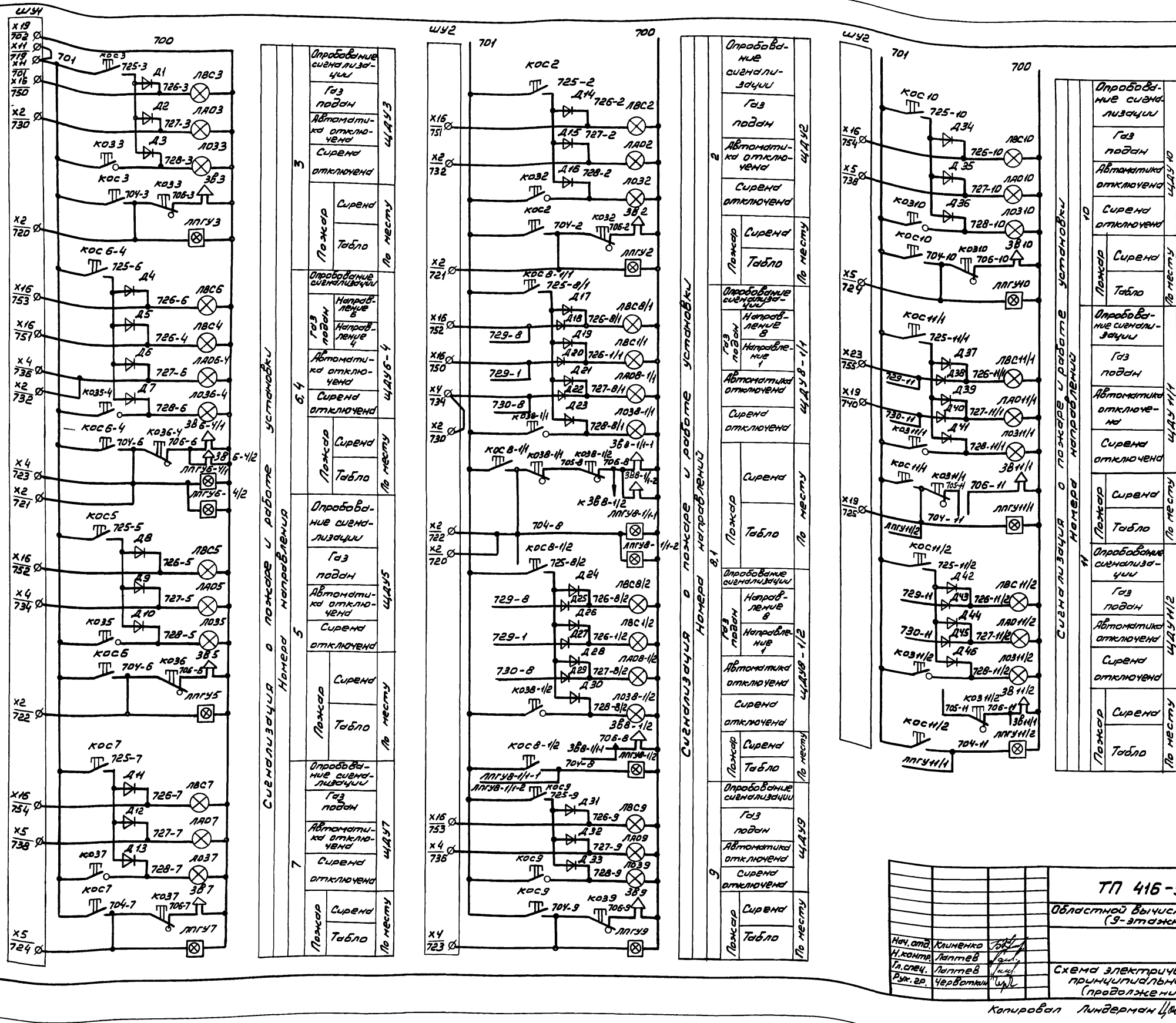

Привязан

Инв. № подл. | Подпись и дата | Взам. инв. №

Инв. № 2

		ТП 416-3-13.86 АПЖ2	
		Областной вычислительный центр на 3ЭВМ (9-этажное здание)	
		Стадия: Р	Лист: 5	Листов:
Нач. отд.	Клименко	Схема электрическая принципиальная (продолжение)	СПКБ „Спецавтоматика"
Н. контр.	Лаптев		
Гл. спец.	Лаптев		
Рук. гр.	Червоткин		

Копировал Линдерман Ц00609-13 16 формат А2

Альбом XI

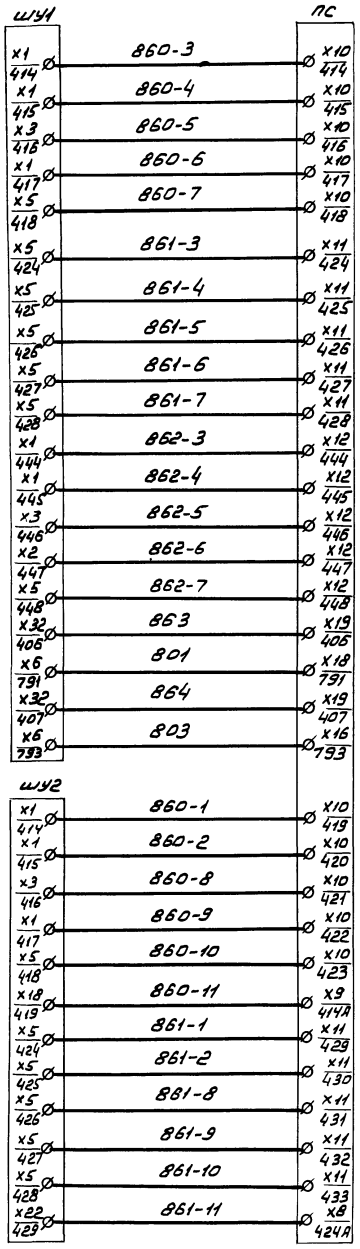

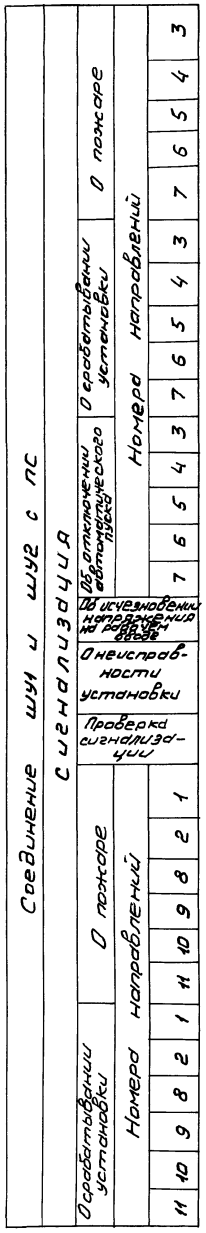

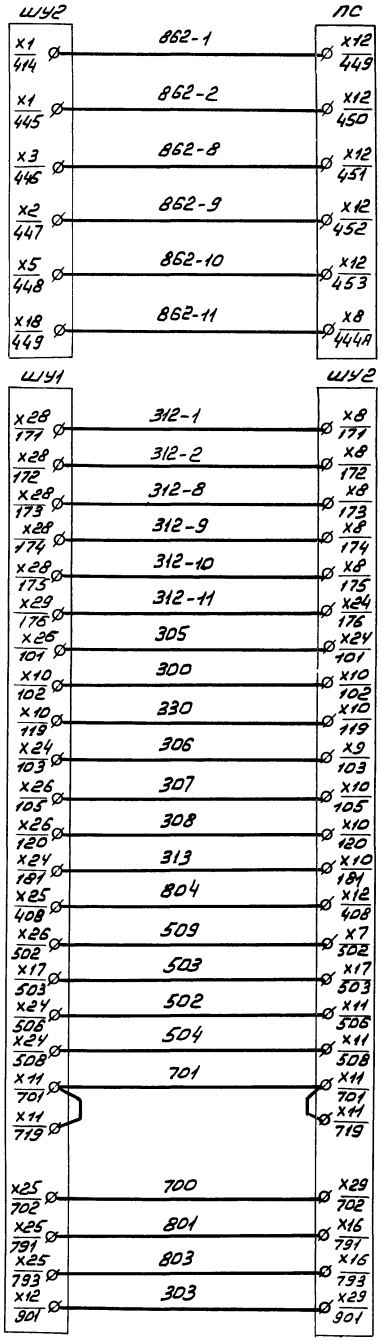

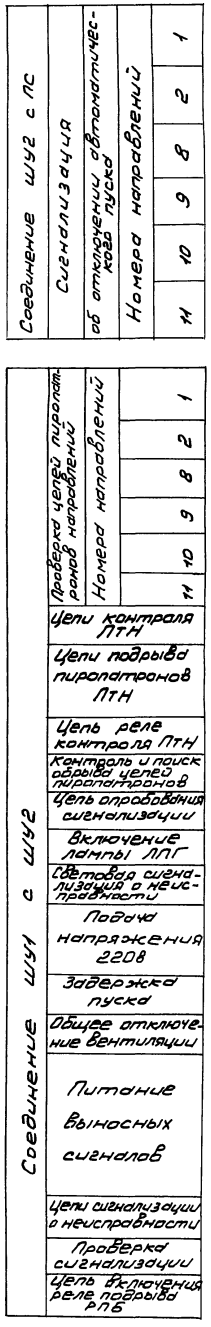

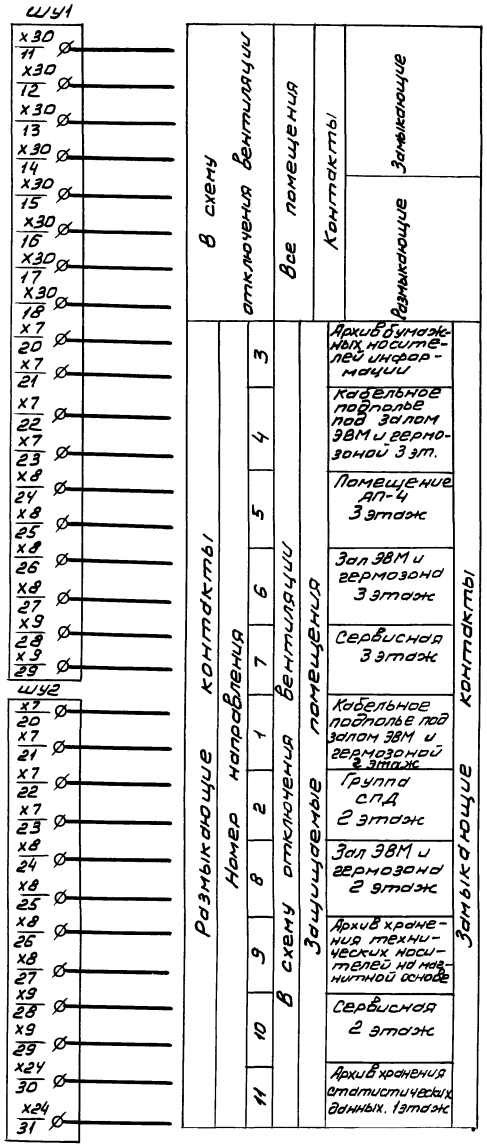

Привязан

Инв. №

Инв. № подл. | Подпись и дата | Взам. инв. №

			ТП 416-3-13.86 АПЖ2		
			Областной вычислительный центр на ЭВМ (9-этажное здание)		
Нач. отд.	Клименко			Стадия	Лист	Листов
Н. контр.	Лаптев			Р	6	
Гл. спец.	Лаптев		Схема электрическая принципиальная (продолжение)	ОПКБ "Спецавтоматика"	
Рук. гр.	Черботкин				

Копировал Линдерман Ц00609-13 17 Формат А2

Альбом XI

Рубин-3 Базовый блок

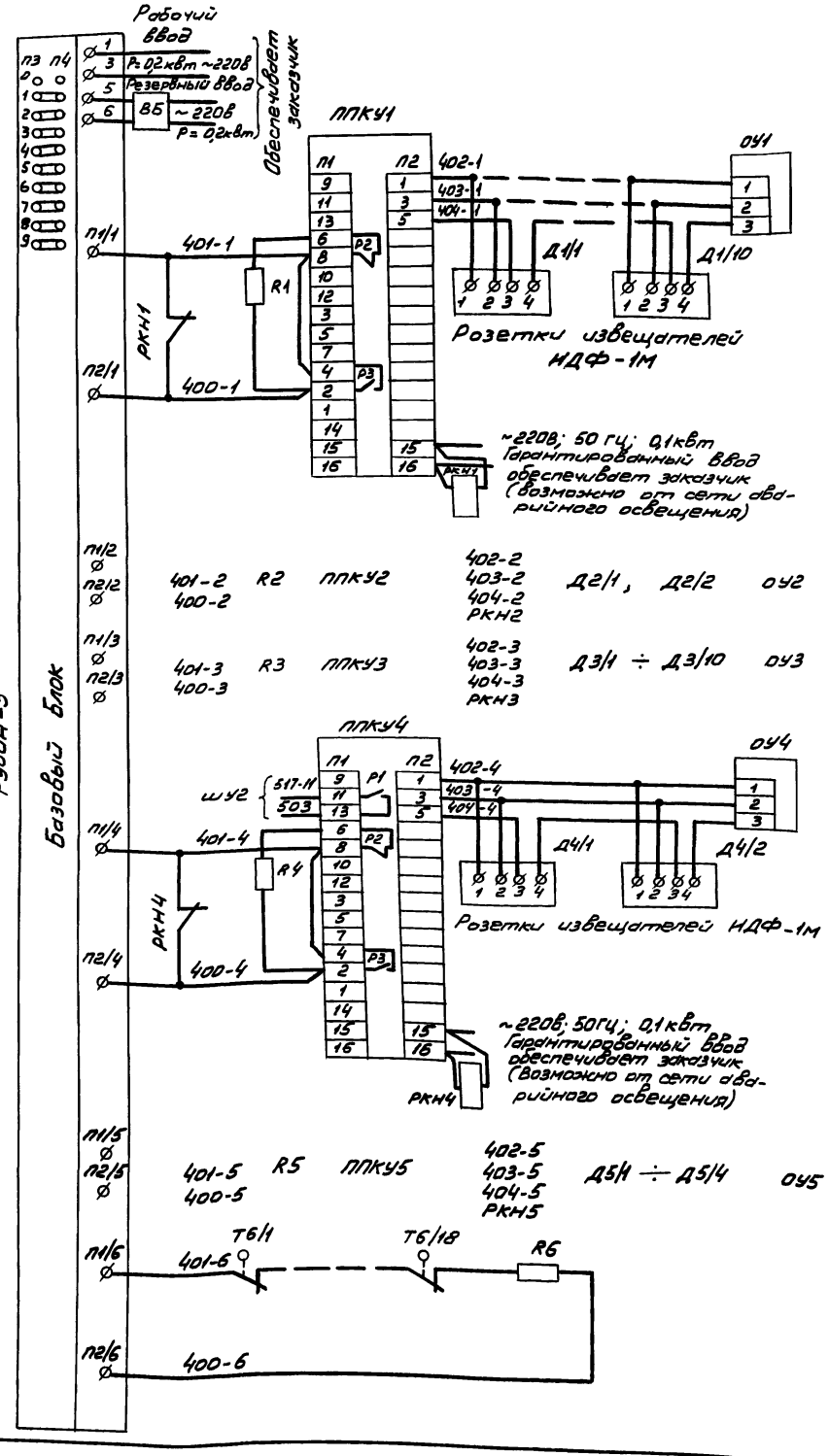

Инв. № подл.	Подпись и дата	Взам. инв. №

Защищаемые помещения			
1 этаж	Подвал	Генераторная, оси В-Г. Место установки вентоборудования	Насосная станция
	Подвал	Помещение для вентоборудования столовой	
1 этаж	Помещение склада кинопроекционной аппаратуры, хранения бутафории, декораций, оборудования для ремонта аппаратуры, кладовая инструмента, участок РЭА		
1 этаж	Архив хранения статистических материалов		
1 этаж	Помещение сборки кинопленки ЭПП		
1 этаж	Механическая мастерская начальника к/п. Участок ленты, кладовая дополнительных материалов		

Базовый блок						
П3 П4	П1/7 ○ П2/7 ○	401-7 400-7	R7	ППКУ7	402-7 403-7 404-7 РКН7	Д7/1 ÷ Д7/10	ОУ7
	П1/8 ○ П2/8 ○	401-8 400-8		Т8/1 ÷ Т8/12		R8	
	П1/9 ○ П2/9 ○	401-9 400-9		Т9/1 ÷ Т9/37		R9	
	П1/10 ○ П2/10 ○	401-10 400-10	R10 517-8 503	ППКУ10	402-10 403-10 404-10 РКН10	Д10/1 ÷ Д10/6	ОУ10
	П1/11 ○ П2/11 ○	401-11 400-11	R11 517-1 503	ППКУ11	402-11 403-11 404-11 РКН 11	Д11/1 ÷ Д11/6	ОУ11
	П1/12 ○ П2/12 ○	401-12 400-12	R12 517-2 503	ППКУ12	402-12 403-12 404-12 РКН 12	Д12/1, Д12/2	ОУ12
Линейный блок №1	П1/13 ○ П2/13 ○	401-13 400-13	R13 517-10 503	ППКУ13	402-13 403-13 404-13 РКН13	Д13/1, Д13/2	ОУ13
	П1/14 ○ П2/14 ○	401-14 400-14	R14 517-9 503	ППКУ14	402-14 403-14 404-14 РКН14	Д14/1, Д14/2	ОУ14
	П1/15 ○ П2/15 ○	401-15 400-15	R15	ППКУ15	402-15 403-15 404-15 РКН 15	Д15/1 ÷ Д15/6	ОУ15

Защищаемые помещения			
1 этаж	Электрощитовая, зав. стабилизаторами, комната мол. кладовая		
1 этаж	Экспедиция, отдел кадров, начальник отдела кадров, машинистка, гардероб		
1 этаж	Столовая		
2 этаж	Зал ЭВМ и аппаратная		
2 этаж	Подсобное (пространство под залом ЭВМ и аппаратной)		
2 этаж	Спд группа		
2 этаж	Сервисная		
2 этаж	Архив хранения технических носителей		
2 этаж	Операторы, картотека, хранение носителей информации		

Привязан

Инв. № 9

		ТП 416-3-13.86	АПЖ2
		Областной вычислительный центр на 338М (9-этажное здание)	
			Стадия: Р; Лист: 7; Листов:
Нач. отд.	Клименко	Схема электрическая принципиальная (продолжение)	СПКБ „Спецавтоматика"
Н. контр.	Лаптев		
Гл. спец.	Лаптев		
Рук. гр.	Чеботкин		

Копировал Линдерман 400609-13 18 Формат А2

Инв.№ подл.	Подпись и дата	Взам. инв.№

Рубин-3

Линейный блок №1 (продолжение)

П1/6 Ø П2/6 Ø	401-16 400-16	R16	ППКУ16	402-16 403-16 404-16 РКН16	Д16/1 ÷ Д16/4	ОУ16
П1/7 Ø П2/7 Ø	401-17 400-17		Т17/1 ÷ Т17/30		R17	
П1/8 Ø П2/8 Ø	401-18 400-18	R18 517-5 503	ППКУ18	402-18 403-18 404-18 РКН18	Д18/1, Д18/2	ОУ18
П1/9 Ø П2/9 Ø	401-19 400-19	R19 517-6 503	ППКУ19	402-19 403-19 404-19 РКН19	Д19/1 ÷ Д19/6	ОУ19

Линейный блок №2

П3 П4 0 1 2 3 4 5 6 7 8 9						
П1/0 Ø П2/0 Ø	401-20 400-20	R20 517-4 503	ППКУ20	402-20 403-20 404-20 РКН20	Д20/1 ÷ Д20/6	ОУ20
П1/1 Ø П2/1 Ø	401-21 400-21	R21 517-7 503	ППКУ21	402-21 403-21 404-21 РКН21	Д21/1, Д21/2	ОУ21
П1/2 Ø П2/2 Ø	401-22 400-22	R22 517-3 503	ППКУ22	402-22 403-22 404-22 РКН22	Д22/1, Д22/2	ОУ22
П1/3 Ø П2/3 Ø	401-23 400-23		Т23/1 ÷ Т23/18		R23	
П1/4 Ø П2/4 Ø	401-24 400-24	R24	ППКУ24	402-24 403-24 404-24 РКН24	Д24/1 ÷ Д24/10	ОУ24
П1/5 Ø П2/5 Ø	401-25 400-25		Т25/1 ÷ Т25/25		R25	
П1/6 Ø П2/6 Ø	401-26 400-26	R26	ППКУ26	402-26 403-26 404-26 РКН26	Д26/1 ÷ Д26/10	ОУ26
П1/7 Ø П2/7 Ø	401-27 400-27		Т27/1 ÷ Т27/27		R27	

Защищаемые помещения

4 этаж	4 этаж	3 этаж	3 этаж	3 этаж	3 этаж	3 этаж	3 этаж	3 этаж	3 этаж	2 этаж	2 этаж
Комната техников, картотека, отдел эксплуатации машин, кабинет нач. отдела, комната электрика, кладовая МОП	Помещения для вентоборудования, машинное отделение лифтов	Отдел ведения и архив информационного фонда, отдел алгоритмизации, кабинеты нач. отделов, кладовая МОП	Телетайпы, АТС, картотека, хранение носителей информации, операторы	Муж. и жен. гардеробы, нач. отдела связи, кладовая МОП, отдел техн. обслуживания, пом. АПД-4, ЗНП	Архив бумажных носителей информации	Сервисная	Подпольное пространство под залом ЭВМ и гермозоной	Зал ЭВМ и гермозона	Помещение АП-4	Помещ. перфораторов, комната сантехников, кладовая МОП, группа первичного контроля, группа техобслуж. прием и выпуск ОПД, кабинеты нач. отдела	Отдел эксплуатации ЭВМ, отдел подготовки данных машинных носителей

Линейный блок №2

П1/8 Ø П2/8 Ø	401-28 400-28	R28	ППКУ28	402-28 403-28 404-28 РКН28	Д28/1 ÷ Д28/6	ОУ28
П1/9 Ø П2/9 Ø	401-29 400-29		Т29/1 ÷ Т29/21		R29	
П3 П4 0 1 2 3 4 5 6 7 8 9						
П1/0 Ø П2/0 Ø	401-30 400-30		Т30/1 ÷ Т30/29		R30	
П1/1 Ø П2/1 Ø	401-31 400-31	R31	ППКУ31	402-31 403-31 404-31 РКН31	Д31/1, Д31/2	ОУ31
П1/2 Ø П2/2 Ø	401-32 400-32		Т32/1 ÷ Т32/30		R32	
П1/3 Ø П2/3 Ø	401-33 400-33	R33	ППКУ33	402-33 403-33 404-33 РКН33	Д33/1, Д33/2	ОУ33
П1/4 Ø П2/4 Ø	401-34 400-34	R34	ППКУ34	402-34 403-34 404-34 РКН34	Д34/1 ÷ Д34/9	ОУ34
П1/5 Ø П2/5 Ø	401-35 400-35		Т35/1 ÷ Т35/17		R35	
П1/6 Ø П2/6 Ø	401-36 400-36	R36	ППКУ36	402-36 403-36 404-36 РКН36	Д36/1 ÷ Д36/10	ОУ36

Линейный блок №3

П1/6 Ø П2/6 Ø	401-36 400-36	R36	ППКУ36	402-36 403-36 404-36 РКН36	Д36/1 ÷ Д36/10	ОУ36

Защищаемые помещения

9 этаж	8 этаж	8 этаж	8 этаж	7 этаж	7 этаж	6 этаж	5 этаж	5 этаж
Помещение для вентоборудования, машинное отделение лифтов	Вспомогательное помещение, кладовая МОП, местком, партком, комитет ВЛКСМ, комната президиума, кабинет политпросвещения	Конференц зал, фойе	Радиоузел	Кабинеты зам. директора, кабинет глав. инженера, секретариат, вспомогательные помещения, кабинет директора, спецотдел, кабинет глав. механика, кладовая МОП	Аппаратная	Отдел снабжения, кабинет инженера по т/б, кабинеты нач. АХО и коменданта, машбюро, канцелярия, отдел эксплуатации ЭВМ, кабинет нач. отдела, кабинет сантехника, кладовая МОП	Нач. отдела, кабинет юриста, кладовая МОП, учебный класс, ОНТИ, оперативно-диспетчерский отдел, плановый отдел	Техническая библиотека, касса, бухгалтерия

Нач. отд.	Клименко							
Н. контр.	Лаптев							
Гл. спец.	Лаптев							
Рук. гр.	Чердоткин							

Привязан

Инв. № 2

ТП 416-3-13.86 АПЖ2

Областной вычислительный центр на ЗЭВМ (9-этажное здание)

Схема электрическая принципиальная (продолжение)

Стадия	Лист	Листов
Р	8	

СПКБ „Спецавтоматика"

Копировал Линдерман 400609-13 19 Формат А2

Альбом XI

Поз. обозначение	Наименование	Кол.	Примечание
ШУ1	Шкаф управления основной на		
	10 батарей, 5 направлений		
	ШОИ 9702-3044Д	1	
ШУ2	Шкаф управления дополни-		
	тельный на 10 направлений		
	ШОИ 9702-3044Е	1	
ПС	Шкаф сигнализации основ-		
	ной на 15 направлений		
	ШОИ 9701-0004Б	1	
	Щитки дистанционного		
	управления		
	ЩДУ2; ЩДУ3; ЩДУ5; ЩДУ6-4; ЩДУ7;		
	ЩДУ8-1/1; ЩДУ8-1/2; ЩДУ9; ЩДУ10;		
	ЩДУ 11/1; ЩДУ 11/2		
КДП1/1; КДП1/2; КДП2; КДП3			
КДП4; КДП5; КДП6; КДП7;	Кнопка управления КЕ011У3;		
КДП8/1; КДП8/2; КДП9; КДП10;	исп. 1; 2з; U= 220В; красный тол-		
КДП11/1; КДП11/2	катель; ТУ16.526.407-76Е	14	
КОА2; КОА3 КОА5; КОА6-4	Кнопка управления КЕ011У3;		
КОА7; КОА8-1/1 КОА8-1/2; КОА9	исп. 2; 1з+1р; U= 220В; черный		
КОА10; КОА11/1 КОА11/2	толкатель; ТУ16.526.407-76Е	11	
КО32; КО33 КО35; КО36-4	Кнопка управления КЕ131У3;		
КО37; КО38-1/1 КО38-1/2; КО39	исп. 2; 1з+1р; U≈220В с фиксацией,		
КО310; КО311/1 КО311/2	черный толкатель ТУ16.526.407-76Е	11	
КОС2; КОС3; КОС5; КОС6-4	Кнопка управления; КЕ011У3;		
КОС7; КОС8-1/1 КОС8-1/2; КОС9	исп. 1; 2з; черный толкатель; 220В		
КОС10; КОС11/1 КОС11/2	ТУ16.526.407-76Е	11	
ЛА02; ЛА03 ЛА05; ЛА06-4	Арматура светосигнальная		
ЛА07; ЛА08-1/1 ЛА08-1/2; ЛА09	АЕР 12311У1; U≈ 220В; зеленый		
ЛА010; ЛА0-11/1 ЛА0 11/2	светофильтр; ТУ16.535-931-73	11	
ЛВС1/1; ЛВС1/2 ЛВС2; ЛВС3			
ЛВС4; ЛВС5 ЛВС6; ЛВС7	Арматура светосигнальная;		
ЛВС8/1; ЛВС8/2 ЛВС9; ЛВС10	АЕР 12111У1; U≈ 220; красный		
ЛВС11/1; ЛВС11/2	светофильтр ТУ16.535.931-73	14	
ЛО32; ЛО33 ЛО35; ЛО36-4	Арматура светосигнальная		
ЛО37; ЛО38-1/1 ЛО38-1/2; ЛО39	АЕР 12511У1; U≈ 220В; молочный		
ЛО310; ЛО311/1 ЛО311/2	светофильтр ТУ16.535.931-73	11	
Д1÷Д46	Диод полупроводниковый		Устанавли-
	Д226; Uобр=400В; Iвыпр=0,3А;		ваются в
	ЩБЭ.362.002.ТУ	46	коробках СК

Поз. обозначение	Наименование	Кол.	Примечание
	Щиток восстановления автоматики		
КВА2; КВА3; КВА5 КВА6-4; КВА7	Кнопка управления КЕ011У3		
КВА8-1; КВА9 КВА10; КВА11	исп. 1 ТУ16.526.407-76Е	9	
	Аппаратура, устанавливаемая		
	по месту		
ЛПГУ2; ЛПГУ3 ЛПГУ5; ЛПГУ6-4/1			
ЛПГУ6-4/2; ЛПГУ7 ЛПГУ8-1/1;	световой указатель СУП-1М		
ЛПГУ8-1/1-2; ЛПГУ8-1/2	ТУ36.101.78Е		
ЛПГУ9; ЛПГУ10 ЛПГУ11/1; ЛПГУ11/2	U= 220В		
ЗВ2; ЗВ3; ЗВ5; ЗВ6-4/1; ЗВ6-4/2			
ЗВ7; ЗВ8-1/1-1 ЗВ8-1/1-2; ЗВ9	Сирена сигнальная СС-1; U≈ 220В		
ЗВ10; ЗВ8-1/2 ЗВ11/1; ЗВ11/2	ТУ25-05-1044-76	13	
ДК2; ДК3 ДК5; ДК6-4			
ДК7; ДКВ-1/1 ДК8-1/2; ДК9	Выключатель конечный		
ДК10; ДК11/1;	малогабаритный		
ДК11/2	ТУ16-526.033-75	11	
ППКУ1÷ППКУ5 ППКУ7;			
ППКУ10÷ППКУ16 ППКУ18÷ППКУ22	Устройство промежуточное		
ППКУ24; ППКУ26 ППКУ28; ППКУ31	приемно-контрольное		
ППКУ33; ППКУ34 ППКУ36	ППКУ-1М; ТУ25.06.1676-78	25	
Д1/1÷Д1/10 Д2/1÷Д2/2			
Д3/1÷Д3/10 Д4/1÷Д4/2			
Д5/1÷Д5/4 Д7/1÷Д7/10			
Д10/1÷Д10/6 Д11/1÷Д11/6			
Д12/1÷Д12/2 Д13/1÷Д13/2			
Д14/1÷Д14/2 Д15/1÷Д15/6			
Д16/1÷Д16/4 Д18/1÷Д18/2			
Д19/1÷Д19/6 Д20/1÷Д20/6			
Д21/1÷Д21/2 Д22/1÷Д22/2			
Д24/1÷Д24/10 Д26/1÷Д26/10			
Д28/1÷Д28/6 Д31/1÷Д31/2	Дымовой фотоэлектрический		
Д33/1÷Д33/2 Д34/1÷Д34/9	извещатель ИДФ-1М		
Д36/1÷Д36/10	ТУ 25.06.1676-78	133	
Т6/1÷Т6/18 Т8/1÷Т8/12			
Т9/1÷Т9/37 Т11/1÷Т11/30			
Т23/1÷Т23/18 Т25/1÷Т25/25			
Т27/1÷Т27/27 Т29/1÷Т29/21	Извещатель тепловой		
Т30/1÷Т30/29 Т32/1÷Т32/30	легкоплавкий ДТЛ		
Т35/1÷Т35/17	ТУ 25.09-1-77	264	

Поз. обозначение	Наименование	Кол.	Примечание
R1÷R36	Резистор МЛТ-0,5-3,6 ком ± 10%		
	ГОСТ 7113-77Е	36	
ОУ1÷ОУ5; ОУ7			
ОУ10÷ОУ16 ОУ18÷ОУ22			
ОУ24; ОУ26 ОУ28; ОУ31			Входит в комп-
ОУ33; ОУ34 ОУ36	Оконечное устройство ОУ	25	лект ППКУ-1М
	Сигнализатор „Рубин-3" на		
Рубин-3	40 лучей (базовый блок, 3 линейных)		
	РЮ.390.212	1	
ВБ	Выпрямитель стабилизиро-		
	ванный КВ-24м; U=220В;		
	U выпр = 24В		
	ТУ25-05-1674-74	1	
РКН1÷РКН5 РКН7	Реле промежуточное		
РКН10÷РКН16 РКН18÷РКН22	РПУ-4-365У3, ~220В		
РКН24; РКН26 РКН28; РКН31	50 Гц		
РКН33; РКН34 РКН36	ТУ16.523.534-77	25	

Привязан

Инв. №

Взам. инв. №

Подпись и дата

Инв. № подл.

				ТП 416-3-13.86 АПЖ2			
				Областной вычислительный центр на 3 ЭВМ (9-этажное здание)			
					Стадия	Лист	Листов
Нач. отд.	Клименко				Р	9	
Н. контр.	Лаптев						
Гл. спец.	Лаптев			Схема электрическая принципиальная (окончание)	СПКБ „Спецавтоматика"		
Рук. гр.	Черноткин						

Копировал Карташева Ц00609-13 20 Формат А2

Альбом XI

ЩДУ 8-1/1; ЩДУ 8-1/2; ЩДУ 6-4

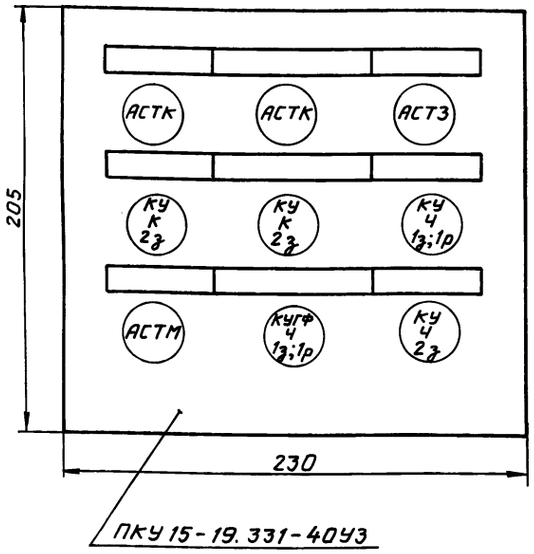

ПКУ 15-19.331-40УЗ

Таблица размещения аппаратуры и обозначений на ЩДУ 8-1/1; ЩДУ 8-1/2; ЩДУ 6-4

Расположение элементов		Наименование	Условные обозначения устанавливаемых элементов	Обозначение по принципиальной схеме		
Столбец	NN п/п			ЩДУ 8-1/1	ЩДУ 8-1/2	ЩДУ 6-4
1	1	Арматура сигнальной лампы	АСТК, Тр 220В „Газ подан"	ЛВС 8/1	ЛВС 8/2	ЛВС 6
	2	Кнопка управления	„КУ", „К", 2з, „Пуск"	КДП 8/1	КДП 8/2	КДП 6
	3	Арматура сигнальной лампы	АСТМ, Тр 220В, „Сирена откл."	ЛОЗ 8-1/1	ЛОЗ 8-1/2	ЛОЗ 6-4
2	4	Арматура сигнальной лампы	АСТК, Тр 220В, „Газ подан"	ЛВС 1/1	ЛВС 1/2	ЛВС 4
	5	Кнопка управления	„КУ, „К", 2з, „Пуск"	КДП 1/1	КДП 1/2	КДП 4
	6	Кнопка управления с фиксацией	„КУГФ", „4", 1з+1р, „Откл.сирены"	КОЗ 8-1/1	КОЗ 8-1/2	КОЗ 6-4
3	7	Арматура сигнальной лампы	АСТЗ, Тр 220В, „Авт.откл."	ЛАО 8-1/1	ЛАО 8-1/2	ЛАО 6-4
	8	Кнопка управления	„КУ", „4", 1з+1р, „Откл.авт"	КОА 8-1/1	КОА 8-1/2	КОА 6-4
	9	Кнопка управления	„КУ", „4", 2з, „Опроб.сигн."	КОС 8-1/1	КОС 8-1/2	КОС 6-4

Таблица монтажных подсоединений

Столбец	NN п/п	Обозначение на ПКУ	ЩДУ 8-1/1		ЩДУ 8-1/2		ЩДУ 6-4	
			Обозначение по схеме	Маркировка проводов	Обозначение по схеме	Маркировка проводов	Обозначение по схеме	Маркировка проводов
1	1	АСТК	ЛВС 8/1	726-8/1 700	ЛВС 8/2	726-8/2 700	ЛВС6	726-6 700
	2	КУ К 2з	КДП 8/1	503 516-8	КДП 8/2	503 516-8	КДП6	503 516-6
	3	АСТМ	ЛОЗ 8-1/1	728-8/1 700	ЛОЗ 8-1/2	728-8/2 700	ЛОЗ 6-4	728-6 700
2	4	АСТК	ЛВС 1/1	726-1/1 700	ЛВС 1/2	726-1/2 700	ЛВС 4	726-4 700
	5	КУ К 2з	КДП 1/1	503 516-1	КДП 1/2	503 516-1	КДП4	503 516-4
	6	КУГФ 4 1з 1р	КОЗ 8-1/1	701 728-8/1 704-8 705-8	КОЗ 8-1/2	701 728-8/2 705-8 706-8	КОЗ 6-4	701 728-6 704-6 706-6
3	7	АСТЗ	ЛАО 8-1/1	700 727-8-1/2	ЛАО8-1/2	700 727-8/2	ЛАО 6-4	700 727-6
	8	КУ 4 1з 1р	КОА 8-1/1	520-4 521-8	КОА 8-1/2	503 523-8	КОА 6-4	520-6 521-6
	9	КУ 4 2з	КОС 8-1/1	701 725-4 704-8	КОС 8-1/2	701 725-8/2 704-8	КОС 6-4	701 725-6 704-6

Инв.№ подл. | Подпись и дата | Взам. инв.№

Привязан

Инв.№

ТП 416-3-13.86 АПЖ 2			
Областной вычислительный центр на 3 ЭВМ (9-этажное здание)			
	Стадия	Лист	Листов
	Р	10	
Начотд. Клименко Н.контр. Лаптев Гл.спец. Лаптев Рук.гр. Черваткин	Щитки дистанционного управления (начало)	СПКБ „Спецавтоматика"	

Копировал Карташева Ц00609-13 21 Формат А2

Альбом XI

ЩДУ2; ЩДУ3; ЩДУ5; ЩДУ7; ЩДУ9, ЩДУ10; ЩДУ11/1, ЩДУ11/2

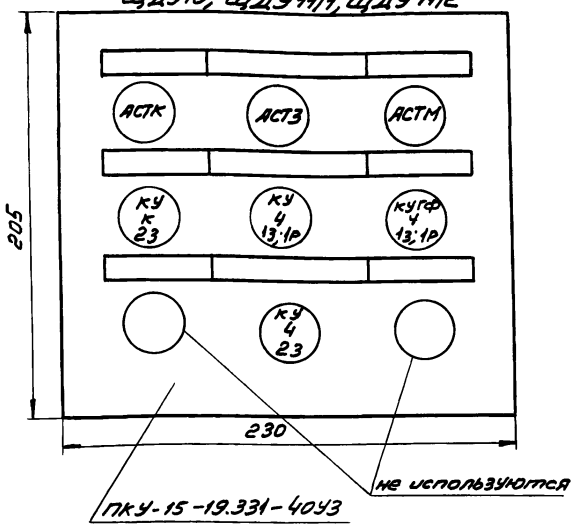

Таблица размещения аппаратуры и обозначений на ЩДУ2, ЩДУ3, ЩДУ5 ЩДУ7, ЩДУ9, ЩДУ10, ЩДУ11/1, ЩДУ11/2

Расположение элементов: Столбец	Расположение элементов: №№ п/п	Наименование	Условные обозначения устанавливаемых элементов	Обозначение по принципиальной схеме: ЩДУ2	ЩДУ3	ЩДУ5	ЩДУ7	ЩДУ9	ЩДУ10	ЩДУ11/1	ЩДУ11/2
1	1	Арматура сигнальной лампы	„АСТК", Тр 220В, „Газ подан"	ЛВС2	ЛВС3	ЛВС5	ЛВС7	ЛВС9	ЛВС10	ЛВС11/1	ЛВС11/2
	2	Кнопка управления	„КУ", „К", „23", „Пуск"	КДП2	КДП3	КДП5	КДП7	КДП9	КДП10	КДП11/1	КДП11/2
	3	—	—	—	—	—	—	—	—	—	—
2	4	Арматура сигнальной лампы	„АСТЗ", Тр 220В, „Авт. откл."	ЛАО2	ЛАО3	ЛАО5	ЛАО7	ЛАО9	ЛАО10	ЛАО11/1	ЛАО11/2
	5	Кнопка управления	„КУ", „Ч", „13+1р", „откл. авт."	КОА2	КОА3	КОА5	КОА7	КОА9	КОА10	КОА11/1	КОА11/2
	6	Кнопка управления	„КУ", „Ч", „23", „опроб. сигн."	КОС2	КОС3	КОС5	КОС7	КОС9	КОС10	КОС11/1	КОС11/2
3	7	Арматура сигнальной лампы	„АСТМ", Тр. 220В, „сирена откл."	ЛО32	ЛО33	ЛО35	ЛО37	ЛО39	ЛО310	ЛО311/1	ЛО311/2
	8	Кнопка управления с фиксацией	„КУГФ", „Ч", „13+1р", „откл. сирены"	КО32	КО33	КО35	КО37	КО39	КО310	КО311/1	КО311/2
	9	—	—	—	—	—	—	—	—	—	—

Таблица монтажных подсоединений

	№№ п/п	Обозначение на ПКУ	ЩДУ2: Обознач. по схеме	ЩДУ2: Маркировка проводов	ЩДУ3: Обознач. по схеме	ЩДУ3: Маркировка проводов	ЩДУ5: Обознач. по схеме	ЩДУ5: Маркировка проводов	ЩДУ7: Обознач. по схеме	ЩДУ7: Маркировка проводов	ЩДУ9: Обознач. по схеме	ЩДУ9: Маркировка проводов	ЩДУ10: Обознач. по схеме	ЩДУ10: Маркировка проводов	ЩДУ11/1: Обознач. по схеме	ЩДУ11/1: Маркировка проводов	ЩДУ11/2: Обознач. по схеме	ЩДУ11/2: Маркировка проводов
1	1	АСТК	ЛВС2	700 726-2	ЛВС3	700 726-3	ЛВС5	700 726-5	ЛВС7	700 726-7	ЛВС9	700 726-9	ЛВС10	700 726-10	ЛВС11/1	700 726-11/1	ЛВС11/2	700 726-11/2
	2	КУ К 23	КДП2	503 516-2	КДП3	503 516-3	КДП5	503 516-5	КДП7	503 516-7	КДП9	503 516-9	КДП10	503 516-10	КДП11/1	503 516-11	КДП11/2	503 516-11
	3	—	—	—	—	—	—	—	—	—	—	—	—	—	—	—	—	—
2	4	АСТЗ	ЛАО2	700 727-2	ЛАО3	700 727-3	ЛАО5	700 727-5	ЛАО7	700 727-7	ЛАО9	700 727-9	ЛАО10	700 727-10	ЛАО11/1	700 727-11/1	ЛАО11/2	700 727-11/2
	5	КУ Ч 13.1р	КОА2	520-2 521-2	КОА3	520-3 521-3	КОА5	520-5 521-5	КОА7	520-7 521-7	КОА9	520-9 521-9	КОА10	520-10 521-10	КОА11/1	520-11 521-11	КОА11/2	523-11 503
	6	КУ Ч 23	КОС2	701 725-2 704-2	КОС3	701 725-3 704-3	КОС5	701 725-5 704-5	КОС7	701 725-7 704-7	КОС9	701 725-9 704-9	КОС10	701 725-10 704-10	КОС11/1	701 725-11/1 704-11	КОС11/2	701 725-11/2 704-11
3	7	АСТМ	ЛО32	700 728-2	ЛО33	700 728-3	ЛО35	700 728-5	ЛО37	700 728-7	ЛО39	700 728-9	ЛО310	700 728-10	ЛО311/1	700 728-11/1	ЛО311/2	400 728-11/2
	8	КУГФ Ч 13.1р	КО32	700 728-2 704-2 706-2	КО33	701 728-3 704-3 706-3	КО35	701 728-5 704-5 706-5	КО37	701 728-7 704-7 706-7	КО39	701 728-9 704-9 706-9	КО310	701 728-10 704-10 706-10	КО311/1	701 728-11/1 704-11 705-11	КО311/2	701 728-11/2 705-11 706-11
	9	—	—	—	—	—	—	—	—	—	—	—	—	—	—	—	—	—

Инв. № подл. | Подпись и дата | Взам. инв. №

Привязан

Инв. № |

ТП 416-3-13.86 АПЖ2			
Областной вычислительный центр на ЭВМ (9-этажное здание)			
	Стадия	Лист	Листов
	Р	11	
Нач. отд. Климченко			
Н. контр. Лаптев			
Гл. спец. Лаптев			
Рук. гр. Чернаткин			
Щитки дистанционного управления (окончание)	СПКБ „Спецавтоматика"		

Копировал Линдерман формат А2

Ц 90609-13 22

ЩВА

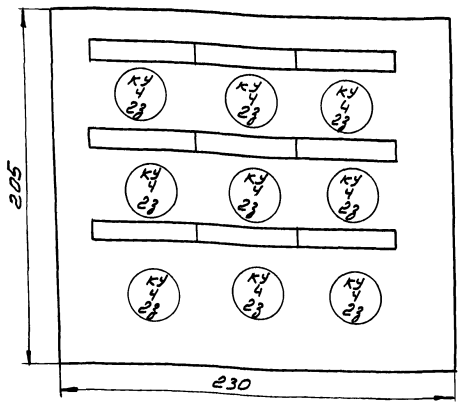

Таблица монтажных подсоединений на ЩВА

Расположение элементов: Столбец	№ № п/п	Условные обозначения устанавливаемых элементов	Обозначение по принципиальной схеме	Маркировка проводов
1	1	Кнопка управления	КВА3	503 525-3
	2	Кнопка управления	КВА5	503 525-5
	3	Кнопка управления	КВА6-4	503 525-6
2	4	Кнопка управления	КВА7	503 525-7
	5	Кнопка управления	КВА2	503 525-2
	6	Кнопка управления	КВА8-1	503 525-8
3	7	Кнопка управления	КВА9	503 525-9
	8	Кнопка управления	КВА10	503 525-10
	9	Кнопка управления	КВА11	503 525-11

Таблица размещения аппаратуры и обозначений на ЩВА

Расположение элементов: Столбец	№ № п/п	Наименование	Условные обозначения устанавливаемых элементов	Обозначения по принципиальной схеме
1	1	Кнопка управления	„КУ", „4", „2З", „Восст. автон."	КВА3
	2	Кнопка управления	„КУ", „4", „2З", „Восст. автон."	КВА5
	3	Кнопка управления	„КУ", „4", „2З", „Восст. автон."	КВА6-4
2	4	Кнопка управления	„КУ", „4", „2З", „Восст. автон."	КВА7
	5	Кнопка управления	„КУ", „4", „2З", „Восст. автон."	КВА2
	6	Кнопка управления	„КУ", „4", „2З", „Восст. автон."	КВА8-1
3	7	Кнопка управления	„КУ", „4", „2З", „Восст. автон."	КВА9
	8	Кнопка управления	„КУ", „4", „2З", „Восст. автон."	КВА10
	9	Кнопка управления	„КУ", „4", „2З", „Восст. автон."	КВА11

Привязан

Инв. №

ТП 416-3-13.86 АПЖ2

Областной вычислительный центр на 3 ЭВМ (3-этажное здание)

			Стадия	Лист	Листов
Нач. отд.	Клименко		Р	12	
Н. контр.	Лаптев				
Гл. спец.	Лаптев				
Рук. гр.	Чернятин				
Ст. инж.	Головина				

Щиток восстановления автоматики

СПКБ „Спецавтоматика"

Инв. № подл. | Подпись и дата | Взам. инв. №

Копировал Линдерман Ц00609-13 23 Формат А2

Альбом XI

см. лист 14

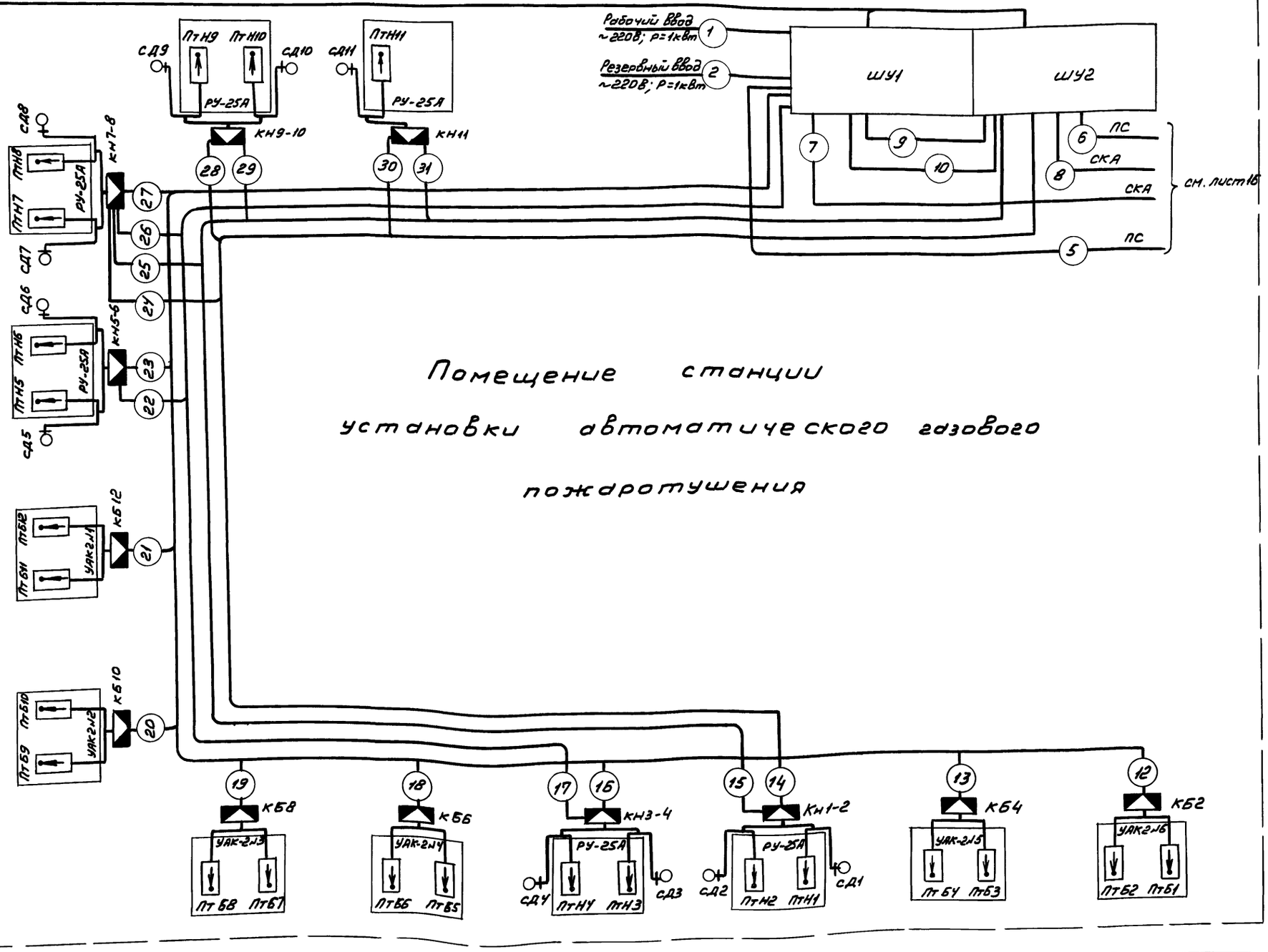

Привязан

Инв. №

				ТП 416-3-13.86 АПЖС2			
				Областной вычислительный центр на ЭВМ (9-этажное здание)			
Нач. отд	Клименко			Блок залов ЭВМ	Стадия	Лист	Листов
Н. контр.	Лаптев				Р	13	
Гл. спец.	Лаптев			Схема внешних соединений (начало)	СПКБ «Спецавтоматика»		
Рук. гр.	Червоткин						
Ст. инж.	Головина						

Инв. № подл. | Подпись и дата | Взам. инв. №

Копировал Линдерман Ц00609-13 24 формат А2

Альбом XI

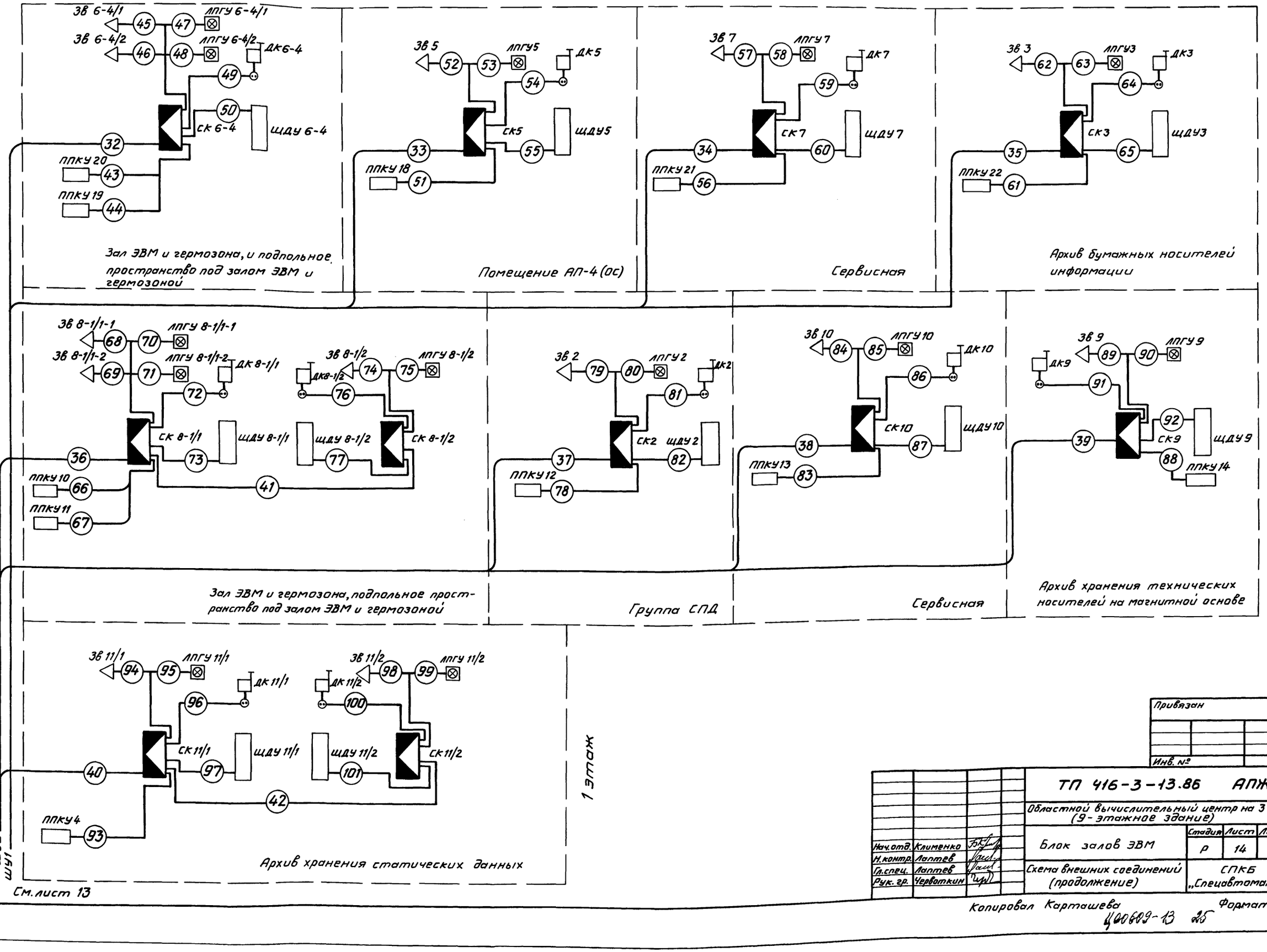

Инв.№ подл. | Подпись и дата | Взам. инв.№

Привязан

Инв. №

		ТП 416-3-13.86	АПЖ2
		Областной вычислительный центр на 3 ЭВМ (9-этажное здание)	
Нач.отд.	Клименко	Блок залов ЭВМ	Стадия: Р; Лист: 14; Листов:
Н.контр.	Лаптев		
Гл.спец.	Лаптев	Схема внешних соединений (продолжение)	СПКБ „Спецавтоматика"
Рук. гр.	Черваткин		

Копировал Карташева

Формат А2

Ц 00603-13 25

Альбом XI

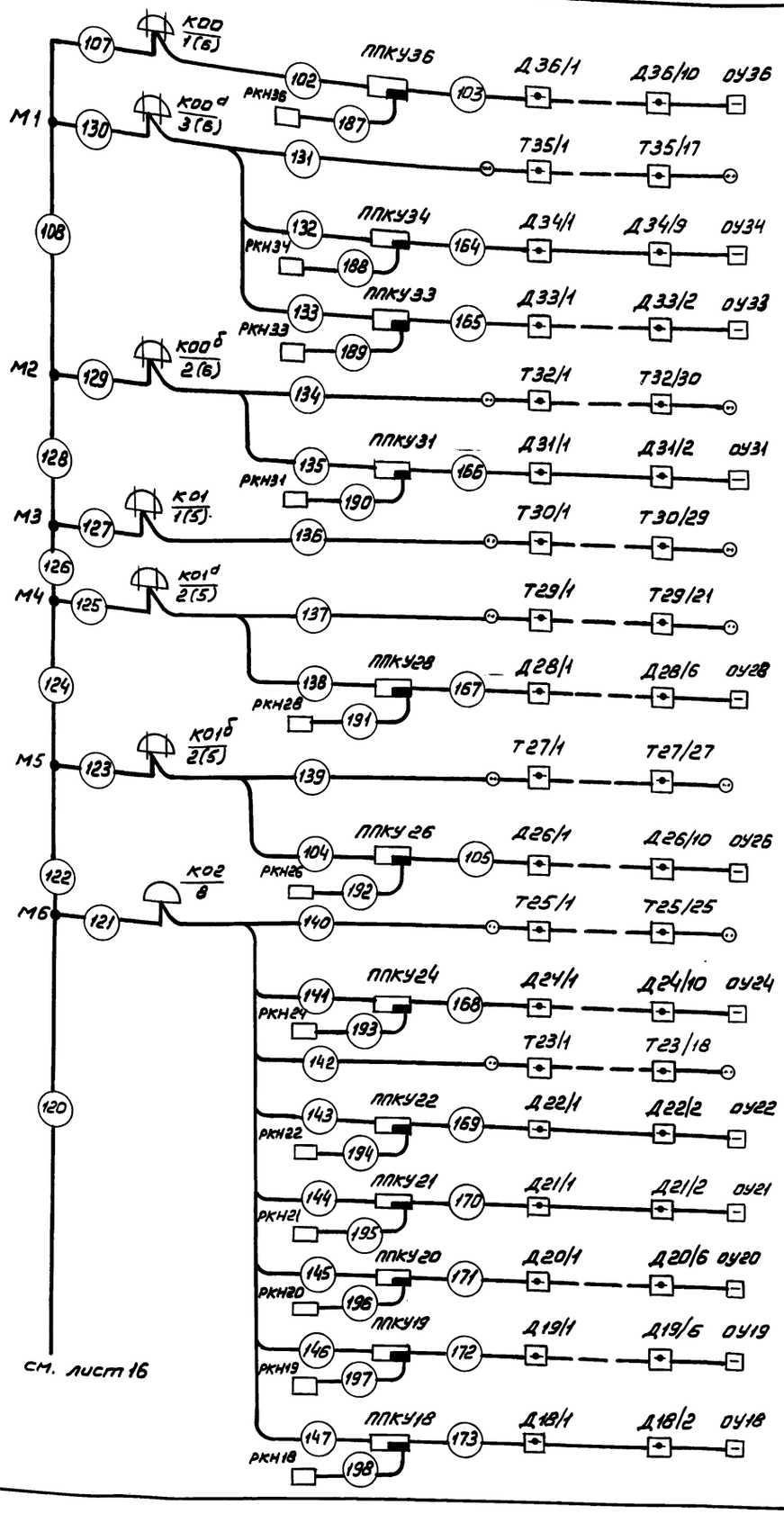

9 этаж	Помещение для вентоборудования Машинное помещение лифтов
8 этаж	Вспомогательное помещение, кладовая МОП Местком, партком, комитет ВЛКСМ, комната президиума кабинет политпросвещения
	Конференц-зал, фойе
	Радиоузел
7 этаж	Кабинеты зам. директора, кабинет глав. инженера, секретариат, вспомогательные помещения, кабинет директора, спецотдел, кабинет глав. механика и глав. энергетика, кладовая МОП
	Аппаратная
6 этаж	Отдел снабжения, кабинет инженера по технике безопасности, кабинеты начальника АХО и коменданта, машбюро, канцелярия отдел эксплуатации ЭВМ, кабинет нач. отдела, кабинет сантехника по кондиционерам, кладовая МОП
5 этаж	Начальник отдела, кабинет юриста, кладовая МОП учебный класс, АНТИ, оперативный диспетчерский отдел, плановый отдел
	Техническая библиотека, касса бухгалтерия
4 этаж	Комната техников и ИТР, картотека, отдел эксплуатации машин, кабинет начальника отдела, комната электрика, кладовая МОП
	Помещения для вентоборудования Машинное отделение лифтов
3 этаж	Кладовая МОП, отдел ведения информационного фонда, отдел алгоритмизации и программирования, кабинеты нач. отд, архив информационного фонда.
	Телетайпы, АТС, картотека, хранение носителей информации, операторы
	Мужской и женский гардероб, нач. отдела связи, кладовая МОП, отдел технического обслуживания, помещение АПД-4, ЗИП
	Архив бумажных носителей информации
	Сервисная
	Подпольное пространство под залом ЭВМ и гермозоной
	Зал ЭВМ и гермозона
	Помещение АП-4

Привязан

Инв. № 2

Инв. № подл. | Подпись и дата | Взам. инв. №

		ТП 416-3-13.86 АПЖ 2	
		Областной вычислительный центр на 3 ЭВМ (9-этажное здание)	
		Стадия: Р	Лист: 15	Листов:
Нач. отд.	Клименко	Схема внешних соединений (продолжение)	СПКБ „Спецавтоматика"
Н. контр.	Лаптев		
Гл. спец.	Лаптев		
Рук. гр.	Черботкин		

Копировал Линдерман Формат А2

Ц00609-13 26

Альбом XI

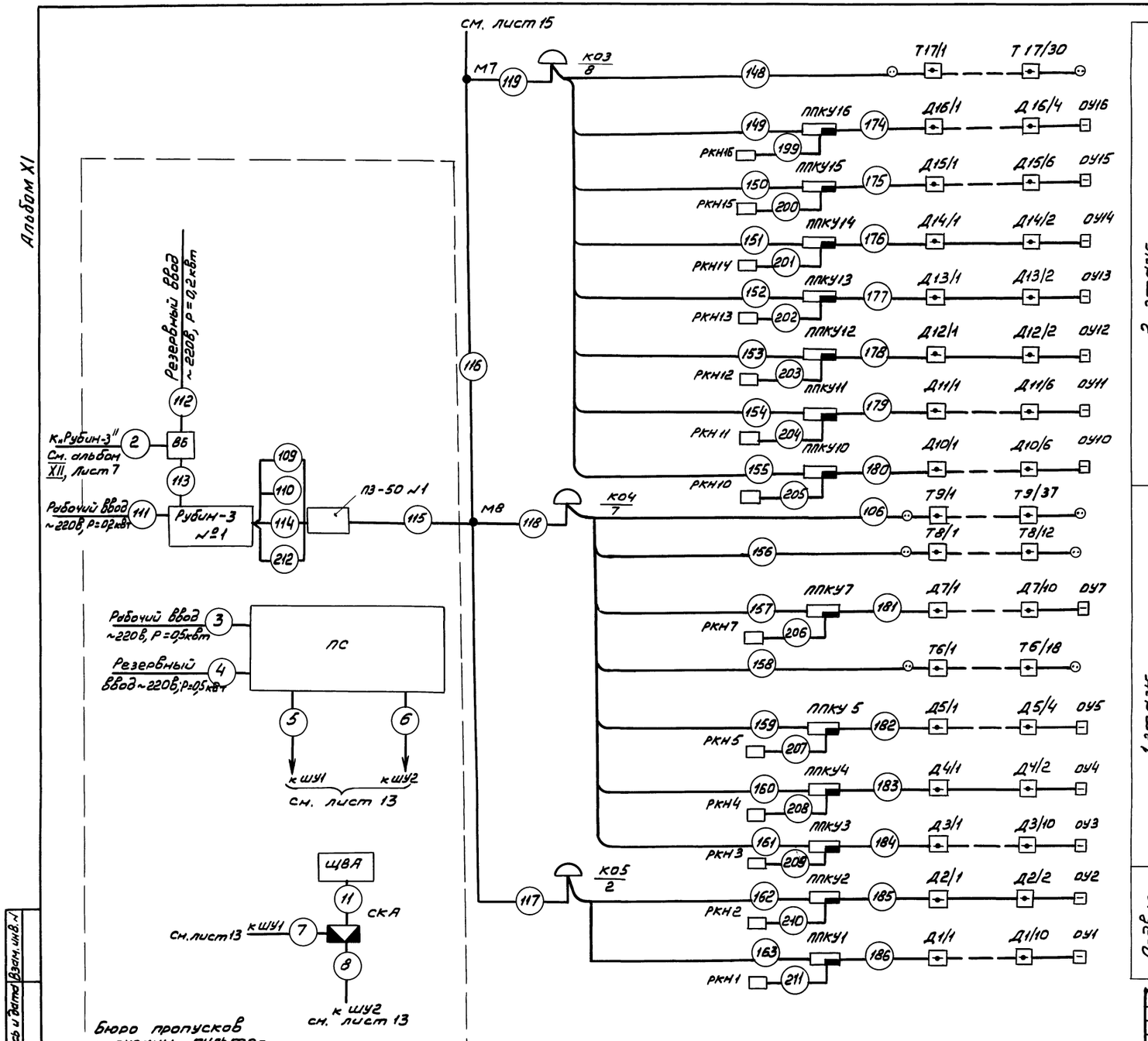

Инв. № подл. | Подпись и дата | Взам. инв. №

Привязан

Инв. №

ТП 416-3-13.86 АПЖ2			
Областной вычислительный центр на ЭВМ (9-этажное здание)			
	Стадия	Лист	Листов
	Р	16	
Схема внешних соединений (окончание)	СПКБ «Спецавтоматика»		

Нач. отд.	Клименко	
Н. контр.	Лаптев	
Гл. спец.	Лаптев	
Рук. гр.	Чеботкин	

Копировал Линдерман

Формат А2

Ц00609-13 27

Альбом XI

СК 11/1

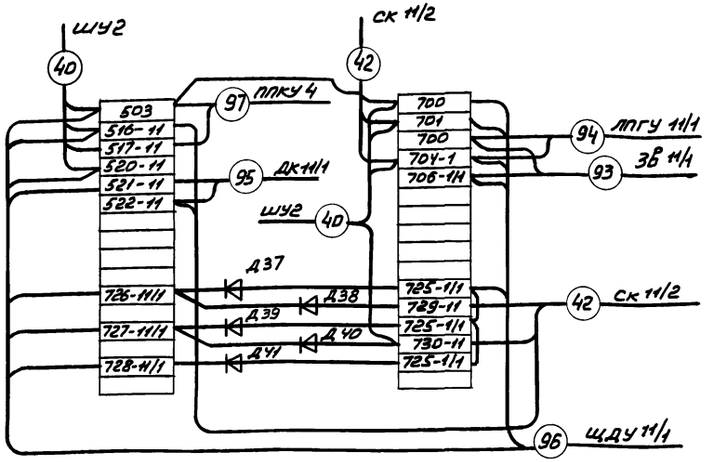

СК 11/2

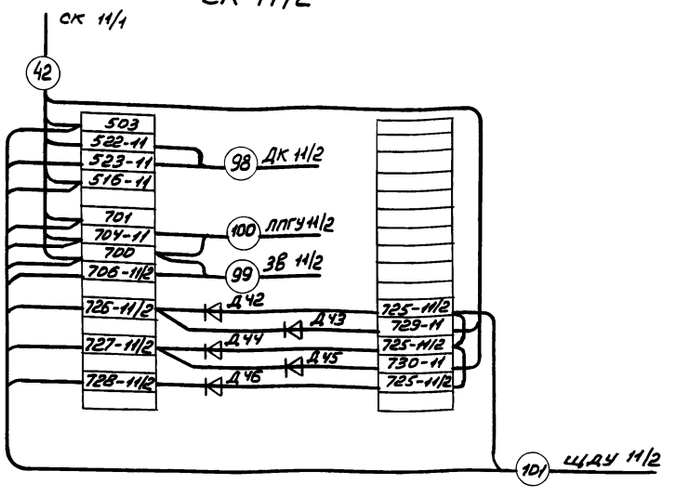

СКА

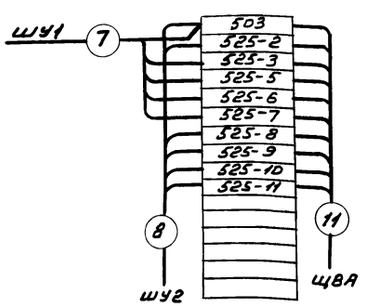

КБ2

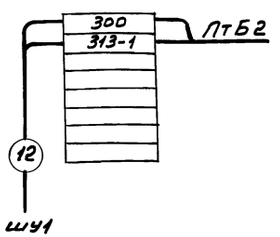

КН 1-2

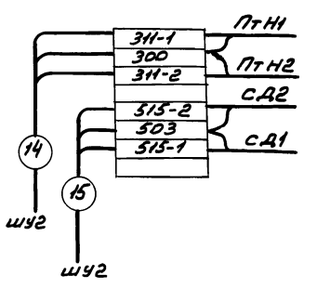

КН 11

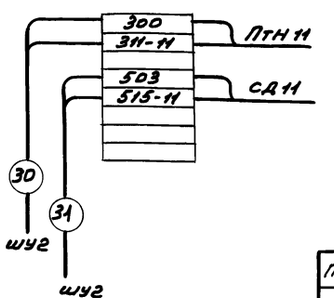

Клеммные коробки КН 3-4, КН5-6, КН 7-8, КН 9-10, аналогичны коробке КН1-2, маркировка проводов отличается последней цифрой, которая соответствует номеру направления.

Клеммные коробки КБ 4, КБ6, КБ8, КБ10, КБ12 аналогичны коробке КБ2, маркировка проводов отличается последней цифрой, которая соответствует номеру секции батареи.

Привязан

Инв. № подл.

			ТП 416-3-13.86 АПЖС2		
			Областной вычислительный центр на 33ВН (9-этажное здание)		
Нач.отд.	Клименко			Стадия	Лист	Листов
Н.контр.	Лаптев			Р	17	
Гл.спец.	Лаптев		Схема соединений клеммных коробок (начало)	СПКБ "Спецавтоматика"	
Рук.гр.	Черботкин				
Ст.инж.	Головина				

Инв.№ подл. | Подпись и дата | Взам.инв.№

Копировал Линдерман Ц00609-13 28 Формат А2

Альбом XI

Таблица соответствия

	СК2	СК3	СК5	СК7	СК9	СК10
1	503	503	503	503	503	503
2	516-2	516-3	516-5	516-7	516-9	516-10
3	517-2	517-3	517-5	517-7	517-9	517-10
4	520-2	520-3	520-5	520-7	520-9	520-10
5	521-2	521-3	521-5	521-4	521-9	521-10
6						
7						
8						
9						
10	700	700	700	700	700	700
11	701	701	701	701	701	701
12	704-2	704-3	704-5	704-7	704-9	704-10
13	706-2	706-3	706-5	706-7	706-9	706-10
14	726-2; Д14	726-3; Д1	726-5; Д8	726-7; Д11	726-9; Д31	726-10; Д34
15	727-2; Д15	727-3; Д2	727-5; Д9	727-7; Д12	727-9; Д32	727-10; Д35
16	728-2; Д16	728-3; Д3	728-5; Д10	728-7; Д13	728-9; Д33	728-10; Д36
17	503	503	503	503	503	503
18						
19	517-2	517-3	517-5	517-7	517-9	517-10
20						
21	521-2	521-3	521-5	521-7	521-9	521-10
22	503	503	503	503	503	503
23						
24						
25						
26	700	700	700	700	700	700
27						
28	704-2	704-3	704-5	704-7	704-9	704-10
29	706-2	706-3	706-5	706-7	706-9	706-10
30	725-2	725-3	725-5	725-7	725-9	725-10
31	725-2	725-3	725-5	725-7	725-9	725-10
32	725-2	725-3	725-5	725-7	725-9	725-10

СК2

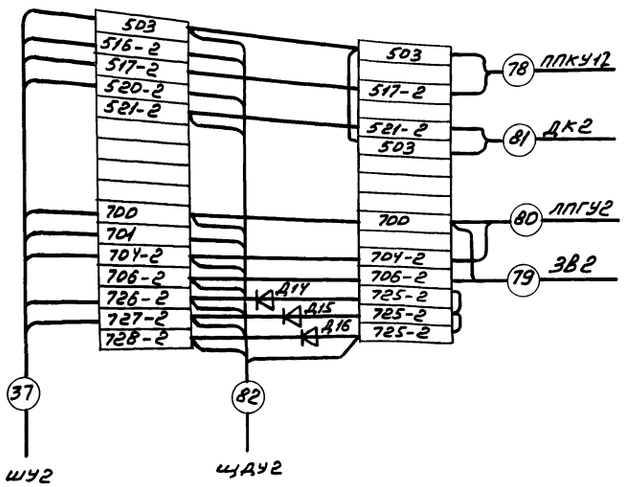

СК8-1/2

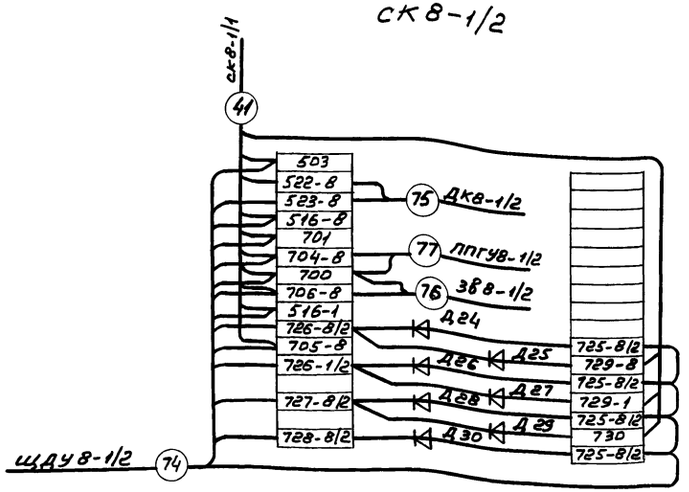

СК8-1/1

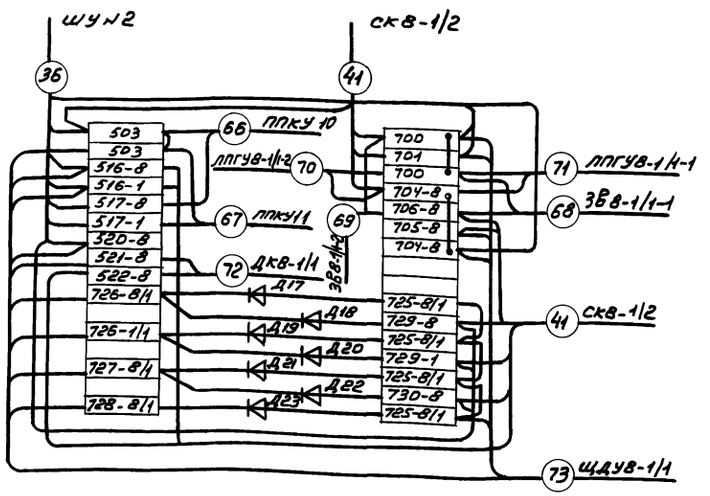

Привязан

Инв.№ 2

ТП 416-3-13.86 АПЖ2			
Областной вычислительный центр на 3ЭВМ (9-этажное здание)			
	Стадия	Лист	Листов
	Р	18	
Схема соединений клеммных коробок (окончание)	СПКБ «Спецавтоматика»		

Нач.отд	Клименко	
Н.контр	Лаптев	
Гл.спец.	Лаптев	
Рук.гр.	Чередоткин	
Ст.инж.	Головина	

Инв.№ подл. | Подпись и дата | Взам. инв.№

Копировал Линдерман Ц000609-13 29 формат А2

Альбом XI

Маркировка кабеля	Трасса		Кабель					
			По проекту			Проложен		
	Начало	Конец	Марка	Колич. кабелей, число и сечение жил, напряжение	Длина м	Марка	Колич. кабелей, число и сечение жил, напряжение	Длина м
1	Рабочий ввод	Шкаф управления 1						
2	Резервный ввод	Шкаф управления 1		Обеспечивает				
3	Рабочий ввод	Пульт сигнализации		заказчик				
4	Резервный ввод	Пульт сигнализации						
5	Пульт сигнализации	Шкаф управления N 1	КВВГ	27×1,0	33			
6	Пульт сигнализации	Шкаф управления N 2	КВВГ	27×1,0	33			
7	Шкаф управления N1	СКА	КВВГ	7×1,0	35			
8	Шкаф управления N2	СКА	КВВГ	7×1,0	35			
9	Шкаф управления 1	Шкаф управления 2	КВВГ	27×1,0	4			
10	Шкаф управления 1	Шкаф управления 2	КВВГ	7×1,0	4			
11	СКА	ЩВА	КВВГ	14×1,0	2			
12	ШУ1	КБ2	ПВ1	2(1×1,0)	30			
13	ШУ1	КБ4	ПВ1	2(1×1,0)	28			
14	ШУ2	КН1-2	ПВ1	3(1×1,0)	39			
15	ШУ2	КН1-2	ПВ1	3(1×1,0)	39			
16	ШУ1	КН3-4	ПВ1	3(1×1,0)	36			
17	ШУ1	КН3-4	ПВ1	3(1×1,0)	36			
18	ШУ1	КБ6	ПВ1	3(1×1,0)	22			
19	ШУ1	КБ8	ПВ1	2(1×1,0)	20			
20	ШУ1	КБ10	ПВ1	2(1×1,0)	18			
21	ШУ1	КБ12	ПВ1	2(1×1,0)	16			
22	ШУ1	КН5-6	ПВ1	3(1×1,0)	24			
23	ШУ1	КН5-6	ПВ1	3(1×1,0)	24			
24	ШУ2	КН7-8	ПВ1	2(1×1,0)	22			
25	ШУ2	КН7-8	ПВ1	2(1×1,0)	22			
26	ШУ1	КН7-8	ПВ1	2(1×1,0)	30			
27	ШУ1	КН7-8	ПВ1	2(1×1,0)	30			
28	ШУ2	КН9-10	ПВ1	3(1×1,0)	33			
29	ШУ2	КН9-10	ПВ1	3(1×1,0)	33			
30	ШУ2	КН11	ПВ1	2(1×1,0)	24			
31	ШУ2	КН11	ПВ1	2(1×1,0)	24			
32	ШУ1	СК6-4	КВВГ	14×1,0	40			
33	ШУ1	СК5	КВВГ	14×1,0	69			
34	ШУ1	СК7	КВВГ	14×1,0	55			
35	ШУ1	СК3	КВВГ	14×1,0	50			
36	ШУ2	СК8-1/1	КВВГ	14×1,0	32			
37	ШУ2	СК2	КВВГ	14×1,0	59			
38	ШУ2	СК10	КВВГ	14×1,0	38			
39	ШУ2	СК9	КВВГ	14×1,0	30			
40	ШУ2	СК11/1	КВВГ	14×1,0	13			
41	СК8-1/1	СК8-1/2	КВВГ	14×1,0	28			
42	СК11/1	СК11/2	КВВГ	14×1,0	23			
43	СК6-4	ППКУ 20	ВРГ	3×1,0	2			
44	СК6-4	ППКУ 19	ВРГ	3×1,0	2			
45	СК6-4	ЗВ 6-4/1	ВРГ	3×1,0	8			
46	СК6-4	ЗВ 6-4/2	ВРГ	3×1,0	2			
47	СК6-4	ЛПГУ 6-4/1	ВРГ	3×1,0	8			
48	СК6-4	ЛПГУ 6-4/2	ВРГ	3×1,0	2			
49	СК6-4	ДК 6-4	ВРГ	3×1,0	2			
50	СК6-4	ЩДУ 6-4	КВВГ	14×1,0	2			
51	СК5	ППКУ 18	ВРГ	3×1,0	2			
52	СК5	ЗВ 5	ВРГ	3×1,0	2			
53	СК5	ЛПГУ 5	ВРГ	3×1,0	2			
54	СК5	ДК 5	ВРГ	3×1,0	2			
55	СК5	ЩДУ 5	КВВГ	14×1,0	2			
56	СК7	ППКУ 21	ВРГ	3×1,0	2			
57	СК7	ЗВ 7	ВРГ	3×1,0	2			
58	СК7	ЛПГУ 7	ВРГ	3×1,0	2			
59	СК7	ДК 7	ВРГ	3×1,0	2			
60	СК7	ЩДУ 7	КВВГ	14×1,0	2			
61	СК3	ППКУ 22	ВРГ	3×1,0	2			
62	СК3	ЗВ 3	ВРГ	3×1,0	2			
63	СК3	ЛПГУ 3	ВРГ	3×1,0	2			
64	СК3	ДК 3	ВРГ	3×1,0	2			
65	СК3	ЩДУ 3	КВВГ	14×1,0	2			
66	СК8-1/1	ППКУ 10	ВРГ	3×1,0	2			
67	СК8-1/1	ППКУ 11	ВРГ	3×1,0	2			
68	СК8-1/1	ЗВ 8-1/1-1	ВРГ	3×1,0	2			
69	СК8-1/1	ЗВ 8-1/1-2	ВРГ	3×1,0	7			
70	СК8-1/1	ЛПГУ 8-1/1-1	ВРГ	3×1,0	7			
71	СК8-1/1	ЛПГУ 8-1/1-2	ВРГ	3×1,0	2			
72	СК8-1/1	ДК 8-1/1	ВРГ	3×1,0	2			

Инв.№ подл. | Подпись и дата | Взам. инв.№

Привязан

Инв.№

ТП 416-3-13.86 АПЖ 2

Областной вычислительный центр на 3 ЭВМ (9-этажное здание)

			Стадия	Лист	Листов
Нач.отд.	Клименко		Р	19	
Н.контр.	Лаптев				
Гл.спец.	Лаптев				
Рук.гр.	Черноткин				

Кабельный журнал (начало)

СПКБ „Спецавтоматика"

Копировал Карташева 400609-13 30 Формат А2

Альбом XI

Маркировка кабеля	Трасса: Начало	Трасса: Конец	Кабель: По проекту: Марка	Кабель: По проекту: Колич. кабелей число и сечение жил, напряжение	Кабель: По проекту: Длина м	Кабель: Проложен: Марка	Кабель: Проложен: Колич. кабелей число и сечение жил, напряжение	Кабель: Проложен: Длина м
73	СК8-1/1	ЩДУ8-1/1	КВВГ	19×1,0	2			
74	СК8-1/2	ЗВ8-1/2	КВВГ	14×1,0	2			
75	СК8-1/2	ЛПГУ8-1/2	ВРГ	3×1,0	2			
76	СК8-1/2	ДК8-1/2	ВРГ	3×1,0	2			
77	СК8-1/2	ЩДУ8-1/2	ВРГ	3×1,0	2			
78	СК2	ППКУ12	ВРГ	3×1,0	2			
79	СК2	ЗВ2	ВРГ	3×1,0	2			
80	СК2	ЛПГУ2	ВРГ	3×1,0	2			
81	СК2	ДК2	ВРГ	3×1,0	2			
82	СК2	ЩДУ2	КВВГ	14×1,0	2			
83	СК10	ППКУ13	ВРГ	3×1,0	2			
84	СК10	ЗВ10	ВРГ	3×1,0	2			
85	СК10	ЛПГУ10	ВРГ	3×1,0	2			
86	СК10	ДК10	ВРГ	3×1,0	2			
87	СК10	ЩДУ10	КВВГ	14×1,0	2			
88	СК9	ППКУ14	ВРГ	3×1,0	2			
89	СК9	ЗВ9	ВРГ	3×1,0	2			
90	СК9	ЛПГУ9	ВРГ	3×1,0	2			
91	СК9	ДК9	ВРГ	3×1,0	2			
92	СК9	ЩДУ9	КВВГ	14×1,0	2			
93	СК11/1	ППКУ4	ВРГ	3×1,0	2			
94	СК11/1	ЗВ11/1	ВРГ	3×1,0	2			
95	СК11/1	ЛПГУ11/1	ВРГ	3×1,0	2			
96	СК11/1	ДК11/1	ВРГ	3×1,0	2			
97	СК11/1	ЩДУ11/1	КВВГ	14×1,0	2			
98	СК11/2	ЗВ11/2	ВРГ	3×1,0	2			
99	СК11/2	ЛПГУ11/2	ВРГ	3×1,0	2			
100	СК11/2	ДК11/2	ВРГ	3×1,0	2			
101	СК11/2	ЩДУ11/2	КВВГ	14×1,0	2			
102	ППКУ36	К00	ЛТВ-П	2×0,6	12			
103	ППКУ36	ОУ36(Д36/1...Д36/10)	ЛПВ	3×1,0	46			
104	ППКУ26	К01б	ЛТВ-П	2×0,6	10			
105	ППКУ26	ОУ26(Д26/1...Д26/10)	ЛПВ	3×1,5	64			
106	Т9/1...Т9/37	К04	ЛТВ-П	2×0,6	152			
107	К00	М1	ТППЭП	10×2×0,5	5			
108	М2	М1	ТППЭП	10×2×0,5	15			
109	ПЗ-50№1	Рубин-3№1(базовый блок)	ТППЭП	10×2×0,5	12			
110	ПЗ-50№1	Рубин-3№1(линейный блок)	ТППЭП	10×2×0,5	12			
111	Рабочий ввод	Рубин-3№1	Обеспечивает заказчик					
112	Резервный ввод	Рубин-3№1						
113	ВБ	Рубин-3	ВРГ	3×1,0	3			

Маркировка кабеля	Трасса: Начало	Трасса: Конец	Кабель: По проекту: Марка	Кабель: По проекту: Колич. кабелей число и сечение жил, напряжение	Кабель: По проекту: Длина м	Кабель: Продолжен: Марка	Кабель: Продолжен: Колич. кабелей число и сечение жил, напряж.	Кабель: Продолжен: Длина м
114	ПЗ-50№1	Рубин-3№1(линейный блок)	ТППЭП	10×2×0,5	12			
115	М8	ПЗ-50№1	ТППЭП	50×2×0,5	20			
116	М8	М7	ТППЭП	50×2×0,5	15			
117	К05	М8	ТППЭП	10×2×0,5	3			
118	К04	М8	ТППЭП	10×2×0,5	3			
119	К03	М7	ТППЭП	10×2×0,5	2			
120	М6	М7	ТППЭП	30×2×0,5	15			
121	К02	М6	ТППЭП	10×2×0,5	3			
122	М6	М5	ТППЭП	20×2×0,5	15			
123	К01б	М5	ТППЭП	10×2×0,5	2			
124	М4	М5	ТППЭП	20×2×0,5	15			
125	К01д	М4	ТППЭП	10×2×0,5	2			
126	М3	М4	ТППЭП	20×2×0,5	15			
127	К01	М3	ТППЭП	10×2×0,5	2			
128	М2	М3	ТППЭП	10×2×0,5	15			
129	К00б	М2	ТППЭП	10×2×0,5	2			
130	К00д	М1	ТППЭП	10×2×0,5	3			
131	Т35/1....Т35/17	К00д	ЛТВ-П	2×0,6	70			
132	ППКУ34	К00д	ЛТВ-П	2×0,6	18			
133	ППКУ33	К00д	ЛТВ-П	2×0,6	13			
134	Т32/1...Т32/30	К00д	ЛТВ-П	2×0,6	100			
135	ППКУ31	К00б	ЛТВ-П	2×0,6	20			
136	Т30/1...Т30/29	К01	ЛТВ-П	2×0,6	96			
137	Т29/1...Т29/21	К01д	ЛТВ-П	2×0,6	78			
138	ППКУ28	К01д	ЛТВ-П	2×0,6	13			
139	Т27/1...Т27/27	К01б	ЛТВ-П	2×0,6	102			
140	Т25/1...Т25/25	К02	ЛТВ-П	2×0,6	90			
141	ППКУ24	К02	ЛТВ-П	2×0,6	37			
142	Т23/1...Т23/18	К02	ЛТВ-П	2×0,6	90			
143	ППКУ22	К02	ЛТВ-П	2×0,6	27			

Инв.№подл. | Подпись и дата | Взам.инв.№

Привязан

Инв. № 2

ТП 416-3-13.86 АПЖ2

Областной вычислительный центр на 3ЭВМ (9-этажное здание)

				Стадия	Лист	Листов
Нач.отд.	Клименко			Р	20	
Н.контр.	Лаптев					
Гл.спец.	Лаптев					
Рук.гр.	Черваткин					

Кабельный журнал (продолжение)

СПКБ „Спецавтоматика"

Копировал Линдерман Формат А2

Ц00609-13 31

Альбом XI

Маркировка кабеля	Трасса		Кабель					
			По проекту			Проложен		
	Начало	Конец	Марка	Колич. кабелей, число и сечение жил, напряжение	Длина м	Марка	Колич. кабелей, число и сечение жил, напряжение	Длина м
144	ППКУ 21	К02	АТВ-П	2×0,6	30			
145	ППКУ 20	К02	АТВ-П	2×0,6	20			
146	ППКУ 19	К02	АТВ-П	2×0,6	20			
147	ППКУ 18	К02	АТВ-П	2×0,6	40			
148	Т17/1... Т17/30	К03	АТВ-П	2×0,6	100			
149	ППКУ 16	К03	АТВ-П	2×0,6	32			
150	ППКУ 15	К03	АТВ-П	2×0,6	39			
151	ППКУ 14	К03	АТВ-П	2×0,6	28			
152	ППКУ 13	К03	АТВ-П	2×0,6	50			
153	ППКУ 12	К03	АТВ-П	2×0,6	51			
154	ППКУ 11	К03	АТВ-П	2×0,6	24			
155	ППКУ 10	К03	АТВ-П	2×0,6	22			
156	Т8/1... Т8/12	К04	АТВ-П	2×0,6	50			
157	ППКУ 7	К04	АТВ-П	2×0,6	71			
158	Т6/1... Т6/18	К04	АТВ-П	2×0,6	80			
159	ППКУ 5	К04	АТВ-П	2×0,6	28			
160	ППКУ 4	К04	АТВ-П	2×0,6	14			
161	ППКУ 3	К04	АТВ-П	2×0,6	28			
162	ППКУ 2	К05	АТВ-П	2×0,6	52			
163	ППКУ 1	К05	АТВ-П	2×0,6	3			
164	ППКУ 34	ОУ34 (Д34/1; Д34/9)	ППВ	3×1,0	6			
165	ППКУ 33	ОУ33 (Д33/1... Д33/9)	ППВ	3×1,5	50			
166	ППКУ 31	ОУ31 (Д31/1; Д31/2)	ППВ	3×1,0	4			
167	ППКУ 28	ОУ28 (Д28/1... Д28/6)	ППВ	3×1,0	21			
168	ППКУ 24	ОУ24 (Д24/1... Д24/10)	ППВ	3×1,0	38			
169	ППКУ 22	ОУ22 (Д22/1; Д22/2)	ППВ	3×1,0	10			
170	ППКУ 21	ОУ21 (Д21/1; Д21/2)	ППВ	3×1,0	20			
171	ППКУ 20	ОУ20 (Д20/1... Д20/6)	ППВ	3×1,0	34			
172	ППКУ 19	ОУ19 (Д19/1... Д19/6)	ППВ	3×1,0	32			
173	ППКУ 18	ОУ18 (Д18/1... Д18/2)	ППВ	3×1,0	10			
174	ППКУ 16	ОУ16 (Д16/1... Д16/4)	ППВ	3×1,0	23			
175	ППКУ 15	ОУ15 (Д15/1... Д15/6)	ППВ	3×1,0	15			
176	ППКУ 14	ОУ14 (Д14/1; Д14/2)	ППВ	3×1,0	13			
177	ППКУ 13	ОУ13 (Д13/1; Д13/2)	ППВ	3×1,0	11			
178	ППКУ 12	ОУ12 (Д12/1; Д12/2)	ППВ	3×1,0	10			
179	ППКУ 11	ОУ11 (Д11/1... Д11/6)	ППВ	3×1,0	48			
180	ППКУ 10	ОУ10 (Д10/1... Д10/6)	ППВ	3×1,0	49			
181	ППКУ 7	ОУ7 (Д7/1... Д7/10)	ППВ	3×1,0	50			
182	ППКУ 5	ОУ5 (Д5/1... Д5/4)	ППВ	3×1,0	12			
183	ППКУ 4	ОУ4 (Д4/1... Д4/2)	ППВ	3×1,0	18			
184	ППКУ 3	ОУ3 (Д3/1... Д3/10)	ППВ	3×1,0	45			
185	ППКУ 2	ОУ2 (Д2/1, Д2/2)	ППВ	3×1,0	15			
186	ППКУ 1	ОУ1 (Д1/1... Д1/10)	ППВ	3×1,5	72			
187	ППКУ 36	РКН 36	ВРГ	3×1,0	5			
188	ППКУ 34	РКН 34	ВРГ	3×1,0	5			
189	ППКУ 33	РКН 33	ВРГ	3×1,0	5			
190	ППКУ 31	РКН 31	ВРГ	3×1,0	5			
191	ППКУ 28	РКН 28	ВРГ	3×1,0	5			
192	ППКУ 26	РКН 26	ВРГ	3×1,0	5			
193	ППКУ 24	РКН 24	ВРГ	3×1,0	5			
194	ППКУ 22	РКН 22	ВРГ	3×1,0	5			
195	ППКУ 21	РКН 21	ВРГ	3×1,0	5			
196	ППКУ 20	РКН 20	ВРГ	3×1,0	5			
197	ППКУ 19	РКН 19	ВРГ	3×1,0	5			
198	ППКУ 18	РКН 18	ВРГ	3×1,0	5			
199	ППКУ 16	РКН 16	ВРГ	3×1,0	5			
200	ППКУ 15	РКН 15	ВРГ	3×1,0	5			
201	ППКУ 14	РКН 14	ВРГ	3×1,0	5			
202	ППКУ 13	РКН 13	ВРГ	3×1,0	5			
203	ППКУ 12	РКН 12	ВРГ	3×1,0	5			
204	ППКУ 11	РКН 11	ВРГ	3×1,0	5			
205	ППКУ 10	РКН 10	ВРГ	3×1,0	5			
206	ППКУ 7	РКН 7	ВРГ	3×1,0	5			
207	ППКУ 5	РКН 5	ВРГ	3×1,0	5			
208	ППКУ 4	РКН 4	ВРГ	3×1,0	5			
209	ППКУ 3	РКН 3	ВРГ	3×1,0	5			
210	ППКУ 2	РКН 2	ВРГ	3×1,0	5			
211	ППКУ 1	РКН 1	ВРГ	3×1,0	5			
212	Рубин-3N1 (Лин.блок 3)	ПЭ-50 N 1	ТПП ЭП	10×2×0,5	12			

Инв.№ подл. | Подпись и дата | Взам.инв.№

Привязан

Инв. №

ТП 416-3-13.86 АПЖ 2			
Областной вычислительный центр на 3 ЭВМ (9-этажное здание)			
	Стадия	Лист	Листов
	Р	21	
Кабельный журнал (окончание)	СПКБ „Спецавтоматика"		

Нач.отд.	Клименко	
Н.контр.	Лаптев	
Гл.спец.	Лаптев	
Рук. гр.	Чурваткин	

Копировал Карташева 400609-13 32 Формат А2

Альбом XI

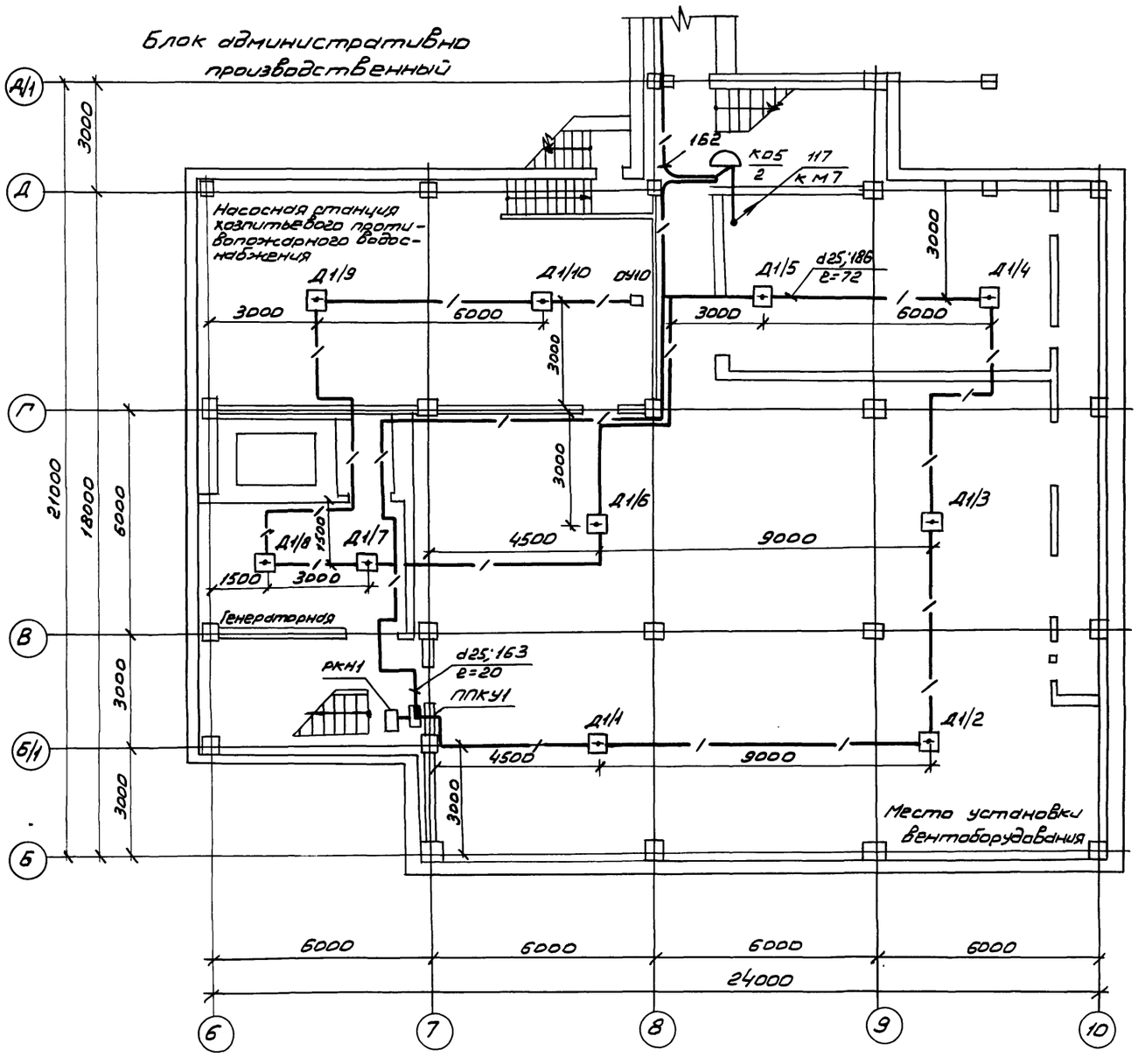

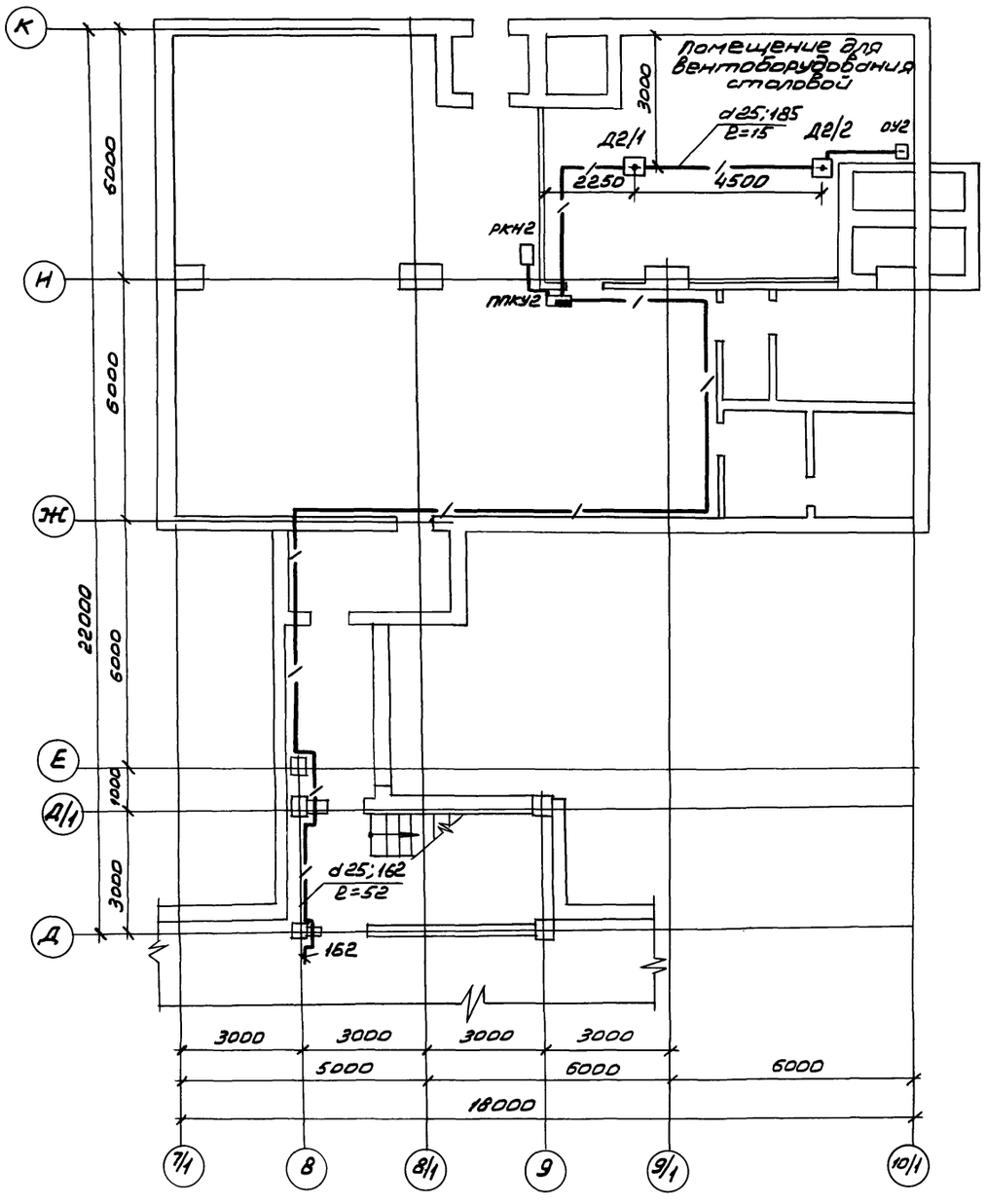

Привязка			
Инв. №			

Нач.отд.	Клименко		
Н.контр.	Лаптев		
Гл.спец.	Лаптев		
Рук.гр.	Черботкин		

ТП 416-3-13.86 АПЖ2

Областной вычислительный центр на 3ЭВМ (9-этажное здание)

Стадия	Лист	Листов
Р	22	

Расстановка эл. оборудования и разводка эл. сети на плане подвала

СПКБ „Спецавтоматика"

Инв. № подл. | Подпись и дата | Взам. инв. №

Копировал Линдерман Цоо 609-13 33 Формат А2

Альбом XI

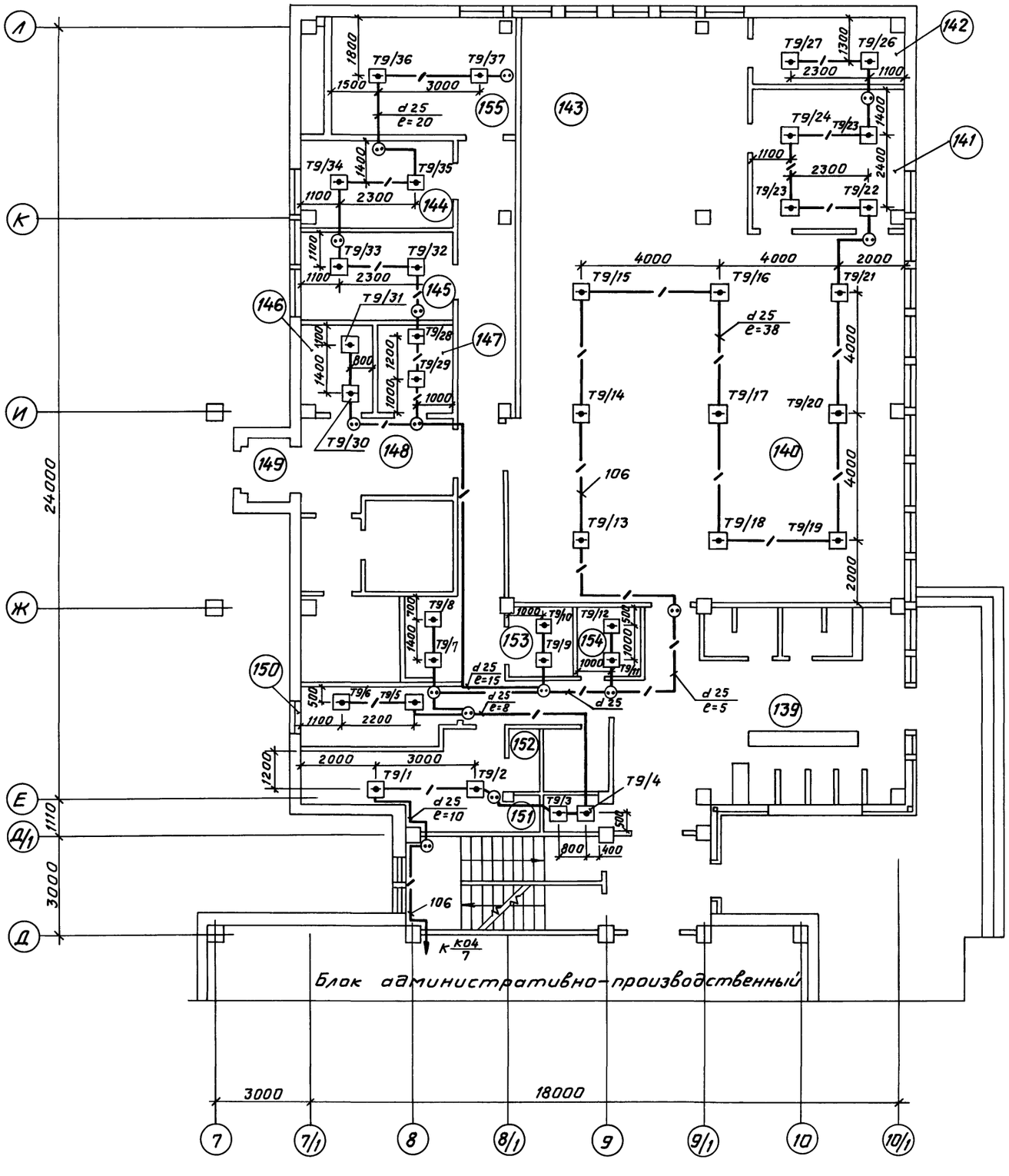

Экспликация к плану 1 этажа

NN помещений	Наименование помещений
139	Вестибюль
140	Обеденный зал
141	Моечная столовой посуды
142	Моечная кухонной посуды
143	Горячий цех
144	Холодный цех
145	Заготовочный цех
146	Кладовая сухих продуктов
147	Моечная и кладовая тары
148	Загрузочная
149	Тамбур
150	Кабинет директора, контора
151	Гардеробная
152	Душевая
153	Кладовая инвентаря
154	Бельевая
155	Помещение для вентоборудования

Привязан

Инв. №

Инв.№подл. | Подпись и дата | Взам.инв.№

ТП 416-3-13.86 АПЖ 2			
Областной вычислительный центр на 3 ЭВМ (9-этажное здание)			
Блок столовой	Стадия	Лист	Листов
	Р	23	
Нач.отд. Клименко			
Н.контр. Лаптев			
Гл.спец. Лаптев			
Рук.гр. Червоткин			
Расстановка эл.оборудования и разводка эл.сети на плане 1этажа (начало)	СПКБ „Спецавтоматика"		

Копировал Карташева Формат А2

Ц00609-13 34

Альбом XI

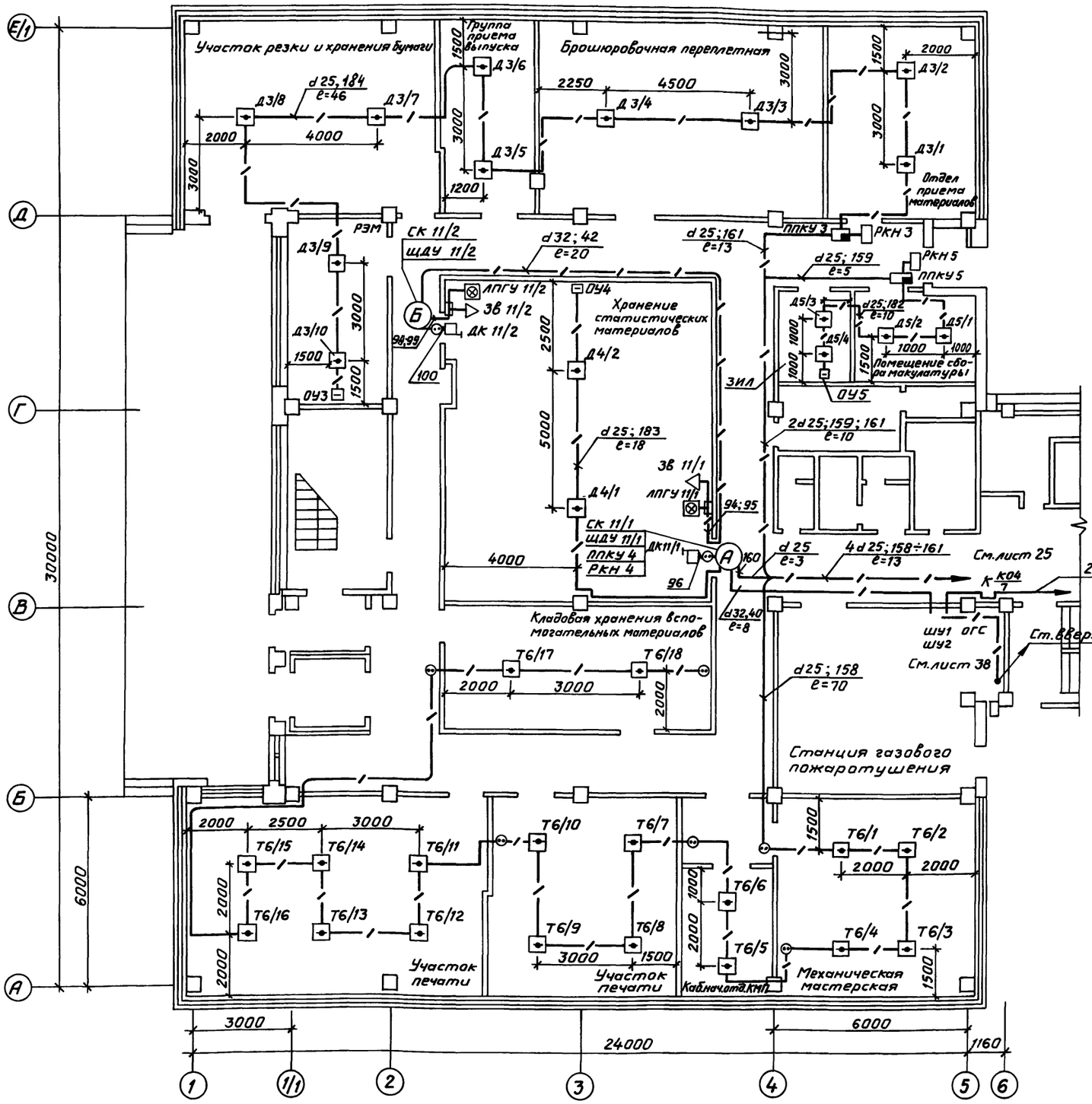

Узел А

м 1:25

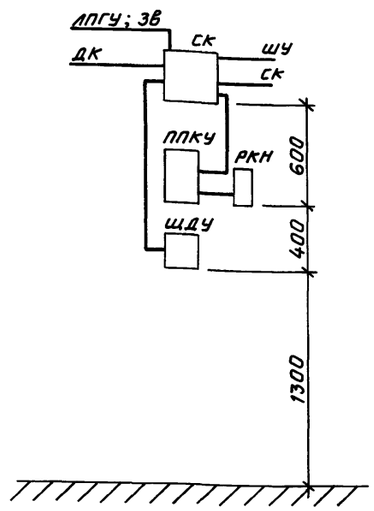

Узел Б

м 1:25

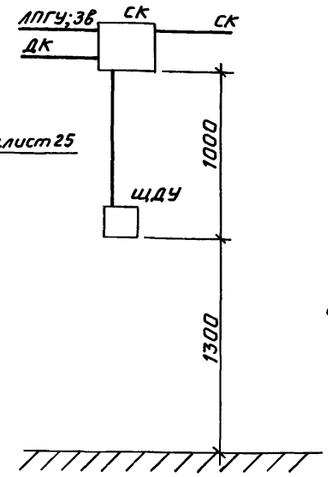

Коробки СК и реле РКН устанавливаются в местах, удобных для монтажа и эксплуатации.

Привязан

Инв. №

				ТП 416-3-13.86 АПЖ 2		
				Областной вычислительный центр на 3 ЭВМ (9-этажное здание)		
Нач.отд.	Клименко			Блок залов ЭВМ	Стадия: Р	Лист: 24	Листов:
Н.контр.	Лаптев						
Гл.спец.	Лаптев			Расстановка эл.оборудования и разводка эл.сети на плане 1 этажа (продолжение)	СПКБ „Спецавтоматика"		
Рук.гр.	Червоткин						

Инв.№ подл. | Подпись и дата | Взам.инв.№

Копировал Карташева

Формат А2

409609-13 35

Альбом XI

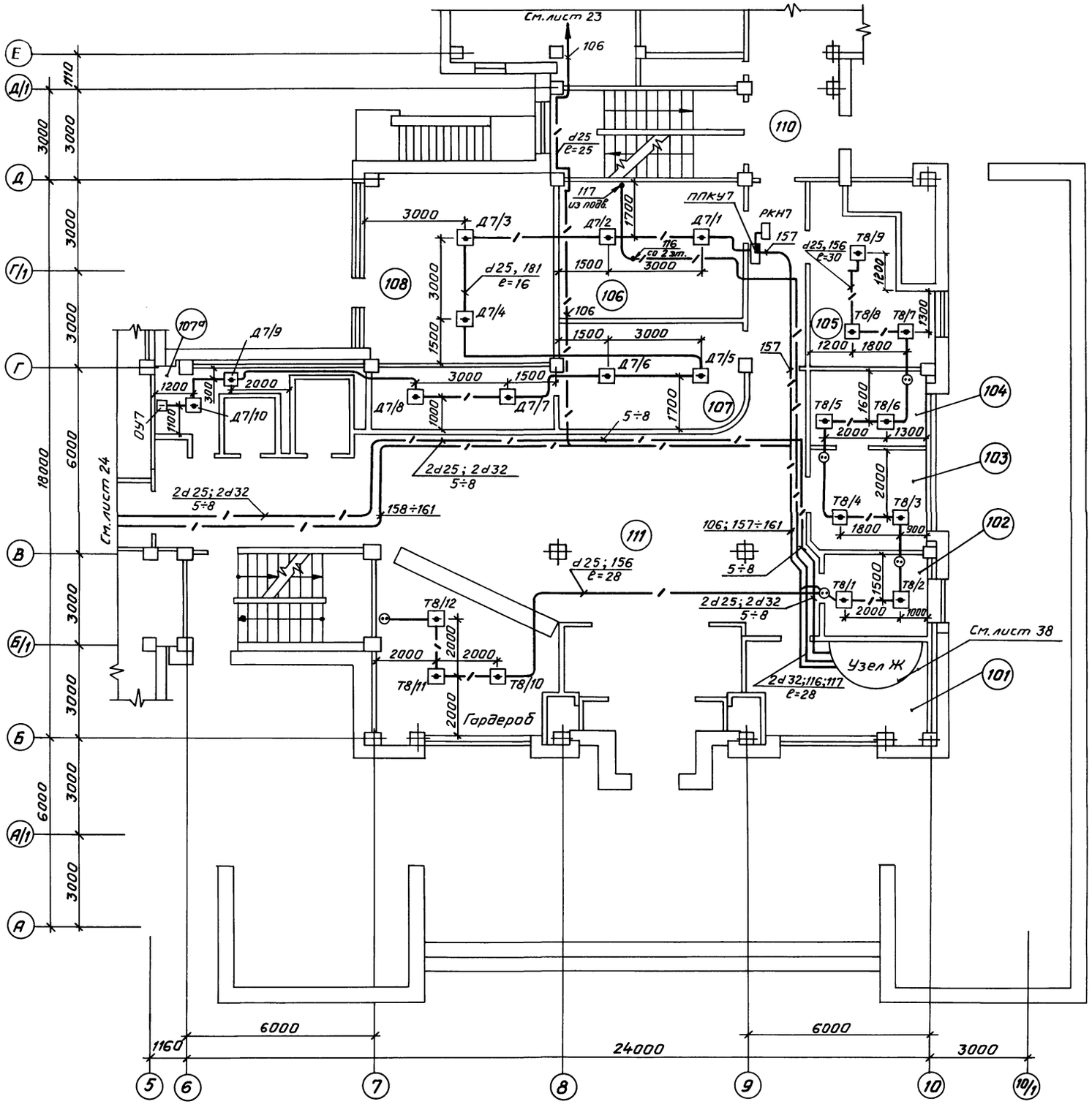

Экспликация к плану 1 этажа

NN помещений	Наименование помещений
101	Бюро пропусков и охраны, пультовая
102	Экспедиция
103	Отдел кадров
104	Начальник отдела кадров
105	Медпункт
106	Электрощитовая
107	Комната МОП
107а	Кладовая МОП
108	Стабилизаторная
110	Холл
111	Вестибюль

Привязан

Инв. №

Нач.отд.	Клименко		
Н.контр.	Лаптев		
Гл.спец.	Лаптев		
Рук.гр.	Черноткин		

ТП 416-3-13.86 АПЖ 2

Областной вычислительный центр на 3 ЭВМ (9-этажное здание)

Блок административно-производственный

Стадия	Лист	Листов
Р	25	

Расстановка эл.оборудования и разводка эл.сети на плане 1 этажа (окончание)

СПКБ „Спецавтоматика"

Копировал Карташева

Формат А2

Инв.№ подл. | Подпись и дата | Взам.инв.№

Альбом XI

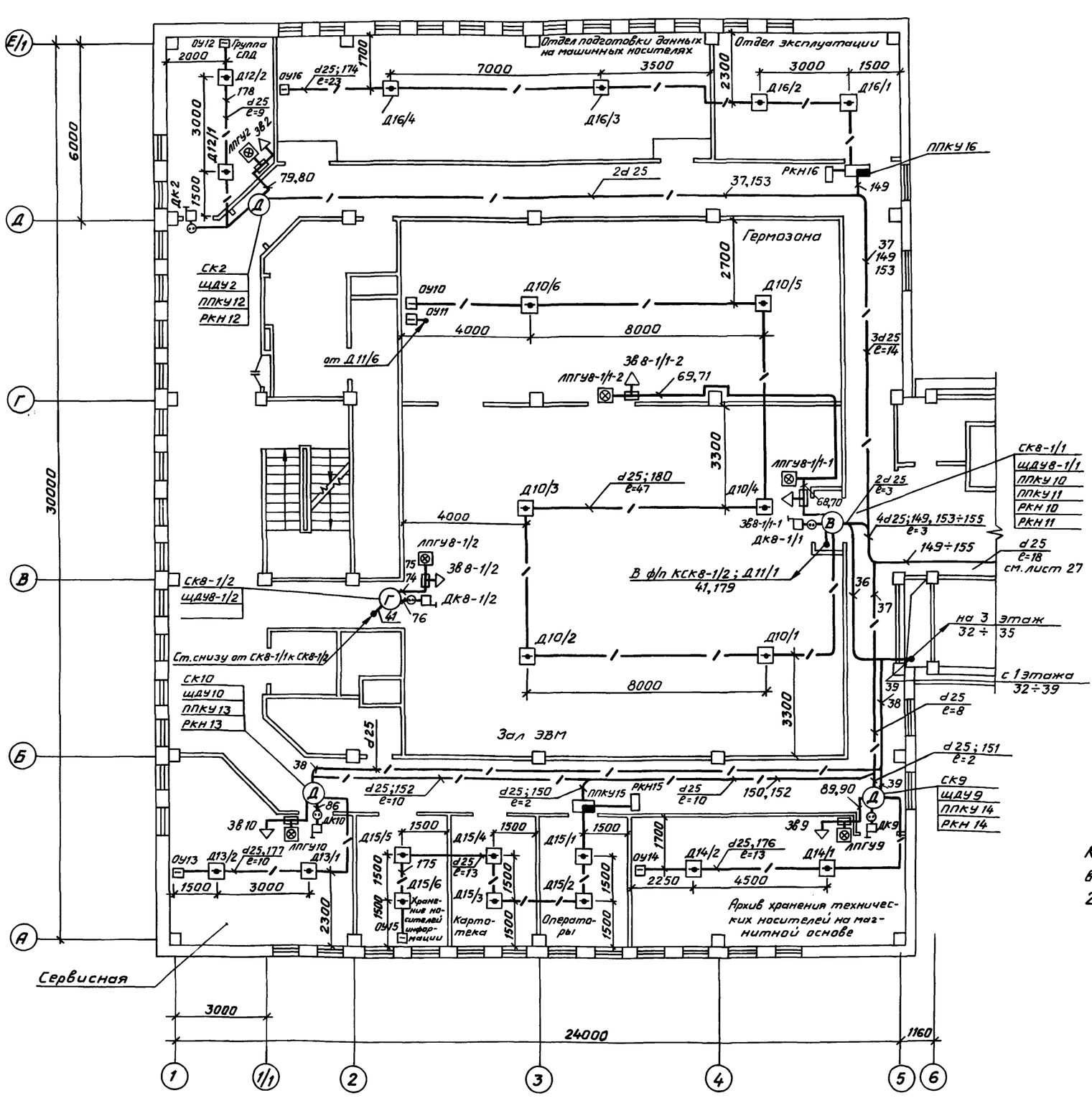

Узел В
м 1:20

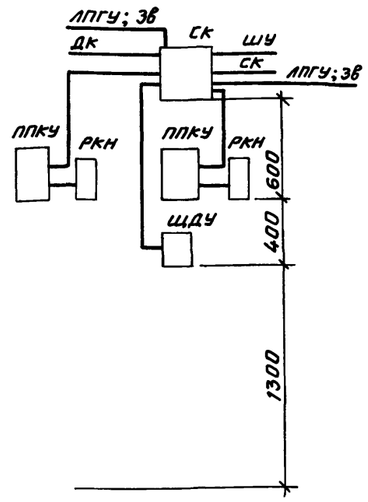

Узел Г
м 1:20

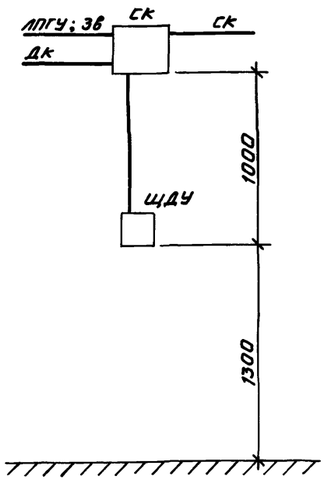

Коробка СК и реле РКН устанавливаются в местах, удобных для монтажа и эксплуатации.

Кабели 37, 153 в осях Д, 1-5 проложить в трубах за подвесным потолком 2 этажа.

Привязан

Инв. №

Взам. инв. №

Подпись и дата

Инв. № подл.

				ТП 416-3-13.86 АПЖ 2		
				Областной вычислительный центр на 3 ЭВМ (9-этажное здание)		
Нач. отд.	Клименко			Блок залов ЭВМ	Стадия: Р	Лист: 26	Листов:
Н. контр.	Лаптев					
Гл. спец.	Лаптев			Расстановка эл. оборудования и разводка эл. сети на плане 2 этажа (начало)	СПКБ „Спецавтоматика"	
Рук. гр.	Черваткин					

Копировал Карташева

Формат А2

Ц 00609-13 37

Альбом XI

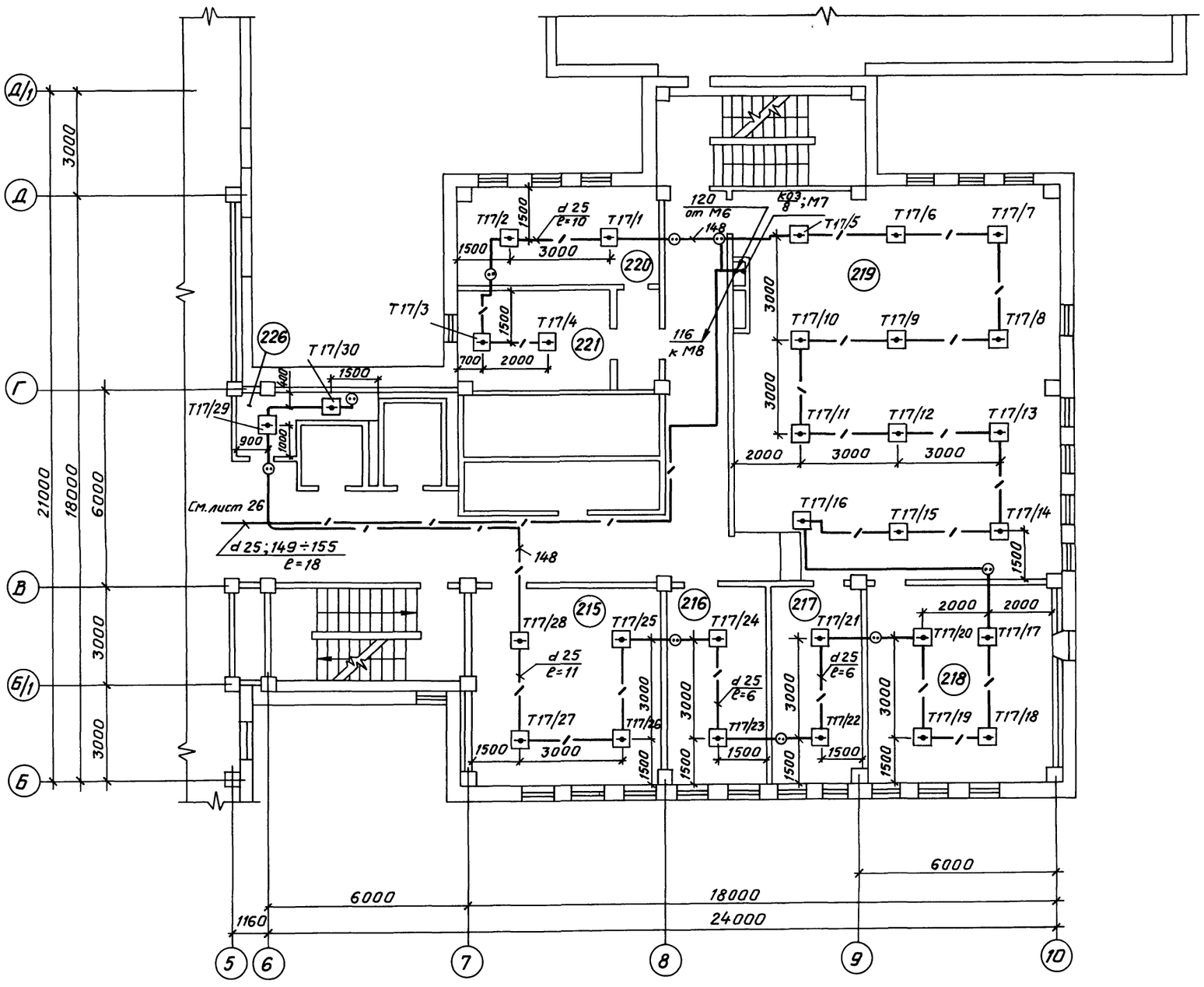

Экспликация к плану 2 этажа

NN помещений	Наименование помещений
215	Кабинет начальника отдела технического оборудования ЭВМ и нач. смены
216	Прием и выпуск (ОПР)
217	Группа технического обслуживания
218	Группа первичного контроля
219	Помещение перфораторов
220	Кабинет начальника отдела
221	Комната сантехника
226	Кладовая МОП

Привязан

Инв. №

Инв. № подл. | Подпись и дата | Взам. инв. №

ТП 416-3-13.86 АПЖ 2						
Областной вычислительный центр на 3 ЭВМ (9-этажное здание)						
Нач. отд.	Клименко		Блок административно-производственный	Стадия	Лист	Листов
Н. контр.	Лаптев			Р	27	
Гл. спец.	Лаптев		Расстановка эл. оборудования и разводка эл. сети на плане 2 этажа (окончание)	СПКБ „Спецавтоматика"		
Рук. гр.	Червоткин					

Копировал Карташева

Формат А2

№ 00689-13

Альбом XI

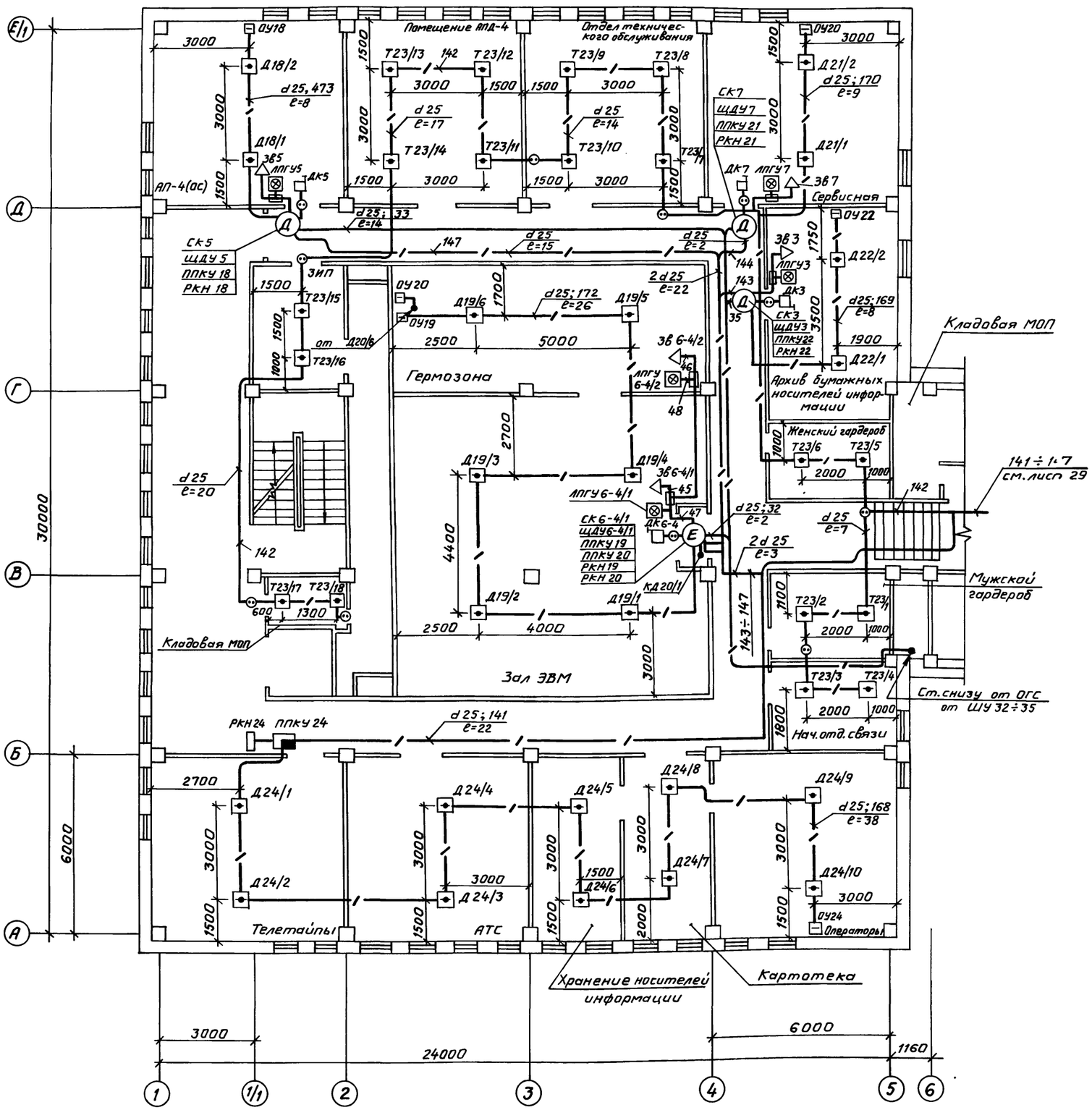

Узел Д
м1:20

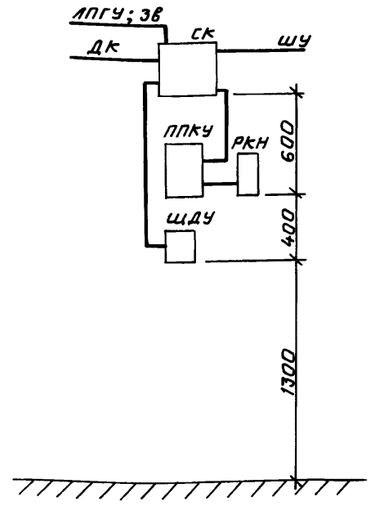

Узел Е
м1:20

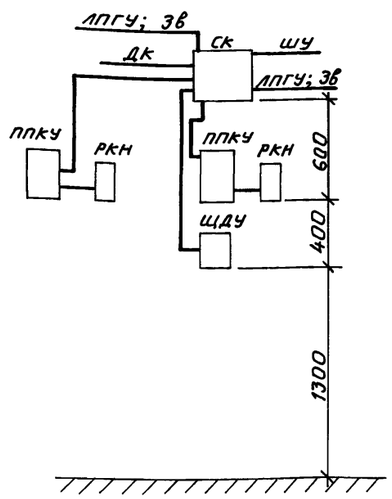

Коробки СК и реле РКН устанавливаются в местах удобных для монтажа и эксплуатации.

Привязан

Инв. №

Нач.отд.	Клименко		
Н.контр.	Лаптев		
Гл.спец.	Лаптев		
Рук.гр.	Червоткин		

ТП 416-3-13.86 АПЖ 2

Областной вычислительный центр на 3 ЭВМ

Блок залов ЭВМ

Стадия	Лист	Листов
Р	28	

Расстановка эл.оборудования и разводка эл. сети на плане 3 этажа (начало)

СПКБ „Спецавтоматика"

Копировал Карташева

Формат А2

Инв.№ подл. | Подпись и дата | Взам.инв.№

Альбом XI

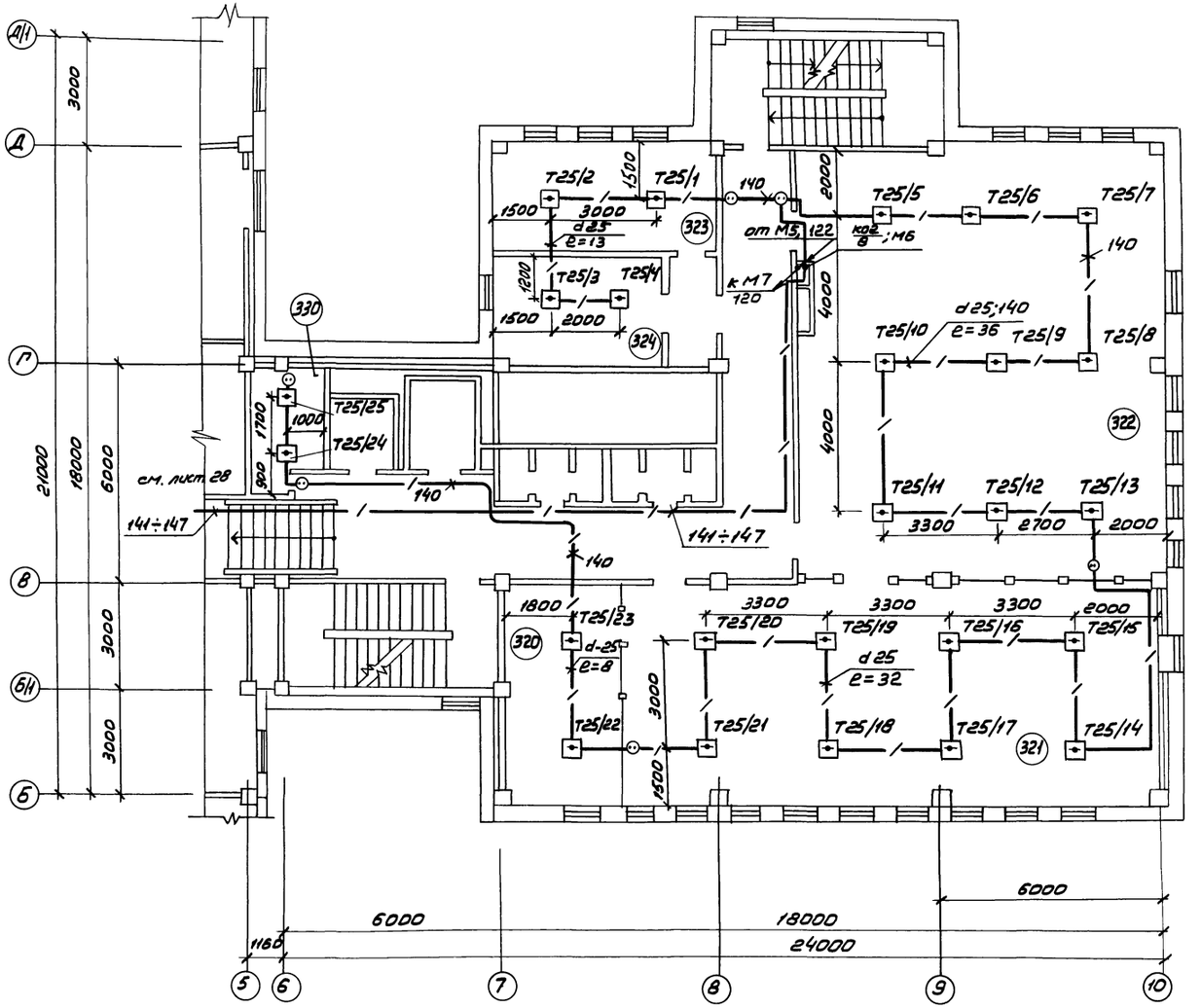

Экспликация к плану 3 этажа

№№ помещений	Наименование помещений
320	Кабинет начальника отдела
321	Отдел алгоритмизации и программирования
322	Отдел ведения информационного фонда
323	Кабинет начальника отдела
324	Архив информационного фонда
330	Кладовая МОП

Инв. № подл. | Подпись и дата | Взам. инв. №

Привязан

Инв. №

ТП 416-3-13.86 АПЖС2			
Областной вычислительный центр на ЭВМ (9 этажное здание)			
Блок административно-производственный	Стадия	Лист	Листов
	Р	29	
Расстановка эл. оборудования и разводка эл. сети на плане 3 этажа (окончание)	СПКБ „Спецавтоматика"		

Нач. отд.	Клименко	
Н. контр.	Лаптев	
Гл. спец.	Лаптев	
Рук. гр.	Черботкин	

Копировал Линдерман Формат А2

Ц 00609-13 40

Альбом XI

Подпольное пространство 2 этажа

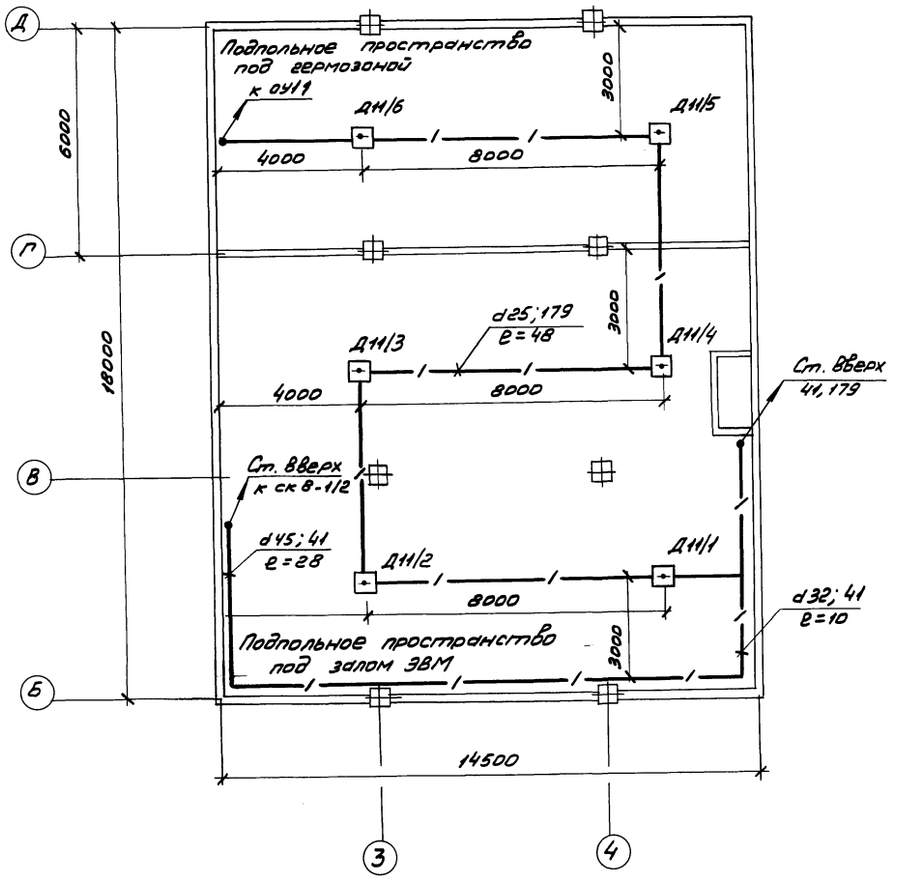

Подпольное пространство 3 этажа

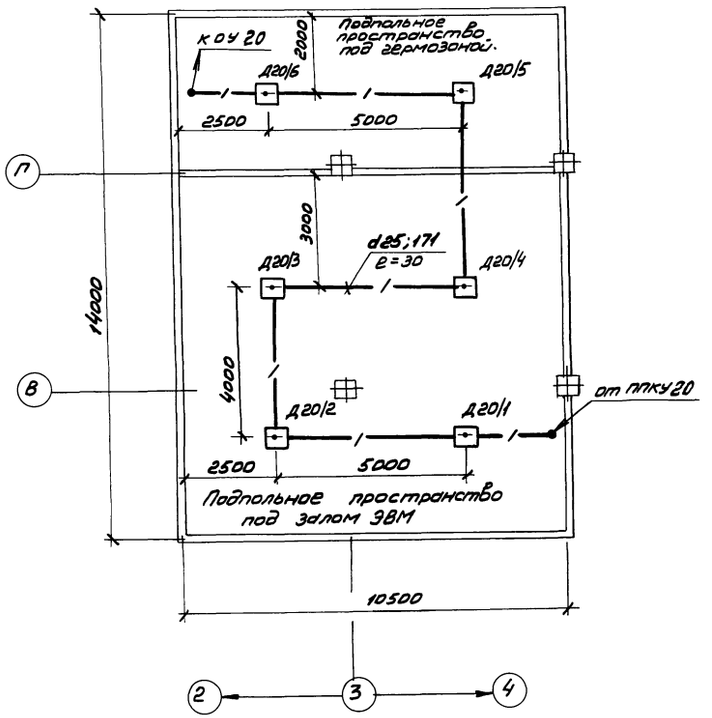

Привязан

Инв. № подл.

ТП 416-3-13.86 АПЖ 2			
Областной вычислительный центр на 3ЭВМ (9-этажное здание)			
Блок залов ЭВМ	Стадия	Лист	Листов
	Р	30	
Расстановка эл. оборудования и разводка эл. сети на планах подпольных пространств 2 и 3 этажей	СПКБ „Спецавтоматика"		
Нач. отд. Клименко			
Н. контр. Лаптев			
Гл. спец. Лаптев			
Рук. гр. Червоткин			

Взам. инв. №

Подпись и дата

Инв. № подл.

Копировал Линдерман

Формат А2

Альбом XI

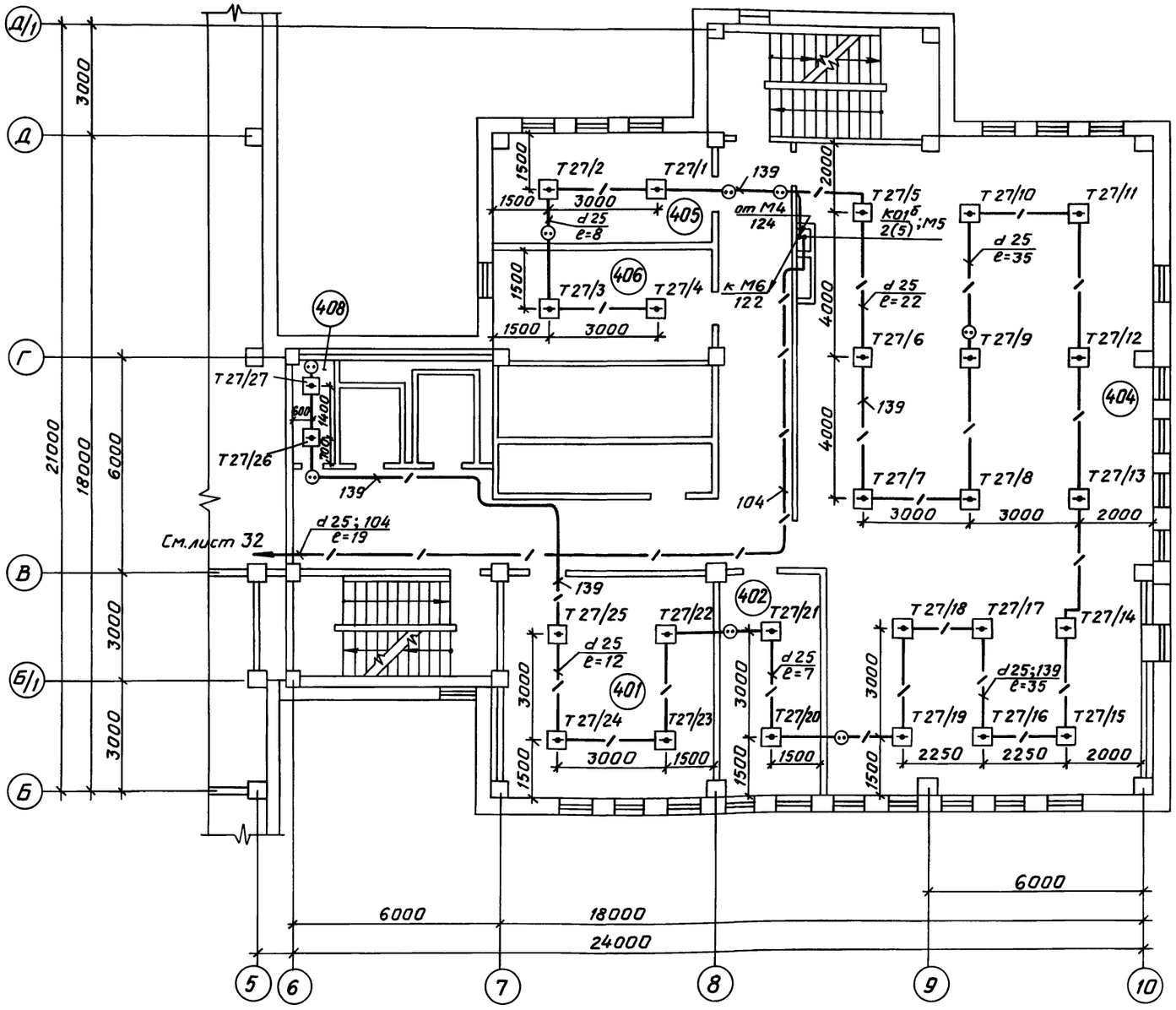

Экспликация к плану 4 этажа

NN Помещений	Наименование помещений
401	Комната механиков и ИТР
402	Картотека
404	Отдел эксплуатации фактурных и бухгалтерских машин
405	Кабинет начальника отдела
406	Комната электрика
408	Кладовая МОП

Привязан

Инв. №

				ТП 416-3-13.86 АПЖ 2			
				Областной вычислительный центр на 3 ЭВМ (9-этажное здание)			
Нач.отд.	Клименко			Блок административно-производственный	Стадия	Лист	Листов
Н.контр.	Лаптев				Р	31	
Гл.спец.	Лаптев			Расстановка эл.оборудования и разводка эл.сети на плане 4 этажа	СПКБ „Спецавтоматика"		
Рук.гр.	Черваткин						

Инв.№ подл. | Подпись и дата | Взам.инв.№

Копировал Карташева

Формат А2

Ц00609-13 42

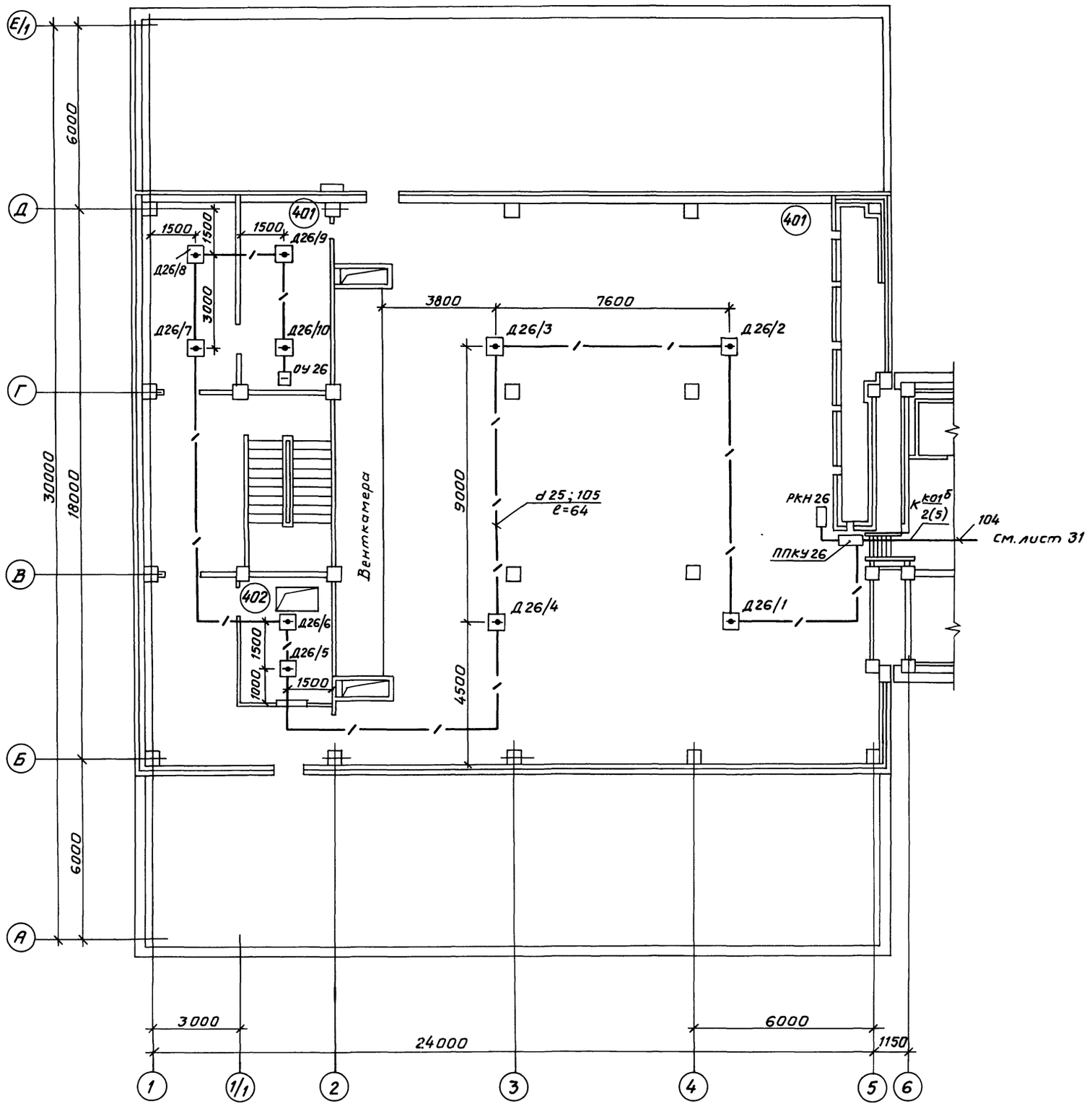

Экспликация к плану 4 этажа

NN помещений	Наименование помещений
401	Помещение для вентоборудования
402	Машинное отделение лифтов

Привязан

Инв. №

Нач.отд.	Клименко		ТП 416-3-13.86 АПЖ 2			
Н.контр.	Лаптев		Областной вычислительный центр на 3 ЭВМ (9-этажное здание)			
Гл.спец.	Лаптев		Блок залов ЭВМ	Стадия	Лист	Листов
Рук. гр.	Черноткин			Р	32	
			Расстановка эл.оборудования и разводка эл.сети на плане 4этажа (технического)	СПКБ „Спецавтоматика"		

Инв.№ подл. | Подпись и дата | Взам.инв.№

Копировал Карташева

Формат А2

Ц00609-13

Альбом XI

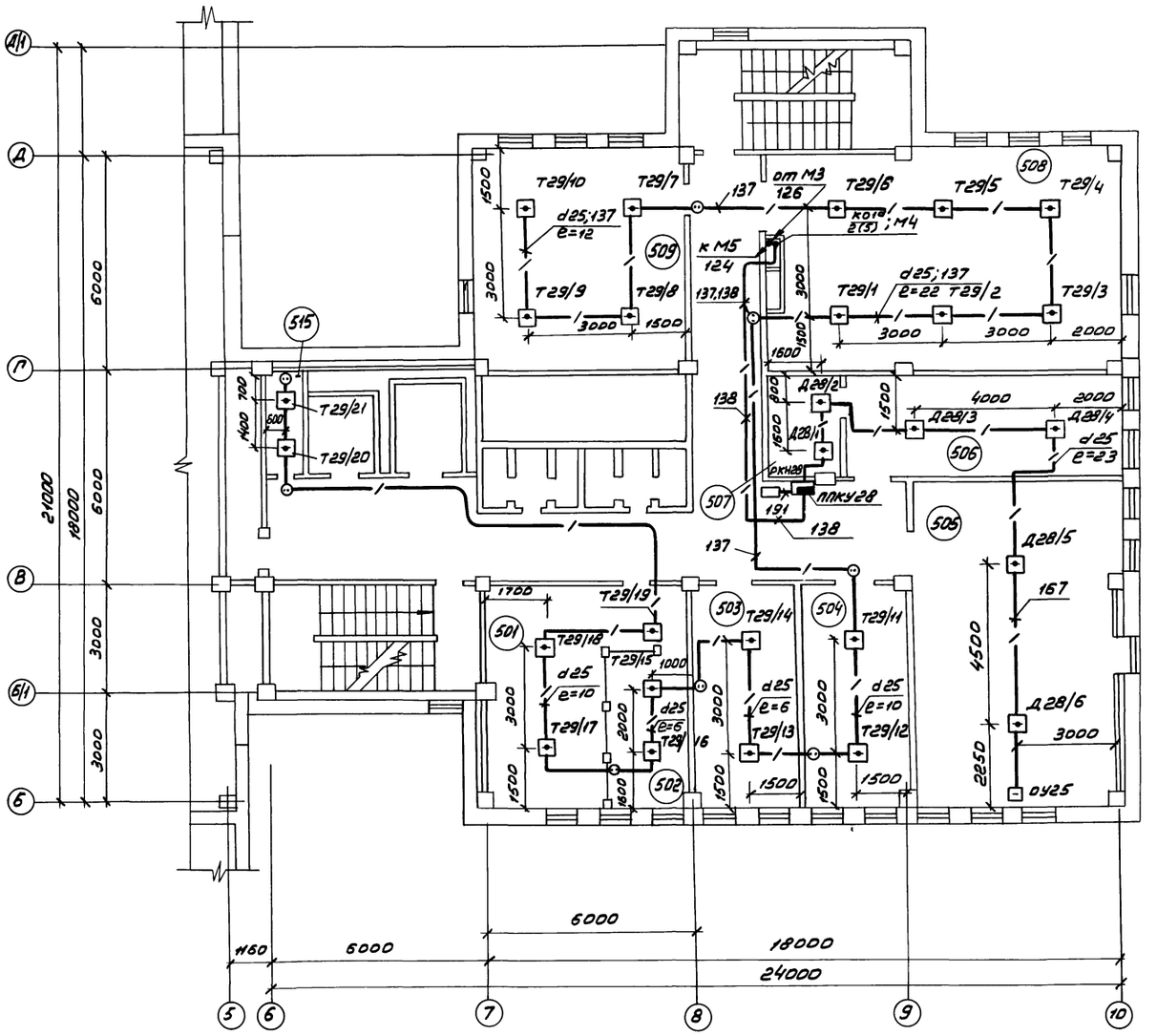
А/1
Д
Г
В
Б/1
Б
21000
18000
6000
6000
3000
3000
1700
1500
3000
1500
1600
1500
1600
1500
1600

Альбом XI

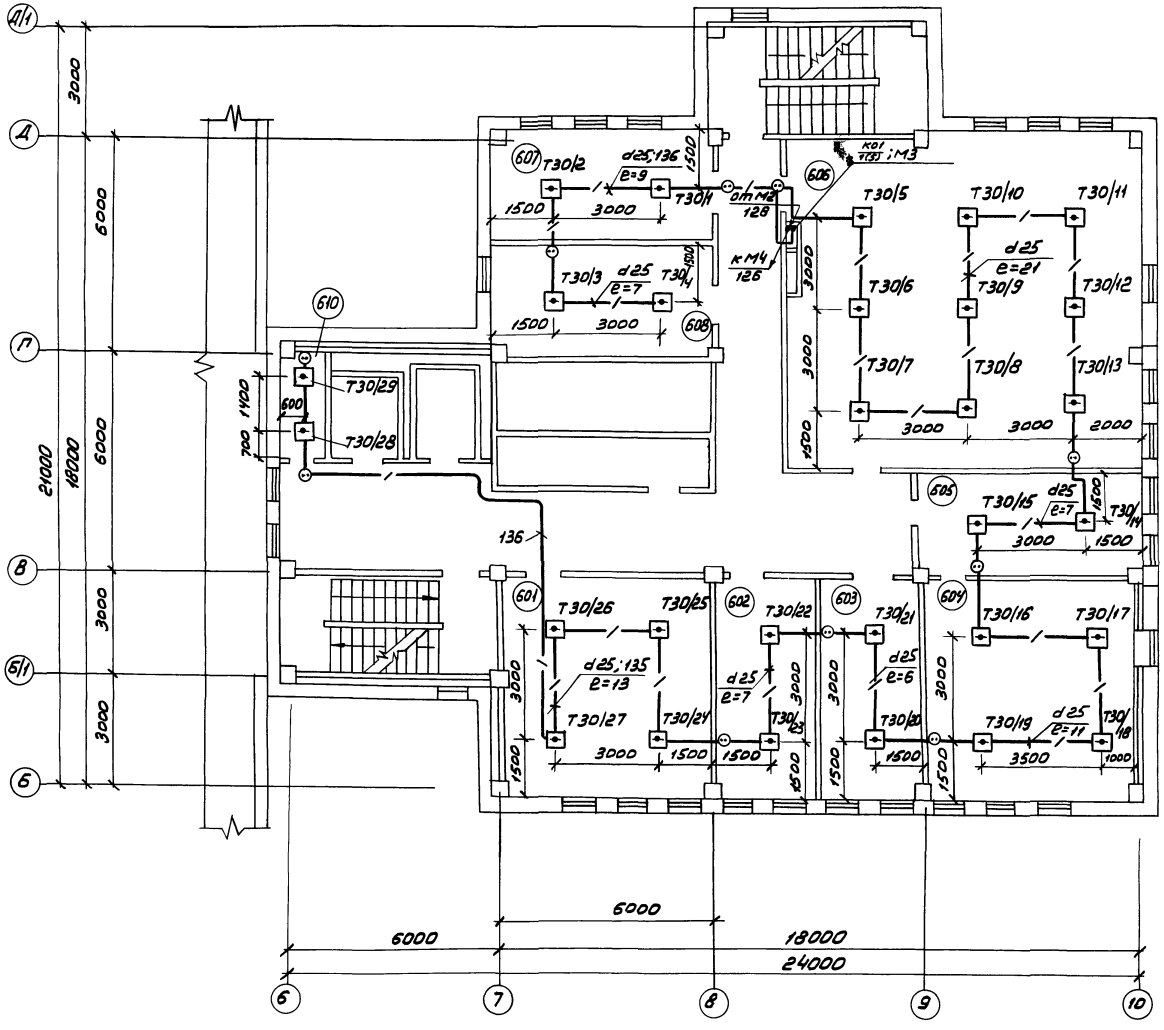

Экспликация к плану 6 этажа

№№ помещений	Наименование помещений
601	Отдел снабжения
602	Кабинет инженера по технике безопасности и инструктора ГО
603	Кабинеты начальника АХО и коменданта
604	Машбюро
605	Концелярия
606	Отдел эксплуатации ЭВМ
607	Кабинет начальника отдела
608	Комната сантехника по кондиционерам
610	Кладовая МОП

Привязан

Инв. № 2

Нач. отд.	Клименко		
Н. контр.	Лаптев		
Гл. спец.	Лаптев		
Рук. гр.	Черботкин		

ТП 416-3-13.86 АПЖ2

Областной вычислительный центр на 3 ЭВМ (9-этажное здание)

Блок административно-производственный

Стадия	Лист	Листов
Р	34	

Расстановка эл. оборудования и разводка эл. сети на плане 6 этажа

СПКБ „Спецавтоматика"

Копировал Линдерман

Формат А2

Инв. № подл. | Подпись и дата | Взам. инв. №

Ц00609-13 45

Альбом XI

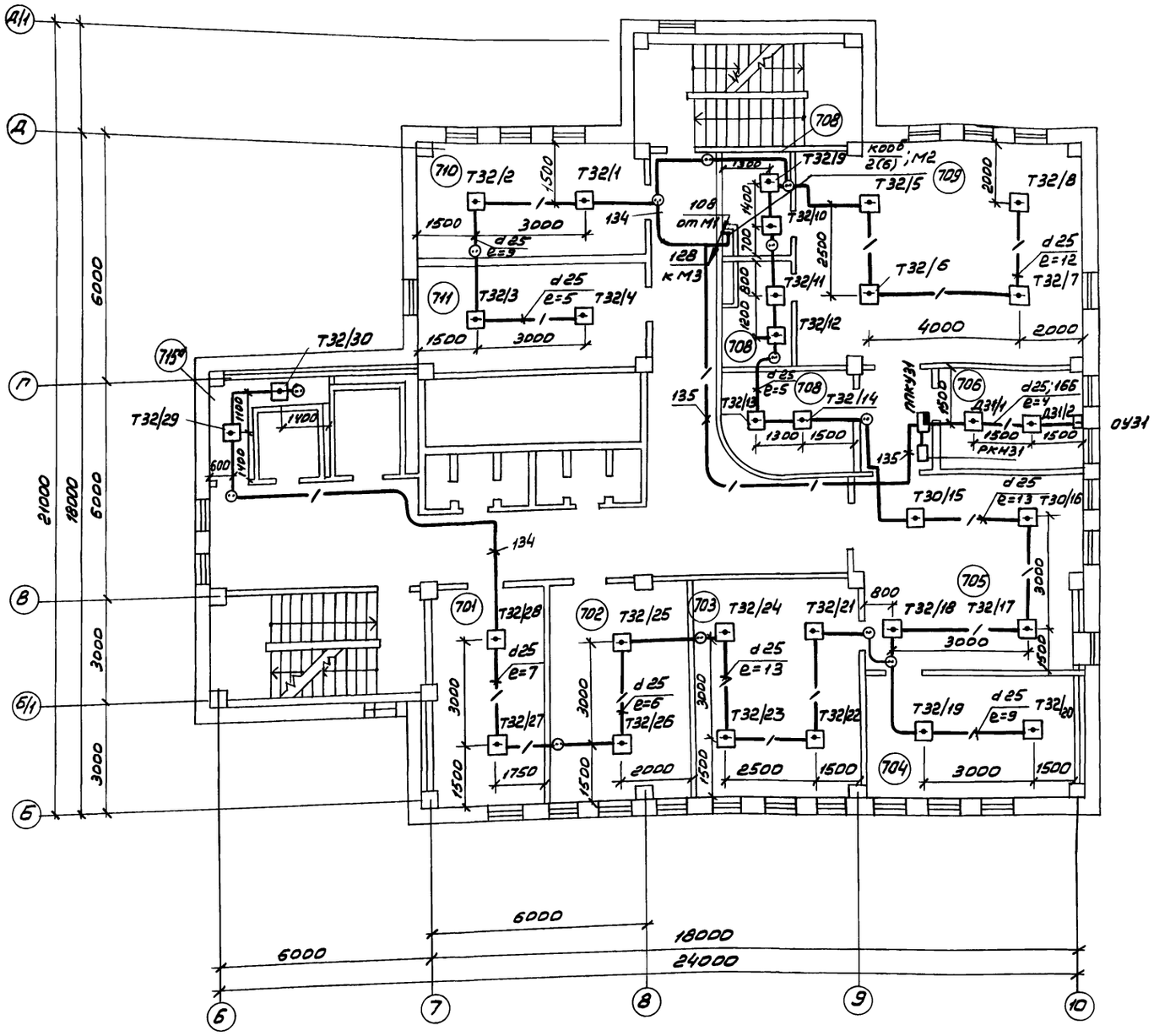

Экспликация к плану 7 этажа

№№ помещений	Наименование помещений
701	Кабинет заместителя директора
702	Кабинет заместителя директора
703	Кабинет главного инженера
704	Кабинет заместителя директора
705	Секретариат
706	Аппаратная
708	Вспомогательные помещения
709	Кабинет директора
710	Спецотдел
711	Кабинет главного механика и главного энергетика
715а	Кладовая МОП

Привязан

Инв. № 2

Нач. отд.	Клименко		
Н. контр.	Лаптев		
Гл. спец.	Лаптев		
Рук. гр.	Черботкин		

ТП 416-3-13.86 АПЖ2

Областной вычислительный центр на 338 М (9-этажное здание)

Блок административно-производственный

Стадия	Лист	Листов
Р	35	

Расстановка эл. оборудования и разводка эл. сети на плане 7 этажа

СПКБ „Спецавтоматика"

Копировал Линдерман

Формат А2

Ц00609-13 46

Инв. № подл. | Подпись и дата | Взам. инв. №

Альбом XI

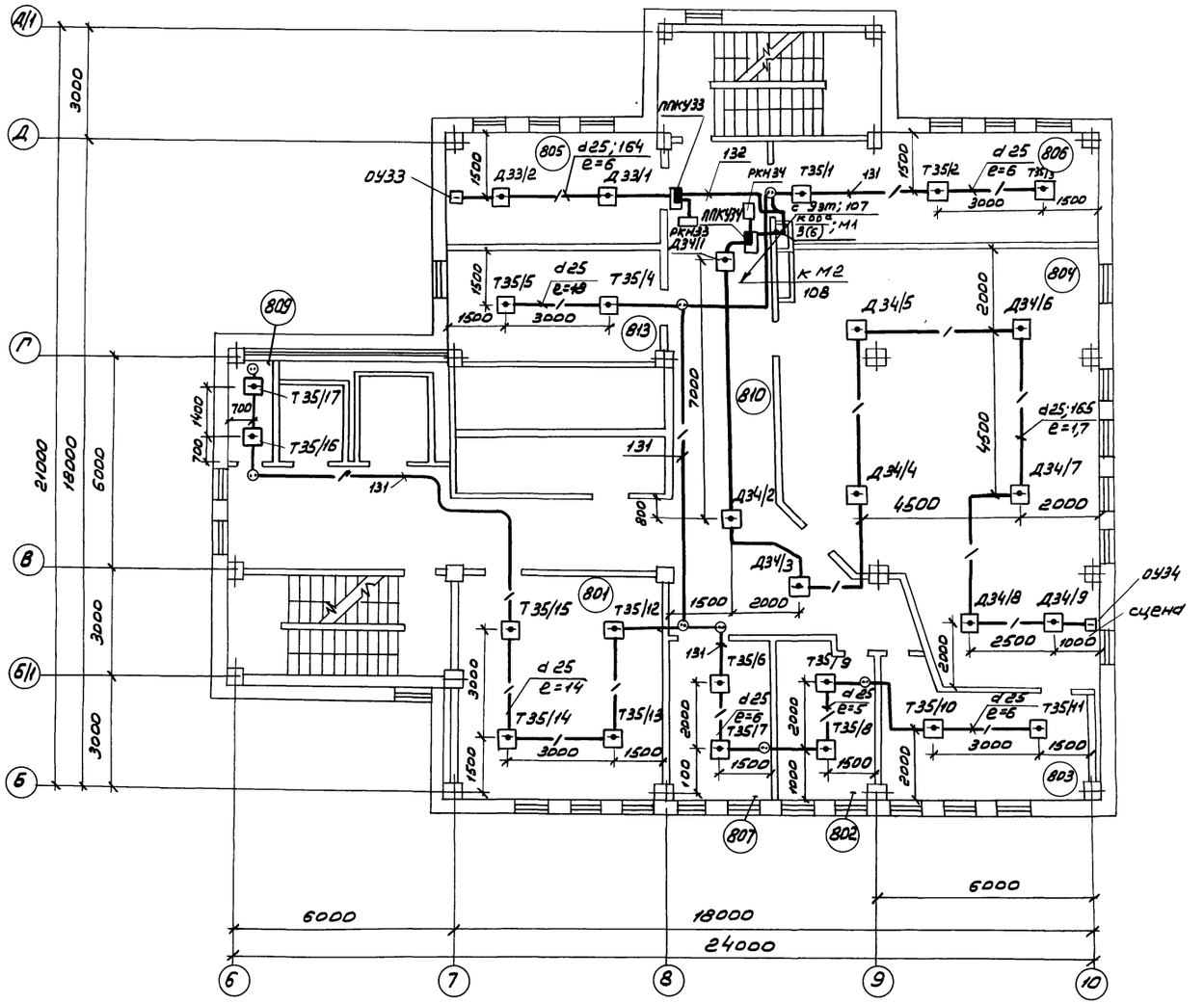

Экспликация к плану 8 этажа

№№ помещений	Наименование помещений
801	Кабинет политического просвещения и технической учебы
802	Кабинет ВЛКСМ
803	Комната президиума
804	Конференцзал
805	Радиоузел
806	Местком
807	Партком
809	Кладовая МОП
810	Фойе
813	Вспомогательное помещение

Привязан

Инв. № подл. | Подпись и дата | Взам. инв. №

		ТП 416-3-13.86	АПЖ2
		Областной вычислительный центр на 3 ЭВМ (9-этажное здание)	
Нач. отд.	Клименко	Блок административно-производственный	Стадия: Р; Лист: 36; Листов:
Н. контр.	Лаптев		
Гл. спец.	Лаптев		
Рук. гр.	Чербаткин	Расстановка эл. оборудования и разводка эл. сети на плане 8 этажа	СПКБ "Спецавтоматика"

Копировал Линдерман

Формат А2

Цоо 609-13 47

Альбом XI

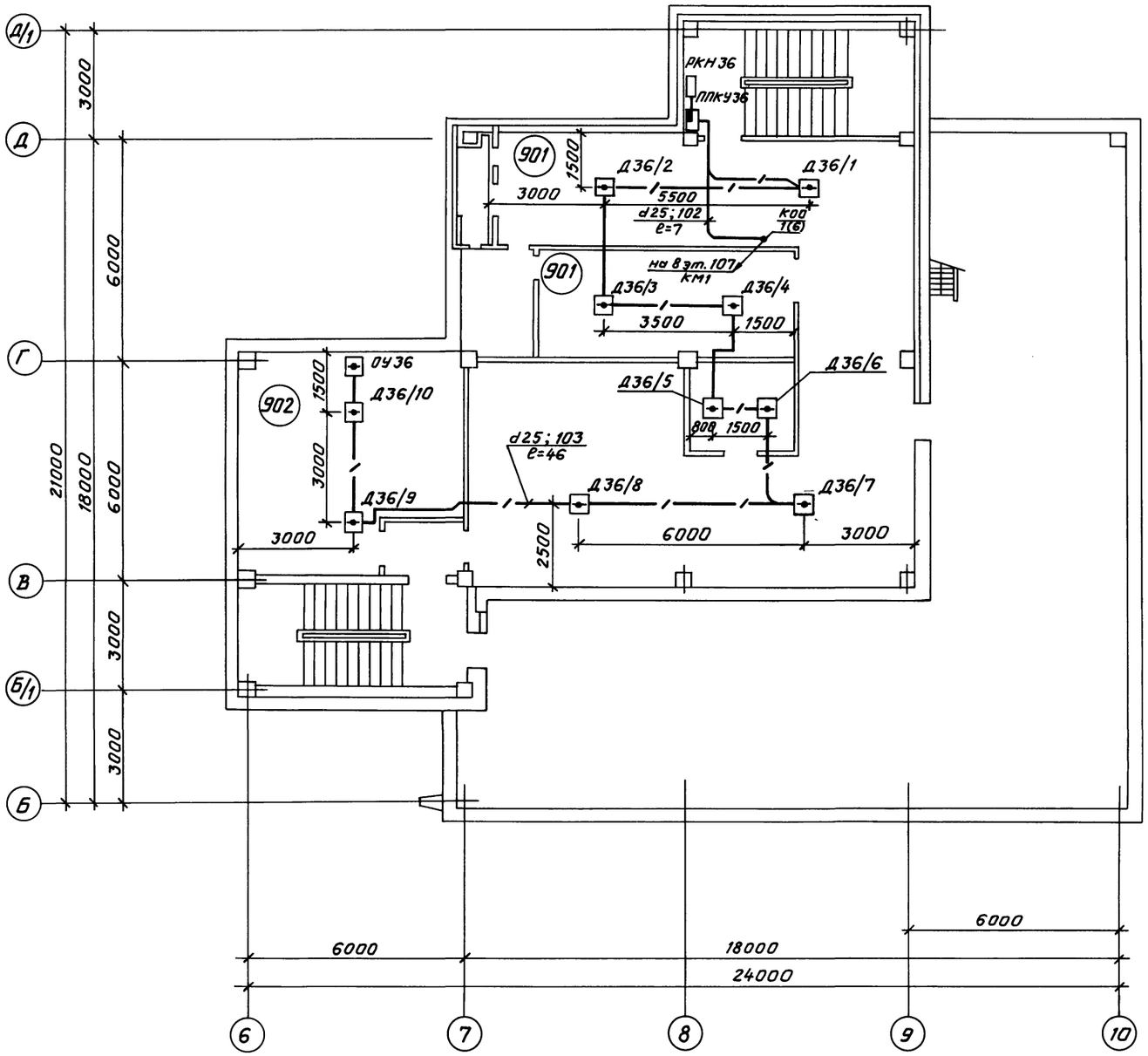

Экспликация к плану 9 этажа

№№ помещений	Наименование помещения
901	Помещение для вентоборудования
902	Машинное помещение лифтов

Привязан

Инв. №

				ТП 416-3-13.86 АПЖ 2		
				Областной вычислительный центр на 3 ЭВМ (9-этажное здание)		
Нач. отд.	Клименко			Блок административно-производственный	Стадия: Р	Лист: 37	Листов:
Н. контр.	Лаптев						
Гл. спец.	Лаптев			Расстановка эл. оборудования и разводка эл. сети на плане 9 этажа	СПКБ „Спецавтоматика"		
Рук. гр.	Червоткин						

Инв.№ подл. | Подпись и дата | Взам. инв.№

Копировал Карташева

Формат А2

Альбом XI

План станции

м1:50

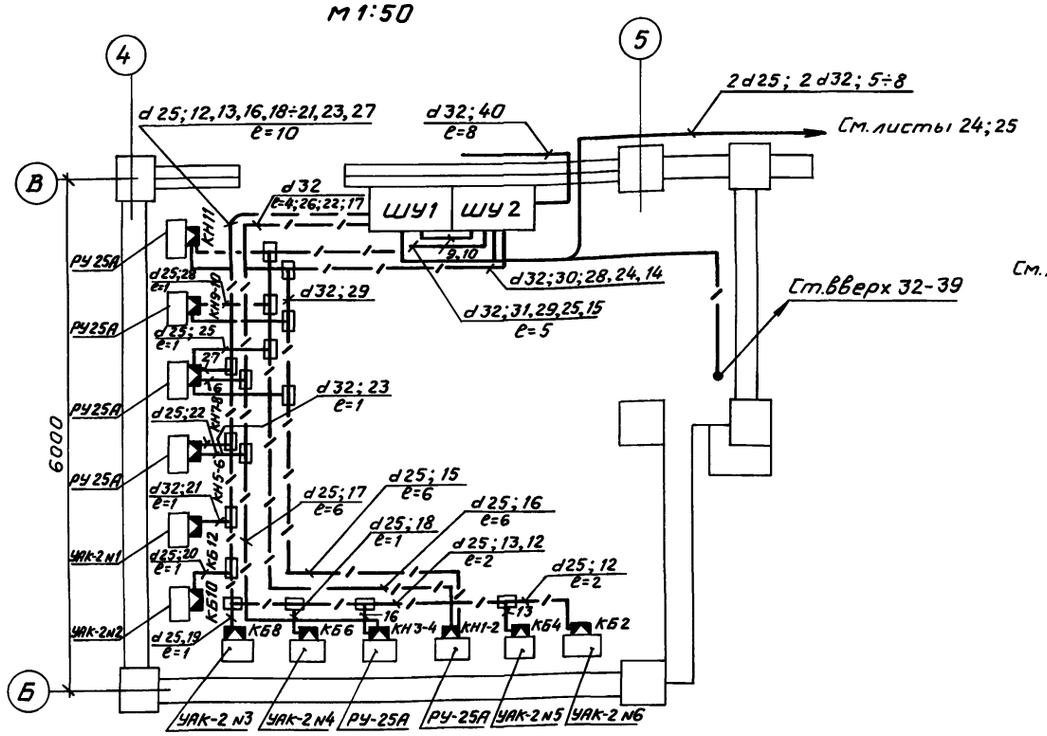

Бюро пропусков и охраны, пультовая. Узел Ж

м1:20

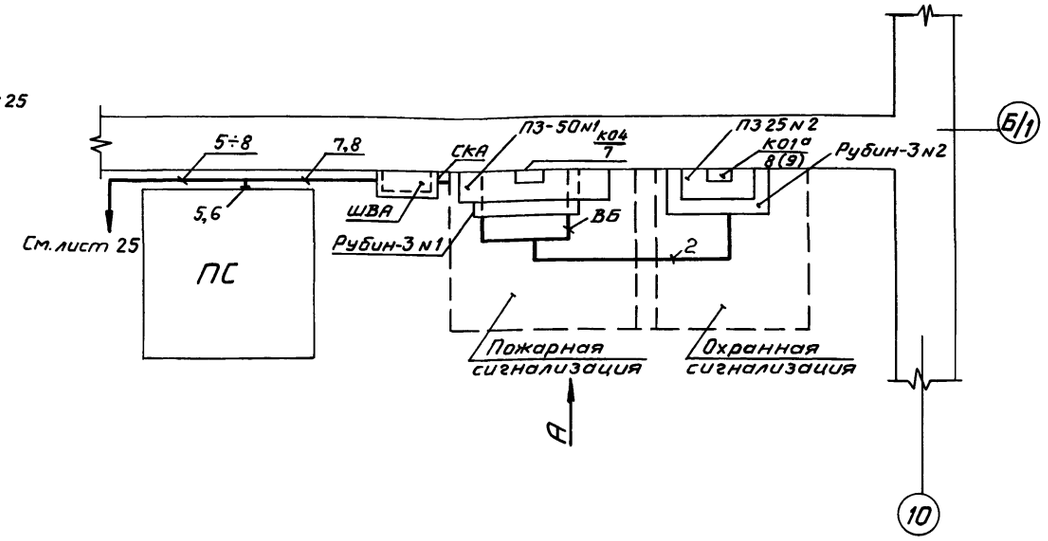

Вид по А

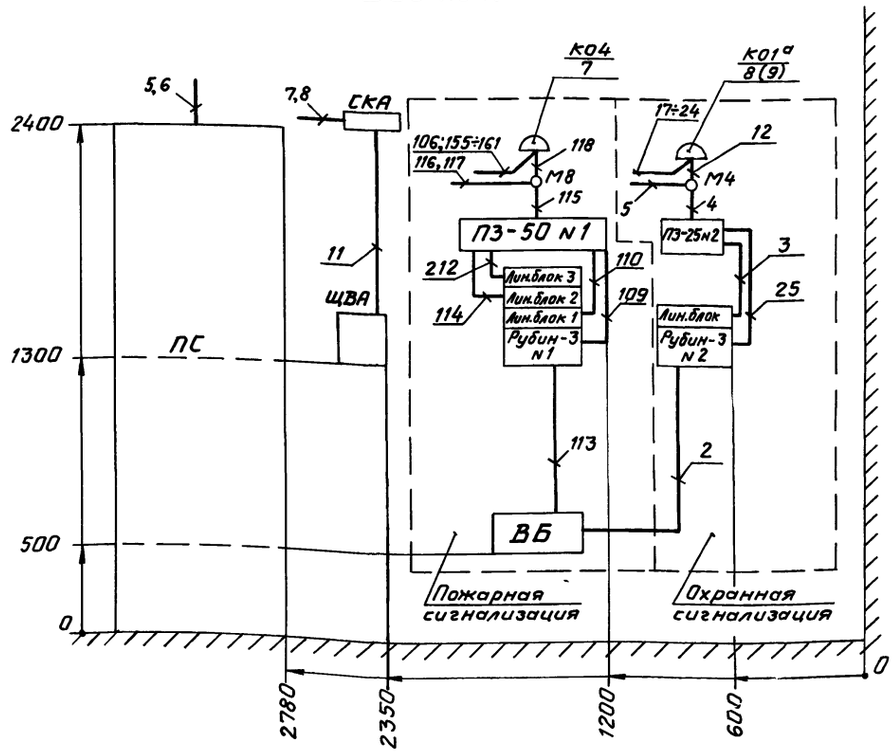

Привязан

Инв. №

				ТП 416-3-13.86	АПЖ 2
				Областной вычислительный центр на 3 ЭВМ (9-этажное здание)	
					Стадия: Р; Лист: 38; Листов:
Нач.отд.	Клименко			Расстановка эл.оборудования и разводка эл.сети на плане станции, бюро пропусков и охраны, пультовой	СПКБ „Спецавтоматика"
Н.контр.	Лаптев				
Гл.спец.	Лаптев				
Рук.гр.	Червоткин				

Инв. № подл. | Подпись и дата | Взам.инв.№

Копировал Карташева

Формат А2

Ц00609-13 49

gost.e-ecolog.ru