ТИПОВОЙ ПРОЕКТ
416-3-13.86

# ОБЛАСТНОЙ ВЫЧИСЛИТЕЛЬНЫЙ ЦЕНТР НА 3 ЭВМ

/ 9-ЭТАЖНОЕ ЗДАНИЕ /

## АЛЬБОМ IX

СИЛОВОЕ ЭЛЕКТРООБОРУДОВАНИЕ
ЭЛЕКТРООСВЕЩЕНИЕ

gost.e-ecolog.ru

Привязан

Инв. №

# ТИПОВОЙ ПРОЕКТ
# 416-3-13.86

# ОБЛАСТНОЙ ВЫЧИСЛИТЕЛЬНЫЙ ЦЕНТР НА 3 ЭВМ
## /9-ЭТАЖНОЕ ЗДАНИЕ/

## АЛЬБОМ IX

## СОСТАВ ПРОЕКТА


АЛЬБОМ I ПОЯСНИТЕЛЬНАЯ ЗАПИСКА

АЛЬБОМ II ТЕХНОЛОГИЧЕСКИЕ РЕШЕНИЯ ВЦ. ТЕХНОЛОГИЧЕСКАЯ ЧАСТЬ ПО БЛОКУ СТОЛОВОЙ. ХОЛОДИЛЬНАЯ ЧАСТЬ. АВТОМАТИЗАЦИЯ ХОЛОДИЛЬНОЙ УСТАНОВКИ.

АЛЬБОМ III АРХИТЕКТУРНЫЕ РЕШЕНИЯ, ИНТЕРЬЕРЫ. КОНСТРУКЦИИ ЖЕЛЕЗОБЕТОННЫЕ. КОНСТРУКЦИИ МЕТАЛЛИЧЕСКИЕ.

АЛЬБОМ IV ИЗДЕЛИЯ ЖЕЛЕЗОБЕТОННЫЕ. СТАЛЬНЫЕ И ДЕРЕВЯННЫЕ.

АЛЬБОМ V ВНУТРЕННИЕ ВОДОПРОВОД И КАНАЛИЗАЦИЯ.

АЛЬБОМ VI ОТОПЛЕНИЕ, ВЕНТИЛЯЦИЯ И КОНДИЦИОНИРОВАНИЕ ВОЗДУХА.

АЛЬБОМ VII АВТОМАТИЗАЦИЯ СИСТЕМ ОТОПЛЕНИЯ И ВЕНТИЛЯЦИИ. АВТОМАТИЗАЦИЯ СИСТЕМ ВОДОСНАБЖЕНИЯ И КАНАЛИЗАЦИИ.

АЛЬБОМ VIII ЗАДАНИЯ ЗАВОДАМ-ИЗГОТОВИТЕЛЯМ.

АЛЬБОМ IX СИЛОВОЕ ЭЛЕКТРООБОРУДОВАНИЕ. ЭЛЕКТРООСВЕЩЕНИЕ.

АЛЬБОМ X СВЯЗЬ И СЕТИ ПЕРЕДАЧИ ДАННЫХ.

АЛЬБОМ XI УСТАНОВКА АВТОМАТИЧЕСКОГО ГАЗОВОГО ПОЖАРОТУШЕНИЯ И ПОЖАРНАЯ СИГНАЛИЗАЦИЯ.

АЛЬБОМ XII ОХРАННАЯ СИГНАЛИЗАЦИЯ.

АЛЬБОМ XIII СПЕЦИФИКАЦИИ ОБОРУДОВАНИЯ.

АЛЬБОМ XIV СМЕТЫ.

АЛЬБОМ XV ВЕДОМОСТИ ПОТРЕБНОСТИ В МАТЕРИАЛАХ.

АЛЬБОМ XVI ПРОЕКТНАЯ ДОКУМЕНТАЦИЯ ПО ПЕРЕВОДУ ПОМЕЩЕНИЙ ТЕХНИЧЕСКОЙ УЧЕБЫ НА РЕЖИМ УБЕЖИЩА.


ПРИМЕНЁННЫЕ ТИПОВЫЕ ПРОЕКТНЫЕ РЕШЕНИЯ:

ТПР 904-02-5 АВТОМАТИЗАЦИЯ, УПРАВЛЕНИЕ И СИЛОВОЕ ЭЛЕКТРООБОРУДОВАНИЕ ПРИТОЧНЫХ ВЕНТИЛЯЦИОННЫХ КАМЕР ТИПА 1ПК10-1ПК150 АЛЬБОМЫ 0, I, III,
(РАСПРОСТРАНЯЕТ Киевский филиал ЦИТП)

РАЗРАБОТАН

ВНИПИ
ТЯЖПРОМЭЛЕКТРОПРОЕКТ
СВЕРДЛОВСКОЕ ОТДЕЛЕНИЕ

ГЛАВНЫЙ ИНЖЕНЕР Л.М.ЦИПЕРОВИЧ
ГЛАВНЫЙ ИНЖЕНЕР ПРОЕКТА В.А.ЧЕСНОВ

ПРОЕКТ
УТВЕРЖДЁН ЦСУ СССР
ПРИКАЗ № 541 ОТ 19.09.83 г.
РАБОЧАЯ ДОКУМЕНТАЦИЯ
ВВЕДЕНА В ДЕЙСТВИЕ

# Содержание альбома IX (начало)

Альбом IX

Типовой проект


| Лист | Наименование | Стр. |
|---|---|---|
| | Титульный лист | 1 |
| | Содержание альбома IX (начало) | 2 |
| | Содержание альбома IX (окончание) | 3 |
| | Ведомость рабочих чертежей основного комплекта марки ЭМ | |
| ЭМ-1 | Общие данные (начало) | 4 |
| ЭМ-2 | Общие данные (продолжение) | 5 |
| ЭМ-3 | Общие данные (продолжение) | 6 |
| ЭМ-4 | Общие данные (окончание) | 7 |
| ЭМ-5 | Таблица электрооборудования приводов (начало) | 8 |
| ЭМ-6 | Таблица электрооборудования приводов (продолжение) | 9 |
| ЭМ-7 | Таблица электрооборудования приводов (продолжение) | 10 |
| ЭМ-8 | Таблица электрооборудования приводов (окончание) | 11 |
| | Принципиальные схемы | |
| ЭМ-9 | Распределительная сеть ~380 В 1ШР1, 1ШР2 (начало) | 12 |
| ЭМ-10 | Распределительная сеть ~380 В 1ШР1, 1ШР2 (окончание) | 13 |
| ЭМ-11 | Распределительная сеть ~380 В ОШР1, ОШР2 | 14 |
| ЭМ-12 | Распределительная сеть ~380 В ОШР4, ОШР5 | 15 |
| ЭМ-13 | Распределительная сеть ~380 В 1ШР4, 1ШР5 (начало) | 16 |
| ЭМ-14 | Распределительная сеть ~380 В 1ШР4, 1ШР5 (окончание) | 17 |
| ЭМ-15 | Распределительная сеть ~380 В 1ШР6 | 18 |
| ЭМ-16 | Распределительная сеть ~380 В 2ШР4, 2ШР3 (начало) | 19 |
| ЭМ-17 | Распределительная сеть ~380 В 2ШР4, 2ШР3 (окончание) | 20 |
| ЭМ-18 | Распределительная сеть ~380 В 2ШР5 | 21 |
| ЭМ-19 | Распределительная сеть ~380 В 3ШР2 (начало) | 22 |
| ЭМ-20 | Распределительная сеть ~380 В 3ШР2 (окончание) | 23 |
| ЭМ-21 | Распределительная сеть ~380 В 4ШР1 | 24 |
| ЭМ-22 | Распределительная сеть ~380 В 4ШР2 | 25 |
| ЭМ-23 | Распределительная сеть ~380 В 4ШР3 | 26 |
| ЭМ-24 | Распределительная сеть ~380 В 8ШР1, 1ШР3 | 27 |
| ЭМ-25 | Насосы хозяйственно-питьевого водоснабжения (приводы 1, 2) | 28 |
| ЭМ-26 | Насосы противопожарного водоснабжения (приводы 3, 4) | 29 |
| ЭМ-27 | Насосы водоснабжения охлаждения кондиционеров (приводы 5, 6) | 30 |
| ЭМ-28 | Насосы удаления случайных, бытовых стоков, компрессор (приводы 7, 25, 8) | 31 |
| ЭМ-29 | Вентиляторы градирни (приводы 111, 112) | 32 |
| ЭМ-30 | Сигнализация, отключение вентиляции при пожаре | 33 |
| ЭМ-31 | Воздушная завеса У1, заслонки дымоудаления (приводы 9, 113... 117) | 34 |
| ЭМ-32 | Насосы теплового пункта (приводы 11... 14) | 35 |
| ЭМ-33 | Вентилятор приточный П16, П21, вентилятор вытяжной В21, В22 (приводы 21, 36, 94, 96) | 36 |
| ЭМ-34 | Электродвигатель асинхронный (начало) | 37 |
| ЭМ-35 | Электродвигатель асинхронный (окончание) | 38 |
| | Схемы подключений | |
| ЭМ-36 | Щит управления 15Щ (16Щ) | 39 |
| ЭМ-37 | Щит управления 17Щ (34Щ) | 40 |
| ЭМ-38 | Щит управления 18Щ (19Щ, 20Щ, 100Щ) | 41 |
| ЭМ-39 | Щит управления 26Щ | 42 |
| ЭМ-40 | Щит управления 101Щ | 43 |
| ЭМ-41 | Шкаф 1Ш, 5Ш | 44 |
| ЭМ-42 | Шкаф 3Ш | 45 |
| ЭМ-43 | Шкаф 111Ш | 46 |
| ЭМ-44 | Ящик 21Я (36Я) Ящик 94Я (96Я) Ящик 7Я | 47 |
| ЭМ-45 | Ящик 32Я, Ящик 80-1Я (84-1, 88-1, 97Я) | |
| | Ящик 10Я (35, 82-1, 86-1, 87-1, 90, 99, 118, 119, 120Я) | 48 |
| ЭМ-46 | Ящик 37Я, ящик 106Я, ящик 89Я (103Я), ящик 102Я | 49 |
| ЭМ-47 | Ящик 39Я, ящик 9Я, ящик 121Я | 50 |
| ЭМ-48 | Пост управления 4ПУ | 51 |
| ЭМ-49 | Ящик 91Я. Шкаф 11Ш (13Ш) | 52 |
| ЭМ-50 | Ящик 113Я... 117Я | 53 |
| | Блок залов ЭВМ. Прокладка кабелей | |
| ЭМ-51 | План 1 этажа | 54 |
| ЭМ-52 | План 2 этажа | 55 |
| ЭМ-53 | План 3 этажа | 56 |
| ЭМ-54 | План 4 этажа (начало) | 57 |
| ЭМ-55 | План 4 этажа (окончание) | 58 |
| ЭМ-56 | План заземления | 59 |
| ЭМ-57 | Спецификация и технические требования | 60 |
| ЭМ-58 | Кабельный журнал (начало) | 61 |
| ЭМ-59 | Кабельный журнал (продолжение) | 62 |
| ЭМ-60 | Кабельный журнал (продолжение) | 63 |
| ЭМ-61 | Кабельный журнал (продолжение) | 64 |
| ЭМ-62 | Кабельный журнал (продолжение) | 65 |
| ЭМ-63 | Кабельный журнал (продолжение) | 66 |
| ЭМ-64 | Кабельный журнал (продолжение) | 67 |
| ЭМ-65 | Кабельный журнал (окончание) | 68 |


Инв.№ подл. | Подпись и дата | Взам.инв.№

| | | | |
|---|---|---|---|
| Нач.отд. | Соколовский | | 05.85 |
| Н.контр | Акимова | | 05.85 |
| ГИП | Чеснов | | 05.85 |
| Ст.инж. | Козлова | | 05.85 |

ТП 416-3-13.86-ЭМ

Содержание альбома IX (начало)

| Стадия | Лист | Листов |
|---|---|---|
| Р | 1 | 2 |

ТЯЖПРОМЭЛЕКТРОПРОЕКТ
Свердловское отделение

Ц 00609-11 3

# Содержание альбома IX (окончание)

Альбом IX

Типовой проект


| Лист | Наименование | Стр. |
|---|---|---|
| | Блок административно-производственный | |
| | Прокладка кабелей | |
| ЭМ-66 | План подвала (начало) | 69 |
| ЭМ-67 | План подвала (окончание) | 70 |
| ЭМ-68 | План 1 этажа | 71 |
| ЭМ-69 | План 2 этажа | 72 |
| ЭМ-70 | План 4 этажа | 73 |
| ЭМ-71 | План 9 этажа | 74 |
| ЭМ-72 | План 3,5,6,7,8 этажа | 75 |
| ЭМ-73 | Спецификация и технические требования | 76 |
| ЭМ-74 | Кабельный журнал (начало) | 77 |
| ЭМ-75 | Кабельный журнал (продолжение) | 78 |
| ЭМ-76 | Кабельный журнал (продолжение) | 79 |
| ЭМ-77 | Кабельный журнал (продолжение) | 80 |
| ЭМ-78 | Кабельный журнал (продолжение) | 81 |
| ЭМ-79 | Кабельный журнал (продолжение) | 82 |
| ЭМ-80 | Кабельный журнал (продолжение) | 83 |
| ЭМ-81 | Кабельный журнал (продолжение) | 84 |
| ЭМ-82 | Кабельный журнал (продолженце) | 85 |
| ЭМ-83 | Кабельный журнал (окончание) | 86 |
| | Блок столовой. Прокладка кабелей | |
| ЭМ-84 | План 1 этажа | 87 |
| ЭМ-85 | План подвала и кровли | 88 |
| ЭМ-86 | Спецификация и технические требования | 89 |
| ЭМ-87 | Кабельный журнал (начало) | 90 |
| ЭМ-88 | Кабельный журнал (окончание) | 91 |
| ЭМ-89 | Ведомость изделий мастерских электромонтажных заготовок (МЭЗ) и сводка кабелей | 92 |
| ЭМ-90 | Опросный лист на панели ЩО70 | 93 |
| ЭМ-91 | Опросный лист на панели ВРУ-1 | 94 |
| ЭМ-92 | Молниезащита | 95 |
| | Ведомость рабочих чертежей основного комплекта электроосвещения марки ЭО | |
| ЭО-1 | Общие данные | 96 |
| | Блок залов ЭЗМ. Планы сетей | |
| ЭО-2 | 1 этаж | 97 |
| ЭО-3 | 2 этаж | 98 |
| ЭО-4 | 3 этаж | 99 |
| ЭО-5 | 4 этаж | 100 |
| | Блок административно-производственный | |
| | Планы сетей | |
| ЭО-6 | Подвал | 101 |
| ЭО-7 | 1 этаж | 102 |
| ЭО-8 | 2 этаж | 103 |
| ЭО-9 | 3 этаж | 104 |
| ЭО-10 | 4 этаж | 105 |
| ЭО-11 | 5 этаж | 106 |
| ЭО-12 | 6 этаж | 107 |
| ЭО-13 | 7 этаж | 108 |
| ЭО-14 | 8 этаж | 109 |
| ЭО-15 | 9 этаж | 110 |
| | Блок столовой. Планы сетей | |
| ЭО-16 | Подвал | 111 |
| ЭО-17 | 1 этаж. | 112 |


Инв.№ подл. | Подпись и дата | Взам. инв.№

| | | | |
|---|---|---|---|
| Нач.отд. | Соколовский | | 05.85 |
| Н.контр. | Акинова | | 05.85 |
| ГИП | Чеснов | | 05.85 |
| Ст.инж. | Козлова | | 05.85 |

ТП 416-3-13.86-ЭМ

Содержание альбома IX (окончание)

| Стадия | Лист | Листов |
|---|---|---|
| Р | 2 | |

ТЯЖПРОМЭЛЕКТРОПРОЕКТ
Свердловское отделение

Альбом IX

Типовой проект

# Ведомость рабочих чертежей основного комплекта силового электрооборудования марки ЭМ

| Лист | Наименование | Примечание |
|---|---|---|
| 1 | Общие данные (начало) | |
| 2 | Общие данные (продолжение) | |
| 3 | Общие данные (продолжение) | |
| 4 | Общие данные (окончание) | |
| 5 | Таблица электрооборудования приводов (начало) | |
| 6 | Таблица электрооборудования приводов (продолжение) | |
| 7 | Таблица электрооборудования приводов (продолжение) | |
| 8 | Таблица электрооборудования приводов (окончание) | |
| | Принципиальные схемы | |
| 9 | Распределительная сеть ~380 В 1ШР1, 1ШР2 (начало) | |
| 10 | Распределительная сеть ~380 В 1ШР1, 1ШР2 (окончание) | |
| 11 | Распределительная сеть ~380 В ОШР1, ОШР2 | |
| 12 | Распределительная сеть ~380 В ОШР4, ОШР5 | |
| 13 | Распределительная сеть ~380 В 1ШР4, 1ШР5 (начало) | |
| 14 | Распределительная сеть ~380 В 1ШР4, 1ШР5 (окончание) | |
| 15 | Распределительная сеть ~380 В 1ШР6 | |
| 16 | Распределительная сеть ~380 В 2ШР4, 2ШР3 (начало) | |
| 17 | Распределительная сеть ~380 В 2ШР4, 2ШР3 (окончание) | |
| 18 | Распределительная сеть ~380 В 2ШР5 | |
| 19 | Распределительная сеть ~380 В 3ШР2 (начало) | |
| 20 | Распределительная сеть ~380 В 3ШР2 (окончание) | |

| Лист | Наименование | Примечание |
|---|---|---|
| 21 | Распределительная сеть ~380В 4ШР1 | |
| 22 | Распределительная сеть ~380В 4ШР2 | |
| 23 | Распределительная сеть ~380В 4ШР3 | |
| 24 | Распределительная сеть ~380В 9ШР1, 1ШР3 | |
| 25 | Насосы хозяйственно-питьевого водоснабжения (приводы 1, 2) | |
| 26 | Насосы противопожарного водоснабжения (приводы 3, 4) | |
| 27 | Насосы водоснабжения охлаждения кондиционеров (приводы 5, 6) | |
| 28 | Насосы удаления случайных, бытовых стоков, компрессор (приводы 7, 25, 8) | |
| 29 | Вентиляторы градирни (приводы 111, 112) | |
| 30 | Сигнализация, отключение вентиляции при пожаре | |
| 31 | Воздушная завеса У1, заслонки дымоудаления (приводы 9, 113... 117) | |
| 32 | Насосы теплового пункта (приводы 11... 14) | |
| 33 | Вентилятор приточный П16, П21, вентилятор вытяжной В21, В22 (приводы 21, 36, 94, 96) | |
| 34 | Электродвигатель асинхронный (начало) | |
| 35 | Электродвигатель асинхронный (окончание) | |
| | Схемы подключений | |
| 36 | Щит управления 15Щ (16Щ) | |
| 37 | Щит управления 17Щ (34Щ) | |
| 38 | Щит управления 18Щ (19Щ, 20Щ, 100Щ) | |
| 39 | Щит управления 26Щ | |
| 40 | Щит управления 101Щ | |
| 41 | Шкаф 1Ш, 5Ш | |
| 42 | Шкаф 3Ш | |
| 43 | Шкаф 111Ш | |
| 44 | Ящик 21Я (36Я) Ящик 94Я (96Я) Ящик 7Я | |
| 45 | Ящик 32Я, ящик 80-1Я (84-1, 88-1, 97Я) | |
| | Ящик 10Я (35, 82-1, 86-1, 87-1, 90, 99, 118, 119, 120Я) | |

| Лист | Наименование | Примечание |
|---|---|---|
| 46 | Ящик 37Я, ящик 106Я, ящик 89Я (103Я) ящик 102Я | |
| 47 | Ящик 39Я, ящик 9Я, ящик 121Я | |
| 48 | Пост управления 4ПУ. | |
| 49 | Ящик 91Я. Шкаф 11Ш (13Ш) | |
| 50 | Ящик 113Я... 117Я | |
| | Блок залов ЭВМ. Прокладка кабелей | |
| 51 | План 1 этажа | |
| 52 | План 2 этажа | |
| 53 | План 3 этажа | |
| 54 | План 4 этажа (начало) | |
| 55 | План 4 этажа (окончание) | |
| 56 | План заземления | |
| 57 | Спецификация и технические требования | |
| 58 | Кабельный журнал (начало) | |
| 59 | Кабельный журнал (продолжение) | |
| 60 | Кабельный журнал (продолжение) | |
| 61 | Кабельный журнал (продолжение) | |
| 62 | Кабельный журнал (продолжение) | |
| 63 | Кабельный журнал (продолжение) | |
| 64 | Кабельный журнал (продолжение) | |
| 65 | Кабельный журнал (окончание) | |
| | Блок административно-производственный | |
| | Прокладка кабелей | |
| 66 | План подвала (начало) | |
| 67 | План подвала (окончание) | |
| 68 | План 1 этажа | |
| 69 | План 2 этажа | |

Типовой проект разработан в соответствии с действующими нормами и правилами и предусматривает мероприятия, обеспечивающие пожарную безопасность при эксплуатации здания
Главный инженер проекта В. А. Чеснов

Инв. № подл. | Подпись и дата | Взам. инв. №

Привязан

Инв. №

ТП 416-3-13.86 - ЭМ

Областной вычислительный центр на ЭВМ (9-этажное здание)

| | | | | Стадия | Лист | Листов |
|---|---|---|---|---|---|---|
| Нач. отд. | Соколовский | | 05.85 | Р | 1 | 92 |
| Н. контр. | Акчимова | | 05.85 | | | |
| ГИП | Чеснов | | 05.85 | Общие данные (начало) | | |
| Ст. инж. | Козлова | | 05.85 | | | |

ТЯЖПРОМЭЛЕКТРОПРОЕКТ Свердловское отделение

Альбом IX

Типовой проект

## Ведомость рабочих чертежей основного комплекта силового электрооборудования марки ЭМ

| Лист | Наименование | Примечание |
|---|---|---|
| 70 | План 4 этажа | |
| 71 | План 9 этажа | |
| 72 | План 3,5,6,7,8 этажа | |
| 73 | Спецификация и технические требования | |
| 74 | Кабельный журнал (Начало) | |
| 75 | Кабельный журнал (Продолжение) | |
| 76 | Кабельный журнал (Продолжение) | |
| 77 | Кабельный журнал (Продолжение) | |
| 78 | Кабельный журнал (Продолжение) | |
| 79 | Кабельный журнал (Продолжение) | |
| 80 | Кабельный журнал (Продолжение) | |
| 81 | Кабельный журнал (Продолжение) | |
| 82 | Кабельный журнал (Продолжение) | |
| 83 | Кабельный журнал (Окончание) | |
| | | |
| | Блок столовой. Прокладка кабелей | |
| | | |
| 84 | План 1 этажа | |
| 85 | План подвала и кровли | |
| 86 | Спецификация и технические требования | |
| 87 | Кабельный журнал (Начало) | |
| 88 | Кабельный журнал (Окончание) | |
| 89 | Ведомость изделий мастерских электромонтажных заготовок (МЭЗ) и сводка кабелей | |
| 90 | Опросный лист на панели ЩО70 | |
| 91 | Опросный лист на панели ВРУ-1 | |
| | | |
| 92 | Молниезащита | |

## Ведомость ссылочных и прилагаемых документов

| Лист | Обозначение | Наименование | Примечание |
|---|---|---|---|
| | | | |
| | | Ссылочные документы | |
| | | | |
| | 904-02-5 | Типовые проектные решения | |
| | Альбом О | „Автоматизация, управление и | |
| | Альбом I | силовое электрооборудование | |
| | Альбом III | приточных вентиляционных камер | |
| | | типа 1ПК10... 1ПК150": | |
| | Альбом О | Рекомендации по применению | |
| | Альбом I | Приточная вентиляционная | |
| | | камера с одним вентилятором | |
| | Альбом III | Приточная вентиляционная | |
| | | камера с одним вентилятором | |
| | | и секцией орошения | |
| | 4.407-22 А430 | Прокладка проводов и кабелей | |
| | | в стальных трубах | |
| | 5.407-23 А429 | Прокладка винипластовых | |
| | | труб в помещениях с нор- | |
| | | мальной средой | |
| | 5.407-24 А428-1 | Прокладка проводов и кабелей | |
| | | в полиэтиленовых трубах в | |
| | | производственных помещениях | |
| | 4.407-223 А139 | Прокладка проводов и кабелей | |
| | | в коробах | |
| | 4.407-263 А161 | Прокладка кабелей и проводов | |
| | | на сварных лотках | |
| | 4.407-255 А155 | Узлы и детали для прокладки | |
| | | | |
| | | Прилагаемые документы | |
| | | | |
| | ТП ЭМ | Задания заводам изготовителям | Альбом VIII |
| | ТП ЭМ СО | Спецификация оборудования | Альбом XIII |
| | ТП ЭМ ВМ | Ведомость потребности в материалах | Альбом XV |
| | | | |

В объем проекта входят рабочие чертежи силового электрооборудования, молниезащиты и заземления.

В соответствии с СН-512-78 силовые электроприемники ВЦ в отношении обеспечения надежности электропитания относятся:

ЭВМ, аппаратура передачи данных, устройства связи, установка пожаротушения и цепи пожарной сигнализации к 1-ой категории.

Перфораторы, контрольники, печатающие и другие вспомогательные устройства ЭВМ, электрографические машины, копировально-множительное оборудование, электродвигатели кондиционирования воздуха, холодильных машин, насосов, вентиляторов к 2-ой категории. Все остальные электроприемники к 3-ей категории.

Вопрос источника электропитания вычислительного центра должен решаться при конкретной привязке к объекту.

Электроснабжение ВЦ может выполняться по одному из двух возможных вариантов:

Подача напряжения 380/220 В от ближайшей 2-х трансформаторной подстанции двумя фидерами, подключенными на секции шин разных трансформаторов или от двухтрансформаторной подстанции сооружаемой вблизи здания вычислительного центра.

Привязан

Инв.№

Инв.№подл. | Подпись и дата | Взам.инв.№

ТП 416-3-13.86-ЭМ

Областной вычислительный центр на ЭВМ (9-этажное здание)

| | | | | Стадия | Лист | Листов |
|---|---|---|---|---|---|---|
| | | | | | 2 | |
| Нач.отд. | Соколовский | | 05.85 | | | |
| Н.контр. | Акимова | | 05.85 | Общие данные (продолжение) | | |
| ГИП | Чеснов | | 05.85 | | | |
| Ст.инж. | Козлова | | 05.85 | | ТЯЖПРОМЭЛЕКТРОПРОЕКТ Свердловское отделение | |

Альбом IX

Типовой проект

В соответствии с категориями надежности электроснабжения вычислительного центра в проекте предусмотрена установка вводного распределительного двухсекционного щита из панелей ЩО70 с автоматическим включением резерва на секционном выключателе.

В качестве распределительных устройств на напряжении 380/220 В приняты распределительные шкафы типа ПР24Н, установленные в помещениях вблизи групп электроприемников.

Питание электроприемников технологических групп выделено на отдельные распределительные шкафы.

Для надежности отключения вентиляционных систем при пожаре, электропитание последних сгруппировано на отдельные распределительные шкафы (ОШР4, 4ШР1, 4ШР2, 9ШР1).

Электропитание распределительных шкафов выполнено через магнитные пускатели, которые автоматически отключаются при срабатывании систем пожарной сигнализации или по сигналу станции газового пожаротушения.

Защитная и пусковая аппаратура электродвигателей насосов и вытяжных вентиляторов устанавливается в ящиках управления типа ЯУ5100. Для приточных систем предусматривается использование щитов, выпускаемых Ангарским электромеханическим заводом, по чертежам типового проекта серии 904-02-5, который заказывается Киевскому филиалу ЦИТП по адресу 252057, Киев ул. Эжена Потье 12.

Питание электроприемников технологических групп выделено на отдельные распределительные шкафы.

Суммарная установленная мощность Руст. = 1060 кВт
Расчетная мощность Ррасч. = 911 кВт
Расчетная нагрузка Ррасч. = 1381 А
Годовой расход электроэнергии - 7200 МВт/ч

Для кондиционеров П10, П11 схема управления заслонками наружного воздуха и на выбросе приведена в проекте автоматизации (альбом VII данного проекта)

Буквенно-цифровые обозначения, принятые в настоящем проекте, учитывают обозначения на устройства управления электроприводами, изготавливаемые заводами МЭТП СССР. Для единообразия буквенно-цифровые обозначения электрооборудования устанавливаемого вне этих устройств выполнены аналогично. Учитывая переход заводов МЭТП СССР на буквенно-цифровые обозначения согласно ГОСТ 2.710-81 ниже приводится таблица принятых в проекте обозначений соответствующих обозначениям по ГОСТ 2.710-81.

| Номер листа ТП416-3-13.86-ЭМ | Буквенно-цифровое обозначение элементов по проекту | | | | | | | | | | | | |
|---|---|---|---|---|---|---|---|---|---|---|---|---|---|
| | Буквенно-цифровое обозначение элементов по ГОСТ 2.710-81 | | | | | | | | | | | | |
| Л. 25, 41, 66, 79, 80 | 1, 2 | 1, 2КП | 1, 2РТ | 1, 2КнП | 1, 2КнС | 1, 2В | 1, 2К3 | 1ИУ | 1РИ | 1РА, 1РП | | | |
| | 1М1, 2М1 | 1, 2КМ1 | 1, 2КК1 | 1, 2SB1 | 1, 2SB2 | 1, 2QF1 | 1, 2SA1 | 1SA2 | 1KV1 | 1К1, 1К2 | | | |
| Л. 26, 42, 66, 69, 79, 80, 70, 72 | 3, 4 | 3, 4КЛ | 3, 4РТ | 3, 4КнП | 3, 4КнС | 3, 4В | Кн1... Кн20 | 3, 4К3 | 3ИУ | 3РИ | 3РВА | 3, 4РКЛ, 3РП, 3РА, 3РВЛ | |
| | 3М1, 4М1 | 3, 4КМ1 | 3, 4КК1 | 3, 4SB1 | 3, 4SB2 | 3, 4QF1 | SB1... SB20 | 3, 4SA1 | 3SA2 | 3KV1 | 3КТ1 | 3, 4К1, 3К2, 3К3, 3К4 | |
| Л. 27, 41, 66 79, 80 | 5, 6 | 5, 6КЛ | 5, 6РТ | 5, 6В | 5, 6Пр | 5, 6К3 | 5, 6КУ | 5ИУ | 5РН | 5РНУ, РАЧ, РА | | | |
| | 5М1, 6М1 | 5, 6КМ1 | 5, 6КК1 | 5, 6QF1 | 5, 6FV1 | 5, 6SA1 | 5, 6SA2 | 5SA3 | 5KV1 | 5К1... 5К3 | | | |
| Л. 28, 42, 44, 66 79, 80, 85 | 7, 8, 25 | 7, 8, 25Л | 7, 8, 25РТ | 7, 8, 25КнП | 7, 8, 25КнС | 7, 8, 25АВ | 7, 8, 25Пр1 | 8-1ЭМ | 8ИУ | 8РП | 7, 25ЛК | | |
| | 7, 8, 25М1 | 7, 8, 25КМ1 | 7, 8, 25КК1 | 7, 8, 25SB1 | 7, 8, 25SB2 | 7, 8, 25QF1 | 7, 8, 25FV1 | 8-1УА1 | 8SA1 | 8К1 | 7, 25ИL1 | | |
| Л. 29, 43, 71 79, 80 | 111, 112 | 111, 112КЛ | 111, 112РТ | 111, 112Кн | 111, 112В | 111, 112КУ | 111, 112 | 111РИ | 111РП | | | | |
| | 111, 112М1 | 111, 112КМ1 | 111, 112КК1 | 111, 112SB1 | 111, 112QF1 | 111, 112SA1 | 111, 112SA2 | 111KV1 | 111К1 | | | | |
| Л. 30, 48, 68, 75, 76 | 4КЛ1, 4КЛ2, 0КЛ4, 9КЛ1 | | КОС, КСС | 4Кн1, 2, 0Кн4, 9Кн1 | В | РС | РПС | R | 1, 3, 5, 111, 112ЛА | ЛКИ | 3, 111, 112 ЛВ | 111, 112ЛО | ЗВ |
| | 4КМ1, 4КМ2, 0КМ4, 9КМ1 | | SB1, SB2 | SB1, 2; 0SB4 9SB1 | QF1 | КН1 | К1 | R | 1, 3, 5, 111, 112 HL1 | HL1 | 3, 111, 112 HL2 | 111, 112HL3 | НА1 |
| Л. 31, 47, 50, 51, 66, 74, 61, 62, 63 | 9 | 113... 117 | 9П | 113... 117В, 113... 117И | 9, 113... 117РТ | 9КнС 9КнП | 113... 117КнС | 113... 117Кн1-1, Кн2-1, Кн3-1, Кн3-2, Кн4-1, Кн4-2 | | 9АВ, А | 9Пр1 | 9, 113... 117ИУ | 9ЛК, 113, 117ЛКВ, ЛКИ |
| | 9М1 | 113... 117У1 | 9КМ1 | 113... 117КМ1 113... 117КМ2 | 9, 113... 117КК1 | 9SB1, 2 | 113... 117SB1 | 113... 117SB2... SB6 | | 9QF1, QF1 | 9FV1 | 9, 113... 117SA1 | 9HL1, 113... 117HL1, 2 |
| Л. 32, 49, 64, 79, 81, 82 | 11... 14 | 11... 14КЛ | 11... 14РТ | 11... 14В | 11, 13ИУ | 11, 13КУ | 12, 14КУ | | | | | | |
| | 11... 14М1 | 11... 14КМ1 | 11... 14КК1 | 11... 14QF1 | 11, 13SA1 | 11, 13SA2 | 12, 14SA1 | | | | | | |
| Л. 33, 44, 80, 81, 82, 87, 88 | 21, 36, 94, 96 | 21-1, 36-1 | Л | РТ | КнС, КнП | 21, 36, 94, 96 АВ | ПР1 | ИУ | ЛК | | | | |
| | 21, 36, 94, 96М1 | 21-1У1, 36-1У1 | КМ1 | КК1 | SB1, 2 | 21, 36, 94, 96 QF1 | FV1 | SA1 | HL1 | | | | |
| Л. 34, 35, 45, 46, 54 64, 78, 79, 80, 81, 82 | а, ж | б, в | г, д, е | Л, 1-Л, 2-Л, 3-Л | РТ, 1, 2, 3РТ | КнС, 1, 2, 3КнС | КнП, 1, 2, 3КнП | АВ, 1-АВ, 2-АВ | ПР1, 1-Пр1, 2-Пр2 | ЛК, 1, 2, 3ЛК | | | |
| | ам 1, жм 2 | бМ1, вМ1 | г, д, е М1 | КМ1, 1КМ1, 2КМ1, 3КМ1 | КК1, 1, 2, 3КК1 | SB1 1, 2, 3SB1 | SB2 1, 2, 3SB1 | QF1, 1QF1, 2QF1 | FV1, 1FV1, 2FV2 | HL1, 1, 2, 3HL1 | | | |

Привязан

Инв. №

| | | | | | |
|---|---|---|---|---|---|
| | | | | ТП 416-3-13.86-ЭМ | |
| | | | | Областной вычислительный центр на ЭВМ (9-этажное здание) | |
| | | | | | Стадия: Р; Лист: 3; Листов: |
| Нач. отд. | Соколовский | | 05.85 | | |
| Н. контр. | Акинова | | 05.85 | Общие данные (продолжение) | ТЯЖПРОМЭЛЕКТРОПРОЕКТ Свердловское отделение |
| ГИП | Чеснов | | 05.85 | | |
| Ст. инж. | Козлова | | 05.85 | | |

Ц 00609-11 4

Инв. № подл. | Подпись и дата | Взам. инв. №

Альбом IX

Типовой проект

# Задание

## на привязку типовых проектных решений „Управление и силовое электрооборудование приточных вентиляционных камер типа 1ПК10 - 1ПК150"

| N п/п | Характеристика приточной венткамеры | | Отметка выдающего задание | | | | | | | | | Указание по заполнению | Примечание |
|---|---|---|---|---|---|---|---|---|---|---|---|---|---|
| 1 | 2 | | 3 | 4 | 5 | 6 | 7 | 8 | 9 | 10 | 11 | 12 | 13 |
| 1 | Обозначение венткамеры (по проекту „Отопление и вентиляция") | | П10 | П11 | П18 | П19 | П12 | П13 | П14 | П15 | П17 | Указывается обозначение венткамеры | |
| 2 | Тип венткамеры | | КТЧ2 20 | КТЧ2 20 | КТЧ2 20 | КТЧ2 20 | 2ПК 10 | АПР 5 | АПР 1,8 | АПР 1,8 | АПР 1,8 | Указывается тип венткамеры | |
| 3 | Номер технологической схемы | | 5,1 | 5,1 | 19,1 | 1,1 | 1,1 | 1,1 | 1,1 | 1,1 | 1,1 | Указывается номер схемы | |
| 4 | Режим работы | | | | | | | | | | | | |
| 4.1. | Вентиляция | | + | + | + | + | + | + | + | + | + | Принятое решение отмечается знаком + | |
| 4.2 | Вентиляция и дежурное отопление | | | | | | | | | | | | |
| 5 | Мощность эл. двигателя и эл. нагревателя (кВт) | серия эл. двигателя | | | | | | | | | | | |
| 5.1 | Приточный вентилятор (рабочий) | | 7,5 | 7,5 | 5,5 | 7,5 | 2,2 | 2,2 | 0,75 | 0,75 | 0,75 | Проставляется принятая величина мощности эл. двигателя (эл. нагревателя) в кВт в соответствии с таблицей приведенной в серии. Если механизм или эл. нагреватель не предусматривается, то делается отметка знаком — | |
| 5.2 | Приточный вентилятор (резервный) | А02, А0Л2, 4А | | | | | | | | | | | |
| 5.3 | Насос | | 2,2 | 4,0 | 2,2 | | | | | | | | |
| 5.4 | Эл. нагреватель клапана наружного воздуха | | | | | | | | | | | | |
| 6 | Управление приточной венткамерой | | | | | | | | | | | | |
| | Предусмотреть – местное сблокированное управление со щита управления приточной венткамеры – впробование кнопками, расположенными у механизмов | | + | + | + | + | + | + | + | + | + | 1. Принятое решение в части дистанционного управления отмечается знаком + | |
| | Дистанционное | | | | | | | | | | | 2. Если дистанционное управление не предусматривается, то делается отметка знаком — | |
| 6.1 | Из диспетчерского пункта | | | | | | | | | | | | |
| 6.2 | Из обслуживаемого помещения | | | | | | | | | | | | |
| 7 | Блокировка вытяжных вентсистем с приточной венткамерой | | В6 В10 | В9 | — | — | — | — | — | — | — | В каждой из граф (3-11) указывается обозначение вытяжных вентсистем, сблокированных с соответствующей приточной венткамерой | |
| 8 | Управление клапаном наружного воздуха предусматривается в проекте: | | | | | | | | | | | | |
| 8.1 | Управление и силовое электрооборудование | | + | + | — | + | + | + | + | + | + | Принятое решение отмечается знаком + | |
| 8.2 | Автоматизация | | — | — | + | — | — | — | — | — | — | | |
| 9 | Управление клапанами рециркуляционного воздуха предусматривается в проекте: | | — | — | — | — | — | — | — | — | — | 1. В каждой из граф (3-11) указывается количество клапанов. | |
| 9.1 | Управление и силовое электрооборудование | | | | | | | | | | | 2. Если клапаны не предусматриваются делается отметка знаком „—" | |
| 9.2 | Автоматизация | | — | — | + | — | — | — | — | — | — | | |
| 10 | Наличие ограничения расхода наружного воздуха | | + | + | — | — | — | — | — | — | — | Если ограничение требуется, то ставится знак „+", если не требуется - знак „—" | |
| 11 | Датчики | тип | | | | | | | | | | | |
| 11.1 | Температуры - ТР2 | | + | + | + | — | + | + | + | + | + | 1. В графе 2 проставляется тип датчика | |
| 11.2 | Температуры - ТР3 | | + | + | + | — | + | + | + | + | + | 2. Применение датчиков отмечается знаком „+" | |
| 11.3 | Температуры - ТР6 | | — | — | + | — | — | — | — | — | — | | |
| 11.4 | Температуры - ТР7 | | | | | | | | | | | | |
| 11.5 | Потока воздуха - G | | | | | | | | | | | 3. Если датчик не предусматривается, то делается отметка знаком „—" | |
| 11.6 | Аварийного отключения приточной венткамеры А | | | | | | | | | | | | |
| 11.6.1 | При падении давления воды в теплосети | | | | | | | | | | | | |
| 11.6.2 | При пожаре **) | | | | | | | | | | | | |
| 12 | Схемы регулирования | | | | | | | | | | | | |
| 12.1 | Электрические | | + | + | + | + | + | + | + | + | + | Принятое решение отмечается знаком „+" | |
| 12.2 | Пневматические | | | | | | | | | | | | |

1. Задание на проектирование электрической части к проекту автоматизации сантехнических систем типового проекта вычислительного центра выдано государственным проектным институтом „Сантехпроект."

2. Принципиальные схемы управления приточными вентиляторами рассматриваются совместно с данным заданием и методикой привязки типовых решений альбома „О" на чертеже 904-02-6 33 листы 8, 9, 10, 11, 12

** Контакт для отключения приточной венткамеры, а также провода (кабели), соединяющие этот контакт с клеммником щита ЩУП1, предусматриваются в проекте организации, разрабатывающей противопожарную автоматику конкретного объекта

Привязан

Инв. №

Инв. № подл. | Подпись и дата | Взам. инв. №

| | | | | | |
|---|---|---|---|---|---|
| | | | | ТП 416-3-13.86 - ЭМ | |
| | | | | Областной вычислительный центр на ЭВМ (9-этажное здание) | |
| | | | | | Стадия: Р; Лист: 4; Листов: |
| Нач. отд. | Соколовский | | 07.85 | | |
| Н.контр. | Акимова | | 05.85 | Общие данные | ТЯЖПРОМЭЛЕКТРОПРОЕКТ |
| ГИП | Чеснов | | 05.85 | Окончание | Свердловское отделение |
| Стинж. | Козлова | | 05.85 | | |

Ц 00 609-11 8

| № механизма по технологическому плану | № привода по проекту электрооборудования | Наименование | Количество | Количество на 1 механизм | Тип | Напряжение, В | Мощность, кВт | Частота вращения об/мин |
|---|---|---|---|---|---|---|---|---|
| | | Блок административно-производственный | | | | | | |
| | | Насосная | | | | | | |
| В1,1 | 1,2 | Насос К 20/30 хозяйственного и питьевого водоснабжения | 2 | 1 | 4А80В2 | 380 | 2,2 | 2850 |
| В1,2 | 3,4 | Насос К 20/30 противопожарного водоснабжения | 2 | 1 | 4А100S2 | 380 | 4 | 2900 |
| В4,1 | 5,6 | Насос К 90/55 охлаждения кондиционеров | 2 | 1 | 4А180S2 | 380 | 22 | 2900 |
| К3.1 | 7 | Насос ВКС 2/26 отвода случайных стоков | 1 | 1 | 4А100L4 | 380 | 4 | 1450 |
| А2.1 | 8 | Компрессор водокольцевой ВК-1,5-воздуходувка | 1 | 1 | А02-42-4 | 380 | 5,5 | 1450 |
| В2.2 | 8-1 | Вентиль мембранный 15кч888р с электромагнитным приводом | 1 | 1 | СВМ | 220 | 0,04 | |
| У1 | 9 | Воздушная завеса | 1 | 1 | | 380 | 2,2 | 1000 |
| | 10 | Насос ЦВЦ 6,3-3,5 (тепловой пункт) | 1 | 1 | 4А100S2 | 380 | 0,27 | 3000 |
| | 11, 12 | Насос (тепловой пункт) | 2 | 1 | 4А100S2 | 380 | 4 | 2880 |
| | 13, 14 | Насос (тепловой пункт) | 2 | 1 | 4А80А2 | 380 | 1,5 | 2850 |
| | | Вентиляционные установки | | | | | | |
| П10 | 15 | Кондиционер КТЦ 2-20 | 1 | | | | | |
| | 15-1 | Вентилятор | 1 | 1 | 4А132S4 | 380 | 7,5 | 1455 |
| | 15-2 | Насос | 1 | 1 | 4А80В2 | 380 | 2,2 | 2850 |
| | 15-3 | Исполнительный механизм заслонки | 1 | 1 | МЭО-16/63-0,25 | 220 | | |
| П11 | 16 | Кондиционер КТЦ 2-20 | 1 | | | | | |
| | 16-1 | Вентилятор | 1 | 1 | 4А132S4 | 380 | 7,5 | 1455 |
| | 16-2 | Насос | 1 | 1 | 4А100S2 | 380 | 4 | 2880 |
| | 16-3 | Исполнительный механизм заслонки | 1 | 1 | МЭО-16/63-0,25 | 220 | | |
| П12 | 17 | Вентилятор приточный | 1 | 1 | 4А100L6 | 380 | 2,2 | 950 |
| | 17-1 | Исполнительный механизм заслонки | 1 | 1 | МЭО 4/63-0,63 | 220 | | |
| П13 | 18 | Вентилятор приточный | 1 | 1 | 9А90L4 | 380 | 2,2 | 1425 |
| | 18-1 | Исполнительный механизм заслонки | 1 | 1 | МЭО 0,63/63-0,25 | 220 | | |
| П14,П15 | 19,20 | Вентилятор приточный | 2 | 1 | АОЛ2-11-2 | 380 | 0,8 | 2800 |
| | 19-1, 20-1 | Исполнительный механизм заслонки | 2 | 1 | МЭО 0,63/63-0,25 | 220 | | |
| П16 | 21 | Вентилятор приточный | 1 | 1 | 4А80А6 | 380 | 0,75 | 915 |
| | 21-1 | Исполнительный механизм заслонки | 1 | 1 | МЭО 0,63/63-0,25 | 220 | | |
| К1.1 | 25 | Насос фекальный СД 16/10 | 1 | 1 | 4А80В4 | 380 | 1,5 | 1450 |

| № механизма по технологическому плану | № привода по проекту электрооборудования | Наименование | Количество | Количество на 1 механизм | Тип | Напряжение, В | Мощность, кВт | Частота вращения об/мин |
|---|---|---|---|---|---|---|---|---|
| | | Вентиляционная система спецподвала | | | | | | |
| П1...П4 | 26... 29 | Вентилятор приточный | 4 | 1 | 4АА63В2 | 380 | 0,55 | 3000 |
| П5,П6 | 30,31 | Вентилятор приточный | 2 | 1 | АОЛ21-4 | 380 | 0,27 | 1400 |
| В1,В2 | 32,33 | Вентилятор вытяжной | 2 | 1 | АОЛ21-4 | 380 | 0,27 | 1400 |
| | | Вентиляционные системы столовой | | | | | | |
| П19 | | Кондиционер 2ПК20 | 1 | | | | | |
| | 34 | Вентилятор | 1 | 1 | 4А160S6 | 380 | 11 | 975 |
| | 34-1 | Исполнительный механизм заслонки | 1 | 1 | МЭО 16/63-0,25 | 220 | | |
| П20 | 35 | Вентилятор приточный | 1 | 1 | 4АА56А4 | 380 | 0,12 | 1500 |
| П21 | 36 | Вентилятор приточный | 1 | 1 | 4А71А6 | 380 | 0,37 | 910 |
| | 36-1 | Исполнительный механизм заслонки | 1 | 1 | МЭО 0,63/63-0,25 | 220 | | |
| В16,В17 | 37,38 | Вентилятор вытяжной | 2 | 1 | 4А100L6 | 380 | 2,2 | 1000 |
| В18 | 39 | Вентилятор вытяжной | 1 | 1 | 4АА63В4 | 380 | 0,37 | 1500 |
| В19 | 40 | Вентилятор вытяжной | 1 | 1 | 4АА56А4 | 380 | 0,12 | 1500 |
| В20 | 41 | Вентилятор вытяжной | 1 | 1 | 4А71А6 | 380 | 0,37 | 910 |
| | | Технологическое оборудование столовой | | | | | | |
| 22 | 42 | Хлеборезка МРХ-180В | 1 | 1 | | 380 | 0,27 | |
| 19 | 43 | Универсальный привод П-II | 1 | 1 | | 380 | 0,8 | |
| 24 | 44 | Холодильный шкаф ШХ-0,40м | 1 | 1 | | 220 | 0,24 | |
| 23 | 45 | Холодильный шкаф ШХ-0,80м | 1 | 1 | | 380 | 0,4 | |
| 5 | 46 | Котел пищеварочный КЭ-100 | 1 | 1 | | 380 | 18,9 | |
| 1 | 47,51,52 | Плита электрическая ПЭ-0,51 | 3 | 1 | | 380 | 12 | |
| 2 | 48 | Шкаф жарочный ШЖЭ-0,? | 1 | 1 | | 380 | 12 | |
| 3 | 49 | Электросковорода СЭ-0,22 | 1 | 1 | | 220 | 5 | |
| 4 | 50 | Устройство варочное УЭВ-60 | 1 | 1 | | 380 | 9,45 | |
| 6 | 53 | Электрокипятильник КНЭ-50 | 1 | 1 | | 380 | 7 | |
| 17 | 54,55 | Электротермостат ТЭ-2,5 | 2 | 1 | | 220 | 0,5 | |
| 11 | 56 | Мармит стационарный МСЭ-84 | 1 | 1 | | 220 | 2,5 | |
| 13 | 57,58 | Мармит передвижной МП-28 | 2 | 1 | | 220 | 0,63 | |
| 12 | 59 | Шкаф тепловой ШТПЭ-1 | 1 | 1 | | 220 | 1,2 | |
| 9 | 60 | Прилавок-витрина холодильный ЛС-2 | 1 | 1 | | 380 | 0,47 | |
| 21 | 61 | Кассовый аппарат ОКА-14,01 | 1 | 1 | | 220 | 0,05 | |
| 18 | 62 | Посудомоечная машина ММУ-500 | 1 | 1 | | 380 | 25,5 | |

Альбом IX

Типовой проект

Взам. инв. №

Подпись и дата

Инв. № подл.

Привязан

Инв. №

| | | | |
|---|---|---|---|
| Нач. отд. | Соколовский | | 09.85 |
| Н. контр. | Акинова | | 05.85 |
| ГИП | Чеснов | | 05.85 |
| Ст. инж. | Козлова | | 05.85 |

ТП 416-3-13.86-ЭМ

Областной вычислительный центр на ЭВМ (9-этажное здание)

| Стадия | Лист | Листов |
|---|---|---|
| Р | 5 | |

Таблица электрооборудования приводов (начало)

ТЯЖПРОМЭЛЕКТРОПРОЕКТ Свердловское отделение

ц 00 609-11 9

Альбом IX

Типовой проект

| № механизма по технологическому плану | № привода по проекту электрооборудования | Наименование | Количество | Количество на 1 механизм | Тип | Напряжение, В | Мощность, кВт | Частота вращения, об/мин. |
|---|---|---|---|---|---|---|---|---|
| 20 | 63 | Транспортер секционный ленточный ТСЛ | 1 | 1 | | 380 | 0,6 | |
| 25 | 64, 65 | Прилавок-витрина охлаждаемый ПВХС-1-0,5 | 2 | 1 | | 380 | 0,42 | |
| 7 | 66...70 | Электросушитель ЕК-4 | 5 | 1 | | 220 | 1,35 | |
| Х1.1 | 71 | Фреоновый компрессорно-конденсаторный агрегат АВЗ-1-2 | 1 | 1 | 4АХ90L4У3 | 380 | 2,2 | |
| | | Вентиляционные системы блока залов ЭВМ | | | | | | |
| П1...П3 | 80...82 | Кондиционер КТА1-10-01А | 3 | | | 380 | 27,9 | |
| | 80-1...82-1 | Вентилятор приточный | 3 | 1 | 4А100L6 | 380 | 2,2 | 950 |
| П4...П6 | 83...85 | Кондиционер КТА1-6,3-01А | 3 | | | 380 | 21 | |
| | 83-1...85-1 | Вентилятор приточный | 3 | 1 | 4А90L6 | 380 | 1,5 | 935 |
| П7 | 86 | Кондиционер КТА1-2,0-04Б | 1 | | | 380 | 9,27 | |
| | 86-1 | Вентилятор приточный | 1 | 1 | 4А71L4 | 380 | 0,55 | 1390 |
| П8 | 87 | Кондиционер КТА1-3,15-0,4 | 1 | | | 380 | 27 | |
| | 87-1 | Вентилятор приточный | 1 | 1 | 4А80А6 | 380 | 0,75 | 915 |
| П9 | 88 | Кондиционер КТА1-6,3-01А | 1 | | | 380 | 36 | |
| | 88-1 | Вентилятор приточный | 1 | 1 | 4А80А4 | 380 | 1,1 | 1420 |
| В1, В7 | 89, 90 | Вентилятор вытяжной | 2 | 1 | 4А100L6 | 380 | 2,2 | 950 |
| В2, В3 | 91, 92 | Вентилятор вытяжной | 2 | 1 | 4АА63А4 | 380 | 0,25 | 1500 |
| В4, В22 | 93, 94 | Вентилятор вытяжной | 2 | 1 | 4АА56А4 | 380 | 0,12 | 1500 |
| В5 | 95 | Вентилятор вытяжной | 1 | 1 | 4АА63В4 | 380 | 0,37 | 1500 |
| В6 | 97 | Вентилятор вытяжной | 1 | 1 | 4А90L6 | 380 | 1,5 | 935 |
| В8 | 98 | Вентилятор вытяжной | 1 | 1 | 4АА56А4 | 380 | 0,12 | 1500 |
| | | Вентиляционные системы блока административно-производственного | | | | | | |
| 321 | 96 | Вентилятор вытяжной | 1 | 1 | 4АА63В4 | 380 | 0,37 | 1500 |
| В9 | 99 | Вентилятор вытяжной | 1 | 1 | 4А132S8 | 380 | 4 | 720 |
| П17 | 100 | Вентилятор приточный | 1 | 1 | А0Л2-11-2 | 380 | 0,8 | 2800 |
| | 100-1 | Исполнительный механизм заслонки | 1 | 1 | М30 63/63-0,25 | 220 | | |
| П18 | | Кондиционер КТЦ2-10 | 1 | | | | | |
| | 101-1 | Вентилятор | 1 | 1 | 4А112М4 | 380 | 5,5 | 1440 |
| | 101-2 | Насос | 1 | 1 | | 380 | 2,2 | |
| | 101-3 | Исполнительный механизм заслонки | 1 | 1 | М30 63/63-0,25 | 220 | | |
| В10 | 102 | Вентилятор вытяжной | 1 | 1 | 4А100L6 | 380 | 2,2 | 950 |
| ...В13 | 103...105 | Вентилятор вытяжной | 3 | 1 | 4А80А6 | 380 | 0,75 | 915 |

| № механизма по технологическому плану | № привода по проекту электрооборудования | Наименование | Количество | Количество на 1 механизм | Тип | Напряжение, В | Мощность, кВт | Частота вращения, об/мин. |
|---|---|---|---|---|---|---|---|---|
| В14, В15 | 106, 107 | Вентилятор вытяжной | 2 | 1 | 4А63А4 | 380 | 0,25 | 1380 |
| В5.1 | 111, 112 | Вентилятор градирни | 2 | 1 | А02-42-6 | 380 | 3 | 750 |
| | | Блок залов ЭВМ | | | | | | |
| | 113... | Исполнительный механизм | | | | | | |
| | 117 | заслонки дымоудаления | 5 | 1 | М30-063/63-0,25 | 220 | | |
| | | Стабилизаторная | | | | | | |
| М1.1 | 118... | Реактор с якорной мешалкой | | | | | | |
| М2.2 | 120 | 0109-0,250-0,6 СВ-10(31)с мотор | | | | | | |
| М3.3 | | редуктором | 3 | 1 | | 380 | 3 | |
| | | Генераторная | | | | | | |
| | 121 | Мотор генератора | 1 | 1 | А2-82-4 | 380 | 55 | 1500 |
| | 122 | Лифт пассажирский Q=630кГ | 1 | 1 | | 380 | 7,1 | |
| | 123 | Лифт грузовой | 1 | 1 | | 380 | 11 | |
| | 124 | Лифт пассажирский Q=1000кГ | 1 | 1 | | 380 | 11,6 | |
| | 125...128 | Сатураторная установка | 5 | 1 | | 380 | 0,45 | |
| | | Блок залов ЭВМ | | | | | | |
| | | Участок резки и хранения бумаги | | | | | | |
| | 101Ш | Машина бабинорезальная БЛП-3 | 1 | 1 | | 380 | 0,6 | |
| | 102Ш | Машина бумагорезальная ЭБР-70 | 1 | 1 | | 380 | 2,8 | |
| | 103Ш | Машина листорезальная „Формат" | 1 | 1 | | 380 | 0,6 | |
| | | Помещение РЭМ | | | | | | |
| | 104Ш | Машина копировально-множительная ЭР-420 | 1 | 1 | | 380 | 3,3 | |
| | | Брошуровочно-переплетная | | | | | | |
| | 105Ш | Станок просекально-биговальный УПС | 1 | 1 | | 380 | 0,6 | |
| | 106Ш | Машина проволокошвейная БШП-30 | 1 | 1 | | 380 | 0,27 | |
| | 107Ш | Машина фальцевальная | 1 | 1 | | 380 | 0,6 | |
| | 108Ш | Пресс автоматический 26ПК | 1 | 1 | | 220 | 2,6 | |
| | | Участок оперативной печати | | | | | | |
| | 109Ш, | Аппарат электрографический | | | | | | |
| | 110Ш | ЭП-2РМ-2 | 2 | 1 | | 380 | 5,6 | |

Инв.№ подл. | Подпись и дата | Взам.инв.№

Привязан

Инв.№

| | | | |
|---|---|---|---|
| Нач.отд. | Соколовский | | 05.85 |
| Н.контр. | Акимова | | 05.85 |
| ГИП | Чеснов | | 05.85 |
| Ст.инж. | Козлова | | 05.85 |

ТП 416-3-13.86-ЭМ

Областной вычислительный центр на ЭВМ (9-этажное здание)

| Стадия | Лист | Листов |
|---|---|---|
| Р | 6 | |

Таблица электрооборудования приводов (продолжение)

ТЯЖПРОМЭЛЕКТРОПРОЕКТ Свердловское отделение

Ц 00609-11 10

Альбом IX

| № механизма по технологическому плану | № привода по проекту электрооборудования | Наименование | Количество | Количество на 1 механизм | Тип | Напряжение В | Мощность кВт | Частота вращения об/мин |
|---|---|---|---|---|---|---|---|---|
| | | | | | | | | |
| | | Участок печати ЭП | | | | | | |
| | 111Ш, 112Ш | Машина офсетная печатная (малая) ПОЛ-35 | 2 | 1 | | 380 | 1,1 | |
| | 113Ш, 114Ш | Ротатор РЦ-2-А4 | 2 | 1 | | 380 | 0,2 | |
| | 115Ш, 116Ш | Машина офсетная печатная | 2 | 1 | | 380 | 1,1 | |
| | | | | | | | | |
| | | Механическая мастерская | | | | | | |
| | 130 | Станок-универсально-фрезерный 6А75П | 1 | 1 | | 380 | 2 | |
| | 131 | Станок заточной 3В641 | 1 | 1 | | 380 | 0,2 | |
| | 132 | Станок токарно-винторезный 1604 | 1 | 1 | | 380 | 1,2 | |
| | 133 | Станок сверлильный 2М 112 | 1 | 1 | | 380 | 1 | |
| | 117Ш, 118Ш | Розеточная сеть ~ 380 В | | | | | | |
| | 119Ш, 120Ш | Розеточная сеть ~ 220 В | | | | | | |
| | | | | | | | | |
| | | Группа подготовки данных на машинных носителях | | | | | | |
| | 201Ш | Пульт главного оператора | 1 | 1 | | 220 | 0,5 | |
| | 202Ш, 203Ш | Устройство печатающее ДЗМ-180 | 2 | 1 | | 220 | 0,6 | |
| | 204Ш | Стойка центрального процессора | 1 | 1 | | 220 | 5 | |
| | | | | | | | | |
| | | Сервисная | | | | | | |
| | 205Ш... 207Ш | Розеточная сеть ~ 380 В | 3 | 1 | | 380 | 1,3 | |
| | 208Ш... 210Ш | Розеточная сеть ~ 220 В | 3 | 1 | | 220 | 0,3 | |
| | 211Ш... 213Ш | Розеточная сеть ~ 36 В | | | | 36 | 0,1 | |
| | | | | | | | | |
| | | Отдел подготовки данных на машинных носителях (СПД) | | | | | | |
| | 214Ш... | Розеточная сеть ~ 220 В питания | | | | | | |
| | 229Ш | пультов ввода информации ВКП-171ЕС 9003/А001 | 16 | 1 | | 220 | 0,2 | |
| | | | | | | | | |
| | | Отдел эксплуатации ЭВМ | | | | | | |
| | 230Ш... | Розеточная сеть ~ 220 В питания | | | | | | |
| | 233Ш | дисплейной станции ЕС-7922 | 4 | 1 | | 220 | 0,3 | |
| | | | | | | | | |
| | | Зал ЭВМ ЕС-1035 | | | | | | |
| | 234Ш, 236Ш | | | | | | | |

| № механизма по технологическому плану | № привода по проекту электрооборудования | Наименование | Количество | Количество на 1 механизм | Тип | Напряжение В | Мощность кВт | Частота вращения об/мин. |
|---|---|---|---|---|---|---|---|---|
| | 238Ш, 240Ш | | | | | | | |
| | 242Ш, 244Ш | | | | | | | |
| | 246Ш, 248Ш | | | | | | | |
| | 250Ш, 252Ш | Розеточная сеть ~ 36 В | 10 | 1 | | 36 | 0,1 | |
| | 235Ш, 237Ш | | | | | | | |
| | 239Ш, 241Ш | | | | | | | |
| | 243Ш, 245Ш | | | | | | | |
| | 247Ш, 249Ш | | | | | | | |
| | 251Ш, 253Ш | Розеточная сеть ~ 220 В | 10 | 1 | | 280 | 0,6 | |
| | | | | | | | | |
| | | Абонентский пункт (АП-4) | | | | | | |
| | 301Ш, 304Ш | | | | | | | |
| | 307Ш | Розеточная сеть ~ 220 В | 3 | 1 | | 220 | 0,6 | |
| | 302Ш | Розетка ~ 380 В | 1 | 1 | | 380 | 0,8 | |
| | 303Ш | Розетка ~ 36 В | 1 | 1 | | 36 | 0,1 | |
| | | | | | | | | |
| | | Аппаратура передачи данных (АПД) | | | | | | |
| | 306Ш... 309Ш | Розеточная сеть ~ 220 В | 4 | 1 | | 220 | 0,6 | |
| | | | | | | | | |
| | | Отдел технического обслуживания | | | | | | |
| | 310Ш, 313Ш | | | | | | | |
| | 314Ш, 317Ш | Розеточная сеть ~ 36 В | 4 | 1 | | 36 | 0,1 | |
| | 311Ш, 312Ш | | | | | | | |
| | 315Ш, 316Ш | Розеточная сеть ~ 220 В | 4 | 1 | | 220 | 0,6 | |
| | | | | | | | | |
| | | Сервисная | | | | | | |
| | 318Ш, 320Ш | | | | | | | |
| | 325Ш, 328Ш | Розеточная сеть ~ 36 В | 4 | 1 | | 36 | 0,1 | |
| | 319Ш, 321Ш | | | | | | | |
| | 324Ш, 327Ш | Розеточная сеть ~ 220 В | 4 | 1 | | 220 | 0,6 | |
| | 322Ш, 323Ш | | | | | | | |
| | 326Ш | Розеточная сеть ~ 380 В | 3 | 1 | | 380 | 0,6 | |
| | | | | | | | | |
| | | Операторы | | | | | | |
| | 329Ш... 333Ш | Розеточная сеть ~ 220 В | 5 | 1 | | 220 | 0,6 | |
| | | | | | | | | |

Типовой проект

Инв. № подл. | Подпись и дата | Взам. инв. №

Привязан

Инв. № |

| | | | |
|---|---|---|---|
| Нач. отд. | Соколовский | | 05.85 |
| Н. контр. | Акимова | | 05.85 |
| ГИП | Чеснов | | 05.85 |
| Ст. инж. | Козлова | | 05.85 |

ТП 416-3-13.86-ЭМ

Областной вычислительный центр на 3 ЭВМ (9-этажное здание)

| Стадия | Лист | Листов |
|---|---|---|
| Р | 7 | |

Таблица электрооборудования приводов (продолжение)

ТЯЖПРОМЭЛЕКТРОПРОЕКТ Свердловское отделение

Ц 00 609-11 11

Альбом IX

Типовой проект

| № механизма по технологическому плану | № привода по проекту электрооборудования | Наименование | Количество | Количество на 1 механизм | Тип | Напряжение В | Мощность кВт | Частота вращения об/мин. |
|---|---|---|---|---|---|---|---|---|
| | | Зал ЭВМ ЕС-1045 | | | | | | |
| | 334Ш, 336Ш | | | | | | | |
| | 338Ш, 340Ш | | | | | | | |
| | 342Ш, 344Ш | | | | | | | |
| | 346Ш, 348Ш | | | | | | | |
| | 350Ш, 352Ш | Розеточная сеть ~36 В | 10 | 1 | | 36 | 0,1 | |
| | 335Ш, 337Ш | | | | | | | |
| | 339Ш, 341Ш | | | | | | | |
| | 343Ш, 345Ш | | | | | | | |
| | 347Ш, 349Ш | | | | | | | |
| | 351Ш, 353Ш | Розеточная сеть ~ 220 В | 10 | 1 | | 220 | 0,6 | |
| | | Телетайпы | | | | | | |
| | 354Ш...360Ш | Розеточная сеть ~ 220 В | 8 | 1 | | 220 | 0,2 | |
| | | Блок административно-производственный | | | | | | |
| | | Помещение перфораторов | | | | | | |
| | 240Ш... 242Ш | | | | | | | |
| | 244Ш... 246Ш | | | | | | | |
| | 248Ш... 250Ш | Устройство подготовки данных на перфокартах | 10 | 1 | ПА80-2/3М | 380 | 0,6 | |
| | 243Ш, 247Ш | Контрольник | 2 | 1 | КА80-2/3М | 380 | 0,5 | |
| | 251Ш, 255Ш | | | | | | | |
| | ... 260Ш | Устройство подготовки данных на | | | | | | |
| | | магнитной ленте | 7 | 1 | ЕС-9002 | 220 | 1 | |
| | 252Ш...254Ш | Устройство подготовки данных на перфоленте | 3 | 1 | ЕС-9024 | 220 | 0,6 | |
| | | Группа первичного контроля | | | | | | |
| | 261Ш...269Ш | Настольная клавишная вычислительная | | | | | | |
| | | машина | 9 | 1 | Искра-108 | 220 | 0,12 | |
| | | Комната сантехника | | | | | | |
| | 270Ш | Розетка ~ 380 В | 1 | 1 | | 380 | 0,6 | |
| | 271Ш | Розетка ~ 220 В | 1 | 1 | | 220 | 0,6 | |

| № механизма по технологическому плану | № привода по проекту электрооборудования | Наименование | Количество | Количество на 1 механизм | Тип | Напряжение В | Мощность кВт | Частота вращения об/мин. |
|---|---|---|---|---|---|---|---|---|
| | | Отдел эксплуатации фактурных и | | | | | | |
| | | бухгалтерских машин | | | | | | |
| | 401Ш... 411Ш | Искра - 534-1 | 10 | 1 | | 220 | 0,44 | |
| | 412Ш... 423Ш | ЭФМ-446П | 10 | 1 | | 220 | 0,55 | |
| | | Комната механика | | | | | | |
| | 424Ш | Розетка ~380 В | 1 | 1 | | 380 | 0,6 | |
| | 425Ш... 427Ш | Розеточная сеть ~ 220 В | 3 | 1 | | 220 | 0,6 | |
| | 428Ш... 430Ш | Розеточная сеть ~36 В | 3 | 1 | | 36 | 0,1 | |
| | | Комната электрика | | | | | | |
| | 431Ш | Розетка ~ 380 В | 1 | 1 | | 380 | 0,6 | |
| | 432Ш | Розетка ~ 220 В | 1 | 1 | | 220 | 0,6 | |

Инв.№ подл. | Подпись и дата | Взам.инв.№

Привязал

Инв.№

| | | | |
|---|---|---|---|
| Нач.отд. | Соколовский | | 05.85 |
| Н.контр. | Акимова | | 05.85 |
| ГИП | Чеснов | | 05.85 |
| Ст.инж. | Козлова | | 05.85 |

ТП 416-3-13.86 - ЭМ

Областной вычислительный центр на ЭВМ (9-этажное здание)

| Стадия | Лист | Листов |
|---|---|---|
| Р | 8 | |

Таблица электрооборудования приводов (окончание)

ТЯЖПРОМЭЛЕКТРОПРОЕКТ свердловское отделение

Ц00609-11 12

Альбом IX

Типовой проект

1. Вся сеть выполнена кабелем марки АВВГ, за исключением случаев указанных на чертеже.

2. Тип и характеристика аппаратов распределительных шкафов (ШР) указаны на чертежах распределительных сетей этих шкафов.

3. Кабельные сети от шкафов ЕС... вычислительных машин выполняются по чертежам завода-изготовителя машин

1ШР1
Щ070-1
Jр - 701 А
Руст. - 541 кВт

~ 380 В

| Данные питающей сети | | 0ШР1 | 1ШР6 | 3ШР2 | 2ШР3 | 2ШР4 | 4ШР3 | 2ШР5 | | 0Щ01 | 1Щ03 | 2Щ02 | 4Щ02 | 6Щ01 | 8Щ01 | 2Щ0А1 | 1ШУ | 3ШР1 | | 121 | | | 2ШР1 | 2ШР2 | | 4ШР1 | | |
|---|---|---|---|---|---|---|---|---|---|---|---|---|---|---|---|---|---|---|---|---|---|---|---|---|---|---|---|---|
| Распределительный пункт. Аппарат ввода | Тип | | | | | | | | | | | | | | | | | | | | А2-82.4 | | | | | | | |
| | Номинальный ток, А | | | | | | | | | | | | | | | | | | | | | | | | | | | |
| | Расцепитель или плавкая вставка, А | | | | | | | | | | | | | | | | | | | | | | | | | | | |
| | Тип, напряжение | | | | | | | | | | | | | | | | | | | | | | | | | | | |
| | Расчетный ток, А | | | | | | | | | | | | | | | | | | | | | | | | | | | |
| | Установленная мощность, кВт | 39 | 37 | 24 | 23 | 4 | 15 | 17 | | 3 | 12 | 15 | 15 | 15 | 8 | 13 | 1 | | 56 | | 55 | | 45 | 45 | | 65 | | |
| Аппарат отходящей линии | Тип | | | | | | | | | | | | | | | | | | | | | | | | | | | |
| | Номинальный ток, А | | | | | | | | | | | | | | | | | | | | | | | | | | | |
| | Расцепитель или плавкая вставка, А | | | | | | | | | | | | | | | | | | | | | | | | | | | |
| Марка и сечение проводника | | | | | | | | | | | | | | | | | | | | | | | | | | | | |
| Пусковой аппарат | Тип | | | | | | | | | | | | | | | | | | | | | | | | | | | |
| | Номинальный ток, А | | | | | | | | | | | | | | | | | | | | | | | | | | | |
| | Расцепитель автомата, А | | | | | | | | | | | | | | | | | | | | | | | | | | | |
| | Нагревательный элемент теплового реле, А | | | | | | | | | | | | | | | | | | | | | | | | | | | |
| Марка и сечение проводника | | | | | | | | | | | | | | | | | | | | | | | | | | | | |
| Условное графическое изображение | | | | | | | | | | | | | | | | | | | | | | | | | | | | |
| Ток, А | Jн / Jп | 64 | 46 | 35 | 35 / 7 | | 24 | 26 | | 4 | 18 | 22 | 22 | 22 | 12 | 21 | 5 | | 85 | | 102 | | 68 | 68 | | 115 | | |
| Наименование механизма по плану | | Насосы, компрессор, вентиляторы | Резка дуплэт, брошюровочно-переплетная, оператив. печать | Розеточная сеть абонентского пункта аппаратуры передачи данных, зала ЭВМ ЕС 1045 | Розеточная сеть ~380 В, ~220 В ~36 В зала ЭВМ ЕС - 1035 | Розеточная сеть ~220 В питания пультов ввода информации ВКП-171 | Фактурные и бухгалтерские машины | Устройства подготовки данных, первичный контроль | | Рабочее освещение подвала | Рабочее освещение блока административно-производственного | | | | | Эвакуационное освещение блока залов ЭВМ | Щит управления газового пожаротушения | Питание ЭВМ ЕС-1045 | | Генератор | Мотор генератора | | Питание ЭВМ №1 ЕС - 1035 | Питание ЭВМ №2 ЕС - 1035 | | Конвекционеры, вентиляторы | | |



| | | | |
|---|---|---|---|
| Привязан | | | |
| Инв. № | Нач. отд. | Соколовский | 05.85 |
| | Н. контр. | Акимова | 05.85 |
| | ГИП | Чеснов | 05.85 |

ТП 416-3-13.86 - ЭМ

Областной вычислительный центр на ЭВМ (9-этажное здание)

| Стадия | Лист | Листов |
|---|---|---|
| Р | 9 | |

Распределительная сеть ~380 В, 1ШР1, 1ШР2. Принципиальная схема (начало)

ТЯЖПРОМЭЛЕКТРОПРОЕКТ Свердловское отделение

Ц 00609-11 13

Инв. № подл. | Подпись и дата | Взам. инв. №

Альбом IX

Типовой проект

Данные питающей сети

Распределительный пункт. Аппарат ввода: Тип; Номинальный ток, А; Расцепитель или плавкая вставка, А

Тип, напряжение; Расчетный ток, А; Установленная мощность, кВт

Аппарат отходящей линии: Тип; Номинальный ток, А; Расцепитель или плавкая вставка, А

Марка и сечение проводника

Пусковой аппарат: Тип; Номинальный ток, А; Расцепитель автомата, А; Нагревательный элемент теплового реле, А

Марка и сечение проводника

Условное графическое изображение

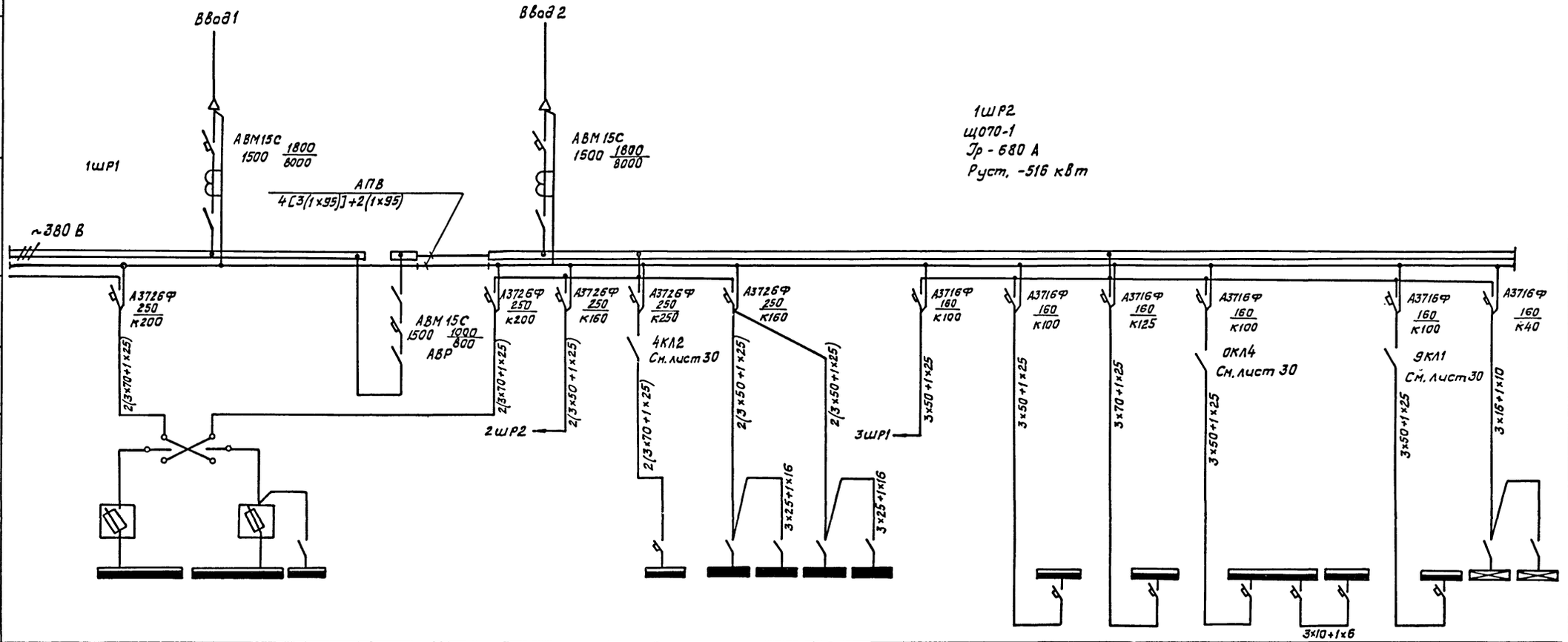


| Электроприемник | | |

Альбом IX

Типовой проект

| | |
|---|---|
| Данные питающей сети | |
| Распределительный пункт Аппарат ввода | Тип<br>Номинальный ток, А<br>Расцепитель или плавкая вставка, А |
| | Тип напряжение<br>Расчетный ток, А<br>Установленная мощность, кВт |
| Аппарат, отходящей линии | Тип<br>Номинальный ток, А<br>Расцепитель или плавкая вставка, А |
| Марка и сечение проводника | |
| Пусковой аппарат | Тип<br>Номинальный ток, А<br>Расцепитель автомата, А<br>Нагревательный элемент теплового реле, А |
| Марка и сечение проводника | |
| Условное графическое изображение | |

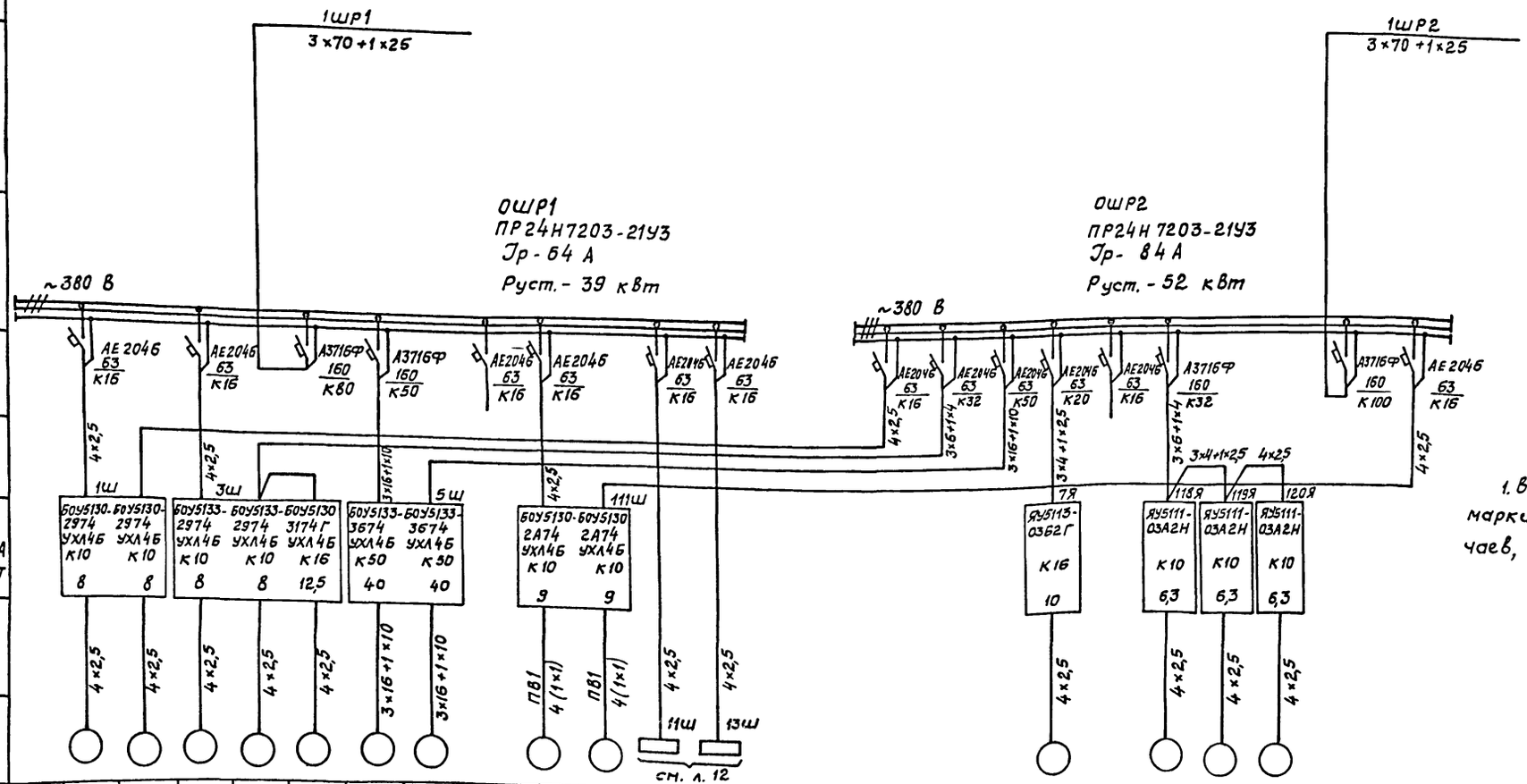


| Электроприемник | | | | | | | | | | | | | | | | | | | | | | | | |
|---|---|---|---|---|---|---|---|---|---|---|---|---|---|---|---|---|---|---|---|---|---|---|---|---|
| № по плану | | | 1 | 2 | 3 | 4 | 8 | 5 | 6 | | 111 | 112 | | | | | | | 7 | Рез. | 118 | 119 | 120 | | | |
| Тип | | | 4А 80В2 | 4А 80В2 | 4А 100S2 | 4А 100S2 | А02-42-4 | 4А 180S2 | 4А 180S2 | | А02 42-8 | А02 42-8 | | | | | | | 4А 100L4 | | | | | | | |
| Номинальная мощность, кВт | | | 2,2 | 2,2 | 4 | 4 | 5,5 | 22 | 22 | | 3 | 3 | | | | | | | 4 | | 3 | 3 | 3 | | | |
| Ток, А | Jн | | 4,7 | 4,7 | 7,8 | 7,8 | 11,1 | 41,6 | 41,6 | | 8,1 | 8,1 | | | | | | | 8,6 | | | | | | | |
| | Jп | | 30,6 | 30,6 | 58,5 | 58,5 | 77,7 | 312 | 312 | | 48 | 48 | | | | | | | 51,6 | | | | | | | |
| Наименование механизма по плану | | | Насос К 20/30 | Насос К 20/30 | Насос К 20/30 | Насос К 20/30 | Компрессор водокольцевой | Насос К 90/55 | Насос К 90/55 | Резерв КИП | Вентилятор В5.1 | Вентилятор В5.1 | | | | | | | Насос ВКС 2/26 | Резерв | Реактор с якорной мешалкой | Реактор с якорной мешалкой | Реактор с якорной мешалкой | | | |
| | | | | | | | | | | | Градирня | | | | | | | | | | | | | | | |

1. Вся сеть выполнена кабелем марки АВВГ за исключением случаев, указанных на чертеже

Привязан

Инв. N

Взам. инв. N | Подпись и дата | Инв. N подл.

| | | | |
|---|---|---|---|
| Нач.отд. | Соколовский | | 03.85 |
| Н.контр. | Акинова | | 05.85 |
| ГИП | Чеснов | | 05.85 |
| Ст.инж. | Козлова | | 05.85 |

ТП 416-3-13.86 - ЭМ

Областной вычислительный центр на ЭВМ (9-этажное здание)

Блок административно-производственный

| Стадия | Лист | Листов |
|---|---|---|
| Р | 11 | |

Распределительная сеть ~380 В, ОШР1, ОШР2. Схема принципиальная однолинейная

ТЯЖПРОМЭЛЕКТРОПРОЕКТ Свердловское отделение

400609-11 15

Альбом IX

Типовой проект

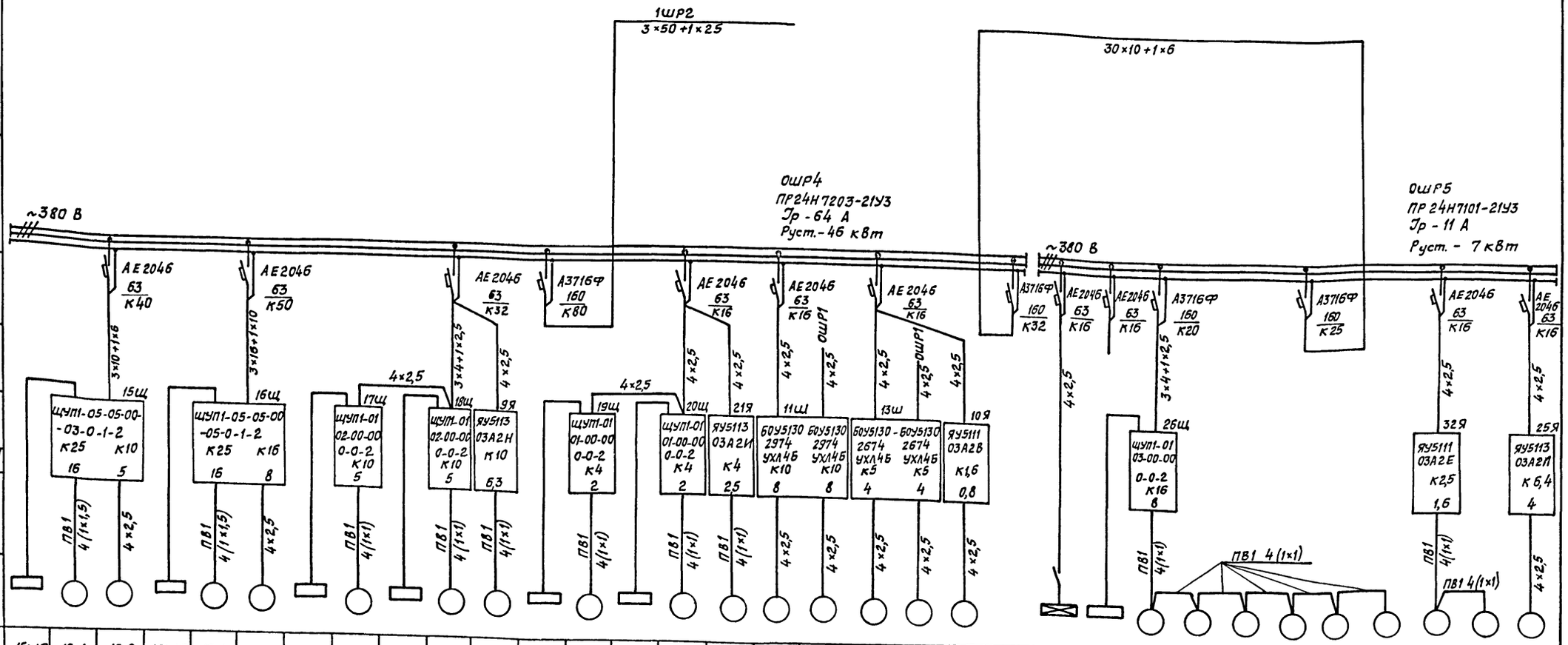


| | | | | | | | | | | | | | | | | | | | | | | | | | | | | | | | | | |
|---|---|---|---|---|---|---|---|---|---|---|---|---|---|---|---|---|---|---|---|---|---|---|---|---|---|---|---|---|---|---|---|---|---|
| Данные питающей сети | | | | | | | | | | | | | | | | | | | | | | | | | | | | | | | | | |
| Распределительный пункт / Аппарат ввода: Тип | | | | | | | | | | | | | | | | | | | | | | | | | | | | | | | | | |
| Номинальный ток, А | | | | | | | | | | | | | | | | | | | | | | | | | | | | | | | | | |
| Расцепитель или плавкая вставка, А | | | | | | | | | | | | | | | | | | | | | | | | | | | | | | | | | |
| Тип, напряжение | | | | | | | | | | | | | | | | | | | | | | | | | | | | | | | | | |
| Расчетный ток, А | | | | | | | | | | | | | | | | | | | | | | | | | | | | | | | | | |
| Установленная мощность, кВт | | | | | | | | | | | | | | | | | | | | | | | | | | | | | | | | | |
| Аппарат отходящей линии: Тип | | | | | | | | | | | | | | | | | | | | | | | | | | | | | | | | | |
| Номинальный ток, А | | | | | | | | | | | | | | | | | | | | | | | | | | | | | | | | | |
| Расцепитель или плавкая вставка, А | | | | | | | | | | | | | | | | | | | | | | | | | | | | | | | | | |
| Марка и сечение проводника | | | | | | | | | | | | | | | | | | | | | | | | | | | | | | | | | |
| Пусковой аппарат: Тип | | | | | | | | | | | | | | | | | | | | | | | | | | | | | | | | | |
| Номинальный ток, А | | | | | | | | | | | | | | | | | | | | | | | | | | | | | | | | | |
| Расцепитель автомата, А | | | | | | | | | | | | | | | | | | | | | | | | | | | | | | | | | |
| Нагревательный элемент теплового реле, А | | | | | | | | | | | | | | | | | | | | | | | | | | | | | | | | | |
| Марка и сечение проводника | | | | | | | | | | | | | | | | | | | | | | | | | | | | | | | | | |
| Условное графическое изображение | | | | | | | | | | | | | | | | | | | | | | | | | | | | | | | | | |
| № по плану | 15ШР | 15-1 | 15-2 | 16ШР | 16-1 | 16-2 | 17ШР | 17 | 18ШР | 18 | 9 | 19ШР | 19 | 20ШР | 20 | 21 | 11 | 12 | 13 | 14 | 10 | | ОЩОА1 | 26ШР | 26 | 27 | 28 | 29 | 30 | 31 | 32 | 33 | 25 |
| Тип | | 4А 132S4 | 4А 80В2 | | 4А 132S4 | 4А 100S2 | | 4А 100L6 | | 4А 90L4 | 4А 100L6 | | АОЛ2 11-2 | | АОЛ2 11-2 | 4А 80А6 | 4А 100S2 | 4А 100S2 | 4А 80А2 | 4А 80А2 | | | | | 4АА 63В2 | 4АА 63В2 | 4АА 63В2 | 4АА 63В2 | АОЛ 21-4 | АОЛ 21-4 | АОЛ 21-4 | АОЛ 21-4 | 4А 80В4 |
| Номинальная мощность, кВт | 0,5 | 7,5 | 2,2 | 0,5 | 7,5 | 4 | 0,5 | 2,2 | 0,5 | 2,2 | 2,2 | 0,5 | 0,8 | 0,5 | 0,8 | 0,75 | 4 | 4 | 1,5 | 1,5 | 0,27 | | 2 | | 0,55 | 0,55 | 0,55 | 0,55 | 0,27 | 0,27 | 0,27 | 0,27 | 1,5 |
| Ток, А Iн / Iп | | 15,1 / 113 | 4,7 / 30,5 | | 15,1 / 113 | 7,8 / 58,5 | | 5,65 / 28,3 | | 5,02 / 30,1 | 5,65 / 28,5 | | 1,8 / 12,6 | | 1,8 / 12,6 | 2,24 / 9 | 7,8 / 58,5 | 7,8 / 58,5 | 3,3 / 21,5 | 3,3 / 21,5 | | | 3 | | 1,33 / 6,7 | 1,33 / 6,7 | 1,33 / 6,7 | 1,33 / 6,7 | 0,83 / 3,32 | 0,83 / 3,32 | 0,83 / 3,32 | 0,83 / 3,32 | 3,57 / 17,8 |
| Наименование механизма по плану | Шкаф регулирования П10 | Вентилятор кондиционера КТЦ2-20 | Насос кондиционера КТЦ2-20 | Шкаф регулирования П11 | Вентилятор кондиционера КТЦ2-20 | Насос кондиционера КТЦ2-20 | Шкаф регулирования П12 | Вентилятор приточный П12 | Шкаф регулирования П13 | Вентилятор приточный П13 | Воздушная завеса | Шкаф регулирования П14 | Вентилятор приточный П14 | Шкаф регулирования П15 | Вентилятор приточный П15 | Вентилятор приточный П16 | Насос | Насос | Насос | Насос | Насос | | Освещение эвакуационное подвала | Шкаф регулирования | Вентилятор приточный П1 | Вентилятор приточный П2 | Вентилятор приточный П3 | Вентилятор приточный П4 | Вентилятор приточный П5 | Вентилятор приточный П6 | Вентилятор вытяжной В1 | Вентилятор вытяжной В2 | Насос фекальный СД16/10 |
| | | | | | | | | | | | | | | | | | Тепловой пункт | | | | | | Вентиляция подвала блока столовой | | | | | | | | | | |

Электроприемник

1. Вся сеть выполнена кабелем марки АВВГ за исключением случаев, указанных на чертеже

| | | | | | |
|---|---|---|---|---|---|
| Привязан | | | | ТП 416-3-13.86-ЭМ | |
| | | | | Областной вычислительный центр на ЗЭВМ | |
| | | | | Блок административно-производственный. Блок столовой | Стадия: Р; Лист: 12; Листов: |
| Нач.отд. | Соколовский | | 05.85 | Распределительная сеть ~380 В ОШР4, ОШР5. Схема принципиальная однолинейная | ТЯЖПРОМЭЛЕКТРОПРОЕКТ Свердловское отделение |
| Н.контр. | Акимова | | 05.85 | | |
| ГИП | Чеснов | | 05.85 | | |
| Ст.инж. | Козлова | | 05.85 | | |
| Инв.№ | | | | | |

Инв.№ подл. | Подпись и дата | Взам.инв.№

Ц00609-11 16

Альбом IX

Типовой проект

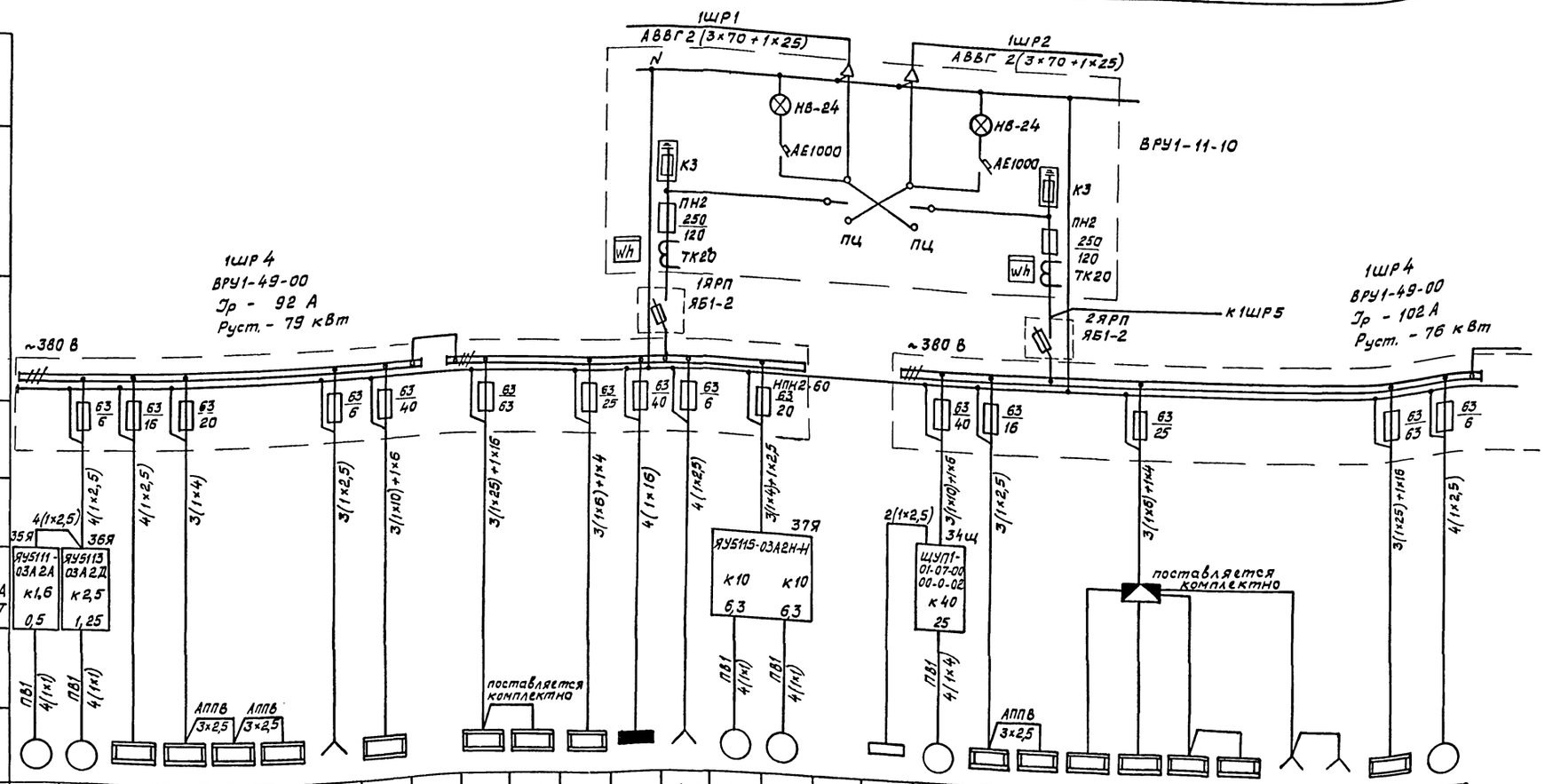


| | | | | | | | | | | | | | | | | | | | | | | | | | |
|---|---|---|---|---|---|---|---|---|---|---|---|---|---|---|---|---|---|---|---|---|---|---|---|---|---|
| № по плану | 35 | 36 | 53 | 68 | 69 | 70 | 61Ш | 46 | | 47 | 51 | 50 | Щ01 | 42Ш | 37 | 38 | | 34ШР | 34 | 66 | 67 | 56 | 59 | 58 | 57 | 54Ш | 55Ш | 62 | 63 |
| Тип | 4АА 56А4 | 4А 71А6 | | | | | | | | | | | | | 4А 100L6 | 4А 100L6 | | | 4А 160S6 | | | | | | | | | | АОЛ2-12-6 |
| Номинальная мощность, кВт | 0,12 | 0,37 | 7 | 1,35 | 1,35 | 1,35 | 0,05 | 18,9 | | 12 | 12 | 9,45 | 10 | 0,27 | 2,2 | 2,2 | | 0,5 | 11 | 1,35 | 1,35 | 2,5 | 1,2 | 0,63 | 0,63 | 0,5 | 0,5 | 25,5 | 0,6 |
| Ток, А Jн / Jп | 0,44 / 2,2 | 1,26 / 5,04 | 10,5 | 6,3 | 6,3 | 6,3 | | | | | | | 40 | 0,83 | 5,65 / 28,3 | 5,65 / 28,3 | | | 22,6 / 135,6 | 6,3 | 6,3 | | | | | | | 40,8 | 1,9 / 12,4 |
| Наименование механизма по плану | Вентилятор приточный П20 | Вентилятор приточный П21 | Электрокипятильник КНЗ-50 | Электросушитель ER-4 | Электросушитель ER-4 | Электросушитель ER-4 | Кассовый аппарат ОКА-1401 | Котел пищеварочный КЭ-100 | | Плита электрическая ПЭ-0,51 | Плита электрическая ПЭ-0,51 | Устройство варочное УЗВ-60 | Освещение рабочее | Хлеборезка МРХ-1808 | Вентилятор вытяжной В16 | Вентилятор вытяжной В17 | | Шкаф регулирования ПР | Вентилятор приточный ПР | Электросушитель ER-4 | Электросушитель ER-4 | Мармит стационарный МСЭ-84 | Шкаф тепловой ШТПЭ-1 | Мармит передвижной МП-28 | Мармит передвижной МП-28 | Электротермостат ТЭ-2,5 | Электротермостат ТЭ-2,5 | Посудомоечная машина ММУ-500 | Транспортер секционный ленточный ТСЛ |

Электроприемник

Данные питающей сети

Распределительный пункт. Аппарат ввода: Тип; Номинальный ток, А; Расцепитель или плавкая вставка, А

Тип, напряжение; Расчетный ток, А; Установленная мощность, кВт

Аппарат отходящей линии: Тип; Номинальный ток, А; Расцепитель или плавкая вставка, А

Марка и сечение проводника

Пусковой аппарат: Тип; Номинальный ток, А; Расцепитель автомата, А; Нагревательный элемент теплового реле, А

Марка и сечение проводника

Условное графическое изображение

1. Вся сеть выполнена проводом АПВ за исключением случаев, указанных на чертеже

Привязан

Инв. №

Инв. № подл. | Подпись и дата | Взам. инв. №

| | | | |
|---|---|---|---|
| Нач. отд. | Соколовский | | 10.83 |
| Н. контр. | Акимова | | 10.83 |
| ГИП | Чеснов | | 10.83 |
| Ст. инж. | Козлова | | 10.83 |

ТП 416-3-13.86-ЭМ

Областной вычислительный центр на 3ЭВМ (9-этажное здание)

Блок столовых

| Стадия | Лист | Листов |
|---|---|---|
| Р | 13 | |

Распределительная сеть ~380 В 1ШР4, 1ШР5. Схема принципиальная однолинейная (Начало)

ТЯЖПРОМЭЛЕКТРОПРОЕКТ Свердловское отделение

Ц00609-11

Альбом IX

Типовой проект

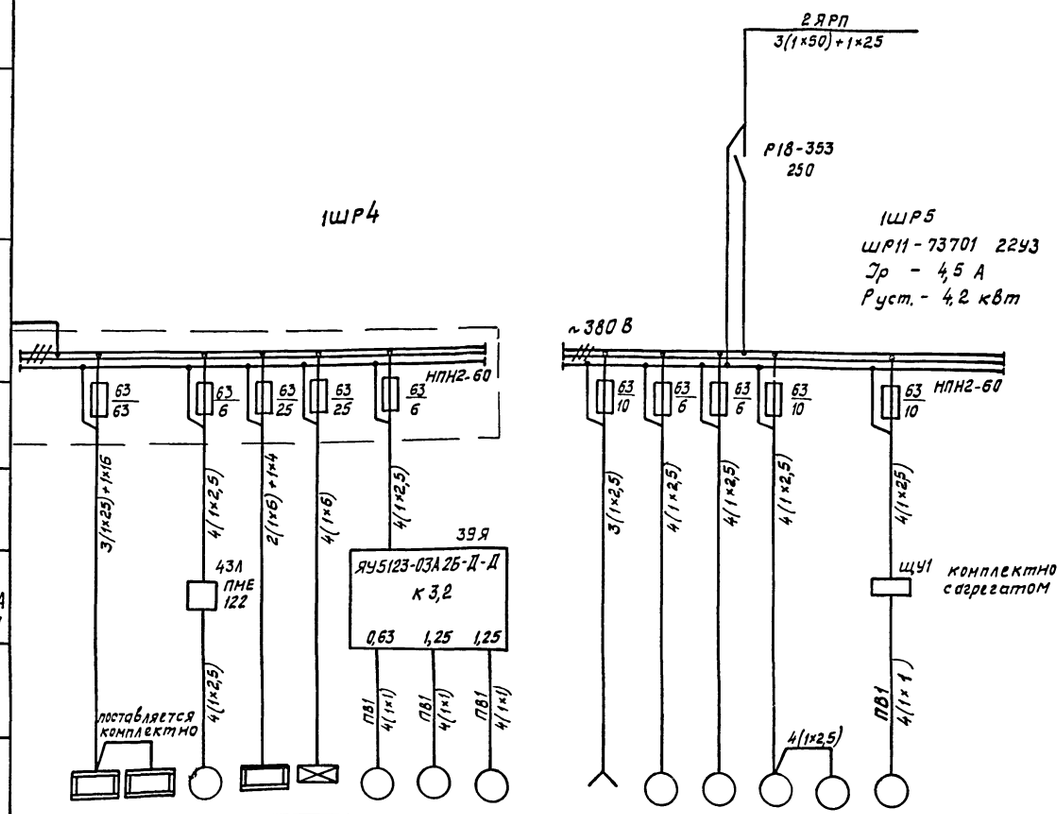


1. Вся сеть выполнена проводом АПВ за исключением случаев, указанных на чертеже

| Данные питающей сети | | | | | | | | | | | | | | | | | |
|---|---|---|---|---|---|---|---|---|---|---|---|---|---|---|---|---|---|
| Распределительный пункт Аппарат ввода: Тип; Номинальный ток, А; Расцепитель или плавкая вставка, А | | | | | | | | | | | | | | | | | |
| Тип, напряжение; Расчетный ток, А; Установленная мощность, кВт | | | | | | | | | | | | | | | | | |
| Аппарат отходящей линии: Тип; Номинальный ток, А; Расцепитель или плавкая вставка, А | | | | | | | | | | | | | | | | | |
| Марка и сечение проводника | | | | | | | | | | | | | | | | | |
| Пусковой аппарат: Тип; Номинальный ток, А; Расцепитель автомата, А; Нагревательный элемент теплового реле, А | | | | | | | | | | | | | | | | | |
| Марка и сечение проводника | | | | | | | | | | | | | | | | | |
| Электроприемник: Условное графическое изображение | | | | | | | | | | | | | | | | | |
| № по плану | | 48 | 52 | 43 | 49 | ЩОА1 | 40 | 39 | 41 | | 44Ш | 45 | 60 | 64 | 65 | 71 | | |
| Тип | | | | | | | 4АА 56А4 | 4АА 63В4 | 4А 71А6 | | | | | | | 4АХ 90L4 | | |
| Номинальная мощность, кВт | | 12 | 12 | 0,6 | 5 | 1,8 | 0,12 | 0,37 | 0,37 | | 0,25 | 0,4 | 0,47 | 0,42 | 0,42 | 2,2 | | |
| Ток, А (Jн / Jп) | | | | 1,7 | | 25 | 0,44 / 2,2 | 1,2 / 6 | 1,26 / 5,04 | | 3 / 15,9 | | | 1,3 | 1,3 | 4,05 / 24,2 | | |
| Наименование механизма по плану | | Шкаф жарочный ШЖЭ-0,85 | Плита электрическая ПЭ-0,51 | Универсальный привод П-II | Электросковорода СЭ-0,22 | Освещение эвакуационное | Вентилятор вытяжной В19 | Вентилятор вытяжной В18 | Вентилятор вытяжной В20 | | Шкаф холодильный ШХ-0,40М | Шкаф холодильный ШХ-0,80М | Прилавок-витрина холодильный ЛС-2 | Прилавок-витрина охлаждаемый ПВХС-1-0,5 | Прилавок-витрина охлаждаемый ПВХС-1-0,5 | Фреоновый компрессор на конденсаторный агрегат АВЗ-1-2 | | |

| | | | | | |
|---|---|---|---|---|---|
| Привязан | | | | | |
| Инв. N | Нач. отд. | Соколовский | | 10.83 | |
| | Н. контр. | Акимова | | 10.83 | |
| | ГИП | Чеснов | | 10.83 | |
| | Ст. инж. | Козлова | | 10.83 | |

ТП 416-3-13.86-ЭМ

Областной вычислительный центр на 3ЭВМ (9-этажное здание)

Блок столовых

| Стадия | Лист | Листов |
|---|---|---|
| Р | 14 | |

Распределительная сеть ~380 В 1ШР4, 1ШР5. Схема принципиальная однолинейная (окончание)

ТЯЖПРОМЭЛЕКТРОПРОЕКТ Свердловское отделение

Ц 00609-11 18

Инв. N подл. | Подпись и дата | Взам. инв. N°

Данные питающей сети

Распределительный пункт — Аппарат ввода: Тип; Номинальный ток, А; Расцепитель или плавкая вставка, А

Тип, напряжение. Расчетный ток, А. Установленная мощность, кВт

Аппарат отходящей линии: Тип; Номинальный ток, А; Расцепитель или плавкая вставка, А

Марка и сечение проводника

Пусковой аппарат: Тип; Номинальный ток, А; Расцепитель автомата, А; Нагревательный элемент теплового реле, А

Марка и сечение проводника

Условное графическое изображение

1. Вся сеть выполнена кабелем марки АВВГ за исключением случаев, указанных на чертеже

1ШР1 3×70+1×25

ПР 24Н7304-21У3
Jр -46 А
Руст -37 кВт

~ 380 В

| № по плану | Тип | Номинальная мощность, кВт | Ток, А Jн / Jп | Наименование механизма по плану |
|---|---|---|---|---|
| 104Ш | | 3,3 | 5 / | Машина копировально-множительная ЭР-420 |
| 101Ш | | 4,8 | 7,3 / | машина бабинорезальная БЛП-3 |
| 102Ш | | 2,8 | 4,3 / | машина бумагорезальная 35Р-70 |
| 103Ш | | 0,6 | 1 / | машина листорезальная „Формат" |
| | | | | Участок резки и хранения бумаги |
| 105Ш | | 0,6 | 1 / | станок проскально-биговальный УПС |
| 106Ш | | 0,27 | 0,4 / | машина проволокошвейная БШП-30 |
| 107Ш | | 0,6 | 1 / | машина фальцевальная |
| 108Ш | | 2,6 | 12 / | пресс автоматический 26ПК |
| | | | | Брошюровочно переплетная |
| 109Ш | | 5,6 | 9 / | Аппарат электрографический ЭП-2РМ-2 |
| 110Ш | | 5,6 | 9 / | Аппарат электрографический ЭП-2ГМ-2 |
| | | | | Участок оперативной печати |
| 115Ш | | 1,1 | 1,6 / | машина офсетная печатная |
| 116Ш | | 1,1 | 1,6 / | машина офсетная печатная |
| 114Ш | | 0,2 | 1 / | ротатор РЦ-2-А4 |
| 113Ш | | 0,2 | 1 / | ротатор РЦ-2-А4 |
| 111Ш | | 1,1 | 1,6 / | машина офсетная печатная (малая) ПОЛ-35 |
| 112Ш | | 1,1 | 1,6 / | машина офсетная печатная (малая) ПОЛ-35 |
| Рез. | | | / | Резерв |
| | | | | Участок печати ЭП |
| 130 | | 2 | 3,5 / | станок универсально-фрезерный 6А75П |
| 131 | | 0,2 | 0,4 / | станок заточный 3В641 |
| 132 | | 1,2 | 2 / | станок токарно-винторезный 1604 |
| 133 | | 1 | 1,6 / | станок сверлильный 2Н 112 |
| 117Ш | | 0,3 | 0,5 / | Розеточная сеть ~380 В |
| 118Ш | | 0,3 | 0,5 / | |
| 120Ш | | 0,3 | 1,4 / | Розеточная сеть ~220 В |
| 119Ш | | 0,3 | 1,4 / | |
| | | | | Механическая мастерская |
| Рез. | | | / | Резерв |
| Рез. | | | / | Резерв |

Типовой проект

Электроприемник

Инв. № подл. | Подпись и дата | Взам. инв. №

Привязан

Инв. №

| | | | |
|---|---|---|---|
| Нач. отд. | Соколовский | | 05.85 |
| Н. контр. | Акимова | | 05.85 |
| ГИП | Чеснов | | 05.85 |
| Ст. инж. | Козлова | | 05.85 |

ТП 416-3-13.86-ЭМ

Областной вычислительный центр на 3 ЭВМ (9-этажное здание)

Блок залов ЭВМ

| Стадия | Лист | Листов |
|---|---|---|
| Р | 15 | |

Распределительная сеть ~380 В 1ШР6. Схема принципиальная однолинейная

ТЯЖПРОМЭЛЕКТРОПРОЕКТ Свердловское отделение

Ц 00609-11 19

Альбом IX

Типовой проект

Данные питающей сети

Распределительный пункт — Аппарат ввода: Тип; Номинальный ток, А; Расцепитель или плавкая вставка, А

Тип, напряжение; Расчетный ток, А; Установленная мощность, кВт

Аппарат отходящей линии: Тип; Номинальный ток, А; Расцепитель или плавкая вставка, А

Марка и сечение проводника

Пусковой аппарат: Тип; Номинальный ток, А; Расцепитель автомата, А; Нагревательный элемент теплового реле, А

Марка и сечение проводника

Условное графическое изображение

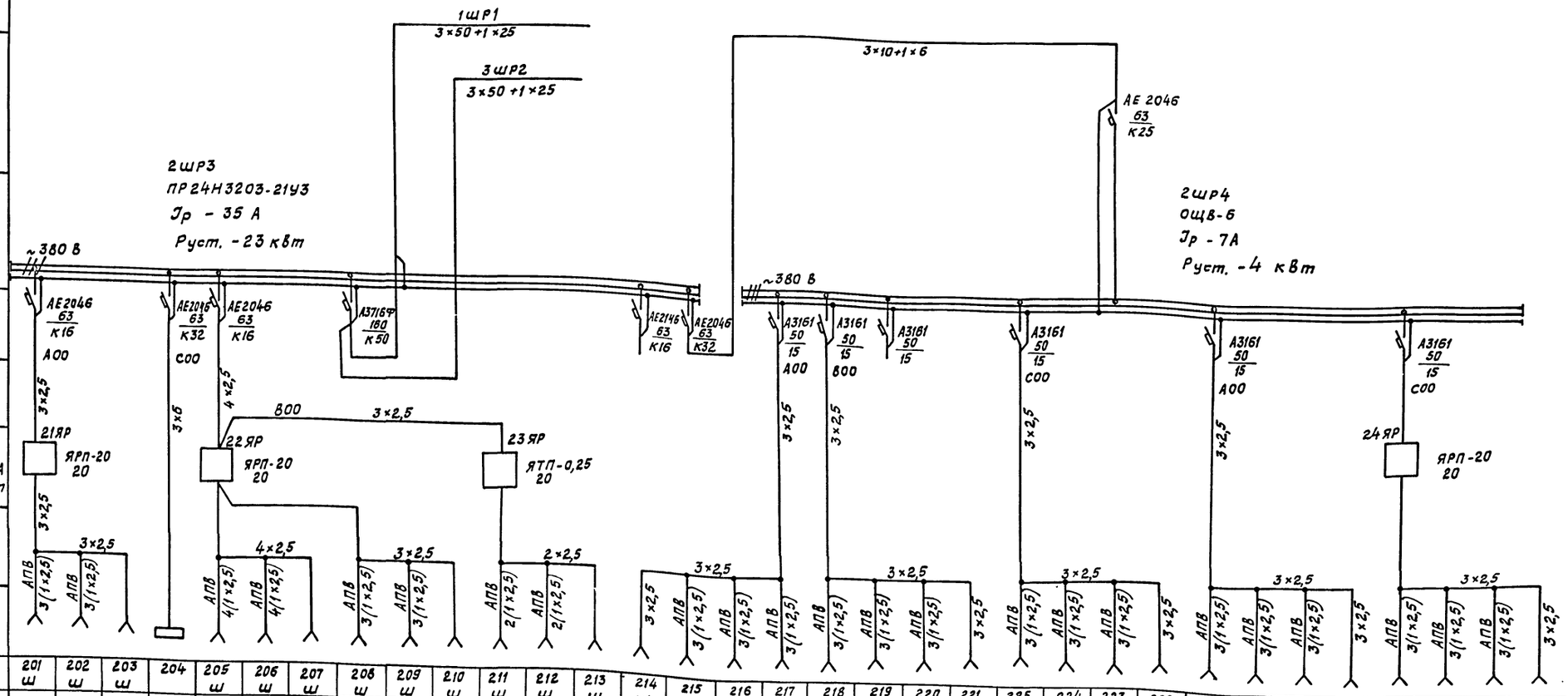


Электроприемник

| № по плану | Тип | Номинальная мощность, кВт | Ток, А Iн / Iп | Наименование механизма по плану |
|---|---|---|---|---|
| 201 Ш | | 0,5 | 2,3 | Пульт главного оператора |
| 202 Ш | | 0,6 | 2,7 | Устройство печатающее ДЗМ-180 |
| 203 Ш | | 0,6 | 2,7 | Устройство печатающее ДЗМ-180 |
| 204 | | 5 | 23 | Стойка центрального процессора |
| 205 Ш | | 1,3 | 2 | Розеточная сеть ~380 В |
| 206 Ш | | 1,3 | 2 | |
| 207 Ш | | 1,3 | 2 | |
| 208 Ш | | 0,3 | 1,3 | Розеточная сеть ~220 В |
| 209 Ш | | 0,3 | 1,3 | |
| 210 Ш | | 0,3 | 1,3 | |
| 211 Ш | | 0,1 | 3 | Розеточная сеть ~36 В |
| 212 Ш | | 0,1 | 3 | |
| 213 Ш | | 0,1 | 3 | |
| 214 Ш | | 0,2 | 1 | Розеточная сеть ~220 В питания пультов ввода информации ВКП-171 ЕС-9003/А001 |
| 215 Ш | | 0,2 | 1 | |
| 216 Ш | | 0,2 | 1 | |
| 217 Ш | | 0,2 | 1 | |
| 218 Ш | | 0,2 | 1 | |
| 219 Ш | | 0,2 | 1 | |
| 220 Ш | | 0,2 | 1 | |
| 221 Ш | | 0,2 | 1 | |
| 225 Ш | | 0,2 | 1 | |
| 224 Ш | | 0,2 | 1 | |
| 223 Ш | | 0,2 | 1 | |
| 222 Ш | | 0,2 | 1 | |
| 226 Ш | | 0,2 | 1 | |
| 227 Ш | | 0,2 | 1 | |
| 228 Ш | | 0,2 | 1 | |
| 229 Ш | | 0,2 | 1 | |
| 233 Ш | | 0,3 | 1,3 | Розеточная сеть ~220 В питания дисплейной станции ЕС-7922 |
| 232 Ш | | 0,3 | 1,3 | |
| 231 Ш | | 0,3 | 1,3 | |
| 230 Ш | | 0,3 | 1,3 | |
| Группа СПД | | Сервисная | | Отдел подготовки данных на машинных носителях (СПД) — Отдел эксплуатации ЭВМ |

1. Вся сеть выполнена кабелем марки АВВГ за исключением случаев, указанных на чертеже

Инв. № подл. | Подпись и дата | Взам. инв. №

Привязан

Инв. №

| | | | |
|---|---|---|---|
| Нач.отд. | Соколовский | | 07.85 |
| Н.контр. | Акимова | | 05.85 |
| ГИП | Чесноков | | 05.85 |
| Ст.инж. | Козлова | | 05.85 |

ТП 416-3-13.86-ЭМ

Областной вычислительный центр на 3ЭВМ (9-этажное здание

Блок залов ЭВМ

| Стадия | Лист | Листов |
|---|---|---|
| Р | 16 | |

Распределительная сеть ~380 В 2ШР4, 2ШР3. Схема принципиальная однолинейная (начало)

ТЯЖПРОМЭЛЕКТРОПРОЕКТ Свердловское отделение

Ц 00869-11 20

2ШР3

1. Вся сеть выполнена кабелем марки АВВГ за исключением случаев, указанных на чертеже

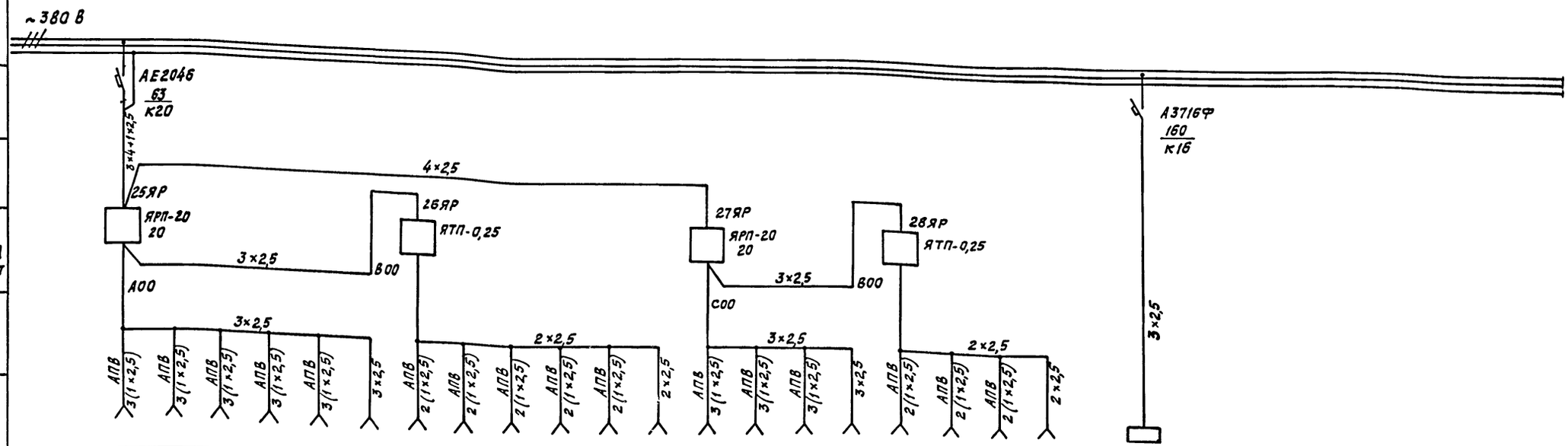


| | | |

Альбом IX

Типовой проект

Данные питающей сети

Распределительный пункт. Аппарат ввода: Тип; Номинальный ток, А; Расцепитель или плавкая вставка, А

Распределительный пункт: Тип, напряжение; Расчетный ток, А; Установленная мощность, кВт

Аппарат отходящей линии: Тип; Номинальный ток, А; Расцепитель или плавкая вставка, А

Марка и сечение проводника

Пусковой аппарат: Тип; Номинальный ток, А; Расцепитель автомата, А; Нагревательный элемент теплового реле, А

Марка и сечение проводника

Условное графическое изображение

~380 В

ПР24Н3101-21У3
Iр - 26А
Руст. - 17 кВт

1ШР1 3×50+1×25

4ШР3 3×50+1×25

1. Вся сеть выполнена кабелем марки АВВГ за исключением случаев, указанных на чертеже.

| № по плану | 240ш | 241ш | 242ш | 243ш | 244ш | 245ш | 246ш | 247ш | 248ш | 249ш | 250ш | 251ш | 252ш | 253ш | 254ш | 255ш | 256ш | 257ш | 258ш | 259ш | 260ш | 261ш | 262ш | 263ш | 264ш | 265ш | 266ш | 267ш | 268ш | 269ш | 270ш | 271ш |
|---|---|---|---|---|---|---|---|---|---|---|---|---|---|---|---|---|---|---|---|---|---|---|---|---|---|---|---|---|---|---|---|---|
| Тип | ПА80-2/3М | ПА80-2/3М | ПА80-2/3М | КА80-2/3М | ПА80 2/3М | ПА80 2/3М | ПА80 2/3М | КА80 2/3М | ПА80 2/3М | ПА80 2/3М | ПА80 2/3М | ЕС 9002 | ЕС 9024 | ЕС 9024 | ЕС 9024 | ЕС 9002 | ЕС 9002 | ЕС 9002 | ЕС 9002 | ЕС 9002 | ЕС 9002 | искра 108 | искра 108 | искра 108 | искра 108 | искра 108 | искра 108 | искра 108 | искра 108 | искра 108 | | |
| Номинальная мощность, кВт | 0,6 | 0,6 | 0,6 | 0,5 | 0,6 | 0,6 | 0,6 | 0,5 | 0,6 | 0,6 | 0,6 | 1 | 0,6 | 0,6 | 0,6 | 1 | 1 | 1 | 1 | 1 | 1 | 0,12 | 0,12 | 0,12 | 0,12 | 0,12 | 0,12 | 0,12 | 0,12 | 0,12 | 0,6 | 0,6 |
| Ток, А Iн / Iп | 1 | 1 | 1 | 0,8 | 1 | 1 | 1 | 0,8 | 1 | 1 | 1 | 4,5 | 2,7 | 2,7 | 2,7 | 4,5 | 4,5 | 4,5 | 4,5 | 4,5 | 4,5 | 0,6 | 0,6 | 0,6 | 0,6 | 0,6 | 0,6 | 0,6 | 0,6 | 0,6 | 1 | 2,7 |
| Наименование механизма по плану | Устройство подготовки данных на перфокартах | — " — | — " — | Контрольник | Устройство подготовки данных на перфокартах | — " — | — " — | Контрольник | Устройство подготовки данных на перфокартах | — " — | — " — | Устройство подготовки данных на магнитной ленте | Устройство подготовки данных на магнитной ленте | — " — | — " — | Устройство подготовки данных на магнитной ленте | — " — | — " — | — " — | — " — | — " — | Настольная клавишно-вычислительная машина | — " — | — " — | — " — | — " — | — " — | — " — | — " — | — " — | Розетка ~380 В | Розетка ~220 В |
| | Розеточная сеть ~380 В | | | | | | | | | | | Розеточная сеть ~220 В | | | | | | | | | | Розеточная сеть ~220 В | | | | | | | | | Группа первичного контроля | |
| | Помещение перфораторов | | | | | | | | | | | | | | | | | | | | | | | | | | | | | | комната сантехника | |

Электроприемник

Инв. № подл. | Подпись и дата | Взам. инв. №

Привязан

Инв. №

| | | | |
|---|---|---|---|
| Нач. отд. | Соколовский | | 10.83 |
| Н. контр. | Акимова | | 10.83 |
| ГИП | Чеснов | | 10.83 |
| Ст. инж. | Козлова | | 10.83 |

ТП 416-3-13.86 - ЭМ

Областной вычислительный центр на ЭВМ (9-этажное здание)

Блок административно-производственный

| Стадия | Лист | Листов |
|---|---|---|
| Р | 18 | |

Распределительная сеть ~380 В 2ШР5. Схема принципиальная однолинейная

ТЯЖПРОМЭЛЕКТРОПРОЕКТ Свердловское отделение

Ц 00609-11 22

Данные питающей сети

Распределительный пункт. Аппарат ввода: Тип; Номинальный ток, А; Расцепитель или плавкая вставка, А

Тип, напряжение; Расчетный ток, А; Установленная мощность, кВт

Аппарат отходящей линии: Тип; Номинальный ток, А; Расцепитель или плавкая вставка, А

Марка и сечение проводника

Пусковой аппарат: Тип; Номинальный ток, А; Расцепитель автомата, А; Нагревательный элемент теплового реле, А

Марка и сечение проводника

Условное графическое изображение

Типовой проект

Электроприемник

~ 380 В

2ШР3
3×50+1×25

Вся сеть выполнена кабелем марки АВВГ за исключением случаев, указанных на чертеже

ПР24Н3203-21У3
Jр - 35 А
Руст. - 24 кВт

| № по плану | 302ш | 305ш | 304ш | 301ш | 303ш | 307ш | 306ш | 308ш | 309ш | 312ш | 311ш | 315ш | 316ш | 313ш | 310ш | 314ш | 317ш | 322ш | 323ш | 326ш | 319ш | 321ш | 324ш | 327ш | 318ш | 320ш | 325ш | 328ш | 329ш | 330ш | 331ш | 333ш | 332ш |
|---|---|---|---|---|---|---|---|---|---|---|---|---|---|---|---|---|---|---|---|---|---|---|---|---|---|---|---|---|---|---|---|---|---|
| Тип | | | | | | | | | | | | | | | | | | | | | | | | | | | | | | | | | |
| Номинальная мощность, кВт | 0,6 | 0,6 | 0,6 | 0,6 | 0,1 | 0,6 | 0,6 | 0,6 | 0,6 | 0,6 | 0,6 | 0,6 | 0,6 | 0,1 | 0,1 | 0,1 | 0,1 | 0,6 | 0,6 | 0,6 | 0,6 | 0,6 | 0,6 | 0,6 | 0,1 | 0,1 | 0,1 | 0,1 | 0,6 | 0,6 | 0,6 | 0,6 | 0,6 |
| Ток, А Jн / Jп | 1 | 2,7 | 2,7 | 2,7 | 3 | 2,7 | 2,7 | 2,7 | 2,7 | 2,7 | 2,7 | 2,7 | 2,7 | 3 | 3 | 3 | 3 | 1 | 1 | 1 | 2,7 | 2,7 | 2,7 | 2,7 | 3 | 3 | 3 | 3 | 2,7 | 2,7 | 2,7 | 2,7 | 2,7 |
| Наименование механизма по плану | Розетка ~380 В | Розеточная сеть ~220 В | | | Розетка ~36 В | Розеточная сеть ~220 В | | | | Розеточная сеть ~220 В | | | | Розеточная сеть ~36 В | | | | Розеточная сеть ~380 В | | | Розеточная сеть ~220 В | | | | Розеточная сеть ~36 В | | | | Розеточная сеть ~220 В | | | | |
| | Абонентский пункт (АП-4) | | | | | Аппаратура передачи данных (АПД) | | | | Отдел технического обслуживания | | | | | | | | Сервисная | | | | | | | | | | | | Операторы | | | | |

| | | | | |
|---|---|---|---|---|
| Привязан | | | ТП 416-3-13.86-ЭМ | |
| | | | Областной вычислительный центр на 3ЭВМ (9-этажное здание) | |
| | | | Блок залов ЭВМ | Стадия: Р; Лист: 19; Листов: |
| Нач.отд | Соколовский | 05.85 | Распределительная сеть ~380 В 3ШР2 Схема принципиальная однолинейная (начало) | ТЯЖПРОМЭЛЕКТРОПРОЕКТ Свердловское отделение |
| Н.контр. | Акимова | 05.85 | | |
| ГИП | Чеснов | 05.85 | | |
| Ст.инж. | Козлова | 05.85 | | |
| Инв.N | | | | |

Инв.N подл. | Подпись и дата | Взам. инв.N

400609-11 23

Альбом IX

Типовой проект

Вся сеть выполнена кабелем марки АВВГ за исключением случаев, указанных на чертеже

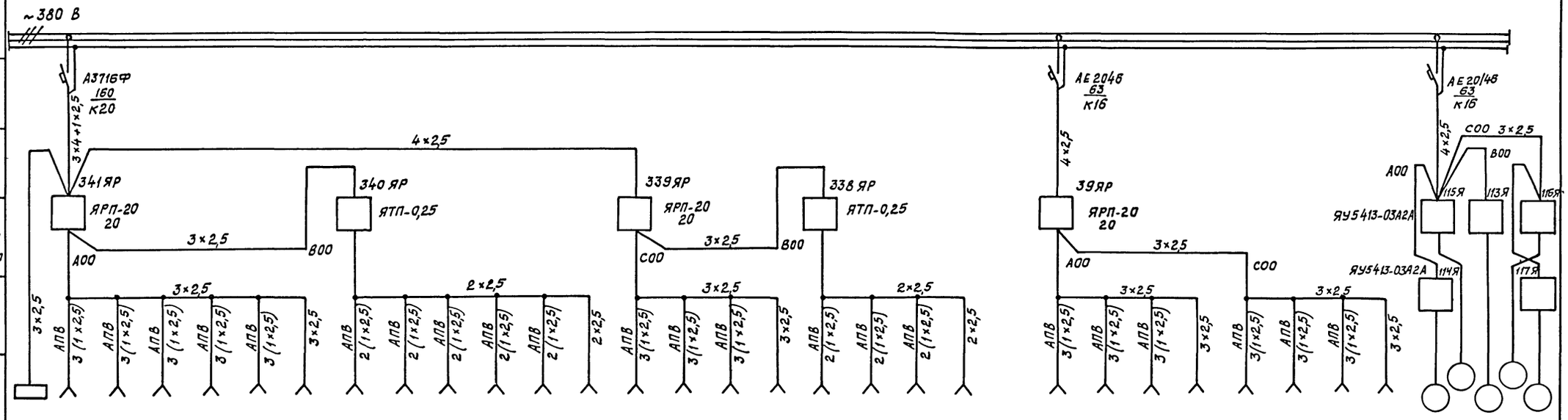


| Данные питающей сети | | |

Альбом IX

Типовой проект

| | |
|---|---|
| Данные питающей сети | |
| Распределительный пункт Аппарат ввода | Тип<br>Номинальный ток, А<br>Расцепитель или плавкая вставка, А |
| | Тип, напряжение<br>Расчетный ток, А<br>Установленная мощность, кВт |
| Аппарат отходящей линии | Тип<br>Номинальный ток, А<br>Расцепитель или плавкая вставка, А |
| Марка и сечение проводника | |
| Пусковой аппарат | Тип<br>Номинальный ток, А<br>Расцепитель автомата, А<br>Нагревательный элемент теплового реле, А |
| Марка и сечение проводника | |
| Электроприемник | Условное графическое изображение |

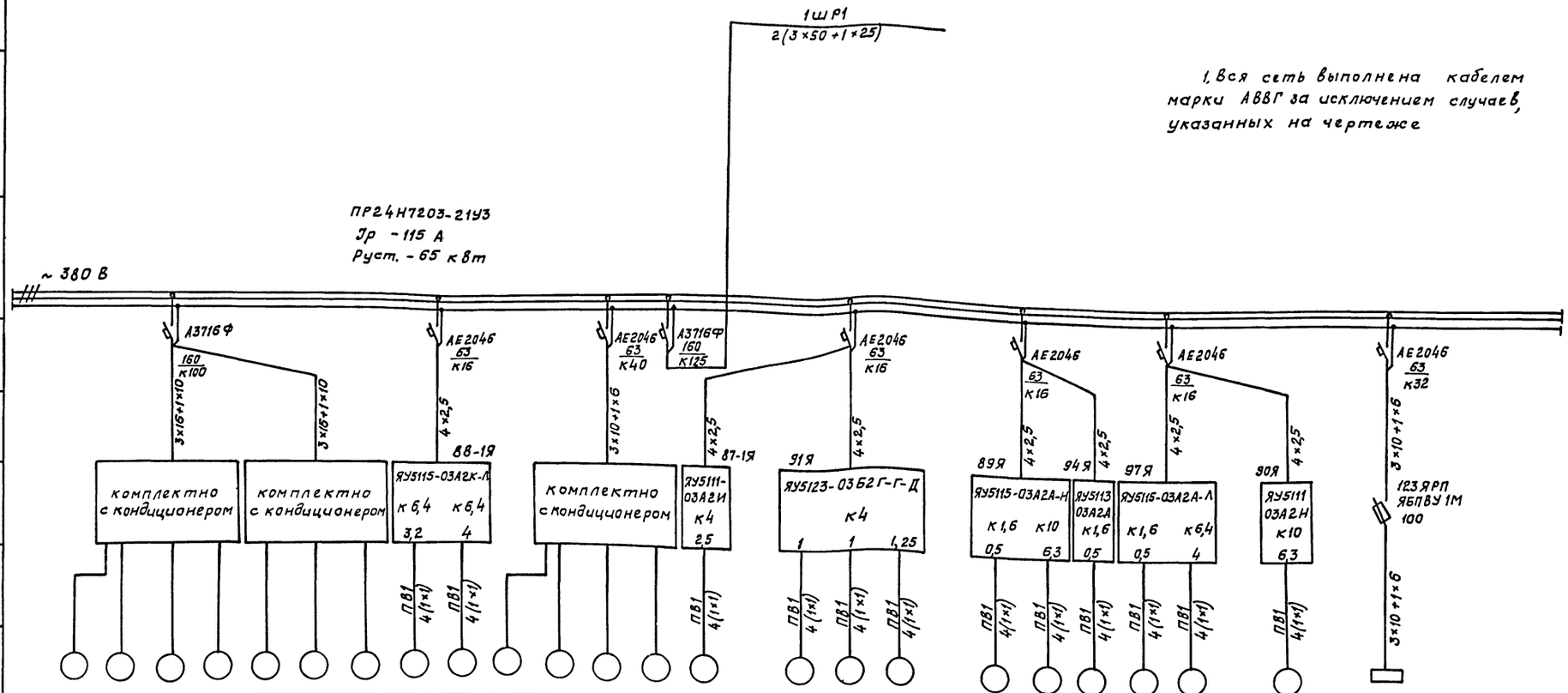


| № по плану | | 88 | | | 83 | | | 88-1 | 83-1 | | 87 | | | 87-1 | | 91 | 92 | 95 | | 93 | 89 | 94 | 98 | 97 | | 90 | | 123 | | | |
|---|---|---|---|---|---|---|---|---|---|---|---|---|---|---|---|---|---|---|---|---|---|---|---|---|---|---|---|---|---|---|---|
| Тип | | КТА1-6,3-01А | | | КТА1-6,3-01А | | | 4А 80А4 | 4А 90L6 | | КТА1-3,15-04 | | | 4А 80А6 | | 4АА 63А4 | 4АА 63А4 | 4АА 63В4 | | 4АА 56А4 | 4А 100L6 | 4АА 56А4 | 4АА 56А4 | 4А 90L6 | | 4А 100L6 | | | | | |
| Номинальная мощность, кВт | | 15 | 5 | 3 | 9 | 5 | 3 | 9 | 1,1 | 1,5 | 15 | 5 | 2,2 | 2 | 0,75 | | 0,25 | 0,25 | 0,37 | | 0,12 | 2,2 | 0,12 | 0,12 | 1,5 | | 2,2 | | 11 | | | |
| Ток, А | Jн / Jп | 22 | 9,4 | 5,6 | 17 | 9,4 | 5,6 | 17 | 2,75 / 13,8 | 4,1 / 18,4 | 22 | 9,4 | 4,1 | 3,7 | 2,24 / 10 | | 0,86 / 4,3 | 0,86 / 4,3 | 1,2 / 6 | | 0,44 / 2,2 | 5,65 / 28,3 | 0,44 / 2,2 | 0,44 / 2,2 | 4,1 / 18,4 | | 5,65 / 28,3 | | 17 / 125 | | | |
| Наименование механизма по плану | | Электровоздухонагреватель П9 | Компрессор кондиционера П9 | Вентилятор кондиционера П9 | Увлажнитель кондиционера П9 | Компрессор кондиционера П4 | Вентилятор кондиционера П4 | Увлажнитель кондиционера П4 | Вентилятор приточный П9 | Вентилятор приточный П4 | Электровоздухонагреватель П8 | Компрессор кондиционера П8 | Вентилятор кондиционера П8 | Увлажнитель кондиционера П8 | Вентилятор приточный П8 | | Вентилятор вытяжной В2 | Вентилятор вытяжной В3 | Вентилятор вытяжной В5 | | Вентилятор вытяжной В4 | Вентилятор вытяжной В1 | Вентилятор вытяжной В22 | Вентилятор вытяжной В8 | Вентилятор вытяжной В6 | | Вентилятор вытяжной В7 | | Лифт грузовой | | | |

| | | | | | |
|---|---|---|---|---|---|
| Нач.отд. | Соколовский | [signature] | 05.85 | ТП 416-3-13.86-ЭМ | |
| Н.контр. | Акимова | [signature] | 05.85 | Областной вычислительный центр на 3ЭВМ (9-этажное здание) | |
| ГИП | Чеснов | [signature] | 05.85 | Блок залов ЭВМ | Стадия: Р; Лист: 21; Листов: |
| Ст.инж. | Козлова | [signature] | 05.85 | Распределительная сеть ~380 В 4ШР1. Схема принципиальная однолинейная | ТЯЖПРОМЭЛЕКТРОПРОЕКТ Свердловское отделение |

Привязан

Инв. N

Взам. инв. №

Подпись и дата

Инв. N подл.

Ц00609-11 25

Альбом IX

Типовой проект

Инв. N подл. | Подпись и дата | Взам. инв. N

1. Вся сеть выполнена кабелем марки АВВГ за исключением случаев, указанных на чертеже

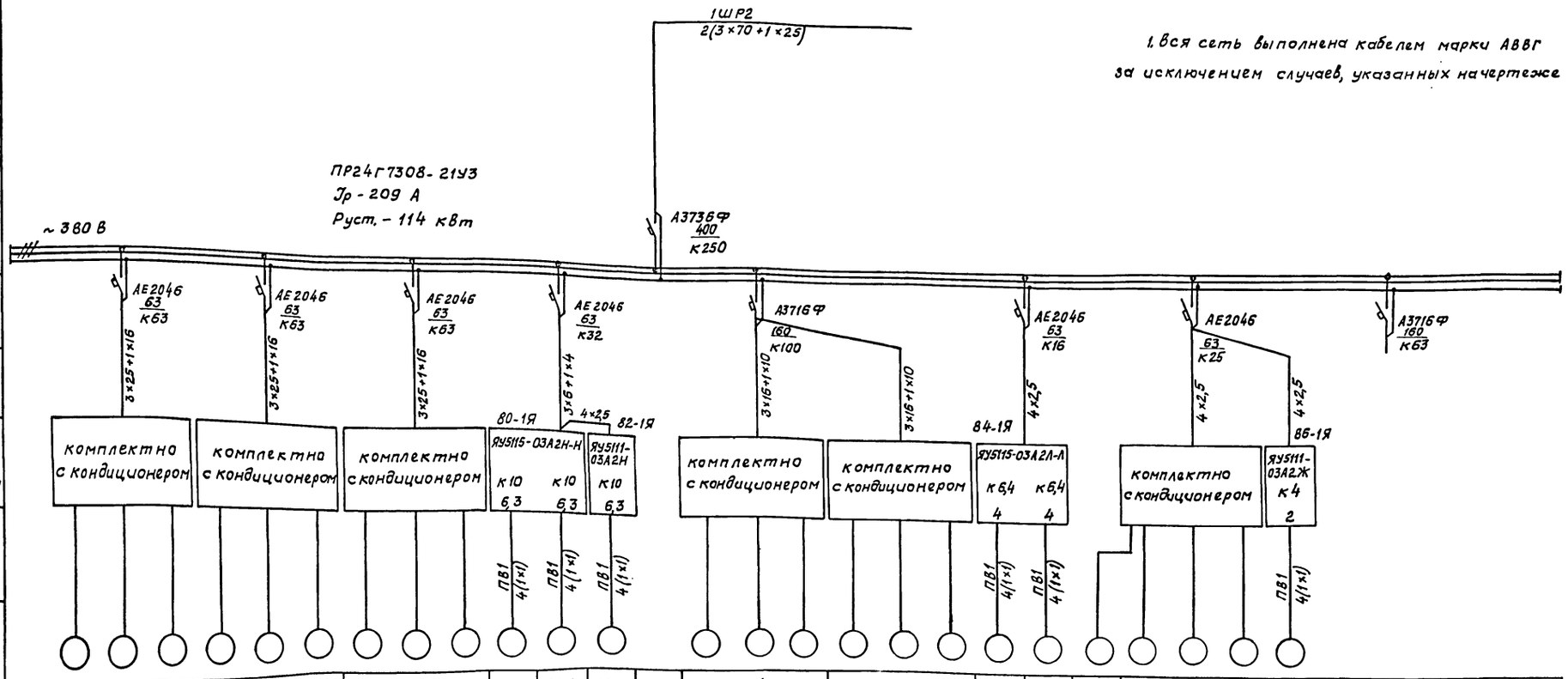


| Данные питающей сети | | |

Альбом IX

Типовой проект

| Данные питающей сети | |
|---|---|
| Распределительный пункт. Аппарат ввода | Тип<br>Номинальный ток, А<br>Расцепитель или плавкая вставка, А |
| | Тип, напряжение<br>Расчетный ток, А<br>Установленная мощность, кВт |
| Аппарат отходящей линии | Тип<br>Номинальный ток, А<br>Расцепитель или плавкая вставка, А |
| Марка и сечение проводника | |
| Пусковой аппарат | Тип<br>Номинальный ток, А<br>Расцепитель автомата, А<br>Нагревательный элемент теплового реле, А |
| Марка и сечение проводника | |
| Электроприемник | Условное графическое изображение |

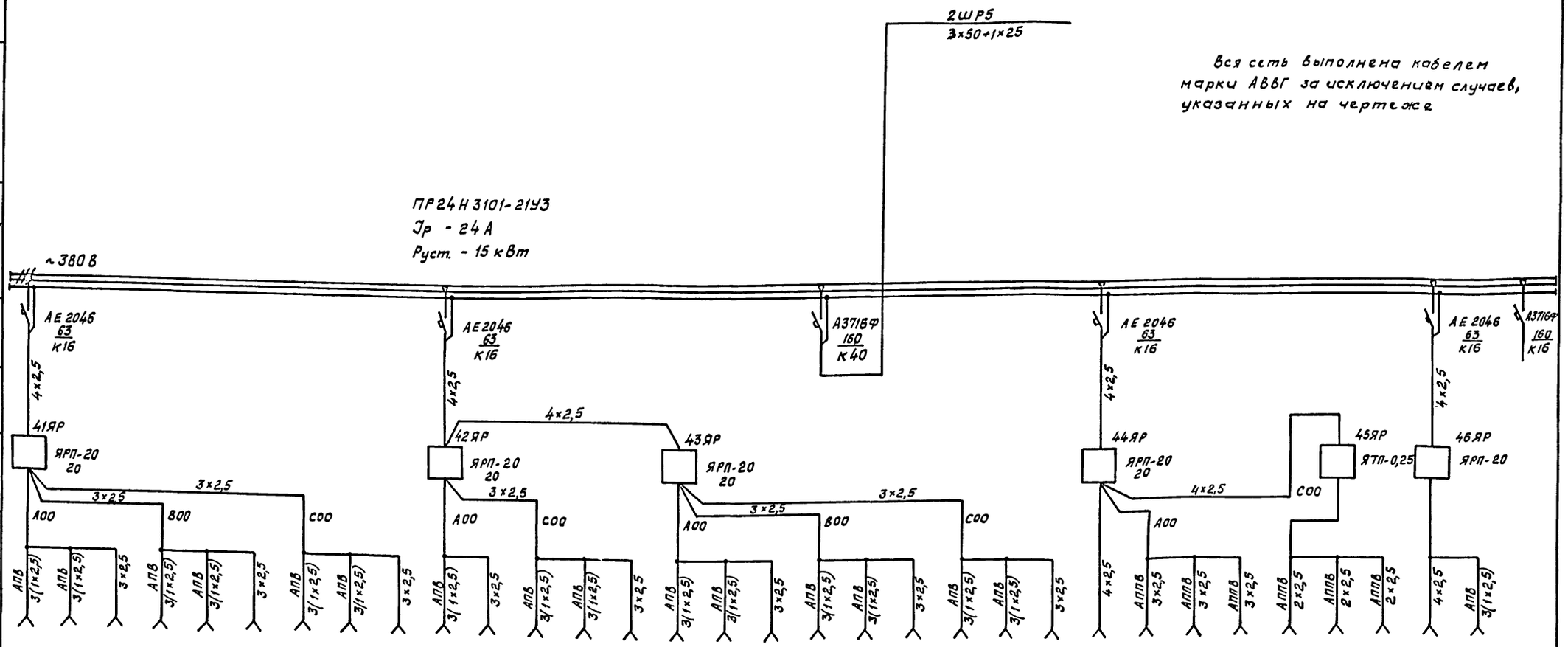


| № по плану | 401ш | 402ш | 403ш | 404ш | 405ш | 406ш | 407ш | 408ш | 409ш | 410ш | 411ш | 412ш | 416ш | 420ш | 413ш | 417ш | 421ш | 414ш | 418ш | 422ш | 415ш | 419ш | 423ш | 424ш | 425ш | 426ш | 427ш | 428ш | 429ш | 430ш | 431ш | 432ш | Рез. |
|---|---|---|---|---|---|---|---|---|---|---|---|---|---|---|---|---|---|---|---|---|---|---|---|---|---|---|---|---|---|---|---|---|---|
| Тип | | | | | | | | | | | | | | | | | | | | | | | | | | | | | | | | | |
| Номинальная мощность, кВт | 0,44 | 0,44 | 0,44 | 0,44 | 0,44 | 0,44 | 0,44 | 0,44 | 0,44 | 0,44 | 0,44 | 0,55 | 0,55 | 0,55 | 0,55 | 0,55 | 0,55 | 0,55 | 0,55 | 0,55 | 0,55 | 0,55 | 0,55 | 0,6 | 0,6 | 0,6 | 0,6 | 0,1 | 0,1 | 0,1 | 0,6 | 0,6 | |
| Ток, А Jн/Jп | 2 | 2 | 2 | 2 | 2 | 2 | 2 | 2 | 2 | 2 | 2 | 2,5 | 2,5 | 2,5 | 2,5 | 2,5 | 2,5 | 2,5 | 2,5 | 2,5 | 2,5 | 2,5 | 2,5 | 1 | 2,7 | 2,7 | 2,7 | 3 | 3 | 3 | 1 | 2,7 | |
| Наименование механизма по плану | Искра 534-1 | Искра 534-1 | Искра 534-1 | Искра 534-1 | Искра 534-1 | Искра 534-1 | Искра 534-1 | Искра 534-1 | Искра 534-1 | Искра 534-1 | Искра 534-1 | ЭФМ 446П | ЭФМ 446П | ЭФМ 446П | ЭФМ 446П | ЭФМ 446П | ЭФМ 446П | ЭФМ 446П | ЭФМ 446П | ЭФМ 446П | ЭФМ 446П | ЭФМ 446П | ЭФМ 446П | Розетка ~380 В | Розеточная сеть ~220 В | | | Розеточная сеть ~36 В | | | Розетка 380 В | Розетка 220 В | Резерв |
| | Розеточная сеть ~220 В | | | | | | | | | | | | | | | | | | | | | | | Комната механика | | | | | | | Комната электрика | | |
| | Отдел эксплуатации фактурных и бухгалтерских машин | | | | | | | | | | | | | | | | | | | | | | | | | | | | | | | | |

Инв. № подл. | Подпись и дата | Взам. инв. №

| | | | |
|---|---|---|---|
| Нач. отд. | Соколовский | [signature] | 10.83 |
| Н. контр. | Акимова | [signature] | 10.83 |
| ГИП | Чеснов | [signature] | 10.83 |
| Ст. инж. | Козлова | [signature] | 10.83 |

Привязан

Инв. №

ТП 415-3-13.86-ЭМ

Областной вычислительный центр на 3ЭВМ (9-этажное здание)

Блок административно-производственный

| Стадия | Лист | Листов |
|---|---|---|
| Р | 23 | |

Распределительная сеть ~380 В 4ШР3. Схема принципиальная однолинейная

ТЯЖПРОМЭЛЕКТРОПРОЕКТ Свердловское отделение

Ц00609-11 87

Альбом IX

Типовой проект

Данные питающей сети

Распределительный пункт. Аппарат ввода: Тип; Номинальный ток, А; Расцепитель или плавкая вставка, А

Тип, напряжение; Расчетный ток, А; Установленная мощность, кВт

Аппарат отходящей линии: Тип; Номинальный ток, А; Расцепитель или плавкая вставка, А

Марка и сечение проводника

Пусковой аппарат: Тип; Номинальный ток, А; Расцепитель автомата, А; Нагревательный элемент теплового реле, А

Марка и сечение проводника

Условное графическое изображение

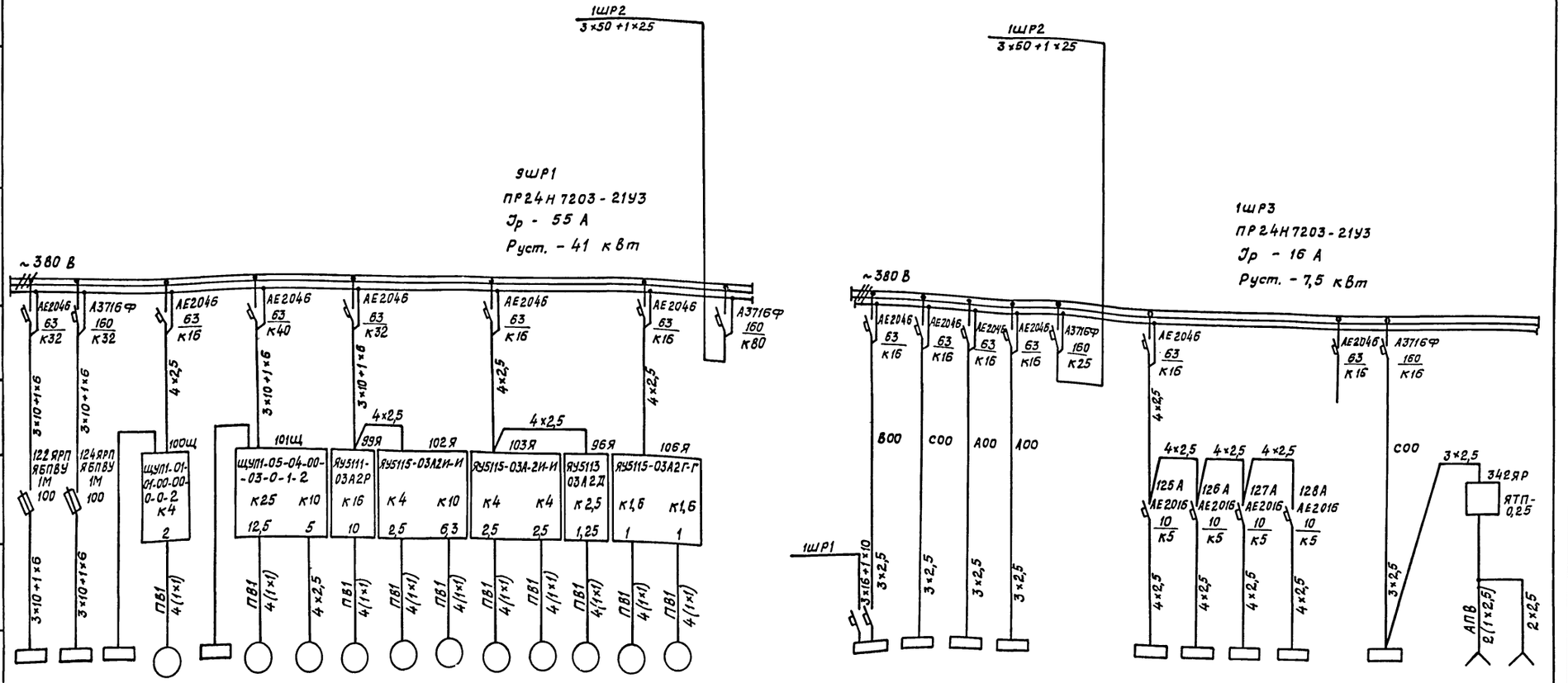


| № по плану | Электроприемник: Наименование механизма по плану | Тип | Номинальная мощность, кВт | Ток, А: Iн | Ток, А: Iп | Марка и сечение проводника |
|---|---|---|---|---|---|---|
| 122 | Лифт пассажирский Q=630 кг | | 7,1 | 11 | 81 | 3×10+1×6 |
| 124 | Лифт пассажирский Q=1000 кг | | 11,8 | 18 | 133 | 3×10+1×6 |
| 100ШР | Шкаф регулирования П17 | | 0,5 | | | |
| 100 | Вентилятор приточный П17 | А0Л2 11-2 | 0,8 | 1,8 | 12,6 | 4(1×1) |
| 101ШР | Шкаф регулирования П18 | | 0,5 | | | |
| 101-1 | Вентилятор приточный П18 | 4А 112М4 | 5,5 | 11,5 | 80,5 | 4×2,5 |
| 101-2 | Насос | | 2,2 | | | |
| 99 | Вентилятор вытяжной В9 | 4А 132S8 | 4 | 10,3 | 57 | 4(1×1) |
| 104 | Вентилятор вытяжной В12 | 4А 80А6 | 0,75 | 2,24 | 9 | 4(1×1) |
| 102 | Вентилятор вытяжной В10 | 4А 100L6 | 2,2 | 5,65 | 28,3 | 4(1×1) |
| 103 | Вентилятор вытяжной В11 | 4А 80А6 | 0,75 | 2,24 | 9 | 4(1×1) |
| 105 | Вентилятор вытяжной В13 | 4А 80А6 | 0,75 | 2,24 | 9 | 4(1×1) |
| 96 | Вентилятор вытяжной В21 | 4АА 63В4 | 0,37 | 1,2 | 6 | 4(1×1) |
| 106 | Вентилятор вытяжной В14 | 4А 63А4 | 0,25 | 0,85 | 3,4 | 4(1×1) |
| 107 | Вентилятор вытяжной В15 | 4А 63А4 | 0,25 | 0,85 | 3,4 | 4(1×1) |
| 1ШУ | Шкаф управления установки газового пожаротушения | | 1 | 5 | | 3×2,5 |
| | Шкаф управления охранной сигнализации | | 1 | 5 | | 3×2,5 |
| ШСР | Щит сигнализации и регулирования | | 1 | 5 | | 3×2,5 |
| ЯС | Ящик сигнализации | | 1 | 5 | | 3×2,5 |
| 125 | Установка сатураторная | | 0,45 | 1,5 | | 4×2,5 |
| 126 | Установка сатураторная | | 0,45 | 1,5 | | 4×2,5 |
| 127 | Установка сатураторная | | 0,45 | 1,5 | | 4×2,5 |
| 128 | Установка сатураторная | | 0,45 | 1,5 | | 4×2,5 |
| Рез. | Резерв | | | | | |
| 3ШС | Щит питания АТС ~220 В | | 1,5 | 7 | | 3×2,5 |
| 362Ш | Розеточная сеть ~36 В | | | | | 2×2,5 |
| 363Ш | | | | | | |

Помещение АТС

1. Вся сеть выполнена кабелем марки АВВГ за исключением случаев, указанных на чертеже

Привязан

Инв. N

Инв. № подл. | Подпись и дата | Взам. инв. N

| | | | |
|---|---|---|---|
| ТП 416-3-13.86-ЭМ | | | |
| Областной вычислительный центр на 3 ЭВМ (9-этажное здание) | | | |
| Блок административно-производственный. Блок залов ЭВМ | Стадия | Лист | Листов |
| | Р | 24 | |
| Нач. отд. Соколовский 05.85 | Распределительная сеть ~380 В 9ШР1, 1ШР3. Схема принципиальная однолинейная | ТЯЖПРОМЭЛЕКТРОПРОЕКТ свердловское отделение | |
| Н. контр. Акинова 05.85 | | | |
| ГИП Чеснов 05.85 | | | |
| Ст. инж. Козлова 05.85 | | | |

4.90609-11

Альбом IX

Типовой проект

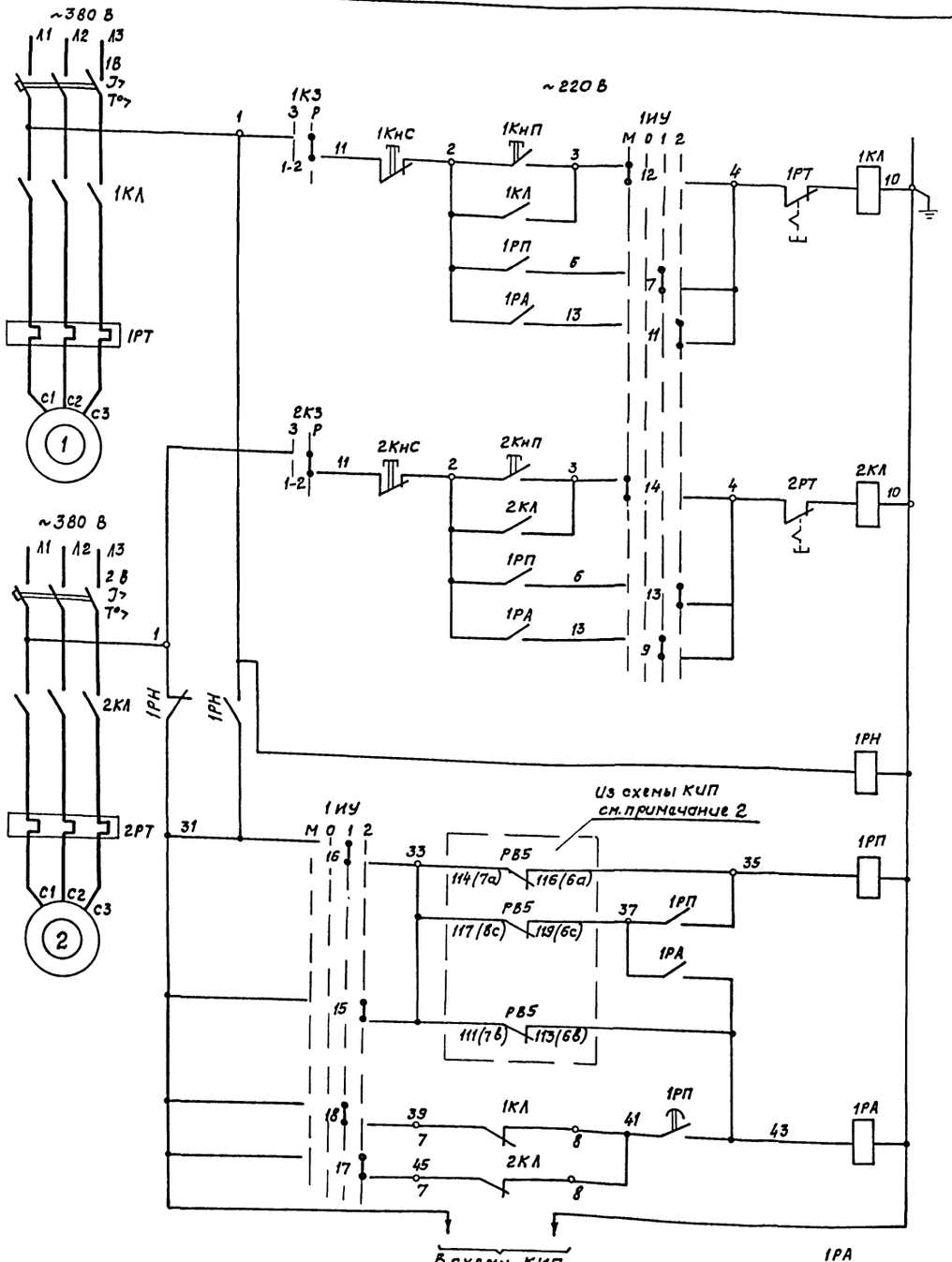


| |
|---|
| Насос (привод 1) |
| Местное управление (опробование) |
| Управление рабочим насосом |
| Управление резервным насосом |
| Насос (привод 2) |
| Местное управление (опробование) |
| Управление рабочим насосом |
| Управление резервным насосом |
| Реле напряжения |
| Включение рабочего насоса при мин. уровне |
| Отключение насосов при макс. уровне |
| Включение резервного насоса при нижнем аварийном уровне |
| Аварийное отключение рабочего насоса |

3иУ

Избиратель управления

УП5315-Ф516

| № секции | № контакта | местное | откл. | 1 раб. | 2 раб. | |
|---|---|---|---|---|---|---|
| I | 1 | X | | | | * |
| | 2 | X | | | | * |
| II | 3 | | | | X | * |
| | 4 | | | | X | * |
| III | 5 | | | | X | * |
| | 6 | | | | X | * |
| IV | 7 | | | X | | |
| | 8 | | | X | | * |
| V | 9 | | | X | | |
| | 10 | | | X | | * |
| VI | 11 | | | | X | |
| | 12 | X | | | | |
| VII | 13 | | | | X | |
| | 14 | X | | | | |
| VIII | 15 | | | | X | |
| | 16 | | | X | | |
| IX | 17 | | | | X | |
| | 18 | | | X | | |

* не используется

1,2 КЗ

Ключи запрета

УП5311-Ж23

| № секции | № контакта | Запрет | Разреш. | |
|---|---|---|---|---|
| I | 1-2 | | X | |
| II | 3-4 | X | | * |

| Поз. обозначение | Наименование | Кол. | Примечание |
|---|---|---|---|
| | Насосы В1.1 | | |
| | У механизма | | |
| 1, 2 | Электродвигатель 4А80В2 | | ~380 В; 2,2 кВт; |
| | ГОСТ 195.23-74 | 2 | 4,7 А |
| | Шкаф управления 1Ш | | |
| | Блок управления БОУ5130-2974 УХЛ4Б | | |
| | ОЛХ.084.214 | 2 | Iн-8 А |
| 1РН | Реле РПЛ-12204, ~220 В | | |
| | ТУ16-523.554-78 | 1 | |
| 1РА | Реле РПЛ-14004, ~220 В | | |
| | ТУ16-523.554-78 | 1 | |
| 1РП | Реле РПЛ-13104, ~220 В | | |
| | пневмоприставка ПВЛ-1104 | | |
| | ТУ 16-523.554-78 | 1 | |
| 1ИУ | Переключатель УП5315-Ф516У3 | | |
| | ТУ16-524.074-75 | 1 | |
| 1,2 КЗ | Переключатель УП5311-Ж23У3 | | |
| | ТУ16-524.074-75 | 1 | |
| 1,2 КнП | Кнопка КЕ-011У3, ТУ16-526.407-79 | 2 | исполн. 2 |
| 1,2 КнС | Кнопка КЕ-011У3, ТУ16-526.407-79 | 2 | исполн. 2 |

1. При первоначальном заполнении бака для предотвращения подачи ложного сигнала „Авария" следует поднять уровень воды выше аварийного нижнего уровня на местном управлении.

2. Состояние контактов реле уровня РВ5 показано при отсутствии воды в баке. При заполнении бака последовательно размыкаются контакт 111-113 (нижний аварийный уровень), затем 114-116 (минимальный уровень) и, наконец, контакт 117-119 (максимальный уровень). При опускании уровня воды последовательность замыкания контактов РВ-5 обратная.

Привязан

Инв. № подл. | Подпись и дата | Взам. инв. №

| | | | | |
|---|---|---|---|---|
| Нач. отд. | Соколовский | | 05.85 | |
| Н. контр. | Акимова | | 05.85 | |
| ГИП | Чеснов | | 05.85 | |
| Ст. инж. | Кузьмин | | 05.85 | |

Инв. №

ТП 416-3-13.86-ЭМ

Областной вычислительный центр на 3ЭВМ (9-этажное здание)

Блок административно-производственный

| Стадия | Лист | Листов |
|---|---|---|
| Р | 25 | |

Насосы хозяйственно-питьевого водоснабжения (приводы 1, 2). Принципиальная схема

ТЯЖПРОМЭЛЕКТРОПРОЕКТ Свердловское отделение

Ц 00609-11

Альбом IX

Типовой проект

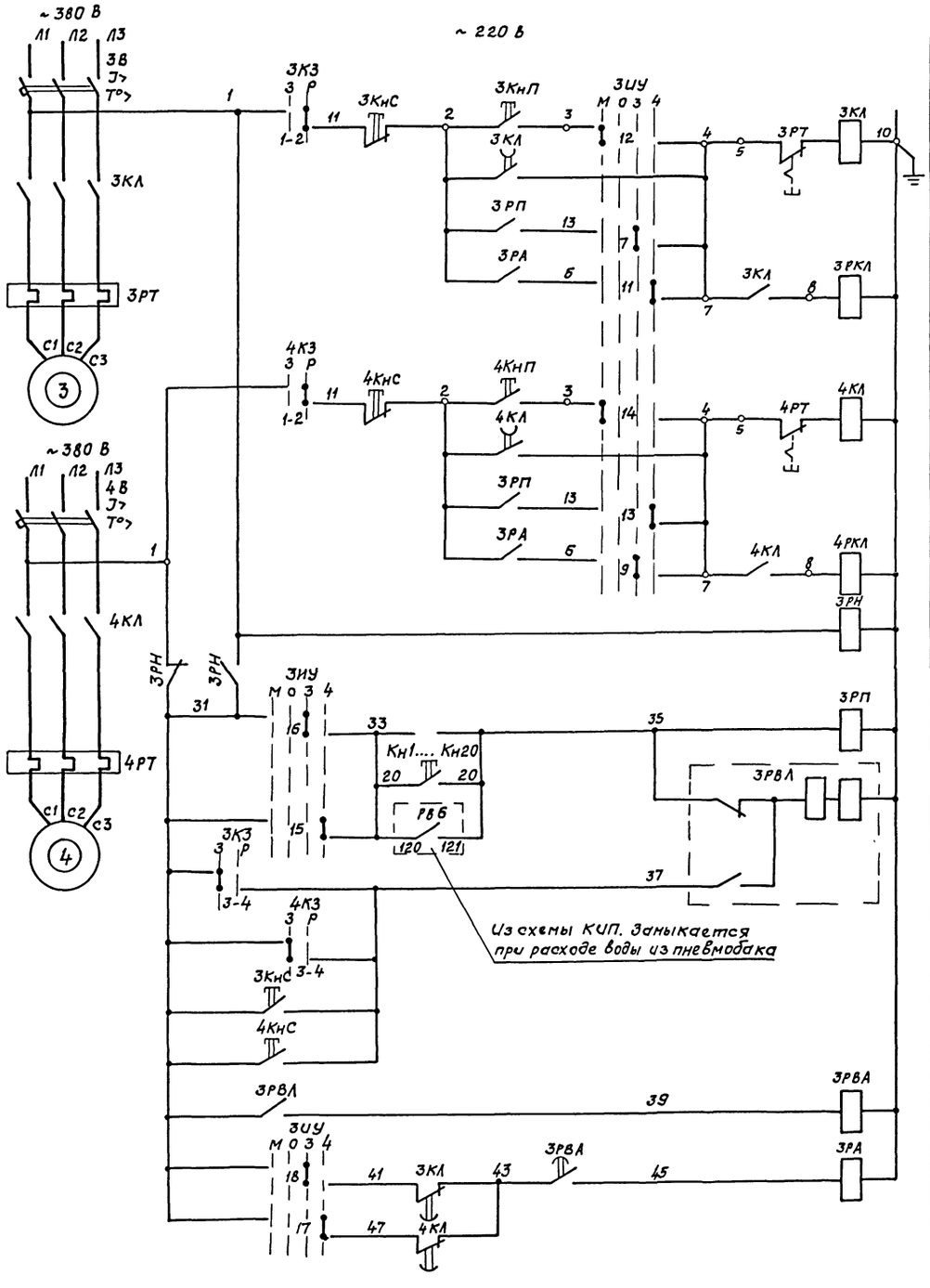


Насос (привод 3)

- Местное управление (опробование)
- Управление рабочим насосом
- Управление резервным насосом

Насос (привод 4)

- Местное управление (опробование)
- Управление рабочим насосом
- Управление резервным насосом

- Реле напряжения
- Включение рабочего насоса кнопками у пожарных кранов или струйным реле
- Аварийное отключение рабочего насоса

**3ИУ**
Избиратель управления

УП5315-Ф516

| № секции | № контакта | местное | откл. | 3 раб. | 4 раб. | |
|---|---|---|---|---|---|---|
| I | 1 | X | | | | * |
| | 2 | X | | | | * |
| II | 3 | | | | X | * |
| | 4 | | | | X | * |
| III | 5 | | | | X | * |
| | 6 | | | | X | * |
| IV | 7 | | | X | | |
| | 8 | | | X | | * |
| V | 9 | | | X | | |
| | 10 | | | X | | * |
| VI | 11 | | | | X | |
| | 12 | X | | | | |
| VII | 13 | | | | X | |
| | 14 | X | | | | |
| VIII | 15 | | | | X | |
| | 16 | | | X | | |
| IX | 17 | | | | X | |
| | 18 | | | X | | |

**3,4КЗ**
Ключи запрета

УП5311-Ж23

| № секции | № контакта | запрет | разреш. |
|---|---|---|---|
| I | 1-2 | | X |
| II | 3-4 | X | |

* не используется

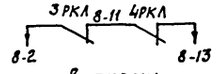


В схему управления компрессором, лист 28

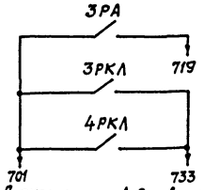


В схему производственной и аварийной сигнализации лист 30

| Поз. обозначение | Наименование | Кол. | Примечание |
|---|---|---|---|
| | Насосы В1.2 | | |
| | Умеханизма | | |
| 3,4 | Электродвигатель 4А100S2 | | ~380 В; 4 кВт; |
| | ГОСТ 19523-74 | 2 | 7,8 А |
| | Шкаф управления ЗШ | | |
| | Блок управления БОУ 5133-2974 УХЛ4 Б | | |
| | ОЛХ.084.214 | 2 | Jн = 8 А |
| 3,4РКЛ; | Реле РПЛ-13104; ~220 В | | |
| 3РН,РП,РА | ТУ16-523.554-78 | 5 | |
| 3РВЛ | Реле РП-12У4, ~220 В, ТУ16-523.072-75 | 1 | |
| 3РВА | Реле РВП72-3221-00У4, ~220 В | | |
| | ТУ16-523.472-74 | 1 | |
| 3ИУ | Переключатель УП5315-Ф516УЗ | | |
| | ТУ16-524.074-75 | 1 | |
| 3,4КЗ | Переключатель УП5311-Ж23УЗ | | |
| | ТУ16-524.074-75 | 1 | |
| 3,4КнП | Кнопка КЕ011УЗ | | |
| | ТУ16-526.407-79 | 2 | исполн. 2 |
| 3,4КнС | Кнопка КЕ011УЗ | | |
| | ТУ16-526.407-79 | 2 | исполн. 2 |
| | | | |
| | Упожарных кранов | | |
| Кн1...Кн20 | Пост ПКЕ 222-1УЗ | | |
| | ТУ16-526.216-71 | 20 | |

Привязан

Инв. №

| | | | |
|---|---|---|---|
| Нач. отд. | Соколовский | | 05.85 |
| Н. контр. | Акимова | | 05.85 |
| ГИП | Чесноков | | 05.85 |
| Ст. инж. | Кузьмин | | 05.85 |

ТП 416-3-13.86 - ЭМ

Областной вычислительный центр на 3ЭВМ (9-этажное здание)

Блок административно-производственный

| Стадия | Лист | Листов |
|---|---|---|
| Р | 26 | |

Насосы противопожарного водоснабжения (приводы 3,4). Принципиальная схема

ТЯЖПРОМЭЛЕКТРОПРОЕКТ Свердловское отделение

Ц 00609-11

30

Инв. № подл. | Подпись и дата | Взам. инв. №

Альбом IX

Типовой проект

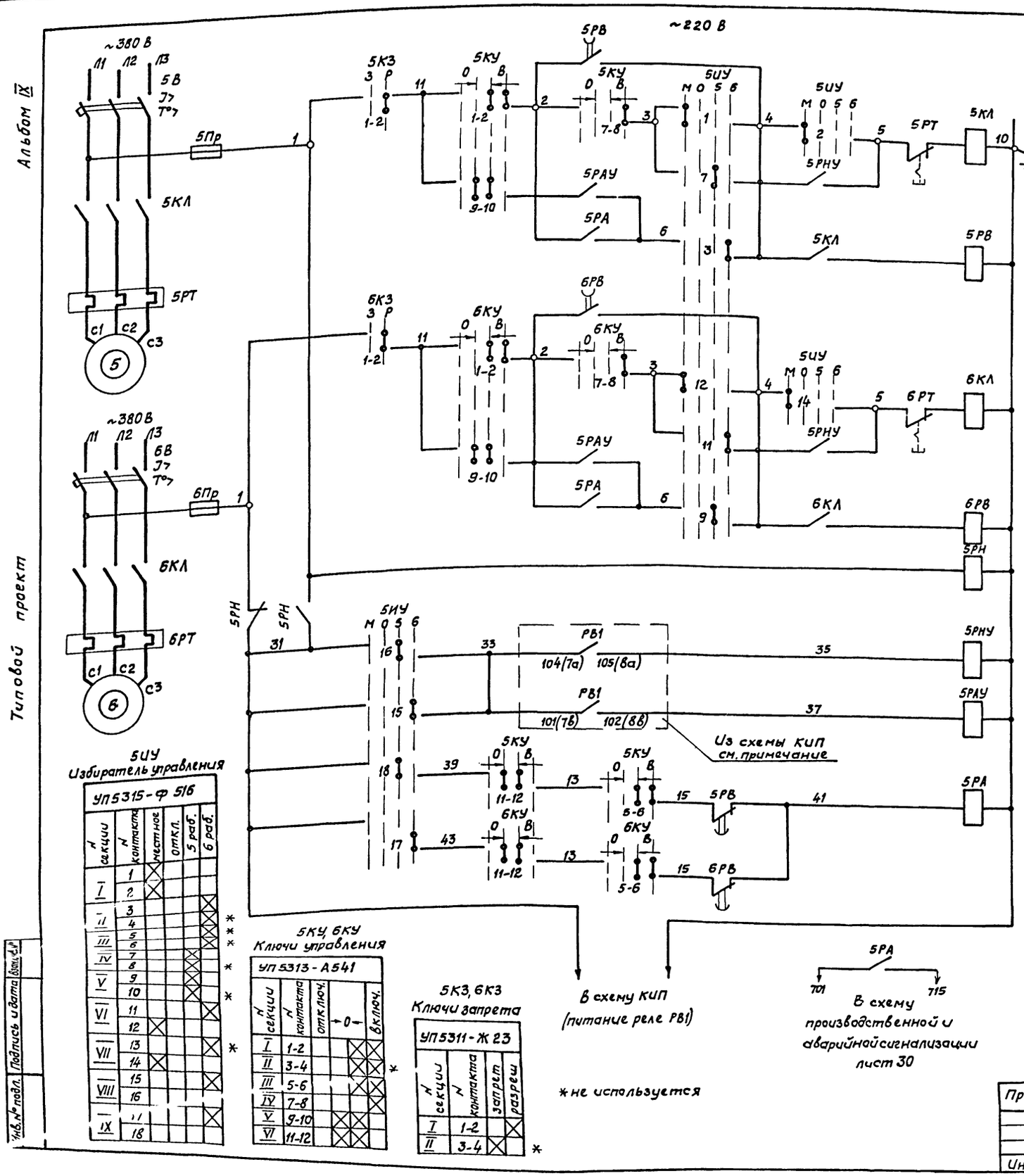


| | |
|---|---|
| насос (привод 5) | местное управление (опробование) |
| | управление рабочим насосом |
| | управление резервным насосом |
| насос (привод 6) | местное управление (опробование) |
| | управление рабочим насосом |
| | управление резервным насосом |
| Реле напряжения | |
| Нижний уровень | |
| Верхний аварийный уровень | |
| Аварийное отключение рабочего насоса | |

| Поз. обозначение | Наименование | Кол. | Примечание |
|---|---|---|---|
| | Насосы В4.1 | | |
| | У механизма | | |
| 5, 6 | Электродвигатель 4А180S2 | | ~380 В; 22 кВт |
| | ГОСТ 19523-74 | 2 | 41,6 А |
| | Шкаф управления 5Ш | | |
| | Блок управления БОУ5133-3674 УХЛ4Б | 2 | |
| | ОЛХ. 084.214 | | Iн-110 А |
| 5РН, 5РНУ, | Реле РПЛ-13104, ~220 В | | |
| 5РАУ, 5РА | ТУ 16-523.554-78 | 4 | |
| 5ИУ | Переключатель УП5313-Ф516У3 | | |
| | ТУ 16-524.074-75 | 1 | |
| 5, 6КУ | Переключатель УП5313-А541У3 | | |
| | ТУ 16-524.074-75 | 2 | |
| 5, 6КЗ | Переключатель УП5311-Ж23У3 | | |
| | ТУ 16-524.074-75 | 2 | |
| | | | |

Состояние контактов реле уровня РВ1 показано при отсутствии воды в баке. При заполнении бака замыкается контакт 104-105 (нижний уровень), затем контакт 101-102 (верхний аварийный уровень)

5ИУ
Избиратель управления

УП5315-Ф 516

| № секции | № контакта | местное | откл. | 5 раб. | 6 раб. | |
|---|---|---|---|---|---|---|
| I | 1 | X | | | | |
| | 2 | X | | | X | |
| II | 3 | | | | X | * |
| | 4 | | | | X | |
| III | 5 | | | | X | * |
| | 6 | | | | X | |
| IV | 7 | | | X | | |
| | 8 | | | X | | * |
| V | 9 | | | X | | |
| | 10 | | | X | | * |
| VI | 11 | | | | X | |
| | 12 | X | | | X | |
| VII | 13 | | | | X | * |
| | 14 | X | | | X | |
| VIII | 15 | | | | X | |
| | 16 | | | | X | |
| IX | 17 | | | | X | |
| | 18 | | | | X | |

5КУ, 6КУ
Ключи управления

УП5313-А541

| № секции | № контакта | откл. пол. | →0← | включ. | |
|---|---|---|---|---|---|
| I | 1-2 | | X | X | * |
| II | 3-4 | | X | X | |
| III | 5-6 | | X | X | |
| IV | 7-8 | | X | X | |
| V | 9-10 | | X | X | |
| VI | 11-12 | | X | X | |

5КЗ, 6КЗ
Ключи запрета

УП5311-Ж23

| № секции | № контакта | запрет | разреш | |
|---|---|---|---|---|
| I | 1-2 | | X | * |
| II | 3-4 | X | | |

* не используется

Инв. № подл. | Подпись и дата | Взам. инв. №

Привязан

Инв. №

| | | | |
|---|---|---|---|
| Нач. отд. | Соколовский | | 05.85 |
| Н. контр. | Акимова | | 05.85 |
| ГИП | Чеснов | | 05.85 |
| Ст. инж. | Кузьмин | | 05.85 |

ТП 416-3-13.86 – ЭМ

Областной вычислительный центр на 3ЭВМ (9-этажное здание)

Блок административно-производственный

| Стадия | Лист | Листов |
|---|---|---|
| Р | 27 | |

Насосы водоснабжения охлаждения кондиционеров (приводы 5, 6). Принципиальная схема

ТЯЖПРОМЭЛЕКТРОПРОЕКТ Свердловское отделение

Ц00609-11 31

Альбом IX

Типовой проект

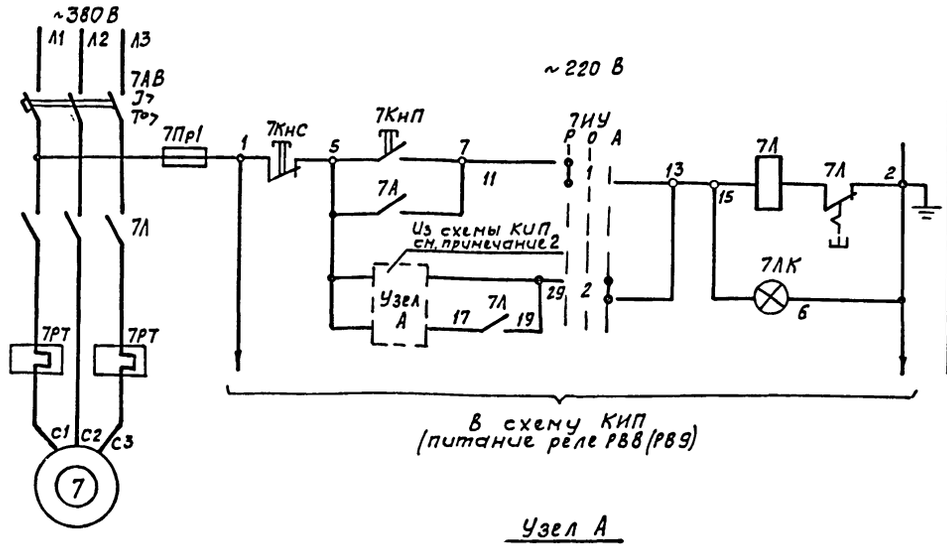


Местное управление

Автоматическое управление от реле уровня

7, 25ИУ
Избиратели управления

УП 5312-С86

| № секции | № контакта | ручное | отключено | автоматич. | |
|---|---|---|---|---|---|
| I | 1 | X | | | |
| | 2 | | | X | |
| II | 3 | X | | | * |
| | 4 | | | X | * |
| III | 5 | X | | | * |
| | 6 | | | X | * |
| IV | 7 | X | | | * |
| | 8 | | | X | * |

* не используется

Узел А

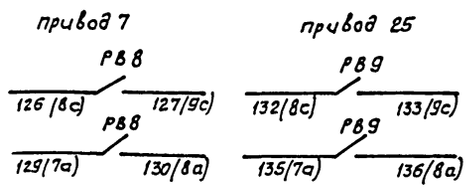


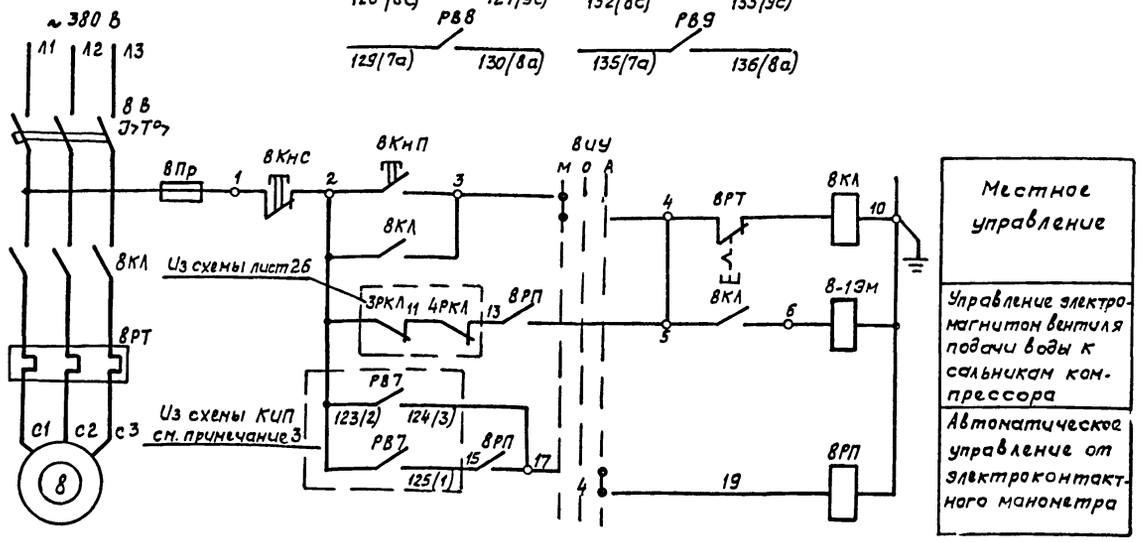


8ИУ
Избиратель управления

УП 5311-С225

| № секции | № контакта | местное | откл. | авт. | |
|---|---|---|---|---|---|
| I | 1 | X | | | |
| | 2 | | | X | * |
| II | 3 | X | | | * |
| | 4 | | | X | * |

| Поз. обозначение | Наименование | Кол. | Примечание |
|---|---|---|---|
| | **Насос К2.1** | | |
| | **Умеханизма** | | |
| 7 | Электродвигатель 4А100L4 | | ~380 В; 4 кВт |
| | ГОСТ 19523-74 | | 8,6 А |
| | **В подвале** | | |
| | Ящик управления ЯУ5113-0362Г | | 7Я |
| | ТУ16.536.042-71 | 1 | Jн-10 А |
| | **Насос К1.1** | | |
| | **Умеханизма** | | |
| 25 | Электродвигатель 4А-80В4 | | ~380 В; 1,5 кВт |
| | ГОСТ 13.859-68 | 1 | 3,6 А |
| | **В санузле** | | |
| | Ящик управления ЯУ5113-03А2Л | | 25Я |
| | ГОСТ 16.536.042-71 | 1 | Jн-3,57 А |
| | **Компрессор А2.1** | | |
| | **Умеханизма** | | |
| 8 | Электродвигатель А02-42-4 | | ~380 В; 5,5 кВт |
| | ГОСТ 13859-68 | 1 | 11,1 А |
| 8-13м | Электромагнит вентиля 15кч888р СВМ | 1 | ~220 В; 40 ВА |
| | **Шкаф управления 3Ш** | | |
| | Блок управления 60У5130-3174 ГУХЛ4Б | 1 | Jн-12,5 А |
| | ОЛХ.084.214 | | |
| 8РП | Реле РПЛ-13104, ~220 В | | |
| | ТУ16-523.554-78 | 1 | |
| 8ИУ | УП 5311-С225У3 | | |
| | ТУ16-524.074-75 | 1 | |
| 8КнП, 8Кнс | Кнопка КЕ011У3 | | |
| | ТУ16-526.407-79 | 2 | исполн 2 |

1. Насос удаления бытовых стоков (привод 25) управляется по схеме, аналогичной схеме управления насосом удаления случайных стоков (привод 7).
2. Контакты реле РВ8 129-130 и РВ9 135-136 замыкаются при минимальном уровне; контакты РВ8 126-127 и РВ9 132-133 замыкаются при максимальном уровне.
3. Контакт реле РВ7 123-124 замкнут при давлении в пневмобаке 0-0,9 кгс/см² контакт РВ7 123-125 замкнут при давлении 0-1,5 кгс/см²

Привязан

Инв.№

Взам. инв.№ | Подпись и дата | Инв.№ подл.

| | | | | |
|---|---|---|---|---|
| | | | | ТП 416-3-13.86-ЭМ |
| | | | | Областной вычислительный центр на 3ЭВМ (9-этажное здание) |
| | | | | Блок административно-производственный. Блок столовой |
| Нач.отд | Соколовский | | 03.85 | Стадия Р; Лист 28; Листов |
| Н.контр. | Акимова | | 05.85 | Насосы удаления случайных, бытовых стоков. Компрессор (приводы 7, 25, 8). Принципиальная схема |
| ГИП | Чеснов | | 05.85 | ТЯЖПРОМЭЛЕКТРОПРОЕКТ Свердловское отделение |
| Ст.инж. | Кузьмин | | 05.85 | |

Альбом IX

Типовой проект

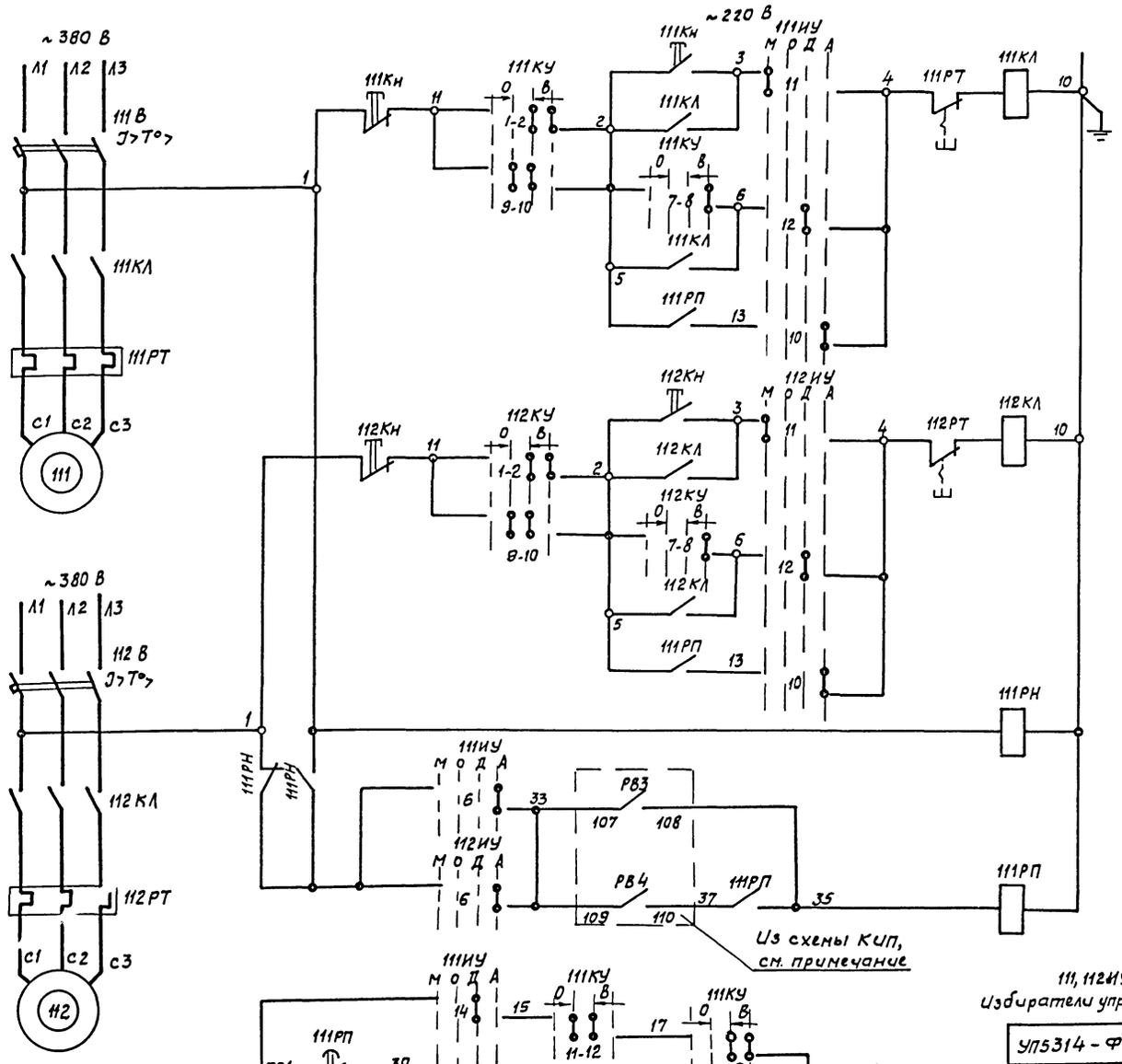


| Позиция | Наименование | Кол. | Примечание |
|---|---|---|---|
| | Градирня В5.1 | | |
| | У механизма | | |
| 111, 112 | Электродвигатель А02-42-8 | | ~380 В; 3 кВт; |
| | ГОСТ 13859-68 | 2 | 8,1 А |
| 111,112Кн | Пост управления КУ-92-83Г-У2 | | |
| | ТУ16-526.201-75 | 2 | |
| | Шкаф управления 111Ш | | |
| | Блок управления БОУ5130-2А74 УХЛ4Б | | |
| | ОЛХ 084.214 | 2 | Эн-9А |
| 111РН | Реле РПЛ-13104, ~220 В | | |
| | ТУ16-523.554-78 | 1 | |
| 111РП | Реле РПЛ-13104, ~220 В | | |
| | Пневмоприставка ПВЛ-1104 | | |
| | ТУ16-523.554-78 | 1 | |
| 111,112КУ | Переключатель УП5313-А541У3 | | |
| | ТУ16-524.074-75 | 2 | |
| 111,112ИУ | Переключатель УП5314-Ф428У3 | | |
| | ТУ16-524.074-75 | 2 | |

| Общие цепи управления вентиляторов | Вентилятор 1 (привод 111) | Вентилятор 2 (привод 112) |
|---|---|---|
| Управление вентиляторами регулятором температуры | Автоматическое управление | Автоматическое управление |
| Реле напряжения | Дистанционное управление | Дистанционное управление |
| | Местное управление (опробование) | Местное управление (опробование) |

Контакт реле РВ4 замыкается при температуре воды, равной 20°С, контакт РВ3 замыкается при 28°С

111, 112ИУ
Избиратели управления

| № секции | № контакта | местн. | откл. | дист. | авт. | |
|---|---|---|---|---|---|---|
| I | 1 | X | X | | X | * |
| | 2 | X | | | X | * |
| II | 3 | X | X | | X | * |
| | 4 | X | | | X | * |
| III | 5 | | X | | | * |
| | 6 | | | | X | * |
| IV | 7 | | X | | | * |
| | 8 | | | | X | * |
| V | 9 | | X | | | * |
| | 10 | | | | X | * |
| VI | 11 | X | | | | * |
| | 12 | | | X | | * |
| VII | 13 | X | | | | * |
| | 14 | | | X | | * |
| VIII | 15 | X | | | | * |
| | 16 | | | X | | * |

УП5314-Ф428

111, 112КУ
Ключи управления

| № секции | № контакта | откл. | →0← | | вкл. | |
|---|---|---|---|---|---|---|
| I | 1-2 | | X | X | | * |
| II | 3-4 | | X | X | | * |
| III | 5-6 | | X | X | | * |
| IV | 7-8 | | X | X | | * |
| V | 9-10 | X | X | | | * |
| VI | 11-12 | X | X | | | * |

УП5313-А541

* не используется

Привязан

Инв. №

| | | | | |
|---|---|---|---|---|
| | | | ТП 416-3-13.86-ЭМ | |
| | | | Областной вычислительный центр на 33ВМ (9-этажное здание) | |
| | | | Блок административно-производственный | Стадия: Р; Лист: 29; Листов: |
| Нач.отд. | Соколовский | 05.85 | Вентиляторы градирни (приводы 111, 112). Принципиальная схема | ТЯЖПРОМЭЛЕКТРОПРОЕКТ Свердловское отделение |
| Н.контр. | Акимова | 05.85 | | |
| ГИП | Чеснов | 05.85 | | |
| Ст.инж. | Кузьмин | 05.85 | | |

Инв. № подл. | Подпись и дата | Взам. инв. №

Ц00609-11 33

Альбом IX

Типовой проект

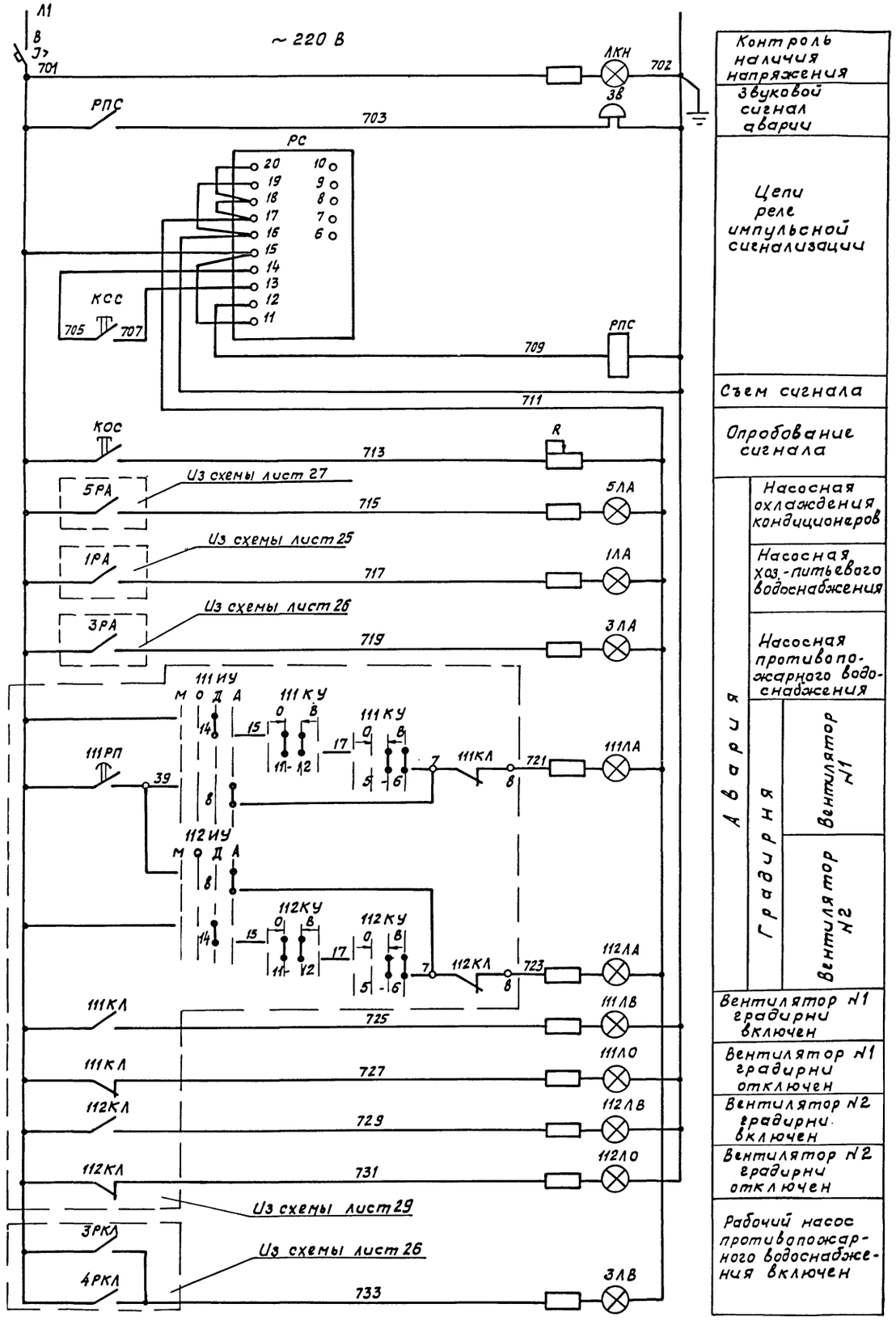


| |
|---|
| Контроль наличия напряжения |
| Звуковой сигнал аварии |
| Цепи реле импульсной сигнализации |
| Съем сигнала |
| Опробование сигнала |
| Авария: Градирня: Вентилятор №1 — Насосная охлаждения кондиционеров |
| Авария: Градирня: Вентилятор №2 — Насосная хоз.-питьевого водоснабжения |
| Насосная противопожарного водоснабжения |
| Вентилятор №1 градирни включен |
| Вентилятор №1 градирни отключен |
| Вентилятор №2 градирни включен |
| Вентилятор №2 градирни отключен |
| Рабочий насос противопожарного водоснабжения включен |

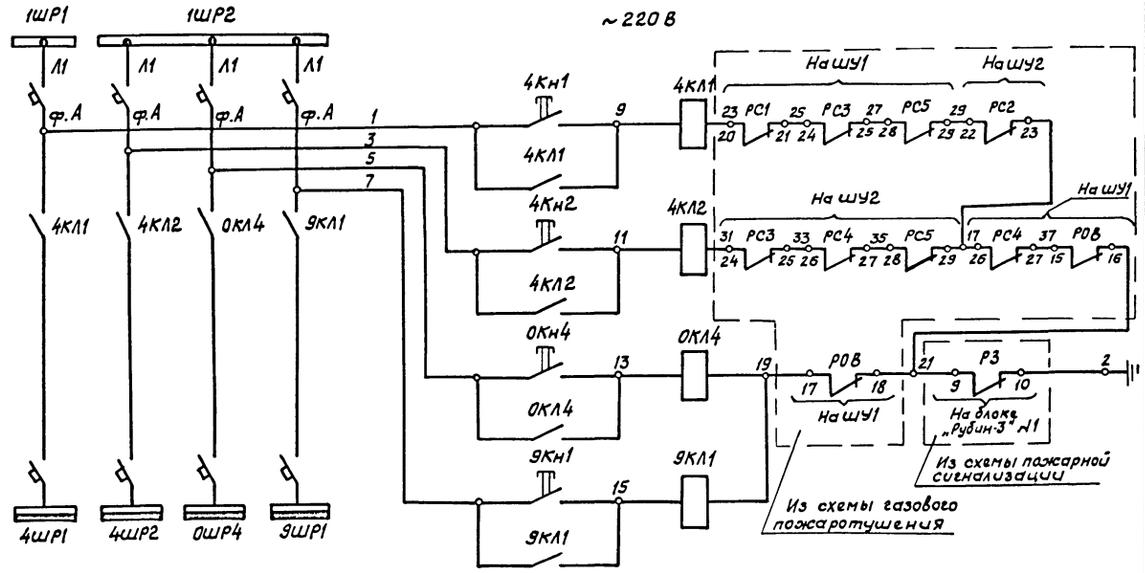


| Поз. обозначение | Наименование | Кол. | Примечание |
|---|---|---|---|
| | Ящик сигнализации ЯС | | |
| | | | |
| В | Выключатель А63-МУ3, Jр=10 А | | |
| | ТУ 16-522.110-74 | 1 | отс.5 |
| РС | Реле импульсной сигнализации | | |
| | РИС-33МУ4, ТУ16-523.311-70 | 1 | |
| РПС | Реле РПЛ-12204, ~220 В | | |
| | ТУ 16-523.554-78 | 1 | |
| R | Резистор ПЭВР-50, 1000 Ом±10% | | |
| | ГОСТ 6513-75 | 1 | |
| КОС КСС | Кнопка КЕ011У3 | | |
| | ТУ16-526.407-79 | 2 | исполн.2 |
| 1,3,5ЛА | Арматура АЕ 3242 111У2, ~220 В | | |
| 111,112ЛА | ТУ16-535.582.76 | 5 | |
| ЛКН, | Арматура АЕ 3212 111У2, ~220 В | | |
| 3,111,112ЛВ | ТУ 16-535.582.76 | 4 | |
| 111,112ЛО | Арматура АЕ 3232 111У2, ~220 В | | |
| | ТУ16-535.582.76 | 2 | |
| ЗВ | Звонок ЗВП 220 М4 | | |
| | ТУ16-739.059-76 | 1 | |
| | Электрощитовая | | |
| 4КЛ1, 4КЛ2, ОКЛ4, 9КЛ1 | Пускатель ПМЛ-711002, ТУ16-644.001-83 | 4 | |
| 4КН1, 4КН2, ОКН4, 9КН1 | Пост ПКЕ 222-1У3, ТУ16-526.216-78Е | 4 | |
| | | | |

Взам. инв. №

Подпись и дата

Инв. № подл.

Привязан

Инв. №

| | | | |
|---|---|---|---|
| Нач. отд. | Соколовский | | 05.85 |
| Н. контр. | Акимова | | 05.85 |
| ГИП | Чеснов | | 05.85 |
| Ст. инж. | Кузьмин | | 05.85 |

ТП 416-3-13.86-ЭМ

Областной вычислительный центр на ЭВМ (9-этажное здание)

| Стадия | Лист | Листов |
|---|---|---|
| Р | 30 | |

Сигнализация, цепи отключения вентиляции при пожаре. Принципиальные схемы

ТЯЖПРОМЭЛЕКТРОПРОЕКТ Свердловское отделение

Ц00609-11 34

Альбом IX

Типовой проект

## Воздушная завеса У1

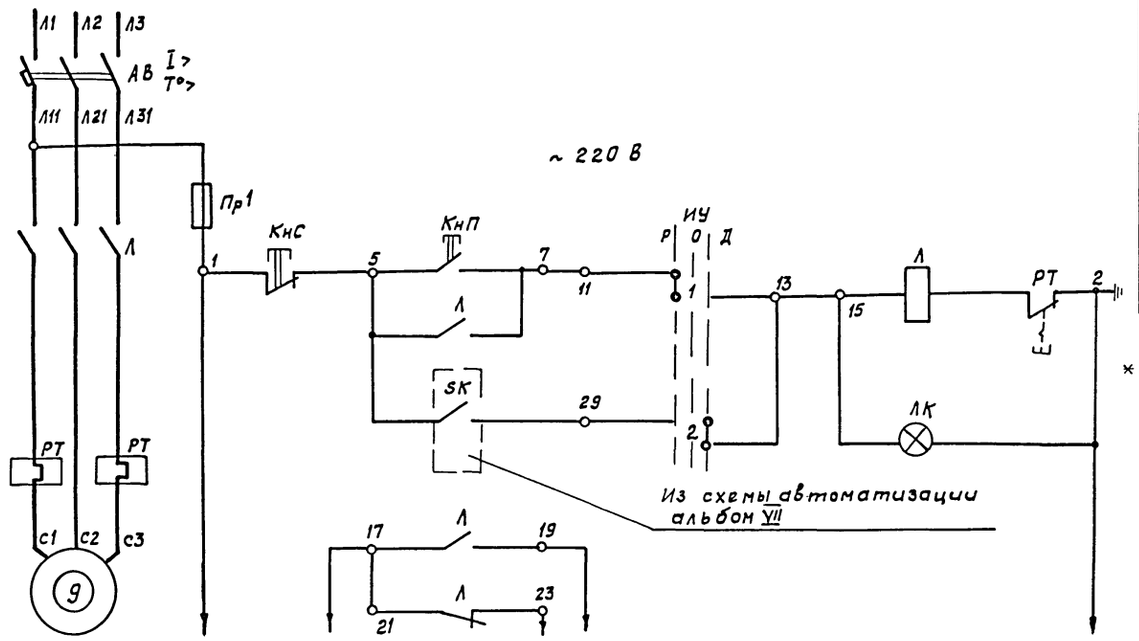


В схему автоматизации, альбом VII

ИУ
Избиратель управления

УП5312-С86

| № секции | № контакта | Ручное | Откл. | Дистанц. | |
|---|---|---|---|---|---|
| I | 1 | X | | | |
| | 2 | | | X | * |
| II | 3 | X | | | * |
| | 4 | | | X | |
| III | 5 | X | | | * |
| | 6 | | | X | * |
| IV | 7 | X | | | * |
| | 8 | | | X | * |

* контакт не используется

## Заслонка дымоудаления

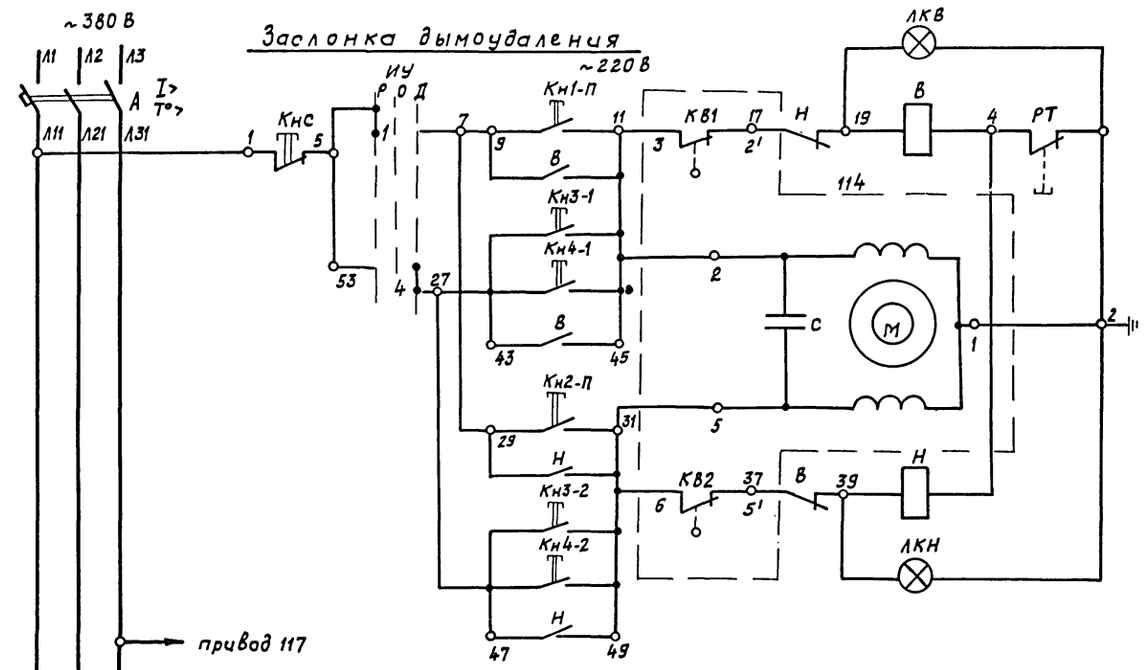


Схемы приводов 113, 115, 116, 117 аналогичны схеме привода 114

| Поз. обозначение | Наименование | Кол. | Примечание |
|---|---|---|---|
| | **Воздушная завеса У1** | | |
| | **У механизма** | | |
| 9 | Электродвигатель 4А100L6 | | ~380 В, 2,2 кВт |
| | ГОСТ 19523-74 | 1 | 950 об/мин. 5,65 А |
| | Ящик управления ЯУ5113-03А2Н | | 9Я Iнэ-6,3 А |
| | ТУ16.536.042-71 | 1 | Iр - 10 А |
| | **Заслонка дымоудаления** | | |
| | **У механизма** | | |
| 113... 117 | Исполнительный механизм | | Cos φ - 0,6 |
| | МЭО-0,63/63-025 ГОСТ 7192-74 | 5 | ~220 В; 0,065 кВт |
| | Ящик управления ЯУ5413-03А2А | | 113Я... 117Я |
| | ТУ16.536.042-71 | 5 | |
| | **У входа в зал ЭВМ** | | |
| 113... 117 | Пост ПКЕ 222-2У3, ТУ16.526.216-78Е | 5 | Толкатели верхн. и |
| Кн3-1, Кн3-2 | | | нижн. 1з1р черные |
| | **В помещении оператора** | | |
| 113... 117 | Пост ПКЕ-222-2У3, ТУ16.526.216-78Е | 5 | Толкатели верхн. и |
| Кн4-1, Кн4-2 | | | нижн. 1з1р черные |
| | **На ЗШР2** | | |
| А | Выключатель АЕ 2046-10НУ3, | | |
| | Iр - 16 А, ТУ16.522.064-75 | 1 | Отс. 12 п.3 |

Привязан

Инв.N

| | | | | |
|---|---|---|---|---|
| Нач.отд. | Соколовский | | 05.85 | |
| Н.контр. | Акимова | | 05.85 | |
| ГИП | Чеснов | | 05.85 | |
| Рук.бриг. | Новоселова | | 05.85 | |

ТП 416-3-13.86 - ЭМ

Областной вычислительный центр на 3ЭВМ (9-этажное здание)

Блок административно-производственный. Блок залов ЭВМ

| Стадия | Лист | Листов |
|---|---|---|
| Р | 31 | |

Воздушная завеса У1 (привод 9) Заслонки дымоудаления (приводы 113... 117). Схема принципиальная

ТЯЖПРОМЭЛЕКТРОПРОЕКТ свердловское отделение

Инв.N подл. | Подпись и дата | Взам. инв.N

Ц00 609-11 35

Альбом IX

Типовой проект

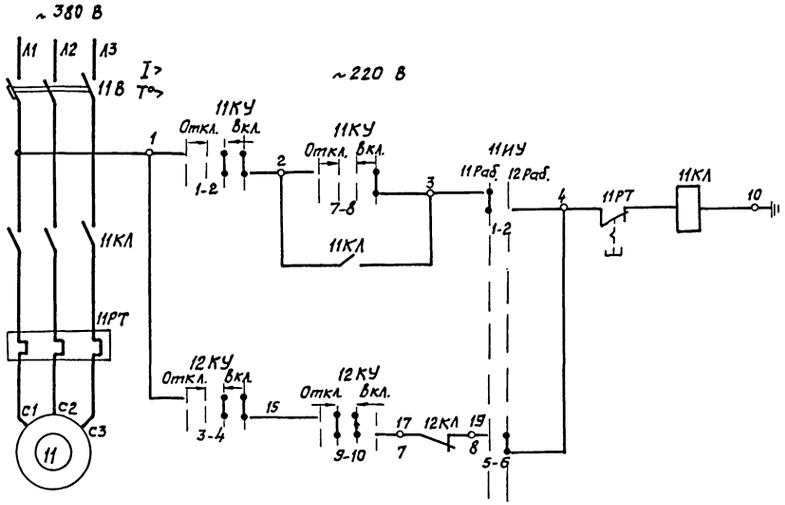


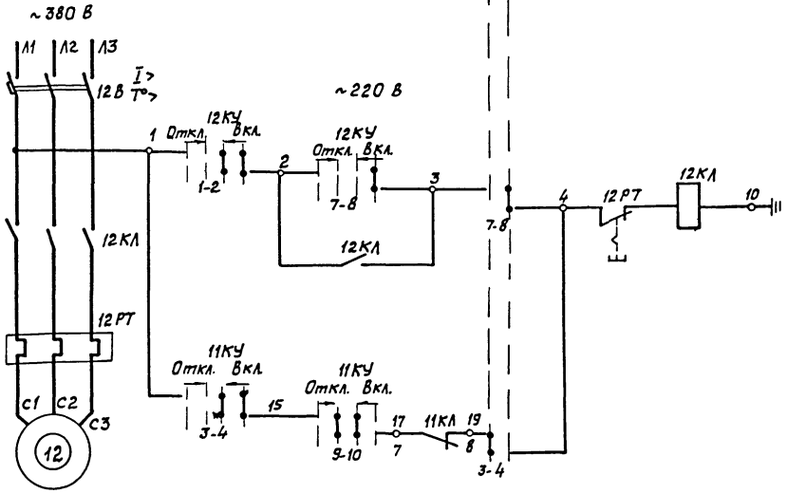


11ИУ, 13ИУ
Избиратели управления

| УП5312-И43 | | | |
|---|---|---|---|
| № секции | № контакта | 11-раб. | 12-раб. |
| I | 1-2 | ⊠ | |
| II | 3-4 | ⊠ | |
| III | 5-6 | | ⊠ |
| IV | 7-8 | | ⊠ |

11, 12, 13, 14 КУ
Ключи управления

| УП5313-А541 | | | | | |
|---|---|---|---|---|---|
| № секции | № контакта | Отключ. | | Включ. | |
| | | | —0— | | |
| I | 1-2 | | | ⊠ | |
| II | 3-4 | | | ⊠ | |
| III | 5-6 | | | ⊠ | * |
| IV | 7-8 | | | ⊠ | |
| V | 9-10 | ⊠ | | ⊠ | |
| VI | 11-12 | ⊠ | | ⊠ | * |

* контакт не используется

| Поз. обозначение | Наименование | Кол. | Примечание |
|---|---|---|---|
| | *У механизма* | | |
| 11, 12 | Электродвигатель 4А 100S2 | | ~380 В, 4 кВт |
| | ГОСТ 19523-74 | 2 | 7,8 А |
| 13, 14 | Электродвигатель 4А 80А2 | | ~380 В, 1,5 кВт |
| | ГОСТ 19523-74 | 2 | 3,3 А |
| | *Шкаф управления 11Ш, 13Ш* | | |
| | Блок управления БОУ5130-2974 УХЛ4Б | | Ун-8 А, 11Ш |
| | ОЛХ. 084. 214 | 2 | |
| | Блок управления БОУ5130-2674 УХЛ4Б | | Ун-4 А, 13Ш |
| | ОЛХ. 084. 214 | 2 | |
| 11, 13ИУ | Переключатель | | |
| | УП5312-И43УЗ, ТУ16-524.074-75 | 2 | |
| 11, 12 | Переключатель | | |
| 13, 14КУ | УП5313-А541УЗ, ТУ16-524.074-75 | 4 | |

1. Схема выполнена на два насоса (приводы 11, 12), для насосов 13, 14 схема аналогична. Перечень элементов составлен на обе группы насосов

Привязан

Инв. № подл. | Подпись и дата | Взам. инв. №

| | | | | |
|---|---|---|---|---|
| Нач. отд. | Соколовский | | 05.85 | |
| Н. контр. | Акимова | | 05.85 | |
| ГИП | Чеснов | | 05.85 | |
| Ст. инж. | Козлова | | 05.85 | |

ТП 416-3-13.86-ЭМ

Областной вычислительный центр на ЭВМ (9-этажное здание)

Блок административно-производственный

| Стадия | Лист | Листов |
|---|---|---|
| Р | 32 | |

Насосы теплового пункта (приводы 11...14). Схема принципиальная

ТЯЖПРОМЭЛЕКТРОПРОЕКТ Свердловское отделение

Ц00609-11

Альбом IX

## Вентилятор приточный, П-16

~ 220 В

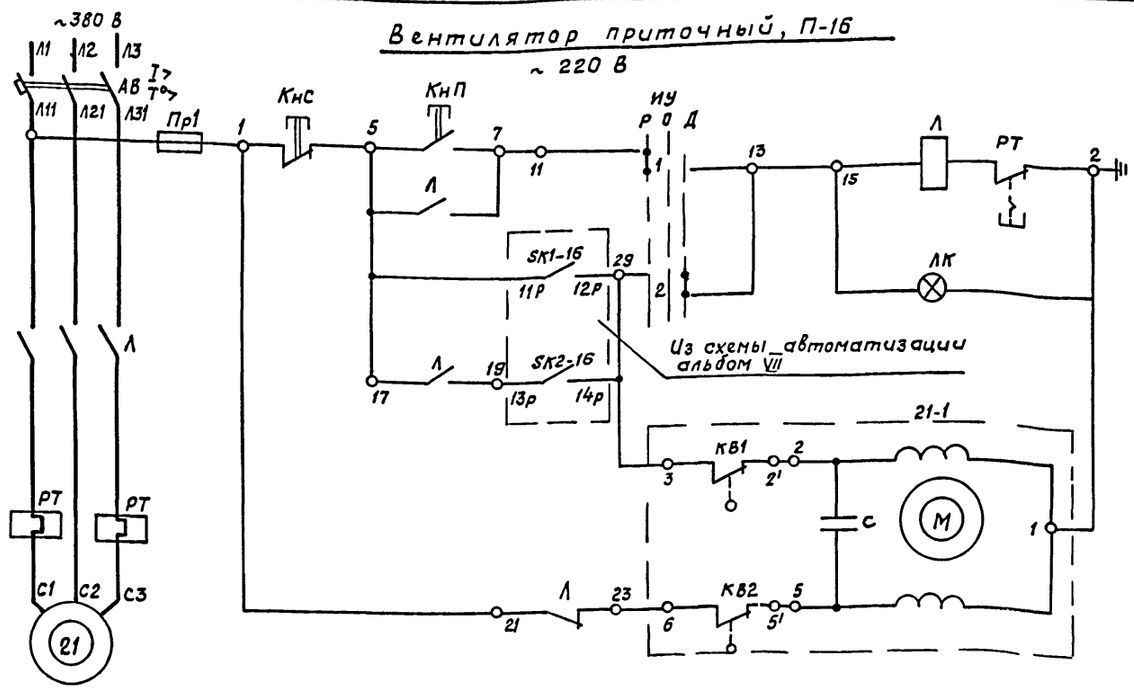


ИУ
Избиратель управления

| УП5312-С86 | | | | | |
|---|---|---|---|---|---|
| N секции | N контакта | Ручное | Откл. | Дистанц. | |
| I | 1 | X | | | |
| | 2 | | | X | |
| II | 3 | X | | | * |
| | 4 | | | X | * |
| III | 5 | X | | | * |
| | 6 | | | X | * |
| IV | 7 | X | | | * |
| | 8 | | | X | * |

* контакт не используется

| Поз. обозначение | Наименование | Кол. | Примечание |
|---|---|---|---|
| | У механизма | | |
| 21, 36, | Электродвигатель ГОСТ 19523-74 | | см. таблицу |
| 94, 96 | | 4 | |
| 21-1 | Исполнительный механизм | | ~ 220 В, |
| 36-1 | МЭО-0,63/63-0,25 ГОСТ 7192-74 | 2 | 0,065 кВт |
| | Ящик управления | | 21Я, 36Я, 94Я, 96Я |
| | ТУ16.536.042-71 | 4 | см. таблицу |
| | | | |
| | | | |

## Вентилятор вытяжной, В-21

~ 220 В

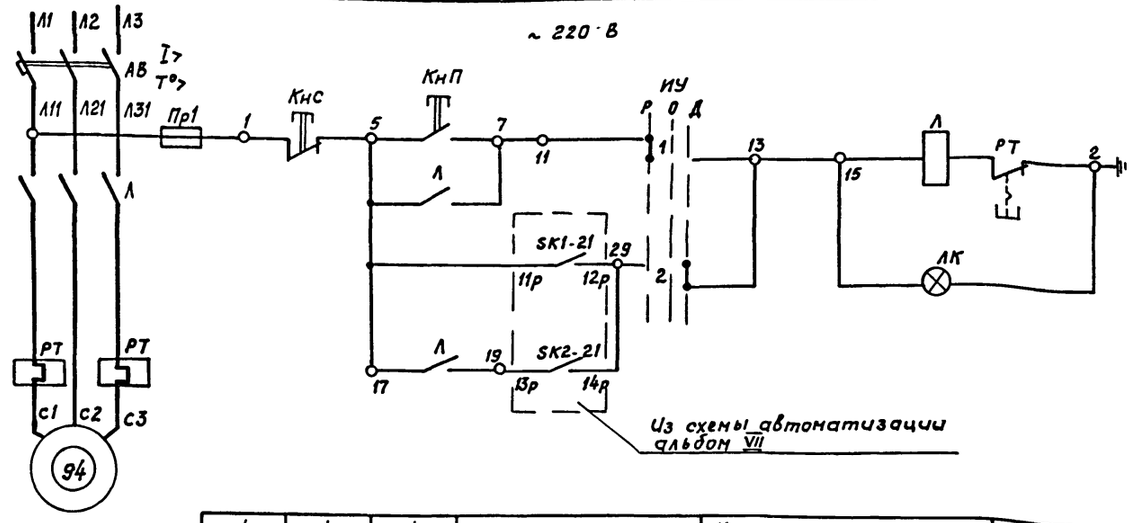


1. Схемы выполнены для вентилятора приточного П16 и вентилятора вытяжного В-21, для вентилятора приточного П-21 и вентилятора вытяжного В-22 схемы соответственно аналогичны.

2. Перечень элементов составлен на все приводы

| N системы вентил. | N привода вентилят. | N привода заслонки | Электродвигатель | Контакт из схемы автоматизации: включение вентилятора | Контакт из схемы автоматизации: отключение вентилятора | Ящик управления |
|---|---|---|---|---|---|---|
| П-16 | 21 | 21-1 | 4А80А6, ~380 В 2,24 А 0,75 кВт, 1000 об/мин. | SK1-16 11р 12р | SK2-16 13р 14р | ЯУ5113-03А2И Iнэ-2,5 А, Iр-4 А |
| П-21 | 36 | 36-1 | 4А71А6, ~380 В, 1,26 А 0,37 кВт, 1000 об/мин. | SK1-21 11р 12р | SK2-21 13р 14р | ЯУ5113-03А2Д Iнэ-1,25 А, Iр-2,5 А |
| В-21 | 94 | — | 4АА56А4, ~380 В, 0,44 А 0,12 кВт, 1500 об/мин | SK1-21 11р 12р | SK2-21 13р 14р | ЯУ5113-03А2А Iнэ-0,5 А, Iр-1,6 А |
| В-22 | 96 | — | 4АА63В4, ~380 В, 1,2 А 0,37 кВт, 1500 об/мин. | SK1-22 11р 12р | SK2-22 13р 14р | ЯУ5113-03А2Д Iнэ-1,25 А, Iр-2,5 А |

Типовой проект

| Инв. № подл. | Подпись и дата | Взам. инв. № |
|---|---|---|
| | | |

Привязан

Инв. N

| | | | |
|---|---|---|---|
| пач. отд. | Соколовский | [подпись] | 05.85 |
| Н. контр. | Акимова | [подпись] | 05.85 |
| ГИП | Чеснов | [подпись] | 05.85 |
| Рук. бриг. | Новоселова | [подпись] | 05.85 |

ТП 416-3-13.85-ЭМ

Областной вычислительный центр на 3ЭВМ (...ное здание)

Блок административно-производственный. Блок столовой. Блок залов ЭВМ

Вентилятор приточный П16, П21. Вентилятор вытяжной В21, В22 (приводы 21, 36, 94, 96). Схема принципиальная

| Стадия | Лист | Листов |
|---|---|---|
| Р | 33 | |

ТЯЖПРОМЭЛЕКТРОПРОЕКТ
Свердловское отделение

Ц00 609-11 37

Альбом IX

Типовой проект

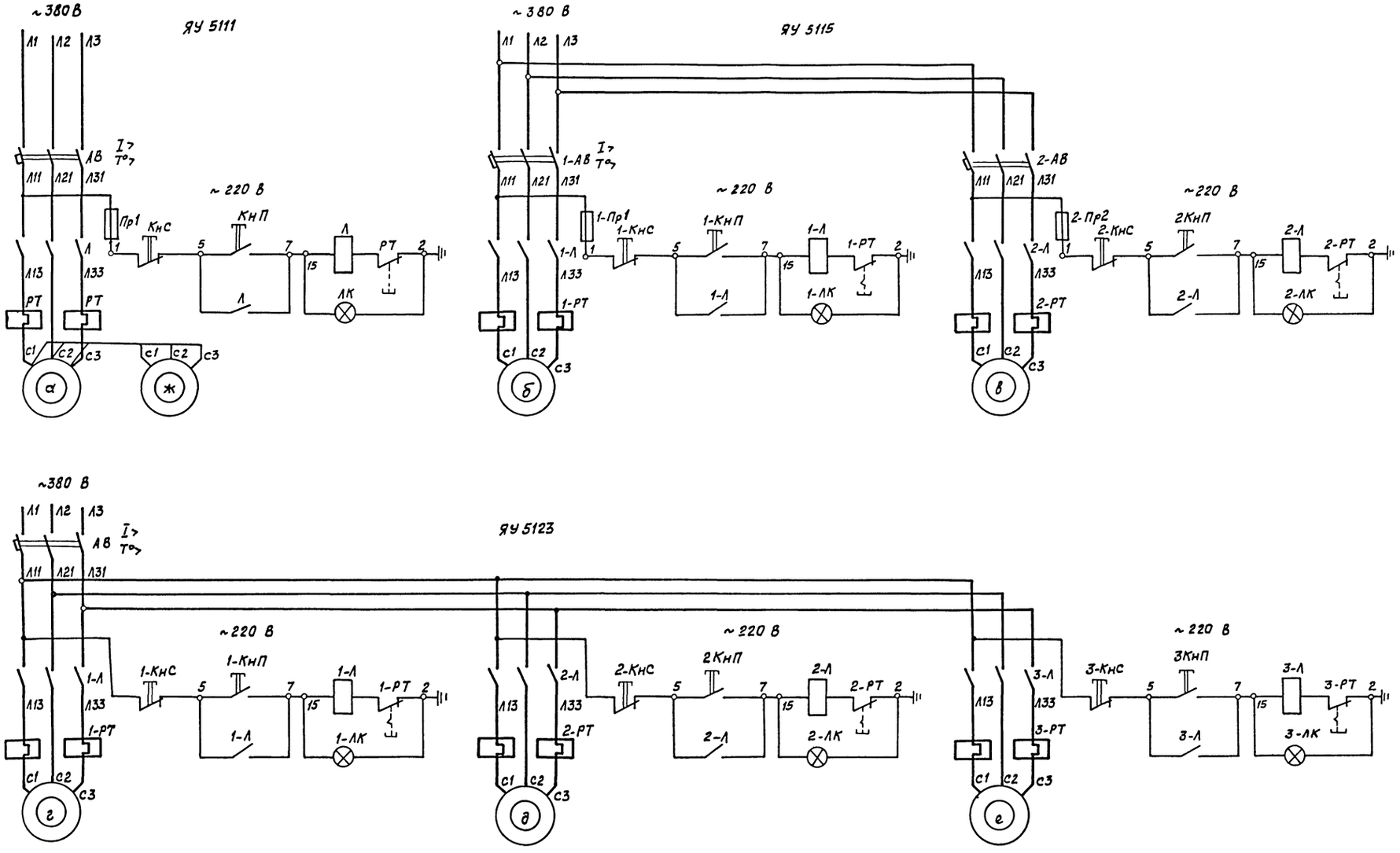


| | | | | | |
|---|---|---|---|---|---|
| Привязан | | | | ТП 416-3-13.86-ЭМ | |
| | | | | Областной вычислительный центр на 338М (9-этажное здание) | |
| | | | | | Стадия: Р; Лист: 34; Листов: |
| | Нач.отд. | Соколовский | 05.85 | Электродвигатель асинхронный Схема принципиальная (начало) | ТЯЖПРОМЭЛЕКТРОПРОЕКТ Свердловское отделение |
| | Н.контр. | Акимова | 05.85 | | |
| | ГИП | Чеснов | 05.85 | | |
| Инв.N | Ст.инж. | Козлова | 05.85 | | |

Инв.N подл. | Подпись и дата | Взам.инв.N

Ц00609-11 38

| Наименов. механизма | N привода а,б,в,г,д,е | Электродвигатель | Ящик управления расцепитель, А Номин. ток, А | Контакты в схемы | Наименование механизма | N привода а,б,в,г,д,е | Электродвигатель | Шкаф управления | Контакты в схемы |
|---|---|---|---|---|---|---|---|---|---|
| Насос ЦВЦ 6,3-3,5 | а 10 | 0,27 кВт 3000 об/мин | ЯУ5111-03А2В к 1,6 н.э 0,8 | | Вентилятор вытяжной В4 | б 93 | 4АА56А4 0,12 кВт 1500 об/мин 0,44 А | ЯУ5115-03А2А-Н б к 1,6 н.э 0,5; в к10 н.э 6,3 | |
| Вентилятор приточный П20 | а 35 | 4АА56А4 0,12 кВт 1500 об/мин 0,44 А | ЯУ5111-03А2А к. 1,6 н.э 0,5 | | Вентилятор вытяжной В1 | в 89 | 4А 100L6 2,2 кВт 950 об/мин 5,65 А | | |
| Вентилятор приточный П7 | а 86-1 | 4А71А4 0,55 кВт 1390 об/мин 1,7 А | ЯУ5111-03А2Ж к4 н.э 2 | | Вентилятор вытяжной В8 | б 98 | 4АА56А4 0,12 кВт 1500 об/мин 0,44 А | ЯУ5115-03А2А-Л б к 1,6 н.э 0,5; в к 6,4 н.э 4 | 21-1 2Л 22 / 17 19 в схему привода 15-1 |
| Вентилятор приточный П8 | а 87-1 | 4А80А6 0,75 кВт 915 об/мин 2,24 А | ЯУ5111-03А2И к 4 н.э 2,5 | | Вентилятор вытяжной В6 | в 97 | 4А 90L6 1,5 кВт 935 об/мин. 4,1 А | | |
| Вентилятор вытяжной В7 приточный П3 | а 90, 82-1 | 4А100L6 2,2 кВт 950 об/мин. 5,65 А | ЯУ5111-03А2Н к 10 н.э. 6,3 | | Вентилятор вытяжной В12 | б 104 | 4А80А6 0,75 кВт 915 об/мин 2,24 А | ЯУ5115-03А2И-Н б к4 н.э 2,5; в к10 н.э 6,3 | 21 2-Л 21-1 / 17 19 в схему привода 15-1 |
| Вентилятор вытяжной В9 | а 99 | 4А132S8 4 кВт 720 об/мин 10,3 А | ЯУ5111-03А2Р к 16 н.э 10 | 21 Л 22 / 17 19 в схему привода 16-1 | Вентилятор вытяжной В10 | в 102 | 4А100L6 2,2 кВт 950 об/мин 5,65 А | | |
| Реактор с якорной нешалкой | а 118, 119, 120 | 3 кВт | ЯУ5111-03А2Н к 10 н.э 6,3 | | Вентилятор вытяжной В14 | б 106 | 4А63А4 0,25 кВт 1380 об/мин 0,85 А | ЯУ5115-03А2Г-Г б к 1,6 н.э 1; в к1,6 н.э 1 | 21 1-Л 22 / 17 19 в схему привода 20; 21 2-Л 22 / 17 19 в схему привода 100 |
| Мотор генератор | а 121 | А2-82-4 55 кВт 1500 об/мин 102 А | ЯУ5111-33А2А к 150 н.э 100 | | Вентилятор вытяжной В15 | в 107 | 4А63А4 0,25 кВт 1380 об/мин 0,85 А | | |
| Вентилятор вытяжной В1, В2 | а, ж 32 33 | АОЛ 21-4 0,27 кВт 1500 об/мин 0,83 А ОСТ. 16.0-510.001-70 | ЯУ5111-03А2Е к 2,5 н.э 1.6 | 21 Л 22 / 17 19 в схему привода 20 | Вентилятор вытяжной В19 | г 40 | 4АА56А4 0,12 кВт 1500 об/мин. 0,44 А | ЯУ5123-03А2Б-Д-Д к 3,2 г д е н.э 0,63 1,25 1,25 | |
| Вентилятор вытяжной В16, В17 | б в 37 38 | 4А 100L6 2,2 кВт 950 об/мин. 5,65 А | ЯУ5115-03А2Н-Н к10 н.э 6,3; к10 н.э 6,3 | 301 1-Л 325 / 17 19; 2-Л 327 / 17 19 в схему привода 34 | Вентилятор вытяжной В18 | д 39 | 4АА63В4 0,37 кВт 1500 об/мин 1,2 А | | |
| Вентилятор приточный П1, П2 | б в 80-1 81-1 | 4А 100L6 2,2 кВт 950 об/мин 5,65 А | ЯУ5115-03А2Н-Н к10 н.э 6,3; к10 н.э 6,3 | | Вентилятор вытяжной В20 | е 41 | 4А71А6 0,37 кВт 910 об/мин. 1,26 А | | |
| Вентилятор приточный П5, П6 | б в 84-1 85-1 | 4А90L6 1,5кВт 935 об/мин 4,1 А | ЯУ5115-03А2А-Л к6,4 н.э 4; к6,4 н.э 4 | | Вентилятор вытяжной В2 В3 | г д 91 92 | 4АА63А4 0,25 кВт 1500 об/мин 0,85 А | ЯУ5123-03Б2Г-Г-Д к4 г д е н.э 1 1 1,25 | 21 3-Л 22 / 17 19 в схему привода 19 |
| Вентилятор приточный П9 | б 88-1 | 4А 80А4 1,1 кВт 1420 об/мин 2,76 А | ЯУ5115-03А2К-Л б к 6,4 н.э 3,2; в к 6,4 н.э 4 | | Вентилятор вытяжной В5 | е 95 | 4АА63В4 0,37 кВт 1500 об/мин 1,2 А | | |
| Вентилятор приточный П4 | в 83-1 | 4А 90L6 1,5 кВт 935 об/мин 4,1 А | | | | | | | |
| Вентилятор вытяжной В11, В13 | б в 103 105 | 4А80А6 0,75 кВт 915 об/мин 2,24 А | ЯУ5115-03А2И-И к4 н.э 2,5; к4 н.э 2,5 | только для привода 103: 21 1-Л 22 / 17 19 в схему привода 18 | | | | | |

| Поз. обознач. | Наименование | Кол. | Примечание |
|---|---|---|---|
| | У механизма | | |
| а,б,в,г | Электродвигатель ГОСТ 19523-74 | | ~380 В |
| д,е,ж | | 37 | см. таблицу |
| | Ящик управления | 12 | а я см. таблицу |
| | ТУ16.536.042-74 | 9 | б я см. таблицу |
| | | 2 | г я см. таблицу |
| | | | |

Альбом IX

Типовой проект

Инв. № подл. | Подпись и дата | Взам. инв. №

Привязан

Инв. №

| | | | | | |
|---|---|---|---|---|---|
| | | | | ТП 416-3-13.86-ЭМ | |
| | | | | Областной вычислительный центр на 3ЭВМ (9-этажное здание) | |
| | | | | | Стадия: Р; Лист: 35; Листов: |
| Начата | Соколовский | | 05.85 | Электровентилятор асинхронный. Схема принципиальная (Окончание) | ТЯЖПРОМЭЛЕКТРОПРОЕКТ Свердловское отделение |
| Н.контр. | Акимова | | 05.85 | | |
| ГИП | Чеснов | | 05.85 | | |
| Ст.инж. | Козлова | | 05.85 | | |

Альбом IX

Типовой проект

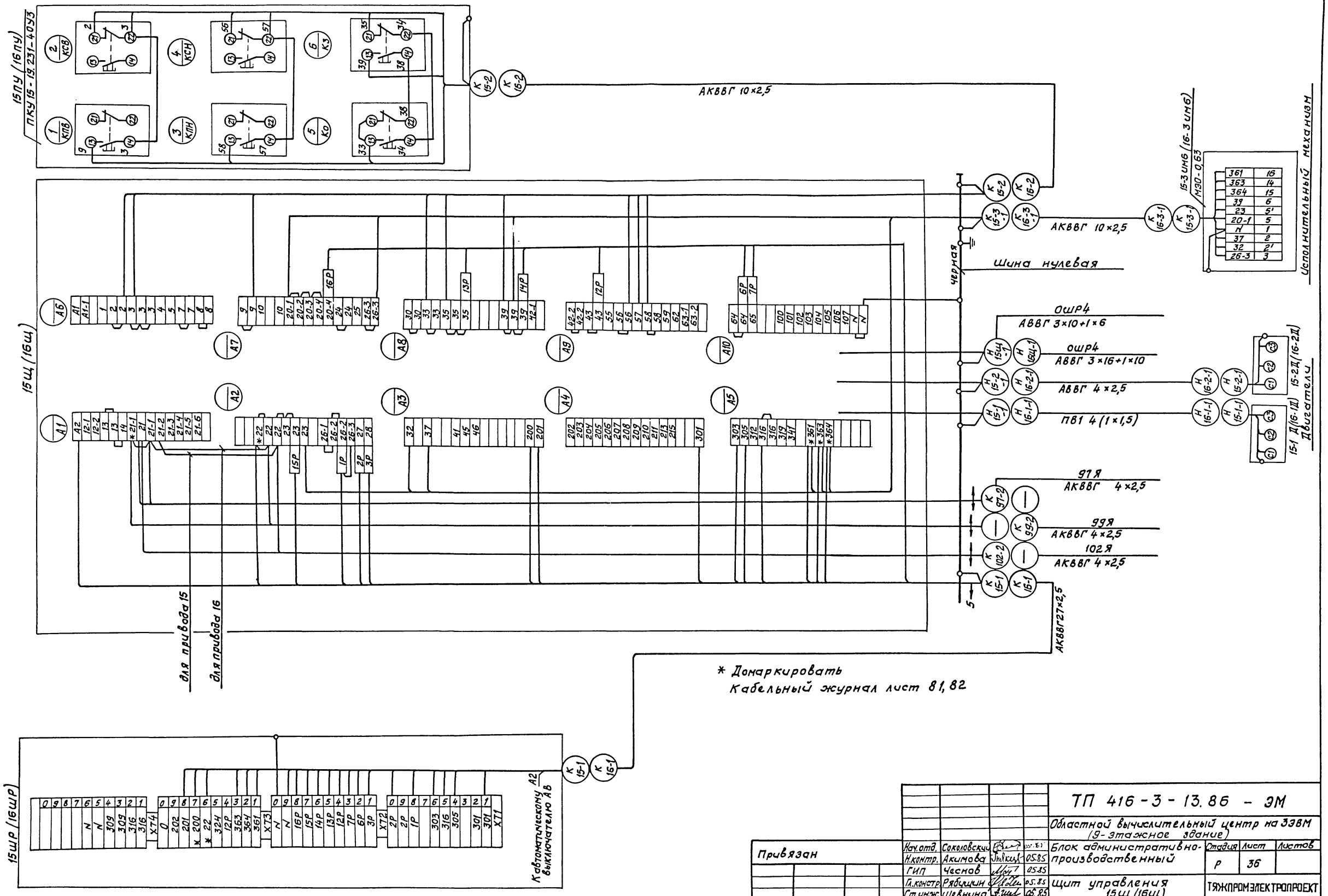


| | | | | | | | |
|---|---|---|---|---|---|---|---|
| Нач.отд. | Соколовский | | 05.85 | ТП 416-3-13.86 - ЭМ | | | |
| Н.контр. | Акимова | | 05.85 | Областной вычислительный центр на ЗЭВМ (9-этажное здание) | | | |
| ГИП | Чеснов | | 05.85 | Блок административно-производственный | Стадия | Лист | Листов |
| Гл.констр. | Рябищин | | 05.85 | | Р | 36 | |
| Ст.инж. | Шевнина | | 05.85 | Щит управления 15Щ (16Щ) | ТЯЖПРОМЭЛЕКТРОПРОЕКТ | | |
| Инж. | Минина | | 05.85 | Схема подключения | Свердловское отделение | | |

Привязан

Инв. №

Инв. № подл. | Подпись и дата | Взам. инв. №

Дао 609-11 40

Альбом IX

Типовой проект

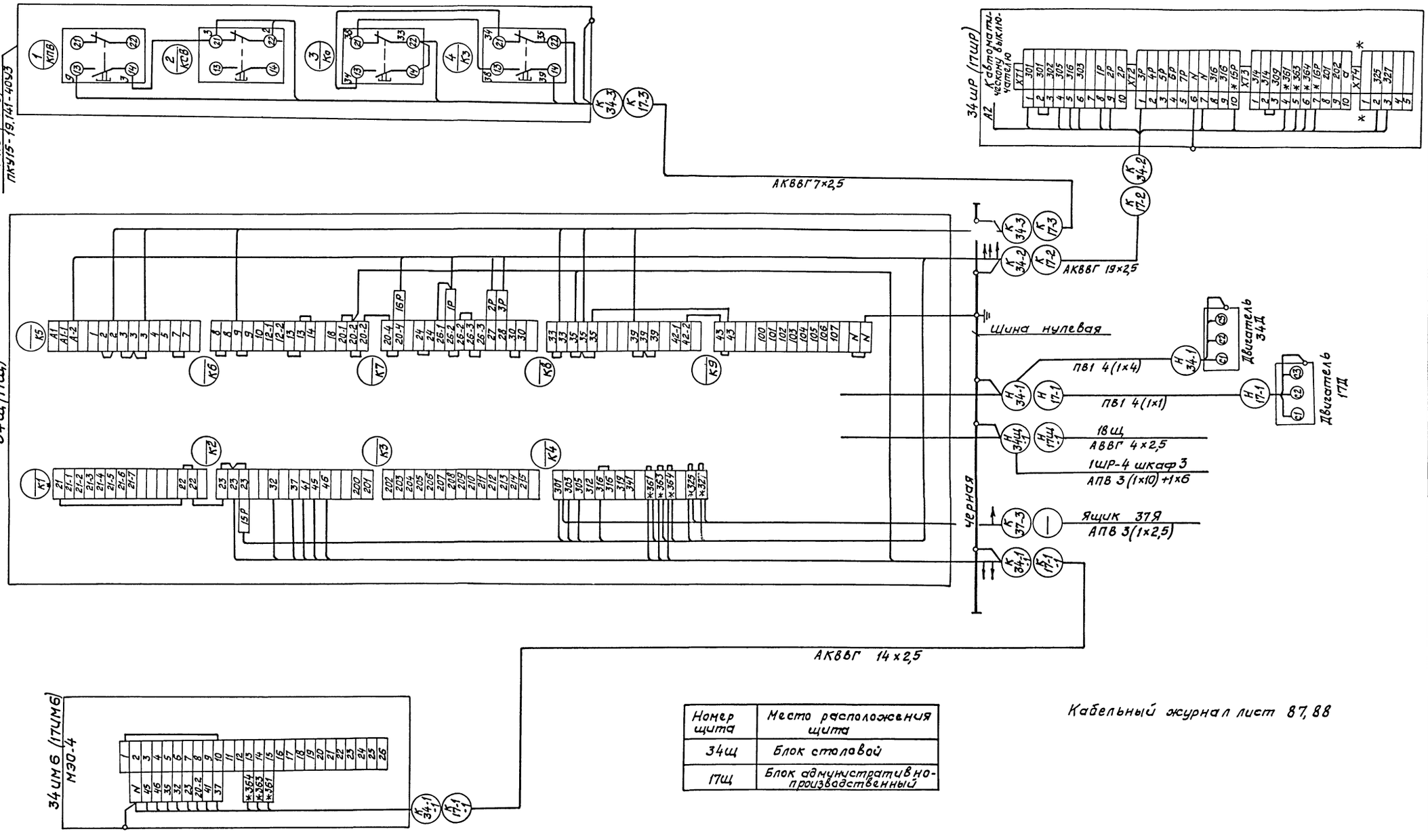


| Номер щита | Место расположения щита |
|---|---|
| 34щ | Блок столовой |
| 17щ | Блок административно-производственный |

Кабельный журнал лист 87, 88

* Домаркировать

Привязан

Инв.№

Инв.№ подл. | Подпись и дата | Взам. инв.№

| | | | | |
|---|---|---|---|---|
| Нач.отд | Соколовский | | 05.85 | ТП 416-3-13.86-ЭМ |
| Н.контр. | Акинова | | 05.85 | Областной вычислительный центр на ЭВМ (9-этажное здание) |
| ГИП | Чеснов | | 05.85 | Блок административно-производственный. Блок столовой |
| Гл.констр. | Рябишин | | 05.85 | Щит управления 17Щ (34Щ) |
| Ст.инж. | Шевнина | | 05.85 | Схема подключения |
| Инж. | Минина | | 05.85 | |

| Стадия | Лист | Листов |
|---|---|---|
| Р | 37 | |

ТЯЖПРОМЭЛЕКТРОПРОЕКТ
Свердловское отделение

Ц 20609-11

Альбом IX

Типовой проект

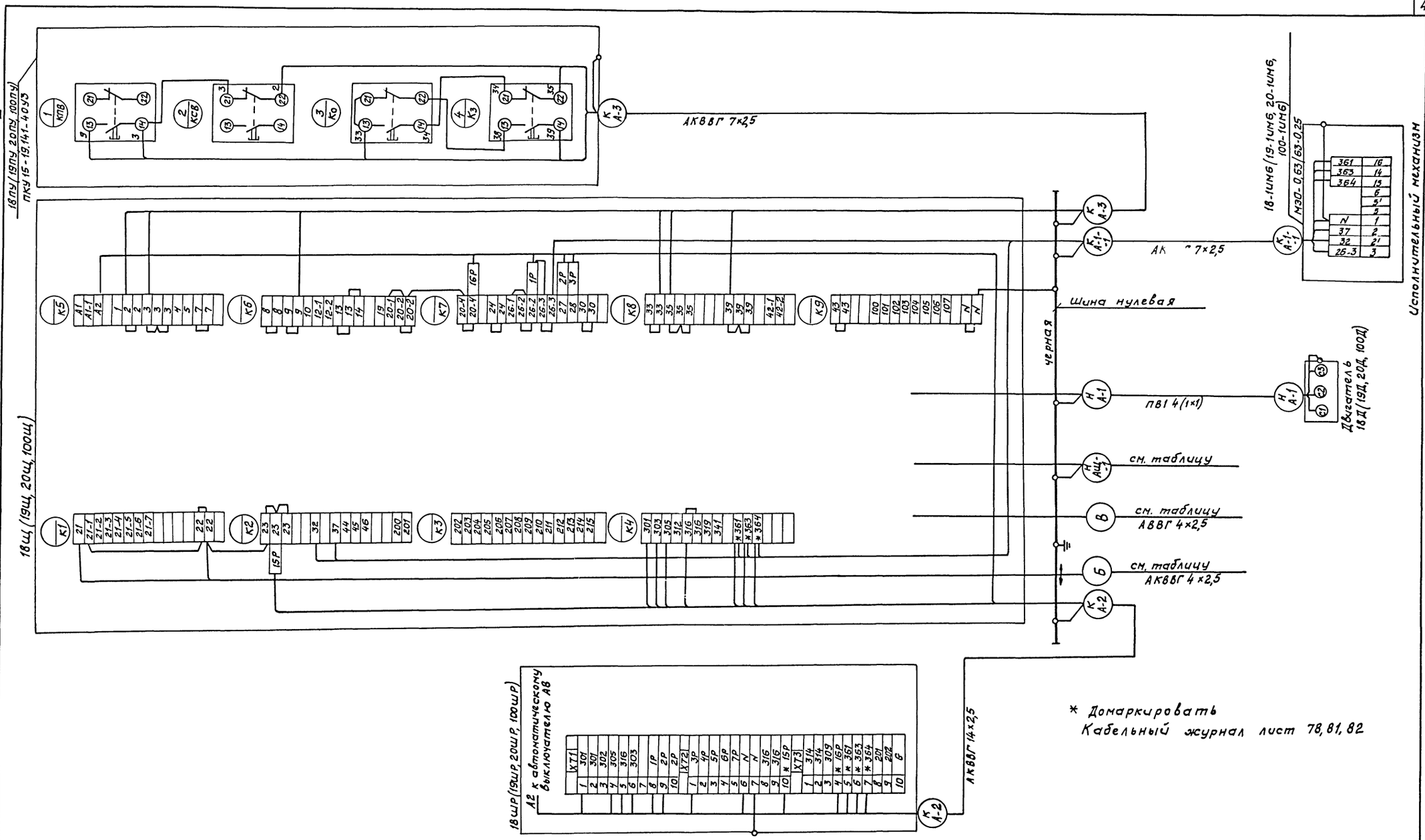


| Номер щита | Номер привода А | Направление | Сечение | Маркировка | Направление | Маркировка | Направление |
|---|---|---|---|---|---|---|---|
| | | Кабеля | НАЩ-1 | Кабеля Б | | Кабеля В | |
| 18Щ | 18 | 0ШР4 | АВВГ 3×4+1×2,5 | К103-2 | 103Я | Н17Щ-1 | 17Щ |
| 19Щ | 19 | 20Щ | АВВГ 4×2,5 | К95-2 | 91Я | — | — |
| 20Щ | 20 | 0ШР4 | АВВГ 4×2,5 | К106-2 | 106Я | Н19Щ-1 | 19Щ |
| 100Щ | 100 | 9ШР1 | АВВГ 4×2,5 | К107-2 | 106Я | — | — |

Привязан

Инв. N

| | | | |
|---|---|---|---|
| Нач. отд. | Соколовский | | 05.85 |
| Н. контр. | Акимова | | 05.85 |
| ГИП | Чеснов | | 05.85 |
| Гл. констр. | Рябишин | | 05.85 |
| Ст. инж. | Шевнина | | 05.85 |
| Инж. | Минина | | 05.85 |

ТП 416-3-13.86 – ЭМ

Областной вычислительный центр на ЭЗВМ (9-этажное здание)

Блок административно-производственный

| Стадия | Лист | Листов |
|---|---|---|
| Р | 38 | |

Щит управления 18Щ (19Щ, 20Щ, 100Щ). Схема подключения

ТЯЖПРОМЭЛЕКТРОПРОЕКТ Свердловское отделение

Ц00609-11 42

Инв. № подл. | Подпись и дата | Взам. инв. №

Альбом IX

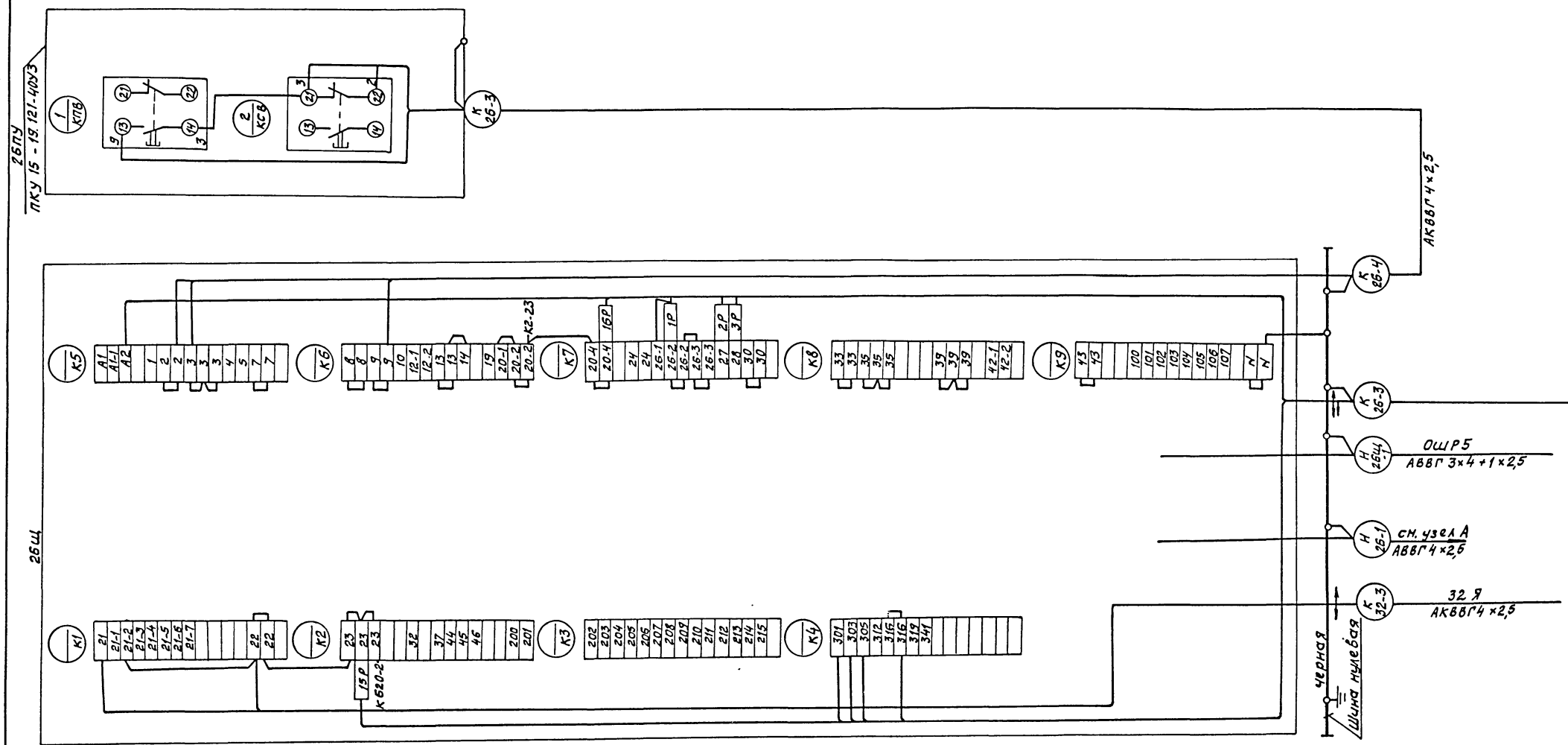


Узел А

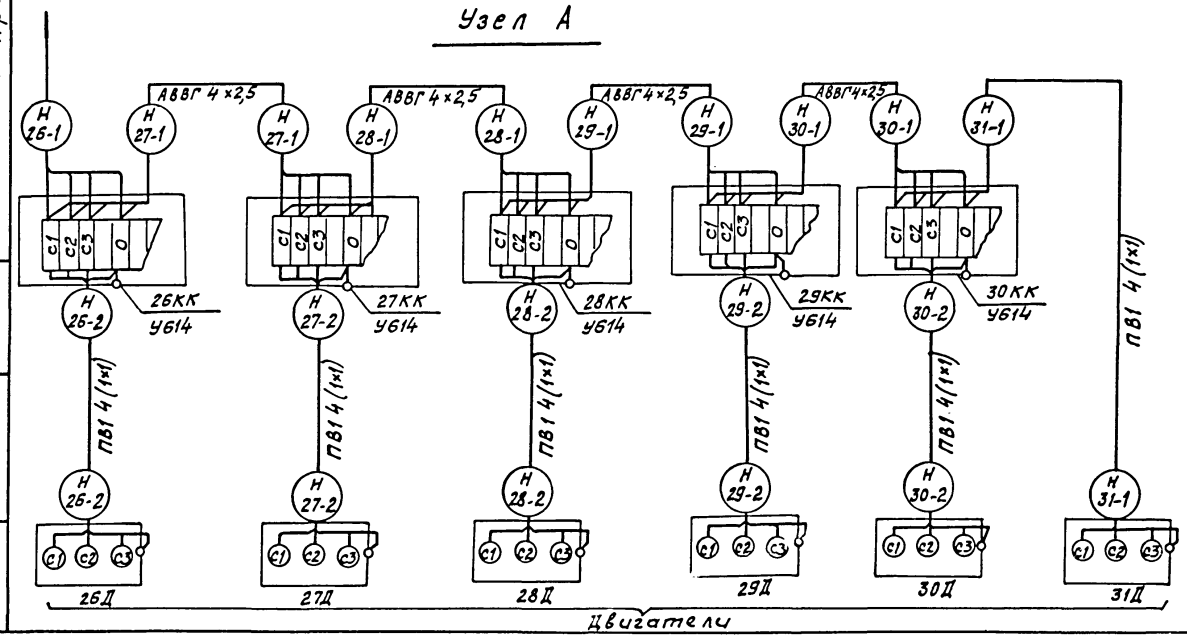


Кабельный журнал лист 87

Типовой проект

Взам. инв. №

Подпись и дата

Инв. № подл.

Привязан

Инв. №

| | | | | |
|---|---|---|---|---|
| Нач. отд | Соколовский | | 05.85 | ТП 416-3-13.86-ЭМ |
| Н. контр. | Акимова | | 05.85 | Областной вычислительный центр на ЭВМ (9-этажное здание) |
| ГИП | Чеснов | | 05.85 | Блок столовой. Стадия Р; Лист 39; Листов |
| Гл. констр. | Рябишин | | 01.85 | |
| Ст. инж. | Козлова | | 05.85 | Щит управления 26Щ. Схема подключения |
| Ст. инж. | Шевнина | | 05.85 | ТЯЖПРОМЭЛЕКТРОПРОЕКТ Свердловское отделение |
| Инж. | Мунина | | 05.85 | |

Ц 00609-11 43

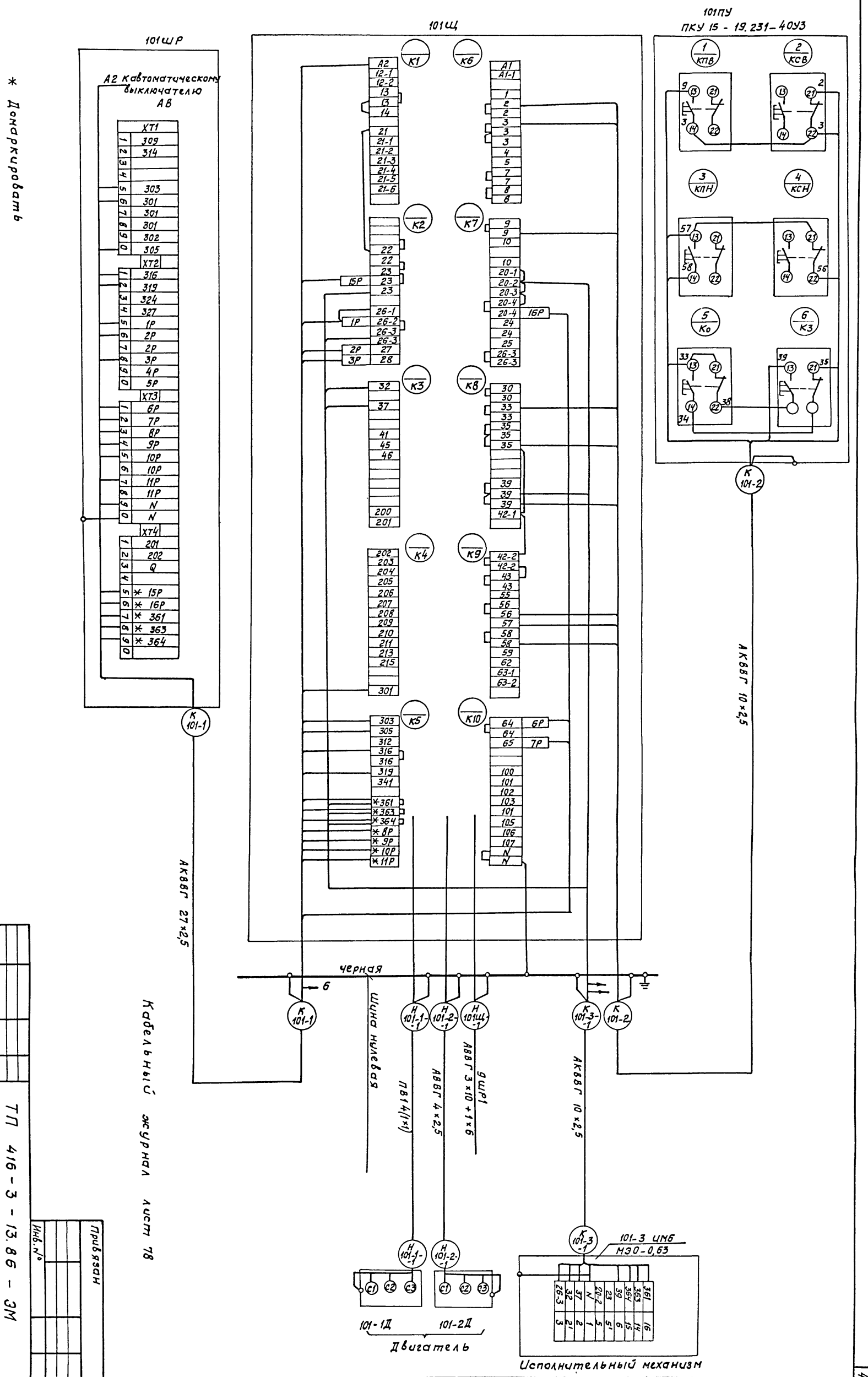


Кабельный журнал лист 78

| | | | |
|---|---|---|---|
| Нач. отд. | Соколовский | | 05.85 |
| Н. контр. | Акимова | | 05.85 |
| ГИП | Чеснов | | 05.85 |
| Гл. констр. | Рябишин | | 05.85 |
| Ст. инж. | Шевнина | | 05.85 |
| Инж. | Минина | | 05.85 |

ТП 416-3-13.86-ЭМ

Областной вычислительный центр на 3 ЭВМ (9-этажное здание)

Блок административно-производственный

Щит управления 101Щ.

Схема соединения

| Стадия | Лист | Листов |
|---|---|---|
| Р | 40 | |

ТЯЖПРОМЭЛЕКТРОПРОЕКТ

Свердловское отделение

Привязан

Инв. №

400609-11 44

Альбом IX

Типовой проект

Шкаф 1Ш

Шкаф 5Ш

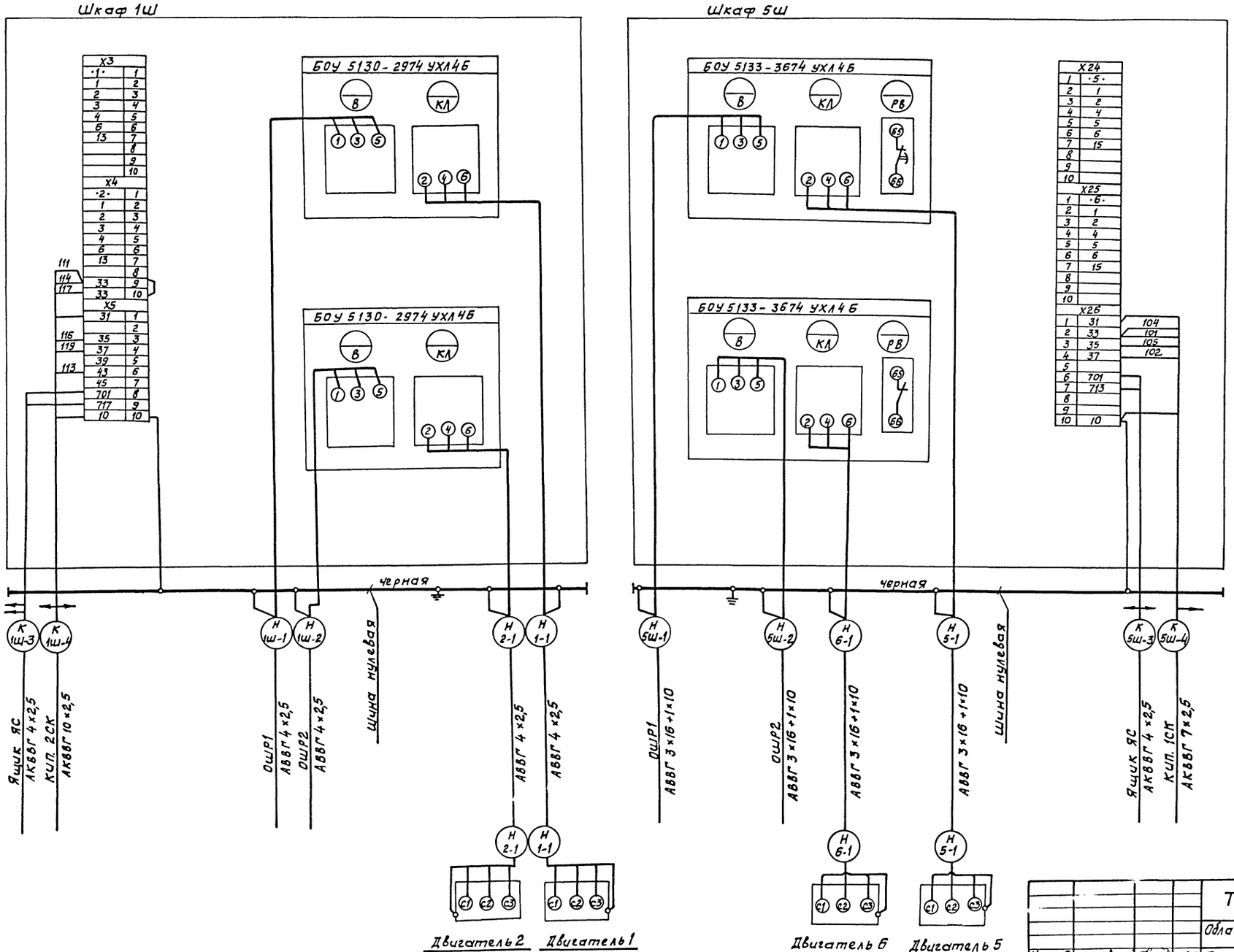


Кабельный журнал лист 79,80

Привязан

Инв. №

| | | | | | | |
|---|---|---|---|---|---|---|
| | | | | ТП 416-3-13.86 - ЭМ | | |
| | | | | Областной вычислительный центр на 3ЭВМ (9-этажное здание) | | |
| Нач.отд. | Соколовский | | 05.85 | Блок административно-производственный | Стадия | Лист | Листов |
| Н.контр. | Акинова | | 05.85 | | Р | 41 | |
| ГИП | Чеснов | | 05.85 | | | | |
| Гл.констр. | Рябишин | | 05.85 | | | | |
| Ст.инж. | Шевнина | | 05.85 | Шкаф 1Ш, 5Ш. Схема подключения | ТЯЖПРОМЭЛЕКТРОПРОЕКТ Свердловское отделение | |
| Техник | Тунгасова | | 05.85 | | | |

Инв.№ подл. | Подпись и дата | Взам.инв.№

Ц00609-11 45

Альбом IX

Типовой проект

Шкаф 3Ш

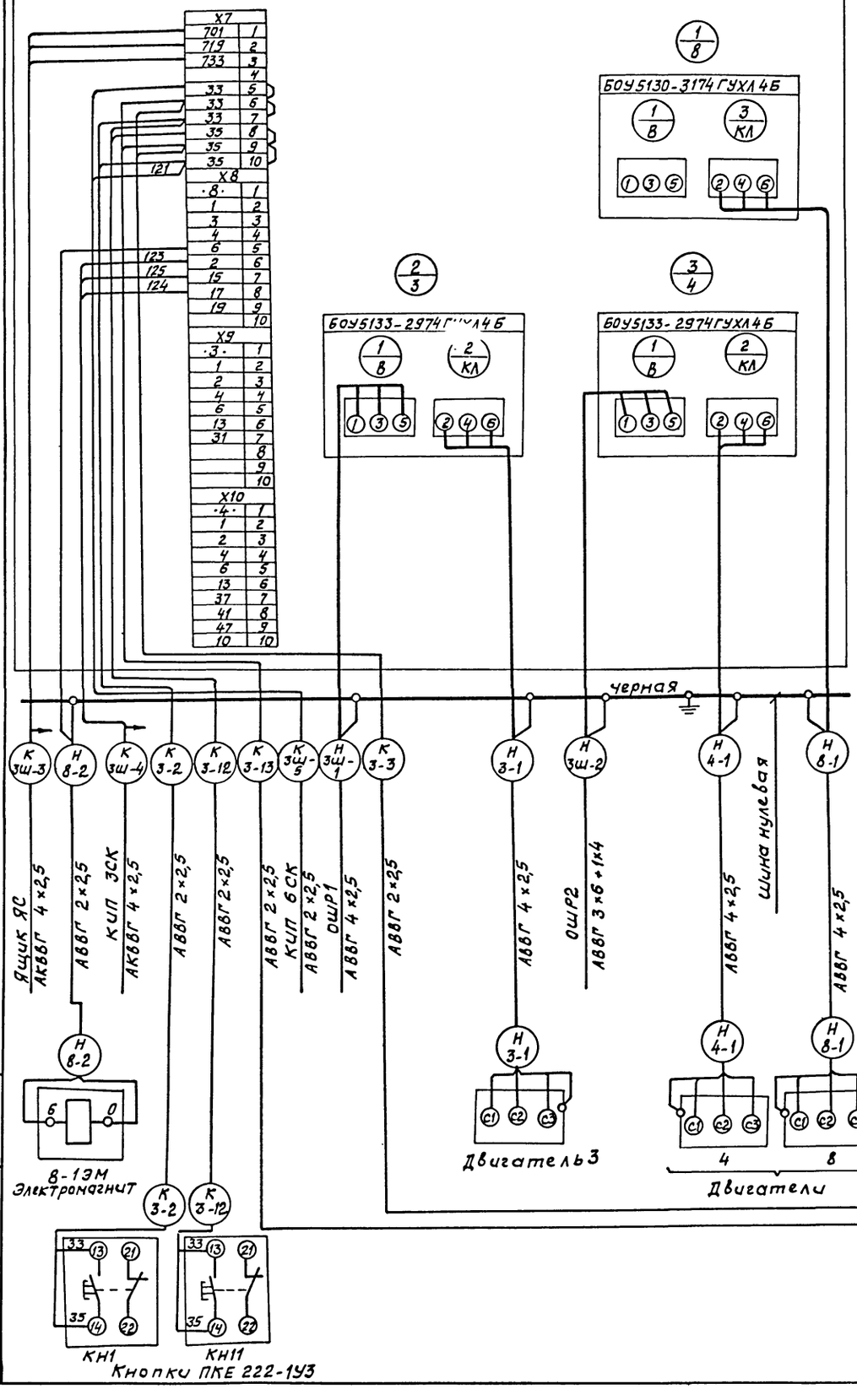


Кабельный журнал лист 79,80

Привязан

Инв.№

Инв.№ подл. | Подпись и дата | Взам.инв.№

| | | | | | | |
|---|---|---|---|---|---|---|
| | | | | ТП 416-3-13.86-ЭМ | | |
| | | | | Областной вычислительный центр на 3ЭВМ (9-этажное здание) | | |
| Нач.отд | Соколовский | | 05.85 | Блок административно-производственный | Стадия | Лист | Листов |
| Н.контр. | Акимова | | 05.85 | | Р | 42 | |
| ГИП | Чеснов | | 05.85 | | | | |
| Гл.констр | Рябишкин | | 05.85 | Шкаф 3Ш. Схема подключения | ТЯЖПРОМЭЛЕКТРОПРОЕКТ Свердловское отделение | | |
| Ст.инж. | Шевнина | | 05.85 | | | | |
| Инж. | Попова | | 05.85 | | | | |

Альбом IX

Типовой проект

Шкаф 111 Ш

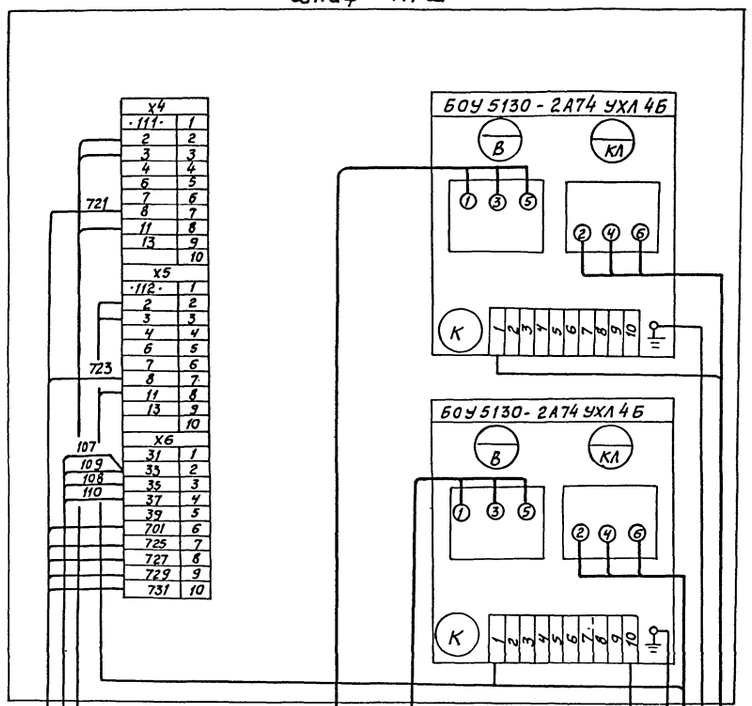


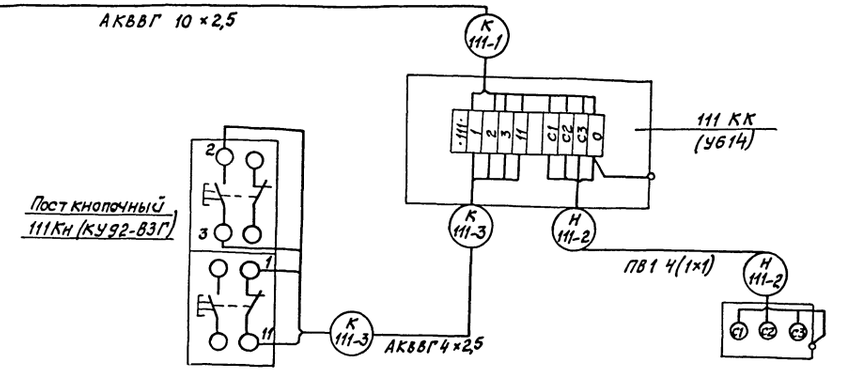


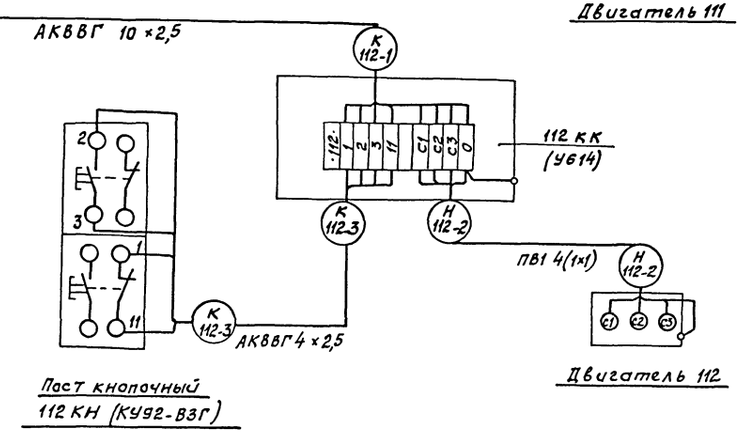


Кабельный журнал лист 79, 80

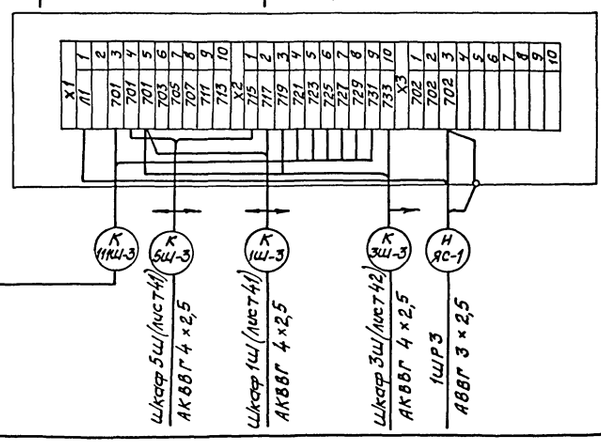


| | | | | | |
|---|---|---|---|---|---|
| | | | | ТП 416-3-13.86-ЭМ | |
| | | | | Областной вычислительный центр на 3378М (9-этажное здание) | |
| Привязан | | | | Блок административно-производственный | Стадия: Р; Лист: 43; Листов: |
| | Нач.отд. | Соколовский | 05.85 | Шкаф 111Ш. Схема подключения | ТЯЖПРОМЭЛЕКТРОПРОЕКТ Свердловское отделение |
| | Н.контр. | Акинова | 05.85 | | |
| | ГИП | Чеснов | 05.85 | | |
| | Гл.констр. | Радишин | 05.85 | | |
| Инв.№ | Ст.инж. | Шевнина | 05.85 | | |

Ц 00609-11 47

Инв.№ подл. | Подпись и дата | Взам.инв.№

Альбом IX

Типовой проект

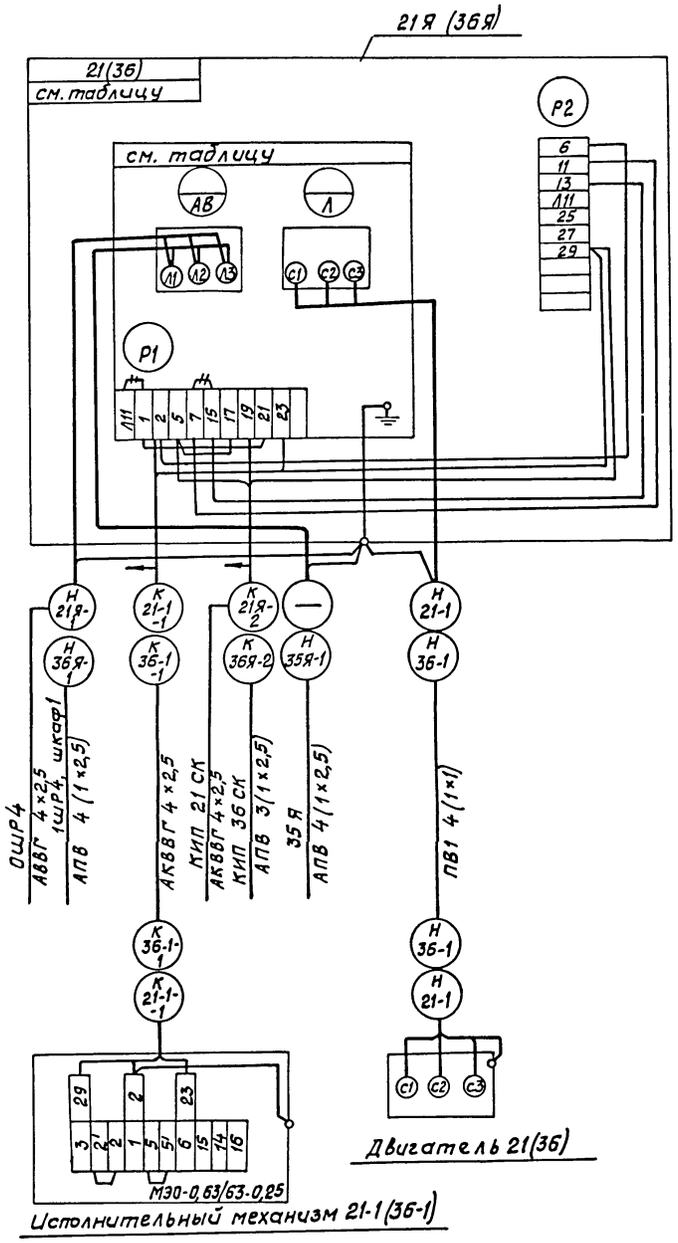


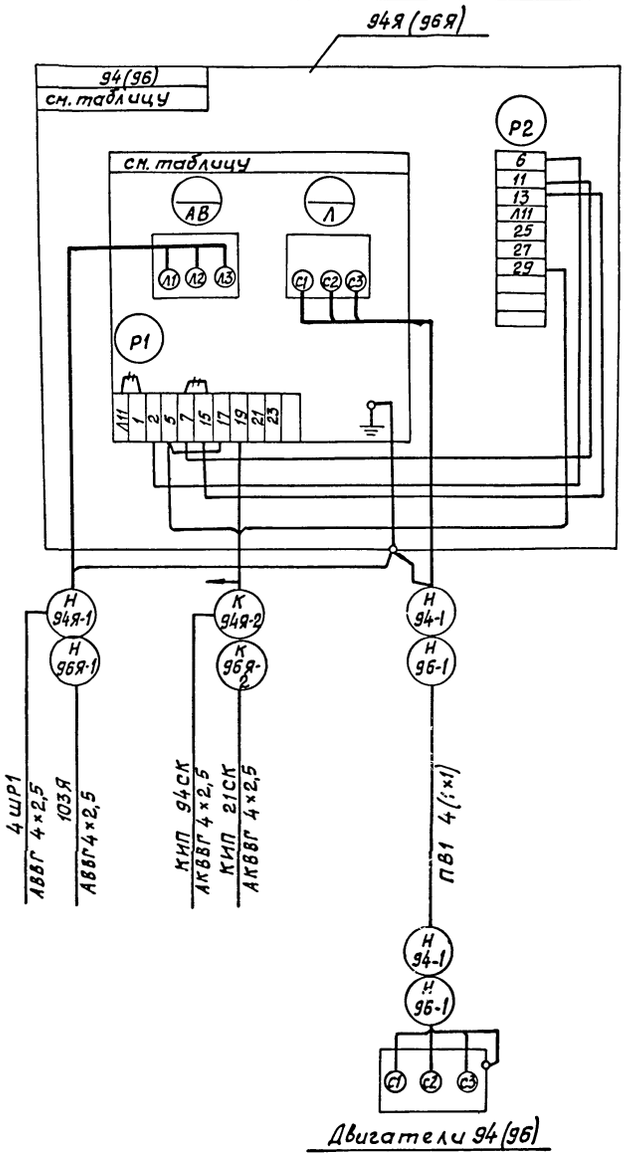


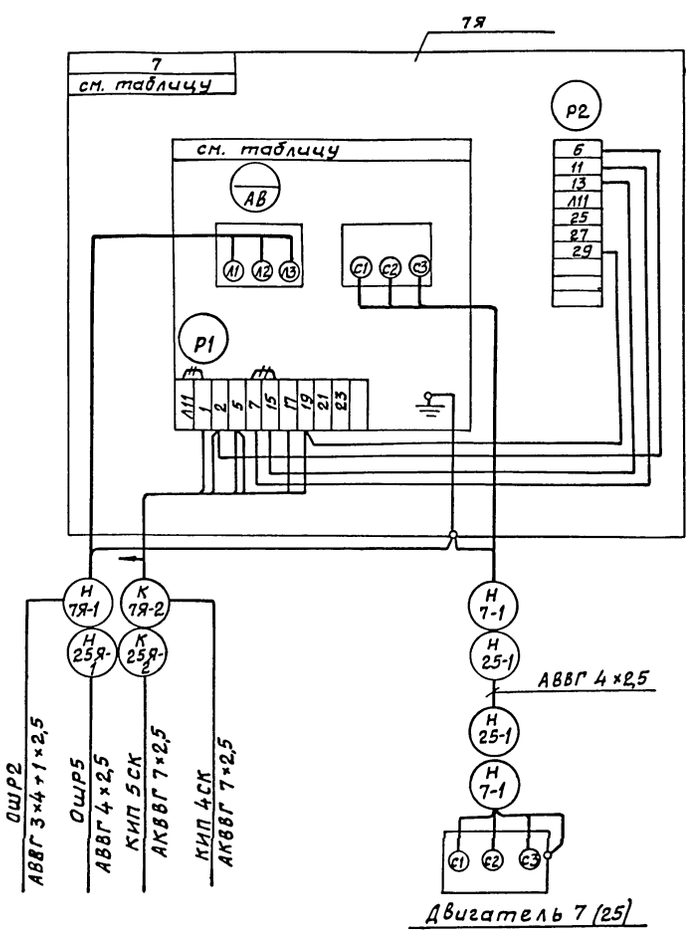


| Номер ящика | Месторасположение ящика | Номер привода | Тип ящика | Тип блока |
|---|---|---|---|---|
| 21Я | Блок административно-производств. | 21 | ЯУ5113-03А2И | РБУ5101-03А2И |
| 36Я | Блок столовой | 36 | ЯУ5113-03А2Д | РБУ5101-03А2Д |
| 94Я | Блок залов ЭВМ | 94 | ЯУ5113-03А2А | РБУ5101-03А2А |
| 96Я | Блок административно-производств. | 96 | ЯУ5113-03А2Д | РБУ5101-03А2Д |
| 7Я | Блок административно-производств. | 7 | ЯУ5113-03Б2Г | РБУ5101-03Б2Г |
| 25Я | Блок столовой | 25 | ЯУ5113-03А2К | РБУ5101-03А2К |

Кабельный журнал лист 64, 80, 81, 82, 87, 88.

Инв. № подл. | Подпись и дата | Взам. инв. №

Привязан

Инв. №

| | | | | |
|---|---|---|---|---|
| Нач. отд. | Соколовский | | 05.85 | ТП 416-3-13.86-ЭМ |
| Н. контр. | Акимова | | 05.85 | Областной вычислительный центр на 3 ЭВМ (9-этажное здание) |
| ГИП | Чеснов | | 05.85 | |
| Гл. констр. | Рябишин | | 05.85 | Ящик 21Я (36Я). Ящик 94Я (96Я). Ящик 7Я Схема подключения |
| Ст. инж. | Шевнина | | 05.85 | |
| Инж. | Попова | | 05.85 | |

| Стадия | Лист | Листов |
|---|---|---|
| Р | 44 | |

ТЯЖПРОМЭЛЕКТРОПРОЕКТ Свердловское отделение

Ц 00609-11

Альбом IX

Типовой проект

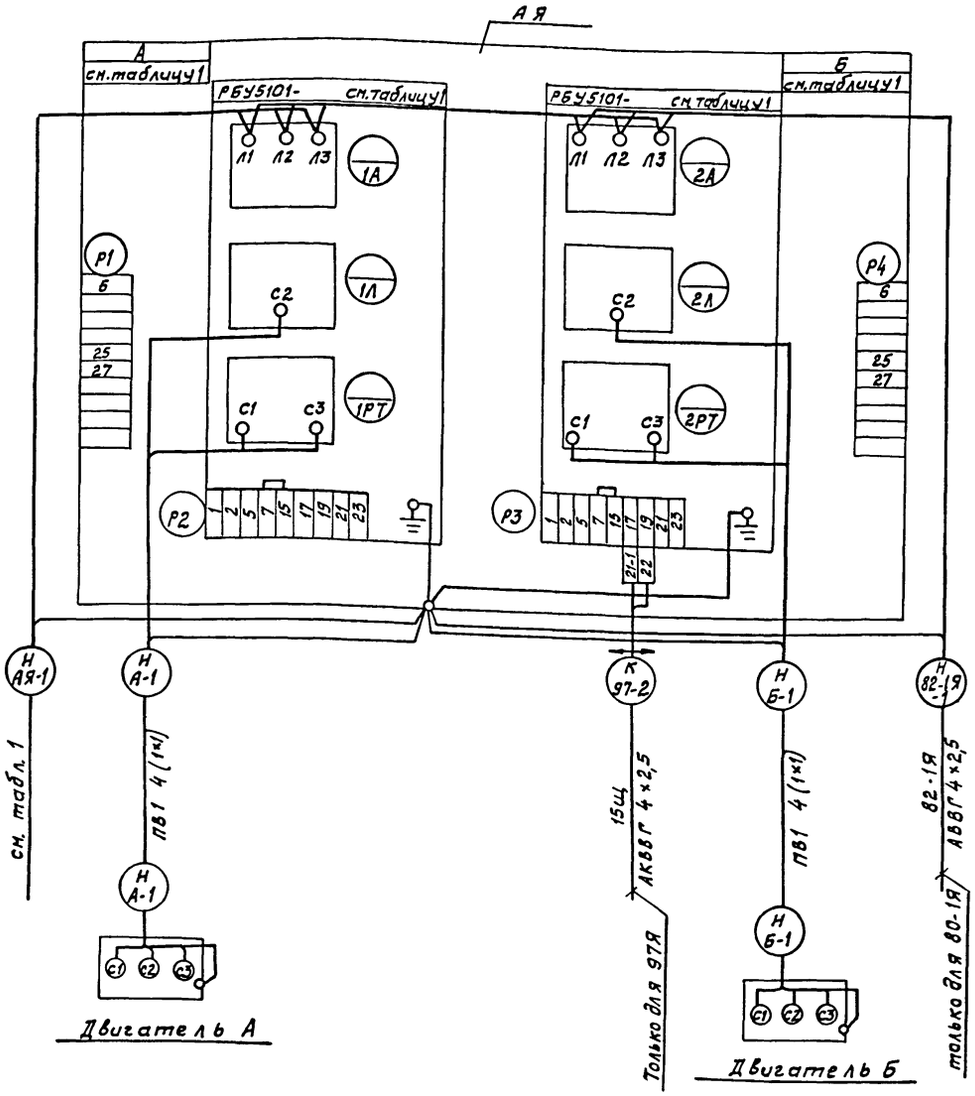


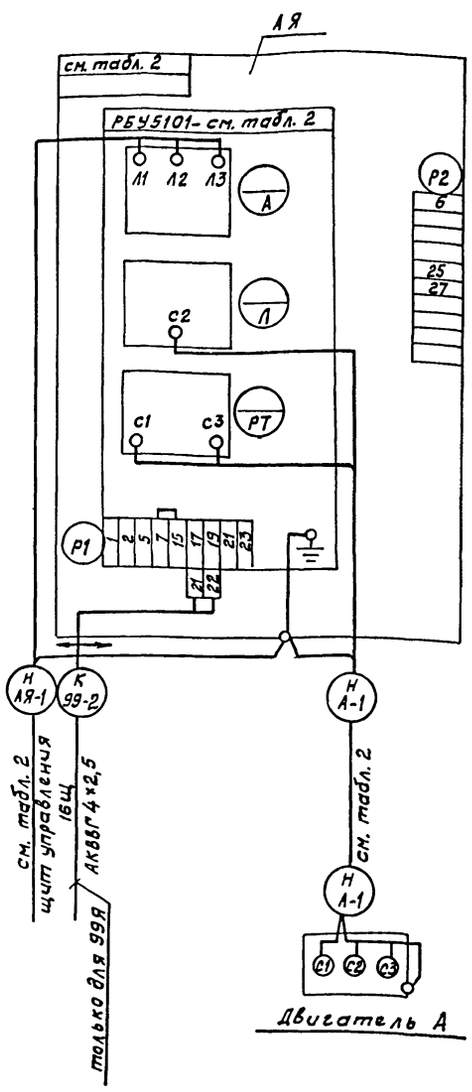


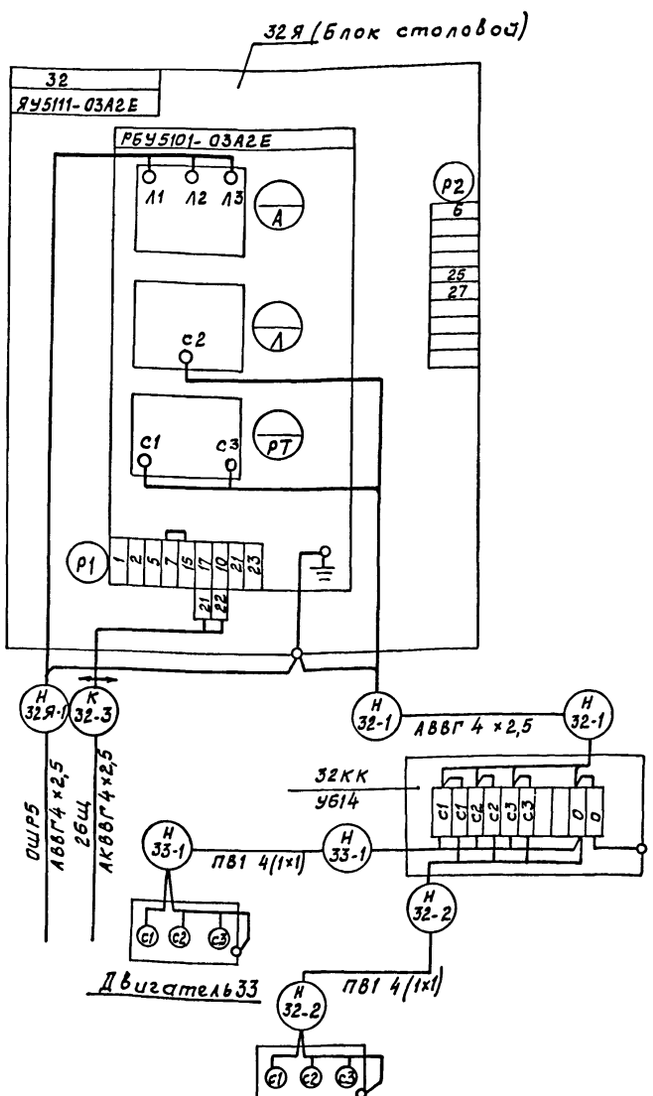


Кабельный журнал лист 64, 78, 79, 80, 81, 82

Таблица 1

| Номер ящика А-Я | Место расположение ящика | Номер привода А | Номер привода Б | Тип ящика ЯУ5115- | Тип блока РБУ5101- | Направл. кабеля НАЯ-1 | Сечение кабеля НАЯ-1 |
|---|---|---|---|---|---|---|---|
| 80-1Я | Блок залов ЭВМ | 80-1 | 81-1 | 03А2Н-Н | 03А2Н | 4ШР2 | АВВГ 3×6+1×4 |
| 84-1Я | | 84-1 | 85-1 | 03А2Л-Л | 03А2Л | 4ШР2 | АВВГ 4×2,5 |
| 88-1Я | | 88-1 | 83-1 | 03А2К-Л | 03А2К | 4ШР1 | АВВГ 4×2,5 |
| 97Я | | 98 | 97 | 03А2А-Л | 03А2А | 4ШР1 | АВВГ 4×2,5 |

Таблица 2

| Номер ящика | | Номер привода | Тип ящика ЯУ5111- | Тип блока РБУ5101 | Кабель НАЯ-1 направл. | Кабель НАЯ-1 сечение | НА-1 сечение |
|---|---|---|---|---|---|---|---|
| 10Я | Блок административно производств. | 10 | 03А2В | 03А2В | ОШР4 | АВВГ 4×2,5 | АВВГ 4×2,5 |
| 35Я | Блок столовой | 35 | 03А2А | 03А2А | 36Я | АПВ 4(1×2,5) | ПВ1 4(1×1) |
| 82-1Я | Блок залов ЭВМ | 82-1 | 03А2Н | 03А2Н | 80-1Я | АВВГ 4×2,5 | |
| 86-1Я | Блок залов ЭВМ | 86-1 | 03А2Ж | 03А2Ж | 4ШР2 | АВВГ | |
| 87-1Я | | 87-1 | 03А2Н | 03А2Н | 4ШР1 | 4×2,5 | |
| 90Я | | 90 | 03А2Н | 03А2Н | 4ШР1 | АВВГ 4×2,5 | |
| 99Я | Блок административно-производственный | 99 | 03А2Р | 03А2Р | 9ШР1 | АВВГ 3×10+1×6 | |
| 118Я | | 118 | 03А2Н | 03А2Н | ОШР2 | АВВГ 3×6+1×4 | АВВГ 4×2,5 |
| 119Я | | 119 | 03А2Н | 03А2Н | 118Я | АВВГ 3×4+1×2,5 | |
| 120Я | | 120 | 03А2Н | 03А2Н | 119Я | АВВГ 4×2,5 | |

Привязан

Инв.№

| | | | | ТП 416-3-13.86 - ЭМ | | | |
|---|---|---|---|---|---|---|---|
| | | | | Областной вычислительный центр на 3ЭВМ (9-этажное здание) | | | |
| Нач.отд | Соколовский | | 05.85 | | Стадия | Лист | Листов |
| Н.контр. | Акимова | | 05.85 | | Р | 45 | |
| ГИП | Чеснов | | 05.85 | | | | |
| Гл.констр. | Рябишин | | 05.85 | Ящик 32Я. Ящик 80-1Я (84-1, 88-1, 97Я). Ящик 10Я (35, 82-1, 86-1, 87-1, 90, 99, 118, 119, 120Я). Схема подключения | ТЯЖПРОМЭЛЕКТРОПРОЕКТ Свердловское отделение | | |
| Ст.инж. | Шевнина | | 05.85 | | | | |
| Техник | Тунгасова | | 05.85 | | | | |

Ц 00609-11 49

Инв.№ подл. | Подпись и дата | Взам.инв.№

Альбом IX

Типовой проект

37 Я (Блок столовой)

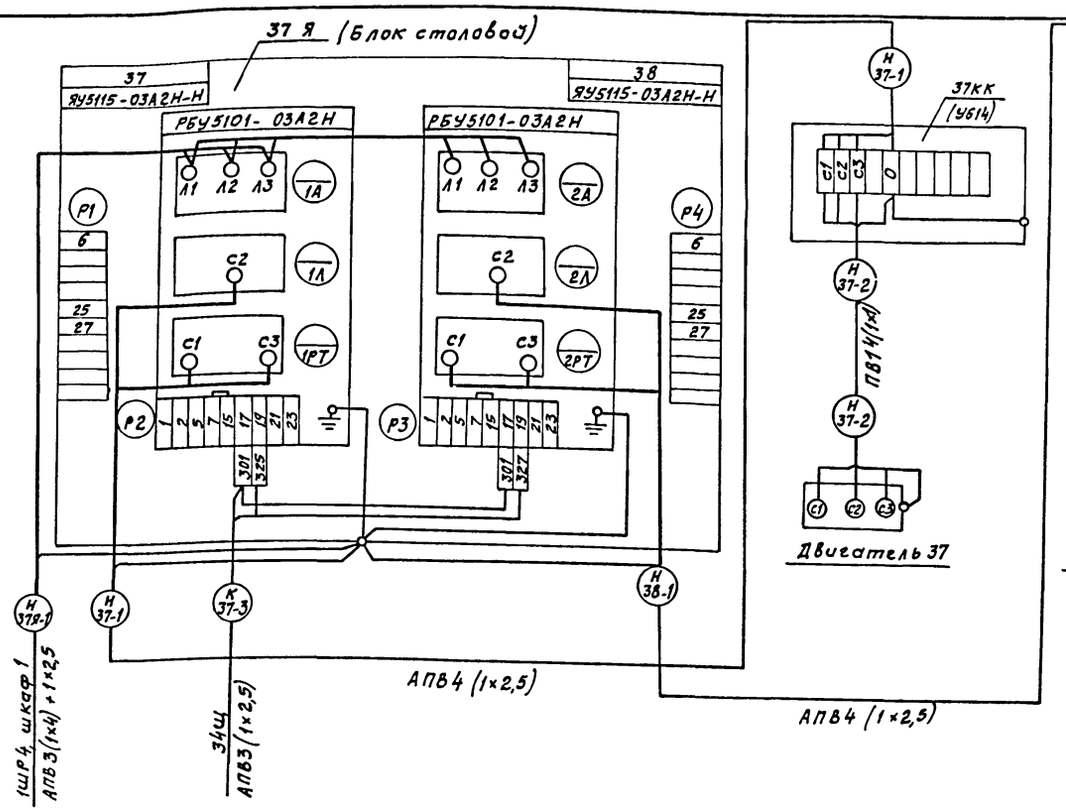





106 Я (Блок административно-производственный)

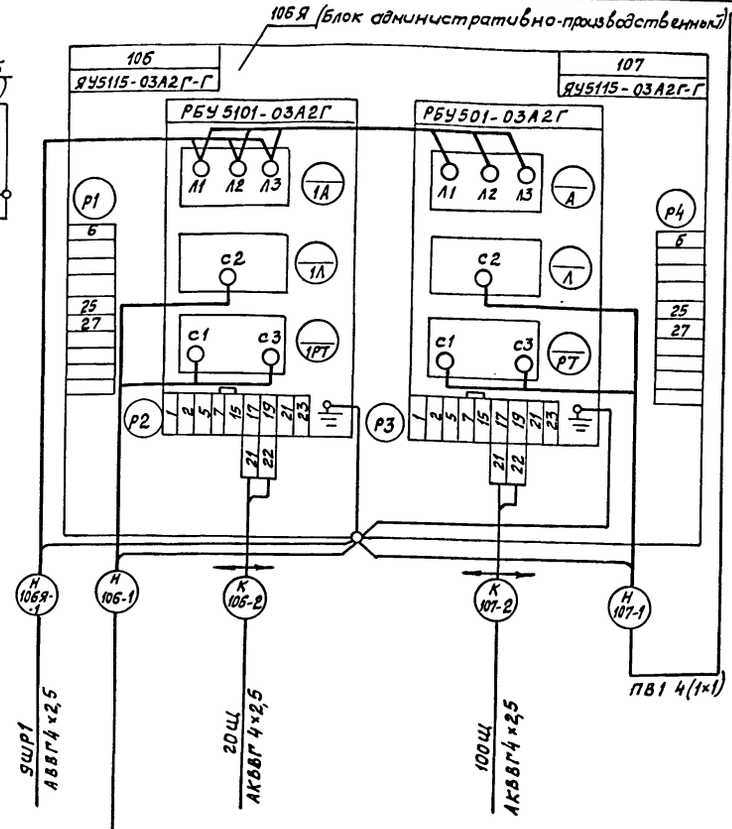


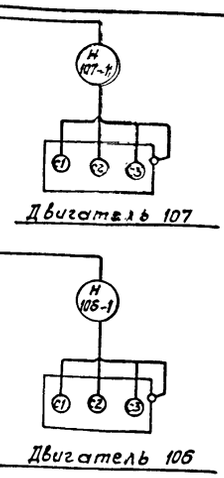


102 Я

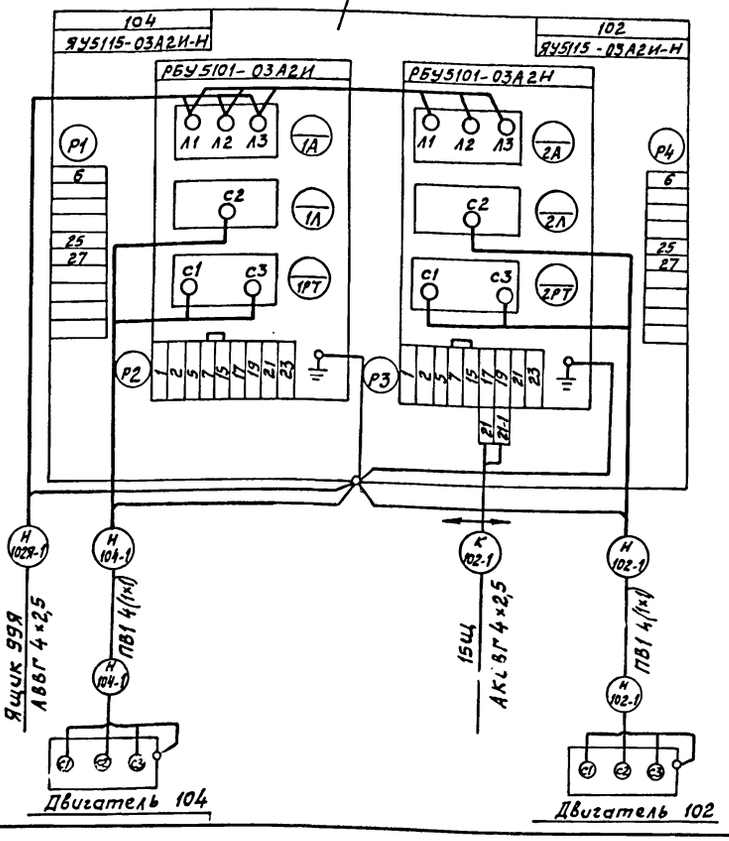


1Я

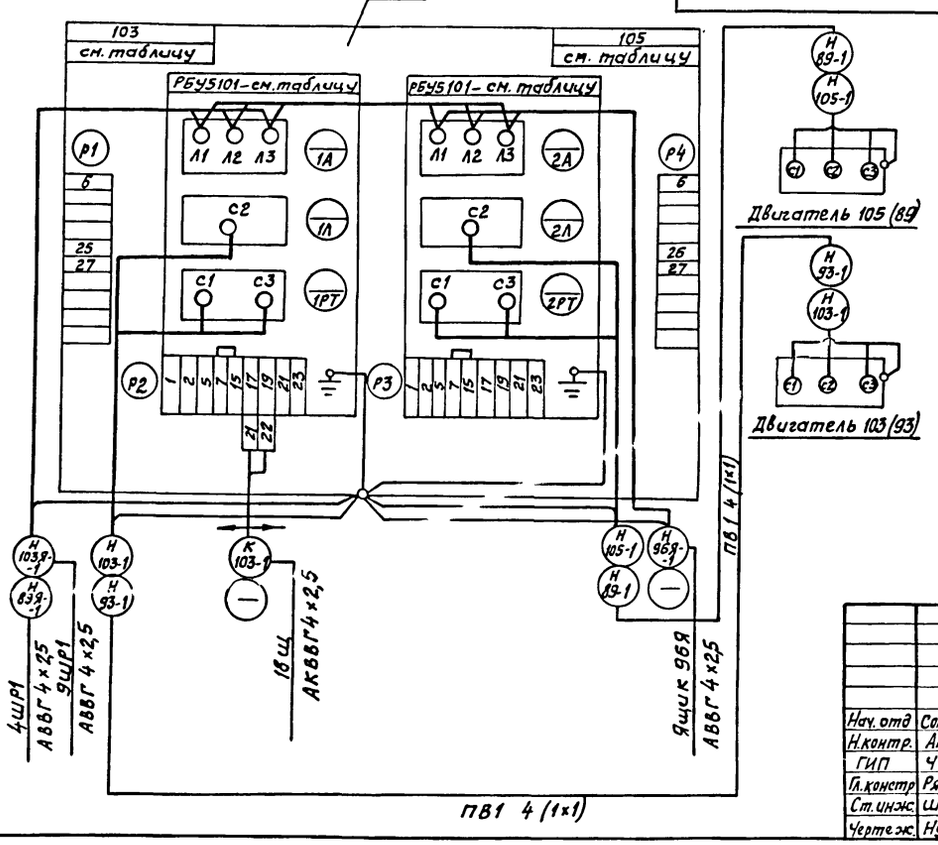





| Номер ящика | Место расположения ящика | Номер привода | Тип ящика | Тип блока |
|---|---|---|---|---|
| 103 Я | Блок административно-производственный | 103<br>105 | ЯУ5115-03А2И-И | РБУ5101-03А2И |
| 89 Я | Блок залов ЭВМ | 93<br>89 | ЯУ5115-03А2А-Н | РБУ5101-03А2А<br>РБУ5101-03А2Н |

Инв. № подл. | Подпись и дата | Взам. инв. №

| | | | | | |
|---|---|---|---|---|---|
| | | | | ТП 416-3-13.86-ЭМ | |
| | | | | Областной вычислительный центр на 3 ЭВМ (9-этажное здание) | |
| Нач. отд | Соколовский | | 05.85 | Блок административно-производственный. Блок залов ЭВМ. Блок столовой | Стадия: Р; Лист: 46; Листов: |
| Н.контр. | Акимова | | 05.85 | | |
| ГИП | Чеснов | | 05.85 | | |
| Гл.констр | Рябинин | | 05.85 | Ящик 37Я; 89Я; 102Я; 106Я. Схема подключения | ТЯЖПРОМЭЛЕКТРОПРОЕКТ Свердловское отделение |
| Ст.инж. | Шевнина | | 05.85 | | |
| Чертеж. | Нурчева | | 05.85 | | |

Альбом IX

Типовой проект

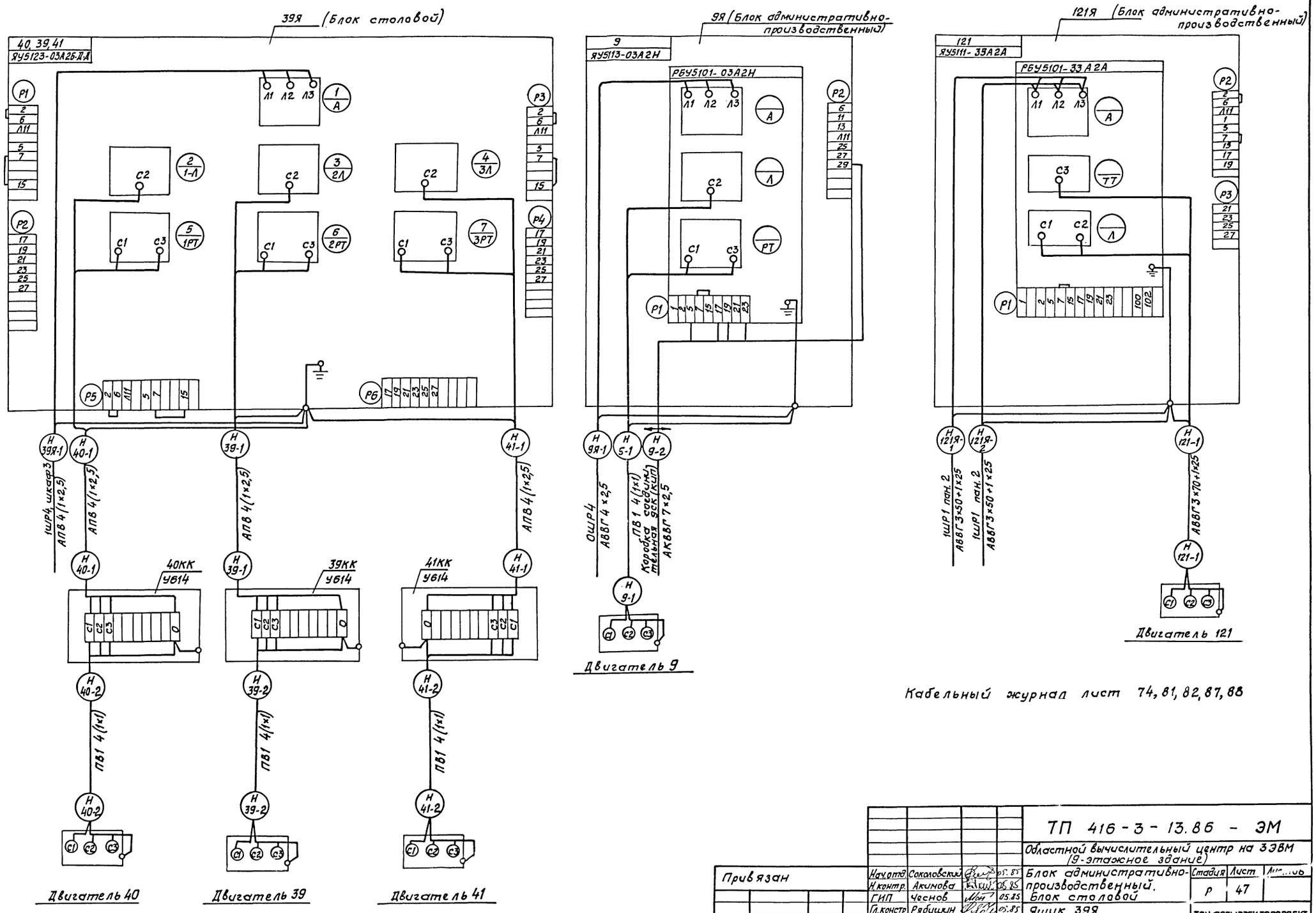


Кабельный журнал лист 74, 81, 82, 87, 88

| | | | | | | | |
|---|---|---|---|---|---|---|---|
| Привязан | Нач.отд. | Соколовский | | 05.85 | ТП 416-3-13.86 - ЭМ | | |
| | Н.контр. | Акимова | | 05.85 | Областной вычислительный центр на 3ЭВМ (9-этажное здание) | | |
| | ГИП | Чеснов | | 05.85 | Блок административно-производственный. Блок столовой | Стадия | Лист |
| | Гл.констр | Рябишин | | 05.85 | | Р | 47 |
| | Ст.инж | Шевнина | | 05.85 | Ящик 39Я. Ящик 9Я. Ящик 121Я. Схема подключения | ТЯЖПРОМЭЛЕКТРОПРОЕКТ Свердловское отделение | |
| Инв.№ | Техник | Тунгасова | | 05.85 | | | |

Инв.№ подл. | Подпись и дата | Взам.инв.№

400609-11 51

Альбом IX

Типовой проект

Шкаф ШУ1

Шкаф ШУ2

| Инв.№ подл. | Подпись и дата | Взам. инв.№ |
|---|---|---|

| | | | | | |
|---|---|---|---|---|---|
| | | | | ТП 416-3-13.86-ЭМ | |
| | | | | Областной вычислительный центр на 3 ЭВМ (9-этажное здание) | |
| Нач.отд. | Соколовский | | 05.85 | Блок административно-производственный | Стадия: Р; Лист: 48; Листов: |
| Н.контр. | Акимова | | 05.85 | | |
| ГИП | Чеснов | | 05.85 | | |
| Гл.констр. | Рябишин | | 05.85 | Пост управления 4ПУ. Схема подключения | ТЯЖПРОМЭЛЕКТРОПРОЕКТ Свердловское отделение |
| Ст.инж. | Шевнина | | 05.85 | | |
| Чертежн. | Глушкова | | 05.85 | | |

Ц 00609-11 52

Альбом IX

Типовой проект

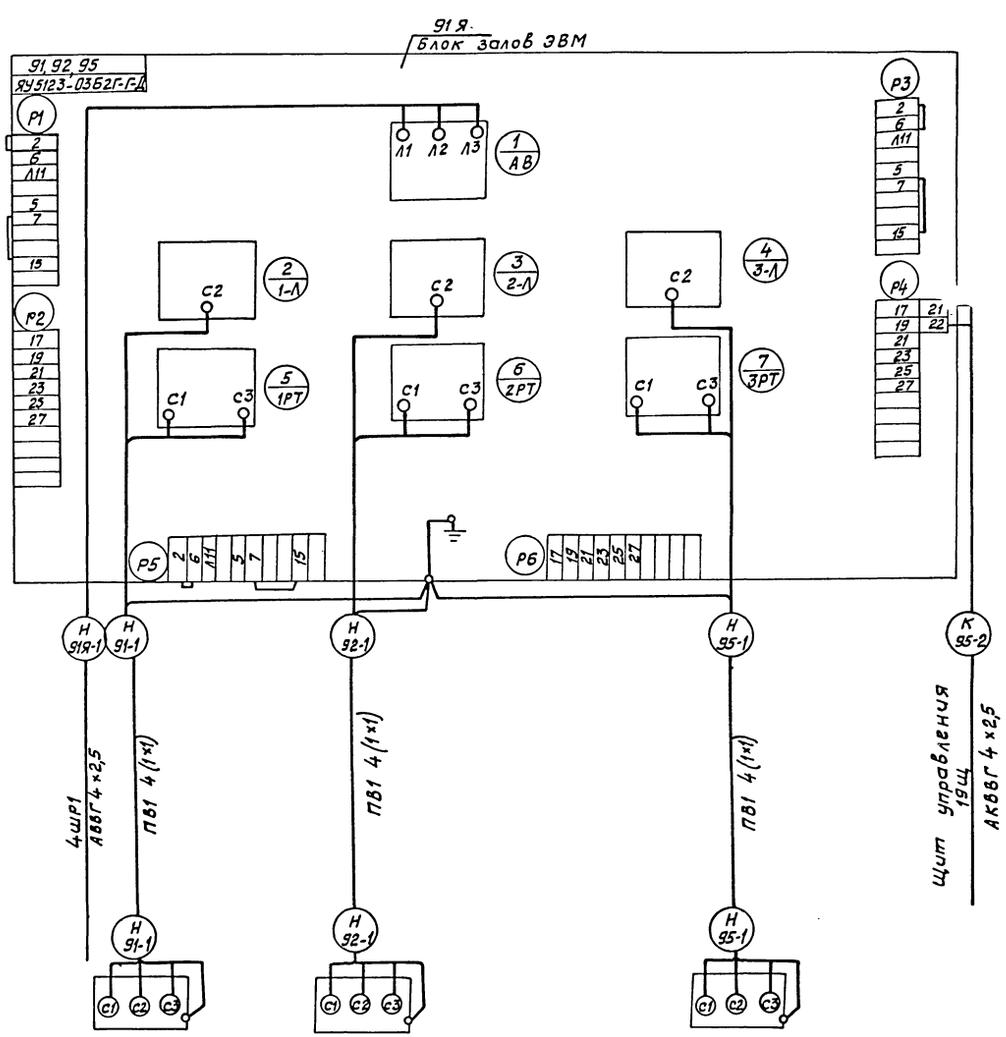


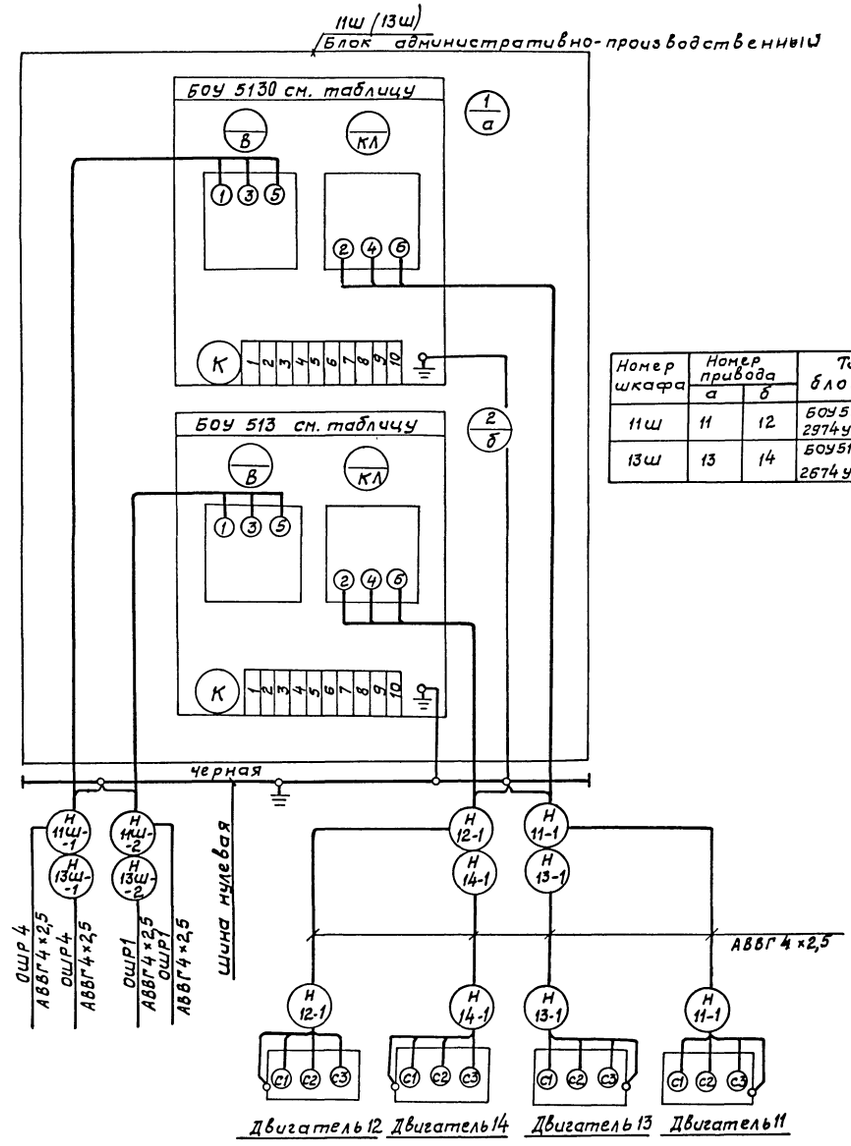


| Номер шкафа | Номер привода | | Тип блока |
|---|---|---|---|
| | а | б | |
| 11Ш | 11 | 12 | БОУ5130-2974УХЛ4Б |
| 13Ш | 13 | 14 | БОУ5130-2674УХЛ4Б |

Кабельный журнал лист 64, 79, 81, 82

Привязан

Инв. №

| | | | |
|---|---|---|---|
| Нач. отд. | Соколовский | | 05.85 |
| Н. контр. | Акимова | | 05.85 |
| ГИП | Чеснов | | 05.85 |
| Гл. констр. | Рябишин | | 05.85 |
| Ст. инж. | Шевнина | | 05.85 |
| Техник | Тунгасова | | 05.85 |

ТП 416-3-13.86 - ЭМ

Областной вычислительный центр на 3 ЭВМ (9-этажное здание)

Блок административно-производственный. Блок залов ЭВМ

Ящик 91Я. Шкаф 11Ш(13Ш). Схема подключения

| Стадия | Лист | Листов |
|---|---|---|
| Р | 49 | |

ТЯЖПРОМЭЛЕКТРОПРОЕКТ Свердловское отделение

Инв. № подл. | Подпись и дата | Взам. инв. №

Ц 00609-11 53

Альбом IX

Типовой проект

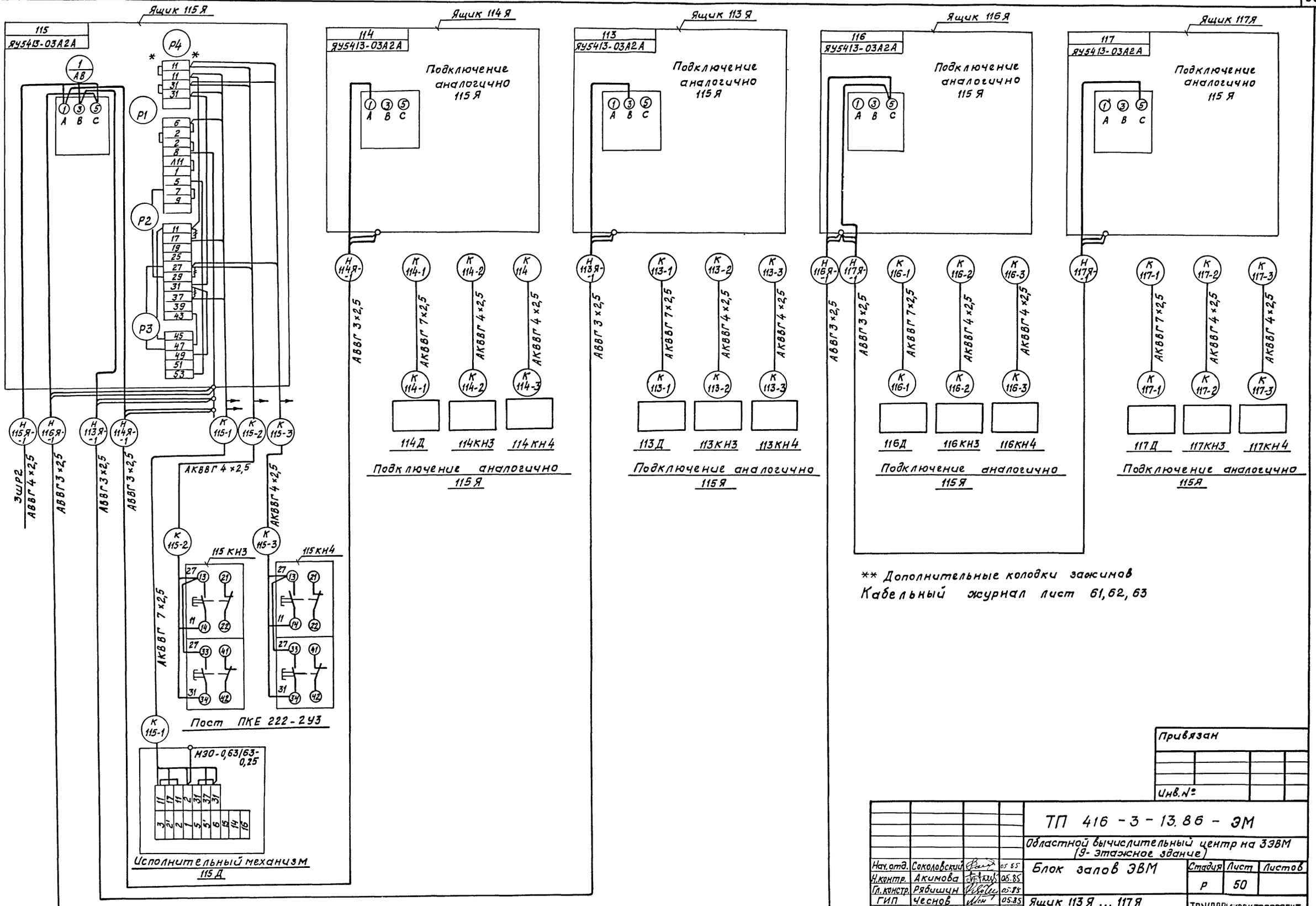


** Дополнительные колодки зажимов

Кабельный журнал лист 61, 62, 63

Привязан

Инв. №

| | | | | |
|---|---|---|---|---|
| Нач. отд. | Соколовский | | 05.85 | ТП 416-3-13.86-ЭМ |
| Н. контр. | Акимова | | 05.85 | Областной вычислительный центр на 3ЭВМ (9-этажное здание) |
| Гл. констр. | Рябишин | | 05.85 | Блок залов ЭВМ |
| ГИП | Чеснов | | 05.85 | Ящик 113 Я ... 117 Я |
| Ст. инж. | Шевнина | | 05.85 | Схема подключения |
| Техник | Старикова | | 05.85 | |

| Стадия | Лист | Листов |
|---|---|---|
| Р | 50 | |

ТЯЖПРОМЭЛЕКТРОПРОЕКТ Свердловское отделение

Инв. № подл. | Подпись и дата | Взам. инв. №

Ц00609-11 54

Альбом IX

Типовой проект

# План на отм. 0,000

Разрез 1-1 повернуто

Вид 2-2

Сечение 3-3

Сечение 4-4

Сечение 5-5 повернуто

Привязан

Инв. №

| | | | | | |
|---|---|---|---|---|---|
| | | | | ТП 416-3-13.86-ЭМ | |
| | | | | Областной вычислительный центр на ЭВМ (9-этажное здание) | |
| Нач.отд | Соколовский | | 05.85 | Блок залов ЭВМ | Стадия: Р; Лист: 51; Листов: |
| Н.контр. | Акимова | | 05.85 | | |
| ГИП | Чеснов | | 05.85 | | |
| Гл.констр | Рябишчин | | 05.85 | План 1. этажа. Прокладка кабелей | ТЯЖПРОМЭЛЕКТРОПРОЕКТ Свердловское отделение |
| Рук.бриг | Астафьев | | 05.85 | | |
| Ст.инж. | Бояринцева | | 05.85 | | |

Ц 00609-11

# План на отм. 4,200; 4,420

Группа СПД

Отдел подготовки данных на машинных носителях (СПД)

Отдел эксплуатации ЭВМ

Женский гардероб

Тамбур

Кладовая МОП

Холл

Сервисная

Картотека

Операторы

Архив хранения технических носителей на магнитной основе

Хранение носителей информации

Гермозона

зал ЭВМ

Сечение 1-1

Сечение 2-2

Сечение 3-3

Сечение 4-4

В административно-производственный блок, лист 69

С отм. 8,700 лист 53

С отм. 0,000 лист 51

Патрубки ф50 выполняются строителями

Привязан

Инв. №

Инв. № подл. | Подпись и дата | Взам. инв. №

| | | | | |
|---|---|---|---|---|
| Нач. отд. | Соколовский | | 05.85 | ТП 416-3-13.86-ЭМ |
| Н. контр. | Акимова | | 05.85 | Областной вычислительный центр на 3 ЭВМ (9-этажное здание) |
| ГИП | Чеснов | | 05.85 | Блок залов ЭВМ — Стадия: Р; Лист: 52; Листов: |
| Гл. констр. | Рябишин | | 05.85 | План 2 этажа. Прокладка кабелей |
| Рук. бриг. | Астафьев | | 05.85 | ТЯЖПРОМЭЛЕКТРОПРОЕКТ Общезаводское отделение |
| Ст. инж. | Бояринчева | | 05.85 | |

Типовой проект

Ц 20609 - 11 56

Альбом IX

Типовой проект

Отдел технического обслуживания, инженеры и механики

с отм. 12,600 лист 54

Сервисная

Архив бумажных носителей

Блок административно-производственный

Патрубки ф50 выполняются строителями

На отм. 4,200 лист 52

Гермозона

зал ЭВМ

Женский гардероб

Мужской гардероб

Кладовая МОП

Холл

Хранение носителей информации

Картотека

Операторы

Начальник отдела связи

Телетайпы

АТС

Привязан

Инв. №

Взам. инв. №

Подпись и дата

Инв. № подл.

| | | | | | |
|---|---|---|---|---|---|
| | | | | ТП 416-3-13.86-ЭМ | |
| | | | | Областной вычислительный центр на 3 ЭВМ (9-этажное здание) | |
| Нач. отд. | Соколовский | | 05.85 | Блок залов ЭВМ | Стадия: Р; Лист: 53; Листов: |
| Н. контр. | Акимова | | 05.85 | | |
| ГИП | Чеснов | | 05.85 | | |
| Гл. констр. | Рябушин | | 05.85 | План 3 этажа Прокладка кабелей | Тяжпромэлектропроект Свердловское отделение |
| Рук. бриг. | Астафьев | | 05.85 | | |
| Ст. инж. | Бояринцева | | 05.85 | | |

Ц 00609-11

Альбом IX

Типовой проект

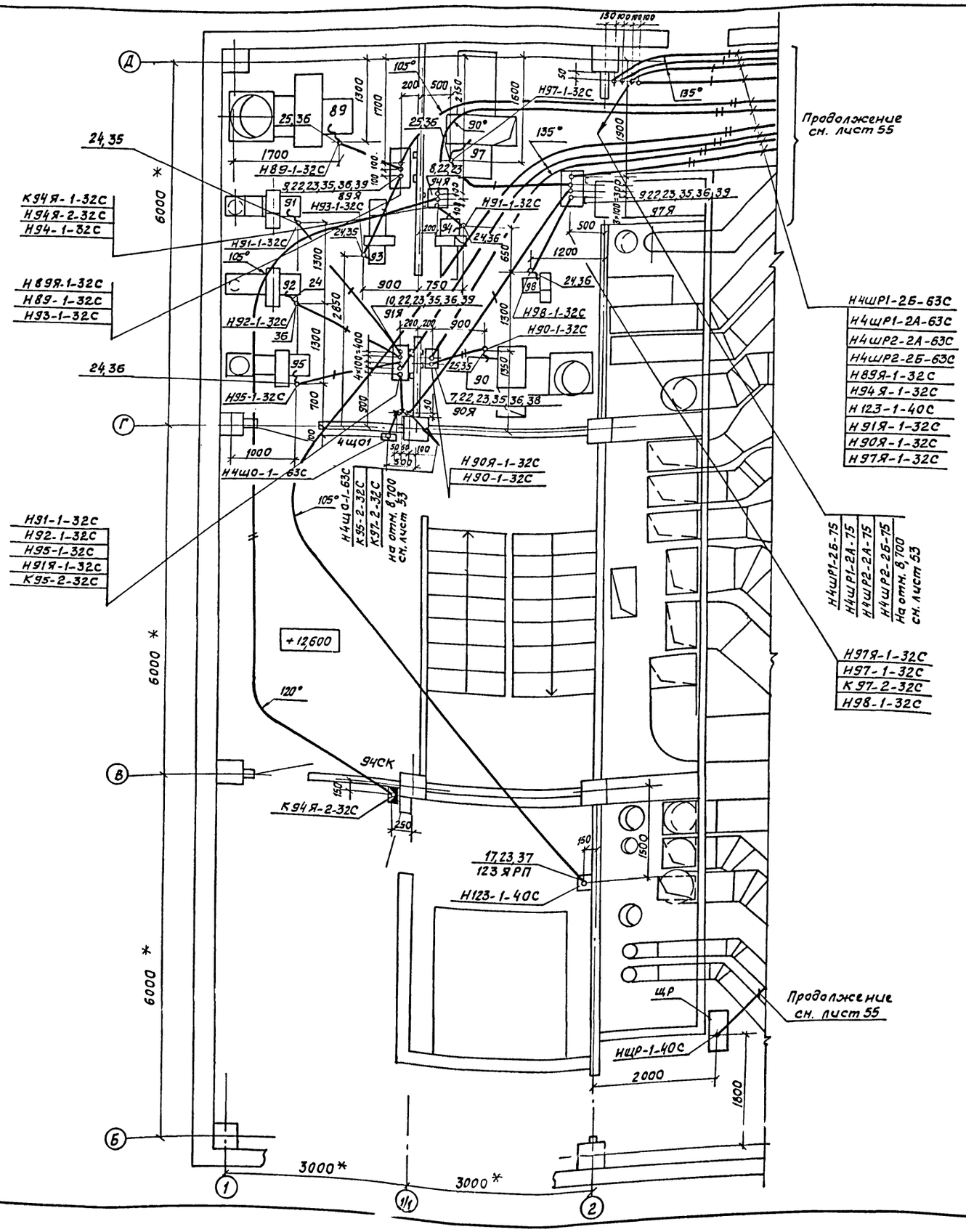


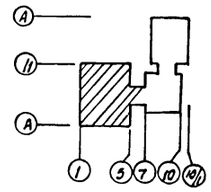


Привязан

Инв. №

| | | | | |
|---|---|---|---|---|
| | | | | ТП 416-3-13.86-ЭМ |
| | | | | Областной вычислительный центр на ЭВМ (9-этажное здание) |
| Нач. отд. | Соколовский | | 05.85 | Блок залов ЭВМ — Стадия: Р; Лист: 54; Листов: |
| Н. контр. | Акинова | | 05.85 | |
| ГИП | Чеснов | | 05.85 | |
| Гл. констр. | Рябушкин | | 05.85 | План 4 этажа Прокладка кабелей (начало) |
| Рук. фраг. | Астафьев | | 05.85 | ТЯЖПРОМЭЛЕКТРОПРОЕКТ Свердловское отделение |
| Ст. инж. | Бояринцева | | 05.85 | |

Инв. № подл. | Подп. и дата | Взам. инв. №

Ц00609-11

Альбом IX

Типовой проект

Продолжение см. лист 54

Н4ШР1-2Б-63С
Н4ШР1-2А-63С
Н4ШР2-2А-63С
Н4ШР2-2Б-63С
Н89Я-1-32С
Н94Я-1-32С
Н123-1-40С
Н91Я-1-32С
Н90Я-1-32С
Н97Я-1-32С

НЩР-1-40С

Н87-1Я-1-32С
Н87-1-1-32С
Н87-1-40С
Н88-1-40С
Н88-1-1-32С
Н88-1Я-1-32С
Н83-1-1-32С
Н83-1-40С
Н80-1-63С
Н80-1Я-1-32С
Н85-1-63С
Н84-1-63С
Н82-1-75С
Н81-1-63С
Н81-1-1-32С
Н82-1Я-1-32С
Н82-1-1-32С
Н84-1Я-1-32С
Н84-1-1-32С
Н85-1-1-32С
Н85-1Я-1-32С
Н86-1Я-1-32С
Н86-1-1-32С
Н86-1-40С

+12,600

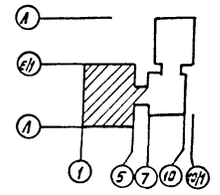


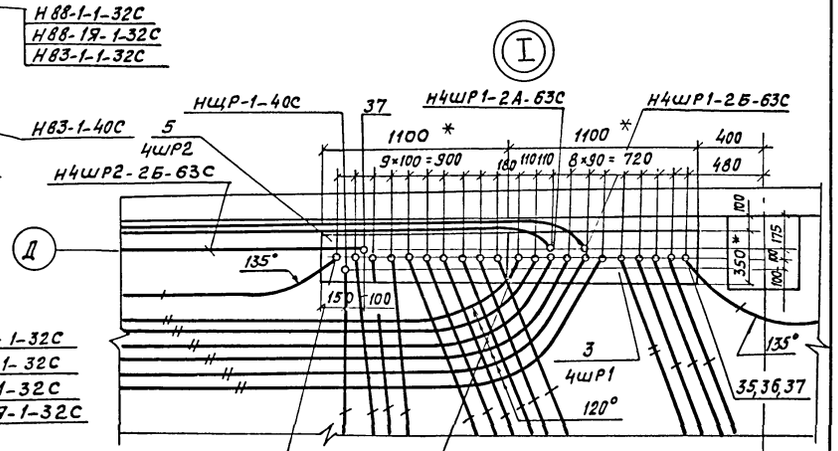


Привязан

Инв. №

Инв. № подл. | Подпись и дата | Взам. инв. №

| | | | | | |
|---|---|---|---|---|---|
| | | | | ТП 416-3-13.86-ЭМ | |
| | | | | Областной вычислительный центр на ЭВМ (9-этажное здание) | |
| Нач.отд. | Соколовский | | 05.85 | Блок залов ЭВМ | Стадия: Р; Лист: 55; Листов: |
| Н.контр. | Акинова | | 05.85 | | |
| ГИП | Чеснов | | 05.85 | | |
| Гл.констр. | Рябишин | | 05.85 | План 4 этажа. Прокладка кабелей (окончание) | ТЯЖПРОМЭЛЕКТРОПРОЕКТ Свердловское отделение |
| Рук.бриг. | Астафьев | | 05.85 | | |
| Ст.инж. | Бояринцева | | 05.85 | | |

Ц00609-11

Альбом IX

Типовой проект

## План 3 этажа

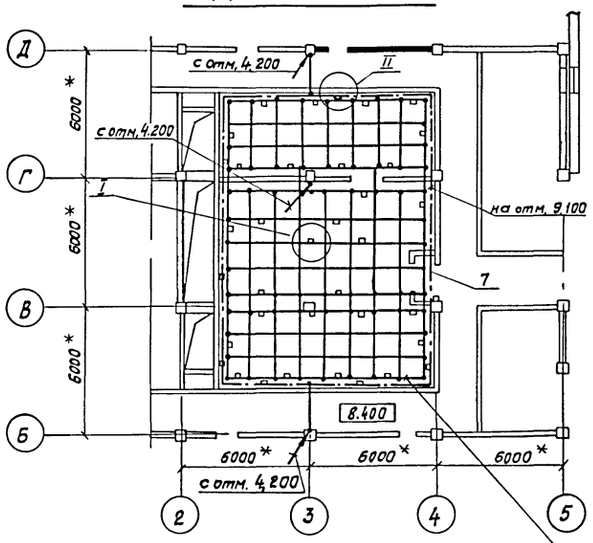


## План 2 этажа

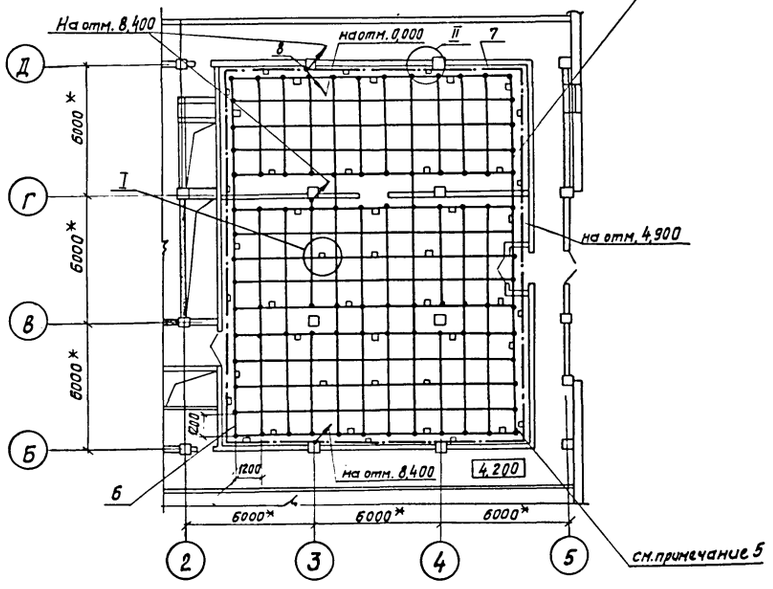


## Вид 1-1

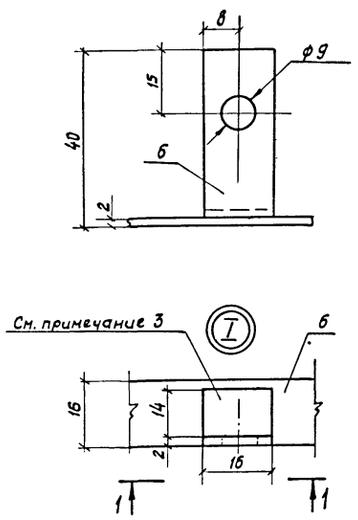


## Вид 2-2

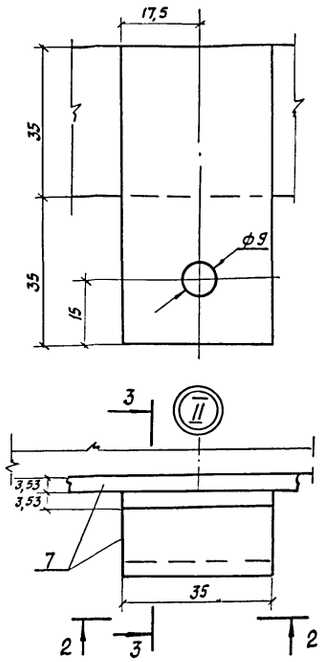


## Разрез 3-3 повернуто

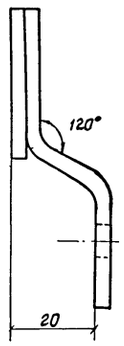


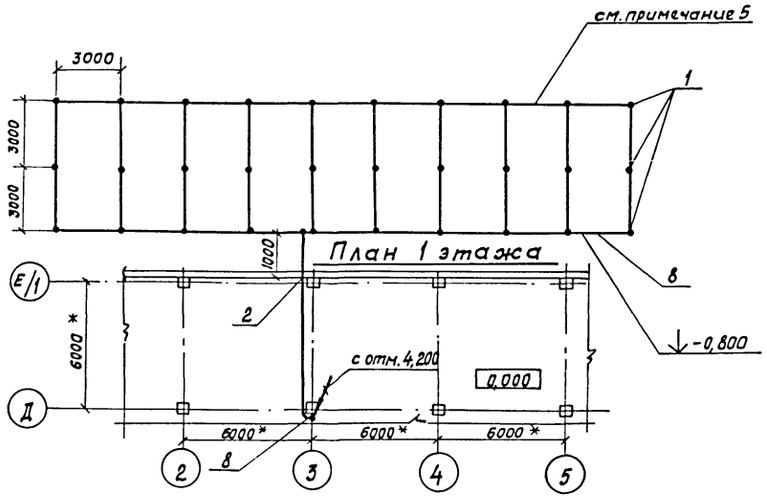


| Марка поз. | Обозначение | Наименование | Кол. | Масса ед, кг | Примечание |
|---|---|---|---|---|---|
| | | Детали | | | |
| 1 | | Круг 12 ГОСТ 2590-71 | | | |
| | | L = 5000 | 30 | | |
| 2 | | Труба 60×2,8 | | | |
| | | ГОСТ 10704-76 L = 8000 | 1 | | |
| | | | | | |
| | | Стандартные изделия | | | |
| 3 | | Винт М8×25 ГОСТ 17473-72 | 100 | | |
| 4 | | Гайка М8 ГОСТ 5915-70 | 100 | | |
| 5 | | Шайба 8 ГОСТ 11371-68 | 200 | | |
| | | | | | |
| | | | | | |
| | | Материалы | | | |
| 6 | | Проволока медная | | | |
| | | мягкая ПММ 2,00×16,00 | | | |
| | | ГОСТ 434-78 | 700м | | |
| 7 | | Лента медная | | | |
| | | мягкая ЛММ 3,53×35,0 | | | |
| | | ГОСТ 434-78 | 150м | | |
| 8 | | Полоса 4×40 ГОСТ 103-76 | 180 | | кг |
| | | | | | |

1. Сетку из проводников расположить на поверхности несущего пола на отм. 4,200 и 8,400.
2. Соединения проводников, обозначенные ⊥ выполнить сваркой или пайкой.
3. Флажок (поз. 6) для присоединения заземляющего проводника от шкафов системы ЭВМ, винты условно не показаны.
4. Сопротивление защитной заземляющей системы не более 4 Ом
5. Сопротивление схемной земли не более 1 Ом
6. * размеры для справок

Привязан

Инв. №

Инв.№ подл. | Подпись и дата | Взам.инв.№

| | | | | |
|---|---|---|---|---|
| Нач.отд. | Соколовский | | 05.85 | ТП 416-3-13.86-ЭМ |
| Н.контр. | Акимова | | 05.85 | Областной вычислительный центр на 3 ЭВМ (9-этажное здание) |
| ГИП | Чеснов | | 05.85 | Блок залов ЭВМ — Стадия: Р; Лист: 56; Листов: |
| Гл.констр. | Рябишин | | 05.85 | План заземления — ТЯЖПРОМЭЛЕКТРОПРОЕКТ Свердловское отделение |
| Рук.бриг. | Астафьев | | 05.85 | |

Ц00609-11 60

Альбом IX

| Марка поз. | Обозначение | Наименование | Кол. | Масса ед, кг | Примечание |
|---|---|---|---|---|---|
| | | | | | |
| | | Электрооборудование | | | |
| | | | | | |
| | | Пункт распределительный | | | |
| 1 | | ПР24 Н3101-21У3 | 1 | | 2ШР3 |
| 2 | | ПР24 Н3203-21У3 | 1 | | 3ШР2 |
| 3 | | ПР24 Н7203-21У3 | 4 | | 2ШР1,2; 3ШР1; 4ШР1 |
| 4 | | ПР24 Н7304-21У3 | 1 | | 1ШР6 |
| 5 | | ПР24 Г7308-21У3 | 1 | | 4ШР2 |
| 6 | | Розетка РШ30-0-П-25/380 УХЛ4 ТУ16-526.372-80 | 24 | | |
| | | Ящик управления | | | |
| 7 | | ЯУ5111-03 | 4 | | |
| 8 | | ЯУ5113-03 | 1 | | 94Я |
| 9 | | ЯУ5115-03 | 5 | | |
| 10 | | ЯУ5123-03 | 1 | | 91Я |
| 11 | | ЯУ5413-03 | 5 | | 113...117Я |
| 12 | | Пост кнопочный ПКЕ 222-2У3 | 5 | | |
| | | | | | |
| | | | | | |
| | | Изделия заводов ГЭМ | | | |
| | | | | | |
| 13 | | Щиток осветительный ОЩВ-6 | 1 | | 2ШР4 |
| | | Ящик силовой | | | |
| 14 | | ЯПП-15 | 10 | | |
| 15 | | ЯРП-20 | 13 | | |
| 16 | | ЯТП-0,25 | 9 | | |
| 17 | | ЯБПВУ-1М | 1 | | 123ЯРП |
| | | Коробка протяжная | | | |
| 18 | | У272 УХЛ3 | 9 | | |
| 19 | | У274 УХЛ3 | 4 | | |
| 20 | | У994 | 134 | | |
| 21 | | У996 | 3 | | 85КП,39ЯРКП 130КП |
| 22 | | Стойка К314 | 43 | | |
| 23 | | Профиль К238 | 33 | | |
| | | Ввод гибкий | | | |
| 24 | | К1084 | 9 | | |
| 25 | | К1085 | 20 | | |
| 26 | | К1086 | 3 | | |
| 27 | | Сжим ответвительный | | | |
| | | У739 | 416 | | |
| | | Патрубок | | | |
| 28 | | У477 | 35 | | |
| 29 | | У478 | 40 | | |
| 30 | | Лоток НЛ20-П2 | 19 | | |
| 31 | | Прижим НЛ-ПР | 24 | | |
| 32 | | Муфта У218 | 10 | | |
| 33 | | Скоба К145 | 140 | | |
| 44 | | Короб прямой У1080 | 3 | | |
| 45 | | Заглушка торцовая У1087 | 4 | | |
| 46 | | Скоба У1078 | 16 | | |
| 47 | | Полка К1163 | 2 | | |
| 48 | | Стойка кабельная К1150 | 2 | | |
| 49 | | Швеллер К347 | 44 | | |
| | | | | | |
| | | Сборочные единицы | | | |
| 34 | 4.407-263-042 исполн.1 | Конструкция для прокладки лотков по стене | 18 | | |
| | | | | | |
| | | | | | |
| | | Детали | | | |
| 35 | 5.407-248 1 л.19 исполн.1 | Колено | 88 | | |
| 36 | 5.407-248 1 л.19 исполн.2 | Колено | 51 | | |
| 37 | 5.407-248 1 л.20 исполн.1 | Колено | 14 | | |
| 50 | 5.407-248 1 л.20 исполн.2 | Колено | 24 | | |
| 38 | 4.407-255-047 исполн.1 | Кожух для защиты кабелей | 17 | | |
| 39 | 4.407-255-047 исполн.3 | Кожух для защиты кабелей | 11 | | |
| 40 | | Металлорукав РЗ-Ц-А-60 ТУ22-3988-77 L=500 | 5 | | |
| 41 | | Труба ГОСТ 10704-76 60×2,8 L=500 | 20 | | |
| | | | | | |
| | | Стандартные изделия | | | |
| 42 | | Розетка РШ-П-20-0-I Р43-01-10/220 ГОСТ 7396-76 | 77 | | |
| 43 | | Розетка РШ-П-2-0-I Р43-01-10/42 ГОСТ 7396-76 | 34 | | |

1. Обозначения условные графические электрического оборудования и проводок на планах ГОСТ 2.754-72.
2. Прокладку труб выполнять в соответствии с инструкцией по монтажу электропроводок в трубах ВСН 370-76, МНСС; СССР, 1978 г.
3. Все трубы проложить в подливке чистого пола за исключением случаев, указанных на чертеже.
4. В зале ЭВМ трубы прокладываются в двойном полу.
5. Все концы труб, прокладываемых к напольным шкафам, розеткам вывести на отм. 0,100мм, во всех остальных случаях на отм. 0,200мм над уровнем чистого пола.
6. Все отверстия в стенах и перекрытиях после укладки труб должны быть уплотнены легкопробиваемым материалом.
7. Высота установки электрооборудования принимается: для шкафов управления – 1200мм до оси;
для клеммных ящиков – 600мм до оси;
для автоматов, ящиков с рубильниками и кнопок управления – 1300мм до оси;
для розеток – 200мм до оси.
8. * размеры для справок

Типовой проект

Инв. № подл. | Подпись и дата | Взам. инв. №

Привязан

Инв. №

| | | | | |
|---|---|---|---|---|
| | | | | ТП 416-3-13.86-ЭМ |
| Нач. отд. | Соколовская | | 05.85 | Областной вычислительный центр на 3 ЭВМ (9-этажное здание) |
| Н. контр. | Акимова | | 05.85 | Блок залов ЭВМ |
| ГИП | Чеснов | | 05.85 | Стадия: Р; Лист: 57; Листов: |
| Гл. констр. | Рябчинин | | 05.85 | |
| Рук. бриг. | Астафьев | | 05.85 | Спецификация и технические требования |
| Ст. инж. | Бевринцева | | 05.85 | ТЯЖПРОМЭЛЕКТРОПРОЕКТ Свердловское отделение |
| Ст. инж. | Чулкова | | 05.85 | |

Альбом IX

Типовой проект

| Маркировка кабеля | Трасса: Начало | Трасса: Конец | Проходы через: Трубы: Маркировка | Трубы: Усл. прох. или Dн×S | Трубы: Длина, м | Ящики протяжные | Кабель: По проекту: Марка, напряжение | По проекту: Кол., число жил и сечение | По проекту: Длина, м | Проложено: Марка, напряжение | Проложено: Кол., число жил и сечение | Проложено: Длина, м |
|---|---|---|---|---|---|---|---|---|---|---|---|---|
| | | 1ШР6 | | | | | | | | | | |
| Н101-1 | Коробка протяжная | | | | | | | | | | | |
| | 101КП | Розетка 101Ш | | | | | АПВ | 4(1×2,5) | 4 | | | |
| Н102-1 | Коробка протяжная | | | | | | | | | | | |
| | 102КП | Розетка 102Ш | | | | | АПВ | 4(1×2,5) | 4 | | | |
| Н103-1 | Ящик силовой 11ЯР | Розетка 103Ш | | | | 101КП | | | | | | |
| | | | | | | 102КП | | | | | | |
| | | | Н103-1 | 32С | 21 | 103КП | АВВГ | 3×4+1×2,5 | 25 | | | |
| Н103-2 | Пункт распредели- | | | | | | | | | | | |
| | тельный 1ШР6 | Ящик 11ЯР | Н103-2 | 32С | 13 | | АВВГ | 3×4+1×2,5 | 20 | | | |
| Н104-1 | Ящик силовой 10ЯР | Розетка 104Ш | Н104-1 | 25 | 1 | 104КП | АВВГ | 4×2,5 | 3 | | | |
| Н104-2 | 1ШР6 | Ящик 10ЯР | Н104-2 | 32×1,8 | 3 | | АВВГ | 4×2,5 | 15 | | | |
| Н105-1 | Коробка протяжная | | | | | | | | | | | |
| | 105КП | Розетка 105Ш | | | | | АПВ | 4(1×2,5) | 4 | | | |
| Н106-1 | Коробка протяжная | | | | | | | | | | | |
| | 106КП | Розетка 106Ш | | | | | АПВ | 4(1×2,5) | 4 | | | |
| Н107-1 | Ящик силовой | Розетка 107Ш | Н107-1 | 32С | 8 | 105КП | | | | | | |
| | 12ЯР | | Н107-1 | 32С | 4 | 106КП | | | | | | |
| | | | Н107-1 | 32С | 3 | 107КП | АВВГ | 4×2,5 | 17 | | | |
| Н107-2 | 1ШР6 | Ящик 12ЯР | К107-2 | 32×1,8 | 18 | | АВВГ | 4×2,5 | 20 | | | |
| Н108-1 | Ящик силовой 13ЯР | Розетка 108Ш | Н108-1 | 32С | 17 | 108КП | АВВГ | 3×2,5 | 20 | | | |
| Н108-2 | 1ШР6 | Ящик 13ЯР | Н108-2 | 32×1,8 | 18 | | АВВГ | 3×2,5 | 20 | | | |
| Н109-1 | Ящик силовой 14ЯР | Розетка 109Ш | Н109-1 | 32С | 10 | 109КП | АВВГ | 4×2,5 | 13 | | | |
| Н109-2 | 1ШР6 | Ящик 14ЯР | Н109-2 | 50×2,4 | 25 | | АВВГ | 3×6+1×4 | 30 | | | |
| Н110-1 | Ящик силовой 15ЯР | Розетка 110Ш | Н110-1 | 32С | 10 | 110КП | АВВГ | 4×2,5 | 13 | | | |
| Н110-2 | Ящик 14ЯР | Ящик 15ЯР | Н110-2 | 32С | 3 | | АВВГ | 4×2,5 | 5 | | | |
| Н111-1 | Коробка протяжная | | | | | | | | | | | |
| | 111КП | Розетка 111Ш | | | | | АПВ | 4(1×2,5) | 4 | | | |
| Н112-1 | Ящик силовой | | | | | 111КП | | | | | | |
| | 17ЯР | Розетка 112Ш | Н112-1 | 32С | 4 | 112КП | АВВГ | 4×2,5 | 5 | | | |
| Н112-2 | Ящик силовой 16ЯР | Ящик 17ЯР | Н112-2 | 32С | 4 | | АВВГ | 4×2,5 | 8 | | | |
| | | | | | | | | | | | | |
| Н113-1 | Ящик силовой | | | | | 115КП | | | | | | |
| | 16ЯР | Розетка 113Ш | Н113-1 | 32С | 22 | 116КП | | | | | | |
| | | | | | | 114КП | | | | | | |
| | | | | | | 113КП | АВВГ | 4×2,5 | 25 | | | |
| Н113-2 | 1ШР6 | Ящик 16ЯР | Н113-2 | 50×2,4 | 30 | | АВВГ | 3×4+1×2,5 | 35 | | | |
| Н114-1 | Коробка протяжная | | | | | | | | | | | |
| | 114КП | Розетка 114Ш | | | | | АПВ | 4(1×2,5) | 4 | | | |
| Н115-1 | Коробка протяжная | | | | | | | | | | | |
| | 115КП | Розетка 115Ш | | | | | АПВ | 4(1×2,5) | 4 | | | |
| Н116-1 | Коробка протяжная | | | | | | | | | | | |
| | 116КП | Розетка 116Ш | | | | | АПВ | 4(1×2,5) | 4 | | | |
| Н117-1 | Коробка протяжная | | | | | | | | | | | |
| | 117КП | Розетка 117Ш | | | | | АПВ | 4(1×2,5) | 4 | | | |
| Н118-1 | Коробка протяжная | | | | | | | | | | | |
| | 118КП | Розетка 118Ш | | | | | АПВ | 4(1×2,5) | 4 | | | |
| Н119-1 | Ящик силовой | | | | | 117КП | | | | | | |
| | 19ЯР | Розетка 119Ш | Н119-1 | 32С | 15 | 118КП | | | | | | |
| | | | | | | 120КП | | | | | | |
| | | | | | | 119КП | АВВГ | 4×2,5 | 23 | | | |
| Н119-2 | 1ШР6 | Ящик силовой 19ЯР | Н119-2 | 50×2,4 | 33 | | АВВГ | 4×2,5 | 45 | | | |
| Н120-1 | Коробка протяжная | | | | | | | | | | | |
| | 120КП | Розетка 120Ш | | | | | АПВ | 3(1×2,5) | 3 | | | |
| Н130-1 | Коробка протяжная | Станок универсально- | | | | | | | | | | |
| | 130КП | фрезерный 130 | Н130-1 | 32С | 3 | | АВВГ | 4×2,5 | 5 | | | |
| Н131-1 | Коробка протяжная | Станок заточный | | | | | | | | | | |
| | 130КП | 131 | Н131-1 | 32С | 3 | | АВВГ | 4×2,5 | 5 | | | |
| Н132-1 | Коробка протяжная | Станок токарно- | | | | | | | | | | |
| | 132КП | винторезный 132 | | | | | АВВГ | 4×2,5 | 3 | | | |
| Н133-1 | Ящик силовой | Станок сверлиль- | | | | 130КП | | | | | | |
| | 18ЯР | ный 133 | Н133-1 | 32С | 9 | 132КП | АВВГ | 4×2,5 | 15 | | | |
| Н133-2 | 1ШР6 | Ящик силовой | | | | | | | | | | |
| | | 18ЯР | Н133-2 | 50×2,4 | 35 | | АВВГ | 3×4+1×2,5 | 45 | | | |
| | Кабели для | справок: Н1ШР6-1 | смотри кабельный | | | | | | | | | |
| | | журнал | | лист 74, | 1шр1 | | | | | | | |

Взам. инв. №

Подпись и дата

Инв. № подл.

Привязан

Инв. №

| | | | |
|---|---|---|---|
| Нач. отд. | Соколовский | | 05.85 |
| Н. контр. | Акимова | | 05.85 |
| ГИП | Чеснов | | 05.85 |
| Гл. констр. | Рябцикин | | 05.85 |
| Рук. бриг. | Астафьев | | 05.85 |
| Ст. инж. | Бояринцева | | 05.85 |

ТП 416-3-13.86-ЭМ

Областной вычислительный центр на 3 ЭВМ (9-этажное здание)

Блок залов ЭВМ

| Стадия | Лист | Листов |
|---|---|---|
| Р | 58 | |

Кабельный журнал (начало)

ТЯЖПРОМЭЛЕКТРОПРОЕКТ Свердловское отделение

Альбом IX

Типовой проект

| Маркировка кабеля | Трасса: Начало | Трасса: Конец | Проходы через: Трубы: Маркировка | Трубы: Усл. прох. или Дн×S | Трубы: Длина м | Ящики протяжные | Кабель: По проекту: Марка, напряжение | По проекту: Кол., число жил и сечение | По проекту: Длина м | Проложено: Марка, напряжение | Проложено: Кол., число жил и сечение | Проложено: Длина м |
|---|---|---|---|---|---|---|---|---|---|---|---|---|
| | | 2ШР3 | | | | | | | | | | |
| Н201-1 | Коробка протяжная | | | | | | | | | | | |
| | 201КП | Розетка 201Ш | | | | | АПВ | 3(1×2,5) | 3 | | | |
| Н202-1 | Коробка протяжная | | | | | | | | | | | |
| | 202КП | Розетка 202Ш | | | | | АПВ | 3(1×2,5) | 3 | | | |
| Н203-1 | Ящик силовой | | | | | 201КП | | | | | | |
| | 21ЯР | Розетка 203Ш | Н203-1 | 25 | 1 | 202КП | | | | | | |
| | | | | | | 203КП | АВВГ | 3×2,5 | 15 | | | |
| Н203-2 | Пункт распредели- | | | | | | | | | | | |
| | тельный 2ШР3 | 21ЯР | Н203-2 | 32×1,8 | 15 | 203КП | АВВГ | 3×2,5 | 17 | | | |
| Н204-1 | 2ШР3 | Стойка центрального | Н204-1 | 32×1,8 | 15 | | | | | | | |
| | | процессора 204 | | 25 | 3 | | АВВГ | 3×6 | 20 | | | |
| Н205-1 | Коробка протяжная | | | | | | | | | | | |
| | 205КП | Розетка 205Ш | | | | | АПВ | 4(1×2,5) | 4 | | | |
| Н206-1 | Коробка протяжная | | | | | | | | | | | |
| | 206КП | Розетка 206Ш | | | | | АПВ | 4(1×2,5) | 4 | | | |
| Н207-1 | Ящик силовой | | | | | 205КП | | | | | | |
| | 22ЯР | Розетка 207Ш | Н207-1 | 25 | 15 | 206КП | | | | | | |
| | | | | | | 207КП | АВВГ | 4×2,5 | 17 | | | |
| Н207-2 | 2ШР3 | Ящик силовой | Н207-2 | 32×1,8 | 16 | | | | | | | |
| | | 22ЯР | | 25 | 5 | | АВВГ | 4×2,5 | 25 | | | |
| Н208-1 | Коробка протяжная | | | | | | | | | | | |
| | 208КП | Розетка 208Ш | | | | | АПВ | 3(1×2,5) | 3 | | | |
| Н209-1 | Коробка протяжная | | | | | | | | | | | |
| | 209КП | Розетка 209Ш | | | | | АПВ | 3(1×2,5) | 3 | | | |
| Н210-1 | Ящик силовой | | | | | 208КП | | | | | | |
| | 22ЯР | Розетка 210Ш | Н210-1 | 25 | 15 | 209КП | | | | | | |
| | | | | | | 210КП | АВВГ | 3×2,5 | 17 | | | |
| Н211-1 | Коробка протяжная | | | | | | | | | | | |
| | 211КП | Розетка 211Ш | | | | | АПВ | 2(1×2,5) | 2 | | | |
| Н212-1 | Коробка протяжная | | | | | | | | | | | |
| | 212КП | Розетка 212Ш | | | | | АПВ | 2(1×2,5) | 2 | | | |
| Н213-1 | Ящик силовой | | | | | 211КП | | | | | | |
| | 23ЯР | Розетка 213Ш | Н213-1 | 25 | 15 | 212КП | | | | | | |
| | | | | | | 213КП | АВБГ | 2×2,5 | 16 | | | |
| Н213-2 | Ящик силовой | Ящик силовой | | | | | | | | | | |
| | 22ЯР | 23ЯР | Н213-2 | 25 | 3 | | АВВГ | 3×2,5 | 5 | | | |
| Н234-1 | Коробка протяжная | | | | | | | | | | | |
| | 234 | Розетка 234Ш | | | | | АПВ | 2(1×2,5) | 2 | | | |
| НЩК1-1 | 2ШР3 | Щиток контроля ЩК1 | НЩК1-1 | 32×1,8 | 35 | | АВВГ | 3×2,5 | 45 | | | |
| | | | | | | | | | | | | |

| Маркировка кабеля | Трасса: Начало | Трасса: Конец | Проходы через: Трубы: Маркировка | Трубы: Усл. прох. или Дн×S | Трубы: Длина м | Ящики протяжные | Кабель: По проекту: Марка, напряжение | По проекту: Кол., число жил и сечение | По проекту: Длина м | Проложено: Марка, напряжение | Проложено: Кол., число жил и сечение | Проложено: Длина м |
|---|---|---|---|---|---|---|---|---|---|---|---|---|
| Н235-1 | Коробка протяжная | | | | | | | | | | | |
| | 235КП | Розетка 235Ш | | | | | АПВ | 3(1×2,5) | 3 | | | |
| Н236-1 | Коробка протяжная | | | | | | | | | | | |
| | 236КП | Розетка 236Ш | | | | | АПВ | 2(1×2,5) | 2 | | | |
| Н237-1 | Коробка протяжная | | | | | | | | | | | |
| | 237КП | Розетка 237Ш | | | | | АПВ | 3(1×2,5) | 3 | | | |
| Н238-1 | Коробка протяжная | | | | | | | | | | | |
| | 238КП | Розетка 238Ш | | | | | АПВ | 2(1×2,5) | 2 | | | |
| Н239-1 | Коробка протяжная | | | | | | | | | | | |
| | 239КП | Розетка 239Ш | | | | | АПВ | 3(1×2,5) | 3 | | | |
| Н240-1 | Коробка протяжная | | | | | | | | | | | |
| | 240КП | Розетка 240Ш | | | | | АПВ | 2(1×2,5) | 2 | | | |
| Н241-1 | Коробка протяжная | | | | | | | | | | | |
| | 241КП | Розетка 241Ш | | | | | АПВ | 3(1×2,5) | 3 | | | |
| Н242-1 | Коробка протяжная | | | | | | | | | | | |
| | 242КП | Розетка 242Ш | | | | | АПВ | 2(1×2,5) | 2 | | | |
| Н243-1 | Коробка протяжная | | | | | | | | | | | |
| | 243КП | Розетка 243Ш | | | | | АПВ | 3(1×2,5) | 3 | | | |
| Н244-1 | Коробка протяжная | | | | | | | | | | | |
| | 244КП | Розетка 244Ш | | | | | АПВ | 2(1×2,5) | 2 | | | |
| Н245-1 | Коробка протяжная | | | | | | | | | | | |
| | 245КП | Розетка 245Ш | | | | | АПВ | 3(1×2,5) | 3 | | | |
| Н246-1 | Коробка протяжная | | | | | | | | | | | |
| | 246КП | Розетка 246Ш | | | | | АПВ | 2(1×2,5) | 2 | | | |
| Н247-1 | Коробка протяжная | | | | | | | | | | | |
| | 247КП | Розетка 247Ш | | | | | АПВ | 3(1×2,5) | 3 | | | |
| Н248-1 | Коробка протяжная | | | | | | | | | | | |
| | 248КП | Розетка 248Ш | | | | | АПВ | 2(1×2,5) | 2 | | | |
| Н249-1 | Коробка протяжная | | | | | | | | | | | |
| | 249КП | Розетка 249Ш | | | | | АПВ | 3(1×2,5) | 3 | | | |
| Н250-1 | Ящик силовой | | | | | 240КП 242КП | | | | | | |
| | 26ЯР | Розетка 250Ш | Н250-1 | 25 | 41 | 244КП 246КП | | | | | | |
| | | | | | | 248КП 250КП | АВВГ | 2×2,5 | 45 | | | |
| Н250-2 | Ящик силовой 25ЯР | Ящик силовой 26ЯР | Н250-2 | 25 | 3 | | АВВГ | 3×2,5 | 5 | | | |
| | | | | | | | | | | | | |

Привязан

Инв.N

Взам.инв.N | Подпись и дата | Инв.N подл.

| | | | |
|---|---|---|---|
| Нач.отд. | Соколовский | | 05.85 |
| Н.контр. | Акинова | | 05.85 |
| ГИП | Чеснов | | 05.85 |
| Гл.констр. | Рябишчин | | 05.85 |
| Рук.бриг. | Астафьев | | 05.85 |
| Ст.инж. | Боярнцева | | 05.85 |

ТП 416-3-13.86-ЭМ

Кабельный журнал (Продолжение)

| Стадия | Лист | Листов |
|---|---|---|
| Р | 59 | |

ТЯЖПРОМЭЛЕКТРОПРОЕКТ Свердловское отделение

Ц00609-11 63

Альбом IX

| Марка кабеля | Трасса: Начало | Трасса: Конец | Проходы через: Трубы: Марка | Трубы: Усл. прох. или Дн×S | Трубы: Длина, м | Ящики протяжные | Кабель: По проекту: Марка, напряжение | Кол., число жил и сечение | Длина, м | Проложено: Марка, напряжение | Кол., число жил и сечение | Длина м |
|---|---|---|---|---|---|---|---|---|---|---|---|---|
| Н251-1 | Ящик силовой | | | | | 241КП<br>243КП | | | | | | |
| | 25ЯР | Розетка 251Ш | Н251-1 | 25 | 41 | 245КП<br>247КП | | | | | | |
| | | | | | | 249КП<br>251КП | АВВГ | 3×2,5 | 45 | | | |
| Н251-2 | 2ШР3 | Ящик силовой | | | | 251КП1 | | | | | | |
| | | 25ЯР | Н251-2 | 32×1,8 | 46 | 251КП2 | АВВГ | 3×4+1×2,5 | 50 | | | |
| Н252-1 | Ящик силовой | | | 25 | 2 | 238КП | | | | | | |
| | 28ЯР | Розетка 252Ш | Н252-1 | 25 | 28 | 236КП | | | | | | |
| | | | | | | 234КП | | | | | | |
| | | | | | | 252КП | АВВГ | 2×2,5 | 42 | | | |
| Н252-2 | Ящик силовой 27ЯР | Ящик силовой 28ЯР | Н252-2 | 25 | 3 | | АВВГ | 3×2,5 | 5 | | | |
| Н253-1 | Ящик силовой | | | | | 239КП | | | | | | |
| | 27ЯР | Розетка 253Ш | Н253-1 | 25 | 28 | 237КП | | | | | | |
| | | | | | | 235КП | | | | | | |
| | | | | | | 253КП | АВВГ | 3×2,5 | 42 | | | |
| Н253-2 | Ящик силовой 25ЯР | Ящик силовой 27ЯР | Н253-2 | 32×1,8 | 13 | 251КП2 | АВВГ | 4×2,5 | 15 | | | |
| | Кабель для справок: Н2ШР3 1 см. кабельный журнал лист 74, 1ШР1 | | | | | | | | | | | |
| | | 2ШР4 | | | | | | | | | | |
| Н2ШР4-1 | Пункт распредели- | Щит распредели- | | | | 2ШР4 КП1 | | | | | | |
| | тельный 2ШР3 | тельный 2ШР4 | Н2ШР4-1 | 50×2,4 | 20 | 2ШР4 КП2 | АВВГ | 3×10+1×6 | 25 | | | |
| Н214-1 | Щит распредели- | | | | | 217КП | | | | | | |
| | тельный 2ШР4 | Розетка 214Ш | Н214-1 | 25 | 13 | 216КП | | | | | | |
| | | | | | | 215КП | | | | | | |
| | | | | | | 214КП | АВВГ | 3×2,5 | 18 | | | |
| Н215-1 | Коробка протяж- | | | | | | | | | | | |
| | ная 215КП | Розетка 213Ш | | | | | АПВ | 3(1×2,5) | 3 | | | |
| Н216-1 | Коробка протяж- | | | | | | | | | | | |
| | ная 216КП | Розетка 216Ш | | | | | АПВ | 3(1×2,5) | 3 | | | |
| Н217-1 | Коробка протяжная | | | | | | | | | | | |
| | 217КП | Розетка 217Ш | | | | | АПВ | 3(1×2,5) | 3 | | | |
| Н218-1 | Коробка протяжная | | | | | | | | | | | |
| | 218КП | Розетка 218Ш | | | | | АПВ | 3(1×2,5) | 3 | | | |
| Н219-1 | Коробка протяж- | | | | | | | | | | | |
| | ная 219КП | Розетка 219Ш | | | | | АПВ | 3(1×2,5) | 3 | | | |
| Н220-1 | Коробка протяж- | | | | | | | | | | | |
| | ная 220КП | Розетка 220Ш | | | | | АПВ | 3(1×2,5) | 3 | | | |
| Н221-1 | Щит распредели- | | | | | 218КП | | | | | | |
| | тельный 2ШР4 | Розетка 221Ш | Н221-1 | 25 | 13 | 219КП | | | | | | |
| | | | | | | 220КП | | | | | | |
| | | | | | | 221КП | АВВГ | 3×2,5 | 18 | | | |

| Марка кабеля | Трасса: Начало | Трасса: Конец | Проходы через: Трубы: Марка | Трубы: Усл. прох. или Дн×S | Трубы: Длина, м | Ящики протяжные | Кабель: По проекту: Марка, напряжение | Кол., число жил и сечение | Длина, м | Проложено: Марка, напряжение | Кол., число жил и сечение | Длина м |
|---|---|---|---|---|---|---|---|---|---|---|---|---|
| Н222-1 | 2ШР4 | Розетка 222Ш | Н222-1 | 25 | 12 | 225КП | | | | | | |
| | | | | | | 224КП | | | | | | |
| | | | | | | 223КП | | | | | | |
| | | | | | | 222КП | АВВГ | 3×2,5 | 17 | | | |
| Н223-1 | Коробка протяжная | | | | | | | | | | | |
| | 223КП | Розетка 223Ш | | | | | АПВ | 3(1×2,5) | 3 | | | |
| Н224-1 | Коробка протяжная | | | | | | | | | | | |
| | 224КП | Розетка 224Ш | | | | | АПВ | 3(1×2,5) | 3 | | | |
| Н225-1 | Коробка протяжная | | | | | | | | | | | |
| | 225КП | Розетка 225Ш | | | | | АПВ | 3(1×2,5) | 3 | | | |
| Н226-1 | Коробка протяжная | | | | | | | | | | | |
| | 226КП | Розетка 226Ш | | | | | АПВ | 3(1×2,5) | 3 | | | |
| Н227-1 | Коробка протяжная | | | | | | | | | | | |
| | 227КП | Розетка 227Ш | | | | | АПВ | 3(1×2,5) | 3 | | | |
| Н228-1 | Коробка протяжная | | | | | | | | | | | |
| | 228КП | Розетка 228Ш | | | | | АПВ | 3(1×2,5) | 3 | | | |
| Н229-1 | 2ШР4 | Розетка 229Ш | Н229-1 | 25 | 13 | 226КП | | | | | | |
| | | | | | | 227КП | | | | | | |
| | | | | | | 228КП | | | | | | |
| | | | | | | 229КП | АВВГ | 3×2,5 | 18 | | | |
| Н230-1 | Ящик силовой | | | | | 233КП | | | | | | |
| | 24ЯР | Розетка 230Ш | Н230-1 | 25 | 12 | 232КП | | | | | | |
| | | | | | | 231КП | | | | | | |
| | | | | | | 230КП | АВВГ | 3×2,5 | 17 | | | |
| Н230-2 | 2ШР4 | Ящик силовой | Н230-2 | 32×1,8 | 14 | 24ЯР КП1 | | | | | | |
| | | 24ЯР | | 25 | 4 | 24ЯР КП2 | АВВГ | 3×2,5 | 22 | | | |
| Н231-1 | Коробка протяжная | | | | | | | | | | | |
| | 231КП | Розетка 231Ш | | | | | АПВ | 3(1×2,5) | 3 | | | |
| Н232-1 | Коробка протяжная | | | | | | | | | | | |
| | 232КП | Розетка 232Ш | | | | | АПВ | 3(1×2,5) | 3 | | | |
| Н233-1 | Коробка протяжная | | | | | | | | | | | |
| | 233КП | Розетка 233Ш | | | | | АПВ | 3(1×2,5) | 3 | | | |

Типовой проект

Взам. инв. №

Подпись и дата

Инв. № подл.

Привязан

Инв. №

| | | | |
|---|---|---|---|
| Нач. отд. | Соколовский | | 10.83 |
| Н. контр. | Акимова | | 10.83 |
| ГИП | Чеснов | | 10.83 |
| Гл. констр. | Рабицин | | 10.83 |
| Рук. бриг. | Астафьев | | 10.83 |
| Ст. инж. | Бояринцева | | 10.83 |

ТП 416-3-13.86-ЭМ

Кабельный журнал (Продолжение)

| Стадия | Лист | Листов |
|---|---|---|
| Р | 60 | |

ТЯЖПРОМЭЛЕКТРОПРОЕКТ Свердловское отделение

Ц00609-11

Альбом IX

| Маркировка кабеля | Трасса: Начало | Трасса: Конец | Проходы через: Трубы: Маркировка | Трубы: Усл. прох. или Дн×S | Трубы: Длина, м | Ящики протяжные | Кабель: По проекту: Марка, напряжение | По проекту: Кол., число жил и сечение | По проекту: Длина, м | Проложено: Марка, напряжение | Проложено: Кол., число жил и сечение | Проложено: Длина, м |
|---|---|---|---|---|---|---|---|---|---|---|---|---|
| | | 3ШР2 | | | | | | | | | | |
| Н3ШР2-1 | Пункт распредели- | Пункт распредели- | | | | | | | | | | |
| | тельный 2ШР3 | тельный 3ШР2 | | | | | АВВГ | 3×50+1×25 | 8 | | | |
| Н113Я-1 | Ящик 115Я | Ящик 113Я | Н113Я-1 | 32×1,8 | 65 | | | | | | | |
| | | | | 40С | 15 | | | | | | | |
| | | | | 40 | 3 | | АВВГ | 3×2,5 | 105 | | | |
| К113-1 | 113Я | Исполнительный | | | | | | | | | | |
| | | механизм 113 | К113-1 | 25 | 3 | | АКВВГ | 7×2,5 | 5 | | | |
| К113-2 | 113Я | Пост управления | | | | | | | | | | |
| | | 113КН3 | К113-2 | 25 | 3 | | АКВВГ | 4×2,5 | 5 | | | |
| К113-3 | 113Я | Пост управления | К113-3 | 32×1,8 | 120 | | | | | | | |
| | | 113КН4 | | 25 | 3 | | АКВВГ | 4×2,5 | 160 | | | |
| Н114Я-1 | 115Я | Ящик 114Я | Н114Я-1 | 25 | 3 | | АВВГ | 4×2,5 | 5 | | | |
| К114-1 | 114Я | Исполнительный | | | | | | | | | | |
| | | механизм 114 | К114-1 | 25 | 25 | | АКВВГ | 7×2,5 | 30 | | | |
| К114-2 | 114Я | Пост управления | | | | | | | | | | |
| | | 114КН3 | К114-2 | 25 | 3 | | АКВВГ | 4×2,5 | 5 | | | |
| К114-3 | 114Я | Пост управления | К114-3 | 40С | 15 | | | | | | | |
| | | 114КН4 | | 40 | 3 | | | | | | | |
| | | | | 32×1,8 | 45 | | АКВВГ | 4×2,5 | 95 | | | |
| Н115Я-1 | 3ШР2 | Ящик 115Я | Н115Я-1 | 40С | 30 | | | | | | | |
| | | | | 32×1,8 | 10 | | | | | | | |
| | | | | 40 | 3 | | АВВГ | 4×2,5 | 45 | | | |
| К115-1 | 115Я | Исполнительный | | | | | | | | | | |
| | | механизм 115 | К115-1 | 25 | 15 | | АКВВГ | 7×2,5 | 17 | | | |
| К115-2 | 115Я | Пост управления | | | | | | | | | | |
| | | 115КН3 | К115-2 | 25 | 3 | | АКВВГ | 4×2,5 | 5 | | | |
| К115-3 | 115Я | Пост управления | К115-3 | 40 | 3 | | | | | | | |
| | | 115КН4 | | 40С | 15 | | | | | | | |
| | | | | 32×1,8 | 45 | | АКВВГ | 4×2,5 | 95 | | | |
| Н116Я-1 | 115Я | Ящик 116Я | Н116Я-1 | 40С | 15 | | | | | | | |
| | | | | 32×1,8 | 5 | | | | | | | |
| | | | | 40 | 3 | | АВВГ | 3×2,5 | 30 | | | |
| К116-1 | 116Я | Исполнительный | | | | | | | | | | |
| | | механизм 116 | К116-1 | 25 | 30 | | АКВВГ | 7×2,5 | 35 | | | |
| К116-2 | 116Я | Пост управления | | | | | | | | | | |
| | | 116КН3 | К116-2 | 25 | 3 | | АКВВГ | 4×2,5 | 5 | | | |
| К116-3 | 116Я | Пост управления | | | | | | | | | | |
| | | 116КН4 | К116-3 | 32×1,8 | 64 | | АКВВГ | 4×2,5 | 85 | | | |

| Маркировка кабеля | Трасса: Начало | Трасса: Конец | Проходы через: Трубы: Маркировка | Трубы: Усл. прох. или Дн×S | Трубы: Длина, м | Ящики протяжные | Кабель: По проекту: Марка, напряжение | По проекту: Кол., число жил и сечение | По проекту: Длина, м | Проложено: Марка напряжения | Проложено: Кол., число жил и сечение | Проложено: Длина, м |
|---|---|---|---|---|---|---|---|---|---|---|---|---|
| Н117Я-1 | 116Я | Ящик 117Я | Н117Я-1 | 25 | 3 | | АВВГ | 3×2,5 | 5 | | | |
| К117-1 | 117Я | Исполнительный | | | | | | | | | | |
| | | механизм 117 | К117-1 | 25 | 20 | | АКВВГ | 7×2,5 | 25 | | | |
| К117-2 | 117Я | Пост управления | | | | | | | | | | |
| | | 117КН3 | К117-2 | 25 | 3 | | АКВВГ | 4×2,5 | 5 | | | |
| К117-3 | 117Я | Пост управления | | | | | | | | | | |
| | | 117КН4 | К117-3 | 32×1,8 | 63 | | АКВВГ | 4×2,5 | 85 | | | |
| Н301-1 | Ящик силовой | | | | | 305КП | | | | | | |
| | 31ЯР | Розетка 301Ш | Н301-1 | 25 | 16 | 304КП | | | | | | |
| | | | | | | 301КП | АВВГ | 3×2,5 | 20 | | | |
| Н302-1 | 31ЯР | Розетка 302Ш | Н302-1 | 25 | 6 | | АВВГ | 4×2,5 | 8 | | | |
| Н302-2 | 3ШР2 | Ящик силовой | Н302-2 | 40С | 8 | | | | | | | |
| | | 31ЯР | | 40 | 3 | | АВВГ | 4×2,5 | 13 | | | |
| Н303-1 | Ящик силовой | | | | | | | | | | | |
| | 32ЯР | Розетка 303Ш | Н303-1 | 25 | 6 | 303КП | АВВГ | 2×2,5 | 8 | | | |
| Н303-2 | 31ЯР | 32ЯР | Н303-2 | 25 | 3 | | АВВГ | 3×2,5 | 5 | | | |
| Н304-1 | Коробка протяжная | | | | | | | | | | | |
| | 304КП | Розетка 304Ш | | | | | АПВ | 3(1×2,5) | 3 | | | |
| Н306-1 | Коробка протяжная | | | | | | | | | | | |
| | 306КП | Розетка 306Ш | | | | | АПВ | 3(1×2,5) | 3 | | | |
| Н307-1 | Коробка протяжная | | | | | | | | | | | |
| | 307КП | Розетка 307Ш | | | | | АПВ | 3(1×2,5) | 3 | | | |
| Н308-1 | Коробка протяжная | | | | | | | | | | | |
| | 308КП | Розетка 308Ш | | | | | АПВ | 3(1×2,5) | 3 | | | |
| Н309-1 | Ящик силовой | | | | | 307КП | | | | | | |
| | 33ЯР | Розетка 309Ш | Н309-1 | 25 | 15 | 306КП | | | | | | |
| | | | | | | 308КП | | | | | | |
| | | | | | | | АВВГ | 3×2,5 | 18 | | | |
| Н309-2 | 3ШР2 | Ящик силовой | Н309-2 | 40С | 12 | | | | | | | |
| | | 33ЯР | | 40 | 4 | | АВВГ | 3×2,5 | 20 | | | |
| Н310-1 | Коробка протяжная | | | | | | | | | | | |
| | 310КП | Розетка 310Ш | | | | | АПВ | 2(1×2,5) | 2 | | | |

Типовой проект

Инв.№ подл. | Подпись и дата | Взам. инв.№

Привязан

Инв.№

| | | | |
|---|---|---|---|
| Нач.отд. | Соколовский | | 05.85 |
| Н.контр. | Акимова | | 05.85 |
| ГИП | Чеснов | | 05.85 |
| Гл.констр. | Рябишин | | 05.85 |
| Рук.бриг. | Астафьев | | 05.85 |
| Ст.инж. | Бояринцева | | 05.85 |

ТП 416-3-13.86-ЭМ

Кабельный журнал (Продолжение)

| Стадия | Лист | Листов |
|---|---|---|
| Р | 61 | |

ТЯЖПРОМЭЛЕКТРОПРОЕКТ свердловское отделение

Ц20609-11

Альбом IX

| Маркировка кабеля | Трасса: Начало | Трасса: Конец | Проходы через трубы: Маркировка | Проходы через трубы: Усл. прох. или Дн×S | Проходы через трубы: Длина, м | Проходы через ящики протяжные | Кабель по проекту: Марка, напряжение | Кабель по проекту: Кол., число жил и сечение | Кабель по проекту: Длина, м | Кабель проложено: Марка, напряжение | Кабель проложено: Кол., число жил и сечение | Кабель проложено: Длина, м |
|---|---|---|---|---|---|---|---|---|---|---|---|---|
| Н311-1 | Коробка протяжная | | | | | | | | | | | |
| | 311КП | Розетка 311Ш | | | | | АПВ | 3(1×2,5) | 3 | | | |
| Н312-1 | Коробка протяжная | | | | | | | | | | | |
| | 312КП | Розетка 312Ш | | | | | АПВ | 3(1×2,5) | 3 | | | |
| Н313-1 | Коробка протяжная | | | | | | | | | | | |
| | 313КП | Розетка 313Ш | | | | | АПВ | 2(1×2,5) | 2 | | | |
| Н314-1 | Коробка протяжная | | | | | | | | | | | |
| | 314КП | Розетка 314Ш | | | | | АПВ | 2(1×2,5) | 2 | | | |
| Н315-1 | Коробка протяжная | | | | | | | | | | | |
| | 315КП | Розетка 315Ш | | | | | АПВ | 3(1×2,5) | 3 | | | |
| Н316-1 | Ящик силовой | | | | | 312КП | | | | | | |
| | 34ЯР | Розетка 316Ш | Н316-1 | 25 | 20 | 311КП | | | | | | |
| | | | | | | 315КП | АВВГ | 3×2,5 | 22 | | | |
| Н316-2 | 3ШР2 | Ящик силовой | Н316-2 | 40с | 22 | | | | | | | |
| | | 34ЯР | | 40 | 3 | | АВВГ | 4×2,5 | 27 | | | |
| Н317-1 | Ящик силовой | | | | | 313КП | | | | | | |
| | 35ЯР | Розетка 317Ш | Н317-1 | 25 | 19 | 310КП | | | | | | |
| | | | | | | 314КП | | | | | | |
| | | | | | | 317КП | АВВГ | 2×2,5 | 22 | | | |
| Н317-2 | Ящик силовой | Ящик силовой | | | | | | | | | | |
| | 34ЯР | 35ЯР | Н317-2 | 25 | 3 | | АВВГ | 3×2,5 | 5 | | | |
| Н318-1 | Коробка протяжная | | | | | | | | | | | |
| | 318КП | Розетка 318Ш | | | | | АПВ | 2(1×2,5) | 2 | | | |
| Н319-1 | Коробка протяжная | | | | | | | | | | | |
| | 319КП | Розетка 319Ш | | | | | АПВ | 3(1×2,5) | 3 | | | |
| Н320-1 | Коробка протяжная | | | | | | | | | | | |
| | 320КП | Розетка 320Ш | | | | | АПВ | 2(1×2,5) | 2 | | | |
| Н321-1 | Коробка протяжная | | | | | | | | | | | |
| | 321КП | Розетка 321Ш | | | | | АПВ | 3(1×2,5) | 3 | | | |
| Н322-1 | Коробка протяжная | | | | | | | | | | | |
| | 322КП | Розетка 322Ш | | | | | АПВ | 4(1×2,5) | 4 | | | |
| Н323-1 | Коробка протяжная | | | | | | | | | | | |
| | 323КП | Розетка 323Ш | | | | | АПВ | 4(1×2,5) | 4 | | | |

| Маркировка кабеля | Трасса: Начало | Трасса: Конец | Проходы через трубы: Маркировка | Проходы через трубы: Усл. прох. или Дн×S | Проходы через трубы: Длина м | Проходы через ящики протяжные | Кабель по проекту: Марка, напряжение | Кабель по проекту: Кол., число жил и сечение | Кабель по проекту: Длина м | Кабель проложено: Марка, напряжение | Кабель проложено: Кол., число жил и сечение | Кабель проложено: Длина м |
|---|---|---|---|---|---|---|---|---|---|---|---|---|
| Н324-1 | Коробка протяжная | | | | | | | | | | | |
| | 324КП | Розетка 324Ш | | | | | АПВ | 3(1×2,5) | 3 | | | |
| Н325-1 | Коробка протяжная | | | | | | | | | | | |
| | 325КП | Розетка 325Ш | | | | | АПВ | 2(1×2,5) | 2 | | | |
| Н326-1 | Ящик силовой | | | | | | | | | | | |
| | 36ЯР | Розетка 326Ш | Н326-1 | 25 | 23 | 323КП | | | | | | |
| | | | | | | 326КП | АВВГ | 4×2,5 | 25 | | | |
| Н326-2 | 3ШР2 | Ящик силовой | Н326-2 | 40с | 28 | | | | | | | |
| | | 36ЯР | | 40 | 4 | | АВВГ | 4×2,5 | 35 | | | |
| Н327-1 | Ящик силовой | | | | | 319КП | | | | | | |
| | 36ЯР | Розетка 327Ш | Н327-1 | 25 | 20 | 321КП | | | | | | |
| | | | | | | 324КП | | | | | | |
| | | | | | | 327КП | АВВГ | 3×2,5 | 25 | | | |
| Н328-1 | Ящик силовой | | | | | 318КП | | | | | | |
| | 37ЯР | Розетка 328Ш | Н328-1 | 25 | 20 | 320КП | | | | | | |
| | | | | | | 325КП | | | | | | |
| | | | | | | 328КП | АВВГ | 2×2,5 | 25 | | | |
| Н328-2 | Ящик силовой | Ящик силовой | | | | | | | | | | |
| | 36ЯР | 37ЯР | Н328-2 | 25 | 3 | | АВВГ | 3×2,5 | 5 | | | |
| Н329-1 | Коробка протяжная 329КП | Розетка 329Ш | | | | | АПВ | 3(1×2,5) | 3 | | | |
| Н330-1 | Коробка протяжная 330КП | Розетка 330Ш | | | | | АПВ | 3(1×2,5) | 3 | | | |
| Н331-1 | Коробка протяжная 331КП | Розетка 331Ш | | | | | АПВ | 3(1×2,5) | 3 | | | |
| Н332-1 | Ящик силовой | | | | | 329КП | | | | | | |
| | 38ЯР | Розетка 332Ш | Н332-1 | 25 | 15 | 330КП | | | | | | |
| | | | | | | 331КП | | | | | | |
| | | | | | | 333КП | | | | | | |
| | | | | | | 332КП | АВВГ | 3×2,5 | 17 | | | |
| Н332-2 | 3ШР2 | Ящик силовой | Н332-2 | 40 | 3 | | | | | | | |
| | | 38ЯР | | 40с | 34 | 332КП | АВВГ | 4×2,5 | 40 | | | |
| Н333-1 | Коробка протяжная | | | | | | | | | | | |
| | 333КП | Розетка 333Ш | | | | | АПВ | 3(1×2,5) | 3 | | | |

Типовой проект

Взам. инв. №

Подпись и дата

Инв. № подл.

Привязан

Инв. №

| | | | |
|---|---|---|---|
| Нач. отд. | Соколовский | | 05.85 |
| Н. контр. | Акимова | | 05.85 |
| ГИП | Чеснов | | 05.85 |
| Гл. констр. | Рябушин | | 05.85 |
| Рук. бриг. | Астафьев | | 05.85 |
| Ст. инж. | Бояринцева | | 05.85 |

ТП 416-3-13.86 – ЭМ

Кабельный журнал (продолжение)

| Стадия | Лист | Листов |
|---|---|---|
| Р | 62 | |

ТЯЖПРОМЭЛЕКТРОПРОЕКТ Свердловское отделение

Ц00609-11 66

| Маркировка кабеля | Трасса: Начало | Трасса: Конец | Проходы через: Трубы: Маркировка | Проходы через: Трубы: Усл. прох. или Дн×S | Проходы через: Трубы: Длина, м | Проходы через: Ящики протяжные | Кабель: По проекту: Марка, напряжение | Кабель: По проекту: Кол., число жил и сечение | Кабель: По проекту: Длина, м | Кабель: Проложено: Марка, напряжение | Кабель: Проложено: Кол., число жил и сечение | Кабель: Проложено: Длина, м |
|---|---|---|---|---|---|---|---|---|---|---|---|---|
| Н334-1 | Коробка протяжная | | | | | | | | | | | |
| | 334КП | Розетка 334Ш | | | | | АПВ | 2(1×2,5) | 2 | | | |
| Н335-1 | Коробка протяжная | | | | | | | | | | | |
| | 335КП | Розетка 335Ш | | | | | АПВ | 3(1×2,5) | 3 | | | |
| Н336-1 | Коробка протяжная | | | | | | | | | | | |
| | 336КП | Розетка 336Ш | | | | | АПВ | 2(1×2,5) | 2 | | | |
| Н337-1 | Коробка протяжная | | | | | | | | | | | |
| | 337КП | Розетка 337Ш | | | | | АПВ | 3(1×2,5) | 3 | | | |
| Н338-1 | Коробка протяжная | | | | | | | | | | | |
| | 338КП | Розетка 338Ш | | | | | АПВ | 2(1×2,5) | 2 | | | |
| Н339-1 | Коробка протяжная | | | | | | | | | | | |
| | 339КП | Розетка 339Ш | | | | | АПВ | 3(1×2,5) | 3 | | | |
| Н340-1 | Коробка протяжная | | | | | | | | | | | |
| | 340КП | Розетка 340Ш | | | | | АПВ | 2(1×2,5) | 3 | | | |
| Н341-1 | Коробка протяжная | | | | | | | | | | | |
| | 341КП | Розетка 341Ш | | | | | АПВ | 3(1×2,5) | 3 | | | |
| Н342-1 | Коробка протяжная | | | | | | | | | | | |
| | 342КП | Розетка 342Ш | | | | | АПВ | 2(1×2,5) | 2 | | | |
| Н343-1 | Коробка протяжная | | | | | | | | | | | |
| | 343КП | Розетка 343Ш | | | | | АПВ | 3(1×2,5) | 3 | | | |
| Н344-1 | Коробка протяжная | | | | | | | | | | | |
| | 344КП | Розетка 344Ш | | | | | АПВ | 2(1×2,5) | 2 | | | |
| Н345-1 | Коробка протяжная | | | | | | | | | | | |
| | 345КП | Розетка 345Ш | | | | | АПВ | 3(1×2,5) | 3 | | | |
| Н346-1 | Коробка протяжная | | | | | | | | | | | |
| | 346КП | Розетка 346Ш | | | | | АПВ | 2(1×2,5) | 2 | | | |
| Н347-1 | Коробка протяжная | | | | | | | | | | | |
| | 347КП | Розетка 347Ш | | | | | АПВ | 3(1×2,5) | 3 | | | |
| Н348-1 | Коробка протяжная | | | | | | | | | | | |
| | 348КП | Розетка 348Ш | | | | | АПВ | 2(1×2,5) | 2 | | | |
| Н349-1 | Коробка протяжная | | | | | | | | | | | |
| | 349КП | Розетка 349Ш | | | | | АПВ | 3(1×2,5) | 3 | | | |

| Маркировка кабеля | Трасса: Начало | Трасса: Конец | Проходы через: Трубы: Маркировка | Проходы через: Трубы: Усл. прох. или Дн×S | Проходы через: Трубы: Длина, м | Проходы через: Ящики протяжные | Кабель: По проекту: Марка, напряжение | Кабель: По проекту: Кол., число жил и сечение | Кабель: По проекту: Длина м | Кабель: Проложено: Марка, напряжение | Кабель: Проложено: Кол., число жил и сечение | Кабель: Проложено: Длина м |
|---|---|---|---|---|---|---|---|---|---|---|---|---|
| Н350-1 | Ящик силовой | | | | | 340КП 342КП | | | | | | |
| | 240ЯР | Розетка 350Ш | Н350-1 | 25 | 29 | 344КП 346КП | | | | | | |
| | | | | | | 348КП 350КП | АВВГ | 2×2,5 | 33 | | | |
| Н350-2 | Ящик силовой | Ящик силовой | | | | | | | | | | |
| | 341ЯР | 340ЯР | Н350-2 | 25 | 3 | | АВВГ | 3×2,5 | 5 | | | |
| Н351-1 | Ящик силовой | | | | | 341КП 343КП | | | | | | |
| | 341ЯР | Розетка 351Ш | Н351-1 | 25 | 29 | 345КП 347КП | | | | | | |
| | | | | | | 349КП 351КП | АВВГ | 3×2,5 | 33 | | | |
| Н351-2 | 3ШР2 | Ящик силовой | Н351-2 | 40С | 37 | | | | | | | |
| | | 341ЯР | | 40 | 3 | | АВВГ | 3×4+1×2,5 | 42 | | | |
| Н352-1 | Ящик силовой | | | | | 338КП | | | | | | |
| | 338ЯР | Розетка 352Ш | Н352-1 | 25 | 22 | 336КП | | | | | | |
| | | | | | | 334КП | | | | | | |
| | | | | | | 352КП | АВВГ | 2×2,5 | 27 | | | |
| Н352-2 | Ящик силовой | Ящик силовой | | | | | | | | | | |
| | 339ЯР | 338ЯР | Н352-2 | 25 | 3 | | АВВГ | 3×2,5 | 5 | | | |
| Н353-1 | Ящик силовой | | | | | 339КП | | | | | | |
| | 339ЯР | Розетка 353Ш | Н353-1 | 25 | 22 | 337КП | | | | | | |
| | | | | | | 335КП | | | | | | |
| | | | | | | 353КП | АВВГ | 3×2,5 | 27 | | | |
| Н353-2 | Ящик силовой | Ящик силовой | | | | | | | | | | |
| | 341ЯР | 339ЯР | Н353-2 | 25 | 3 | | АВВГ | 4×2,5 | 5 | | | |
| Н354-1 | Коробка протяжная | | | | | | | | | | | |
| | 354КП | Розетка 354Ш | | | | | АПВ | 3(1×2,5) | 3 | | | |
| Н355-1 | Коробка протяжная | | | | | | | | | | | |
| | 355КП | Розетка 355Ш | | | | | АПВ | 3(1×2,5) | 3 | | | |
| Н356-1 | Коробка протяжная | | | | | | | | | | | |
| | 356КП | Розетка 356Ш | | | | | АПВ | 3(1×2,5) | 3 | | | |
| Н357-1 | Ящик силовой | | | | | 339РКП | | | | | | |
| | 339ЯР | Розетка 357Ш | Н357-1 | 32С | 7 | 354КП | | | | | | |
| | | | | 25 | 11 | 355КП | | | | | | |
| | | | | | | 356КП | | | | | | |
| | | | | | | 357КП | АВВГ | 3×2,5 | 20 | | | |

Альбом IX

Типовой проект

Инв.№ подл. | Подпись и дата | Взам. инв.№

Привязан

Инв.№

| | | | |
|---|---|---|---|
| Нач. отд. | Соколовский | | 05.85 |
| Н. контр. | Акимова | | 05.85 |
| ГИП | Чеснов | | 05.85 |
| Гл. констр. | Рябчинин | | 05.85 |
| Рук. бриг. | Астафьев | | 05.85 |
| Ст. инж. | Бояринцева | | 05.85 |

ТП 416-3-13.86-ЭМ

Кабельный журнал (Продолжение)

| Стадия | Лист | Листов |
|---|---|---|
| Р | 63 | |

ТЯЖПРОМЭЛЕКТРОПРОЕКТ
Свердловское отделение

Ц 00689-11

Альбом IX

| Маркировка кабеля | Трасса: Начало | Трасса: Конец | Проходы через трубы: Маркировка | Проходы через трубы: Усл. прох. или Dн×S | Проходы через трубы: Длина, м | Проходы через ящики протяжные | Кабель по проекту: Марка, напряжение | Кабель по проекту: Кол., число жил и сечение | Кабель по проекту: Длина, м | Кабель проложено: Марка, напряжение | Кабель проложено: Кол., число жил и сечение | Кабель проложено: Длина, м |
|---|---|---|---|---|---|---|---|---|---|---|---|---|
| | | | | | | | | | | | | |
| Н358-1 | Ящик силовой | | | | | 361КП | | | | | | |
| | 39ЯР | Розетка 358Ш | Н358-1 | 25 | 13 | 360КП | | | | | | |
| | | | | | | 359КП | | | | | | |
| | | | | | | 358КП | АВВГ | 3×2,5 | 17 | | | |
| Н358-2 | 3ШР2 | Ящик силовой | Н358-2 | 32С | 15 | | | | | | | |
| | | 39ЯР | | 25 | 3 | 39ЯркП | АВВГ | 4×2,5 | 20 | | | |
| Н359-1 | Коробка протяжная | | | | | | | | | | | |
| | 359КП | Розетка 359Ш | | | | | АПВ | 3(1×2,5) | 3 | | | |
| Н360-1 | Коробка протя жная | | | | | | | | | | | |
| | 360КП | Розетка 360Ш | | | | | АПВ | 3(1×2,5) | 3 | | | |
| Н361-1 | Коробка протяжная | | | | | | | | | | | |
| | 361КП | Розетка 361Ш | | | | | АПВ | 3(1×2,5) | 3 | | | |
| | | | | | | | | | | | | |
| | | | | | | | | | | | | |
| | | | | | | | | | | | | |
| | | 4ШР1 | | | | | | | | | | |
| | | | | | | | | | | | | |
| Н83-1 | Пункт распределительный 4шр-1 | Шкаф управления кондиционера 83 | Н83-1 | 40с | 16 | | АВВГ | 3×16+1×10 | 25 | | | |
| Н83-1-1 | Ящик 88-1Я | Двигатель 83-1 | Н83-1-1 | 25 | 1 | | | | | | | |
| | | | | 32С | 3 | | ПВ1 | 4(1×1) | 28 | | | |
| Н87-1 | 4ШР1 | Шкаф управления | | | | | | | | | | |
| | | кондиционера 87 | Н87-1 | 40С | 15 | | АВВГ | 3×10+1×6 | 25 | | | |
| Н87-1Я-1 | 4ШР1 | Ящик 87-1Я | Н87-1Я1 | 32С | 10 | | АВВГ | 4×2,5 | 20 | | | |
| Н87-1-1 | Ящик 87-1Я | Двигатель 87-1 | Н87-1-1 | 32С | 2 | | ПВ1 | 4(1×1) | 28 | | | |
| Н88-1Я-1 | 4ШР1 | Ящик 88-1Я | Н88-1Я-1 | 32С | 11 | | | | | | | |
| | | | | 25 | 1 | | АВВГ | 4×2,5 | 20 | | | |
| Н88-1 | 4ШР1 | Шкаф управления | | | | | | | | | | |
| | | кондиционера 88 | Н88-1 | 40С | 15 | | АВВГ | 3×16+1×10 | 25 | | | |
| Н88-1-1 | Ящик 88-1Я | Двигатель 88-1 | Н88-1-1 | 25 | 1 | | | | | | | |
| | | | | 32С | 3 | | ПВ1 | 4(1×1) | 28 | | | |
| Н89Я-1 | 4ШР1 | Ящик 89Я | Н89Я-1 | 32С | 7 | | АВВГ | 4×2,5 | 15 | | | |
| Н89-1 | Ящик 89Я | Двигатель 89 | Н89-1 | 32С | 2 | | ПВ1 | 4(1×1) | 28 | | | |
| | | | | | | | | | | | | |

| Маркировка кабеля | Трасса: Начало | Трасса: Конец | Проходы через трубы: Маркировка | Проходы через трубы: Усл. прох. или Dн×S | Проходы через трубы: Длина м | Проходы через ящики протяжные | Кабель по проекту: Марка, напряжение | Кабель по проекту: Кол., число жил и сечение | Кабель по проекту: Длина м | Кабель проложено: Марка, напряжение | Кабель проложено: Кол., число жил и сечение | Кабель проложено: Длина м |
|---|---|---|---|---|---|---|---|---|---|---|---|---|
| | | | | | | | | | | | | |
| Н90Я-1 | 4ШР1 | Ящик 90Я | Н90Я-1 | 32С | 9 | | АВВГ | 4×2,5 | 20 | | | |
| Н90-1 | Ящик 90Я | Двигатель 90 | Н90-1 | 32С | 2 | | ПВ1 | 4(1×1) | 28 | | | |
| Н91Я-1 | 4ШР1 | Ящик 91Я | Н91Я-1 | 32С | 9 | | АВВГ | 4×2,5) | 20 | | | |
| Н91-1 | Ящик 91Я | Двигатель 91 | Н91-1 | 32С | 4 | | ПВ1 | 4(1×1) | 40 | | | |
| Н92-1 | Ящик 91Я | Двигатель 92 | Н92-1 | 32С | 3 | | ПВ1 | 4(1×1) | 32 | | | |
| Н93-1 | Ящик 89Я | Двигатель 93 | Н93-1 | 32С | 2 | | ПВ1 | 4(1×1) | 28 | | | |
| Н94Я-1 | 4ШР1 | Ящик 94Я | Н94Я-1 | 32С | 6 | | АВВГ | 4×2,5 | 15 | | | |
| Н94-1 | Ящик 94Я | Двигатель 94 | Н94-1 | 32С | 1 | | ПВ1 | 4(1×1) | 20 | | | |
| К94Я-2 | Ящик 94Я | Коробка соединительная 94СК (КИП) | К94Я-2 | 25 | 1 | | | | | | | |
| | | | | 32С | 15 | | АКВВГ | 4×2,5 | 25 | | | |
| Н95-1 | Ящик 91Я | Двигатель 95 | Н95-1 | 32С | 3 | | ПВ1 | 4(1×1) | 32 | | | |
| К95-2 | Ящик 91 | Щит управления 19Щ | К95-2 | 32×1,8 | 75 | | | | | | | |
| | | | | 32С | 33 | | АКВВГ | 4×2,5 | 140 | | | |
| Н97Я-1 | 4ШР1 | Ящик 97Я | Н97Я-1 | 32С | 5 | | АВВГ | 4×2,5 | 15 | | | |
| Н97-1 | Ящик 97Я | Двигатель 97 | Н97-1 | 32С | 3 | | ПВ1 | 4(1×1) | 32 | | | |
| К97-2 | Ящик 97Я | Щит управления 15Щ | К97-2 | 32×1,8 | 80 | | | | | | | |
| | | | | 65 | 15 | | | | | | | |
| | | | | 32С | 16 | | АКВВГ | 4×2,5 | 165 | | | |
| Н98-1 | Ящик 97Я | Двигатель 98 | Н98-1 | 32С | 2 | | ПВ1 | 4(1×1) | 28 | | | |
| Н123-1 | 4ШР1 | Ящик силовой 123 ЯРП | Н123-1 | 40С | 20 | | | | | | | |
| | | | | 40 | 2 | | АВВГ | 3×10+1×6 | 30 | | | |

Кабели для справок: Н4ШР1-1А,Б смотри 1ШР1

Кабельный журнал лист 75.

Типовой проект

Привязан

Инв. №

| | | | |
|---|---|---|---|
| Нач. отд. | Соколовский | | 05.85 |
| Н. контр. | Акимова | | 05.85 |
| ГИП | Чеснов | | 05.85 |
| Гл. констр. | Рябишин | | 05.85 |
| Рук. бриг. | Астафьев | | 05.85 |
| Ст. инж. | Бояринцева | | 05.85 |

ТП 416-3-13.86 – ЭМ

Кабельный журнал (продолжение)

| Стадия | Лист | Листов |
|---|---|---|
| Р | 64 | |

ТЯЖПРОМЭЛЕКТРОПРОЕКТ Свердловское отделение

Инв. № подл. | Подпись и дата | Взам. инв. №

Ц 00609-11

Альбом IX

Типовой проект

| Маркировка кабеля | Трасса: Начало | Трасса: Конец | Проходы через трубы: Маркировка | Проходы через трубы: Усл. прох. или Dн×S | Проходы через трубы: Длина, м | Ящики протяжные | Кабель по проекту: Марка, напряжение | Кабель по проекту: Кол., число жил и сечение | Кабель по проекту: Длина, м | Кабель проложено: Марка, напряжение | Кабель проложено: Кол., число жил и сечение | Кабель проложено: Длина, м |
|---|---|---|---|---|---|---|---|---|---|---|---|---|
| | | 4ШР2 | | | | | | | | | | |
| Н80-1 | Пункт распределительный 4ШР2 | Шкаф управления кондиционера 80 | Н80-1 | 63С | 19 | | АВВГ | 3×25+1×16 | 25 | | | |
| Н80-1Я-1 | 4ШР2 | Ящик 80-1Я | Н80-1Я-1 | 32С | 14 | | | | | | | |
| | | | | 25 | 1 | | АВВГ | 3×6+1×4 | 25 | | | |
| Н80-1-1 | Ящик 80-1Я | Двигатель 80-1 | Н80-1-1 | 25 | 1 | | | | | | | |
| | | | | 32С | 3 | | ПВ1 | 4(1×1) | 32 | | | |
| Н81-1-1 | Ящик 80-1Я | Двигатель 81-1 | Н81-1-1 | 25 | 1 | | | | | | | |
| | | | | 32С | 3 | | ПВ1 | 4(1×1) | 28 | | | |
| Н81-1 | 4ШР2 | Шкаф управления кондиционера 81 | Н81-1 | 63С | 20 | | АВВГ | 3×25+1×16 | 30 | | | |
| Н82-1 | 4ШР2 | Шкаф управления кондиционера 82 | Н82-1 | 75С | 22 | | АВВГ | 3×25+1×16 | 35 | | | |
| Н82-1Я-1 | Ящик 80-1Я | Ящик 82-1Я | Н82-1Я-1 | 25 | 2 | | | | | | | |
| | | | | 32С | 3 | | АВВГ | 4×2,5 | 10 | | | |
| Н82-1-1 | Ящик 82-1Я | Двигатель 82-1 | Н82-1-1 | 25 | 1 | | | | | | | |
| | | | | 32С | 2 | | ПВ1 | 4(1×1) | 28 | | | |
| Н84-1 | 4ШР2 | Шкаф управления кондиционера 84 | Н84-1 | 63С | 24 | | АВВГ | 3×16+1×10 | 35 | | | |
| Н84-1Я-1 | 4ШР2 | Ящик 84-1Я | Н84-1Я-1 | 32С | 20 | | | | | | | |
| | | | | 25 | 1 | | АВВГ | 4×2,5 | 30 | | | |
| Н84-1-1 | Ящик 84-1Я | Двигатель 84-1 | Н84-1-1 | 25 | 1 | | | | | | | |
| | | | | 32С | 3 | | ПВ1 | 4(1×1) | 32 | | | |
| Н85-1 | 4ШР2 | Шкаф управления кондиционера 85 | Н85-1 | 63С | 27 | | АВВГ | 3×16+1×10 | 35 | | | |
| Н85-1-1 | Ящик 84-1Я | Двигатель 85-1 | Н85-1-1 | 25 | 1 | | | | | | | |
| | | | | 32С | 4 | | ПВ1 | 4(1×1) | 32 | | | |
| Н86-1 | 4ШР2 | Шкаф управления кондиционера 86 | Н86-1 | 40С | 26 | | АВВГ | 4×2,5 | 35 | | | |
| Н86-1Я-1 | 4ШР2 | Ящик 86-1Я | Н86-1Я | 32С | 24 | | АВВГ | 4×2,5 | 35 | | | |
| Н86-1-1 | Ящик 86-1Я | Двигатель 86-1 | Н86-1-1 | 32С | 2 | | ПВ1 | 4(1×1) | 28 | | | |
| НЩР-1 | 4ШР2 | Щит регулирования | НЩР-1 | 40С | 30 | | АВВГ | 3×10 | 35 | | | |
| | Кабели для справок: | | Н4ШР2-1А,Б | смотри 1ШР2 | | | | | | | | |
| | Кабельный журнал лист 75 | | | | | | | | | | | |

## Сводка кабелей и проводов

| Марка, напряжение | Число жил, сечение, мм² | Количество, м | Марка, напряжение | Число жил, сечение, мм² | Количество, м |
|---|---|---|---|---|---|
| АВВГ | 2×2,5 | 220 | АПВ | 1×2,5 | 273 |
| | 3×2,5 | 730 | | | |
| | 3×6 | 20 | ПВ1 | 1×1 | 532 |
| | 3×10 | 35 | | | |
| | 4×2,5 | 735 | | | |
| | 3×4+1×2,5 | 217 | | | |
| | 3×6+1×4 | 55 | | | |
| | 3×10+1×6 | 80 | | | |
| | 3×16+1×10 | 120 | | | |
| | 3×25+1×16 | 90 | | | |
| | 3×50+1×25 | 8 | | | |
| АКВВГ | 4×2,5 | 875 | | | |
| | 7×2,5 | 112 | | | |

## Сводка труб

| Стальных: Условный проход мм | Стальных: Количество м | Винипластовых: Dн×S | Винипластовых: Количество, м |
|---|---|---|---|
| 25 | 717 | 32×1,8 | 765 |
| 40 | 37 | 50×2,4 | 145 |
| 65 | 15 | | |
| | | Полиэтиленовые | |
| | | 32С | 400 |
| | | 40С | 353 |
| | | 63С | 90 |
| | | 75С | 22 |

Надбавка к длине кабелей, определенной по чертежам, допускается в размере не более 6%, в том числе обязательно 2% на отходы

Привязан

Инв. №

| | | | |
|---|---|---|---|
| Нач. отд. | Соколовский | | 05.85 |
| Н. контр. | Акунова | | 05.85 |
| ГИП | Чеснов | | 05.85 |
| Гл. конструктор | Рябушин | | 05.85 |
| Рук. бриг. | Астафьев | | 05.85 |
| Ст. инж. | Богачнцева | | 05.85 |

ТП 416-3-13.86 ЭМ

Кабельный журнал (окончание)

| Стадия | Лист | Листов |
|---|---|---|
| Р | 65 | |

ТЯЖПРОМЭЛЕКТРОПРОЕКТ Свердловское отделение

Инв. № подл. | Подпись и дата | Взам. инв. №

Альбом IX

Типовой проект

Помещение насосной станции хозпитьевого и противопожарного водоснабжения

Помещение установки приточного вентоборудования, насосной оборотного водоснабжения, тепловой пункт

Генераторная

| Инв. № подл. | Подпись и дата | Взам. инв. № |
|---|---|---|
| | | |

Привязан

Инв. №

| | | | | |
|---|---|---|---|---|
| ГИП | Чеснов | | 05.85 | |
| Гл. констр. | Рябишин | | 05.85 | |
| Рук. фрие. | Астафьев | | 05.85 | |
| Ст. инж. | Бояринцева | | 05.85 | |

ТП 416-3-13.86-ЭМ

Областной вычислительный центр на ЭВМ (9-этажное здание)

Блок административно-производственный

| Стадия | Лист | Листов |
|---|---|---|
| Р | 66 | |

План подвала. Прокладка кабелей (Начало)

ТЯЖПРОМЭЛЕКТРОПРОЕКТ Свердловское отделение

Ц 00609-11

Альбом IX

Типовой проект

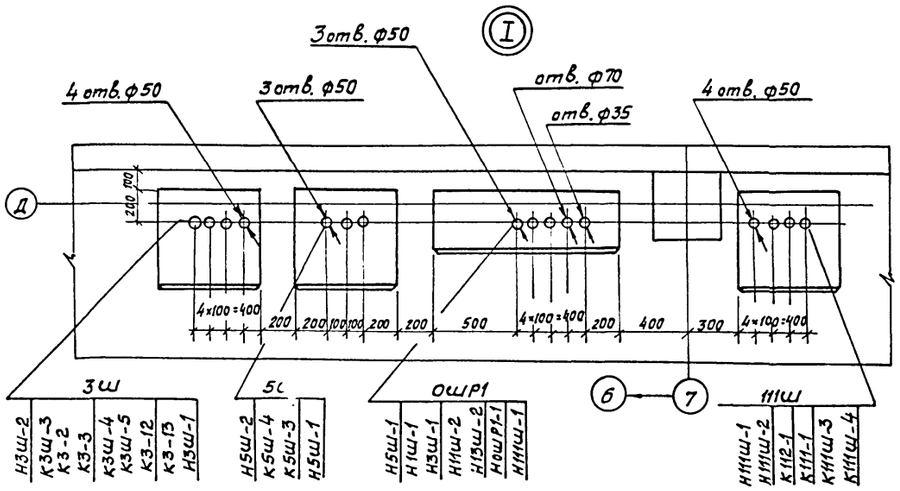


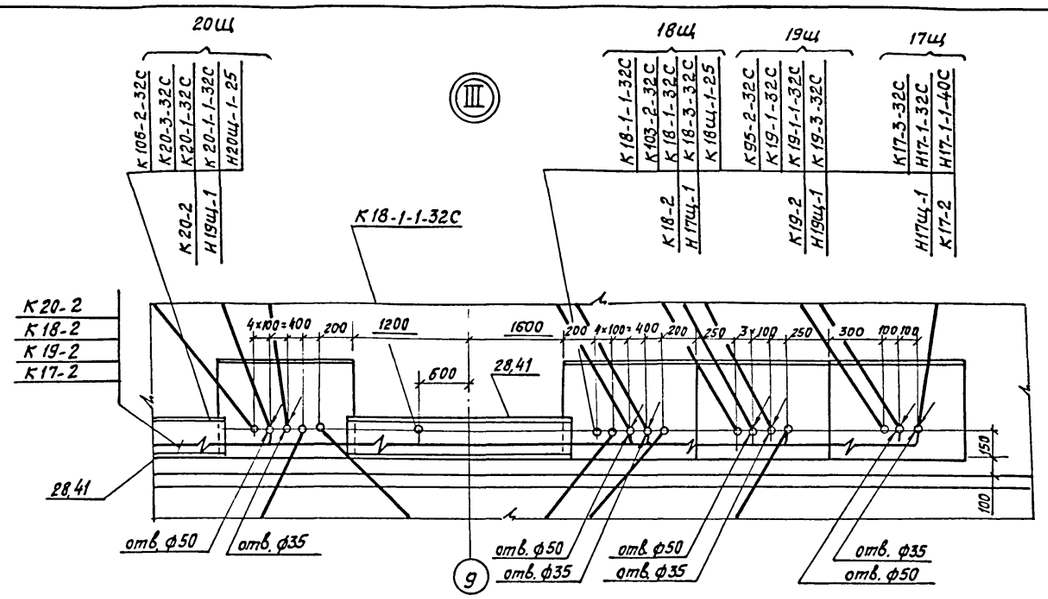


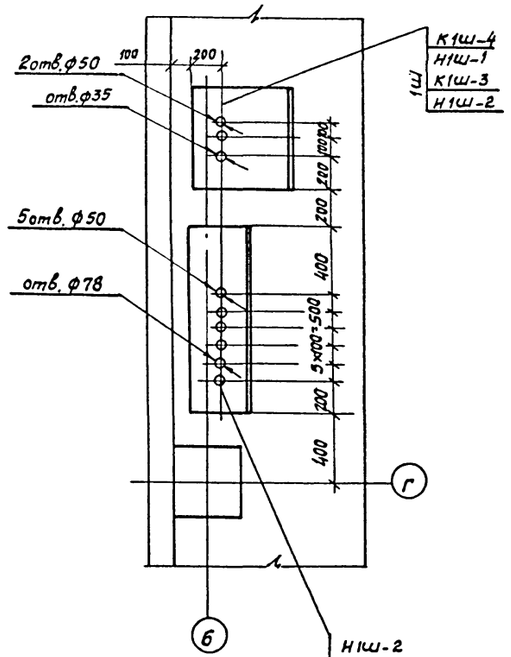


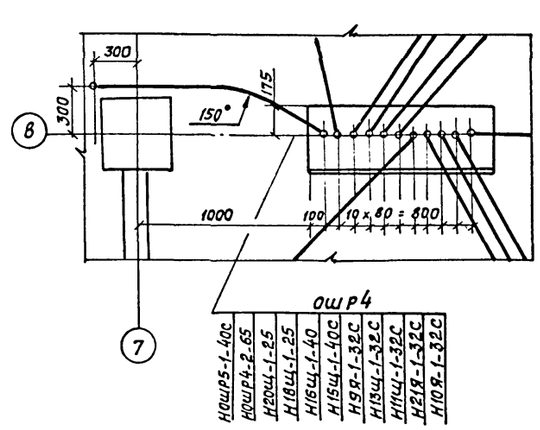


Сечение 1-1

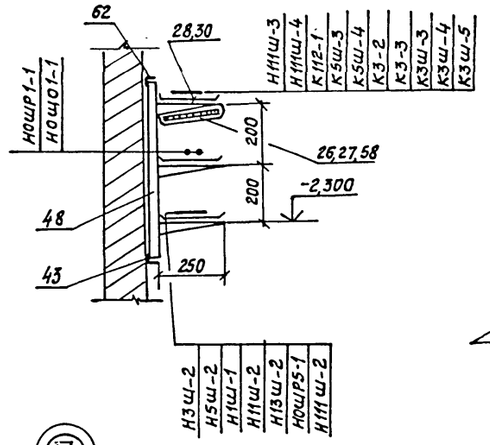


Сечение 2-2

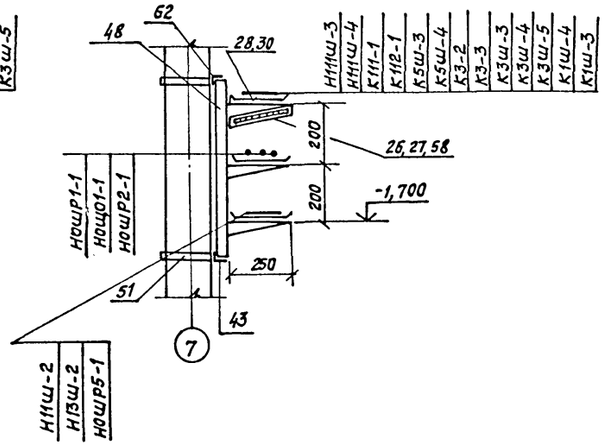


Сечение 3-3

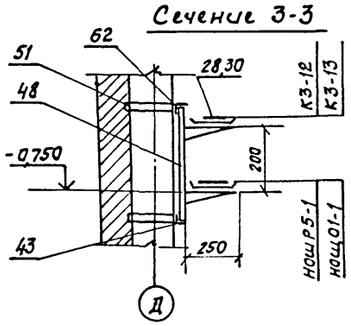


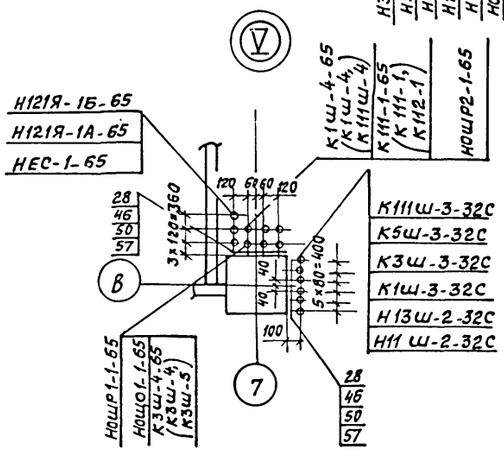


Привязан

Инв. №

| | | | | |
|---|---|---|---|---|
| | | | | ТП 416-3-13.86-ЭМ |
| Нач. отд. | Соколовский | | 05.85 | Областной вычислительный центр на ЭВМ (9 этажное здание) |
| Н. контр. | Акимова | | 05.85 | Блок административно-производственный |
| ГИП | Чеснов | | 05.85 | |
| Гл. констр. | Рябчишин | | 05.85 | |
| Рук. бриг. | Астафьев | | 05.85 | План подвала. Прокладка кабелей (окончание) |
| Ст. инж. | Бояринцева | | 05.85 | |
| Инж. | Маркова | | 05.85 | |

| Стадия | Лист | Листов |
|---|---|---|
| Р | 67 | |

ТЯЖПРОМЭЛЕКТРОПРОЕКТ Свердловское отделение

Инв. № подл. | Подпись и дата | Взам. инв. №

Ц00609-11

Альбом IX

Типовой проект

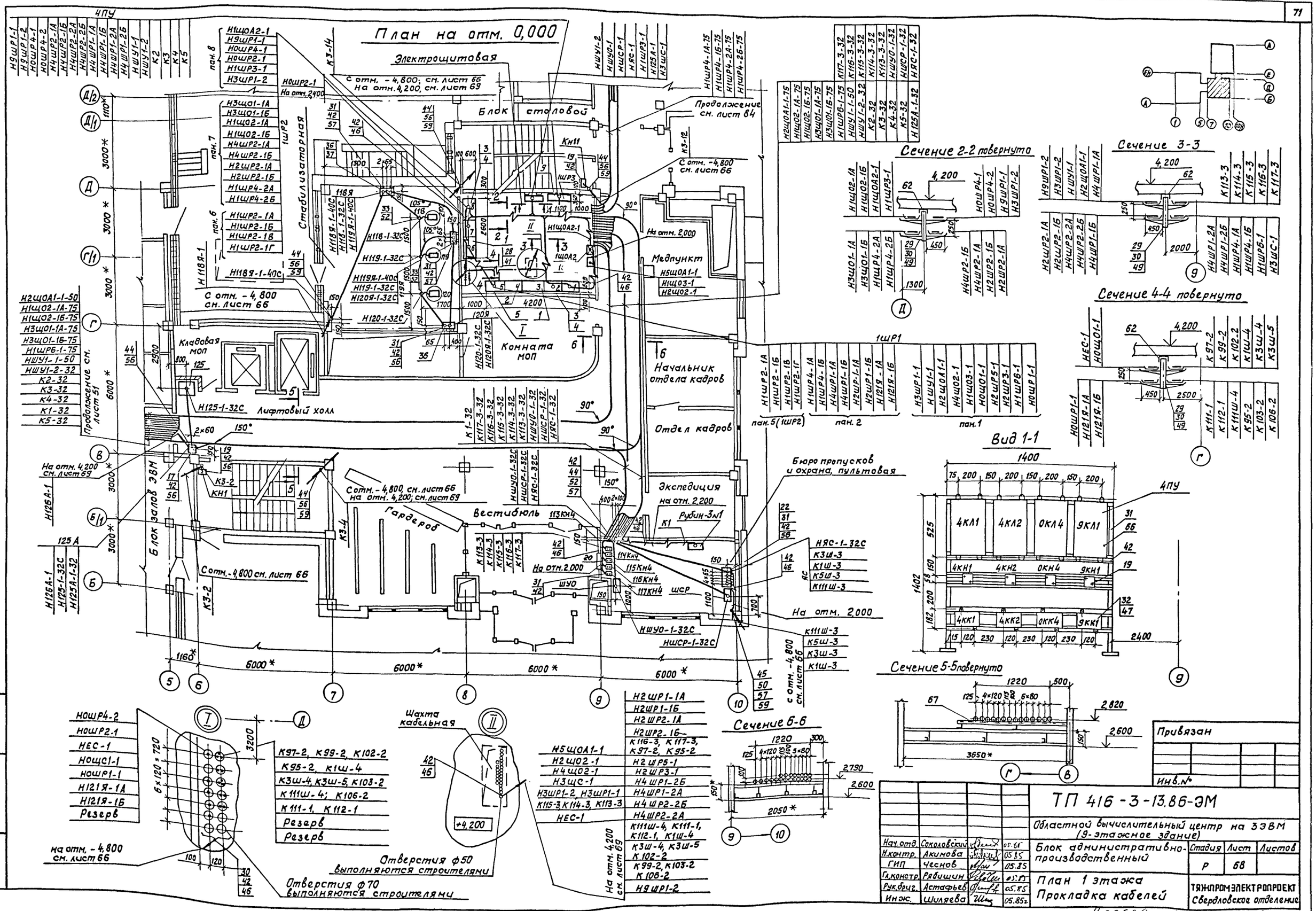


| | | | |
|---|---|---|---|
| Нач.отд. | Соколовский | | 05.85 |
| Н.контр. | Акимова | | 05.85 |
| ГИП | Чеснов | | 05.85 |
| Гл.констр. | Рябишин | | 05.85 |
| Рук.бриг. | Астафьев | | 05.85 |
| Инж. | Шиляева | | 05.85г |

Привязан

Инв.№

# ТП 416-3-13.86-ЭМ

Областной вычислительный центр на ЗЭВМ (9-этажное здание)

Блок административно-производственный

| Стадия | Лист | Листов |
|---|---|---|
| Р | 68 | |

План 1 этажа
Прокладка кабелей

ТЯЖПРОМЭЛЕКТРОПРОЕКТ
Свердловское отделение

Инв.№ подл. | Подпись и дата | Взамен инв.№

Ц00609-11 72

Альбом IX

Типовой проект

## План на отм. 4,200

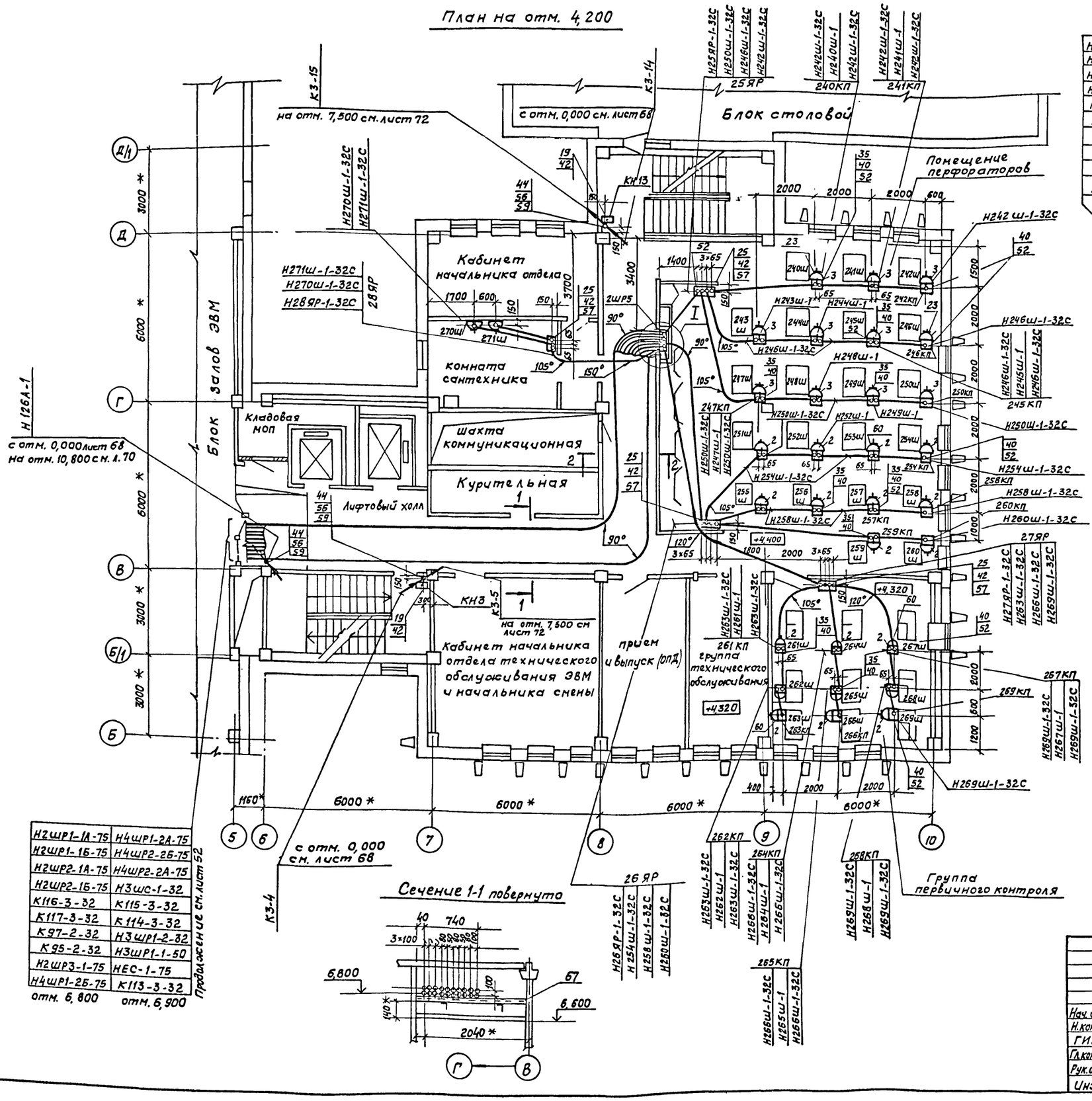


| | |
|---|---|
| Н2ШР1-1А-75 | Н4ШР1-2А-75 |
| Н2ШР1-1Б-75 | Н4ШР2-2Б-75 |
| Н2ШР2-1А-75 | Н4ШР2-2А-75 |
| Н2ШР2-1Б-75 | Н3ШС-1-32 |
| К116-3-32 | К115-3-32 |
| К117-3-32 | К114-3-32 |
| К97-2-32 | Н3ШР1-2-32 |
| К95-2-32 | Н3ШР1-1-50 |
| Н2ШР3-1-75 | НЕС-1-75 |
| Н4ШР1-2Б-75 | К113-3-32 |
| Отм. 6,800 | отм. 6,900 |

| |
|---|
| Н4ШР3-1 |
| Н25ЯР-1-32С |
| Н2ШР5-1 |
| Н26ЯР-1-32С |
| Н28ЯР-1-32С |
| Н27ЯР-1-32С |

2ШР5

| | |
|---|---|
| Н5Щ0А1-1 | Н2ШР1-1А |
| Н2Щ02-1 | Н2ШР1-1Б |
| Н4 Щ02-1 | Н2ШР2-1А |
| Н3ШС-1 | Н2ШР2-1Б |
| Н3ШР1-2, Н3ШР1-1 | К116-3, К117-3, К97-2, К95-2 |
| К115-3, К114-3, К113-3 | Н2ШР5-1 |
| НЕС-1 | Н2ШР3-1 |
| | Н4ЩР1-2Б |
| | Н4ШР1-2А |
| | Н4ШР2-2Б |
| | Н4ШР2-2А |
| | К111Ш-4, К111-1, К112-1, К1Ш-4 |
| | К3Ш-4, К3Ш-5, К102-2 |
| | К99-2, К103-2, К106-2 |
| | Н9ШР1-2 |

на отм. 10,800 см. лист 70

| | |
|---|---|
| Н5Щ0А1-1 | |
| Н4Щ02-1 | |
| Н4ШР3-1 | |
| К111Ш-4 | |
| К111-1 | |
| К112-1 | |
| К1Ш-4 | |
| К3Ш-4 | |
| К3Ш-5 | |
| К102-2 | |
| К99-2 | |
| К103-2 | |
| К106-2 | |
| Н9ШР1-2 | |

| | |
|---|---|
| Н2ШР1-1А-75 | Н4ШР1-2А-75 |
| Н2ШР1-1Б-75 | Н4ШР2-2Б-75 |
| Н2ШР2-1А-75 | Н4ШР2-2А-75 |
| Н2ШР2-1Б-75 | Н3ШС-1-32 |
| К116-3-32 | К115-3-32 |
| К117-3-32 | К114-3-32 |
| К97-2-32 | Н3ШР1-2-32 |
| К95-2-32 | Н3ШР1-1-50 |
| Н2ШР3-1-75 | НЕС-1-75 |
| Н4ШР1-2Б-75 | К113-3-32 |
| отм. 6,800 | отм. 6,900 |

Привязан

Инв.№

| | | | |
|---|---|---|---|
| Инв.№ подл. | Подпись и дата | Взам. инв.№ | |

ТП 416-3-13.86-ЭМ

Областной вычислительный центр на ЭВМ (9-этажное здание)

| | | | |
|---|---|---|---|
| Нач. отд. | Соколовский | | 05.85 |
| Н.контр. | Акимова | | 05.85 |
| ГИП | Чеснов | | 05.85 |
| Гл.констр. | Рябушин | | 05.85 |
| Рук.бриг. | Астафьев | | 05.85 |
| Инж. | Шиляева | | 05.85 |

Блок административно-производственный

| Стадия | Лист | Листов |
|---|---|---|
| Р | 69 | |

План 2 этажа
Прокладка кабелей

ТЯЖПРОМЭЛЕКТРОПРОЕКТ
Свердловское отделение

Ц 80609-11

73

Альбом IX

Типовой проект

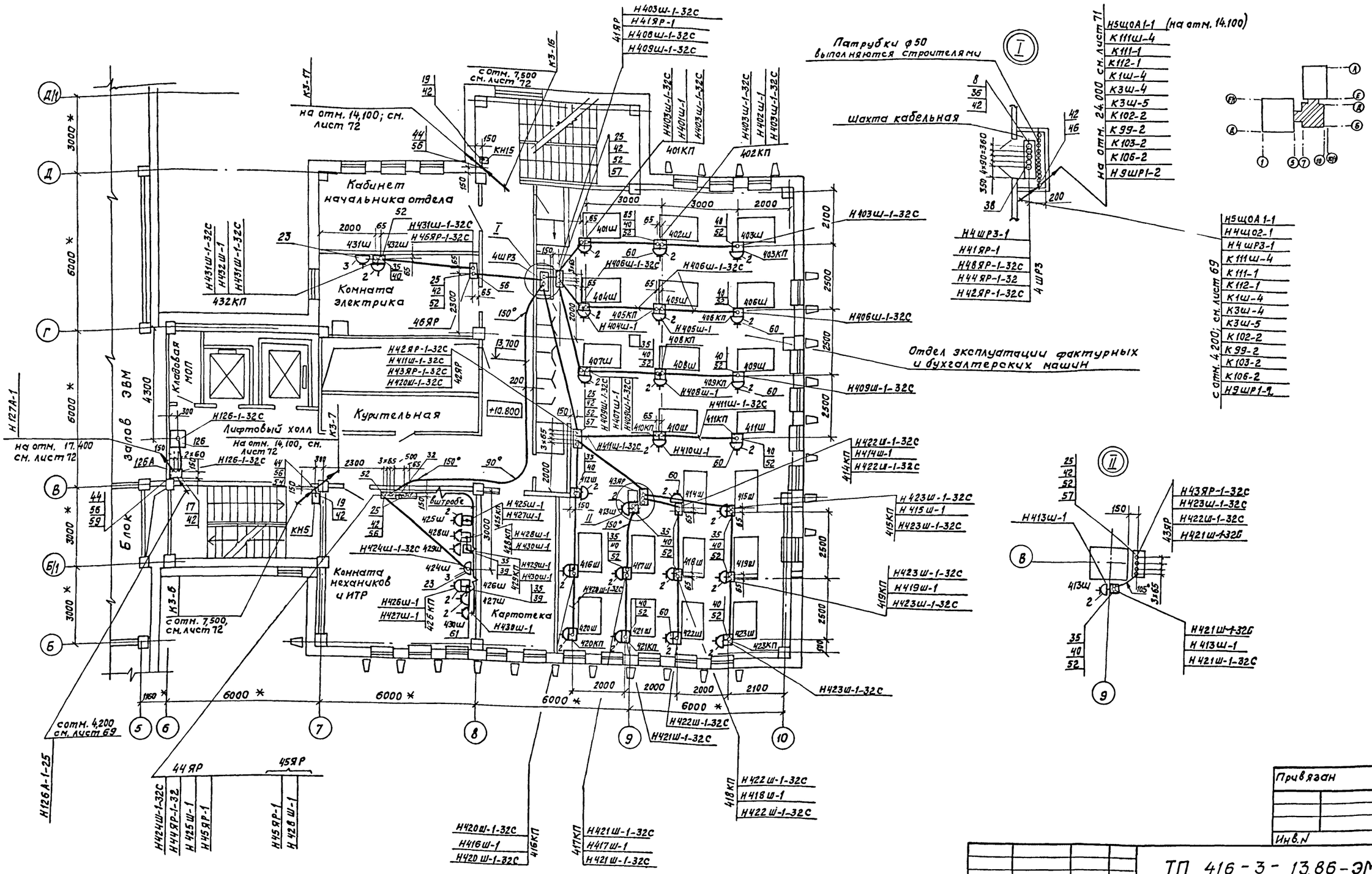


Привязан

Инв. №

| | | | | | | |
|---|---|---|---|---|---|---|
| | | | | ТП 416-3-13.86-ЭМ | | |
| | | | | Областной вычислительный центр на ЗЭВМ (9-этажное здание) | | |
| Нач. отд. | Соколовский | | 05.85 | Блок административно-производственный | Стадия | Лист | Листов |
| Н. контр. | Акимова | | 05.85 | | Р | 70 | |
| ГИП | Чеснов | | 05.85 | | | | |
| Гл. констр. | Рябишин | | 05.85 | План 4 этажа. Прокладка кабелей | ТЯЖПРОМЭЛЕКТРОПРОЕКТ Свердловское отделение | | |
| Рук. бриг. | Астафьев | | 05.85 | | | | |
| Инж. | Шиляева | | 05.85г | | | | |

Инв. № подл. | Подпись и дата | Взам. инв. №

Ц 00609-11

Альбом IX

Типовой проект

# План на отм. 27,300

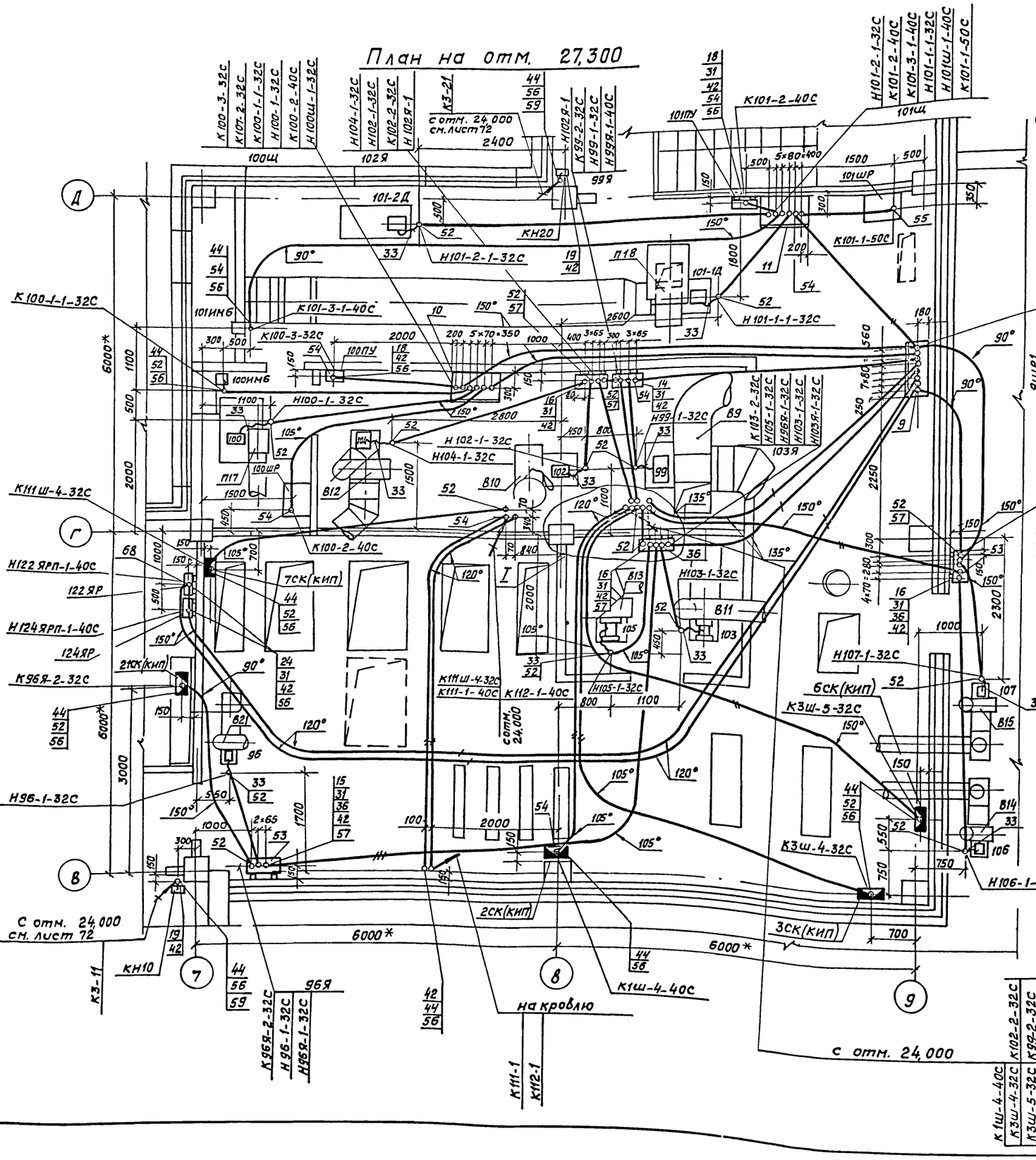


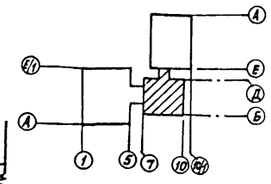


# План кровли

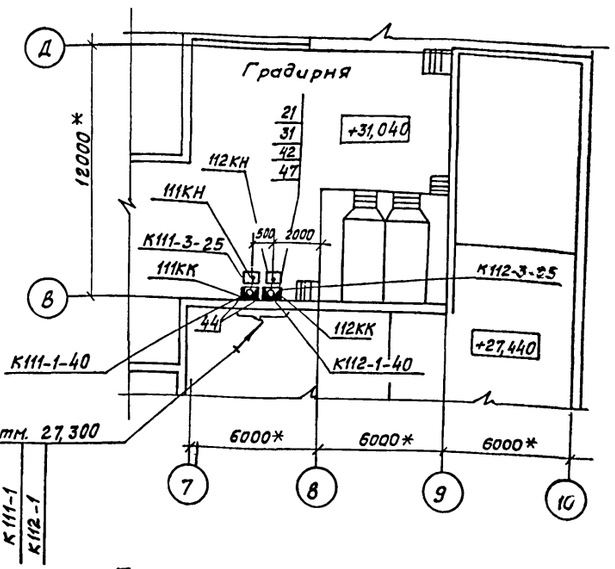


# План на отм. 24,000

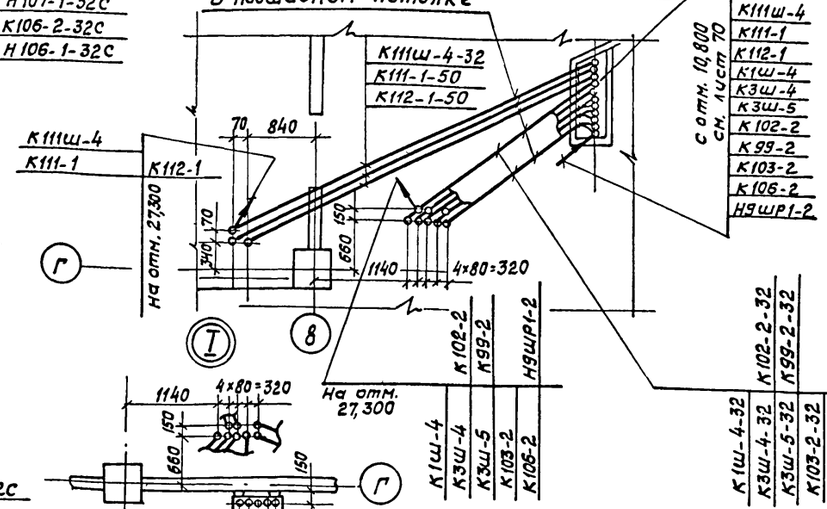


Привязан

Инв. №

Инв.№ подл. | Подпись и дата | Взам. инв. №

| | | | | |
|---|---|---|---|---|
| | | | | ТП 416-3-13.86-ЭМ |
| | | | | Областной вычислительный центр на 3ЭВМ (9-этажное здание) |
| Нач.отд. | Соколовский | | 05.85 | Блок административно-производственный |
| Н.контр. | Акимова | | 05.85 | |
| ГИП | Чеснов | | 05.85 | |
| Гл.констр. | Рябишин | | 05.85 | План 9 этажа, кровля. Прокладка кабелей |
| Рук.груп. | Астафьев | | 05.85 | |
| Инж. | Шиляева | | 05.85 | |

| Стадия | Лист | Листов |
|---|---|---|
| Р | 71 | |

ТЯЖПРОМЭЛЕКТРОПРОЕКТ
Свердловское отделение

Ц 00609-11

Альбом IX

Типовой проект

## План 3 этажа на отм. 7,500

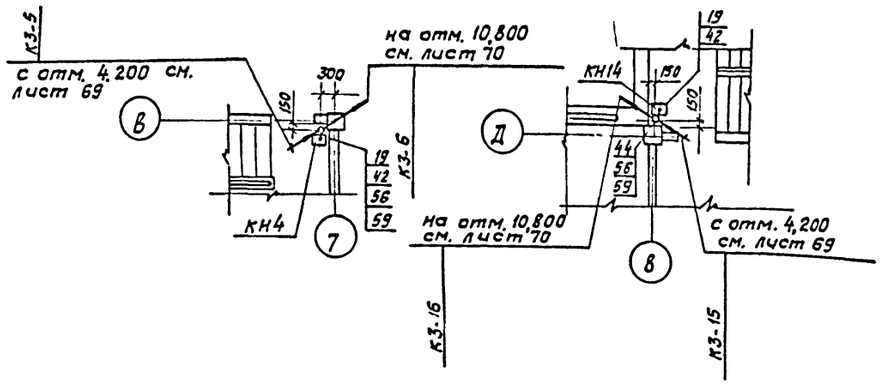


## План 5 этажа на отм. 14,100

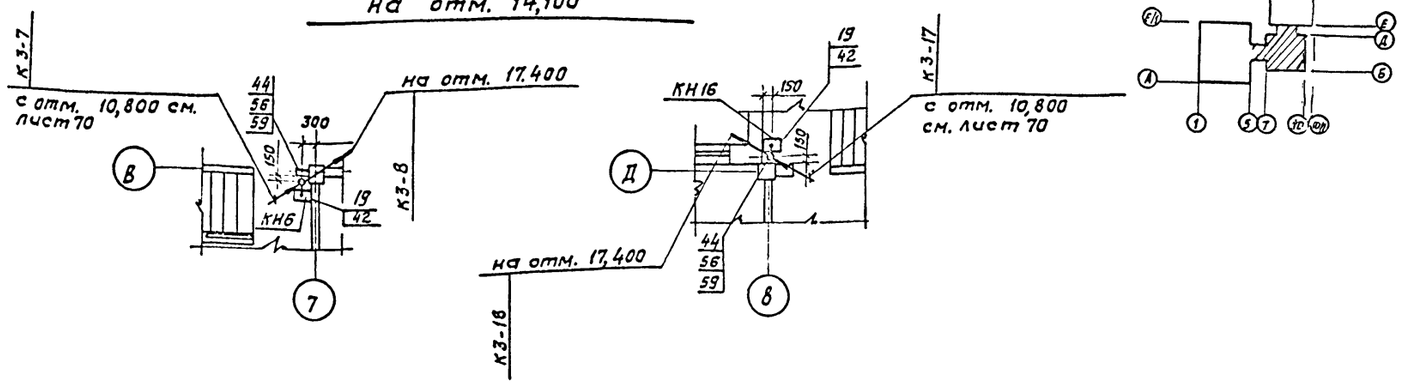


## План 6 этажа на отм. 17,400

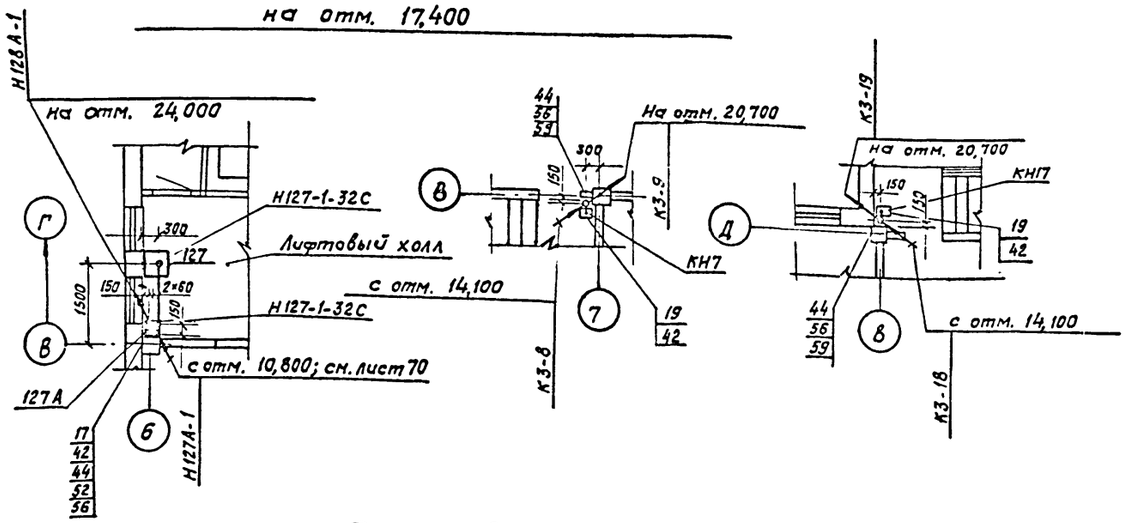


## План 7 этажа на отм. 20,700

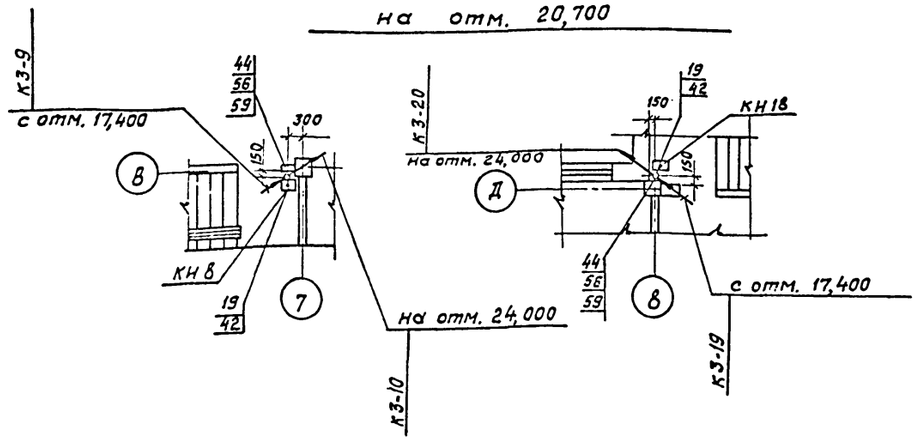


## План 8 этажа на отм. 24,000

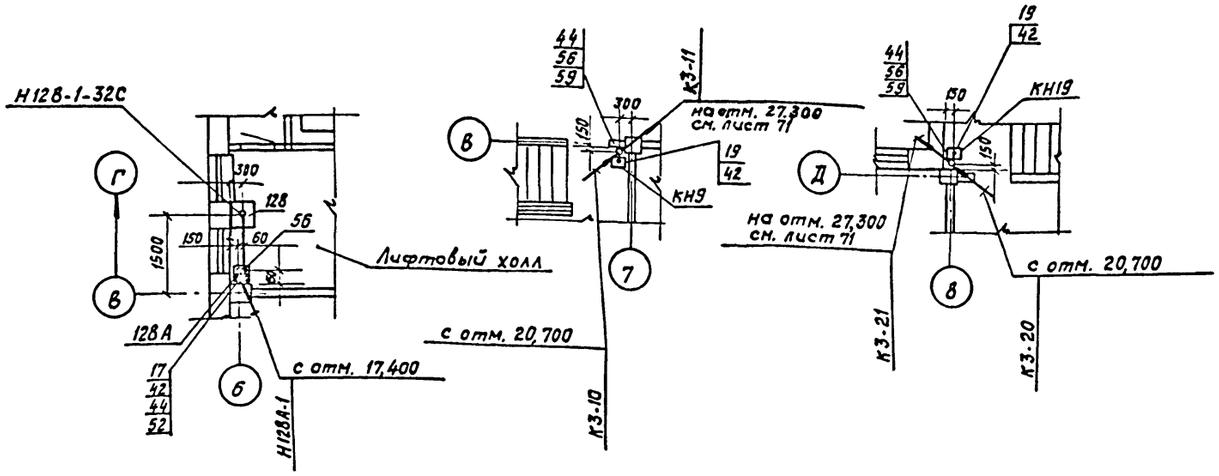


Привязан

Инв. №

| | | | | | |
|---|---|---|---|---|---|
| | | | | ТП 416-3-13.86-ЭМ | |
| | | | | Областной вычислительный центр на 3 ЭВМ (9-этажное здание) | |
| Нач. отд. | Соколовский | | 05.85 | Блок административно-производственный | Стадия: Р; Лист: 72; Листов: |
| Н. контр. | Акинова | | 05.85 | | |
| ГИП | Чеснов | | 05.85 | | |
| Гл. констр. | Рябишин | | 05.85 | План 3,5,6,7,8 этажа. Прокладка кабелей | ТЯЖПРОМЭЛЕКТРОПРОЕКТ свердловское отделение |
| Рук. бриг. | Астафьев | | 05.85 | | |
| Инж. | Шиляева | | 05.85 | | |

Инв. № подл. | Подпись и дата | Взам. инв. №

Ц 00609-11

Альбом IX

Типовой проект

| Марка поз. | Обозначение | Наименование | Кол. | Масса ед., кг | Примечание |
|---|---|---|---|---|---|
| | | Электрооборудование | | | |
| | | Панели распредели- | | | |
| | | тельных щитов | | | |
| 1 | | Вводная ЩО70-1-37 | 2 | | |
| 2 | | Секционная ЩО70-1-73 | 1 | | |
| 3 | | Линейная ЩО70-1-14 | 2 | | |
| 4 | | Линейная ЩО70-1-16 | 2 | | |
| 5 | | Панель с аппарату- | | | |
| | | рой АВР ЩО70-1-90 | 1 | | |
| 6 | | Панель торцовая ЩО70-1-95 | 4 | | |
| | | Пункт распределительный | | | |
| 7 | | ПР24 Н3101-2У3 | 1 | | 2ШР5 |
| 8 | | ПР24 Н3103-2У3 | 1 | | 4ШР3 |
| 9 | | ПР24НТ203-2У3 | 6 | | 3ШР1, 4ШР3 0ШР1...0ШР4 |
| | | Щит управления | | | |
| 10 | | ЩУП1-01 | 5 | | 17...20Щ 100Щ |
| 11 | | ЩУП1-05 | 3 | | 15, 16Щ 101Щ |
| 12 | Альбом VIII, лист 3, 8, 13 | Шкаф управления | 3 | | 1, 3, 5Ш |
| 13 | Альбом VIII, лист 19 | Шкаф управления | 2 | | 11, 13Ш |
| | | Ящик управления | | | |
| 14 | | ЯУ5111-03 | 5 | | 10, 99, 118 119, 120Я |
| 15 | | ЯУ5113-03 | 4 | | 7, 9, 21, 96Я |
| 16 | | ЯУ5115-03 | 3 | | 102, 103, 106Я |
| 17 | | Автомат АЕ 2016 | 4 | | 125...128А |
| | | Пост кнопочный | | | |
| 18 | | ПКУ15-19141 | 8 | | 17...20, 15, 16 100, 101ПУ |
| 19 | | ПКЕ-222-1У3 | 24 | | |
| 20 | | ПКЕ-222-2У3 | 5 | | 113...117КН4 |
| 21 | | Кнопка 83Г-92 | 2 | | 111, 112 КН |
| 22 | Альбом VIII, лист 27 | Ящик сигнализации ЯС | 1 | | |
| 23 | | Розетка РШ30-0-К-25/380УХЛ4 | | | |
| | | ТУ16-526.372-80 | 13 | | |
| 66 | | Пускатель ПМЛ-711002 | 4 | | |
| | | | | | |
| | | Изделия заводов ГЭМ | | | |
| 67 | | Швеллер К347У2 | 26 | | |
| | | Ящик силовой | | | |
| 24 | | ЯБПВУ-1М | 2 | | |
| 25 | | ЯРП20 | 10 | | |
| 26 | | Подвеска К1165 | 20 | | |
| 27 | | Соединитель перегоро- | | | |
| | | док К168 | 60 | | |
| 28 | | Лоток НЛ20-П2 | 80 | | |
| 29 | | Лоток НЛ40-П2 | 30 | | |
| 30 | | Прижим НЛ-ПР | 196 | | |
| 31 | | Стойка К314 | 36 | | |
| | | Ввод гибкий | | | |
| 32 | | К1084 | 10 | | |
| 33 | | К1085 | 46 | | |
| 34 | | К1087 | 5 | | |
| 35 | | Сжим ответвитель- | | | |
| | | ный У739 | 126 | | |
| | | Патрубок вводной | | | |
| 36 | | У477 | 78 | | |
| 37 | | У478 | 25 | | |
| 38 | | У479 | 1 | | |
| | | Коробка | | | |
| 39 | | У198 | 4 | | |
| 40 | | У994 | 54 | | |
| 41 | | Швеллер К235 | 20 | | |
| 42 | | Профиль К238 | 59 | | |
| 43 | | Уголок К236 | 20 | | |
| 44 | | Скоба К143 | 200 | | |
| 45 | | Скоба К146 | 150 | | |
| 46 | | Накладка НТ-1 | 300 | | |
| 47 | | Клеммная коробка У614 | 6 | | |
| | | | | | |
| | | Сборочные единицы | | | |
| 48 | 4.407-255-002 | Настенная одиночная | | | |
| | исполн. 4 | кабельная конструкция | 20 | | |
| 49 | 4.407-255-016 | Потолочная одиночная | | | |
| | исполн. 13 | двухсторонняя кабельная | | | |
| | | конструкция | 10 | | |
| 50 | 4.407-253-042 | Конструкция для | | | |
| | исполн. 1 | прокладки лотков по стене | 20 | | |
| 51 | 4.407-253-051, исполн. 8 | Обхват для колонн | 20 | | |
| | | | | | |
| | | Детали | | | |
| 52 | 5.407-248.1, л. 19 исполн. 1 | Колено | 210 | | |
| 53 | 5.407-248.1, л. 19 исполн. 2 | Колено | 120 | | |
| 54 | 5.407-248.1, л. 20 исполн. 1 | Колено | 48 | | |
| 55 | 5.407-248.1, л. 21 исполн. 1 | Колено | 12 | | |
| 56 | 4.407-255-047, исполн. 1 | Кожух для защиты кабелей | 50 | | |
| 57 | 4.407-255-047, исполн. 3 | Кожух для защиты кабелей | 23 | | |
| 58 | | Плита асбестоцементная | | | |
| | | ГОСТ 18124-75 1200×200×8 | 30 | | |
| 59 | | Труба ГОСТ 10704-76 | | | |
| | | 60×2,8 L=500 | 90 | | |
| 68 | 5.407-248.1, л. 20, исполн. 2 | Колено | 6 | | |
| | | Стандартные изделия | | | |
| 60 | | Розетка РШ-П-20-0-IР43- | | | |
| | | -01-10/220 ГОСТ 7396-76 | 48 | | |
| 61 | | Розетка РШ-П-2-0-IР43- | | | |
| | | -01-10/42 ГОСТ 7396-76 | 3 | | |
| | | | | | |
| | | Материалы | | | |
| 62 | | Уголок 50×50×5 ГОСТ 8509-72 | 182 | | кг |
| 63 | | Лента 3×25 ГОСТ 6009-74 | 7 | | кг |
| 64 | | Лист 8 1,5 ГОСТ 19904-74 | 24 | | кг |
| 65 | | Металлорукав РЗ-Ц-А-60 | | | |
| | | ТУ-22-3988-77 | 1м | | |

1. Обозначения условные графические электрического оборудования и проводок на планах ГОСТ 2754-72.

2. Прокладку труб выполнять в соответствии с инструкцией по монтажу электропроводок в трубах ВСН 370-76, ММСС, СССР 1978 г.

3. Все трубы проложить в подливке чистого пола

4. Все концы труб, прокладываемые к напольным шкафам, розеткам вывести на отм. 0,100 мм, во всех остальных случаях - на отм. 0,200 мм над уровнем чистого пола.

5. Все отверстия в стенах и перекрытиях после укладки труб должны быть уплотнены легкопробиваемым материалом

6. Высота установки электрооборудования принимается:
для шкафов управления - 1200 мм до оси;
для клеммных ящиков - 600 мм до оси;
для автоматов, ящиков с рубильниками и кнопок управления - 1300 мм до оси;
для розеток - 250 мм до оси

7. * - размеры для справок

Взам. инв. №

Подпись и дата

Инв. № подл.

Привязан

Инв. №

ТП 416-3-13.86-ЭМ

Областной вычислительный центр на 3ЭВМ (9-этажное здание)

| | | | |
|---|---|---|---|
| Нач. отд. | Соколовский | | 05.85 |
| Н. контр. | Акимова | | 05.85 |
| ГИП | Чеснов | | 05.85 |
| Гл. констр. | Рябушин | | 05.85 |
| Рук. фрг. | Астафьев | | 05.85 |
| Инж. | Шляева | | 05.85 |

Блок административно-производственный

| Стадия | Лист | Листов |
|---|---|---|
| Р | 73 | |

Спецификация и технические требования

ТЯЖПРОМЭЛЕКТРОПРОЕКТ Свердловское отделение

Ц 00609-11

Альбом IX

Типовой проект

| Маркировка кабеля | Трасса: Начало | Трасса: Конец | Проходы через трубы: Маркировка | Проходы через трубы: Усл. прох. или Дн | Проходы через трубы: Длина, м | Ящики протяжные | Кабель по проекту: Марка, напряжение | Кабель по проекту: Кол., число жил и сечение | Кабель по проекту: Длина, м | Кабель проложено: Марка напряжение | Кабель проложено: Кол., число жил и сечение | Кабель проложено: Длина, м |
|---|---|---|---|---|---|---|---|---|---|---|---|---|
| | | 1ШР1 | | | | | | | | | | |
| | Ввод 1 | Щит распредели- | | | | | Выби | рается | | | | |
| | | тельный 1ШР1, | | | | | при | привязке | | | | |
| | | панель 3 | | | | | проек | та | | | | |
| Н0ЩР1-1 | 1ШР1, панель 1 | Шкаф распреде- | | | | | | | | | | |
| | | лительный ОЩ | Н0ЩР1-1 | 65 | 15 | | АВВГ | 3×70+1×25 | 90 | | | |
| Н1ШР6-1 | 1ШР1, панель 1 | Шкаф распреде- | Н1ШР6-1 | 75×3,6 | 100 | | | | | | | |
| | | лительный 1ШР6 | | | | | АВВГ | 3×70+1×25 | 140 | | | |
| Н2ШР3-1 | 1ШР1, панель 1 | Шкаф распредели- | | | | | | | | | | |
| | | тельный 2ШР3 | Н2ШР3-1 | 75×3,6 | 90 | 4КП | АВВГ | 3×50+1×25 | 130 | | | |
| Н2ШР5-1 | 1ШР1, панель 1 | Шкаф распредели- | | | | | | | | | | |
| | | тельный 2ШР5 | | | | | АВВГ | 3×50+1×25 | 15 | | | |
| Н4ШР3-1 | 2ШР5 | Шкаф распредели- | | | | | | | | | | |
| | | тельный 4ШР3 | | | | | АВВГ | 3×50+1×25 | 15 | | | |
| НШУ1-1 | 1ШР1, панель 1 | Шкаф управления | | | | | | | | | | |
| | | ШУ1 | НШУ1-1 | 50×2,4 | 50 | | АВВГ | 3×16+1×10 | 75 | | | |
| НШУ1-2 | 1ШР3 | ШУ1 | НШУ1-2 | 32×1,8 | 50 | | АВВГ | 3×2,5 | 70 | | | |
| Н3ШР1-1 | 1ШР1, панель 1 | Шкаф распредели- | | | | | | | | | | |
| | | тельный 3ШР1 | Н3ШР1-1 | 63С<br>75×3,6 | 10<br>40 | | АВВГ | 3×50+1×25 | 75 | | | |
| Н3ШР1-2 | 1ШР2, панель 8 | 3ШР1 | Н3ШР1-2 | 63С<br>75×3,6 | 10<br>45 | | АВВГ | 3×50+1×25 | 80 | | | |
| НША3-1 | 3ШР1 | Шкаф автоматич- | | | | | | | | | | |
| | | зации ША3 | НША3-1 | 40 | 45 | | АВВГ | 3×16 | 50 | | | |
| НЕС-2 | 3ШР1 | Щит распредели- | | | | | | | | | | |
| | | тельный ЕС-1045 | | | | | | | | | | |
| | | электропитания ЭВМ | НЕС-2 | 65 | 45 | | АВВГ | 3×50+1×25 | 50 | | | |
| Н0ЩО1-1 | 1ШР1, панель 1 | Рабочее освещение | Н0ЩО1-1 | 75×3,6 | 35 | | | | | | | |
| | | подвала 0ЩО1 | | 65 | 35 | | АВВГ | 3×50+1×25 | 130 | | | |
| Н1ЩО3-1 | 1ШР1, панель 1 | Щит освещения | | | | | | | | | | |
| | | 1ЩО3 | | | | | АВВГ | 3×50+1×25 | 10 | | | |
| Н2ЩО2-1 | Щит освещения | Щит освещения | | | | | | | | | | |
| | 1ЩО3 | 2ЩО2 | | | | | АВВГ | 3×25+1×16 | 16 | | | |
| Н4ЩО2-1 | 1ШР1, панель 1 | Щит освещения | | | | | | | | | | |
| | | 4ЩО2 | | | | | АВВГ | 3×50+1×25 | 25 | | | |
| Н6ЩО1-1 | 4ЩО2 | Щит освещения | | | | | | | | | | |
| | | 6ЩО1 | | | | | АВВГ | 3×25+1×16 | 15 | | | |
| Н8ЩО1-1 | 6ЩО1 | Щит освещения | | | | | | | | | | |
| | | 8ЩО1 | | | | | АВВГ | 3×25+1×16 | 15 | | | |
| Н2ЩОА1-1 | 1ШР1, панель 1 | эвакуационное | | | | | | | | | | |
| | | освещение блока | | | | | | | | | | |
| | | нашзала 2ЩОА1 | Н2ЩОА1-1 | 50×2,4 | 100 | 1КП | АВВГ | 3×16+1×10 | 120 | | | |

| Маркировка кабеля | Трасса: Начало | Трасса: Конец | Проходы через трубы: Маркировка | Проходы через трубы: Усл. прох. или Дн | Проходы через трубы: Длина, м | Ящики протяжные | Кабель по проекту: Марка, напряжение | Кабель по проекту: Кол., число жил и сечение | Кабель по проекту: Длина, м | Кабель проложено: Марка напряжение | Кабель проложено: Кол., число жил и сечение | Кабель проложено: Длина, м |
|---|---|---|---|---|---|---|---|---|---|---|---|---|
| Н121Я-1А | 1ШР1, панель 2 | Шкаф управления | | | | | | | | | | |
| | | 121Я | Н121Я-1А | 65 | 15 | | | | | | | |
| | | | | 63С | 7 | | АВВГ | 3×50+1×25 | 65 | | | |
| Н121Я-1Б | 1ШР1, панель 2 | Шкаф управления | | | | | | | | | | |
| | | 121Я | Н121Я-1Б | 65 | 15 | | | | | | | |
| | | | | 63С | 7 | | АВВГ | 3×50+1×25 | 65 | | | |
| Н121-1 | Шкаф управления | | | | | | | | | | | |
| | 121Я | Двигатель 121 | Н121-1 | 63С | 10 | | АВВГ | 3×50+1×25 | 15 | | | |
| Н121-2 | Шкаф генератора | | | | | | | | | | | |
| | 121 | Генератор 121 | Н121-2 | 63С | 6 | | АВВГ | 3×50+1×25 | 10 | | | |
| НЕС-1 | Щит распредели- | | | | | | | | | | | |
| | тельный ЕС1045 | Шкаф генера- | | | | | | | | | | |
| | | тора 121 | НЕС-1 | 75×3,6 | 53 | | | | | | | |
| | | | | 63С | 17 | | | | | | | |
| | | | | 65 | 15 | | АВВГ | 3×50+1×25 | 190 | | | |
| Н1ШР4-1А | 1ШР1, панель 2 | Шкаф распреде- | | | | | | | | | | |
| | | лительный 1ШР4 | Н1ШР4-1А | 75×3,6 | 45 | | АВВГ | 3×70+1×25 | 70 | | | |
| Н1ШР4-1Б | 1ШР1, панель 2 | Шкаф распредели- | | | | | | | | | | |
| | | тельный 1ШР4 | Н1ШР4-1Б | 75×3,6 | 45 | | АВВГ | 3×70+1×25 | 70 | | | |
| Н2ШР1-1А | 1ШР1, панель 2 | Шкаф распреде- | | | | | | | | | | |
| | | лительный 2ШР1 | Н2ШР1-1А | 75×3,6 | 55 | | АВВГ | 3×50+1×25 | 85 | | | |
| Н2ШР1-1Б | 1ШР1, панель 2 | Шкаф распредели- | | | | | | | | | | |
| | | тельный 2ШР1 | Н2ШР1-1Б | 75×3,6 | 55 | | АВВГ | 3×50+1×25 | 85 | | | |
| Н2ШР2-2 | 2ШР1 | Шкаф распредели- | | | | | | | | | | |
| | | тельный 2ШР2 | Н2ШР2-2 | 75×3,6 | 10 | | АВВГ | 3×50+1×25 | 13 | | | |
| НША-1 | 2ШР1 | Шкаф автома- | | | | | | | | | | |
| | | тизации ША1 | НША-1 | 40 | 45 | | АВВГ | 3×16 | 50 | | | |
| НЕС-3 | 2ШР1 | Стойки электропитания | | | | | | | | | | |
| | | ЕС-1035 | НЕС-3 | 65 | 45 | | АВВГ | 3×50+1×25 | 50 | | | |
| Н4ШР1-1А | 1ШР1, панель 2 | Пост управления | | | | | | | | | | |
| | | 4ПУ(пускатель 4КЛ1) | — | | | | АВВГ | 3×50+1×25 | 20 | | | |
| Н4ШР1-1Б | 1ШР1, панель 2 | 4ПУ(4КЛ1) | — | | | | АВВГ | 3×50+1×25 | 20 | | | |

Привязан

Инв. №

Взам. инв. №

Подпись и дата

Инв. № подл.

ТП 416-3-13.86-ЭМ

Областной вычислительный центр на ЭВМ (9-этажное здание)

| | | | |
|---|---|---|---|
| Нач. отд. | Соколовский | | 05.85 |
| Н. контр. | Акимова | | 05.85 |
| ГИП | Чеснов | | 05.85 |
| Гл. констр. | Рябишин | | 05.85 |
| Рук. бриг. | Астафьев | | 05.85 |
| Инж. | Шиляева | | 05.85 |

Блок административно-производственный

| Стадия | Лист | Листов |
|---|---|---|
| Р | 74 | |

Кабельный журнал (начало)

ТЯЖПРОМЭЛЕКТРОПРОЕКТ Свердловское отделение

Цена 09-11

Альбом IX

| Маркировка кабеля | Трасса: Начало | Трасса: Конец | Проходы через трубы: Маркировка | Проходы через трубы: Усл. прох. или Dн | Проходы через трубы: Длина м | Проходы через ящики протяжные | Кабель по проекту: Марка, напряжение | Кабель по проекту: Кол., число жил и сечение | Кабель по проекту: Длина м | Кабель проложено: Марка, напряжение | Кабель проложено: Кол., число жил и сечение | Кабель проложено: Длина м |
|---|---|---|---|---|---|---|---|---|---|---|---|---|
| Н4ШР1-2А | 4ПУ (пускатель 4КЛ1) | Шкаф распределительный 4ШР1 | Н4ШР1-2А | 75×3,6 | 83 | 4ШР1- | | | | | | |
| | | | | 63С | 16 | -КП1 | АВВГ | 3×50+1×25 | 155 | | | |
| Н4ШР1-2Б | 4ПУ (пускатель 4КЛ1) | Шкаф распределительный 4ШР1 | Н4ШР1-2Б | 75×3,6 | 83 | 4ШР1- | | | | | | |
| | | | | 63С | 16 | -КП2 | АВВГ | 3×50+1×25 | 155 | | | |
| | | 1ШР2 | | | | | | | | | | |
| Н1ШР2-1А | Шкаф распределительный 1ШР2 панель 5 | Шкаф распределительный 1ШР2 панель 6 | | | | | АПВ | 4(1×95) | 40 | | | |
| Н1ЩР2-1Б | 1ШР2, панель 5 | 1ШР2, панель 6 | | | | | АПВ | 4(1×95) | 40 | | | |
| Н1ШР2-1В | 1ШР2, панель 5 | 1ШР2, панель 6 | | | | | АПВ | 3(1×95) | 30 | | | |
| Н1ШР2-1Г | 1ШР2, панель 5 | 1ШР2, панель 6 | | | | | АПВ | 3(1×95) | 30 | | | |
| | Ввод 2 | 1ШР2, панель 6 | | | | Выбирается при привязке | | проекта | | | | |
| Н1ЩР4-2А | 1ШР2, панель 7 | Шкаф распределительный 1ШР4 | 1ШР4-2А | 75×3,6 | 45 | | АВВГ | 3×70+1×25 | 70 | | | |
| Н1ШР4-2Б | 1ШР2, панель 7 | Шкаф распределительный 1ШР4 | 1ШР4-2Б | 75×3,6 | 45 | | АВВГ | 3×70+1×25 | 70 | | | |
| Н2ШР2-1А | 1ШР2, панель 7 | Шкаф распределительный 2ШР2 | Н2ШР2-1А | 75×3,6 | 55 | | АВВГ | 3×50+1×25 | 85 | | | |
| Н2ШР2-1Б | 1ШР2, панель 7 | Шкаф распределительный 2ШР2 | Н2ШР2-1Б | 75×3,6 | 55 | | АВВГ | 3×50+1×25 | 85 | | | |
| НЕС-4 | 2ШР2 | Стойки электропитания ЕС-1035 | НЕС-4 | 65 | 45 | | АВВГ | 3×50+1×25 | 50 | | | |
| НША2-1 | 2ШР2 | Шкаф автоматизации ША2 | НША2-1 | 40 | 45 | | АВВГ | 3×16 | 50 | | | |
| Н4ШР2-1А | 1ШР2, панель 7 | Пост управления 4ПУ (пускатель 4КЛ2) | — | | | | АВВГ | 3×70+1×25 | 15 | | | |
| Н4ШР2-1Б | 1ШР2, панель 7 | 4ПУ (4КЛ2) | — | | | | АВВГ | 3×70+1×25 | 15 | | | |
| Н4ШР2-2А | 4ПУ (пускатель 4КЛ2) | Шкаф распределительный 4ШР2 | Н4ШР2-2А | 75×3,6 | 83 | 4ШР2- | | | | | | |
| | | | | 63С | 16 | -КП1 | АВВГ | 3×70+1×25 | 150 | | | |
| Н4ШР2-2Б | 4ПУ (4КЛ2) | 4ШР2 | Н4ШР2-2Б | 75×3,6 | 83 | 4ШР2- | | | | | | |
| | | | | 63С | 16 | -КП2 | АВВГ | 3×70+1×25 | 150 | | | |

| Маркировка кабеля | Трасса: Начало | Трасса: Конец | Проходы через трубы: Маркировка | Проходы через трубы: Усл. прох. или Dн | Проходы через трубы: Длина м | Проходы через ящики протяжные | Кабель по проекту: Марка, напряжение | Кабель по проекту: Кол., число жил и сечение | Кабель по проекту: Длина м | Кабель проложено: Марка, напряжение | Кабель проложено: Кол., число жил и сечение | Кабель проложено: Длина м |
|---|---|---|---|---|---|---|---|---|---|---|---|---|
| Н1ЩО2-1А | 1ШР2, панель 7 | Щит освещения 1ЩО2 | Н1ЩО2-1А | 75×3,6 | 100 | 1КП | АВВГ | 3×50+1×25 | 120 | | | |
| Н1ЩО2-1Б | 1ШР2, панель 7 | Щит освещения 1ЩО2 | Н1ЩО2-1Б | 75×3,6 | 100 | 2КП | АВВГ | 3×50+1×25 | 120 | | | |
| Н2ЩО1-1 | 1ЩО2 | Щит освещения 2ЩО1 | | | | | АВВГ | 3×25+1×16 | 7 | | | |
| Н3ЩО1-1А | 1ШР2, панель 7 | Щит освещения 3ЩО1 | Н3ЩО1-1А | 75×3,6 | 110 | 2КП | АВВГ | 3×50+1×25 | 130 | | | |
| Н3ЩО1-1Б | 1ШР2, панель 7 | Щит освещения 3ЩО1 | Н3ЩО1-1Б | 75×3,6 | 110 | 3КП | АВВГ | 3×50+1×25 | 130 | | | |
| Н4ЩО1-1 | 3ЩО1 | Щит освещения 4ЩО1 | Н4ЩО1-1 | 50С | 10 | | АВВГ | 3×25+1×16 | 15 | | | |
| Н1ШР3-1 | 1ШР2, панель 8 | Шкаф распределительный 1ШР3 | | | | | АВВГ | 3×50+1×25 | 15 | | | |
| Н9ШР1-1 | 1ШР2, панель 8 | Пост управления 4ПУ (пускатель 9КЛ1) | — | | | | АВВГ | 3×50+1×25 | 15 | | | |
| Н9ШР1-2 | 4ПУ (пускатель 9КЛ1) | Шкаф распределительный 9ШР1 | Н9ШР1-2 | 75×3,6 | 5 | | | | | | | |
| | | | | 65 | 8 | | АВВГ | 3×50+1×25 | 60 | | | |
| НОШР2-1 | 1ШР2, панель 8 | Шкаф распределительный ОШР2 | НОШР2-1 | 65 | 15 | | АВВГ | 3×70+1×25 | 75 | | | |
| НОШР4-1 | 1ШР2, панель 8 | Пост управления 4ПУ (пускатель ОКЛ4) | — | | | | АВВГ | 3×50+1×25 | 15 | | | |
| НОШР4-2 | 4ПУ (пускатель ОКЛ4) | Шкаф распределительный ОШР4 | НОШР4-2 | 65 | 15 | | | | | | | |
| | | | | 63С | 3 | | АВВГ | 3×50+1×25 | 60 | | | |
| Н1ЩОА2-1 | 1ШР2, панель 8 | Щит освещения 1ЩОА2 | | | | | АВВГ | 3×16+1×10 | 20 | | | |
| Н5ЩОА1-1 | 1ЩОА2 | Щит освещения 5ЩОА1 | | | | | АВВГ | 3×16+1×10 | 35 | | | |

Типовой проект

Инв.№ подл. | Подпись и дата | Взам. инв.№

Привязан

Инв.№

| | | | |
|---|---|---|---|
| Нач.отд. | Соколовский | | 01.85 |
| Н.контр. | Акимова | | 05.85 |
| ГИП | Чеснов | | 05.85 |
| Гл.констр. | Рябишин | | 05.85 |
| Рук.бриг. | Астафьев | | 05.85 |
| Инж. | Шляева | | 05.85 |

ТП 416-3-13.86-ЭМ

Кабельный журнал (Продолжение)

| Стадия | Лист | Листов |
|---|---|---|
| Р | 75 | |

ТЯЖПРОМЭЛЕКТРОПРОЕКТ Свердловское отделение

Альбом IX

| Маркировка кабеля | Трасса: Начало | Трасса: Конец | Проходы через: Трубы: Маркировка | Трубы: Усл. прох. или Dн | Трубы: Длина, м | Ящики протяжные | Кабель: По проекту: Марка, напряжение | По проекту: Кол., число жил и сечение | По проекту: Длина м | Проложено: Марка напряжение | Проложено: Кол., число жил и сечение | Проложено: Длина, м |
|---|---|---|---|---|---|---|---|---|---|---|---|---|
| | | 1ШР3 | | | | | | | | | | |
| Н125А-1 | Шкаф распредели- | | | | | | | | | | | |
| | тельный 1ШР3 | Автомат 125А | Н125А-1 | 32×1,8 | 35 | | | | | | | |
| | | | | 32С | 5 | | АВВГ | 4×2,5 | 50 | | | |
| Н125-1 | 125А | Сатуратор 125 | Н125-1 | 32С | 4 | | АВВГ | 4×2,5 | 10 | | | |
| Н126А-1 | 125А | Автомат 126А | | | | | АВВГ | 4×2,5 | 13 | | | |
| Н126-1 | 126А | Сатуратор 126 | Н126-1 | 32С | 2 | | АВВГ | 4×2,5 | 6 | | | |
| Н127А-1 | 125А | Автомат 127А | | | | | АВВГ | 4×2,5 | 11 | | | |
| Н127-1 | 127А | Сатуратор 127 | Н127-1 | 32С | 2 | | АВВГ | 4×2,5 | 8 | | | |
| Н128А-1 | 127А | Автомат 128А | | | | | АВВГ | 4×2,5 | 11 | | | |
| Н128-1 | 128А | Сатуратор 128 | Н128-1 | 32С | 2 | | АВВГ | 4×2,5 | 8 | | | |
| НШУО-1 | 1ШР3 | Шкаф управления | | | | | | | | | | |
| | | охранной сигнали- | | | | | | | | | | |
| | | зации ШУО | НШУО-1 | 32×1,8 | 18 | | | | | | | |
| | | | | 32С | 3 | | АВВГ | 3×2,5 | 40 | | | |
| НШСР-1 | 1ШР3 | Щит сигнализа- | | | | | | | | | | |
| | | ции и регулиро- | | | | | | | | | | |
| | | вания ШСР | НШСР-1 | 32×1,8 | 18 | | | | | | | |
| | | | | 32С | 7 | | АВВГ | 3×2,5 | 45 | | | |
| НЯС-1 | 1ШР3 | Ящик сигнали- | | | | | | | | | | |
| | | зации ЯС | НЯС-1 | 32×1,8 | 18 | | | | | | | |
| | | | | 32С | 7 | | АВВГ | 3×2,5 | 45 | | | |
| Н3ШС-1 | 1ШР3 | Щит питания АТС | Н3ШС-1<br>Н3ШС-1 | 40<br>40С | 3<br>20 | | | | | | | |
| | | 3ЩС | Н3ШС-1 | 32×1,8 | 50 | | АВВГ | 3×2,5 | 105 | | | |
| Н342ЯР-1 | 3ШС | Ящик с рубильни- | | | | | | | | | | |
| | | ком 342ЯР | Н342ЯР-1 | 25 | 3 | | АВВГ | 3×2,5 | 7 | | | |
| Н363Ш-1 | 342ЯР | Розетка 363Ш | Н363Ш-1 | 25 | 3 | 362КП<br>363КП | АВВГ | 2×2,5 | 13 | | | |
| Н362Ш-1 | Коробка 363КП | Розетка 362Ш | | | | | АПВ | 2(1×2,5) | 2 | | | |
| | | | | | | | | | | | | |
| | | Кабели для справок: | | | | Н1ШР3-1 | | см. лист | 75 | | | |
| | | | | | | Н1ШУ-2 | | см. лист | 74 | | | |

| Маркировка кабеля | Трасса: Начало | Трасса: Конец | Проходы через: Трубы: Маркировка | Трубы: Усл. прох. или Dн | Трубы: Длина, м | Ящики протяжные | Кабель: По проекту: Марка, напряжение | По проекту: Кол., число жил и сечение | По проекту: Длина м | Проложено: Марка напряжение | Проложено: Кол., число жил и сечение | Проложено: Длина, м |
|---|---|---|---|---|---|---|---|---|---|---|---|---|
| | | 2ШР5 | | | | | | | | | | |
| Н25ЯР-1 | 2ШР5 | Ящик с рубильни- | | | | | | | | | | |
| | | ком 25ЯР | Н25ЯР-1 | 32С | 3 | | АВВГ | 4×2,5 | 8 | | | |
| Н26ЯР-1 | 2ШР5 | Ящик с рубильни- | | | | | | | | | | |
| | | ком 26ЯР | Н26ЯР-1 | 32С | 8 | | АВВГ | 3×4+1×2,5 | 13 | | | |
| Н27ЯР-1 | 2ШР5 | Ящик с рубильни- | | | | | | | | | | |
| | | ком 27ЯР | Н27ЯР-1 | 32С | 13 | | АВВГ | 4×2,5 | 19 | | | |
| Н28ЯР-1 | 2ШР5 | Ящик с рубильни- | | | | | | | | | | |
| | | ком 28ЯР | Н28ЯР-1 | 32С | 6 | | АВВГ | 4×2,5 | 11 | | | |
| Н240Ш-1 | Ящик протяжной | Розетка 240Ш | | | | | АПВ | 4(1×2,5) | 4 | | | |
| | 240КП | | | | | | | | | | | |
| Н241Ш-1 | 241КП | Розетка 241Ш | | | | | АПВ | 4(1×2,5) | 4 | | | |
| Н242Ш-1 | 25ЯР | Розетка 242Ш | Н242Ш-1 | 32С | 9 | 240,241 КП | АВВГ | 4×2,5 | 15 | | | |
| Н243Ш-1 | 243КП | Розетка 243Ш | | | | | АПВ | 4(1×2,5) | 4 | | | |
| Н244Ш-1 | 244КП | Розетка 244Ш | | | | | АПВ | 4(1×2,5) | 4 | | | |
| Н245Ш-1 | 245КП | Розетка 245Ш | | | | | АПВ | 4(1×2,5) | 4 | | | |
| Н246Ш-1 | 25ЯР | Розетка 246Ш | Н246Ш-1 | 32С | 11 | 243, 244, 245КП | АВВГ | 4×2,5 | 17 | | | |
| Н247Ш-1 | 247КП | Розетка 247Ш | | | | | АПВ | 4(1×2,5) | 4 | | | |
| Н248Ш-1 | 248КП | Розетка 248Ш | | | | | АПВ | 4(1×2,5) | 4 | | | |
| Н249Ш-1 | 249КП | Розетка 249Ш | | | | | АПВ | 4(1×2,5) | 4 | | | |
| Н250Ш-1 | 25ЯР | Розетка 250Ш | Н250Ш-1 | 32С | 13 | 247, 248, 249КП | АВВГ | 4×2,5 | 19 | | | |
| Н251Ш-1 | 251КП | Розетка 251Ш | | | | | АПВ | 3(1×2,5) | 3 | | | |
| Н252Ш-1 | 252КП | Розетка 252Ш | | | | | АПВ | 3(1×2,5) | 3 | | | |
| Н253Ш-1 | 253КП | Розетка 253Ш | | | | | АПВ | 3(1×2,5) | 3 | | | |
| Н254Ш-1 | 26ЯР | Розетка 254Ш | Н254Ш-1 | 32С | 10 | 251, 252, 253КП | АВВГ | 3×2,5 | 16 | | | |
| Н255Ш-1 | 255КП | Розетка 255Ш | | | | | АПВ | 3(1×2,5) | 3 | | | |
| Н256Ш-1 | 256КП | Розетка 256Ш | | | | | АПВ | 3(1×2,5) | 3 | | | |
| Н257Ш-1 | 257КП | Розетка 257Ш | | | | | АПВ | 3(1×2,5) | 3 | | | |
| Н258Ш-1 | 26ЯР | Розетка 258Ш | Н258Ш-1 | 32С | 8 | 255, 256, 257КП | АВВГ | 3×4 | 14 | | | |

Типовой проект

Привязан

Инв.№

| | | | |
|---|---|---|---|
| Гл.отд. | Соколовский | | 05.85 |
| Н.контр. | Акинова | | 05.85 |
| ГИП | Чеснов | | 05.85 |
| Гл.констр. | Рябушин | | 05.85 |
| Рук.бриг. | Астафьев | | 05.85 |
| Инж. | Шиляева | | 05.85 |

ТП416-3-13.86 ЭМ

Кабельный журнал (Продолжение)

| Стадия | Лист | Листов |
|---|---|---|
| Р | 76 | |

ТЯЖПРОМЭЛЕКТРОПРОЕКТ Свердловское отделение

Инв.№ подл. | Подпись и дата | Взам. инв.№

Ц00609-11 80

Альбом IX

| Маркировка кабеля | Трасса: Начало | Трасса: Конец | Проходы через: Трубы: Маркировка | Трубы: Усл. прох. или Дн | Трубы: Длина м | Ящики протяжные | Кабель: По проекту: Марка, напряжение | По проекту: Кол., число жил и сечение | По проекту: Длина м | Проложено: Марка, напряжение | Проложено: Кол., число жил и сечение | Проложено: Длина м |
|---|---|---|---|---|---|---|---|---|---|---|---|---|
| Н259Ш-1 | 259КП | Розетка 259Ш | | | | | АПВ | 3(1×2,5) | 3 | | | |
| Н260-1 | 26ЯР | Розетка 260Ш | Н260-1 | 32С | 9 | 259КП | АВВГ | 3×2,5 | 13 | | | |
| Н261Ш-1 | 261КП | Розетка 261Ш | | | | | АПВ | 3(1×2,5) | 3 | | | |
| Н262Ш-1 | 262КП | Розетка 262Ш | | | | | АПВ | 3(1×2,5) | 3 | | | |
| Н263Ш-1 | 27ЯР | Розетка 263Ш | Н263Ш-1 | 32С | 7 | 261,262 КП | АВВГ | 3×2,5 | 12 | | | |
| Н264Ш-1 | Ящик протяжной | | | | | | | | | | | |
| | 264КП | Розетка 264Ш | | | | | АПВ | 3(1×2,5) | 3 | | | |
| Н265Ш-1 | 265КП | Розетка 265Ш | | | | | АПВ | 3(1×2,5) | 3 | | | |
| Н266Ш-1 | 27ЯР | Розетка 266Ш | Н266Ш-1 | 32С | 6 | 264,263 КП | АВВГ | 3×2,5 | 11 | | | |
| Н267Ш-1 | 267КП | Розетка 267Ш | | | | | АПВ | 3(1×2,5) | 3 | | | |
| Н268Ш-1 | 268КП | Розетка 268Ш | | | | | АПВ | 3(1×2,5) | 3 | | | |
| Н269Ш-1 | 27ЯР | Розетка 269Ш | Н269Ш-1 | 32С | 8 | 267,268 КП | АВВГ | 3×2,5 | 13 | | | |
| Н270Ш-1 | 28ЯР | Розетка 270Ш | Н270Ш-1 | 32С | 3 | | АВВГ | 4×2,5 | 8 | | | |
| Н271Ш-1 | 28ЯР | Розетка 271Ш | Н271Ш-1 | 32С | 3 | | АВВГ | 3×2,5 | 8 | | | |
| | | Кабель Н2ШР5-1 | для | справок, | см. | лист | 74 | | | | | |
| | | 4ШР3 | | | | | | | | | | |
| Н401Ш-1 | Ящик протяжной | | | | | | | | | | | |
| | 401КП | Розетка 401Ш | | | | | АПВ | 3(1×2,5) | 3 | | | |
| Н402Ш-1 | 402КП | Розетка 402Ш | | | | | АПВ | 3(1×2,5) | 3 | | | |
| Н403Ш-1 | Ящик с рубильником 41ЯР | Розетка 403Ш | Н403Ш-1 | 32С | 8 | 401, 402КП | АВВГ | 3×2,5 | 12 | | | |
| Н404Ш-1 | 404КП | Розетка 404Ш | | | | | АПВ | 3(1×2,5) | 3 | | | |
| Н405Ш-1 | 405КП | Розетка 405Ш | | | | | АПВ | 3(1×2,5) | 3 | | | |
| Н406Ш-1 | 41ЯР | Розетка 406Ш | Н406Ш-1 | 32С | 8 | 404, 405КП | АВВГ | 3×2,5 | 12 | | | |
| Н407Ш-1 | 407КП | Розетка 407Ш | | | | | АПВ | 3(1×2,5) | 3 | | | |
| Н408Ш-1 | 408КП | Розетка 408Ш | | | | | АПВ | 3(1×2,5) | 3 | | | |
| Н409Ш-1 | 41ЯР | Розетка 409Ш | Н409Ш-1 | 32С | 10 | 407,406 КП | АВВГ | 3×2,5 | 14 | | | |
| Н410Ш-1 | 410КП | Розетка 410Ш | | | | | АПВ | 3(1×2,5) | 3 | | | |
| Н411Ш-1 | 42ЯР | Розетка 411Ш | Н411Ш-1 | 32С | 7 | 410КП | АВВГ | 3×2,5 | 10 | | | |

| Маркировка кабеля | Трасса: Начало | Трасса: Конец | Проходы через: Трубы: Маркировка | Трубы: Усл. прох. или Дн | Трубы: Длина м | Ящики протяжные | Кабель: По проекту: Марка, напряжение | По проекту: Кол., число жил и сечение | По проекту: Длина м | Проложено: Марка, напряжение | Проложено: Кол., число жил и сечение | Проложено: Длина м |
|---|---|---|---|---|---|---|---|---|---|---|---|---|
| Н412Ш-1 | 412КП | Розетка 412Ш | | | | | АПВ | 3(1×2,5) | 3 | | | |
| Н413Ш-1 | 413КП | Розетка 413Ш | | | | | АПВ | 3(1×2,5) | 3 | | | |
| Н414Ш-1 | 414КП | Розетка 414Ш | | | | | АПВ | 3(1×2,5) | 3 | | | |
| Н415Ш-1 | 415КП | Розетка 415Ш | | | | | АПВ | 3(1×2,5) | 3 | | | |
| Н416Ш-1 | 416КП | Розетка 416Ш | | | | | АПВ | 3(1×2,5) | 3 | | | |
| Н417Ш-1 | 417КП | Розетка 417Ш | | | | | АПВ | 3(1×2,5) | 3 | | | |
| Н418Ш-1 | 418КП | Розетка 418Ш | | | | | АПВ | 3(1×2,5) | 3 | | | |
| Н419Ш-1 | 419КП | Розетка 419Ш | | | | | АПВ | 3(1×2,5) | 3 | | | |
| Н420Ш-1 | 42ЯР | Розетка 420Ш | Н420Ш-1 | 32С | 8 | 412, 416КП | АВВГ | 3×2,5 | 12 | | | |
| Н421Ш-1 | 43ЯР | Розетка 421Ш | Н421Ш-1 | 32С | 6 | 413, 417КП | АВВГ | 3×2,5 | 10 | | | |
| Н422Ш-1 | 43ЯР | Розетка 422Ш | Н422Ш-1 | 32С | 6 | 414,418 КП | АВВГ | 3×2,5 | 10 | | | |
| Н423Ш-1 | 43ЯР | Розетка 423Ш | Н423Ш-1 | 32С | 12 | 415,419 КП | АВВГ | 3×2,5 | 16 | | | |
| Н424Ш-1 | 44ЯР | Розетка 424Ш | Н424Ш-1 | 32С | 5 | | АВВГ | 4×2,5 | 8 | | | |
| Н425Ш-1 | 425КП | Розетка 425Ш | | | | | АППВ | 3×2,5 | 1 | | | |
| Н426Ш-1 | 426КП | Розетка 426Ш | | | | | АППВ | 3×2,5 | 1 | | | |
| Н427Ш-1 | 44ЯР | Розетка 427Ш | | | | 423,426 КП | АППВ | 3×2,5 | 12 | | | |
| Н428Ш-1 | 428КП | Розетка 428Ш | | | | | АППВ | 2×2,5 | 1 | | | |
| Н429Ш-1 | 429КП | Розетка 429Ш | | | | | АППВ | 2×2,5 | 1 | | | |
| Н430Ш-1 | 45ЯР | Розетка 430Ш | | | | 428,429 КП | АППВ | 2×2,5 | 12 | | | |
| Н431Ш-1 | 46ЯР | Розетка 431Ш | Н431Ш-1 | 32С | 4 | 432КП | АВВГ | 4×2,5 | 8 | | | |
| Н432Ш-1 | 432КП | Розетка 432Ш | | | | | АПВ | 3(1×2,5) | 3 | | | |
| Н41ЯР-1 | 4ШР3 | Ящик с рубильником 41ЯР | | | | | АВВГ | 4×2,5 | 3 | | | |
| Н42ЯР-1 | 4ШР3 | 42ЯР | Н42ЯР-1 | 32С | 6 | | АВВГ | 4×2,5 | 11 | | | |
| Н43ЯР-1 | 42ЯР | 43ЯР | Н43ЯР-1 | 32С | 4 | | АВВГ | 4×2,5 | 9 | | | |
| Н44ЯР-1 | 4ШР3 | Ящик с рубильником 44ЯР | Н44ЯР-1 | 32С | 15 | | АВВГ | 4×2,5 | 22 | | | |
| Н45ЯР-1 | 44ЯР | 45ЯР | | | | | АВВГ | 4×2,5 | 2 | | | |
| Н46ЯР-1 | 4ШР3 | 46ЯР | Н46ЯР-1 | 32С | 3 | | АВВГ | 4×2,5 | 8 | | | |
| | Кабель | Н4ШР3-1 для | справок, | см. | лист | 74 | | | | | | |

Типовой проект

Инв.№ подл. | Подпись и дата | Взам.инв.№

Привязан

Инв.№

| | | | |
|---|---|---|---|
| Нач.отд. | Соколовский | | 10.83 |
| Н.контр. | Акимова | | 10.83 |
| ГИП | Чеснов | | 10.83 |
| Гл.констр. | Рябишин | | 10.83 |
| Рук.бриг. | Астафьев | | 10.83 |
| Инж. | Шиляева | | 10.83 |

ТП 416-3-13.86-ЭМ

Кабельный журнал (Продолжение)

| Стадия | Лист | Листов |
|---|---|---|
| Р | 77 | |

ТЯЖПРОМЭЛЕКТРОПРОЕКТ Свердловское отделение

Ц00609-11

Альбом IX

Типовой проект

| Маркировка кабеля | Трасса: Начало | Трасса: Конец | Проходы через: Трубы: Маркировка | Трубы: Усл. прох. или Dн | Трубы: Длина м | Ящики протяжные | Кабель: По проекту: Марка, напряжение | По проекту: Кол., число жил и сечение | По проекту: Длина м | Проложено: Марка, напряжение | Проложено: Кол., число жил и сечение | Проложено: Длина м |
|---|---|---|---|---|---|---|---|---|---|---|---|---|
| | | 9ШР1 | | | | | | | | | | |
| Н96-1 | Ящик 96Я | Двигатель 96 | Н96-1 | 32С | 2 | | ПВ1 | 4(1×1) | 28 | | | |
| Н96Я-1 | 103Я | 96Я | Н96Я-1 | 32С | 13 | | АВВГ | 4×2,5 | 20 | | | |
| К96Я-2 | 96Я | Регулятор температуры 21СК (КИП) | К96Я-2 | 32С | 6 | | АКВВГ | 4×2,5 | 9 | | | |
| Н99-1 | 99Я | Двигатель 99 | Н99-1 | 32С | 2 | | | | | | | |
| | | | | 25 | 1 | | ПВ1 | 4(1×1) | 28 | | | |
| Н99Я-1 | Шкаф распределительный 9ШР1 | 99Я | Н99Я-1 | 40С | 6 | | АВВГ | 3×10+1×6 | 11 | | | |
| К99-2 | 99Я | Щит 16 | К99-2 | 32С | 18 | | | | | | | |
| | | | | 25 | 8 | | АКВВГ | 4×2,5 | 90 | | | |
| Н100-1 | Щит 100Щ | Двигатель 100 | Н100-1 | 32С | 5 | | | | | | | |
| | | | | 25 | 1 | | ПВ1 | 4(1×1) | 40 | | | |
| К100-1-1 | 100Щ | Исполнительный механизм 100ИМ6 | К100-1-1 | 32С | 5 | | АКВВГ | 7×2,5 | 11 | | | |
| К100-2 | 100Щ | Шкаф регулирования 100ШР | К100-2 | 40С | 6 | | АКВВГ | 14×2,5 | 11 | | | |
| К100-3 | 100Щ | Пост управления 100ПУ | К100-3 | 32С | 3 | | АКВВГ | 7×2,5 | 8 | | | |
| Н100Щ-1 | 9ШР1 | Щит управления 100Щ | Н100Щ-1 | 32С | 8 | | АВВГ | 4×2,5 | 14 | | | |
| К101-1 | Щит 101Щ | Шкаф регулирования 101ШР | К101-1 | 50С | 2 | | АКВВГ | 27×2,5 | 8 | | | |
| К101-2 | 101Щ | Пост управления 101ПУ | К101-2 | 40С | 1 | | АКВВГ | 10×2,5 | 6 | | | |
| Н101-2-1 | 101Щ | Двигатель 101-2Д | Н101-2-1 | 32С | 7 | | АВВГ | 4×2,5 | 12 | | | |
| Н101-1-1 | 101Щ | Двигатель 101-1Д | Н101-1-1 | 32С | 2 | | | | | | | |
| | | | | 25 | 1 | | ПВ1 | 4(1×1) | 40 | | | |

| Маркировка кабеля | Трасса: Начало | Трасса: Конец | Проходы через: Трубы: Маркировка | Трубы: Усл. прох. или Dн | Трубы: Длина м | Ящики протяжные | Кабель: По проекту: Марка, напряжение | По проекту: Кол., число жил и сечение | По проекту: Длина м | Проложено: Марка, напряжение | Проложено: Кол., число жил и сечение | Проложено: Длина м |
|---|---|---|---|---|---|---|---|---|---|---|---|---|
| К101-3-1 | 101Щ | Исполнительный механизм 101ИМ6 | К101-3-1 | 40С | 12 | | АКВВГ | 10×2,5 | 20 | | | |
| Н101Щ-1 | 9ШР1 | Щит 101Щ | Н101Щ-1 | 40С | 4 | | АВВГ | 3×10+1×6 | 10 | | | |
| Н102-1 | 102Я | Двигатель 102 | Н102-1 | 32С | 2 | | ПВ1 | 4(1×1) | 28 | | | |
| Н102Я-1 | 99Я | 102Я | | | | | АВВГ | 4×2,5 | 6 | | | |
| К102-2 | 102Я | Щит 15Щ | К102-2 | 32С | 11 | | | | | | | |
| | | | К97-2 | 65 | — | | АКВВГ | 4×2,5 | 90 | | | |
| Н103-1 | 103Я | Двигатель 103 | Н103-1 | 32С | 2 | | ПВ1 | 4(1×1) | 28 | | | |
| Н103Я-1 | 9ШР1 | 103Я | Н103Я-1 | 32С | 6 | | АВВГ | 4×2,5 | 11 | | | |
| К103-2 | 103Я | Щит 18Щ | К103-2 | 32С | 8 | | | | | | | |
| | | | | 25 | 15 | | АКВВГ | 4×2,5 | 85 | | | |
| Н104-1 | 102Я | Двигатель 104 | Н104-1 | 32С | 4 | | ПВ1 | 4(1×1) | 36 | | | |
| Н105-1 | 103Я | Двигатель 105 | Н105-1 | 32С | 3 | | ПВ1 | 4(1×1) | 32 | | | |
| Н106-1 | 106Я | Двигатель 106 | Н106-1 | 32С | 6 | | ПВ1 | 4(1×1) | 44 | | | |
| Н106Я-1 | 9ШР1 | 106Я | Н106Я-1 | 32С | 3 | | АВВГ | 4×2,5 | 32 | | | |
| К106-2 | 106Я | Щит 20Щ | К106-2 | 32С | 13 | | | | | | | |
| | | | | 25 | 15 | | АКВВГ | 4×2,5 | 95 | | | |
| Н107-1 | 106Я | Двигатель 107 | Н107-1 | 32С | 3 | | ПВ1 | 4(1×1) | 32 | | | |
| К107-2 | 106Я | Щит 100Щ | К107-2 | 32С | 10 | | АКВВГ | 4×2,5 | 16 | | | |
| Н122ЯРП-1 | 9ШР1 | Ящик с рубильником 122ЯРП | Н122ЯРП-1 | 40С | 22 | | АВВГ | 3×10+1×6 | 30 | | | |
| Н124ЯРП-1 | 9ШР1 | 124ЯРП | Н124ЯРП-1 | 40С | 22 | | АВВГ | 3×10+1×6 | 30 | | | |
| | | Кабель для справок | Н9ШР-1 | см. | лист | 75 | | | | | | |

Привязан

Инв. №

Инв.№ подл. | Подпись и дата | Взам. инв.№

| | | | |
|---|---|---|---|
| Нач.отд. | Соколовский | | 05.85 |
| Н.контр. | Акимова | | 05.85 |
| ГИП | Чеснов | | 05.85 |
| Гл.констр. | Рябишин | | 05.85 |
| Рук.бриг. | Астафьев | | 05.85 |
| Инж. | Шиляева | | 05.85 |

ТП 416-3-13.86-ЭМ

Кабельный журнал (Продолжение)

| Стадия | Лист | Листов |
|---|---|---|
| Р | 78 | |

ТЯЖПРОМЭЛЕКТРОПРОЕКТ Свердловское отделение

Ц00609-11

Альбом IX

Типовой проект

| Маркировка кабеля | Трасса: Начало | Трасса: Конец | Проходы через трубы: Маркировка | Проходы через трубы: Усл. прох. или Дн | Проходы через трубы: Длина м | Ящики протяжные | Кабель по проекту: Марка, напряжение | Кабель по проекту: Кол., число жил и сечение | Кабель по проекту: Длина м | Кабель проложено: Марка, напряжение | Кабель проложено: Кол., число жил и сечение | Кабель проложено: Длина м |
|---|---|---|---|---|---|---|---|---|---|---|---|---|
| | | ОШР1 | | | | | | | | | | |
| Н1-1 | Шкаф 1Ш | Двигатель 1 | Н1-1 | 32С | 4 | | АВВГ | 4×2,5 | 8 | | | |
| Н1Ш-1 | Пункт распределительный ОШР1 | Шкаф 1Ш | | | | | АВВГ | 4×2,5 | 17 | | | |
| К1Ш-3 | 1Ш | Ящик сигнализации ЯС | К1Ш-3 | 32С | 25 | | АКВВГ | 4×2,5 | 55 | | | |
| К1Ш-4 | 1Ш | Коробка соединительная 2СК (КИП) | К1Ш-4 | 65 | 15 | | | | | | | |
| | | | | 40С | 8 | | АКВВГ | 10×2,5 | 153 | | | |
| Н2-1 | 1Ш | Двигатель 2 | Н2-1 | 32С | 4 | | АВВГ | 4×2,5 | 8 | | | |
| Н3Ш-1 | ОШР1 | Шкаф 3Ш | | | | | АВВГ | 4×2,5 | 8 | | | |
| К3Ш-3 | 3Ш | Ящик сигнализации ЯС | К3Ш-3 | 32С | 25 | | АКВВГ | 4×2,5 | 65 | | | |
| К3Ш-4 | 3Ш | Коробка соединительная 3СК (КИП) | К3Ш-4 | 65 | 15 | | | | | | | |
| | | | | 32С | 12 | | АКВВГ | 4×2,5 | 158 | | | |
| К3Ш-5 | 3Ш | Коробка соединительная 6СК (КИП) | К3Ш-4 | 65 | — | | | | | | | |
| | | | К3Ш-5 | 32С | 12 | | АВВГ | 2×2,5 | 158 | | | |
| Н3-1 | 3Ш | Двигатель 3 | Н3-1 | 32С | 6 | | АВВГ | 4×2,5 | 10 | | | |
| К3-2 | 3Ш | Кнопка управления КН1 | К3-2 | 32С | 15 | | АВВГ | 2×2,5 | 40 | | | |
| К3-3 | 3Ш | Кнопка управления КН2 | К3-3 | 32С | 5 | | АВВГ | 2×2,5 | 30 | | | |
| К3-4 | Кн2 | Кнопка управления Кн3 | | | | | АВВГ | 2×2,5 | 13 | | | |
| К3-5 | Кн3 | Кнопка управления Кн4 | | | | | АВВГ | 2×2,5 | 7 | | | |
| К3-6 | Кн4 | Кнопка управления Кн5 | | | | | АВВГ | 2×2,5 | 7 | | | |
| К3-7 | Кн5 | Кнопка управления Кн6 | | | | | АВВГ | 2×2,5 | 7 | | | |
| К3-8 | Кн6 | Кнопка управления Кн7 | | | | | АВВГ | 2×2,5 | 7 | | | |
| К3-9 | Кн7 | Кнопка управления Кн8 | | | | | АВВГ | 2×2,5 | 7 | | | |
| К3-10 | Кн8 | Кнопка управления Кн9 | | | | | АВВГ | 2×2,5 | 7 | | | |
| К3-11 | Кн9 | Кнопка управления Кн10 | | | | | АВВГ | 2×2,5 | 7 | | | |
| К3-12 | 3Ш | Кнопка управления Кн11 | К3-12 | 32С | 10 | | АВВГ | 2×2,5 | 40 | | | |
| К3-13 | 3Ш | Кнопка управления Кн12 | | | | | АВВГ | 2×2,5 | 17 | | | |
| К3-14 | Кн12 | Кнопка управления Кн13 | | | | | АВВГ | 2×2,5 | 13 | | | |
| К3-15 | Кн13 | Кнопка управления Кн14 | | | | | АВВГ | 2×2,5 | 7 | | | |
| К3-16 | Кн14 | Кнопка управления Кн15 | | | | | АВВГ | 2×2,5 | 7 | | | |
| К3-17 | Кн15 | Кнопка управления Кн16 | | | | | АВВГ | 2×2,5 | 7 | | | |
| К3-18 | Кн16 | Кнопка управления Кн17 | | | | | АВВГ | 2×2,5 | 7 | | | |
| К3-19 | Кн17 | Кнопка управления Кн18 | | | | | АВВГ | 2×2,5 | 7 | | | |
| К3-20 | Кн18 | Кнопка управления Кн19 | | | | | АВВГ | 2×2,5 | 7 | | | |
| К3-21 | Кн19 | Кнопка управления Кн20 | | | | | АВВГ | 2×2,5 | 7 | | | |
| Н4-1 | 3Ш | Двигатель 4 | Н4-1 | 32С | 8 | | АВВГ | 4×2,5 | 13 | | | |
| Н5Ш-1 | ОШР1 | Шкаф 5Ш | | | | | АВВГ | 3×16+1×10 | 7 | | | |
| К5Ш-3 | 5Ш | Ящик сигнализации ЯС | К5Ш-3 | 32С | 25 | | АКВВГ | 4×2,5 | 65 | | | |
| К5Ш-4 | 5Ш | Коробка соединительная 1СК (КИП) | К5Ш-4 | 32С | 5 | | АКВВГ | 7×2,5 | 35 | | | |
| Н5-1 | 5Ш | Двигатель 5 | Н5-1 | 40С | 8 | | АВВГ | 3×16+1×10 | 13 | | | |
| Н6-1 | 5Ш | Двигатель 6 | Н6-1 | 40С | 10 | | АВВГ | 3×16+1×10 | 15 | | | |
| Н8-1 | 3Ш | Двигатель 8 | Н8-1 | 32С | 4 | | АВВГ | 4×2,5 | 8 | | | |

Инв. № подл. | Подпись и дата | Взам. инв. №

Привязан

Инв. №

| | | | |
|---|---|---|---|
| Нач. отд. | Соколовский | | 05.85 |
| Н. контр. | Акимова | | 05.85 |
| ГИП | Чеснов | | 05.85 |
| Гл. констр. | Рабинович | | 05.85 |
| Рук. | Астафьев | | 05.85 |
| Инж. | Шиляева | | 05.85 |

ТП 416-3-13.86-ЭМ

Кабельный журнал (Продолжение)

| Стадия | Лист | Листов |
|---|---|---|
| Р | 79 | |

ТЯЖПРОМЭЛЕКТРОПРОЕКТ Свердловское отделение

Д00609-11

Альбом IX

Типовой проект

| Маркировка кабеля | Трасса: Начало | Трасса: Конец | Проходы через трубы: Маркировка | Проходы через трубы: Усл. прох. или Дн | Проходы через трубы: Длина м | Проходы через ящики: протяжные | Кабель по проекту: Марка, напряжение | Кабель по проекту: Кол., число жил и сечение | Кабель по проекту: Длина м | Кабель проложено: Марка, напряжение | Кабель проложено: Кол., число жил и сечение | Кабель проложено: Длина м |
|---|---|---|---|---|---|---|---|---|---|---|---|---|
| Н8-2 | 3Ш | Электромагнит 8-13М | Н8-2 | 32С | 4 | | АВВГ | 2×2,5 | 8 | | | |
| Н11Ш-2 | ОШР1 | Шкаф 11Ш | Н11Ш-2 | 32С | 18 | | АВВГ | 4×2,5 | 50 | | | |
| Н13Ш-2 | ОШР1 | Шкаф 13Ш | Н13Ш-2 | 32С | 25 | | АВВГ | 4×2,5 | 58 | | | |
| Н111Ш-1 | ОШР1 | Шкаф 111Ш | Н111Ш-1 | 32С | 8 | | АВВГ | 4×2,5 | 35 | | | |
| К111Ш-3 | 111Ш | Ящик сигнализации ЯС | К111Ш-3 | 32С | 25 | | АКВВГ | 7×2,5 | 65 | | | |
| К111Ш-4 | 111Ш | Коробка соединительная 7СК (КИП) | К1Ш-4 | 65 | — | | | | | | | |
| | | | К111Ш-4 | 32С | 6 | | АКВВГ | 4×2,5 | 128 | | | |
| К111-1 | 111Ш | Коробка клеммная 111КК | К111-1 | 65 | 15 | | | | | | | |
| | | | | 40С | 8 | | АКВВГ | 10×2,5 | 135 | | | |
| Н111-2 | 111КК | Двигатель 111 | Н111-2 | 25 | 6 | | ПВ1 | 4(1×1) | 40 | | | |
| К111-3 | 111КК | Пост управления 111КН | | | | | АКВВГ | 4×2,5 | 1 | | | |
| К112-1 | 111Ш | Коробка клеммная 112КК | К111-1 | 65 | — | | | | | | | |
| | | | К112-1 | 40С | 8 | | АКВВГ | 10×2,5 | 135 | | | |
| Н112-2 | 112КК | Двигатель 112 | Н112-2 | 25 | 6 | | ПВ1 | 4(1×1) | 40 | | | |
| К112-3 | 112КК | Пост управления 112КН | | | | | АКВВГ | 4×2,5 | 1 | | | |
| | | Кабель для справок | НОШР1-1 | | | | см. лист 74 | | | | | |

| Маркировка кабеля | Трасса: Начало | Трасса: Конец | Проходы через трубы: Маркировка | Проходы через трубы: Усл. прох. или Дн | Проходы через трубы: Длина м | Проходы через ящики: протяжные | Кабель по проекту: Марка, напряжение | Кабель по проекту: Кол., число жил и сечение | Кабель по проекту: Длина м | Кабель проложено: Марка, напряжение | Кабель проложено: Кол., число жил и сечение | Кабель проложено: Длина м |
|---|---|---|---|---|---|---|---|---|---|---|---|---|
| | | ОШР2 | | | | | | | | | | |
| Н1Ш-2 | ОШР2 | Шкаф 1Ш | | | | | АВВГ | 4×2,5 | 8 | | | |
| Н3Ш-2 | ОШР2 | Шкаф 3Ш | | | | | АВВГ | 3×6+1×4 | 17 | | | |
| Н5Ш-2 | ОШР2 | Шкаф 5Ш | | | | | АВВГ | 3×16+1×10 | 18 | | | |
| Н7Я-1 | ОШР2 | Ящик 7Я | Н7Я-1 | 32С | 5 | | АВВГ | 3×4+1×2,5 | 20 | | | |
| К7Я-2 | 7Я | Коробка соединительная 5СК (КИП) | К7Я-2 | 32С | 5 | | АКВВГ | 7×2,5 | 17 | | | |
| Н7-1 | 7Я | Двигатель 7 | Н7-1 | 32С | 3 | | АВВГ | 4×2,5 | 5 | | | |
| Н111Ш-2 | ОШР2 | Шкаф 111 | | | | | АВВГ | 4×2,5 | 20 | | | |
| Н118Я-1 | ОШР2 | Ящик 118Я | Н118Я-1 | 40С | 7 | | АВВГ | 3×6+1×4 | 25 | | | |
| Н118-1 | 118Я | Двигатель 118 | Н118-1 | 32С | 3 | | АВВГ | 4×2,5 | 8 | | | |
| Н119Я-1 | 118Я | Ящик 119Я | Н119Я-1 | 40С | 5 | | АВВГ | 3×4+1×2,5 | 10 | | | |
| Н119-1 | 119Я | Двигатель 119 | Н119-1 | 32С | 3 | | АВВГ | 4×2,5 | 8 | | | |
| Н120Я-1 | 119Я | Ящик 120Я | Н120Я-1 | 32С | 5 | | АВВГ | 4×2,5 | 10 | | | |
| Н120-1 | 120Я | Двигатель 120 | Н120-1 | 32С | 3 | | АВВГ | 4×2,5 | 8 | | | |
| | | Кабель для справок | НОШР2-1 | | | | см. лист 75 | | | | | |

Привязан

Инв. №

| | | | |
|---|---|---|---|
| Гл. инж. отд. | Соколовский | | 05.85 |
| Н. контр. | Акимова | | 05.85 |
| ГИП | Чеснов | | 05.85 |
| Гл. констр. | Рябишин | | 05.85 |
| Рук. бриг. | Астафьев | | 05.85 |
| Инж. | Шиляева | | 05.85 |

ТП 416-3-13.86-ЭМ

Кабельный журнал (Продолжение)

| Стадия | Лист | Листов |
|---|---|---|
| Р | 80 | |

ТЯЖПРОМЭЛЕКТРОПРОЕКТ Свердловское отделение

Инв. № подл. | Подпись и дата | Взам. инв. №

Ц00609-11

| Маркировка кабеля | Трасса: Начало | Трасса: Конец | Проходы через трубы: Маркировка | Проходы через трубы: Усл. прох. или Дн | Проходы через трубы: Длина м | Проходы через ящики протяжные | Кабель по проекту: Марка, напряжение | Кабель по проекту: Кол., число жил и сечение | Кабель по проекту: Длина м | Кабель проложено: Марка, напряжение | Кабель проложено: Кол., число жил и сечение | Кабель проложено: Длина м |
|---|---|---|---|---|---|---|---|---|---|---|---|---|
| | | ОЩР4 | | | | | | | | | | |
| Н9Я-1 | Пункт распределительный | | | | | | | | | | | |
| | ОЩР4 | Ящик 9Я | Н9Я-1 | 32с | 4 | | АВВГ | 4×2,5 | 8 | | | |
| Н9-1 | 9Я | Двигатель 9 | Н9-1 | 32С | 3 | | ПВ1 | 4(1×1) | 20 | | | |
| Н9-2 | 9Я | Коробка 9ск(кип) | Н9-2 | 32с | 3 | | АКВВГ | 7×2,5 | 5 | | | |
| Н10Я-1 | ОЩР4 | Ящик 10Я | Н10Я-1 | 32С | 5 | | АВВГ | 4×2,5 | 10 | | | |
| Н10-1 | 10Я | Двигатель 10 | Н10-1 | 25 | 3 | | АВВГ | 4×2,5 | 5 | | | |
| Н11Ш-1 | ОЩР4 | Шкаф 11Ш | Н11Ш-1 | 32С | 15 | | АВВГ | 4×2,5 | 20 | | | |
| Н11-1 | 11Ш | Двигатель 11 | Н11-1 | 32С | 4 | | АВВГ | 4×2,5 | 8 | | | |
| Н12-1 | 11Ш | Двигатель 12 | Н12-1 | 32С | 4 | | АВВГ | 4×2,5 | 8 | | | |
| Н13Ш-1 | ОЩР4 | Шкаф 13Ш | Н13Ш-1 | 32С | 22 | | АВВГ | 4×2,5 | 27 | | | |
| Н13-1 | 13Ш | Двигатель 13 | Н13-1 | 32С | 6 | | АВВГ | 4×2,5 | 10 | | | |
| Н14-1 | 13Ш | Двигатель 14 | Н14-1 | 32С | 4 | | АВВГ | 4×2,5 | 8 | | | |
| Н15Щ-1 | ОЩР4 | Щит управления 15Щ | Н15Щ-1 | 40С | 8 | | АВВГ | 3×10+1×6 | 15 | | | |
| К15-1-1 | 15Щ | Вентилятор 15-1 | Н15-1-1 | 32С | 4 | | ПВ1 | 4(1×1,5) | 20 | | | |
| Н15-2-1 | 15Щ | Насос 15-2 | Н15-2-1 | 32С | 6 | | АВВГ | 4×2,5 | 8 | | | |

| Маркировка кабеля | Трасса: Начало | Трасса: Конец | Проходы через трубы: Маркировка | Проходы через трубы: Усл. прох. или Дн | Проходы через трубы: Длина м | Проходы через ящики протяжные | Кабель по проекту: Марка, напряжение | Кабель по проекту: Кол., число жил и сечение | Кабель по проекту: Длина м | Кабель проложено: Марка, напряжение | Кабель проложено: Кол., число жил и сечение | Кабель проложено: Длина м |
|---|---|---|---|---|---|---|---|---|---|---|---|---|
| К15-1 | 15Щ | Шкаф регулирования 15ШР | К15-1 | 50С | 7 | | АКВВГ | 27×2,5 | 10 | | | |
| К15-2 | 15Щ | Пост управления 15ПУ | К15-2 | 40С | 6 | | АКВВГ | 10×2,5 | 8 | | | |
| К15-3-1 | 15Щ | Исполнительный механизм 15-3 | К15-3-1 | 40С | 13 | | АКВВГ | 10×2,5 | 17 | | | |
| Н16Щ-1 | ОЩР4 | Щит управления 16Щ | Н16Щ-1 | 40 | 10 | | АВВГ | 3×16+1×10 | 17 | | | |
| К16-1 | 16Щ | Шкаф регулирования 16ШР | К16-1 | 65 | 7 | | АКВВГ | 27×2,5 | 10 | | | |
| Н16-1-1 | 16Щ | Вентилятор 16-1 | Н16-1-1 | 32С | 4 | | ПВ1 | 4(1×1,5) | 20 | | | |
| К16-2 | 16Щ | Пост управления 16ПУ | К16-2 | 40С | 6 | | АКВВГ | 10×2,5 | 8 | | | |
| Н16-2-1 | 16Щ | Насос 16-2 | Н16-2-1 | 32С | 6 | | АВВГ | 4×2,5 | 8 | | | |
| К16-3-1 | 16Щ | Исполнительный механизм 16-3 | К16-3-1 | 40С | 15 | | АКВВГ | 10×2,5 | 20 | | | |
| Н17Щ-1 | Щит управления 18Щ | Щит управления 17Щ | | | | | АВВГ | 4×2,5 | 10 | | | |
| Н17-1 | 17Щ | Двигатель 17 | Н17-1 | 32С | 5 | | ПВ1 | 4(1×1) | 40 | | | |

Типовой проект

Инв. № подл. | Подпись и дата | Взам. инв. №

Привязан

Инв. №

| | | | |
|---|---|---|---|
| Нач. отд. | Соколовский | | 10.85 |
| Н. контр. | Акимова | | 10.85 |
| ГИП | Чеснов | | 10.85 |
| Гл. констр. | Рябишин | | 10.85 |
| Рук. бриг. | Астафьев | | 10.85 |
| Инж. | Шиляева | | 10.85 |

ТП 416-3-13.86-ЭМ

Кабельный журнал (Продолжение)

| Стадия | Лист | Листов |
|---|---|---|
| Р | 81 | |

ТЯЖПРОМЭЛЕКТРОПРОЕКТ Свердловское отделение

Ц00609-11

Альбом IX

| Маркировка кабеля | Трасса: Начало | Трасса: Конец | Проходы через: Трубы: Маркировка | Трубы: Усл. проход. или Дн | Трубы: Длина, м | Ящики протяжные | Кабель: По проекту: Марка, напряжение | По проекту: Кол., число жил и сечение | По проекту: Длина, м | Проложено: Марка, напряжение | Проложено: Кол., число жил и сечение | Проложено: Длина м |
|---|---|---|---|---|---|---|---|---|---|---|---|---|
| Н17-1-1 | Щит управления 17щ | Исполнительный механизм 17-1 | Н17-1-1 | 40с | 4 | | АКВВГ | 14×2,5 | 7 | | | |
| К17-2 | Щит управления 17щ | Шкаф регулирования 17ШР | | | | | АКВВГ | 19×2,5 | 15 | | | |
| К17-3 | 17щ | Пост управления 17ПУ | К17-3 | 32с | 10 | | АПВ | 6(1×2,5) | 78 | | | |
| Н18щ-1 | ОШР4 | Щит управления 18щ | Н18щ-1 | 25 | 20 | | АВВГ | 3×4+1×2,5 | 28 | | | |
| Н 18-1 | 18щ | Двигатель 18 | Н18-1 | 32с | 5 | | ПВ1 | 4(1×1) | 40 | | | |
| К18-1-1 | 18щ | Исполнительный механизм 18-1 | К18-1-1 | 32с | 4 | | АКВВГ | 7×2,5 | 7 | | | |
| К18-2 | 18щ | Шкаф регулирования 18ШР | | | | | АКВВГ | 14×2,5 | 15 | | | |
| К18-3 | 18щ | Пост управления 18ПУ | К18-3 | 32с | 10 | | АКВВГ | 7×2,5 | 13 | | | |

| Маркировка кабеля | Трасса: Начало | Трасса: Конец | Проходы через: Трубы: Маркировка | Трубы: Усл. проход. или Дн | Трубы: Длина, м | Ящики протяжные | Кабель: По проекту: Марка, напряжение | По проекту: Кол., число жил и сечение | По проекту: Длина, м | Проложено: Марка, напряжение | Проложено: Кол., число жил и сечение | Проложено: Длина м |
|---|---|---|---|---|---|---|---|---|---|---|---|---|
| Н19щ-1 | Щит управления 20щ | Щит управления 19щ | | | | | АВВГ | 4×2,5 | 12 | | | |
| Н19-1 | 19щ | Двигатель 19 | Н19-1 | 32с | 5 | | ПВ1 | 4(1×1) | 40 | | | |
| К19-1-1 | 19щ | Исполнительный механизм 19-1 | К19-1-1 | 32с | 8 | | АКВВГ | 7×2,5 | 10 | | | |
| К19-2 | 19щ | Шкаф регулирования 19ШР | | | | | АКВВГ | 14×2,5 | 15 | | | |
| К19-3 | 19щ | Пост управления 19ПУ | К19-3 | 32с | 10 | | АКВВГ | 7×2,5 | 13 | | | |
| Н20щ-1 | ОШР4 | Щит управления 20щ | Н20щ-1 | 25 | 18 | | АВВГ | 4×2,5 | 23 | | | |
| Н20-1 | 20щ | Двигатель 20 | Н20-1 | 32с | 4 | | ПВ1 | 4(1×1) | 32 | | | |
| К20-1-1 | 20щ | Исполнительный механизм 20-1 | К20-1-1 | 32с | 5 | | АКВВГ | 7×2,5 | 10 | | | |

Типовой проект

Инв.№подл. | Подпись и дата | Взам.инв.№

Привязан

Инв.№

| | | | |
|---|---|---|---|
| Нач.отд. | Соколовский | | 10.83 |
| Н.контр. | Акимова | | 10.83 |
| ГИП | Чеснов | | 10.83 |
| Гл.констр. | Рябишин | | 10.83 |
| Рук.бриг. | Астафьев | | 10.83 |
| Инж. | Шиляева | | 10.83 |

ТП 416-3-13.86-ЭМ

Кабельный журнал (продолжение)

| Стадия | Лист | Листов |
|---|---|---|
| Р | 82 | |

ТЯЖПРОМЭЛЕКТРОПРОЕКТ Свердловское отделение

400609-11 85

Альбом IX

Типовой проект

| Маркировка кабеля | Трасса: Начало | Трасса: Конец | Проходы через: Трубы: Маркировка | Трубы: Усл. прох. или Дн×S | Трубы: Длина, м | Ящики протяжные | Кабель по проекту: Марка, напряжение | Кабель по проекту: Кол., число жил и сечение | Кабель по проекту: Длина, м | Кабель проложено: Марка, напряжение | Кабель проложено: Кол., число жил и сечение | Кабель проложено: Длина, м |
|---|---|---|---|---|---|---|---|---|---|---|---|---|
| К20-2 | 20Щ | Шкаф регулирования 20ШР | | | | | АКВВГ | 14×2,5 | 7 | | | |
| К20-3 | 20Щ | Пост управления 20ПУ | К20-3 | 32С | 4 | | АКВВГ | 7×2,5 | 8 | | | |
| Н21Я-1 | 0ШР4 | Ящик 21Я | Н21Я-1 | 32С | 25 | | АВВГ | 4×2,5 | 30 | | | |
| Н21-1 | 21Я | Двигатель 21 | Н21-1 | 32С | 4 | | ПВ1 | 4(1×1) | 20 | | | |
| Н21-1-1 | 21Я | Исполнительный механизм 21-1 | Н21-1-1 | 32С | 4 | | АКВВГ | 4×2,5 | 5 | | | |
| К21Я-2 | 21Я | Коробка соединительная 21СК1 (КИП) | К21Я-2 | 32С | 6 | | АКВВГ | 4×2,5 | 8 | | | |
| | | Контрольные кабели пожаротушения | | | | | | | | | | |
| К1 | Шкаф управления пожаротушения ШУ1 | Пожарная сигнализация „Рубин-3" №1 | К1 | 32×1,8 | 35 | | АВВГ | 2×2,5 | 50 | | | |
| К2 | ШУ1 | Пост управления 4ПУ (коробка 4КК1) | К2 | 32×1,8 | 45 | | АВВГ | 2×2,5 | 60 | | | |
| К3 | ШУ1 | 4ПУ (9КК1) | К3 | 32×1,8 | 45 | | АВВГ | 2×2,5 | 60 | | | |
| К4 | ШУ1 | 4ПУ (4КК1) | К4 | 32×1,8 | 45 | | АКВВГ | 4×2,5 | 60 | | | |
| К5 | ШУ2 | 4ПУ (4КК2) | К5 | 32×1,8 | 45 | | АКВВГ | 4×2,5 | 60 | | | |
| К6 | Коробка 4КК1 | Кнопка 4КН1 | — | | | | АВВГ | 2×2,5 | 1 | | | |
| К7 | 4КК1 | Пускатель 4КЛ1 | — | | | | АКВВГ | 4×2,5 | 1 | | | |
| К8 | Коробка 4КК2 | Кнопка 4КН2 | — | | | | АВВГ | 2×2,5 | 1 | | | |
| К9 | 4КК2 | Пускатель 4КЛ2 | — | | | | АКВВГ | 4×2,5 | 1 | | | |
| К10 | Коробка ОКК4 | Коробка 9КК1 | — | | | | АВВГ | 2×2,5 | 1 | | | |
| К11 | ОКК4 | Пускатель ОКЛ4 | — | | | | АКВВГ | 4×2,5 | 1 | | | |
| К12 | ОКК4 | Кнопка ОКН4 | — | | | | АВВГ | 2×2,5 | 1 | | | |
| К13 | Коробка 9КК1 | Пускатель 9КЛ1 | — | | | | АКВВГ | 4×2,5 | 1 | | | |
| К14 | 9КК1 | Кнопка 9КН1 | — | | | | АВВГ | 2×2,5 | 1 | | | |
| | Кабели для справок: | К95-2, К97-2 см. 4ШР1, лист 64 | | | | | | | | | | |
| | К99-2, К102-2, К103-2, | К106-2 см. 9ШР1, лист 78 | | | | | | | | | | |
| | НОШР5-1, см. 0ШР5, лист 87 | | | | | | | | | | | |
| | НОШР4-1, см. 1ШР2, лист 75 | | | | | | | | | | | |

## Сводка кабелей и проводов

| Марка, напряжение | Число жил, сечение, мм² | Количество, м | Марка, напряжение | Число жил, сечение, мм² | Количество, м |
|---|---|---|---|---|---|
| АВВГ 660В | 2×2,5 | 605 | АППВ | 2×2,5 | 14 |
| | 3×2,5 | 481 | | 3×2,5 | 14 |
| | 3×4 | 14 | | | |
| | 4×2,5 | 859 | | | |
| | 3×4+1×2,5 | 71 | АКВВГ | 4×2,5 | 995 |
| | 3×6+1×4 | 42 | | 7×2,5 | 202 |
| | 3×10+1×6 | 96 | | 10×2,5 | 502 |
| | 3×16 | 150 | | 14×2,5 | 55 |
| | 3×16+1×10 | 320 | | 19×2,5 | 15 |
| | 3×25+1×16 | 68 | | 27×2,5 | 28 |
| | 3×50+1×25 | 2343 | | | |
| АВВГ 1000 В | 3×70+1×25 | 915 | | | |
| ПВ1 | 1×1 | 608 | | | |
| | 1×1,5 | 40 | | | |
| АПВ | 1×2,5 | 199 | | | |
| | 1×95 | 140 | | | |

## Сводка труб

| Стальных: Условный проход мм | Стальных: Количество м | Винипластовых: Дн×S | Винипластовых: Количество, м |
|---|---|---|---|
| 25 | 100 | 32×1,8 | 404 |
| 40 | 148 | 50×2,4 | 150 |
| | | 75×3,6 | 1530 |
| 65 | 320 | Полиэтиленовые | |
| | | 32С | 865 |
| | | 40С | 209 |
| | | 50С | 19 |
| | | 63С | 134 |

Надбавка к длине кабелей, определенной по чертежам, допускается в размере не более 6%, в том числе обязательно 2% на отходы

Привязан

Инв.№

| | | | |
|---|---|---|---|
| Нач.отд. | Соколовский | | 05.85 |
| Н.контр. | Акимова | | 05.85 |
| ГИП | Чеснов | | 05.85 |
| Гл.констр. | Рябишин | | 05.85 |
| Рук.бриг. | Астафьев | | 05.85 |
| Инж. | Шиляева | | 05.85 |

ТП 416-3-13.86-ЭМ

Кабельный журнал (окончание)

| Стадия | Лист | Листов |
|---|---|---|
| Р | 83 | |

ТЯЖПРОМЭЛЕКТРОПРОЕКТ свердловское отделение

Инв.№ подл. | Подпись и дата | Взам.инв.№

Цво 609-11

Альбом IX

Типовой проект

## План на отм. 0,000

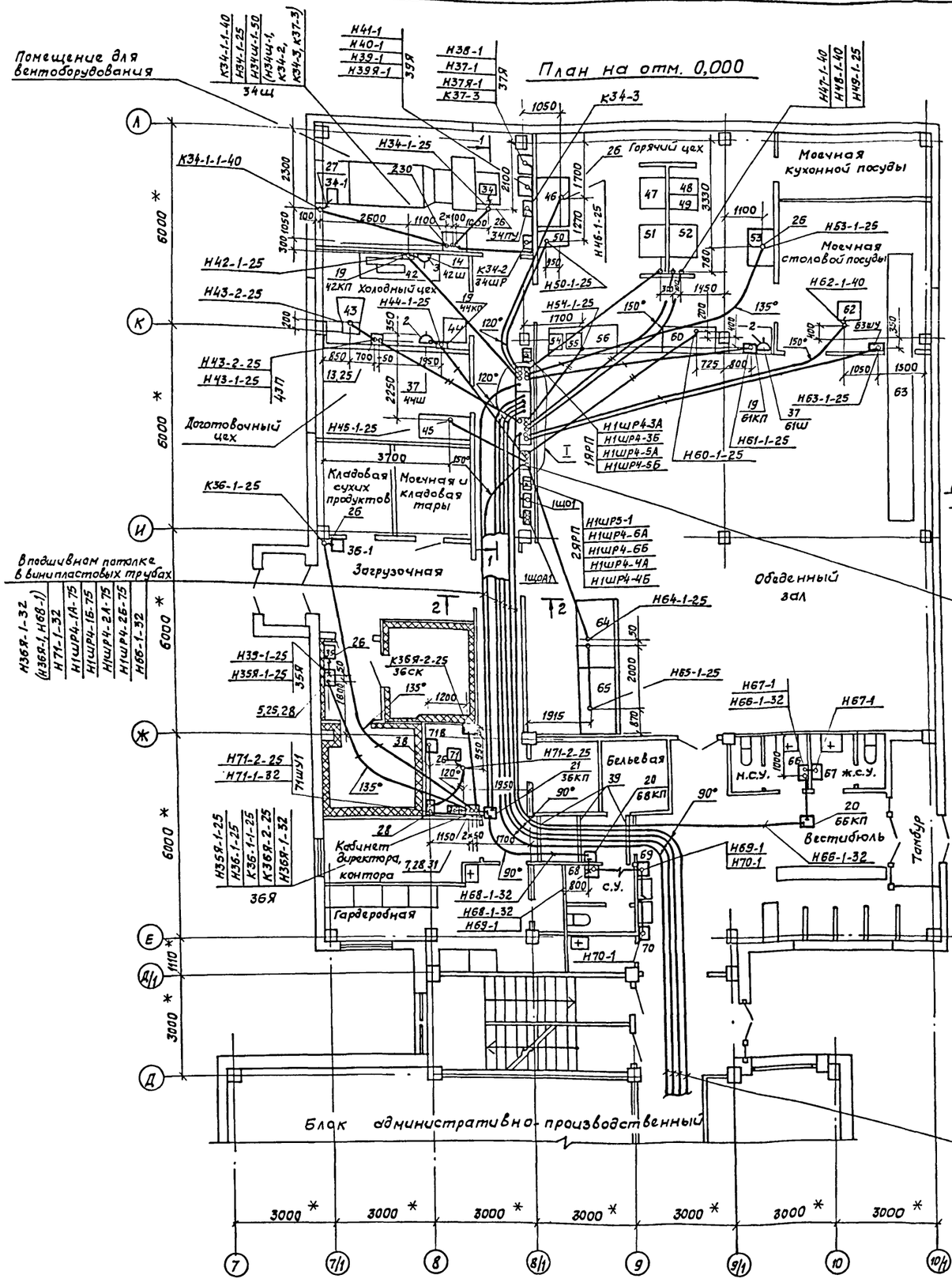


## Вид 1-1

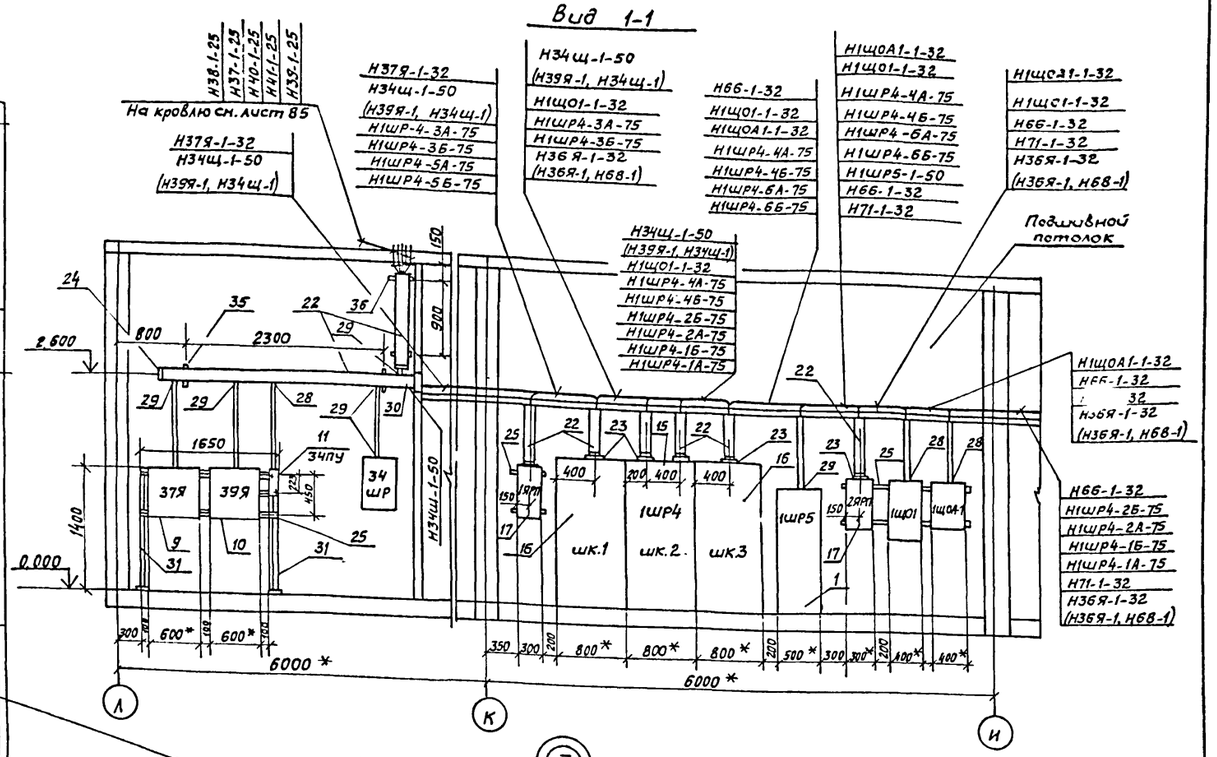


## Разрез 2-2

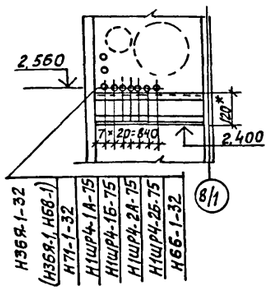

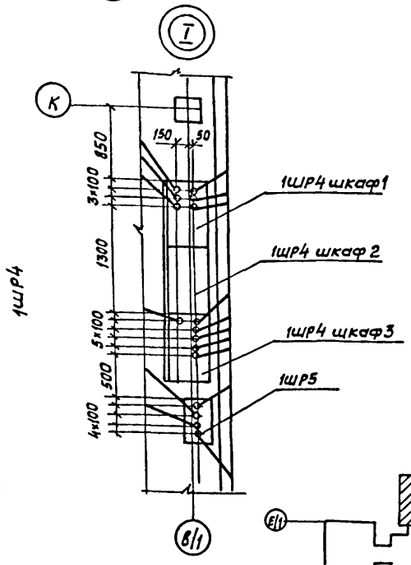


| | | | |
|---|---|---|---|
| Н50-1-25 | Н47-1-40 | шкаф1 | 1шр4 |
| Н46-1-25 | Н53-1-25 | | |
| Н42-1-25 | Н61-1-25 | | |
| Н1Щ01-1 | Н37Я-1 | | |
| Н36Я-1 | Н1ШР4-5А | | |
| Н66-1 | Н1ШР4-5Б | | |
| Н1ШР4-3А | Н1ШР4-1А | шкаф2 | |
| Н1ШР4-3Б | Н1ШР4-1Б | | |
| Н1ШР4-4А | Н1ШР4-2А | | |
| Н1ШР4-4Б | Н1ШР4-2Б | | |
| Н43-1-25 | Н54-1-25 | шкаф3 | |
| Н39Я-1 | Н48-1-40 | | |
| Н34Щ-1 | Н49-1-25 | | |
| Н66-1 | Н62-1-40 | | |
| Н1ШР4-6А | Н63-1-25 | | |
| Н1ШР4-6Б | Н1Щ0А1-1 | | |
| Н1ШР5-1 | Н60-1-25 | | 1шр5 |
| Н71-1 | Н44-1-25 | | |
| | Н45-1-25 | | |
| | Н64-1-25 | | |

Продолжение см. лист 68

Н1ШР4-1А-75
Н1ШР4-1Б-75
Н1ШР4-2А-75
Н1ШР4-2Б-75

Привязан

Инв.№

Инв.№ подл. | Подпись и дата | Взам. инв.№

| | | | | |
|---|---|---|---|---|
| | | | | ТП 416-3-13.86 - ЭМ |
| | | | | Областной вычислительный центр на 33ВМ (9-этажное здание) |
| Нач. отд. | Соколовский | | 05.85 | Блок столовой |
| Н. контр. | Акинова | | 05.85 | Стадия: Р; Лист: 84; Листов: |
| ГИП | Чеснов | | 05.85 | План 1 этажа. Прокладка кабелей |
| Гл. констр | Рябушин | | 05.85 | ТЯЖПРОМЭЛЕКТРОПРОЕКТ свердловское отделение |
| Рук. бриг. | Астафьев | | 05.85 | |
| Ст. инж. | Козлова | | 05.85 | |
| Инж. | Маркова | | 05.85 | |

Ц00609-11 88

Альбом IX

Типовой проект

## План на отм. - 4,800

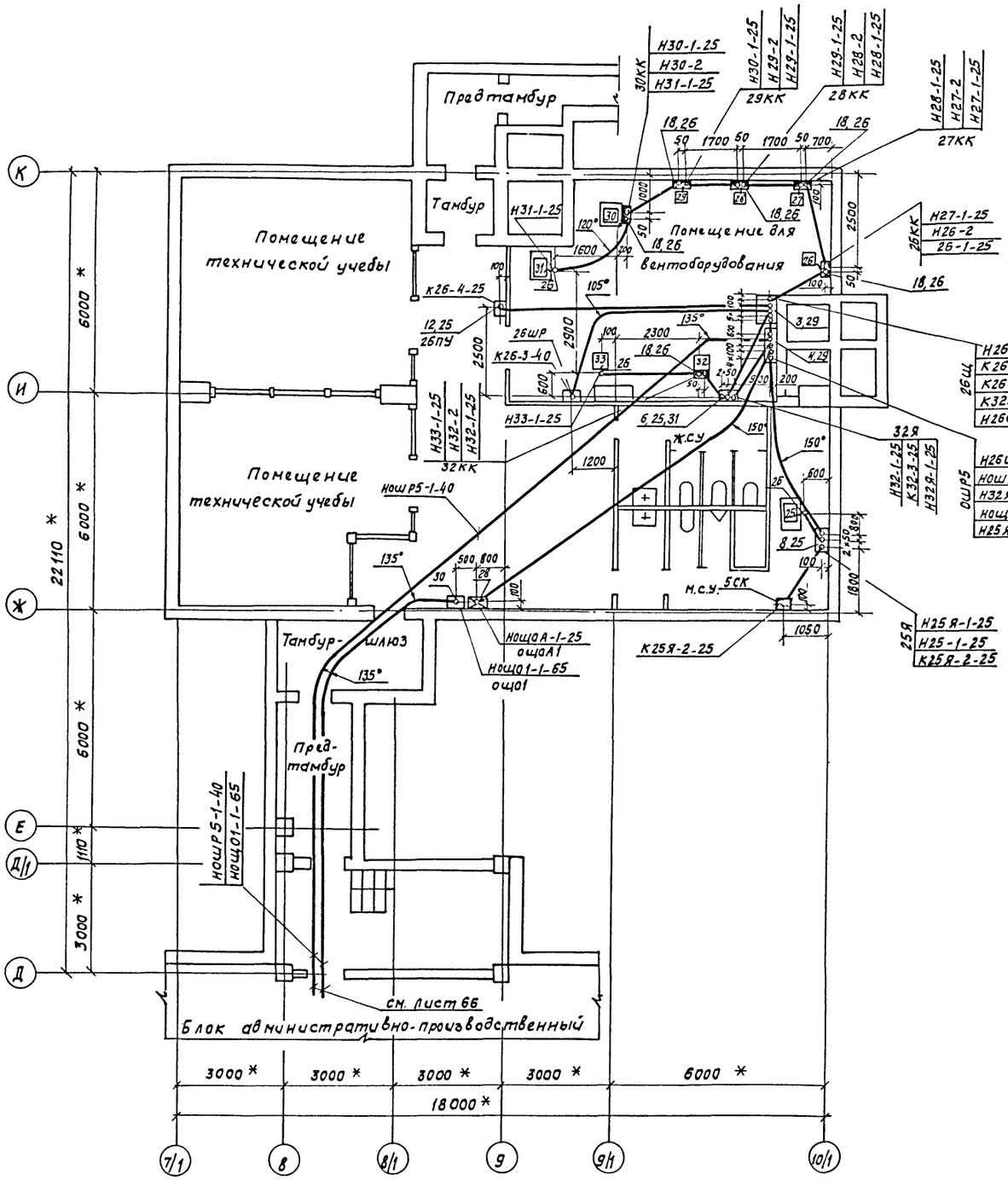


## План кровли

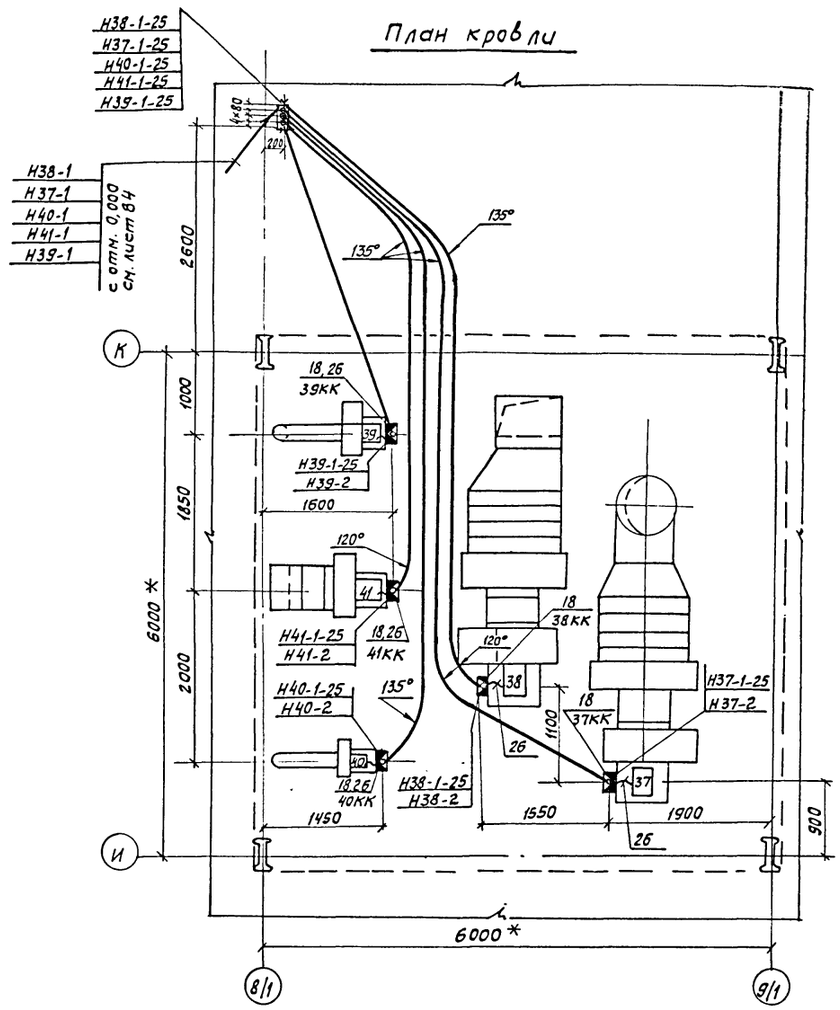


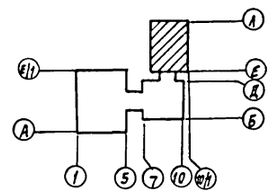


Привязан

Инв. №

| | | | | |
|---|---|---|---|---|
| | | | | ТП 416-3-13.86-ЭМ |
| | | | | Областной вычислительный центр на ЭВМ (9-этажное здание) |
| Нач.отд. | Соколовский | | 05.85 | |
| Н.контр. | Акимова | | 05.85 | Блок столовой |
| ГИП | Чеснов | | 05.85 | |
| Гл.констр. | Рябишин | | 05.85 | |
| Рук.бриг. | Астафьев | | 05.85 | План подвала и кровли. Прокладка кабелей |
| Ст.инж. | Козлова | | 05.85 | |
| Инж. | Маркова | | 05.85 | |

Стадия: Р. | Лист: 85 | Листов:

ТЯЖПРОМЭЛЕКТРОПРОЕКТ
Свердловское отделение

Инв.№ подл. | Подпись и дата | Взам. инв.№

400609-11

| Марка поз. | Обозначение | Наименование | Кол. | Масса ед., кг | Примечание |
|---|---|---|---|---|---|
| | | Электрооборудование | | | |
| 1 | | Шкаф распределитель- | | | |
| | | ный ШР11-73701-22У3 | 1 | | 1ШР5 |
| 2 | | Щит управления | | | |
| | | ЩУП1-01-07-00-00-0-0-2 | 1 | | 34Щ |
| 3 | | Щит управления | | | |
| | | ЩУП1-01-03-00-00-0-0-2 | 1 | | 26Щ |
| 4 | | Пункт распределитель- | | | |
| | | ный ПР24Н7101-21У3 | 1 | | 0ШР5 |
| 5 | | Ящик ЯУ5111-03А2А | 1 | | 35Я |
| 6 | | Ящик ЯУ5111-03А2Е | 1 | | 32Я |
| 7 | | Ящик ЯУ5113-03А2Д | 1 | | 36Я |
| 8 | | Ящик ЯУ5113-03А2Л | 1 | | 25Я |
| 9 | | Ящик ЯУ5115-03А2Н-Н | 1 | | 37Я |
| 10 | | Ящик ЯУ5123-03А2Б-Д-Д | 1 | | 39Я |
| 11 | | Пост управления | | | |
| | | ПКУ15-19.141-40У3 | 1 | | 34ПУ |
| 12 | | Пост управления | | | |
| | | ПКУ15-19.121-40У3 | 1 | | 26ПУ |
| 13 | | Пускатель ПМЕ-122 | 1 | | 43Л |
| 14 | | Розетка РШ30-0-К | | | |
| | | 25/380 УХЛ4 | | | |
| | | ТУ16-526.372-80 | 1 | | 42Ш |
| | | | | | |
| | | | | | |
| | | Изделия заводов ГЭМ | | | |
| | | Устройство вводно- | | | |
| | | распределительное | | | |
| 15 | | ВРУ1-11-10 | 1 | | 1ШР4 |
| 16 | | ВРУ1-49-00 | 2 | | 1ШР4 |
| 17 | | Ящик силовой ЯБ1-2 | 2 | | 1,2ЯРП |
| 18 | | Коробка клеммная | | | |
| | | У614 | 11 | | |
| 19 | | Коробка У994 | 3 | | |
| | | | | | |

| Марка поз. | Обозначение | Наименование | Кол. | Масса ед., кг | Примечание |
|---|---|---|---|---|---|
| 20 | | Коробка У272УХЛ3 | 2 | | |
| 21 | | Коробка У274УХЛ3 | 1 | | |
| 22 | | Короб прямой У1080 | 4 | | |
| 23 | | Секция вводная У1086 | 6 | | |
| 24 | | Заглушка торцовая | | | |
| | | У1087 | 4 | | |
| 25 | | Профиль К238 | 15 | | |
| 26 | | Ввод гибкий К1084 | 30 | | |
| 27 | | Ввод гибкий К1086 | 4 | | |
| | | Патрубок вводной | | | |
| | | У477 | 30 | | |
| | | У478 | 10 | | |
| | | У479 | 4 | | |
| | | Стойка К314 | 6 | | |
| | | Скоба К143 | 40 | | |
| | | Скоба К740 | 10 | | |
| | | Накладка НТ-1 | 10 | | |
| | | Швеллер К347 | 5 | | |
| | | | | | |
| | | Сборочные единицы | | | |
| 35 | 4.407-223-002 | Установка кронштей- | | | |
| | исполн. 2 | на на стене | 2 | | |
| 36 | 4.407-223-011 | Установка конструк- | | | |
| | исполн. 2 | ции на стене | 2 | | |
| | | | | | |
| | | | | | |
| | | Стандартные изделия | | | |
| 37 | | Розетка РШ-П-20-0- | | | |
| | | IP43-01-10/220 | | | |
| | | ГОСТ 7396-76 | 2 | | 44,61Ш |
| | | | | | |
| | | Материалы | | | |
| 38 | | Труба 32×2,0 | | | |
| | | ГОСТ 10704-76 | 6 | | М |
| | | | | | |

1. Обозначения условные графические электрического оборудования и проводок на планах ГОСТ 2.754-72.

2. Прокладку труб выполнять в соответствии с инструкцией по монтажу электропроводок в трубах ВСН 370-76, ММСС, СССР, 1978 г.

3. Все трубы проложить в подливке чистого пола.

4. В подливке пола кабели прокладываются в стальных трубах.

5. Все концы труб, прокладываемых к напольным шкафам, вывести на отм. 0,100 мм, во всех остальных случаях на отм. 0,200 мм над уровнем чистого пола.

6. Все отверстия в стенах и перекрытиях после укладки коробов и труб должны быть уплотнены легкопробиваемым материалом.

7. Высота установки электрооборудования принимается:
для шкафов управления - 1200 мм до оси;
для клеммных ящиков - 600 мм до оси
для ящиков с рубильниками и кнопок управления - 1300 мм до оси

8. * - Размеры для справок.

Типовой проект

Инв.№ подл. | Подпись и дата | Взам. инв.№

Привязан

Инв.№

| | | | |
|---|---|---|---|
| Нач. отд. | Соколовский | | 10.83 |
| Н. контр. | Акинова | | 10.83 |
| Гл. инж. пр | Чеснов | | 10.83 |
| Гл. констр. | Рябишин | | 10.83 |
| Рук. бриг. | Астафьев | | 10.83 |
| Ст. инж. | Козлова | | 10.83 |
| Инж. | Маркова | | 10.83 |

ТП 416-3-13.86-ЭМ

Областной вычислительный центр на ЭВМ (9-этажное здание)

Блок столовой

Спецификация и технические требования

| Стадия | Лист | Листов |
|---|---|---|
| Р | 86 | |

ТЯЖПРОМЭЛЕКТРОПРОЕКТ
Свердловское отделение

Ц 00609-11

| Маркировка кабеля | Трасса: Начало | Трасса: Конец | Проходы через: Трубы: Маркировка | Трубы: Усл. прох. или Dн | Трубы: Длина, м | Ящики протяжные | Кабель: По проекту: Марка, напряжение | По проекту: Кол., число жил и сечение | По проекту: Длина, м | Проложено: Марка, напряжение | Проложено: Кол., число жил и сечение | Проложено: Длина, м |
|---|---|---|---|---|---|---|---|---|---|---|---|---|
| | | ОЩР5 | | | | | | | | | | |
| НОЩР5-1 | Пункт распредели- | Пункт распредели- | | | | | | | | | | |
| | тельный ОЩР4 | тельный ОЩР5 | НОЩР5-1 | 40 | 45 | | АВВГ | 3×10+1×6 | 90 | | | |
| 40ЩОА1-1 | ОЩР5 | Щит освещения ОЩОА1 | НОЩОА1-1 | 25 | 15 | | АВВГ | 4×2,5 | 20 | | | |
| Н25Я-1 | ОЩР5 | Ящик 25Я | Н25Я-1 | 25 | 10 | | АВВГ | 4×2,5 | 15 | | | |
| Н25-1 | Ящик 25Я | Двигатель 25 | Н25-1 | 25 | 5 | | АВВГ | 4×2,5 | 8 | | | |
| К25Я-2 | 25Я | Коробка соедините- | | | | | | | | | | |
| | | льная 5СК (КИП) | К25Я-2 | 25 | 5 | | АКВВГ | 7×2,5 | 8 | | | |
| Н26Щ-1 | ОЩР5 | Щит управления | | | | | | | | | | |
| | | 26Щ | Н26Щ-1 | 40 | 2 | | АВВГ | 3×4+1×2,5 | 10 | | | |
| Н26-1 | 26Щ | Коробка клеммная 26КК | Н26-1 | 25 | 5 | | АВВГ | 4×2,5 | 8 | | | |
| Н26-2 | 26КК | Двигатель 26 | | | | | ПВ1 | 4(1×1) | 8 | | | |
| К26-3 | 26Щ | Шкаф регулирова- | | | | | | | | | | |
| | | ния 26ШР | К26-3 | 40 | 10 | | АКВВГ | 14×2,5 | 15 | | | |
| К26-4 | 26Щ | Пост управления 26ПУ | К26-4 | 25 | 10 | | АКВВГ | 4×2,5 | 15 | | | |
| Н27-1 | 26КК | Коробка клеммная 27КК | Н27-1 | 25 | 5 | | АВВГ | 4×2,5 | 8 | | | |
| Н27-2 | 27КК | Двигатель 27 | | | | | ПВ1 | 4(1×1) | 8 | | | |
| Н28-1 | 27КК | Коробка клеммная 28КК | Н28-1 | 25 | 3 | | АВВГ | 4×2,5 | 5 | | | |
| Н28-2 | 28КК | Двигатель 28 | | | | | ПВ1 | 4(1×1) | 8 | | | |
| Н29-1 | 28КК | Коробка клеммная 29КК | Н29-1 | 25 | 3 | | АВВГ | 4×2,5 | 5 | | | |
| Н29-2 | 29КК | Двигатель 29 | | | | | ПВ1 | 4(1×1) | 8 | | | |
| Н30-1 | 29КК | Коробка клеммная 30КК | Н30-1 | 25 | 5 | | АВВГ | 4×2,5 | 8 | | | |
| Н30-2 | 30КК | Двигатель 30 | | | | | ПВ1 | 4(1×1) | 8 | | | |
| Н31-1 | 30КК | Двигатель 31 | Н31-1 | 25 | 5 | | ПВ1 | 4(1×1) | 32 | | | |
| Н32Я-1 | ОЩР5 | Ящик 32Я | Н32Я-1 | 25 | 5 | | АВВГ | 4×2,5 | 10 | | | |
| Н32-1 | 32Я | Коробка клеммная 32КК | Н32-1 | 25 | 5 | | АВВГ | 4×2,5 | 8 | | | |
| Н32-2 | 32КК | Двигатель 32 | | | | | ПВ1 | 4(1×1) | 8 | | | |
| К32-3 | 32Я | Щит управления 26Щ | К32-3 | 25 | 5 | | АКВВГ | 4×2,5 | 10 | | | |
| Н33-1 | 32КК | Двигатель 33 | Н33-1 | 25 | 5 | | ПВ1 | 4(1×1) | 32 | | | |
| | | | | | | | | | | | | |
| | | | | | | | | | | | | |
| | | 1ШР4 | | | | | | | | | | |
| Н1ШР4-3А | Устройство вводно- | | | | | | | | | | | |
| | распределительное | | | | | | | | | | | |
| | 1ШР4, шкаф 2 | Ящик силовой 1ЯРП | Н1ШР4-3А | 75×3,6 | 4 | | АВВГ | 3×70+1×25 | 8 | | | |
| Н1ШР4-3Б | 1ШР4, шкаф 2 | 1ЯРП | Н1ШР4-3Б | 75×3,6 | 4 | | АВВГ | 3×70+1×25 | 8 | | | |
| Н1ШР4-4А | 1ШР4, шкаф 2 | Ящик силовой 2ЯРП | Н1ШР4-4А | 75×3,6 | 5 | | АВВГ | 3×70+1×25 | 8 | | | |
| Н1ШР4-4Б | 1ШР4, шкаф 2 | 2ЯРП | Н1ШР4-4Б | 75×3,6 | 5 | | АВВГ | 3×70+1×25 | 8 | | | |
| Н1ШР4-5А | 1ЯРП | 1ШР4, шкаф 1 | Н1ШР4-5А | 75×3,6 | 4 | | АВВГ | 3×70+1×25 | 8 | | | |
| Н1ШР4-5Б | 1ЯРП | 1ШР4, шкаф 1 | Н1ШР4-5Б | 75×3,6 | 4 | | АВВГ | 3×70+1×25 | 8 | | | |
| Н1ШР4-6А | 2ЯРП | 1ШР4, шкаф 3 | Н1ШР4-6А | 75×3,6 | 4 | | АВВГ | 3×70+1×25 | 8 | | | |
| Н1ШР4-6Б | 2ЯРП | 1ШР4, шкаф 3 | Н1ШР4-6Б | 75×3,6 | 4 | | АВВГ | 3×70+1×25 | 8 | | | |

| Маркировка кабеля | Трасса: Начало | Трасса: Конец | Проходы через: Трубы: Маркировка | Трубы: Усл. прох. или Dн | Трубы: Длина, м | Ящики протяжные | Кабель: По проекту: Марка, напряжение | По проекту: Кол., число жил и сечение | По проекту: Длина, м | Проложено: Марка, напряжение | Проложено: Кол., число жил и сечение | Проложено: Длина, м |
|---|---|---|---|---|---|---|---|---|---|---|---|---|
| НЩО1-1 | 1ШР4, шкаф 1 | Щит освещения 1ЩО1 | Н1ЩО1-1 | 32×1,8 | 8 | | АПВ | 4(1×16) | 60 | | | |
| К1ЩОА1-1 | 1ШР4, шкаф 3 | Щит освещения 1ЩОА1 | Н1ЩОА1-1 | 32×1,8 | 7 | | АПВ | 4(1×6) | 48 | | | |
| Н34Щ-1 | 1ШР4, шкаф 3 | Щит управления | Н34Щ-1 | 50×2,4 | 15 | | АПВ | 3(1×10)+ | 75 | | | |
| | | 34Щ | | | | | | 1×6 | 25 | | | |
| Н34-1 | 34Щ | Двигатель 34 | Н34-1 | 25 | 5 | | ПВ1 | 4(1×4) | 32 | | | |
| К34-1-1 | 34Щ | Двигатель 34-1 | К34-1-1 | 40 | 8 | | АКВВГ | 14×2,5 | 15 | | | |
| К34-2 | 34Щ | Шкаф регулирова- | Н34Щ-1 | 50×2,4 | – | | | | | | | |
| | | ния 34ШР | К34-2 | 50×2,4 | 2 | | АКВВГ | 19×2,5 | 10 | | | |
| К34-3 | 34Щ | Пост управления | Н34Щ-1 | 50×2,4 | – | | | | | | | |
| | | 34ПУ | К34-3 | 32×1,8 | 2 | | АКВВГ | 7×2,5 | 15 | | | |
| Н35Я-1 | Ящик 36Я | Ящик 35Я | Н35Я-1 | 25 | 10 | | АПВ | 4(1×2,5) | 60 | | | |
| Н35-1 | 35Я | Двигатель 35 | Н35-1 | 25 | 3 | | ПВ1 | 4(1×1) | 24 | | | |
| Н36Я-1 | 1ШР4, шкаф 1 | Ящик 36Я | Н36Я-1 | 32×1,8 | 20 | 36КП | АПВ | 4(1×2,5) | 100 | | | |
| Н36Я-2 | 36Я | Коробка 36СК (КИП) | Н36Я-2 | 25 | 5 | | АПВ | 3(1×2,5) | 24 | | | |
| Н36-1 | 36Я | Двигатель 36 | Н36-1 | 25 | 3 | | ПВ1 | 4(1×1) | 24 | | | |
| К36-1-1 | 36Я | Исполнительный | | | | | | | | | | |
| | | механизм 36-1 | К36-1-1 | 25 | 15 | | АКВВГ | 4×2,5 | 20 | | | |
| Н37Я-1 | 1ШР4, шкаф 1 | Ящик 37Я | Н37Я-1 | 32×1,8 | 10 | | АПВ | 3(1×4)+ | 60 | | | |
| | | | Н37Я-1 | 50×2,4 | 2 | | | 1×2,5 | 20 | | | |
| Н37-1 | 37Я | Коробка клеммная 37КК | Н37-1 | 25 | 15 | | АПВ | 4(1×2,5) | 100 | | | |
| Н37-2 | 37КК | Двигатель 37 | | | | | ПВ1 | 4(1×1) | 8 | | | |
| Н37-3 | 37Я | Щит управления 34Щ | Н34Щ-1 | 50×2,4 | – | | АПВ | 3(1×2,5) | 36 | | | |
| Н38-1 | 37Я | Коробка клеммная 38КК | Н38-1 | 25 | 15 | | АПВ | 4(1×2,5) | 96 | | | |
| Н38-2 | 38КК | Двигатель 38 | | | | | ПВ1 | 4(1×1) | 8 | | | |
| Н39Я-1 | 1ШР4, шкаф 3 | Ящик 39Я | Н34Щ-1 | 50×2,4 | – | | | | | | | |
| | | | Н39Я-1 | 50×2,4 | 2 | | АПВ | 4(1×2,5) | 80 | | | |
| Н39-1 | 39Я | Коробка клеммная 39КК | Н39-1 | 25 | 10 | | АПВ | 4(1×2,5) | 72 | | | |
| Н39-2 | 39КК | Двигатель 39 | | | | | ПВ1 | 4(1×1) | 8 | | | |
| Н40-1 | 39Я | Коробка клеммная 40КК | Н40-1 | 25 | 15 | | АПВ | 4(1×2,5) | 92 | | | |
| Н40-2 | 40КК | Двигатель 40 | | | | | ПВ1 | 4(1×1) | 8 | | | |
| Н41-1 | 39Я | Коробка клеммная 41КК | Н41-1 | 25 | 10 | | АПВ | 4(1×2,5) | 94 | | | |
| Н41-2 | 41КК | Двигатель 41 | | | | | ПВ1 | 4(1×1) | 8 | | | |
| Н42-1 | 1ШР4, шкаф 1 | Розетка 42Ш | Н42-1 | 25 | 8 | 42КП | АПВ | 4(1×2,5) | 48 | | | |

Типовой проект

Взам. инв. №

Подпись и дата

Инв. № подл.

Привязан

Инв. №

| | | | | |
|---|---|---|---|---|
| Нач. отд. | Соколовский | | 10.83 | ТП 416-3-13.86-ЭМ |
| Н. контр. | Акимова | | 10.83 | Областной вычислительный центр на ЭВМ (9-этажное здание) |
| ГИП | Чеснов | | 10.83 | Блок столовой — Стадия: Р; Лист: 87; Листов: |
| Гл. констр. | Рябушин | | 10.83 | |
| Рук. бриг. | Астафьев | | 10.83 | Кабельный журнал (Начало) |
| Ст. инж. | Козлова | | 10.83 | ТЯЖПРОМЭЛЕКТРОПРОЕКТ свердловское отделение |
| Инж. | Маркова | | 10.83 | |

Ц 00609-11

| Маркировка кабеля | Трасса: Начало | Трасса: Конец | Проходы через трубы: Маркировка | Проходы через трубы: Усл. прох. или Dн×S | Проходы через трубы: Длина, м | Проходы через ящики протяжные | Кабель по проекту: Марка, напряжение | Кабель по проекту: Кол., число жил и сечение | Кабель по проекту: Длина, м | Кабель проложено: Марка, напряжение | Кабель проложено: Кол., число жил и сечение | Кабель проложено: Длина, м |
|---|---|---|---|---|---|---|---|---|---|---|---|---|
| Н43-1 | 1ШР4, шкаф 3 | Пускатель 43Л | Н43-1 | 25 | 8 | | АПВ | 4(1×2,5) | 48 | | | |
| Н43-2 | Пускатель 43Л | Двигатель 43 | Н43-2 | 25 | 5 | | АПВ | 4(1×2,5) | 28 | | | |
| Н46-1 | 1ШР4, шкаф 1 | Котел пищеварочный | Н46-1 | 25 | 10 | | АПВ | 3(1×10)+ | 39 | | | |
| | | 46 | | | | | | 1×6 | 13 | | | |
| Н47-1 | 1ШР4, шкаф 1 | Клеммник вводной | Н47-1 | 40 | 8 | | АПВ | 3(1×25)+ | 36 | | | |
| | | электроплит 47,51 | | | | | | 1×16 | 12 | | | |
| Н48-1 | 1ШР4, шкаф 3 | Клеммник вводной | Н48-1 | 40 | 10 | | АПВ | 3(1×25)+ | 45 | | | |
| | | приемников 48,52 | | | | | | 1×16 | 15 | | | |
| Н49-1 | 1ШР4, шкаф 3 | Электросковорода | Н49-1 | 25 | 10 | | АПВ | 2(1×6) | 30 | | | |
| | | 49 | | | | | | 1×4 | 15 | | | |
| Н50-1 | 1ШР4, шкаф 1 | Устройство | Н50-1 | 25 | 8 | | АПВ | 3(1×6) | 36 | | | |
| | | варочное | | | | | | 1×4 | 12 | | | |
| Н53-1 | 1ШР4, шкаф 1 | Электрокипятильник 53 | Н53-1 | 25 | 10 | | АПВ | 4(1×2,5) | 52 | | | |
| Н54-1 | 1ШР4, шкаф 3 | Клеммник вводной | Н54-1 | 25 | 5 | | АПВ | 3(1×6)+ | 24 | | | |
| | | прилавка (54...59) | | | | | | 1×4 | 8 | | | |
| Н61-1 | 1ШР4, шкаф 1 | Розетка 61Ш | Н61-1 | 25 | 8 | | АПВ | 3(1×2,5) | 36 | | | |
| Н62-1 | 1ШР4, шкаф 3 | Посудомоечная | Н62-1 | 40 | 12 | | АПВ | 3(1×25)+ | 45 | | | |
| | | машина 62 | | | | | | 1×16 | 15 | | | |
| Н63-1 | 1ШР4, шкаф 3 | Шкаф управления 63ШУ | Н63-1 | 25 | 15 | | АПВ | 4(1×2,5) | 72 | | | |
| Н66-1 | 1ШР4, шкаф 3 | Электросушитель 66 | Н66-1 | 32×1,8 | 30 | 66КП | АПВ | 3(1×2,5) | 105 | | | |
| Н67-1 | Электросушитель 66 | Электросушитель 67 | | | | | АППВ | 3×2,5 | 5 | | | |
| Н68-1 | 1ШР4, шкаф 1 | Электросушитель 68 | Н36Я-1 | 32×1,8 | - | 36КП | | | | | | |
| | | | Н68-1 | 32×1,8 | 8 | 68КП | АПВ | 3(1×4) | 90 | | | |
| Н69-1 | Электросушитель 68 | Электросущитель 69 | | | | | АППВ | 3×2,5 | 10 | | | |
| Н70-1 | Электросушитель 69 | Электросушитель 70 | | | | | АППВ | 3×2,5 | 10 | | | |
| | Кабели для | справок: Н1ШР4-1А,Б | см. | 1ШР1 | лист 74 | | | | | | | |
| | | Н1ШР4-2А,Б | см | 1ШР2 | лист 75 | | | | | | | |
| | | 1ШР5 | | | | | | | | | | |
| Н1ШР5-1 | 2ЯРП | Шкаф распредели- | | | | | АПВ | 3(1×50)+ | 30 | | | |
| | | тельный 1ШР5 | Н1ШР5-1 | 50×2,4 | 5 | | | 1×25 | 10 | | | |
| Н44-1 | 1ШР5 | Розетка 44Ш | Н44-1 | 25 | 8 | | АПВ | 3(1×2,5) | 30 | | | |
| Н45-1 | 1ШР5 | Шкаф холодильный 45 | Н45-1 | 25 | 5 | | АПВ | 4(1×2,5) | 32 | | | |
| Н60-1 | 1ШР5 | Прилавок-витрина | | | | | | | | | | |
| | | холодильный 60 | Н60-1 | 25 | 8 | | АПВ | 4(1×2,5) | 48 | | | |
| Н64-1 | 1ШР5 | Прилавок-витрина | | | | | | | | | | |
| | | охлаждаемый 64 | Н64-1 | 25 | 8 | | АПВ | 4(1×2,5) | 48 | | | |
| Н65-1 | Прилавок-витрина | Прилавок-витрина | | | | | | | | | | |
| | охлаждаемый 64 | охлаждаемый 65 | Н65-1 | 25 | 3 | | АПВ | 4(1×2,5) | 24 | | | |
| Н71-1 | 1ШР5 | Щит управления | | | | | | | | | | |
| | | 71ШУ1 | Н71-1 | 32×1,8 | 20 | 36КП | АПВ | 4(1×2,5) | 100 | | | |
| Н71-2 | 71ШУ1 | Двигатель 71 | Н71-1 | 25 | 4 | | ПВ1 | 4(1×1) | 28 | | | |

## Сводка кабелей и проводов

| Марка, напряжение | Число жил, сечение, мм² | Количество, м | Марка, напряжение | Число жил, сечение, мм² | Количество, м |
|---|---|---|---|---|---|
| АВВГ 660 В | 4×2,5 | 95 | АКВВГ | 4×2,5 | 45 |
| | 3×4+1×2,5 | 10 | | 7×2,5 | 23 |
| | 3×10+1×6 | 90 | | 14×2,5 | 30 |
| АВВГ 1000 В | 3×70+1×25 | 64 | | 19×2,5 | 10 |
| АПВ | 1×2,5 | 1435 | | | |
| | 1×4 | 185 | | | |
| | 1×6 | 176 | | | |
| | 1×10 | 113 | | | |
| | 1×16 | 102 | | | |
| | 1×25 | 136 | | | |
| | 1×50 | 30 | | | |
| ПВ1 | 1×1 | 228 | | | |
| | 1×4 | 32 | | | |
| АППВ | 3×2,5 | 25 | | | |

## Сводка труб

| Стальных: Условный проход мм | Стальных: Количество м | Винипластовых: Dн×S | Винипластовых: Количество, м |
|---|---|---|---|
| 25 | 320 | 32×1,8 | 105 |
| 40 | 95 | 50×2,4 | 26 |
| | | 75×3,6 | 34 |

Надбавка к длине кабелей, определенной по чертежам, допускается в размере не более 6%, в том числе обязательно 2% на отходы

Привязан

Инв. №

| | | | |
|---|---|---|---|
| Нач. отд. | Соколовский | | 10.83 |
| Н.контр. | Акимова | | 10.83 |
| ГИП | Чеснов | | 1083 |
| Гл.констр. | Рябушин | | 10.83 |
| Рук.фраг. | Астафьев | | 10.83 |
| Ст.инж. | Козлова | | 10.83 |
| Инж. | Маркова | | 10.83 |

ТП 416-3-13.86-ЭМ

Кабельный журнал (окончание)

| Стадия | Лист | Листов |
|---|---|---|
| Р | 88 | |

ТЯЖПРОМЭЛЕКТРОПРОЕКТ Свердловское отделение

Альбом IX

Типовой проект

Взам. инв. №

Подпись и дата

Инв. № подл.

Альбом IX

Типовой проект

| Обозначение чертежа | Наименование | Кол. | Примечание |
|---|---|---|---|
| | | | |
| 4.407-223-002 | Установка кронштейна | | |
| исполн. 2 | на стене | 2 | |
| | | | |
| | | | |
| 4.407-223-011 | Установка конструкции на | | |
| исполн. 2 | стене при вертикальной | | |
| | прокладке коробов | 2 | |
| | | | |
| | | | |
| 4.407-255-002 | Настенная одиночная | | |
| исполн. 4 | кабельная конструкция | 20 | |
| | | | |
| 4.407-255-016 | Потолочная одиночная | | |
| исполн. 13 | двусторонняя кабельная | | |
| | конструкция | 10 | |
| | | | |
| | | | |
| 4.407-255-047 | Кожух для защиты кабелей | | |
| исполн. 1 | | 67 | |
| исполн. 3 | | 34 | |
| | | | |
| 4.407-263-042 | Конструкция для прокладки | | |
| исполн. 1 | лотков по стене | 38 | |
| | | | |
| 4.407-263-051 | Обхват для колонн | | |
| исполн. 8 | | 20 | |
| | | | |
| 4.407-248.1 лист 19 | Колено | | |
| исполн. 1 | | 298 | |
| исполн. 2 | | 171 | |
| | | | |
| 4.407-248.1 лист 20 | Колено | | |
| исполн. 1 | | 62 | |
| исполн. 2 | | 30 | |
| 4.407-248.1 лист 21 | Колено | | |
| исполн. 1 | | 12 | |
| | | | |
| без чертежа | Металлорукав ТУ22-3988-77 | | |
| | Р3-Ц-А-60 L = 500 | 5 | |
| | | | |
| То же | Труба 60×2,8 ГОСТ 10704-76 | | |
| | L = 500 | 110 | |
| | | | |
| | | | |
| | | | |
| | | | |

## Сводка кабелей и проводов

| Марка, напряжение | Число жил, сечение, мм² | Кол-во, м | Марка, напряжение | Число жил, сечение, мм² | Кол-во, м |
|---|---|---|---|---|---|
| АВВГ 660В | 2×2,5 | 825 | АПВ | 1×2,5 | 1907 |
| | 3×2,5 | 1211 | | 1×4 | 185 |
| | 3×4 | 14 | | 1×6 | 176 |
| | 3×6 | 20 | | 1×10 | 113 |
| | 3×10 | 35 | | 1×16 | 102 |
| | 3×16 | 150 | | 1×25 | 136 |
| | 4×2,5 | 1689 | | 1×50 | 30 |
| | 3×4+1×2,5 | 298 | | 1×95 | 140 |
| | 3×6+1×4 | 97 | | | |
| | 3×10+1×6 | 266 | | | |
| | 3×16+1×10 | 440 | ПВ1 | 1×1 | 1368 |
| | 3×25+1×16 | 158 | | 1×1,5 | 40 |
| АВВГ 1000В | 3×50+1×25 | 2351 | | 1×4 | 32 |
| | 3×70+1×25 | 979 | | | |
| АКВВГ | 4×2,5 | 1915 | АППВ | 2×2,5 | 14 |
| | 7×2,5 | 337 | | 3×2,5 | 39 |
| | 10×2,5 | 502 | | | |
| | 14×2,5 | 85 | | | |
| | 19×2,5 | 25 | | | |
| | 27×2,5 | 28 | | | |

## Сводка труб

| стальных | | винипластовых | |
|---|---|---|---|
| Условный проход, мм | Количество, м | Dн×S | Количество, м |
| 25 | 1137 | 32×1,8 | 1274 |
| 40 | 280 | 50×2,4 | 321 |
| 65 | 335 | 75×3,6 | 1564 |
| | | Полиэтиленовых | |
| | | 32С | 1265 |
| | | 40С | 562 |
| | | 50С | 19 |
| | | 63С | 224 |
| | | 75С | 22 |

Привязан

Инв.№

Инв.№ подл. | Подпись и дата | Взам. инв.№

ТП 416-3-13.86 – ЭМ

Областной вычислительный центр на ЭВМ (9-этажное здание)

| | | | | | Стадия | Лист | Листов |
|---|---|---|---|---|---|---|---|
| Нач.отд | Соколовский | | 05.85 | | Р | 89 | |
| Н.контр. | Акимова | | 05.85 | | | | |
| ГИП | Чеснов | | 05.85 | | | | |
| Гл.констр. | Рябишин | | 05.85 | Ведомость изделий мастерских электромонтажных заготовок (М33) и сводка кабелей | ТЯЖПРОМЭЛЕКТРОПРОЕКТ Свердловское отделение | | |
| Рук.бриг. | Астафьев | | 05.85 | | | | |
| Ст.инж. | Чулкова | | 05.85 | | | | |

Ц20609-11

Альбом IX

| № п.п. | Запрашиваемые данные | | | 1 | 2 | 3 | 4 | 5 | 6 | 7 | 8 | | | | | | | | | | | |
|---|---|---|---|---|---|---|---|---|---|---|---|---|---|---|---|---|---|---|---|---|---|---|
| 1 | Порядковый номер панели | | | | | | | | | | | | | | | | | | | | | |
| 2 | Номинальное напряжение | | 380 В | | | | | | | | | | | | | | | | | | | |
| 3 | Номинальный ток, материал и сечение сборных шин | | 1000 А<br>80х6 мм | | | | | | | | | | | | | | | | | | | |
| 4 | Схема первичных соединений | | | 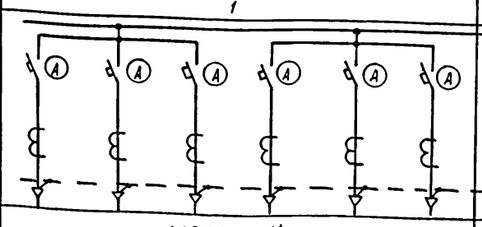 | | 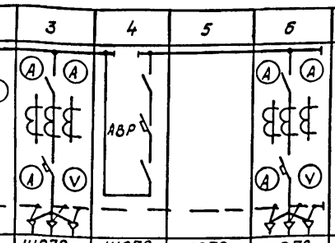 | | | | | | | | | | | | | | | | |
| 5 | Материал и сечение нулевой шины | | 40х4 мм | | | | | | | | | | | | | | | | | | | |
| 6 | Тип панели или шкафа | | | Щ070-1-14 | Щ070-1-16 | Щ070-1-37 | Щ070 1-73 | Щ070 1-90 | Щ070 1-37 | Щ070-1-16 | Щ070-1-14 | | | | | | | | | | | |
| 7 | Номер схемы вторичных соединений | | | — | — | 30734 | 30734 | | 30734 | — | — | | | | | | | | | | | |
| 8 | Назначение линии (надпись в рамке) | | | 0ШР1 1ШР6 | 2ШР3 2ШР5 | 0ЩО1 1ЩО3 | 4ЩО2 | 2ЩОА1 1ШУ | 3ШР1 | 121 мотор-генератор | 2ШР1 | 4ШР1 | 1ШР4 | Ввод 1 | Секционный выключатель | Панель с аппаратурой АВР | Ввод 2 | 1ШР4 | 2ШР2 | 4ШР2 | 1ЩО2 3ЩО1 | 3ШР1 | 1ШР3 | 0ШР2 | 0ШР4 | 9ШР1 | 1ЩОА2 |
| 9 | Тип коммутирующе-защитного аппарата | Автомат | Тип | А3716Ф | А3716Ф | А3716Ф | А3716Ф | А3716Ф | А3716Ф | А3726Ф | А3726Ф | А3726Ф | А3726Ф | АВМ15С | АВМ15С | | АВМ15С | А3726Ф | А3726Ф | А3726Ф | А3726Ф | А3716Ф | А3716Ф | А3716Ф | А3716Ф | А3716Ф | А3718Ф |
| 10 | | | Каталожный № | — | — | — | — | — | — | — | — | — | — | 448074 | 437074 | — | 448074 | — | — | — | — | — | — | — | — | — | — |
| 11 | | Рубильник, ток, А | | — | — | — | — | — | — | — | — | — | — | — | — | — | — | — | — | — | — | — | — | — | — | — | — |
| 12 | | Блок БВ, БПВ | | — | — | — | — | — | — | — | — | — | — | — | — | — | — | — | — | — | — | — | — | — | — | — | — |
| 13 | Номинальный ток максимального расцепителя автомата или предохранителя, А | | | 160 | 160 | 160 | 160 | 160 | 160 | 250 | 250 | 250 | 250 | 1500 | 1500 | — | 1500 | 250 | 250 | 250 | 250 | 160 | 160 | 160 | 160 | 160 | 160 |
| 14 | Пределы уставок по току расцепителей автомата АВ | Замедленного срабатывания | | 125 | 100 | 80 | 80 | 40 | 100 | 160 | 160 | 200 | 200 | 1800 | 1250 | — | 1800 | 200 | 160 | 250 | 160 | 100 | 100 | 125 | 100 | 100 | 40 |
| 15 | | Мгновенного срабатывания | | 630 | 630 | 630 | 630 | 630 | 630 | 2500 | 2500 | 2500 | 2500 | 8000 | 8000 | — | 8000 | 2500 | 2500 | 2500 | 2500 | 630 | 630 | 630 | 630 | 630 | 630 |
| 16 | Ток плавкой вставки, А | | | — | — | — | — | — | — | — | — | — | — | — | — | — | — | — | — | — | — | — | — | — | — | — | — |
| 17 | Трансформатор тока или шунт | Номинальный ток, А | | 200/5 | 100/5 | 100/5 | 100/5 | 100/5 | 100/5 | 200/5 | 200/5 | 200/5 | 200/5 | 1500/5 | — | — | 1500/5 | 200/5 | 200/5 | 250/5 | 200/5 | 100/5 | 100/5 | 200/5 | 100/5 | 100/5 | 100/5 |
| 18 | Количество и сечение кабелей | | | 2(3×70 +1×25) | 2(3×50 +1×25) | 2(3×50 +1×25) | 3×50 +1×25 | 3×16 +1×10 | 3×50 +1×25 | 2(3×50 +1×25) | 2(3×50 +1×25) | 2(3×70 +1×25) | 2(3×70+ +1×25) | — | — | — | — | 2(3×70 +1×25) | 2(3×50 +1×25) | 2(3×70 +1×25) | 2(3×50 +1×25) | 3×50 +1×25 | 3×50 +1×25 | 3×70 +1×25 | 3×50 +1×25 | 3×50 +1×25 | 3×16 +1×10 |
| 19 | Амперметр, шкала, А | | | 0-200 | 0-100 | 0-100 | 0-100 | 0-100 | 0-100 | 0-200 | 0-200 | 0-200 | 0-200 | 0-1500 | | | 0-1500 | 0-200 | 0-200 | 0-250 | 0-200 | 0-100 | 0-100 | 0-200 | 0-100 | 0-100 | 0-100 |
| 20 | Вольтметр, шкала, В | | | — | — | — | — | — | — | — | — | — | — | 0-450 | — | — | 0-450 | — | — | — | — | — | — | — | — | — | — |
| 21 | Счетчик, тип, ток, напряжение | | | | | | | | | | | | | | | | | | | | | | | | | | |
| 22 | Напряжение оперативных цепей (сигнальных ламп и т.п.) | | | | | | | | | | | | | | | | | | | | | | | | | | |
| 23 | | | | | | | | | | | | | | | | | | | | | | | | | | | |
| 24 | | | | | | | | | | | | | | | | | | | | | | | | | | | |
| 25 | | | | | | | | | | | | | | | | | | | | | | | | | | | |
| 26 | | | | | | | | | | | | | | | | | | | | | | | | | | | |
| 27 | | | | | | | | | | | | | | | | | | | | | | | | | | | |
| 28 | Щиток учета | | | | | | | | | | | | | СА4У-И672М СР4У-И673М | | | СА4У-И672М СР4У-И673М | | | | | | | | | | |
| 29 | Количество панелей (в том числе торцовых) | | | 12 | | | | | | | | | | | | | | | | | | | | | | | |
| I | Наименование объекта | | | | | | | | | | | | | | | | | | | | | | | | | | |
| II | Наименование заказчика, его адрес | | | | | | | | | | | | | | | | | | | | | | | | | | |
| III | Наименование проектной организации и ее адрес | | | | | | | | | | | | | | | | | | | | | | | | | | |

Типовой проект

Инв.№ подл. | Подпись и дата | Взам. инв.№

Привязан

Инв.№

| | | | |
|---|---|---|---|
| Нач.отд. | Соколовский | | 11.83 |
| Н.контр. | Акимова | | 11.83 |
| ГИП | Чеснов | | 11.83 |
| Ст.инж. | Козлова | | 11.83 |

ТП 416-3-13.86 – ЭМ.Л01

Областной вычислительный центр на 3ЭВМ (9-этажное здание)

Блок административно-производственный

| Стадия | Лист | Листов |
|---|---|---|
| Р | 90 | |

Опросный лист на панели Щ070

ТЯЖПРОМЭЛЕКТРОПРОЕКТ Свердловское отделение

Ц00609-11 94

Альбом IX

Типовой проект

Схема межпанельных соединений

Схема ВРУ1

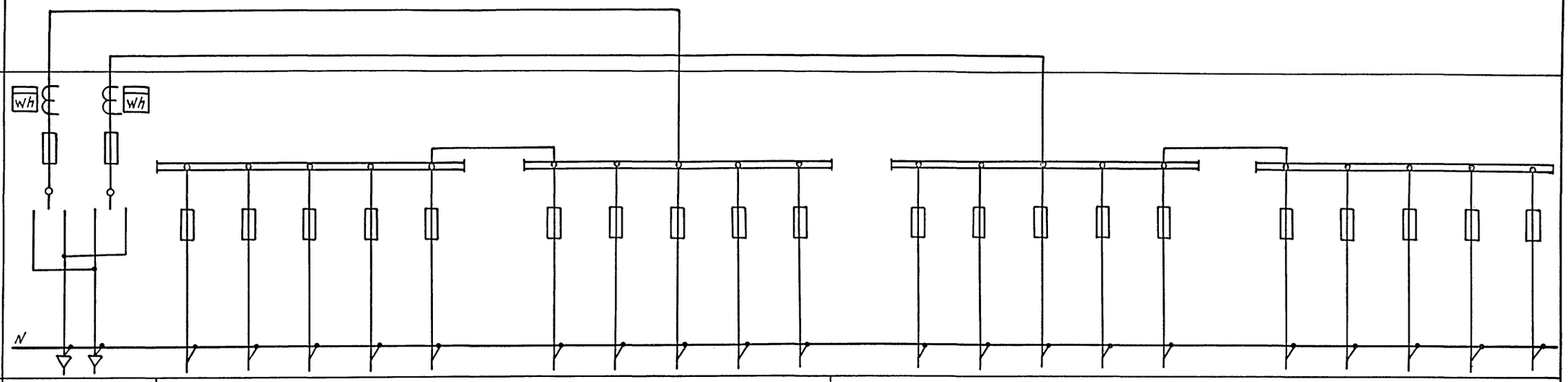


| Тип панели | | ВРУ1-11-10 | | ВРУ1-49-00 | | | | | | | | | | | | ВРУ1-49-00 | | | | | | | | | | |
|---|---|---|---|---|---|---|---|---|---|---|---|---|---|---|---|---|---|---|---|---|---|---|---|---|---|---|
| Номера групп | | — | — | 1 | 2 | 3 | 4 | 5 | | 6 | 7 | 8 | 9 | 10 | | 11 | 12 | 13 | 14 | 15 | | 16 | 17 | 18 | 19 | 20 |
| Номинальный ток | предохранителя | 250 | 250 | 63 | 63 | 63 | 63 | 63 | | 63 | 63 | 63 | 63 | 63 | | 63 | 63 | 63 | 63 | 63 | | 63 | 63 | 63 | 63 | 63 |
| | плавкой вставки | 120 | 120 | 6 | 16 | 20 | 6 | 40 | | 63 | 25 | 40 | 6 | 20 | | 40 | 16 | 25 | 63 | 6 | | 63 | 6 | 25 | 25 | 6 |
| | вводного аппарата | 250 | 250 | — | — | — | — | — | | — | — | — | — | — | | — | — | — | — | — | | — | — | — | — | — |
| Тип вводного аппарата | | ПЦ-2 | ПЦ-2 | — | — | — | — | — | | — | — | — | — | — | | — | — | — | — | — | | — | — | — | — | — |
| Тип и технические данные счетчика | | САЧУ-И672М 380/220 В 5А кл2 | САЧУ-И672М 380/220 В 5А кл2 | — | — | — | — | — | | — | — | — | — | — | | — | — | — | — | — | | — | — | — | — | — |
| Тип и технические данные трансформаторов тока | | ТК-20 100/5 кл. 0,5 | ТК-20 100/5 кл. 0,5 | — | — | — | — | — | | — | — | — | — | — | | — | — | — | — | — | | — | — | — | — | — |

Инв.№ подл. | Подпись и дата | Взам. инв.№

Привязан

Инв.№

| | | | |
|---|---|---|---|
| Нач. отд. | Соколовский | | 11.83 |
| Н. контр | Акимова | | 11.83 |
| ГИП | Чеснов | | 11.83 |
| Ст. инж. | Козлова | | 11.83 |

ТП 416-3-13.86 — ЭМ.Л02

Областной вычислительный центр на 3ЭВМ (9-этажное здание)

Блок столовых

Опросный лист на панели ВРУ1

| Стадия | Лист | Листов |
|---|---|---|
| Р | 91 | |

ТЯЖПРОМЭЛЕКТРОПРОЕКТ Свердловское отделение

Ц 20609-11 95

Альбом IX

Типовой проект

| Марка поз. | Обозначение | Наименование | Кол. | Масса ед.кг | Примечание |
|---|---|---|---|---|---|
| 1 | | Круг ГОСТ 2590-71 | | | |
| | | ф6 | 31 | | кг |
| | | | | | |

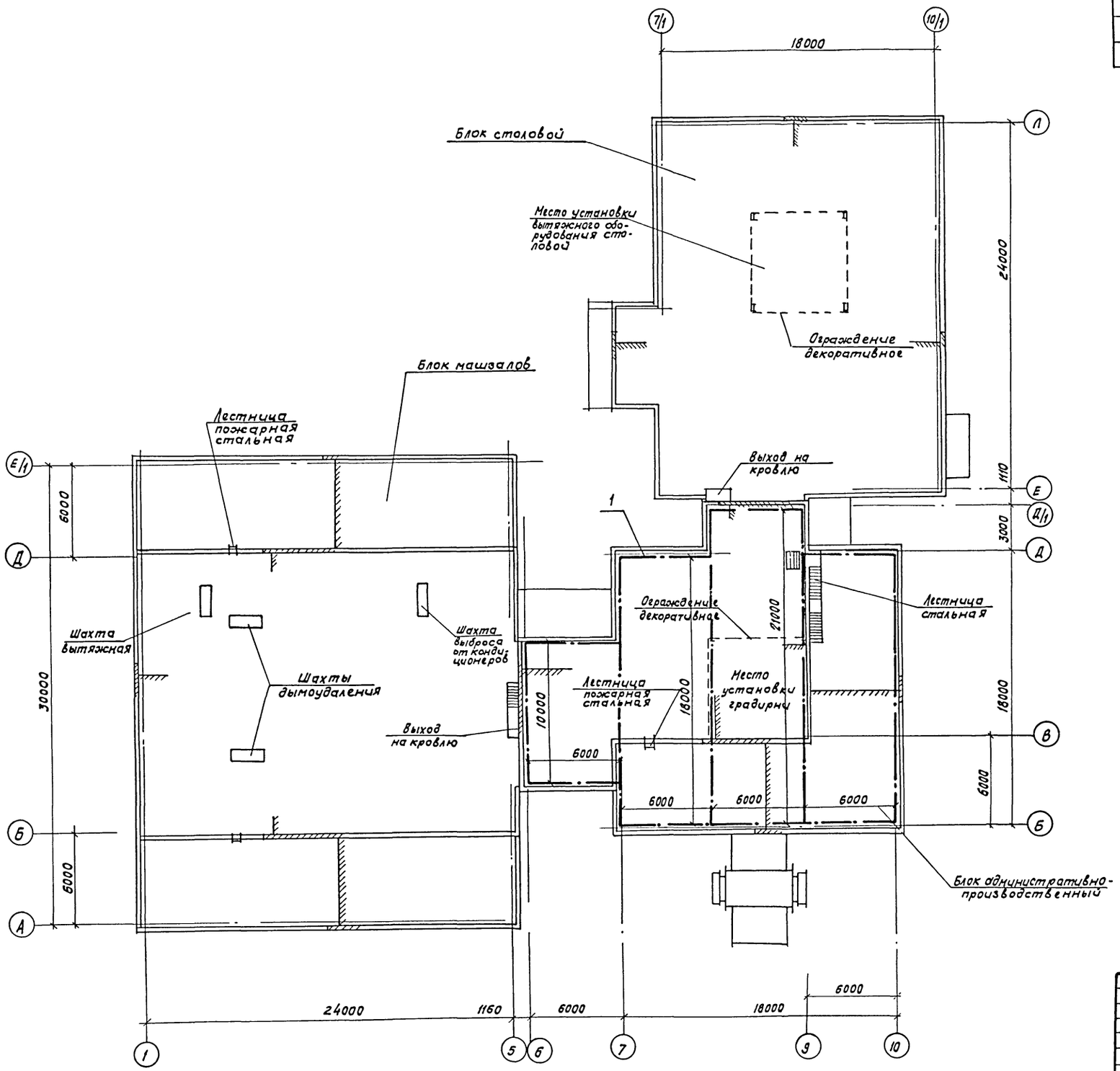


Здание областного вычислительного центра по молниезащитным мероприятиям относится к III категории.

В местности с интенсивностью грозовой деятельности 80 ч в год (ожидаемое количество поражений молнией в год более 0,05) необходима молниезащита здания от прямых ударов молнии и от заноса высоких потенциалов через наземные металлические коммуникации.

Защите от прямых ударов молнии подлежит наиболее высокая часть здания на кровле которой укладывается защитная сетка. Сетка выполняется из стальной проволоки диаметром 6мм. Узлы сетки должны быть проварены. Металлические конструкции градирни, установленной на кровле, присоединяются к сетке.

Молниеприемная сетка через металлические перемычки и закладные изделия соединяется с помощью сварки с арматурой колонн.

Железобетонные фундаменты используются в качестве заземлителей, при этом должна быть обеспечена непрерывная электрическая связь арматуры фундаментов с колоннами.

Наземных металлических коммуникаций, вводимых в здание, нет.

Привязан

Инв. №

Инв.№ подл. | Подпись и дата | Взам. инв.№

| | | | | | |
|---|---|---|---|---|---|
| | | | | ТП 416-3-13.86-ЭМ | |
| | | | | Областной вычислительный центр на ЭВМ (9-этажное здание) | |
| | | | | Стадия: Р | Лист: 92 | Листов: |
| Нач.отд. | Соколовский | | 10.83 | Молниезащита | ТЯЖПРОМЭЛЕКТРОПРОЕКТ Свердловское отделение |
| Н.контр. | Акимова | | 10.83 | | |
| ГИП | Чеснов | | 10.83 | | |
| Ст.инж. | Петкевич | | 10.83 | | |

Ц 00609-11 96

Альбом IX

Типовой проект

## Ведомость рабочих чертежей основного комплекта электроосвещения марки ЭО

| Лист | Наименование | Примечание |
|---|---|---|
| 1 | Общие данные | |
| | | |
| | Блок залов ЭВМ. Планы сетей | |
| | | |
| 2 | 1 этаж | |
| 3 | 2 этаж | |
| 4 | 3 этаж | |
| 5 | 4 этаж | |
| | | |
| | Блок административно-производственный. Планы сетей | |
| | | |
| 6 | Подвал | |
| 7 | 1 этаж | |
| 8 | 2 этаж | |
| 9 | 3 этаж | |
| 10 | 4 этаж | |
| 11 | 5 этаж | |
| 12 | 6 этаж | |
| 13 | 7 этаж | |
| 14 | 8 этаж | |
| 15 | 9 этаж | |
| | | |
| | Блок столовой. Планы сетей | |
| | | |
| 16 | Подвал | |
| 17 | 1 этаж | |

## Ведомость ссылочных и прилагаемых документов

| Обозначение | | Наименование | Примечание |
|---|---|---|---|
| | | | |
| | | Ссылочные документы | |
| | | | |
| 5.407-24 | А428-1 | Прокладка проводов и кабелей в полиэтиленовых трубах в производственных помещениях | |
| | | | |
| | | Прилагаемые документы | |
| | | | |
| ТП | ЭОСО | Спецификация оборудования | Альбом XIII |
| ТП | ЭОВМ | ведомость потребности в материалах | Альбом XV |

## Таблица щитков

| Обозначение по проекту | Тип | Установленная мощность кВт | № автомата группы: Занятого однополюсного | Занятого трехполюсного | Резервного однополюсного | Резервного трехполюсного | Расцепитель автомата А: вводного | Расцепитель автомата А: группового |
|---|---|---|---|---|---|---|---|---|
| 0щ01 | ЯРП-20 | 3,0 | 1...3**** | — | — | — | ** | 20*** |
| 1щ01 | ОЩВ-6 | 10,0 | 1...6 | — | — | — | 25 | 20 |
| 1щ02 | ОЩВ-12 | 14,4 | 1...9 | — | 10...12 | — | 40 | 20 |
| 1щ03 | ОЩВ-12 | 12,0 | 1...11 | — | 12 | — | 40 | 20 |
| 2щ01 | ОЩВ-12 | 14,7 | 1...10 | — | 11,12 | — | 40 | 20 |
| 2щ02 | ОЩВ-12 | 15,2 | 1...11 | — | 12 | — | 40 | 20 |
| 3щ01 | ОЩВ-12 | 16,2 | 1...9,12 | — | 10,11 | — | 40 | 20 |
| 4щ01 | ЯРП-20 | 4,3 | 1...3**** | — | — | — | ** | 20*** |
| 4щ02 | ОЩВ-12 | 14,5 | 1...11 | — | 12 | — | 40 | 20 |
| 8щ01 | ОЩВ-12 | 14,8 | 1...10 | — | 11,12 | — | 40 | 20 |
| 8щ01 | ОЩВ-12 | 8,0 | 1...7 | — | 8...12 | — | 40 | 20 |
| 0щОА1 | ЯРП-20 | 1,8 | 1,2**** | — | 3**** | — | ** | 20*** |
| 1щОА1 | ЯРП-20 | 2,0 | 1,2**** | — | 3**** | — | ** | 20*** |
| 1щОА2 | ОЩВ-12 | 11,0 | 1...8 | — | 9...12 | — | 25 | 20 |
| 2щОА1 | ОЩВ-12 | 12,8 | 1...12 | — | — | — | 25 | 20 |
| 5щОА1 | ОЩВ-6 | 6,4 | 1...4 | — | 5,6 | — | 25 | 20 |

** – В качестве вводного аппарата принят рубильник

*** – Указан ток плавкой вставки

**** В качестве защитного аппарата принят предохранитель

## Общие указания

1. Напряжение сетей освещения:
рабочего и эвакуационного - 380/220 В, лампы включаются на 220 В;
переносного - 36 В

2. Схему и разводку питающей сети см. листы марки ЭМ

3. Номера групп, указанные на планах, соответствуют номерам автоматов на групповых щитках.

4. В качестве понижающих трансформаторов приняты ящики типа ЯТП-0,25

5. Светильники ПВЛМ-02 установить на профиль К235

6. Групповая сеть за исключением участков, отмеченных на планах, выполняется:
вдоль цифровых осей - в пустотах плит перекрытия проводом АПВ сечением 2,5 мм²;
в подготовке пола вышележащего этажа - проводом АПВ сечением 2,5мм² в полиэтиленовых трубах (по типовому проекту 5.407-24);
в подшивных потолках - проводом АПВ сечением 2,5мм² в винипластовых трубах;
спуски к выключателям и подъемы к штепсельным розеткам - проводом АППВ сечением 2,5мм² в бороздах стен;
в подвалах и технических этажах - кабелем АВВГ сечением 2,5мм² по профилю К235 и полосе К202;
стояки в нишах - проводом АПВ сечением 2,5мм² в винипластовых трубах;
стояки в лестничных клетках и шахтах лифтов - проводом АПВ сечением 2,5мм² в стальных трубах, ответвления к светильникам - проводом АППВ сечением 2,5мм²;
розеточная сеть в административно-производственном корпусе - проводом АППВ сечением 2,5мм² в полиэтиленовых трубах в подготовке пола того же этажа (по типовому проекту 5.407-24)

7.* Размеры для справок

8. Все металлические части осветительной установки, нормально не находящиеся под напряжением, необходимо занулить; для зануления использовать рабочий нулевой провод сети освещения

9. Показатели осветительной установки:
освещаемая площадь - 7460 м²;
установленная мощность освещения:
рабочего - 127,1 кВт;
эвакуационного - 34,0 кВт;
число светильников - 1679;
число штепсельных розеток - 127

Типовой проект разработан в соответствии с действующими нормами и правилами и предусматривает мероприятия, обеспечивающие пожарную безопасность при эксплуатации здания
Главный инженер проекта В.А. Чеснов

Взам. инв. №

Подпись и дата

Инв. № подл.

Привязан

Инв. №

ТП 416-3-13.86-ЭО

Областной вычислительный центр на ЭВМ (9-этажное здание)

| | | | | Стадия | Лист | Листов |
|---|---|---|---|---|---|---|
| Нач. отд. | Голубев | | 05.85 | Р | 1 | 17 |
| Н. контр. | Вялова | | 05.85 | | | |
| ГИП | Чеснов | | 05.85 | | | |
| Гл. спец. | Булыгин | | 05.85 | Общие данные | ТЯЖПРОМЭЛЕКТРОПРОЕКТ Свердловское отделение | |
| Рук. бриг. | Карпенко | | 05.85 | | | |

Ц 00609-11 97

Альбом IX

Типовой проект

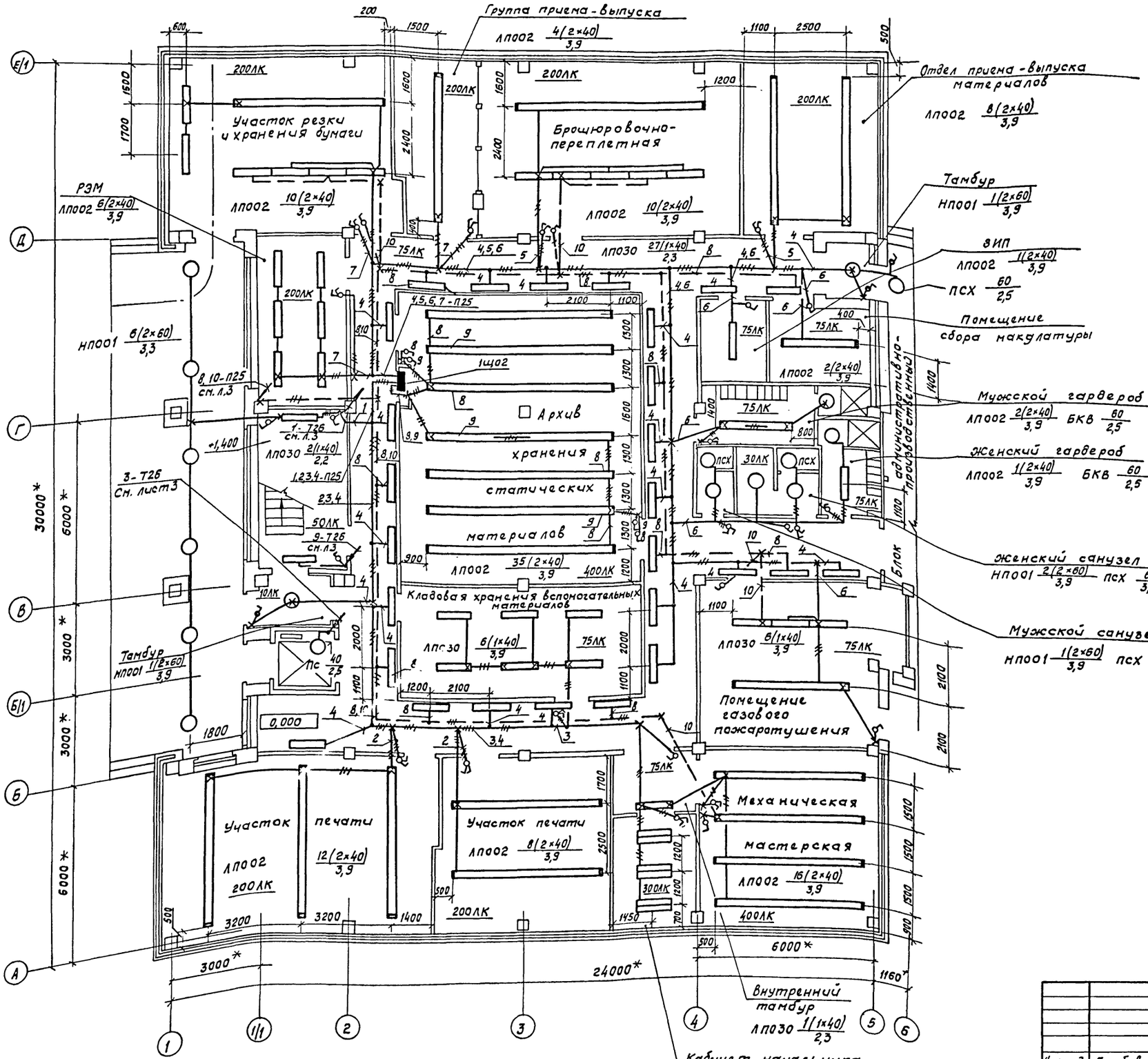


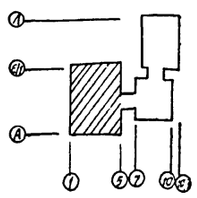

| | | | |
|---|---|---|---|
| Привязан | | | |
| Инв. № | | | |

ТП 416-3-13.86-30

Областной вычислительный центр на ЭВМ (9-этажное здание)

| | | | | | | |
|---|---|---|---|---|---|---|
| Нач. отд. | Голубев | | 05.85 | Блок залов ЭВМ | Стадия | Лист | Листов |
| Н. контр. | Вялова | | 05.85 | | Р | 2 | |
| ГИП | Чеснов | | 05.85 | | | | |
| Гл. спец. | Булыгин | | 05.85 | 1 этаж План сетей | ТЯЖПРОМЭЛЕКТРОПРОЕКТ Свердловское отделение | | |
| Рук. бриг. | Карпенко | | 05.85 | | | | |
| Инж. | Дорофеева | | 05.85 | | | | |

Ц80609-11 98

Инв. № подл. | Подпись и дата | Взам. инв. №

Альбом IX

Типовой проект

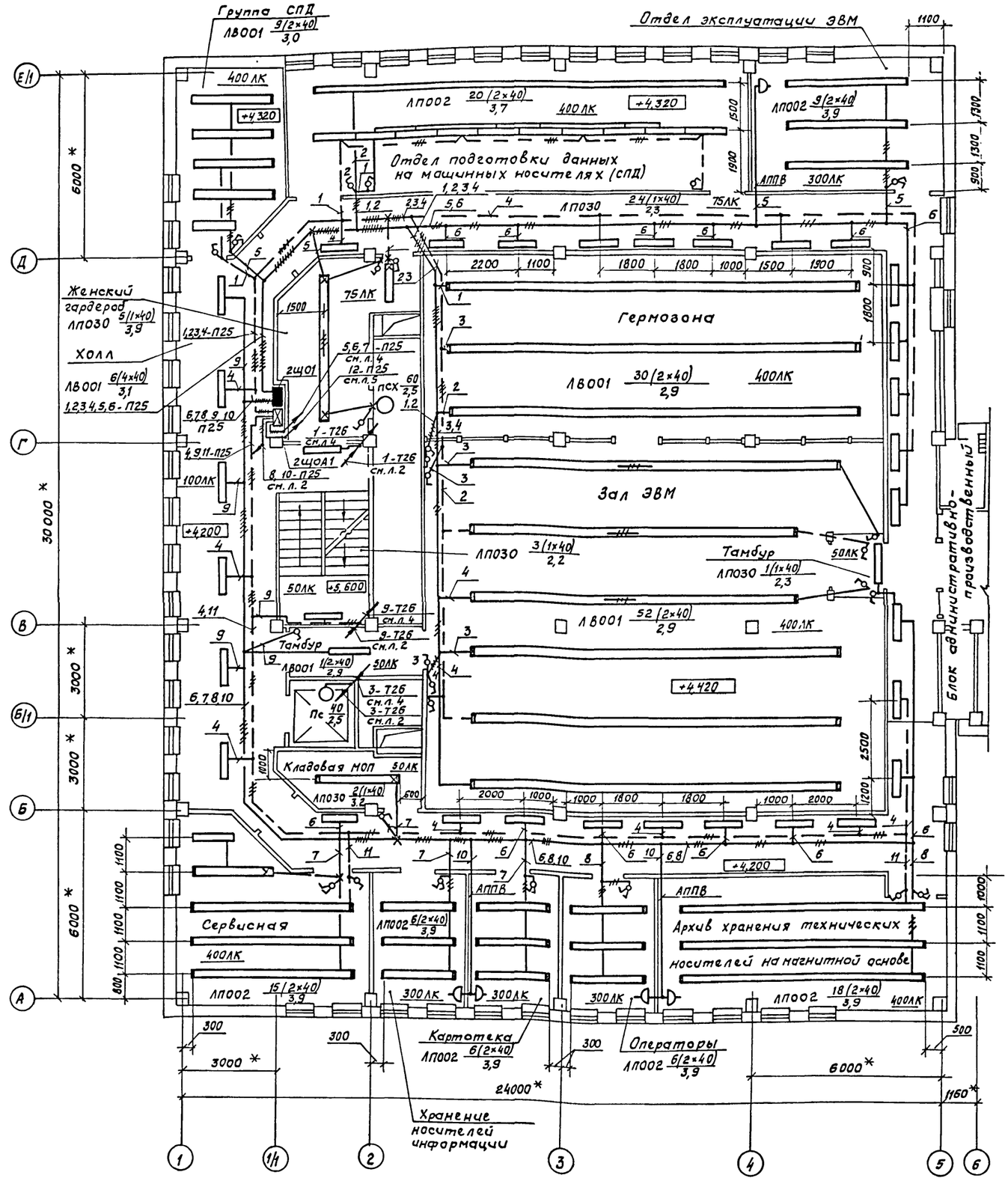


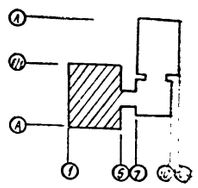

Привязан

Инв. №

Инв.№ подл. | Подпись и дата | Взам. инв.№

| | | | | |
|---|---|---|---|---|
| | | | | ТП 416-3-13.86-30 |
| | | | | Областной вычислительный центр на ЭВМ (9-этажное здание) |
| Нач.отд. | Голубев | | 05.85 | Блок залов ЭВМ |
| Н.контр. | Вялова | | 05.85 | Стадия Р; Лист 3; Листов |
| ГИП | Чеснов | | 05.85 | 2 этаж. План сетей |
| Гл.спец. | Булыгин | | 05.85 | ТЯЖПРОМЭЛЕКТРОПРОЕКТ Свердловское отделение |
| Рук.бриг. | Карпенко | | 05.85 | |
| Инж. | Дорофеева | | 05.85 | |

Ц 00603-11

Альбом IX

Типовой проект

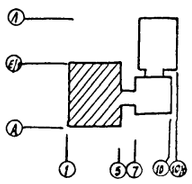


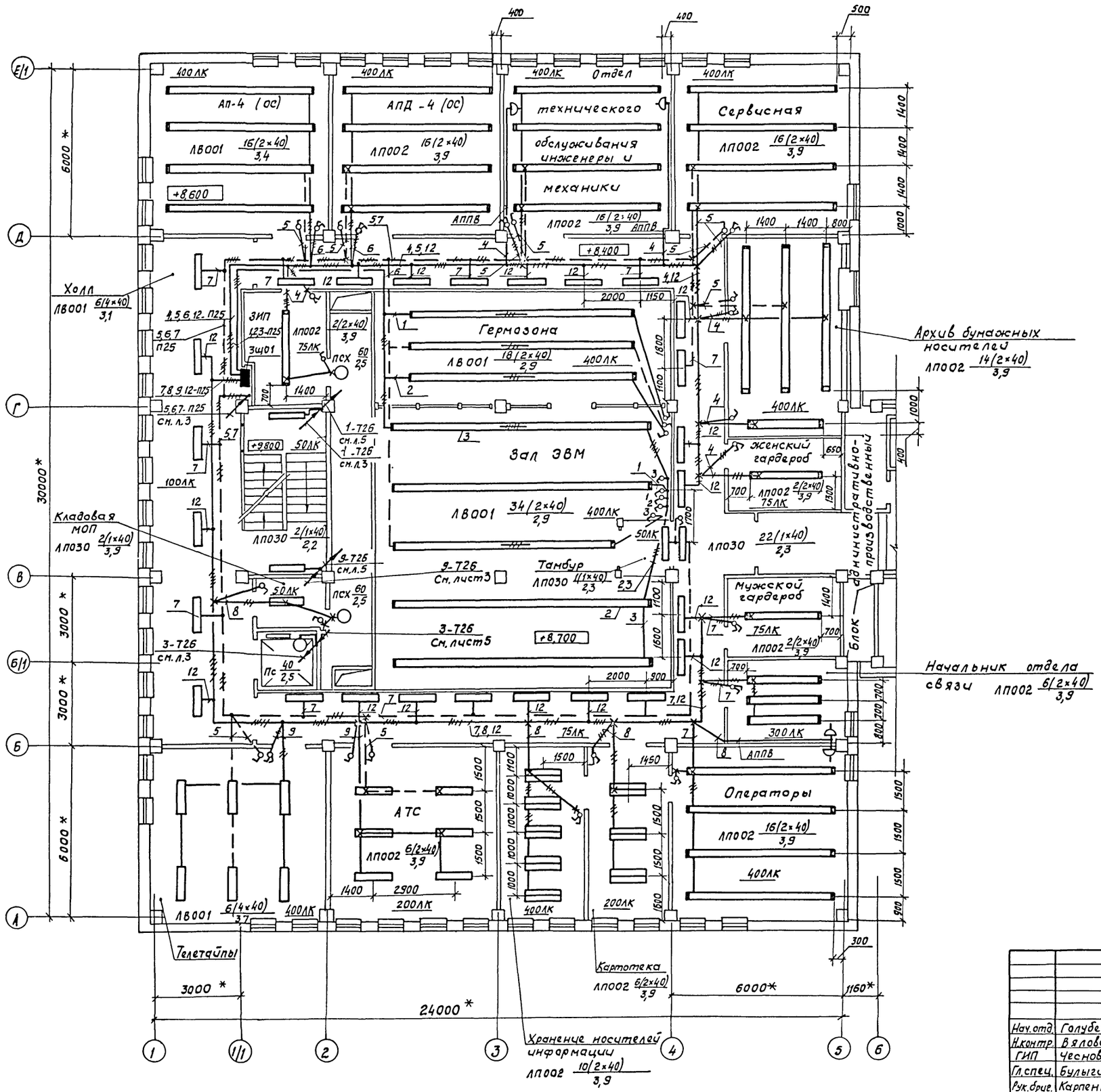


Привязан

Инв. №:

| | | | | | |
|---|---|---|---|---|---|
| ТП 416-3-13.86-ЭО | | | | | |
| Областной вычислительный центр на ЭВМ (9-этажное здание) | | | | | |
| Нач. отд. | Голубев | | 05.85 | Блок залов ЭВМ | Стадия: Р. / Лист: 4 / Листов: |
| Н. контр. | Вялова | | 05.85 | | |
| ГИП | Чеснов | | 05.85 | | |
| Гл. спец. | Булыгин | | 05.85 | | |
| Рук. бриг. | Карпенко | | 05.85 | 3 этаж План сетей | ТЯЖПРОМЭЛЕКТРОПРОЕКТ свердловское отделение |
| Инж. | Дорофеева | | 05.85 | | |

Ц 00609-11 100

Инв. № подл. | Подпись и дата | Взам. инв. №

Альбом IX

Типовой проект

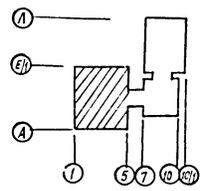


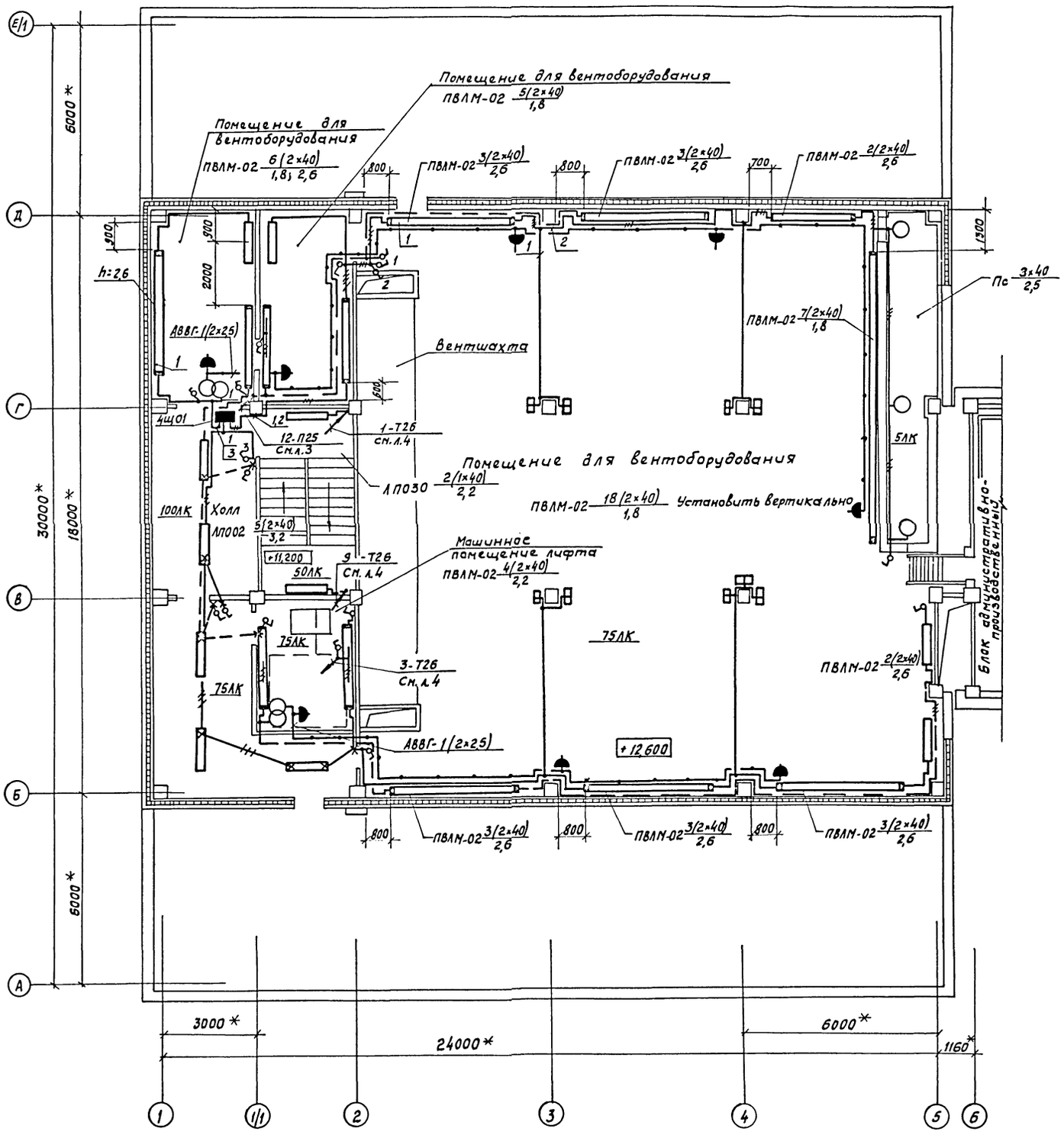


Привязан

Инв.№

| | | | | | |
|---|---|---|---|---|---|
| | | | | ТП 416-3-13.86-30 | |
| | | | | Областной вычислительный центр на ЭВМ (9-этажное здание) | |
| Нач.отд. | Голубев | | 05.85 | Блок залов ЭВМ | Стадия: Р; Лист: 5; Листов: |
| Н.контр. | Вялова | | 05.85 | | |
| ГИП | Чеснов | | 05.85 | | |
| Гл.спец. | Булыгин | | 05.85 | 4 этаж План сетей | ТЯЖПРОМЭЛЕКТРОПРОЕКТ Свердловское отделение |
| Рук.бриг. | Карпенко | | 05.85 | | |
| Инж. | Дорофеева | | 05.85 | | |

Инв.№ подл. | Подпись и дата | Взам. инв.№

Ц00609-11 101

Альбом IX

Типовой проект

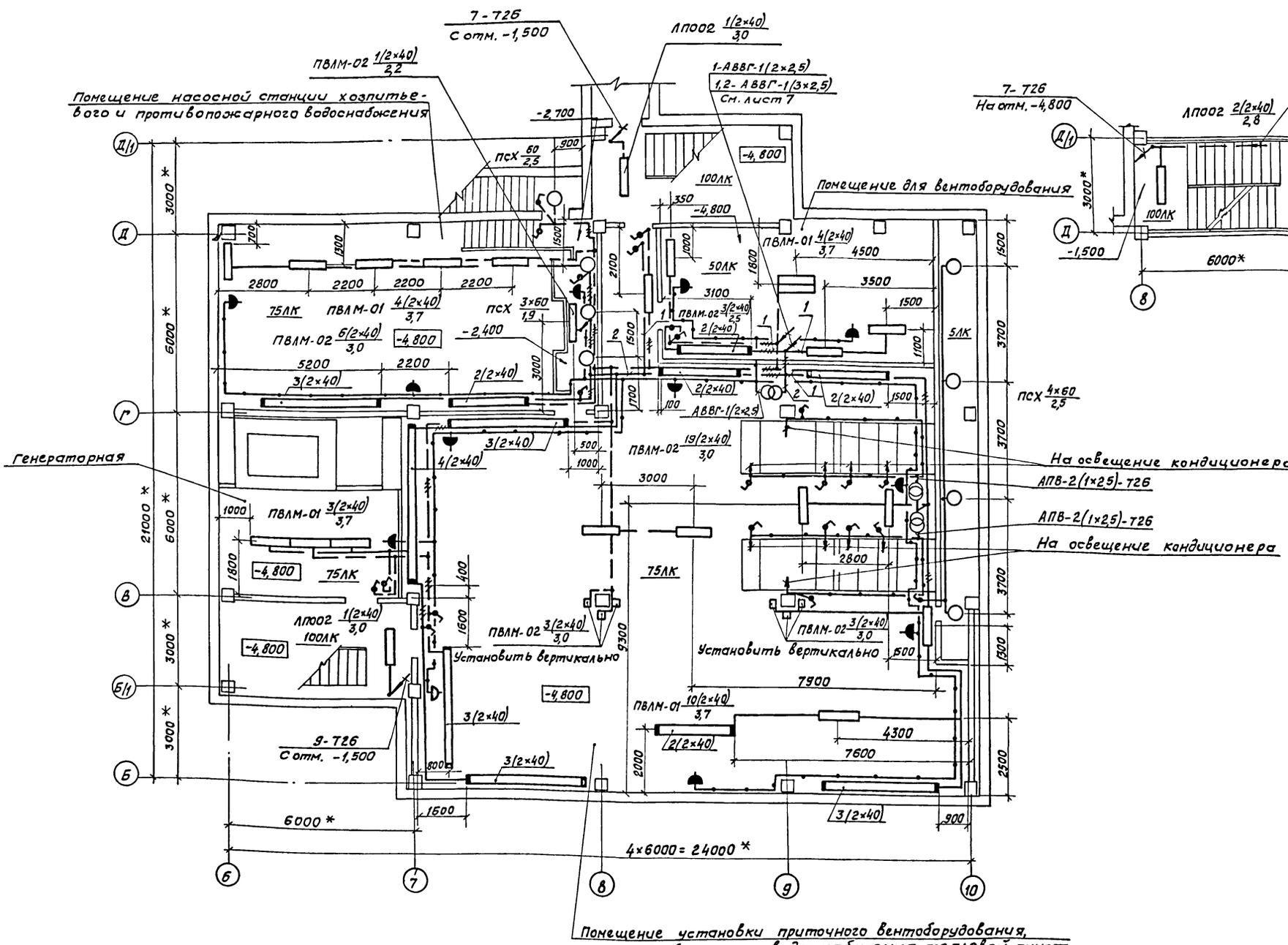


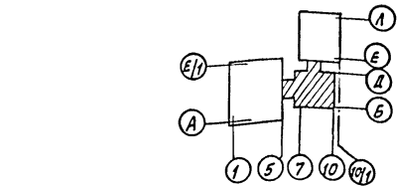


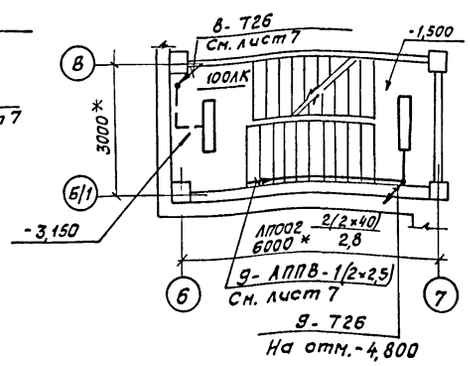


Привязан

Инв.№

| | | | | | |
|---|---|---|---|---|---|
| ТП 416-3-13.86-30 | | | | | |
| Областной вычислительный центр на ЭВМ (9-этажное здание) | | | | | |
| Нач.отд. | Голубав | | 05.85 | Блок административно-производственный | Стадия: Р; Лист: 6; Листов: |
| Н.контр. | Вялова | | 05.85 | | |
| ГИП | Чеснов | | 05.85 | | |
| Гл.спец. | Булыгин | | 05.85 | Подвал. Планы сетей | ТЯЖПРОМЭЛЕКТРОПРОЕКТ Свердловское отделение |
| Рук.бриг. | Карпенко | | 05.85 | | |
| Инж. | Вялова | | 05.85 | | |

Инв.№ подл. | Подпись и дата | Взам.инв.№

Ц20609-11 102

Альбом IX

Типовой проект

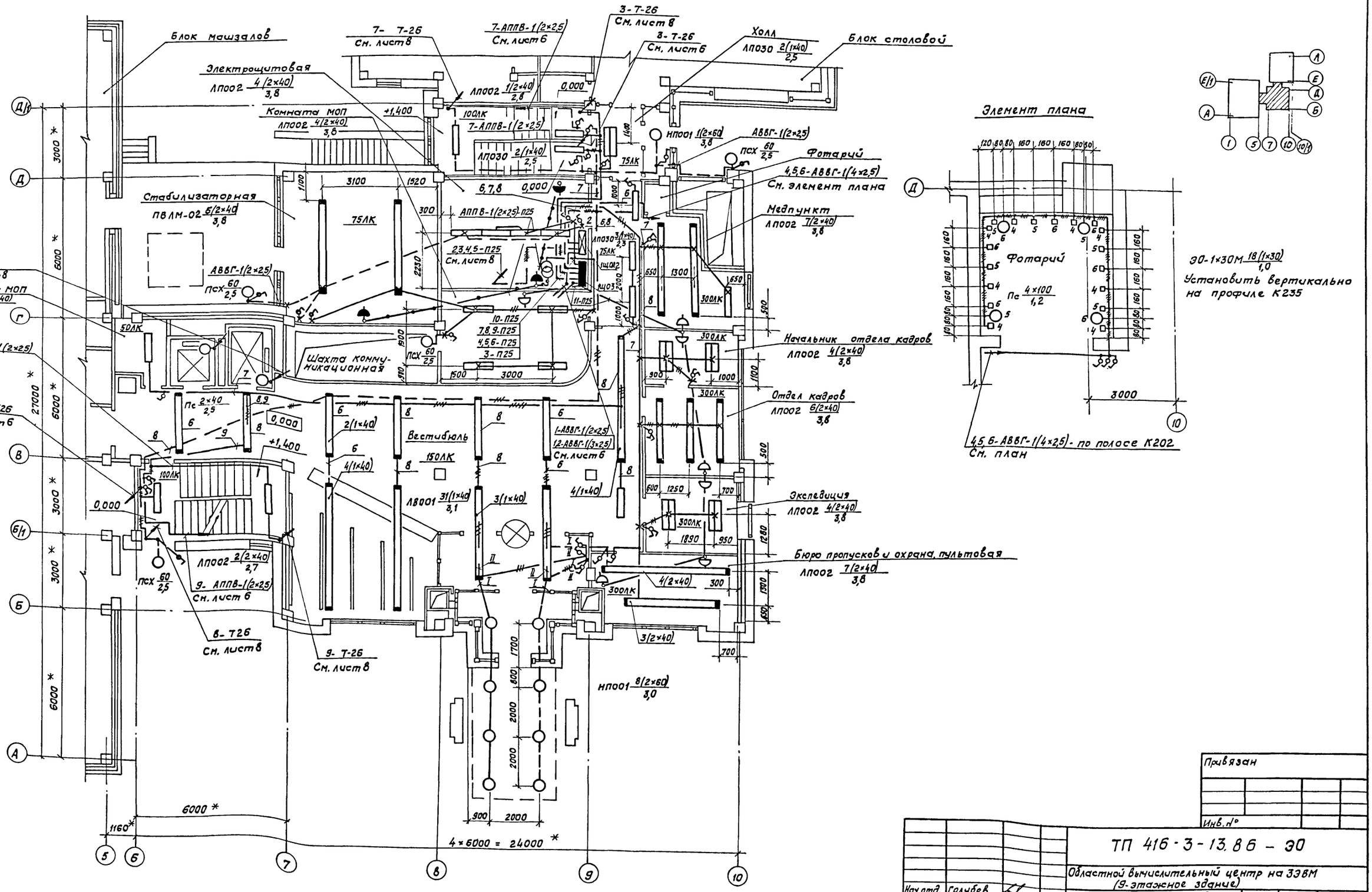


| | | | |
|---|---|---|---|
| Привязан | | | |
| Инв. № | | | |

| | | | |
|---|---|---|---|
| Нач. отд. | Голубев | | 05.85 |
| Н. контр. | Вялова | | 05.85 |
| ГИП | Чеснов | | 05.85 |
| Гл. спец. | Булыгин | | 05.85 |
| Рук. бриг. | Ка[illegible]нко | | 05.85 |
| Инж. | Вялова | | 05.85 |

ТП 416-3-13.86 - ЭО

Областной вычислительный центр на ЗЭВМ (9-этажное здание)

Блок административно-производственный

| Стадия | Лист | Листов |
|---|---|---|
| Р | 7 | |

1 этаж
Планы сетей

ТЯЖПРОМЭЛЕКТРОПРОЕКТ
Свердловское отделение

Инв. № подл. | Подпись и дата | Взам. инв. №

Ц00609-11 103

Альбом IX

Типовой проект

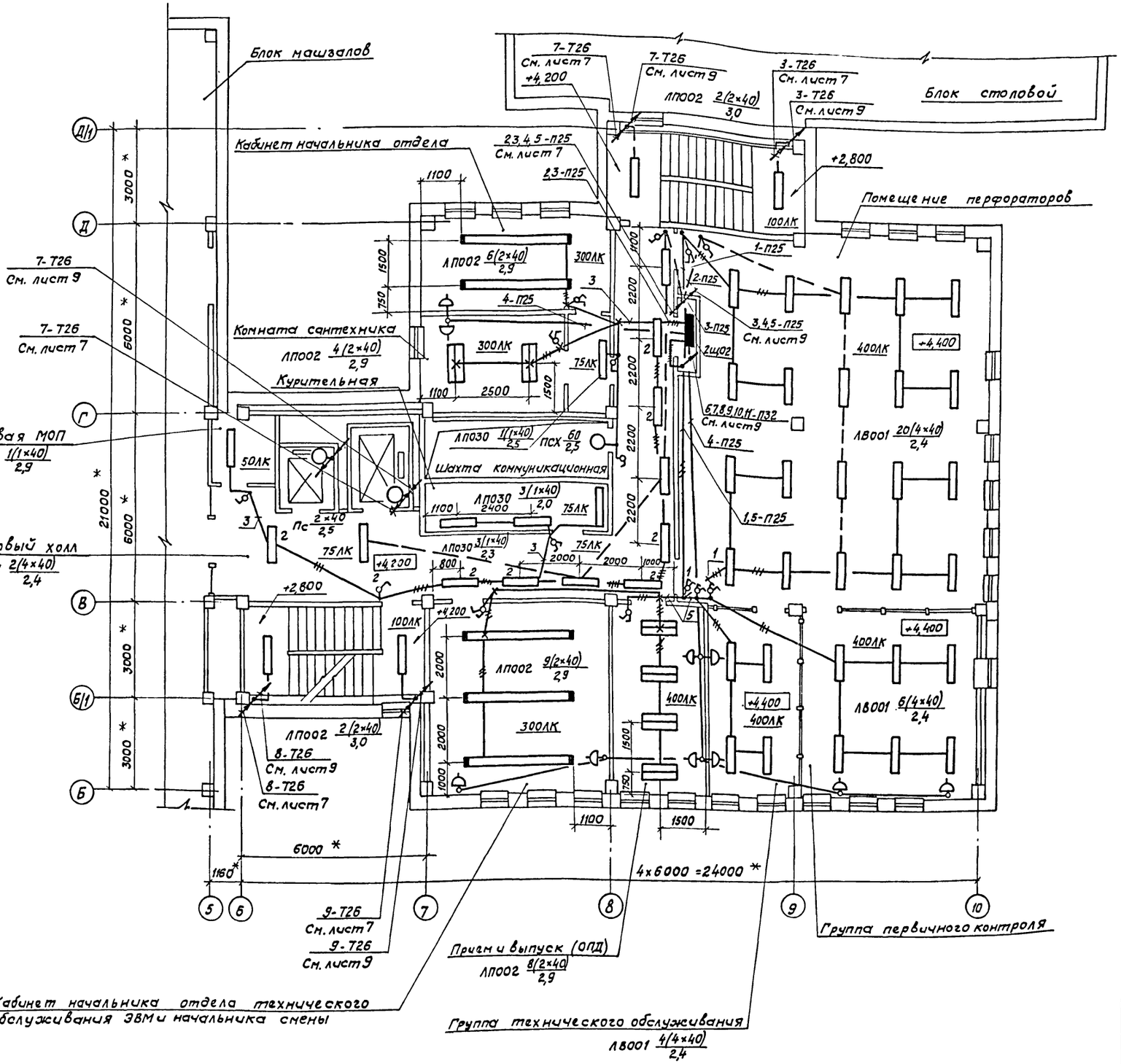


Привязан

Инв.№

| | | | | | |
|---|---|---|---|---|---|
| | | | | ТП 416-3-13.86-ЭО | |
| | | | | Областной вычислительный центр на ЭВМ (9-этажное здание) | |
| Нач.отд. | Голубев | | 05.85 | Блок административно-производственный | Стадия: Р; Лист: 8; Листов: |
| Н.контр. | Вялова | | 05.85 | | |
| ГИП | Чеснов | | 05.85 | | |
| Гл.спец. | Булыгин | | 05.85 | 2 этаж. План сетей | ТЯЖПРОМЭЛЕКТРОПРОЕКТ Свердловское отделение |
| Рук.бриг. | Карпенко | | 05.85 | | |
| Инж. | Иванова | | 05.85 | | |

Взам.инв.№ | Подпись и дата | Инв.№ подл.

Ц 00609-11 104

Альбом IX

Типовой проект

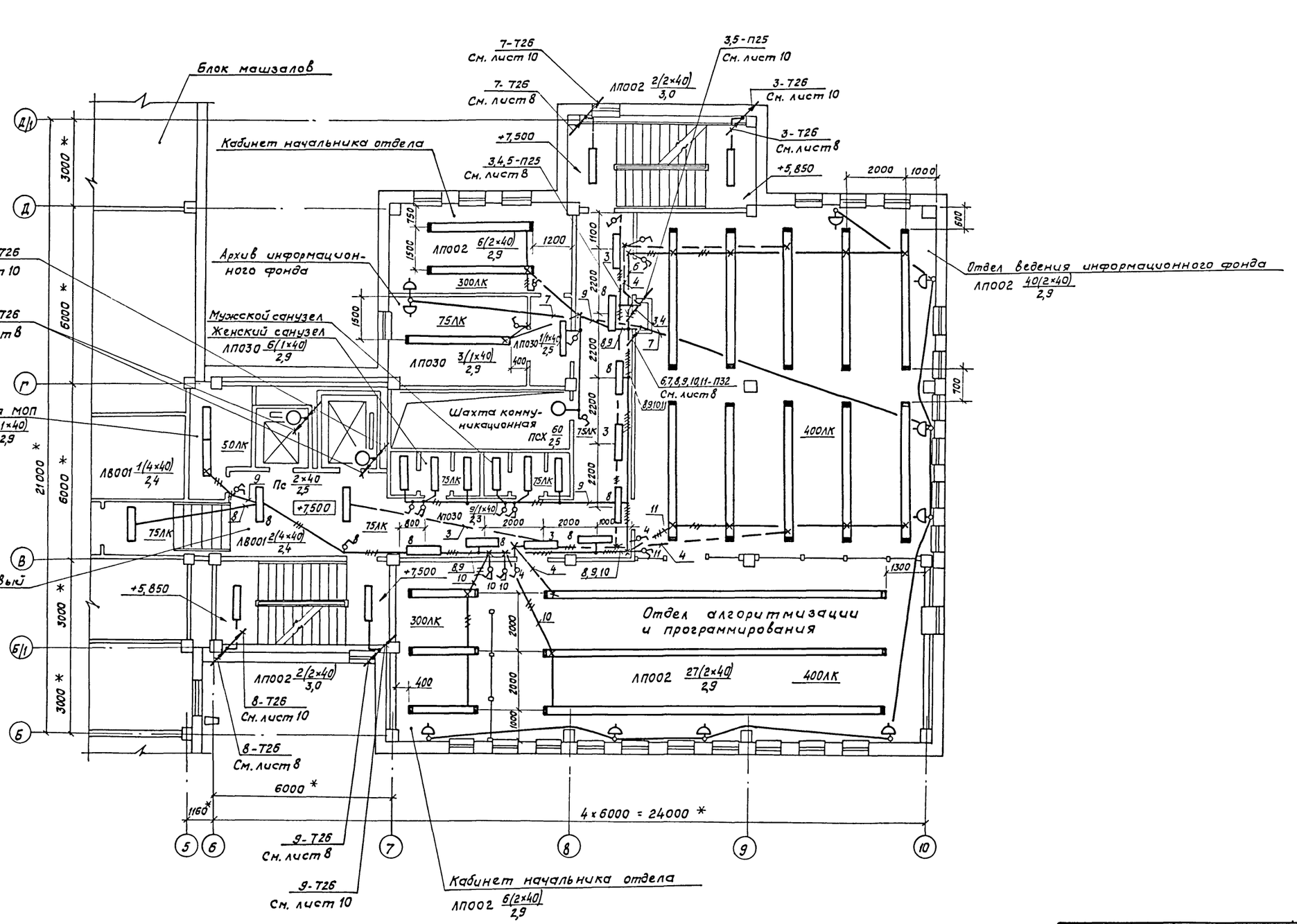


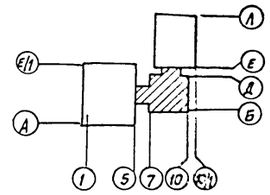


Привязан

Инв. №

| | | | | | |
|---|---|---|---|---|---|
| | | | | ТП 416-3-13.86-ЭО | |
| | | | | Областной вычислительный центр на ЭВМ (9-этажное здание) | |
| Нач.отд. | Голубев | | 05.85 | Блок административно-производственный | Стадия: Р; Лист: 9; Листов: |
| Н.контр. | Вялова | | 05.85 | | |
| ГИП | Чеснов | | 05.85 | | |
| Гл.спец. | Булыгин | | 05.85 | 3 этаж. План сетей | ТЯЖПРОМЭЛЕКТРОПРОЕКТ Свердловское отделение |
| Рук.бриг. | Карпенко | | 05.85 | | |
| Инж. | Вялова | | 05.85 | | |

Инв.№ подл. | Подпись и дата | Взам. инв.№

Ц00609-11

Альбом IX

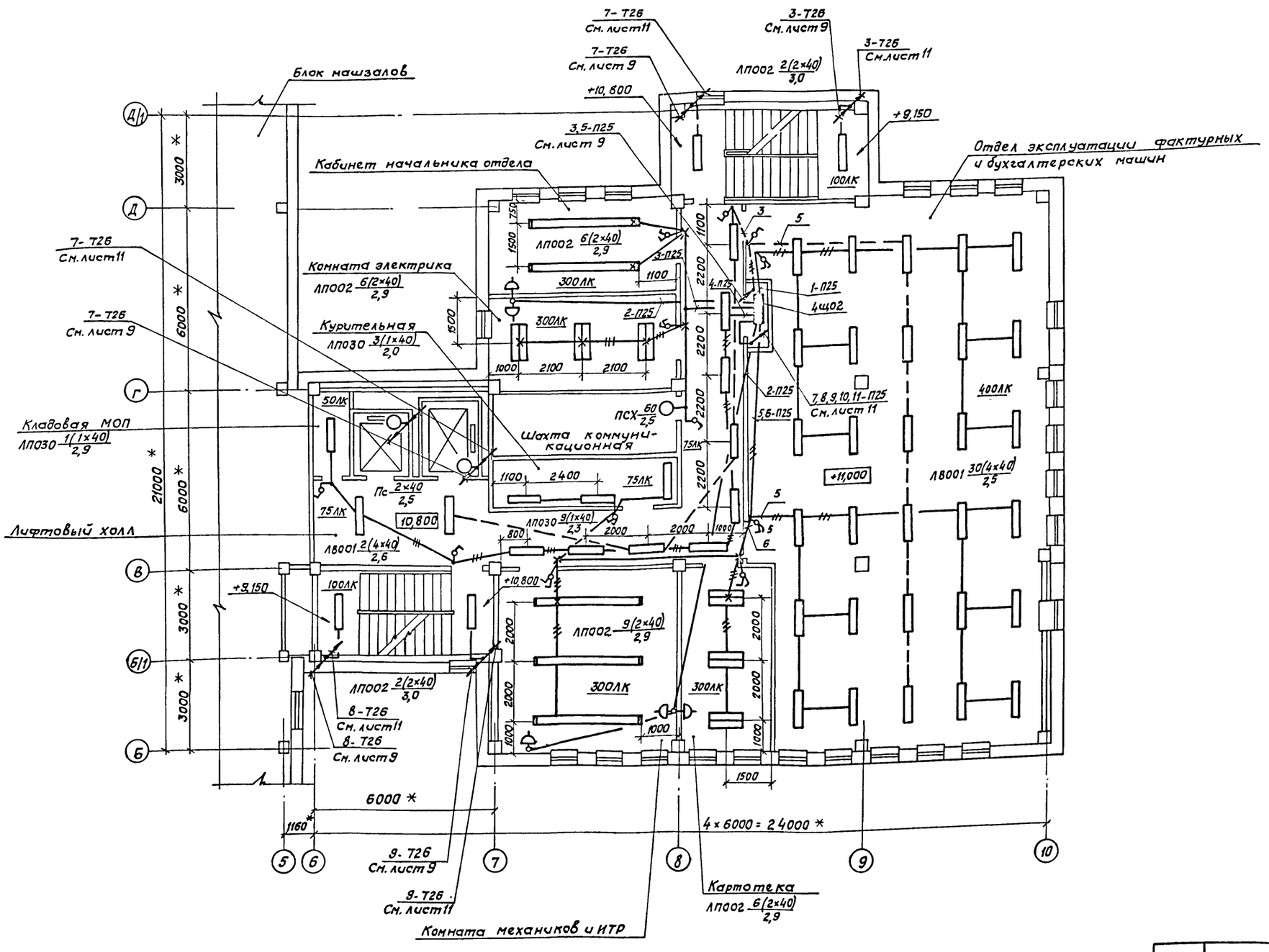


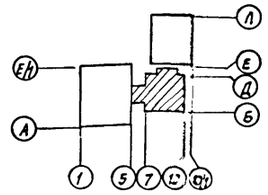


Типовой проект

Инв.№ подл. | Подпись и дата | Взам. инв.№

Привязан

Инв.№

| | | | | |
|---|---|---|---|---|
| | | | | ТП 416-3-13.86-ЭО |
| | | | | Областной вычислительный центр на ЭВМ (9-этажное здание) |
| Нач. отд. | Голубев | | 05.85 | Блок административно-производственный — Стадия: Р; Лист: 10; Листов: |
| Н.контр. | Вялова | | 05.85 | |
| ГИП | Чеснов | | 05.85 | |
| Гл. спец. | Булыгин | | 05.85 | |
| Рук. бриг. | Карпенко | | 05.85 | 4 этаж. План сетей — ТЯЖПРОМЭЛЕКТРОПРОЕКТ Свердловское отделение |
| Инж. | Вялова | | 05.85 | |

Ц00609-11

Альбом IX

Типовой проект

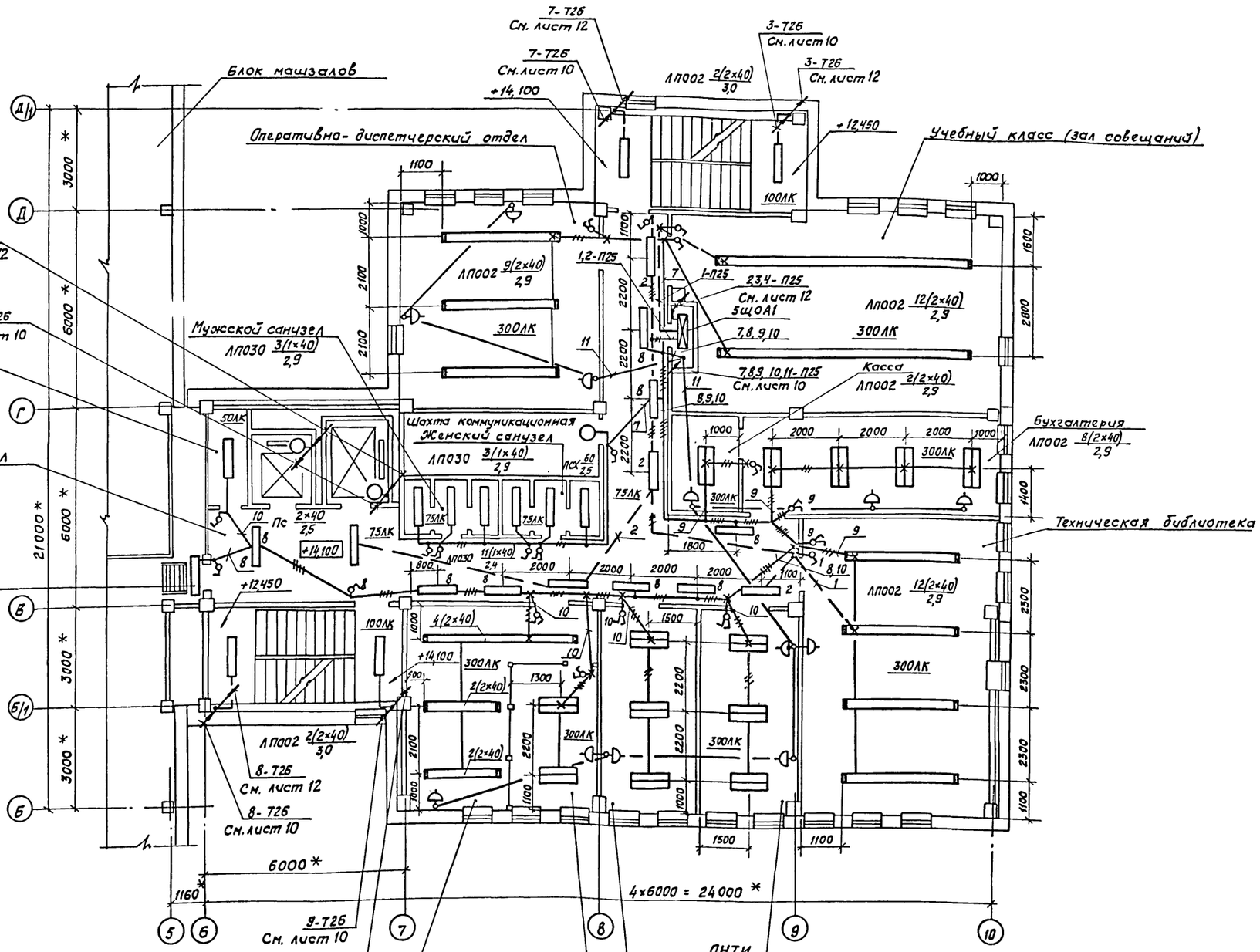


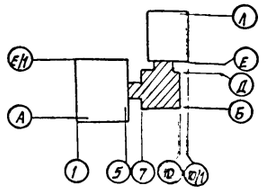

| | | | | | |
|---|---|---|---|---|---|
| Привязан | | | | | |
| Инв. № | | | | | |
| | | | | ТП 416-3-13.86-30 | |
| | | | | Областной вычислительный центр на ЭВМ (9-этажное здание) | |
| Нач.отд. | Голубев | | 05.85 | Блок административно-производственный | Стадия: Р; Лист: 11; Листов: |
| Н.контр. | Вялова | | 05.85 | | |
| ГИП | Чеснав | | 05.85 | | |
| Гл. спец. | Булыгин | | 05.85 | | |
| Рук. бриг. | Карпенко | | 05.85 | 5 этаж План сетей | ТЯЖПРОМЭЛЕКТРОПРОЕКТ Свердловское отделение |
| Инж. | Вялова | | 05.85 | | |

Инв. № подл. | Подпись и дата | Взам. инв. №

Ц00609-1

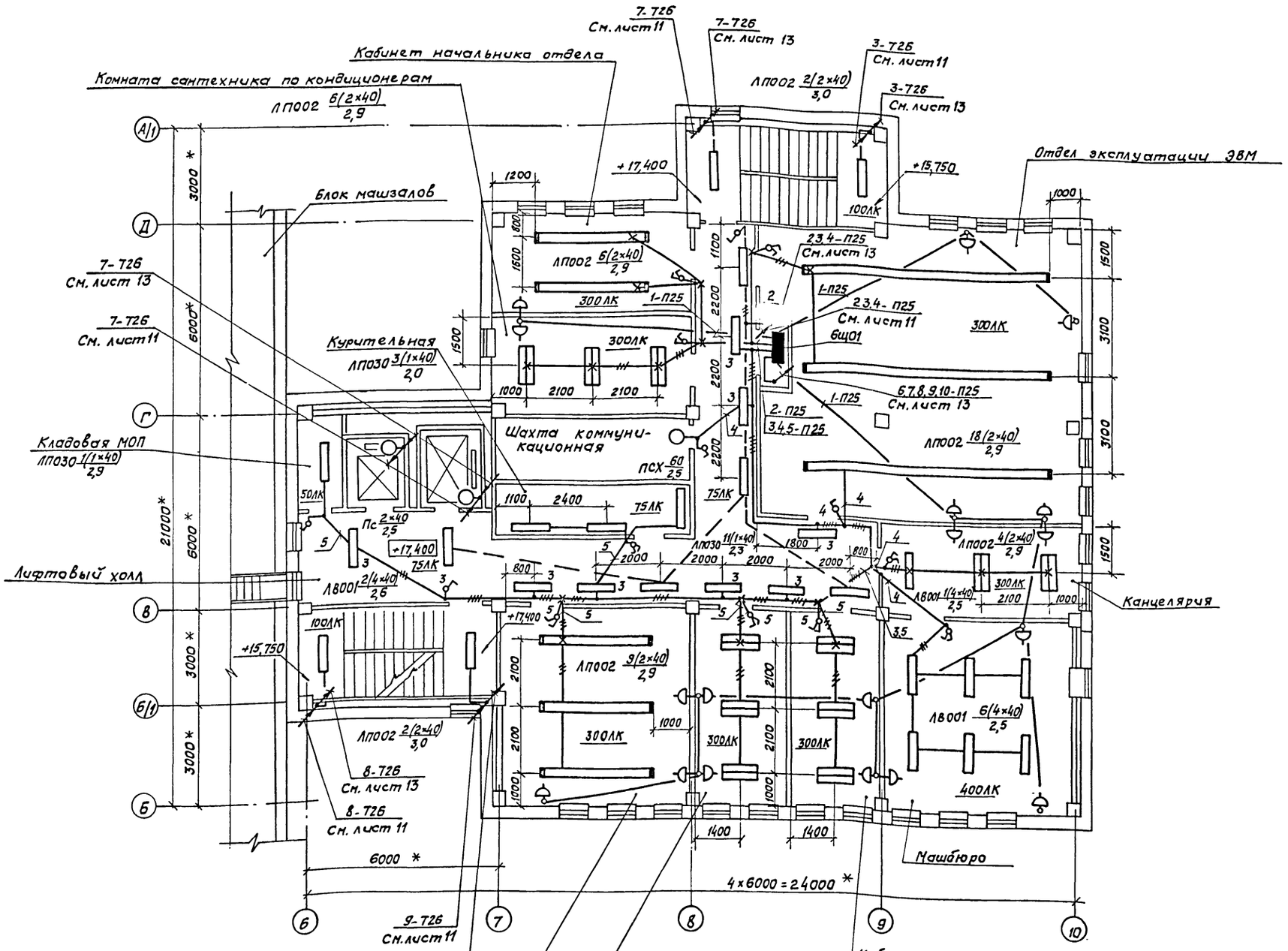


Типовой проект

| Инв. № подл. | Подпись и дата | Взам. инв. № |
|---|---|---|
| | | |

Привязан

Инв. №

| | | | | |
|---|---|---|---|---|
| | | | | ТП 416-3-13.86-ЭО |
| | | | | Областной вычислительный центр на ЭВМ (9-этажное здание) |
| Нач.отд. | Голубев | | 05.86 | Блок административно-производственный |
| Н.контр. | Вялова | | 05.86 | |
| ГИП | Чеснов | | 05.86 | |
| Гл.спец. | Булыгин | | 05.86 | |
| Рук.бриг. | Карпенко | | 05.86 | 6 этаж План сетей |
| Инж. | Вялова | | 05.86 | |

| Стадия | Лист | Листов |
|---|---|---|
| Р | 12 | |

ТЯЖПРОМЭЛЕКТРОПРОЕКТ Свердловское отделение

Ц86609-11 108

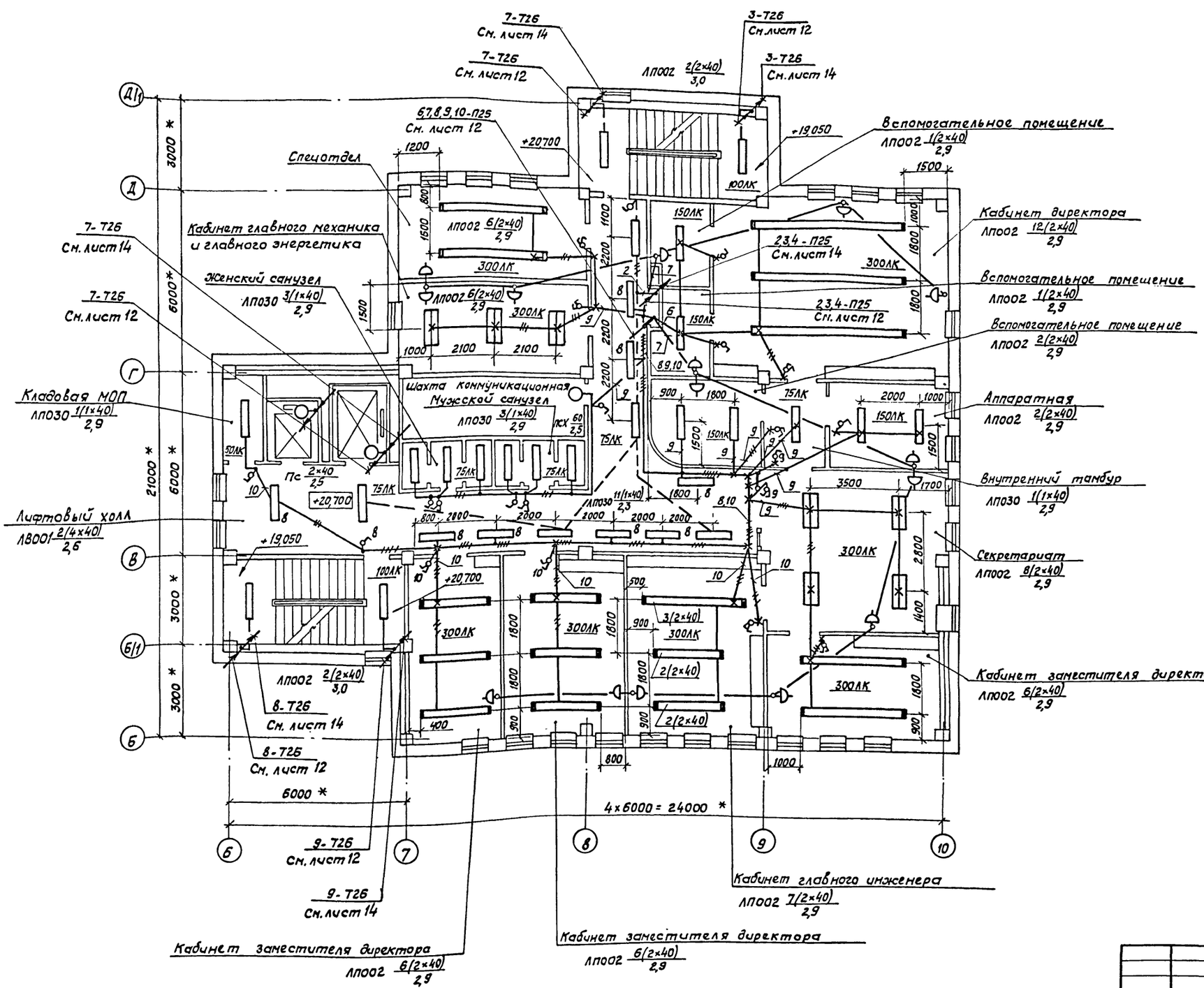


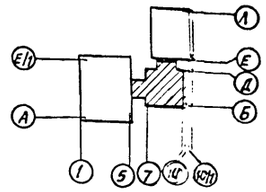


Типовой проект

| Инв. № подл. | Подпись и дата | Взам. инв. № |
|---|---|---|
| | | |

Привязан

Инв. №

ТП 416-3-13.86-30

Областной вычислительный центр на ЭВМ (9-этажное здание)

| | | | | |
|---|---|---|---|---|
| Нач. отд. | Голубев | | 05.85 | Блок административно-производственный |
| Н. контр. | Вялова | | 05.85 | |
| ГИП | Чеснов | | 05.85 | |
| Гл. спец. | Булыгин | | 05.85 | |
| Рук. бриг. | Карпенко | | 05.85 | 7 этаж План сетей |
| Инж. | Вялова | | 05.85 | |

| Стадия | Лист | Листов |
|---|---|---|
| Р | 13 | |

ТЯЖПРОМЭЛЕКТРОПРОЕКТ Свердловское отделение

Ц00609-11 109

Альбом IX

Типовой проект

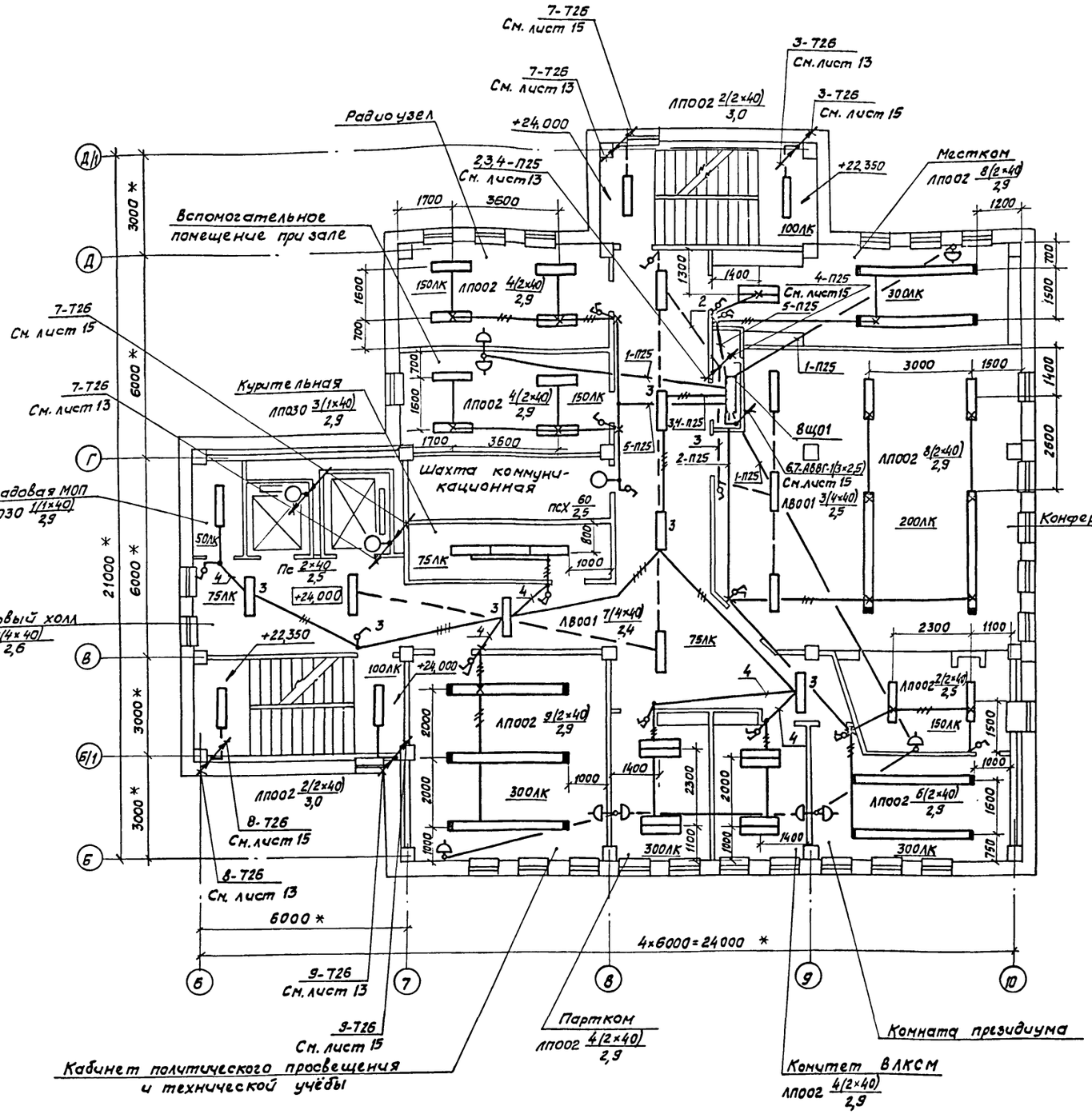


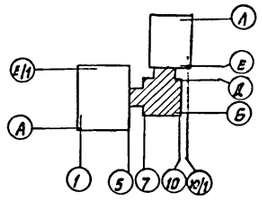


Привязан

Инв.№

| | | | | |
|---|---|---|---|---|
| | | | | ТП 416-3-13.86-30 |
| | | | | Областной вычислительный центр на ЭВМ (9-этажное здание) |
| Нач.отд. | Голубев | | 05.85 | Блок административно-производственный |
| Н.контр. | Вялова | | 05.85 | |
| ГИП | Чеснов | | 05.85 | |
| Гл.спец. | Булыгин | | 05.85 | |
| Рук.бриг. | Карпенко | | 05.85 | 8 этаж План сетей |
| Инж. | Вялова | | 05.85 | |

| Стадия | Лист | Листов |
|---|---|---|
| Р | 14 | |

ТЯЖПРОМЭЛЕКТРОПРОЕКТ Свердловское отделение

Инв.№ подл. | Подпись и дата | Взам. инв.№

ЦОО 609-11 110

Альбом IX

Типовой проект

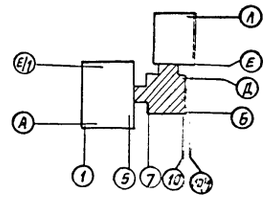


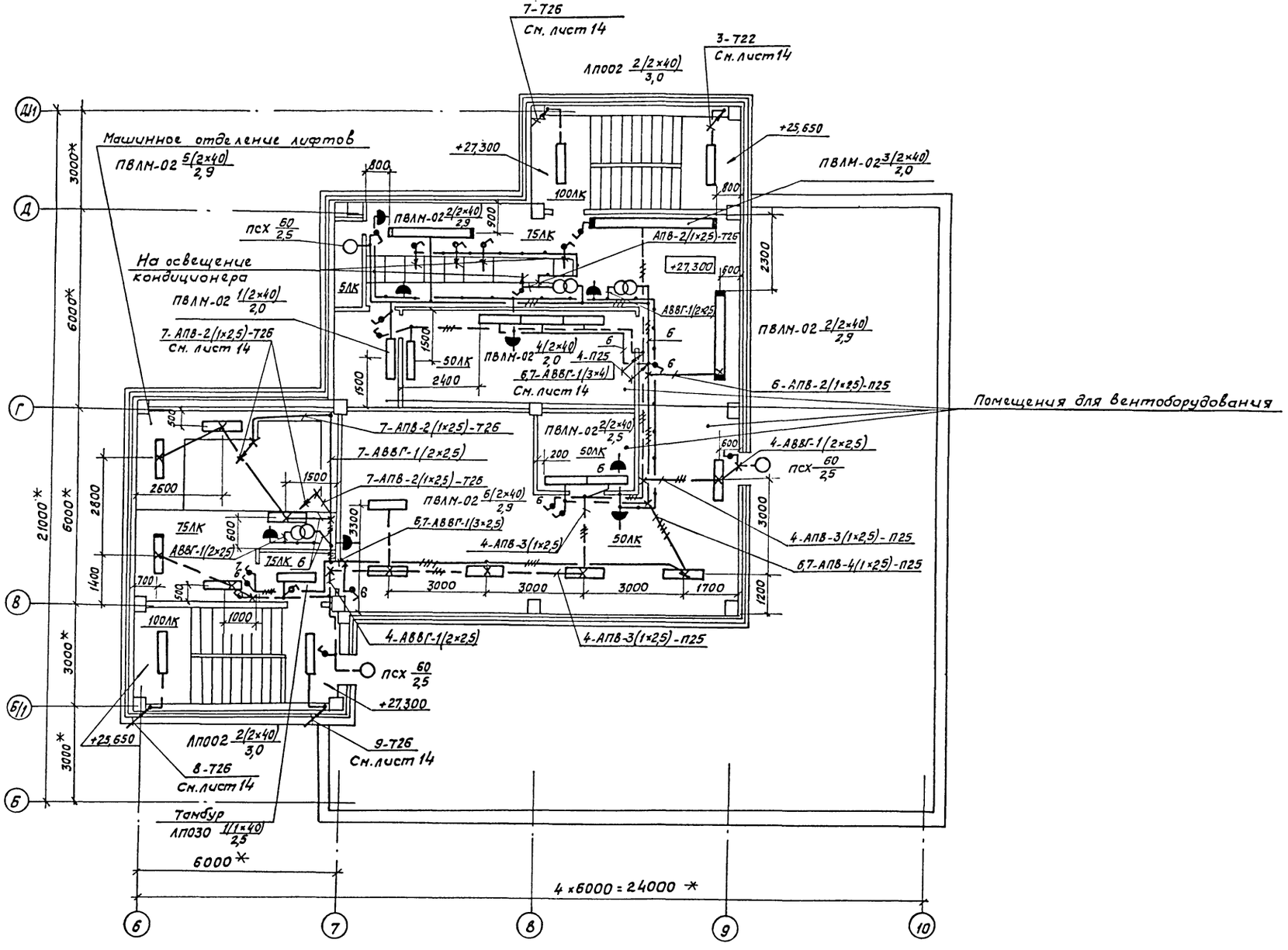


Привязан

Инв. №

| | | | | |
|---|---|---|---|---|
| | | | | ТП 416-3-13.86-ЭО |
| | | | | Областной вычислительный центр на 33ВМ (9-этажное здание) |
| Нач. отд. | Голубев | | 05.85 | Блок административно-производственный |
| Н. контр. | Вялова | | 05.85 | Стадия Р; Лист 15; Листов |
| ГИП | Чеснов | | 05.85 | |
| Гл. спец. | Булыгин | | 05.85 | 9 этаж. План сетей |
| Рук. бриг. | Карпенко | | 05.85 | ТЯЖПРОМЭЛЕКТРОПРОЕКТ Свердловское отделение |
| Инж. | Вялова | | 05.85 | |

Инв. № подл. | Подпись и дата | Взам. инв. №

Ц00609-11 111

Альбом IX

Типовой проект

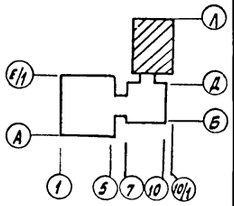


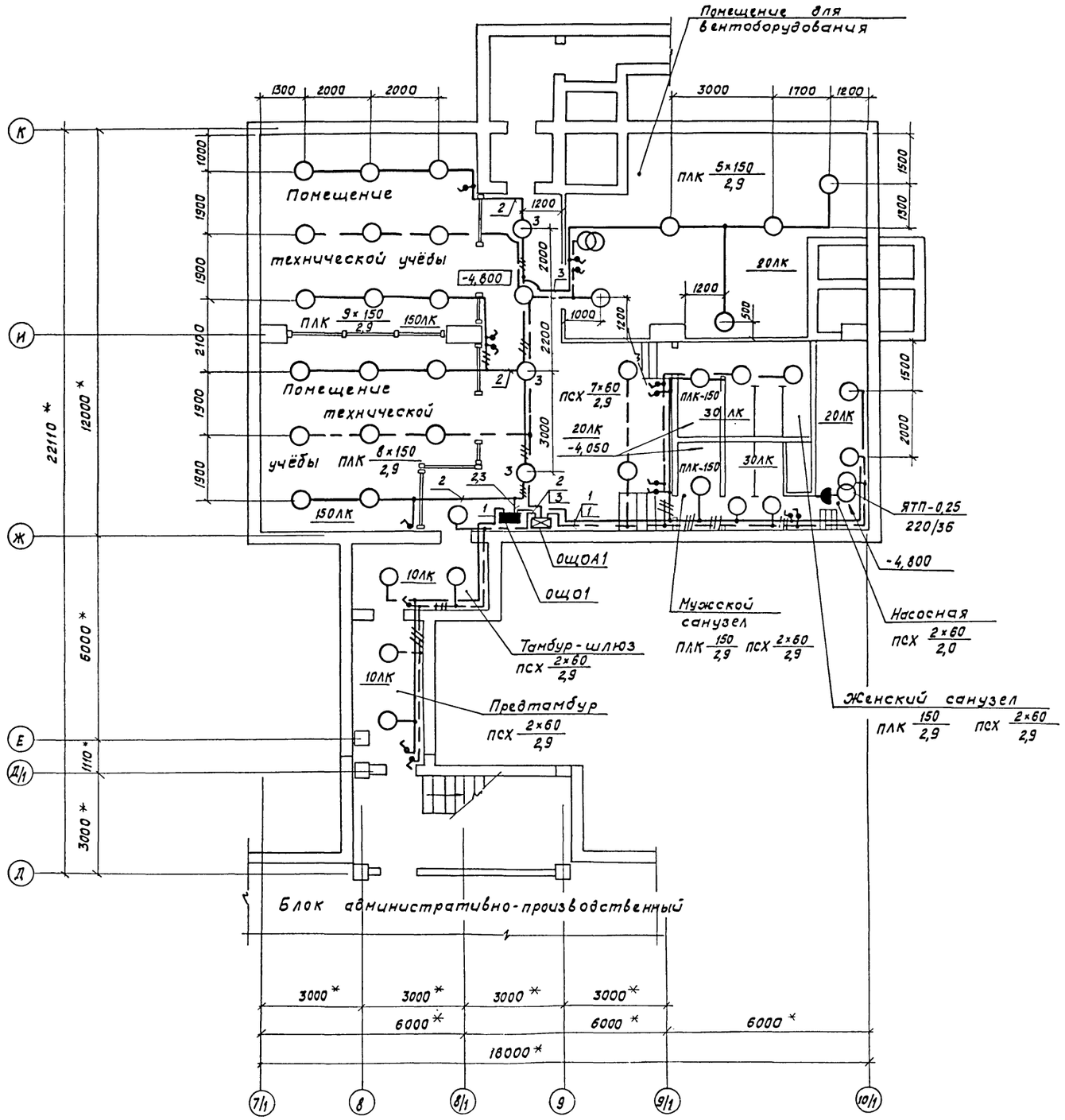


Привязан

Инв.№

| | | | | | |
|---|---|---|---|---|---|
| | | | | ТП 416-3-13.86-ЭО | |
| | | | | Областной вычислительный центр на 338М (9-этажное здание) | |
| Нач.отд. | Голубев | | 10.83 | Блок столовой | Стадия: Р; Лист: 16; Листов: |
| Н.контр. | Вялова | | 10.83 | | |
| ГИП | Чеснов | | 10.83 | | |
| Гл.спец. | Булыгин | | 10.83 | Подвал План сетей | ТЯЖПРОМЭЛЕКТРОПРОЕКТ Свердловское отделение |
| Рук.бриг. | Карпенко | | 10.83 | | |
| Инж. | Дорофеева | | 10.83 | | |

Инв.№ подл. | Подпись и дата | Взам.инв.№

Ц00609-11 112

Альбом IX

Типовой проект

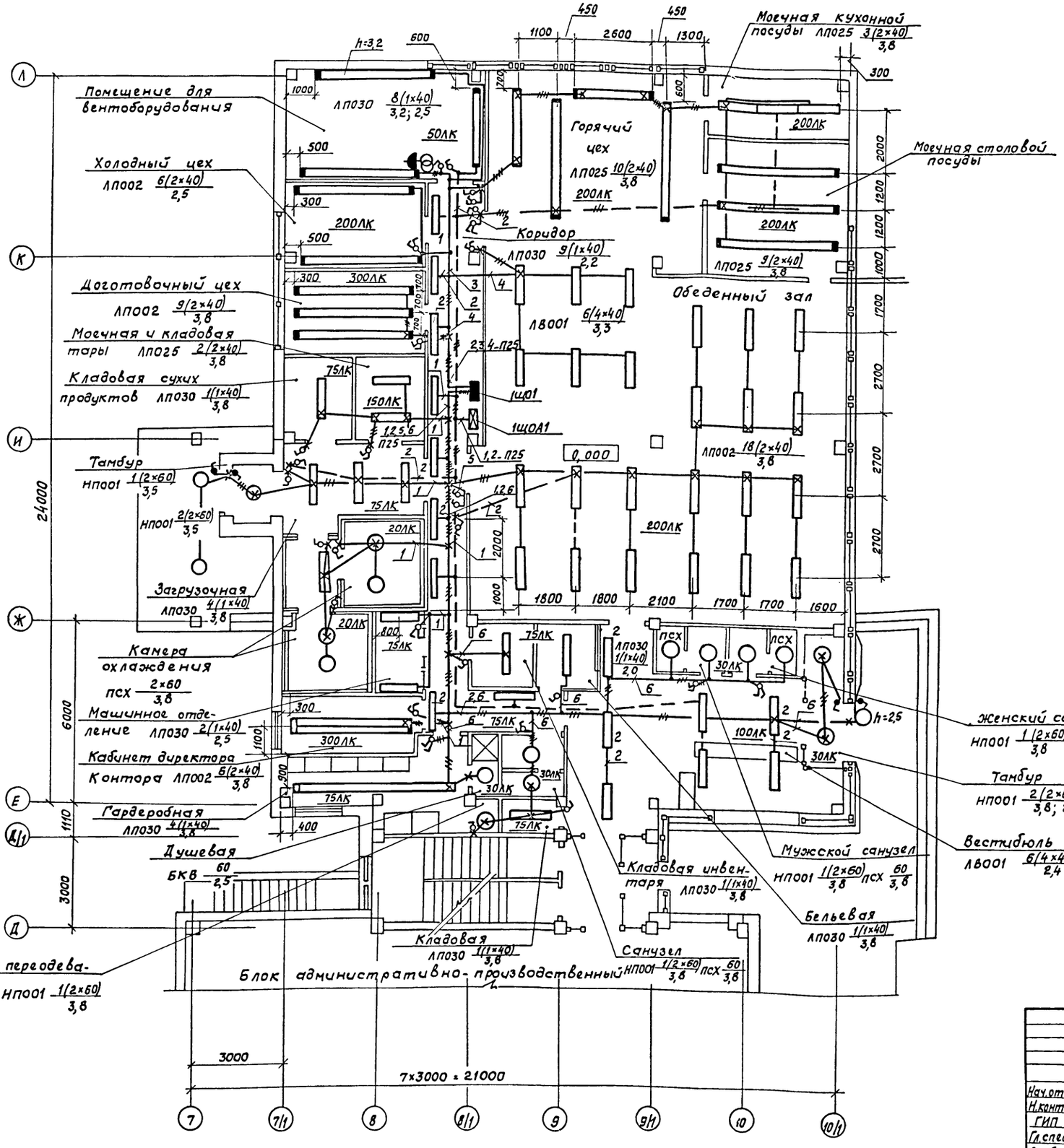


Привязан

Инв. №

| | | | | | |
|---|---|---|---|---|---|
| | | | | ТП 416-3-13.86-ЭО | |
| | | | | Областной вычислительный центр на ЭЗВМ (9-этажное здание) | |
| Нач.отд. | Голубев | | 05.85 | Блок столовой | Стадия: Р; Лист: 17; Листов: |
| Н.контр. | Вялова | | 05.85 | | |
| ГИП | Чеснов | | 05.85 | | |
| Гл.спец. | Булыгин | | 05.85 | 1 этаж План сетей | ТЯЖПРОМЭЛЕКТРОПРОЕКТ Свердловское отделение |
| Рук.бриг. | Карпенко | | 05.85 | | |
| Инж. | Дорофеева | | 05.85 | | |

Взам. инв. № | Подпись и дата | Инв. №

gost.e-ecolog.ru