ТИПОВОЙ ПРОЕКТ

416-3-13.86

ОБЛАСТНОЙ ВЫЧИСЛИТЕЛЬНЫЙ ЦЕНТР НА 3 ЭВМ

/9-ЭТАЖНОЕ ЗДАНИЕ/

АЛЬБОМ VIII

ЗАДАНИЯ ЗАВОДАМ-ИЗГОТОВИТЕЛЯМ

Ц00609-10

				Привязан	
Инв. №					

gost.e-ecolog.ru

ТИПОВОЙ ПРОЕКТ

416-3-13.86

ОБЛАСТНОЙ ВЫЧИСЛИТЕЛЬНЫЙ ЦЕНТР НА 3 ЭВМ

/9-ЭТАЖНОЕ ЗДАНИЕ/

АЛЬБОМ VIII

ЗАДАНИЯ ЗАВОДАМ-ИЗГОТОВИТЕЛЯМ

РАЗРАБОТАН
ВГПТИ ЦСУ СССР

ЗАМЕСТИТЕЛЬ ДИРЕКТОРА ИНСТИТУТА М.Е. ЛЕВИТ
ГЛАВНЫЙ ИНЖЕНЕР ПРОЕКТА Б.Д. АНДРЕЕВ.

ПРОЕКТ
УТВЕРЖДЕН ЦСУ СССР
ПРИКАЗ № 541 ОТ 19.09.83г.
РАБОЧАЯ ДОКУМЕНТАЦИЯ
ВВЕДЕНА В ДЕЙСТВИЕ

				Привязан
Инв. №				

Ц00609-10 2

Типовой проект 416-3-13.86 Альбом VIII

Лист	Наименование	Стр.
	Содержание альбома VIII	
	Электротехнический проект	
ЭМ-1	Перечень комплектных устройств	4
	Шкаф 1Ш	
ЭМ-2	Технические данные аппаратов	5
ЭМ-3	Общий вид	6
ЭМ-4	Перечень надписей	7
ЭМ-5	Схема соединений (начало)	8
ЭМ-6	Схема соединений (окончание)	9
	Шкаф 3Ш	
ЭМ-7	Технические данные аппаратов	10
ЭМ-8	Общий вид	11
ЭМ-9	Перечень надписей	12
ЭМ-10	Схема соединений (начало)	13
ЭМ-11	Схема соединений (окончание)	14
	Шкаф 5Ш	
ЭМ-12	Технические данные аппаратов	15
ЭМ-13	Общий вид	16
ЭМ-14	Перечень надписей	17
ЭМ-15	Схема соединений (начало)	18
ЭМ-16	Схема соединений (окончание)	19
	Шкаф 11Ш	
ЭМ-17	Технические данные аппаратов	20
	Шкаф 13Ш	
ЭМ-18	Технические данные аппаратов	21

Лист	Наименование	Стр.
	Шкаф 11Ш (13Ш)	
ЭМ-19	Общий вид	22
ЭМ-20	Перечень надписей	23
ЭМ-21	Схема соединений	24
	Шкаф 111Ш	
ЭМ-22	Технические данные аппаратов	25
ЭМ-23	Общий вид	26
ЭМ-24	Перечень надписей	27
ЭМ-25	Схема соединений	28
	Ящик ЯС	
ЭМ-26	Технические данные аппаратов	29
ЭМ-27	Общий вид	30
ЭМ-28	Перечень надписей	31
ЭМ-29	Схема соединений	32

Инв. № подл. | Подпись и дата | Взам. инв. №

4.00609-10 3

Копировал: Крамлина

Формат А3

Лист	Наименование	Стр.
	Проект автоматизации	
АОВН1.1	Приточная система П10(П11). Щит регулирования. Общий вид.	33...35
АОВН1.2	Приточная система П10(П11). Щит регулирования. Таблица соединений.	36, 37
АОВН1.3	Приточная система П10(П11). Щит регулирования Таблица подключения.	38...40
АОВН2.1	Приточная система П12(П13... П15, П17, П1-П6 го). Щит регулирования. Общий вид.	41...43
АОВН2.2	Приточная система П12(П13... П15, П17, П1-П6 го) Щит регулирования. Таблица соединений.	44
АОВН2.3	Приточная система П12(П13... П15, П17, П1-П6 го). Щит регулирования. Таблица подключения.	45,46
АОВН3.1	Приточная система П18. Щит регулирования. Общий вид.	47...49
АОВН3.2	Приточная система П18. Щит регулирования. Таблица соединений	50, 51
АОВН3.3	Приточная система П18. Щит регулирования. Таблица подключения.	52, 53
АОВН4.1	Приточная система П19. Щит регулирования. Общий вид.	54...56
АОВН4.2	Приточная система П19. Щит регулирования. Таблица соединений.	57, 58
АОВН4.3	Приточная система П19. Щит регулирования. Таблица подключения.	59, 60
АОВН5.1	Щит влагомеров. Общий вид.	61...63
АОВН5.2	Щит влагомеров. Таблица соединений.	64...67
АОВН5.3	Щит влагомеров. Таблица подключения.	68...70
АОВН6.1	Щит контроля N1(N2). Общий вид.	70...73
АОВН6.2	Щит контроля N1(N2). Таблица соединений.	74
АОВН6.3	Щит контроля N1(N2). Таблица подключения.	75,76
АВКН.1	Щит сигнализации. Общий вид.	77...79
АВКН.2	Щит сигнализации. Таблица соединений.	80.82
АВКН.3	Щит сигнализации. Таблица подключения.	83,84
АОВС02	Спецификация щитов и пультов.	85..86
АВКС02	Спецификация щитов и пультов.	89.90

При комплектовании задания заводу-изготовителю щитов автоматизации необходимо руководствоваться требованиями руководящего материала РМ4-183-81. Принципиальные электрические схемы автоматизации, которые должны включаться в состав задания заводу-изготовителю щитов, приведены в альбоме VII настоящего типового проекта.

Взам. инв. № | Подпись и дата | Инв. № подл.

Альбом VIII

Типовой проект

Наименование	Кол. НКУ	Кол. приведенных панелей	Обозначение таблицы аппаратов	Примечание
Шкаф 1Ш	1	2	лист 2	
Шкаф 3Ш	1	2	лист 7	
Шкаф 5Ш	1	1	лист 12	
Шкаф 11Ш	1	1	лист 17	
Шкаф 13Ш	1	1	лист 18	
Шкаф 111Ш	1	1	лист 22	
Ящик ЯС	1	1	лист 26	

Инв. № подл. | Подпись и дата | Взам. инв. №

Инв. №

Привязан

ТП 416-3-13.86 ЭМ

Областной вычислительный центр на ЭВМ (9-этажное здание)

Блок административно-производственный

Стадия	Лист	Листов
Р	1	29

Нач. отд.	Соколовский		10.83
Н. контр.	Акимова		10.83
ГИП	Чеснов		10.83
Ст. инж.	Шевнина		10.83

Перечень комплектных устройств

ТЯЖПРОМЭЛЕКТРОПРОЕКТ Свердловское отделение

Ц00609-10 5

Альбом VIII

Типовой проект

Формат	Зона	Поз.	Обозначение	Наименование	Кол.	Примеч.
				Документация		
			лист 3	Общий вид		
			лист 5,6	Схема соединений		
			лист 4	Перечень надписей		
				Сборочные единицы		
				Блоки:		
		01		БОУ5130-2974УХЛ4Б	02	
				Н1 01		
		02		Реле РПЛ-12204	01	1РН
				U~ 220 В		
		03		Реле РПЛ-14004	01	1РА
				U~ 220 В		
		04		Реле РПЛ-13104	01	1РП
				U~ 220 В		
				Пневмоприставка ПВЛ-1104		
				Н51 01		
		05		Переключатель	01	1КУ
				УП5315-ФЗ16У3 рук. рев.		
		06		Переключатель	02	1К3,
				УП5311-Ж23У3 рук. рев.		2К3
		07		Кнопка КЕ011 У3	02	1КнП
				исполн. 2		2КнП
		08		Кнопка КЕ011 У3	02	1КнС
				исполн. 2 толк. красн.		2КнС
				Блок зажимов	03	Х3...Х5
				БЗ24-4П25-8/8У3-10		

Привязан

Инв. №

Взам. инв. №

Подпись и дата

Инв. № подл.

ТП 416-3-13.86-ЭМ.ЗН

Областной вычислительный центр на 3ЭВМ (9-этажное здание)

Нач. отд.	Соколовский		10.83	Блок административно-производственный	Стадия: Р; Лист: 2.1; Листов: 1(2)
Н. контр.	Акимова		10.83		
ГИП	Чеснов		10.83	Шкаф 1Ш. Технические данные аппаратов	ТЯЖПРОМЭЛЕКТРОПРОЕКТ Свердловское отделение
Ст. инж.	Шевнина		10.83		
Техник	Тунгасова		10.83		

ТП 416-3-13.86-ЭМ.ЗН Лист 2

Альбом VIII

Типовой проект

Вид спереди
Дверь не показана
А

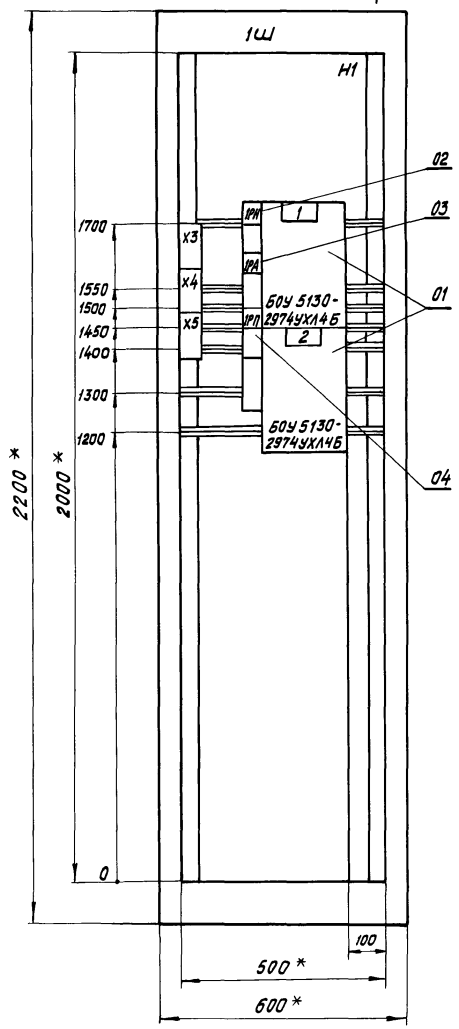

Дверь шкафа
Вид спереди М1:10

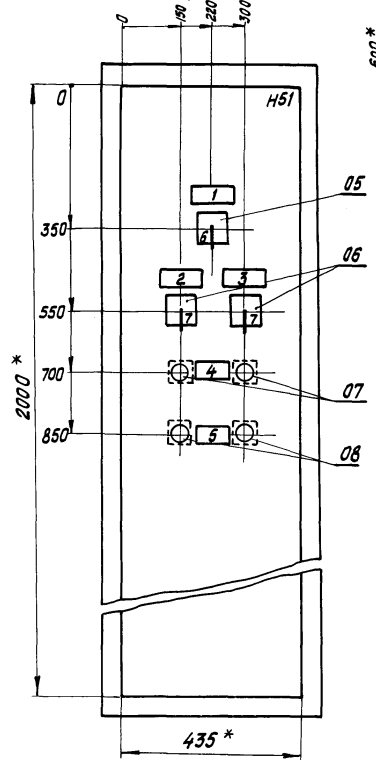

Вид А
М1:50

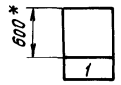

Секция	Масса

1. * Размеры для справок
2. Неуказанные предельные отклонения размеров по...
3. В контуре табличек и аппаратов номера надписей по перечню надписей

Привязан

Инв. №

Нач. отд.	Соколовский		10.83
Н. контр.	Акимова		10.83
ГИП	Чеснов		10.83
Ст. инж.	Шевнина		10.83
Техник	Тунгасова		10.83

ТП 416-3-13.86 ЭМ

Областной вычислительный центр на 3ЭВМ (9-этажное здание)

Блок административно-производственный

Стадия: Р | Лист: 3 | Листов:

Шкаф 1Ш. Общий вид

ТЯЖПРОМЭЛЕКТРОПРОЕКТ Свердловское отделение

Ц00609-10 7

Инв. № подл. | Подпись и дата | Взам. инв. №

Альбом VIII

Типовой проект

Панель	Строка	Надпись	Поз. обозначение	Место надписи	Текст	Кол.	Вид шрифта	Заготовка
Н1		1Ш		Верхнее обрамлен.	1Ш	1		
		1РН		Табличка	1РН	1		
		1		"	1	1		
		1РА		"	1РА	1		
		1РП		"	1РП	1		
		2		"	2	1		
Н51		1	1УУ	Табличка	1,2 - Насосы Избирание	1		
		2	1КЗ	"	1 - Насос	1		
		3	2КЗ	"	2 - Насос	1		
		4	1КнП	"	Пуск	1		
			2КнП					
		5	1КнС	"	Стоп	1		
			2КнС					
		6		На ключе	Местн. - Откл. - 1раб. - 2раб.	1		
		7		Тоже	Запр. - Разр.	2		

Привязан

Инв. №

Взам. инв. №

Подпись и дата

Инв. № подл.

Нач.отд.	Соколовский		10.83
Н.контр.	Акимова		10.83
ГИП	Чеснов		10.83
Ст.инж.	Козлова		10.83

ТП 416-3-13.86-ЭМ.ЗН

Областной вычислительный центр на 3ЭВМ (9-этажное здание)

Блок административно-производственный

Стадия	Лист	Листов
Р	4.1	1(2)

Шкаф 1Ш.
Перечень надписей

ТЯЖПРОМЭЛЕКТРОПРОЕКТ
Свердловское отделение

ТП 416-3-13.86-ЭМ.ЗН Лист 2

Ц 00 609 -10 8

Альбом VIII

Типовой проект

Вид спереди

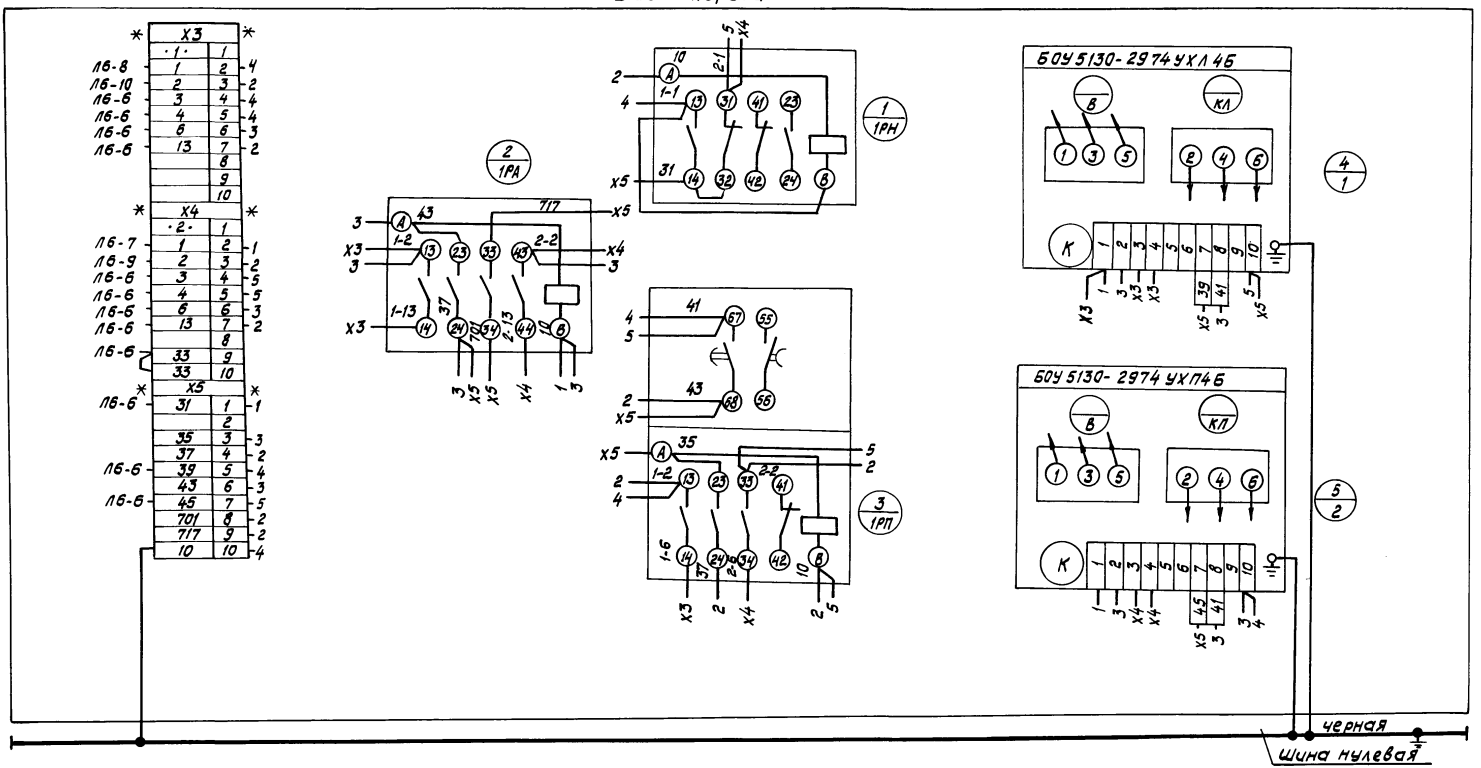

** Дополнительные колодки зажимов

Привязан

Инв.№

Инв.№ подл. | Подпись и дата | Взам. инв.№

Нач.отд.	Соколовский		10.83	
Н.контр.	Акимова		10.83	
ГИП	Чеснов		10.83	
Стинж.	Шевнина		10.83	
Техник	Тунгасова		10.83	

ТП 416-3-13.86 ЭМ

Областной вычислительный центр на 3ЭВМ (9-этажное здание)

Блок административно-производственный

Стадия	Лист	Листов
Р	5	

Шкаф 1Ш
Схема соединений (начало)

ТЯЖПРОМЭЛЕКТРОПРОЕКТ
Свердловское отделение

Ц00609-10 9

Инв. № подл.	Подпись и дата	Взам. инв. №

Типовой проект

Альбом VIII

Дверь шкафа
Вид со стороны монтажа

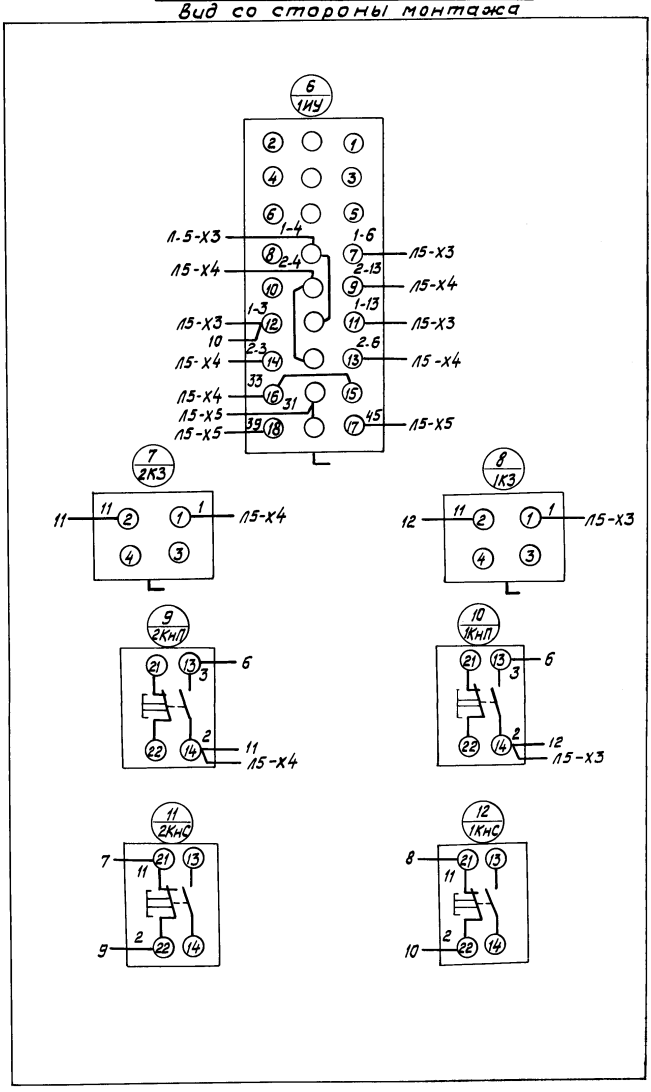

Инв. №	Привязан

Нач. отд.	Соколовский	[signature]	10.83
Н. контр.	Акимова	[signature]	10.83
ГИП	Чеснов	[signature]	10.83
Ст. инж.	Шевнина	[signature]	10.83
Техник	Тунгасова	[signature]	10.83

ТП 416-3-13.86 ЭМ

Областной вычислительный центр на 3 ЭВМ (9-этажное здание)

Блок административно-производственный

Шкаф 1Ш.
Схема соединений (окончание)

Стадия	Лист	Листов
Р	6	

ТЯЖПРОМЭЛЕКТРОПРОЕКТ
Свердловское отделение

4200609-10 10

Альбом VIII

Типовой проект

Формат	Зона	Поз.	Обозначение	Наименование	Кол.	Примеч.
				Документация		
			лист 8	Общий вид		
			лист 10,11	Схема соединений		
			лист 9	Перечень надписей		
				Сборочные единицы		
				Блоки		
		01		БОУ5130-3174ГУХЛ4Б	01	
		02		БОУ5133-2974ГУХЛ4Б	02	
				Н1 01		
		03		Реле РП12У4		
				~ 220 В п.п.	01	3РВЛ
		04		Реле РВП72-3221-00У4		
				~ 220 В	01	3РВА

Привязан

Инв. №

Взам. инв. №

Подпись и дата

Инв. № подл.

Нач. отд.	Соколовский		10.83
Н. контр.	Акчимова		10.83
ГИП	Чеснов		10.83
Ст. инж.	Шевнина		10.83
Инж.	Попова		10.83

ТП 416-3-13.86 – ЭМ.ЗН

Областной вычислительный центр на ЭВМ (9-этажное здание)

Блок административно-производственный

Стадия	Лист	Листов
Р	7.1	1(2)

Шкаф ЗШ. Технические данные аппаратов

ТЯЖПРОМЭЛЕКТРОПРОЕКТ Свердловское отделение

Формат	Зона	Поз.	Обозначение	Наименование	Кол.	Примеч.
		05		Реле РПЛ-13104		3РКЛ, 4РКЛ
				~ 220 В	06	3РН, 3РА 3РП, 8РП
				Н51 01		
		06		Переключатель		
				УП5315-Ф516У3		
				рук. рев.	01	3ИУ
		07		Переключатель		
				УП5311-Ж23У3 рук. рев.	02	3КЗ, 4КЗ
		08		Переключатель		
				УП5311-С225У3 рук. рев.	01	8ИУ
		09		Кнопка КЕ011У3		3КнП
				исполн. 2	03	4КнП 8КнП
		10		Кнопка КЕ011У3 исполн. 2		3КнС
				толк. красный	03	4КнС 8КнС
				Блок зажимов		
				Б324-4П25-В/8У3-10	04	Х7...Х10

Инв. № подл. | Подпись и дата | Взам. инв. №

ТП 416-3-13.86-ЭМ.ЗН Лист 2

Ц 00609-10 11

Альбом VIII

Типовой проект

Вид спереди
Дверь не показана

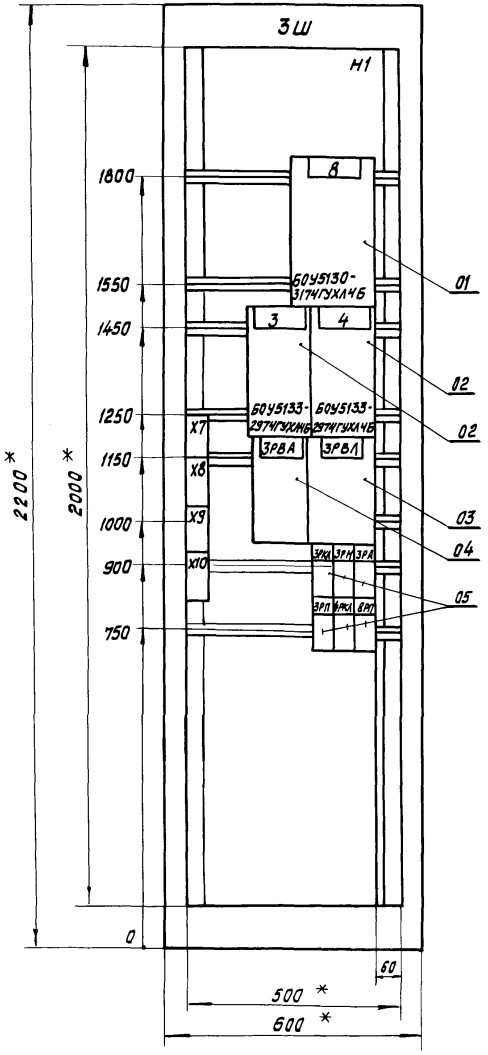

Дверь шкафа
Вид спереди м 1:10

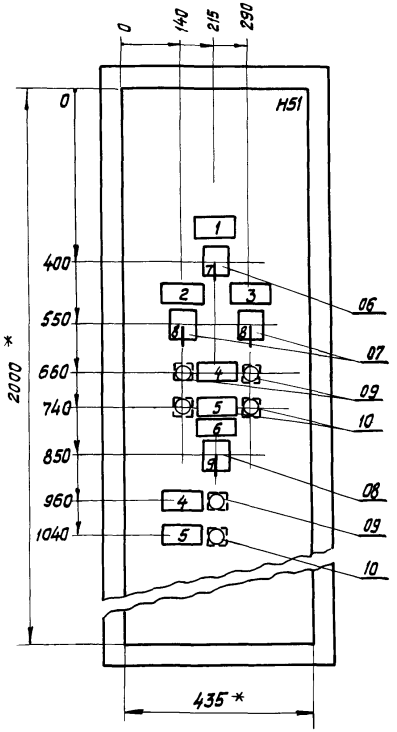

Вид А
м 1:50

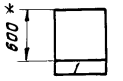

Секция	Масса

1. * Размеры для справок
2. Неуказанные предельные отклонения отклонения размеров по ...
3. В контуре табличек и аппаратов номера надписей по перечню надписей

Нач. отд.	Соколовский		10.83	ТП 416-3-13.86 ЭМ			
Н.контр.	Акимова		10.83	Областной вычислительный центр на ЗЭВМ (9-этажное здание)			
ГИП	Чеснов		10.83	Блок административно-производственный	Стадия	Лист	Листов
Ст.инж.	Шевнина		10.83		Р	8	
Инж.	Попова		10.83	Шкаф ЗШ. Общий вид	ТЯЖПРОМЭЛЕКТРОПРОЕКТ Свердловское отделение		

Привязан

Инв. №

Инв. № подл. | Подпись и дата | Взам. инв. №

Ц 00609-10 12

Альбом VIII

Типовой проект

Панель	Строка	Надпись	Поз. обозначение	Место надписи	Текст	Кол.	Вид шрифта	Заготовка
Н1		3Ш		Верхнее обрамление	3Ш	1		
		8		Табличка	8	1		
		3		"	3	1		
		4		"	4	1		
		3РВА		"	3РВА	1		
		3РВЛ		"	3РВЛ	1		
		3РКЛ		"	3РКЛ	1		
		3РН		"	3РН	1		
		3РА		"	3РА	1		
		3РП		"	3РП	1		
		4РКА		"	4РКЛ	1		
		8РП		"	8РП	1		
Н51		1	3иУ	"	3,4-Насосы. Избирание	1		
		2	3КЗ	"	3 - Насос	1		
		3	4КЗ	"	4 - Насос	1		
		4	3КнП	"	Пуск	2		
			4КнП					
			8КнП					

Привязан

Инв. №

Взам. инв. №

Подпись и дата

Инв. № подл.

Нач. отд.	Соколовский		10.83
Н. контр.	Акчнова		10.83
ГИП	Чеснов		10.83
Ст. инж.	Козлова		10.83

ТП 416-3-13.86-ЭМ.3Н

Областной вычислительный центр на 3ЭВМ (9-этажное здание)

Блок административно-производственный

Стадия	Лист	Листов
Р	9.1	1(2)

Шкаф 3Ш.

Перечень надписей

ТЯЖПРОМЭЛЕКТРОПРОЕКТ Свердловское отделение

Панель	Строка	Надпись	Поз. обозначение	Место надписи	Текст	Кол.	Вид шрифта	Заготовка
		5	3КнС	"	С топ	2		
			4КнС					
			8КнС					
		6	8иУ		8-Компрессор. Избирание	1		
		7		Наключе	Местн. - Откл. - 3раб. - 4раб.	1		
		8		То же	3апр. - Разр.	2		
		9		"	Местн. - Откл. - Авт.	1		

Взам. инв. №

Подпись и дата

Инв. № подл.

ТП 416-3-13.86-ЭМ.3Н

Лист 2

400609-10 13

Альбом VIII

Типовой проект

Вид спереди

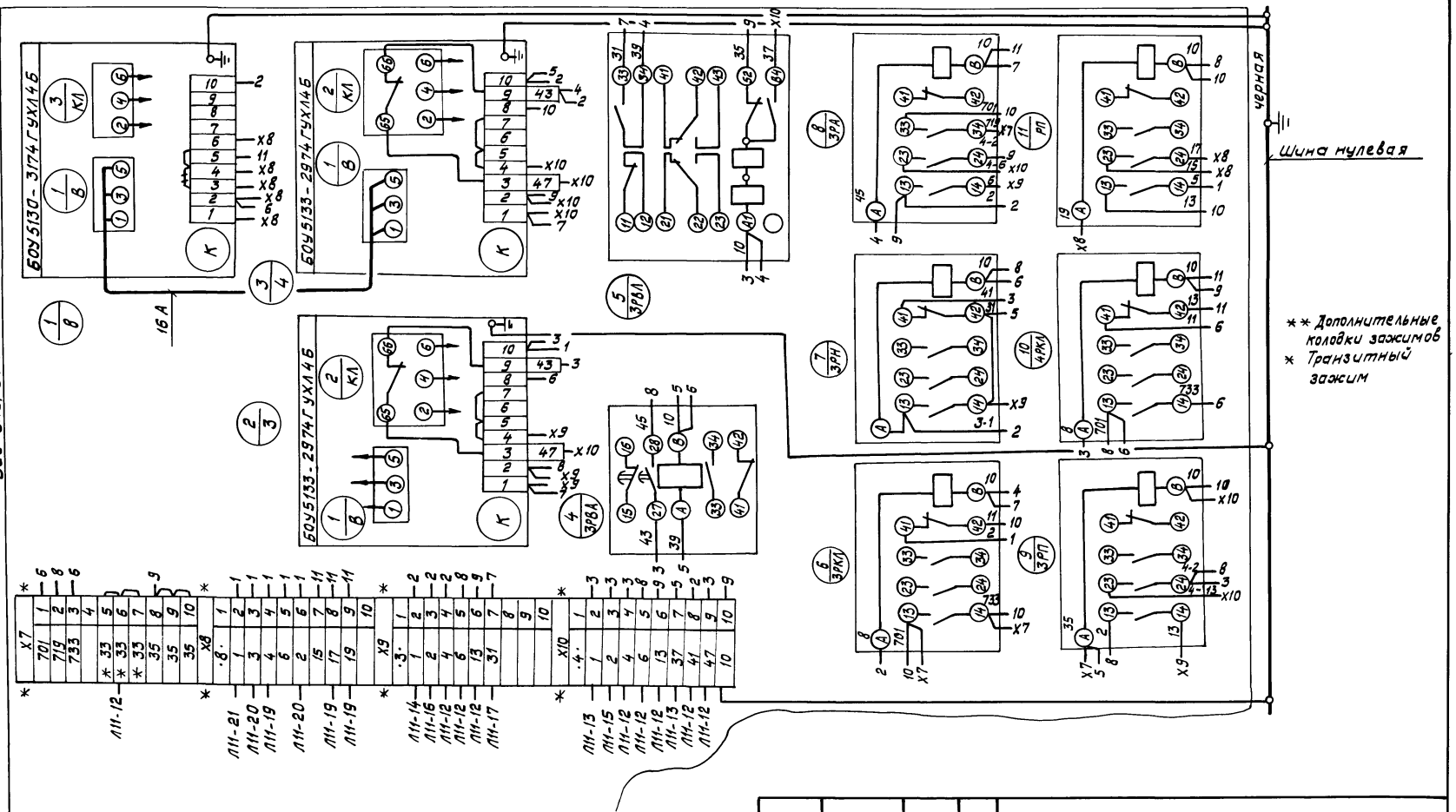

Инв.№подл. | Подпись и дата | Взам. инв.№

Привязан

Инв.№

Нач.отд.	Соколовский		10.83
Н.контр.	Акимова		10.83
ГИП	Чеснов		10.83
Ст.инж.	Шевнина		10.83
Инж.	Попова		10.83

ТП 416-3-13.86 ЭМ

Областной вычислительный центр на 3ЭВМ (9-этажное здание)

Блок административно-производственный

Стадия	Лист	Листов
Р	10	

Шкаф 3Ш. Схема соединений (Начало)

ТЯЖПРОМЭЛЕКТРОПРОЕКТ Свердловское отделение

Ц00609-10 14

Инв.№ подл.	Подпись и дата	Взам. инв.№

Типовой проект

Альбом VIII

Дверь шкафа (вид со стороны монтажа)

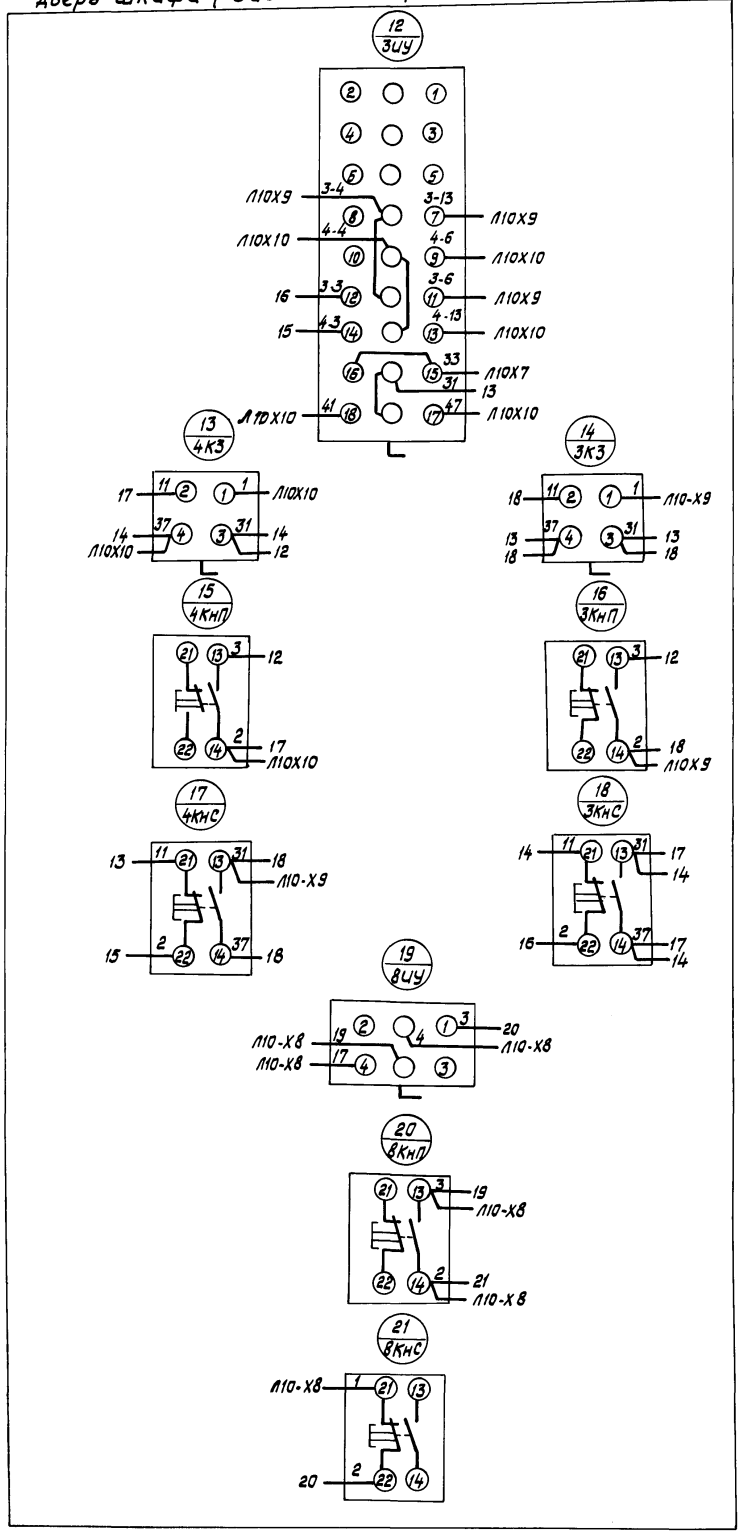

Инв.№				
Привязан				
Нач. отд.	Соколовский			10.83
Н. контр.	Акимова			10.83
ГИП	Чеснов			10.83
Ст. инж.	Шевнина			10.83
Инж.	Попова			10.83

ТП 416-3-13.86 ЭМ

Областной вычислительный центр на ЗЭВМ (9-этажное здание)

Блок административно-производственный

Шкаф ЗШ.

Схема соединений (окончание)

Стадия	Лист	Листов
Р	11	

ТЯЖПРОМЭЛЕКТРОПРОЕКТ

Свердловское отделение

400609-10 15

Альбом VIII

Типовой проект

Формат	Зона	Поз.	Обозначение	Наименование	Кол.	Примеч.
				Документация:		
			лист 13	Общий вид		
			лист 15,16	Схема соединений		
			лист 14	Перечень надписей		
				Сборочные единицы:		
				Блоки и панели:		
		01		БОУ 5133-3674 УХЛ4Б	02	
				Н1 01		

Привязан

Инв. №

Взам. инв. №

Подпись и дата

Инв. № подл.

Нач. отд.	Соколовский		10.83
Н. контр.	Акчинова		10.83
ГИП	Чеснов		10.83
Ст. инж.	Шевнина		10.83
Техник	Старикова		10.83

ТП 416-3-13.86-ЭМ.ЗН

Областной вычислительный центр на ЭВМ (9-этажное здание)

Блок административно-производственный

Стадия	Лист	Листов
Р	12.1	1(2)

Шкаф 5Ш. Технические данные аппаратов

ТЯЖПРОМЭЛЕКТРОПРОЕКТ Свердловское отделение

Формат	Зона	Поз.	Обозначение	Наименование	Кол.	Примеч.
		02		Реле РПЛ-13104		5РН, 5РНУ,
				U~ 220 В	04	5РАУ, 5РА
				Н51 01		
		03		Переключатель		
				УП5315-Ф516УЗ		
				рук. рев.	01	5ЦУ
		04		Переключатель		
				УП5311-Ж23УЗ		
				рук. рев.	02	5КЗ, 6КЗ
		05		Переключатель		
				УП5313-А541УЗ		
				рук. рев.	02	5КУ, 6КУ
				Блок зажимов		Х24, Х25,
				Б324-4П25-В/ВУЗ-10	03	Х26

Инв. № подл. | Подпись и дата | Взам. инв. №

ТП 416-3-13.86-ЭМ.ЗН Лист 2

Ц 00609-10 16

Альбом VIII

Типовой проект

Вид спереди
Дверь не показана

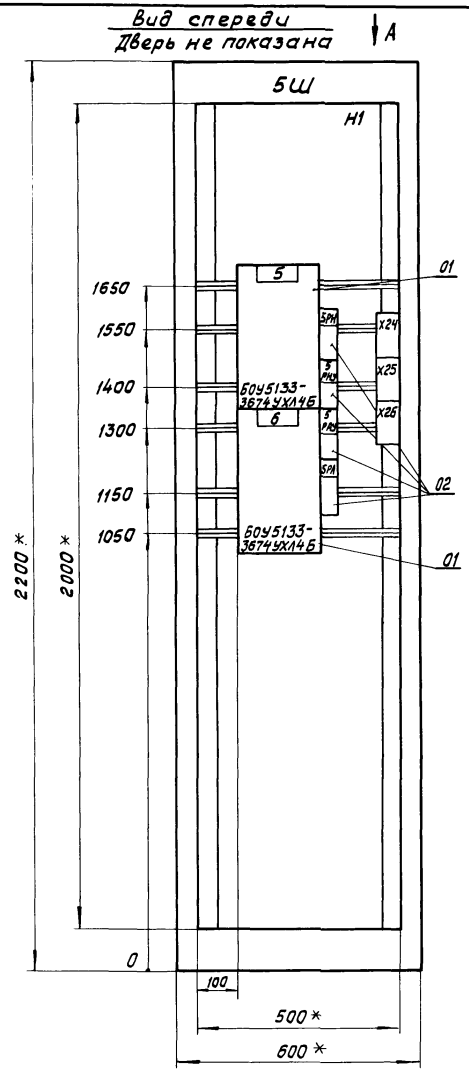

Дверь шкафа
Вид спереди м1:10

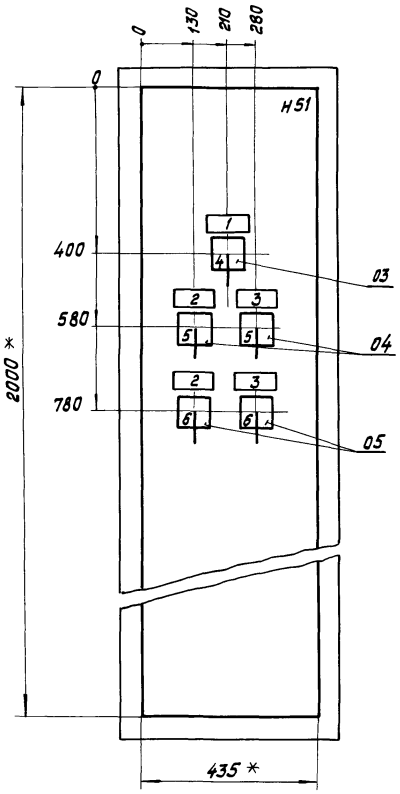

Вид А
м1:50

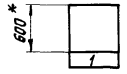

Секция	Масса

1. * Размеры для справок
2. Неуказанные предельные отклонения размеров по...
3. В контуре табличек и аппаратов номера надписей по перечню надписей

Привязан

Инв. №

Нач.отд.	Соколовский		10.83
Н.контр.	Акимова		10.83
ГИП	Чеснов		10.83
Ст.инж.	Шевнина		10.83
Техник	Старикова		10.83

ТП 416-3-13.86 ЭМ

Областной вычислительный центр на 33ВМ (9-этажное здание)

Блок административно-производственный

Стадия	Лист	Листов
Р	13	

Шкаф 5Ш. Общий вид

ТЯЖПРОМЭЛЕКТРОПРОЕКТ Свердловское отделение

Ц00609-10 17

Инв.№ подл. | Подпись и дата | Взам.инв.№

Альбом VIII

Типовой проект

Панель	Строка	Надпись	Поз. обозначение	Место надписи	Текст	Кол.	Вид шрифта	Заготовка
Н1		5Ш		Верхнее	5Ш	1		
				обрамление				
		5		Табличка	5	1		
		5РН		"	5РН	1		
		5РНУ		"	5РНУ	1		
		6		"	6	1		
		5РАУ		"	5РАУ	1		
		5РА		"	5РА	1		
Н51		1	5ИУ	"	5,6 -Насосы Избирание	1		
		2	5КЗ	"	5 - Насос	2		
			5КУ	—				
		3	6КЗ	"	6 - Насос	2		
			6КУ					
		4		На ключе	Местн.- Откл.- 5раб.- 6раб.	1		
		5		То же	Запр.- Разр.	2		
		6		"	Откл.- Вкл.	2		

Привязан

Инв. №

Взам. инв. №

Подпись и дата

Инв. № подл.

ТП 416-3-13.86-ЭМ.3Н

Областной вычислительный центр на ЭВМ (9-этажное здание)

Блок административно-производственный

Стадия	Лист	Листов
Р	14	

Шкаф 5Ш
Перечень надписей

ТЯЖПРОМЭЛЕКТРОПРОЕКТ
Свердловское отделение

Нач. отд.	Соколовский		10.83
Н.контр.	Акимова		10.83
ГИП	Чеснов		10.83
Ст.инж.	Козлова		10.83

Взам. инв. №

Подпись и дата

Инв. № подл.

ТП 416-3-13.86-ЭМ.3Н

Лист

Ц 00 609-10 18

Альбом VIII

Типовой проект

Вид спереди

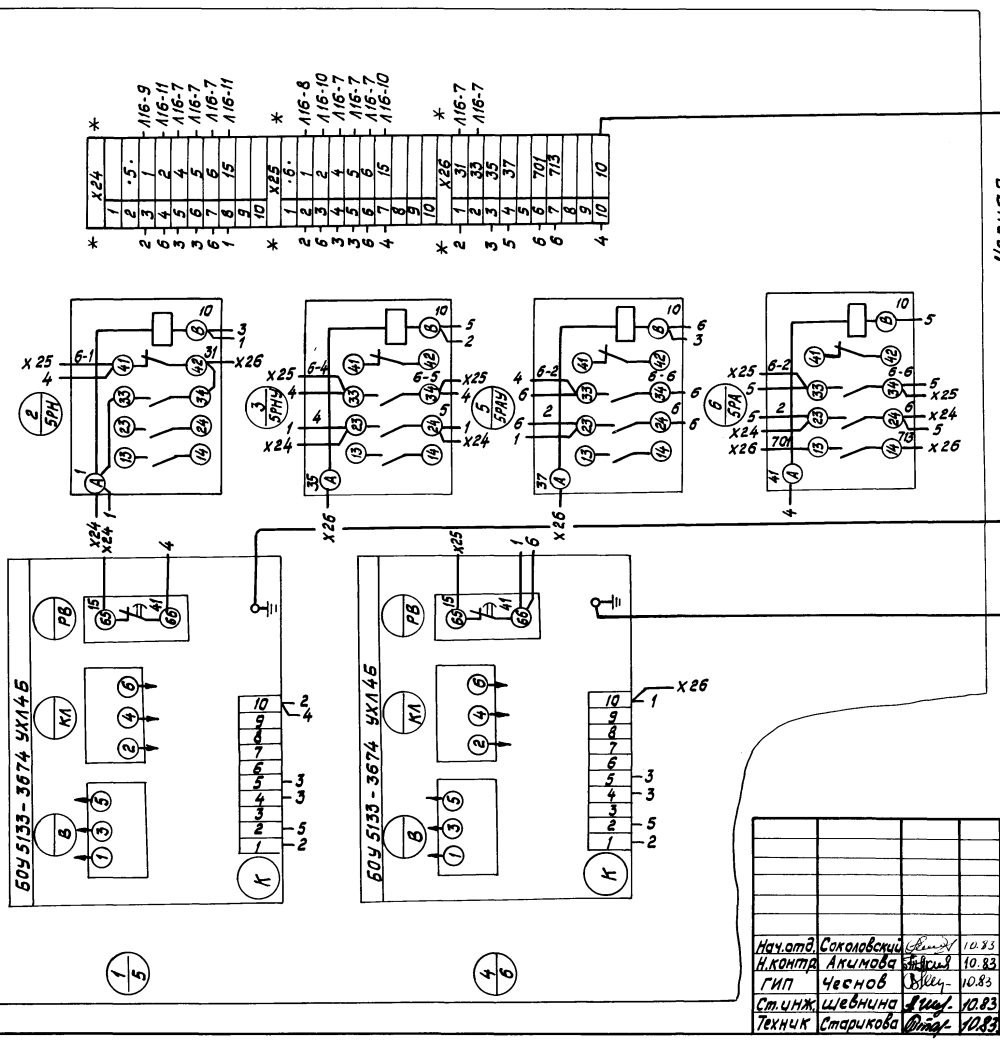

Привязан

Инв. №

Инв. № подл. | Подпись и дата | Взам. инв. №

ТП 416-3-13.86 ЭМ			
Областной вычислительный центр на 3ЭВМ (9-этажное здание)			
Блок административно-производственный	Стадия	Лист	Листов
	Р	15	
Шкаф 5Ш Схема соединений (начало)	ТЯЖПРОМЭЛЕКТРОПРОЕКТ Свердловское отделение		

Нач.отд.	Соколовский		10.83
Н.контр.	Акимова		10.83
ГИП	Чеснов		10.83
Ст.инж.	Шевнина		10.83
Техник	Старикова		10.83

Цоб09-10 19

Инв.№ подл.	Подпись и дата	Взам.инв.№

Типовой проект

Альбом VIII

Дверь шкафа (вид со стороны монтажа)

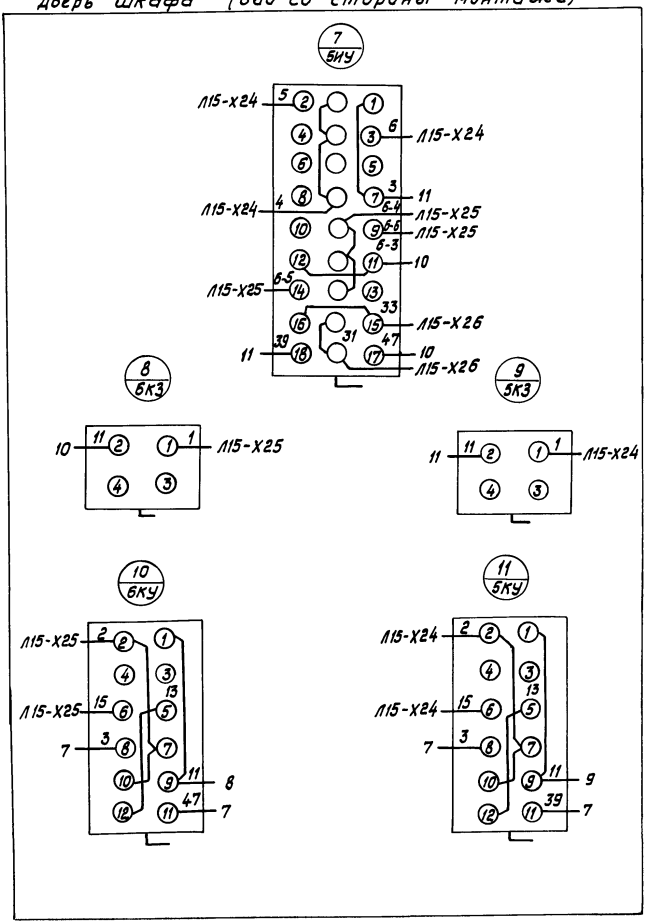

Нач.отд.	Соколовский		10.83
Н.контр.	Акимова		10.83
ГИП	Чеснов		10.83
Ст.инж.	Шевнина		10.83
Техник	Старикова		10.83

ТП 416-3-13.86 ЭМ

Областной вычислительный центр на 33ВМ (9-этажное здание)

Блок административно-производственный

Шкаф 5Ш

Схема соединений (окончание)

Стадия	Лист	Листов
Р	16	

ТЯЖПРОМЭЛЕКТРОПРОЕКТ Свердловское отделение

Привязан

Инв. №

1400609-10 20

Альбом VIII

Типовой проект

Формат	Зона	Поз.	Обозначение	Наименование	Кол.	Примеч.
				Документация:		
			лист 19	Общий вид		
			лист 21	Схема соединений		
			лист 20	Перечень надписей		
				Сборочные единицы:		
				Блоки:		
		01		БОУ5130-2974 УХЛ4Б	02	

Привязан

Инв.№

Инв.№ подл. | Подпись и дата | Взам.инв.№

			ТП 416-3-13.86-ЭМ.ЗН	
			Областной вычислительный центр на ЭВМ (9-этажное здание)	
Нач.отд.	Соколовский	10.83	Блок административно-производственный	Стадия: Р; Лист: 17.1; Листов: 1(2)
Н.контр.	Акимова	10.83		
ГИП	Чеснов	10.83		
Ст.инж.	Ковлова	10.83	Шкаф 11Ш. Техническое данные аппаратов	ТЯЖПРОМЭЛЕКТРОПРОЕКТ Свердловское отделение
Ст.инж.	Шевнина	10.83		
Техник	Старикова	10.83		

Формат	Зона	Поз.	Обозначение	Наименование	Кол.	Примеч.
				Н51 01		
		02		Переключатель		
				УП5312-И43У3		
				рук. рев.	01	11КУ
		03		Переключатель		
				УП5313-А541У3		11КУ
				рук. рев.	02	12КУ
				Блок зажимов		
				6324-4П25-8/8У3-10	02	Х3, Х4

Инв.№ подл. | Подпись и дата | Взам.инв.№

ТП 416-3-13.86-ЭМ.ЗН — Лист 2

Ц 00609-10 21

Формат	Зона	Поз.	Обозначение	Наименование	Кол.	Примеч.
				Документация:		
			лист 19	Общий вид		
			лист 21	Схема соединений		
			лист 20	Перечень надписей		
				Сборочные единицы:		
				Блоки		
		01		6ОУ5130-2674 УХЛ4Б	02	
				Н51 01		
		02		Переключатель		
				УП5312 - И43У3		
				рук. рев.	01	13ИУ

Привязан

Инв. №

Взам. инв. №

Подпись и дата

Инв. № подл.

ТП 416-3-13.86-ЭМ.ЗН			
Областной вычислительный центр на ЭВМ (9-этажное здание)			
Нач. отд. Соколовский 10.83			
Н. контр. Акимова 10.83			
ГИП Чеснов 10.83			
Ст. инж. Козлова 10.83			
Ст. инж. Шевнина 10.83			
Техник Старикова 10.83			
Блок административно-производственный	Стадия	Лист	Листов
	Р	18.1	1(2)
Шкаф 13Ш. Технические данные аппаратов	ТЯЖПРОМЭЛЕКТРОПРОЕКТ Свердловское отделение		

Формат	Зона	Поз.	Обозначение	Наименование	Кол.	Примеч.
		03		Переключатель		
				УП5313 - А541У3		13КУ,
				рук. рев.	02	14КУ
				Блок зажимов		
				6324-4П25-В/ВУ3-10	02	Х3, Х4

Взам. инв. №

Подпись и дата

Инв. № подл.

ТП 416-3-13.86-ЭМ.ЗН	Лист 2

Ц 00609-10 22

Альбом VIII

Типовой проект

Вид спереди
Дверь не показана

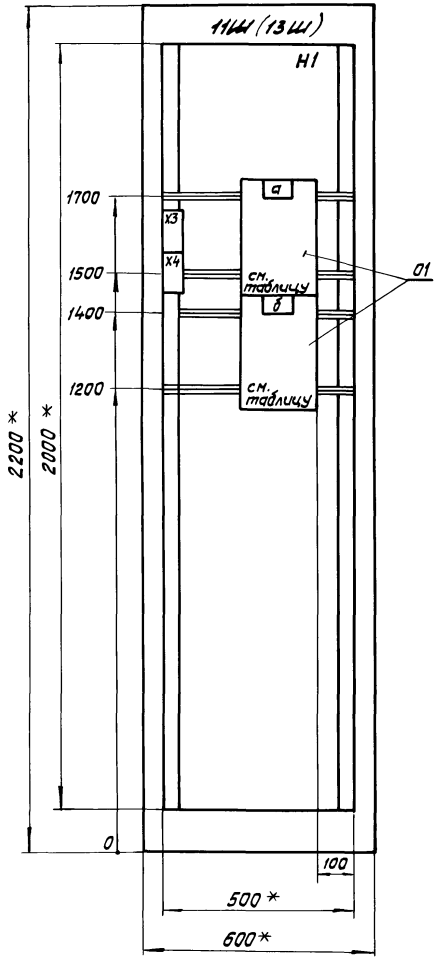

Дверь шкафа
Вид спереди м1:10

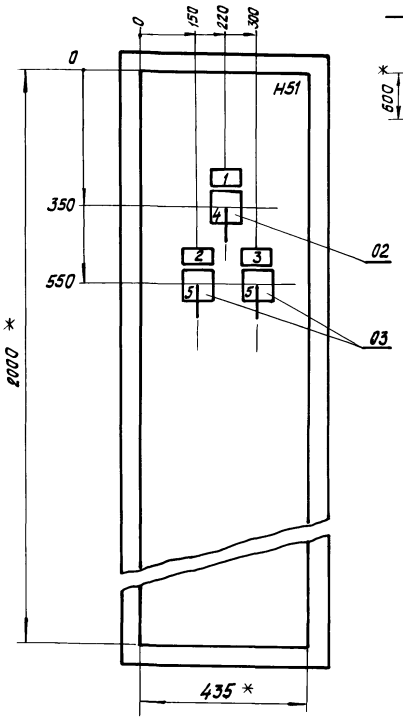

Вид А
м1:50

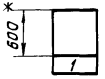

Секция	Масса

Номер шкафа	Номер привода		Тип блока
	а	б	
11Ш	11	12	6ОУ5130-2874УХЛ4Б
13Ш	13	14	6ОУ5130-2674УХЛ4Б

1.* Размеры для справок.

2. Неуказанные предельные отклонения размеров по ...

3. В контуре табличек и аппаратов номера надписей по перечню надписей

Привязан

Инв. №

Нач. отд.	Соколовский		10.83
Н. контр.	Акинова		10.83
ГИП	Чеснов		10.83
Ст. инж.	Козлова		10.83
Ст. инж.	Шевнина		10.83
Техник	Старикова		10.83

ТП 416-3-13.86 ЭМ

Областной вычислительный центр на ЭВМ (9-этажное здание)

Блок административно-производственный

Стадия	Лист	Листов
Р	19	

Шкаф 11Ш(13Ш) Общий вид

ТЯЖПРОМЭЛЕКТРОПРОЕКТ Свердловское отделение

Инв. № подл. | Подпись и дата | Взам. инв. №

Ц 00 609-10 23

Панель	Строка	Надпись	Поз. обозначение	Место надписи	Текст	Кол.	Вид шрифта	Заготовка
Н1		11Ш		Верхнее обрамление	11Ш	1		
		11		Табличка	11	1		
		12		"	12	1		
Н51		1	11КУ	"	11, 12 - Насосы. Избирание	1		
		2	11КУ	"	11 - Насос	1		
		3	12КУ	"	12 - Насос	1		
		4		Наключе	11раб. - 12раб.	1		
		5		То же	Откл. - Вкл.	2		
Н1		13Ш		Верхнее обрамление	13Ш	1		
		13		Табличка	13	1		
		14		"	14	1		

Альбом VIII

Типовой проект

Привязан

Инв. №

Взам. инв. №

Подпись и дата

Инв. № подл.

Нач. отд.	Соколовский		10.83
Н. контр.	Акимова		10.83
ГИП	Чеснов		10.83
Ст. инж.	Козлова		10.83

ТП 416-3-13.86-ЭМ.3Н

Областной вычислительный центр на 3ЭВМ (9-этажное здание)

Блок административно-производственный

Стадия	Лист	Листов
Р	20.1	1(2)

Шкаф 11Ш (13Ш) Перечень надписей

ТЯЖПРОМЭЛЕКТРОПРОЕКТ Свердловское отделение

Панель	Строка	Надпись	Поз. обозначение	Место надписи	Текст	Кол.	Вид шрифта	Заготовка
Н51		1	13КУ	"	13, 14 - Насосы. Избирание	1		
		2	13КУ	"	13 - Насос	1		
		3	14КУ	"	14 - Насос	1		
		4		Наключе	13раб. - 14раб.	1		
		5		То же	Откл. - Вкл.	2		

Взам. инв. №

Подпись и дата

Инв. № подл.

ТП 416-3-13.86-ЭМ.3Н

Лист 2

Ц 00609-10 24

Альбом VIII

Типовой проект

Вид спереди

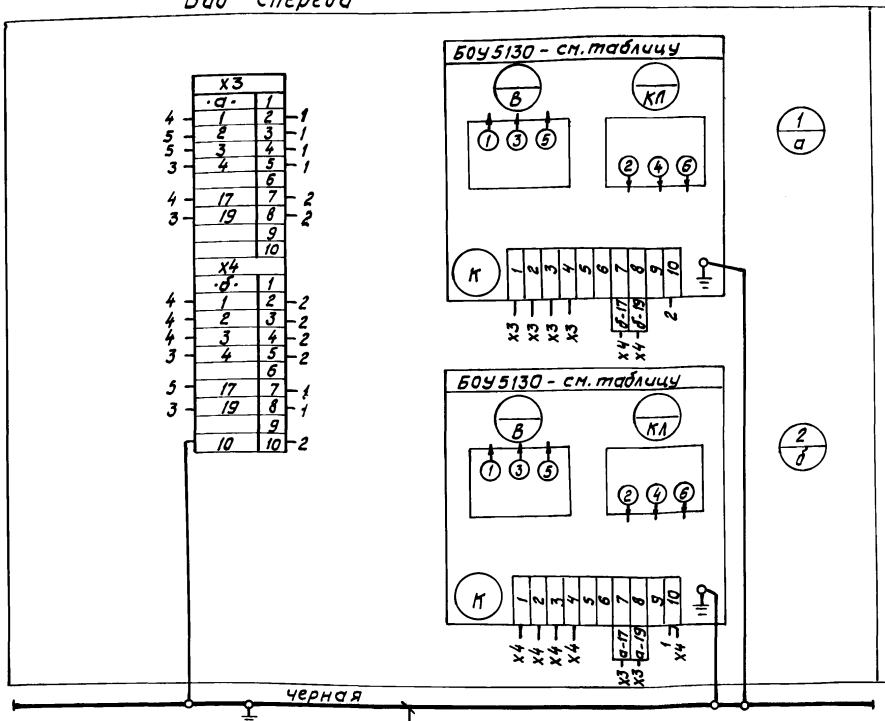

Дверь шкафа (вид со стороны монтажа)

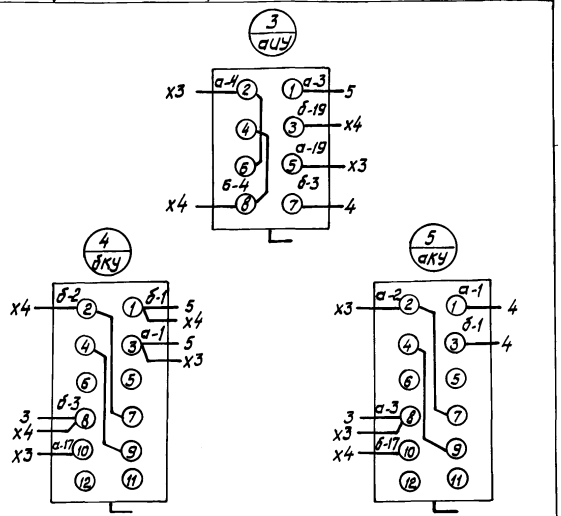

Номер шкафа	Номер прибора а	Номер прибора б	Тип блока
11Ш	11	12	БОУ5130-2974 УХЛ4Б
13Ш	13	14	БОУ5130-2674 УХЛ4Б

Привязан

Инв. №

Взам. инв. №

Подпись и дата

Инв. № подл.

Нач. отд.	Соколовский		10.83
Н. контр.	Акимова		10.83
ГИП	Чеснов		10.83
Ст. инж.	Козлова		10.83
Ст. инж.	Щевнина		10.83
Техник	Старикова		10.83

ТП 416-3-13.86 ЭМ

Областной вычислительный центр на ЭВМ (9-этажное здание)

Блок административно-производственный

Шкаф 11Ш, 13Ш. Схема соединений

Стадия	Лист	Листов
Р	21	

ТЯЖПРОМЭЛЕКТРОПРОЕКТ Свердловское отделение

Ц 00.609-10 25

Альбом VIII

Типовой проект

Формат	Зона	Поз.	Обозначение	Наименование	Кол.	Примеч.
				Документация		
			лист 23	Общий вид		
			лист 25	Схема соединений		
			лист 24	Перечень надписей		
				Сборочные единицы		
				Блоки		
		01		БОУ5130-2А74 УХЛ4Б	02	
				Н1 01		
		02		Реле РПЛ-13104	01	111РП
				U~220 В		
		03		Реле РПЛ-13104	01	111РП
				U~220 В		
				Пневмоприставка		
				ПВЛ-1104		
				Н51 01		
		04		Переключатель	02	111КУ
				УП5314-Ф428 У3		112КУ
				Рук. рев.		
		05		Переключатель	02	111КУ
				УП5313-А541У3		112КУ
				рук. рев.		
				Блок зажимов	03	Х4...Х6
				БЗ 24-4П25-8/8У3-10		

Привязан

Инв. №

Взам. инв. №

Подпись и дата

Инв. № подл.

Нач. отд.	Соколовский		10.83
Н. контр.	Акимова		10.83
ГИП	Чеснов		10.83
Ст. инж.	Шевнина		10.83

ТП 416-3-13.86-ЭМ.ЗН

Областной вычислительный центр на ЗЭВМ (9-этажное здание)

Блок административно-производственный

Стадия	Лист	Листов
Р	22.1	1(2)

Шкаф 111Ш Технические данные аппаратов

ТЯЖПРОМЭЛЕКТРОПРОЕКТ Свердловское отделение

ТП 416-3-13.86-ЭМ.ЗН Лист 2

Ц 00609-10 80

Альбом VIII

Типовой проект

Вид спереди
Дверь не показана

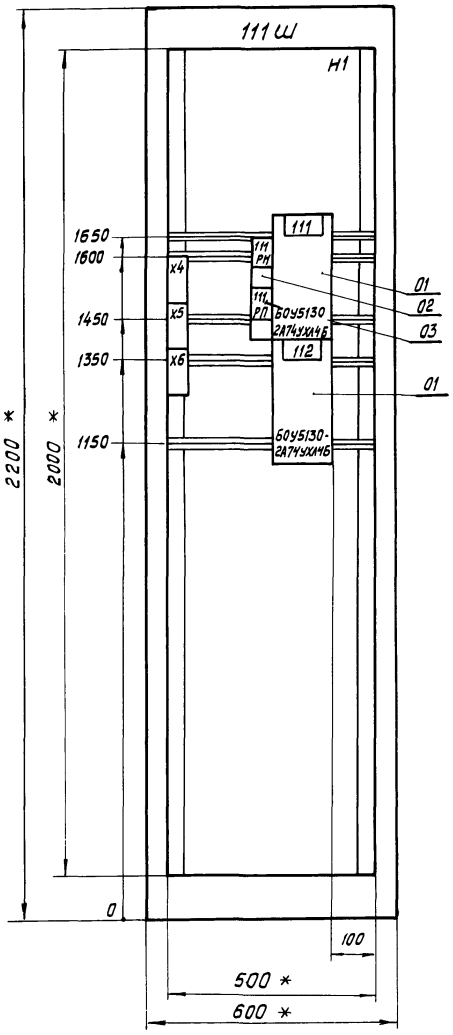

Дверь шкафа
Вид спереди м 1:10

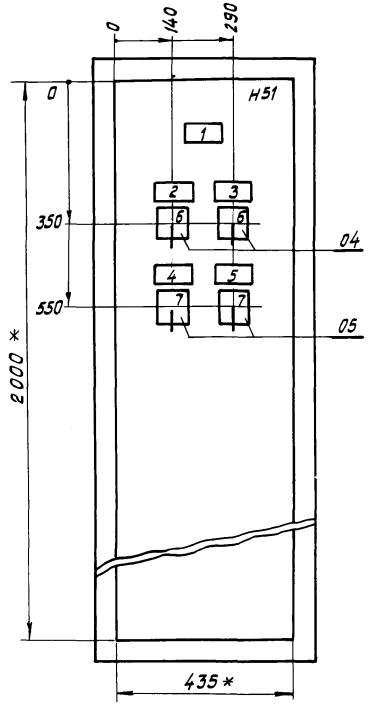

Вид А
м 1:50

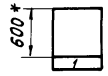

Секция	Масса

1. * Размеры для справок
2. Неуказанные предельные отклонения размеров по...
3. В контуре табличек и аппаратов номера надписей по перечню надписей

Привязан

Инв. №

				ТП 416-3-13.86 ЭМ	
				Областной вычислительный центр на ЭВМ (9-этажное здание)	
				Блок административно-производственный	Стадия: Р; Лист: 23; Листов:
Нач. отд.	Соколовский		10.83	Шкаф 111Ш. Общий вид	ТЯЖПРОМЭЛЕКТРОПРОЕКТ Свердловское отделение
Н. контр.	Акимова		10.83		
ГИП	Чеснов		10.83		
Ст. инж.	Шевнина		10.83		

Инв. № подл. | Подпись и дата | Взам. инв. №

Ц 00609-10 27

Альбом VIII

Типовой проект

Панель	Строка	Надпись	Поз. обозначение	Место надписи	Текст	Кол.	Вид шрифта	Заготовка
Н1				Верхнее обрамление	111Ш	1		
		111		Табличка	111	1		
		111РН		"	111 РН	1		
		111РП		"	111 РП	1		
		112		"	112	1		
Н51		1		Табличка	Градирня	1		
		2	111ИУ	"	111 - Вентилятор. Избирание	1		

Панель	Строка	Надпись	Поз. обозначение	Место надписи	Текст	Кол.	Вид шрифта	Заготовка
		3	112ИУ	"	112 - Вентилятор. Избирание	1		
		4	111КУ	"	111 - Вентилятор	1		
		5	112КУ	"	112 - Вентилятор	1		
		6		Наключе	Местн. - Откл. - Дист. - Авт.	2		
		7		То же	Откл. - Вкл.	2		

Привязан

Инв. №

Взам. инв. №

Подпись и дата

Инв. № подл.

ТП 416-3-13.86 - ЭМ.ЗН

Областной вычислительный центр на ЭВМ (9-этажное здание)

Блок административно-производственный

Стадия	Лист	Листов
Р	24.1	1(2)

Нач. отд.	Соколовский	10.83
Н. контр.	Акимова	10.83
ГИП	Чеснов	10.83
Ст. инж.	Ковлова	10.83

Шкаф 111Ш. Перечень надписей

ТЯЖПРОМЭЛЕКТРОПРОЕКТ Свердловское отделение

ТП 416-3-13.86-ЭМ.ЗН

Лист 2

Ц 00609-10 28

Альбом VIII

Типовой проект

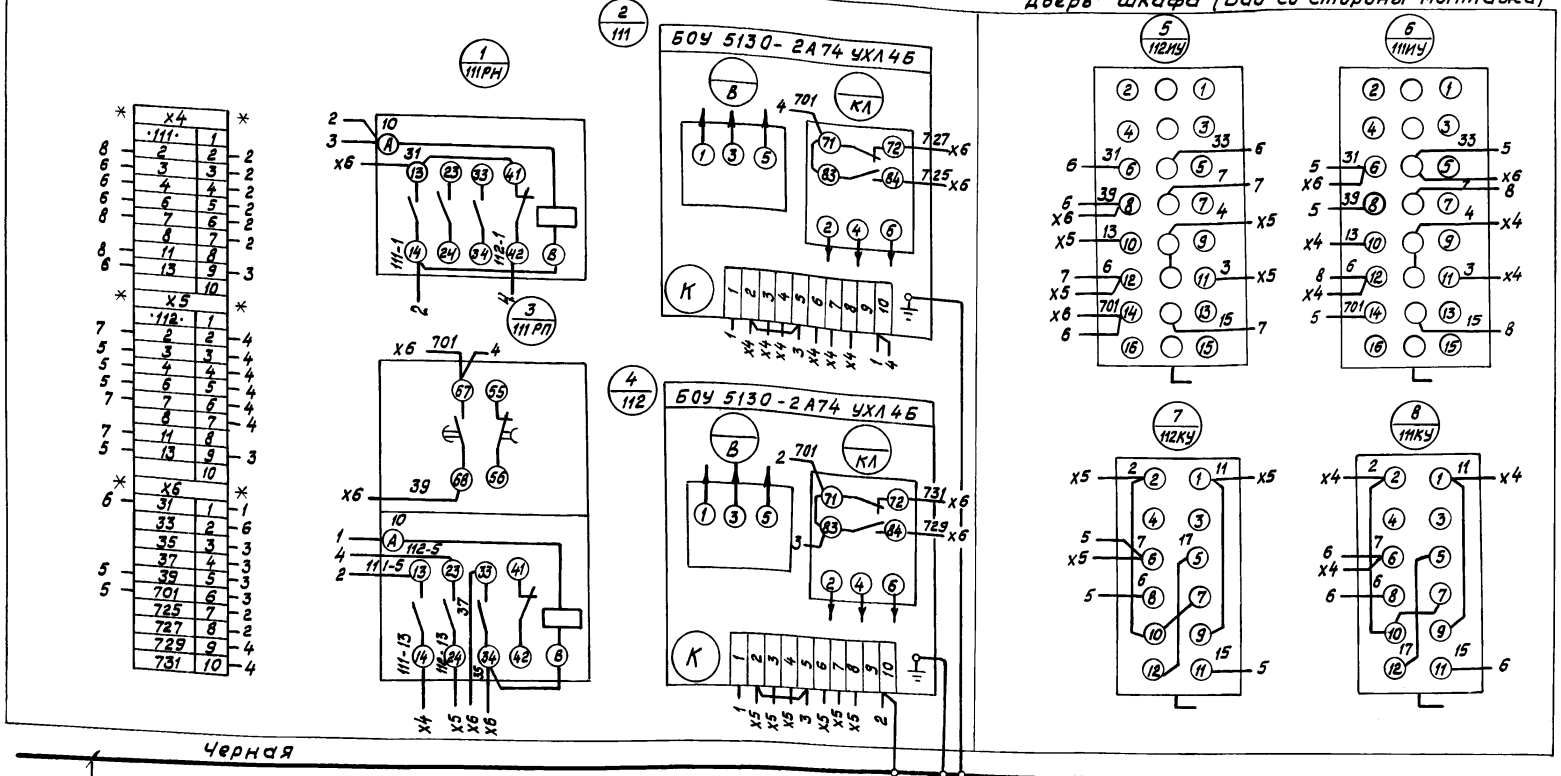

** Дополнительные колодки зажимов

Инв. № подл.	Подпись и дата	Взам. инв. №

Привязан

Инв. №

Нач. отд.	Соколовский		10.83
Н. контр.	Акимова		10.83
ГИП	Чеснов		10.83
Ст. инж.	Шевнина		10.83

ТП 416-3-13.86 ЭМ

Областной вычислительный центр на ЗЭВМ (9-этажное здание)

Блок административно-производственный

Стадия	Лист	Листов
Р	25	

Шкаф 111Ш

Схема соединений

ТЯЖПРОМЭЛЕКТРОПРОЕКТ

Свердловское отделение

Ц 00 609-10 29

Альбом VIII

Типовой проект

Формат	Зона	Поз.	Обозначение	Наименование	Кол.	Примеч.
				Документация		
			лист 27	Общий вид		
			лист 29	Схема соединений		
			лист 28	Перечень надписей		
				Сборочные единицы		
				Н1 01		
		01		Выключатель А63-МУ3		
				Ур=10 А, отс. 5	01	В
		02		Реле РИС-Э3МУ4		
				~220 В	01	РС
		03		Реле РПЛ-12204		
				~220 В	01	РПС
		04		Резистор ПЭВР-50		
				1000 Ом, ±10%	01	R
		05		Звонок ЗВП 220М4	01	ЗВ
				Н51 01		
		06		Кнопка КЕ011У3		
				исполн. 2	02	КОС, КСС
		07		Арматура АЕ3212111У2		ЛКН, ЗЛВ,
				~220 В	04	111ПВ, 112ЛВ
		08		Арматура АЕ3242111У2		1ЛА, 3ЛА, 5ЛА,
				~220 В	05	111ЛА, 112ЛА
		09		Арматура АЕ3232111У2		
				~220 В	02	111ЛО, 112ЛО
				Блок зажимов		
				Б324-4П25-8/8У3-10	03	Х1... Х3

Привязан

Инв. №

Взам. инв. №

Подпись и дата

Инв. № подл.

Нач. отд.	Соколовский		10.83
Н. контр.	Акимова		10.83
ГИП	Чеснов		10.83
Ст. инж.	Шевнина		10.83
Инж.	Веденеева		10.83

ТП 416-3-13.86-ЭМ.ЗН

Областной вычислительный центр на ЭЗВМ (9-этажное здание)

Блок административно-производственный

Стадия	Лист	Листов
Р	26.1	1(2)

Ящик ЯС. Технические данные аппаратов

ТЯЖПРОМЭЛЕКТРОПРОЕКТ Свердловское отделение

ТП 416-3-13.86-ЭМ.ЗН Лист 2

Ц 00609-10 20

Альбом VIII

Типовой проект

Вид спереди
Дверь не показана

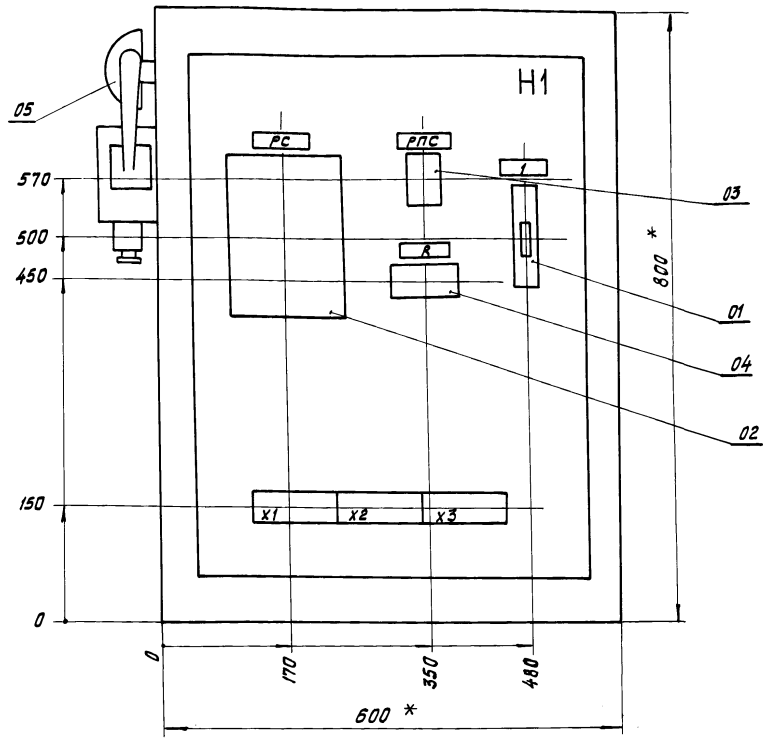

Дверь ящика
Вид спереди

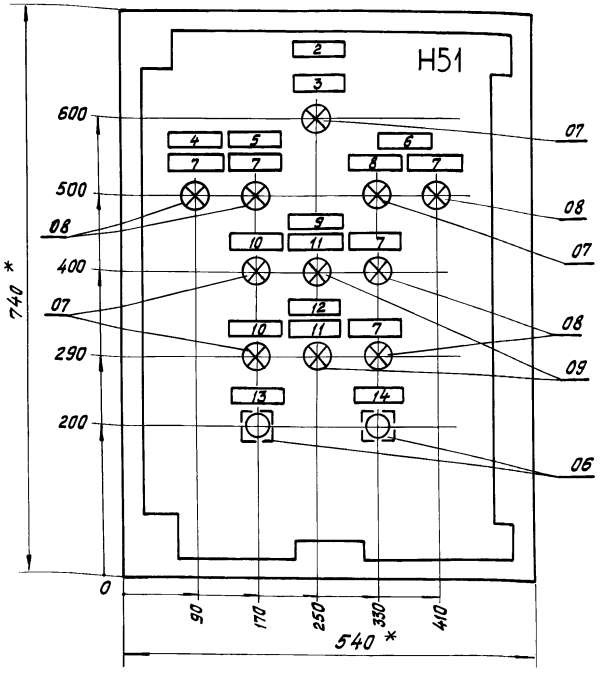

1.* Размеры для справок
2. Неуказанные предельные отклонения размеров по...
3. В контуре табличек и аппаратов номера надписей по перечню надписей.
4. Глубина ящика 350мм

Привязан

Инв. №

Нач. отд.	Соколовский		10.83
Н.контр.	Акимова		10.83
ГИП	Чеснов		10.83
Ст. инж.	Шевнина		10.83
Инж.	Веденеева		10.83

ТП 416-3-13.86 ЭМ

Областной вычислительный центр на 3ЭВМ (9-этажное здание)

Блок административно-производственный

Стадия	Лист	Листов
Р	27	

Ящик ЯС. Общий вид

ТЯЖПРОМЭЛЕКТРОПРОЕКТ Свердловское отделение

Инв. № подл. | Подпись и дата | Взам. инв. №

Ц00609-10 31

Альбом VIII

Типовой проект

Панель	Строка	Надпись	Поз. обозначение	Место надписи	Текст	Кол	Вид шрифта	Заготовка
Н1		РС		Табличка	РС	1		
		РПС		"	РПС	1		
		1		"	Ввод ~ 220 В	1		
		R		"	R	1		
Н51		2		Табличка	ЯС	1		
		3	ЛКН	"	Сеть	1		
		4		"	Насосная хоз-питьевого			
					водоснабжения	1		
		5		"	Насосная охлаждения			
					кондиционеров	1		

Привязан

Инв. №

Взам. инв. №

Подпись и дата

Инв. № подл.

Нач. отд.	Соколовский		10.83
Н. контр.	Акимова		10.83
ГИП	Чеснов		10.83
Ст. инж.	Козлова		10.83

ТП 416-3-13.86-ЭМ.ЗН

Областной вычислительный центр на ЭЗВМ (9-этажное здание)

Блок административно-производственный

Стадия	Лист	Листов
Р	28.1	1(2)

Ящик ЯС
Перечень надписей

ТЯЖПРОМЭЛЕКТРОПРОЕКТ
Свердловское отделение

Панель	Строка	Надпись	Поз. обозначение	Место надписи	Текст	Кол.	Вид шрифта	Заготовка
		6		"	Насосная противопожар-			
					ного водоснабжения	1		
		7	1ЛА					
			5ЛА					
			3ЛА					
			111ЛА					
			112ЛА	"	Авария	5		
		8	3ЛВ	"	Рабочий насос включен	1		
		9		Табличка	111-Вентилятор градирни	1		
		10	111ЛВ					
			112ЛВ	"	Включен	2		
		11	111ЛО					
			112ЛО	"	Отключен	2		
		12		"	112-Вентилятор градирни	1		
		13		"	Опробование сигнала	1		
		14		"	Съем сигнала	1		

Взам. инв. №

Подпись и дата

Инв. № подл.

ТП 416-3-13.86-ЭМ.ЗН

Лист 2

Ц 00609-10 32

Альбом VIII

Типовой проект

Вид спереди

Дверь ящика (Вид со стороны монтажа)

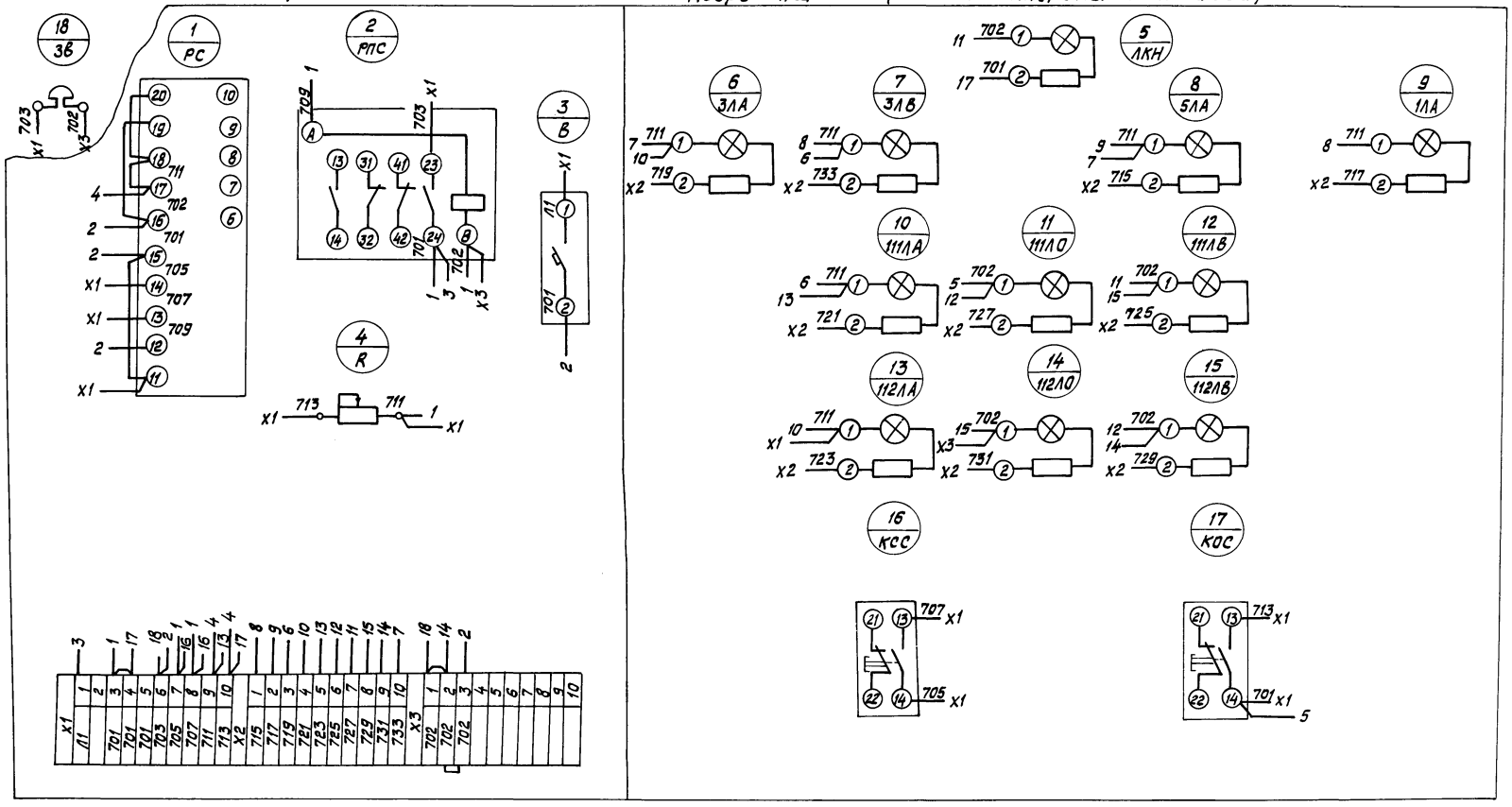

				ТП 416-3-13.86 ЭМ	
				Областной вычислительный центр на 3ЭВМ (9-этажное здание)	
Привязан				Блок административно-производственный	Стадия: Р; Лист: 29; Листов:
				Ящик ЯС. Схема соединений	ТЯЖПРОМЭЛЕКТРОПРОЕКТ Свердловское отделение
Инв. №					

Нач. отд.	Соколовский		10.83
Н. контр.	Акимова		10.83
ГИП	Чеснов		10.83
Ст. инж.	Шевнина		10.83
Инж.	Веденеева		10.83

Инв. № подл. | Подпись и дата | Взам. инв. №

Ц 00609-10 33

Типовой проект 416-3-13.86. Альбом VIII

Поз.	Обозначение	Наименование	К-во	Прим.
		Документация		
	АОВН1.2	Таблица соединений		
	АОВН1.3	Таблица подключений		
		Стандартные изделия		
1		Шкаф щита ЩШМ 1000х600х х350-II УХЛ4-ЈР30 ОСТ 36.13-76	1	
2		Угольник У3М 600 ТК3-128-81	6	У1 ТМ3-26-84
3		Рейка РМ 600 ТК3-101-81	1	У5 ТМ3-1-84
		Прочие изделия		
4	РВ	Регулятор температуры электрический трехпозиционный ТЭ2П3,0...40°С	1	

Поз.	Обозначение	Наименование	Кол.	Прим.
5	SF	Выключатель автоматический А63-МУ3; ~220В;		
		Јн = 2,5А. Јотс = 1,3Јн	1	У624 ТМ3-13-81
6	КВ1.... КВ2	Балансное реле БРЭ-1 ~220В	2	
7	К1... К5	Реле промежуточное		
		ПЭ-37-4У3; ~220В.	5	
8	КТ	Реле времени пневматическое РВП-72-3221 0004, ~220В	1	
9		Блок Б3-10	7	
10		Упор	3	
11		Рамка РПМ 66х26	1	
		Материалы		
		Провод ПВ1 1 ГОСТ 6323-79	50	м
		Провод ПВ3 1 ГОСТ 6323-79	15	м
		Провод НВЭ 1х0,75 ГОСТ 17515-72	6	м
		Провод ПВ1 1,5 ГОСТ 6323-79	5	м

Взам. инв. № | Подпись и дата | Инв. № подл.

Привязан

Инв. №

ТП 416-3-13.86 АОВН 1.1.			
Областной вычислительный центр на ЭЗВМ (9 этажное здание)			
	Стадия	Лист	Листов
	Р	1	5
Приточная система П10 (П11). Щит регулирования. Общий вид.	САНТЕХПРОЕКТ		

ГИП	Метрик		05.85
Н. контр.	Типограф		05.85
Нач. отд.	Фингер		05.85
Гл. спец.	Романов		05.85
Рук. гр.	Митрофанов		05.85
Ст. инж.	Андреева		

ТП 416-3-13.86 АОВН 1.1.			Лист 2

Копировал: Логинова

Формат А3

Ц 00609-10 34

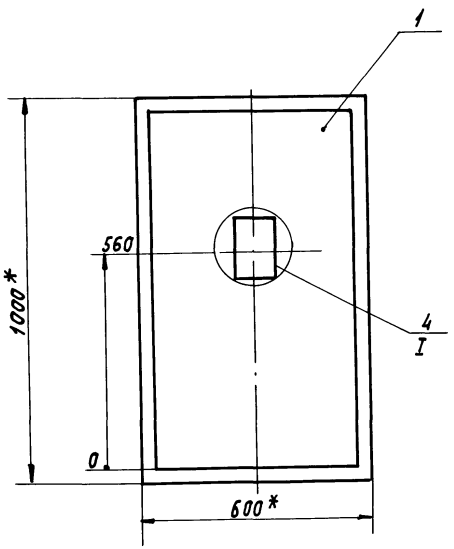

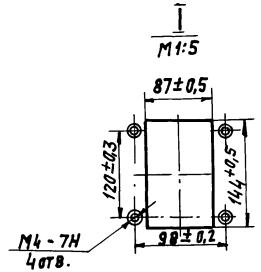

1* Размеры для справок.

2. Покрытие- вариант 2 ОСТ 36 13-76.

3. По данному чертежу изготовить 2 щита.

№ 00609-10 35

Вид на внутренние плоскости (развернуто)

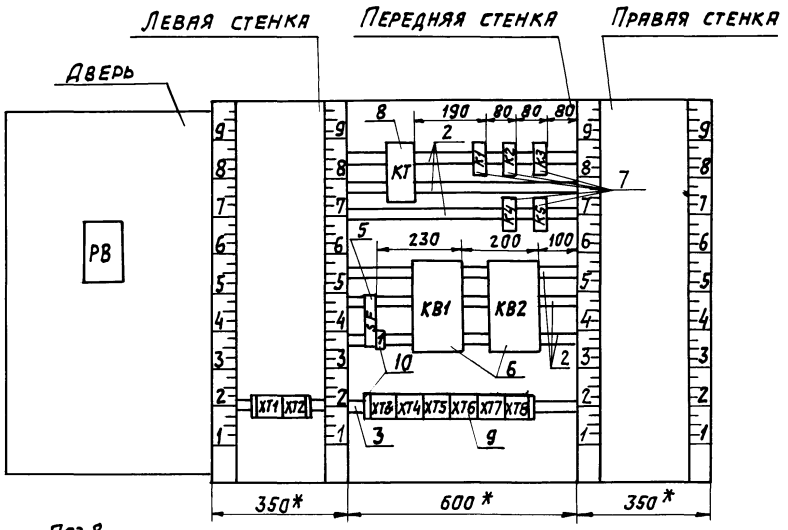

Поз.8

Реле времени РВП72-3221-0094

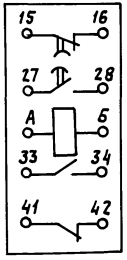

Инв.№подл. | Подпись и дата | Взам.инв.№

Типовой проект 416-3-13.86 Альбом VIII.

Инв.№ подл. | Подпись и дата | Взам. инв.№

Надписи на табло и в рамках

№ надписи	Текст надписи	кол.	№ надписи	Текст надписи	кол.
	Рамка 66х26				
1	Температура в приточном воздуховоде	1			
2	Ввод ~ 220В	1			

ТП 416-3-13.86 АОВН 1.1 Лист 5

Проводник	Откуда идет	Куда поступает	Данные провода	Примечание
	Технические	требования		
	Таблица соединений выполнена			
	на основании схем, приведенных на			
	листах АОВ-17, АОВ-18, АОВ-19, АОВ-28, АОВ-29 альбома VII			
N	ХТ8:10	ХТ8:1		п
N	ХТ8:1	ХТ7:1		п
N	ХТ7:1	ХТ4:5		п
N	ХТ4:5	ХТ3:9		п
N	ХТ3:9	ХТ3:1		п
N	ХТ3:1	К1:В		
N	К1:В	К2:В	ПВ1 1	
N	К2:В	К3:В		
N	К3:В	КТ:Б		
N	КТ:Б	К5:В		
N	К5:В	К4:В		
N	К4:В	КВ1:2		
N	КВ1:2	КВ2:2		
N	КВ2:2	ХТ8:1		

Привязан:

Инв.№

Взам. инв.№ | Подпись и дата | Инв.№ подл.

ТП 416-3-13.86 АОВН 1.2

Областной вычислительный центр на 3 ЭВМ (9 этажное здание)

ГИП	Метрик		05.85
Н.контр.	Типограф		05.85
Нач.отд.	Фингер		05.85
Гл.спец.	Романов		05.85
Рук.гр.	Мирофанова		05.85

Стадия	Лист	Листов
Р	1	4

Приточная система П10 (П11). Щит регулирования. Таблица соединений.

САНТЕХПРОЕКТ

Копировал: Логинова

Формат А3

Ц00609-11 37

Проводник	Откуда идет	Куда поступает	Данные провода	Примечание
301	XT3:5	SF:2		
301	SF:2	K1:11		
303	XT3:6	K1:A		
305	XT3:7	K1:73		
306	XT3:4	K1:74		
314	XT3:2	K1:12		
26-3	XT6:2	K4:11		
26-3	K4:11	K4:22		п
26-3	K4:22	K4:73		п
26-3	K4:73	K4:84		п
43 (12р)	XT6:6	KT:33		
43 (12р)	KT:33	KT:41		п
35 (13р)	XT6:5	KT:34		
51	XT4:9	KT:42	ПВ1 1	
52	K5:12	KB1:1		
53	K4:83	K5:11		
53	K5:11	K5:73		п
54	XT7:2	KB1:3		
54	KB1:3	K5:74		
54	K5:74	K2:84		
55	XT7:3	K2:A		
56	XT7:4	K2:83		
57	XT1:5	KB1:5		
57	KB1:5	K4:12		
58	K5:21	KB2:1		
59	K4:74	K5:22		
59	K5:22	K5:64		п
60	XT8:2	KB2:3		
60	KB2:3	K5:63		

Инв.№подл. | Подпись и дата | Взам.инв.№

ТП 416-3-13.86 АОВН1.2 Лист 2

Проводник	Откуда идет	Куда поступает	Данные провода	Примечание
60	K5:63	K3:84		
61	XT8:3	K3:A		
62	XT8:4	K3:83		
63	XT8:5	KB2:5		
63	KB2:5	K4:21		
64	XT6:7	K4:A		
361	XT5:4	XT7:6		п
361	XT7:6	KB1:6		
362	XT5:5	KB1:9		
363	XT5:6	XT7:7		п
363	XT7:7	KB1:8		
364	XT7:8	KB1:7		
365	XT5:1	XT8:6	ПВ1 1	п
365	XT8:6	KB2:6		
366	XT5:2	KB2:9		
367	XT5:3	XT8:7		
367	XT8:7	KB2:8		
368	XT8:8	KB2:7		
324	XT4:2	KT:A		
324	KT:A	K5:A		
15р	XT6:8	KT:15		
16р	XT6:9	KT:16		
65	XT4:10	K2:11		
65	K2:11	K3:11		
20-2	XT6:10	K3:12		
35	XT4:7	XT6:5		п
316	XT3:3	XT3:8		п

Инв.№подл. | Подпись и дата | Взам.инв.№

ТП 416-3-13.86 АОВН 1.2 Лист 3

Копировал: Логинова Формат А3

Ц00609-10 38

Альбом VIII

Типовой проект 416-3-13.86

Проводник	Откуда идет	Куда поступает	Данные провода	Примечание
	Дверь			
N	ХТ3:9	РВ:Х4:1Б		
301	ХТ3:5	РВ:Х4:6Б		
303	ХТ3:6	РВ:Х4:7Б	ПВ3 1	
306	ХТ3:4	РВ:Х4:2Б		
307	РВ:Х4:3Б	РВ:Х4:8А	ПВ1 1	П
307	РВ:Х4:8А	РВ:Х4:4А	ПВ1 1	П
308	РВ:Х4:4Б	РВ:Х4:6А	ПВ1 1	П
308	РВ:Х4:6А	РВ:Х4:2А	ПВ1 1	П
314	ХТ3:2	РВ:Х4:7А	ПВ3 1	
314	РВ:Х4:7А	РВ:Х4:5А	ПВ1 1	П
316	ХТ3:3	РВ:Х4:3А	ПВ3 1	
316	РВ:Х4:3А	РВ:Х4:1А	ПВ1 1	П
201	ХТ1:1	РВ:Х2:1Б		Измерительные цепи
α	ХТ1:3	РВ:Х2:2Б	ПВ3 1х0,75	
202	ХТ1:2	РВ:Х2:3Б		
Земля	РВ:⏚	Рейка для установки аппаратов:⏚		
		Стойки:⏚	ПВ1 1,5	
Земля	Рейки для установки аппаратов:⏚			

Инв.№подл. | Подпись и дата | Взам.инв.№

ТП 416-3-13.86 АОВН 1.2 Лист 4

Проводник	Вывод	Вид контакта	Вывод	Проводник
Технические				
Таблица подключения выполнена				
на основании схем, приведенных				
на листах АОВ-17, АОВ-18, АОВ-19 альбома VII				
		ХТ1		
201	1		2	202
α	3		4	
1р	5		6	2р
3р	7		8	
	9		10	
		ХТ3		
N*	1		2	314*
316	3		4	306
301*	5		6	303*
304	7		8	316
N*	9		10	

Проводник	Вывод	Вид контакта	Вывод	Проводник
		ХТ4		
12р	1		2	324
	3		4	
N*	5		6	23
35	7		8	39
51	9		10	65
		ХТ5		
365	1		2	366
367	3		4	361
362	5		6	363
	7		8	
	9		10	

Привязан

Инв.№

Инв.№подл. | Подпись и дата | Взам.инв.№

ТП 416-3-13.86 АОВН 1.3

Областной вычислительный центр на ЭВМ (9-этажное здание)

ГИП	Метрик		05.85
Нор.контр.	Типограф		05.85
Нач.отд.	Фингер		05.85
Гл.спец.	Романов		05.85
Рук.гр.	Митрофанова		05.85

Приточная система П10(П11)
Щит регулирования
Таблица подключения

Стадия	Лист	Листов
Р	1	4

САНТЕХПРОЕКТ

Копировал: Крамлина

Формат А3

Цпо 609-10 39

Типовой проект 416-3-13-86 Альбом VIII

Проводник	Вывод	Вид контакта	Вывод	Проводник
		XT6		
23	1		2	26-3
35	3		4	39
13Р(35)	5		6	12Р(43)
64	7		8	15Р
16Р	9		10	20-2
		XT7		
N	1		2	54
55	3		4	56
57	5		6	361
363	7		8	364
	9		10	
		XT8		
N	1		2	60
61	3		4	62
63	5		6	365
367	7		8	368
	9		10	N
		SF		
A	1		2	301*
		K1		
303	A	K	B	N*
301	11	P	12	314
305	73	З	74	306

Проводник	Вывод	Вид контакта	Вывод	Проводник
		K2		
55	A	K	B	N*
65	11	P	12	66
54	84	З	83	56
		K3		
61	A	K	B	N*
66	11	P	12	20-2
60	84	З	83	62
		K4		
64	A	K	B	N*
26-3*	11п	P	12	57
26-3*	22п	P	21	63
26-3*	73п	З	74	59
26-3	84п	З	83	53
		K5		
324	A	K	B	N*
53*	11п	З	12	52
53	73п	З	74	54*
59*	53п	З	54	58
59	64п	З	63	60
		KT		
324*	A		6	N*
15Р	15		16	16Р
43* (12Р)	33п		34	35 (13Р)
43 (12Р)	41п		42	51

Взам. инв. N | Подпись и дата | Инв. N подл.

ТП 416-3-13.86 АОВН1.3 Лист 2

Проводник	Вывод	Вид контакта	Вывод	Проводник
		KB1		
52	1		2	N*
54*	3		4	
57*	5		6	361
364	7		8	363
362	9			
		KB2		
58	1		2	N*
60*	3		4	
63*	5		6	365
368	7		8	367
366	9			

Проводник	Вывод	Вид контакта	Вывод	Проводник

Взам. инв. No | Подпись и дата | Инв. N подл.

ТП 416-3-13.86 АОВН1.3 Лист 3

Копировал: Логинова

Формат А3

Ц00609-10 40

Проводник	вывод	вид контакта	вывод	Проводник	Проводник	вывод	вид контакта	вывод	Проводник
	Дверь								
		РВ							
		Х4							
316	1Ап		п2А	308					
316*	3Ап		п4А	307					
314	5Ап		п6А	308*					
314*	7Ап		п8А	307*					
N	1Б		2Б	306					
307	3Бп		п4Б	308					
303	7Б		6Б	301					
	5Б		⏚	Земля					
		Х2							
201	1Б		2Б	а					
202	3Б								

Проводник	вывод	вид контакта	вывод	Проводник	Проводник	вывод	вид контакта	вывод	Проводник

Типовой проект 416-3-13.86 Альбом VIII

Инв.№подл. | Подпись и дата | Взам.инв.№

Инв.№подл. | Подпись и дата | Взам.инв.№

ТП 416-3-13.86 АОВН1.3 Лист 4

Лист

Копировал: Dal-

Формат А3

Ц00609-10 41

Альбом VIII

Типовой проект 416-3-13.86

Поз.	Обозначение	Наименование	К-во	Прим.
		Документация		
	АОВ Н2.2	Таблица соединений		
	АОВ Н2.3	Таблица подключений		
		Стандартные изделия		
1		Шкаф щита ЩШМ 600×400		
		IP УХЛ4- IP30 ОСТ 36.13-76	1	
2		Скоба зубчатая С 3600		
		ТК3-125-81	–	
3		Угольник зубчатый У3М400		
		ТК3-128-81	2	
4		Рейка РМ400 ТК3-101-81	1	
		Прочие изделия		
5	РВ	Регулятор температуры		
		ТЭ2П3,0... 40°С~ 220В	1	

Взам. инв. №

Подпись и дата

Инв. № подл.

Привязан

Инв. №

ТП 416-3-13.86 АОВН2.1					
Областной вычислительный центр на 3 ЭВМ (9-этажное здание)					
ГИП	Метрик		05.85	Стадия	Лист	Листов
Н.контр.	Типограф		05.85	Р	1	5
Нач.отд.	Фингер		05.85			
Гл.спец.	Романов		05.85			
Рук.гр.	Митрофанова		05.85	Приточная система П12 (П13÷П15, П17, П1-ПБГО). Щит регулирования. Общий вид.	САНТЕХПРОЕКТ	

Поз.	Обозначение	Наименование	К-во	Примеч.
6	К1	Реле промежуточное ~ 220В		
		ПЭ-37 4У3, 4з+4р	1	
7	SF	Автоматический выключатель		У42.3
		А63-М У3 ~ 220В, Jн= 0,6А	1	ТМ3-13-81
8		Рамка для надписи РПМ66×26	2	
9		Упор	2	
10		Блок зажимов БЗ-10	3	
		Материалы		
		Провод ЗВО ГОСТ 6323-79		
		ПВ1 1	30	м
		ПВ3 1	15	м
		ПВ1 1,5	5	м
		Провод НВ31×0,75 ГОСТ 17515-72	6	м

Взам. инв. №

Подпись и дата

Инв. № подл.

ТП 416-3-13.86 АОВН2.1		Лист 2

Копировал:

Формат А3

Ц 00609-10 42

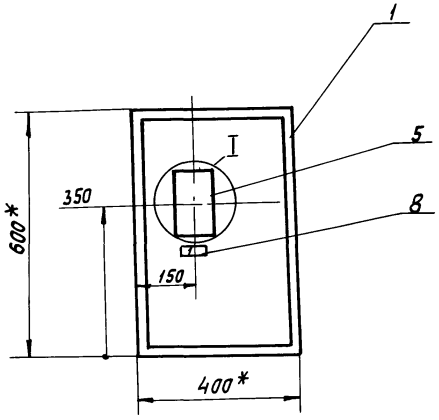

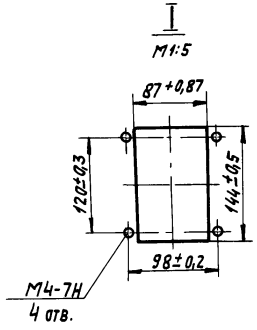

1.* Размеры для справок.
2. Покрытие - вариант 2 ОСТ 36.13-76
3. По данному чертежу изготовить 6 щитов.

Типовой проект 416-3-13.86 Альбом VIII

Инв.№подл.	Подпись и дата	Взам.инв.№

ТП 416-3-13.86 АОВН2.1 Лист 3

Копировал: Дол

Формат А3

Цоо 609-10 43

Вид на внутренние плоскости (развернуто)

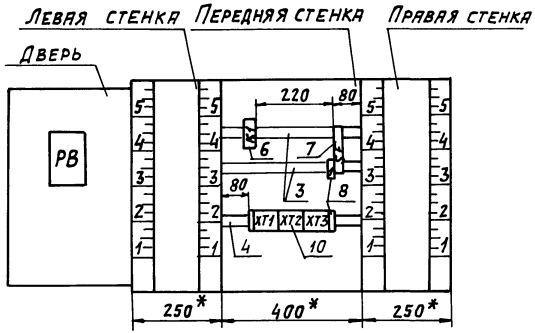

поз. 6

Автоматический выключатель А63-МУ3



Типовой проект 416-3-13.86 Альбом VIII

Инв. № подл. | Подпись и дата | Взам. инв. №

Типовой проект 416-3-13.86 Альбом VIII

Надписи на табло и в рамках

№ надписи	Текст надписи	кол.	№ надписи	Текст надписи	кол.
	Рамка 66х26				
1	Температура в приточном воздуховоде	1			
2	Ввод ~ 220В				

Инв. № подл. | Подпись и дата | Взам. инв. №

ТП 416-3-13.86 АОВН2.1 Лист 5

Проводник	Откуда идет	Куда поступает	Данные провода	Примечание
	Технические	требования		
	Таблица соединения выполнена на основании схем, приведенных на листах АОВ-17, АОВ-28 альбома VII			
N	ХТ3:9	ХТ3:1		п
N	ХТ3:1	К1:В		
301	ХТ3:5	К1:11		
301	К1:11	SF:2		
303	ХТ3:6	К1:А	ПВ1 1	
306	ХТ3:4	К1:14		
304	ХТ3:7	К1:13		
314	ХТ3:2	К1:12		
316	ХТ3:8	ХТ3:3		п

Привязан

Инв. № подл. | Подпись и дата | Взам. инв. №

ТП 416-3-13.86 АОВН2.2

Областной вычислительный центр на 3 ЭВМ (9-этажное здание).

				Стадия	Лист	Листов
ГИП	Метрик		05.85	Р	1	2
Н.контр.	Типограф		05.85			
Нач.отд.	Фингер		05.85			
Гл.спец.	Романов		05.85			
Рук.гр.	Митрофанова		05.85			

Приточная система П12(П13...П15 П17, П4-П6 Г0) Щит регулирования. Таблица соединений.

САНТЕХПРОЕКТ

Копировал:

Ц 00609-10 Формат А3 45

Типовой проект 416-3-13.86 Альбом VIII

Проводник	Откуда идет	Куда поступает	Данные провода	Примечание
	Дверь			
N	ХТ3:9	РВ:Х4:1Б	ПВ3 1	
301	ХТ3:5	РВ:Х4:6Б		
303	ХТ3:6	РВ:Х4:7Б		
306	ХТ3:4	РВ:Х4:2Б		
307	РВ:Х4:3Б	РВ:Х4:8А	ПВ1 1	П
307	РВ:Х4:8А	РВ:Х4:4А		П
308	РВ:Х4:4Б	РВ:Х4:6А		П
308	РВ:Х4:6А	РВ:Х4:2А		П
314	ХТ3:2	РВ:Х4:5А	ПВ3 1	
314	РВ:Х4:5А	РВ:Х4:7А	ПВ1 1	П
316	ХТ3:3	РВ:Х4:1А	ПВ3 1	
316	РВ:Х4:1А	РВ:Х4:3А	ПВ1 1	П
201	ХТ1:1	РВ:Х2:1Б	НВЭ 1Х0,75	Измерительные цепи
а	ХТ1:3	РВ:Х2:2Б		
202	ХТ1:2	РВ:Х2:3Б		
Земля	РВ: ⏚	Рейка для установки аппаратов: ⏚	ПВ1 1,5	
Земля	Рейки для установки аппаратов: ⏚	Стойки: ⏚		

Инв.N подл. | Подпись и дата | Взам.инв.N

ТП 416-3-13.86	АОВН2.2	Лист 2

Проводник	Вывод	Вид контакта	Вывод	Проводник
	Технические			
	Таблица подключения выполнена			
	на основании схем, приведенных			
	на листе АОВ-17			
		SF		
	1		2	301
		К1		
303	А	К	В	N
301*	11	Р	12	314
304	73	Ж	74	306
		ХТ1		
201	1		2	202
а	3		4	
1Р	5		6	2Р
3Р	7		8	

Проводник	Вывод	Вид контакта	Вывод	Проводник
	требования			
		ХТ3		
N*	1п		2	314*
316*	3п		4	306
301*	5		6	303*
304	7		п8	316
N*	9п		10	

Взам.инв.№ | Подпись и дата | Инв.№ подл.

Привязан

Инв.№

ТП 416-3-13.86	АОВН2.3	
Областной вычислительный центр на 3 ЭВМ (9-этажное здание).		
	Стадия	Лист	Листов
	Р	1	2
Приточная система П12 (П13...П15, П17, П1-П6 ГО). Щит регулирования. Таблица подключения.	САНТЕХПРОЕКТ		

ГИП	Метрик		05.85
Н.контр.	Типограф		05.85
Нач.отд.	Фингер		05.85
Гл.спец.	Романов		05.85
Рук.гр.	Митрофанова		05.85

Копировал:

Формат А3

Ц 00609-10 46

Типовой проект 416-3.13-86 Альбом VIII

Проводник	Вывод	Вид контакта	Вывод	Проводник	Проводник	Вывод	Вид контакта	Вывод	Проводник
	Дверь								
		РВ							
		Х4							
316*	1Ап		п 2А	308					
316	3Ап		п 4А	307					
314*	5Ап		п 6А	308*					
314	7Ап		п 8А	307*					
N	1Б		2Б	306					
307	3Бп		п 4Б	308					
303	7Б		6Б	301					
	5Б		⏚	Земля					
		Х2							
201	1Б		2Б	202					
а	3Б								

Инв.№ подл. | Подпись и дата | Взам. инв.№

ТП 416-3-13.86 АОВН2.3 Лист 2

Проводник	Вывод	Вид контакта	Вывод	Проводник	Проводник	Вывод	Вид контакта	Вывод	Проводник

Инв.№ подл. | Подпись и дата | Взамен инв.№

Лист

Копировал: [illegible]

Формат А3

Ц00609-10 47

Типовой проект 416-3-13.86 Альбом VIII

Поз.	Обозначение	Наименование	кол.	Примеч.
		Документация		
	АОВН 3.2	Таблица соединений		
	АОВН 3.3	Таблица подключения		
		Стандартные изделия		
1		Шкаф щита ЩШМ 1000х600х350		
		ЩУХЛ4-ЭР30 ОСТ 36.13-76	1	
2		Угольник У3М600 ТК3-128-81	4	47 ТМ3-26-81
3		Рейка РМ600 ТК3-101-81	1	45 ТМ3-1-81
		Прочие изделия		
4	РВ1	Регулятор температуры электрический трехпозиционный ТЭ2П3, 0...40°С	1	
5	SF1	Выключатель автоматический А63-МУ3; ~220В; Iн=2,5А, Iотс=1,3Iн	1	47 74 ТМ3-13-81

Привязан

Инв. №

Взам. инв. №

Подпись и дата

Инв. № подл.

			ТП 416-3-13.86	АОВН 3.1
ГИП	Метрик	05.85	Областной вычислительный центр на 3ЭВМ (9 этажное здание)	
Н. контр.	Типограф	05.85		
Нач. отд.	Фингер	05.85		
Гл. спец.	Романов	05.85		
Рук. гр.	Митрофанова	05.85		
Ст. инж.	Андреева		Приточная система П18. Щит регулирования. Общий вид.	

Стадия	Лист	Листов
Р	1	5

САНТЕХПРОЕКТ

Поз.	Обозначение	Наименование	Кол.	Примеч.
6	КВ	Балансное реле БРЭ-1		
		~ 220В	1	
7	К1... К3	Реле промежуточное		
		ПЭ-37-44У3, ~ 220В	3	
8	R	Резистор эмалированный		
		регулируемый ПЭВР-20; 200 Ом	1	45 ТМ3-19-81
9		Блок Б3-10	5	
10		Упор	2	
11		Рамка РПМ 66х26	2	
		Материалы		
		Провод ПВ1 1 ГОСТ 6323-79	50	м
		Провод ПВ3 1 ГОСТ 6323-79	15	м
		Провод НВ31х0,75 ГОСТ 17515-72	6	м
		Провод ПВ 1 1,5 ГОСТ 6323-79	5	м

Взам. инв. №

Подпись и дата

Инв. № подл.

ТП 416-3-13.86 АОВН 3.1 Лист 2

Копировал: Лагинова

Формат А3

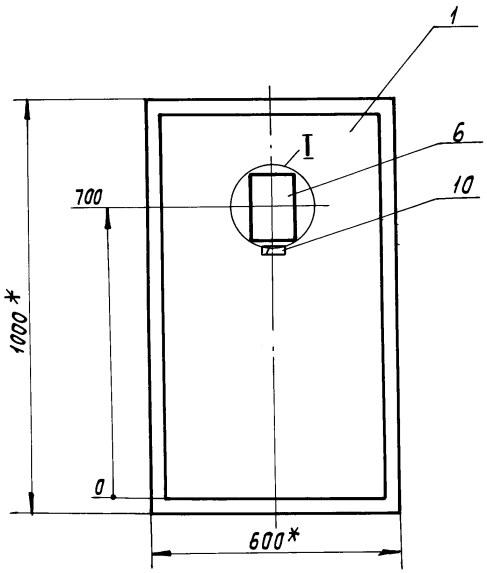

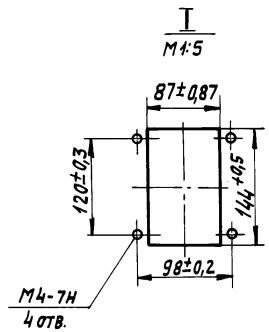

1* Размеры для справок.
2. Покрытие - вариант 2 ОСТ 36.13-76
3. По данному чертежу изготовить 1 щит.

Вид на внутренние плоскости (развернуто)

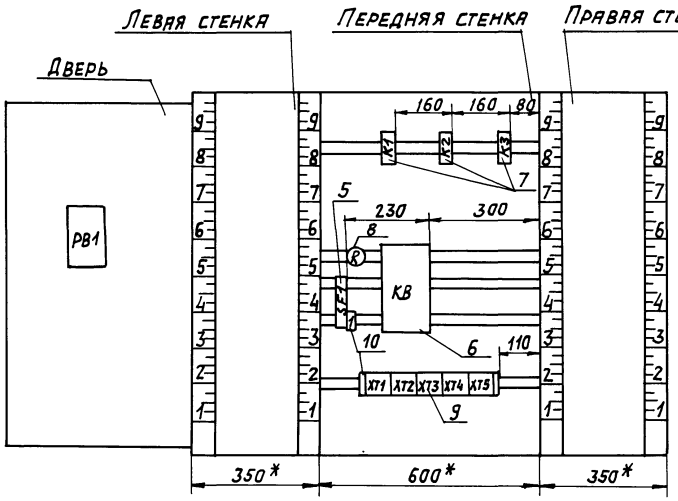

поз.8

Резистор ПЭВР-20

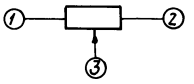

поз. 5

Автоматический выключатель А63-МУЗ



Копировал: Логинова Формат А3
Ц80609-10 50

Типовой проект 416-3-13.86 Альбом VIII

Надписи на табло и в рамках

№ надписи	Текст надписи	Кол.	№ надписи	Текст надписи	Кол.
	Рамка 66х26				
1	Температура воздуха в помещении	1			
2	Ввод ~ 220В	1			

ТП416-3-13.86 АОВН3.1 Лист 5

Проводник	Откуда идет	Куда поступает	Данные провода	Примечание
	Технические	требования		
	Таблица соединений выполнена на основании схем, приведенных на листах АОВ-20, АОВ-21, АОВ-30 альбома VII			
N	ХТ5:10	ХТ3:2	ПВ1 1	п
N	ХТ3:2	ХТ3:1	перемычка блока	
N	ХТ3:1	ХТ1:6	ПВ1 1	п
N	ХТ1:6	ХТ1:5	перемычка блока	
N	ХТ1:5	КВ1:2	ПВ1 1	
N	КВ:2	К1: В		
N	К1:В	К2: В		
N	К2: В	К3: В		
N	К3: В	ХТ3:2		
301	ХТ5:1	ХТ1:2		п

Привязан

Инв. №

ТП416-3-13.86 АОВН3.2

Областной вычислительный центр на ЗЭВМ (9 этажное здание)

ГИП	Метрик		05.85
Н. контр.	Типограф		05.85
Нач. отд.	Фингер		05.85
Гл. спец.	Романов		05.85
Рук. гр.	Митрофанова		05.85

Стадия	Лист	Листов
Р	1	4

Приточная система П18. Щит регулирования. Таблица соединений.

САНТЕХПРОЕКТ

Инв. N подл. | Подпись и дата | Взам. инв. N

Копировал: Логинова

Формат А3

Ц 00609-10 51

Типовой проект 416-3-13.86 Альбом VIII

Проводник	Откуда идет	Куда поступает	Данные провода	Примечание
301	XT1:2	SF:2		
301	SF:2	K1:73		
301	K1:73	K1:84		п
301	K1:84	K1:42		п
301	K1:42	K3:11		
301	K3:11	K3:31		п
301	K3:31	K3:53		п
301	K3:53	K3:73		п
303	XT5:4	K1: A		
305	XT5:2	K1:53		
305	K1:53	K1:11		п
306	XT5:6	K1:54	ПВ1 1	
312	XT5:7	XT2:3		п
312	XT2:3	K1:32		
314	XT4:5	K2:53		
314	K2:53	K2:11		п
316	XT5:3	XT1:4		п
317	K2:54	K2:73		п
317	K2:73	K1:12		п
318	XT1:1	K2:74		
319	K1:74	K3: A		
321	XT1:3	K2: A		
323	K3:54	K1:31		
326	XT1:7	K2:12		
326	K2:12	K3:12		
316	XT1:4	XT1:9		

Взам.инв.№ | Подпись и дата | Инв.№ подл.

Проводник	Откуда идет	Куда поступает	Данные провода	Примечание
328	K3:74	KB:1		
329	XT2:10	XT1:10		
329	XT1:10	KB:8		
330	XT2:1	KB:9		
331	XT2:2	R:1		
332	R:2	R:3		П
332	R:3	KB:6		
332	KB:6	XT2:8	ПВ1 1	
333	XT2:7	KB:5		
334	XT2:9	KB:7		
335	KB:3	K3:32		
335	K3:32	XT2:5		
339	XT3:4	K1:83		
340	XT3:3	K1:41		
319	K3: A	XT5:5		

Взам.инв.№ | Подпись и дата | Инв.№ подл.

Копировал: Логинова Формат А3
Ц00609-10-52

Типовой проект 416-3-13.86 Альбом VIII

Проводник	Откуда идет	Куда поступает	Данные провода	Примечание
	Дверь			
N	XT1:5	РВ:Х4:1Б		
301	XT5:1	РВ:Х4:6Б		
306	XT5:6	РВ:Х4:2Б	ПВ31	
309	XT4:4	РВ:Х4:5А		
309	РВ:Х4:5А	РВ:Х4:7А	ПВ1 1	П
310	РВ:Х4:3Б	РВ:Х4:8А	ПВ1 1	П
310	РВ:Х4:8А	РВ:Х4:4А	ПВ1 1	П
312	XT5:7	РВ:Х4:1А	ПВ3 1	
312	РВ:Х4:1А	РВ:Х4:3А	ПВ1 1	П
341	РВ:Х4:4Б	РВ:Х4:6А	ПВ1 1	П
341	РВ:Х4:6А	РВ:Х4:2А	ПВ1 1	П
303	XT5:4	РВ:Х4:7Б	ПВ3 1	
201	XT4:1	РВ:Х2:1Б	НВЭ 1х0,75	Измерительные цепи
а1	XT4:3	РВ:Х2:2Б		
202	XT4:2	РВ:Х2:3Б		
Земля	РВ: ⏚	Рейка для установки аппаратов: ⏚		
Земля	Рейки для установки аппаратов: ⏚	Стойки: ⏚	ПВ1 1,5	

Проводник	Вывод	Вид контакта	Вывод	Проводник
		Технические		требования
		Таблица подключения выполнена		
		на основании		схем, приведенных на
		листах АОВ-20,		АОВ-21, альбома VII
		SF		
	1		2	301 *
		XT1		
318	1		2	301
321	3		4	316
N	5п		п6	N
326	7		8	
	9		10	329

Проводник	Вывод	Вид контакта	Вывод	Проводник
		XT2		
330	1		2	331
312	3		4	
335	5		6	
333	7		8	332
334	9		10	329
		XT3		
N	1п		п2	N
340	3		4	339

Привязан

Инв. №

Инв. № подл. | Подпись и дата | Взам. инв. №

ГИП	Метрик		05.85
Н. контр.	Типограф		05.85
Нач. отд.	Фингер		05.85
Гл. спец.	Романов		05.85
Рук. гр.	Митрофанов		05.85

ТП 416-3-13.86 АОВН3.3

Областной вычислительный центр на 3 ЭВМ (9-этажное здание)

Стадия	Лист	Листов
Р	1	3

Приточная система П18. Щит регулирования. Схема подключения.

САНТЕХПРОЕКТ

ТП 416-3-13.86 АОВН3.2 Лист 4

Копировал: Формат А3

Ц 00609-10 53

Проводник	Вывод	вид контакта	вывод	Проводник
		XT4		
201	1		2	202
d1	3		4	309
314	5		6	
3Р	7		8	2Р
1Р	9		10	
		XT5		
301	1		2	305
316	3		4	303
319	5		6	306*
312*	7		8	
	9		10	
		K1		
303	A	K	B	N*
305	11п	Р	12	317
301	22п	Р	21	340
305*	84п	ɣ	83	306
301*	73п	ɣ	74	319
301*	53п	ɣ	54	339
323	42	Р	41	312
		K2		
321	A	K	B	N*
314	22п	Р	21	326*
314*	84п	ɣ	п83	317
317*	п73	ɣ	74	318

Проводник	Вывод	вид контакта	вывод	Проводник
		K3		
319	A	K	B	N*
301	11п	Р	12	326
301*	31п	Р	32	335
301*	84п	ɣ	83	323
301*	73п	ɣ	74	328
		KB		
328	1		2	N*
335	3		4	
333	5		6	332*
334	7		8	329
330	9			
		R		
331	1		п2	332
332*	3п			

Проводник	вывод	вид контакта	Вывод	Проводник
	ДВЕРЬ			
		PB		
		X4		
312*	1Ап		п2А	341
312	3Ап		п4А	310
309*	5Ап		п6А	341*
309	7Ап		п8А	310*
N	1Б		2Б	306
310	3Бл		п4Б	341
303	7Б		6Б	301
	5Б		⏚	ЗЕМЛЯ
		X2		
201	1Б		2Б	d1
202	3Б			

Проводник	Вывод	вид контакта	Вывод	Проводник

Альбом VIII

Типовой проект 416-3-13.86

Инв.№ подл. | Подпись и дата | Взам.инв.№

ТП 416-3-13.86 АОВН3.3 Лист 2

Инв.№ подл. | Подпись и дата | Взам.инв.№

ТП 416-3-13.86 АОВН3.3 Лист 3

Копировал: Логинова Формат А3

Поз.	Обозначение	Наименование	К-во	Прим.
		Документация		
	АОВН4.2	Таблица соединений		
	АОВН4.3	Таблица подключений		
		Стандартные изделия		
1		Шкаф щита ЩШМ600х400х250		
		ПУХЛ4-ЈР30 ОСТ36.13-76	1	
2		Угольник зубчатый УЗМ 400		
		ТК3-128-81	3	
3		Рейка РМ 600 ТК3-101-81	1	
		Прочие изделия		
4	РВ	Регулятор температуры		
		ТЭ2П3, 0...40°С, ~ 220В	1	
5	К1, К2, К3	Реле промежуточное ~220В		
		ПЭ-37-44У3	3	
6	SF	Автоматический выключатель АБ3М-У3, ~220В, $J_н$=1А	1	У423 ТМ3-13-81
7		Рамка для надписи РПМ66х26	2	
8		Упор	3	
9		Блок зажимов БЗ-10	3	
		Материалы		
		Провод ЗВО ГОСТ6323-79		
		ПВ1 1	50	м
		ПВ3 1	15	м
		ПВ1 1,5	5	м
		Провод НВЭ 1х0,75 ГОСТ 17515-72	6	м

Типовой проект 416-3-13.86 Альбом VIII

Инв.№ подл. | Подпись и дата | Взам. инв.№

Привязан

Инв.№

ТП 416-3-13.86 АОВН4.1

Областной вычислительный центр на 3ЭВМ (9 этажное здание)

				Стадия	Лист	Листов
ГИП	Метрик		05.85	Р	1	5
Н. контр.	Типограф		05.85			
Нач. отд.	Фингер		05.85			
Гл. спец.	Романов		05.85	Приточная система П19. Щит регулирования. Общий вид.	САНТЕХПРОЕКТ	
Рук. гр.	Митрофанова		05.85			

Инв.№ подл. | Подпись и дата | Взам. инв.№

ТП 416-3-13.86 АОВН4.1 Лист 2

Копировал: Логинова Формат А3

Ц 00609-20 35

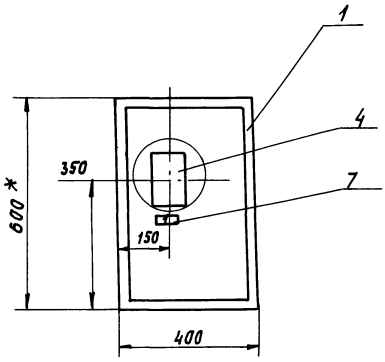

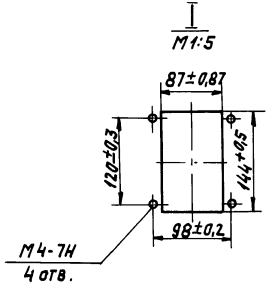

1.* Размеры для справок.
2. Покрытие - вариант 2 ОСТ 36.13-76.
3. По данному чертежу изготовить 1 щит.

400609-10 56

Вид на внутренние плоскости (развернуто)

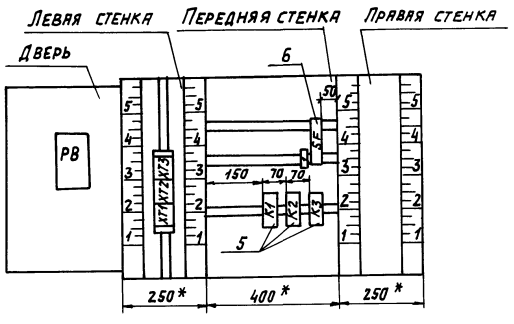

Поз.6

Автоматический выключатель А63-МУЗ

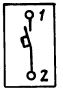

Альбом VIII

Типовой проект 416-3-13.86

Надписи на табло и в рамках

№ надписи	Текст надписи	кол.	№ надписи	Текст надписи	кол.
	Рамка 66х26				
1	Температура в приточном воздуховоде	1			
2	Ввод ~ 220В	1			

Проводник	Откуда идет	Куда поступает	Данные провода	Примечание
	Технические	требования		
	Таблица соединений выполнена на основании схем, приведенных на листах АОВ-22, АОВ-31 альбома VII			
N	XT3:6	XT2:10		п
N	XT2:10	XT2:5		п
N	XT2:5	XT2:3		
N	XT2:3	K1:B		
N	K1:B	K2:B		
N	K2:B	K3:B		
301	XT3:2	SF:2	ПВ1 1	
301	SF:2	K1:11		
301	K1:11	K2:11		
301	K2:11	K2:84		п
301	K2:84	K3:84		
301	K3:84	K3:11		п
303	XT3:3	K1:A		

Привязан

Инв. №

Взам. инв. №

Подпись и дата

Инв. № подл.

ТП 416-3-13.86 АОВН4.2

Областной вычислительный центр на 3 ЭВМ (9-этажное здание)

ГИП	Метрик		05.85
Н. контр.	Типограф		05.85
Нач. отд.	Финтер		05.85
Гл. спец.	Романов		05.85
Рук. гр.	Митрофанов		05.85

Стадия	Лист	Листов
Р	1	3

Приточная система П19. Щит регулирования. Таблица соединений.

САНТЕХПРОЕКТ

ТП 416-3-13.86 АОВН4.1 Лист 5

Копировал:

Формат А3

Типовой проект 416-3-13.86 Альбом VIII

Проводник	Откуда идет	Куда поступает	Данные провода	Примечание
305	ХТ3:4	К1:84		
306	ХТ3:7	К1:83		
314	ХТ2:1	К1:12		
316	ХТ3:5	ХТ2:2		п
321	ХТ2:6	К2:83		
322	ХТ2:7	К2:12	ПВ1 1	
323	ХТ2:8	К3:83		
324	ХТ2:9	К3:12		
326	ХТ1:6	К2:А		
328	ХТ1:9	К3:А		
N	К3: В	Х2:3		

Проводник	Откуда идет	Куда поступает	Данные провода	Примечание
	Дверь			
N	ХТ3:6	РВ:Х4:1Б		
301	ХТ3:2	РВ:Х4:6Б	ПВ3 1	
306	ХТ3:7	РВ:Х4:2Б		
307	РВ:Х4:3Б	РВ:Х4:8А		п
307	РВ:Х4:8А	РВ:Х4:4А		п
308	РВ:Х4:4Б	РВ:Х4:6А	ПВ1 1	п
308	РВ:Х4:6А	РВ:Х4:2А		п
314	ХТ2:1	РВ:Х4:5А	ПВ3 1	
314	РВ:Х4:5А	РВ:Х4:7А	ПВ1 1	п
316	ХТ2:2	РВ:Х4:1А	ПВ3 1	
316	РВ:Х4:1А	РВ:Х4:3А	ПВ1 1	п
303	ХТ3:3	РВ:Х4:7Б	ПВ3 1	
201	ХТ1:1	РВ:Х2:1Б		измери-
а	ХТ1:3	РВ:Х2:2Б	НВ3 1Х0,75	тельные
202	ХТ1:2	РВ:Х2:3Б		цепи
Земля	РВ: ⏚	Рейка для установки аппаратов: ⏚		
Земля	Рейки для установки аппаратов: ⏚	Стойки: ⏚	ПВ1 1,5	

Копировал:

Формат А3

Типовой проект 416-3-13.86 Альбом VIII

Проводник	вывод	вид контакта	вывод	Проводник	Проводник	вывод	вид контакта	вывод	Проводник
		ТЕХНИЧЕСКИЕ			ТРЕБОВАНИЯ				
	ТАБЛИЦА ПОДКЛЮЧЕНИЯ ВЫПОЛНЕНА								
	НА ОСНОВАНИИ СХЕМ, ПРИВЕДЕННЫХ								
	НА ЛИСТЕ АОВ-22 АЛЬБОМА VII								
		SF					XT2		
	1		2	301*	314*	1		2	316*
					N*	3		4	
		XT1			N*	5		6	321
201	1		2	202	322	7		8	323
a	3		4		324	9		10	N*
325	5		6	326					
	7		8	327			XT3		
328	9		10			1		2	301*
					303*	3		4	305
					316*	5		6	N

ПРИВЯЗАН

ИНВ. №

ТП 416-3-13.86 АОВН4.3

ОБЛАСТНОЙ ВЫЧИСЛИТЕЛЬНЫЙ ЦЕНТР НА 3 ЭВМ (9-ЭТАЖНОЕ ЗДАНИЕ)

ГИП	Метрик	[signature]	05.85
Н. контр.	Типограф	[signature]	05.85
Нач. отд.	Фингер	[signature]	05.85
Гл. спец.	Романов	[signature]	05.85
Рук. гр.	Митрофанова	[signature]	05.85

Стадия	Лист	Листов
Р	1	3

Приточная система П19. Щит регулирования. Таблица подключения.

САНТЕХПРОЕКТ

ВЗАМ. ИНВ. N | ПОДПИСЬ И ДАТА | ИНВ. N ПОДЛ.

Проводник	вывод	вид контакта	вывод	Проводник	Проводник	вывод	вид контакта	вывод	Проводник
		K1							
303	A	K	B	N*					
301*	11	P	12	314					
305	84	Z	83	306					
		K2							
326	A	K	B	N*					
301*	11п	P	12	322					
301	84п	Z	83	321					
		K3							
328	A	K	B	N*					
301	11п	P	12	324					
301*	84п	Z	83	323					

ВЗАМ. ИНВ. № | ПОДПИСЬ И ДАТА | ИНВ. N ПОДЛ.

ТП 416-3-13.86 АОВН4.3 ЛИСТ 2

Копировал: [signature]

ФОРМАТ А3

Ц00609-10 60

Проводник	вывод	вид контакта	вывод	Проводник
	ДВЕРЬ			
		РВ		
		Х4		
316*	1Ап		п2А	308
316	3Ап		п4А	307
314*	5Ап		п6А	308*
314	7Ап		п8А	307*
N	1Б		2Б	306
307	3Бп		п4Б	308
303	7Б		6Б	301
	5Б		⏚	Земля
		Х2		
201	1Б		2Б	а
202	3Б			

Проводник	вывод	вид контакта	вывод	Проводник

Проводник	вывод	вид контакта	вывод	Проводник

Проводник	вывод	вид контакта	вывод	Проводник

Альбом VIII

Типовой проект 416-3-13.86

ТП 416-3-13.86 АОВН 4.3

Лист 3

Инв.№ подл. | Подпись и дата | Взам. инв.№

Инв.№ подл. | Подпись и дата | Взам. инв.№

Лист

Копировал: Дон

Формат А3

Ц00609-10 61

Альбом VIII

Типовой проект 416-3-13.86

Поз.	Обозначение	Наименование	К-во	Прим.
		Документация		
	АОВН5.2	Таблица соединений		
	АОВН5.3	Таблица подключений		
		Стандартные изделия		
1		Шкаф щита ЩШ-3Д 600х600		
		УХЛ4 IP30 ОСТ 36.13-76	1	
2		Скоба зубчатая С 3600		
		ТК3-125-81	14	
3		Рейка РБ 600	3	
		Прочие изделия		
4	1П-В1... 9П-В1	Регулятор относительной влажности ВЧ-510У	9	
5	7П-РВ, 8П-РВ	Регулятор температуры		

Привязан

Инв. №

Взам. инв. №

Подпись и дата

Инв. № подл.

ТП 416-3-13.86 АОВН5.1					
Областной вычислительный центр на ЭВМ (9-этажное здание)					
ГИП	Метрик		05.85	Стадия	Лист	Листов
Н.контр.	Типограф		05.85	Р	1	5
Нач.отд.	Фингер		05.85			
Гл.спец.	Романов		05.85	Щит влагомеров. Общий вид.	Сантехпроект	
Рук.гр.	Мирофанова		05.85			

Поз.	Обозначение	Наименование	К-во	Прим.
		ТЭ2П3, 0÷40°С, ~ 220В	2	
6	7П-К6, 7П-К7; 8П-К6, 8П-К7	Реле промежуточное ~ 220В		
		ПЭ-37 УХЛ3, 4з+4р	3	
7	7П-КВ1; 8П-КВ1	Балансное реле БРЭ-1, ~ 220В	2	
8	TV	Трансформатор понижающий		У67
		ОСО-0,25	1	ТК3-125-81
		Автоматический выключатель А63-МУ3 ~ 220В		У423 ТМ3-13-81
9	SF1	Iн=4А,	1	
10	7П-SF, 8П-SF	Iн=1А	2	
11	SF2, SF3	Iн=0,6А	2	
12		Рамка для надписи РБМ66х26	11	
13		Упор	11	
14		Блок зажимов БЗ-10	15	
15	XS	Штепсельная розетка	1	
16	EL	Патрон потолочный Е27 ГОСТ 2746.0-77	1	
		Материалы		
		Провод 380 ГОСТ 6323-79		
		ПВ1 1	100	м
		ПВ3 1	–	
		ПВ1 1,5	10	м
		Провод НВЭ 1х0,75 ГОСТ 17515-72	50	м

Взам. инв. №

Подпись и дата

Инв. № подл.

ТП 416-3-13.86 АОВН5.1		Лист 2

Копировал:

Формат А3

Ц00609-10 62

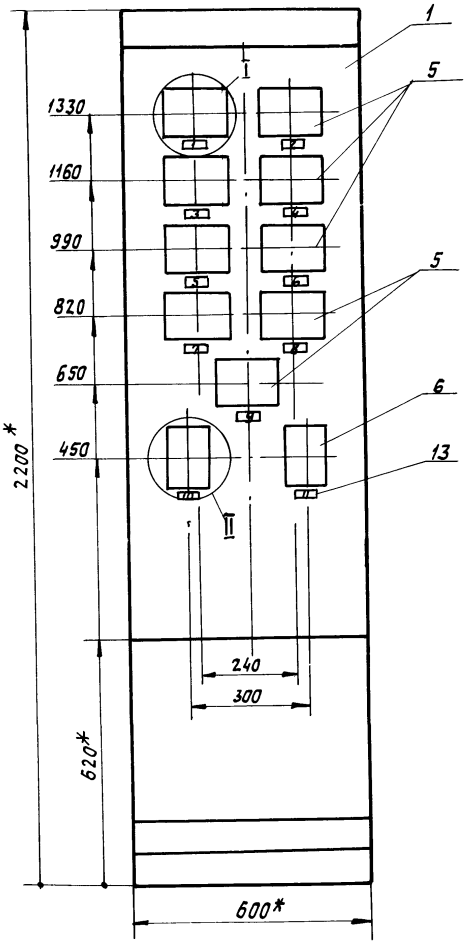

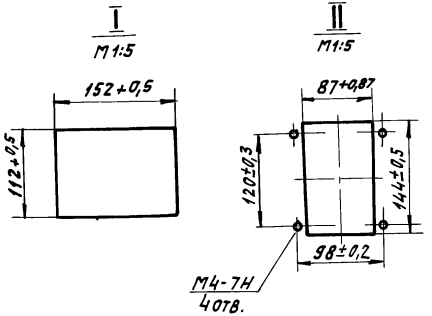

1* Размеры для справок.

2. Покрытие- вариант 2 ОСТ 36.13-76.

3. По данному чертежу изготовить 1 щит.

Копировал: Ф21- Формат А3
Ц00609-10 63

Типовой проект 416-3-13.86 Альбом VIII

Вид на внутренние плоскости (развернуто)

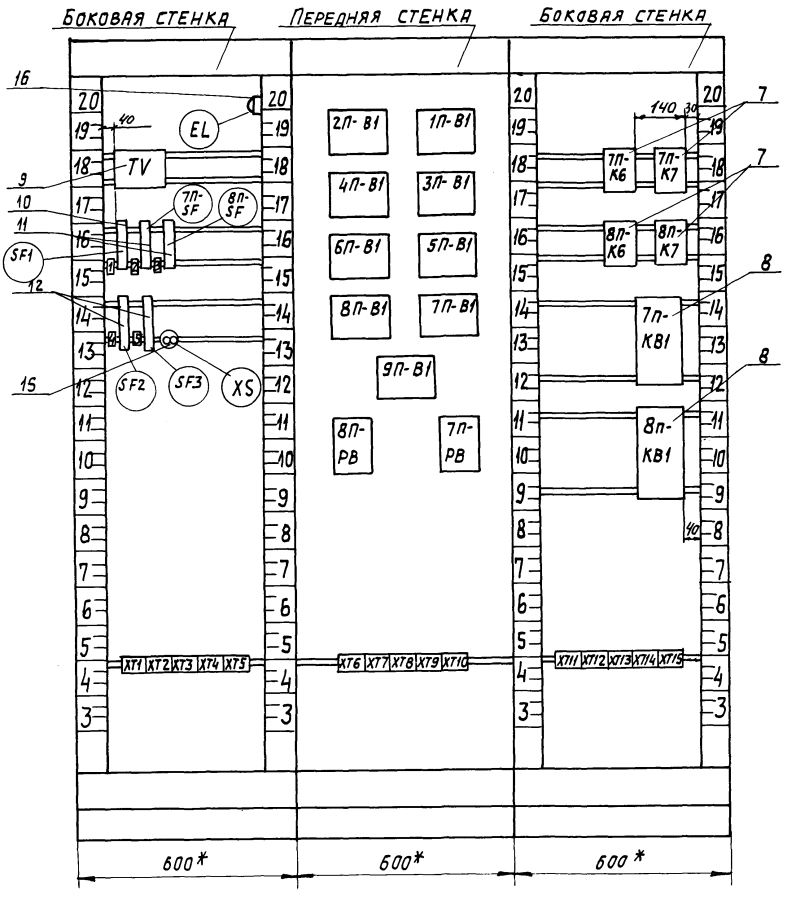

поз.

Автоматический выключатель А63-МУЗ

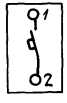

Инв.№ подл.	Подпись и дата	Взам. инв.№

ТП416-3-13.86 АОВН5.1 Лист 4

Копировал: Дм. Формат А3

Ц00609-10 64

Альбом VIII

Типовой проект 416-3-13.86

Надписи на табло и в рамках

№ надписи	Текст надписи	кол.	№ надписи	Текст надписи	кол.
1	Влажность в гермозоне				
	2 этаж (П1)	1			
2	Влажность в машзале				
	2 этаж (П2)	1			
3	Влажность в машзале				
	2 этаж (П3)	1			
4	Влажность в гермозоне				
	3 этаж (П4)	1			
5	Влажность в машзале				
	3 этаж (П5)	1			
6	Влажность в машзале				
	3 этаж (П6)	1			
7	Влажность в сервисной				
	2 этаж (П7)	1			
8	Влажность в сервисной				
	3 этаж (П8)	1			
9	Влажность в помещении				
	группы СПД (П9)	1			
10	Температура в помеще-				
	нии. (П7)	1			
11	Температура в поме-				
	щении (П8)	1			

Инв.N подл. | Подпись и дата | Взам. инв.N

ТП 416-3-13.86 АОВН5.1 | Лист 5

Проводник	Откуда идет	Куда поступает	Данные провода	Примечание
	Технические	требования		
	Таблица соединений выполнена на			
	основании схем, приведенных на			
	листах АОВ-16, АОВ-23 - АОВ-27 альбома VII			
N	XT12:5	XT12:4	перемычка блока	
N	XT12:4	XT9:6	ПВ1 1	П
N	XT9:6	XT9:5	перемычка блока	
N	XT9:5	XT9:4	перемычка блока	
N	XT9:4	TV:2		
N	TV:2	EL:2		
N	EL:2	8П-РВ:X4:16		
N	8П-РВ:X4:16	7П-РВ:X4:16		
N	7П-РВ:X4:16	8П-КВ1:2	ПВ1 1	
N	8П-КВ1:2	7П-КВ1:2		
N	7П-КВ1:2	8П-К7: В		
N	8П-К7: В	7П-К7: В		
N	7П-К7: В	7П-К6: В		
N	7П-К6: В	8П-К6: В		

Привязан

Инв. N

Инв. N подл. | Подпись и дата | Взам. инв. N

ТП 416-3-13.86 АОВН5.2

Областной вычислительный центр на 3 ЭВМ (9-этажное здание)

ГИП	Метрик		05.85
Н.контр.	Типограф		05.85
Нач.отд.	Фингер		05.85
Гл.спец.	Романов		05.85
Рук.гр.	Митрофанова		05.85

Щит влагомеров. Таблица соединений.

Стадия	Лист	Листов
Р	1	7

САНТЕХПРОЕКТ

Копировал:

Формат А3

400609-10 65

Альбом VIII

Типовой проект 416-3-13.86

Проводник	Откуда идет	Куда поступает	Данные провода	Примечание
N	8П-К6:В	ХТ12:5		
N	ХТ9:6	9П-В1:Ш:1		
N	9П-В1:Ш:1	8П-В1:Ш:1		
N	8П-В1:Ш:1	7П-В1:Ш:1		
N	7П-В1:Ш:1	5П-В1:Ш:1		
N	5П-В1:Ш:1	6П-В1:Ш:1		
N	6П-В1:Ш:1	4П-В1:Ш:1		
N	4П-В1:Ш:1	3П-В1:Ш:1		
N	3П-В1:Ш:1	1П-В1:Ш:1		
N	1ПВ1:Ш:1	2П-В1:Ш:1		
А1	SF1:2	7П-SF:1		
А1	7П-SF:1	8П-SF:1		
А1	8П-SF:1	SF2:1	ПВ1 1	
А4	SF3:2	EL:1		
А5	SF2:2	TV:1		
1Ш	TV:3	XS:1		
2Ш	TV:4	XS:2		
7П-401	7П-SF:2	7П-РВ:Х4:6Б		
7П-401	7П-РВ:Х4:6Б	7П-КВ1:1		
7П-401	7П-КВ1:1	7П-К6:84		
7П-401	7П-К6:84	7П-К7:84		
7П-401	7П-К7:84	7П-К7:11		П
7П-402	7П-К6:83	7П-К7:А		
7П-402	7П-К7:А	7П-РВ:Х4:7Б		
7П-403	7П-К7:83	7П-РВ:Х4:2Б		
7П-404	7П-РВ:Х4:3Б	7П-РВ:Х4:8А		П
7П-404	7П-РВ:Х4:3А	7П-РВ:Х4:4А		П
7П-405	7П-РВ:Х4:4Б	7П-РВ:Х4:6А		П
7П-405	7П-РВ:Х4:6А	7П-РВ:Х4:2А		П

Инв.№ подл. | Подпись и дата | Взам.инв.№

Проводник	Откуда идет	Куда поступает	Данные провода	Примечание
7П-406	ХТ8:4	7П-РВ:Х4:5А		
7П-406	7П-РВ:Х4:5А	7П-РВ:Х4:7А		П
7П-406	7П-РВ:Х4:7А	7П-К7:12	ПВ1 1	
7П-407	ХТ8:5	7П-РВ:Х4:3А		
7П-407	7П-РВ:Х4:3А	7П-РВ:Х4:1А		П
7П-408	ХТ8:10	7П-КВ1:5		
7П-409	ХТ9:1	7П-КВ1:3		
7П-410	ХТ8:6	ХТ8-7	перемычка блока	
7П-410	ХТ8:7	7П-КВ1:6	ПВ1 1	
7П-411	ХТ8:8	ХТ8:9	перемычка блока	
7П-411	ХТ8:9	7П-КВ1:8		
7П-412	ХТ9:2	7П-КВ1:9		
7П-413	ХТ9:3	7П-КВ1:7	ПВ1 1	
7П-3	ХТ7:7	7П-К6:А		
7П-201	ХТ8:1	7П-РВ:Х2:1Б		Измерительные цепи
7П-202	ХТ8:2	7П-РВ:Х2:2Б	НВ31Х0,75	
7П-203	ХТ8:3	7П-РВ:Х2:3Б		
8П-401	8П-SF:2	8П-РВ:Х4:6Б		
8П-401	8П-РВ:Х4:6Б	8П-КВ1:1		
8П-401	8П-КВ1:1	8П-К6:84		
8П-401	8П-К6:84	8П-К7:84	ПВ1 1	
8П-401	8П-К7:84	8П-К7:11		П
8П-402	8П-К6:83	8П-К7:А		
8П-402	8П-К7:А	8П-РВ:Х4:7Б		
8П-403	8П-К7:83	8П-РВ:Х4:2Б		

Инв.№ подл. | Подпись и дата | Взам.инв.№

Копировал: Ф 01. Формат А3

Ц 00609-10 66

Альбом VIII

Типовой проект 416-3-13.86

Проводник	Куда идет	Куда поступает	Данные провода	Примечание
8П-404	8П-РВ:Х4:3Б	8П-РВ:Х4:8А		П
8П-404	8П-РВ:Х4:8А	8П-РВ:Х4:4А		П
8П-405	8П-РВ:Х4:4Б	8П-РВ:Х4:6А		П
8П-405	8П-РВ:Х4:6А	8П-РВ:Х4:2А		П
8П-406	ХТ11:4	8П-РВ:Х4:5А	> ПВ1 1	
8П-406	8П-РВ:Х4:5А	8П-РВ:Х4:7А		П
8П-406	8П-РВ:Х4:7А	8П-К7:12		П
8П-407	ХТ11:5	8П-РВ:Х4:3А		
8П-407	8П-РВ:Х4:3А	8П-РВ:Х4:1А		П
8П-408	ХТ11:10	8П-КВ1:5		
8П-409	ХТ12:1	8П-РВ1:3		
8П-410	ХТ11:6	ХТ11:7	перемычка блока	
8П-410	ХТ11:7	8П-КВ1:6	ПВ1 1	
8П-411	ХТ11:8	ХТ11:9	перемычка блока	
8П-411	ХТ11:9	8П-КВ1:8		
8П-412	ХТ12:2	8П-КВ1:9		
8П-413	ХТ12:3	8П-КВ1:7		
8П-3	ХТ10:7	8П-К6:А		
8П-201	ХТ11:1	8П-РВ:Х2:1Б		Измерительные цепи
8П-202	ХТ11:2	8П-РВ:Х2:2Б	> НВ31Х0,75	
8П-203	ХТ11:3	8П-РВ:Х2:3Б		
1П-1	ХТ1:1	1П-В1:Ш:13		
1П-2	ХТ1:2	1П-В1:Ш:11		
1П-4	ХТ1:3	1П-В1:Ш:21	> НВ31Х0,75	
1П-5	ХТ1:4	1П-В1:Ш:16		
1П-6	ХТ1:5	1П-В1:Ш:17		
1П-7	ХТ1:6	1П-В1:Ш:14		

Инв.№ подл. | Подпись и дата | Взам. инв.№

Проводник	Куда идет	Куда поступает	Данные провода	Примечание
1П-3-4	ХТ1:7	1П-В1:Ш:2		
1П-17-2	ХТ1:8	1П-В1:Ш:8	> ПВ1 1	
1П-18	ХТ1:9	1П-В1:Ш:7		
2П-1	ХТ2:1	2П-В1:Ш:13		
2П-2	ХТ2:2	2П-В1:Ш:11		
2П-4	ХТ2:3	2П-В1:Ш:21		
2П-5	ХТ2:4	2П-В1:Ш:16		
2П-6	ХТ2:5	2П-В1:Ш:17		
2П-7	ХТ2:6	2П-В1:Ш:14		
3П-1	ХТ3:1	3П-В1:Ш:13		
3П-2	ХТ3:2	3П-В1:Ш:11		
3П-4	ХТ3:3	3П-В1:Ш:21		
3П-5	ХТ3:4	3П-В1:Ш:16	> НВ31Х0,75	
3П-6	ХТ3:5	3П-В1:Ш:17		
3П-7	ХТ3:6	3П-В1:Ш:14		
4П-1	ХТ4:1	4П-В1:Ш:13		
4П-2	ХТ4:2	4П-В1:Ш:11		
4П-4	ХТ4:3	4П-В1:Ш:21		
4П-5	ХТ4:4	4П-В1:Ш:16		
4П-6	ХТ4:5	4П-В1:Ш:17		
4П-7	ХТ4:6	4П-В1:Ш:14		
5П-1	ХТ5:1	5П-В1:Ш:13		
5П-2	ХТ5:2	5П-В1:Ш:11		
5П-4	ХТ5:3	5П-В1:Ш:21		
5П-5	ХТ5:4	5П-В1:Ш:16		
5П-6	ХТ5:5	5П-В1:Ш:17		
5П-7	ХТ5:6	5П-В1:Ш:14		
6П-1	ХТ6:1	6П-В1:Ш:13		
6П-2	ХТ6:2	6П-В1:Ш:11		

Инв.№ подл. | Подпись и дата | Взам. инв.№

Копировал: Фа-
Ц00609-10 67
Формат А3

Альбом VIII

Типовой проект 416-3-13.86

Проводник	Откуда идет	Куда поступает	Данные провода	Примечание
6П-4	ХТ6:3	6П-В1: Ш: 21		
6П-5	ХТ6:4	6П-В1: Ш: 16		
6П-6	ХТ6:5	6П-В1: Ш: 17		
6П-7	ХТ6:6	6П-В1: Ш: 14		
7П-1	ХТ7:1	7П-В1: Ш: 13		
7П-2	ХТ7:2	7П-В1: Ш: 11		
7П-4	ХТ7:3	7П-В1: Ш: 21		
7П-5	ХТ7:4	7П-В1: Ш: 16		
7П-6	ХТ7:5	7П-В1: Ш: 17		
7П-7	ХТ7:6	7П-В1: Ш: 14		
8П-1	ХТ10:1	8П-В1: Ш: 13		
8П-2	ХТ10:2	8П-В1: Ш: 11	> НВ31Х0,75	
8П-4	ХТ10:3	8П-В1: Ш: 21		
8П-5	ХТ10:4	8П-В1: Ш: 16		
8П-6	ХТ10:5	8П-В1: Ш: 17		
8П-7	ХТ10:6	8П-В1: Ш: 14		
9П-1	ХТ13:1	9П-В1: Ш: 13		
9П-2	ХТ13:2	9П-В1: Ш: 11		
9П-4	ХТ13:3	9П-В1: Ш: 21		
9П-5	ХТ13:4	9П-В1: Ш: 16		
9П-6	ХТ13:5	9П-В1: Ш: 17		
9П-7	ХТ13:6	9П-В1: Ш: 19		
2Л-3-4	ХТ2:7	2Л-В1: Ш:2		
2Л-17-2	ХТ2:8	2Л-В1: Ш:8		
2Л-18	ХТ2:9	2Л-В1: Ш:7		
3П-3-4	ХТ3:7	3П-В1: Ш:2	> ПВ1 1	
3П-17-2	ХТ3:8	3П-В1: Ш:8		
3П-18	ХТ3:9	3П-В1: Ш:7		
4П-3-4	ХТ4:7	4П-В1: Ш:2		
4П-17-2	ХТ4:8	4П-В1: Ш:8		

Инв.№подл. | Подпись и дата | Взам.инв.№

Проводник	Откуда идет	Куда поступает	Данные провода	Примечание
4П-18	ХТ4:9	4П-В1: Ш:7		
5П-3-4	ХТ5:7	5П-В1: Ш:2		
5П-17-2	ХТ5:8	5П-В1: Ш:8		
5П-18	ХТ5:9	5П-В1: Ш:7		
6П-3-4	ХТ6:7	6П-В1: Ш:2		
6П-17-2	ХТ6:8	6П-В1: Ш:8		
6П-18	ХТ6:9	6П-В1: Ш:7		
7П-3-6	ХТ7:7	7П-В1: Ш: 2		
7П-10-2	ХТ7:8	7П-В1: Ш:8	> ПВ1 1	
7П-16-1	ХТ7:9	7П-В1: Ш:7		
8П-3-6	ХТ10:7	8П-В1: Ш:2		
8П-16-2	ХТ10:8	8П-В1: Ш:7		
8П-10	ХТ10:9	8П-В1: Ш:8		
9П-3-4	ХТ13:7	9П-В1: Ш:2		
9П-17-2	ХТ13:8	9П-В1: Ш:8		
9П-18	ХТ13:9	9П-В1: Ш:7		
Земля	Рейки для установки приборов: ⏚	Стойки: ⏚		
Земля	7П-РВ: ⏚; 8П-РВ: ⏚	Рейки для установки приборов: ⏚	> ПВ1 1,5	
Земля	1П-В1 ÷ 9П-В1: ⏚	Рейки для установки приборов: ⏚		

Инв.№подл. | Подпись и дата | Взам.инв.№

Копировал:

Ц 00509-10 68 Формат А3

Альбом VIII

Типовой проект 416-3-13.86

Проводник	Вывод	Вид контакта	Вывод	Проводник
Технические				
Таблица подключения выполнена				
на основании схем, приведенных				
на листах АОВ-16				
		TV		
А5	1		2	N*
1Ш	3		4	2Ш
		EL		
А4	1		2	N*
		SF1		
	1		2	А1
		1П-SF		
А1*	1		2	1П-401
		2П-SF		
А1*	1		2	2П-401

Проводник	Вывод	Вид контакта	Вывод	Проводник
требования				
		SF2		
А1	1		2	А5
		SF3		
	1		2	А4
		XS		
1Ш	1		2	2Ш
		XT1		
1П-1	1		2	1П-2
1П-4	3		4	1П-5
1П-6	5		6	1П-7
1П-3-4	7		8	1П-17-2
1П-18	9		10	

Привязан

Инв. No

Взам. инв. No

Подпись и дата

Инв. N подл.

ТП 416-3-13.86 АОВН 5.3				
Областной вычислительный центр на ЭВМ (9-этажное здание)				
			Стадия	Лист	Листов
ГИП	Метрик		Р	1	6
Н. контр.	Типограф	05.85			
Нач. отд.	Фингер	05.85			
Гл. спец.	Романов	05.85			
Рук. гр.	Митрофанова	05.85			
	Щит влагомеров. Таблица подключения		САНТЕХПРОЕКТ		

Проводник	Вывод	Вид контакта	Вывод	Проводник
		XT2		
2П-1	1		2	2П-2
2П-4	3		4	2П-5
2П-6	5		6	2П-7
2П-3-4	7		8	2П-17-2
2П-18	9		10	
		XT3		
3П-1	1		2	3П-2
3П-4	3		4	3П-5
3П-6	5		6	3П-7
3П-3-4	7		8	3П-17-2
3П-18	9		10	
		XT4		
4П-1	1		2	4П-2
4П-4	3		4	4П-5
4П-6	5		6	4П-7
4П-3-4	7		8	4П-17-2
4П-18	9		10	
		XT5		
5П-1	1		2	5П-2
5П-4	3		4	5П-5
5П-6	5		6	5П-7
5П-3-4	7		8	5П-17-2
5П-18	9		10	

Проводник	Вывод	Вид контакта	Вывод	Проводник
		2П-В1		
		Ш		
2П-3-4	2		7	2П-18
2П-17-2	8		11	2П-2
2П-1	13		14	2П-7
2П-5	16		17	2П-6
2П-4	21		⏚	Земля
N	1			
		1П-В1		
		Ш		
1П-3-4	2		7	1П-18
1П-17-2	8		11	1П-2
1П-1	13		14	1П-7
1П-5	16		17	1П-6
1П-4	21		⏚	Земля
N	1			
		4П-В1		
		Ш		
4П-3-4	2		7	4П-18
4П-17-2	8		11	4П-2
4П-1	13		14	4П-7
4П-5	16		17	4П-6
4П-4	21		⏚	Земля
N	1			

Взам. инв. No

Подпись и дата

Инв. N подл.

ТП 416-3-13.86 АОВН 5.3 Лист 2

Копировал:

Ц 40603-10 69

Формат А3

Альбом VIII

Типовой проект 416-3-13.86

Проводник	вывод	вид контакта	вывод	Проводник
		3П-В1		
		Ш		
3п-3-4	2		7	3п-18
3п-17-2	8		11	3п-2
3п-1	13		14	3п-7
3п-5	16		17	3п-6
3п-4	21		⏚	Земля
		6П-В1		
		Ш		
6п-3-4	2		7	6п-18
6п-17-2	8		11	6п-2
6п-1	13		14	6п-7
6п-5	16		17	6п-6
6п-4	21		⏚	Земля
		5П-В1		
		Ш		
5п-3-4	2		7	5п-18
5п-17-2	8		11	5п-2
5п-1	13		14	5п-7
5п-5	16		17	5п-6
5п-4	21		⏚	Земля

Проводник	вывод	вид контакта	вывод	Проводник
		8П-В1		
		Ш		
8п-3-6	2		7	8п-16-2
8п-10	8		11	8п-2
8п-1	13		14	8п-7
8п-5	16		17	8п-6
8п-4	21		⏚	Земля
		7П-В1		
		Ш		
7п-3-6	2		7	7п-16-1
7п-10-2	8		11	7п-2
7п-1	13		14	7п-7
7п-5	16		17	7п-6
7п-4	21		⏚	Земля
		9П-В1		
		Ш		
9п-3-4	2		7	9п-18
9п-17-2	8		11	9п-2
9п-1	13		14	9п-7
9п-5	16		17	9п-6
9п-4	21		⏚	Земля

Инв.№подл. | Подпись и дата | Взам.инв.№

ТП 416-3-13.86 АОВН5.3 Лист 3

Проводник	вывод	вид контакта	вывод	Проводник
		8П-РВ		
		Х4		
8п-407	1АП		П2А	8п-405
8п-407*	3АП		П4А	8п-404
8п-406*	5АП		П6А	8п-405*
8п-406*	7АП		П8А	8п-404*
N*	1Б		2Б	8п-403
8п-404	3Бп		П4Б	8п-405
	5Б		6Б	8п-401*
8п-402	7Б		⏚	Земля
		Х2		
8п-201	1Б		2Б	8п-202
8п-203	3Б			
		7П-РВ		
		Х4		
7п-407	1Ап		П2А	7п-405
7п-407*	3Ап		П4А	7п-404
7п-406*	5Ап		П6А	7п-405*
7п-406*	7Ап		П8А	7п-404*
N*	1Б		2Б	7п-403
7п-404	3Бп		П4Б	7п-405
	5Б		6Б	7п-401*
7п-402	7Б		⏚	Земля
		Х2		
7п-201	1Б		2Б	7п-202
7п-202	3Б			

Проводник	вывод	вид контакта	вывод	Проводник
		Х16		
6п-1	1		2	6п-2
6п-4	3		4	6п-5
6п-6	5		6	6п-7
6п-3-4	7		8	6п-17-2
6п-18	9		10	
		Х17		
7п-1	1		2	7п-2
7п-4	3		4	7п-5
7п-6	5		6	7п-7
7п-3-6	7		8	7п-10-2
7п-16-1	9		10	
		Х18		
7п-201	1		2	7п-202
7п-203	3		4	7п-406
7п-407	5		п6	7п-410
7п-410	7п		п8	7п-411
7п-411	9п		10	7п-408
		Х19		
7п-409	1		2	7п-412
7п-413	3		п4	N
N	5п			

Инв.№подл. | Подпись и дата | Взам.инв.№

ТП 416-3-13.86 АОВН5.3 Лист 4

Копировал: Ал

Формат А3

Ц00609-10

Типовой проект 416-3-13.86 Альбом VIII

Проводник	вывод	вид контакта	вывод	Проводник
		XT10		
8п-1	1		2	8п-2
8п-4	3		4	8п-5
8п-6	5		п6	8п-7
8п-3-6	7п		п8	8п-16-2
8п-10	9п		10	
		7п-К6		
7п-3	А	К	В	N*
7п-401*	84	⅄	83	7п-402
		7п-К7		
7п-402*	А	К	В	N*
7п-401	11п	Р	12	7п-406
7п-401*	84п	⅄	83	7п-403
		8п-К6		
8п-3	А	К	В	N*
8п-401*	84	⅄	83	8п-402
		8п-К7		
8п-402*	А	К	В	N*
8п-401	11п	Р	12	8п-406
8п-401*	84п	⅄	83	8п-403

Проводник	вывод	вид контакта	вывод	Проводник
		7п-КВ1		
7п-401*	1		2	N*
7п-409	3		4	
7п-408	5		6	7п-410
7п-413	7		8	7п-411
7п-412	9			
		8п-КВ1		
8п-401*	1		2	N*
8п-409	3		4	
8п-408	5		6	7п-410
8п-413	7		8	8п-411
8п-412	9			
		XT11		
8п-201	1		2	8п-202
8п-203	3		4	8п-406
8п-407	5		п6	8п-410
8п-410	7п		п8	8п-411
8п-411	9п		10	8п-408
		XT12		
8п-409	1		2	8п-412
8п-413	3		п4	N
N	5п			

Инв.№подл. | Подпись и дата | Взам.инв.№

Проводник	вывод	вид контакта	вывод	Проводник
		XT13		
9п-1	1		2	9п-2
9п-4	3		4	9п-5
9п-6	5		6	9п-7
9п-3-4	7		8	9п-17-2
9п-18	9		10	

Проводник	вывод	вид контакта	вывод	Проводник

Инв.№подл. | Подпись и дата | Взам.инв.№

Копировал: Фел — Формат А3

Ц 00609-10 41

Альбом VIII

Типовой проект 416-3-13.86

Поз.	Обозначение	Наименование	К-во	Прим.
		Документация		
	АОВН6.2	Таблица соединений		
	АОВН6.3	Таблица подключений		
		Стандартные изделия		
1		Шкаф щитя ЩШ-3Д 600х600		
		УХЛ4 IP30 ОСТ 36.13-76	1	
2		Скоба зубчатая СЗ 600		
		ТК3-125-81	6	
3		Рейка РБ 600	1	
		Прочие изделия		
4	PN1	Регулятор относительной влажности ВВ4-17	1	

Привязан

Инв. №

Взам. инв. №

Подпись и дата

Инв. № подл.

ТП 416-3-13.86 АОВН6.1

Областной вычислительный центр на 3ЭВМ (9-этажное здание)

ГИП	Метрик		05.85
Н. контр.	Типограф		05.85
Нач. отд.	Фингер		05.85
Гл. спец.	Романов		05.85
Рук. гр.	Митрофанов		05.85

Стадия	Лист	Листов
Р	1	5

Щит контролян N1(N2). Общий вид.

САНТЕХПРОЕКТ

Поз.	Обозначение	Наименование	К-во	Примеч.
5	PN2	Электронный мост КСМ4		
		42 440. 80. 209	1	
6	TV	Трансформатор понижающий ОСО 0,25	1	У67 ТК3-125-81
		Автоматический выключатель А63-МУЗ ~ 220В		У423 ТМЗ 13-81
7	SF1	Iн= 3, 2А	1	
8	SF2.... SF5	Iн= 0,6А	4	
9		Рамка для надписи РПМ66х26	2	
10		Упор	7	
11		Блок зажимов БЗ-10	4	
12	XS	Штепсельная розетка	1	
13	EL	Патрон потолочный Е27 ГОСТ 27460-77	1	
		Материалы		
		Провод 380 ГОСТ 6323-79		
		ПВ1 1	30	м
		ПВ3 1	—	
		ПВ1 1,5	10	м
		Провод НВЭ1х0,75 ГОСТ 17515-72	25	м

Взам. инв. №

Подпись и дата

Инв. № подл.

ТП 416-3-13.86 АОВН6.1 Лист 2

Копировал: [illegible]

Формат А3

Ц 00609-10

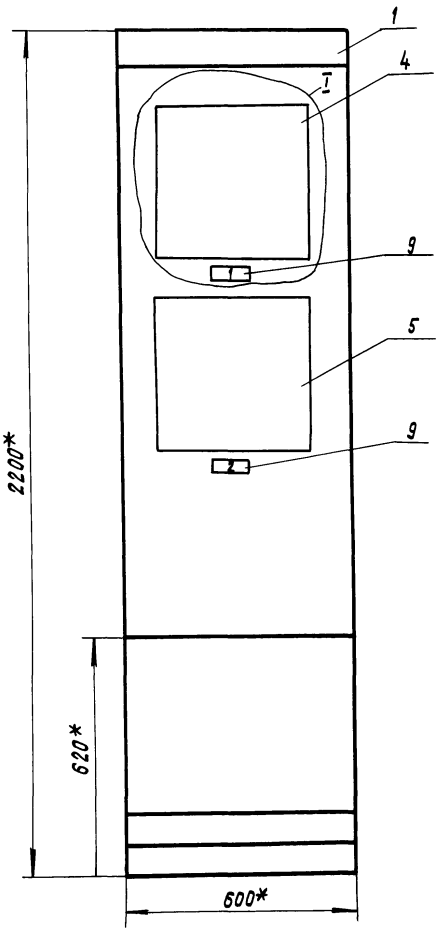

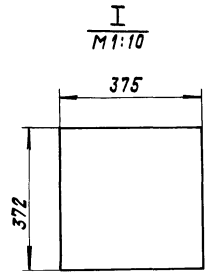

1.* Размеры для справок.

2. Покрытие - вариант 2 ОСТ 36.13-76.

3. По данному чертежу изготовить 2 щита.

Ц 00609-10 73

Вид на внутренние плоскости (развернуто)

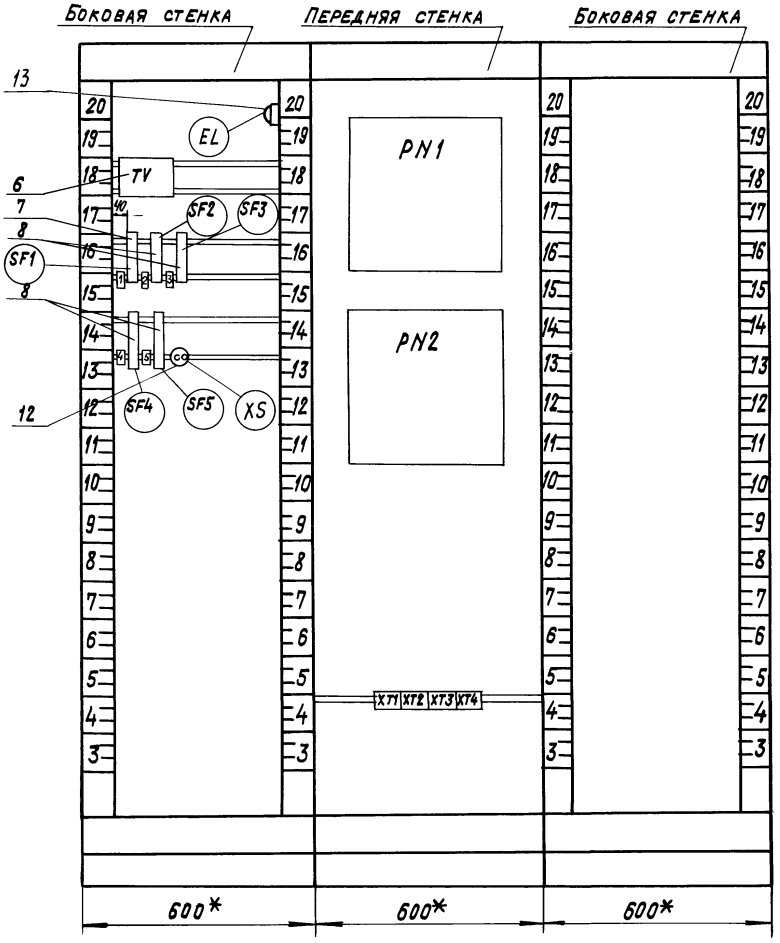

поз. 7,8
Автоматический выключатель А63-МУ3



Альбом VIII

Типовой проект 416-3-13.86

Инв.№ подл.	Подпись и дата	Взам. инв.№

ТП 416-3-13.86 АОВН6.1 Лист 4

Копировал: Краилина Формат А3

Ц00609-10, 74

Альбом VIII

Типовой проект 416-3-13.86

Надписи на табло и в рамках

№ надписи	Текст надписи	Кол.	№ надписи	Текст надписи	Кол.
	Щит контроля N1				
1	Влажность				
	Гермозона 2эт.				
	Машзал 2эт.				
	Архив хранения носителей 2эт.	1			
2	Температура				
	Гермозона 2эт.				
	Машзал 2эт.				
	Архив хранения носителей 2эт.	1			
	Щит контроля N2				
1	Влажность				
	Гермозона 3эт.				
	Машзал 3эт.	1			
2	Температура				
	Гермозона 3эт.				
	Машзал 3эт.	1			

Инв.N подл. | Подпись и дата | Взам. инв.N

ТП 416-3-13.86 АОВН 6.1 Лист 5

Проводник	Откуда идет	Куда поступает	Данные провода	Примечание
	Технические	требования		
	Таблица соединений выполнена на			
	основании схем, приведенных на			
	листах АОВ-15,	АОВ-23 альбома	VII	
A1	SF1:2	SF2:1		
A1	SF2:1	SF3:1		
A1	SF3:1	SF4:1		
A2	SF2:2	PN2:K1:+1Б		
A3	SF3:2	PN1:П1:1Б		
A5	SF4:2	TV:1	ПВ1 1	
1Ш	TV:3	XS:1		
2Ш	TV:4	XS:2		
A4	SF5:2	HL:1		
N	XT3:1	HL:2		
N	PN1:П1:1А	PN2:K1:1А		
N	PN2:K1:1А	TV:2		
N	TV:2	XT3:1		

Привязан

Инв.N

Инв.N подл. | Подпись и дата | Взам. инв.N

ТП 416-3-13.86 АОВН 6.2

Областной вычислительный центр на ЭВМ (9-этажное здание)

				Стадия	Лист	Листов
ГИП	Метрик		05.85	Р	16	2
Н.контр.	Типограф		05.85			
Нач.отд.	Фингер		05.85			
Гл.спец.	Романов		05.85	Щит контроля N1 (N2)	САНТЕХПРОЕКТ	
Рук.гр.	Митрофанова		05.85	Таблица соединения		

Копировал: Крайлина

Формат А3

Ц00609-10 45

Проводник	Откуда идет	Куда поступает	Данные провода	Примечание
α	XT1:3	XT1:4	перемычка блока	
α	XT1:4	XT1:7	ПВ1 1	П
α	XT1:7	PN2:K2:+Б4	ПВ1 1	
601	XT1:1	PN2:K2:+Б1		
602	XT1:2	PN2:K2:-A1		
606	XT1:5	PN2:K2:+Б2		
607	XT1:6	PN2:K2:-A2		
611	XT1:8	PN2:K2:+Б3		
612	XT1:9	PN2:K2:-A3		
603	XT2:1	PN1:П2:1Б	НВЭ 1х0,75	
604	XT2:2	PN1:П2:2Б		
605	XT2:3	PN1:П2:3Б		
608	XT2:4	PN1:П2:4Б		
609	XT2:5	PN1:П2:5Б		
610	XT2:6	PN1:П2:6Б		
613	XT2:7	PN1:П2:1А		
614	XT2:8	PN1:П2:2А		
615	XT2:9	PN1:П2:3А		
Земля	Рейка для установки	Стойка: ⏚		
	приборов: ⏚			
Земля	PN1: ⏚	Стойка: ⏚	ПВ1 1,5	
Земля	PN2: ⏚	Стойка: ⏚		

ТП 416-3-13.86 АОВН 6.2 Лист 2

Типовой проект 416-3-13.86 Альбом VIII

Инв.№ подл. | Подпись и дата | Взам. инв.№

Проводник	Вывод	Вид контакта	Вывод	Проводник	Проводник	Вывод	Вид контакта	Вывод	Проводник
		Технические			требования				
		Таблица подключения выполнена							
		на основании схем, приведенных							
		на листах			АОВ-15, АОВ-23 альбома VII				
		TV					SF4		
A5	1		2	N*	A1	1		2	A5
1Ш	3		4	2Ш					
							A5		
		SF1				1		2	A4
—	1		2	A1					
							HL		
		SF2			A4	1		2	N*
A1*	1		2	A2					
							XS		
		SF3			1Ш	1		2	2Ш
A1*	1		2	A3					

Привязан

Инв. № подл. | Подпись и дата | Взам. инв.№

ТП 416-3-13.86 АОВН 6.3			
Областной вычислительный центр на 3ЭВМ (9 этажное здание)			
	Стадия	Лист	Листов
	Р	1	2
Щит контроля N1(N2) Таблица подключения	САНТЕХПРОЕКТ		

ГИП	Метрик		05.85
Н.контр.	Типограф		05.85
Нач.отд.	Фингер		05.85
Гл.спец.	Романов		05.85
Рук.гр.	Митрофанова		05.85

Копировал: Крамлина

Формат А3

Ц 00609-10 76

Альбом VIII

Типовой проект 416-3-13.86

Проводник	Вывод	Вид контакта	Вывод	Проводник	Проводник	Вывод	Вид контакта	Вывод	Проводник
		РН1							
		П1							
N*	1А		1Б	А3					
		П2							
603	1Б		2Б	604					
605	3Б		4Б	608					
609	5Б		6Б	610					
613	1А		2А	614					
615	3А								
		РН2							
		К1							
N*	-1А		+1Б	А2					
		К2							
601	-1А		+1Б	602					
606	-2А		+2Б	607					
611	-3А		+3Б	612					
			+Б4	а					

Инв. N подл. | Подпись и дата | Взам. инв. N

ТП 416-3-13.86 АОВН 6.3 Лист 2

Проводник	Вывод	Вид контакта	Вывод	Проводник	Проводник	Вывод	Вид контакта	Вывод	Проводник

Инв. N подл. | Подпись и дата | Взам. инв. N

Лист

Копировал: Краилина

Формат А3

Ц00609-10 77

Типовой проект 416-3-13.86 Альбом VIII

Поз.	Обозначение	Наименование	К-во	Прим.
		Документация		
	АВКН.2	Таблица соединений		
	АВКН.3	Таблица подключений		
		Стандартные изделия		
1		Шкаф щита ЩШМ 600х400х250		
		2 УХЛ4 IP30 ОСТ 36.13-76	1	
2		Скоба СТ70		
		ТК3-109-83	1	
3		Угольник зубчатый		
		УЗМ400 ТК3-128-81	3	
4		Рейка РМ400 ТК3-101-83	1	
		Прочие изделия		
6	HL	Арматура сигнальная с белой		
		линзой АС-220	1	

Взам. инв. | Подпись и дата | Инв. № подл.

Привязан

Инв. №

ТП 416-3-13.86 АВКН.1

Областной вычислительный центр на ЭВМ (9 этажное здание)

ГИП	Метрик		05.85
Н. контр.	Типограф		05.85
Нач. отд.	Фингер		05.85
Гл. спец.	Романов		05.85
Рук. гр.	Митрофанова		05.85

Щит сигнализации. Общий вид.

Стадия	Лист	Листов
Р	1	5

САНТЕХПРОЕКТ

Поз.	Обозначение	Наименование	К-во	Прим.
7	HL1... HL9	Арматура сигнальная с крас		
		ной линзой АС-220	9	
8	SB1, SB2	Кнопка управления КЕ-011		
		исп.2, толкатель черный	2	
9	K1	Реле промежуточное ~220В		
		ПЭ-37-44У3, 4з+4р	1	
10	SF1	Автоматический выключа-		У423
		тель А63-МУ3 ~220В, Jн=1А	1	ТМ3-13-83
11	VD1...VD3, VD5...VD9,	Диод Д-226Б, 300 мА,		У2
	VD11...VD18	400В	16	ТМ3-18-83
12		Рамка для надписи РПМ66х26	12	
13		Упор	3	
14	XT1...XT4	Блок зажимов БЗ-10	4	
15	HA	Сирена сигнальная СС1	1	ТМ3/5-83 У26
		Материалы		
		Провод 380 ГОСТ 6323-79		
		ПВ1 1	30	м
		ПВ3 1	20	м
		ПВ1 1,5	—	
		Провод НВЭ 1х0,75	—	
		ГОСТ 17515-72		

Взам. инв. | Подпись и дата | Инв. № подл.

ТП 416-3-13.86 АВКН.1 Лист 2

Копировал: Логинова

Формат А3

Ц 00609-10 48

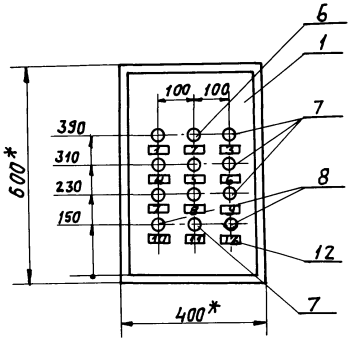

1* Размеры для справок.

2. Покрытие - вариант 2 ОСТ 36.13-76.

3. По данному чертежу изготовить 1 щит.

Типовой проект 416-3-13.86 Альбом VIII

Инв.N подл.	Подпись и дата	Взам. инв.N

ТП 416-3-13.86 АВКН.1 Лист 3

Копировал: Логинова Формат А3

Ц00609-10 79

Вид на внутренние плоскости (развернуто)

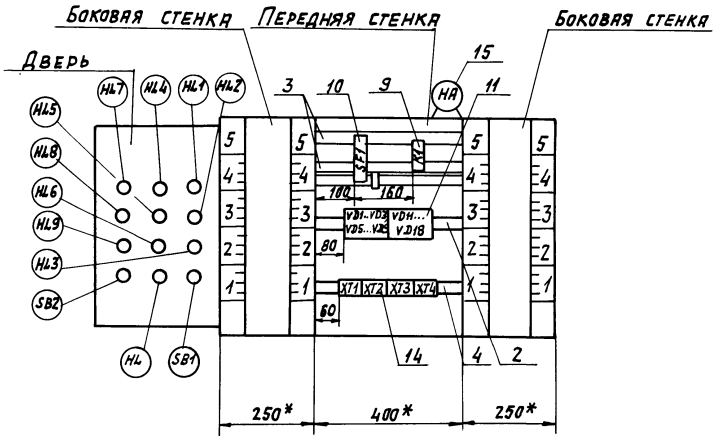

Поз.8

Кнопка КЕ-011, исп.2



Поз. 10

Автоматический выключатель А63-МУЗ

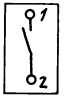

Поз. 6,7

Арматура сигнальной лампы АС-220

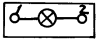

Инв.№ подл. | Подпись и дата | Взам. инв.№

Копировал: Логинова Формат А3
Ц 20609-10 88

Надписи на табло и в рамках

№ надписи	Текст надписи	Кол.	№ надписи	Текст надписи	Кол.
1	Бак охлажденной воды				
	Верхний аварийный уровень	1			
2	Хоз-питьевой бак				
	Верхний аварийный уровень	1			
3	Пневмобак				
	Максимальный уровень	1			
4	Бак охлажденной воды				
	Максимальный уровень	1			
5	Хоз-питьевой бак				
	Максимальный уровень	1			
6	Пневмобак				
	Минимальный уровень	1			
7	Бак охлажденной воды				
	Минимальный уровень	1			
8	Хоз-питьевой бак				
	Минимальный уровень	1			
9	Приямок				
	Верхний аварийный уровень	1			
10	Опробование сигнала	1			
11	Контроль напряжения	1			
12	Съем звукового сигнала	1			

Типовой проект 416-3-13.86 Альбом VIII

Инв.№ подл. | Подпись и дата | Взам.инв.№

ТП 416-3-13.86 АВКН.1 Лист 5

Проводник	Откуда идет	Куда поступает	Данные провода	Примечание
		Технические требования		
	Таблица соединений выполнена на основании схем, приведенных на листах АВК-6 – АВК-10 альбома VII			
N	XT1:6	XT1:7	перемычка блока	
N	XT1:7	K1:B	ПВ1 1	
N	K1:B	HA:2	ПВ1 1	
701	XT1:2	XT1:3	перемычка блока	
701	XT1:3	XT1:4	перемычка блока	
701	XT1:4	XT1:5	перемычка блока	
701	XT1:5	SF1:2		
702	XT1:8	VД2:+		
702	VД2:+	VД1:–		
703	XT1:9	VД3:–	ПВ1 1	
704	XT1:10	VД5:–		
704	VД5:–	VД6:+		
705	XT2:2	VД7:–		
705	VД7:–	VД8:+		

Привязан

Инв. №

Взам.инв.№ | Подпись и дата | Инв.№ подл.

ТП 416-3-13.86 АВКН.2

Областной вычислительный центр на 3 ЭВМ (9-этажное здание)

				Стадия	Лист	Листов
ГИП	Метрик		05.85	Р	1	5
Н.контр.	Типограф		05.85			
Нач.от.д.	Фингер		05.85			
Гл.спец.	Романов		05.85			
Рук.гр.	Митрофанова		05.85			

Щит сигнализации. Таблица соединений.

САНТЕХПРОЕКТ

Копировал: Крайлина

Формат А3

Ц 00609-10 81

Проводник	Откуда идет	Куда поступает	Данные провода	Примечание
706	XT2:3	VD 9: –		
707	XT2:4	VD 11: –		
707	VД 11: –	VD 12: +		
708	XT2:6	VD 13: –		
708	VД 13: –	VD 14: +		
709	XT2:7	VD 15: –		
709	VД 15: –	VD 16: +		
710	XT2:9	VD 17: –		
710	VД 17: –	VD 18: +		
713	XT2:1	VD 1: +		
713	VД 1: +	VD 3: +		
713	VД 3: +	VD 5: +	ПВ1 1	
713	VД 5: +	VD 7: +		
713	VД 7: +	VD 9: +		
713	VД 9: +	VD 11: +		
713	VД 11: +	VD 13: +		
713	VД 13: +	VD 15: +		
713	VD 15: +	VD 17: +		
714	XT2:10	VD 2: –		
714	VD 2: –	VD 6: –		
714	VD 6: –	VD 8: –		
714	VD 8: –	VD 12: –		
714	VD 12: –	VD 14: –		
714	VD 14: –	VD 16: –		
714	VD 16: –	VD 18: –		
715	XT2:5	K1:11		
715	K1:11	K1:84		П
716	K1:12	HA:1		
717	XT2:8	K1:83		

Типовой проект 416-3-13.86 Альбом VIII

Инв. № подл. | Подпись и дата | Взам. инв. №

ТП 416-3-13.86 АВКН2 Лист 2

Проводник	Откуда идет	Куда поступает	Данные провода	Примечание
717	K1:83	K1:A	ПВ1 1	П
N	HA:2	XT1:7	ПВ1 1	

Инв. № подл. | Подпись и дата | Взам. инв. №

Изм.	Лист	№ докум.	Подпись	Дата

ТП 416-3-13.86 АВКН.2 Лист 3

Копировал: Краилина

Формат А3

Цао 609-10 82

Проводник	Откуда идет	Куда поступает	Данные провода	Примечание
	Дверь			
N	XT1:6	HL:2	ПВ3 1	
N	HL:2	HL3:2		
N	HL3:2	HL6:2		
N	HL6:2	HL9:2		
N	HL9:2	HL8:2		
N	HL8:2	HL5:2	ПВ1 1	
N	HL5:2	HL2:2		
N	HL2:2	HL1:2		
N	HL1:2	HL4:2		
N	HL4:2	HL7:2		
N	HL7:2	XT1:6	ПВ3 1	
701	XT1:2	HL:1	ПВ3 1	
701	HL:1	SB1:1	ПВ1 1	
702	XT1:8	HL1:1		
703	XT1:9	HL2:1		
704	XT1:10	HL3:1		
705	XT2:2	HL4:1		
706	XT2:3	HL5:1		
707	XT2:4	HL6:1	ПВ3 1	
708	XT2:6	HL7:1		
709	XT2:7	HL8:1		
710	XT2:9	HL9:1		
713	XT2:1	SB1:2		
714	XT2:10	SB1:3		
715	XT2:5	SB1:4		

Типовой проект 416-3-13.86 Альбом VIII
Инв.№подл. | Подпись и дата | Взам.инв.№

Проводник	Откуда идет	Куда поступает	Данные провода	Примечание
715	SB1:4	SB2:1	ПВ1 1	
717	XT2:8	SB2:2	ПВ3 1	

Инв.№подл. | Подпись и дата | Взам.инв.№
Копировал: Крамлина
Формат А3
Ц80609-10 83

Альбом VIII

Типовой проект 416-3-13.86

Проводник	Вывод	Вид контакта	Вывод	Проводник
		ТЕХНИЧЕСКИЕ		
		ТАБЛИЦА ПОДКЛЮЧЕНИЯ ВЫПОЛНЕНА		
		НА ОСНОВАНИИ СХЕМ ПРИВЕДЕННЫХ		
		НА ЛИСТЕ АВК-6 АЛЬБОМА VII		
		SF		
	1		2	701
		XT1		
	1		П2	701 *
701	3п		П4	701
701	5п		П6	N *
N *	7п		8	702 *
703 *	9		10	704 *

Проводник	Вывод	Вид контакта	Вывод	Проводник
ТРЕБОВАНИЯ				
		XT2		
713 *	1		2	705 *
706 *	3		4	707 *
715 *	5		6	708 *
709 *	7		8	717 *
710 *	9		10	714 *
		K1		
717	Ап	K	B	N *
715 *	11п	P	12	716
715	84п	3	П83	717 *

Привязан

Инв.№

Взам.инв.№

Подпись и дата

Инв.№ подл.

ТП 416-3-13.86			АВКН.3	
ОБЛАСТНОЙ ВЫЧИСЛИТЕЛЬНЫЙ ЦЕНТР НА 336М (9 ЭТАЖНОЕ ЗДАНИЕ)				
ГИП	МЕТРИК		Стадия	Лист	Листов
Н.контр.	ТИПОГРАФ		Р	1	3
Нач.отд.	ФИНГЕР				
Гл.спец.	РОМАНОВ				
Рук.гр.	МИТРОФАНОВА				
ЩИТ СИГНАЛИЗАЦИИ ТАБЛИЦА ПОДКЛЮЧЕНИЯ			САНТЕХПРОЕКТ	

Проводник	Вывод	Вид контакта	Вывод	Проводник
		VD1		
703	—		+	713 *
		VD2		
714 *	—		+	702
		VD3		
703	—		+	713 *
		VD5		
704 *	—		+	713 *
		VD6		
714 *	—		+	704
		VD7		
705 *	—		+	713 *
		VD8		
714 *	—		+	705
		VD9		
706	—		+	713 *
		VD11		
707 *	—		+	713 *
		VD12		
714 *	—		+	707

Проводник	Вывод	Вид контакта	Вывод	Проводник
		VD13		
708 *	—		+	713 *
		VD14		
714 *	—		+	708
		VD15		
709 *	—		+	713 *
		VD16		
714 *	—		+	709
		VD17		
710 *	—		+	713 *
		VD18		
714	—		+	710

Инв.№ подл. | Подпись и дата | Взам.инв.№

ТП 416-3-13.86	АВКН.3	Лист 2

Копировал: Крайлина

Формат А3

Ц 00 609-10 84

Проводник	Вывод	Вид контакта	Вывод	Проводник
	ДВЕРЬ			
		HL2		
703	1		2	N*
		HL		
701*	1		2	N*
		HL1		
702	1		2	N*
		HL5		
706	1		2	N*
		HL4		
705	1		2	N*
		HL3		
704	1		2	N*
		HL8		
709	1		2	N*
		HL7		
708	1		2	N*

Проводник	Вывод	Вид контакта	Вывод	Проводник
		HL6		
707	1		2	N*
		SB2		
715	1		2	717
	3		4	
		HL9		
710	1		2	N*
		SB1		
701	1		2	713
714	3		4	715*

Проводник	Вывод	Вид контакта	Вывод	Проводник

Проводник	Вывод	Вид контакта	Вывод	Проводник

Инв.№ подл. | Подпись и дата | Взам. инв.№

Типовой проект 416-3-13.86 Альбом VIII

ТП 416-3-13.86 АВКН.3 Лист 3

Копировал: Крайлина Формат А3

Позиция	Наименование и техническая характеристика оборудования и материалов. Завод-изготовитель (для импортного оборудования - страна, фирма)	Тип, марка оборудования. Обозначение документа и номер опросного листа.	Единица измерения: Наименование	Единица измерения: Код	Код завода-изготовителя	Код оборудования, материала	Цена единица оборудования, тыс. руб.	Количество	Масса единицы оборудования, кг
1	2	3	4		5	7	8	9	10
	1. Щиты и пульты								
1.	Щит регулирования приточной системы П10(П11), состоящий из щита шкафного малогабаритного ЩШМ-1000х600х350 -II УХЛ4 IP30 ОСТ 36.13-76	А0ВН1	шт.					2	
2.	Щит регулирования приточной системы П12(П13, П15, П17, П1-П6 го), состоящий из щита шкафного малогабаритного ЩШМ-600х400II УХЛ4 IP30 ОСТ 36.13-76	А0ВН2	шт.					6	
3	Щит регулирования приточной системы П18, состоящий из щита шкафного малогабаритного ЩШМ 1000х600х350II УХЛ4 IP30 ОСТ36.13-76	А0ВН3	шт.					1	
4.	Щит регулирования приточной системы П19, состоящий из щита шкафного малогабаритного ЩШМ 600х400 II УХЛ4 IP30 ОСТ 36.13-76	А0ВН4	шт.					1	
5.	Щит влагомеров, состоящий из щита шкафного ЩШ-3Д-1 600х600 УХЛ4 IP30 ОСТ 36.13-76	А0ВН5	шт.					1	

Альбом VIII

Типовой проект 416-3-13.86

Инв.№ подл. | Подпись и дата | Взам. инв.№

ТП 416-3-13.86 А0ВС02			
Областной вычислительный центр на ЭВМ (9-этажное здание)			
ГИП Метрик 05.85		Стадия	Лист	Листов
Н.контр Типограф 05.85		Р	1	4
Нач.отд Фингер 05.85				
Гл.спец Романов 05.85	Спецификация щитов и пультов.	САНТЕХПРОЕКТ		
Рук.гр. Митрофанов 05.85				

Копировал: Логинова

Формат А3

14 00609-10 86

Позиция	Наименование и техническая характеристика оборудования и материалов. Завод-изготовитель (для импортного оборудования - страна, фирма)	Тип, марка оборудования. Обозначение документа и номер опросного листа	Единица измерения: Наименование	Единица измерения: Код	Код завода-изготовителя	Код оборудования, материала	Цена единицы оборудования, тыс. руб.	Количество	Масса единицы оборудования, кг
1	2	3	4	5	6	7	8	9	10
6	Щит контроля N1(2), состоящий из щита шкафного ЩШ-3Д-1 600х600 УХЛ4 IP30 ОСТ 36.13-76	АОВН6	шт					2	

Альбом VIII
Типовой проект 416-3-13.86
Инв. N подл. | Подпись и дата | Взам. инв. N

Позиция	Наименование и техническая характеристика оборудования и материалов. Завод-изготовитель (для импортного оборудования - страна, фирма)	Тип, марка оборудования. Обозначение документа и номер опросного листа	Единица измерения		Код завода-изготовителя	Код оборудования, материала	Цена единицы оборудования, тыс. руб.	Количество	Масса единицы оборудования, кг
			Наименование	Код					
1	2	3	4	5	6	7	8	9	10
	2. Аппаратура и приборы, поставляемые комплектно со щитом								
1.	Реле электромагнитное унифицированное ~220В защищенного исполнения с 4з+4р контактами.	ПЭ-37 44У3	шт	796				30	
2	Реле времени ~ 220В	РВП72-322100У4	шт	796				2	
3	Балансное реле ~ 220В	БРЭ-1	шт	796				7	
	Выключатель автоматический. Ток отсечки 1,3 Iн. Установка на панели.								
4	Ток расцепителя 0,6А	А63М У3	шт	796				20	
5	Ток расцепителя 1А	А-63М-У3	шт	796				3	
6	Ток расцепителя 1,6А	А-63М У3	шт	796				1	
7	Ток расцепителя 3,2А	А63М У3	шт	796				2	
8	Ток расцепителя 4А	А63М У3	шт	796				1	

Альбом VIII

Типовой проект 416-3-13.86

Инв.№подл. | Подпись и дата | Взам.инв.№

Копировал: Логинова

Ц 00609-10.88 Формат

Позиция	Наименование и техническая характеристика оборудования и материалов. Завод-изготовитель (для импортного оборудования - страна, фирма)	Тип, марка оборудования. Обозначение документа и номер опросного листа	Единица измерения: Наименование	Единица измерения: код	Код завода-изготовителя	Код оборудования, материала	Цена единицы оборудования, тыс. руб.	Количество	Масса единицы оборудования, кг
1	2	3	4	5	6	7	8	9	10
9	Резистор проволочный эмалированный влагостойкий регулируемый 20 Вт. 200 Ом	ПЭВР-20--200	шт	796				1	
10	Трансформатор понижающий 220/36В	ОСО-0,25 УЗ	шт	796				3	
11	Лампа общего назначения ~ 220В, 40Вт	Б-220-40	шт	796				6	
12	Розетка штепсельная	РШ-Ц-2-0	шт	796				3	
13	Патрон потолочный	Е27	шт	796				3	

Инв.№ подл. | Подпись и дата | Взам. инв.№

Копировал: Логинова Формат А3
400809-10 89

Альбом VIII

Типовой проект 416-3-13.86

Позиция	Наименование и техническая характеристика оборудования и материалов. Завод-изготовитель (для импортного оборудования, - страна, фирма)	Тип, марка оборудования. Обозначение документа и номер опросного листа	Единица измерения: наименование	Единица измерения: код	Код завода-изготовителя	Код оборудования материала	Цена единицы оборудования, тыс. руб.	Количество	Масса единицы оборудования, кг
1	2	3	4	5	6	7	8	9	10
	1. Щиты и пульты								
1.	Щит сигнализации, состоящий из щита шкафного малогабаритного ЩШМ 600×400-II УХЛ4 ЭРЗО ОСТ 36.13-76	АВКН	шт.					1	

Взам. инв. №

Подпись и дата

Инв. № подл.

ГИП	Метрик		05.85	ТП 416-3-13.86 АВК С02
Н. контр.	Типограф		05.85	Областной вычислительный центр на 3 ЭВМ (9-этажное здание)
Нач. отд.	Фингер		05.85	Стадия Р; Лист 1; Листов 2
Гл. спец.	Романов		05.85	Спецификация щитов и пультов
Рук. гр.	Митрофанова		05.85	САНТЕХПРОЕКТ

Копировал: Логинова

Формат А3

Ц 00609-10 90

Позиция	Наименование и техническая характеристика оборудования и материалов. Завод-изготовитель (для импортного оборудования - страна, фирма).	Тип, марка оборудования. Обозначение документа и номер опросного листа	Единица измерения		Код завода-изготовителя	Код оборудования, материал	Цена единицы оборудования, тыс. руб.	Количество	Масса единицы оборудования, кг
			Наименование	код					
1	2	3	4	5	6	7	8	9	10
	2. Аппаратура и приборы, поставляемые комплектно со щитом								
1.	Реле электромагнитное унифицированное-220В защищенного исполнения с 4з+4р контактами.	ПЭ 3744 93	шт	796				1	
2.	Арматура сигнальная с белой линзой.	АС-220	шт	796				1	
3.	Арматура сигнальная с красной линзой.	АС-220	шт	796				9	
4	Кнопка, исполнение 2, толкатель черный.	КЕ-011У3	шт	796				2	
5	Выключатель автоматический. Ток расцепителя 1А. Ток отсечки 1,3 Jн. Установка на панели.	А-63МУ3	шт	796				1	
6	Диод 300мА, 400В	Д-226Б	шт	796				16	

Альбом VIII

Типовой проект 416-3-13.86

Инв.№ | Подпись и дата | Взам.инв.№

gost.e-ecolog.ru