ТИПОВОЙ ПРОЕКТ

416 - 3 - 13. 86

ОБЛАСТНОЙ ВЫЧИСЛИТЕЛЬНЫЙ ЦЕНТР НА 3 ЭВМ

/ 9-ЭТАЖНОЕ ЗДАНИЕ /

АЛЬБОМ IV

ИЗДЕЛИЯ ЖЕЛЕЗОБЕТОННЫЕ СТАЛЬНЫЕ И ДЕРЕВЯННЫЕ

Ц 00609-06

gost.e-ecolog.ru

ТИПОВОЙ ПРОЕКТ

416 - 3 - 13.86

ОБЛАСТНОЙ ВЫЧИСЛИТЕЛЬНЫЙ ЦЕНТР НА 3 ЭВМ

/ 9-ЭТАЖНОЕ ЗДАНИЕ /

АЛЬБОМ IV

ИЗДЕЛИЯ ЖЕЛЕЗОБЕТОННЫЕ СТАЛЬНЫЕ И ДЕРЕВЯННЫЕ

РАЗРАБОТАН

ПРОМСТРОЙПРОЕКТ

ГЛАВНЫЙ ИНЖЕНЕР ИНСТИТУТА В.И КОРОЛЕВ

ГЛАВНЫЙ ИНЖЕНЕР ПРОЕКТА В.С. ВЕСНИК

ПРОЕКТ
УТВЕРЖДЕН ЦСУ СССР
ПРИКАЗ № 541 ОТ 19.09.83 г.

РАБОЧАЯ ДОКУМЕНТАЦИЯ
ВВЕДЕНА В ДЕЙСТВИЕ
ПРИКАЗ № ОТ

Содержание выпуска

Обозначение	Наименование	Стр.
	Содержание выпуска	2-6
ТП 416-3-13.86 – КЖ.И. ТУ	Технические условия	7-8
– КЖ.И. 001	Колонны 3КБД 4.42-2.7-1 3КБД 4.42-2.7-2, 3КБД 4.42-2.7-3	9
– КЖ.И. 002	Колонны 3КБО 4.42-2.7-1, 3КБО 4.42-2.7-2	9
– КЖ.И. 001СБ	Колонны 3КБД 4.42-2.7-1, 3КБД 4.42-2.7-2, 3КБД 4.42-2.7-3. Сборочный чертеж.	10
– КЖ.И. 002СБ	Колонны 3КБО 4.42-2.7-1, 3КБО 4.42-2.7-2 Сборочный чертеж.	11
– КЖ.И. 003	Колонны 3КНО 4.42-2.6-1, 3КНО 4.42-2,6-2, 3КНО 4.42-2.6-3.	12
– КЖ.И. 004	Колонны 3КНО 4.42-2.6-4, 3КНО 4.42-2.6-6	12
– КЖ.И. 003СБ	Колонны 3КНО 4.42-2.6-1, 3КНО 4.42-2.6-2, 3КНО 4.42-2.6-3 Сборочный чертеж	13
– КЖ.И. 004СБ	Колонны 3КНО 4.42-2.6-4, 3КНО 4.42-2.6-6. Сборочный чертеж	14
– КЖ.И. 005	Колонны 3КНО4.42-2.6-5, 3КНО 4.42-2.6-7, 3КНО4.42-2.6-8	15
– КЖ.И. 006	Колонны 3КНД 4.42-2.6-1, 3КНД 4.42-2.6-2, 3КНД 4.42-2.6-3	15
– КЖ.И. 005СБ	Колонны 3КНО 4.42-2.6-5, 3КНО 4.42-2.6-7, 3КНО 4.42-2.6-8. Сборочный чертеж	16
– КЖ.И. 006СБ	Колонны 3КНД 4.42-2.6-1, 3КНД 4.42-2.6-2, 3КНД 4.42-2.6-3 Сборочный чертеж	17
– КЖ.И. 007	Колонны 1КВО 4.36-1.1-1 .... 1КВО 4.36-1.1-4	18
– КЖ.И. 008	Колонна 1КВД 4.36-1.1-1	19

Инв. № подл. | Подпись и дата | Взам. инв. №

Копировал Ермолина Формат А4

Содержание выпуска (продолжение I)

Обозначение	Наименование	Стр.
ТП 416-3-13.86 – КЖ.И. 009	Колонна 1КВД 4.36-1.1-2	19
– КЖ.И. 010	Колонна 2КВ 4.33-1-1	20
– КЖ.И. 011	Колонна 2КВО 4.42-1.1-1	20
– КЖ.И. 012	Колонны 3КСО 4.33-2.8-1... 3КСО 4.33-2.8-7	21-22
– КЖ.И. 013	Колонны 3КСО 4.33-2.3-1, 3КСО 4.33-2.3-2	23
– КЖ.И. 014	Колонны 3КСД 4.33-2.8-1, 3КСД 4.33-2.8-2, 3КСД 4.33-2.8-3	24
– КЖ.И. 015	Колонны 3КСО 4.33-2.8-7... 3КСО 4.33-2.8-13	25-27
– КЖ.И. 016	Колонна 1КВД 4.33-1.1-1	28
– КЖ.И. 017	Колонна 1КВО 4.33-1.1-1	28
– КЖ.И. 018	Колонны 1КВО 4.33-1.1-2... 1КВО 4.33-1.1-5	29
– КЖ.И. 019	Колонны 1КСО 4.33-2.4-1... 1КСО 4.33-2.4-9	30-31
– КЖ.И. 021	Колонны 1КВО 4.36-2.1-1... 1КВО 4.36-2.1-8	32-33
– КЖ.И. 022	Колонна 1КСД 4.33-2.4-1	34
– КЖ.И. 023	Колонны 1КВД 4.36-2.1-1, 1КВД 4.36-2.1-2	35
– КЖ.И. 024	Колонны 1КВД 4.60-2.1-1, 1КВД 4.60-2.1-2	36
– КЖ.И. 025	Колонны 1КВО 4.60-2.1-1... 1КВО 4.60-2.1-4	37
– КЖ.И. ВМС-1	Ведомость расхода стали на дополнительные закладные изделия	38-40
– КЖ.И. 026	Колонны 2КНД 4.42(48)-1... 2КНД 4.42(48)-5	41-42
– КЖ.И. 027	Колонны 2КНО 4.42(48)-1... 2КНО 4.42(48)-12	43

Инв. № подл. | Подпись и дата | Взам. инв. №

Копировал Ермолина Формат А4

Содержание выпуска (продолжение II)

Обозначение	Наименование	Стр.
ТП 416-3-13.86 — КЖ.И.027.СБ	Колонны 2КНО 4.42 (48)-1... 2КНО 4.42 (48)-12. Сборочный чертеж.	44-47
— КЖ.И. ВМС2	Ведомость расхода стали на колонны 2КНД 4.42 (48)-1... 2КНД 4.42 (48)-5 и 2КНО 4.42 (48)-1... 2КНО 4.42 (48)-12	48
— КЖ.И. 028	Ригели РОП 4.26-40-2, РОП 4.56-40-2, РОП 4.56-60-2	49
— КЖ.И. 029	Ригели Р 3.26-1, Р3.56-1	50
— КЖ.И. 030	Ригели РОП 4.56-40-1, РОП 4.26-40-1	51
— КЖ.И. 031	Диафрагмы жесткости 1Д 26.42-1, 1Д 56.33-1, 1Д 26.33-1, 1Д 30.36-1	52
— КЖ.И. 032	Диафрагма жесткости 2Д 26.42-1	53
— КЖ.И. 033	Диафрагма жесткости 1ДП 26.33-1	54
— КЖ.И 033СБ	Диафрагма жесткости 1ДП 26.33-1 Сборочный чертеж	55
— КЖ.И. 034	Диафрагма жесткости 1ДП 26.33-2	56
— КЖ.И. 034СБ	Дифрагма жесткости 1ДП 26.33-2 Сборочный чертеж	57
— КЖ.И 035	Диафрагма жесткости 2ДП 26.36-1	58
— КЖ.И.035СБ	Диафрагма жесткости 2ДП 26.36-1. Сборочный чертеж	59
— КЖ.И. 036	Диафрагма жесткости 1ДП 26.42-1	60
— КЖ.И. 036СБ	Диафрагма жесткости 1ДП 26.42-1. Сборочный чертеж	61
— КЖ.И. 037	Диафрагма жесткости 1ДП 32.42-1	62
— КЖ.И. 037СБ	Диафрагма жесткости 1ДП 32.42-1. Сборочный чертеж	63
— КЖ.И 038	Диафрагма жесткости 1ДП 26.48-1	64
— КЖ.И 038СБ	Диафрагма жесткости 1ДП 26.48-1. Сборочный чертеж	65
— КЖ.И. 009	Узлы 27... 31	66

Инв. № подл. | Подпись и дата | Взам. инв. №

Копировал Ермолина Формат А4

Содержание выпуска (продолжение III)

Обозначение	Наименование	Стр.
ТП 416-3-13.86 — КЖ.И ВМС3	Ведомость расхода стали на диафрагмы жесткости	67
— КЖ.И. 039	Панели рядовые марок ПС30...	68
— КЖ.И. 040	Панели рядовые марок ПС60...	69
— КЖ.И. 040СБ	Панели рядовые марок ПС60... Сборочный чертеж	70-71
— КЖ.И. 041	Панели рядовые внутренних углов марок 1ПС 27... 1	72-73
— КЖ.И. 042	Панель рядовая ПС 72.9.3,5-6.л-1	73
— КЖ.И. 043	Панели рядовые внутренних углов марок 1ПС 27... 2	74
— КЖ.И. 044	Панели рядовые внутренних углов марок 1ПС 57... 1	75-76
— КЖ.И. 045	Панели рядовые внутренних углов марок 1ПС 57... 2	77-78
— КЖ.И. 046	Панели простеночные марок 2ПС3...	79
— КЖ.И. 047	Панели простеночные марок 2ПС6...	80-81
— КЖ.И. 048	Панели простеночные марок 2ПС12...	82-83
— КЖ.И. 049	Панель для наружных углов 3ПС 46.150.25-л-1	83
— КЖ.И. 050	Панели для наружных углов марок 3ПС...	84
— КЖ.И. 051	Панели простеночные для внутренних углов марок 4ПС...	85
— КЖ.И ВМС4	Ведомость расхода стали на панели стеновые	86-88
— КЖ.И. 052	Элементы солнцезащитные С91, С92, С93	89
— КЖ.И.052СБ	Элементы солнцезащитные С91, С92, С93. Сборочный чертеж.	90
— КЖ.И.053	Панели стеновые цокольные ПСЦ 30.51.3.5-П, ПСЦ 24.51.3,5-П	91
— КЖ.И.054	Панель стеновая цокольная ПСЦ 30.51.3,5-П-Т	92

Инв. № подл. | Подпись и дата | Взам. инв. №

Копировал Ермолина Формат А4

Содержание выпуска (продолжение IV)

Обозначение	Наименование	Стр.
ТП 416-3-13.86 – КЖ.И. 055	Панели шахты лифта ПШЛ1... ПШЛ3	93
– КЖ.И. 056	Панели шахты лифта ПШЛ4... ПШЛ9	94
– КЖ.И 056сб	Панели шахты лифта ПШЛ4..ПШЛ9 Сборочный чертеж	95
– КЖ.И. 057	Панели шахты лифта ПШЛ10... ПШЛ12	96
– КЖ.И. 058	Панели шахты лифта ПШЛ13... ПШЛ15	97
– КЖ.И. 059	Панели шахты лифта ПШЛ17...ПШЛ19	98
– КЖ.И. 060	Панель шахты лифта ПШЛ16	99
– КЖ.И. 061	Плиты перекрытий ПЛ1, ПЛ2	99
– КЖ.И. 061сб	Плита перекрытия ПЛ1,	100
– КЖ.И. ВМ05	Ведомость расхода стали на ПШЛ1... ПШЛ19, ПЛ1, ПЛ2	101
– КЖ.И. 062	Блок объемный 30х30-3Н	102
– КЖ.И. 063	Каркасы пространственные КП101, КП102	103
– КЖ.И. 064	Каркасы пространственные КП104... КП106	104
– КЖ.И. 065	Каркасы пространственные КП107, КП108	105
– КЖ.И. 066	Каркас пространственный КП110	106
– КЖ.И. 067	Каркасы пространственные КП112... КП114	107
– КЖ.И. 067сб	Каркасы пространственные КП112... КП114. Сборочный чертеж	107
– КЖ.И. 068	Каркасы пространственные КП115, КП116	108
– КЖ.И. 069	Каркас пространственный КП117	109
– КЖ.И. 070	Каркас пространственный КП118	110
– КЖ.И. 071	Каркас пространственный КП119	110
– КЖ.И. 072	Каркасы пространственные КП120, КП121	111

Инв. № подл. | Подпись и дата | Взам. инв. №

Копировал Формат А4

Содержание выпуска (продолжение V)

Обозначение	Наименование	Стр.
ТП416-3-13.86 – КЖ.И. 073	Каркас плоский КР101	112
– КЖ.И. 074	Каркасы плоские КР102, КР103	112
– КЖ.И. 075	Каркас плоский КР104	113
– КЖ.И. 076	Каркас плоский КР105	113
– КЖ.И. 077	Каркасы плоские КР108... КР111	114
– КЖ.И. 077сб	Каркасы плоские КР108... КР111 Сборочный чертеж	114
– КЖ.И. 078	Каркасы плоские КР112... КР114	115
– КЖ.И. 079	Каркас плоский КР115	116
– КЖ.И. 080	Каркас плоский КР116	116
– КЖ.И. 081	Каркасы плоские КР117... КР120	117
– КЖ.И. 081сб	Каркасы плоские КР117... КР120 Сборочный чертеж	117
– КЖ.И. 082	Каркас плоский КР121	118
– КЖ.И. 083	Каркас плоский КР122	118
– КЖ.И. 084	Каркасы плоские КР123, КР125	119
– КЖ.И. 084сб	Каркасы плоские КР123, КР125. Сборочный чертеж	119
– КЖ.И. 085	Каркас плоский КР124	120
– КЖ.И. 086	Каркасы плоские КР126, КР127	120
– КЖ.И. 087	Каркас плоский КР128	121
– КЖ.И. 088	Каркас плоский КР129	121
– КЖ.И. 089	Сетка арматурная С101	122
– КЖ.И. 090	Сетка арматурная С102	122
– КЖ.И. 091	Сетка арматурная С103	123
– КЖ.И. 092	Сетка арматурная С123	123
– КЖ.И. 093	Сетки арматурные С104, С105	124
– КЖ.И. 09 сб	Сетки арматурные С104, С105. Сборочный чертеж	124

Инв. № подл. | Подпись и дата | Взам. инв. №

Копировал Ермолина Формат А4

Содержание выпуска (продолжение VI)

Обозначение	Наименование	Стр.
ТП 416-3-13.86 – КЖ.И. 094	Сетка арматурная С 106	125
– КЖ.И. 095	Сетка арматурная С 107	125
– КЖ.И. 096	Сетка арматурная С 108	126
– КЖ.И. 097	Сетка арматурная С 109	126
– КЖ.И. 098	Сетки арматурные С 110, С 113	127
– КЖ.И. 099	Сетки арматурные С 111, С 120	127
– КЖ.И. 100	Сетка арматурная С 112	128
– КЖ.И. 101	Сетка арматурная С 114	128
– КЖ.И. 102	Сетки арматурные С 115, С 116	129
– КЖ.И 103	Сетки арматурные С 117, С 118	129
– КЖ.И. 104	Сетка арматурная С 119	130
– КЖ.И. 105	Сетки арматурные С 121, С 122	130
– КЖ.И. 106	Сетки арматурные С 125... С 128	131
– КЖ.И. 106сб	Сетки арматурные С 125... С 128 Сборочный чертеж	131
– КЖ.И. 107	Сетки арматурные С 129... С 132	132
– КЖ.И. 107сб	Сетки арматурные С 129... С 132 Сборочный чертеж	132
– КЖ.И. 108	Сетки арматурные С 133... С 136	133
– КЖ.И. 108сб	Сетки арматурные С 133... С 136 Сборочный чертеж	133
– КЖ.И. 109	Сетка арматурная С 124	134
– КЖ.И. 110	Сетки арматурные С 137, С 138	134
– КЖ.И. 111	Сетка арматурная С 139	135
– КЖ.И. 112	Изделие закладное МН 1	136
– КЖ.И. 113	Изделие закладное МН 2	136
– АР.И. 114	Изделия закладные МН 4, МН 5	137
– АР.И. 115	Изделие закладное МН 3	137
– АР.И. 116	Изделия закладные МН 6... МН 9	138

Содержание выпуска (продолжение VII)

Обозначение	Наименование	Стр.
ТП 416-3-13.86 – АР.И. 117	Изделия закладные МН 10, МН 11	139
– АР.И. 118	Изделие закладное МН 12	139
– АР.И. 119	Изделия закладные МН 13... МН 15	140
– АР.И. 120	Изделие закладное МН 18	140
– КЖ.И. 121	Изделие закладное МН 16	141
– КЖ.И. 122	Изделие закладное МН 17	141
– КЖ.И. 123	Изделие закладное МН 19	142
– КЖ.И. 124	Петля строповочная СПГ-5	142
– КЖ.И. 125	Изделие закладное МН 20	143
– КЖ.И. 126	Изделие соединительное МС 107	143
– КЖ.И. 127	Изделия закладные сборные СМН-8... СМН-10	144
– КЖ.И. 128	Изделия соединительные МС 101, РК 8с-Н	145
– КЖ.И. 128сб	Изделия соединительные МС 101, РК 8с-Н. Сборочный чертеж	145
– КЖ.И. 129	Изделия соединительные МС 102, МС 103	146
– КЖ.И. 129сб	Изделия соединительные МС 102, МС 103. Сборочный чертеж	146
– КЖ.И. 130	Изделие соединительное МС 104	147
– КЖ.И. 131	Изделия соединительные МС 105, МС 106	147
– КЖ.И. 132	Изделие соединительное МС 108	148
– КЖ.И. 133	Изделие соединительное МС 110	148
– КЖ.И. 134	Изделие соединительное МС 111	149
– КЖ.И. 135	Изделие соединительное МС 112	149
– КЖ.И. 136	Изделие соединительное МС 122	150
– КЖ.И. 137	Изделия соединительные МС 123, МС 124	150
– КЖ.И. 138	Изделия соединительные МС 126... МС 128	151
– КЖ.И. 139	Изделие соединительное МС 129	151

Взам. инв. № | Подпись и дата | Инв. № подл.

Копировал Ермолина Формат А4

Содержание выпуска (окончание)

Обозначение	Наименование	Стр.
ТП 416-3-13.86-КЖ.И.140	Изделие соединительное МС130	152
— КЖ.И.141	Изделия соединительные МС134, МС135	152
— АР.И.142	Опора стойки СК1	153
— АР.И.143	Винт 1	153
— КЖ.И.144	Стойка стальная СК3	154
— КЖ.И.145	Стойки стальные СК4, СК5	155
— АР.И.146	Щиты стальные ЩС1...ЩС3	156
— АР.И.147	Изделия закладные РЖ1...РЖ4	157-158
— АР.И.148	Щит стальной ЩС4	158
— АР.И.149	Элемент фасонный ЭФ1	159
— АР.И.150	Элемент фасонный ЭФ2	159
— АР.И.151	Элемент фасонный ЭФ4	160
— АР.И.152	Элемент фасонный ЭФ8	160
— КЖ.И.153	Лестничная балка ЛБ1	161
— АР.И.154	Щиты деревянные ЩД1...ЩД11	162
— АР.И.155	Щит деревянный ЩД12	163
— АР.И 156	Щиты деревянные ЩД13, ЩД14	164

Инв. № подл. | Подпись и дата | Взам. инв. №

Инв. № подл. | Подпись и дата | Взам. инв. №

1. Технические условия на изготовление сборных железобетонных изделий

1.1. В настоящем альбоме разработаны нетиповые сборные железобетонные изделия, примененные в проекте Областного вычислительного центра на 3 ЭВМ.

1.2. На стр. 9...37 приведены чертежи разбивки дополнительных закладных изделий в типовых колоннах по серии 1.020-1/83, предусмотренные указаниями по применению изделий этой серии. Марки колонн состоят из двух частей: марки колонны по выпускам 2-5, 2-7, 2-9, 2-11 и 2-13 серии 1.020-1/83 и порядкового номера схемы разбивки закладных изделий в колонне.

1.3. На стр. 41...47 разработаны чертежи нетиповых колонн, выполняемых в типовой опалубке:

- нетиповая 2КНД 4.42(48) – в опалубке 3КНД 4.42-2.13 по серии 1.020-1/83 выпуску 2-9;
- нетиповая 2КНО 4.42(48) – в опалубке 3КНО 4.42-2.13 по серии 1.020-1/83 выпуску 2-9.

Марки колонн состоят из двух частей: марки колонны по типу маркировки колонн серии 1.020-1/83 и порядкового номера схемы разбивки закладных изделий в колонне.

1.4. На стр. 49...51 приведены чертежи разбивки дополнительных закладных изделий в типовых ригелях по серии 1.020-1/83. Марки ригелей состоят из двух частей: марки ригеля по выпускам 3-1 и 3-3 серии 1.020-1/83 и порядкового номера схемы разбивки дополнительных закладных изделий в ригеле.

1.5. На стр. 52...53 разработаны чертежи диафрагм жесткости, отличающихся от типовых диафрагм по серии 1.020-1/83 дополнительными закладными изделиями. Марки диафрагм состоят из двух частей: марки диафрагмы по серии 1.020-1/83 выпуску 4-1 и дополнительного индекса „I".

Взам. инв. №
Подпись и дата
Инв. № подл.

		ТП416-3-13.86 – КЖ.И.ТУ	
Нач. ОТП	Петров	Технические условия	Стадия: Р; Лист: 1; Листов: 4
ГИП	Весник		Промстройпроект
Рук. бр.	Рутковская		

Формат А4

1.6. На стр. 54...66 разработаны чертежи нетиповых диафрагм жесткости, выполняемых в типовых опалубках по выпуску 4-1 серии 1.020-1/83:

- 1ДП 26.33-1 и 1ДП 26.33-2 – в опалубке 1Д 26.33;
- 2ДП 26.36-1 – в опалубке 2Д 26.36;
- 1ДП 26.42-1 – в опалубке 1Д 26.42;
- 1ДП 32.42-1 и 1ДП 26.48-1 – в опалубке 1Д 32.48.

1.7. На стр. 68...85 приведены чертежи разбивки дополнительных закладных изделий в однослойных панелях для наружных стен по серии 1.030.1-1, в соответствии с рекомендациями выпуска 0-1 этой серии. Марки панелей состоят из двух частей: марки панели по выпускам 1-1 и 1-3 серии 1.030.1-1 и номера схемы разбивки закладных изделий по серии 1.030.1-1 выпуску 0-1. В случае отличия схемы разбивки от типовой, в марке панели добавляется индекс "Н".

1.8. На стр. 89,90 разработаны чертежи нетиповых сборных керамзитобетонных солнцезащитных элементов.

1.8.1. Солнцезащитные элементы запроектированы из керамзитобетона М75 с объемной массой в высушенном до постоянного веса состоянии γ_o=1400 кг/м³.

1.8.2. Элементы изготовлять в горизонтальной опалубке с внутренними размерами 280×600(н).

1.8.3. В элементах предусмотрены две петли для подъема из опалубки и одна петля в торце для монтажа.

1.8.4. Остальные указания по изготовлению, хранению, транспортировке и приемке солнцезащитных элементов аналогичны соответствующим указаниям технического описания выпуска 1-1 серии 1.030.1-1.

1.9. На стр. 91, 92 разработаны нетиповые панели стеновые цокольные для стен подвалов, отличающихся от типовых панелей по выпуску 1-1 серии 1.030.1-1 увеличенной высотой. Маркировка панелей принята по аналогии с маркировкой типовых панелей.

Взам. инв. №
Подпись и дата
Инв. № подл.

ТП416-3-13.86 – КЖ.И.ТУ	Лист 2

Копировал Замалуева

Формат А4

Альбом IV

1.10. На стр. 93...100 разработаны чертежи панелей стен шахт лифтов и плит перекрытий шахт лифтов, отличающихся от типовых панелей и плит по серии 1.289.1-2 выпуску 2 измененной разбивкой и дополнительными закладными изделиями, а панели стен шахты ПШЛ 17... ПШЛ 19 еще и размером проема. Все панели и плиты изготовляются в опалубке типовых изделий выпуска 2 серии 1.289.1-2.

1.11. На стр. 102 разработаны чертежи объемного блока, являющегося элементом архитектурного оформления главного входа в здание. Блок изготовляется в опалубке объемного блока по выпуску III-1 серии 3.006-3 и отличаются от него дополнительными закладными изделиями.

II. Технические условия на изготовление стальных изделий

2.1. В настоящем альбоме разработаны следующие стальные изделия: для Областного вычислительного центра на 3 ЭВМ:

- пространственные арматурные каркасы для армирования нетиповых сборных железобетонных изделий и монолитных конструкций здания;
- плоские арматурные каркасы и сетки для армирования упомянутых конструкций, а также стен из штучных материалов;
- закладные изделия в сборных железобетонных изделиях, монолитных конструкциях, полах и стенах из кирпича и сборных бетонных блоков;
- соединительные изделия;
- стальные изделия для съемных полов, опорные стойки, стальные щиты-решетки, стальные балки лестниц, фасонные элементы кровли и другие.

2.2. Изготовление пространственных и плоских арматурных изделий производить при помощи контактной точечной электросварки, в соответствии с ГОСТ 10922-75 и ГОСТ 14098-68.

2.3. Сварку стальных закладных и соединительных изделий осуществлять при помощи дуговой электросварки электродами типа Э42 по ГОСТ 9467-75. Все швы, кроме особо оговоренных, принимать $h_ш$=6мм, $B_ш$=8мм, но не более наименьшей толщины свариваемых элементов.

Взам. инв. №
Подпись и дата
Инв. № подл.

Формат А4

2.4. Сварку тавровых соединений в закладных и соединительных изделиях производить под слоем флюса.

2.5. Антикоррозионную защиту стальных изделий производить в соответствии со СН и П II-28-73 "Защита строительных конструкций от коррозии".

III. Технические условия на изготовление деревянных изделий.

3.1. В настоящем альбоме разработаны деревянные щиты для крепления воздухоприточных решеток и деревянный щит ЩД 12 для перекрытия монтажного проема.

3.2. Пиломатериалы следует антисептировать водным раствором кремнефтористого натрия методом горячих и холодных ванн.

Взам. инв. №
Подпись и дата
Инв. № подл.

Копировал Замалуева

Формат А4

Альбом IV

Формат	Зона	Поз.	Обозначение	Наименование	Кол.	Примечание
				Документация		
А3			ТП416-3-13.86.-КЖ.И. ВМС1	Ведомость расхода стали		
				на дополнительные		
				закладные изделия		
А3			ТП416-3-13.86-КЖ.И.001СБ	Сборочный чертеж		
			Переменные данные	для исполнений		
				Колонна 3КБД4.42-2.7-1		
				Сборочные единицы		
А4			1.020-1/83.2-9 10-09	Колонна 3КБД4.42-2.7	1	
				Изделия закладные		
А4		3	1.020-1/83.2-15 24-07	МН34	4	
А4		4	26-02	МН29	5	
А4		5	24-10	МН42	3	
				Колонны		
				3КБД4.42-2.7-2		
				3КБД4.42-2.7-3		
				Сборочные единицы		
А4			1.020-1/83.2-9 10-09	Колонна 3КБД4.42-2.7	1	
				Изделия закладные		
А4		4	1.020-1/83.2-15 26-02	МН29	3	
А4		6	23-07	МН39	3	

Взам. инв. №

Подпись и дата

Инв. № подл.

Нач. отп	Петров		ТП416-3-13.86-КЖ.И.001
Н. контр.	Петров		Колонны 3КБД 4.42-2.7-1, 3КБД 4.42-2.7-2, 3КБД 4.42-2.7-3
ГИП	Весник		Стадия: Р; Лист: ; Листов: 1
Рук. гр. инж.	Рутковская		ПРОМСТРОЙПРОЕКТ
Ст. инж.	Минина		

Копировал Куц Формат А4

Формат	Зона	Поз.	Обозначение	Наименование	Кол.	Примечание
				Документация		
А3			ТП416-3-13.86-КЖ.И. ВМС1	Ведомость расхода		
				стали на дополнитель-		
				ные закладные изделия		
А3			ТП 416-3-13.86-КЖ.И.002СБ	Сборочный чертеж		
			Переменные данные	для исполнений		
				Колонны		
				3КБО 4.42-2.7-1		
				3КБО 4.42-2.7-2		
				Сборочные единицы		
А4			1.020-1/83.2-9 10-10	Колонна 3КБО4.42-2.7	1	
				Изделия закладные		
А4		3	1.020-1/83.2-15 24-07	МН34	8	
А4		4	26-02	МН29	10	
А4		5	24-08	МН40	6	

Взам. инв. №

Подпись и дата

Инв. № подл.

Нач. отп	Петров		ТП416-3-13.86-КЖ.И.002
Н. контр.	Петров		Колонны 3КБО 4.42-2.7-1, 3КБО 4.42-2.7-2
ГИП	Весник		Стадия: Р; Лист: ; Листов: 1
Рук. гр. инж.	Рутковская		ПРОМСТРОЙПРОЕКТ
Ст. инж.	Минина		

10

Копировал Куц Формат А4

Альбом IV

Рис. 1

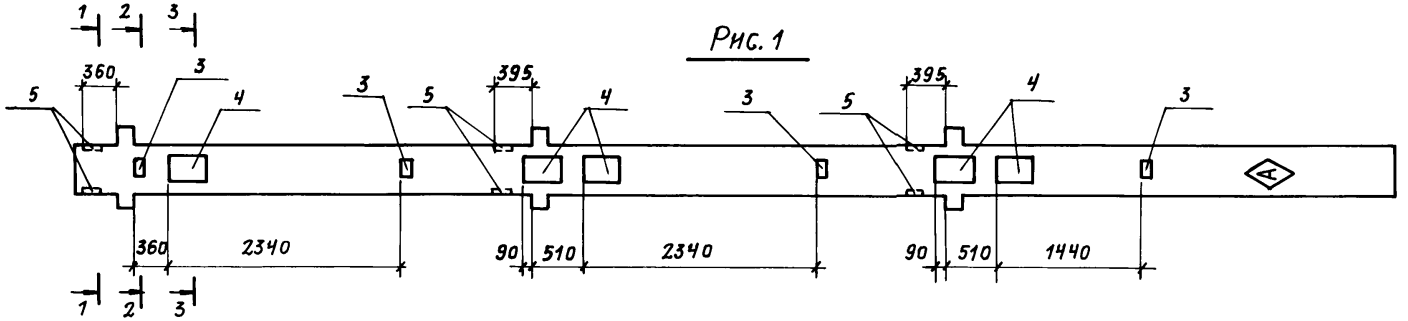

1-1

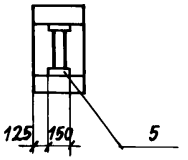

2-2

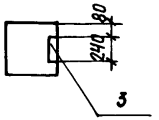

Рис. 2

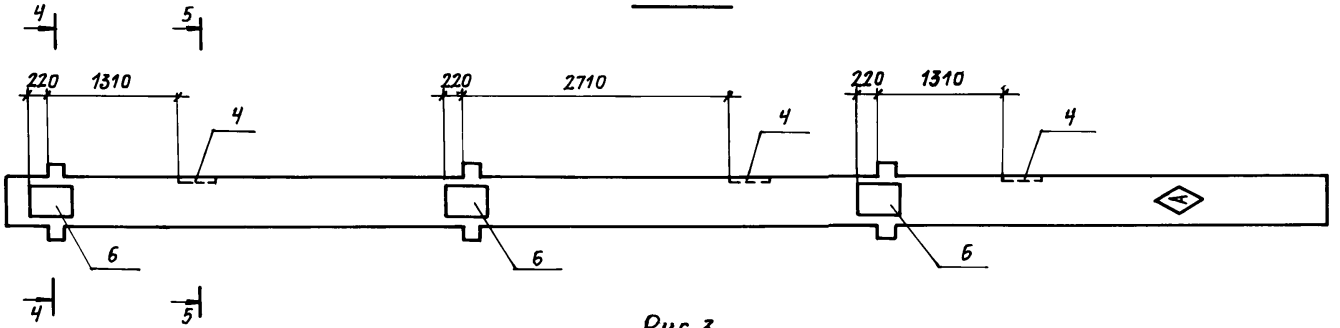

3-3

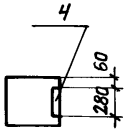

4-4

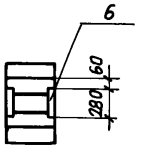

Рис. 3

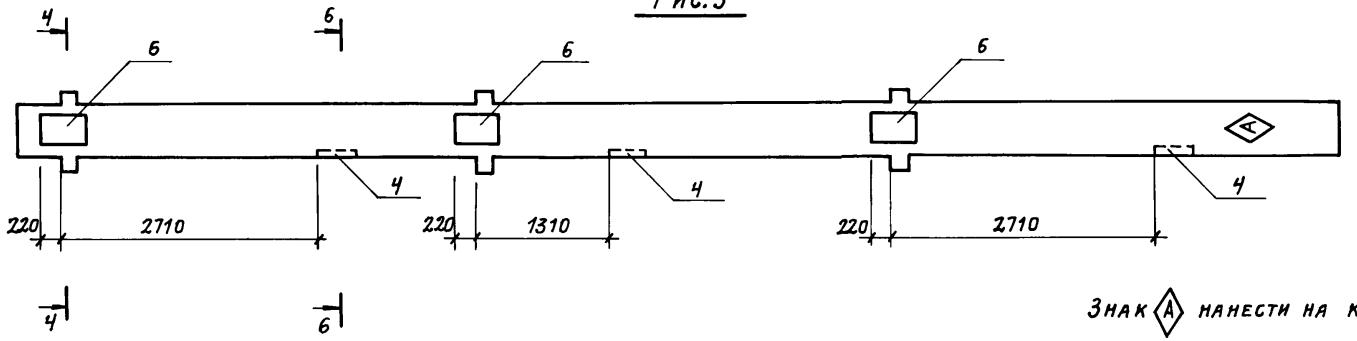

5-5

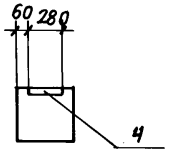

6-6

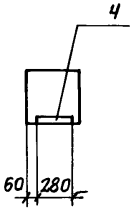

Знак А наносить на колонны несмываемой краской

Обозначение	Марка	Рис.
ТП 416-3-13.86-КЖ.И.001	3КБД 4.42-2,7-1	1
– КЖ.И.001-01	3КБД 4.42-2,7-2	2
– КЖ.И.001-02	3КБД 4.42-2,7-3	3

Нач.ОТП	Петров	
Н.контр.	Петров	
ГИП	Весник	
Рук.бр.	Рутковская	
Ст.инж.	Минина	

ТП 416-3-13.86-КЖ.И.001СБ

Колонны
3КБД 4.42-2,7-1
3КБД 4.42-2,7-2
3КБД 4.42-2,7-3
Сборочный чертеж

Стадия	Масса	Масштаб
Р		
Лист	Листов 1	

ПРОМСТРОЙПРОЕКТ

Копировал Громова

Формат А3

Инв.№подл. | Подпись и дата | Взам.инв.№

Альбом IV

Рис. 1

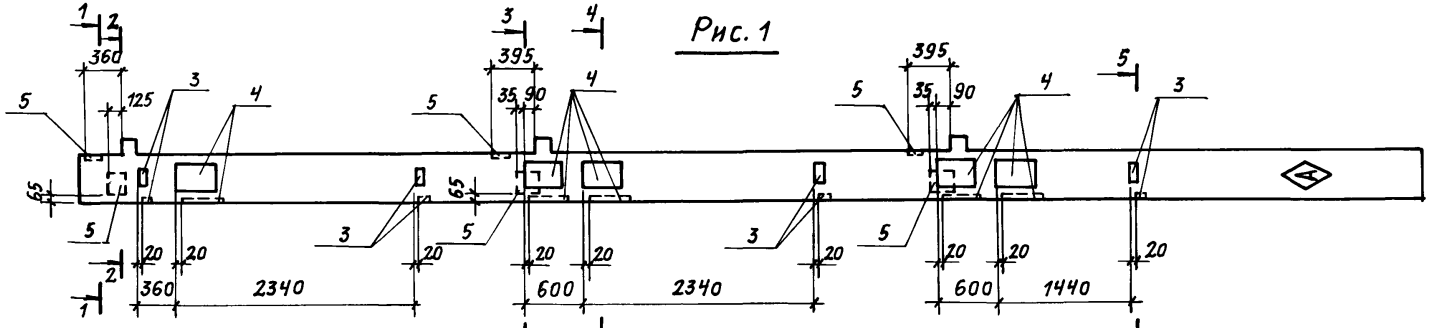

Рис. 2

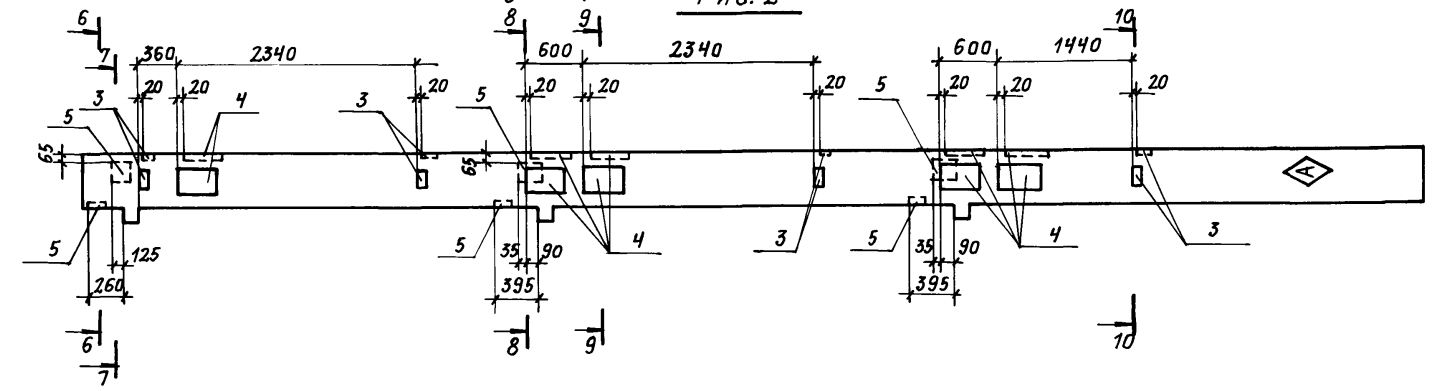

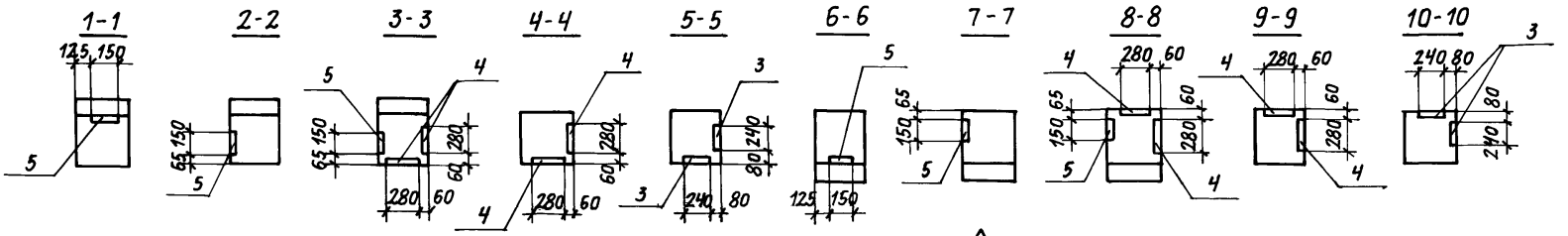

Знак ◇А◇ нанести на колонны несмываемой краской

Обозначение	Марка	Рис.
ТП 416-3-13.86-КЖ.И.002	3КБО 4.42-2.7-1	1
-КЖ.И-002-01	3КБО 4.42-2.7-2	2

Нач. ОТП	Петров	
Н. контр.	Петров	
ГИП	Весник	
Рук. бр.	Рутковская	
Ст. инж.	Минина	

ТП 416-3-13.86-КЖ.И.002.СБ

Колонны
3КБО 4.42-2.7-1
3КБО 4.42-2.7-2
Сборочный чертеж

Стадия	Масса	Масштаб
Р		
Лист	Листов 1	

ПРОМСТРОЙПРОЕКТ

Копировал Громова

Формат А3

Инв. № подл. | Подпись и дата | Взам. инв. №

Альбом IV

Формат	Зона	Поз.	Обозначение	Наименование	Кол.	Примечание
				Документация		
А3			ТП 416-3-13.86-КЖ.И. ВМС1	Ведомость расхода стали		
				на дополнительные		
				закладные изделия		
А3			ТП 416-3-13.86-КЖ.И.003 СБ	Сборочный чертеж		
			Переменные данные	для исполнений		
				Колонна 3КН04.42-2.6-1		
				Сборочные единицы		
А4			1.020-1/83.2-9 08-19	Колонна 3КН04.42-2.6	1.	
				Изделия закладные		
А4		3	1.020-1/83.2-15 24-07	МН34	9	
А4		4	26-02	МН29	4	
А4		5	24-10	МН42	3	
				Колонна 3КН04.42-2.6-2		
				Сборочные единицы		
А4			1.020-1/83.2-9 08-19	Колонна 3КН04.42-2.6	1	
				Изделия закладные		
А4		3	1.020-1/83.2-15 24-07	МН34	6	
А4		4	26-02	МН29	5	
А4		5	24-10	МН42	3	
				Колонна 3КН04.42-2.6-3		
				Сборочные единицы		
А4			1.020-1/83.2-9 08-19	Колонна 3КН04.42-2.6	1	
				Изделия закладные		
А4			1.020-1/83.2-15 24-07	МН34	6	
А4			26-02	МН29	5	
А4			24-4	МН42	3	

Инв.№ подл. | Подпись и дата | Взам.инв.№

Нач.отп	Петров		
Н.контр.	Петров		
ГИП	Весник		
Рук.бр.инж.	Рутковская		
Ст.инж.	Минина		

ТП 416-3-13.86-КЖ.И.003

Колонны 3КН04.42-2.6-1; 3КН0-4.42-2.6-2 3КН0-4.42-2.6-3

Стадия	Лист	Листов
Р		1

ПРОМСТРОЙПРОЕКТ

Копировал Куц Формат А4

Формат	Зона	Поз.	Обозначение	Наименование	Кол.	Примечание
				Документация		
А3			ТП 416-3-13.86-КЖ.И. ВМС1	Ведомость расхода стали		
				на дополнительные		
				закладные изделия		
А3			ТП 416-3-13.86-КЖ.И.004 СБ	Сборочный чертеж		
			Переменные данные	для исполнений		
				Колонна 3КН04.42-2.6-4		
				Сборочные единицы		
А4			1.020-1/83.2-9 08-19	Колонна 3КН04.42-2.6	1	
				Изделия закладные		
А4		3	1.020-1/83.2-15 23-07	МН39	3	
				Колонна 3КН04.42-2.6-6		
				Сборочные единицы		
А4			1.020-1/83.2-9 08-19	Колонна 3КН04.42-2.6	1	
				Изделия закладные		
А4		3	1.020-1/83.2-13 23-07	МН39	3	
А4		4	24-07	МН34	4	
А4		5	26-02	МН29	5	

Инв.№ подл. | Подпись и дата | Взам.инв.№

Нач.отп	Петров		
Н.контр.	Петров		
ГИП	Весник		
Рук.бр.инж.	Рутковская		
Ст.инж.	Минина		

ТП 416-3-13.86-КЖ.И.004

Колонны 3КН04.42-2.6-4 3КН04.42-2.6-6

Стадия	Лист	Листов
Р		1

ПРОМСТРОЙПРОЕКТ

Копировал Куц Формат А4

Альбом IV

Рис. 1

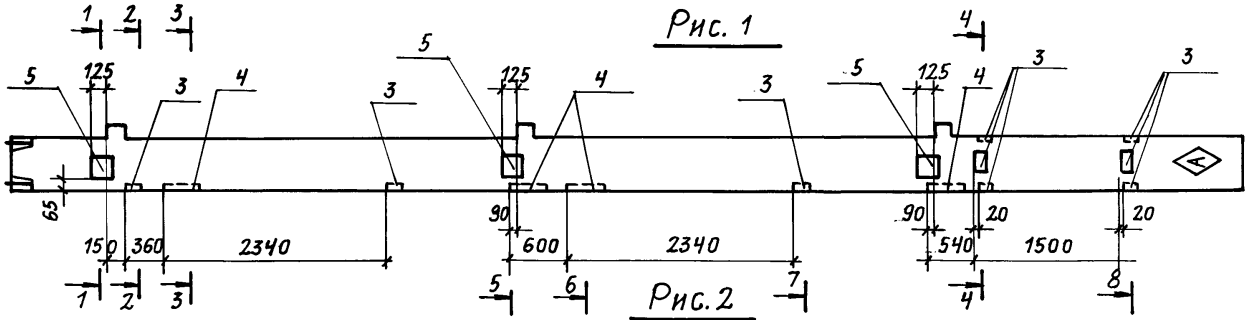

Рис. 2

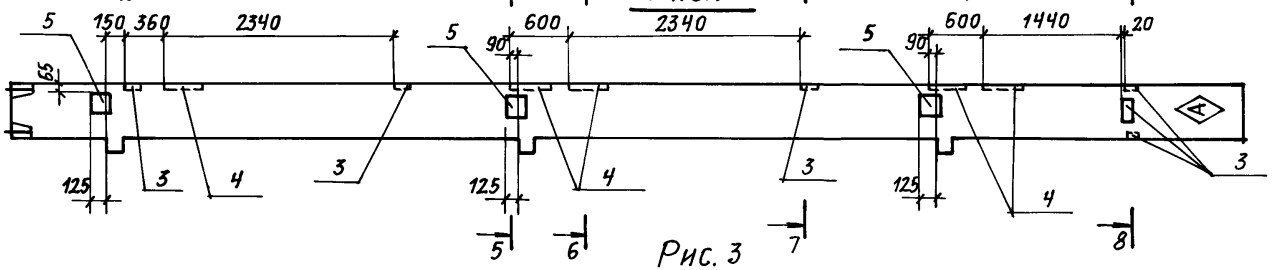

Рис. 3

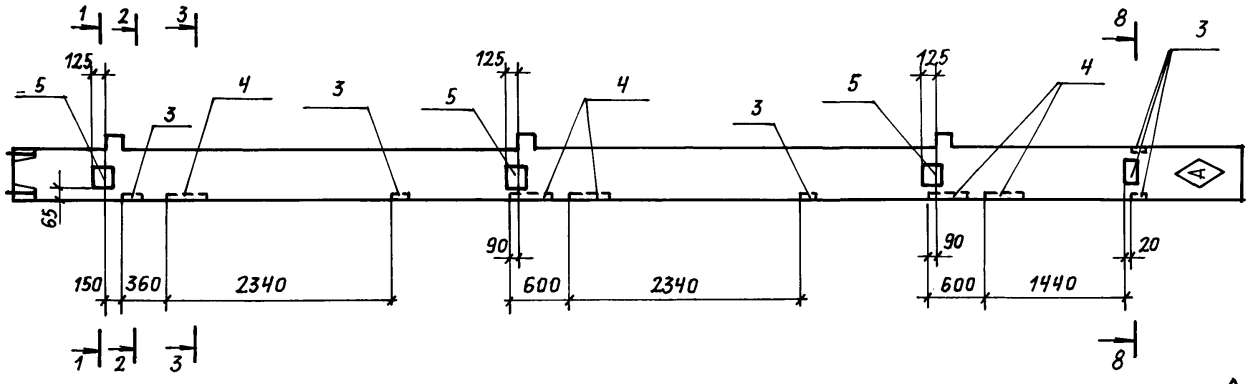

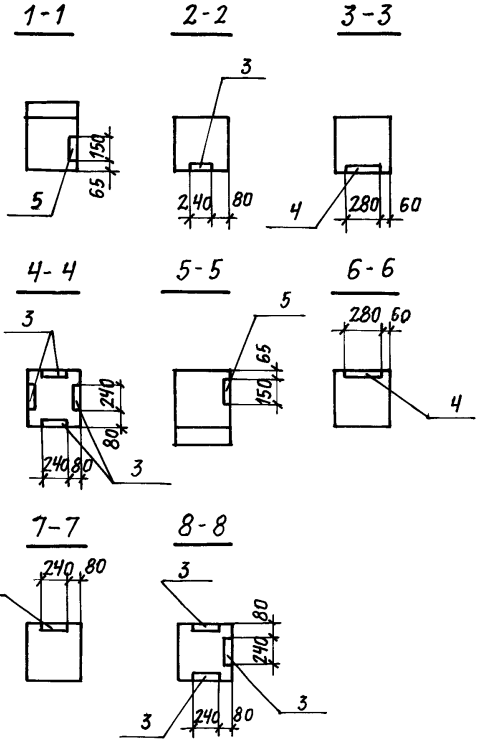

Знак Ⓐ нанести на колонны несмываемой краской

Обозначение	Марка	Рис.
ТП 416-3-13.86-КЖ.И.003	3КНО 4.42-2.6-1	1
-КЖИ 003 -01	3КНО 4.42-2.6-2	2
-КЖ.И.003-02	3КНО 4.42-2.6-3	3

Нач.отд	Петров	
Н.контр.	Петров	
ГИП	Весник	
Рук. бр.	Рутковская	
Ст. инж.	Минина	

ТП 416-3-13.86-КЖ.И.003СБ

Колонны
3КНО 4.42-2.6-1
3КНО 4.42-2.6-2
3КНО 4.42-2.6-3
Сборочный чертеж

Стадия	Масса	Масштаб
Р		
Лист	Листов 1	

Промстройпроект

Копировал Громова

Формат А3

Инв.№ подл. | Подпись и дата | Взам. инв.№

Альбом IV

Рис. 1

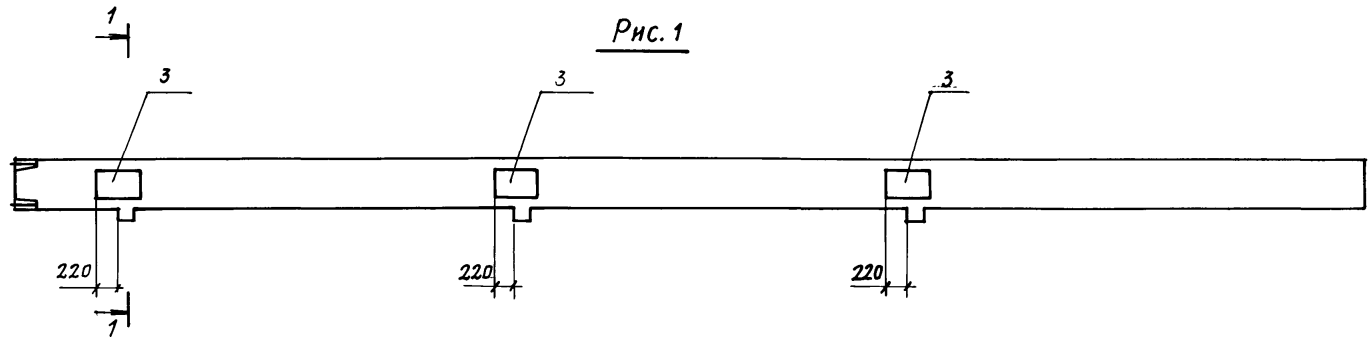

Рис. 2

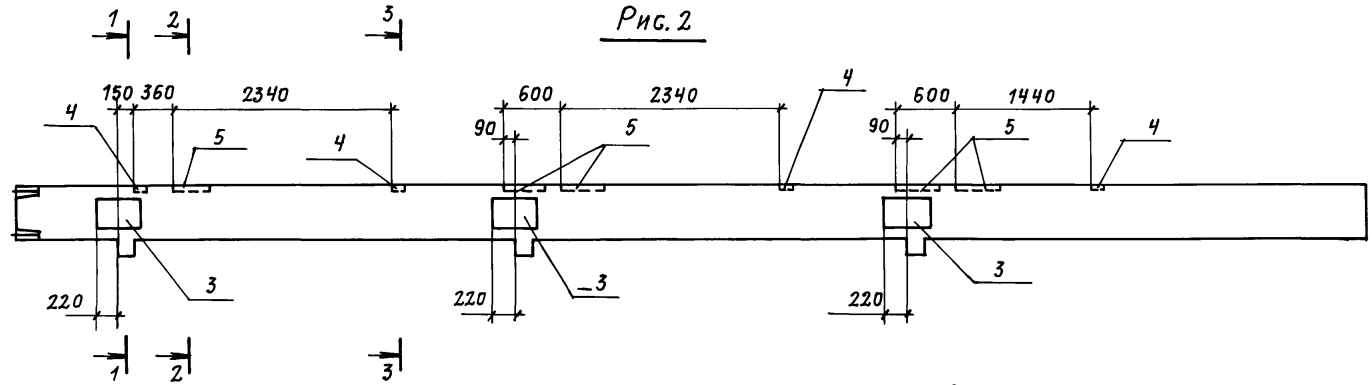

1-1

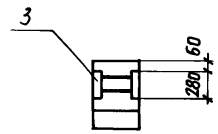

2-2

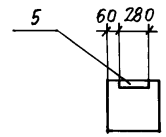

3-3

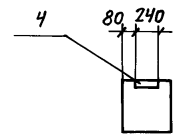

Обозначение	Марка	Рис.
ТП416-3-13.86-КЖ.И.004	3КНО 4.42-2,6-4	1
-КЖ.И.004- 01	3КНО 4.42-2,6-6	2

Взам. инв.№ | Подпись и дата | Инв.№ подл.

Нач.ОТП	Петров	
Н.контр.	Петров	
ГИП	Весник	
Рук.бр.	Рутковская	
Ст. инж.	Минина	

ТП416-3-13.86-КЖ.И.004 СБ

Колонны
3КНО 4.42-2,6-4
3КНО 4.42-2,6-6
Сборочный чертеж

Стадия	Масса	Масштаб
Р		
Лист	Листов 1	

Промстройпроект

Копировал Громова

Формат А3

Альбом IV

Формат	Зона	Поз.	Обозначение	Наименование	Кол.	Примечание
				Документация		
А3			ТП416-3-13.86-КЖ.И. ВМС1	Ведомость расхода стали		
				на дополнительные		
				закладные изделия		
А3			ТП416-3-13.86-КЖ.И.005СБ	Сборочный чертеж		
			Переменные данные	для исполнений		
				Колонна 3КН04.42-2.6-5		
				Колонна 3КН04.42-2.6-7		
				Сборочные единицы		
А4			1.020-1/83. 2-9 08-19	Колонна 3КН04.42-2.6	1	
				Изделия закладные		
А4		3	1.020-1/83. 2-15 23-07	МН39	3	
А4		4	24-07	МН34	4	
А4		5	26-02	МН29	5	
А4		6	23	МН13	13	
А4		7	24	МН19	3	
				Колонна 3КН04.42-2.6-8		
				Сборочные единицы		
А4			1.020-1/83. 2-9 018-19	Колонна 3КН04.42-2.6	1	
				Изделия закладные		
А4			1.020-1/83. 2-15 23	МН13	13	
А4			24	МН19	3	

Инв.№ подл. | Подпись и дата | Взам. инв.№

Нач. отп	Петров	
Н. контр.	Петров	
ГИП	Весник	
Рук. бр. инж.	Рутковская	
Ст. инж.	Минина	

ТП416-3-13.86-КЖ.И.005

Колонны
3КН04.42-2.6-5
3КН04.42-2.6-7
3КН04.42-2.6-8

Стадия	Лист	Листов
Р		1

ПРОМСТРОЙПРОЕКТ

Копировал Куц Формат А4

Формат	Зона	Поз.	Обозначение	Наименование	Кол.	Примечание
				Документация		
А3			ТП416-3-13.86-КЖ.И. ВМС1	Ведомость расхода стали		
				на дополнительные		
				закладные изделия		
А3			ТП416-3-13.86-КЖ.И.006СБ	Сборочный чертеж		
			Переменные данные	для исполнений		
				Колонна 3КНД4.42-2.6-1		
				Сборочные единицы		
А4			1.020-1/83. 2-9 08-18	Колонна 3КНД4.42-2.6	1	
				Изделия закладные		
А4		3	1.020-1/83. 2-15 23-07	МН39	3	
А4		4	24-10	МН42	3	
				Колонны		
				3КНД4.42-2.6-2		
				3КНД4.42-2.6-3		
				Сборочные единицы		
А4			1.020-1/83. 2-15 08-18	Колонна 3КНД4.42-2.6	1	
				Изделия закладные		
А4		4	1.020-1/83. 2-15 23-07	МН39	3	
А4		5	23	МН13	13	
А4		6	24	МН19	3	
А4		7	26-02	МН29	3	

Инв.№ подл. | Подпись и дата | Взам. инв.№

Нач. отп	Петров	
Н. контр.	Петров	
ГИП	Весник	
Рук. бр. инж.	Рутковская	
Ст. инж.	Минина	

ТП416-3-13.86-КЖ.И. 006

Колонны
3КНД4.42-2.6-1
3КНД4.42-2.6-2
3КНД4.42-2.6-3

Стадия	Лист	Листов
Р		1

ПРОМСТРОЙПРОЕКТ

Копировал Куц Формат А4

Альбом IV

Рис. 1

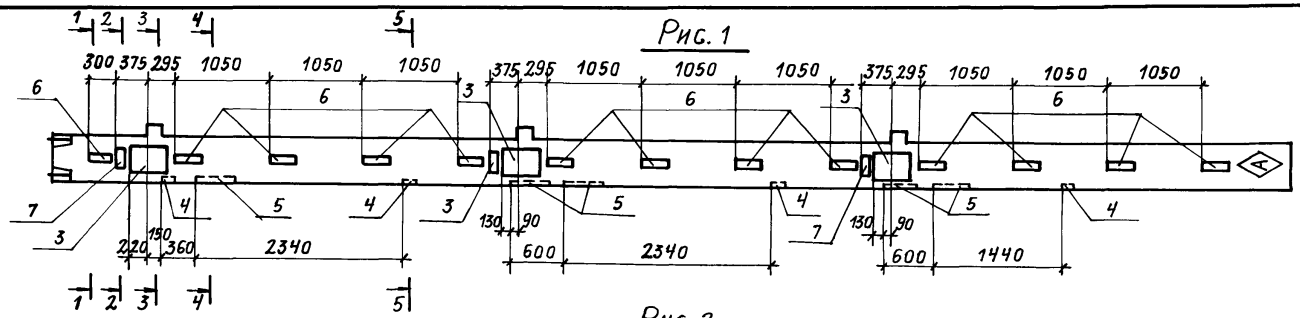

Рис. 2

Остальное по рис. 1

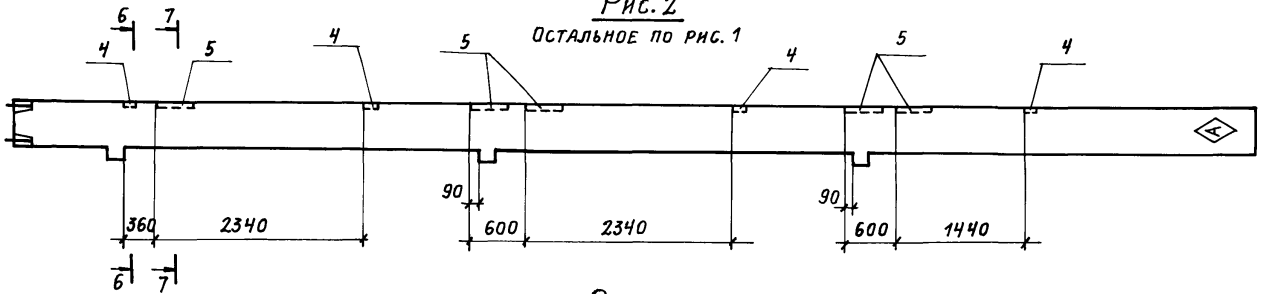

Рис. 3

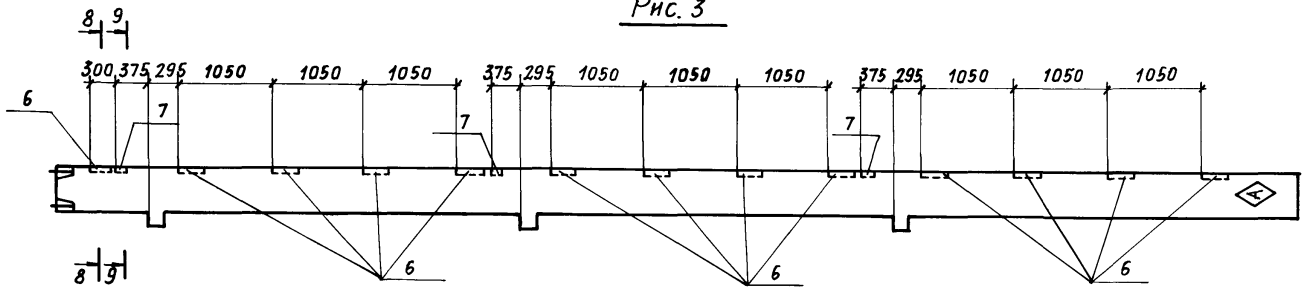

1-1

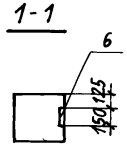

2-2

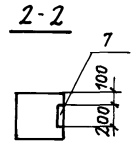

3-3

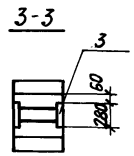

4-4

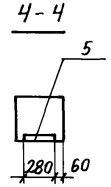

5-5

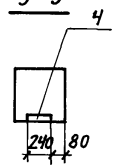

6-6

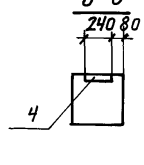

7-7

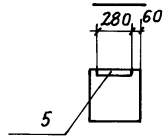

8-8

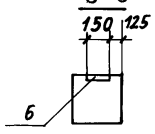

Знак Ⓐ нанести на колонны несмываемой краской

9-9

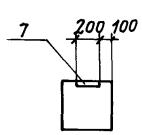

Обозначение	Марка	Рис.
ТП416-3-13.86-КЖ.И.005	3КНО Ч.42-2.6-5	1
-КЖ.И.005 -01	3КНО Ч.42-2,6-7	2
-КЖ.И.005 -02	3КНО Ч.42-2.6-8	3

ТП416-3-13.86-КЖ.И.005 СБ

Колонны
3КНО Ч.42-2.6-5
3КНО Ч.42-2.6-7
3КНО Ч.42-2.6-8
Сборочный чертеж

Нач. ОТП	Петров	
Н.контр.	Петров	
ГИП	Весник	
Рук. бр.	Рутковская	
Ст. инж.	Минина	

Стадия	Масса	Масштаб
Р		
Лист	Листов 1	

Промстройпроект

Копировал Громова

Формат А3

Инв. № подл. | Подпись и дата | Взам. инв. №

Альбом IV

Рис.1

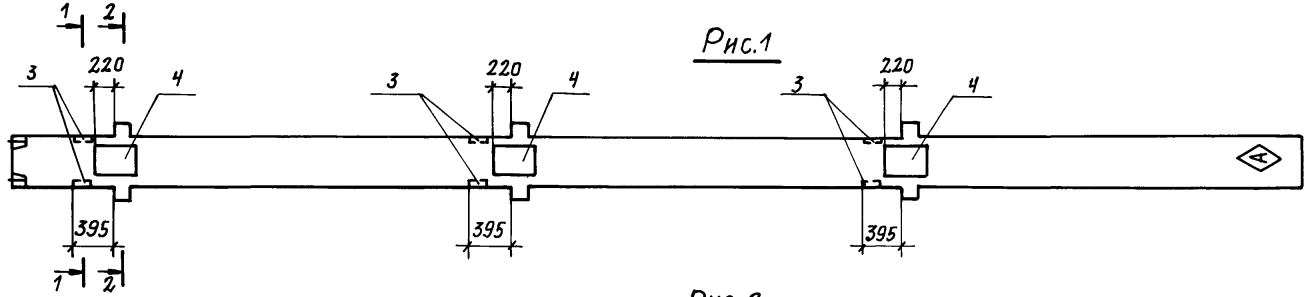

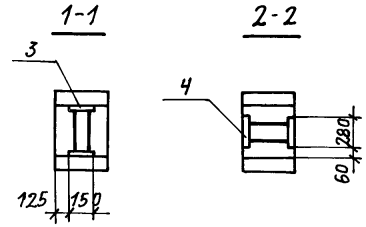

Рис. 2

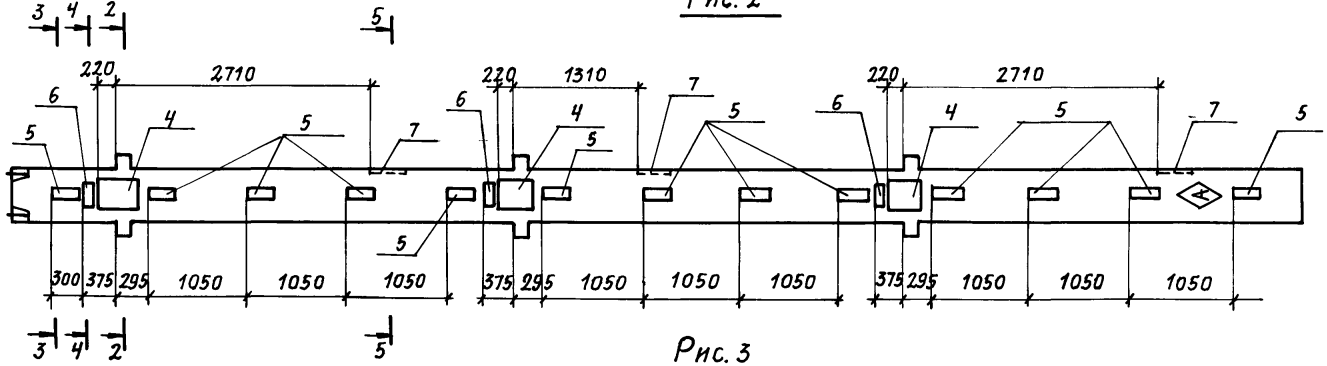

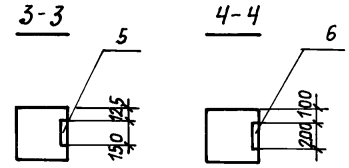

Рис. 3

Остальное по рис.2

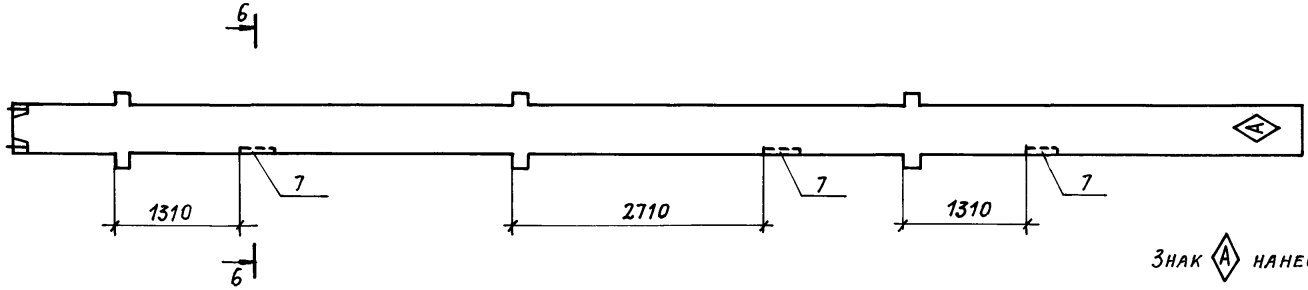

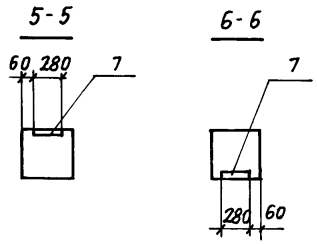

Знак А нанести на колонны несмываемой краской

Обозначение	Марка	Рис.
ТП416-3-13.86-КЖ.И.006-	3КНД 4.42-2.6-1	1
-КЖ.И.006-01	3КНД 4.42-2.6-2	2
-КЖ.И.006-02	3КНД 4.42-2.6-3	3

Нач. ОТП	Петров	
Н. контр.	Петров	
ГИП	Весник	
Рук. бр.	Рутковская	
Ст. инж.	Минина	

ТП416-3-13.86-КЖ.И.006 СБ

Колонны
3КНД 4.42-2.6-1
3КНД 4.42-2.6-2
3КНД 4.42-2.6-3
Сборочный чертеж

Стадия	Масса	Масштаб
Р		
Лист	Листов 1	

ПРОМСТРОЙПРОЕКТ

Копировал Громова

Формат А3

Инв. № подл. | Подпись и дата | Взам. инв. №

Ц00609-06 18

Альбом IV

Рис. 1

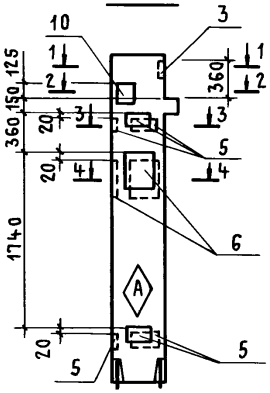

Рис. 2

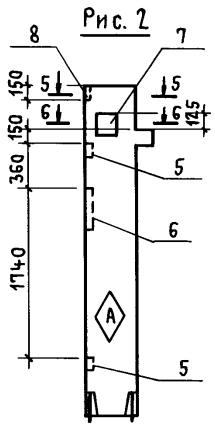

Рис. 3

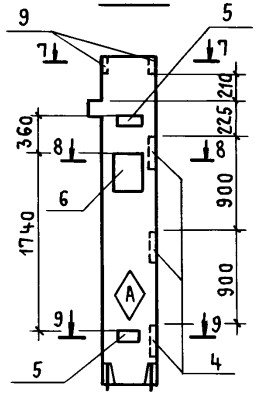

Рис. 4

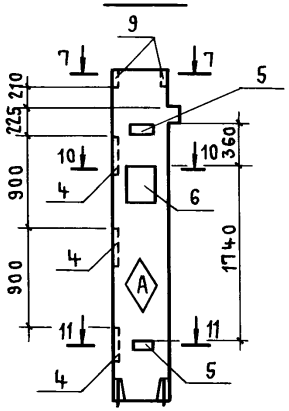

1-1

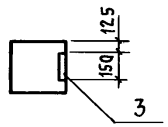

7-7

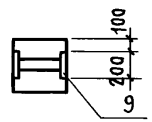

2-2

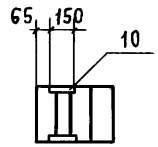

8-8

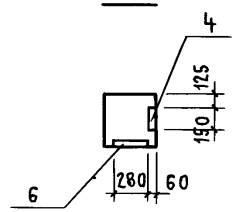

3-3

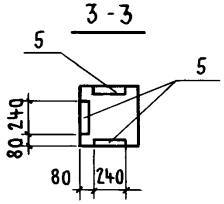

5-5

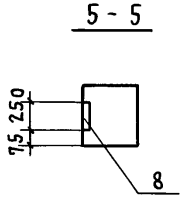

9-9

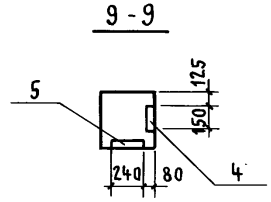

4-4

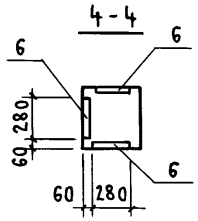

6-6

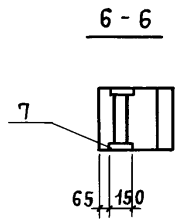

10-10

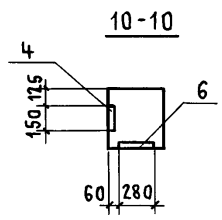

11-11

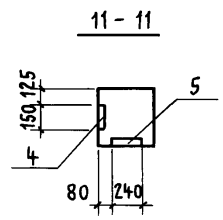

Формат	Зона	Поз.	Наименование	Обозначение	Кол-во на исполнение					Примеч.
						01	02	03		
				Документация						
А3			ТП416-3-13.86-КЖ.И.8МС1	Ведомость расхода стали						
				на дополнительные						
				закладные изделия						
				Сборочные единицы						
А4			1.020-1/83.2-7 01-01	Колонна 1КВ04.36-1.1	1	1	1	1		
				Изделия закладные						
А4		3	1.020-1/83.2-15 24-08	МН40	1					
А4		4	23	МН13			3	3		
А4		5	24-07	МН34	6	2	2	2		
А4		6	26-02	МН29	3	1	1	1		
А4		7	24-10	МН42		1				
А4		8	24-03	МН22		1				
А4		9	24-02	МН21			1	1		
А4		10	24-10	МН42	1					

Обозначение	Марка	Рис.
ТП416-3-13.86-КЖ.И.007	1КВ04.36-1.1-1	1
-КЖ.И.007-01	1КВ04.36-1.1-2	2
-КЖ.И.007-02	1КВ04.36-1.1-3	3
-КЖ.И.007-03	1КВ04.36-1.1-4	4

Знак Ⓐ нанести на колонны несмываемой краской.

Нач.отд	Петров	
Н.контр.	Петров	
ГИП	Весник	
Рук.бр.инж.	Рутковская	
Ст. инж.	Минина	

ТП416-3-13.86-КЖ.И.007

Колонны
1КВ04.36-1.1-1...
1КВ04.36-1.1-4

Стадия	Масса	Масштаб
Р		
Лист	Листов 1	

ПРОМСТРОЙПРОЕКТ

Инв.№ подл. | Подпись и дата | Взам.инв.№

Ц00609-06 19

Копировал Куц

Формат А3

Альбом IV

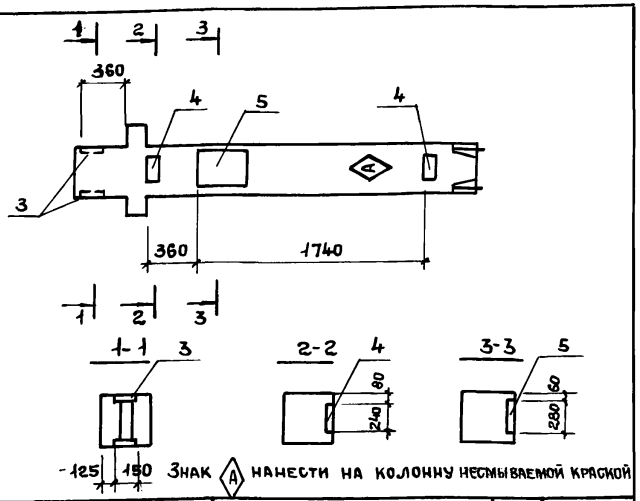

Формат	Зона	Поз	Обозначение	Наименование	Кол.	Примеч.
				Документация		
А3			ТП416-3-13.86-КЖ.И. ВМС1	Ведомость расхода стали		
				на дополнительные		
				закладные изделия		
				Сборочные единицы	1	
А4			1.020-1/83. 2-7 01	Колонна 1КВД4.36-1.1		
				Изделия закладные		
А4		3	1.020-1/83. 2-15 24-10	МН42	1	
А4		4	24-07	МН34	2	
А4		5	26-02	МН29	1	

Взам. инв. № | Подпись и дата | Инв. № подл.

Нач. ОТП	Петров	
Н. контр.	Петров	
ГИП	Весник	
Рук. бр	Рутковская	
Ст. инж.	Минина	

ТП416-3-13.86-КЖ.И.008

Колонна 1КВД4.36-1.1-1

Стадия	Масса	Масштаб
Р		
Лист	Листов 1	

ПРОМСТРОЙПРОЕКТ

Копировал Ермолина Формат А4

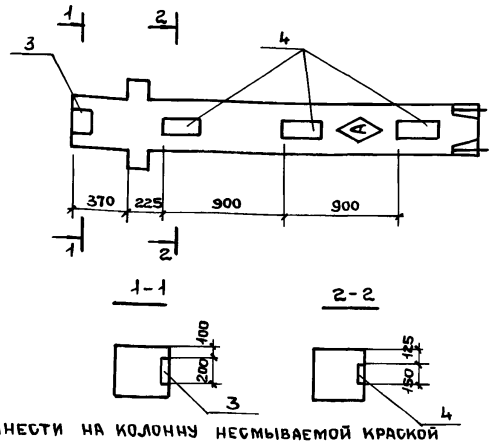

Формат	Зона	Поз.	Обозначение	Наименование	Кол.	Примеч.
				Документация		
А3			ТП416-3-13.86-КЖ.И. ВМС1	Ведомость расхода стали		
				на дополнительные		
				закладные изделия		
				Сборочные единицы		
А4			1.020-1/83. 2-7 01	Колонна 1КВД4.36-1.1-2	1	
				Изделия закладные		
А4		3	1.020-1/83. 2-15 26-02	МН19	1	
А4		4	23	МН13	3	

Взам. инв. № | Подпись и дата | Инв. № подл.

Нач. ОТП	Петров	
Н. контр	Петров	
ГИП	Весник	
Рук. бр.	Рутковская	
Ст. инж	Минина	

ТП416-3.13.86-КЖ.И.009

Колонна 1КВД 4.36-1.1-2

Стадия	Масса	Масштаб
Р		
Лист	Листов 1	

ПРОМСТРОЙПРОЕКТ

Копировал Ермолина Формат А4

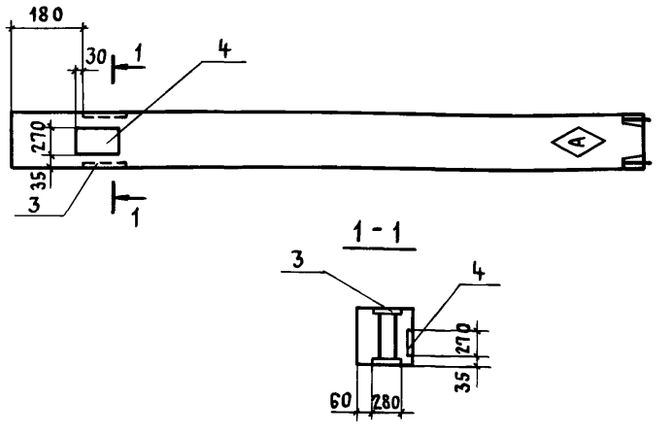

Знак (А) нанести на колонну несмываемой краской.

Формат	Зона	Поз.	Обозначение	Наименование	Кол.	Примеч.
				Документация		
А3			ТП416-3.13.86-КЖ.И.-ВМС1	Ведомость расхода стали		
				на дополнительные		
				закладные изделия		
				Сборочные единицы		
А4			1.020-1/83. 2-5 02-04	Колонна 2КВ4.33-1	1	
				Изделия закладные		
А4		3	1.020-1/83. 2-15 23-07	МН 39	1	
А4		4	25	МН 25	1	

Инв.№ подл. | Подпись и дата | Взам. инв.№

Нач. ОТП	Петров	
Н. контр.	Петров	
ГИП	Весник	
Рук. бр. инж.	Рутковская	
Ст. инж.	Минина	

ТП 416-3-13.86-КЖ.И.010

Колонна 2КВ4.33-1-1

Стадия	Масса	Масштаб
Р		
Лист	Листов	

ПРОМСТРОЙПРОЕКТ

Копировал Куц Формат А4

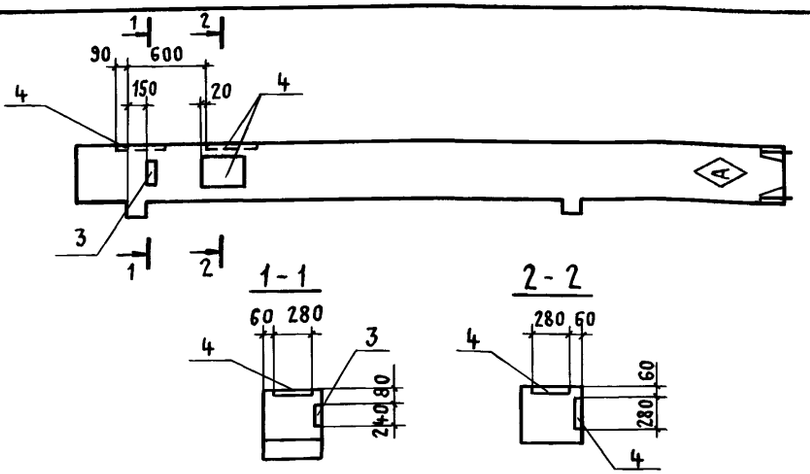

Знак (А) нанести на колонну несмываемой краской.

Формат	Зона	Поз.	Обозначение	Наименование	Кол.	Примечан.
				Документация		
А3			ТП416-3.13.86-КЖ.И.—ВМС1	Ведомость расхода стали		
				на дополнительные		
				закладные изделия		
				Сборочные единицы		
А4			1.020-1/83. 2-9 02-01	Колонна 2КВ04.42-1.1	1	
				Изделия закладные		
А4		3	1.020-1/83. 2-15 24-07	МН34	1	
А4		4	26-02	МН29	3	

Инв.№ подл. | Подпись и дата | Взам. инв.№

Нач. ОТП	Петров	
Н. контр.	Петров	
ГИП	Весник	
Рук. бр. инж.	Рутковская	
Ст. инж.	Минина	

ТП416-3-13.86-КЖ.И.011

Колонна 2КВ04.42-1.1-1

Стадия	Масса	Масштаб
Р		
Лист	Листов 1	

ПРОМСТРОЙПРОЕКТ

Копировал Куц Формат А4

Альбом IV

Рис. 1

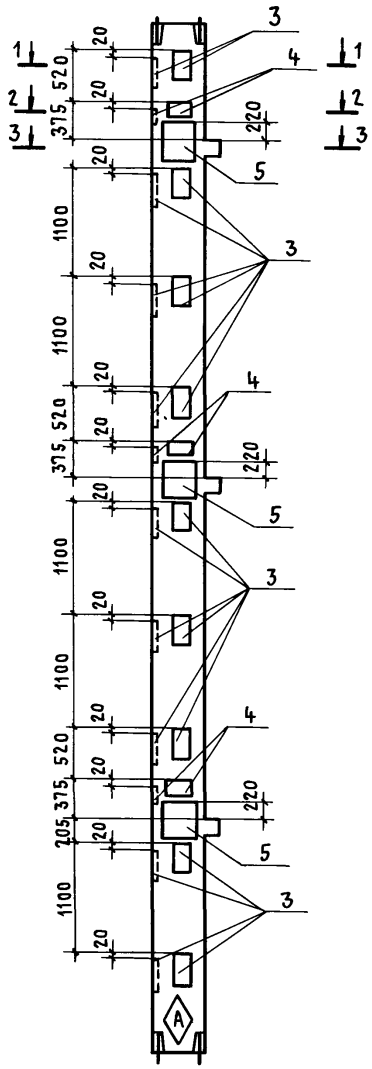

1 - 1

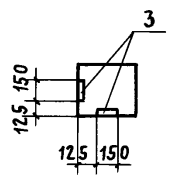

2 - 2

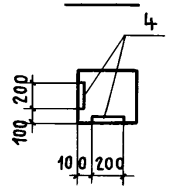

3 - 3

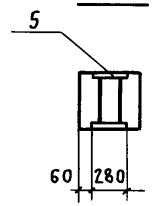

Формат	Зона	Поз.	Обозначение	Наименование	Количество на исполнение								Примечание
					—	01	02	03	04	05			
				Документация									
А3			ТП 416-3-13.86-КЖ.И. ВМС1	Ведомость расхода стали									
				на дополнительные									
				закладные изделия									
				Сборочные единицы									
А4			1.020-1/83. 2-5 05-23	Колонна 3КС04.33-2.8	1	1	1	1	1	1			
				Изделия закладные									
А4		3	1.020-1/83. 2-15 23	МН13	18	9							
А4		4	24	МН19	6	3							
А4		5	23-07	МН39	3	3		3					
А4		6	31	МН44		6							
А4		7	27	МН35		3			3				
А4		8	24-08	МН40		3	6	3					
А4		9	26-02	МН29			6	6		3			
А4		10	24-07	МН34			6	6	3	3			
А4		11	24-02	МН21					9				
А4		12	23-02	МН15					3				
А4		13	24-10	МН42						3			

Обозначение	Марка	Рис.
ТП416-3-13.86-КЖ.И.012	3КС04.33-2.8-1	1
-КЖ.И.012-01	3КС04.33-2.8-2	2
-КЖ.И.012-02	3КС04.33-2.8-3	3
-КЖ.И-012-03	3КС04.33-2.8-4	4
-КЖ.И.012-04	3КС04.33-2.8-5	5
-КЖ.И.012-05	3КС04.33-2.8-6	6

Знак (A) нанести на колонну несмываемой краской

Нач. отп	Петров	
Н. контр.	Петров	
ГИП	Весник	
Рук. бр. инж.	Рутковская	
Ст. инж.	Минина	

ТП416-3-13.86-КЖ.И.012

Колонны 3КС04.33-2.8-1... ...3КС04.33-2.8-7

Стадия	Масса	Масштаб
Р		
Лист 1	Листов 2	

ПРОМСТРОЙПРОЕКТ

Инв. № подл. | Подпись и дата | Взам. инв. №

22

Копировал Куц Формат А3

Альбом IV

Рис. 2

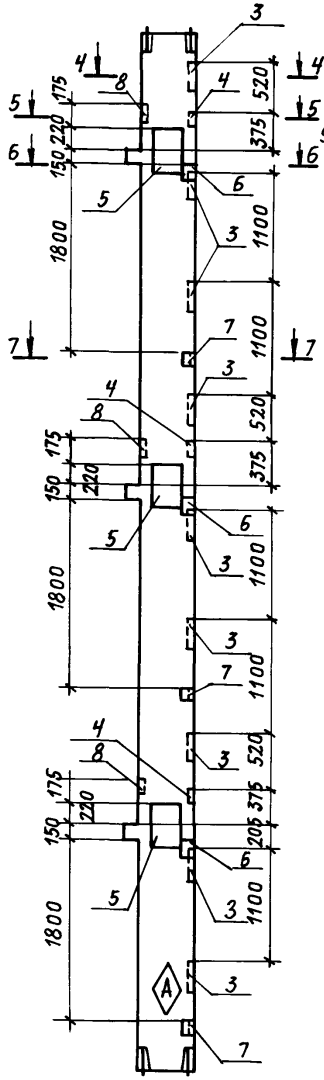

Рис. 3

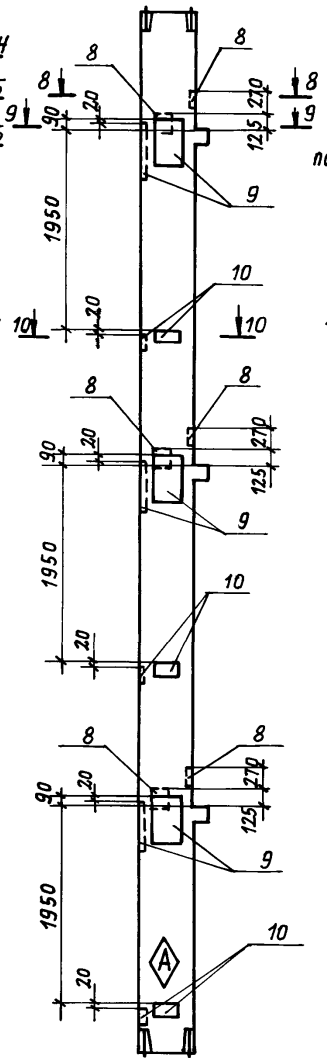

Рис. 4

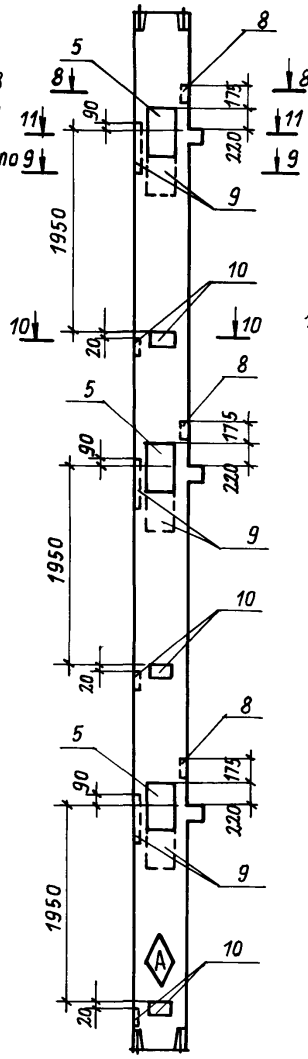

Рис. 5

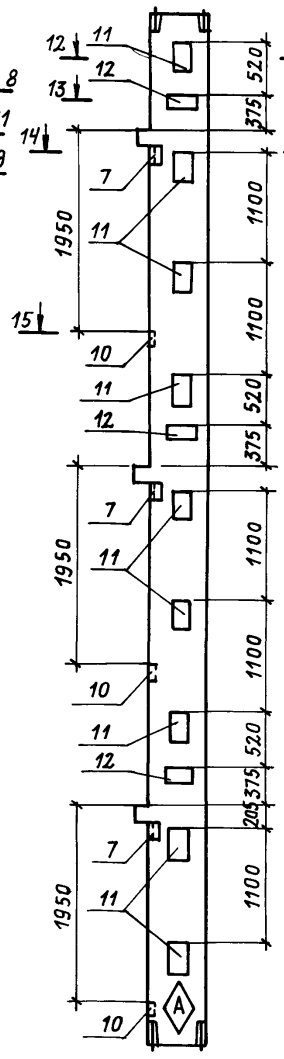

Рис. 6

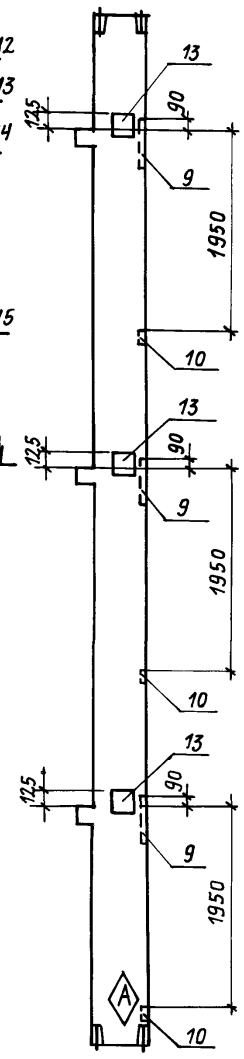

7-7

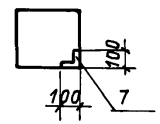

12-12

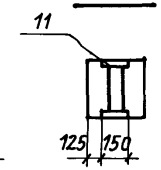

8-8

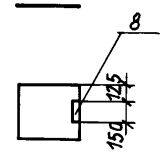

13-13

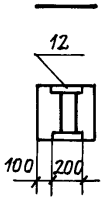

9-9

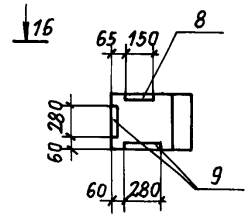

14-14

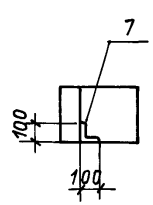

10-10

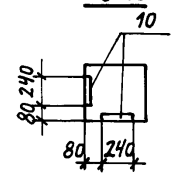

15-15

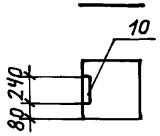

11-11

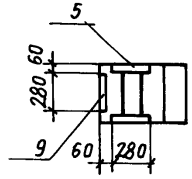

16-16

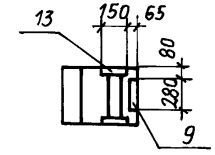

4-4

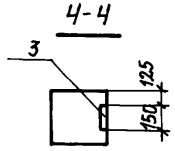

5-5

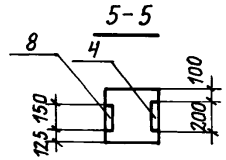

6-6

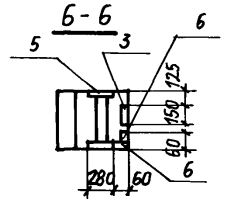

Знак Ⓐ нанести на колонны несмываемой краской

Инв. № подл.	Подпись и дата	Взам. инв. №	

ТП416-3-13.86-КЖ.И.012

Лист 2

Копировал Громова

Формат А3

Альбом IV

Рис.1

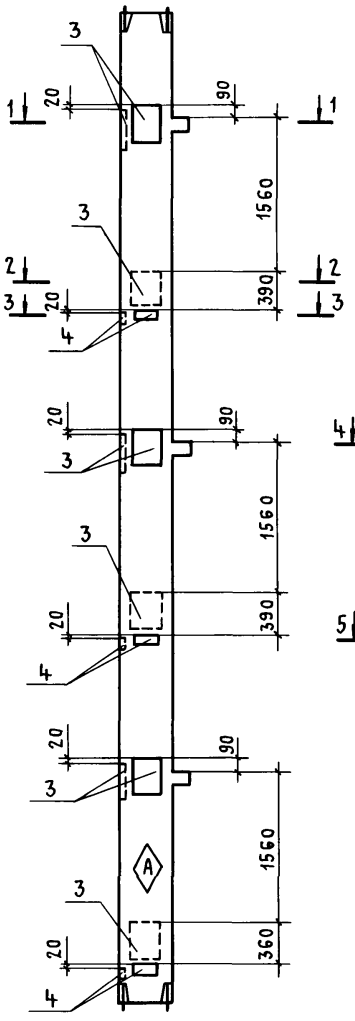

Рис.2

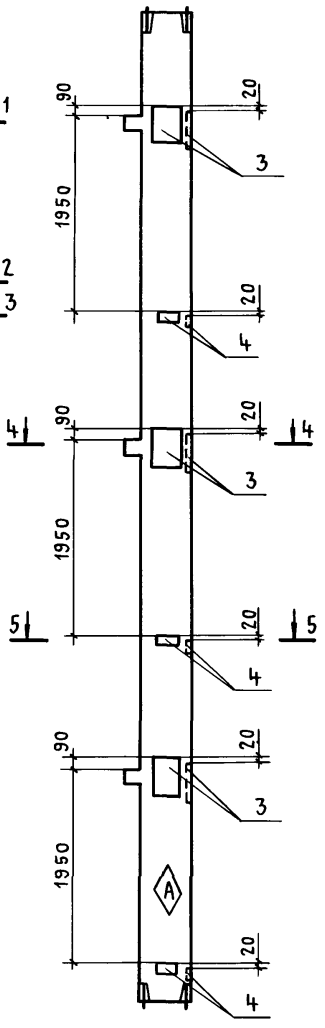

1 - 1

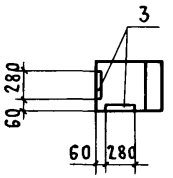

2 - 2

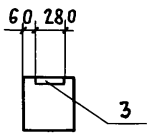

3 - 3

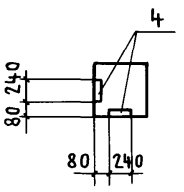

4 - 4

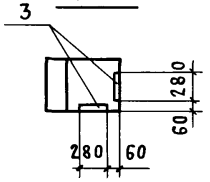

5 - 5

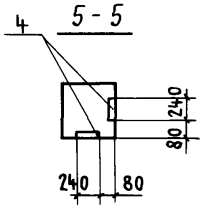

Обозначение	Марка	Рис.
ТП416-3-13.86-КЖ.И.013	3КС04.33-2.3-1	1
-КЖ.И.013-01	3КС04.33-2.3-2	2

Формат	Зона	Поз.	Наименование	Обозначение	Кол.	Примеч.
				Документация		
А3			ТП416-3-13.86-КЖ.И. ВМС1	Ведомость расхода стали		
				на дополнительные		
				закладные изделия		
			Переменные данные	для исполнений		
				Колонна 3КС04.33-2.3-1		
				Сборочные единицы		
А4			1.020-1/83.2-5 05-10	Колонна 3КС04.33-2.3	1	
				Изделия закладные		
А4		3	1.020-1/83.2-15 26-02	МН 29	9	
А4		4	24-07	МН 34	6	
				Колонна 3КС04.33-2.3-2		
				Сборочные единицы		
А4			1.020-1/83.2-5 05-10	Колонна 3КС04.33-2.3	1	
				Изделия закладные		
А4		3	1.020-1/83 2-15 26-02	МН 29	6	
А4		4	24-07	МН 34	6	

Знак (А) нанести на колонны несмываемой краской

Нач. отп	Петров	
Н. контр.	Петров	
ГИП	Весник	
Рук. бр инж.	Рутковская	
Ст. инж.	Минина	

ТП416-3-13.86-КЖ.И.013

Колонны
3КС04.33-2.3-1
3КС04.33-2.3-2

Стадия	Масса	Масштаб
Р		
Лист	Листов 1	

Промстройпроект

Инв. № подл. | Подпись и дата | Взам. инв. №

Копировал Куц Формат А3

Альбом IV

Рис. 1

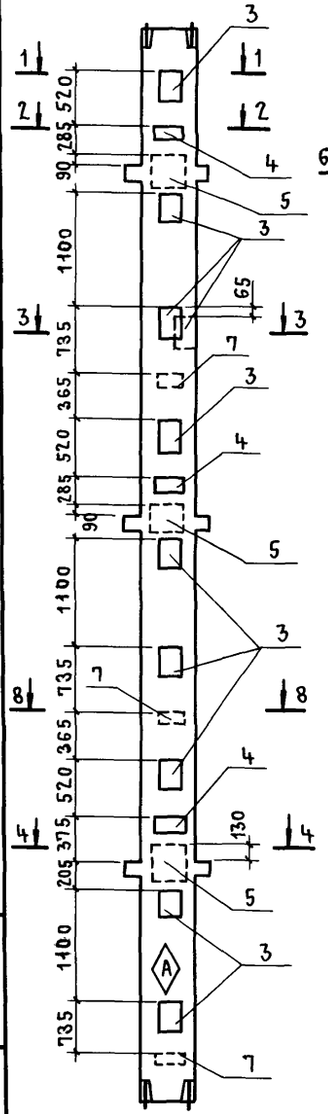

Рис. 2

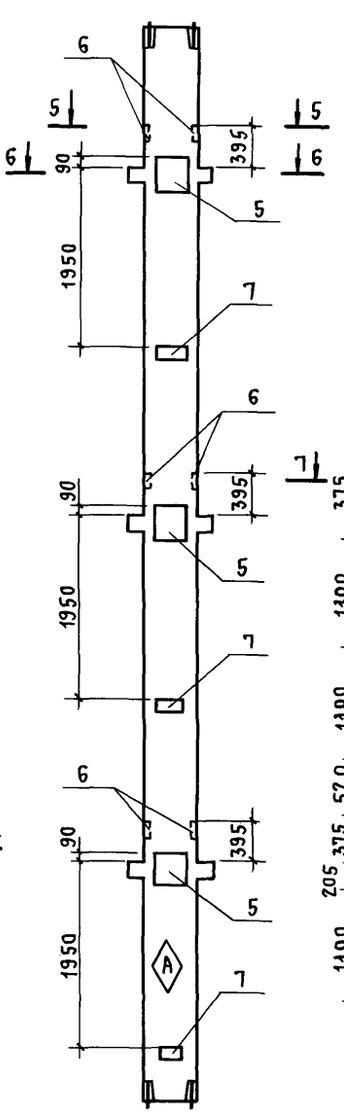

Рис. 4

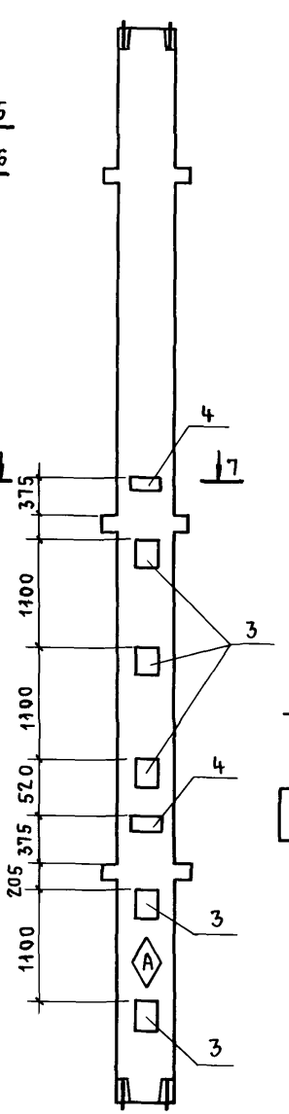

Формат	Зона	Поз.	Обозначение	Наименование	Количество на исполнение				Примечан.
						01	02		
				Документация					
А3			ТП416-3-13.86-КЖ.И. ВМС1	Ведомость расхода стали	X	X	X		
				на дополнительные					
				закладные изделия					
				Сборочные единицы					
А4			1.020-1/83. 2-6 05-18	Колонна 3КСД4.33-2.8	1	1	1		
				Изделия закладные					
А4		3	1.020-1/83. 2-15 23	МН13	10		5		
А4		4	24	МН19	3		2		
А4		5	26-02	МН29	3	3			
А4		6	24-10	МН42		3			
А4		7	24-07	МН34	3	3			

5-5

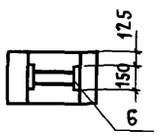

6-6

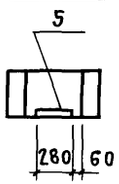

7-7

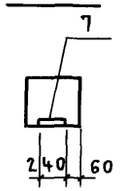

Обозначение	Марка	Рис.
ТП416-3-13.86-КЖ.И.014	3КСД4.33-2.8-1	1
-КЖ.И.014 -01	3КСД4.33-2.8-2	2
-КЖ.И.014 -02	3КСД4.33-2.8-3	3

4-4

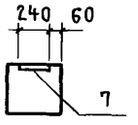

1-1

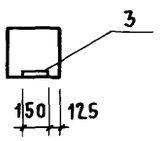

2-2

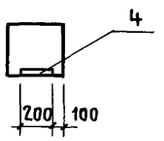

3-3

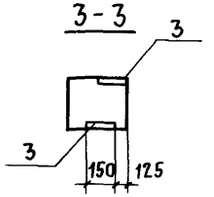

8-8

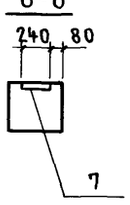

Знак (A) нанести на колонны несмываемой краской

Нач.отд	Петров	
Н.контр.	Петров	
ГИП	Весник	
Рук.бр.инж.	Рутковская	
Ст. инж.	Минина	

ТП416-3-13.86-КЖ.И.014

Колонны
3КСД4.33-2.8-1
3КСД4.33-2.8-2
3КСД4.33-2.8-3

Стадия	Масса	Масштаб
Р		
Лист	Листов 1	

ПРОМСТРОЙПРОЕКТ

Инв.№ подл. | Подпись и дата | Взам.инв.№

25

Копировал Куц Формат А3

Альбом IV

Рис. 1

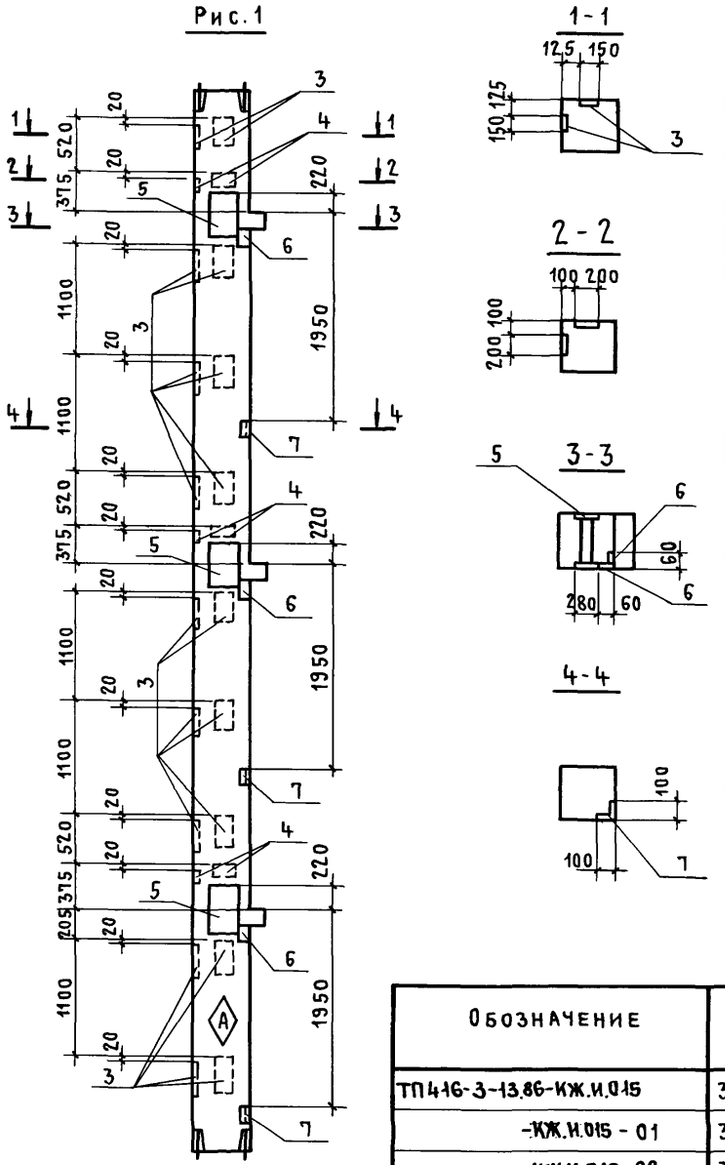

Формат	Зона	Поз.	Наименование	Обозначение	Количество на исполнение							Примеч.
						01	02	03	04	05	06	
				Документация								
А3			ТП416-3-13.86-КЖ.И. ВМС1	Ведомость расхода стали								
				на дополнительные								
				закладные изделия								
				Сборочные единицы								
А4			1.020-1/83.2-5 05-23	Колонна 3КС04.33-2.8	1	1	1	1	1	1	1	
				Изделия закладные								
А4		3	1.020-1/83.2-15 23	МН13	18	9	9	9	9	9	9	
А4		4	24	МН19	6	3	3	3	3	3	3	
А4		5	23-07	МН39	3						3	
А4		6	31	МН44	6						6	
А4		7	27	МН35	3	6					3	
А4		8	26-02	МН29		3	6	6	6	3		
А4		9	24-08	МН40			6	6		3		
А4		10	24-07	МН34			6	6	6	3		

Обозначение	Марка	Рис.
ТП416-3-13.86-КЖ.И.015	3КС04.33-2.8-7	1
-КЖ.И.015-01	3КС04.33-2.8-8	2
-КЖ.И.015-02	3КС04.33-2.8-9	3
-КЖ.И.015-03	3КС04.33-2.8-10	4
-КЖ.И.015-04	3КС04.33-2.8-11	5
-КЖ.И.015-05	3КС04.33-2.8-12	6
-КЖ.И.015-06	3КС04.33-2.8-13	7

Знак (А) нанести на колонну несмываемой краской

Нач.отп	Петров	
Н.контр.	Петров	
ГИП	Весник	
Рук.бринж.	Рутковская	
Ст. инж.	Минина	

ТП416-3-13.86-КЖ.И.015

Колонны
3КС04.33-2.8-7 ...
3КС04.33-2.8-13

Стадия	Масса	Масштаб
Р		
Лист 1	Листов 3	

ПРОМСТРОЙПРОЕКТ

Инв.№ подл. | Подпись и дата | Взам.инв.№

Копировал Куц Формат А3

Альбом IV

Рис.2

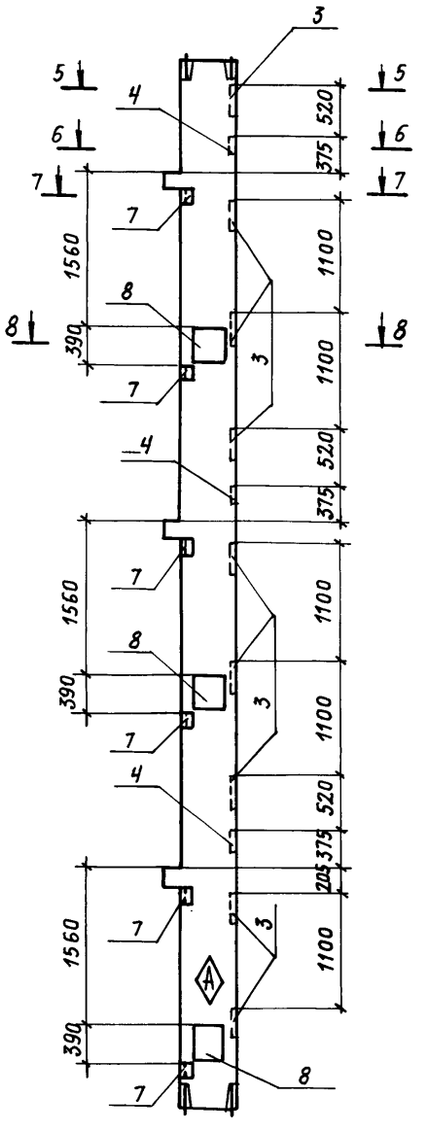

Рис.3

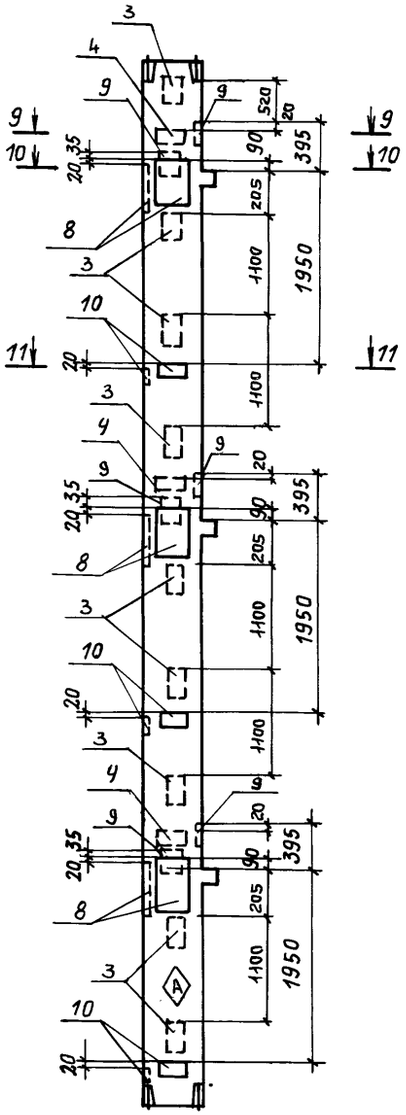

Рис.4

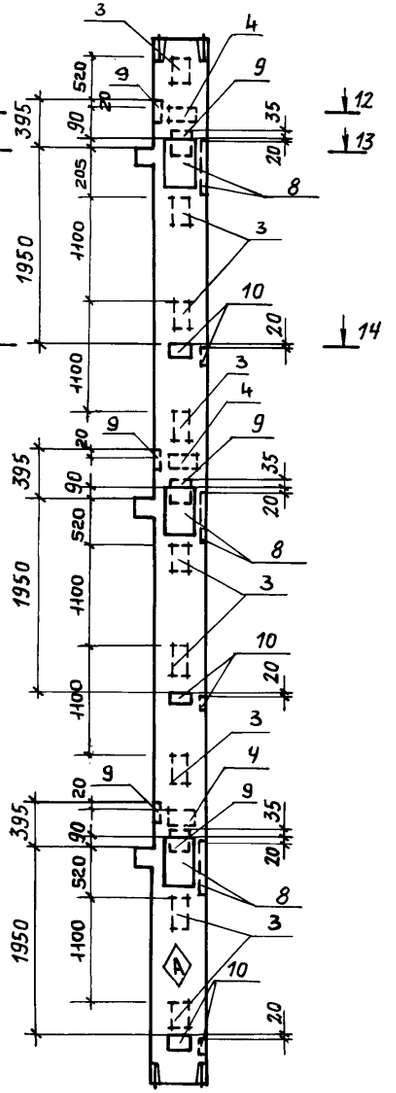

5-5

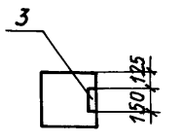

9-9

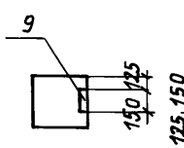

12-12

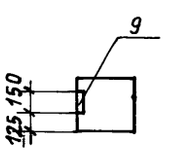

6-6

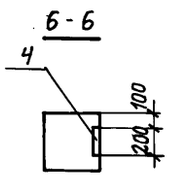

10-10

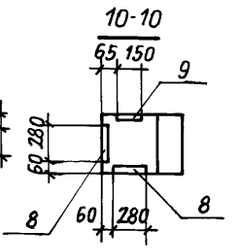

13-13

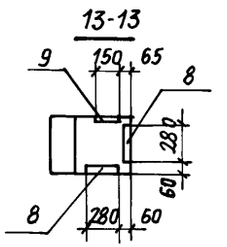

7-7

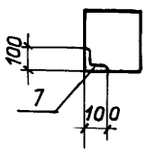

11-11

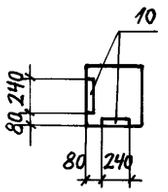

14-14

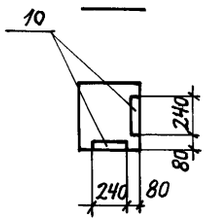

8-8

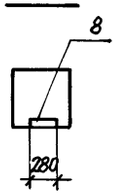

Знак Ⓐ нанести на колонны несмываемой краской

Инв.№ подл.	Подпись и дата	Взам. инв.№

ТП416-3-13.86-КЖ.И.015

Лист 2

Копировал Громова

Формат А3

Альбом IV

Рис.5

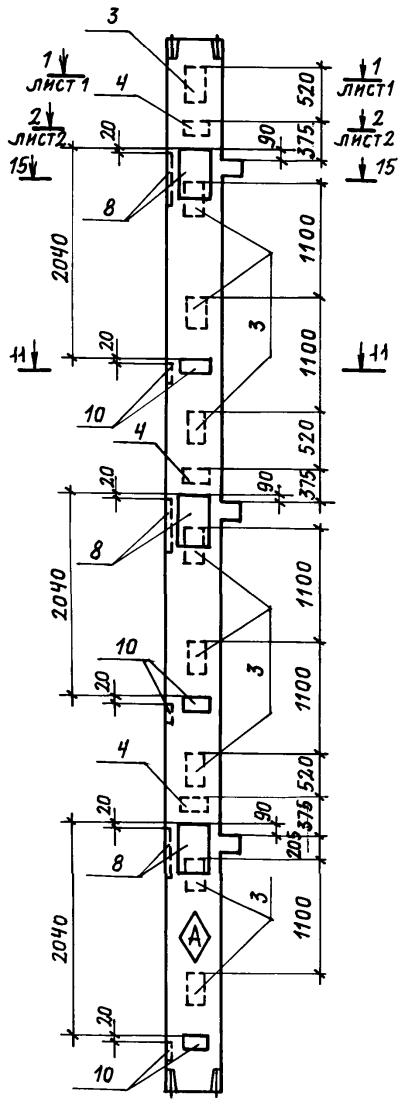

Рис.6

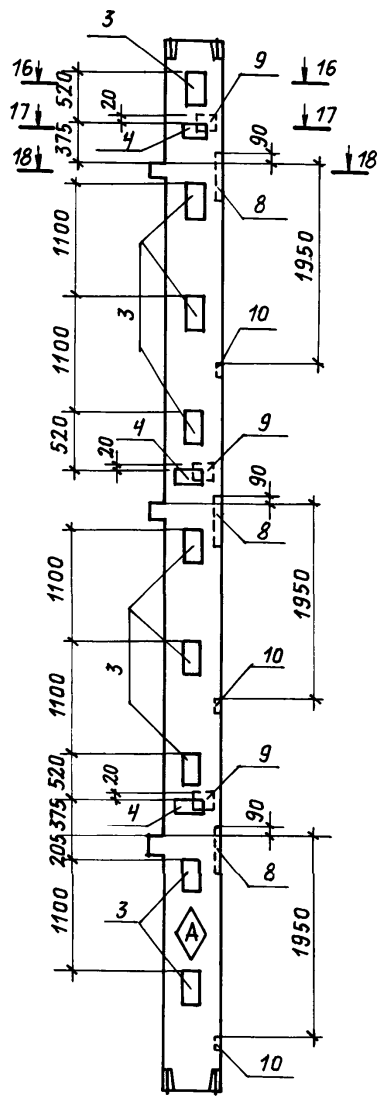

Рис.7

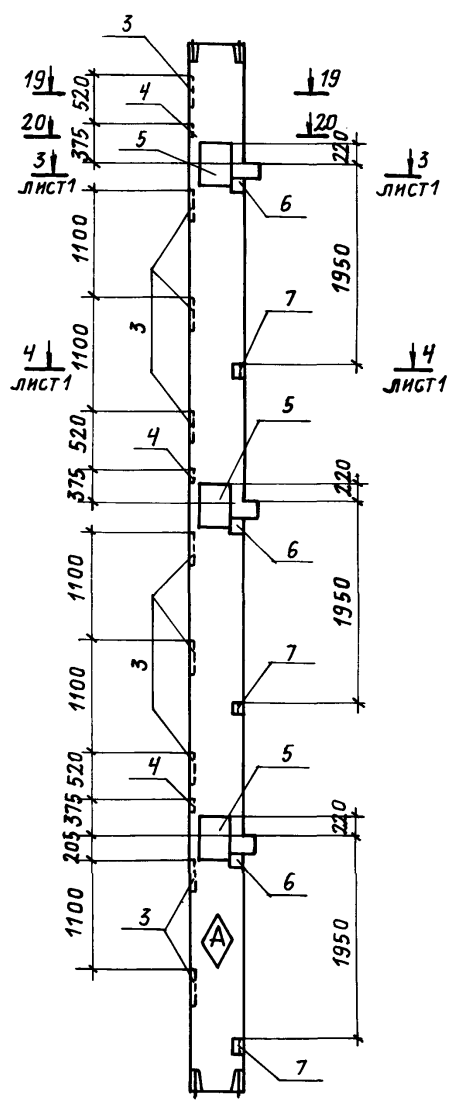

15-15

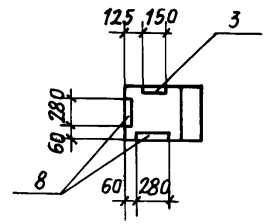

18-18

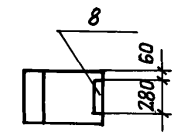

16-16

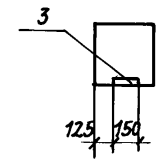

19-19

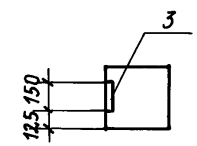

17-17

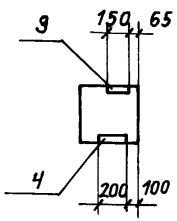

20-20

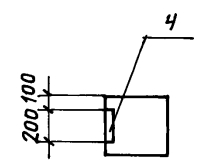

Знак Ⓐ нанести на колонны несмываемой краской.

Инв.№ подл. | Подпись и дата | Взам. инв.№

ТП 416-3-13.86-КЖ.И.015	Лист 3

Копировал Громова

Формат А3

Альбом IV

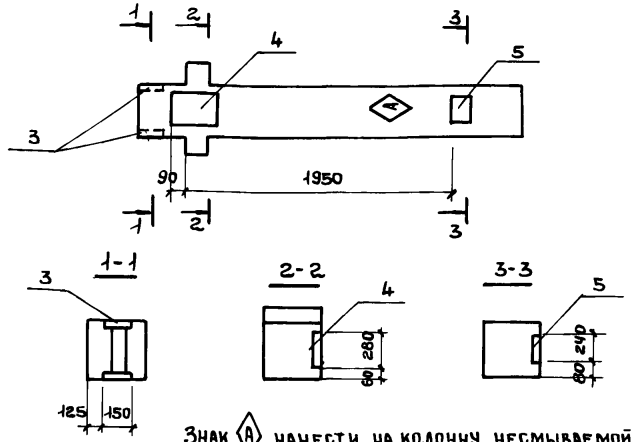

Формат	Зона	Поз.	Обозначение	Наименование	Кол	Примеч.
				Документация		
А3			ТП416-3-13.86-КЖ.И ВМС 1	Ведомость расхода стали		
				на дополнительные		
				закладные изделия		
				Сборочные единицы		
А4			1.020-1/83. 2-5 01	Колонна 1КВД4.33-1.1	1	
				Изделия закладные		
А4		3	1.020-1/83. 2-15 24-10	МН 42	2	
А4		4	26-02	МН 29	1	
А4		5	24-07	МН 34	5	

Взам. инв. № | Подпись и дата | Инв. № подл.

Нач. отп	Петров	
Н. контр.	Петров	
ГИП	Весник	
Рук. бр.	Рутковская	
Ст. инж.	Минина	

Т416-3-13.86-КЖ.И.016

Колонна 1КВД4.33-1.1-1

Стадия	Масса	Масштаб
Р		
Лист	Листов 1	

ПРОМСТРОЙПРОЕКТ

Копировал Ермолина Формат А4

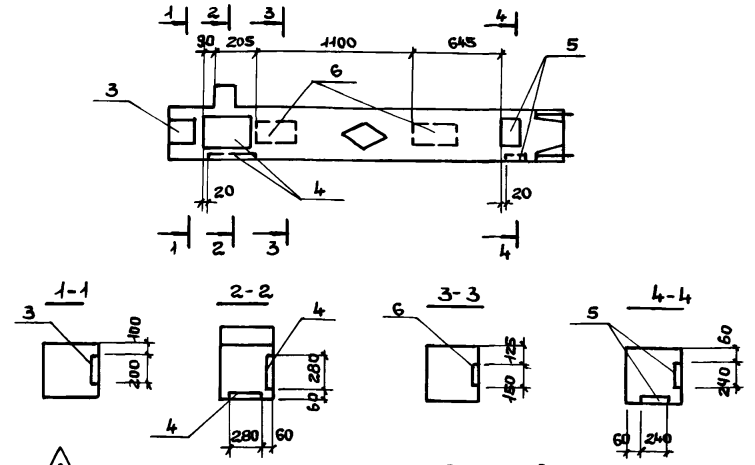

Формат	Зона	Поз.	Обозначение	Наименование	Кол.	Примеч.
				Документация		
А3			ТП416-3-13.86-КЖ.И. ВМС 1	Ведомость расхода стали		
				на дополнительные		
				закладные изделия		
				Сборочные единицы		
А4			1.020-1/83. 2-5 01-01	Колонна 1КВО4.33-1.1	1	
				Изделия закладные		
А4		3	1.020-1/83.2-15 24	МН 19	1	
А4		4	26-02	МН 29	2	
А4		5	24-07	МН 34	2	
А4		6	23	МН 13	2	

Взам. инв. № | Подпись и дата | Инв. № подл.

Нач. отп	Петров	
Н. констр	Петров	
ГИП	Весник	
Рук. бр.	Рутковская	
Ст. инж.	Минина	

ТП416-3-13.86-КЖ.И.017

Колонна 1КВО4.33-1.1-1

Стадия	Масса	Масштаб
Р		
Лист	Листов 1	

ПРОМСТРОЙПРОЕКТ

Копировал Ермолина Формат А4

Альбом IV

Рис. 1

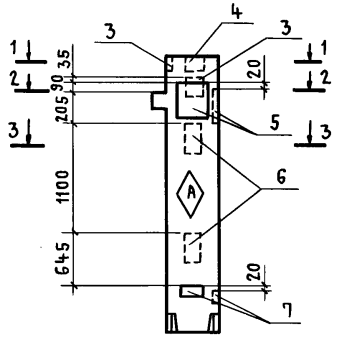

Рис. 3

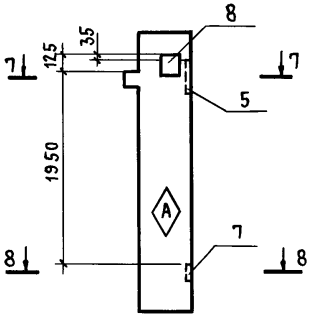

Рис. 2

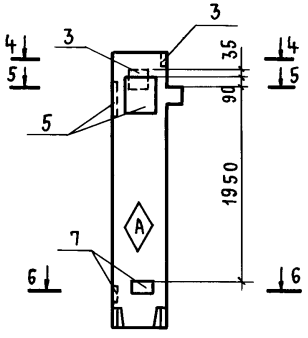

Рис. 4

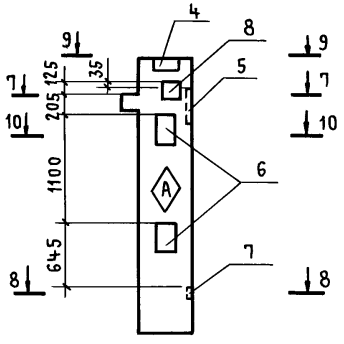

Формат	Зона	Поз.	Обозначение	Наименование	Кол-во на исполнение —	01	02	03		Примечание
				Документация						
А3			ТП416-3-13.86-КЖ.И—ВМС1	Ведомость расхода стали						
				на дополнительные						
				закладные изделия						
				Сборочные единицы						
А4			1.020-1/83.2-5 01-01	Колонна 1КВ04.33-1.1	1	1	1	1		
				Изделия закладные						
А4		3	1.020-1/83.2-15 24-08	МН40	2	2				
А4		4	24	МН19	1			1		
А4		5	26-02	МН29	2	5	1	1		
А4		6	23	МН13	2			2		
А4		7	24-07	МН34	2	2	1	1		
А4		8	24-10	МН42			1	1		

1-1

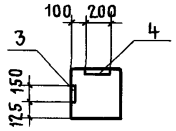

2-2

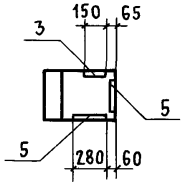

3-3

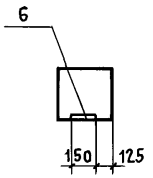

4-4

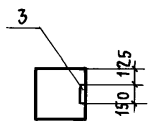

5-5

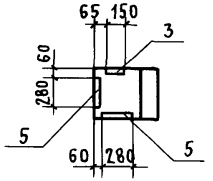

6-6

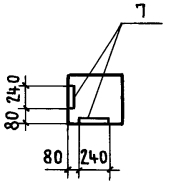

7-7

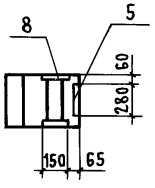

8-8

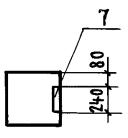

9-9

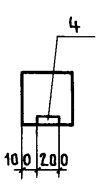

10-10

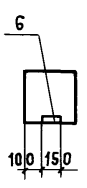

Обозначение	Марка	Рис.
ТП416-3-13.86-КЖ.И.018	1КВ04.33-1.1-2	1
-КЖ.И.018-01	1КВ04.33-1.1-3	2
-КЖ.И.018-02	1КВ04.33-1.1-4	3
-КЖ.И.018-03	1КВ04.33-1.1-5	4

Знак нанести на колонны несмываемой краской.

Нач. отд.	Петров	
Н. контр.	Петров	
ГИП	Весник	
Рук. бр. инж.	Рутковская	
Ст. инж.	Минина	

ТП416-3-13.86-КЖ.И.018

Колонны 1КВ04.33-1.1-2 ... 1КВ04.33-1.1-5

Стадия	Масса	Масштаб
Р		
Лист	Листов 1	

Промстройпроект

Инв. № подл. | Подпись и дата | Взам. инв. №

Ц00609-06 30

Копировал Куц

Формат А3

Альбом IV

Рис. 1

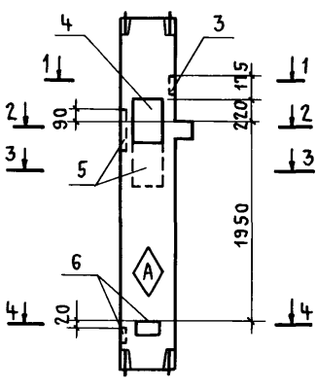

1 - 1

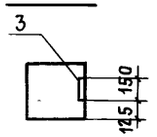

2 - 2

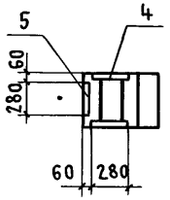

3 - 3

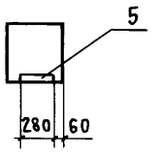

4 - 4

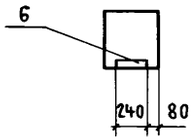

Формат	Зона	Поз.	Наименование	Обозначение	Количество на исполнение									Примеч.
						01	02	03	04	05	06	07	08	
				Документация										
А3			ТП416-3-13.86-КЖ.И. ВМС 1	Ведомость расхода стали										
				на дополнительные										
				закладные изделия										
				Сборочные единицы										
А4			1.020-1/83. 2-5 04-18	Колонна 1КС04.33-2.4	1	1	1	1	1	1	1	1	1	
				Изделия закладные										
А4		3	1.020-1/83. 2-13 24-08	МН40	1				1	1				
А4		4	23-07	МН39	1				1	1		1		
А4		5	26-02	МН29	2	1	3	2			2			
А4		6	24-07	МН34	2		6	6					1	
А4		7	27	МН35		2			1	1	2		1	
А4		8	24	МН19		1			1	1	1	2		
А4		9	23	МН13		3			3	3	3	6		
А4		10	31	МН44					1	1				
А4		11	23-02	МН15									3	
А4		12	24-02	МН21									1	

Обозначение	Марка	Рис.
ТП416-3-13.86-КЖ.И.019	1КС04.33-2.4-1	1
-КЖ.И.019-01	1КС04.33-2.4-2	2
-КЖ.И.019-02	1КС04.33-2.4-3	3
-КЖ.И.019-03	1КС04.33-2.4-4	4
-КЖ.И.019-04	1КС04.33-2.4-5	5
-КЖ.И.019-05	1КС04.33-2.4-6	6
-КЖ.И.019-06	1КС04.33-2.4-7	7
-КЖ.И.019-07	1КС04.33-2.4-8	8
-КЖ.И.019-08	1КС04.33-2.4-9	9

Знак (А) нанести на колонну несмываемой краской

Нач. отп	Петров	
Н. контр.	Петров	
ГИП	Весник	
Рук. бр. инж.	Рутковская	
Ст. инж.	Минина	

ТП416-3-13.86-КЖ.И.019

Колонны
1КС04.33-2.4-1...
1КС04.33-2.4-9

Стадия	Масса	Масштаб
Р		
Лист 1	Листов 2	

ПРОМСТРОЙПРОЕКТ

Инв. № подл. | Подпись и дата | Взам. инв. №

Копировал Куц Формат А3

Альбом IV

Рис.2

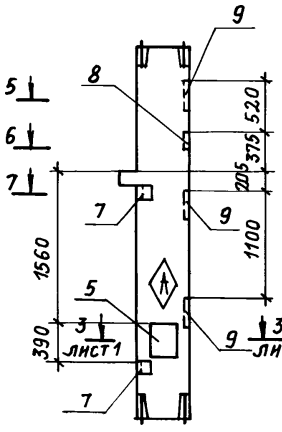

Рис.3

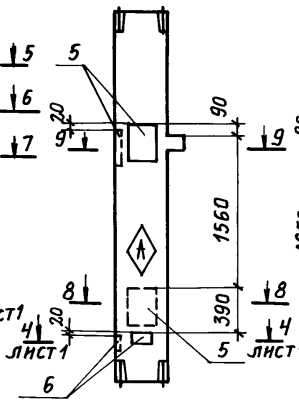

Рис.4

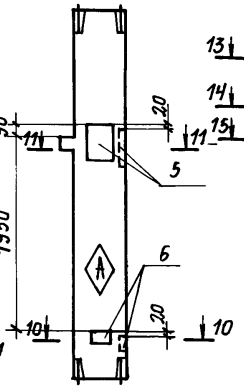

Рис.5

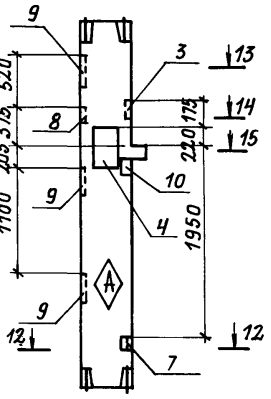

Рис.6

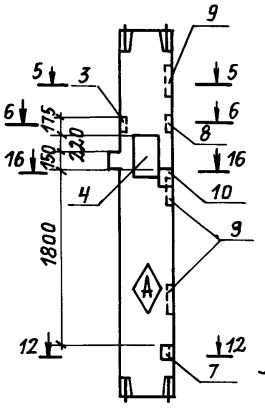

Рис.7

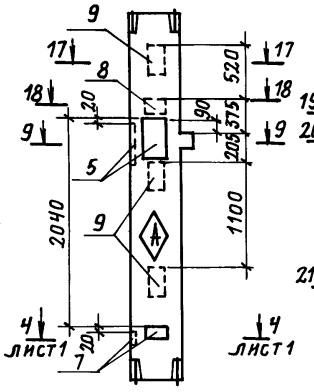

Рис.8

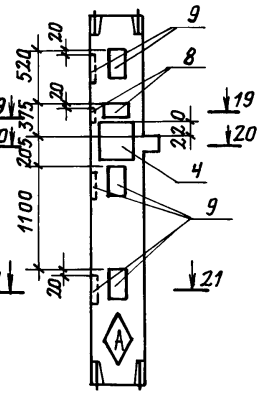

Рис.9

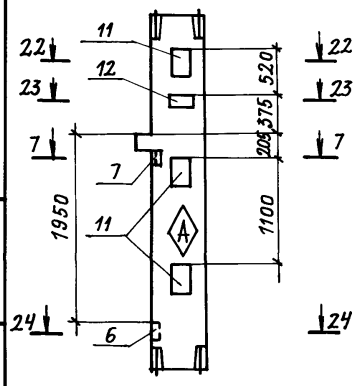

5-5

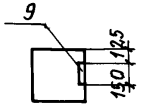

6-6

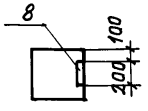

7-7

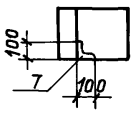

8-8

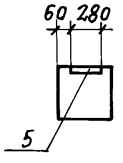

9-9

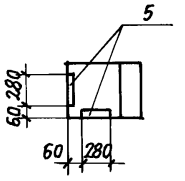

10-10

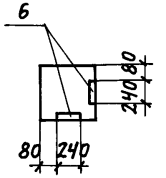

11-11

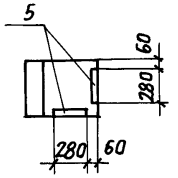

12-12

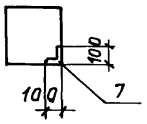

13-13

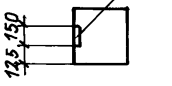

14-14

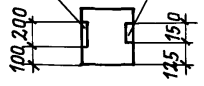

15-15

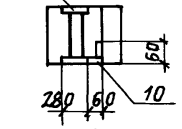

16-16

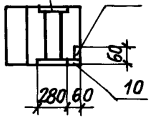

17-17

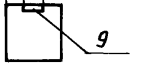

18-18

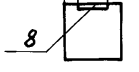

19-19

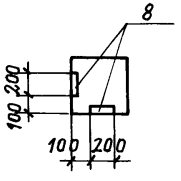

20-20

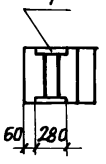

21-21

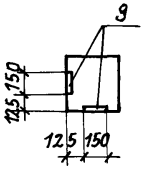

22-22

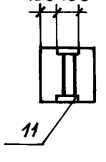

23-23

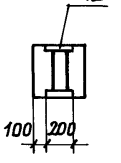

24-24

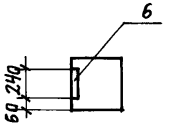

Знак ⟨А⟩ нанести на колонны несмываемой краской

Инв. № подл. | Подпись и дата | Взам. инв. №

ТП416-3-13.86-КЖ.И.019

Лист 2

Копировал Громова

Формат А3

Ц00609-06 32

Альбом IV

Рис. 1

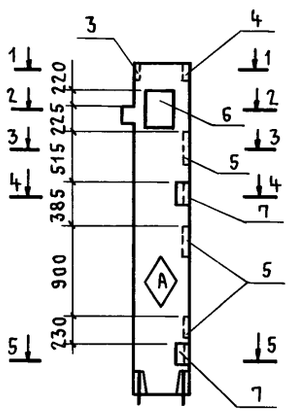

1 - 1

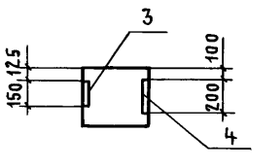

2 - 2

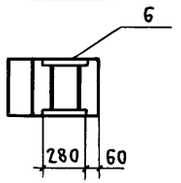

3 - 3

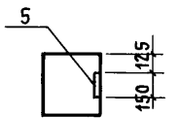

4 - 4

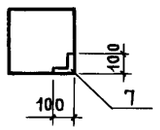

5 - 5

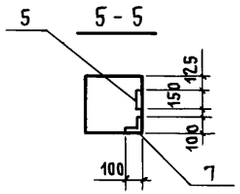

Формат	Зона	Поз.	Наименование	Обозначение	Количество на исполнение								Примеч.
						01	02	03	04	05	06	07	
				Документация									
А3			ТП416-3-13.86-КЖ.И. ВМС1	Ведомость расхода стали									
				на дополнительные									
				закладные изделия									
				Сборочные единицы									
А4			1.020-1/83. 2-7 01-03	Колонна 1КВ04.36-2.1	1	1	1	1	1	1	1	1	
				Изделия закладные									
А4		3	1.020-1/83 2-15 24-08	МН40	1	1			1				
А4		4	24	МН19	1	1		1			1	2	
А4		5	23	МН13	3	3		3			3	6	
А4		6	23-07	МН39	1							1	
А4		7	27	МН35	2	2		2				2	
А4		8	26-02	МН29			2		2	2	2		
А4		9	24-07	МН34			2		2	2	2		
А4		10	24-10	МН42					1	1			

Обозначение	Марка	Рис.
ТП416-3-13.86-КЖ.И.021	1КВ04.36-2.1-1	1
-КЖ.И.021-01	1КВ04.36-2.1-2	2
-КЖ.И.021-02	1КВ04.36-2.1-3	3
-КЖ.И.021-03	1КВ04.36-2.1-4	4
-КЖ.И.021-04	1КВ04.36-2.1-5	5
-КЖ.И.021-05	1КВ04.36-2.1-6	6
-КЖ.И.021-06	1КВ04.36-2.1-7	7
-КЖ.И.021-07	1КВ04.36-2.1-8	8

Знак (А) нанести на колонну несмываемой краской.

Нач. отп	Петров	
Н. контр.	Петров	
ГИП	Весник	
Рук. бр. инж.	Рутковская	
Ст. инж.	Минина	

ТП416-3-13.86-КЖ.И.021

Колонны
1КВ04.36-2.1-1...
1КВ04.36-2.1-8

Стадия	Масса	Масштаб
Р		
Лист 1	Листов 2	

ПРОМСТРОЙПРОЕКТ

Инв. № подл. | Подпись и дата | Взам. инв. №

Копировал Куц Формат А3

Альбом IV

Рис. 2

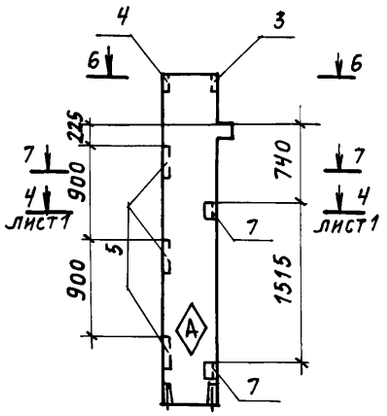

Рис. 3

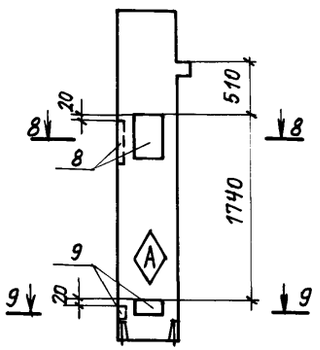

Рис. 4

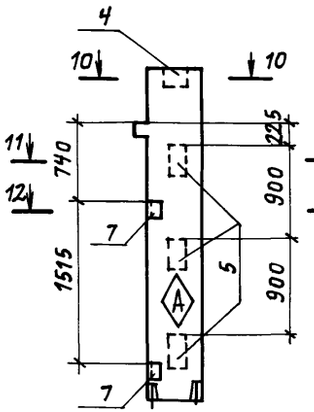

Рис. 5

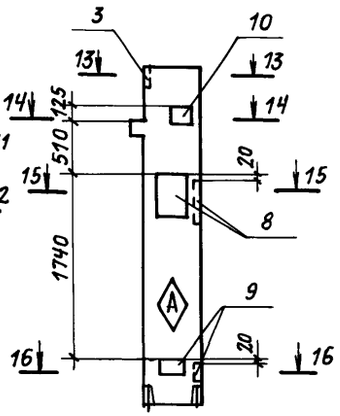

Рис. 6

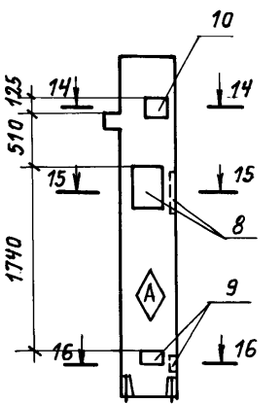

Рис. 7

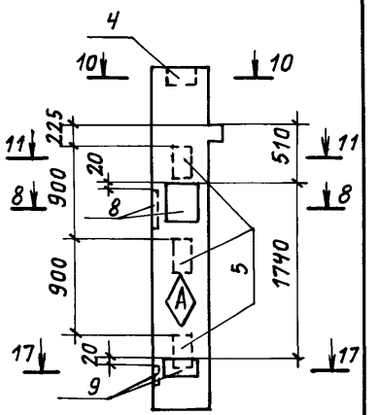

Рис. 8

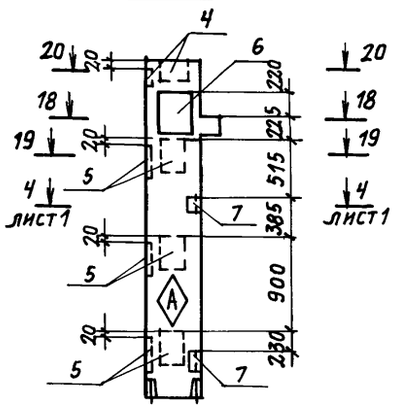

6-6

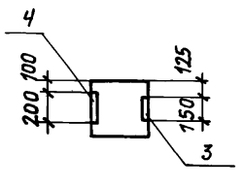

7-7

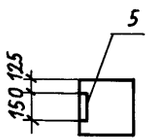

8-8

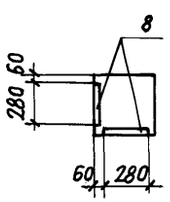

9-9

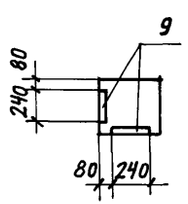

10-10

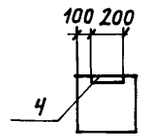

11-11

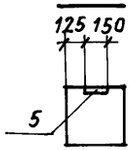

12-12

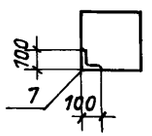

13-13

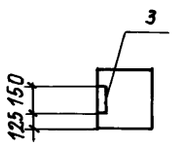

14-14

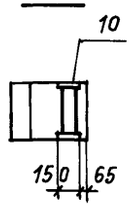

15-15

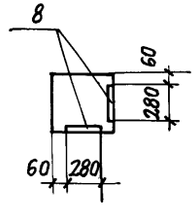

16-16

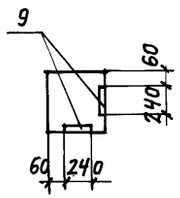

17-17

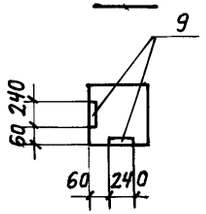

18-18

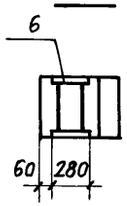

19-19

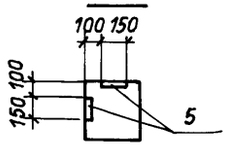

20-20

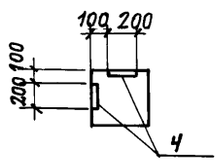

Знак А наносить на колонны несмываемой краской

Инв.№ подл. | Подпись и дата | Взам. инв.№

ТП416-3-13.86-КЖ.И.021	Лист 2

Копировал Громова Формат А3

Ц00609-06 34

Альбом IV

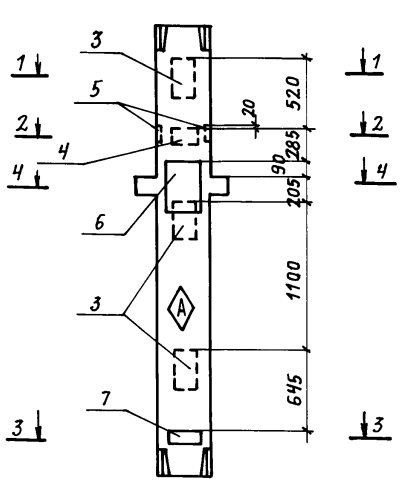

1-1

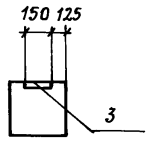

2-2

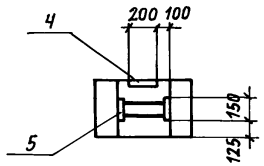

3-3

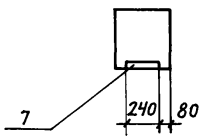

4-4

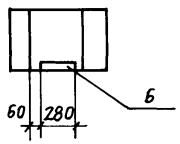

Формат	Зона	Поз.	Обозначение	Наименование	Кол.	Примеч.
				Документация		
А3			ТП416-3-13.86-КЖ.И. ВМС1	Ведомость расхода стали		
				на дополнительные		
				закладные изделия		
				Сборочные единицы		
А4			1.020-1/83. 2-5 04-17	Колонна 1КСД 4.33-2,4	1	
				Изделия закладные		
А4		3	1.020-1/83. 2-15 23	МН 13	3	
А4		4	24	МН 19	1	
А4		5	24-10	МН 42	1	
А4		6	26-02	МН 29	1	
А4		7	24-07	МН 34	1	

Знак ◇А наносить на колонну несмываемой краской.

Нач. отп	Петров	
Н. контр.	Петров	
ГИП	Весник	
Рук. бр.	Рутковская	
Ст. инж.	Минина	

ТП416-3-13.86-КЖ.И.022

Колонна 1КСД 4.33-2.4-1

Стадия	Масса	Масштаб
Р		
Лист	Листов 1	

ПРОМСТРОЙПРОЕКТ

Копировал Громова

Формат А3

Инв. № подл. | Подпись и дата | Взам. инв. №

Ц00609-06 35

Альбом IV

Рис. 1

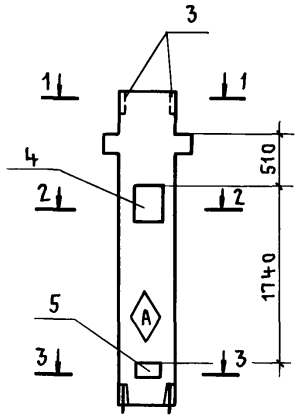

Рис. 2

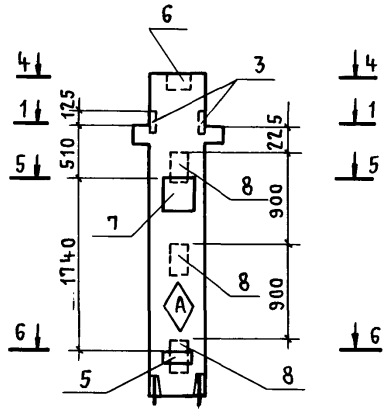

1-1

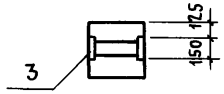

2-2

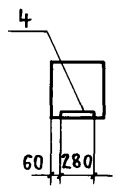

3-3

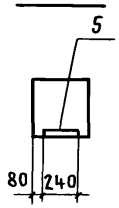

4-4

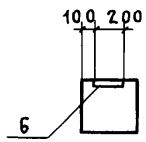

5-5

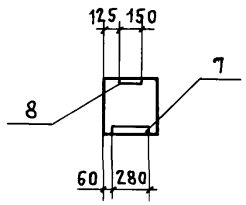

6-6

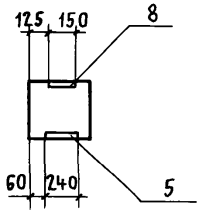

Обозначение	Марка	Рис.
ТП416-3-13.86-КЖ.И.023	1КВД4.36-2.1-1	1
—КЖ.И.023-01	1КВД4.36-2.1-2	2

Формат	Зона	Поз.	Обозначение	Наименование	Кол.	Примечание
				Документация		
А3			ТП416-3-13.86-КЖ.И. ВМС1	Ведомость расхода стали		
				на дополнительные		
				закладные изделия		
			Переменные данные	для исполнений		
				Колонна 1КВД4.36-2.1-1		
А4			1.020-1/83.2-8 01-02	Колонна 1КВД4.36-2.1	1	
				Изделия закладные		
А4		3	1.020-1/83.2-15 24-10	МН42	1	
А4		4	26-02	МН29	1	
А4		5	24-07	МН34	1	
				Колонна 1КВД4.36-2.1-2		
А4			1.020-1/83.2-8 01-02	Колонна 1КВД4.36-2.1		
				Изделия закладные	1	
А4		3	1.020-1/83.2-15 24-10	МН42	1	
А4		5	24-07	МН34	1	
А4		6	24	МН19	1	
А4		7	26-02	МН29	1	
А4		8	23	МН13	3	

Знак (A) нанести на колонны несмываемой краской.

Нач. отд.	Петров	
Н. контр.	Петров	
ГИП	Весник	
Рук. бр. инж.	Рутковская	
Ст. инж.	Минина	

ТП416-3-13.86-КЖ.И.023

Колонны
1КВД4.36-2.1-1
1КВД4.36-2.1-2

Стадия	Масса	Масштаб
Р		
Лист	Листов 1	

ПРОМСТРОЙПРОЕКТ

Инв. № подл. | Подпись и дата | Взам. инв. №

Копировал Куц Формат А3

Альбом IV

Рис. 1

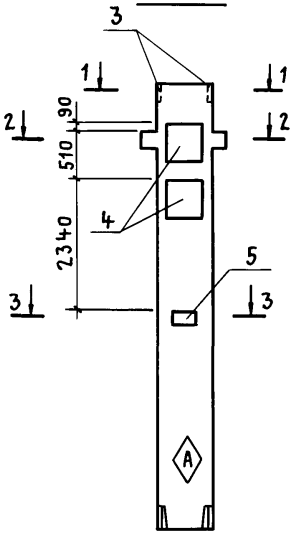

Рис. 2

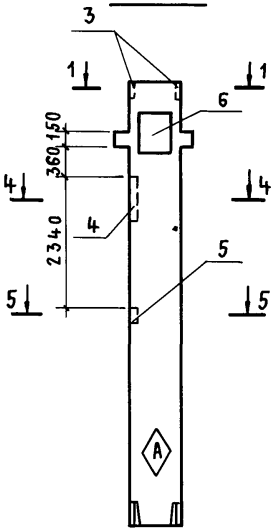

1-1

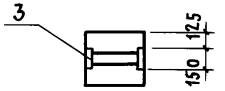

2-2

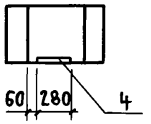

3-3

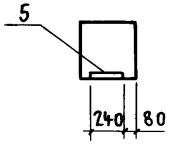

4-4

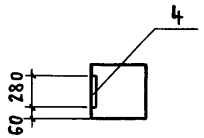

5-5

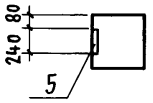

Обозначение	Марка	Рис.
ТП416-3-13.86-КЖ.И.024	1КВД4.60-2.1-1	1
-КЖ.И.024-01	1КВД4.60-2.1-2	2

Формат	Зона	Поз.	Обозначение	Наименование	Кол.	Примеч.
				Документация		
А3			ТП416-3-13.86-КЖ.И.ВМС1	Ведомость расхода стали		
				на дополнительные		
				закладные изделия		
				Колонна 1КВД4.60-2.1-1		
				Сборочные единицы		
А4			1.020-1/83.2-13 2000	Колонна 1КВД4.60-2.1	1	
				Изделия закладные		
А4		3	1.020-1/83.2-15 24-10	МН42	1	
А4		4	26-02	МН29	2	
А4		5	24-07	МН34	1	
				Колонна 1КВД4.60-2.1-2		
				Сборочные единицы		
А4			1.020-1/83.2-13 2000	Колонна 1КВД4.60-2.1	1	
				Изделия закладные		
А4		3	1.020-1/83.2-15 24-10	МН42	1	
А4		4	26-02	МН29	1	
А4		5	24-07	МН34	1	
А4		6	23-07	МН39	1	

Знак (А) нанести на колонны несмываемой краской.

Нач. ОТП	Петров	
Н. контр.	Петров	
ГИП	Весник	
Рук. бр. инж.	Рутковская	
Ст. инж.	Минина	

ТП416-3-13.86-КЖ.И.024

Колонны
1КВД4.60-2.1-1
1КВД4.60-2.1-2

Стадия	Масса	Масштаб
Р		
Лист	Листов 1	

ПРОМСТРОЙПРОЕКТ

Инв. № подл. | Подпись и дата | Взам. инв. №

Ц00609-06 37

Копировал Куц

Формат А3

Альбом IV

Рис. 1

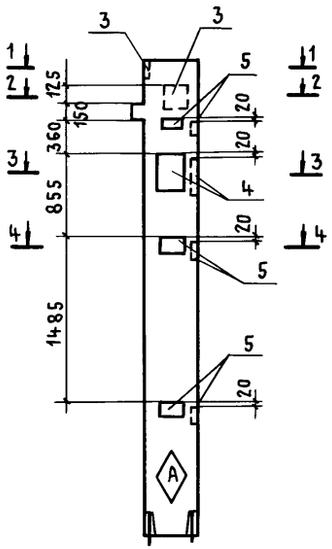

Рис. 2

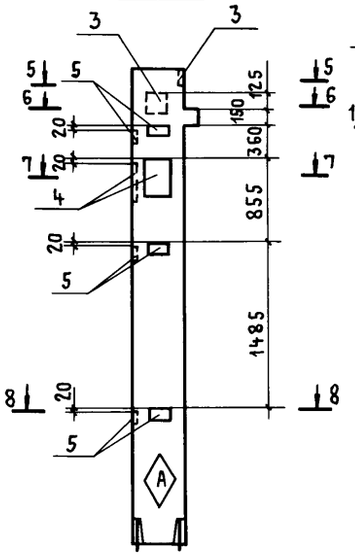

Рис. 3

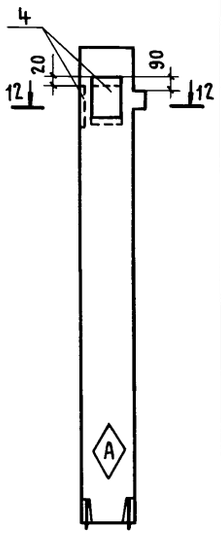

Формат	Зона	Поз.	Обозначение	Наименование	Количество на исполнение —	01	02	03	Примечание
				Документация					
А3			ТП416-3-13.86-КЖ.И. ВМС1	Ведомость расхода стали					
				на дополнительные					
				закладные изделия					
				Сборочные единицы					
А4			1.020-1|83.2-13 2000-01	Колонна 1КВ04.60-2.1	1	1	1	1	
				Изделия закладные					
А4		3	1.020-1|83.2-15 24-08	МН 40	2	2		1	
А4		4	26-02	МН 29	2	2	3	1	
А4		5	24-07	МН 34	6	6		3	
А4		6	23-07	МН 39				1	

Знак (А) нанести на колонны несмываемой краской.

Обозначение	Марка	Рис.
ТП416-3.13.86-КЖ.И.025	1КВ04.60-2.1-1	1
-КЖ.И.025-01	1КВ04.60-2.1-2	2
-КЖ.И.025-02	1КВ04.60-2.1-3	3
-КЖ.И.025-03	1КВ04.60-2.1-4	4

Рис. 4

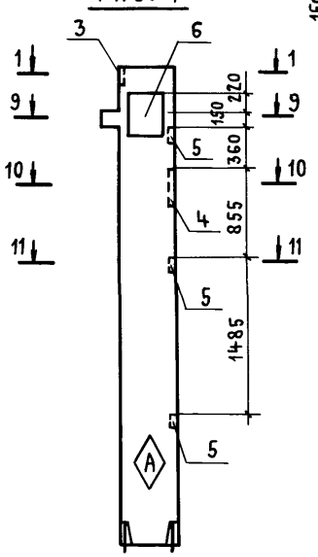

1-1

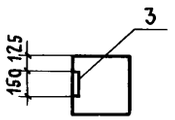

4-4

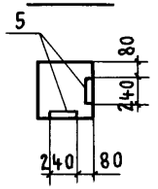

7-7

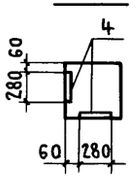

10-10

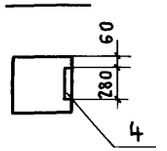

2-2

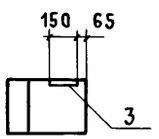

5-5

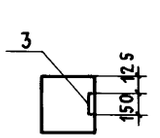

8-8

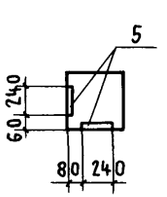

11-11

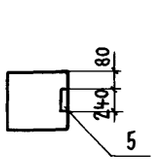

3-3

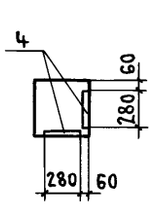

6-6

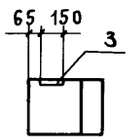

9-9

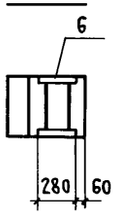

12-12

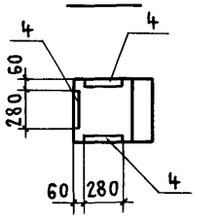

Нач. отд.	Петров	
Н. контр.	Петров	
ГИП	Весник	
Рук. бр. инж.	Рутковская	
Ст. инж.	Минина	

ТП416-3-13.86-КЖ.И.025

Колонны 1КВ04.60-2.1-1 ... 1КВ04.60-2.1-4

Стадия	Масса	Масштаб
Р		
Лист	Листов 1	

ПРОМСТРОЙПРОЕКТ

Инв. № подл. | Подпись и дата | Взам. инв. №

Ц00609-06 38

Копировал Куц

Формат А3

Альбом IV

Марка элемента	Изделия закладные: Арматура класса А-III ГОСТ 5781-82									Прокат марки В Ст. 3 кп 2 ГОСТ 103-76									ГОСТ 8509-72*			Всего
	8	12	16	18	22				Итого	-6×60	-6×10	-8×150	-12×150	-12×270	-12×280	-16×280		Итого	L100×7		Итого	
3КБД4.42-2.7-1	1,6	0,9		24,0	1,3				27,8		3,4				44,9			48,3				76,1
3КБО4.42-2.7-1	3,2	9,5		48,0					60,7		9,0	8,5			89,7			107,2				167,9
3КБО4.42-2.7-2	3,2	9,5		48,0					60,7		9,0	8,5	32,8		89,7			140,0				200,7
3КНО4.42-2.6-1	3,6	5,9		19,2					28,7		10,2	8,5			35,9			54,6				83,3
3КНО4.42-2.6-2	2,4	6,1		24,0					32,5		6,8	8,5			44,9			60,2				97,2
3КНО4.42-2.6-3	2,4	6,1		24,0					32,5		6,8	8,5			44,9			60,2				97,2
3КНО4.42-2.6-4		2,3			20,7				23,0							88,8		88,0				111,8
3КНО4.42-2.6-5	1,6	6,5	42,4	24,0	20,7				95,2		4,5		61,8		44,9	88,8		200,2				295,7
3КНО4.42-2.6-6		4,2	14,4	24,0	20,7				63,3				19,3		44,9	88,8		153,0				216,3
3КНО4.42-2.6-7	1,6	6,5	42,4	24,0					95,2		4,5		61,8		44,9	88,8		200,2				295,7
3КНО4.42-2.6-8		3,4	42,4						45,8				61,8					61,8				107,6
3КНД4.42-2.6-1		6,5			20,7				27,2			8,5				88,8		97,3				124,5
3КНД4.42-2.6-2	6,2	6,2	42,4	14,4	20,7				89,9				61,8		26,9	88,8		177,5				267,4
3КБД4.42-2.7-2		2,8		14,4	20,7				37,9						26,9	88,8		115,7				153,6
3КБД4.42-2.7-3		2,8		4,8	20,7				28,3						26,9	88,8		115,7				144,0
3КНД4.42-2.6-3		6,2	42,4	14,4	20,7				83,7				61,8		26,9	88,8		177,5				261,2
1КВД4.36-1.1-1	0,8	1,6		4,8					7,2		2,3	2,8			9,0			14,1				21,3
1КВО4.36-1.1-1	1,6	2,9		9,6					14,1		4,5	4,2			17,9			26,6				40,7
1КВО4.36-1.1-2	0,8	1,8	2,0	4,8					9,4		2,3	2,8	2,8		9,0			16,9				26,3
1КВД4.36-1.1-2		1,0	13,8						14,8				15,1	20,4				35,5				50,3
1КВО4.36-1.1-3	0,8	1,0	9,6	4,8					16,2		2,3		12,3		9,0			23,6				39,8
1КВО4.36-1.1-4	0,8	1,0	11,7	4,8					18,3		2,3		5,8		9,0			17,1				35,4
2КВ4.33-1-1		0,8			6,9				7,7							29,6		29,6				37,3

Инв. № подл. | Подпись и дата | Взам. инв. №

Нач. отп	Петров	
Н. контр.	Петров	
ГИП	Весник	
Рук. бриж	Рутковская	
Ст. инж.	Минина	

ТП 416-3-13.86-КЖ.И. ВМС1

Ведомость расхода стали на дополнительные закладные изделия

Стадия	Лист	Листов
Р	1	3

Промстройпроект

Ц00609-06 39

Копировал Куц

Формат А3

Альбом IV

Марка элемента	Изделия закладные																					Всего
	Арматура класса А-III ГОСТ 5781-82									Прокат марки В Ст. 3 кп 2 ГОСТ 103-76									ГОСТ 8509-72*			
	8	12	16	18	22				Итого	-6×60	-6×10	-8×150	-12×150	-12×270	-12×280	-16×280		Итого	L100×7		Итого	
2КВ04.42-1.1-1	0,4	0,5		14,4					15,3		2,3				26,9			29,2				44,5
3КС04.33-2.8-1		7,0	68,8		20,7				96,5							88,8		88,8				185,3
3КС04.33-2.8-2	2,6	8,0	34,4		20,7				65,7	2,5		4,2				88,8		95,5	3,9		3,9	165,1
3КС04.33-2.3-1	1,2	0,5		14,4					16,1		3,4				26,9			30,3				46,4
3КС04.33-2.3-2	2,4	0,8		28,8					32,0		6,8				26,9			33,7				65,7
3КС04.33-2.8-3	2,4	7,5		28,8					38,7		6,8	8,5			26,9			42,2				80,9
3КС04.33-2.8-4	2,4	6,4		28,8	20,7				58,3		6,8	4,2			26,9	88,8		126,7				185,6
3КС04.33-2.8-5	2,6	1,6	33,0						37,2		3,4							3,4	3,9		3,9	44,5
3КСД4.33-2.8-1	1,2	3,2	37,1	24,0					65,5		3,4				26,9			30,3				95,8
3КС04.33-2.8-6	1,2	4,7		14,4					20,3		3,4	8,5			26,9			38,8				59,1
3КСД4.33-2.8-2	1,2	4,7		14,4					20,3		3,4	8,5			26,9			38,8				59,1
3КС04.33-2.8-7	2,2	5,9	66,8		20,7				95,6	2,5			90,8			29,6		122,9	3,9		3,9	222,4
3КС04.33-2.8-8	2,9	2,9	33,6	14,4					53,8				45,4		26,9			72,3	7,8		7,8	133,9
3КС04.33-2.8-9	2,4	8,3		28,8					39,5		6,8	8,5			53,8			69,1				108,6
3КС04.33-2.8-10	2,4	8,3		28,8					39,5		6,8	8,5			53,8			69,1				108,6
3КСД4.33-2.8-3		1,3	19,6						20,9				26,2					26,2				47,1
3КС04.33-2.8-11	2,4	3,1	33,4	28,8					67,7		6,8		45,4		53,8			106,0				173,7
3КС04.33-2.8-12	1,2	7,9	34,6	14,4					58,1		3,4	4,3	42,6		9,0			59,3				117,4
3КС04.33-28-13	2,2	4,6	33,4		20,7				60,9	2,5			45,4			88,8		136,7	3,9		3,9	201,5
1КВД4.33-1.1-1	2,0	3,0		4,8					9,8		6,6	5,7			9,0			21,3				31,1
1КВ04.33-1.1-1	0,8	0,9	8,2	9,6					19,5		2,3		11,2		17,9			31,4				50,9
1КВ04.33-1.1-2	0,8	3,1	8,2	9,6					21,7		2,3	2,8	11,2		17,9			34,2				55,9
1КВ04.33-1.1-3	0,8	3,2		24,0					28,0		2,3	2,8			44,9			50,0				78,0
1КВ04.33-1.1-4	0,5	0,2		4,8					5,5	0,4	1,1				8,9			15,9				21,4
1КВ04.33-1.1-5	0,4	2,1	8,2	9,6					20,3		1,1	2,8	11,2		8,9			24,0				44,3
1КС04.33-2.4-1	0,8	2,2		9,6	6,9				19,5		2,3	1,4			17,9	29,6		51,5				70,7
1КВ04.36-2.1-1	1,0	2,7	11,3		6,9				21,6			1,4	15,1			29,6		46,1	2,6		2,6	70,3

Инв. № подл. | Подпись и дата | Взам. инв. №

Альбом IV

Марка элемента	Изделия закладные: Арматура класса А-III ГОСТ 5781-82									Прокат марки Вст.3кп2 ГОСТ 103-76										ГОСТ 8509-72*			Всего
	8	12	16	18	22				Итого	-6×60	-6×10	-8×150	-12×150	-12×270	-12×280	-16×280		Итого	L100×7		Итого	
1КС04.33-2.4-2	1,0	1,0	11,3	4,8					18,1				15,1		8,9			24,0	2,6		2,6	44,7
1КС04.33-2.4-3	2,4	3,6		14,4					9,4		6,8				28,8			35,6				45,0
1КС04.33-2.4-4	2,4	3,6		9,6					15,6		6,8				17,9			24,7				40,3
1КС04.33-2.4-5	0,6	3,4	11,3		6,9				22,2	0,4		1,4	15,1			29,6		43,8	2,6		2,6	68,6
1КВ04.36-2.1-2	1,0	1,9	11,3						14,2			1,4	15,1					16,5	2,6		2,6	33,3
1КС04.33-2.4-6	0,6	2,7	11,3		6,9				24,2	0,4		1,4	15,1			29,6		46,5	1,3		1,3	72,0
1КСД4.33-2.4-1	0,4	1,0	12,7	4,8					15,9		1,1	2,8	15,1		9,0			18,0				33,9
1КС04.33-2.4-7	1,0	1,1	11,3	9,6					22,6				15,1			17,9		33,0	2,6		2,6	58,2
1КС04.33-2.4-8		2,3	22,7		6,9				31,9				18,0			29,6		47,6				79,5
1КС04.33-2.4-9		1,6	13,5						15,1		1,1		30,4					31,5	1,3		1,3	47,9
1КВД4.36-2.1-1	0,4	1,6		4,8					6,8		1,1	2,8			8,9			12,8				19,6
1КВ04.36-2.1-3	1,0	1,2	11,6	9,6					23,4				15,1		17,9			33,0	2,6		2,6	59,0
1КВ04.36-2.1-4	1,0	0,8	11,6						13,4				15,1					15,1	2,6		2,6	31,1
1КВ04.36-2.1-5	0,8	2,9		9,6					13,3		2,3	2,8			17,9			23,0				36,3
1КВ04.36-2.1-6	0,8	1,8		9,6					13,3		2,6	1,4			17,9			21,9				35,2
1КВД4.36-2.1-2		2,4	11,4	4,8					18,6				15,1		9,0			24,1				42,7
1КВ04.36-2.1-7	0,8	1,3	11,4	9,6					23,1		2,6		15,1		17,9			26,7				49,8
1КВ04.36-2.1-8	1,0	2,3	22,7		6,9				32,9				30,3			29,6		59,9	2,6		2,6	95,4
1КВД4.60-2.1-1	0,4	1,6		9,6					11,6		11,3	2,8			17,9			32,0				43,6
1КВ04.60-2.1-1	2,4	2,6		9,6					14,6		7,8	2,8			17,9			28,5				43,1
1КВ04.60-2.1-2	2,4	2,6		9,6					14,6		7,8	2,8			17,9			28,5				43,1
1КВ04.60-2.1-3		0,5		14,4					14,9						26,9			26,9				41,8
1КВД4.60-2.1-2	0,4	2,3		11,7					14,4		1,1	2,8			9,0	29,6		42,5				56,9
1КВ04.60-2.1-4	1,2	2,3		4,8	6,9				15,2		3,9	1,4			9,0			14,3				29,5

Инв.№ подл. | Подпись и дата | Взам.инв.№

ТП 416-3-13.86-КЖ.И. ВМС1

Лист 3

Ц00609-06 41

Копировал Куц

Формат А3

Альбом IV

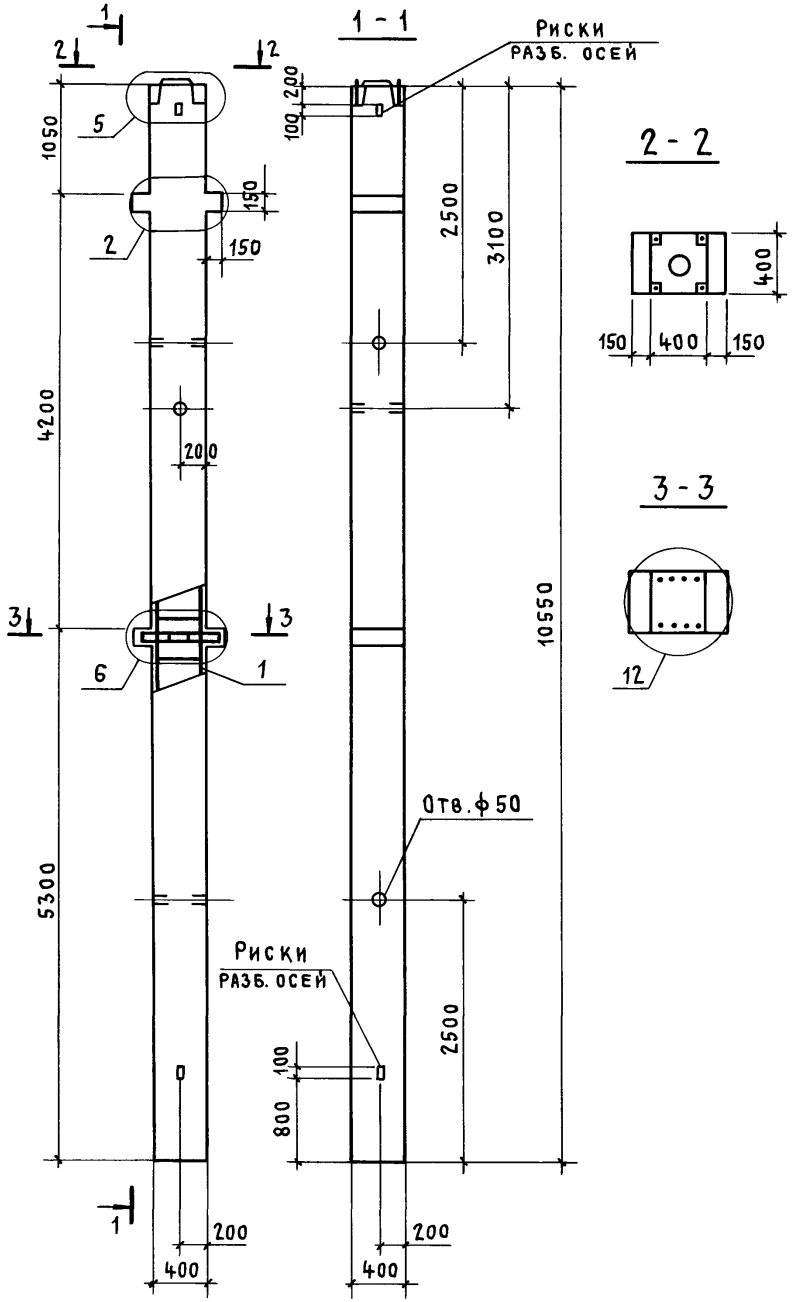

Формат	Зона	Поз.	Обозначение	Наименование	Количество на исполнение —	01	02	03	04		Примеч.
				Документация							
А3			ТП416-3-13.86-КЖ.И. ВМС2	Ведомость расхода стали							
А3			1.020-1/83. 2-9 ООУ	Узлы опалубочные							
А3			1.020-1/83. 2-9 ООТО	Техническое описание							
А4			ТП416-3-13.86-КЖ.И.ТУ	Технические условия							
				Сборочные единицы							
А4		1	ТП416-3-13.86-КЖ.И.065	Каркас пространствен. КП107	1	1	1	1	1		
				Изделия закладные							
А4		2	1.020-1/83 2-15	МН44				2			
А4		3	26-02	МН29	1						
А4		4	24-07	МН34	3						
А4		5	23-07	МН39		2		1	2		
А4		6	23	МН13			11		10		
А4		7	26-02	МН19			2		2		
А4		8	24-10	МН42	2			2			
				Материалы							
				Бетон М 500	1,72	1,72	1,72	1,72	1,72		

Обозначение	Марка	Рис.
ТП416-3-13.86-КЖ.И.026	2КНД 4.42(48)-1	1
-КЖ.И.026-01	2КНД 4.42(48)-2	2
-КЖ.И.026-02	2КНД 4.42(48)-3	3
-КЖ.И.026-03	2КНД 4.42(48)-4	4
-КЖ.И.026-04	2КНД 4.42(48)-5	5

Нач. отп	Петров	
Н. контр.	Петров	
ГИП	Весник	
Рук. бр. инж.	Рутковская	
Ст. инж.	Минина	

ТП416-3-13.86-КЖ.И.026

Колонны
2КНД 4.42(48)-1...
2КНД 4.42(48)-5

Стадия	Масса	Масштаб
Р		
Лист 1	Листов 2	

ПРОМСТРОЙПРОЕКТ

Инв. № подл. | Подпись и дата | Взам. инв. №

Копировал Куц

Формат А3

Альбом IV

Рис.1

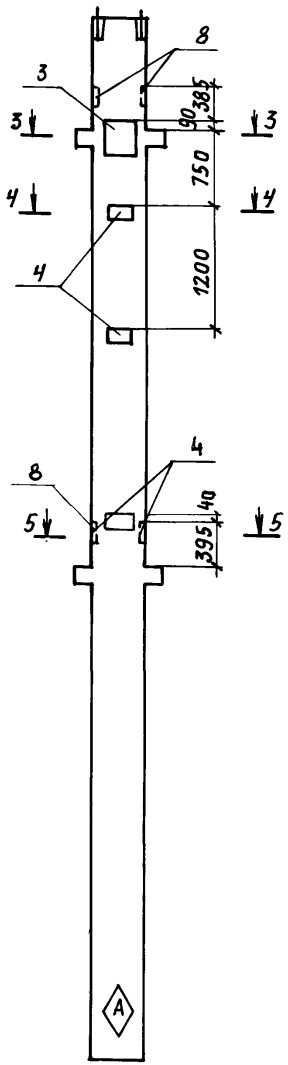

Рис.2

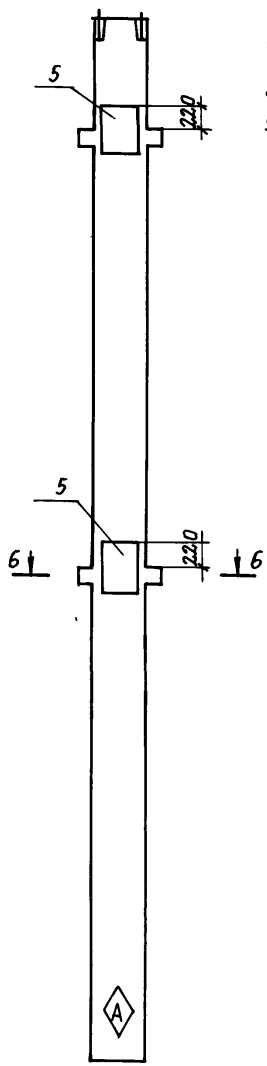

Рис.3

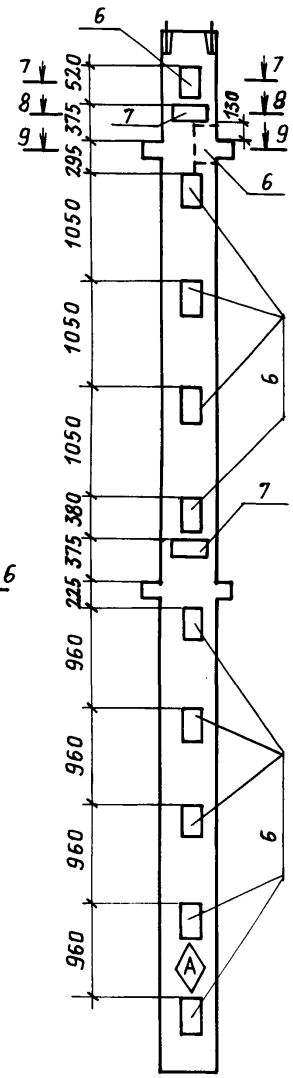

Рис.4

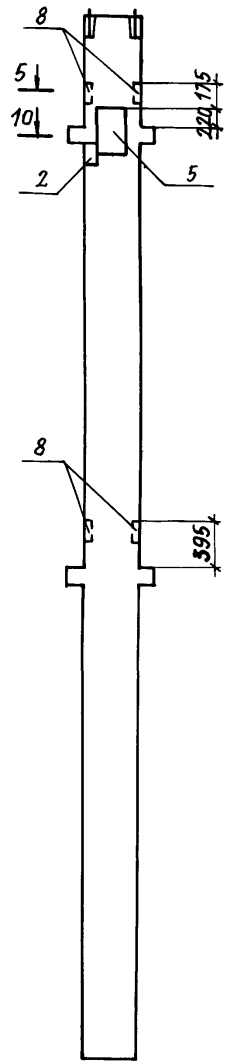

Рис.5

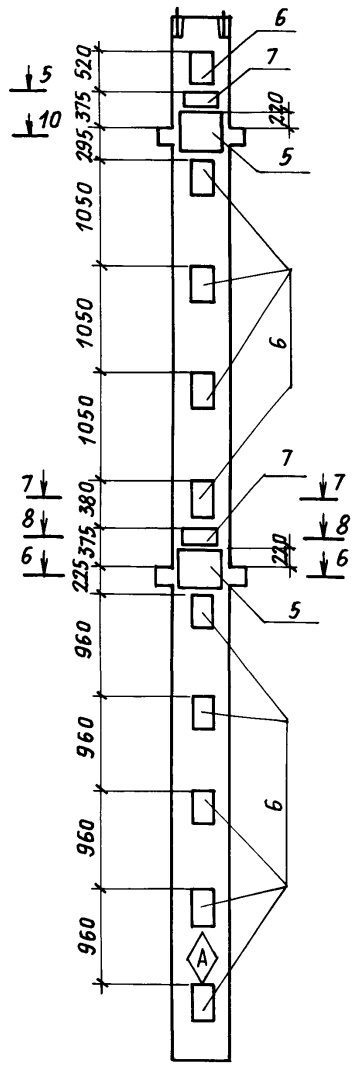

3-3

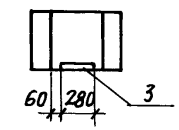

7-7

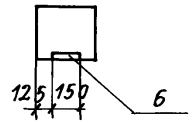

4-4

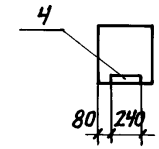

8-8

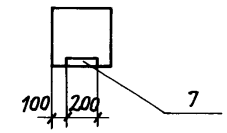

5-5

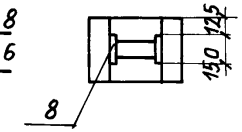

9-9

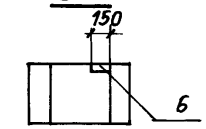

6-6

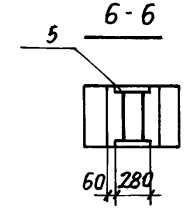

10-10

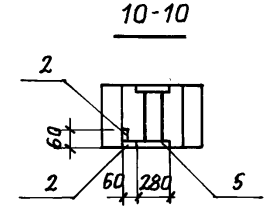

Знак (А) нанести на колонны несмываемой краской

Инв. № подл.	Подпись и дата	Взам. инв. №

ТП416-3-13.86-КЖ.И.026

Лист 2

Копировал Громова

Формат А3

Альбом IV

Формат	Зона	Поз.	Обозначение	Наименование	Количество на исполнение													Примечание
					—	01	02	03	04	05	06	07	08	09	010	011		
				Документация														
А3			ТП416-3-13.86-КЖ.И.027 СБ	Сборочный чертеж														
А3			ТП416-3-13.86-КЖ.И.ВМ02	Ведомость расхода стали														
А3			1.020-1/83. 2-9 009	Узлы опалубочные														
А3			1.020-1/83. 2-9 00ТО	Техническое описание														
А4			ТП416-3-13.86-КЖ.И.ТУ	Технические условия														
				Сборочные единицы														
А3			ТП416-3-13.86-КЖ.И.65-01	Каркас простран. КП108	1	1	1	1	1	1	1	1	1	1	1	1		
				Изделия закладные														
А4		3	1.020-1/83. 2-15 23	МН13	10			10	10		20	20		10	10	10		
А4		4	24	МН19	2			2	2		4	4		2	2	2		
А4		5	24-08	МН40		4	4	4	4	4			1					
А4		6	26-02	МН29	2	3	3	2	2			2	1	1		1		
А4		7	24-07	МН34		4	4	6	6			2	6	6	3	6		
А4		8	23-02	МН15						10								
А4		9	24-02	МН21						9								
А4		10	27	МН35						3								
А4		11	23-07	МН39							2		1	1	2			
А4		12	31	МН44											1			
				Материалы														
				Бетон М500	1,7	1,7	1,7	1,7	1,7	1,7	1,7	1,7	1,7	1,7	1,7	1,7		

Инв. № подл. | Подпись и дата | Взам. инв. №

Нач. ОТП	Петров		ТП416-3-13.86-КЖ.И.027
Н. контр.	Петров		Колонны 2КН04.42(48)-1... 2КН04.42(48)-12
ГИП	Весник		Стадия: Р; Лист: ; Листов: 1
Рук. гр. инж.	Рутковская		Промстройпроект
Ст. инж.	Минина		

44

Копировал Куц

Формат А3

Альбом IV

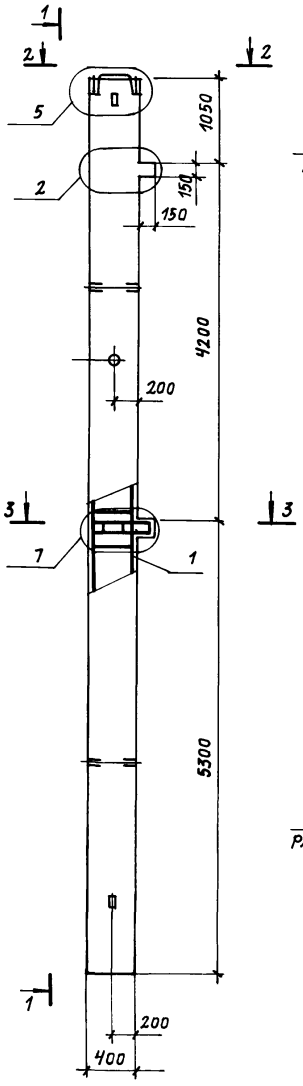

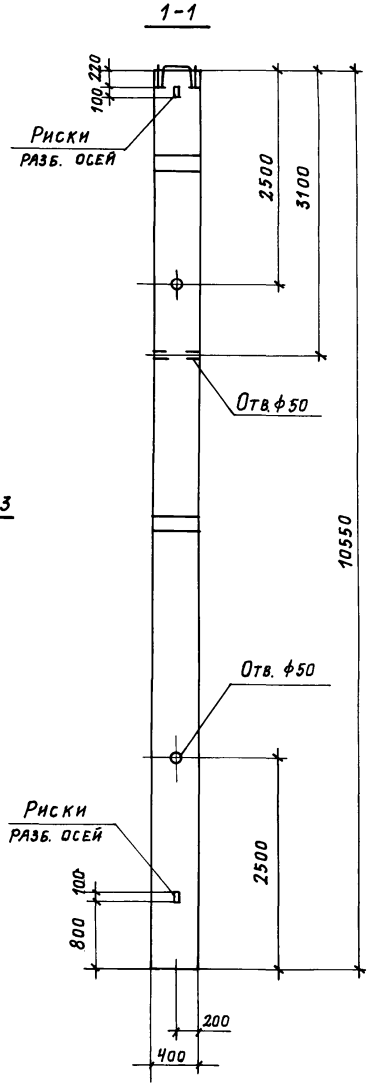

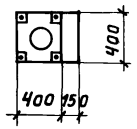

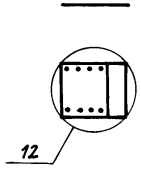

Обозначение	Марка	Рис.
ТП416-3-13.86 - КЖ.И.027	2КНО 4,42 (48)-1	1
-КЖ.И.027-01	2КНО 4,42 (48)-2	2
-КЖ.И.027-02	2КНО 4,42 (48)-3	3
-КЖ.И.027-03	2КНО 4,42 (48)-4	4
-КЖ.И.027-04	2КНО 4,42 (48)-5	5
-КЖ.И.027-05	2КНО 4,42 (48)-6	6
-КЖ.И.027-06	2КНО 4,42 (48)-7	7
-КЖ.И.027-07	2КНО 4,42 (48)-8	8
-КЖ.И.027-08	2КНО 4,42 (48)-9	9
-КЖ.И.027-09	2КНО 4,42 (48)-10	10
-КЖ.И.027-010	2КНО 4,42 (48)-11	11
-КЖ.И.027-011	2КНО 4,42 (48)-12	12

Схемы разбивки закладных см. рис. 1 ÷ 12

Нач. ОТП	Петров		
Н. контр.	Петров		
ГИП	Весник		
Рук. бр.	Рутковская		
Ст. инж.	Минина		

ТП416-3-13.86-КЖ.И.027 ОБ

Колонны 2КНО 4,42 (48)-1... 2КНО 4,42 (48)-12 Сборочный чертеж

Стадия	Масса	Масштаб
Р		
Лист 1	Листов 4	

Промстройпроект

Копировал Громова

Формат А3

Инв.№ подл. | Подпись и дата | Взам. инв.№

Альбом IV

Рис.1

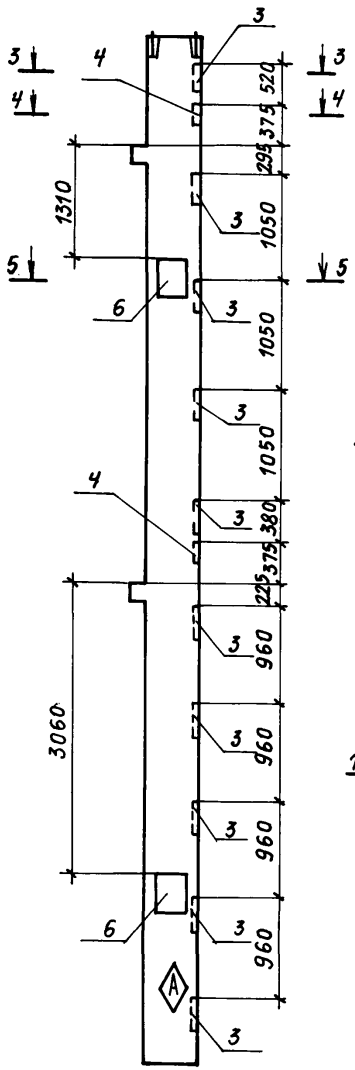

Рис.2

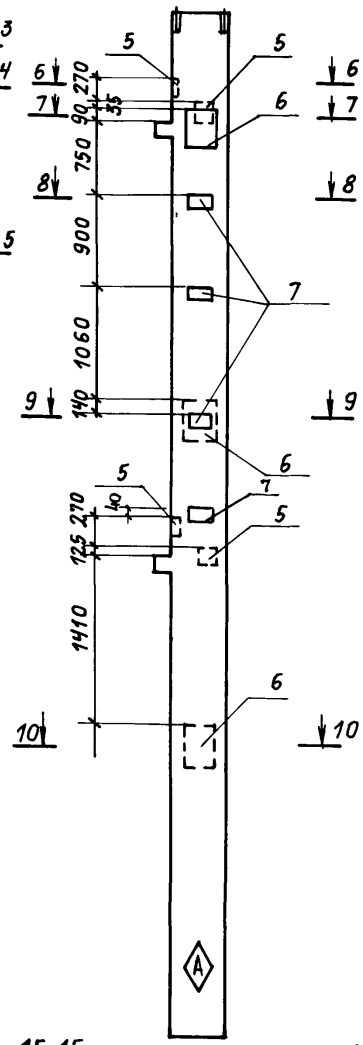

Рис.3

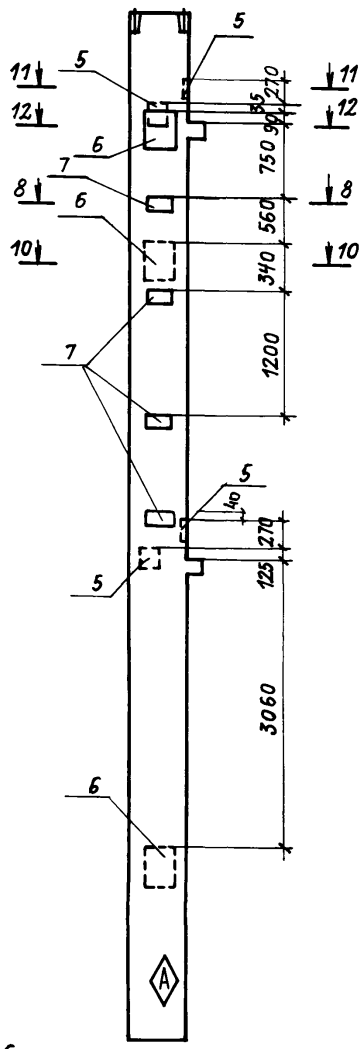

Рис.4

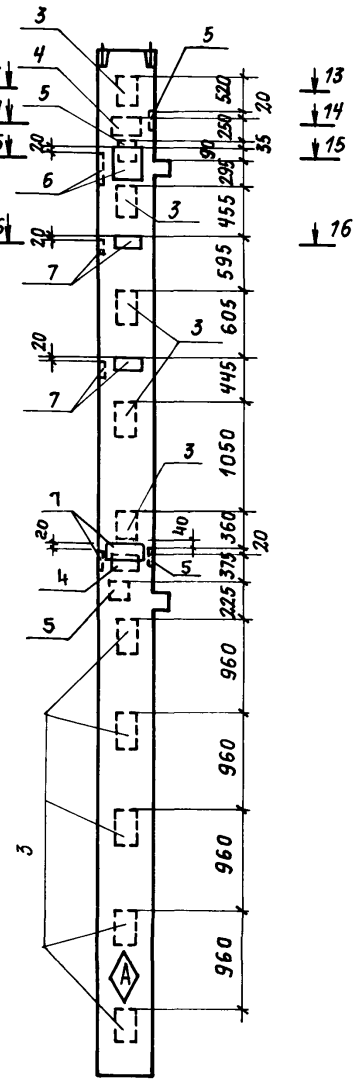

3-3

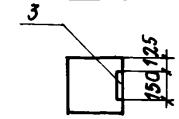

4-4

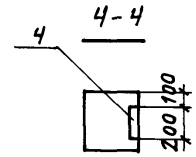

5-5

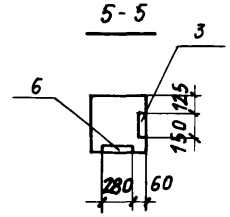

6-6

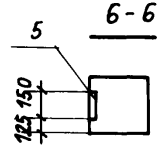

7-7

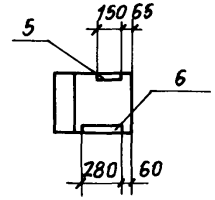

8-8

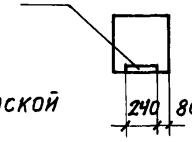

9-9

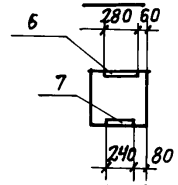

10-10

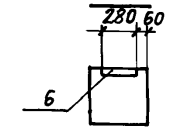

11-11

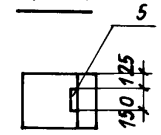

12-12

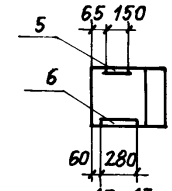

13-13

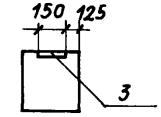

14-14

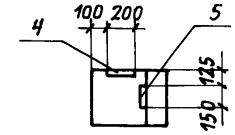

15-15

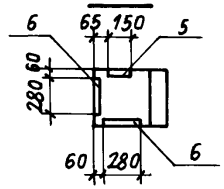

16-16

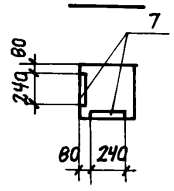

Знак Ⓐ нанести на колонны несмываемой краской

Инв.№ подл. | Подпись и дата | Взам. инв.№

ТП416-3-13.86-КЖ.И.027ГБ		Лист 2

Копировал Громова

Формат А3

Альбом IV

Рис. 5

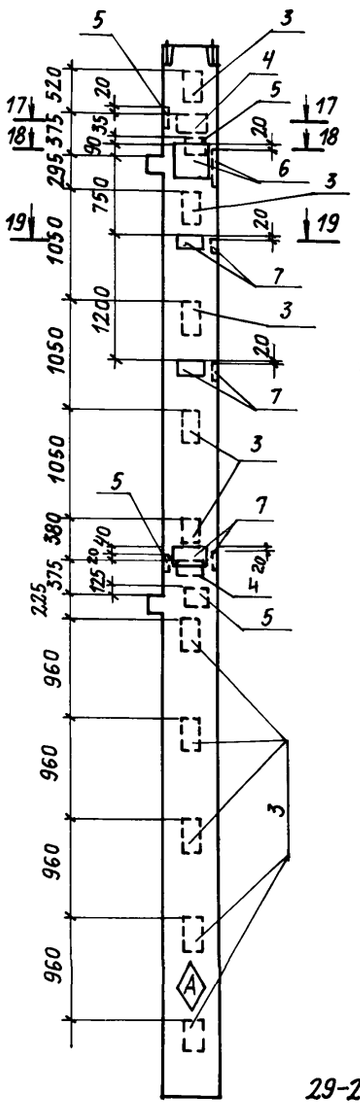

Рис. 6

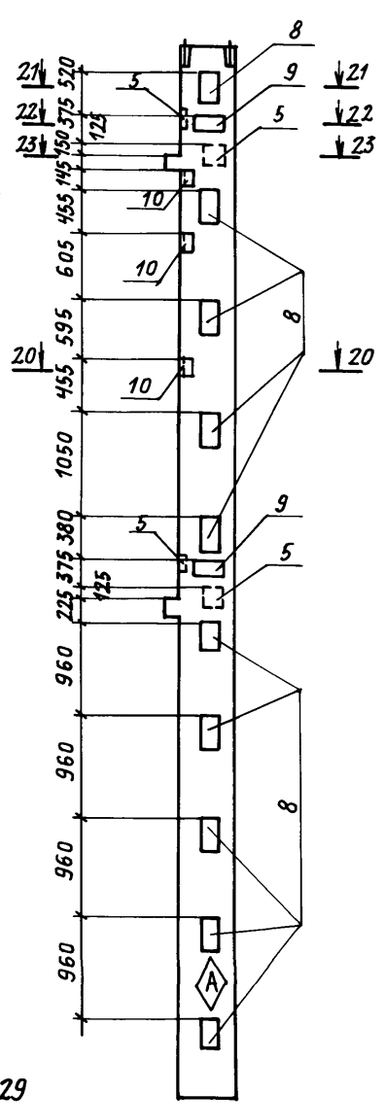

Рис. 7

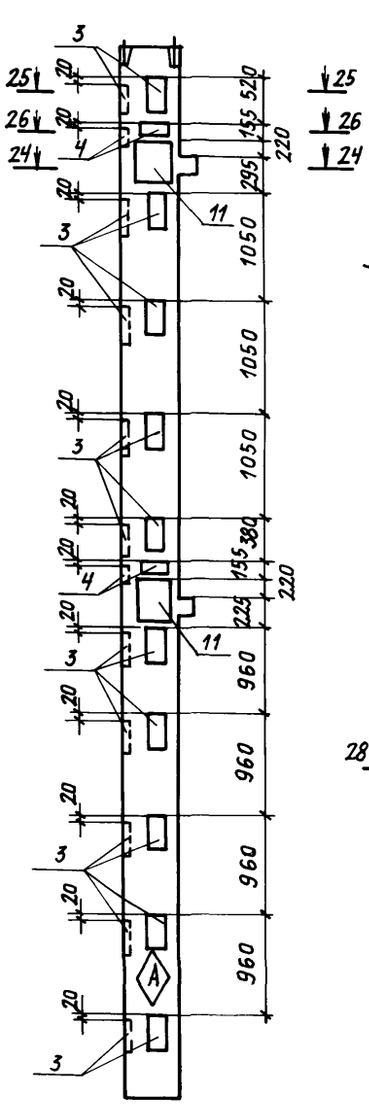

Рис. 8

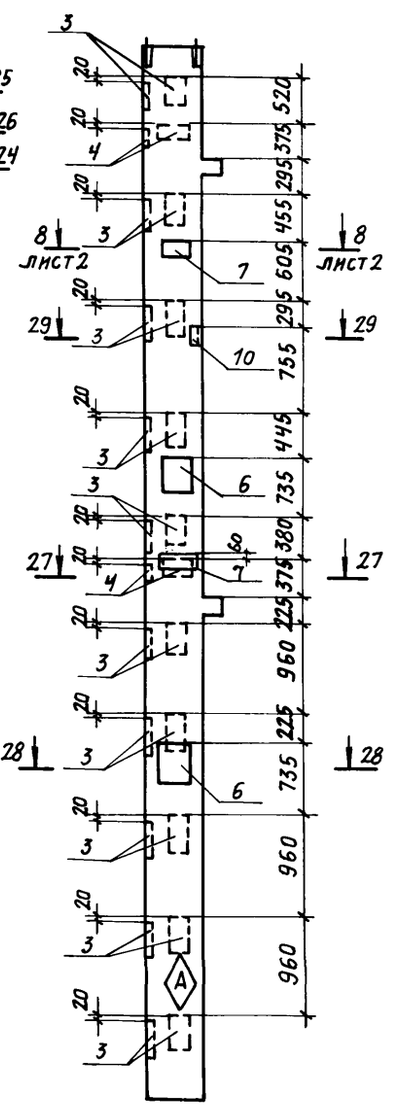

17-17

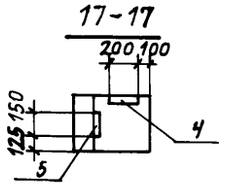

23-23

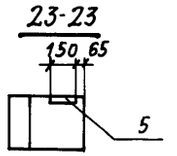

18-18

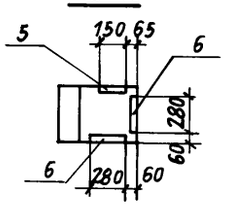

24-24

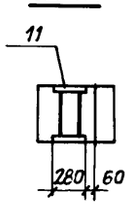

19-19

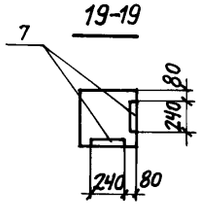

25-25

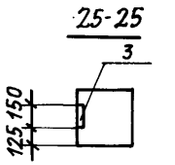

20-20

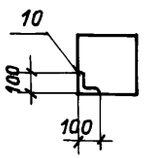

26-26

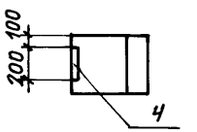

21-21

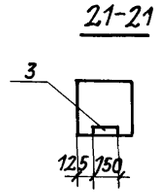

27-27

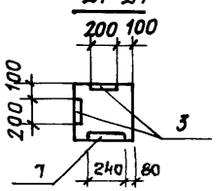

22-22

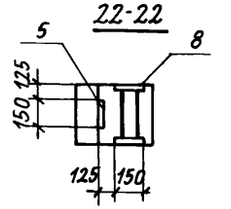

28-28

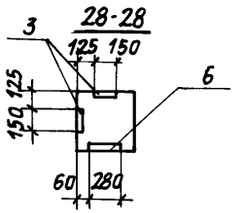

29-29

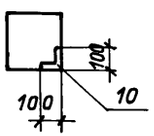

Знак Ⓐ нанести на колонны несмываемой краской

Инв. № подл.	Подпись и дата	Взам. инв. №

Т416-3-13.86-КЖ.И.027 СБ

Лист 3

Копировал Громова

4Х Формат А3

Альбом IV

Рис. 9

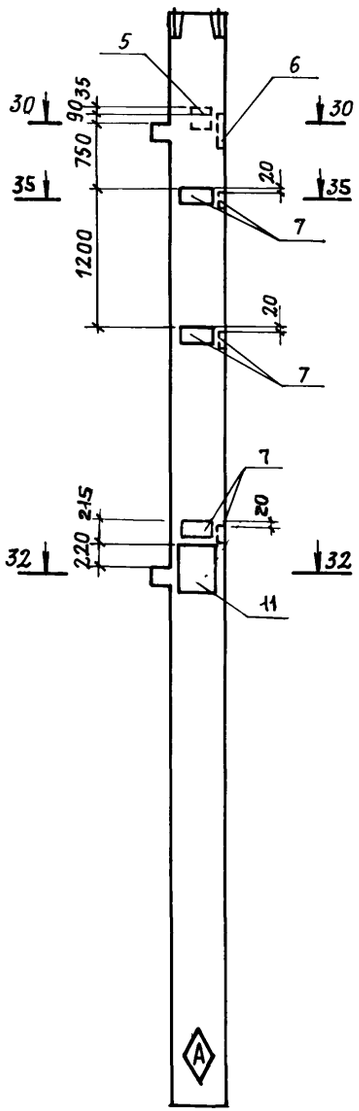

Рис. 10

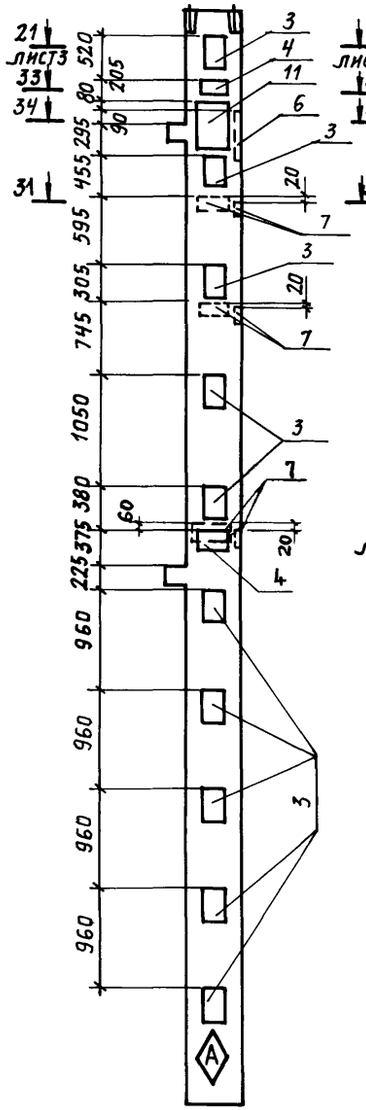

Рис. 11

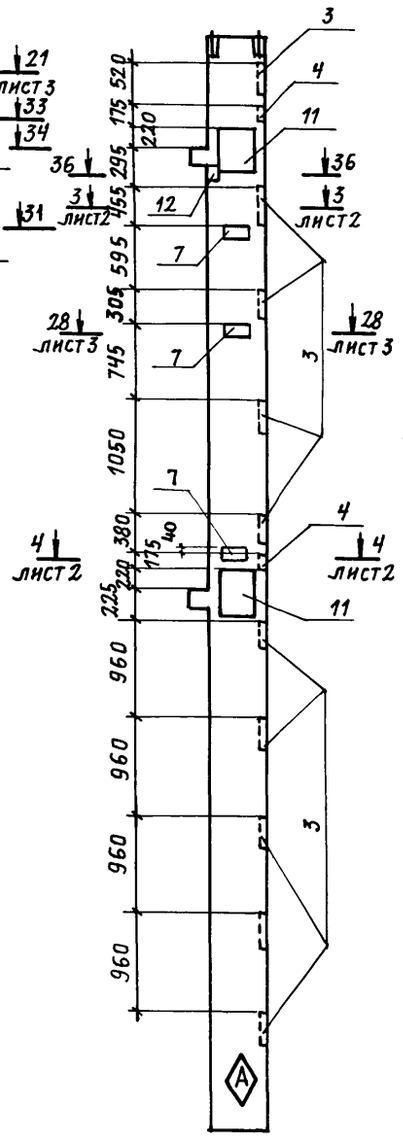

Рис. 12

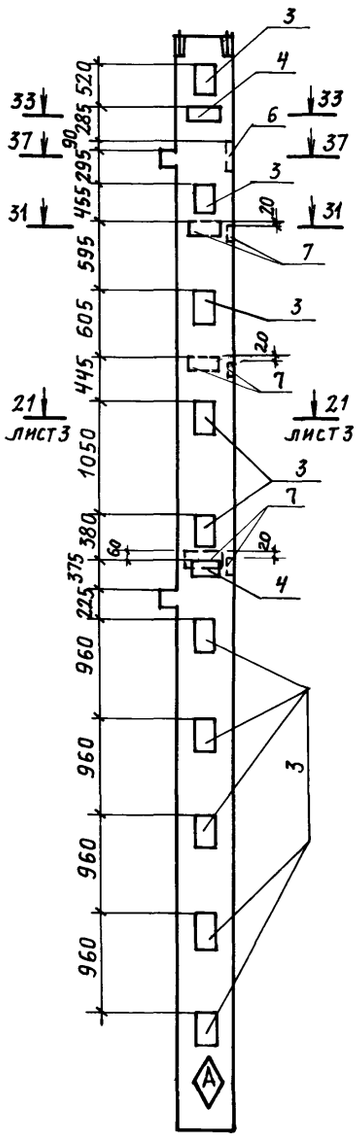

30-30

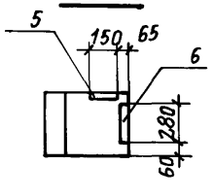

33-33

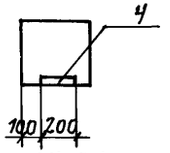

31-31

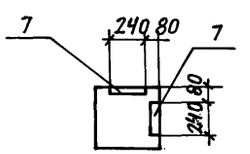

34-34

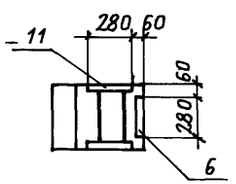

32-32

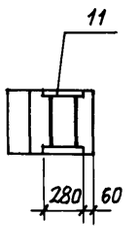

35-35

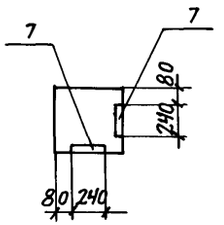

36-36

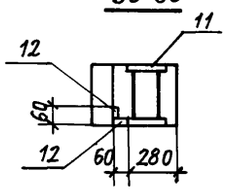

37-37

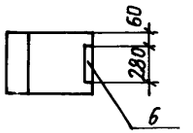

Знак Ⓐ нанести на колонны несмываемой краской

Инв.№подл. | Подпись и дата | Взам. инв.№

ТП416-3-13.86-КЖ.И.0270Б

Лист 4

Копировал Громова Ц00609-06 48 формат А3

Альбом IV

Марка элемента	Изделия арматурные							Изделия закладные																							Общий расход
	Арматура класса						Всего	Арматура класса													Прокат марки											
	А-I			А-III				А-I	А-III												В Ст 3 кп 2											
	ГОСТ 5781-82							ГОСТ 5781-82													ГОСТ 103-76								ГОСТ 8509-72*				
	6	10	Итого	10	40	Итого		8		8	12	16	18	20	22	28	Итого	-6×10	-6×60	-8×150	-10×10	-10×120	-12×150	-12×280	-16×280	Итого	L100×7		Итого	Всего	
2КНД4.42(48)-1	0,6	32,6	33,2	27,0	804,5	831,5	864,7	1,9		0,8	3,8		4,8	6,6		13,0	30,9	2,3		5,6	3,8	13,6		9,0		34,3				65,2	929,9
2КНД4.42(48)-2	0,6	32,6	33,2	27,0	804,5	831,5	864,7	1,9			2,3			6,6	13,8	13,0	37,6				3,8	13,6			59,2	76,6				114,2	978,9
2КНД4.42(48)-3	0,6	32,6	33,2	27,0	804,5	831,5	864,7	1,9			3,7	38,2		6,6		13,0	63,4				3,8	13,6	50,8			68,2				131,6	928,1
2КНД4.42(48)-4	0,6	32,6	33,2	27,0	804,5	831,5	864,7	1,9		0,2	4,4		6,9	6,6		13,0	33,0		0,8	5,6	3,8	13,6	46,7		29,6	99,5				132,5	997,2
2КНД4.42(48)-5	0,6	32,6	33,2	27,0	804,5	831,5	864,7	1,9			4,9	35,1		6,6	13,8	13,0	75,3				3,8	13,6	46,7		59,2	123,3				198,6	1063,3
2КНО4.42(48)-1	0,6	32,6	33,2	27,0	804,5	831,5	864,7	1,0			4,5	35,1	9,6	5,1		6,0	61,3				1,9	6,8	46,7	17,9		73,3				134,6	999,3
2КНО4.42(48)-2	0,6	32,6	33,2	27,0	804,5	831,5	864,7	1,0		1,2	6,7		14,4	5,1		6,0	34,4	3,4		5,6	1,9	6,8		26,9		44,4				79,0	943,7
2КНО4.42(48)-3	0,6	32,6	33,2	27,0	804,5	831,5	864,7	1,0		1,2	6,7		14,4	5,1		6,0	34,4	3,4		5,6	1,9	6,8		26,9		44,4				79,0	943,7
2КНО4.42(48)-4	0,6	32,6	33,2	27,0	804,5	831,5	864,7	1,0		1,6	8,9	35,1	9,6	5,1		6,0	67,3	4,5		5,6	1,9	6,8	46,7	17,9		83,4				150,7	1015,4
2КНО4.42(48)-5	0,6	32,6	33,2	27,0	804,5	831,5	864,7	1,0		1,6	8,9	35,1	9,6	5,1		6,0	67,3	4,5		5,6	1,9	6,8	46,7	17,9		83,4				150,7	1015,4
2КНО4.42(48)-6	0,6	32,6	33,2	27,0	804,5	831,5	864,7	1,0		1,4	11,2	59,0		5,1		6,0	83,7			5,6	1,9	6,8	133,8			148,1	3,9		3,9	235,7	1100,4
2КНО4.42(48)-7	0,6	32,6	33,2	27,0	804,5	831,5	864,7	1,0			5,6	35,1		5,1	13,8	6,0	66,6				1,9	6,8	46,7		59,2	123,3				189,9	1054,6
2КНО4.42(48)-8	0,6	32,6	33,2	27,0	804,5	831,5	864,7	1,0		0,4	7,1	70,2	9,6	5,1		6,0	99,4	1,1			1,9	6,8	93,4	17,4		120,6				220,0	1084,7
2КНО4.42(48)-9	0,6	32,6	33,2	27,0	804,5	831,5	864,7	1,0		1,6	2,6		4,8	5,1	6,9	6,0	28,0	4,5		1,4	1,9	6,8		9,0	59,2	82,8				110,8	975,5
2КНО4.42(48)-10	0,6	32,6	33,2	27,0	804,5	831,5	864,7	1,0		1,6	5,0	35,1	4,8	5,1	6,9	6,0	65,5	4,5			1,9	6,8	46,7	9,0	29,6	98,5				164,0	1028,7
2КНО4.42(48)-11	0,6	32,6	33,2	27,0	804,5	831,5	864,7	1,0		0,9	5,6	35,1		5,1	13,8	6,0	67,5	2,3	0,4		1,9	6,8	46,7		59,2	115,0				182,5	1047,2
2КНО4.42(48)-12	0,6	32,6	33,2	27,0	804,5	831,5	864,7	1,0		0,2	4,3	35,1	4,8	5,1		6,0	56,5	4,5			1,9	6,8	46,7		9,0	68,9				125,4	990,1

Инв. № подл. | Подпись и дата | Взам. инв. №

Нач. отп	Петров	
Н. контр	Петров	
ГИП	Весник	
Рук. бр. инж.	Рутковская	
Ст. инж.	Минина	

ТП416-3-13.86-КЖ.И. ВМ62

Ведомость расхода стали на колонны 2КНД4.42(48)-1... 2КНД4.42(48)-5 и 2КНО4.42(48)-1... 2КНО4.42(48)-12

Стадия	Лист	Листов
Р		1

ПРОМСТРОЙПРОЕКТ

Копировал Куц Формат А3

Альбом IV

Рис.1

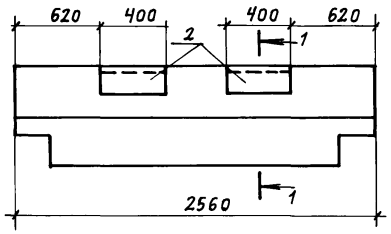

1-1

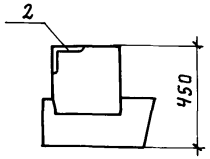

Рис. 2

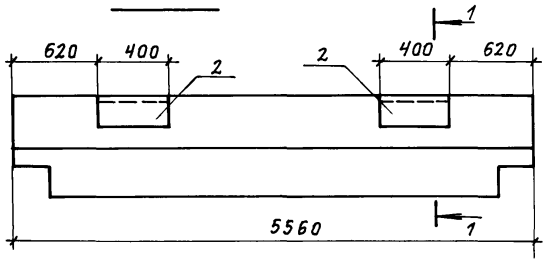

Формат	Зона	Поз.	Обозначение	Наименование	Кол.	Примеч.
				РОП Ч. 26-40-2		
				Сборочные единицы		
А4			1.020-1/83 вып. 3-1	Ригель РОП Ч.26-40	1	
А4		2	1.020-1/83 вып. 3-3	Изделие закладн. МН35	2	
				РОП Ч. 56-40-2		
				Сборочные единицы		
А4			1.020-1/83 вып. 3-1	Ригель РОП Ч. 56-40	1	
А4		2	1.020-1/83 вып. 3-3	Изделие закладн. МН35	2	
				РОП Ч. 56-60-2		
				Сборочные единицы		
А4			1.020-1/83 вып. 3-1	Ригель РОП Ч. 56-60	1	
А4		2	1.020-1/83 вып. 3-3	Изделие закладн. МН35	2	

Ведомость расхода стали на дополнительные закладные детали

Марка элемента	Изделия закладные						Всего
	Арматура класса			Прокат марки			
	AIII			ВСт3кп2			
	ГОСТ 5781-82			ГОСТ 8509-72			
	ф12		Итого	∠140×10		Итого	
РОП Ч.26-40-2 РОП Ч.56-40-2 РОП Ч.56-60-2	3,0		3,0	17,2		17,2	20,2

Обозначение	Марка	Рис.	Масса
ТП416-3-13.86-КЖ.И-028	РОП Ч.26-40-2	1	
-КЖ.И.028-01	РОП Ч.56-40-2	2	
-КЖ.И.028-02	РОП Ч.56-60-2	2	

Нач. ОТП	Петров	
Н. контр.	Петров	
ГИП	Весник	
Рук. бр.	Рутковская	
Ст. инж.	Камай	

ТП416-3-13.86-КЖ.И.028

Ригели РОП Ч.26-40-2; РОПЧ.56-40-2 РОП Ч.56-60-2

Стадия	Масса	Масштаб
Р	См. табл.	
Лист	Листов 1	

ПРОМСТРОЙПРОЕКТ

Копировал Грошова

Формат А3

Инв. № подл. | Подпись и дата | Взам. инв. №

Альбом IV

Рис. 1

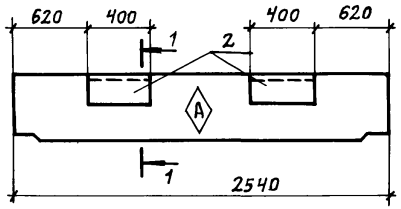

1-1

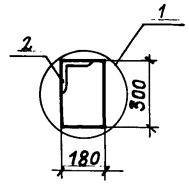

Рис. 2

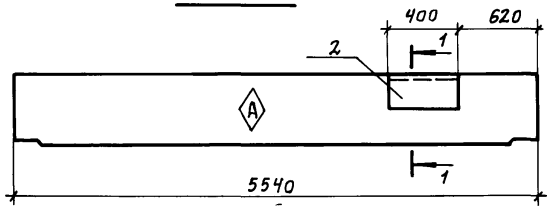

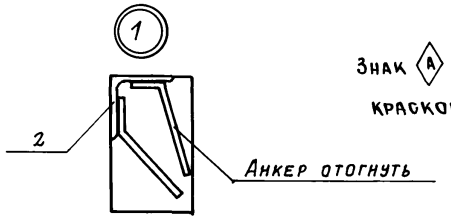

Знак Ⓐ нанести на ригели несмываемой краской

Формат	Зона	Поз.	Обозначение	Наименование	Кол.	Примеч.
				Р3. 26-1		
				Сборочные единицы		
А4			1.020-1/83 вып. 3-1	Ригель Р3.26	1	
				Изделие закладное		
А4		2	1.020-1/83 вып. 3-3	МН35	2	
				Р3. 56-1		
				Сборочные единицы		
А4			1.020-1/83 вып. 3-1	Ригель Р3. 56	1	
А4		2	1.020-1/83 вып. 3-3	Изделие закладное		
				МН35	1	

Ведомость расхода стали на дополнительные закладные изделия

Марка элемента	Изделия закладные						Всего
	Арматура класса А III			Прокат марки Вст3 кп2			
	ГОСТ 5781-82			ГОСТ 8509-72			
	ф12		Итого	∠140×10		Итого	
Р3. 26-1	3,0		3,0	17.2		17,2	20,2
Р3. 56-1	1,5		1,5	8,6		8,6	10,1

Обозначение	Марка	Рис.	Масса, кг
ТП416-3-13.86-КЖ.И.029	Р3. 26-1	1	360
-КЖ.И.029-01	Р3. 56.-1	2	760

Нач. ОТП.	Петров	
Н. контр.	Петров	
ГИП	Весник	
Рук. бр.	Рутковская	
Ст. инж.	Камай	

ТП416-3-13.86-КЖ.И.029

Ригели Р3.26-1; Р3. 56-1

Стадия	Масса	Масштаб
Р	см. табл.	
Лист	Листов 1	

Промстройпроект

Копировал Громова

Формат А3

Инв. № подл. | Подпись и дата | Взам. инв. №

Альбом IV

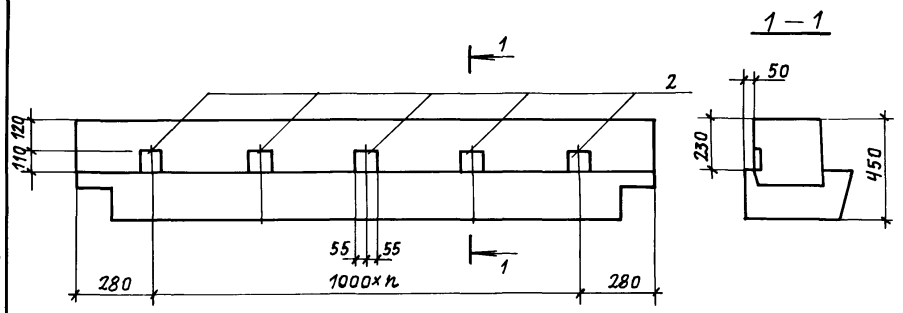

Формат	Зона	Поз.	Обозначение	Наименование	Кол.	Примеч.
				РОП 4.56-40-1		
				Сборочные единицы		
А4			1.020-1/83 вып. 3-1	Ригель РОП 4.56-40	1	
				Изделие закладное		
А4		2	1.020-1/83 вып. 3-3	МН-32	6	
				РОП 4.26-40-1		
				Сборочные единицы		
А4			1.020-1/83 вып. 3-1	Ригель РОП 4.26-40	1	
А4		2	1.020-1/83 вып. 3-3	Изделие закладное		
				МН-32	3	

Обозначение	Марка	n	Масса, кг
ТП 416-3-13.86-КЖ.И. 030	РОП 4.56-40-1	5	2357
– КЖ.И.030-01	РОП 4.26-40-1	2	1054

Ведомость расхода стали на дополнительные закладные изделия

Марка элемента	Изделия закладные						Всего
	Арматура класса А-III ГОСТ 5781-82			Прокат марки ВСт3 КП2 ГОСТ 103-76			
	ф10		Итого	-8×110		Итого	
РОП 4.56.40-1	2,9		2,9	4,6		4,6	7,5
РОП 4.26.40-1	1,4		1,4	2,3		2,3	3,7

Взам. инв. № | Подпись и дата | Инв. № подл.

Нач. отп	Петров		
Н. контр.	Петров		
ГИП	Весник		
Рук. бр.	Рутковская		
Ст. инж.	Камай		

ТП416-3-13.86-КЖ.И.030

Ригели РОП 4.56-40-1, РОП 4.26-40-1

Стадия	Масса	Масштаб
Р	см. табл.	
Лист	Листов 1	

ПРОМСТРОЙПРОЕКТ

Копировал Громова

Формат А3

Альбом IV

1 - 1

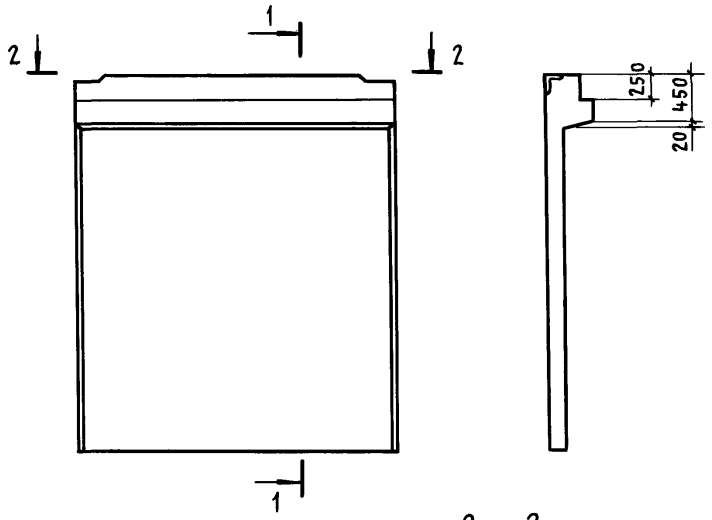

2 - 2

Рис. 1

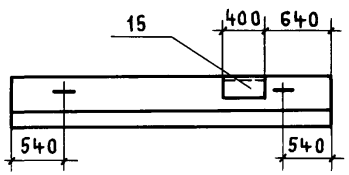

Рис. 2

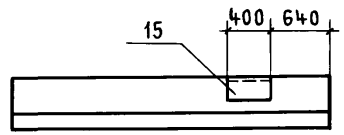

Формат	Зона	Поз.	Обозначение	Наименование	Количество на испол. —	01	02	03		Примечание
				Сборочные единицы						
				Диафрагмы жесткости						
А4			1.020-1/83 вып. 4-1	1Д26.42	1					
А4			1.020-1/83 вып. 4-1	1Д56.33		1				
А4			1.020-1/83 вып. 4-1	1Д26.33			1			
А4			1.020-1/83 вып. 4-1	1Д30.36				1		
				Изделие закладное						
А4		15	1.020-1/83 вып. 3-3	МН35	1	1	1	1		

Ведомость расхода стали на дополнительные закладные изделия

Марка элемента	Изделия закладные: Арматура класса A III ГОСТ 5781-82 ф 12		Итого	Прокат марки ГОСТ 8509-72* L140×10		Итого	Всего
1Д26.42-1	1,50		1,50	8,60		8,60	10,1
1Д56.33-1							
1Д26.33-1							
1Д30.36-1							

Обозначение	Марка	Рис.	Масса, кг
ТП416-3-13.86-КЖ.И.031	1Д26.42-1	2	4190
-КЖ.И.031-01	1Д56.33-1	2	7310
-КЖ.И.031-02	1Д26.33-1	1	3360
-КЖ.И.031-03	1Д30.36-1	2	4240

Нач. отп	Петров	
Н. контр.	Петров	
ГИП	Весник	
Рук. бр. инж.	Рутковская	
Ст. инж.	Камай	

ТП416-3-13.86-КЖ.И.031

Диафрагмы жесткости
1Д26.42-1, 1Д56.33-1
1Д26.33-1, 1Д30.36-1

Стадия	Масса	Масштаб
Р	см. табл.	
Лист	Листов 1	

Промстройпроект

Инв. № подл. | Подпись и дата | Взам. инв. №

Копировал Куц Формат А3

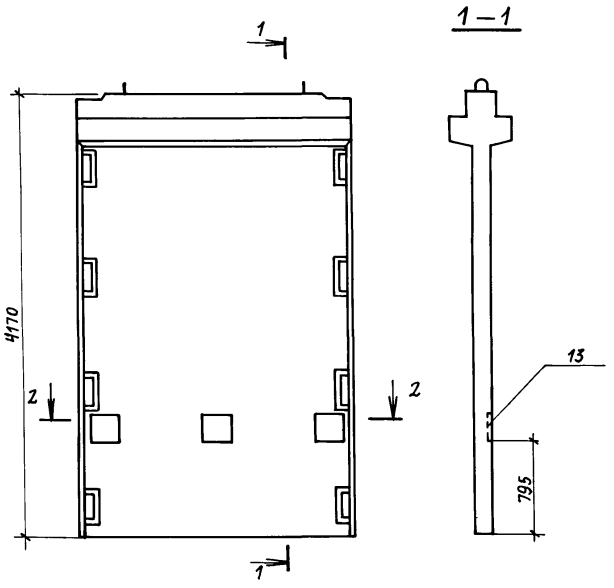

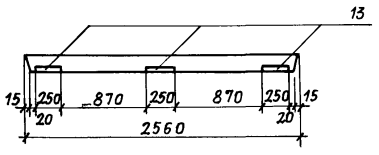

Формат	Зона	Поз.	Обозначение	Наименование	Кол.	Примечан
				2Д 26. 42-1		
				Сборочные единицы		
				Диафрагма жесткости		
А4			1.020-1/83 вып. 4-1	2Д 26. 42	1	
				Изделие закладное		
А4		13	1.400-15 вып. 1	МН 122-6	3	

Ведомость расхода стали на дополнительные закладные изделия

Марка элемента	Изделия закладные							Всего
	Арматура класса А-III			Прокат марки				
	ГОСТ 5781-82			ГОСТ 82-70*		ГОСТ 103-76		
	ф 10		Итого	-8х250		-8х40	Итого	
2Д 26. 42-1	0,8		0,8	11,7		1,2	12,9	13,7

Нач. ОТП	Петров		
Н. контр.	Петров		
ГИП	Весник		
Рук. бр.	Рутковская		
Ст. инж.	Камай		

ТП 416-3-13.86-КЖИ.032

Диафрагма жесткости 2Д 26. 42-1

Стадия	Масса	Масштаб
Р	4595	
Лист	Листов 1	

ПРОМСТРОЙПРОЕКТ

Копировал Громова

Формат А3

Альбом IV

Взам. инв. №

Подпись и дата

Инв. № подл.

Альбом IV

Формат	Зона	Поз.	Обозначение	Наименование	Кол.	Примеч.
				Документация		
А3			ТП 416-3-13.86-КЖ.И.033 СБ	Сборочный чертеж		
А3			ТП 416-3-13.86-КЖ.И. ВМС3	Ведомость расхода стали		
			1.020-1/83 вып. 4-1	Узлы		
А3			ТП 416-3-13.86-КЖ.И.00У	Узлы 27...31		
			1.020-1/83 вып. 4-1	Техническое описание		
				Сборочные единицы		
А4		1	1.020-1/83 вып. 4-2	Изд. закл. сборное СМН-4	1	
А3		2	ТП 416-3-13.86-КЖ.И.125	Изд. закл. сборное СМН-8	1	
А4		3	1.020-1/83 вып. 4-2	Каркас укр. сб. СКР-4	1	
А4		4	1.020-1/83 вып. 4-2	Каркасы плоские КР-3	2	
А4		5	1.020-1/83 вып. 4-2	КР-7	2	
А4		6	1.020-1/83 вып. 4-2	КР-16	2	
А4		7	ТП 416-3-13.86-КЖ.И.088	КР-129	3	
А4		8	1.020-1/83 вып. 4-2	КР-27	4	
А4		9	1.020-1/83 вып. 4-2	КР-29	1	
А4		10	1.020-1/83 вып. 4-2	КР-40	1	
				Сетки арматурные		
А4		11	ТП 416-3-13.86-КЖ.И.106	С 125	1	
А4		12	-КЖ.И.106-01	С 126	1	
А4		13	-КЖ.И.106-02	С 127	1	
А4		14	-КЖ.И.106-03	С 128	1	
А4		15	-КЖ.И.110	С 137	1	
А4		16	-КЖ.И.110-01	С 138	1	
А4		17	-КЖ.И.096	С 108	2	
А4		22	-КЖ.И.123	Изделие закладное	1	

Взам. инв. № | Подпись и дата | Инв. № подл.

Нач. отд.	Петров	
Н. контр.	Петров	
ГИП	Весник	
Рук. бр.	Рутковская	
Ст. инж.	Камай	

ТП 416-3-13.86-КЖ.И.033

Диафрагма жесткости 1ДП 26.33-1

Стадия	Лист	Листов
Р	1	2

ПРОМСТРОЙПРОЕКТ

Формат А4

Формат	Зона	Поз.	Обозначение	Наименование	Кол.	Примеч.
				Детали		
А4		18	1.400-9 вып. 1	Петля униф. УП1-7	2	
А4		19	ТП 416-3-13.86-КЖ.И.033.1	6А-III ГОСТ 5781-82 ℓ=130	22	0,03 кг
А4		20	-КЖ.И.033.2	25А-III ГОСТ 5781-82 ℓ=2720	4	10,5 кг
А4		21	-КЖ.И.033.3	20А-III ГОСТ 5781-82 ℓ=250	1	0,62 кг
				Материалы		
				Бетон тяжелый М300		0,95 м³

Взам. инв. № | Подпись и дата | Инв. № подл.

ТП 416-3-13.86-КЖ.И.033

Лист 2

Ц00609-06 33

Копировал Замалуева

Формат А4

Альбом IV

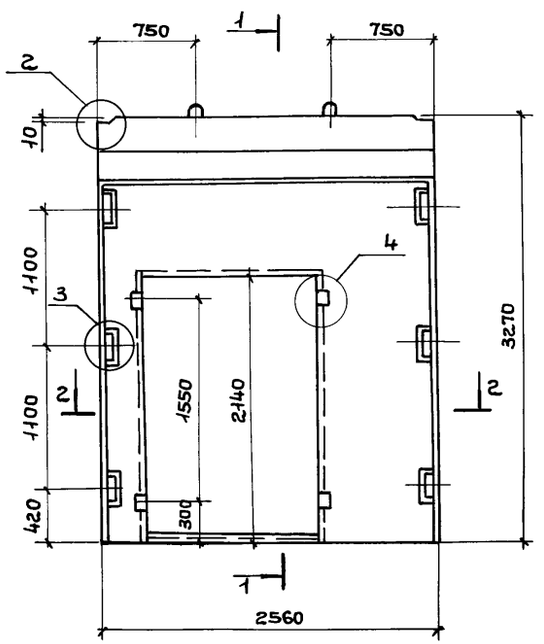

1-1

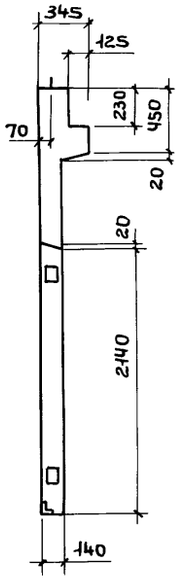

Схема армирования

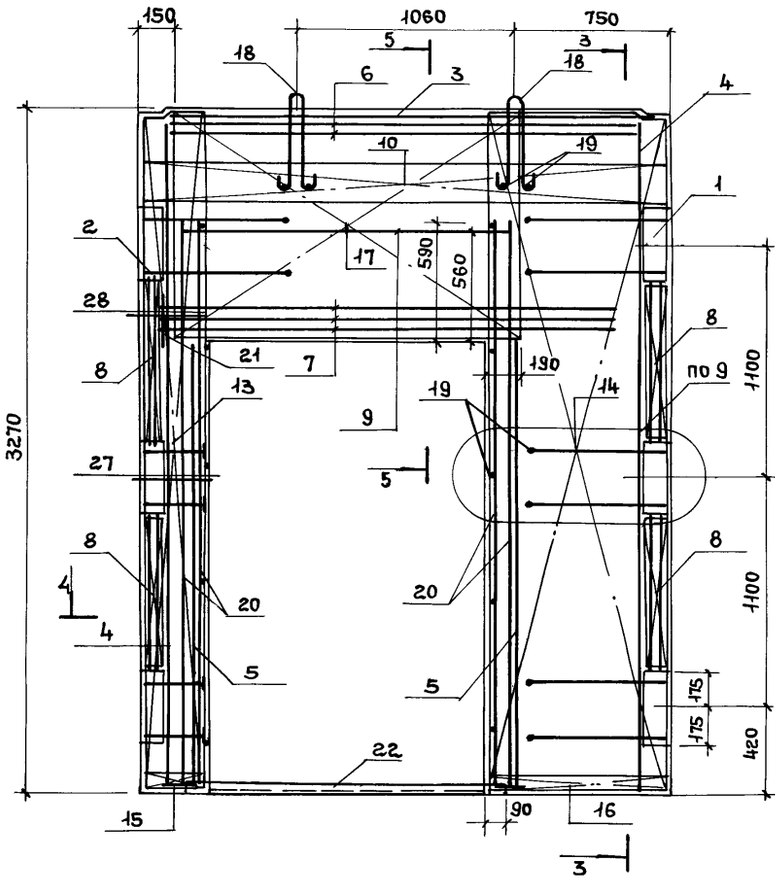

3-3

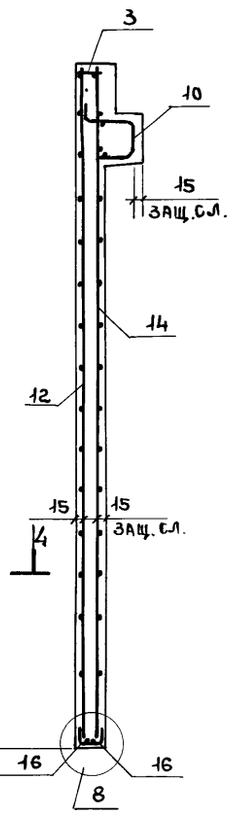

2-2

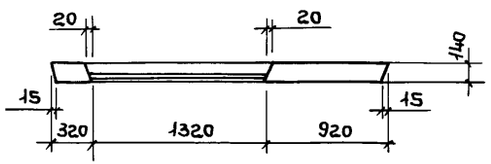

Сетку поз. 17 приварить к каркасу поз. 3 и нижнему каркасу поз. 7 электродуговой сваркой у каждого хомута (см. узлы 14,15)

4-4

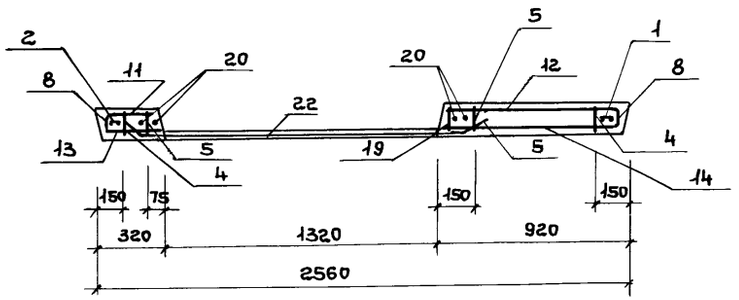

5-5

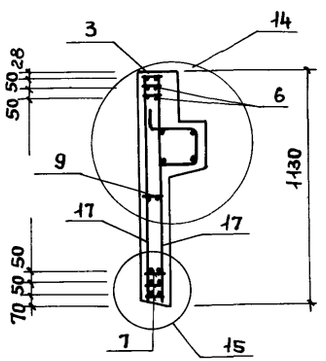

Нач.отд	Петров		
Н.контр.	Петров		
ГИП	Весник		
Рук.бр.	Рутковская		
Ст.инж.	Камай		

ТП416-3-13.86-КЖ.И.033СБ

Диафрагма жесткости 1ДП 26.33-1
Сборочный чертеж

Стадия	Масса	Масштаб
	2380	
Лист	Листов 1	

ПРОМСТРОЙПРОЕКТ

Взам. инв. № | Подпись и дата | Инв. № подл.

Ц00609-06 56

Копировал Ермолина Формат А3

Альбом IV

Формат	Зона	Поз.	Обозначение	Наименование	Кол.	Примеч.
				Документация		
А3			ТП 416-3-13.86-КЖ.И.034СБ	Сборочный чертеж		
А3			ТП 416-3-13.86-КЖ.И.ВМ03	Ведомость расхода стали		
А3			1.020-1/83 вып. 4-1	Узлы		
А3			ТП 416-3-13.86-КЖ.И.ООУ	Узлы 27 ... 31		
А3			1.020-1/83 вып. 4-1	Технические описания		
				Сборочные единицы		
А4		1	1.020-1/83 вып. 4-2	Изд. закл. сборное СМН-4	1	
А3		2	ТП 416-3-13.86-КЖ.И.125	Изд. закл. сборное СМН-8	1	
А4		3	1.020-1/83 вып. 4-2	Каркас укрупн. сб. СКР-4	1	
А4		4	1.020-1/83 вып. 4-2	Каркас плоский КР-3	2	
А4		5	1.020-1/83 вып. 4-2	КР-1	2	
А4		6	1.020-1/83 вып. 4-2	КР-16	2	
А4		7	ТП 416-3-13.86-КЖ.И.088	КР-129	6	
А4		8	1.020-1/83 вып. 4-2	КР-27	4	
А4		9	1.020-1/83 вып. 4-2	КР-40	1	
				Сетки арматурные		
А4		10	1.020-1/83 вып. 4-2	С-17	1	
А4		11	1.020-1/83 вып. 4-2	С-18	1	
А4		12	1.020-1/83 вып. 4-2	С-97	2	

Взам. инв. № | Подпись и дата | Инв. № подл.

Нач. ОТП	Петров	
Н. контр.	Петров	
ГИП	Весник	
Рук. бр.	Рутковская	
Ст. инж.	Камай	

ТП 416-3-13.86-КЖ.И.034

Диафрагма жесткости 1ДП26.33-2

Стадия	Лист	Листов
Р	1	2

ПРОМСТРОЙПРОЕКТ

Формат А4

Формат	Зона	Поз.	Обозначение	Наименование	Кол.	Примеч.
				Детали		
А3		13	1.400-9 вып. 1	Петля униф. УП1-9	2	
Б4		14	ТП 416-3-13.86-КЖ.И.034.1	6А-III ГОСТ 5781-82 ℓ=130	26	0,03кг
Б4		15	ТП 416-3-13.86-КЖ.И.034.2	25А-III ГОСТ 5781-82 ℓ=3170	4	12,20кг
Б4		16	ТП 416-3-13.86-КЖ.И.034.3	20А-III ГОСТ 5781-82 ℓ=250	2	0,62кг
				Материалы		
				Бетон тяжелый М300		1,09м³

Взам. инв. № | Подпись и дата | Инв. № подл.

ТП 416-3-13.86-КЖ.И.034

Лист 2

Ц00609-06 57

Копировал Замалуева

Формат А4

Альбом IV

1-1

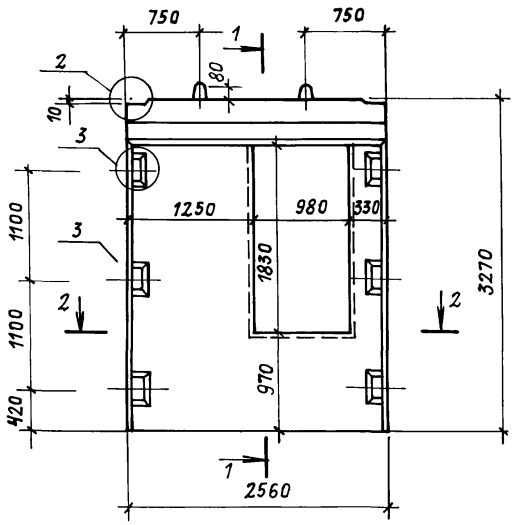

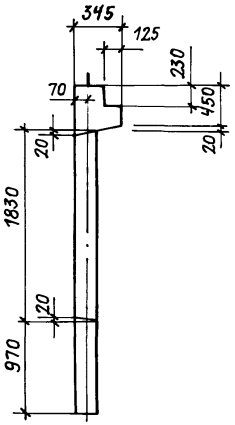

2-2

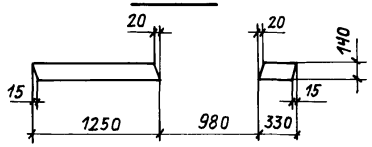

4-4

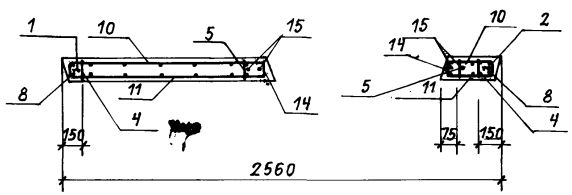

Схема армирования

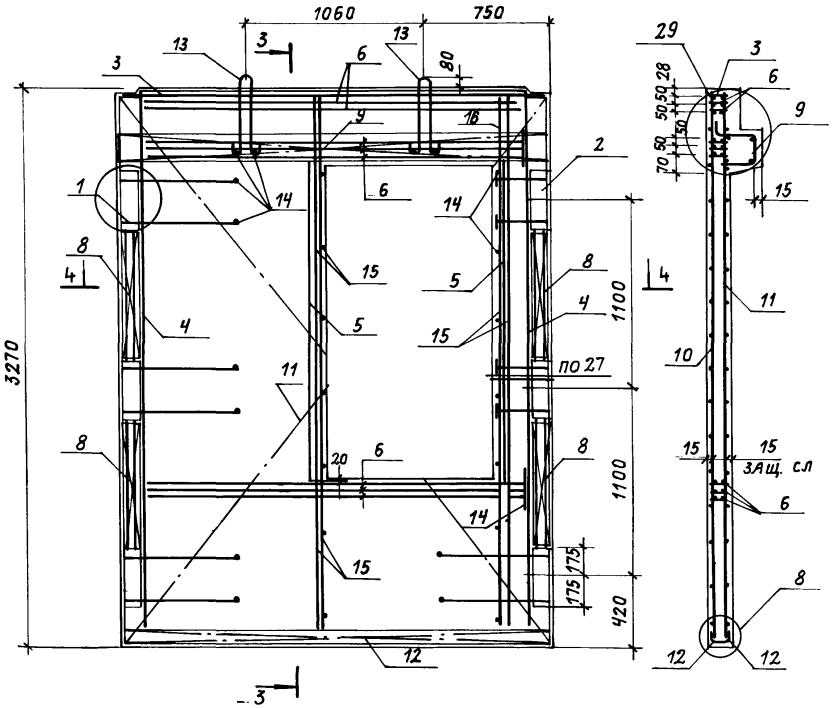

Сетку поз. 10, 11 вырезать по месту

				ТП416-3-13.86-КЖ.И.03406		
				Диафрагма жесткости 1ДП26.33-2 Сборочный чертеж	Стадия: Р	Масса: 2725
					Масштаб:	
Нач. ОТП	Петров				Лист:	Листов 1
Н. контр.	Петров					
ГИП	Весник				ПРОМСТРОЙПРОЕКТ	
Рук. бр.	Рутковская					
Ст. инж.	Камай					

Копировал Громова

Формат А3

58

Инв. № подл. | Подпись и дата | Взам. инв. №

Альбом IV

Формат	Зона	Поз.	Обозначение	Наименование	Кол.	Примечан.
				Документация		
А3			ТП 416-3-13.86-КЖ.И.035СБ	Сборочный чертеж		
А3			ТП 416-3-13.86-КЖ.И ВМ63	Ведомость расхода стали		
А3			1.020-1/83 вып. 4-1	Узлы		
А3			ТП 416-3-13.86-КЖ.И.009	Узлы 27...31		
А3			1.020-1/83 вып. 4-1	Техническое описание		
				Сборочные единицы		
А4		1	1.020-1/83 вып. 4-2	Изд. закл. сборное СМН-5	1	
А3		2	ТП 416-3-13.86-КЖ.И.125	Изд. закл. сборное СМН-9	1	
А4		3	1.020-1/83 вып. 4-2	Каркас укр. сб. СКР-4	1	
А4		4	1.020-1/83 вып. 4-2	Каркасы плоские КР-4	2	
А4		5	1.020-1/83 вып. 4-2	КР-7	2	
А4		6	1.020-1/83 вып. 4-2	КР-16	2	
А4		7	ТП 416-3-13.86-КЖ.И.088	КР-129	3	
А4		8	1.020-1/83 вып. 4-2	КР-25	6	
А4		9	1.020-1/83 вып. 4-2	КР-29	1	
А4		10	1.020-1/83 вып. 4-2	КР-39	2	
				Сетки арматурные		
А4		11	ТП 416-3-13.86-КЖ.И.107	С 129	1	
А4		12	– КЖ.И.107-01	С 130	1	
А4		13	– КЖ.И.107-02	С 131	1	
А4		14	– КЖ.И.107-03	С 132	1	
А4		15	– КЖ.И.110	С 137	2	
А4		16	– КЖ.И.110-01	С 138	2	

Взам. инв. №

Подпись и дата

Инв. № подл.

ТП 416-3-13.86-КЖ.И.035

Нач. отп	Петров	
Н. контр.	Петров	
ГИП	Весник	
Рук. бр.	Рутковская	
Ст. инж.	Камай	

Диафрагма жесткости

2 ДП 26.36-1

Стадия	Лист	Листов
Р	1	2

Промстройпроект

Формат А4

Формат	Зона	Поз.	Обозначение	Наименование	Кол.	Примеч.
А4		17	1.020-1/83 вып. 4-2	Сетка С-109	2	
А4		18	1.020-1/83 вып. 4-2	Петля строп. СПВ-2	2	
А4		19	ТП416-3-13.86-КЖ.И.122	Петля строп СПГ-5	2	
А4		23	ТП 416-3-13.86-КЖ.И.123	Изделие закладное МН20	1	
				Детали		
Б4		20	ТП 416-3-13.86-КЖ.И.035.1	6А-III ГОСТ 5781-82 ℓ=130	20	0,03кг
Б4		21	ТП 416-3-13.86-КЖ.И.035.2	20А-III ГОСТ 5781-82 ℓ=250	5	0,62кг
Б4		22	ТП 416-3-13.86-КЖ.И.035.3	25А-III ГОСТ 5781-82 ℓ=2720	4	10,5кг
				Материалы		
				Бетон тяжелый М 250	1,26	м³

Взам. инв. №

Подпись и дата

Инв. № подл.

ТП 416-3-13.86-КЖ.И.035

Лист 2

Копировал Замалуева

Формат А4

Альбом IV

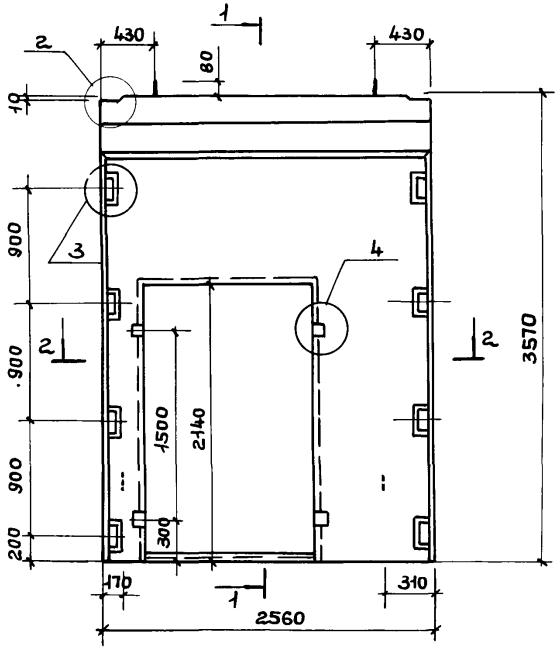

1 - 1

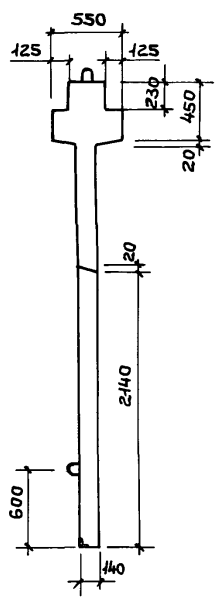

Схема армирования

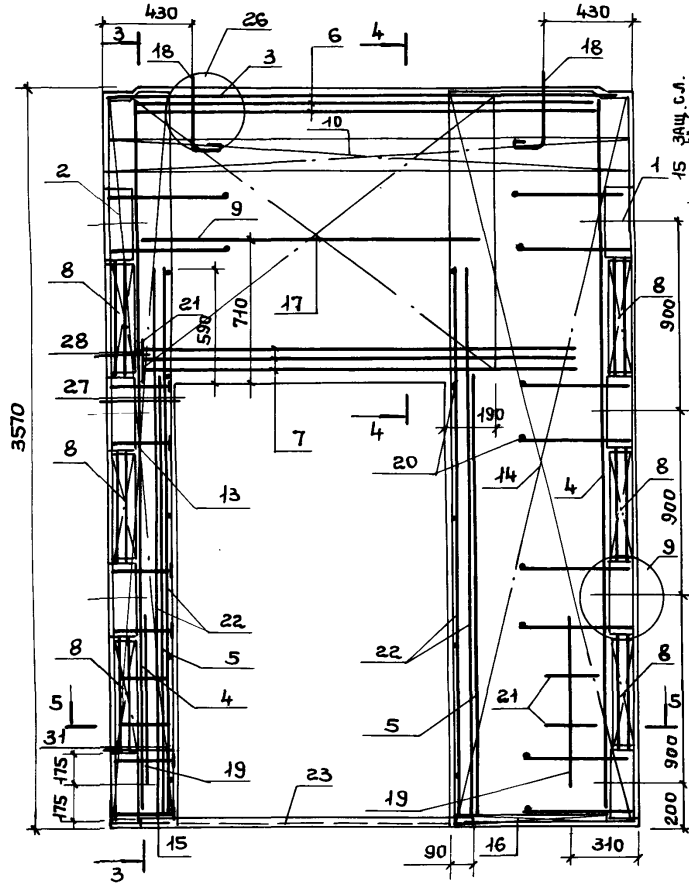

3 - 3

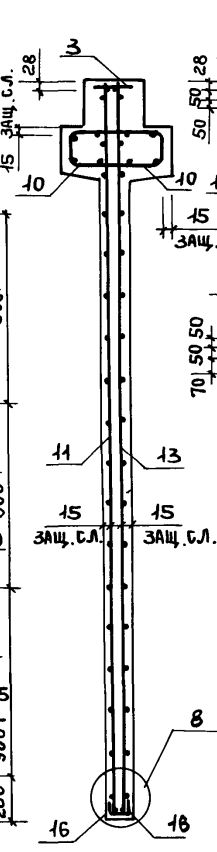

4 - 4

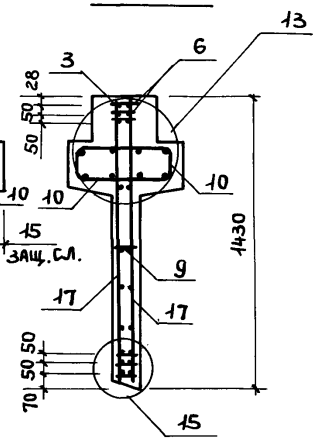

2 - 2

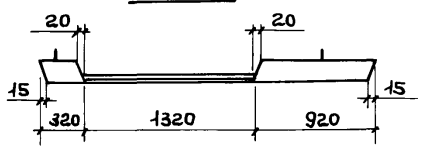

5 - 5

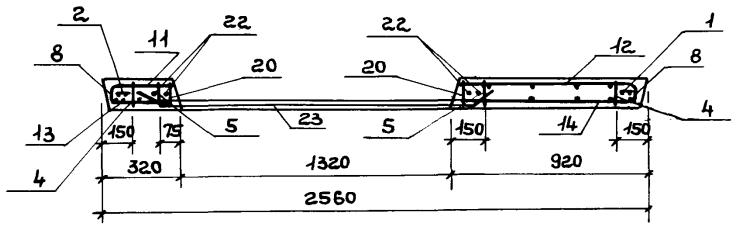

Сетку поз. 17 приварить к каркасу поз. 3 и нижнему каркасу поз. 7 электродуговой сваркой (см. узел 13,15).

Нач.отп	Петров		ТП416-3-13.86-КЖ.И.035СБ
Н.контр.	Петров		Диафрагма жесткости 2ДП26.36-1 Сборочный чертеж
ГИП	Весник		
Рук.бр.	Рутковская		
Ст.инж.	Камай		

Стадия	Масса	Масштаб
Р	3150	
Лист	Листов 1	

ПРОМСТРОЙПРОЕКТ

Взам. инв.№ | Подпись и дата | Инв.№ подл.

Копировал Ермолина

Формат А3

Альбом IV

Формат	Зона	Поз.	Обозначение	Наименование	Кол.	Примеч.
				Документация		
А3			ТП 416-3.13.86-КЖ.И.036СБ	Сборочный чертеж		
А3			ТП 416-3.13.86-КЖ.И. ВМС3	Ведомость расхода стали		
А3			1.020-1/83 вып. 4-1	Узлы		
А3			ТП 416-3-13.86-КЖ.И.00У	Узлы 27... 31		
А3			1.020-1/83 вып.4-1	Техническое описание		
				Сборочные единицы		
А4		1	1.020-1/83 вып. 4-2	Изд. закл. сборное СМН-6	1	
А3		2	ТП 416-3-13.86-КЖ.И.125	Изд. закл. сборное СМН-10	1	
А4		3	1.020-1/83 вып.4-2	Каркас укрупн. сб. СКР-4	1	
А4		4	1.020-1/83 вып.4-2	Каркасы плоские КР-5	2	
А4		5	1.020-1/83 вып.4-2	КР-7	2	
А4		6	1.020-1/83 вып. 4-2	КР-16	2	
А4		7	ТП 416-3-13.86-КЖИ.088	КР-129	3	
А4		8	1.020-1/83 вып.4-2	КР-24	6	
А4		9	1.020-1/83 вып.4-2	КР-29	1	
А4		10	1.020-1/83 вып.4-2	КР-40	1	
				Сетки арматурные		
А4		11	ТП 416-3-13.86-КЖ.И.108	С 133	1	
А4		12	ТП 416-3-13.86-КЖ.И.108	С 134	1	
А4		13	ТП 416-3-13.86-КЖ.И.108	С 135	1	
А4		14	ТП 416-3-13.86-КЖ.И.108	С 136	1	
А4		15	ТП 416-3-13.86-КЖ.И.110	С 137	2	
А4		16	ТП 416-3-13.86-КЖ.И.110	С 138	2	
		17	1.020-1/83 вып. 4-2	С 110	2	

Взам. инв. № | Подпись и дата | Инв. № подл.

Нач. ОТП	Петров	
Н. контр	Петров	
ГИП	Весник	
Рук. бр.	Рутковская	
Ст. инж.	Кятай	

ТП 416-3-13.86-КЖ.И.036

Диафрагма жесткости 1ДП 26.42-1

Стадия	Лист	Листов
Р	1	2

ПРОМСТРОЙПРОЕКТ

Формат А4

Формат	Зона	Поз.	Обозначение	Наименование	Кол.	Примеч.
А4		18	1.020-1/83 вып. 4-2	Петля строп. СПВ-8	2	
А4		19	ТП 416-3-13.86-КЖ.И.122	Петля строп. СПГ-5	2	
А4		23	ТП 416-3-13.86-КЖ.И.123	Изделие закладное МН-20	1	
				Детали		
Б4		20	ТП 416-3-13.86-КЖ.И.036.1	6А-III ГОСТ 5781-82 ℓ=130	24	0,03 кг
Б4		21	ТП 416-3-13.86-КЖ.И.036.2	20А-III ГОСТ 5781-82 ℓ=250	5	0,62 кг
Б4		22	ТП 416-3-13.86-КЖ.И.036.3	25А-III ГОСТ 5781-82 ℓ=2720	4	10,5 кг
				Материалы		
				Бетон тяжелый М250	1,67	м³

Взам. инв. № | Подпись и дата | Инв. № подл.

ТП 416-3-13.86-КЖ.И.036 | Лист 2

Копировал Затмалуева

Формат А4

Альбом IV

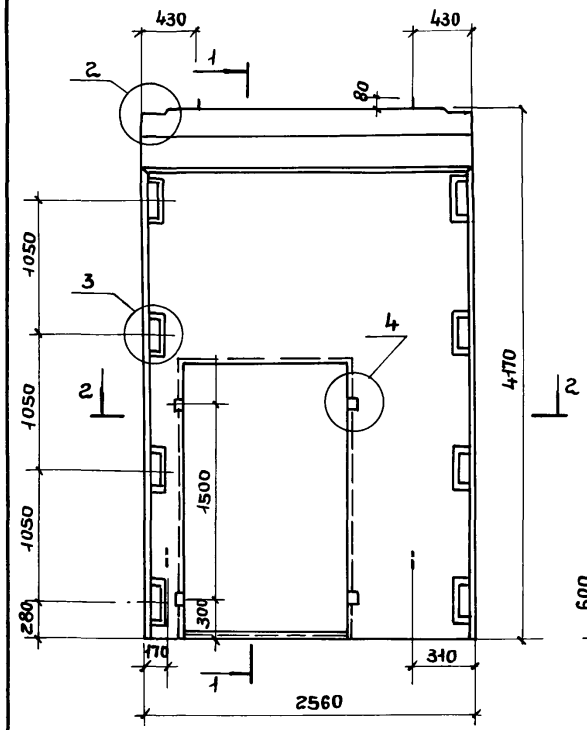

1 - 1

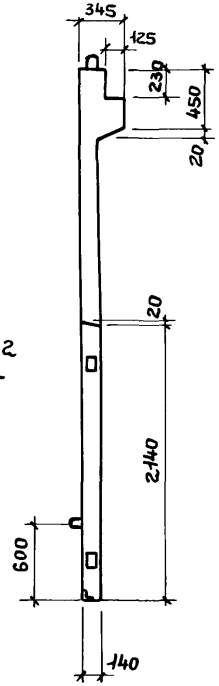

2 - 2

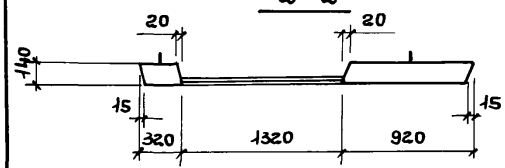

5 - 5

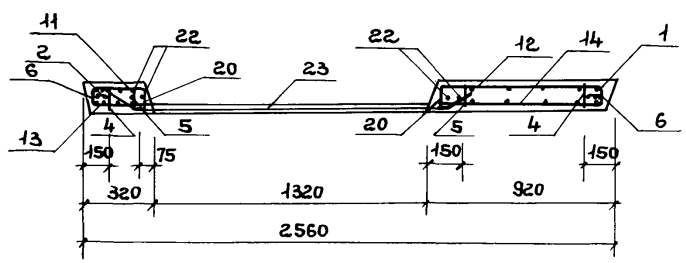

Схема армирования

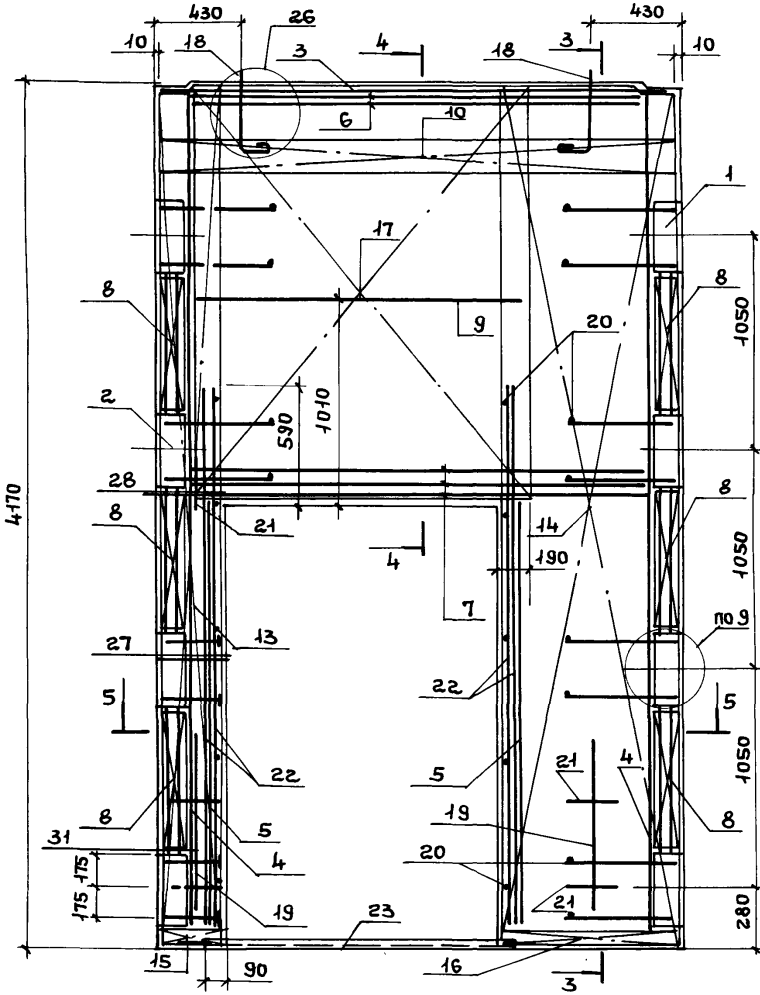

3 - 3

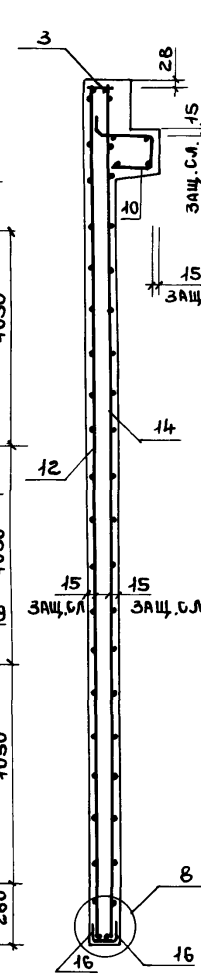

4 - 4

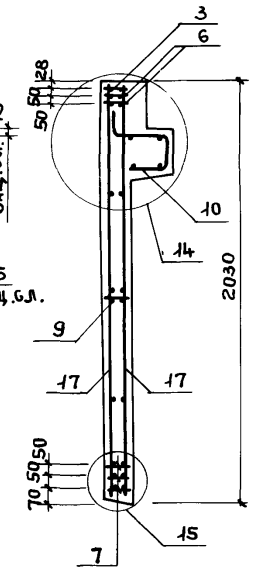

Сетку поз. 14 приварить к каркасу поз. 3 и нижнему каркасу поз. 7 электродуговой сваркой у каждого хомута.

			ТП416-3-13.86-КЖ.И.0360Б
			Диафрагма жесткости 1ДП26.42-1 Сборочный чертеж
Нач. отд	Петров		Стадия: Р; Масса: 3170; Масштаб:
Н.контр.	Петров		Лист; Листов 1
ГИП	Весник		ПРОМСТРОЙПРОЕКТ
Рук. бр.	Рутковская		
Ст. инж	Камай		

Взам. инв. № | Подпись и дата | Инв. № подл.

62

Копировал Ермолина

Формат А3

Альбом IV

Формат	Зона	Поз.	Обозначение	Наименование	Кол.	Примеч.
				Документация		
А3			ТП 416-3-13.86-КЖ.И.037СБ	Сборочный чертеж		
А3			ТП 416-3-13.86-КЖ.И.ВМС3	Ведомость расхода стали		
А3			1.020-1/83 вып 4-1	Узлы		
А3			ТП 416-3-13.86-КЖ.И.00У	Узлы 27... 31		
А3			1020-1/83 вып.4-1	Техническое описание		
				Сборочные единицы		
А4		1	1.020-1/83 вып. 4-2	Изд. закл. сборное СМН-6	2	
А4		2	1.020-1/83 вып. 4-2	Каркас укрупн. сб. СКР-6	1	
А4		3	1.020-1/83 вып. 4-2	Каркасы плоские КР-5	2	
А4		4	1.020-1/83 вып. 4-2	КР-7	2	
А4		5	1.020-1/83 вып. 4-2	КР-17	8	
А4		6	1.020-1/83 вып. 4-2	КР-24	6	
А4		7	1.020-1/83 вып. 4-2	КР-30	1	
А4		8	1.020-1/83 вып. 4-2	КР-44	1	
				Сетки арматурные		
А4		9	1.020-1/83 вып. 4-2	С 79	1	
А4		10	1.020-1/83 вып. 4-2	С 80	1	
А4		11	1.020-1/83 вып. 4-2	С 81	1	
А4		12	1.020-1/83 вып. 4-2	С 82	1	
А4		13	1.020-1/83 вып. 4-2	С 106	2	
А4		14	1.020-1/83 вып. 4-2	С 111	4	

Взам. инв. № | Подпись и дата | Инв. № подл.

Нач. отп	Петров	
Н. контр.	Петров	
ГИП	Весник	
Рук. бр.	Рутковская	
Ст. инж.	Камай	

ТП 416-3-13.86-КЖ.И.037

Диафрагма жесткости 1ДП32.42-1

Стадия	Лист	Листов
Р	1	2

ПРОМСТРОЙПРОЕКТ

Формат А4

Формат	Зона	Поз.	Обозначение	Наименование	Кол.	Примеч.
А4		15	1.020-1/83 вып. 4-2	Петля строп. СПВ-10	2	
А4		16	1.020-1/83 вып. 4-2	Петля строп. СПГ-3	2	
				Детали		
Б4		17	ТП 416-3-13.86-КЖ.И.037.1	6А-III ГОСТ 5781-82 ℓ=130	36	0,03 кг
Б4		18	ТП 416-3-13.86-КЖ.И.037.2	20А-III ГОСТ 5781-82 ℓ=250	4	0,62 кг
Б4		19	ТП 416-3-13.86-КЖ.И.037.3	20А-III ГОСТ 5781-82 ℓ=4070	4	15,67 кг
				Материалы		
				Бетон тяжелый М250		1,59 м³

Взам. инв. № | Подпись и дата | Инв. № подл.

ТП 416-3-13.86-КЖ.И.037

Лист 2

63

Копировал Замалуева

Формат А4

Альбом IV

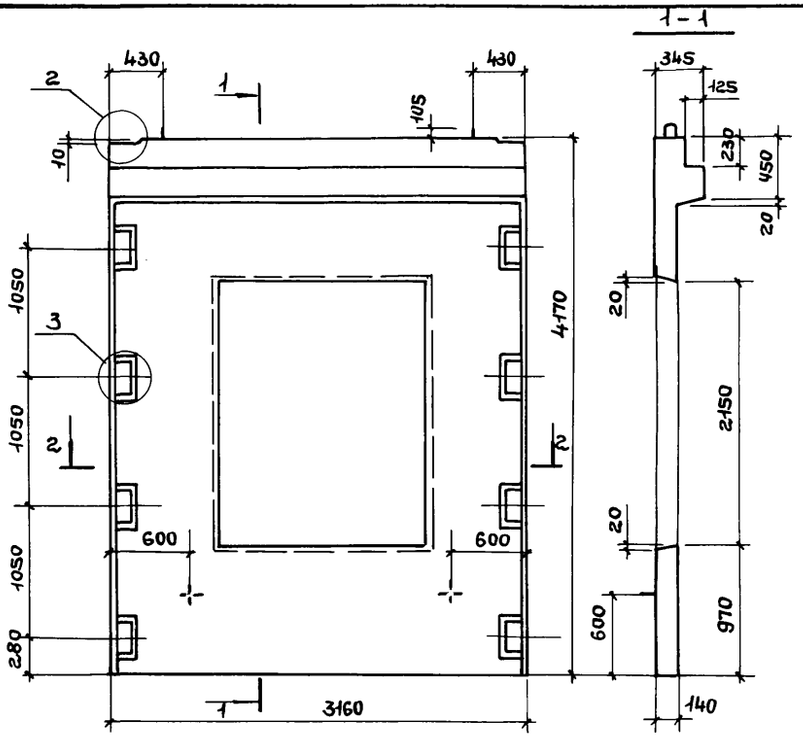

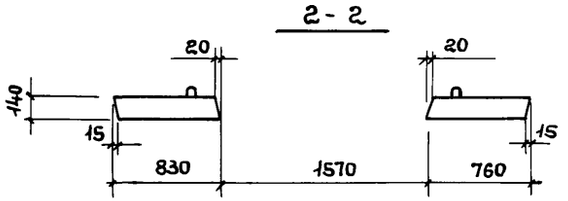

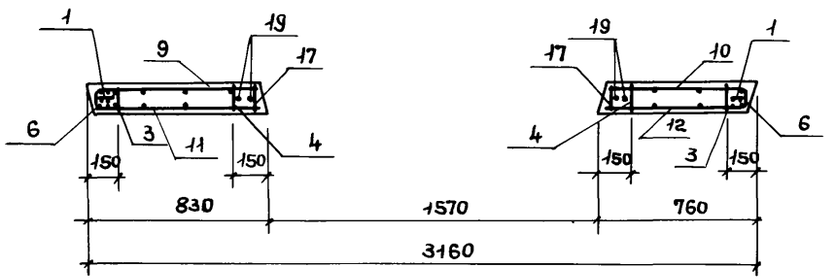

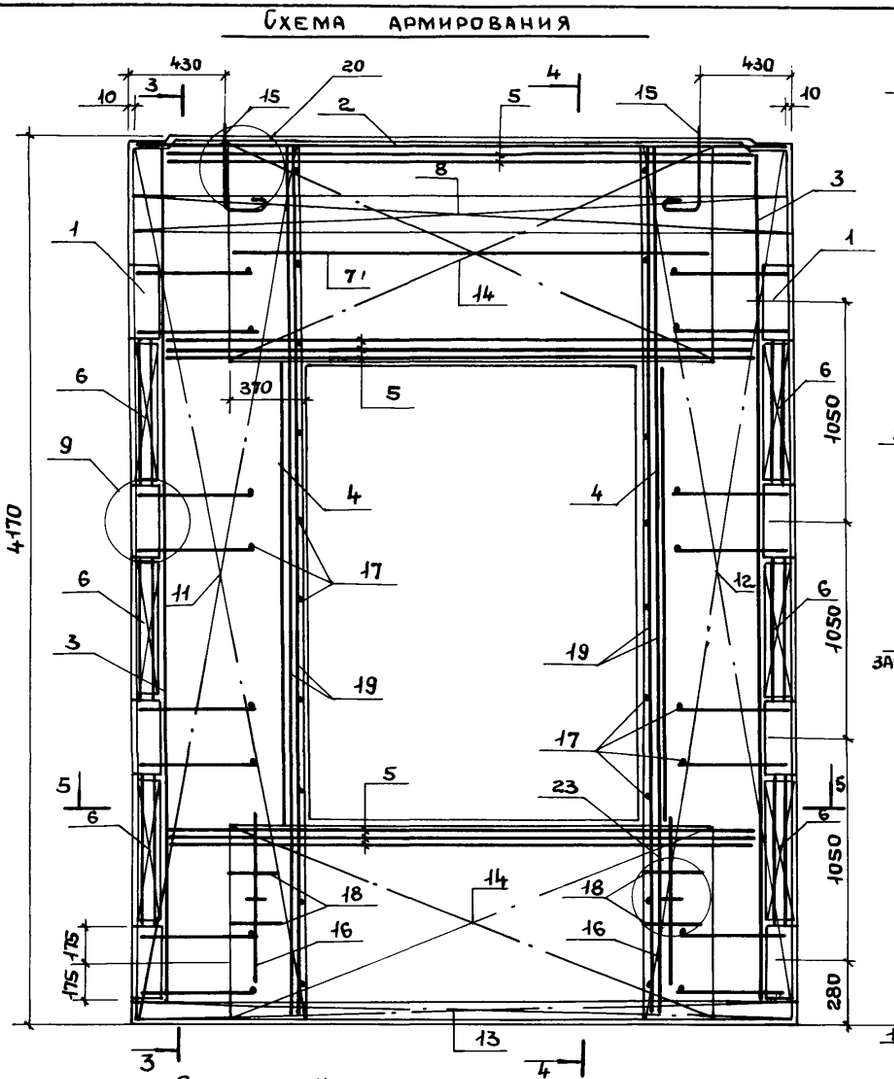

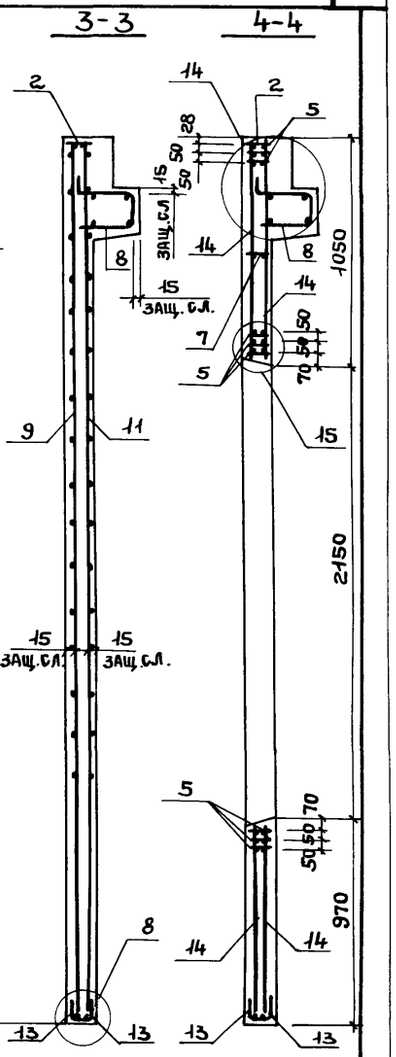

Сетку поз.14 приварить к каркасу поз.2 и нижнему каркасу поз.5 электродуговой сваркой у каждого хомута (см. узлы 14,15).
Сетки поз. 10,11,14 обрезать по месту.

			ТП 416-3-13.86-КЖ.И.037СБ
Нач.отд	Петров		Диафрагма жесткости 1ДП32.42-1 Сборочный чертеж
Н.контр.	Петров		
ГИП	Весник		
Рук.бр.	Рутковская		
Ст.инж	Камай		

Стадия	Масса	Масштаб
Р	3975	
Лист	Листов 1	

ПРОМСТРОЙПРОЕКТ

Инв. № подл. | Подпись и дата | Взам. инв. №

64

Копировал Ермолина Формат А3

Альбом IV

Формат	Зона	Поз.	Обозначение	Наименование	Кол.	Примеч.
				Документация		
А3			ТП 416-3-13.86-КЖ.И.038СБ	Сборочный чертеж		
А3			ТП 416-3-13.86-КЖ.И. ВМ03	Ведомость расхода стали		
			1.020-1/83 вып. 4-1	Узлы		
А3			ТП 416-3-13.86-КЖ.И.ООУ	Узлы 27... 31		
			1.020-1/83 вып. 4-1	Техническое описание		
				Сборочные единицы		
А4		1	1.020-1/83 вып. 4-2	Изделие закл. сборное СМН-7	2	
А4		2	1.020-1/83 вып. 4-2	Каркас укрупн. сб. СКР-4	1	
А4		3	1.020-1/83 вып. 4-2	Каркасы плоские КР-6	2	
А4		4	1.020-1/83 вып. 4-2	КР-7	2	
А4		5	1.020-1/83 вып. 4-2	КР-16	5	
А4		6	1.020-1/83 вып. 4-2	КР-28	8	
А4		7	1.020-1/83 вып. 4-2	КР-29	1	
А4		8	1.020-1/83 вып. 4-2	КР-40	1	
				Сетки арматурные		
А4		9	1.020-1/83 вып. 4-2	С-83	1	
А4		10	1.020-1/83 вып. 4-2	С-84	1	
А4		11	1.020-1/83 вып. 4-2	С-85	1	
А4		12	1.020-1/83 вып. 4-2	С-86	1	
А4		13	1.020-1/83 вып 4-2	С-100	4	
А4		14	ТП 416-3-13.86-КЖ.И. 111	С-139	2	

Взам. инв. № | Подпись и дата | Инв. № подл.

Нач. ОТП	Петров	
Н. контр.	Петров	
ГИП	Весник	
Рук. бр.	Рутковская	
Ст. инж.	Камай	

ТП 416-3-13.86-КЖ.И.038

Диафрагма жесткости 1ДП 26.48-1

Стадия	Лист	Листов
Р	1	2

ПРОМСТРОЙПРОЕКТ

Формат А4

Формат	Зона	Поз.	Обозначение	Наименование	Кол.	Примеч.
А4		15	1.020-1/83 вып. 4-2	Петля строповочная СПВ-9	2	
А4		16	1.020-1/83 вып. 4-2	Петля строповочная СПГ-2	2	
А4		17	1.020-1/83 вып. 1	Изделие закладное МН122-6	3	4,6 кг
				Детали		
Бч		18	ТП 416-3-13.86-КЖ.И.038.1	6А-III ГОСТ 5781-82 ℓ=130	30	0,03 кг
Бч		19	ТП 416-3-13.86-КЖ.И.038.2	20А-III ГОСТ 5781-82 ℓ=250	4	0,62 кг
Бч		20	ТП 416-3-13.86-КЖ.И.038.3	25А-III ГОСТ 5781-82 ℓ=2720	4	10,5 кг
				Материалы		
				Бетон тяжелый М 250		1,56 м³

Взам. инв. № | Подпись и дата | Инв. № подл.

ТП 416-3-13.86-КЖ.И.038

Лист 2

Копировал Затапуева

Формат А4

Альбом IV

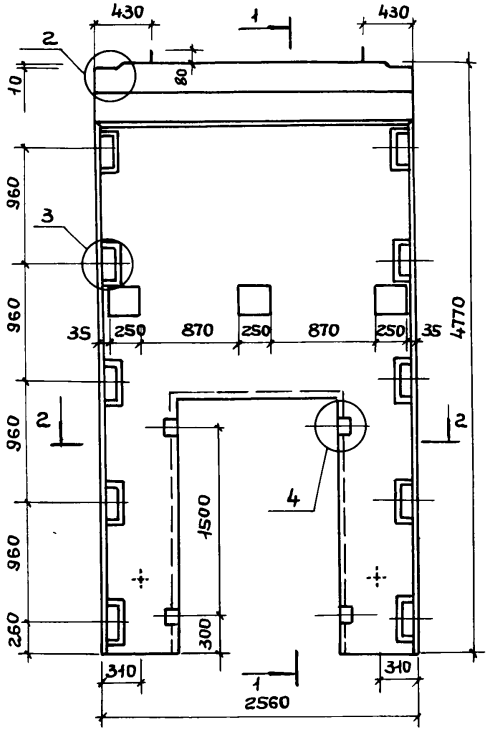

1-1

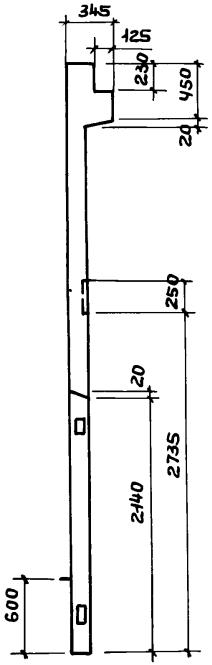

Схема армирования

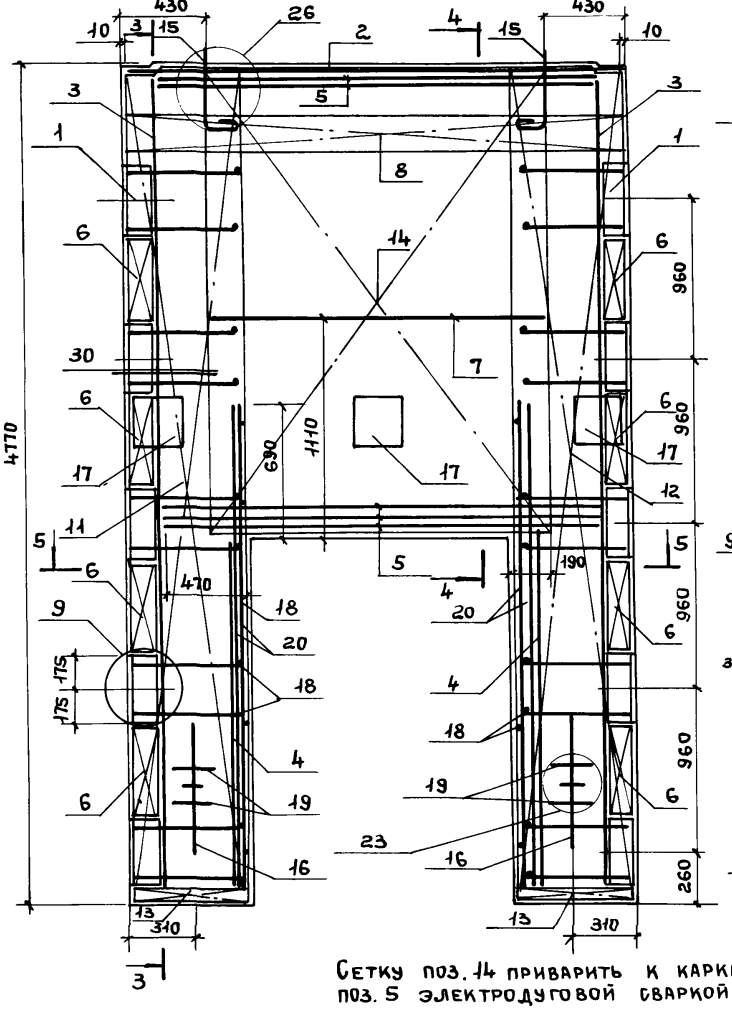

3-3

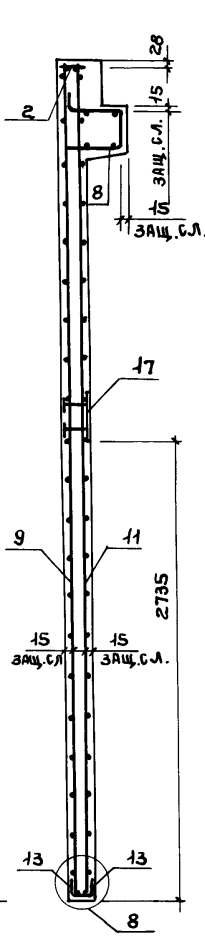

4-4

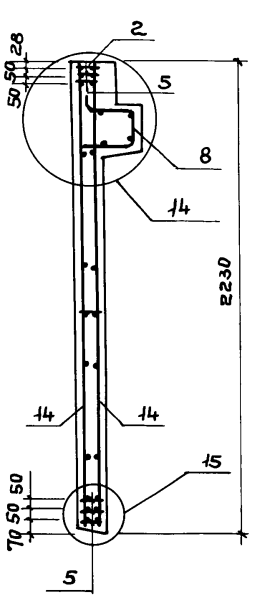

2-2

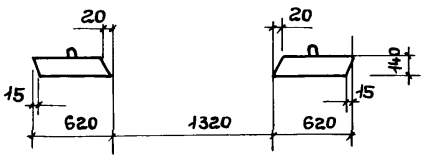

5-5

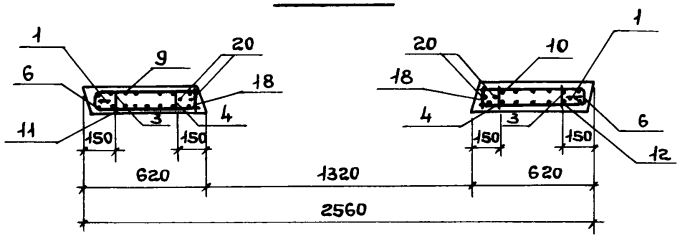

Сетку поз. 14 приварить к каркасу поз. 2 и нижнему каркасу поз. 5 электродуговой сваркой у каждого хомута

Нач. отд	Петров		
Н. контр.	Петров		
ГИП	Весник		
Рук. бр.	Рутковская		
Ст. инж.	Камай		

ТП 416-3-13.86-КЖ.И.0386б

Диафрагма жесткости 1ДП26.48-1

Сборочный чертеж

Стадия	Масса	Масштаб
Р	3898	
Лист	Листов 1	

ДРОМСТРОЙПРОЕКТ

Инв. № подл. | Подпись и дата | Взам. инв. №

66

Копировал Ермолина

Формат А3

Альбом IV

27

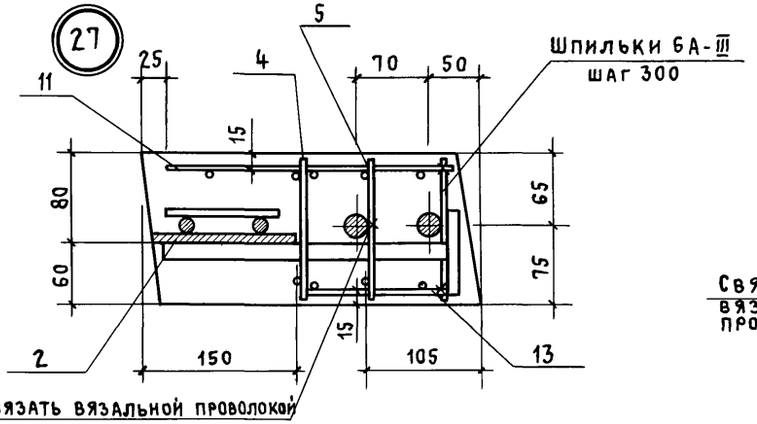

29

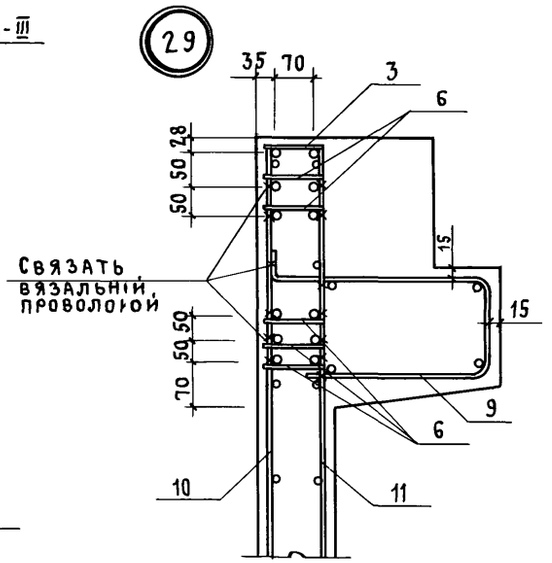

30

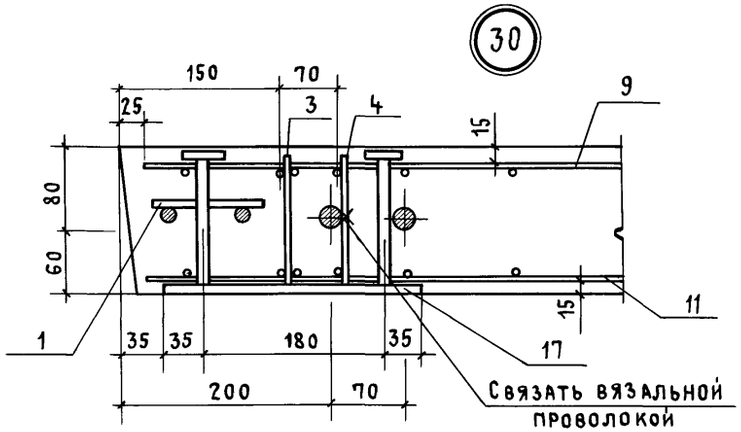

28

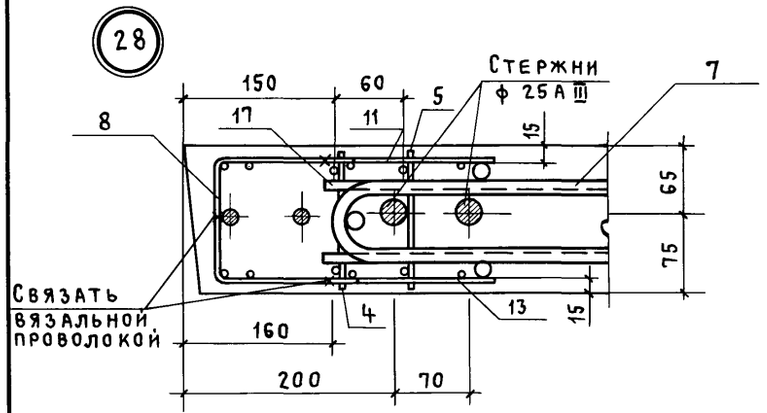

31

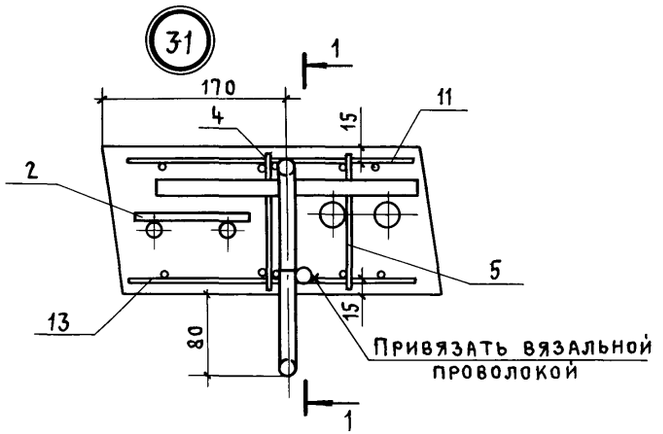

1 - 1

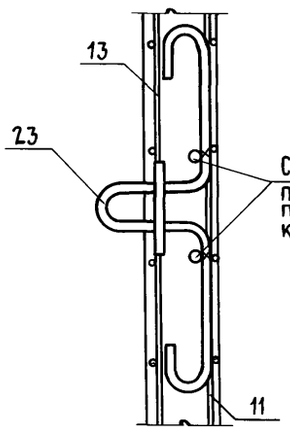

Нач. ОТП	Петров		
Н. контр.	Петров		
ГИП	Весник		
Рук. бр. инж.	Рутковская		
Ст. инж.	Камай		

ТП 416-3-13.86-КЖ.И.00У

Узлы 27 ... 31

Стадия	Лист	Листов
Р		1

ПРОМСТРОЙПРОЕКТ

Инв. № подл. | Подпись и дата | Взам. инв. №

Цоб 609-06 67

Копировал Куц

Формат А3

Альбом IV

Марка элемента	Изделия арматурные															Изделия закладные											Всего
	Арматура класса															Арматура класса					Прокат марки						
	ГОСТ 5781-82													ГОСТ 6727-80		ГОСТ 5781-82					В Ст 3 кп 2						
	А-III								А I					Вр I		А-III					ГОСТ 103-76					ГОСТ 8509-72*		
	6	8	10	12	16	20	25	Итого	14	16	18	20	Итого	5	Итого	6	10	12	16	Итого	-6×250	-8×40	-10×110	-10×140	-10×80	Итого	L40×40×5	Итого	
1ДП32.42-1	19,23	43,68	81,92		103,12	4,56	62,68	315,19			5,70	9,76	15,46	17,08	17,08			1,08	14,24	15,32			2,24	30,72		32,96			396,01
1ДП26.42-1	17,85		91,62		66,92	3,10	42,0	221,49		8,3			8,3	8,76	8,76	1,8		1,08	5,2	8,08			2,24	15,36	2,0	19,6	4,46	4,46	270,69
1ДП26.48-1	18,77		36,10	101,28	69,08	2,48	42,0	269,71		5,26	6,78		12,04	10,36	10,36		0,84	1,08	17,8	19,72	11,7	1,20	2,24	38,4		53,54			365,37
1ДП26.33-1	33,77		16,74		60,92	0,62	42,0	154,05	2,78	3,88			6,66	8,9	8,9	1,8		1,08	8,76	11,64			2,24	23,04	2,0	27,28	4,46	4,46	212,99
1ДП26.33-2	21,82				60,92	1,24	48,80	132,78						5,5	5,5			1,08	8,76	9,84			2,24	23,04	2,0	27,28			175,40
2ДП26.36-1	23,27	44,53			44,67	3,10	42,0	157,57		5,32			5,32	10,36	10,36	1,8		1,08	11,36	12,44			2,24	30,72	3,0	35,96	4,46	4,46	226,11

Инв. № подл. | Подпись и дата | Взам. инв. №

Нач. отп	Петров		ТП416-3.13.86-КЖ.И.ВМ03
Н. контр.	Петров		Ведомость расхода стали на диафрагмы жесткости
ГИП	Весник		Стадия: Р; Лист; Листов
Рук. бр инж.	Рутковская		ПРОМСТРОЙПРОЕКТ
Ст. инж.	Камай		

Копировал Куц Формат А3

Альбом IV

Формат	Зона	Поз.	Обозначение	Наименование	Количество на исполнение									Примечание
					–	01	02	03	04	05	06	07	08	
				Документация										
А3			1.030.1-1.0-1 15	Узлы										
А3			ТП 416-3-13.86-КЖ.И.ВМС4	Ведомость расхода стали										
				на закладные изделия										
				Сборочные единицы										
				Панели										
А3			1.030.1-1.1-1 01-02	ПС 30.6.3,5-6л	1									
А3			1.030.1-1.1-1 01-07	ПС 30.9.3,5-6.л		1	1							
А3			1.030.1-1.1-1 03-02	ПС30.15.3,5-6.л				1	1	1	1			
А3			1.030.1-1.1-1 03-07	ПС30.18.3,5-6.л								1		
А3			1.030.1-1.1-1 03-11	ПС30.21.3,5-6.л									1	
				Закладные изделия										
А4		1	1.030.1-1.1-3 30	м1	2	2	2	2	2	2	2	2	2	
А4		2	1.030.1-1.1-3 31	м5					2		2			
А4		3	1.030.1-1.1-3 33-01	м7	2		2			2	2			

Обозначение	Марка	Рис.	Н, мм	Масса, кг
ТП 416-3-13.86 КЖ.И.039	ПС 30.6.3,5-6.л-16	3	585	790
КЖ.И.039-01	ПС 30.9.3,5-6.л-1	1	885	1200
КЖ.И.039-02	ПС 30.9.3,5-6л-16	3	885	1200
КЖ.И.039-03	ПС 30.15.3,5-6.л-1	1	1485	1980
КЖ.И.039-04	ПС30.15.3,5-6л-2	2	1485	1980
КЖ.И.039-05	ПС 30.15.3,5-6л-16	3	1485	1980
КЖ.И.039-06	ПС 30.15.3,5-6л-17	4	1485	1980
КЖ.И.039-07	ПС 30.18.3,5-6.л-1	1	1785	2370
КЖ.И.039-08	ПС30.21.3,5-6.л-1	1	2085	2760

Рис. 1

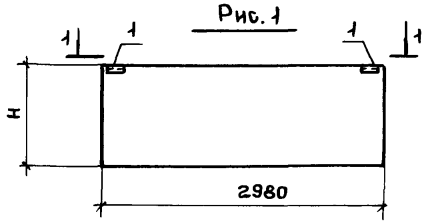

Рис. 2

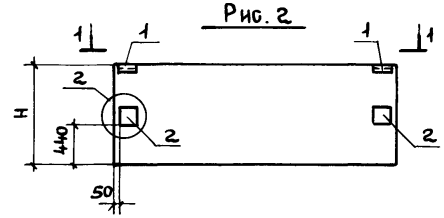

Рис. 3

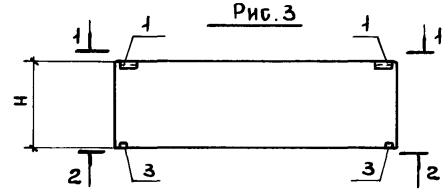

Рис. 4

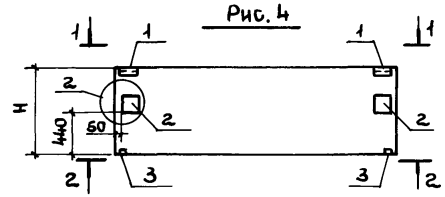

1-1

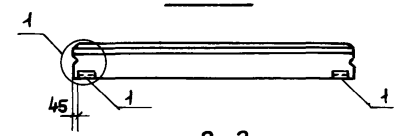

2-2

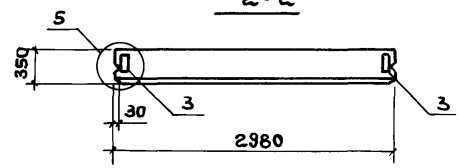

Нач. отд.	Петров	
Н. контр.	Петров	
ГИП	Весник	
Рук. бр. ИИЖ	Рутковская	
Ст. инж.	Симонова	

ТП 416-3-13.86-КЖ.И.039

Панели рядовые марок ПС 30...

Стадия	Масса	Масштаб
Р	см. табл.	
Лист	Листов 1	

ПРОМСТРОЙПРОЕКТ

Взам. инв. № | Подпись и дата | Инв. № подл.

69

Коп. Ермолина

Формат А3

Альбом IV

Формат	Зона	Поз.	Обозначение	Наименование	Количество на исполнение													Примечание
					—	01	02	03	04	05	06	07	08	09	10	11		
				Документация														
А3			ТП416-3-13.86-КЖ.И.040СБ	Сборочный чертеж														
А3			1.030.1-1.0-1 15	Узлы														
А3			ТП416-3-13.86-КЖ.И.ВМ64	Ведомость расхода стали														
				на закладные изделия														
				Сборочные единицы														
				Панели														
А3			1.030.1-1.1-1 04-02	ПС 60.6.3,5-6.Л	1	1	1											
А3			1.030.1-1.1-1 04-12	ПС 60.9.3,5-6.Л				1	1									
А3			1.030.1-1.1-1 06-09	ПС 60.15.3,5-6.Л						1	1	1	1	1				
А3			1.030.1-1.1-1 07-10	ПС 60.18.3,5-6.Л											1			
А3			1.030.1-1.1-1 07-18	ПС 60.21.3,5-6.Л												1		
				Закладные изделия														
А4		1	1.030.1-1.1-3 30	М1	2	2	2	2	2	2	2	2	2	2	2	2		
А4		2	1.030.1-1.1-3 31	М5							2			2				
А4		3	1.030.1-1.1-3 33-01	М7		2	2		2			2	2	2				
А4		4	1.030.1-1.1-3 36	М9			8						16	8				
Б4		7		Брус деревянный														
				120×80×160			8						16	8				

Инв. № подл. | Подпись и дата | Взам. инв. №

Нач. ОТП	Петров		
Н. контр.	Петров		
ГИП	Весник		
Рук. бр. инж.	Рутковская		
Ст. инж.	Симонова		

ТП416-3-13.86-КЖ.И.040

Панели рядовые марок ПС60...

Стадия	Лист	Листов
Р		1

ПРОМСТРОЙПРОЕКТ

Копировал Куц

Формат А3

Альбом IV

Рис. 1

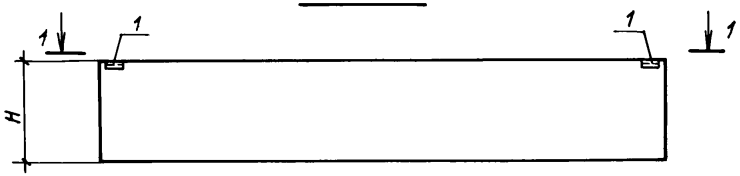

Рис. 2

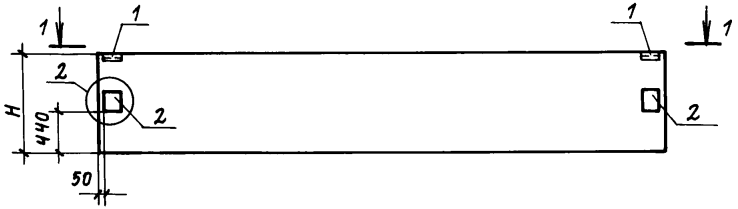

1 - 1

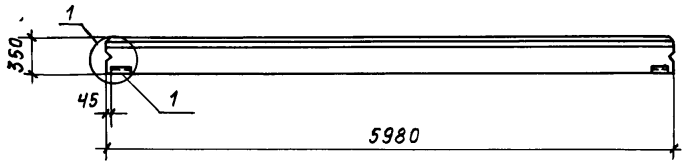

2 - 2

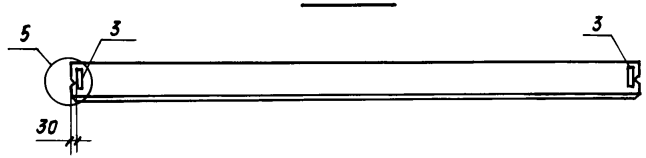

Рис. 3

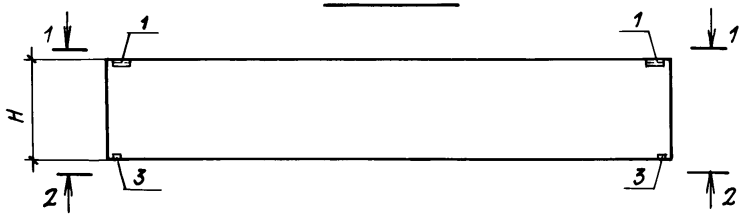

Рис. 4

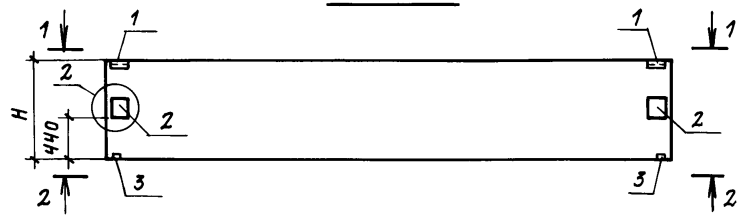

			ТП416-3-13.86-КЖ.И.040 СБ
			Панели рядовые марок ПС 60... Сборочный чертеж
Нач. ОТП	Петров		
Н. контр.	Петров		
ГИП	Весник		
Рук. бр. инж.	Рутковская		
Ст. инж.	Симонова		

Стадия	Масса	Масштаб
Р	См. табл.	
Лист 1	Листов 2	
ПРОМСТРОЙПРОЕКТ		

Копировал Громова

Формат А3

Ц 00609-06 ТМ

Инв. № подл. | Подпись и дата | Взам. инв. №

Альбом IV

Рис. 5

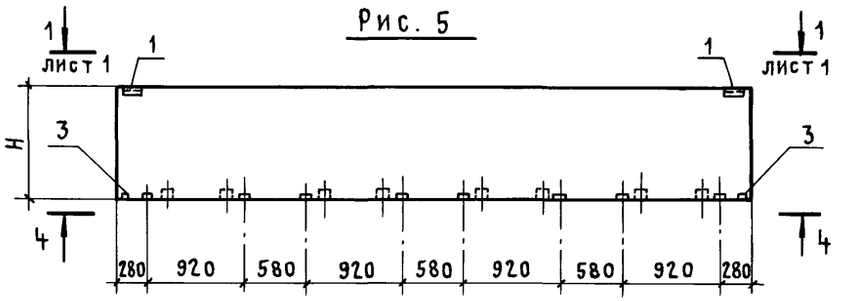

Рис. 6

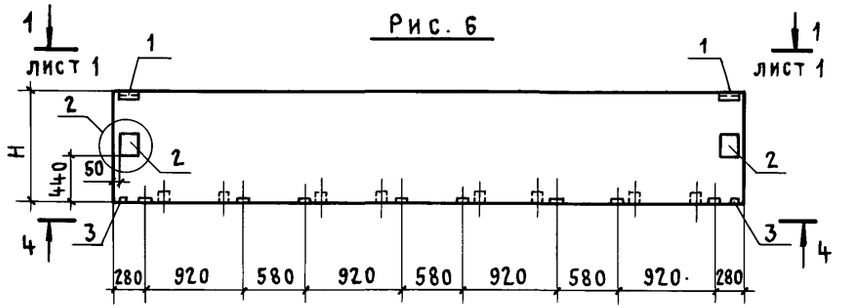

Рис. 7

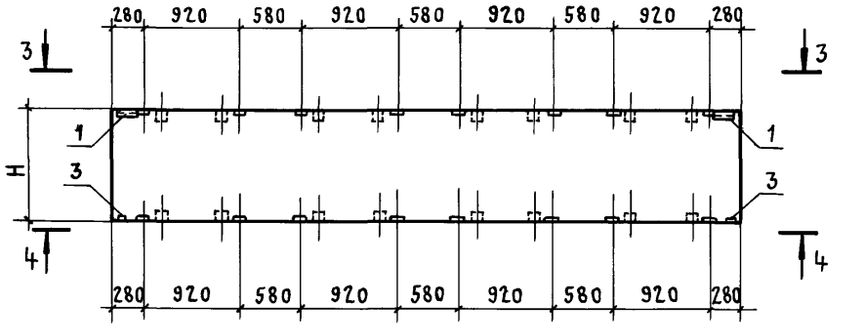

3 - 3

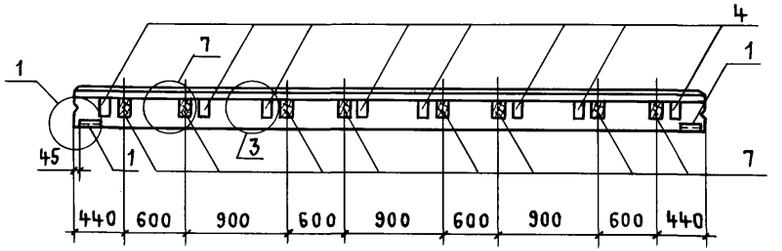

4 - 4

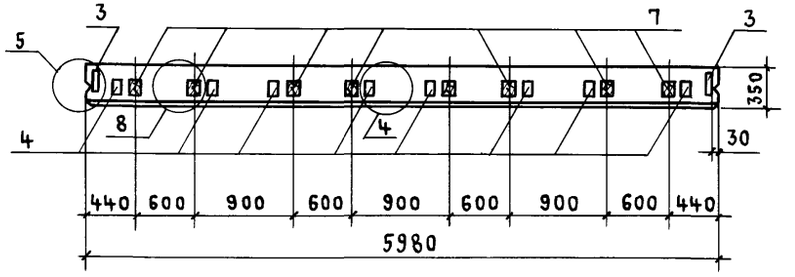

Обозначение	Марка	Рис.	H, мм	Масса, кг
ТП416-3-13.86-КЖ.И.040	ПС 60.6.3,5-6.Л-1	1	585	1600
КЖ.И. 0.40 -01	ПС60.6.3,5-6.Л-16	3	585	1600
КЖ.И.040-02	ПС60.6.3,5-6.Л-20-Н	5	585	1600
КЖ.И.040-03	ПС60.9.3,5-6.Л-1	1	885	2390
КЖ.И.040-04	ПС60.9.3,5-6.Л-16	3	885	2390
КЖ.И.040-05	ПС60.15.3,5-6.Л-1	1	1485	3960
КЖ.И.040-06	ПС60.15.3,5-6.Л-2	2	1485	3960
КЖ.И.040-07	ПС60.15.3,5-6.Л-16	3	1485	3960
КЖ.И.040-08	ПС60.15.3,5-6.Л-20-Н	7	1485	3960
КЖ.И.040-09	ПС60.15.3,5-6.Л-23-Н	6	1485	3960
КЖ.И.040-10	ПС60.18.3,5-6.Л-1	1	1785	4760
КЖ.И.040-11	ПС60.21.3,5-6.Л-1	1	2085	5550

Инв.№ подл. | Подпись и дата | Взам.инв.№

Копировал Куц Формат А3

Альбом IV

Формат	Зона	Поз.	Обозначение	Наименование	Количество на исполнение									Примечание
					—	01	02	03	04	05	06			
				Документация										
А3			1.030.1-1. 0-1 15	Узлы										
А3			ТП 416-3-13.86-КЖ.И.ВМС4	Ведомость расхода стали										
				на закладные изделия										
				Сборочные единицы										
				Панели										
А3			1.030.1-1. 1-1 31-02	1ПС27.6. 3,5-6.л-1	1	1								
А3			1.030.1-1. 1-1 31-06	1ПС27.9.3,5-6.л-1			1							
А3			1.030.1-1.1-1 31-10	1ПС27.12.3,5-6.л-1				1						
А3			1.030.1-1.1-1 32-02	1ПС27.15.3,5-6.л-1					1	1	1			
				Закладные изделия										
А4		1	1.030.1-1. 1-3 30	М1	1	1	1	1	1	1	1			
А4		2	1.030.1-1. 1-3 31	М5					1		1			
А4		3	1.030.1-1.1-3 33-01	М7		1				1	1			
А4		4	1.030.1-1. 1-3 36	М9		1	2							
А4		5	1.030.1-1. 1-3 36-01	М8	1	1	1	1	1	1	1			
А4		6	1.030.1-1. 1-3 32	М12		1			1	1	1			
Б4		7		Брус деревянный										
				120×80×160		1	2							

Рис. 1

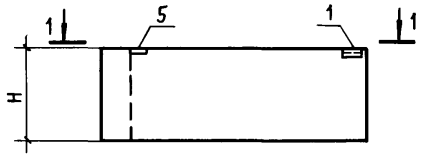

Рис. 2

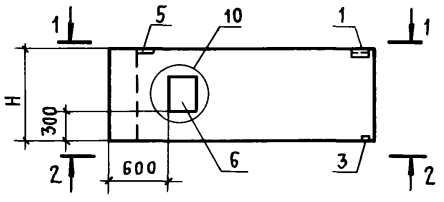

Рис. 3

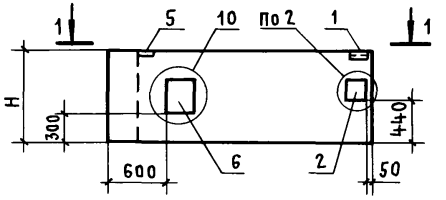

Рис. 4

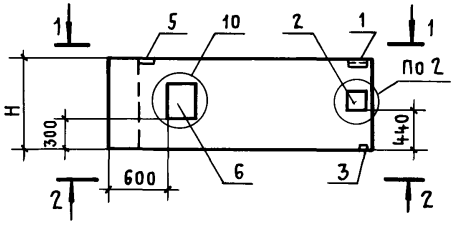

1 - 1

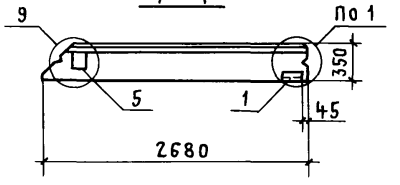

2 - 2

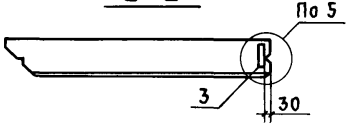

Нач. отп	Петров	
Н. контр.	Петров	
ГИП	Весник	
Рук. бр. инж.	Рутковская	
Ст. инж.	Симонова	

ТП 416-3.13.86-КЖ.И.041

Панели рядовые внутренних углов марок 1ПС 27... 1

Стадия	Масса	Масштаб
Р	см. табл.	

Лист 1 | Листов 2

ПРОМСТРОЙПРОЕКТ

Взам. инв. № | Подпись и дата | Инв. № подл.

Копировал Куц

Формат А3

Альбом IV

Рис. 5

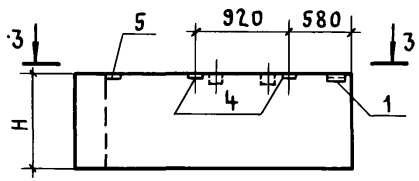

Рис. 6

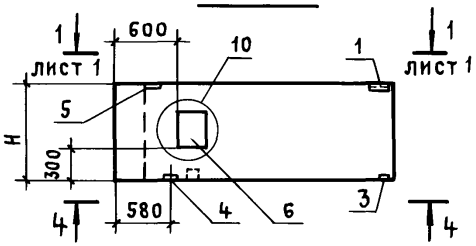

3 - 3

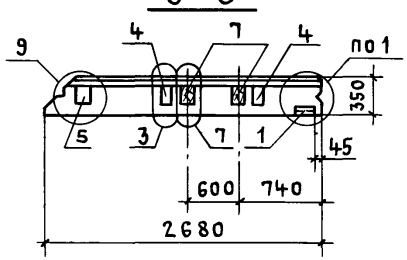

4 - 4

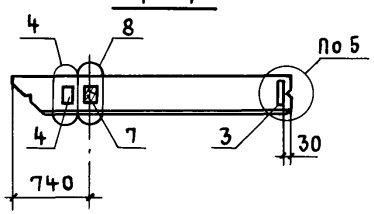

Обозначение	Марка	Рис.	H, мм	Масса, кг
ТП416-3-13.86-КЖ.И.041	1ПС27.6.3,5-6.Л-1-1-Н	1	585	700
КЖ.И.041 -01	1ПС27.6.3,5-6.Л-1-9-Н	6	585	700
КЖ.И.041 -02	1ПС27.9.3,5-6.Л-1-2-Н	5	885	1020
КЖ.И.041 -03	1ПС27.12.3,5-6.Л-1-1-Н	1	1185	1360
КЖ.И.041 -04	1ПС27.15.3,5-6.Л-1-5-Н	3	1485	1700
КЖ.И.041 -05	1ПС27.15.3,5-6.Л-1-9-Н	2	1485	1700
КЖ.И.041 -06	1ПС27.15.3,5-6.Л-1-11-Н	4	1485	1700

Инв.№ подл. | Подпись и дата | Взам. инв.№

ТП416-3-13.86-КЖ.И.041 — Лист 2

Копировал Куц — Формат А4

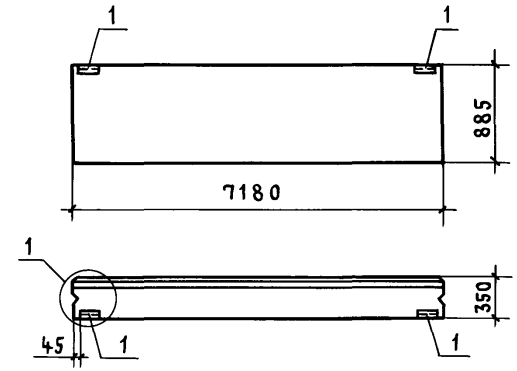

Формат	Зона	Поз.	Обозначение	Наименование	Кол.	Примечание
				Документация		
А3			1.030.1-1. 0-1 15	Узлы		
А3			ТП 416-3-13.86-КЖ.И. ВМС4	Ведомость расхода стали		
				на закладные изделия		
				Сборочные единицы		
А3			1.030.1-1. 1-1 08-05	Панель ПС72.9.3,5-6.Л-1	1	
А4		1	1.030.1-1. 1-3 30	Изделие закладное М1	2	

Инв.№ подл. | Подпись и дата | Взам. инв.№

Нач. отп	Петров	
Н. контр.	Петров	
ГИП	Весник	
Рук. бр. инж.	Рутковская	
Ст. инж.	Симонова	

ТП416-3-13.86-КЖ.И.042

Панель рядовая ПС72.9.3,5-6.Л-1

Стадия	Масса	Масштаб
Р	2880кг	
Лист	Листов 1	

ПРОМСТРОЙПРОЕКТ

Копировал Куц — Формат А4

Альбом IV

Формат	Зона	Поз.	Обозначение	Наименование	Количество на исполнение							Примечание
					—	01	02	03	04	05		
				Документация								
А3			1.030.1-1.0-1 15	Узлы								
А3			ТП416-3-13.86-КЖ.И.ВМС4	Ведомость расхода стали								
				на закладные изделия								
				Сборочные единицы								
				Панели								
А3			1.030.1-1.1-1 44-02	1ПС27.6.3,5-6.Л-2	1	1						
А3			1.030.1-1.1-1 44-06	1ПС27.9.3,5-6.Л-2			1					
А3			1.030.1-1.1-1 45-02	1ПС27.15.3,5-6.Л-2				1	1	1		
				Закладные изделия								
А4		1	1.030.1-1.1-3 30	М1	1	1	1	1	1	1		
А4		2	1.030.1-1.1-3 31	М5				1		1		
А4		3	1.030.1-1.1-3 33-01	М7		1			1	1		
А4		5	1.030.1-1.1-3 36-01	М8	1	1	1	1	1	1		
А4		6	1.030.1-1.1-3 32	М12		1		1	1	1		

Рис. 1

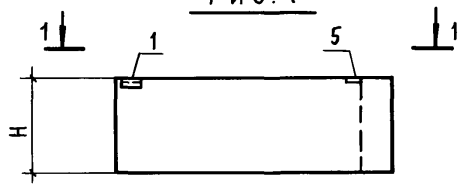

Рис. 2

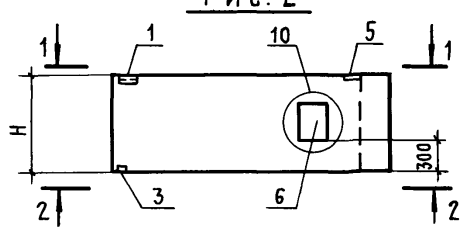

Рис. 3

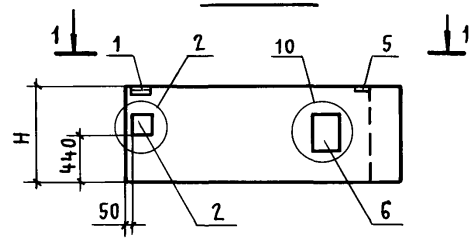

Рис. 4

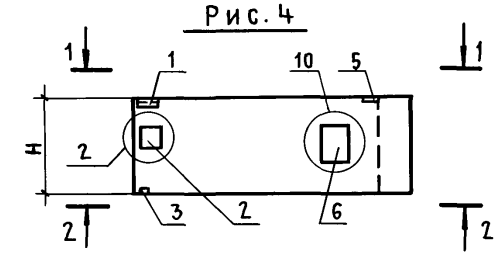

1 - 1

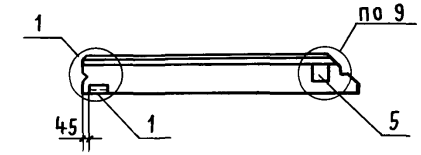

2 - 2

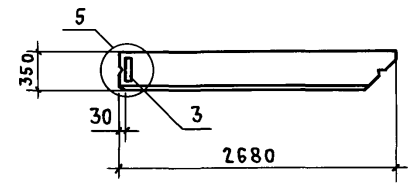

Обозначение	Марка	Рис.	H, мм	Масса, кг
ТП416-3-13.86-КЖ.И.043	1ПС27.6.3,5-6.Л-2-1-Н	1	585	700
-КЖ.И.043-01	1ПС27.6.3,5-6.Л-2-9-Н	2	585	700
-КЖ.И.043-02	1ПС27.9.3,5-6.Л-2-1-Н	1	885	1020
-КЖ.И.043-03	1ПС27.15.3,5-6.Л-2-5-Н	3	1485	1700
-КЖ.И.043-04	1ПС27.15.3,5-6.Л-2-9-Н	2	1485	1700
-КЖ.И.043-05	1ПС27.15.3,5-6.Л-2-11-Н	4	1485	1700

Нач. отп	Петров	
Н. контр.	Петров	
ГИП	Весник	
Рук. бр. инж.	Рутковская	
Ст. инж.	Симонова	

ТП416-3.13.86-КЖ.И.043

Панели рядовые внутренних углов марок 1ПС27...2

Стадия	Масса	Масштаб
Р	см. табл.	
Лист	Листов 1	

ПРОМСТРОЙПРОЕКТ

Инв. № подл. | Подпись и дата | Взам. инв. №

Ц 00609-06 75

Копировал Куц

Формат А3

Альбом IV

Формат	Зона	Поз.	Обозначение	Наименование	Количество на исполнение —	01	02	03	04	Примечание
				Документация						
А3			1.030.1-1.0-1 15	Узлы						
А3			ТП 416-3-13.86-КЖ.И.ВМС4	Ведомость расхода стали						
				на закладные изделия						
				Сборочные единицы						
				Панели						
А3			1.030.1-1.1-1 35-02	1ПС57.6.3,5-6.л-1	1	1				
А3			1.030.1-1.1-1 37-12	1ПС57.15.3,5-6.л-1			1	1	1	
				Закладные изделия						
А4		1	1.030.1-1.1-3 30	м1	1	1	1	1	1	
А4		2	1.030.1-1.1-3 31	м5			1		1	
А4		3	1.030.1-1.1-3 33-01	м7				1	1	
А4		4	1.030.1-1.1-3 36	м9	2	1		12	6	
А4		5	1.030.1-1.1-3 36-01	м8	1	1	1	1	1	
А4		6	1.030.1-1.1-3 32	м12			1	1	1	
Б4		7		Брус деревянный 120 х 80 х 160	2	1		12	6	

Рис. 1

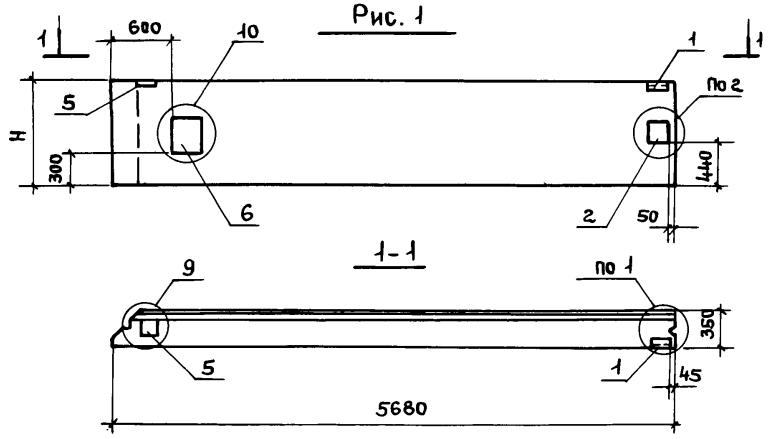

Рис. 2

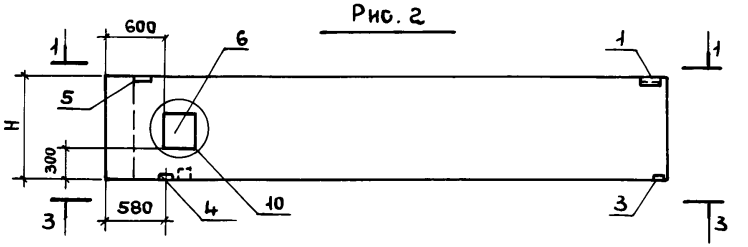

Рис. 3

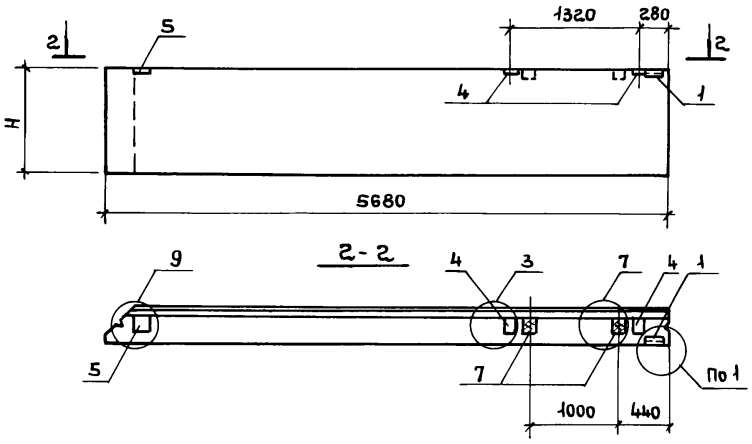

Нач. отп	Петров	
Н. контр.	Петров	
ГИП	Весник	
Рук. бр. инж.	Рутковская	
Ст. инж.	Симонова	

ТП 416-3-13.86-КЖ.И.044

Панели рядовые внутренних углов марок 1ПС57...1

Стадия	Масса	Масштаб
Р	см. табл.	
Лист 1	Листов 2	

ПРОМСТРОЙПРОЕКТ

Инв. № подл. | Подпись и дата | Взам. инв. №

Копировал Ермолина Формат А3

Альбом VII

Рис. 4

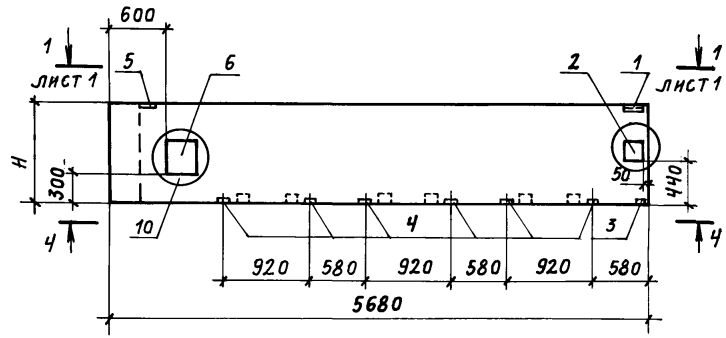

Рис. 5

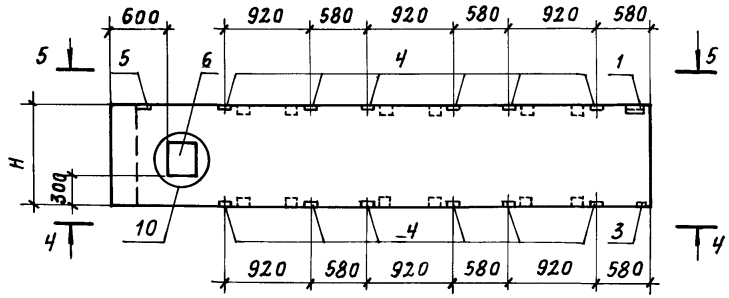

4-4

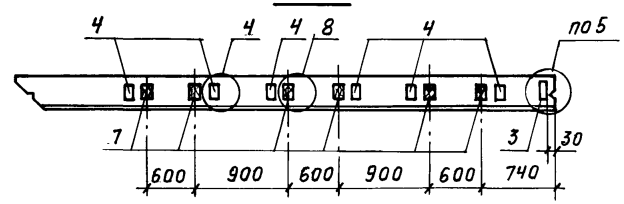

5-5

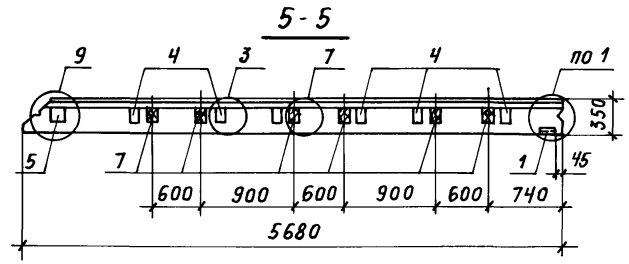

Обозначение	Марка	Рис.	Н, мм	Масса, кг
ТП 416-3-13.86-КЖ.И.044	1ПС 57.6.3,5-6.л-1-1-Н	3	585	1490
КЖ.И.044-01	1ПС 57.6.3,5-6.л-1-9-Н	2	585	1490
КЖ.И.044-02	1ПС 57.15.3,5-6.л-1-5-Н	1	1485	3700
КЖ.И.044-03	1ПС 57.15.3,5-6.л-1-10-Н	5	1485	3700
КЖ.И.044-04	1ПС 57.15.3,5-6.л-1-12-Н	4	1485	3700

Инв. № подл. | Подпись и дата | Взам. инв. №

Копировал Громова

Формат А3

Альбом IV

Формат	Зона	Поз.	Обозначение	Наименование	Количество на исполнение —	01	02	03	04	Примечание
				Документация						
А3			1.030.1-1.0-1 15	Узлы	✕	✕	✕	✕	✕	
А3			ТП 416-3-13.86-КЖ.И. ВМС4	Ведомость расхода стали						
				на закладные изделия	✕	✕	✕	✕	✕	
				Сборочные единицы						
				Панели						
А3			1.030.1-1.1-1 48-02	1ПС57.6.3,5-6.л-2	1	1				
А3			1.030.1-1.1-1 49-11	1ПС57.12,3,5-6.л-2			1			
А3			1.030.1-1.1-1 50-12	1ПС57.15.3,5-6.л-2				1	1	
				Закладные изделия						
А4		1	1.030.1-1.1-3 30	М1	1	1	1	1	1	
А4		2	1.030.1-1.1-3 31	М5				1		
А4		3	1.030.1-1.1-3 33-01	М7		1			1	
А4		4	1.030.1-1.1-3 36	М9		1			12	
А4		5	1.030.1-1.1-3 36-01	М8	1	1	1	1	1	
А4		6	1.030.1-1.1-3 32	М12		1		1	1	
Б4		7		Брус деревянный						
				120×80×160		1			12	

Рис. 1

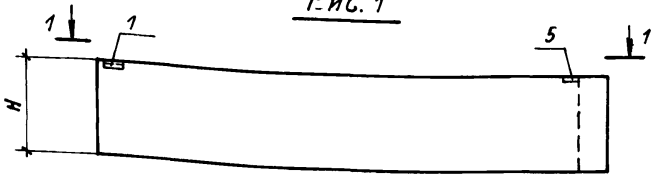

Рис. 2

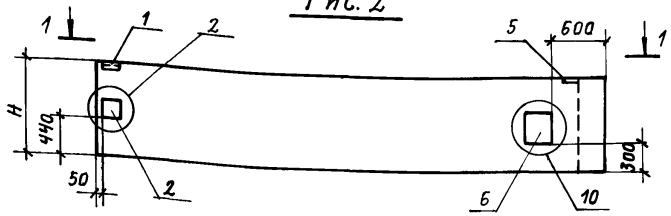

1-1

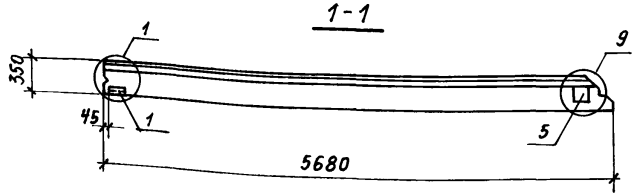

Инв.№ подл. | Подпись и дата | Взам.инв.№

Нач. ОТП	Петров		
Н. контр.	Петров		
ГИП	Весник		
Рук.бр.инж.	Рутковская		
Ст. инж.	Симонова		

ТП416-3-13.86-КЖ.И.045

Панели рядовые внутренних углов марок 1ПС57...2

Стадия	Масса	Масштаб
Р	см. табл.	
Лист 1	Листов 2	

ПРОМСТРОЙПРОЕКТ

Копировал Громова

Формат А3

Альбом IV

Рис. 3

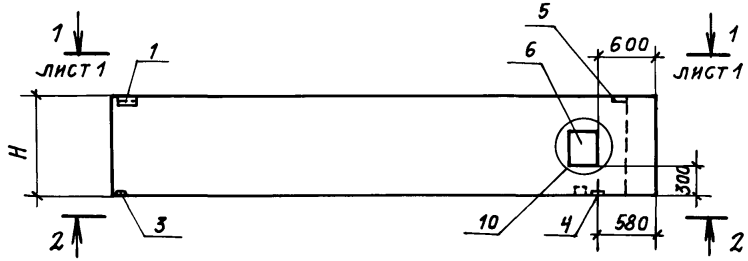

2-2

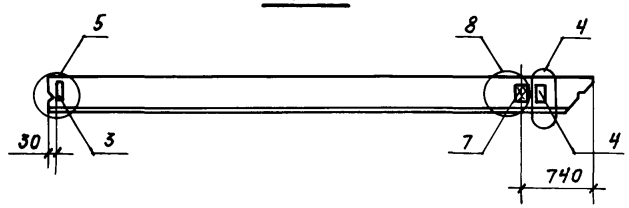

Рис. 4

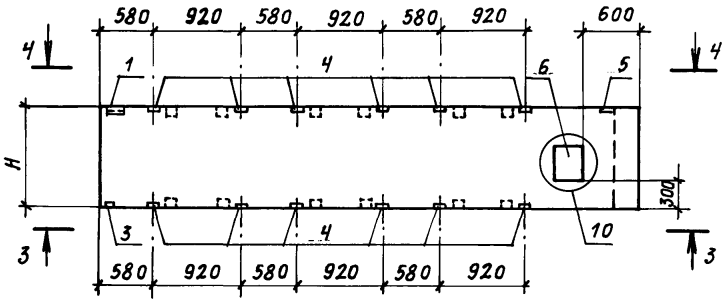

3-3

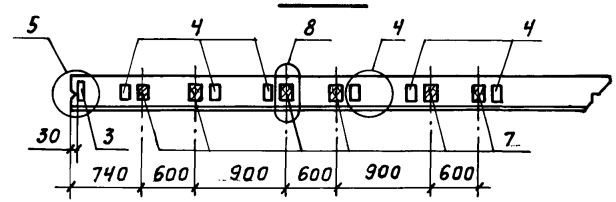

4-4

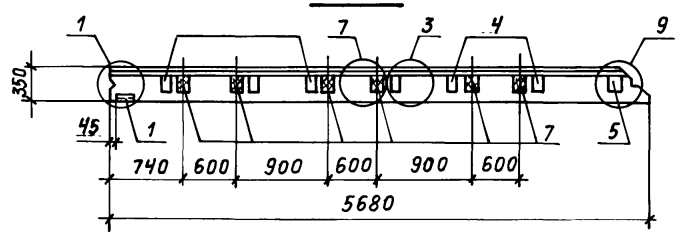

Обозначение	Марка	Рис.	H, мм	Масса, кг
ТП 416-3-13.86-КЖ.И.045	1ПС57.6.3,5-6,л-2-1-н	1	585	1490
КЖ.И.045-01	1ПС57.6.3,5-6.л-2-9-н	3	585	1490
КЖ.И.045-02	1ПС57.12.3,5-6,л-2-1-н	1	1185	2950
КЖ.И.045-03	1ПС57.15.3,5-6,л-2-5-н	2	1485	3700
КЖ.И.045-04	1ПС57.15.3,5-6,л-2-10-н	4	1485	3700

Инв.№ подл. | Подпись и дата | Взам. инв.№

Альбом IV

Формат	Зона	Поз.	Обозначение	Наименование	Количество на исполнение						Примечание
					–	01	02	03	04	05	
				Документация							
А3			1.030.1-1.0-1 15	Узлы							
А3			ТП 416-3-13.86-КЖ.И. ВМС4	Ведомость расхода стали							
				на закладные изделия							
				Сборочные единицы							
				Панели							
А3			1.030.1-1.1-1 57-02	2ПС3.12.3,5-л	1						
А3			1.030.1-1.1-1 57-06	2ПС3.15.3,5-л		1					
А3			1.030.1-1.1-1 57-10	2ПС3.18.3,5-л			1	1	1		
А3			1.030.1-1.1-1 57-14	2ПС3.21.3,5-л						1	
				Закладные изделия							
А4		1	1.030.1-1.1-3 30-02	М3	1		1	1			
А4		2	1.030.1-1.1-3 35-02	М17	2	4	2	2	4	4	

Рис. 1

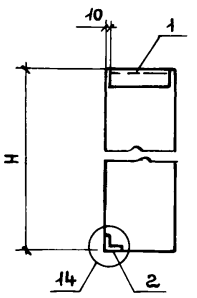

Рис. 2

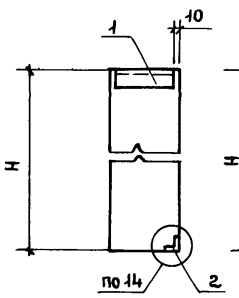

Рис. 3

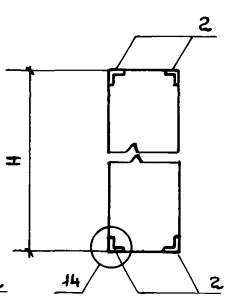

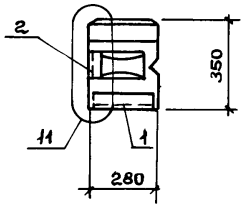

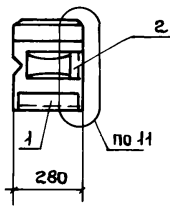

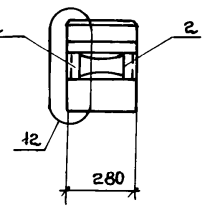

Обозначение	Марка	Рис.	H, мм	Масса, кг
ТП 416-3-13.86-КЖ.И.046	2ПС3.12.3,5-л-2	1	1185	160
КЖ.И.046-01	2ПС3.15.3,5-л-4	3	1485	200
КЖ.И.046-02	2ПС3.18.3,5-л-2	1	1785	240
КЖ.И.046-03	2ПС3.18.3,5-л-3	2	1785	240
КЖ.И.046-04	2ПС3.18.3,5-л-4	3	1785	240
КЖ.И.046-05	2ПС3.21.3,5-л-4	3	2085	270

Взам. инв. №

Подпись и дата

Инв. № подл.

Нач. отп	Петров	
Н. контр.	Петров	
ГИП	Весник	
Рук. бриж	Рутковская	
Ст. инж.	Симонова	

ТП 416-3-13.86-КЖ.И.046

Панели простеночные марок 2ПС3...

Стадия	Масса	Масштаб
Р	см. табл.	
Лист	Листов 1	

ПРОМСТРОЙПРОЕКТ

Копировал Ермолина

Формат А3

Альбом IV

Формат	Зона	Поз.	Обозначение	Наименование	Количество на исполнение												Примечание
					–	01	02	03	04	05	06	07	08	09	10	11	
				Документация													
А3			1.030.1-1.0-1 15	Узлы													
А3			ТП416-3-13.86-КЖ.И.ВМС4	Ведомость расхода стали													
				на закладные изделия													
				Сборочные единицы													
				Панели													
А3			1.030.1-1.1-1 58-03	2ПС6.12.3,5-Л	1												
А3			1.030.1-1.1-1 58-07	2ПС6.15.3,5-Л		1											
А3			1.030.1-1.1-1 59-03	2ПС6.18.3,5-Л			1		1	1	1	1	1		1		
А3			1.030.1-1.1-1 59-07	2ПС6.21.3,5-Л				1						1		1	
				Закладные изделия													
А4		1	1.030.1-1.1-3 30	М1	2	2	2	2	1	1	1	1					
А4		2	1.030.1-1.1-3 35-01	М11	4	4	4	4	2	2	2	2	4	4	4	4	
А4		3	ТП416-3-13.86-КЖ.И. 119	МН16			2	2		2		2			2	2	

Рис. 1

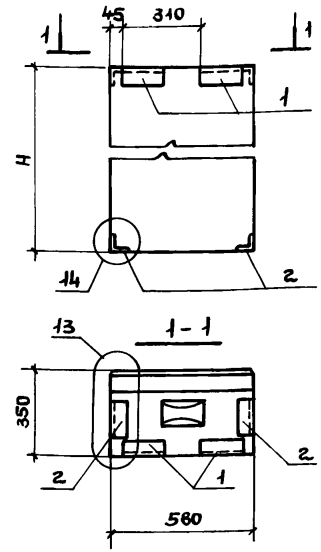

Обозначение	Марка	Рис.	H, мм	Масса, кг
ТП416-3-13.86-КЖ.И.047	2ПС6.12.3,5-Л-1	1	1185	310
КЖ.И.047-01	2ПС6.15.3,5-Л-1	1	1485	390
КЖ.И.047-02	2ПС6.18.3,5-Л-1-Н	2	1785	470
КЖ.И.047-03	2ПС6.21.3,5-Л-1-Н	2	2085	550
КЖ.И.047-04	2ПС6.18.3,5-Л-2	3	1785	470
КЖ.И.047-05	2ПС6.18.3,5-Л-2-Н	4	1785	470
КЖ.И.047-06	2ПС6.18.3,5-Л-3	5	1785	470
КЖ.И.047-07	2ПС6.18.3,5-Л-3-Н	6	1785	470
КЖ.И.047-08	2ПС6.18.3,5-Л-4	7	1785	470
КЖ.И.047-09	2ПС6.21.3,5-Л-4	7	2085	550
КЖ.И.047-10	2ПС6.18.3,5-Л-4-Н	8	1785	470
КЖ.И.047-11	2ПС6.21.3,5-Л-4-Н	8	2085	550

Взам. инв. №

Подпись и дата

Инв. № подл.

Нач. отп	Петров	
Н. контр.	Петров	
ГИП	Весник	
Рук. бр. №1	Рутковская	
Ст. инж.	Симонова	

ТП416-3-13.86-КЖ.И.047

Панели простеночные марок 2ПС6...

Стадия	Масса	Масштаб
Р	См. табл.	
Лист 1	Листов 2	

ПРОМСТРОЙПРОЕКТ

Копировал Ермолина

Формат А3

Альбом IV

Рис. 2

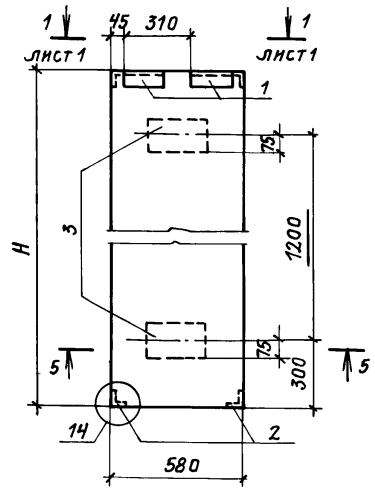

Рис. 4

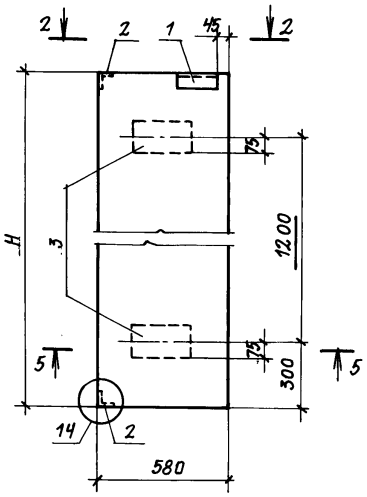

Рис. 6

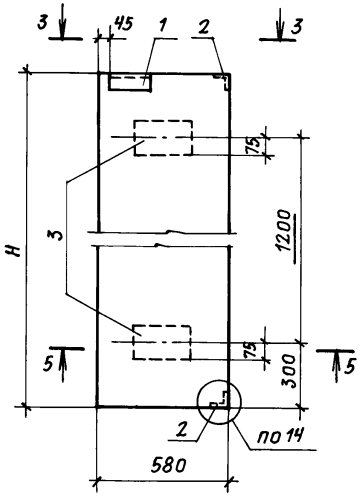

Рис. 8

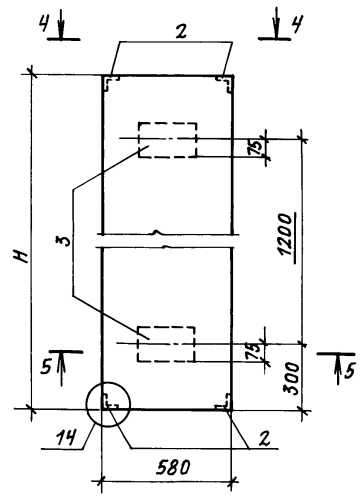

Рис. 3

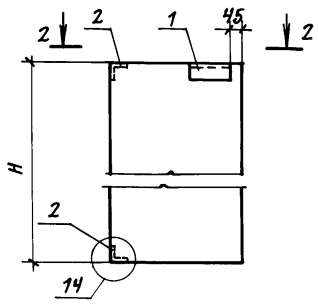

Рис. 5

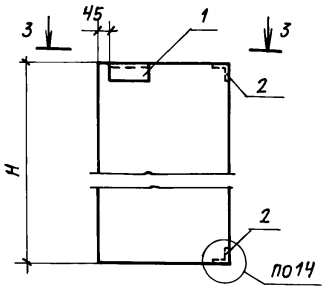

Рис. 7

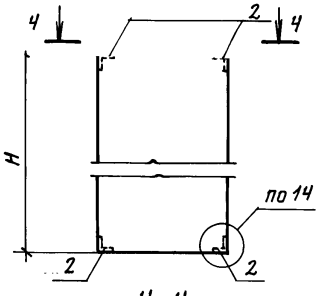

5-5

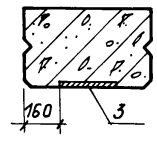

2-2

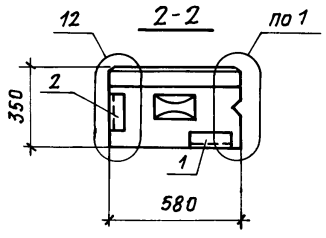

3-3

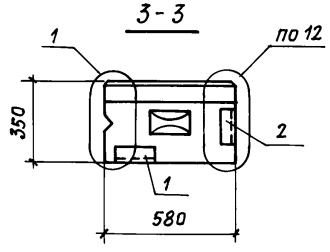

4-4

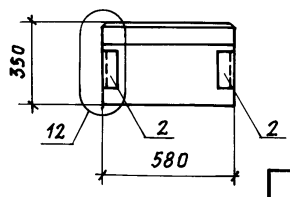

Инв. № подл. | Подпись и дата | Взам. инв. №

ТП 416-3-13.86-КЖ.И.047

Лист 2

82

Копировал Громова

Формат А3

Альбом IV

Формат	Зона	Поз.	Обозначение	Наименование	Количество на исполнение —	01	02	03	04	05	06	07	08	Примечание
				Документация										
А3			1.030.1-1.0-1 15	Узлы										
А3			ТП 416-3-13.86-КЖ.И. ВМС 4	Ведомость расхода стали										
				на закладные изделия										
				Сборочные единицы										
				Панели										
А3			1.030.1-1.1-1 60-03	2ПС12.12.3,5-Л	1	1								
А3			1.030.1-1.1-1 60-07	2ПС12.15.3,5-Л			1							
А3			1.030.1-1.1-1 61-03	2ПС12.18.3,5-Л				1	1	1				
А3			1.030.1-1.1-1 61-07	2ПС12.21.3,5-Л							1	1	1	
				Закладные изделия										
А4		1	1.030.1-1.1-3 30	М1	1	1		1	1		1	1		
А4		2	1.030.1-1.1-3 35-01	М11	2	2	4	2	2	4	2	2	4	

Рис. 1

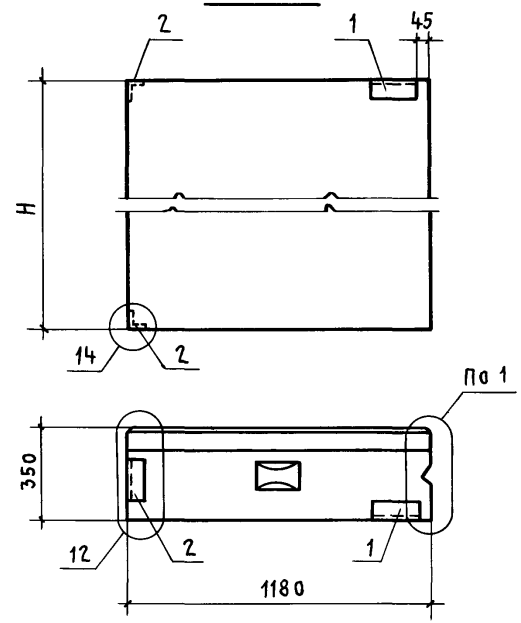

Рис. 2

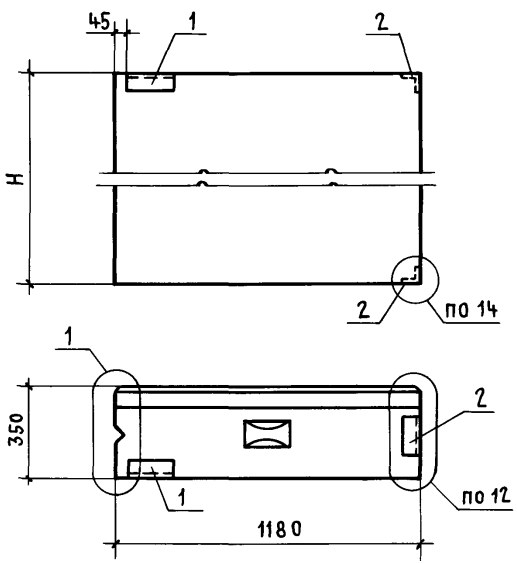

Нач. ОТП	Петров	
Н. контр.	Петров	
ГИП	Весник	
Рук. гр. инж.	Рутковская	
Ст. инж.	Симонова	

ТП 416-3-13.86-КЖ.И.048

Панели простеночные марок 2ПС12...

Стадия	Масса	Масштаб
Р	см. табл.	
Лист	Листов 2	

ПРОМСТРОЙПРОЕКТ

Взам. инв. № | Подпись и дата | Инв. № подл.

Копировал Куц Формат А3

Альбом IV

Рис. 3

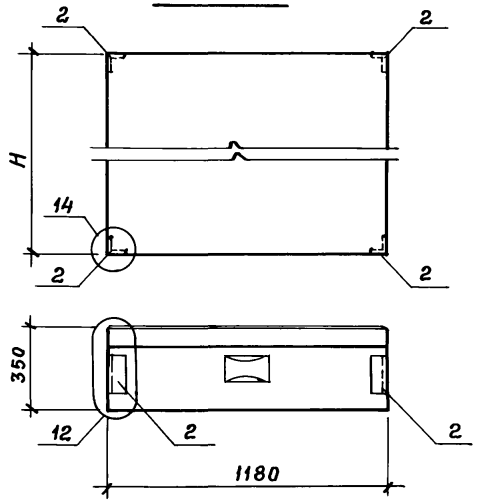

Обозначение	Марка	Рис.	H,мм	Масса кг
ТП416-3-13.86-КЖ.И.049	2ПС12.12.3,5-Л-2	1	1185	630
КЖ.И.049-01	2ПС12.12.3,5-Л-3	2	1185	630
КЖ.И.049-02	2ПС12.15.3,5-Л-4	3	1485	780
КЖ.И.049-03	2ПС12.18.3,5-Л-2	1	1785	940
КЖ.И.049-04	2ПС12.18.3,5-Л-3	2	1785	940
КЖ.И.049-05	2ПС12.18.3,5-Л-4	3	1785	940
КЖ.И.049-06	2ПС12.21.3,5-Л-2	1	2085	1100
КЖ.И.049-07	2ПС12.21.3,5-Л-3	2	2085	1100
КЖ.И.049-08	2ПС12.21.3,5-Л-4	3	2085	1100

Инв.№подл. | Подпись и дата | Взам.инв.№

ТП416-3-13.86-КЖ.И.048 | Лист 2

Формат А4

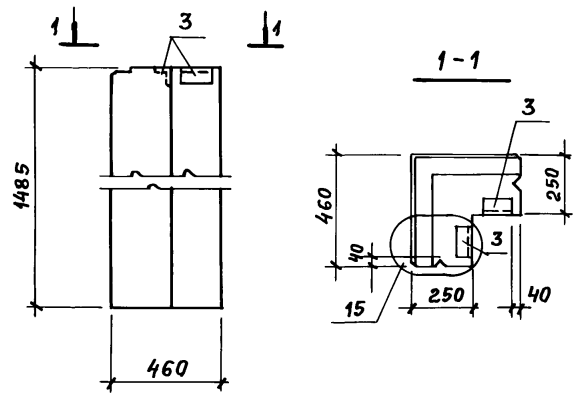

Формат	Зона	Поз.	Обозначение	Наименование	Кол.	Примечание
				Документация		
А3			1.030.1-1.0-1 15	Узлы		
А3			ТП416-3-13.86-КЖ.И.ВМС4	Ведомость расхода стали		
				на закладные изделия		
				Сборочные единицы		
А3			1.030.1-1._1-1 69-04	Панель 3Пс46.150.25-Л-1	1	
А4			1.030.1-1.1-3 30-04	Изделие закладное М18	2	

Взам.инв.№ | Подпись и дата | Инв.№подл.

ТП416-3-13.86-КЖ.И.049

Нач.отд	Петров	
Н.контр	Петров	
ГИП	Весник	
Рук.бр.инж.	Рутковская	
Ст.инж.	Симонова	

Панель для наружных углов 3Пс46.150.25-Л-1

Стадия	Масса	Масштаб
Р	320кг	
Лист	Листов 1	

ПРОМСТРОЙПРОЕКТ

84

Копировал Затылуева

Формат А4

Альбом IV

Формат	Зона	Поз.	Обозначение	Наименование	Количество на исполнение							Примечание
					—	01	02	03	04	05	06	
				Документация								
А3			1.030.1-1.0-1 15	Узлы								
А3			ТП 416-3-13.86-КЖ.И.ВМСТ	Ведомость расхода стали								
				на закладные изделия								
				Сборочные единицы								
				Панели								
А3			1.030.1-1.1-1 71	3 ПС 56.60.35-Л	1							
А3			1.030.1-1.1-1 71-01	3 ПС 56.90.35-Л		1						
А3			1.030.1-1.1-1 71-02	3 ПС 56.120.35-Л			1					
А3			1.030.1-1.1-1 71-04	3 ПС 56.150.35-Л				1	1			
А3			1.030.1-1.1-1 71-05	3 ПС 56.180.35-Л						1		
А3			1.030.1-1.1-1 71-06	3 ПС 56.210.35-Л							1	
				Закладные изделия								
А4		3	1.030.1-1.1-3 30-04	м 18	2	2	2	2	2	2	2	
А4		4	1.030.1-1.1-3 34-02	м 19					2			

Рис. 1

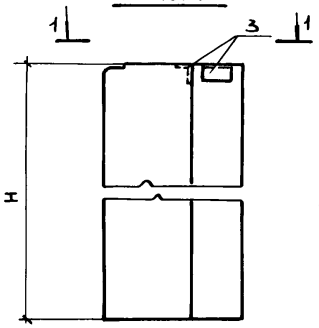

Рис. 2

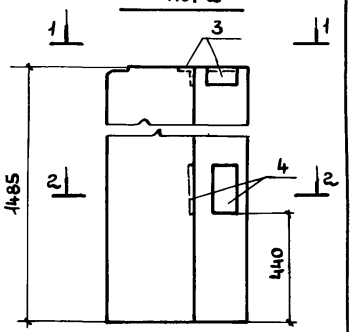

1-1

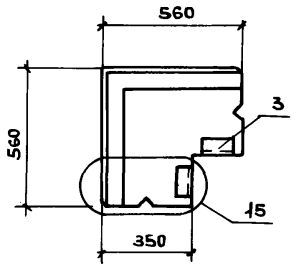

2-2

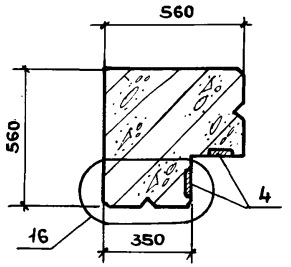

Обозначение	Марка	Рис.	H, мм	Масса, кг
ТП 416-3-13.86-КЖ.И.050	3 ПС 56.60.35-Л-1	1	585	200
КЖ.И.050-01	3 ПС 56.90.35-Л-1	1	885	300
КЖ.И.050-02	3 ПС 56.120.35-Л-1	1	1185	400
КЖ.И.050-03	3 ПС 56.150.35-Л-1	1	1485	500
КЖ.И.050-04	3 ПС 56.150.35-Л-2	2	1485	500
КЖ.И.050-05	3 ПС 56.180.35-Л-1	1	1785	600
КЖ.И.050-06	3 ПС 56.210.35-Л-1	1	2085	700

Взам. инв. №

Подпись и дата

Инв. № подл.

Нач. отд	Петров	
Н. контр.	Петров	
ГИП	Весник	
Рук. бр. инж.	Рутковская	
Ст. инж.	Симонова	

ТП 416-3-13.86-КЖ.И.050

Панели для наружных углов марок 3ПС...

Стадия	Масса	Масштаб
Р	См. табл.	
Лист	Листов 1	

ПРОМСТРОЙПРОЕКТ

85

Копировал Ермолина

Формат А3

Альбом IV

Формат	Зона	Поз.	Обозначение	Наименование	Количество на исполнение —	01	02		Примечание
				Документация					
А3			1.030.1-1.0-1 15	Узлы					
А3			ТП 416-3-13.86-КЖ.И.ВМС4	Ведомость расхода стали					
				на закладные изделия					
				Сборочные единицы					
				Панели					
А3			1.030.1-1.1-1 73-02	4ПС 67.120.35-Л	1				
А3			1.030.1-1.1-1 73-06	4ПС 67.150.35-Л		1			
А3			1.030.1-1.1-1 73-10	4ПС 67.180.35-Л			1		
				Закладные изделия					
А4		2	1.030.1-1.1-3 35-01	М11	4	4	4		
А4		5	1.030.1-1.1-3 36-01	М8	1	1	1		

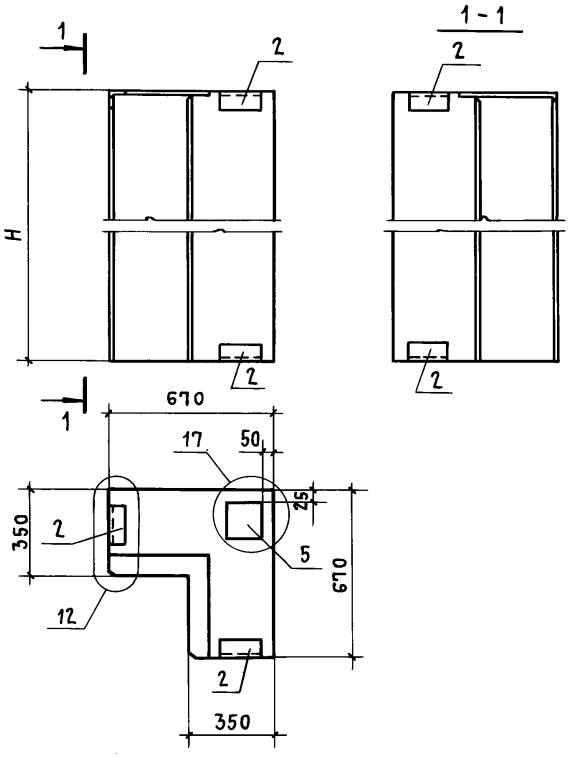

Обозначение	Марка	H, мм	Масса, кг
ТП416-3-13.86-КЖ.И.051	4ПС 67.120.35-Л-1	1185	520
КЖ.И.051-01	4ПС 67.150.35-Л-1	1485	650
КЖ.И.051-02	4ПС 67.180.35-Л-1	1785	780

Инв.№ подл. | Подпись и дата | Взам.инв.№

Нач.ОТП	Петров	
Н.контр.	Петров	
ГИП	Весник	
Рук.бр.инж.	Рутковская	
Ст.инж.	Симонова	

ТП416-3-13.86-КЖ.И.051

Панели простеночные для внутренних углов марок 4ПС...

Стадия	Масса	Масштаб
Р	См. табл.	
Лист	Листов 1	

ПРОМСТРОЙПРОЕКТ

Копировал Куц Формат А3

Альбом IV

Изделия закладные

Марка элемента	Арматура класса А-III ГОСТ 5781-82					Прокат марки В Ст.3 пс ГОСТ 19903-74											Прокат марки В Ст.3 кп2 ГОСТ 8509-72				Всего
	ф 10				Итого	-6×60	-8×60	-8×101	-8×150	-10×100	-12×200					Итого	L 63×63×6			Итого	
ПС30.6.3,5-6.Л-16	1,8				1,8	1,1	2,0									3,1	2,1			2,1	7,0
ПС30.9.3,5-6.Л-1	0,52				0,5	1,1										1,1	2,1			2,1	3,7
ПС30.9.3,5-6.Л-16	1,8				1,8	1,1	2,0									3,1	2,1			2,1	7,0
ПС30.15.3,5-6.Л-1	0,5				0,5	1,1										1,1	2,1			2,1	3,7
ПС30.15.3,5-6.Л-2	1,4				1,4	1,1				6,3	7,6					15,0	2,1			2,1	18,5
ПС30.15.3,5-6.Л-16	1,8				1,8	1,1	2,0									3,1	2,1			2,1	7,0
ПС30.15.3,5-6.Л-17	2,6				2,6	1,1	2,0			6,3	7,6					17,0	2,1			2,1	21,7
ПС30.18.3,5-6.Л-1	0,5				0,5	1,1										1,1	2,1			2,1	3,7
ПС30.21.3,5-6.Л-1	0,5				0,5	1,1										1,1	2,1			2,1	3,7
ПС60.6.3,5-6.Л-1	0,5				0,5	1,1										1,1	2,1			2,1	3,7
ПС60.6.3,5-6.Л-16	1,8				1,8	1,1	2,0									3,1	2,1			2,1	7,0
ПС60.6.3,5-6.Л-20-Н	4,8				4,8	1,1	2,0	8,0								11,1	2,1			2,1	18,0
ПС60.9.3,5-6.Л-1	0,5				0,5	1,1										1,1	2,1			2,1	3,7
ПС60.9.3,5-6.Л-16	1,8				1,8	1,1	2,0									3,1	2,1			2,1	7,0
ПС60.15.3,5-6.Л-1	0,5				0,5	1,1										1,1	2,1			2,1	3,7
ПС60.15.3,5-6.Л-2	1,4				1,4	1,1				6,3	7,6					15,2	2,1			2,1	18,5
ПС60.15.3,5-6.Л-16	1,8				1,8	1,1	2,0									3,1	2,1			2,1	7,0
ПС60.15.3,5-6.Л-20-Н	7,8				7,8	1,1	2,0	16,0								19,1	2,1			2,1	29,0
ПС60.15.3,5-6.Л-23-Н	5,7				5,7	1,1	2,0	8,0		6,3	7,6					25,0	2,1			2,1	32,8
ПС60.18.3,5-6.Л-1	0,5				0,5	1,1										1,1	2,1			2,1	3,7
ПС60.21.3,5-6.Л-1	0,5				0,5	1,1										1,1	2,1			2,1	3,7
ПС72.9.3,5-6.Л-1	0,5				0,5	1,1										1,1	2,1			2,1	3,7

Инв.№ подл. | Подпись и дата | Взам. инв.№

Нач. отп	Петров	
Н. контр.	Петров	
ГИП	Весник	
Рук. бр. инж.	Рутковская	
Ст. инж.	Симонова	

ТП 416-3-13.86-КЖ.И. ВМ64

Ведомость расхода стали на стеновые панели

Стадия	Лист	Листов
Р	1	3

ПРОМСТРОЙПРОЕКТ

Копировал Куц

Формат А3

Альбом IV

Марка элемента	Изделия закладные																					Всего
	Арматура класса					Прокат марки												В ст. 3 кп 2				
	А-III					В ст. 3 пс												ГОСТ 8509-72				
	ГОСТ 5781-82					ГОСТ 19903-74																
	ф 10	ф 14			Итого	-60×6	-8×60	-8×100	-8×150	-10×60	-10×100	-10×300	-12×200			Итого	L 63×63×6			Итого	
1ПС 27.6.3,5-6.Л-1-1-Н	1,4				1,4	0,6			1,4							2,0	1,0			1,0	4,4
1ПС 27.6.3,5-6.Л-2-1-Н	1,4				1,4	0,6			1,4							2,0	1,0			1,0	4,4
1ПС27.6.3,5-6.Л-1-9-Н	2,4	2,6			5,0	0,6	1,0	1,0	1,4	2,8	2,4	8,5				17,7	1,0			1,0	23,7
1ПС27.9.3,5-6.Л-2-9-Н	2,0	2,6			4,6	0,6	1,0		1,4	2,8	2,4	8,5				16,7	1,0			1,0	22,3
1ПС 27.9.3,5-6.Л-1-2-Н	2,1				2,1	0,6		2,0	1,4							4,0	1,0			1,0	7,1
1ПС 27,9.3,5-6.Л-2-1-Н	1,4				1,4	0,6			1,4							2,0	1,0			1,0	4,4
1ПС 27.12.3,5-6.Л-1-1-Н	1,4				1,4	0,6			1,4							2,0	1,0			1,0	4,4
1ПС27.15.3,5-6.Л-1-5-Н	1,8	2,6			4,4	0,6			1,4	2,8	5,5	8,5	3,8			22,6	1,0			1,0	28,0
1ПС27.15.3,5-6.Л-2-5-Н	1,8	2,6			4,4	0,6			1,4	2,8	5,5	8,5	3,8			22,6	1,0			1,0	28,0
1ПС27.15.3,5-6.Л-1-9-Н	2,0	2,6			4,6	0,6	1,0		1,4	2,8	2,4	8,5				16,7	1,0			1,0	22,3
1ПС27.15.3,5-6.Л-2-9-Н	2,0	2,6			4,6	0,6	1,0		1,4	2,8	2,4	8,5				16,7	1,0			1,0	22,3
1ПС27.15.3,5-6.Л-1-11-Н	2,4	2,6			5,0	0,6	1,0		1,4	2,8	5,5	8,5	3,8			23,6	1,0			1,0	29,6
1ПС27.15.3,5-6.Л-2-11-Н	2,4	2,6			5,0	0,6	1,0		1,4	2,8	5,5	8,5	3,8			23,6	1,0			1,0	29,6
1ПС57.6.3,5-6.Л-1-1-Н	2,1				2,1	0,6		2,0	1,4							4,0	1,0			1,0	7,1
1ПС57.6.3,5-6.Л-2-1-Н	1,4				1,4	0,6			1,4							2,0	1,0			1,0	4,4
1ПС57.6.3,5-6.Л-1-9-Н	2,4	2,6			5,0	0,6	1,0	1,0	1,4	2,8	2,4	8,5				17,7	1,0			1,0	23,7
1ПС57.6.3,5-6.Л-2-9-Н	2,4	2,6			5,0	0,6	1,0	1,0	1,4	2,8	2,4	8,5				17,7	1,0			1,0	23,7
1ПС57.12.3,5-6.Л-2-1-Н	1,4				1,4	0,6			1,4							2,0	1,0			1,0	4,4
1ПС57.15.3,5-6.Л-1-5-Н	1,8	2,6			4,4	0,6			1,4	2,8	5,5	8,5	3,8			22,6	1,0			1,0	28,0
1ПС57.15.3,5-6.Л-2-5-Н	1,8	2,6			4,4	0,6			1,4	2,8	5,5	8,5	3,8			22,6	1,0			1,0	28,0
1ПС57.15.3,5-6.Л-1-10-Н	6,6	2,6			9,2	0,6	1,0	6,0	1,4	2,8	2,4	8,5				22,7	1,0			1,0	32,9
1ПС57.15.3,5-6.Л-2-10-Н	6,6	2,6			9,2	0,6	1,0	6,0	1,4	2,8	2,4	8,5				22,7	1,0			1,0	32,9
1ПС57.15.3,5-6.Л-1-12-Н	4,7	2,6			7,3	0,6	1,0	12,0	1,4	2,8	5,5	8,5	3,8			35,6	1,0			1,0	43,9

Инв.№ подл. | Подпись и дата | Взам. инв.№

ТП416-3-13.86-КЖ.И. ВМ64

Лист 2

88

Копировал Куц

Формат А3

Альбом IV

Марка элемента	Изделия закладные											Всего
	Арматура класса			Прокат марки								
	А-III			В ст. 3 пс				В ст. 3 кп 2				
	ГОСТ 5781-82			ГОСТ 19903-74				ГОСТ 8509-72				
	ф10		Итого	6×60	8×150		Итого	∟50×50×5	∟63×63×6		Итого	
2ПС3.12.3,5-Л-2	1,1		1,1	0,6			0,6	0,8	1,5		2,3	4,0
2ПС3.15.3,5-Л-4	1,8		1,8					1,5			1,5	3,3
2ПС3.18.3,5-Л-2	1,1		1,1	0,6			0,6	0,8	1,5		2,3	4,0
2ПС3.18.3,5-Л-3	1,1		1,1	0,6			0,6	0,8	1,5		2,3	4,0
2ПС3.18.3,5-Л-4	1,8		1,8					1,5			1,5	3,3
2ПС3.21.3,5-Л-4	1,8		1,8					1,5			1,5	3,0
2ПС6.12.3,5-Л-1	2,3		2,3	1,1			1,1		5,7		5,7	9,1
2ПС6.15.3,5-Л-1	2,3		2,3	1,1			1,1		5,7		5,7	9,1
2ПС6.18.3,5-Л-1-Н	3,8		3,8	1,1	4,8		5,9		5,7		5,7	15,4
2ПС6.18.3,5-Л-2	1,1		1,1	0,6			0,6		2,9		2,9	4,6
2ПС6.18.3,5-Л-3	1,1		1,1	0,6			0,6		2,9		2,9	4,6
2ПС6.18.3,5-Л-4	1,8		1,8						3,7		3,7	5,5
2ПС6.18.3,5-Л-2-Н	2,6		2,6	0,6	4,8		5,4		2,9		2,9	10,9
2ПС6.18.3,5-Л-3-Н	2,6		2,6	0,6	4,8		5,4		2,9		2,9	10,9
2ПС6.18.3,5-Л-4-Н	3,2		3,2		4,8		4,8		3,7		3,7	11,7
2ПС6.21.3,5-Л-1-Н	3,8		3,8	1,1	4,8		5,9		5,7		5,7	15,4
2ПС6.21.3,5-Л-4	1,8		1,8						3,7		3,7	5,5
2ПС6.21.3,5-Л-4-Н	3,2		3,2		4,8		4,8		3,7		3,7	11,7
2ПС12.12.3,5-Л-2	1,1		1,1	0,6			0,6		2,9		2,9	4,6
2ПС12.12.3,5-Л-3	1,1		1,1	0,6			0,6		2,9		2,9	4,6

Марка элемента	Изделия закладные										Всего
	Арматура класса			Прокат марки							
	А-III			В ст. 3 пс				В ст. 3 кп 2			
	ГОСТ 5781-82			ГОСТ 19903-74				ГОСТ 8509-72			
	ф8	ф10	Итого	6×60	8×100	8×150	Итого	∟63×63×6			
2ПС12.15.3,5-Л-4		1,8	1,8					3,7			5,5
2ПС12.18.3,5-Л-2		1,1	1,1	0,6			0,6	2,9			4,6
2ПС12.18.3,5-Л-3		1,1	1,1	0,6			0,6	2,9			4,6
2ПС12.18.3,5-Л-4		1,8	1,8					3,7			5,5
2ПС12.21.3,5-Л-2		1,1	1,1	0,6			0,6	2,9			4,6
2ПС12.21.3,5-Л-3		1,1	1,1	0,6			0,6	2,9			4,6
2ПС12.21.3,5-Л-4		1,8	1,8					3,7			5,5
3ПС46.150.25-Л-1		0,4	0,4	1,1			1,1	1,4			2,9
3ПС56.60.35-Л-1		0,4	0,4	1,1			1,1	1,4			2,9
3ПС56.90.35-Л-1		0,4	0,4	1,1			1,1	1,4			2,9
3ПС56.120.35-Л-1		0,4	0,4	1,1			1,1	1,4			2,9
3ПС56.150.35-Л-1		0,4	0,4	1,1			1,1	1,4			2,9
3ПС56.150.35-Л-2	0,4	0,4	0,8	1,8	2,5		4,3	1,4			6,5
3ПС56.180.35-Л-1		0,4	0,4	1,1			1,1	1,4			2,9
3ПС56.210.35-Л-1		0,4	0,4	1,1			1,1	1,4			2,9
4ПС67.120.35-Л-1		2,9	2,9			1,4	1,4	3,7			8,0
4ПС67.150.35-Л-1		2,9	2,9			1,4	1,4	3,7			8,0
4ПС67.180.35-Л-1		2,9	2,9			1,4	1,4	3,7			8,0

Инв. № подл. | Подпись и дата | Взам. инв. №

ТП 416-3-13.86-КЖ.И. ВМС4

Лист 3

Копировал Куц

Формат А3

Альбом IV

Формат	Зона	Поз.	Обозначение	Наименование	Кол.	Примечание
				Документация		
				Технические требования		
А3			ТП 416-3-13.86-КЖ.И СБ	Сборочный чертеж		
				Сборочные единицы		
А3		1	1.030.1-1. 1-3. 01-03	Петля строповочная СП4	3	
А4		2	ТП 416-3-13.86 КЖ.И. 120	Изделие закладное МН17	2	
			Переменные данные для исполнений			
				СЭ1		
				Сборочные единицы		
А4		3	ТП 416-3-13.86-КЖ.И.067	Каркас пространств. КП112	1	
				Материал		
				Керамзитобетон М75	0,56	м³
				СЭ2		
				Сборочные единицы		
А4		3	ТП 416-3-13.86-КЖ.И.067-01	Каркас пространств. КП113	1	
				Материал		
				Керамзитобетон М75	0,47	м³
				СЭ3		
				Сборочные единицы		
А4		3	ТП 416-3-13.86-КЖ.И.067-02	Каркас пространств. КП114		
				Материал		
				Керамзитобетон М75	0,42	м³

Взам. инв. №

Подпись и дата

Инв. № подл.

ТП 416-3-13.86-КЖ.И.052

Нач. ОТП	Петров	Элементы солнцезащитные СЭ1; СЭ2; СЭ3	Стадия: Р; Лист: ; Листов: 1
Н. контр.	Петров		
ГИП	Весник		Пропстройпроект
Рук. бр. ин.	Рутковская		
Ст. инж.	Симомова		

Копировал Замалуева Формат А4

Альбом IV

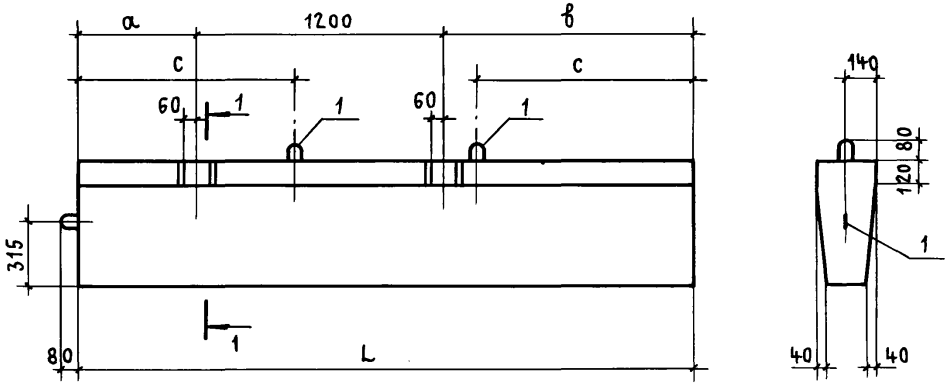

Обозначение	Марка	Размеры, мм				Масса, кг
		L	a	в	c	
ТП416-3-13.86-КЖ.И.052	СЭ1	3870	1770	900	1350	810
-КЖ.И.052-01	СЭ2	3270	1770	300	1150	680
-КЖ.И.052-02	СЭ3	2970	570	1200	1050	620

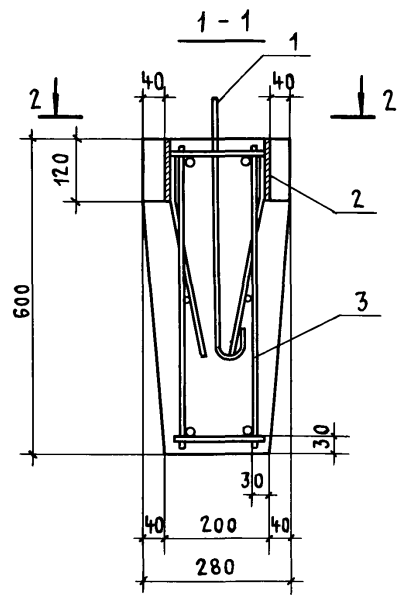

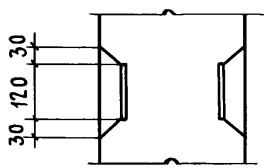

Ведомость расхода стали на элемент, кг

Марка элемента	Изделия арматурные							Изделия закладные									Общий расход
	Арматура класса						Всего	Арматура класса						Прокат марки		Всего	
	Вр-I			A-III				Ас-II			A-III			В Ст.3 пс			
	ГОСТ 6727-80			ГОСТ 5781-82				ГОСТ 5781-82						ГОСТ 103-76			
	ф4		Итого	ф8	ф12	Итого		ф12		Итого	ф8		Итого	-8×120		Итого		
СЭ1	1,9		1,9	3,0	13,6	16,6	18,5	3,2		3,2	1,7		1,7	3,6		3,6	8,5	27,0
СЭ2	1,6		1,6	2,6	11,6	14,2	15,8	3,2		3,2	1,7		1,7	3,6		3,6	8,5	24,3
СЭ3	1,6		1,6	2,4	10,4	12,8	14,4	3,2		3,2	1,7		1,7	3,6		3,6	8,5	22,9

Нач.отп	Петров	
Н.контр.	Петров	
ГИП	Весник	
Рук.бр.инж	Рутковская	
Ст.инж.	Симонова	

ТП416-3-13.86-КЖ.И.052СБ

Элементы солнцезащитные СЭ1; СЭ2; СЭ3. Сборочный чертеж

Стадия	Масса	Масштаб
Р	см. табл.	
Лист	Листов 1	

ПРОМСТРОЙПРОЕКТ

Инв.№ подл. | Подпись и дата | Взам.инв.№

Копировал Куц

Формат А3

Альбом IV

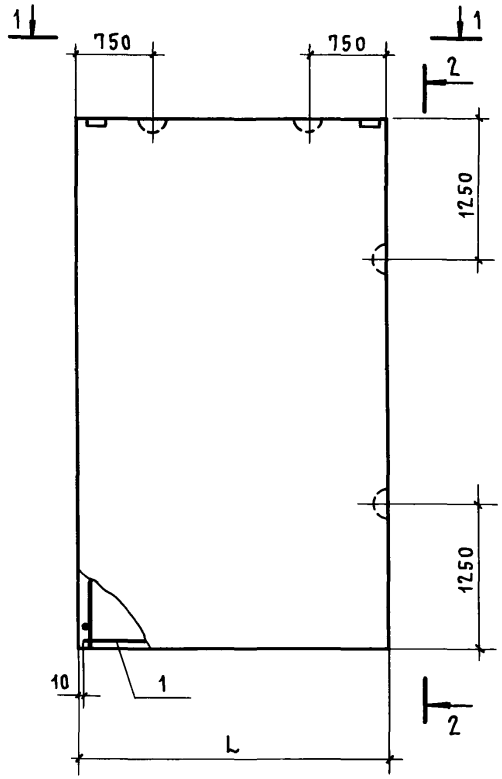

Вид 2-2

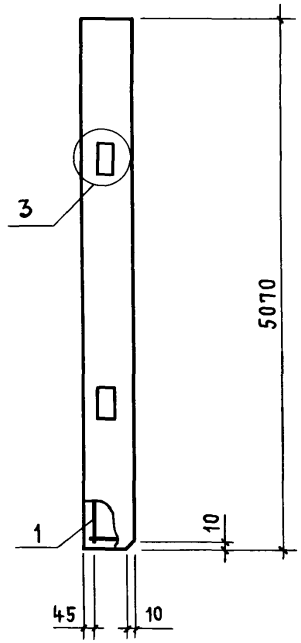

Вид 1-1

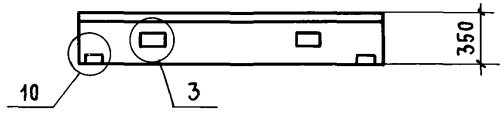

Обозначение	Марка	L	Масса кг
ТП416-3-13.86-КЖ.И.053	ПСЦ 30.51. 3,5-П	2980	7500
КЖ.И.053-01	ПСЦ24.51.3,5-П	2380	6000

Формат	Зона	Поз.	Обозначение	Наименование	Кол.	Примечание
				Документация		
А4			ТП416-3-13.86-КЖ.И.ТУ	Технические условия		
А4			1.030.1-1.1-1 ТО	Техническое описание		
А3			1.030.1-1.1-1 Д1	Узлы опалубочные		
			Переменные данные	для исполнений		
				Сборочные единицы		
А3		1	ТП416-3-13.86-КЖ.И.068	Каркас пространст. КП115	1	
				Материалы		
				Бетон легкий м 100	5,3	м³
				Раствор цемент. м 100	0,3	м³
				-01		
				Сборочные единицы		
А3		1	ТП416-3-13.86-КЖ.И.068-01	Каркас пространст. КП116	1	
				Материалы		
				Бетон легкий м 100	4,2	м³
				Раствор цемент. м 100	0,24	м³

Ведомость расхода стали на элемент, кг

Марка элемента	Арматурные изделия							Закладные изделия									Общий расход
	Арматура класса А-III ГОСТ 5781-82						Всего	Прокат марки ВСт3кп2			Арматура класса АС-II ГОСТ 5781-82		Арматура класса А-III ГОСТ 5781-82			Всего	
	ф6	ф8	ф12	ф14		Итого		ГОСТ 19903-74 -6×60	ГОСТ 8509-72 L63×6	Итого	ф20	Итого	ф10	ф14	Итого		
ПСЦ30.51.3,5-П	66,2	21,6	1,2	240,0		329,0	329,0	1,1	2,1	3,2	19,4	19,4	0,5	1,9	2,4	25,0	354,0
ПСЦ24,51.3,5-П	53,0	16,2	1,2	192,0		262,4	262,4	1,1	2,1	3,2	19,4	19,4	0,5	1,9	2,4	25,0	287,4

Нач.ОТП	Петров	
Н.контр.	Петров	
ГИП	Весник	
Рук.бр.инж.	Рутковская	
Ст.инж.	Минина	
Инженер	Никифорова	

ТП416-3-13.86-КЖ.И.053

Панели стеновые цокольные
ПСЦ 30.51.3,5-П
ПСЦ 24.51.3,5-П

Стадия	Масса	Масштаб
Р	см. табл.	
Лист	Листов 1	

ПРОМСТРОЙПРОЕКТ

Инв.№ подл. | Подпись и дата | Взам.инв.№

Копировал Куц Формат А3

Альбом IV

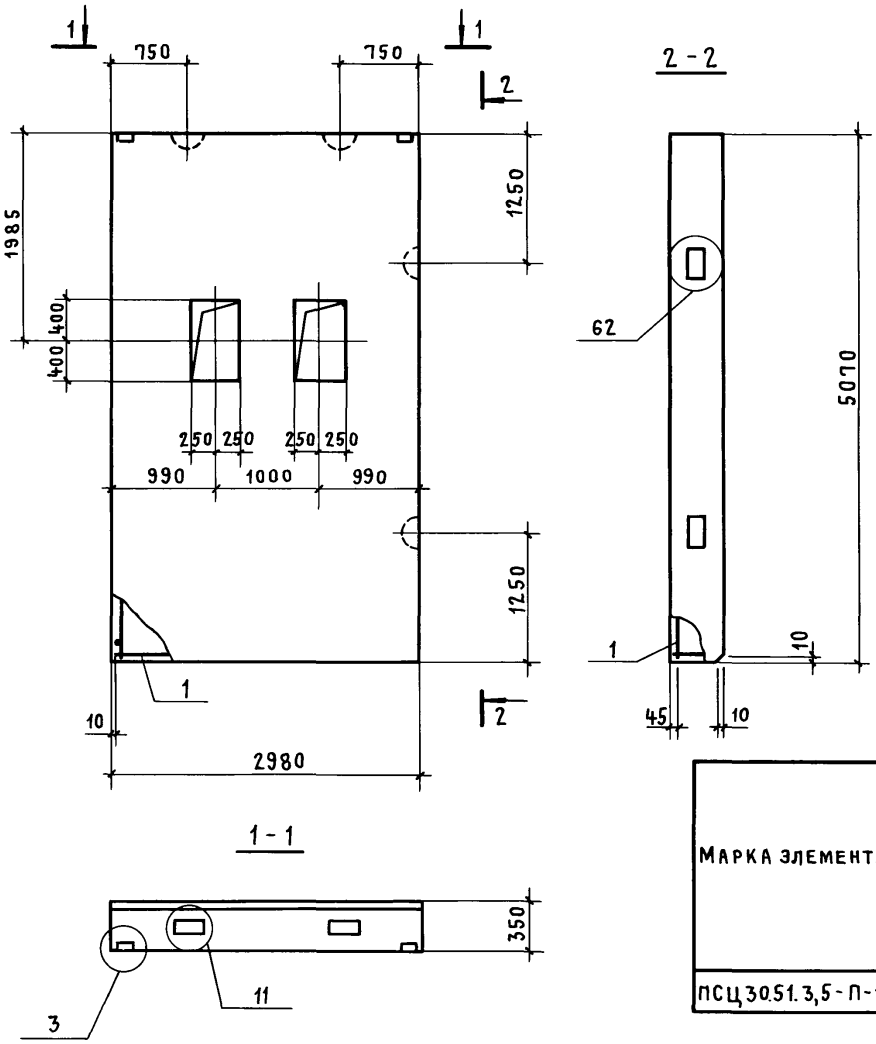

Формат	Зона	Поз.	Обозначение	Наименование	Кол.	Примечание
				Документация		
А4			ТП 416-3-13.86-КЖ.И.ТУ	Технические условия		
А4			1.030.1-1.1-1 ТО	Техническое описание		
А3			1.030.1-1.1-1 Д1	Узлы опалубочные		
				Сборочные единицы		
А3		1	ТП 416-3-13.86-КЖ.И 069	Каркас пространств. КП117	1	
				Материалы		
				Бетон легкий М100	5,0	м³
				Раствор цементный М100	0,29	м³

Ведомость расхода стали на элемент, кг

Марка элемента	Изделия арматурные							Изделия закладные									Общий расход
	Арматура класса А-III ГОСТ 5781-82						Всего	Прокат марки ВСт3кп2		Итого	Арматура класса АС-II ГОСТ 5781-82		Арматура класса А-III ГОСТ 5781-82			Всего	
	ф6	ф8	ф12	ф14		Итого		ГОСТ 19903-74 -6х60	ГОСТ 8509-72 L63х6		ф20	Итого	ф10	ф14	Итого		
ПСЦ30.51.3,5-П-1	63,0	41,6	1,2	275,6		381,4	381,4	1,1	2,1	3,2	19,4	19,4	0,5	1,9	2,4	25,0	406,4

Нач. отп	Петров	
Н. контр.	Петров	
ГИП	Весник	
Рук. бринж.	Рутковская	
Инженер	Никифорова	

ТП 416-3-13.86-КЖ.И.054

Панель стеновая цокольная ПСЦ30.51.3,5-П-1

Стадия	Масса	Масштаб
Р	7120	
Лист	Листов 1	

ПРОМСТРОЙПРОЕКТ

Инв. № подл. | Подпись и дата | Взам. инв. №

Копировал Куц

Формат А3

Альбом IV

Рис.1

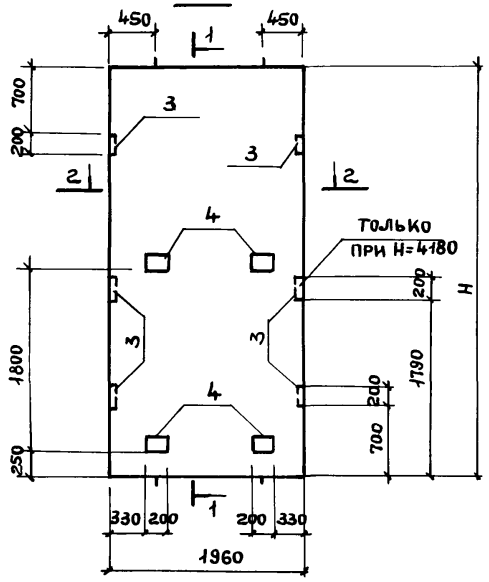

1-1

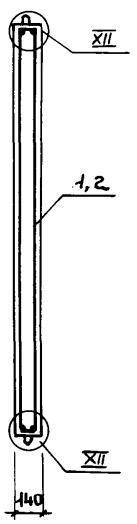

2-2

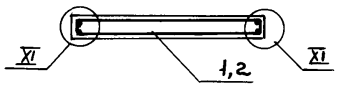

Рис.2

Остальное см. рис. 1

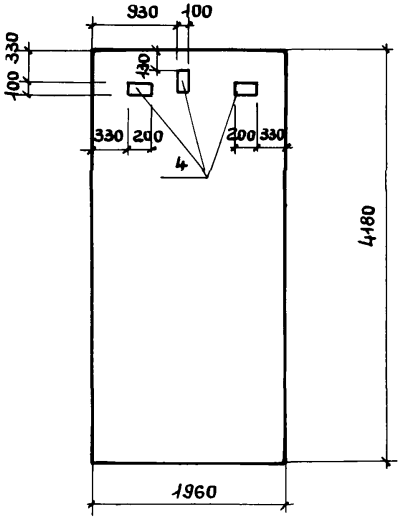

Форма	Зона	Поз.	Обозначение	Наименование	Кол. на испол			Примечание
						-01	-02	
				Документация				
А3			1.289.1-2.1 001 У	Узлы I-XX				
А4			1.289.1-2.1 00ТО	Техническое описание				
А3			ТП 416-3-13.86-КЖ.И.ВМ05	Ведомость расхода стали				
				Сборочные единицы				
А4		1	1.289.1-2 вып.2	Каркас пространственный ПК25	1			
А4		2	1.289.1-2 вып.2	ПК27		1	1	
А4		3	1.289.1-2 вып.2	Изделие закладное МН1	4	6	6	
А4		4	1.289.1-2 вып.2	МН6	4	4	7	
				Материал				
				Бетон м 200	0,90	1,15	1,15	м³

Марка	ПШЛ1	ПШЛ2	ПШЛ3

Обозначение	Марка	Рис.	H, мм	Масса, кг
ТП 416-3-13.86-КЖ.И. 055	ПШЛ1	1	3280	2250
КЖ.И.055-01	ПШЛ2	1	4180	2280
КЖ.И.055-02	ПШЛ3	2	4180	2280

Нач.отд	Петров	
Н.контр.	Петров	
ГИП	Весник	
Рук.бр.	Рутковская	
Техник	Бийгереева	

ТП 416-3-13.86-КЖ.И.055

Панели шахты лифта ПШЛ1... ПШЛ3

Стадия	Масса	Масштаб
Р	см. табл.	
Лист	Листов 1	

ПРОМСТРОЙПРОЕКТ

Взам. инв. № | Подпись и дата | Инв. № подл.

Коп. Ермолина

Формат А3

Формат	Зона	Поз.	Обозначение	Наименование	Кол.	Примечание
				Документация		
А3			ТП416-3-13.86-КЖ.И.056СБ	Сборочный чертеж		
			1.289.1-2.100У	Узлы I-XX		
			1.289.1-2.100Т	Техническое описание		
А3			ТП416-3-13.86-КЖ.И.ВМ05	Ведомость расхода стали		
			Переменные	данные для исполнений		
				ПШЛ4		
				Сборочные единицы		
		1	1.289.1-2 вып.2	Каркас пространственный ПК25	1	
		3	1.289.1-2 вып.2	Изделия закладные МН1	4	
		4	1.289.1-2 вып.2	МН4	2	
		5	1.289.1-2 вып.2	МН5	2	
				Материал		
				Бетон марки 200	0,90	м³
				ПШЛ5		
				Сборочные единицы		
		2	1.289.1-2 вып.2	Каркас пространственный ПК27	1	
		3	1.289.1-2 вып.2	Изделия закладные МН1	6	
		4	1.289.1-2 вып.2	МН4	2	
		5	1.289.1-2 вып.2	МН5	4	
				Материал		
				Бетон марки 200	1,15	м³
				ПШЛ6		
				Сборочные единицы		
		2	1.289.1-2 вып.2	Каркас пространственный ПК27	1	
		3	1.289.1-2 вып.2	Изделия закладные МН1	6	
		4	1.289.1-2 вып.2	МН4	3	
		5	1.289.1-2 вып.2	МН5	5	
				Материал		
				Бетон марки 200	1,15	м³
				ПШЛ7		
				Сборочные единицы		
		1	1.289.1-2 вып.2	Каркас пространственный ПК25	1	
		3	1.289.1-2 вып.2	Изделия закладные МН1	4	
		4	1.289.1-2 вып.2	МН4	2	
		5	1.289.1-2 вып.2	МН5	2	
				Материал		
				Бетон марки 200	0,90	м³
				ПШЛ8		
				Сборочные единицы		
		2	1.289.1-2 вып.2	Каркас пространственный ПК27	1	
		3	1.289.1-2 вып.2	Изделия закладные МН1	6	
		4	1.289.1-2 вып.2	МН4	2	
		5	1.289.1-2 вып.2	МН5	4	
				Материал		
				Бетон марки 200	1,15	м³
				ПШЛ9		
				Сборочные единицы		
		2	1.289.1-2 вып.2	Каркас пространственный ПК27	1	
		3	1.289.1-2 вып.2	Изделия закладные МН1	6	
		4	1.289.1-2 вып.2	МН4	3	
		5	1.289.1-2 вып.2	МН5	5	
				Материал		
				Бетон марки 200	1,15	м³

Альбом IV

Взам. инв. №

Подпись и дата

Инв. № подл.

Нач. отп	Петров	
Н. контр.	Петров	
ГИП	Весник	
Рук. бр. инж.	Рутковская	
Техник	Бийгереева	

ТП416-3-13.86-КЖ.И.056

Панели шахты лифта ПШЛ4 ... ПШЛ9

Стадия	Лист	Листов
Р		1

ПРОМСТРОЙПРОЕКТ

Копировал Куц

Формат А3

Альбом IV

Рис.1

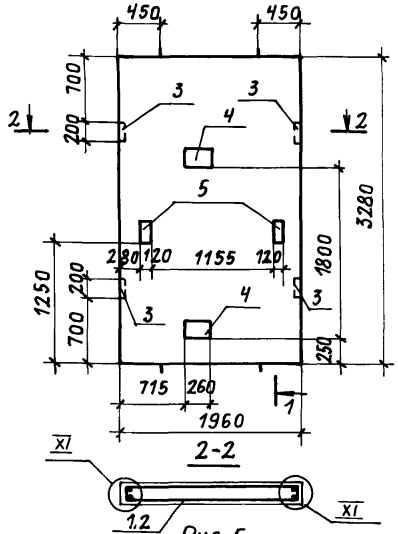

1-1

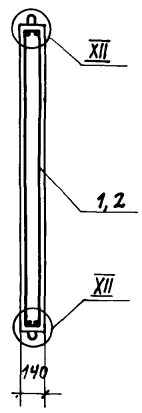

Рис.2

остальное см. рис.1

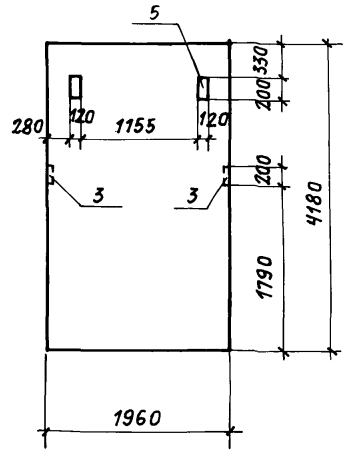

Рис.3

остальное см. рис.1

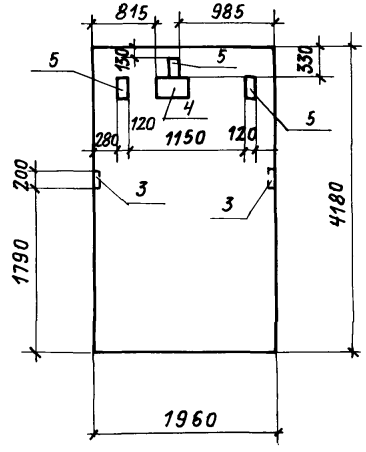

Рис.4

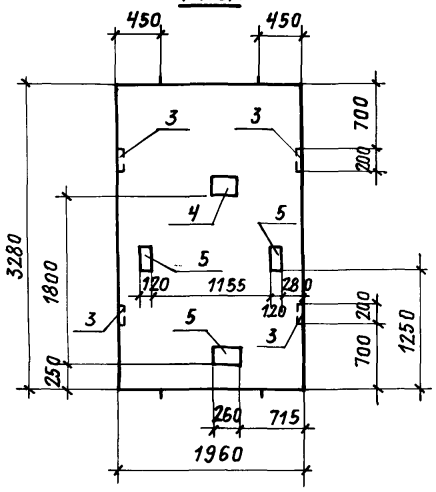

Рис.5

остальное см. рис.4

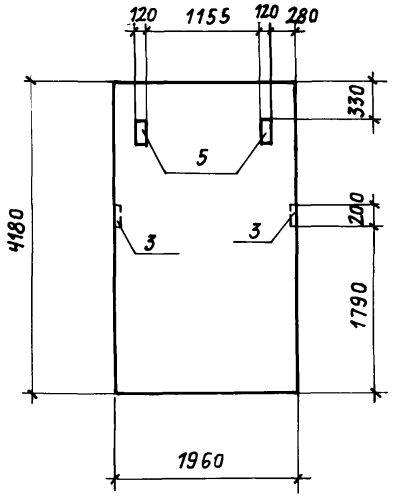

Рис.6

остальное см. рис.4

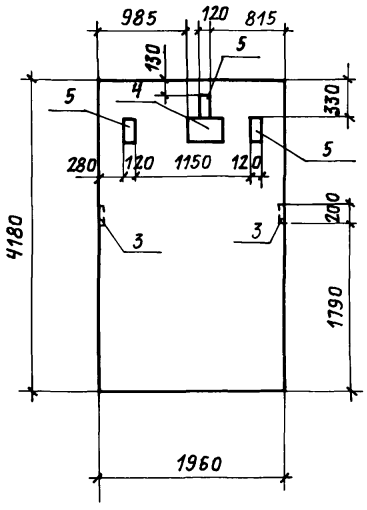

Обозначение	Марка	Рис.	Масса, кг
ТП416-3-13.86-КЖ.И.056	ПШЛ 4	1	2250
КЖ.И.056-01	ПШЛ 5	2	2860
КЖ.И.056-02	ПШЛ 6	3	2860
КЖ.И.056-03	ПШЛ 7	4	2250
КЖ.И.056-04	ПШЛ 8	5	2860
КЖ.И.056-05	ПШЛ 9	6	2860

Нач. ОТП.	Петров	
Н. контр.	Петров	
ГИП	Весник	
Рук. бр.	Рутковская	
Техник	Бийгереева	

ТП 416-3-13.86-КЖ.И.056 СБ

Панели шахты лифта ПШЛ4 ... ПШЛ9
Сборочный чертеж

Стадия	Масса	Масштаб
Р	см. табл.	
Лист	Листов 1	

ПРОМСТРОЙПРОЕКТ

Копировал Громова

Формат А3

Инв. № подл. | Подпись и дата | Взам. инв. №

Альбом IV

Рис. 1

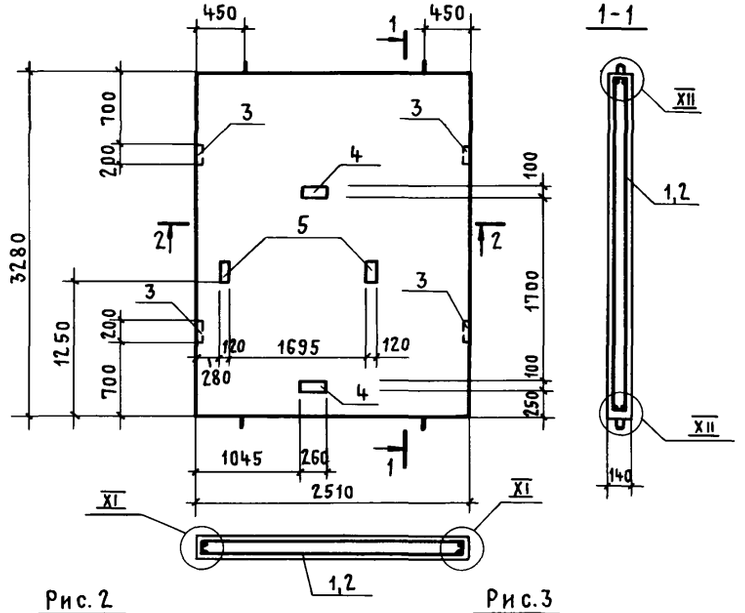

Рис. 2

ОСТАЛЬНОЕ СМ. РИС. 1

Рис. 3

ОСТАЛЬНОЕ СМ. РИС. 1

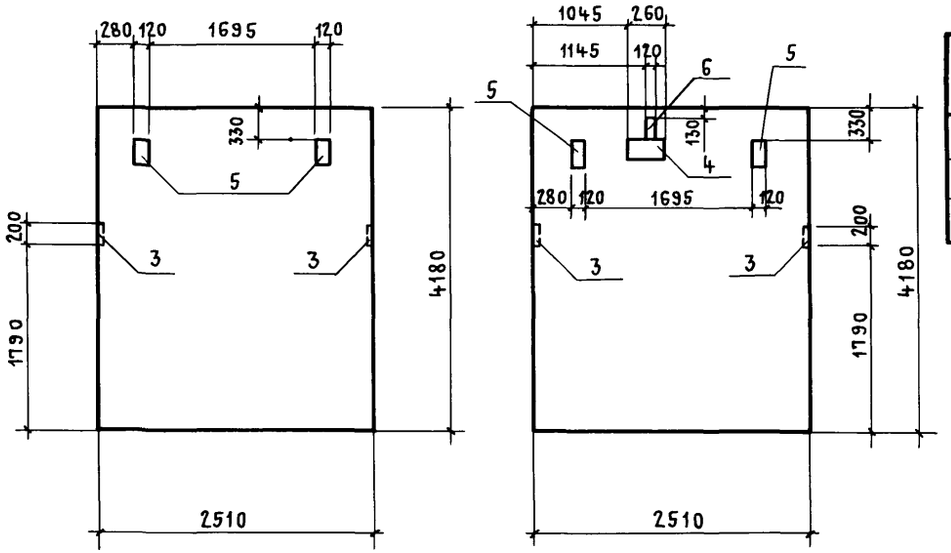

Формат	Зона	Поз.	Обозначение	Наименование	Кол. на исполн.			Примечание
						-01	-02	
				Документация				
А3			1.289.1-2.1 001 У	Узлы XI – XII	X	X	X	
А4			1.289.1-2.1 00 ТО	Техническое описание	X	X	X	
А3			ТП416-3-13.86-КЖ.И.ВМ05	Ведомость расхода стали	X	X	X	
				Сборочные единицы				
А4		1	1.289.1-2 вып.2	Каркас пространственный ПК31	1			
А4		2	1.289.1-2 вып.2	ПК33		1	1	
А4		3	1.289.1-2 вып.2	Изделие закладное МН1	4	6	6	
А4		4	1.289.1-2 вып.2	МН4	2	2	3	
А4		5	1.289.1-2 вып.2	МН5	2	4	4	
А4		6	1.289.1-2 вып.2	МН6			1	
				Материал				
				Бетон марки 200	1,15	1,47	1,47	м³

Обозначение	Марка	Рис.	Масса, кг
ТП416-3-13.86-КЖ.И.057	ПШЛ10	1	2880
КЖ.И.057-01	ПШЛ11	2	3670
КЖ.И.057-02	ПШЛ12	3	3670

Марка	ПШЛ10	ПШЛ11	ПШЛ12

Нач. ОТП	Петров	
Н. контр.	Петров	
ГИП	Весник	
Рук. бр. инж.	Рутковская	
Техник	Бийгереева	

ТП416-3-13.86-КЖ.И.057

Панели шахты лифта ПШЛ10... ПШЛ12

Стадия	Масса	Масштаб
Р	см. табл.	

Лист | Листов 1

ПРОМСТРОЙПРОЕКТ

Инв. № подл. | Подпись и дата | Взам. инв. №

Копировал Куц

Формат А3

Альбом IV

Рис.1

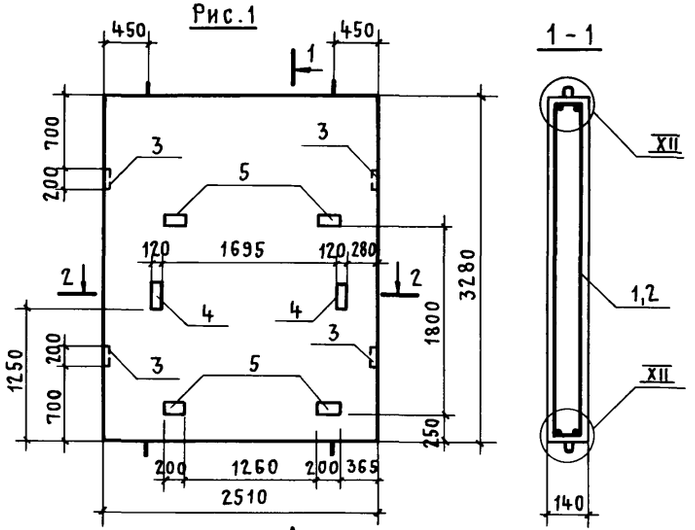

Рис.2

ОСТАЛЬНОЕ СМ. РИС.1

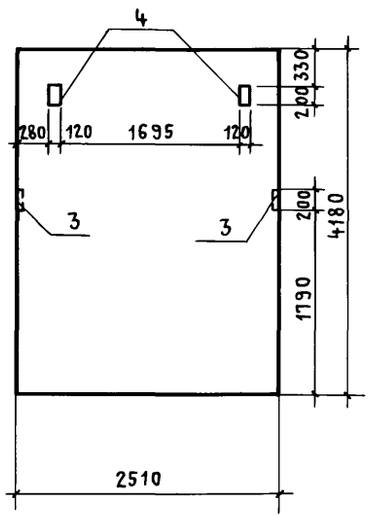

Рис.3

ОСТАЛЬНОЕ СМ. РИС.1

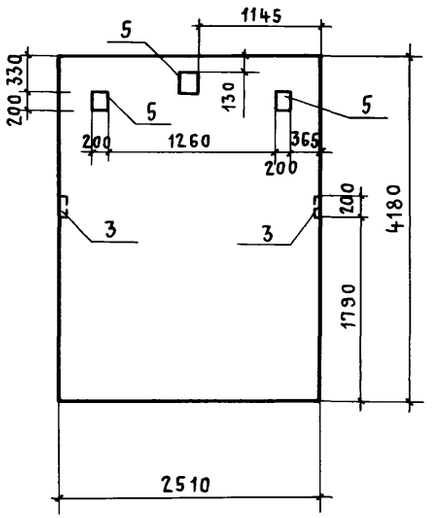

ФОРМАТ	ЗОНА	ПОЗ.	ОБОЗНАЧЕНИЕ	НАИМЕНОВАНИЕ	Кол. на испол.			ПРИМЕЧАНИЕ
						-01	-02	
				ДОКУМЕНТАЦИЯ				
А3			1.289.1-2.1 001 У	Узлы XI - XII	X	X	X	
А4			1.289.1-2.1 00 ТО	Техническое описание	X	X	X	
А3			ТП 416-3-13.86-КЖ.И.ВМ05	Ведомость расхода стали	X	X	X	
				СБОРОЧНЫЕ ЕДИНИЦЫ				
А4		1	1.289.1-2 вып.2	Каркас пространственный ПК31	1			
А4		2	1.289.1-2 вып.2	ПК33		1	1	
А4		3	1.289.1-2 вып.2	Изделие закладное МН1	4	6	6	
А4		4	1.289.1-2 вып.2	МН5	2	4	2	
А4		5	1.289.1-2 вып.2	МН6	4	4	7	
				МАТЕРИАЛ				
				Бетон м 200	1,15	1,47	1,47	м³

ОБОЗНАЧЕНИЕ	МАРКА	РИС.	МАССА, КГ
ТП 416-3-13.86-КЖ.И.058	ПШЛ 13	1	2880
КЖ.И.058-01	ПШЛ 14	2	3670
КЖ.И.058-02	ПШЛ 15	3	3670

МАРКА	ПШЛ 13	ПШЛ 14	ПШЛ 15

Нач. ОТП	Петров	
Н. контр.	Петров	
ГИП	Весник	
Рук. бр. инж	Рутковская	
Техник	Бийгереева	

ТП 416-3-13.86-КЖ.И.058

Панели шахты лифта ПШЛ13 ... ПШЛ15

СТАДИЯ	МАССА	МАСШТАБ
Р	см. табл.	
Лист	Листов 1	

ПРОМСТРОЙПРОЕКТ

Инв.№ подл. | Подпись и дата | Взам. инв.№

Копировал Куц

Формат А3

Альбом IV

Рис. 1

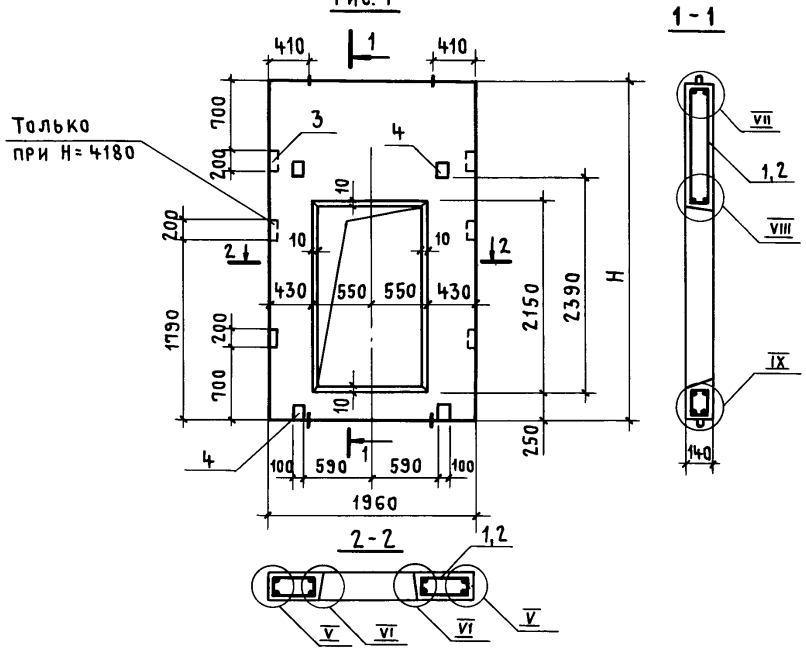

Рис. 2

остальное см. рис. 1

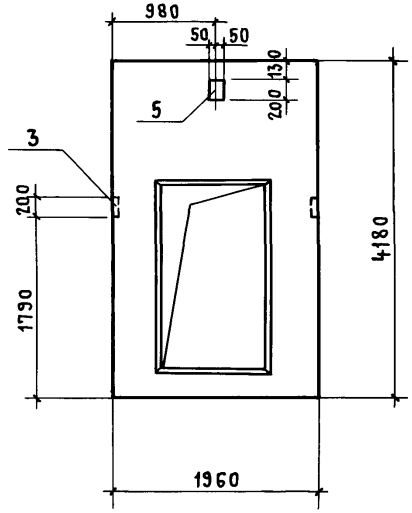

Формат	Зона	Поз.	Обозначение	Наименование	Кол. на исполн.			Примечание
						-01	-02	
				Документация				
А4			1.289.1-2.1 001 У	Узлы V, VI, VII, VIII, IX	X	X	X	
А4			1.289.1-2.1 00 ТО	Техническое описание	X	X	X	
А3			ТП 416-3-13.86-КЖ.И. ВМ05	Ведомость расхода стали	X	X	X	
				Сборочные единицы				
А3		1	ТП 416-3-13.86-КЖ.И. 063	Каркас пространственный КП 101	1			
А3		2	ТП 416-3-13.86-КЖ.И. 063-01	КП 102		1	1	
А4		3	1.289.1-2 вып. 2	Изделие закладное МН1	4	6	6	
А4		4	1.289.1-2 вып. 2	МН2	4	4	4	
А4		5	1.289. 1-2 вып. 2	МН6			1	
				Материал				
				Бетон марки 200	0,6	0,82	0,82	м³

Марка	ПШЛ 17	ПШЛ 18	ПШЛ 19

Обозначение	Марка	Рис.	H; мм	Масса, кг
ТП 416-3-13.86-КЖ.И. 059	ПШЛ 17	1	3280	1425
КЖ.И. 059-01	ПШЛ 18	1	4180	2050
КЖ.И. 059-02	ПШЛ 19	2	4180	2050

Нач. отп	Петров	
Н. контр.	Петров	
ГИП	Весник	
Рук. бр. инж	Рутковская	
Техник	Бийгереева	

ТП 416-3-13.86-КЖ.И. 059

Панели шахты лифта ПШЛ 17 ... ПШЛ 19

Стадия	Масса	Масштаб
Р	см. табл.	
Лист	Листов 1	

Промстройпроект

Инв. № подл. | Подпись и дата | Взам. инв. №

Копировал Куц Формат А3

Альбом IV

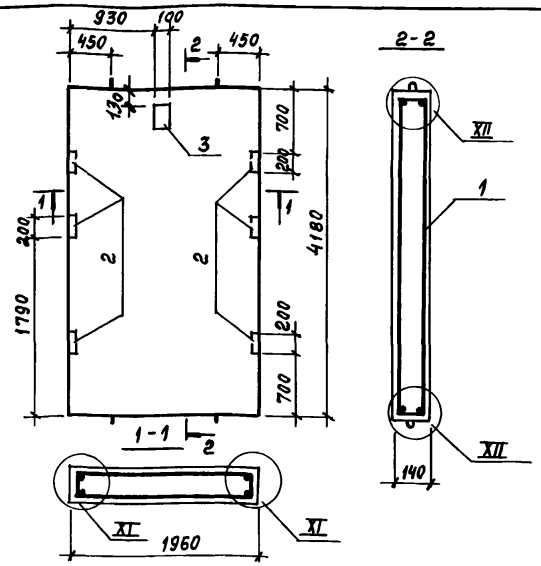

Формат	Зона	Поз.	Обозначение	Наименование	Кол.	Примечание
				Документация		
А4			1.289.1-2.1.001У	Узлы I – XX		
А4			1.289.1-2.1 ООТО	Техническое описание		
А3			ТП 416-3-13.86 КЖ.И. ВМС5	Ведомость расхода стали		
				Сборочные единицы		
А4		1	1.289.1-2 вып 2	Каркас пространственный ПК 27	1	
А4		2	1.289.1-2 вып 2	Изделие закладное МН1	6	
А4		3	1.289.1-2 вып 2	МН6	1	
				Материал		
				Бетон М 200	1,47	м3

		ТП 416-3-13.86-КЖ.И.060	
Нач. ОТП	Петров	Панель шахты лифта ПШЛ 16	Стадия: Р; Масса: 3670; Масштаб:
Н. контр.	Петров		Лист; Листов 1
ГИП	Весник		
Рук. бр.	Рутковская		ПРОМСТРОЙПРОЕКТ
Техник	Бийгереева		

Взам. инв. № | Подпись и дата | Инв. № подл.

Формат А4

Формат	Зона	Поз.	Обозначение	Наименование	Кол.	Примечание
				Документация		
А4			1.289.1-2.1 ООУ	Узлы I – XX		
А4			1.289.1-2.1 ООТО	Техническое описание		
А3			ТП 416-3-13.86-КЖ.И. ВМС5	Ведомость расхода стали		
А3			ТП 416-3-13.86-КЖ.И.061СБ	Сборочный чертеж		
				Переменные данные для исполнений		
				ПЛ 1		
				Сборочные единицы		
А4		1	1.289.1-2 вып. 2	Каркас пространственный ПК37	1	
				Материал		
				Бетон М 300	0,91	м3
				ПЛ 2		
				Сборочные единицы		
А4		1	1.289.1-2 вып. 2	Каркас пространственный ПК40	1	
				Материал		
				Бетон М 300	1,19	м3

		ТП 416-3-13.86-КЖ.И.061	
Нач. ОТП	Петров	Плиты перекрытий ПЛ1, ПЛ2	Стадия: Р; Лист; Листов 1
Н. контр.	Петров		
ГИП	Весник		
Рук. бр.	Рутковская		ПРОМСТРОЙПРОЕКТ
Техник	Бийгереева		

Взам. инв. № | Подпись и дата | Инв. № подл.

100

Копировал Заналуева

Формат А4

Альбом IV

Рис. 1

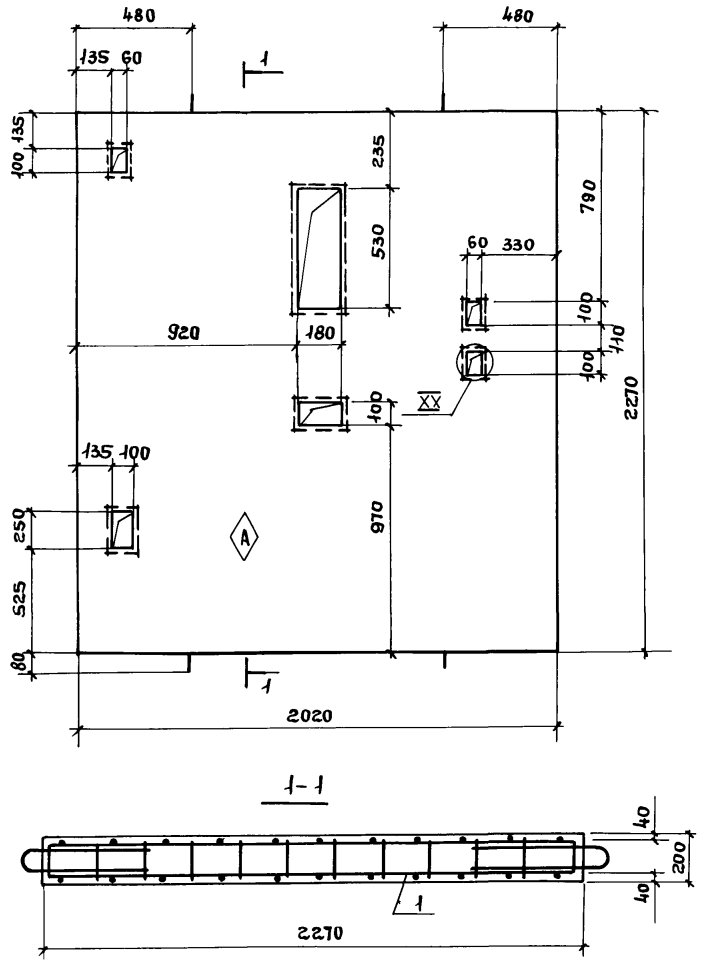

Рис. 2

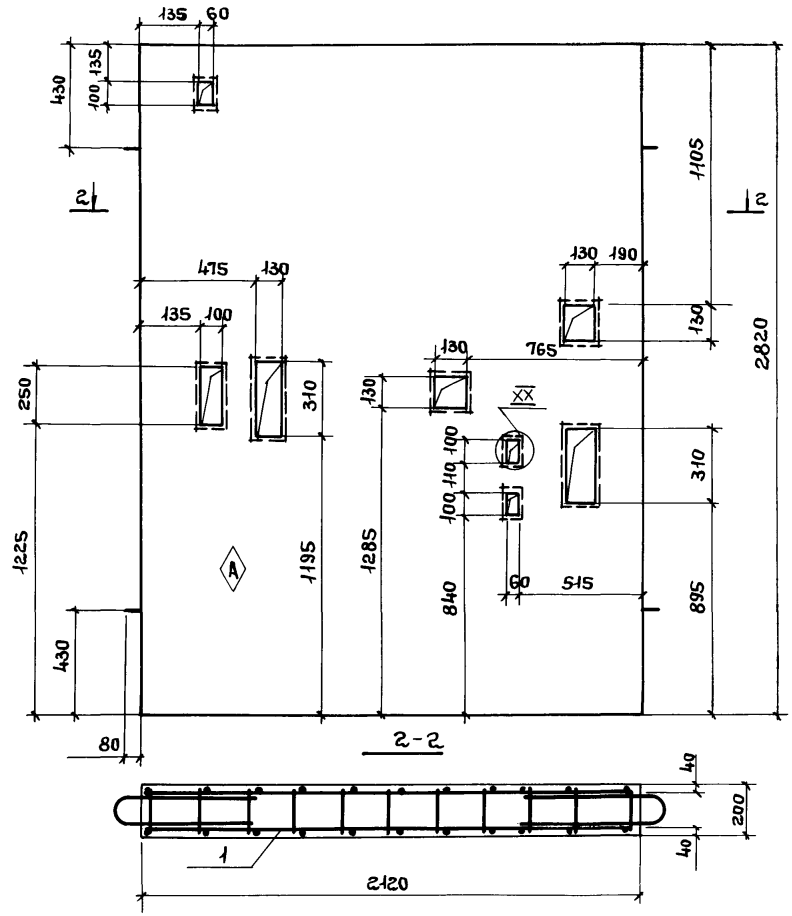

Обозначение	Марка	Рис.	Масса ед. кг
ТП 416-3-13.86-КЖ.И.061	ПЛ1	1	2275
– КЖ.И.061-01	ПЛ2	2	2920

Нач. ОТП	Петров	
Н. контр.	Петров	
ГИП	Весник	
Рук. бр.	Рутковская	
Техник	Бийтереева	

ТП 416-3-13.86-КЖ.И.061СБ

Плиты перекрытия ПЛ1, ПЛ2
Сборочный чертеж

Стадия	Масса	Масштаб
Р	см. табл.	
Лист	Листов 1	

ПРОМСТРОЙПРОЕКТ

Инв. № подл. | Подпись и дата | Взам. инв. №

400609-06 101

Копировал Ермолина Формат А4

Альбом IV

Марка элемента	Арматурные изделия											Изделия закладные								Общий расход кг
	Арматура класса											Арматура класса		Итого кг	Прокат марки				Всего кг	
	А-I					А-III					Всего кг	А-II	А-III		В Ст 3 пс 6					
	ГОСТ 5781-82					ГОСТ 5781-82						ГОСТ 5781-82	ГОСТ 5781-82		ГОСТ 103-76					
	ф6	ф14	ф16		Итого	ф8	ф10	ф12	ф14	Итого		ф10	ф10		100×8	120×8	140×10	Итого		
ПШЛ1	30,4	6,6			37,0	12,2				12,2	49,2	20,6	4,4	25,0	6,5		8,8	15,3	40,3	89,5
ПШЛ2	38,7		9,12		47,8		25,7			25,7	73,5	20,6	6,7	27,3	6,5		13,2	20,30	47,6	121,1
ПШЛ3	38,7		9,12		47,8		25,7			25,7	73,5	36,1	6,7	42,8	11,4		13,2	24,6	67,4	140,9
ПШЛ4 ПШЛ7	30,4	6,6			37,0	12,2				12,2	49,2	1,672	4,4	6,0	3,3	3,0	8,8	15,1	21,1	70,3
ПШЛ5 ПШЛ8	38,7		9,12		47,8		25,7			25,7	73,5	2,4	6,7	9,1	3,3	6,0	13,2	22,50	31,6	105,1
ПШЛ6 ПШЛ9	38,7		9,12		47,8		25,7			25,7	73,5	3,3	6,7	10,0	4,9	7,5	13,2	25,6	35,6	109,1
ПШЛ10	43,4		9,1		52,5	32,6				32,6	85,1	1,7	0,4	2,1	3,3	3,0	8,8	15,1	17,2	102,3
ПШЛ11	50,2		9,1		59,3		33,4			33,4	92,7	2,4	6,7	9,1	3,3	6,0	13,2	22,50	31,6	124,5
ПШЛ12	50,2		9,1		59,3		33,4			33,4	92,7	3,4	6,7	10,1	6,5	6,0	13,2	25,7	35,8	128,5
ПШЛ13	43,4		9,1		52,5	32,6				32,6	85,1	2,7	0,4	3,1	6,5	3,0	8,8	18,30	21,4	106,5
ПШЛ14	50,2		9,1		59,3		33,4			33,4	92,7	3,4	6,7	10,1	6,5	6,0	13,2	25,7	35,8	128,5
ПШЛ15	50,2		9,1		59,3		33,4			33,4	92,7	4,3	6,7	11,0	11,4	3,0	13,2	27,6	38,6	131,3
ПШЛ16	38,7		9,1		47,8		25,7			25,7	73,5	0,5	6,7	7,2	1,6		13,2	14,8	22,0	95,5
ПШЛ17	8,9	6,6			15,5		42	6,8		48,8	64,30	1,4	4,4	5,8	3,8		8,8	12,6	18,4	82,7
ПШЛ18	17,96	6,6			24,56		22,2	6,8		29,0	53,56	1,4	6,7	8,1	3,8		13,2	17,0	25,1	78,6
ПШЛ19	17,96	6,6			24,56		22,2	6,8		29,0	53,56	1,9	6,7	8,6	5,0		13,2	18,2	26,8	82,3
ПЛ1	4,8	6,92			11,72				112,48	112,48	124,20									124,20
ПЛ2	7,04	6,92			13,96				155,48	155,48	169,44									199,44

Взам. инв. № | Подпись и дата | Инв. № подл.

Нач. отд	Петров	
Н. контр.	Петров	
ГИП	Весник	
Рук. бриж.	Рутковская	
Техник	Бийгереева	

ТП416-3-13.86-КЖ.И. ВМС5

Ведомость расхода стали на ПШЛ1... ПШЛ19; ПЛ1, ПЛ2

Стадия	Лист	Листов
Р		1

Промстройпроект

Копировал Куц Формат А3

Альбом IV

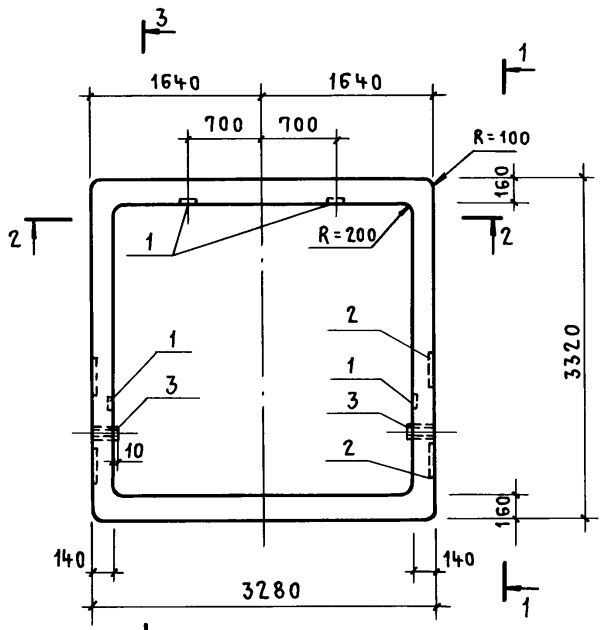

1 - 1

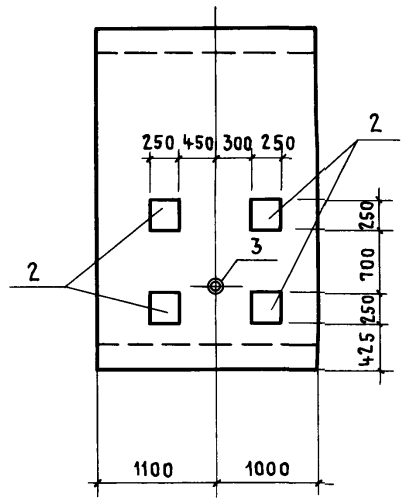

2 - 2

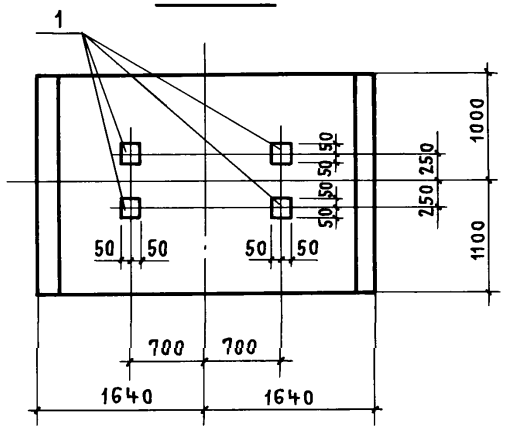

3 - 3

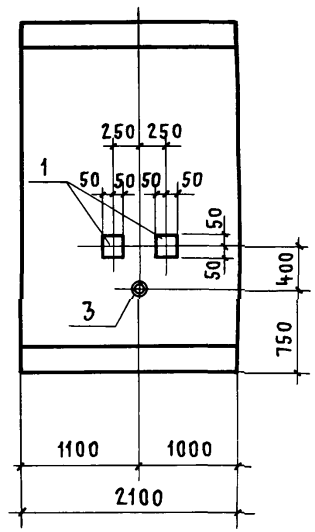

1. Закладные изделия поз. 3 и 4 приварить к закладной поз. 2 при монтаже.
2. Арматурные сетки и каркасы блока БО 30 х 30 - 3 обрезать по месту.

Формат	Зона	Поз.	Обозначение	Наименование	Кол.	Примечание
				Документация		
А3			3.006-3 вып. III - 1	Блок объемный БО30х30-3Н		
				Дополнительные		
				сборочные единицы		
А4		1	1.400-15 . 8.1. 120	Изделие закладное МН105-6	8	
А4		2	1.400-15. 8.1. 130	Изделие закладное МН122-6	8	
А4		3	1.400-15. 8.1. 810	Изделие закладное МН803	2	
			Остальное по серии 3.006-3 вып. III - 1			

Ведомость расхода стали на дополнительные закладные изделия, кг

Марка элемента	Изделия закладные											Всего
	Арматура класса					Прокат марки						
	А-III					В Ст 3 кп 2						
	ГОСТ 5781-82					ГОСТ 103-76		ГОСТ 82-70	ГОСТ 10704-76			
	ф 8	ф 10			Итого	-6х100	-8х40	-8х250	Труба 4,5х1,4		Итого	
БО30х30-3Н	0,8	2,4			3,2	4,0	6,4	31,2	0,5		42,1	45,3

Нач. отп	Петров		
Н. контр.	Петров		
ГИП	Весник		
ГАП	Ратнер		
Рук. бр. инж.	Рутковская		
Ст. инж.	Минина		

ТП 416-3-13.86-КЖ.И.062

Блок объемный БО 30 х 30 - 3Н

Стадия	Масса	Масштаб
Р		
Лист	Листов 1	

ПРОМСТРОЙПРОЕКТ

Инв. № подл. | Подпись и дата | Взам. инв. №

Копировал Куц

Формат А3

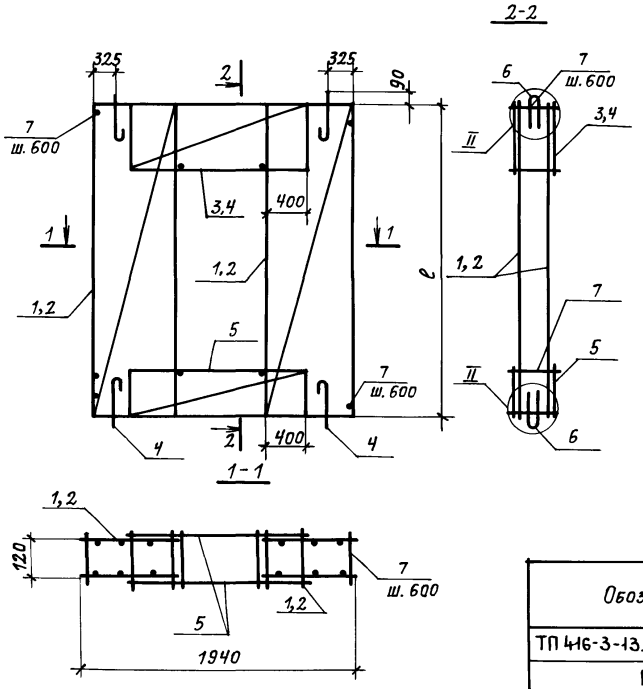

Формат	Зона	Поз.	Обозначение	Наименование		Кол. на изд.	-01	Приме-чание
				Документация				
			1.289.1-2.2 00.0.00.0У	Узлы I-VI				
			1.289.1-2.2.00.0.00.0 ТО	Техническое описание				
				Сборочные единицы				
А4		1	ТП416-3-13.86-КЖ.И.103	Сетка арматурная	С117	4		
А4		2	ТП416-3-13.86-КЖ.И.103-01	То же	С118		4	
А4		3	ТП416-3-13.86-КЖ.И.102	"	С115	2		
А4		4	ТП416-3-13.86-КЖ.И.102-01	"	С116		2	
А4		5	ТП416-3-13.86 КЖ.И.073	Каркас плоский	КР101	2	2	
				Детали				
		6	1.289.1-2,2.01.0.01.0-02	Петля	П3	4	4	
Б.Ч		7	ТП 416-3-13.86-КЖ.И.063	6А-I ГОСТ 5781-82	ℓ=120	44	48	

Обозначение	Марка	ℓ	Масса кг
ТП 416-3-13.86-КЖ.И.063	КП101	3280	69,3
КЖ.1.063 -01	КП102	4180	91.6

Марка	КП 101	КП 102

Альбом IV

Инв.№ подл. | Подпись и дата | Взам. инв.№

Нач. ОТП	Петров	
Н. контр.	Петров	
ГИП	Весник	
Рук. бр.	Рутковская	
Техник	Бингереева	

ТП 416-3-13.86-КЖ.И.063

Каркасы пространственные КП 101; КП 102

Стадия	Масса	Масштаб
Р	см. табл.	
Лист	Листов 1	

ПРОМСТРОЙПРОЕКТ

Копировал Громова

Формат А3

Альбом IV

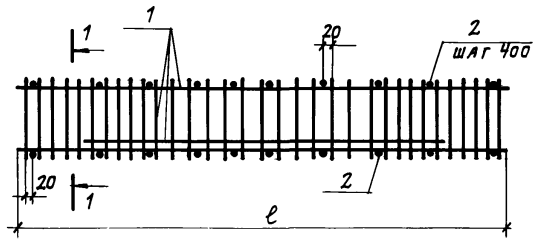

Формат	Зона	Поз.	Обозначение	Наименование	Кол. на исполн.					Примечание
						01	02			
				Документация						
А4			ТП 416-3-13.86-КЖ.И.ТУ	Технические условия						
				Сборочные единицы						
А4		1	ТП 416-3-13.86-КЖ.И.075	Каркас плоский КР104	8	4				
А4		1	-КЖ.И.076	Каркас плоский КР105			2			
				Детали						
Б.ч.		2	ТП 416-3-13.86-КЖ.И.064.1	8А-I ГОСТ 5781-75 ℓ=910	30					
Б.ч.		2	-КЖ.И.064.2	ℓ=360		30				
Б.ч.		2	-КЖ.И.064-3	ℓ=200			30			

Марка	КП 104	КП 105	КП 106			

Рис. 1

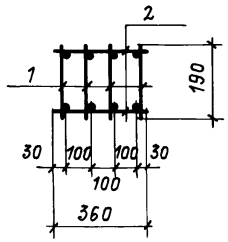

Рис. 2

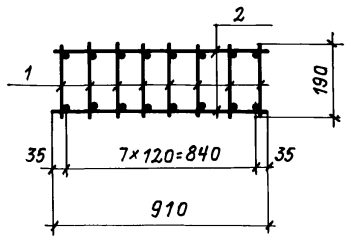

Рис. 3

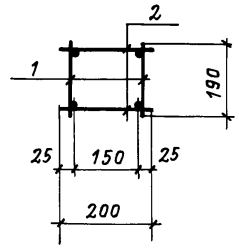

Обозначение	Марка	Рис.	L	Масса, кг
ТП 416-3-13.86-КЖ.И.064	КП-104	2	5680	103,9
КЖ.И.064-01	КП-105	1	5680	59,5
КЖ.И.064-02	КП-106	3	5960	45,1

Инв. № подл. | Подпись и дата | Взам. инв. №

Нач. ОТП	Петров		
Н. контр.	Петров		
ГИП	Весник		
ГАП	Ратнер		
Рук. бр.	Рутковская		
Инженер	Александрова		

ТП 416-3-13.86-КЖ.И.064

Каркасы пространственные КП 104... КП 106

Стадия	Масса	Масштаб
Р	см. табл.	
Лист	Листов 1	

ПРОМСТРОЙПРОЕКТ

Копировал Громова

Формат А3

Альбом IV

Рис. 1

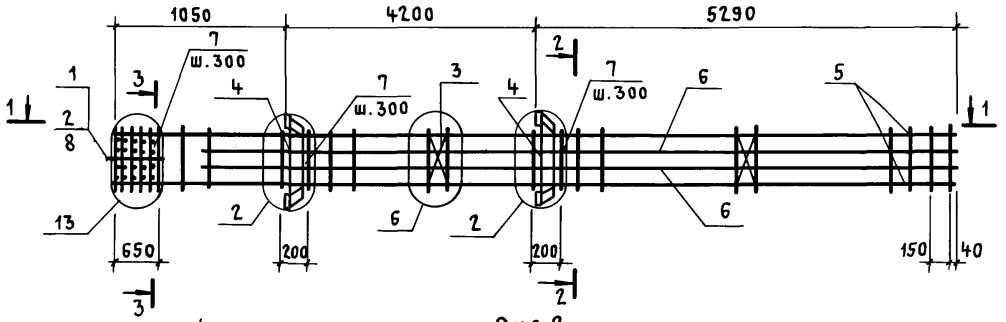

Рис. 2

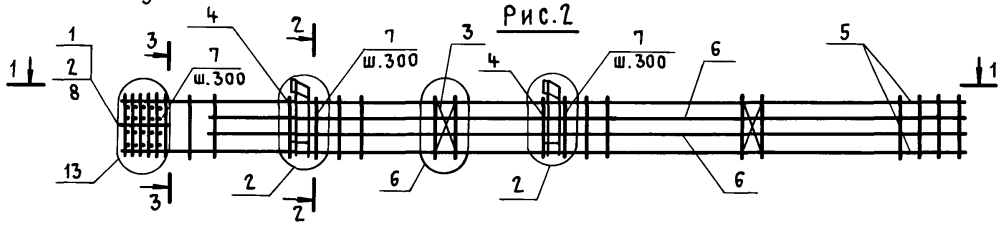

1 - 1

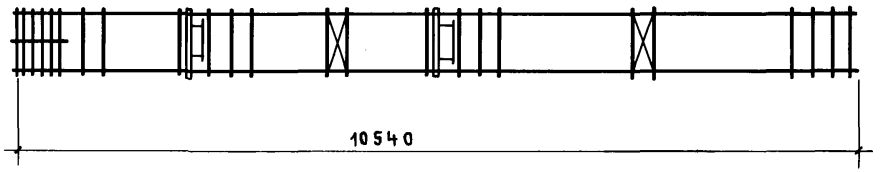

2 - 2

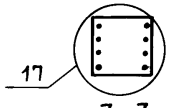

3 - 3

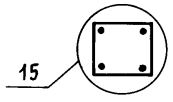

Формат	Зона	Поз.	Обозначение	Наименование	Кол.	Примеч.
				Документация		
А3			1.020-1/83.2-10 00У	Узлы арматурные		
А3			1.020-1/83.2-10 00ТО	Техническое описание		
				КП 107; КП 108		
				Сборочные единицы		
А4		1	1.020-1/83.2-15 09-01	Сетка косв. арм. СКА-3	5	
А4		2	10-01	Сетка косв. арм. СКА-4	3	
А4		3	02	Сетка С-2	2	
				Детали		
Б4		5		Ст.отд. гост 5781-82 40А-III ℓ= 10540	4	104,02
Б4		6		ℓ= 10090	4	99,6
А4		7	1.020-1/83.2-13 08-05	Стержень отдельный	36	
Б4		8	6.011.650	Ст.отд. гост 5781-82 6А-I ℓ= 650	4	0,14 кг
			Переменные данные	для исполнений		
				КП 107		
				Детали		
А4		4	1.020-1/83.2-15 12-01	Изделие закладное МН8	2	
				КП 108		
				Детали		
А4		4	1.020-1/83.2-15 11-01	Изделие закладное МН7	2	

Обозначение	Марка	Рис.	Масса кг
ТП 416-3-13.86-КЖ.И.065	КП107	1	904,4
КЖ.И.065-01	КП108	2	887,0

Нач. ОТП	Петров	
Н. контр.	Петров	
ГИП	Весник	
Рук. бр. инж.	Рутковская	
Ст. инж.	Минина	

ТП 416-3-13.86-КЖ.И.065

Каркасы пространственные КП 107; КП 108

Стадия	Масса	Масштаб
Р	см. табл.	
Лист	Листов 1	

ПРОМСТРОЙПРОЕКТ

Инв.№ подл. | Подпись и дата | Взам. инв. №

106

Копировал Куц Формат А3

Альбом IV

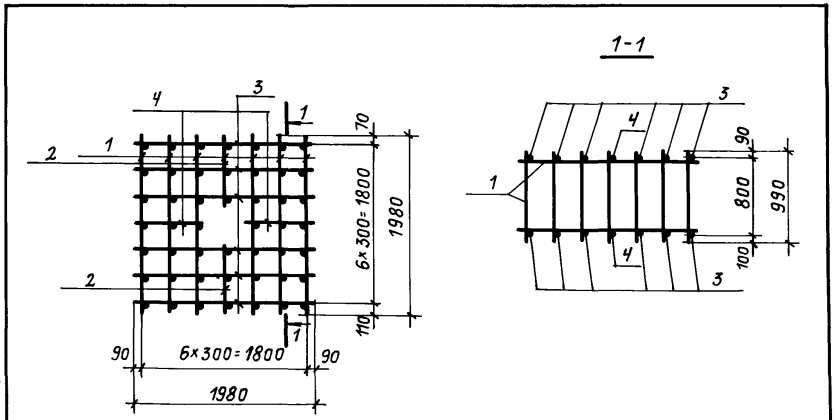

Формат	Зона	Поз.	Обозначение	Наименование	Кол.	Примечание
				Документация		
А4			ТП416-3-13.86-КЖ.И.ТУ	Технические условия		
				Сборочные единицы		
А4		1	ТП416-3-13.86-КЖ.И.077	Каркас плоский КР110	6	
А4		2	-КЖ.И.077	КР111	2	
				Детали		
Б4		3		16А-I ГОСТ 5781-82 ℓ=1980	12	3,1 кг
Б4		4		ℓ=750	4	1,2 кг

Взам. инв. № | Подпись и дата | Инв. № подл.

ТП416-3-13.86-КЖ.И.066

Каркас пространственный КП110

Стадия	Масса	Масштаб
Р	160,8	
Лист	Листов 1	

ПРОМСТРОЙПРОЕКТ

Нач. ОТП	Петров	
Н. контр.	Петров	
ГИП	Весник	
Рук. бр.	Рутковская	
Инженер	Никифорова	

Копировал Громова

Формат А4

Взам. инв. № | Подпись и дата | Инв. № подл.

Стадия	Масса	Масштаб
Лист	Листов	

ПРОМСТРОЙПРОЕКТ

Копировал Громова

Формат А4

Формат	Зона	Поз.	Обозначение	Наименование	Кол.	Примечание
				Документация		
				Технические условия		
А4			ТП416-3-13.86-КЖ.И.067СБ	Сборочный чертеж		
			Переменные данные	для исполнений		
				КП112		
				Сборочные единицы		
А4		1	ТП416-3-13.86-КЖ.И.078	Каркас плоский КР112	2	
				Детали		
		2		4Вр-I ГОСТ 6727-80 ℓ=180	26	0,42 кг
				КП113		
				Сборочные единицы		
А4		1	ТП416-3-13.86-КЖ.И.078-01	Каркас плоский КР113	2	—
				Детали		
		2		4Вр-I ГОСТ 6727-80 ℓ=180	22	0,36 кг
				КП114		
				Сборочные единицы		
А4		1	ТП416-3-13.86-КЖ.И.078-02	Каркас плоский КР114	2	
				Детали		
		2		4Вр-I ГОСТ 6727-80 ℓ=180	22	0,36 кг

Альбом IV

Взам. инв. № | Подпись и дата | Инв. № подл.

Нач. ОТП	Петров		
Н. контр.	Петров		
ГИП	Весник		
Рук. бриг.	Рутковская		
Ст. инж.	Симонова		

ТП416-3-13.86-КЖ.И.067

Каркасы пространственные КП112 ... КП114

Стадия	Лист	Листов
Р		1

ПРОМСТРОЙПРОЕКТ

Копировал Громова Формат А4

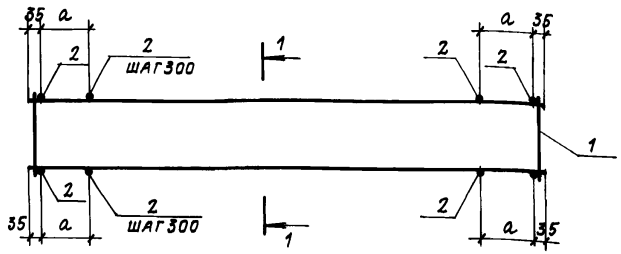

1 - 1

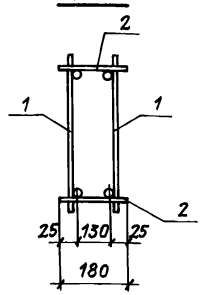

Обозначение	Марка	Размеры, мм L	Размеры, мм a	Масса, кг
ТП416-3-13.86-КЖ.И.067	КП112	3850	390	18,5
-КЖ.И.067-01	КП113	3250	390	15,8
-КЖ.И.067-02	КП114	2950	240	14,4

Взам. инв. № | Подпись и дата | Инв. № подл.

Нач. ОТП	Петров		
Н. контр.	Петров		
ГИП	Весник		
Рук. бриг.	Рутковская		
Ст. инж.	Симонова		

ТП416-3-13.86-КЖ.И.067СБ

Каркасы пространственные КП112 ... КП114

Сборочный чертеж

Стадия	Масса	Масштаб
Р	см. табл.	

Лист	Листов 1

ПРОМСТРОЙПРОЕКТ

Копировал Громова Формат А4

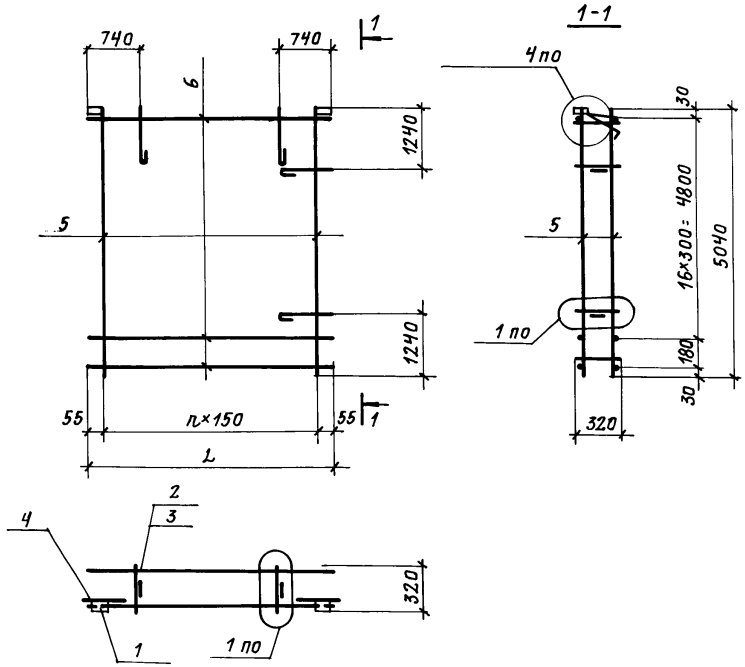

Обозначение	Марка	L, мм	n	Масса, кг
ТП 416-3-13.86-КЖ.И.068	КП115	2960	19	354,0
-КЖ.И.068-01	КП116	2360	15	287,4

Формат	Зона	Поз.	Обозначение	Наименование	Кол.	Примечание
				Документация		
А4			ТП 416-3-13.86-КЖ.И.ТУ	Технические условия		
А4			1.030.1-1. 1-1 ТО	Техническое описание		
А3			1.030.1-1. 1-3 Д1	Узлы арматурные		
				Сборочные единицы		
А4		1	1.030.1-1. 1-3. 30	Изделие заклад. М1	2	
А4		2	1.030.1-1. 1-3. 01	Петля строповочная СП8	4	
				Детали		
Б4		3	ТП 416-3-13.86-КЖ.И.068.1	12 А-III ГОСТ 5781-82 ℓ=310	4	0,3 кг
Б4		4	-КЖ.И.068.2	6А-III ГОСТ 5781-82 ℓ=390	2	0,1 кг
			Переменные данные	для исполнений		
				Сборочные единицы		
А4		5	ТП 416-3-13.86-КЖ.И.079.3	Каркас плоский КР115	20	
				Детали		
Б4		6	ТП 416-3-13.86-КЖ.И.068.3	8А-III ГОСТ 5781-82 ℓ=2960	18	1,2 кг
				-01		
				Сборочные единицы		
А4		5	ТП 416-3-13.86-КЖ.И.079	Каркас плоский КР115	16	
				Детали		
Б4		6	ТП 416-3-13.86-КЖ.И.068.3	8А-III ГОСТ 5781-82 ℓ=2360	18	0,9 кг

Нач. отд.	Петров	
Н. контр.	Петров	
ГИП	Весник	
Рук. гр.	Рутковская	
Инженер	Никифорова	

ТП 416-3-13.86-КЖ.И.068

Каркасы пространственные КП115, КП116

Стадия	Масса	Масштаб
Р	см. табл.	
Лист	Листов 1	

Промстройпроект

Альбом IV

Инв.№ подл. | Подпись и дата | Взам. инв.№

Копировал Громова

Формат А3

Альбом IV

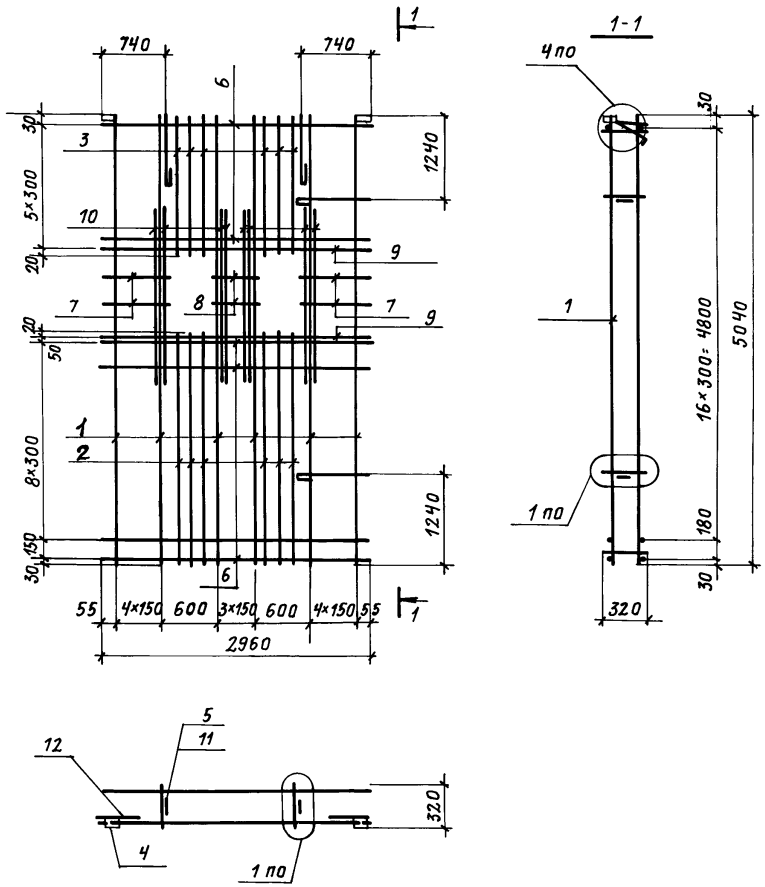

Формат	Зона	Поз.	Обозначение	Наименование	Кол.	Примечание
				Документация		
А4			ТП 416-3-13.86-КЖ.И.ТУ	Технические условия		
			1.030.1-1.1-1 ТО	Техническое описание		
А3			1.030.1-1.1-3 Д1	Узлы арматурные		
				Сборочные единицы		
А4		1	ТП 416-3-13.86-КЖ.И.079	Каркас плоский КР115	14	
А4		2	-КЖ.И.081-01	" КР118	6	
А4		3	-КЖ.И.081-03	" КР120	6	
		4	1.030-1-1.1-3.30	Изделие заклад. М1	2	
		5	1.030-1-1.1-3.01	Петля строповочная СП8	4	
				Детали		
Б4		6	ТП 416-3-13.86-КЖ.И.069.1	8А-III ГОСТ 5781-82 ℓ=2960	32	1,2 кг
Б4		7	-КЖ.И.069.2	ℓ=720	8	0,3 кг
Б4		8	-КЖ.И.069.3	ℓ=480	4	0,2 кг
Б4		9	-КЖ.И.069.4	14А-III ГОСТ 5781-82 ℓ=2960	4	3,6 кг
Б4		10	-КЖ.И.069.5	ℓ=1650	16	2,0 кг
Б4		11	-КЖ.И.069.6	12А-III ГОСТ 5781-82 ℓ=310	4	0,3 кг
Б4		12	-КЖ.И.069.7	6А-III ГОСТ 5781-82 ℓ=390	2	0,1 кг

Взам. инв. № | Подпись и дата | Инв. № подл.

Нач. отд.	Петров	
Н. контр.	Петров	
ГИП	Весник	
Рук. бр.	Рутковская	
Инженер	Никифорова	

ТП 416-3-13.86-КЖ.И.069

Каркас пространственный КП 117

Стадия	Масса	Масштаб
Р	406,4	
Лист	Листов 1	

ПРОМСТРОЙПРОЕКТ

Копировал Громова

Формат А3

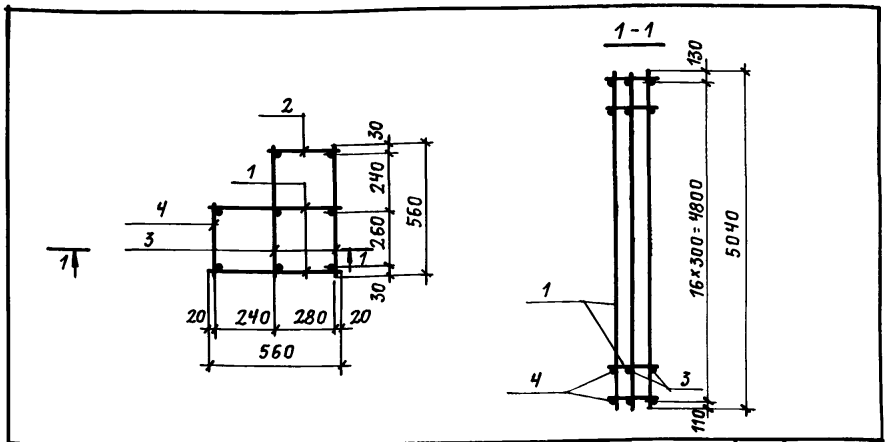

Формат	Зона	Поз.	Обозначение	Наименование	Кол.	Примечание
				Документация		
А4			ТП 416-3-13.86-КЖ.И.ТУ	Технические условия		
				Сборочные единицы		
А4		1	ТП 416-3-13.86-КЖ.И.80	Каркас плоский КР116	2	
А4		2	– КЖ.И.081	" КР117	1	
				Детали		
Б4		3		6А-I ГОСТ 5781-82 ℓ=560	34	0,1 кг
Б4		4		ℓ=320	17	0,07 кг

Взам. инв. №
Подпись и дата
Инв. № подл.

ТП 416-3-13.86-КЖ.И.070

Каркас пространственный КП118

Стадия	Масса	Масштаб
Р	45,2	
Лист	Листов 1	

Нач. отп	Петров	
Н. контр.	Петров	
ГИП	Весник	
Рук. бр.	Рутковская	
Инженер	Никифорова	

ПРОМСТРОЙПРОЕКТ

Копировал Громова Формат А4

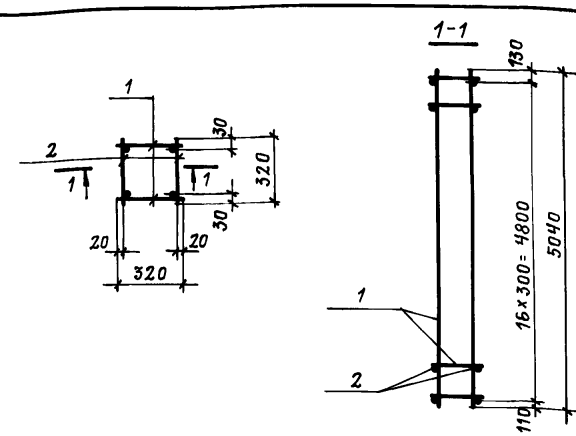

Формат	Зона	Поз.	Обозначение	Наименование	Кол.	Примечание
				Документация		
А4			ТП 416-3-13.86-КЖ.И.ТУ	Технические условия		
				Сборочные единицы		
А4		1	ТП 416-3-13.86-КЖ.И.081	Каркас плоский КР117	2	
				Детали		
Б4		2	ТП 416-3-13.86-КЖ.И.071.1	6А-I ГОСТ 5781-82 ℓ=320	34	0,07 кг

Взам. инв. №
Подпись и дата
Инв. № подл.

ТП 416-3-13.86-КЖ.И.071

Каркас пространственный КП119

Стадия	Масса	Масштаб
Р	22,8	
Лист	Листов 1	

Нач. отп	Петров	
Н. контр.	Петров	
ГИП	Весник	
Рук. бр.	Рутковская	
Инженер	Никифорова	

ПРОМСТРОЙПРОЕКТ

Копировал Громова Формат А4

Альбом IV

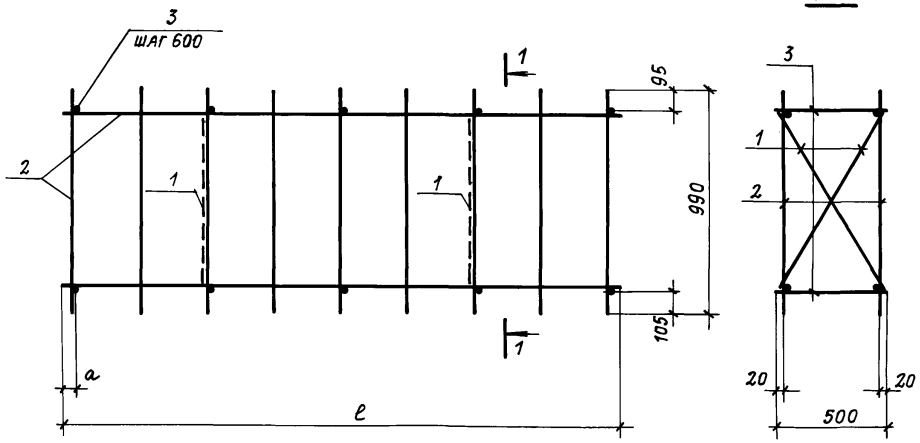

1-1

Обозначение	Марка	ℓ	a	Масса, кг
ТП 416-3-13.86-КЖ.И.072	КП 120	3800	115	70,0
-КЖ.И.072-01	КП 121	2500	65	48,0

Формат	Зона	Поз.	Обозначение	Наименование	Кол	Примечание
				Документация		
А4			ТП 416-3-13.86-КЖ.И.ТУ	Технические условия		
				Детали		
Б4		1	ТП 416-3-13.86-КЖ.И.072.1	8А-I ГОСТ 5781-82 ℓ=920	4	0,4 кг
				Переменные данные для исполнения		
				КП 120		
				Сборочные единицы		
А4		2	ТП 416-3-13.86-КЖ.И.077	Каркас плоский КР108	2	
				Детали		
Б4		3	ТП 416-3-13.86-КЖ.И.072.1	8А-I ГОСТ 5781-82 ℓ=500	14	0,2 кг
				КП 121		
				Сборочные единицы		
А4		2	ТП 416-3-13.86-КЖ.И.077-01	Каркас плоский КР109	2	
				Детали		
Б4		3	ТП 416-3-13.86-КЖ.И.072.1	8А-I ГОСТ 5781-82 ℓ=500	10	0,2 кг

Взам. инв. № | Подпись и дата | Инв. № подл.

Нач. отп.	Петров	
Н. контр.	Петров	
ГИП	Весник	
Рук. бр.	Рутковская	
Инженер	Никифорова	

ТП 416-3-13.86-КЖ.И.072

Каркасы пространственные КП 120; КП 121

Стадия	Масса	Масштаб
Р	см. табл.	
Лист	Листов 1	

Промстройпроект

Копировал Громова

Формат А3

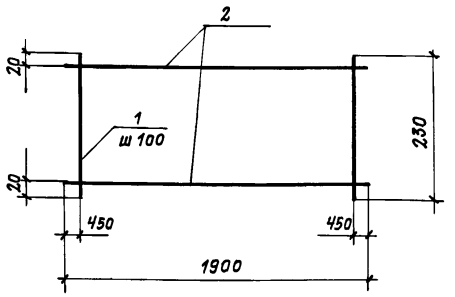

Формат	Зона	Поз.	Обозначение	Наименование	Кол.	Примечание
				Документация		
А4			ТП 416-3-13.86-КЖ.И.ТУ	Технические условия		
				Детали		
Б.Ч		1	ТП 416-3-13.86-КЖ.И.073.1	6А-I ГОСТ 5781-82 ℓ=230	11	0,05
Б.Ч		2	-КЖ.И.073.2	12А-III ГОСТ 5781-82 ℓ=1900	2	1,71

Взам. инв. № | Подпись и дата | Инв. № подл.

Нач. отп	Петров	
Н. контр	Петров	
ГИП	Весник	
Рук. бр.	Рутковская	
Техник	Бийгереева	

ТП 416-3-13.86-КЖ.И.073

Каркас плоский КР 101

Стадия	Масса	Масштаб
Р	3,97	
Лист	Листов	

ПРОМСТРОЙПРОЕКТ

Копировал Громова

Формат А4

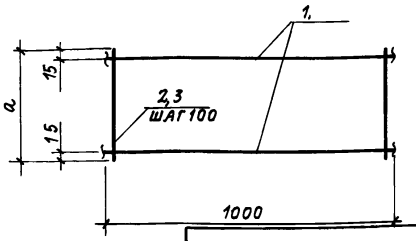

Обозначение	Марка	a	Масса, кг
ТП 416-3-13.86-КЖ.И.074	КР 102	105	0,2
-КЖ.И.074-01	КР 103	80	0,16

Формат	Зона	Поз.	Обозначение	Наименование	Кол.	Примечание
				Документация		
А4			ТП 416-3-13.86-КЖ.И.ТУ	Технические условия		
				КР102		
				Детали		
Б.Ч		1	ТП 416-3-13.86-КЖ.И.074.1	3Вр-I ГОСТ 6727-80 ℓ=1000	2	
Б.Ч.		2	-КЖ.И.074.2	ℓ=105	11	
				КР 103		
				Детали		
Б.Ч		1	ТП 416-3-13.86-КЖ.И.074.1	3Вр-I ГОСТ 6727-80 ℓ=1000	2	
Б.Ч		3	-КЖ.И.074.3	ℓ=80	11	

Взам. инв. № | Подпись и дата | Инв. № подл.

Нач. отп	Петров	
Н. контр.	Петров	
ГИП	Весник	
Рук. бр.	Рутковская	
Техник	Бийгереева	

ТП 416-3-13.86-КЖ.И.074

Каркасы плоские КР 102, КР 103

Стадия	Масса	Масштаб
Р	см. табл.	
Лист	Листов	

ПРОМСТРОЙПРОЕКТ

Копировал Громова

Формат А4

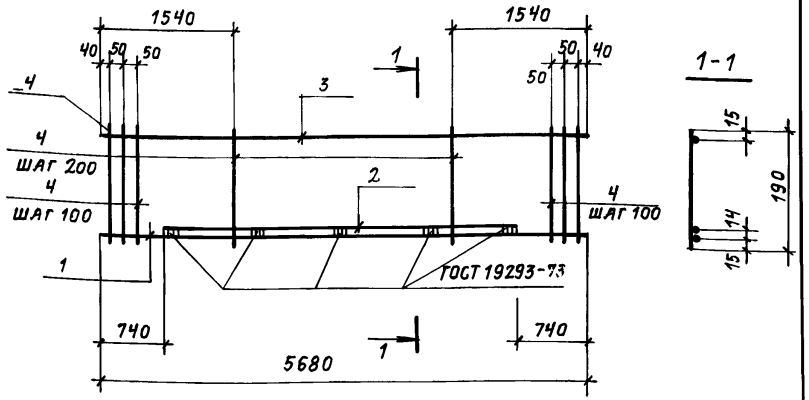

Формат	Зона	Поз.	Обозначение	Наименование	Кол.	Примечание
				Документация		
А4			ТП 416-3-13.86-КЖ.И.ТУ	Технические условия		
				Детали		
Б.4		1	ТП 416-3-13.86-КЖ.И.075.1	12А-III ГОСТ 5781-82 ℓ=5680	1	5,0 кг
Б.4		2	– КЖ.И.075.2	ℓ=4200	1	3,7 кг
Б.4		3	– КЖ.И.075.3	10А-I ГОСТ 5781-82 ℓ=5680	1	3,5 кг
Б.4		4	– КЖ.И.075.4	8А-I ГОСТ 5781-82 ℓ=190	46	0,1 кг

Инв.№ подл. | Подпись и дата | Взам. инв.№

Нач. отп	Петров	
Н. контр.	Петров	
ГИП	Весник	
ГАП	Ратнер	
Рук. бр.	Рутковская	
Инженер	Александрова	

ТП 416-3-13.86-КЖ.И.075

Каркас плоский КР 104

Стадия	Масса	Масштаб
Р	16,8	
Лист	Листов	

ПРОМСТРОЙПРОЕКТ

Копировал Громова Формат А4

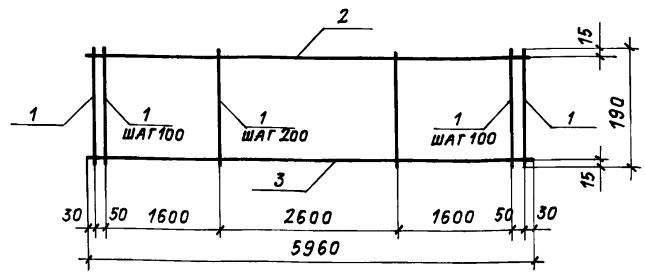

Формат	Зона	Поз.	Обозначение	Наименование	Кол.	Примечание
				Документация		
А4			ТП 416-3-13.86-КЖ.И.ТУ	Технические условия		
				Детали		
Б.4		1	ТП 416-3-13.86-КЖ.И.076.1	8А-I ГОСТ 5781-82 ℓ=190	48	0,1 кг
Б.4		2	– КЖ.И.076.2	10А-I ГОСТ 5781-82 ℓ=5960	1	3,7 кг
Б.4		3	– КЖ.И.076.3	12А-III ГОСТ 5781-82 ℓ=5960	1	5,3 кг

Инв.№ подл. | Подпись и дата | Взам. инв.№

Нач. отп	Петров	
Н. контр.	Петров	
ГИП	Весник	
ГАП	Ратнер	
Рук. бр.	Рутковская	
Ст. техн.	Бондаренко	

ТП 416-3-13.86-КЖ.И.076

Каркас плоский КР 105

Стадия	Масса	Масштаб
Р	13,8	
Лист	Листов	

ПРОМСТРОЙПРОЕКТ

Копировал Громова Формат А4

Альбом IV

Формат	Зона	Поз.	Обозначение	Наименование	Кол.	Примечание
				Документация		
А4			ТП 416-3-13.86-КЖ.И.ТУ	Технические условия		
А4			ТП 416-3-13.86-КЖ.И.077СБ	Сборочный чертеж		
			Переменные данные для исполнений			
				КР 108		
				Детали		
БЧ		1	ТП 416-3-13.86-КЖ.И.077.1	16А-I ГОСТ 5781-82 ℓ=3800	2	6,0 кг
БЧ		2	-КЖ.И.077.2	ℓ=990	13	1,6 кг
				КР 109		
				Детали		
БЧ		1	ТП 416-3-13.86-КЖ.И.077.3	16А-I ГОСТ 5781-82 ℓ=2500	2	3,9 кг
БЧ		2	-КЖ.И.077.2	ℓ=990	9	1,6 кг
				КР 110		
				Детали		
БЧ		1	ТП 416-3-13.86-КЖ.И.077.4	16А-I ГОСТ 5781-82 ℓ=1980	2	3,1 кг
БЧ		2	-КЖ.И.077.2	ℓ=990	7	1,6 кг
				КР 111		
				Детали		
БЧ		1	ТП 416-3-13.86-КЖ.И.077.5	16А-I ГОСТ 5781-82 ℓ=750	2	1,2 кг
БЧ		2	-КЖ.И.077.2	ℓ=990	3	1,6 кг

Взам. инв. № | Подпись и дата | Инв. № подл.

Нач. ОТП	Петров	
Н. контр.	Петров	
ГИП	Весник	
Рук. бр.	Рутковская	
Инженер	Никифорова	

ТП 416-3-13.86-КЖ.И.077

Каркасы плоские КР 108 ... КР 111

Стадия	Лист	Листов
Р		1

ПРОМСТРОЙПРОЕКТ

Формат А4

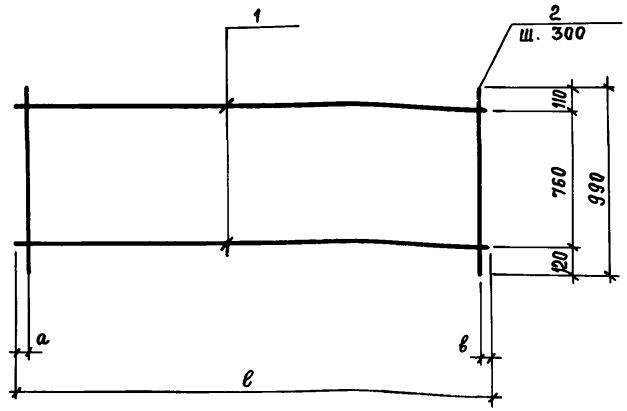

Обозначение	Марка	Размеры, мм			Масса, кг
		ℓ	a	в	
ТП 416-3-13.86-КЖ.И.077	КР 108	3800	100	100	32,8
-КЖ.И.077-01	КР 109	2500	50	50	22,2
-КЖ.И.077-02	КР 110	1980	90	90	17,4
-КЖ.И.077-03	КР 111	750	60	90	7,2

Взам. инв. № | Подпись и дата | Инв. № подл.

Нач. ОТП	Петров	
Н. контр.	Петров	
ГИП	Весник	
Рук. бр.	Рутковская	
Инженер	Никифорова	

ТП 416-3-13.86-КЖ.И.077СБ

Каркасы плоские КР 108 ... КР 111 Сборочный чертеж

Стадия	Масса	Масштаб
Р	см. табл.	
Лист	Листов 1	

ПРОМСТРОЙПРОЕКТ

Копировал Замалуева

Формат А4

Альбом IV

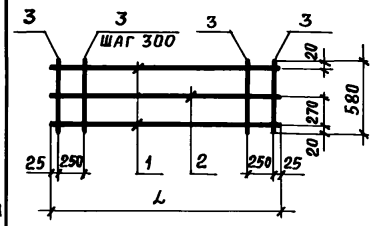

Обозначение	Марка	L, мм	Масса, кг
ТП 416-3-13.86-КЖ.И.078	КР112	3850	9,0
КЖ.И.078 – 01	КР113	3250	7,7
КЖ.И.078 – 02	КР114	2950	7,0

Формат	Зона	Поз.	Обозначение	Наименование	Кол	Примечание
				ДОКУМЕНТАЦИЯ		
А4			ТП 416-3-13.86-КЖ.И.ТУ	Технические условия		
			ПЕРЕМЕННЫЕ ДАННЫЕ	ДЛЯ ИСПОЛНЕНИЙ		
				КР 112		
				ДЕТАЛИ		
БЧ		1	ТП 416-3-13.86-КЖ.И.078-1	12А-III ГОСТ 5781-82 ℓ=3850	2	6,8 кг
БЧ		2	– КЖ.И.078.2	8А-III ГОСТ 5781-82 ℓ=3850	1	1,5 кг
БЧ		3	– КЖ.И.078.3	4Вр-I ГОСТ 6727-80 ℓ=580	14	0,73 кг
				КР 113		
				ДЕТАЛИ		
БЧ		1	ТП 416-3-13.86-КЖ.И.078.4	12А-III ГОСТ 5781-82 ℓ=3250	2	5,8 кг
БЧ		2	– КЖ.И.078.3	8А-III ГОСТ 5781-82 ℓ=3250	1	1,3 кг
БЧ		3	– КЖ.И.078.3	4Вр-I ГОСТ 6727-80 ℓ=580	12	0,63 кг
				КР 114		
				ДЕТАЛИ		
БЧ		1	ТП 416-3-13.86-КЖ.И.078.6	12А-III ГОСТ 5781-82 ℓ=2950	2	5,2 кг
БЧ		2	– КЖ.И.078.7	8А-III ГОСТ 5781-82 ℓ=2950	1	1,2 кг
БЧ		3	– КЖ.И.078.3	4Вр-I ГОСТ 6727-80 ℓ=580	11	0,58 кг

Взам. инв. № | Подпись и дата | Инв. № подл.

ТП 416-3-13.86 – КЖ.И.078

Каркасы плоские
КР 112 ... КР 114

Стадия	Масса	Масштаб
Р	см. табл.	
Лист	Листов 1	

Нач. отд	Петров	
Н. контр.	Петров	
ГИП	Весник	
Рук. бр. ин.	Рутковская	
Ст. инж.	Ситанова	

ПРОМСТРОЙПРОЕКТ

Копировал Замалуева Формат А4

Альбом IV

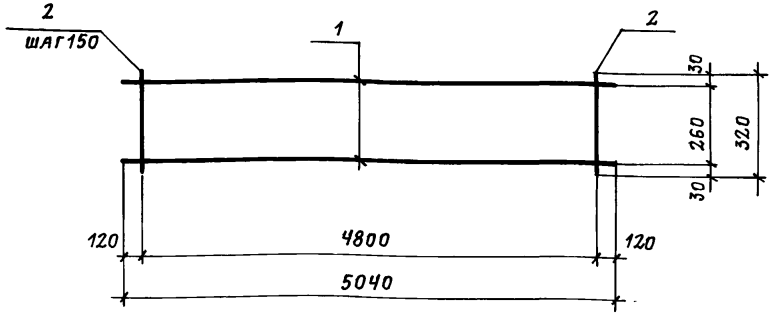

Формат	Зона	Поз.	Обозначение	Наименование	Кол.	Примечание
				Документация		
А4			ТП 416-3-13.86-КЖ.И.ТУ	Технические условия		
				Детали		
Б.Ч.		1	ТП416-3-13.86-КЖ.И.079.1	14А-III ГОСТ 5781-82 ℓ=5040	2	6,0 кг
Б.Ч.		2	-КЖ.И.079.2	6А-III ГОСТ 5781-82 ℓ=320	33	0,1 кг

Взам. инв. № | Подпись и дата | Инв. № подл.

Нач. ОТП	Петров		
Н. контр.	Петров		
ГИП	Весник		
Рук. бр.	Рутковская		
Ст. инж.	Минина		

ТП 416-3-13.86-КЖ.И.079

Каркас плоский КР 115

Стадия	Масса	Масштаб
Р	15,3кг	
Лист	Листов 1	

ПРОМСТРОЙПРОЕКТ

Копировал Громова Формат А4

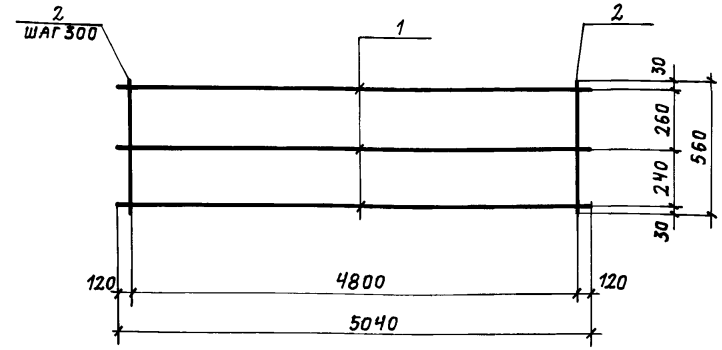

Формат	Зона	Поз.	Обозначение	Наименование	Кол.	Примечание
				Документация		
А4			ТП 416-3-13.86-КЖ.И.ТУ	Технические условия		
				Детали		
Б.Ч.		1	ТП 416-3-13.86-КЖ.И.080.1	12А-III ГОСТ 5781-82 ℓ=5040	3	4,5 кг
Б.Ч.		2	-КЖ.И.080.2	6А-I ГОСТ 5781-82 ℓ=560	17	0,1 кг

Взам. инв. № | Подпись и дата | Инв. № подл.

Нач. ОТП	Петров		
Н. контр.	Петров		
ГИП	Весник		
Рук. бр.	Рутковская		
Инженер	Никифорова		

ТП 416-3-13.86-КЖ.И.080

Каркас плоский КР 116

Стадия	Масса	Масштаб
Р	15,2	
Лист	Листов 1	

ПРОМСТРОЙПРОЕКТ

Копировал Громова Формат А4

Альбом IV

Формат	Зона	Поз.	Обозначение	Наименование	Кол	Примечание
				Документация		
А4			ТП 416-3-13.86-КЖ.И.ТУ	Технические условия		
А4			ТП 416-3-13.86-КЖИ.081СБ	Сборочный чертеж		
				КР 117		
				Детали		
БЧ		1	ТП 416-3-13.86-КЖ.И.081.1	12А-III ГОСТ 5781-82 ℓ=5040	2	4,5 кг
БЧ		2	– КЖ.И.081.2	6А-I ГОСТ 5781-82 ℓ=320	17	0,07 кг
				КР 118		
				Детали		
БЧ		1	ТП 416-3-13.86-КЖ.И.081.3	14А-III ГОСТ 5781-82 ℓ=2650	2	3,2 кг
БЧ		2	– КЖ.И.081.2	6А-I ГОСТ 5781-82 ℓ=320	18	0,1 кг
				КР 119		
				Детали		
БЧ		1	ТП 416-3-13.86-КЖ.И.081.4	22А-III ГОСТ 5781-82 ℓ=770	2	2,3 кг
БЧ		2	– КЖ.И.081.5	8А-I ГОСТ 5781-82 ℓ=320	5	0,1 кг
				КР 120		
				Детали		
БЧ		1	ТП 416-3-13.86-КЖ.И.081.5	14А-III ГОСТ 5781-82 ℓ=1550	2	1,9 кг
БЧ		2	– КЖ.И.081.2	6А-I ГОСТ 5781-82 ℓ=320	10	0,1 кг

Взам. инв. № | Подпись и дата | Инв. № подл.

Нач. отп	Петров	
Н. контр.	Петров	
ГИП	Весник	
Рук. бр.	Рутковская	
Инженер	Никифорова	

ТП 416-3-13.86-КЖ.И.081

Каркасы плоские КР 117... КР 120

Стадия	Лист	Листов
Р		1

ПРОМСТРОЙПРОЕКТ

Формат А4

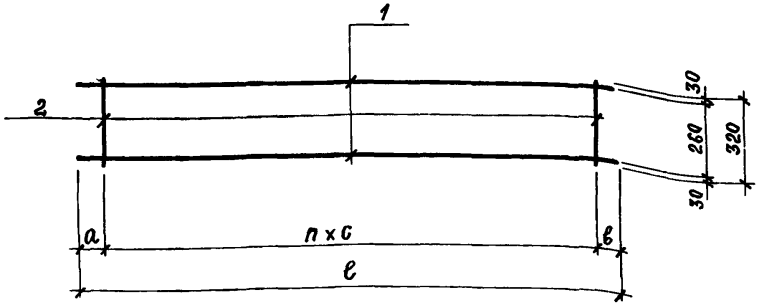

Обозначение	Марка	Размеры, мм ℓ	a	b	c	n	Масса, кг
ТП 416-3-13.86-КЖ.И.081	КР 117	5040	120	120	300	16	10,2
-КЖ.И.081-01	КР 118	2650	50	50	150	17	8,2
-КЖ.И.081-02	КР 119	770	50	120	150	4	5,1
-КЖ.И.081-03	КР 120	1550	100	100	150	9	4,8

Взам. инв. № | Подпись и дата | Инв. № подл.

Нач. отп	Петров	
Н. контр.	Петров	
ГИП	Весник	
Рук. бр.	Рутковская	
Инженер	Никифорова	

ТП 416-3-13.86-КЖ.И.081СБ

Каркасы плоские КР 117... КР 120 Сборочный чертеж

Стадия	Масса	Масштаб
Р	см. табл.	
Лист	Листов 1	

ПРОМСТРОЙПРОЕКТ

Копировал Затмалуева

Формат А4

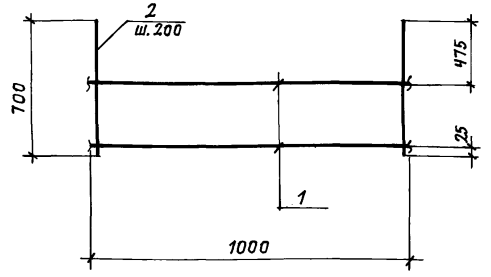

Формат	Зона	Поз.	Обозначение	Наименование	Кол.	Примечание
				Документация		
А4			ТП 416-3-13.86-КЖ.И.ТУ	Технические условия		
				Детали		
Б.Ч		1	ТП 416-3-13.86-КЖ.И.082.1	8 А-I ГОСТ 5781-82 ℓ=1000	2	0,4 кг
Б.Ч		2	-КЖ.И.082.2	12 А-III ГОСТ 5781-82 ℓ=700	6	0,62 кг

Нач. ОТП	Петров		
Н. контр.	Петров		
ГИП	Весник		
Рук. бр.	Рутковская		
Ст. инж.	Камай		
Техник	Бийгереева		

ТП 416-3-13.86-КЖ.И.082

Каркас плоский КР12.1

Стадия	Масса	Масштаб
Р	4,52	
Лист	Листов 1	

ПРОМСТРОЙПРОЕКТ

Копировал Громова

Формат А4

Взам. инв. № | Подпись и дата | Инв. № подл.

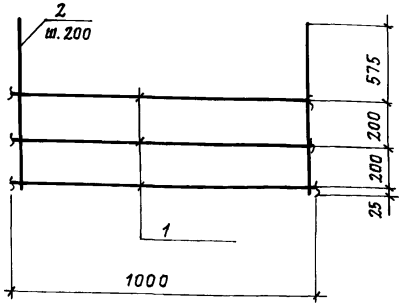

Формат	Зона	Поз.	Обозначение	Наименование	Кол.	Примечание
				Документация		
А4			ТП 416-3-13.86-КЖ.И.ТУ	Технические условия		
				Детали		
Б.Ч		1	ТП 416-3-13.86-КЖ.И.083.1	8 А-I ГОСТ 5781-82 ℓ=1000	3	0,4 кг
Б.Ч		2	-КЖ.И.083.2	12 А-III ГОСТ 5781-82 ℓ=1000	6	0,89 кг

Нач. ОТП	Петров		
Н. контр.	Петров		
ГИП	Весник		
Рук. бр.	Рутковская		
Ст. инж.	Камай		
Техник	Бийгереева		

ТП 416-3-13.86-КЖ.И.083

Каркас плоский КР12.2

Стадия	Масса	Масштаб
Р	6,54	
Лист	Листов 1	

ПРОМСТРОЙПРОЕКТ

Копировал Громова

Формат А4

Взам. инв. № | Подпись и дата | Инв. № подл.

Альбом IV

Формат	Зона	Поз.	Обозначение	Наименование	Кол.	Примечание
				Документация		
А4			ТП 416-3-13.86-КЖ.И.ТУ	Технические условия		
А4			ТП 416-3-13.86-КЖ.И.084СБ	Сборочный чертеж		
				Детали		
				ГОСТ 5781-82		
Б4		2	ТП 416-3-13.86-КЖ.И.084.1	20А-III ℓ=2000	1	4,92
Б4		5	-КЖ.И.084.2	8А-III ℓ=200	1	0,08
Б4		6	-КЖ.И.084.3	8А-III ℓ=300	1	0,12
Б4		7	-КЖ.И.084.4	8А-III ℓ=350	4	0,14
Б4		8	-КЖ.И.084.5	12А-III ℓ=320	2	0,28
				Переменные данные для исполнений		
				КР 123		
				Детали		
				ГОСТ 5781-82		
Б4		1	ТП 416-3-13.86-КЖ.И.084.6	25А-III ℓ=1400	1	5,39
Б4		3	-КЖ.И.084.7	12А-III ℓ=1020	1	0,90
Б4		4	-КЖ.И.084.8	8А-III ℓ=320	7	0,13
				КР 125		
				Детали		
				ГОСТ 5781-82		
Б4		1	ТП 416-3-13.86-КЖ.И.084.9	25А-III ℓ=1920	1	7,39
Б4		3	-КЖ.И.084.10	12А-III ℓ=1540	1	1,37
Б4		4	-КЖ.И.084.8	8А-III ℓ=320	10	0,13

Взам. инв. № | Подпись и дата | Инв. № подл.

Нач. отп	Петров	
Н. контр.	Петров	
ГИП	Весник	
Рук. бр.	Рутковская	
Ст. инж.	Камай	
Техник	Бийгереева	

ТП 416-3-13.86-КЖ.И.084

Каркасы плоские КР 123, КР 125

Стадия	Лист	Листов
Р		1

ПРОМСТРОЙПРОЕКТ

Формат А4

Рис 1

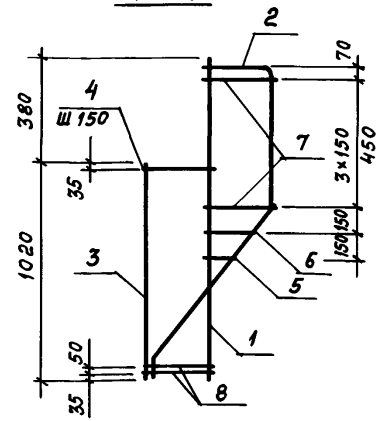

Рис 2

Остальное см. рис 1

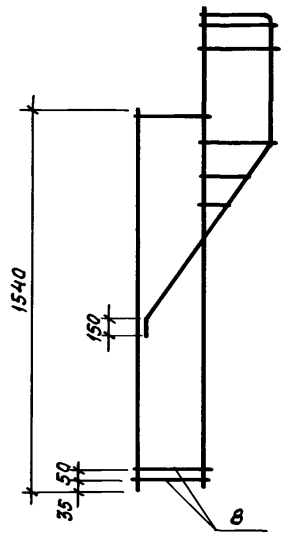

Поз 2

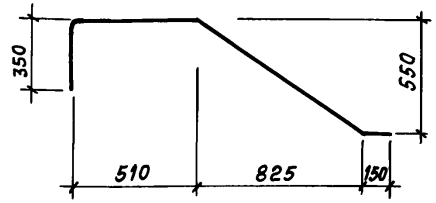

Обозначение	Марка	Рис	Масса, кг
ТП4к-3-13.86-КЖ.И.084	КР 123	1	13,44
-КЖ.И.084-01	КР 125	2	16,3

Взам. инв. № | Подпись и дата | Инв. № подл.

Нач. отп	Петров	
Н. контр.	Петров	
ГИП	Весник	
Рук. бр.	Рутковская	
Ст. инж.	Камай	
Техник	Бийгереева	

ТП 416-3-13.86-КЖ.И.084СБ

Каркасы плоские КР 123, КР 125 Сборочный чертеж

Стадия	Масса	Масштаб
Р	см. табл.	

Лист	Листов

ПРОМСТРОЙПРОЕКТ

Копировал Замалуева

Формат А4

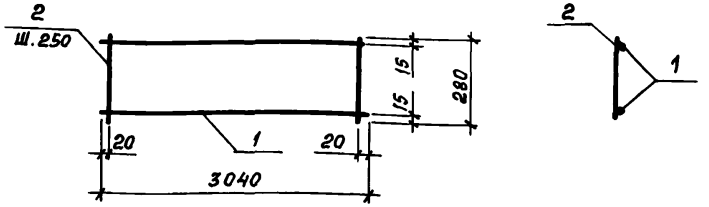

Формат	Зона	Поз.	Обозначение	Наименование	Кол.	Примечание
				Документация		
А4			ТП 416-3-13.86-КЖ.И.ТУ	Технические условия		
				Детали		
Б.Ч.		1	ТП 416-3-13.86-КЖ.И.085.1	6А-I ГОСТ 5781-82 ℓ=280	13	0,06кг
Б.Ч.		2	-КЖ.И.085.2	12А-III ГОСТ 5781-82 ℓ=3040	2	2,7кг

Нач.ОТП	Петров		
Н.контр.	Петров		
ГИП	Весник		
Рук.бр.	Рутковская		
Ст.инж.	Камай		
Техник	Бийгереева		

ТП 416-3-13.86-КЖ.И.085

Каркас плоский КР 124

Стадия	Масса	Масштаб
Р	6,2	
Лист	Листов 1	

ПРОИСТРОЙПРОЕКТ

Взам.инв.№ | Подпись и дата | Инв.№ подл.

Формат А4

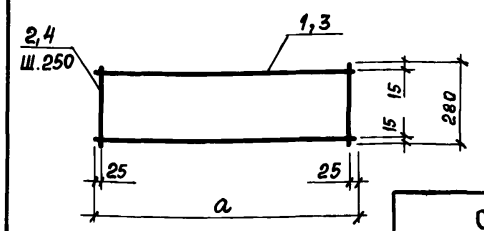

Обозначение	Марка	Q	Масса, ед.кг
ТП 416-3-13.86-КЖ.И.086	КР126	1050	3,36
-КЖ.И.086-01	КР127	1850	5,78

Формат	Зона	Поз.	Обозначение	Наименование	Кол.	Примечание
				Документация		
А4			ТП 416-3-13.86-КЖ.И.ТУ	Технические условия		
				КР 126		
				Детали		
Б.Ч.		1	ТП 416-3-13.86-КЖ.И.086.1	12А-III ГОСТ 5781-82 ℓ=1050	2	0,93
Б.Ч.		2	-КЖ.И.086.2	ℓ=280	6	0,25
				КР 127		
				Детали		
Б.Ч.		3	ТП 416-13.86-КЖ.И.086.3	12А III ГОСТ 5781-82 ℓ=1850	2	1,64
Б.Ч.		4	-КЖ.И.086.2	ℓ=280	10	0,25

Нач.ОТП	Петров		
Н.контр.	Петров		
ГИП	Весник		
Рук.бр.	Рутковская		
Ст.инж.	Камай		
Техник	Бийгереева		

ТП 416-3-13.86-КЖ.И.086

Каркасы плоские КР 126, КР 127

Стадия	Масса	Масштаб
Р	см. табл.	
Лист	Листов 1	

ПРОИСТРОЙПРОЕКТ

Взам.инв.№ | Подпись и дата | Инв.№ подл.

Копировал Замалуева

Формат А4

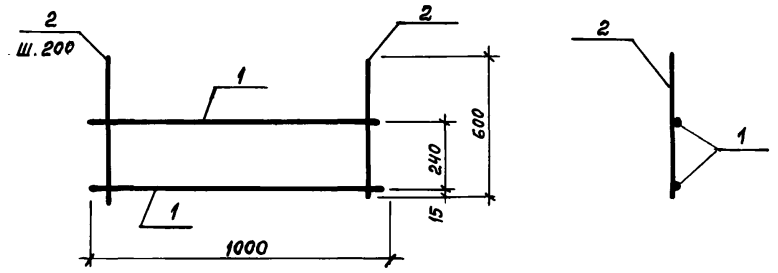

Формат	Зона	Поз.	Обозначение	Наименование	Кол.	Примечание
				Документация		
А			ТП 416-3-13.86-КЖ.И.ТУ	Технические условия		
				Детали		
Б4		1	ТП 416-3-13.86-КЖ.И.087.1	8А-I ГОСТ 5781-82 ℓ=1000	2	0,4кг
Б4		2	– КЖ.И.087.2	12А-III ГОСТ 5781-82 ℓ=600	5	0,53кг

Взам. инв. № | Подпись и дата | Инв. № подл.

Нач. ОТП	Петров	
Н. контр.	Петров	
ГИП	Весник	
Рук. бр.	Рутковская	
Ст. инж.	Камай	
Техник	Бийгереева	

ТП 416-3-13.86-КЖ.И.087

Каркас плоский КР 128

Стадия	Масса	Масштаб
Р	3,5	
Лист	Листов	

ПРОМСТРОЙПРОЕКТ

Формат А4

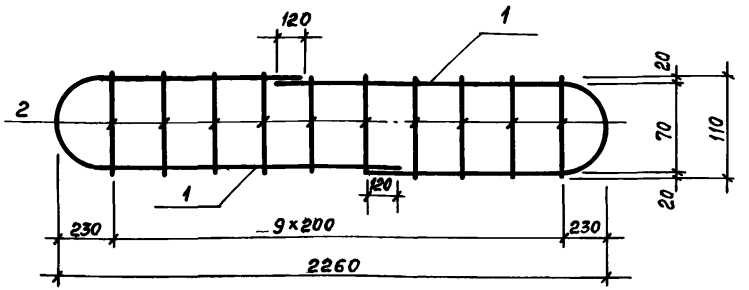

Поз. 1

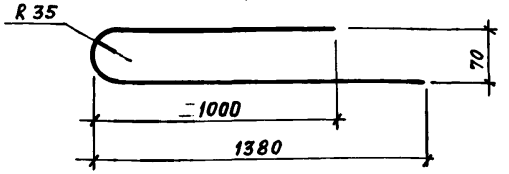

Формат	Зона	Поз.	Обозначение	Наименование	Кол.	Примечание
				Документация		
А4			ТП 416-3-13.86-КЖ.И.ТУ	Технические условия		
				Детали		
А4		1	ТП 416-3-13.86-КЖ.И.088.1	16А-III ГОСТ 5781-82 ℓ=2490	2	3,93
		2	– КЖ.И.088.2	6А-III ГОСТ 5781-82 ℓ=110	10	0,02

Взам. инв. № | Подпись и дата | Инв. № подл.

Нач. ОТП	Петров	
Н. контр.	Петров	
ГИП	Весник	
Рук. бр.	Рутковская	
Ст. инж.	Камай	

ТП 416-3-13.86-КЖ.И.088

Каркас плоский КР 129

Стадия	Масса	Масштаб
Р	8,06	
Лист	Листов	

ПРОМСТРОЙПРОЕКТ

Копировал Замалуева

Формат А4

Альбом IV

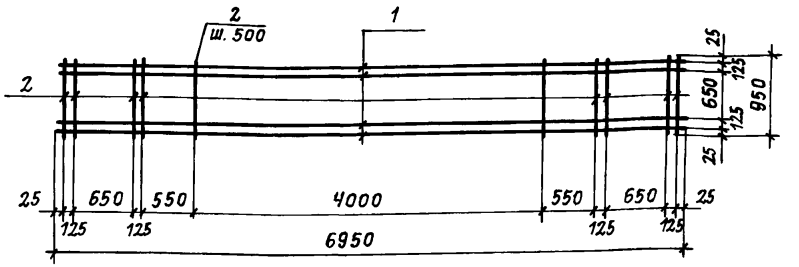

Формат	Зона	Поз.	Обозначение	Наименование	Кол.	Примечание
				Документация		
А4			ТП 416-3-13.86-КЖ.И.ТУ	Технические условия		
				Детали		
Б4		1	ТП 416-3-13.86-КЖ.И.089.1	12 А-II ГОСТ 5781-82 ℓ= 6950	4	6,2 кг
Б4		2	-КЖ.И.089.2	ℓ= 950	17	0,8 кг

Взам. инв.№ | Подпись и дата | Инв.№ подл.

Нач.отп	Петров	
ГИП	Весник	
Рук. бр	Рутковская	
Техник	Михайлова	

ТП 416-3-13.86-КЖ.И.089

Сетка арматурная С101

Стадия	Масса	Масштаб
Р	38,4	
Лист	Листов 1	

ПРОМСТРОЙПРОЕКТ

Копировал Громова

Формат А4

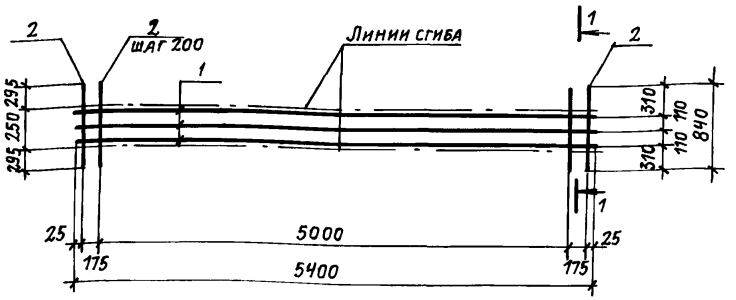

1-1

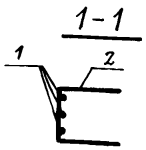

Формат	Зона	Поз.	Обозначение	Наименование	Кол.	Примечание
				Документация		
А4			ТП 416-3-13.86-КЖ.И.ТУ	Технические условия		
				Детали		
Б4		1	ТП 416-3-13.86-КЖ.И.080.1	8 А-I ГОСТ 5781-82 ℓ= 5400	3	2,1 кг
Б4		2	-КЖ.И.090.2	ℓ= 840	28	0,3 кг

Взам. инв.№ | Подпись и дата | Инв.№ подл.

Нач.отп	Петров	
ГИП	Весник	
Рук.бр.	Рутковская	
Техник	Михайлова	

ТП 416-3-13.86-КЖ.И.090

Сетка арматурная С102

Стадия	Масса	Масштаб
Р	14,7	
Лист	Листов 1	

ПРОМСТРОЙПРОЕКТ

Копировал Громова

Формат А4

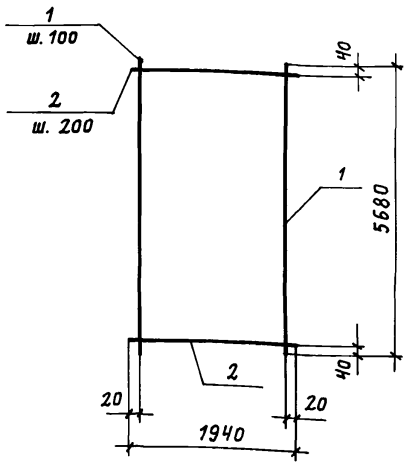

Формат	Зона	Поз.	Обозначение	Наименование	Кол.	Примечание
				Документация		
А4			ТП 416-3-13.86-КЖ.И.ТУ	Технические условия		
				С103		
				Детали		
Б.Ч		1	ТП 416-3-13.86-КЖ.И.091.1	12А-III ГОСТ 5781-82 ℓ=5680	20	5,0 кг
Б.Ч		2	-КЖ.И.091.2	6А-I ГОСТ 5781-82 ℓ=1940	29	0,4 кг

Взам. инв. № | Подпись и дата | Инв. № подл.

Нач. отп	Петров	
Н. контр.	Петров	
ГИП	Весник	
ГАП	Ратнер	
Рук. бр.	Рутковская	
Инженер	Александрова	

ТП 416-3-13.86-КЖ.И.091

Сетка арматурная С103

Стадия	Масса	Масштаб
Р	111,6	
Лист	Листов 1	

ПРОМСТРОЙПРОЕКТ

Копировал Громова Формат А4

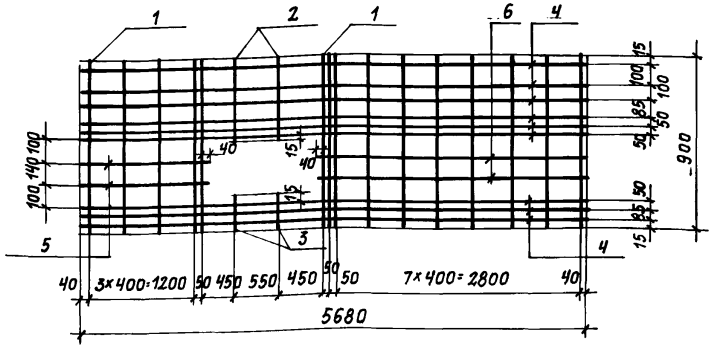

Формат	Зона	Поз.	Обозначение	Наименование	Кол.	Примечание
				Документация		
А4			ТП 416-3-13.86-КЖ.И.ТУ	Технические условия		
				Детали		
Б.Ч		1	ТП 416-3-13.86-КЖ.И.092.1	8А-I ГОСТ 5781-82 ℓ=900	15	0,36 кг
Б.Ч		2	-КЖ.И.092.2	ℓ=425	2	0,17 кг
Б.Ч		3	-КЖ.И.092.3	ℓ=165	2	0,07 кг
Б.Ч		4	-КЖ.И.092.4	12А III ГОСТ 5781-82 ℓ=5680	9	5,04 кг
Б.Ч		5	-КЖ.И.092.5	ℓ=1290	2	1,2 кг
Б.Ч		6	-КЖ.И.092.6	ℓ=2980	2	2,65 кг

Взам. инв. № | Подпись и дата | Инв. № подл.

Нач. отп	Петров	
Н. контр.	Петров	
ГИП	Весник	
Рук. бр.	Рутковская	
Техник	Бийгереева	

ТП 416-3-13.86-КЖ.И.092

Сетка арматурная С123

Стадия	Масса	Масштаб
Р	58,8	
Лист	Листов 1	

ПРОМСТРОЙПРОЕКТ

Копировал Громова Формат А4

Альбом IV

Формат	Зона	Поз.	Обозначение	Наименование	Кол.	Примечание
				Документация		
А4			ТП 416-3-13.86-КЖ.И.ТУ	Технические условия		
А4			-КЖ.И.093 СБ	Сборочный чертеж		
				Переменные данные для исполнений		
				С 104		
				Детали		
Б.Ч.		1	ТП 416-3-13.86-КЖ.И.093.1	8А-I ГОСТ 5781-82 ℓ=1180	5	4,5 кг
Б.Ч.		2	-КЖ.И.093.2	ℓ=1000	5	4 кг
				С 105		
				Детали		
Б.Ч.		1	ТП 416-3-13.86-КЖ.И.093.3	8А-I ГОСТ 5781-82 ℓ=1480	5	0,6 кг
Б.Ч.		2	-КЖ.И.093.2	ℓ=1000	9	0,4 кг

Взам. инв. № | Подпись и дата | Инв. № подл.

Нач. отп	Петров	
Н. контр.	Петров	
ГИП	Весник	
Рук. бр.	Рутковская	
Инженер	Никифорова	

ТП 416-3-13.86-КЖ.И.093

Сетки арматурные С104 ; С105

Стадия	Лист	Листов
Р		1

ПРОМСТРОЙПРОЕКТ

Формат А4

Развертка

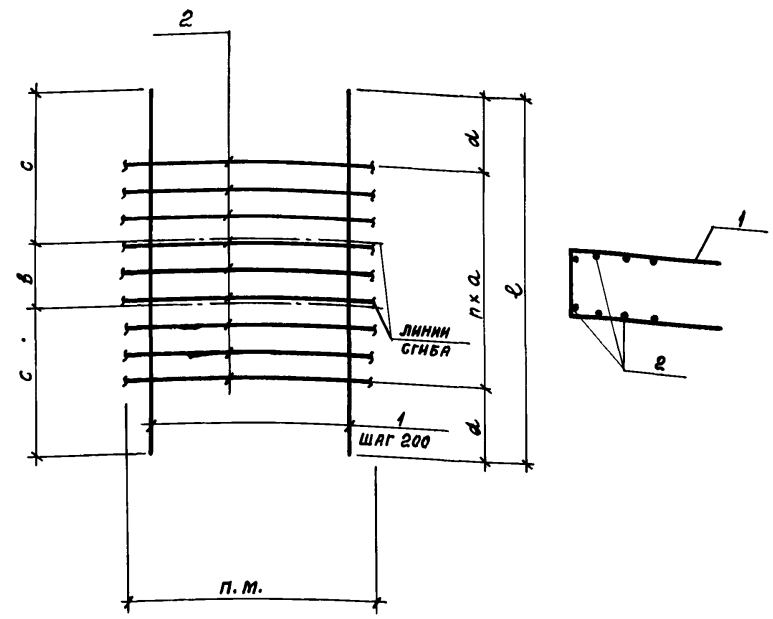

Обозначение	Марка	n	Размеры, мм					Масса, кг
			a	в	c	d	ℓ	
ТП 416-3-13.86-КЖ.И.093	С 104	4	160	350	415	270	1180	4,5
-КЖ.И.093-01	С 105	8	110	250	615	300	1480	6,6

Взам. инв. № | Подпись и дата | Инв. № подл.

Нач. отп	Петров	
Н.контр.	Петров	
ГИП	Весник	
Рук. бр.	Рутковская	
Инженер	Никифорова	

ТП 416-3-13.86-КЖ.И.093 СБ

Сетки арматурные С104 ; С105 Сборочный чертеж

Стадия	Масса	Масштаб
Р	см. табл.	
Лист	Листов	

ПРОМСТРОЙПРОЕКТ

Копировал Замалуева

Формат А4

Альбом IV

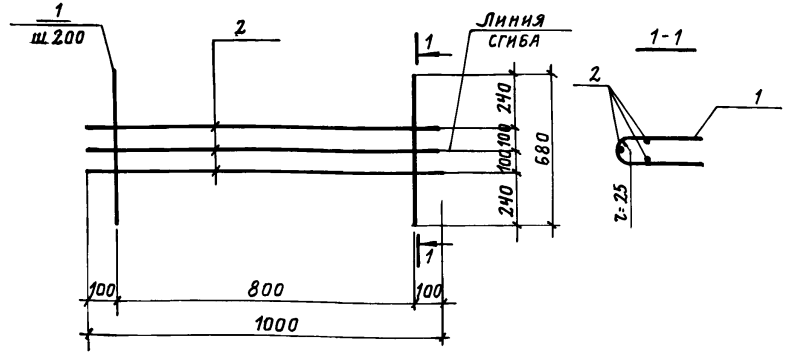

Формат	Зона	Поз.	Обозначение	Наименование	Кол.	Примечание
				Документация		
А4			ТП 416-3-13.86-КЖ.И.ТУ	Технические условия		
				Детали		
Б.Ч		1	ТП 416-3-13.86-КЖ.И.094.1	8А-I ГОСТ 5781-82 ℓ=680	5	0,3 кг
Б.Ч		2	-КЖ.И.094.2	ℓ=1000	3	0,4 кг

Взам. инв. № | Подпись и дата | Инв. № подл.

Нач. ОТП	Петров		
Н. контр.	Петров		
ГИП	Весник		
Рук. бр.	Рутковская		
Инженер	Никифорова		

ТП 416-3-13.86-КЖ.И.094

Сетка арматурная С106

Стадия	Масса	Масштаб
Р	2,7	
Лист	Листов 1	

ПРОМСТРОЙПРОЕКТ

Копировал Громова

Формат А4

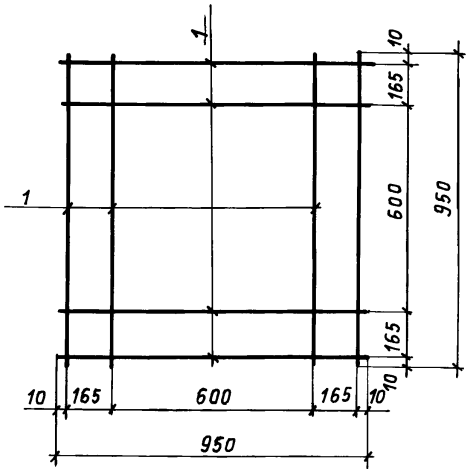

Формат	Зона	Поз.	Обозначение	Наименование	Кол.	Примечание
				Документация		
А4			ТП 416-3-13.86-КЖ.И.ТУ	Технические условия		
				Детали		
Б.Ч		1	ТП 416-3-13.86-КЖ.И.095.1	8А-I ГОСТ 5781-82 ℓ=950	8	0,4 кг

Взам. инв. № | Подпись и дата | Инв. № подл.

Нач. ОТП	Петров		
ГИП	Весник		
Техник	Бийгереева		

ТП 416-3-13.86-КЖ.И.095

Сетка арматурная С107

Стадия	Масса	Масштаб
Р	3,2	
Лист	Листов 1	

ПРОМСТРОЙПРОЕКТ

Копировал Громова

Формат А4

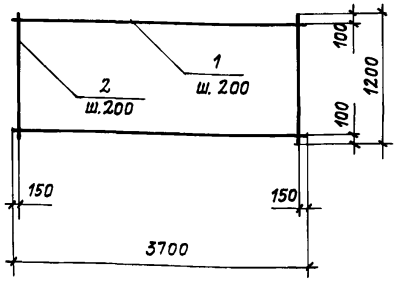

Формат	Зона	Поз.	Обозначение	Наименование	Кол.	Примечание
				Документация		
А4			ТП 416-3-13.86-КЖ.И.ТУ	Технические условия		
				Детали		
				12А-III ГОСТ 5781-82		
Б4		1	ТП 416-3-13.86-КЖ.И.096.1	ℓ=3700	6	3,29 кг
Б4		2	-КЖ.И.096.2	ℓ=1200	18	1,07 кг

Нач. ОТП	Петров		
Н. контр.	Петров		
ГИП	Весник		
Рук. бр.	Рутковская		
Ст. инжен.	Камай		
Техник	Бийгереева		

ТП 416-3-13.86-КЖ.И.096

Сетка арматурная С108

Стадия	Масса	Масштаб
Р	39,0	
Лист	Листов 1	

ПРОМСТРОЙПРОЕКТ

Копировал Громова

Формат А4

Инв. № подл. | Подпись и дата | Взам. инв. №

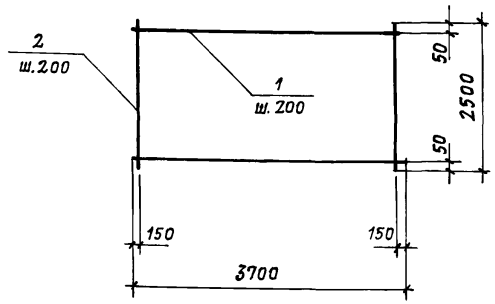

Формат	Зона	Поз.	Обозначение	Наименование	Кол.	Примечание
				Документация		
А4			ТП 416-3-13.86-КЖ.И.ТУ	Технические условия		
				Детали		
				12А-III ГОСТ 5781-82		
Б4		1	ТП 416-3-13.86-КЖ.И.097.1	ℓ=3700	13	3,29 кг
Б4		2	-КЖ.И.097.2	ℓ=2500	18	2,22 кг

Нач. ОТП	Петров		
Н. контр.	Петров		
ГИП	Весник		
Рук. бр.	Рутковская		
Ст. инж.	Камай		
Техник	Бийгереева		

ТП 416-3-13.86-КЖ.И.097

Сетка арматурная С109

Стадия	Масса	Масштаб
Р	82,7	
Лист	Листов 1	

ПРОМСТРОЙПРОЕКТ

Копировал Громова

Формат А4

Инв. № подл. | Подпись и дата | Взам. инв. №

Развертка сетки

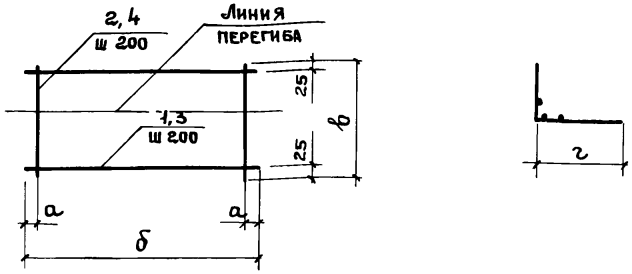

Обозначение	Марка	а	б	в	г	Масса кг
ТП 416-3-13.86-КЖ.И. 098	С 110	25	2250	1850	1200	39,6
КЖ.И.0 98-01	С 113	75	4550	2550	1650	108,5

Формат	Зона	Поз	Обозначение	Наименование	Кол.	Примечание
				Документация		
А4			ТП 416-3-13.86-КЖ.И.ТУ	Технические условия		
				С 110		
				Детали		
Б.Ч		1	ТП 416-3-13.86-КЖ.И.098.1	12А-III ГОСТ 5781-82 в=2250	10	1,99кг
Б.Ч		2	– КЖ.И. 098.2	в=1850	12	1,64кг
				С 113		
				Детали		
		3	ТП 416-3-13.86- КЖ.И. 098.3	12А-III ГОСТ 5781-82 в=4550	14	4,04кг
		4	– КЖ.И. 098.2	в=2550	23	2,26кг

Инв. № подл. | Подпись и дата | Взам. инв. №

Нач. отп	Петров	
Н. контр.	Петров	
ГИП	Весник	
Рук. бр.	Рутковская	
Ст. инж.	Камай	
Техник	Бийгереева	

ТП 416-3-13.86-КЖ.И. 098

Сетки арматурные С 110; С 113

Стадия	Масса	Масштаб
Р	см. табл.	
Лист	Листов 1	

ПРОМСТРОЙПРОЕКТ

Копировал Ермолина Формат А4

Развертка сетки

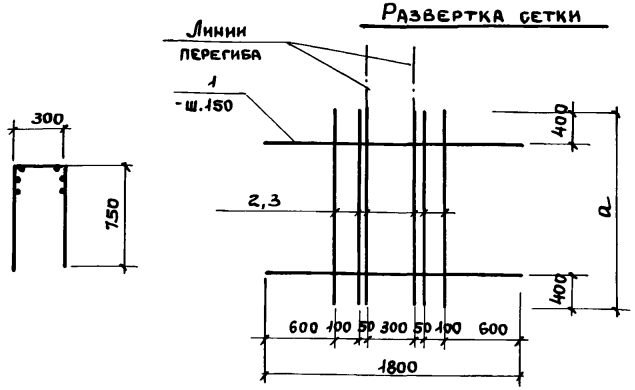

Обозначение	Марка	а	Масса кг
ТП 416-3-13.86-КЖ.И.099	С 121	1700	20.2
– КЖ.И.099-01	С 120	1250	13.1

Формат	Зона	Поз.	Обозначение	Наименование	Кол.	Примечание
				Документация		
А4			ТП 416-3-13.86-КЖ.И.ТУ	Технические условия		
				С 111		
				Детали		
Б.Ч		1	ТП 416-3-13.86- КЖ.И. 099.1	12А-III ГОСТ 5781-82 в=1800	7	1,6 кг
		2	– КЖ.И. 099.2	в=1700	6	1,5кг
				С 120		
				Детали		
		1	ТП 416-3-13.86-КЖ.И.099.1	12А-III ГОСТ 5781-82 в=1800	4	1,6 кг
		3	– КЖ.И. 099.3	в=1250	6	1,11 кг

Инв. № подл. | Подпись и дата | Взам. инв. №

Нач. отп	Петров	
Н. контр.	Петров	
ГИП	Весник	
Рук. бр.	Рутковская	
Ст. инж.	Камай	
Техник	Бийгереева	

ТП 416- 3. 13. 86- КЖ.И. 099

Сетки арматурные С 111; С 120.

Стадия	Масса	Масштаб
Р	см. табл.	
Лист	Листов 1	

ПРОМСТРОЙПРОЕКТ

Копировал Ермолина Формат А4

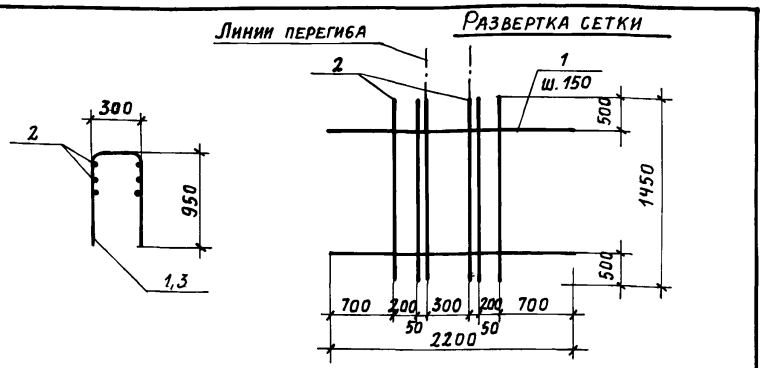

Формат	Зона	Поз.	Обозначение	Наименование	Кол.	Примечание
				Документация		
А4			ТП 416-3-13.86-КЖ.И.ТУ	Технические условия		
				Детали		
Б4		1	ТП 416-3-13.86-КЖ.И.100.1	12А-III ГОСТ 5781-82 ℓ=2200	4	1,95 кг
Б4		2	-КЖ.И.100.2	ℓ=1450	6	1,29 кг

Нач. ОТП	Петров	
Н. контр.	Петров	
ГИП	Весник	
Рук. бр.	Рутковская	
Ст. инж.	Камай	
Техник	Бийгереева	

ТП 416.3-13.86-КЖ.И.100

Сетка арматурная С112

Стадия	Масса	Масштаб
Р	15,5	
Лист	Листов 1	

ПРОМСТРОЙПРОЕКТ

Копировал Громова

Формат А4

Инв. № подл. | Подпись и дата | Взам. инв. №

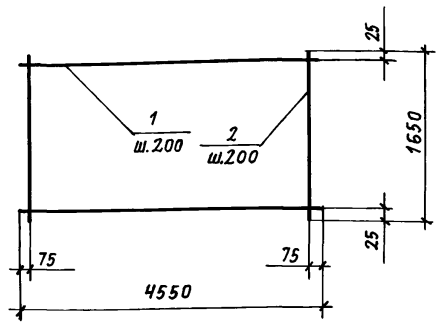

Формат	Зона	Поз.	Обозначение	Наименование	Кол.	Примечание
				Документация		
А4			ТП 416-3-13.86-КЖ.И.ТУ	Технические условия		
				Детали		
Б4		1	ТП 416-3-13.86-КЖ.И.101.1	12А-III ГОСТ 5781-82 ℓ=4550	9	4,04 кг
Б4		2	-КЖ.И.101.2	ℓ=1650	23	1,47 кг

Нач. ОТП	Петров	
Н. контр.	Петров	
ГИП	Весник	
Рук. бр.	Рутковская	
Ст. инж.	Камай	
Техник	Бийгереева	

ТП 416-3-13.86-КЖ.И.101

Сетка арматурная С114

Стадия	Масса	Масштаб
Р	70,2	
Лист	Листов 1	

ПРОМСТРОЙПРОЕКТ

Копировал Громова

Формат А4

Инв. № подл. | Подпись и дата | Взам. инв. №

Альбом IV

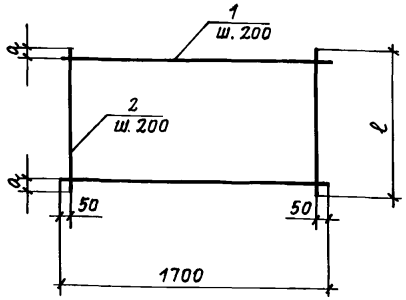

Обозначение	Марка	ℓ	a	Масса, кг
ТП 416-3-13.86-КЖ.И.102	С115	860	30	6,9
КЖ.И.102-01	С116	1760	80	12,9

Формат	Зона	Поз.	Обозначение	Наименование	Кол.	Примечание
				Документация		
А4			ТП 416-3-13.86-КЖ.И.ТУ	Технические условия		
				С115		
				Детали		
БЧ		1	ТП 416-3-13.86-КЖ.И.102.1	10А-III ГОСТ 5781-82 ℓ=1700	5	1,0
БЧ		2	-КЖ.И.102.2	6А-I ГОСТ 5781-82 ℓ=860	9	0,2
				С116		
				Детали		
БЧ		1	ТП 416-3-13.86-КЖ.И.102.1	10А-III ГОСТ 5781-82 ℓ=1700	9	1,0
БЧ		2	-КЖ.И.102.3	6А-I ГОСТ 5781-82 ℓ=1760	9	0,4

Взам. инв. №

Подпись и дата

Инв. № подл.

Нач. ОТП	Петров	
Н. контр.	Петров	
ГИП	Весник	
Рук. бр.	Рутковская	
Техник	Бийгереева	

ТП 416-3-13.86-КЖ.И.102

Сетки арматурные С115, С116

Стадия	Масса	Масштаб
Р	см. табл.	
Лист	Листов 1	

ПРОМСТРОЙПРОЕКТ

Копировал Громова

Формат А4

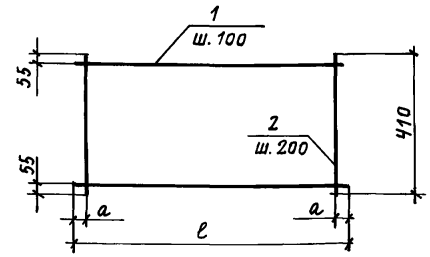

Обозначение	Марка	ℓ	a	Масса, кг
ТП 416-3-13.86-КЖ.И.103	С117	3260	30	9,2
КЖ.И.103-01	С118	4160	80	12,5

Формат	Зона	Поз.	Обозначение	Наименование	Кол.	Примечание
				Документация		
А4			ТП 416-3-13.86-КЖ.И.ТУ	Технические условия		
				С117		
				Детали		
БЧ		1	ТП 416-3-13.86-КЖ.И.103.1	10А-III ГОСТ 5781-82 ℓ=3260	4	2,0
БЧ		2	-КЖ.И.103.2	6А-I ГОСТ 5781-82 ℓ=410	12	0,1
				С118		
				Детали		
БЧ		1	ТП 416-3-13.86-КЖ.И.103.3	10А-III ГОСТ 5781-82 ℓ=4160	4	2,6
БЧ		2	-КЖ.И.103.2	6А-I ГОСТ 5781-82 ℓ=410	21	0,1

Взам. инв. №

Подпись и дата

Инв. № подл.

Нач. ОТП	Петров	
Н. контр.	Петров	
ГИП	Весник	
Рук. бр.	Рутковская	
Техник	Бийгереева	

ТП 416-3-13.86-КЖ.И.103

Сетки арматурные С117; С118

Стадия	Масса	Масштаб
Р	см. табл.	
Лист	Листов 1	

ПРОМСТРОЙПРОЕКТ

Копировал Громова

Формат А4

Альбом IV

Развертка сетки

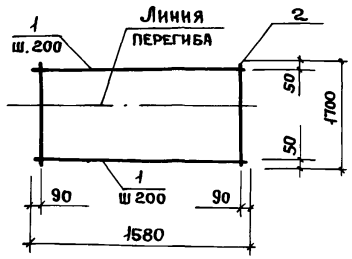

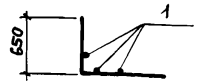

Формат	Зона	Поз.	Обозначение	Наименование	Кол	Примечание
				Документация		
А4			ТП 416-3-13.86-КЖ.И.ТУ	Технические условия		
				Детали		
Бч		1	ТП 416-3-13.86-КЖ.И.104.1	12А-III ГОСТ 5781-82 ℓ=1580	9	1,4 кг
Бч		2	– КЖ.И.104.2	ℓ=1700	8	1,5кг

Нач. ОТП	Петров	ТП 416-3-13.86-КЖ.И.104	
Н. контр.	Петров	Сетка арматурная С 119	Стадия: Р; Масса: 24,6; Масштаб:
ГИП	Весник		Лист; Листов 1
Рук. Бр.	Рутковская		ПРОМСТРОЙПРОЕКТ
Ст. инж.	Камай		
Техник	Бийгереева		

Инв. № подл. | Подпись и дата | Взам. инв. №

Копировал Ермолина Формат А4

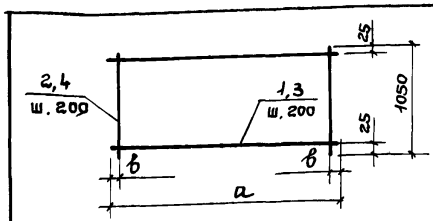

Обозначение	Марка	а	б	Масса, кг
ТП 416-3-13.86-КЖ.И 105	С 121	3100	50	31,2
– КЖ.И.105-01	С 122	1560	80	15,5

Формат	Зона	Поз.	Обозначение	Наименование	Кол.	Примечание
				Документация		
А4			ТП 416-3-13.86-КЖИ.ТУ	Технические условия		
				С 121		
				Детали		
Бч		1	ТП 416-3-13.86-КЖ.И.105.1	12А-III ГОСТ 5781-82 ℓ=3100	6	2,8 кг
Бч		2	– КЖ.И.105.2	ℓ=1050	16	0,9 кг
				С 122		
				Детали		
Бч		3	ТП 416-3-13.86-КЖИ.105.3	12А-III ГОСТ 5781-82 ℓ=1560	6	1,38 кг
Бч		4	– КЖ.И.105.2	ℓ=1050	8	0,9 кг

Нач. ОТП	Петров	ТП 416-3-13.86-КЖ.И.105	
Н. контр.	Петров	Сетки арматурные С 121; С 122	Стадия: Р; Масса: см. табл.; Масштаб:
ГИП	Весник		Лист; Листов 1
Рук. Бр.	Рутковская		ПРОМСТРОЙПРОЕКТ
Ст. инж.	Камай		
Техник	Бийгереева		

Инв. № подл. | Подпись и дата | Взам. инв. №

Копировал Ермолина Формат А4

Альбом IV

Формат	Зона	Поз.	Обозначение	Наименование	Кол.	Примечание
				Документация		
А4			ТП 416-3-13.86-КЖ.И.ТУ	Технические условия		
А4			-КЖ.И.106 СБ	Сборочный чертеж		
				Переменные данные для исполнений		
				С 125		
				Детали		
Б.Ч.		1	ТП 416-3-13.86-КЖ.И.106.1	6А-III ГОСТ 5781-82 ℓ=3250	3	0,72 кг
Б.Ч.		2	-КЖ.И.106.2	5Вр1 ГОСТ 6727-80 ℓ=270	17	0,04 кг
				С 126		
				Детали		
Б.Ч.		1	ТП 416-3-13.86-КЖ.И.106.1	6А-III ГОСТ 5781-82 ℓ=3250	9	0,72 кг
Б.Ч.		2	-КЖ.И.106.2	5Вр-1 ГОСТ 6727-80 ℓ=870	17	0,12 кг
				С 127		
				Детали		
Б.Ч.		1	ТП 416-3-13.86-КЖ.И.106.1	6А-III ГОСТ 5781-82 ℓ=3250	3	0,72 кг
Б.Ч.		2	-КЖ.И.106.2	5Вр-1 ГОСТ 6727-80 ℓ=270	17	0,04 кг.
				С 128		
				Детали		
Б.Ч.		1	ТП 416-3-13.86-КЖ.И.106.1	6А-III ГОСТ 5781-82 ℓ=3250	9	0,72 кг
Б.Ч.		2	-КЖ.И.106.2	5Вр-1 ГОСТ 6727-80 ℓ=870	17	0,12 кг

Взам. инв. № | Подпись и дата | Инв. № подл.

Нач.отп	Петров		
Н.контр.	Петров		
ГИП	Весник		
Рук.бр.	Рутковская		
Ст.инж.	Камай		

ТП 416-3-13.86-КЖ.И.106

Сетки арматурные С 125 ... С 128

Стадия	Лист	Листов
Р		1

ПРОМСТРОЙПРОЕКТ

Формат А4

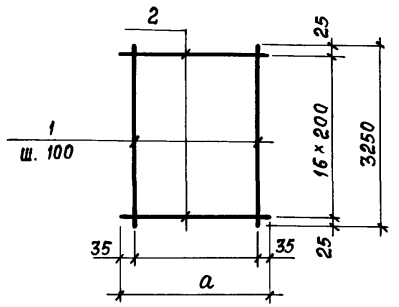

Схемы вырезов

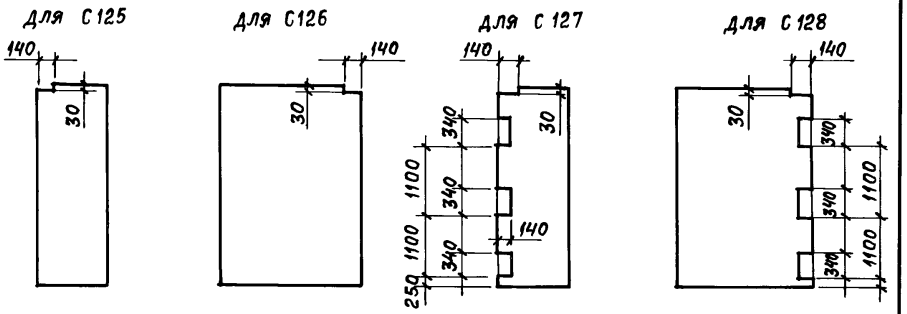

Обозначение	Марка	a	Масса, кг
ТП 416-3-13.86-КЖ.И.106	С125	270	2,84
КЖ.И.106-01	С126	870	8,52
КЖ.И.106-02	С127	270	2,84
КЖ.И.106-03	С128	870	8,52

Взам. инв. № | Подпись и дата | Инв. № подл.

Нач.отп	Петров		
Н.контр.	Петров		
ГИП	Весник		
Рук.бр.	Рутковская		
Ст.инж.	Камай		

ТП 416-3-13.86-КЖ.И.106 СБ

Сетки арматурные С125 ... С128 Сборочный чертеж.

Стадия	Масса	Масштаб
Р	см. табл.	
Лист	Листов 1	

ПРОМСТРОЙПРОЕКТ

Копировал Замалуева

Формат А4

Формат	Зона	Поз.	Обозначение	Наименование	Кол.	Примеч.
				Документация		
А4			ТП 416-3-13.86-КЖ.И.ТУ	Технические условия		
А4			-КЖ.И.107 СБ	Сборочный чертеж		
			Переменные данные для исполнений			
				С129		
				Детали		
Б.Ч.		1	ТП 416-3-13.86-КЖ.И.107.1	8 А-III ГОСТ 5781-82 ℓ=3550	3	1.40 кг
Б.Ч.		2	-КЖ.И.107.2	5 Вр-1 ГОСТ 6727-80 ℓ=270	18	0,04 кг
				С130		
				Детали		
Б.Ч.		1	ТП 416-3-13.86-КЖ.И.107.1	8 А-III ГОСТ 5781-82 ℓ=3550	9	1.40 кг
Б.Ч.		2	-КЖ.И.107.2	5 Вр-1 ГОСТ 6727-80 ℓ=870	18	0,12 кг
				С131		
				Детали		
Б.Ч.		1	ТП 416-3-13.86-КЖ.И.107.1	8 А III ГОСТ 5781-82 ℓ=3550	3	1.40 кг
Б.Ч.		2	-КЖ.И.107.2	5 Вр-1 ГОСТ 6727-80 ℓ=270	18	0,04 кг
				С132		
				Детали		
Б.Ч.		1	ТП 416-3-13.86-КЖ.И.107.1	8 А-III ГОСТ 5781-82 ℓ=3550	9	1,40 кг
Б.Ч.		2	-КЖ.И.107.2	5 Вр-1 ГОСТ 6727-80 ℓ=870	18	0,12 кг

Взам. инв. №

Подпись и дата

Инв. № подл.

Нач. отп	Петров	
Н. контр.	Петров	
ГИП	Весник	
Рук. бр.	Рутковская	
Ст. инж.	Камай	

ТП 416-3-13.86-КЖ.И.107

Сетки арматурные С129 ... С132

Стадия	Лист	Листов
Р		1

ПРОМСТРОЙПРОЕКТ

Формат А4

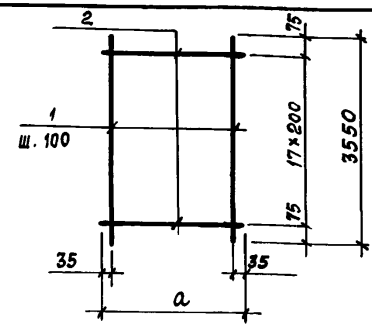

Схемы вырезов

Для С129

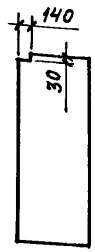

Для С130

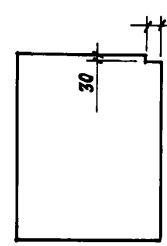

Для С131

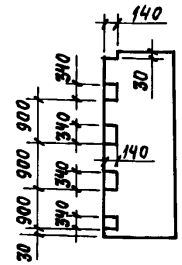

Для С132

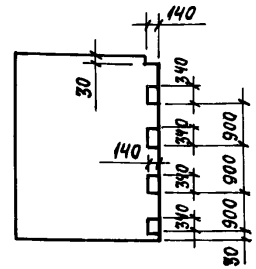

Обозначение	Марка	a	Масса, кг
ТП 416-3-13.86-КЖ.И.107	С129	270	4,92
-КЖ.И.107-01	С130	870	14,76
-КЖ.И.107-02	С131	270	4,92
-КЖ.И.107-03	С132	870	14,76

Взам. инв. №

Подпись и дата

Инв. № подл.

Нач. отп	Петров	
Н. контр.	Петров	
ГИП	Весник	
Рук. бр.	Рутковская	
Ст. инж.	Камай	

ТП 416-3-13.86-КЖ.И.107 СБ

Сетки арматурные С129 ... С132 Сборочный чертеж

Стадия	Масса	Масштаб
Р	см. табл.	

Лист	Листов

ПРОМСТРОЙПРОЕКТ

Копировал Замалуева

Формат А4

Альбом IV

Формат	Зона	Поз	Обозначение	Наименование	Кол.	Примечание
				Документация		
А4			ТП 416-3-13.86-КЖ.И.ТУ	Технические условия		
А4			-КЖ.И.108 СБ	Сборочный чертеж		
				Переменные данные для исполнений		
				С 133		
				Детали		
Б.Ч.		1	ТП 416-3-13.86-КЖ.И.108.1	10А-III ГОСТ5781-82 ℓ=4150	3	2,56кг
Б.Ч.		2	-КЖ.И.108.2	5Вр-1 ГОСТ 6727-80 ℓ=270	21	0,04кг
				С 134		
				Детали		
Б.Ч.		1	ТП 416-3-13.86-КЖ.И.108.1	10А-III ГОСТ5781-82 ℓ=4150	9	2,56кг
Б.Ч.		2	-КЖ.И.108.3	5Вр-1 ГОСТ 6727-80 ℓ=870	21	0,04кг
				С 135		
				Детали		
Б.Ч.		1	ТП 416-3-13.86-КЖ.И.108.1	10А-III ГОСТ5781-82 ℓ=4150	3	2,56кг
Б.Ч.		2	-КЖ.И.108.2	5Вр-1 ГОСТ 6727 ℓ=270	21	0,04кг
				С 136		
				Детали		
Б.Ч.		1	ТП 416-3-13.86-КЖ.И.108.1	10А-III ГОСТ5781-82 ℓ=4150	9	2,56кг
Б.Ч.		2	-КЖ.И.108.3	5Вр-1 ГОСТ 6727-80 ℓ=870	21	0,12кг

Взам. инв. № | Подпись и дата | Инв. № подл.

Нач. отп	Петров	ТП 416-3-13.86-КЖ.И.108	
Н. контр.	Петров	Сетки арматурные С 133 ... С 136	Стадия: Р; Лист; Листов
ГИП	Весник		Промстройпроект
Рук. бр.	Рутковская		
Ст. инж	Камай		

Формат А4

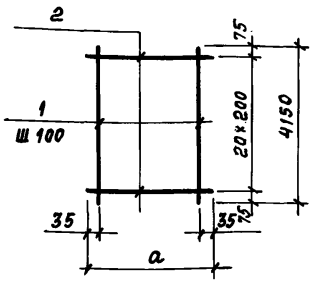

Схемы вырезов

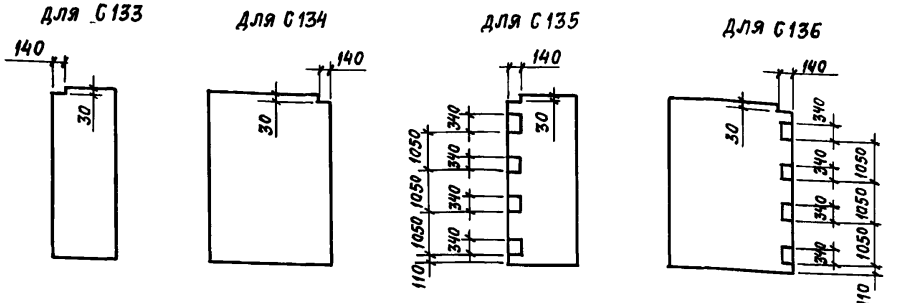

Обозначение	Марка	a	Масса, кг
ТП 416-3-13.86-КЖ.И.108	С 133	270	8,52
-КЖ.И.108-01	С 134	870	25,56
-КЖ.И.108-02	С 135	270	8,52
-КЖ.И.108-03	С 136	870	25,56

Взам. инв. № | Подпись и дата | Инв. № подл.

Нач. отп	Петров	ТП 416-3-13.86-КЖ.И.108.СБ	
Н. контр.	Петров	Сетки арматурные С 133 ... С 136 Сборочный чертеж	Стадия: Р; Масса: см. табл.; Масштаб
ГИП	Весник		Лист; Листов
Рук. бр.	Рутковская		Промстройпроект
Ст. инж.	Камай		

Копировал Затлуева

Формат А4

Развертка сетки

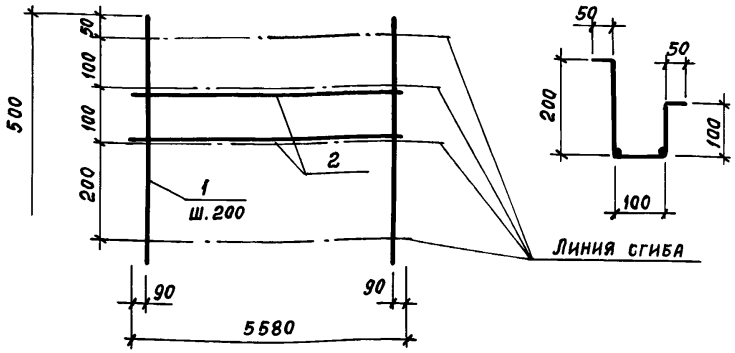

Формат	Зона	Поз.	Обозначение	Наименование	Кол.	Примечание
				Документация		
А4			ТП 416-3-13.86-КЖ.И.ТУ	Технические условия		
				Детали		
Б.Ч		1	ТП 416-3-13.86-КЖ.И.109.1	8А-I ГОСТ 5781-82 ℓ=500	28	02 кг
Б.Ч		2	– КЖ.И.109.2	ℓ=5580	2	22 кг

Нач. отп	Петров	
Н. контр.	Петров	
ГИП	Весник	
Рук. бр.	Рутковская	
Техник	Бийгереева	

ТП 416-3-13.86-КЖ.И.109

Сетка арматурная С 124

Стадия	Масса	Масштаб
Р	10,0	
Лист	Листов 1	

ПРОМСТРОЙПРОЕКТ

Взам. инв. № | Подпись и дата | Инв. № подл.

Формат А4

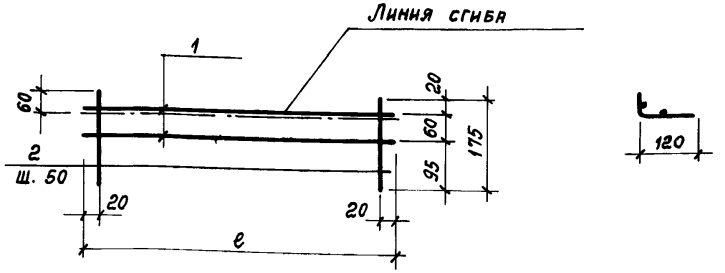

Обозначение	Марка	ℓ	Масса, кг
ТП 416-3-13.86-КЖ.И.110	С 137	240	0,16
– КЖ.И.110-01	С 138	840	0,68

Формат	Зона	Поз.	Обозначение	Наименование	Кол.	Примечание
				Документация		
А4			ТП 416-3-13.86-КЖ.И.ТУ	Технические условия		
				Переменные данные для исполнений		
				Детали		
Б.Ч		1	ТП 416-3-13.86-КЖ.И.110.1	5Вр-1 ГОСТ 6727-80 ℓ=240	2	0,03
Б.Ч		2	– КЖ.И.110.2	ℓ=175	5	0,02 кг
				Детали		
Б.Ч		1	ТП 416-3-13.86-КЖ.И.110.3	5Вр-1 ГОСТ 6727-80 ℓ=840	2	0,12
Б.Ч		2	– КЖ.И.110.2	ℓ=175	17	0,02 кг

Нач. отп	Петров	
Н. контр	Петров	
ГИП	Весник	
Рук. бр.	Рутковская	
Ст. инж	Камай	

ТП 416-3-13.86-КЖ.И.110

Сетки арматурные С 137, С 138

Стадия	Масса	Масштаб
Р	см. табл.	
Лист	Листов 1	

ПРОМСТРОЙПРОЕКТ

Взам. инв. № | Подпись и дата | Инв. № подл.

Копировал Замалуева

Формат А4

Альбом IV

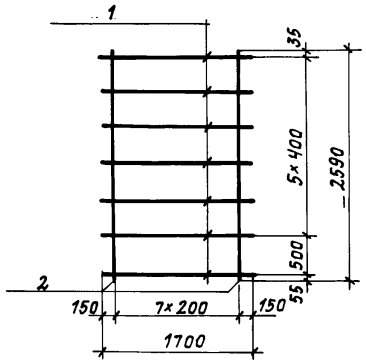

Формат	Зона	Поз.	Обозначение	Наименование	Кол.	Примеч.
				Документация		
А4			ТП 416-3-13.86-КЖ.И.ТУ	Технические условия		
				Детали		
Б.Ч		1	ТП 416-3-13.86-КЖ.И. 111.1	10А III ГОСТ 5781-82 ℓ=1700	5	1.05
Б.Ч		2	– КЖ.И. 111.2	ℓ=2590	8	1.60

Взам. инв. № | Подпись и дата | Инв. № подл.

ТП 416-3-13.86-КЖ.И. 111

Сетка арматурная С 139

Стадия	Масса	Масштаб
Р	18.05	

Лист | Листов

Нач. отп	Петров	
Н. контр.	Петров	
ГИП	Весник	
Рук. бр.	Рутковская	
Ст. инж.	Камай	

Промстройпроект

Копировал Громова Формат А4

Взам. инв. № | Подпись и дата | Инв. № подл.

Стадия	Масса	Масштаб

Лист | Листов

Промстройпроект

Копировал Формат А4

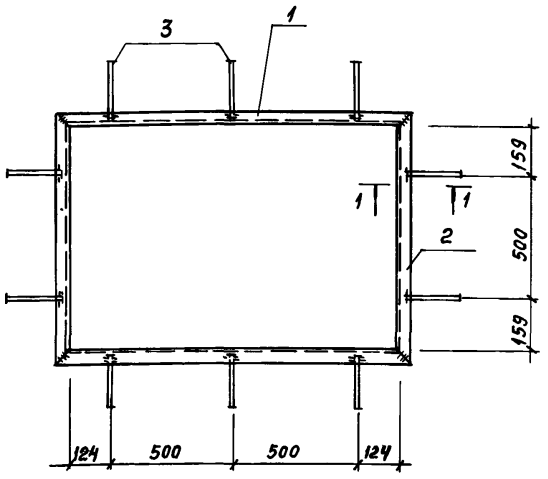

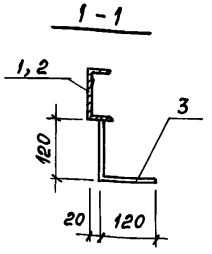

Формат	Зона	Поз.	Обозначение	Наименование	Кол.	Примечание
				Документация		
А4			ТП 416-3-13.86-КЖ.И.ТУ	Технические условия		
				Детали		
				Швеллер 10 ГОСТ 8240-72* / Вст3кп2 ГОСТ 535-79*		
Б.Ч.		1	ТП 416-3-13.86-КЖ.И.112.1	ℓ=1340	2	11,5
Б.Ч.		2	-КЖ.И.112.2	ℓ=910	2	15,6
Б.Ч.		3	-КЖ.И.112.3	8А-III ГОСТ 5781-82 ℓ=290	10	0,1

Взам. инв. № | Подпись и дата | Инв. № подл.

Нач. ОТП	Петров	
Н. контр.	Петров	
ГИП	Весник	
Рук. бр.	Рутковская	
Техник	Бийгереева	

ТП 416-3-13.86-КЖ.И.112

Изделие закладное МН 1

Стадия	Масса	Масштаб
Р	54,3	
Лист	Листов 1	

ПРОМСТРОЙПРОЕКТ

Формат А4

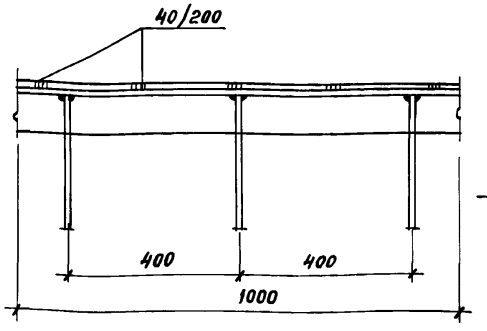

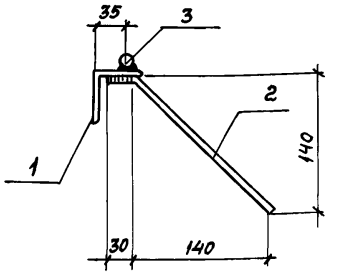

Формат	Зона	Поз.	Обозначение	Наименование	Кол.	Примечание
				Документация		
А4			ТП 416-3-13.86-КЖ.И.ТУ	Технические условия		
				Детали		
Б.Ч.		1	ТП 416-3-13.86-КЖ.И.113.1	Уголок 50×50×5 ГОСТ 8509-72* / Вст3кп2 ГОСТ 535-79*		
				ℓ=1000	1	3,77
Б.Ч.		2	ТП 416-3-13.86-КЖ.И.113.2	6А-I ГОСТ 5781-82 ℓ=230	3	0,05
Б.Ч.		3	-КЖ.И.113.3	ℓ=1000	1	0,22

Взам. инв. № | Подпись и дата | Инв. № подл.

Нач. ОТП	Петров	
Н. контр.	Петров	
ГИП	Весник	
Рук. бр.	Рутковская	
Техник	Бийгереева	

ТП 416-3-13.86-КЖ.И.113

Изделие закладное МН 2

Стадия	Масса	Масштаб
Р	4,1	
Лист	Листов 1	

ПРОМСТРОЙПРОЕКТ

137

Копировал Замалуева

Формат А4

Альбом IV

МН 4

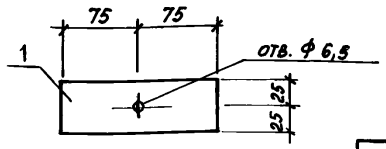

МН 5

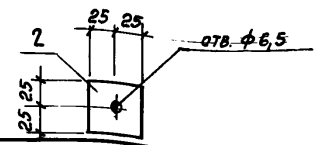

Обозначение	Марка	Масса, кг
ТП 416-3-13.86-АР.И.114	МН4	0,3
-АР.И.114-01	МН5	0,1

Формат	Зона	Поз.	Обозначение	Наименование	Кол.	Примечание
				Документация		
А4			ТП 416-3-13.86-КЖ.И.ТУ	Технические условия		
				МН 4		
Б4		1	ТП 416-3-13.86-АР.И.114.1	Полоса $\frac{Б\text{-}1\ 5\times50\ ГОСТ\ 103\text{-}76}{Вст3кп2\ ГОСТ\ 535\text{-}79*}$ ℓ=150	1	
				МН 5		
Б4		1	ТП 416-3-13.86-АР.И.114.2	Полоса $\frac{Б\text{-}1\ 5\times50\ ГОСТ\ 103\text{-}76}{Вст3кп2\ ГОСТ\ 535\text{-}79*}$ ℓ=50	1	

Взам. инв. № | Подпись и дата | Инв. № подл.

ТП 416-3-13.86-АР.И.114		
Изделия закладные МН4, МН5	Стадия: Р	Масса: см. табл.
	Масштаб:	
	Лист	Листов 1
Нач. отд. Петров	ПРОМСТРОЙПРОЕКТ	
Н. контр. Петров		
ГАП Ратнер		
ГИП Весник		
Архитект. Ралдугина		

Формат А4

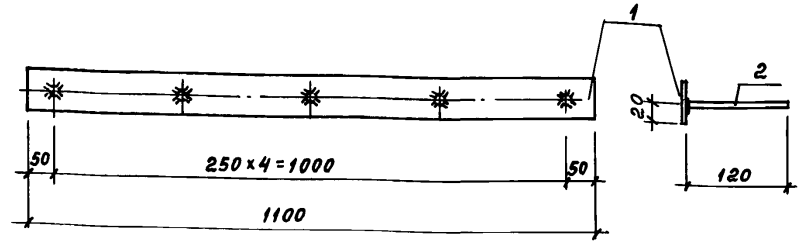

Формат	Зона	Поз.	Обозначение	Наименование	Кол	Примечание
				Документация		
А4			ТП 416-3-13.86-КЖ.И.ТУ	Технические условия		
				Детали		
Б4		1	ТП 416-3-13.86-АР.И.115.1	Полоса $\frac{Б\text{-}1\ 4\times40\ ГОСТ\ 103\text{-}76}{Вст3кп2\ ГОСТ\ 535\text{-}79*}$ ℓ=1100	1	
Б4		2	ТП 416-3-13.86-АР.И.115.2	6А-III ГОСТ 5781-82 ℓ=120	5	

Взам. инв. № | Подпись и дата | Инв. № подл.

ТП 416-3-13.86-АР.И.115		
Изделие закладное МН 3	Стадия: Р	Масса: 1,5 кг
	Масштаб:	
	Лист	Листов 1
Нач. отд. Петров	ПРОМСТРОЙПРОЕКТ	
Н. контр. Петров		
ГАП Ратнер		
ГИП Весник		
Архитект Ралдугина		

Копировал Затмалуева

Формат А4

Альбом IV

МН 6

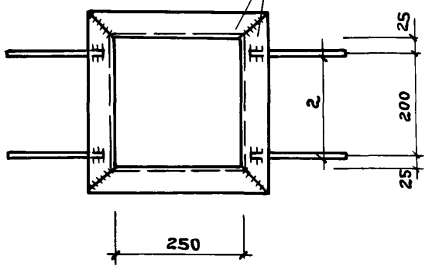

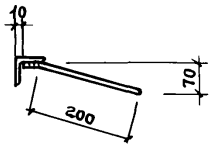

МН 7

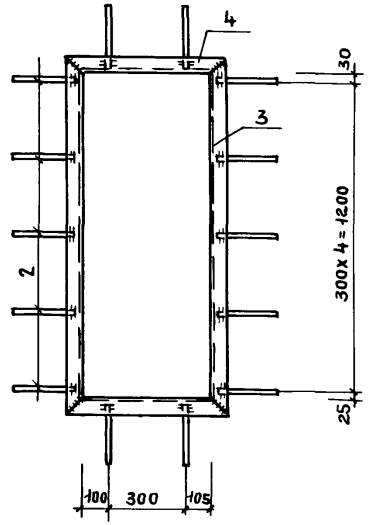

МН 8

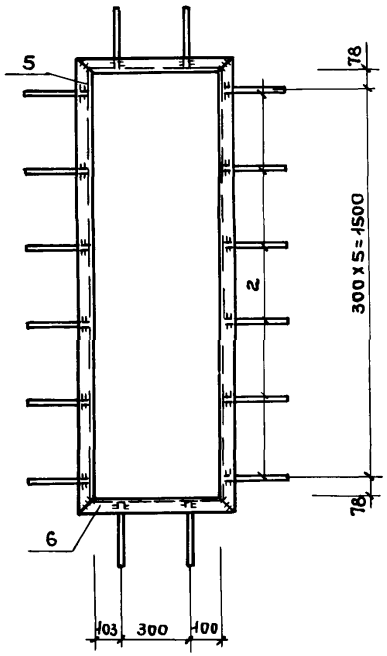

МН 9

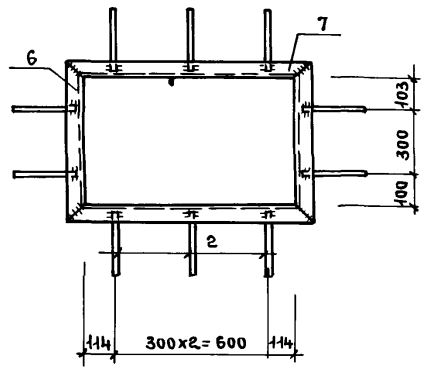

Формат	Зона	Поз.	Обозначение	Наименование	Кол. на испол. 01	02	03		Примечание
				Документация					
А4			ТП416-3-13.86-КЖ.И.ТУ	Технические условия					
				Детали					
БЧ		1	ТП416-3-13.86-АР.И.116.1	Уголок 50х50х5-Б ГОСТ 8509-72* / Вст3кп2 ГОСТ 535-79* ℓ=300	4				
БЧ		2	ТП416-3-13.86-АР.И.116.2	8А-III ГОСТ 5781-82 ℓ=240	4	14	16	10	
БЧ		3	-АР.И.116.3	Уголок 50х50х5-Б ГОСТ 8509-72* / Вст3кп2 ГОСТ 535-79* ℓ=1355		2			
БЧ		4	ТП416-3-13.86-АР.И.116.4	Уголок 50х50х5-Б ГОСТ 8509-72* / Вст3кп2 ГОСТ 535-79* ℓ=605		2			
БЧ		5	ТП416-3-13.86-АР.И.116.5	Уголок 50х50х5-Б ГОСТ 8509-72* / Вст3кп2 ГОСТ 535-79* ℓ=1756			2		
БЧ		6	ТП416-3-13.86-АР.И.116.6	Уголок 50х50х5-Б ГОСТ 8509-72* / Вст3кп2 ГОСТ 535-79* ℓ=603			2	2	
БЧ		7	ТП416-3-13.86-АР.И.116.7	Уголок 50х50х5-Б ГОСТ 8509-72* / Вст3кп2 ГОСТ 535-79* ℓ=928				2	
				Марка	МН6	МН7	МН8	МН9	

Обозначение	Марка	Масса, кг
ТП416-3-13.86-АР.И.116	МН 6	4,9
-АР.И.116-01	МН7	8,7
-АР.И.116-02	МН 8	10,3
-АР.И.116-03	МН 9	6,7

Нач. отп	Петров	
Н.контр.	Петров	
ГАП	Ратнер	
Гип	Весник	
Архитект	Раздугина	

ТП 416-3-13.86-АР.И.116

Изделия закладные МН 6... МН 9

Стадия	Масса	Масштаб
Р	см. табл.	
Лист	Листов 1	

ПРОМСТРОЙПРОЕКТ

Инв. № подл. | Подпись и дата | Взам. инв. №

Копировал Ермолина

Формат А3

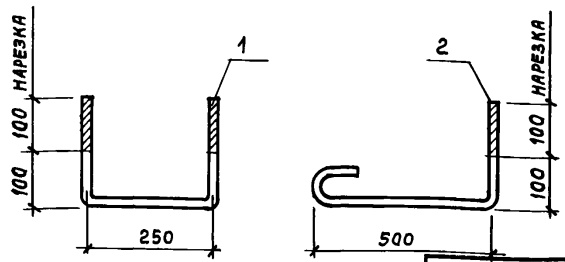

Обозначение	Марка	Масса, кг
ТП 416-3-13.86-АР.И.117	МН10	1,6
-АР.И.117-01	МН11	2,1

Формат	Зона	Поз.	Обозначение	Наименование	Кол	Примечание
				Документация		
А4			ТП 416-3-13.86-КЖ.И.ТУ	Технические условия		
				МН 10		
				Детали		
Б Ч		1	ТП 416-3-13.86-АР.И.117.1	18А-I ГОСТ 5781-82 ℓ=650	1	
				МН-11		
				Детали		
Б Ч		2	ТП 416-3-13.86-АР.И.117.2	18А-I ГОСТ 5781-82 ℓ=810	1	

Нач. отп	Петров	
Н. контр.	Петров	
ГАП	Ратнер	
ГИП	Весник	
Архит	Ралдугина	

ТП 416-3-13.86-АР.И.117

Изделия закладные МН 10, МН 11

Стадия	Масса	Масштаб
Р	См. табл.	
Лист	Листов 1	

ПРОМСТРОЙПРОЕКТ

Взам. инв. № | Подпись и дата | Инв. № подл.

Формат А4

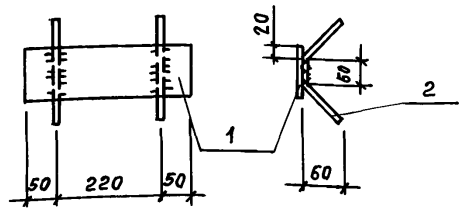

Формат	Зона	Поз.	Обозначение	Наименование	Кол.	Примечание
				Документация		
А4			ТП 416-3-13.86-КЖ.И.ТУ	Технические условия		
				Детали		
Б Ч		1	ТП 416-3-13.86-АР.И.118.1	Полоса Б-1 6×100 ГОСТ 103-76 / В Ст.3кп2 ГОСТ 535-79* ℓ=320	1	
Б Ч		2	ТП 416-3-13.86-АР.И.118.2	6А-III ГОСТ 5781-82 ℓ=560	2	

Нач. отп	Петров	
Н. контр.	Петров	
ГАП	Ратнер	
ГИП	Весник	
Архит.	Ралдугина	

ТП 416-3-13.86-АР.И.118

Изделие закладное МН 12

Стадия	Масса	Масштаб
Р	1,6 кг	
Лист	Листов 1	

ПРОМСТРОЙПРОЕКТ

Взам. инв. № | Подпись и дата | Инв. № подл.

Копировал Замалуева

Формат А4

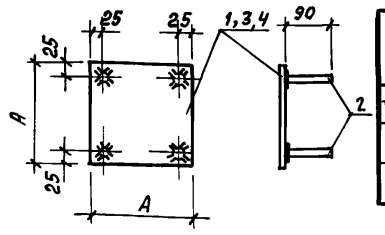

Обозначение	Марка	А	Масса, кг
ТП 416-3-13.86-АР.И. 119	МН 13	300	4,3
-АР.И.119-01	МН 14	200	2,0
-АР.И.119-02	МН 15	130	0,9

Формат	Зона	Поз.	Обозначение	Наименование	Кол.	Примечание
				Документация		
А4			ТП 416-3-13.83-КЖ.И.ТУ	Технические условия		
				МН 13		
				Детали		
БЧ		1	ТП 416-3-13.86-АР.И.119.1	Полоса $\frac{Б\text{-}16\times300\ ГОСТ\ 103\text{-}76}{ВСт.3кп2\ ГОСТ\ 535\text{-}79*}$ ℓ=300	1	4,24 кг
БЧ		2	ТП 416-3-13.86-АР.И.119.2	6А-III ГОСТ 5781-82 ℓ=90	4	0,02 кг
				МН 14		
				Детали		
БЧ		2	ТП 416-3-13.86-АР.И.119.2	6А-III ГОСТ 5781-82 ℓ=90	4	0,02 кг
БЧ		3	-АР.И.119.3	Полоса $\frac{Б\text{-}1\ 6\times200\ ГОСТ\ 103\text{-}76}{ВСт.3кп2\ ГОСТ\ 535\text{-}79*}$ ℓ=200	1	1,9 кг
				МН 15		
				Детали		
БЧ		2.	ТП 416-3-13.86-АР.И.119.2	6А-III ГОСТ 5781-82 ℓ=90	4	0,02 кг
БЧ		4	-АР.И.119.4	Полоса $\frac{Б\text{-}16\times130\ ГОСТ\ 103\text{-}76}{ВСт.3кп2\ ГОСТ\ 535\text{-}79*}$ ℓ=130	1	0,8 кг

Взам. инв. № | Подпись и дата | Инв. № подл.

Нач. ОТП	Петров	
Н. контр.	Петров	
ГАП	Ратнер	
ГИП	Весник	
Архит.	Ралдугина	

ТП 416-3-13.86-АР.И.119

Изделия закладные МН13 ... МН15

Стадия	Масса	Масштаб
Р	см. табл.	
Лист	Листов 1	

ПРОМСТРОЙПРОЕКТ

Формат А4

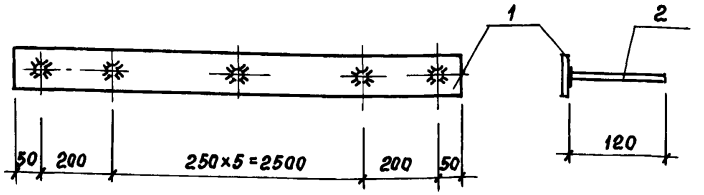

Формат	Зона	Поз.	Обозначение	Наименование	Кол.	Примечание
	-	-		Документация		
А4			ТП 416-3-13.86-КЖ.И.ТУ	Технические условия		
				МН 18		
				Детали		
БЧ		1	ТП 416-3-13.86-АР.И.120.1	Полоса $\frac{В\text{-}1\ 4\times40\ ГОСТ\ 103\text{-}76}{ВСт.3кп2\ ГОСТ\ 535\text{-}79*}$ ℓ=3000	1	3,77 кг
БЧ		2	ТП 416-3-13.86-АР.И.120.2	6А-III ГОСТ 3781-82 ℓ=120	8	0,03 кг

Взам. инв. № | Подпись и дата | Инв. № подл.

Нач. ОТП	Петров	
Н. контр.	Петров	
ГАП	Ратнер	
ГИП	Весник	
Архитект.	Ралдугина	

ТП 416-3-13.86-АР.И.120

Изделие закладное МН18

Стадия	Масса	Масштаб
Р	4,0 кг	
Лист	Листов 1	

ПРОМСТРОЙПРОЕКТ

Копировал Замалуева

Формат А4

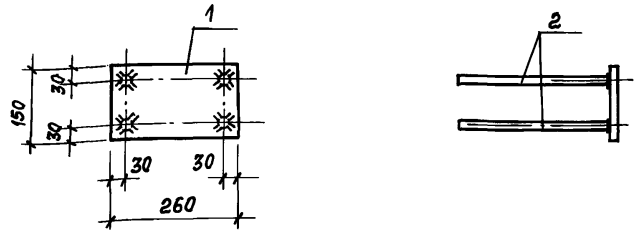

Формат	Зона	Поз.	Обозначение	Наименование	Кол.	Примечание
				Документация		
А4			ТП 416-3-13.86 -КЖ.И.ТУ	Технические условия		
				Детали		
Б4		1	ТП 416-3-13.86 -КЖ.И.121.1	Полоса $\frac{\text{Б-1 } 8\times150 \text{ ГОСТ } 103\text{-}76}{\text{В Ст.3пс ГОСТ } 535\text{-}79^*}$		
				ℓ=260	1	2,4 кг
Б4		2	ТП 416-3-13.86 -КЖ.И.121.2	10 AIII ГОСТ 5781-82 ℓ=300	4	0,74 кг

Взам. инв. № | Подпись и дата | Инв. № подл.

Нач. ОТП	Петров	
Н. контр.	Петров	
ГИП	Весник	
Рук. бр. инж	Рутковская	
Ст. инж	Симонова	

ТП 416-3-13.86-КЖ.И.121

Изделие закладное
МН 16

Стадия	Масса	Масштаб
Р	3,1 кг	
Лист	Листов 1	

ПРОМСТРОЙПРОЕКТ

Формат А4

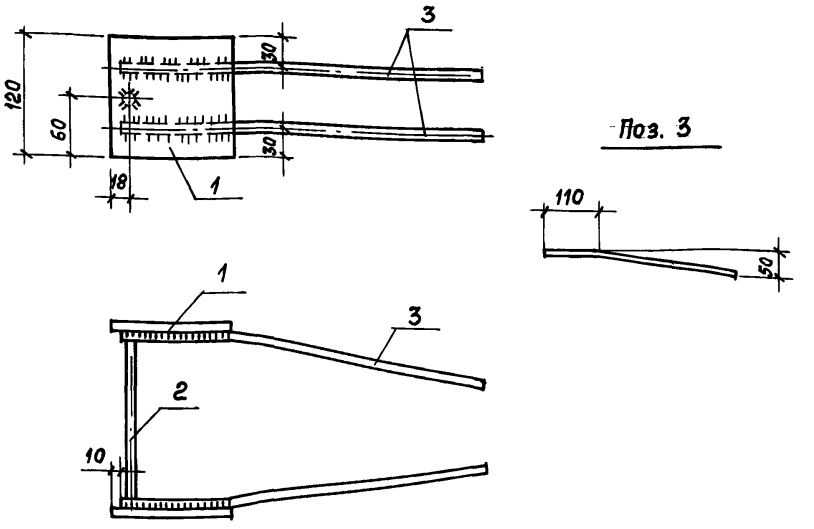

Формат	Зона	Поз.	Обозначение	Наименование	Кол.	Примечание
				Документация		
А4			ТП 416-3-13.86- КЖ.И.ТУ	Технические условия		
				Детали		
Б4		1	ТП 416-3-13.86 -КЖ.И.122.1	Полоса $\frac{\text{Б-1 } 8\times120 \text{ ГОСТ } 103\text{-}76}{\text{ВСт 3пс ГОСТ } 535\text{-}79^*}$		
				ℓ=120	2	1,8 кг
Б4		2	ТП 416-3-13.86 -КЖ.И.122.2	8 AIII ГОСТ 5781-82 ℓ=184	1	0,07 кг
Б4		3	-КЖ.И.122.3	8 AIII ГОСТ 5781-82 ℓ=420	4	0,68 кг

Взам. инв. № | Подпись и дата | Инв. № подл.

Нач. ОТП	Петров	
Н. контр.	Петров	
ГИП	Весник	
Рук. бр. инж	Рутковская	
Ст. инж.	Симонова	

ТП 416-3-13.86-КЖ.И.122

Изделие закладное
МН 17

Стадия	Масса	Масштаб
Р	2,6 кг	
Лист	Листов 1	

ПРОМСТРОЙПРОЕКТ

Копировал Замалуева

Формат А4

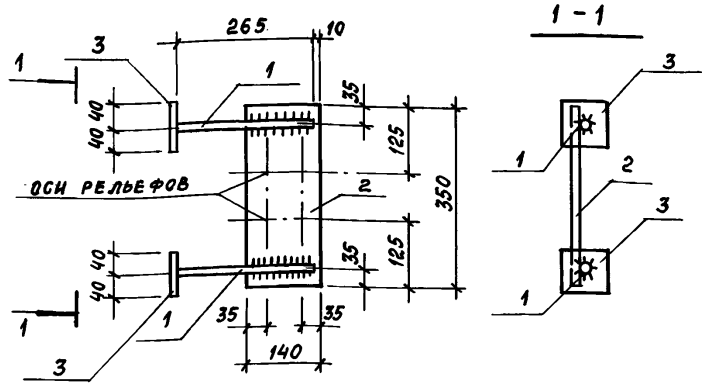

Формат	Зона	Поз.	Обозначение	Наименование	Кол.	Примеч.
				Документация		
А4			ТП 416-3-13.86-КЖ.И.ТУ	Технические условия		
				Детали		
Б4		1	ТП 416-3-13.86-КЖ.И.123.1	16А-III ГОСТ 5781-82 ℓ = 260	2	0,41кг
Б4		2	-КЖ.И.123.2	Полоса $\frac{Б-1\ 10\times140\ ГОСТ\ 103-76}{ВСт3кп2\ ГОСТ\ 14637-69}$ ℓ=350	1	3,84кг
Б4		3	-КЖ.И.123.3	Полоса $\frac{Б-1\ 10\times80\ ГОСТ\ 103-76}{ВСт3кп2\ ГОСТ\ 14637-69}$ ℓ=80	2	0,50кг

На пластине (поз. 2) предусмотреть рельефы для крепления к плоским каркасам в составе СМН

Нач. отп	Петров		
Н. контр.	Петров		
ГИП	Весник		
Рук. бр.	Рутковская		
Ст. инж.	Камай		

ТП 416-3-13.86-КЖ.И.123

Изделие закладное
МН 19

Стадия	Масса	Масштаб
Р	5.66кг	
Лист	Листов 1	

ПРОМСТРОЙПРОЕКТ

Взам. инв. № | Подпись и дата | Инв. № подл.

Формат А4

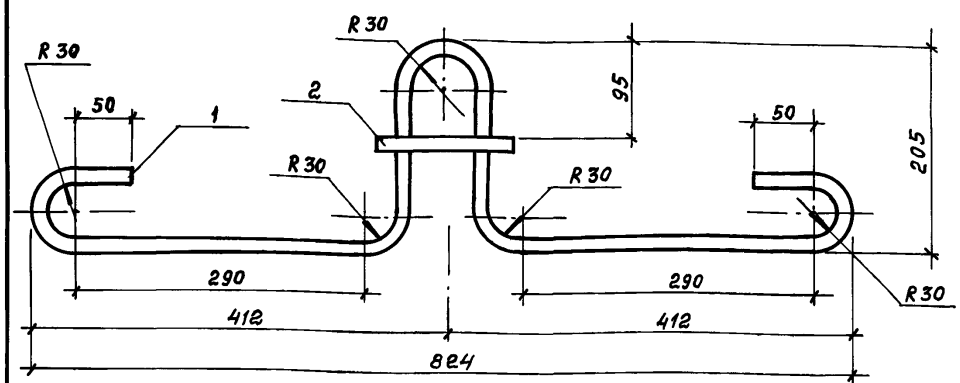

Формат	Зона	Поз.	Обозначение	Наименование	Кол.	Примеч.
				Документация		
А4			ТП 416-3-13.86-КЖ.И.ТУ	Технические условия		
				Детали		
Б4		1	ТП 416-3-13.86-КЖ.И.124.1	16А-I ГОСТ 5781-82 ℓ=1190	1	1,88кг
Б4		2	-КЖ.И.124.2	ℓ=130	1	0,21кг

Нач. отп	Петров		
Н. контр.	Петров		
ГИП	Весник		
Рук. бр.	Рутковская		
Ст. инж.	Камай		

ТП 416-3-13.86-КЖ.И.124

Петля строповочная
СПГ-5

Стадия	Масса	Масштаб
Р	2.09кг	
Лист	Листов 1	

ПРОМСТРОЙПРОЕКТ

Взам. инв. № | Подпись и дата | Инв. № подл.

Копировал Замалуева

Формат А4

Альбом IV

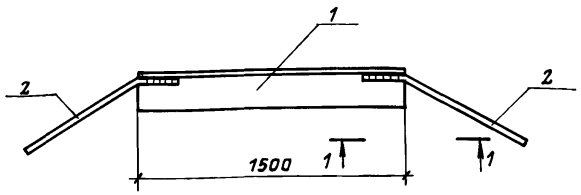

Поз. 2

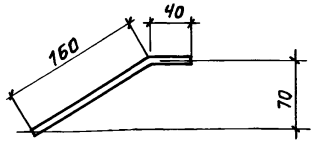

1-1

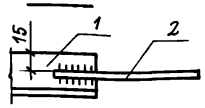

Формат	Зона	Поз.	Обозначение	Наименование	Кол.	Примеч.
				Документация		
А4			ТП 416-3-13.86-КЖ.И.ТУ	Технические условия		
				Детали		
Б4		1	ТП 416-3-13.86-КЖ.И.125.1	Уголок 40×40×5 ГОСТ 8509-72 / Вст3кп2 ГОСТ 535-79 ℓ=1500	1	4,46 кг
Б4		2	ТП 416-3-13.86-КЖ.И.125.2	6 А-III ГОСТ 5781-82 ℓ=200	2	0,9 кг

Взам. инв. № | Подпись и дата | Инв. № подл.

Нач. отп	Петров		
Н. контр.	Петров		
ГИП	Весник		
Рук. бр.	Рутковская		
Ст. инж	Камай		

ТП 416-3-13.86-КЖ.И.125

Изделие закладное
МН 20

Стадия	Масса	Масштаб
Р	6,26 кг	
Лист	Листов 1	

ПРОМСТРОЙПРОЕКТ

Копировал Громова

Формат А4

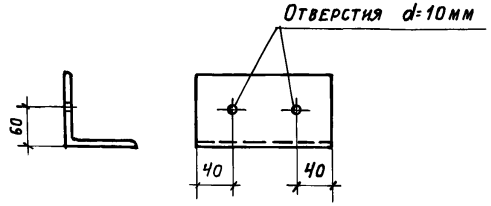

Взам. инв. № | Подпись и дата | Инв. № подл.

Нач. отп	Петров		
Н. контр.	Петров		
ГИП	Весник		
Рук. бр.	Рутковская		
Ст. инж.	Симонова		

ТП 416-3-13.86-КЖ.И.126

Изделие соединительное
МС 107

Стадия	Масса	Масштаб
Р	1,1 кг	
Лист	Листов 1	

Уголок 80×80×6-Б-ГОСТ 8509-72* / В ст.3 пс ГОСТ 535-79*

ПРОМСТРОЙПРОЕКТ

Копировал Громова

Формат А4

Альбом IV

СМН-8

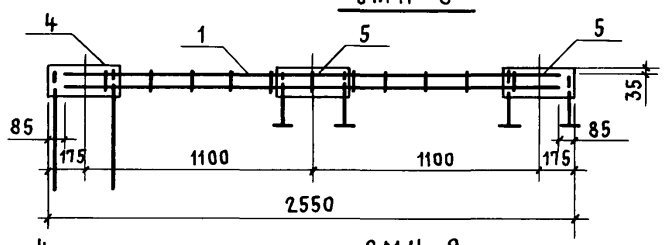

СМН-9

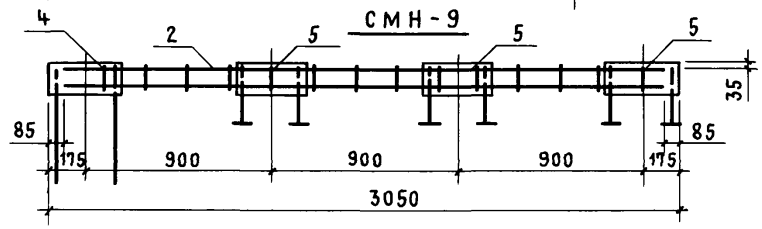

СМН-10

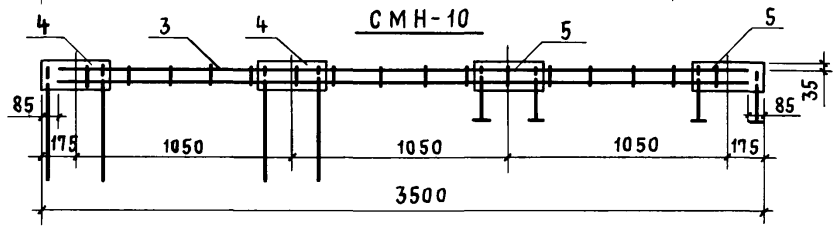

Формат	Зона	Поз.	Обозначение	Наименование	Кол. на исп.			Примеч.
						01	02	
				Документация				
А4			ТП 416-3-13.86-КЖ.И.ТУ	Технические условия				
				Сборочные единицы				
А4		1	1.020-1/83 вып. 4-2	Каркас плоский КР20	1			
А4		2	1.020-1/83 вып. 4-2	КР21		1		
А4		3	1.020-1/83 вып. 4-2	КР22			1	
А4		4	1.020-1/83 вып. 4-2	Изделие закладное МН-1	1	1	2	
А4		5	ТП 416-3-13.86-КЖ.И.123	МН-19	2	3	2	

Марка			
СМН-8			
СМН-9			
СМН-10			

Обозначение	Марка	Масса, кг
ТП416-3-13.86-КЖ.И.127	СМН-8	24,74
-КЖ.И.127—01	СМН-9	32,05
-КЖ.И.127—02	СМН-10	33,50

Инв. № подл. | Подпись и дата | Взам. инв. №

Нач. отп	Петров	
Н. контр.	Петров	
ГИП	Весник	
Рук. бр. инж.	Рутковская	
Ст. инж.	Камай	

ТП 416-3-13.86-КЖ.И.127

Изделия закладные сборные СМН-8...СМН-10

Стадия	Масса	Масштаб
Р	см. табл.	
Лист	Листов 1	

Промстройпроект

Копировал Куц Формат А3

Альбом IV

Формат	Зона	Поз.	Обозначение	Наименование	Кол.	Примечание
				Документация		
А4			ТП 416-3-13.86-КЖ.И.ТУ	Технические условия		
А4			ТП 416-3-13.86-КЖ.И. 128 СБ	Сборочный чертеж		
				Переменные данные для исполнений:		
				МС 101		
				Детали		
				Полосы Б ГОСТ 82-70* / ВСт.3 пс ГОСТ 14637-79		
Б4		1	ТП 416-3-13.86-КЖ.И. 128.1	Полоса 14×330 e=120	1	4,4 кг
Б4		2	-КЖ.И. 128.2	Полоса 12×230 e=132	1	2,9 кг
Б4		3	-КЖ.И. 128.3	Полоса 12×230 e=330	1	7,2 кг
Б4		4	-КЖ.И. 128.4	25А-I ГОСТ 5781-82		
				e=80	1	0,31
				РК 8с-Н		
				Детали		
				Полосы Б ГОСТ 82-70* / ВСт.3 пс ГОСТ 14637-79		
Б4		1	ТП 416-3-13.86-КЖ.И. 128.5	Полоса 14×330 e=250	1	9,1 кг
Б4		2	-КЖ.И. 128.6	Полоса 12×230 e=250	1	5,4 кг
Б4		3	-КЖ.И. 128.7	Полоса 10×330 e=180	1	4,7 кг
Б4		4	-КЖ.И. 128.4	25А-I ГОСТ 5781-82		
				e=80	2	0,3 кг

Взам. инв. № | Подпись и дата | Инв. № подл.

Нач. отд	Петров	
Н. контр.	Петров	
ГИП	Весник	
Рук. бр. ин.	Рутковская	
Ст. инж.	Симонова	
Техник	Бийгереева	

ТП 416-3-13.86-КЖ.И.128

Изделия соединительные МС 101; РК 8с-Н

Стадия	Лист	Листов
Р		1

ПРОМСТРОЙПРОЕКТ

Формат А4

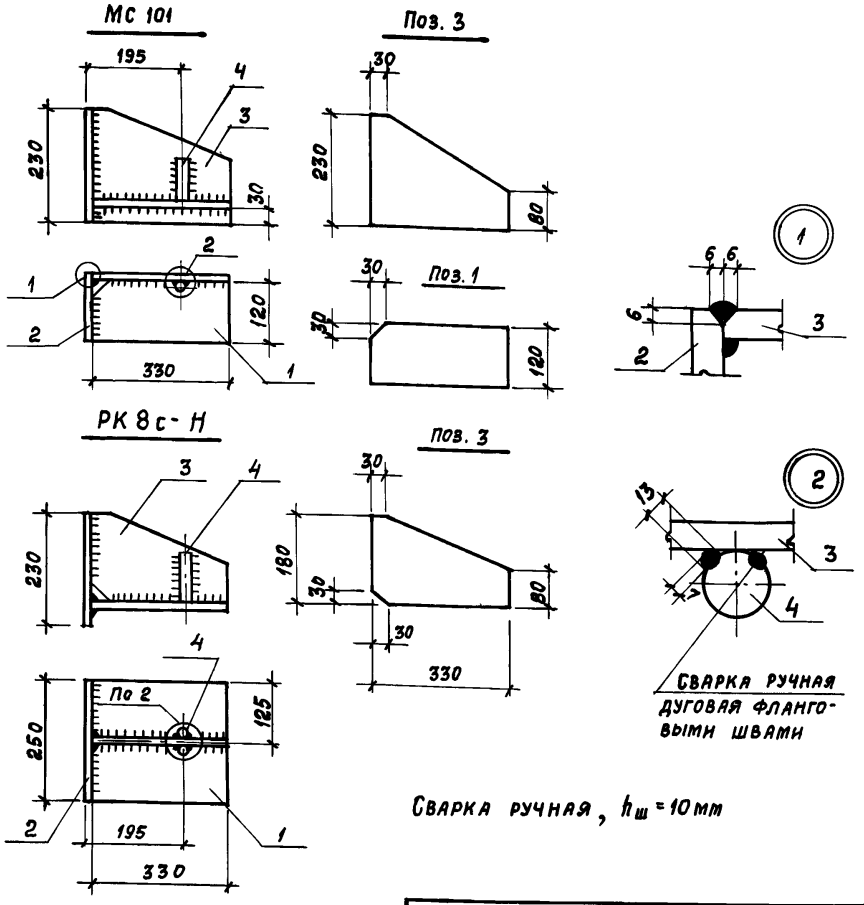

Обозначение	Марка	Масса, кг
ТП 416-3-13.86-КЖ.И.128	МС 101	14,8
-КЖ.И.128-01	РК 8с-Н	19,8

Взам. инв. № | Подпись и дата | Инв. № подл.

Нач. отд	Петров	
Н. контр.	Петров	
ГИП	Весник	
Рук. бр.	Рутковская	
Ст. инж.	Симонова	
Техник	Бийгереева	

ТП 416-3-13.86-КЖ.И.128 СБ

Изделия соединительные МС 101; РК 8с-Н Сборочный чертеж.

Стадия	Масса	Масштаб
Р	см. таблицу	
Лист	Листов 1	

ПРОМСТРОЙПРОЕКТ

Копировал Замалуева

Формат А4

Альбом IV

Формат	Зона	Поз.	Обозначение	Наименование	Кол	Примечание
				Документация		
А4			ТП 416-3-13.86-КЖ.И.ТУ	Технические условия		
			-КЖ.И.129 СБ	Сборочный чертеж		
			Переменные данные для исполнений:			
				МС 102		
				Детали		
Б.Ч.		1	ТП 416-3-13.86-КЖ.И.129.1	Уголок 200×125×12 ГОСТ 8510-72* / В Ст.3пс ГОСТ 535-79*		
				ℓ = 200	1	5,9 кг
Б.Ч.		2	ТП 416-3-13.86-КЖ.И.129.2	Полоса Б 20×370 ГОСТ 82-70* / В Ст.3пс ГОСТ 14637-79		
				ℓ = 250	1	14,5 кг
Б.Ч.		3	ТП 416-3-13.86-КЖ.И.129.3	Уголок 63×40×6 ГОСТ 8510-72* / В Ст.3пс ГОСТ 535-79*		
				ℓ = 50	2	0,23 кг
				МС 103		
				Детали		
Б.Ч.		1	ТП 416-3-13.86-КЖ.И.129.4	Уголок 200×125×12 ГОСТ 8510-72* / В Ст.3пс ГОСТ 535-79*		
				ℓ = 100	1	3,0 кг
Б.Ч.		2	ТП 416-3-13.86-КЖ.И.129.5	Полоса Б 20×370 ГОСТ 82-70* / В Ст.3пс ГОСТ 14637-79		
				ℓ = 125	1	7,3 кг
Б.Ч.		3	ТП 416-3-13.86-КЖ.И.129.3	Уголок 63×40×6 ГОСТ 8510-72* / В Ст.3пс ГОСТ 535-79*		
				ℓ = 50	1	0,23 кг

Взам. инв. № | Подпись и дата | Инв. № подл.

Нач. отп	Петров	
Н. контр.	Петров	
ГИП	Весник	
Рук. бр. ин.	Рутковская	
Ст. инж.	Симонова	

ТП 416-3-13.86-КЖ.И.129

Изделия соединительные МС 102; МС 103

Стадия	Лист	Листов
Р		1

ПРОМСТРОЙПРОЕКТ

Формат А4

1-1

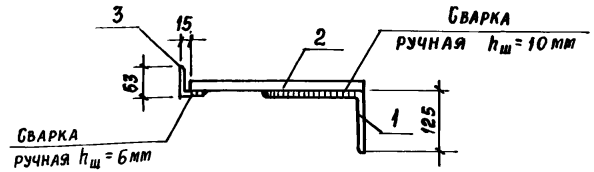

МС 102

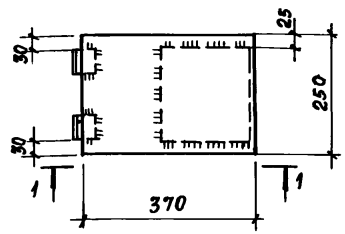

МС 103

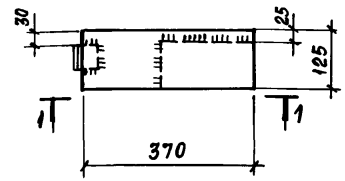

Обозначение	Марка	Масса, кг
ТП 416-3.13.86-КЖ.И.129	МС 102	20,9
-КЖ.И.129-01	МС 103	10,5

Взам. инв. № | Подпись и дата | Инв. № подл.

Нач. отп	Петров	
Н. контр.	Петров	
ГИП	Весник	
Рук. бр. инж.	Рутковская	
Ст. инж.	Симонова	

ТП 416-3-13.86-КЖ.И.129 СБ

Изделия соединительные МС 102; МС 103 Сборочный чертеж

Стадия	Масса	Масштаб
Р	см. табл.	
Лист	Листов 1	

ПРОМСТРОЙПРОЕКТ

147

Копировал Зямалуева

Формат А4

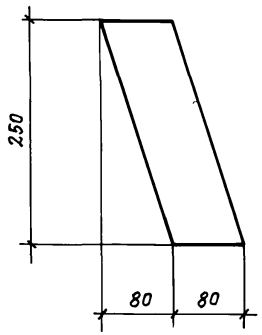

Взам. инв. №			
Подпись и дата			
Инв. № подл.			
Нач. отп	Петров		
Н. контр.	Петров		
ГИП	Весник		
Рук. бр.	Рутковская		
Ст. инж.	Симонова		

ТП 416-3-13.86-КЖ.И.130

Изделие соединительное МС 104

Стадия	Масса	Масштаб
Р	0,94 кг	
Лист	Листов 1	

Полоса $\frac{\text{Б-1 6 ГОСТ 103-76}}{\text{В Ст. 3 пс ГОСТ 535-79*}}$

ПРОМСТРОЙПРОЕКТ

Копировал Громова Формат А4

МС 105

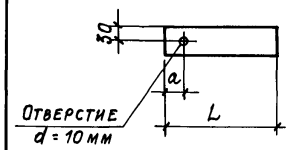

МС 106

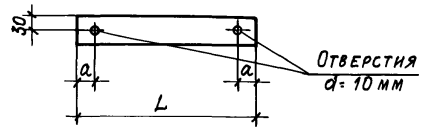

Обозначение	Марка	Размеры, мм		Масса, кг
		L	a	
ТП 416-3-13.86-КЖ.И.131	МС 105	250	40	0,71
-КЖ.И.131-01	МС 106	400	40	1,1

Взам. инв. №			
Подпись и дата			
Инв. № подл.			
Нач. отп	Петров		
Н. контр.	Петров		
ГИП	Весник		
Рук. бр.	Рутковская		
Ст. инж.	Симонова		

ТП 416-3-13.86-КЖ.И.131

Изделия соединительные МС 105; МС 106

Стадия	Масса	Масштаб
Р	см. табл.	
Лист	Листов 1	

Полоса $\frac{\text{Б-1 6×60 ГОСТ 103-76}}{\text{В Ст. 3 пс ГОСТ 535-79*}}$

ПРОМСТРОЙПРОЕКТ

Копировал Громова Формат А4

Альбом IV

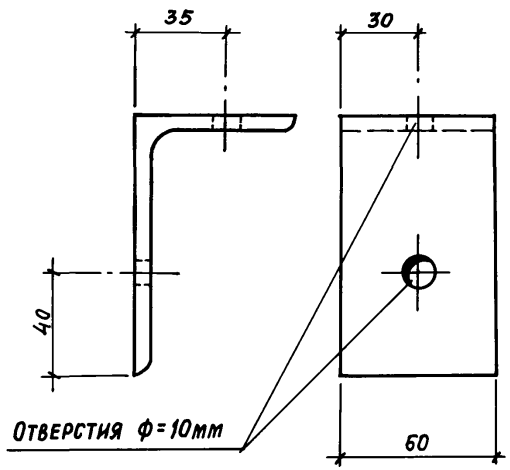

Взам. инв.№	Подпись и дата	Инв. № подл.

Нач. ОТП	Петров	
Н. контр.	Петров	
ГИП	Весник	
Рук. бр. инж.	Рутковская	
Ст. инж.	Симонова	

ТП 416-3-13.86-КЖ.И.132

Изделие соединительное МС 108

Стадия	Масса	Масштаб
Р	0,45кг	
Лист	Листов 1	

Уголок 100×63×6 ГОСТ 8510-72* / ВСт.3пс ГОСТ 535-79*

ПРОМСТРОЙПРОЕКТ

Формат А4

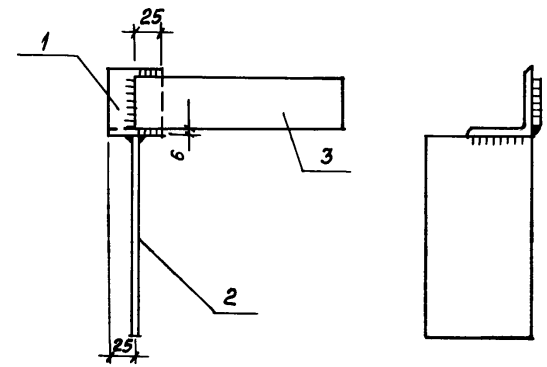

Формат	Зона	Поз.	Обозначение	Наименование	Кол	Примечание
				Документация		
А3			ТП 416-3-13.86-КЖ.И.ТУ	Технические условия		
				Детали		
Б4		1	ТП 416-3-13.86-КЖ.И.133.1	Уголок 63×63×6-Б-ГОСТ 8509-72* / ВСт.3кп2 ГОСТ 535-79*		
				ℓ=50	1	0,3кг
Б4		2	ТП 416-3-13.86-КЖ.И.133.2	Полоса Б-1 6×100 ГОСТ 103-76 / ВСт.3кп2 ГОСТ 535-79*		
				ℓ=200	1	0,9кг
Б4		3	ТП 416-3-13.86-КЖ.И.133.3	Полоса Б-1 6×50 ГОСТ 103-76 / ВСт.3кп2 ГОСТ 535-79*		
				ℓ=250	1	0,6кг

Взам. инв.№	Подпись и дата	Инв. № подл.

Нач. ОТП	Петров	
Н. контр.	Петров	
ГИП	Весник	
Рук. бр.	Рутковская	
Техник	Бийгееева	

ТП 416-3-13.86-КЖ.И.133

Изделие соединительное МС 110

Стадия	Масса	Масштаб
Р	1,8	
Лист	Листов 1	

ПРОМСТРОЙПРОЕКТ

149

Копировал Замалуева

Формат А4

Альбом IV

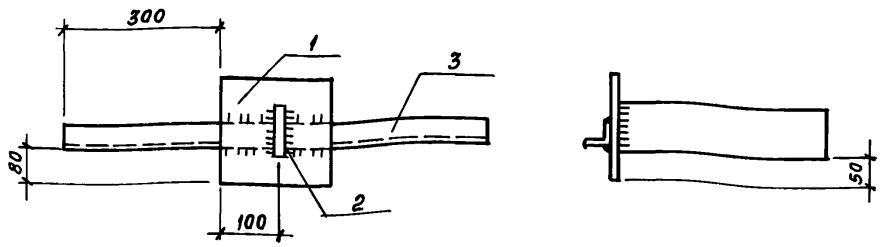

Формат	Зона	Поз.	Обозначение	Наименование	Кол.	Примечание
				Документация		
А4			ТП 416-3-13.86-КЖ.И.ТУ	Технические условия		
				Детали		
Б.Ч.		1	ТП416-3-13.86-КЖ.И.134.1	Полоса $\frac{Б\text{-}1\ 10\times200\ ГОСТ\ 103\text{-}76}{ВСт.3кп2\ ГОСТ\ 535\text{-}79*}$		
				$\ell = 200$	1	0,31 кг
Б.Ч.		2	ТП416-3-13.86-КЖ.И.134.2	Полоса $\frac{Б\text{-}1\ 10\times100\ ГОСТ\ 103\text{-}76}{ВСт.3кп2\ ГОСТ\ 535\text{-}79*}$		
				$\ell = 400$	1	0,31 кг
Б.Ч.		3	ТП416-3-13.86-КЖ.И.134.3	Уголок $\frac{40\times40\times4\text{-}Б\ ГОСТ\ 8509\text{-}72*}{ВСт.3кп2\ ГОСТ\ 535\text{-}79*}$		
				$\ell = 800$	1	1,94 кг

Взам. инв. № | Подпись и дата | Инв. № подл.

Нач. ОТП	Петров	
Н. контр.	Петров	
ГИП	Весник	
Рук. бр.	Рутковская	
Техник	Бийгереева	

ТП 416-3-13.86-КЖ.И.134

Изделие соединительное МС 111

Стадия	Масса	Масштаб
Р	2,6	
Лист	Листов 1	

ПРОМСТРОЙПРОЕКТ

Формат А4

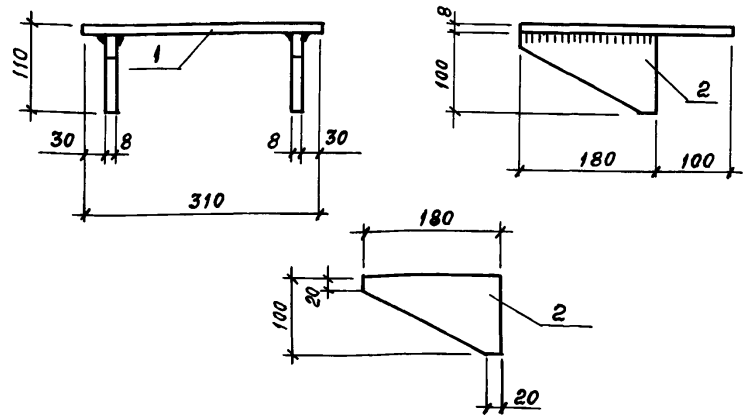

Формат	Зона	Поз.	Обозначение	Наименование	Кол.	Примечание
				Документация		
А3			ТП 416-3-13.86-КЖ.И.ТУ	Технические условия		
				Детали		
Б.Ч.		1	ТП 416-3-13.86-КЖ.И.135.1	Лист $\frac{Б\ 8\times280\ ГОСТ\ 19903\text{-}74*}{ВСт.3пс\ ГОСТ\ 14637\text{-}79}$		
				$\ell = 310$	1	5,45 кг
Б.Ч.		2	ТП 416-3-13.86-КЖ.И.135.2	Лист $\frac{Б\ 8\times180\ ГОСТ\ 19903\text{-}74*}{ВСт.3пс\ ГОСТ\ 14637\text{-}79}$		
				$\ell = 100$	2	1,13 кг

Взам. инв. № | Подпись и дата | Инв. № подл.

Нач. ОТП	Петров	
Н. контр.	Петров	
ГИП	Весник	
Рук. бр.	Рутковская	
Техник	Бийгереева	

ТП 416-3-13.86-КЖ.И.135

Изделие соединительное МС 112

Стадия	Масса	Масштаб
Р	7,7	
Лист	Листов 1	

ПРОМСТРОЙПРОЕКТ

Копировал Замалуева

Формат А4

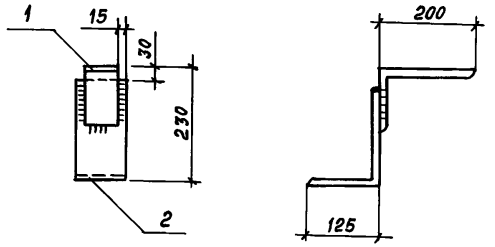

Формат	Зона	Поз.	Обозначение	Наименование	Кол.	Примечание
				Документация		
А3			ТП 416-3-13.86-КЖ.И.ТУ	Технические требования		
				Детали		
Б.Ч.		1	ТП416.3-13.86-КЖ.И.136.1	Уголок 125×80×8 ГОСТ 8510-72* / ВСт.3кп2 ГОСТ 535-79*		
Б.Ч.		2	ТП416-3-13.86-КЖ.И.136.2	ℓ = 70	1	1,9 кг
				ℓ = 100	1	2,7 кг

Взам. инв. № | Подпись и дата | Инв. № подл.

Нач. отп	Петров	
Н. контр.	Петров	
ГИП	Весник	
Рук. бр.	Рутковская	
Техник	Михайлова	

ТП 416-3-13.86-КЖ.И.136

Изделие соединительное Мс 122

Стадия	Масса	Масштаб
Р	4,6	
Лист	Листов 1	

ПРОМСТРОЙПРОЕКТ

Формат А4

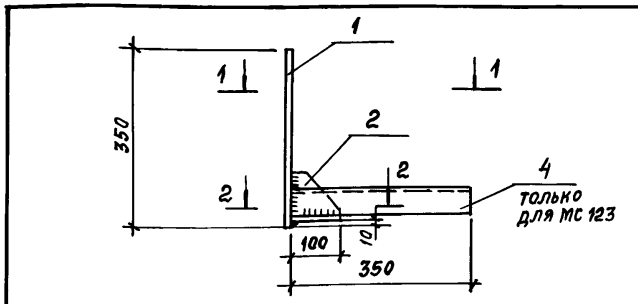

Обозначение	Марка	Масса, кг
ТП 416-3-13.86-КЖ.И.137	Мс 123	5,4
-КЖ.И.137-01	Мс 124	3,4

Формат	Зона	Поз.	Обозначение	Наименование	Кол.	Примечание
				Документация		
А3			ТП 416-3-13.86-КЖ.И.ТУ	Технические условия		
				Детали		
				Полоса Б-1 8×100 ГОСТ 103-76 / ВСт.3пс ГОСТ 535-79*		
Б4		1	ТП 416-3-13.86-КЖ.И.137.1	ℓ = 350	1	2,2 кг
Б4		2	-КЖ.И.137.2	ℓ = 100	1	0,6 кг
Б4		3	-КЖ.И.137.3	ℓ = 100	1	0,6 кг
				Переменные данные		
				Мс 123		
				Уголок 63×63×6 ГОСТ 8510-72* / ВСт.3кп2 ГОСТ 535-79*		
Б4		4	ТП 416-3-13.86-КЖ.И.137.4	ℓ = 350	1	2,0 кг

Взам. инв. № | Подпись и дата | Инв. № подл.

Нач. отп	Петров	
Н. контр.	Петров	
ГИП	Весник	
Рук. бр.	Рутковская	
Техник	Бийгереева	

ТП 416-3-13.86-КЖ.И.137

Изделия соединительные Мс 123 ... Мс 124

Стадия	Масса	Масштаб
Р	см. табл.	
Лист	Листов 1	

ПРОМСТРОЙПРОЕКТ

Копировал Затылуева

Формат А4

Альбом IV

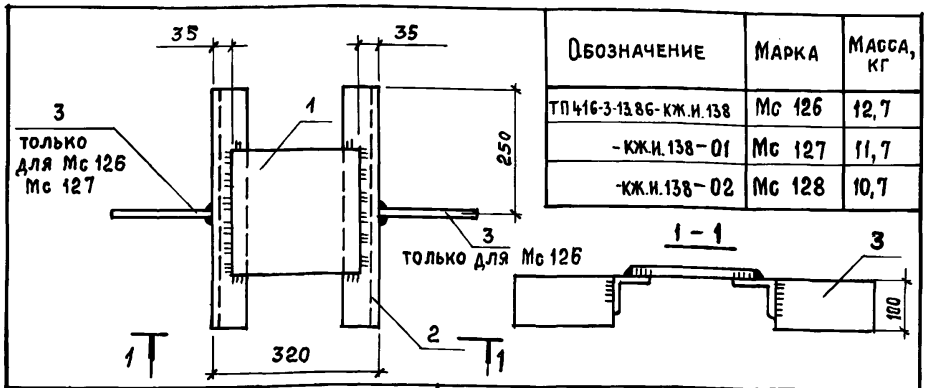

Обозначение	Марка	Масса, кг
ТП 416-3-13.86-КЖ.И.138	Мс 126	12,7
-КЖ.И.138-01	Мс 127	11,7
-КЖ.И.138-02	Мс 128	10,7

Формат	Зона	Поз.	Обозначение	Наименование	Кол.	Примечание
				Документация		
А3			ТП 416-3-13.86-КЖ.И.ТУ	Технические условия		
				Детали		
Б4		1	ТП 416-3-13.86-КЖ.И.138.1	Полоса $\frac{Б\ 10\times250\ ГОСТ\ 82-70*}{ВСт.3кп2\ ГОСТ\ 14637-79*}$ $\ell=250$	1	4,9 кг
Б4		2	ТП 416-3-13.86-КЖ.И.138.2	Уголок $\frac{63\times63\times6-Б-ГОСТ\ 8509-72*}{ВСт.3кп2\ ГОСТ\ 535-79*}$ $\ell=500$	2	2,9 кг
				Переменные данные		
				Мс 126		
				Детали		
Б4		3	ТП 416-3-13.86-КЖ.И.138.3	Полоса $\frac{Б-1\ 6\times100\ ГОСТ\ 103-72}{ВСт.3кп2\ ГОСТ\ 535-79*}$ $\ell=200$	2	1,0 кг
				Мс 127		
				Детали		
Б4		3	ТП 416-3-13.86-КЖ.И.138.3	Полоса $\frac{Б1\ 6\times100\ ГОСТ\ 103-76}{ВСт.3кп2\ ГОСТ\ 535-79*}$ $=\ell=200$	1	1,0 кг

Взам. инв. № | Подпись и дата | Инв. № подл.

Нач. ОТП	Петров	
Н. контр.	Петров	
ГИП	Весник	
Рук. бр.	Рутковская	
Техник	Михайлова	

ТП 416-3-13.86-КЖ.И.138

Изделия соединительные Мс 126... Мс 128

Стадия	Масса	Масштаб
Р	см. табл.	
Лист	Листов 1	

ПРОМСТРОЙПРОЕКТ

Формат А4

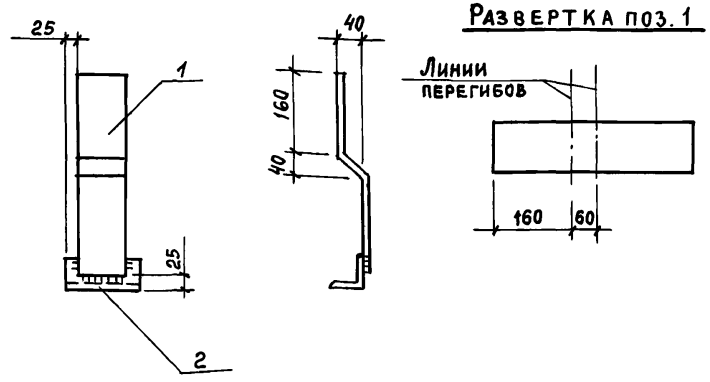

Формат	Зона	Поз.	Обозначение	Наименование	Кол.	Примечание
				Документация		
А3			ТП 416-3-13.86-КЖ.И.ТУ	Технические условия		
				Детали		
Б.Ч.		1	ТП 416-3-13.86-КЖ.И.139.1	Полоса $\frac{Б-1\ 10\times100\ ГОСТ\ 103-76}{ВСт.3кп2\ ГОСТ\ 535-79*}$ $\ell=400$	1	3,1 кг
Б.Ч.		2	ТП 416-3-13.86-КЖ.И.139.2	Уголок $\frac{63\times63\times6-Б-ГОСТ\ 8509-72}{ВСт.3кп2\ ГОСТ\ 535-79*}$ $\ell=150$	1	0,8 кг

Взам. инв. № | Подпись и дата | Инв. № подл.

Нач. ОТП	Петров	
Н. контр.	Петров	
ГИП	Весник	
Рук. бр.	Рутковская	
Техник	Михайлова	

ТП 416-3-13.86-КЖ.И.139

Изделие соединительное Мс 129

Стадия	Масса	Масштаб
Р	3,9кг	
Лист	Листов 1	

ПРОМСТРОЙПРОЕКТ

152.

Копировал Замалуева

Формат А4

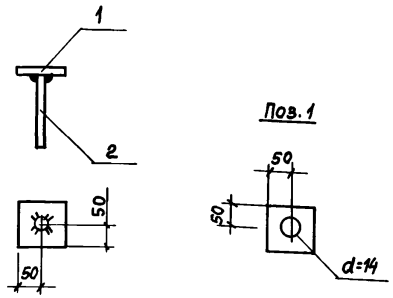

Формат	Зона	Поз.	Обозначение	Наименование	Кол.	Примечание
				Документация		
А3			ТП 416-3-13.86-КЖ.И.ТУ	Технические условия		
				Детали		
Б4		1	ТП 416-3-13.86-КЖ.И.140.1	Полоса $\frac{Б\,10\times100\ ГОСТ\,103-76}{ВСт.3кп2\ ГОСТ\,535-79*}$ $\ell=100$	1	0,8 кг
Б4		2	ТП 416-3-13.86-КЖ.И.140.2	12А-I ГОСТ 5781-82 $\ell=800$	1	0,7кг

Нач.ОТП	Петров		
Н.контр.	Петров		
ГИП	Весник		
Рук.бр.	Рутковская		
Техник	Михайлова		

ТП 416-3-13.86-КЖ.И.140

Изделие соединительное МС 130

Стадия	Масса	Масштаб
Р	1,5	
Лист	Листов 1	

ПРОМСТРОЙПРОЕКТ

Взам.инв.№ | Подпись и дата | Инв.№ подл.

Формат А4

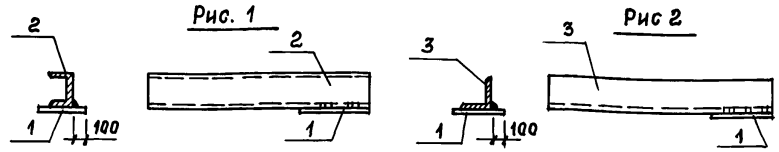

Обозначение	Марка	Рис. 1	Масса, кг
ТП 416-3-13.86-КЖ.И.141	МС 134	1	13,3
-КЖ.И.141-01	МС 135	2	9,5

Формат	Зона	Поз.	Обозначение	Наименование	Кол.	Примечание
				Документация		
А3			ТП 416-3-13.86-КЖ.И.ТУ	Технические условия		
				Детали		
Б4		1	ТП 416-3-13.86-КЖ.И.141.1	Полоса $\frac{510\times250\ ГОСТ\,82-70*}{ВСт.3кп2\ ГОСТ\,14637-69}$ $\ell=250$	1	4,9 кг
				Переменные данные для исполнения		
				МС 134		
				Детали		
Б4		2	ТП 416-3-13.86-КЖ.И.141.2	Швеллер $\frac{12\ ГОСТ\,8240-72*}{ВСт.3кп2\ ГОСТ\,535-79*}$ $\ell=810$	1	8,4 кг
				МС 135		
				Детали		
Б4		3	ТП 416-3-13.86-КЖ.И.141.3	Уголок $\frac{63\times63\times6-Б-ГОСТ\,8509-72*}{ВСт.3кп2\ ГОСТ\,535-79*}$ $\ell=810$	1	4,6кг

Нач.ОТП	Петров		
Н.контр.	Петров		
ГИП	Весник		
Рук.бр.	Рутковская		
Ст.инж.	Минина		

ТП 416-3-13.86-КЖ.И.141

Изделия соединительные МС 134, МС 135

Стадия	Масса	Масштаб
Р	см. табл.	
Лист	Листов 1	

ПРОМСТРОЙПРОЕКТ

Взам.инв.№ | Подпись и дата | Инв.№ подл.

Копировал Замалуева

Формат А4

Альбом IV

1. Неперпендикулярность оси опоры относительно поверхности А не более 0,5мм по всей высоте.
2. Остальные технические требования по 1.444.2-3.0000 ТТ

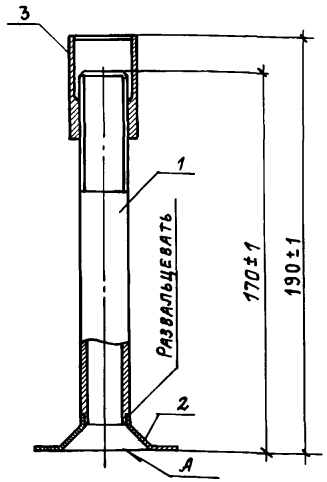

Формат	Зона	Поз.	Обозначение	Наименование	Кол.	Примечание
				Детали		
А4		1	ТП 416-3-13.86-АР.И.142	Винт 1	1	0,18 кг
		2	1.444.2-3.1312	Пята	1	0,04 кг
		3	1.444.2-3.1301	Гайка	1	0,15 кг

Нач. ОТП	Петров		
Н. контр.	Петров		
ГАП	Ратнер		
ГИП	Весник		
Архитект.	Ралдугина		

ТП 416-3-13.86-АР.И.142

Стойка винтовая СК1

Стадия	Масса	Масштаб
Р	0,4	
Лист	Листов 1	

Промстройпроект

Копировал Громова

Формат А4

Взам. инв. № | Подпись и дата | Инв. № подл.

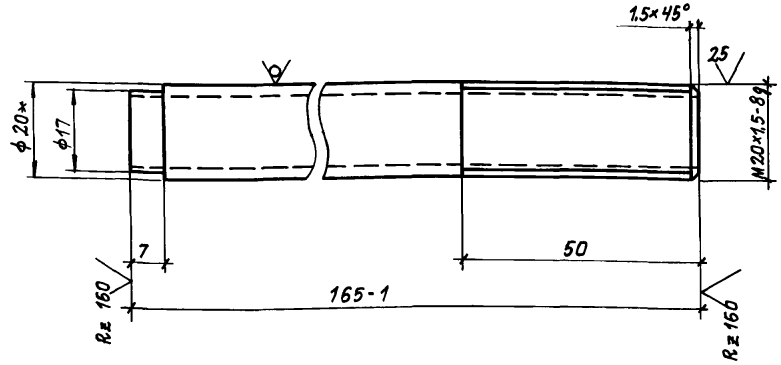

1. * Размеры для справок.
2. Неуказанные предельные отклонения размеров $\frac{1T14}{2}$

Нач. ОТП	Петров		
Н. контр.	Петров		
ГАП	Ратнер		
ГИП	Весник		
Архитект.	Ралдугина		

ТП 416-3-13.86-АР.И.143

Винт 1

Стадия	Масса	Масштаб
Р	0,18	
Лист	Листов 1	

Труба Н15×2,5 ГОСТ 3262-75*

Промстройпроект

Копировал Громова

Формат А4

Взам. инв. № | Подпись и дата | Инв. № подл.

Альбом IV

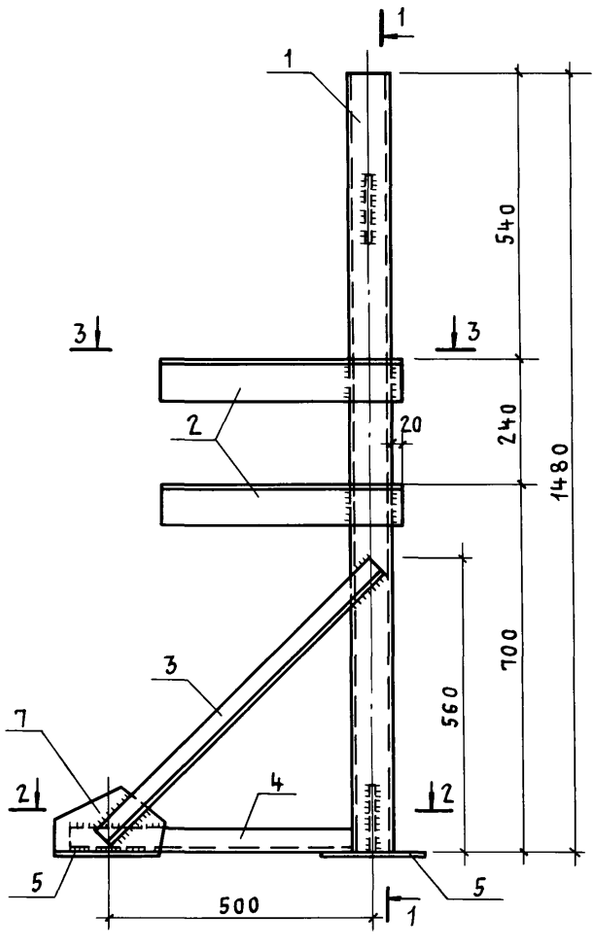

1 - 1

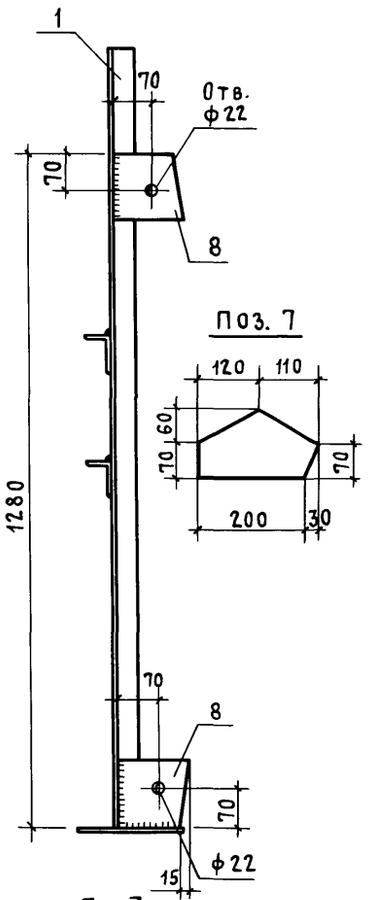

Поз. 7

2 - 2

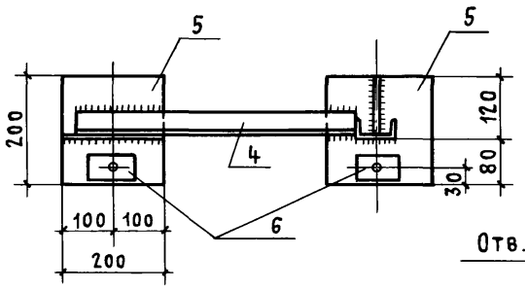

3 - 3

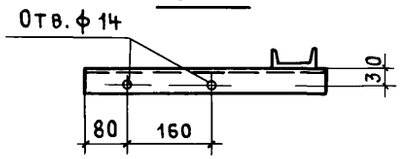

Поз. 6

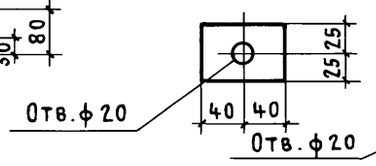

Поз. 5

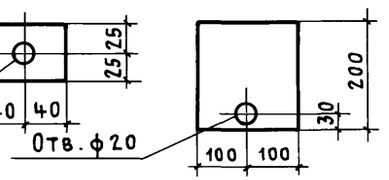

Формат	Зона	Поз.	Обозначение	Наименование	Кол.	Примечание
				Документация		
А4			ТП 416-3-13.86-КЖ.И.ТУ	Технические условия		
				Детали		
Б4		1	ТП 416-3-13.86-КЖ.И.144.1	Швеллер 8-ГОСТ 8240-72* / Вст3кп2 ГОСТ 535-79* ℓ=1480	1	10,4
Б4		2	ТП 416-3-13.86-КЖ.И.144.2	Уголок 75×50×5-Б-ГОСТ 8510-72* / Вст3кп2 ГОСТ 535-79* ℓ=460	2	2,2
				Уголок 45×45×4-Б-ГОСТ 8509-72* / Вст3кп2 ГОСТ 535-79*		
Б4		3	ТП 416-3-13.86-КЖ.И.144.3	ℓ=720	1	2,0
Б4		4	-КЖ.И.144.4	ℓ=540	1	1,5
				Полосы Б-1 ГОСТ 103-76 / Вст3кп2 ГОСТ 535-79*		
Б4		5	ТП 416-3.13.86-КЖ.И.144.5	12×200 ℓ=200	2	3,8
Б4		6	-КЖ.И.144.6	16×50 ℓ=80	2	0,5
Б4		7	-КЖ.И.144.7	8×130 ℓ=230	1	1,9
Б4		8	-КЖ.И.144.8	8×130 ℓ=130	2	1,1

Нач. отп	Петров		ТП 416-3-13.86-КЖ.И. 144
Н. контр.	Петров		Стойка стальная СК3
ГИП	Весник		
Рук. бр. инж.	Рутковская		
Ст. техн.	Сумрова		

Стадия	Масса	Масштаб
Р	30,9	
Лист	Листов 1	

ПРОМСТРОЙПРОЕКТ

Инв. № подл. | Подпись и дата | Взам. инв. №

Копировал Куц Формат А3

Альбом IV

СК4

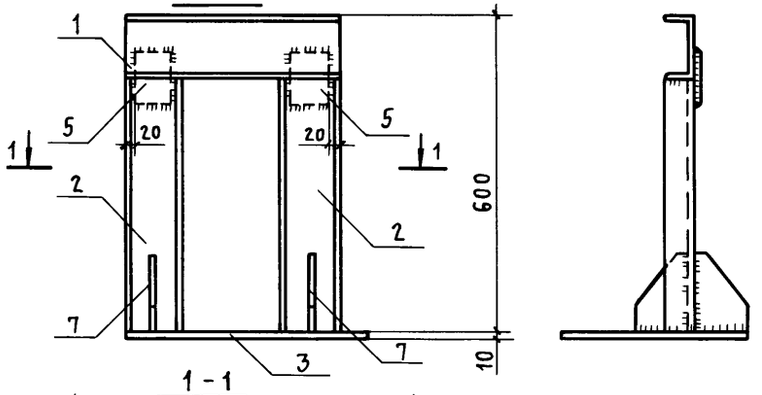

1-1

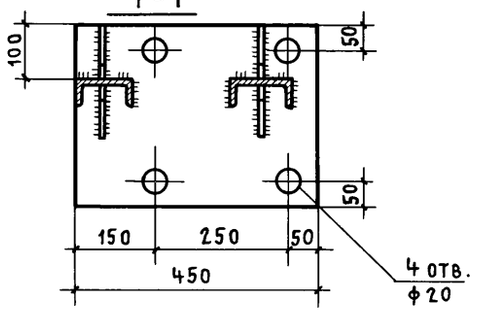

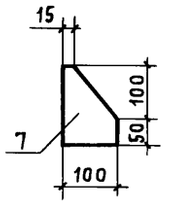

СК5

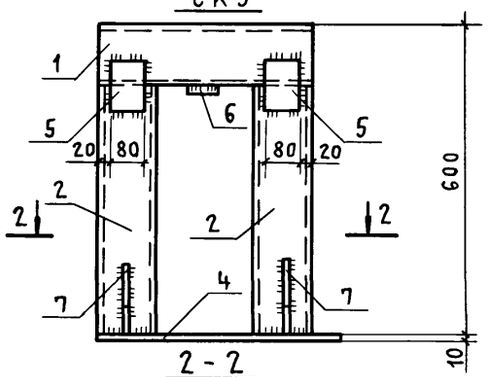

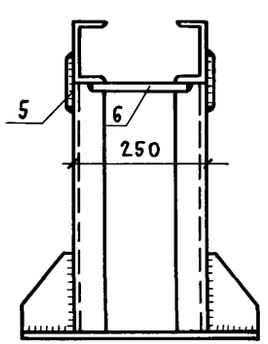

2-2

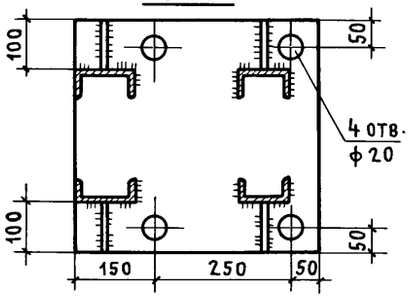

Формат	Зона	Поз.	Обозначение	Наименование	Кол. на исп.		Примечание
						-01	
				Документация			
А4			ТП 416-3-13.86-КЖ.И.ТУ	Технические условия			
				Детали			
БЧ		1	ТП 416-3-13.86 -КЖ.И. 145.1	Швеллер 12 ГОСТ 8240-72* / Вст.3кп2 ГОСТ 535-79* ℓ=400	2	2	4,2 кг
БЧ		2	ТП 416-3-13.86-КЖ.И.145.2	ℓ = 480	2	4	5,0 кг
БЧ		3	-КЖ.И.145.3	Полоса Б10х450 ГОСТ 82-70* ℓ=350 / Вст.3кп2 ГОСТ 14637-79			
					1		12,4 кг
БЧ		4	ТП 416-3-13.86-КЖ.И.145.4	ℓ = 450		1	15,9 кг
БЧ		5	-КЖ.И.145.5	Полоса Б-16х80 ГОСТ 103-76 / Вст.3кп2 ГОСТ 535-79* ℓ=100			
					2	4	1,0 кг
БЧ		6	ТП 416-3-13.86-КЖ.И.145.6	ℓ = 200		1	2,0 кг
БЧ		7	-КЖ.И.145.7	Полоса Б-1 10х100 ГОСТ 103-76 / Вст.3кп2 ГОСТ 535-79*			
				ℓ = 150	4	4	1,2 кг
				Марка	СК4	СК5	

Обозначение	Марка	Масса кг
ТП 416-3-13.86- КЖ.И. 145	СК4	37,6
-КЖ.И.145-01	СК5	55,1

Нач. отп	Петров	
Н. контр.	Петров	
ГИП	Весник	
Рук. бр. инж.	Рутковская	
Техник	Бийгереева	

ТП 416-3-13.86-КЖ.И. 145

Стойки стальные СК4, СК5

Стадия	Масса	Масштаб
Р	см. таблицу	
Лист	Листов 1	

Промстройпроект

Инв.№ подл. | Подпись и дата | Взам. инв.№

156

Копировал Куц

Формат А3

Альбом IV

ЩС 1

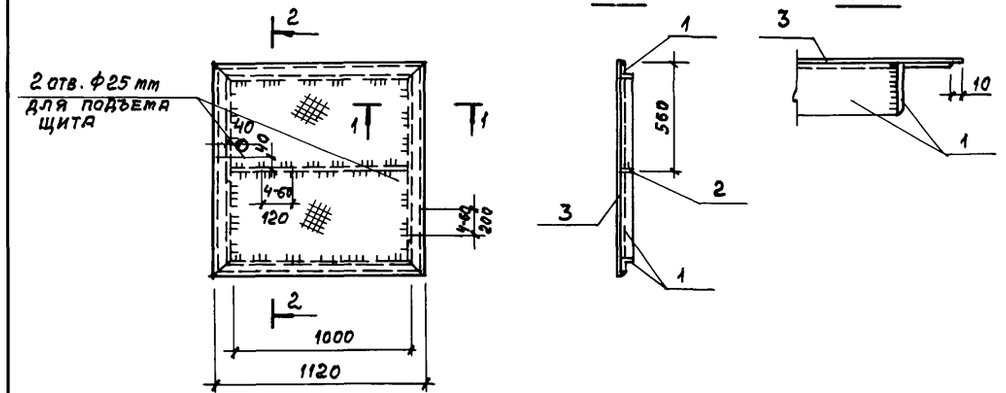

ЩС 2

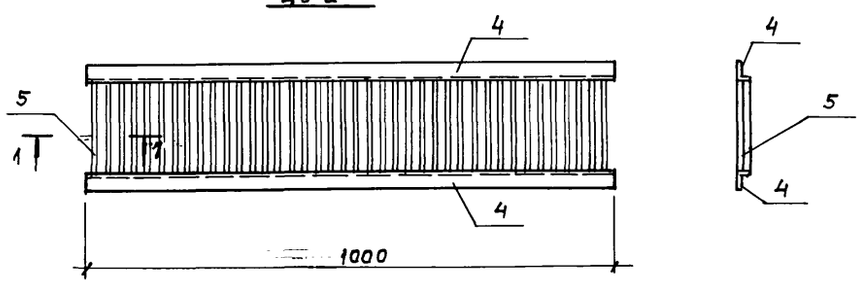

ЩС 3

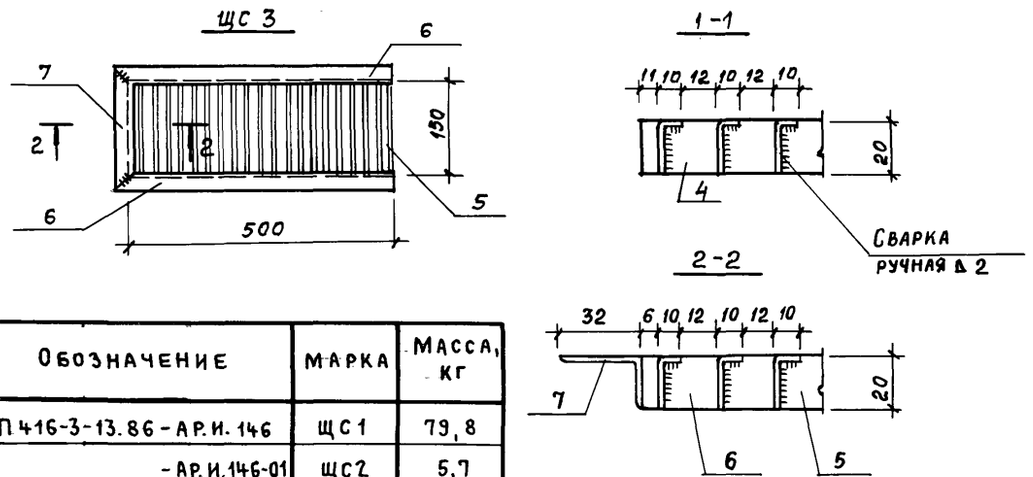

Обозначение	Марка	Масса, кг
ТП 416-3-13.86-АР.И.146	ЩС1	79,8
-АР.И.146-01	ЩС2	5,7
-АР.И.146-02	ЩС3	3,3

Формат	Зона	Поз.	Обозначение	Наименование	Кол.	Примечание
				Документация		
А4			ТП 416-3-13.86-КЖ.И.ТУ	Технические условия		
				ЩС 1		
				Детали		
Б4		1	ТП 416-3-13.86-АР.И.146.1	Уголок 50×50×5 ГОСТ 8509-72 / Ст.3кп2 ГОСТ 535-79* ℓ=1100	4	4,15
Б4		2	ТП 416-3-13.86-АР.И.146.2	Полоса Б-1 4×50 ГОСТ 103-76 / Ст.3кп2 ГОСТ 535-79* ℓ=998	1	1,96
Б4		3	ТП 416-3-13.86-АР.И.146.3	Лист ромб О-ПН6×1120 ГОСТ 8568-77 / Ст.3сп ГОСТ 380-71 ℓ=1120	1	61,2
				ЩС 2		
				Детали		
Б4		4	ТП 416-3-13.86-АР.И.146.4	Уголок 32×20×4-Б ГОСТ 8510-72* / Ст.3кп2 ГОСТ 535-79* ℓ=1000	2	1,52
Б4		5	ТП 416-3-13.86-АР.И.146.5	Лента 2,0×30 ГОСТ 6009-74 / Ст.3кп ГОСТ 535-79* ℓ=149	45	0,06
				ЩС 3		
				Детали		
Б4		5	ТП 416-3-13.86-АР.И.146.5	Лента 2,0×30 ГОСТ 6009-74 / Ст.3кп ГОСТ 535-79* ℓ=149	23	0,06
Б4		6	ТП 416-3-13.86-АР.И.146.6	Уголок 32×20×4-Б ГОСТ 8510-72* / Ст.3кп2 ГОСТ 535-79* ℓ=532	2	0,81
Б4		7	ТП 416-3-13.86-АР.И.146.7	Уголок 32×20×4-Б ГОСТ 8510-72* / Ст.3кп2 ГОСТ 535-79* ℓ=214	1	0,3

Нач. отп.	Петров	
Н. контр.	Петров	
ГАП	Ратнер	
ГИП	Весник	
Архит.	Ралдугина	

ТП 416-3-13.86-АР.И.146

Щиты стальные ЩС1 ... ЩС3

Стадия	Масса	Масштаб
Р	см. табл.	
Лист	Листов 1	

ПРОМСТРОЙПРОЕКТ

Взам. инв. № | Подпись и дата | Инв. № подл.

Копировал Замалуева

Формат А3

Альбом IV

РЖ4

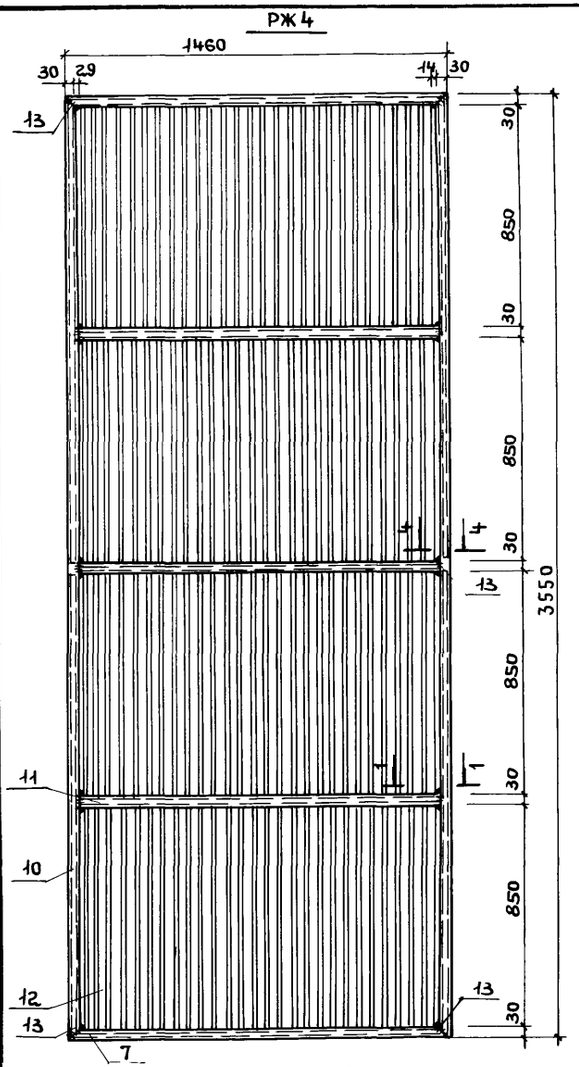

РЖ1

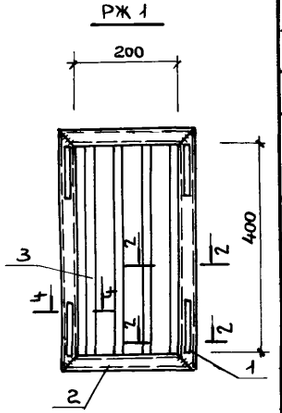

Формат	Зона	Поз.	Обозначение	Наименование		Кол. на исполн. 01	02	03	04		Примечание
				Документация							
А4			ТП 416-3-13.86-КЖ.И.ТУ	Технические условия		X	X	X	X		
				Детали							
Бч		1	ТП 416-3-13.86-АР.И.147.1	Труба 60х30х3-10пс ГОСТ 8645-68	ℓ=460	2	2				
Бч		2	-АР.И.147.2	Труба 60х30х3-10пс ГОСТ 8645-68	ℓ=260	2					
А4		3*	-АР.И.147.3	Лента 1.5х54 Вст.2пс ГОСТ 6009-74	ℓ=398	4					
Бч		4	-АР.И.147.4	Труба 60х30х3-10пс ГОСТ 8645-68	ℓ=660		2				
А4		5*	-АР.И.147.5	Лента 1.5х54 Вст.2пс ГОСТ 6009-74	ℓ=598		8				
А4		6*	-АР.И.147.6	Лента 1.5х54 Вст.2пс ГОСТ 6009-74	ℓ=150		4	10			
Бч		7	-АР.И.147.7	Труба 60х30х3-10пс ГОСТ 8645-68	ℓ=1460			2	2		
Бч		8	-АР.И.147.8	Труба 60х30х3-10пс ГОСТ 8645-68	ℓ=500			2			
А4		9*	-АР.И.147.9	Лента 1.5х54 Вст.2пс ГОСТ 6009-74	ℓ=458			28			
Бч		10	-АР.И.147.10	Труба 60х30х3-10пс ГОСТ 8645-68	ℓ=3550				2		
Бч		11	-АР.И.147.11	Труба 60х30х3-10пс ГОСТ 8645-68	ℓ=1400				3		
А4		12*	-АР.И.147.12	Лента 1.5х54 Вст.2пс ГОСТ 6009-74	ℓ=848				112		
Бч		13	-АР.И.147.13	Полоса Б-1 5х20 ГОСТ 103-76 Вст.3кп2 ГОСТ 535-79х	ℓ=100		2		6		
				Марка		РЖ1	РЖ2	РЖ3	РЖ4		

РЖ3

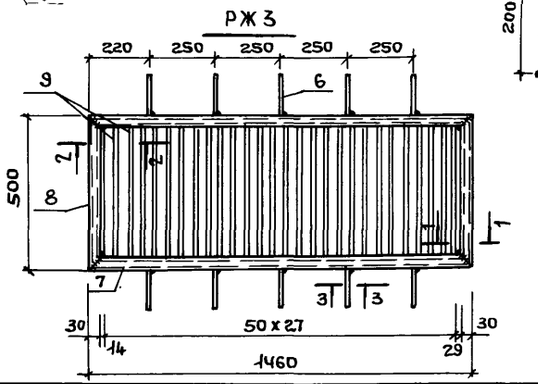

РЖ2

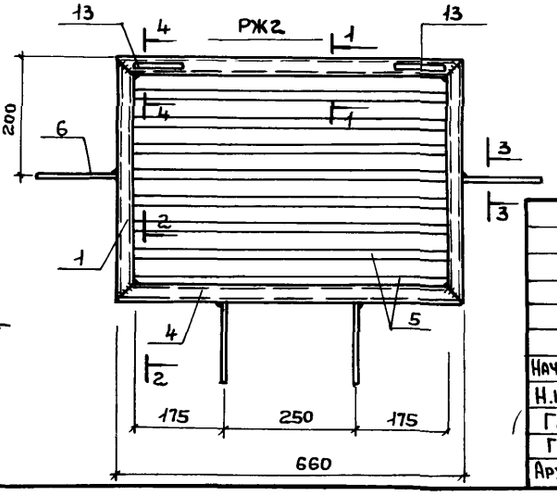

* Позиции 3,5,6,9,12 см. лист 2

Нач. ОТП	Петров	
Н.контр.	Петров	
ГАП	Ратнер	
ГИП	Весник	
Архитект	Радугина	

ТП 416-3-13.86-АР.И.147

Изделия закладные РЖ1 ... РЖ4

Стадия	Масса	Масштаб
Р	см. табл.	
Лист 1	Листов 2	

ПРОМСТРОЙПРОЕКТ

Взам. инв. № | Подпись и дата | Инв. № подл.

Копировал Ермолина

Формат А3

Альбом IV

1-1

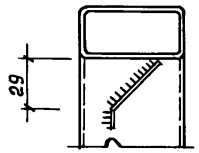

5-5

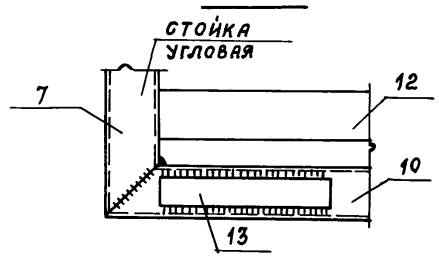

2-2

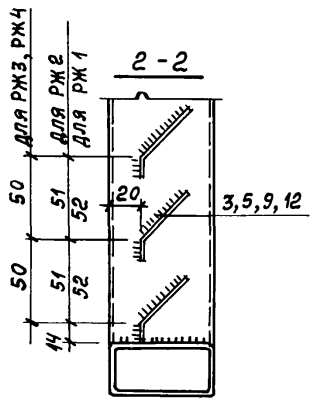

5-5

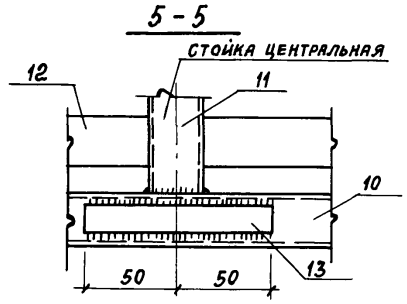

3-3

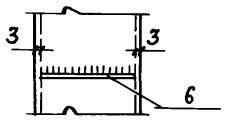

поз. 3,5,9,12

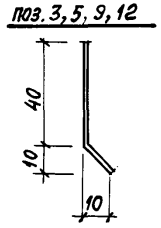

4-4

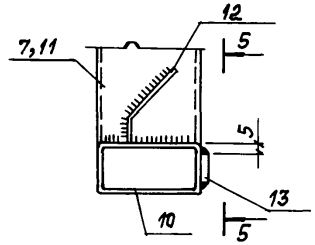

ОБОЗНАЧЕНИЕ	МАРКА	МАССА ЕД., КГ
ТП416-3-13.86-АР.И.147	РЖ 1	6,5
-АР.И.147-01	РЖ 2	11,7
-АР.И.147-02	РЖ 3	24,0
-АР.И.147-03	РЖ 4	98,9

ТП 416-3-13.86-АР.И.147 | Лист 2

Инв. № подл. | Подпись и дата | Взам. инв. №

Формат А4

ЩС 4

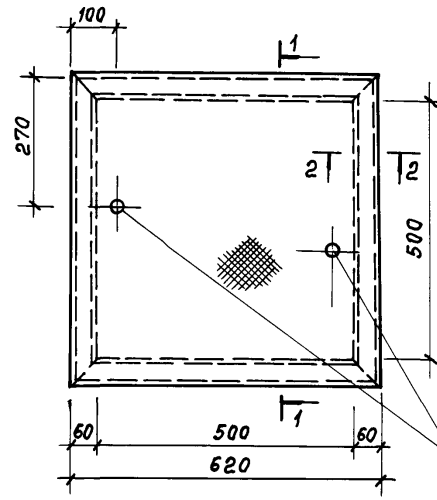

1-1

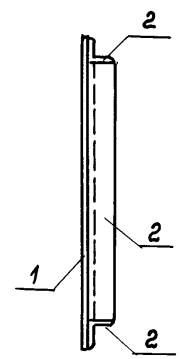

2-2

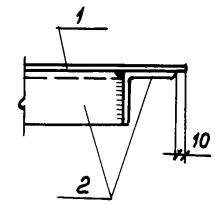

Формат	Зона	Поз.	Обозначение	Наименование	Кол.	Примечание
				Документация		
А3			ТП 416-3-13.86-КЖ.И.ТУ	Технические условия		
				ЩС 4		
				Детали		
Б4		1	ТП 416-3-13.86-АР.И.148.1	Лист 0-ПН 6×620 ГОСТ 8568-77 / Ромб ВСт.3сп ГОСТ 380-71 ℓ=620	1	
Б4		2	ТП 416-3-13.86-АР.И.148.2	Уголок 50×50×5 ГОСТ 8509-72 / ВСт.3кп2 ГОСТ 535-79* ℓ=600	4	

Нач. ОТП	Петров	
Н.контр.	Петров	
ГАП	Ратнер	
ГИП	Весник	
Ст.техн.	Хохлова	

ТП 416-3-13.86-АР.И. 148

Щит стальной ЩС 4

Стадия	Масса	Масштаб
Р	28,1 кг	
Лист	Листов 1	

ПРОМСТРОЙПРОЕКТ

Инв. № подл. | Подпись и дата | Взам. инв. №

159

Копировал Затмалуева

Формат А4

Альбом IV

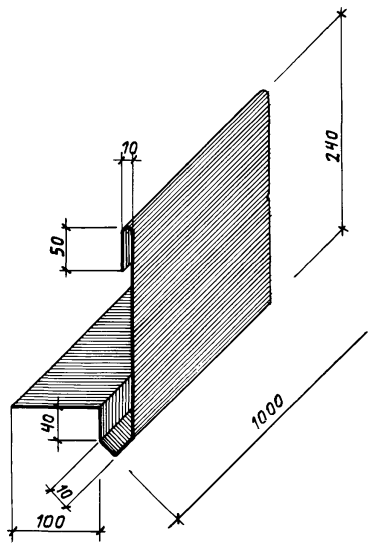

			ТП 416-3-13.86-АР.И.149		
Нач. ОТП	Петров		Элемент фасонный ЭФ1	Стадия: Р	Масса: 2,5 кг; Масштаб:
Н. контр.	Петров			Лист	Листов 1
ГАП	Ратнер		Лист 0,7 ГОСТ 14918-80	Промстройпроект	
ГИП	Весник				
Архитект.	Ралдугина				

Копировал Громова Формат А4

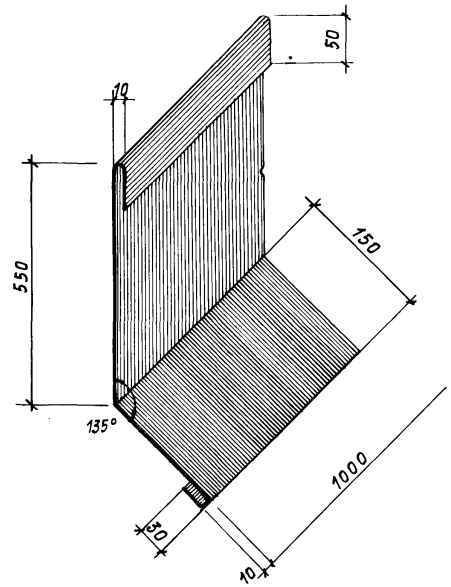

			ТП 416-3-13.86-АР.И.150		
Нач. ОТП	Петров		Элемент фасонный ЭФ2	Стадия: Р	Масса: 4,4 кг; Масштаб:
Н. контр.	Петров			Лист	Листов 1
ГАП	Ратнер		Лист 0,7 ГОСТ 14918-80	Промстройпроект	
ГИП	Весник				
Архитект.	Ралдугина				

Копировал Громова Формат А4

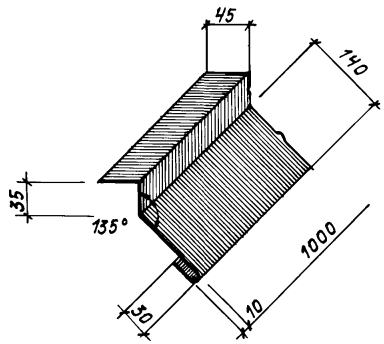

Нач. отп	Петров		
Н. контр	Петров		
ГАП	Ратнер		
ГИП	Весник		
Архитект	Ралдугина		

ТП 416-3-13.86-АР.И.151

Элемент фасонный ЭФ 4

Стадия	Масса	Масштаб
Р	1,4 кг	
Лист	Листов 1	

Лист 0,7 ГОСТ 14918-80

ПРОМСТРОЙПРОЕКТ

Копировал Громова

Формат А4

Взам. инв. № | Подпись и дата | Инв. № подл.

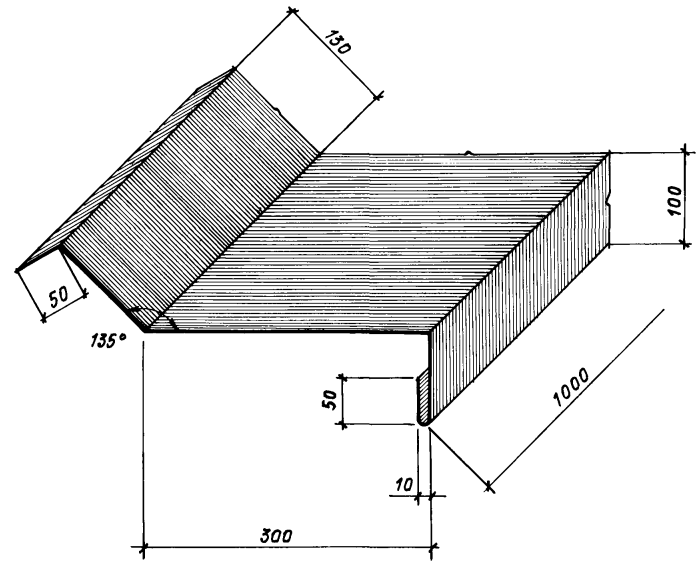

Нач. отп	Петров		
Н. контр.	Петров		
ГАП	Ратнер		
ГИП	Весник		
Архитект	Ралдугина		

ТП 416-3-13.86-АР.И.152

Элемент фасонный ЭФ 3

Стадия	Масса	Масштаб
Р	3,5 кг	
Лист	Листов 1	

Лист 0,7 ГОСТ 14918-80

ПРОМСТРОЙПРОЕКТ

Копировал Громова

Формат А4

Взам. инв. № | Подпись и дата | Инв. № подл.

Альбом IV

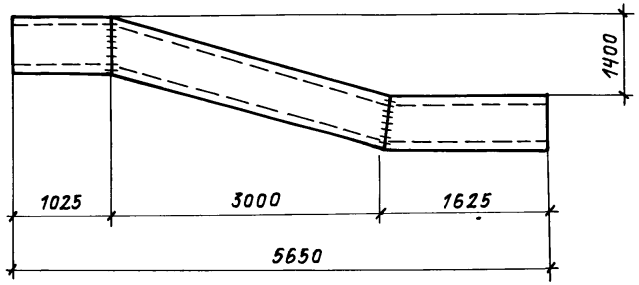

Деталь резки швеллера

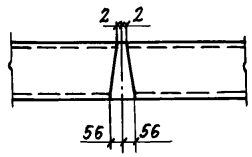

Нач. ОТП	Петров		
Н. контр.	Петров		
ГИП	Весник		
Рук. бр.	Рутковская		
Техник	Бийгереева		

ТП 416-3-13.86-КЖ.И.153

Лестничная балка ЛБ1

Стадия	Масса	Масштаб
Р	144,2кг	
Лист	Листов 1	

Швеллер 24 ГОСТ 8240-72* / Вст.3кп2 ГОСТ 535-79*

ПРОМСТРОЙПРОЕКТ

Копировал Громова

Формат А4

Взам. инв.№ | Подпись и дата | Инв.№ подл.

Стадия	Масса	Масштаб
Лист	Листов	

ПРОМСТРОЙПРОЕКТ

Копировал Громова

Формат А4

162

Альбом IV

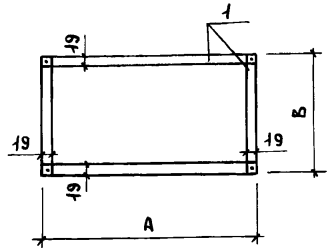

Обозначение	Марка	А	В	Масса, кг
ТП 416-3-13.86-АР.И.154	ЩД1	250	150	0,4
– АР.И.154-01	ЩД2	450	150	0,5
– АР.И.154-02	ЩД3	250	250	0,5
– АР.И.154-03	ЩД4	450	250	0,7
– АР.И.154-04	ЩД5	650	250	0,8
– АР.И.154-05	ЩД6	190	190	0,4
– АР.И.154-06	ЩД7	380	190	0,5
– АР.И.154-07	ЩД8	570	190	0,9
– АР.И.154-08	ЩД9	240	240	0,4
– АР.И.154-09	ЩД10	480	240	0,7
– АР.И.154-10	ЩД11	720	240	0,9

Формат	Зона	Поз.	Обозначение	Наименование	Кол.	Примечание
				Документация		
А4			ТП 416-3-13.86-КЖ.И.ТУ	Технические условия		
				ЩД1		
				Материал		
БЧ		1		Доска 19х40 ГОСТ 9685-61*В=800	0,0006	м³
				ЩД2		
				Материал		
БЧ		1		Доска 19х40 ГОСТ 9685-61*В=1200	0,0009	м³
				ЩД3		
				Материал		
БЧ		1		Доска 19х40 ГОСТ 9685-61*В=1000	0,0008	м³
				ЩД4		
				Материал		
БЧ		1		Доска 19х40 ГОСТ 9685-61*В=1400	0,0011	м³

Формат	Зона	Поз.	Обозначение	Наименование	Кол.	Примечание
				ЩД5		
				Материал		
БЧ		1		Доска 19х40 ГОСТ 9685-61*В=1800	0,0014	м³
				ЩД6		
				Материал		
БЧ		1		Доска 19х40 ГОСТ 9685-61*В=760	0,0006	м³
				ЩД7		
				Материал		
БЧ		1		Доска 19х40 ГОСТ 9685-61*В=1140	0,0009	м³
				ЩД8		
				Материал		
БЧ		1		Доска 19х40 ГОСТ 9685-61*В=1520	0,0016	м³
				ЩД9		
				Материал		
БЧ		1		Доска 19х40 ГОСТ 9685-61*В=960	0,0007	м³
				ЩД10		
				Материал		
БЧ		1		Доска 19х40 ГОСТ 9685-61*В=1440	0,0011	м³
				ЩД11		
				Материал		
БЧ		1		Доска 19х40 ГОСТ 9685-61*В=1920	0,0015	м³

Взам. инв. № | Подпись и дата | Инв. № подл.

Нач. отд.	Петров		
Н. контр.	Петров		
ГАП	Ратнер		
ГИП	Весник		
Архит.	Радугина		
Ст. арх.	Добромыслова		

ТП 416-3-13.86-АР.И.154

Щиты деревянные ЩД1...ЩД11

Стадия	Масса	Масштаб
Р	См. табл.	
Лист	Листов 1	

ПРОМСТРОЙПРОЕКТ

Копировал Ермолина Формат А3

Альбом IV

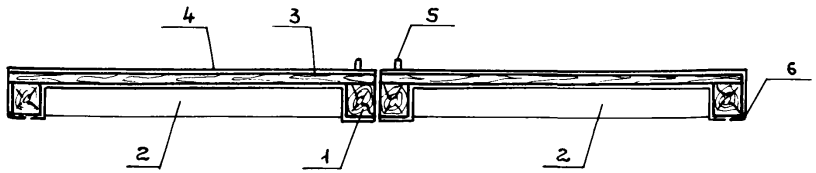

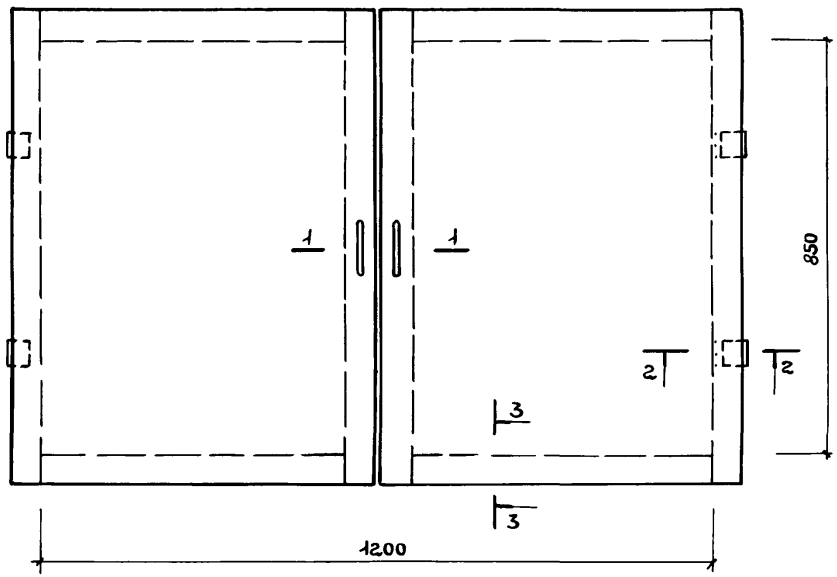

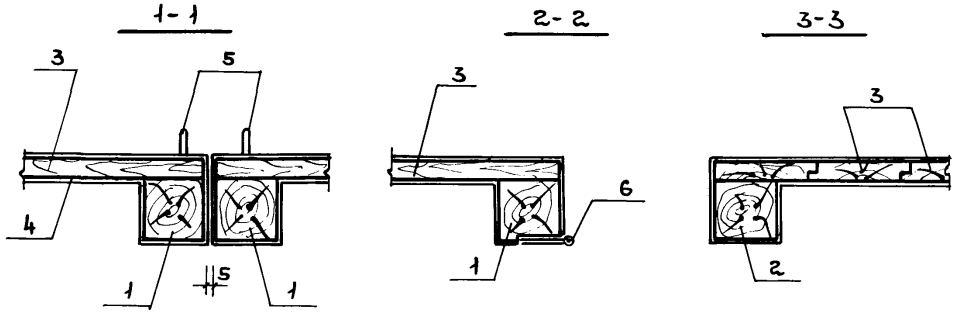

Формат	Зона	Поз.	Обозначение	Наименование	Кол.	Примечание
				Документация		
А4			ТП 416-3-13.86 - КЖ.И.ТУ	Технические условия		
				Детали		
Б4		1	ТП 416-3-13.86-АР.И. 155.1	Брусок 60х60 ГОСТ 9685-61* ℓ=970	4	0,003 м³
Б4		2	-АР.И. 155.2	Брусок 60х60 ГОСТ 9685-61* ℓ=535	4	0,002 м³
Б4		3	-АР.И. 155.3	Доска 19х90 ГОСТ 9685-61* ℓ=655	22	0,0013 м³
Б4		4	-АР.И. 155.4	Лист 0,5х710х1420 ГОСТ 14918-80	3	3,93 кг
Б4		5	-АР.И. 155.5	Ручка РС100-2 ГОСТ 5087-80	2	шт.
Б4		6	-АР.И. 155.6	Петля ПН8 130 ГОСТ 5088-78	4	шт.

Поз.	Эскиз
3	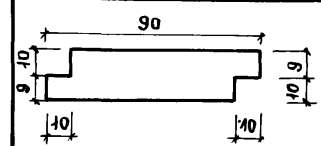

Нач.отп	Петров	
Н.контр.	Петров	
ГАП	Ратнер	
ГИП	Весник	
Архит.	Радугина	

ТП 416-3-13.86-АР.И. 155

Щит деревянный
ЩД 12

Стадия	Масса	Масштаб
Р	41,2 кг	
Лист	Листов 1	

ПРОМСТРОЙПРОЕКТ

Инв. № подл. | Подпись и дата | Взам. инв. №

Копировал Ермолина

Формат А3

Альбом IV

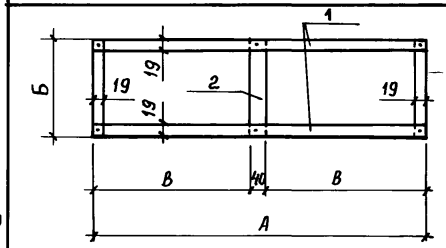

Обозначение	Марка	А	Б	В	Масса, кг
ТП416-3-13.86-АР.И.156	ЩД 13	1100	250	530	1,5
-АР.И.156-01	ЩД 14	1400	240	680	1,7

Формат	Зона	Поз.	Обозначение	Наименование	Кол.	Примечание
				Документация		
А4			ТП416-3-13.86-КЖ.И.ТУ	Технические условия		
				ЩД 13		
				Детали		
Б4		1	ТП416-3-13.86-АР.И.156.1	Доска 19×40 ГОСТ 9685-61* ℓ=2700	1	0,0021 м³
Б4		2	-АР.И.156.2	Брусок 40×40 ГОСТ 9685-61* ℓ=250	1	0,0004 м³
				ЩД 14		
				Детали		
Б4		1	ТП416-3-13.86-АР.И.156.1	Доска 19×40 ГОСТ 9685-61* ℓ=3280	1	0,0025 м³
Б4		2	-АР.И.156.2	Брусок 40×40 ГОСТ 9685-61* ℓ=240	1	0,0004 м³

Взам.инв.№ | Подпись и дата | Инв.№ подл.

Нач.отд.	Петров	
Н.контр.	Петров	
ГИП	Весник	
Архит.	Радугина	

ТП 416-3-13.86-АР.И.156

Щиты деревянные ЩД 13, ЩД 14

Стадия	Масса	Масштаб
Р	см. табл.	
Лист	Листов 1	

ПРОИСТРОЙПРОЕКТ

gost.e-ecolog.ru

Копировал Замалуева Формат А4

Ц00609-06