ТИПОВОЙ ПРОЕКТ

416 - 3 - 13.86

ОБЛАСТНОЙ ВЫЧИСЛИТЕЛЬНЫЙ ЦЕНТР НА 3 ЭВМ

/9-ЭТАЖНОЕ ЗДАНИЕ/

АЛЬБОМ III

АРХИТЕКТУРНЫЕ РЕШЕНИЯ. ИНТЕРЬЕРЫ.
КОНСТРУКЦИИ ЖЕЛЕЗОБЕТОННЫЕ, КОНСТРУКЦИИ МЕТАЛЛИЧЕСКИЕ.

ЧАСТЬ III

КОНСТРУКЦИИ МЕТАЛЛИЧЕСКИЕ.

Ц 00609-05

gost.e-ecolog.ru

ТИПОВОЙ ПРОЕКТ
416 - 3 - 13.86

ОБЛАСТНОЙ ВЫЧИСЛИТЕЛЬНЫЙ ЦЕНТР НА 3 ЭВМ

/9-ЭТАЖНОЕ ЗДАНИЕ/

АЛЬБОМ III

ЧАСТЬ III

СОСТАВ ПРОЕКТА

АЛЬБОМ I ПОЯСНИТЕЛЬНАЯ ЗАПИСКА.

АЛЬБОМ II ТЕХНОЛОГИЧЕСКИЕ РЕШЕНИЯ ВЦ. ТЕХНОЛОГИЧЕСКАЯ ЧАСТЬ ПО БЛОКУ СТОЛОВОЙ. ХОЛОДИЛЬНАЯ ЧАСТЬ. АВТОМАТИЗАЦИЯ ХОЛОДИЛЬНОЙ УСТАНОВКИ.

АЛЬБОМ III АРХИТЕКТУРНЫЕ РЕШЕНИЯ. ИНТЕРЬЕРЫ.
/Ч.I,II,III/ КОНСТРУКЦИИ ЖЕЛЕЗОБЕТОННЫЕ. КОНСТРУКЦИИ МЕТАЛЛИЧЕСКИЕ.

АЛЬБОМ IV ИЗДЕЛИЯ ЖЕЛЕЗОБЕТОННЫЕ. СТАЛЬНЫЕ И ДЕРЕВЯННЫЕ.

АЛЬБОМ V ВНУТРЕННИЕ ВОДОПРОВОД И КАНАЛИЗАЦИЯ.

АЛЬБОМ VI ОТОПЛЕНИЕ, ВЕНТИЛЯЦИЯ И КОНДИЦИОНИРОВАНИЕ ВОЗДУХА.

АЛЬБОМ VII АВТОМАТИЗАЦИЯ СИСТЕМ ОТОПЛЕНИЯ И ВЕНТИЛЯЦИИ. АВТОМАТИЗАЦИЯ СИСТЕМ ВОДОСНАБЖЕНИЯ И КАНАЛИЗАЦИИ.

АЛЬБОМ VIII ЗАДАНИЯ ЗАВОДАМ-ИЗГОТОВИТЕЛЯМ.

АЛЬБОМ IX СИЛОВОЕ ЭЛЕКТРООБОРУДОВАНИЕ. ЭЛЕКТРООСВЕЩЕНИЕ.

АЛЬБОМ X СВЯЗЬ И СЕТИ ПЕРЕДАЧИ ДАННЫХ.

АЛЬБОМ XI УСТАНОВКА АВТОМАТИЧЕСКОГО ГАЗОВОГО ПОЖАРОТУШЕНИЯ И ПОЖАРНАЯ СИГНАЛИЗАЦИЯ.

АЛЬБОМ XII ОХРАННАЯ СИГНАЛИЗАЦИЯ.

АЛЬБОМ XIII СПЕЦИФИКАЦИИ ОБОРУДОВАНИЯ.

АЛЬБОМ XIV СМЕТЫ.

АЛЬБОМ XV ВЕДОМОСТИ ПОТРЕБНОСТИ В МАТЕРИАЛАХ.

АЛЬБОМ XVI ПРОЕКТНАЯ ДОКУМЕНТАЦИЯ ПО ПЕРЕВОДУ ПОМЕЩЕНИЙ ТЕХНИЧЕСКОЙ УЧЕБЫ НА РЕЖИМ УБЕЖИЩА
ПРИМЕНЕННЫЕ ТИПОВЫЕ ПРОЕКТНЫЕ РЕШЕНИЯ

ТПР 904-02-5 АВТОМАТИЗАЦИЯ, УПРАВЛЕНИЕ И СИЛОВОЕ ЭЛЕКТРООБОРУДОВАНИЕ ПРИТОЧНЫХ КАМЕР ТИПА I ПК10 - I ПК150. АЛЬБОМЫ О;I;III.
/РАСПРОСТРАНЯЕТ КИЕВСКИЙ ФИЛИАЛ ЦИТП/

РАЗРАБОТАН

ПРОМСТРОЙПРОЕКТ

ГЛАВНЫЙ ИНЖЕНЕР ИНСТИТУТА В.И. КОРОЛЕВ

ГЛАВНЫЙ ИНЖЕНЕР ПРОЕКТА В.С. ВЕСНИК

ПРОЕКТ
УТВЕРЖДЕН ЦСУ СССР
ПРИКАЗ № 541 ОТ 19.09.83 г.

РАБОЧАЯ ДОКУМЕНТАЦИЯ
ВВЕДЕНА В ДЕЙСТВИЕ
ПРИКАЗ № ОТ

40609-05-2

Альбом II, часть III

Ведомость рабочих чертежей основного комплекта

Лист	Наименование	Примечание
1	Общие данные (начало)	
2	Общие данные (окончание)	
3	Техническая спецификация материалов (начало)	
4-6	Техническая спецификация материалов (продолжение)	
7	Техническая спецификация материалов (окончание)	
8	Схемы окон и витражей по осям 10, Б	Блок адм. производств.
9	Схемы окон и витража по осям 10/1, 7/1, Л, в осях Е-Л	Блок столовой
10	Схема балок входа и витражи в осях 9-10, Д-Е. Узлы 1, 2	Блок адм. производств. Блок столовой
11	Спецификации к схемам расположения окон, дверей и витражей на листах 8, 9, 10	
12	Витражи. Узлы 3...7	
13	Витражи. Узел 8	
14	Витражи. Узлы 9, 10	
15	Витражи. Решетка РЖ4. Узлы 11, 12, 13	
16	Витражи и окна. Узлы 16... 20, 21.	
17	Балки для крепления окон. Узлы 14, 15, 22.	
18	1 этаж. Подвесные потолки	Блок административно-производственный
19	2 этаж. Подвесные потолки	
20	3 и 5 этажи. Подвесные потолки	
21	4 этаж. Подвесные потолки	
22	6 этаж. Подвесные потолки	
23	7 этаж. Подвесные потолки	
24	8 этаж. Подвесные потолки	
25	1 этаж Подвесные потолки	Блок залов ЭВМ
26	2 этаж. Подвесные потолки	
27	3 этаж. Подвесные потолки	
28	1 этаж Подвесные потолки	Блок столовой
29	Подвесные потолки Узлы 2... 6	
30	Подвесные потолки Узлы 7, 8, 9	
31	Подвесные потолки. Фрагмент №1 Узлы 10, 11	
32	2 этаж Облицовка стен в осях 8-10, Б-Д	Блок административно-производственный
33	4 этаж Облицовка стен в осях 8-10, Б-Д	
34	6 этаж Облицовка стен в осях 9-10, Б-В	
35	2 этаж Облицовка стен в осях 2-5, Б-Д	Блок залов ЭВМ
36	3 этаж Облицовка стен в осях 2-4, Б-Д	
37	2, 3 этажи. Облицовка стен в осях 1-2, Д-Е/И	
38	3 этаж Облицовка стен в осях 1-2, А-Б	
39	Облицовка стен Узлы 1... 5	
40	Облицовка стен Узлы 6, 7, 8	
41	Облицовка стен Узлы 9... 12	
42	Облицовка стен Узлы 13... 16	
43	Облицовка стен Узлы 18... 21	
44	Потолки, облицовка стен Узлы 22, 23	
	Фрагменты 3, 4. Спецификация вентиляционных решеток	
45	Потолки, облицовка стен. Решетки РВ1... РВ14	
46	Схемы расположения алюминиевых перегородок	Блок залов ЭВМ
47	Алюминиевые перегородки. Узлы 1...8	
48	Консольные перегородки на отм. 0.000 и 4.320	Блок адм. производственный
49	Консольные перегородки на отм. 7.500 и 14.100	
50	Консольная перегородка на отм. 0.000. Узлы 1, 2, 3	Блок залов ЭВМ
51	Консольные перегородки в осях 7/1-8/1 на отм. 4.800	Блок столовой
52	Консольные перегородки Узлы 4... 10	
53	Схемы расположения балок подвесных путей в подвале	Блок адм. производственный
54	Схема расположения монорельсов. Разрезы 6-6...12-12 к листу 53	
55	Схемы расположения монорельсов и балок для монолитных участков	Блок адм. производственный. Блок залов ЭВМ
56	Подвесные пути. Узлы 1... 5	
57	Подвесные пути. Узлы 6... 9	
58	Подвесные пути. Узлы 10... 14	
59	Балки перекрытий в осях 6-8, В-Г	Блок адм. производств.
60	Схемы расположения лестниц на отм. 27.500, 16.400, 12.600.	Блок залов ЭВМ Блок адм. производств.
61	Лестницы Узлы 1... 6	
62	Площадка на отм. 28.550 в осях 8-9, В-Г Узлы 7... 10	Блок административно-производственный
63	Площадка на отм. -4.800 в осях 7-8, Г-Д Узлы 11, 12, 13	
64	Площадки на отм. -4.800, 27.200. Узлы 14... 19	
65	Ограждение вентиляционной шахты на кровле	Блок столовой
66	Ограждение вентиляционной шахты Узлы 1... 8	
67	Схемы расположения элементов вентиляционных шахт	Блок адм. производств. Блок залов ЭВМ
68	Ограждение вентиляционных шахт. Узлы 9... 12	
69	Ограждение градирни. Узлы 13, 14	Блок адм. производств.
70	Ограждение градирни. Узлы 15... 19	
71	Схемы расположения лестниц и ограждения лифтовых шахт. Узлы 20... 24	Блок столовой Блок административно-производственный
72	Вращающаяся крестовина	Блок адм. производственный

Типовой проект разработан в соответствии с действующими нормами и правилами и предусматривает в части архитектурно-строительных решений мероприятия, обеспечивающие взрывную, взрывопожарную и пожарную безопасность при эксплуатации здания.

Главный инженер проекта Элькина М.П.

Ведомость спецификаций

Лист	Наименование	Примечание
3-7	Технические спецификации материалов	
11	Спецификации к схемам расположения окон, дверей и витражей	
46	Спецификации к схемам расположения перегородок	
72	Спецификация к вращающейся крестовине	

Привязан

Инв. №

ТП-416-3-13.86-КМ

Областной вычислительный центр на 3 ЭВМ (9-этажное здание)

			Стадия	Лист	Листов
Нач. отд	Никитин		Р	1	72
Н. контр	Никитин				
ГИП	Элькина				
Инж.	Пирожкова				

Общие данные (начало)

ПРОМСТРОЙПРОЕКТ

4.00609-05 3 формат А2

Альбом II, часть III

Ведомость ссылочных документов

Обозначение	Наименование	Примечание
1-236.4-8/85	Окна и балконные двери из алюминиевых сплавов для общественных зданий. Выпуск 2. Окна и балконные двери с двойным остеклением (стеклопакет) в одинарном переплете из комбинированных профилей. Чертежи КМ	
1-236.4-7/84	Витражи и тамбуры из алюминиевых сплавов для общественных зданий. Выпуск 1. Витражи и витрины. Чертежи КМ. Выпуск 2. Двери. Чертежи КМ. Выпуск 3. Тамбуры. Чертежи КМ	
1.245.4-2	Подвесные потолки из алюминиевых сплавов. Выпуск 1. Потолки подвесные (реечные и панельные). Рабочие чертежи	
1.245-1	Унифицированные подвесные потолки. Выпуск 3. Подвесные потолки из гипсовых литых плит. Рабочие чертежи	
1.426.2-3	Стальные подкрановые балки. Выпуск 2. Пути подвесного транспорта пролетом 3, 4 и 6 м. Чертежи КМ	
1.431.4-23	Перегородки панельные из алюминиевых сплавов. Выпуск 0. Материалы для проектирования. Монтажные узлы. Выпуск 1. Панели перегородок. Рабочие чертежи	
1.431-12	Перегородки из С-образных гнутых стальных профилей для зданий промышленных предприятий. Выпуск 0. Указания по проектированию. Монтажные узлы. Выпуск 1. Рабочие чертежи изделий	
1.431-10	Перегородки консольные сетчатые стальные. Выпуск 2. Материалы для проектирования. Монтажные схемы. Узлы	
	Номенклатура изделий Воронежского завода строительных алюминиевых конструкций имени Ф.Б. Якубовского на 1984-1990 гг	

1. Проект стальных и алюминиевых конструкций марки КМ разработан на основании архитектурно-строительных чертежей марок АР и КЖ института Промстройпроект и сантехнических чертежей марки ОВ института Сантехпроект.
2. Проект стальных конструкций выполнен по СНиП-II-23-81, алюминиевых-СНиП-II-24-74.
3. При разработке всех конструкций максимально использованы типовые серии, действующие в настоящее время. Перечень использованных серий смотрите на данном листе. Изготовление, транспортировку, монтаж и окраску конструкций производить в соответствии с указаниями этих серий.
4. Конструкции сварные. Сварку производить электродами Э 42 ГОСТ 9467-75.
5. В узлах даны решения соединения элементов конструкций. Количество и диаметр болтов, длина и толщина сварных швов определяются при разработке КМД на основании расчетных усилий, указанных в ведомостях элементов. Болты должны быть затянуты, нарезка расчеканена. Элементы, для которых усилия не указаны, крепить на 2^{X} болтах или монтажной сварке, толщину сварных швов принимать по наименьшей толщине свариваемых элементов.
6. Все стальные элементы, имеющие контакт с алюминиевыми конструкциями, должны быть оцинкованы или плоскости контакта изолированы текстолитом, резиной или тиоколовой лентой. Болты, винты, гайки и другие крепежные элементы должны быть оцинкованы или кадмированы.
7. Монтаж конструкций подвесных потолков вести в полной увязке с монтажем воздуховодов и установкой светильников и вентрешеток.
8. В качестве звукопоглощающего материала для подвесных потолков и облицовки стен из алюминиевых перфорированных реек приняты минераловатные плиты П 125 1000.1000.50 ГОСТ 9573-82, обернутые в пленку полиэтиленовую ГОСТ 10354-82, толщиной 0,030-0,050 мм.
9. Раскладка и спецификации гипсовых и асбестоцементных плит, расположение светильников и вентрешеток даны на листах марки АР.
10. Антикоррозионную защиту производить по СНиП II-28-73 ("Защита строительных конструкций от коррозии"), как для конструкций, применяющихся в зданиях с неагрессивной и слабоагрессивной степенями агрессивного воздействия среды. Цвет окраски определяется в конкретном проекте. Все алюминиевые конструкции анодируются бесцветно.

Привязан

Инв. №

Инв. № подл. | Подпись и дата | Взам. инв. №

ТП-416-3-13.86-КМ			
Областной вычислительный центр на ЭВМ (9-этажное здание)			
	Стадия	Лист	Листов
	Р	2	
Нач.отд. Никитин			
Н. контр. Никитин			
ГИП Элькина	Общие данные (окончание)	ПРОМСТРОЙПРОЕКТ	
Рук.бр. Рунина			
Инж. Пирожкова			

Цена 09-05 4 формат А2

Альбом II, часть III

Вид профиля и ГОСТ и ТУ	Марка металла и ГОСТ	Обозначение и размер профиля	№№ по порядку	Код: Марка металла	Код: Профиля	Код: Размер профиля	Количество (шт)	Длина (мм)	Масса металла по элементам конструкций (т): Монорельсовые пути и балки	Козырьки	Конструкции надшахтных зданий	Лестницы, площадки и ограждения зданий	Каркасы и панели перегородок	Потолки подвесные гипсовые	Потолки подвесные реечные	Потолки подвесные асбестоцем.	Облицовка стен	Общая масса (т) **	Масса потребности в металле по кварталам (т) заполняется изготовителем: I	II	III	IV	Заполняется ВЦ
									Код элемента конструкций														
1	2	3	4	5	6	7	8	9	526235		526441	526241 526244	526213	526212	526212	526212							
Балки двутавровые и швеллеры стальные специальные ГОСТ 19425-74	ВСт3Гпс5 ГОСТ 380-71	I 24 М	1	1236	3912				1,0									1,0					
Двутавры с параллельными гранями полок ГОСТ 26020-83	ВСт3пс6-I ТУ14-1-3023-80	I 35 Ш1	2		2449				0,9									0,9					
Сталь горячекатаная. Балки двутавровые ГОСТ 8239-72	ВСт3пс6 ГОСТ 380-71	I 16	3		2404				0,6									0,6					
		I 20	4		2407				3,0									3,0					
		I 24	5		2412				0,7									0,7					
Всего профиля			6	1124					4,3									4,3					
Сталь горячекатаная. Швеллеры ГОСТ 8240-72	Вст3кп2 ГОСТ 380-71	[8	7		2613					0,01		0,2	0,5					0,71					
		[12	8		2615					0,7		0,4	1,5					2,6					
		[16	9		2618				2,0	0,7		0,2						2,9					
	ВСт3пс6 ГОСТ 380-71	[20	10		2623						0,5							0,5					
		[22	11		2625				2,9									2,9					
		[24	12		2627					0,4								0,4					
		[27	13		2629					0,7								0,7					
Всего профиля			14	1124					4,9	2,51	0,5	0,8	2,0					10,71					
Сталь прокатная угловая равнополочная ГОСТ 8509-72	ВСт3кп2 ГОСТ 380-71	∠ 25×3	15									0,04			0,02			0,06					
		∠ 40×4	16						0,04	0,2	0,6		0,1	5,0	2,5	0,3	1,2	9,94					
		∠ 50×5	17								0,04	0,4						0,44					
		∠ 56×4 (оцинков.)	18														0,5	0,5					
		∠ 63×5	19						0,4		1,3							1,7					
		∠ 75×6	20							0,5	0,01	0,4						0,91					
	Вст3пс6 ГОСТ 380-71	∠ 125×9	21						0,9	0,5			0,2					1,6					
Всего профиля			22	1124	2120				1,34	1,2	1,95	0,84	0,3	5,0	2,52	0,3	1,7	15,15					
Сталь прокатная угловая неравнополочная ГОСТ 8510-72	ВСт3кп2 ГОСТ 380-71	∠ 63×40×5	23								0,01		0,2			0,1	2,7	3,01					
		∠ 63×40×5 (оцинков)	24														0,06	0,06					
Всего профиля			25	1124	2237						0,01		0,2			0,1	2,76	3,07					
Трубы стальные прямоугольные ГОСТ 8645-68	10 ГОСТ 1050-74	□60×30×3	26	3302	9600								0,2					0,2					
Сталь горячекатаная круглая ГОСТ 2590-71	ВСт3кп2 ГОСТ 380-71	•Ф18	27	1124	1111						0,01	0,2						0,21					
Проволока стальная оцинкованная ГОСТ 3617-71	10 ГОСТ 1050-74	•Ф5	28	3302	8130									0,04				0,04					
Профили стальные гнутые ГОСТ 11474-76	ВСт3кп2 ГОСТ 380-71	С40×60×12×2	29										1,0					1,0					
		С40×10×6×1,5	30										0,3					0,3					
Всего профиля			31	1124									1,3					1,3					
Всего на листе			32						12,44	3,71	2,47	1,84	4,0	5,04	2,52	0,4	4,46	36,88					

Взам. инв. №

Подпись и дата

Инв. № подл.

Нач. отд.	Никитин		
Н. контр.	Никитин		
ГИП	Элькина		
Рук. бр.	Фомина		
Инженер	Пирожкова		

ТП-416-3-13.86-КМ

Областной вычислительный центр на ЗЭВМ (9-этажное здание)

Стадия	Лист	Листов
Р	3	

Техническая спецификация материалов (начало)

ПРОМСТРОЙПРОЕКТ

Ц00609-05 5 формат А2

Альбом II, часть III

Вид профиля и ГОСТ и ТУ	Марка металла и ГОСТ	Обозначение и размер профиля	№№ по порядку	Код: Марка металла	Код: профиля	Код: Размер профиля	Количество (шт)	Длина (мм)	Масса металла по элементам конструкций (т): Монорельсовые пути и балки	Козырьки	Конструкции надшахтных зданий	Лестницы, площадки и ограждения зданий	Каркасы и панели перегородок	Потолки подвесные гипсовые	Потолки подвесные реечные	Потолки подвесные асбестоцем.	Облицовка стен	Общая масса (т)**	Масса потребности в металле по кварталам (т) заполняется изготовителем: I	II	III	IV	Заполняется ВЦ
1	2	3	4	5	6	7	8	9	Код элемента конструкций														
									526235	526216	526441	526241 526244	526213	526212	526212	526212							
Профили гнутые замкнутые сварные квадратные и прямоугольные ТУ 36-2287-80	ВСт3кп2 ГОСТ 380-71	□80×80×4	33		7892						0,6							0,6					
		□120×120×4	34		7892						0,2							0,2					
		□140×100×4	35		7883						1,0							1,0					
		□180×180×6	36		7892						0,8							0,8					
Всего профиля			37	1124							2,6							2,6					
Сталь тонколистовая оцинкованная ГОСТ 14918-80	БСт3кп ГОСТ 380-71	s 0,5	38											0,3				0,3					
		s 1	39								0,3		0,02	2,5	0,02		0,03	2,87					
		s 2	40											0,03				0,03					
Всего профиля			41		7210						0,3		0,02	2,83	0,02		0,03	3,2					
Сталь листовая горячекатаная ГОСТ 19903-74	ВСт3кп2 ГОСТ 380-71	s 3	42		7210					0,3	0,06		0,13					0,49					
		s 4	43		7110				0,02	0,03	0,1		0,5	0,03			0,5	1,18					
		s 6	44		7110				0,5	0,04	0,1	0,12	0,12					0,88					
		s 10	45		7110				1,9	0,07	0,05							2,02					
Всего профиля			46	1124					2,42	0,44	0,31	0,12	0,75	0,03			0,5	4,57					
Полоса стальная горячекатаная ГОСТ 103-76	ВСт3кп2 ГОСТ 380-71	-40×3	47		1311						0,02							0,02					
		-140×4	48		1311							0,07						0,07					
Всего профиля			49	1124							0,02	0,07						0,09					
Листы стальные с ромбическим и чечевичным рифлением ГОСТ 8568-77	ВСт3кп2 ГОСТ 380-71	s 4	50		7152							0,07						0,07					
		s 6	51		7152							0,44						0,44					
Всего профиля			52	1124								0,51						0,51					
Уголки стальные гнутые неравнополочные ГОСТ 19772-74	ВСт3кп2 ГОСТ 380-71	∠25×20×1,5	53		7580								0,01					0,01					
		∠50×36×3	54		7580								0,02					0,02					
		∠90×70×4	55		7588								0,01					0,01					
Всего профиля			56	1124									0,04					0,04					
Сетки стальные плетеные одинарные ГОСТ 5336-80	10 ГОСТ 1050-74	№ 25×1,6	57							0,02								0,02					
		№ 45×2,0	58										0,01					0,01					
Всего профиля			59	3302	8418					0,02			0,01					0,03					
Профили стальные оцинкованные гнутые ГОСТ 24046-80	БСт3кп ГОСТ 380-71	С10-899-0,8	60		0824					0,22								0,22					
		Н60-780-0,1	61		0817						0,7							0,7					
Всего профиля			62							0,22	0,7							0,92					
Всего на листе			63						2,42	0,68	3,93	0,7	0,82	2,86	0,02		0,53	11,96					
Всего по листам			64						14,86	4,39	6,4	2,54	4,82	7,9	2,54	0,4	4,99	48,84					

Взам. инв. №

Подпись и дата

Инв. № подл.

Спецификация унифицированных изделий для подвесных потолков из гипсовых литых плит

№№ п/п	Обозначение	Наименование	Кол-во шт	Масса кг*	Примечание
1	1.245-1 выпуск 3	Несущий профиль 1.245-1.3ПГЛ 01.00.01	575	1600	
2		Распорка 1.245-1.3ПГЛ 01.00.02	1095	300	
3		Стыковая накладка 1.245-1.3ПГЛ 01.00.03	575	30	
4		Пристенный уголок 1.245-1.3ПГЛ 01.00.04	275	900	
5		Подвеска 1.245-1.3ПГЛ 01.00.06	2280	40	

* Масса включена в общую спецификацию стали.

Нач.отд	Никитин		
Н.контр	Никитин		
ГИП	Элькина		
Рук.бр.	Фомина		
Инженер	Пирожкова		

ТП-416-3-13.86-КМ

Областной вычислительный центр на 3ЭВМ (9-этажное здание)

Техническая спецификация материалов (продолжение)

Стадия	Лист	Листов
Р	4	

ПРОМСТРОЙПРОЕКТ

Ц00609-05 6 Формат А2

Альбом II, часть III

Вид профиля и ГОСТ и ТУ	Марка металла. и ГОСТ	Обозначение и размер профиля	№ по порядку	Код: Марка металла.	Код: профиля	Код: Размер профиля	Количество (шт)	Длина (мм)	Масса металла по элементам конструкций (т): Код элемента конструкций: Монорельсовые пути и балки 526235	Козырьки	Конструкции надшахтных зданий 526216	Лестницы, площадки и ограждения зданий 526241 526242 526243 526244	Каркасы и панели перегородок 526213	Потолки подвесные гипсовые 526212	Потолки подвесные реечные 526212	Потолки подвесные асбестоцементные 526212	Облицовка стен	Общая масса (т) **	Масса потребности в металле по кварталам (т) Заполняется изготовителем: I	II	III	IV	Заполняется ВЦ
1	2	3	4	5	6	7	8	9	526235		526441	526241 526242 526243 526244	526213	526212	526212	526212							
В том числе по маркам	ВСт3кп2		65						4,86	2,55	4,9	2,54	4,39	5,03	2,52	0,4	4,96	32,15					
	ВСт3Гпс5		66						1,0									1,0					
	БСт3кп		67							0,22	1,0		0,02	2,83	0,02		0,03	4,12					
	10		68							0,02			0,21	0,04				0,27					
	ВСт3пс6-I		69						0,9									0,9					
	Вст3пс6		70						8,1	1,6	0,5		0,2					10,4					
Масса поставки элементов по кварталам (т) Заполняется заказчиком		I																					
		II																					
		III																					
		IV																					

** Общая масса определена с учетом 3% на уточнение массы конструкций в чертежах КМД.

Наименование конструкций по номенклатуре прейскуранта 01-22	Позиции по прейскуранту	№ по порядку	Код конструкций	Масса конструкций (т): Всего стали повышенной и высокой прочности	по видам профилей стали: Балки и швеллеры	Крупносортная сталь	Среднесортная сталь	Мелкосортная сталь	Толстолистовая сталь	Универсальная сталь	Тонколистовая сталь	Гнутые и гнутосварные профили	Трубы	Прочие	Всего (т)	Количество (шт)	Серия типовых конструкций
1	2	3	4	5	6	7	8	9	10	11	12	13	14	15	16	17	18
Монорельсовые пути и балки		1	526235		11,1	1,3	0,04		2,42						14,86		
Козырьки		2			2,51	1,0	0,2		0,14		0,3	0,22		0,02	4,39		
Конструкции надшахтных зданий		3	526216		0,5	1,35	0,61	0,03	0,25		0,36	3,3			6,4		
Лестницы, площадки и ограждения зданий		4	562242 562243 562244		0,8	0,87		0,24	0,63						2,54		
Каркасы и панели перегородок		5	526213		2,0	0,2	0,3		0,62		0,15	1,34	0,2	0,01	4,82		
Потолки подвесные гипсовые		6	526212				5,0		0,03		2,83			0,04	7,9		
Потолки подвесные реечные		7	526212				2,5	0,02			0,02				2,54		
Потолки подвесные асбестоцементные		8	526212				0,4								0,4		
Облицовка стен		9				0,5	3,96		0,5		0,03				4,99		
Натуральная масса (с учетом 3% на уточнение массы в чертежах КМД)					16,91	5,22	13,01	0,29	4,59		3,69	4,86	0,2	0,07	48,84		
Итого с учетом 3,7% на отходы при изготовлении стальных конструкций					17,5	5,4	13,5	0,3	4,8		3,8	5,0	0,2	0,07	50,57		
Итого с учетом коэффициентов приведения по массе эффективных видов проката и экономичных профилей к стали углеродистой с пределом текучести 0,02 МПа (23 кг/мм²).*					17,6	5,4	13,5	0,3	4,8		3,8	6,8	0,2	0,07	52,47		

* Коэффициенты приведения приняты по „Методическим указаниям по определению потребности в материалах, конструкциях и деталях в составе проектной документации на строительство." 1983г.

Взам. инв. №

Подпись и дата

Инв. № подл.

ТП-416-3-13.86-КМ

Областной вычислительный центр на 3 ЭВМ (9-этажное здание)

			Стадия	Лист	Листов
Нач. отд.	Никитин		Р	5	
Н. контр.	Никитин				
ГИП	Элькина				
Рук. бр.	Фомина				
Инженер	Пирожкова				

Техническая спецификация материалов (окончание)

ПРОМСТРОЙПРОЕКТ

400609-85

Формат А2

Альбом II, часть III

Вид профиля и ГОСТ и ТУ	Марка металла и ГОСТ	Обозначение и размер профиля	№№ по порядку	Код: Марка металла	Код: Профиля	Код: Размер профиля	Количество (шт)	Длина (мм)	Масса металла по элементам конструкций (кг) — Код элемента конструкций: Подвесные потолки гипсовые	Подвесные потолки реечные	Облицовки профильные	Перегородки каркасные	Витражи	Жалюзи	Конструкции надшахтных зданий	Общая масса (кг)	Масса потребности в металле по кварталам. Заполняется изготовителем: I	II	III	IV	Заполняется ВЦ
1	2	3	4	5	6	7	8	9		527161	527512	527151	527131								
Профили по каталогу ВЗСАК им. Якубовского в г. Воронеже на 1984-1990 гг	АД31-Т5 ГОСТ 4784-74	Несущий элемент	1							110	155					265					
		Соединительный элемент S3мм	2							21						21					
		ПА-480	3											5		5					
		ПА-47 (А-865)	4									3				3					
		ПА-187	5									5				5					
		ПА-203г	6										8	10		18					
		ПА-248	7									126				126					
		ПА-252и	8									113				113					
		ПА-262	9									4				4					
		ПА-263и	10									43				43					
		ПА-264и	11									7				7					
		ПА-127	12									180				180					
		ПА-284	13									40				40					
		ПА-285и	14									6				6					
		ПА-358	15						19		123					142					
		ПА-457	16									116				116					
		ПА-461	17									36				36					
		ПА-463	18									31				31					
		ПА-487	19									8				8					
		ПА(т)-265	20										3			3					
		ПА(т)-265/1	21									40	5			45					
		ПС820-33	22										118			118					
		ПР106-17	23												660	660					
		ПА-462	24									27				27					
		ПА-464	25									5				5					
		ПА-47 (Б-337)	26											32		32					
	Всего профиля		27						19	131	278	790	134	47	660	2059					
Профили холодногнутые из алюминия и алюминиевых сплавов для ограждающих строительных конструкций. ГОСТ 24767-81	АМг 2¹/₄ Н ГОСТ 4784-74	СА16-122-06(п)	28							1700	1250					2950					
		СА8-13-06	29							400	270					670					
		Соединительный элемент лента 0,6	30							550						550					
		Пристенный элемент лента 1,5	31							60						60					
	Всего профиля		32							2710	1520					4230					
Всего на листе			33						19	2841	1798	790	134	47	660	6289					

Инв. № подл. | Подпись и дата | Взам. инв. №

Нач. отд	Никитин		
Н. контр.	Никитин		
ГИП	Элькина		
Рук. бр.	Фомина		
Инженер	Пирожкова		

ТП-416-3-13.86-КМ

Областной вычислительный центр на 3 ЭВМ (9-этажное здание)

Стадия	Лист	Листов
Р	6	

Техническая спецификация материалов (продолжение)

ПРОМСТРОЙПРОЕКТ

Ц 00609-05 8 формат А2

Альбом II, часть III

Вид профиля и ГОСТ и ТУ	Марка металла и ГОСТ	Обозначение и размер профиля	№ по порядку	Код: Марка металла	Код: профиля	Код: Размер профиля	Количество (шт)	Длина (мм)	Масса металла по элементам конструкций (кг): Подвесные потолки гипсовые	Подвесные потолки реечные	Облицовки прозрачные	Перегородки каркасные	Витражи	Жалюзи	Конструкции надземных зданий	Общая масса (кг)	Масса потребности в металле по кварталам (заполняется изготовителем) I	II	III	IV	Заполняется ВЦ
									Код элемента конструкций	527161	527512	527151	527131								
1	2	3	4	5	6	7	8	9													
Профиль по каталогу объединения „Мосметаллоконструкция"	АД 31-Т5 ГОСТ 4784-74	СПА2444	34							300		120				420					
Уголки прессованные из алюминия и алюминиевых сплавов неравнополочные ГОСТ 13738-80	АД 31-Т5 ГОСТ 4784-74	L N411015 (L 55×25×2,5)	35						5	380	280					665					
		L N411126 (L 65×40×4)	36										40	15		55					
		L N411336 (L 100×60×7)	37										30			30					
		L N411326 (L 100×12×2)	38								352					352					
	Всего профилей		39						5	380	632		70	15		1102					
Уголки прессованные из алюминия и алюминиевых сплавов равнополочные ГОСТ 13737-80	АД 31-Т5 ГОСТ 4784-74	L N410040 (L 20×2)	40											3		3					
		L N410096 (L 35×3)	41								20					20					
	Всего профилей		42								20			3		23					
Листы из алюминия и алюминиевых сплавов ГОСТ 21631-76*	АМг2'1/2Н ГОСТ 4784-74	S 2	43										10	80		90					
Всего на листе 7			44						5	680	652	120	80	98		1635					
Всего по листам 6,7			45						24	3521	2450	910	214	145	660	9228					
Окна, тамбуры, витражи	лист 11		46													2526					
Масса поставки элементов по кварталам (кг) Заполняется заказчиком		I																			
		II																			
		III																			
		IV																			

Спецификация материалов на окна и витражи дана на листе 11.

Вид профиля и ГОСТ и ТУ	Обозначение и размер профиля	№ № по порядку	Масса резины (кг): Перегородки каркасные, Код элемента конструкций	№ № типовой серии, в которой резина разработана
1	2	3	527151	4
Профили из резиновой смеси НО-68-1 ТУ38-105.1082-76	ПР-65и	1	10	1.236.4-8 Вып2
	ПР-61	2	10	1.431.4-23
	ПР-68	3	10	
	ПР-72	4	5	
ТУ38-105.867-75	Пластина губчатая техническая с двумя пленками Э3	5	10	1.431-12 Вып.0.
Профили из резиновой смеси НО-68-1 ТУ38-106.1082-76	Профиль резиновый П-образный 6×2×14	6	15	
	Всего профилей	7	60	

Взам. инв. № | Подпись и дата | Инв. № подл.

				ТП-416-3-13.86-КМ	
				Областной вычислительный центр на 3 ЭВМ (9-этажное здание)	
				Стадия: Р	Лист: 7	Листов:
Нач. отд	Никитин			Техническая спецификация материалов (окончание)	ПРОМСТРОЙПРОЕКТ
Н. контр	Никитин				
ГИП	Элькина				
Рук. бр.	Фонина				
Инж.	Пирожкова				

Формат А2

Ц20609-05 3

Схема расположения окон по оси 10

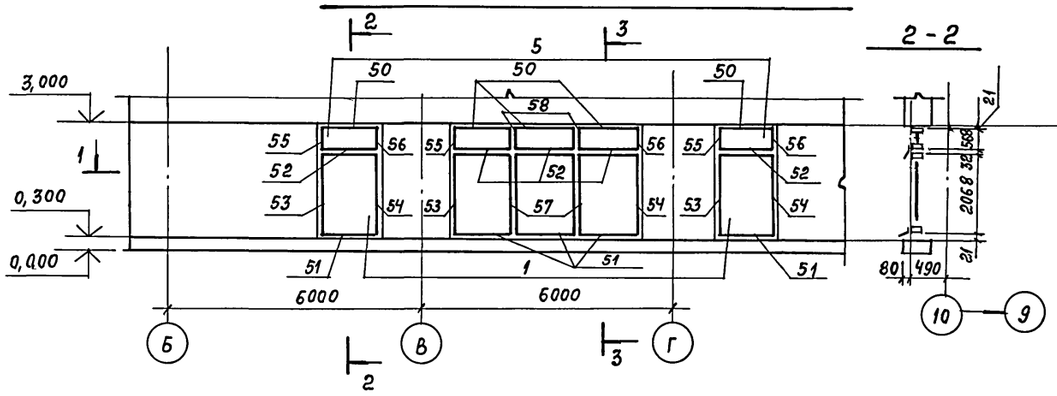

2 - 2

3 - 3

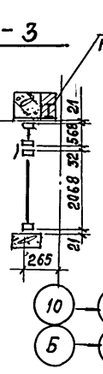

4 - 4

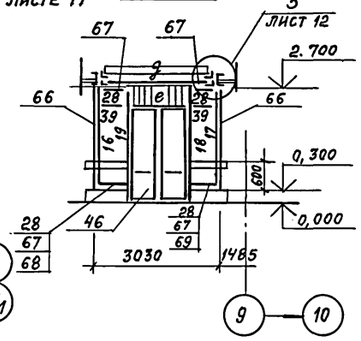

Ведомость элементов

Марка	Сечение эскиз	поз.	состав	М тс.м.	Опорные усилия N тс	Опорные усилия Q тс	Группа констр.	Марка металла	Примечание
а		1	[27	5,5		9,6	4	Вст3пс6	М консоли
		2	L 125×9						
		3	L 40×4					Вст3кп2	
б	[]		2[24	8,0		9,7		Вст3пс6	
в	[		[27						
г		1	[24	4,5		7,8			М консоли
		2	L 125×9						
		3	L 40×4						
д	[		[16					Вст3кп2	
е	[		[12						
ж	L		L 75×6						
и	L		L 40×4						
СК1	[]		2 [12		7,8; 2,5				
Б1		1	I 16	2,4		2,0		Вст3пс6	
		2	-200×6					Вст3кп2	

1 - 1

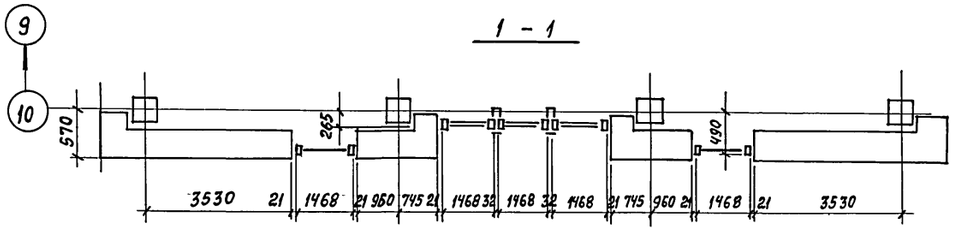

5 - 5

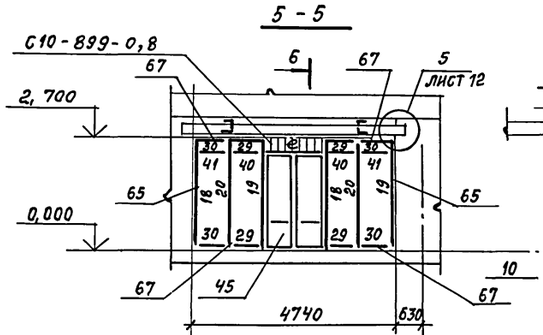

6 - 6

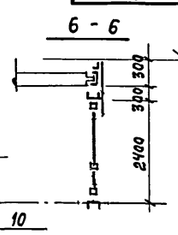

10 × 10

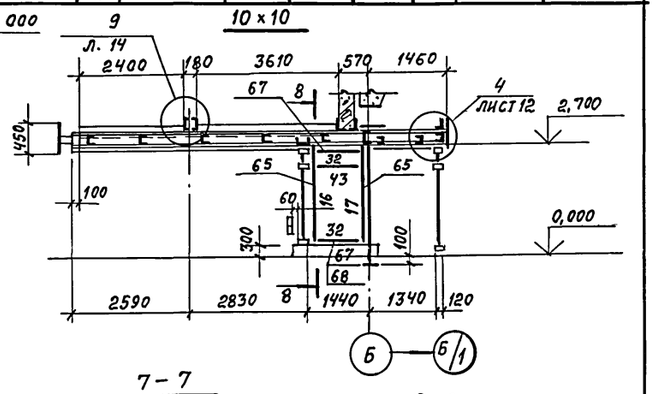

Схема расположения окон и витража по оси „Б"

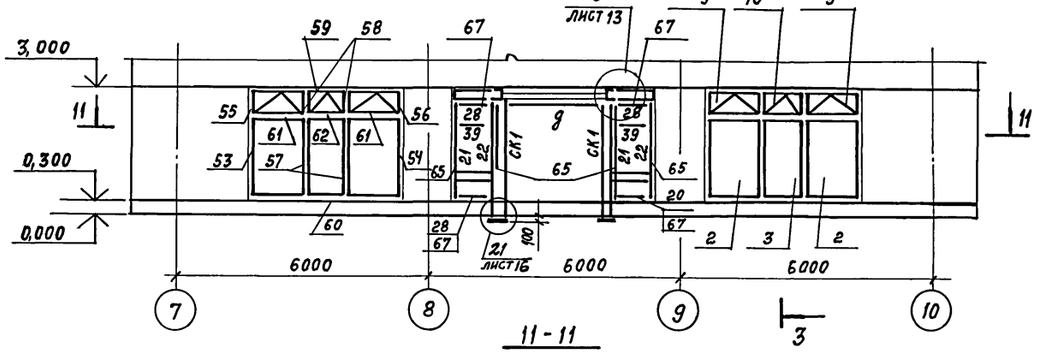

11 - 11

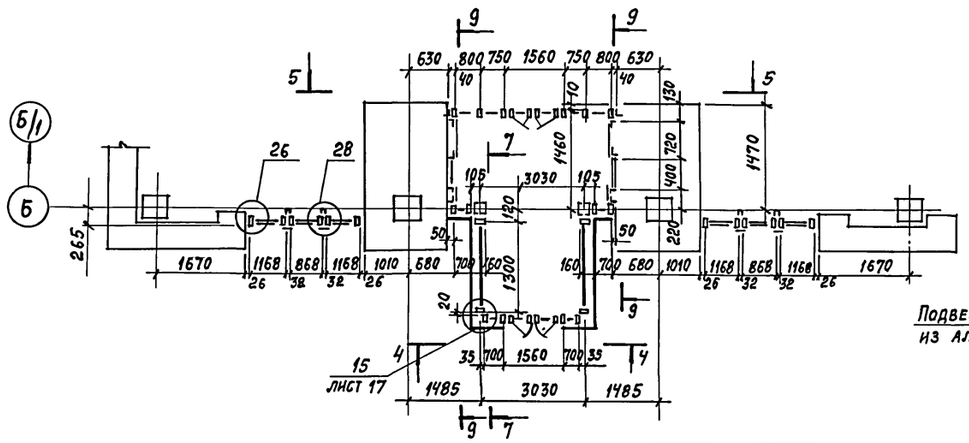

Схема расположения балок покрытия входа

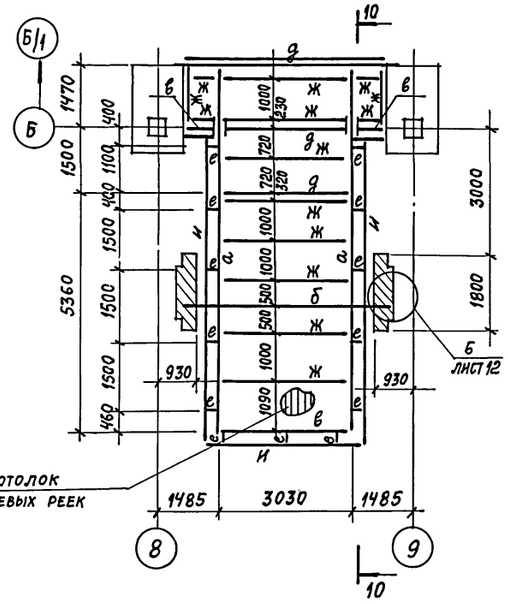

7 - 7

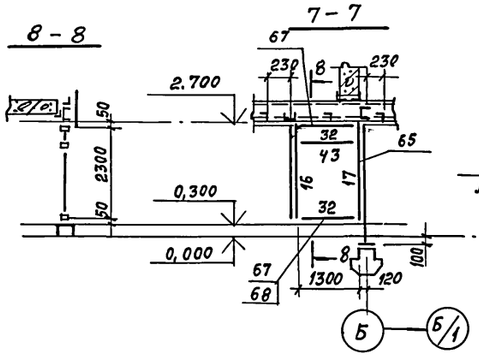

8 - 8

9 - 9

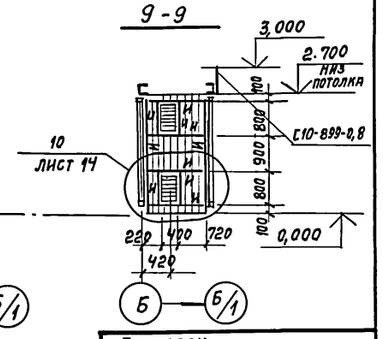

Примечания и спецификацию к схемам окон и витражей смотрите на листе 11.

Привязан

Инв. №

				ТП-416-3-13.86-КМ			
				Областной вычислительный центр на 3 ЭВМ (9-этажное здание)			
Нач.отд.	Никитин			Блок административно-производственный	Стадия	Лист	Листов
Н.контр.	Никитин				Р	8	
ГИП	Элькина			Схемы окон и витражей по осям 10, Б	Промстройпроект		
Рук. бр.	Фомина						
Инженер	Пирожкова						

Копировал Замалуева

Формат А2

Ц00609-05 10

Инв. N подл. | Подпись и дата | Взам. инв. №

Альбом II, часть III

Схема расположения окон по оси 10/1

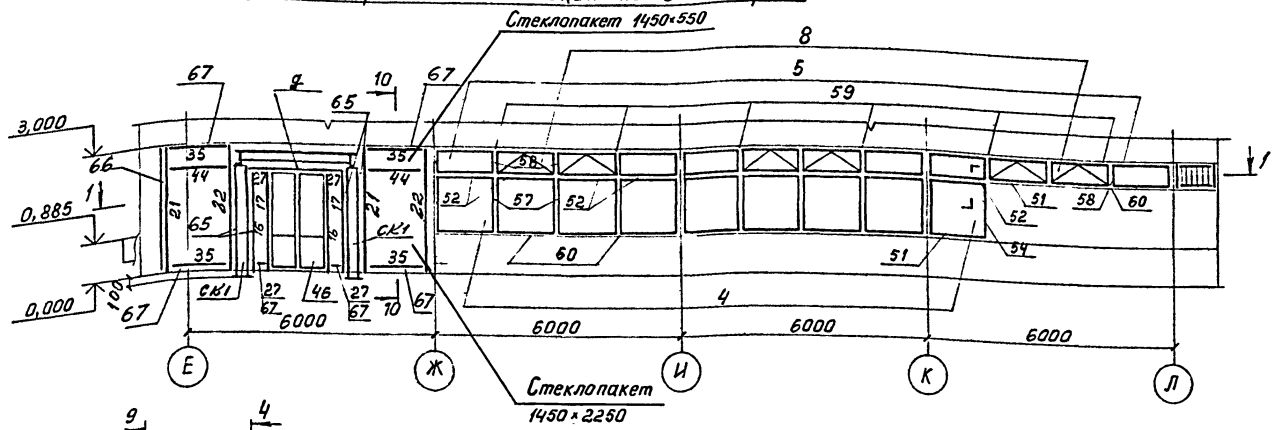

Схема расположения окон по оси „Л"

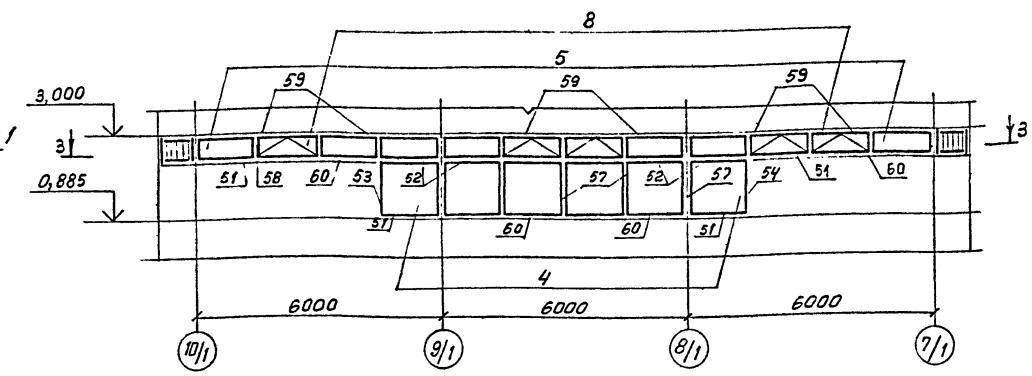

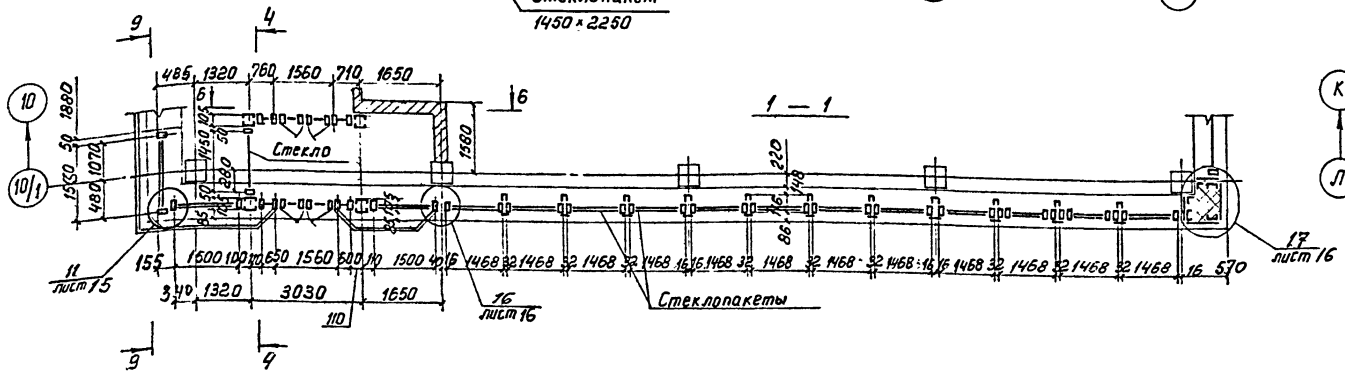

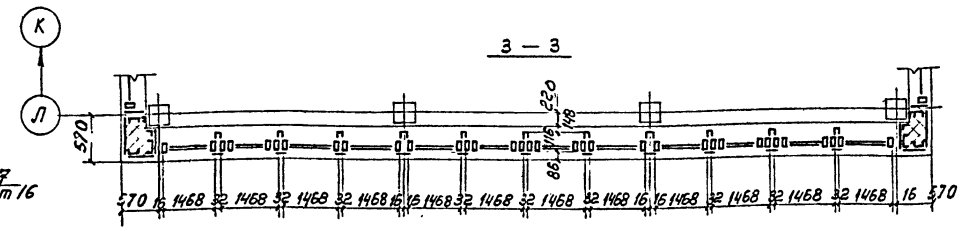

Схема расположения окон по оси 7/1

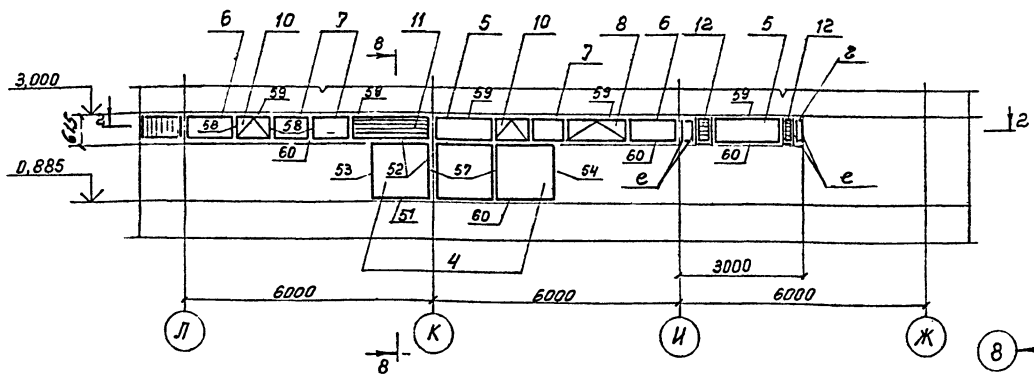

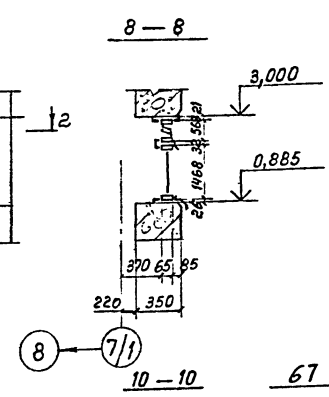

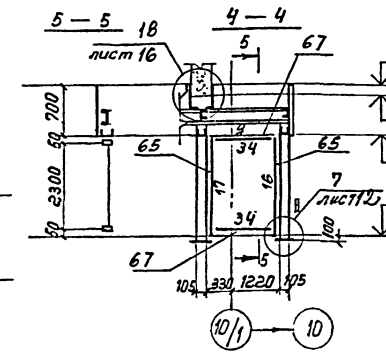

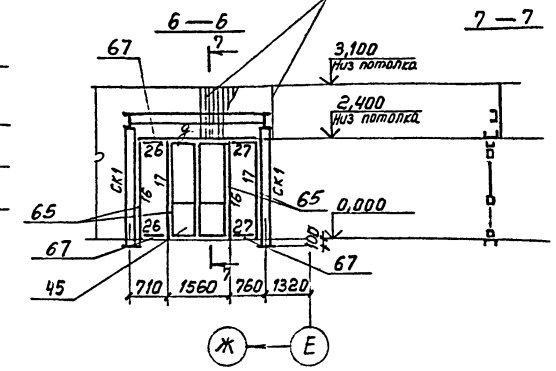

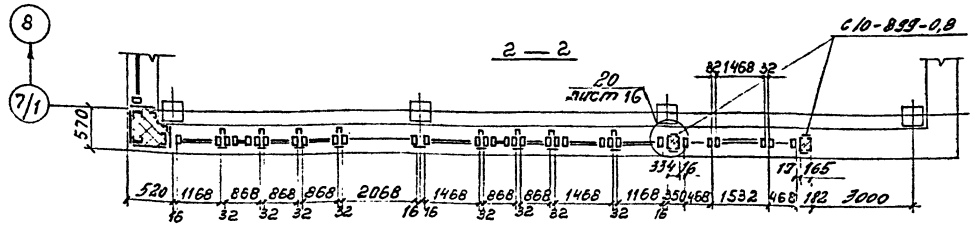

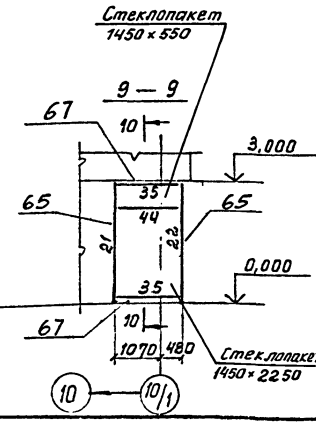

Примечания и спецификацию к схемам окон и витражей смотрите на листе 11.
Ведомость элементов смотрите на листе 8

Привязан

Инв. №

				ТП-416-3-13.86 — КМ	
				Областной вычислительный центр на 3 ЭВМ (9-этажное здание)	
Нач. отд.	Никитин			Блок столовой	Стадия: Р; Лист: 9; Листов:
Н. контр.	Никитин				
ГИП	Элькина			Схемы окон и витража по осям 10/1, 7/1, Л вдоль осей Е-Л	ПРОМСТРОЙПРОЕКТ
Рук. бр.	Фомина				
Инженер	Пирожкова				

Формат А2

Ц 00609-05 11

Инв. № подл. | Подпись и дата | Взам. инв. №

Схема расположения балок покрытия входа

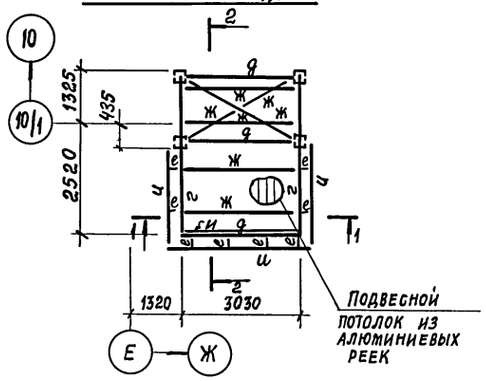

1 - 1

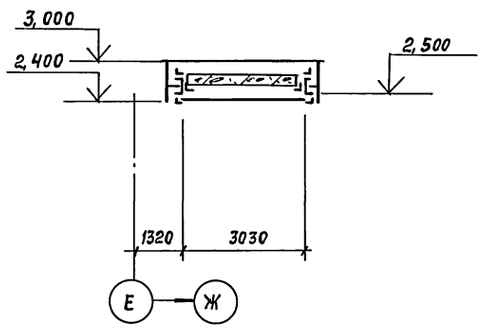

Схема расположения стоек витража

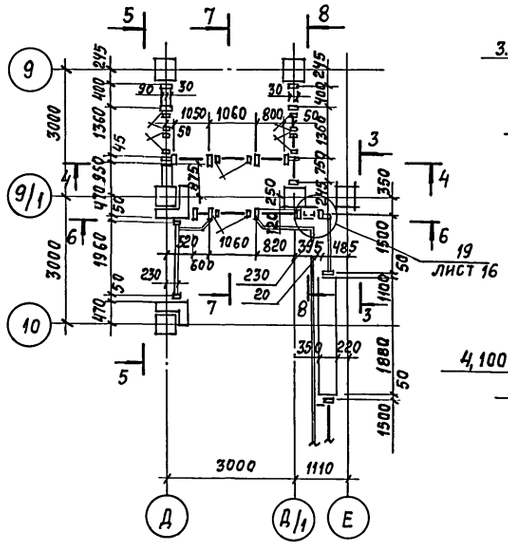

4 - 4

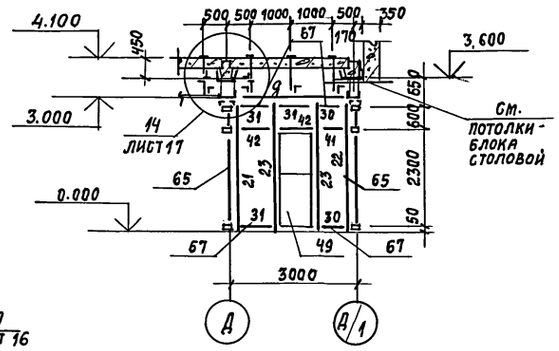

5 - 5

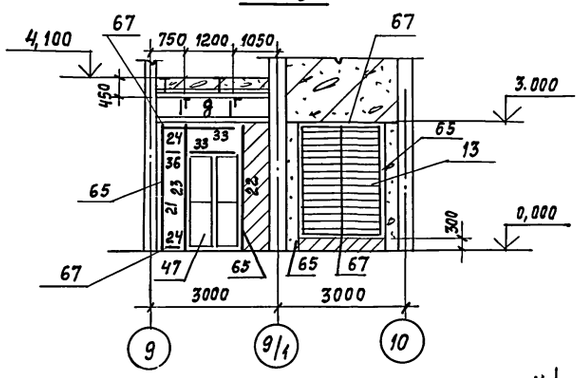

2 - 2

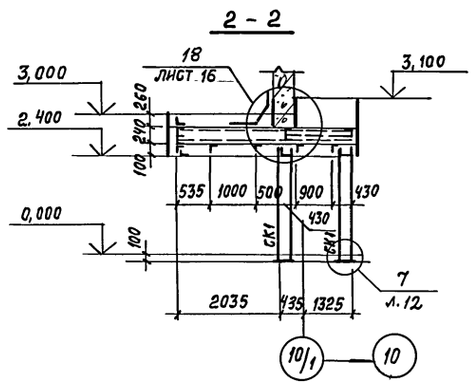

6 - 6

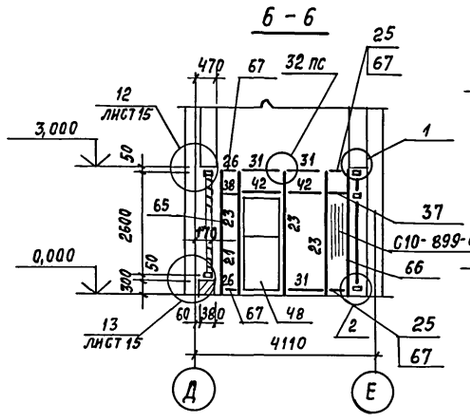

7 - 7

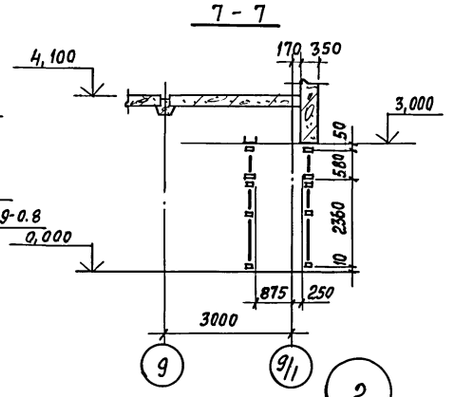

3 - 3

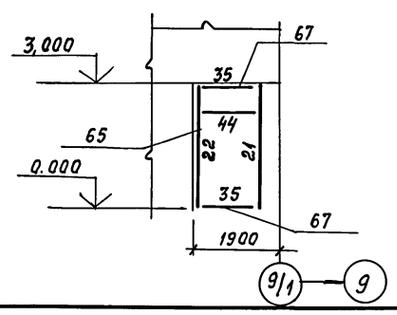

8 - 8

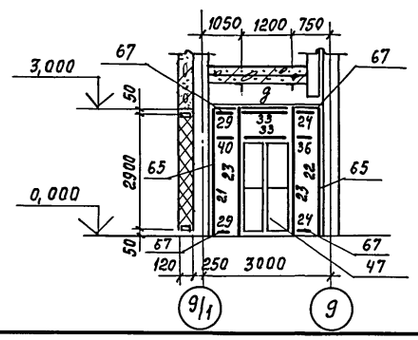

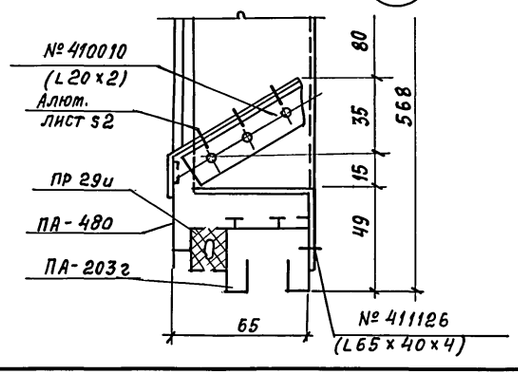

РЖ 1

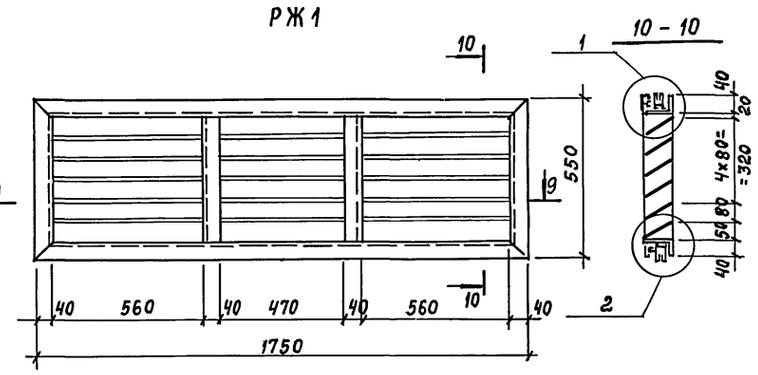

9 - 9

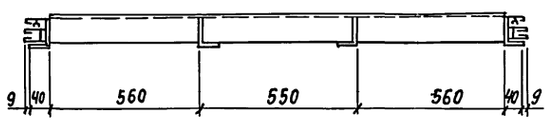

РЖ 2

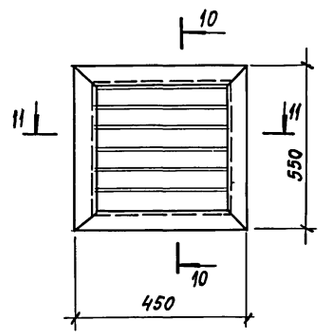

11 - 11

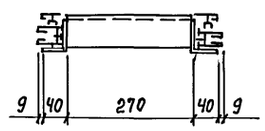

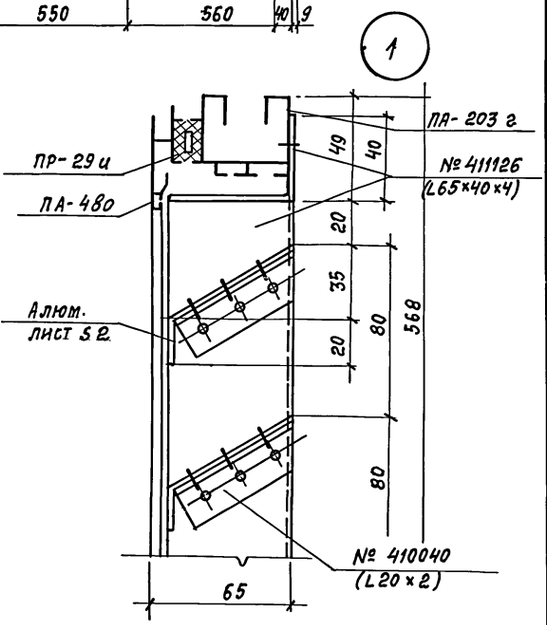

Примечания и спецификацию к схемам окон и витражей смотрите на листе 11.
Ведомость элементов смотрите на листе 8.

Привязан

Инв. №

				ТП-416-3-13.86- КМ	
				Областной вычислительный центр на 3 ЭВМ (9 этажное здание)	
				Блок административно-производственный. Блок столовой.	Стадия: Р; Лист: 10; Листов:
Нач. отд.	Никитин			Схема балок входа и витражи в осях 9-10; Д-Е. Узлы 1,2	ПРОМСТРОЙПРОЕКТ
Н.Контр.	Никитин				
ГИП	Элькина				
Рук. бр.	Фомина				
Инженер	Пирожкова				

Копировал Замалуева

Формат А2

Ц00609-05 12.

Взам. инв. № | Подпись и дата | Инв. № подл.

Альбом Д, часть III

Спецификация к схемам расположения окон и дверей

Марка поз.	Обозначение	Наименование	Кол. шт	Всего Масса кг Общая	Алюм.	Стеклопакеты стекло Размер мм марка	Кол. шт	Примечание
		Окна						
1		ОАК 21-15н	5	83,85	71,15	1990×1390	5	
2		ОАК 21-12н	4	62,00	52,64	1990×1090	4	
3	Номенклатура изделий Воронежского завода строительных алюминиевых конструкций им. Ф.Б. Якубовского на 1984-1990 г.г	ОАК 21-09н	2	27,72	23,48	1990×790	2	
4		ОАК 15-15Н	18	255,96	217,80	1990×790	18	
5		ОАК 06-15н	20	200,80	171,6	490×1390	20	Стеклопакеты ГОСТ 24866-81
6		ОАК 06-12н	2	17,54	15,04	490×1090	2	
7		ОАК 06-09н	3	21,42	18,36	490×790	3	
8		ОАК 06-15Р	12	273,72	190,8	400×1300	12	
9		ОАК 06-12Р	4	81,64	56,32	400×990	4	
10		ОАК 06-09Р	4	70,44	47,28	400×690	4	
	Итого:			1095,09	864,47			
		Двери						
45		ДАО 24-15ВИ	2	99,12	91,21	С-5-1237×523	4	
						С-11-744×523	4	
46	Номенклатура изделий Воронежского завода строительных алюминиевых конструкций им. Ф.Б. Якубовского на 1984-1990гг.	ДАО 24-15ПИ	2	100,24	88,32	С-5-1237×523	4	
						С-11-744×523	4	
47		ДАО 24-19ВИ	2	91,30	81,70	С-9-1237×323 С-4-744×323	2 2	Стекло s 6,5 ГОСТ 7380-77
						С-5-1237×523 С-11-744×523	2 2	
48		ДАО 24-10ПИ	1	30,7	26,306	С-2-1237×706	1	
						С-10-744×706	1	
49		ДАО 24-10ВИ	1	32,80	28,29	С-2-1237×706	1	
						С-10-744×706	1	
14		ДАО 21-15ВИ	4	183,92	120,67	С-3-937×523 С-11-744×723	2 2	Для установки в перегородки на л. 35;36
	Итого:			538,08	436,49			
		Жалюзийные решётки						
11	л.10	РЖ1	1					Вес учтён в спецификации металла
12	ТП-416-3-13.86-КМ л.10	РЖ2	2					
13	л.15	РЖ3	1					

Спецификация к схемам расположения элементов витражей

Марка поз.	Обозначение	Наименование	Кол. шт.	Всего Масса кг Общая	Алюминия	Примечание
		Стойки				
16		СВОЛ 24-02	8	71,65	62,94	
17		СВОЛ 24-20	8	71,65	62,94	
18	Номенклатура изделий Воронежского завода строительных алюминиевых конструкций им. Ф.Б. Якубовского на 1984-1990гг	СВОЛ 27-03	3	30,02	26,45	
19		СВОЛ 27-30	3	30,02	26,45	
20		СВОЛ 27-33	2	23,21	20,35	
21		СВОЛ 30-03	10	109,48	97,50	
22		СВОЛ 30-30	9	98,53	87,75	
23		СВОЛ 30-33	8	101,72	90,20	
	Итого:			536,28	474,58	
		Ригели				
24		РВОИ-0,4	4	4,41	4,33	
25		РВОИ-04,5	2	2,53	2,47	
26		РВОИ-06	4	10,41	10,17	
27		РВОИ-06,5	6	7,59	7,38	
28		РВОИ-07	8	8,20	8,02	
29	Номенклатура изделий Воронежского завода строительных алюминиевых конструкций им. Ф.Б. Якубовского на 1984-1990гг	РВОИ-07,5	6	13,23	12,91	
30		РВОИ-08	6	14,17	13,81	
31		РВОИ-10,5	6	18,88	18,43	
32		РВОИ-13,0	4	15,72	15,32	
33		РВОИ-13,5	4	16,34	15,91	
34		РВОИ-14,5	2	8,80	8,58	
35		РВОИ-15,0	8	36,46	35,57	
36		РСОИ-04	2	2,18	2,08	
37		РСОИ-04,5	1	1,24	1,18	
38		РСОИ-06	1	1,72	1,64	
39		РСОИ-07	4	8,13	7,76	
40		РСОИ-07,5	3	6,57	6,27	
41		РСОИ-08	3	7,04	6,69	
42		РСОИ-10,5	4	12,53	11,97	
43		РСОИ-13,0	2	7,83	7,43	
44		РСОИ-15,0	4	18,18	17,27	
	Итого:			222,16	215,19	

Ведомость комплектов примыкания окон, витражей

Марка поз.	Обозначение	Наименование	Кол. шт.	Всего Масса кг Общая	Алюминия	Примечание
50		КПГЧ-1500	5	8,274	7,350	
51		КПГ 7-1500	12	40,536	29,160	
52		КПГ 20-1500	23	57,822	33,120	
53	Номенклатура изделий Воронежского завода строительных алюминиевых конструкций им. Ф.Б. Якубовского на 1984-1990гг	КПВл 4-2100	7	15,783	14,210	
54		КПВп 4-2100	8	18,038	18,240	
55		КПВл 1-600	5	3,107	2,745	
56		КПВп 1-600	5	3,107	2,745	
57		КПВ 18-2100	21	45,960	41,727	
58		КПВ 15-600	35	20,118	18,690	
59		КПЛ 1-3000	19	118,742	111,720	

Марка поз	Обозначение	Наименование	Кол. шт.	Всего Масса кг Общая	Алюминия	Примечание
60		КПГ 15-3000	15	102,102	72,750	
61		КПГ 19-1200	4	8,976	4,560	
62		КПГ 18-900	2	3,686	1,680	
65	Номенклатура изделий Воронежского завода строительных алюминиевых конструкций им. Ф.Б. Якубовского на 1984-1990гг	НЛ-27	40	74,200	69,880	
66		НУ-27	4	17,708	17,708	
67		НЛ-15	64	65,984	65,984	
68		СЛ-15	3	9,804	9,624	
69		НУ-20	4	15,632	15,632	На НУ-24
		Итого		629,579	535,525	

Крепления к строительным конструкциям производить для окон по узлам серии 1.236.4-8 для витражей по узлам серии 1.236.4-7/84

Привязан

Инв.№

Взам. инв.№ | Подпись и дата | Инв.№ подл.

		ТП-416-3-13.86-КМ	
		Областной вычислительный центр на 3 ЭВМ (9-этажное здание)	
Нач.отд	Никитин	Стадия: Р	Лист: 11	Листов:
Н.контр	Никитин		
ГИП	Элькина	Спецификации к схемам расположения окон, дверей и витражей на листах 6, 9, 10	ПРОМСТРОЙПРОЕКТ
Рук.бр.	Фомина		
Инженер	Пирожкова		

Формат А2

Ц 00609-05 13

Альбом II, часть III

3

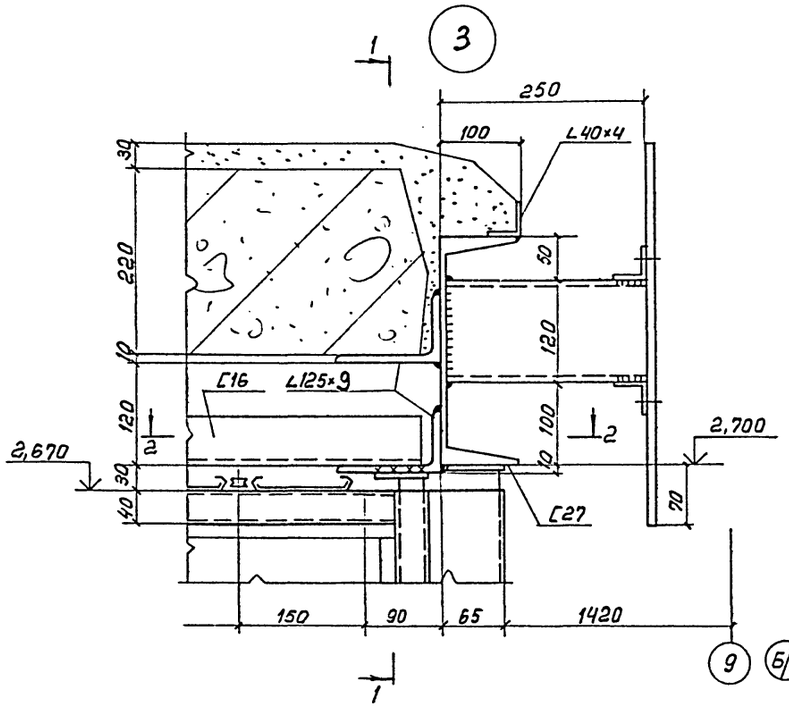

1 — 1

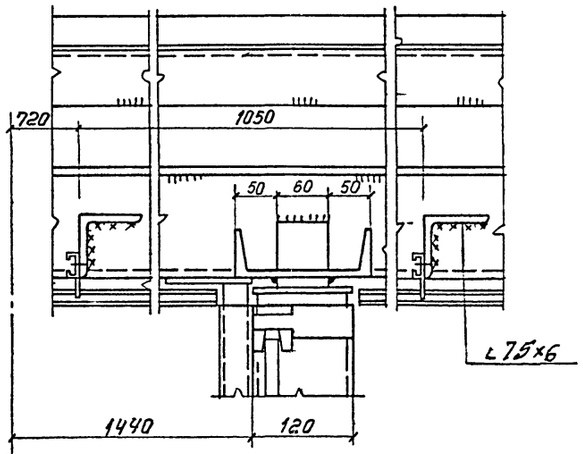

4

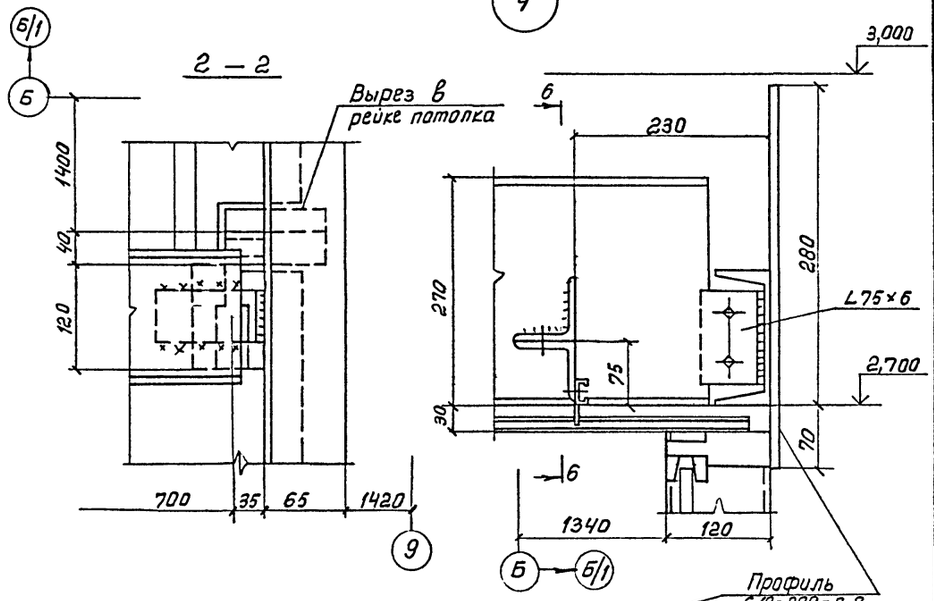

5

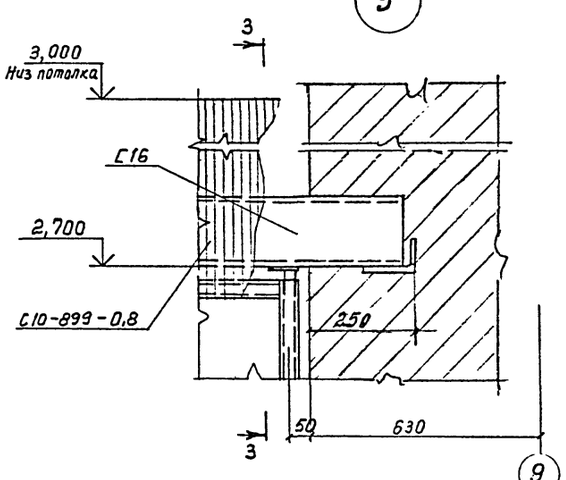

3 — 3

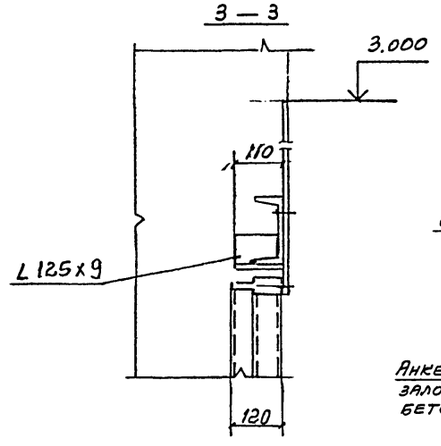

7

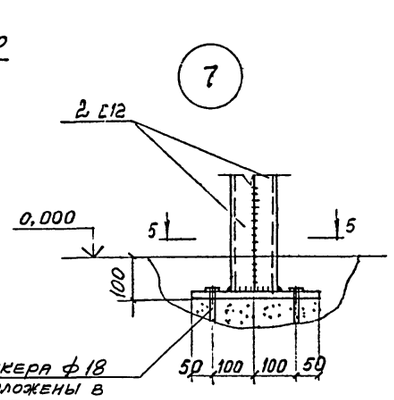

6 — 6

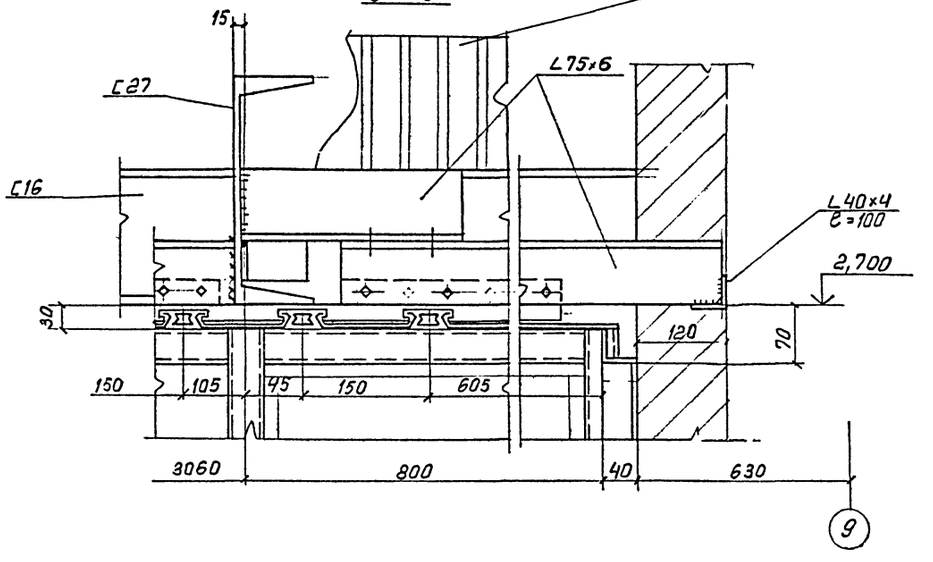

6

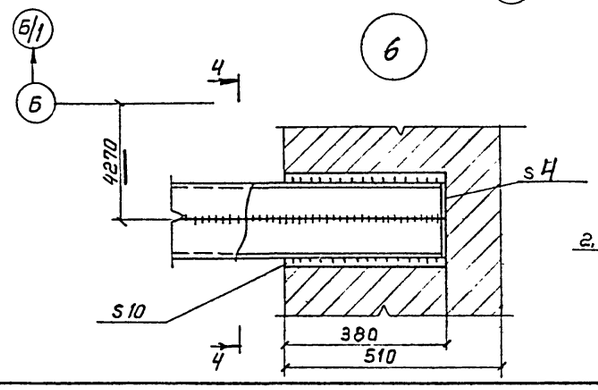

4 — 4

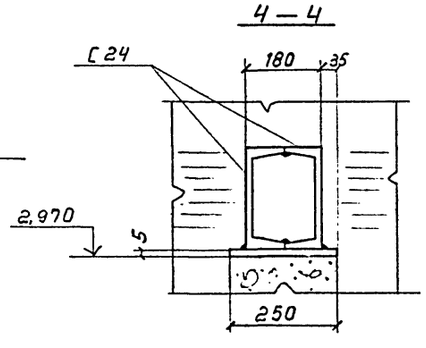

5 — 5

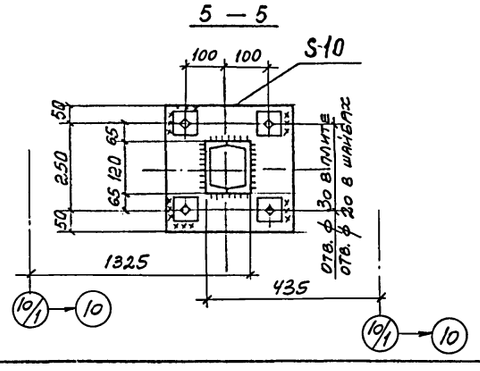

Привязан

Инв. №:

				ТП-416-3-13.86-КМ	
				Областной вычислительный центр на 3 ЭВМ (9-этажное здание)	
					Стадия: Р; Лист: 12; Листов:
Нач. отд.	Никитин			Витражи. Узлы 3...7	ПРОМСТРОЙПРОЕКТ
Н. контр.	Никитин				
ГИП	Элькина				
Рук. бр.	Фомина				
Инженер	Пирожкова				

Инв. №: подл. | Подпись и дата | Взам. инв. №

Формат А2

409609-05 14

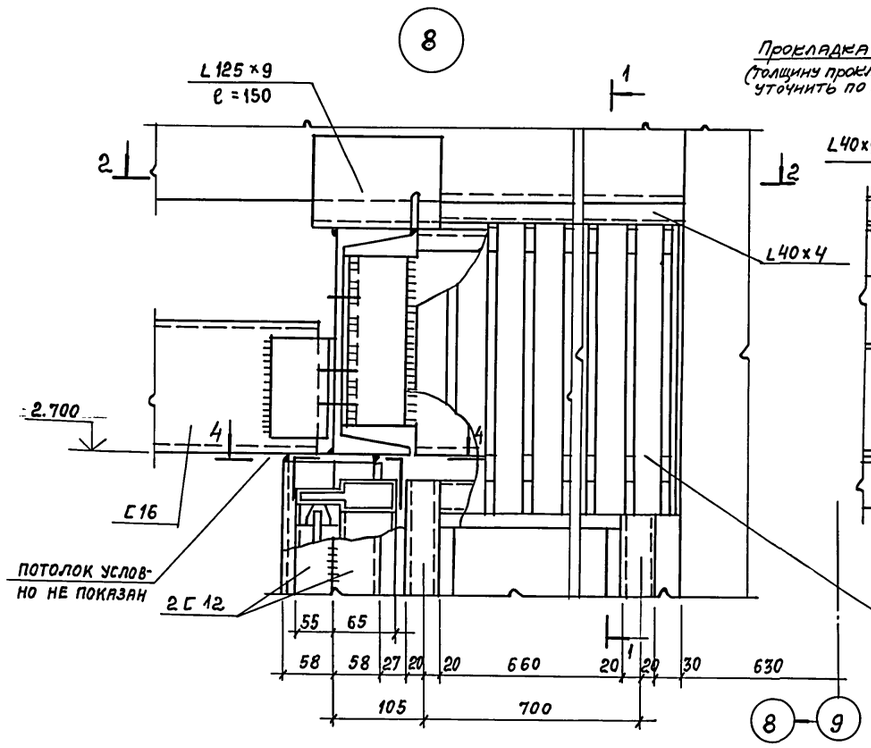

1 - 1

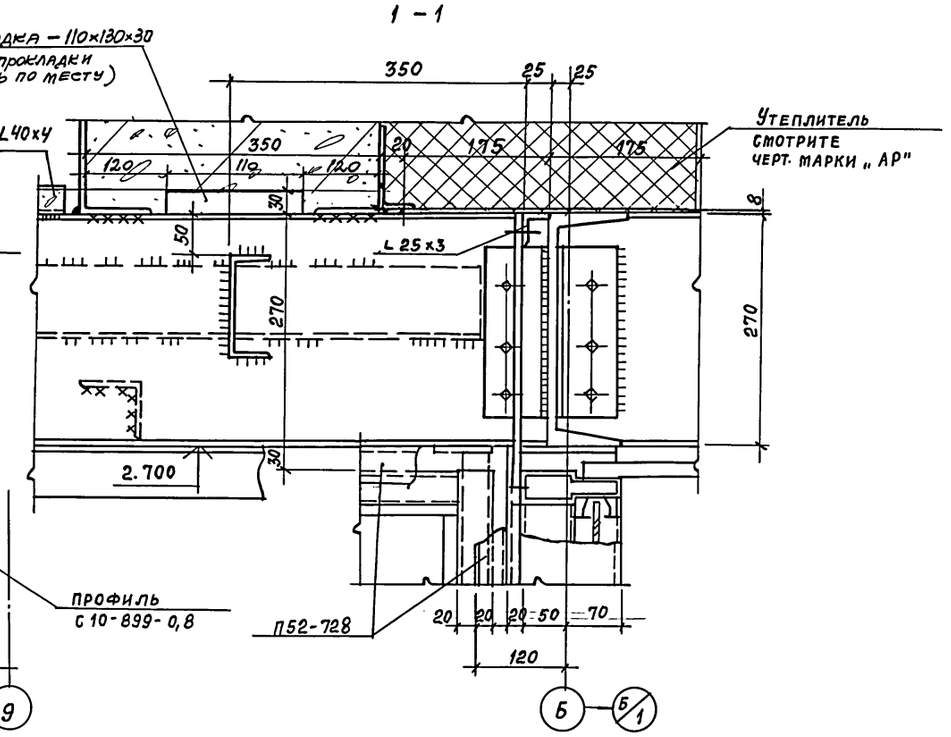

4-4

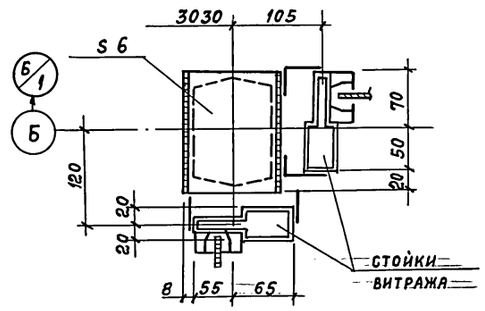

2 - 2

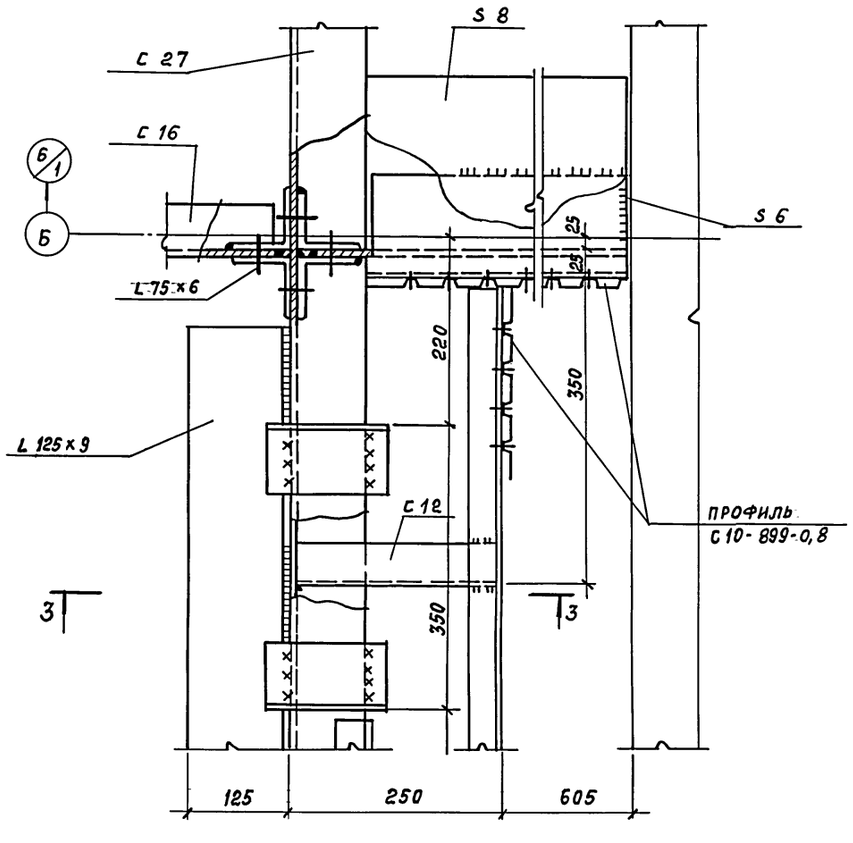

3 - 3

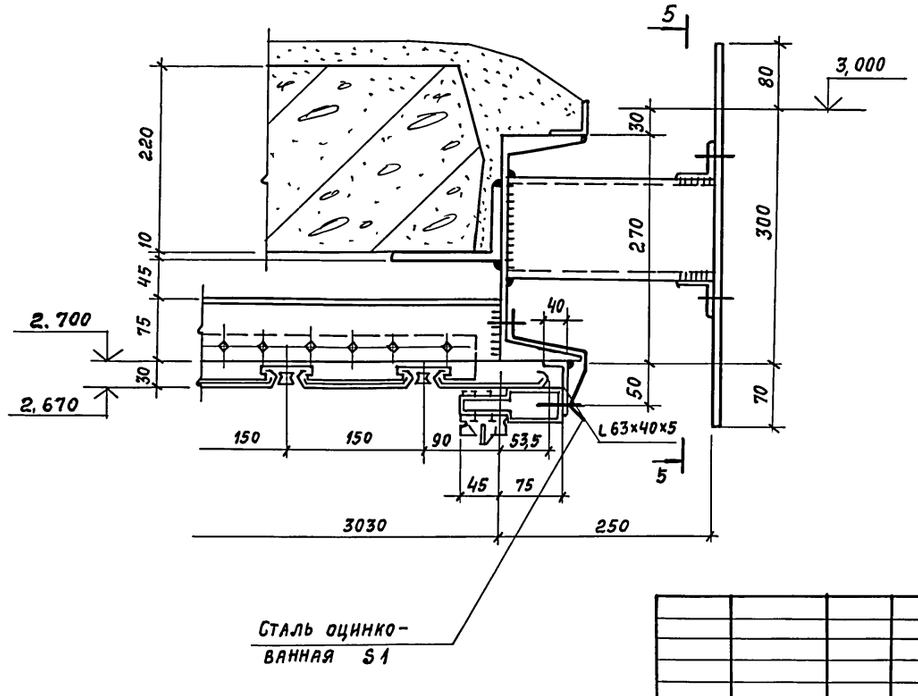

5 - 5

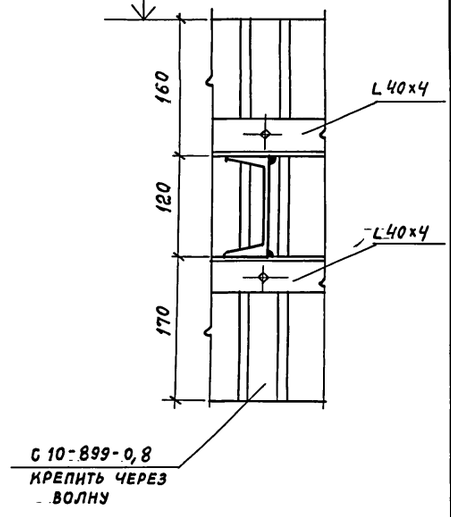

Привязан

Инв. №

ТП-416-3-13.86-КМ			
Областной вычислительный центр на 3 ЭВМ (9 этажное здание)			
	Стадия	Лист	Листов
	Р	13	
Витражи Узел 8	ПРОМСТРОЙПРОЕКТ		
Нач. отд. Никитин			
Н. контр. Никитин			
ГИП Элькина			
Рук. бр. Фомина			
Инженер Пирожкова			

Копировал Замалуева

Формат А2

Инв. № подл. | Подпись и дата | Взам. инв. №

Ц20609-05 15

Альбом II, часть III

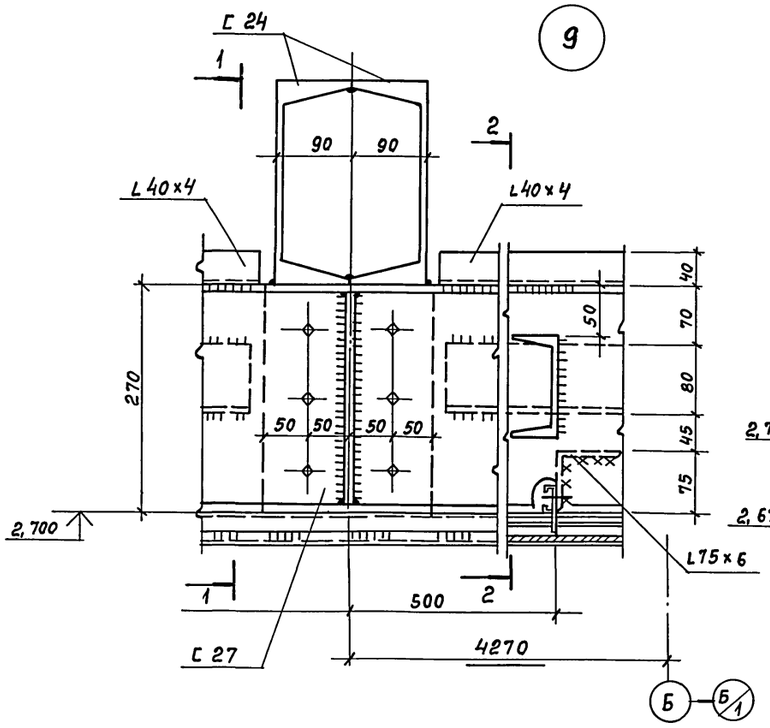

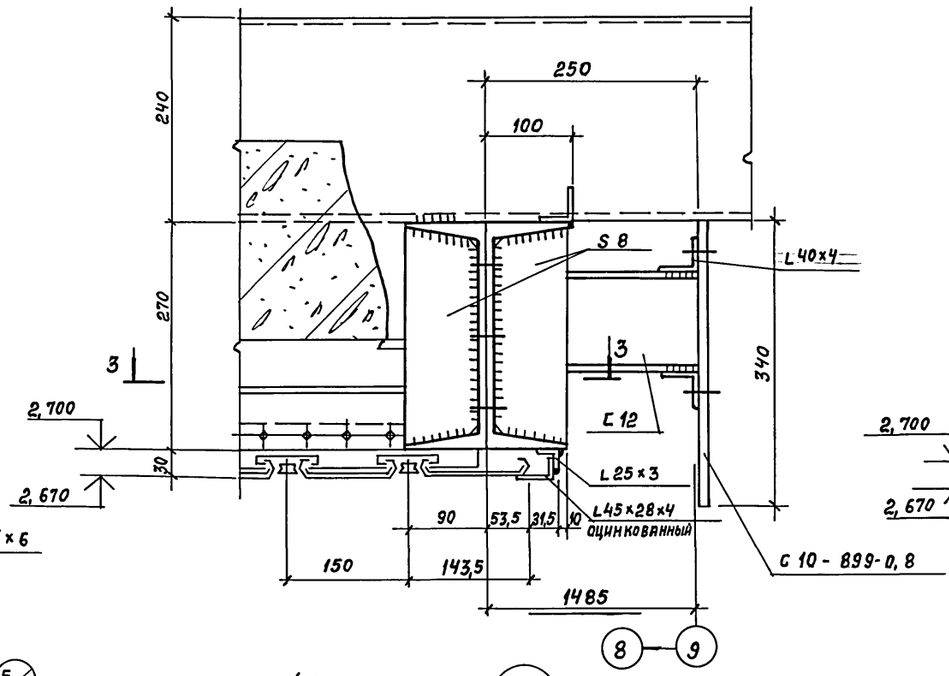

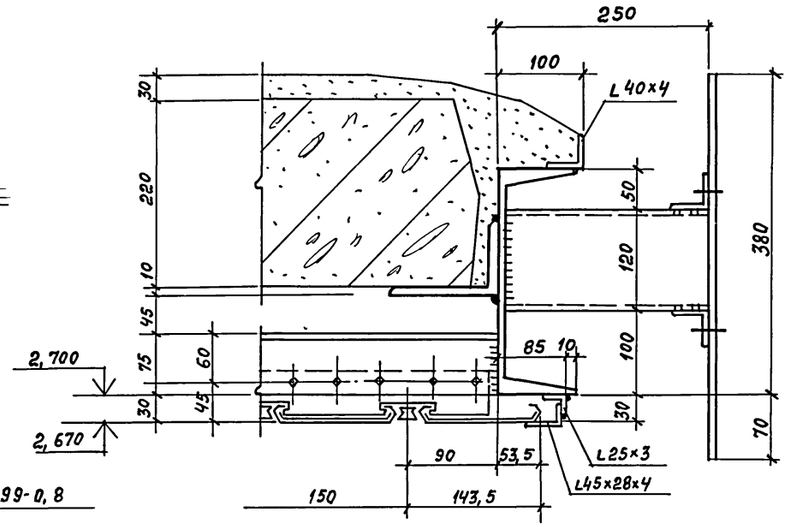

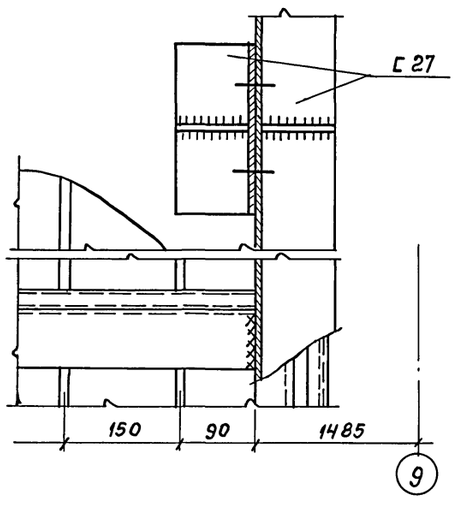

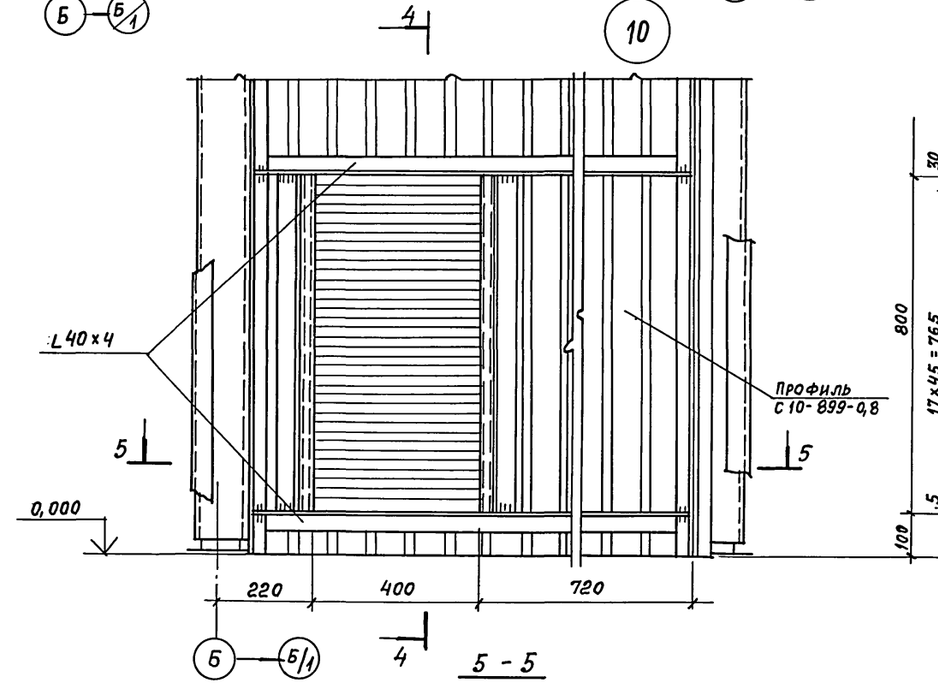

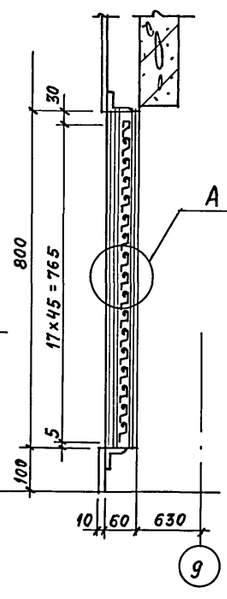

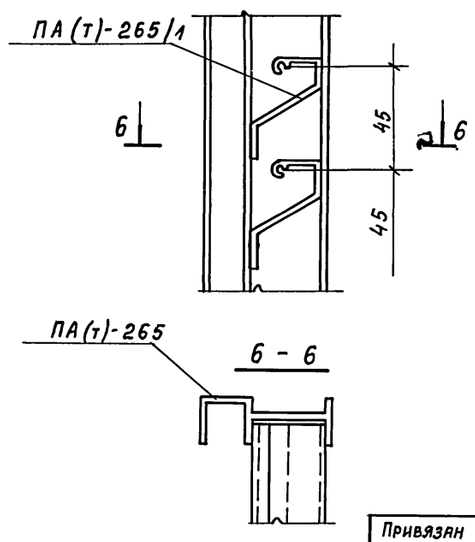

Узел А

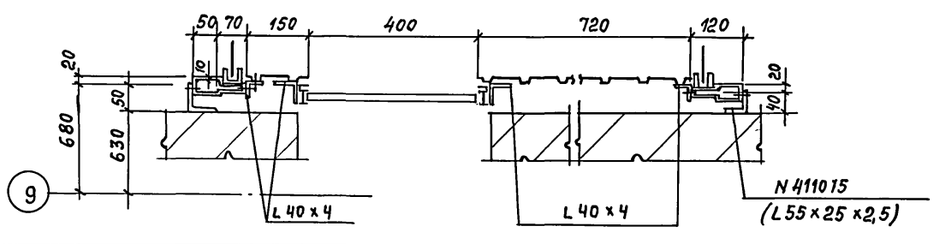

Привязан

Инв. №

ТП-416-3-13.86 - КМ			
Областной вычислительный центр на 3 ЭВМ (9-этажное здание)			
	Стадия	Лист	Листов
	Р	14	
Витражи. Узлы 9, 10	Промстройпроект		
Нач. отд. Никитин			
Н. контр. Никитин			
ГИП Элькина			
Рук. бр. Фомина			
Инженер Пирожкова			

Копировал Замалуева

Формат А2

Инв. № подл. | Подпись и дата | Взам. инв. №

Ц00609-05 16

Альбом II, часть III

РЖ3

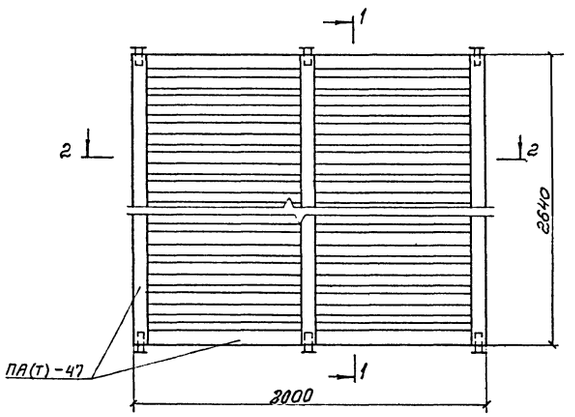

1 — 1

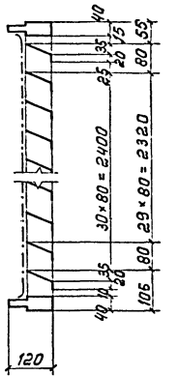

3 — 3

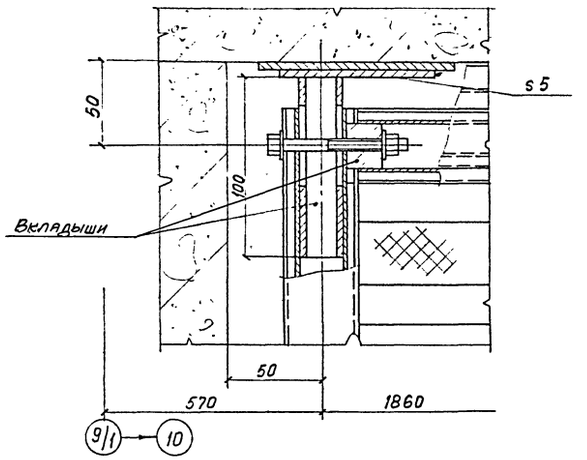

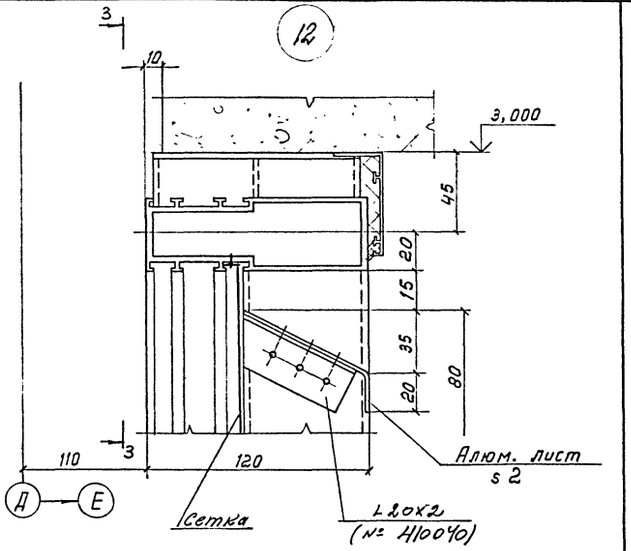

Из алюм. листа s2

2 — 2

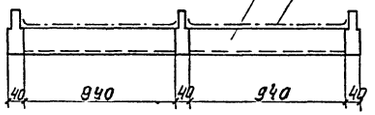

6 — 6

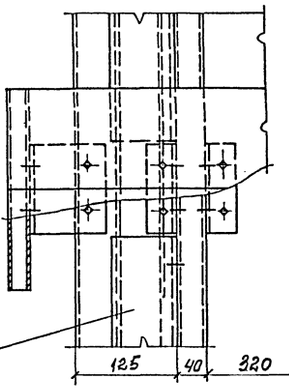

4 — 4

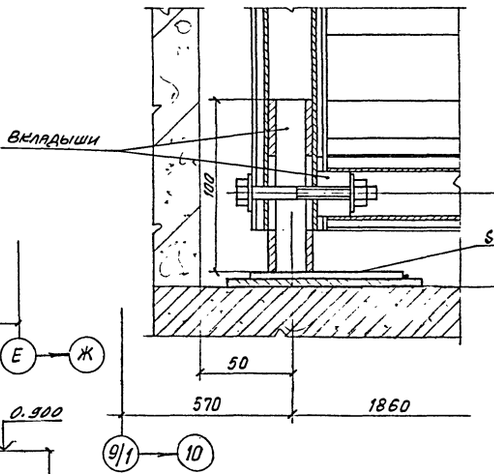

13

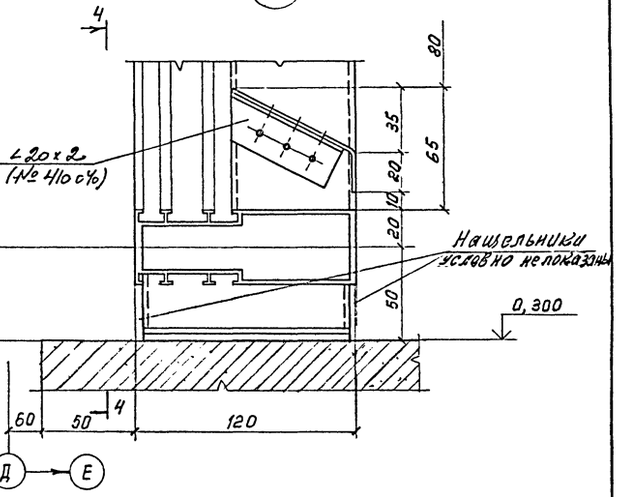

11

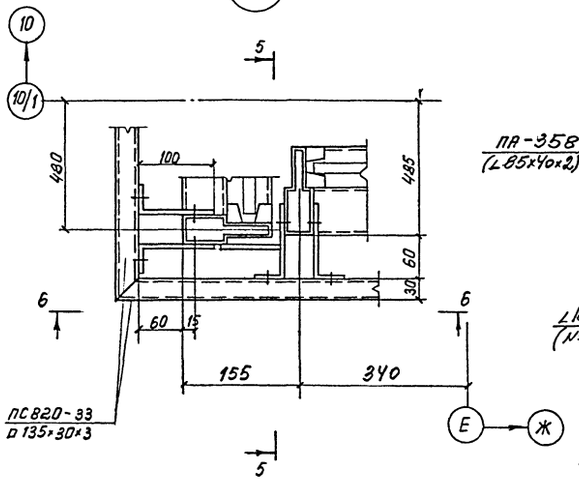

5 — 5

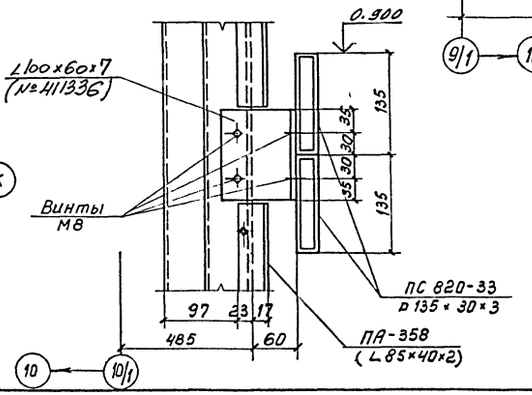

Спецификацию к схемам расположения окон и витражей смотрите на листе 11

Привязан

Инв. №

		ТП-416-3-13.86-КМ	
		Областной вычислительный центр на 3ЭВМ (9-этажное здание)	
		Стадия: Р	Лист: 15	Листов:
Нач.отд	Никитин	Витражи. Решетка РЖ4. Узлы 11, 12, 13	ПРОМСТРОЙПРОЕКТ
Н.контр	Никитин		
ГИП	Элькина		
Рук.бр.	Фонина		
Инженер	Пирожкова		

Инв. N подл. | Подпись и дата | Взам. инв. N

Формат А2

400609-05 17

16

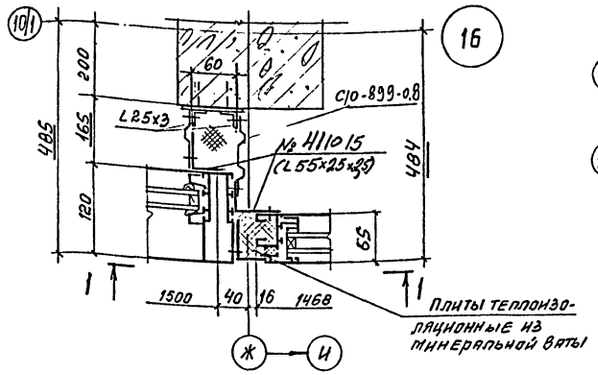

17

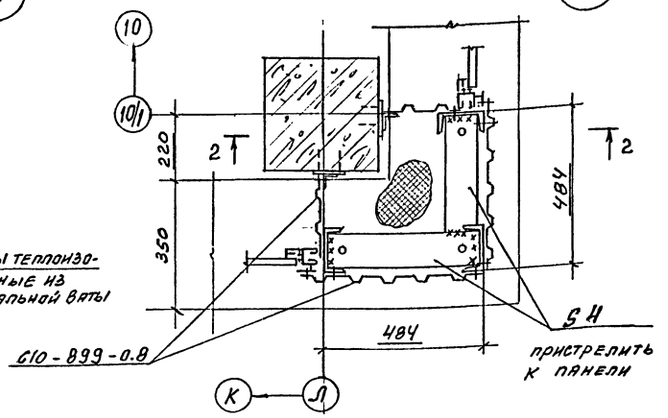

18

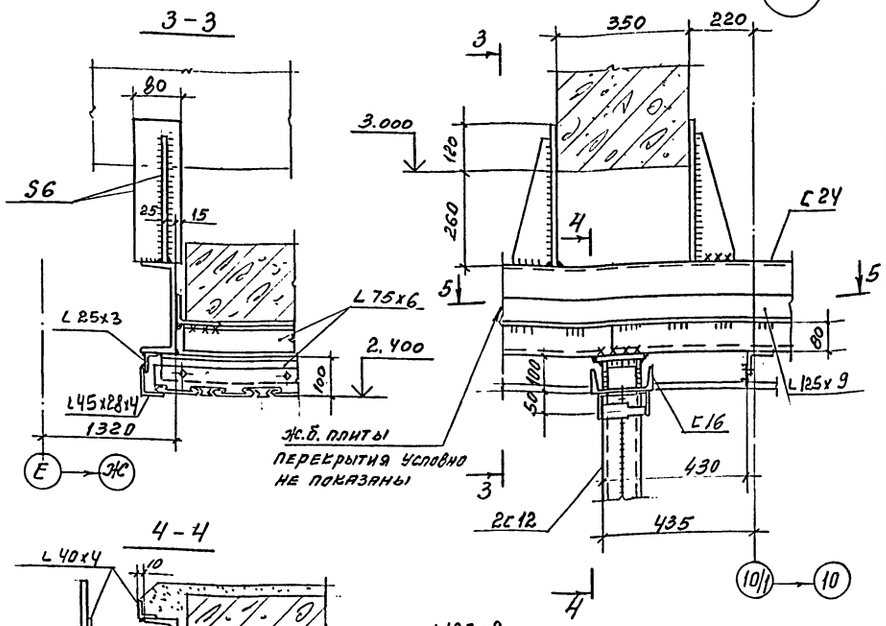

1-1

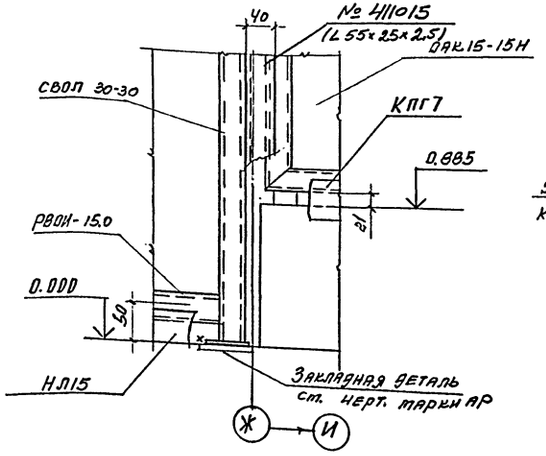

2-2

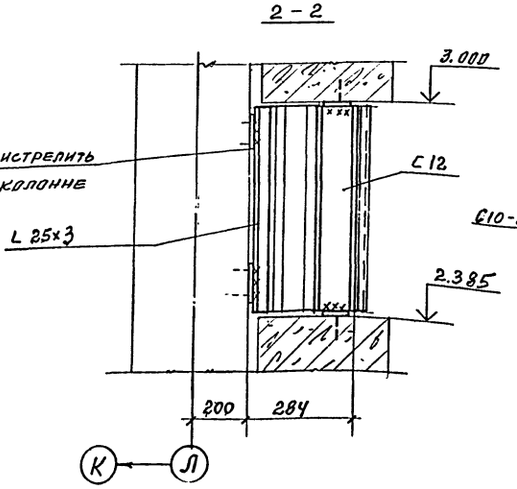

4-4

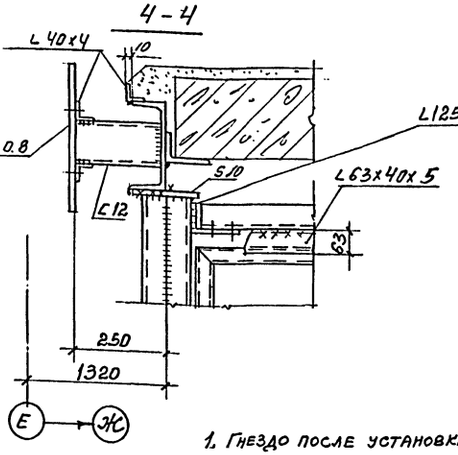

5-5

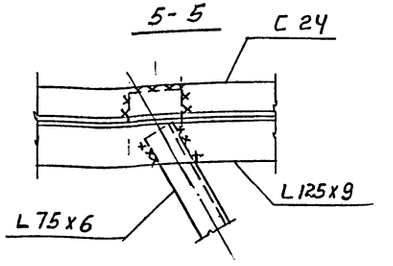

1. Гнездо после установки стойки забетонировать бетоном марки 200.

19

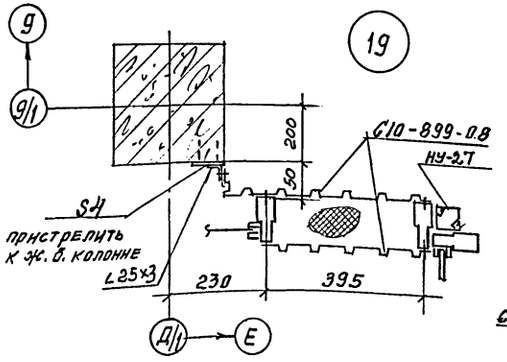

20

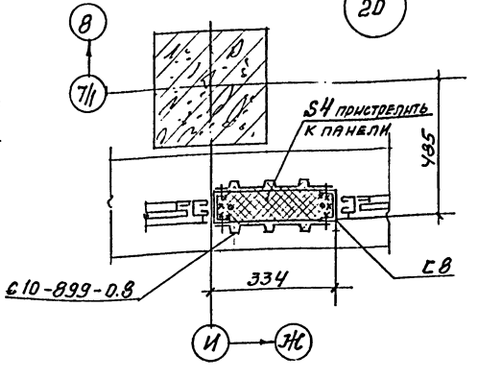

21

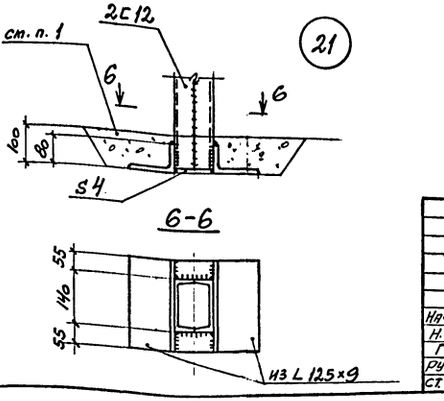

Привязан

Инв.№

Нач.СКОГ	Никитин		
Н. контр.	Никитин		
ГИП	Элькина		
Рук. бр.	Фомина		
Ст. инж.	Тихонова		

ТП-416-3-13.86-КМ

Областной вычислительный центр на 3ЭВМ (9-этажное здание)

Стадия Р | Лист 16 | Листов

Витражи и окна. Узлы 16...21

ПРОМСТРОЙПРОЕКТ

Копировал

Формат А2

Цво609-05

Инв.№ подл. | Подпись и дата | Взам. инв.№

Альбом II, часть III

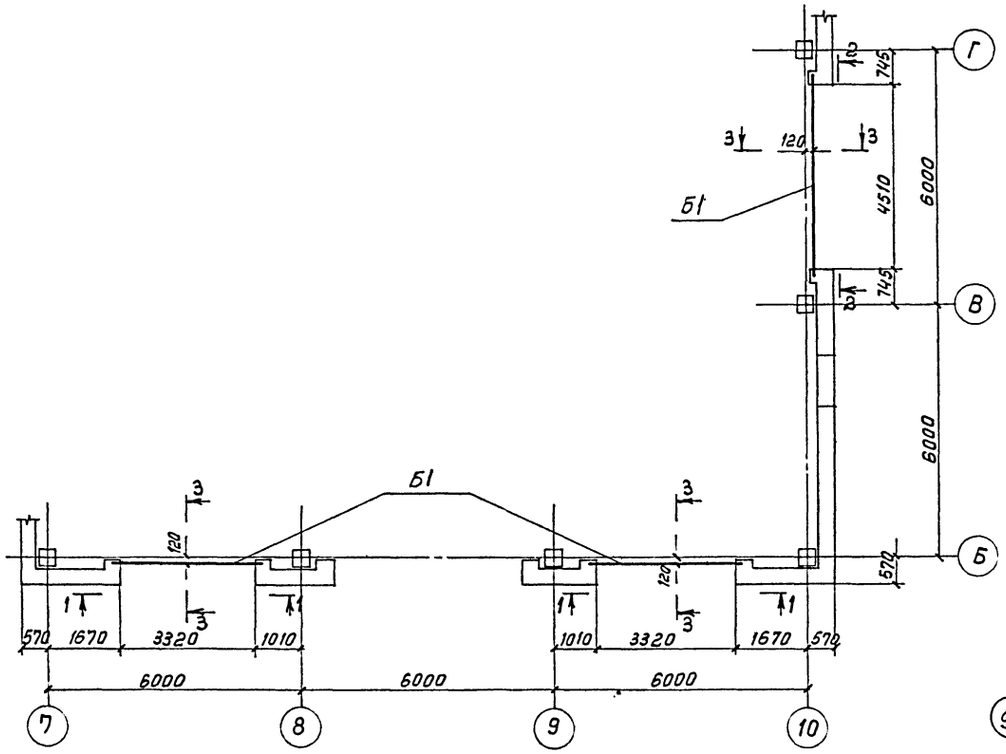

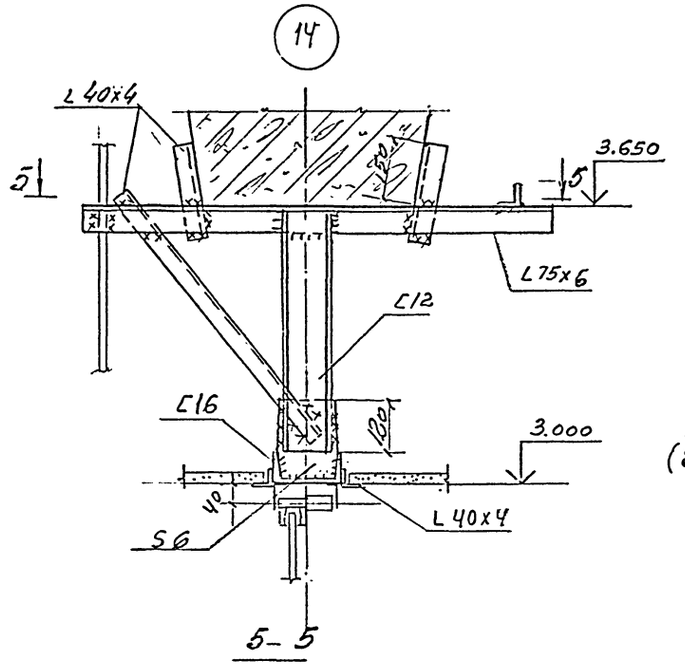

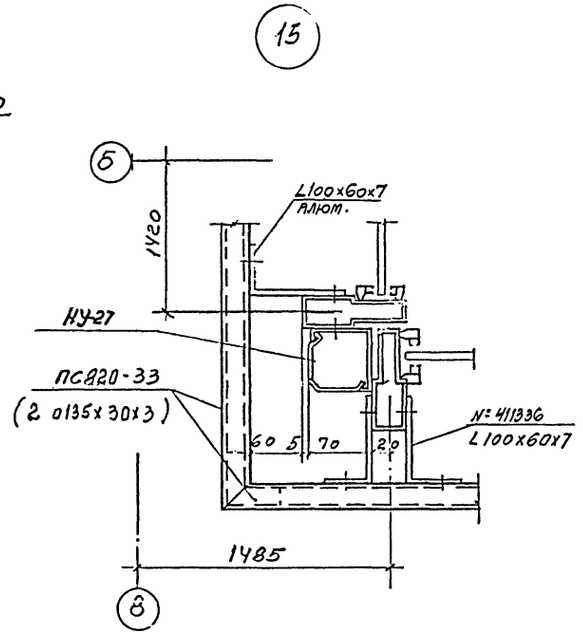

Ведомость элементов смотрите на листе 8

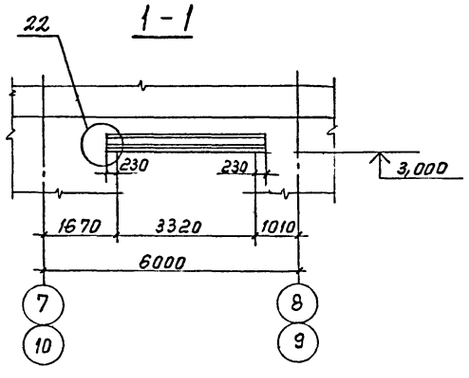

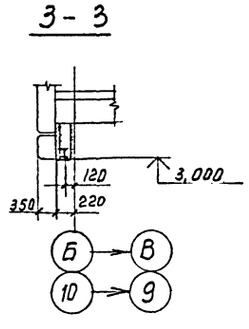

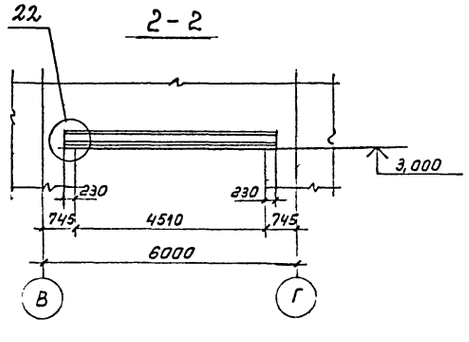

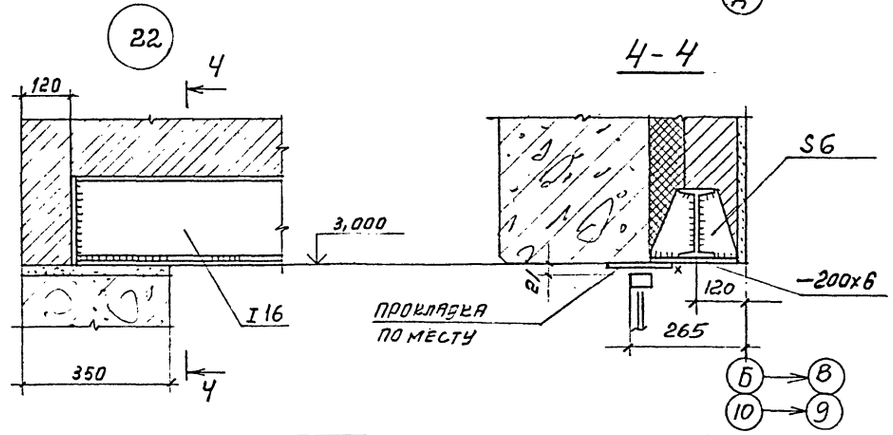

Привязан

Инв. №:

				ТП-416-3-13.86-КМ	
				Областной вычислительный центр на 3 ЭВМ (9 этажное здание)	
				Блок административно-производственный.	Стадия: Р; Лист: 17; Листов:
Нач. отд.	Никитин			Балки для крепления окон. Узлы 14; 15; 22.	ПРОМСТРОЙПРОЕКТ
Н. контр.	Никитин				
ГИП	Элькина				
Рук. бр.	Фомина				
Инженер	Пирожкова				

Копировал

Формат А2

Ц90609-05 19

Инв. № подл. | Подпись и дата | Взам. инв. №

Альбом II, часть III

2-2

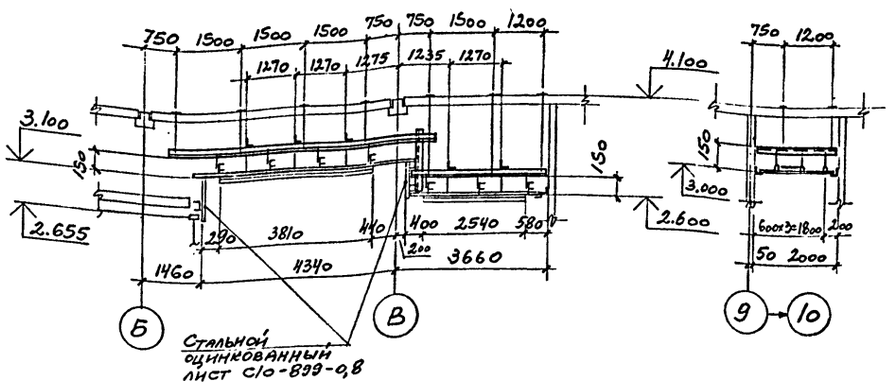

4-4

3-3

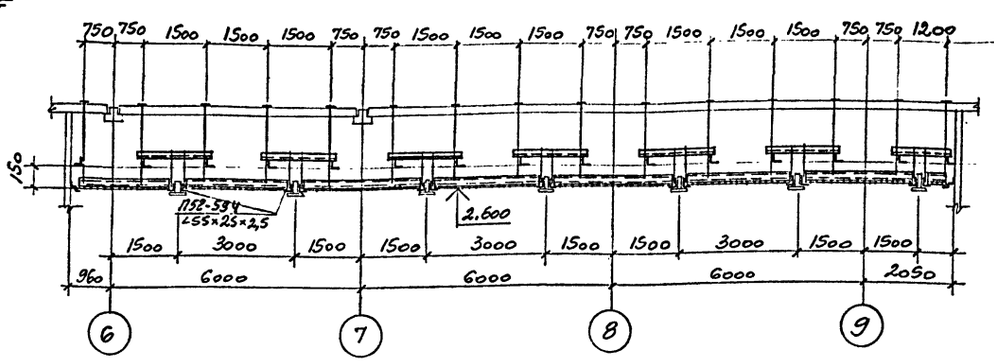

7-7

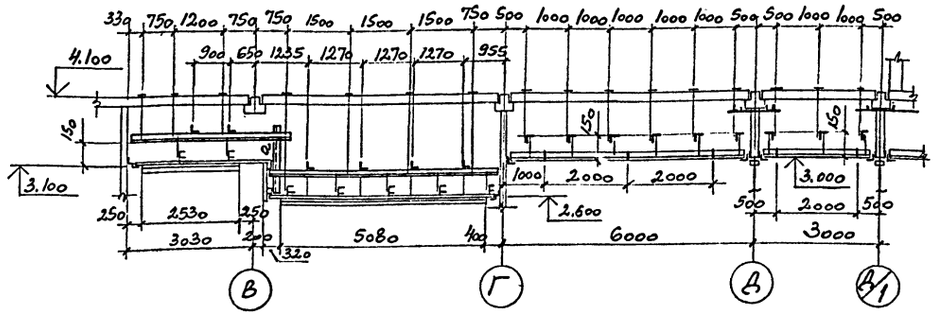

6-6

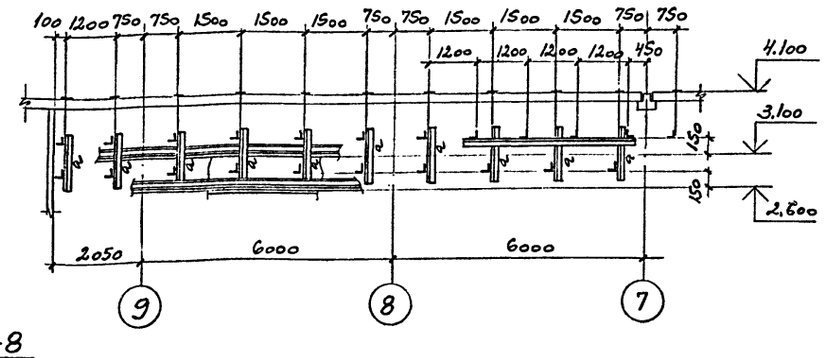

1-1

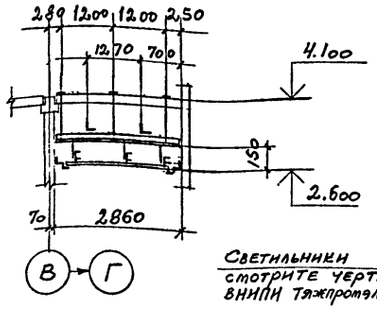

5-5

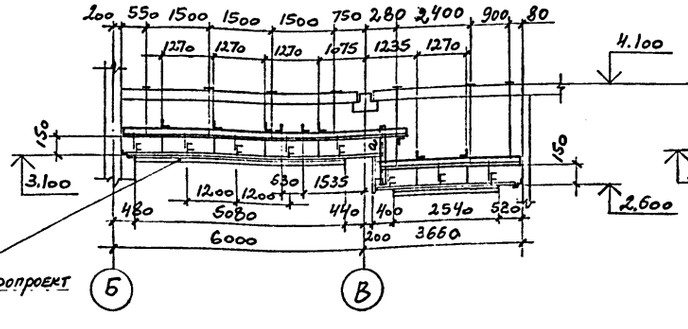

8-8

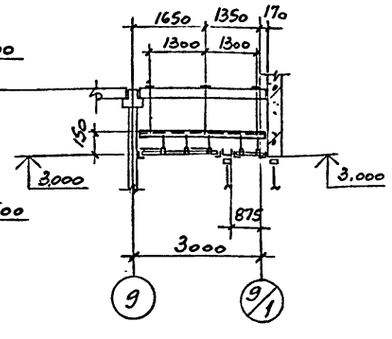

Ведомость элементов смотрите на листе 26
Вентиляционные решетки смотрите на листе 44

Привязан

Инв. №

			ТП-416-3-13.86-КМ		
			Областной вычислительный центр на 3 ЭВМ (9-этажное здание)		
			Блок административно-производственный	Стадия: Р	Лист: 18	Листов:
Нач.отд.	Никитин		1 этаж. Подвесные потолки	Промстройпроект		
Н.контр.	Никитин					
ГИП	Элькина					
Рук.гр.	Фомина					
Инженер	Харькова					

Копировал

Формат А2

Ц00609-05 20

Инв.№ подл. | Подпись и дата | Взам.инв.№

Альбом II, часть III

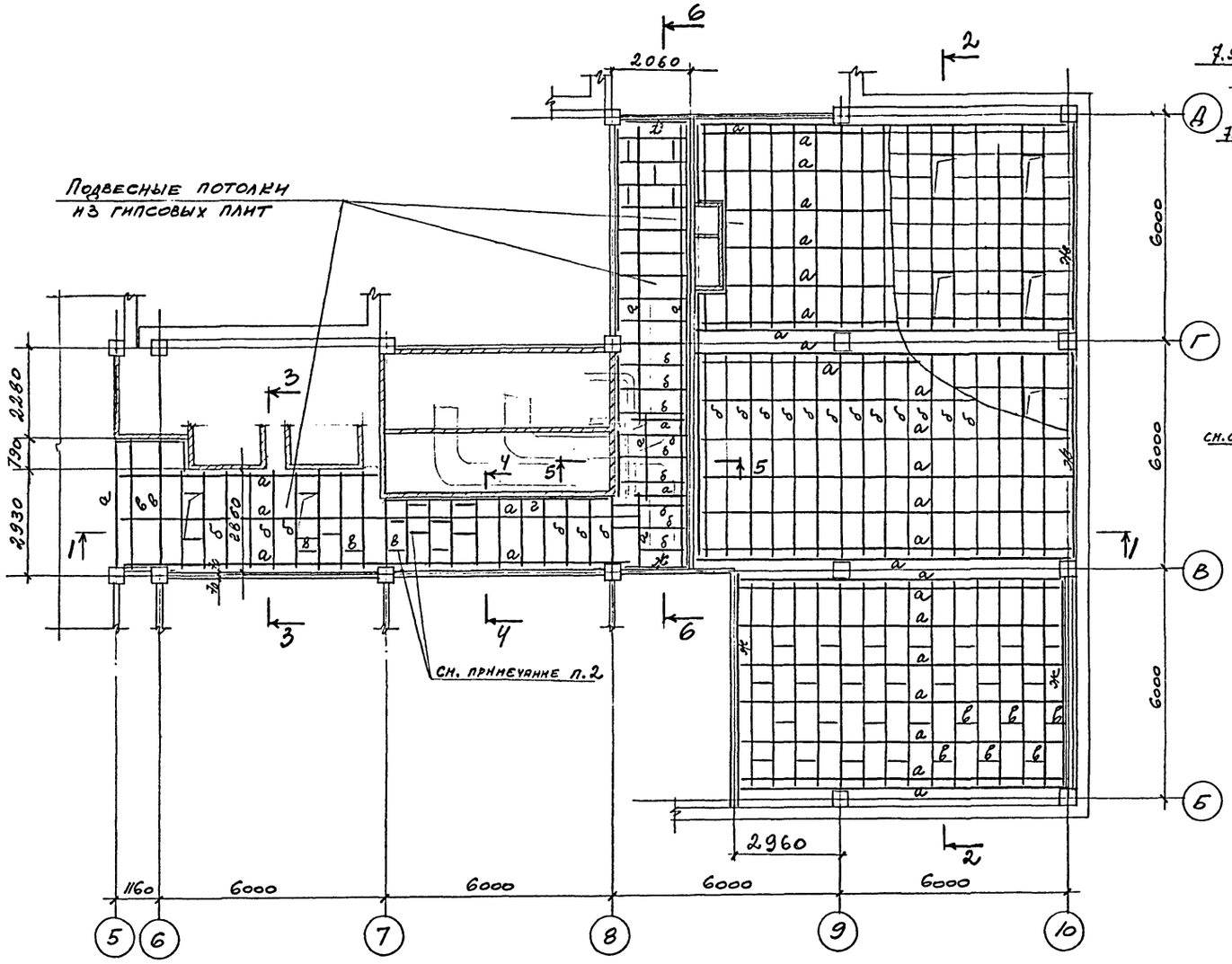

2 — 2

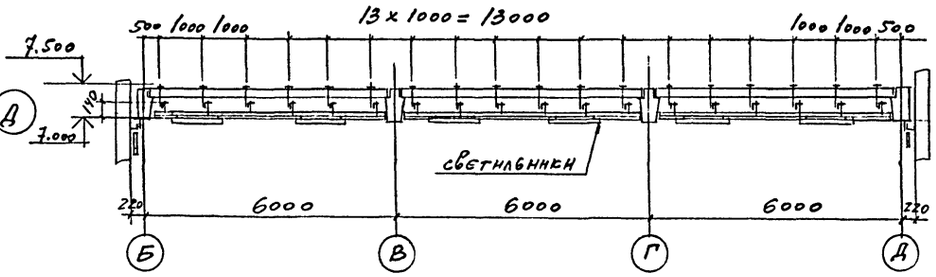

3 — 3

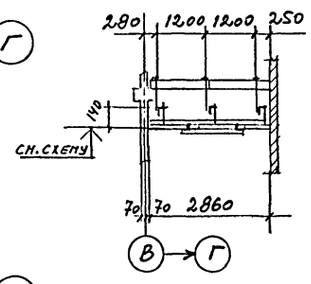

4 — 4

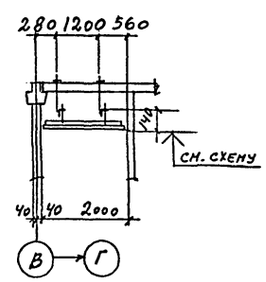

5 — 5

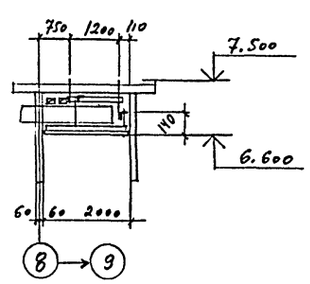

6 — 6

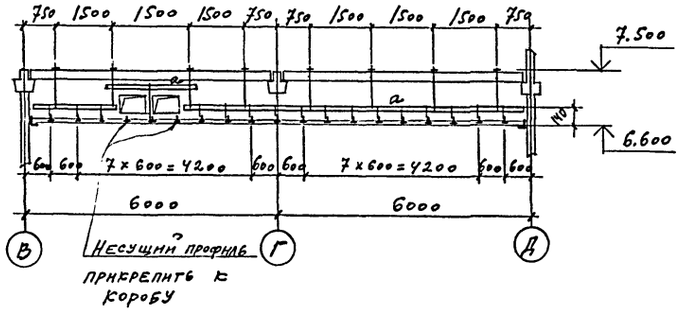

1. Ведомость элементов смотрите на листе 26
2. При монтаже элементов „в" смотреть схемы расположения светильников.

1 — 1

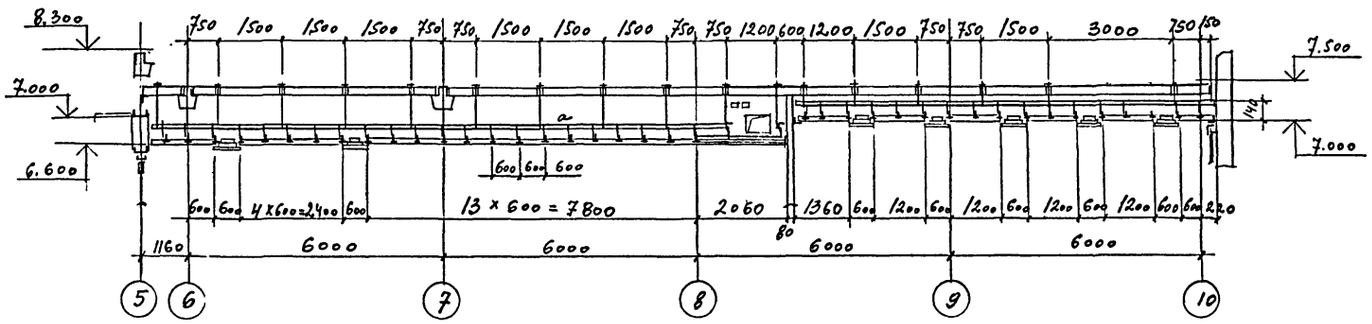

Инв. N подл. | Подпись и дата | Взам. инв. N

Привязан

Инв. N

Нач. отд.	Никитин		
Н. контр.	Никитин		
ГИП	Элькина		
Рук. гр.	Фомина		
Инженер	Левочкина		

ТП - 416 - 3 - 13.86 - КМ

Областной вычислительный центр на 3 ЭВМ (9-этажное здание)

Блок административно-производственный

Стадия	Лист	Листов
Р	19	

2 этаж
Подвесные потолки

ПРОМСТРОЙПРОЕКТ

Копировал Ц00609-05 21 Формат А2

Альбом II, часть III

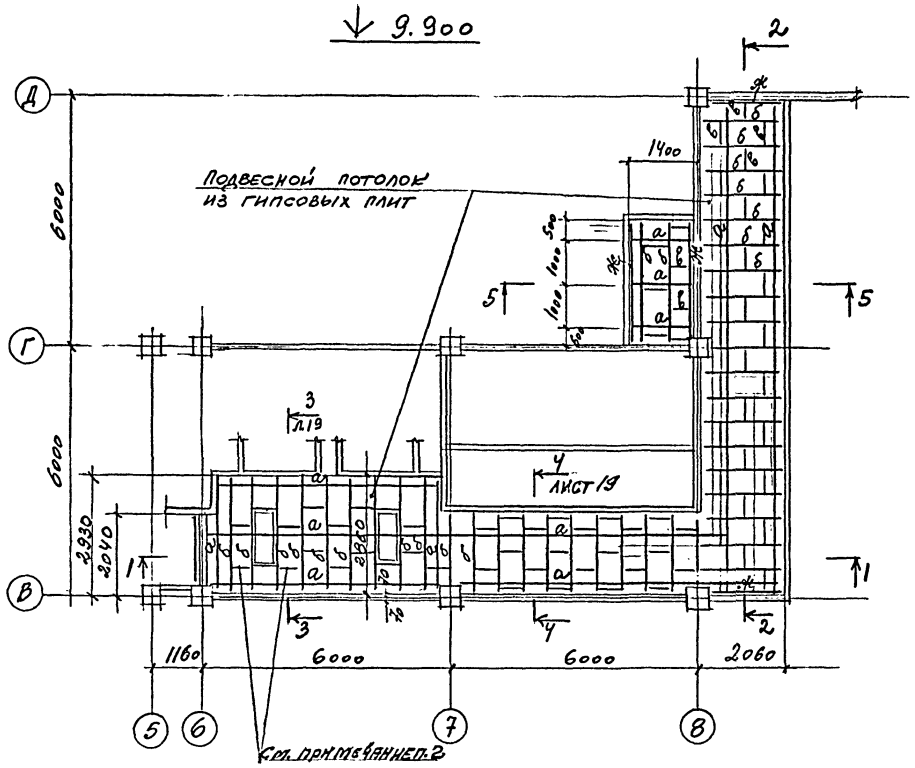

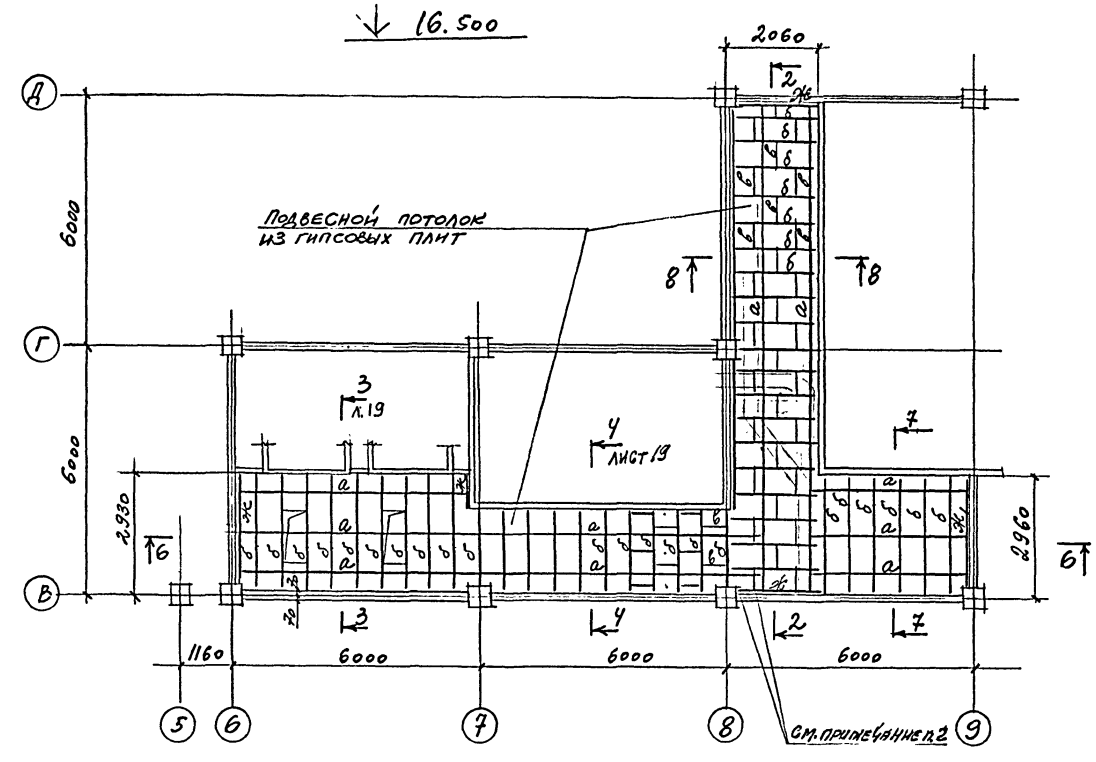

1 — 1

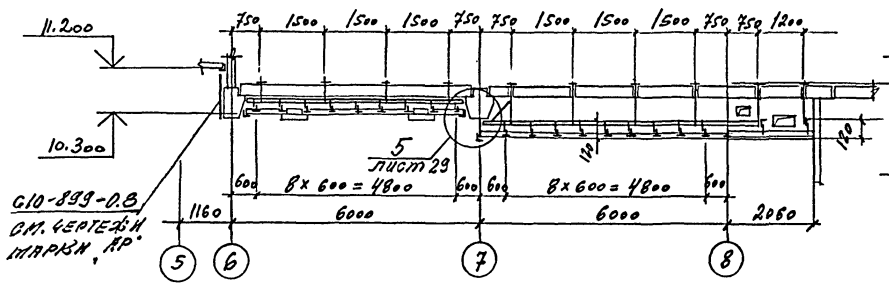

5 — 5

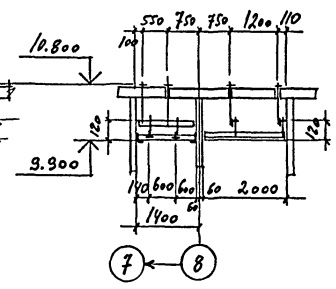

6 — 6

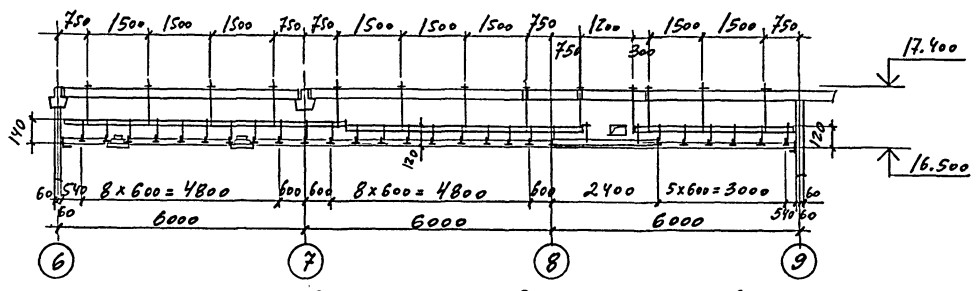

2 — 2

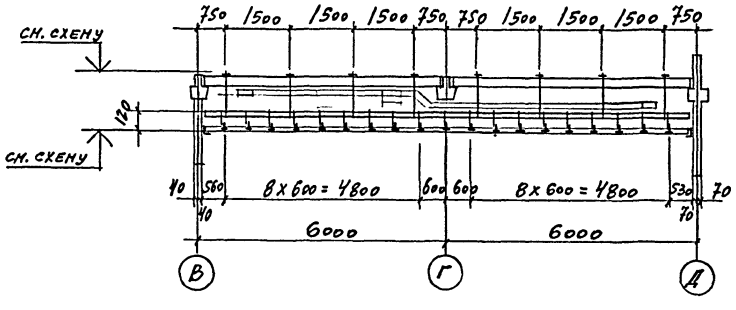

7 — 7

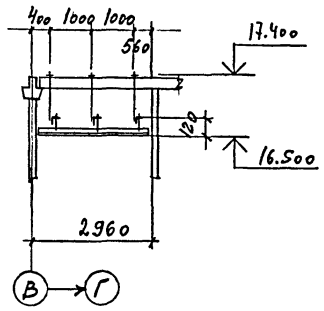

8 — 8

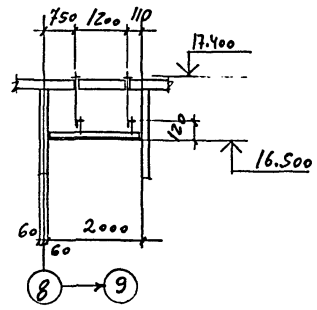

1. Ведомость элементов смотрите на листе 26
2. При монтаже элементов „В" смотреть схемы расположения светильников.

Привязан

Инв. N =

Нач.отд.	Никитин		
Н.контр.	Никитин		
ГИП	Элькина		
Рук.гр.	Фомина		
Инженер	Левоченя		

ТП-416-3-13.86-КМ

Областной вычислительный центр на 3 ЭВМ (9-этажное здание)

Блок административно-производственный

Стадия	Лист	Листов
Р	20	

3 и 5 этажи
Подвесные потолки

ПРОМСТРОЙПРОЕКТ

Инв.№подл. | Подпись и дата

Формат А2
Ц00609-05 22

Альбом II, часть III

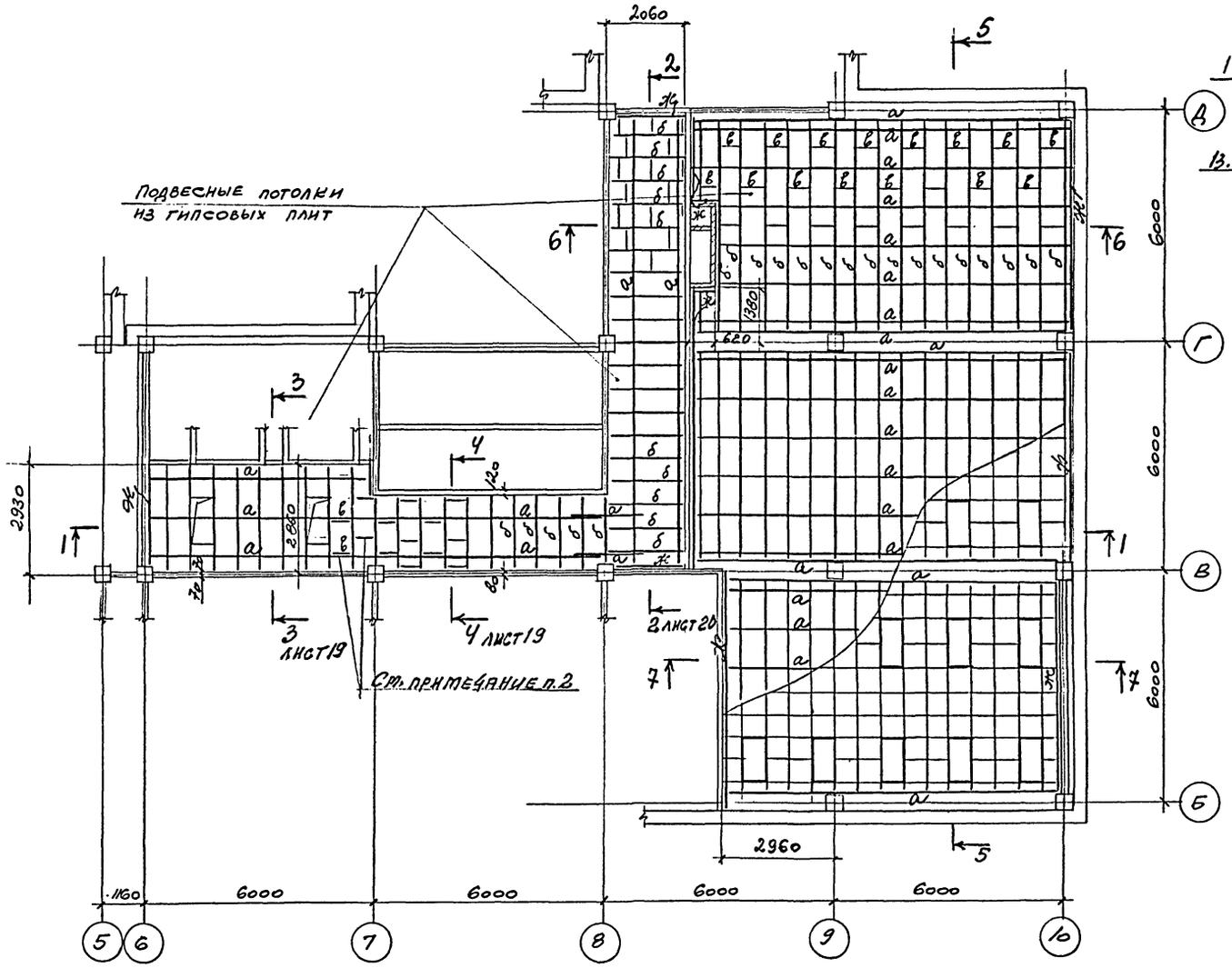

5 – 5

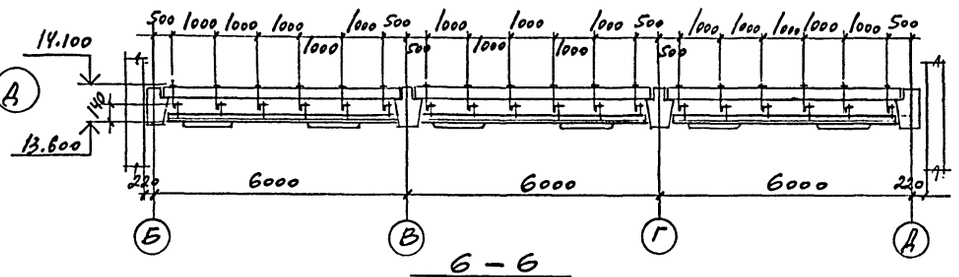

6 – 6

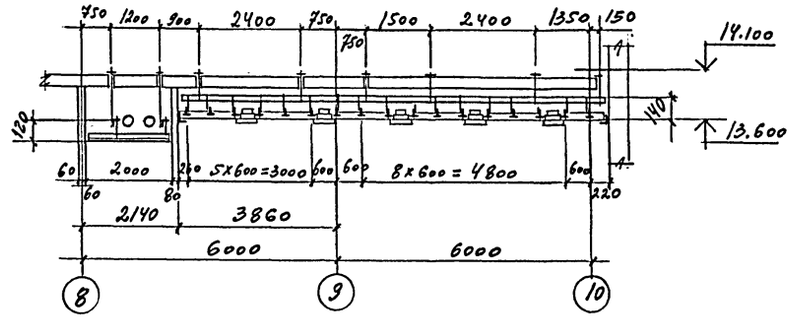

7 – 7

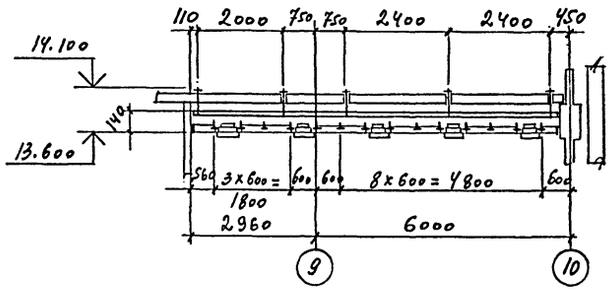

1. Ведомость элементов смотрите на листе 26
2. При монтаже элементов "В" смотреть схемы расположения светильников.

1 – 1

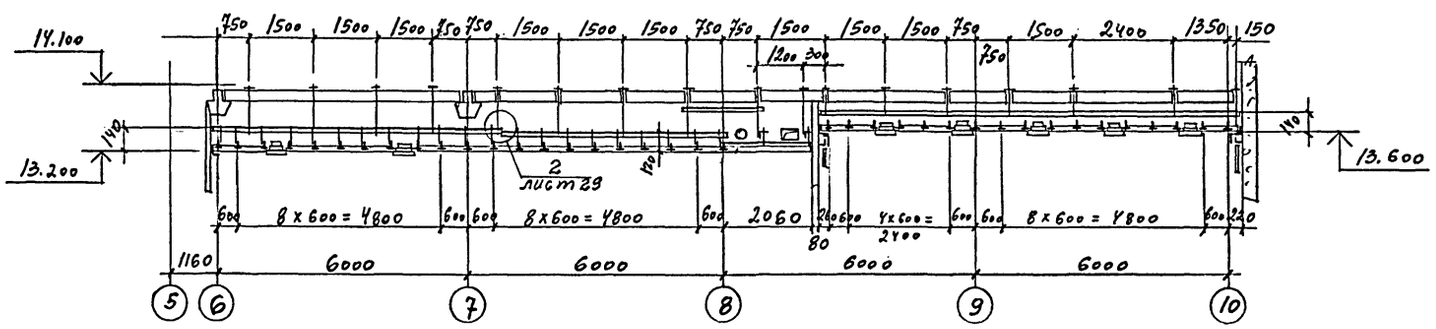

Привязан

Инв. N

Нач.отд.	Никитин	ТП – 416 – 3 – 13.86 – КМ	
Н.контр.	Никитин	Областной вычислительный центр на ЭЭВМ (9-этажное здание)	
ГИП	Элекина	Блок административно-производственный	Стадия: Р; Лист: 21; Листов:
Рук.гр.	Фомина	4 этаж. Подвесные потолки	Промстройпроект
Инженер	Левочкина		

Копировал

Формат А2

Инв.N подл. | Подпись и дата | Взам.инв.N

Ц00609-05 23

Альбом II, часть III

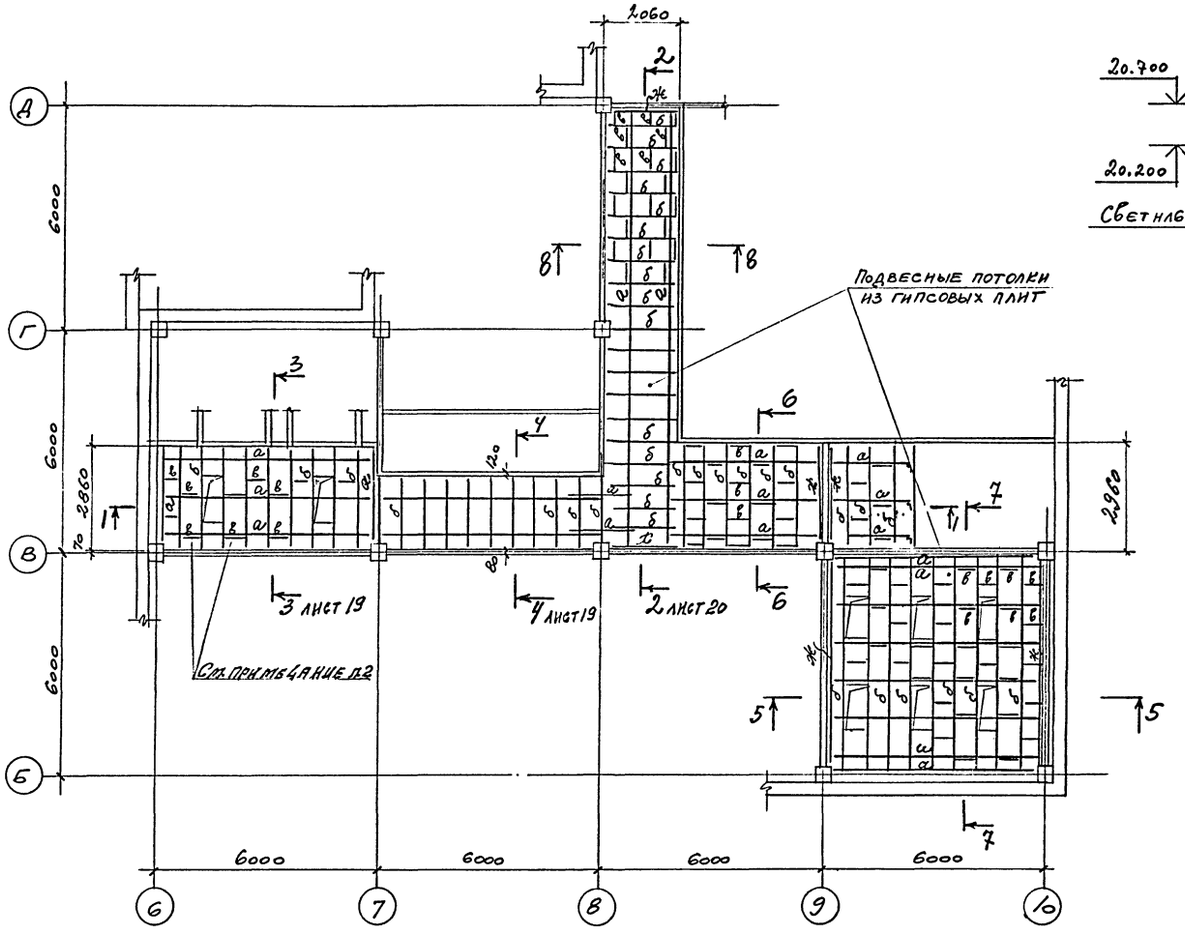

5 — 5

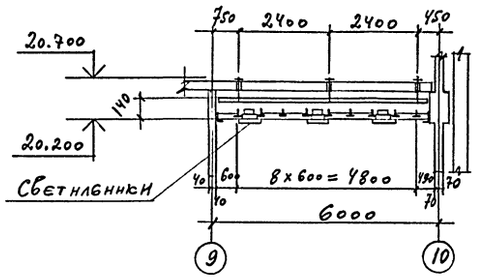

6 — 6

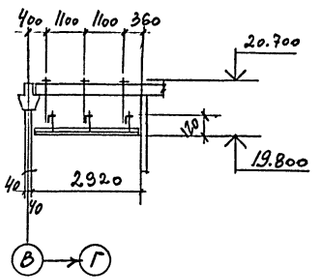

7 — 7

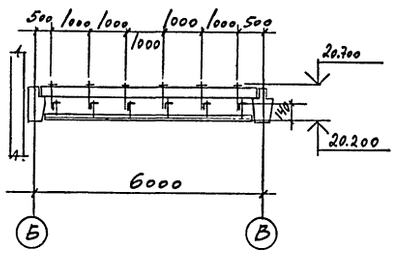

8 — 8

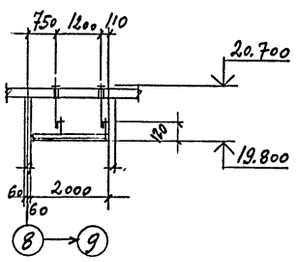

1. Ведомость элементов смотрите на листе 26
2. При монтаже элементов „В" смотреть схемы расположения светильников.

1 — 1

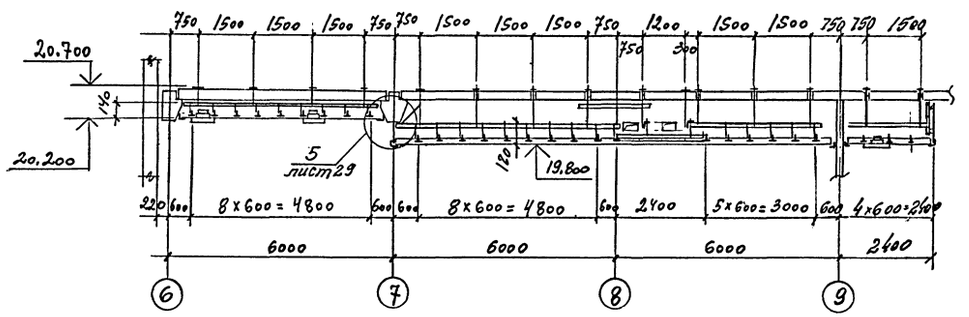

Привязан

Инв. N

ТП-416-3-13.86 — КМ			
Областной вычислительный центр на 3 ЭВМ (9-этажное здание)			
Блок административно-производственный	Стадия	Лист	Листов
	Р	22	
6 этаж Подвесные потолки	ПРОМСТРОЙПРОЕКТ		

Нач.отд.	Никитин	
Н.контр.	Никитин	
ГИП	Элькина	
Рук.гр.	Фомина	
Инженер	Левочкина	

Копировал

Формат А2

Инв. N подл. | Подпись и дата | Взам. инв. N

Ц00609-05 24

Альбом II, часть III

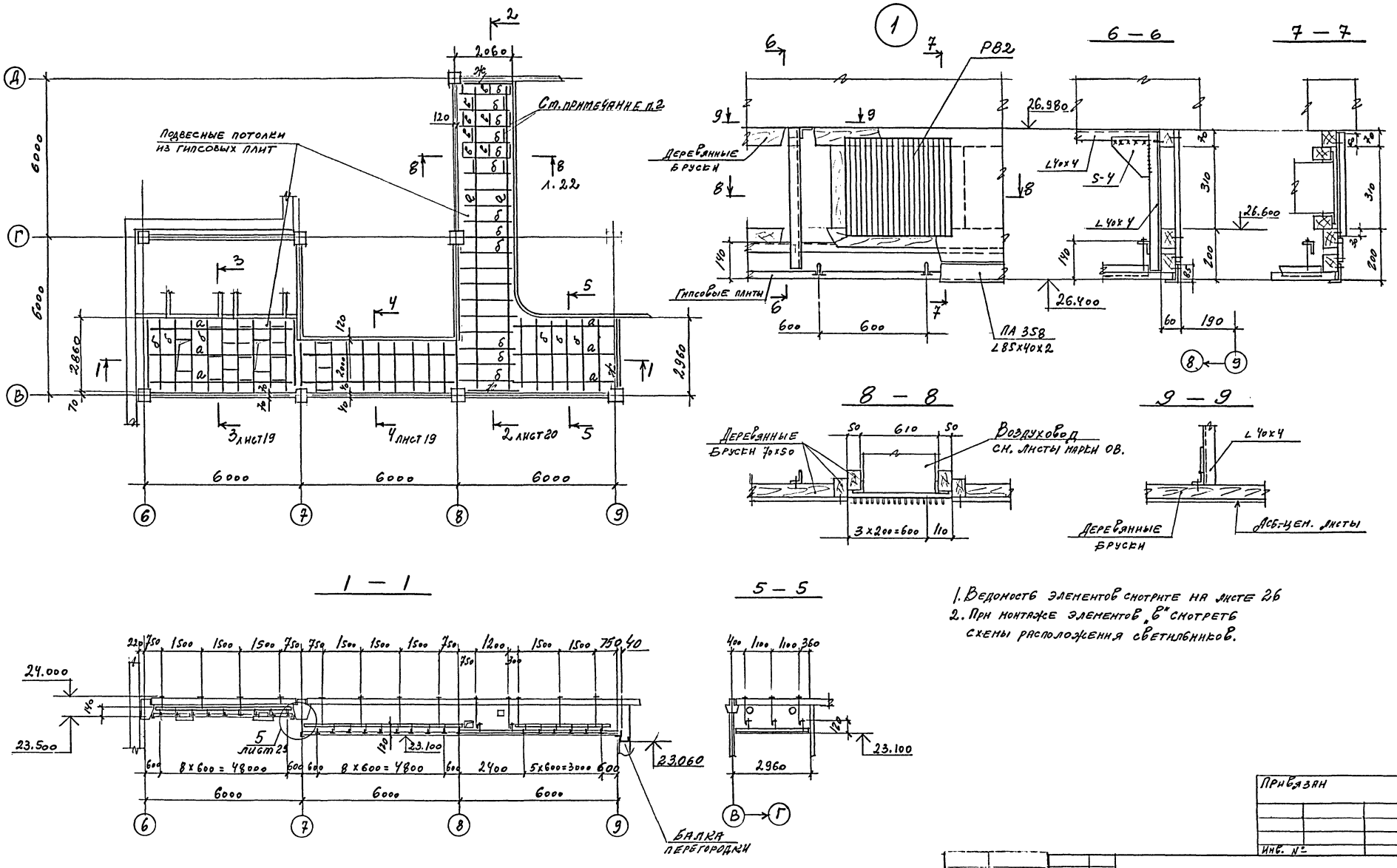

1. Ведомость элементов смотрите на листе 26
2. При монтаже элементов „в" смотреть схемы расположения светильников.

Привязан			
Инв. №			

Нач. отд.	Никитин		
Н. контр.	Никитин		
Гип	Элькина		
Рук. гр.	Фомина		
Инженер	Левочкина		

ТП-416-3-13.86-КМ

Областной вычислительный центр на 3 ЭВМ (9-этажное здание)

Блок административно производственный

7 этаж
Подвесные потолки

Стадия	Лист	Листов
Р	23	

ПРОМСТРОЙПРОЕКТ

Ц00609-05 25 формат А2

Инв. № подл. | Подпись и дата | Взам. инв. №

Копировал

Альбом II, часть III

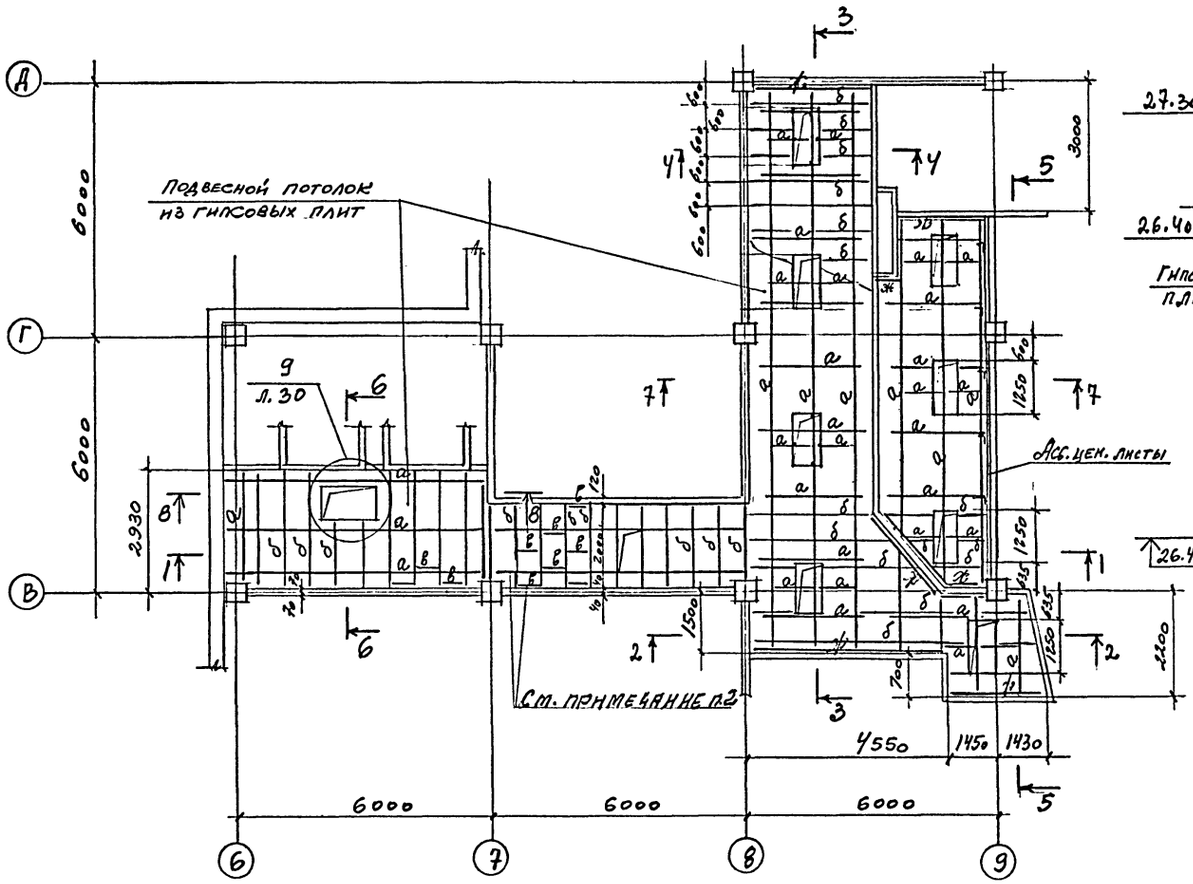

3 — 3

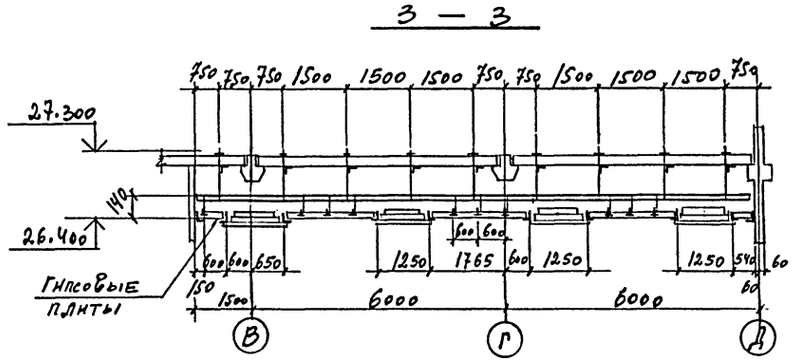

4 — 4

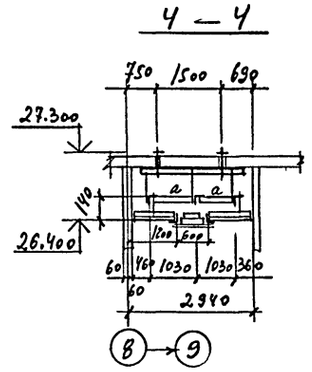

5 — 5

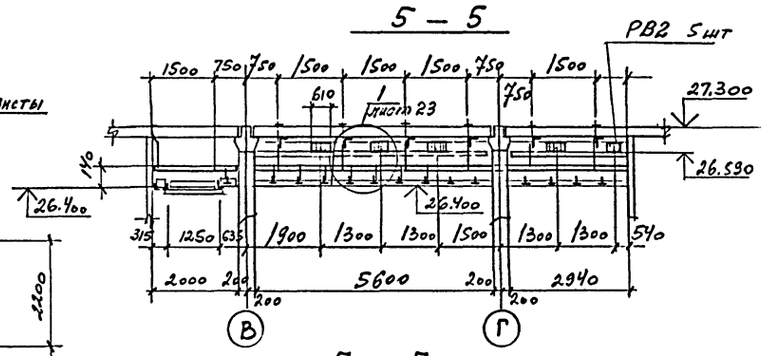

6 — 6

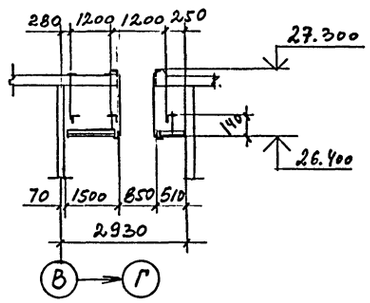

7 — 7

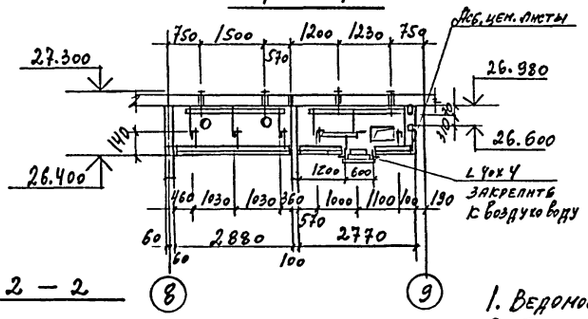

8 — 8

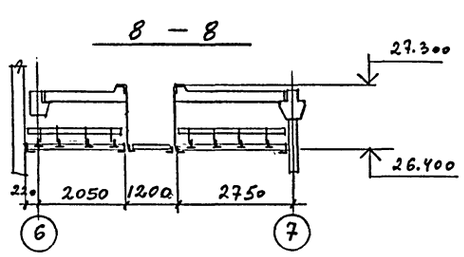

1 — 1

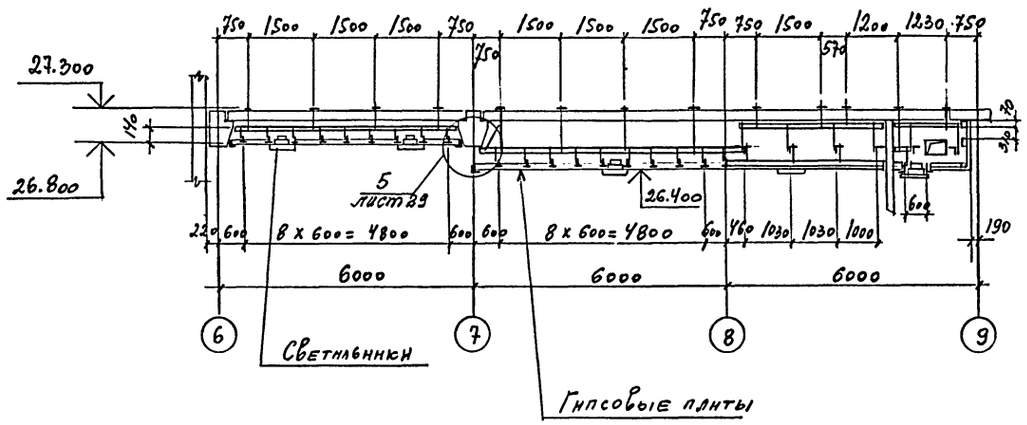

2 — 2

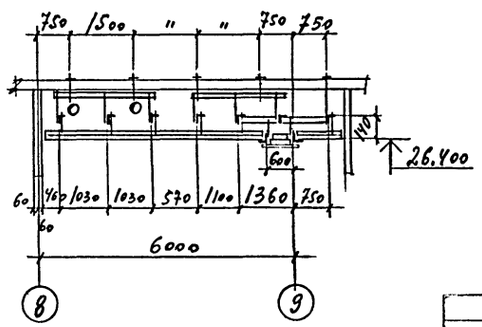

1. Ведомость элементов смотрите на листе 26.
2. При монтаже элементов „в" смотреть схемы расположения светильников.

Привязан

Инв. №

ТП-416-3-13.86 — КМ			
Областной вычислительный центр на 3 ЭВМ (9-этажное здание)			
Блок административно-производственный	Стадия	Лист	Листов
	Р	24	
8 этаж Подвесные потолки	ПРОМСТРОЙПРОЕКТ		

Нач.отд.	Никитин	
Н.контр.	Никитин	
ГИП	Элькина	
Рук.гр.	Фомина	
Инженер	Левочкина	Левочк

Ц00609-05 26 Формат А2

Инв.№ подл. | Подпись и дата | Взам.инв.№

Альбом II, часть III

Альбом

Подвесной потолок из асбестоцементных листов 1200×1200×8

Подвесной потолок из гипсовых плит

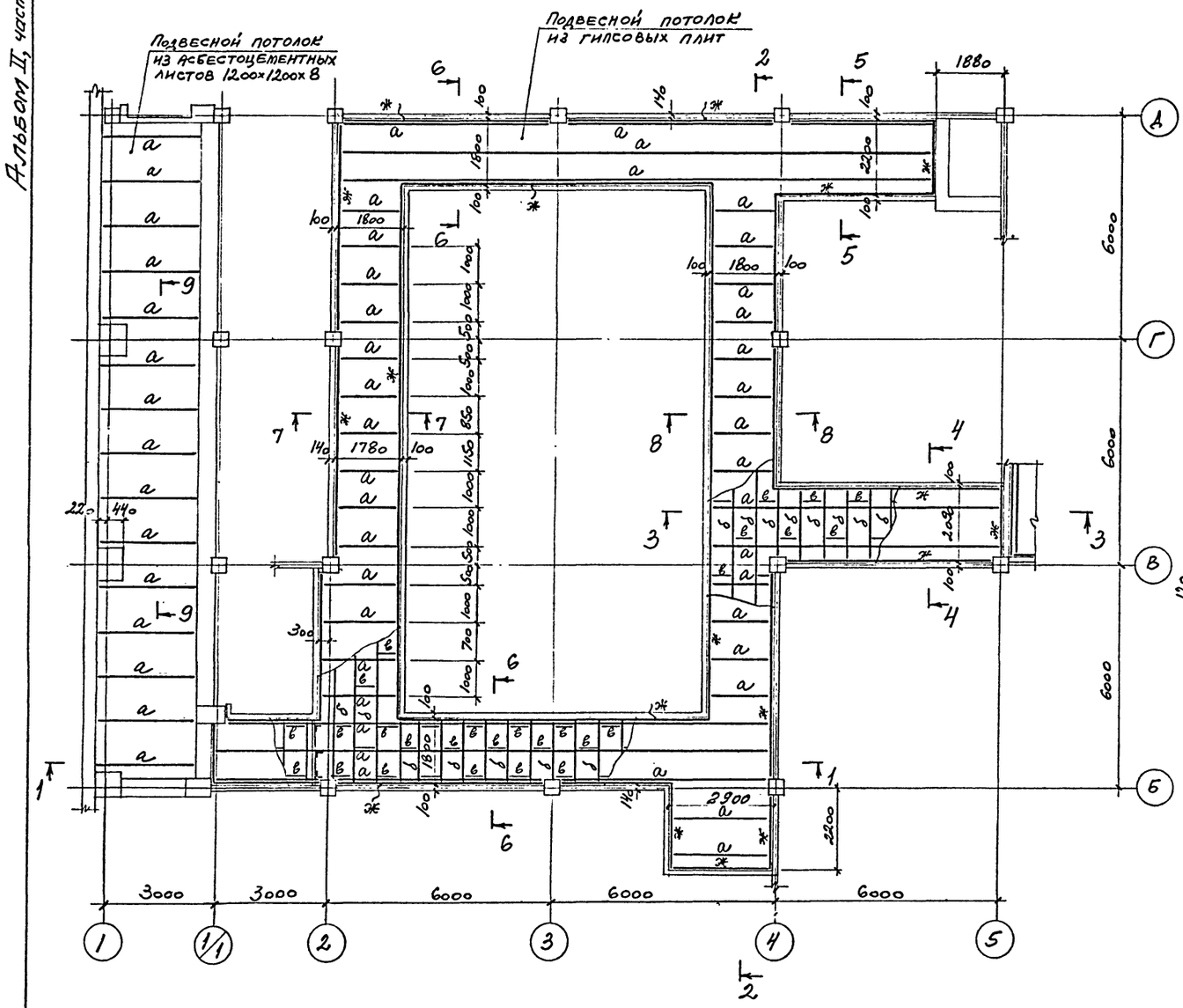

1-1

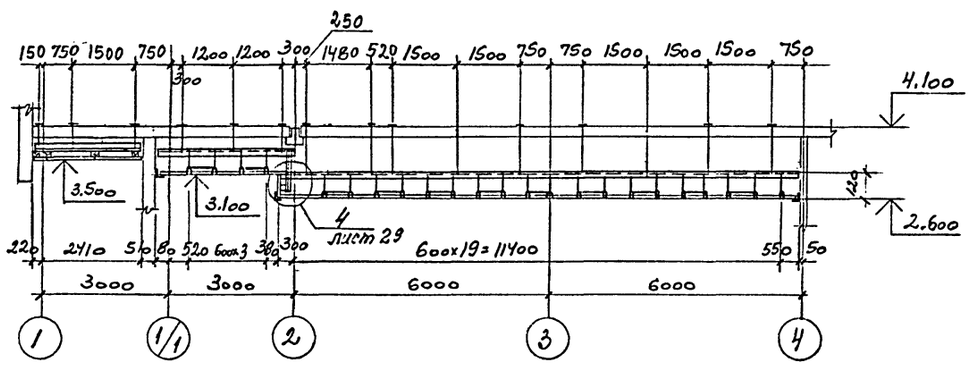

2-2

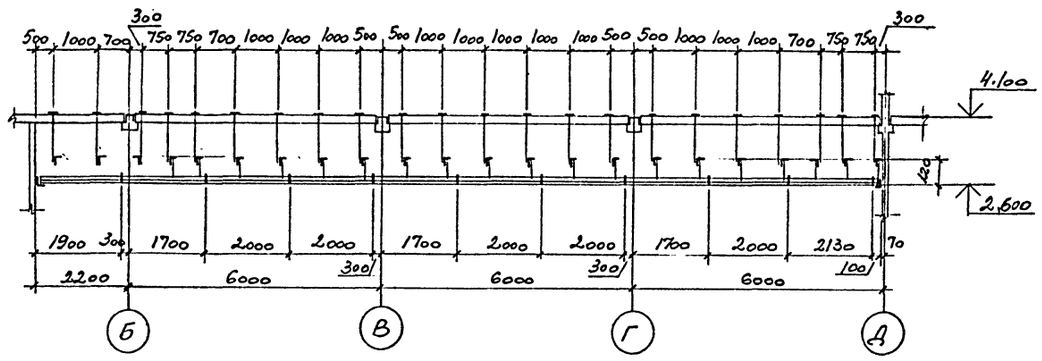

3-3

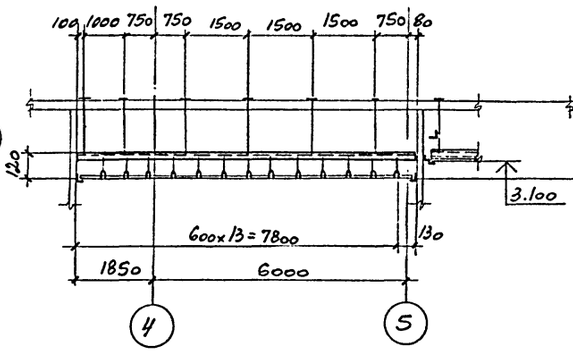

4-4

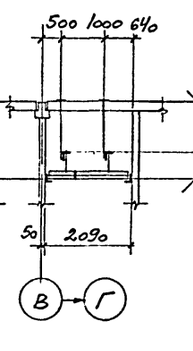

5-5

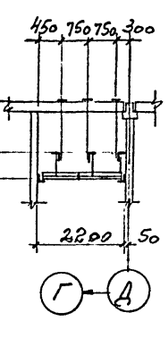

6-6

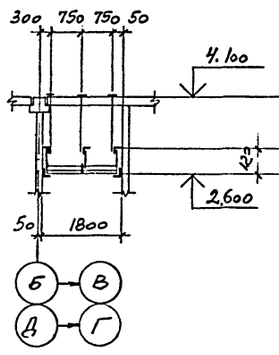

7-7

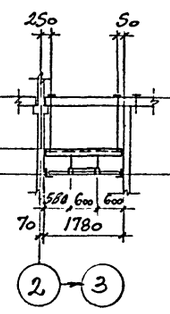

8-8

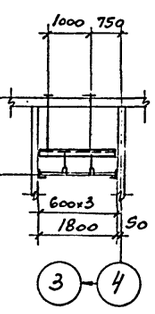

9-9

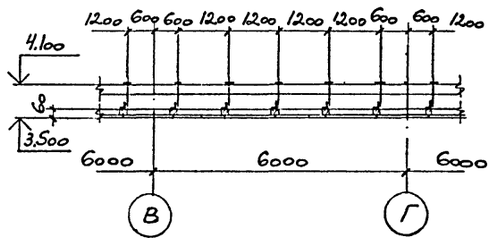

1. Ведомость элементов смотрите на листе 26

привязан

Инв. №

			ТП-416-3-13.86-КМ		
			Областной вычислительный центр на 3 ЭВМ (9-этажное здание)		
			Блок залов ЭВМ	Стадия: Р	Лист: 25	Листов:
Нач.отд.	Никитин		1 этаж. Подвесные потолки	ПРОМСТРОЙПРОЕКТ		
Н.контр.	Никитин					
ГИП	Элькина					
Рук.гр.	Фомина					
Инженер	Харькова					

Копировал

Формат А2

Ц00609-05 27

Инв.№ подл. | Подпись и дата | Взам.инв.№

Альбом II, часть III

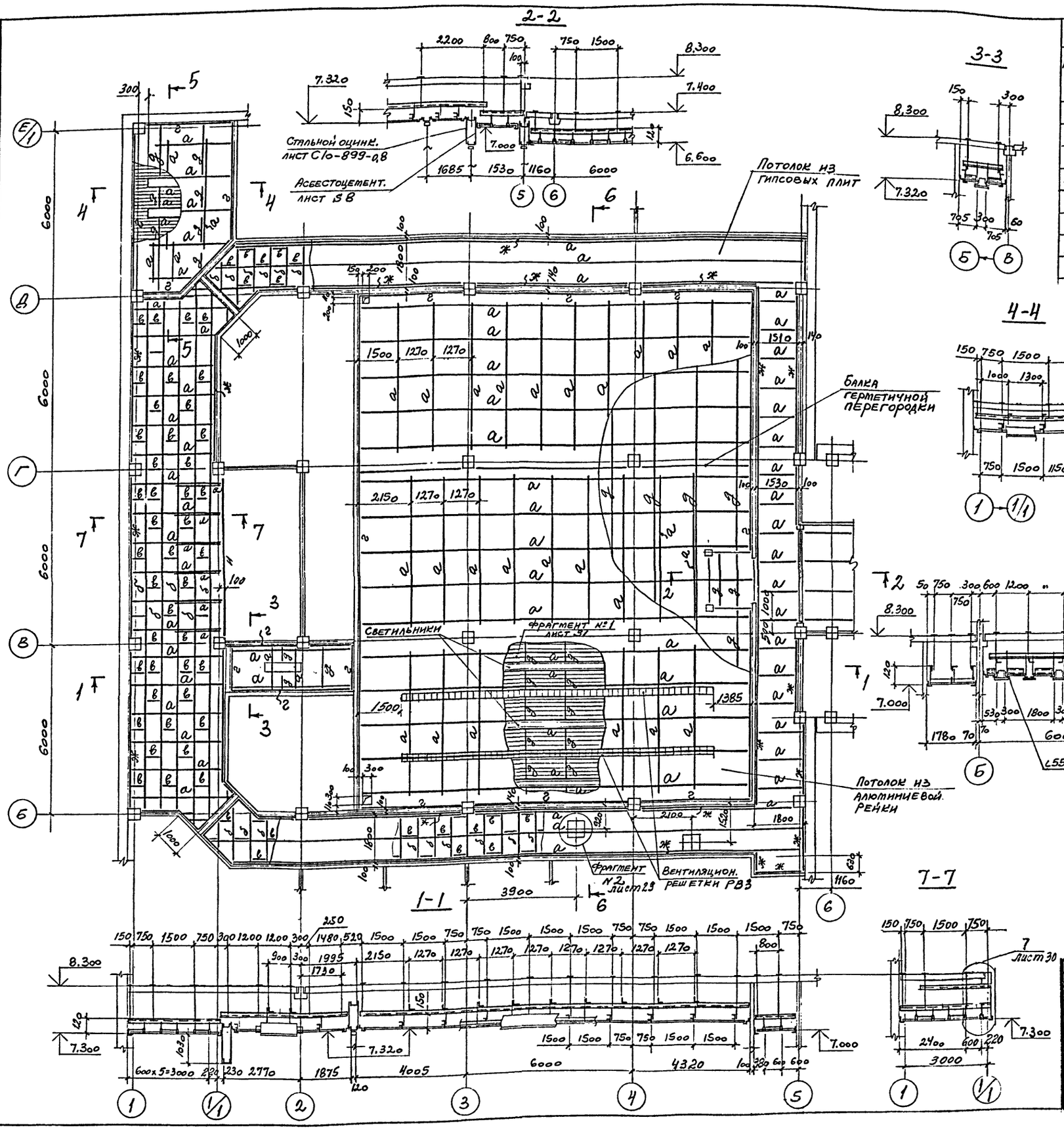

Ведомость элементов

Марка	Сечение: Эскиз	Поз.	Состав	М тс.м	Опорные усилия: N тс	Q тс	Группа констр.	Марка металла	Примечания
а	Г		∠40х4				4	Вст3кп2 гост 380-71	несущий профиль
б	Л		Сечения элементов приняты по серии 1.245-1						распорка
в	<								пристенный элемент
ж	L								
г	⌞		Сечения элементов приняты по серии 1.245.4-2					АМг2 1/2Н гост 4784-74	то же
д	⌉							АД31Т5 гост 4784-74	несущий профиль
и	L		ПА 358					то же	Каталог Воронежского з-да ВЗСАК им. Якубовского

1. Вентиляционные решетки смотрите на листе 44

Нач. отд.	Никитин		
Н. контр.	Никитин		
Гип	Элькина		
Рук. бр.	Фомина		
Инженер	Харькова		

ТП-416-3-13.86-КМ

Областной вычислительный центр на 3 ЭВМ (9-этажное здание)

Блок залов ЭВМ

2 этаж

Подвесные потолки

Стадия	Лист	Листов
Р	26	

ПРОМСТРОЙПРОЕКТ

Копировал

Формат А2

0609-05 28

Инв. № подл. | Подпись и дата | Взам. инв. №

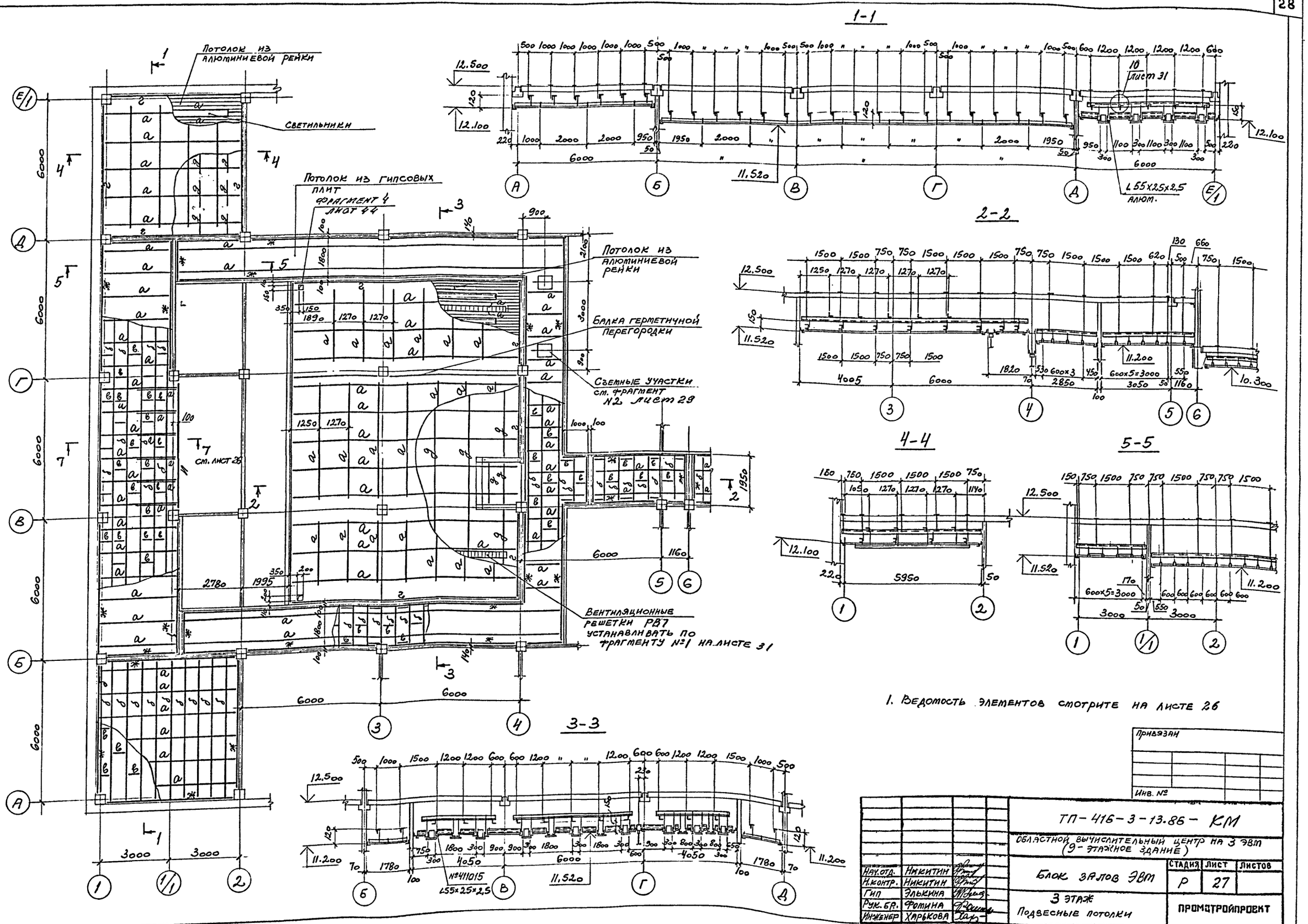

1. Ведомость элементов смотрите на листе 26

Привязан			
Инв. №			
ТП-416-3-13.86-КМ			
Областной вычислительный центр на 3 ЭВМ (9-этажное здание)			
Блок залов ЭВМ	Стадия	Лист	Листов
	Р	27	
3 этаж Подвесные потолки	Промотройпроект		
Нач.отд. Никитин			
Н.контр. Никитин			
Гип Элькина			
Рук.бр. Фомина			
Инженер Харькова			
Копировал	Формат А2		

Альбом II, часть III

Альбом

Инв. № подл. | Подпись и дата | Взам. инв. №

400609-05 29

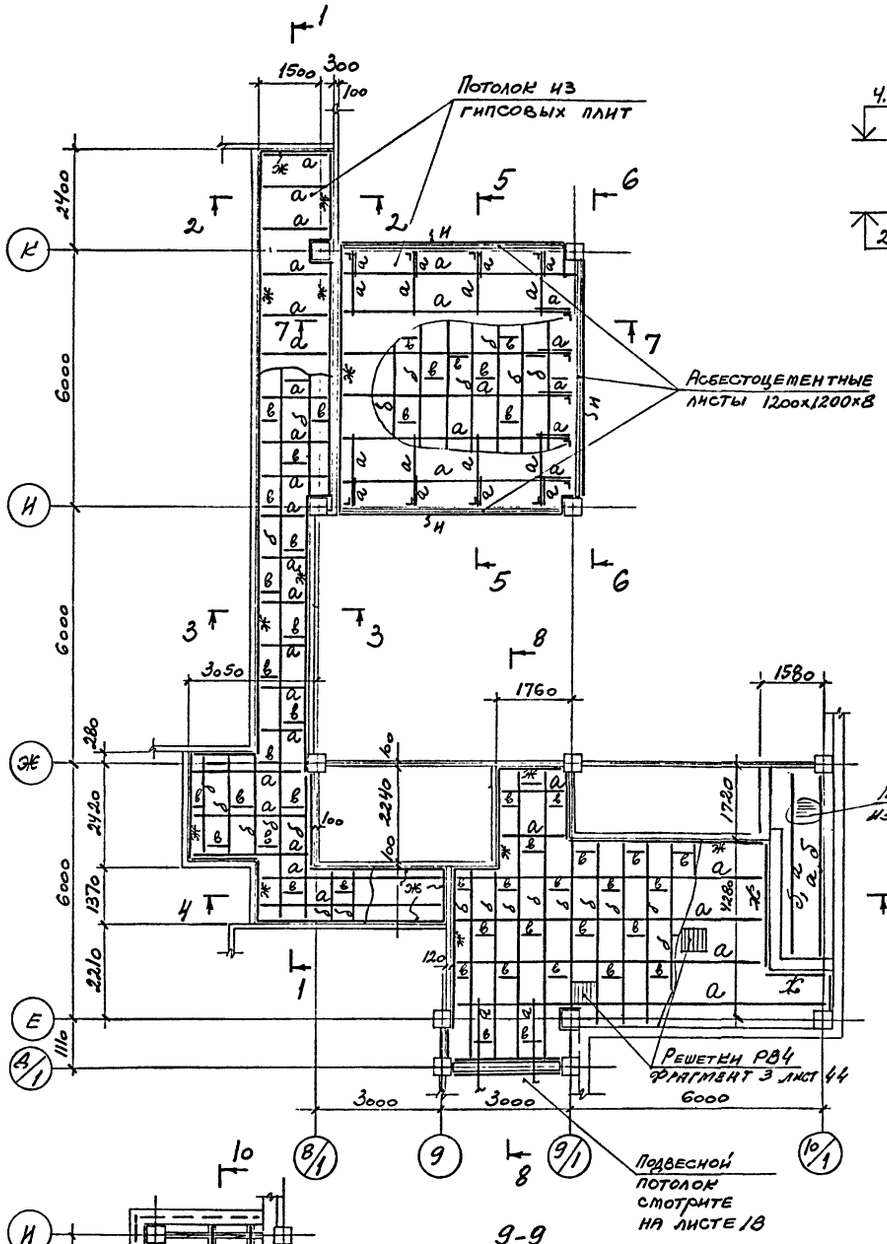

1-1

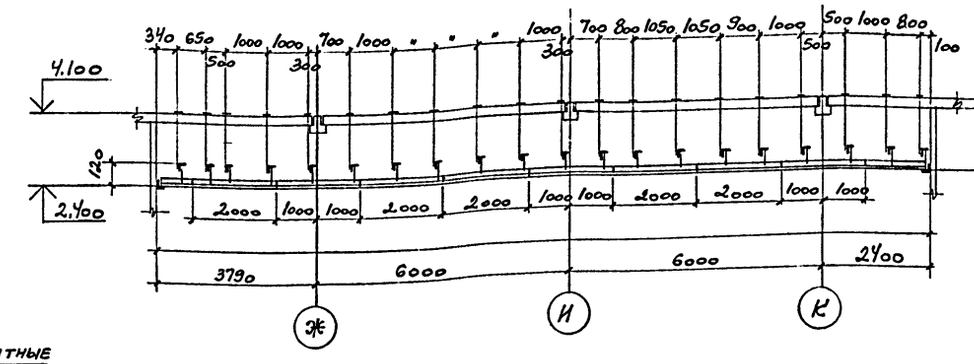

2-2

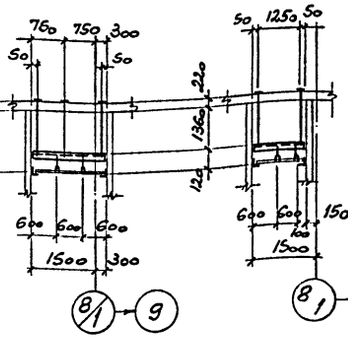

3-3

4-4

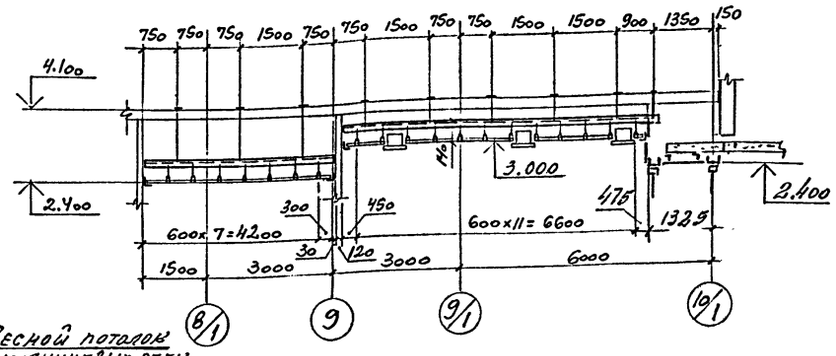

8-8

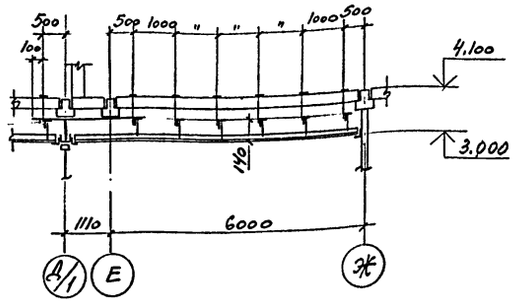

5-5

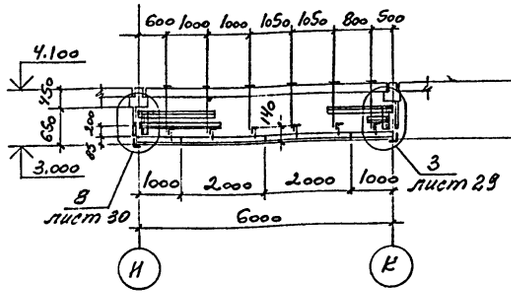

7-7

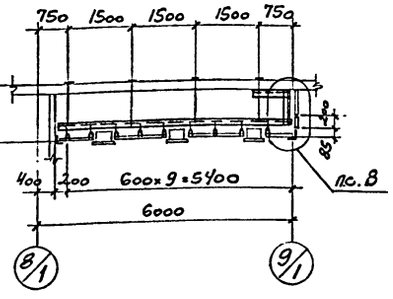

10-10

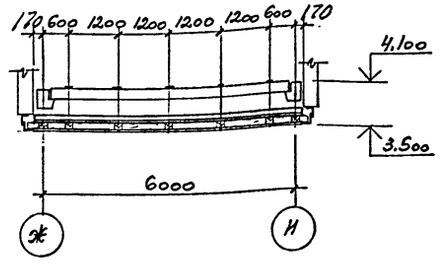

9-9

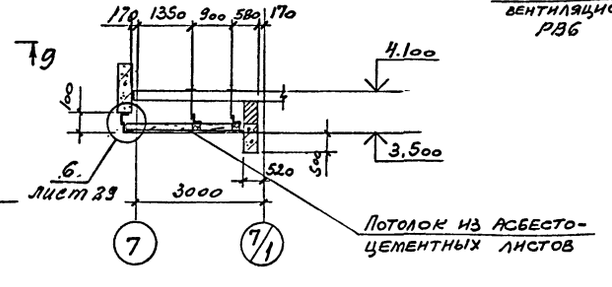

6-6

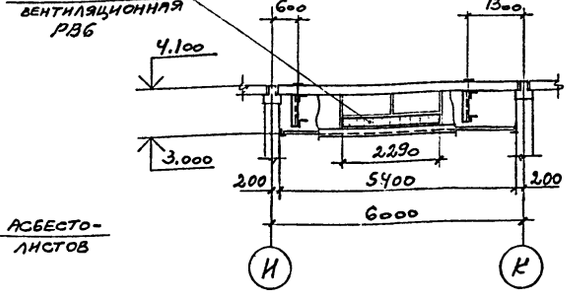

1. Ведомость элементов смотрите на листе 26

Привязан

Инв. №

				ТП-416-3-13.86-КМ	
				Областной вычислительный центр на 3 ЭВМ (9-этажное здание	
Изм.	Кол.уч.	Лист	№ док.	Подп.	Дата
Начотд.	Никитин			Блок столовой	Стадия: Р; Лист: 28; Листов:
Н.контр.	Никитин				
ГИП	Элькина			1 этаж Подвесные потолки	Промстройпроект
Рук.гр.	Фотина				
Инженер	Харькова				

Копировал

Формат А2

Инв.№ подл. | Подпись и дата | Взам.инв.№

400609-05 30

Фрагмент N: 2

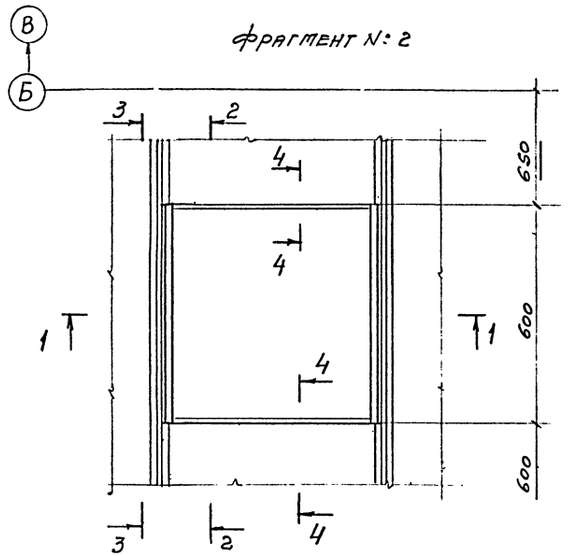

1-1

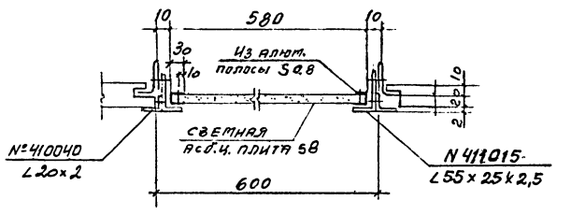

2-2

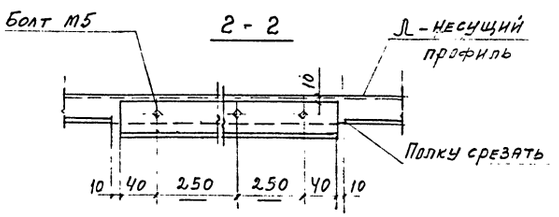

3-3

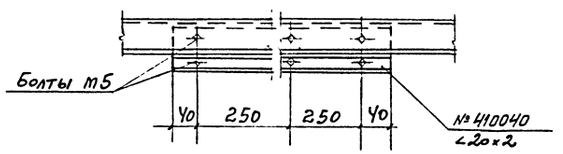

4-4

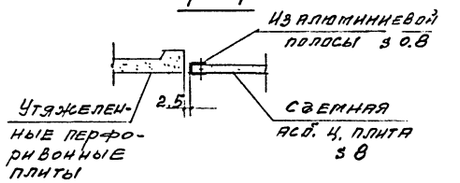

2

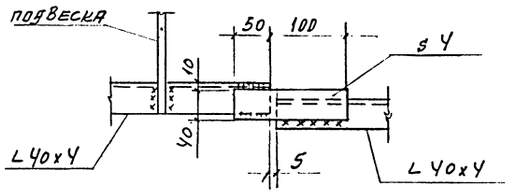

3

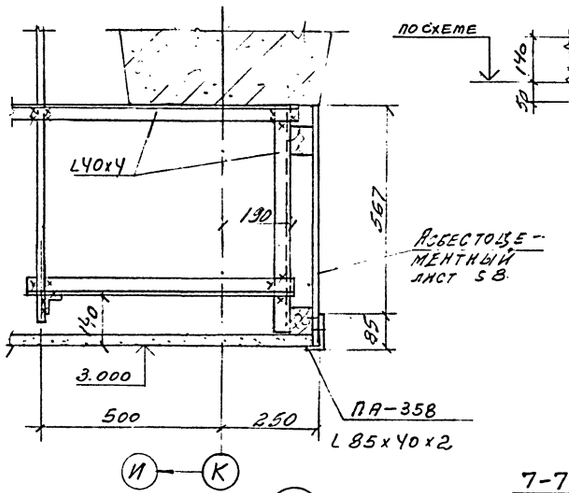

6

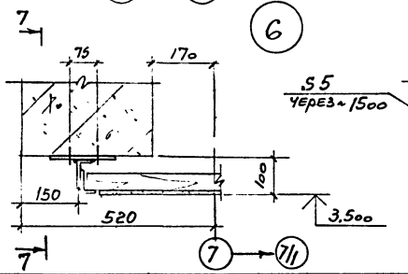

7-7

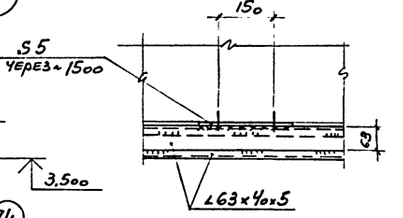

4

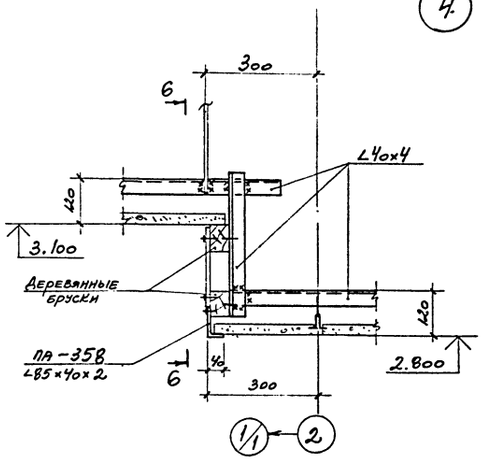

6-6

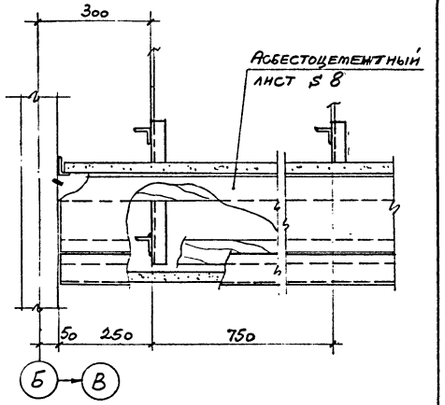

5

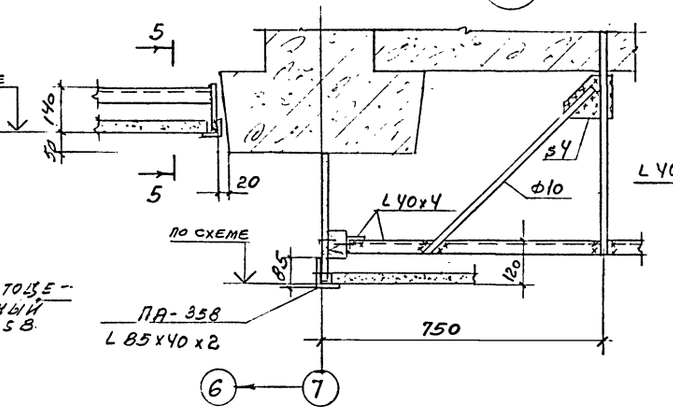

5-5

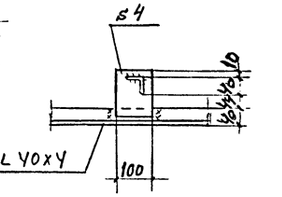

Привязан

Инв. №

				ТП-416-3-13.86-КМ	
				Областной вычислительный центр на ЭВМ (9-и этажное здание)	
				Стадия: Р; Лист: 29; Листов:	
Нач.отд.	Никитин			Подвесные потолки Узлы 2...6	ПРОМСТРОЙПРОЕКТ
Н. контр.	Никитин				
Гип.	Элькина				
Рук.бр.	Фомина				
Ст.инж.	Тихонова				

Копировал

Формат А2

Ц00609-05-31

Инв.№ подл. | Подпись и дата | Взам.инв.№

Альбом III, часть III

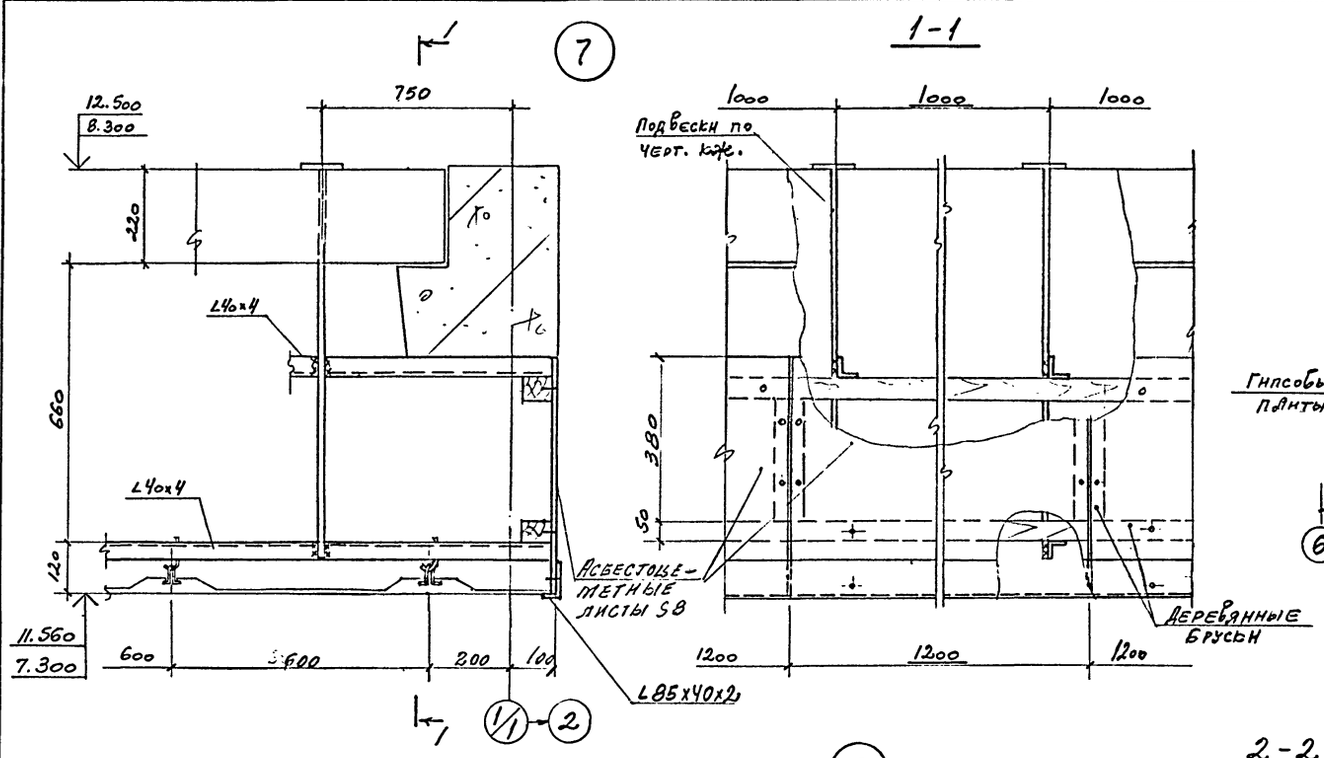

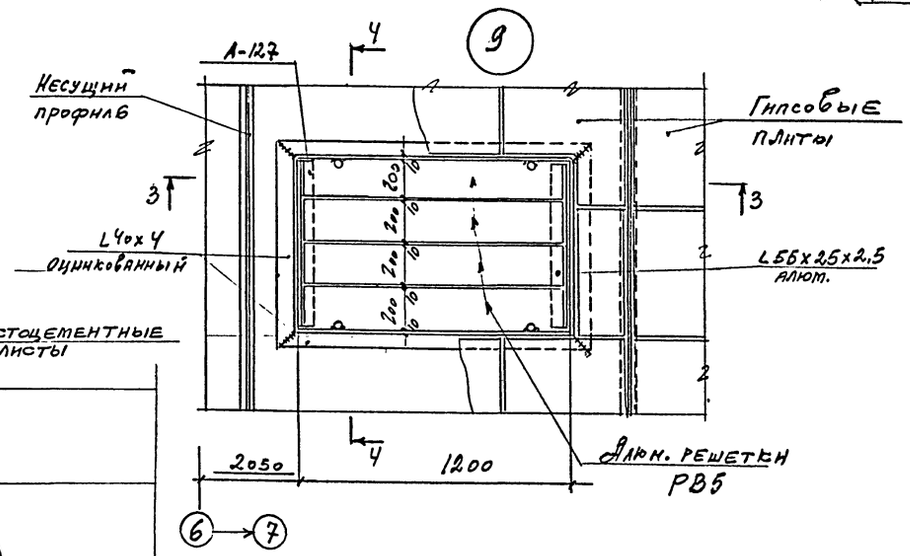

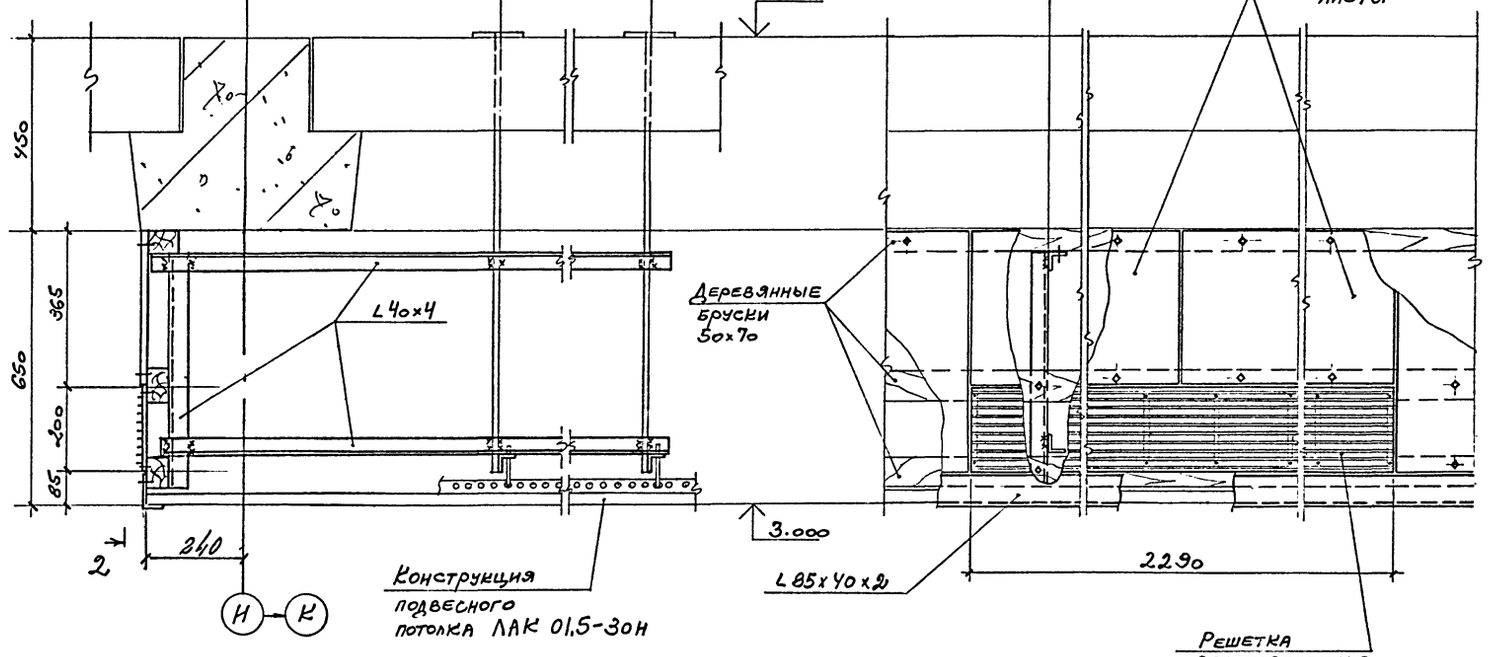

Привязан

Инв. №

			ТП-416-3-13.86 - КМ		
			Областной вычислительный центр на ЭВМ (9-этажное здание)		
				Стадия	Лист	Листов
				Р	30	
Нач.отд.	Никитин		Подвесные потолки Узлы 7, 8, 9	ПРОМСТРОЙПРОЕКТ	
Н.контр.	Никитин				
ГИП	Элькина				
Рук.бр.	Фомина				
Инженер	Харькова				

Копировал

Формат А2

Ц00609-05 32

Инв. № подл. | Подпись и дата | Взам. инв. №

Альбом II, часть III

Фрагмент №1

см. листы 27,

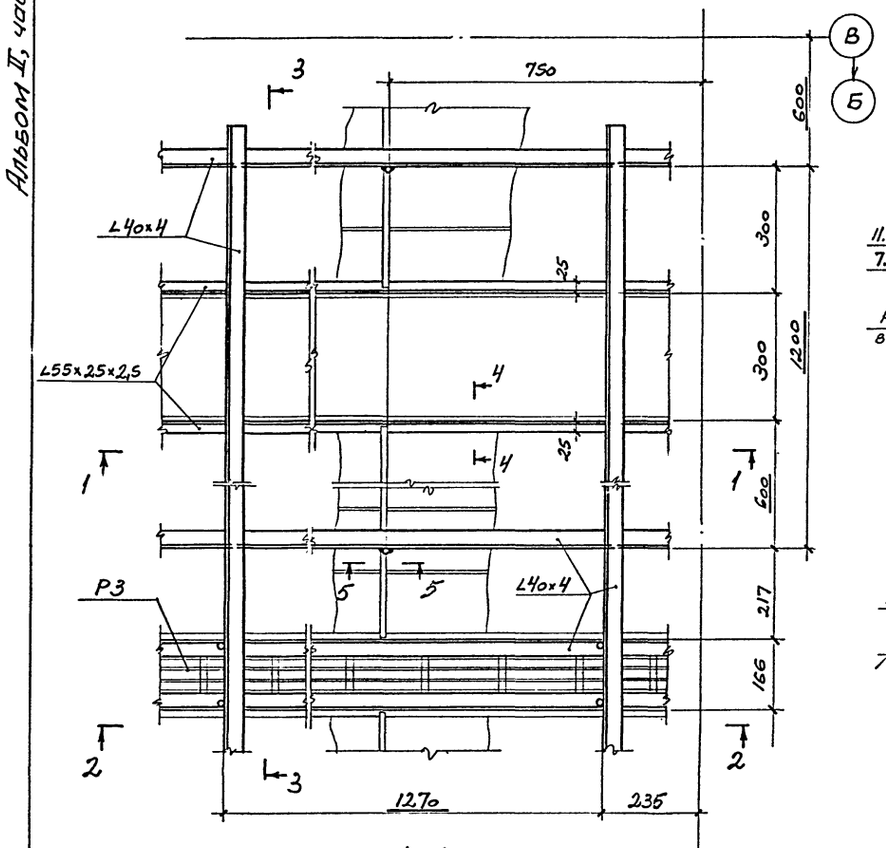

1-1

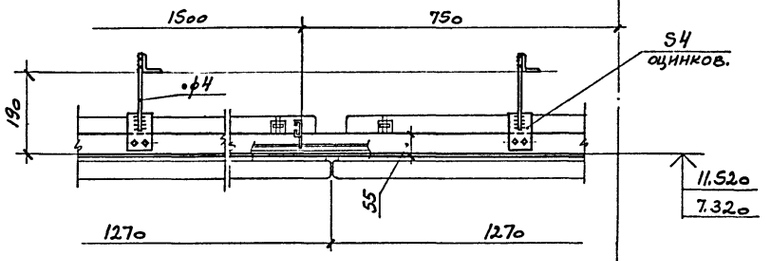

2-2

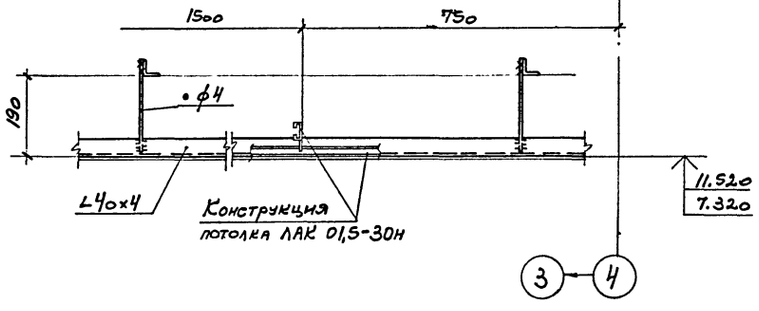

3-3

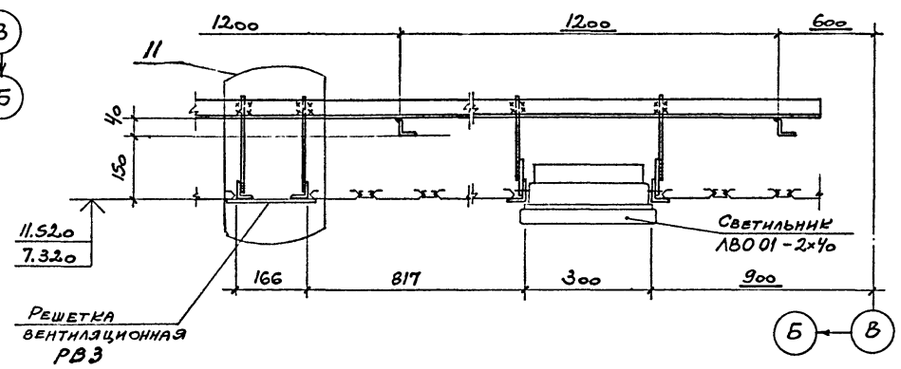

4-4

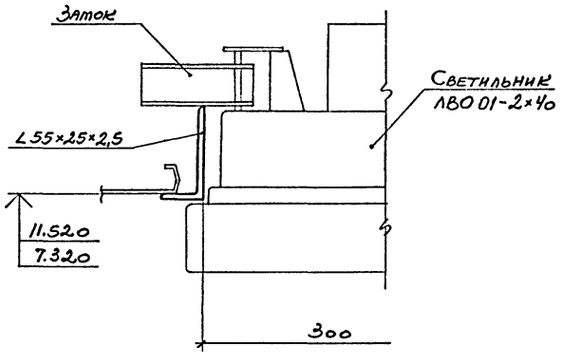

5-5

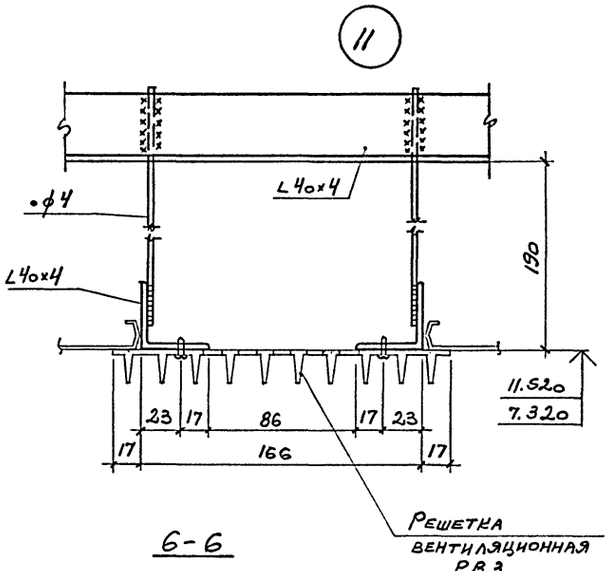

6-6

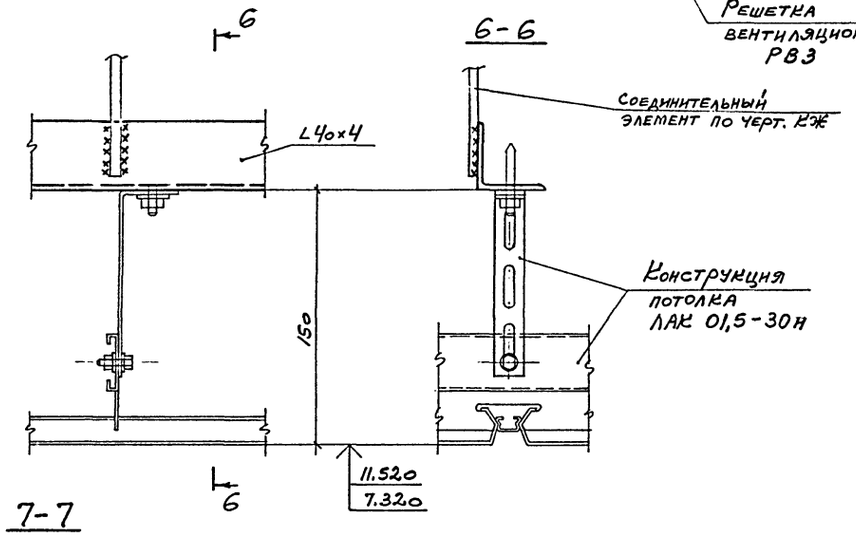

10

7-7

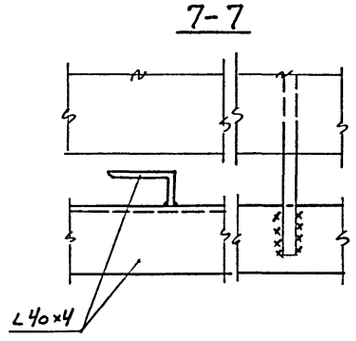

Привязан

Инв. №

				ТП-416-3-13.86-КМ		
				Областной вычислительный центр на 3 ЭВМ. (9 этажное здание)		
					Стадия	Лист	Листов
					Р	31	
Нач.отд.	Никитин			Подвесные потолки. Фрагмент №1 Узлы 10, 11	ПРОМСТРОЙПРОЕКТ	
Н.контр.	Никитин					
Гип.	Элькина					
Рук.Бр.	Фомина					
Инженер	Харькова					

Копировал

Формат А2

Ц00609-85 33

Инв.№ подл. | Подпись и дата | Взам. инв.№

Альбом II, часть III

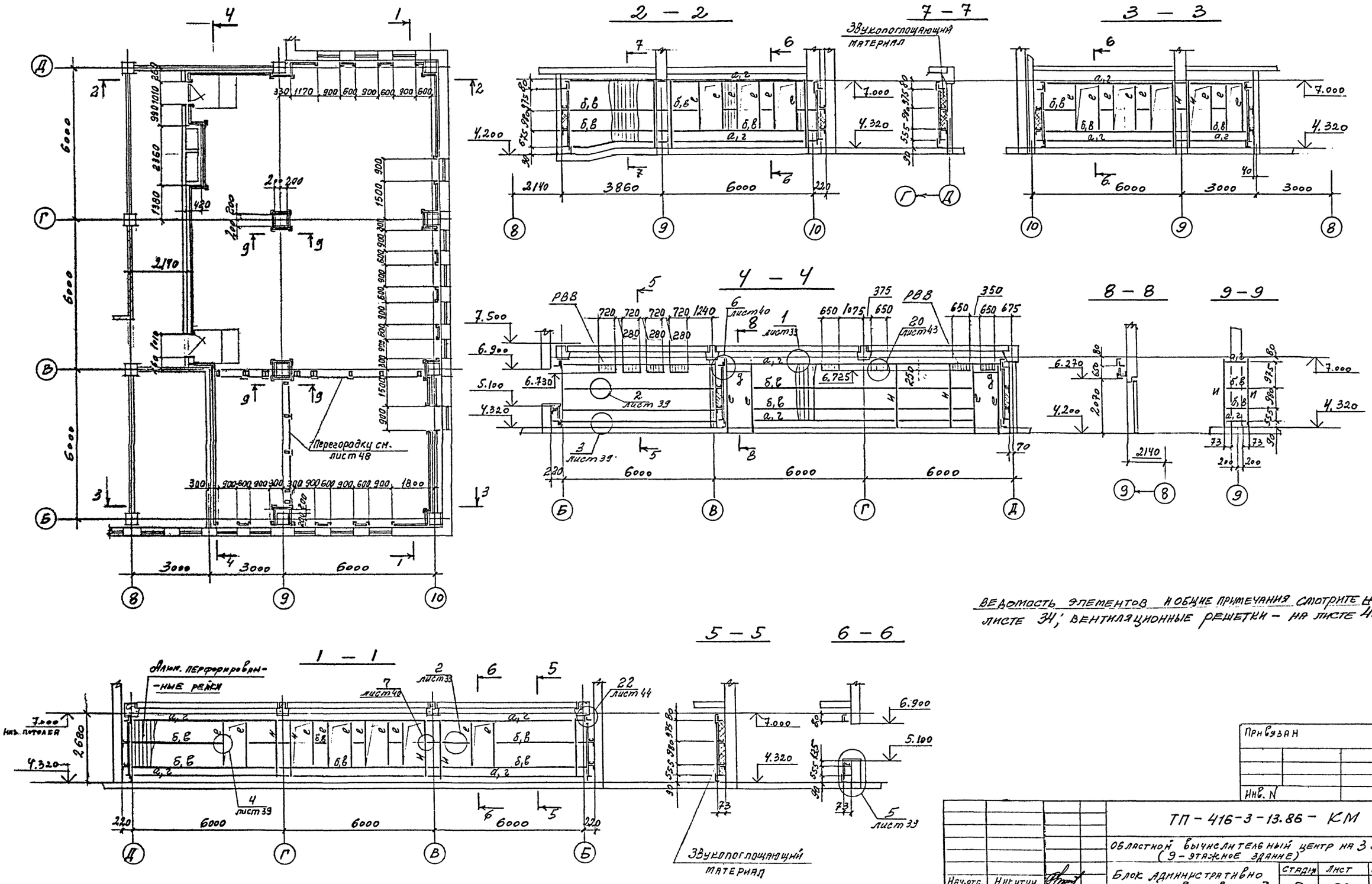

Ведомость элементов и общие примечания смотрите на листе 34; вентиляционные решетки – на листе 45.

Нач.отд.	Никитин			ТП – 416-3-13.86 – КМ			
Н.контр.	Никитин			Областной вычислительный центр на 3 ЭВМ (9-этажное здание)			
ГИП	Элькина			Блок административно производственный	Стадия	Лист	Листов
Рук. БР	Фомина				Р	32	
Инженер	Пирожкова			2 этаж Олицовка стен в осях 8-10; Б-В	ПРОМСТРОЙПРОЕКТ		

Привязан

Инв. N

Ц00609-05 34

Формат А2

Инв. N подл. | Подпись и дата | Взам. инв. N

Альбом II, часть III

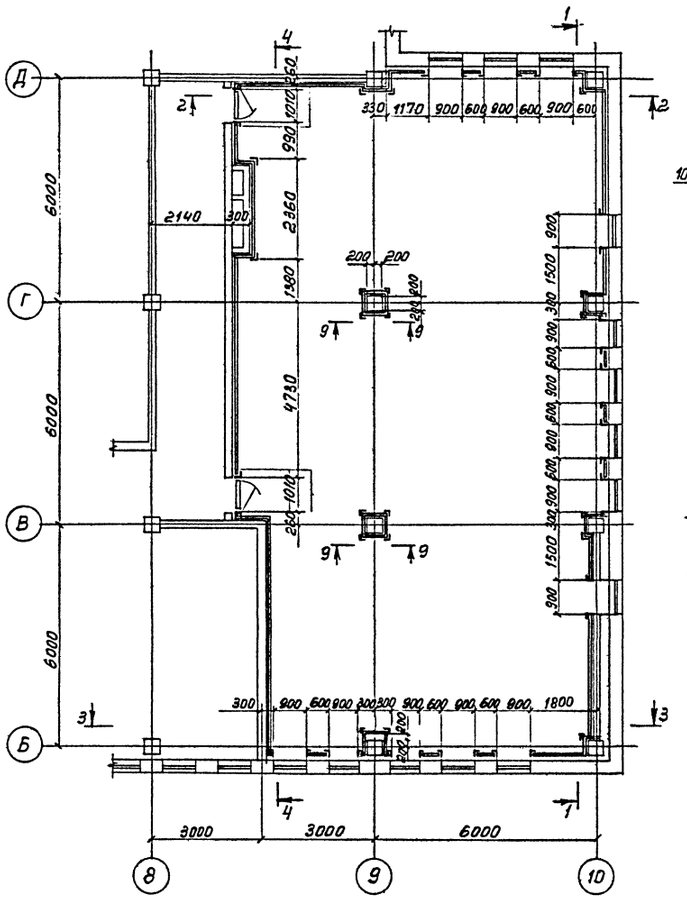

2 — 2

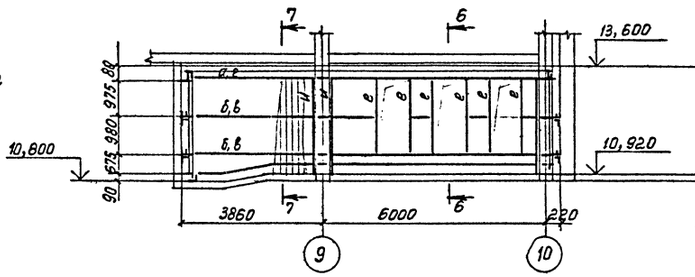

7 — 7

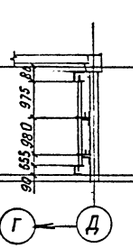

3 — 3

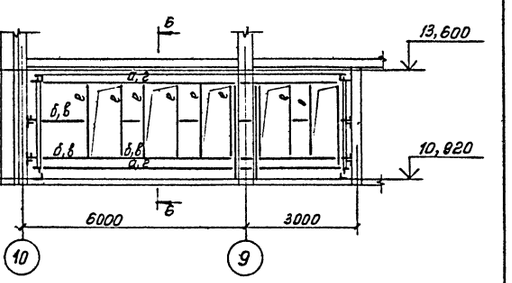

4 — 4

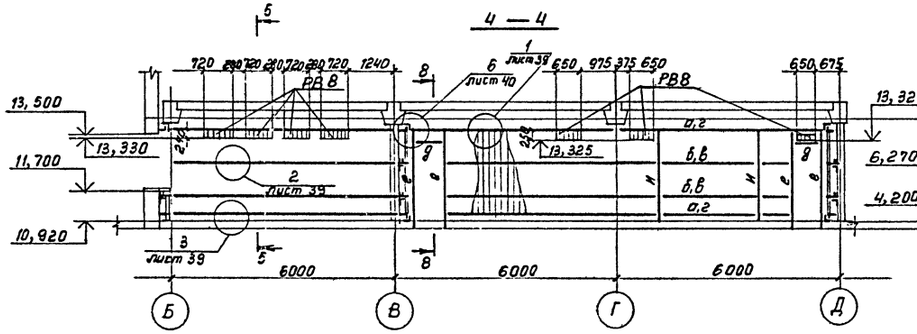

8 — 8

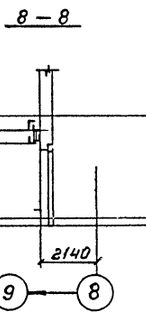

9 — 9

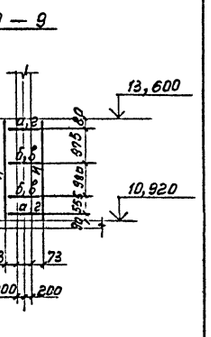

Ведомость элементов и общие примечания смотрите на листе 34, вентиляционные решетки – на листе 46

1 — 1

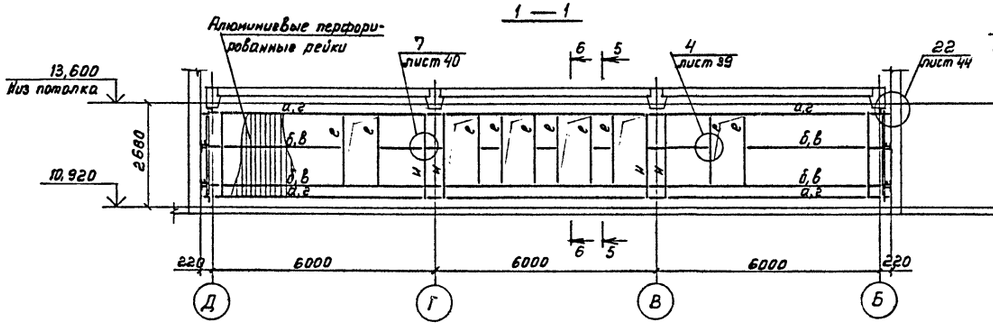

5 — 5

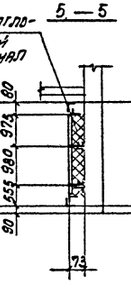

6 — 6

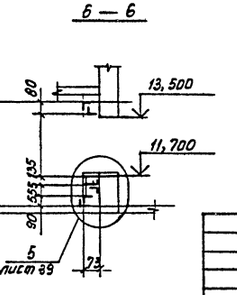

Привязан

Инв. №

				ТП-416-3-13.86-КМ		
				Областной вычислительный центр на 3 ЭВМ (9-этажное здание)		
Нач. отд	Никитин			Блок административно-производственный	Стадия	Лист	Листов
Н. контр	Никитин				Р	33	
ГИП	Элькина			4 этаж. Облицовка стен в осях 8-10, Б-Д	ПРОМСТРОЙПРОЕКТ		
Рук. Бр.	Фомина						
Инженер	Пирожкова						

Инв. № подл. | Подпись и дата | Взам. инв. №

Формат А2

Ц00609-05 35

Альбом II, часть III

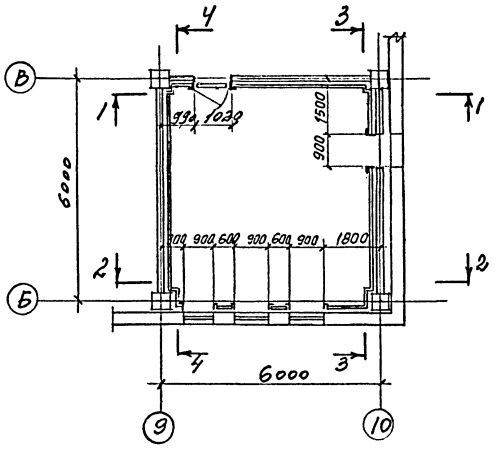

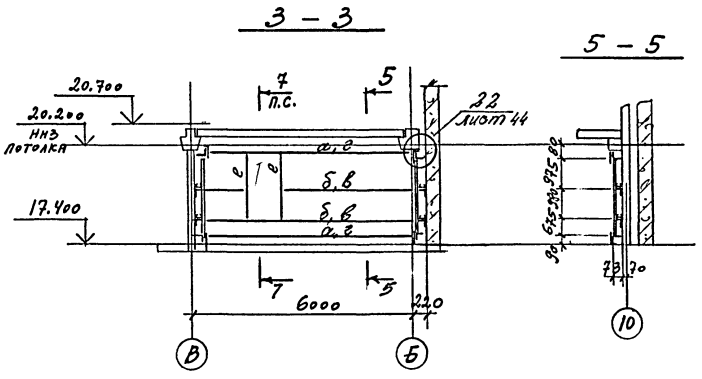

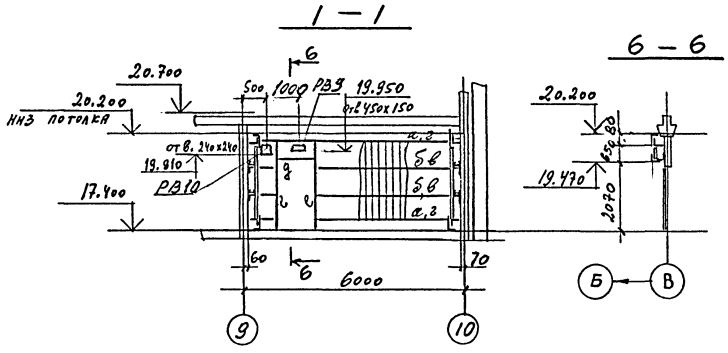

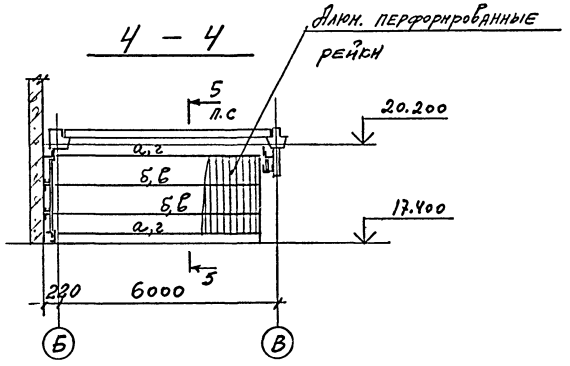

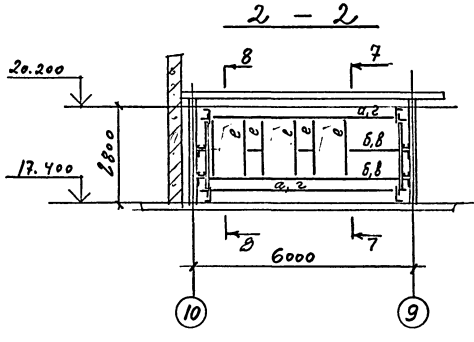

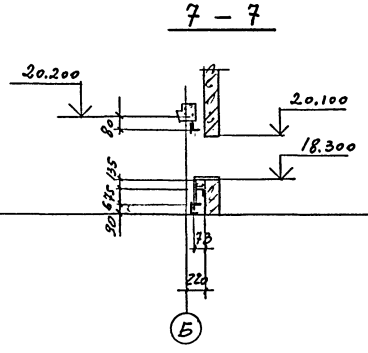

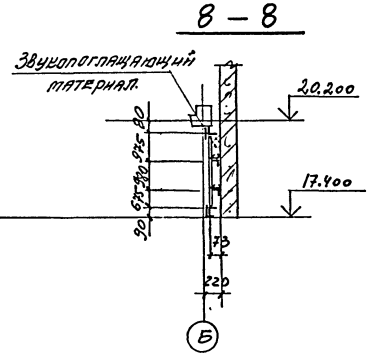

Ведомость элементов

Марка	Сечение: эскиз	Сечение: поз.	Сечение: состав	М тс.м	Опорные усилия: N тс	Опорные усилия: Q тс	Группа конструк.	Марка металла	Примечание
а	2 1	1	L63х40х5						
		2	L 63х40х5					Вст3кп2	с=200 через 1500мм
б	г		L 40х4						
в			Несущий элемент					АДЗ1-Т5	Серия 1.245-1 Вып. 3
г	L		L100х18х2						ЛА-403
д	3 2 1 25 75	1	L63х40х5				4	Вст3кп2	оцинк.
		2	L55х25х2,5					АДЗ1-Т5	
		3	L 40х4					Вст3кп2	оцинк.
е	1	1	L55х25х2,5					АДЗ1-Т5	
Н	L		L56х4					Вст3кп2	оцинк.
К	⊔		С 12						
Л			ПА-464					АДЗ1-Т5	
М			ПА-487						
Н			ПА-187						
П		1	ПА-457						
Р		1	ПА-463						
С		1	ПА-462						
								Вст3кп2	
СК1	[		[12						
СК2	[]		2[12						

Облицовка стен запроектирована из алюминиевых перфорированных реек САІ6-122-0,6; САВ-13-0.6 со звукопоглощающим материалом.
Конструкция облицовки принята по типу подвесных реечных потолков ЛАК 01,5-30п по серии 1.245.4-2.
Установку звукопоглощающего материала производить последовательно с монтажом реек.
Вентиляционные решетки смотрите на листе 45.

Привязан

Инв. №

		ТП-416-3-13.86-КМ	
		Областной вычислительный центр на 3 ЭВМ (3-этажное здание)	
Нач.отд.	Никитин	Блок административно производственный	Стадия: Р; Лист: 34; Листов:
Н.Контр.	Никитин		
ГИП	Элькина	6 этаж Облицовка стен осях 9-10, Б-В	ПРОМСТРОЙПРОЕКТ
Рук.Гр.	Фомина		
Инженер	Пирожкова		

Ц00609-05 36

Формат А2

Инв.№ подл. | Подпись и дата | Взам.инв.№

Альбом II, часть III

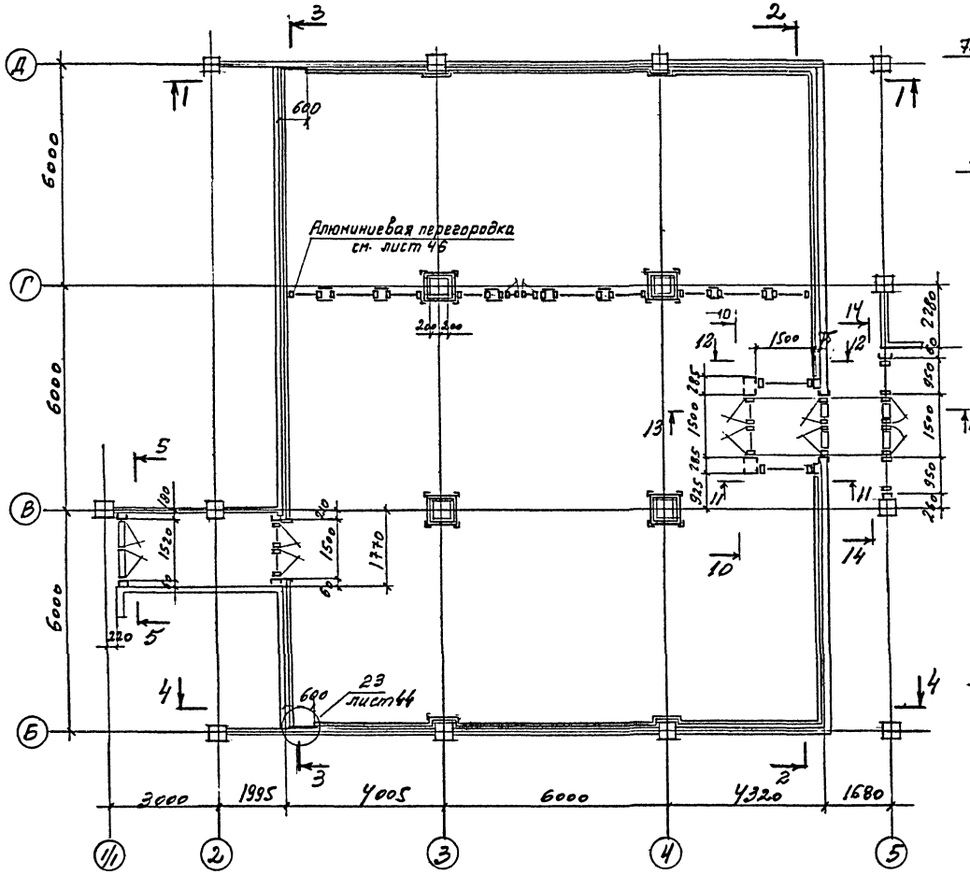

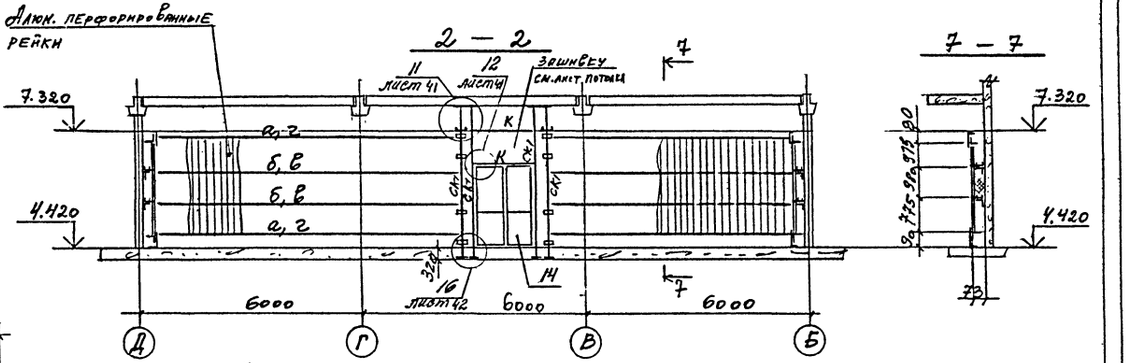

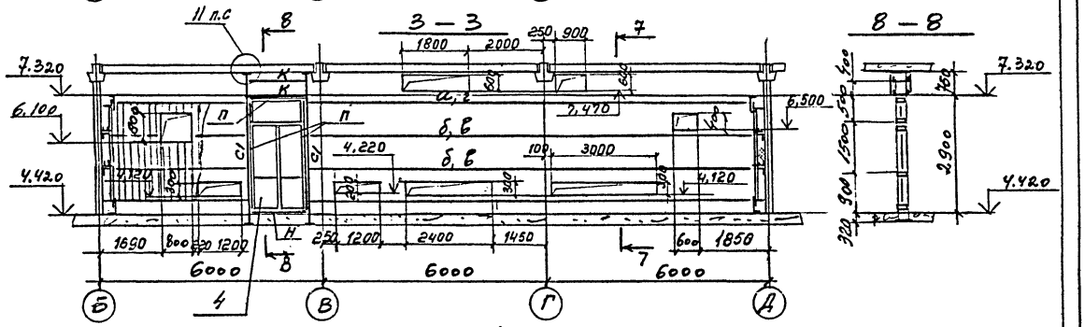

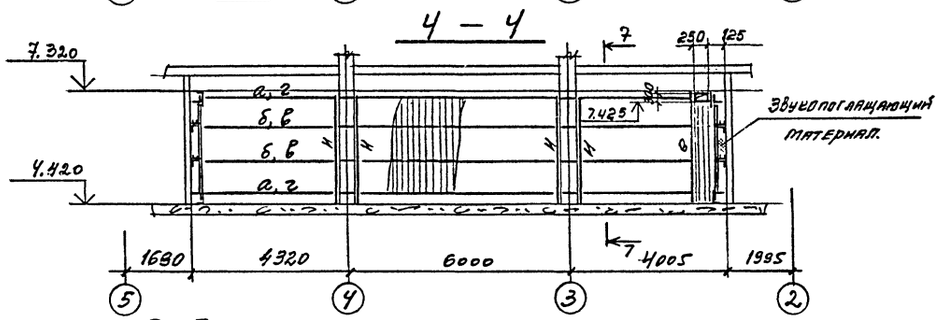

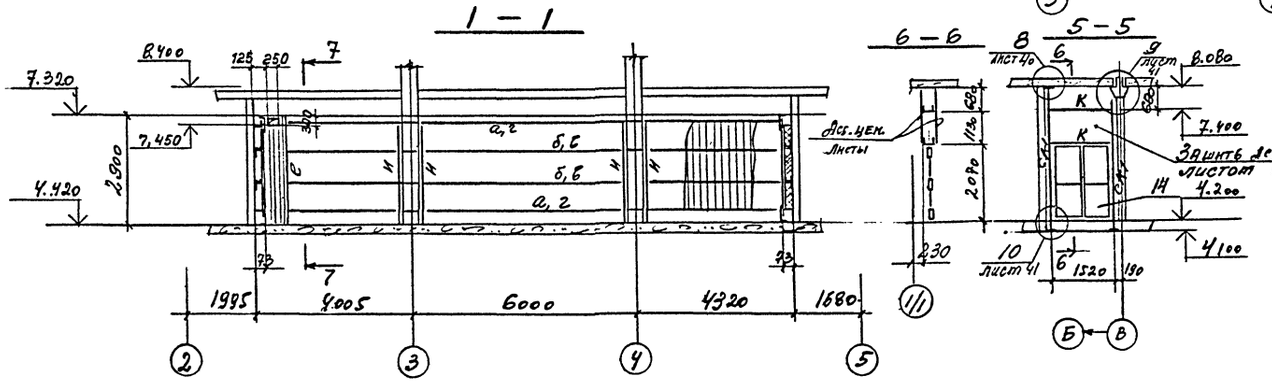

Ведомость элементов, общие примечания смотрите на листе 34, спецификации к схемам расположения на листе 46.

Разрезы 1о-1о... 14-14 смотрите на листе 38

Привязан

Инв. №

Нач. отд.	Никитин		
Н. контр.	Никитин		
ГИП	Эдвинн		
Рук. гр.	Фомина		
Инж.	Пирожкова		

ТП-416-3-13.86-КМ

Областной вычислительный центр на 3 ЭВМ (9-этажное здание)

Блок залов ЭВМ

Стадия	Лист	Листов
Р	35	

2 этаж

Облицовка стен в осях 2-5, Б-А

ПРОМСТРОЙПРОЕКТ

Ц00609-05 37

Формат А2

Инв. № подл. | Подпись и дата | Взам. инв. №

Альбом II, часть III

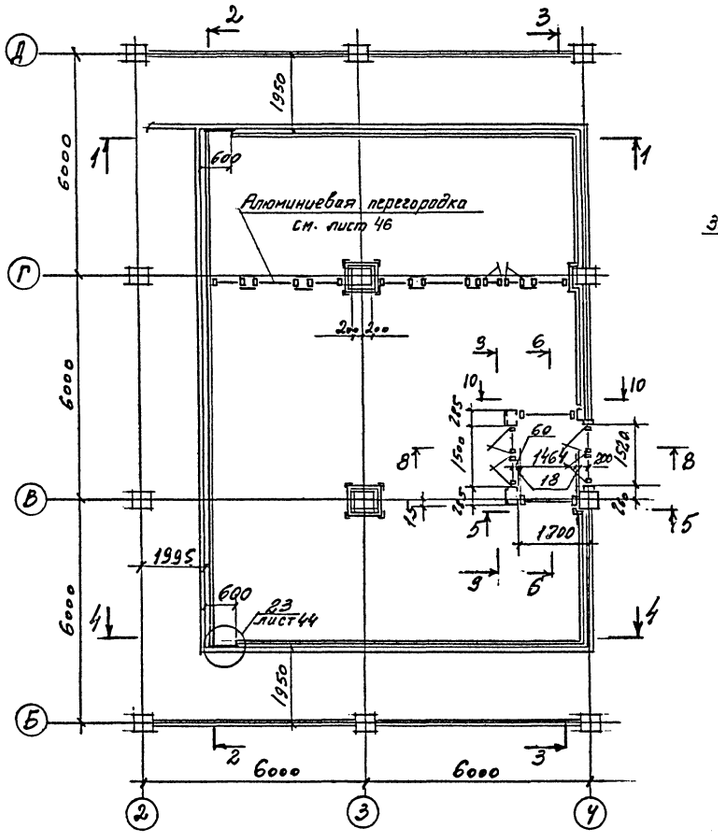

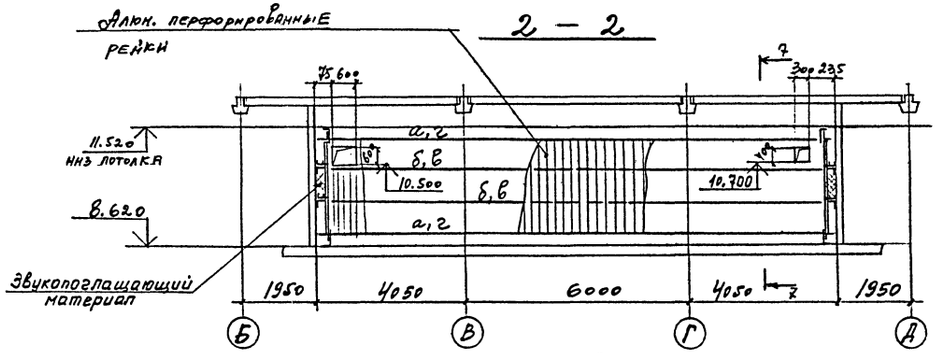

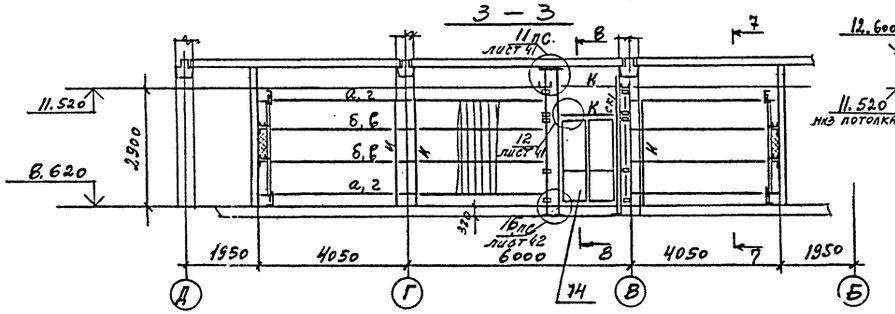

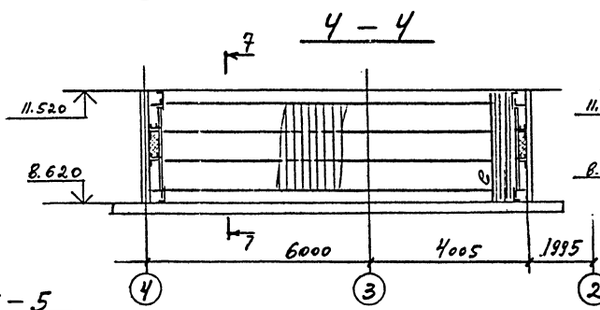

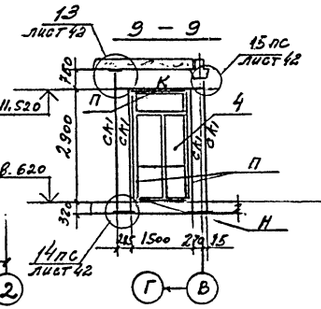

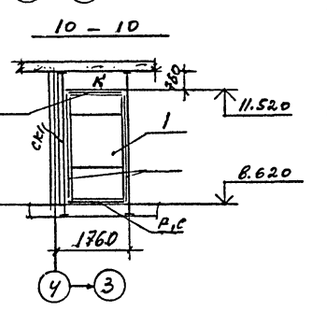

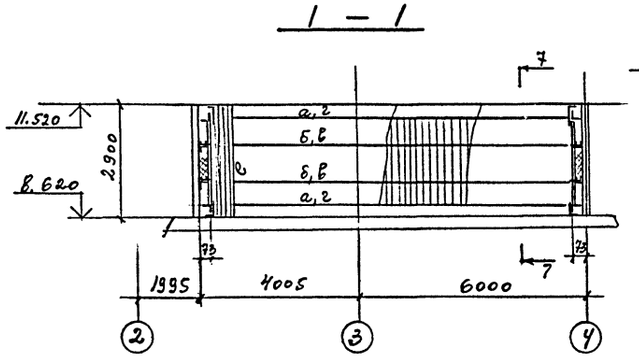

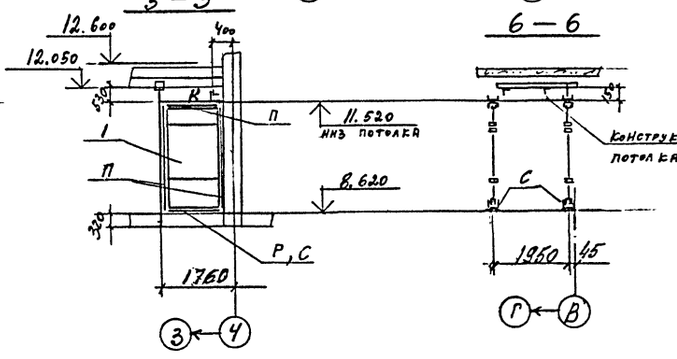

Ведомость элементов и общие примечания смотрите на листе 3Н, спецификации и схемах расположения – на листе 4Б.

Привязан

Инв. №

			ТП – 416 – 3 – 13.86 – КМ		
			Областной вычислительный центр на ЭВМ (9-этажное здание)		
Нач. отд.	Никитин		Блок залов ЭВМ	Стадия: Р	Лист: 36	Листов:
Н. контр.	Никитин					
ГИП	Эльянин		3 этаж. Облицовка стен в осях 2-4, Б-Д	ПРОМСТРОЙПРОЕКТ		
Рук. гр.	Фомина					
Инженер	Левочкина					

Инв. № подл. | Подпись и дата | Взам. инв. №

ЦОО609-05 38

Формат А2

Альбом II, часть III

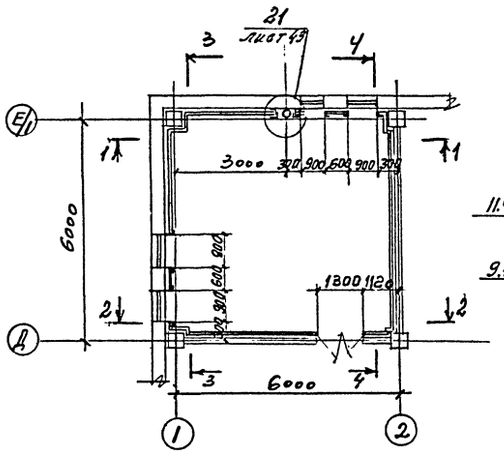

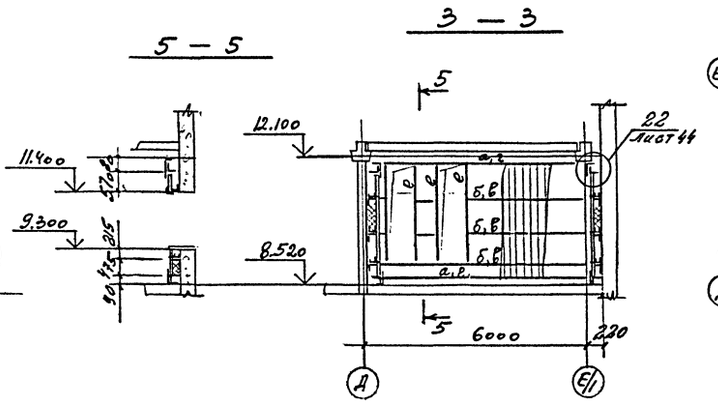

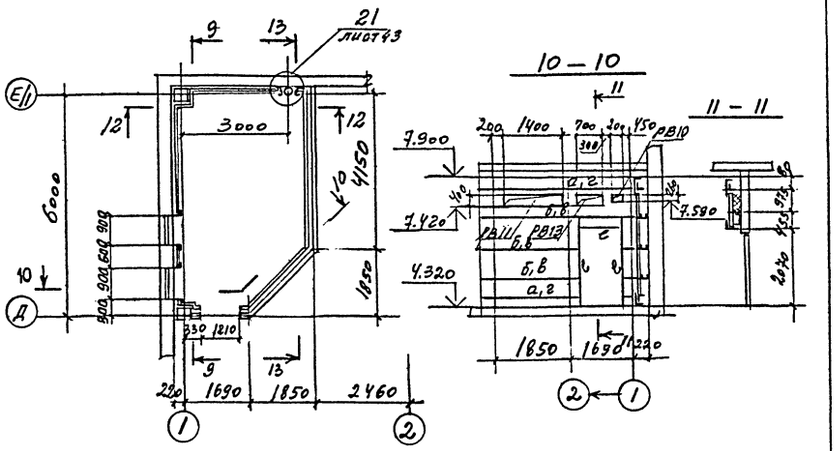

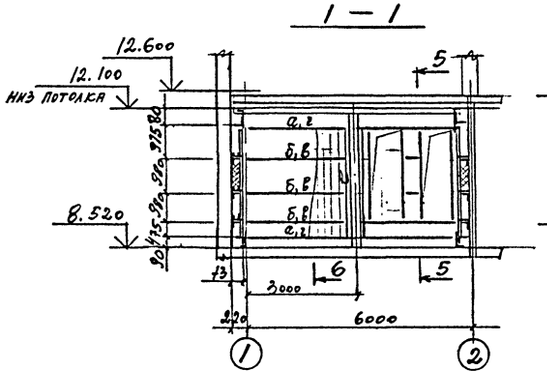

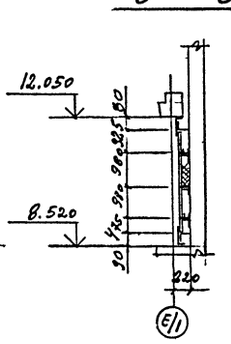

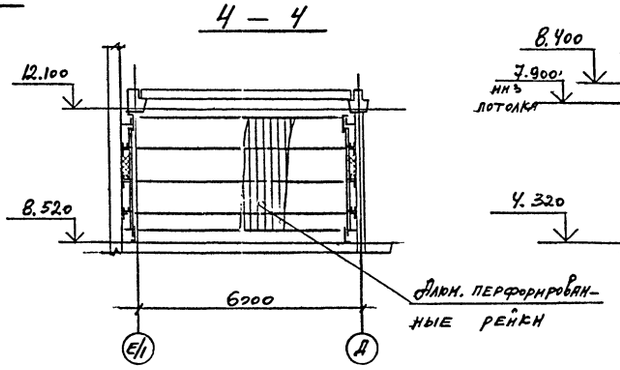

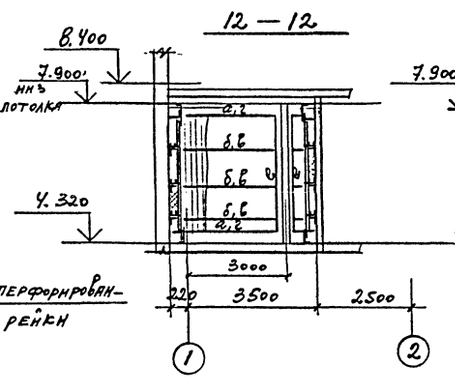

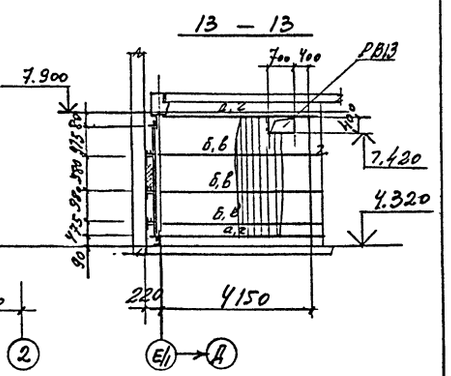

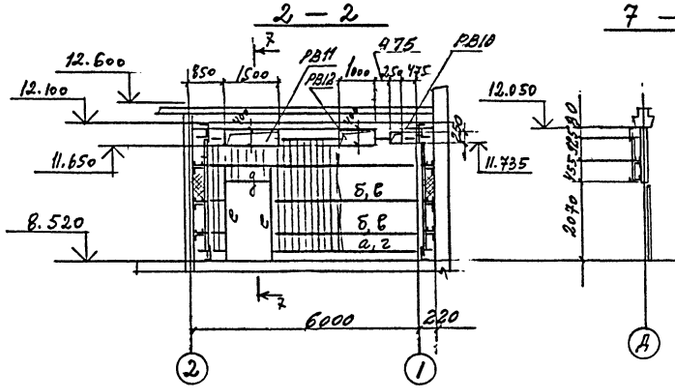

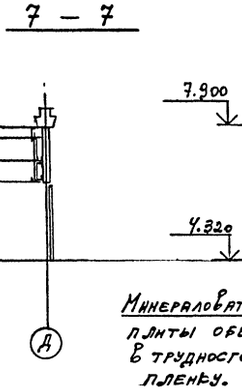

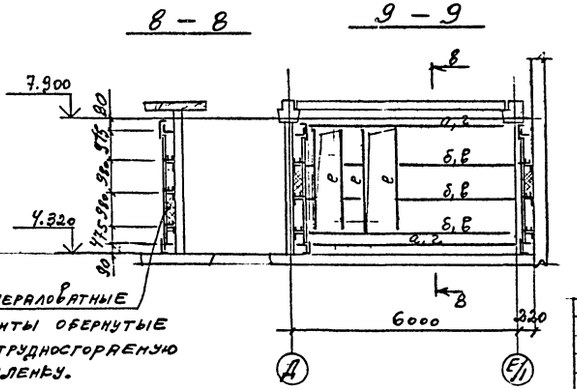

Ведомость элементов и общие примечания смотрите на листе 34, вентиляционные решетки - на листе 45.

Привязан

Инв. №

		ТП-416-3-13.86-КМ	
		Областной вычислительный центр на 3 ЭВМ (9-этажное здание)	
Нач. отд.	Нинентин	Блок залов ЭВМ	Стадия: Р; Лист: 37; Листов:
Н. контр.	Никитин		
ГИП	Элбенна	2, 3 этажи	ПРОМСТРОЙПРОЕКТ
Рук. бр.	Фомина	Облицовка стен в осях 1-2, А-Е/1	
Инженер	Левочкина		

Инв. № подл. | Подпись и дата | Взам. инв. №

Ц00609-05 39

Формат А2

Альбом II, часть III

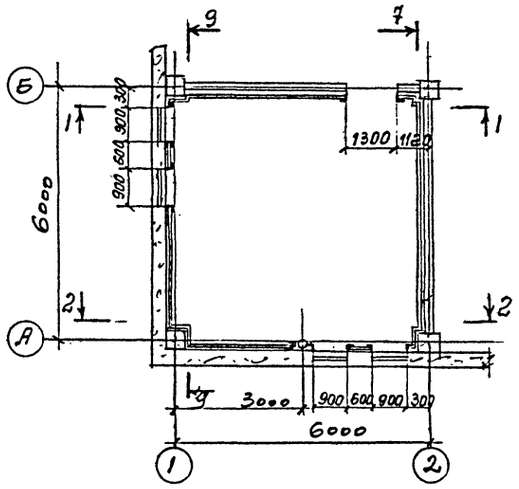

7 – 7

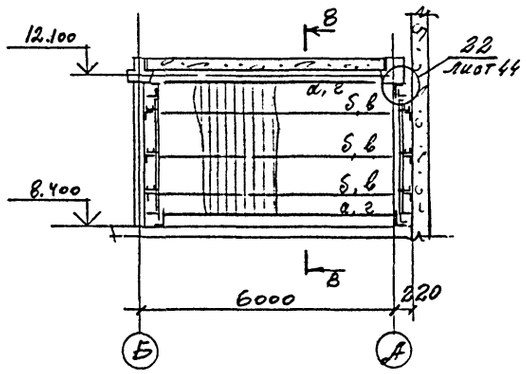

8 – 8

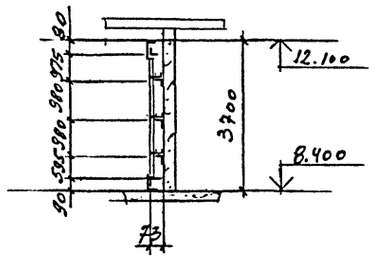

9 – 9

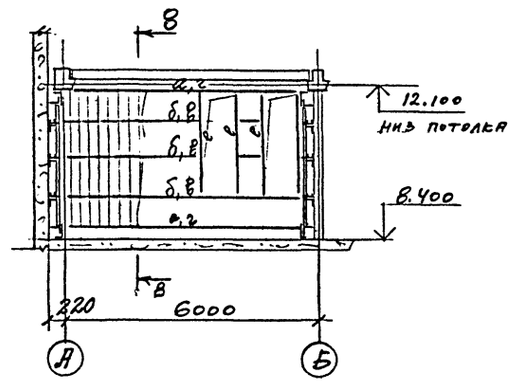

1 – 1

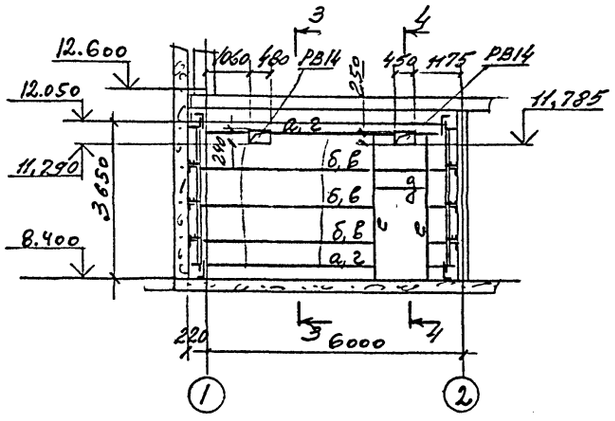

3 – 3

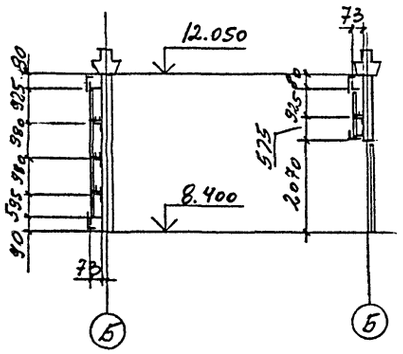

4 – 4

10 – 10

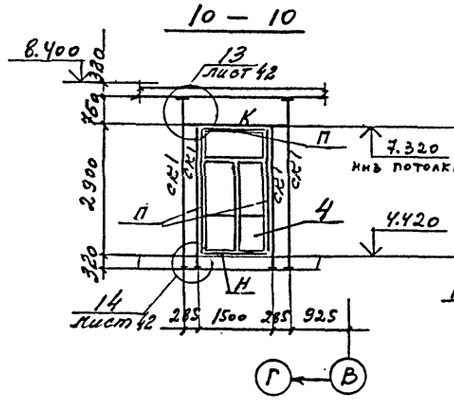

11 – 11

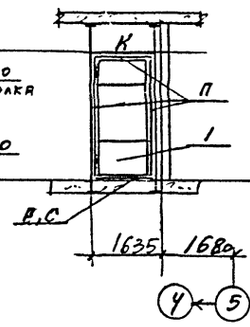

12 – 12

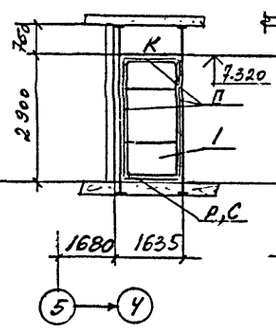

13 – 13

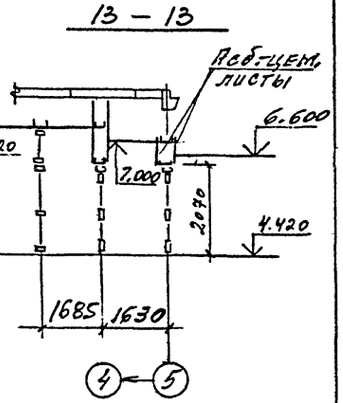

2 – 2

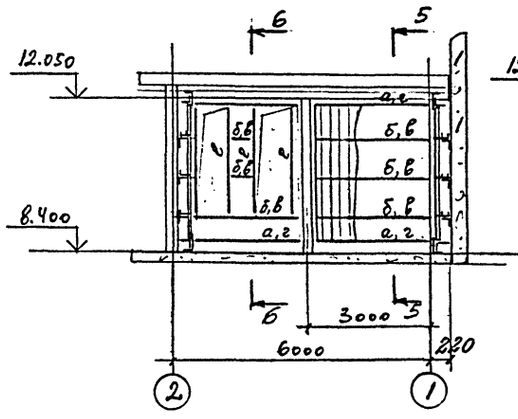

5 – 5

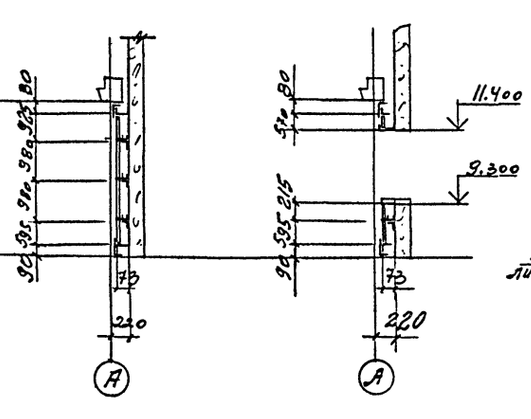

6 – 6

14 – 14

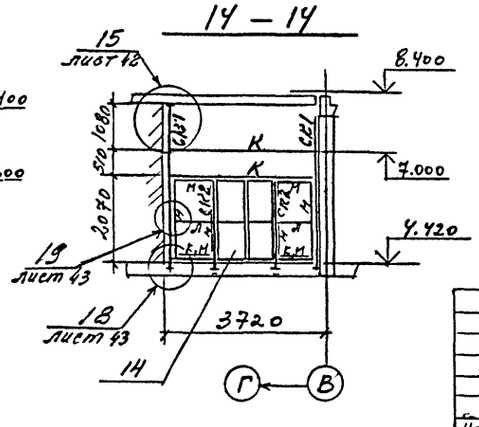

Ведомость элементов смотрите на листе 34, спецификацию к схеме расположения – на листе 46. Расположение разрезов 10-10... 14-14 на схеме смотрите на листе 35.

Вентиляционные решетки смотрите на листе 45.

Привязан

Инв. №

		ТП-416-3-13.86 – КМ	
		Областной вычислительный центр на 3 ЭВМ (9-этажное здание)	
Нач.отд.	Никитин	Блок залов ЭВМ	Стадия: Р; Лист: 38; Листов:
Н.контр.	Никитин		
ГИП	Элсенна	3 этаж. Облицовка стен в осях 1-2, А-Б	ПРОМСТРОЙПРОЕКТ
Рук.бр.	Фомина		
Инженер	Левочкина		

Инв.№ подл. | Подпись и дата | Взам. инв.№

Формат А2

Цво 609-05 40

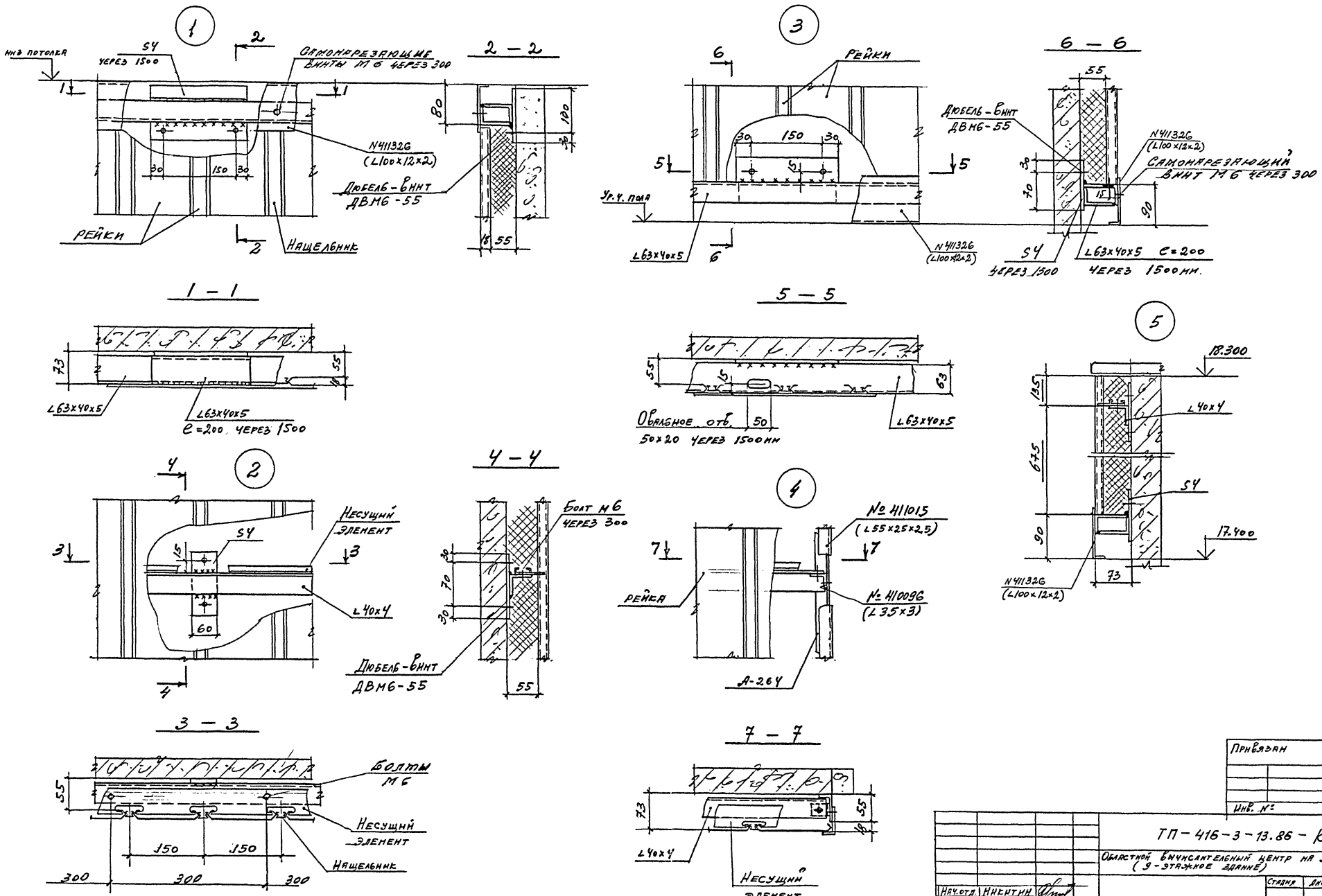

Привязан			
Инв. №			
		ТП-416-3-13.86-КМ	
		Областной вычислительный центр на 3 ЭВМ (9-этажное здание)	
		Стадия: Р	Лист: 39
Нач. отд.	Никитин		Листов:
Н. контр.	Никитин		
ГИП	Зверкина	Обшивка стен. Узлы 1...5.	Промстройпроект
Рук. гр.	Фомина		
Инженер	Левочкина		

Инв. № подл. | Подпись и дата | Взам. инв. №

Формат А2
Ц00609-05 А1

Альбом II, часть III

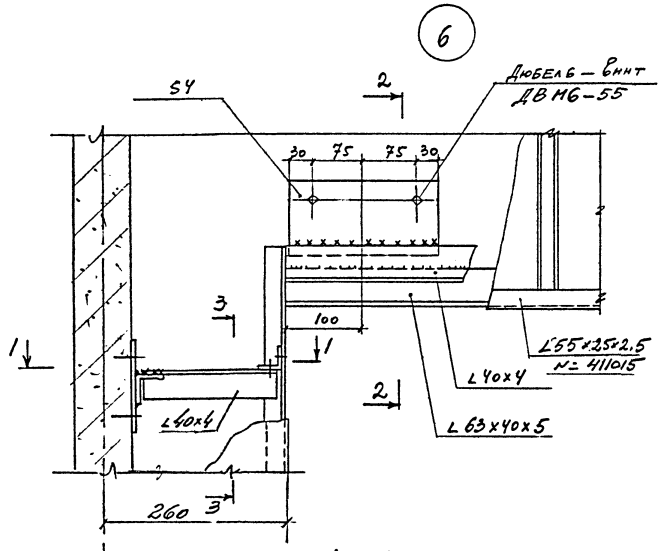

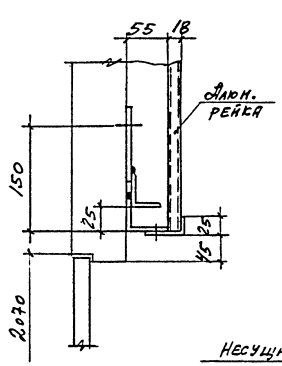

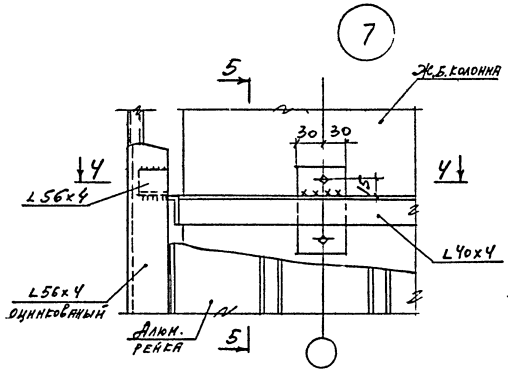

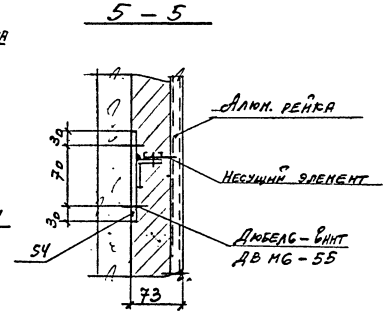

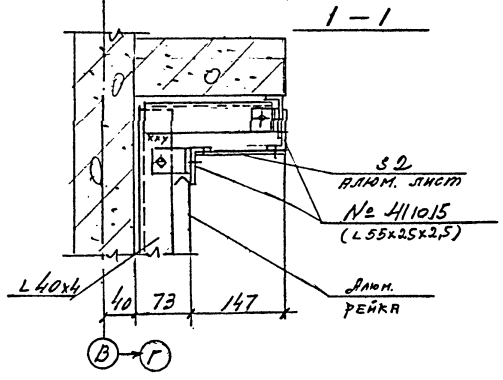

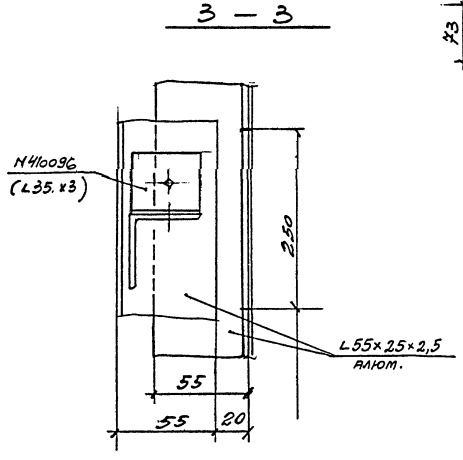

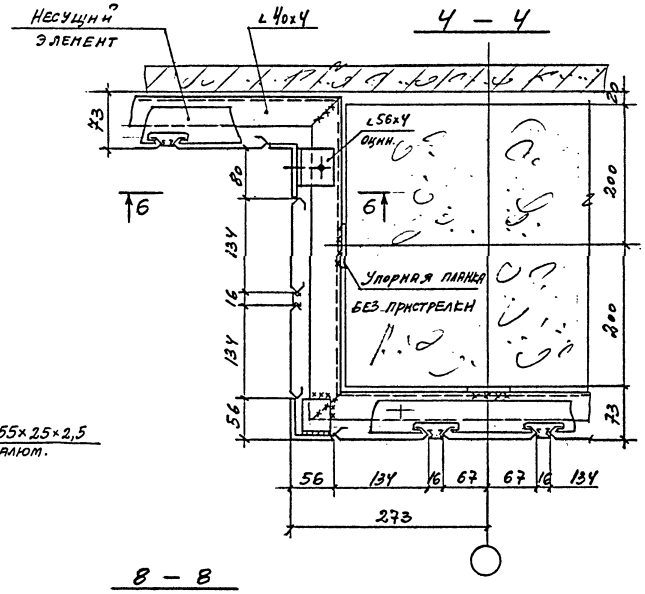

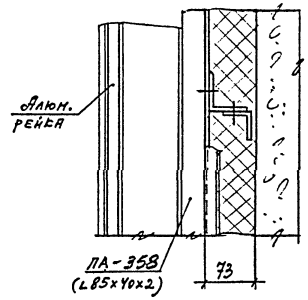

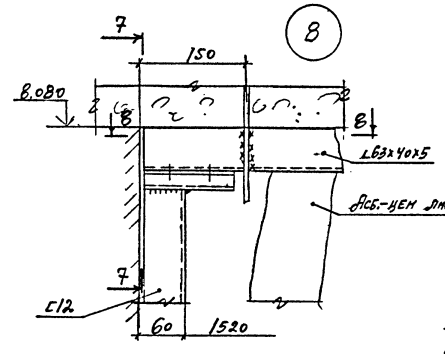

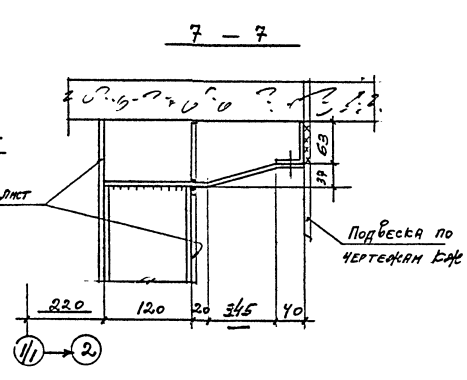

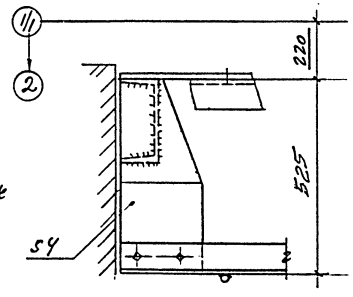

Привязан

Инв. №

			ТП-416-3-13.86-КМ	
			Областной вычислительный центр на 3 ЭВМ (9-этажное здание)	
				Стадия: Р; Лист: 40; Листов:
Нач.отр.	Никитин			
Н.контр.	Никулин			
ГИП	Элькина		Облицовка стен У3Т4 6,7,8	ПРОМСТРОЙПРОЕКТ
Рук.вр.	Фомина			
Инженер	Левочкина			

Инв.№подл. | Подпись и дата | Взам.инв.№

Формат А2

Ц00609-05 42

Альбом II, часть III

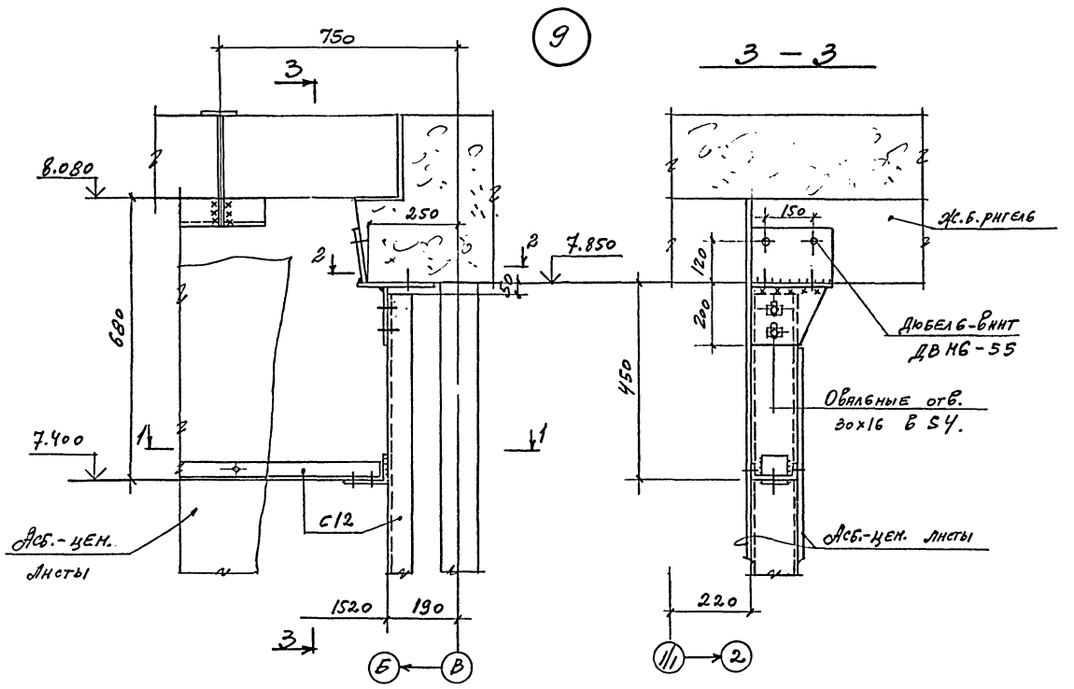

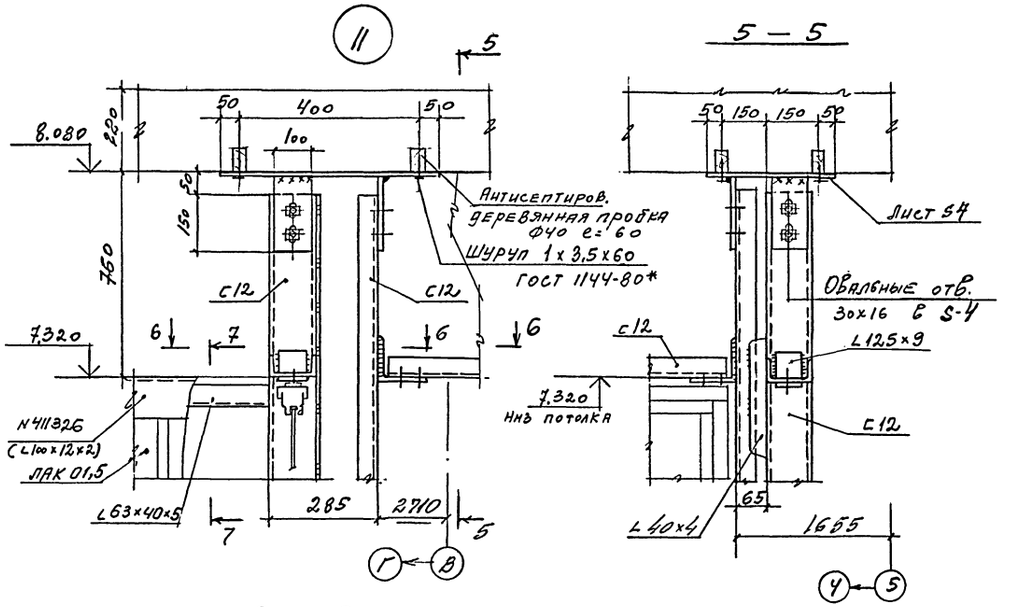

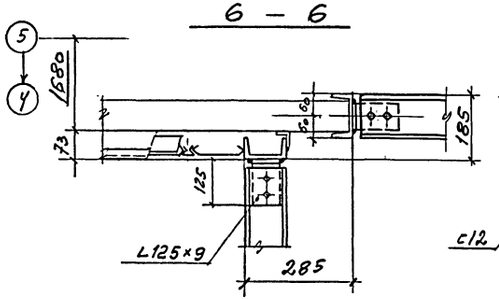

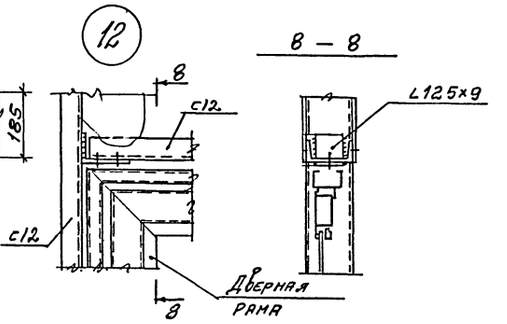

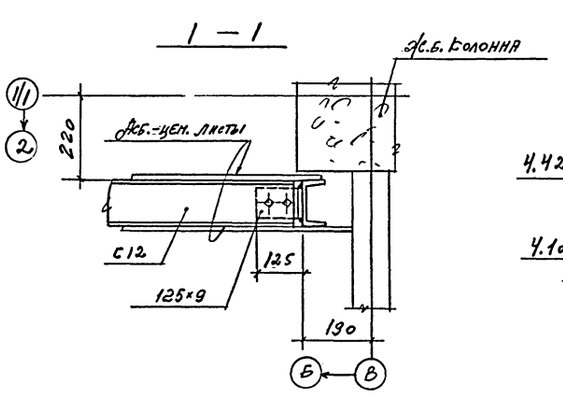

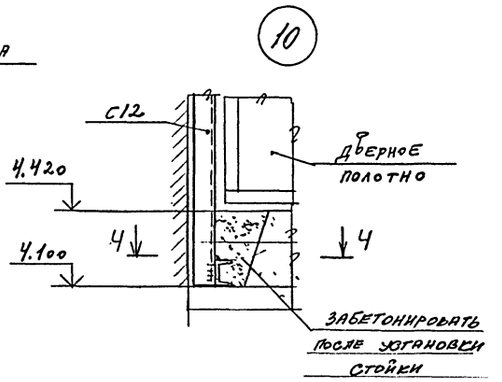

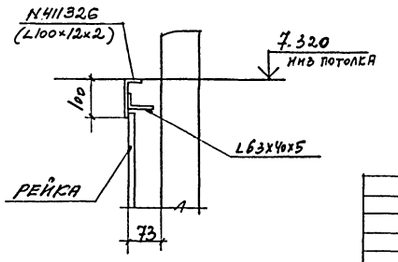

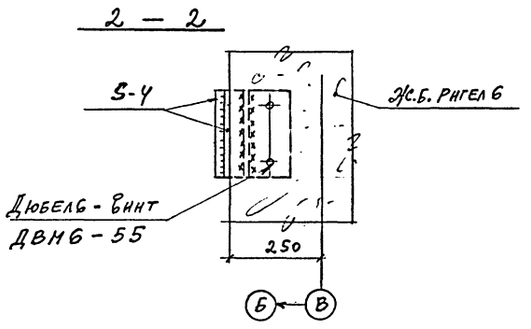

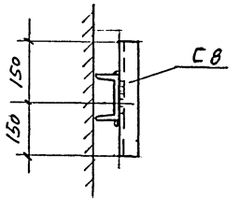

Привязан

Инв. N

Взам. инв. N | Подпись и дата | Инв. N подл.

ТП-416-3-13.86 – КМ

Областной вычислительный центр на 3 ЭВМ (9-этажное здание)

				Стадия	Лист	Листов
Нач. отд.	Никитин			Р	41	
Н. контр.	Никитин					
ГИП	Элькина					
Рук. гр.	Фомина					
Инженер	Левочкина					

Облицовка стен. Узлы 9...12

ПРОМСТРОЙПРОЕКТ

Формат А2

Ц 00609-05 43

Альбом

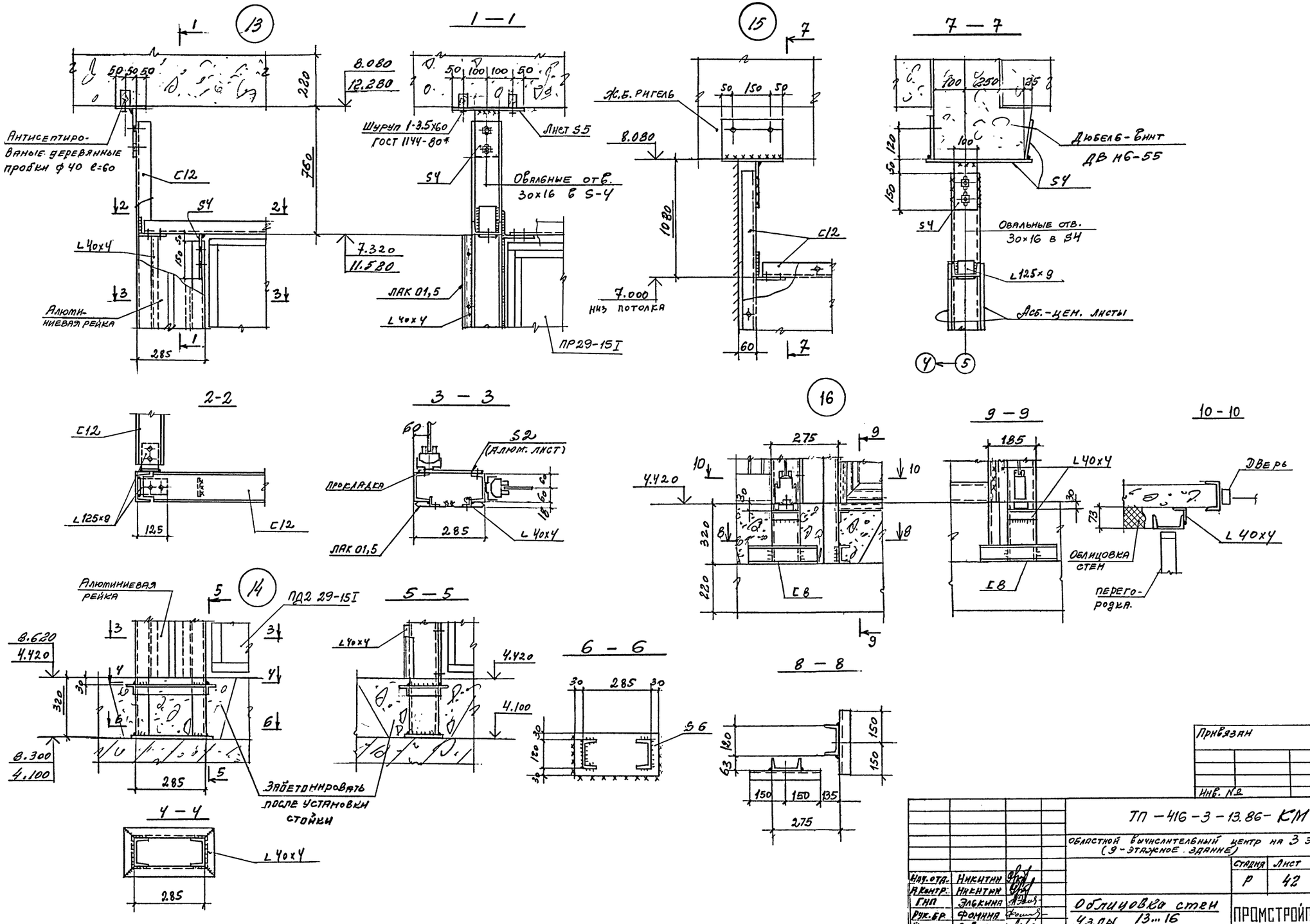

Нач. отд.	Никитин		
Контр.	Никитин		
ГИП	Элькина		
Рук. бр.	Фомина		
Инженер	Левочкина		

Привязан

Инв. №

ТП-416-3-13.86-КМ

Областной вычислительный центр на 3 ЭВМ (9-этажное здание)

Стадия	Лист	Листов
Р	42	

Облицовка стен

Узлы 13...16

ПРОМСТРОЙПРОЕКТ

Формат А2

Ц00609-05 44

Инв. № подл. | Подпись и дата | Взам. инв. №

Альбом II, часть III

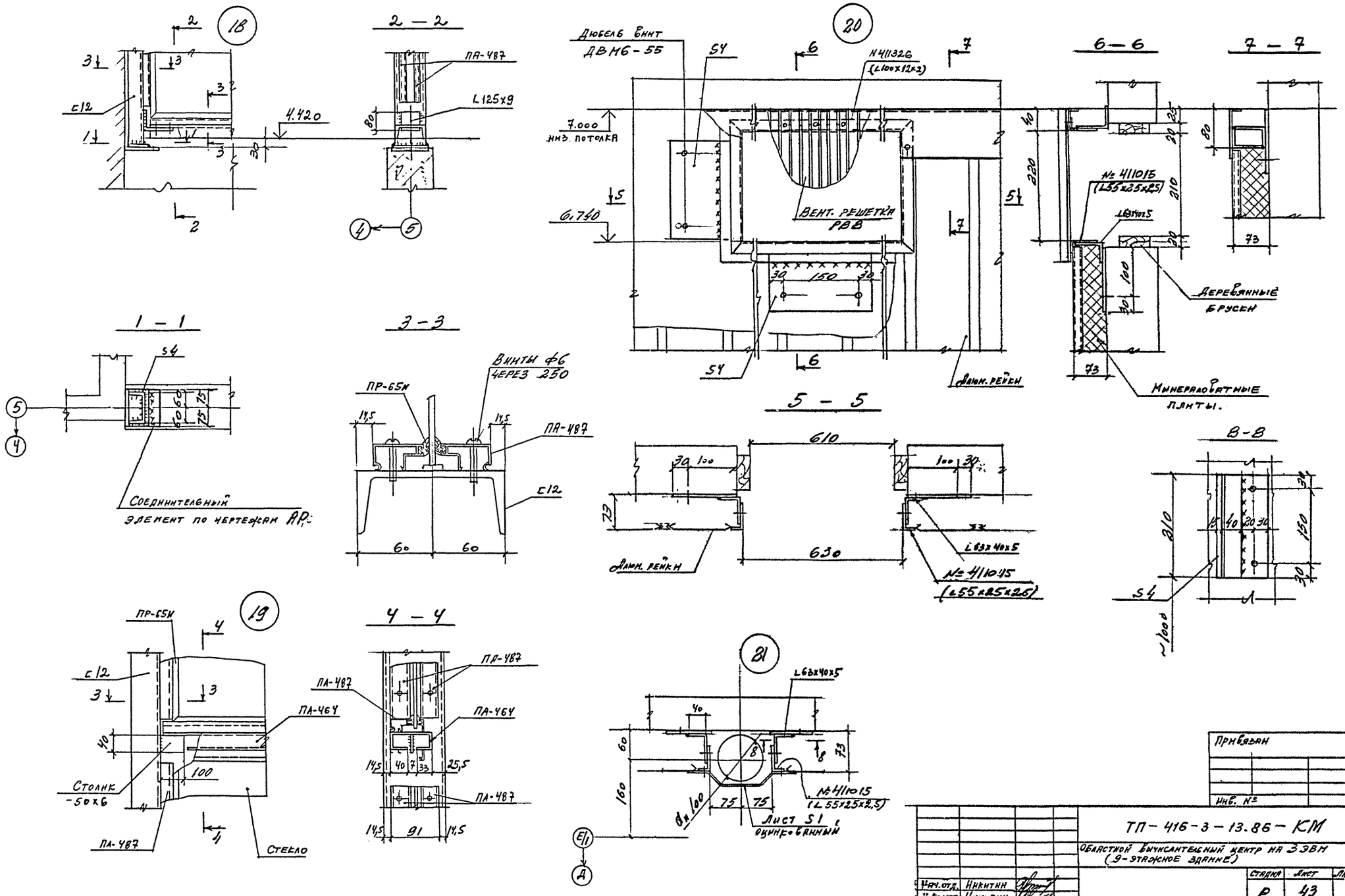

Инв. № подл. | Подпись и дата | Взам. инв. №

Привязан

Инв. №

ТП-416-3-13.86-КМ

Областной вычислительный центр на ЗЭВМ (9-этажное здание)

Нач. отд.	Никитин		Стадия	Лист	Листов
Н. контр.	Никитин		Р	43	
ГИП	Элькина				
Рук. бр.	Фомина		Облицовка стен		
Инженер	Левочкина		УЗЛ 18...21	ПРОМСТРОЙПРОЕКТ	

Формат А2

Ц00609-05 45

Фрагмент №3

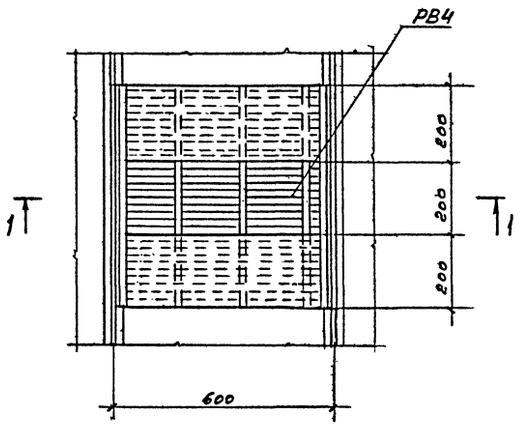

Фрагмент №4

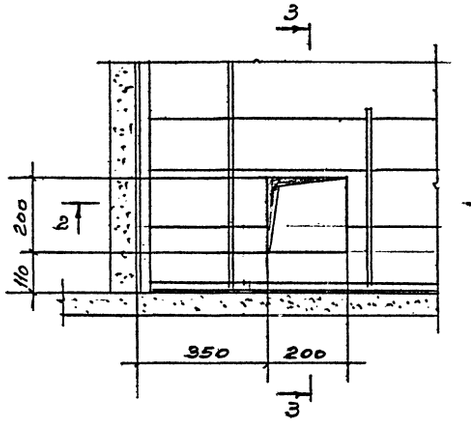

3 - 3

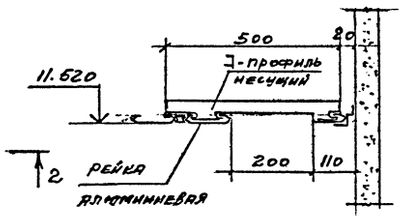

22

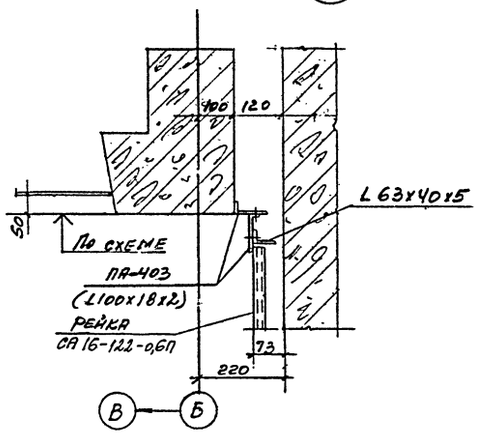

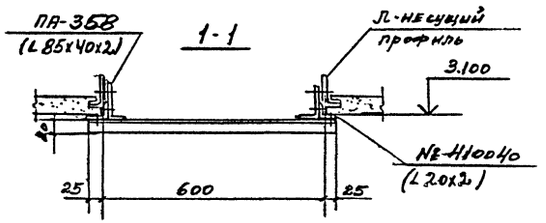

2 - 2

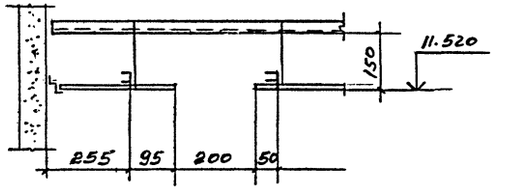

Спецификация вентиляционных решеток

NN п/п	Обозначение	Наименование	Кол-во шт.	Масса ед. кг	Примечание
	ТП-416-3-13.86-КМ лист 45	Потолки			
1		РВ1	2		
2		РВ2	5		
3		РВ3	6		
4		РВ4	2		
5		РВ5	1		
6		РВ6	2		
7		РВ7	5		
		Стены			
8		РВ8	16		
9		РВ9	1		
10		РВ10	2		
11		РВ11	3		
12		РВ12	1		
13		РВ13	2		
14		РВ14	2		

23

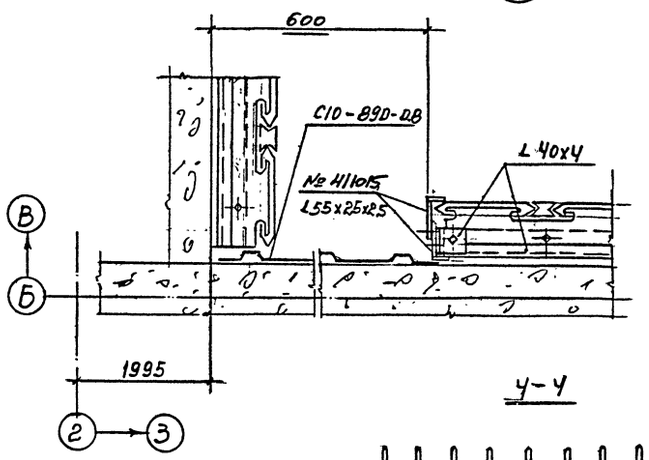

4 - 4

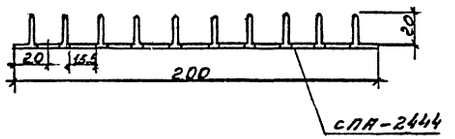

Средняя решетка

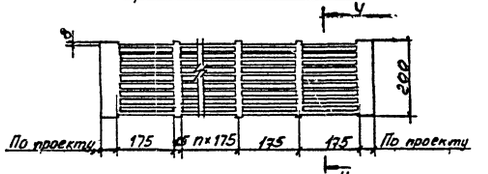

Крайняя решетка

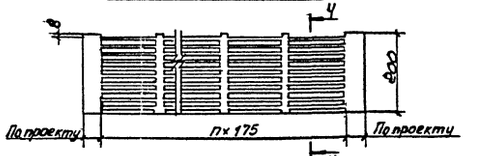

Рядовая решетка

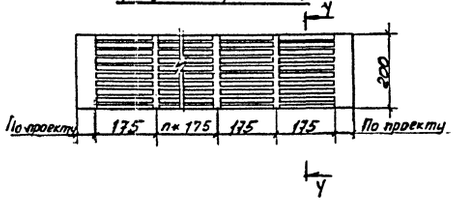

Привязан

Инв. №

		ТП-416-3-13.86-КМ	
		Областной вычислительный центр на ЭВМ (9 этажное здание)	
		Стадия: Р; Лист: 44; Листов:	
Нач. отд.	Никитин		
Н. контр.	Никитин		
Гип	Лукина	Потолки, облицовка стен	Госстрой СССР Промстройпроект Москва
Рук. гр.	Фомина	Узлы 22, 23, Фрагменты 3, 4	
Ст. инж.	Тихонова	Спецификация вент. решеток	

Формат А2

Копировал

Ц00609-05 46

Инв. № подл. | Подпись и дата | Взам. инв. №

РВ 1

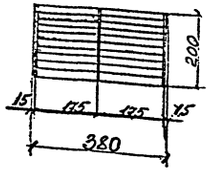

РВ 2

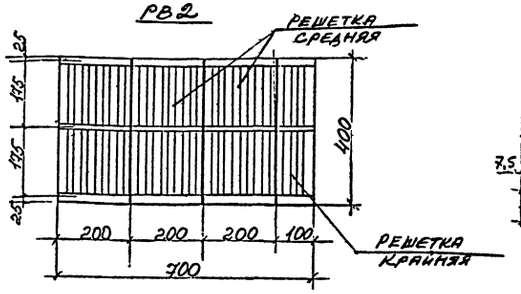

РВ 3

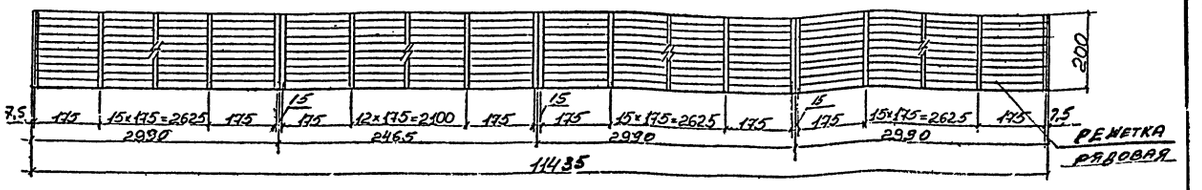

РВ 4

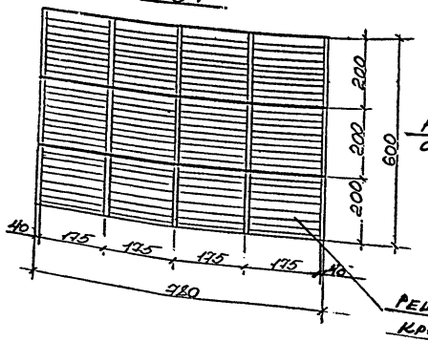

РВ 5

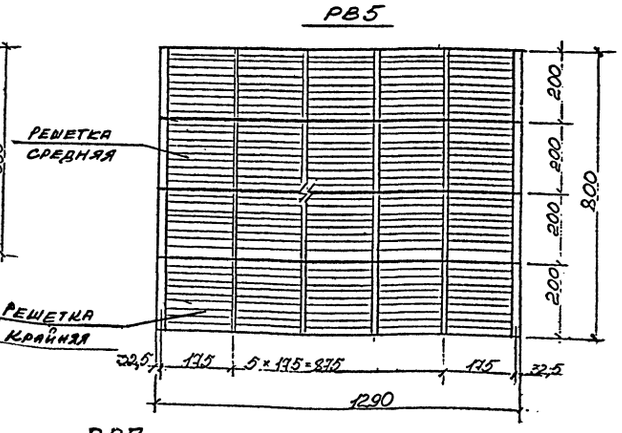

РВ 6

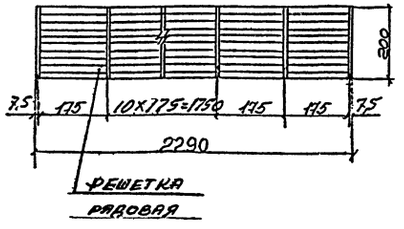

РВ 8

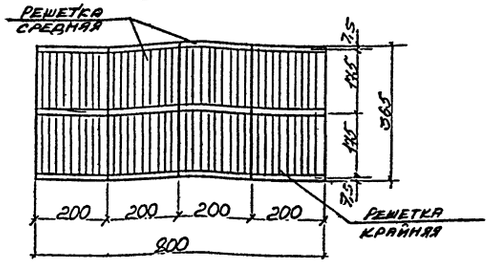

РВ 7

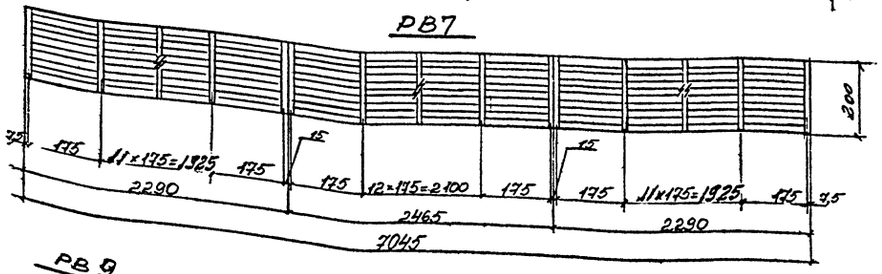

РВ 12

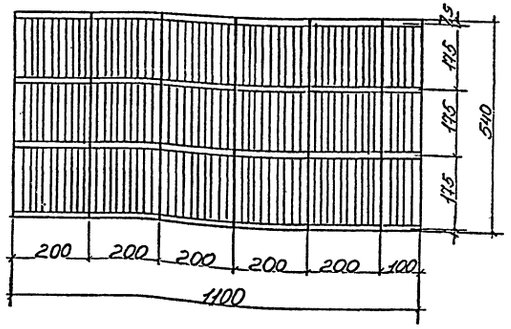

РВ 13

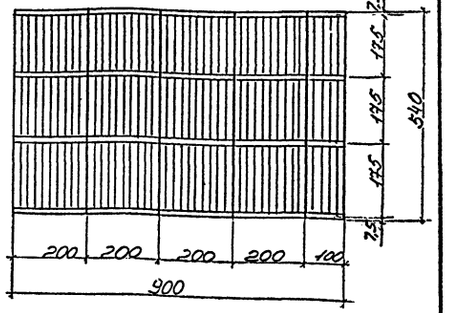

РВ 9

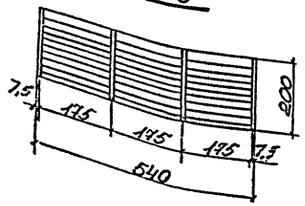

РВ 10

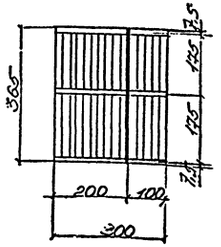

РВ 11

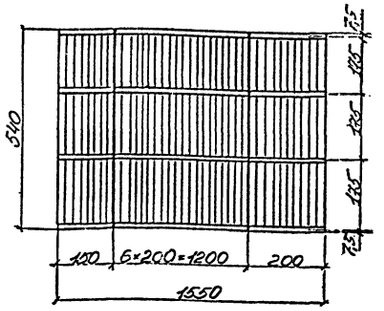

РВ 14

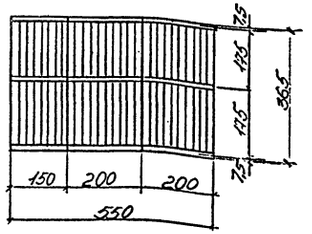

Конструкцию решеток (рядовых, средних, крайних) и спецификацию вентиляционных решеток смотрите на листе 44.

Инв. № подл. | Подпись и дата | Взам. инв. №

Привязан

Инв. №

		ТП-416-3-13.86-КМ	
		Областной вычислительный центр на 3ЭВМ (9-этажное здание).	
Нач. отд.	Никитин		Стадия: Р; Лист: 45; Листов:
Н. контр.	Никитин		
ГИП	Эльянов		
Рук. бр.	Фомина		Потолки, облицовка стен. Решетки РВ1...РВ14
Техник	Софронова		Промстройпроект

Копировал

Формат А2

400609-05 47

Альбом II, часть III

Схема расположения алюминиевых перегородок на отм. 4.420

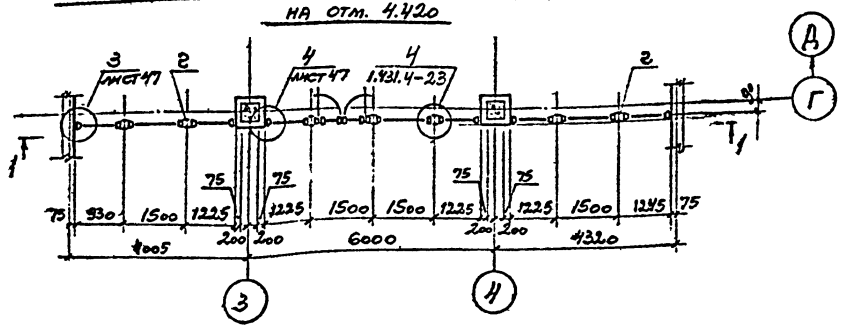

Схема расположения алюминиевых перегородок на отм. 8.620

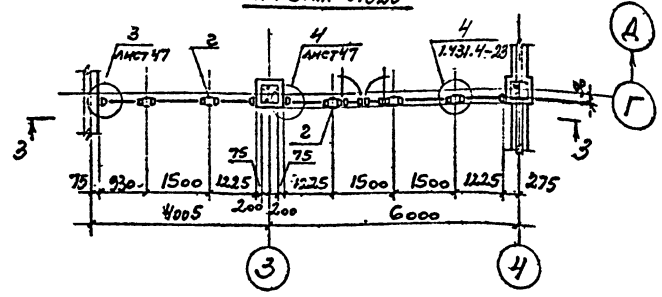

1-1

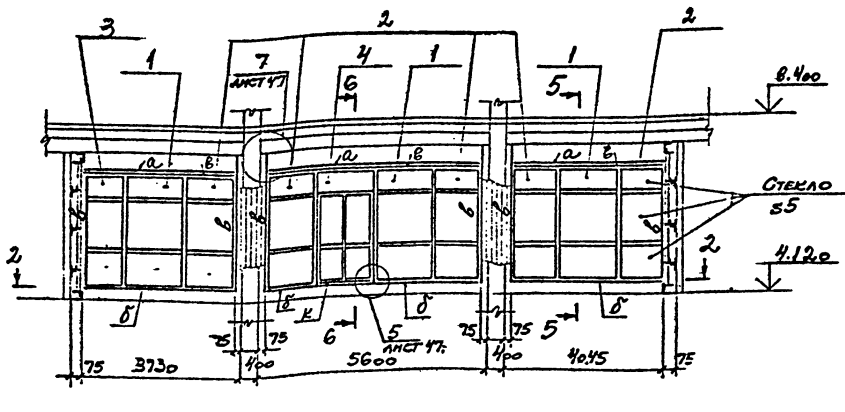

3-3

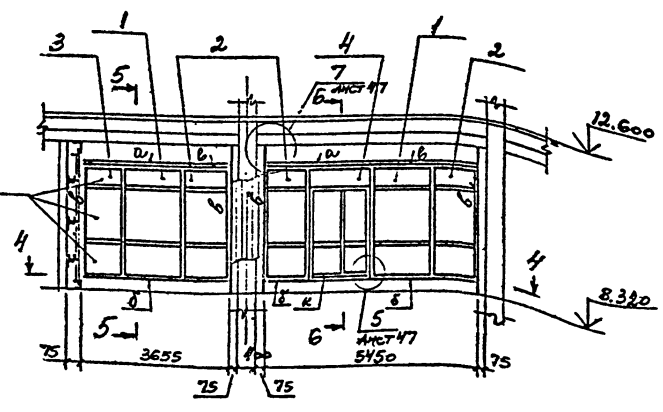

2-2

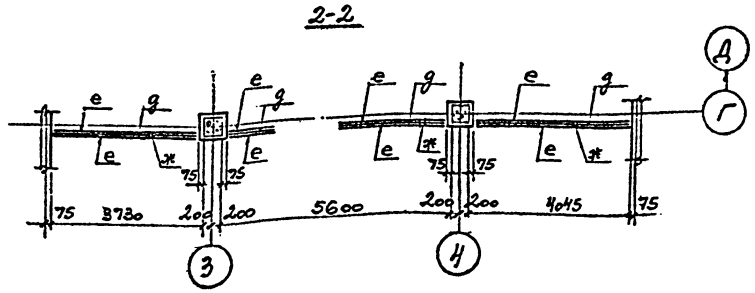

4-4

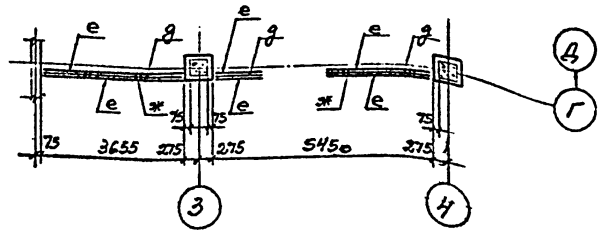

5-5

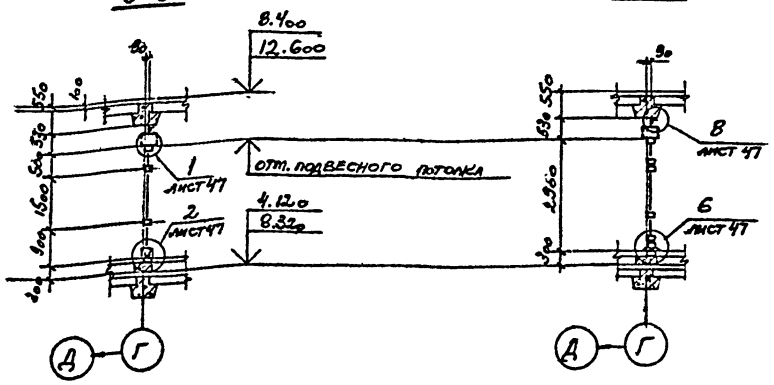

6-6

Ведомость элементов

Марка	Сечение: Эскиз	Поз.	Состав	М тс.м	Опорные усилия: N тс	Опорные усилия: Q тс	Группа конструк.	Марка металла	Примечания
а		1	Г12					Вст3кп2 ГОСТ 380-71	
		2	-50×10					то же	оцинков.
б		1	□60×30×3					— " —	
		2	-50×10					— " —	оцинков.
в		1	ПА-457					АД 31-Т5 ГОСТ 4784-74	
г		1	ПА-268И				4	то же	
		2	ПА-264И					— " —	L=50 мм через 400 мм
д		1	ПА-463					— " —	
е		1	ПА-462					— " —	
ж		1	ПА-262					— " —	
к		1	ПА-187					— " —	

Спецификация к схеме расположения перегородок

Марка поз.	Обозначение	Наименование	Кол. шт.	Масса ед.кг	Примечания
		Панель рядовая			
1	Б.Ч.	ПР 29-15 I	9		
		Панель доборная			ст.прим. п. 2
2	Б.Ч.	ПР 29-12,2 I	8		
3	Б.Ч.	ПР 29-9,3 I	2		
		Панель дверная двупольная			
4	Б.Ч.	ПД 2 29-15 I	5		
14	Номенклатура изделий Воронежского ЗАСК им. ф.Б. Якубовского на 1984-1990 гг.	ДАО 21-15 ВИ	4		Спецификацию материалов см. на л. 11

1. В спецификации к схемам перегородок учтены щиты перегородок, расположенные на листах 35, 36.
2. Панели ПР 29-15 I, ПР 29-12,2 I, ПР 29-9,3 I и ПД 2 29-15 I выполнять по типу панелей ПР 39-15 I и ПД 2 39-15 I разработанных в серии 1.431.4-23

Привязан

Инв. №

Взам. инв. № | Подпись и дата | Инв. № подл.

		ТП-416-3-13.86-КМ	
		Областной вычислительный центр на 3 ЭВМ (9-этажное здание)	
Нач.отр.	Никитин	Блок залов ЭВМ	Стадия: Р; Лист: 46; Листов:
Н.контр.	Никитин		
Гип	Элькина		
Рук.бр.	Фомина	Схемы расположения алюминиевых перегородок	ПРОМСТРОЙПРОЕКТ
Исполн.	Харькова		

Копировал

Формат А2

Альбом II, часть III

1

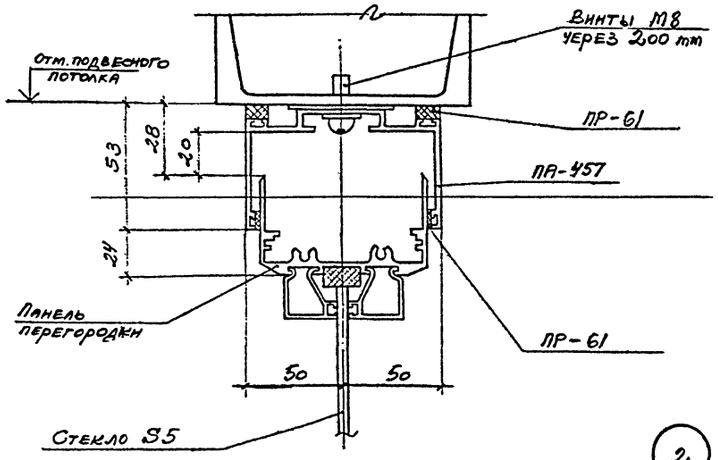

2

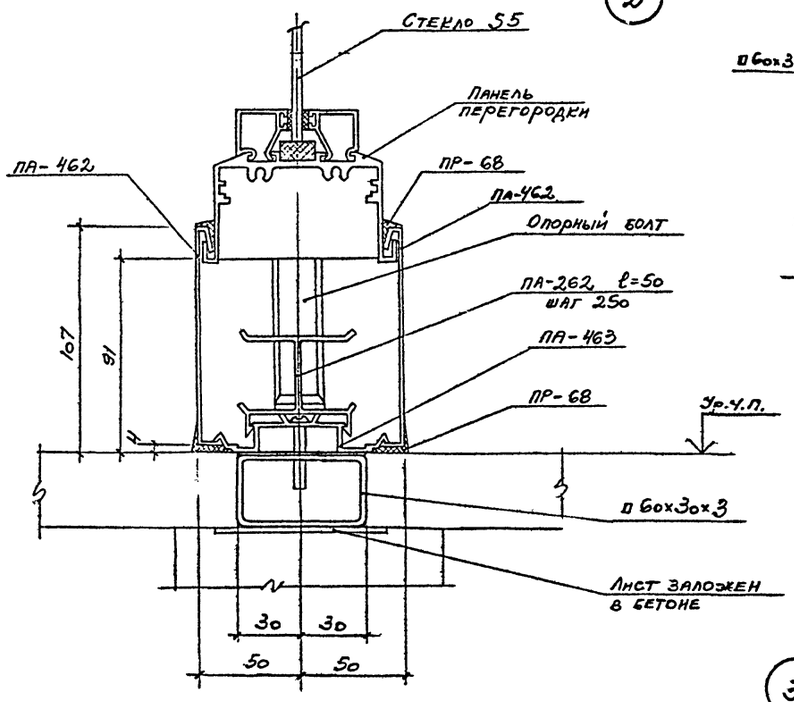

1-1

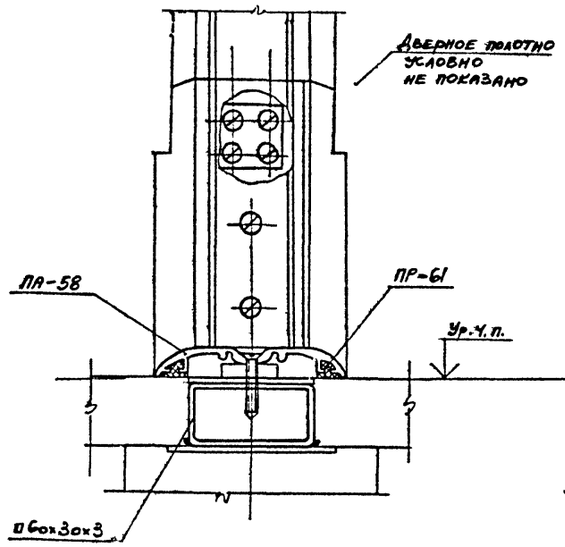

1-1

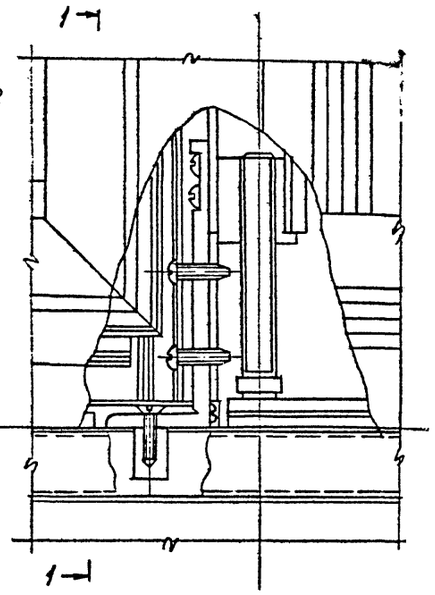

5

6

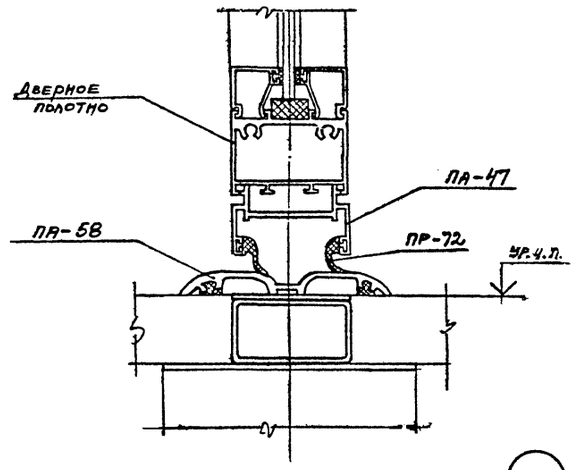

7

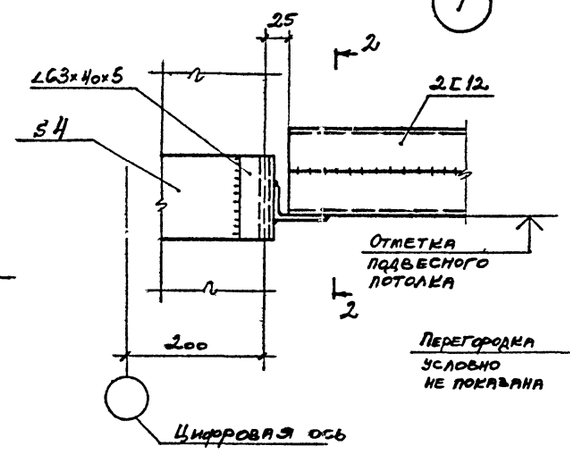

2-2

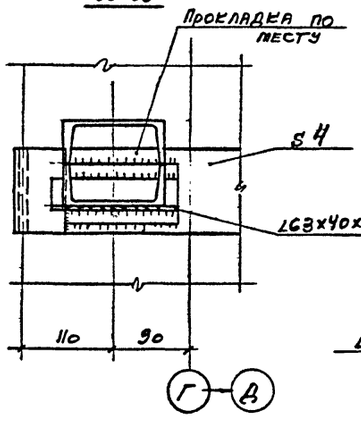

8

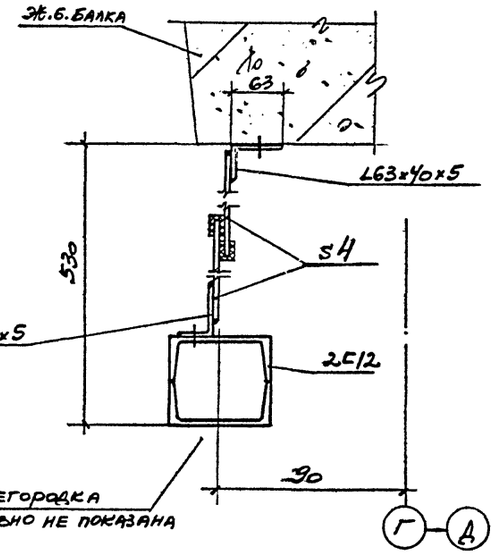

3

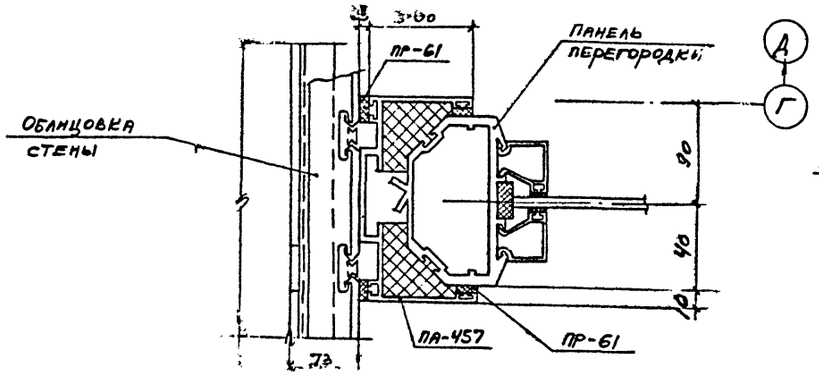

4

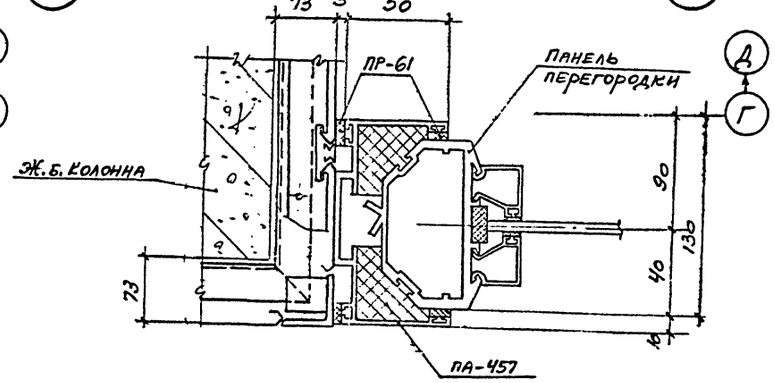

Инв. № подл. | Подпись и дата | Взам. инв. №

привязан

Инв. №

			ТП-416-3-13.86-КМ		
			Областной вычислительный центр на 3 ЭВМ (9-этажное здание)		
			Блок залов ЭВМ	Стадия: Р	Лист: 47	Листов:
Нач. отд.	Никитин				
Н. контр.	Никитин		Алюминиевые перегородки. Узлы 1...8	ПРОМСТРОЙПРОЕКТ	
ГИП	Элькина				
Рук. гр.	Фомина				
Инжен.	Харькова				

Копировал

Формат А2

Ц00609-05 49

Альбом II, часть III

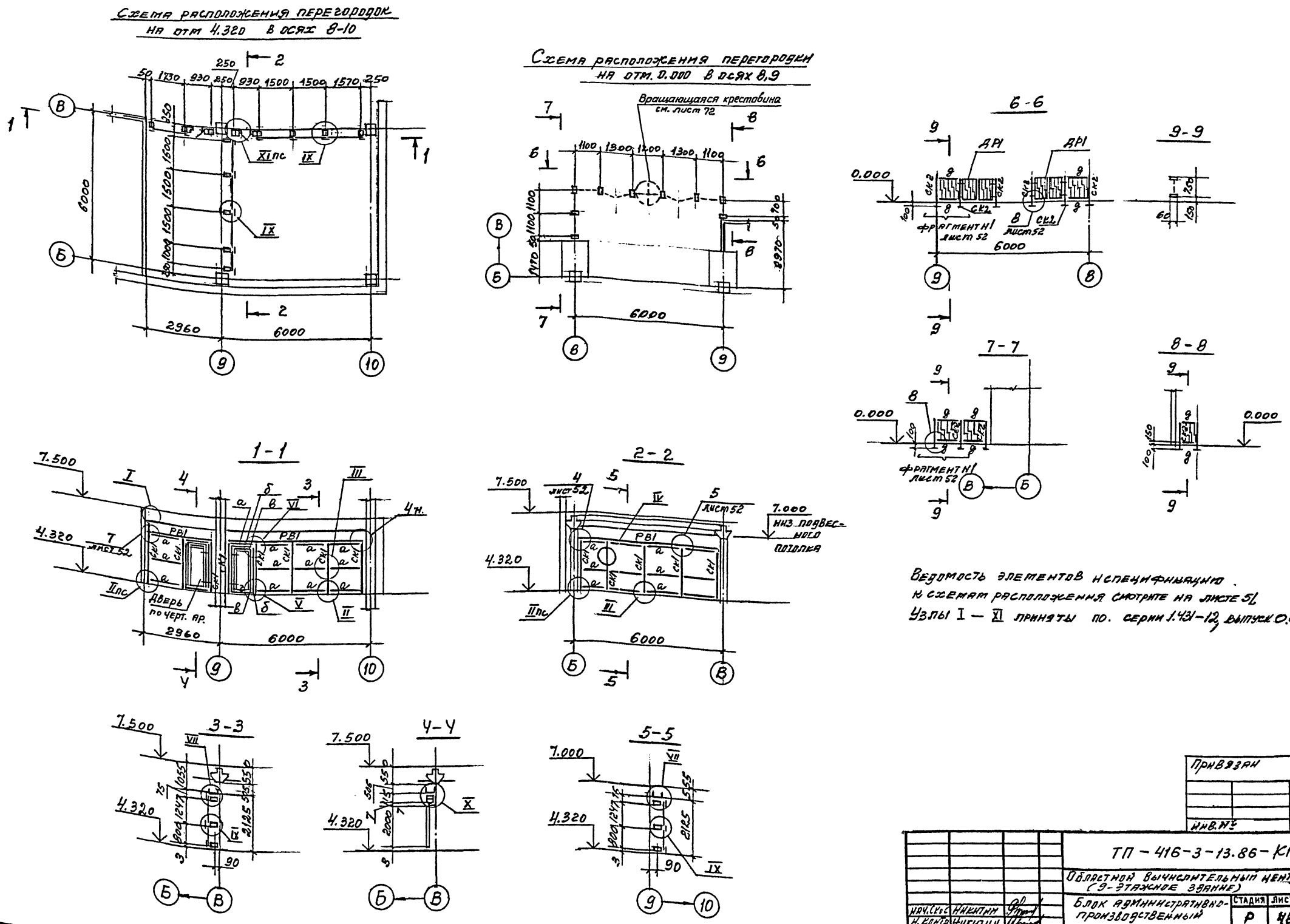

Ведомость элементов и спецификацию к схемам расположения смотрите на листе 51.
Узлы I — XI приняты по серии 1.431-12, выпуск 0.6

Инв. № подл.	Подпись и дата	Взам. инв. №	

Привязан

Инв. №

Нач. Скос	Никитин		
Н. контр.	Никитин		
Гип	Элькина		
Рук. бр.	Фомина		
Ст. инж.	Тихонова		

ТП - 416-3-13.86-КМ

Областной вычислительный центр на 3 ЭВМ. (9-этажное здание)

Блок административно-производственный

Стадия	Лист	Листов
Р	48	

Консольные перегородки на отм. 0.000 и 4.320.

ПРОМСТРОЙПРОЕКТ

Копировал

Формат А3

Ц00609-05

50

Альбом II, часть III

Схема расположения перегородки на отм. 7.500 в осях 7—10

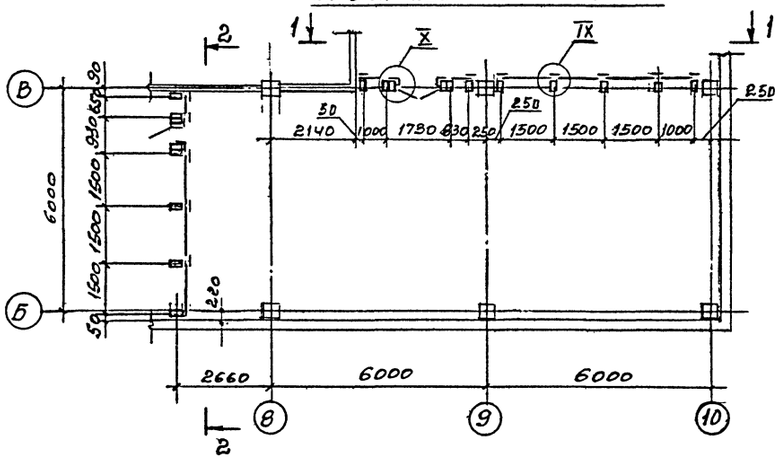

Схема расположения перегородки на отм. 14.100 в осях 7-8

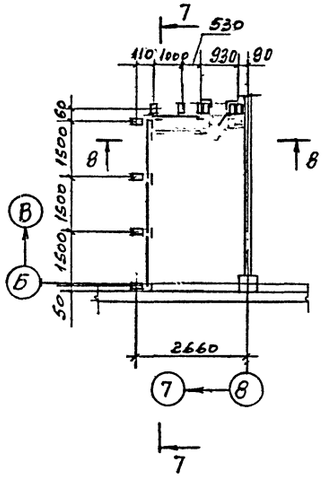

7-7

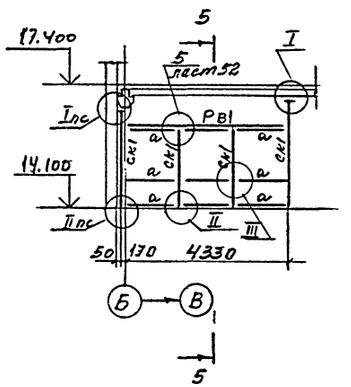

8-8

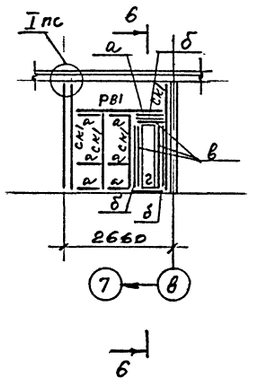

Схема расположения перегородки на отм. 20.700

1-1

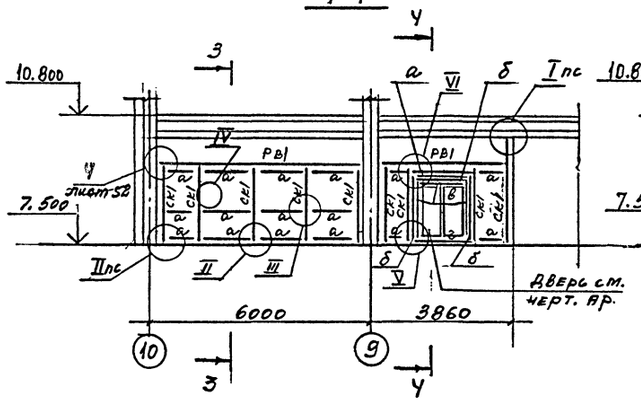

3-3

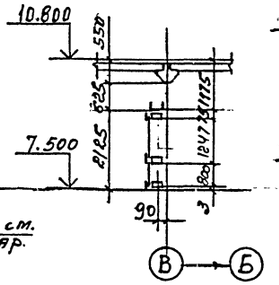

4-4

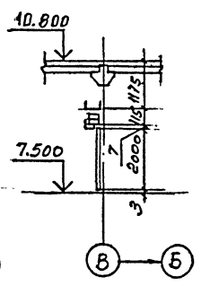

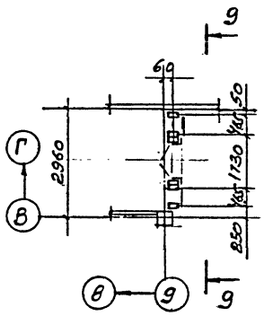

9-9

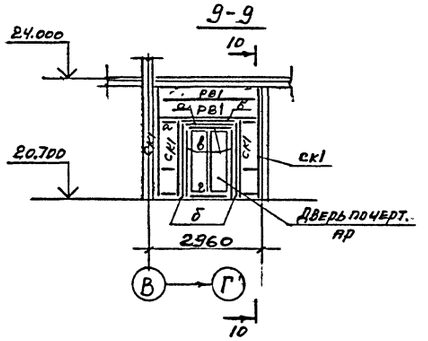

Ведомость элементов смотрите на листе 51.

Узлы I – X приняты по серии 1.431-12, выпуск 0

2-2

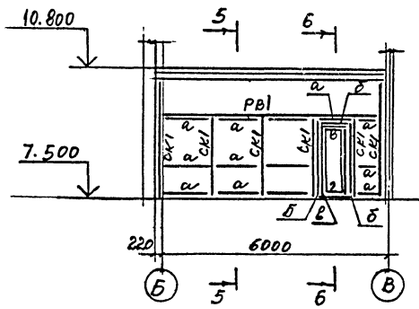

5-5

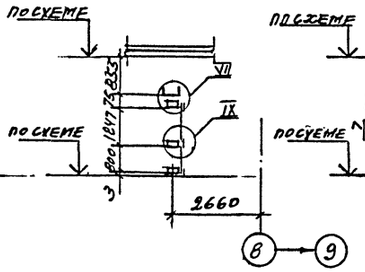

6-6

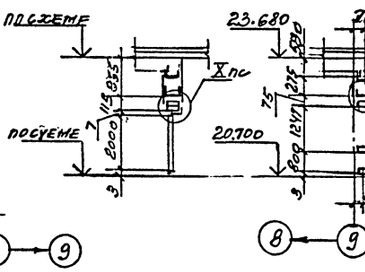

10-10

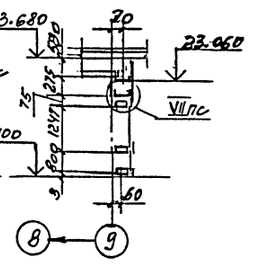

Привязан

Инв. №

Нач.сект.	Никитин		
Н.контр.	Никитин		
ГИП	Элькина		
Рук.бр.	Фомина		
Ст.инж.	Тихонова		

ТП-416-3-13.86-КМ

Областной вычислительный центр на 336 М (9-этажное здание)

Блок административно-производственный

Консольные перегородки на отм. 7.500 и 14.100

Стадия	Лист	Листов
Р	49	

ПРОМСТРОЙПРОЕКТ

Копировал

Формат А2

Ц00609-05 51

Инв. № подл. | Подпись и дата | Взам. инв. №

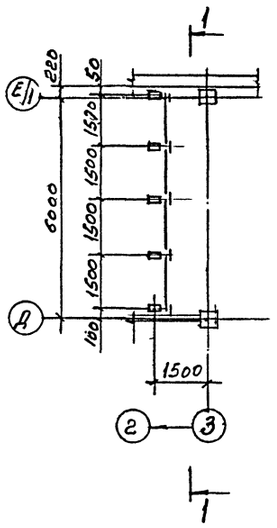

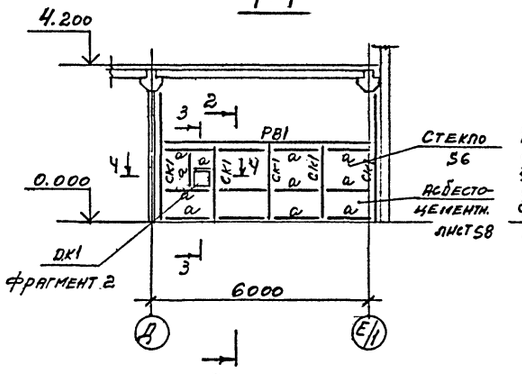

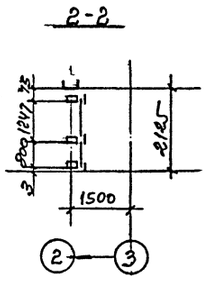

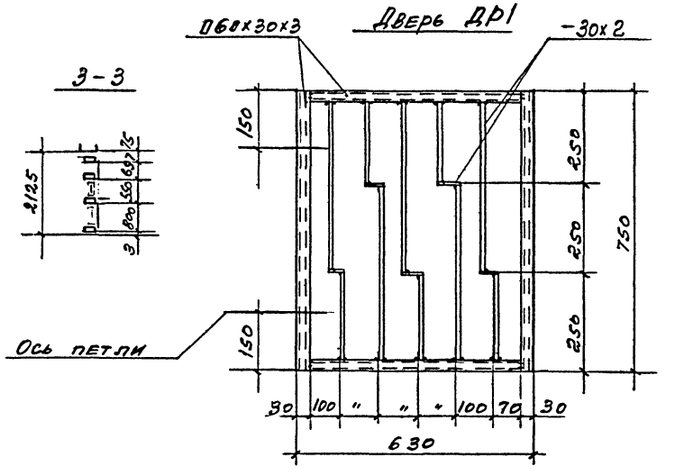

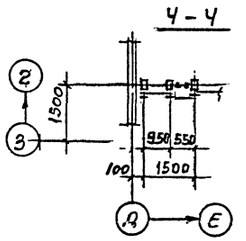

фрагмент N 2

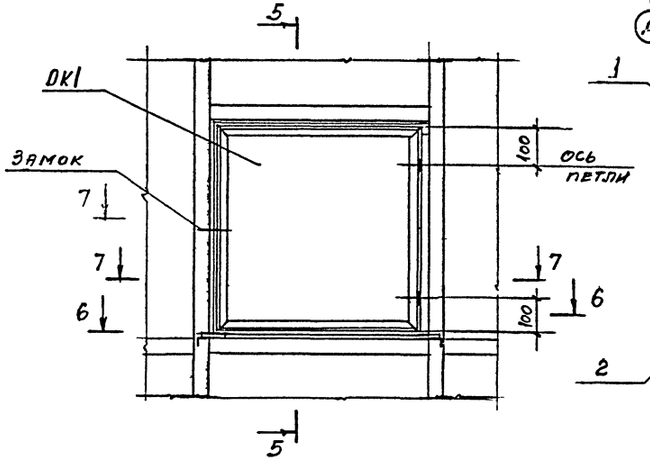

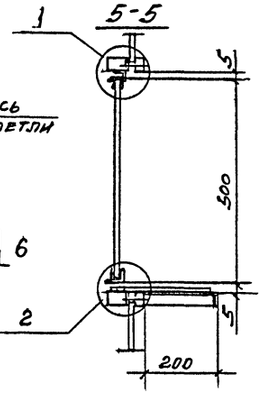

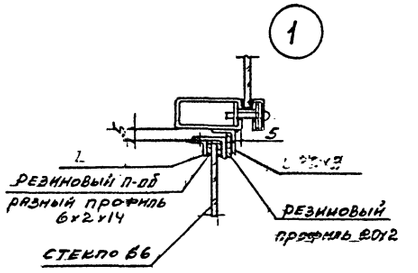

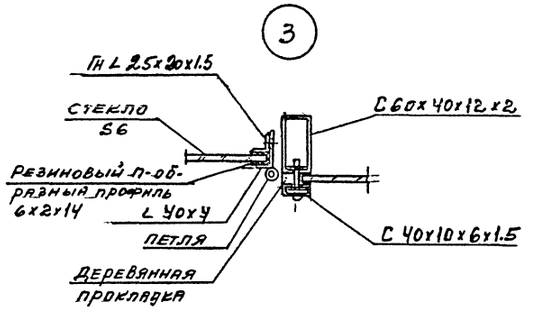

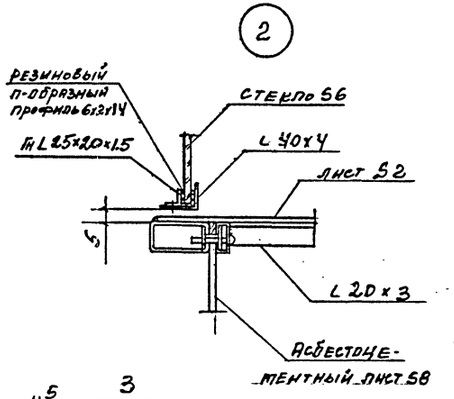

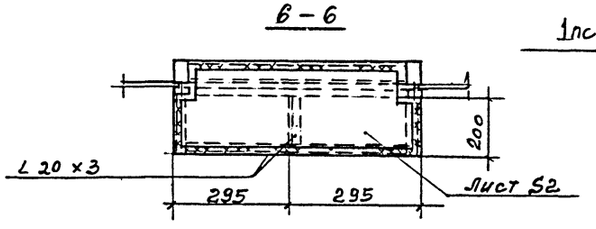

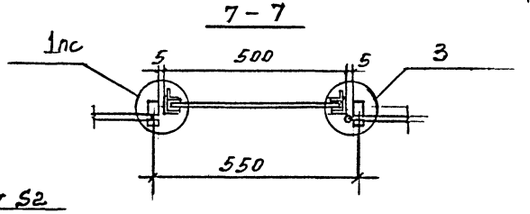

Ведомость элементов смотрите на листе 51.

Петли и замок для ОК1 принимать по номенклатуре завода-изготовителя.

Привязан

Инв. №

			ТП-416-3-13.86-КМ		
			Областной вычислительный центр на 3 ЭВМ (9-этажное здание)		
Нач. сект.	Никитин		Блок залов ЭВМ	Стадия	Лист	Листов
Н. контр.	Никитин			Р	50	
ГИП	Элькина		Консольная перегород-ка на отм. 0.000. Узлы 1...3	ПРОМСТРОЙПРОЕКТ		
Рук. Гр.	Бонина					
Ст. инж.	Тихонова					

Инв. № подл. | Подпись и дата | Взам. инв. №

Копировал

Формат А2

Ц90609-05 52

Альбом II, часть III

Схема расположения перегородок на отм. -4.800

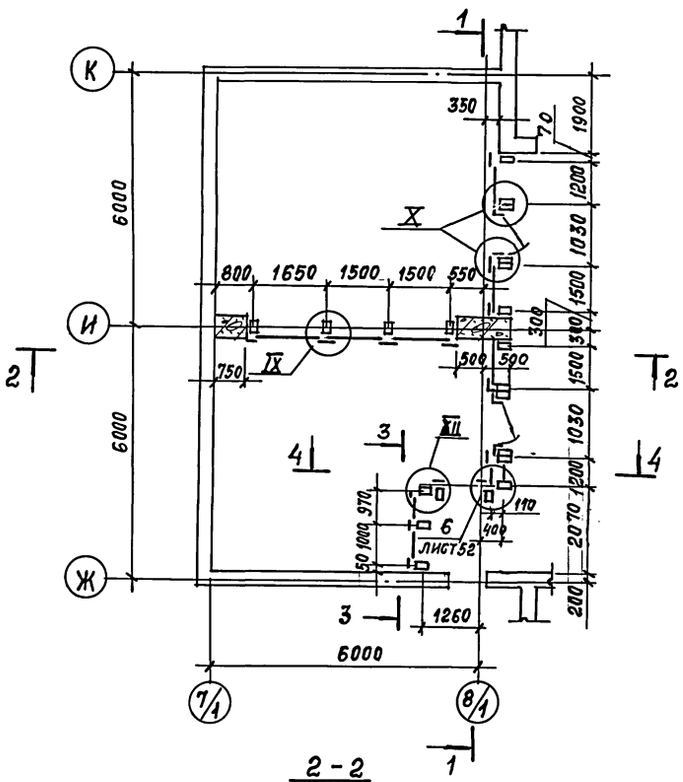

1-1

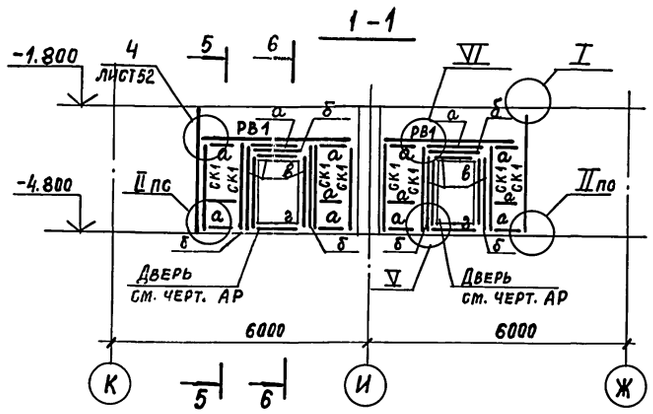

5-5

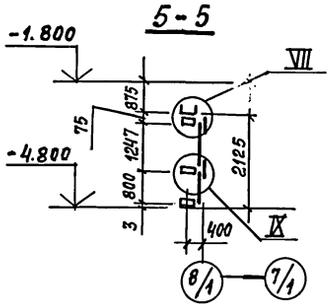

6-6

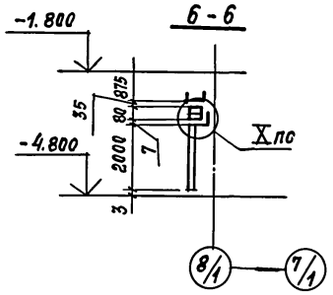

2-2

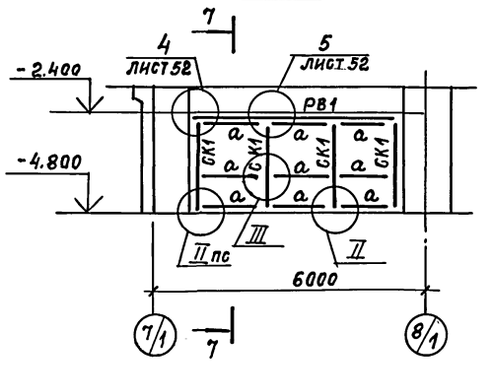

3-3

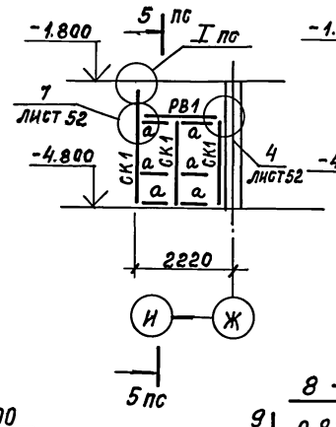

4-4

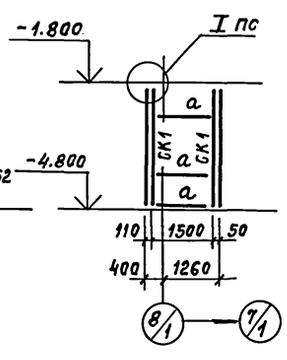

7-7

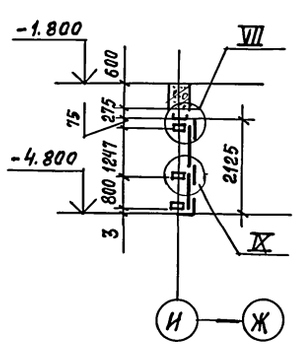

Схема расположения сетчатой перегородки на отм. 0.000

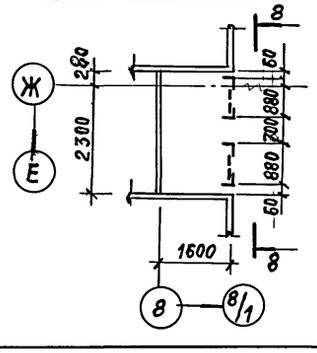

8-8

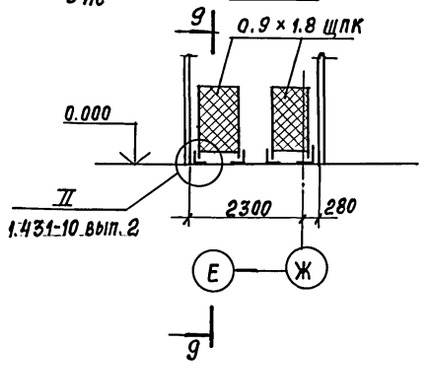

9-9

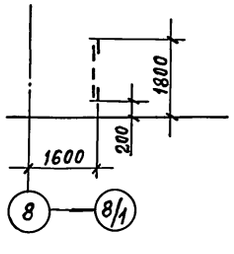

Ведомость элементов

Марка	Сечение: Эскиз	Поз.	Сечение: Состав	М. тм.	Опорные усилия: N т.с.	Опорные усилия: Q т.с	Группа констр.	Марка металла	Примечание
а	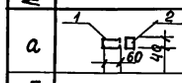	1	⊏60×40×12×2				4	Вст3кп2 ГОСТ 380-71	Винты М4×35 ГОСТ 17474-80 через ~ 300
		2	⊏40×10×6×1,5						
б			⊏60×40×12×2						
в	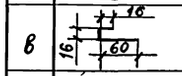		- 95×2						наличник
г			- 60×3						
д			□60×30×3					Ст10пс	
РВ1			⊏8					Вст3кп2 ГОСТ 380-71	
СК1	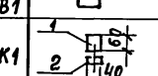	1	⊏60×40×12×2						Винты М4×35
		2	⊏40×10×6×1,5						
СК2			□60×30×3					Ст 10пс ГОСТ 1050-74	

Спецификация к схемам расположения перегородок

NN поз.	Обозначение	Наименование	Кол. шт.	Масса ед, кг.	Примечания
		Щиты сетчатые			
1	серия 1.431-10 в.2	0,9 × 1,8 ЩПК	2	18,3	по типу 1,0×1,8 ЩПК
		Двери решетчатые			
2	ТП-416-3-13.86-КМ.л. 50	ДР 1	4		
		Окно раздаточное			
3	ТП-416-3-13.86-КМ л. 50	ОК 1	1		

Узлы I, II, III, IV, V, VI, VIII, IX, X приняты по серии 1.431-12 Выпуск 0

Привязан

Инв. №

		ТП-416-3-13.86-КМ	
		Областной вычислительный центр на 3 ЭВМ (9-этажное здание)	
Нач. СКО2	Никитин	Блок столовой	Стадия: Р; Лист: 51; Листов:
Н. контр.	Никитин		
ГИП	Элькина	Консольные перегородки в осях 7/1 - 8/1 на отм. -4.800	ПРОМСТРОМПРОЕКТ
Рук. бр.	Фомина		
Ст. инж.	Тихонова		

Копировал Замалуева

Формат А2

Инв.№ подл. | Подпись и дата | Взам. инв. №

Ц 00609-05 53

Альбом II, часть III

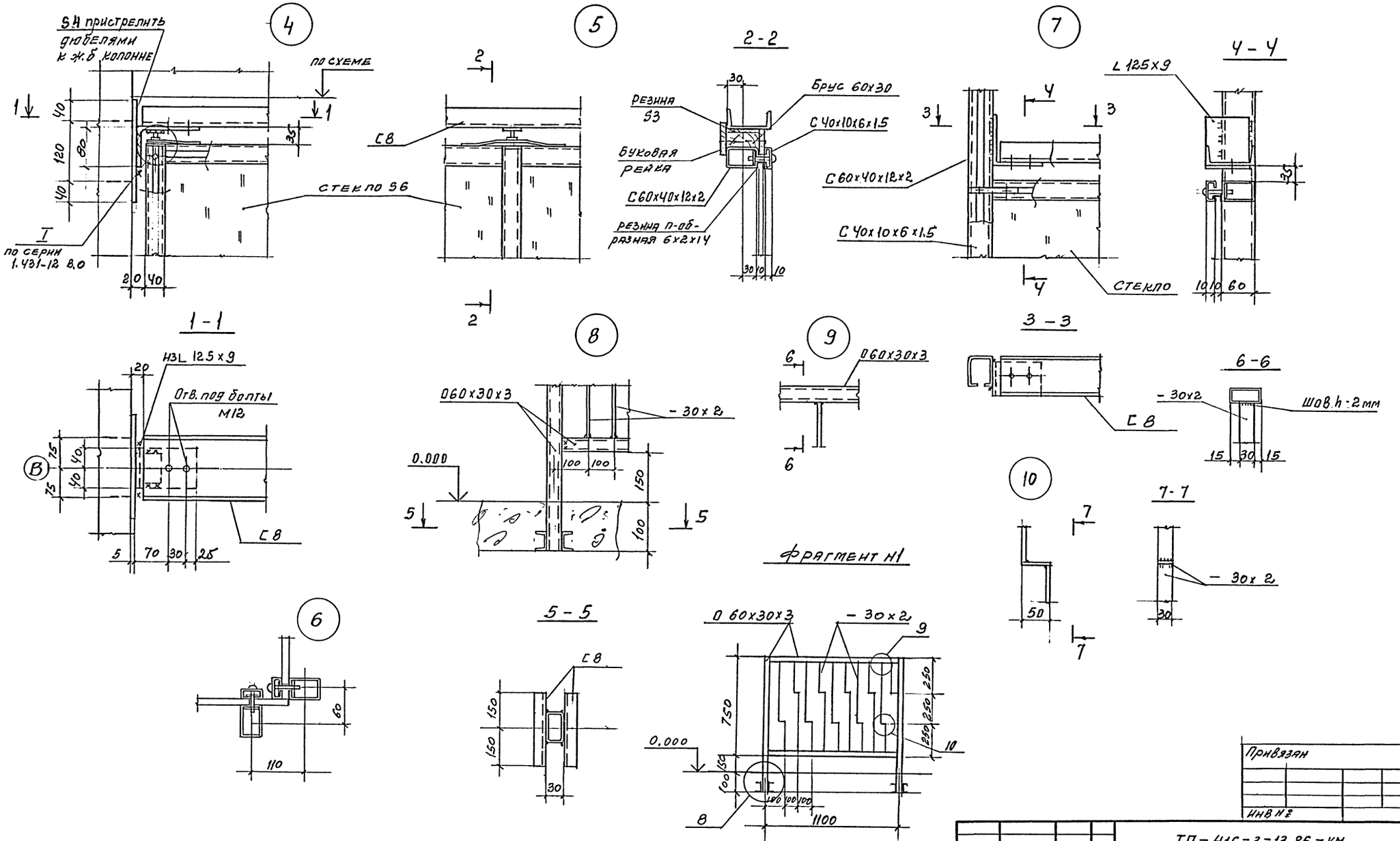

		ТП-416-3-13.86-КМ	
		Областной вычислительный центр на ЭВМ (9-этажное здание)	
		Стадия: Р; Лист: 52; Листов:	
Нач.отд.	Нашитин	Консольные перегородки. Узлы 4...10	ПРОМСТРОЙПРОЕКТ
Н. контр.	Никитин		
ГИП	Ельнина		
Рук. др.	Фомина		
Ст. инж.	Тихонов		

Копировал

Формат А2

Ц00609-05 54

Инв. N подл. | Подпись и дата | Взам. инв. N

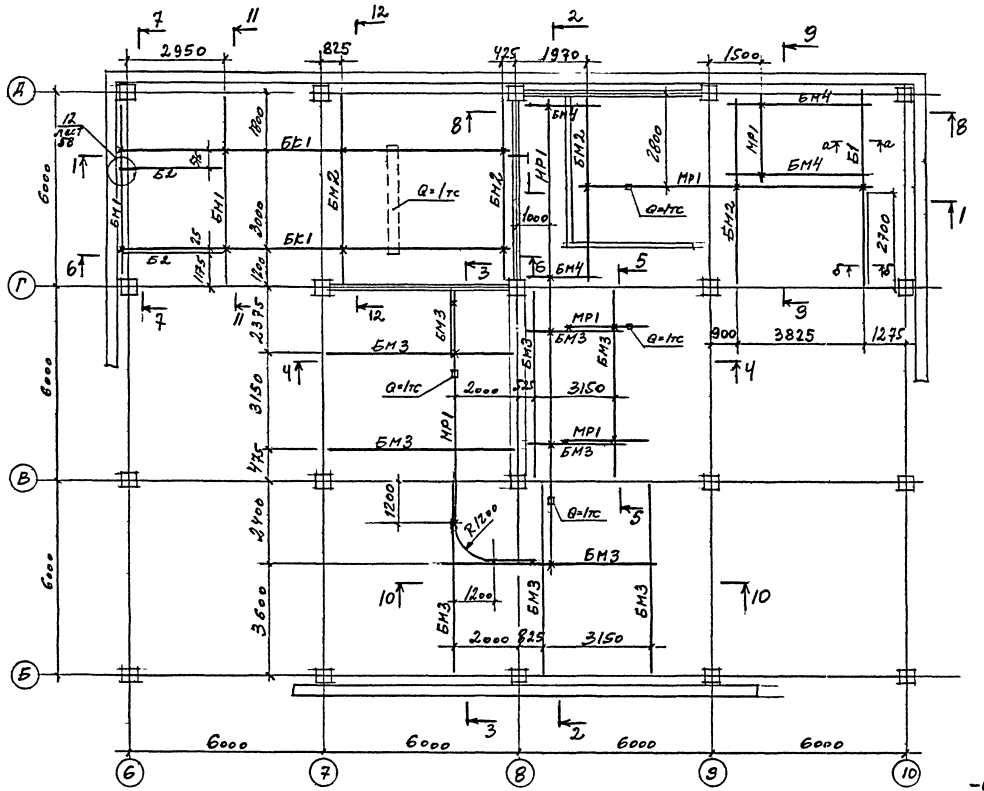

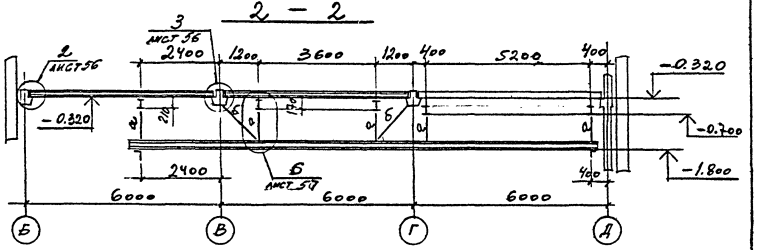

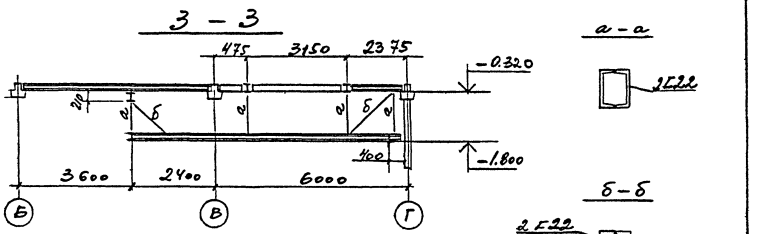

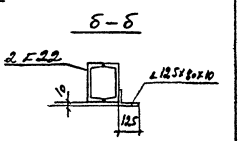

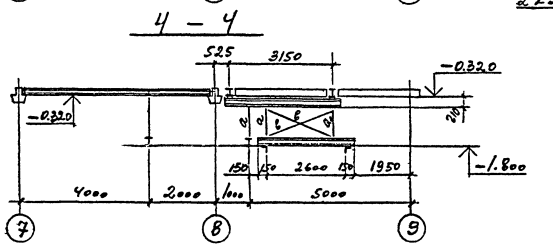

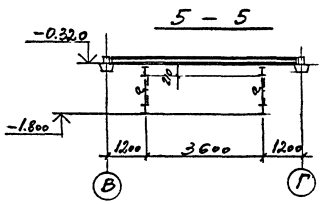

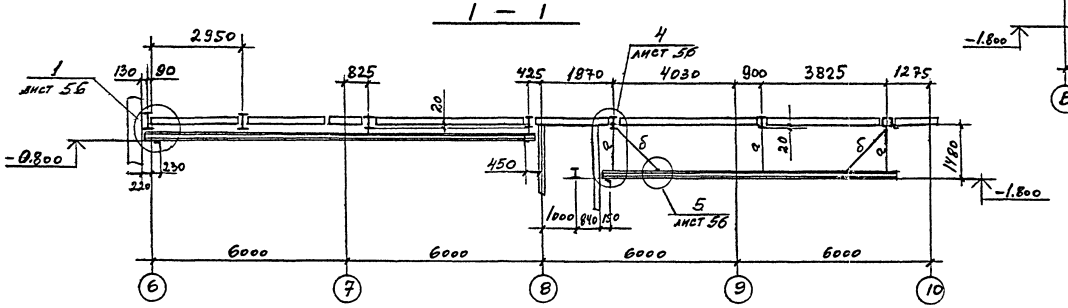

Ведомость элементов смотрите на листе 55, разрезы 6-6... 12-12 на листе 54

Привязан

Инв. №

				ТП-416-3-13.86-КМ	
				Областной вычислительный центр на 3 ЭВМ (9-этажное здание)	
Нач.отд.	Никитин			Блок административно-производственный.	Стадия: Р; Лист: 53; Листов:
Н.контр.	Никитин				
Гл.инж.пр.	Элькина			Схемы расположения балок подвесных путей в подвале.	Промстройпроект
Рук.гр.	Фомина				
Инженер	Левочкина				

Копировал

Формат А2

Ц00609-05 55

Инв.№ подл. | Подпись и дата | Взам.инв.№

Альбом II, часть III

6 — 6

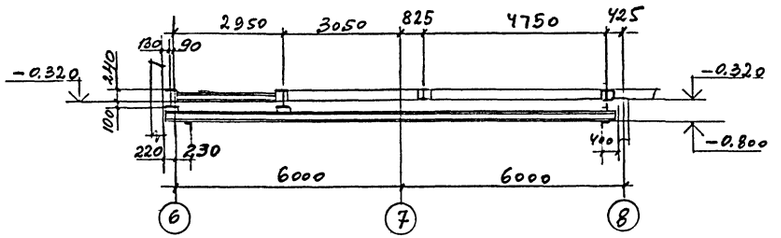

11 — 11

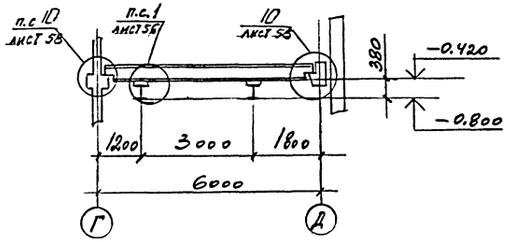

12 — 12

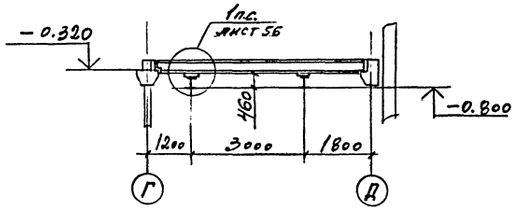

7 — 7

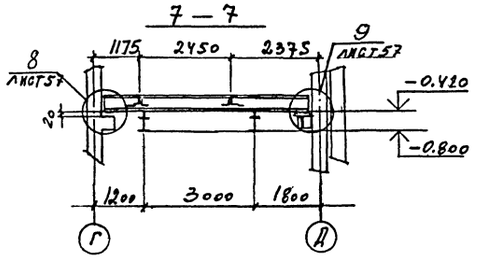

8 — 8

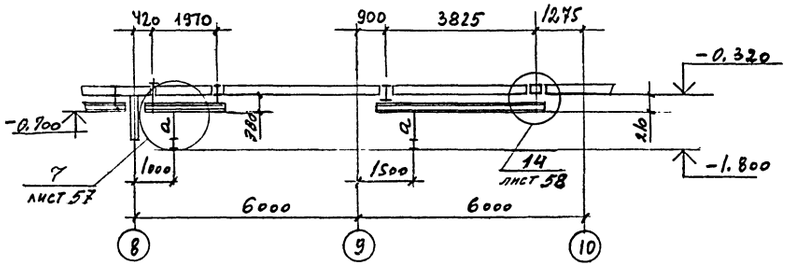

9 — 9

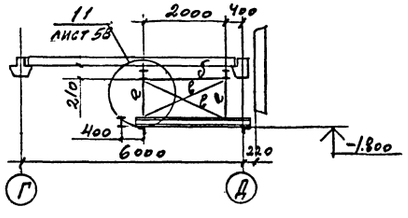

10 — 10

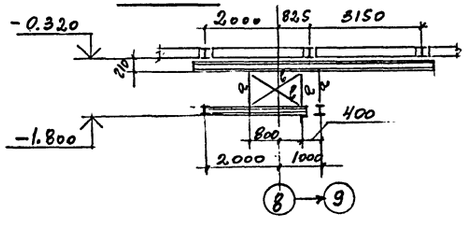

Ведомость элементов смотрите на листе 55

Расположение разрезов 6-6 ÷ 12-12 на схеме смотрите лист 53

Привязан

Инв. №

				ТП - 416 - 3 - 13.86 - КМ		
				Областной вычислительный центр на 3 ЭВМ (9-этажное здание)		
Нач.отд.	Никитин			Блок административно-производственный	Стадия	Лист	Листов
Н.контроль	Никитин				Р	54	
Гл.инж.пр.	Элькина			Схемы расположения монорельсов	ПРОМСТРОЙПРОЕКТ		
Рук.бр.	Фомина			Разрезы 6-6 ÷ 12-12 к листу 53			
Инженер	Левочкина						

Инв. № подл. | Подпись и дата | Взам. инв. №

Копировал

Ц00609-05 56

Формат А2

Альбом II, часть III

Схемы расположения монорельсов

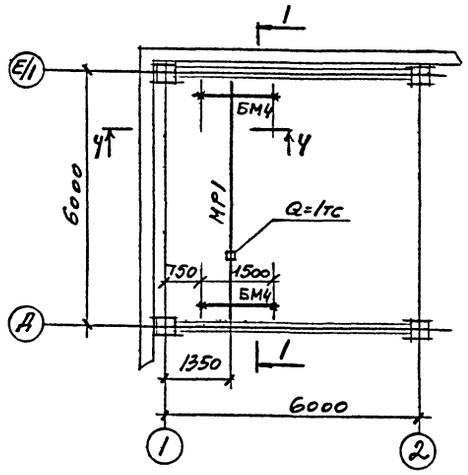

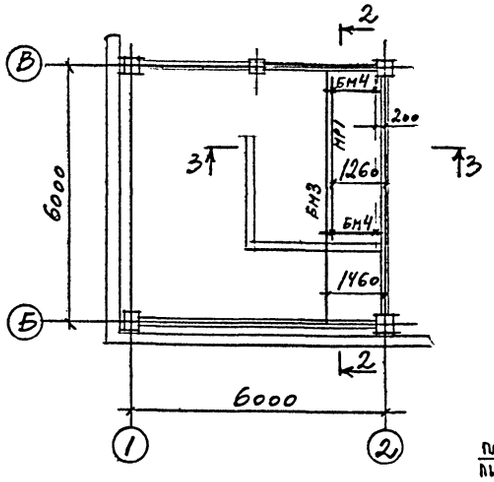

3 – 3

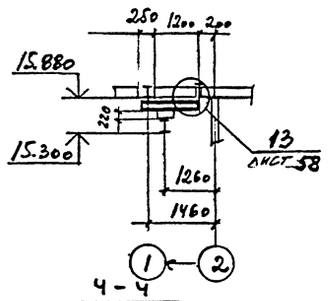

4 – 4

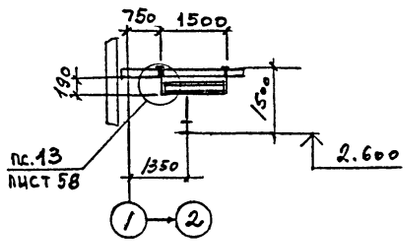

1 – 1

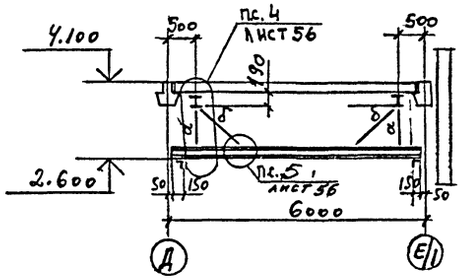

2 – 2

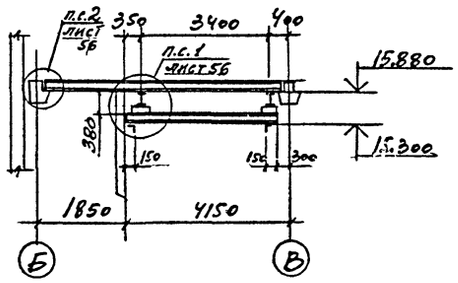

Схема расположения балок монолитных участков

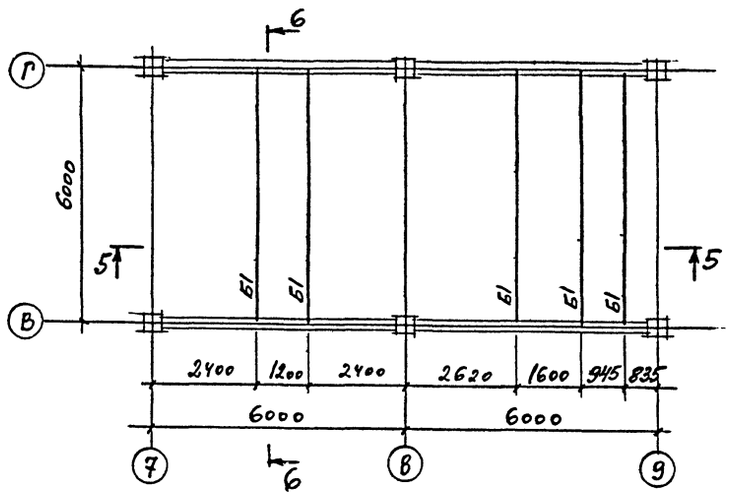

5 – 5

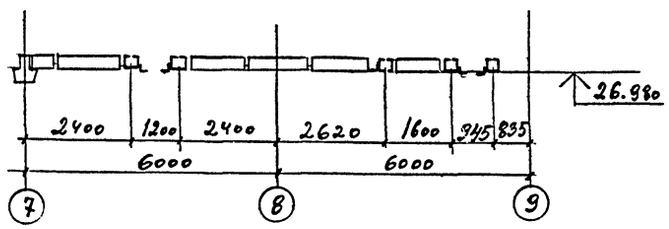

6 – 6

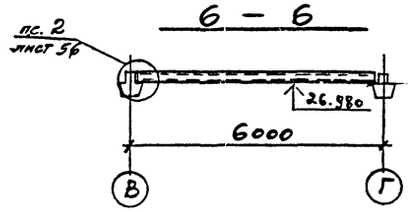

Ведомость элементов

Марка	Сечение: Эскиз	Поз.	Состав	М тсм	Опорные усилия: N тс	Опорные усилия: Q тс	Группа констр.	Марка металла	Примечание
Бк1	I		I 24М			2,9		Вст3Гпс5	
МР1	I		I 20			1.4		ВГ-3пс6	
БМ1	I		I 35Ш1	16,3		10,0		Вст3пс6-I	
БМ2	I		I 24	4,0		2,5		Вст3пс6	
БМ3	I		I 20	2,3		2,3			
БМ4	I		I 16	1,2		2,3			
Б1	1, 2	1	2 [22	7,7		6,0	3	ВГ-3пс6 ГОСТ 380-71	
		2	L 125×9						
Б2	1, 2, 3	1	[22	4,5		6,6			
		2	L 125×9						
		3	– 110×6					Вст3кп2	
Б3	1, 2	1	I 20	2,5		2,0		Вст3пс6	
		2	-340×6					Вст3кп2	
Б4	1, 2	1	I 16	1,3		1,2		Вст3пс6	
		2	-340×6						
а	⊤		2 L 63×5		1,4			Вст3кп2	
б	L		L 63×5				4		
в	L		L 40×4						

Привязан

Инв. №

Инв. № подл. | Подпись и дата

		ТП – 416 – 3 – 13.86 – КМ	
		Областной вычислительный центр на 3 ЭВМ (9-этажное здание)	
Нач. отд.	Никитин	Блок административно-производственный. Блок залов ЭВМ	Стадия: Р; Лист: 55; Листов:
Н. контр.	Никитин		
Гл. инжен.	Элькина	Схемы расположения монорельсов и балок для монолитных участков.	ПРОМСТРОЙПРОЕКТ
Рук. гр.	Фомина		
Инженер	Левочкина		

Копировал

Формат А2

Ц 00609-05 57

Альбом II, часть III

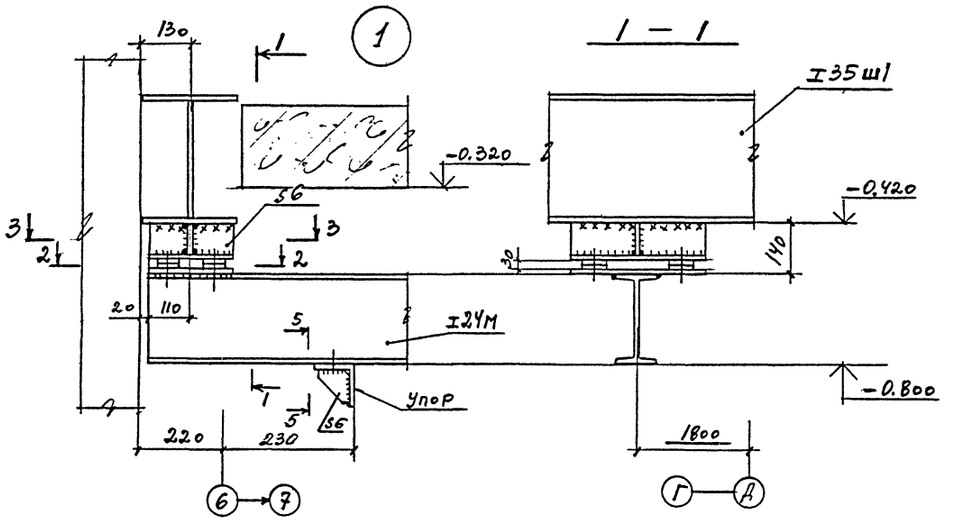

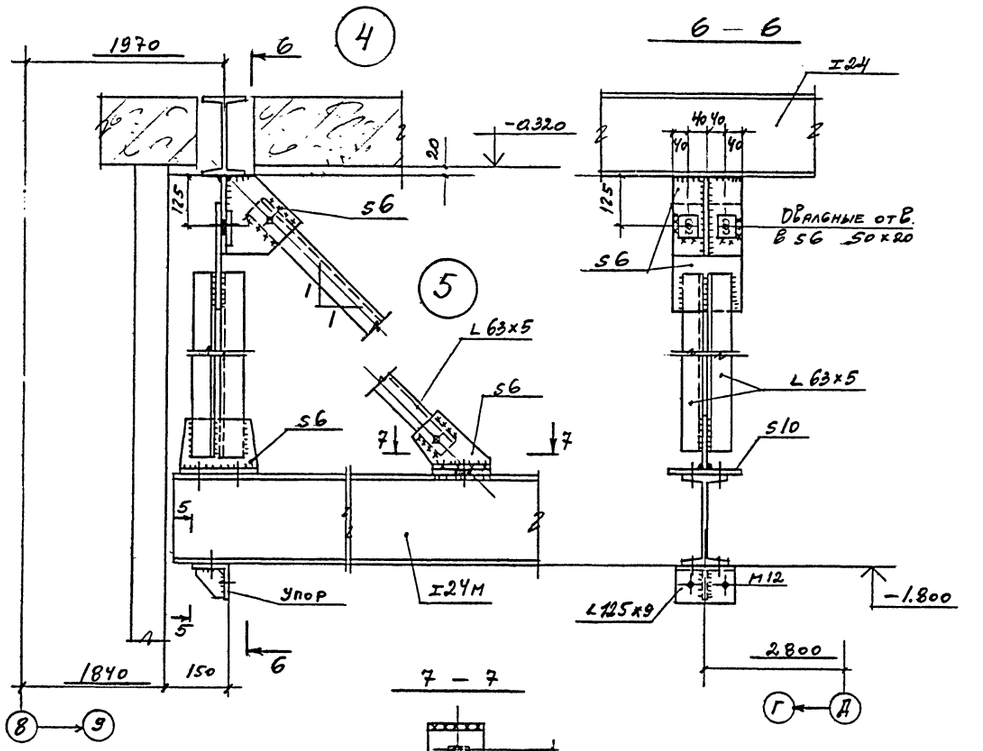

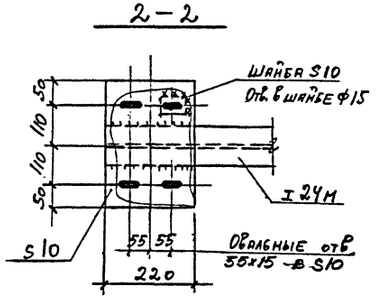

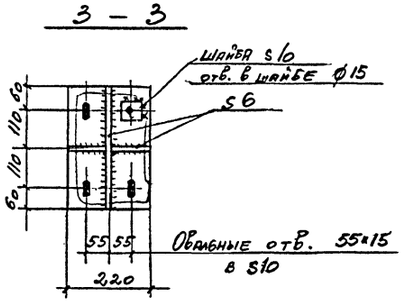

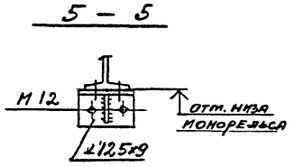

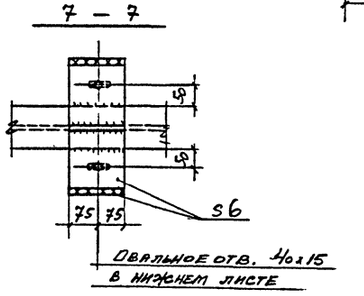

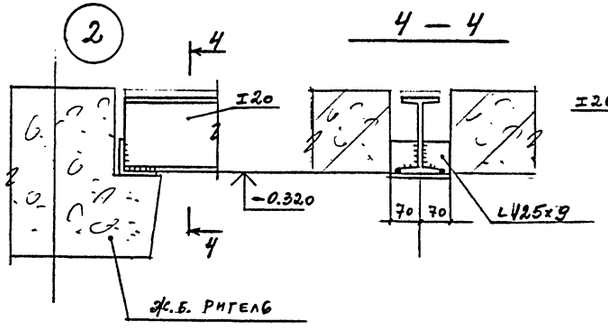

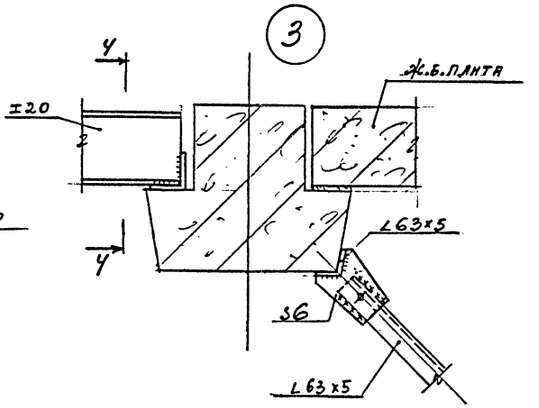

Привязан

Инв. N

ТП-416-3-13.86-КМ

Областной вычислительный центр на 3 ЭВМ (9-этажное здание)

				Стадия	Лист	Листов
Нач. отд.	Никитин			Р	56	
Н. контр.	Никитин					
Гл. инж. пр.	Улыкина					
Рук. гр.	Фомина			Подвесные пути Узлы 1 и 5.	ПРОМСТРОЙПРОЕКТ	
Инженер	Левочкина					

Инв. № подл. | Подпись и дата | Взам. инв. №

Копировал

Формат А2

Ц00609-05 58

Альбом II, часть III

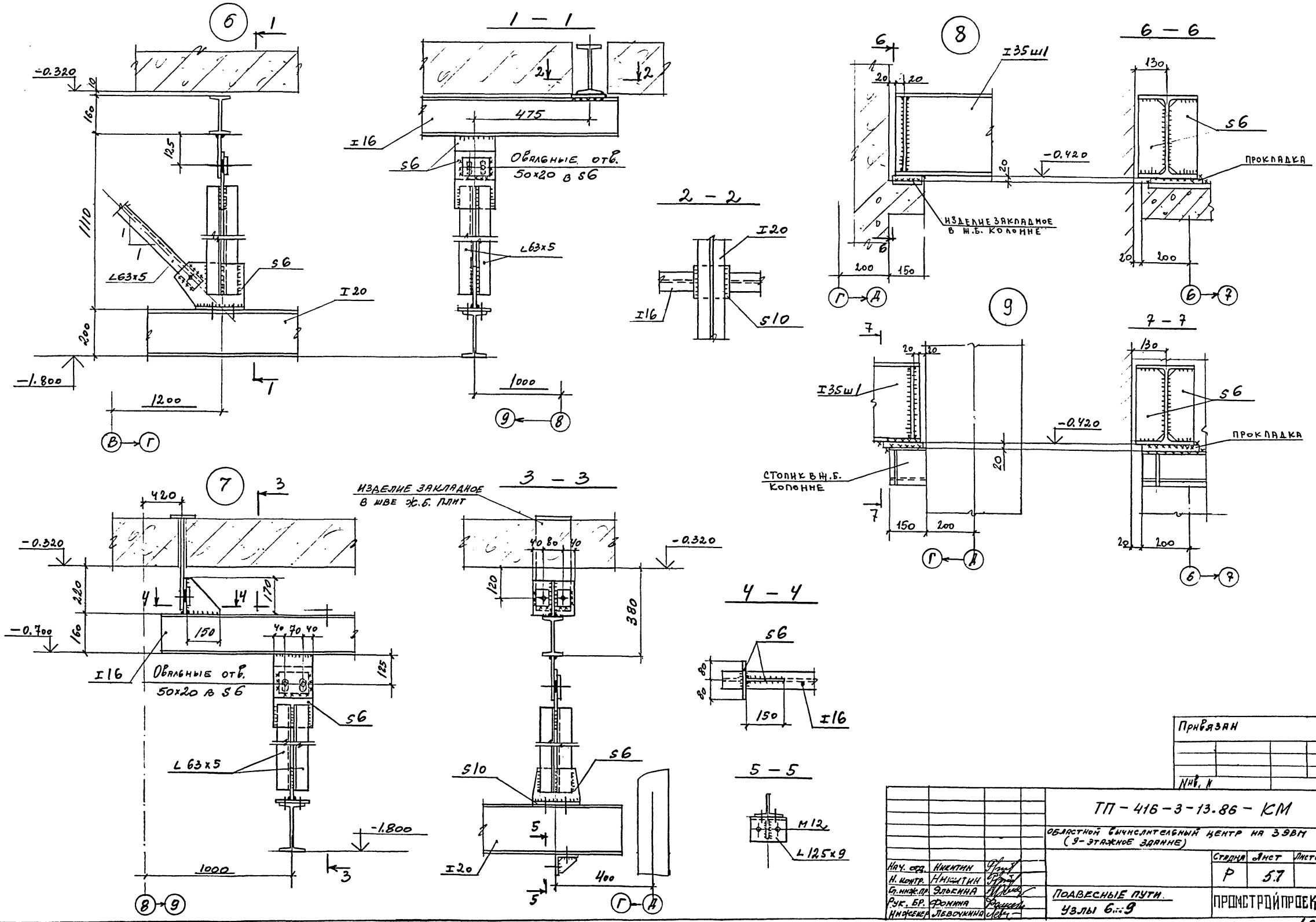

Привязан

Инв. №

Нач. отд.	Никитин		
Н. контр.	Никитин		
Гл. инж. пр.	Элькина		
Рук. бр.	Фомина		
Инженер	Левочкина		

ТП-416-3-13.86-КМ

Областной вычислительный центр на 39ВМ (9-этажное здание)

Стадия	Лист	Листов
Р	57	

Подвесные пути. Узлы 6...9

ПРОМСТРОЙПРОЕКТ

Копировал

Формат А2

Ц00609-05 59

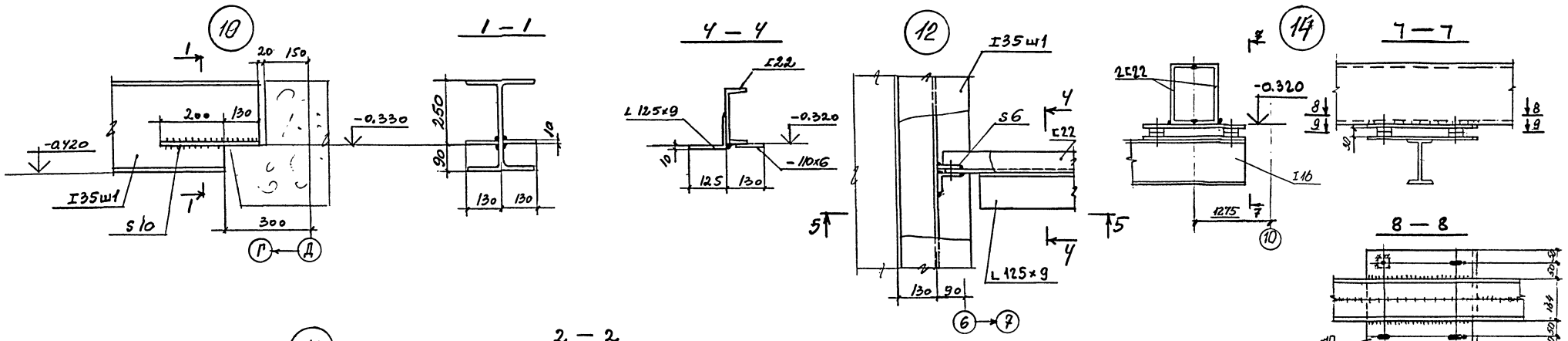

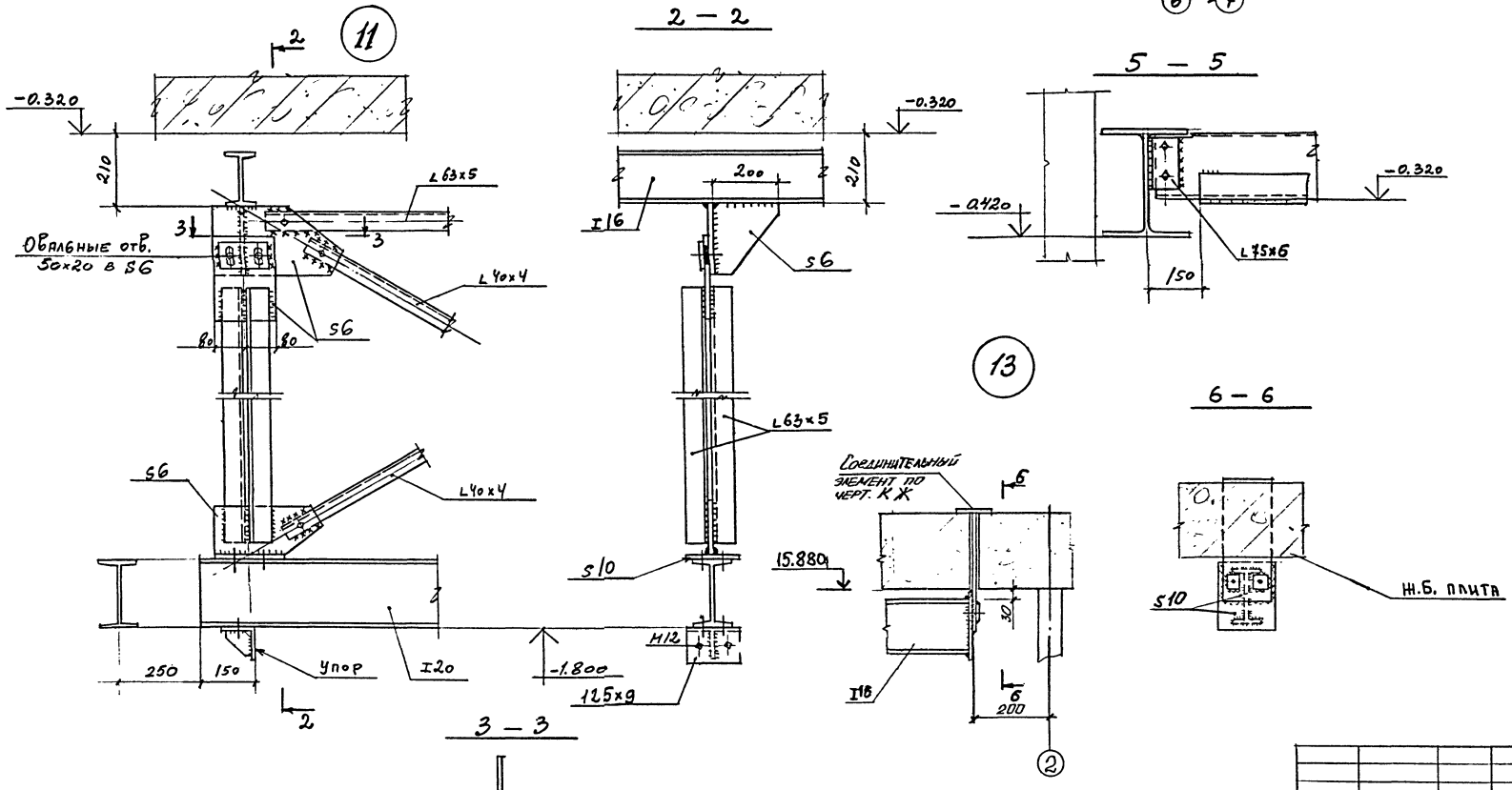

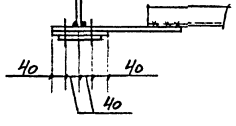

Привязан

Инв. N

		ТП-416-3-13.86 — КМ	
		Областной вычислительный центр на 3 ЭВМ (9-этажное здание)	
Нач. отд.	Никитин		Стадия / Лист / Листов
Н. контр.	Никитин		Р / 58 /
Гл. инж. пр.	Элькина	Подвесные пути Узлы 10...14	ПРОМСТРОЙПРОЕКТ
Рук. гр.	Фомина		
Инженер	Левочкина		

Инв. N подл. | Подпись и дата

Копировал

Ц00609-05 60 Формат А2

Альбом II, часть III

Схемы расположения балок перекрытий

На отм. 4.100; 7.400; 10.700; 14.000; 17.300; 20.600; 23.900.

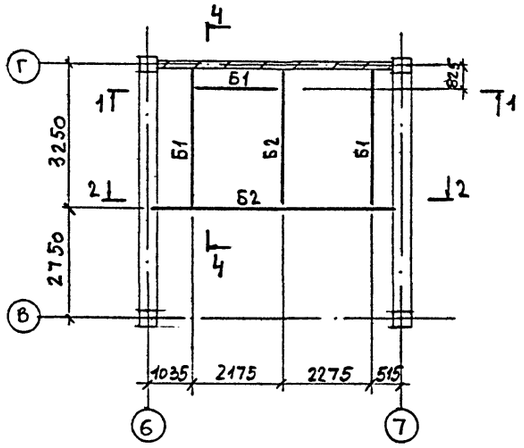

На отм. 27.200

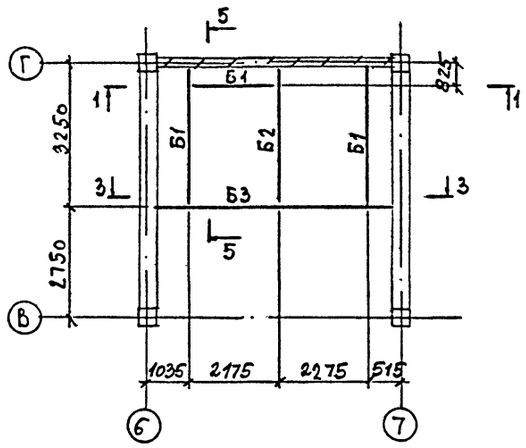

Ведомость элементов

Марка	Сечение: эскиз	поз.	состав	М тс.м	Опорные усилия: N тс	Опорные усилия: Q тс	Группа констр.	Марка металла	Примечание
Б1	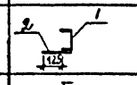	1	[16	1,2		1,6	4	Вст3кп2	
		2	S 10						
Б2	[		[16						
Б3	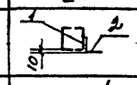	1	[22	5.0		4,0		Вст3пс6	
		2	L 125х9						
Б4	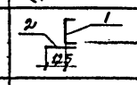	1	[22	2.5		1.8			
		2	S 10					Вст3кп2	

На отм. 4.100; 7.400; 10.700; 14.000; 17.300; 20.600; 23.900; 27.200

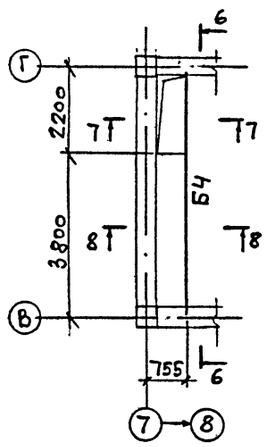

1 — 1

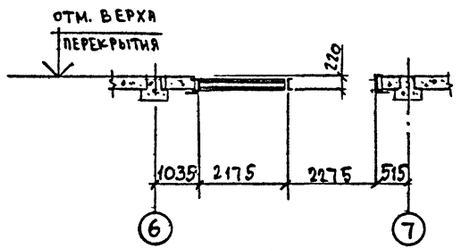

2 — 2

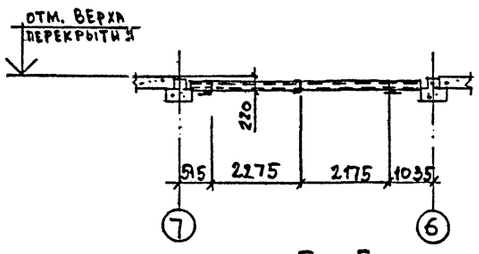

3 — 3

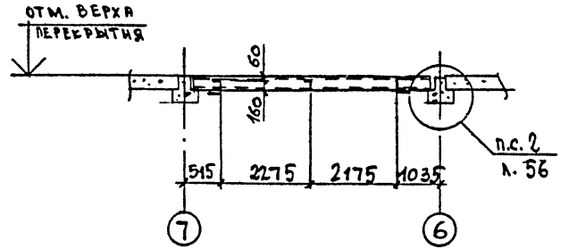

4 — 4

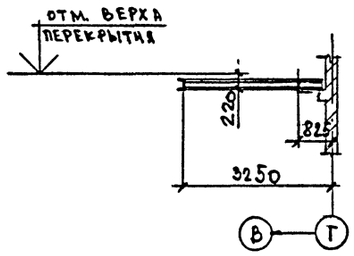

5 — 5

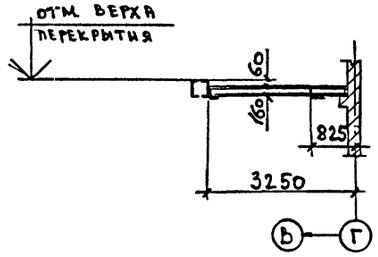

6 — 6

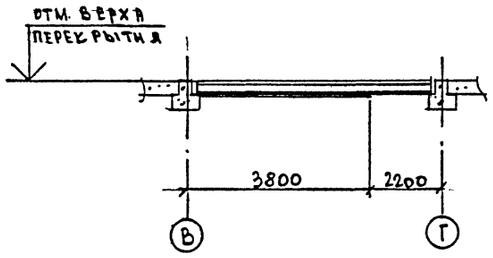

7 — 7

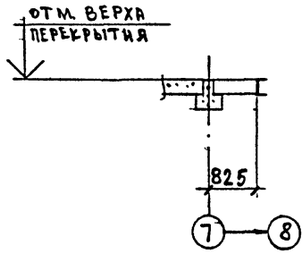

8 — 8

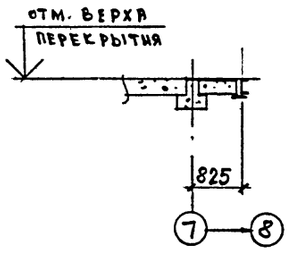

Привязан

Инв. №

	ТП-416-3.-13.86-КМ		
	Областной вычислительный центр на 3 ЭВМ (9-этажное здание)		
Нач. отд. Никитин	Блок административно-производственный.	Стадия: Р	Лист: 59
Н. контр. Никитин			Листов:
Гл. инж. пр. Элькина	Балки перекрытий в осях Б-В; В-Г.	ПРОМСТРОЙПРОЕКТ	
Рук. бр. Фомина			
Инженер Титов			

Инв. № подл. | Подпись и дата | Взам. инв. №

Формат А2
400609-05 61

Альбом II, часть III

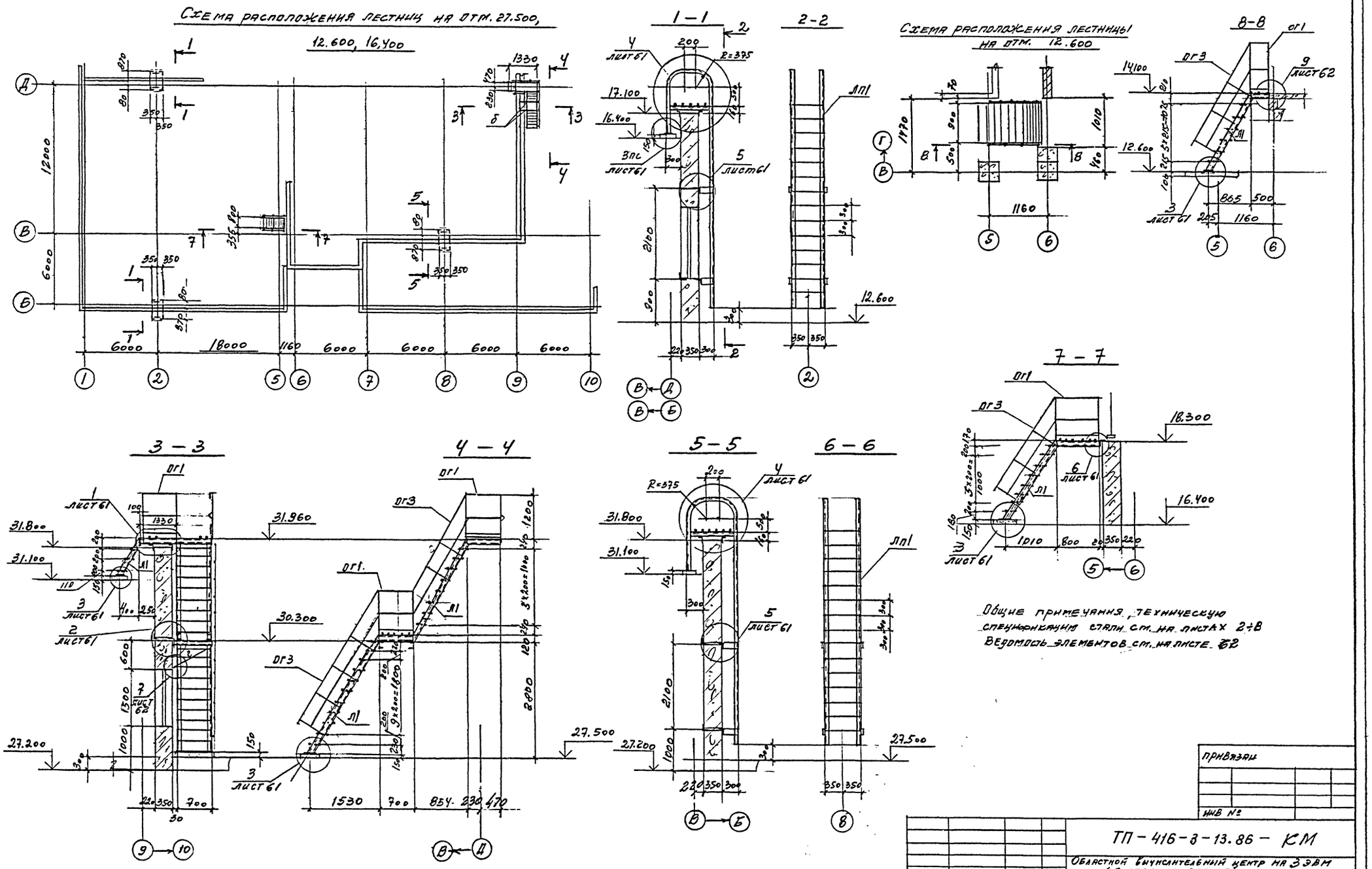

Нач.сект.	Никитин		
Н.контр.	Никитин		
Гип.	Элькина		
Рук.бр.	Фомина		
Ст.инж.	Тихонова		
Инж.	Левочкина		

ТП-416-3-13.86-КМ

Областной вычислительный центр на 3 ЭВМ (9-этажное здание)

Блок залов ЭВМ, блок административно-производственный.

Схемы расположения лестниц на отм. 27.500, 16.400, 12.600

Стадия	Лист	Листов
Р	60	

ПРОМСТРОЙПРОЕКТ

Формат А2

Ц00609-05 62

Инв. № подл. | Подпись и дата | Взам. инв. №

Привязан

Инв №

Альбом II, часть III

1

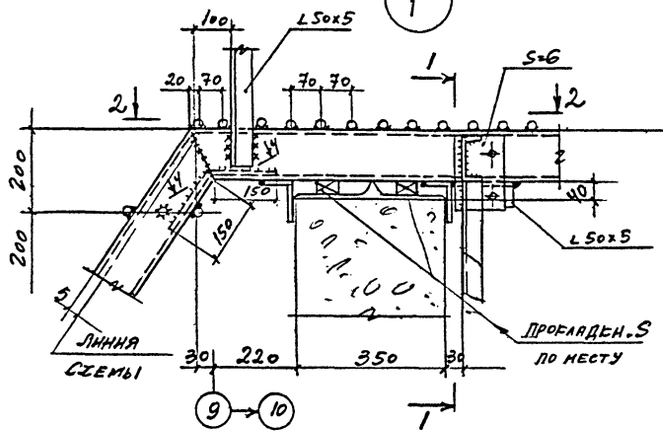

1 — 1

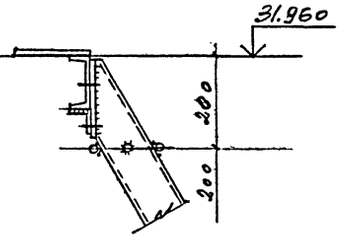

Прокладен. S по месту

4 — 4

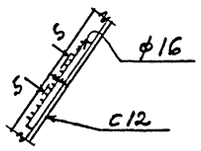

2 — 2

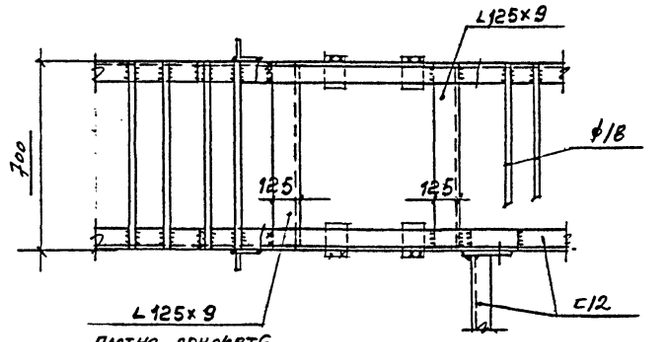

Плотно прижатб к стеновой панели

5 — 5

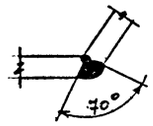

2

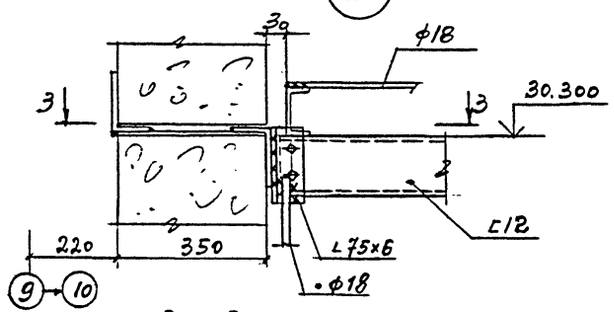

3 — 3

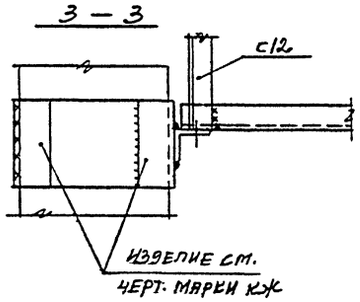

3

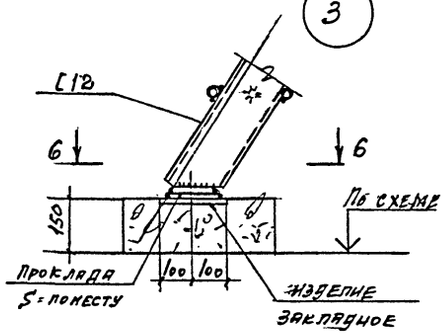

6 — 6

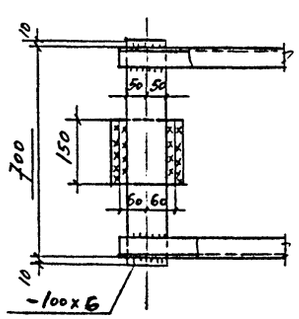

4

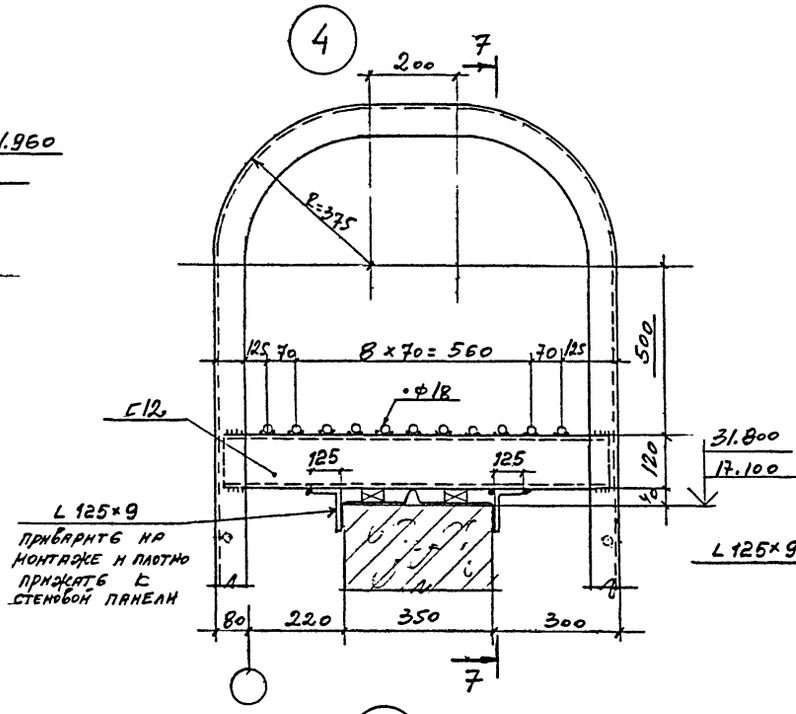

7 — 7

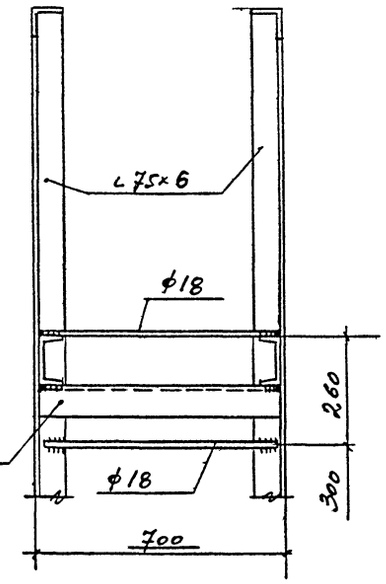

5

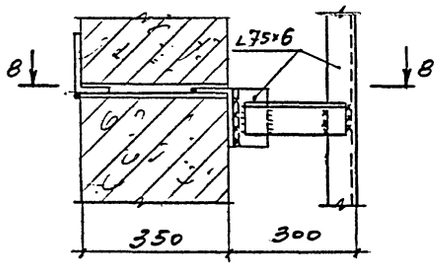

8 — 8

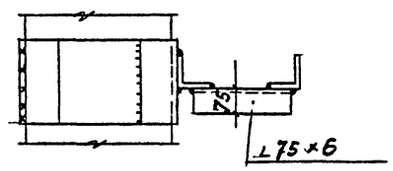

Деталь резьи швеллера

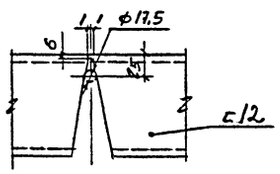

6

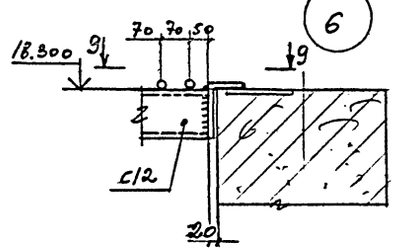

9 — 9

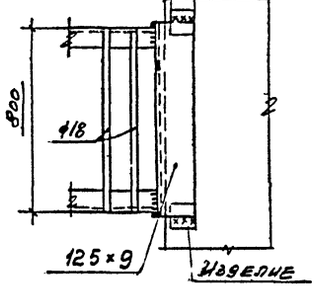

Черт. марки КЖ

Привязан

Инв. N

			ТП-416-3-13.86 - КМ			
			Областной вычислительный центр на 3 ЭВМ (9-этажное здание)			
Нач. Сект.	Никитин		Блок залов ЭВМ, блок административно-производственный.	Стадия	Лист	Листов
Н. контр.	Никитин			Р	61	
ГИП	Элькина					
Рук. бр.	Фомина		Лестницы. Узлы 1...6	ПРОМСТРОЙПРОЕКТ		
Ст. инж.	Тихонова					
Инж.	Левчукина					

Инв. N подл. | Подпись и дата | Взам. инв. N

Формат А2

Ц00609-05 63

Альбом II, часть III

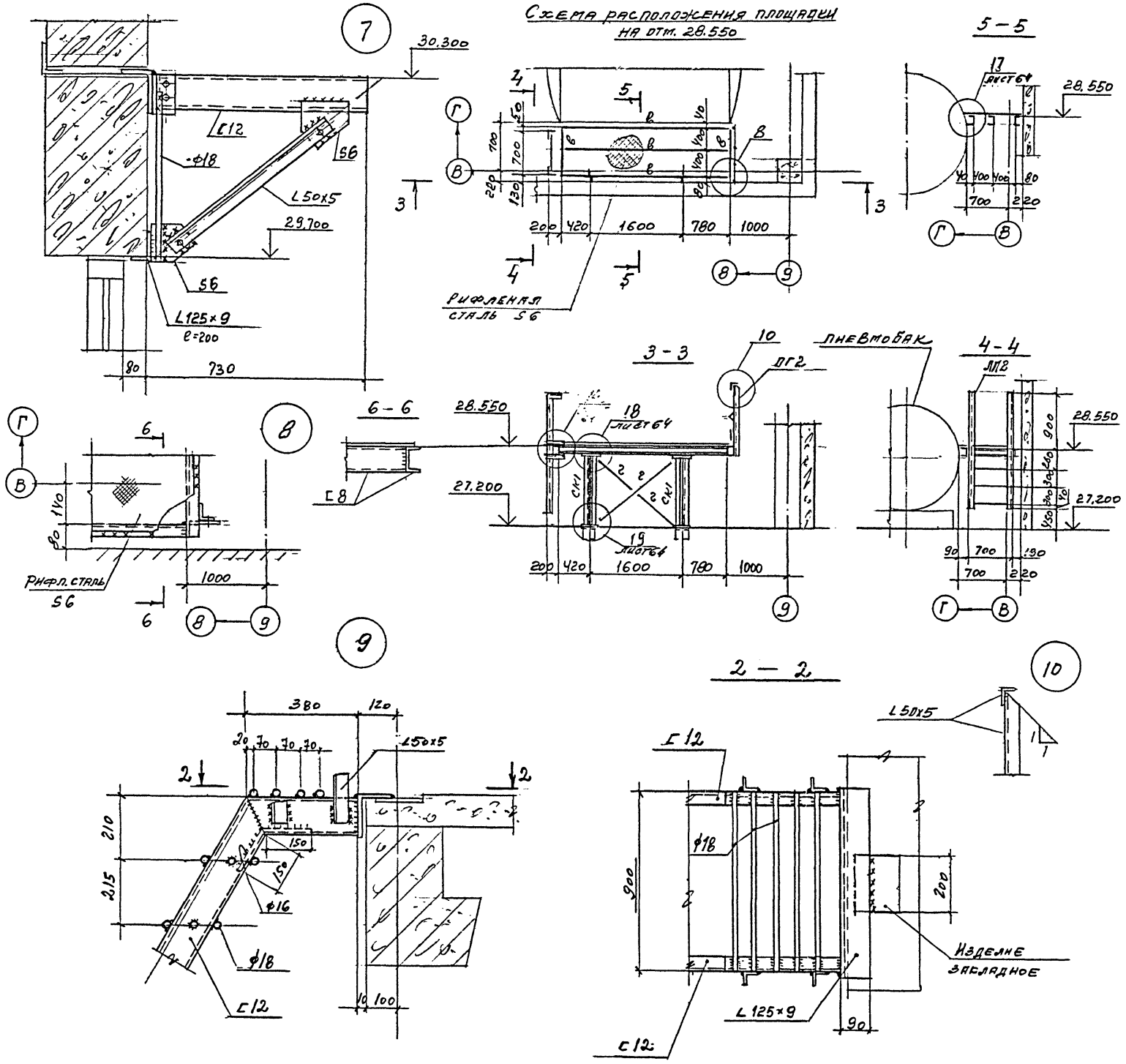

Ведомость элементов

Марка	Сечение: Эскиз	Поз.	Состав	М т.м	Опорные усилия: R	Q т.с	Группа констр.	Марка металла	Примечания
а	[		[16				4	ВСт3кп2 ГОСТ 380-71	
б	[		[12						
в	[		[8						
г	L		L50x5						
СК1	+		2+50x5						
ОГ1		1	L50x5						
		2	L25x3						
		3	–140x4						
ОГ2		1	L50x5						
		2	L25x3						
		3	–140x4						
ОГ3		1	L50x5						
		2	L25x3						
ОГ4		1	L50x5						
		2	L25x3						
Л1		1	[12						
		2	•ф18						
Л2		1	[16						
		2	S4 риф.						
Л3		1	L50x5						
ЛП1		1	L75x6						
		2	•ф18						
ЛП2		1	L50x5						
		2	•ф18						

Привязан

Инв. №

Нач. Скос	Никитин		
Н. контр.	Никитин		
Гип	Эльмина		
Рук. бр.	Фомина		
Ст. инж.	Тихонова		

ТП-416-3-13.86-КМ

Областной вычислительный центр на ЭВМ (9-этажное здание)

Блок административно-производственный

Площадка на отм. 28.550 в осях В-Э, В-Г узлы 7...10

Стадия	Лист	Листов
Р	62	

ПРОМСТРОЙПРОЕКТ

Формат А2

Ц00609-05 64

Инв. № подл. | Подпись и дата | Взам. инв. №

Альбом II, часть III

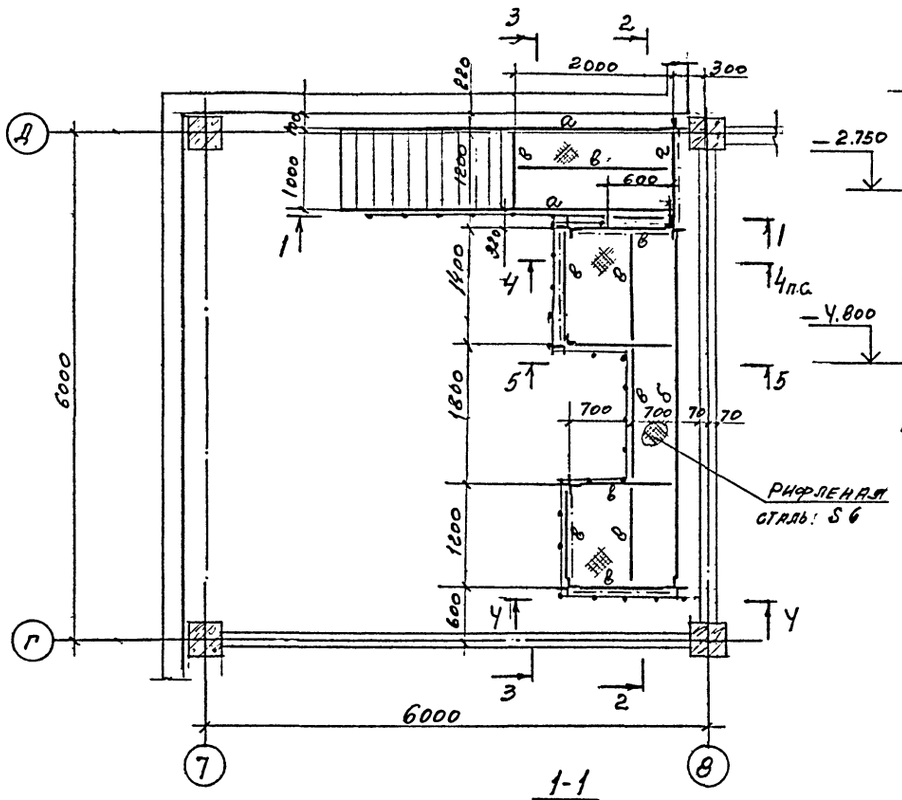

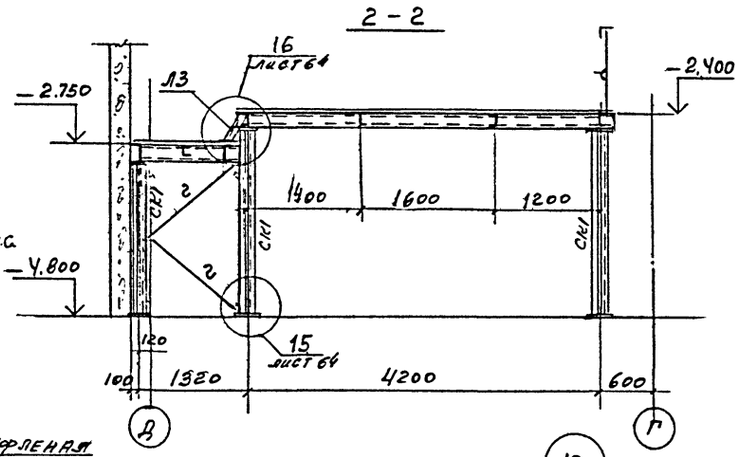

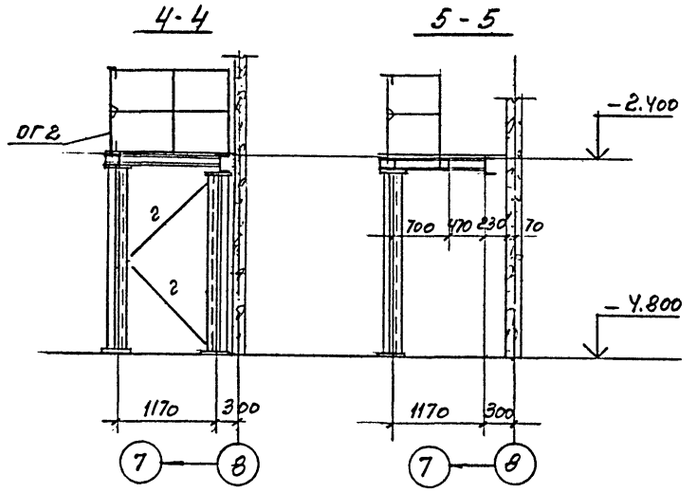

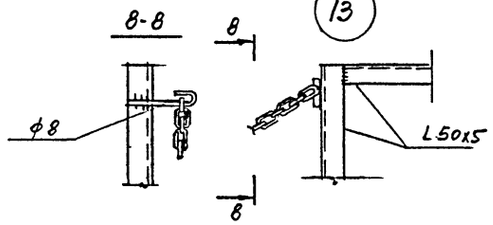

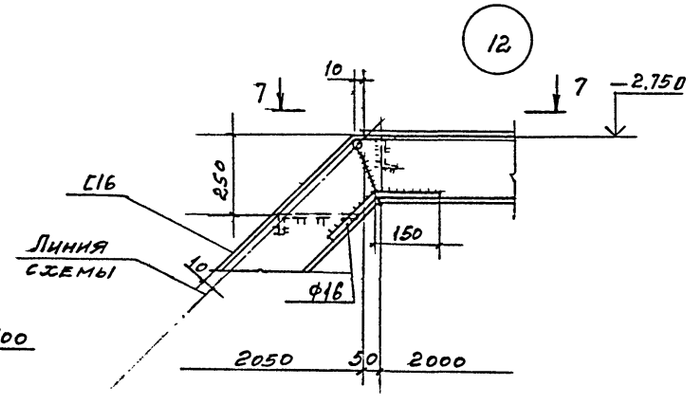

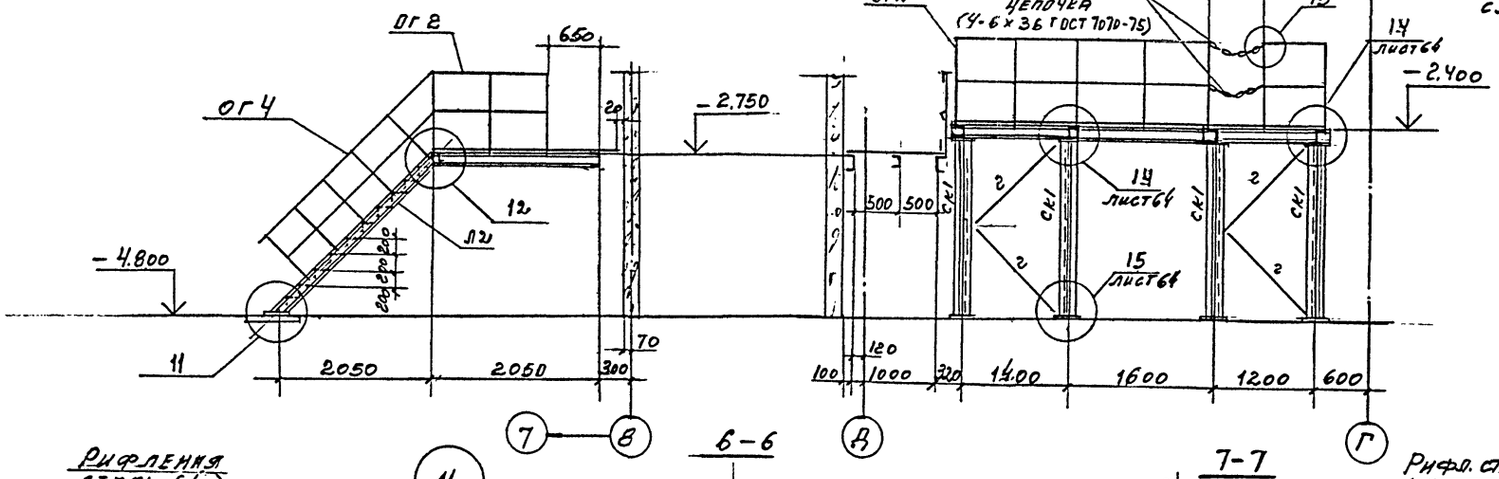

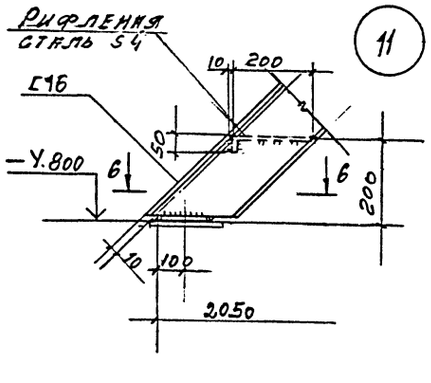

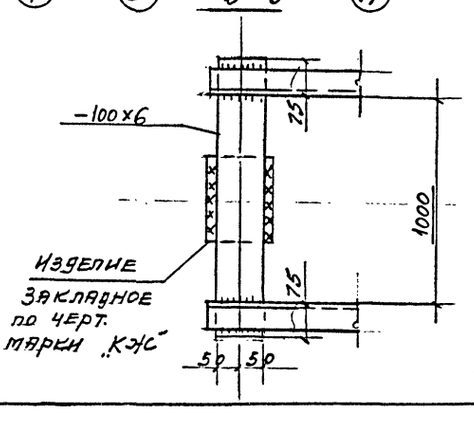

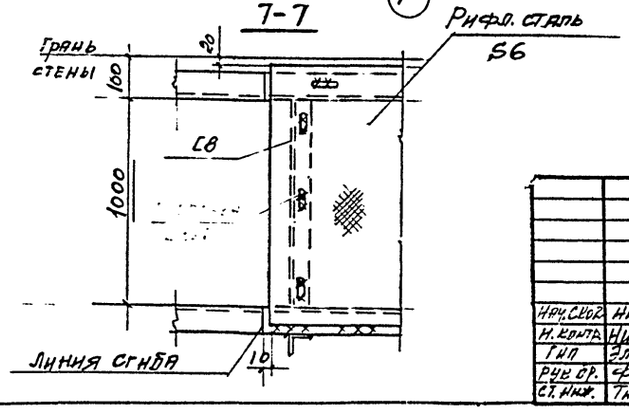

Общие примечания, спецификацию стали см. на листах 2÷8
Ведомость элементов см. на листе 62

Инв.№ подл. | Подпись и дата | Взам. инв.№

Привязан

Инв.№

			ТП-416-3-13.86 - КМ		
			Областной вычислительный центр на ЭЗВМ (9-этажное здание)		
Нач.сект.	Никитин		Блок административно-производственный	Стадия: Р	Лист: 63	Листов:
Н.контр.	Никитин					
ГИП	Элькина		Площадка на отм.-4,800 В осях 7-8, Б-Д. Узлы 11,12,13	Промстройпроект		
Рук.гр.	Фомина					
Ст.инж.	Тихонова					

Копировал

Формат А2

14

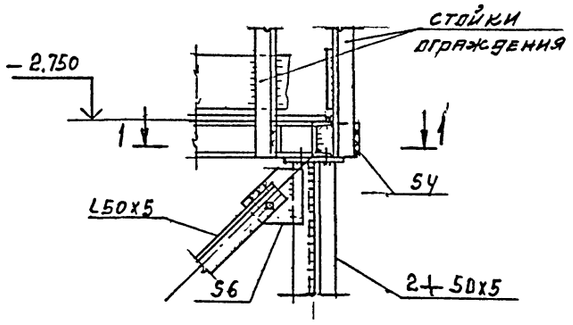

16

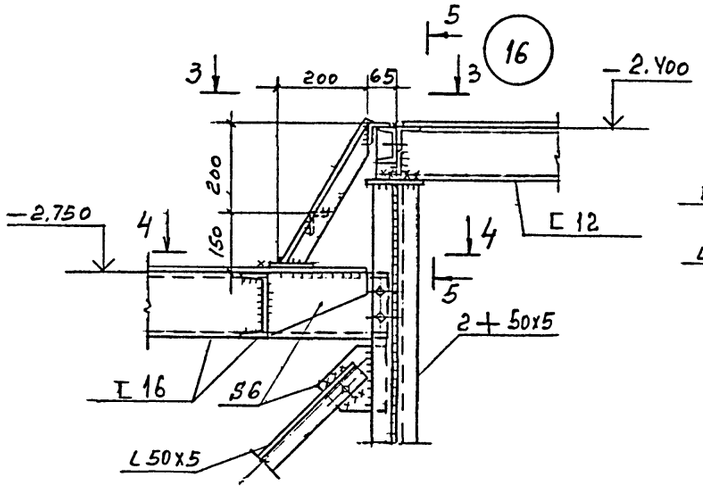

5 - 5

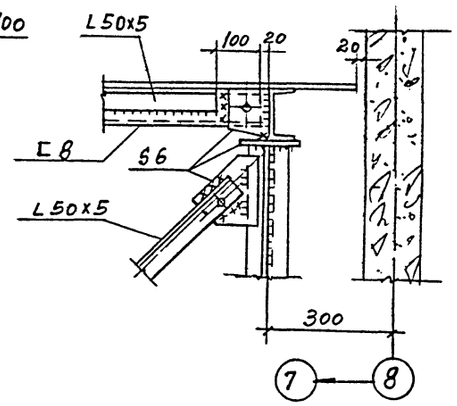

17

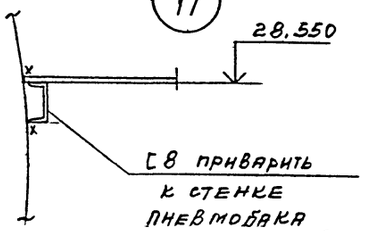

1 - 1

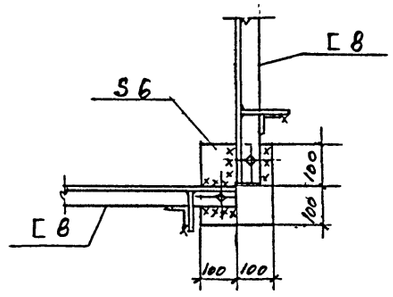

3 - 3

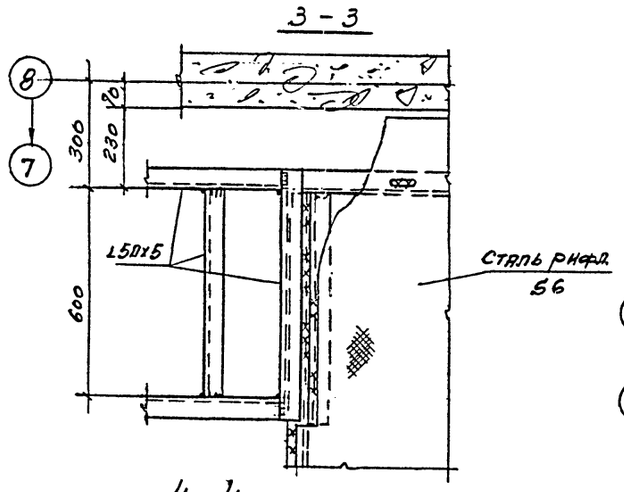

18

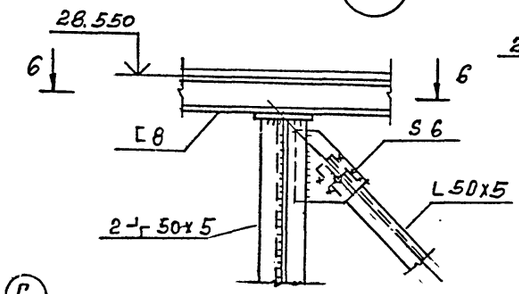

19

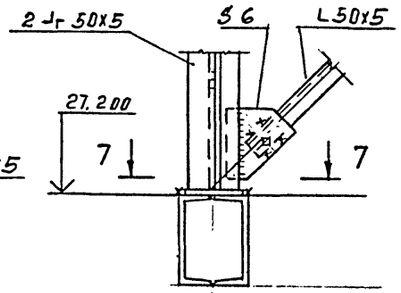

6 - 6

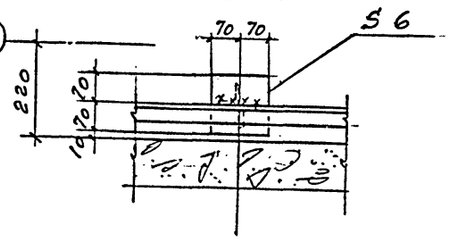

15

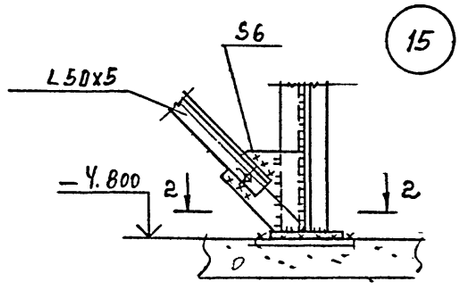

2 - 2

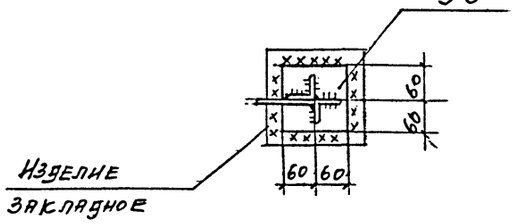

4 - 4

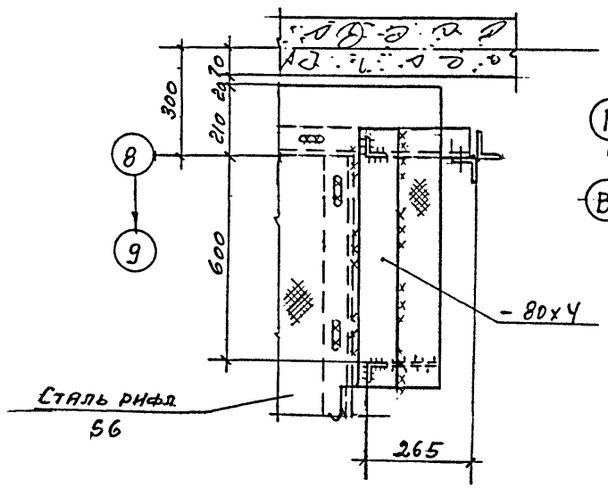

7 - 7

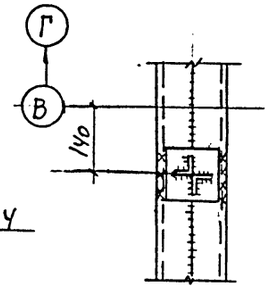

Привязан

Инв. №

				ТП-416-3-13.86-КМ		
				Областной вычислительный центр на ЭВМ (9-этажное здание)		
Гип	Никитин			Блок административно-производственный	Стадия	Лист	Листов
Н. контр.	Никитин				Р	64	
Гип	Элькина			Площадки на отм. -4.800, 27.200. Узлы 14...19	Промстройпроект		
Рук. бр.	Фомина						
Ст. инж.	Тихонова						

Инв. № подл. | Подпись и дата | Взам. инв. №

Копировал

Формат А2

Альбом III, часть III

Схема расположения элементов ограждения вентиляционных шахт.

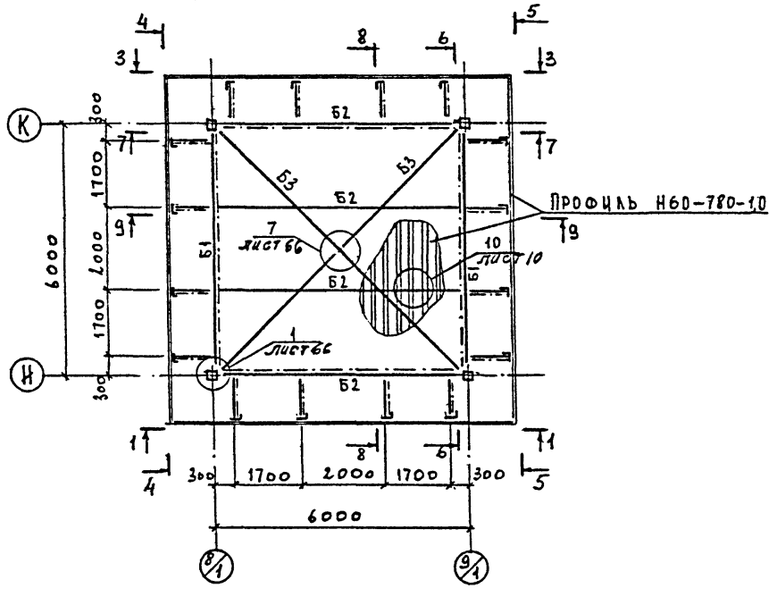

2 — 2

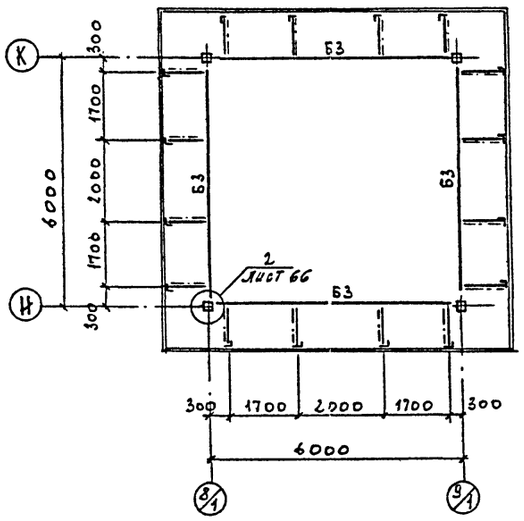

6 — 6

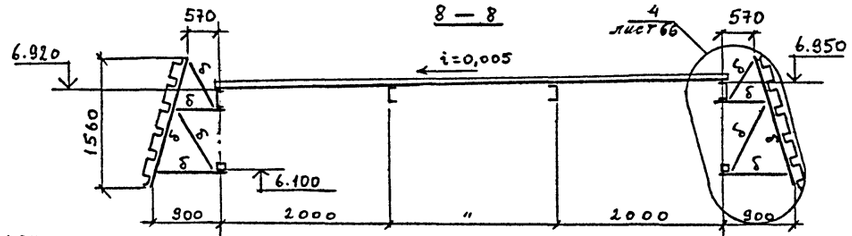

1 — 1

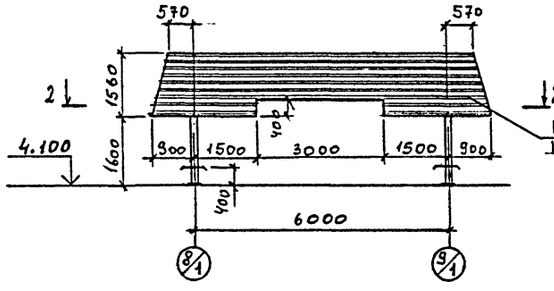

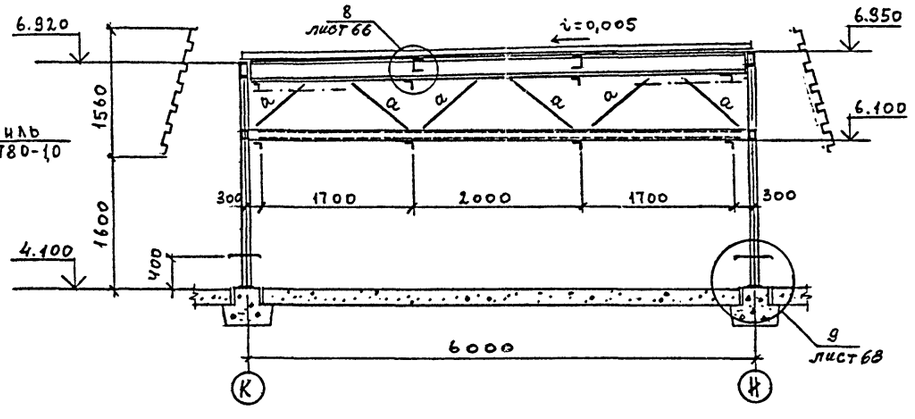

3 — 3 ; 4 — 4 ; 5 — 5

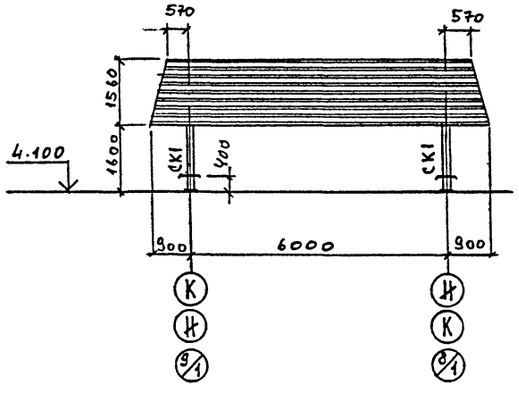

7 — 7

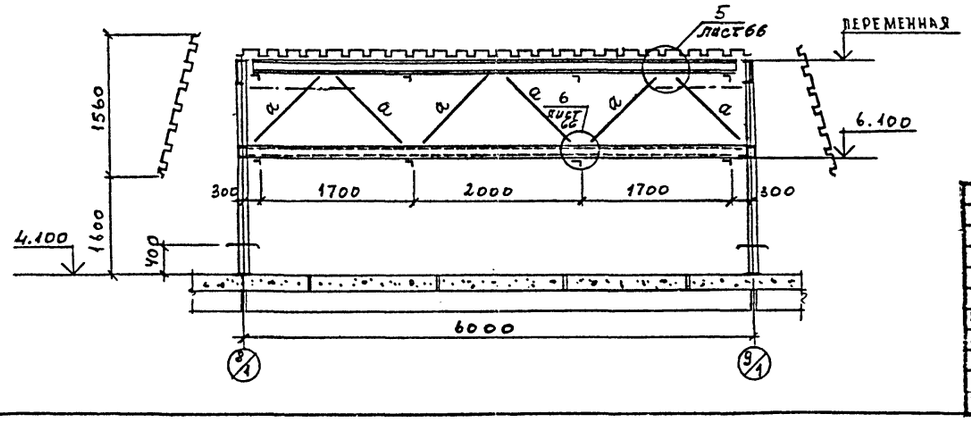

9 — 9

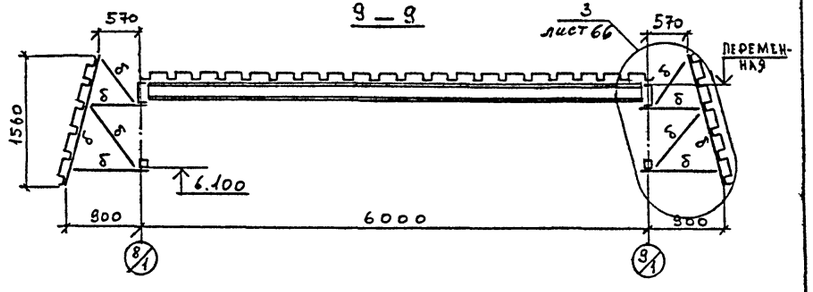

Ведомость элементов

Марка	Сечение: эскиз	поз.	состав	M тс·м	Опорные усилия: N тс	Q тс	Группа констр.	Марка металла	Примечание
Б1	⊏		⊏ 22	2,5		1,7	4	ВСт3пс6 кп 2 ГОСТ 380-71	
Б2	⊏		⊏ 20	1,6		1,1			
Б3	□		□ 80×4						
СК1	□		□ 120×4	1,2	2,2	0,6			
а	⊓		∟ 40×4						
б	⊓		∟ 63×5						

Привязан

Инв.№

		ТП-416-3-13.86-КМ	
		Областной вычислительный центр на 3 ЭВМ (9-этажное здание).	
Нач.отд.	Никитин	Блок столовой	Стадия: Р; Лист: 65; Листов:
Н.контр	Никитин		
ГИП	Элькина	Ограждение вентиляционной шахты на кровле	Промстройпроект
Рук.бр.	Фомина		
Инженер	Титова		

Копировал

Формат А2

Инв.№ подл. | Подпись и дата | Взам.инв.№

Альбом II, часть III

1

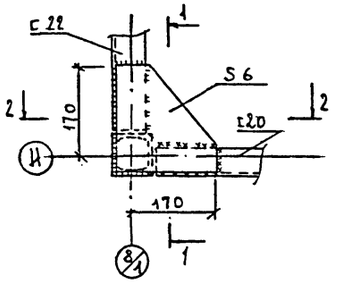

2—2

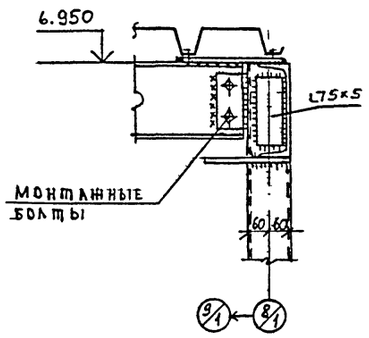

1—1

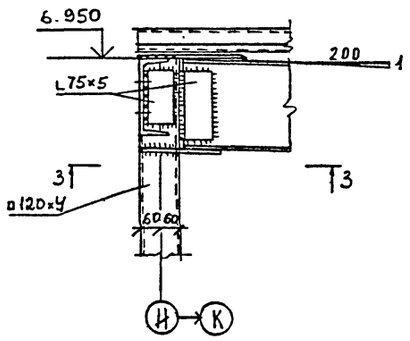

3—3

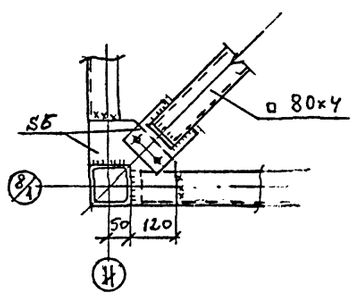

2

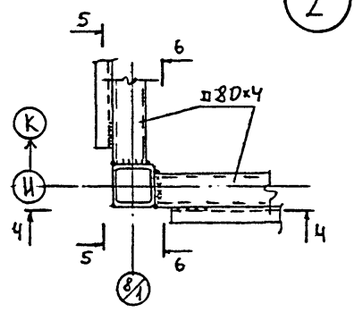

4—4

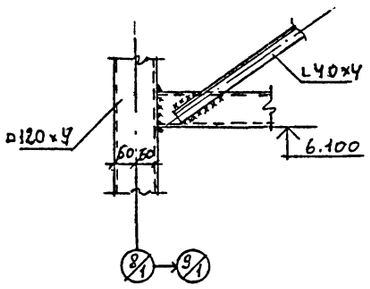

6—6

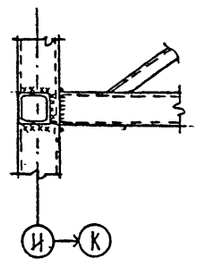

5—5

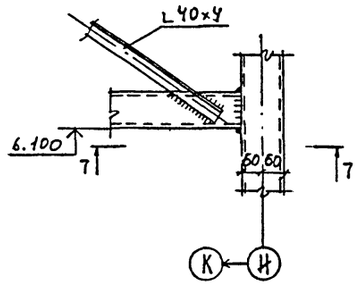

3
4

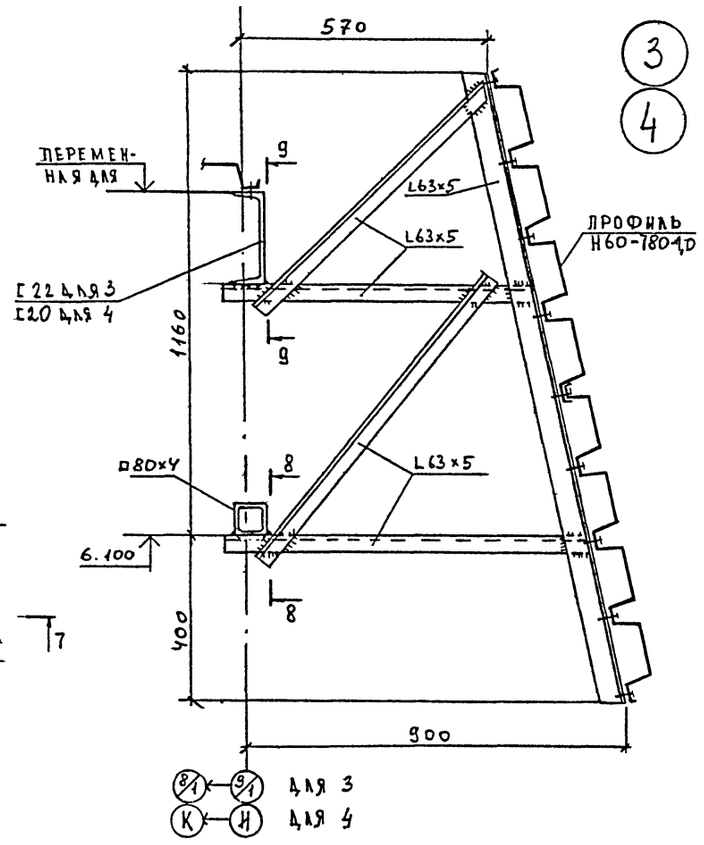

7—7

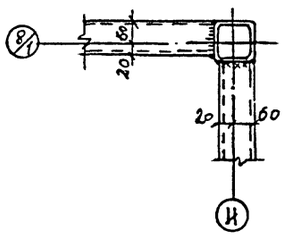

8—8

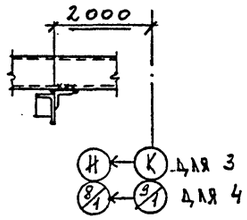

9—9

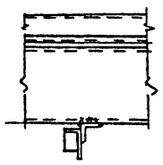

5

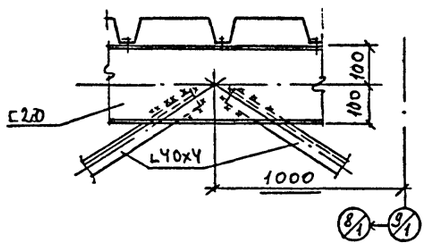

6

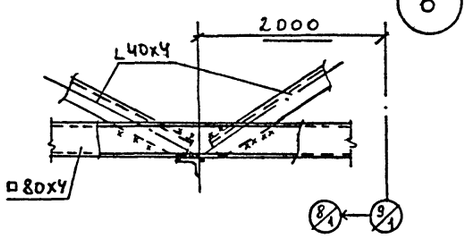

7

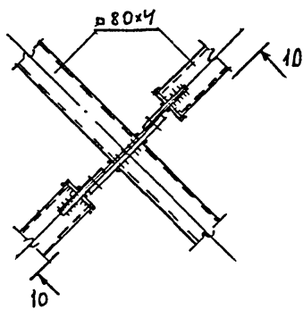

10—10

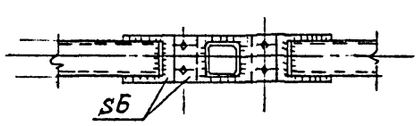

8

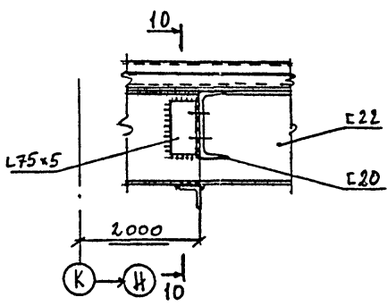

10—10

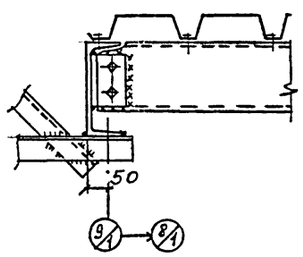

Привязан

Инв. №

				ТП-416-3-13.86-КМ	
				Областной вычислительный центр на ЭЭВМ (9-этажное здание)	
Нач.отд.	Никитин			Блок столовой	Стадия Р; Лист 66; Листов
Н.контр.	Никитин				
ГИП	Эдькина			Ограждение вентиляционной шахты. Узлы 1...8	Промстройпроект
Рук.бр.	Фомина				
Инженер	Титов				

Копировал

Формат А2

400609-05 68

Инв.№ подл. | Подпись и дата | Взам.инв.№

Альбом II, часть III

Схемы расположения элементов ограждения вентиляционных шахт.

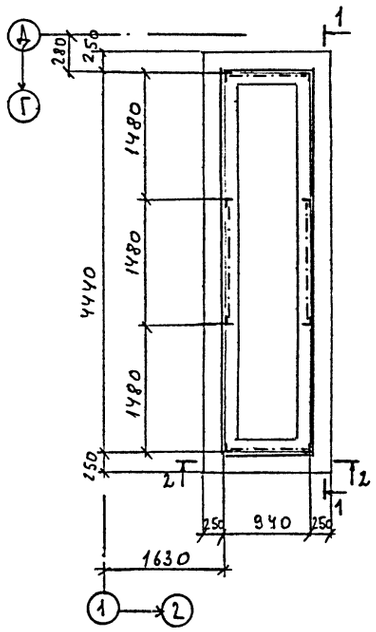

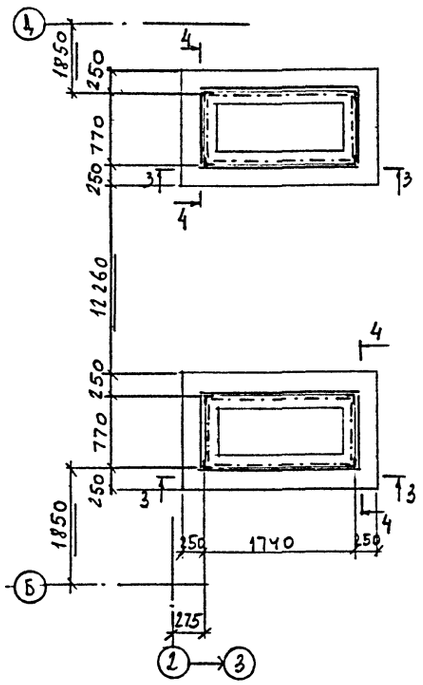

1—1

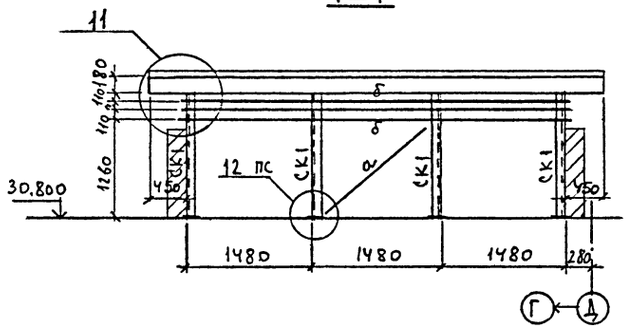

2—2

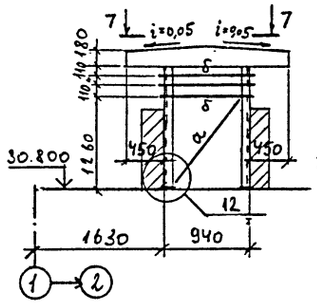

3—3

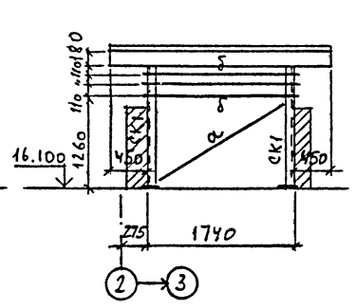

Ведомость элементов									
Марка	Сечение эскиз	поз.	состав	М тс.м	Опорные усилия N тс	Опорные усилия Q тс	Группа констр.	Марка металла	Примечание
α	Г		L 63×5				4	ВСт3кп2 ГОСТ 380-71	
δ	Г		L 40×4						
СК1	Г		L 63×5						

9—9

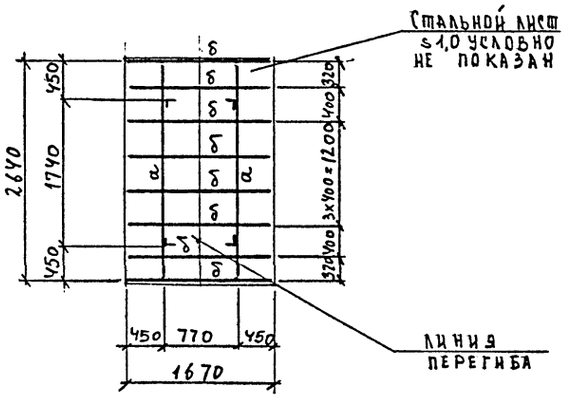

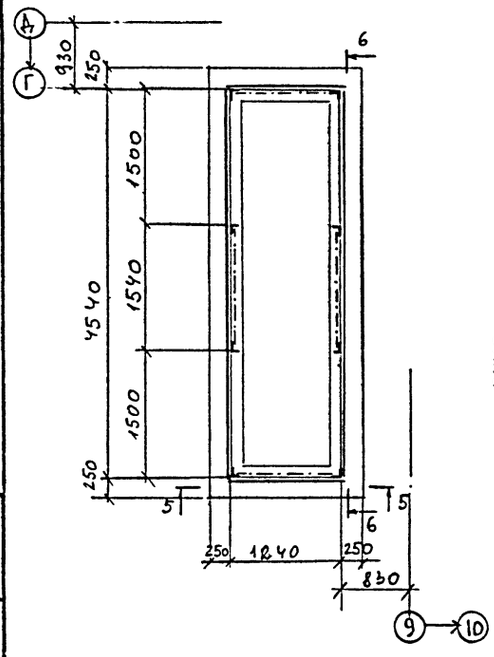

7—7; 8—8

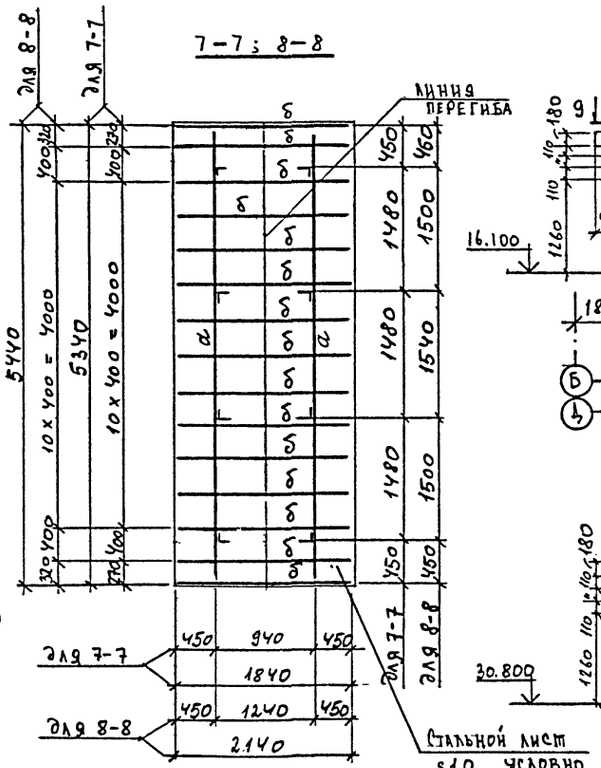

4—4

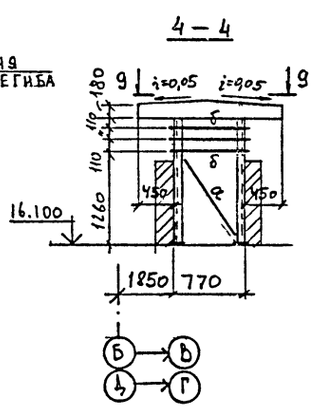

5—5

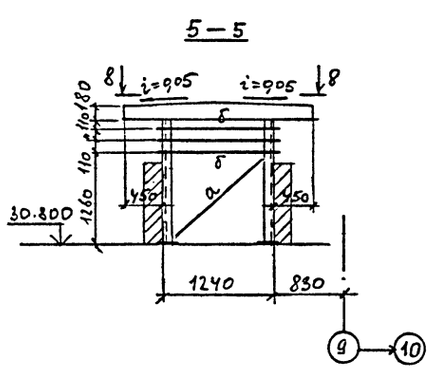

6—6

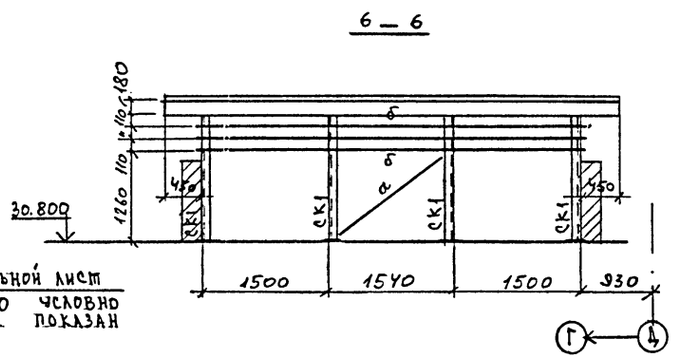

Узлы см. на листе 68

Привязан

Инв. №

Инв. № подл. | Подпись и дата | Взам. инв. №

		ТП-416-3-13.86-КМ	
		Областной вычислительный центр на 3 ЭВМ. (9-этажное здание)	
		Блок административно-производственный. Блок залов ЭВМ	Стадия Р; Лист 67; Листов
Нач.отд.	Никитин	Схемы расположения элементов вентиляционных шахт.	Промстройпроект
Н.контр.	Никитин		
ГИП	Ялкина		
Рук.бр.	Фомина		
Инженер	Титов		

Копировал

Формат А2

Ц00609-05 69

Альбом II, часть III

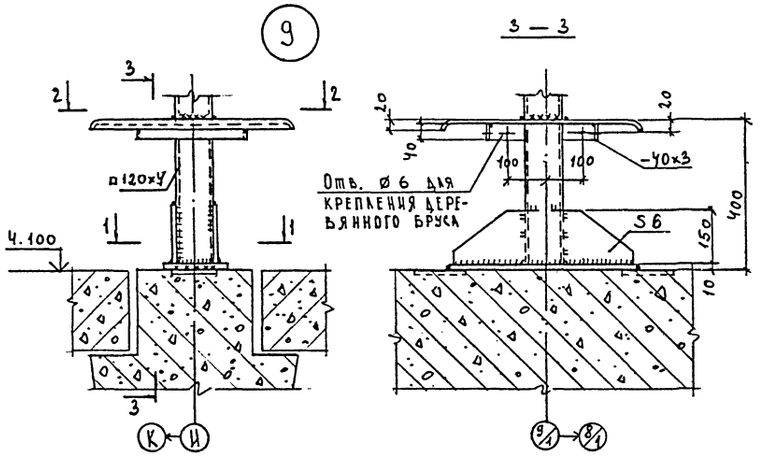

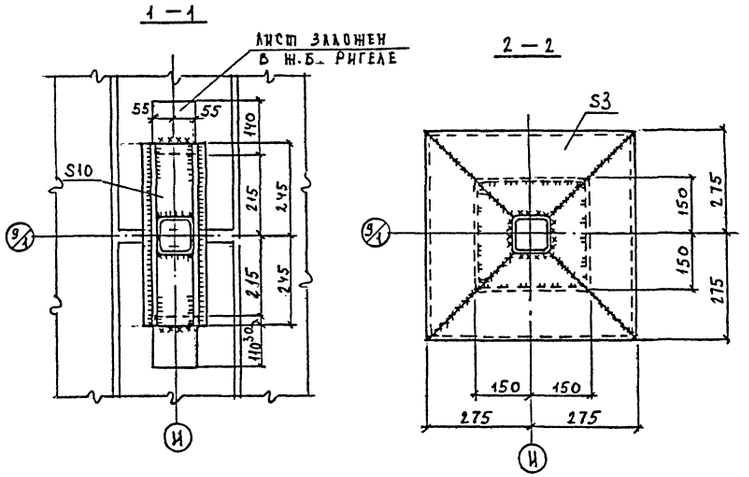

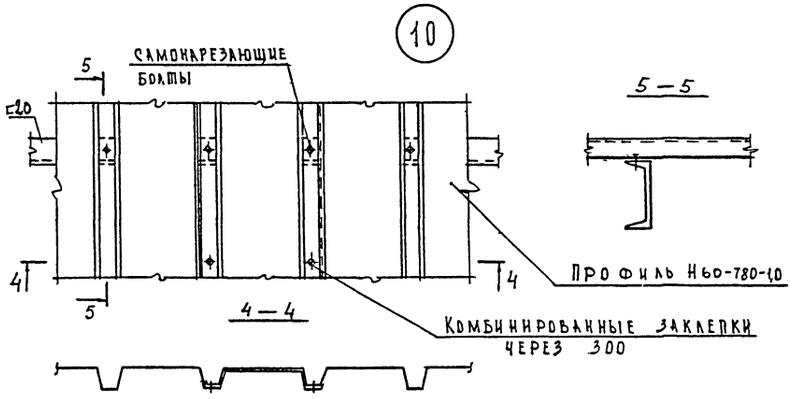

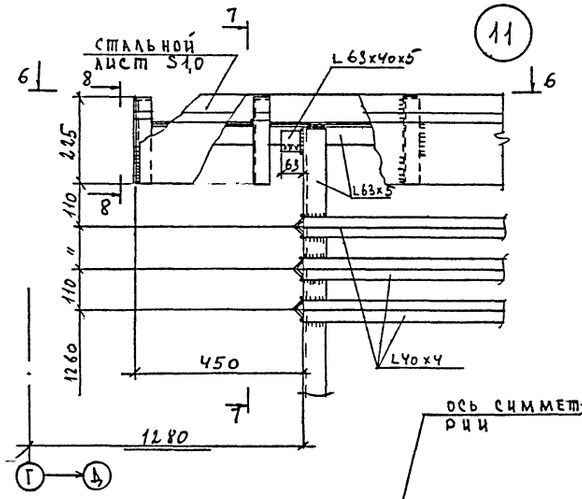

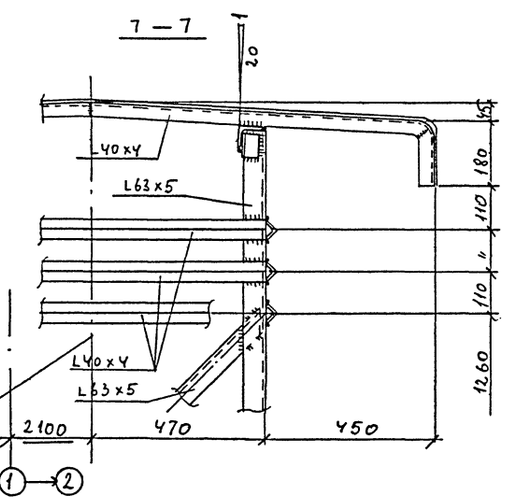

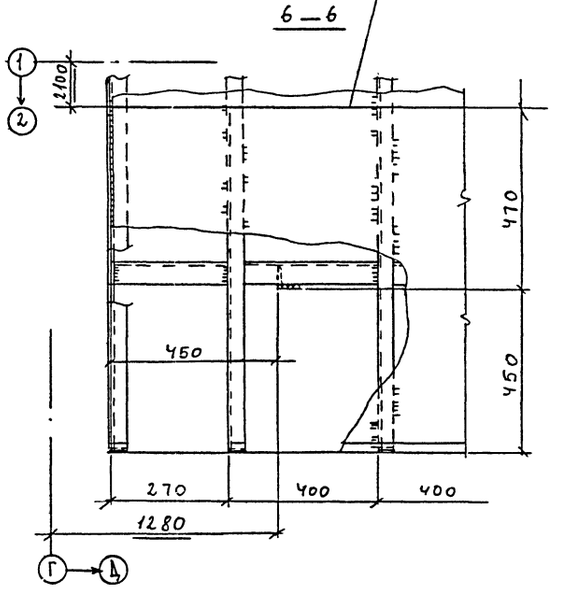

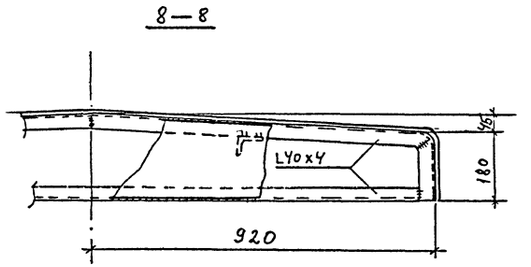

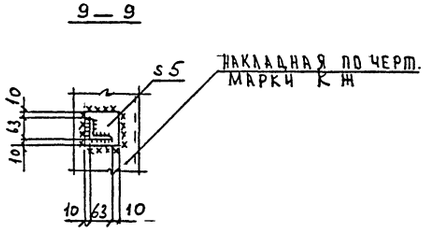

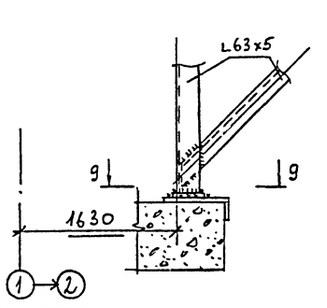

Привязан

Инв. №

			ТП-416-3-13.86-ЕМ		
			Областной вычислительный центр на 3 ЭВМ (9-этажное здание)		
				Стадия	Лист	Листов
Нач. ста	Никитин			Р	68	
Н. контр	Никитин					
ГИП	Эдькина		Ограждение вентиляционных шахт. Узлы 9..12	Промстройпроект		
Рук. бр	Фомина					
Инженер	Титов					

Копировал

Формат А2

Ц00609-05 40

Инв. № подл. | Подпись и дата | Взам. инв. №

Альбом II, часть III

Схема расположения элементов ограждения градирни

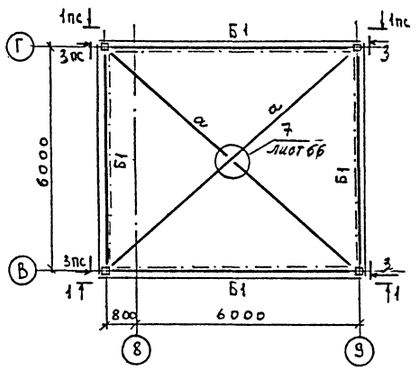

2—2

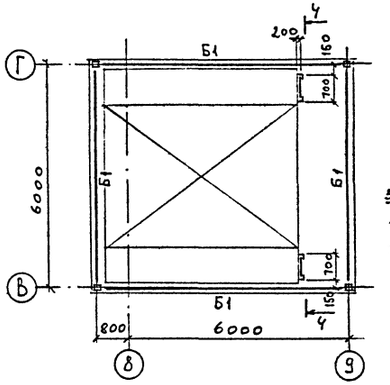

4—4

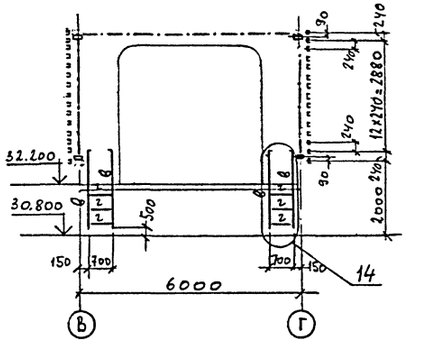

Ведомость элементов

Марка	Сечение эскиз	поз.	состав	M тс.м	Опорные усилия N тс	Q тс	Группа констр.	Марка металла	Примечание
Б1	▭		□140×100×4				4	ВСт3 кп2 ГОСТ 380-71	
СК1	□		□180×6	4,3	0,8	2,2			
а	□		□80×4						
б	Г		L63×5						
в	Г		L50×5						
г	•		⌀18						
д	⊏		пр106-17					АДЗ1-Т	

1—1

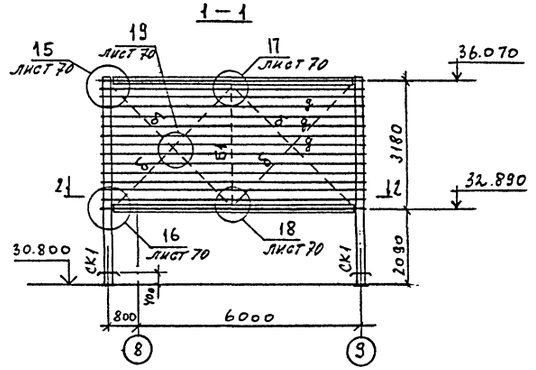

6—6

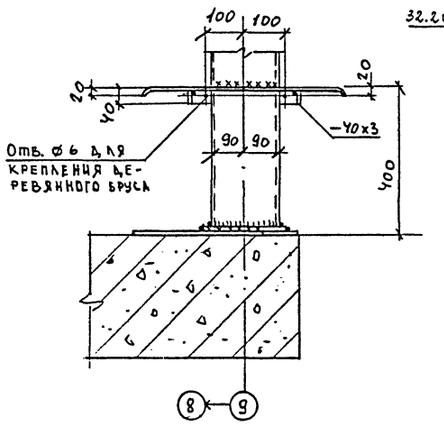

13

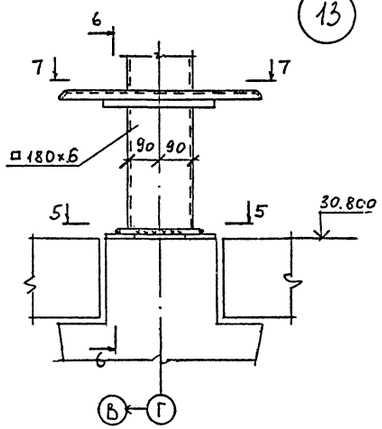

14

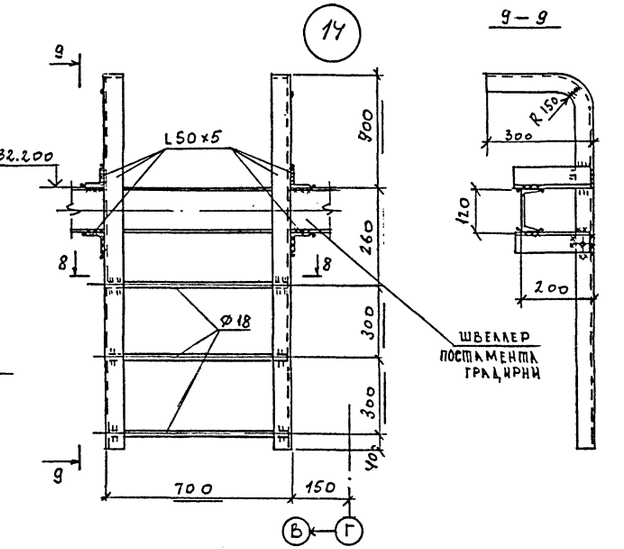

9—9

3—3

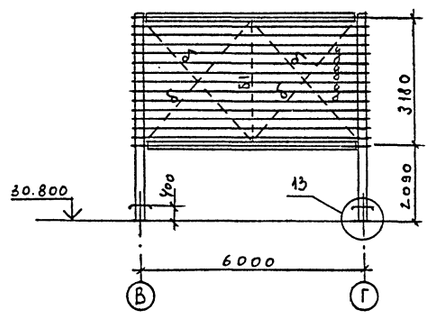

5—5

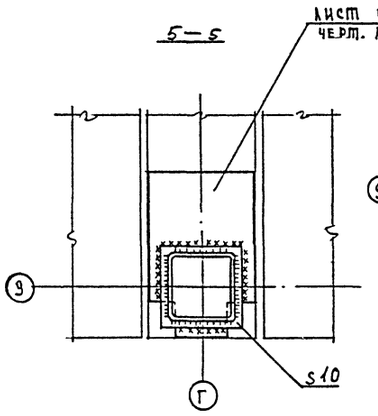

7—7

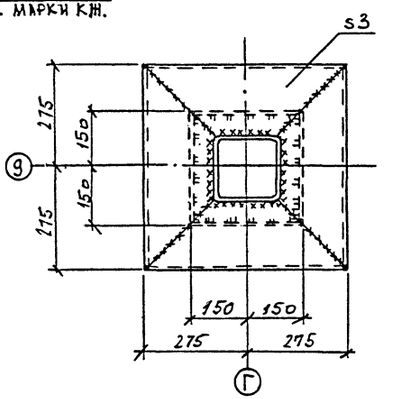

8—8

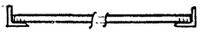

Привязан

Инв.№

Нач.отд.	Никитин		
Н.контр.	Никитин		
ГИП	Элькина		
Рук.БР	Фомина		
Инженер	Титов		

ТП-416-3-13.86-КМ

Областной вычислительный центр на 3 ЭВМ (9-этажное здание)

Блок административно-производственный.

Стадия	Лист	Листов
Р	69	

Ограждение градирни. Узлы 13, 14.

Промстройпроект

Копировал

Формат А2

Инв.№ подл. | Подпись и дата | Взам.инв.№

Альбом II, часть III

15

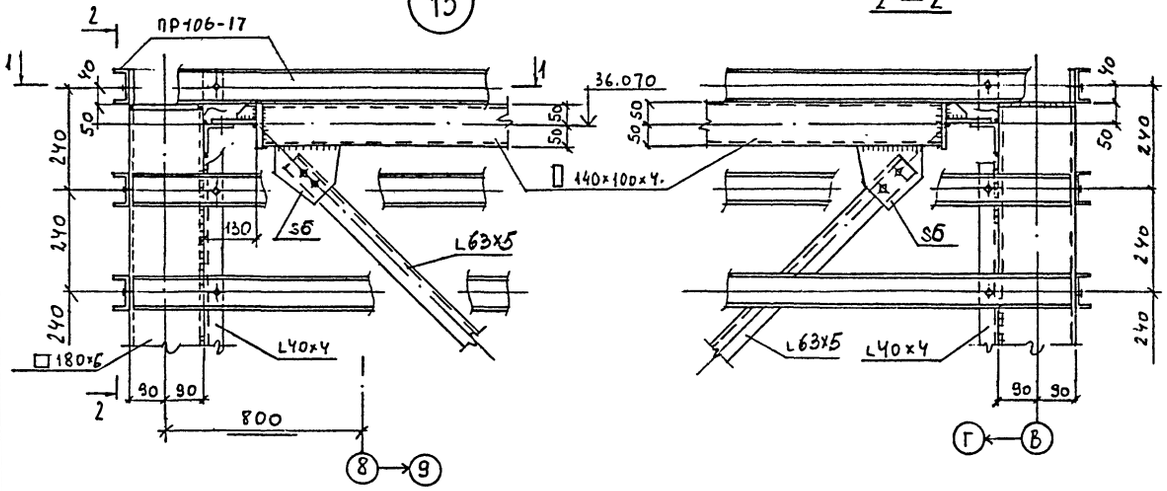

16

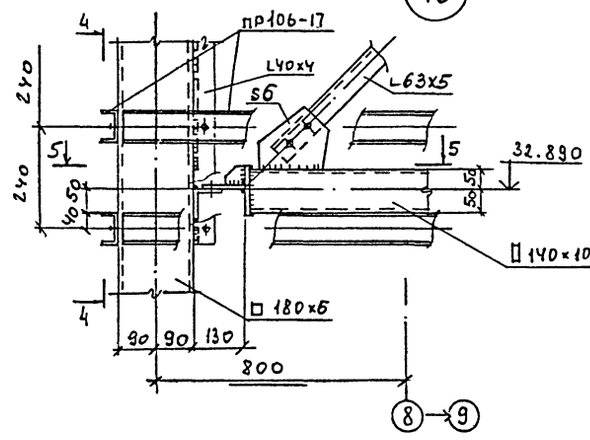

4 — 4

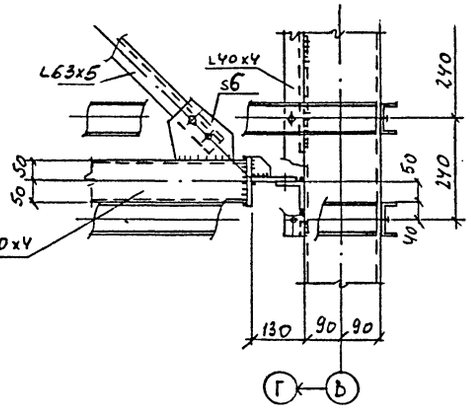

19

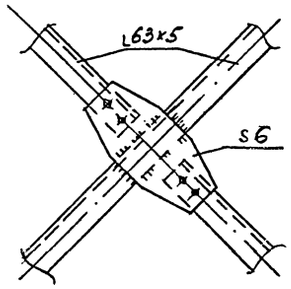

1 — 1

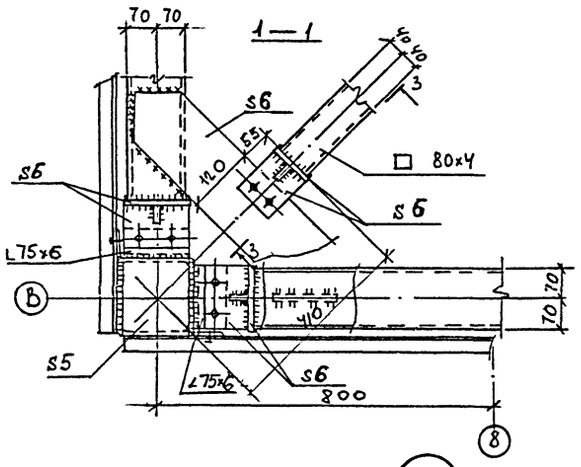

3 — 3

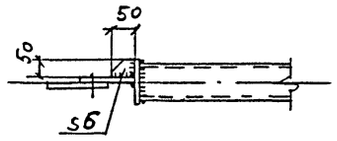

5 — 5

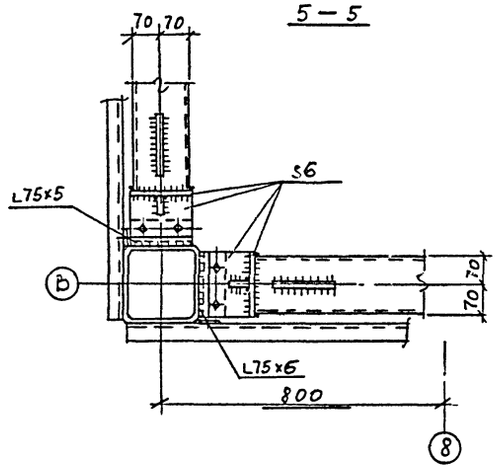

18

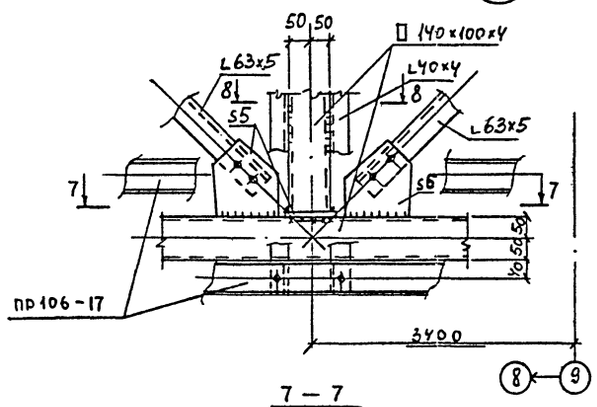

8 — 8

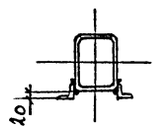

17

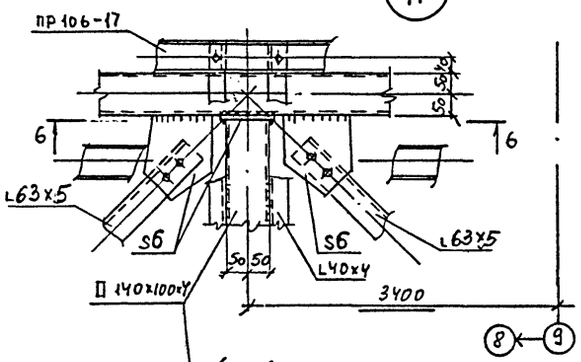

6 — 6

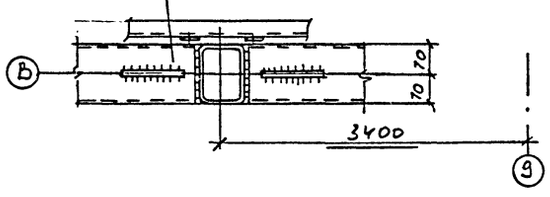

7 — 7

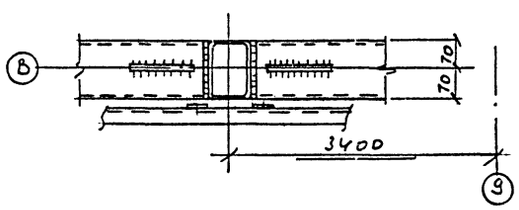

Инв. № подл. | Подпись и дата | Взам. инв. №

Привязан

Инв. №

		ТП-416-3-13.86-КМ	
		Областной вычислительный центр на 3 ЭВМ (9-этажное здание).	
		Блок административно-производственный	Стадия: Р; Лист: 70; Листов:
Нач. отд.	Никитин	Ограждение градирен. Узлы 15...19.	Промстройпроект
Н. контр.	Никитин		
ГИП	Элькина		
Рук. бр.	Фомина		
Инженер	Титов		

Копировал

Формат А2

Ц00609-05 72

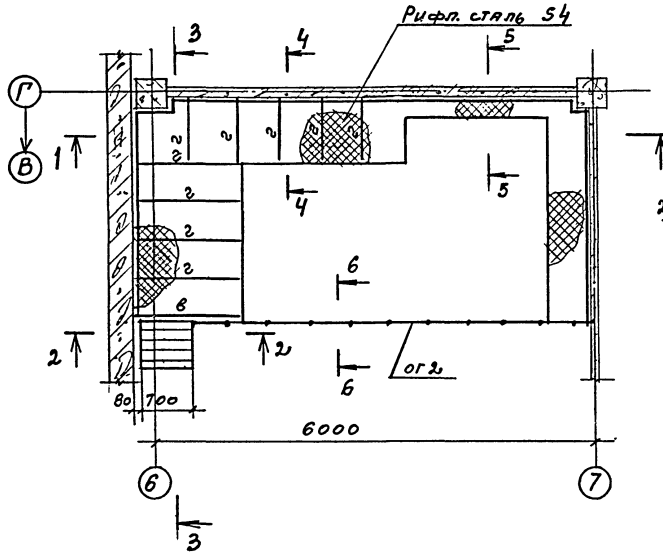

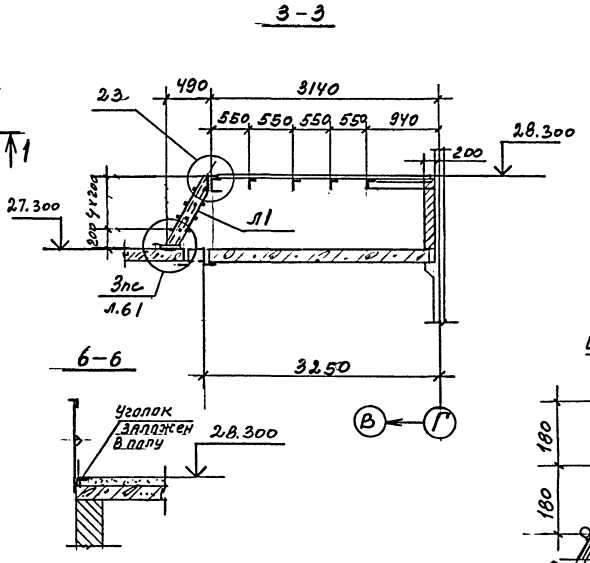

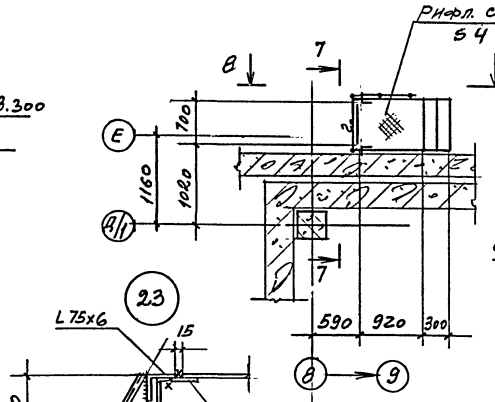

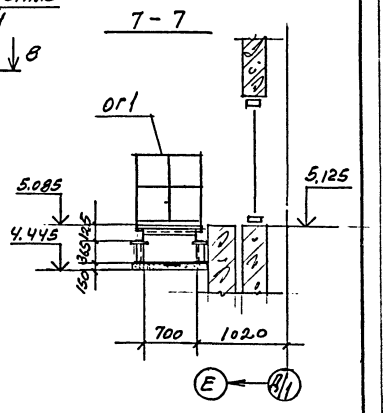

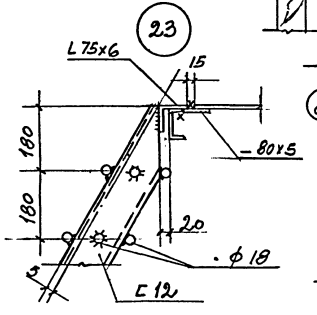

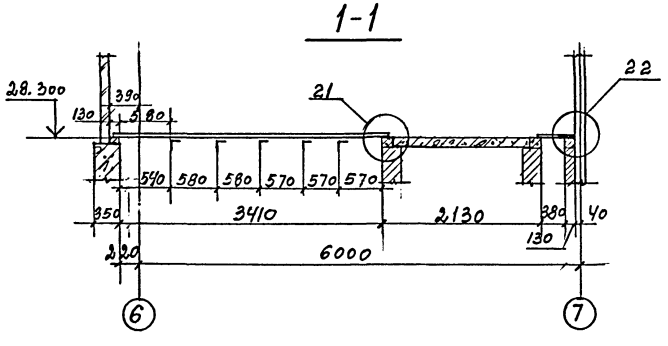

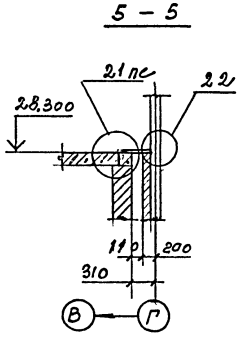

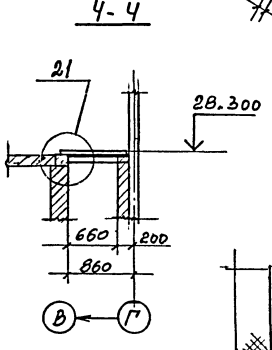

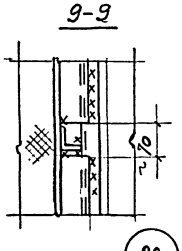

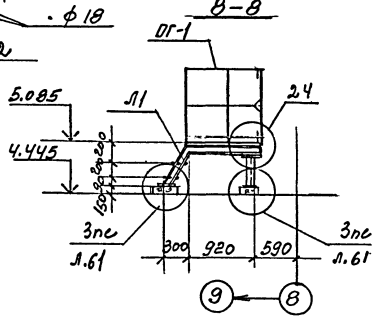

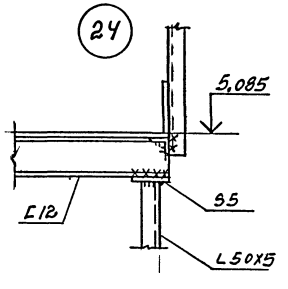

Ведомость элементов см. на листе 62

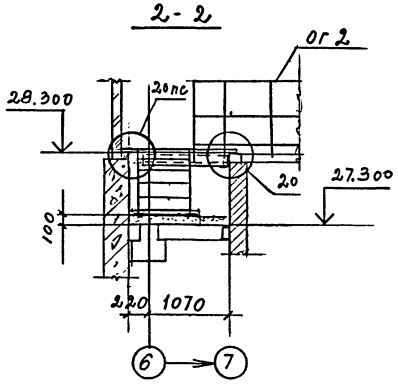

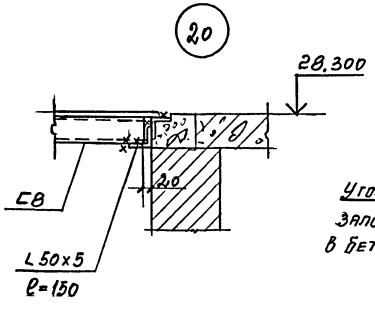

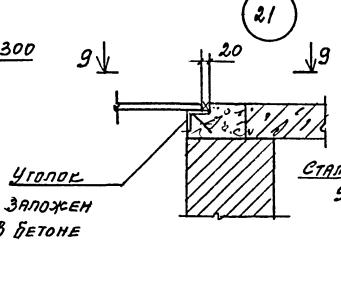

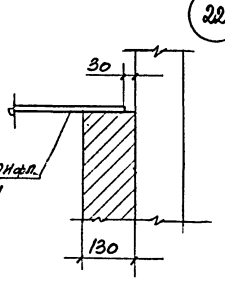

Привязан

Инв. N

				Тп-416-3-13.86-КМ	
				Областной вычислительный центр на 3 ЭВМ (9 этажное здание)	
				Блок административно-производственный, блок столовой	Стадия: Р; Лист: 71; Листов:
Нач. отд.	Никитин			Схемы расположения лестниц и ограждения лифтовых шахт. Узлы 20...24	ПРОМСТРОЙПРОЕКТ
Н. контр.	Никитин				
ГИП	Эльянна				
Рук. бр.	Фомина				
Ст. инж.	Тихонова				

Инв. № подл. | Подпись и дата | Взам. инв. №

Ц 20609-05 43

Альбом Д, часть III

ВРАЩАЮЩАЯСЯ КРЕСТОВИНА

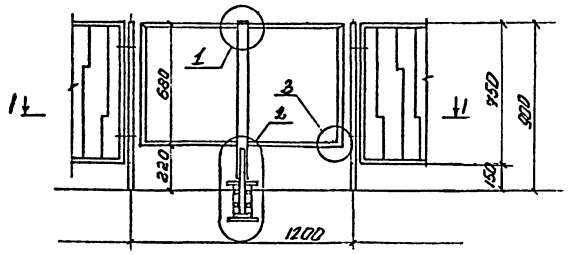

1-1

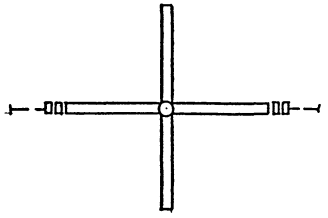

2-2

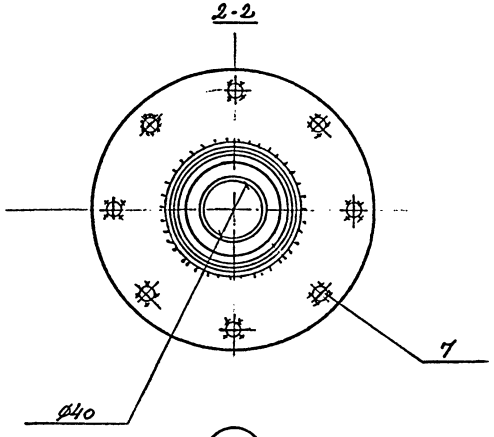

3

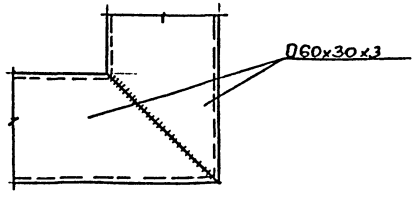

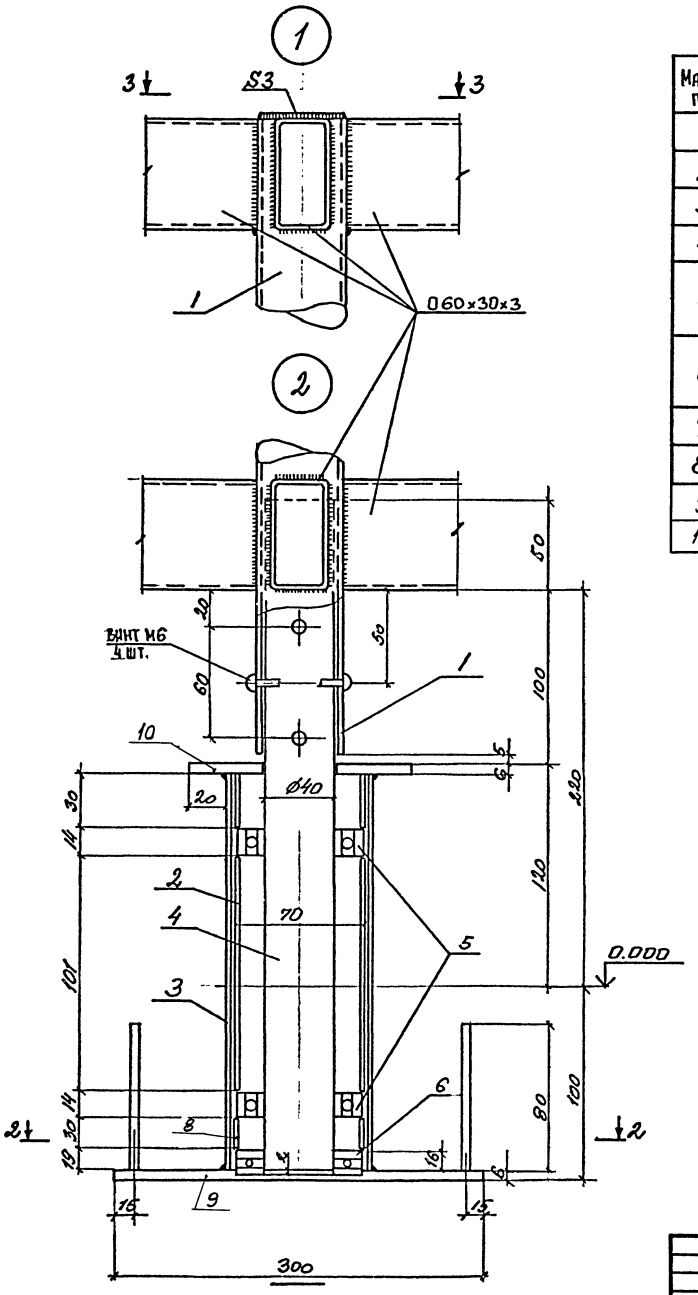

Спецификация к вращающейся крестовине (узел 2)

Марка, поз.	Обозначение	Наименование	Кол.	Масса ед., кг	Примеч.
1	лист 72	Труба 48×3 ГОСТ 10704-76	1	2.58	ℓ=775
2		Труба 70×3 ГОСТ 10704-76	1	0,80	ℓ=160
3		Труба 83×4,5 ГОСТ 10704-76	1	1.91	ℓ=208
4		Сталь круглая Ø40 ГОСТ 2590-71	1	3.63	ℓ=370
5		Подшипник 46108 ГОСТ 831-75	2		
6		Подшипник 8208 ГОСТ 6874-75	1		
7		Ø6 А-III ГОСТ 5781-75	8	0,01	ℓ=80
8		Труба 70×3 ГОСТ 10704-76	2	0,75	ℓ=30
9		Лист Б-ПН-Б ГОСТ 19903-74	1	3,32	Ø300
10			1	0,50	Ø123

3-3

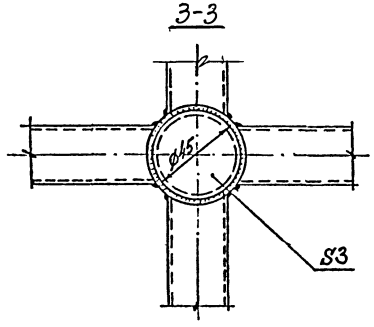

Подпись и дата | Взам. инв. № | Инв. №

ПРИВЯЗАН

Инв. №

	ТП-416-3-13.86-КМ		
	Областной вычислительный центр на 3ЭВМ (9этажное здание)		
Нач. отд. Никитин; Н. контр. Никитин; ГИП Элькина; Рук. гр. Фомина; Инж. Мацкевич	Блок залов ЭВМ	Стадия: Р; Лист: 72; Листов:	
	Вращающаяся крестовина	ПРОМСТРОЙПРОЕКТ	

Ц00609-65 (74)

Формат А2

gost.e-ecolog.ru