ТИПОВОЙ ПРОЕКТ

416 - 3 - 13.86

ОБЛАСТНОЙ ВЫЧИСЛИТЕЛЬНЫЙ ЦЕНТР НА 3 ЭВМ

/9-ЭТАЖНОЕ ЗДАНИЕ/

АЛЬБОМ III

АРХИТЕКТУРНЫЕ РЕШЕНИЯ. ИНТЕРЬЕРЫ.
КОНСТРУКЦИИ ЖЕЛЕЗОБЕТОННЫЕ, КОНСТРУКЦИИ МЕТАЛЛИЧЕСКИЕ.

ЧАСТЬ II

КОНСТРУКЦИИ ЖЕЛЕЗОБЕТОННЫЕ.

ЦП0609-04

gost.e-ecolog.ru

ТИПОВОЙ ПРОЕКТ
416 - 3 - 13.86

ОБЛАСТНОЙ ВЫЧИСЛИТЕЛЬНЫЙ ЦЕНТР НА 3 ЭВМ
/9-ЭТАЖНОЕ ЗДАНИЕ/

АЛЬБОМ III
ЧАСТЬ II

СОСТАВ ПРОЕКТА

АЛЬБОМ I ПОЯСНИТЕЛЬНАЯ ЗАПИСКА.

АЛЬБОМ II ТЕХНОЛОГИЧЕСКИЕ РЕШЕНИЯ ВЦ. ТЕХНОЛОГИЧЕСКАЯ ЧАСТЬ ПО БЛОКУ СТОЛОВОЙ. ХОЛОДИЛЬНАЯ ЧАСТЬ. АВТОМАТИЗАЦИЯ ХОЛОДИЛЬНОЙ УСТАНОВКИ.

АЛЬБОМ III /Ч.I,II,III/ АРХИТЕКТУРНЫЕ РЕШЕНИЯ. ИНТЕРЬЕРЫ. КОНСТРУКЦИИ ЖЕЛЕЗОБЕТОННЫЕ. КОНСТРУКЦИИ МЕТАЛЛИЧЕСКИЕ.

АЛЬБОМ IV ИЗДЕЛИЯ ЖЕЛЕЗОБЕТОННЫЕ, СТАЛЬНЫЕ И ДЕРЕВЯННЫЕ.

АЛЬБОМ V ВНУТРЕННИЕ ВОДОПРОВОД И КАНАЛИЗАЦИЯ.

АЛЬБОМ VI ОТОПЛЕНИЕ, ВЕНТИЛЯЦИЯ И КОНДИЦИОНИРОВАНИЕ ВОЗДУХА.

АЛЬБОМ VII АВТОМАТИЗАЦИЯ СИСТЕМ ОТОПЛЕНИЯ И ВЕНТИЛЯЦИИ. АВТОМАТИЗАЦИЯ СИСТЕМ ВОДОСНАБЖЕНИЯ И КАНАЛИЗАЦИИ.

АЛЬБОМ VIII ЗАДАНИЯ ЗАВОДАМ-ИЗГОТОВИТЕЛЯМ.

АЛЬБОМ IX СИЛОВОЕ ЭЛЕКТРООБОРУДОВАНИЕ. ЭЛЕКТРООСВЕЩЕНИЕ.

АЛЬБОМ X СВЯЗЬ И СЕТИ ПЕРЕДАЧИ ДАННЫХ.

АЛЬБОМ XI УСТАНОВКА АВТОМАТИЧЕСКОГО ГАЗОВОГО ПОЖАРОТУШЕНИЯ И ПОЖАРНАЯ СИГНАЛИЗАЦИЯ.

АЛЬБОМ XII ОХРАННАЯ СИГНАЛИЗАЦИЯ.

АЛЬБОМ XIII СПЕЦИФИКАЦИИ ОБОРУДОВАНИЯ.

АЛЬБОМ XIV СМЕТЫ.

АЛЬБОМ XV ВЕДОМОСТИ ПОТРЕБНОСТИ В МАТЕРИАЛАХ.

АЛЬБОМ XVI ПРОЕКТНАЯ ДОКУМЕНТАЦИЯ ПО ПЕРЕВОДУ ПОМЕЩЕНИЙ ТЕХНИЧЕСКОЙ УЧЕБЫ НА РЕЖИМ УБЕЖИЩА

ПРИМЕНЕННЫЕ ТИПОВЫЕ ПРОЕКТНЫЕ РЕШЕНИЯ

ТПР 904-02-5 АВТОМАТИЗАЦИЯ, УПРАВЛЕНИЕ И СИЛОВОЕ ЭЛЕКТРООБОРУДОВАНИЕ ПРИТОЧНЫХ КАМЕР ТИПА 1ПК10-1ПК150. АЛЬБОМЫ 0;1;III. /РАСПРОСТРАНЯЕТ КИЕВСКИЙ ФИЛИАЛ ЦИТП/

РАЗРАБОТАН

ПРОМСТРОЙПРОЕКТ

ГЛАВНЫЙ ИНЖЕНЕР ИНСТИТУТА В.И. КОРОЛЕВ

ГЛАВНЫЙ ИНЖЕНЕР ПРОЕКТА В.С. ВЕСНИК

ПРОЕКТ
УТВЕРЖДЕН ЦСУ СССР
ПРИКАЗ № 541 ОТ 19.09.83 г.
РАБОЧАЯ ДОКУМЕНТАЦИЯ
ВВЕДЕНА В ДЕЙСТВИЕ
ПРИКАЗ № ОТ

Альбом III, часть II

Ведомость рабочих чертежей основного комплекта

Лист	Наименование	Примечание
1	Общие данные (начало)	
2	Общие данные (продолжение)	
3	Общие данные (продолжение)	
4	Общие данные (окончание)	
	Блок залов ЭВМ	
5	Схема расположения фундаментов	
6	Фундаменты монолитные Фм1...Фм4	
7	Фундаменты монолитные Фм5, Фм6	
8	Фундамент монолитный Фм7. Плита фундаментная Пм1.	
9	Схемы расположения колонн, ригелей и диафрагм жесткости на отм. 4.100 и 8.300.	
10	Схемы расположения колонн, ригелей и диафрагм жесткости на отм. 12.500 и 16.100. Разрезы 1-1...3-3	
11	Спецификация к схемам расположения колонн, ригелей и диафрагм жесткости к листам 9,10	
12	Схемы расположения плит перекрытия на отм. 4.100...12.500	
13	Схема расположения плит перекрытия на отм. 16.700 Спецификация к схемам расположения плит	
14	Схемы расположения выпусков из перекрытий на отм. 4.100...16.700	
15	Участки монолитные Ум1...Ум5	
16	Участки монолитные Ум6...Ум11	
17	Участки монолитные Ум12...Ум15	
18	Развертки стен шахты лифта. Опорные подушки ОП-1; ОП-2. Ведомость расхода стали	
19	Спецификация к участкам монолитным Ум1...Ум11.	
20	Спецификация к участкам монолитным Ум12...Ум15; ОП-1, ОП-2.	
21	Схема расположения элементов лестницы N1	
22	Схема расположения элементов шахты лифта	
23	Схемы расположения стеновых панелей по осям „А"; Е/1"; „1"	
24	Схема расположения стеновых панелей по оси „5"; „6"; „Д" Узел I	
25	Спецификация к схемам расположения стеновых панелей	
26	Схемы расположения солнцезащитных элементов по осям „А"; „1"; „5"	
27	Схемы расположения панелей перегородок	
28	Спецификация к схемам расположения панелей перегородок. Разрезы с 1-1 по 5-5	
	Блок административно-производственный	
29	Схема расположения элементов подвала	
30	Плита подготовки пола ППм1. Плита фундаментная ПМ2	
31	Плита днища монолитная ПДм1	
32	Плита днища монолитная ПДм1. Схемы армирования.	
33	Плита днища монолитная ПДм1. Схемы армирования.	
34	Схемы расположения колонн, ригелей и диафрагм жесткости на -0.100...14.000.	
35	Схемы расположения колонн, ригелей и диафрагм жесткости на отм. 17.300...30.800	
36	Разрезы 1-1; 2-2; 6-6...8-8 Виды 3-3...5-5.	
37	Спецификация к схемам расположения колонн, ригелей и диафрагм жесткости к листам 34,35,36	
38	Спецификация к схемам расположения колонн, ригелей и диафрагм жесткости (продолжение) Узлы I...III	
39	Схемы расположения плит перекрытий на отм. с 0.100 по 27.200.	
40	Схема расположения плит перекрытий на отм. 30.800; 31.320. Спецификация к схемам.	
41	Разрезы 1-1...19-19, Узлы I и II, спецификация (продолжение) к листам 39.40.	
42	Схемы расположения выпусков из перекрытий на отм. с -0.100 по 17.300.	
43	Схема расположения выпусков из перекрытий на отм. с 20.600 по 31.320	
44	Участки монолитные Ум16...Ум21; Ум32.	
45	Участки монолитные Ум22...Ум28.	
46	Участки монолитные Ум29...Ум31; Ум33...Ум35	
47	Участки монолитные Ум36...Ум39.	
48	Участки монолитные Ум40...Ум42.	
49	Спецификация к участкам монолитным Ум16...Ум31	
50	Спецификация к участкам монолитным Ум32...Ум40.	
51	Спецификация к участкам монолитным Ум41, Ум42. Ведомость расхода стали.	
52	Схема расположения элементов лестницы N2.	
53	Схема расположения элементов лестницы N2.	
54	Схема расположения элементов лестницы N3.	
55	Схема расположения элементов лестницы N3.	

Типовой проект разработан в соответствии с действующими нормами и правилами и предусматривает в части конструкций железобетонных мероприятия, обеспечивающие взрывную, взрыво-пожарную и пожарную безопасность при эксплуатации здания

Главный инженер проекта /Весник/

Взам. инв. №

Подпись и дата

Инв. № подл.

Инв. №

Привязан

ТП 416-3-13.86-КЖ

Областной вычислительный центр на 3 ЭВМ (9-этажное здание)

Нач. отп	Петров	
Н. контр.	Петров	
ГАП	Ратнер	
ГИП	Весник	
Рук. гр.	Рутковская	
Техник	Бийгереева	

Стадия	Лист	Листов
Р	1	86

Общие данные (начало)

ПРОМСТРОЙПРОЕКТ

Ц00609-04 3

Копировал Ермолина

Формат А2

Альбом III часть II

Лист	Наименование	Примечание
56	Схемы расположения элементов шахты лифта. Разрезы 1-1...3-3	
57	Схемы расположения элементов шахты лифта. Разрезы 4-4...11-11	
58	Развертка стен шахт лифтов Разрезы 12-12... 28-28	
59	Схемы расположения стеновых панелей по осям „Б" „Б/1" „В, „7", „9"	
60	Схемы расположения стеновых панелей по осям „6"; „7"; „8"; „9, „10"	
61	Схема расположения стеновых панелей по осям „Г"; „Д"; „Д/1", 9/1"	
62	Спецификация к схемам расположения стеновых панелей	
63	Схемы расположения солнцезащитных элементов по осям „Б"; „10", „Д"; „7"	
64	Схемы расположения панелей перегородок на отм. с - 0.100 по 14.000	
65	Схемы расположения панелей перегородок на отм. с 17.300 по 27.200.	
66	Спецификация к схемам расположения панелей перегородок.	
67	Участки монолитные Ум43... Ум46	
68	Фундаменты под оборудование Фом 1... Фом 4	
	Блок столовой	
69	Схемы расположения фундаментов Фундаменты Фм 8; Фм 9; Фм 10.	
70	Схемы расположения элементов конструкций подвала.	
71	Фрагменты 2,3	
72	Плита монолитная Пм 1	
73	Фундамент. ФЛ 1-1	
74	Участок монолитный Ум 1	
75	Участок монолитный Ум1. Разрезы 4-4...15-15	

Лист	Наименование	Примечание
76	Участок монолитный Ум2 Колонна монолитная Км3-9н	
77	Участок монолитный Ум2. Ведомость расхода стали	
78	Участок монолитный Ум3	
79	Участок монолитный Ум3 Схема армирования	
80	Монолитный резервуар РЕМ1 Монолитный приямок ПЯм1	
81	Схемы расположения колонн, ригелей, плит перекрытия и выпусков из плит перекрытия	
82	Схемы расположения стеновых панелей	
83	Спецификация к схемам расположения стеновых панелей	
84	Схемы расположения сборных конструкций входов в осях 8-9 и Е-Ж	
85	Схемы расположения стеновых панелей Узлы II... XIII.	
86	Устройство отверстий в плитах перекрытий П19... П33.	

Общие указания

1. Рабочая документация марки КЖ разработана на основании чертежей архитектурно-строительных решений, заданий технологической, санитарно-технической, электротехнической частей и в соответствии с документацией стадии „проект", утвержденной ЦСУ СССР /. приказ N 541 от 19.09.83г /.
2. Все железобетонные конструкции разработаны в соответствии со СН и П II-21-75„ Бетонные и железобетонные конструкции". Нормы проектирования
3. Здание запроектировано для районов с природными условиями и грунтами, оговоренными в п.2.3 СН 227-82.
4. Нормативные временные нагрузки на перекрытия приняты в блоке залов ЭВМ и на отм. 27.200 административного блока - 1000 кг/м² в остальных помещениях по СН и П II. 6-74
5. Конструкции здания приняты по сериям:
   конструкции каркаса - 1.020-1/83
   плиты перекрытий - 1.041.1-2
   стеновые панели - 1.030.1-1
6. Сооружение гражданской обороны запроектировано в соответствии со СН и П II-11-77 „Защитные сооружения гражданской обороны", конструкции приняты по серии У-01-01/80 для класса защиты А III.
7. Наружные стены подвала и сооружения ГО окрашиваются за 2 раза битумом БНК 90/40 (ГОСТ 9548-74).
8. Гидроизоляция покрытия сооружения ГО производится двумя слоями штукатурки из горячей асфальтовой мастики, общей толщиной 10 мм.
9. Антикоррозионное покрытие закладных и соединительных изделий нарушенное в результате монтажной сварки, должно быть восстановленно.
10. При привязке проекта необходимо предусмотреть дополнительные мероприятия по гидроизоляции сооружения ГО, в соответствии с указаниями вып. 0 серии 03.005-1.

Привязан:

Инв. №

Взам. инв. №

Подпись и дата

Инв. № подл.

		ТП 416-3-13.86-КЖ	
		Областной вычислительный центр на 3 ЭВМ (9-этажное здание)	
		Стадия: Р	Лист: 2	Листов:
Нач. отд.	Петров	Общие данные (продолжение)	ПРОМСТРОЙПРОЕКТ
Н. контр.	Петров		
ГИП	Весник		
ГАП	Ратнер		
Рук. бр.	Рутковская		
Техник	Бийгереева		

Ц00609-04 4

Копировал Ермолина Формат А2

Альбом III, часть II

Ведомость ссылочных и прилагаемых документов

Обозначение	Наименование	Примечание
	Ссылочные документы	
ГОСТ 8478-81	Сетки сварные для железобетонных конструкций	
ГОСТ 8717-81	Ступени железобетонные и бетонные	
ГОСТ 13579-78	Блоки бетонные для стен подвалов	
1.020-1/83	Конструкции каркаса межвидового применения для многоэтажных общественных зданий, производственных и вспомогательных зданий промышленных предприятий.	
Выпуск 1-1	Фундаменты сборные железобетонные для колонн сечением 300х300 и 400х400 мм	
Выпуск 2-5	Колонны сечением 400х400мм для зданий с высотой этажа 3,3м	
Выпуск 2-6	Колонны сечением 400х400 мм для зданий с высотой этажа 3,3м. Пространственные каркасы.	
Выпуск 2-7	Колонны сечением 400х400мм для зданий с высотами этажей 3,6 и 3,6(4,8)м	
Выпуск 2-8	Колонны с сечением 400х400мм для зданий с высотами этажей 3,6 и 3,6(4,8) Пространственные каркасы	
Выпуск 2-9	Колонны сечением 400х400мм для зданий с высотой этажа 4,2м.	
Выпуск 2-10	Колонны сечением 400х400 мм для зданий с высотой этажа 4,2м. Пространственные каркасы	
Выпуск 2-13	Колонны сечением 400х400мм для зданий с высотами этажей 5,4, 6,0 и 6,0(7,2)м	
Выпуск 2-14	Колонны сечением 400х400мм для зданий с высотами этажей 5,4, 6,0 и 6,0 (7,2)м Пространственные каркасы	
Выпуск 2-15	Колонны сечением 300х300; 400х400мм Арматурные и закладные изделия	
Выпуск 3-1	Ригели высотой 450мм, пролетом 3,0, 6,0 и 7,2м для опирания многопустотных плит перекрытия.	
Выпуск 3-2	Ригели высотой 450мм пролетом 3,0, 6,0 и 7,2м для опирания многопустотных плит перекрытия. Пространственные каркасы.	
Выпуск 3-3	Ригели высотой 450мм, пролетом 3,0, 6,0 и 7,2м для опирания многопустотных плит перекрытия. Арматурные и закладные изделия.	
Выпуск 4-1	Диафрагмы жесткости	
Выпуск 4-2	Диафрагмы жесткости. Арматурные и закладные изделия	
Выпуск 6-1	Монтажные узлы	
Выпуск 7-1	Изделия соединительные	
1.030.1-1	Стены наружные из однослойных панелей для каркасных общественных зданий, производственных и вспомогательных зданий промышленных предприятий.	
Выпуск 1-1 Части I. II. III	Панели из легких и ячеистых бетонов	
Выпуск 1-2 Части I и II	Панели из легких и ячеистых бетонов	
Выпуск 1-3	Панели из легких и ячеистых бетонов Арматурные и закладные изделия	
Выпуск 2-1	Карнизные панели	
Выпуск 3-1	Монтажные узлы стен многоэтажных зданий с высотами этажей 2,8(3.0); 3,3; 3,6 и 4,2м	
Выпуск 4-1	Изделия соединительные стальные	
1-041.1-2	Сборные железобетонные многопустотные плиты перекрытий многоэтажных общественных зданий, производственных и вспомогательных зданий промышленных предприятий	
Выпуск 1	Плиты длиной 5650 мм с предварительно напрягаемой арматурой из стали классов Ат IV С и Ат V из тяжелого и легкого бетонов	
Выпуск 5	Плиты длиной 2650мм с арматурой из стали класса А-III, из тяжелого и легкого бетонов	
Выпуск 6	Сантехнические плиты длиной 5650, 6850 и 8650мм с предварительно напрягаемой арматурой из стали классов А-IV и Ат-V и длиной 2650мм с арматурой из стали класса А-III из тяжелого и легкого бетонов	
1.050.1-2	Сборные железобетонные марши, площадки и проступи для многоэтажных общественных зданий, производственных и вспомогательных зданий промышленных предприятий	
Выпуск 1	Лестничные марши, площадки и проступи	
Выпуск 2	Ограждения лестниц	
1.138-10 Выпуски 1,2	Перемычки железобетонные для зданий с кирпичными стенами	
1.141-1	Панели перекрытий железобетонные многопустотные	
Выпуск 60	Панели с круглыми пустотами длиной 4180, 2980, 2680, 2380мм, шириной 1790, 1490, 1190 и 990мм, армированные стержнями из стали класса А-III и Вр I	
1.231.9-7	Панели перегородок гипсобетонные	
Выпуск 1	Панели перегородок гипсобетонные для общественных зданий со стенами из кирпича с высотами этажей 3.3, 3.6 и 4.2м	
Выпуск 2	Панели перегородок гипсобетонные для общественных зданий с высотами этажей 3,3, 3.6 и 4,2м конструкциях каркаса серии 1.020-1/83	
1.289-1-2	Шахты лифтов из железобетонных панелей для общественных зданий.	
Выпуск 0	Материалы для проектирования. Указания по монтажу.	
Выпуск 1	Панели шахт лифтов и плиты перекрытий	
1.400-15	Унифицированные закладные изделия железобетонных конструкций для крепления технологических коммуникаций и устройств	
Выпуск 1	Рабочие чертежи унифицированных закладных изделий	
1410-3	Сетки сварные для армирования железобетонных конструкций.	
Выпуск 1	Сетки с рабочей арматурой диаметром от 10 до 32 мм	
2.230-1	Детали стен и перегородок общественных зданий	
Выпуск 10	Крупно-панельные перегородки каркасно-панельных зданий.	
У-01-01/80	Унифицированные сборно-монолитные конструкции заглубленных помещений с перекрытием балочного типа.	
Выпуск 0-1	Материалы для проектирования помещений в сухих грунтах	
Выпуск 1	Сборные железобетонные изделия	
Выпуск 2	Арматурные изделия сборных железобетонных изделий	
Выпуск 3	Арматурные изделия монолитных железобетонных фундаментов и колонн в сухих грунтах	
Выпуск 5	Арматурные изделия монолитных частей перекрытий и стен	
ТДК-Н-I-70 Часть II	Типовые сооружения систем и устройств внутреннего оборудования сооружений гражданской обороны	
Раздел II Альбом 2	Аварийные выходы, воздухозаборные и воздуховыбросные и газовыхлопные устройства	
Раздел III Альбом 3	Установка дверей, противовзрывных устройств. Герметизирующие устройства и компенсация вводов	
03.005-6 Выпуск 2	Входы, подходные галереи, тамбуры и шлюзы, аварийные выходы, грузовые въезды и рампы из сборных железобетонных блоков в убежищах II-IV классов	
03.005-5	Конструкции ввода и пропуска коммуникаций в убежищах гражданской обороны.	
Выпуск 1	Узлы установки конструкций ввода и пропуска коммуникаций (КПК)	
Выпуск 2 Альбом 3	Конструкция пропуска коммуникаций КПК3	
Выпуск 2 Альбом 5	Конструкция пропуска коммуникаций КПК5	
	Прилагаемые документы	
Альбом IV	Изделия сборные железобетонные	
Альбом V	Ведомости потребности в материалах	

Привязан

Инв. № подл. | Подпись и дата | Взам. инв. №

			ТП 416-3-13.86-КЖ
			Областной вычислительный центр на ЭЭВМ (9-этажное здание)
Нач. ОТП	Петров		Стадия Р; Лист 3; Листов
Н. контр.	Петров		
ГАП	Ратнер		
ГИП	Весник		
Рук. бр.	Рутковская		Общие данные (продолжение)
Чертил	Бингереева		ПРОМСТРОЙПРОЕКТ

4.00609-04 5

Копировал Ермолина Формат А2

Альбом III Часть II

Ведомость спецификаций

Лист	Наименование	Примечание
	Блок залов ЭВМ	
5	Спецификация к схеме расположения фундаментов	
11	Спецификация к схемам расположения колонн, ригелей и диафрагм жесткости к листам 9,10.	
13	Спецификация к схемам расположения панелей перекрытий к листам 12,13	
14	Спецификация к схемам расположения выпусков из перекрытий	
21	Спецификация к схеме расположения элементов лестницы N1.	
22	Спецификация к схеме расположения элементов шахты лифта.	
25	Спецификация к схемам расположения стеновых панелей	
26	Спецификация к схемам расположения солнцезащитных элементов	
28	Спецификация к схемам расположения панелей перегородок	

Лист	Наименование	Примечание
	Блок административно- производственный	
29	Спецификация к схеме расположения элементов подвала	
37	Спецификация к схемам расположения колонн, ригелей и диафрагм жесткости	
38	Спецификация к схемам расположения колонн, ригелей и диафрагм жесткости (продолжение)	
40	Спецификация к схемам расположения панелей перекрытий к листам 39,40	
41	Спецификация к схемам расположения панелей перекрытий (продолжение)	
43	Спецификация к схемам расположения выпусков из перекрытий	
52	Спецификация к схеме расположения элементов лестницы № 2.	
54	Спецификация к схеме расположения элементов лестницы N3	
56	Спецификация к схеме расположения элементов шахты лифта.	

Лист	Наименование	Примечание
57	Спецификация к схемам расположения элементов шахты лифта (продолжение)	
62	Спецификация к схемам расположения стеновых панелей.	
63	Спецификация к схемам расположения солнцезащитных элементов по осям „Б"; „10"; „Д"; „7"	
66	Спецификация к схемам расположения панелей перегородок	
	Блок столовой	
69	Спецификация к схеме расположения фундаментов	
70	Спецификация к схемам расположения элементов конструкций подвала	
71	Спецификация к фрагментам 2,3	
81	Спецификация к схемам расположения колонн, ригелей, плит перекрытия и выпусков из плит перекрытия	
82	Схемы расположения стеновых панелей	
83	Спецификация к схемам расположения стеновых панелей	
84	Спецификация к схемам расположения сборных конструкций входа в осях 8-9.	

Ведомость объемов сборных бетонных и железобетонных конструкций.

N строки	Наименование группы элементов конструкции	Код	Количество м³				Примечание
			Блок залов ЭВМ	Блок административно-производственный	Блок столовой	Всего	
1	Блоки фундаментов	581100	15,1	94,9	19,5	129,5	
2	Фундаменты стаканного типа и башмаки	581200	27,6	0,8	—	28,4	
3	Колонны	581100	86,0	130,6	19,9	236,5	
4	Ригели и прогоны	582500	93,8	145,9	25,0	264,7	
5	Перемычки	582800	2,8	1,9	3,0	7,7	
6	Панели стеновые наружные	583100	390,0	1197,53	56,0	1643,53	
7	Панели стеновые внутренние	583200	56,6	155,4	—	212,0	
8	Перегородки	583300	140,6	122,6	—	263,2	
9	Плиты перекрытий	584200	260,4	243,6	80,6	584,6	
10	Блоки для тоннелей	586500	—	2,3	49,6	51,9	
11	Элементы лестниц	589100	12,3	55,6	0,6	68,5	
12	Детали лифтовых шахт	589600	14,0	64,3	—	78,3	

Материалы на изготовление сборных бетонных и железобетонных конструкций учтены в ведомости потребности в материалах и отдельно не учитываются

Взам. инв. №

Подпись и дата

Инв. № подл.

Привязан

Инв. №

Нач. отд.	Петров		
Н. контр.	Петров		
ГИП	Весник		
Рук. бр.	Рутковская		
Ст. инж.	Камай		
Техник	Бийгереева		

ТП 416-3-13.86 - КЖ

Областной вычислительный центр на 3 ЭВМ (9-этажное здание)

Стадия	Лист	Листов
Р	4	

Общие данные (окончание)

ПРОМСТРОЙПРОЕКТ

Ц00609-04 6

Копировал Ермолина

Формат А2

Альбом III, часть II

Схема расположения фундаментов

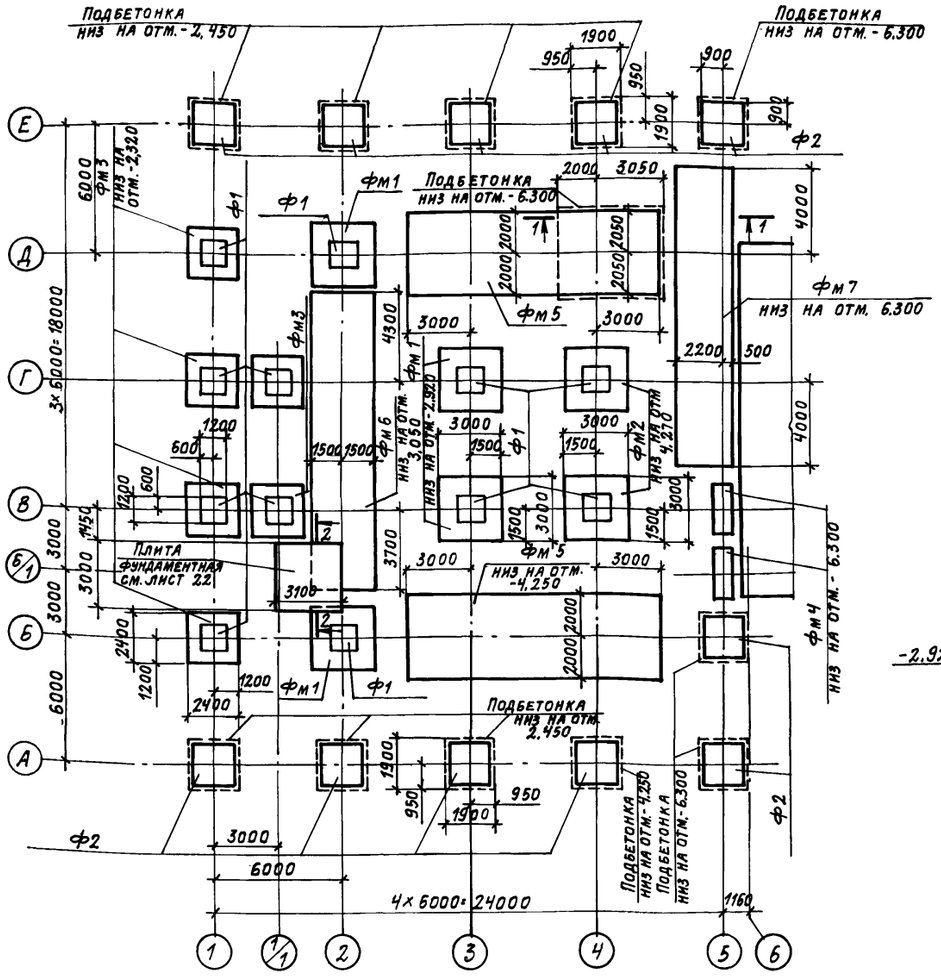

Деталь установки сборного фундамента на монолитный фундамент и подбетонку

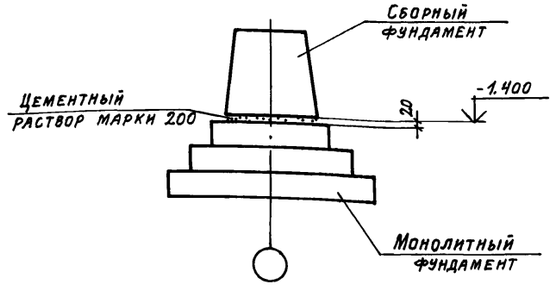

2-2

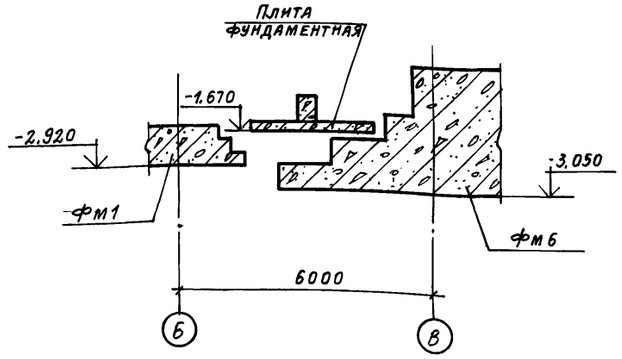

Спецификация к схеме расположения фундаментов

Марка поз.	Обозначение	Наименование	Кол.	Масса ед., кг	Примечание
		Фундаменты сборные			
Ф1	1.020-1/83 вып.1-1	Фундамент 2Ф12.9-2	12	2100	
Ф2	1.020-1/83 вып. 1-1	" 2Ф18.9-3	11	4000	
		Фундаменты монолитные			
Фм1	ТП416-3-13.86-КЖ, лист 6	Фундамент Фм1	4		
Фм2	лист 6	" Фм2	2		
Фм3	лист 6	" Фм3	6		
Фм4	лист 6	" Фм4	2		
Фм5	лист 7	" Фм5	2		
Фм6	лист 7	" Фм6	1		
Фм7	лист 8	" Фм7	1		

1. Сведения о грунтах помещены в общих указаниях (см. лист 2)
2. Подбетонку под фундаментами выполнять из бетона марки 200.
3. Под монолитными фундаментами предусмотреть бетонную подготовку толщиной 100 мм из бетона марки 50.

1-1

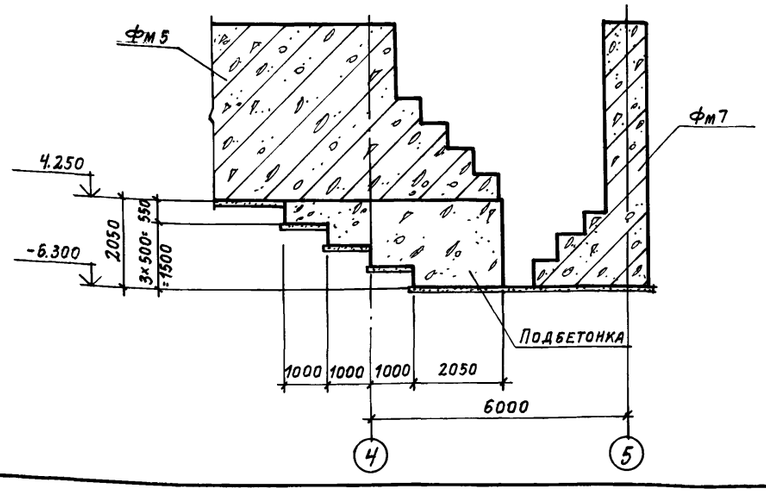

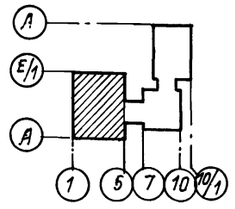

Привязан:

Инв. №

Нач. отп	Петров		
Н. контр.	Петров		
ГИП	Весник		
ГАП	Ратнер		
Рук бр.	Рутковская		
Инженер	Никифорова		

ТП 416-3-13.86-КЖ

Областной вычислительный центр на 3 ЭВМ (9-этажное здание)

Блок залов ЭВМ

Стадия	Лист	Листов
Р	5	

Схема расположения фундаментов

ПРОМСТРОЙПРОЕКТ

Копировал Громова

Формат А2

Ц00609-04 7

Инв. № подл. | Подпись и дата | Взам. инв. №

Альбом III, часть II

1-1

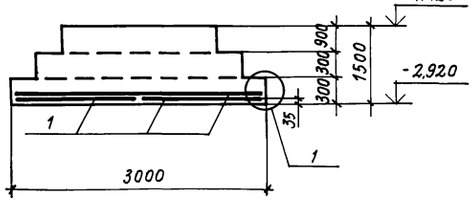

3-3

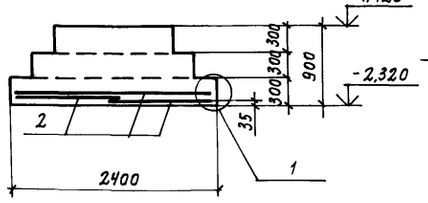

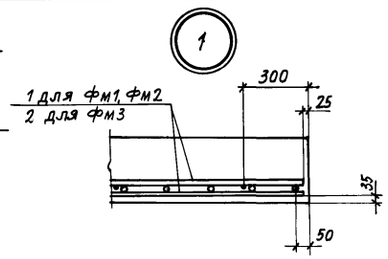

фм1

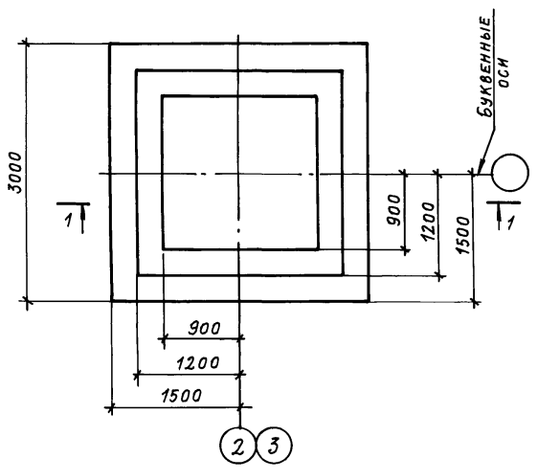

фм3

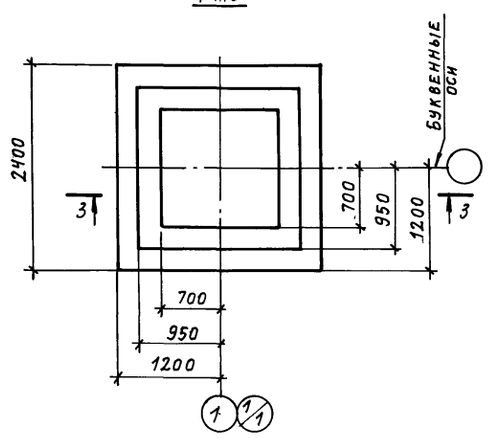

Расчетная схема фм1 ... фм4

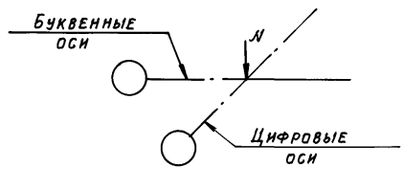

2-2

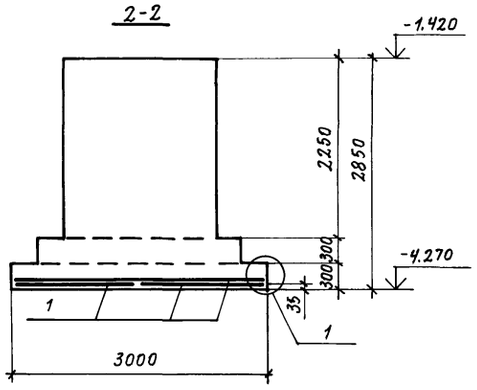

4-4

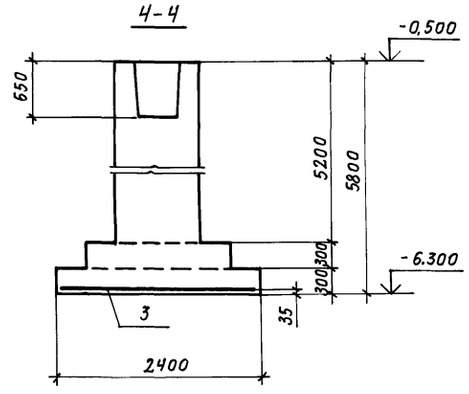

Таблица расчетных нагрузок фм1...фм4

Наименов. фундаментов	N, т
фм1 фм2	247,5
фм3	139,6
фм4	110,0

Схема раскладки сеток подошвы фм1, фм3

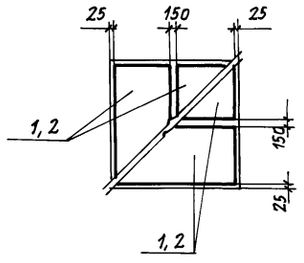

фм2

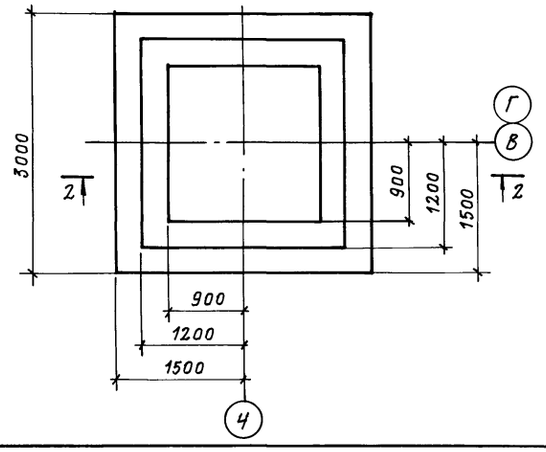

фм4

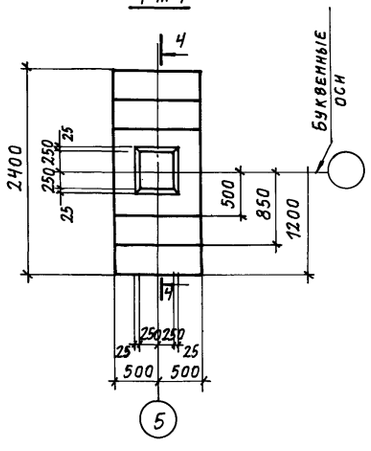

Спецификация к фундаментам

Формат	Зона	Поз.	Обозначение	Наименование	Кол.	Примечание
				фм1		
				Сборочные единицы		
		1	1.410-3 вып. 1	Сетка арматурная 1с 10АIII/6АIII 145×295	4	
				Материалы		
				Бетон марки 200	7,3	м³
				фм2		
				Сборочные единицы		
		1	1.410-3 вып. 1	Сетка арматурная 1с 10АIII/6АIII 145×295	4	
				Материалы		
				Бетон марки 200	11,7	м³
				фм3		
				Сборочные единицы		
		2	1.410-3 вып. 1	Сетка арматурная 1с 10АIII/6АIII 175×235	4	
				Материалы		
				Бетон марки 200	3,4	м³
				фм4		
				Сборочные единицы		
		3	1.410-3 вып. 1	Сетка арматурная 1с 10АIII/6АIII 85×235	1	
				Материалы		
				Бетон марки 200	6,2	м³

Ведомость расхода стали на элемент, кг

Марка элемента	Изделия арматурные						Всего	Общий расход
	Арматура класса							
	A-III							
	ГОСТ 5781-82							
	ф6			ф10				
фм1, фм2	6,4			58,2			64,6	64,6
фм3	4,4			40,6			45,0	45,0
фм4	0,15			7,25			7,4	7,4

Схему расположения фундаментов см. на листе 5.

Привязан

Инв. №

Взам. инв. № | Подпись и дата | Инв. № подл.

			ТП 416-3-13.86-КЖ
			Областной вычислительный центр на 3 ЭВМ (9-этажное здание)
Нач. отп	Петров		Блок залов ЭВМ
Н. контр.	Петров		Стадия Р; Лист 6; Листов
ГИП	Весник		Фундаменты монолитные фм1... фм4
Рук. бр.	Рутковская		Промстройпроект
Инженер	Никифорова		

Копировал Громова

Формат А2

Ц 00609-09 8

Альбом III, часть II

1-1

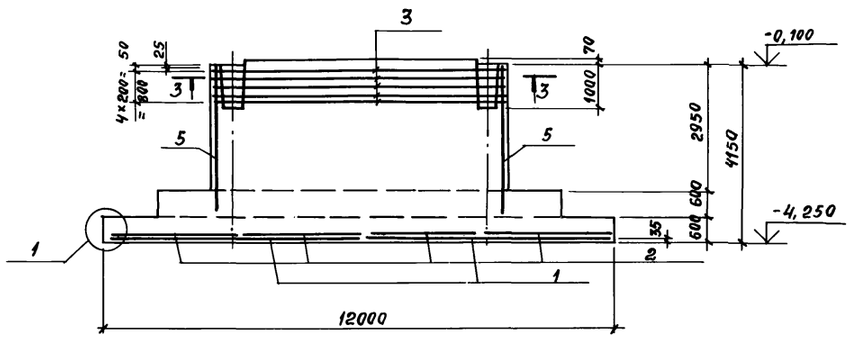

4-4

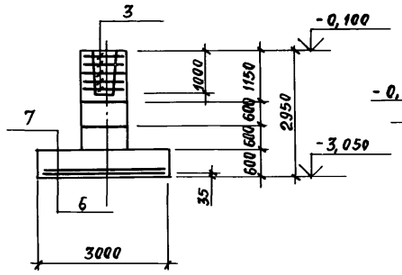

Расчетная схема
Фм 5, Фм 6

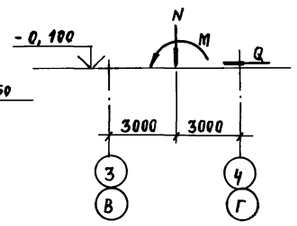

Таблица расчетная нагрузок Фм 5, Фм 6

Наименование фундаментов	N, т	M, тм	Q, т
Фм 5	417	-175 +155	-4,6 +3,1
Фм 6	407	212,7	5,9

Фм 5

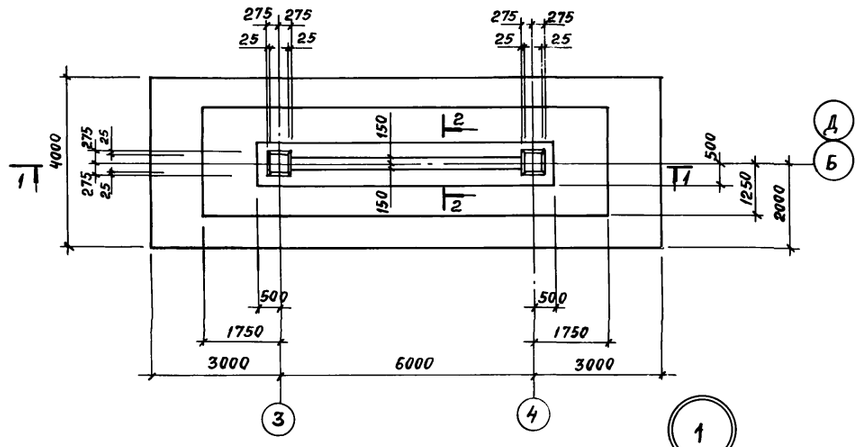

Фм 6

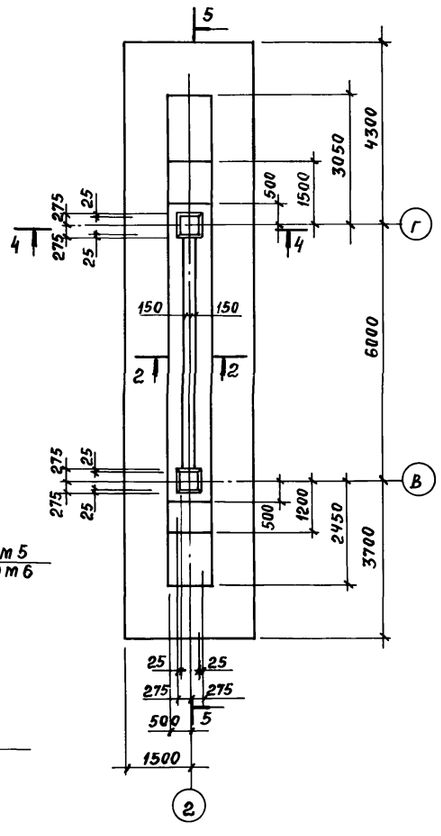

Схема раскладки сеток подошвы Фм 5

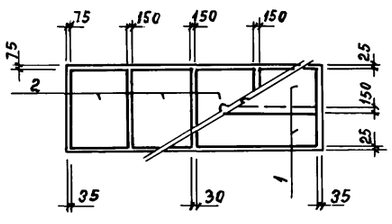

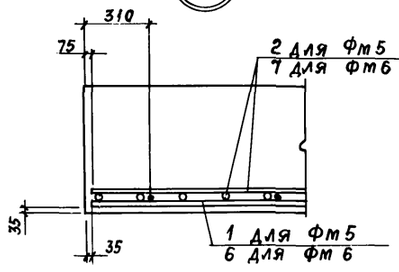

1

Схема раскладки сеток подошвы Фм 6

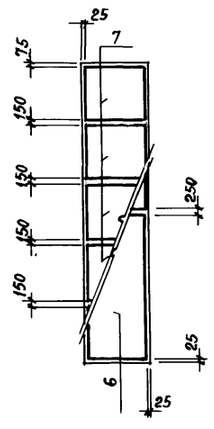

2-2

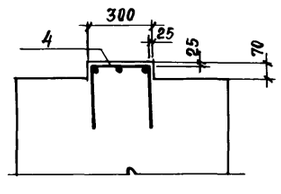

3-3

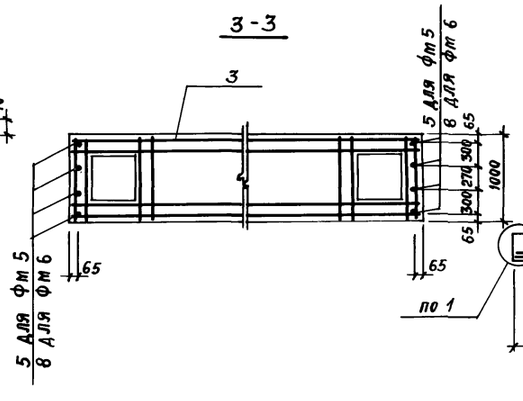

5-5

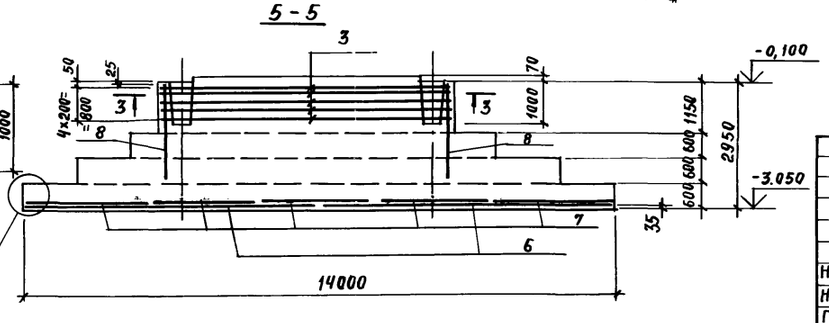

Спецификация к фундаментам

Формат	Зона	Поз.	Обозначение	Наименование	Кол	Примечание
				Фм 5		
				Сборочные единицы		
		1	1.410-3 вып.1	Сетка арматурная 1С 18АIII/10АII 205×595	2	
		2	1.410-3 вып.1	1С 10АII/6АII 285×385	4	
А4		3	ТП 416-3-13.86-КЖ.И.089	С101	5	
А4		4	КЖ.И.090	С 102	1	
				Детали		
Б4		5		16АIII ГОСТ 5781-82 ℓ=3430	8	5,4 кг
				Материалы		
				Бетон марки 200	38,0	м³
				Фм 6		
				Сборочные единицы		
А4		3	ТП 416-3-13.86-КЖ.И.089	Сетка арматурная С 101	5	
А4		4	КЖ.И.090	С 102	1	
		6	1.410-3 вып.1	1С 14АIII/8АIII 285×685	2	
		7	1.410-3 вып.1	1С 14АII/8АIII 265×295	5	
				Детали		
Б4		8		14А-III ГОСТ 5781-82 ℓ=1600	8	1,9 кг
				Материалы		
				Бетон марки 200	45,5	м³

Ведомость расхода стали на элемент, кг

Марка элемента	Изделия арматурные											Всего	Общий расход
	Арматура класса												
	А-I				А-III								
	ГОСТ 5781-82												
	Ф8	Ф12		Итого	Ф6	Ф8	Ф10	Ф14	Ф16	Ф18	Итого		
Фм 5	14,7	192,0		206,7	31,6		167,8		43,2	261,5	504,2	710,9	710,9
Фм 6	14,7	192,0		206,7	—	53,0	—	512,9	—	—	565,9	772,6	772,6

Схему расположения фундаментов см. на листе 5.

Привязан:

Инв. №

		ТП 416-3-13.86-КЖ	
		Областной вычислительный центр на 3 ЭВМ (9-этажное здание)	
Нач.отп	Петров	Блок залов ЭВМ	Стадия: Р; Лист: 7; Листов:
Н.контр.	Петров		
ГИП	Весник	Фундаменты монолитные Фм 5, Фм 6	Промстройпроект
Рук.бр.	Рутковская		
Инженер	Никифорова		

Инв. № подл. | Подпись и дата | Взам. инв. №

Ц00609-04 9

Копировал Замалуева

Формат А2

Альбом III, часть II

1-1

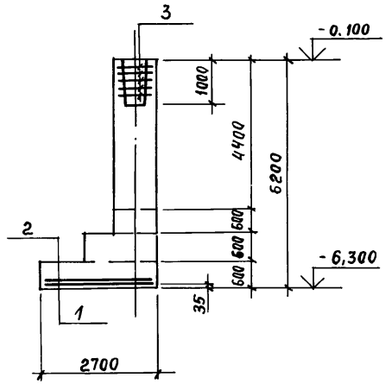

2-2

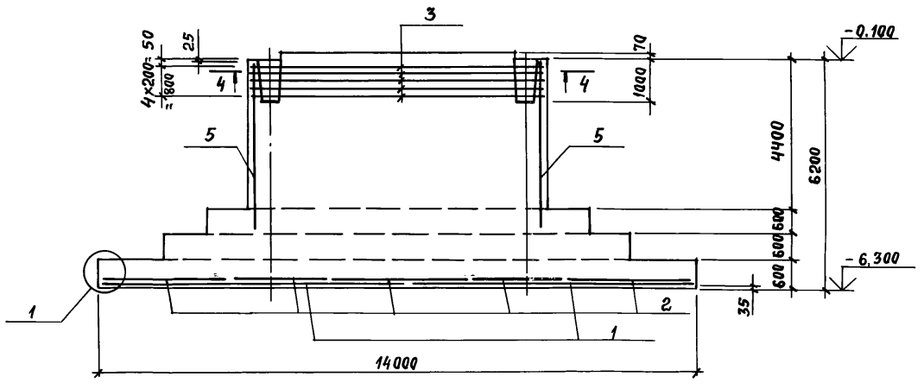

Фм 7

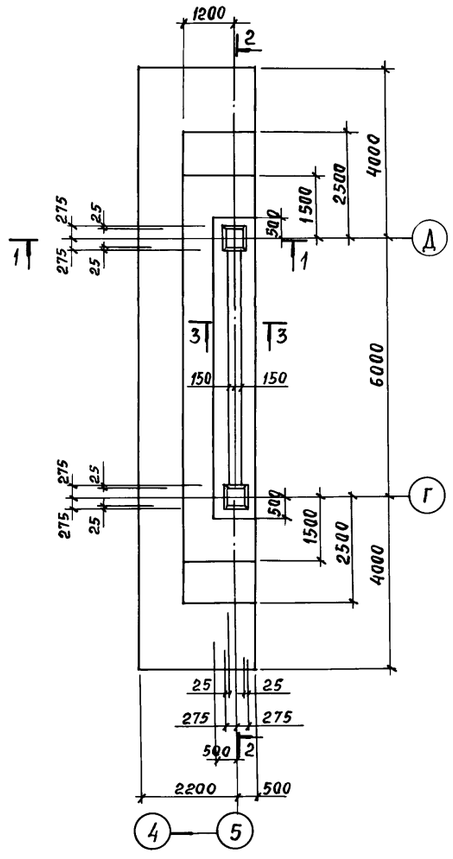

Схема раскладки сеток подошвы Фм 7

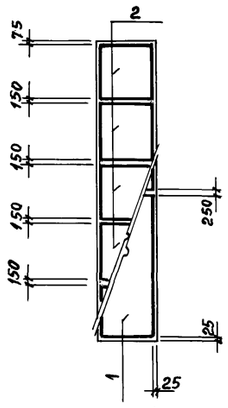

3-3

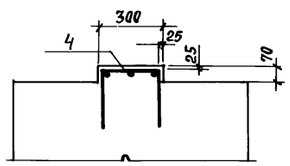

4-4

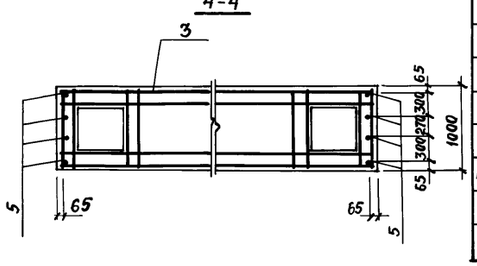

Поз.9

5-5

1

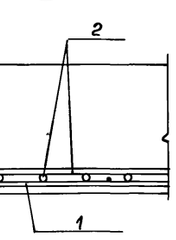

Пм 1

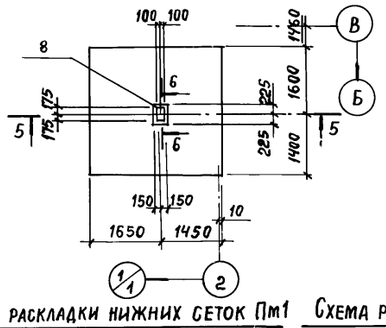

6-6

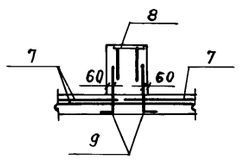

Расчетная схема Фм 7

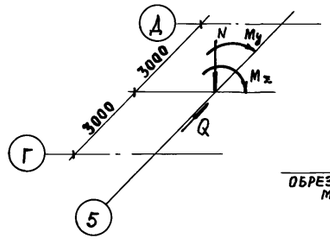

Схема раскладки нижних сеток Пм1

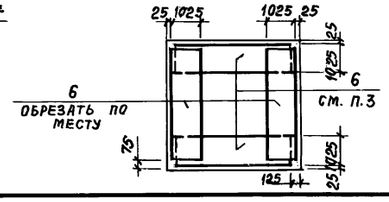

Схема раскладки верхних сеток Пм1

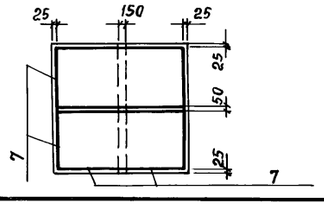

Таблица расчетных нагрузок Фм 7

N, т	My, тм	Mx тм	Q, т
305	93,5	260	4,7

Спецификация к фундаменту и плите

Формат	Зона	Поз.	Обозначение	Наименование	Кол.	Примечание
				Фм 7		
				Сборочные единицы		
		1	1.410-3 вып. 1	Сетка арматурная 1С 16АIII/10АIII 265×685	2	
		2	1.410-3 вып. 1	1С 16АIII/10АIII 265×265	5	
А4		3	ТП 416-3-13.86-КЖ.И. О 89	С 101	5	
А4		4	КЖ.И. О 90	С 102	1	
				Детали		
Б4		5		16АIII ГОСТ 5781-82 ℓ=4900	8	7,7 кг
				Материалы		
				Бетон марки 200	74,0	м³
				Пм 1		
				Сборочные единицы		
		6	1.410-3 вып. 1	Сетка арматурная 1С 16АIII/10АIII 285×205	2	см. п. 3
		7	1.410-3 вып. 1	1С 16АIII/8АIII 145×295	4	
		8	1.400-15 вып. 1	Изделие закладное МН124-1	1	
				Детали		
Б4		9		10 АIII ГОСТ 5781-82 ℓ=720	2	0,45 кг
				Материалы		
				Бетон марки 200	2,0	м³

Ведомость расхода стали на элемент, кг

Марка элемента	Изделия арматурные							Всего	Изделия закладные				Всего	Общий расход
	Арматура класса								Арматура класса		Прокат марки			
	AI			AIII					AIII		ВСт3кп2			
	ГОСТ 5781-82								ГОСТ 5781-82		ГОСТ 103-76			
	ф8	ф12	Итого	ф8	ф10	ф16	Итого		ф10		250×8			
Фм 7	14,7	192,0	206,7	—	80,2	656,7	736,9	943,4	—		—		—	943,4
Пм 1	—	—	—	11,6	14,9	245,8	272,3	272,3	0,9		4,7		5,6	277,9

1. Схему расположения фундаментов см. на листе 5.
2. Плита фундаментная Пм1 рассчитана как свободно опертая по контуру, нагруженная отпором основания $q = 10\ т/м^2$.
3. Поз. 6 - сетка 1С 16АIII/10АIII 285×205, разрезанная пополам /285×1025/.
4. Армирование плиты Пм1 принято в соответствии с рекомендациями серии 1.489-1 вып. 0

Привязан

Инв. №

Нач. ОТП	Петров		
Н. контр.	Петров		
ГИП	Весник		
Рук. гр.	Рутковская		
Инженер	Никифорова		

ТП 416-3-13.86-КМ

Областной вычислительный центр на 3 ЭВМ (9-этажное здание)

Блок залов ЭВМ

Стадия	Лист	Листов
Р	8	

Фундамент монолитный Фм 7, плита фундаментная Пм 1

Промстройпроект

Инв. № подл. | Подпись и дата | Взам. инв. №

Копировал Замалуева

Формат А2

Схема расположения колонн, ригелей и диафрагм жесткости на отм. 4.100

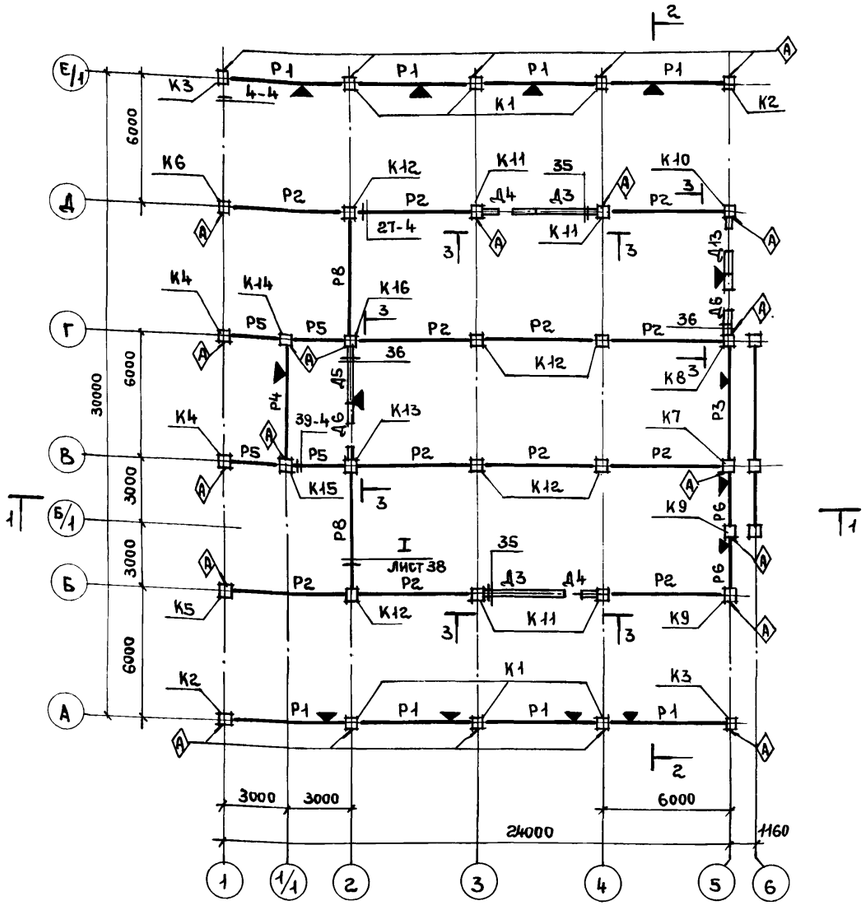

Схема расположения ригелей и диафрагм жесткости на отм. 8.300

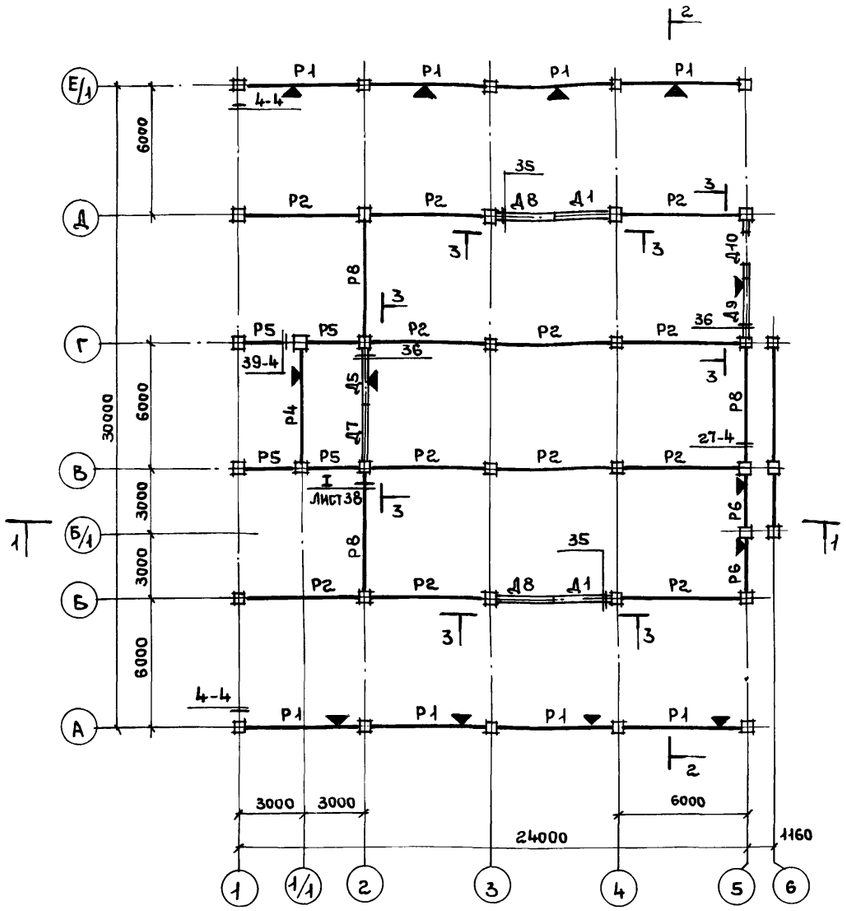

Разрез 4-4

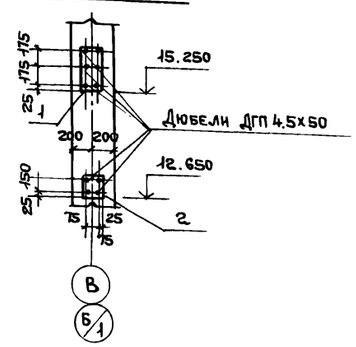

1. При монтаже однополочные ригели и диафрагмы устанавливать в сторону знака ▼
2. Узлы, замаркированные арабскими цифрами, см. серию 1.020-1/83 вып.6-1.
3. При монтаже колонны без дополнительных закладных устанавливать консолями в сторону буквенных осей, колонны с дополнительными закладными устанавливать знаком Ⓐ в сторону, указанную на чертеже,
4. Все конструкции показаны в уровне верха ригелей и диафрагм жесткости.
5. Дополнительные ригели лестничной клетки замаркированы на листе 21.

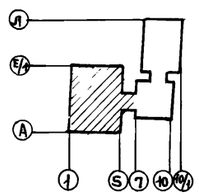

Привязан

Инв. №

Альбом III, часть II

Схема расположения колонн и ригелей на отм. 16.100

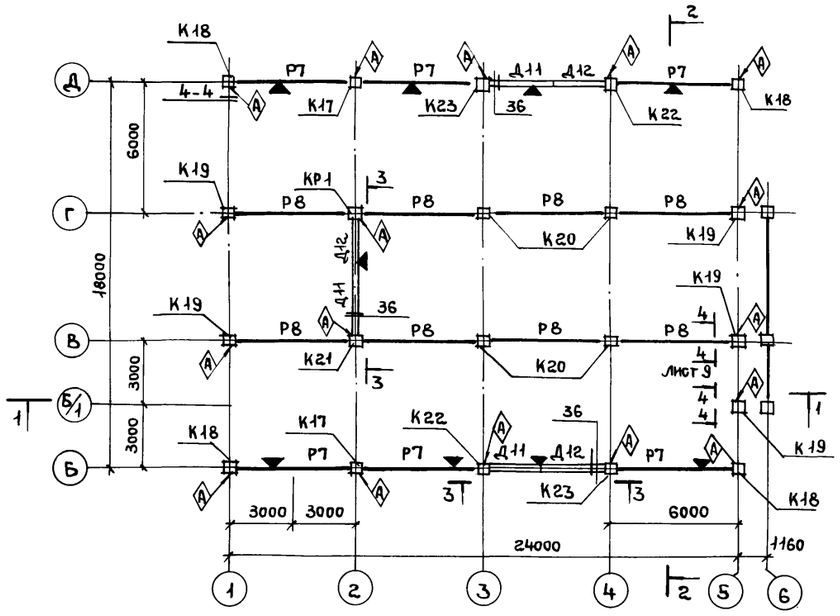

Разрез 1-1

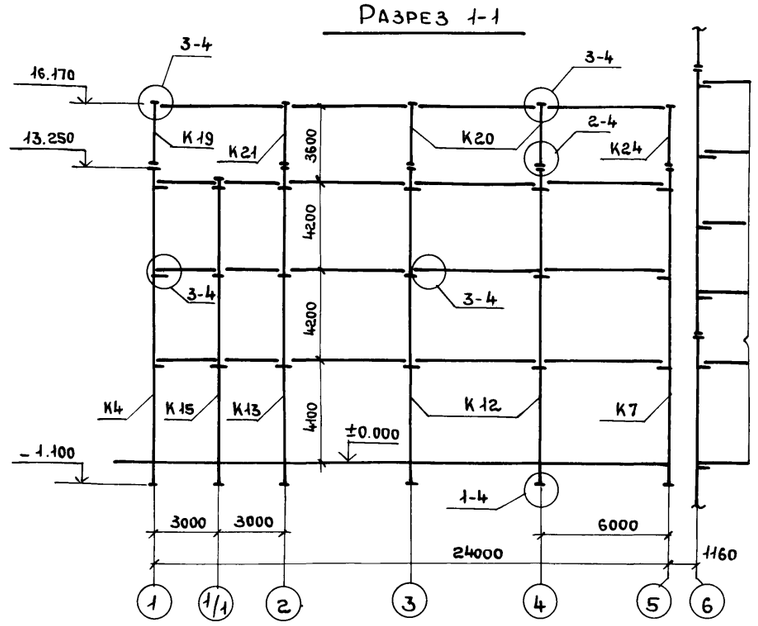

Вид 3-3

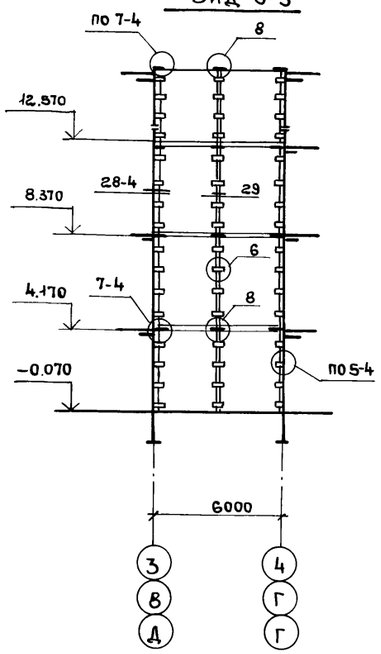

Схема расположения ригелей и диафрагм жесткости на отм. 12.500

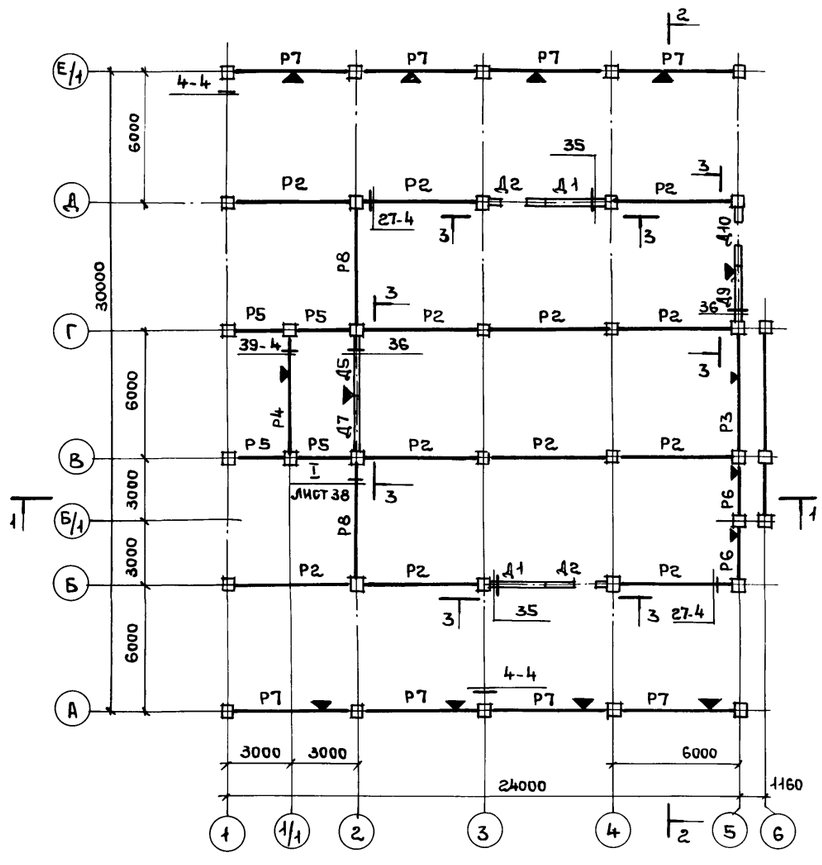

Разрез 2-2

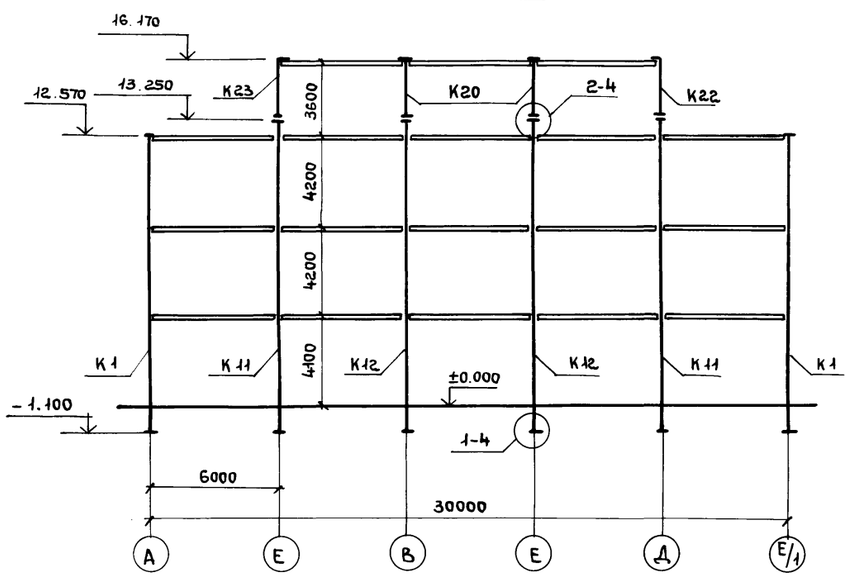

1. При монтаже однополочные ригели и диафрагмы жесткости устанавливать полкой в сторону знака ▼.
2. Узлы замаркированные арабскими цифрами см. серию 1.020-1/83 вып. 6-1.
3. При монтаже колонны без дополнительных закладных устанавливать консолями в сторону буквенных осей; колонны с дополнительными закладными устанавливать знаком Ⓐ в сторону, указанную на чертеже.
4. Все конструкции показаны в уровне верха ригелей и диафрагм жесткости.

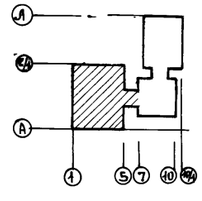

Привязан

Инв. №

Нач. отп	Петров		
Н. контр.	Петров		
ГИП	Весник		
Рук. бр.	Рутковская		
Ст. инж.	Минина		

ТП 416-3-13.86-КЖ

Областной вычислительный центр на ЭВМ (9-этажное здание)

Блок залов ЭВМ

Стадия	Лист	Листов
Р	10	

Схемы расположения колонн, ригелей и диафрагм жесткости на отм. 12.500 и 16.100. Разрезы 1-1...3-3

ПРОМСТРОЙПРОЕКТ

Инв. № подл. | Подпись и дата | Взам. инв. №

400609-04 12

Копировал Ермолина Формат А2

Альбом III, часть II

Спецификация к схемам расположения колонн, ригелей и диафрагм жесткости к листам 9,10.

Марка поз.	Обозначение	Наименование	Кол-во на этаж: Отм.4.100	Отм.8.300	Отм.12.500	Отм.16.100	Всего	Масса ед., кг	Примечание
		Колонны							
К1	ТП416-3-13.86-КЖ.И.001	3КБД4.42-2.7-1	6				6	5600	
К2	-КЖ.И.002	3КБО4.42 2.7-1	2				2	5530	
К3	-КЖ.И.002-02	3КБО4.42-2.7-2	2				2	5530	
К4	-КЖ.И.003	3КНО4.42-2.6-1	2				2	5800	
К5	-КЖ.И.003-01	3КНО4.42-26-2	1				1	5800	
К6	-КЖ.И.003-02	3КНО4.42-2.6-3	1				1	5800	
К7	-КЖ.И.004	3КНО4.42-2.6-4	1				1	5800	
К8	-КЖ.И.005	3КНО4.42-2.6-5	1				1	5800	
К9	-КЖ.И.004-01	3КНО4.42-2.6-6	2				2	5800	
К10	-КЖ.И.005-01	3КНО4.42-2.6-7	1				1	5800	
К11	-КЖ.И.005-02	3КНО4.42-2.6-8	4				4	5880	
К12	-КЖ.И.006	3КНД4.42-2.6-1	6				6	5880	
К13	-КЖ.И.006-01	3КНД4.42-2.6-2	1				1	5880	
К14	-КЖ.И-001-01	3КБД4.42-2.7-2	1				1	5600	
К15	-КЖ.И.001-02	3КБД4.42-2.7-3	1				1	5600	
К16	-КЖ.И.006-02	3КНД4.42-2.6-3	1				1	5880	
К17	-КЖ.И-008	1КВД4.36-1.1-1				2	2	1230	
К18	-КЖ.И.007	1КВО4.36-1.1-1				4	4	1200	
К19	-КЖ.И.007-01	1КВО4.36-1.1-2				5	5	1200	
К20	1.020-1/83. 2-7 01	1КВД4.36-1.1				4	4	1230	
К21	-КЖ.И.009	1КВД4.36-1-1-2				2	2	1230	
К22	-КЖ.И.007-02	1КВО4.36-1.1-3				2	2	1230	
К23	-КЖ.И.007-03	1КВО4.36-1.1-4				2	2	1200	
		Ригели							
Р1	1.020-1/83 вып. 3-1	РОП4.56-60	8	8			16	2350	
Р2	1.020-1/83 вып. 3-1	РДП 4.56-110АтV	12	12	12		36	2550	
Р3	ТП 416-3-13.86-КЖ.И.030	РОП4.56-40-1	1		1		2	2350	
Р4	1.020-1/83 вып.3-1	РДП 4.56-45	1	1	1		3	1890	
Р5	1.020-1/83 вып. 3-1	РДП 4.26-60	4	4	4		12	1100	
Р6	ТП 416-3-13.86-КЖ.И.030-01	РОП 4.26-40-1	2	2	2		6	1050	
Р7	1.020-1/83 вып. 3-1	РОП 4.56-40			8	6	14	2350	
Р8	1.020-1/83 вып. 3-1	РДП 4.56-50	2	3	2	8	15	2550	

Марка поз.	Обозначение	Наименование	Кол-во на этаж: Отм.4.100	Отм.8.300	Отм.12.500	Отм.16.100	Всего	Масса ед., кг	Примечание
		Диафрагмы жесткости							
Д1	1.020-1/83 вып.4-1	2Д30.42		2	2		4	5340	
Д2	1.020-1/83 вып. 4-1	2ДП26.42			2		2	3600	
Д3	1.020-1/83 вып. 4-1	2Д24.42	2	1			3	4280	
Д4	1.020-1/83 вып. 4-1	2ДП32.42	2	2			4	4000	
Д5	1.020-1/83 вып. 4-1	1Д30.42	1	1	1		3	4850	
Д6	1.020-1/83 вып. 4-1	1ДП26-42	2				2	3170	
Д7	1.020-1/83 вып. 4-1	1Д26.42		1	1		2	4180	
Д8	1.020-1/83 вып. 4-1	2Д26.42		2			2	4590	
Д9	1.020-1/83 вып. 4-1	1Д24.42		1	1		2	3880	
Д10	ТП416-3-13.86-КЖИ.037	1ДП32.42-1		1	1		2	3975	
Д11	1.020-1/83 вып.4-1	1Д26.36				3	3	3630	
Д12	1.020-1/83 вып. 4-1	1Д30.36				3	3	4230	
Д13	1.020-1/83 вып. 4-1	1ДП30..42	1				1	3830	
		Изделия соединительные							
МС2	1.020-1/83 вып. 7-1	МС2				84	84	0,26	
МС5	1.020-1/83 вып.7-1	МС5	36	36	36	27	135	1,32	
МС6	1.020-1/83 6-1 084	МС6	32	32	32	24	120	0,10	
МС7	1.020-1/83 6-1 084	МС7	16	16	16	12	60	2,26	
МС8	1.020-1/83 вып. 7-1	МС8	16	16	16	12	60	0,06	
МС10	1.020-1/83 вып. 7-1	МС10	8	8	8	6	30	1,37	
МС28	1.020-1/83 вып. 7-1	МС28	12	12	12		36	12,66	
		Полоса $\frac{Б1\ 6\times200\ ГОСТ\ 103-76}{ВСт3кп2\ ГОСТ\ 535-79}$							
поз.1	ТП 416-3-13.86-КЖ, лист 9	в = 200				2		1,9	
поз.2	-КЖ, лист 9	в = 400				2		3,8	

Взам. инв. №

Подпись и дата

Инв. № подл.

Привязан

Инв. №

Нач. ОТП	Петров	
Н. контр.	Петров	
ГИП	Весник	
Рук. гр.	Рутковская	
Ст. инж	Минина	

ТП 416-3-13.86-КЖ

Областной вычислительный центр на ЭВМ (9-этажное здание)

Блок залов ЭВМ

Стадия	Лист	Листов
Р	11	

Спецификация к схемам расположения колонн, ригелей и диафрагм жесткости к листам 9,10

ПРОМСТРОЙПРОЕКТ

400609-84 13

Копировал Ермолина

Формат А2

Альбом III, часть II

Схема расположения плит перекрытия на отм. 4.100

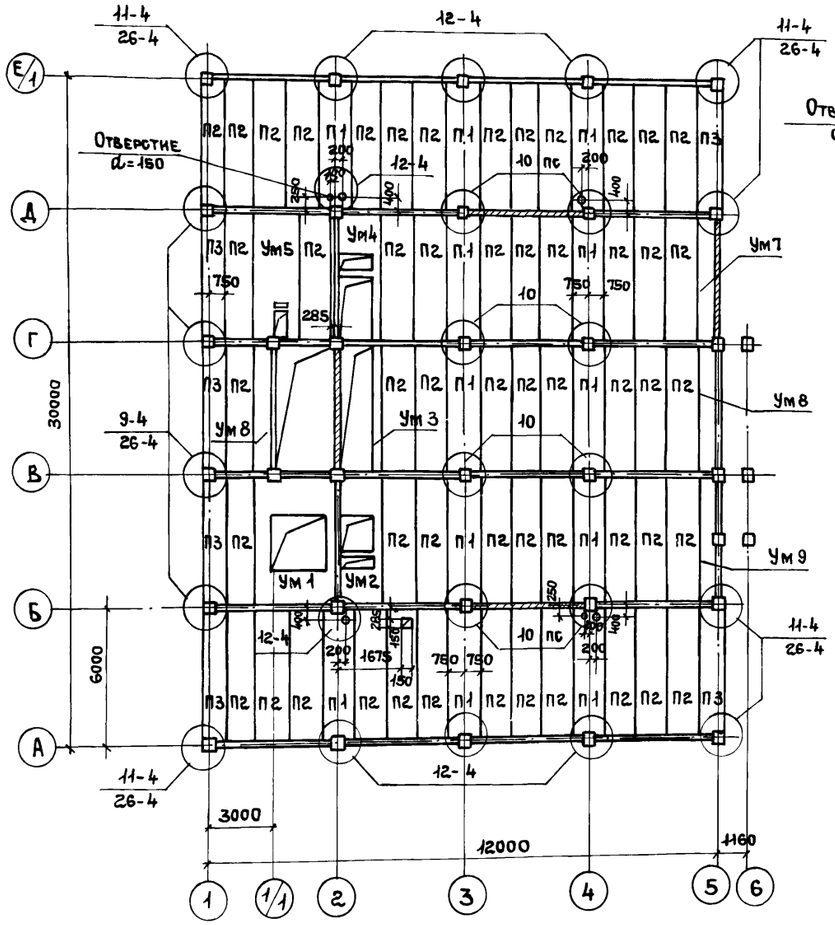

Схема расположения плит перекрытия на отм. 8.300

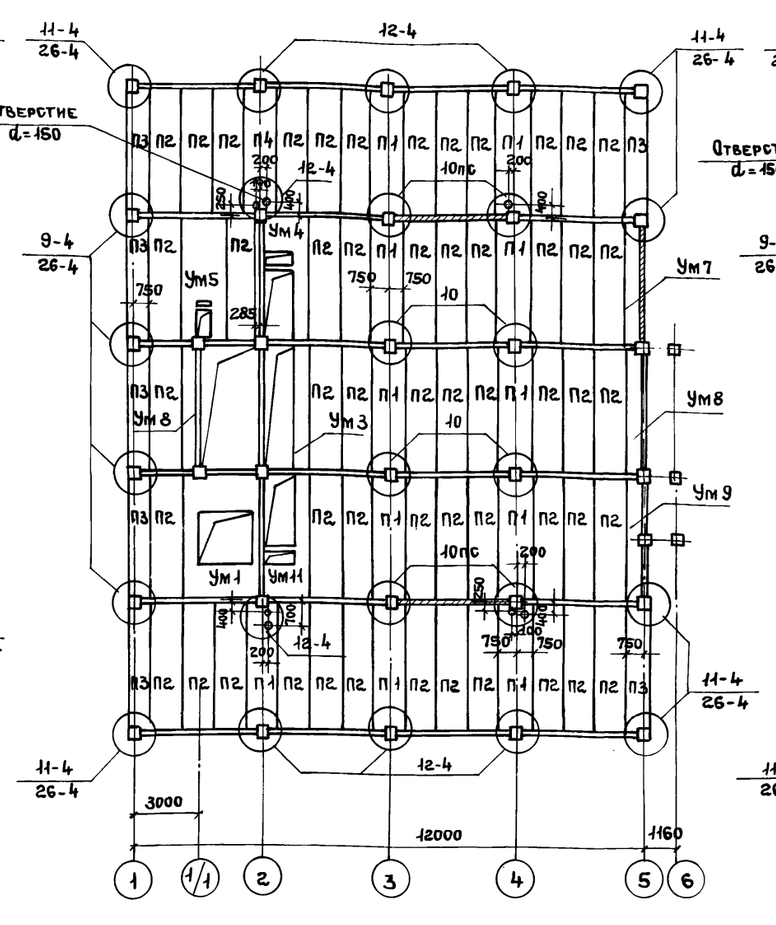

Схема расположения плит перекрытия на отм. 12.500

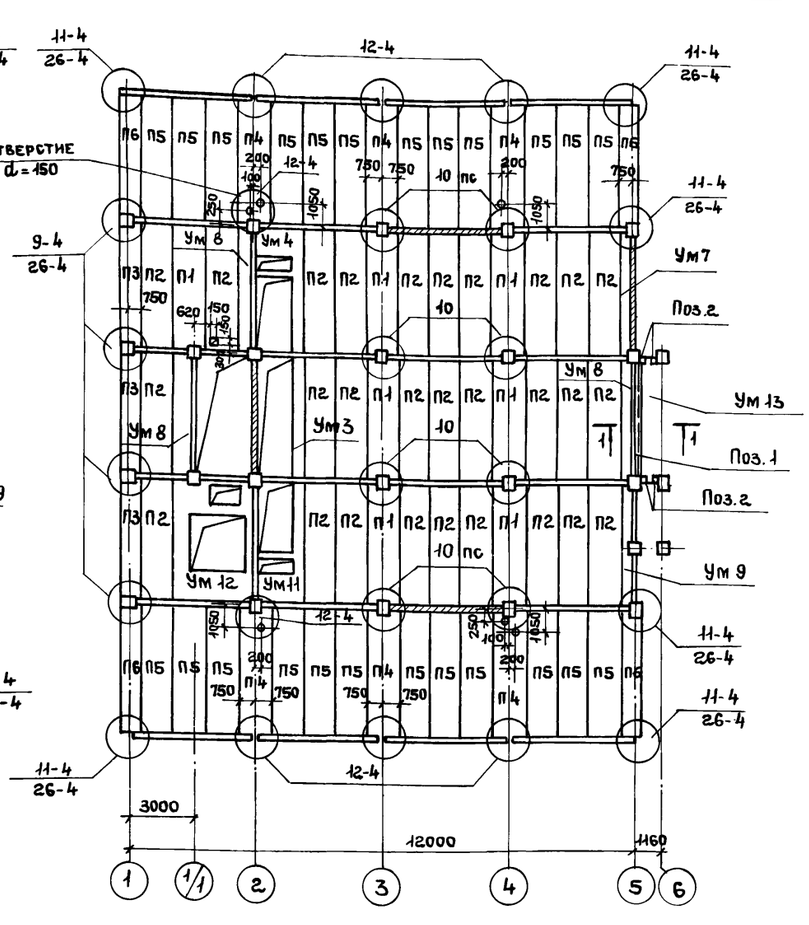

Разрез 1-1

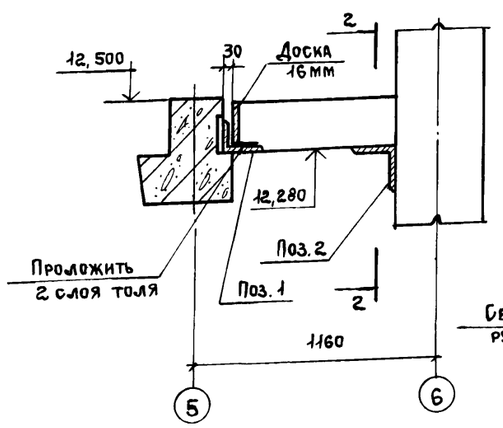

Вид 2-2

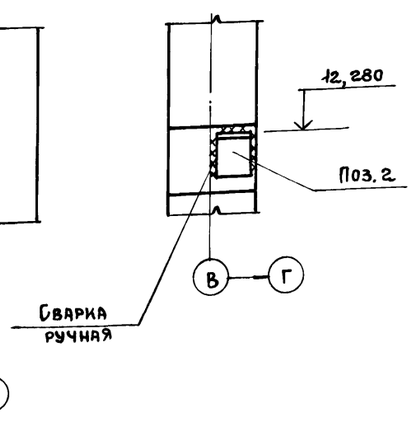

1. При монтаже плит перекрытия заложить под них арматуру и замонолитить полки ригеля в зоне колонн в соответствии с документами 1.020-1/83.6-1049 и 1.020-1/83б-1.050
2. Швы между плитами перекрытий замоноличивать после закладки в них выпусков (см. лист 14), а также монтажа стальных балок по чертежам марки КМ. (см. узлы 30...34 серия 1.020-1/83 вып. 6-1)
3. Отверстия в плитах размером 150мм и менее пробивать по месту. Все круглые отверстия d=150мм
4. Все узлы, замаркированные на схемах, приведены в серии 1.020-1/83 выпуск 6-1.
5. Спецификацию к схемам см. на листе 13.
6. Отверстия для подвода электропитания к светильникам выполняются по чертежам марки ЭО.

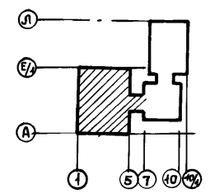

Привязан

Инв. №

Нач. ОТП	Петров		
Н. контр.	Петров		
ГИП	Весник		
/ ГАП	Ратнер		
Рук. бр.	Рутковская		
Инженер	Александрова		

ТП 416-3-13.86-КЖ

Областной вычислительный центр на 3 ЭВМ (9-этажное здание)

Блок залов ЭВМ

Стадия	Лист	Листов
Р	12	

Схемы расположения плит перекрытия на отм. 4,100... 12,500

ПРОМСТРОЙПРОЕКТ

400609-04 14

Копировал Ермолина Формат А2

Взам. инв. № | Подпись и дата | Инв. № подл.

Схема расположения плит перекрытия на отм. 16.100

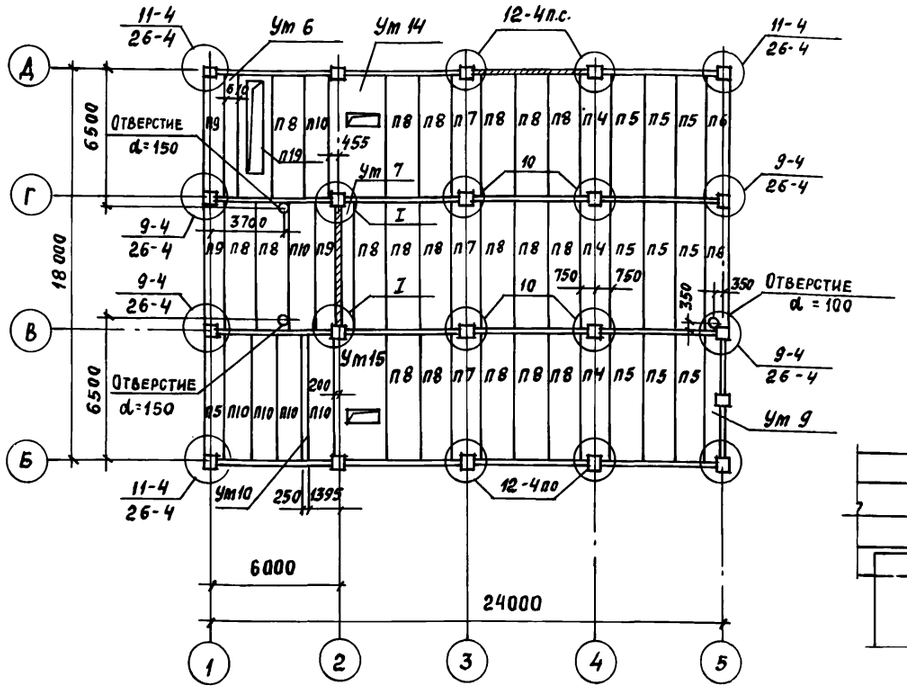

Разрез 1-1

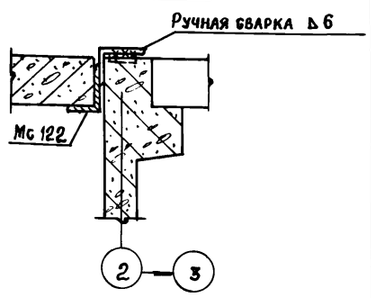

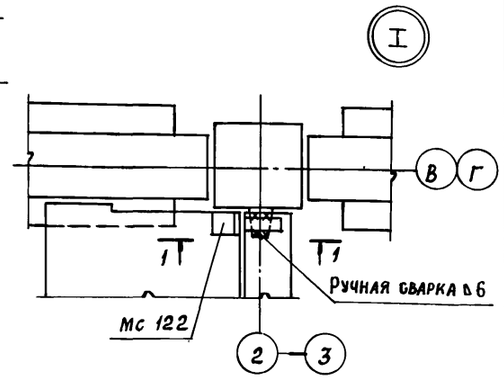

Продолжение

Марка поз.	Обозначение	Наименование	Количество на этаж: отм. 4.100	отм. 8.300	отм. 12.500	отм. 16.100		Всего	Масса ед., кг	Примечание
		Участки монолитные	—							
Ут 1	ТП416-3-13.86-КЖ, лист 15	Ут 1	1	1				2		
Ут 2	лист 15	Ут 2	1					1		
Ут 3	лист 15	Ут 3	1	1	1			3		
Ут 4	лист 15	Ут 4	1	1	1			3		
Ут 5	лист 15	Ут 5	1	1				2		
Ут 6	лист 16	Ут 6				1		1		
Ут 7	лист 16	Ут 7	1	1	1	1		4		
Ут 8	лист 16	Ут 8	2	2	3			7		
Ут 9	лист 16	Ут 9	1	1	1	1		4		
Ут 10	лист 16	Ут 10				1		1		
Ут 11	лист 16	Ут 11		1	1			2		
Ут 12	лист 17	Ут 12			1			1		
Ут 13	лист 17	Ут 13			1			1		
Ут 14	лист 17	Ут 14				1		1		
Ут 15	лист 17	Ут 15				1		1		
		Изделия соединит.								
Мс-12	1.020-1/83 вып. 6-1	Мс-12	4	4	4	4		16	1,91	
Мс-13	1.020-1/83 вып. 6-1	Мс-13	16	16	16	8		56	0,73	
Мс-16	1.020-1/83 вып. 7-1	Мс-16	6	6	6	3		21	0,54	
Мс-17	1.020-1/83 вып. 6-1	Мс-17	6	6	6	3		21	0,54	
Мс-18	1.020-1/83 вып. 6-1	Мс-18	16	16	16	8		52	0,41	
Мс-20	1.020-1/83 вып. 7-1	Мс-20	16	16	16	8		52	0,41	
Мс-26	1.020-1/83 вып. 7-1	Мс-26	14	14	14	10		60	—	
Мс-122	ТП 416-3-13.86-КЖ.И.136	Мс-122				2		2	4,6	
Поз. 1		Уголок 140×90×10 ГОСТ 8510-72 ВСт. 3кп2 ГОСТ 535-79* ℓ=5600			1			1	17,5	
Поз. 2		Уголок 200×12 ГОСТ 8509-72 ВСт 3кп2 ГОСТ 535-79* ℓ=150			4			4	5,5	

Спецификация к схемам расположения плит перекрытий к листам 12, 13

Марка поз.	Обозначение	Наименование	Количество на этаж: отм. 4,100	отм 8,300	отм. 12,500	отм. 16,100		Всего	Масса ед, кг	Примечание
		Плиты перекрытий								
П1	1.041.1-2 вып. 1	ПК 56.15-16 АтIV ст-3	12	12	7	—		31	2600	
П2	1.041.1-2 вып. 1	ПК 56.15-16 Ат IV ст	52	52	28	—		132	2600	
П3	1.041.1-2 вып. 1	ПК 56.9-16 Ат IV ст	7	7	3	—		17	1700	
П4	1.041.1-2 вып. 1	ПК 56.15-10 Ат IV ст-3	—	—	6	3		9	2600	
П5	1.041.1-2 вып. 1	ПК 56.15-10 Ат IV ст	—	—	24	9		33	2600	
П6	1.041.1-2 вып. 1	ПК 56.9-10 Ат IV ст	—	—	4	2		6	1700	
П7	1.041.1-2 вып. 1	ПК 56.15-6 Ат IV ст-3	—	—	—	3		3	2600	
П8	1.041.1-2 вып. 1	ПК 56.15-6 Ат IV ст	—	—	—	19		19	2600	
П9	1.041.1-2 вып. 1	ПК 56.9-6 Ат IV ст	—	—	—	4		4	1700	
П10	1.041.1-2 вып. 1	ПК 56.12-6 Ат IV ст	—	—	—	6		6	2000	
П19*	1.041.1-2 вып. 6 и л. 86	ПРС 56.15-6 А IV т	—	—	—	1		1	2890	

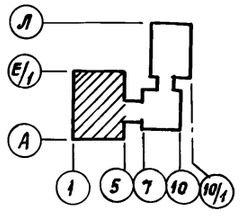

* Устройство отверстий на листе 19 см. на листе 86.

Технические требования см. на листе 12.

Привязан:

Инв. №

Взам. инв. №

Подпись и дата

Инв. № подл.

			ТП 416-3-13.86-КЖ
			Областной вычислительный центр на 3 ЭВМ (9-этажное здание)
Нач. ОТП	Петров		Блок залов ЭВМ
Н. контр.	Петров		Стадия: Р; Лист: 13; Листов:
ГИП	Весник		Схема расположения плит перекрытия на отм. 16.100 Спецификация к схемам расположений плит.
ГАП	Ратнер		Промстройпроект
Рук. бр.	Рутковская		
Инж.	Александрова		

400609-04 15

Копировал Заталуева

Формат А2

Альбом III, часть II

Схемы расположения выпусков из перекрытий

Отм. 4.100

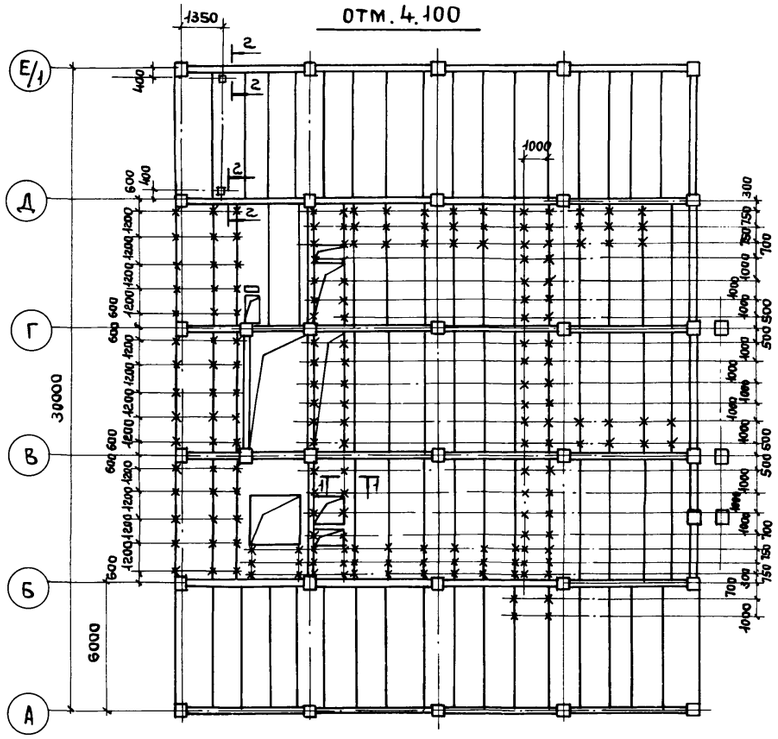

Отм. 8.300

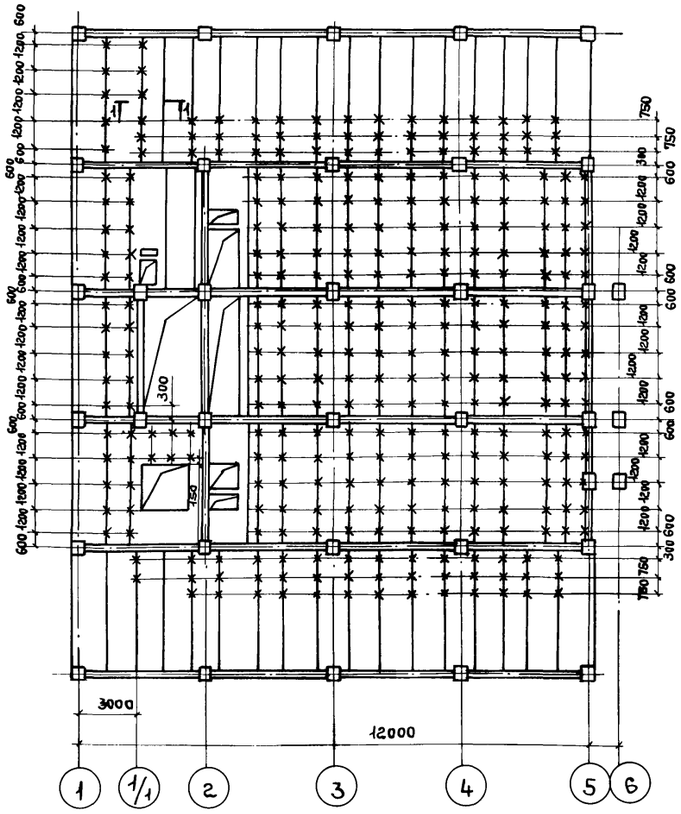

Отм. 12.500

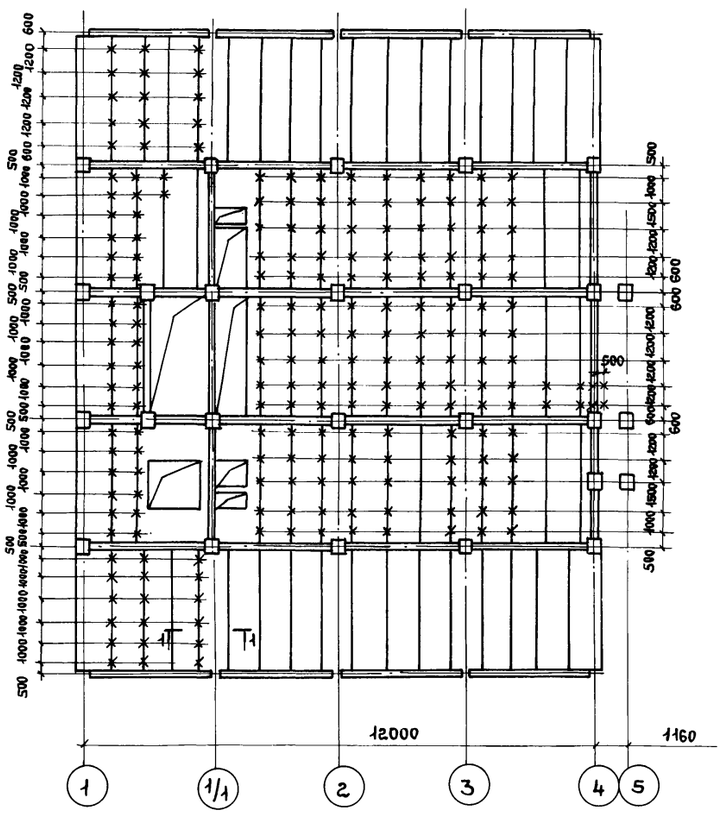

Отм. 16.100

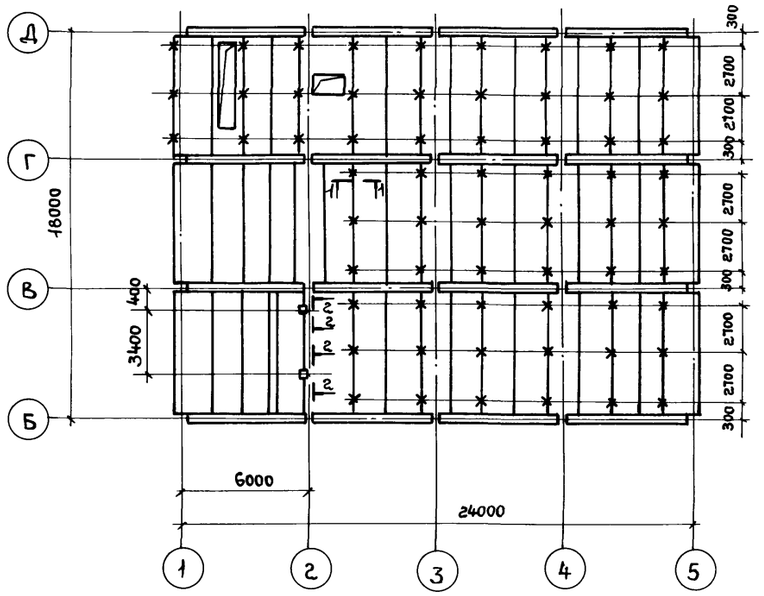

1-1

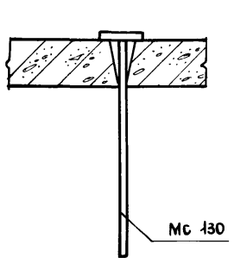

2-2

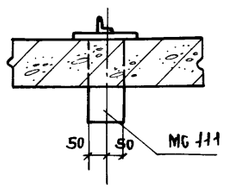

1. Все выпуски, обозначенные „Х"- соединительные изделия марки МС 130.
2. Выпуски закладывать в швы между плитами или в специально просверленные отверстия.

Спецификация к схемам расположения выпусков из перекрытий

Марка поз	Обозначение	Наименование	Кол-во на этаж: отм. 4.100	отм. 8.300	отм. 12.500	отм. 16.100		Всего	Масса ед. кг	Примечание
		Изделия соединительные								
МС 111	ТП 416-3-13.86-КЖ.И.134	МС 111	2			2		4		
МС 130	-КЖ.И.140	МС 130	183	207	209	63		362		

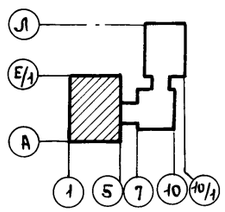

Привязан:

Инв. №

Нач. ОТП	Петров		
Н. контр.	Петров		
ГИП	Весник		
ГАП	Ратнер		
Рук. бр.	Рутковская		
Инженер	Александрова		
Техник	Михайлова		

ТП 416-3-13.86-КЖ

Областной вычислительный центр на ЭВМ (9-этажное здание)

Блок залов ЭВМ

Стадия	Лист	Листов
Р	14	

Схемы расположения выпусков из перекрытий на отм. 4.100 ÷ 16.100

ПРОМСТРОЙПРОЕКТ

Инв. № подл. | Подпись и дата | Взам. инв. №

Ц 00609-04 16

Копировал Ермолина

Формат А2

Альбом III, часть II

Ум 1

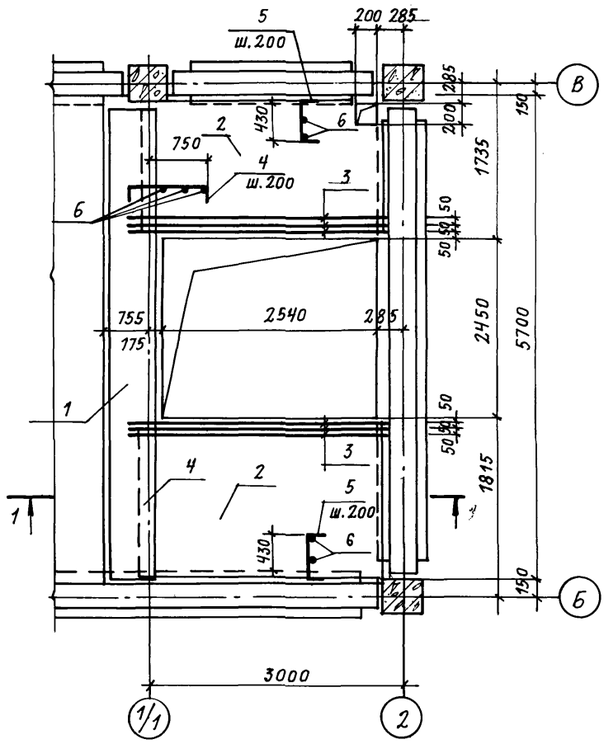

Разрез 1-1

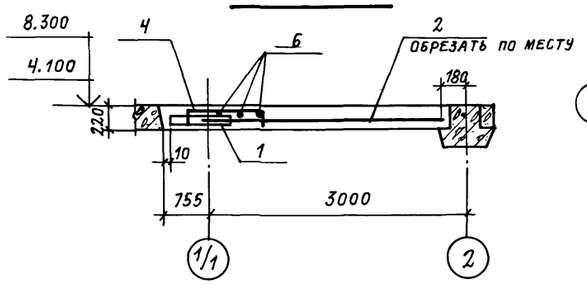

Разрез 2-2

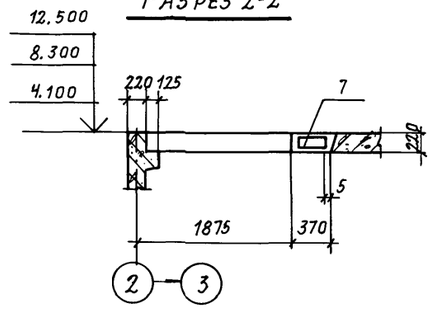

Ум 3

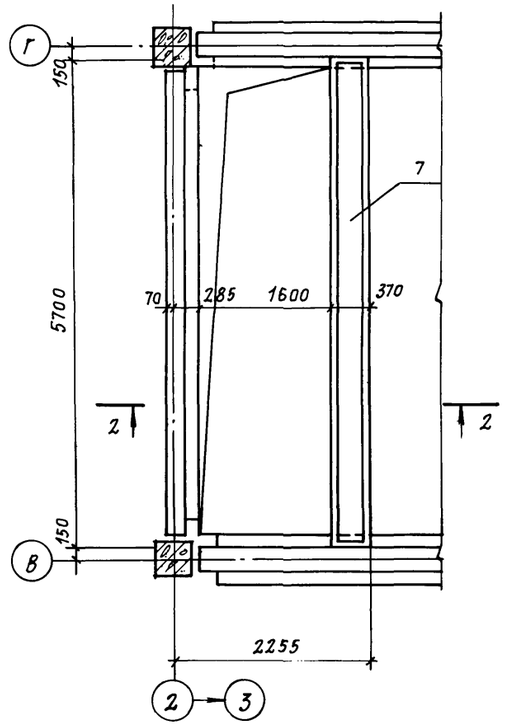

Разрез 5-5

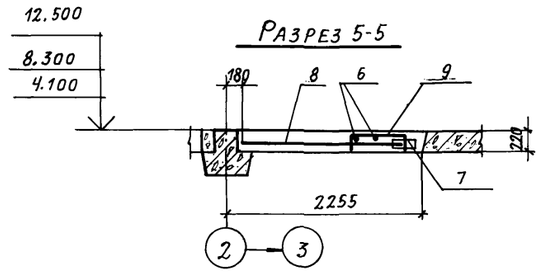

Ум 4

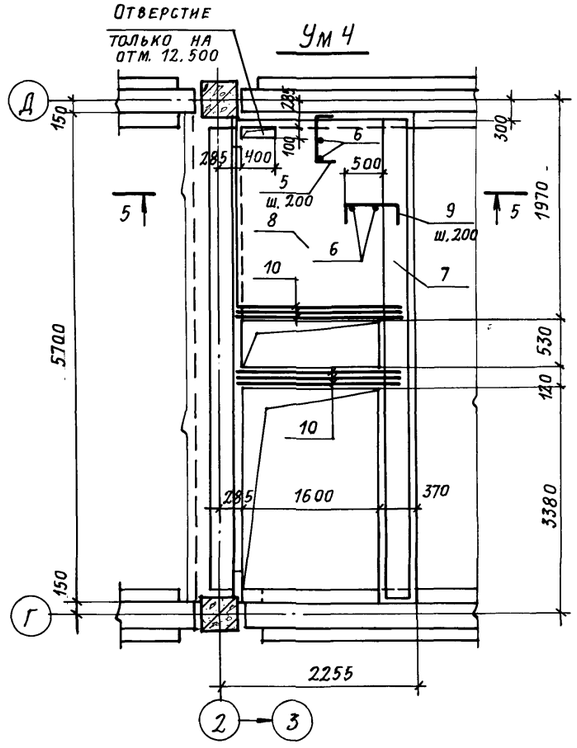

Ум 2

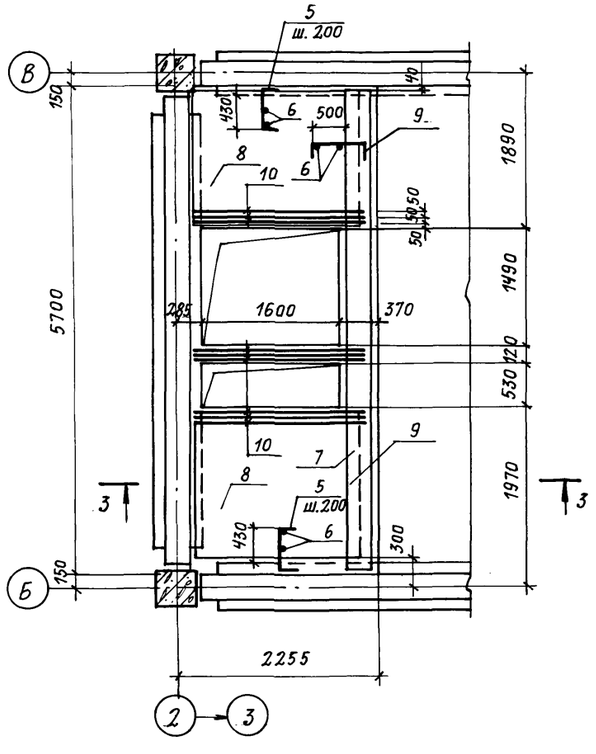

Разрез 3-3

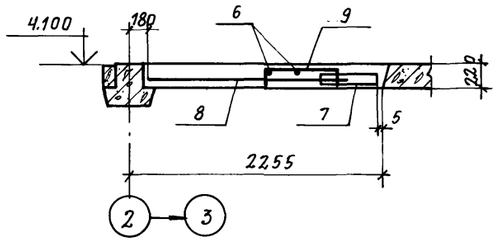

Разрез 4-4

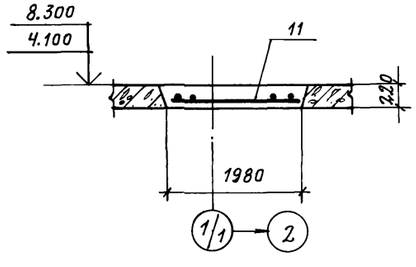

Ум 5

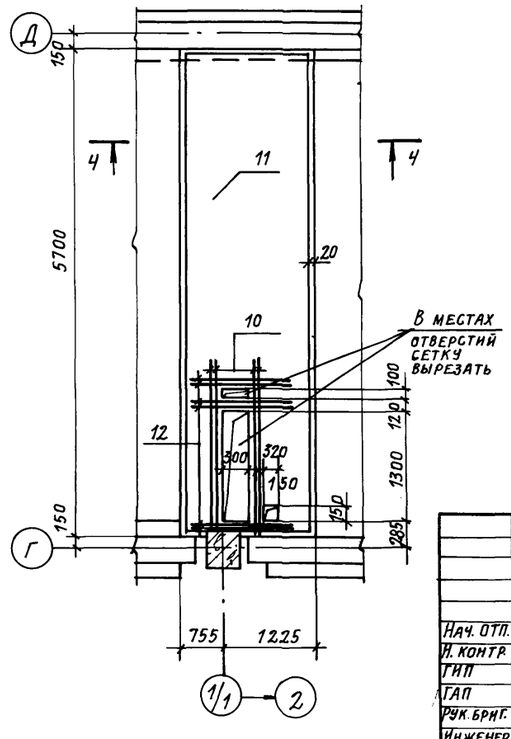

1. Схему расположения монолитных участков см. на листе 12.
2. Защитный слой бетона до рабочей арматуры 15мм.
3. Временная нормативная равномерно распределенная нагрузка на перекрытиях 1000 кгс/м².
4. Спецификацию к монолитным участкам см. лист 19.
5. Ведомость расхода стали см. лист 18.
6. До замоноличивания участков заложить выпуски (МС130) по листу 14
7. Привязка пространственных каркасов дана по концам стержней.

Привязка

Инв. №

Нач. отп.	Петров		
Н. контр.	Петров		
ГИП	Весник		
ГАП	Ратнер		
Рук. бриг.	Рутковская		
Инженер	Александрова		

ТП 416-3-13.86-КЖ

Областной вычислительный центр на 3 ЭВМ (9-этажное здание)

Блок залов ЭВМ

Стадия	Лист	Листов
Р	15	

Участки монолитные Ум 1 ... Ум 5

ПРОМСТРОЙПРОЕКТ

Взам. инв. № | Подпись и дата | Инв. № подл.

Копировал Громова

Формат А2

Ц00609-04 17

Альбом III, часть II

Ум 6

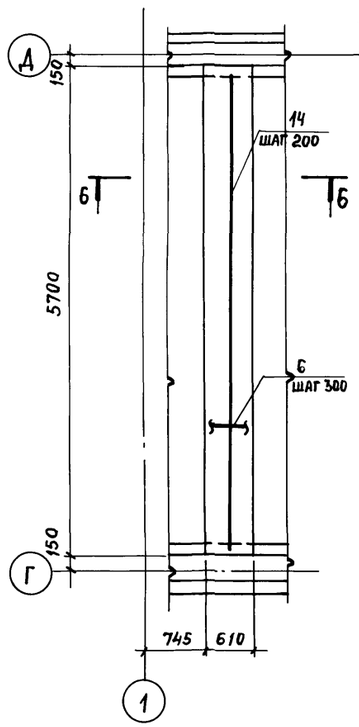

Разрез 6-6

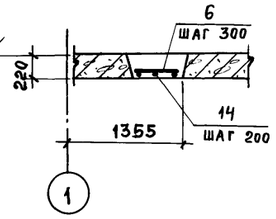

Разрез 7-7

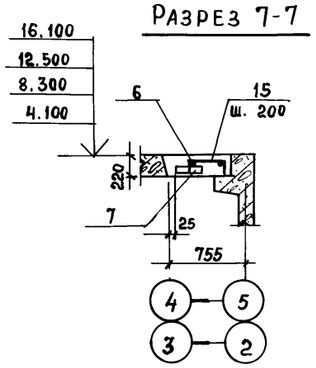

Ум 7

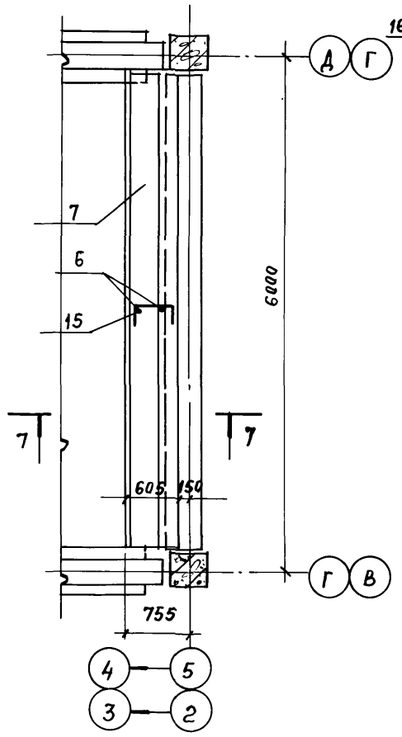

Разрез 9-9

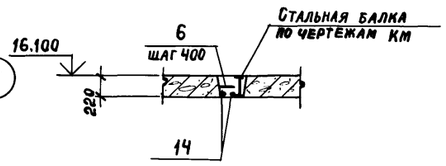

Разрез 10-10

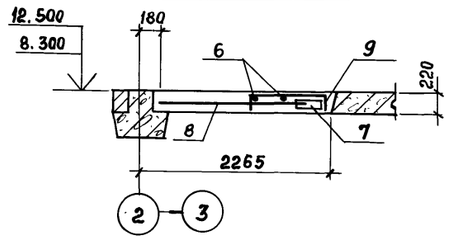

Ум 10

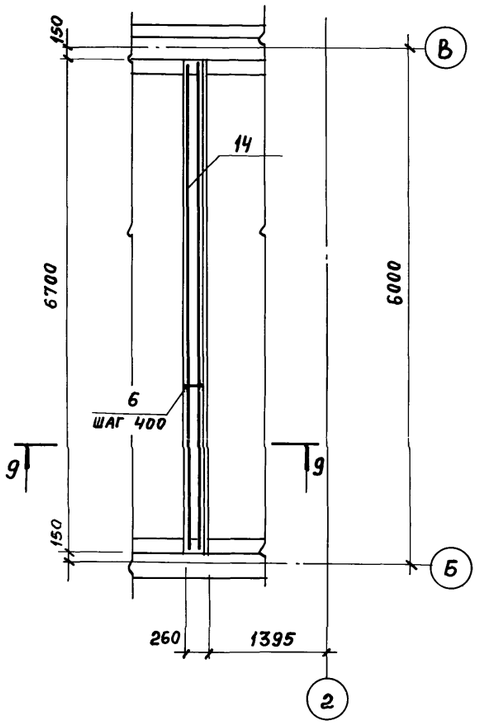

Ум 11

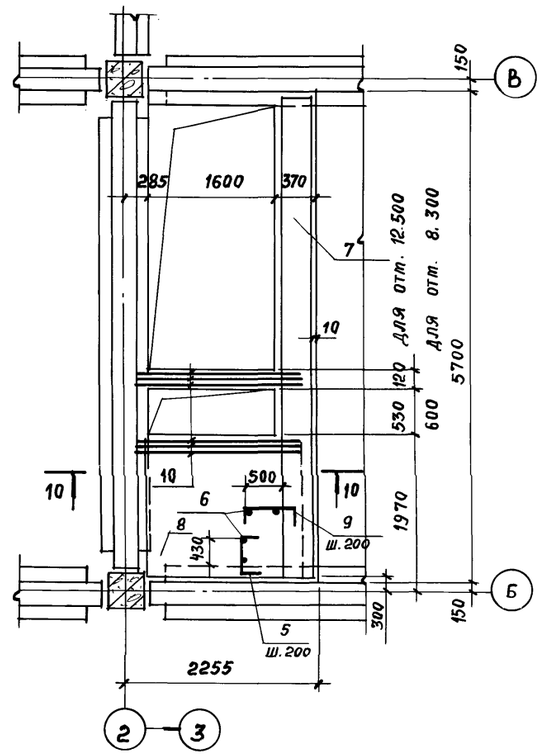

Разрез 8-8

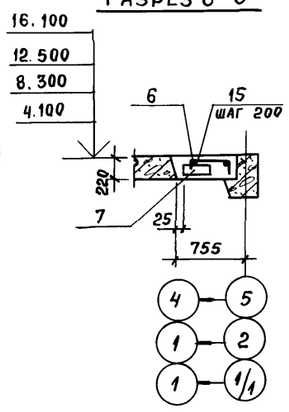

Ум 8

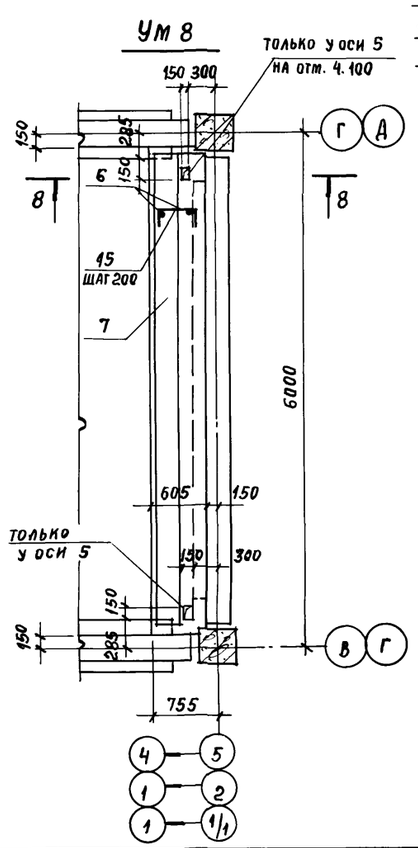

Ум 9

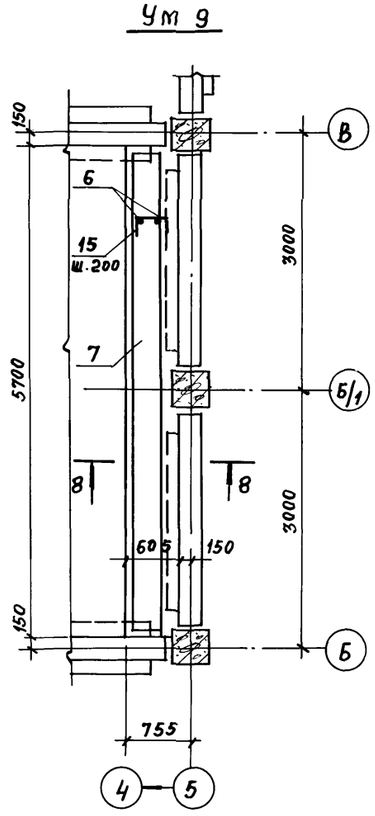

1. Схему расположения монолитных участков см. на листе 12.
2. Защитный слой бетона до рабочей арматуры 15мм.
3. Временная нормативная равномерно распределенная нагрузка на перекрытиях 1000 кгс/м².
4. Спецификацию к монолитным участкам см. лист 19.
5. Ведомость расхода стали см. лист 18.
6. До замоноличивания участков заложить выпуски (Мс 130) по листу 14.
7. Привязка пространственных каркасов дана по концам стержней.

Привязан:

Инв. №

Нач. ОТП	Петров		
Н. контр.	Петров		
ГИП	Весник		
ГАП	Ратнер		
Рук. бр.	Рутковская		
Инженер	Александрова		

ТП 416-3-13.86-КЖ

Областной вычислительный центр 3 ЭВМ (9-этажное здание)

Блок залов ЭВМ

Стадия	Лист	Листов
Р	16	

Участки монолитные Ум 6 ... Ум 11

ПРОМСТРОЙПРОЕКТ

Ц 00609-04 18

Копировал Замалуева

Формат А2

Инв. № подл. | Подпись и дата | Взам. инв. №

Разрез 11-11

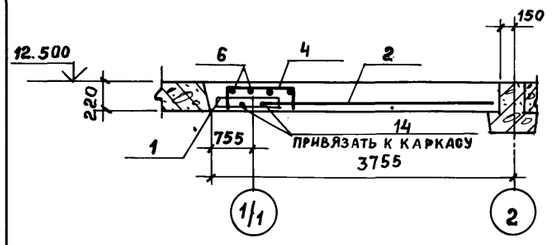

Разрез 12-12

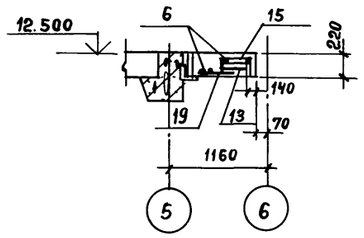

Разрез 13-13

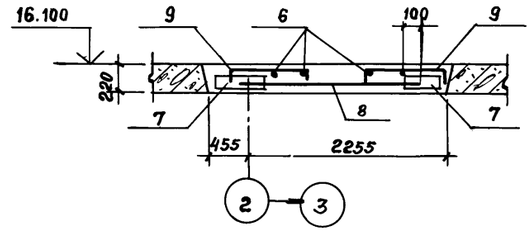

Разрез 14-14

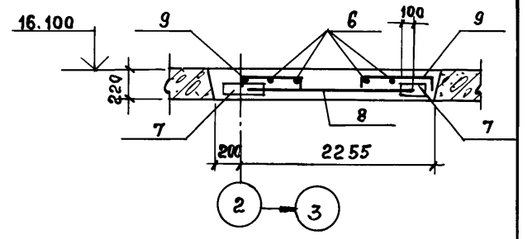

Ум 12

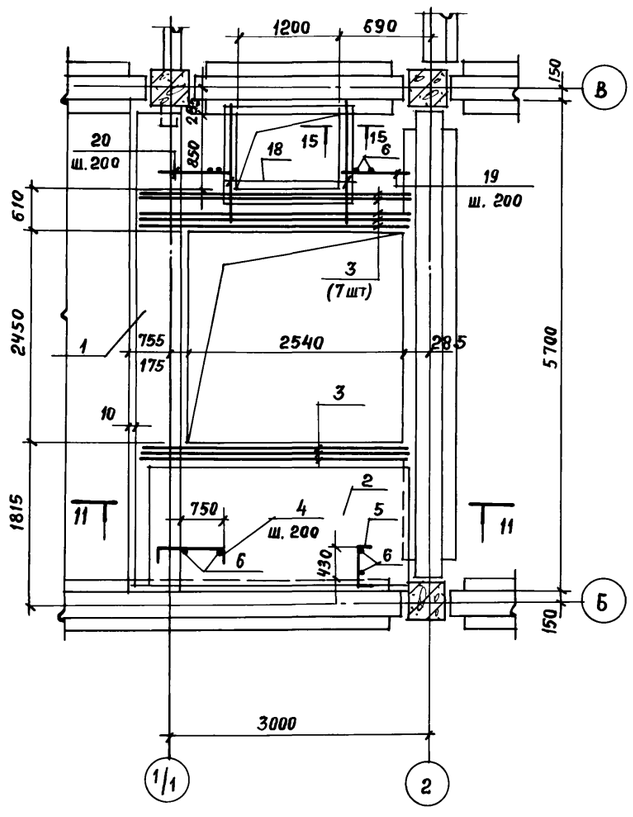

Ум 13

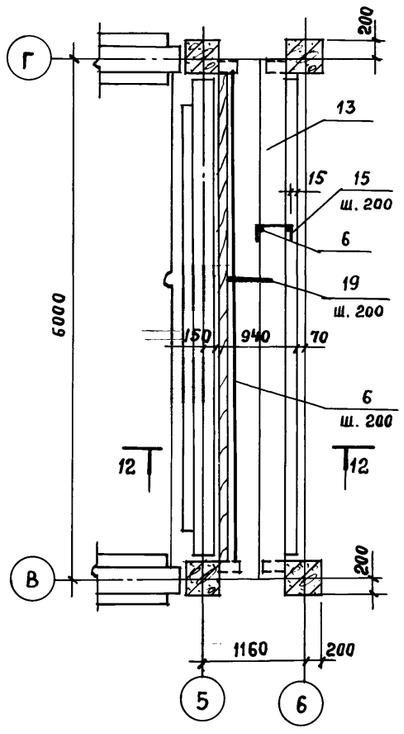

Ум 14

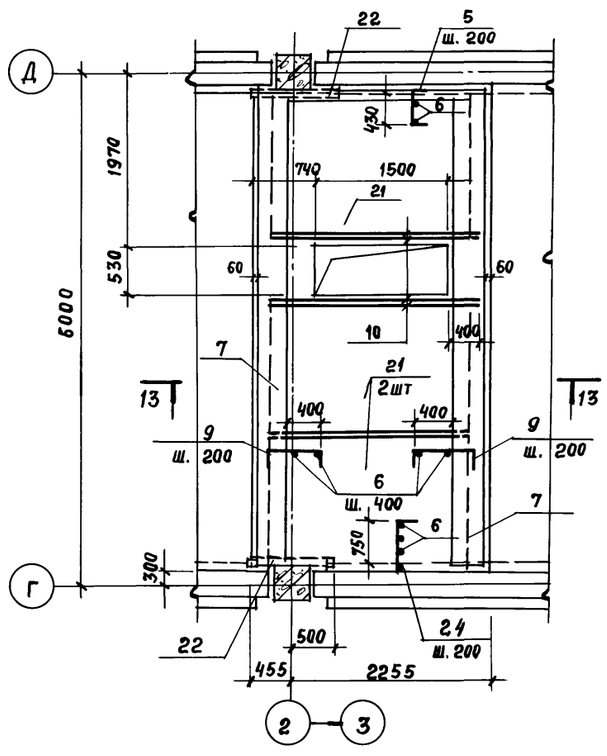

Ум 15

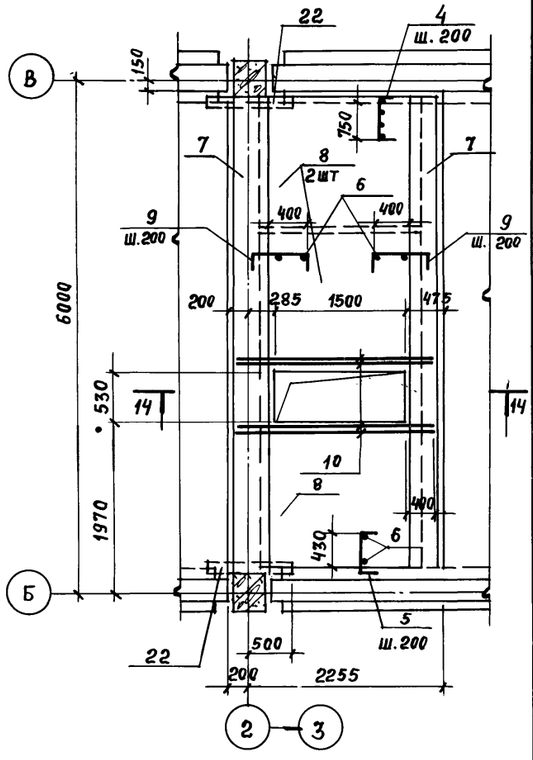

Разрез 15-15

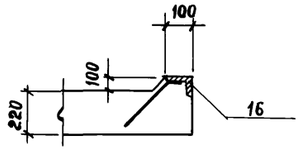

1. Схему расположения монолитных участков см. на листах 12, 13
2. Защитный слой бетона до рабочей арматуры - 15 мм
3. Расчетная равномерно распределенная нагрузка без учета собственного веса плиты на Ум 13... Ум 15 - 350 кгс/м², на Ум 12 - 920 кгс/м²
4. Спецификацию к монолитным участкам см. лист 20.
5. Ведомость расхода стали см. лист 18.
6. До замоноличивания участков заложить выпуски (МС 130) по листу 14
7. Привязка пространственных каркасов дана по концам стержней

Привязан:

Инв. №

Нач. ОТП	Петров		
Н. контр.	Петров		
ГИП	Весник		
ГАП	Ратнер		
Рук. бр.	Рутковская		
Инж.	Александрова		

ТП 416-3-13.86-КЖ

Областной вычислительный центр на 3 ЭВМ (9-этажное здание)

Блок залов ЭВМ

Стадия	Лист	Листов
Р	17	

Участки монолитные Ум 12 ... Ум 15

ПРОМСТРОЙПРОЕКТ

Взам. инв. № | Подпись и дата | Инв. № подл.

400609-04 19

Копировал Замалуева

Формат А2

Альбом III, часть II

Развертка стен шахты лифта

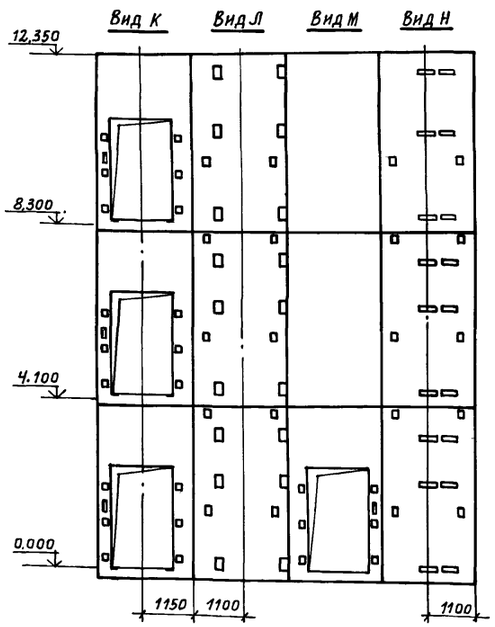

Ведомость расхода стали на элемент, кг

Марка элемента	Изделия арматурные									Всего	Изделия закладные						Общий расход
	Арматура класса										Арматура класса		Прокат марки				
	A-I					A-III			Bp I		A-III		Вст3 кп2				
	ГОСТ 5781-82					ГОСТ 5781-82			ГОСТ 6727-80		ГОСТ 5781-82		ГОСТ 103-76	ГОСТ 82-70	ГОСТ 8509-72*	Всего	
	ф6	ф8	ф10		Итого	ф8	ф12	Итого	ф4		ф10		-8×40	-8×250	∠ 50×5		
Ум 1	5,4	74,8	28,0		108,2		85,2	85,2	12,0	205,4							205,4
Ум 2	3,4	40,2	14,0		57,6		52,8	52,8	5,4	115,8							115,8
Ум 3		21,4	14,0		35,4		34,8	34,8		70,2							70,2
Ум 4	1,7	30,8	14,0		46,5		46,8	46,8	3,6	96,9							96,9
Ум 5	11,6				11,6		114,0	114,0		125,6							125,6
Ум 6	2,7				2,7		20,0	20,0		22,7							22,7
Ум 7	2,5	30,1	14,0		46,6		34,8	34,8		81,4							81,4
Ум 8	2,5	30,1	14,0		46,6		34,8	34,8		81,4							81,4
Ум 9	2,5	30,1	14,0		46,6		34,8	34,8		81,4							81,4
Ум 10	0,1				0,1		10,0	10,0		10,1							10,1
Ум 11	1,8	31,3	14,0		47,1		46,8	46,8	3,6	97,5							97,5
Ум 12	4,0	49,8	28,0		81,8	12,0	108,0	120,0	6,0	202,6					15,9	15,9	223,8
Ум 13		12,6	7,4		20,0		12,6	12,6		32,6							32,6
Ум 14	6,6	75,8	28,0		110,4		77,6	188,0	11,4	309,8					7,6	7,6	317,4
Ум 15	6,2	66,0	28,0		100,2		77,6	177,8	10,8	188,6					7,6	7,6	196,2
ОП-1											0,6		0,8	7,8		9,2	9,2
ОП-2											0,6		0,8	7,8		9,2	9,2

ОП-1

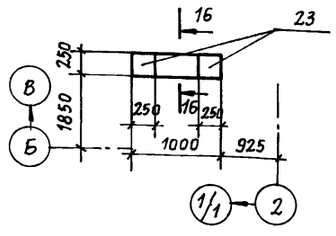

Разрез 16-16

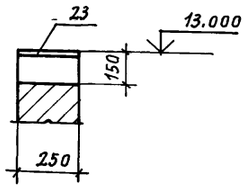

ОП-2

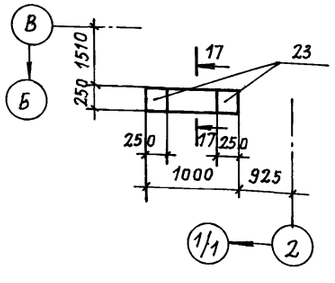

Разрез 17-17

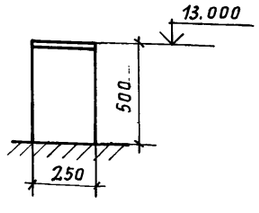

1. Схему расположения опорных подушек и стеновых панелей шахты лифта см. лист 22
2. Спецификацию к ОП1 и ОП2 см. лист 20

Привязан

Инв. №

Нач. ОТП	Петров		
Н. контр.	Петров		
ГИП	Весник		
ГАП	Ратнер		
Рук. бр.	Рутковская		
Инженер	Александрова		

ТП 416-3-13.86-КЖ

Областной вычислительный центр на 3 ЭВМ (9-этажное здание)

Блок залов ЭВМ

Стадия	Лист	Листов
Р	18	

Развертка стен шахты лифта. Опорные подушки ОП1, ОП2. Ведомость расхода стали.

ПРОМСТРОЙПРОЕКТ

Копировал Громова

Формат А2

Ц 00609-04 20

Инв. № подл. | Подпись и дата | Взам. инв. №

Альбом III, часть II

Формат	Зона	Поз.	Обозначение	Наименование	Кол.	Примечание
				Ум 1		
				Сборочные единицы		
				Каркасы пространственные		
А3		1	ТП 416-3-13.86-КЖ.И.064	КП 104	1	
				Сетка арматурная		
Б.Ч.		2		С $\frac{4Вр1-200}{4Вр1-200}$ 1660х2750 – $\frac{175х175}{30}$ ГОСТ 8478-81	2	
				Детали		
Б.Ч		3		12А-III ГОСТ 5781-82 ℓ=2950	6	2,6кг
Б.Ч		4*		8А-I ГОСТ 5781-82 ℓ=1420	18	0,6кг
Б.Ч		5*		ℓ=950	38	0,4кг
Б.Ч		6		6А-I ГОСТ 5781-82	24,2	п.м.
				Материалы		
				Бетон марки 300	3,3	м³
				Ум 2		
				Сборочные единицы		
				Каркас пространственный		
А3		7	ТП 416-3-13.86-КЖ.И.064-01	КП 105	1	
				Сетка арматурная		
Б.Ч.		8		С $\frac{4Вр1-200}{4Вр1-200}$ 1660х1800 – $\frac{100х100}{30}$ ГОСТ 8478-81	2	
				Детали		
Б.Ч		5*		8А-I ГОСТ 5781-82 ℓ=950	22	0,4кг
Б.Ч.		6		6А-I ГОСТ 5781-82	15,5	п.м.
Б.Ч		9*		8А-I ГОСТ 5781-82 ℓ=1270	20	0,5кг
Б.Ч.		10		12А-III ГОСТ 5781-82 ℓ=2300	9	2,0кг
				Материалы		
				Бетон марки 300	2,1	м³
				Ум 3		
				Сборочные единицы		
				Каркас пространственный		
А3		7	ТП 416-3-13.86-КЖ.И.064-01	КП 105	1	
				Материалы		
				Бетон марки 300	0,6	м³
				Ум 4		
				Сборочные единицы		
				Каркас пространственный		
А3		7	ТП 416-3-13.86-КЖ.И.064-01	КП 105	1	
				Сетка арматурная		
Б.Ч.		8		С $\frac{4Вр1-200}{4Вр1-200}$ 1660х1800 $\frac{100х100}{30}$ ГОСТ 8478-81	1	

Формат	Зона	Поз.	Обозначение	Наименование	Кол.	Примечание
				Детали		
Б.Ч		5*		8А-I ГОСТ 5781-82 ℓ=950	11	0,4кг
Б.Ч		6		6А-I ГОСТ 5781-82	7,8	п.м.
Б.Ч		9*		8А-I ГОСТ 5781-82 ℓ=1270	10	0,5кг
Б.Ч		10		12А-III ГОСТ 5781-82 ℓ=2300	6	2,0кг
				Материалы		
				Бетон марки 300	1,3	м³
				Ум 5		
				Сетка арматурная		
А4		11	ТП 416-3-13.86-КЖИ 091	С 103	1	
				Детали		
Б.Ч		10		12А-III ГОСТ 5781-82 ℓ=2300	4	2,0кг
Б.Ч		12		ℓ=1100	6	1,0кг
				Материалы		
				Бетон марки 300	1,8	м³
				Ум 6		
				Детали		
Б.Ч		6		6А-I ГОСТ 5781-82	12,2	п.м
Б.Ч		14		12А-III ГОСТ 5781-82 ℓ=5680	4	5,0кг
				Материалы		
				Бетон марки 300	0,8	м³
				Ум 7		
				Сборочные единицы		
				Каркас пространственный		
А3		7	ТП 416-3-13.86-КЖ.И.064-01	КП 105	1	
				Детали		
Б.Ч		6		6А-I ГОСТ 5781-82	11,4	п.м
Б.Ч		15*		8А-I ГОСТ 5781-82 ℓ=850	29	0,3кг
				Материалы		
				Бетон марки 300	0,8	м³
				Ум 8		
				Сборочные единицы		
				Каркас пространственный		
А3		7	ТП 416-3-13.86-КЖ.И.064-01	КП 105	1	
				Детали		
Б.Ч.		6		6А-I ГОСТ 5781-82	11,4	п.м
Б.Ч		15*		8А-I ГОСТ 5781-82 ℓ=850	29	0,3кг
				Материалы		
				Бетон марки 300	0,8	м³
				Ум 9		
				Сборочные единицы		
				Каркас пространственный		
А3		7	ТП 416-3-13.86-КЖ.И.064-01	КП 105	1	

Формат	Зона	Поз.	Обозначение	Наименование	Кол	Примеч.
				Детали		
Б.Ч		6		6А-I ГОСТ 5781-82	11,4	п.м.
Б.Ч		15*		8А-I ГОСТ 5781-82 ℓ=850	29	0,3кг
				Материалы		
				Бетон марки 300	0,9	м³
				Ум 10		
				Детали		
Б.Ч		6		6А-I ГОСТ 5781-82	3,9	п.м
Б.Ч		14		12А-III ГОСТ 5781-82 ℓ=5680	2	5,0 кг
				Материалы		
				Бетон марки 300	0,3	м³
				Ум 11		
				Сборочные единицы		
А3		7	ТП 416-3-13.86-КЖ.И.064-01	КП 105	1	
				Сетка арматурная		
		8		С $\frac{4Вр1-200}{4Вр1-200}$ 1660х1800 – $\frac{100х100}{30}$ ГОСТ 8478-81	1	
				Детали		
Б.Ч		5*		8А-I ГОСТ 5781-82 ℓ=950	11	0,4кг
Б.Ч		6		6А-I ГОСТ 5781-82	8,2	п.м.
Б.Ч		9*		8А-I ГОСТ 5781-82 ℓ=1270	11	0,5кг
Б.Ч		10		12А-III ГОСТ 5781-82 ℓ=2300	6	2,0 кг
				Материалы		
				Бетон марки 300	1,5	м³

* Позиции 4, 5, 9, 15 – см. ведомость деталей на листе 20.

Привязан

Инв. №

Взам. инв. № | Подпись и дата | Инв. № подл.

			ТП 416-3-13.86-КЖ
			Областной вычислительный центр на 3 ЭВМ (9-этажное здание)
Нач. отд	Петров		Блок залов ЭВМ — Стадия: Р; Лист: 19; Листов:
Н. контр.	Петров		
ГИП	Весник		
ГАП	Ратнер		Спецификация к участкам монолитным Ум 1 ... Ум 11. — Промстройпроект
Рук. бр.	Рутковская		
Инж.	Александрова		

40609-04 21

Копировал Ермолина Формат А2

Альбом III, часть II

Формат	Зона	Поз.	Обозначение	Наименование	Кол.	Примечание
				Ум 12		
				Сборочные единицы		
				Каркас пространственный		
А3		1	ТП 416-3-13.86-КЖ.И.064	КП 104	1	
				Сетка арматурная		
Б.Ч.		2		С $\frac{4ВрI-200}{4ВрI-200}$ 1660×2750 $\frac{100\times100}{30}$ ГОСТ 8478-81	1	
				Детали		
Б.Ч.		3		12А-III ГОСТ 5781-82 ℓ=2950	8	2,6кг
Б.Ч.		4*		8А-I ГОСТ 5781-82 ℓ=1420	9	0,6кг
Б.Ч.		5*		ℓ=950	19	0,4кг
Б.Ч.		6		6А-I ГОСТ 5781-82	18,2	п.м
Б.Ч.		14		12А-III ГОСТ 5781-82 ℓ=5680	2	5,0кг
Б.Ч.		18		ℓ=1300	2	1,2кг
Б.Ч.		19		8А-III ГОСТ 5781-82 ℓ=480	5	0,2кг
Б.Ч.		20		ℓ=950	5	0,4кг
				Изделие закладное		
		16	1.400-15 вып.1	МН 553	4,2	п.м
				Материалы		
				Бетон марки 300	2,9	м³
				Ум 13		
				Сборочные единицы		
				Каркас пространственный		
А3		13	ТП 416-3-13.86-КЖ.И.064-02	КП 106	1	
				Детали		
Б.Ч.		6		6А-I ГОСТ 5781-82	28,5	п.м.
Б.Ч.		15*		8А-I ГОСТ 5781-82 ℓ=850	30	0,3кг
Б.Ч.		19		8А-III ГОСТ 5781-82 ℓ=480	30	0,2кг
				Материалы		
				Бетон марки 300	1,2	м³

Формат	Зона	Поз.	Обозначение	Наименование	Кол.	Примечание
				Ум 14		
				Сборочные единицы		
				Каркас пространственный		
А3		7	ТП 416-3-13.86-КЖ.И.064-01	КП 105	2	
				Сетка арматурная		
Б.Ч.		21		С $\frac{4ВрI-200}{4ВрI-200}$ 1660×2100 — $\frac{150\times150}{30}$ ГОСТ 8478-81	3	
				Детали		
Б.Ч.		4*		8А-I ГОСТ 5781-82 ℓ=1420	15	0,6кг
Б.Ч.		5*		8А-I ГОСТ 5781-82 ℓ=950	15	0,4кг
Б.Ч.		6		6А-I ГОСТ 5781-82	29,6	п.м
Б.Ч.		9*		8А-I ГОСТ 5781-82 ℓ=1270	36	0,5кг
Б.Ч.		10		12А-III ГОСТ 5781-82 ℓ=2300	4	2,0кг
Б.Ч.		22		Уголок 50×50×5 ГОСТ 8509-72* / Вст.3кп2 ГОСТ 535-79	2	3,8кг
				ℓ=1000		
				Материалы		
				Бетон марки 300	1,2	м³
				Ум 15		
				Сборочные единицы		
				Каркас пространственный		
А3		7	ТП 416-3-13.86-КЖ.И.064-01	КП 105	2	
				Сетка арматурная		
Б.Ч.		8		С $\frac{4ВрI-200}{4ВрI-200}$ 1660×1800 $\frac{100\times100}{30}$ ГОСТ 8478-81	3	
				Детали		
Б.Ч.		5*		8А-I ГОСТ 5781-82 ℓ=950	13	0,4кг
Б.Ч.		6		6А-I ГОСТ 5781-82	28,1	п.м
Б.Ч.		9*		8А-I ГОСТ 5781-82 ℓ=1270	36	0,5кг
Б.Ч.		10		12А-III ГОСТ 5781-82 ℓ=2300	4	2,0кг
Б.Ч.		22		Уголок 50×50×5 ГОСТ 8509-72* / Вст.3кп2 ГОСТ 535-79	2	3,8кг
				ℓ=1000		
				Материалы		
				Бетон марки 300	2,9	м³

Формат	Зона	Поз.	Обозначение	Наименование	Кол.	Примечание
				ОП 1		
				Сборочные единицы		
				Изделие закладное		
		23	1.400-15 вып.1	МН 122-6	2	4,6кг
				Материалы		
				Бетон марки 300	0,04	м³
				ОП 2		
				Сборочные единицы		
				Изделие закладное		
		23	1.400-15 вып.1	МН 122-6	2	4,6кг
				Материалы		
				Бетон марки 300	0,1	м³

* Позиции 4,5,9,15 см. ведомость деталей

Ведомость деталей

Поз.	Эскиз
4	1000 (210 … 210)
5	550 (200 … 200)
9	850 (210 … 210)
15	430 (210 … 210)

Привязан

Нач. ОТП	Петров		
Н.контр.	Петров		
ГИП	Весник		
ГАП	Ратнер		
Рук. бр.	Рутковская		
Инж.	Александрова		

ТП 416-3-13.86-КЖ

Областной вычислительный центр на ЭВМ (9-этажное здание)

Блок залов ЭВМ — Стадия: Р; Лист: 20; Листов:

Спецификация к участкам монолитным Ум 12 … Ум 15; ОП 1, ОП 2

ПРОМСТРОЙПРОЕКТ

Инв. № подл. | Подпись и дата | Взам. инв. №

Ц 00609-09 22

Копировал Ермолина Формат А2

Альбом III, часть II

Схема расположения элементов лестницы № 1 (вид по 1-1)

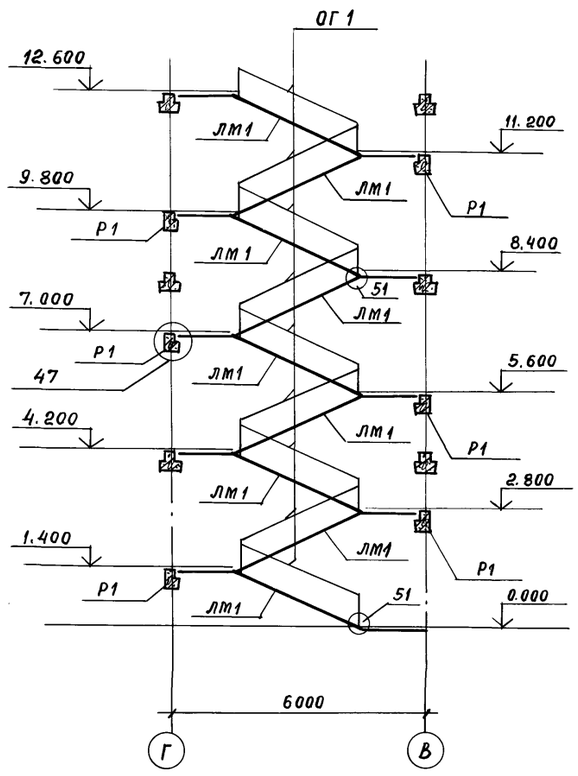

2-2

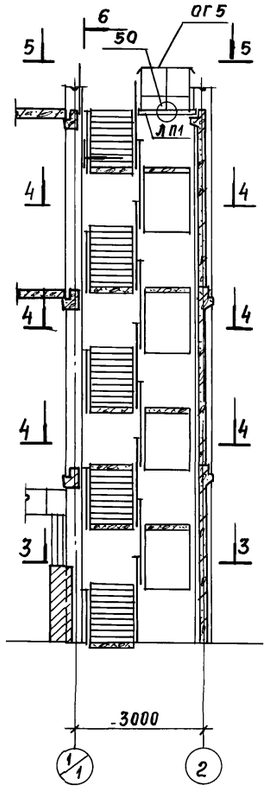

Фрагмент 1

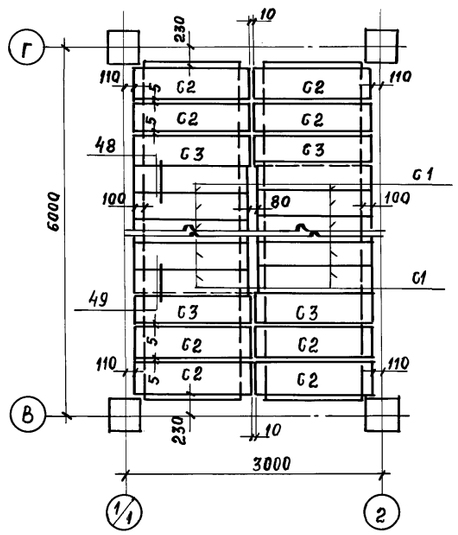

Фрагмент 2

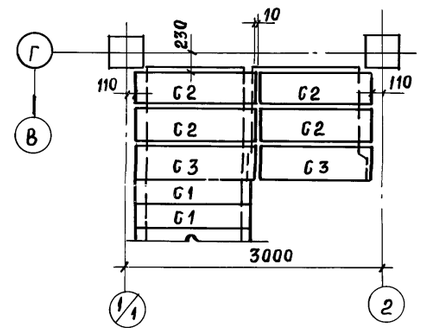

Спецификация к схеме расположения элементов лестницы № 1

Марка поз.	Обозначение	Наименование	Кол.	Масса ед., кг	Примечание
		Сборные железобетонные элементы			
ЛМ1	1.050.1-2 вып. 1	Лестничный марш ЛМП 57.11.14-5	9	2200	
ЛП1	1.050.1-2 вып. 1	Лестничная площадка ЛПП 14.15В	1	590	
С1	1.050.1-2 вып. 2	Проступь 1ЛН 13.3	81	50	
С2	1.050.1-2 вып. 2	2ЛН 14.5	36	70	
С3	1.050.1-2 вып. 2	2ЛН 14.5В	18	70	
Р1	1.020-1/83 вып. 3-1	Ригель РЛП4.26-60	6	840	
		Стальные элементы			
ОГ1	1.050.1-2 вып. 2	Ограждение ОМ 14-1	14	36,6	
ОГ2	1.050.1-2 вып. 2	ОМВ 14-1	7	21,1	
ОГ3	1.050.1-2 вып. 2	ОМН 14-1	5	15,5	
ОГ4	1.050.1-2 вып. 2	ОМД-1	5	2,6	
ОГ5	1.050.1-2 вып. 2	ОП12-1	1	18,3	
		Изделия соединительные			
МС-28	1.020-1/83 вып. 7-1	МС-28	12	12,7	
МС-32	1.020-1/83 вып. 7-1	МС-32	1	0,9	
МС-33	1.020-1/83 вып. 7-1	МС-33	12	0,2	
МС-34	1.020-1/83 вып. 7-1	МС-34	101	0,5	
поз.1		Полоса Б-1 4х40 ГОСТ 103-76 / ВСт3кп ГОСТ 535-79*			
		ℓ = 100	20	0,1	

3-3

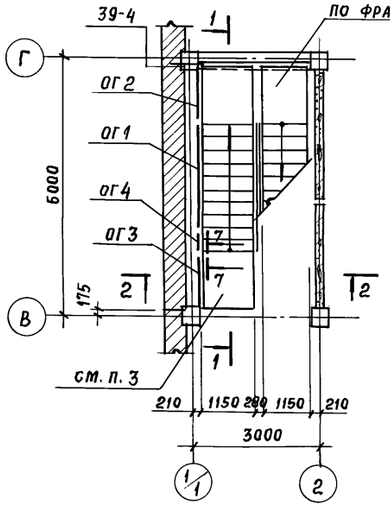

4-4

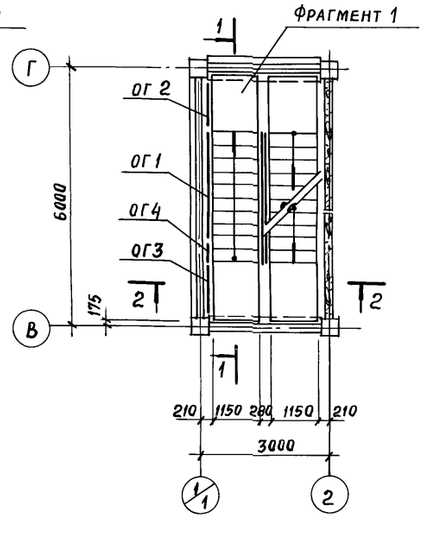

5-5

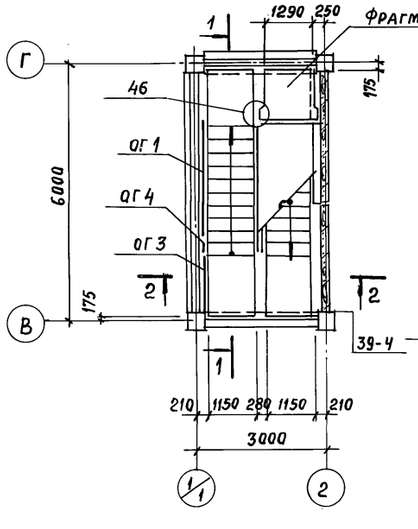

7-7

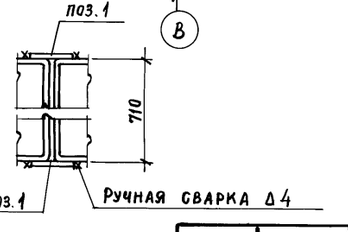

6-6

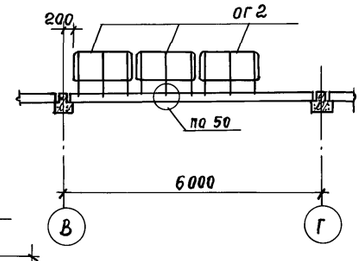

1. Ригели перекрытий замаркированы на листах 9, 10.
2. Все монтажные узлы замаркированы по серии 1.020-1/83 вып. 6-1.
3. На отметке 0.000 в месте лестничного марша проступи не укладывать.

Привязан:

Инв. №

Нач. ОТП	Петров	
Н. контр.	Петров	
ГИП	Весник	
ГАП	Ратнер	
Рук. бр.	Рутковская	
Инженер	Никифорова	

ТП 416-3-13.86-КЖ

Областной вычислительный центр на 3 ЭВМ (9-этажное здание)

Блок залов ЭВМ

Стадия	Лист	Листов
Р	21	

Схема расположения элементов лестницы № 1

ПРОМСТРОЙПРОЕКТ

Взам. инв. № | Подпись и дата | Инв. № подл.

400609-04 23

Копировал Замалуева

Формат А2

Альбом III, часть II

Схема расположения элементов шахты лифта

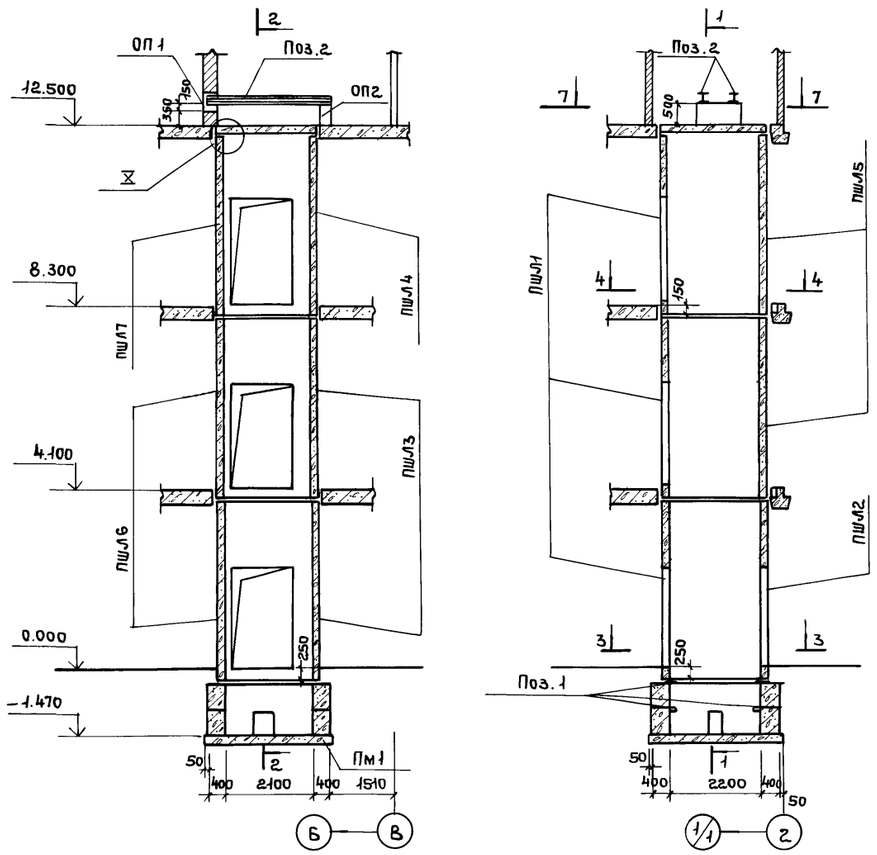

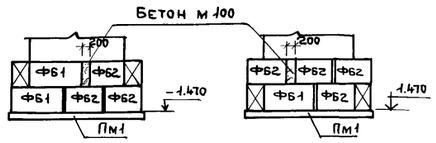

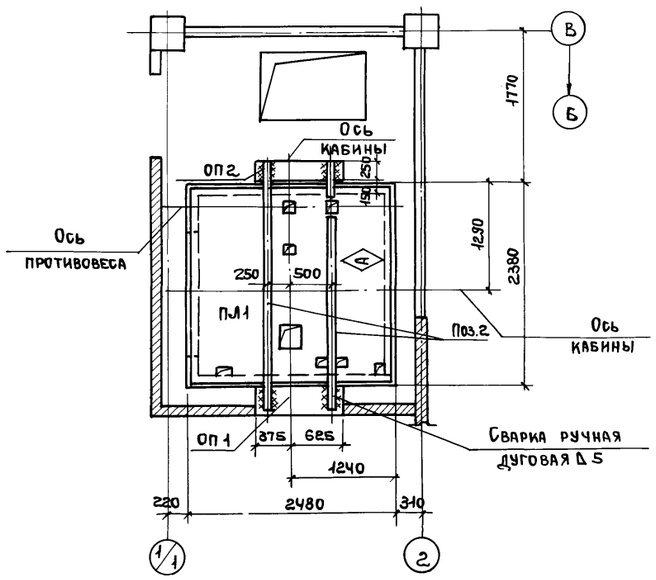

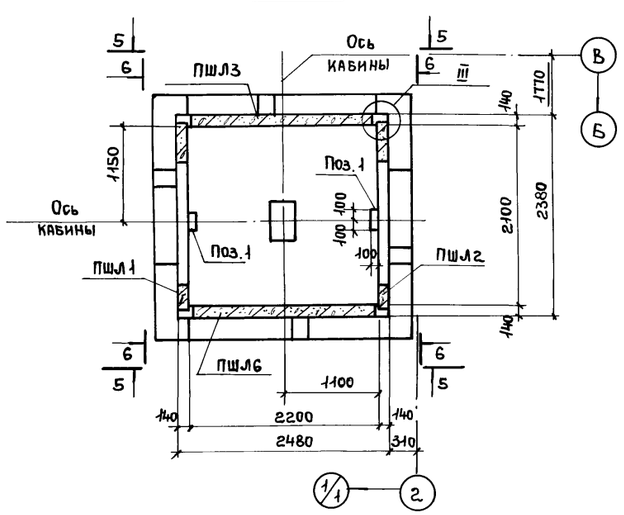

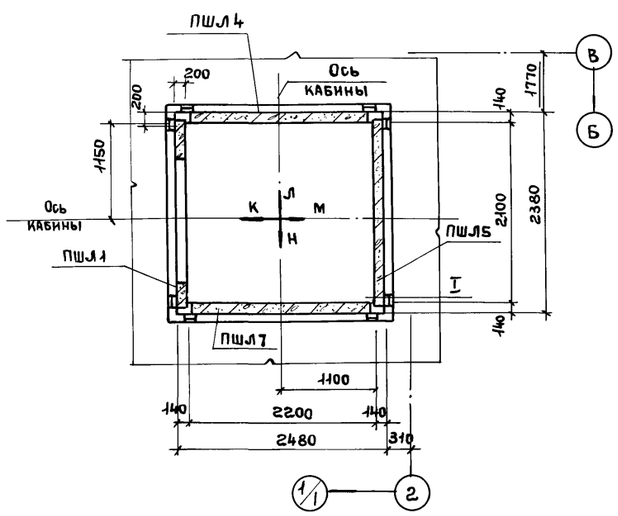

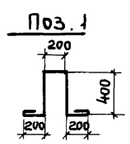

Спецификация к схеме расположения элементов шахты лифта

Марка, поз.	Обозначение	Наименование	Кол.	Масса ед., кг	Примечание
		Сборные железобетонные элементы			
		Панель шахты			
ПШЛ1	1.289.1-2 Вып.1	Лифта ПШЛ 100Гр-42-1	3	1900	
ПШЛ2	1.289.1-2 Вып.1	" ПШЛ 100Гр-42-5	1	1900	
ПШЛ3	1.289.1-2 Вып.1	" ПШЛ 100Гр-42-2	2	3160	
ПШЛ4	1.289.1-2 Вып.1	" ПШЛ 100Гр-42-6	1	3160	
ПШЛ5	1.289.1-2 Вып.1	" ПШЛ 50Б-42-3	2	3160	
ПШЛ6	1.289.1-2 Вып.1	" ПШЛ 100Гр-42-4	2	3160	
ПШЛ7	1.289.1-2 Вып.1	" ПШЛ 100Гр-42-7	1	3160	
ПЛ1	1.289.1-2 Вып.1	Плита перекрытия ПЛ 100Гр-24,252пм	1	2130	
ФБ1	ГОСТ 13579-78	Фундаментный блок ФБС 12.4.6-Т	6	640	
ФБ2	ГОСТ 13579-78	" ФБС 9.4.6-Т	14	470	
		Монолитные железобетонные элементы			
ПМ1	ТП 416-3-13.86-КЖ, лист 8	Плита монолитная ПМ1	1		
ОП1	лист 18	Опорная подушка ОП1	1		
ОП2	лист 18	" ОП2	1		
		Стальные элементы			
		Изделия соединительные			
МС1	1.289.1-2 Вып.0	МС1	16	1,18	
МС2	1.289.1-2 Вып.0	МС2	16	0,79	
МС3	1.289.1-2 Вып.0	МС3	12	2,86	
Поз.1		16АI ГОСТ 5781-82 в=1600	4	2,5	
Поз.2		Двутавр 10 ГОСТ 8239-72 / Ст3кп ГОСТ 535-79	2	58,8	
		Арматурная сталь			
		8АI ГОСТ 5781-82	151,2 мм		см. техн. требов. пункт 1
		6АI ГОСТ 5781-82	82,0 пм		

1. Арматурная сталь принята по узлу III серии 1.289.1-2 вып.0.
2. При монтаже элементов шахты лифта руководствоваться техническими требованиями серии АТ-605-003.
3. Плита ПЛ1 устанавливается после монтажа оборудования в шахте лифта. Плита устанавливается значком Δ вверх
4. Все узлы приняты по серии 1.289.1-2 вып.0.

Привязан

Инв. №

Взам. инв. № | Подпись и дата | Инв. № подл.

			ТП 416-3-13.86-КЖ
			Областной вычислительный центр на ЭВМ (9-этажное здание)
Нач. отп	Петров		Блок залов ЭВМ — Стадия: Р; Лист: 22; Листов:
Н. контр.	Петров		
ГИП	Весник		
ГАП	Ратнер		Схема расположения элементов шахты лифта — Промстройпроект
Рук. бр.	Рутковская		
Инженер	Никифорова		

Ц00609-04 24

Копировал Ермолина Формат А2

Альбом III, часть II

Схема расположения стеновых панелей по оси „А" 2-2

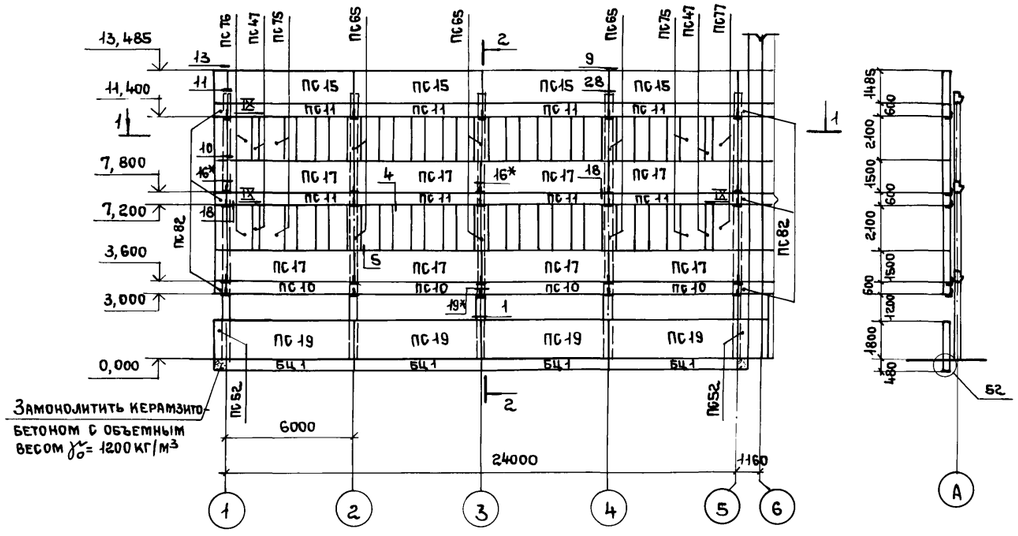

Схема расположения стеновых панелей по оси „1" 3-3

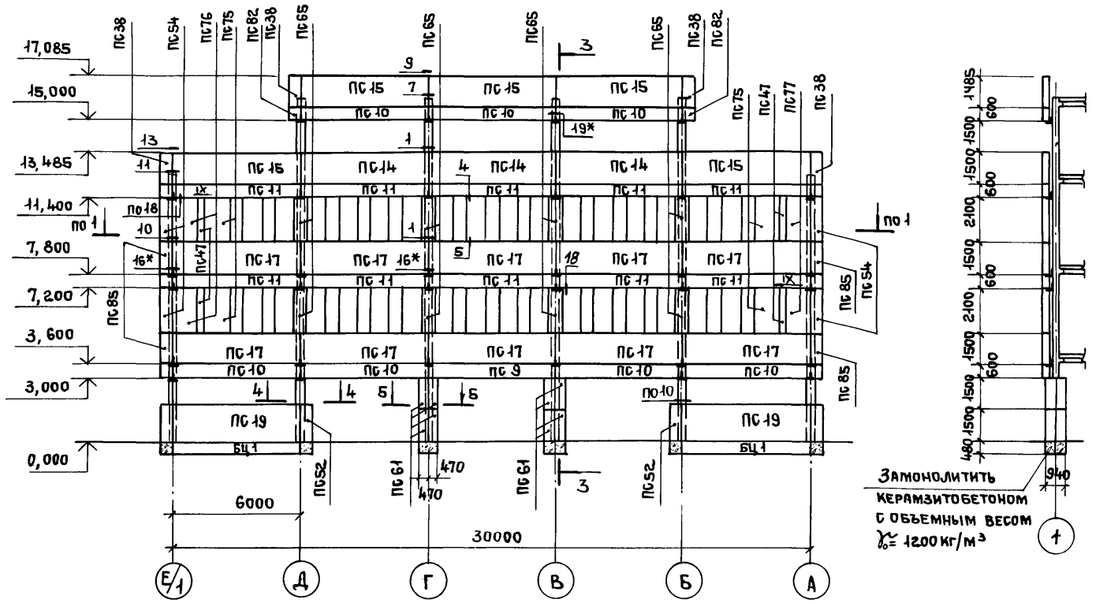

1-1

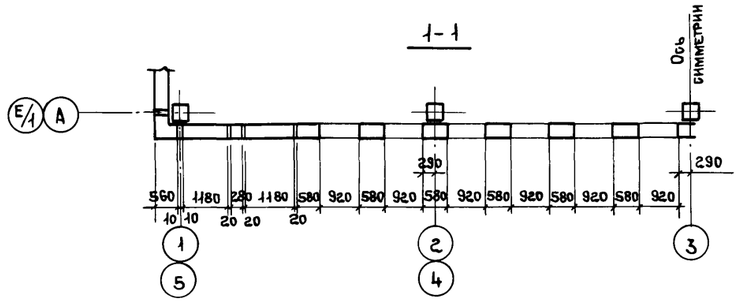

4-4

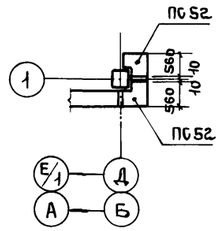

5-5

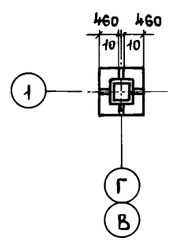

Схема расположения стеновых панелей по оси „Е/1"

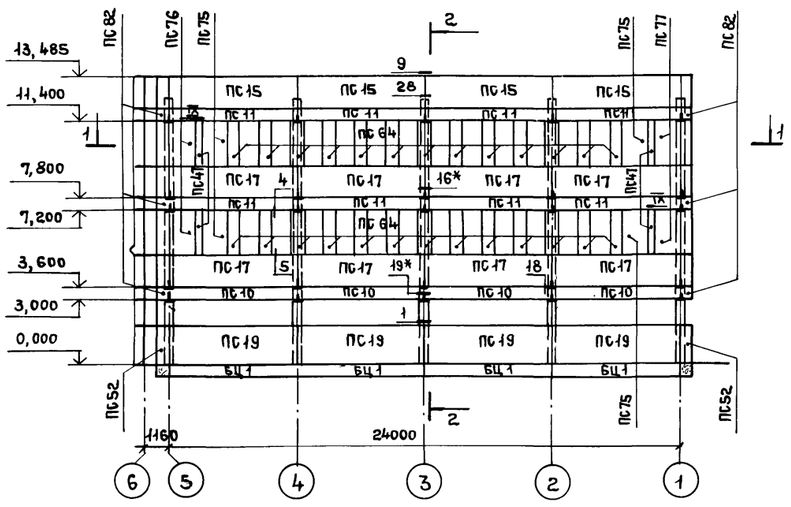

1. Узлы замаркированы по серии 1.030.1-1, вып. 3-1.
2. Узлы 16* и 19* отличаются от узлов 16 и 19 заменой марки опорной консоли РК7с на РК8с-Н.
3. Незамаркированные панели – ПС 66.
4. Узлы, замаркированные римскими цифрами см. на листе 85.
5. Спецификацию см. на листе 25.

Привязан:	Нач. отп	Петров		ТП 416-3-13.86-КЖ	
	Н. контр.	Петров		Областной вычислительный центр на 3ЭВМ (9-этажное здание)	
	ГИП	Весник		Блок залов ЭВМ	Стадия: Р; Лист: 23; Листов:
	ГАП	Ратнер		Схемы расположения стеновых панелей по осям „А"; „Е/1"; „1"	Промстройпроект
Инв. №	Рук. бр. инж.	Рутковская			
	Ст. инж.	Симонова			

Инв. № подл. | Подпись и дата | Взам. инв. №

400609-04 25

Копировал Ермолина Формат А2

Альбом III, часть II

Схема расположения стеновых панелей по оси „5"

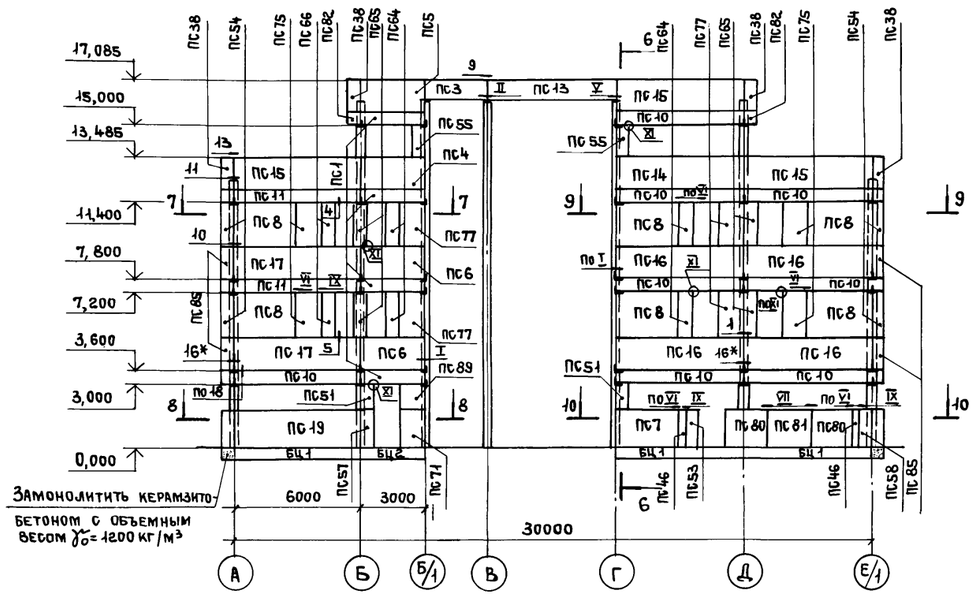

6-6

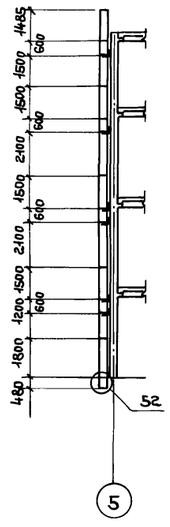

Схема расположения стеновых панелей по оси „Б"

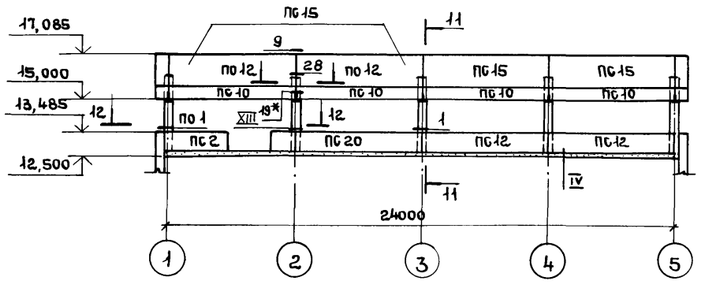

11-11

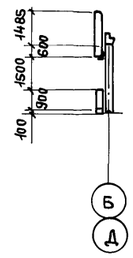

Схема расположения стеновых панелей по оси „Д"

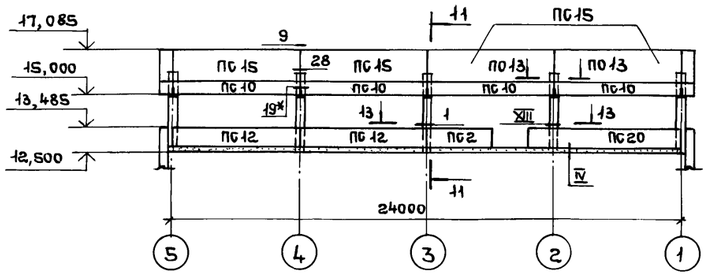

14-14

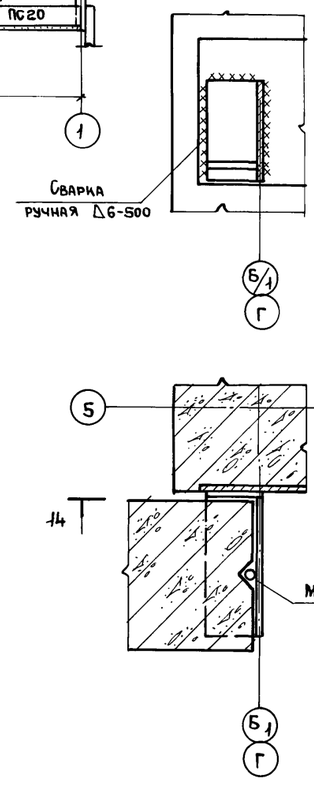

7-7

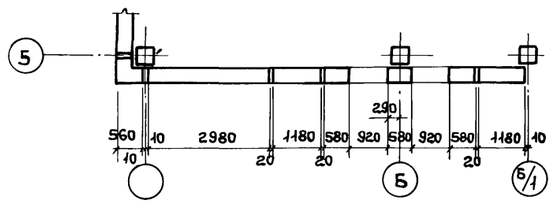

9-9

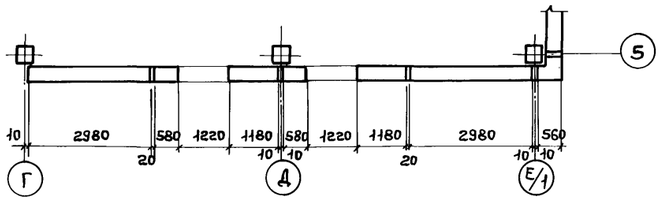

12-12

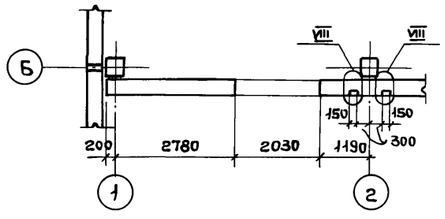

8-8

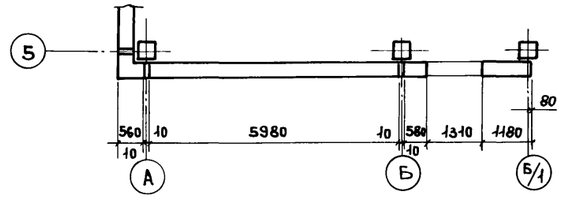

10-10

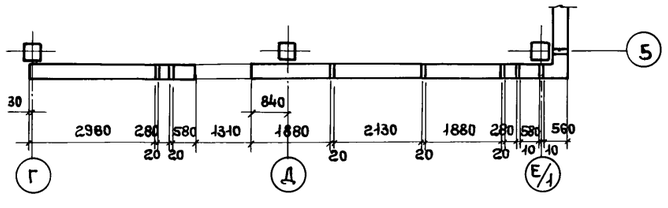

13-13

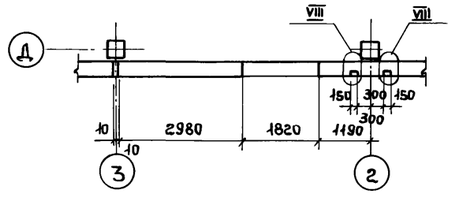

1. Узлы замаркированы по серии 1.030.1-1, вып.3-1.
2. Узлы 16* и 19* отличаются от узлов 16 и 19 заменой марки опорной консоли РК7с на РК8с-Н.
3. Узлы, замаркированные римскими цифрами см. на листе 85.
4. Спецификацию см. на листе 25.

Привязан			
Инв. №			
Нач. ОТП	Петров		
Н. контр.	Петров		
ГИП	Весник		
ГАП	Ратнер		
Рук. бр. инж.	Рутковская		
Ст. инж.	Симонова		

ТП 416-3-13.86-КЖ

Областной вычислительный центр на ЭВМ (9-этажное здание)

Блок залов ЭВМ

Стадия	Лист	Листов
Р	24	

Схемы расположения стеновых панелей по осям „5"; „Б"; „Д" Узел I.

ПРОМСТРОЙПРОЕКТ

Ц00609-04 27

Копировал Ермолина Формат А2

Взам. инв. № | Подпись и дата | Инв. № подл.

Спецификация к схемам расположения стеновых панелей по осям „А"; „Б"; „Д"; Е/1"; „1"; „5"

Альбом III, часть II

Марка, поз.	Обозначение	Наименование	Кол	Масса ед., кг	Примечание
		Стеновые панели			
ПС1	ТП 416-3-13.86-КЖ.И.039	ПС 30.6.3,5-6.л-16	4	790	
ПС2	КЖ.И.039-01	ПС 30.9.3,5-6.л-1	2	1200	
ПС3	КЖ.И.039-02	ПС 30.9.3,5-6.л-16	1	1200	
ПС4	КЖ.И.039-03	ПС 30.15.3,5.6.л-1	1	1980	
ПС5	КЖ.И.039-04	ПС 30.15.3,5-6.л-2	1	1980	
ПС6	КЖ.И.039-05	ПС 30.15.3,5-6.л-16	2	1980	
ПС7	КЖ.И.039-07	ПС 30.18.3,5-6.л-1	1	2370	1*
ПС8	КЖ.И.039-08	ПС 30.21.3,5-6.л-1	6	2760	
ПС9	КЖ.И.040	ПС 60.6.3,5-6.л-1	1	1600	
ПС10	КЖ.И.040-01	ПС 60.6.3,5-6.л-16	31	1600	
ПС11	КЖ.И.040-02	ПС 60.6.3,5-6.л-20-Н	28	1600	
ПС12	КЖ.И.040-03	ПС 60.9.3,5-6.л-1	4	2390	
ПС13	КЖ.И.040-04	ПС 60.9.3,5-6.л-16	1	2390	
ПС14	КЖ.И.040-05	ПС 60.15.3,5-6.л-1	4	3960	
ПС15	КЖ.И.040-06	ПС 60.15.3.5-6.л-2	24	3960	
ПС16	КЖ.И.040-07	ПС 60.15.3.5-6.л-16	4	3960	
ПС17	КЖ.И.040-08	ПС 60.15.3,5-6.л-20-Н	28	3960	
ПС19	КЖ.И.040-10	ПС 60.18.3,5-6.л-1	11	4760	11*
ПС20	КЖ.И.042	ПС 72.9.3,5-6.л-1	2	2880	
ПС46	КЖ.И.046-04	2ПС 3.18.3,5-л-4	2	240	2*
ПС47	КЖ.И.046-05	2ПС 3.21.3,5-л-4	12	270	
ПС51	КЖ.И.047	2ПС 6.12.3,5-л-1	2	310	2*
ПС52	КЖ.И.050-05	3ПС 56.180.35-л-1	8	600	8*
ПС53	КЖ.И.047-08	2ПС 6.18.3,5-л-4	1	470	1*
ПС54	КЖ.И.050-06	3ПС 56.210.35-л-1	8	700	
ПС55	КЖ.И.047-01	2ПС 6.15.3,5-л-1	2	390	
ПС57	КЖ.И.047-04	2ПС 6.18.3,5-л-2	1	470	1*
ПС58	КЖ.И.047-06	2ПС 6.18.3,5-л-3	1	470	1*
ПС61	КЖ.И.049	3ПС 46.150.25-л-1	16	320	16*
ПС64	КЖ.И.047-09	2ПС 6.21.3,5-л-4	24	550	
ПС65	КЖ.И.047-03	2ПС 6.21.3,5-л-1-Н	18	550	
ПС66	КЖ.И.047-11	2ПС 6.21.3,5-л-4-Н	48	550	
ПС71	КЖ.И.048-04	2ПС 12.18.3,5-л-3	1	940	1*
ПС89	КЖ.И.048-01	2ПС 12.12.3,5-л-3	1	630	1*
ПС75	КЖ.И.048-08	2ПС 12.21.3,5-л-4	16	1100	
ПС76	КЖ.И.048-06	2ПС 12.21.3,5-л-2	6	1100	
ПС77	КЖ.И.048-07	2ПС 12.21.3,5-л-3	10	1100	

Марка, поз.	Обозначение	Наименование	Кол	Масса ед., кг	Примечание
ПС80	1.030.1-1, вып.1-1	2ПС 19.18.3,5-л	2	1360	2*
ПС81	1.030.1-1, вып.1-1	2ПС 21,3.18.3,5-л	1	1670	1*
ПС82	ТП 416-3-13.86-КЖ.И. 050	3ПС 56.60.35-л-1	16	200	
ПС85	КЖ.И. 050-03	3ПС 56.150.35-л-1	8	500	
ПС38	КЖ.И. 050-04	3ПС 56.150.35-л-2	8	500	
БЦ1	1.030.1-1, вып.1-1	БЦ 60.5.3,5-л	13	1470	
БЦ2	1.030.1-1, вып.1-1	БЦ 30.5.3,5-л	1	730	
		Соединительные изделия			
МС-1	1.030.1-1, вып.4-1	МС-1	180	0,26	
МС-2	1.030.1-1, вып.3-1	Полоса Б-1.6х70 ГОСТ-103-76 / Вст.3 пс ГОСТ 535-79*			
		ℓ = 80	244	0,26	
МС-2	1.030.1-1, вып.3-1	6А-I ГОСТ 5781-82, ℓ=150	164	0,03	
МС-3	1.030.1-1, вып.4-1	МС-3	46	0,52	
МС-5	1.030.1-1, вып.3-1	Полоса Б-10х360 ГОСТ 82-70* / Вст 3 по ГОСТ-14637-79			
		ℓ = 360	4	10,2	
МС-6	1.030.1-1, вып. 3-1	12А-I ГОСТ 5781-82, ℓ = 300	33	0,27	
МС-7	1.030.1-1, вып. 3-1	Полоса Б-1 6х60 ГОСТ-103-76 / Вст.3 пс ГОСТ 535-79*			
		ℓ = 60	16	0,17	
МС-8	1.030.1-1, вып. 4-1	МС-8	172	0,15	
МС-27		Полоса Б-1 8х40 ГОСТ-103-76 / Вст.3 по ГОСТ 535-79*			
		ℓ = 110	42	0,28	
РКВс-Н	ТП 416-3-13.86-КЖ.И.128-01	РКВс-Н	114	19,8	
МС-101	- КЖ.И. 128	МС-101	12	14,8	
МС-102	КЖ.И. 129	МС-102	1	20,9	
МС-103	КЖ.И. 129-01	МС-103	2	10,5	
МС-105	КЖ.И. 131	МС-105	10	0,71	
МС-106	КЖ.И. 131-01	МС-106	2	1,1	
МС-107	КЖ.И. 126	МС-107	8	1,1	
МС-108	КЖ.И .132	МС-108	24	0,45	

1. Панели 2ПС 6.21.3,5-л-1-Н и 2ПС6.21.3,5-л-4-Н выполнять с наружным фактурным слоем из цементного раствора. Панели, помеченные индексом* в примечании к спецификации, выполнять с отделкой из плиток керамических фасадных по ГОСТ 13996-77, глазурованных, темного тона. Количество панелей с этой отделкой указано в примечании. Все остальные панели выполнять с отделкой из плит бетонных фасадных по ГОСТ 6927-74 белого цвета.
2. Панели выполнять из керамзитобетона с объемным весом в высушенном до постоянного веса состоянии γ_o= 1000 кг/м³
3. Расход керамзитобетона м 100 γ_o= 12.00 кг/м³ на замоноличивание цокольной части - 1,7 м³.
4. Места установки панелей с отделкой из плиток керамических темного тона смотреть на листах 47...50, где участки стен из этих панелей заштрихованы.

Инв. № подл. | Подпись и дата | Взам. инв. №

Привязан:

Инв. №

Нач. отд.	Петров		
Н. контр.	Петров		
ГИП	Весник		
ГАП	Ратнер		
Рук. бр. инж.	Рутковская		
Ст. инж.	Симонова		

ТП 416-3-13.86-КЖ

Областной вычислительный центр на ЭВМ (9-этажное здание)

Блок залов ЭВМ

Стадия	Лист	Листов
Р	25	

Спецификация к схемам расположения стеновых панелей

ПРОМСТРОЙПРОЕКТ

Ц 00609-04 27

Копировал Ермолина

Формат А2

Альбом III, часть II

Схема расположения солнцезащитных элементов по оси „А"

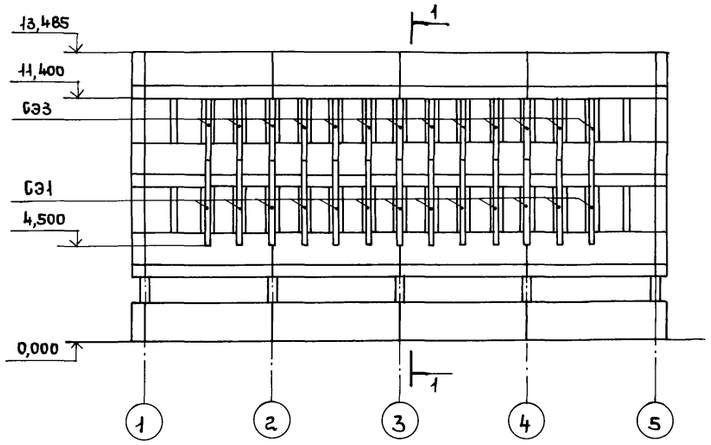

1-1

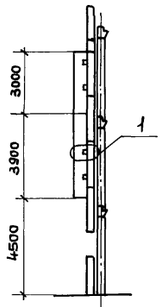

Схема расположения солнцезащитных элементов по оси „1"

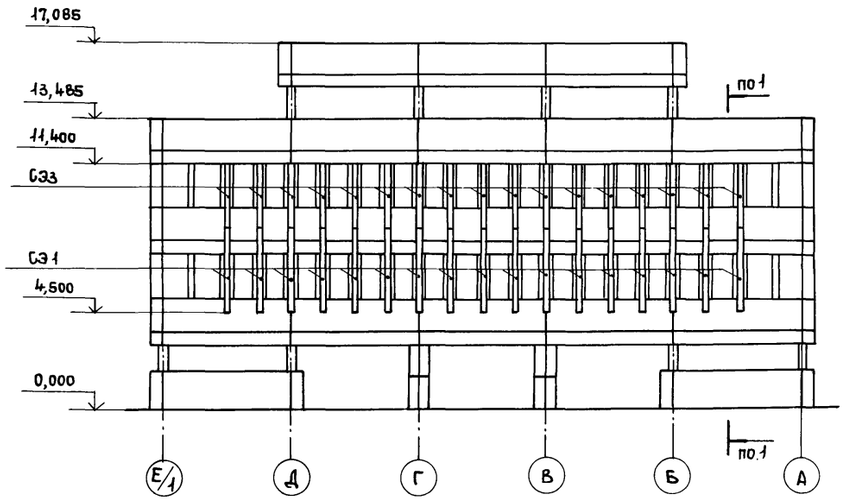

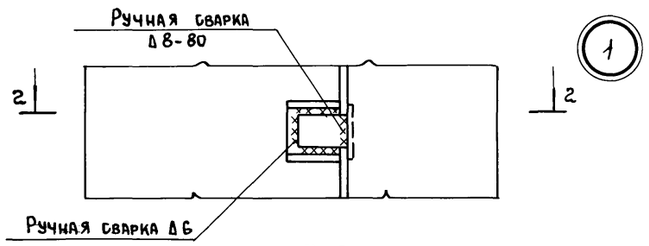

1

2-2

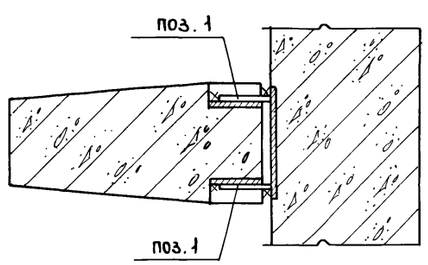

Схема расположения солнцезащитных элементов по оси „5"

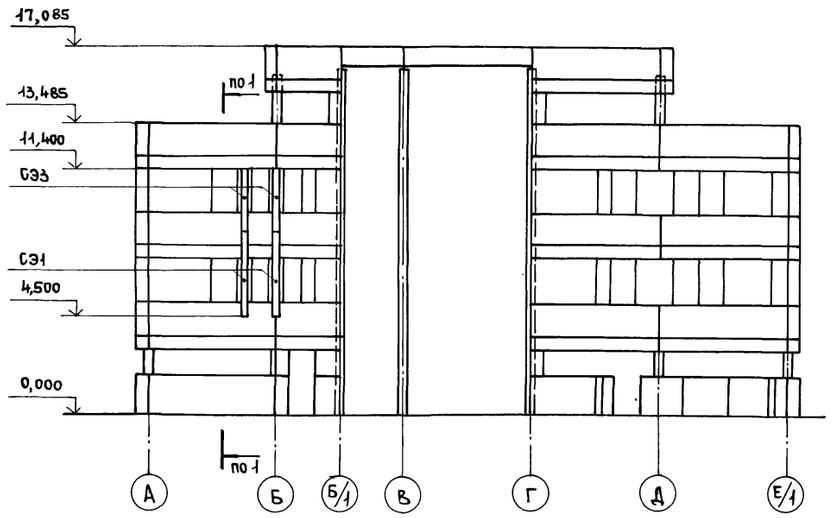

Спецификация к схемам расположения солнцезащитных элементов по осям „А", „1", „5"

Марка, поз.	Обозначение	Наименование	Кол.	Масса ед. кг	Примечание
		Солнцезащитные элементы			
ОЭ1	ТП 416-3-13.86-КЖ.И.052	ОЭ1	32	810	
ОЭ3	КЖ.И.052-02	ОЭ3	32	620	
		Соединительные изделия			
поз. 1		Полоса Б-1 8х80 ГОСТ 103-76 / Вст.3 пс ГОСТ 535-79*			
		ℓ=100	256	0,50	

Привязан		Нач. ОТП	Петров		ТП 416-3-13.86-КЖ
		Н. контр.	Петров		Областной вычислительный центр на 3 ЭВМ (9-этажное здание)
		ГИП	Весник		Блок залов ЭВМ — Стадия: Р; Лист: 26; Листов:
		ГАП	Ратнер		Схемы расположения солнцезащитных элементов по осям „А", „1", „5" — Промстройпроект
Инв. №		Рук. бр.	Рутковская		
		Ст. инж.	Симонова		

Инв. № подл. | Подпись и дата | Взам. инв. №

Ц00609-04 28

Копировал Ермолина Формат А2

Альбом III, часть II

Схемы расположения сборных гипсобетонных перегородок

На отм. -0.100

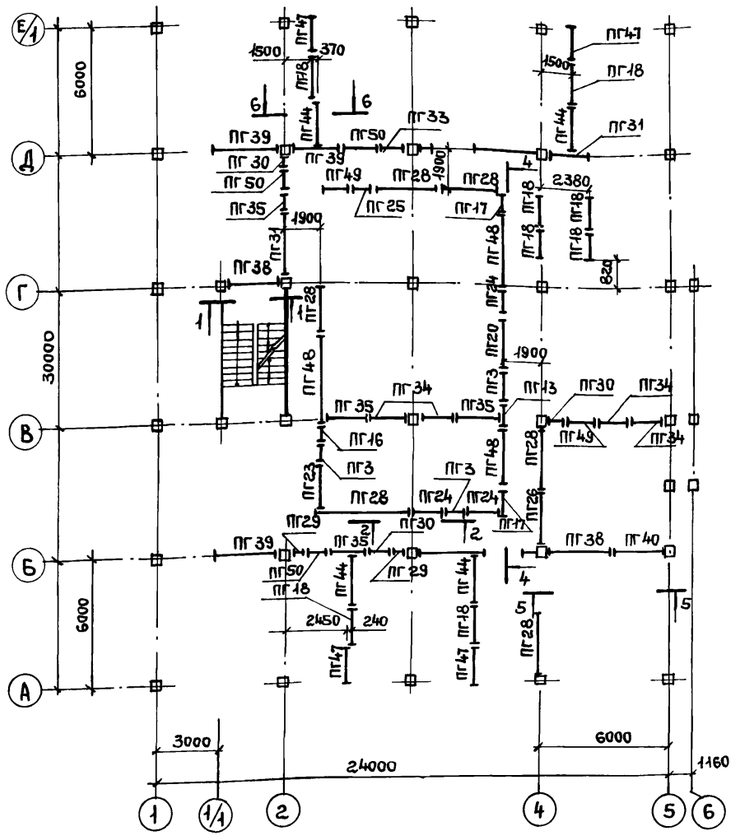

На отм. 4.100

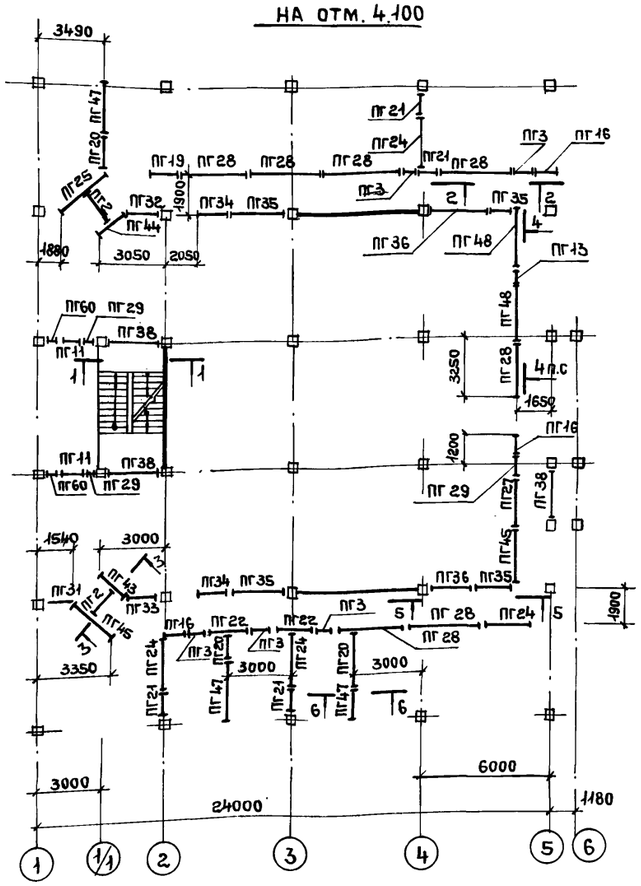

На отм. 8.300

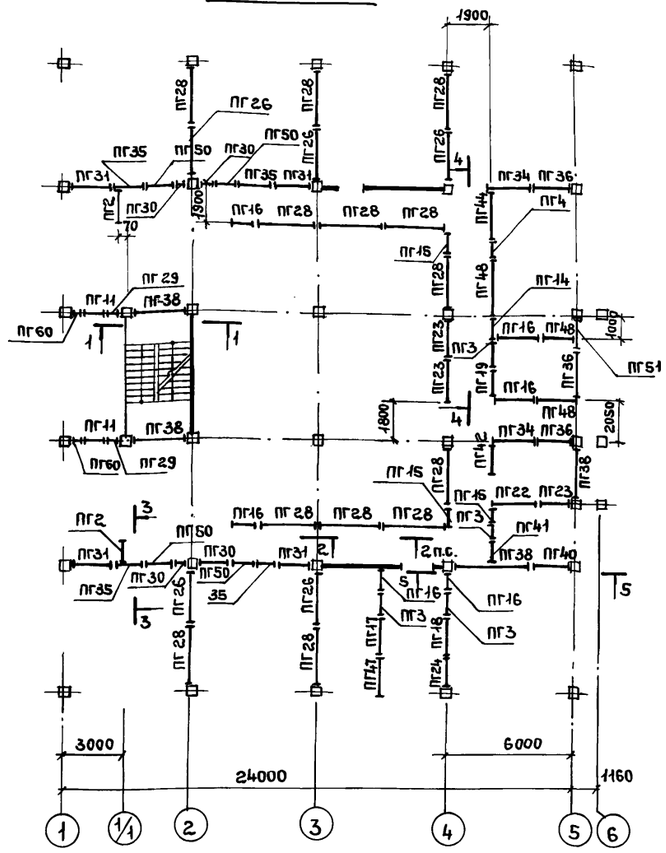

На отм. 12.500

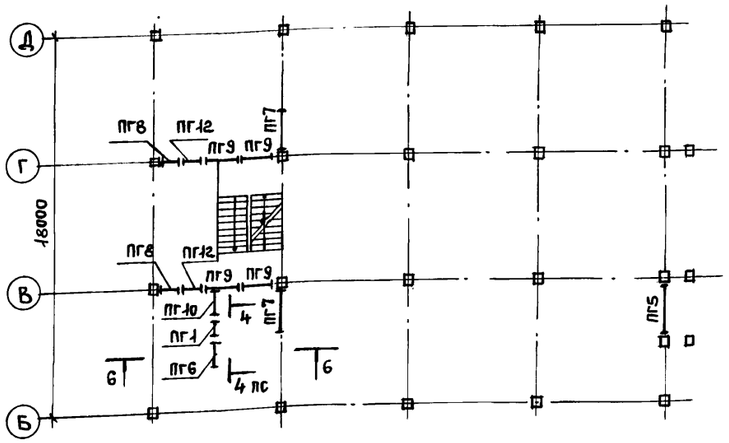

6-6

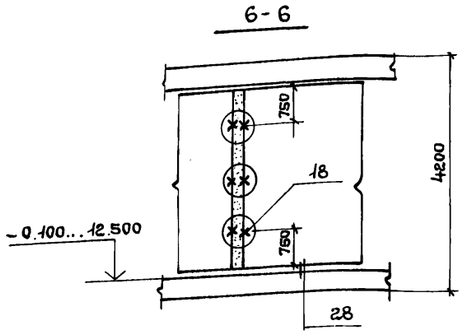

1. Панели перегородок длиною до 1.5м имеют одно крепление к перекрытию от 1,5 до 4м – два крепления, свыше 4м – не менее трех креплений. При установке перегородок поперек плит перекрытий крепление их производится в швы между плитами (шагом 1.5м)
2. Панель перегородки, устанавливаемая между вертикальными конструкциями здания (колоннами, диафрагмами жесткости и т.д.) к перекрытию не крепится
3. Панели-вставки над дверными проемами устанавливаются после монтажа дверных блоков.
4. Все узлы замаркированы по серии 2.230-1 выпуск 10
5. Спецификацию к схемам и разрезы 1-1...5-5 см. лист 28

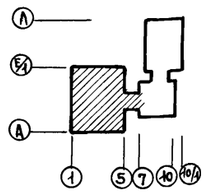

Привязан

Инв. №

		ТП 416-3-13.86-КЖ	
		Областной вычислительный центр на ЭВМ (9-этажное здание)	
Нач. отд	Петров	Блок залов ЭВМ	Стадия: Р; Лист: 27; Листов:
Н. контр.	Петров		
ГИП	Весник	Схемы расположения панелей перегородок	Промстройпроект
Рук. бр.	Рутковская		
Техник	Бийгереева		

400609-04 29

Копировал Ермолина Формат А2

Инв. № подл. | Подпись и дата | Взам. инв. №

Альбом III, часть II

1-1

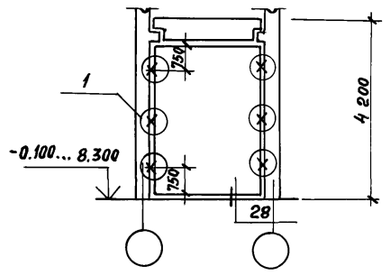

2-2

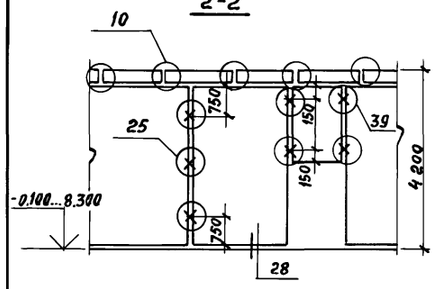

3-3

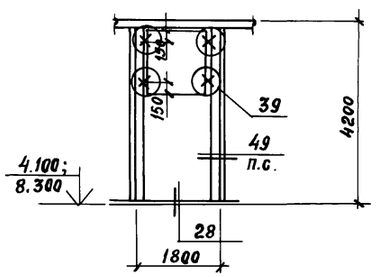

Марка поз.	Обозначение	Наименование	Кол. на этаж: на отм -0.100	на отм 4.100	на отм 8.300	на отм 12.500	Всего	Масса ед, кг	Примечание
ПГ 1	1.231.9-7 в.1	ПГ 10.12.10-5г				1	1	150	
ПГ 2	1.231.9-7 в.1	ПГ 15.15.10-5г		2	2		4	290	
ПГ 3	1.231.9-7 в.1	ПГ 12.18.10-5г	3	5	4		12	280	
ПГ 4	1.231.9-7 в.1	ПГ 13.18.10-5г			1		1	300	
ПГ 5	1.231.9-7 в.2	ПГ 25.6.33.10-5г				5	5	1100	
ПГ 6	1.231.9-7 в.2	ПГ 26.6.33.10-5г				1	1	1145	
ПГ 7	1.231.9-7 в.2	ПГ 29.8.33.10-5г				2	2	1280	
ПГ 8	1.231.9-7 в.2	ПГ 5,7.31.10-5г				2	2	225	
ПГ 9	1.231.9-7 в.2	ПГ 20,3.31.10-5г				4	4	815	
ПГ 10	1.231.9-7 в.2	ПГВ4,7.33.10-5г-1				1	1	190	
ПГ 11	1.231.9-7 в.2	ПГ 14,9.13.10-5г		2	2		4	240	
ПГ 12	1.231.9-7 в.2	ПГ 8,9.10.10-5г				2	2	105	
ПГ 13	1.231.9-7 в.2	ПГ 5.7.3 9.10-5г	1	1			2	280	
ПГ 14	1.231.9-7 в.2	ПГ 7,2.39.10-5г			1		1	360	
ПГ 15	1.231.9-7 в.2	ПГ 8,2.39.10-5г			3		3	410	
ПГ 16	1.231.9-7 в.2	ПГ 9,2.39.10-5г	1	3	6		10	460	
ПГ 17	1.231.9-7 в.2	ПГ 13,2.39.10-5г	2		1		3	665	
ПГ 18	1.231.9-7 в.2	ПГ 13,7.39.10-5г	8		1		9	690	
ПГ 19	1.231.9-7 в.2	ПГ 15.2.39.10-5г		1	1		2	765	
ПГ 20	1.231.9-7 в.2	ПГ 15.6.39.10-5г	1	3			4	785	
ПГ 21	1.231.9-7 в.2	ПГ 17.8.39.10-5г		4			4	895	
ПГ 22	1.231.9-7 в.2	ПГ 18.6.39.10-5г		2	1		3	945	
ПГ 23	1.231.9-7 в.2	ПГ 19.8.39.10-5г	1		3		4	1005	
ПГ 24	1.231.9-7 в.2	ПГ 20.3.39.10-5г	3	4	1		8	1030	
ПГ 25	1.231.9-7 в.2	ПГ 22.9.39.10-5г	1	1			2	1165	
ПГ 26	1.231.9-7 в.2	ПГ 25,6.39.10-5г	1		5		6	1290	
ПГ 27	1.231.9-7 в.2	ПГ 26,6.39.10-5г		1			1	1350	
ПГ 28	1.231.9-7 в.2	ПГ 29.8.39.10-5г	6	7	13		26	1510	
ПГ 29	1.231.9-7 в.2	ПГ 5,7.37.10-5г	2	3	2		7	265	
ПГ 30	1.231.9-7 в.2	ПГ 9,2,37.10-5г	2		4		6	435	
ПГ 31	1.231.9-7 в.2	ПГ 13,2,37.10-5г	2	1	4		7	625	
ПГ 32	1.231.9-7 в.2	ПГ 14,2,37.10-5г		1			1	670	
ПГ 33	1.231.9-7 в.2	ПГ 15,6.37.10-5г	1	1			2	740	
ПГ 34	1.231.9-7 в.2	ПГ 17,8.37.10.5г	4	2	2		8	845	
ПГ 35	1.231.9-7 в.2	ПГ 19,8.37.10-5г	4	4	4		12	945	
ПГ 36	1.231.9-7 в.2	ПГ 20,3.37.10-5г		2	3		5	970	
ПГ 37									
ПГ 38	1.231.9-7 в.2	ПГ 25,6.37.10-5г	2	3	4		9	1225	
ПГ 39	1.231.9-7 в.2	ПГ 26,6.37.10-5г	3				3	1275	
ПГ 40	1.231.9-7 в.2	ПГ 29,8.37.10-5г-1	1		1		2	1425	
ПГ 41	1.231.9-7 в.2	ПГ В 8,2.39.10-5г-1			1		1	400	
ПГ 42	1.231.9-7 в.2	ПГВ 15,6.39.10-5г-1			1		1	780	
ПГ 43	1.231.9-7 в.2	ПГВ 16,6.39.10-5г-1		1			1	830	
ПГ 44	1.231.9-7 в.2	ПГВ 20,3.39.10-5г-1	4	1	1		6	1025	
ПГ 45	1.231.9-7 в.2	ПГВ25,6.39.10-5г-1		1			1	1285	
ПГ 46	1.231.9-7 в.2	ПГВ29,8.39.10-5г-1		1			1	1505	
ПГ 47	1.231.9-7 в.2	ПГВ 26,6.39.10-5г-3	4	3	1		8	1335	
ПГ 48	1.231.9-7 в.2	ПГВ 29,8.39.10-5г-3	3	2	1		6	1500	
ПГ 49	1.231.9-7 в.2	ПГ 9,9.15.10-5г	2				2	195	
ПГ 50	1.231.9-7 в.2	ПГ 12,9.16.10-5г	4		4		8	255	
ПГ 51	1.231.9-7 в.2	ПГ 16,6.37.10-5г			1		1	785	
ПГ 60	1.231.9-7 в.2	ПГ 4.7.37.10-5г		2	2		4	215	
Изделия соединительные									
ММ 39	2.230-1 вып. 10	ММ 39	153	130	195	35	513		
ММ 41	2.230-1 вып. 10	ММ 41	7	22	22		51		
ММ 44	2.230-1 вып. 10	ММ 44	260	286	258	42	846		

4-4

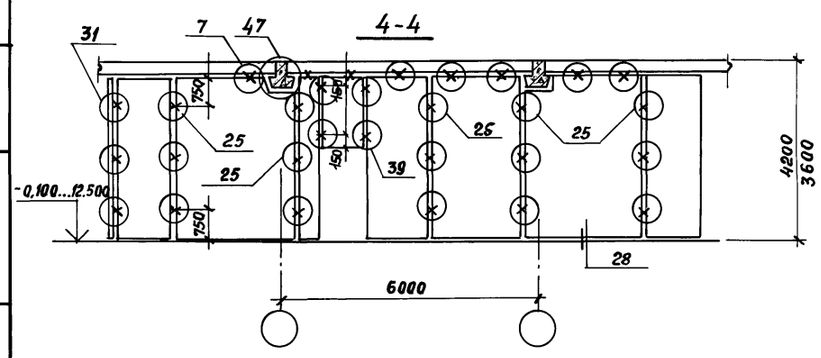

5-5

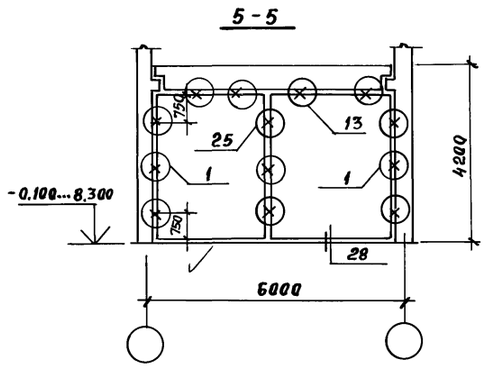

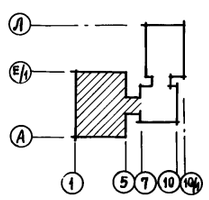

Привязан

Инв. №

ТП 416-3-13.86-КЖ		
Областной вычислительный центр на 3 ЭВМ (9-этажное здание)		
Блок залов ЭВМ	Стадия: Р	Лист: 28	Листов:
Спецификация к схемам расположения панелей перегородок. Разрезы 1-1 ... 5-5.	Промстройпроект	

Нач. отд.	Петров	
Н. контр.	Петров	
ГИП	Весник	
Рук. бр.	Рутковская	
Техник	Бийгереева	

Взам. инв. № | Подпись и дата | Инв. № подл.

4200609-04 30

Копировал Замалуева

Формат А2

Альбом III, часть II

Схема расположения элементов подвала

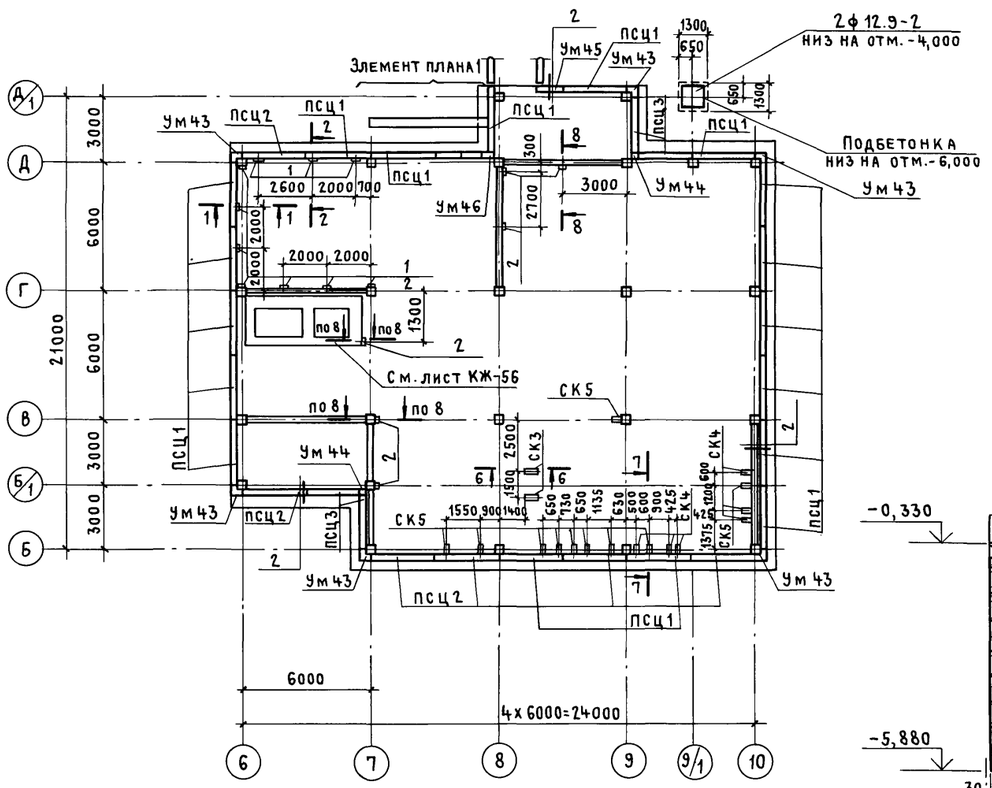

1-1

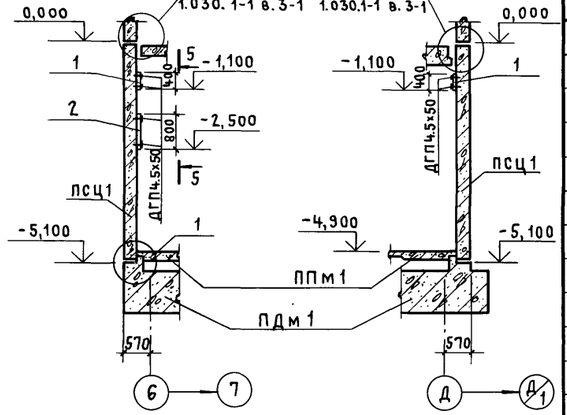

2-2

3-3

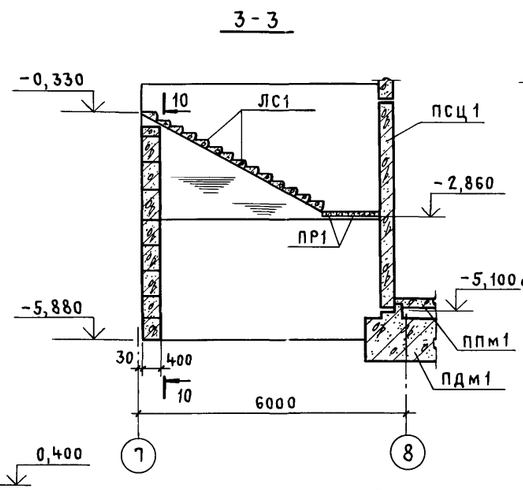

5-5

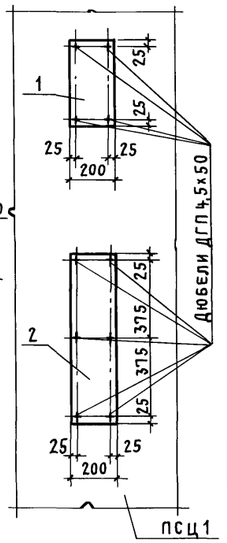

Элемент плана 1

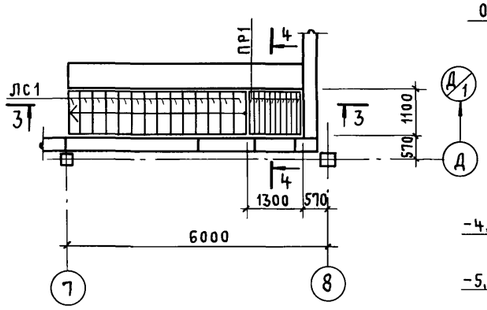

4-4

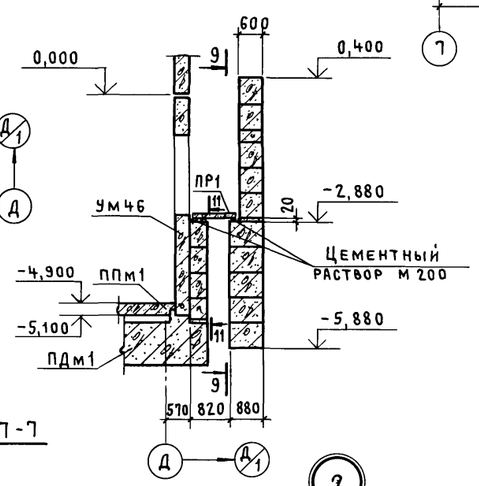

8-8

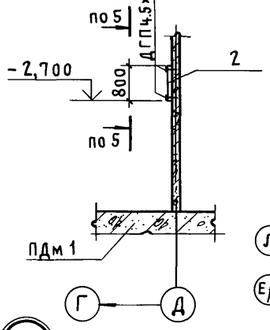

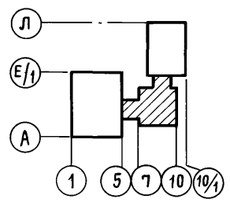

6-6

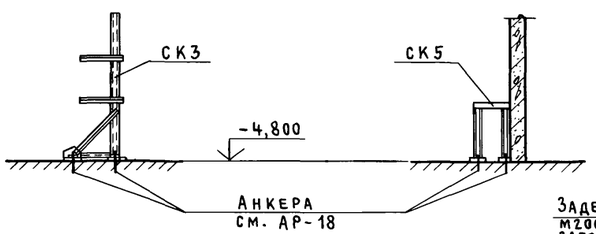

7-7

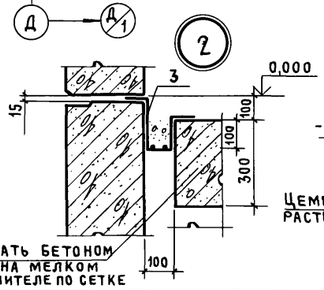

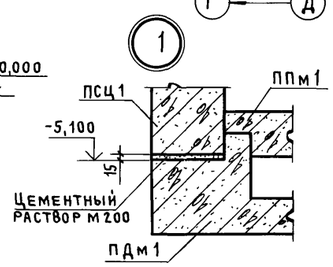

Спецификация к схеме расположения элементов подвала

Марка, поз.	Обозначение	Наименование	Кол.	Масса ед., кг	Примечание
		Сборные железобетонные элементы			
2ФС13	1.020-1/83 вып. 1-1	Фундамент 2Ф12.9-2	1	3100	
ПСЦ1		Панель стеновая цокольная ПСЦ30.51.3.5-П	18	6695	
ПСЦ2		" ПСЦ30.51.3.5-П-1	6	6330	
ПСЦ3		" ПСЦ24.51.3.5-П	4	5310	
ПР1	1.138-10 вып. 1	Перемычка 1ПР1-10.12.6	10	20	
ЛС1	ГОСТ 8717-81	Ступень ЛС11.17	14	115	
ФБ1	ГОСТ 13579-78	Фундаментный блок ФБС24.4.6-Т	6	1300	
ФБ2	"	" ФБС12.4.6-Т	6	640	
ФБ3	"	" ФБС9.4.6-Т	9	470	
ФБ4	"	" ФБС24.6.6-Т	7	1960	
ФБ5	"	" ФБС12.6.6-Т	3	960	
ФБ6	"	" ФБС9.6.6-Т	46	700	
ФБ7	"	" ФБС9.5.6-Т	8	590	
ФБ8	"	" ФБС12.6.3-Т	5	460	
ФБ9	"	" ФБС12.4.3-Т	1	310	
		Монолитные железобетонные элементы			
ППм1	ТП 416-3-13.86-КЖ, лист 30	Плита подготовки пола	1		
ПДм1	лист 31	Плита днища монолит. ПДм1	1		
Ум43	лист 67	Участок монолитный Ум43	6		
Ум44	лист 67	" Ум44	2		
Ум45	лист 67	" Ум45	1		
Ум46	лист 67	" Ум46	1		
		Стальные элементы			
СК3	ТП 416-3-13.86-КЖ.И.144	Стойка СК3	2		
СК4	КЖ.И.145	" СК4	6		
СК5	КЖ.И.145-01	" СК5	10		
1		Полоса $\frac{-200\times10\ \text{ГОСТ}\ 103\text{-}76}{\text{Ст3кп2 ГОСТ}\ 535\text{-}76}$ $\ell=400$	10	6,28	
2		Полоса $\frac{-200\times10\ \text{ГОСТ}\ 103\text{-}76}{\text{Ст кп2 ГОСТ}\ 535\text{-}76}$ $\ell=800$	13	12,56	
3		Сетка арматурная С124	2		

Привязан

Инв. №

Нач. ОТП	Петров	
Н. контр.	Петров	
ГИП	Весник	
ГАП	Ратнер	
Рук. БР.	Рутковская	
Инженер	Никифорова	

ТП 416-3-13.86-КЖ

Областной вычислительный центр на 3 ЭВМ (9-этажное здание)

Блок административно-производственный

Стадия	Лист	Листов
Р	29	

Схема расположения элементов подвала

Промстройпроект

Инв. № подл. | Подпись и дата | Взам. инв. №

Ц00609-09 31

Копировал Куц

Формат А2

Альбом III, часть II

Схема армирования плиты подготовки пола ППм 1

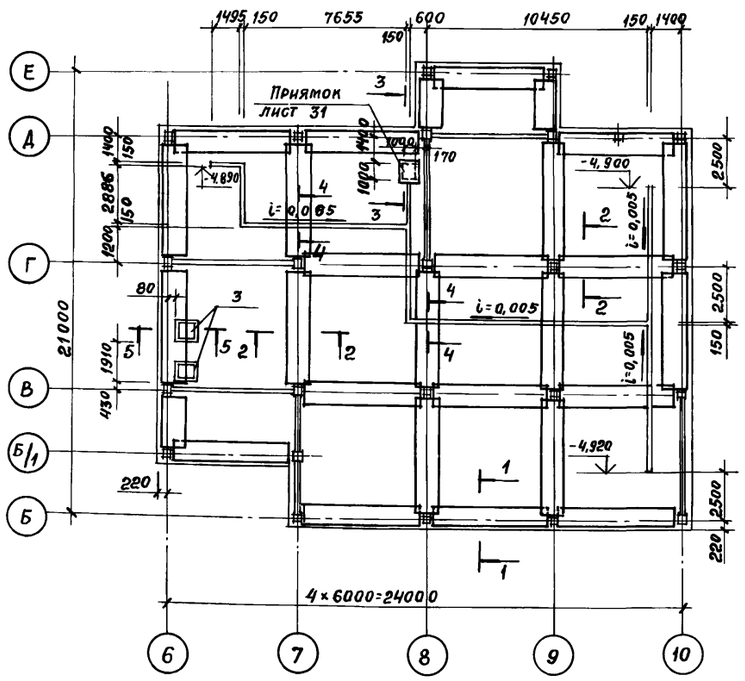

1-1

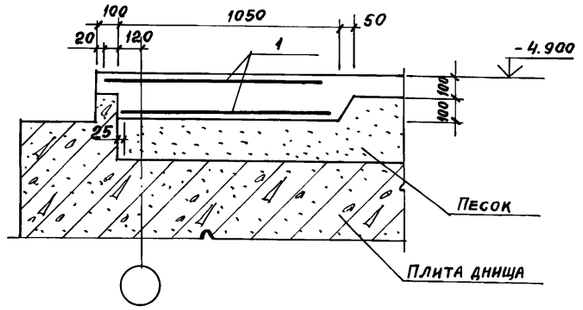

2-2

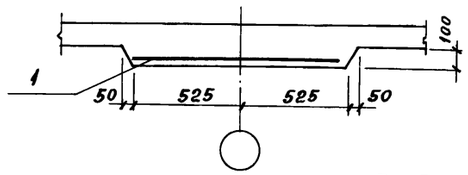

5-5

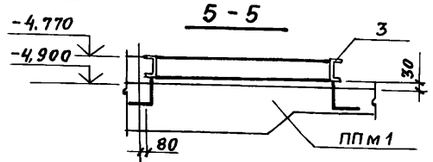

3-3

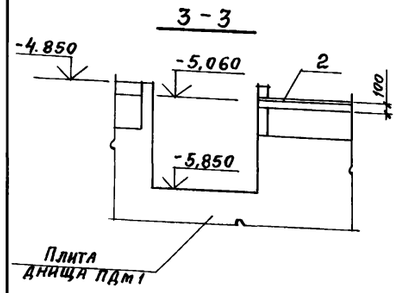

4-4

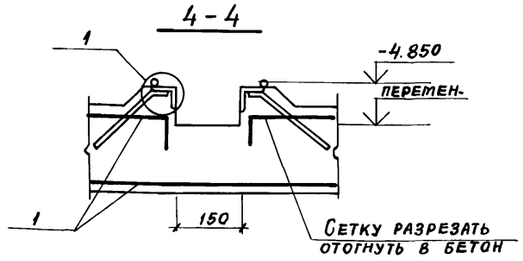

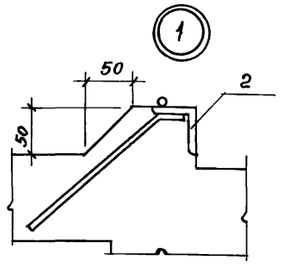

Пм 2

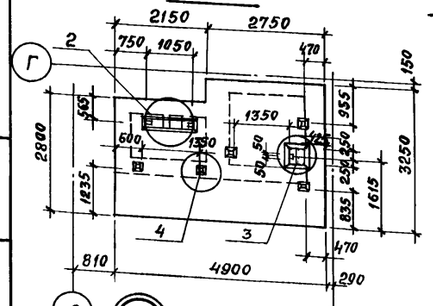

Схема раскладки нижних сеток Пм2

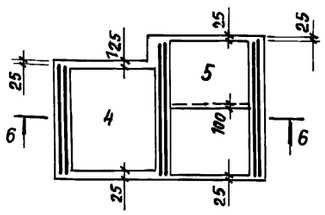

Схема раскладки верхних сеток Пм 2

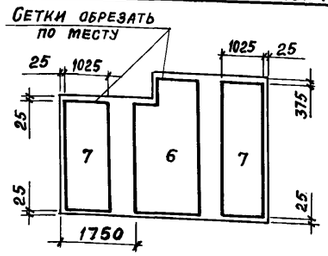

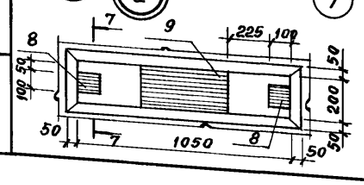

6-6

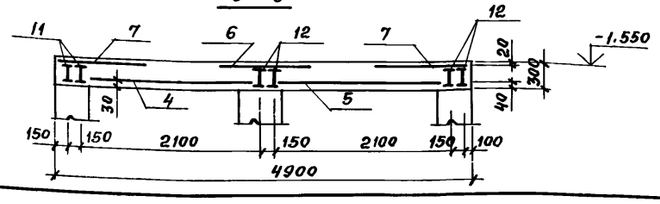

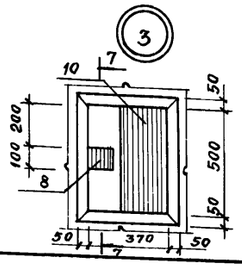

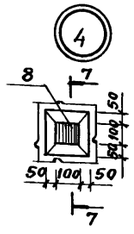

7-7

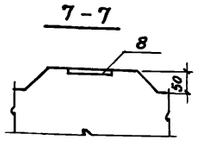

Спецификация к плитам ППм 1 и Пм 2

Формат	Зона	Поз.	Обозначение	Наименование	Кол.	Примечание
				ППм 1		
				Сборочные единицы		
				Сетка сварная		
Б.Ч.		1		С $\frac{5Вр1-100}{5Вр1-100}$ 1040 ГОСТ 8478-81	222,8	п.м
А4		2	ТП 416-3-13.86. КЖ.И. 113	Изделие закладное МН2	90,0	п.м.
А4		3	КЖ.И. 112	Изделие закладное МН1	2	
				Материалы		
				Бетон марки 200	60	м³
				Пм 2		
				Сборочные единицы		
		4	1.410-3 вып. 1	Сетка арматурная 1С $\frac{12AIII}{8AIII}$ 265×205	1	
		5	1.410-3 вып. 1	Сетка арматурная 1С $\frac{12AIII}{8AIII}$ 165×205	2	
		6	1.410-3 вып. 1	1С $\frac{12AIII}{8AIII}$ 285×145	1	
		7*	1.410-3 вып. 1	1С $\frac{12AIII}{8AIII}$ 285×205	1	
		8	1.400-15 вып. 1	Изделие закладное МН105-3	8	
		9	1.400-15 вып.1	МН139-3	1	
		10	1.400-15 вып.1	МН143-3	1	
				Детали		
				Двутавр $\frac{20\ ГОСТ\ 8239-72*}{ВСт\ 3кп2\ ГОСТ\ 535-79}$		
Б.Ч.		11		ℓ=2750	2	57,8 кг
Б.Ч.		12		ℓ=3200	4	67,2 кг
				Материалы		
				Бетон марки 200	4,5	м³

Ведомость расхода стали на элемент, кг

Марка элемента	Изделия арматурные				Изделия закладные										Всего	Общий расход
	Арматура класса				Арматура класса				Прокат марки ВСт 3кп2							
	Вр1	А III			А I	А III										
	ГОСТ 6727-80	ГОСТ 5781-82			ГОСТ 5781-82				ГОСТ 103-76		ГОСТ 82-70*	ГОСТ 8239-72*	ГОСТ 8240-72	ГОСТ 8509-72		
	ф5	ф8	ф12	Итого	ф6	ф8	ф10	Итого	-6×100	-8×200	-8×500	I 20	С10	L 50×5	Итого	
ППм 1	682,0			682,0	30,6	2,2		32,8					77,2	339,3	416,5	449,3	1131,3
Пм 2		14,7	104,9	119,6		3,0	0,8	3,8	4,0	3,8	7,9	384,3			400,0	403,8	523,4

* Сетку 1С $\frac{12AIII}{8AIII}$ 285×205 разрезать пополам вдоль.

Привязан:

Инв. №

Взам. инв. № | Подпись и дата | Инв. № подл.

Нач. отп	Петров	
Н. контр.	Петров	
ГИП	Весник	
Рук. бр.	Рузковская	
Ст. инж	Камай	

ТП 416-3-13.86-КЖ

Областной вычислительный центр на 3 ЭВМ (9-этажное здание)

Блок административно-производственный

Стадия	Лист	Листов
Р	30	

Плита подготовки пола ППм 1
Плита фундаментная Пм 2

ПРОМСТРОЙПРОЕКТ

409609-04 32

Копировал Замалуева Формат А2

Альбом III, часть II

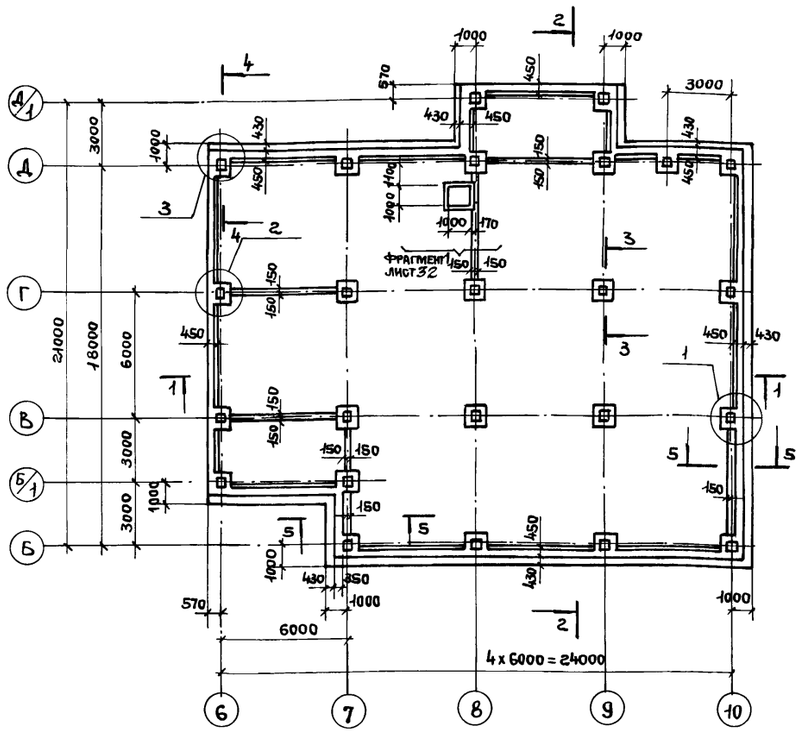

Спецификация плиты днища ПДм 1

Формат	Зона	Поз.	Обозначение	Наименование	Кол.	Примечание
				Сборочные единицы		
А3		1	ТП 416-3-13.86-КЖ.И. 072	Каркас пространственный КП120	27	
А3		2	-КЖ.И.072-01	КП121	13	
А4		3	-КЖ.И.066	КП110	17	
		4	1.410-3 вып.1	Сетка арматурная 1с 20АIII/10АIII 205х205	12	
		5	1.410-3 вып.1	1с 16АIII/8АIII 185х565	2	
		6	1.410-3 вып.1	1с 20АIII/10АIII 205х715	4	
		7	1.410-3 вып.1	1с 20АIII/10АIII 205х235	34	
		8	1.410-3 вып.1	1с 25АIII/10АIII 145х295	6	
		9	1.410-3 вып.1	1с 25АIII/12АIII 285х295	6	
		10	1.410-3 вып.1	1с 12АIII/8АIII 205х535	2	
		11	1.410-3 вып.1	1с 12АIII/8АIII 205х385	9	
		12	1.410-3 вып.1	1с 12АIII/8АIII 205х475	1	
		13	1.410-3 вып.1	1с 12АIII/8АIII 205х295	27	
		14	1.410-3 вып.1	1с 12АIII/8АIII 165х295	4	
		15	1.410-3 вып.1	1с 12АIII/8АIII 185х295	24	
		16	1.410-3 вып.1	1с 12АIII/8АIII 205х355	10	
		17	1.410-3 вып.1	1с 16АIII/10АIII 205х535	27	
		18	1.410-3 вып.1	1с 16АIII/10АIII 205х235	7	
		19	1.410-3 вып.1	1с 20АIII/10АIII 185х715	38	
		20	1.410-3 вып.1	1с 20АIII/10АIII 165х715	4	
		21	1.410-3 вып.1	Сетка арматурная 1с 16АIII/8АIII 185х325	3	
		22	1.410-3 вып.1	1с 16АIII/8АIII 165х385	2	
		23	1.410-3 вып.1	1с 20АIII/10АIII 285х535	2	
А4		24	ТП 416-3-13.86-КЖ.И. 095	С 107	48	
А3		25	-КЖ.И. 093	С 104	98	п.м
А3		26	-КЖ.И. 093-01	С 105	33,2	п.м
А4		27	-КЖ.И. 094	С 106	78,6	п.м
		28	-КЖ.И. 113	Изделие закладное МН2	4,35	п.м
				Детали		
	Б.Ч.	29		25АIII ГОСТ 5781-82 ℓ=2600	8	9,6кг
	Б.Ч.	30		12АIII ГОСТ 5781-82 ℓ=1550	396	1,4кг
	Б.Ч.	31*		8АI ГОСТ 5781-82 ℓ=2710	3	1,1кг
	Б.Ч.	32*		ℓ=1260	3	0,5кг
	Б.Ч.	33*		ℓ=830	36	0,3кг
	Б.Ч.	34*		ℓ=1450	6	0,6кг
				Материалы		
				Бетон марки 300	535,0	м³

* Позиции 31 .... 34-см. ведомость деталей

Таблица расчетных нагрузок

Наимен. усилия	Постоян.	Времен.	Max
N_1,тс	759	—	1038,3
N_2,тс	293	—	411,8
N_3,тс	873	—	1240,4
N_4,тс	502	—	666,3
N_5тс	190	80	270
N_6,тс	280	170	450
N_7,тс	101	100	201
N_8,тс	112	110	222
N_9,тс	9	12,5	21,5
q, т/м	2,5	—	2,5

	Загружения			
	1	2	3	4
M^1_y	438,8	47,8	102,9	383,7
M^1_z	-599,6	-376,1	-263,3	-712,3
M^2_y	169,5	-262	-33,5	-59
M^2_z	-0,3	-0,4	-0,2	-0,5
M^3_y	40,8	-470	-87,2	-342
M^3_z	-387,6	-626,3	-269,1	-744,8
M^4_y	0,2	-0,1	0	0
M^4_z	-351,1	-335,8	-207,9	-478,9

Расчетная схема

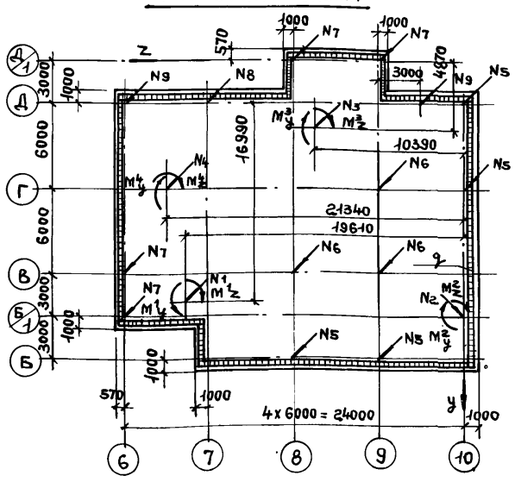

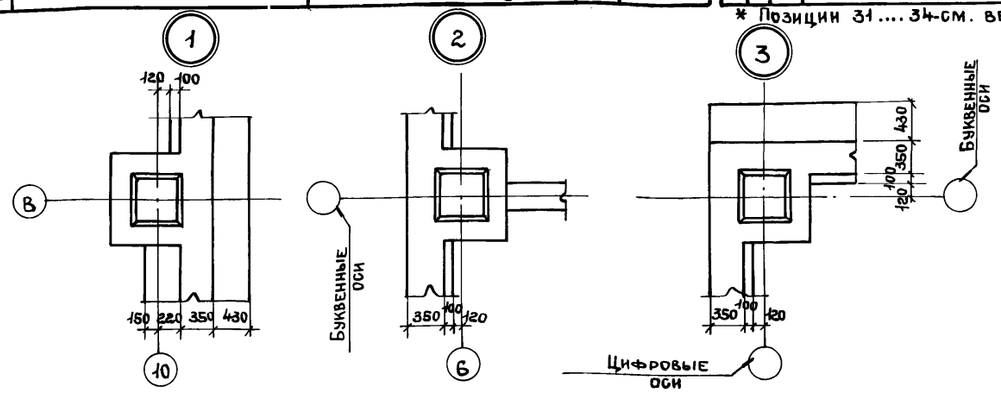

Ведомость деталей

Поз.	Эскиз
31	720, 1170, 720
32	1160
33	730
34	1350

1. Бетонная подготовка под плитой выполняется из бетона марки 100 толщиной 100 мм.
2. На стенки приямка изнутри наносится слой цементно-песчаного раствора толщиной 25мм с последующим железнением (см. СН 301-65*).
3. Разрезы 1-1...5-5 смотреть на листе 33.

Ведомость расхода стали на элемент, кг

Марка элемента	Изделия арматурные											Изделия закладные						Общий расход
	Арматура класса										Всего	Прокат марки			Арматура		Всего	
	А-I			А-III								Вст3кп2			класса А-I			
	ГОСТ 5781-82											ГОСТ 8509-72			ГОСТ 5781-82			
	ф8	ф16	Итого	ф8	ф10	ф12	ф16	ф20	ф25	Итого		150х5			ф6			
ПДм 1	1210,7	5082,0	6292,7	371,1	1297,7	2968,3	3235,6	11893,2	1639,8	21405,7	27698,4	16,4			1,6		18,0	27716,4

Нач. отд	Петров		ТП 416-3-13.86-КЖ
Н. контр.	Петров		Областной вычислительный центр на 3 ЭВМ (9-этажное здание)
ГИП	Весник		Блок административно-производственный
ГАП	Ратнер		Стадия Р; Лист 31; Листов
Рук. бр.	Рутковская		Плита днища монолитная ПДм 1
Инженер	Никифорова		Промстройпроект

Привязан:

Инв. №

Взам. инв. № | Подпись и дата | Инв. № подл.

400609-04 33

Копировал Ермолина Формат А2

Альбом III, часть II

Схема раскладки нижних сеток

Первый ряд
(рабочая арматура вдоль цифровых осей)

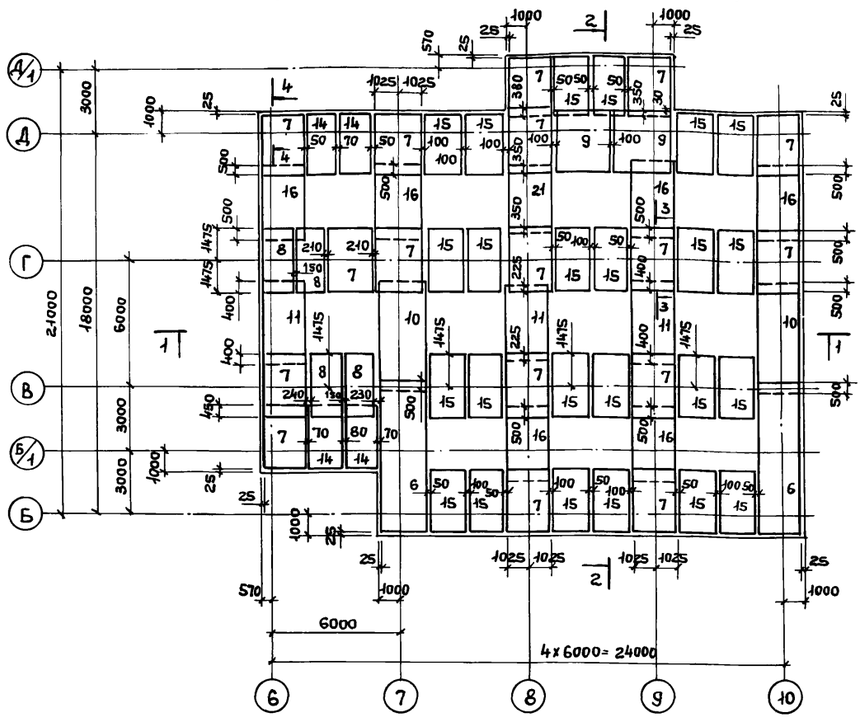

Второй ряд
(рабочая арматура вдоль буквенных осей)

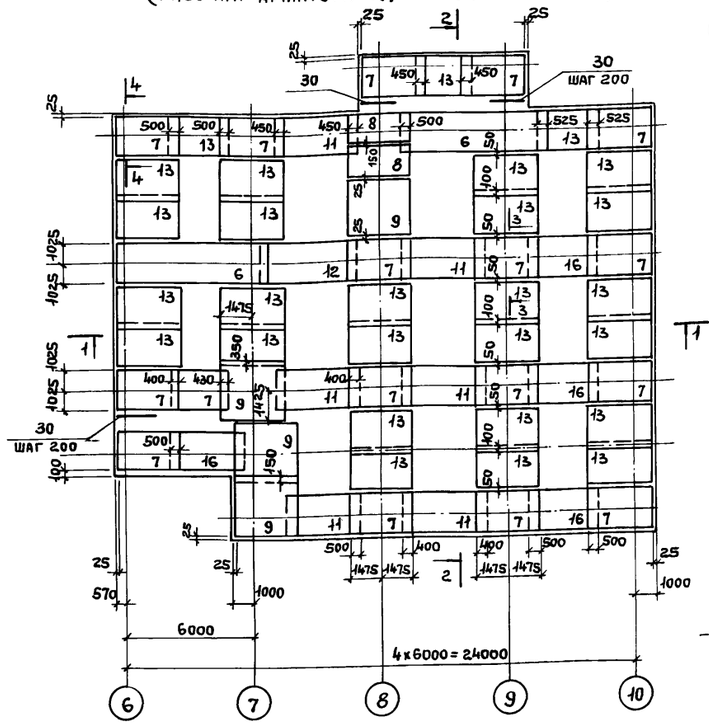

Фрагмент 1

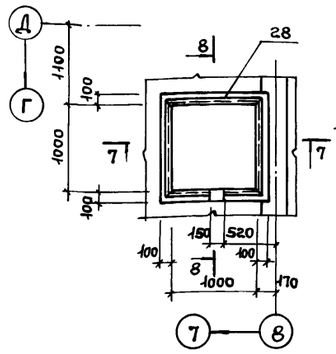

6-6

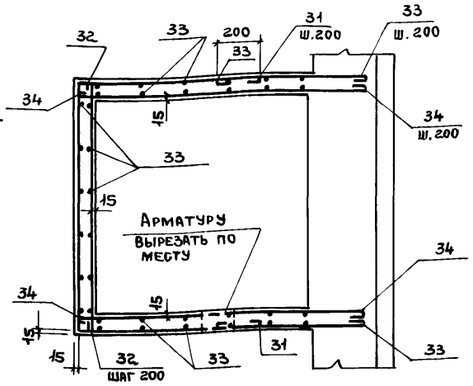

7-7

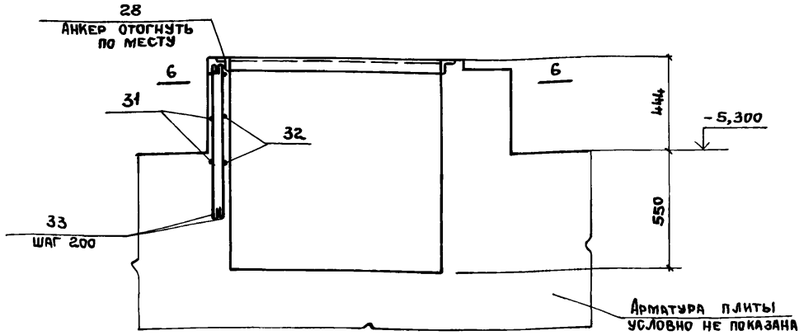

Схема раскладки верхних сеток

Первый ряд
(рабочая арматура вдоль буквенных осей)

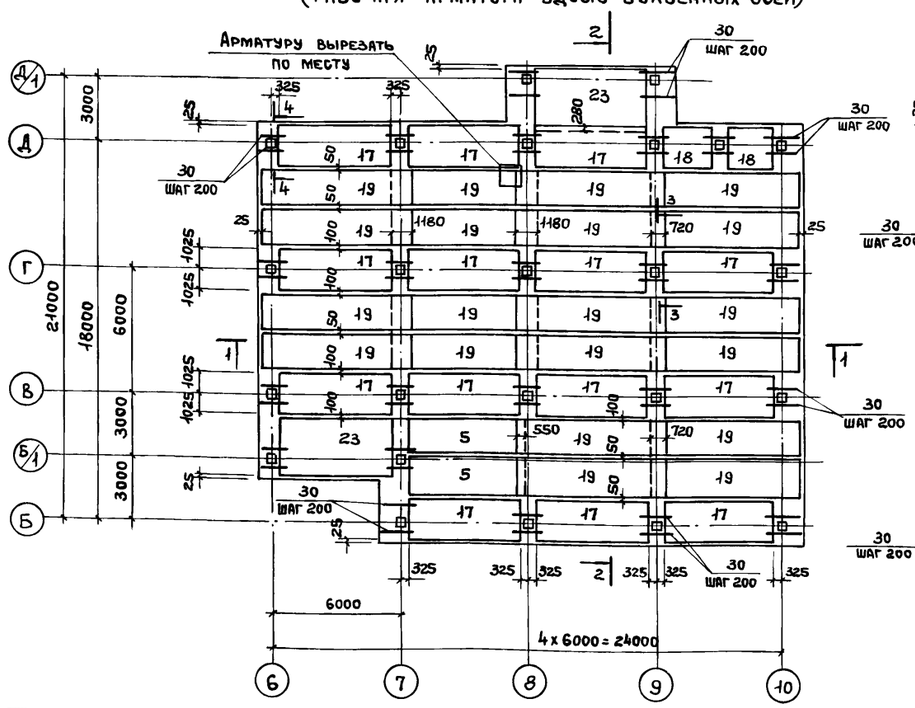

Второй ряд
(рабочая арматура вдоль цифровых осей)

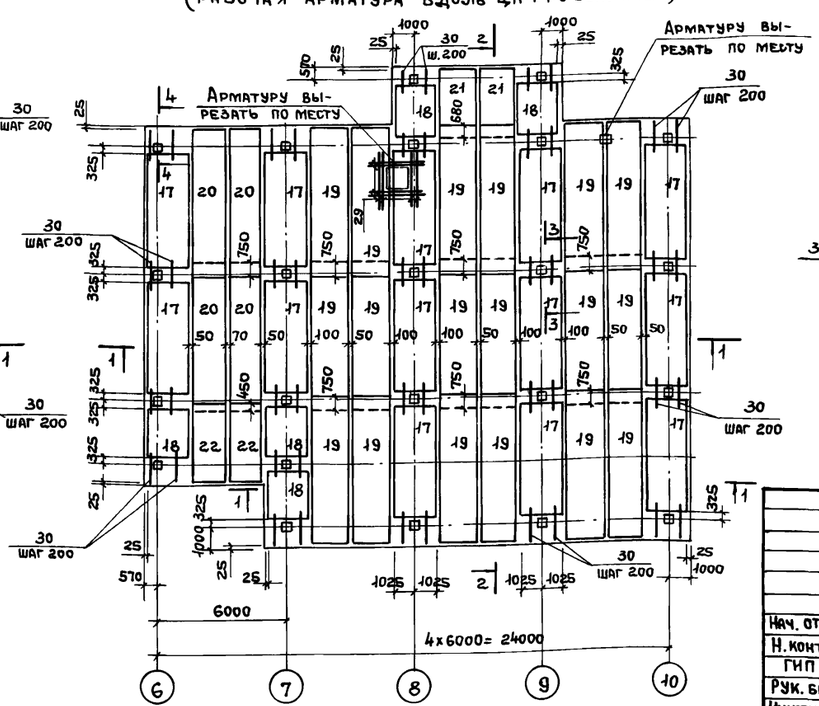

8-8

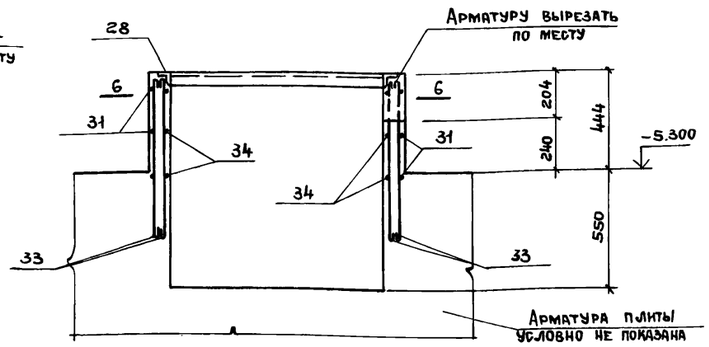

Спецификацию плиты днища ПДМ-1 см. на листе 31.
Разрезы 1-1...5-5 смотреть на листе 33.

Привязан:

Инв. №

Нач. отд	Петров		
Н. контр.	Петров		
ГИП	Весник		
Рук. гр.	Рутковская		
Инженер	Никифорова		

ТП 416-3-13.86-КЖ

Областной вычислительный центр на ЭВМ (9-этажное здание)

Блок административно-производственный

Стадия	Лист	Листов
Р	32	

Плита днища монолитная ПДМ-1 Схемы армирования.

ПРОМСТРОЙПРОЕКТ

Взам. инв. № | Подпись и дата | Инв. № подл.

Ц00609-04 34

Копировал Ермолина

Формат А2

Альбом III, часть II

Схема раскладки пространственных каркасов

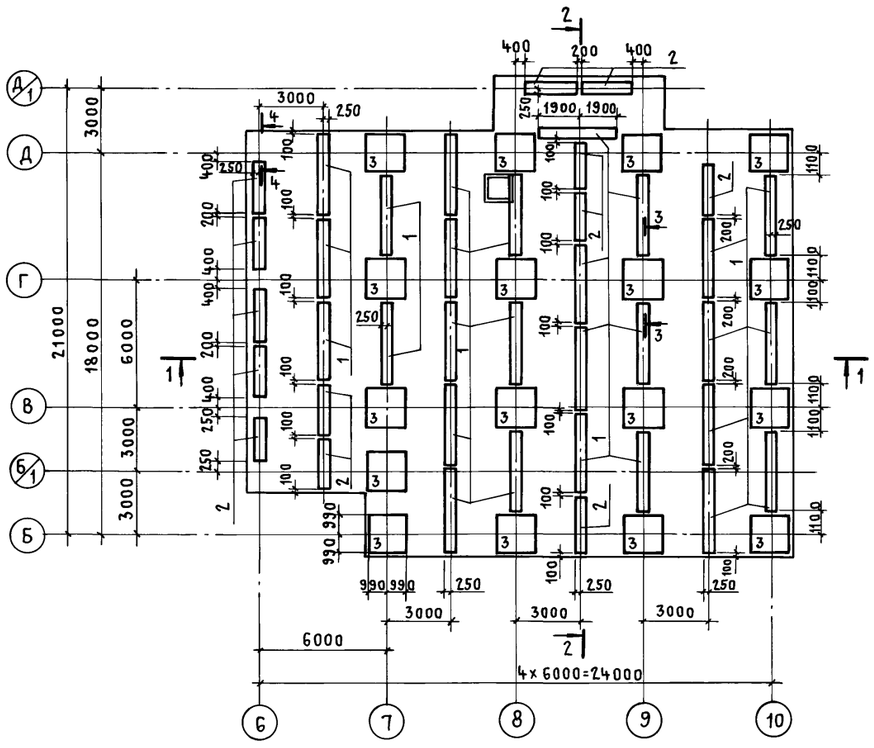

1 - 1

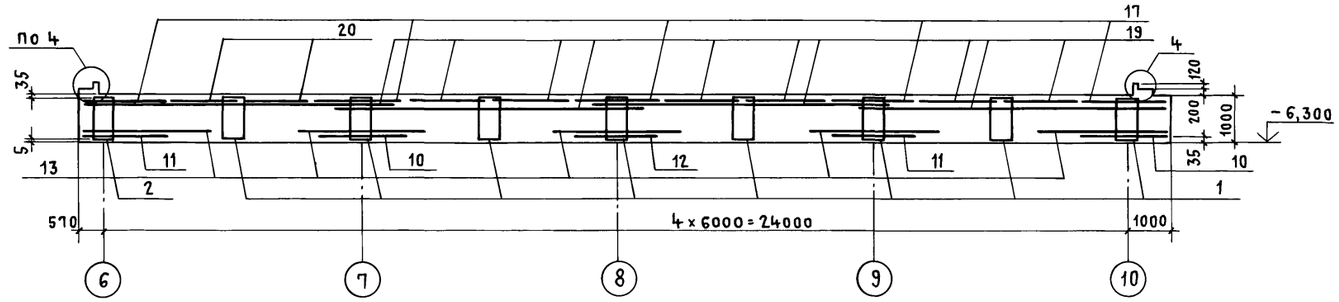

2 - 2

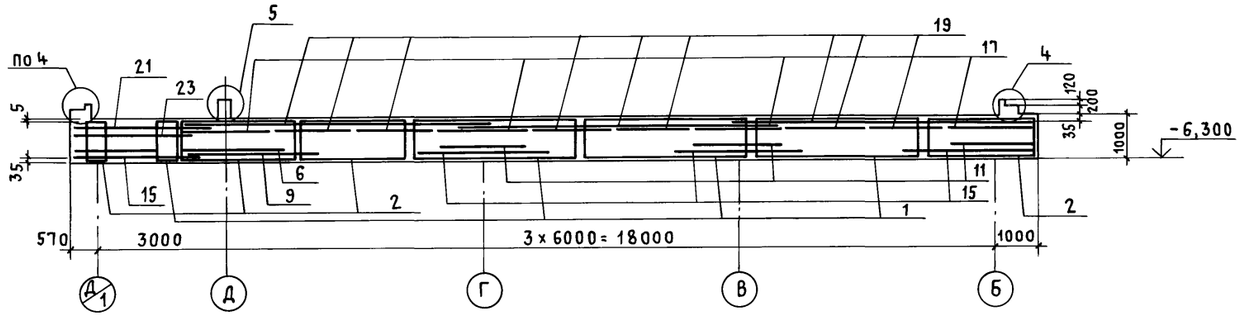

3 - 3

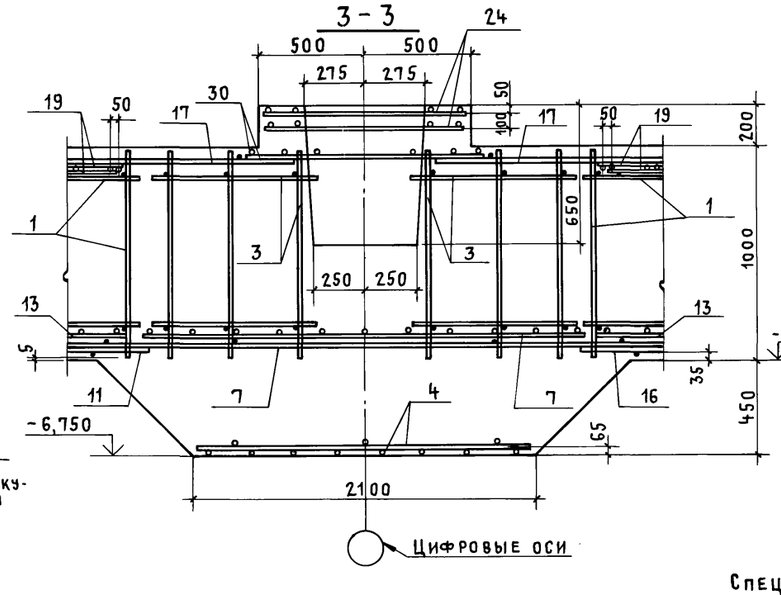

Цифровые оси

4 - 4

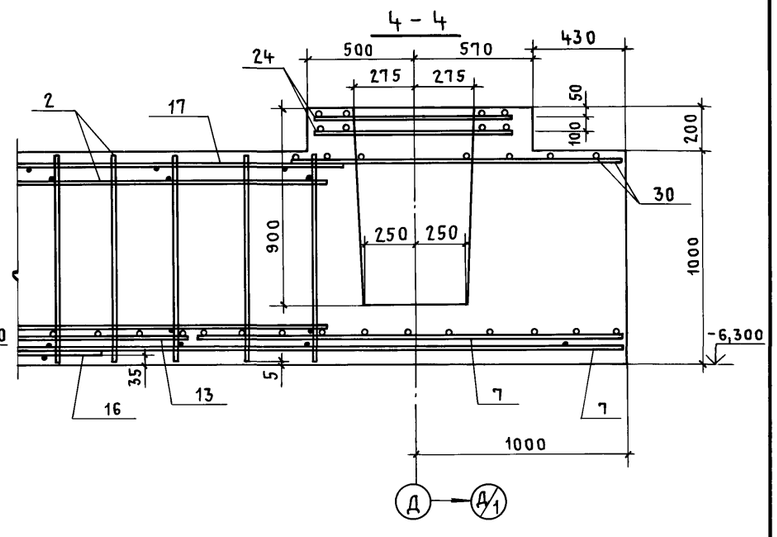

Схема раскладки сеток на отм. - 6,750

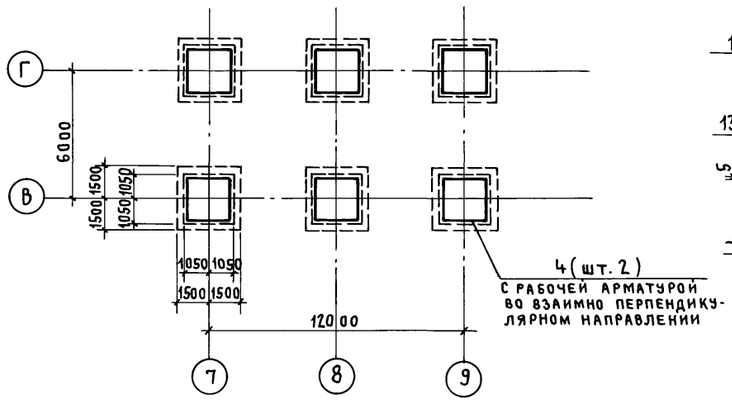

4 (шт. 2) с рабочей арматурой во взаимно перпендикулярном направлении

Спецификацию плиты днища ПДМ1 см. на листе 31.

5 - 5

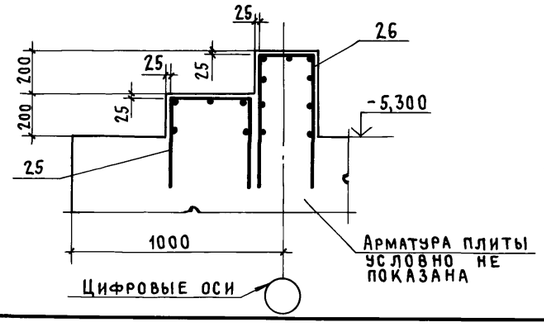

Арматура плиты условно не показана

Цифровые оси

4

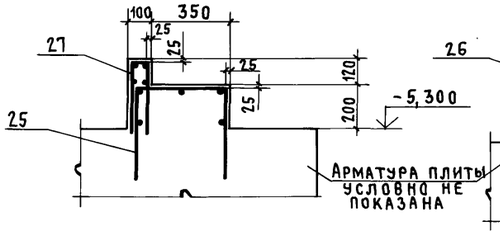

Арматура плиты условно не показана

5

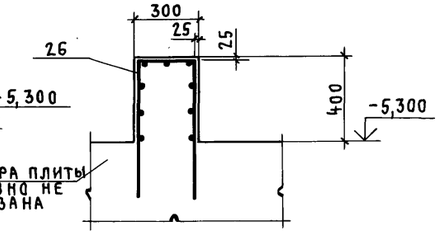

Привязан:

Инв. №

ТП 416-3-13.86-КЖ			
Областной вычислительный центр на 3 ЭВМ (9-этажное здание)			
Блок административно-производственный	Стадия	Лист	Листов
	Р	33	
Плита днища монолитная ПДм 1. Схемы армирования.	Промстройпроект		
Нач. отп. Петров			
Н. контр. Петров			
ГИП Весник			
Рук. бр. Рутковская			
Инженер Никифорова			

Инв. № подл. | Подпись и дата | Взам. инв. №

Ц00609-09 35

Копировал Куц

Формат А2

Альбом III, часть II

Схема расположения ригелей и диафрагм жесткости на отм. 4.100

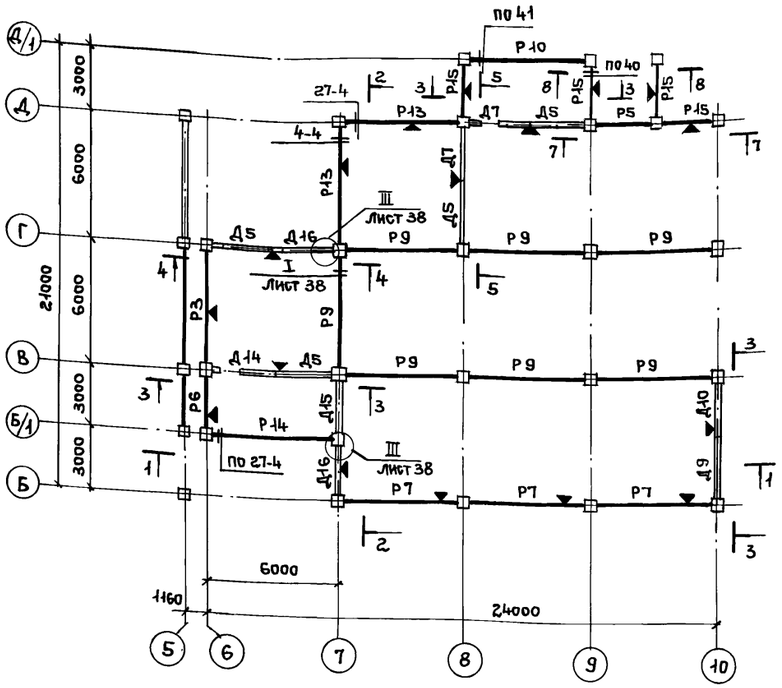

Схема расположения ригелей и диафрагм жесткости на отм. 10.700

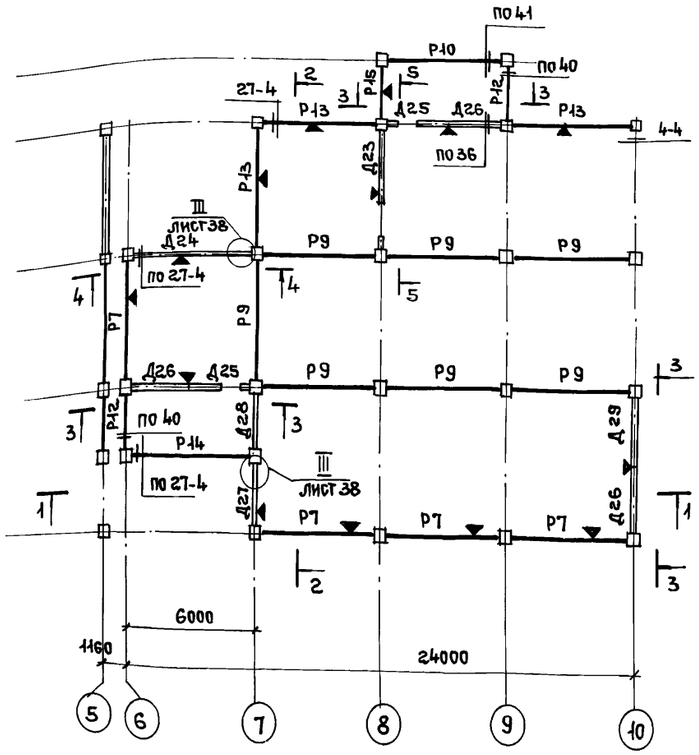

Схема расположения ригелей и диафрагм жесткости на отм. 14.000

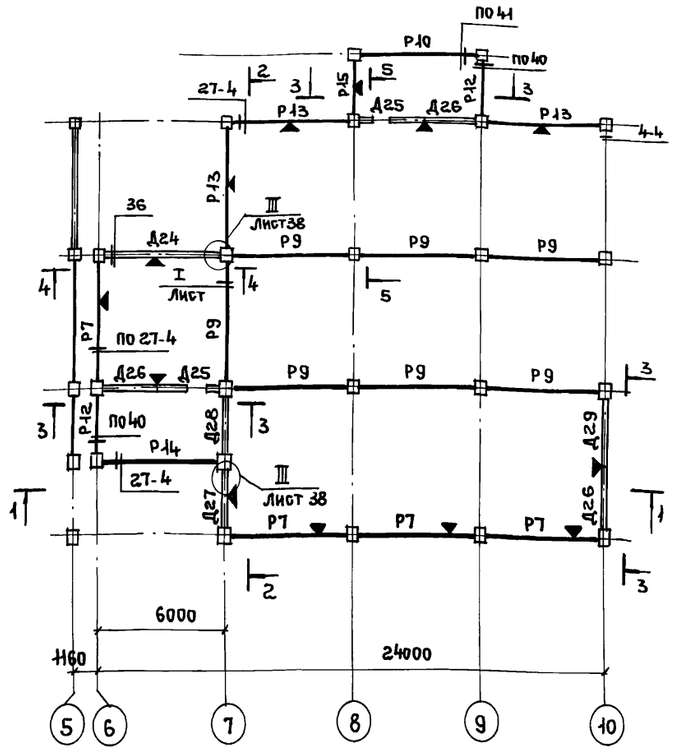

Схема расположения колонн, ригелей и диафрагм жесткости на отм. –0.100

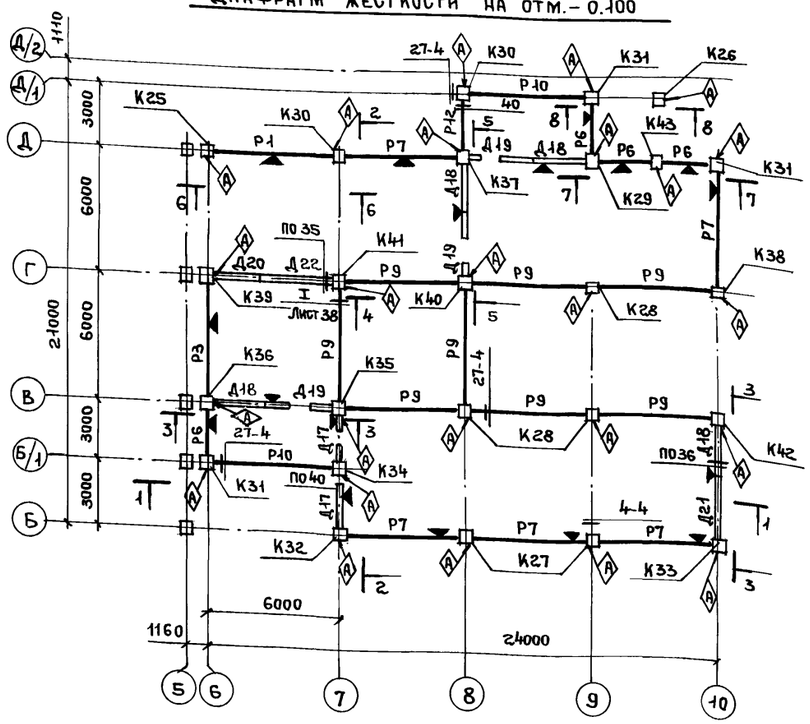

Схема расположения колонн, ригелей и диафрагм жесткости на отм. 7.400

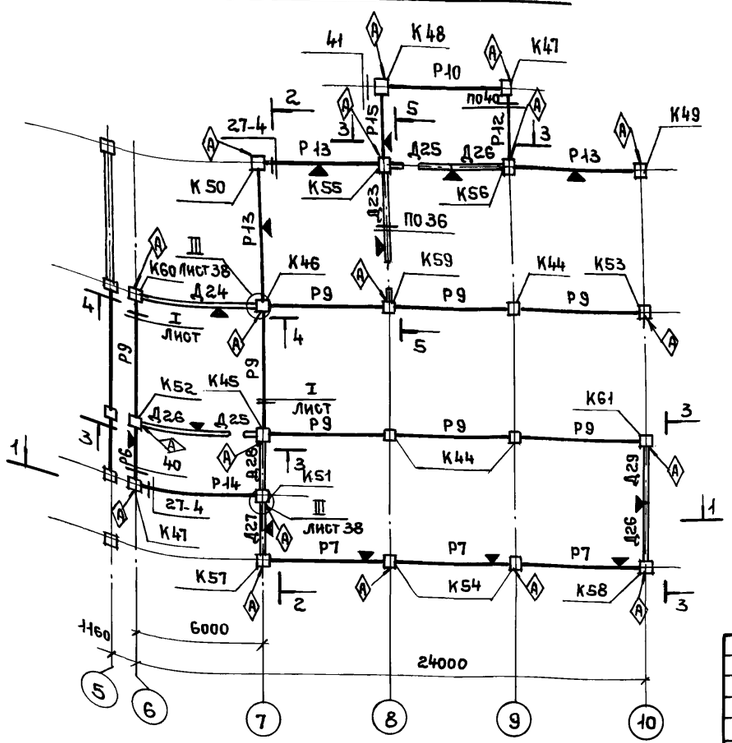

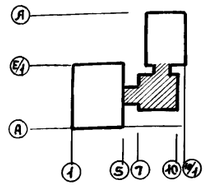

1. При монтаже однополочные ригели и диафрагмы жесткости устанавливать полкой в сторону значка ▼.
2. Узлы, замаркированные арабскими цифрами, см. серию 1.020-1/83 вып. 6-1.
3. При монтаже колонны без дополнительных закладных устанавливать консолями в сторону буквенных осей; колонны с дополнительными закладными устанавливать знаком Ⓐ в сторону указанную на чертеже.
4. Все конструкции показаны в уровне верха ригелей и диафрагм жесткости
5. Дополнительные ригели лестничной клетки замаркированы на листе 21.

Инв. № подл. | Подпись и дата | Взам. инв. №

Привязан:

Инв. №

Нач. отд	Петров	
Н. контр.	Петров	
ГИП	Весник	
Рук. бр.	Рутковская	

ТП 416-3-13.86-КЖ

Областной вычислительный центр на 3 ЭВМ (9-этажное здание)

Блок административно-производственный

Стадия	Лист	Листов
Р	34	

Схемы расположения колонн ригелей и диафрагм жесткости

Промстройпроект

Альбом III, часть II

Схема расположения ригелей и диафрагм жесткости на отм. 20.600

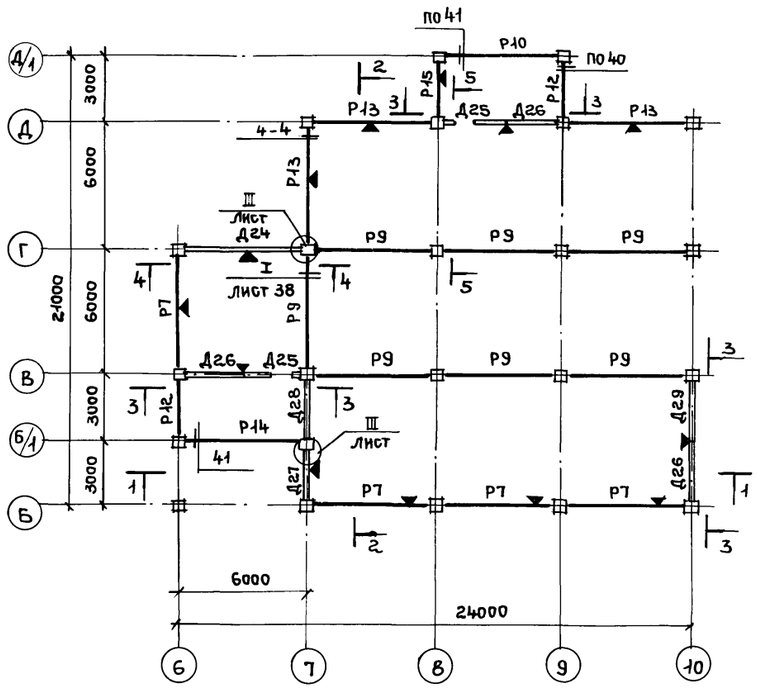

Схема расположения колонн, ригелей и диафрагм жесткости на отм. 17.300

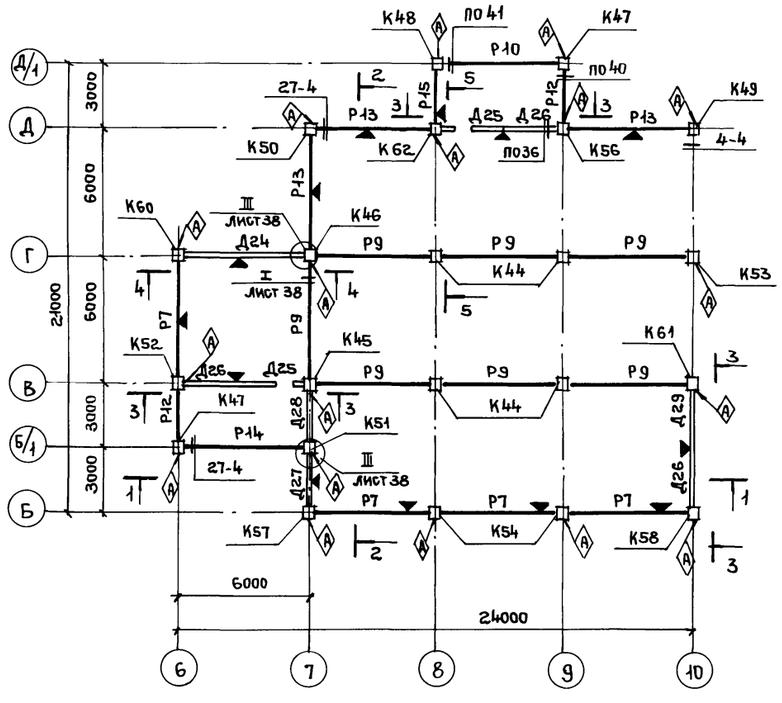

Схема расположения колонн, ригелей и диафрагм жесткости на отм. 27.200

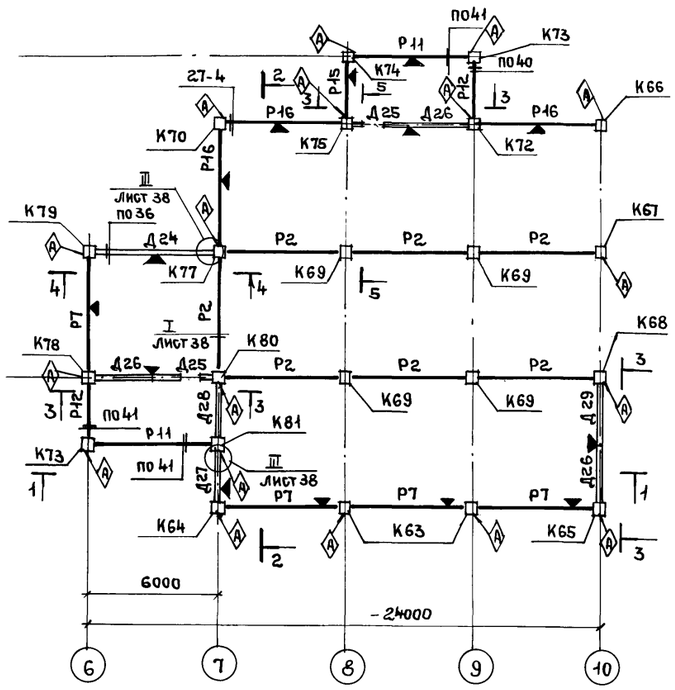

Схема расположения ригелей и диафрагм жесткости на отм. 23.900

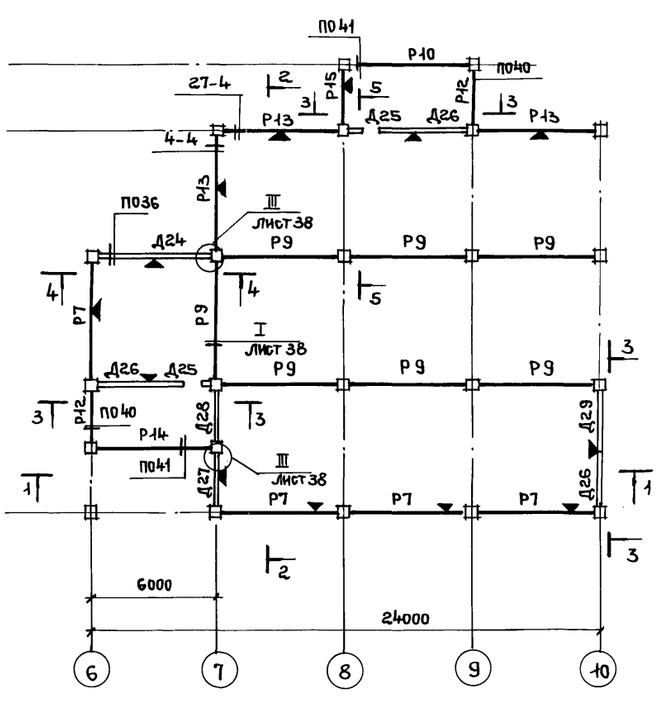

Схема расположения ригелей и диафрагм жесткости на отм. 30.800

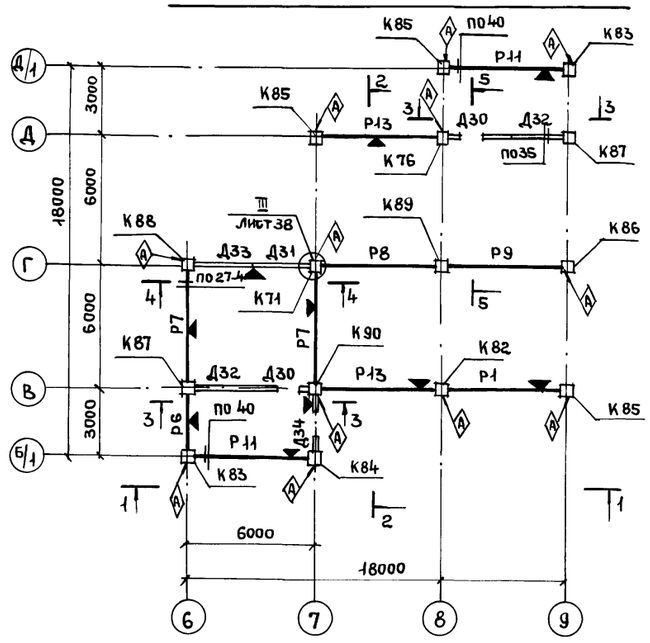

1. При монтаже однополочные ригели и диафрагмы устанавливать полкой в сторону значка ▼
2. Узлы, замаркированные арабскими цифрами, см серию 1.020-1/83 вып. 6-1.
3. При монтаже колонны без дополнительных закладных устанавливать консолями в сторону буквенных осей, колонны с дополнительными закладными устанавливать знаком Ⓐ в сторону, указанную на чертеже.
4. Все конструкции показаны в уровне верха ригелей и диафрагм жесткости.
5. Дополнительные ригели лестничной клетки замаркированы на листе 21.

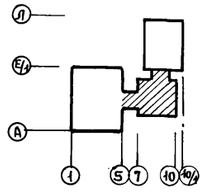

Привязан:

Инв. №

Нач. отд	Петров		
Н. контр.	Петров		
ГИП	Весник		
Рук. бр.	Рутковская		
Ст. инж.	Минина		

ТП 416-3-13.86-КЖ

Областной вычислительный центр на 3 ЭВМ (9-этажное здание)

Блок административно-производственный

Стадия	Лист	Листов
Р	35	

Схемы расположения колонн, ригелей и диафрагм жесткости на отм. 17.300...30.800

ПРОМСТРОЙПРОЕКТ

Инв. № подл. | Подпись и дата | Взам. инв. №

Копировал Ермолина Формат А2

Альбом III, часть II

Разрез 1-1

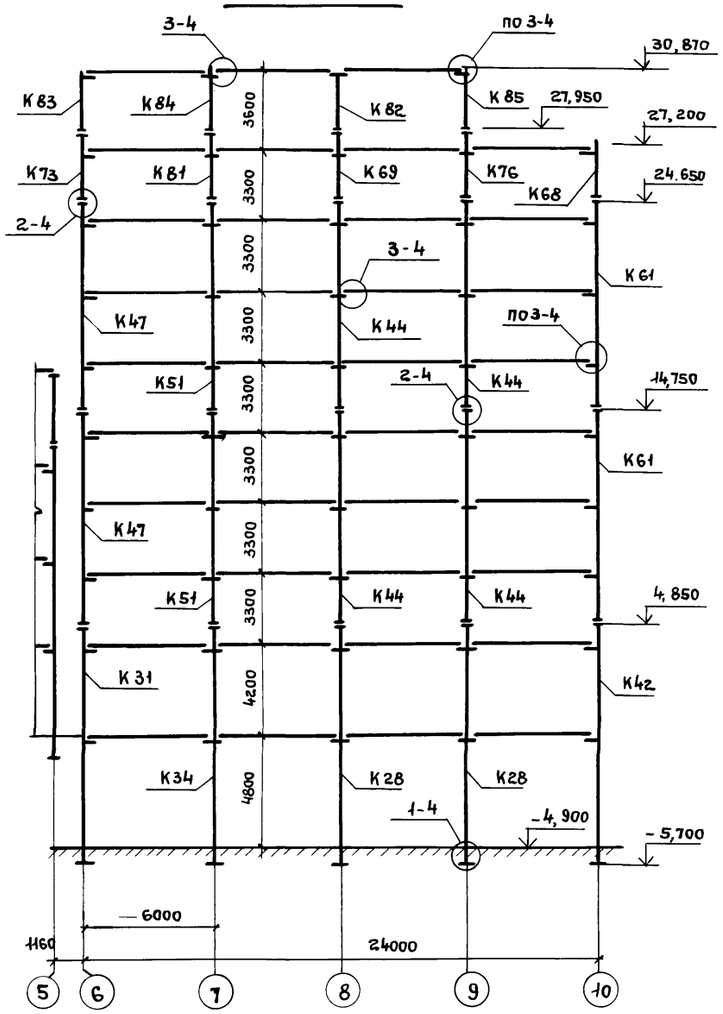

Разрез 2-2

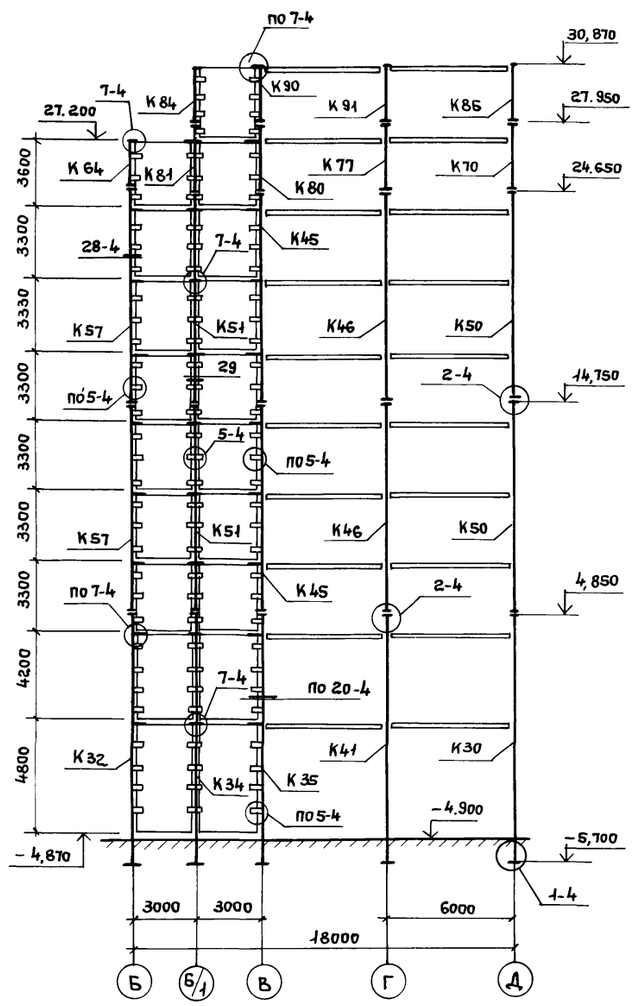

Вид 3-3

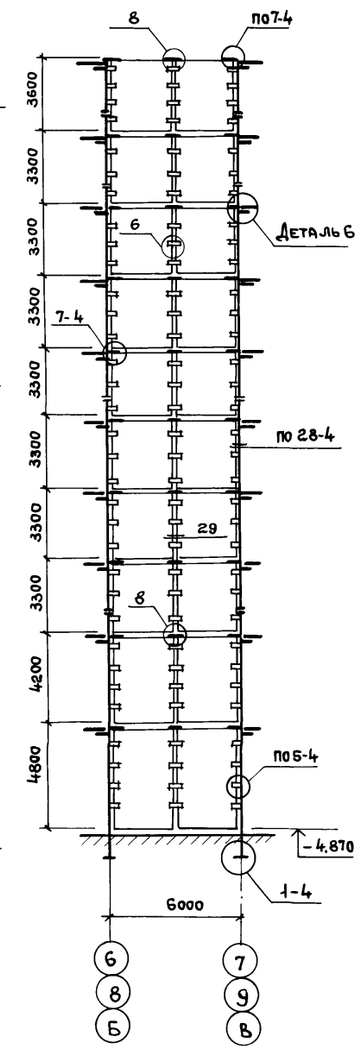

Вид 4-4

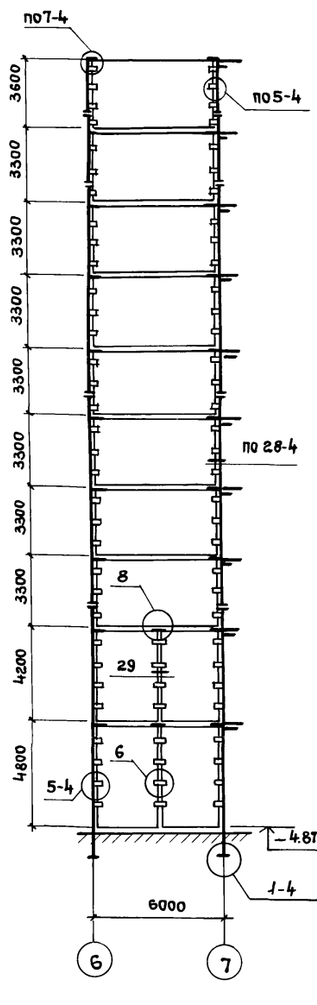

Вид 5-5

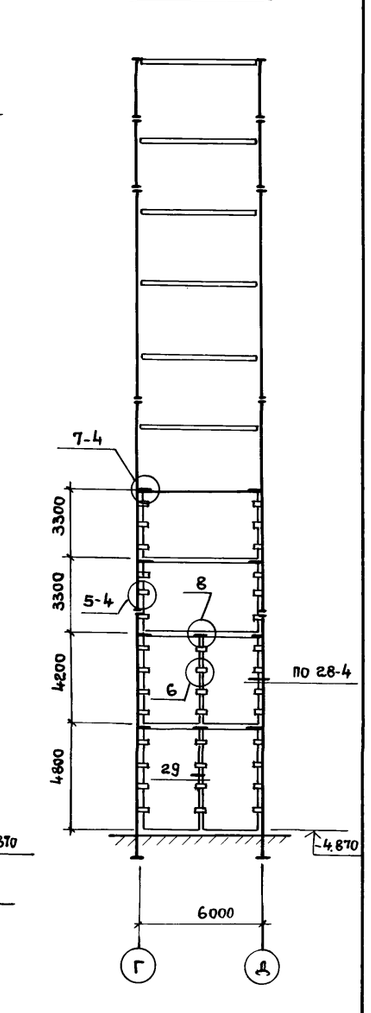

Разрез 6-6

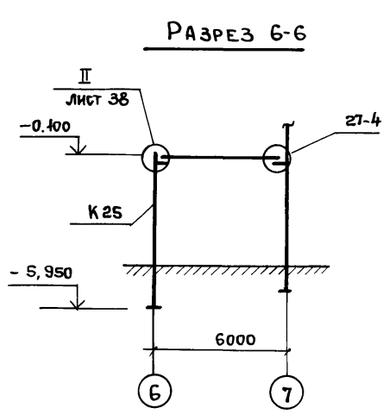

Разрез 7-7

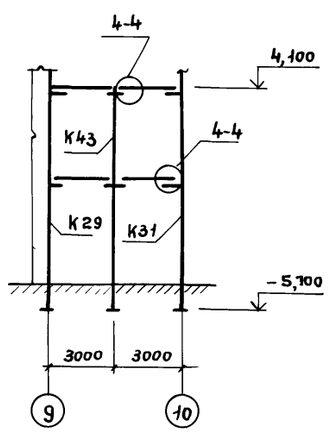

Разрез 8-8

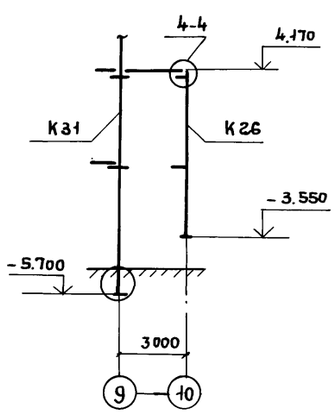

1. Все типовые узлы см. серию 1.020-1/83 вып. 6-1
2. Деталь 6, замаркированную на виде 3-3, см. серию 1.020-1/83 0-1 19п3.

Взам. инв. № | Подпись и дата | Инв. № подл.

Привязан:			
Инв. №			
Нач. ОТП	Петров		
Н. контр.	Петров		
ГИП	Весник		
Рук. бр.	Рутковская		
Ст. инж.	Минина		

ТП 416-3-13.86-КЖ

Областной вычислительный центр на 3 ЭВМ (9-этажное здание)

Блок административно-производственный

Стадия	Лист	Листов
Р	36	

Разрезы 1-1; 2-2; 6-6... 8-8
Вид 3-3... 5-5

ПРОМСТРОЙПРОЕКТ

400609-09 38

Копировал Ермолина Формат А2

Альбом III, часть II

Спецификация к схемам расположения колонн, ригелей и диафрагм жесткости к листам 34, 35, 36

Марка поз.	Обозначение	Наименование	Кол-во на этаж: Отм. -0.100	Отм. 4.100	Отм. 7.400	Отм. 10.700	Отм. 14.000	Отм. 17.300	Отм. 20.600	Отм. 23.900	Отм. 27.200	Отм. 30.800	Всего	Масса ед., кг	Примечание
		Колонны													
К25	ТП 416-3-13.86-КЖ.И.010	2КВ4.33-1-1	1										1	2425	
К26	-КЖ.И.011	2КВ04.42-1.1-1	1										1	1430	
К27	-КЖ.И.026	2КНД4.42(48)-1	2										2	4350	
К28	-КЖ.И.026-01	2КНД4.42(48)-2	3										3	4350	2,1м³
К29	-КЖ.И.027	2КН04.42(48)-1	1										1	4,300	1,88м³
К30	-КЖ.И.027-01	2КН04.42(48)-2	2										2	4300	
К31	-КЖ.И.027-02	2КН04.42(48)-3	3										3	4300	
К32	-КЖ.И.027-03	2КН04.42(48)-4	1										1	4300	
К33	-КЖ.И.027-04	2КН04.42(48)-5	1										1	4300	
К34	-КЖ.И.027-05	2КН04.42(48)-6	1										1	4300	
К35	-КЖ.И.027-06	2КН04.42(48)-7	1										1	4300	
К36	-КЖ.И.026-02	2КНД4.42(48)-3	1										1	4250	
К37	-КЖ.И.027-07	2КН04.42(48)-8	1										1	4300	
К38	-КЖ.И.027-08	2КН04.42(48)-9	1										1	4300	
К39	-КЖ.И.027-09	2КН04.42(48)-10	1										1	4250	
К40	-КЖ.И.026-03	2КНД4.42(48)-4	1										1	4350	
К41	-КЖ.И.027-10	2КН04.42(48)-11	1										1	4300	
К42	-КЖ.И.027-11	2КН04.42(48)12	1										1	4300	
К43	-КЖ.И.026-04	2КНД4.42(48)-5	1										1	4350	
К44	1.020-1/83 2-5 05-22	3КСД4.33-2.8			3			4					7	4100	
К45	ТП 416-3-13.86-КЖ.И.012	3КС04.33-2.8-1			1			1					2	4030	
К46	-КЖ.И.012-01	3КС04.33-2.8-2			1			1					2	4030	
К47	-КЖ.И.013	3КС04.33-2.3-1			2			2					4	4030	
К48	-КЖ.И.013-01	3КС04.33-2.3-2			1			1					2	4030	
К49	-КЖ.И.012-02	3КС04.33-2.8-3			1			1					2	4030	
К50	-КЖ.И.012-03	3КС04.33-2.8-4			1			1					2	4030	
К51	-КЖ.И.012-04	3КС04.33-2.8-5			1			1					2	4030	
К52	-КЖ.И.014	3КСД4.33-2.8-1			1			1					2	3950	
К53	-КЖ.И.012-05	3КС04.33-2.8-6			1			1					2	4030	
К54	-КЖ.И.014-01	3КСД4.33-2.8-2			2			2					4	4100	
К55	-КЖ.И.015	3КС04.33-2.8-7			1								1	4030	
К56	-КЖ.И.015-01	3КС04.33-2.8-8			1			1					2	4030	
К57	-КЖ.И.015-02	3КС04.33-2.8-9			1			1					2	4030	
К58	-КЖ.И.015-03	3КС04.33-2.8-10			1			1					2	4030	
К59	-КЖ.И.014-02	3КСД4.33-2.8-3			1								1	4100	
К60	-КЖ.И.015-04	3КС04.33-2.8-11			1			1					2	4030	
К61	-КЖ.И.015-05	3КС04.33-2.8-12			1			1					2	4030	
К62	-КЖ.И.015-06	3КС04.33-2.8-13						1					1	4030	
К63	-КЖ.И.016	1КВД4.33-1.1-1								2			2	1080	
К64	-КЖ.И.017	1КВ04.33-1.1-1								1			1	1050	
К65	-КЖ.И.018	1КВ04.33-1.1-2								1			1	1050	
К66	-КЖ.И.018-01	1КВ04.33-1.1-3								1			1	1050	
К67	-КЖ.И.018-02	1КВ04.33-1.1-4								1			1	1050	
К68	-КЖ.И.018-03	1КВ04.33-1.1-5								1			1	1050	
К69	1.020-1/83 2-5 04-17	1КСД4.33-2.4								1			1	1380	

Марка поз.	Обозначение	Наименование	Кол-во на этаж: Отм. -0.100	Отм. 4.100	Отм. 7.400	Отм. 10.700	Отм. 14.000	Отм. 17.300	Отм. 20.600	Отм. 23.900	Отм. 27.200	Отм. 30.800	Всего	Масса, ед., кг	Примечание
К70	ТП 416-3-13.86-КЖ.И.019	1КС04.33-2.4-1									1		1	1350	
К71	-КЖ.И.021	1КВ0.4.36-2.1-1									2		2	1380	
К72	-КЖ.И.019-01	1КС04.33-2.4-2									1		1	1350	
К73	-КЖ.И.019-02	1КС04.33-2.4-3									2		2	1350	
К74	-КЖ.И.019-03	1КС04.33-2.4-4									1		1	1350	
К75	-КЖ.И.019-04	1КС04.33-2.4-5									1		1	1350	
К76	-КЖ.И.021-01	1КВ04.36-2.1-2									1		1	1350	
К77	-КЖ.И.019-05	1КС04.33-2.4-6									1		1	1350	
К78	-КЖ.И.022	1КСД4.33-2.4-1									1		1	1330	
К79	-КЖ.И.019-06	1КС04.33-2.4-7									1		1	1330	
К80	-КЖ.И.019-07	1КС04.33-2.4-8									1		1	1350	
К81	-КЖ.И.019-08	1КС04.33-2.4-9									1		1	1350	
К82	-КЖ.И.023	1КВД4.36-2.1-1										1	1	1225	
К83	-КЖ.И.021-02	1КВ04.36-2.1-3										3	3	1200	
К84	-КЖ.И.021-03	1КВ04.36-2.1-4										1	1	1200	
К85	-КЖ.И.021-04	1КВ04.36-2.1-5										2	2	1200	
К86	-КЖ.И.021-05	1КВ04.36-2.1-6										1	1	1200	
К87	-КЖ.И.023-01	1КВД4.36-2.1-2										2	2	1175	
К88	-КЖ.И.021-06	1КВ04.36-2.1-7										1	1	1175	
К89	1.020-1/83 2-7 01-02	1КВД4.36-2.1										1	1	1225	
К90	ТП 416-3-13.86-КЖ.И.021-07	1КВ04.36-2.1-8										1	1	1200	
		Ригели													
Р1	1.020-1/83 вып.3-1	РОП4.56-60	1									1	2	2350	
Р2	1.020-1/83 вып.3-1	РДП4.56-110 АтV									7		7	2550	
Р3	ТП 416-3-13.86-КЖ.И.030	РОП4.56-40-1	1										1	2350	
Р5	1.020-1/83 вып.3-1	РДП4.26-40	1	1									2	1100	
Р6	ТП 416-3-13.86-КЖ.И.030-01	РОП4.26-40-1	4	1	1							1	7	1050	
Р7	1.020-1/83 вып.3-1	РОП4.56-40	5	3	3	4	4	4	4	4	4	2	37	2350	
Р8	1.020-1/83 вып.3-1	РДП4.56-50										1	1	2550	
Р9	1.020-1/83 вып.3-1	РДП4.56-90	7	7	8	7	7	7	7	7		1	58	2550	
Р10	1.020-1/83 вып.3-1	Р3.56	2	1	1	1	1	1	1	1			9	750	
Р11	1.020-1/83 вып.3-1	РОП4.56-30									2	2	4	2350	
Р12	ТП 416-3-13.86-КЖ.И.029	Р3,26-1	1		1	2	2	2	2	2	2		14	350	

Взам. инв. №

Подпись и дата

Инв. № подл.

Привязан:

Инв. №

Нач. отд.	Петров	
Н. контр.	Петров	
ГИП	Весник	
Рук. бр.	Рытковская	
Ст. инж.	Минина	

ТП 416-3-13.86-КЖ

Областной вычислительный центр на 3ЭВМ (9-этажное здание)

Блок административно-производственный

Стадия	Лист	Листов
Р	37	

Спецификация к схемам расположения колонн, ригелей и диафрагм жесткости к листам 34,35,36

Промстройпроект

400609-04 39

Копировал Ермолина

Формат А

Альбом III, часть II

Спецификация к схемам расположения колонн, ригелей и диафрагм жесткости к листам

Продолжение

Марка поз.	Обозначение	Наименование	Кол-во на этаж: отм. -0,100	отм. 4,100	отм. 7,400	отм. 10,700	отм. 14,000	отм. 17,300	отм. 20,600	отм. 23,900	отм. 27,200	отм. 30,800	Всего	Масса ед, кг	Примечание
		Ригели													
Р13	ТП 416-3-13.86-КЖ.И.028-01	РОП 4.56-40-2		2	3	3	3	3	3	3		2	22	2350	
Р14	-КЖ.И.029-01	Р3.56-1		1	1	1	1	1	1	1	1		8	750	
Р15	-КЖ.И.028	РОП 4.26-40-2			1	1	1	1	1	1	1		7	1050	
Р16	-КЖ.И.028-02	РОП 4.56-60-2									3		3	2350	
		Диафрагмы жесткости													
Д5	1.020-1/83 вып.4-1	1Д30.42		4									4	4850	
Д7	1.020-1/83 вып.4-1	1.Д26.42		2									2	4180	
Д9	1.020-1/83 вып.4-1	1.Д24.42		1									1	3870	
Д10	ТП 416-3-13.86-КЖ.И.037	1.ДП32.42-1		1									1	5180	
Д14	-КЖ.И.036	1ДП 26.42-1		1									1	3170	
Д15	-КЖ.И.032	2Д 26.42-1		1									1	4590	
Д16	-КЖ.И.031	1Д 26.42-1		2									2	4180	
Д17	-КЖ.И.038	1ДП 26.48-1	2										2	3480	
Д18	1.020-1/83 вып.4-1	1Д24.48	4										4	4380	
Д19	1.020-1/83 вып.4-1	1ДП 32.48	3										3	4140	
Д20	1.020-1/83 вып.4-1	2Д24.48	1										1	4780	
Д21	1.020-1/83 вып.4-1	1Д 32.48	1										1	5800	
Д22	1.020-1/83 вып.4-1	2Д32.48	1										1	6330	
Д23	1.020-1/83 вып.4-1	1ДП 56.33П			1	1							2	5300	
Д24	ТП 416-3-13.86-КЖ.И.031-01	1Д 56.33-1			1	1	1	1	1	1	1		7	7300	
Д25	-КЖ.И.033	1ДП26.33-1			2	2	2	2	2	2	2		14	3350	
Д26	1.020-1/83 вып.4-1	1Д30.33			3	3	3	3	3	3	3		21	3900	
Д27	ТП 416-3-13.86-КЖ.И.031-02	1Д26.33-1			1	1	1	1	1	1	1		7	3350	
Д28	1.020-1/83 вып.4-1	2Д26-33			1	1	1	1	1	1	1		7	3750	
Д29	ТП 416-3-13.86-КЖ.И.034	1ДП26.33-2			1	1	1	1	1	1	1		7	3350	
Д30	-КЖ.И.035	2ДП 26.36-1										2		3150	
Д31	-КЖ.И.031-03	1Д30.36-1										1		4230	
Д32	1.020-1/83 вып.4-1	2Д30.36										2		4710	
Д33	1.020-1/83 вып.4-1	1Д26.36										1		3630	
Д34	1.020-1/83 вып.4-1	1ДП26.36										1		2630	
		Изделия соединительные													
МС2	1.020-1/83 вып.7-1	МС2		88			88			88	60		324	0,26	
МС5	1.020-1/83 6-1 084	МС5	63	63	49	49	39	39	39	39	39	35	454	1,32	
МС6	1.020-1/83 вып.7-1	МС6	56	56	42	42	36	36	36	36	36	32	408	0,10	
МС7	1.020-1/83 6-1 084	МС7	16	20	15	15	12	12	12	12	12	12	138	2,26	
МС8	1.020-1/83 вып.7-1	МС8	16	20	15	15	12	12	12	12	12	12	138	0,06	
МС10	1.020-1/83 вып.7-1	МС10	14	14	14	14	12	12	12	12	12	8	124	1,37	
МС28	1.020-1/83 вып.7-1	МС28	15	12	10	8	8	8	8	8	8	4	89	12,66	
МС29	1.020-1/83 6-1 084	МС29	13		2	4	4	4	4	4	4		37	3,85	
МС112	ТП 416-3-13.86-КЖ.И.135			2	2	2	2	2	2	2	2	1	17		

Взам. инв. № | Подпись и дата | Инв. № подл.

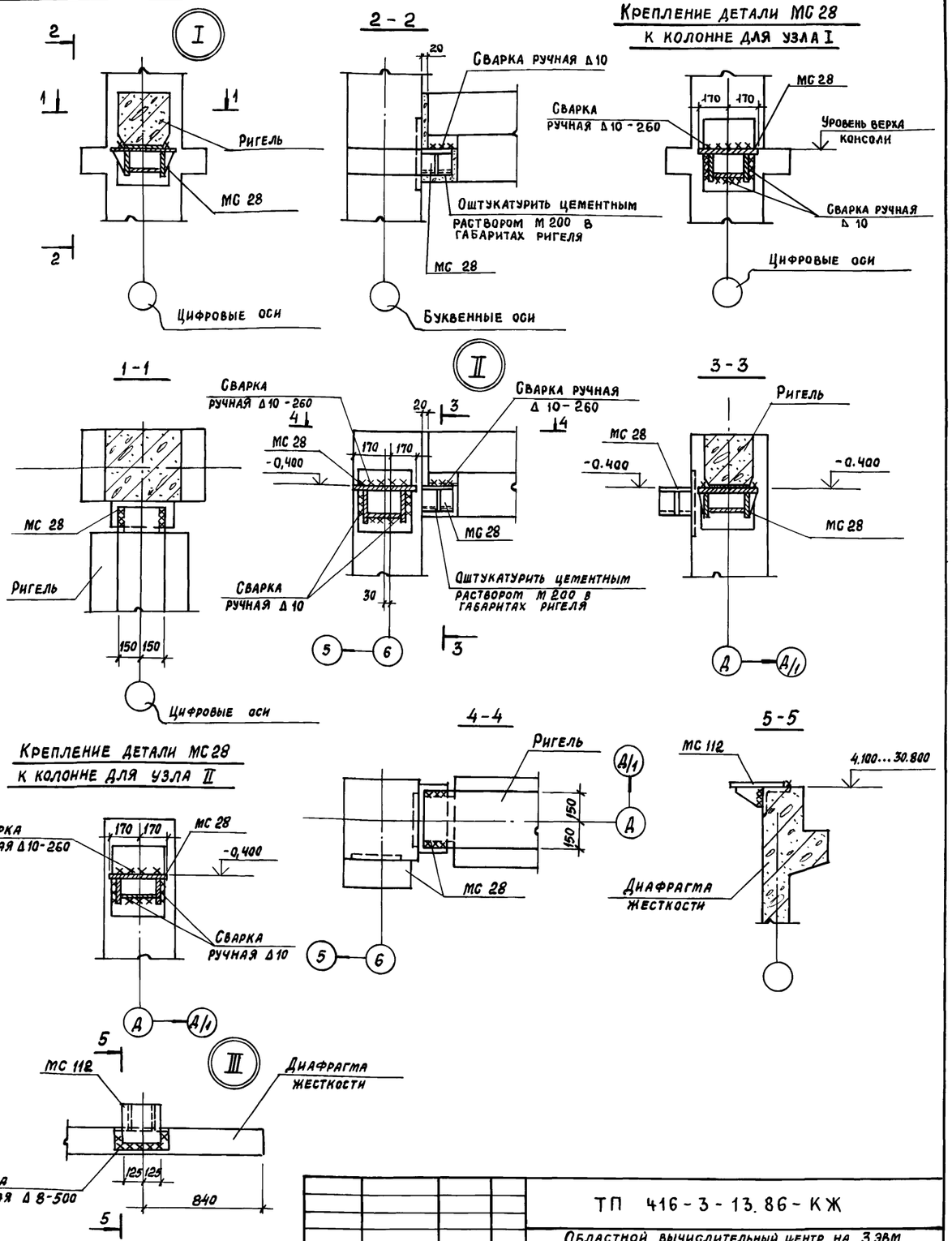

Привязан :

Инв. №

Нач. отд	Петров	
Н. контр.	Петров	
ГИП	Весник	
Рук. бр.	Рутковская	
Ст. инж.	Минина	

ТП 416-3-13.86-КЖ

Областной вычислительный центр на 3 ЭВМ (9-этажное здание)

Блок административно-производственный.

Стадия	Лист	Листов
Р	38	

Спецификация к схемам расположения колонн, ригелей, диафрагм жесткости (продолжение) Узлы I ... III.

ПРОМСТРОЙПРОЕКТ

Ц40609-04 40

Копировал Замалуева

Формат А2

Альбом III, часть II

Схема расположения плит перекрытия на отм. −0.100
(см. фрагмент №1)

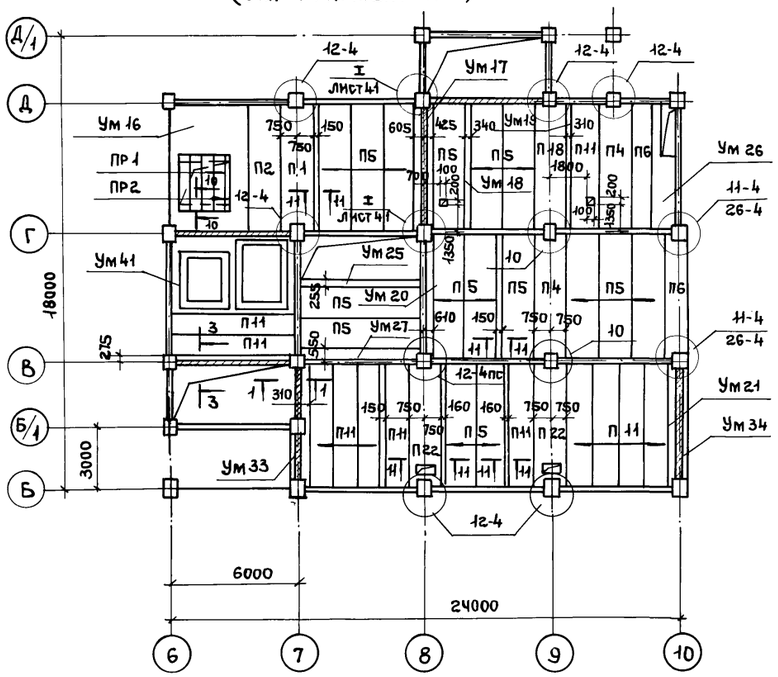

Схема расположения плит перекрытия на отм. 4.100

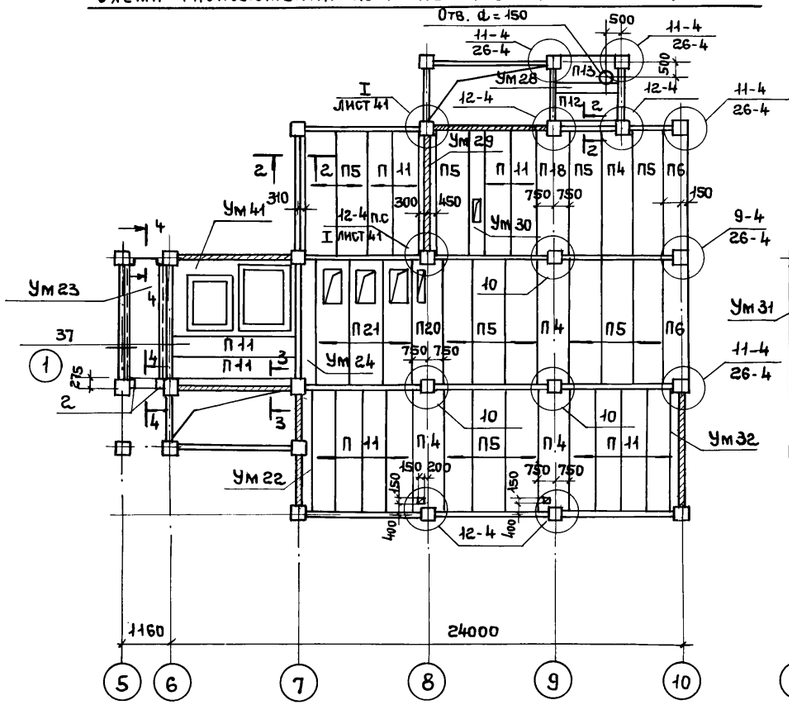

Схема расположения плит перекрытия на отм. 7.400

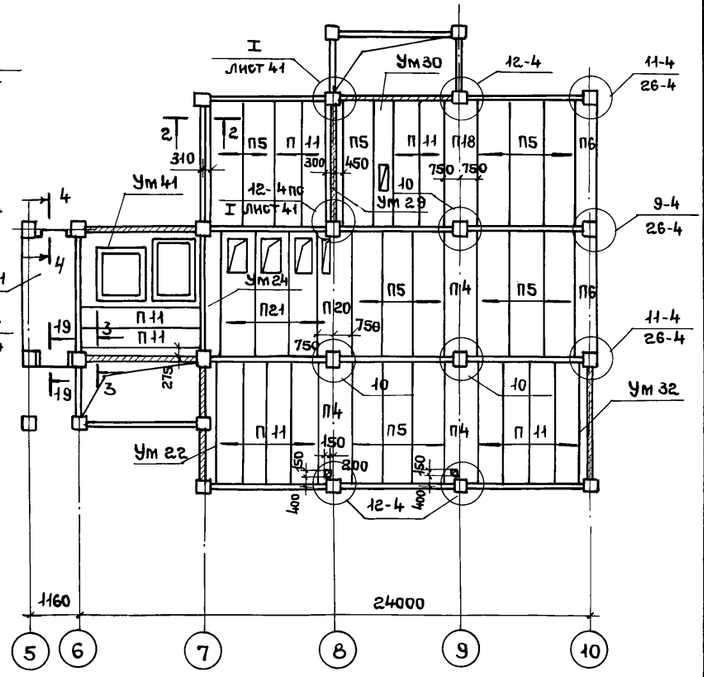

Фрагмент N 1
на отм. −0.100

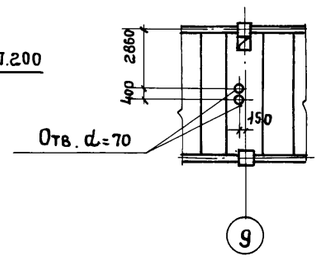

Фрагмент №2 на отм. 23.900

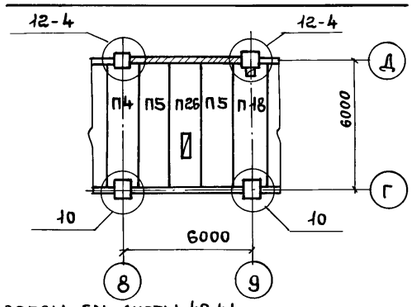

Схема расположения плит перекрытия на отм. 10,700; 14,000; 17,300; 20,600; 23,900 (см. фрагмент №2)

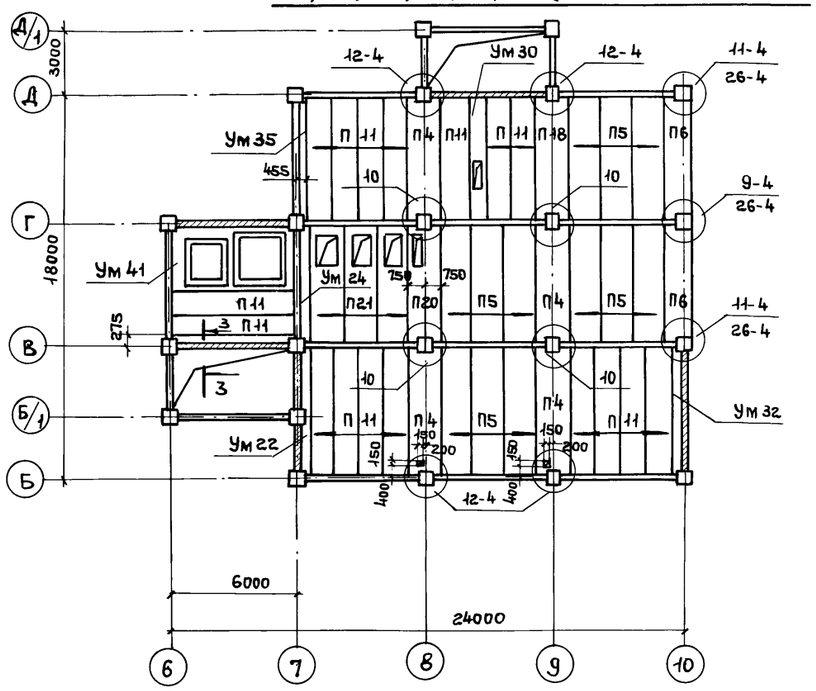

Схема расположения плит перекрытия на отм. 27.200

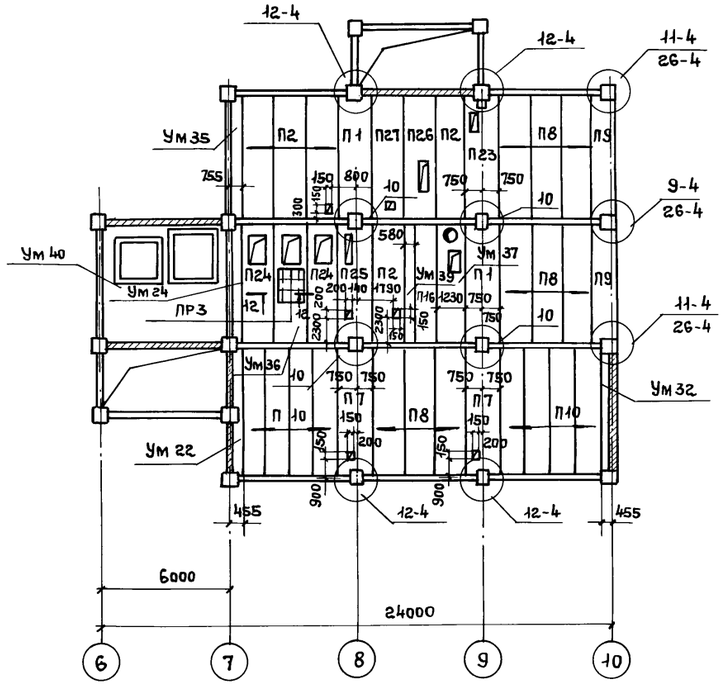

1. Спецификацию к схемам и разрезы см. листы 40,41
2. Технические требования см. на листе 13.
3. Плиты с отверстиями при укладке ориентировать в соответствии с расположением отверстий на схемах перекрытий

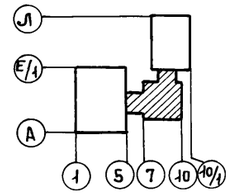

Привязан:

Инв. №

Нач. отд	Петров		
Н.контр.	Петров		
ГИП	Весник		
ГАП	Ратнер		
Рук. бр.	Рутковская		
Инженер	Александрова		

ТП 416-3-13.86-КЖ

Областной вычислительный центр на 3 ЭВМ (9-этажное здание)

Блок административно-производственный

Стадия	Лист	Листов
Р	39	

Схема расположения плит перекрытий на отм. с −0,100 по 27,200

ПРОМСТРОЙПРОЕКТ

Взам. инв. № | Подпись и дата | Инв. № подл.

Ц00699-04 41

Копировал Ермолина

Формат А2

Схема расположений плит покрытий на отм. 30.800

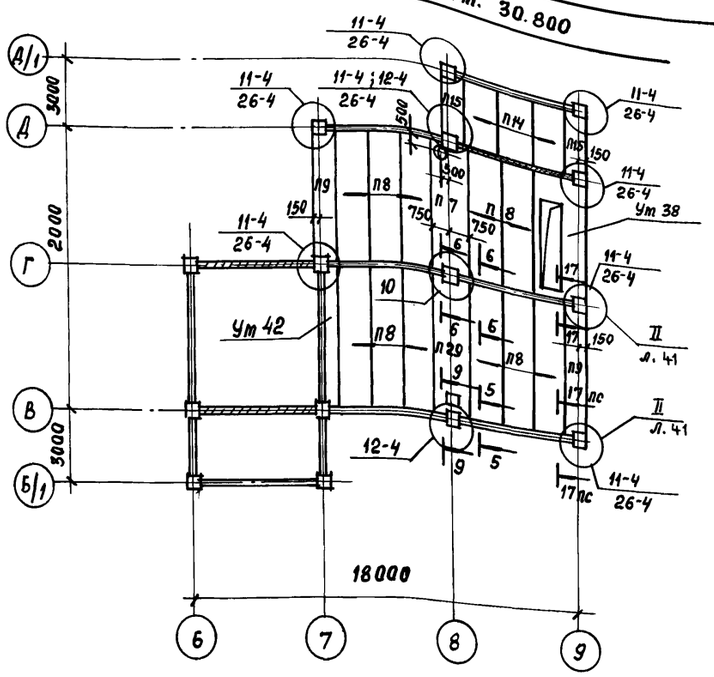

Схема расположения плит покрытий на отм. 31.320

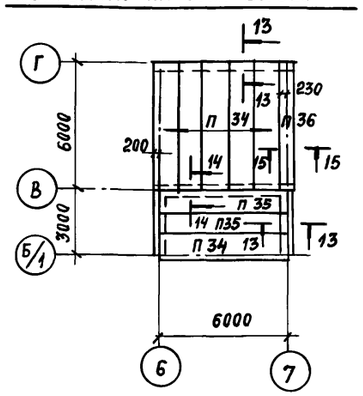

1. Технические требования см. лист 13
2. Продолжение спецификации и разрезы см. лист 41.
3. В плитах отмеченных знаком * пробить отверстия см. лист 86.

Спецификация к схемам расположения плит перекрытий к листам 39,40

Марка поз.	Обозначение	Наименование	Количество на этаж: отм. -0.100	отм. 4.100	отм. 7.400	отм. 10.700 14.000 17.300 20.600	отм. 23.900	отм. 27.200	отм. 30.800	отм. 31.320	Всего	Масса ед. кг	Примечание
	Плиты перекрытий												
П 1	1.041.1-2 вып. 1	ПК 56.15-16 А т IV СТ-3	1					2			3		
П 2	1.041.1-2 вып. 1	ПК 56,15-16 А т IV СТ	1					5			6		
П 4	1.041.1-2 вып. 1	ПК 56.15-10 А т IV СТ-3	2	4	3	4	4				29		
П 5	1.041.1-2 вып. 1	ПК 56.15-10 А т IV СТ	16	14	15	13	14				101		
П 6	1.041.1-2 вып. 1	ПК 56.9-10 А т IV СТ	2	2	2	2	2				16		
П 7	1.041.1-2 вып. 1	ПК 56.15-6 А т IV СТ-3						2	1		3		
П 8	1.041.1-2 вып. 1	ПК 56.15-6 А т IV СТ						9	11		20		
П 9	1.041.1-2 вып. 1	ПК 56.9-6 А т IV СТ						2	2		4		
П 10	1.041.1-2 вып. 1	ПК 56.12-6 А т IV СТ						8			8		
П 11	1.041.1-2 вып. 1	ПК 56.12-10 А т IV СТ	12	14	14	16	14				112		
П 12	1.041.1-2 вып. 5	ПК 27.15-10 А III т		1							1		
П 13	1.041.1-2 вып. 5	ПК 27.9-10 А III т-1		1							1		
П 14	1.041.1-2 вып. 5	ПК 27.15-4 А III т							3		3		
П 15	1.041.1-2 вып. 5	ПК 27.9-4 А III т-1							2		2		
П 16	1.041.1-2 вып. 1	ПК 56.12-12 А т IV СТ						1			1		
П 18	1.041.1-2 вып. 6	ПРС 56.15-10 А IV т	1	1	1	1	1				8		
П 20*	1.041.1-2 вып. 6 и л. 86	ПРС 56.15-10 А IV т		1	1	1	1				7		
П 21*	1.041.1-2 вып. 6 и л. 86	ПРС 56.15-10 А IV т		3	3	3	3				21		
П 22*	1.041.1-2 вып. 6 и л. 86	ПРС 56.15-10 А IV т	2								2		
П 23*	1.041.1-2 вып. 6 и л. 86	ПРС 56.15-16 А IV т						1			1		
П 24*	1.041.1-2 вып. 6 и л. 86	ПРС 56.15-16 А IV т						2			2		

Марка поз.	Обозначение	Наименование	Количество на этаж: отм. -0.100	отм. 4.100	отм. 7.400	отм. 10.700 14.000 17.300 20.600	отм. 23.900	отм. 27.200	отм. 30.800	отм. 31.320	Всего	Масса ед. кг	Примечание
П 25	1.041.1-2 вып.6 и л. 86	ПРС 56.15-16 А IV т						1			1		
П 26	1.041.1-2 вып.6 и л. 86	ПРС 56.15-16 А IV т					1	1			2		
П 27	1.041.1-2 вып. 6 и л. 86	ПРС 56.15-16 А IV т						1			1		
П 29	1.041.1-2 вып. 6 и л. 86	ПРС 56.15-6 А IV т							1		1		
П 34	1.141-1 вып. 63	ПК 60.12-4 А т V т								6	6		
П 35	1.141-1 вып. 63	ПК 60.10-4 А т V т								2	2		
П 36	1.030.1-1 вып. 2-1	ПК 60.65-Л								1	1		
		Перемычки											
Пр-1	1.138-10 вып. 2	2 ПР 11-24.51.14	3								3	436	
Пр-2	1.138-10 вып. 1	1 ПР 3-24.12.14	1								1	103	
Пр-3	1.138-10 вып. 1	1 ПР 1-12,12.6						12			12	25	
		Монолитные участки											
Ут 16	ТП 416-3-13.86-КЖ, лист 44	Ут 16	1								1		
Ут 17	лист 44	Ут 17	1								1		
Ут 18	лист 44	Ут 18	1								1		
Ут 19	лист 44	Ут 19	1								1		
Ут 20	лист 44	Ут 20	1								1		
Ут 21	лист 44	Ут 21	1								1		
Ут 22	лист 45	Ут 22		1	1	1	1	1			8		
Ут 23	лист 45	Ут 23		1							1		
Ут 24	лист 45	Ут 24		1	1	1	1	1			8		
Ут 25	лист 45	Ут 25	1								1		
Ут 26	лист 45	Ут 26	1								1		
Ут 27	лист 45	Ут 27	1								1		
Ут 28	лист 45	Ут 28		1							1		
Ут 29	лист 46	Ут 29		1	1						2		
Ут 30	лист 46	Ут 30		1	1	1	1				7		
Ут 31	лист 46	Ут 31			1						1		
Ут 32	лист 44	Ут 32		1	1	1	1	1			8		
Ут 33	лист 46	Ут 33	1								1		
Ут 34	лист 46	Ут 34	1								1		
Ут 35	лист 46	Ут 35				1	1	1			8		
Ут 36	лист 47	Ут 36						1			1		
Ут 37	лист 47	Ут 37						1			1		
Ут 38	лист 47	Ут 38							1		1		
Ут 39	лист 47	Ут 39						1			1		
Ут 40	лист 48	Ут 40						1			1		
Ут 41	лист 48	Ут 41	1	1	1	1	1				8		
Ут 42	лист 48	Ут 42							1		1		

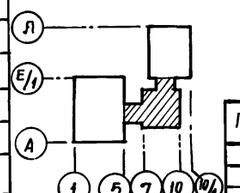

Привязан:

Инв. №

Нач. отд	Петров	
Н. контр.	Петров	
ГИП	Весник	
ГАП	Ратнер	
Рук. бр.	Рутковская	
Инженер	Александрова	

ТП 416-3-13.86-КЖ

Областной вычислительный центр на 3 ЭВМ (9-этажное здание)

Блок административно-производственный

Стадия	Лист	Листов
Р	40	

Схема расположения плит перекрытий на отм. 30.800; 31.320. Спецификация к схемам.

ПРОМСТРОЙПРОЕКТ

Взам. инв. № | Подпись и дата | Инв. № подл.

Копировал Замалуева

Формат А2

Альбом III, часть II

Разрез 1-1

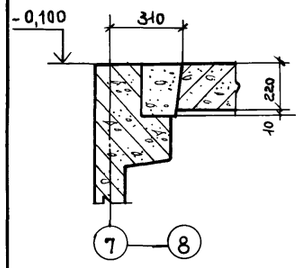

Разрез 2-2

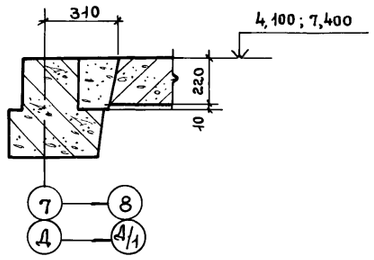

Разрез 16-16

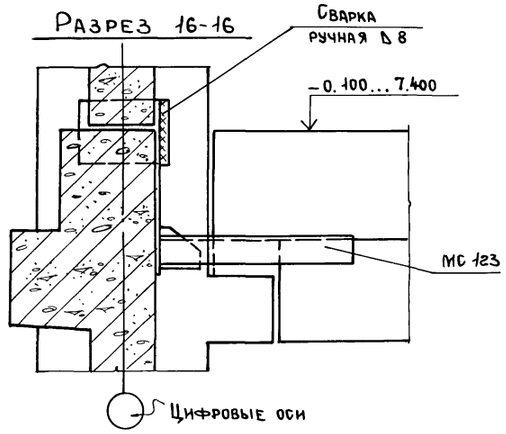

Разрез 3-3

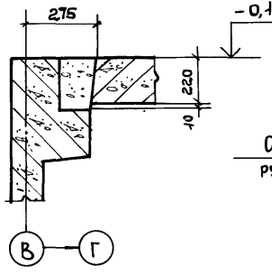

Разрез 4-4

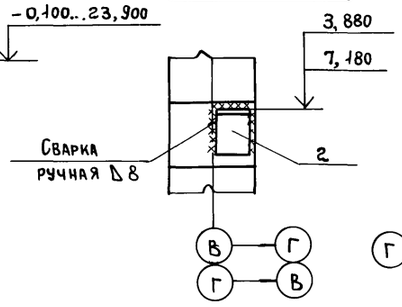

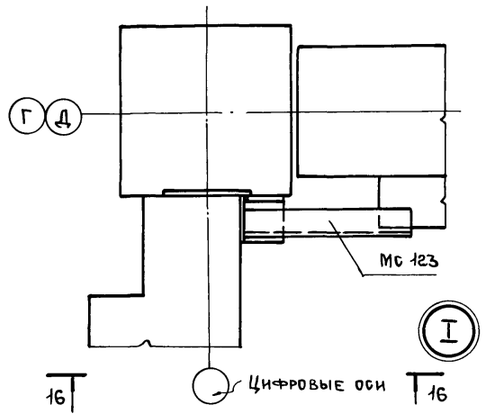

Разрез 5-5

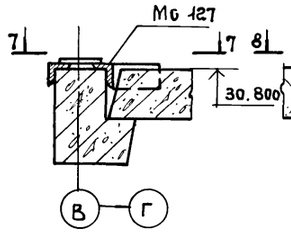

Разрез 6-6

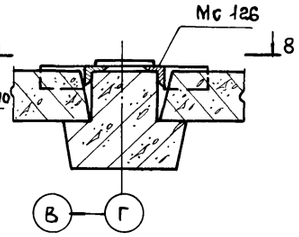

Вид 7-7

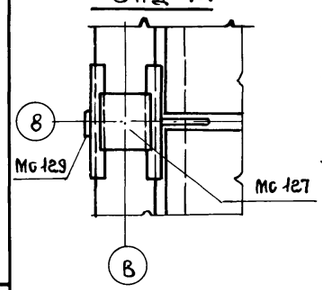

Вид 8-8

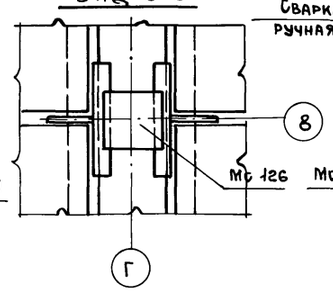

Разрез 9-9

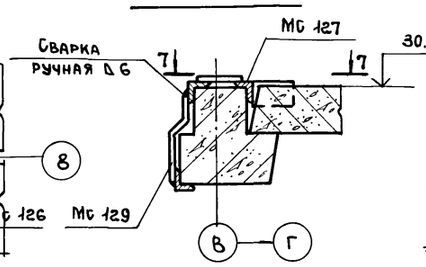

Разрез 10-10

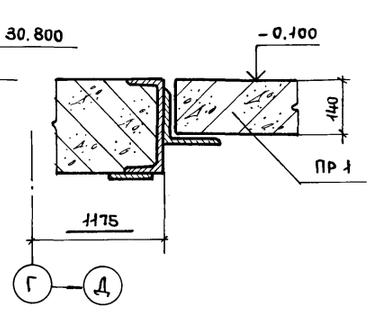

Разрез 11-11

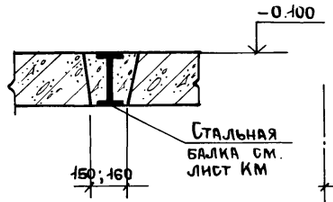

Разрез 12-12

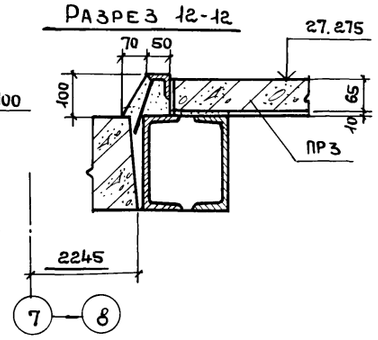

Разрез 13-13

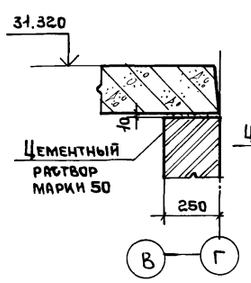

Разрез 14-14

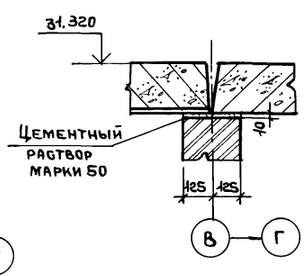

Разрез 15-15

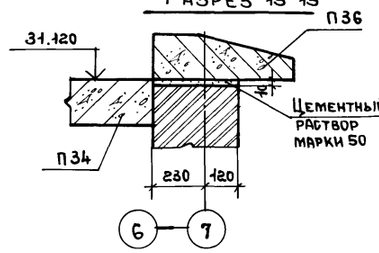

Разрез 17-17

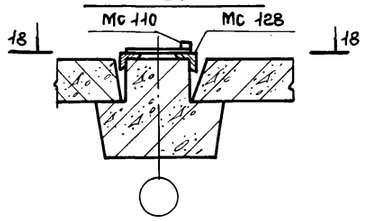

Разрез 19-19

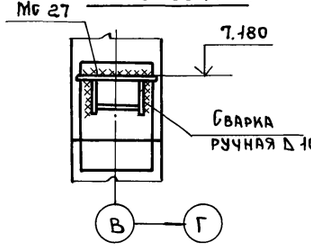

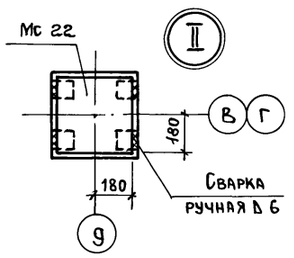

Вид 18-18

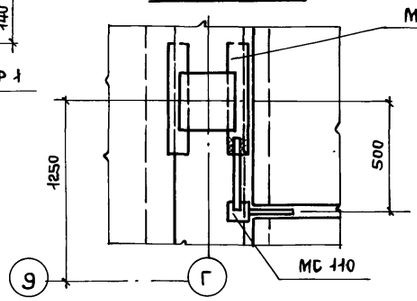

1. Все неоговоренные монтажные швы - сварка ручная ▷ 10.
2. Замоноличивание полок ригелей производить бетоном марки 200, заделку швов между плитами цементным раствором марки 200.

Спецификация к схемам расположения плит перекрытий (продолжение)

Марка поз.	Обозначение	Наименование	Количество на этаж: отм. -0,100	отм. 4,100	отм. 7,400	отм. 10,700 14,000 17,300 20,600	отм. 23,900	отм. 27,200	отм. 30,800	отм. 31,320	Всего	Масса ед. кг	Примечание
		Изделия стальные											
МС 12	1.020-1/83 вып. 6-1	МС 12		1	1	1	1	1			8	1,91	
МС 13	1.020-1/83 вып. 6-1	МС 13	4	6	6	8	8	8	2		66	0,73	
МС 16	1.020-1/83 вып. 7-1	МС 16	2	4	2	2	2	2	8		28	0,772	
МС 17	1.020-.1/83 вып. 6-1	МС 17	2	4	2	2	2	2	8		28	1,68	
МС 18	1.020-1/83 вып. 6-1	МС 18	14	10	8	8	8	8	4		84	0,292	
МС 20	1.020-1/83 вып. 7-1	МС 20	14	10	8	8	8	8	4		84	0,292	
МС 22	1.020-1/83 вып. 6-1	МС 22							2		2	1,02	
МС 26	1.020-1/83 вып. 7-1	МС 26	2	6	4	4	4	4	10		36	2,2	
МС 27	1.020-1/83 вып. 7-1	МС 27			2						2	3,96	
МС 123	ТП 416-3-13.86-КЖ.И. 137	МС 123	2	2	2						6		
МС 126	-КЖ.И. 138	МС 126							2		2		
МС 127	-КЖ.И 138-01	МС 127							2		2		
МС 128	-КЖ.И. 138-02	МС 128							2		2		
МС 129	-КЖ.И. 139	МС 129							1		1		
МС 110	-КЖ.И. 133	МС 110							2		2		
Поз. 1	1.020-1/83 вып. 6-1			11,2м									по узлу 37
Поз. 2		Уголок 200 х 12 ГОСТ 8509-72 / Ст.3 КП ГОСТ 535-79, в = 150		4	2						6		

Привязан:

Инв. №

Нач.отд.	Петров		
Н.контр.	Петров		
ГИП	Весник		
ГАП	Ратнер		
Рук.гр.	Рутковская		
Инж.	Александрова		

ТП 416-3-13.86-КЖ

Областной вычислительный центр на ЭВМ (9-этажное здание)

Блок административно-производственный

Стадия	Лист	Листов
Р	41	

Разрезы 1-1 ... 19-19, Узлы I и II, спецификация (продолжение) к листам 39,40

ПРОМСТРОЙПРОЕКТ

Инв. № подл. | Подпись и дата | Взам. инв. №

Ц00609-04 43

Копировал Ермолина

Формат А2

Альбом III, часть II

Схемы расположения выпусков из перекрытий

Отм. -0.100

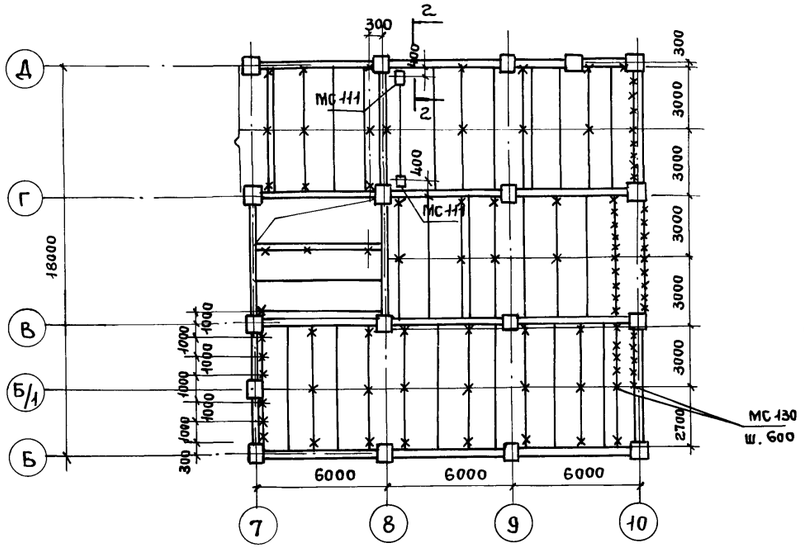

Отм. 4.100

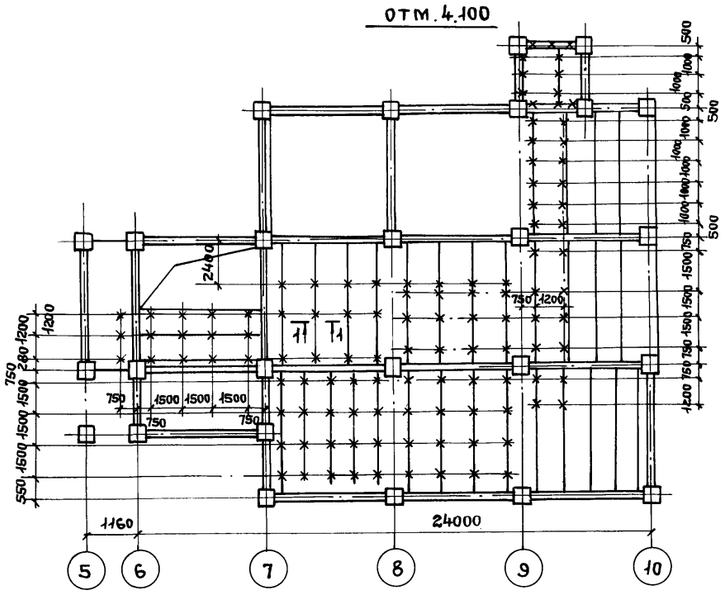

Отм. 7.400

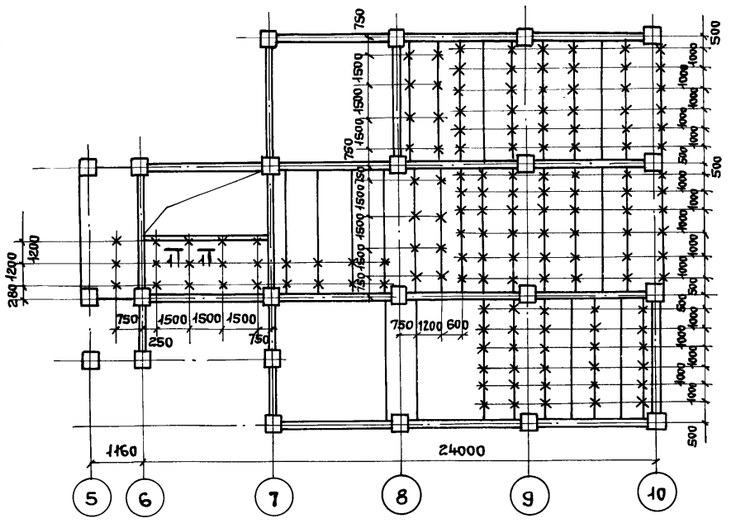

Отм. 10.700

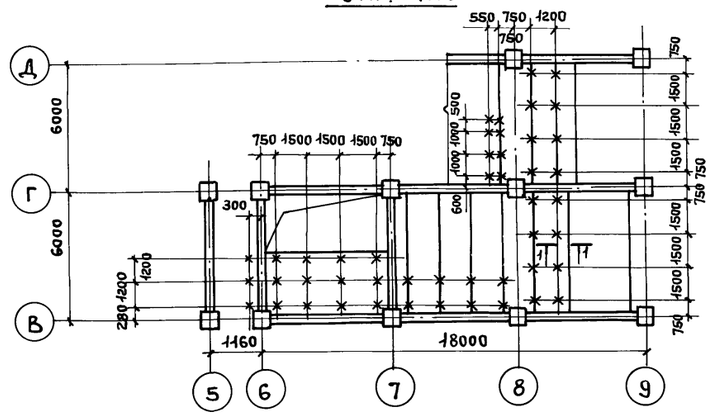

Отм. 14.000

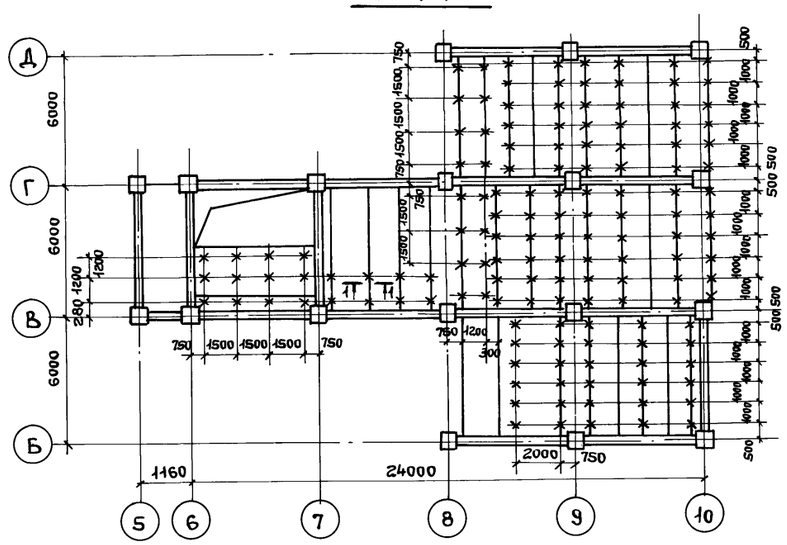

Отм. 17.300

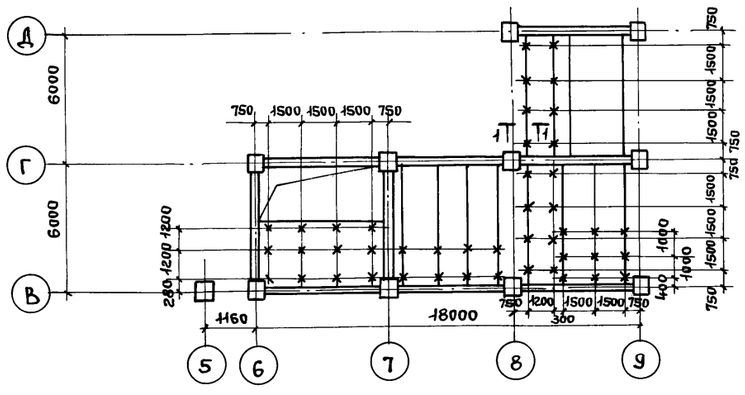

1. Все выпуски, обозначенные „Х" – соединительные изделия марки МС 130
2. Выпуски закладывать в швы между плитами или в специально просверленные отверстия
3. Спецификацию и схемам расположения см. лист 43.

1-1

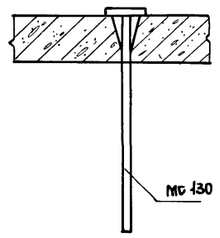

2-2

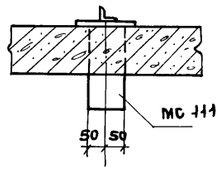

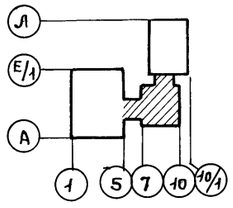

Привязан:

Инв. №

Нач. ОТП	Петров		
Н. контр.	Петров		
ГАП	Ратнер		
ГИП	Весник		
Рук. бр.	Рутковская		
Инж.	Александрова		
Техник	Михайлова		

ТП 416-3-13.86-КЖ

Областной вычислительный центр на ЭВМ (9-этажное здание)

Блок административно-производственный	Стадия	Лист	Листов
	Р	42	

Схемы расположения выпусков из перекрытий на отм. с -0.100 по 17.300

Промстройпроект

Инв. № подл. | Подпись и дата | Взам. инв. №

Ц 00699-04 44

Копировал Ермолина

Формат А2

Альбом III, часть II

Схемы расположения выпусков из перекрытий

Отм. 20.600

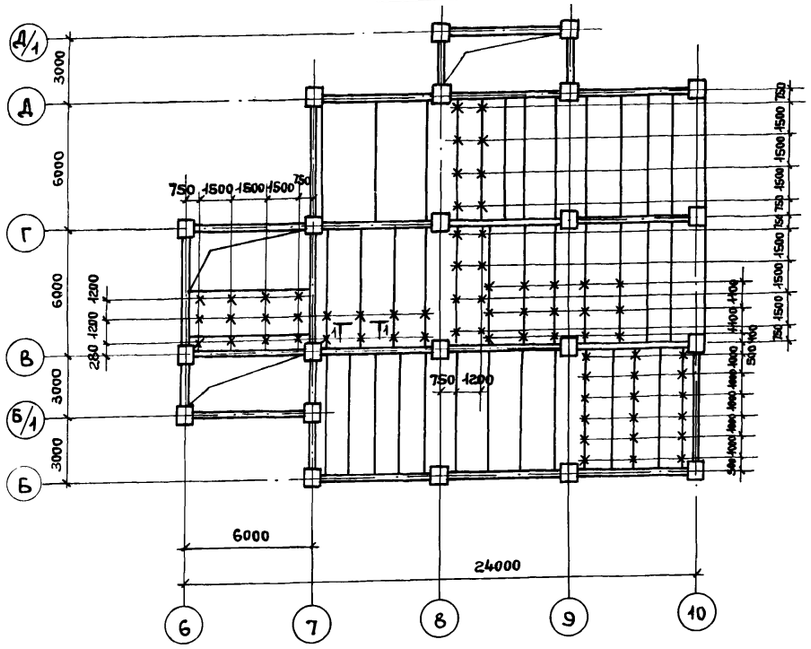

Отм. 23.900

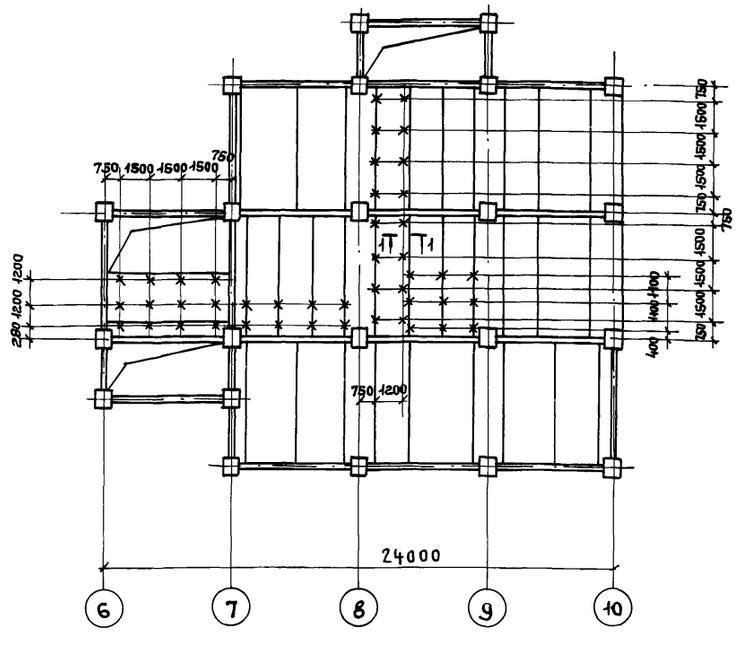

Отм. 27.200

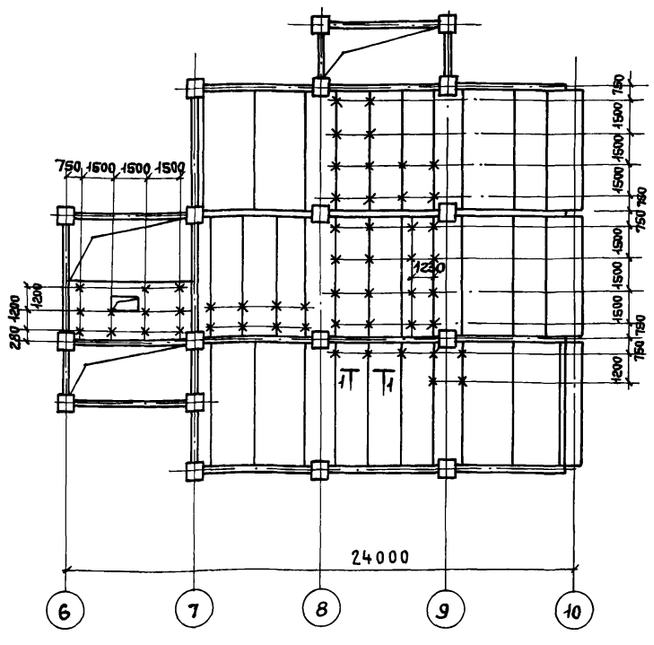

Отм. 30.800

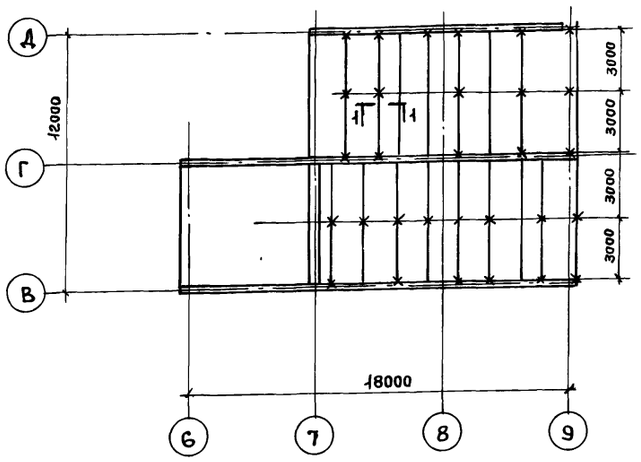

Отм. 31.320

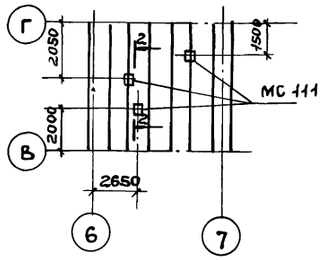

1. Все выпуски обозначенные „Х" – соединительные изделия марки МС 130.
2. Выпуски закладывать в швы между плитами или в специально просверленные отверстия.
3. Разрезы 1-1 и 2-2 см. лист 42.

Спецификация к схемам расположения выпусков из перекрытий

Марка поз.	Обозначение	Наименование	Количество на этаж: Отм. -0.100	Отм. 4.100	Отм. 7.400	Отм. 10.700	Отм. 14.000	Отм. 17.300	Отм. 20.600	Отм. 23.900	Отм. 27.200	Отм. 30.800 31.320	Всего	Масса ед. кг	Примечание
		Изделия соединительные													
МС 130	ТП 416-3-13.86-КЖ.И.140	МС 130	90	152	146	52	142	49	73	49	59	31	843		
МС 111	-КЖ.И.134	МС 111	2									3	5		

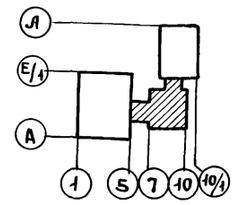

Привязан:

Инв. №

Инв. № подл. | Подпись и дата | Взам. инв. №

		ТП 416-3-13.86-КЖ	
		Областной вычислительный центр на ЭВМ (9-этажное здание)	
Нач. ОТП	Петров	Блок административно-производственный	Стадия: Р; Лист: 43; Листов:
Н. контр.	Петров		
ГИП	Весник		
ГАП	Ратнер		
Рук. бр.	Рутковская	Схема расположения выпусков из перекрытий на отм. с 20.600 по 31.320	ПРОМСТРОЙПРОЕКТ
Инж.	Александрова		
Техник	Михайлова		

Ц00689-04 45

Копировал Ермолина Формат А2

Альбом III, часть II

Ум 16

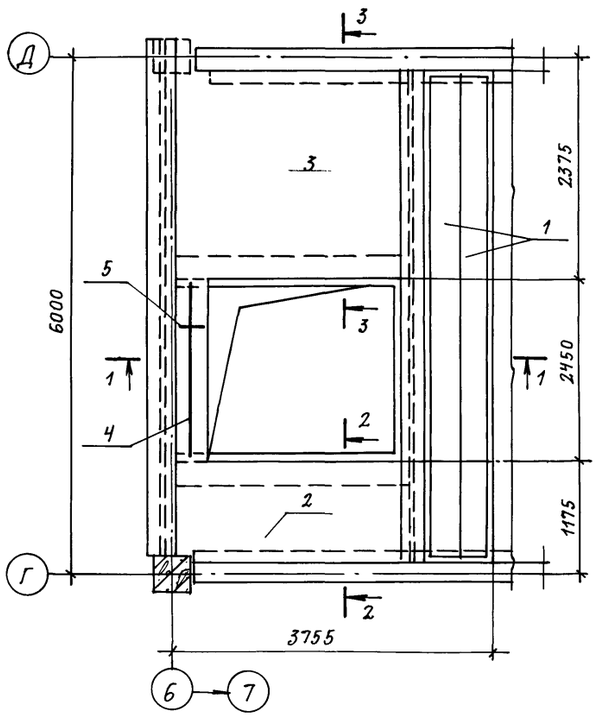

Разрез 1-1

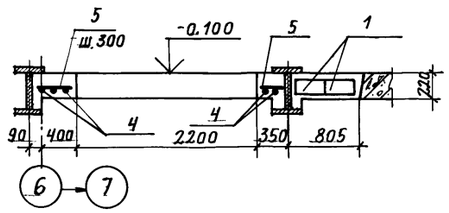

Разрез 2-2

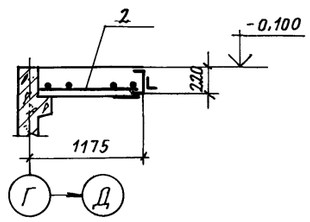

Разрез 3-3

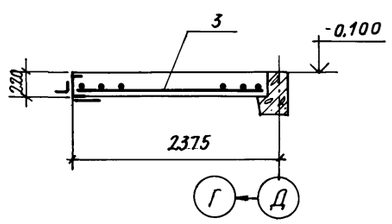

Разрез 4-4

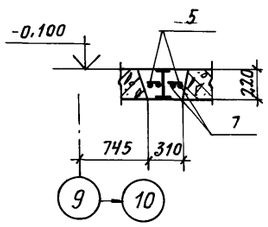

Разрез 5-5

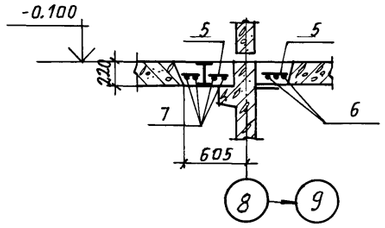

Разрез 6-6

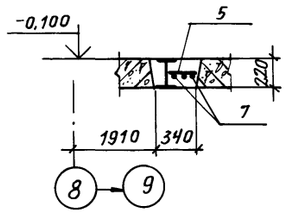

Разрез 7-7

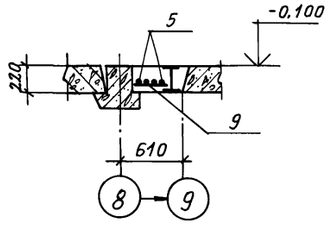

Разрез 8-8

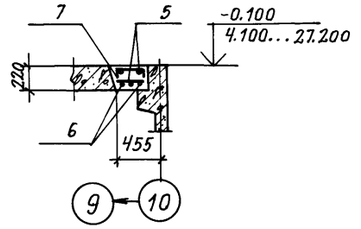

Ум 17

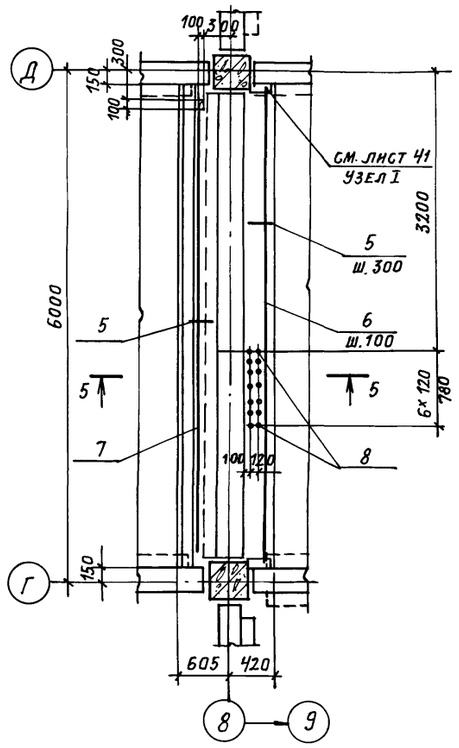

Ум 18

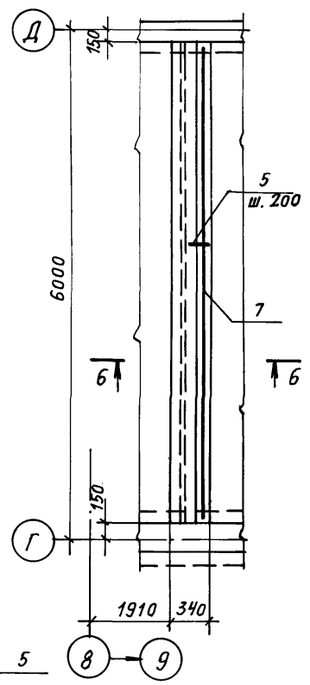

Ум 19

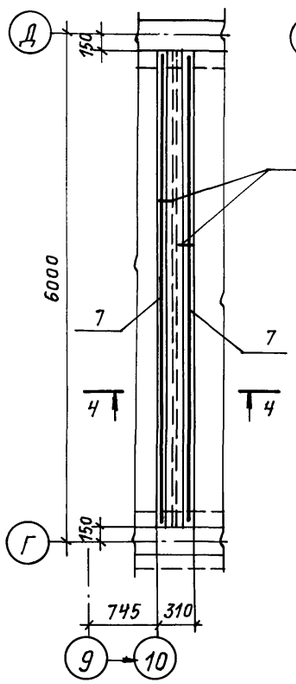

Ум 20

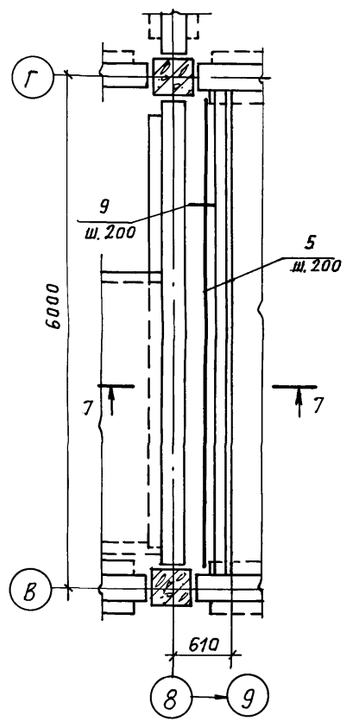

Ум 21; Ум 32

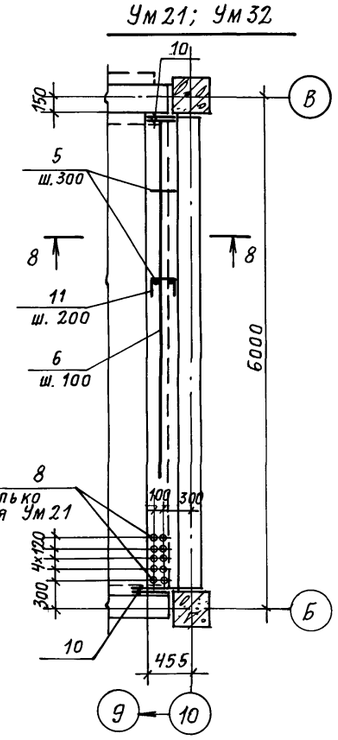

1. Схему расположения монолитных участков см. на листе 39.
2. Защитный слой бетона до рабочей арматуры 15мм.
3. Временная нормативная равномерно распределенная нагрузка на участке Ум 16 - 1000 кг/м² на участках Ум 17 ... Ум 21; Ум 32 - 400 кг/м².
4. Стальные балки см. листы марки. КМ.
5. До замоноличивания участков заложить выпуски (МС 130) по листам 42, 43.
6. Спецификацию к монолитным участкам см. листы 49, 50
7. Ведомость расхода стали см. лист 51.

Привязан:

Инв. №

Нач. отп	Петров		ТП 416-3-13.86-КЖ		
Н. контр.	Петров		Областной вычислительный центр на 3 ЭВМ (9-этажное здание)		
ГИП	Весник		Блок административно-производственный	Стадия	Лист	Листов
ГАП	Ратнер			Р	44	
Рук. бриг.	Рутковская		Участки монолитные Ум 16 ... Ум 21; Ум 32	Промстройпроект		
Инженер	Александрова					

Инв. № подл. | Подпись и дата | Взам. инв. №

Копировал Громова

Формат А2

Ц00609-04 46

Альбом III, часть II

Ум 22

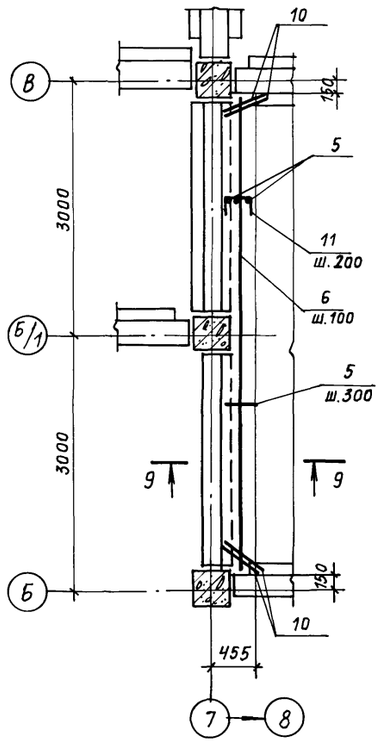

Ум 23

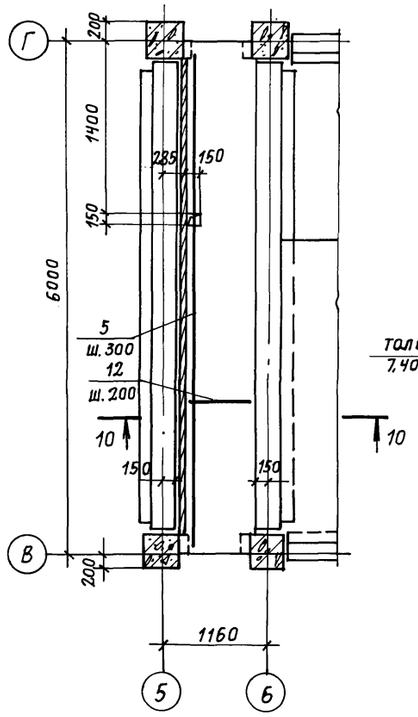

Ум 24

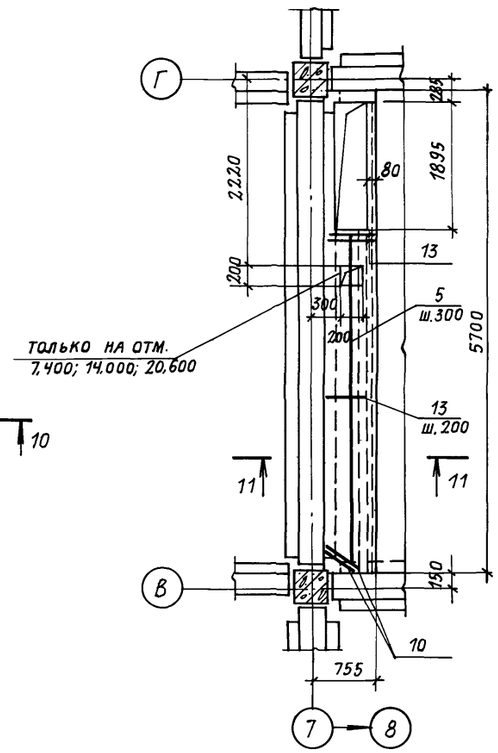

Ум 25

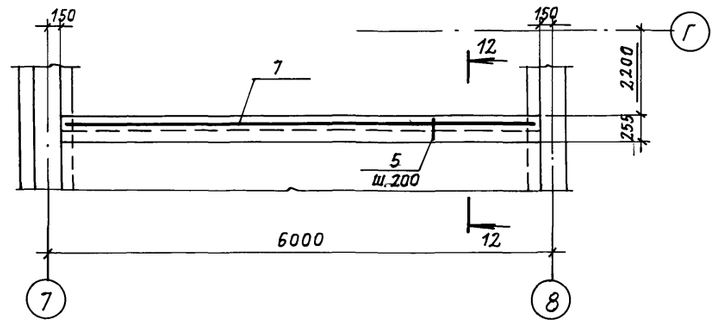

Разрез 9-9

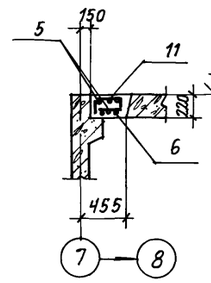

Разрез 10-10

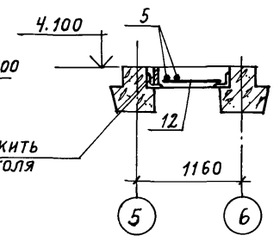

Разрез 11-11

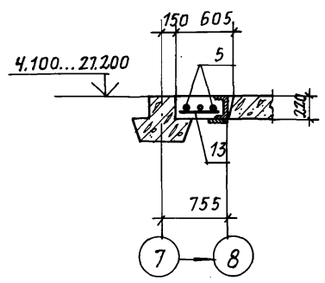

Разрез 12-12

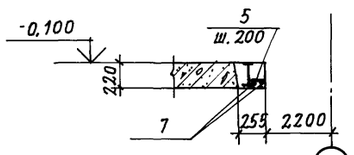

1. Схему расположения монолитных участков см. на листе 39.
2. Защитный слой бетона до рабочей арматуры 15 мм.
3. Временная нормативная равномерно распределенная нагрузка на перекрытиях с отм. -0,100 по отм. 23.900 - 400 кг/м²; на отм. 27.200 - 1000 кг/м².
4. До замоноличивания участков заложить выпуски (МС 130) по листам 42, 43.
5. Спецификацию к монолитным участкам см. лист 49.
6. Ведомость расхода стали см. лист 51.
7. Стальные балки см. листы марки КМ.

Ум 26

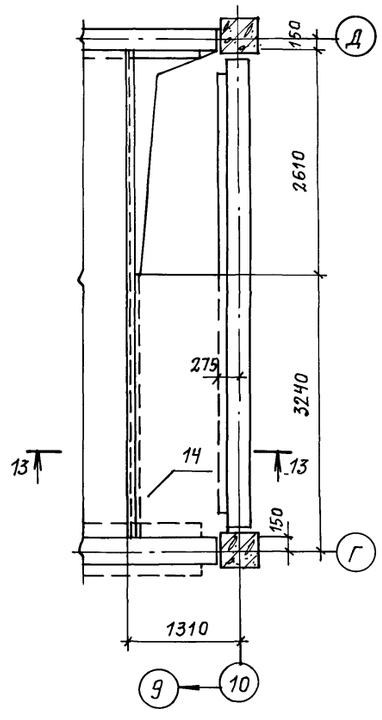

Ум 27

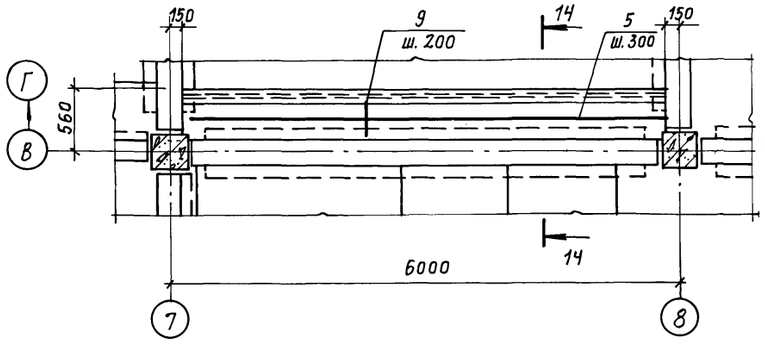

Ум 28

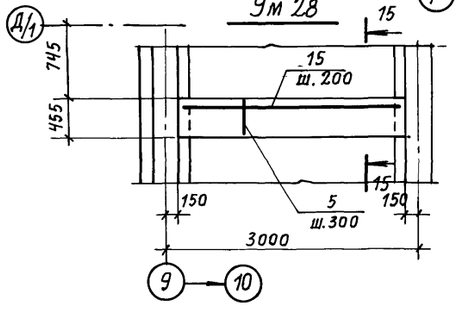

Разрез 13-13

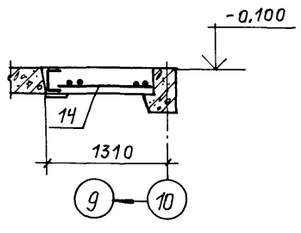

Разрез 14-14

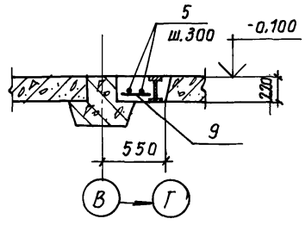

Разрез 15-15

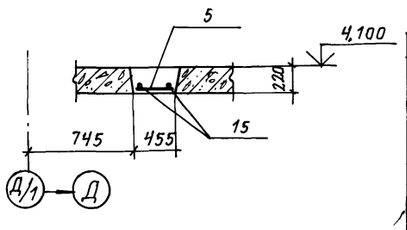

Привязан:

Инв. №

Нач. отп	Петров		
Н. контр.	Петров		
ГИП	Весник		
ГАП	Ратнер		
Рук. бр.	Рутковская		
Инженер	Александрова		

ТП 416-3-13.86-КЖ

Областной вычислительный центр на 3 ЭВМ (9-этажное здание)

Блок административно-производственный

Стадия	Лист	Листов
Р	45	

Участки монолитные Ум 22 ... Ум 28

Промстройпроект

Копировал Громова

Формат А2

Ц00609-01 47

Инв. № подл. | Подпись и дата | Взам. инв. №

Ум 29

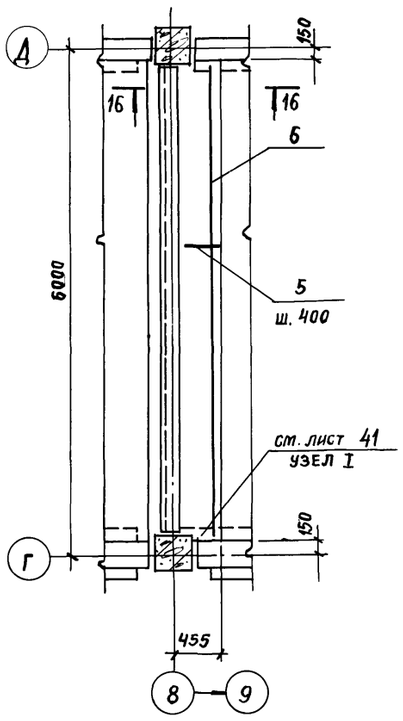

Разрез 16 - 16

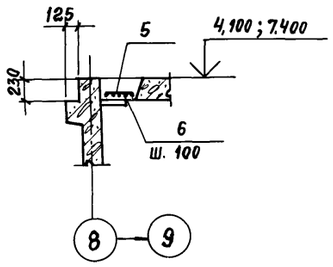

Разрез 17-17

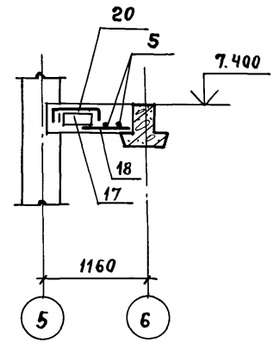

Ум 31

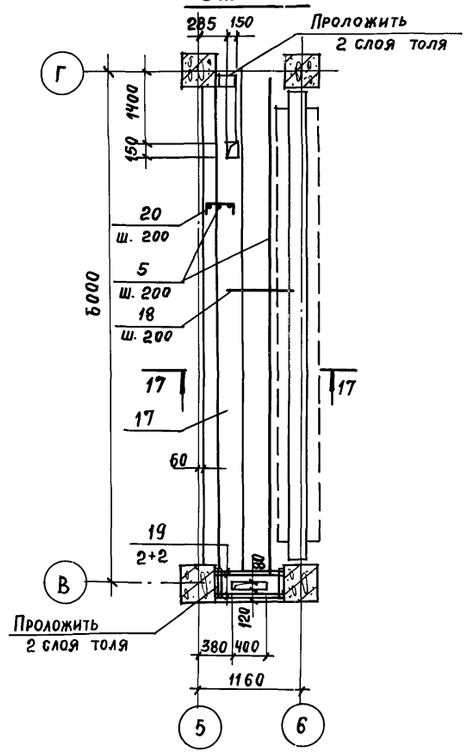

Ум 33

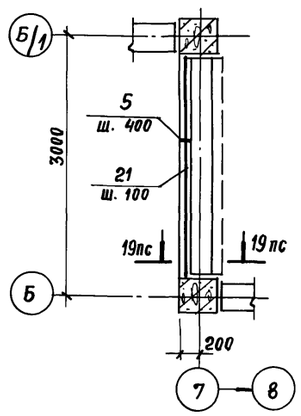

Разрез 19-19

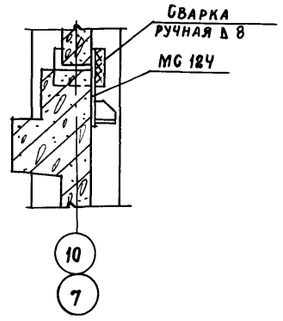

Ум 34

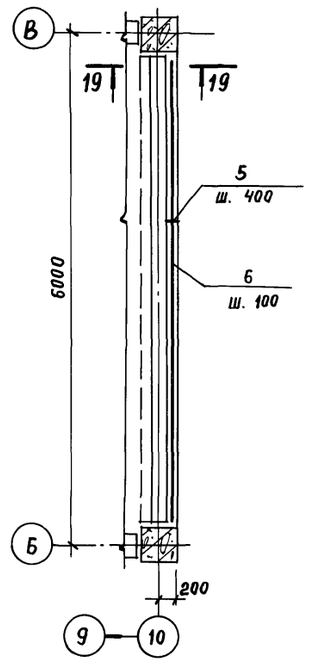

Ум 30

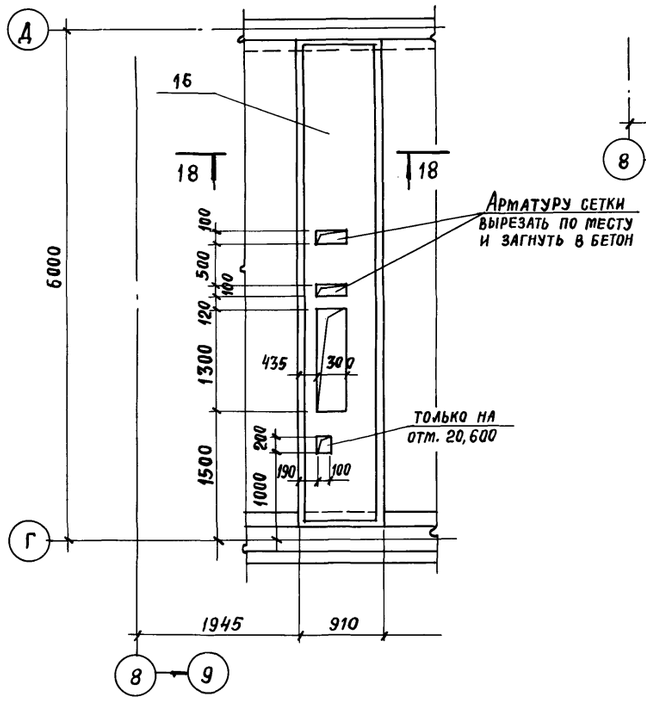

Разрез 18 - 18

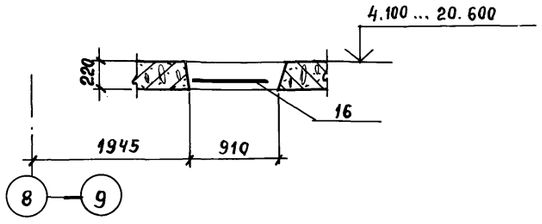

Разрез 20 - 20

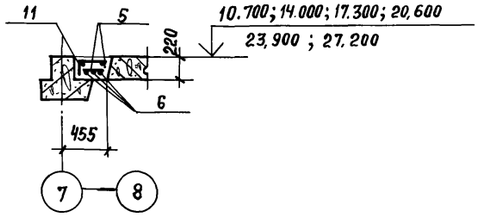

Ум 35

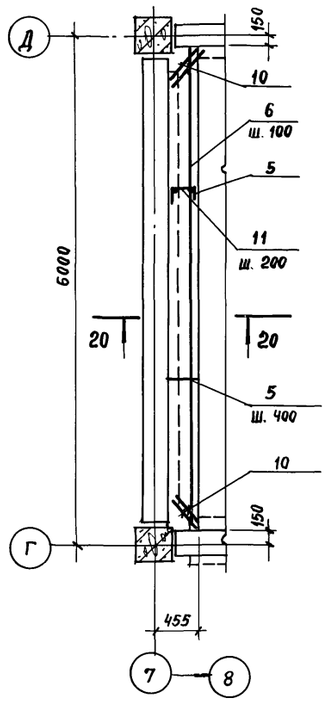

1. Схему расположения монолитных участков см. на листе 39.
2. Защитный слой бетона до рабочей арматуры 15мм.
3. Временная нормативная равномерно распределенная нагрузка на перекрытиях с отм. -0,100 по отм. 23.900 -400 кг/м²; на отм. 27,200 - 1000 кг/м².
4. До замоноличивания участков заложить выпуски (Мс 130) по листам 42, 43.
5. Спецификацию к монолитным участкам см. листы 49, 50
6. Ведомость расхода стали см. лист 51.

Привязан:

Инв. №

				ТП 416-3-13.86-КЖ		
				Областной вычислительный центр на 3 ЭВМ (9 - этажное здание)		
Нач. отп.	Петров			Блок административно-производственный	Стадия: Р	Лист: 46	Листов:
Н. контр.	Петров						
ГИП	Весник			Участки монолитные Ум29... Ум31, Ум33... Ум35	Промстройпроект		
ГАП	Ратнер						
Рук. бр.	Рутковская						
Инженер	Александрова						

Инв. № подл. | Подпись и дата | Взам. инв. №

40609-04 48

Копировал Замалуева

Формат А2

Альбом III, часть II

Ум 36

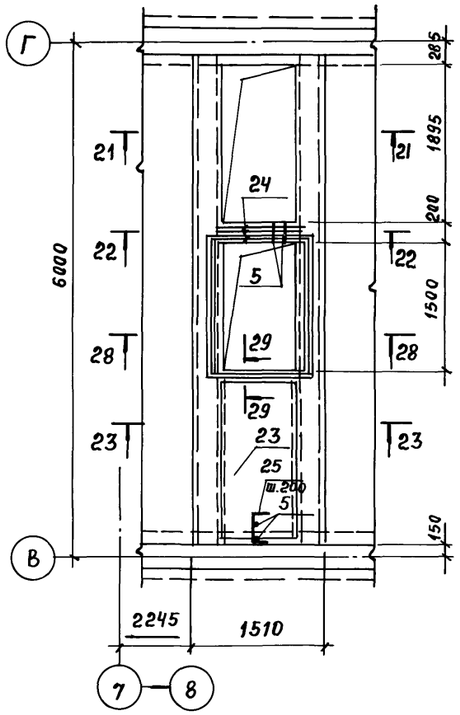

Разрез 21-21

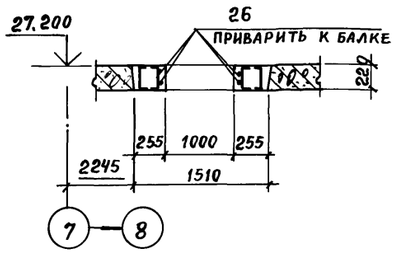

Разрез 22-22

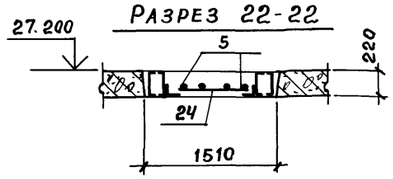

Разрез 23-23

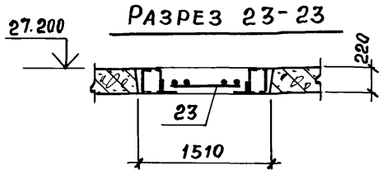

Ум 37

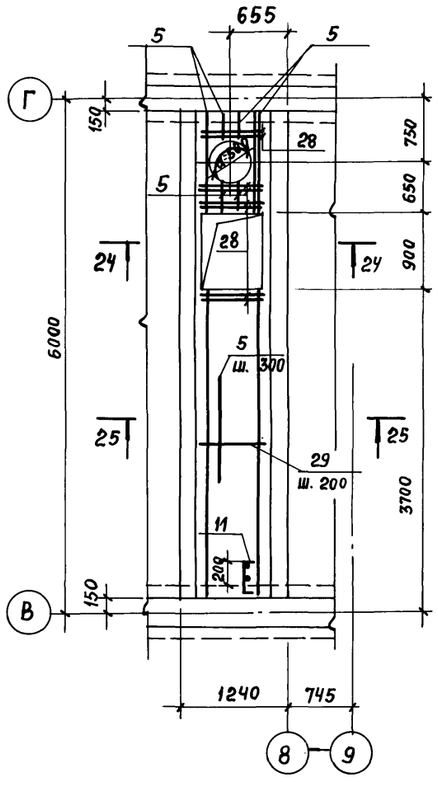

Разрез 24-24

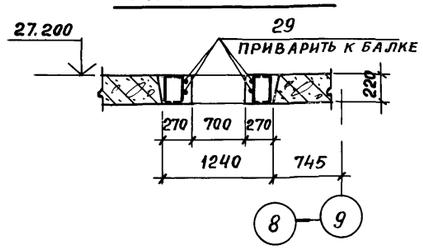

Разрез 25-25

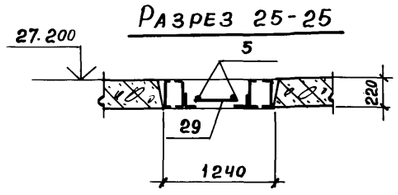

Разрез 26-26

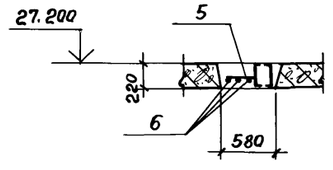

Ум 38

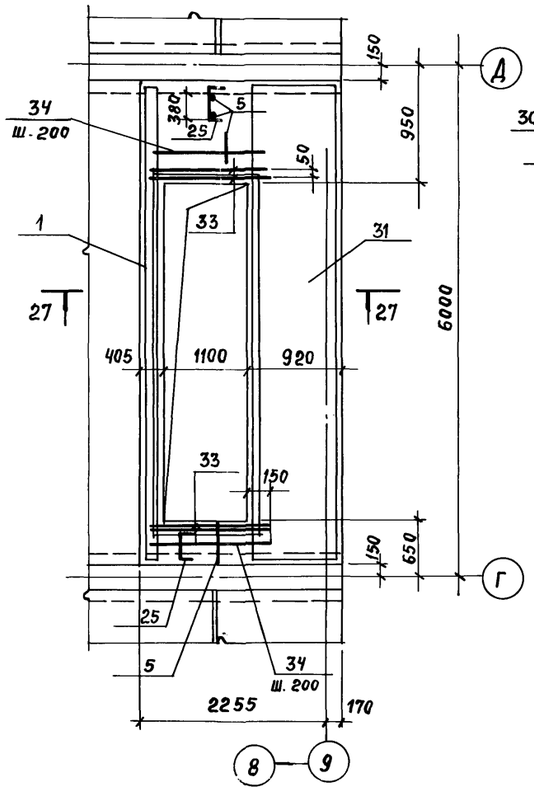

Разрез 27-27

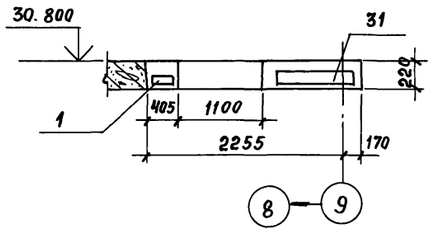

Разрез 28-28

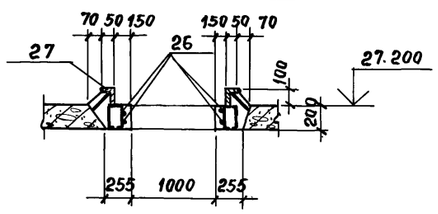

Разрез 29-29

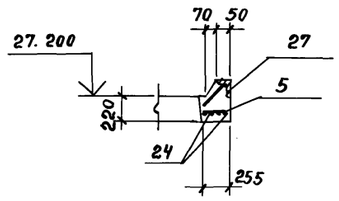

Ум 39

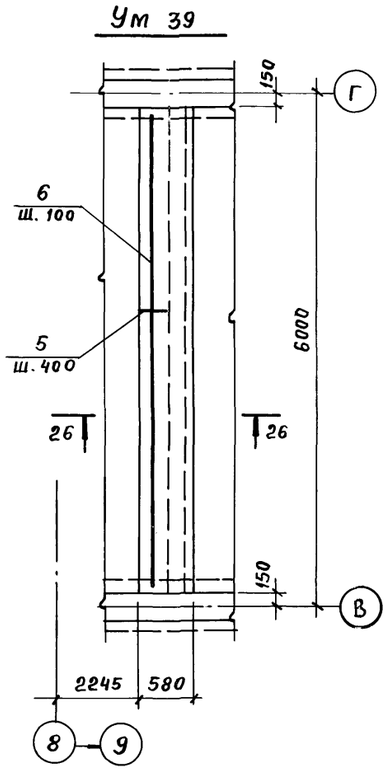

Ведомость деталей

Поз.	Эскиз
11	210 — 300 — 210
20	210 — 380 — 210
25	210 — 500 — 210
40	210 — 800 — 210

1. Схему расположения монолитных участков см. на листах 39, 40.
2. Защитный слой бетона до рабочей арматуры 15 мм.
3. Временная нормативная равномерно распределенная нагрузка на отм. 27,200 – 1000 кг/м²; на отм. 30, 200 – 100 кг/м².
4. Стальные балки см. листы марки КМ.
5. До замоноличивания участков заложить выпуски (Мс 130 по листам 42, 43.
6. Спецификацию к монолитным участкам см. лист 50.
7. Ведомость расхода стали см. лист 51.

Привязан:

Инв. №

				ТП 416-3-13.86-КЖ	
				Областной вычислительный центр на 3 ЭВМ (9-этажное здание)	
Нач. ОТП	Петров			Блок административно-производственный	Стадия: Р; Лист: 47; Листов:
Н. контр.	Петров				
ГИП	Весник				
ГАП	Ратнер			Участки монолитные Ум 36 ... Ум 39	Промстройпроект
Рук. БР.	Рутковская				
Инженер	Александрова				

Взам. инв. № | Подпись и дата | Инв. № подл.

400609-04 49

Копировал Замалуева

Формат А2

Альбом III, часть II

Ум 40

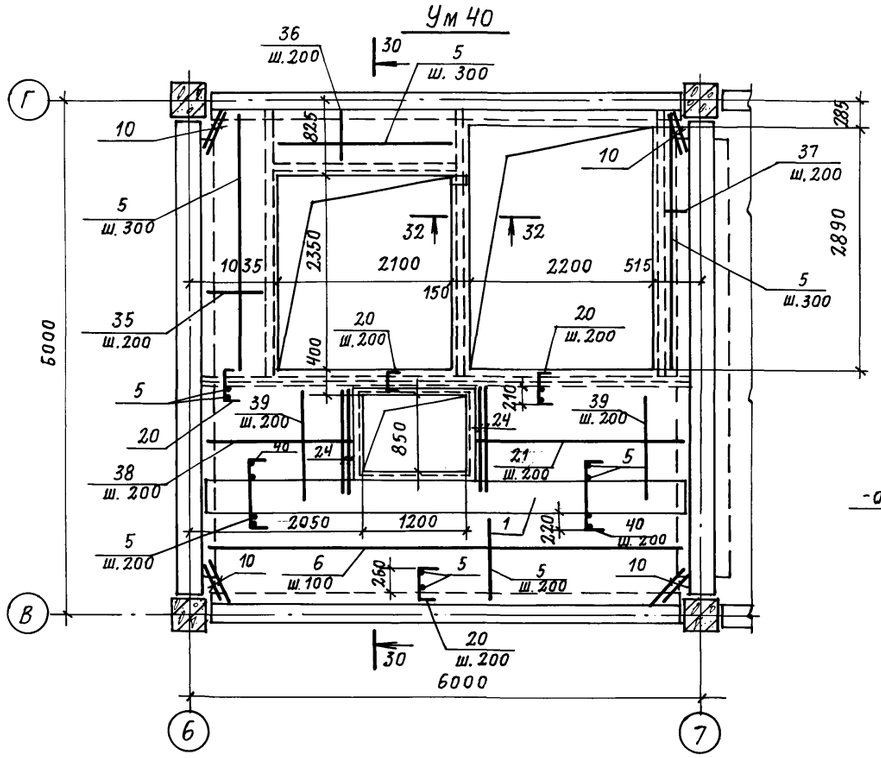

Разрез 30-30

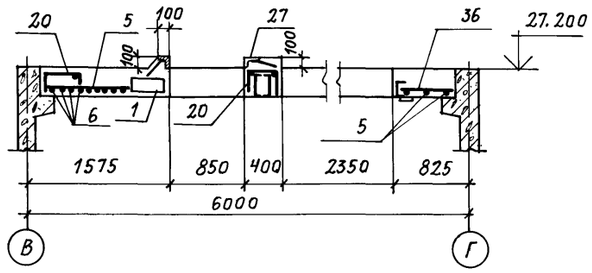

Разрез 31-31

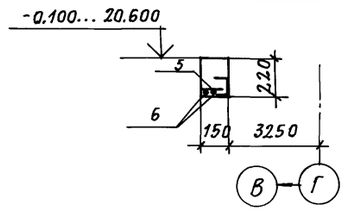

Разрез 32-32

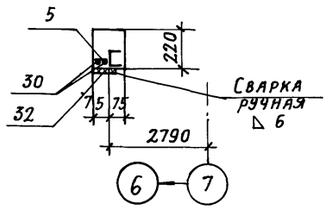

Ум 42

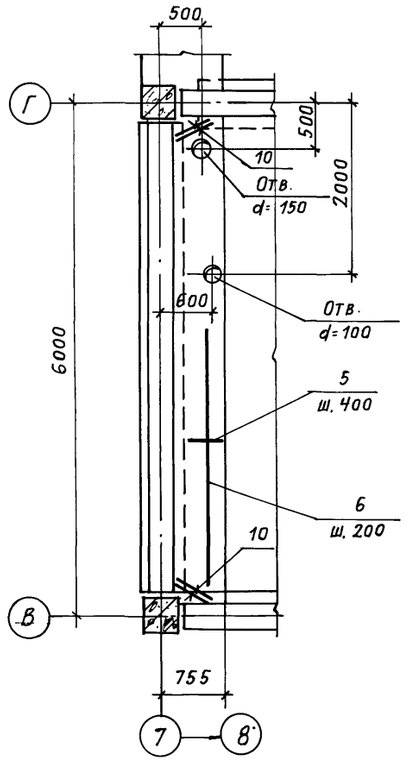

Разрез 35-35

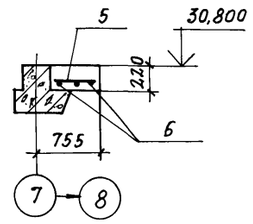

Разрез 33-33

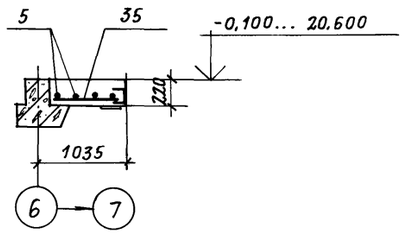

Ум 41

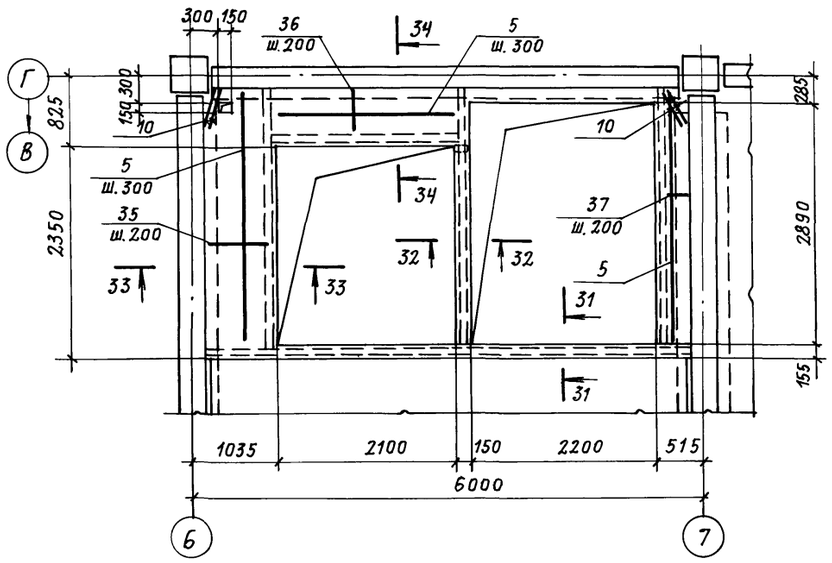

Разрез 34-34

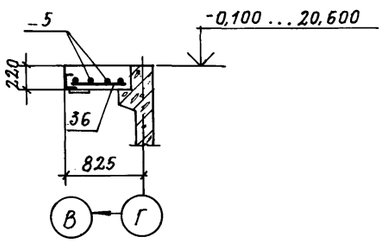

1. Схему расположения монолитных участков см. на листе 39, 40.
2. Защитный слой бетона до рабочей арматуры 15 мм.
3. Временная нормативная равномерно распределенная нагрузка на монолитном участке Ум 40, 41 - 500 кг/см² на Ум 42-100 кг/м²
4. До замоноличивания участков заложить выпуски (МС 130) по листам 42, 43.
5. Спецификацию к монолитным участкам см. лист 50, 51
6. Стальные балки см. листы марки КМ.
7. Ведомость расхода стали см. лист 51.

Привязан:

Инв. №

		ТП 416-3-13.86-КЖ	
		Областной вычислительный центр на ЭВМ (9-этажное здание)	
Нач. отд.	Петров	Блок административно-производственный	Стадия: Р; Лист: 48; Листов:
Н. контр.	Петров		
ГИП	Весник		
ГАП	Ратнер	Участки монолитные Ум 40 ... Ум 42	Промстройпроект
Рук. бр.	Рутковская		
Инженер	Александрова		

Копировал Грошева Формат А2

Ц 00609-04 50

Инв. № подл. | Подпись и дата | Взам. инв. №

Альбом III, часть II

Формат	Зона	Поз.	Обозначение	Наименование	Кол.	Примечание
				Ум 16		
				Сборочные единицы		
				Каркас пространственный		
А3		1	ТП 416-3-13.86-КЖ.И. 064-01	КП 105	2	
				Сетки арматурные		
		2		С $\frac{4Вр1-100}{4Вр1-200}$ 2940х1000 ГОСТ 8478-81	1	
		3		С $\frac{4Вр1-100}{4Вр1-200}$ 2940х2200 ГОСТ 8478-81	1	
				Детали		
Б.Ч		4		8А III ГОСТ 5781-82 ℓ=2400	5	0,95кг
Б.Ч		5		6А-I ГОСТ 5781-82	3,6	п.м
				Материал		
				Бетон марки 300	2,27	м³
				Ум 17		
				Детали		
Б.Ч		5		6А-I ГОСТ 5781-82	23,0	п.м
Б.Ч		6		12А-III ГОСТ 5781-82 ℓ=5650	3	5,0 кг
Б.Ч		7		8А III ГОСТ 5781-82 ℓ=5650	4	2,2кг
Б.Ч		8		Газовая труба d=70 ГОСТ 3262-75 ℓ=220	14	1,5кг
				Материал		
				Бетон марки 300	0,99	м³
				Ум 18		
				Детали		
Б.Ч		5		6А-I ГОСТ 5781-82	17,0	п.м
Б.Ч		7		8А-III ГОСТ 5781-82 ℓ=5650	3	2,2 кг
				Материал		
				Бетон марки 300	0,42	м³
				Ум 19		
				Детали		
Б.Ч		5		6А-I ГОСТ 5781-82	22,6	п.м
Б.Ч		7		8А-III ГОСТ 5781-82 ℓ=5650	4	2,2 кг
				Материал		
				Бетон марки 300	0,38	м³
				Ум 20		
				Детали		
Б.Ч		5		6А-I ГОСТ 5781-82	17,0	п.м
Б.Ч		9		8А-III ГОСТ 5781-82 ℓ=370	30	0,15кг
				Материал		
				Бетон марки 300	0,56	м³
				Ум 21		
				Детали		
Б.Ч		6		12А-III ГОСТ 5781-82 ℓ=5650	3	5,0 кг
Б.Ч		8		Газовая труба d=70 ГОСТ 3262-75 ℓ=220	10	1,5кг
Б.Ч		10		12А-III ГОСТ 5781-82 ℓ=300	4	0,3 кг
Б.Ч		11*		8А-I ГОСТ 5781-82 ℓ=720	29	0,28кг
Б.Ч		5		6А-I ГОСТ 5781-82	14,6	п.м
Б.Ч		5		6А-I ГОСТ 5781-82	15,0	п.м
Б.Ч		6		12А-III ГОСТ 5781-82 ℓ=5650	3	5,0 кг
Б.Ч		10		12А-III ГОСТ 5781-82 ℓ=300	4	0,3кг
Б.Ч		11*		8А-I ГОСТ 5781-82 ℓ=720	29	0,28кг
				Материал		
				Бетон марки 300	0,37	м³
				Ум 23		
				Детали		
Б.Ч		5		6А-I ГОСТ 5781-82	30,0	п.м
Б.Ч		12		8А III ГОСТ 5781-82 ℓ=840	29	0,33кг
				Материал		
				Бетон марки 300	1,14	м³
				Ум 24		
				Детали		
Б.Ч		5		6А-I ГОСТ 5781-82	11,3	п.м
Б.Ч		10		12А-III ГОСТ 5781-82 ℓ=300	4	0,3кг
Б.Ч		13		8А-III ГОСТ 5781-82 ℓ=580	24	2,3кг
				Материал		
				Бетон марки 300	0,52	м³
				Ум 25		
				Детали		
Б.Ч		5		6А-I ГОСТ 5781-82	8,7	п.м.
Б.Ч		7		8А-III ГОСТ 5781-82 ℓ=5650	2	2,2кг
				Материал		
				Бетон марки 300	0,31	м³
				Ум 26		
				Детали		
				Сетка арматурная		
Б.Ч		14		С $\frac{5Вр1-200+(х100)+200}{5Вр1-150}$ 1140х х 3050 $\frac{100х100}{20}$ ГОСТ 8478-81	1	
				Материал		
				Бетон марки 300	0,78	м³
				Ум 27		
				Детали		
Б.Ч		5		6А-I ГОСТ 5781-82	11,3	п.м
Б.Ч		9		8А-III ГОСТ 5781-82 ℓ=370	30	0,15кг
				Материал		
				Бетон марки 300	0,5	м³
				Ум 28		
				Детали		
Б.Ч		5		6А-I ГОСТ 5781-82	4,6	п.м.
Б.Ч		15		8А-III ГОСТ 5781-82 ℓ=2680	3	1,1 кг
				Материал		
				Бетон марки 300	0,28	м³
				Ум 29		
				Детали		
Б.Ч		5		6А-I ГОСТ 5781-82	5,4	п.м
Б.Ч		6		12А-III ГОСТ 5781-82 ℓ=5650	4	5,0 кг
				Материал		
				Бетон марки 300	0,48	м³
				Ум 30		
				Сборочные единицы		
				Сетка арматурная		
А4		16	ТП 416-3-13.86-КЖ.И. 092	С 123	1	58,8кг
				Материал		
				Бетон марки 300	1,06	м³
				Ум 31		
				Сборочные единицы		
				Каркас пространственный		
А3		17	ТП 416-3-13.86-КЖ.И. 064-02	КП 106	1	45,1 кг
				Детали		
Б.Ч		5		6А-I ГОСТ 5781-82	30,0	п.м
Б.Ч		18		8А-III ГОСТ 5781-82 ℓ=650	31	0,2кг
Б.Ч		19		12А-III ГОСТ 5781-82 ℓ=750	4	0,7кг
Б.Ч		20*		8А-I ГОСТ 5781-82 ℓ=820	31	0,32кг
				Материал		
				Бетон марки 300	1,07	м³

* Поз. 11, 20 см. ведомость деталей лист 47.

Взам. инв. N

Подпись и дата

Инв. № подл.

Привязан:

Инв. №

		ТП 416-3-13.86-КЖ	
		Областной вычислительный центр на 3эвм (9-этажное здание)	
		Блок административно-производственный	Стадия: Р; Лист: 49; Листов:
Нач.отд	Петров	Спецификация к участкам монолитным Ум16... Ум31	Дромстройпроект
Н.контр.	Петров		
ГИП	Весник		
Рук.бр.	Рутковская		
Инж.	Александрова		

400609-04 51

Копировал Ермолина Формат А2

Альбом III, часть II

Формат	Зона	Поз.	Обозначение	Наименование	Кол.	Примечание
				Ум 32		
				Детали		
Б.Ч		5		6А-I ГОСТ 5781-82	14,6	п.м
Б.Ч		6		12А-III ГОСТ 5781-82 ℓ=5650	3	5,0 кг
Б.Ч		10		12А-III ГОСТ 5781-82 ℓ=300	4	0,27 кг
Б.Ч		11*		8А-I ГОСТ 5781-82 ℓ=720	29	0,28 кг
				Материал		
				Бетон марки 300	0,4	м³
				Ум 33		
				Детали		
Б.Ч		5		6А-I ГОСТ 5781-82	1,0	п.м
Б.Ч		21		8А-III ГОСТ 5781-82 ℓ=2580	2	1,0 кг
				Изделие соединительное		
А4		22	ТП 416-3-13.86-КЖ.И.137-01	МС 124	2	3,4 кг
				Материал		
				Бетон марки 300	0,08	м³
				Ум 34		
				Изделие соединительное		
А4		22	ТП 416-3-13.86-КЖ.И.137-01	МС 124	2	3,4 кг
				Детали		
Б.Ч		5		6А-I ГОСТ 5781-82	1,8	п.м
Б.Ч		6		12А-III ГОСТ 5781-82 ℓ=5650	2	5,0 кг
				Материал		
				Бетон марки 300	0,16	м³
				Ум 35		
				Детали		
Б.Ч		5		6А-I ГОСТ 5781-82	15,0	п.м
Б.Ч		6		12А III ГОСТ 5781-82 ℓ=5650	4	5,0 кг
Б.Ч		10		12А-III ГОСТ 5781-82 ℓ=300	4	0,27
Б.Ч		11*		8А-I ГОСТ 5781-82 ℓ=720	29	0,28 кг
				Материал		
				Бетон марки 300	0,4	м³
				Ум 36		
				Сетка арматурная		
		23		С $\frac{5Вр1-200+(\times100)+200}{5Вр1-150}$ 1140 x 1950 $\frac{100\times100}{200}$ ГОСТ 8478-81	1	

Формат	Зона	Поз.	Обозначение	Наименование	Кол.	Примечание
				Детали		
Б.Ч		5		6А-I ГОСТ 5781-82	3.0	п.м.
Б.Ч		24		12А-III ГОСТ 5781-82 ℓ=1100	3	1,0 кг
Б.Ч		25*		8А-I ГОСТ 5781-82 ℓ=920	6	0,32 кг
Б.Ч		26		8А-III ГОСТ 5781-82 ℓ=3600	4	1,42 кг
				Изделие закладное		
А4		27	ТП 416-3-13.86-КЖ.И.113	МН 2		4,11 кг
				Материал		
				Бетон марки 300	1,03	м³
				Ум 37		
				Детали		
Б.Ч		5		6А-I ГОСТ 5781-82	15,4	п.м.
Б.Ч		11*		8А-I ГОСТ 5781-82 ℓ=720	5	0,28 кг
Б.Ч		28		12А-III ГОСТ 5781-82 ℓ=900	12	0,8 кг
Б.Ч		29		8А III ГОСТ 5781-82 ℓ=900	22	0,4 кг
				Материал		
				Бетон марки 300	1,3	м³
				Ум 38		
				Сборочные единицы		
				Каркасы пространственные		
А3		1	ТП 416-3-13.86-КЖ.И.064-01	КП 105	1	
А3		31	-КЖ.И.064	КП 104	1	
				Детали		
Б.Ч		5		6А-I ГОСТ 5781-82	7,0	п.м
Б.Ч		25*		8А-I ГОСТ 5781-82 ℓ=920	12	0,4 кг
Б.Ч		33		12А-III ГОСТ 5781-82 ℓ=1400	4	1,2 кг
Б.Ч		34		8А-III ГОСТ 5781-82 ℓ=1400	8	0,6 кг
				Материал		
				Бетон марки 300	2,1	м³
				Ум 39		
				Детали		
Б.Ч		5		6А-I ГОСТ 5781-82	6,0	п.м
Б.Ч		6		12А-III ГОСТ 5781-82 ℓ=5650	5	5,0 кг
				Материал		
				Бетон марки 300	0,73	м³

Формат	Зона	Поз.	Обозначение	Наименование	Кол.	Примечание
				Ум 40		
				Сборочные единицы		
				Каркасы пространственные		
А3		1	ТП 416-3-13.86-КЖ.И.064-01	КП 105	1	
				Детали		
Б.Ч		5		6А-I ГОСТ 5781-82	65,5	п.м
Б.Ч		10		12А-III ГОСТ 5781-82 ℓ=300	8	0,27 кг
Б.Ч		20*		8А-I ГОСТ 5781-82 ℓ=820	58	0,32 кг
Б.Ч		35		8А-III ГОСТ 5781-82 ℓ=860	16	0,34 кг
Б.Ч		36		8А-III ГОСТ 5781-82 ℓ=660	11	0,26 кг
Б.Ч		37		8А-III ГОСТ 5781-82 ℓ=350	16	0,14 кг
Б.Ч		38		8А-III ГОСТ 5781-82 ℓ=1880	5	0,74 кг
Б.Ч		39		8А-III ГОСТ 5781-82 ℓ=1100	24	0,43 кг
Б.Ч		40*		8А-I ГОСТ 5781-82 ℓ=1220	25	0,48 кг
Б.Ч		6		12А-III ГОСТ 5781-82 ℓ=5650	11	5,0 кг
Б.Ч		21		8А-III ГОСТ 5781-82 ℓ=2580	6	1,02 кг
Б.Ч		24		12А-III ГОСТ 5781-82 ℓ=1100	4	1,0 кг
Б.Ч		30		8А-III ГОСТ 5781-82 ℓ=2400	2	0,95 кг
Б.Ч		32		Полоса $\frac{Б\text{-}1\ 10\times100\ ГОСТ\ 103\text{-}76}{ВСТ3кп2\ ГОСТ\ 535\text{-}79}$ ℓ=100	2	0,8 кг
				Изделие закладное		
А4		27	ТП 416-3-13.86-КЖ.И. 113	МН 2		4,11 кг/п.м
				Материал		
				Бетон марки 300	4,5	м³

* Поз. 11, 20, 25, 40 см. ведомость деталей лист 47.

Привязан:

Инв. №

Нач.отп	Петров	
Н.контр.	Петров	
Гип	Весник	
Рук.бр.	Рутковская	
Инж.	Александрова	

ТП 416-3-13.86-КЖ

Областной вычислительный центр на 3 ЭВМ (9-этажное здание)

Блок административно-производственный

Стадия	Лист	Листов
Р	50	

Спецификация к участкам монолитным Ум 32... Ум 40

ПРОМСТРОЙПРОЕКТ

Инв. № подл | Подпись и дата | Взам. инв. №

400699-04 52

Копировал Ермолина Формат А2

Альбом III, часть II

Ведомость расхода стали на элемент, кг

Марка элемента	Изделия арматурные															Изделия закладные					Общий расход
	Арматура класса															Арматура класса	Прокат марки				
	A-I ГОСТ 5781-82				Итого	A-III ГОСТ 5781-82			Итого	$C\frac{4ВР1-100}{4ВР1-200}\times 2940\times 1000$ ГОСТ 8478-81	$C\frac{5ВР1-200+}{+(x100)+200}$ $\frac{5ВР1-150}{1140\times 3050}$ $\frac{100\times 100}{20}$ ГОСТ 8478-81	$C\frac{5ВР1-200+(x100)+200}{5ВР1-150}$ $\frac{1140\times 1950}{100\times 100}$ $\frac{200}{200}$ ГОСТ 8478-81		Всего	A-I ГОСТ 5781-82	ВСт.3кп2 ГОСТ 8509-72 L 50×5	ГОСТ 103-76 -10×100	ГОСТ 3262-75 Газовая труба $\varnothing$-70	Всего	
	ф6	ф8	ф10			ф8	ф10	ф12								ф6					
Ум 16	0,8	13,5	28,0		42,3	4,8		67,6	72,4	13,3				13,3							128,0
Ум 17	6,5				6,5	8,8		15,0	23,8										21,0	21,0	51,3
Ум 18	3,8				3,8	6,6			6,6												10,4
Ум 19	5,0				5,0	8,8			8,8												13,8
Ум 20	3,8				3,8	4,5			4,5												8,3
Ум 21	3,2	8,3			11,5			16,2	16,2										15,0	15,0	42,7
Ум 22	3,3	8,3			11,6			16,2	16,2												27,8
Ум 23	6,7				6,7	9,6			9,6												16,3
Ум 24	2,5				2,5	5,5		1,2	6,7												9,2
Ум 25	1,9				1,9	4,4			4,4												6,3
Ум 26											4,6			4,6							4,6
Ум 27	2,5				2,5	4,5			4,5												7,0
Ум 28	1,0				1,0	3,3			3,3												4,3
Ум 29	1,2				1,2			2,0	2,0												3,2
Ум 30		8,1			8,1			52,9	52,9												61,0
Ум 31	6,7	22,2	7,4		36,3	6,2		13,4	19,6												55,9
Ум 32	3,2	8,1			11,3			16,1	16,1												27,4
Ум 33	0,2				0,2	2,0			2,0										6,8	6,8	9,0
Ум 34	0,4				0,4			10,0	10,0										6,8	6,8	20,8
Ум 35	3,4				3,4			21,1	21,1												24,5
Ум 36	0,7	1,9			2,6	5,7		3,0	8,7			3,0		3,0	1,7	18,9			20,6		34,9
Ум 37	3,4	1,4			4,8	8,8		9,6	18,4												23,2
Ум 38	1,6	44,1	42,0		87,7	4,8		64,8	69,6												157,3
Ум 39	1,3				1,3			25,0	25,0												26,3
Ум 40	14,5	59,7			74,2			96,0	96,0						1,6	15,8	1,6		19,0		189,2
Ум 41	4,9				4,9	12,4		20,8	33,2								1,6		1,6		39,7
Ум 42	2,0				2,0			21,1	21,1												23,1

Формат	Зона	Поз.	Обозначение	Наименование	Кол.	Примечание
				Ум 41		
				Детали		
БЧ		5		6 ГОСТ 5781-82	22,3	п.м
БЧ		6		12А-III ГОСТ 5781-82 ℓ=5650	2	5,0 кг
БЧ		10		12А-III ГОСТ 5781-82 ℓ=300	4	0,27 кг
БЧ		30		8А-III ГОСТ 5781-82 ℓ=2400	2	0,95 кг
БЧ		35		8А-III ГОСТ 5781-82 ℓ=860	16	0,34 кг
БЧ		36		8А-III ГОСТ 5781-82 ℓ=660	11	0,26 кг
БЧ		37		8А-III ГОСТ 5781-82 ℓ=350	16	0,14 кг
БЧ		32		Полоса $\frac{Б-1\ 10\times 100\ ГОСТ\ 103-76}{Вст3кп2\ ГОСТ\ 535-79}$ ℓ=100	2	0,8 кг
				Материал		
				Бетон марки 300	4,7	м³
				Ум 42		
				Детали		
БЧ		5		6 ГОСТ 5781-82	9,0	п.м.
БЧ		6		12А-III ГОСТ 5781-82 ℓ=5650	4	5,0 кг
БЧ		10		12А-III ГОСТ 5781-82 ℓ=300	4	0,27 кг
				Материал		
				Бетон марки 300	0,76	м³

Привязан:

Инв. №

Инв. № подл. | Подпись и дата | Взам. инв. №

ТП 416-3-13.86-КЖ		
Областной вычислительный центр на 3 ЭВМ (9-этажное здание)		
Блок административно-производственный	Стадия: Р	Лист: 51	Листов:
Спецификация к участкам монолитным Ум41, Ум42 Ведомость расхода стали.	Промстройпроект	
Нач.отд. Петров		
Н.контр. Петров		
ГИП Весник		
Рук.бр. Рутковская		
Инж. Александрова		

400608-04 53

Коп. Ермолина

Формат А2

Альбом III, часть II

Схема расположения элементов лестницы №2 (вид по 1-1)

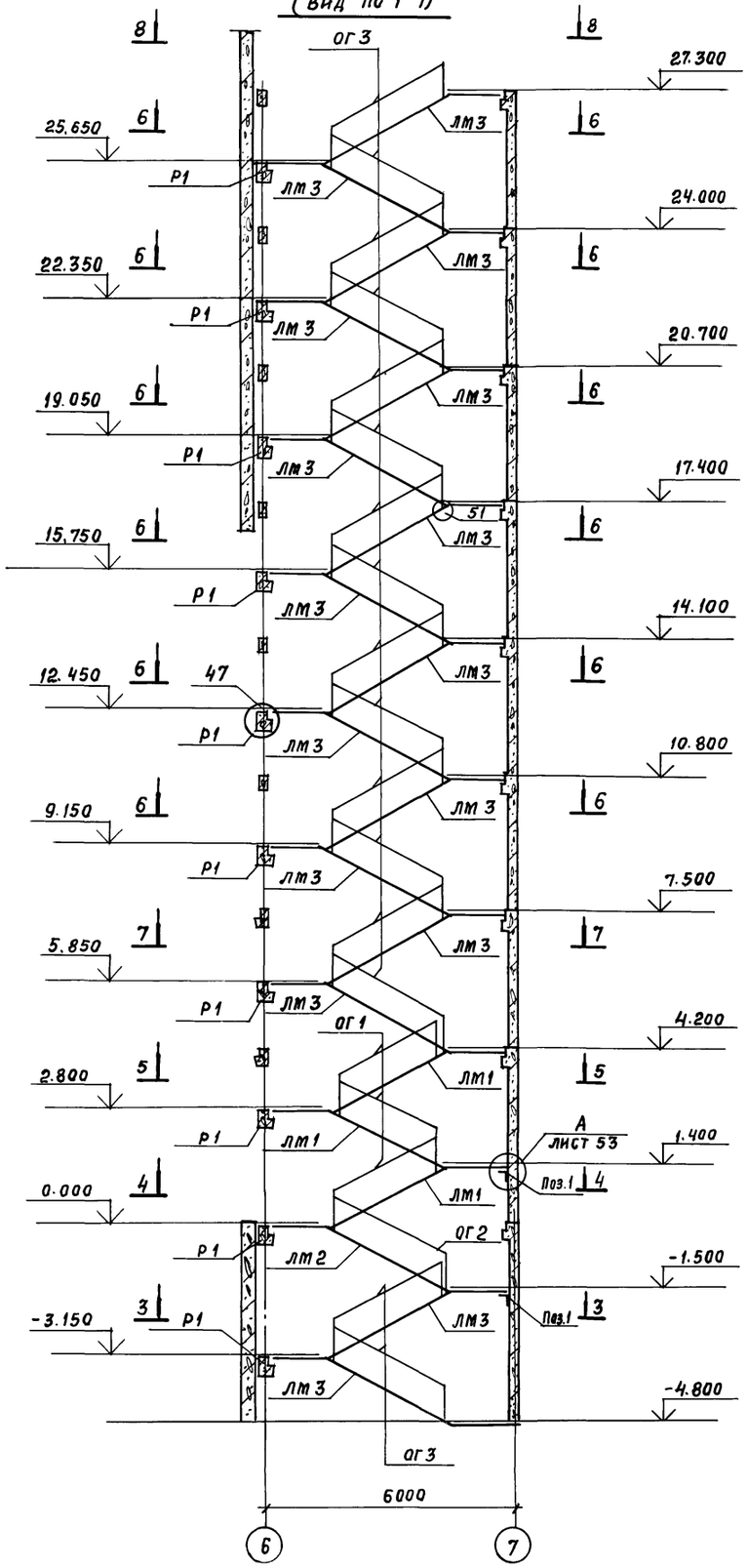

2-2

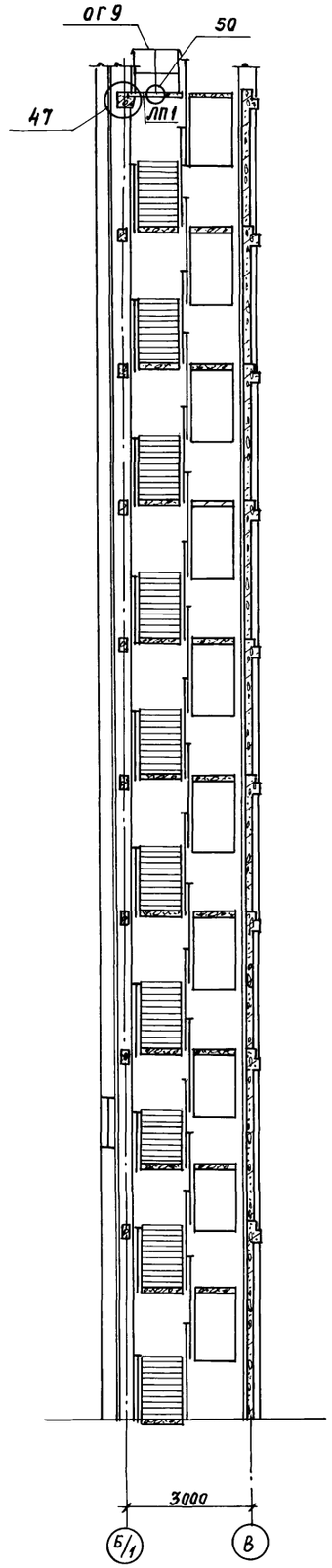

Спецификация к схеме расположения элементов лестницы №2

Марка поз.	Обозначение	Наименование	Кол.	Масса ед, кг	Примечание
		Сборные железобетонные элементы			
ЛМ1	1.050.1-2 вып.1	Лестничный марш ЛМП 57.11.14-5	3	2200	
ЛМ2	1.050.1-2 вып.1	ЛМП 57.11.15-5	1	2300	
ЛМ3	1.050.1-2 вып.1	ЛМП 57.11.17-5	16	2400	
ЛП1	1.050.1-2 вып.1	Лестничная площадка ЛПП 14.138	1	60	
Г1	1.050.1-2 вып.1	Проступь 1ЛН 13.5	196	50	
Г2	1.050.1-2 вып.1	2ЛН 14.5	80	70	
Г3	1.050.1-2 вып.1	2ЛН 14.38	32	50	
Г4	1.050.1-2 вып.1	2ЛН 14.58	8	70	
Р1	1.020-1/83 вып.3-1	Ригель РЛП 4.26-60	10	840	
		Стальные элементы			
ОГ1	1.050.1-2 вып.2	Ограждение ОМ 14-1	4	36,6	
ОГ2	1.050.1-2 вып.2	ОМ 15-1	2	36,7	
ОГ3	1.050.1-2 вып.2	ОМ 17-1	24	38,2	
ОГ4	1.050.1-2 вып.2	ОМВ 14-1	2	21,1	
ОГ5	1.050.1-2 вып.2	ОМВ 17-1	8	15,8	
ОГ6	1.050.1-2 вып.2	ОМН 14-1	2	15,5	
ОГ7	1.050.1-2 вып.2	ОМН 17-1	8	15,2	
ОГ8	1.050.1-2 вып.2	ОМД-1	10	2,6	
ОГ9	1.050.1-2 вып.2	ОП 12-1	1	18,3	
		Изделия соединительные			
МС-32	1.020-1/83 вып.7-1	МС-32	1	0,9	
МС-33	1.020-1/83 вып.7-1	МС-33	3	0,2	
МС-34	1.020-1/83 вып.7-1	МС-34	150	0,5	
поз.1		Уголок 200×125×11 ГОСТ 8510-72* / Ст3кп2 ГОСТ 535-79			
		ℓ=2450	2	69	
поз.2		Полоса 6-1 4×40 ГОСТ 103-76 / Ст3кп2 ГОСТ 535-79			
		ℓ=100	40	0,1	

1. Ригели перекрытий замаркированы на листах 34, 35.
2. Сечения 3-3; 8-8 смотрите на листе 53.
3. Все монтажные узлы замаркированы по серии 1.020-1/83 вып. 6-1.

Привязан:

Инв. №

Нач. ОТП	Петров	
Н. контр	Петрав	
ГИП	Весник	
ГАП	Ратнер	
Рук. бр.	Рутковская	
Инженер	Никифорова	

ТП 416-3-13.86-КЖ

Областной вычислительный центр на 3 ЭВМ (9-этажное здание)

Блок административно-производственный

Стадия	Лист	Листов
Р	52	

Схема расположения элементов лестницы №2

ПРОМСТРОЙПРОЕКТ

Взам. инв. № | Подпись и дата | Инв. № подл.

Ц00689-04 54

Копировал Замалуева

Формат А2

Альбом III, часть II

3-3

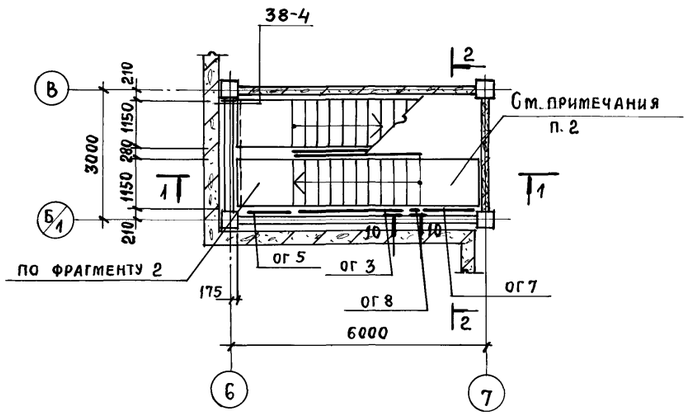

6-6

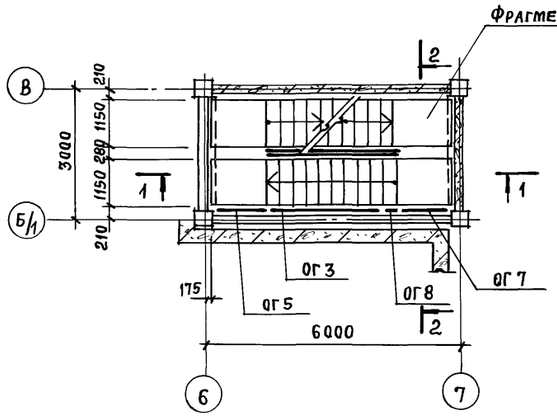

Фрагмент 1

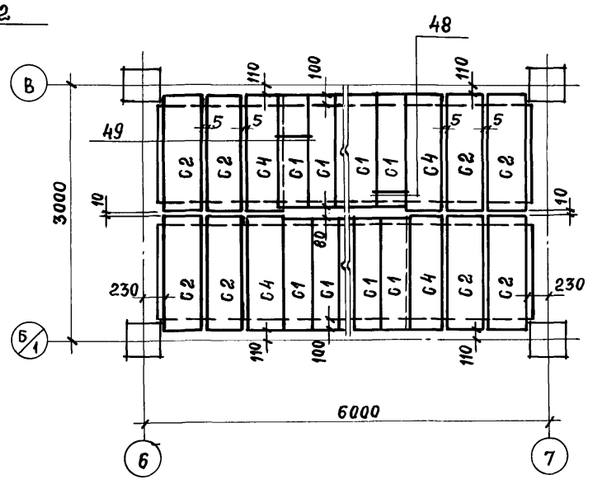

Фрагмент 3

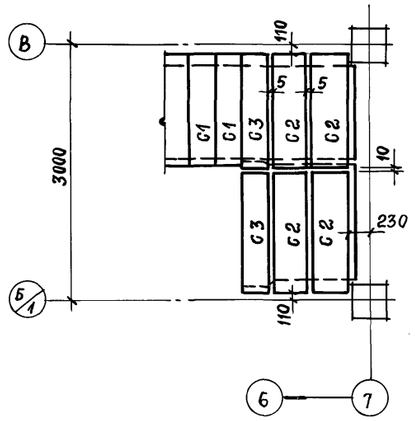

4-4

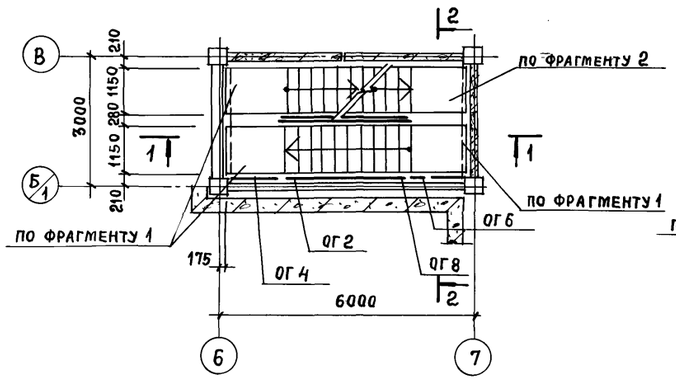

7-7

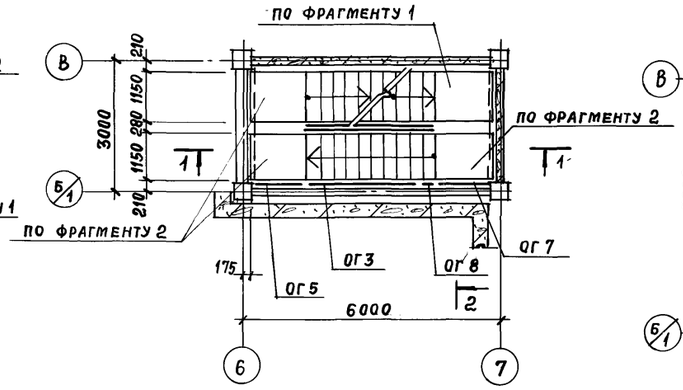

Фрагмент 2

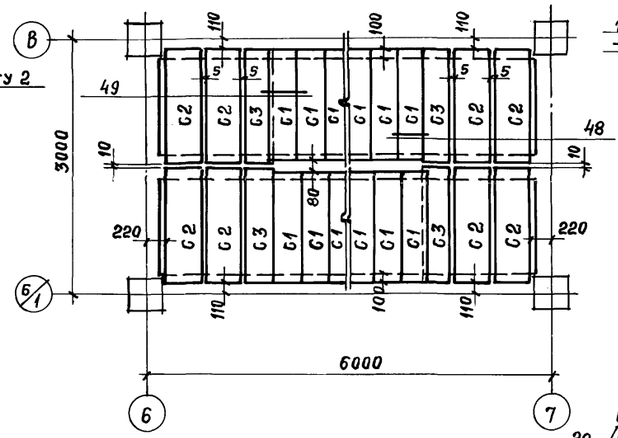

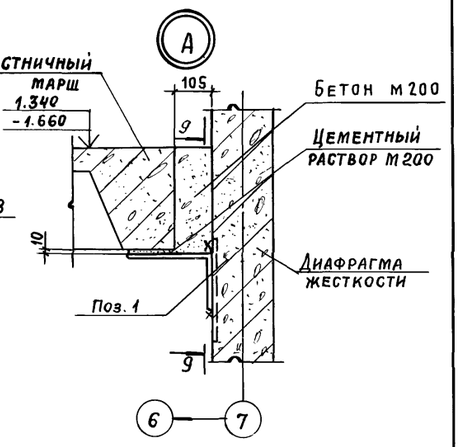

5-5

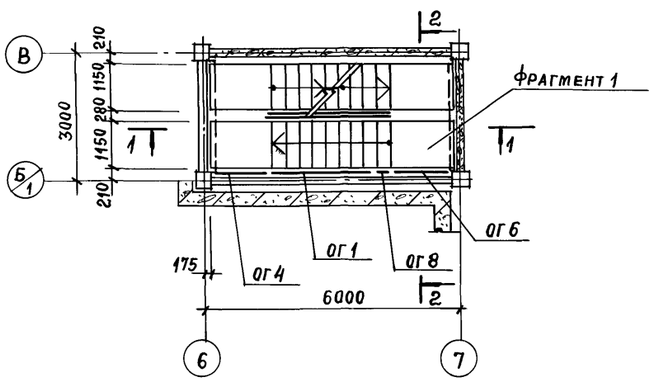

8-8

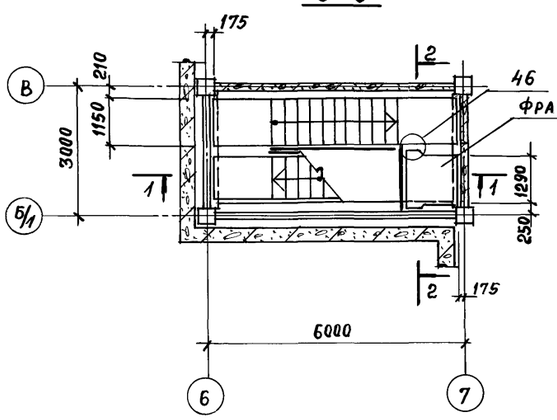

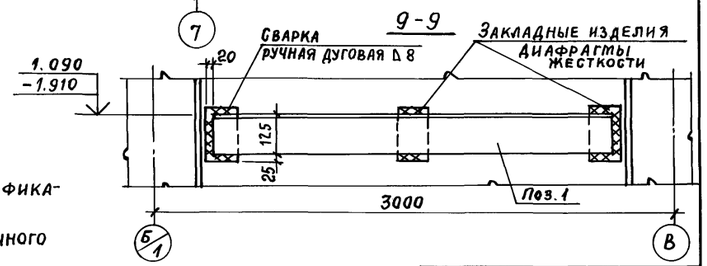

1. Технические требования и спецификацию смотрите на листе 52.
2. На отметке 0.000 в месте лестничного марша проступи не укладывать

10-10

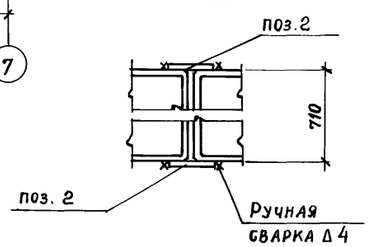

Привязан:

Инв. №

Нач. ОТП	Летров		
Н. контр.	Петров		
ГИП	Весник		
ГАП	Ратнер		
Рук. бр.	Рутковская		
Инженер	Никифорова		

ТП 416-3-13.86-КЖ

Областной вычислительный центр на ЭВМ (9-этажное здание)

Блок административно-производственный.

Стадия	Лист	Листов
Р	53	

Схема расположения элементов лестницы №2

ПРОМСТРОЙПРОЕКТ

Ц 00699-04 55

Копировал Замалуева

Формат А2

Инв. № подл. | Подпись и дата | Взам. инв. №

Альбом III, часть II

Схема расположения элементов лестницы №3 (вид по 1-1)

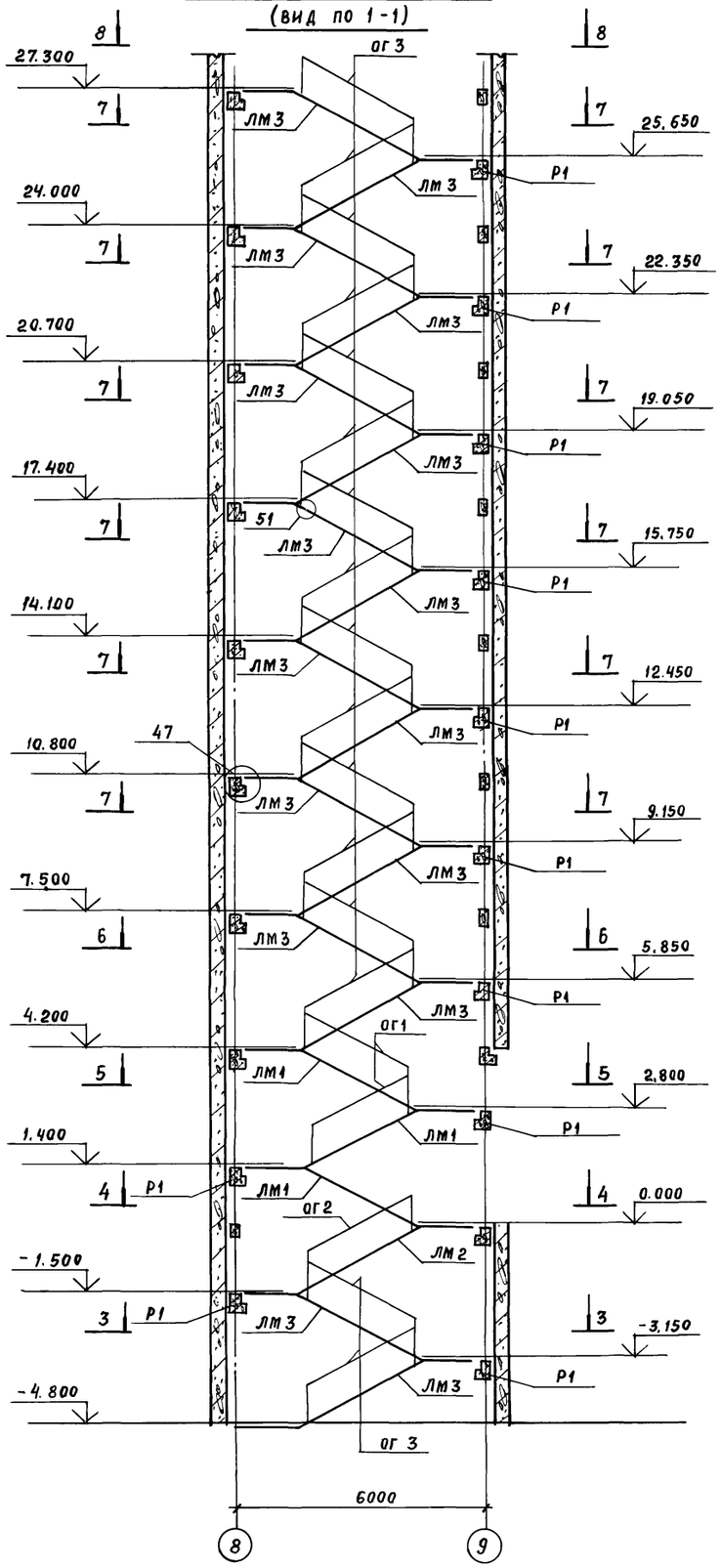

2 - 2

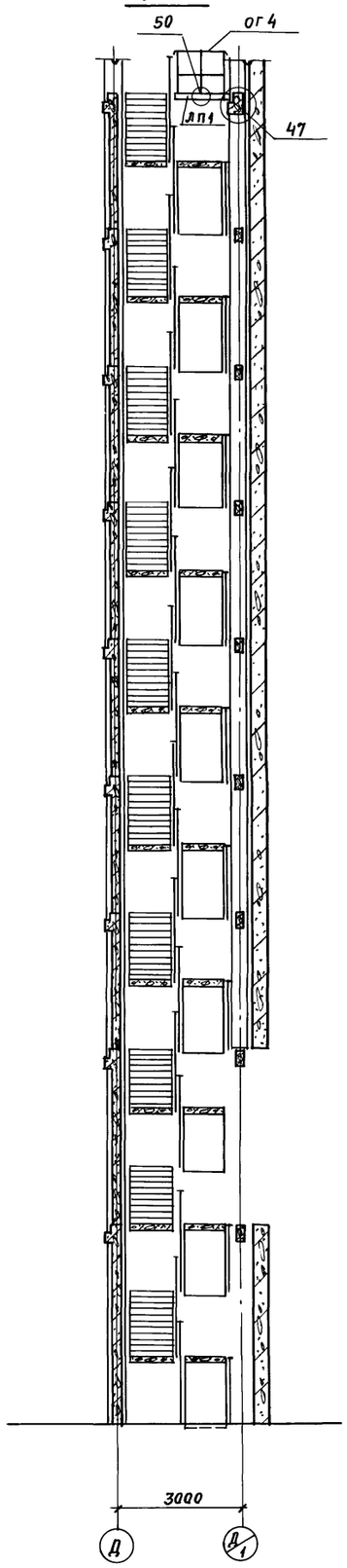

Спецификация к схеме расположения элементов лестницы №3

Марка поз.	Обозначение	Наименование	Кол.	Масса ед, кг	Примечание
		Сборные железобетонные элементы			
ЛМ1	1.050.1-2 вып.1	Лестничный марш ЛМП57.11.14-5	3	2200	
ЛМ2	1.050.1-2 вып.1	ЛМП57.11.15-5	1	2300	
ЛМ3	1.050.1-2 вып.1	ЛМП57.11.17-5	16	2400	
ЛП1	1.050.1-2 вып.1	Лестничная площадка ЛПП14.13В	1	60	
С1	1.050.1-2 вып.1	Проступь 1ЛН13.3	196	50	
С2	1.050.1-2 вып.1	2ЛН14.5	80	70	
С3	1.050.1-2 вып.1	2ЛН14.3В	32	50	
С4	1.050.1-2 вып.1	2ЛН14.5В	8	70	
Р1	1.020-1/83 вып. 3-1	Ригель РДП4.26-60	11	840	
		Стальные элементы			
ОГ1	1.050.1-2 вып.2	Ограждение ОМ14-1	3	36,6	
ОГ2	1.050.1-2 вып.2	ОМ15-1	2	36,7	
ОГ3	1.050.1-2 вып.2	ОМ17-1	24	38,2	
ОГ4	1.050.1-2 вып.2	ОП12-1	1	18,3	
ОГ5	1.050.1-2 вып.2	ОМВ17-1	8	15,8	
ОГ6	1.050.1-2 вып.2	ОМН14-1	1	15,5	
ОГ7	1.050.1-2 вып.2	ОМН17-1	7	15,2	
ОГ8	1.050.1-2 вып.2	ОМД-1	8	2,6	
ЛБ1		Лестничная балка ЛБ1	1		
		Изделия соединительные			
МС-32	1.020-1/83 вып. 7-1	МС-32	1	0,9	
МС-33	1.020-1/83 вып. 7-1	МС-33	3	0,2	
МС-34	1.020-1/83 вып. 7-1	МС-34	145	0,5	
поз.1		Полоса $\frac{Б\text{-}1\ 4\times40\ ГОСТ103\text{-}76}{ВСт3кп2\ ГОСТ535\text{-}79*}$			
		ℓ=100	40	0,1	

1. Разрезы с 3-3 по 8-8 см. на листе 55
2. Все узлы замаркированы по серии 1.020-1/83 вып. 6-1.
3 Ригели перекрытий замаркированы на листах 34, 35.

Привязан:

Инв. №

Нач. ОТП	Петров		
Н.контр.	Петров		
ГИП	Весник		
ГАП	Ратнер		
Рук. БР.	Рутковская		
Инженер	Никифорова		

ТП 416-3-13.86-КЖ

Областной вычислительный центр на ЭВМ (9-этажное здание)

Блок административно-производственный

Схема расположения элементов лестницы №3

Стадия	Лист	Листов
Р	54	

ПРОМСТРОЙПРОЕКТ

Инв. № подл. | Подпись и дата | Взам. инв. №

Ц00609-04 56

Копировал Замалуева

Формат А2

Альбом III, часть II

3-3

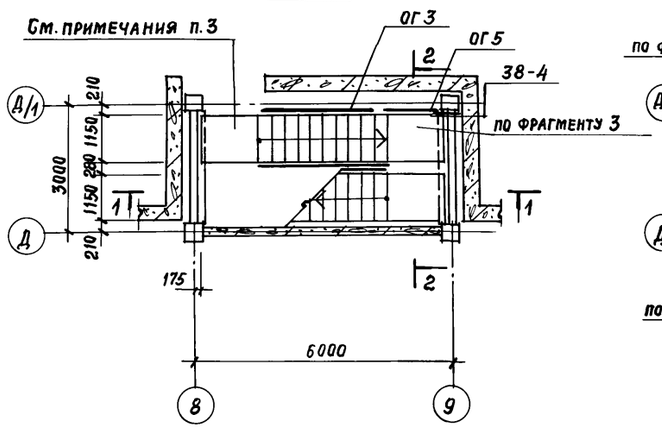

6-6

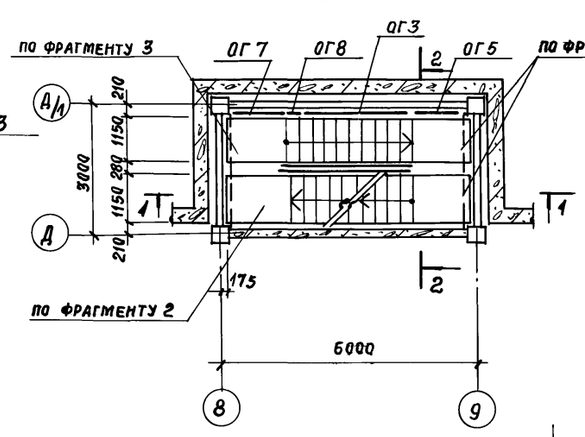

Фрагмент 1

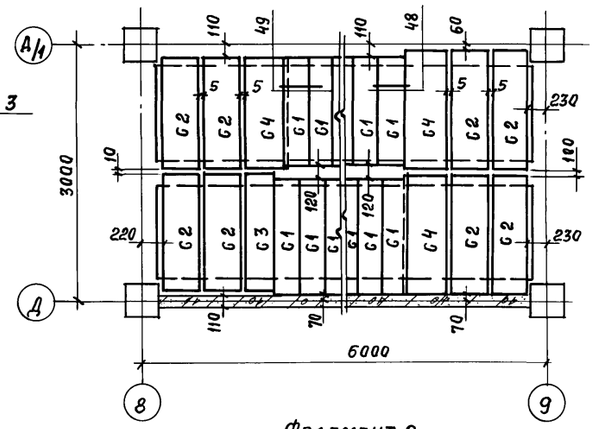

Фрагмент 4

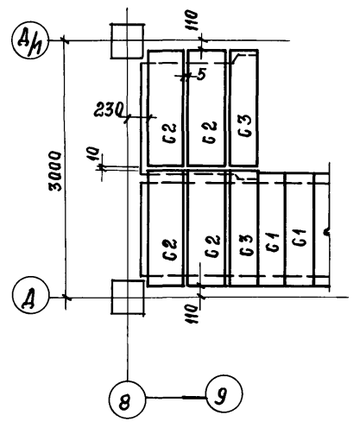

4-4

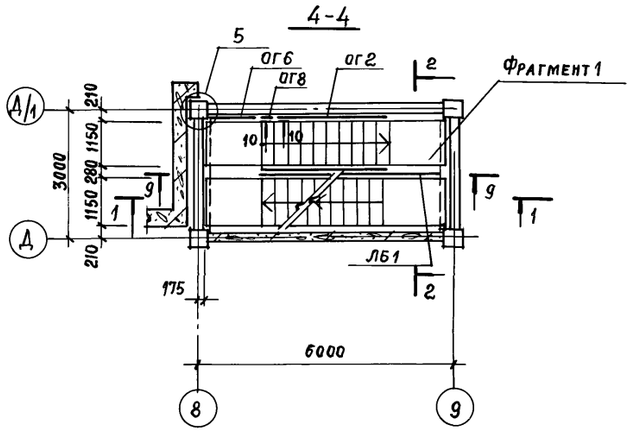

7-7

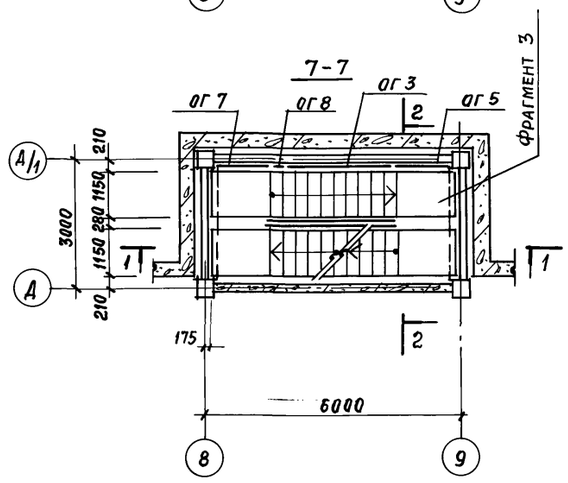

Фрагмент 2

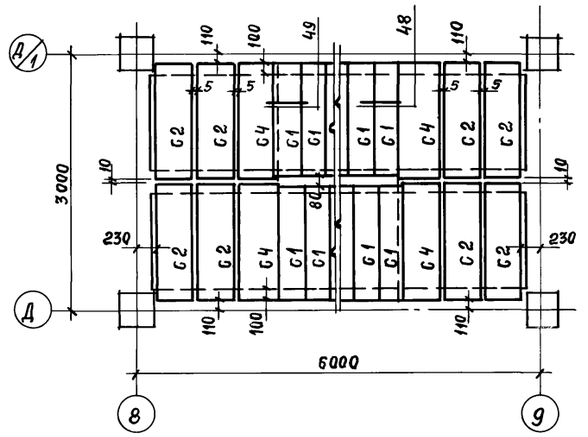

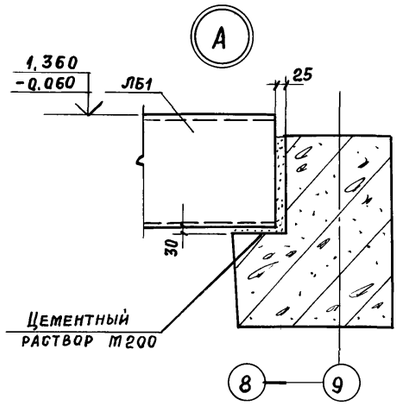

1. Спецификацию элементов лестницы и разрезы 1-1 и 2-2 см на листе 54.
2. Все узлы замаркированы по серии 1.020-1/83 вып. 6-1.
3. На отметке 0.000 в месте лестничного марша проступи не укладывать.

5-5

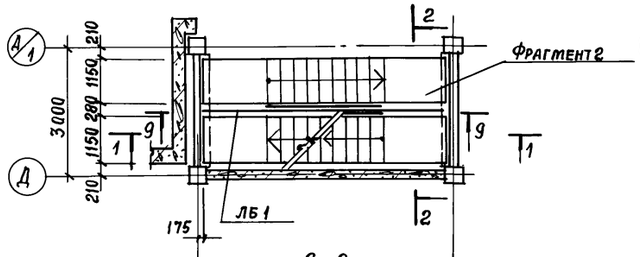

8-8

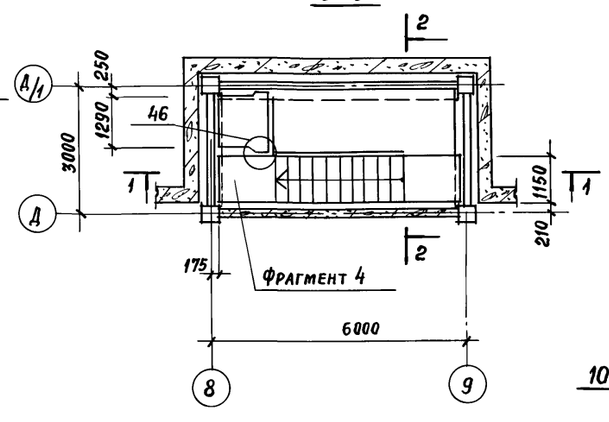

Фрагмент 3

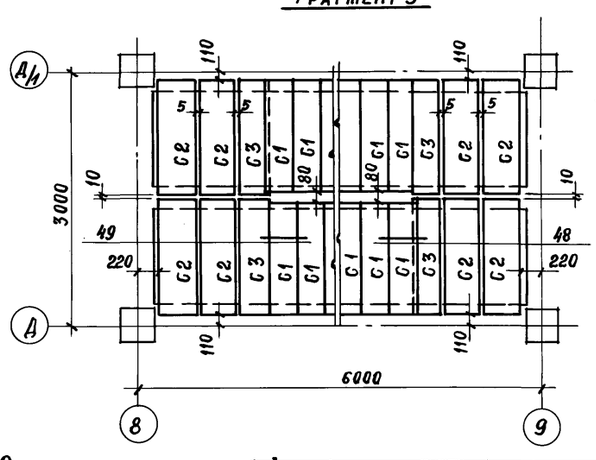

9-9

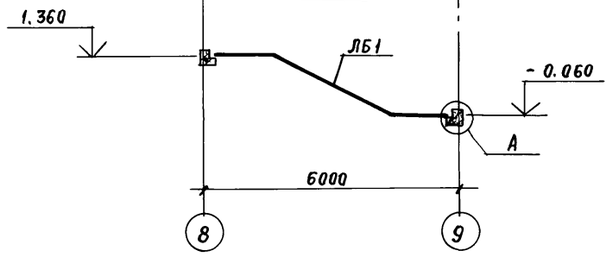

10-10

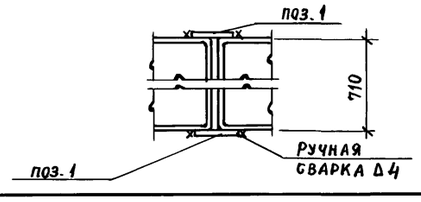

Привязан:

Инв. №

Нач. ОТП	Петров		
Н. контр.	Петров		
ГИП	Весник		
ГАП	Ратнер		
Рук. бр.	Рутковская		
Инженер	Никифорова		

ТП 416-3-13.86-КЖ

Областной вычислительный центр на 3 ЭВМ (9-этажное здание)

Блок административно-производственный

Стадия	Лист	Листов
Р	55	

Схема расположения элементов лестницы №3

Промстройпроект

Инв. № подл. | Подпись и дата | Взам. инв. №

Ц00889-04 57

Копировал Замалуева

Формат А2

Альбом III, часть II

Схемы расположения элементов шахты лифта

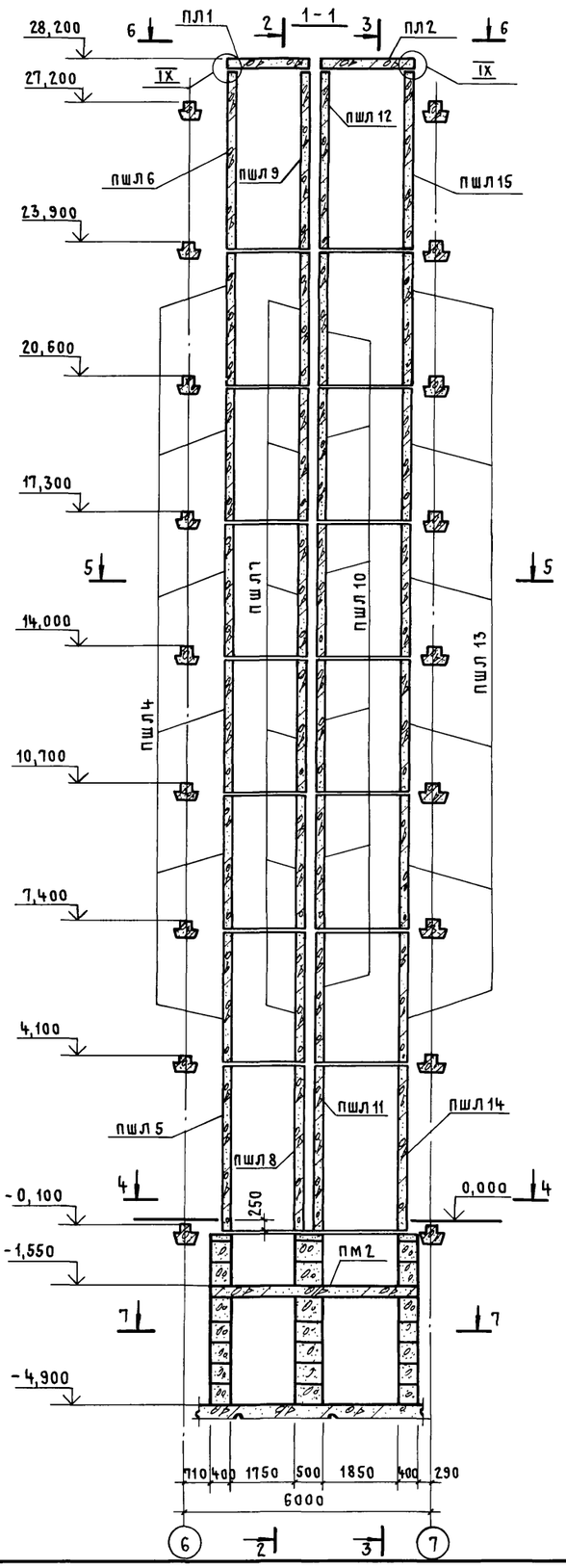

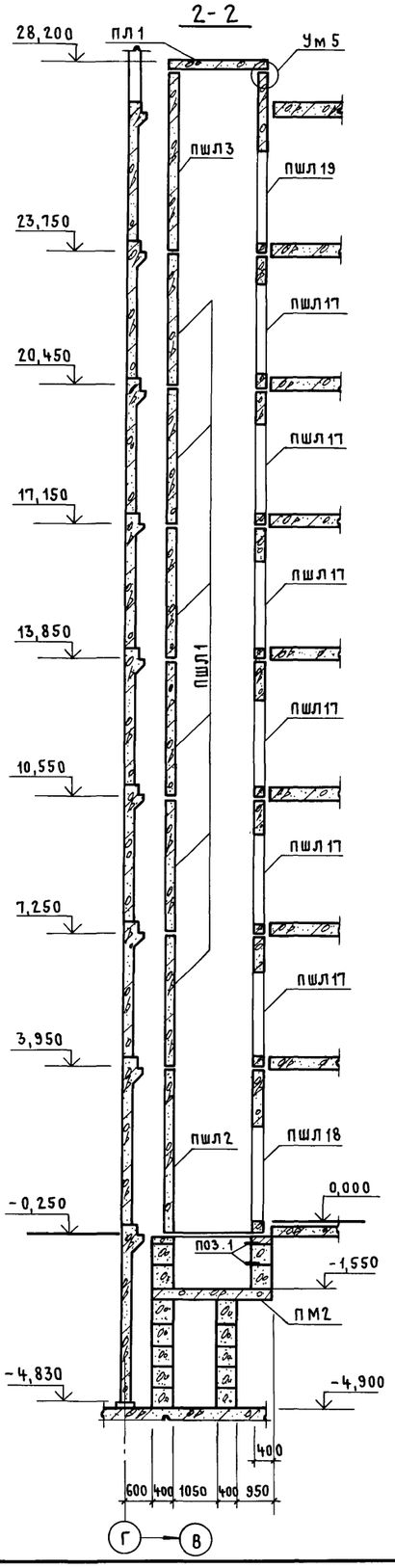

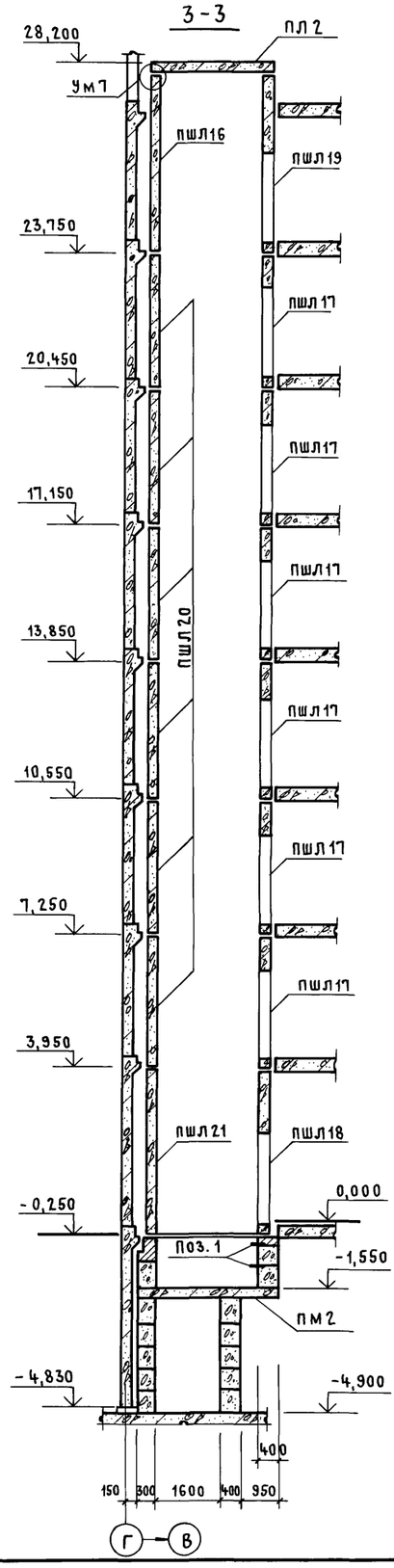

Спецификация к схемам расположения элементов шахты лифта

Марка поз.	Обозначение	Наименование	Кол.	Масса ед., кг	Примечание
		Сборные жел.бет. элементы			
		Панели шахты лифта			
ПШЛ1	ТП 416-3-13.86-КЖ.И.055	ПШЛ1	6	2460	
ПШЛ2	-КЖ.И.055-01	ПШЛ2	1	2250	
ПШЛ3	-КЖ.И.055-02	ПШЛ3	1	2250	
ПШЛ4	-КЖ.И.056	ПШЛ4	6	2460	
ПШЛ5	-КЖ.И.056-01	ПШЛ5	1	2250	
ПШЛ6	-КЖ.И.056-02	ПШЛ6	1	2250	
ПШЛ7	-КЖ.И.056-03	ПШЛ7	6	2460	
ПШЛ8	-КЖ.И.056-04	ПШЛ8	1	2250	
ПШЛ9	-КЖ.И.056-05	ПШЛ9	1	2250	
ПШЛ10	-КЖ.И.057	ПШЛ10	6	2880	
ПШЛ11	-КЖ.И.057-01	ПШЛ11	1	3670	
ПШЛ12	-КЖ.И.057-02	ПШЛ12	1	3670	
ПШЛ13	-КЖ.И.058	ПШЛ13	6	2880	
ПШЛ14	-КЖ.И.058-01	ПШЛ14	1	3670	
ПШЛ15	-КЖ.И.058-02	ПШЛ15	1	3670	
ПШЛ16	-КЖ.И.060	ПШЛ16	1	3670	
ПШЛ17	-КЖ.И.059	ПШЛ17	12	3900	
ПШЛ18	-КЖ.И.059-01	ПШЛ18	2	1150	
ПШЛ19	-КЖ.И.059-02	ПШЛ19	2	1150	
ПШЛ20	1.289.1-2 вып.1	ПШЛ50-33ПЛ-3	6		
ПШЛ21	1.289.1-2 вып.1	ПШЛ50-42ПЛ-3	1		
ПЛ1	ТП 416-3-13.86-КЖ.И.061	Плита перекрытия ПЛ1	1		
ПЛ2	-КЖ.И.061-01	ПЛ2	1	2920	
		Монолитные железо-бетонные элементы			
ПМ2	ТП 416-3-13.86-КЖ, лист 30	Плита монолитная ПМ2	1		
Ум5	1.289.1-2 вып.0	Участок монолитный Ум5	1		
Ум7	1.289.1-2 вып.0	Ум7	1		

1. Технические требования и продолжение спецификации см. на листе 57.
2. Разрезы 4-4...7-7 см. на листе 57.

Привязан:

Инв. №

Инв. № подл. | Подпись и дата | Взам. инв. №

Нач.отп	Петров		
Н.контр.	Петров		
ГИП	Весник		
ГАП	Ратнер		
Рук.бр.	Рутковская		
Ст.инж.	Миннна		

ТП 416-3-13.86-КЖ

Областной вычислительный центр на 338М (9-этажное здание)

Блок административно-производственный

Схемы расположения элементов шахты лифта. Разрезы 1-1... 3-3

Стадия	Лист	Листов
Р	56	

Промстройпроект

40660-04 58

Копировал Куц Формат А2

Альбом III, часть II

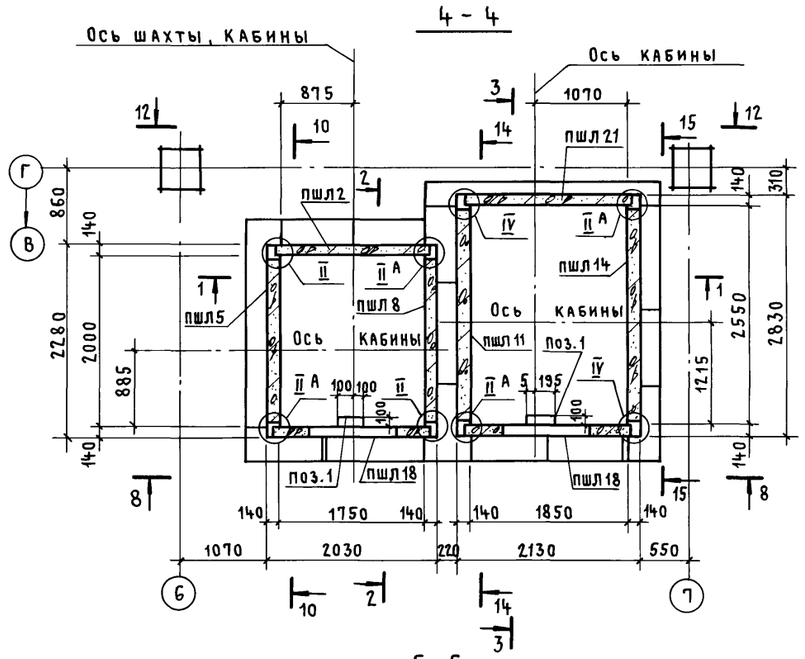

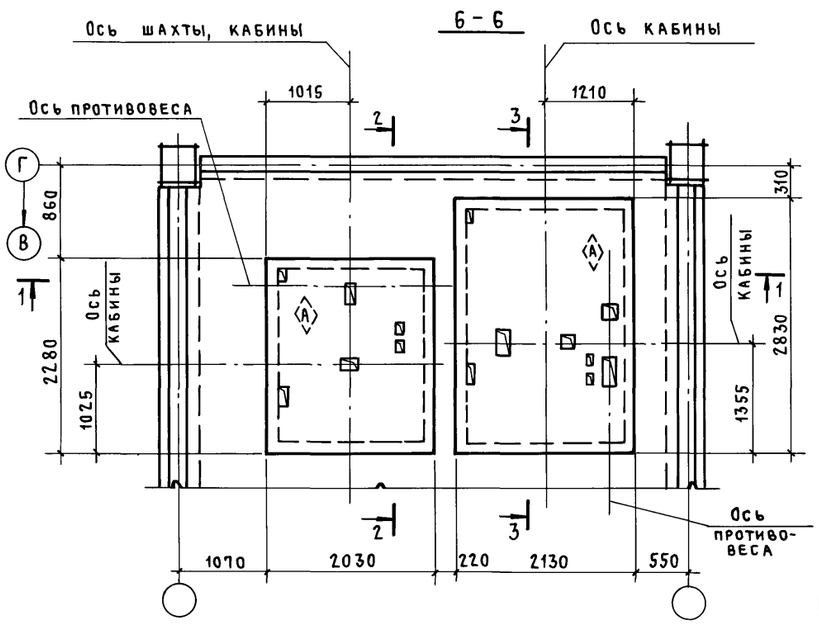

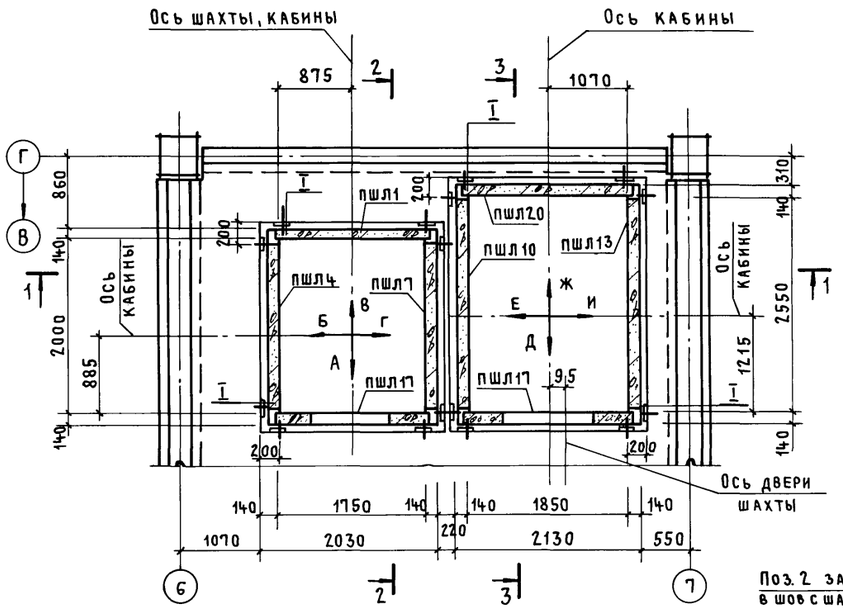

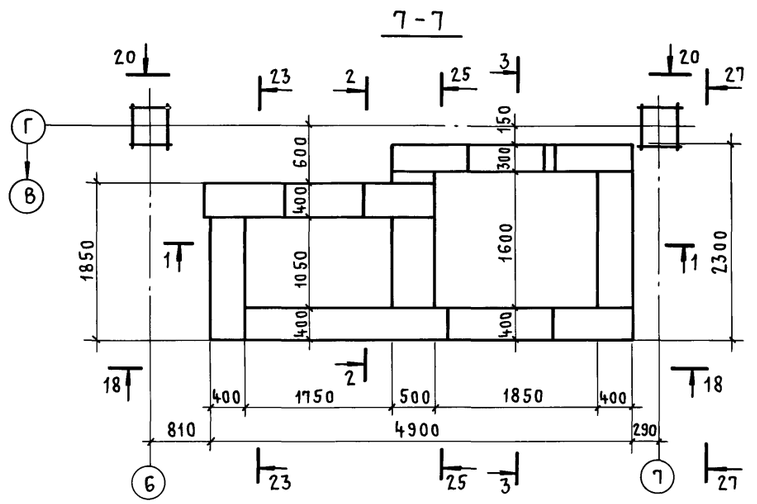

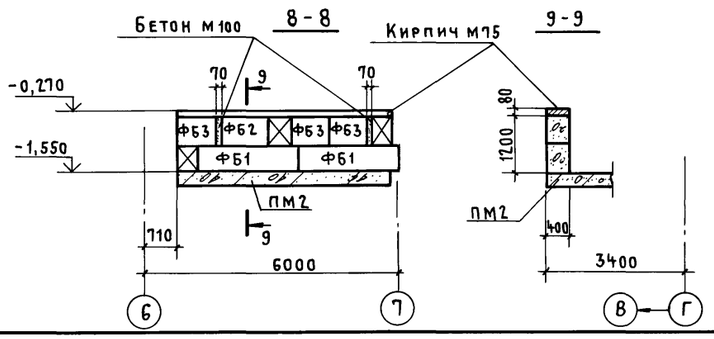

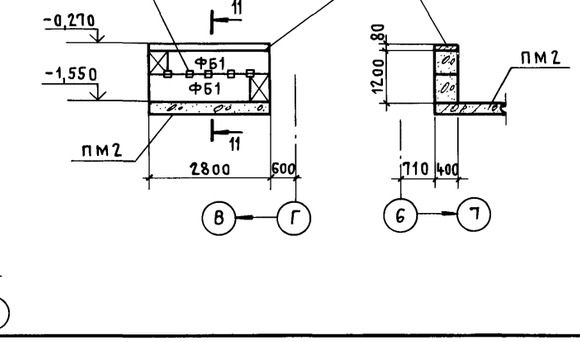

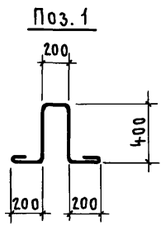

Спецификация к схемам расположения элементов шахты лифта
Продолжение

Марка поз.	Обозначение	Наименование	Кол.	Масса ед., кг	Примечание
		Сборные железобетонные элементы			
		Фундаментные блоки			
ФБ1	ГОСТ 13579-78	ФБС 24.4.6 Т	9	1300	
ФБ2	ГОСТ 13579-78	ФБС 12.4.6 Т	18	640	
ФБ3	ГОСТ 13579-78	ФБС 9.4.6 Т	29	470	
ФБ4	ГОСТ 13579-78	ФБС 24.5.6 Т	3	1630	
ФБ5	ГОСТ 13579-78	ФБС 12.5.6 Т	1	790	
ФБ6	ГОСТ 13579-78	ФБС 9.5.6 Т	5	590	
ФБ7	ГОСТ 13579-78	ФБС 9.3.6 Т	16	350	
		Стальные изделия			
МС1	1.289.1-2 вып.0	МС1	128	1,18	
МС2	1.289.1-2 вып.0	МС2	128	0,78	
МС3	1.289.1-2 вып.0	МС3	144	2,86	
Поз.1		16А-I ГОСТ 5781-82 ℓ=1600	4	2,5	
Поз.2	1.400-15 вып.1	Изделие закладное МН101-4	36	0,6	
		Арматурная сталь			
		6А-I ГОСТ 5781-82	54,0п.м	12,0	Ст. техн. требов. пункт 1
		8А-I ГОСТ 5781-82	340,5п.м	134,5	
		Сетка №20-2,0 ГОСТ 5336-80	68,0п.м	21,1	

1. Арматурная сталь принята по узлам II и IV серии 1.289.1-2 вып. 0.
2. При монтаже элементов шахты лифта руководствоваться техническими требованиями серии АТ-7, 00-001 (листы АТ-7.03-032, АТ-7.03-004, АТ-7.03-008)
3. Плиты ПЛ1 и ПЛ2 устанавливается после монтажа оборудования в шахте лифта. Плиты устанавливаются значком Ⓐ вверх.
4. Все узлы приняты по серии 1.289-2 вып. 0.
5. Разрезы 1-1 ... 3-3 см. на листе 56, 12-12 ... 28-28 см. на листе 58.

Привязан:

Инв. №

Нач. отп	Петров		
Н. контр	Петров		
ГИП	Весник		
ГАП	Ратнер		
Рук. бр.	Рутковская		
Ст. инж.	Минина		

ТП 416-3-13.86-КЖ

Областной вычислительный центр на 3 ЭВМ (9-этажное здание)

Блок административно-производственный

Стадия	Лист	Листов
Р	57	

Схемы расположения элементов шахты лифта Разрезы 4-4 ... 11-11

Промстройпроект

Инв. № подл. | Подпись и дата | Взам. инв. №

Ц00699-04 59

Копировал Куц

Формат А2

Альбом III, часть II

Развертка стен шахты лифта

Вид А Вид Б Вид В Вид Г

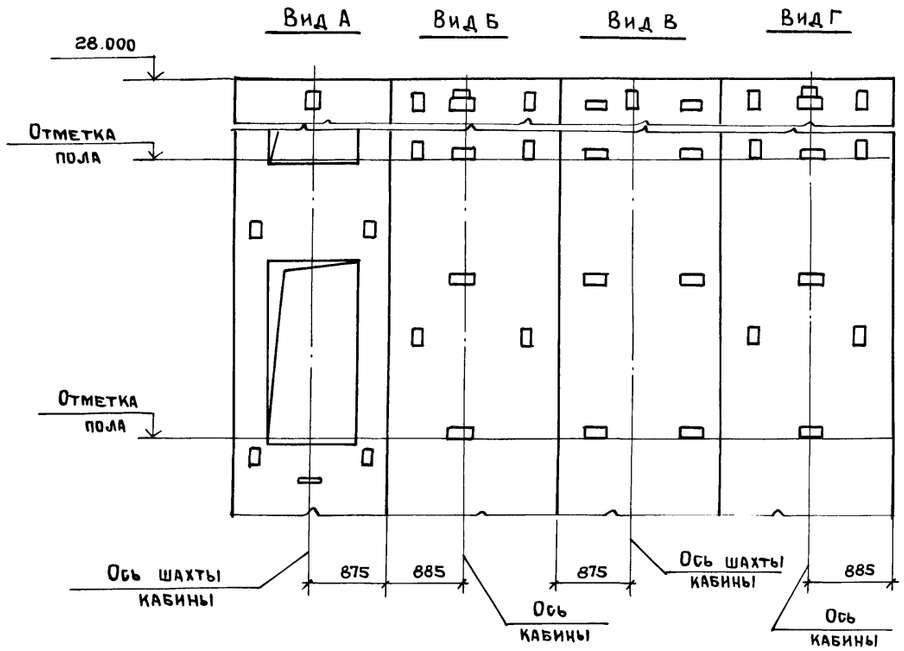

Развертка стен шахты лифта

Вид Д Вид Е Вид Ж Вид И

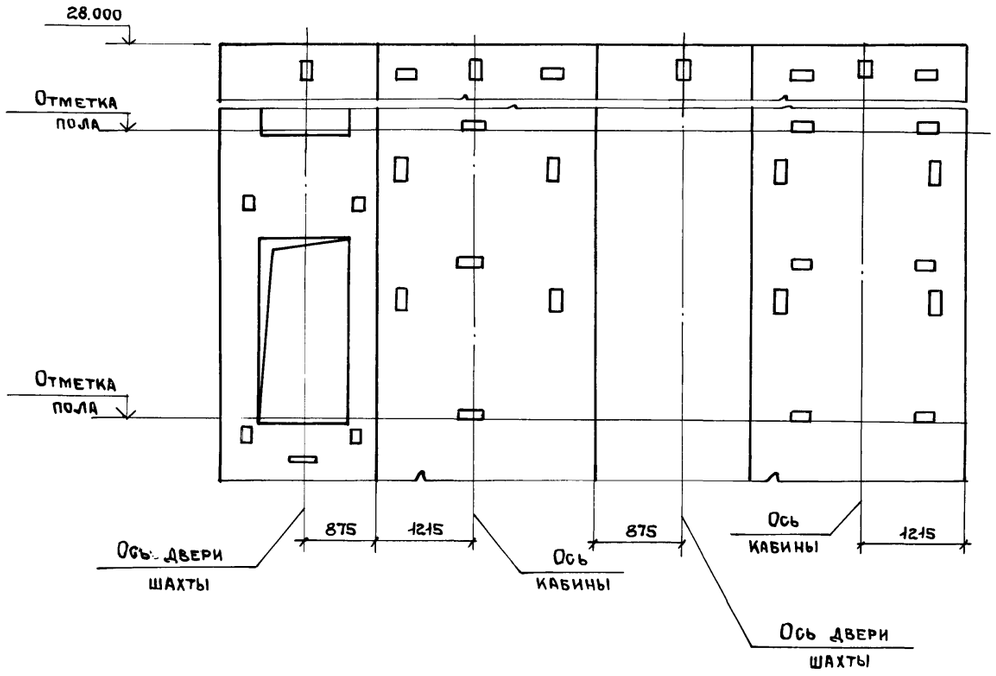

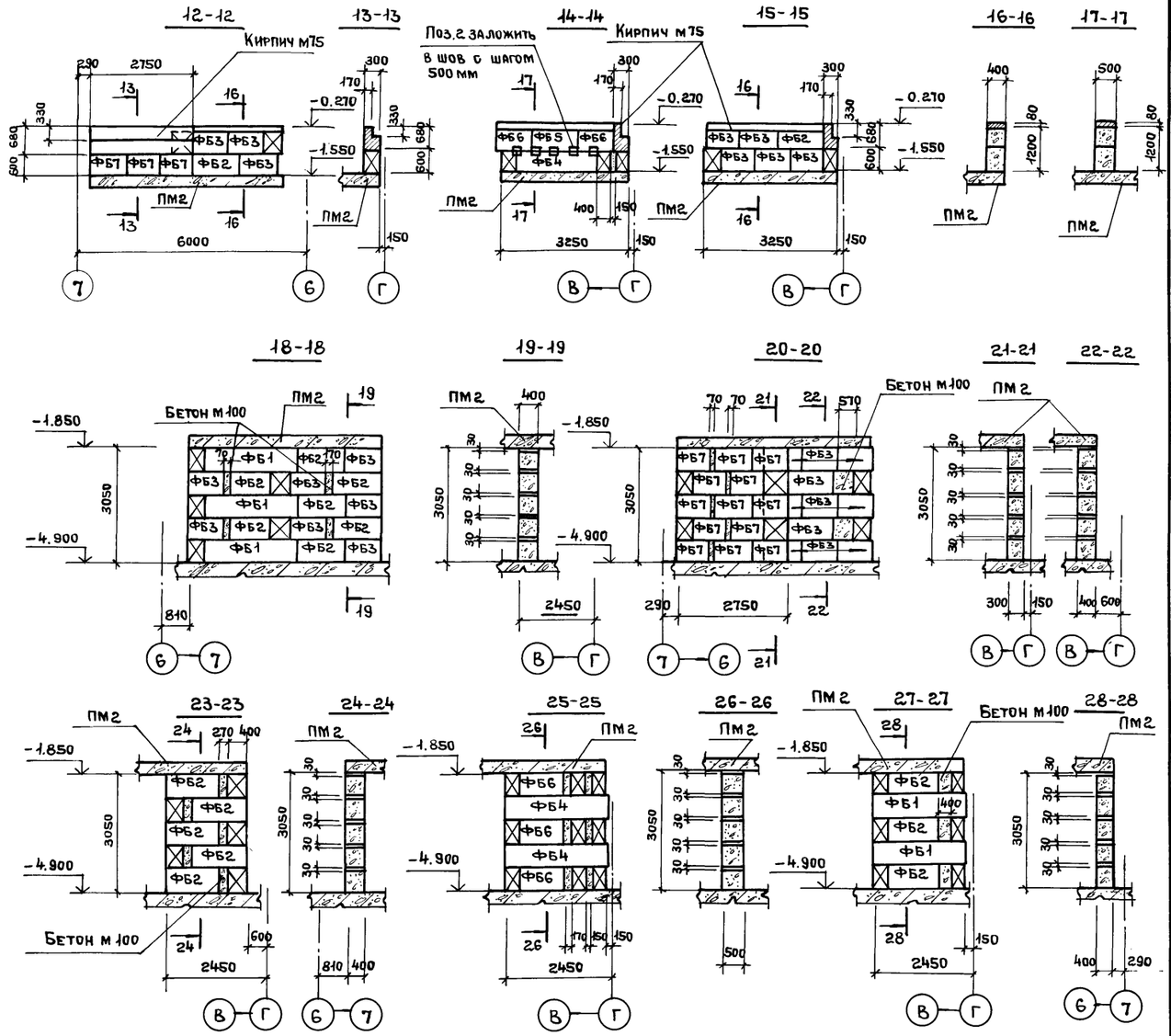

Привязан:			ТП 416-3-13.86-КЖ
			Областной вычислительный центр на 3 ЭВМ (9-этажное здание)
	Нач.отд.	Петров	Блок административно-производственный
	Н.контр.	Петров	Стадия: Р; Лист: 58; Листов:
	ГИП	Весник	Развертка стен шахт лифтов Разрезы 12-12... 28-28
	ГАП	Ратнер	Промстройпроект
Инв.№	Рук.бр.	Рутковская	
	Ст.инж.	Минина	

Инв.№ подл. | Подпись и дата | Взам.инв.№

Ц00609-04 60

Копировал Ермолина Формат А2

Схема расположения стеновых панелей по осям „Б"; „Б/1"

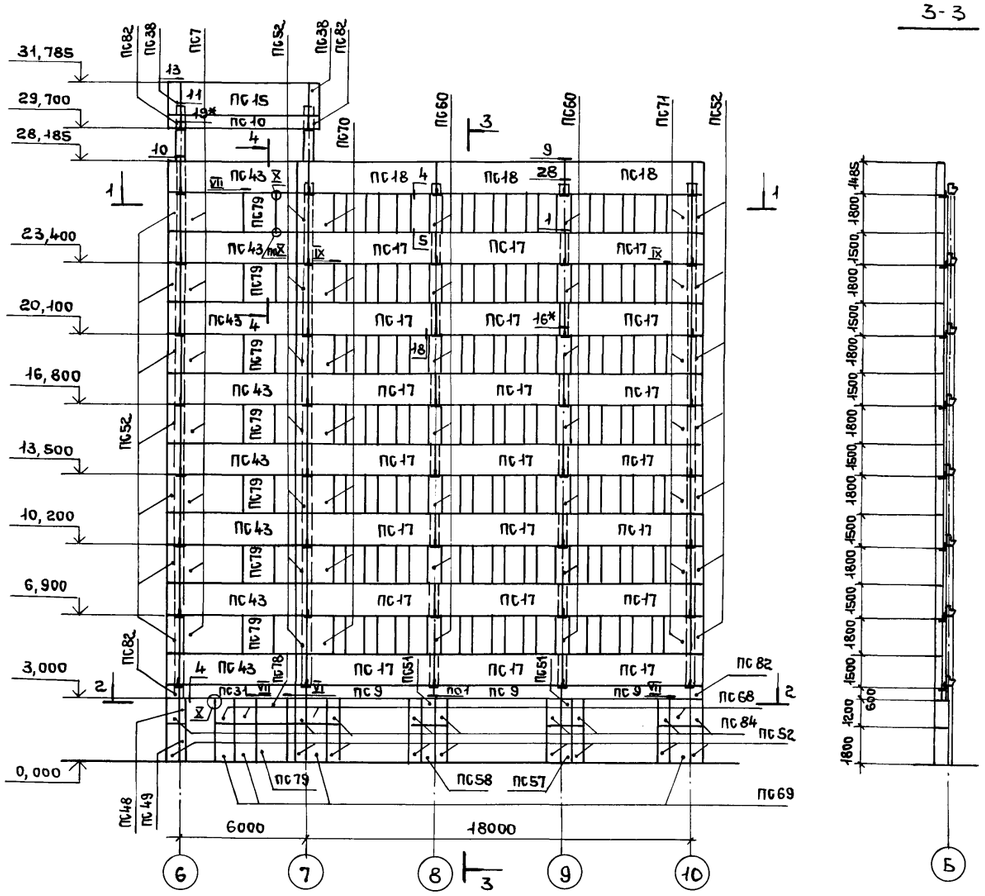

3-3

Схемы расположения стеновых панелей

По оси „В"

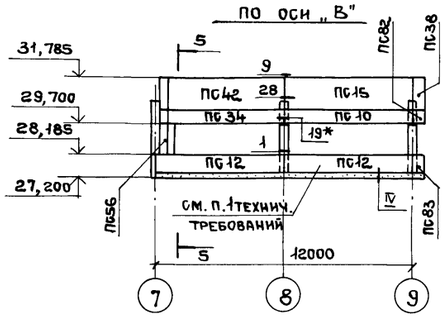

5-5

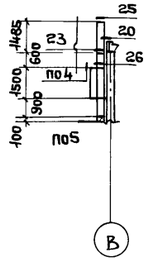

По оси „7"

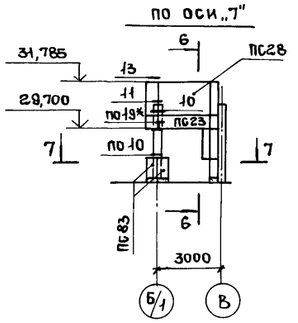

6-6

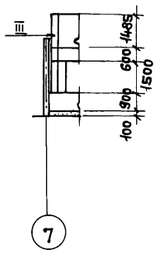

4-4

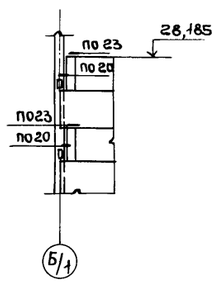

Схема расположения стеновых панелей по оси „9"

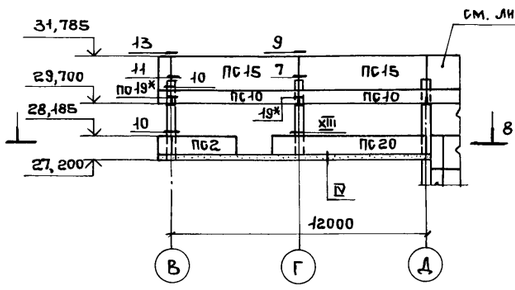

7-7

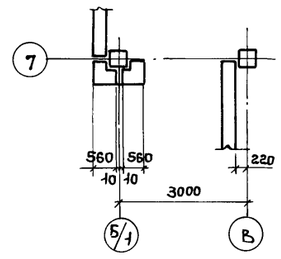

8-8

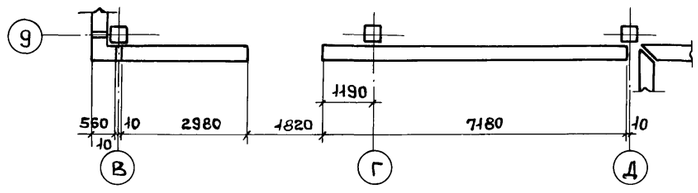

1-1

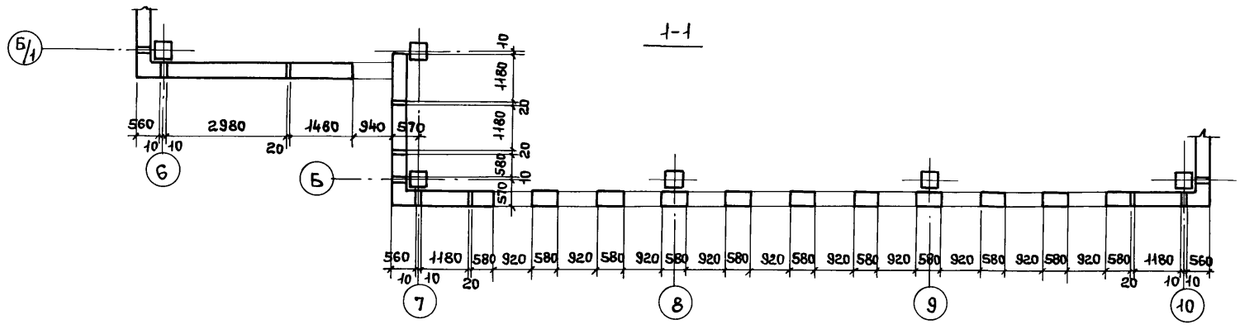

2-2

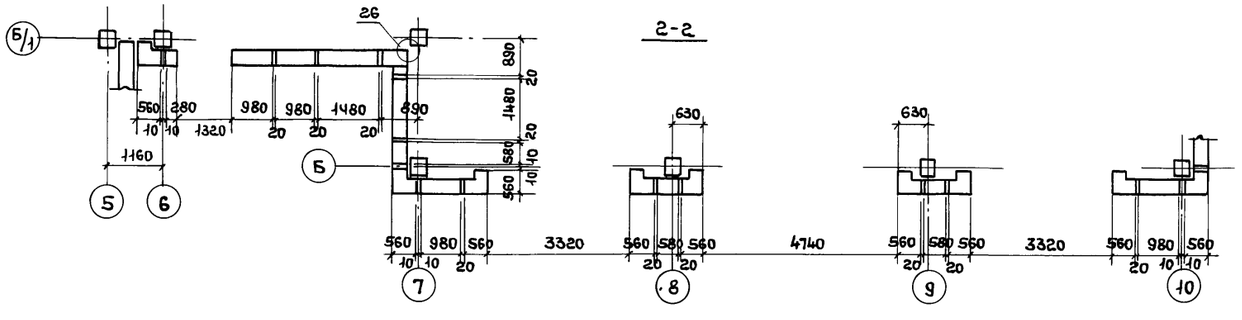

1. Панель устанавливать после монтажа технологического оборудования венткамеры
2. Узлы замаркированы по серии 1.030.1-1, вып. 3-1.
3. Узлы 16* и 19* отличаются от узлов 16 и 19 заменой марки опорной консоли РК7с на РК8с-Н.
4. Незамаркированные панели - ПС59.
5. Узлы, замаркированные римскими цифрами, см. на листе 85.
6. Спецификацию см. на листе 62.

Привязан:

Инв. №

				ТП 416-3-13.86-КЖ			
				Областной вычислительный центр на 3 ЭВМ (9-этажное здание)			
Нач. отп	Петров			Блок административно-производственный	Стадия	Лист	Листов
Н. контр.	Петров				Р	59	
ГИП	Весник			Схемы расположения стеновых панелей по осям „Б"; Б/1"; „В"; „7"; „9"	Промстройпроект		
ГАП	Ратнер						
Рук. бр. инж.	Рутковская						
Ст. инж.	Симонова						

Взам. инв. № | Подпись и дата | Инв. № подл.

Ц00609-04 67

Копировал Ермолина

Формат А2

Альбом III, часть II

Схема расположения стеновых панелей по осям „6"; „7"; „8"

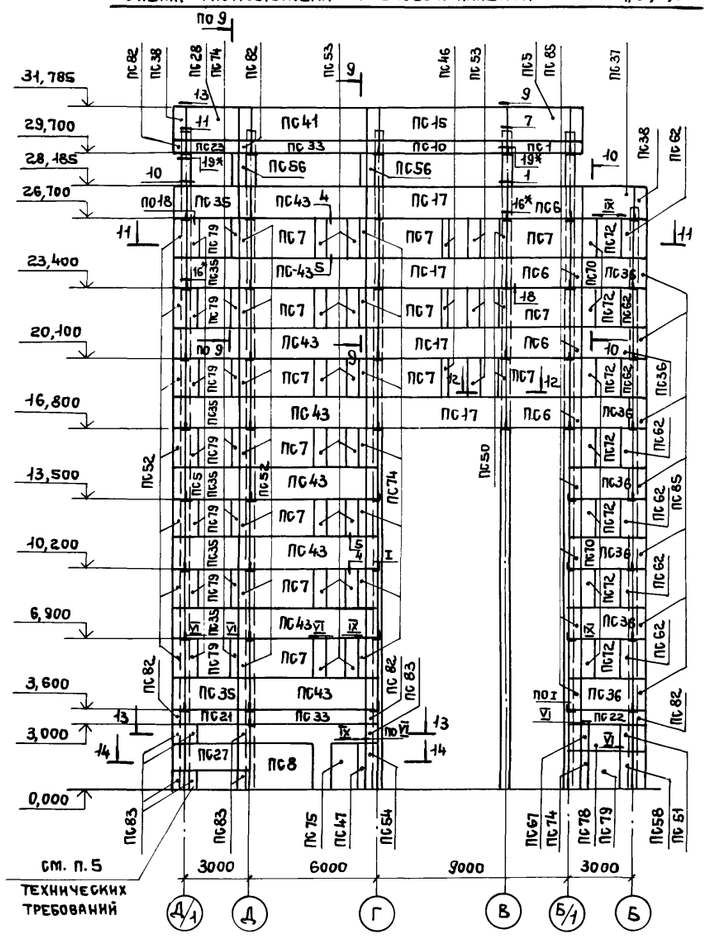

9-9

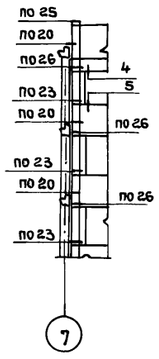

10-10

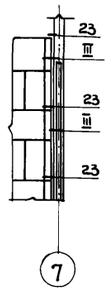

Схема расположения стеновых панелей по осям „9"; „10"

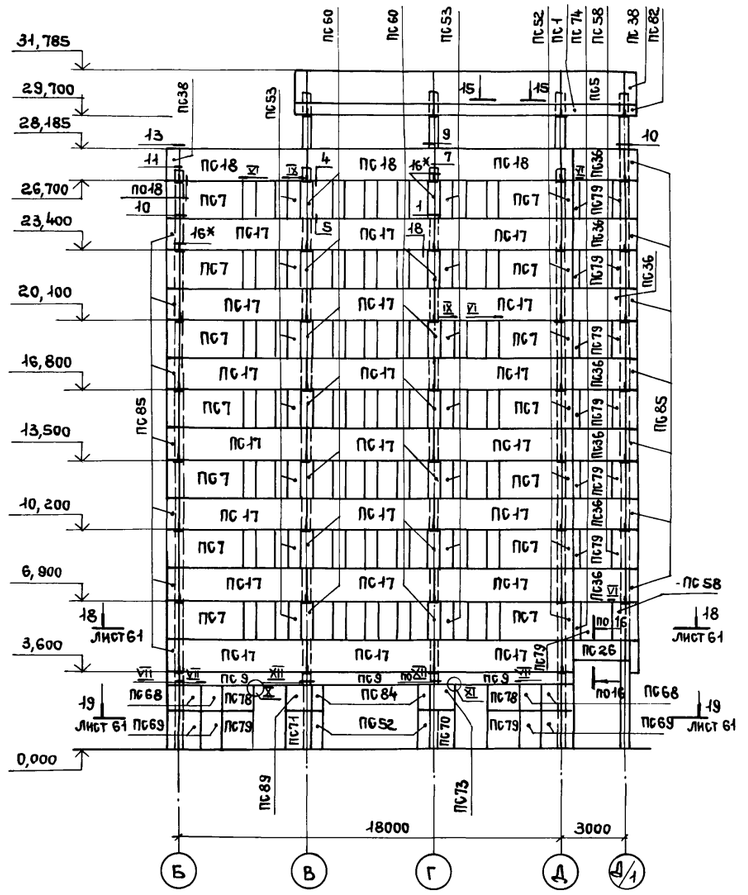

11-11

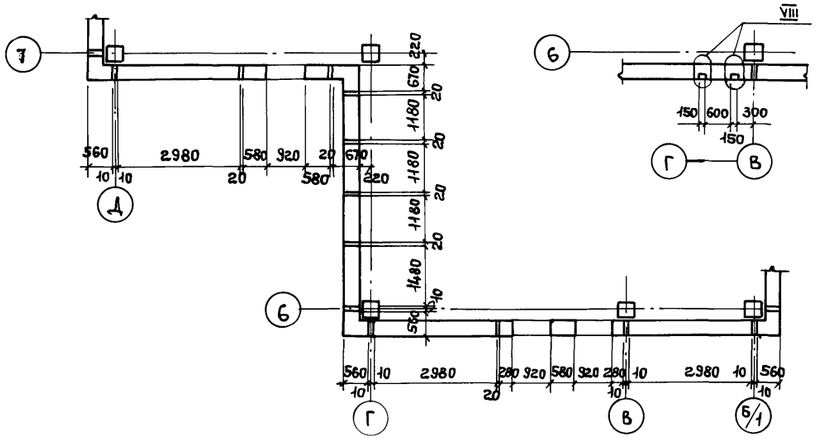

12-12

13-13

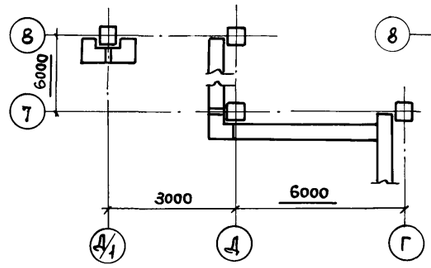

14-14

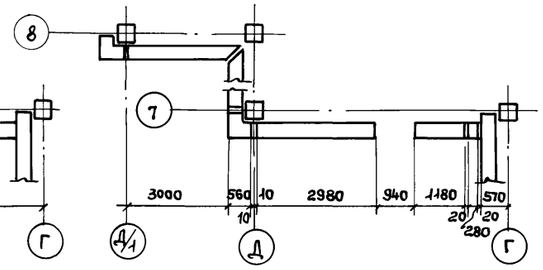

15-15

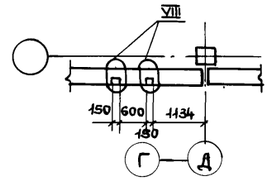

1. Узлы замаркированы по серии 1.030.1-1, вып. 3-1.
2. Узлы 16* и 19* отличаются от узлов 16 и 19 заменой марки опорной консоли РК7с на РК8с-Н.
3. Незамаркированные панели - ПС59.
4. Узлы, замаркированные римскими цифрами, см. на листах 24 и 85.
5. Верхние углы панелей ПС83 и ПС38, примыкающие к столикам ригеля, оббколоть по месту.
6. Спецификацию см. на листе 62.

Привязан:

Инв. №

Нач. отд	Петров		
Н. контр.	Петров		
ГИП	Весник		
ГАП	Ратнер		
Рук. бриж	Рутковская		
Ст. инж.	Симонова		

ТП 416-3-13.86-КЖ

Областной вычислительный центр на 3 ЭВМ (9-этажное здание)

Блок административно-производственный

Стадия	Лист	Листов
Р	60	

Схемы расположения стеновых панелей по осям „6"; „7"; „8"; „9"; „10"

ПРОМСТРОЙПРОЕКТ

Инв. № подл. | Подпись и дата | Взам. инв. №

Ц00609-04 62

Копировал Ермолина Формат А2

Альбом III, часть II

Схема расположения стеновых панелей по осям „Г"; „Д"; Д/1"

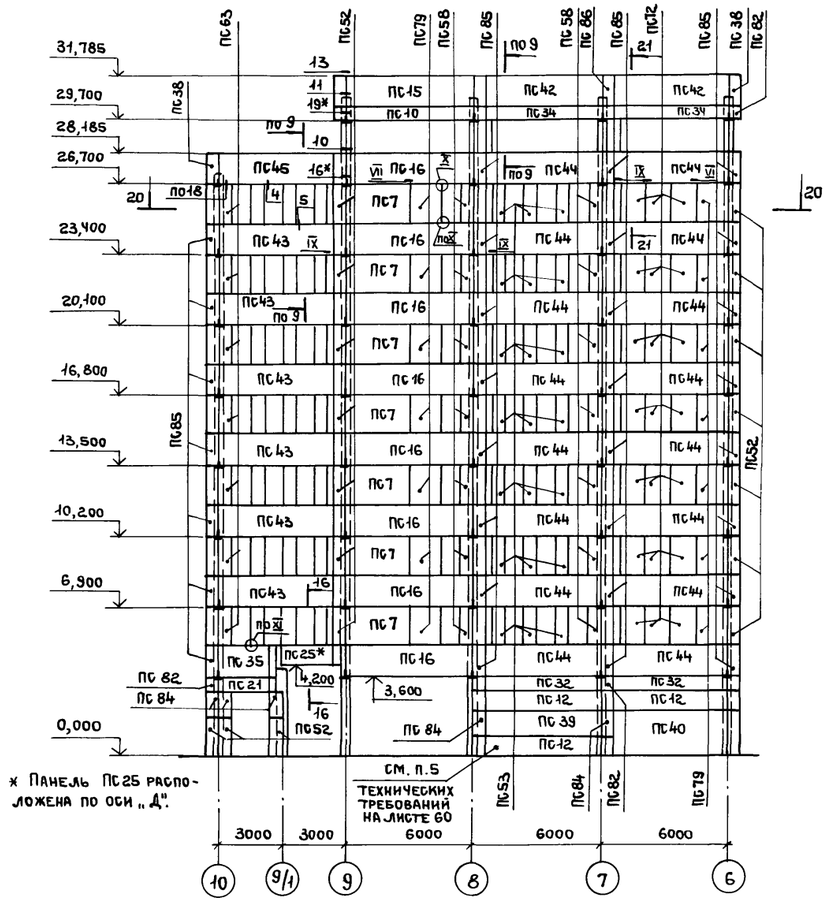

* Панель ПС25 расположена по оси „Д".

21-21

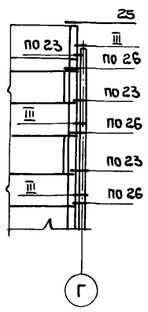

16-16

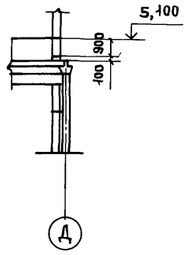

18-18

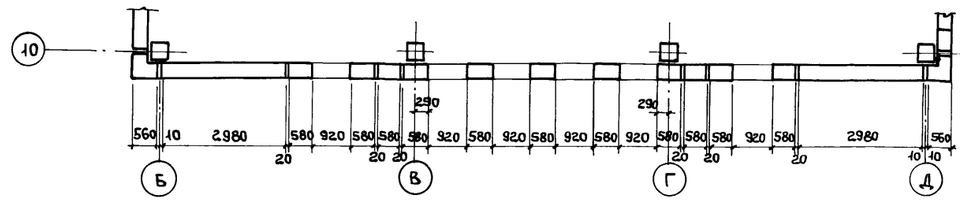

19-19

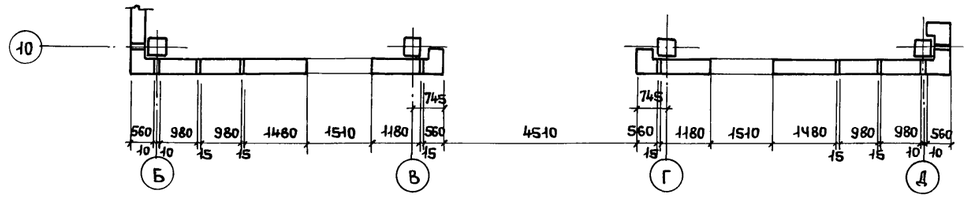

20-20

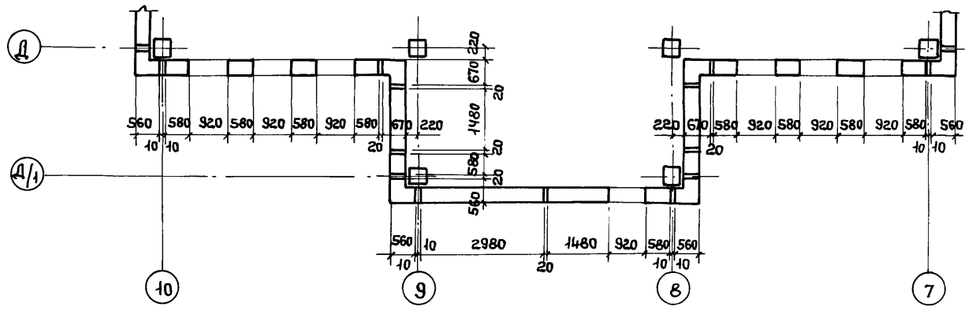

Схемы расположения стеновых панелей

по оси „Д/1"

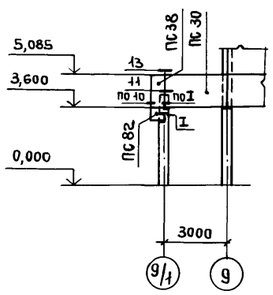

по оси „9/1"

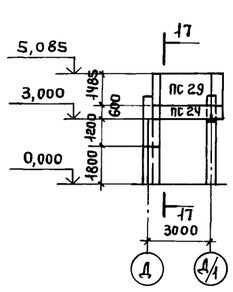

17-17

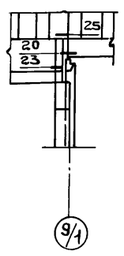

1. Узлы замаркированы по серии 1.030.1-1, вып. 3-1.
2. Узлы 16* и 19* отличаются от узлов 16 и 19 заменой марки опорной консоли РК7с на РК8с-н.
3. Незамаркированные панели- ПС59.
4. Узлы, замаркированные римскими цифрами, см. на листах 24 и 85.
5. Спецификацию см. на листе 62.

Привязан:	Нач. отп	Петров		ТП 416-3-13.86-КЖ		
	Н. контр.	Петров		Областной вычислительный центр на 3 ЭВМ (9-этажное здание)		
	ГИП	Весник		Блок административно-производственный	Стадия	Лист	Листов
	ГАП	Ратнер			Р	61	
	Рук. бр. инж.	Рутковская		Схемы расположения стеновых панелей по осям „Г"; „Д"; Д/1"; „9/1"	ПРОМСТРОЙПРОЕКТ	
Инв. №	Ст. инж.	Симонова				

Ц00609-04 63

Копировал Ермолина

Формат А2

Инв. № подл. | Подпись и дата | Взам. инв. №

Альбом III, часть II

Спецификация к схемам расположения стеновых панелей по осям „Б"; Б/1"; „В"; „Г"; „Д"; „Д/1"; „6"; „7"; „8"; „9"; „9/1"; „10"

Марка поз.	Обозначение	Наименование	Кол.	Масса ед, кг	Примечание
		Стеновые панели			
ПС1	ТП 416-3-13.86-КЖ.И. 039	ПС 30.6.3,5-6.л-16	2	790	
ПС2	-КЖ.И.039-01	ПС 30.9.3,5-6.л-1	1	1200	
ПС5	-КЖ.И.039-04	ПС 30.15.3,5-6.л-2	2	1980	
ПС6	-КЖ.И.039-05	ПС30.15.3,5-6.л-16	4	1980	
ПС7	-КЖ.И.039-07	ПС30.18.3,5-6.л-1	41	2370	
ПС8	-КЖ.И.039-08	ПС30.21.3,5-6.л-1	1	2760	1*
ПС9	-КЖ.И.040	ПС60.6.3,5-6.л-1	6	1600	
ПС10	-КЖ.И.040-01	ПС 60.6.3,5-6.л-16	6	1600	
ПС12	-КЖ.И.040-03	ПС 60.9.3,5-6.л-1	5	2390	3*
ПС15	-КЖ.И.040-06	ПС 60.15.3,5-6.л-2	6	3960	
ПС16	-КЖ.И.040-07	ПС 60.15.3,5-6.л-16	8	3960	
ПС17	-КЖ.И.040-08	ПС60.15.3,5-6.л-20-Н	46	3960	
ПС18	-КЖ.И.040-09	ПС 60.15.3,5-6.л-23-Н	6	3960	
ПС20	-КЖ.И.042	ПС72.9.3,5-6.л-1	1	2880	
ПС21	-КЖ.И.041	1ПС 27.6.3,5-6л-1-1-Н	2	700	
ПС22	-КЖ.И.043	1ПС 27.6.3,5-6.л-2-1-Н	1	700	
ПС23	-КЖ.И.041-01	1ПС 27.6.3,5-6.л-1-9-Н	2	700	
ПС24	-КЖ.И.043-01	1ПС 27.6.3,5-6.л-2-9-Н	1	700	
ПС25	-КЖ.И 041-02	1ПС 27.9.3,5-6.л-1-2-Н	1	1020	
ПС26	-КЖ.И.043-02	1ПС 27.9.3,5-6.л-2-1-Н	1	1020	
ПС27	-КЖ.И.041-03	1ПС 27.12.3,5-6.л-1-1-Н	1	1360	1*
ПС28	-КЖ.И.041-04	1ПС 27.15.3,5-6.л-1-5-Н	2	1700	
ПС29	-КЖ.И.043-03	1ПС 27.15.3,5-6.л-2-5-Н	1	1700	
ПС30	-КЖ.И.039-06	ПС30.15.3,5-6.л-17	1	1980	
ПС31	-КЖ.И.044	1ПС57.6.3,5-6.л-1-1-Н	1	1490	
ПС32	-КЖ.И.045	1ПС57.6.3,5-6.л-2-1-Н	2	1490	
ПС33	-КЖ.И.044-01	1ПС57.6.3,5-6.л-1-9-Н	2	1490	
ПС34	-КЖ.И.045-01	1ПС57.6.3,5-6.л-2-9-Н	3	1490	
ПС35	-КЖ.И.041-05	1ПС 27.15.3,5-6.л-1-9-Н	9	1700	
ПС36	-КЖ.И.043-04	1ПС 27.15.3,5-6.л-2-9-Н	14	1700	
ПС37	-КЖ.И.043-05	1ПС 27.15.3,5-6.л-2-11-Н	1	1700	
ПС38	-КЖ.И.050-04	3ПС 56.150.35-л-2	10	500	
ПС39	-КЖ.И.045-02	1ПС57.12.3,5-6.л-2-1-Н	1	2950	1*
ПС40	-КЖ.И.040-11	ПС 60.21.3,5-6.л-1	1	5550	1*
ПС41	-КЖ.И.044-02	1ПС57.15.3,5-6.л-1-5-Н	1	3700	
ПС42	-КЖ.И.045-03	1ПС57.15.3,5-6.л-2-5-Н	3	3700	
ПС43	-КЖ.И.044-03	1ПС57.15.3,5-6.л-1-10-Н	22	3700	
ПС44	ТП 416-3-13.86-КЖ.И.045-04	1ПС57.15.3,5-6.л-2-10-Н	16	3700	
ПС45	-КЖ.И.044-04	1ПС57.15.3,5-6.л-1-12-Н	1	3700	
ПС46	-КЖ.И.046-04	2ПС3.18.3,5-л-4	3	240	
ПС47	-КЖ.И.046-05	2ПС3.21.3,5-л-4	1	270	1*
ПС48	-КЖ.И.046	2ПС3.12.3,5-л-2	1	160	1*
ПС49	-КЖ.И.046-02	2ПС3.18.3,5-л-2	1	240	1*
ПС50	-КЖ.И.046-03	2ПС3.18.3,5-л-3	3	240	
ПС51	-КЖ.И.047	2ПС6.12.3,5-л-1	3	310	3*
ПС52	-КЖ.И.050-05	3ПС56.180.35-л-1	70	600	16*
ПС53	-КЖ.И.047-08	2ПС6.18.3,5-л-4	52	470	
ПС54	-КЖ.И.050-06	3ПС56.210.35-л-1	1	700	1*
ПС56	-КЖ.И.051-01	4ПС 67.150.35-л-1	3	650	
ПС57	-КЖ.И.047-04	2ПС 6.18.35-л-2	8	470	1*
ПС58	-КЖ.И.047-06	2ПС6.18.35-л-3	23	470	2*
ПС59	-КЖ.И.047-10	2ПС6.18.3,5-л-4-Н	133	470	
ПС60	-КЖ.И.047-02	2ПС 6.18.3,5-л-1-Н	28	470	
ПС62	-КЖ.И.047-07	2ПС6.18.3,5-л-3-Н	7	470	
ПС63	-КЖ.И.047-05	2ПС6.18.3,5-л-2-Н	7	470	
ПС67	-КЖ.И.051	4ПС67.120.35-л-1	1	520	1*
ПС68	1.030.1-1, вып. 1-1	2ПС10.12.3,5-л	8	520	8*
ПС69	1.030.1-1, вып.1-1	2ПС10.18.3,5-л	8	780	8*
ПС70	ТП416-3-13.86 -КЖ.И.049-03	2ПС12.18.3,5-л-2	15	940	1*
ПС71	-КЖ.И.049-04	2ПС12.18.3,5-л-3	8	940	1*
ПС72	-КЖ.И.049-05	2ПС 12,18.3,5-л-4	28	940	
ПС73	-КЖ.И.049	2ПС12.12.3,5-л-2	1	630	1*
ПС74	-КЖ.И.051-02	4ПС 67.180.35-л-1	22	780	1*
ПС75	-КЖ.И.049-08	2ПС 12.21.3,5-л-4	1	1100	1*
ПС78	1.030.1-1, вып.1-1	2ПС15.12.3,5-л	4	780	4*
ПС79	1.030.1-1, вып.1-1	2ПС15.18.3,5-л	32	1180	4*
ПС82	ТП 416-3-13.86-КЖ.И.050	3ПС56.60.35-л-1	15	200	
ПС83	-КЖ.И.050-01	3ПС56.90.35-л-1	10	300	7*
ПС84	-КЖ.И.050-02	3ПС56.120.35-л-1	16	400	16*
ПС85	-КЖ.И.050-03	3ПС56.150.35-л-1	59	500	
ПС89	-КЖ.И.049-01	2ПС12.12.3,5-л-3	1	630	1*
МС-1	1.030.1-1, вып.4-1	МС-1	235	0,26	
МС-2	1.030.1-1, вып.3-1	Полоса Б-1 6х70 ГОСТ 103-76 / Вст.3 пс ГОСТ 535-79*			
		ℓ=80	530	0,26	
МС-2	1.030.1-1, вып. 3-1	6аI ГОСТ 5781-82, ℓ=150	345	0,03	
МС-3	1.030.1-1, вып.4-1	МС-3	38	0,52	
МС-5	1.030.1-1, вып.3-1	Полоса Б-10х360 ГОСТ 82-70* / Вст.3 пс ГОСТ 14637-79			
		ℓ=360	5	10,2	
МС-6	1.030.1-1, вып. 3-1	12аI ГОСТ 5781-82, ℓ=300	30	0,27	
МС-7	1.030.1-1, вып. 3-1	Полоса Б-1 6х60 ГОСТ 103-76 / Вст.3 пс ГОСТ 535-79*			
		ℓ=60	22	0,17	
МС-8	1.030.1-1, вып.4-1	МС-8	310	0,15	
МС-9	1.030.1-1, вып.4-1	МС-9	70	6,9	
МС-10	1.030.1-1, вып.4-1	МС-10	52	3,4	
МС-11	1.030.1-1, вып. 3-1	Полоса Б-1 6х60 ГОСТ 103-76 / Вст.3 пс ГОСТ 535-79*			
		ℓ=300	44	0,85	
МС-14	1.030.1-1, вып.4-1	МС-14	40	1.33	
МС-16	1.030.1-1, вып.4-1	МС-16	26	0,76	
МС-20	1.030.1-1, вып. 3-1	Полоса Б-1 8х40 ГОСТ 103-76 / Вст.3 пс ГОСТ 535-79*			
		ℓ=150	4	0,38	
МС-27	1.030.1-1, вып. 3-1	Полоса Б-1 8х40 ГОСТ 103-76 / Вст. 3 пс ГОСТ 535-79*			
		ℓ=110	99	0,28	
РК8С-Н	ТП 416-3-13.86-КЖ.И.128-01	РК8С-Н	174	19,8	
МС101	-КЖ.И.128	МС101	10	14,8	
МС104	-КЖ.И.130	МС104	4	0,94	
МС105	-КЖ.И.131	МС105	67	0,71	
МС106	-КЖ.И.131-01	МС106	42	1,1	
МС107	-КЖ.И.126	МС107	4	1,1	
МС108	-КЖ.И.132	МС108	33	0,45	

Соединительные изделия

1. Панели 2ПС6.18.3,5-л-1-Н; 2ПС6.18.3,5-л-2-Н; 2ПС6.18.3,5-л-3-Н и 2ПС6.18.3,5-л-4-Н выполнять с наружным фактурным слоем из цементного раствора.
   Панели, помеченные индексом* в примечании к спецификации, выполнять с отделкой из плиток керамических фасадных по ГОСТ 13996-77, глазурованных, темного тона. Количество панелей с этой отделкой указано в примечании.
   Все остальные панели выполнять с отделкой из плит бетонных фасадных по ГОСТ 6927-74 белого цвета.
2. Панели выполнять из керамзитобетона с объемным весом в высушенном до постоянного веса состоянии γ_o=1000 кг/м³.

Взам. инв. № | Подпись и дата | Инв. № подл.

Привязан:

Инв. №

Нач. отп	Петров	
Н. контр.	Петров	
ГИП	Весник	
Рук. бр.	Рутковская	
Ст. инж.	Симонова	

ТП 416-3-13.86-КЖ

Областной вычислительный центр на 3ЭВМ (9-этажное здание)

Блок административно-производственный

Стадия	Лист	Листов
Р	62	

Спецификация к схемам расположения стеновых панелей

ПРОМСТРОЙПРОЕКТ

400609-04 64

Копировал Ермолина

Формат А2

Альбом III, часть II

Схема расположения солнцезащитных элементов по оси „Б"

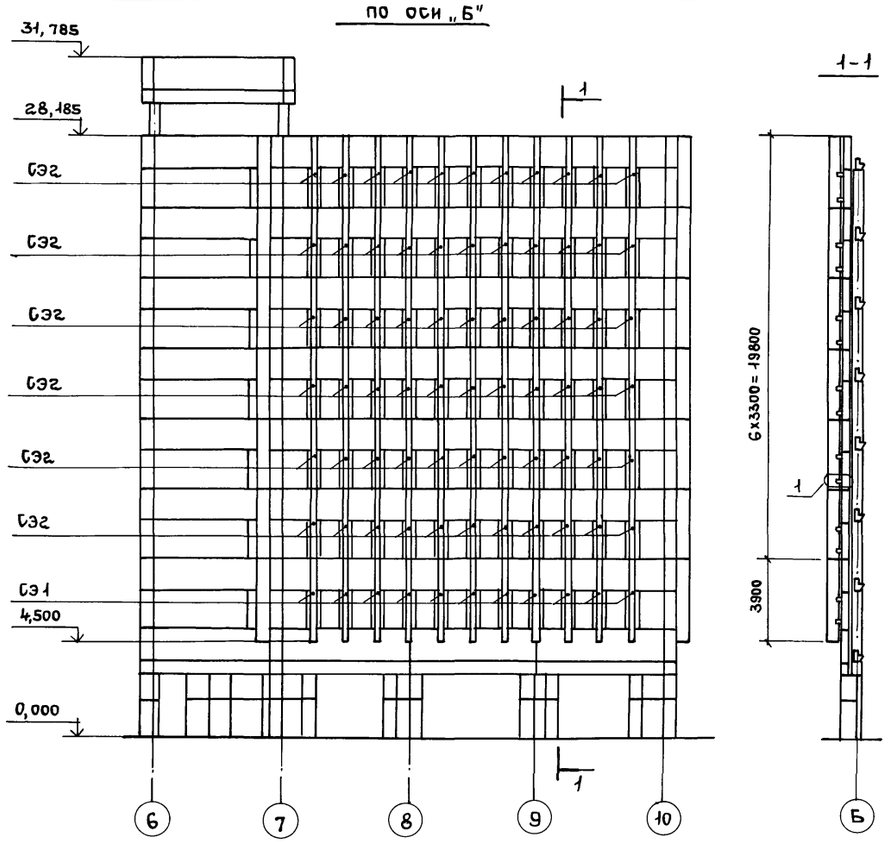

Схема расположения солнцезащитных элементов по оси „10"

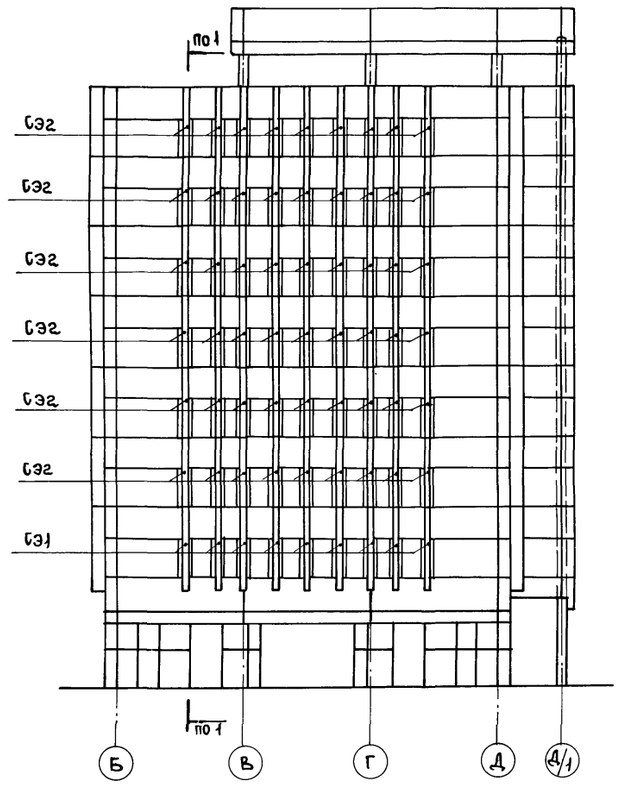

Схемы расположения солнцезащитных элементов по оси „Д" и по оси „1"

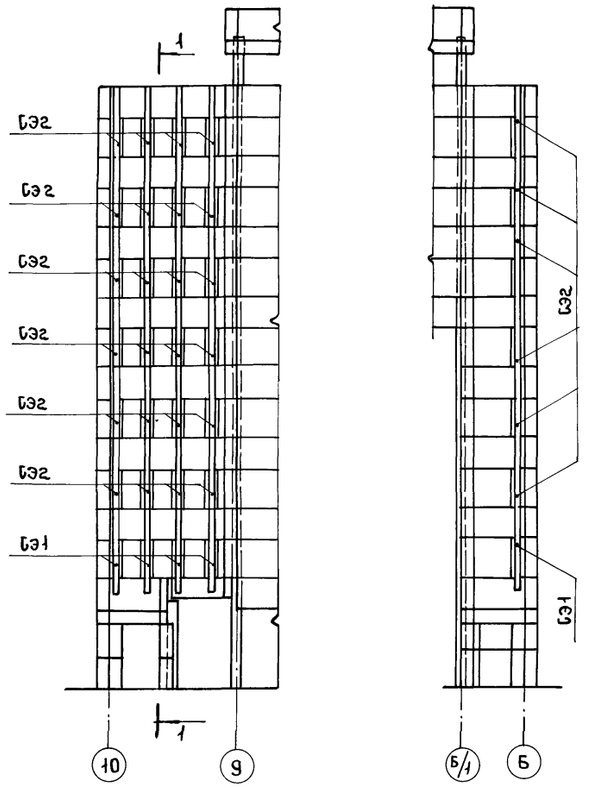

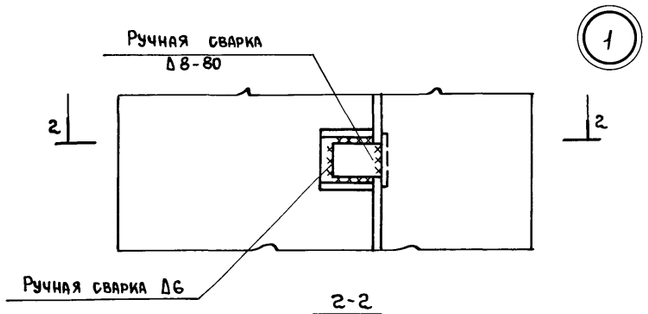

1

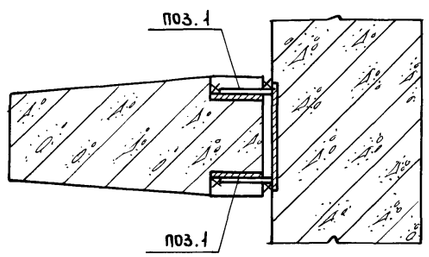

Спецификация к схемам расположения солнцезащитных элементов по осям „Б"; „10"; „Д"; „1"

Марка, поз.	Обозначение	Наименование	Кол.	Масса ед, кг	Примечание
		Солнцезащитные элементы			
СЭ1	ТП 416-3-13.86-КЖ.И.052	СЭ1	25	810	
СЭ2	-КЖ.И.052-01	СЭ2	150	680	
		Соединительные изделия			
поз.1		Полоса Б-1 8х80 ГОСТ 103-76 / В Ст.3 пс ГОСТ 535-79*			
		В=100	700	0,50	

Взам. инв. № | Подпись и дата | Инв. № подл.

Привязан:	Нач. ОТП	Петров	
	Н. контр.	Петров	
	ГИП	Весник	
	ГАП	Ратнер	
Инв. №	Рук. бр.	Рутковская	
	Ст. инж.	Симонова	

ТП 416-3-13.86-КЖ

Областной вычислительный центр на 3 ЭВМ (9-этажное здание)

Блок административно-производственный

Стадия	Лист	Листов
Р	63	

Схемы расположения солнцезащитных элементов по осям „Б"; „10"; „Д"; „1"

ПРОМСТРОЙПРОЕКТ

Копировал Ермолина Формат А2

Альбом III, часть II

Схемы расположения панелей перегородок

Отм. 4.100

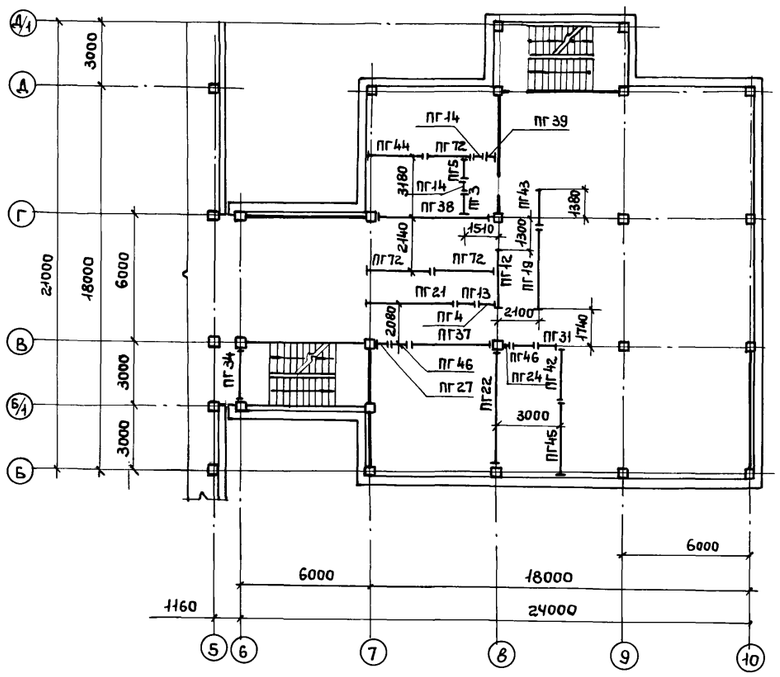

Отм. 10.700

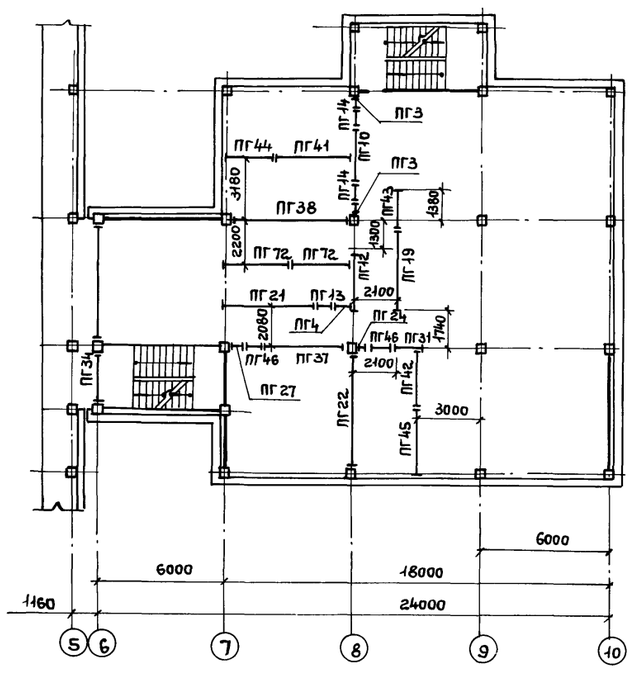

Отм. 14.000

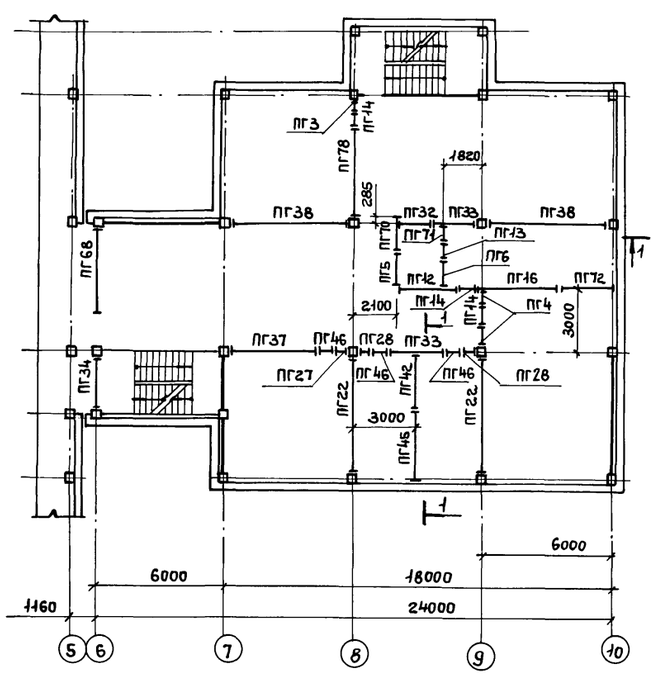

Отм.-0.100

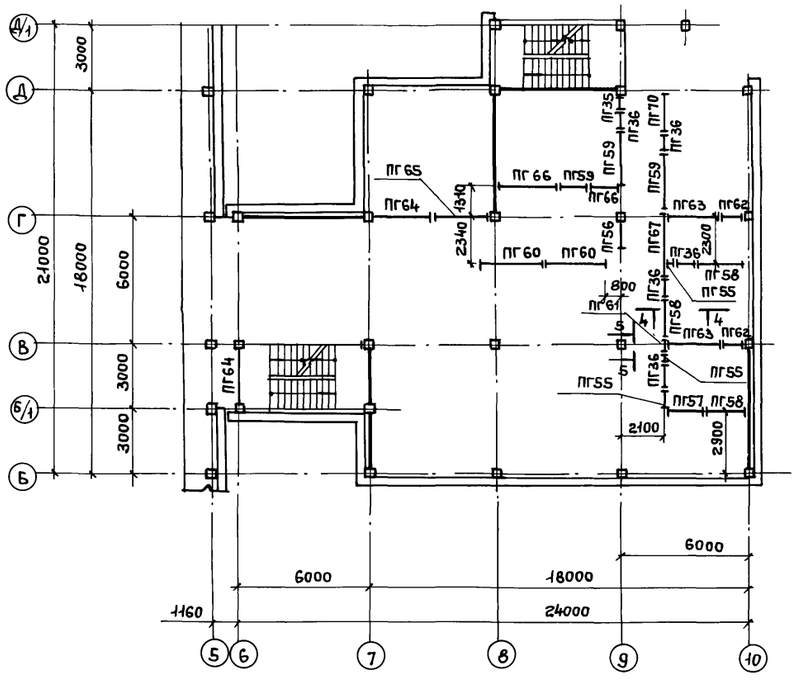

Отм. 7.400

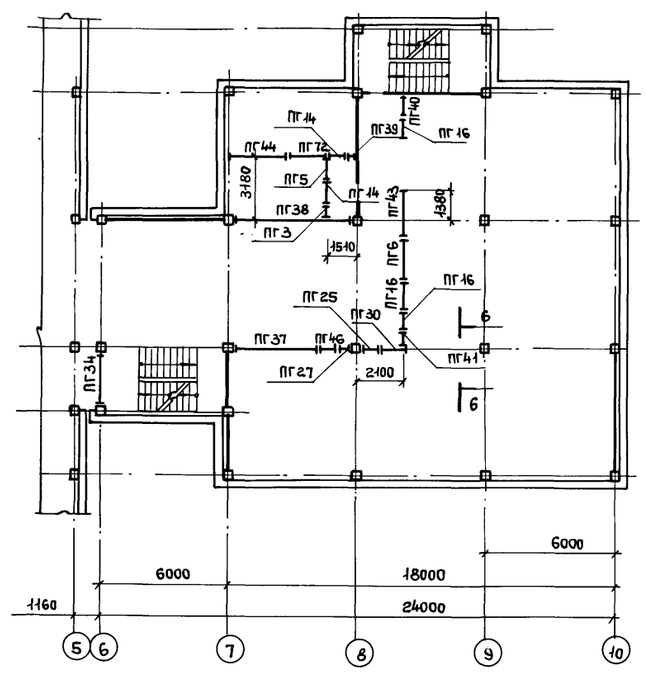

1-1

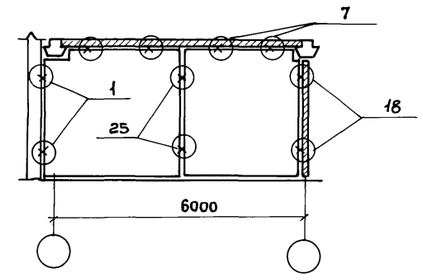

1. Разрезы с 2-2 по 6-6 см. на листе 65.
2. Спецификацию к схемам и технические требования см. на листе 66.

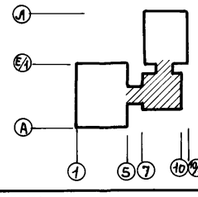

Привязан:

Инв. №

Нач. отп	Петров		
Н. контр.	Петров		
ГИП	Весник		
ГАП	Ратнер		
Рук. бр.	Рутковская		
Техник	Бийгереева		

ТП 416-3-13.86-КЖ

Областной вычислительный центр на ЭВМ (9-этажное здание)

Блок административно-производственный

Стадия	Лист	Листов
Р	64	

Схемы расположения панелей перегородок на отм. с -0.100 по 14.000

ПРОМСТРОЙПРОЕКТ

Ц00609-04 66

Копировал Ермолина

Формат А2

Взам. инв. № | Подпись и дата | Инв. № подл.

Альбом III, часть II

Схемы расположения панелей перегородок

отм. 20.600

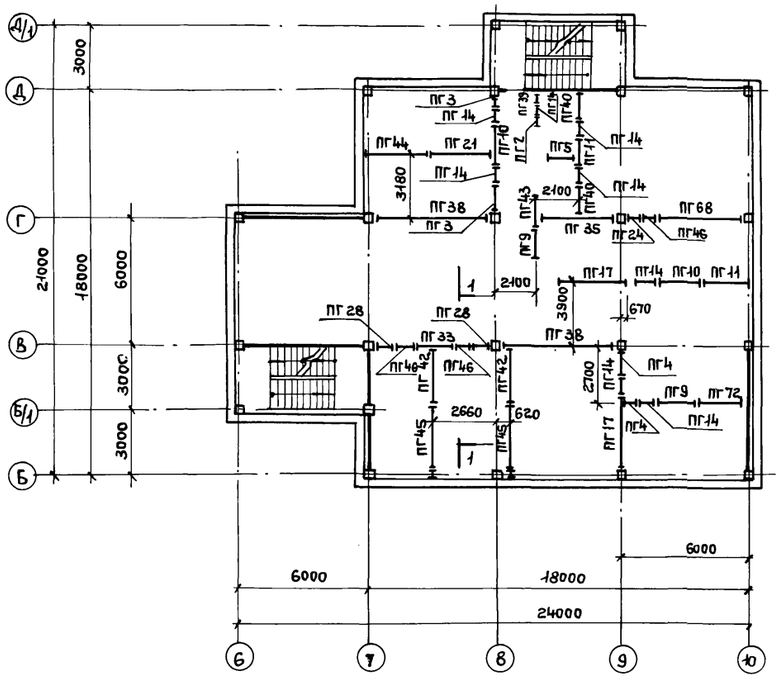

отм. 23.900

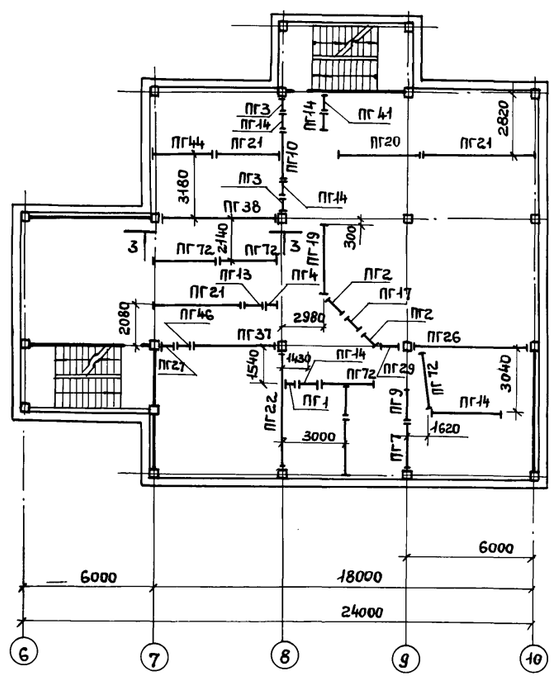

отм. 27.200

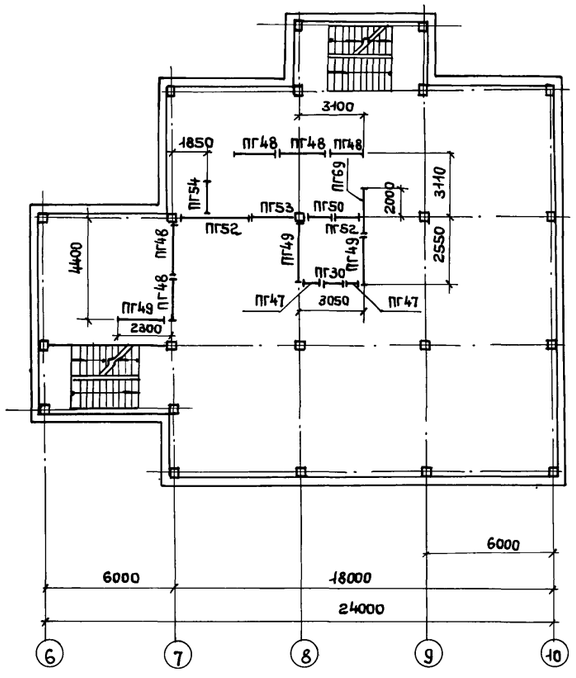

отм. 17.300

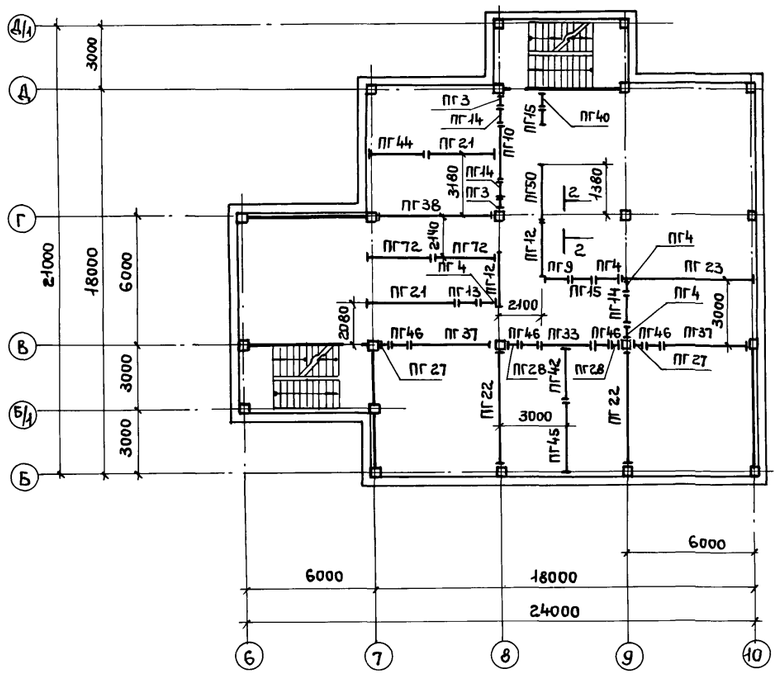

2-2

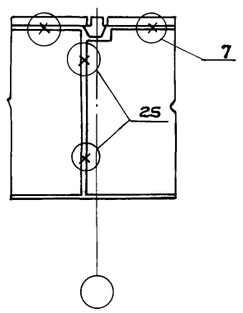

3-3

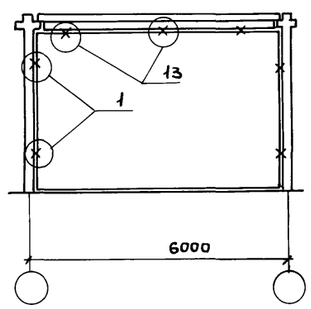

4-4

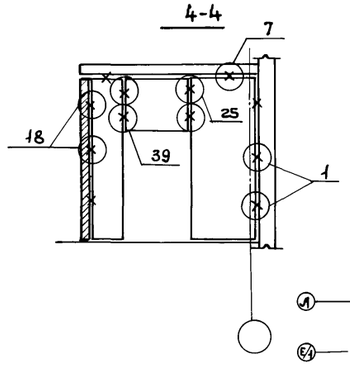

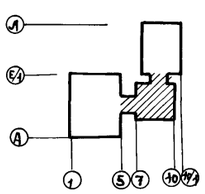

5-5

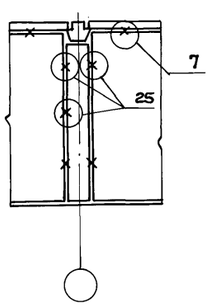

6-6

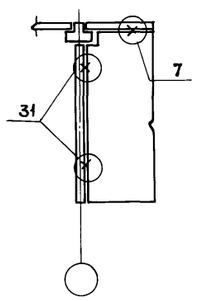

1. Разрез 1-1 см. на листе 64.
2. Спецификацию к схемам и технические требования см. на листе 66.

Привязан:

Инв. №

Нач. отп	Петров		
Н. контр.	Петров		
ГИП	Весник		
ГАП	Ратнер		
Рук. бр.	Рутковская		
Техник	Бийгереева		

ТП 416-3-13.86-КЖ

Областной вычислительный центр на ЭВМ (9-этажное здание)

Блок административно-производственный

Стадия	Лист	Листов
Р	65	

Схемы расположения панелей перегородок на отм. с 17.300 по 27.200

ПРОМСТРОЙПРОЕКТ

400609-04 67

Копировал Ермолина

Формат А2

Инв. № подл. | Подпись и дата | Взам. инв. №

Альбом III, часть II

Спецификация к схемам расположения панелей перегородок

Марка поз.	Обозначение	Наименование	Количество на этаж: отм. -0.100	отм. 4.100	отм. 7.400	отм. 10.700	отм. 14.000	отм. 17.300	отм. 20.600	отм. 23.900	отм. 27.200	Всего	Масса ед.,кг	Примечание
ПГ1	Серия 1.231.9-7 Выпуск2	ПГ4.7.30.8-5г								1		1	145	
ПГ2	"	ПГ 6,2.30.8-5г							1	2		3	190	
ПГ3	"	ПГ 8,2-30.8-5г		1	1	2	1	2	2	2		11	255	
ПГ4	"	ПГ 9,2.30.8-5г		1		1	2		2	1		7	285	
ПГ5	"	ПГ 13.2.30.8-5г		1	1		1	4	1			8	410	
ПГ6	"	ПГ 14.6.30.8-5г			1		1			1		3	455	
ПГ7	"	ПГ 15,6.30.8-5г								1		1	485	
ПГ8	"	ПГ 17,8.30.8-5г					1					1	555	
ПГ9	"	ПГ 19.8.30.8-5г			1			1	2	1		5	615	
ПГ10	"	ПГ 20,3.30.8-5г				1		1	2	1		5	635	
ПГ11	"	ПГ25,6.30.8-5г							2			2	795	
ПГ12	"	ПГ 26,6.30.8-5г		1		1	1	2				5	830	
ПГ13	Серия 1.231.9-7 Выпуск 1	ПГ8,9.8-5г		1	1	1	2	1		1		7	75	
ПГ14	"	ПГ 9,9.8-5г		2	2	2	3	3	8	5		25	85	
ПГ15	"	ПГ 10,9.8-5г					1	2				3	94	
ПГ16	"	ПГ 12,9.8-5г			2							2	115	
ПГ17	"	ПГ 13,9.8-5г							2	1		3	122	
ПГ18	Серия 1.231.9-7 Выпуск 2	ПГ 38,2.30.8-5г					1					1	1200	
ПГ19	"	ПГ39,2.30.8-5г		1		1				1		3	1230	
ПГ20	"	ПГ41,6.30.8-5г								1		1	1300	
ПГ21	"	ПГ 43,4.30.8-5г		1		2		2	1	3		9	1360	
ПГ22	"	ПГ 55,6.30.8-5г		1			2	2		1		6	1745	
ПГ23	"	ПГ 60,8.30.8-5г						1				1	1905	
ПГ24	"	ПГ4,7.28.8-5г		1		1						2	135	
ПГ25	"	ПГ5,7.28.8-5г			1							1	165	
ПГ26	"	ПГ 6,2.28.8-5г								1		1	180	
ПГ27	"	ПГ 7,2.28.8-5г		1	1	1	1	2		1		7	210	
ПГ28	"	ПГ 8,2.28.8-5г					2	2	2			6	235	
ПГ29	"	ПГ 9,2.28.8-5г								1		1	260	
ПГ30	Серия 1.231.9-7 Выпуск 1	ПГ 12,12.10-5г			1						1	2	182	
ПГ31	Серия 1.231.9-7 Выпуск 2	ПГ14,6.28.8-5г		1		1						2	420	
ПГ32	"	ПГ 15,6.28.8-5г					1					1	445	
ПГ33	"	ПГ 20,3.28.8-5г					2	1	1			4	590	
ПГ34	"	ПГ 25,6.28.8-5г		1	1	1	1					4	735	
ПГ35	"	ПГ 37,2.28.8-5г							1			1	1075	
ПГ36	Серия 1.231.9-7 Выпуск 1	ПГ 9.18.10-5г	5									5	205	
ПГ37	Серия 1.231.9-7 Выпуск2	ПГ 39,2.28.8-5г		1	1	1	1	1		1		6	1130	
ПГ38	"	ПГ 55,6.28.8-5г		1	1	2	2	1	2	1		10	1600	
ПГ39	"	ПГВ 4,7.30.8-5г-1		1	1				1			3	140	
ПГ40	"	ПГВ 7,2.30.8-5г-1			1			1	2			4	215	
ПГ41	"	ПГВ 9,2.30.8-5г-1			1					1		2	280	
ПГ42	"	ПГВ 29,8.30.8-5г-1		1		1	1	1	2			6	925	
ПГ43	"	ПГВ 16,6.30.8-5г-3		1	1	1			1			4	500	
ПГ44	"	ПГВ 17,8.30.8-5г-3		1	1	1		1	1	1		6	540	
ПГ45	"	ПГВ 31,3.30.8-5г-3		1		1	1	1	2	1		7	965	

Марка поз.	Обозначение	Наименование	Количество на этаж: отм. -0.100	отм. 4.100	отм. 7.400	отм. 10.700	отм. 14.000	отм. 17.300	отм. 20.600	отм. 23.900	отм. 27.200	Всего	Масса ед.кг	Примечание
ПГ46	Серия 1.231.9-7. Выпуск 2	ПГ 8,9,7,8-5г		2	1	2	3	4	2	1		15	60	
ПГ47		ПГ 9,2.33.10-5г									2	2	385	
ПГ48		ПГ20,3.33.10-5г									5	5	865	
ПГ49		ПГ 22,9.33.10-5г									3	3	980	
ПГ50		ПГ 13.2.31.10-5г						1			1	2	530	
ПГ51		ПГ 14,2.31.10-5г									1	1	570	
ПГ52		ПГ 25,6.31.10-5г									1	1	1030	
ПГ53		ПГ 29.8.31.10-5г									1	1	1200	
ПГ54		ПГВ 19.8.33.10-5г-1									1	1	840	
ПГ55		ПГ 9,2.39.10-5г	4									4	460	
ПГ56		ПГ 15,2.39.10-5г	1									1	765	
ПГ57		ПГ 16,6.39.10-5г	1									1	835	
ПГ58		ПГ 20,3.39.10-5г	4									4	1030	
ПГ59		ПГ 26.6.39.10-5г	3									3	1350	
ПГ60		ПГ 29.8-39.10-5г	2									2	1510	
ПГ61		ПГ 5,7.37.10-5г	1									1	265	
ПГ62		ПГ 15.6.37.10-5г	2									2	740	
ПГ63		ПГ 20.3.37.10-5г	2									2	970	
ПГ64		ПГ 25,6.37.10-5г	3									3	1225	
ПГ65		ПГ 29.8.37.10-5г	1									1	1425	
ПГ66		ПГВ 15,6.39.10-5г-1	2									2	780	
ПГ67		ПГВ 29.8.39.10-5г-1	1									1	1500	
ПГ68		ПГ41.6.28.8-5г						1				1	1200	
ПГ69		ПГВ 22.9.33.10-5г-3									1	1	965	
ПГ70		ПГВ 20.3.39.10-5г-1	1									1	1025	
ПГ71		ПГВ 6.2.30.8-5г-1						1				1	185	
ПГ72		ПГ 29,8.30.8-5г		3	2	2	3	2	7	4	5	28	930	
		Изделия соединительные												
ММ39	Серия 2.230-1 Вып.10	ММ39	58	57	43	50	83	49	72	61	37	510		
ММ44		ММ 44	17	13	5	13	7	20	17	26	6	124		
		ММ 44	59	44	36	46	58	64	72	41	16	436		

1. Панели перегородок длиною до 1.5м имеют одно крепление к перекрытию, от 1.5 до 4.0м – два, свыше 4.0м – не менее трех креплений. При установке перегородок поперек плит перекрытий крепления их производится в швы между плитами (с шагом не менее 1.5м).
2. Панели перегородок ПГ 22,34,38 и 64 допускается к перекрытиям не крепить.
3. Панели – вставки над дверными проемами устанавливаются после монтажа дверных блоков.
4. Все узлы замаркированы по серии 2.230-1, выпуск 10.

Привязан:

Инв.№

Нач.отп	Петров	ТП 416-3-13.86-КЖ	
Н.контр.	Петров	Областной вычислительный центр на 3 ЭВМ (9-этажное здание)	
ГИП	Весник	Блок административно-производственный	Стадия: Р; Лист: 66; Листов:
ГАП	Ратнер	Спецификация к схемам расположения панелей перегородок	ПРОМСТРОЙПРОЕКТ
Рук.бр.	Рутковская		
Техник	Бийгереева		

Взам. инв.№ | Подпись и дата | Инв.№ подл.

Ц00609-04 68

Копировал Ермолина Формат А2

Альбом III, часть II

Ум 43

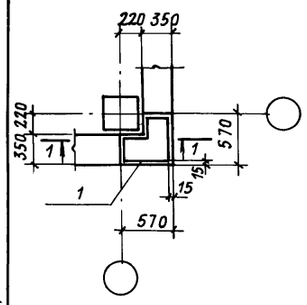

Ум 44

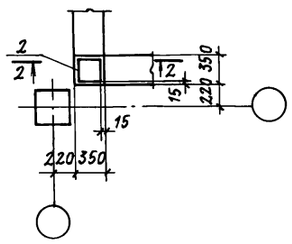

Ум 45

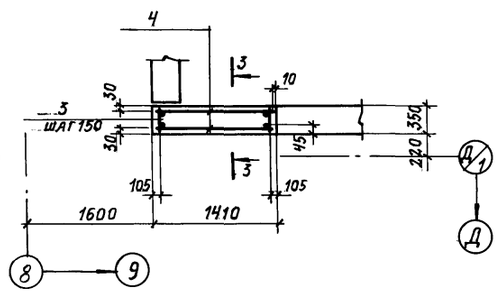

Ум 46

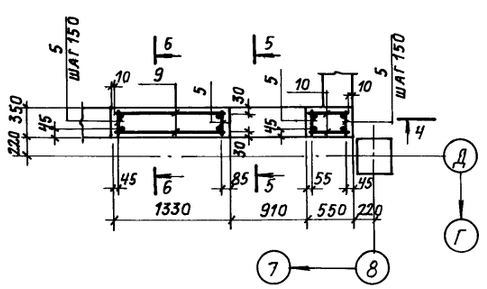

1-1

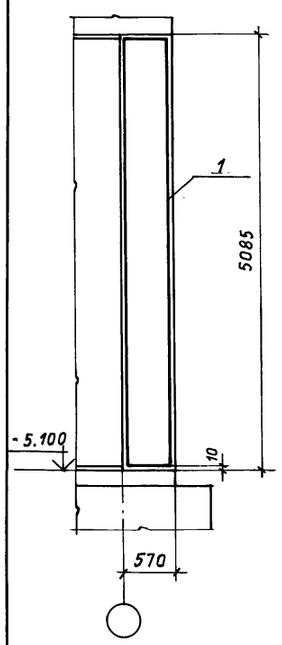

2-2

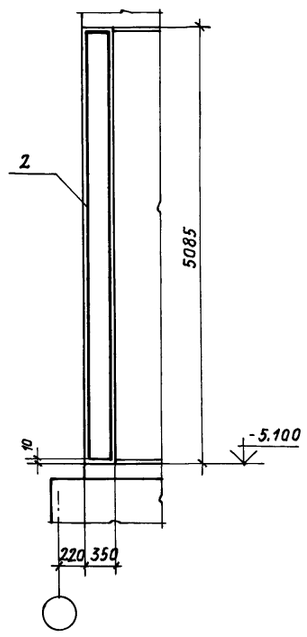

3-3

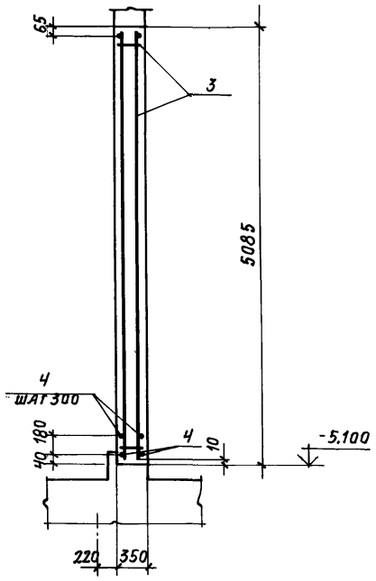

4-4

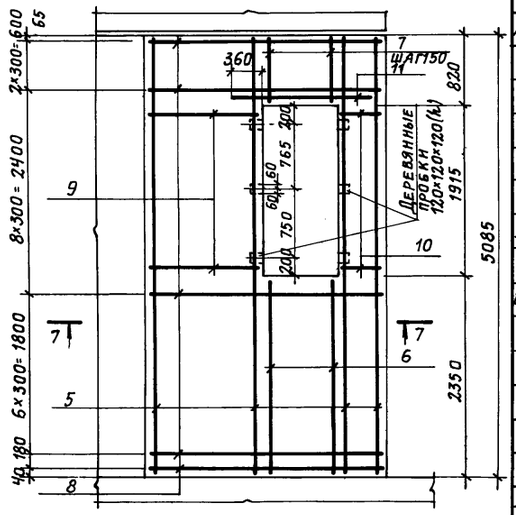

5-5

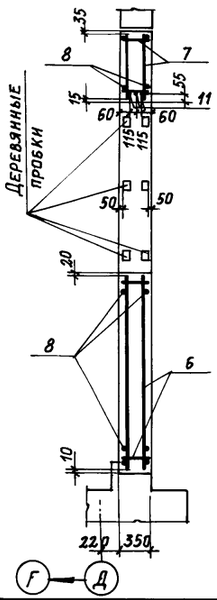

6-6

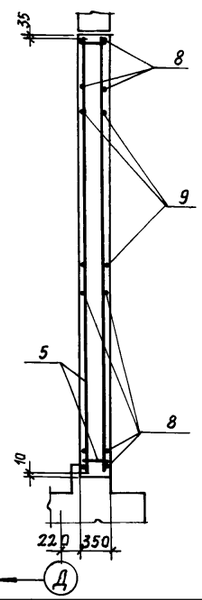

7-7

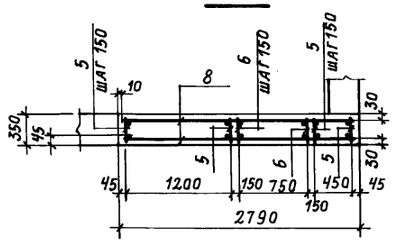

Формат	Зона	Поз.	Обозначение	Наименование	Кол.	Примечание
				Ум 43		
				Сборочные единицы		
А4		1	ТП 416-3-13.86-КЖ.И. 070	Каркас пространств. КП118	1	
				Материалы		
				Бетон марки 200	1,4	м³
				Ум 44		
				Сборочные единицы		
А4		2	ТП 416-3-13.86-КЖ.И. 071	Каркас пространств. КП119	1	
				Материалы		
				Бетон марки 200	0,6	м³
				Ум 45		
				Сборочные единицы		
А3		3	ТП 416-3-13.86-КЖ.И. 079	Каркас плоский КР115	9	
				Детали		
Б4		4		8А-I ГОСТ 5781-82 ℓ=1400	36	0,6кг
				Материалы		
				Бетон марки 200	2,5	м³
				Ум 46		
				Сборочные единицы		
А4		5	ТП 416-3-13.86-КЖ.И. 079	Каркас плоский КР115	13	
А4		6	-КЖ.И. 081-01	" КР118	6	
А4		7	-КЖ.И. 081-02	" КР119	6	
				Детали		
Б4		8		8А-I ГОСТ 5781-82 ℓ=2770	22	1,1кг
Б4		9		8А-I ГОСТ 5781-82 ℓ=1320	14	0,5кг
Б4		10		8А-I ГОСТ 5781-82 ℓ=530	14	0,2кг
Б4		11		12А-III ГОСТ 5781-82 ℓ=1630	3	1,4кг
				Материалы		
				Бетон марки 200	4,4	м³

Ведомость расхода стали на элемент, кг

Марка элемента	Изделия арматурные										Всего	Общий расход
	Арматура класса											
	AI				AII			AIII				
	ГОСТ 5781-82											
	ф6	ф8		Итого	ф12		Итого	ф12	ф22	Итого		
Ум 43	9,2	—		9,2	—		—	36,0	—	36,0	45,2	45,2
Ум 44	4,8	—		4,8	—		—	18,0	—	18,0	22,8	22,8
Ум 45	—	51,3		51,3	—		—	—	270,0	270,0	321,3	321,3
Ум 46	—	88,9		88,9			—	4,2	478,8	483,0	571,9	571,9

Схему расположения участков см. на листе 29.

Привязан:

Инв. №

Нач. ОТП	Петров	
Н. контр.	Петров	
ГИП	Весник	
Рук. бр.	Рутковская	
Ст. инж.	Камай	
Инженер	Никифорова	

ТП 416-3-13.86-КЖ

Областной вычислительный центр на 3 ЭВМ (9-этажное здание)

Блок административно-производственный

Стадия	Лист	Листов
Р	67	

Участки монолитные Ум 43 ... Ум 46

ПРОМСТРОЙПРОЕКТ

Копировал Громова

Формат А2

Ц00609-04 69

Инв. № подл. | Подпись и дата | Взам. инв. №

Альбом III, часть II

фом1

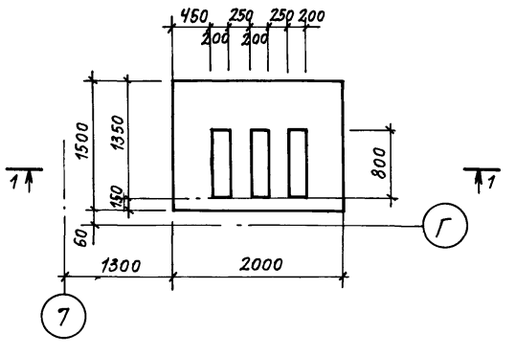

фом4

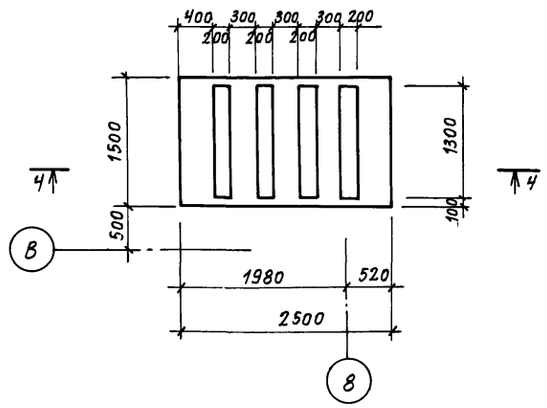

фом2

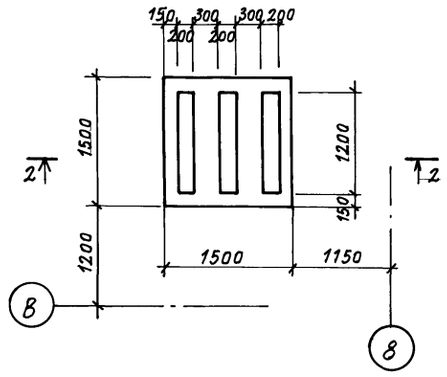

1-1

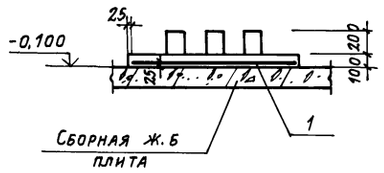

2-2

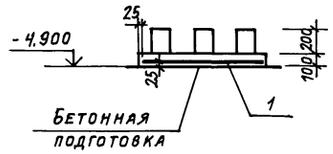

3-3

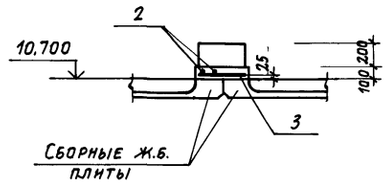

4-4

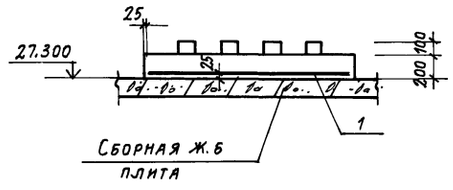

фом3

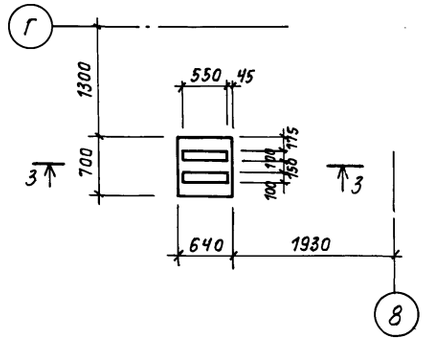

Спецификация к фундаментам под оборудование

Формат	Зона	Поз.	Обозначение	Наименование	Кол.	Примечание
				фом1		
				Сборочные единицы		
				С 4Вр1-200 / 4Вр1-200 1440×1950		
Б4		1			1	
				ГОСТ 8478-81		
				Материалы		
				Бетон марки 200	0,4	м³
				фом2		
				Сборочные единицы		
				С 4Вр1-200 / 4Вр1-200 1440×1450		
Б4		1			1	
				ГОСТ 8478-81		
				Материалы		
				Бетон марки 200	0,37	м³
				фом3		
				Детали		
				8АIII ГОСТ 5781-82		
Б4		2		ℓ= 650	4	0,25кг
Б4		3		ℓ= 600	4	0,24кг
				Материалы		
				Бетон марки 200	0,07	
				фом4		
				Сборочные единицы		
				С 4Вр1-200 / 4Вр1-200 1440×2450		
Б4		1			1	
				ГОСТ 8478-81		
				Материалы		
				Бетон марки 200	0,85	м³

Фундаменты замаркированы на листах марки АР.

Ведомость расхода стали на элемент, кг

Марка элемента	Изделия арматурные							Всего	Общий расход
	Арматура класса								
	AIII ГОСТ 5781-82			Вр1 ГОСТ 8478-81					
	ф8		Итого	ф4			Итого		
фом1				2,7			2,7	2,7	2,7
фом2				2,1			2,1	2,1	2,1
фом3	2,0		2,0					2,0	2,0
фом4				3,5			3,5	3,5	3,5

Взам. инв.№ | Подпись и дата | Инв.№ подл

Привязан:

Инв.№

ТП 416-3-13.86-КЖ		
Областной вычислительный центр на 3 ЭВМ (9-этажное здание)		
Блок административно-производственный	Стадия: Р	Лист: 68 / Листов:
Фундаменты под оборудование фом1... фом4	ПРОМСТРОЙПРОЕКТ	

Нач. ОТП	Петров	
Норм. конт.	Петров	
ГИП	Весник	
ГАП	Ратнер	
Рук. бр. ин.	Рутковская	
Ст. техник	Сумрова	

Копировал Громова

Формат А2

Ц00609-04 Т0

Альбом III, часть II

Схема расположения фундаментов

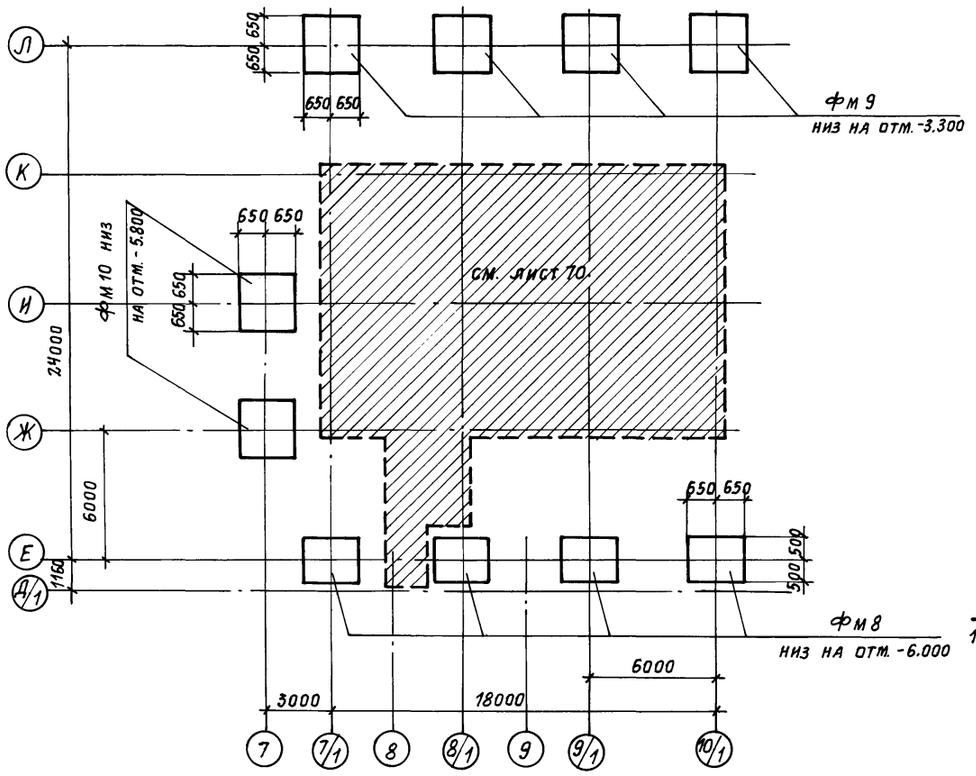

1-1

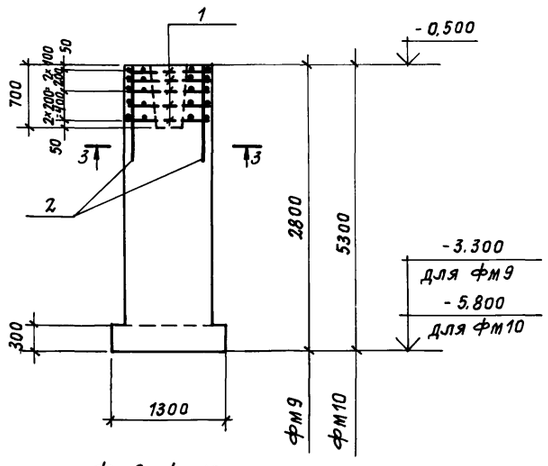

фм9; фм10

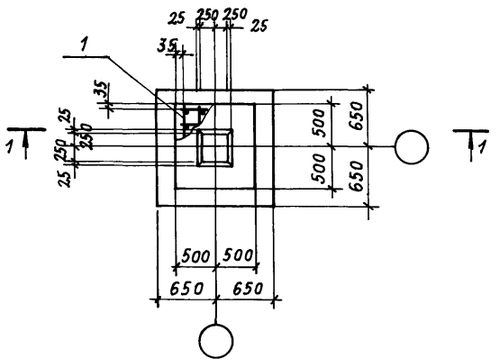

2-2

фм8

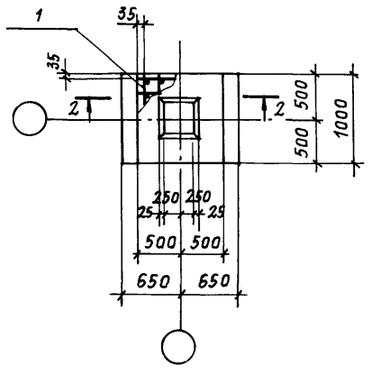

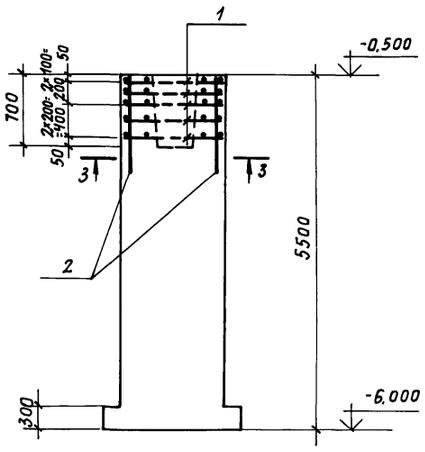

3-3

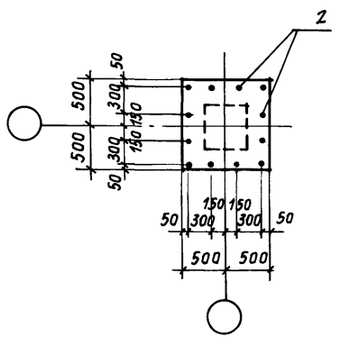

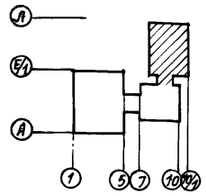

1. Сведения о грунтах помещены в общих указаниях (см. лист 2).

Спецификация к схеме расположения фундаментов

Марка поз.	Обозначение	Наименование	Кол.	Масса ед., кг	Примечание
		Схема расположения фундаментов			
		Фундаменты монолитные			
фм8	ТП 416-3-13.86-КЖ, лист 69	Фундамент фм8	4		
фм9	лист 69	фм9	4		
фм10	лист 69	фм10	2		

Спецификация на фундаменты монолитные фм8; фм9; фм10

Формат	Зона	Поз.	Обозначение	Наименование	Кол.	Примечание
				Фундаменты фм8; фм9; фм10		
				Сборочные единицы		
А4		1	ТП 416-3-13.86-КЖ.И. 095	Сетка арматурная С107	5	
				Детали		
Б4		2		12А-III ГОСТ 5781-82 ℓ=1250	12	
			Переменные данные для исполнений			
				Материал:		
				фм8		
				Бетон марки 300	5,54 м³	
				фм9		
				Бетон марки 300	2,9 м³	
				фм10		
				Бетон марки 300	5,34 м³	

Ведомость расхода стали на элемент, кг

Марка элемента	Изделия арматурные						Всего
	Арматура класса						
	А-I			А-III			
	ГОСТ 5781-82			ГОСТ 5781-82			
	ф8		Итого	ф12		Итого	
фм8; фм9; фм10	3,2		3,2	13,3		13,3	16,5

Привязан:

Инв. №

Инв. № подл. | Подпись и дата | Взам. инв. №

			ТП 416-3-13.86-КЖ
			Областной вычислительный центр на 3 ЭВМ (9-этажное здание)
Нач. ОТП	Петров		Блок столовой
Н. контр.	Петров		
ГИП	Весник		Схема расположения фундаментов. Фундаменты фм8; фм9; фм10
Рук. бр.	Рутковская		
Ст. инж.	Минина		

Стадия	Лист	Листов
Р	69	

ПРОМСТРОЙПРОЕКТ

Копировал Громова

Формат А2

Ц 20609-04 44

Альбом III, часть II

Схема расположения фундаментов, колонн, стеновых панелей, монолитных участков (Схема 1)

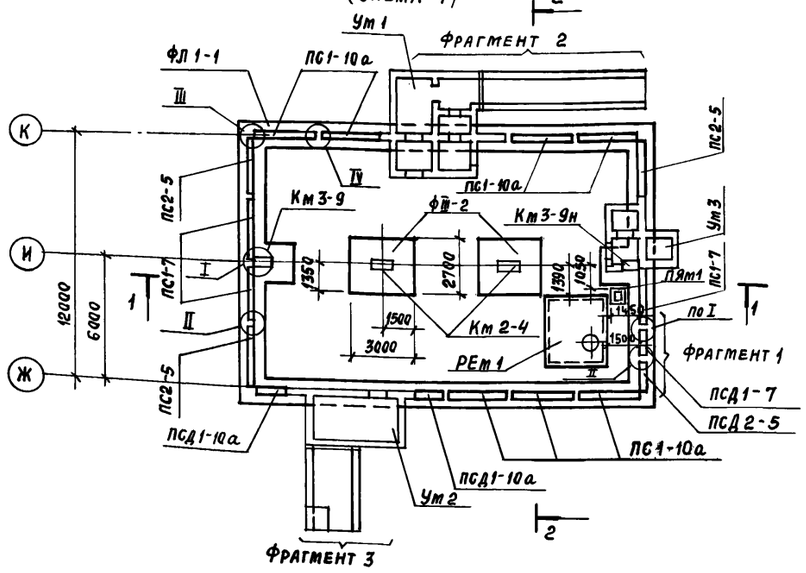

Схема расположения плит покрытия (Схема 2)

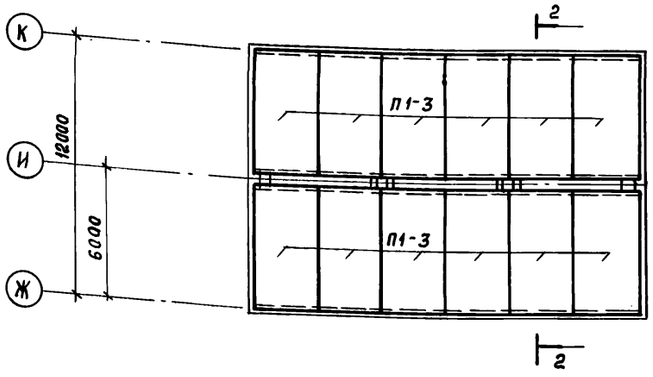

Разрез 1-1

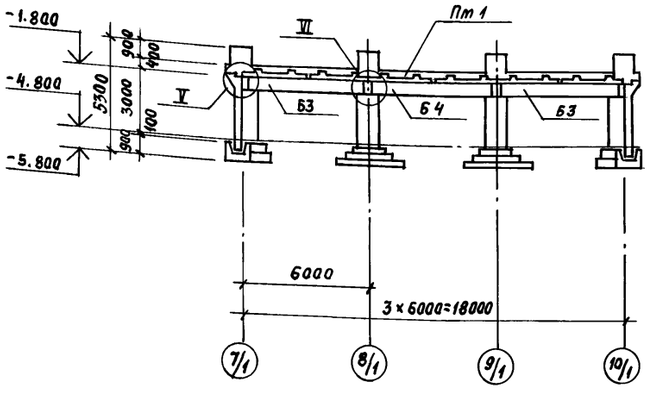

Разрез 2-2

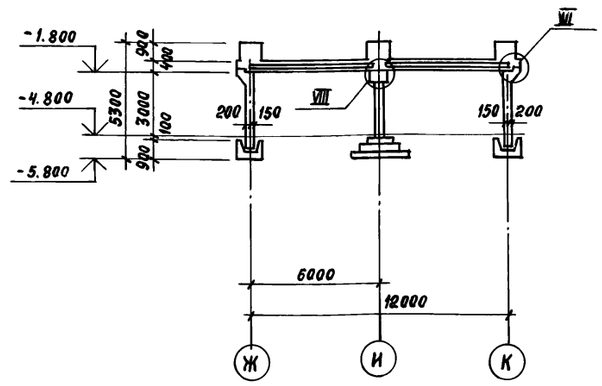

Фрагмент 1

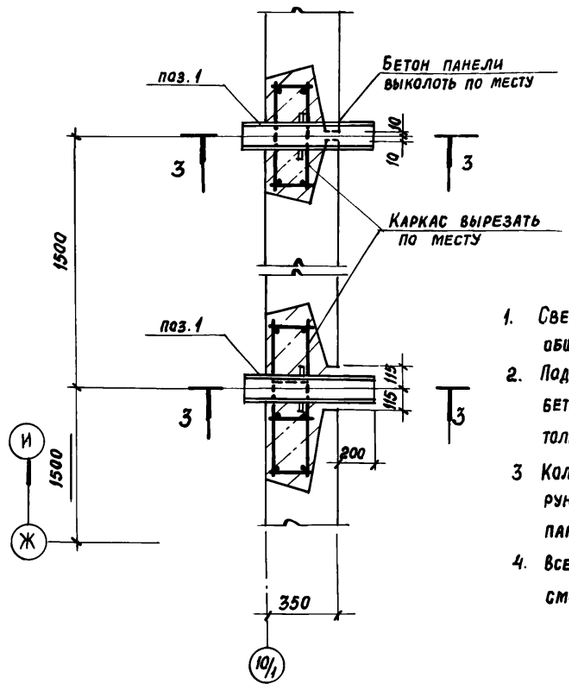

3-3

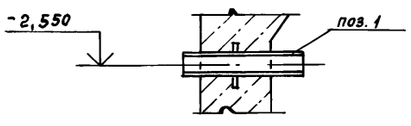

1. Сведения о грунтах смотрите в общих указаниях на листе.
2. Под фундаментами устраивается бетонная подготовка из бетона марки 50 толщиной 100 мм.
3. Колонны у торцевых стен бетонируются после монтажа стеновых панелей.
4. Все узлы, замаркированные на схемах, смотрите в серии У-01-01/80 вып. 0-1.

Спецификация к схемам расположения конструкций подвала

Марка поз.	Обозначение	Наименование	Кол.	Масса ед, кг	Примечание
		Схема 1			
		Фундаменты монолитные			
Ф III-2	У-01-01/80 вып. 0-1	Ф III-2	2		
ФЛ1-1	ТП 416-3-13.86-КЖ, лист 73	ФЛ1-1	1		
		Колонны монолитные			
Км2-4	У-01-01/80 вып. 0-1	Км 2-4	2		
Км3-9	У-01-01/80 вып. 0-1	Км 3-9	1		
Км3-9н	ТП 416-3-13.86-КЖ, лист 76	Км3-9н	1		
		Балки			
Б3	У-01-01/80 вып.1	Б3	2	6825	
Б4	У-01-01/80 вып.1	Б4	1	6825	
		Панели стеновые			
ПС1-7	У-01-01/80 вып. 1	ПС1-7	3	9500	
ПС1-10а	У-01-01/80 вып.1	ПС1-10а	7	9500	
ПС2-5	У-01-01/80 вып.1	ПС2-5	3	9500	
ПСД1-7	У-01-01/80 вып.1	ПСД1-7	1	4250	
ПСД1-10а	У-01-01/80 вып.1	ПСД1-10а	2	4250	
ПСД2-5	У-01-01/80 вып. 1	ПСД2-5	1	4125	
поз. 1	03-005-5 вып. 2 л. 5	КПК-1Д1=108 t=350	2	5.7	
		Участки монолитные			
Ум1	ТП 416-3-13.86-КЖ, лист 74	Ум1	1		
Ум2	лист 76	Ум2	1		
Ум3	лист 78	Ум3	1		
РЕм1	лист 80	Резервуар монолитный РЕм1	1		
ПЯм1	лист 80	Приямок монолитный ПЯм1	1		
		Пространственные каркасы			
8	У-01-01/80 вып. 0-1	КП 114	3		
9	У-01-01/80 вып. 0-1	КП 98	3		
10	У-01-01/80 вып. 0-1	КП 99	4		
12	У-01-01/80 вып. 0-1	КП 100	4		
11	У-01-01/80 вып. 0-1	Сетка С 115	11		
		Схема 2			
П1-3	У-01-01/80 вып. 1	Плита перекрытия П1-3	12	5900	
Пм1	ТП 416-3-13.86-КЖ, лист 72	Плита монолитная Пм1	1		

Взам. инв. № | Подпись и дата | Инв. № подл.

Привязан:

Инв. №

Нач. отд	Петров	
Н. контр.	Петров	
ГИП	Весник	
Рук. бр.	Рутковская	
Ст. инж.	Камай	
Инженер	Курова	

ТП 416-3-13.86-КЖ

Областной вычислительный центр на 3 ЭВМ (9-этажное здание)

Блок столовой

Стадия	Лист	Листов
Р	70	

Схемы расположения элементов конструкций подвала.

Промстройпроект

4206.09-04 Т2

Копировал Замалуева

Формат А2

Альбом III, часть II

Фрагмент 2

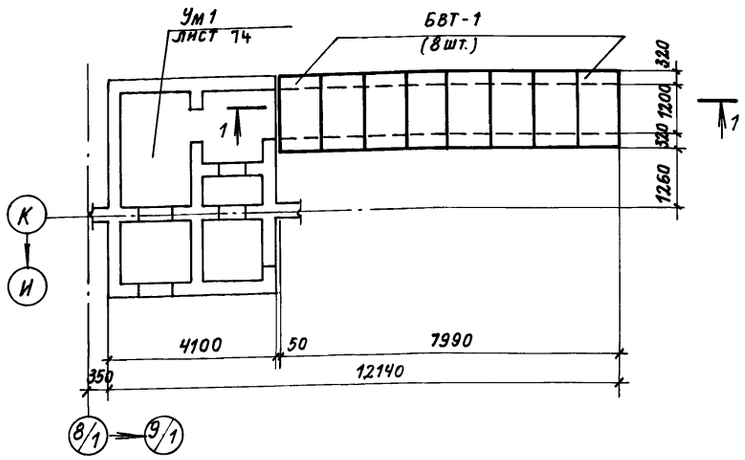

Разрез 1-1

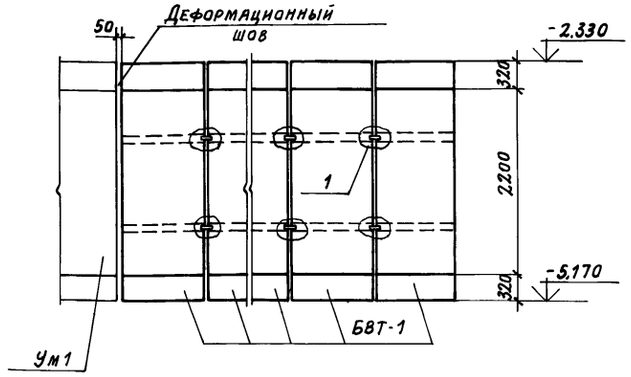

Разрез 2-2

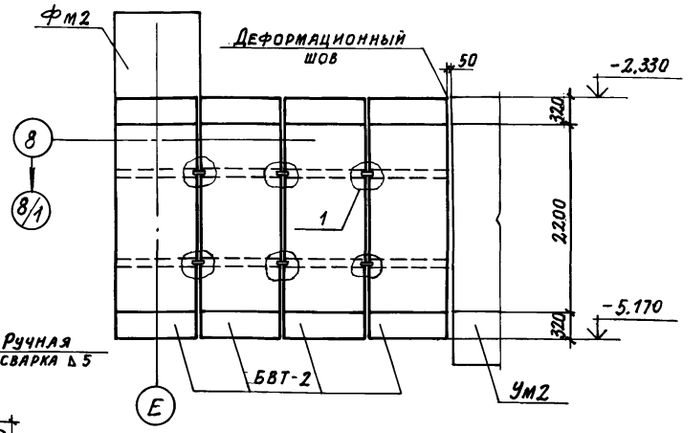

Фрагмент 3

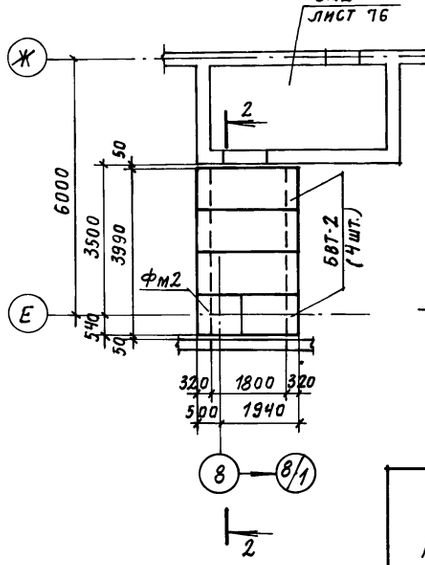

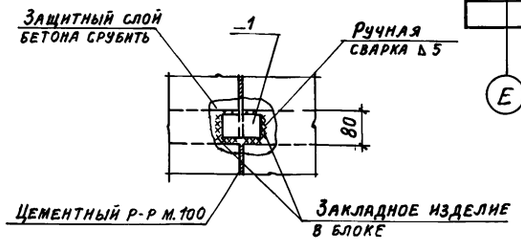

Спецификация к фрагментам 2; 3

Марка поз.	Обозначение	Наименование	Кол.	Масса, кг	Примечание
		Фрагмент 2			
БВТ-1	03.005-6 вып. 2	Блок БВТ - III-1,2×2,20	8	6400	
		Изделия соединительные			
1		Полоса $\frac{Б\,16\times60\ ГОСТ\ 103\text{-}76}{В\,Ст\,3\,КП\,2\ ГОСТ\ 535\text{-}79}$			
		ℓ=100	28	0,3	
		Фрагмент 3			
БВТ-2	03.005-6 вып. 2	Блок БВТ - III-1,8×2,20	4	7300	
Фм2	Лист	Фундамент монолитный Фм2	1		
		Изделия соединительные			
1		Полоса $\frac{Б\,16\times60\ ГОСТ\ 103\text{-}76}{В\,Ст3\,КП2\ ГОСТ\ 535\text{-}79}$			
		ℓ= 100	12	0,3	

Ведомость расхода стали на элемент, кг

Марка элемента	Изделия арматурные: Арматура класса AI ГОСТ 5781-82 ф6	ф8	ф10	ф12	ф14		Итого	Арматура класса AIII ГОСТ 5781-82 ф6	ф12	ф16	ф25		Итого	Всего	Общий расход
Пм1	186,3	37,2	763,2	222,6	259,2		1468,5	203,6		448,0	6173,1		6824,7	8293,2	8293,2
Фм1		192,0					192,0		144,0				144,0	336,0	336,0
Фм2		16,0					16,0		19,2				19,2	35,2	35,2

Привязан:

Инв. №

		ТП 416-3-13.86-КЖ	
		Областной вычислительный центр на 3 ЭВМ (9 этажное здание)	
Нач. отд.	Петров	Блок столовой	Стадия: Р; Лист: 71; Листов:
Н. контр.	Петров		
ГИП	Весник		
Рук. гр.	Рутковская		
Ст. инж.	Кама	Фрагменты 2; 3	Промстройпроект
Инженер	Курова		
Ст. техник	Бондаренко		

Копировал Громова

Формат А2

Инв. № подл. | Подпись и дата | Взам. инв. №

Схема расположения нижней арматуры Пм 1

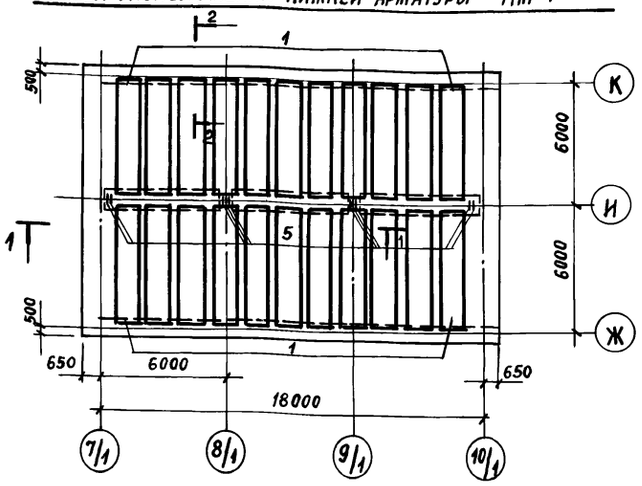

Разрез 1-1

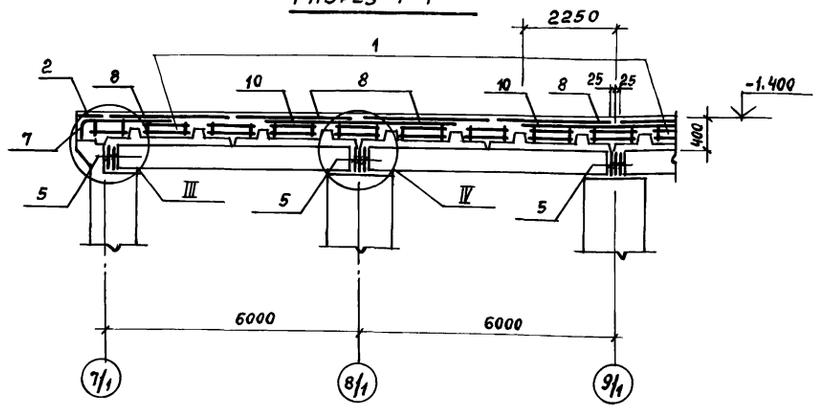

Схема расположения верхней арматуры Пм 1

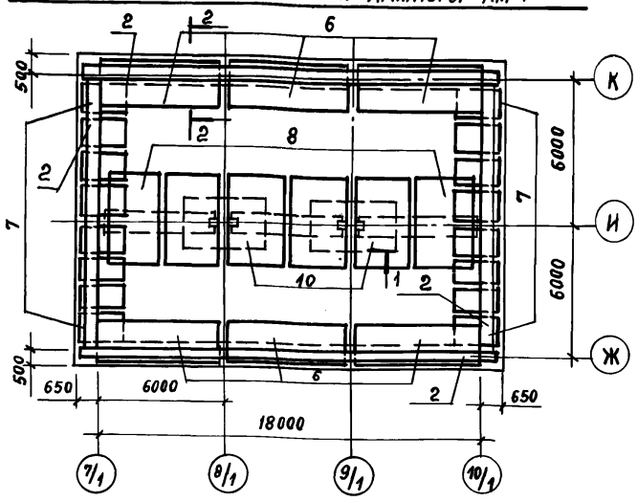

Разрез 2-2

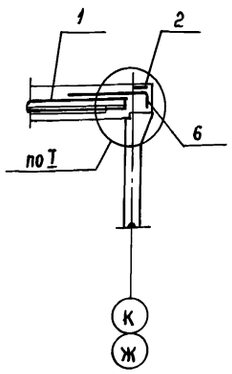

Схема расположения выпусков арматуры из плиты покрытия под Фм 1

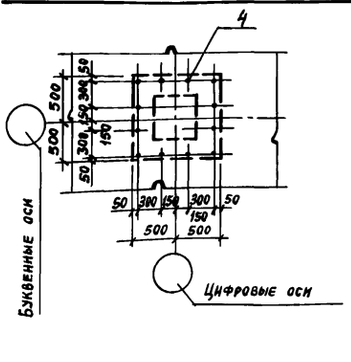

Схема расположения фундаментов Фм 1

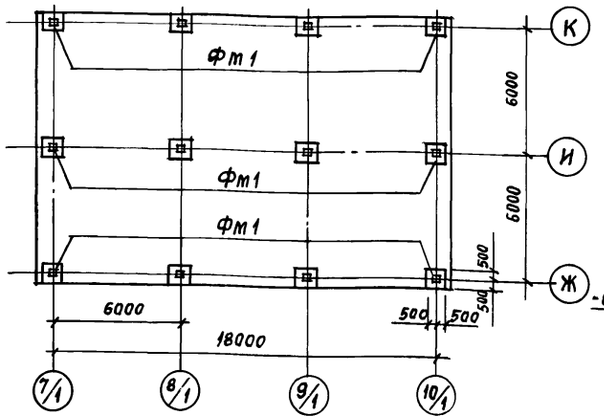

Фм 1

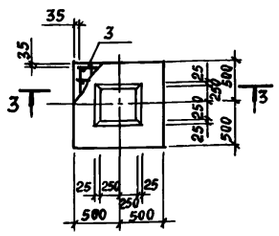

Фм 2

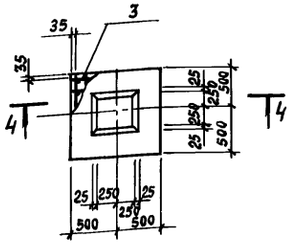

3 - 3

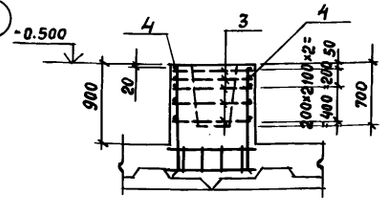

4 - 4

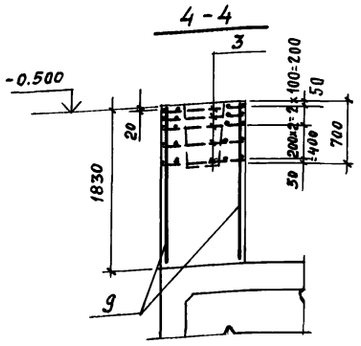

Спецификация к плите Пм1 и фундаментам Фм 1 и Фм 2

Формат	Зона	Поз.	Обозначение	Наименование	Кол.	Примечания
				Пм 1		
				Сборочные единицы		
				Каркасы пространственные		
		1	У-01-01/80 вып. 5	КП 109	22	
		7	У-01-01/80 вып. 5	КП 106	16	
				Сетки арматурные		
		2	У-01-01/80 вып. 5	С 113	10	
		5	У-01-01/80 вып. 5	С 112	10	
		6	У-01-01/80 вып. 5	С 96	6	
		8	У-01-01/80 вып. 5	С 101	6	
		10	У-01-01/80 вып. 5	С 104	2	
				Материалы		
				Бетон марки 300	71,4	м³
				Фундамент монолитный Фм1 (12 шт)		
				Сборочные единицы		
А4		3	ТП 416-3-13.86-КЖ.И.095	Сетка арматурная С 107	5	
				Детали		
Б.Ч.		4		12А-III ГОСТ 5781-82 ℓ=1150	12	1,0 кг
				Материалы		
				Бетон марки 300	0,8	м³
				Фундамент монолитный Фм 2		
				Сборочные единицы		
А4		3	ТП 416-3-13.86-КЖ.И.095	Сетка арматурная С 107	5	
				Детали		
Б.Ч.		9		12-А III ГОСТ 5781-82 ℓ=1800	12	1,6 кг
				Материалы		
				Бетон марки 300	1,68	м³

1. Все узлы, замаркированные на схемах, смотрите серию У-01-01/80 вып. 0-1.
2. Ведомость расхода стали смотрите на листе 71.
3. Поверхность сборных плит перед укладкой монолитного бетона должна быть тщательно очищена.

Привязан:

Инв. №

Нач. ОТП	Петров		ТП 416-3-13.86-КЖ
Н. контр.	Петров		Областной вычислительный центр на ЭВМ (9-этажное здание)
ГИП	Весник		Блок столовой — Стадия: Р; Лист: 72; Листов:
Рук. бр.	Рутковская		
Ст. инж.	Катай		Плита монолитная Пм 1 — ПРОМСТРОЙПРОЕКТ
Инженер	Курова		
Ст. техн.	Бондаренко		

Инв. № подл. | Подпись и дата | Взам. инв. №

Ц 20609-04 74

Копировал Замалуева

Формат А2

Альбом III, часть II

План ФЛ1-1

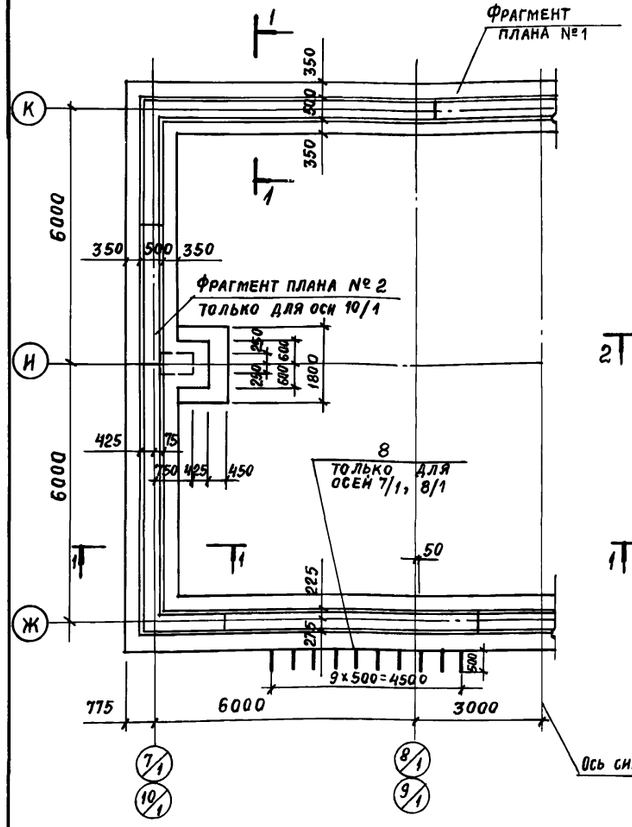

Раскладка нижних сеток

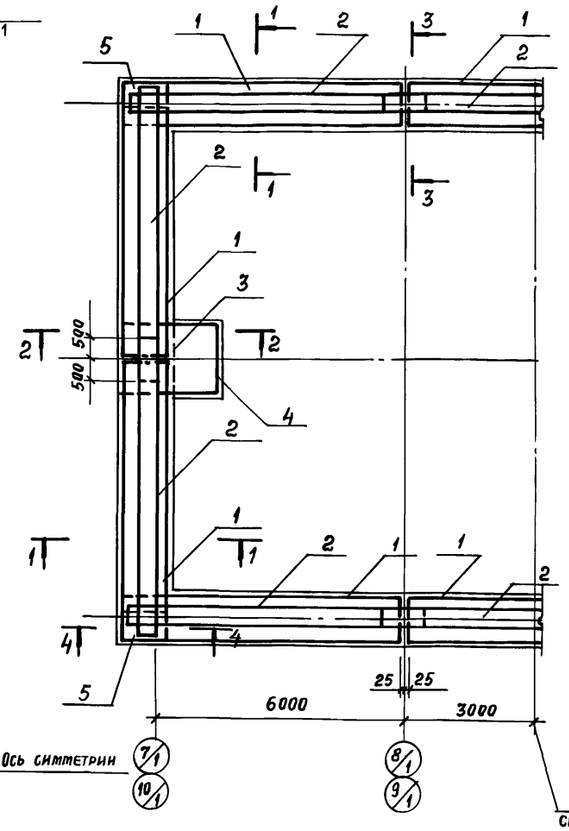

Раскладка пространственных каркасов и верхних сеток

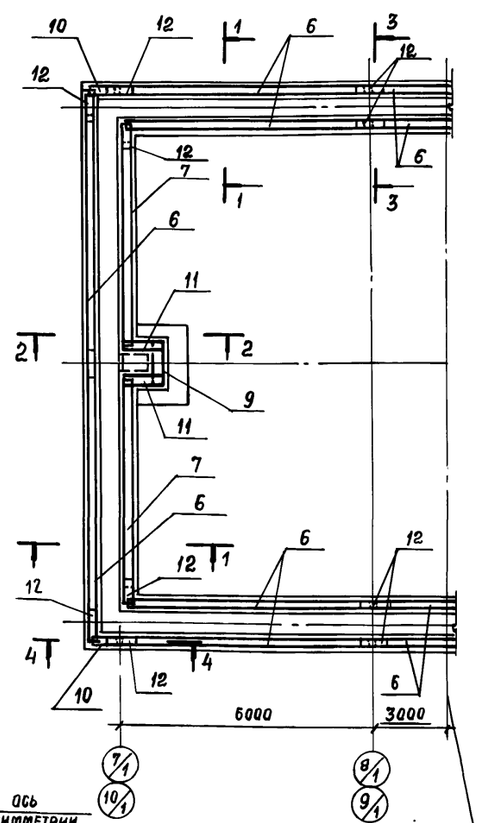

Спецификация к фундаменту монолитному ФЛ1-1

Формат	Зона	Поз.	Обозначение	Наименование	Кол.	Примечание
				Сборочные единицы		
				Каркасы пространственные		
		6	У-01-01/80 вып.3	КП1	16	
		7	У-01-01/80 вып.3	КП3	4	
		10	У-01-01/80 вып.3	КП7	4	
		9	У-01-01/80 вып.3	КП8	2	
				Сетки арматурные		
		1	У-01-01/80 вып.3	С18	10	
		2	У-01-01/80 вып.3	С40	10	
		3	1.410-3 вып.1	1С 12АIII/6АIII 125×175	2	
		4	1.410-3 вып.1	1С 12АIII/6АIII 165×235	2	
		5	У-01-01/80 вып.3	С11	4	
		11	У-01-01/80 вып.3	С6	4	
		12	У-01-01/80 вып.3	С5	20	
				Детали		
Б.Ч.		8		12АIII ГОСТ5781-82 ℓ=950	74	0,8 кг
				Материалы		
				Бетон марки 200	173,6	м³

Фрагмент плана №1

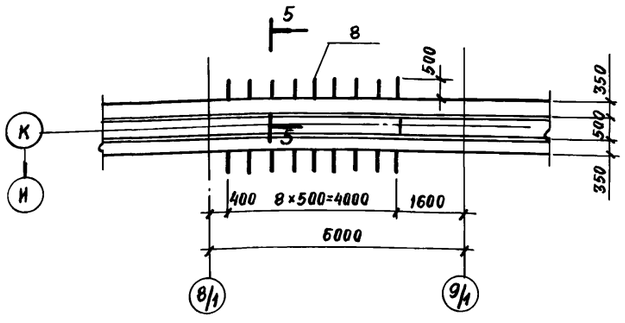

Фрагмент плана №2

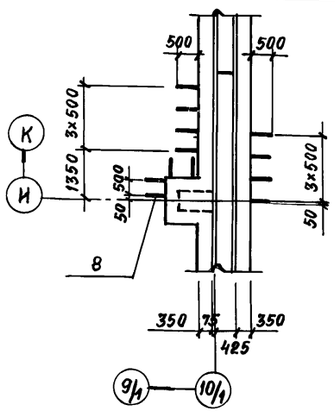

поз. 8

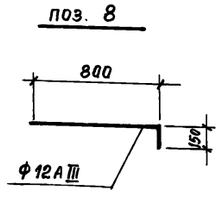

1. Фундамент разработан в соответствии с серией У-01-01/80 вып.0-1
2. До бетонирования фундамента должны быть установлены каркасы колонн по чертежам серии У-01-01/80 (см. документ У-01-01/80.01-54 сб).
3. Разрезы с 1-1 по 4-4 см. серию У-01-01/80 вып. 01.
4. При установке поз.8 толщину плит монолитных участков примыкающих к фундаменту смотреть листы.

5-5

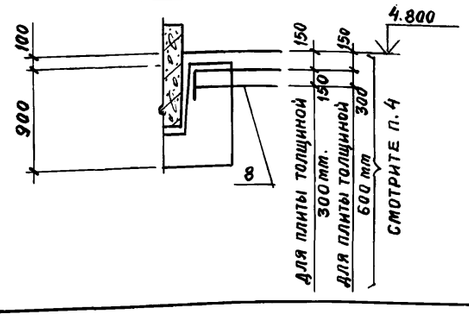

Ведомость расхода стали на элемент, кг

Марка элемента	Изделия арматурные											Всего	Общий расход
	Арматура класса												
	A-I ГОСТ 5781-82					AIII ГОСТ 5781-82							
	Ф6	Ф8	Ф10		Итого	Ф10	Ф12	Ф14	Ф25	Ф6	Итого		
ФЛ1-1	184,8	20,0	31,2		236,0	412,0	427,8	48,0	809,0	4,6	1701,4	1937,4	1937,4

Привязан:

Инв. №

Нач. ОТП	Петров		
Н. контр.	Петров		
ГИП	Весник		
Рук. бр.	Рутковская		
Ст. инж.	Камай		

ТП 416-3-13.86-КЖ

Областной вычислительный центр на ЭВМ (9-этажное здание)

Блок столовой

Стадия	Лист	Листов
Р	73	

Фундамент ФЛ1-1

ПРОМСТРОЙПРОЕКТ

Ц 00609-04 75

Копировал Замалуева

Формат А2

Инв. № подл. | Подпись и дата | Взам. инв. №

Альбом III, часть II

Ум 1

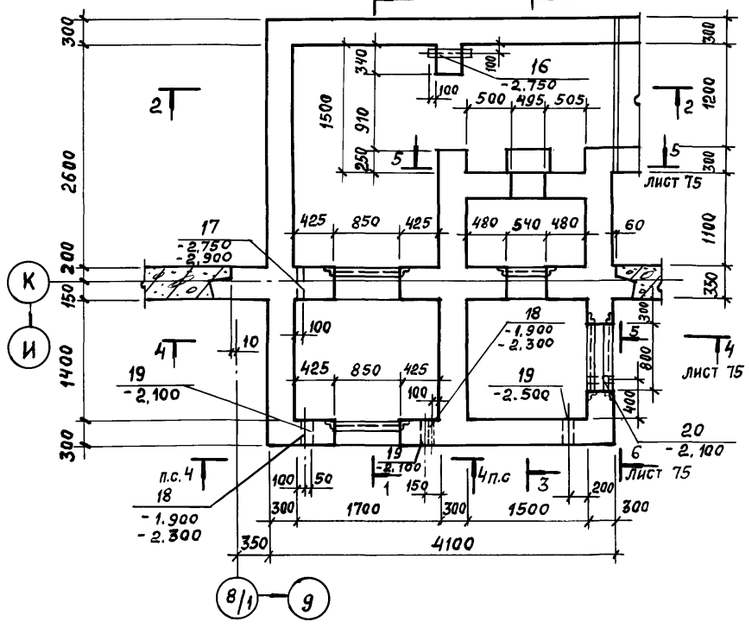

Разрез 1-1

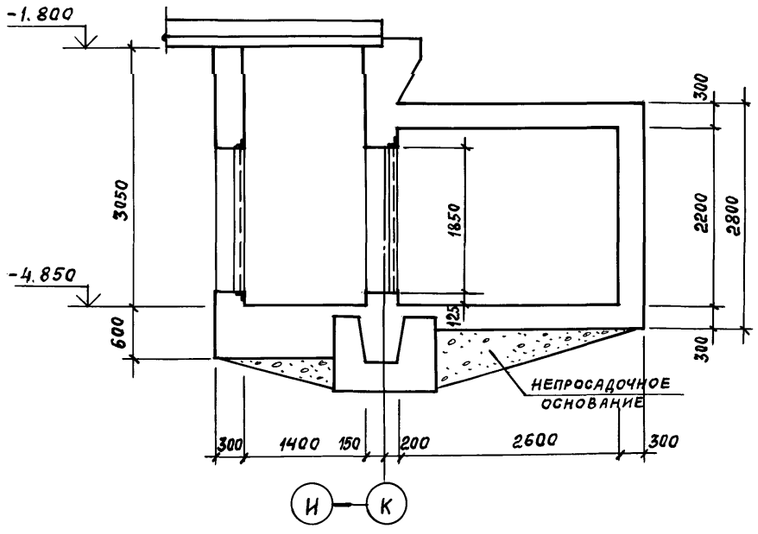

Разрез 2-2

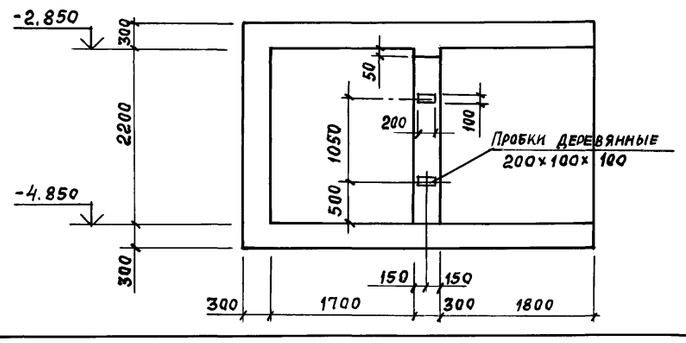

Разрез 3-3

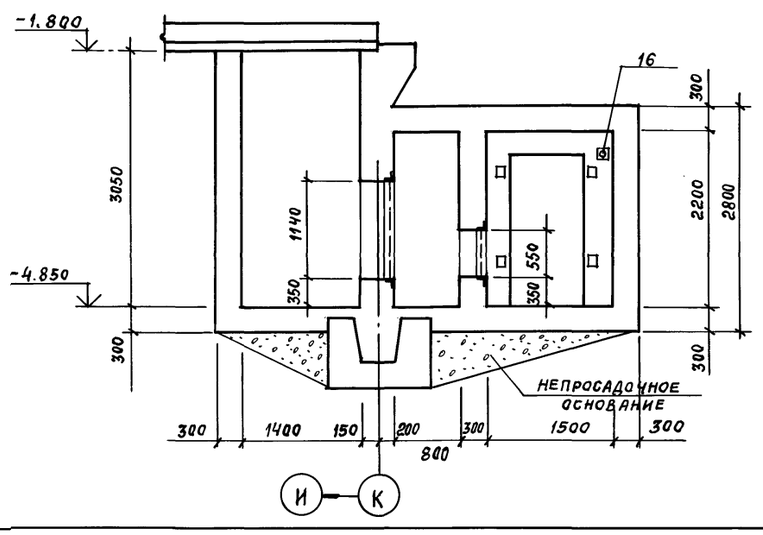

Спецификация к монолитному участку Ум 1

Формат	Зона	Поз.	Обозначение	Наименование	Кол.	Примечание
				Сборочные единицы		
				Каркасы плоские		
		1	У-01-01/80 вып. 2	КР 7	24	
		2	У-01-01/80 вып. 5	КР 68	4	
		3	03.005-6 вып. 2	К 69	83	
А4		4	ТП 416-3-13.86 -КЖ.И. 082	КР 121	10,1	п.м.
А4		5	-КЖ.И. 083	КР 122	3,7	п.м.
А4		6	-КЖ.И. 084-01	КР 125	4	
А4		7	-КЖ.И. 085	КР 124	36	
А4		8	-КЖ.И. 084	КР 123	7	
А4		9	-КЖ.И. 086	КР 126	5	
А4		10	-КЖ.И. 086-01	КР 127	5	
				Сетки арматурные		
А4		11	ТП 416-3-13.86-КЖ.И. 096	С 108	1	
А4		12	-КЖ.И. 097	С 109	2	
А4		13	-КЖ.И. 098	С 110	2	
А4		14	-КЖ.И. 099	С 111	1	
А4		15	-КЖ.И. 100	С 112	1	
				Изделия закладные		
		16	03.005-5 вып. 2, А.3	КПК-3Д1=45, t=300	1	
		17	03.005-5 вып. 2, А.5	КПК-5Д1=26,8, t=350	2	
		18	03.005-5 вып. 2, А.5	КПК-5Д1=26,8, t=300	4	
		19	03.005-5 вып. 2, А.5	КПК-5Д1=159, t=300	3	
		20	03.005-5 вып. 2	КПК-5Д1=426, t=300	1	
		21	03.005-6 вып. 2	3Д 1	2	
				Детали		
				12А III ГОСТ 5781-82		
Бч		22*		ℓ=525	10	0,5кг
Бч		23*		ℓ=415	28	0,4кг
				20А-III ГОСТ 5781-82		
Бч		24*		ℓ=570	4	1,4кг
Бч		25		Полоса $\frac{Б\ 16\times100\ ГОСТ\ 103-76}{Ст3\ кп2\ ГОСТ\ 535-79}$ ℓ=270	14	1,6кг
				12А-III ГОСТ 5781-82		
Бч		26*		ℓ=1850	8	1,6кг
Бч		27*		ℓ=1400	68	1,2кг
Бч		28*		ℓ=1300	16	1,2кг
Бч		29		ℓ=1000	27	0,9кг
Бч		30		ℓ=750	30	0,7кг
Бч		31		ℓ=1 п.м	585,8	0,9кг
Бч		32		ℓ=1700	8	1,5кг
Бч		33		ℓ=1500	8	1,3кг
				10А-I ГОСТ 5781-82		
Бч		34		ℓ = 1 п.м.	184,2	0,6кг
Бч		35		12А-III ГОСТ 5781-82 ℓ=1150	60	1,0кг
				Материалы		
				Бетон марки 300	29,1	м³

* Позиции 22...24, 26...28 см. ведомость деталей

Ведомость деталей

Поз.	Эскиз
22	375 70 225 300
23	375 70 75 250
24	75 200 240 230
26	700 450 700 300 300
27	700 700
28	600 700

1. Ведомость расхода стали см. лист 77
2. Технические требования см. лист 75

Привязан:

Инв. №

Нач. ОТП	Петров		
Н. контр.	Петров		
ГИП	Весник		
Инженер	Курова		
Ст. техн.	Бондаренко		

ТП 416-3-13.86-КЖ

Областной вычислительный центр на ЭЭВМ (9-этажное здание)

Блок столовой

Участок монолитный Ум 1

Стадия	Лист	Листов
Р	74	

Промстройпроект

Взам. инв. № | Подп. и дата | Инв. № подл.

Ц60609-04 76

Копировал Замалуева

Формат А2

Альбом III, часть II

Разрез 4-4

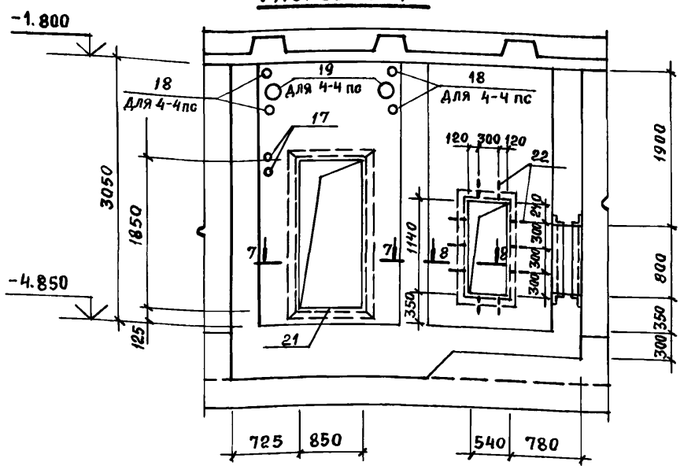

Разрез 5-5

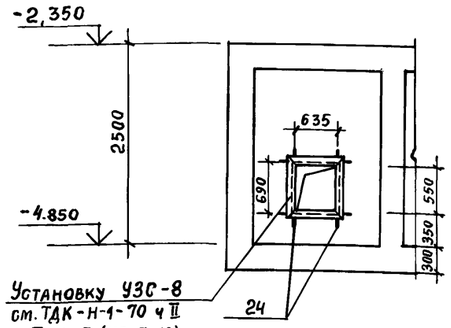

Установку УЗС-8
см. ТДК-Н-1-70 ч II
р. III А.3 (КС-3-16)

Разрез 16-16

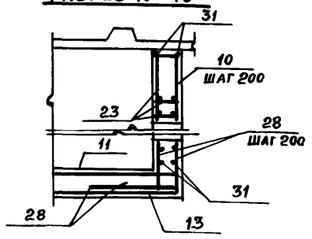

Разрез 9-9

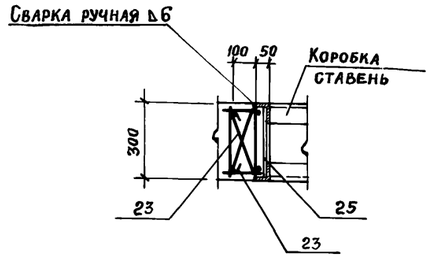

Схема армирования Ут 1

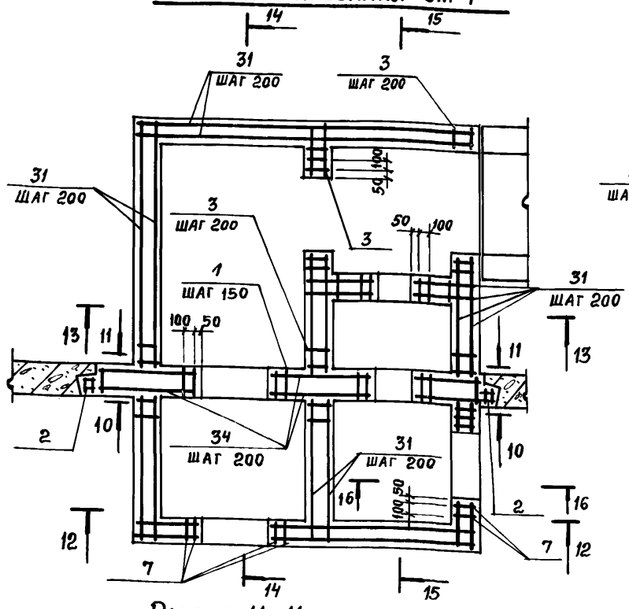

Разрез 10-10

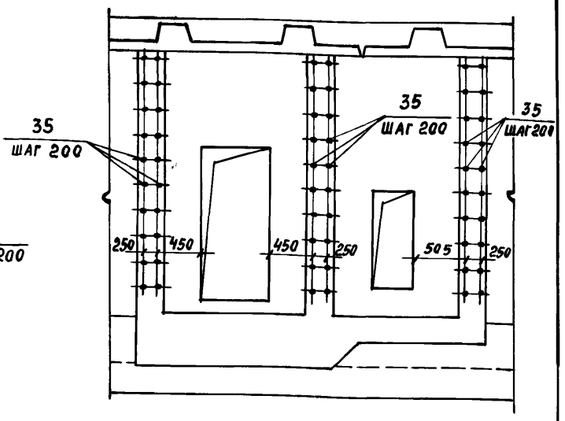

Разрез 11-11

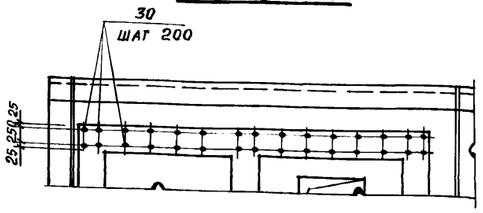

Разрез 12-12

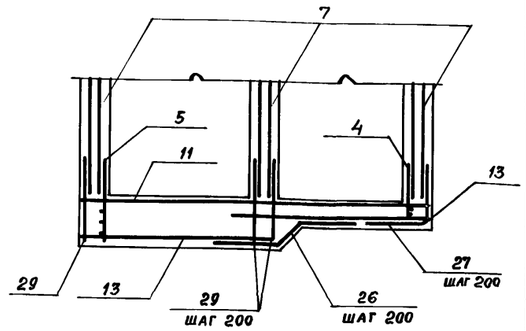

Разрез 6-6

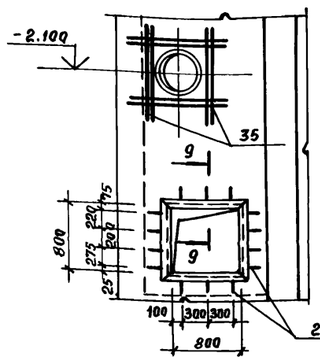

Разрез 7-7

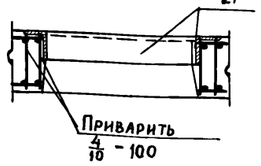

Разрез 8-8

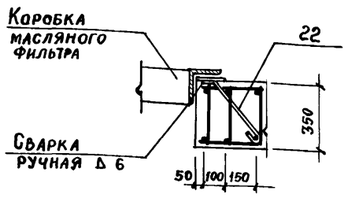

Разрез 13-13

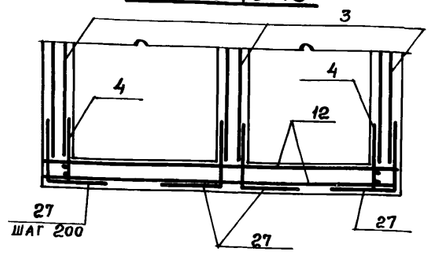

Разрез 14-14

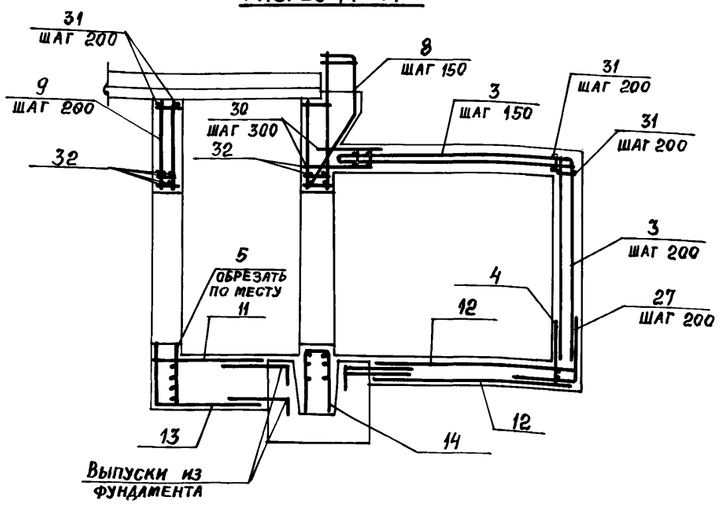

Разрез 15-15

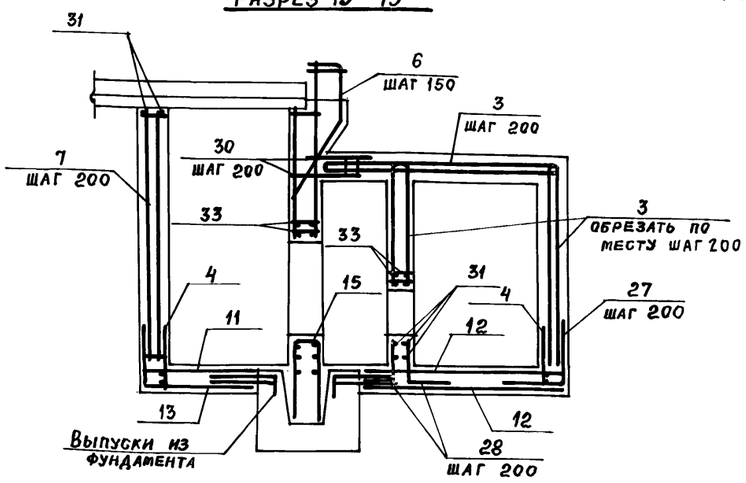

1. В каркасах поз. 3 стержни большого диаметра ориентировать внутрь помещения.
2. Защитный слой бетона до рабочей арматуры 25мм.
3. Ставни, коробки масляного фильтра и УЗС устанавливать одновременно с монтажом арматуры до бетонирования.
4. Деталь установки ставень разработана в соответствии с серией ТДК-Н-1-72 ч II А.3.
5. В углах арматуру поз. 31 приварить к стержням каркасов (поз. 3,7)
6. Позиции 16...20 (КПК) устанавливать по серии 03.005-5 вып. 1.
7. Ведомость расхода стали см. лист 77
8. Спецификацию к монолитному участку Ут 1 см. лист 74.

Привязан:

Инв. №

Нач. ОТП	Петров		
Н.контр.	Петров		
ГИП	Весник		
Инженер	Курова		
Ст.техн.	Бондаренко		

ТП 416-3-13.86-КЖ

Областной вычислительный центр на 3 ЭВМ (9-этажное здание)

Блок столовой

Стадия	Лист	Листов
Р	75	

Участок монолитный Ут 1
Разрезы 4-4 ... 15-15

ПРОМСТРОЙПРОЕКТ

Ц 00609-04 77.

Копировал Замалуева

Формат А2

Инв. № подл. | Подпись и дата | Взам. инв. №

Альбом III, часть II

Ум 2

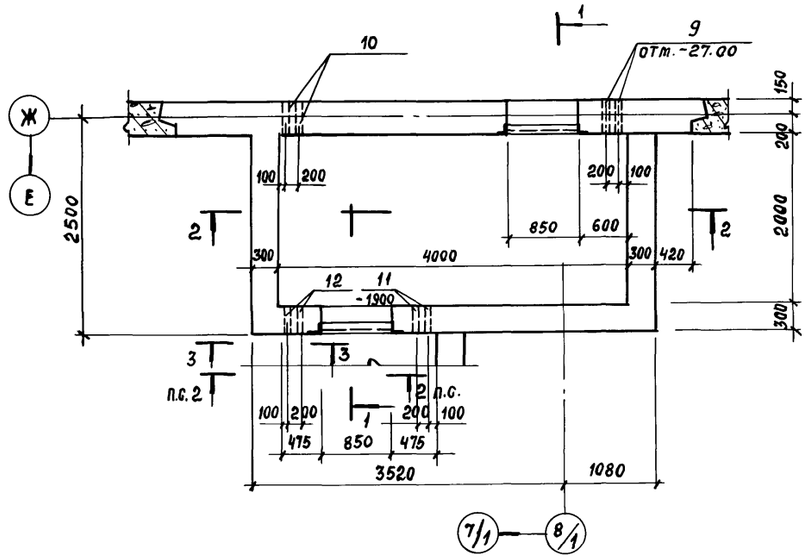

Разрез 1-1

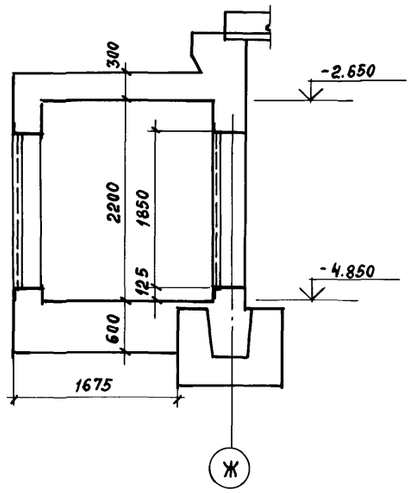

Разрез 2-2

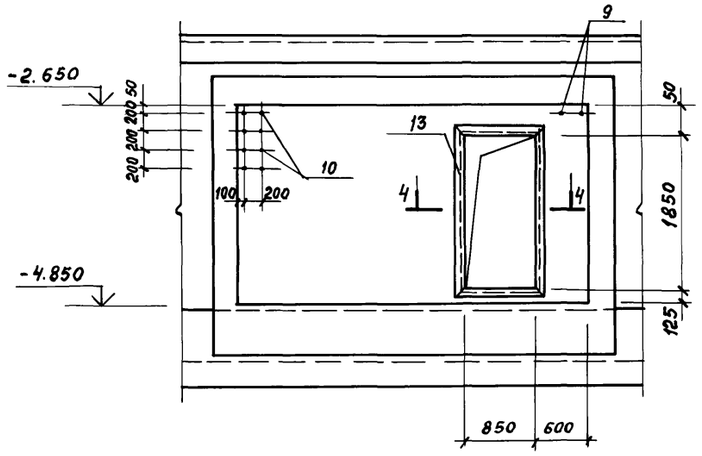

Разрез 3-3

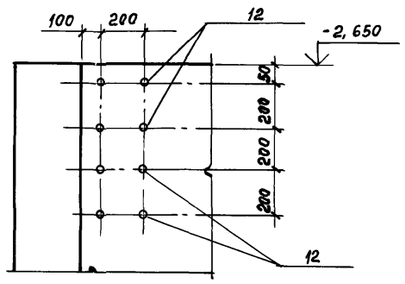

Разрез 4-4

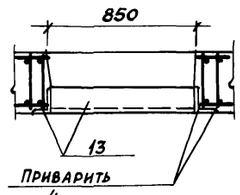

5-5

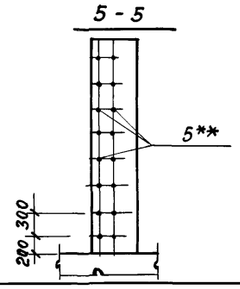

Ведомость деталей

Поз.	Эскиз
18	300, 250, 500

Км 3-9н

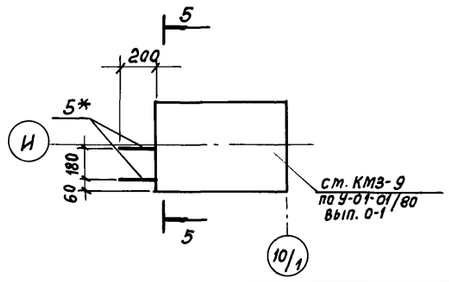

Спецификация к монолитному участку Ум 2 и к колонне Км 3-9н

Формат	Зона	Поз.	Обозначение	Наименование	Кол.	Примечание
				Участок монолитный Ум 2		
				Сборочные единицы		
				Каркасы плоские		
		1	У-01-01/80 вып. 2	КР 7	27	
		2	У-01-01/80 вып. 3	КР 68	4	
		3	03.005-6 вып. 2	К 69	65	
А4		4	ТП 416-3-13.86-КЖ.И. 083	КР 122	9,2	п.м.
А4		5	-КЖ.И. 084	КР 123	5	
				Сетки арматурные		
А4		6	ТП 416-3-13.86-КЖ.И. 099	С 111	1	
А4		7	-КЖ.И. 098-01	С 113	1	
А4		8	-КЖ.И. 101	С 114	1	
				Изделия закладные		
		9	03.005-5 вып. 2, А.5	КПК-5Д1=26,8, t=350	2	
		10	03.005-5 вып. 2, А.5	КПК-5Д1=57, t=350	8	
		11	03.005-5 вып. 2, А.3	КПК-3Д1=45, t=300	2	
		12	03.005-5 вып. 2, А.3	КПК-3Д1=57, t=300	8	
		13	03.005-6 вып. 2	3Д 1	2	
				Детали		
				12 А-III ГОСТ 5781-82		
Б.Ч.		14		е=1000	24	0,9
Б.Ч.		15		е=750	62	0,7
Б.Ч.		16		е=1 п.м.	422,4	0,9
Б.Ч.		17		е=1700	8	1,5
Б.Ч.		18*		е=1250	6	1,1
				10 А I ГОСТ 5781-82		
Бч		19		е=1 п.м.	123,6	0,6
				Материалы		
				Бетон марки 300	19,9	м³
				Колонна монолитная КМ3-9н		
				Детали		
		5**	У-01-01/80 вып. 0-1	8 А I ГОСТ 5781-82 е=450	16	0,18 кг
				Остальное см. серию У-01-01/80 вып. 0-1		

* Позицию 18 см. ведомость деталей
** поз. 5 принят по серии У-01-01/80 вып. 0-1

Привязан:

Инв. №

Нач. отп.	Петров	
Н. Контр.	Петров	
ГИП	Весник	
Ст. инж.	Камай	
Инжен.	Курова	
Ст. техн.	Бондаренко	

ТП 416-3-13.86-КЖ

Областной вычислительный центр на 3 ЭВМ (9-этажное здание)

Блок столовой

Стадия	Лист	Листов
Р	76	

Участок монолитный Ум 2
Колонна монолитная Км 3-9н

Промстройпроект

Ц 00609-04 78

Копировал Заталуева

Формат А2

Взам. инв. № | Подпись и дата | Инв. № подл.

Схема армирования Ум2

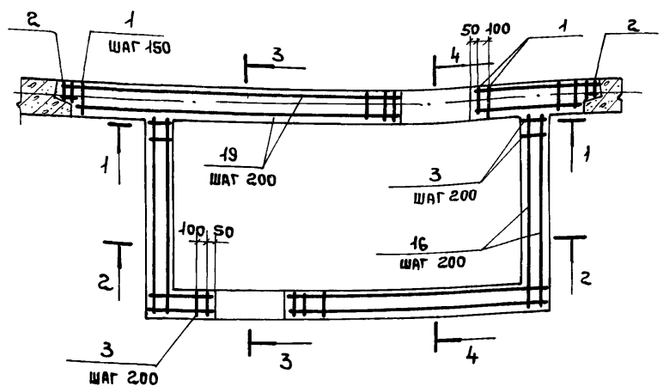

Разрез 1-1

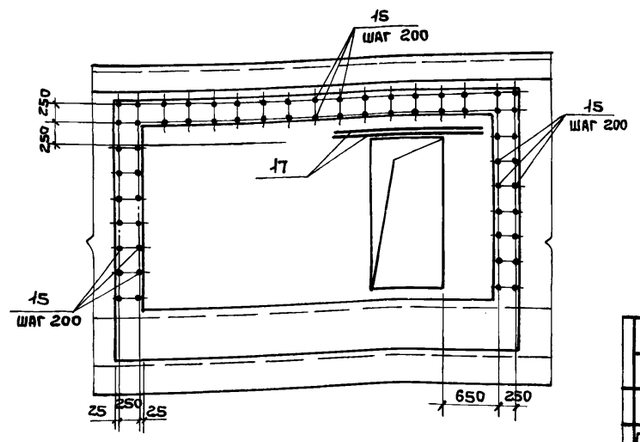

Разрез 2-2

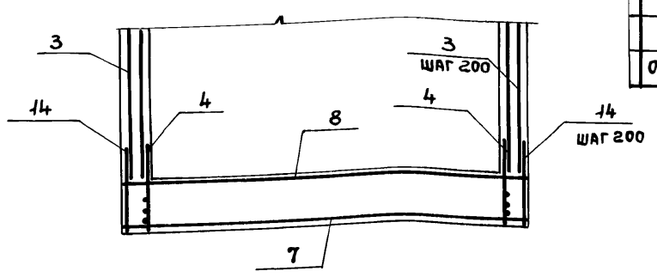

Разрез 3-3

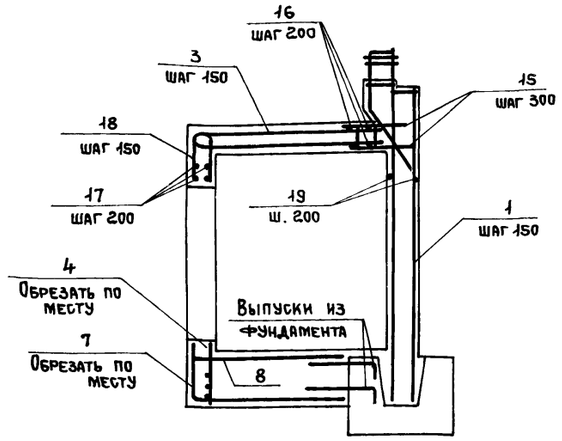

Разрез 4-4

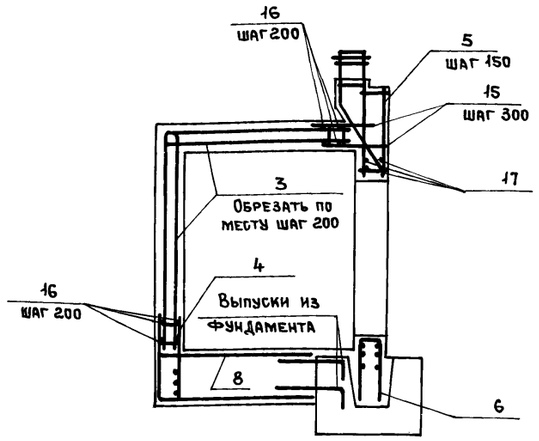

Ведомость расхода стали на элемент, кг

Марка элемента	Изделия арматурные																Всего
	Арматура класса																
	A-I					A-II			A-III							Bp I	
	ГОСТ 5781-82					ГОСТ 5781-82			ГОСТ 5781-82							ГОСТ 6727-80	
	ф6	ф8	ф10		Итого	ф10	ф20	Итого	ф8	ф12	ф16	ф20	ф25		Итого	ф4	Итого	
Ум 1	30,0	12,5	110,5		153,0	182,6	249	431,6	105,4	787,9	45,6	687,0	461,1		2037,0			2621,6
Ум 2	1,92	13,9	74,2		90,0	143,0	195,0	338,0	106,6	866,4	45,6	565,6	480,66		2064,9			2492,9
Ум 3	26,12	68,8	55,8		150,7	48,4	66,0	114,4	69,8	1028,3	45,6	235,0	323,2		1701,2			1966,3
Рем 1	9,2	274,5			283,7					4,4					4,4			288,1
Пям 1									4,8						4,8	2,7	2,7	7,5
КМ3-9н*		2,9																2,9

Изделия закладные																															Общий расход
Арматура класса						Прокат марки																									
AI		A-III				Ст3кп2	ВСт3сп																						Всего	
ГОСТ 5781-82		ГОСТ 5781-82				ГОСТ 103-76	ГОСТ 19903-74*																							
ф6	Итого	ф8	ф12	ф20	Итого	-16x100	-10x100	6x130	6x150	6x160	6x190	6x260	6x320	6x450	6x460	6x530	Итого													
			16,2	5,6	21,8	22,4		1,6	0,98			6,6		9,5		6,5	47,5													
								1,6	1,96	8,64				19,0	78,4		109,6													
			22,4	5,6	28,0	44,8	1,6					2,2	3,0			13,0	64,6													
											1,4						1,4													
0,51	0,51	0,72			0,7																									

Изделия закладные																															Общий расход
Прокат марки																															
ВСт2сп																										Вст3кп2					
ГОСТ 3262-75*	ГОСТ 8732-78																									ГОСТ 8509-72					
труба 20	труба 45x3,5	труба 57x3,5	труба 89x3,5	труба 159x4,5	труба 219x6	труба 426x10	Итого	∠63x5	∠140x10	Итого																					
4,2	2,2			30,9		61,6	98,9		283,8	283,8	452,1	3073,7																			
2,2	4,4	26,8					33,4		283,8	283,8	426,8	2919,7																			
				10,3	18,9	123,2	152,4				246,0	2211,3																			
			3,7				3,7				5,1	293,2																			
								11,1		11,1	12,3	19,8																			

* В ведомость включена только дополнительная арматура

1. В каркасах поз.3 стержни большего диаметра ориентировать внутрь помещения.
2. Защитный слой бетона до рабочей арматуры 25мм.
3. В углах арматуру поз.16 приварить к стержням каркасов (поз.3).
4. Поз. 9-12 (КПК) устанавливать по серии 03.005-5 вып.1.
5. Спецификацию к монолитному участку Ум2 см. лист 76.

Привязан:

Инв. №

Нач.отд	Петров	
Н.контр.	Петров	
ГИП	Весник	
Ст.инж.	Камай	
Инж.	Курова	
Ст.техн	Бондаренко	

ТП 416-3-13.86-КЖ

Областной вычислительный центр на 3 ЭВМ (9-этажное здание)

Блок столовой

Стадия	Лист	Листов
Р	77	

Участок монолитный Ум2 Ведомость расхода стали

ПРОМСТРОЙПРОЕКТ

Взам.инв.№ | Подпись и дата | Инв.№ подл.

Ц00609-04 79

Копировал Ермолина

Формат А2

Альбом III, часть II

Ум 3

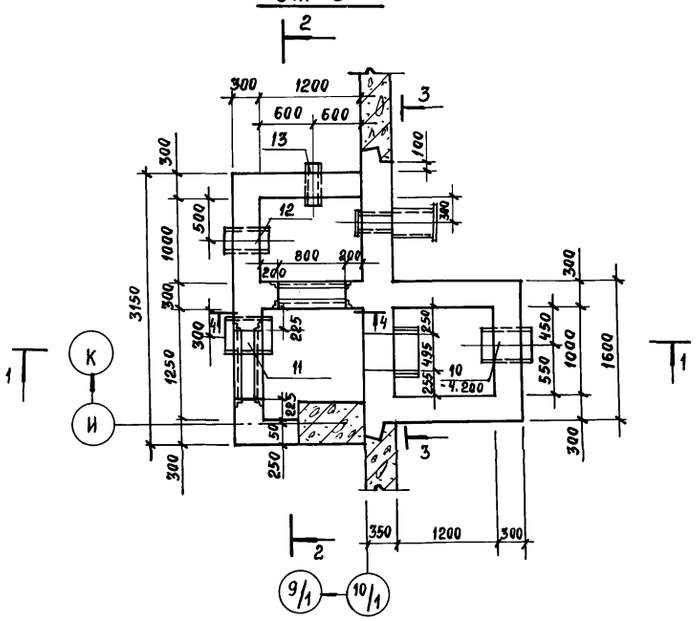

Вид 2-2

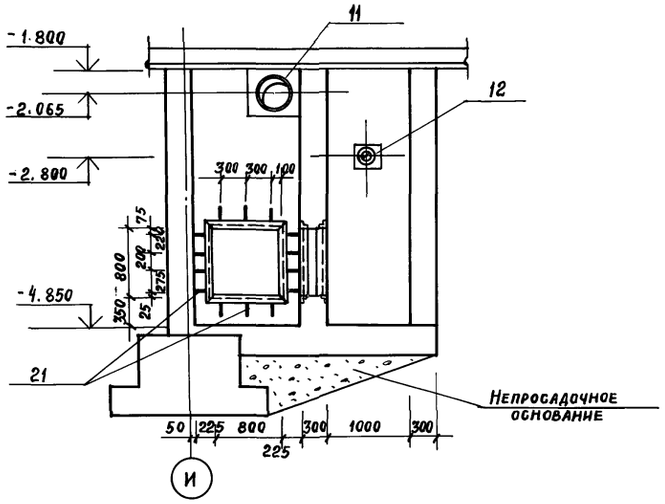

Вид 1-1

Вид 3-3

Вид 4-4

Разрез 5-5

Ведомость деталей

Поз.	Эскиз
16	700 / 700
17	80 / 520

Спецификация к монолитному участку Ум 3

Формат	Зона	Поз.	Обозначение	Наименование	Кол.	Примечание
				Сборочные единицы		
				Каркасы плоские		
		1	У-01-01/80 вып. 2	КР 7	20	
А4		3	ТП 416-3-13.86-КЖ.И. 085	КР 124	53	
А4		4	-КЖ.И. 087	КР 128	8,6	п.м.
		5	У-01-01/80 вып. 3	КР 68	4	
				Сетки арматурные		
А4		6	ТП 416-3-13.86-КЖ.И. 104	С 119	3	24,6 кг
А4		7	-КЖ.И. 099-01	С 120	1	13,1 кг
А4		8	-КЖ.И. 105	С 121	1	31,2 кг
А4		9	-КЖ.И. 105-01	С 122	3	15,5 кг
				Изделия закладные		
		10	03.005-5 вып. 2, А.3	КПК3 $Д_1$=426 t=300	1	
		11	03.005-5 вып. 2 А.5	КПК5 $Д_1$=426 t=300	1	
		12	03.005-5 вып. 2 А.5	КПК5 $Д_1$=219 t=300	1	
		13	03.005-5 вып. 2 А.5	КПК5 $Д_1$=159 t=300	1	
				Детали		
Б.Ч.		14		10 A-I ГОСТ 5781-82 ℓ=1 п.м	93,0	0,6 кг
Б.Ч		15		12 A-III ГОСТ 5781-82 ℓ=1 п.м	308,8	0,9 кг
Б.Ч		16*		ℓ=1400	99	1,2 кг
Б.Ч		17*		ℓ=600	108	0,5 кг
Б.Ч		18		ℓ=750	78	0,7 кг
Б.Ч		19		ℓ=1220	44	1,1 кг
Б.Ч		20		ℓ=1520	8	1,3 кг
Б.Ч		21		ℓ=415	56	0,4 кг
Б.Ч		22	Полоса $\frac{516\times100\ ГОСТ\ 103-76}{Ст\,3\,кп\,2\ ГОСТ\ 535-79}$	ℓ=270	28	1,6 кг
Б.Ч		23	20 A-III ГОСТ 5781-82	ℓ=570	4	1,4 кг
Б.Ч		24	Полоса $\frac{510\times100\ ГОСТ\ 103-76}{Ст\,3\,кп\,2\ ГОСТ\ 535-79}$	ℓ=200	4	1,6 кг
				Материалы		
				Бетон марки 300	14,0	м³

* Позиции 16, 17 см. ведомость деталей

1. Технические требования см. лист 79.
2. Ведомость расхода стали см. лист 77.

Привязан:

Инв. №

Нач. ОТП	Петров		
Н.контр.	Петров		
ГИП	Весник		
Ст. инж.	Камай		

ТП 416-3-13.86-КЖ

Областной вычислительный центр на 3 ЭВМ (9-этажное здание)

Стадия	Лист	Листов
Р	78	

Блок столовой

Участок монолитный Ум3

ПРОМСТРОЙПРОЕКТ

Взам. инв. № | Подпись и дата | Инв. № подл.

4.00609-04 80

Копировал Замалуева

Формат А2

Альбом III, часть II

Схема армирования Ум3

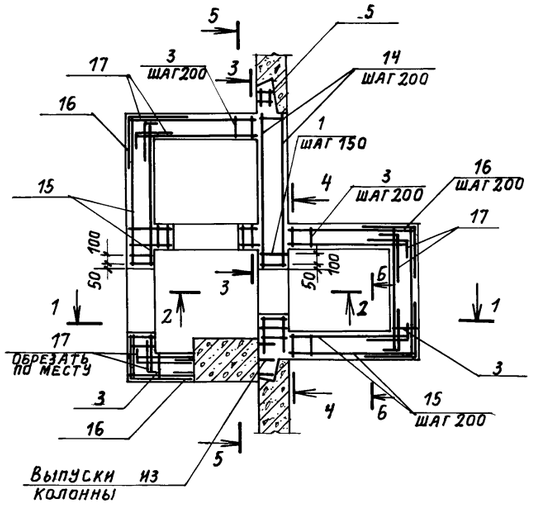

Разрез 1-1

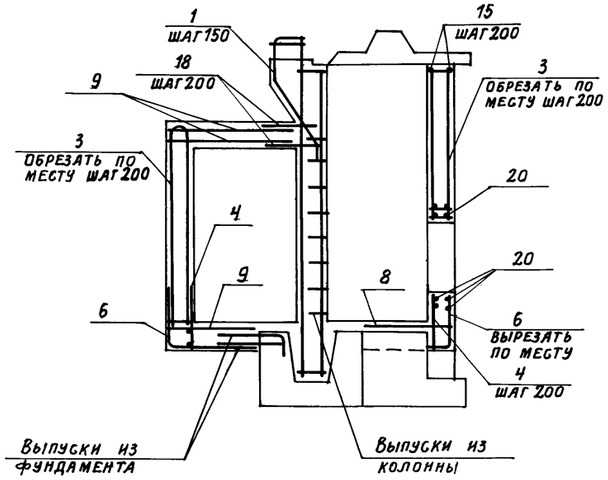

Разрез 2-2

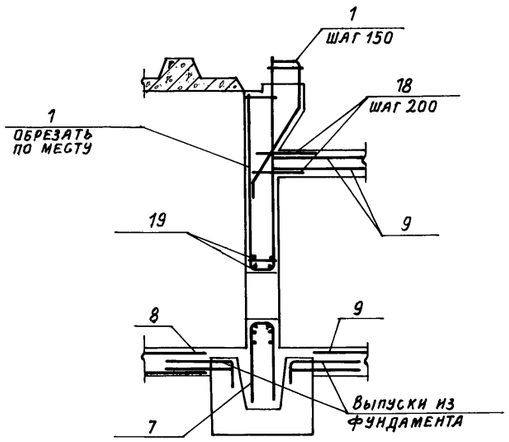

Вид 3-3

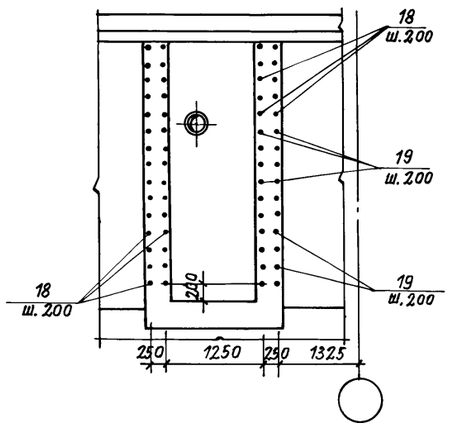

Вид 4-4

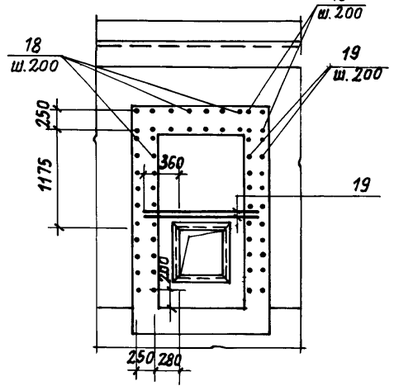

Разрез 5-5

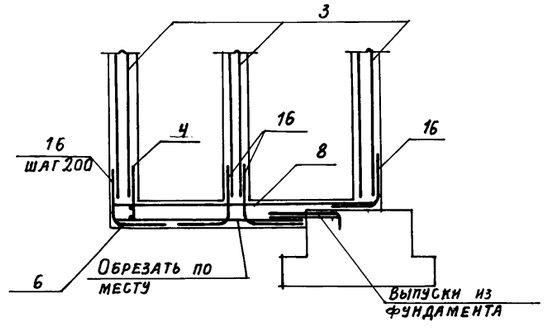

6-6

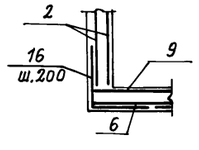

1. Ставни, М31 и коробку УЗС8 устанавливать одновременно с монтажом арматуры до бетонирования.
2. Деталь установки ставень разработана в соответствии с серией ТДК-Н-1-72 ч.II альбом 3.
3. Поз. 10÷13 (КПК) устанавливать по серии 03.005-5 вып.1
4. Защитный слой бетона принят 25мм.
5. Спецификацию к Ум3 см. лист 78.
6. Ведомость расхода стали см. лист 77.

Привязан:

Инв. №

Нач. ОТП	Петров		
Н. контр.	Петров		
ГИП	Весник		
Ст. инж	Камай		

ТП 416-3-13.86-КЖ

Областной вычислительный центр на ЭВМ (9-этажное здание)

Блок столовой

Стадия	Лист	Листов
Р	79	

Участок монолитный Ум3. Схема армирования

ПРОМСТРОЙПРОЕКТ

Копировал Громова

Формат А2

Ц 00609-04 81

Взам. инв. № | Подпись и дата | Инв. № подл.

Альбом III, часть II

РЕМ 1

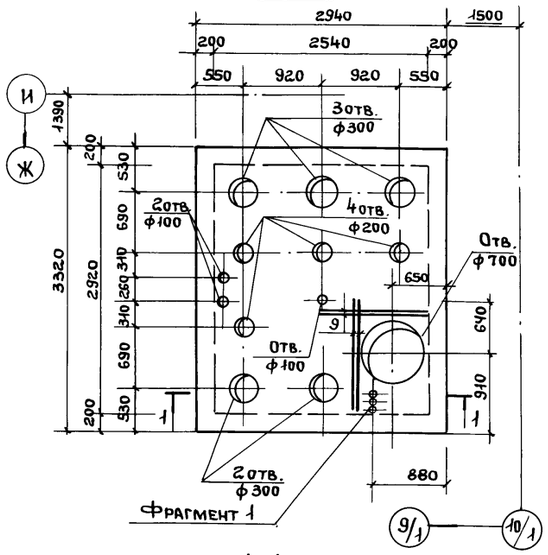

1 - 1

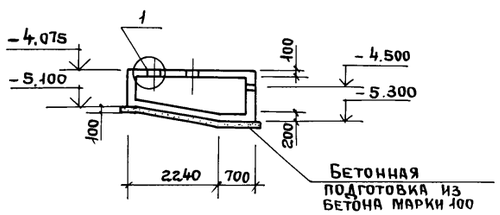

РЕМ 1 (схема армирования стенок)

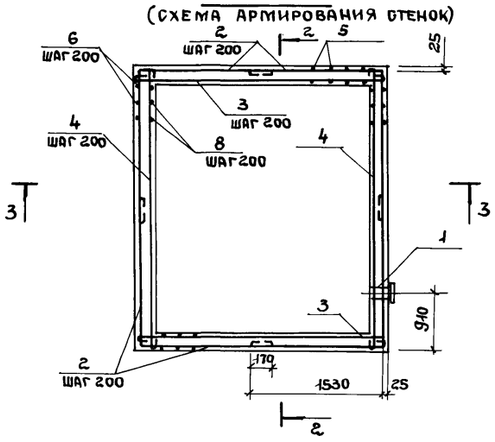

3 - 3

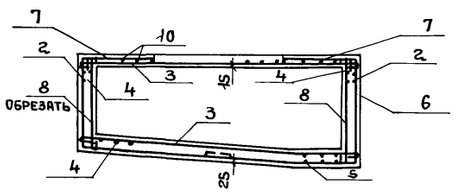

2 - 2

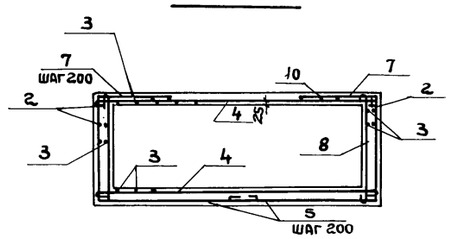

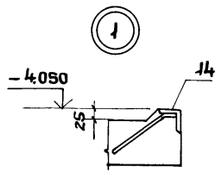

Ведомость деталей

Поз.	Эскиз
2	1530 / 1120
5	1120 / 1180
6	1530 / 1180
7	900 / 80 / 80
13	300 / 300

Спецификация резервуара РЕМ 1 и приямка ПЯМ 1

Формат	Зона	Поз.	Обозначение	Наименование	Кол.	Примечание
				РЕМ 1		
				Изделие закладное		
		1	03.005-5 вып. 2 А.5	КПКS Д1=89 t=200	1	
		14	1.400-15 вып. 1	МН 777	5	
				Детали		
				8АI ГОСТ 5781-82		
БЧ		2*		ℓ=3350	26	1,32
БЧ		3		ℓ=3010	48	1,18
БЧ		4		ℓ=3390	43	1,33
БЧ		5*		ℓ=3000	30	1,19
БЧ		6*		ℓ=2810	34	1,11
БЧ		7*		ℓ=1060	46	0,42
БЧ		8		ℓ=1280	64	0,5
БЧ		9		12А-III ГОСТ 5781-82 ℓ=1250	4	1,1кг
БЧ		10		6А-I ГОСТ 5781-82 ℓ=1п.м	46,1	0,2
				Материалы		
				Бетон марки 300	5,0	м³
				ПЯМ 1		
				Сборочные единицы		
		11**		С 4Вр1-200 / 4Вр1-200 1440×1780 ГОСТ 8478-81	2	
		12	1.400×15 вып. 1	Изделие закладное МН 555	2,3	м
				Детали		
БЧ		13*		8А-III ГОСТ 5781-82 ℓ=600	24	0,2
				Материалы		
				Бетон марки 200	0,21	м³

** Сетку С 4Вр1-200 / 4Вр1-200 1440×1780 разрезать пополам вдоль

* Позиции 2,5,6,7,13 см. ведомость деталей.

1. Монолитный резервуар РЕМ1 изготавливать из бетона марки В6 по водонепроницаемости.
2. На стенки монолитного резервуара наносится слой цементно песчаного раствора толщиной 25мм с последующим железнением (см. СН 301-65).
3. Защитный слой бетона до рабочей арматуры - 25мм
4. Ведомость расхода стали см. лист 77.

ПЯМ 1

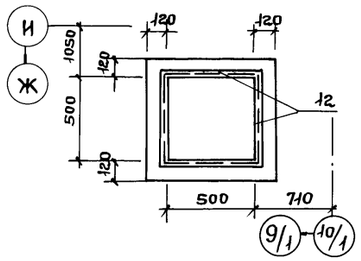

ПЯМ 1 (армирование)

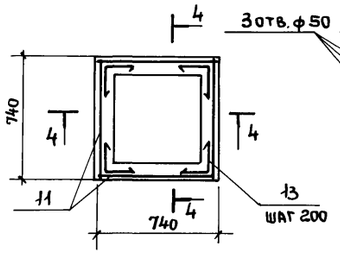

Фрагмент 1

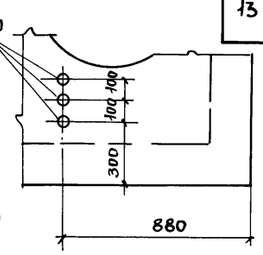

4 - 4

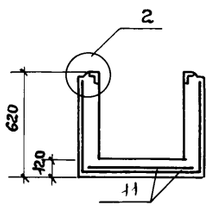

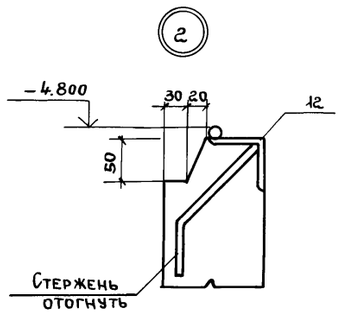

Поз. 11

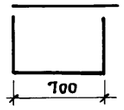

Развертка поз. 11

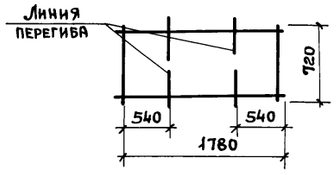

Привязан:

Инв. №

Нач. отд.	Петров	
Н. контр.	Петров	
ГИП	Весник	
Ст. инж.	Камай	

ТП 416-3-13.86-КЖ

Областной вычислительный центр на 3 ЭВМ (9-этажное здание)

Блок столовой

Стадия	Лист	Листов
Р	80	

Монолитный резервуар РЕМ 1
Монолитный приямок ПЯМ 1

ПРОМСТРОЙПРОЕКТ

Взам. инв. № | Подпись и дата | Инв. № подл.

Ц 06609-04 82

Копировал Ермолина

Формат А2

Альбом III, часть II

Схема расположения плит перекрытия (схема №2)

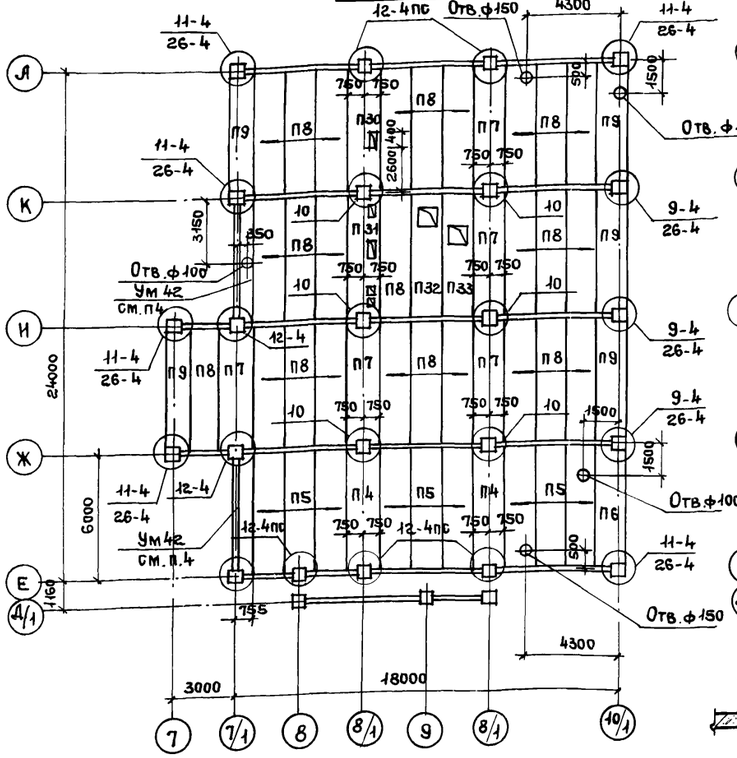

Схема расположения выпусков из плит перекрытия (схема №3)

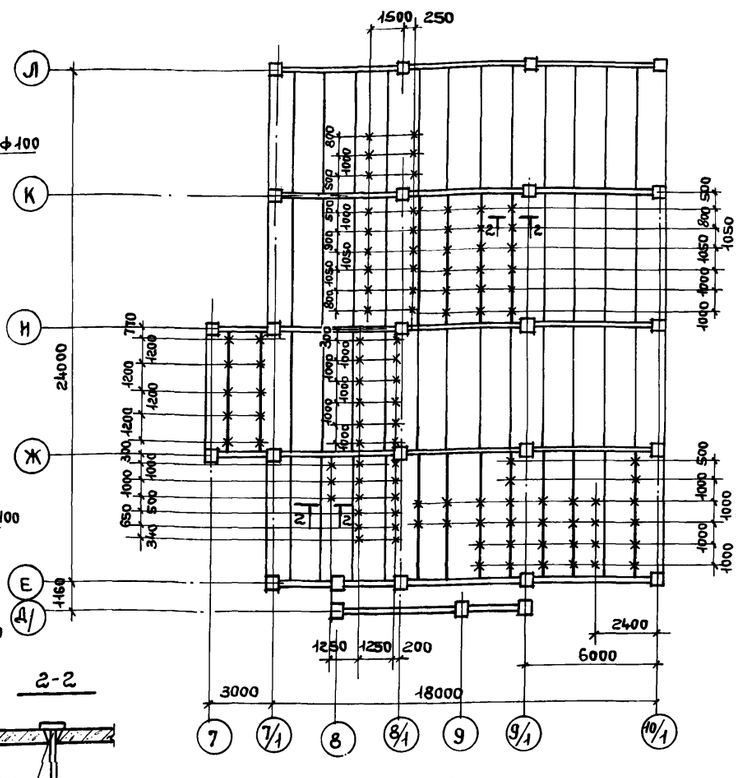

Схема расположения колонн и ригелей (схема №1)

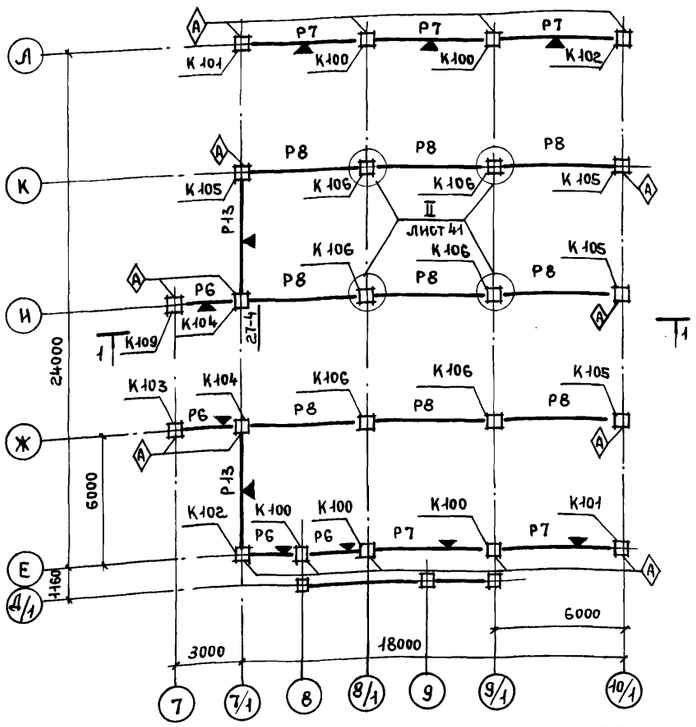

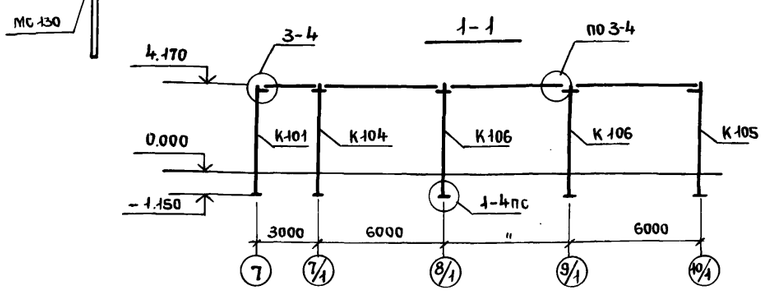

1. Все типовые узлы см. серию 1.020-1/83 вып. 6-1
2. Технические требования по монтажу плит перекрытия см. лист 12.
3. При монтаже колонны устанавливать знаком Ⓐ в сторону указанную на чертеже.
4. Армирование Ум42 см. на листе 48. Привязку к осям и расположение отверстий см. на схеме расположения плит перекрытия.
5. Все выпуски из перекрытия - соединительные изделия марки МС130.
6. Выпуски закладывать в швы между плитами или в специально просверленные отверстия.
7. Швы между плитами перекрытий замоноличивать после закладки в них выпусков МС130.
8. Отверстия в плитах размером 150мм и менее пробить по месту.
9. Зазоры между стеновыми панелями наружных стен и элементами перекрытий заполнять в соответствии с узлами 30 и 33 серии 1.020-1/83 вып. 6-1.
10. При монтаже однополочные ригели устанавливать полкой в сторону значка ▼.

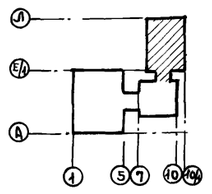

Спецификация к схемам расположения колонн, ригелей, плит перекрытия и выпусков из плит перекрытия

Марка поз.	Обозначение	Наименование	Кол.	Масса ед. кг	Примечание
		Схема №1			
		Колонны			
К100	ТП 416-3-13.86-КЖ.И. 024	1КВД4.60-2.1-1	5	2175	
К101	-КЖ.И. 0.25	1КВ04.60-2.1-1	2	2150	
К102	-КЖ.И.025-01	1КВ04.60-2.1-2	2	2150	
К103	-КЖ.И.0.25-02	1КВ04.60-2.1-3	2	2175	
К104	-КЖ.И.024-01	1КВД4.60-2.1-2	2	2175	
К105	-КЖ.И.025-03	1КВ04.60-2.1-4	4	2150	
К106	1.020-1/83, 2-13, 2000	1КВД4.60-2.1	6	2175	
		Ригели			
РБ	ТП 416-3-13.86-КЖ.И. 030-01	РОП4.26-40-1	4	1050	
Р7	1.020-1/83 вып. 3-1	РОП 4.56-40	5	2350	
Р8	1.020-1/83 вып.3-1	РДП4.56-50	9	2550	
Р13		РОП4.56-40-2	2	2350	
МС22	1.020-1/83 вып. 6-1	Изделие соединительное МС22	4		
МС28	1.020-1/83. 7-1 090	МС28	4		
		Схема №2			
		Плиты перекрытия			
П4	1.041.1-2 вып.1	ПК56.15-10АтIVСТ-3	2	2600	
П5	1.041.1-2 вып.1	ПК56.15-10АтIVСТ	9	2800	
П6	1.041.1-2 вып.1	ПК56.9-10АтIVСТ	1	1700	
П7	1.041.1-2 вып.1	ПК56.15-6АтIVСТ-3	5	2600	
П8	1.041.1-2 вып.1	ПК56.15-6АтIVСТ	26	2600	
П9	1.041.1-2 вып.1	ПК56.9-6АтIVСТ	5	1700	
П30	1.041.1-2, вып.6 и лист 86	ПРОС56.15-6АIVТ	1	2890	
П31	1.041.1-2, вып.6 и лист 86	ПРОС56.15-6АIVТ	1	2890	
П32	1.041.1-2, вып.6 и лист 86	ПРОС56.15-6АIVТ	1	2890	
П33	1.041.1-2, вып.6 и лист 86	ПРОС56.15-6АIVТ	1	2890	
Ум42	ТП 416-3-13.86-КЖ, лист 48	Участок монолитный Ум42	2		
		Изделия соединительные			
МС12	1.020-1/83 6-1 084	МС12	3	1,91	
МС13	1.020-1/83 6-1 084	МС13	12	0,73	
МС16	1.020-1/83 вып. 7-1	МС16	6	0,66	
МС17	1.020-1/83 6-1 084	МС17	6	0,54	
МС18	1.020-1/83 6-1 084	МС18	14	0,41	
МС20	1.020-1/83 вып. 7-1	МС20	14	0,51	
МС26	1.020-1/83 вып. 7-1	МС26	12	3,20	
		Схема №3			
МС130	ТП 416-3-13.86-КЖ.И. 140	Изделие соединительное МС130	113		

Привязан:

Инв. №

Нач. ОТП	Петров	
Н. контр.	Петров	
ГИП	Весник	
Рук. бр.	Рутковская	
Ст. инж.	Минина	

ТП 416-3-13.86-КЖ

Областной вычислительный центр на 3 ЭВМ (9-этажное здание)

Блок столовой

Стадия	Лист	Листов
Р	81	

Схемы расположения колонн, ригелей, плит перекрытия и выпусков из плит перекрытия

ПРОМСТРОЙПРОЕКТ

Инв. № подл. | Подпись и дата | Взам. инв. №

Цао 609-04 83

Копировал Ермолина Формат А2

Схема расположения стеновых панелей по оси „Е"

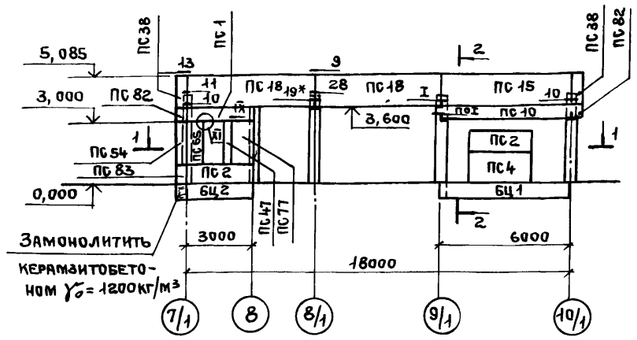

2-2

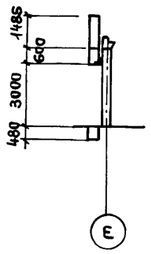

Схема расположения стеновых панелей по оси „10/1"

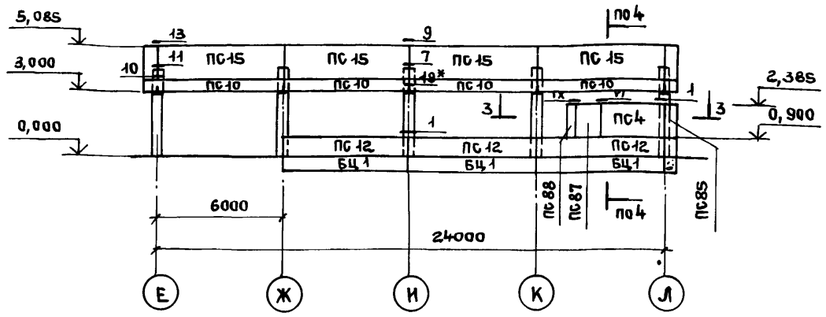

Схема расположения стеновых панелей по оси „И"

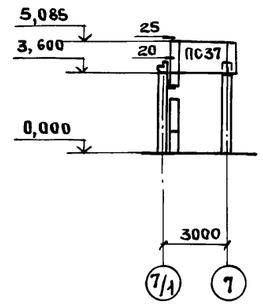

1-1

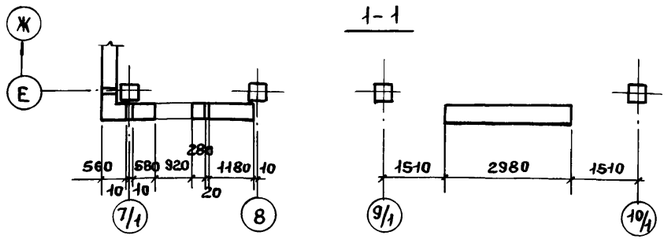

3-3

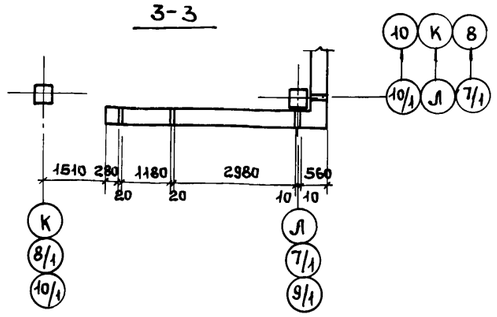

Схемы расположения стеновых панелей по оси „7" и по оси „Ж"

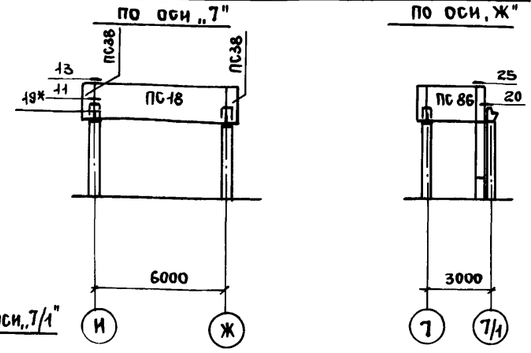

Схема расположения стеновых панелей по оси „Л"

4-4

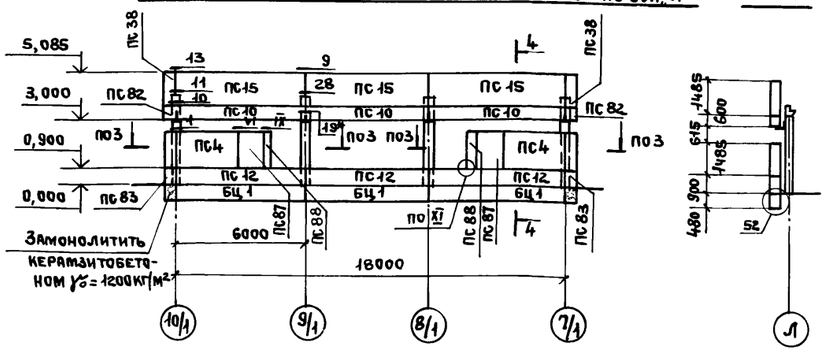

Схема расположения стеновых панелей по оси „7/1"

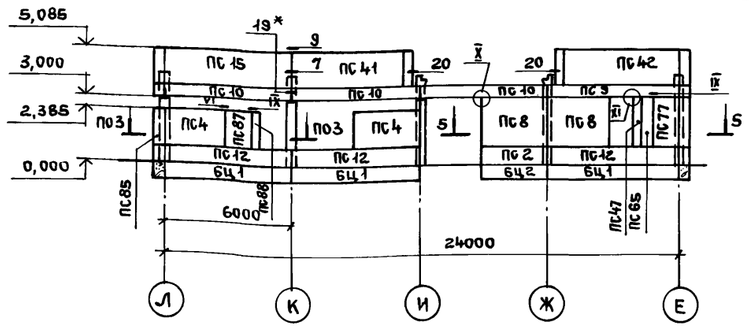

5-5

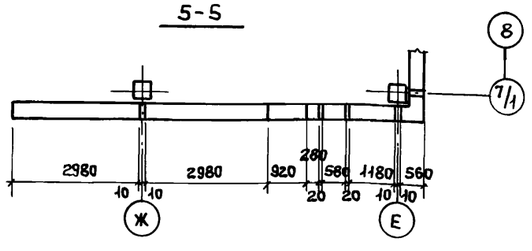

1. Узлы замаркированы по серии 1.030.1-1, вып. 3-1.
2. Узел 19* отличается от узла 19 заменой марки опорной консоли РК7с на РК8с-н.
3. Узлы, замаркированные римскими цифрами, см. на листах 24 и 85.
4. Спецификацию см. на листе 83.

Привязан:

Инв. №

Нач. отп	Петров		
Н. контр.	Петров		
ГИП	Весник		
ГАП	Ратнер		
Рук. бр. нач.	Рутковская		
Ст. инж.	Минина		
Ст. инж	Симонова		

ТП 416-3-13.86-КЖ

Областной вычислительный центр на 3ЭВМ (9-этажное здание)

Блок столовой

Стадия	Лист	Листов
Р	82	

Схемы расположения стеновых панелей

Промстройпроект

Ц 00609-04 84

Копировал Ермолина Формат А2

Взам. инв. № | Подпись и дата | Инв. № подл.

Спецификация к схемам расположения стеновых панелей по осям „Е"; „Ж"; „И"; „Л"; „Т"; 7/1"; „10/1"

Марка, поз.	Обозначение	Наименование	Кол.	Масса ед., кг	Примечание
		Стеновые панели			
ПС 1	ТП 416-3-13.86-КЖ.И.039	ПС 30.6.3,5-6.л-16	1	790	
ПС 2	-КЖ.И.039-01	ПС 30.9.3,5-6.л-1	3	1200	3*
ПС 4	-КЖ.И.039-03	ПС 30.15.3,5-6.л-1	6	1980	6*
ПС 8	-КЖ.И.039-08	ПС 30.21.3,5-6.л-1	2	2760	2*
ПС 9	-КЖ.И.040	ПС 60.6.3,5-6.л-1	1	1600	
ПС 10	-КЖ.И.040-01	ПС 60.6.3,5-6.л-16	11	1600	
ПС 12	-КЖ.И.040-03	ПС 60.9.3,5-6.л-1	9	2390	9*
ПС 15	-КЖ.И.040-06	ПС 60.15.3,5-6.л-2	9	3960	
ПС 18	-КЖ.И.040-09	ПС 60.15.3,5-6.л-23-Н	3	3960	
ПС 37	-КЖ.И.043-05	1 ПС 27.15.3,5-6.л-2-11-Н	1	1700	
ПС 38	-КЖ.И.050-04	3 ПС56.150.35-л-2	6	500	
ПС 41	-КЖ.И.044-02	1 ПС 57.15.3,5-6.л-1-5-Н	1	3700	
ПС 42	-КЖ.И.045-03	1 ПС57.15.3,5-6.л-2-5-Н	1	3700	
ПС 47	-КЖ.И.046-05	2 ПС.3.21.3,5-л-4	2	270	2*
ПС 54	-КЖ.И.050-06	3 ПС 56.210.35-л-1	1	700	1*
ПС 65	-КЖ.И.047-03	2 ПС6.21.3,5-л-1-Н	2	550	2*
ПС 77	-КЖ.И.049-07	2 ПС 12.21.3,5-л-3	2	1100	2*
ПС 82	-КЖ.И. 050	3 ПС 56.60.35-л-1	4	200	
ПС 83	-КЖ.И. 050-01	3ПС 56.90.35-л-1	3	300	3*
ПС 85	-КЖ.И. 050-03	3 ПС 56.150.35-л-1	2	500	2*
ПС 86	-КЖ.И.041-06	1 ПС 27.15.3,5-6.л-1-11-Н	1	1700	
ПС 87	-КЖ.И.049-02	2 ПС 12.15.3,5-л-4	4	780	4*
ПС 88	-КЖ.И. 046-01	2 ПС 3.15.3,5-л-4	4	200	4*
БЦ 1	1.030.1-1, вып.1-1	БЦ 60.5.3,5-л	10	1470	
БЦ 2	1.030.1-1, вып.1-1	БЦ 30.5.3,5-л	2	730	

Марка, поз.	Обозначение	Наименование	Кол.	Масса ед., кг	Примечание
		Соединительные изделия			
МС-1	1.030.1-1, вып. 4-1	МС-1	57	0,26	
МС-2	1.030.1-1, вып. 3-1	Полоса Б-1 6х70 ГОСТ 103-76 / Вст.3пс ГОСТ 535-79*			
		ℓ = 80	18	0,26	
МС-3	1.030.1-1, вып. 4-1	МС-3	26	0,52	
МС-5	1.030.1-1, вып. 3-1	Полоса Б 10х360 ГОСТ 82-70* / Вст.3пс ГОСТ 14637-79			
		ℓ = 360	4	10,2	
МС-6	1.030.1-1, вып. 3-1	12А-I ГОСТ 5781-82, ℓ = 300	18	0,27	
МС-7	1.030.1-1, вып. 3-1	Полоса Б-1 6х60 ГОСТ 103-76 / Вст.3пс ГОСТ 535-79*			
		ℓ = 60	10	0,17	
МС-9	1.030.1-1, вып. 4-1	МС-9	4	6,9	
МС-10	1.030.1-1, вып. 4-1	МС-10	4	3,4	
МС-11	1.030.1-1, вып. 3-1	Полоса Б-1 6х60 ГОСТ 103-76 / Вст.3пс ГОСТ 535-79*			
		ℓ = 300	2	0,85	
МС-27	1.030.1-1, вып. 3-1	Полоса Б-1 8х40 ГОСТ 103-76 / Вст.3пс ГОСТ 535-79*			
		ℓ = 110	7	0,28	
РКВс-Н	ТП 416-3-13.86-КЖ.И. 128-01	РКВс-Н	18	19,8	
МС 101	-КЖ.И. 128	МС 101	2	14,8	
МС 105	-КЖ.И. 131	МС 105	3	0,71	
МС 108	-КЖ.И. 132	МС 108	13	0,45	

1. Панели, помеченные индексом * в примечании к спецификации, выполнять с отделкой из плиток керамических фасадных по ГОСТ 13996-77, глазурованных, темного тона. Количество панелей с этой отделкой указано в примечании. Все остальные панели выполнять с отделкой из плит бетонных фасадных по ГОСТ 6927-74 белого цвета.
2. Панели выполнять из керамзитобетона с объемным весом в высушенном до постоянного веса состоянии γ_o = 1000 кг/м³.
3. Расход керамзитобетона м 100 γ_o = 1200 кг/м³ на замоноличивание углов цокольной части - 0,57 м³.
4. Места установки панелей с отделкой из плиток керамических темного тона смотреть на листах 47...50, где участки стен из этих панелей заштрихованы.

Взам. инв. № | Подпись и дата | Инв. № подл.

Привязан:

Инв. №

Нач. отд.	Петров	
Н. контр.	Петров	
ГИП	Весник	
Рук. бр. инж.	Рутковская	
Ст. инж.	Симонова	

ТП 416-3-13.86-КЖ

Областной вычислительный центр на ЭВМ (9-этажное здание)

Блок столовой

Стадия	Лист	Листов
Р	83	

Спецификация к схемам расположения стеновых панелей

ПРОМСТРОЙПРОЕКТ

Ц 00609-04 85

Копировал Ермолина

Формат А2

Альбом III, часть II

Схема расположения блока 601 н

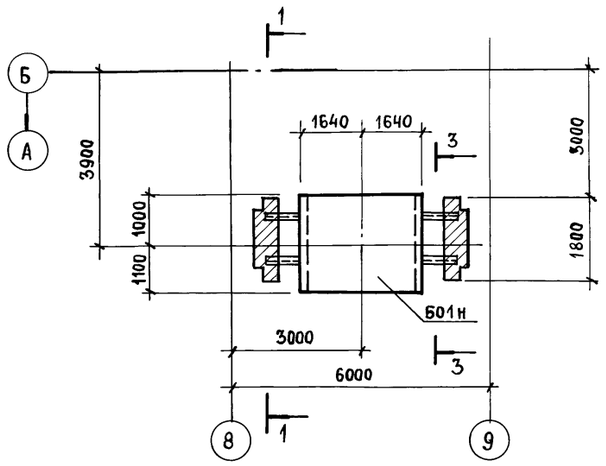

1 - 1

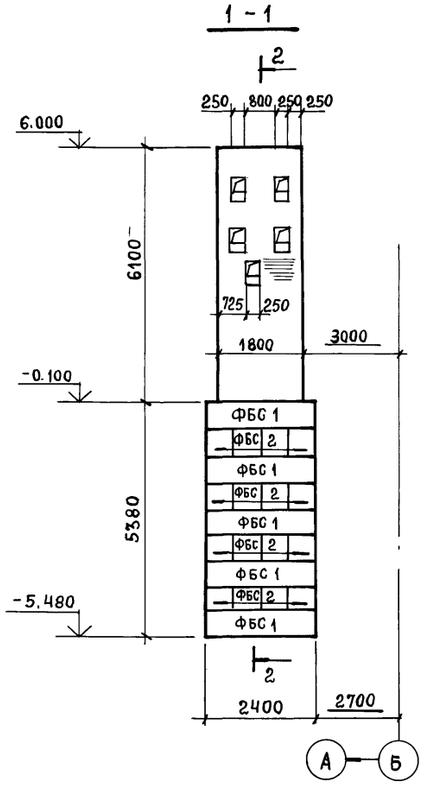

2 - 2

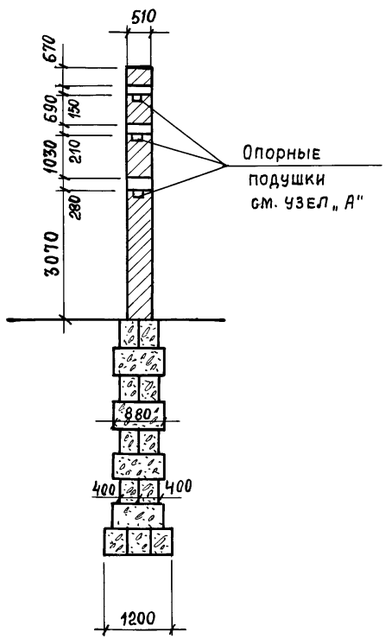

Спецификация к схемам расположения сборных конструкций входа в осях 8-9

Марка поз.	Обозначение	Наименование	Кол.	Масса ед, кг	Примечание
		Схема расположения блока 601 н			
601 н	ТП 416-3-13.86-КЖ.И.062	Блок объемный 6030×30-3Н	1		
		Материал			
		Бетон марки 200	0,09		м³
МС 134	ТП 416-3-13.86-КЖ.И.141	Изделие соединительное МС 134	4	13,3кг	
МС 135	КЖ.И.141-01	МС 135	4	9,5 кг	
		Схема расположения фундаментов			
ФБС 1	ГОСТ 13579-78	Блоки бетонные ФБС 24.4.6-Т	22	1300	
ФБС 2	ГОСТ 13579-78	Блоки бетонные ФБС 9.6.6-Т	32	700	
		Схемы расположения плит козырьков			
П1	1.141-1 вып. 0	Панели перекрытия ПК 30.12-8т	8	1080	

Схема расположения фундаментов

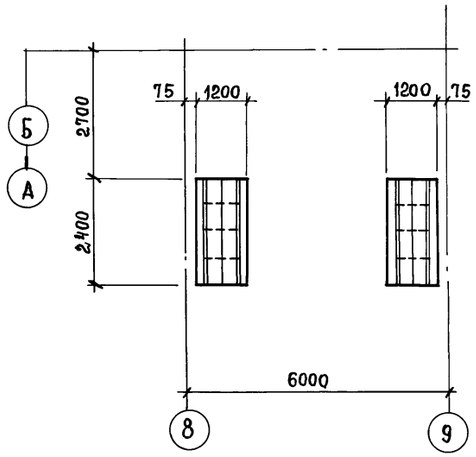

3 - 3

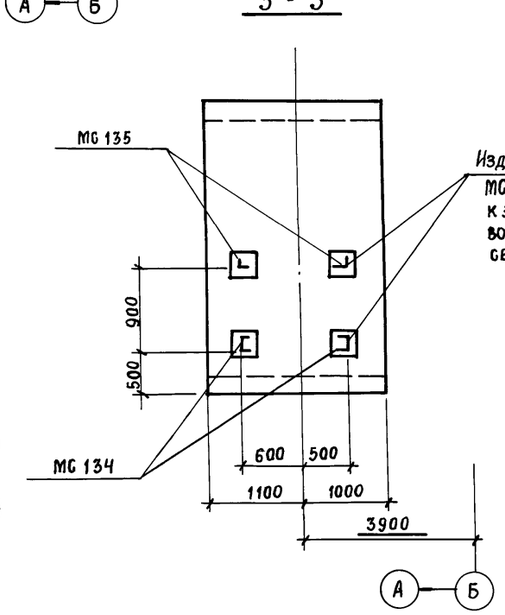

Узел „А"

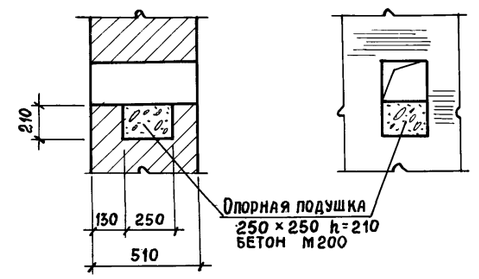

1. Кладку бетонных блоков вести на растворе марки 50
2. Песчаная подготовка под блоками условно не показана
3. После окончания монтажа и приварки соединительных изделий гнезда в кирпичных стенах заполнить бетоном М200.

Схемы расположения плит козырьков

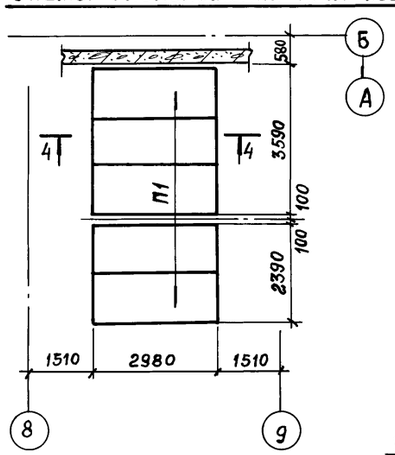

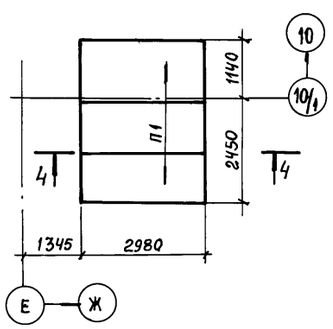

4 - 4

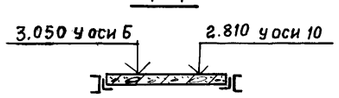

Инв. № подл. | Подпись и дата | Взам. инв. №

Привязан

Инв. №

Нач. ОТП	Петров	
Н. контр.	Петров	
ГИП	Весник	
ГАП	Ратнер	
Рук. бр.	Рутковская	
Ст. инж.	Минина	

ТП 416-3-13.86-КЖ

Областной вычислительный центр на 3 ЭВМ (9-этажное здание)

Стадия	Лист	Листов
Р	84	

Схема расположения сборных конструкций входов в осях 8-9 и Е-Ж.

Промстройпроект

400609-04 86

Копировал Затлуева

Формат А2

Альбом III, часть II

1-1

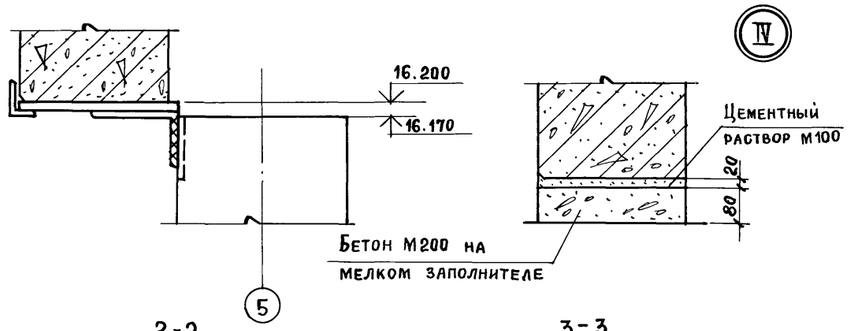

5-5 6-6

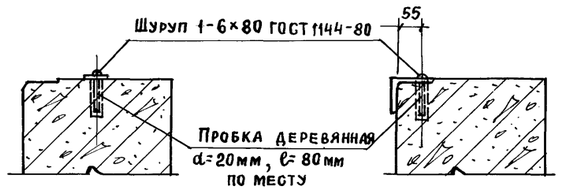

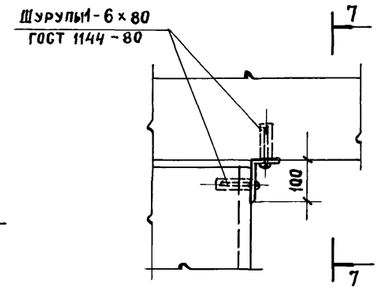

7-7

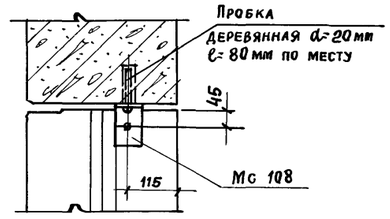

2-2

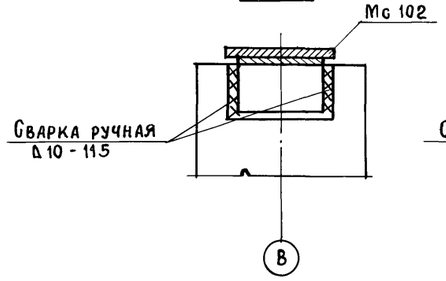

3-3

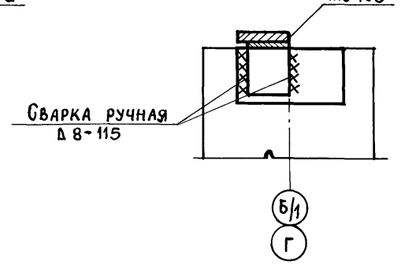

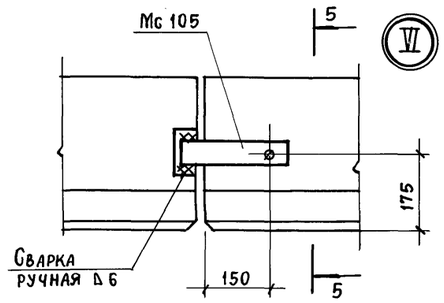

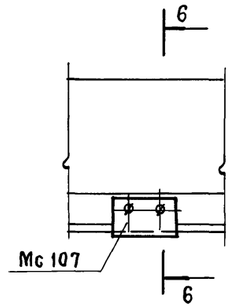

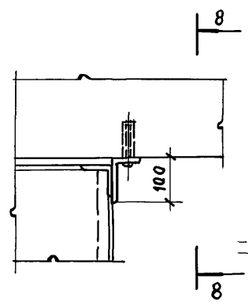

8-8

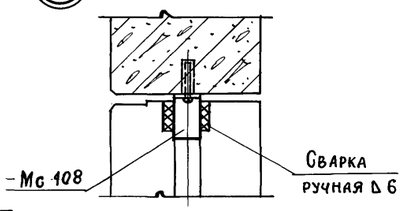

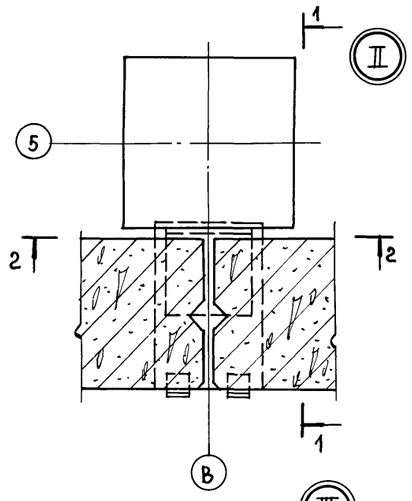

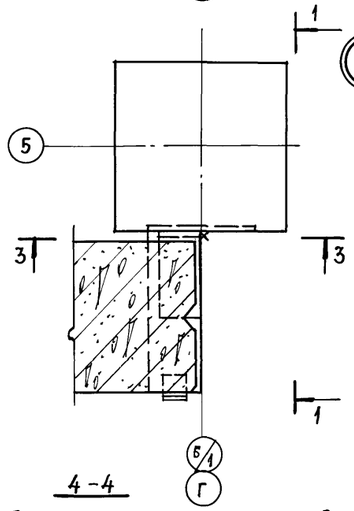

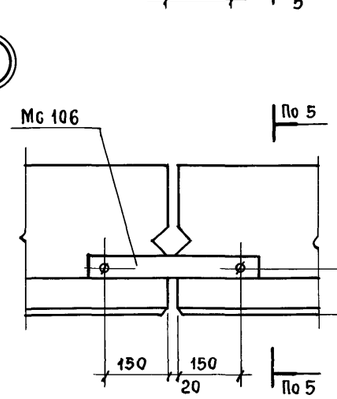

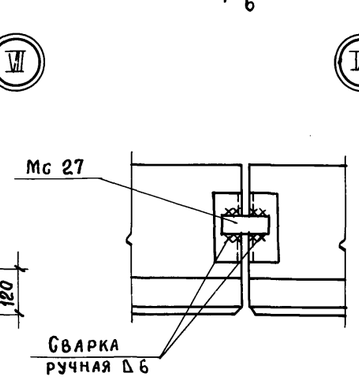

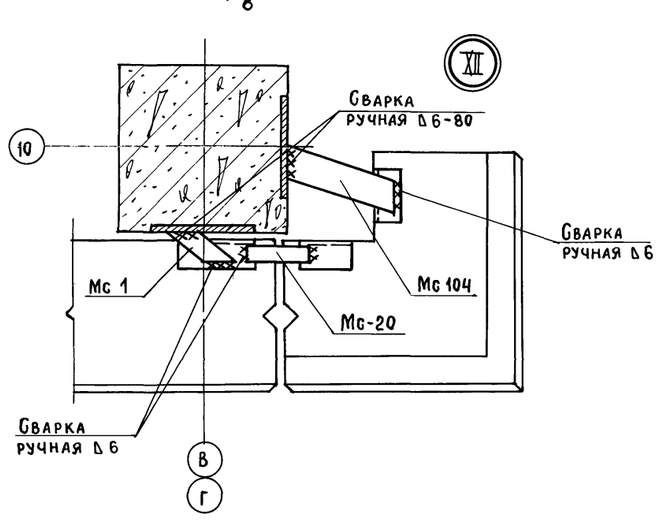

4-4

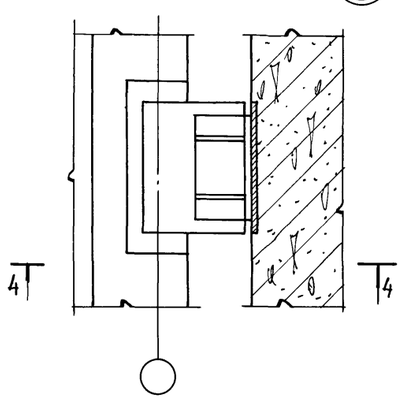

Мс-9 приварить к панели до монтажа

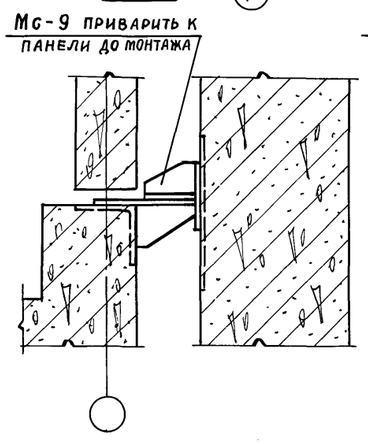

Узел приварки Мс-9 к панели

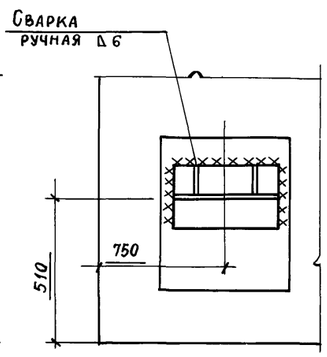

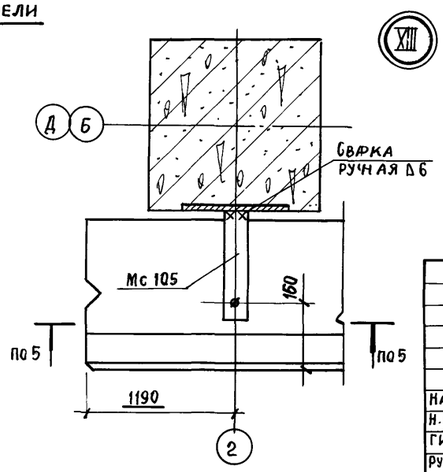

Привязан:

Инв. №

				ТП 416-3-13.86-КЖ	
				Областной вычислительный центр на 3 ЭВМ (9-этажное здание)	
					Стадия: Р; Лист: 85; Листов:
Нач. отд.	Петров			Схемы расположения стеновых панелей. Узлы II ... XIII	Промстройпроект
Н. контр.	Петров				
ГИП	Весник				
Рук. бр. инж.	Рутковская				
Ст. инж.	Симонова				

Ц 00609-04 87

Копировал Замалуева

Формат А2

Взам. инв. № | Подпись и дата | Инв. № подл.

Альбом III, часть II

Рис. 1

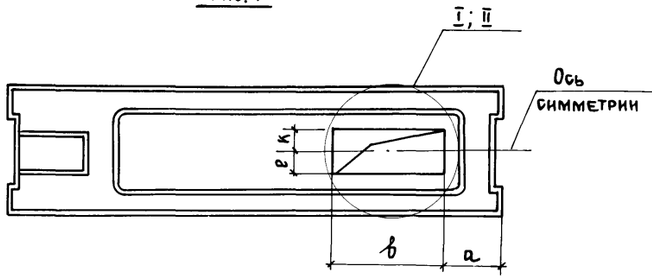

Рис. 2

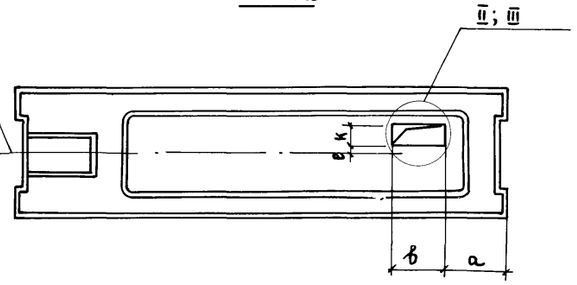

Рис. 3

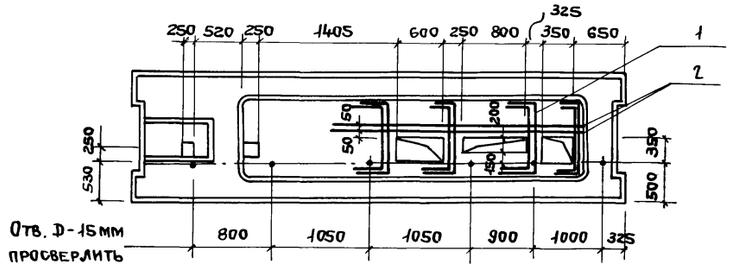

Рис. 4

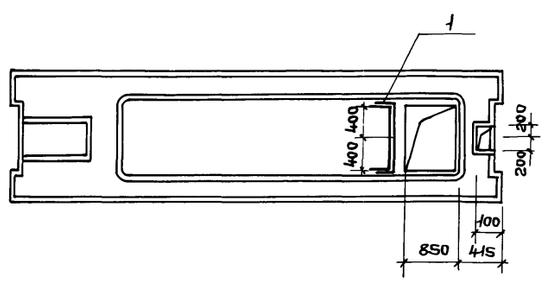

Рис. 5

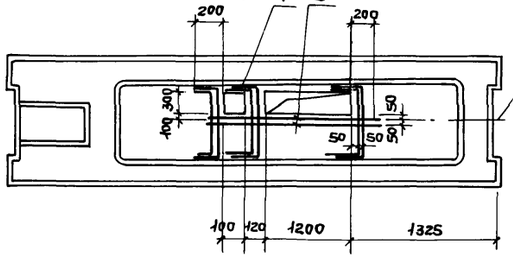

Рис. 6

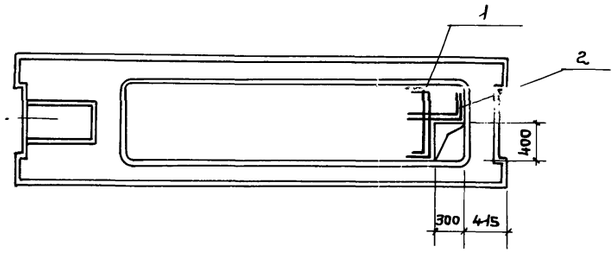

Условная марка	Марка по серии 1.041.1-2 в.6	Рис.	а	в	с	d	е	к	N узлов	Расход материалов: Арматура ГОСТ 5781-82 кг	Расход материалов: Бетон М200 (м³)
П19	ПРГ 56.15-6АIVт	1	415	4200	—	—	400	400	—	—	—
П20	ПРГ 56.15-10АIVт	2	415	1590	—	—	60	340	III	2,6	0,54
П21	ПРГ 56.15-10АIVт	1	415	1590			400	400	I	1,0	0,39
П22	ПРГ 56.15-10АIVт	4	См. чертеж							1,0	0,51
П23	ПРГ 56.15-16АIVт	2	625	900	—	—	—	400	III	2,0	0,56
П24	ПРГ 56.15-16АIVт	1	415	1590	—	—	400	400	I	1,0	0,39
П25	ПРГ 56.15-16АIVт	2	415	1590	—	—	60	340	III	2,0	0,54
П26	ПРГ 56.15-16АIVт	5	См. чертеж						—	4,5	0,57
П27	ПРГ 56.15-16АIVт	6	См. чертеж						—	1,6	0,51
П29	ПРГ 56.15-6АIVт	1	415	400	—	—	300	300	I	1,0	0,59
П30	ПРГ 56.15-6АIVт	2	2425	400	—	—	150	100	III	2,6	0,60
П31	ПРГ 56.15-6АIVт	3		См. чертеж					—	5,9	0,49
П32	ПРГ 56.15-6АIVт	1	415	800	—	—	400	400	I	1,0	0,52
П33	ПРГ 56.15-6АIVт	1	1675	800	—	—	400	400	II	2,0	0,52

Плиты П19...П33 приняты по серии 1.041.1-2 вып. 6
В полках плит пробиваются отверстия в соответствии с чертежами. Отверстия окаймляются арматурой, полки плит заполняются бетоном М200.

I

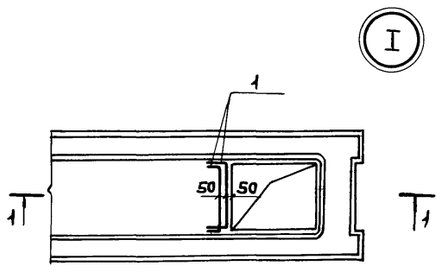

II

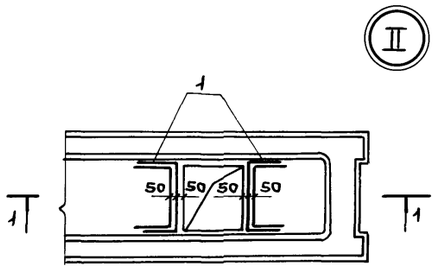

Поз. 1 (ф 8АIII ГОСТ 5781-82 в=1250)

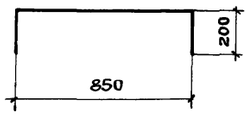

III

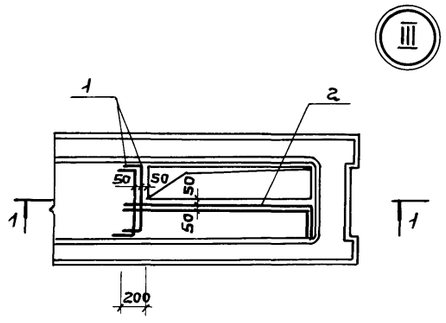

Поз. 2 (ф 8АIII ГОСТ 5781-82 в=переменно)

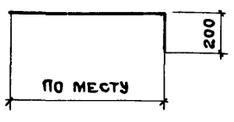

Привязан:

Инв.№

Нач.ОТП	Петров		
Н.контр.	Петров		
ГИП	Весник		
Рук.бр.	Рутковская		
Техник	Бийгереева		

ТП 416-3-13.86-КЖ

Областной вычислительный центр на 3 ЭВМ (9-этажное здание)

Стадия	Лист	Листов
Р	86	

Устройство отверстий в плитах перекрытий П19...П33

ПРОМСТРОЙПРОЕКТ

Взам. инв. № | Подпись и дата | Инв. №

gost.e-ecolog.ru

Копировал Ермолина Формат А2