ТИПОВОЙ ПРОЕКТ

409-29-84.91

ХРАНИЛИЩЕ ЗАПОЛНИТЕЛЕЙ БЕТОНА ВМЕСТИМОСТЬЮ 3 ТЫС. КУБ. М С АВТОМАТИЗИРОВАННОЙ СИСТЕМОЙ ВЫДАЧИ

АЛЬБОМ 9

ЧАСТЬ 2. ЗАДАНИЕ ЗАВОДУ-ИЗГОТОВИТЕЛЮ ЩИТОВ И ПУЛЬТОВ

25220-10

gost.e-ecolog.ru

ТИПОВОЙ ПРОЕКТ

409-29-84.91

ХРАНИЛИЩЕ ЗАПОЛНИТЕЛЕЙ БЕТОНА ВМЕСТИМОСТЬЮ 3 ТЫС. КУБ. М С АВТОМАТИЗИРОВАННОЙ СИСТЕМОЙ ВЫДАЧИ

АЛЬБОМ 9

Перечень альбомов

АЛЬБОМ 1	ПЗ	Пояснительная записка
	ТХ	Технология производства
	ТХ.Н	Общие виды нетиповых технологических конструкций
АЛЬБОМ 2	АР	Архитектурные решения
	КМ	Конструкции металлические
АЛЬБОМ 3	КЖ	Конструкции железобетонные
АЛЬБОМ 4	КЖИ	Строительные изделия
АЛЬБОМ 5	ОВ	Отопление и вентиляция
	ОВ.Н	Общие виды нетиповых конструкций
	ОЗ	Обогрев заполнителей
	ОЗ.Н	Общие виды нетиповых конструкций
	ВК	Водопровод и канализация
	ВКН	Общие виды нетиповых конструкций
АЛЬБОМ 6	ЭМ	Силовое электрооборудование
	ЭО	Электрическое освещение
	СС	Связь и сигнализация
АЛЬБОМ 7		Устройства комплектные низковольтные. Техническая документация, передаваемая предприятию-изготовителю
АЛЬБОМ 8	АТХ	Автоматизация технологических процессов
АЛЬБОМ 9		часть 1. Документация для заказа комплекса средств автоматизации
		часть 2. Задание заводу-изготовителю щитов и пультов
АЛЬБОМ 10	СО	Спецификации оборудования
АЛЬБОМ 11	ВМ	Ведомости потребности в материалах
АЛЬБОМ 12	С	Сметы

Разработан институтами:

ПРОМТРАНСНИИПРОЕКТ (ведущий)
Главный инженер института — В.И. Поляков
Главный инженер проекта — Н.Н. Кузнецов

ХАРЬКОВСКИЙ ПРОМСТРОЙНИИПРОЕКТ
Главный инженер института — Н.Ф. Довгий
Главный инженер проекта — А.П. Школьный

УКРНИИПРОЕКТСТАЛЬКОНСТРУКЦИЯ
Главный инженер института — В.И. Гордеев
Главный инженер проекта — А.Я. Мельниченко

ЧЕЛЯБИНСКОЕ ОТДЕЛЕНИЕ ВНИПИ „ТЯЖПРОМЭЛЕКТРОПРОЕКТ"
Главный инженер института — В.В. Голиков
Главный инженер проекта — Э.Ц. Филишкевич

МАГНИТОГОРСКИЙ ГПКИ „ПРОЕКТАВТОМАТИКА"
Главный инженер института — В.Н. Степашкин
Главный инженер проекта — В.Я. Кобяков

Утвержден и введен в действие Промтрансниипроектом

Приказ от 10.01.92 г. №2

СОДЕРЖАНИЕ ЧАСТИ 2

№№ листов	Наименование и обозначение документов Наименование листа	Стр.
	Часть 2. Задание заводу-изготовителю щитов	
	и пультов	
1...2	Общие данные	3...4
1...9	Спецификация щитов и пультов	5...13
1...6	Щит управления. Общий вид	14...18
1...10	Щит управления. Таблица соединений	18...23
1...6	Щит управления. Таблица подключения	23...26
1...5	Щит контроля 1. Общий вид	27...30
1...10	Щит контроля 1. Таблица соединений	30...35
1...7	Щит контроля 1. Таблица подключения	35...38
1...5	Щит контроля 2. Общий вид	39...42
1...5	Щит контроля 2. Таблица соединений	42...44
1...3	Щит контроля 2. Таблица подключения	45...46
1...5	Шкаф сигнализации. Общий вид	47...50
1...3	Шкаф сигнализации. Таблица соединений	50.51
1.2	Шкаф сигнализации. Таблица подключения	52
1...5	Пульт управления. Общий вид	53...56
1...9	Пульт управления. Таблица соединений	56...60
1...8	Пульт управления. Таблица подключения	61...64
1...4	Мнемощит. Общий вид	65...67
1...7	Мнемощит. Таблица соединений	68...71
1...6	Мнемощит. Таблица подключения	71...74

Инв. № подл. | Подпись и дата | Взам. инв. №

Альбом 9. Часть 2

ВЕДОМОСТЬ РАБОЧИХ ЧЕРТЕЖЕЙ

ЧАСТЬ 2

Лист	Наименование	Примечание
1...9	Спецификация щитов и пультов	
1...6	Щит управления. Общий вид	
1...10	Щит управления. Таблица соединений	
1...6	Щит управления. Таблица подключения	
1...5	Щит контроля 1. Общий вид	
1...10	Щит контроля 1. Таблица соединений	
1...7	Щит контроля 1. Таблица подключения	
1...5	Щит контроля 2. Общий вид	
1...5	Щит контроля 2. Таблица соединений	
1...3	Щит контроля 2. Таблица подключения	
1...5	Шкаф сигнализации. Общий вид	
1...3	Шкаф сигнализации. Таблица соединений	
1,2	Шкаф сигнализации. Таблица подключения	
1...5	Пульт управления. Общий вид	
1...9	Пульт управления. Таблица соединений	
1...8	Пульт управления. Таблица подключения	
1...4	Мнемощит. Общий вид	
1...7	Мнемощит. Таблица соединений	
1...6	Мнемощит. Таблица подключения	

Инв. № подл. | Подп. и дата | Взам. инв. №

Привязан

Инв. № 409-29-84.91-АТХ2-001

Зав. отд.	Английский	
Зав. сект.	Самохин	
Вед. инж.	Боляева	
Инж.	Рыбалка	
Инж.	Горная	
Н. контр.	Боляева	

Хранилище заполнителей бетона вместимостью 3 тыс. куб. м с автоматизированной системой выдачи

Стадия	Лист	Листов
РП	1	2

Общие данные
Начало

ГПКИ "Проектавтоматика" г. Магнитогорск

Копировал Денисюк 25.220-10 4 Формат А3

Альбом 9 Часть 2

ВЕДОМОСТЬ ССЫЛОЧНЫХ ДОКУМЕНТОВ

Обозначение	Наименование	Примечание
ОСТ 36.13-76	Щиты и пульты систем автоматизации технологических процессов	
РМ4-107-82	Руководящий материал. Системы автоматизации технологических процессов. Требования к выполнению проектной документации на щиты и пульты	
РМ4-183-81	Порядок согласования технической документации на изготовление щитов и пультов заводами-изготовителями Минмонтажспецстрой	
РМ4-65-74	Руководящий материал. Чертежи мнемонических схем на щитах и пультах управления. Указания по оформлению.	
РМ3-82-83	Щиты и пульты систем автоматизации технологических процессов. Конструкция. Особенности применения	
РТМ 2591-82	Рекомендуемые расстояния между приборами на фасадах щитов и пультов	

Обозначение	Наименование	Примечание
Томв. Сборник 39	Типовые чертежи. Приборы и вспомогательные устройства. Способы установки на фасадах щитов и пультов	
Сборник 40	Монтажные чертежи. Установка аппаратуры внутри щитов по ОСТ 36.13-76 и ОСТ 36.ЭДТ 13-79	
Сборник 44	Монтажные чертежи. Детали для внутрищитового монтажа	
Альбом 4.855.600-4.855.723	Символы элементов мнемосхем щитов и пультов управления	

Привязан

Инв. №

Взам. инв. №

Подпись и дата

Инв. № подл.

Зав.отд	Английский		409-29-84.91-АТХ2-001
Зав.сект	Самохин		Хранилище заполнителей бетона вместимостью 3 тыс. куб. м с автоматизированной системой выдачи
Вед.инж	Болдева		Стадия Лист Листов
Инж	Рывалка		РП 2
Инж	Гарная		
Н.контр	Болдева		Общие данные Окончание
			ТПКИ "Проектавтоматика" г. Магнитогорск

Копировал Денисюк 25220-10 5 Формат А3

Альбом 9. Часть 2

Позиция	Наименование и техническая характеристика оборудования и материалов. Завод-изготовитель (для импортного оборудования - страна, фирма)	Тип, марка оборудования. Обозначение документа и номер опросного листа	Единица измерения: Наименование	Единица измерения: Код	Код завода-изготовителя	Код оборудования, материала	Цена единицы оборудования тыс.руб.	Количество	Масса единицы оборудования, кг
1	2	3	4	5	6	7	8	9	10
	Щиты и пульты								
1.	Щит управления, состоящий из: щита шкафного	черт. 409-29-	шт. физ.ед.			423621006903	0,081	1/1	
	ЩШ-3Д-I-600х600 УХЛ4 IP30 ОСТ 36.13-76	84.91-АТХ2-002							
2.	Щит контроля 1, состоящий из: щита шкафного	черт. 409-29-	шт. физ.ед.			423621006903	0,094	1/1	
	ЩШ-3Д-I-800х600 УХЛ4 IP30 ОСТ 36.13-76	84.91-АТХ2-005							
3.	Щит контроля 2, состоящий из: щита шкафного	черт. 409-29-	шт. физ.ед.			423621010802	0,029	1/1	
	малогабаритного ЩШМ-600х400х250 УХЛ4 IP30	84.91-АТХ2-008							
	ОСТ 36.13-76								
4.	Шкаф сигнализации, состоящий из: щита	черт. 409-29-	шт. физ.ед.			423621010802	0,032	1/1	
	шкафного малогабаритного ЩШМ-1000х600х500	84.91-АТХ2-011							
	УХЛ4 IP30 ОСТ 36.13-76								

Взам. инв. №

Подп. и дата

Инв. № подл.

Инв. №

Привязан

409-29-84.91-АТХ. С02

Зав. отд.	Английский		Хранилище заполнителей бетона вместимостью 3 тыс. куб. м с автоматизированной системой выдачи
Зав. сект.	Самохин		
Вед. инж.	Боляева		Стадия: Р/Д; Лист: 1; Листов: 9
Инж.	Рыбалка		
Н. контр.	Саэонов		Спецификация щитов и пультов

ГПКИ. Проектавтоматика г. Магнитогорск

Копировал Денисюк

Альбом 9. Часть 2

Позиция	Наименование и техническая характеристика оборудования и материалов. Завод-изготовитель (для импортного оборудования – страна, фирма)	Тип, марка оборудования. Обозначение документа и номер опросного листа	Единица измерения: Наименование	Единица измерения: Код	Код завода-изготовителя	Код оборудования, материала	Цена единицы оборудования, тыс. руб.	Количество	Масса единицы оборудования, кг
1	2	3	4	5	6	7	8	9	10
5.	Пульт управления, состоящий из: пульта ПНП-800×650 УХЛ4 IP30 ОСТ 36.13-76	Черт. 409-29-84.91-АТХ2-014	шт. физ. ед.			4236410028 00	0,115	1/1	
6.	Мнемощит, состоящий из: панели декоративной типа ПНД-ЩПК-800 УХЛ4 ОСТ 36.13-76	Черт. 409-29-84.91-АТХ2-017	шт. физ. ед.			4238290264 03	0,0092	1/1	
	Коммутация щитов и пультов электрическая НПО "Монтажавтоматика"								

Инв. № подл. | Подп. и дата | Взам. инв. №

Привязан

Инв. №

409-29-84.91-АТХ. С02

Лист 2

Копировал Денисюк 25220-10 7 Формат А3

Альбом 9. Часть 2

Позиция	Наименование и техническая характеристика оборудования и материалов. Завод-изготовитель (для импортного оборудования - страна, фирма)	Тип, марка оборудования. Обозначение документа и номер опрос. ного листа	Единица измерения: Наименование	Единица измерения: Код	Код завода-изготовителя	Код оборудования, материала	Цена единицы оборудования тыс. руб.	Количество	Масса единицы оборудования, кг
1	2	3	4	5	6	7	8	9	10
	Аппаратура и приборы, поставляемые комплектно со щитами и пультами								
SA107	Переключатель выбора точек измерения	ПТИ-МУЗ ТУ25-08.116-77	шт.			4211930060	0,0042	1	
SB1	Выключатель кнопочный с цилиндрическим толкателем с самовозвратом, с одним размыкающим контактом. Цвет толкателя "красный"	КЕ 011 УЗ "С" исп. 5 красный ТУ16-642. 015-84	шт			3428421010	0,00080	1	
SB2	Тоже, с одним замыкающим контактом. Цвет толкателя "черный"	КЕ 011 УЗ "С" исп. 4 "черный" ТУ 16-642. 015-84	шт			3428421010	0,00080	1	
SA5... SA14	Тумблер	ТВ 1-1 УС0.360.075 ТУ	шт			631511310	0,00095	10	

Взам. инв. №

Подп. и дата

Инв. № подл.

Привязан

Инв. №

409-29-84.91-АТХ.С02

Лист 3

Копировал

25220-10 8 Формат А3

Альбом 9. Часть 2

Позиция	Наименование и техническая характеристика оборудования и материалов. Завод-изготовитель (для импортного оборудования - страна, фирма)	Тип, марка оборудования. Обозначение документа и номер опросного листа	Единица измерения: Наименование	Единица измерения: Код	Код завода-изготовителя	Код оборудования, материала	Цена единицы оборудования, тыс. руб.	Количество	Масса единицы оборудования, кг
1	2	3	4	5	6	7	8	9	10
SF3... SF6	Выключатель автоматический двухполюсный с электромагнитными и тепловыми максимальными расцепителями тока на номинальный ток 1,6А, с установкой электромагнитных расцепителей тока 3,5Iн в пластмассовом корпусе	АП50Б 2МТ У3.1 ТУ16-522.139-78	шт			342148	0,00335	4	
SF7	Выключатель автоматический двухполюсный с электромагнитными и тепловыми максимальными расцепителями тока на номинальный ток 4А, с установкой электромагнитных расцепителей тока 3,5Iн в пластмассовом корпусе	АП50Б 2МТ У3.1 ТУ16-522.139-78	шт			342148	0,00335	1	
SF2	То же на номинальный ток 6,3А	АП50Б 2МТ У3.2 ТУ16-522.139-78	шт			342148	0,00335	1	
SF1	То же на номинальный ток 16А	АП50Б 2МТ У3.2 ТУ16-522.139-78	шт			342148	0,00335	1	

Взам. инв. № | Подп. и дата | Инв. № подл.

Привязан

Инв. №

Копировал

Альбом 9. Часть 2

Позиция	Наименование и техническая характеристика оборудования и материалов Завод-изготовитель (для импортного оборудования - страна, фирма)	Тип, марка оборудования обозначение документа и номер опросного листа	Единица измерения: Наименование	Единица измерения: Код	Код завода-изготовителя	Код оборудования, материала	Цена единицы оборудования тыс.руб.	Количество	Масса единицы оборудования, кг
1	2	3	4	5	6	7	8	9	10
FU1...	Вставка плавкая номинальный ток 2,5А	ВП 2Б-1	шт			6315709001	0,000083	3	
FU3		АГО.481.							
		304ТУ							
—	Держатель вставки плавкой	ДВП4-2В	шт			6315707061	0,00055	3	
		АГО.481.							
		301 ТУ							
HL1...	Арматура светосигнальная с линзой зеленого цвета	АСКМ-ОУЗ	шт			3461830551	0,00027	56	
HL39,	на напряжение 24В постоянного тока	ТУ16-535.							
HL46,		232-73							
HL52									
HL53									
HL501-2..									
HL512-2,									
HL801,									
HL802									
HL40...	То же, с линзой белого цвета	АСКМ-ОУЗ	шт			3461830551	0,00027	7	
HL45,		ТУ16-535.							
HL51		232-73							

Взам.инв.№ | Подп. и дата | Инв.№подл.

Привязан

Инв.№

Копировал

Альбом 9 Часть 2

Позиция	Наименование и техническая характеристика оборудования и материалов Завод-изготовитель (для импортного оборудования - страна, фирма)	Тип, марка оборудования Обозначение документа и номер опросного листа	Единица измерения: Наименование	Единица измерения: Код	Код завода-изготовителя	Код оборудования, материала	Цена единицы оборудования тыс.руб.	Количество	Масса единицы оборудования, кг
1	2	3	4	5	6	7	8	9	10
HL47...HL50	Арматура светосигнальная с линзой красного	АСКМ-043	шт			3461830551	0,00027	17	
HL54	цвета, на напряжение 24В постоянного тока	ТУ16-535.232-73							
HL501-1									
HL512-1									
–	Лампа коммутаторная	КМ24-90	шт			3466462104		80	
		УХЛ4							
		ТУ16-88							
		ИКАВ							
		675.250.001ТУ							
HL55	Арматура светосигнальная с патроном для	АС 12013 У2	шт			3461813028	0,00033	1	
	коммутаторной лампы на напряжение 24В, 01 габарита	ТУ16-535.930-76							
	с зеленым светофильтром, на напряжение сети 220В, 50Гц								
TV2	Трансформатор однофазный мощностью 0,25 кВА,	ОСМ1-0,25	шт			341311	0,0109	1	
	напряжением первичной обмотки 220В, вторичной 42В	УЗ							
	и отводом 5В	220/5-42							
		ТУ 16-717-137-83							

Инв.№подл. | Подп. и дата | Взам.инв.№

Привязан

Инв.№

Копировал

Альбом 9. Часть 2

Позиция	Наименование и техническая характеристика оборудования и материалов Завод-изготовитель (для импортного оборудования - страна, фирма)	Тип, марка оборудования Обозначение документа и номер опросного листа	Единица измерения		Код завода-изготовителя	Код оборудования, материала	Цена единицы оборудования тыс. руб.	Количество	Масса единицы оборудования, кг
			Наименование	Код					
1	2	3	4	5	6	7	8	9	10
KV1,	Реле промежуточное с розеткой типа 3 с двумя	РП21-200.	шт.			342511	0,0021	28	
KV8	замыкающими контактами с катушкой на	УХЛ 4Б,							
KV501-1...	номинальное напряжение 24В постоянного тока	24В с							
KV512-1,		розеткой							
KV501-2...		типа 3							
KV512-2		ТУ16-523.							
KV801,		593-80							
KV802									
KV2...	То же с двумя размыкающими и двумя	РП 21-220	шт.			342511	0,0021	6	
KV7	замыкающими контактами	УХЛ 4Б,							
		24В с							
		розеткой							
		типа 3							
		ТУ16-523.							
		593-80							
R1	Резистор постоянный непроволочный	МЛТ-1,0-	шт.			6010551673	0,000018	1	
		- 18кОМ±5%							
		ОЖО. 467.							
		180 ТУ							

Инв. № подл. | Подп. и дата | Взам. инв. №

Привязан

Инв. №

409-29-84.91-АТХ.С02

Лист 7

Копировал Денисюк 25220-10 12 Формат А3

Альбом 9. Часть 2

Позиция	Наименование и техническая характеристика оборудования и материалов. Завод-изготовитель (для импортного оборудования - страна, фирма)	Тип, марка оборудования. Обозначение документа и номер опросного листа	Единица измерения: Наименование	Единица измерения: Код	Код завода-изготовителя	Код оборудования, материала	Цена единицы оборудования тыс. руб.	Количество	Масса единицы оборудования, кг
1	2	3	4	5	6	7	8	9	10
R2	Резистор постоянный непроволочный	МЛТ-1,0 -	шт			6010551673	0,000018	1	
		680 кОм ±5%							
		ОЖО.467.							
		180 ТУ							
R3...R7	то же	МЛТ-2,0 -	шт			6010551673	0,000032	5	
		-150 кОм							
		± 5 %							
		ОЖО.467.							
		180 ТУ							
R8...	"	МЛТ-0,5 -	шт			6010551673	0,000013	23	
R30		-1,1 кОм							
		± 5 %							
		ОЖО.467.							
		180 ТУ							
C1...C5	Конденсатор металлобумажный малогабаритный	МБМ-160	шт			6281020281	0,000090	5	
		0,5 мкФ ±10%							
		ОЖО.462							
		147 ТУ							

Инв.№ подл. | Подп. и дата | Взам.инв.№

Привязан

Инв.№

Альбом 9 Часть 2

Позиция	Наименование и техническая характеристика оборудования и материалов. Завод-изготовитель (для импортного оборудования – страна, фирма)	Тип, марка оборудования, обозначение документа и номер опросного листа	Единица измерения: Наименование	Единица измерения: Код	Код завода-изготовителя	Код оборудования, материала	Цена единицы оборудования, тыс. руб.	Количество	Масса единицы оборудования, кг
1	2	3	4	5	6	7	8	9	10
VD1...	Диод выпрямительный	Д 237 Б	шт			6341021289	0,00035	13	
VD13		ТР3.362.021 ТУ с доп. 1							
XS1	Розетка штепсельная двухполюсная открытой установки	РШ – 2-0-18-6/220 ТУ208 УССР 205-87	шт			3464421116	0,00022	1	
XT	Блок зажимов	БЗ24-4П16-В/ВУЗ-10 ТУ 16.526.462-79	шт			3424953 13208	0,00125	50	

Инв. № подл. | Подп. и дата | Взам. инв. №

Привязан

Инв. №

Поз.	Обозначение	Наименование	Кол.	Примечание
		Документация		
	409-29-84.91-АТХ2-003	Таблица соединений		
	409-29-84-91-АТХ2-004	Таблица подключения		
		Стандартные изделия		
1		Шкаф щита	1	
		ЩШ-ЗД-I-600×600 УХЛ4 IP30		
		ОСТ 36.13-76		
2		Скоба С3 600 ТК3-125-83	8	
3		Уголь ник У3 600 ТК3-128-83	11	
4		Уголь ник УР15 ТК3-246-83	3	
5		Втулка ВУ5 ТК3-248-83	6	
6		Уголок 42×25 ℓ=430	2	
		ТК4-2222-74		

Привязан

Инв.N

Зав.отд	Английский		
Зав.сект	Самохин		
Вед.инж	Боляева		
Инж	Рыбалка		
Инж	Гарная		
Н.контр.	Боляева		

409-29-84.91-АТХ2-002

Хранилище заполнителей бетона вместимостью 3 тыс. куб. м с автоматизированной системой выдачи

Стадия	Лист	Листов
РП	1	6

Щит управления. Общий вид

ГПКИ "Проектавтоматика" г. Магнитогорск

Копировал Денисюк Формат А4

Инв.№ подл. | Подп. и дата | Взам.инв.№

Поз.	Обозначение	Наименование	Кол.	Примечание
		Прочие изделия		
7	SF2	Выключатель	1	У375
		АП 50Б 2МТ У3.2		ТМЗ-
		Iр 6,3А 3,5 Iн		13-83
8	SF7	Выключатель	1	У375
		АП 50Б 2МТ У3.1		ТМЗ-
		Iр 4А, 3.5Iн		13-83
9	SF5, SF6	Выключатель	2	То же
		АП 50Б 2МТ У3.1 Iр 1,6А 3,5 Iн		
10	FU1...FU3	Плавкая вставка ВП2Б-1 2,5А	3	
11	–	Держатель ДВП 4-2	3	ТМЗ-151-83
12	GB1...GB3	Источник питания ГН-0,8Б	3	
13	TV2	Трансформатор ОСМ1-0,25 220Б42	1	У706 ТМЗ-16-83
14	KV1, KV8, KV801, KV802	Реле РП21-200 УХЛ 4Б	28	У572
	KV501-1...KV512-1,	И-24В с розеткой типа 3		ТМЗ-
	KV501-2...KV512-2			13-83
15	VD12, VD13	Диод 237Б	2	У2
				ТМЗ-18-83
16	XS1	Розетка штепсельная	1	У509
		РШ - 2-0-18-6/220		ТМЗ-13-83
17	XT1...XT10	Блок зажимов	10	У3
		БЗ 24-4П16-В/ВУ3-10		ТМЗ-165-85
18		Колодка торцевая КТ5У	6	То же
19		Рамка РПМ 55×15	8	

Привязан

Инв.N

409-29-84.91-АТХ2-002 Лист 2

 Копировал Денисюк Формат А4

Поз.	Обозначение	Наименование	Кол.	Приме-чание
		Материалы		
20		Провод 380В ГОСТ6323-79		
		ПВ1 1.0	150	м

Взам. инв.№ | Подп. и дата | Инв.№ подл.

Привязан

Инв.№

409-29-8491-АТХ2-002 | Лист 3

Копировал Формат А4

Поз.	Обозначение	Наименование	Кол.	Приме-чание

Взам. инв.№ | Подп. и дата | Инв.№ подл.

Привязан

Инв.№

Лист

Копировал 25220-10 16 Формат А4

Альбом 9 часть 2

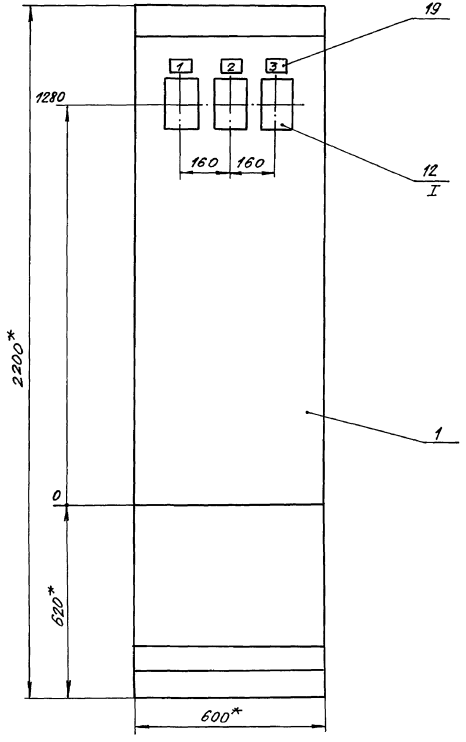

I
М 1:2

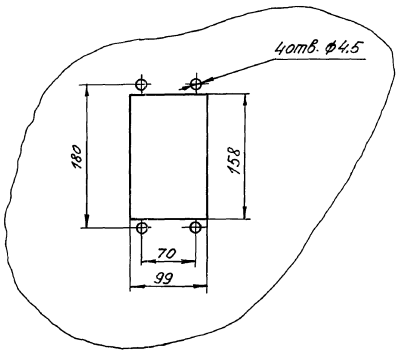

1.* Размеры для справок

2. Покрытие – вариант 2 ОСТ 36.13-76

3. Приборы поз. 12 закрепить на каркасе щита по черт. ТМ3-141-83.

Привязан

Инв. №

409-29-8491-АТХ2-002

Лист 4

Копировал Денисюк 25220-10 17 Формат А3

Инв. № подл. | Подп. и дата | Взам. инв. №

Вид на внутренние плоскости (развёрнуто)

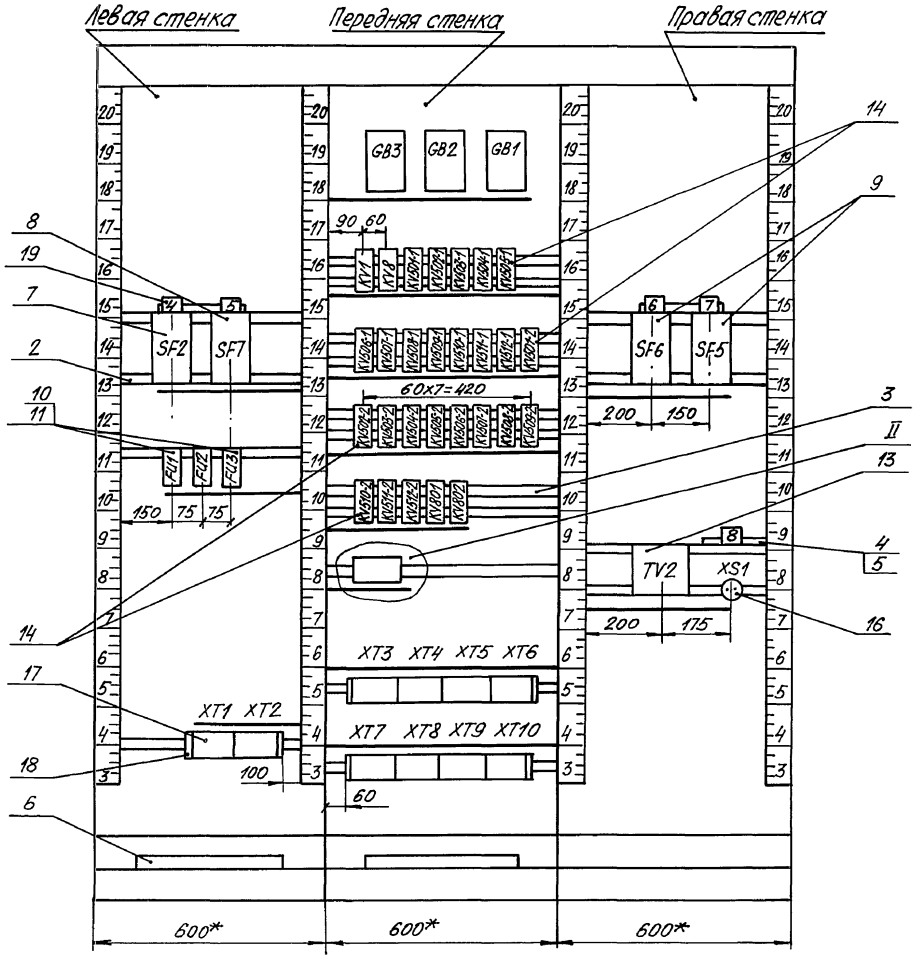

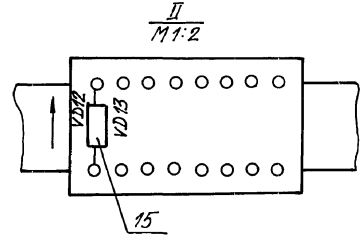

Привязан

Инв. №

409-29-84.91-АТХ2-002

Лист 5

Копировал Денисюк 25220-10 18 Формат А3

Взам. инв. № | Подп. и дата | Инв. № подл.

Надписи на табло и в рамках

Продолжение

N надписи	Текст надписи	Кол.	N надписи	Текст надписи	Кол.
	Рамка 55×15				
1	Блок питания GB1	1			
2	Блок питания GB2	1			
3	Блок питания GB3	1			
4	Питание домиконта	1			
5	Питание GB1...GB3	1			
6	Питание TV2	1			
7	Питание TV1	1			
8	~36В	1			

Привязан

Инв.N

Инв.N подл. | Подп. и дата | Взам.инв.N

409-29-84.91-АТХ2-002 Лист 6

Копировал Денисюк Формат А4

Проводник	Откуда идет	Куда поступает	Данные провода	Примечание
	Технические	требования		
	Таблица соединений выполнена			
	на основании	схем 409-29-84.91-АТХ		
	л. 7,... 9, 13 ... 15,23	(Альбом 8)		
L11	XT1:1	SF2:1		
L11	SF2:1	SF7:1		
L11	SF7:1	SF6:1		
L11	SF6:1	SF5:1		
N11	XT1:2	SF2:3		
N11	SF2:3	SF7:3		
N11	SF7:3	SF6:3	ПВ1	1.0
N11	SF6:3	SF5:3		
L12	XT1:6	SF2:2		
N12	XT1:7	SF2:4		
L15	XT1:8	SF5:2		
N15	XT1:9	SF5:4		
L16	SF6:2	TV2:1		

Привязан

Инв.N

Инв.N подл. | Подп. и дата | Взам.инв.N

Зав.отд.	Английский		409-29-84.91-АТХ2-003
Зав.сект.	Самохин		Хранилище заполнителей бетона вместимостью 3 тыс.куб.м с автоматизированной системой выдачи
Вед.инж.	Беляева		
Инж.	Гарная		Стадия: РП; Лист: 1; Листов: 10
Н.контр.	Беляева		Щит управления. Таблица соединений
			ГПКИ. Проектавтоматика г. Магнитогорск

25220-10 19 Копировал Денисюк Формат А4

Проводник	Откуда идет	Куда поступает	Данные провода	Примечание
L16	TV2:1	KV1:31		
N16	XT1:4	SF6:4		
N16	SF6:4	TV2:2		
L17	GB1:33	GB2:33		
L17	GB2:33	GB3:33		
L17	GB3:33	SF7:2		
N17	GB1:35	GB2:35		
N17	GB2:35	GB3:35		
N17	GB3:35	SF7:4		
H3	XT2:9	TV2:6		
H3	TV2:6	XS1:1		
H4	XT2:10	TV2:9	ПВ1	1.0
H4	TV2:9	XS1:2		
H5	GB1:1	FU1:1		
H6	GB1:4	GB2:4		
H6	GB2:4	GB3:4		
H6	GB3:4	KV1:14		
H6	KV1:14	KV501-1:A		
H6	KV501-1:A	KV502-1:A		
H6	KV502-1:A	KV503-1:A		
H6	KV503-1:A	KV504-1:A		
H6	KV504-1:A	KV505-1:A		
H6	KV505-1:A	KV506-1:A		

Взам.инв.№ | Подп. и дата | Инв.№ подл.

Привязан

Инв.№

409-29-84.91-АТХ2-003 Лист 2

Копировал Денисюк Формат А4

Проводник	Откуда идет	Куда поступает	Данные провода	Примечание
H6	KV506-1:A	KV507-1:A		
H6	KV507-1:A	KV508-1:A		
H6	KV508-1:A	KV509-1:A		
H6	KV509-1:A	KV510-1:A		
H6	KV510-1:A	KV511-1:A		
H6	KV511-1:A	KV512-1:A		
H6	KV512-1:A	KV501-2:A		
H6	KV501-2:A	KV502-2:A		
H6	KV502-2:A	KV503-2:A		
H6	KV503-2:A	KV504-2:A		
H6	KV504-2:A	KV505-2:A		
H6	KV505-2:A	KV506-2:A	ПВ1	1.0
H6	KV506-2:A	KV507-2:A		
H6	KV507-2:A	KV508-2:A		
H6	KV508-2:A	KV509-2:A		
H6	KV509-2:A	KV510-2:A		
H6	KV510-2:A	KV511-2:A		
H6	KV511-2:A	KV512-2:A		
H6	KV512-2:A	KV801:B		
H6	KV801:B	KV802:B		
H6	KV802:B	VD12:2		
H6	VD12:2	VD13:2		
H6	VD13:2	XT4:6		

Взам.инв.№ | Подп. и дата | Инв.№ подл.

Привязан

Инв.№

409-29-84.91-АТХ2-003 Лист 3

 Копировал Денисюк Формат А4

Проводник	Откуда идет	Куда поступает	Данные провода	Примечание
H6	XT4:6	XT4:7		
H6	XT4:7	XT5:3		
H6	XT5:3	XT9:8		
H7	XT9:5	XT5:1		
H7	XT5:1	FU1:2		
H7	FU1:2	KV8:B		
H9	GB2:1	FU2:1		
H11	XT5:2	KV802:11		
H11	KV802:11	KV802:31		
H11	KV802:31	KV801:11		
H11	KV801:11	KV801:31	ПВ1	1.0
H11	KV801:31	KV512-2:11		
H11	KV512-2:11	KV511-2:11		
H11	KV511-2:11	KV510-2:11		
H11	KV510-2:11	KV509-2:11		
H11	KV509-2:11	KV508-2:11		
H11	KV508-2:11	KV507-2:11		
H11	KV507-2:11	KV506-2:11		
H11	KV506-2:11	KV505-2:11		
H11	KV505-2:11	KV504-2:11		
H11	KV504-2:11	KV503-2:11		
H11	KV503-2:11	KV502-2:11		
H11	KV502-2:11	FU2:2		

Инв.№подл. | Подп. и дата | Взам.инв.№

Привязан

Инв.№

409-29-84.91-АТХ2-003

Лист 4

Копировал Денисюк Формат А4

Проводник	Откуда идет	Куда поступает	Данные провода	Примечание
H11	FU2:2	KV501-2:11		
H11	KV501-2:11	KV8:11		
H13	GB3:1	FU3:1		
H14	XT5:4	XT9:9		
H14	XT9:9	KV512-2:31		
H14	KV512-2:31	KV511-2:31		
H14	KV511-2:31	KV510-2:31		
H14	KV510-2:31	KV509-2:31		
H14	KV509-2:31	KV508-2:31		
H14	KV508-2:31	KV507-2:31		
H14	KV507-2:31	KV505-2:31	ПВ1	1.0
H14	KV506-2:31	KV505-2:31		
H14	KV505-2:31	KV504-2:31		
H14	KV504-2:31	KV503-2:31		
H14	KV503-2:31	KV502-2:31		
H14	KV502-2:31	FU3:2		
H14	FU3:2	KV506-1:31		
H14	KV506-1:31	KV507-1:31		
H14	KV507-1:31	KV508-1:31		
H14	KV508-1:31	KV509-1:31		
H14	KV509-1:31	KV510-1:31		
H14	KV510-1:31	KV511-1:31		
H14	KV511-1:31	KV512-1:31		

Инв.№подл. | Подп. и дата | Взам.инв.№

Привязан

Инв.№

409-29-84.91-АТХ2-003

Лист 5

 Копировал Денисюк Формат А4

Проводник	Откуда идет	Куда поступает	Данные провода	Примечание
H14	KV512-1:31	KV501-2:31		
H14	KV501-2:31	KV505-1:31		
H14	KV505-1:31	KV504-1:31		
H14	KV504-1:31	KV503-1:31		
H14	KV503-1:31	KV502-1:31		
H14	KV502-1:31	KV501-1:31		
81	XT2:1	KV507-1:11		
81	KV507-1:11	KV501-1:11		
82	XT2:2	KV512-1:14		
82	KV512-1:14	KV511-1:14	ПВ1	1.0
82	KV511-1:14	KV510-1:14		
82	KV510-1:14	KV509-1:14		
82	KV509-1:14	KV508-1:14		
82	KV508-1:14	KV507-1:14		
82	KV507-1:14	KV506-1:14		
82	KV506-1:14	KV505-1:14		
82	KV505-1:14	KV504-1:14		
82	KV504-1:14	KV503-1:14		
82	KV503-1:14	KV502-1:14		
82	KV502-1:14	KV501-1:14		
83	XT2:3	KV508-1:11		
83	KV508-1:11	KV502-1:11		

Инв.№подл. | Подп. и дата | Взам.инв.№

Привязан

Инв.№

409-29-84.91-АТХ2-003 Лист 6

Копировал Денисюк Формат А4

Проводник	Откуда идет	Куда поступает	Данные провода	Примечание
84	XT2:4	KV509-1:11		
84	KV509-1:11	KV503-1:11		
85	XT2:5	KV510-1:11		
85	KV510-1:11	KV504-1:11		
86	XT2:6	KV511-1:11		
86	KV511-1:11	KV505-1:11		
87	XT2:7	KV512-1:11		
87	KV512-1:11	KV506-1:11		
128	XT3:1	KV501-2:14		
129	XT3:2	KV507-2:14		
130	XT3:3	KV502-2:14	ПВ1	1.0
131	XT3:4	KV508-2:14		
132	XT3:5	KV503-2:14		
133	XT3:6	KV509-2:14		
134	XT3:7	KV504-2:14		
135	XT3:8	KV510-2:14		
136	XT3:9	KV505-2:14		
137	XT3:10	KV511-2:14		
138	XT4:1	KV506-2:14		
139	XT4:2	KV512-2:14		
141	XT4:3	KV801:14		
142	XT4:4	KV802:14		
143	XT4:5	KV8:A		

Инв.№подл. | Подп. и дата | Взам.инв.№

Привязан

Инв.№

409-29-84.91-АТХ2-003 Лист 7

Копировал Денисюк Формат А4

Проводник	Откуда идет	Куда поступает	Данные провода	Примечание
192	XT5:5	KV801:34		
193	XT5:6	KV802:34		
226	XT5:7	KV501-1:34		
227	XT5:8	KV507-1:34		
228	XT5:9	KV502-1:34		
229	XT5:10	KV508-1:34		
230	XT6:1	KV503-1:34		
231	XT6:2	KV509-1:34		
232	XT6:3	KV504-1:34		
233	XT6:4	KV510-1:34	ПВ1	1.0
234	XT6:5	KV505-1:34		
235	XT6:6	KV511-1:34		
236	XT6:7	KV506-1:34		
237	XT6:8	KV512-1:34		
238	XT6:9	KV501-2:34		
239	XT6:10	KV507-2:34		
240	XT10:1	KV502-2:34		
241	XT10:2	KV508-2:34		
242	XT10:3	KV503-2:34		
243	XT10:4	KV509-2:34		
244	XT10:5	KV504-2:34		
245	XT10:6	KV510-2:34		
246	XT10:7	KV505-2:34		

Взам.инв.№ | Подп. и дата | Инв.№ подл.

Привязан

Инв.№

409-29-84.91-АТХ2-003 Лист 8

Копировал Денисюк Формат А4

Проводник	Откуда идет	Куда поступает	Данные провода	Примечание
247	XT10:8	KV511-2:34		
248	XT10:9	KV506-2:34		
249	XT10:10	KV512-2:34		
257	XT4:8	KV1:A		
258	XT4:9	KV1:B		
258	KV1:B	KV1:11		
263	XT4:10	KV8:14		
272	XT1:5	KV1:34		
501-10	XT7:1	KV501-2:B		
501-11	XT7:2	KV501-1:B	ПВ1	1.0
502-10	XT7:3	KV502-2:B		
502-11	XT7:4	KV502-1:B		
503-10	XT7:5	KV503-2:B		
503-11	XT7:6	KV503-1:B		
504-10	XT7:7	KV504-2:B		
504-11	XT7:8	KV504-1:B		
505-10	XT7:9	KV505-2:B		
505-11	XT7:10	KV505-1:B		
506-10	XT8:1	KV506-2:B		
506-11	XT8:2	KV506-1:B		
507-10	XT8:3	KV507-2:B		
507-11	XT8:4	KV507-1:B		
508-10	XT8:5	KV508-2:B		

Взам.инв.№ | Подп. и дата | Инв.№ подл.

Привязан

Инв.№

409-29-84.91-АТХ2-003 Лист 9

Копировал Денисюк Формат А4

Проводник	Откуда идет	Куда поступает	Данные провода	Примечание
508-11	XT8:6	KV508:1-B		
509-10	XT8:7	KV509-2:B		
509-11	XT8:8	KV509-1:B		
510-10	XT8:9	KV510-2:B		
510-11	XT8:10	KV510-1:B		
511-10	XT9:1	KV511-2:B		
511-11	XT9:2	KV511-1:B		
512-10	XT9:3	KV512-2:B		
512-11	XT9:4	KV512-1:B	ПВ1	1.0
801-1	XT9:7	VD12:1		
801-1	VD12:1	KV801:A		
802-1	XT9:10	VD13:1		
802-1	VD13:1	KV802:A		
Земля	GB1:30	рейка: ⏚		
Земля	GB2:30	рейка: ⏚		
Земля	GB3:30	рейка: ⏚		
Земля	рейка для	стойка: ⏚		
	установки			
	аппаратов: ⏚			

Взам.инв.№ | Подп. и дата | Инв.№ подл.

Привязан

Инв.№

409-29-84.91-АТХ2-003 Лист 10

Копировал Денисюк Формат А4

Проводник	Вывод	Вид контакта	Вывод	Проводник
			Технические	
Таблица подключения				
основании схем				
7...9,13...15,22, 23			и таблицы соединений	
409-29-84.91-АТХ2-003 (Альбом 8).				
	Левая стенка			
		SF	2	
L11*	1		2	L12
N11*	3		4	N12
		SF	7	
L11*	1		2	L17
N11*	3		4	N17
		FU	1	
H5	1		2	H7*
		FU	2	
H9	1		2	H11*

Проводник	Вывод	Вид контакта	Вывод	Проводник
			требования	
Выполнена на				
409-29-84.91-АТХ				
		FU	3	
H13	1		2	H14*
		XT	1	
L11	1		2	N11
	3		4	N16
272	5		6	L12
N12	7		8	L15
N15	9		10	

Взам.инв.№ | Подп. и дата | Инв.№ подл.

Привязан

Инв.№

Зав.отд.	Ангелийский	
Зав.сект.	Самохин	
Ведущ.	Боляева	
Инж.	Гарная	
Н.контр.	Боляева	

409-29-84.91-АТХ2-004

Хранилище заполнителей бетона вместимостью 3тыс.куб.м с автоматизированной системой выдачи

Стадия	Лист	Листов
РП	1	6

Щит управления. Таблица подключения

ГПКИ. Проектавтоматика г. Магнитогорск

25220-10 24 Копировал Денисюк Формат А4

Проводник	Вывод	Вид контакта	Вывод	Проводник
		XT2		
81	1		2	82
83	3		4	84
85	5		6	86
87	7		8	
H3	9		10	H4
	Передняя стенка			
		GB	3	
H13	1		4	H6*
L17*	33		35	N17*
Земля	30			
		GB	2	
H9	1		4	H6*
L17*	33		35	N17*
Земля	30			
		GB	1	
H5	1		4	H6
L17*	33		35	N17*
Земля	30			

Проводник	Вывод	Вид контакта	Вывод	Проводник
		KV1		
258	11	Ж	14	H6*
L16	31	Ж	34	272
257	A	К	B	258
		KV	8	
H11	11	Ж	14	263
143	A	К	B	H7
		KV	501-1	
81	11	Ж	14	82
H14	31	Ж	34	226
H6	A	К	B	501-11
		KV	502-1	
83	11	Ж	14	82*
H14*	31	Ж	34	228
H6*	A	К	B	502-11
		KV	503-1	
84	11	Ж	14	82*
H14*	31	Ж	34	230
H6*	A	К	B	503-11

Взам. инв. №

Подп. и дата

Инв. № подл.

Привязан

Инв. №

409-29-84.91-АТХ2-004

Лист 2

Копировал Денисюк Формат А4

Проводник	Вывод	Вид контакта	Вывод	Проводник
		KV	504-1	
85	11	Ж	14	82*
H14*	31	Ж	34	232
H6*	A	К	B	504-11
		KV	505-1	
86	11	Ж	14	82*
H14*	31	Ж	34	234
H6*	A	К	B	505-11
		KV	506-1	
87	11	Ж	14	82*
H14*	31	Ж	34	236
H6*	A	К	B	506-11
		KV	507-1	
81	11	Ж	14	82*
H14*	31	Ж	34	227
H6*	A	К	B	507-11
		KV	508-1	
83	11	Ж	14	82*
H14*	31	Ж	34	229
H6*	A	К	B	508-11

Проводник	Вывод	Вид контакта	Вывод	Проводник
		XV	509-1	
84	11	Ж	14	82*
H14*	31	Ж	34	231
H6*	A	К	B	509-11
		KV	510-1	
85	11	Ж	14	82*
H14*	31	Ж	34	233
H6*	A	К	B	510-11
		KV	511-1	
86	11	Ж	14	82*
H14*	31	Ж	34	235
H6*	A	К	B	511-11
		KV	512-1	
87	11	Ж	14	82*
H14*	31	Ж	34	237
H6*	A	К	B	512-11
		KV	501-2	
H11*	11	Ж	14	128
H14*	31	Ж	34	238
H6*	A	К	B	501-10

Взам. инв. №

Подп. и дата

Инв. № подл.

Привязан

Инв. №

409-29-84.91-АТХ2-004

Лист 3

Копировал Денисюк Формат А4

Проводник	Вывод	Вид контакта	Вывод	Проводник
		KV	502-2	
H11*	11	Z	14	130
H14*	31	Z	34	240
H6*	A	K	B	502-10
		KV	503-2	
H11*	11	Z	14	132
H14*	31	Z	34	242
H6*	A	K	B	503-10
		KV	504-2	
H11*	11	Z	14	134
H14*	31	Z	34	244
H6*	A	K	B	504-10
		KV	505-2	
H11*	11	Z	14	136
H14*	31	Z	34	246
H6*	A	K	B	505-10
		KV	506-2	
H11*	11	Z	14	138
H14*	31	Z	34	248
H6*	A	K	B	506-10

Проводник	Вывод	Вид контакта	Вывод	Проводник
		KV	507-2	
H11*	11	Z	14	129
H14*	31	Z	34	239
H6*	A	K	B	507-10
		KV	508-2	
H11*	11	Z	14	131
H14*	31	Z	34	241
H6*	A	K	B	508-10
		KV	509-2	
H11*	11	Z	14	133
H14*	31	Z	34	243
H6*	A	K	B	509-10
		KV	510-2	
H11*	11	Z	14	135
H14*	31	Z	34	245
H6*	A	K	B	510-10
		KV	511-2	
H11*	11	Z	14	137
H14*	31	Z	34	247
H6*	A	K	B	511-10

Взам. инв. №
Подп. и дата
Инв. № подл.

Привязан

Инв. №

409-29-84.91-АТХ2-004 Лист 4

Копировал Денисюк Формат А4

Проводник	Вывод	Вид контакта	Вывод	Проводник
		KV	512-2	
H11*	11	Z	14	139
H14*	31	Z	34	249
H6*	A	K	B	512-10
		KV	801	
H11*	11	Z	14	141
H11*	31	Z	34	192
801-1	A	K	B	H6*
		KV	802	
H11*	11	Z	14	142
H11*	31	Z	34	193
802-1	A	K	B	H6*
		VD	12	
801-1*	1		2	H6*
		VD	13	
802-1*	1		2	H6*
		XT	3	
128	1		2	129
130	3		4	131
132	5		6	133

Проводник	Вывод	Вид контакта	Вывод	Проводник
		XT3		
134	7		8	135
136	9		10	137
		XT	4	
138	1		2	139
141	3		4	142
143	5		6 П	H6
H6	7 П		8	257
258	9		10	263
		XT	5	
H7	1 П		2	H11
H6	3 П		4	H14
192	5		6	193
226	7		8	227
228	9		10	229
		XT	6	
230	1		2	231
232	3		4	233
234	5		6	235
236	7		8	237
238	9		10	239

Взам. инв. №
Подп. и дата
Инв. № подл.

Привязан

Инв. №

409-29-84.91-АТХ2-004 Лист 5

Копировал Денисюк Формат А4

Проводник	Вывод	Вид контакта	Вывод	Проводник
	XT7			
501-10	1		2	501-11
502-10	3		4	502-11
503-10	5		6	503-11
504-10	7		8	504-11
505-10	9		10	505-11
		XT8		
506-10	1		2	506-11
507-10	3		4	507-11
508-10	5		6	508-11
509-10	7		8	509-11
510-10	9		10	510-11
		XT9		
511-10	1		2	511-11
512-10	3		4	512-11
H7	5 П		6	
801-1	7		8 П	H6
H14	9		10	802-1
		XT	10	
240	1		2	241
242	3		4	243
244	5		6	245

Проводник	Вывод	Вид контакта	Вывод	Проводник
		XT	10	
246	7		8	247
248	9		10	249
	Правая стенка			
		SF	6	
L11*	1		2	L16
N11*	3		4	N16*
		SF	5	
L11	1		2	L15
N11	3		4	N15
		TV	2	
L16*	1		2	N16
H3*	6		9	H4*
		XS1		
H3	1		2	H4

Взам. инв. №
Подп. и дата
Инв. № подл.

Привязан

Инв. N

409-29-8491-АТХ2-004

Лист 6

Копировал Денисюк Формат А4

Альбом

Проводник	Вывод	Вид контакта	Вывод	Проводник

Проводник	Вывод	Вид контакта	Вывод	Проводник

Взам. инв. №
Подп. и дата
Инв. № подл.

Привязан

Инв. №

Лист

Копировал 25220-10 27 Формат А4

Поз.	Обозначение	Наименование	Кол.	Примечание
		Документация		
	409-29-84.91-АТХ2-006	Таблица соединений		
	409-29-84.91-АТХ2-007	Таблица подключения		
		Стандартные изделия		
1		Шкаф щита	1	
		ЩШ-3Д-I-800х600УХЛ4 I Р30		
		ОСТ 36. 13 - 76		
2		Угольник У3 800 ТК3-128-83	4	
3		Скоба С3 600 ТК3-125-83	2	
4		Угольник УР15 ТК3-246-83	2	
5		Втулка ВУ5	4	
		ТК3 - 248 - 83		
6		Уголок УП 42 х 25 ℓ = 630	1	
		ТК4-2222 - 74		
7		Уголок УП 42х25 ℓ = 430	1	
		ТК4 - 2222-74		

Привязан

Инв.N

Взам.инв.№ | Подп. и дата | Инв.№подл.

Зав.отд.	Английский		
Зав.сект	Самохин		
Вед.инж	Боляева		
Инж	Рыбалка		
Инж	Богданова		
Н.контр.	Боляева		

409-29-84.91-АТХ2-005

Хранилище заполнителей бетона вместимостью 3 тыс. м³ с автоматизированной системой выдачи

Стадия	Лист	Листов
РП	1	5

Щит контроля 1
Общий вид

ГПКИ "Проектавтоматика" г. Магнитогорск

Копировал Денисюк Формат А4

Поз.	Обозначение	Наименование	Кол.	Примечание
		Прочие изделия		
8	501В ... 512В	Преобразователь передающий измерительный ППИ-5С	12	
9	301Е	Прибор аналоговый показывающий и регистрирующий А542-049	1	
10	301Д	Блок извлечения корня БИК-1.1-УХЛ4-1.4-20.0-5	1	
11	SF1	Выключатель АП50Б2МТ У3.2 Iр 16А 3,5 Iн	1	У374 ТМ3-13-83
12	SF3, SF4	Выключатель АП50Б 2МТ У3.1 Iр 1,6А 3,5 Iн	2	То же
13	XT1 ... XT16	Блок зажимов БЗ 24-4П16-В/ВУЗ-10	16	УЗ ТМ3-165-85
14		Колодка торцевая КТ5У	8	
15		Рамка РПМ 55х15	9	
		Материалы		
16		Провод 380В ГОСТ6323-79 ПВ1 1.0	350	м

Привязан

Инв.N

Взам.инв.№ | Подп. и дата | Инв.№подл.

409-29-84.91-АТХ2-005 Лист 2

 Копировал Денисюк Формат А4

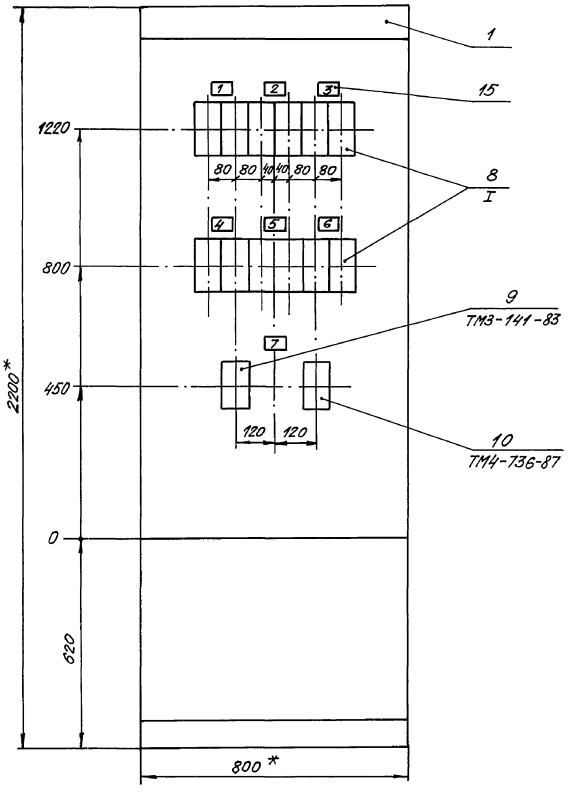

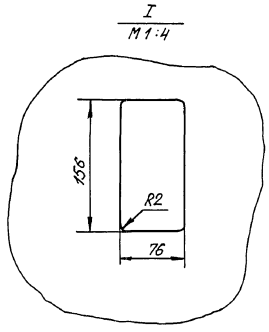

1. * Размеры для справок
2. Покрытие – вариант 2 ОСТ 36.13-76
3. Приборы поз. 8 ... 10 закрепить на каркасе щита по черт. ТМ3-141-83.

Привязан

Инв. №

Взам. инв. №

Подп. и дата

Инв. № подл.

409-29-84.91-АТХ2-005

Лист 3

Вид на внутренние плоскости (развернуто)

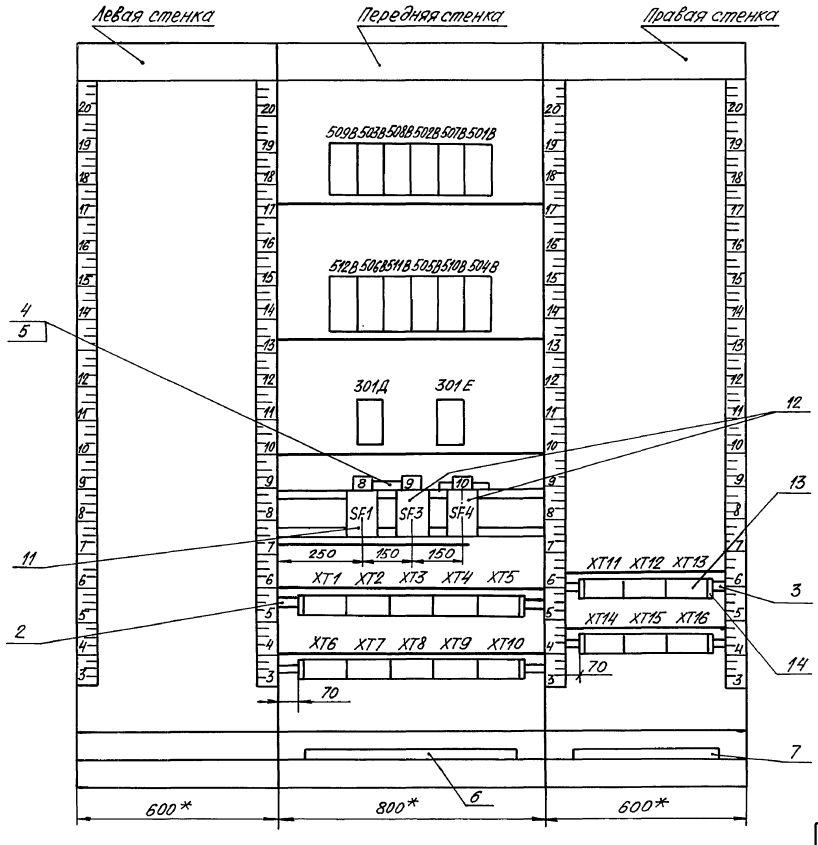

Привязан

Инв. №2

409-29-84.91-АТХ2-005

Лист 4

Инв. № подл. | Подп. и дата | Взам. инв. №

Надписи на табло и в рамках

Продолжение

N надписи	Текст надписи	Кол.	N надписи	Текст надписи	Кол.
	Рамка 55×15		7	Расход пара	1
			8	Ввод ~220В	1
1	Уровень заполнителя	1	9	Питание преобразова-	1
	в блок-секции 1			телей 5018...512В	
	хранилища		10	Питание приборов	1
2	Уровень заполнителя	1		А542, БИК1, ЭР9000	
	в блок-секции 2				
	хранилища				
3	Уровень заполнителя	1			
	в блок-секции 3				
	хранилища				
4	Уровень заполнителя	1			
	в блок-секции 4				
	хранилища				
5	Уровень заполнителя	1			
	в блок-секции 5				
	хранилища				
6	Уровень заполнителя	1			
	в блок-секции 6				
	хранилища				

Взам.инв.№ | Подп. и дата | Инв.№подл.

Привязан

Инв.№

409-29-84.91-АТХ2-005 Лист 5

Копировал Денисюк Формат А4

Проводник	Откуда идет	Куда поступает	Данные провода	Примечание
	Технические	требования		
	Таблица соединений выполнена			
	на основании	схем 409-29-84.91-АТХ л. 6, 7,		8
	(Альбом 8)			
A1	XT6:9	SF1:1		
N	XT6:10	SF1:3		
L11	SF1:2	SF3:1		
L11	SF3:1	SF4:1		
L11	SF4:1	XT6:1		
N11	SF1:4	SF3:3	ПВ1 1,0	
N11	SF3:3	SF4:3		
N11	SF4:3	XT6:2		
L13	SF3:2	504В-XT1:1		
L13	504В-XT1:1	510В-XT1:1		
L13	510В-XT1:1	505В-XT1:1		

Взам.инв.№ | Подп. и дата | Инв.№подл.

Привязан

Инв.№

Зав.отд.	Английский		409-29-84.91-АТХ2-006
Зав.сект	Сдмохин		Хранилище заполнителей бетона вместимостью 3тыс.куб.м с автоматизированной системой выдачи
Вед.инж	Боляева		Стадия: РП; Лист: 1; Листов: 10
Инж	Рыбалка		
Н.контр.	Боляева		Щит контроля 1. Таблица соединений. ГПКИ, Проектавтоматика г.Магнитогорск

25220-10 31 Копировал Денисюк Формат А4

Проводник	Откуда идет	Куда поступает	Данные провода	Примечание
L13	505B-XT1:1	511B-XT1:1		
L13	511B-XT1:1	506B-XT1:1		
L13	506B-XT1:1	512B-XT1:1		
L13	512B-XT1:1	509B-XT1:1		
L13	509B-XT1:1	503B-XT1:1		
L13	503B-XT1:1	508B-XT1:1		
L13	508B-XT1:1	502B-XT1:1		
L13	502B-XT1:1	507B-XT1:1		
L13	507B-XT1:1	501B-XT1:1		
N13	SF3:4	504B-XT1:2		
N13	504B-XT1:2	510B-XT1:2	ПВ1 1,0	
N13	510B-XT1:2	505B-XT1:2		
N13	505B-XT1:2	511B-XT1:2		
N13	511B-XT1:2	506B-XT1:2		
N13	506B-XT1:2	512B-XT1:2		
N13	512B-XT1:2	509B-XT1:2		
N13	509B-XT1:2	503B-XT1:2		
N13	503B-XT1:2	508B-XT1:2		
N13	508B-XT1:2	502B-XT1:2		
N13	502B-XT1:2	507B-XT1:2		
N13	507B-XT1:2	501B-XT1:2		
L14	XT6:4	SF4:2		
L14	SF4:2	301E-X3:7		

Взам.инв.№ | Подп.и дата | Инв.№подл.

Привязан

Инв.№

409-29-84.91-АТХ2-006 Лист 2

Копировал Денисюк Формат А4

Проводник	Откуда идет	Куда поступает	Данные провода	Примечание
L14	301E-X3:7	301D-XT3:1		
N14	XT6:5	SF4:4		
N14	SF4:4	301E-X3:8		
N14	301E-X3:8	301D-XT3:2		
H7	XT13:5	504B-XT2:4		
H7	504B-XT2:4	510B-XT2:4		
H7	510B-XT2:4	505B-XT2:4		
H7	505B-XT2:4	511B-XT2:4		
H7	511B-XT2:4	506B-XT2:4		
H7	506B-XT2:4	512B-XT2:4	ПВ1 1,0	
H7	512B-XT2:4	509B-XT2:4		
H7	509B-XT2:4	503B-XT2:4		
H7	503B-XT2:4	508B-XT2:4		
H7	508B-XT2:4	502B-XT2:4		
H7	502B-XT2:4	507B-XT2:4		
H7	507B-XT2:4	501B-XT2:4		
301-1	XT13:9	301D-XT3:19		
301-2	XT13:10	301D-XT3:27		
301-3	301D-XT3:23	301E-X1:2		
301-4	301D-XT3:30	301E-X1:1		
501-1	XT1:1	501B-XT3:1		

Взам.инв.№ | Подп.и дата | Инв.№подл.

Привязан

Инв.№

409-29-84.91-АТХ2-006 Лист 3

 Копировал Денисюк Формат А4

Проводник	Откуда идет	Куда поступает	Данные провода	Примечание
501-2	XT1:2	501В-XT3:2		
501-3	XT1:3	501В-XT3:3		
501-4	XT1:4	501В-XT3:4		
501-5	XT1:5	501В-XT3:5		
501-6	XT1:6	501В-XT3:6		
501-7	XT1:7	501В-XT3:7		
501-10	XT11:1	501В-XT2:3		
501-11	XT11:2	501В-XT2:5		
502-1	XT11:8	502В-XT3:1		
502-2	XT11:9	502В-XT3:2		
502-3	XT2:10	502В-XT3:3	ПВ1 1,0	
502-4	XT2:1	502В-XT3:4		
502-5	XT2:2	502В-XT3:5		
502-6	XT2:3	502В-XT3:6		
502-7	XT2:4	502В-XT3:7		
502-10	XT11:3	502В-XT2:3		
502-11	XT11:4	502В-XT2:5		
503-1	XT2:5	503В-XT3:1		
503-2	XT2:6	503В-XT3:2		
503-3	XT2:7	503В-XT3:3		
503-4	XT2:8	503В-XT3:4		
503-5	XT2:9	503В-XT3:5		
503-6	XT2:10	503В-XT3:6		

Взам.инв.№ | Подп.и дата | Инв.№подл.

Привязан

Инв.N

409-29-84.91-АТХ2-006

Лист 4

Копировал Денисюк Формат А4

Проводник	Откуда идет	Куда поступает	Данные провода	Примечание
503-7	XT3:7	503В-XT3:7		
503-10	XT11:5	503В-XT2:3		
503-11	XT11:6	503В-XT2:5		
504-1	XT3:2	504В-XT3:1		
504-2	XT3:3	504В-XT3:2		
504-3	XT3:4	504В-XT3:3		
504-4	XT3:5	504В-XT3:4		
504-5	XT3:6	504В-XT3:5		
504-6	XT3:7	504В-XT3:6		
504-7	XT3:8	504В-XT3:7		
504-10	XT11:7	504В-XT2:3	ПВ1 1,0	
504-11	XT11:8	504В-XT2:5		
505-1	XT3:9	505В-XT3:1		
505-2	XT3:10	505В-XT3:2		
505-3	XT4:1	505В-XT3:3		
505-4	XT4:2	505В-XT3:4		
505-5	XT4:3	505В-XT3:5		
505-6	XT4:4	505В-XT3:6		
505-7	XT4:5	505В-XT3:7		
505-10	XT11:9	505В-XT2:3		
505-11	XT11:10	505В-XT2:5		
506-1	XT4:6	506В-XT3:1		
506-2	XT4:7	506В-XT3:2		

Взам.инв.№ | Подп.и дата | Инв.№подл.

Привязан

Инв.N

409-29-84.91-АТХ2-006

Лист 5

Копировал Денисюк Формат А4

Проводник	Откуда идет	Куда поступает	Данные провода	Примечание
506-3	XT4:8	506В-XT3:3		
506-4	XT4:9	506В-XT3:4		
506-5	XT4:10	506В-XT3:5		
506-6	XT5:1	506В-XT3:6		
506-7	XT5:2	506В-XT3:7		
506-10	XT12:1	506В-XT2:3		
506-11	XT12:2	506В-XT2:5		
507-1	XT5:3	507В-XT3:1		
507-2	XT5:4	507В-XT3:2		
507-3	XT5:5	507В-XT3:3		
507-4	XT5:6	507В-XT3:4		
507-5	XT5:7	507В-XT3:5	ПВ1 1,0	
507-6	XT5:8	507В-XT3:6		
507-7	XT5:9	507В-XT3:7		
507-10	XT12:3	507В-XT2:3		
507-11	XT12:4	507В-XT2:5		
508-1	XT7:6	508В-XT3:1		
508-2	XT7:7	508В-XT3:2		
508-3	XT7:8	508В-XT3:3		
508-4	XT7:9	508В-XT3:4		
508-5	XT7:10	508В-XT3:5		
508-6	XT8:1	508В-XT3:6		
508-7	XT8:2	508В-XT3:7		

Взам. инв. №
Подп. и дата
Инв. № подл.

Привязан

Инв. №

409-29-84.91-АТХ2-006 Лист 6

Копировал Денисюк Формат А4

Проводник	Откуда идет	Куда поступает	Данные провода	Примечание
508-10	XT12:5	508В-XT2:3		
508-11	XT12:6	508В-XT2:5		
509-1	XT8:3	509В-XT3:1		
509-2	XT8:4	509В-XT3:2		
509-3	XT8:5	509В-XT3:3		
509-4	XT8:6	509В-XT3:4		
509-5	XT8:7	509В-XT3:5		
509-6	XT8:8	509В-XT3:6		
509-7	XT8:9	509В-XT3:7		
509-10	XT12:7	509В-XT2:3		
509-11	XT12:8	509В-XT2:5		
510-1	XT8:10	510В-XT3:1	ПВ1 1,0	
510-2	XT9:1	510В-XT3:2		
510-3	XT9:2	510В-XT3:3		
510-4	XT9:3	510В-XT3:4		
510-5	XT9:4	510В-XT3:5		
510-6	XT9:5	510В-XT3:6		
510-7	XT9:6	510В-XT3:7		
510-10	XT12:9	510В-XT2:3		
510-11	XT12:10	510В-XT2:5		
511-1	XT9:7	511В-XT3:1		
511-2	XT9:8	511В-XT3:2		
511-3	XT9:9	511В-XT3:3		

Взам. инв. №
Подп. и дата
Инв. № подл.

Привязан

Инв. №

409-29-84.91-АТХ2-006 Лист 7

 Копировал Денисюк Формат А4

Проводник	Откуда идет	Куда поступает	Данные провода	Примечание
511-4	XT9:10	511В-XT3:4		
511-5	XT10:1	511В-XT3:5		
511-6	XT10:2	511В-XT3:6		
511-7	XT10:3	511В-XT3:7		
511-10	XT13:1	511В-XT2:3		
511-11	XT13:2	511В-XT2:5		
512-1	XT10:4	512В-XT3:1		
512-2	XT10:5	512В-XT3:2	ПВ1 1.0	
512-3	XT10:6	512В-XT3:3		
512-4	XT10:7	512В-XT3:4		
512-5	XT10:8	512В-XT3:5		
512-6	XT10:9	512В-XT3:6		
512-7	XT10:10	512В-XT3:7		
512-10	XT13:3	512В-XT2:3		
512-11	XT13:4	512В-XT2:5		
Земля	301D-XT3:3 ⏚	рейка: ⏚		
Земля	рейка для	стойка: ⏚		
	установки			
	аппаратов: ⏚			

Взам.инв.№ | Подп. и дата | Инв.№ подл.

Привязан

Инв.№

409-29-8491-АТХ2-006 Лист 8

Копировал Денисюк Формат А4

Проводник	Откуда идет	Куда поступает	Данные провода	Примечание
	Измерительные цепи			
501-8	XT14:1	501В-XT2:1		
501-9	XT14:2	501В-XT2:2		
502-8	XT14:3	502В-XT2:1		
502-9	XT14:4	502В-XT2:2		
503-8	XT14:5	503В-XT2:1		
503-9	XT14:6	503В-XT2:2		
504-8	XT14:7	504В-XT2:1		
504-9	XT14:8	504В-XT2:2		
505-8	XT14:9	505В-XT2:1		
505-9	XT14:10	505В-XT2:2	ПВ1 1.0	
506-8	XT15:1	506В-XT2:1		
506-9	XT15:2	506В-XT2:2		
507-8	XT15:3	507В-XT2:1		
507-9	XT15:4	507В-XT2:2		
508-8	XT15:5	508В-XT2:1		
508-9	XT15:6	508В-XT2:2		
509-8	XT15:7	509В-XT2:1		
509-9	XT15:8	509В-XT2:2		
510-8	XT15:9	510В-XT2:1		
510-9	XT15:10	510В-XT2:2		
511-8	XT16:1	511В-XT2:1		

Взам.инв.№ | Подп. и дата | Инв.№ подл.

Привязан

Инв.№

409-29-8491-АТХ2-006 Лист 9

 Копировал Денисюк Формат А4

Проводник	Откуда идет	Куда поступает	Данные провода	Примечание
511-9	XT16:2	511В-XT2:2	ПВ1 1.0	
512-8	XT16:3	512В-XT2:1		
512-9	XT16:4	512В-XT2:2		

Привязан

Инв.N

Взам.инв.N | Подп. и дата | Инв.подл.

409-29-84.91-АТХ2-006 Лист 10

Копировал Денисюк Формат А4

Проводник	Вывод	Вид контакта	Вывод	Проводник
			Технические	
Таблица		подключения		
на	основании		схем	
	и	таблицы	соединений	
	(Альбом 8)			
		509	В	
		XT	1	
L13*	1		2	N13*
		XT	3	
509-1	1		2	509-2
509-3	3		4	509-4
509-5	5		6	509-6
509-7	7			
		XT2		
509-8	1		2	509-9
509-10	3		4	H7*
509-11	5			

Проводник	Вывод	Вид контакта	Вывод	Проводник
требования				
Выполнена				
409-29-	84.91-	АТХ	л. 6.	7, 8
409-29-84.		91-АТХ2-		006
	503	В		
		XT1		
L13*	1		2	N13*
		XT3		
503-1	1		2	503-2
503-3	3		4	503-4
503-5	5		6	503-6
503-7	7			
		XT2		
503-8	1		2	503-9
503-10	3		4	H7*
503-11	5			

Привязан

Инв.N

Взам.инв.N | Подп. и дата | Инв.подл.

Зав.отд.	Английский	
Зав.сект	Самохин	
Вед.инж	Боляева	
Инж	Рыбалка	
Н.контр	Боляева	

409-29-84.91-АТХ2-007

Хранилище заполнителей бетона вместимостью 3 тыс.куб.м с автоматизированной системой выдачи

Стадия	Лист	Листов
РП	1	7

Щит контроля 1
Таблица подключения

ГПКИ „Проектавтоматика" г. Магнитогорск

25220-10 36 Копировал Денисюк Формат А4

Проводник	Вывод	Вид контакта	Вывод	Проводник
		508	В	
		XT1		
L13*	1		2	N13*
		XT3		
508-1	1		2	508-2
508-3	3		4	508-4
508-5	5		6	508-6
508-7	7			
		XT2		
508-8	1		2	508-9
508-10	3		4	H7*
508-11	5			
		502	В	
		XT1		
L13*	1		2	N13*
		XT3		
502-1	1		2	502-2
502-3	3		4	502-4
502-5	5		6	502-6
502-7	7			
		XT2		
502-8	1		2	502-9
502-10	3		4	H7*
502-11	5			

Проводник	Вывод	Вид контакта	Вывод	Проводник
		507	В	
		XT1		
L13*	1		2	N13*
		XT3		
507-1	1		2	507-2
507-3	3		4	507-4
507-5	5		6	507-6
507-7	7			
		XT2		
507-8	1		2	507-9
507-10	3		4	H7*
507-11	5			
		501	В	
		XT1		
L13	1		2	N13
		XT3		
501-1	1		2	501-2
501-3	3		4	501-4
501-5	5		6	501-6
501-7	7			
		XT2		
501-8	1		2	501-9
501-10	3		4	H7
501-11	5			

Взам.инв.№ | Подп. и дата | Инв.№ подл.

Привязан

Инв.№

409-29-84.91-АТХ2-007 Лист 2

Копировал Денисюк Формат А4

Проводник	Вывод	Вид контакта	Вывод	Проводник
		512	В	
		XT1		
L13*	1		2	N13*
		XT3		
512-1	1		2	512-2
512-3	3		4	512-4
512-5	5		6	512-6
512-7	7			
		XT2		
512-8	1		2	512-9
512-10	3		4	H7*
512-11	5			
		506	В	
		XT1		
L13*	1		2	N13*
		XT3		
506-1	1		2	506-2
506-3	3		4	506-4
506-5	5		6	506-6
506-7	7			
		XT2		
506-8	1		2	506-9
506-10	3		4	H7*
506-11	5			

Проводник	Вывод	Вид контакта	Вывод	Проводник
		511	В	
		XT1		
L13*	1		2	N13*
		XT3		
511-1	1		2	511-2
511-3	3		4	511-4
511-5	5		6	511-6
511-7	7			
		XT2		
511-8	1		2	511-9
511-10	3		4	H7*
511-11	5			
		505	В	
		XT1		
L13*	1		2	N13*
		XT3		
505-1	1		2	505-2
505-3	3		4	505-4
505-5	5		6	505-6
505-7	7			
		XT2		
505-8	1		2	505-9
505-10	3		4	H7*
505-11	5			

Взам.инв.№ | Подп. и дата | Инв.№ подл.

Привязан

Инв.№

409-29-84.91-АТХ2-007 Лист 3

Копировал Денисюк Формат А4

Проводник	Вывод	Вид контакта	Вывод	Проводник
		510	В	
		XT1		
L13*	1		2	N13*
		XT3		
510-1	1		2	510-2
510-3	3		4	510-4
510-5	5		6	510-6
510-7	7			
		XT2		
510-8	1		2	510-9
510-10	3		4	H7*
510-11	5			
		504	В	
		XT1		
L13*	1		2	N13*
		XT3		
504-1	1		2	504-2
504-3	3		4	504-4
504-5	5		6	504-6
504-7	7			
		XT2		
504-8	1		2	504-9
504-10	3		4	H7*
504-11	5			

Проводник	Вывод	Вид контакта	Вывод	Проводник
		301	D	
		XT3		
L14	1		2	N14
Земля	3		19	301-1
301-2	27			
	5	П	26	
	25	П	28	
301-3	23		30	301-4
		301	E	
		X3		
L14*	7		8	N14*
		X1		
301-3	1		2	301-4
		SF1		
A1	1		2	L11*
N	3		4	N11*
		SF3		
L11*	1		2	L13
N11*	3		4	N13

Взам. инв. №
Подп. и дата
Инв. № подл.

Привязан

Инв. №

409-29-8491-АТХ2-007 Лист 4

Копировал Денисюк Формат А4

Проводник	Вывод	Вид контакта	Вывод	Проводник
		SF4		
L11	1		2	L14*
N11	3		4	N14*
		XT1		
501-1	1		2	501-2
501-3	3		4	501-4
501-5	5		6	501-6
501-7	7		8	502-1
502-2	9		10	502-3
		XT2		
502-4	1		2	502-5
502-6	3		4	502-7
503-1	5		6	503-2
503-3	7		8	503-4
503-5	9		10	503-6
		XT3		
503-7	1		2	504-1
504-2	3		4	504-3
504-4	5		6	504-5
504-6	7		8	504-7
505-1	9		10	505-2

Проводник	Вывод	Вид контакта	Вывод	Проводник
		XT4		
505-3	1		2	505-4
505-5	3		4	505-6
505-7	5		6	506-1
506-2	7		8	506-3
506-4	9		10	506-5
		XT5		
506-6	1		2	506-7
507-1	3		4	507-2
507-3	5		6	507-4
507-5	7		8	507-6
507-7	9		10	
		XT6		
L11	1		2	N11
L14	4		5	N14
A1	9		10	N
		XT7		
508-1	6		7	508-2
508-3	8		9	508-4
508-5	10			

Взам. инв. №
Подп. и дата
Инв. № подл.

Привязан

Инв. №

409-29-8491-АТХ2-007 Лист 5

Копировал Денисюк Формат А4

Проводник	Вывод	Вид контакта	Вывод	Проводник
		XT8		
508-6	1		2	508-7
509-1	3		4	509-2
509-3	5		6	509-4
509-5	7		8	509-6
509-7	9		10	510-1
		XT9		
510-2	1		2	510-3
510-4	3		4	510-5
510-6	5		6	510-7
511-1	7		8	511-2
511-3	9		10	511-4
		XT 10		
511-5	1		2	511-6
511-7	3		4	512-1
512-2	5		6	512-3
512-4	7		8	512-5
512-6	9		10	512-7

Проводник	Вывод	Вид контакта	Вывод	Проводник
		XT11		
501-10	1		2	501-11
502-10	3		4	502-11
503-10	5		6	503-11
504-10	7		8	504-11
505-10	9		10	505-11
		XT 12		
506-10	1		2	506-11
507-10	3		4	507-11
508-10	5		6	508-11
509-10	7		8	509-11
510-10	9		10	510-11
		XT13		
511-10	1		2	511-11
512-10	3		4	512-11
H7	5		9	301-1
301-2	10			

Взам. инв. №
Подп. и дата
Инв. № подл.

Привязан

Инв. №

409-29-84.91-АТХ2-007 Лист 6

Копировал Денисюк Формат А4

Проводник	Вывод	Вид контакта	Вывод	Проводник
		XT 14		
501-8	1		2	501-9
502-8	3		4	502-9
503-8	5		6	503-9
504-8	7		8	504-9
505-8	9		10	505-9
		XT 15		
506-8	1		2	506-9
507-8	3		4	507-9
508-8	5		6	508-9
509-8	7		8	509-9
510-8	9		10	510-9
		XT 16		
511-8	1		2	511-9
512-8	3		4	512-9

Проводник	Вывод	Вид контакта	Вывод	Проводник

Взам. инв. №
Подп. и дата
Инв. № подл.

Привязан

Инв. №

409-29-84.91-АТХ2-007 Лист 7

Копировал Денисюк Формат А4

Поз.	Обозначение	Наименование	Кол.	Примечание
		Документация		
	409-29-84.91-АТХ2-009	Таблица соединений		
	409-29-84.91-АТХ2-010	Таблица подключения		
		Стандартные изделия		
1		Шкаф щита малогабаритного	1	
		ЩШМ 600×400×250УХЛ4 IP30		
		ОСТ 36.13-76		
2		Угольник УЗМ400 ТК3-128-83	5	
3		Угольник УЗМ600 ТК3-128-83	1	
4		Кронштейн К100	4	
		ТК3-263-86		
		Прочие изделия		
5	107С	Логометр ЭР-9000	1	
6	SA107	Переключатель ПТИ-М У3	1	

Привязан

Инв.№

Взам.инв.№ | Подп. и дата | Инв.№подл.

Зав.отд.	Английский		409-29-84.91-АТХ2-008
Зав.сект.	Самохин		Хранилище заполнителей бетона вместимостью 3тыс.куб.м с автоматизированной системой выдачи
Вед.инж.	Боляева		
Инж	Горная		Стадия: РП; Лист: 1; Листов: 5
Н.контр.	Боляева		Щит контроля 2. Общий вид — ГПКИ "Проектавтоматика" г.Магнитогорск

Копировал Денисюк Формат А4

Поз.	Обозначение	Наименование	Кол.	Примечание
7	KV2...KV7	Реле РП21-220 УХЛ4Б и 24В	6	У576
		с розеткой типа 3		ТМ3-15-83
8	XT1...XT5	Блок зажимов	5	У3
		БЗ-24-4П16-В/в У3-10		ТМ3-165-85
9		Колодка торцевая КТ 5У	4	То же
10		Рамка РПМ 55×12	2	
		Материалы		
		Провод 380В ГОСТ 6323-79		
11		ПВ1 1.0	40	М

Привязан

Инв.№

Взам.инв.№ | Подп. и дата | Инв.№подл.

409-29-84.91-АТХ2-008 Лист 2

 Копировал Денисюк Формат А4

М 1:5

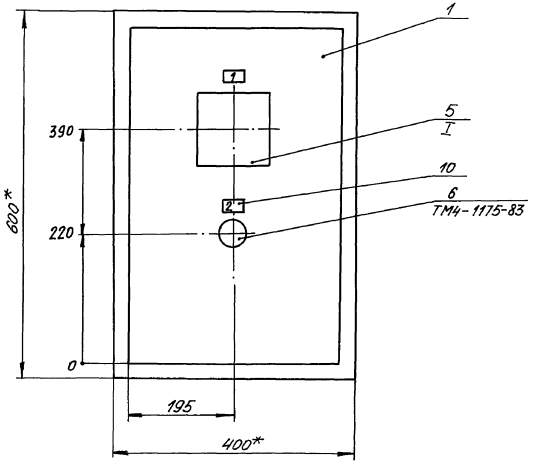

I
М 1:5

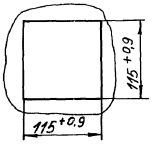

1.* Размеры для справок
2. Покрытие – вариант 2 ОСТ 36.13-76

Привязан

Инв. №

409-29-84.91-АТХ2-008

Лист 3

Инв. № подл. | Подп. и дата | Взам. инв. №

Альбом 9 часть 2

Вид на внутренние плоскости
М1:5

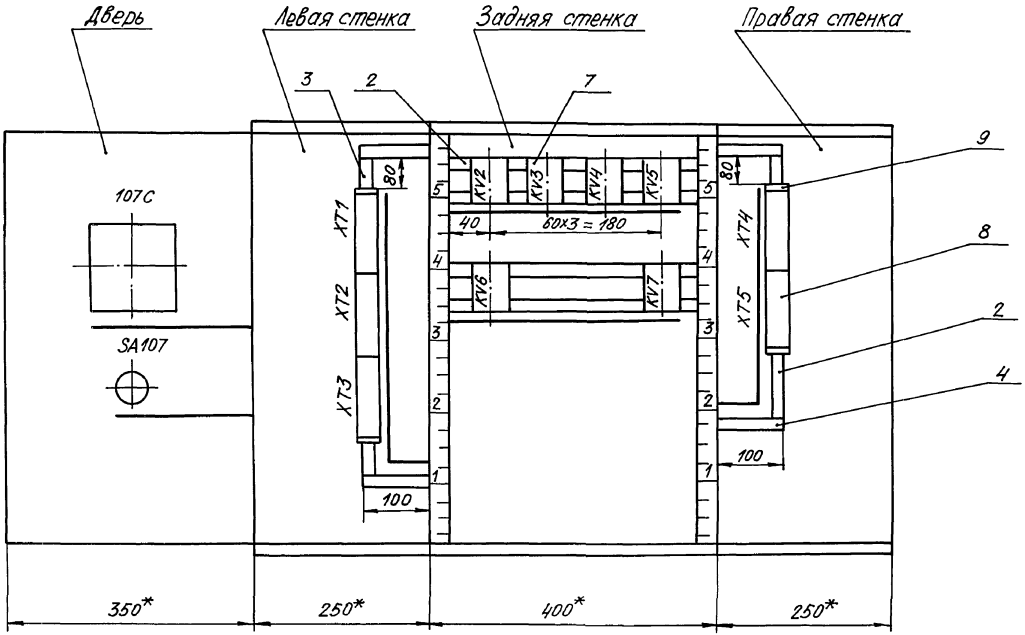

Привязан			
Инв. №			

409-29-84.91-АТХ2-008

Лист 4

Взам. инв. №

Подп. и дата

Инв. № подл.

25220-10 42 Копировал Денисюк Формат А3

Надписи на табло и в рамках

Продолжение

N надписи	Текст надписи	Кол.	N надписи	Текст надписи	Кол.
	Рамка 55×12				
1	Температура	1			
	заполнителя в				
	блок-секции х 1...6				
2	Выбор датчика	1			
	поз. 101А ... 106А				

Привязан

Инв. N

409-29-84.91-АТХ2-008 Лист 5

Копировал Денисюк Формат А4

Инв. N подл. | Подп. и дата | Взам. инв. N

Проводник	Откуда идет	Куда поступает	Данные провода	Примечание
	Технические	требования		
	Таблица соединений выполнена			
	на основании	схем 409-29-84.91-АТХ		
	л. 11, 24 (Альбом 8)			
	Дверь			
L14	XT5:9	107С-Х:Б2		
N14	XT5:10	107С-Х:Б3		
107-1	XT1:1	SA107:B1		
107-2	XT1:2	SA107:A1		
107-3	XT1:3	XT1:8	ПВ1 1,0	
107-3	XT1:8	XT2:3		
107-3	XT2:3	107С-XT:B3		
107-4	107С-XT:А3	SA107:A21		
107-5	107С-XT:Б3	SA107:B21		
108-1	XT1:4	SA107:B2		

Привязан

Инв. N

Зав.отд.	Английский		409-29-84.91-АТХ2-009
Зав.сект	Самохин		Хранилище заполнителей бетона вместимостью 3 тыс. куб.м с автоматизированной системой выдачи
Ведущ.	Боляева		
Инж.	Богданова		Стадия Лист Листов: РП 1 5
Н.контр.	Боляева		Щит контроля 2. Таблица соединений. ГПКИ Проектавтоматика г. Магнитогорск

Инв. N подл. | Подп. и дата | Взам. инв. N

25220-10 43 Копировал Денисюк Формат А4

Проводник	Откуда идет	Куда поступает	Данные провода	Примечание
108-2	XT1:5	SA107:A2		
109-1	XT1:6	SA107:B3		
109-2	XT1:7	SA107:A3		
110-1	XT1:9	SA107:B4		
110-2	XT1:10	SA107:A4	ПВ1 1.0	
111-1	XT2:1	SA107:B5		
111-2	XT2:2	SA107:A5		
112-1	XT2:4	SA107:B6		
112-2	XT2:5	SA107:A6		

Привязан

Инв.№

Проводник	Откуда идет	Куда поступает	Данные провода	Примечание
	Задняя стенка			
H6	XT3:6	KV6:B		
H6	KV6:B	KV7:B		
H6	KV7:B	KV5:B		
H6	KV5:B	KV4:B		
H6	KV4:B	KV3:B		
H6	KV3:B	KV2:B		
H14	XT2:7	XT2:10		
H14	XT2:10	XT3:3		
H14	XT3:3	XT3:5	ПВ1 1.0	
273	XT2:6	KV2:A		
274	XT2:8	KV3:A		
275	XT2:9	KV4:A		
276	XT3:1	KV5:A		
277	XT3:2	KV6:A		
278	XT3:4	KV7:A		
511	XT4:1	KV2:14		
512	XT4:2	KV2:11		
512	KV2:11	KV2:21		
513	XT4:3	KV2:22		
517	XT4:4	KV3:14		

Привязан

Инв.№

Проводник	Откуда идет	Куда поступает	Данные провода	Примечание
518	XT4:5	KV3:21		
518	KV3:21	KV3:11		
519	XT4:6	KV3:22		
523	XT4:7	KV4:14		
524	XT4:8	KV4:21		
524	KV4:21	KV4:11		
525	XT4:9	KV4:22		
529	XT4:10	KV5:14		
530	XT5:1	KV5:21		
530	KV5:21	KV5:11		
531	XT5:2	KV5:22	ПВ1 1,0	
535	XT5:3	KV6:14		
536	XT5:4	KV6:21		
536	KV6:21	KV6:11		
537	XT5:5	KV6:22		
541	XT5:6	KV7:14		
542	XT5:7	KV7:21		
542	KV7:21	KV7:11		
543	XT5:8	KV7:22		
Земля	107С-XT-Г1: ⏚	рейка для установки аппаратов: ⏚		

Инв.№подл. | Подп. и дата | Взам.инв.№

Привязан

Инв.№

Проводник	Откуда идет	Куда поступает	Данные провода	Примечание
Земля	рейки для установки аппаратов: ⏚	стойки: ⏚	ПВ1 1,0	

Инв.№подл. | Подп. и дата | Взам.инв.№

Привязан

Инв.№

Проводник	Вывод	Вид контакта	Вывод	Проводник
			Технические требования	
			Таблица подключения выполнена	
			на основании схем 409-29-84.91-АТХ	
			л. 11, 24 (Альбом 8) и	
			409-29-84.91-АТХ2-009	
			Дверь	
		107	С	
		ХТ		
107-4*	А3		Б3	107-5
107-3*	В3		Г1	Земля
		Х		
L14	Б2		Б3	N14
		SA	107	
107-4	А21		В21	107-5
107-2	А1		В1	107-1

Проводник	Вывод	Вид контакта	Вывод	Проводник
		SA	107	
108-2	А2		В2	108-1
109-2	А3		В3	109-1
110-2	А4		В4	110-1
111-2	А5		В5	111-1
112-2	А6		В6	112-1

Привязан

Инв. N

Инв. № подл.	Подп. и дата	Взам. инв. №

Зав.отд	Английский	
Зав.отд	Самохин	
Вед.инж	Болдырева	
Инж	Богданова	
Н.контр	Болдырева	

409-29-84.91-АТХ2-010

Хранилище заполнителей бетона вместимостью 3 тыс. куб.м с автоматизированной системой выдачи

Стадия	Лист	Листов
РП	1	3

Щит контроля 2. Таблица подключения

ГПКИ "Проектавтоматика" г. Магнитогорск

Копировал Денисюк Формат А4

Проводник	Вывод	Вид контакта	Вывод	Проводник
	Левая стенка			
		ХТ1		
107-1	1		2	107-2
107-3	3 П		4	108-1
108-2	5		6	109-1
109-2	7		8 П	107-3
110-1	9		10	110-2
		ХТ2		
111-1	1		2	111-2
107-3	3		4	112-1
112-2	5		6	273
Н14	7 П		8	274
275	9		10 П	Н14
		ХТ3		
276	1		2	277
Н14	3 П		4	278
Н14	5		6	Н6

Проводник	Вывод	Вид контакта	Вывод	Проводник
	Задняя стенка			
		KV2		
512*	11	З	14	511
512	21	Р	22	513
273	А	К	В	Н6
		KV3		
518	11	З	14	517
518*	21	Р	22	519
274	А	К	В	Н6*
		KV4		
524	11	З	14	523
524*	21	Р	22	525
275	А	К	В	Н6*
		KV5		
530	11	З	14	529
530*	21	Р	22	531
276	А	К	В	Н6*
		KV6		
536	11	З	14	535
536*	21	Р	22	537
277	А	К	В	Н6*

Привязан

Инв. N

Инв. № подл.	Подп. и дата	Взам. инв. №

409-29-84.91-АТХ2-010 Лист 2

Копировал Денисюк 25220-10 46 Формат А4

Проводник	Вывод	Вид контакта	Вывод	Проводник
		KV7		
542	11	3	14	535
542*	21	P	22	537
278	A	K	B	H6*

Проводник	Вывод	Вид контакта	Вывод	Проводник
	Правая		стенка	
		XT4		
511	1		2	512
513	3		4	517
518	5		6	519
523	7		8	524
525	9		10	529
		XT5		
530	1		2	531
535	3		4	536
537	5		6	541
542	7		8	543
L14	9		10	N14

Взам. инв. №
Подп. и дата
Инв. № подл.

Привязан

Инв. №

409-29-84.91-АТХ2-010

Лист 3

Копировал Денисюк Формат А4

Проводник	Вывод	Вид контакта	Вывод	Проводник

Проводник	Вывод	Вид контакта	Вывод	Проводник

Взам. инв. №
Подп. и дата
Инв. № подл.

Привязан

Инв. №

Лист

Поз.	Обозначение	Наименование	Кол.	Примечание
		Документация		
	409-29-84.91-АТХ2-012	Таблица соединений		
	409-29-84.91-АТХ2-013	Таблица подключения		
		Стандартные изделия		
1		Шкаф щита малогабаритного	1	
		ЩШМ-1000×600×500УХЛ4 IP30		
		ОСТ 36.13-76		
2		Угольник УЗМ-600ТКЗ-128-83	3	
		Прочие изделия		
3	501С	Миллиамперметр М1742-М1	1	
4	SA 14	Тумблер ТВ1-1	1	
5	HL 55	Арматура АС12013 У2	1	
		И 220В, 50Гц		

Привязан

Инв.№

Инв.№подл. | Подп. и дата | Взам.инв.№

Завотд.	Английский		
Зав.сект.	Самохин		
Вед.инж	Боляева		
Инж	Рыбалка		
Инж	Богданова		
Н.контр.	Боляева		

409-29-84.91-АТХ2-011

Хранилище заполнителей бетона вместимостью 3тыс.куб.м с автоматизированной системой выдачи

Стадия	Лист	Листов
РП	1	5

Шкаф сигнализации. Общий вид

ГПКИ "Проектавтоматика" г.Магнитогорск

Копировал Денискок Формат А4

Поз.	Обозначение	Наименование	Кол.	Примечание
6	TV1	Трансформатор П1710	1	У77
		И 220В 50Гц		ТМЗ-1683
7	R31	Резистор ПЭВ25 R2.4кОм	1	комплект-
				ность
				АС12013
8	ХТ1...ХТ3	Блок зажимов	3	У3
		Б324-4П16 В/ВУ3-10		ТМЗ-1655-83
9		Колодка торцевая КТ5У	2	Тоже
10		Рамка РПМ 55×15	3	
		Материалы		
11		Провод 380В ГОСТ 6323-79		
		ПВ1 1.0	25	м

Привязан

Инв.№

Инв.№подл. | Подп. и дата | Взам.инв.№

409-29-84.91-АТХ2-011

Лист 2

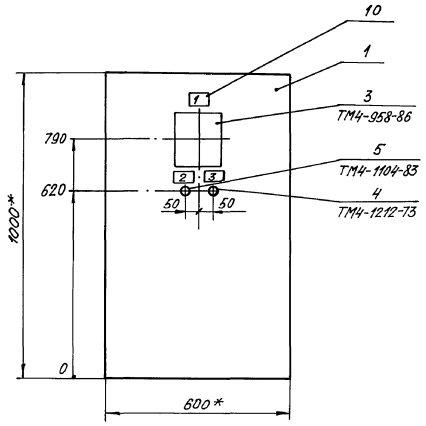

1. * Размеры для справок
2. Покрытие – вариант 2 ОСТ 36.13-76
3. Прибор поз. 3 закрепить на каркасе щита по черт. ТМ3-141-83
4. Шкаф щита установить на полу по черт. ТК3-136-79

Привязан

Инв.№

409-29-8491-АТХ2-011

Лист 3

Инв.№подл. | Подп. и дата | Взам.инв.№

Вид на внутренние плоскости (развернуто)

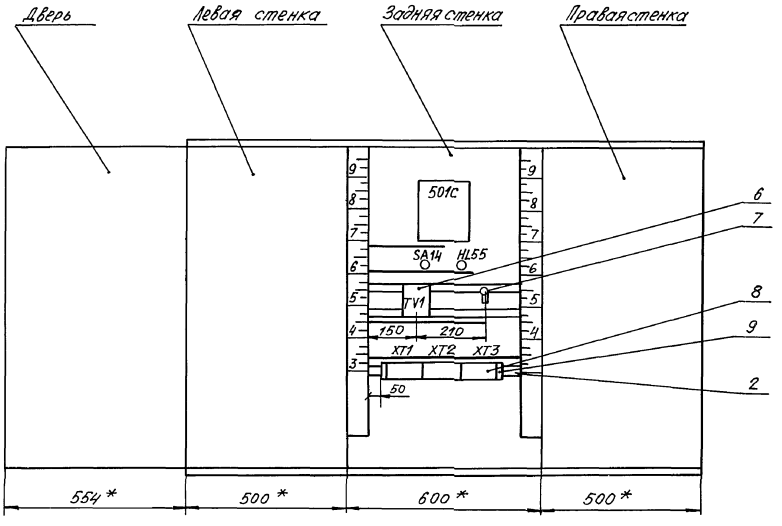

Привязан

Инв. N

409-29-84.91-АТХ2-011

Лист 4

Инв. N подл. | Подп. и дата | Взам. инв. N

Надписи на табло и в рамках

Продолжение

№ надписи	Текст надписи	Кол.	№ надписи	Текст надписи	Кол.
	Рамка 55×15				
1	Текущий уровень	1			
2	Наличие напряжения	1			
3	Включение прибора	1			

Привязан

Инв. №

Инв. № подл. | Подп. и дата | Взам. инв. №

409-29-84.91-АТХ2-011 Лист 5

Копировал Денисюк Формат А4

Проводник	Откуда идет	Куда поступает	Данные провода	Примечание
	Технические	требования		
	Таблица соединений выполнена			
	на основании	схем 409-29-84.91-АТХ		
	л. 8, 23 (Альбом 8)			
L15	XT3:9	SA14:3	ПВ1 1.0	
N15	XT3:10	TV1:2		
N15	TV1:2	HL55:2		
H1	TV1:5	501С-XT1:6А		
H1	501С-XT1:6А	501С-XT2:6А		
H1	501С-XT2:6А	501С-XT3:6А		
H2	TV1:6	501С-XT1:5А		
H2	501С-XT1:5А	501С-XT2:5А		
H2	501С-XT2:5А	501С-XT3:5А		

Привязан

Инв. №

Инв. № подл. | Подп. и дата | Взам. инв. №

Зав. отд.	Английский	
Зав. сек.	Самохин	
Вед. инж.	Болдева	
Инж.	Рыбалка	
Н. контр.	Болдева	

409-29-84.91-АТХ2-012

Хранилище заполнителей бетона вместимостью 3 тыс. куб. м с автоматизированной системой выдачи

Стадия	Лист	Листов
РП	1	3

Шкаф сигнализации. Таблица соединений

ГПКИ. Проектавтоматика г. Магнитогорск

Копировал 25220-10 51 Формат А4

Проводник	Откуда идет	Куда поступает	Данные провода	Примечание
279	SA 14 : 4	R31 : 1		
280	R31 : 2	HL 55		
501-8	XT1 : 1	501С-XT1 : 1А		
501-9	XT1 : 2	501С-XT1 : 1Б		
502-8	XT1 : 3	501С-XT1 : 3Б		
502-9	XT1 : 4	501С-XT1 : 2Б		
503-8	XT1 : 5	501С-XT2 : 1А		
503-9	XT1 : 6	501С-XT2 : 1Б		
504-8	XT1 : 7	501С-XT2 : 3Б		
504-9	XT1 : 8	501С-XT2 : 2Б	ПВ1 1.0	
505-8	XT1 : 9	501С-XT3 : 1А		
505-9	XT1 : 10	501С-XT3 : 1Б		
506-8	XT2 : 1	501С-XT3 : 3Б		
506-9	XT2 : 2	501С-XT3 : 2Б		
507-8	XT2 : 3	501С-XT1 : 3А		
507-9	XT2 : 4	501С-XT1 : 2А		
508-8	XT2 : 5	501С-XT1 : 5Б		
508-9	XT2 : 6	501С-XT1 : 4Б		
509-8	XT2 : 7	501С-XT2 : 3А		
509-9	XT2 : 8	501С-XT2 : 2А		
510-8	XT2 : 9	501С-XT2 : 5Б		
510-9	XT2 : 10	501С-XT2 : 4Б		

Взам. инв. №
Подп. и дата
Инв. № подл.

Привязан

Инв. №

409-29-84.91-АТХ2-012 Лист 2

Копировал Денисюк Формат А4

Проводник	Откуда идет	Куда поступает	Данные провода	Примечание
511-8	XT3 : 1	501С-XT3 : 3А		
511-9	XT3 : 2	501С-XT3 : 2А		
512-8	XT3 : 3	501С-XT3 : 5Б	ПВ1 1.0	
512-9	XT3 : 4	501С-XT3 : 4Б		
Земля	501С-XT1-4А ⏚	рейка ⏚		
Земля	501С-XT2-4А ⏚	рейка ⏚		
Земля	501С-XT3-4А ⏚	рейка ⏚		
Земля	рейка для установки аппаратов ⏚	стойки ⏚		

Взам. инв. №
Подп. и дата
Инв. № подл.

Привязан

Инв. №

409-29-84.91-АТХ2-012 Лист 3

 Копировал Денисюк Формат А4

Проводник	Вывод	Вид контакта	Вывод	Проводник
		Технические		
Таблица		подключения		
схем 409-	29-	84.91-	АТХ л.	
и таблицы		соединений		
		Передняя стенка		
		501 С		
		XT1		
Н2 *	5А		6А	Н1*
501-8	1А		1Б	501-9
507-8	3А		2А	507-9
502-8	3Б		2Б	502-9
508-8	5Б		4Б	508-9
Земля	4А			
		XT2		
Н2 *	5А		6А	Н1*
503-8	1А		1Б	503-9

Проводник	Вывод	Вид контакта	Вывод	Проводник
		требования		
выполнена на		основании		
8, 23	(Альбом 8)			
409-29-84.91-АТХ2-012				
		XT2		
509-8	3А		2А	509-9
504-8	3Б		2Б	504-9
510-8	5Б		4Б	510-9
Земля	4А			
		XT3		
Н2	5А		6А	Н1
505-8	1А		1Б	505-9
511-8	3А		2А	511-9
506-8	3Б		2Б	506-9
512-8	5Б		4Б	512-9
Земля	4А			

Привязан

Инв. N

Взам. инв. N | Подп. и дата | Инв. N подл.

Изм.	Кол. уч.	Лист	№ док.
Разраб.	Английский		
Нач. отд.	Самокин		
Нач. сект.	Болдева		
Вед. инж.	Рыбалка		
Инж.			
Н. контр.	Болдева		

409-29-84.91-АТХ2-013

Хранилище заполнителей бетона вместимостью 3 тыс. куб. м с автоматизированной системой выдачи

Стадия	Лист	Листов
РП	1	2

Шкаф сигнализации. Таблица подключения

ГПКИ Проектавтоматика г. Магнитогорск

Копировал Денисюк Формат А4

Проводник	Вывод	Вид контакта	Вывод	Проводник
		SA	14	
L15	3		4	279
		HL	55	
280	1		2	N15
		TV	1	
279	1		2	N15*
H1*	5		6	H2*
		XT	1	
501-8	1		2	501-9
502-8	3		4	502-9
503-8	5		6	503-9
504-8	7		8	504-9
505-8	9		10	505-9
		XT	2	
506-8	1		2	506-9
507-8	3		4	507-9
508-8	5		6	508-9
509-8	7		8	509-9
510-8	9		10	510-9

Проводник	Вывод	Вид контакта	Вывод	Проводник
		XT3		
511-8	1		2	511-9
512-8	3		4	512-9
L15	9		10	N15

Привязан

Инв. N

Взам. инв. N | Подп. и дата | Инв. N подл.

409-29-84.91-АТХ2-013 Лист 2

Копировал Денисюк Формат А4

Поз.	Обозначение	Наименование	Кол.	Примечание
		Документация		
	409-29-84.91-АТХ2-015	Таблица соединений		
	409-29-84.91-АТХ2-016	Таблица подключения		
		Стандартные изделия		
1		Корпус пульта	1	
		ПНП-800×650 УХЛ4 IP30		
		ОСТ 36.13-76		
2		Угольник У3800 ТК3-128-83	3	
3		Уголок УП 42×25 ℓ=630	1	
		ТК4-2222-74		
		Прочие изделия		
4	SB3, SB4	Кнопка многабаритная КМ1-I	2	
5	SB2	Выключатель КЕ011 УЗ-С	1	
		исполн. 4 черн. И24В		

Привязан

Инв. N

Взам. инв. N | Подп. и дата | Инв. N подл.

Зав. отд.	Англидский		
Зав. сект.	Самохин		
Вед. инж.	Боляева		
Инж.	Рыбалка		
Инж.	Гарная		
Н. контр.	Боляева		

409-29-84.91-АТХ2-014

Хранилище заполнителей бетона вместимостью 3 тыс. куб. м с автоматизированной системой выдачи

Стадия	Лист	Листов
РП	1	5

Пульт управления. Общий вид

ГПКИ. Проектавтоматика г. Магнитогорск

Копировал Денисюк Формат А4

Поз.	Обозначение	Наименование	Кол.	Примечание
6	SB1	Выключатель КЕ011-УЗ-С	1	
		исполн. 5 красн. И24В		
7	SA1 ... SA4	Переключатель ПП-104Ме ПВ	1	
8	SA5 ... SA13	Тумблер ТВ1-1 И-24В	9	
9	HG1 ... HG3	Индикатор цифровой АЛС355Б	3	
		Арматура АСКМ-093		
10	HL40...HL45, HL51	линза белая	7	
11	HL46, HL52, HL53	линза зеленая	3	
12	HL47...HL50, HL54	линза красная	5	
13	–	лампа КМ24-90 УХЛ4		
14	R8 ... R30	резистор МЛТ-0,5 R 1,1 кОм ± 5%	23	УД ТМ3-18-83
15	R1	Резистор МЛТ-1,0 R 18 кОм ± 5%	1	То же
16	R2	Резистор МЛТ-1,0 R 680 ом ± 5%	1	— " —
17	R3 ... R7	Резистор МЛТ-2,0 R 150 кОм ± 5%	5	— " —
18	C1 ... C5	Конденсатор МБМ 160В 0,25 мкФ ± 20%	5	— " —
19	VD1 ... VD11	Диод Д237Б	11	— " —
20	VS	Тиристор 2У 206А	1	
21	XT1 ... XT7	Блок зажимов БЗ24-4П 16-В/вуз-10	7	УЗ ТМ3-165-85
22		Колодка торцевая КТ5У	4	То же
23		Рамка РПМ 55×15	30	
		Материалы		
		Провод 380В ГОСТ 6323-79		
24		ПВ1 1,0	100	м

Привязан

Инв. N

Взам. инв. N | Подп. и дата | Инв. N подл.

409-29-84.91-АТХ2-014 Лист 2

 Копировал Денисюк Формат А4

Альбом 9 Часть 2

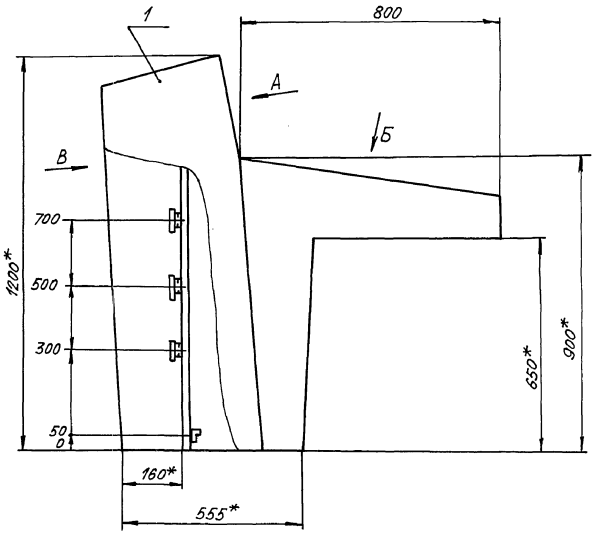

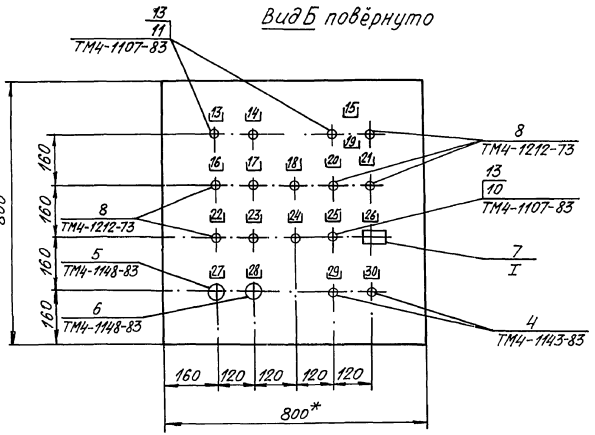

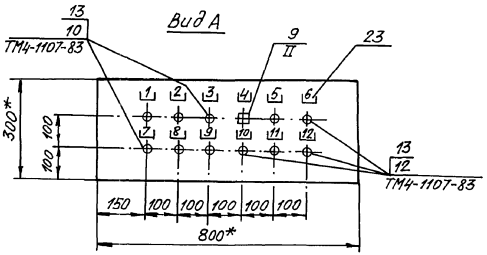

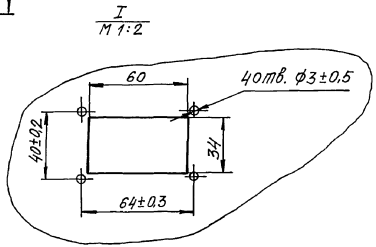

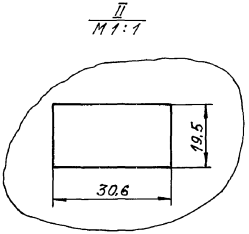

1. Размеры для справок
2. Покрытие – Вариант 2 ОСТ 36.13-76

Привязан

Инв.№

Копировал Денисюк

409-29-84.91-АТХ2-014

Лист 3

25220-10 55 Формат А4

Инв.№подл. | Подп. и дата | Взам. инв.№

Вид на внутреннюю плоскость столешницы

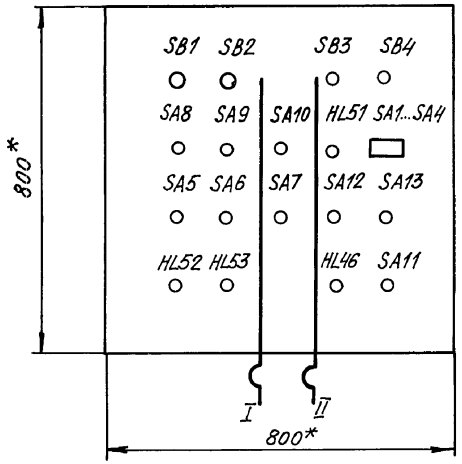

Вид В

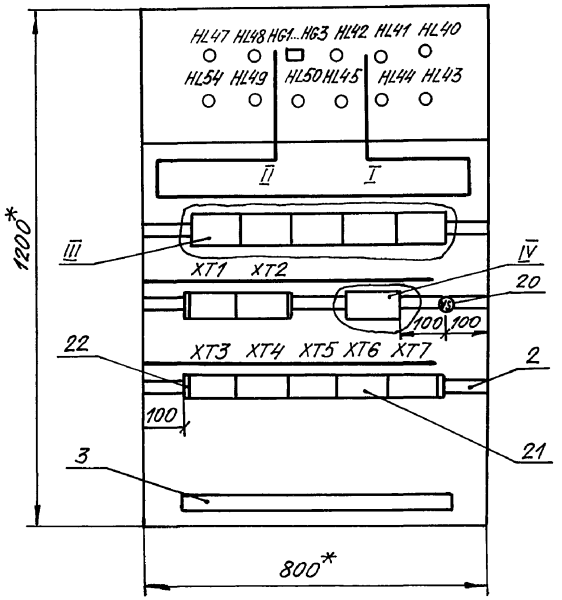

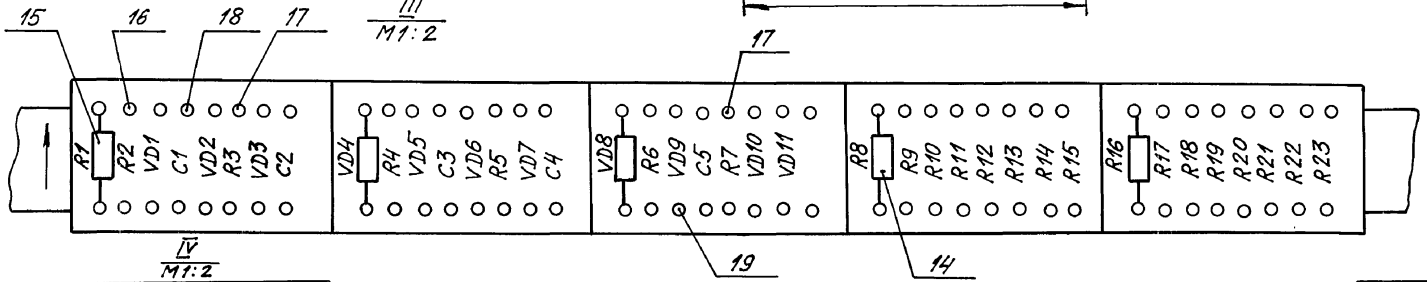

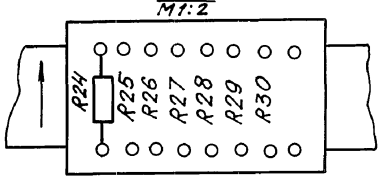

Привязан

Инв. №

409-29-84.91-АТХ2-014

Лист 4

Копировал Денисюк 25220-10 56 Формат А4

Инв. № подл. | Подп. и дата | Взам. инв. №

Надписи на табло и в рамках

Продолжение

N надписи	Текст надписи	Кол.	N надписи	Текст надписи	Кол.
	Рамка 55×15		16	Блок-секция 1	1
			17	Блок-секция 2	1
1	Блок-секция 1	1	18	Блок-секция 3	1
2	Блок-секция 2	1	19	Корректировка объема	1
3	Блок-секция 3	1		заполнителя	
4	Объем заполнителя 1	1	20	„+"	1
	Время заполнения		21	„−"	1
	блок секции		22	Блок-секция 4	1
5	Нарушение режима	1	23	Блок-секция 5	1
6	Аварийный уровень воды в приямке	1	24	Блок-секция 6	1
7	Блок-секция 4	1	25	Готовность тракта	1
8	Блок-секция 5	1		отгрузки	
9	Блок-секция 6	1	26	Задание объема	1
10	Неисправность конвейера КЛ2а	1		заполнителя	
11	Неисправность конвейера КЛ2	1	27	Опробывание схемы	1
12	Аварийный уровень	1	28	Снятие звукового	1
	воды в приямке 2			сигнала	
13	Внимание! „Отгрузка"	1	29	Готовность тракта	1
14	Внимание! „Загрузка"	1		отгрузки	
15	Режим „Автоматика"	1	30	Конец отгрузки	1

Инв.№ подл. | Подп. и дата | Взам. инв.№

Привязан

Инв.№

409-29-84.91-АТХ2-014 Лист 5

Копировал Денисюк Формат А4

Проводник	Откуда идет	Куда поступает	Данные провода	Примечание
	Технические требования			
	Таблица соединений выполнена			
	на основании	схем		
	409-29-84.91-АТХ	л. 9, 12, 13, 15, 16, 24	(Альбом 8)	
	Столешница			
H6	HL40:2	HL46:2		
H7	XT7:4	HL53:2		
H7	HL53:2	HL52:2		
H7	HL52:2	HL51:2		
H11	XT1:4	XT1:7	ПВ1 1,0	
H11	XT1:7	XT7:5		
H11	XT7:5	SA5:3		
H11	SA5:3	SA6:3		
H11	SA6:3	SA7:3		
H11	SA7:3	SA12:3		
H11	SA12:3	SA13:3		

Привязан

Инв.№

Инв.№ подл. | Подп. и дата | Взам. инв.№

Зав.отд	Английский		
Зав.сект	Самохин		
Вед.инж	Болаева		
Инж	Гарная		
Н.контр.	Болаева		

409-29-84.91-АТХ2-015

Хранилище заполнителей бетона вместимостью 3тыс.куб.м с автоматизированной системой выдачи

Стадия	Лист	Листов
РП	1	9

Пульт управления. Таблица соединений

ГПКИ „Проектавтоматика" г. Магнитогорск

25220-10 57 Копировал Денисюк Формат А4

Проводник	Откуда идет	Куда поступает	Данные провода	Примечание
H11	SA13:3	SA1:0		
H11	SA1:0	SA2:0		
H11	SA2:0	SA3:0		
H11	SA3:0	SA4:0		
H11	SA4:0	SA10:3		
H11	SA10:3	SA9:3		
H11	SA9:3	SA8:3		
H11	SA8:3	SB1:1		
H11	SB1:1	SB2:1		
H11	SB2:1	SB3:1	ПВ1 1.0	
H11	SB3:1	SB4:1		
H11	SB4:1	SA11:3		
101	XT3:1	SA1:1		
102	XT3:2	SA1:2		
103	XT3:3	SA1:3		
104	XT3:4	SA1:4		
105	XT3:5	SA2:1		
106	XT3:6	SA2:2		
107	XT3:7	SA2:3		
108	XT3:8	SA2:4		
109	XT3:9	SA3:1		
110	XT3:10	SA3:2		

Инв.№подл. | Подп. и дата | Взам.инв.№

Привязан

Инв.№

409-29-84.91-АТХ2-015 Лист 2

Копировал Денисюк Формат А4

Проводник	Откуда идет	Куда поступает	Данные провода	Примечание
111	XT4:1	SA3:3		
112	XT4:2	SA3:4		
113	XT4:3	SA4:1		
114	XT4:4	SA4:2		
115	XT4:5	SA4:3		
116	XT4:6	SA4:4		
117	SA5:4	HL40:1		
118	SA6:4	HL41:1		
119	SA7:4	HL42:1		
120	SA8:4	HL43:1	ПВ1 1.0	
121	SA9:4	HL44:1		
122	SA10:4	HL45:1		
123	XT2:6	HL46:1		
123	HL46:1	SA11:4		
124	XT2:7	SB3:2		
125	XT2:8	SB4:2		
126	XT2:9	SA12:4		
127	XT2:10	SA13:4		
144	XT4:7	HL51:1		
145	XT4:8	HL52:1		
146	XT4:9	HL53:1		

Инв.№подл. | Подп. и дата | Взам.инв.№

Привязан

Инв.№

409-29-84.91-АТХ2-015 Лист 3

 Копировал Денисюк Формат А4

Проводник	Откуда идет	Куда поступает	Данные провода	Примечание
	Вид В			
H6	XT7:3	VS :2		
H6	VS :2	R1:2		
H6	R1:2	HL43:2		
H6	HL43:2	HL44:2		
H6	HL44:2	HL45:2		
H6	HL45:2	HL50:2		
H6	HL50:2	HL49:2		
H6	HL49:2	HL54:2		
H6	HL54:2	HL47:2		
H6	HL47:2	HL48:2		
H6	HL48:2	HL42:2	ПВ1 1,0	
H6	HL42:2	HL41:2		
H6	HL41:2	HL40:2		
H7	HL51:2	HG1:4		
H7	HG1:4	HG1:12		
H7	HG1:12	HG2:4		
H7	HG2:4	HG2:12		
H7	HG2:12	HG3:4		
H7	HG3:4	HG3:12		

Инв.№подл. | Подп. и дата | Взам.инв.№

Привязан

Инв. №

409-29-84.91-АТХ2-015

Лист 4

Копировал Денисюк Формат А4

Проводник	Откуда идет	Куда поступает	Данные провода	Примечание
117	XT1:10	HL40:1		
118	XT2:1	HL41:1		
119	XT2:2	HL42:1		
120	XT2:3	HL43:1		
121	XT2:4	HL44:1		
122	XT2:5	HL45:1		
147	XT4:10	R8:1		
148	R8:2	HG1:1		
149	XT5:1	R9:1		
150	R9:2	HG1:2		
151	XT5:2	R10:1	ПВ1 1,0	
152	R10:2	HG1:7		
153	XT5:3	R11:1		
154	R11:2	HG1:8		
155	XT5:4	R12:1		
156	R12:2	HG1:9		
157	XT5:5	R13:1		
158	R13:2	HG1:13		
159	XT5:6	R14:1		
160	R14:2	HG1:14		
161	XT5:7	R15:1		
162	R15:2	HG2:1		
163	XT5:8	R16:1		

Инв.№подл. | Подп. и дата | Взам.инв.№

Привязан

Инв. №

409-29-84.91-АТХ2-015

Лист 5

 Копировал Денисюк Формат А4

Проводник	Откуда идет	Куда поступает	Данные провода	Примечание
164	R16:2	HG2:2		
165	XT5:9	R17:1		
166	R17:2	HG2:7		
167	XT5:10	R18:1		
168	R18:2	HG2:8		
169	XT6:1	R19:1		
170	R19:2	HG2:9		
171	XT6:2	R20:1		
172	R20:2	HG2:13		
173	XT6:3	R21:1	ПВ1 1.0	
174	R21:2	HG2:14		
175	XT6:4	R22:1		
176	R22:2	HG2:6		
177	XT6:5	R23:1		
178	R23:2	HG3:1		
179	XT6:6	R24:1		
180	R24:2	HG3:2		
181	XT6:7	R25:1		
182	R25:2	HG3:7		
183	XT6:8	R26:1		
184	R26:2	HG3:8		
185	XT6:9	R27:1		
186	R27:2	HG3:9		

Инв.№подл. | Подп. и дата | Взам.инв.№

Привязан

Инв.№

409-29-84.91-АТХ2-015

Лист 6

Копировал Денисюк Формат А4

Проводник	Откуда идет	Куда поступает	Данные провода	Примечание
187	XT6:10	R28:1		
188	R28:2	HG3:13		
189	XT7:1	R29:1		
190	R29:2	HG3:14		
191	XT7:2	R30:1		
281	R30:2	HG3:6		
257	XT7:6	SB1:2		
257	SB1:2	VD1:1	ПВ1 1.0	
258	XT7:7	VS:1		
258	VS:1	VD1:2		
259	VS:3	R1:1		
259	R1:1	R2:1		
260	SB2:2	VD3:1		
260	VD3:1	VD5:1		
260	VD5:1	VD7:1		
260	VD7:1	VD9:1		
260	VD9:1	VD11:1		
261	XT1:5	C1:1		
261	C1:1	VD3:2		
261	VD3:2	R3:2		
261	R3:2	HL47:1		
262	C1:2	VD2:1		
262	VD2:1	R3:1		

Инв.№подл. | Подп. и дата | Взам.инв.№

Привязан

Инв.№

409-29-84.91-АТХ2-015

Лист 7

Копировал Денисюк Формат А4

Проводник	Откуда идет	Куда поступает	Данные провода	Примечание
263	XT7:8	C2:1		
263	C2:1	VD5:2		
263	VD5:2	R4:2		
263	R4:2	HL48:1		
264	C2:2	VD4:1		
264	VD4:1	R4:1		
265	XT1:8	C3:1		
265	C3:1	VD7:2		
265	VD7:2	R5:2		
265	R5:2	HL49:1	ПВ1 1,0	
266	C3:2	VD6:1		
266	VD6:1	R5:1		
267	XT1:9	C4:1		
267	C4:1	VD9:2		
267	VD9:2	R6:2		
267	R6:2	HL50:1		
268	C4:2	VD8:1		
268	VD8:1	R6:1		
269	XT1:6	C5:1		
269	C5:1	VD11:2		
269	VD11:2	R7:2		
269	R7:2	HL54:1		
270	C5:2	VD10:1		

Инв.№подл. | Подп. и дата | Взам.инв.№

Привязан

Инв.№

409-29-8491-АТХ2-015

Лист 8

Копировал Денисюк Формат А4

Проводник	Откуда идет	Куда поступает	Данные провода	Примечание
270	VD10:1	R7:1		
271	R2:2	VD2:2		
271	VD2:2	VD4:2		
271	VD4:2	VD6:2	ПВ1 1,0	
271	VD6:2	VD8:2		
271	VD8:2	VD10:2		

Инв.№подл. | Подп. и дата | Взам.инв.№

Привязан

Инв.№

409-29-8491-АТХ2-015

Лист 9

Копировал Денисюк Формат А4

Проводник	Вывод	Вид контакта	Вывод	Проводник
			Технические требования	
Таблица подключения выполнена на основании схем			409-29-84.91-АТХ	л. 1, 9, 12,
л. 13, 15, 16, 24 Альбом 8 и таблицы соединений				409-29-84.91-АТХ2-015
			Столешница	
		SB1		
H11*	1	Р	2	257
		SB2		
H11*	1	З	2	260
		SB3		
H11*	1	З	2	124
		SB4		
H11*	1	З	2	125

Проводник	Вывод	Вид контакта	Вывод	Проводник
		SA8		
H11*	3	З	4	120
		SA9		
H11*	3	З	4	121
		SA	10	
H11*	3	З	4	122
		HL	51	
144	1		2	H7*

Привязан

Инв.N

Взам.инв.N

Подп. и дата

Инв.N подл.

Завотд.	Английский		
Завсект	Самохин		
Ведущ.	Болаева		
Инж	Гармая		
Н.контр.	Болаева		

409-29-84.91-АТХ2-016

Хранилище заполнителей бетона вместимостью 3тыс.куб.м с автоматизированной системой выдачи

Стадия	Лист	Листов
РП	1	8

Пульт управления. Таблица подключения

ГПКИ. Проектавтоматика г. Магнитогорск

Копировал Денисюк Формат А4

Проводник	Вывод	Вид контакта	Вывод	Проводник
		SA1		
H11*	0		1	101
102	2		3	103
104	4			
		SA2		
H11*	0		1	105
106	2		3	107
108	4			
		SA3		
H11*	0		1	109
110	2		3	111
112	4			
		SA4		
H11*	0		1	113
114	2		3	115
116	4			
		SA5		
H11*	3	З	4	117
		SA6		
H11*	3	З	4	118

Проводник	Вывод	Вид контакта	Вывод	Проводник
		SA7		
H11*	3	З	4	119
		SA	12	
H11*	3	З	4	126
		SA	13	
H11*	3	З	4	127
		HL	52	
145	1		2	H7*
		HL	53	
146	1		2	H7*
		HL	46	
123	1		2	H6
		SA	11	
H11	3	З	4	123

Привязан

Инв.N

Взам.инв.N

Подп. и дата

Инв.N подл.

409-29-84.91-АТХ2-016 Лист 2

 Копировал Денисюк Формат А4

Проводник	Вывод	Вид контакта	Вывод	Проводник
	Вид		В	
		HL	47	
261	1		2	H6*
		HL	48	
263	1		2	H6*
		HG	1	
148	1		2	150
H7*	4		7	152
154	8		9	156
H7*	12		13	158
160	14			
		HG	2	
162	1		2	164
H7*	4		7	166
168	8		9	170
H7*	12		13	172
174	14		6	176

Проводник	Вывод	Вид контакта	Вывод	Проводник
		HG	3	
178	1		2	180
H7*	4		7	182
184	8		9	186
H7	12		13	188
190	14		Б	281
		HL	42	
119*	1		2	H6*
		HL	41	
118*	1		2	H6*
		HL	40	
117*	1		2	H6*
		HL	54	
269	1		2	H6*
		HL	49	
265	1		2	H6*
		HL	50	
267	1		2	H6*

Инв. № подл. | Подп. и дата | Взам. инв. №

Привязан

Инв. №

409-29-84.91-АТХ2-016

Лист 3

Копировал Денисюк Формат А4

Проводник	Вывод	Вид контакта	Вывод	Проводник
		HL	45	
122*	1		2	H6*
		HL	44	
121*	1		2	H6*
		HL	43	
120*	1		2	H6*
		R1		
259*	1		2	H6*
		R2		
259	1		2	271
		VD	1	
257	1		2	258
		C1		
261*	1		2	262
		VD	2	
262*	1		2	271*

Проводник	Вывод	Вид контакта	Вывод	Проводник
		R3		
262	1		2	261*
		VD	3	
260	1		2	261*
		C2		
263	1		2	264
		VD	4	
264*	1		2	271
		R4		
264	1		2	263*
		VD	5	
260*	1		2	263*
		C3		
265*	1		2	266
		VD	6	
266*	1		2	271*

Инв. № подл. | Подп. и дата | Взам. инв. №

Привязан

Инв. №

409-29-84.91-АТХ2-016

Лист 4

Копировал Денисюк Формат А4

Проводник	Вывод	Вид контакта	Вывод	Проводник
		R5		
266	1		2	265*
		VD 7		
260*	1		2	265*
		C4		
267*	1		2	268*
		VD 8		
268*	1		2	271*
		R6		
268	1		2	267*
		VD 9		
260*	1		2	267*
		C5		
269*	1		2	270
		R7		
270	1		2	269*

Проводник	Вывод	Вид контакта	Вывод	Проводник
		VD 10		
270*	1		2	271
		VD 11		
260	1		2	269*
		R8		
147	1		2	148
		R9		
149	1		2	150
		R 10		
151	1		2	152
		R 11		
153	1		2	154
		R 12		
155	1		2	156
		R 13		
157	1		2	158

Привязан

Инв.№

Инв.№подл. | Подп. и дата | Взам.инв.№

409-29-84.91-АТХ2-016

Лист 5

Копировал Денисюк Формат А4

Проводник	Вывод	Вид контакта	Вывод	Проводник
		R14		
159	1		2	160
		R15		
161	1		2	162
		R 16		
163	1		2	164
		R 17		
165	1		2	166
		R 18		
167	1		2	168
		R 19		
169	1		2	170
		R 20		
171	1		2	172
		R 21		
173	1		2	174

Проводник	Вывод	Вид контакта	Вывод	Проводник
		R22		
175	1		2	176
		R23		
177	1		2	178
		R24		
179	1		2	180
		R25		
181	1		2	182
		R26		
183	1		2	184
		R27		
185	1		2	186
		R28		
187	1		2	188
		R29		
189	1		2	190

Привязан

Инв.№

Инв.№подл. | Подп. и дата | Взам.инв.№

409-29-84.91-АТХ2-016

Лист 6

Копировал Денисюк Формат А4

Проводник	Вывод	Вид контакта	Вывод	Проводник
		R30		
191	1		2	281
		VS		
258*	1		2	H6*
259	3			
		XT1		
	1		2	
	3		4 П	H11
261	5		6	269
H11	7 П		8	265
267	9		10	117
		XT2		
118	1		2	119
120	3		4	121
122	5		6	123
124	7		8	125
126	9		10	127

Проводник	Вывод	Вид контакта	Вывод	Проводник
		XT 3		
101	1		2	102
103	3		4	104
105	5		6	106
107	7		8	108
109	9		10	110
		XT 4		
111	1		2	112
113	3		4	114
115	5		6	116
144	7		8	145
146	9		10	147
		XT 5		
149	1		2	151
153	3		4	155
157	5		6	159
161	7		8	163
165	9		10	167

Взам. инв. N

Подп. и дата

Инв. N подл.

Привязан

Инв. N

409-29-84.91-АТХ2-016

Лист 7

Копировал Денисюк

Формат А4

Проводник	Вывод	Вид контакта	Вывод	Проводник
		XT 6		
169	1		2	171
173	3		4	175
177	5		6	179
181	7		8	183
185	9		10	187
		XT 7		
189	1		2	191
H6	3		4	H7
H11	5 П		6	257
258	7		8	263
	9		10	

Проводник	Вывод	Вид контакта	Вывод	Проводник

Взам. инв. N

Подп. и дата

Инв. N подл.

Привязан

Инв. N

409-29-84.91-АТХ2-016

Лист 8

25220-10 65

Копировал Денисюк

Формат А4

Поз.	Обозначение	Наименование	Кол.	Примечание
		Документация		
	409-29-84.91-АТХ2-018	Таблица соединений		
	409-29-84.91-АТХ2-019	Таблица подключения		
		Детали		
1	4.855.615	Символ ленточного конвейера	1,5м	белый
2	4.855.619	Символ стрелки	30	белый
3	4.855.619.03	Символ стрелки	3	белый
4	4.855.632.02	Символ бункера сдвоенного	14	белый
5	4.855.688.03	Символ питателя	28	белый
6	4.855.719.01	Символ тележки	1	белый
7	4.855.639.04	Символ вентилятора	1	белый
		Стандартные изделия		
8		Панель ПнД-ЩПК-800-УХЛ4	1	
		ОСТ 3613-76		

Привязан

Инв. №

Взам. инв. № | Подп. и дата | Инв. № подл.

Зав. отд.	Английский		
Зав. сект.	Самохин		
Вед. инж.	Болдева		
Инж.	Рыбалка		
Инж.	Богданова		
Н. контр.	Балаева		

409-29-84.91-АТХ2-017

Хранилище заполнителей бетона вместимостью 3 тыс. куб. м с автоматизированной системой выдачи

Стадия	Лист	Листов
РП	1	4

Мнемосхит. Общий вид.

ГПКИ "Проектавтоматика" г. Магнитогорск

Копировал Формат А4

Поз.	Обозначение	Наименование	Кол.	Примечание
9		Уголь ник УЗ-800ТК3-128-83	2	
		Прочие изделия		
		Арматура АСКМ-0УЗ И-24В		
10	HL501-1... HL512-1	с линзой красного цвета	12	ТМ4-
11	HL501-2... HL512-2	с линзой зеленого цвета	53	1107-83
	HL801, HL802			
	HL1... HL39			
12	—	Лампа КМ24-90 УХЛ4	65	
13	XT1... XT9	Блок зажимов	8	УЗ
		Б324-4П16-8/8 УЗ-10		ТМ3.165-85
14		Колодка торцевая КТ5У	4	Тоже
		Материалы		
		Провод 380В ГОСТ 6323-79		
15		ПВ1 1,0	135	м

Привязан

Инв. №

Взам. инв. № | Подп. и дата | Инв. № подл.

409-29-84.91-АТХ2-017 Лист 2

Копировал 25220-10 66 Формат А4

Альбом 9 Чертеж 2

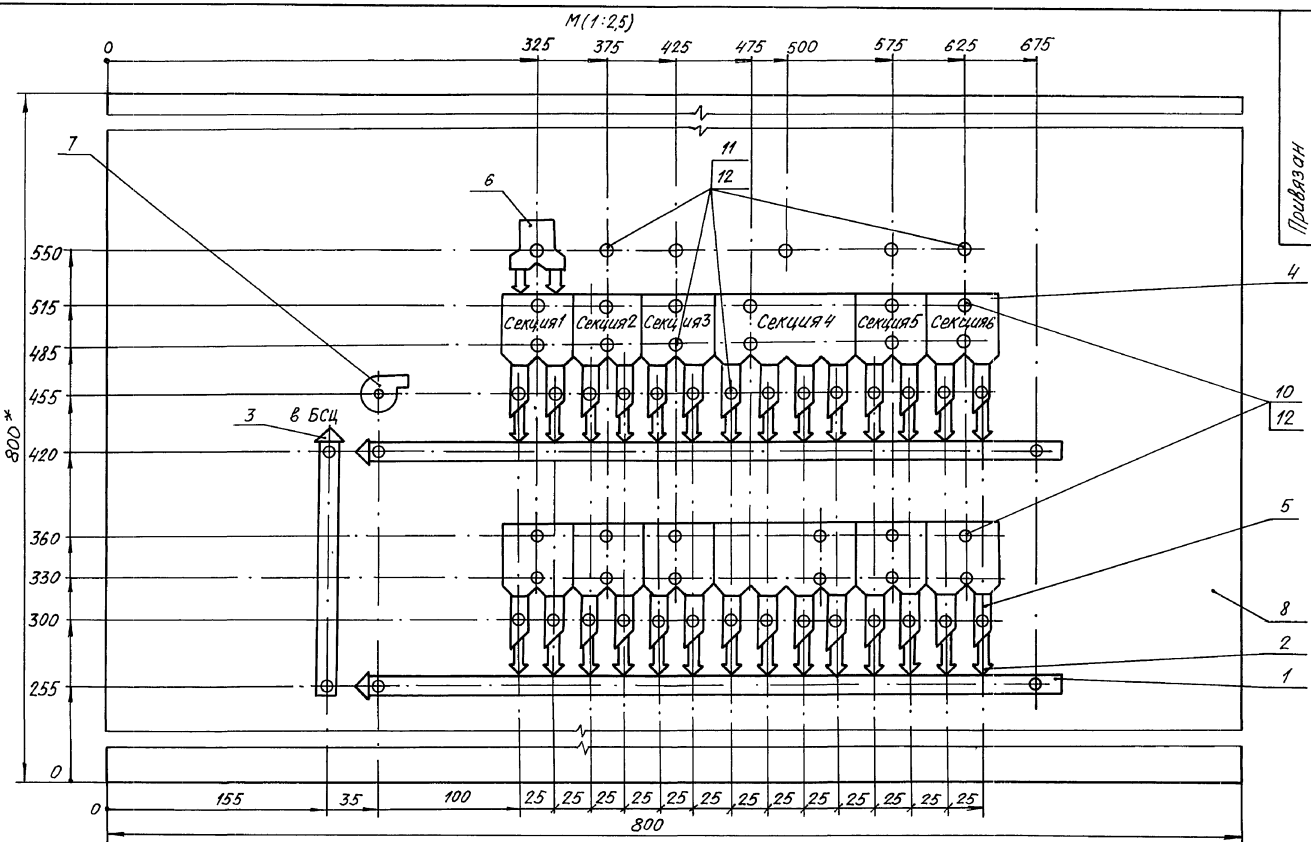

1.* Размеры для справок.
2. Покрытие - вариант 2 ОСТ 36.13-76
3. Крепление элементов мнемосхемы выполнить по нормалям завода-изготовителя. Раскраску элементов по указаниям в таблице и перечне. Краски по СТУ30-12186-61.
4. Буквы выполнить шрифтом Н=10 мм по ГОСТ 2930-62

Привязан

Инв.N

Взам.инв.N

Подп. и дата

Инв.N подл.

409-29-84.91-АТХ2-017

Лист 3

Копировал Денисюк 25220-10 67 Формат А3

Вид на внутреннюю плоскость
М 1:4

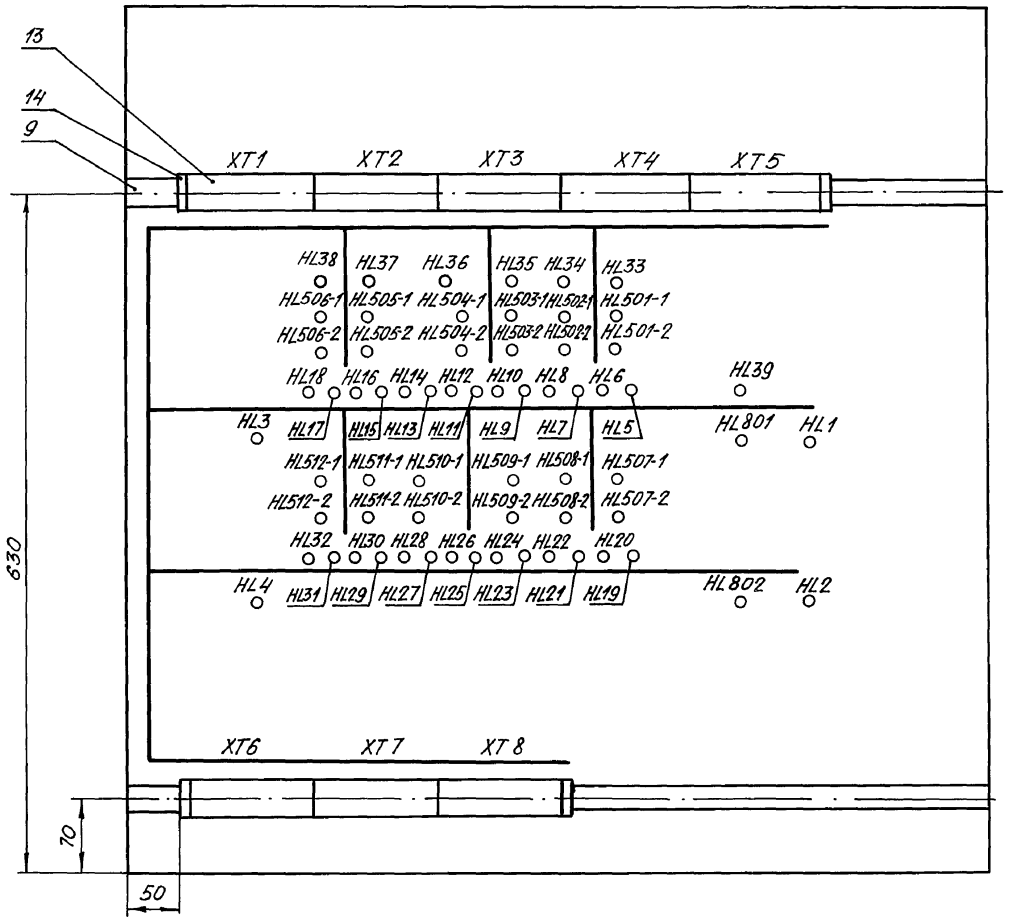

Привязан

Инв. N

409-29-84.91-АТХ2-017

Лист 4

Копировал Денисюк 25220-10 68 Формат А3

Взам. инв. N | Подп. и дата | Инв. N подл.

Проводник	Откуда идет	Куда поступает	Данные провода	Примечание
	Технические	требования		
	Таблица соединений выполнена			
	на основании	схем 409-29-84.91-АТХ		
	л. 10, 24 (Альбом 8)			
Н6	XT6:2	HL4:2		
Н6	HL4:2	HL32:2		
Н6	HL32:2	HL31:2		
Н6	HL31:2	HL30:2		
Н6	HL30:2	HL29:2		
Н6	HL29:2	HL28:2	ПВ1 1.0	
Н6	HL28:2	HL27:2		
Н6	HL27:2	HL26:2		
Н6	HL26:2	HL25:2		
Н6	HL25:2	HL24:2		
Н6	HL24:2	HL23:2		
Н6	HL23:2	HL22:2		
Н6	HL22:2	HL21:2		

Привязан

Инв. №

Взам. инв. №

Подп. и дата

Инв. № подл.

Зав. отд.	Английский		
Зав. сект.	Самохин		
Вед. инж.	Боляева		
Инж.	Богданова		
Н. контр.	Боляева		

409-29-84.91-АТХ2-018

Хранилище заполнителей бетона вместимостью 3 тыс. куб. м с автоматизированной системой выдачи

Стадия	Лист	Листов
РП	1	7

Мнемосхема
Таблица соединений

ГПКП "Проектавтоматика" г. Магнитогорск

Копировал Денисюк Формат А4

Проводник	Откуда идет	Куда поступает	Данные провода	Примечание
Н6	HL21:2	HL20:2		
Н6	HL20:2	HL19:2		
Н6	HL19:2	HL802:2		
Н6	HL802:2	HL2:2		
Н6	HL2:2	HL507-2:2		
Н6	HL507-2:2	HL508-2:2		
Н6	HL508-2:2	HL509-2:2		
Н6	HL509-2:2	HL510-2:2		
Н6	HL510-2:2	HL511-2:2		
Н6	HL511-2:2	HL512-2:2		
Н6	HL512-2:2	HL512-1:2		
Н6	HL512-1:2	HL511-1:2	ПВ1 1.0	
Н6	HL511-1:2	HL510-1:2		
Н6	HL510-1:2	HL509-1:2		
Н6	HL509-1:2	HL508-1:2		
Н6	HL508-1:2	HL507-1:2		
Н6	HL507-1:2	HL801:2		
Н6	HL801:2	HL1:2		
Н6	HL1:2	HL39:2		
Н6	HL39:2	HL5:2		
Н6	HL5:2	HL6:2		
Н6	HL6:2	HL7:2		
Н6	HL7:2	HL8:2		
Н6	HL8:2	HL9:2		
Н6	HL9:2	HL10:2		

Привязан

Инв. №

Взам. инв. №

Подп. и дата

Инв. № подл.

409-29-04.91-АТХ2-018

Лист 2

 Копировал Денисюк Формат А4

Проводник	Откуда идет	Куда поступает	Данные провода	Примечание
H6	HL10:2	HL11:2		
H6	HL11:2	HL12:2		
H6	HL12:2	HL13:2		
H6	HL13:2	HL14:2		
H6	HL14:2	HL15:2		
H6	HL15:2	HL16:2		
H6	HL16:2	HL17:2		
H6	HL17:2	HL18:2		
H6	HL18:2	HL3:2	ПВ1 1,0	
H6	HL3:2	HL506-2:2		
H6	HL506-2:2	HL505-2:2		
H6	HL505-2:2	HL504-2:2		
H6	HL504-2:2	HL503-2:2		
H6	HL503-2:2	HL502-2:2		
H6	HL502-2:2	HL501-2:2		
H6	HL501-2:2	HL501-1:2		
H6	HL501-1:2	HL502-1:2		
H6	HL502-1:2	HL503-1:2		
H6	HL503-1:2	HL504-1:2		
H6	HL504-1:2	HL505-1:2		
H6	HL505-1:2	HL506-1:2		
H6	HL506-1:2	HL38:2		
H6	HL38:2	HL37:2		

Взам. инв.№ | Подп. и дата | Инв. № подл.

Привязан

Инв. №

409-29-84.91-АТХ2-018 Лист 3

Копировал Денисюк Формат А4

Проводник	Откуда идет	Куда поступает	Данные провода	Примечание
H6	HL37:2	HL36:2		
H6	HL36:2	HL35:2		
H6	HL35:2	HL34:2		
H6	HL34:2	HL33:2		
H11	XT1:2	XT1:9		
H11	XT1:9	XT3:5		
H11	XT3:5	XT5:10		
H11	XT3:10	XT6:1		
H14	XT1:8	XT6:3	ПВ1 1,0	
192	XT6:4	HL801:1		
193	XT6:5	HL802:1		
194	XT1:1	HL1:1		
195	XT1:3	HL2:1		
196	XT1:4	HL3:1		
197	XT1:5	HL4:1		
198	XT2:6	HL5:1		
199	XT2:7	HL6:1		
200	XT2:8	HL7:1		
201	XT2:9	HL8:1		
202	XT2:10	HL9:1		
203	XT3:1	HL10:1		
204	XT3:2	HL11:1		

Взам. инв.№ | Подп. и дата | Инв. № подл.

Привязан

Инв. №

409-29-84.91-АТХ2-018 Лист 4

 Копировал Денисюк Формат А4

Проводник	Откуда идет	Куда поступает	Данные провода	Примечание
205	XT3:3	HL12:1		
206	XT3:4	HL13:1		
207	XT3:6	HL14:1		
208	XT3:7	HL15:1		
209	XT3:8	HL16:1		
210	XT3:9	HL17:1		
211	XT3:10	HL18:1		
212	XT5:1	HL19:1		
213	XT5:2	HL20:1		
214	XT5:3	HL21:1	ПВ1 1,0	
215	XT5:4	HL22:1		
216	XT5:5	HL23:1		
217	XT5:6	HL24:1		
218	XT5:7	HL25:1		
219	XT5:8	HL26:1		
220	XT5:9	HL27:1		
221	XT4:1	HL28:1		
222	XT4:2	HL29:1		
223	XT4:3	HL30:1		
224	XT4:4	HL31:1		
225	X4:5	HL32:1		
226	XT6:6	HL501-1:1		
227	XT6:7	HL507-1:1		

Инв. № подл. | Подп. и дата | Взам. инв. №

Привязан

Инв. №

409-29-84.91-АТХ2-018

Лист 5

Копировал Денисюк Формат А4

Проводник	Откуда идет	Куда поступает	Данные провода	Примечание
228	XT6:8	HL502-1:1		
229	XT6:9	HL508-1:1		
230	XT6:10	HL503-1:1		
231	XT7:1	HL509-1:1		
232	XT7:2	HL504-1:1		
233	XT7:3	HL510-1:1		
234	XT7:4	HL505-1:1		
235	XT7:5	HL511-1:1		
236	XT7:6	HL506-1:1		
237	XT7:7	HL512-1:1		
238	XT7:8	HL501-2:1	ПВ1 1,0	
239	XT7:9	HL507-2:1		
240	XT7:10	HL502-2:1		
241	XT8:1	HL508-2:1		
242	XT8:2	HL503-2:1		
243	XT8:3	HL509-2:1		
244	XT8:4	HL504-2:1		
245	XT8:5	HL510-2:1		
246	XT8:6	HL505-2:1		
247	XT8:7	HL511-2:1		
248	XT8:8	HL506-2:1		
249	XT8:9	HL512-2:1		
250	XT1:10	HL33:1		

Инв. № подл. | Подп. и дата | Взам. инв. №

Привязан

Инв. №

409-29-84.91-АТХ2-018

Лист 6

Копировал Денисюк Формат А4

Проводник	Откуда идет	Куда поступает	Данные провода	Примечание
251	XT2:1	HL34:1	ПВ1 1,0	
252	XT2:2	HL35:1		
253	XT2:3	HL36:1		
254	XT2:4	HL37:1		
255	XT2:5	HL38:1		
256	XT1:7	HL39:1		

Привязан

Инв.N

Взам.инв.N | Подп. и дата | Инв.N подл.

409-29-84.91-АТХ2-018 Лист 7

Копировал Денисюк Формат А4

Технические требования

Таблица подключения

Выполнена на основании схем 409-29-84.91-АТХ2-018 л. 10, 24 (Альбом 8) и таблицы соединений

Проводник	Вывод	Вид контакта	Вывод	Проводник
		XT1		
194	1		2П	H11
195	3		4	196
197	5		6	140
256	7		8П	H14
H11*	9П		10	250
		XT2		
251	1		2	252
253	3		4	254
255	5		6	198
199	7		8	200
201	9		10	202

Проводник	Вывод	Вид контакта	Вывод	Проводник
		XT3		
203	1		2	204
205	3		4	206
H11	5П		6	207
208	7		8	209
210	9		10	211
		XT4		
221	1		2	222
223	3		4	224
225	5		6	

Привязан

Инв.N

Взам.инв.N | Подп. и дата | Инв.N подл.

409-29-84.91-АТХ2-019

Зав.отд.	Английский		Хранилище заполнителей бетона вместимостью 3 тыс. куб.м с автоматизированной системой выдачи
Зав.сект.	Самохин		
Вед.инж.	Болдырева		
Инж.	Богданова		Стадия: РП; Лист: 1; Листов: 6
Н.контр.	Болдырева		Мнемосхема. Таблица подключения. ГПКИ. Проектавтоматика г. Магнитогорск

25220-10 '72 Копировал Денисюк Формат А4

Проводник	Вывод	Вид контакта	Вывод	Проводник
		XT5		
212	1		2	213
214	3		4	215
216	5		6	217
218	7		8	219
220	9		10 П	H11*
		HL	38	
255	1		2	H6*
		HL	37	
254	1		2	H6*
		HL	36	
253	1		2	H6*
		HL	35	
252	1		2	H6*
		HL	34	
251	1		2	H6*

Проводник	Вывод	Вид контакта	Вывод	Проводник
		HL	33	
250	1		2	H6
		HL	506-1	
236	1		2	H6*
		HL	505-1	
234	1		2	H6*
		HL	504-1	
232	1		2	H6*
		HL	503-1	
230	1		2	H6*
		HL	502-1	
228	1		2	H6*
		HL	501-1	
226	1		2	H6*
		HL	506-2	
248	1		2	H6*

Инв.№подл. | Подп. и дата | Взам.инв.№

Привязан

Инв.№

409-29-84.91-АТХ2-019

Лист 2

Копировал Денисюк Формат А4

Проводник	Вывод	Вид контакта	Вывод	Проводник
		HL	505-2	
246	1		2	H6*
		HL	504-2	
244	1		2	H6*
		HL	503-2	
242	1		2	H6*
		HL	502-2	
240	1		2	H6*
		HL	501-2	
238	1		2	H6*
		HL	18	
211	1		2	H6*
		HL	17	
210	1		2	H6*
		HL	16	
209	1		2	H6*

Проводник	Вывод	Вид контакта	Вывод	Проводник
		HL	15	
208	1		2	H6*
		HL	14	
207	1		2	H6*
		HL	13	
206	1		2	H6*
		HL	12	
205	1		2	H6*
		HL	11	
204	1		2	H6*
		HL	10	
203	1		2	H6*
		HL	9	
202	1		2	H6*
		HL	8	
201	1		2	H6*

Инв.№подл. | Подп. и дата | Взам.инв.№

Привязан

Инв.№

409-29-84.91-АТХ2-019

Лист 3

Копировал Денисюк Формат А4

Проводник	Вывод	Вид контакта	Вывод	Проводник
		HL7		
200	1		2	Н6*
		HL6		
199	1		2	Н6*
		HL 5		
198	1		2	Н6*
		HL 39		
256	1		2	Н6*
		HL 3		
196	1		2	Н6*
		HL 801		
192	1		2	Н6*
		HL1		
194	1		2	Н6*
		HL 512-1		
237	1		2	Н6*

Проводник	Вывод	Вид контакта	Вывод	Проводник
		HL 511-1		
235	1		2	Н6*
		HL 510-1		
233	1		2	Н6*
		HL 509-1		
231	1		2	Н6*
		HL 508-1		
229	1		2	Н6*
		HL 507-1		
227	1		2	Н6*
		HL 512-2		
249	1		2	Н6*
		HL 511-2		
247	1		2	Н6*
		HL 510-2		
245	1		2	Н6*

Инв.№подл. | Подп. и дата | Взам.инв.№

Привязан

Инв.№

409-29-84.91-АТХ2-019

Лист 4

Копировал Денисюк Формат А4

Проводник	Вывод	Вид контакта	Вывод	Проводник
		HL 509-	2	
243	1		2	Н6*
		HL 508-	2	
241	1		2	Н6*
		HL 507-	2	
239	1		2	Н6*
		HL 4		
197	1		2	Н6*
		HL 32		
225	1		2	Н6*
		HL 31		
224	1		2	Н6*
		HL 30		
223	1		2	Н6*
		HL 29		
222	1		2	Н6*

Проводник	Вывод	Вид контакта	Вывод	Проводник
		HL 28		
221	1		2	Н6*
		HL 27		
220	1		2	Н6*
		HL 26		
219	1		2	Н6*
		HL 25		
218	1		2	Н6*
		HL 24		
217	1		2	Н6*
		HL 23		
216	1		2	Н6*
		HL 22		
215	1		2	Н6*
		HL 21		
214	1		2	Н6*

Инв.№подл. | Подп. и дата | Взам.инв.№

Привязан

Инв.№

409-29-84.91-АТХ2-019

Лист 5

 Копировал Денисюк Формат А4

Проводник	Вывод	Вид контакта	Вывод	Проводник
		HL	20	
213	1		2	Н6*
		HL	19	
212	1		2	Н6*
		HL	802	
193	1		2	Н6*
		HL	2	
195	1		2	Н6*
		XT6		
Н11	1П		2	Н6
Н14	3П		4	192
193	5		6	226
227	7		8	228
229	9		10	230
		XT7		
231	1		2	232
233	3		4	234
235	5		6	236
237	7		8	238
239	9		10	240

Проводник	Вывод	Вид контакта	Вывод	Проводник
		XT8		
241	1		2	242
243	3		4	244
245	5		6	246
247	7		8	248
249	9			

Взам. инв.№ | Подп. и дата | Инв. № подл.

Привязан

409-29 84.91-АТХ2-019

Лист 6

Копировал Денисюк Формат А4

gost.e-ecolog.ru

Альбом

Проводник	Вывод	Вид контакта	Вывод	Проводник

Проводник	Вывод	Вид контакта	Вывод	Проводник

Взам. инв.№ | Подп. и дата | Инв. № подл.

Привязан

Инв. №

Лист

Копировал 25220-10 75 Формат А4