# ТИПОВОЙ ПРОЕКТ
# 409-29-84.91

# ХРАНИЛИЩЕ ЗАПОЛНИТЕЛЕЙ БЕТОНА ВМЕСТИМОСТЬЮ 3 ТЫС. КУБ. М С АВТОМАТИЗИРОВАННОЙ СИСТЕМОЙ ВЫДАЧИ

## АЛЬБОМ 4

## КЖИ СТРОИТЕЛЬНЫЕ ИЗДЕЛИЯ СТР. 2-74

25220-04 Отпускная цена

gost.e-ecolog.ru

| | | | | |
|---|---|---|---|---|
| | | | | ПРИВЯЗАН: |
| | | | | |
| | | | | |
| | | | | |
| ИНВ.№ | | | | |

# ТИПОВОЙ ПРОЕКТ
# 409-29-84.91

# ХРАНИЛИЩЕ ЗАПОЛНИТЕЛЕЙ БЕТОНА ВМЕСТИМОСТЬЮ 3 ТЫС. КУБ. М С АВТОМАТИЗИРОВАННОЙ СИСТЕМОЙ ВЫДАЧИ

## АЛЬБОМ 4

## Перечень альбомов

| | | |
|---|---|---|
| Альбом 1 | ПЗ | Пояснительная записка |
| | ТХ | Технология производства |
| | ТХ.Н | Общие виды нетиповых технологических конструкций |
| Альбом 2 | АР | Архитектурные решения |
| | КМ | Конструкции металлические |
| Альбом 3 | КЖ | Конструкции железобетонные |
| Альбом 4 | КЖ.И | Строительные изделия |
| Альбом 5 | ОВ | Отопление и вентиляция |
| | ОВ.Н | Общие виды нетиповых конструкций |
| | ОЗ | Обогрев заполнителей |
| | ОЗ.Н | Общие виды нетиповых конструкций |
| | ВК | Водопровод и канализация |
| Альбом 6 | ЭМ | Силовое электрооборудование |
| | ЭО | Электрическое освещение |
| | СС | Связь и сигнализация |
| Альбом 7 | | Устройства комплектные низковольтные. Техническая документация, передаваемая предприятию-изготовителю |
| Альбом 8 | АТХ | Автоматизация технологических процессов |
| Альбом 9 | | Часть 1. Документация для заказа комплекса средств автоматизации |
| | | Часть 2. Задание заводу-изготовителю щитов и пультов |
| Альбом 10 | СО | Спецификации оборудования |
| Альбом 11 | ВМ | Ведомости потребности в материалах |
| Альбом 12 | С | Сметы |


Разработан:
Харьковским Промстройниипроектом
Главный инженер института Н.Ф. Довгий
Главный инженер проекта А.П. Школьный



Утвержден
и
Введен в действие Промтрансниипроектом
Приказ от 10.01.92г. №2


Привязан:

Инв №

Альбом 4


| № п/п | Наименование | Стр. |
|---|---|---|
| | Ведомость чертежей | 2...4 |
| | Технические условия | 5,6 |
| | Панель стеновая ПС1 | 7 |
| | Панель стеновая ПС2 | 8 |
| | Панель стеновая ПС3 | 9,10 |
| | Панель стеновая ПС4 | 11 |
| | Панель стеновая ПС5 | 12, 13 |
| | Блок подпорной стены БПС1... БПС2 | 14,15 |
| | Колонна К1, К1-1 | 16...18 |
| | Колонна К2, К2-1, К2-2 | 19...21 |
| | Колонна К3 | 22 |
| | Колонна К4 | 23 |
| | Балка Б1, Перемычка Пр1 | 24 |
| | Опорная подушка ОП1, ОП2 | 25 |
| | Каркас пространственный КП1... КП3 | 26 |
| | Каркас пространственный КП1... КП3. | |
| | Сборочный чертеж. | 26 |
| | Каркас пространственный КП4; КП5 | 27 |
| | Каркас пространственный КП4; КП5. | |
| | Сборочный чертеж. | 27 |
| | Каркас пространственный КП6 | 28 |

| № п/п | Наименование | Стр. |
|---|---|---|
| | Каркас пространственный КП7 | 28 |
| | Каркас плоский КР1... КР4 | 29 |
| | Каркас плоский КР1... КР4 | |
| | Сборочный чертеж. | 29 |
| | Каркас плоский КР5; КР6 | 30 |
| | Каркас плоский КР7; КР8 | 30 |
| | Каркас плоский КР9 | 31 |
| | Каркас плоский КР10 | 31 |
| | Каркас плоский КР11 | 32 |
| | Каркас плоский КР50 | 32 |
| | Каркас плоский КР12 | 33 |
| | Каркас плоский КР13 | 33 |
| | Каркас плоский КР14 | 34 |
| | Каркас плоский КР15... КР20 | 34,35 |
| | Каркас плоский КР21 | 36 |
| | Каркас плоский КР22 | 36 |
| | Каркас плоский КР23 | 37 |
| | Каркас плоский КР24 | 37 |
| | Каркас плоский КР25, КР27 | 38 |
| | Каркас плоский КР26 | 38 |
| | Каркас плоский КР28 | 39 |


Взам. инв. № | Подпись и дата | Инв. № подл.

Привязан:

Инв. №

| | | |
|---|---|---|
| Н. контр. | Зорин | |
| Гл. спец. | Зорин | |
| Зав. гр. | Фридланд | |
| Вед. инж. | Лотазова | |
| Провер. | Фридланд | |
| Разраб. | Белан | |

409-29-84.91 КЖ.И

Ведомость чертежей

| Стадия | Масса | Масштаб |
|---|---|---|
| Р | - | - |
| Лист 1 | Листов 3 | |

Харьковский Промстройниипроект

25220-04 3

Альбом 4


| № п/п | Наименование | Стр. |
|---|---|---|
| | Каркас плоский Кр29, Кр30 | 39 |
| | Каркас плоский Кр34 | 40 |
| | Каркас плоский Кр31, Кр36 | 40 |
| | Каркас плоский Кр32 | 41 |
| | Каркас плоский Кр33, Кр35 | 41 |
| | Каркас плоский Кр37 | 42 |
| | Каркас плоский Кр38 | 42 |
| | Каркас плоский Кр39 | 43 |
| | Каркас плоский Кр40 | 43 |
| | Каркас плоский Кр41 | 44 |
| | Каркас плоский Кр42 | 44 |
| | Каркас плоский Кр43 | 45 |
| | Каркас плоский Кр44 | 45 |
| | Каркас плоский Кр45 | 46 |
| | Каркас плоский Кр46 | 46 |
| | Каркас плоский Кр48 | 47 |
| | Каркас плоский Кр49 | 47 |
| | Сетка арматурная С1; С2; С4 | 48 |
| | Сетка арматурная С3 | 48 |
| | Сетка арматурная С5 | 49 |
| | Сетка арматурная С12; С15 | 49 |
| | Сетка арматурная С6; С7 | 50 |
| | Сетка арматурная С8 | 50 |
| | Сетка арматурная С9; С11 | 51 |
| | Сетка арматурная С10 | 51 |

| № п/п | Наименование | Стр. |
|---|---|---|
| | Сетка арматурная С13 | 52 |
| | Сетка арматурная С14 | 52 |
| | Сетка арматурная С16 | 53 |
| | Сетка арматурная С17 | 53 |
| | Сетка арматурная С18 | 54 |
| | Сетка арматурная С19 | 54 |
| | Сетка арматурная С20...С22 | 55 |
| | Сетка арматурная С20...С22. Сборочный чертеж | 55 |
| | Сетка арматурная С23...С28 | 56 |
| | Сетка арматурная С29; С30 | 56 |
| | Сетка арматурная С31 | 57 |
| | Сетка арматурная С32 | 57 |
| | Сетка арматурная С33; С34 | 58 |
| | Сетка арматурная С35; С36 | 58 |
| | Каркас плоский Кр47 | 59 |
| | Сетка арматурная С37 | 59 |
| | Сетка арматурная С38; С39 | 60 |
| | Сетка арматурная С42 | 60 |
| | Сетка арматурная С40; С41 | 61 |
| | Сетка арматурная С43; С44 | 62 |
| | Сетка арматурная С45; С49 | 63 |
| | Сетка арматурная С46; С50 | 63 |
| | Сетка арматурная С47; С51 | 64 |
| | Сетка арматурная С48; С52 | 64 |
| | Сетка арматурная С53 | 65 |


Инв. № подл. | Подпись и дата | Взам. инв. №

Привязан:

Инв. №

409-29-84.91 КЖ.И

Лист 2

25220-04 4

Альбом 4


| № п/п | Наименование | Стр. |
|---|---|---|
| | Сетка арматурная С54 | 65 |
| | Сетка арматурная С55 | 66 |
| | Сетка арматурная С56 | 66 |
| | Изделие закладное МН1 | 67 |
| | Изделие закладное МН2 | 67 |
| | Изделие закладное МН10 | 68 |
| | Изделие закладное МН3 | 68 |
| | Изделие закладное МН4 | 69 |
| | Изделие закладное МН5 | 69 |
| | Изделие соединительное МС1 | 70 |
| | Изделие закладное МН6 | 70 |
| | Изделие закладное МН7 | 71 |
| | Изделие закладное МН8 | 71 |
| | Изделие закладное МН9 | 72 |
| | Стержень арматурный Ст6 | 72 |
| | Стержень арматурный Ст1; Ст2 | 73 |
| | Стержень арматурный Ст3...Ст5 | 73 |
| | Петля монтажная П1...П3 | 74 |
| | Петля монтажная П4 | 74 |


Взам. инв. №

Подпись и дата

Инв. № подл.

Привязан:

Инв. №

409-29-84.91 КЖ.И

Лист 3

Альбом 4

# Технические условия

## I Железобетонные конструкции

1. Сборные железобетонные конструкции должны удовлетворять требованиям ГОСТ 13015.0-83*:
- по показателям фактической прочности бетона (в проектном возрасте и отпускной);
- к маркам сталей для закладных изделий, втом числе для монтажных петель;
- по отклонениям толщины защитного слоя бетона до арматуры;
- по значениям действительных отклонений геометрических параметров.

2. Бетоны должны удовлетворять требованиям, установленным стандартами на бетоны конкретных видов по ГОСТ 26633-85 „Бетон тяжелый. Технические условия".

3. Поставка изделий потребителю производится по достижению бетоном отпускной прочности, величина которой устанавливается в соответствии с требованиями ГОСТ 13015.0-83*, и должна быть не менее 70% проектного класса по прочности на сжатие в теплый период года и 90% - в холодный период. Продолжительность теплого и холодного периодов года указывается проектной организацией при привязке проекта в соответствии с ГОСТ 13015.0-83* (изменение № 1).

4. Выпуски арматуры из сборных железобетонных колонн необходимо производить с помощью кондуктора (по одному на каждый тип колонны К1 и К2), который впоследствии должен быть использован для фиксации положения соответствующих выпусков арматуры из подштабельного тоннеля.

## II Изделия арматурные, закладные и соединительные

1. Для изготовления арматурных, закладных и соединительных изделий следует применять сталь марок, указанных в таблице:

| Вид арматуры и прокатов; документы, регламентирующие качество | Класс армат. | Марка стали при расчетной наружной температуре до минус 30° включительно в отапливаемых зданиях |
|---|---|---|
| Стержневая горячекатаная гладкая по ГОСТ 5781-82* | $A\overline{I}$ | Ст3кп |
| Стержневая горячекатаная периодического профиля по ГОСТ 5781-82* | $A\overline{III}$ | 25Г2С |
| Стержневая горячекатаная гладкая по ГОСТ 5781-82* для монтажных петель | $A\overline{I}$ | Ст3сп |
| Сортовой и фасонный прокат для закладных изделий по ГОСТ 535-88* | - | Ст3кп3-1 |
| Фасонный и листовой прокат по ГОСТ 27772-88* | - | С235 |
| Прокат стальной, горячекатаный круглый по ГОСТ 2590-88 для фундаментных болтов | - | Ст3кп<br>Ст3пс |

| | | |
|---|---|---|
| Н. контр. | Зорин | |
| Гл. спец. | Зорин | |
| Зав. тр. | Фридланд | |
| Вед. инж. | Лошадзова | |
| Провер. | Фридланд | |
| Разраб. | Белан | |

Привязан:

Инв. № подл.

409-29-84.91 КЖ.И-ТУ

Технические условия

| Стадия | Масса | Масштаб |
|---|---|---|
| Р | - | - |
| Лист 1 | Листов 2 | |

Харьковский Промстройниипроект

Подпись и дата

Взам. инв. №

Инв. № подл.

Альбом 4

2. Для крестообразных сварных соединений сеток и каркасов типы швов, кроме оговоренных чертежами, при контактной точечной сварке двух стержней К1 - Кт.

3. Сварные арматурные и закладные изделия должны удовлетворять требованиям ГОСТ 10922-75. Сварку соединений арматуры и закладных деталей производить в соответствии с ГОСТ 14098-85 и СНиП 3.03.01-87.

4. Качество сварных соединений арматуры проверяют ультразвуковым методом согласно ГОСТ 23858-79.

5. Размеры сеток и каркасов даны по осям и торцам стержней.

6. Анкеры закладных изделий приварить к пластинам в тавр дуговой механизированной сваркой под флюсом. Тип шва Т1 - Мф. Другие типы сварных соединений указаны на чертежах.

7. Закладное изделие МН9 должно иметь антикоррозионное покрытие в виде горячего цинкования с толщиной слоя не менее 60 мкм в соответствии с рис. 1.

8. Закладные изделия МН 107-2, МН 117-2, МН 117-6, МН 121-1, МН 112-2 МН 106-4, МН 514 серии 1.400-15 вып. 1, а также МН10 и МН3 настоящего проекта и соединительное изделие МС1 должны иметь антикоррозионное покрытие из двух слоев эмали ПФ 1189 по ТУ-6-10-1710-79 общей толщиной 55 мкм, выполненное в соответствии с рис. 2.

9. Транспортирование и хранение сборных железобетонных конструкций должно производиться в соответствии с ГОСТ 13015.4-84.

Рис. 1

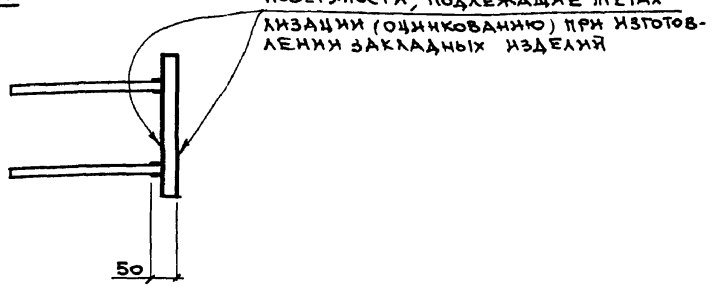


Рис. 2

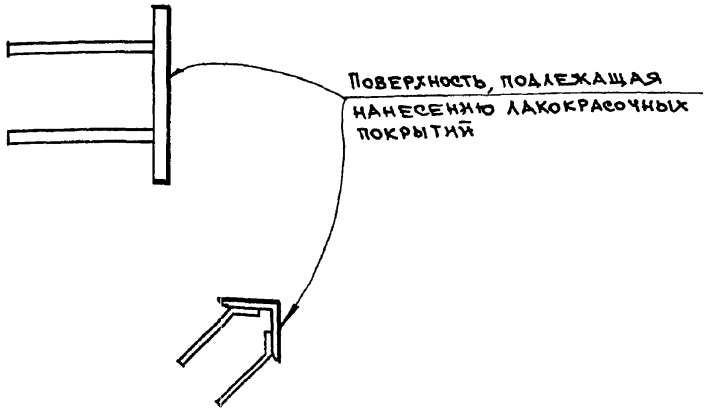


Привязан:

Инв. №

409-29-84.91 КЖ.И-ТУ

Лист 2

25220-04 7

Инв. № подл. | Подпись и дата | Взам. инв. №

Альбом 4

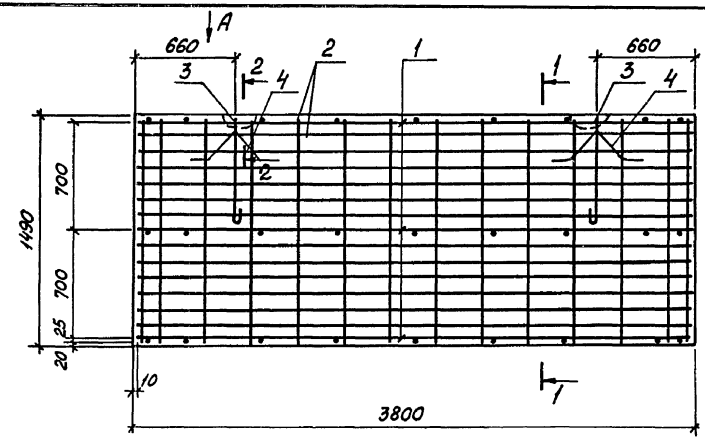


| Поз. | Обозначение | Наименование | Кол. | Масса ед., кг | Приме-чание |
|---|---|---|---|---|---|
| | | Документация | | | |
| | 409-29-84.91-ТУ | Технические условия | | | |
| | | Сборочные единицы | | | |
| 1 | 409-29-84.91 КЖ.И-Кр25 | Каркас Кр25 | 3 | 7,2 | |
| 2 | 409-29-84.91 КЖ.И-С38,39 | Сетка арматурная С38 | 2 | 44,8 | |
| 3 | 409-29-84.91 КЖ.И-П1...П3 | Петля монтажная П1 | 2 | 3,14 | |
| | | Детали | | | |
| 4* | | ф10 AIII, ГОСТ 5781-82*, l=700 | 2 | 0,43 | |
| | | Материалы | | | |
| | | Бетон класса В20 | 1,42 | | м³ |

*) поз. 4 смотрите эскиз на данном листе

1-1

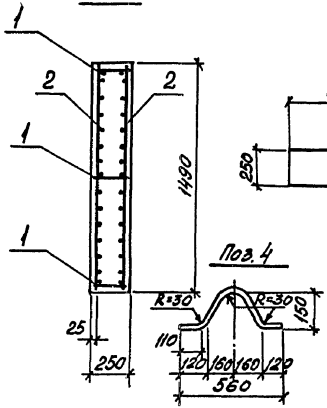


Вид А

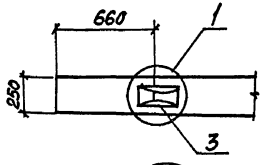


Верх при бетонировании

2-2

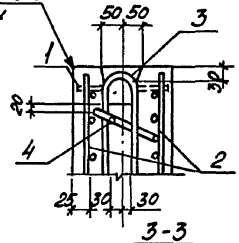


3-3

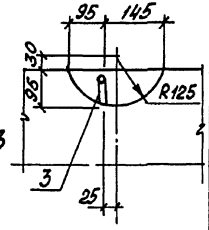


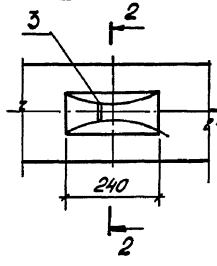


Расчетная схема панели

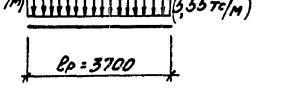


Ведомость расхода стали на элемент, кг

| Марка элемента | Изделия арматурные | | | | | | Изделия закладные | | | Общий расход |
|---|---|---|---|---|---|---|---|---|---|---|
| | Арматура класса | | | | | Всего | Арматура класса | | Всего | |
| | A-I | | A-III | | | | A-I | | | |
| | ГОСТ 5781-82* | | | | | | ГОСТ 5781-82* | | | |
| | ф6 | Итого | ф10 | ф12 | Итого | | ф18 | Итого | | |
| ПС1 | 10,3 | 10,3 | 0,9 | 100,7 | 101,6 | 111,9 | 6,3 | 6,3 | 6,3 | 118,2 |

Сварное соединение стержней каркасов Кр25 и сеток С38 выполнять швом типа К1-Кт по ГОСТ 14098-85 при помощи сварочных клещей.

Привязан:

Инв. №

| | | | |
|---|---|---|---|
| Н. контр. | Зорин | | |
| Гл. спец. | Зорин | | |
| Зав. гр. | Фрцилана | | |
| Вед. инж. | Ломазова | | |
| Провер. | Фрцилана | | |
| Разраб. | Литвиненко | | |

409-29-84.91 КЖ.И-ПС1

Панель стеновая ПС1

| Стадия | Масса | Масштаб |
|---|---|---|
| Р | 3,6т | |
| Лист | Листов 1 | |

ХАРЬКОВСКИЙ ПРОМСТРОЙНИИПРОЕКТ

Инв. № подл. | Подпись и дата | Взам. инв. №

Альбом 4

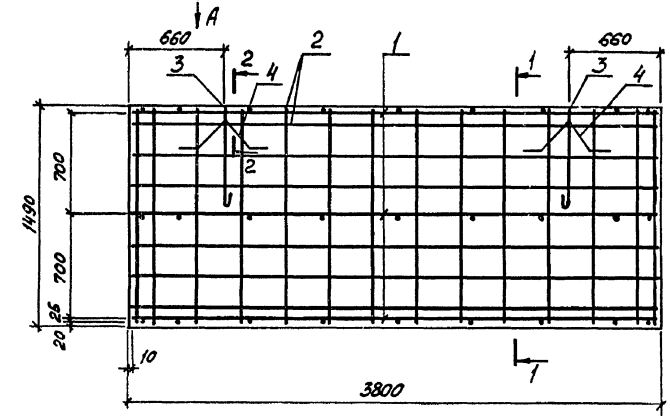


| Поз. | Обозначение | Наименование | Кол. | Масса ед., кг | Приме-чание |
|---|---|---|---|---|---|
| | | Документация | | | |
| | 409-29-84.91 -ТУ | Технические условия | | | |
| | | Сборочные единицы | | | |
| 1 | 409-29-84.91 КЖ.И-Кр25 | Каркас Кр25 | 3 | 7,2 | |
| 2 | 409-29-84.91 КЖ.И-С38,39 | Сетка арматурная С39 | 2 | 28,0 | |
| 3 | 409-29-84.91 КЖ.И-П1...П3 | Петля монтажная П1 | 2 | 3,14 | |
| | | Детали | | | |
| 4 * | | ф10AIII ГОСТ 5781-82, *ℓ=700 | 2 | 0,43 | |
| | | Материалы | | | |
| | | Бетон класса В20 | 1,42 | | м³ |

*) поз. 4 смотрите эскиз на данном листе

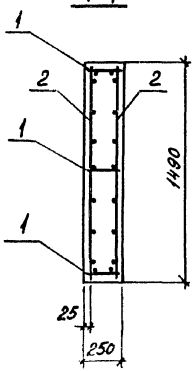


Вид А

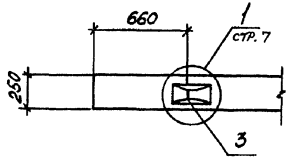


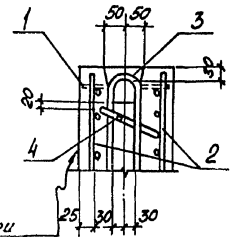


Верх при бетонировании

Поз. 4

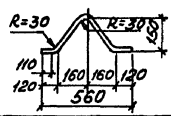


Расчетная схема панели

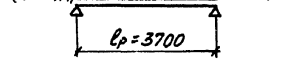


Ведомость расхода стали на элемент, кг

| Марка элемента | Изделия арматурные | | | | | | Изделия закладные | | | Общий расход |
|---|---|---|---|---|---|---|---|---|---|---|
| | Арматура класса | | | | | Всего | Арматура класса | | Всего | |
| | A-I | | A-III | | | | A-I | | | |
| | ГОСТ 5781-82* | | | | | | ГОСТ 5781-82* | | | |
| | ф6 | Итого | ф10 | ф12 | Итого | | ф18 | Итого | | |
| ПС2 | 10,3 | 10,3 | 0,9 | 67,2 | 68,1 | 78,4 | 6,3 | 6,3 | 6,3 | 84,7 |

Узел „1" смотрите на докум. 409-29-84.91 КЖ.И-ПС1.

Сварное соединение стержней каркасов Кр25 и сеток С39 выполнять швом типа К1-Кт по ГОСТ 14098-85 при помощи сварочных клещей.

| | | | |
|---|---|---|---|
| Н. контр. | Зорин | | |
| Гл. спец. | Зорин | | |
| Зав. гр. | Фрилянд | | |
| Вед. инж. | Ломазова | | |
| Провер. | Фрилянд | | |
| Разраб. | Литвиненко | | |

409-29-84.91 КЖ.И-ПС2

Панель стеновая ПС2

| Стадия | Масса | Масштаб |
|---|---|---|
| Р | 3,8т | |
| Лист | Листов 1 | |

ХАРЬКОВСКИЙ ПРОМСТРОЙНИИПРОЕКТ

Привязан:

Инв. №

Инв. № подл. | Подпись и дата | Взам. инв. №

25220-04 9

Альбом 4

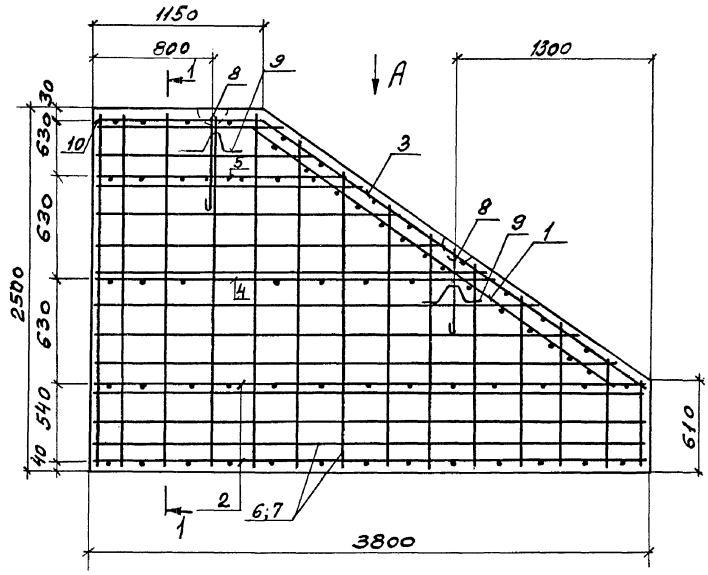


Вид А

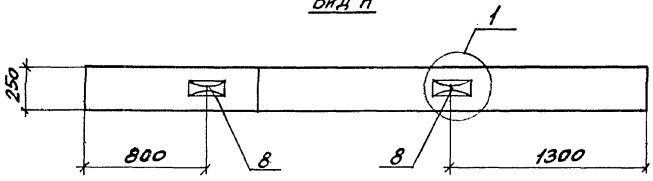


| Марка, поз. | Обозначение | Наименование | Кол. | Масса ед., кг | Примечание |
|---|---|---|---|---|---|
| | | Документация | | | |
| | 409-29-84.91КЖ.И-ТУ | Технические условия | | | |
| | | Сборочные единицы | | | |
| 1 | 409-29-84.91КЖИ-Кр26 | Каркас плоский Кр26 | 1 | 4,1 | |
| 2 | -Кр25,Кр27 | Кр27 | 2 | 5,1 | |
| 3 | -Кр28 | Кр28 | 1 | 15,3 | |
| 4 | -Кр29,Кр30 | Кр29 | 1 | 3,9 | |
| 5 | -Кр29,Кр30 | Кр30 | 1 | 2,7 | |
| 6 | 409-29-84.91КЖ.И-С40,С41 | Сетка арматурная С40 | 1 | 25,2 | |
| 7 | -С40,С41 | С41 | 1 | 25,2 | |
| | | Изделие закладное | | | |
| 8 | 409-29-84.91КЖ.И-П1...П3 | Петля монтажная П1 | 2 | 3,14 | |
| | | Детали. | | | |
| 9* | | ф10 AI ГОСТ 5781-82, *С=700 | 2 | 0,43 | |
| 10 | | ф6 AI, ГОСТ 5781-82, *С=230 | 1 | 0,05 | |
| | | Материалы | | | |
| | | Бетон класса В20 | 1,73 | | м³ |

*) поз. 9 см. КЖ.Н-ПС3 лист 2.

Сварочное соединение стержней каркасов Кр26...Кр30 и сеток С40, С41 выполнять швом типа К1-Кт по ГОСТ 14098-85 при помощи сварочных клещей.

| | | | |
|---|---|---|---|
| Н. контр. | Зорин | | |
| Гл. спец. | Зорин | | |
| Зав. гр. | Фридлянд | | |
| Вед. инж. | Лопазова | | |
| Провер. | Фридлянд | | |
| Рвзраб. | Литвиненко | | |

Привязан:

Инв. №

409-29-84.91 КЖ.И-ПС3

Панель стеновая ПС3

| Стадия | Масса | Масштаб |
|---|---|---|
| Р | 4,3т | |
| Лист 1 | Листов 2 | |

Харьковский Промстройниипроект

Инв. № подл. | Подпись и дата | Взам. инв. №

Альбом 4

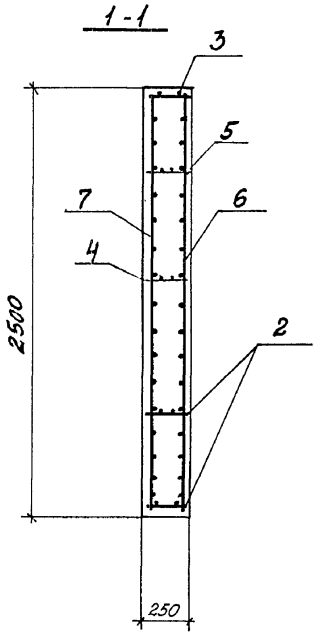


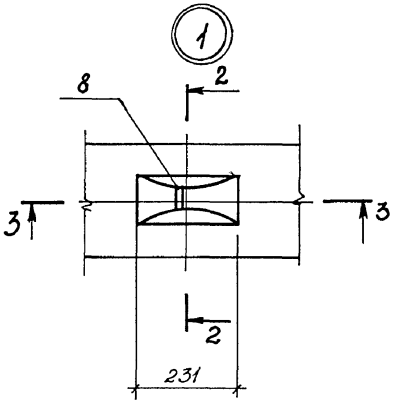


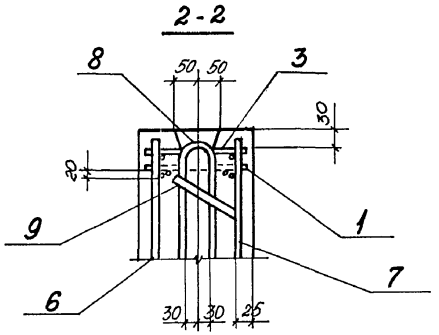


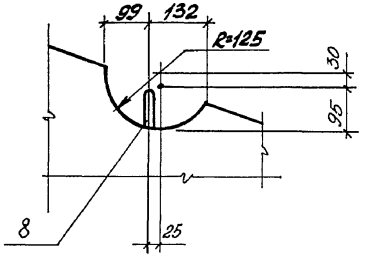


Расчетная схема панели

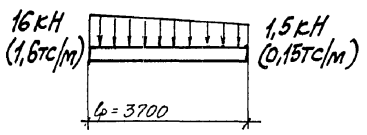


Поз. 9

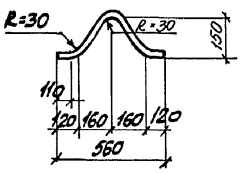


Ведомость расхода стали на элемент, кг

| Марка элемента | Изделия арматурные | | | | | | | | | Изделия закладные | | | | Общий расход |
|---|---|---|---|---|---|---|---|---|---|---|---|---|---|---|
| | Арматура класса | | | | | | Прокат | | Всего | Арматура класса | | | Всего | |
| | A-I | | | A-III | | | С235 | | | A-I | | | | |
| | ГОСТ 5781-82* | | | | | | ГОСТ 19903-74* | | | ГОСТ 5781-82* | | | | |
| | ф6 | ф10 | Итого | ф10 | ф16 | Итого | δ=12 | Итого | | ф18 | | Итого | | |
| ПС3 | 13,0 | 59,0 | 72,0 | 0,9 | 13,4 | 14,3 | 1,5 | 1,5 | 87,8 | 6,3 | | 6,3 | 6,3 | 94,1 |

Взам. инв.№ | Подпись и дата | Инв.№ подл.

Привязан:

Инв.№

409-29-84.91 КЖ.И-ПС3

Лист 2

25220-04 11

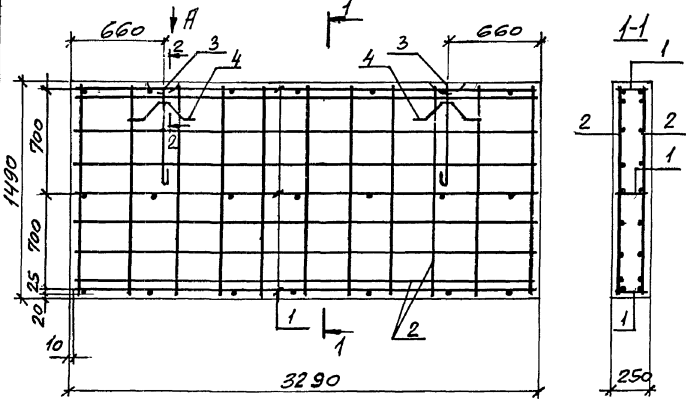


| Марка, поз. | Обозначение | Наименование | Кол. | Масса ед., кг | Примечание |
|---|---|---|---|---|---|
| | | Документация | | | |
| | 409-29-84.91 -ТУ | Технические условия | | | |
| | | Сборочные единицы | | | |
| 1 | 409-29-84.91 КЖ.И-Кр31, Кр32 | Каркас плоский Кр31 | 3 | 6,2 | |
| 2 | 409-29-84.91 КЖ.И-С42 | Сетка арматурная С42 | 2 | 23,8 | |
| | | Изделие закладное | | | |
| 3 | 409-29-84.91 КЖ.И-П4 | Петля монтажная П4 | 2 | 1,9 | |
| | | Детали | | | |
| 4* | | Фл10 III ГОСТ 5781-82** l=700 | 2 | 0,43 | |
| | | Материалы | | | |
| | | Бетон класса В20 | 1,2 | | м³ |

*) Поз. 4 смотрите эскиз на данном листе.

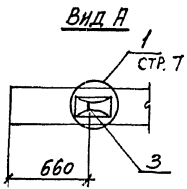


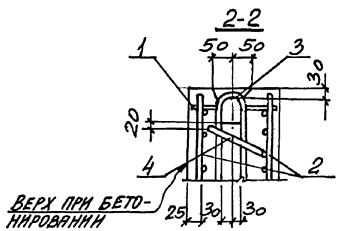


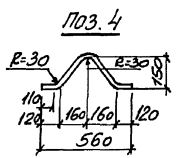


Ведомость расхода стали на элемент, кг

| Марка элемента | Изделия арматурные | | | | | Всего | Изделия закладные | | Всего | Общий расход |
|---|---|---|---|---|---|---|---|---|---|---|
| | Арматура класса | | | | | | Арматура класса | | | |
| | А-I | | А-III | | | | А-I | | | |
| | ГОСТ 5781-82* | | | | | | ГОСТ 5781-82* | | | |
| | ф6 | Итого | ф10 | ф12 | Итого | | ф14 | Итого | | |
| ПС4 | 8,1 | 8,1 | 0,9 | 60,0 | 60,9 | 69,0 | 3,8 | 3,8 | 3,8 | 72,8 |

Сварочное соединение стержней каркасов Кр31 и сеток С42 выполнять швом типа К1-К7 по ГОСТ 14098-85 при помощи сварочных клещей.

Привязан:

Инв.№

| | | |
|---|---|---|
| Н. контр. | Зорин | |
| Гл. спец. | Зорин | |
| Зав. гр. | Фридланд | |
| Вед. инж. | Ломазова | |
| Провер. | Фридланд | |
| Разраб. | Литвиненко | |

409-29-84.91 КЖ.И-ПС4

Панель стеновая ПС4

| Стадия | Масса | Масштаб |
|---|---|---|
| Р | 3,0т | |

Лист | Листов 1

Харьковский промстройниипроект

Альбом 4

Инв.№ подл. | Подпись и дата | Взам. инв.№

Альбом 4

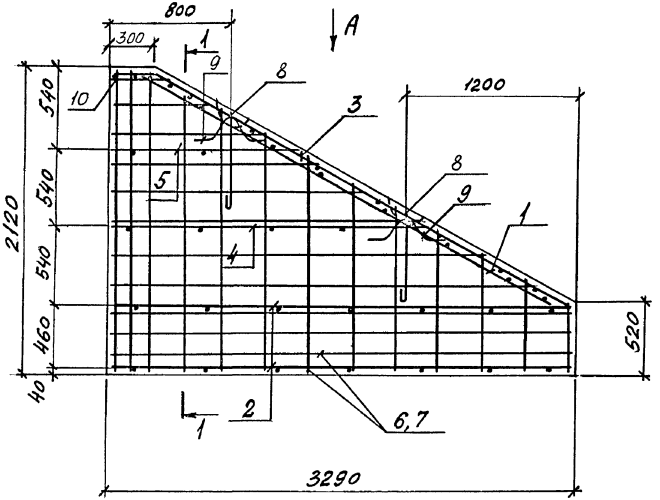


Вид А

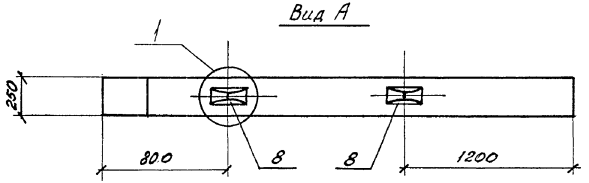


| Марка, поз. | Обозначение | Наименование | Кол. | Масса ед., кг | Примечание |
|---|---|---|---|---|---|
| | | Документация | | | |
| | 409-29-84.91 КЖ.И-ТУ | Технические условия | | | |
| | | Сборочные единицы | | | |
| 1 | 409-29-84.91 КЖ.И-Кр32 | Каркас плоский Кр32 | 1 | 4,4 | |
| 2 | 409-29-84.91 КЖ.И-Кр33, Кр35 | Кр33 | 2 | 4,4 | |
| 3 | 409-29-84.91 КЖ.И-Кр34 | Кр34 | 1 | 12,9 | |
| 4 | 409-29-84.91 КЖ.И-Кр33, Кр35 | Кр35 | 1 | 3,1 | |
| 5 | 409-29-84.91 КЖ.И-Кр31, Кр36 | Кр36 | 1 | 1,8 | |
| 6 | 409-29-84.91 КЖ.И-С43, С44 | Сетка арматурная С43 | 1 | 18,7 | |
| 7 | | С44 | 1 | 18,7 | |
| | | Изделие закладное | | | |
| 8 | 409-29-84.91 КЖ.И-П4 | Петля монтажная П4 | 2 | 1,9 | |
| | | Детали | | | |
| 9* | | Ф10 AIII, ГОСТ 5781-82, *l=700 | 2 | 0,43 | |
| 10 | | Ф6 AI, ГОСТ 5781-82, *l=230 | 1 | 0,05 | |
| | | Материалы | | | |
| | | Бетон класса В20 | 1,2 | | м³ |

*) поз. 9 см. КЖ.И-ПС3 лист 2

Сварочное соединение стержней каркасов Кр32... Кр36 и сеток С43, С44 выполнять швом типа К1-Кт по ГОСТ 14098-85 при помощи сварочных клещей.

| | | | |
|---|---|---|---|
| Н. контр. | Зорин | | |
| Гл. спец. | Зорин | | |
| Зав. гр. | Фридланд | | |
| Вед. инж. | Ломазова | | |
| Провер | Фридланд | | |
| Разраб. | Литвиненко | | |

Привязан:

Инв. №

409-29-84.91 КЖ.И ПС5

Панель стеновая ПС5

| Стадия | Масса | Масштаб |
|---|---|---|
| Р | 3,0т | |
| Лист | Листов 2 | |

Харьковский промстройниипроект

Инв. № подл. | Подпись и дата | Взам. инв. №

25220-04 13

Альбом 4

1-1

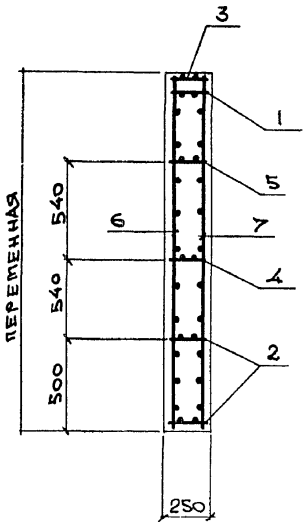


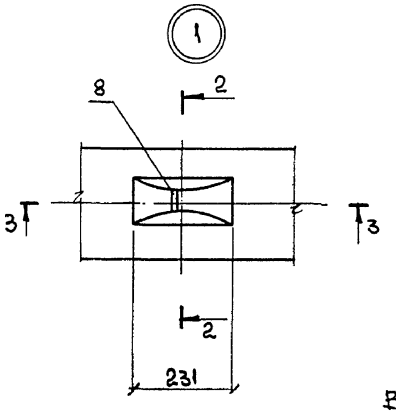


2-2

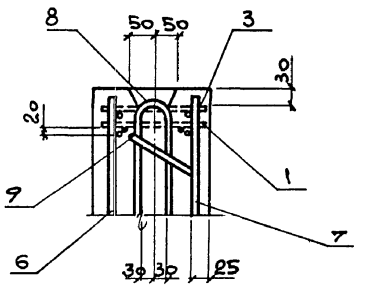


3-3

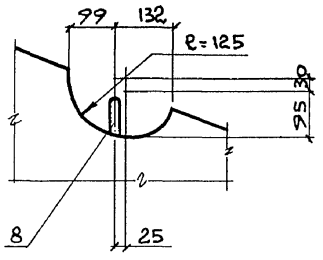


Ведомость расхода стали на элемент, кг

| Марка элемента | Изделия арматурные | | | | | | | | | Изделия закладные | | | | Общий расход |
|---|---|---|---|---|---|---|---|---|---|---|---|---|---|---|
| | Арматура класса | | | | | | Прокат | | Всего | Арматура класса | | | Всего | |
| | AI | | | AIII | | | С235 | | | AI | | | | |
| | ГОСТ 5781-82* | | | | | | ГОСТ 19903.74* | | | ГОСТ 5781-82* | | | | |
| | Ф6 | Ф10 | Итого | Ф10 | Ф16 | Итого | δ=12 | Итого | | Ф18 | | Итого | | |
| ПС5 | 10,5 | 45,2 | 53,9 | 0,9 | 11,2 | 12,1 | 1,5 | 1,5 | 67,5 | 3,8 | | 3,8 | 3,8 | 71,3 |

Привязан:

Инв. № подл.

409-29-84.91 КЖ.И-ПС5

Лист 2

25220-04 14

Инв. № подл. | Подпись и дата | Взам. инв. №

Альбом 4

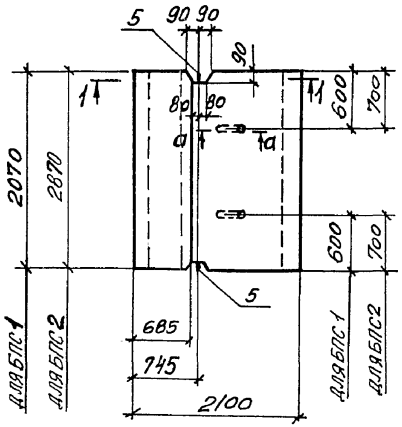


1-1

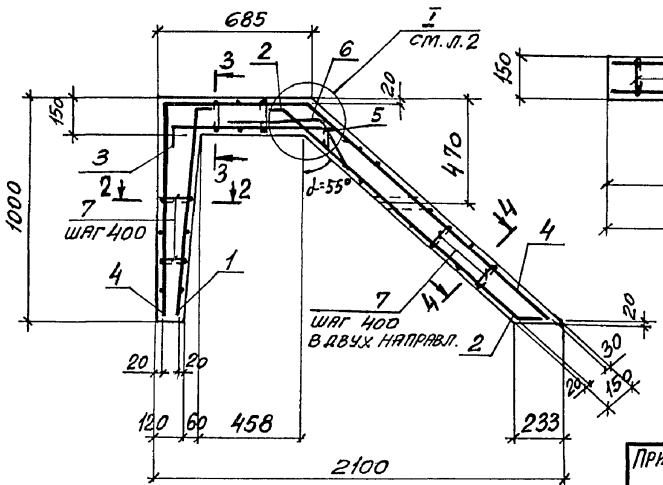


2-2

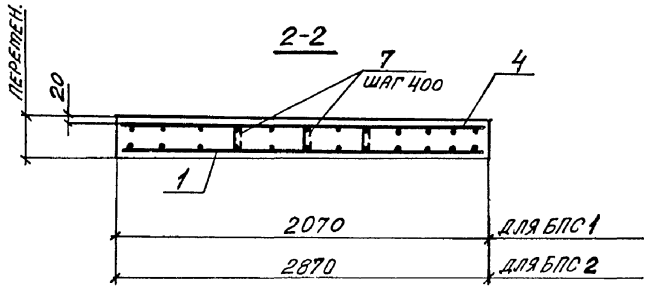


3-3

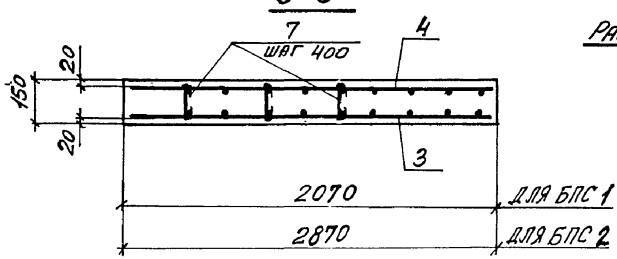


4-4

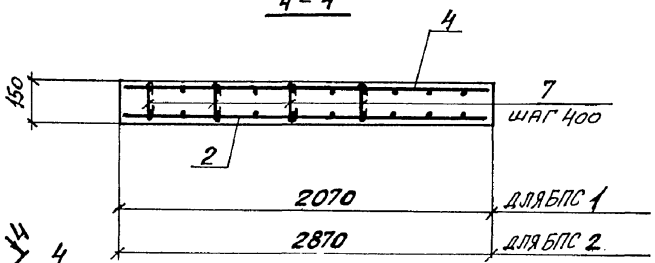


а-а

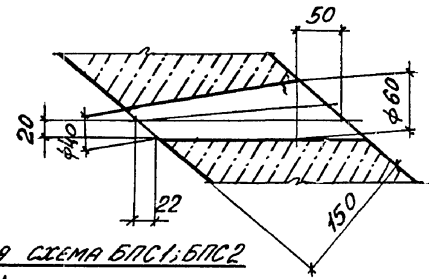


РАСЧЕТНАЯ СХЕМА БПС1; БПС2

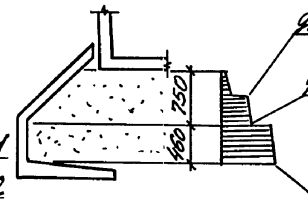


| МАРКА ЭЛЕМЕНТА | МАССА, Т |
|---|---|
| БПС 1 | 2,35 |
| БПС 2 | 3,45 |

Складирование блоков БПС1; БПС2 выполнять „на торец" не более двух штук по высоте на четырех деревянных прокладках (толщину прокладок принять 15-20мм).

| | | | |
|---|---|---|---|
| Н. контр. | Зорин | | |
| Гл. спец. | Зорин | | |
| Зав. гр. | Фридланд | | |
| Вед. инж. | Ломазова | | |
| Проверил | Фридланд | | |
| Разработ. | Литвиненко | | |

Привязан:

Инв. №

409-29-84.91 КЖ.И-БПС1, БПС2

Блок подпорной стены БПС 1, БПС 2

| Стадия | Масса | Масштаб |
|---|---|---|
| Р | см. табл. | |
| Лист 1 | Листов 2 | |

Харьковский Промстройниипроект

Инв.№ подл. | Подпись и дата | Взам. инв. №

25220-04 15

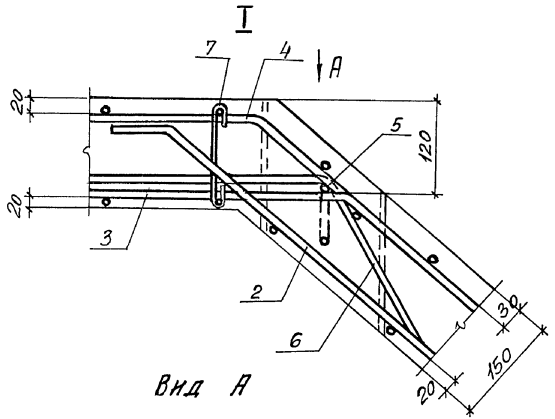


Вид А

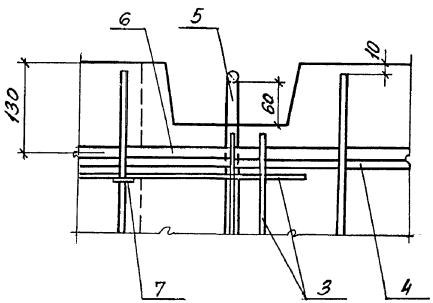


| Поз. | Обозначение | Наименование | Кол-во на БПС1 | Кол-во на БПС2 | Масса ед., кг | Примечание |
|---|---|---|---|---|---|---|
| | | Сборочные единицы | | | | |
| 1 | 409-29-84.91 КЖ.И-С45,С49 | Сетка арматурная С45 | 1 | | 4,94 | |
| | | С49 | | 1 | 6,80 | |
| 2 | 409-29-84.91 КЖ.И-С46,С50 | С46 | 1 | | 8,24 | |
| | | С50 | | 1 | 11,50 | |
| 3 | 409-29-84.91 КЖ.И-С47,С51 | С47 | 1 | | 4,25 | |
| | | С51 | | 1 | 5,90 | |
| 4 | 409-29-84.91 КЖ.И-С48,С52 | С48 | 1 | | 27,85 | |
| | | С52 | | 1 | 38,9 | |
| 5 | 409-29-84.91 КЖ.И-ПЗ | Петля монтажная П2 | 2 | | 1,52 | |
| | | П3 | | 2 | 2,15 | |
| | | Детали | | | | |
| 6* | | ф12AIII ГОСТ 5781-82,* ℓ=830 | 2 | 2 | 0,73 | |
| 7* | | ф6AI ℓ=200 | 60 | 82 | 0,04 | |
| | | Материалы | | | | |
| | | Бетон класса В20 | 0,94 | 1,38 | | м³ |

*) Поз. 6,7 смотрите эскизы на данном листе

Ведомость расхода стали на элемент, кг

| Марка элемента | Изделия арматурные | | | | | | | | Изделия закладные | | | Общий расход |
|---|---|---|---|---|---|---|---|---|---|---|---|---|
| | Арматура класса | | | | | | | | Арматура класса | | | |
| | A-I | | A-III | | | | | | A-I | | | |
| | ГОСТ 5781-82* | | | | | | | | ГОСТ 5781-82* | | | |
| | ф6 | Итого | ф6 | ф10 | ф12 | | Итого | Всего | ф14 | ф16 | Всего | |
| БПС1 | 18,4 | 18,4 | 8,7 | 20,5 | 1,5 | | 30,7 | 49,1 | 3,0 | | 3,0 | 52,1 |
| БПС2 | 25,4 | 25,4 | 12,1 | 28,9 | 1,5 | | 42,5 | 67,9 | | 4,3 | 4,3 | 72,3 |

Поз. 6

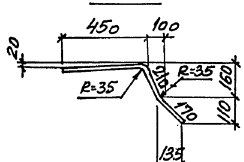


Поз. 7

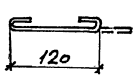


Привязан:

Инв.№

409-29-84.91 КЖ.И-БПС1, БПС2

Лист 2



Инв.№ подл. | Подпись и дата | Взам. инв.№

Альбом 4

## К1, К1-1
ОПАЛУБКА

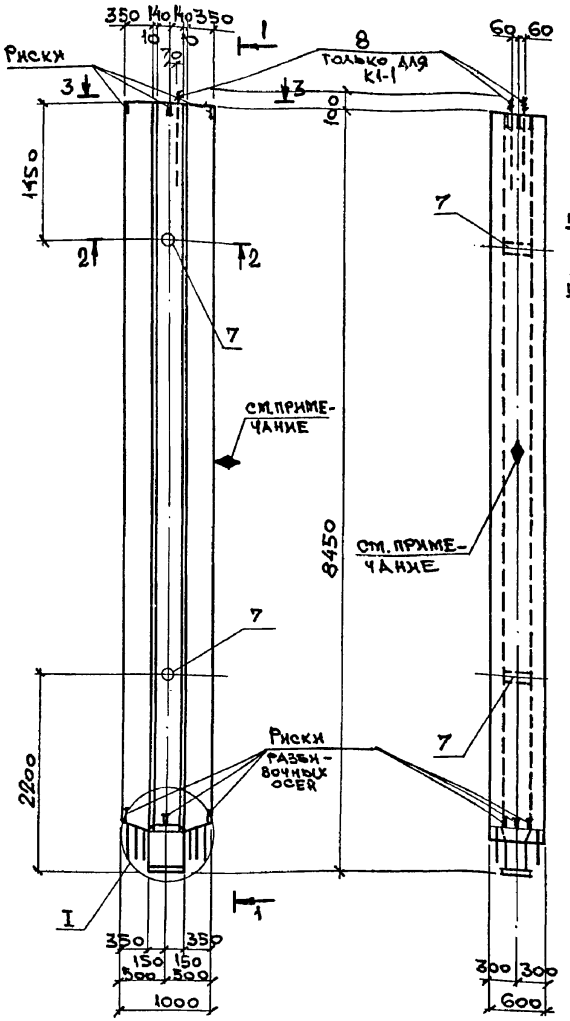


## 1-1

## 2-2

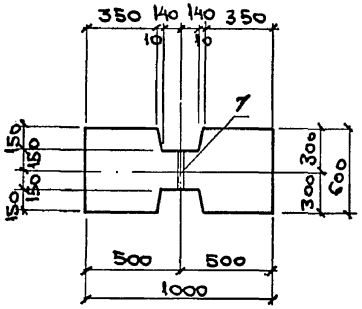


## 3-3

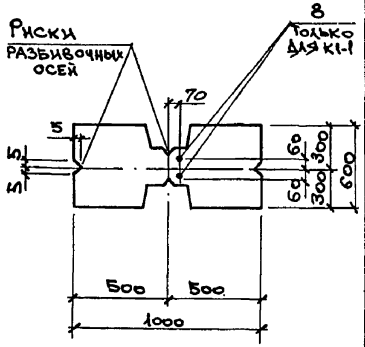


| Формат | Зона | Поз. | Обозначение | Наименование | Колич. К1 | Колич. К1-1 | Примеч. |
|---|---|---|---|---|---|---|---|
| | | | | **Документация** | | | |
| | | | 409-29-84.91 КЖ.И-ТУ | Технические условия | | | |
| | | | | **Сборочные единицы** | | | |
| | | | | Каркас плоский | | | |
| | | 1 | КЖ.И-КР37 | КР37 | 1 | 1 | 75,4 |
| | | 2 | КЖ.И-КР38 | КР38 | 2 | 2 | 117,6 |
| | | 3 | КЖ.И-КР39 | КР39 | 2 | 2 | 82,9 |
| | | 4 | КЖ.И-КР40 | КР40 | 2 | 2 | 82,9 |
| | | | | Изделие закладное | | | |
| | | 5 | КЖ.И-МН7 | МН7 | 1 | 1 | 8,7 |
| | | 6 | КЖ.И-МН8 | МН8 | 2 | 2 | 7,0 |
| | | 7 | | Труба $\frac{15\times2\ \text{ГОСТ}\,10704-76}{\text{Ст3кп3-1 ГОСТ}\,535-88}$ $\ell=300$ | 2 | 2 | 0,65 |
| | | 8 | ГОСТ 24379.1-80 | Болт 1.1 М20х710 Ст3кп | - | 2 | 2,09 |
| | | | | **Детали** | | | |
| | | 9 | | Ф10 AIII, ГОСТ 5781-82, $\ell$=580 | 14 | 14 | 0,36 |
| | | 10 | | Ф10 AI, то же, $\ell$=580 | 26 | 26 | 0,36 |
| | | 11 | КЖ.И Ст3...Ст5 | Ст3 | 56 | 56 | 0,53 |
| | | 12 | КЖ.И Ст3...Ст5 | Ст4 | 14 | 14 | 0,43 |
| | | 13 | КЖ.И Ст3...Ст5 | Ст5 | 48 | 48 | 0,52 |
| | | | | **Материалы** | | | |
| | | | | Бетон класса В25 | 4,1 | 4,1 | м³ |

В колонне К1-1 на грани, указанной на чертеже, несмываемой краской нанести знак ◆, обозначающий сторону монтажа.

Привязан:

Инв. №

| | | |
|---|---|---|
| Н. контр. | Зорин | |
| Гл. спец. | Зорин | |
| Зав. гр. | Фридланд | |
| Вед. инж. | Ломазова | |
| Провер. | Ломазова | |
| Разраб. | Белан | |

409-29-84.91 КЖ.И-К1, К1-1

Колонна К1, К1-1

| Стадия | Масса | Масштаб |
|---|---|---|
| Р | 10,25т | |
| Лист 1 | Листов 3 | |

Харьковский Промстройниипроект

25220-04 17

Инв. № подл. | Подпись и дата | Взам. инв. №

Альбом 4

## К1, К1-1
АРМИРОВАНИЕ

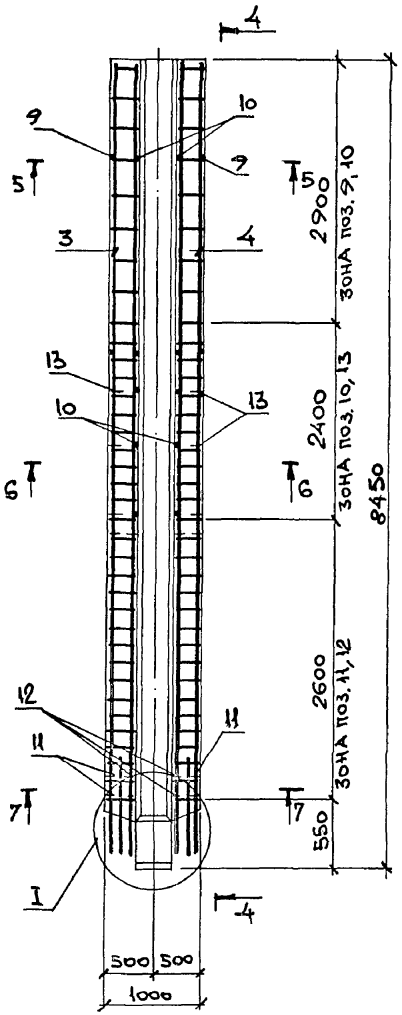


## 4-4

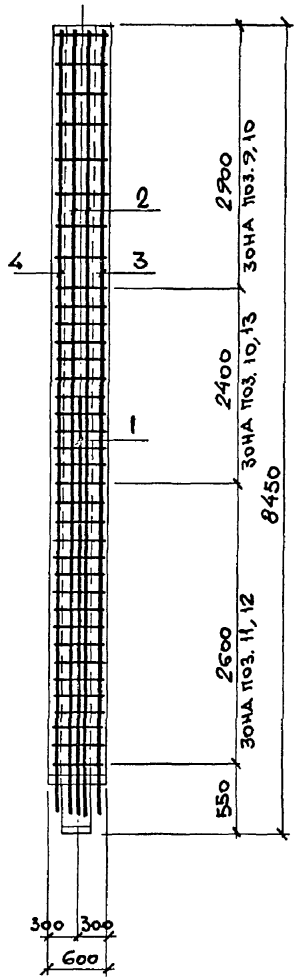


## 5-5

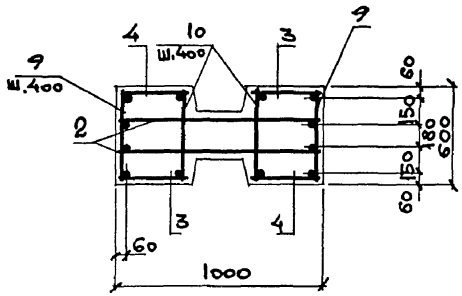


## 6-6

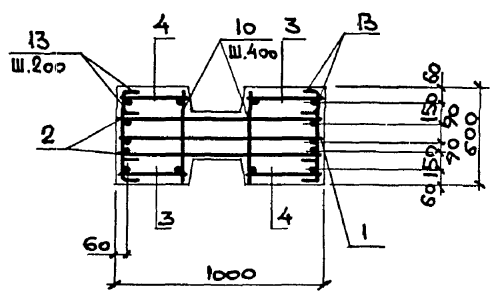


## 7-7

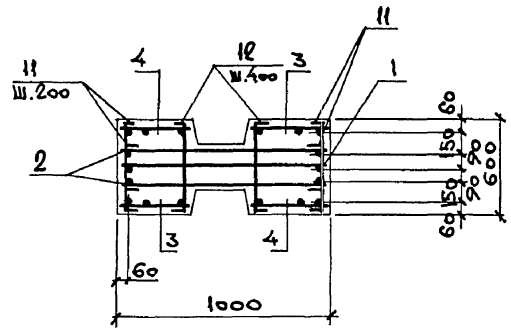


Сварные соединения каркасов выполнять по ГОСТ 14098-85 швами типа:
С23-Рэ; со стержнями поз. 11...13 ручной дуговой сваркой;
К1-КТ-со стержнями поз. 9; 10 при помощи сварочных клещей.

Привязан:

Инв. №

409-29-84.91 КЖ.И-К 1; К1-1

Лист 2

Инв. № подл. | Подпись и дата | Взам. инв. №

Альбом 4

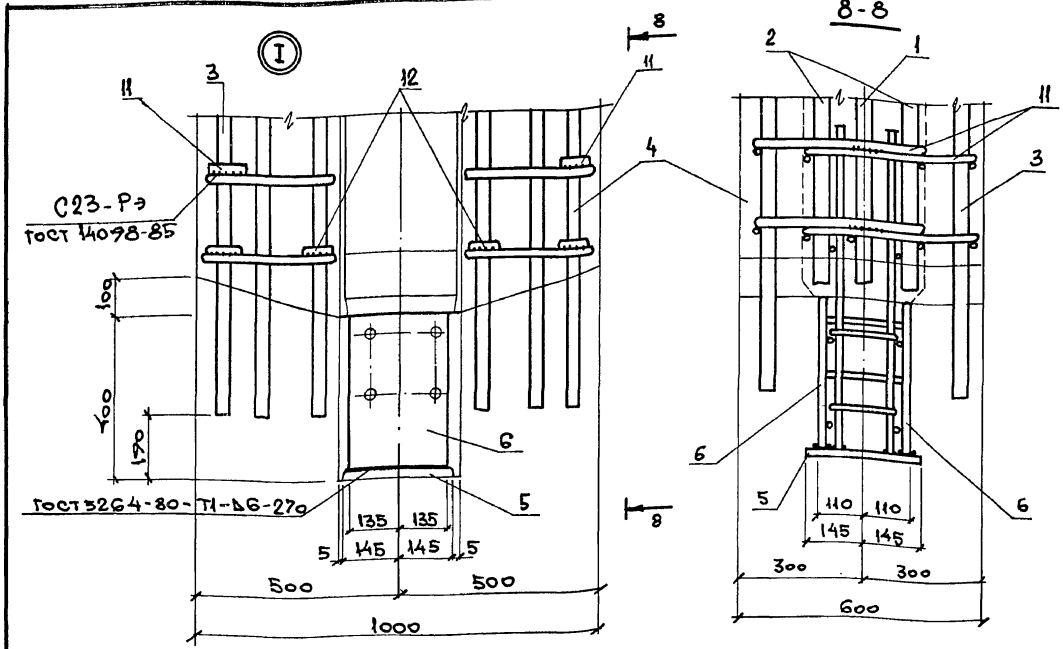


## Ведомость расхода стали на элемент, кг

| Марка элемента | Изделия арматурные | | | | | | | | | | Изделия закладные | | | | | | | | | | | Общий расход |
|---|---|---|---|---|---|---|---|---|---|---|---|---|---|---|---|---|---|---|---|---|---|---|
| | Арматура класса | | | | | | | | | Всего | Арматура класса | | | | | | Прокат марки | | | Болты | | | | | Всего | |
| | А-I | | | А-III | | | | | | | А-I | | А-III | | | | С235 | Ст3кп3-1 | | Ст3кп | | | | | | |
| | ГОСТ 5781-82* | | | | | | | | | | ГОСТ 5781-82* | | | | | | ГОСТ 19903-74 | ГОСТ 10704-76* | | ГОСТ 24379.1-80 | | ГОСТ 5915-70* | | | | |
| | Ф10 | Ф12 | | Итого | Ф10 | Ф18 | Ф20 | Ф36 | Итого | | Ф6 | | Итого | Ф10 | Ф12 | | Итого | δ=8 | Труба 45х2 | Итого | Шпильки М20 | Шайба М20 | Гайка М20 | Итого | | |
| К1 | 15,4 | 54,6 | | 70,0 | 82,4 | 104,4 | 24,4 | 436,0 | 647,2 | 717,2 | 0,6 | | 0,6 | 0,7 | 2,8 | | 3,5 | 18,5 | 1,3 | 19,8 | – | – | – | – | 23,7 | 741,1 |
| К1-1 | 15,4 | 54,6 | | 70,0 | 82,4 | 104,4 | 24,4 | 436,0 | 647,2 | 717,2 | 0,6 | | 0,6 | 0,7 | 2,8 | | 3,5 | 18,5 | 1,3 | 19,8 | 3,8 | 0,2 | 0,2 | 4,2 | 28,1 | 745,3 |

Привязан:

Инв. №

409-29-84.91 КЖИ-К1, К1-1

Лист 3



Инв. № подл. | Подпись и дата | Взам. инв. №

## К2, К2-1, К2-2

ОПАЛУБКА

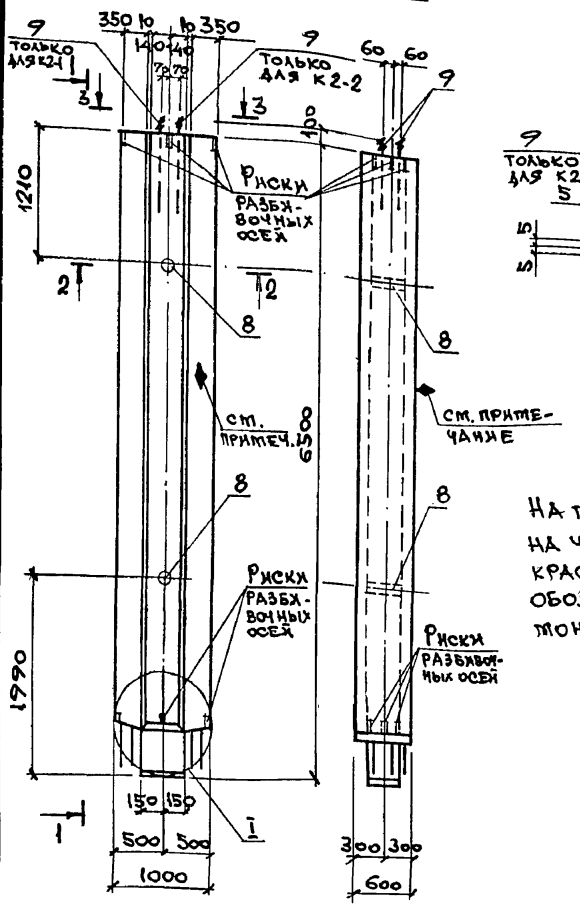


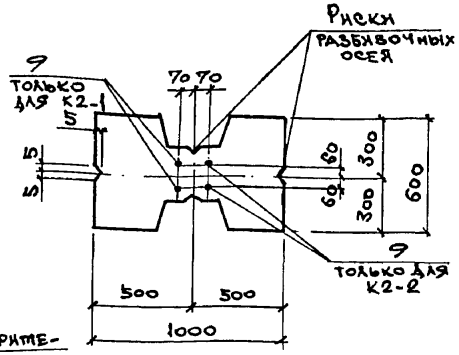


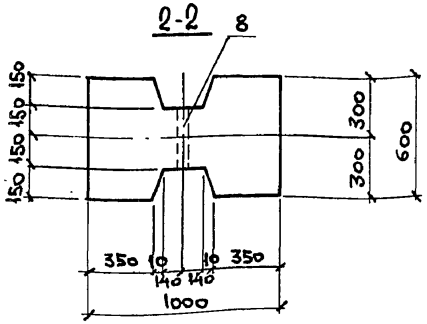


На грани колонны, указанной на чертеже, несмываемой краской нанести знак ◆, обозначающий сторону монтажа.

| Формат | Зона | Поз. | Обозначение | Наименование | Колич. К2 | Колич. К2-1, К2-2 | Примеч. |
|---|---|---|---|---|---|---|---|
| | | | | Документация | | | |
| | | | 409-29-84.91 КЖ.И-ТУ | Технические условия | | | |
| | | | | Сборочные единицы | | | |
| | | | | Каркас плоский | | | |
| | | 1 | КЖ.И-КР-41 | КР 41 | 1 | 1 | 110,0 |
| | | 2 | КЖ.И-КР-42 | КР 42 | 1 | 1 | 98,4 |
| | | 3 | КЖ.И-КР-43 | КР 43 | 1 | 1 | 39,0 |
| | | 4 | КЖ.И-КР-44 | КР 44 | 2 | 2 | 33,1 |
| | | 5 | КЖ.И-КР-45 | КР 45 | 2 | 2 | 26,4 |
| | | | | Изделие закладное | | | |
| | | 6 | КЖ.И-МН 7 | МН 7 | 1 | 1 | 8,7 |
| | | 7 | КЖ.И-МН 8 | МН 8 | 2 | 2 | 7,0 |
| | | 8 | | Труба 15х2 ГОСТ 10704-76 / Ст3кп3-1 ГОСТ 535-88 l=300 | 2 | 2 | 0,65 |
| | | 9 | ГОСТ 24379.1-80 | Болт 1.1М20х710 Ст3 кп | – | 2 | 2,09 |
| | | | | Детали | | | |
| | | 11 | | Ф10AIII, ГОСТ 5781-82, l=580 | 34 | 34 | 0,36 |
| | | 12 | | Ф10AI, тоже, l=580 | 62 | 62 | 0,36 |
| | | 13 | | Ст 5 | 104 | 104 | 0,52 |
| | | | | Материалы | | | |
| | | | | Бетон класса В25 | 3,1 | 3,1 | м³ |

Привязан:

Инв. №

| | | |
|---|---|---|
| Н. контр. | Зорин | |
| Гл. спец. | Зорин | |
| Зав. гр. | Фридланд | |
| Вед. инж. | Ломазова | |
| Провер. | Ломазова | |
| Разраб. | Беган | |

409-29-84.91 КЖ.И-К2, К2-1, К2-2

Колонна К2, К2-1, К2-2

| Стадия | Масса | Масштаб |
|---|---|---|
| Р | 7,75 т | |
| Лист 1 | Листов 3 | |

Харьковский Промстройниипроект

Инв. № подл. | Подпись и дата | Взам. инв. №

Альбом 4

## К2, К2-1, К2-2

Армирование

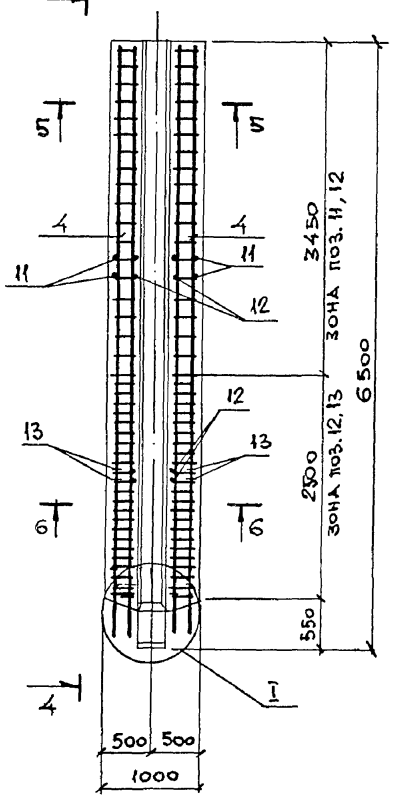


4-4

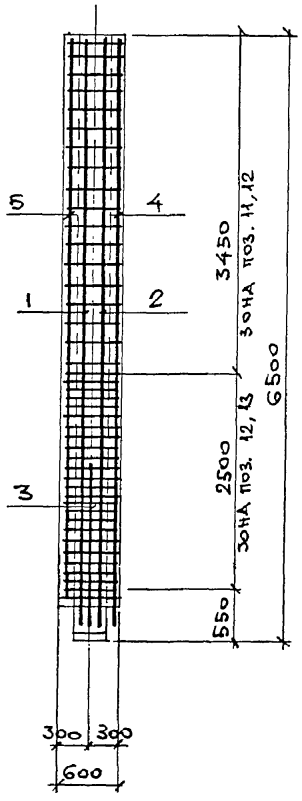


5-5

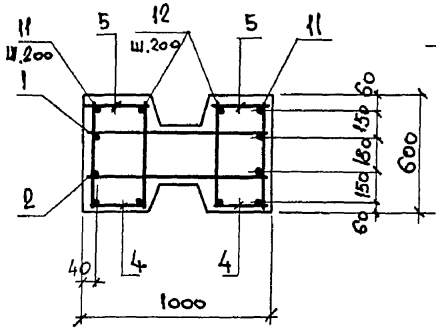


6-6

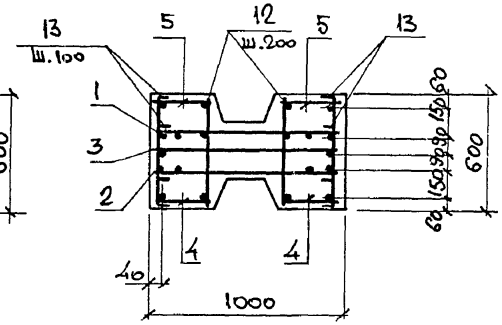


Сварные соединения каркасов выполнять по ГОСТ 14098-85 швами типа: С-23-Рэ со стержнями позиции 13 ручной дуговой сваркой, К1-Кт со стержнями поз. 11, 12 при помощи сварочных клещей.

Привязан:

Инв. №

-409-29-84.91 КЖ.И-К2, К2-1, К2-2

Лист 2

25220-04 21

Инв. № подл. | Подпись и дата | Взам. инв. №

Альбом 4

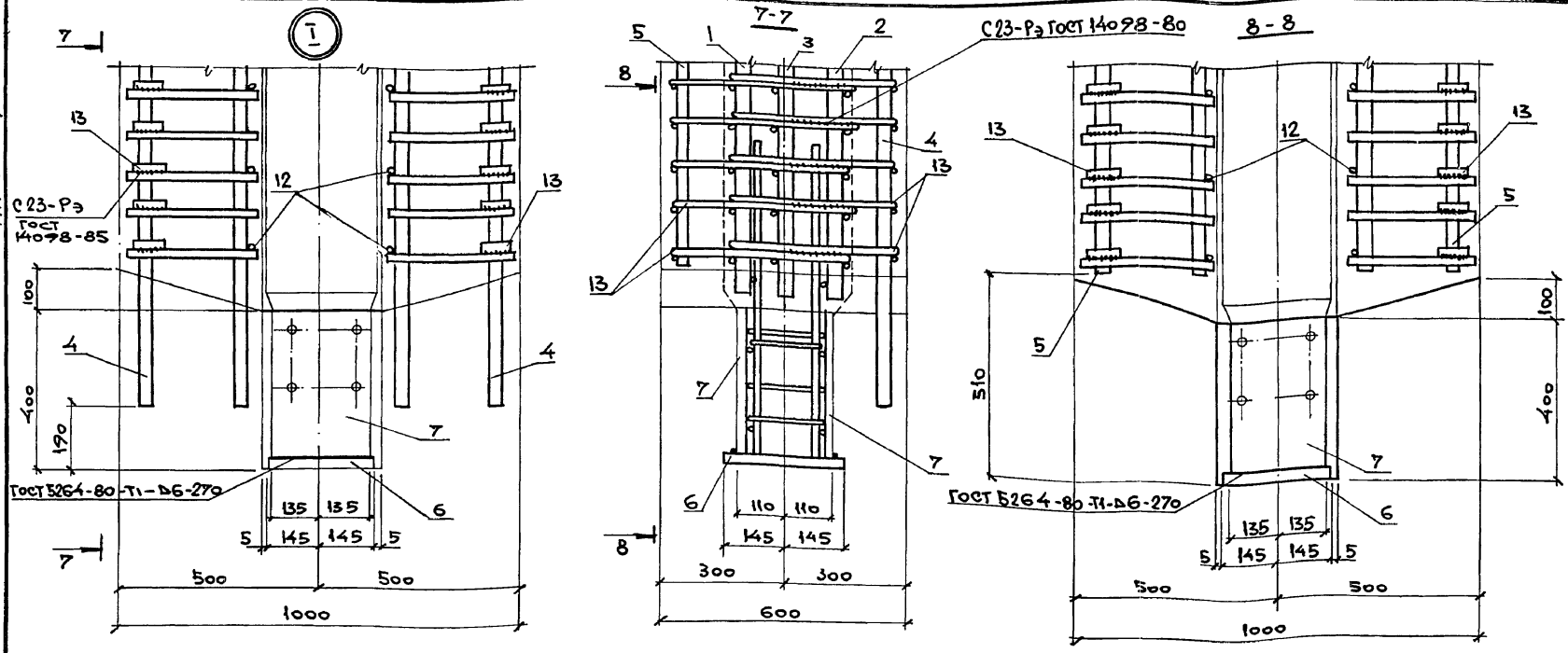


## Ведомость расхода стали на элемент, кг

| Марка элемента | Изделия арматурные | | | | | | | | | | | Изделия закладные | | | | | | | | | | | | | | Общий расход |
|---|---|---|---|---|---|---|---|---|---|---|---|---|---|---|---|---|---|---|---|---|---|---|---|---|---|---|
| | Арматура класса | | | | | | | | | | Всего | Арматура класса | | | | | Прокат марки | | | Болты | | | | Всего | | |
| | AI | | | | AIII | | | | | | | AI | | | | AIII | С235 | Ст3кп3-1 | | Ст3 кп | | | | | | |
| | ГОСТ 5781-82* | | | | | | | | | | | ГОСТ 5781-82* | | | | | ГОСТ 19903-74 | ГОСТ 10704-76* | | ГОСТ 24379.1-80 | | ГОСТ 5915-70* | | | | |
| | ф10 | ф12 | | Итого | ф10 | ф16 | ф18 | ф22 | ф32 | | Итого | ф6 | | Итого | ф10 | ф12 | | δ=8 | Трубы 45×2 | Итого | Шпилька М20 | Шайба М20 | Гайка М20 | Итого | | |
| К2 | 22,3 | 54,1 | | 76,4 | 104,9 | 65,2 | 26,4 | 34,8 | 147,4 | | 378,7 | 455,1 | 0,6 | | 0,6 | 0,7 | 2,8 | | 3,5 | 18,5 | 1,3 | 19,8 | - | - | - | - | 23,3 | 478,4 |
| К2-1, К2-2 | 22,3 | 54,1 | | 76,4 | 104,9 | 65,2 | 26,4 | 34,8 | 147,4 | | 378,7 | 455,1 | 0,6 | | 0,6 | 0,7 | 2,8 | | 3,5 | 18,5 | 1,3 | 17,8 | 3,8 | 0,2 | 0,2 | 4,2 | 27,5 | 482,6 |

Привязан:

Инв. № подл. | Подпись и дата | Взам. инв. №

Инв. №

409-29-84.91 КЖ.И-К2, К2-1, К2-2

Лист 3

К-3
опалубка

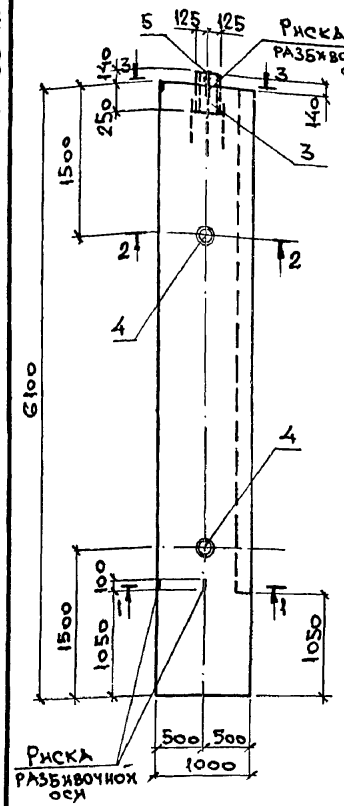


К-3
армирование

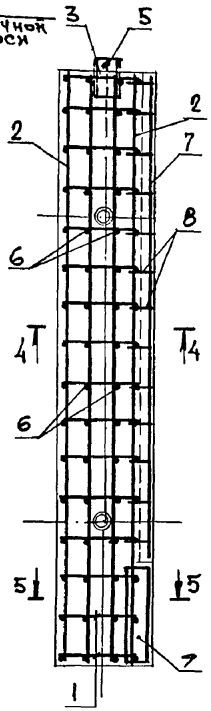


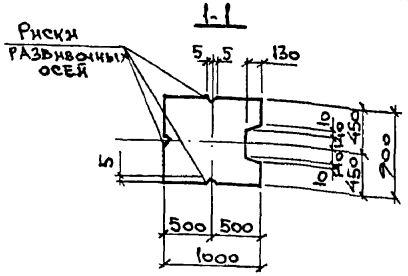


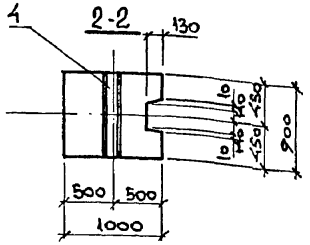


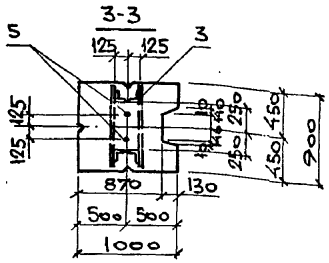


4-4

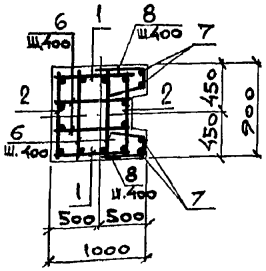


5-5

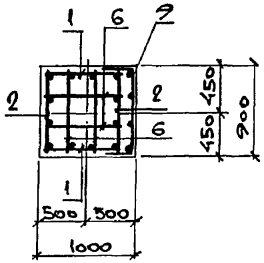


Ведомость деталей

| Поз | Эскиз |
|---|---|
| 8 | d=4?1 350 350 270 |

| Формат | Зона | Поз. | Обозначение | Наименование | Кол. | Примечан. |
|---|---|---|---|---|---|---|
| | | | | Документация | | |
| | | | 409-29-84.91 КЖ.И-ТУ | Технические условия | | |
| | | | | Сборочные единицы | | |
| | | | | Каркас плоский | | |
| | | 1 | КЖ.И- Кр46 | Кр46 | 2 | 98,0 |
| | | 2 | КЖ.И - Кр47 | Кр47 | 2 | 52,0 |
| | | | | Изделие закладное | | |
| | | 3 | КЖ.И - МН9 | МН9 | 1 | 26,1 |
| | | 4 | | Труба Ф152 ГОСТ 10704-76* l=900 | 2 | 1,9 |
| | | 5 | ГОСТ 24379.1-80 | Болт 1.1 М30х1000 Ст3пс | 2 | 6,77 |
| | | | | Детали | | |
| | | 6 | | Ф 8 AI, ГОСТ 5781-82* l=850 | 64 | 0,34 |
| | | 7 | | Ф 16 AIII, тоже, l=5000 | 4 | 7,9 |
| | | 8* | | Ф 8 AI, -"-, l=970 | 26 | 0,38 |
| | | 9 | | Сетка арматурная С55 | 1 | 7,2 |
| | | | | Материалы | | |
| | | | | Бетон класса В25 | 531 | м3 |

| Марка элемента | Изделия арматурные | | | | | | | Изделия закладные | | | | | | | Общий расход |
|---|---|---|---|---|---|---|---|---|---|---|---|---|---|---|---|
| | Арматура класса | | | | | | | Арматура класса | Прокат марки | | | | | | |
| | AI | | AIII | | | | | AIII | Ст3кп3-1 | | Ст3пс | | | | |
| | ГОСТ 5781-82* | | | | | | Всего | ГОСТ 5781-82* | ГОСТ 8509-86 | ГОСТ 10704-76* | ГОСТ 24379.1-80 | | | Всего | |
| | Ф8 | Итого | Ф12 | Ф16 | Ф25 | Итого | | Ф10 | Итого | L125x8 Ф45x2 | М30 | Итого | | | |
| К3 | 55,6 | 55,6 | 3,6 | 31,6 | 279,6 | 314,8 | 370,4 | 2,1 | 2,1 | 24,0 | 3,8 | 13,5 | 41,3 | 43,4 | 413,8 |

| | | |
|---|---|---|
| Н. Контр. | Зорин | |
| Гл. спец. | Зорин | |
| Зав. тр. | Фридланд | |
| Вед. инж | Ломазова | |
| Провер. | Ломазова | |
| Разраб. | Белан | |

Привязан:

Инв. №

409-29-84.91 КЖ.И-К3

Колонна К3

| Стадия | Масса | Масштаб |
|---|---|---|
| Р | 13,3т | |
| Лист | Листов 1 | |

Харьковский Промстройниипроект

Инв. № подл. | Подпись и дата | Взам. инв. №

Альбом 4

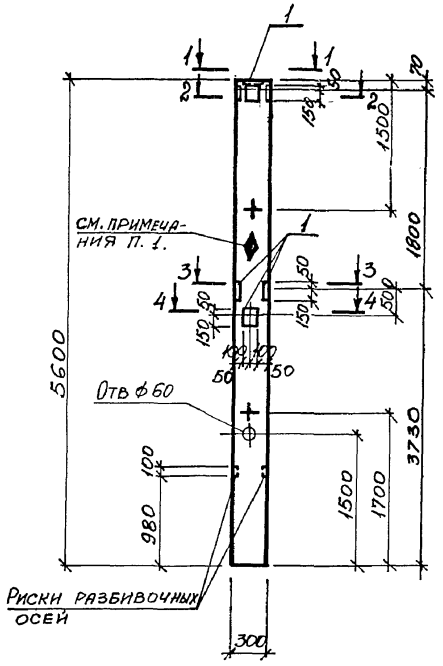


1-1

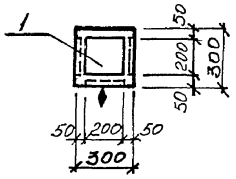


2-2

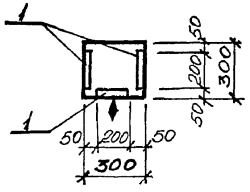


3-3

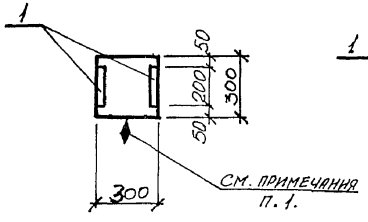


4-4

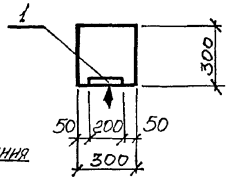


| Формат | Зона | Поз. | Обозначение | Наименование | Кол | Примечание |
|---|---|---|---|---|---|---|
| | | | | Документация | | |
| | | | 1.423.1-3/88 в.1 | Технические условия к изготовлению сборных железобетонных конструкций | | |
| | | | | Сборочные единицы | | |
| | | | 1.423.1-3/88 в.1 | Колонна 1К48-1М2 | 1 | |
| | | | | Изделие закладное | | |
| | | 1 | 1.400-15 в.1 | МН 118-3 | 7 | 3,5кг |

Ведомость расхода стали на дополнительные закладные изделия, кг

| Марка элемента | Изделия закладные | | | | | | Всего |
|---|---|---|---|---|---|---|---|
| | Арматура класса | | | Прокат марки | | | |
| | А-III | | | С235 | | | |
| | ГОСТ 5781-82 | | Итого | ГОСТ 19903-74 | | Итого | |
| | ф12 | | | δ=8 | | | |
| К4 | 7,0 | | 7,0 | 17,5 | | 17,5 | 24,5 |

1. На грани колонны, указанной на чертеже, нанести несмываемой краской знак ◆, обозначающий сторону монтажа.
2. Армирование колонны К4 выполнить по серийной колонне 1К48-1М2 (серия 1.423.1-3/88 вып. 1).

| | | |
|---|---|---|
| Н. контр. | Зорин | |
| Гл. спец. | Зорин | |
| Зав. гр. | Фридланд | |
| Вед. инж. | Журавлева | |
| Провер. | Журавлева | |
| Разраб. | Гнатенко | |

Привязан:

Инв. №

409-29-84.91 КЖ.И-К4

Колонна К4

| Стадия | Масса | Масштаб |
|---|---|---|
| Р | 1300 | |
| Лист | Листов 1 | |

ХАРЬКОВСКИЙ ПРОМСТРОЙНИИПРОЕКТ

25220-04 24

Взам. инв. №

Подпись и дата

Инв. № подл.

Альбом 4

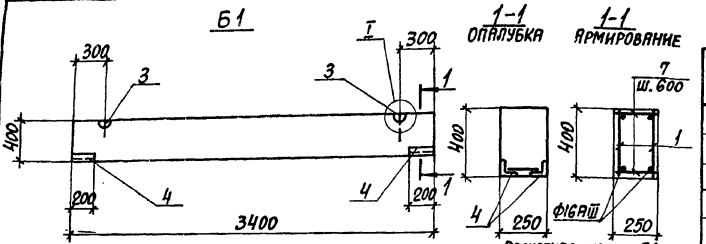


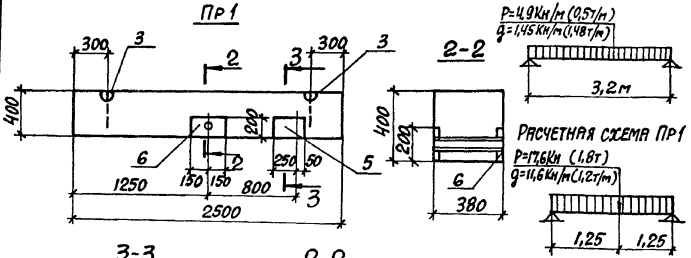


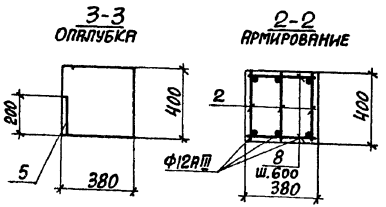


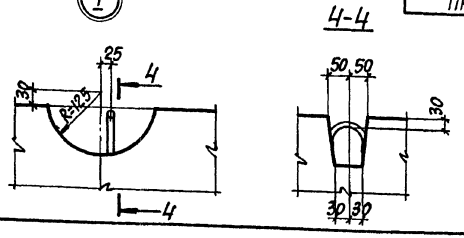


| МАРКА ПОЗ. | ОБОЗНАЧЕНИЕ | НАИМЕНОВАНИЕ | КОЛ. Б1 | КОЛ. Пр1 | МАССА, ЕД., КГ | ПРИМЕЧАНИЕ |
|---|---|---|---|---|---|---|
| | | ДОКУМЕНТАЦИЯ | | | | |
| | 409-29-84.91 КЖ.И-ТУ | ТЕХНИЧЕСКИЕ УСЛОВИЯ | | | | |
| | | СБОРОЧНЫЕ ЕДИНИЦЫ | | | | |
| 1 | 409-29-84.91 КЖ.И-КР48 | КАРКАС ПЛОСКИЙ КР48 | 2 | | 9,24 | |
| 2 | 409-29-84.91 КЖ.И-КР49 | КР49 | | 3 | 5,06 | |
| | | ИЗДЕЛИЕ ЗАКЛАДНОЕ | | | | |
| 3 | 1.400-9 в.1 | ПЕТЛЯ СТРОПОВОЧНАЯ УП1-6 | 2 | 2 | 0,98 | |
| 4 | 3.400-6/76 | МИ4-2 | 2 | | 4,1 | |
| 5 | 1.400-15 в.1 | МИ307-4 | | 1 | 9,6 | |
| 6 | 409-29-84.91 КЖ.И-МН4 | МН4 | | 1 | 10,6 | |
| | | ДЕТАЛИ | | | | |
| 7 | | ФбАI, ГОСТ 5781-82*, ℓ=200 | 12 | | 0,04 | |
| 8 | | ФбАI, то же, ℓ=350 | | 10 | 0,07 | |
| | | МАТЕРИАЛЫ | | | | |
| | | БЕТОН КЛАССА В15 | 0,34 | 0,38 | м³ | |

ВЕДОМОСТЬ РАСХОДА СТАЛИ НА ЭЛЕМЕНТ, КГ

| МАРКА ЭЛЕМЕНТА | ИЗДЕЛИЯ АРМАТУРНЫЕ | | | | | | ИЗДЕЛИЯ ЗАКЛАДНЫЕ | | | | | | | | ПРОКАТ | | | | | | | ВСЕГО | ОБЩИЙ РАСХОД |
|---|---|---|---|---|---|---|---|---|---|---|---|---|---|---|---|---|---|---|---|---|---|---|---|
| | АРМАТУРА КЛАССА | | | | | ВСЕГО | АРМАТУРА КЛАССА | | | | | | | ВСЕГО | С235 | | | | | | | | |
| | AIII ГОСТ 5781-82* | | | | AI | | AIII ГОСТ 5781-82* | | | | | | AI | | ГОСТ 19903-74* | | | ГОСТ 8509-86 | | ГОСТ 3262-75* | | | |
| | Ф10 | Ф12 | Ф16 | Итого | Ф6 | | Ф8 | Ф10 | Ф12 | Ф14 | Ф16 | Итого | Ф12 | Итого | δ=8 | δ=10 | Итого | (ГАЗЛ. ст.3) | Итого | (ГАЗЛ. ФСО) | Итого | | |
| Б1 | 4,2 | | 10,6 | 14,8 | 4,2 | 19,0 | 1,8 | | | | | 1,8 | 2,0 | 2,0 | | | | 6,4 | 6,4 | | | 10,2 | 29,2 |
| ПР1 | 4,5 | 6,6 | | 11,1 | 4,8 | 15,9 | | 1,0 | 1,3 | 2,0 | 2,3 | 6,6 | 2,0 | 2,0 | 7,6 | 5,3 | 12,9 | | | 0,62 | 0,62 | 22,1 | 38,0 |

| МАРКА | МАССА ЕД., КГ |
|---|---|
| Б1 | 850 |
| ПР1 | 950 |

Привязан:

Инв. №

| | | |
|---|---|---|
| Н.контр. | Зорин | |
| Гл.спец. | Зорин | |
| Зав.гр. | Фридланд | |
| Вед.инж. | Журавлева | |
| Провер. | Фридланд | |
| Разраб. | Личкатая | |
| Рассчит. | Журавлева | |

409-29-84.91 КЖ.И-Б1; ПР1

Балка Б1
Перемычка ПР1

| СТАДИЯ | МАССА | МАСШТАБ |
|---|---|---|
| Р | см. табл. | |
| Лист | Листов 1 | |

ХАРЬКОВСКИЙ ПРОМСТРОЙНИИПРОЕКТ

Инв. № подл. | Подпись и дата | Взам. инв. №

Альбом 4

ОП1

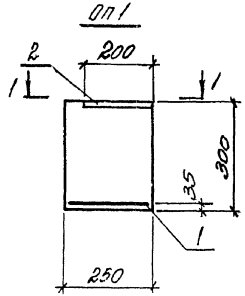


ОП2

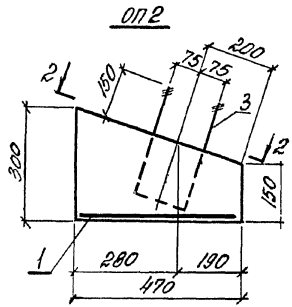


1-1

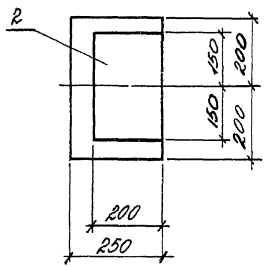


2-2

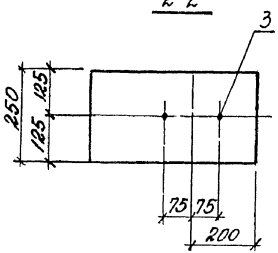


| Марка поз. | Обозначение | Наименование | Кол. ОП1 | Кол. ОП2 | Масса ед. кг | Примечание |
|---|---|---|---|---|---|---|
| | | Документация | | | | |
| | 409-29-84.91 КЖ.Н-ТУ | Технические условия | | | | |
| | | Сборочные единицы | | | | |
| 1 | 409-29-84.91 КЖ.Н.1-С56 | Сетка арматурная С 56 | 1 | 1 | 0,4 | |
| | | Изделие закладное | | | | |
| 2 | 3.400-6/76 | МН1-26 | 1 | | 4,6 | |
| 3 | 409-29-84.91 КЖ.Н-МН5 | МН5 | | 1 | 2,2 | |
| | | Материалы | | | | |
| | | Бетон класса В15 | 0,03 | 0,03 | | м³ |

Ведомость расхода стали на элемент, кг

| Марка элемента | Изделия арматурные: Арматура класса А-I, ГОСТ 5781-82* ф6 | | Итого | Всего | Изделия закладные: Арматура класса А-II, ГОСТ 5781-82* ф10 | ф20 | | Итого | Прокат С235, ГОСТ 19903-74* Ст3 | | Итого | Всего | Общий расход |
|---|---|---|---|---|---|---|---|---|---|---|---|---|---|
| ОП1 | 0,31 | | 0,31 | 0,31 | 0,8 | | | 0,8 | 3,8 | | 3,8 | 4,6 | 4,9 |
| ОП2 | 0,31 | | 0,31 | 0,31 | | 2,2 | | 2,2 | | | | 2,2 | 2,5 |

| Марка | Масса ед., кг |
|---|---|
| ОП1, ОП2 | 80 |

Инв. № подл. | Подпись и дата | Взам. инв. №

Привязан:

Инв. №

| | | | |
|---|---|---|---|
| Н. контр. | Зорин | | |
| Гл. спец. | Зорин | | |
| Зав. гр. | Филянин | | |
| Вед. инж. | Журавлева | | |
| Провер. | Журавлева | | |
| Разраб. | Личкатая | | |

409-29-84.91 КЖ.Н-ОП1; ОП2

Опорная подушка ОП1; ОП2

| Стадия | Масса | Масштаб |
|---|---|---|
| Р | см. таб. | |

| Лист | Листов |
|---|---|
| | |

Харьковский Промстройниипроект

| Формат | Зона | Поз. | Обозначение | Наименование | Кол. | Примечание |
|---|---|---|---|---|---|---|
| | | | | Документация | | |
| | | | 409-29-84.91 КЖ.И-ТУ | Технические условия | | |
| | | | 409-29-84.91 КЖ.И-КП1...КП3СБ | Сборочный чертеж | | |
| | | | | КП 1 | | |
| | | | | Сборочные единицы | | |
| | | 1 | 409-29-84.91 КЖ.И-Кр5;Кр6 | Каркас плоский Кр 5 | 5 | 18,4 |
| | | 2 | То же | Кр 6 | 2 | 32,4 |
| | | | | Детали | | |
| | | 3* | | ф12AI, ГОСТ 5781-82*, ℓ=1775 | 52 | 1,6 |
| | | | | КП2 | | |
| | | | | Сборочные единицы | | |
| | | 1 | 409-29-84.91 КЖ.И-Кр5;Кр6 | Каркас плоский Кр5 | 4 | 18,4 |
| | | 2 | То же | Кр 6 | 2 | 32,4 |
| | | | | Детали | | |
| | | 4* | | ф12AI, ГОСТ 5781-82*, ℓ=1525 | 52 | 1,4 |
| | | | | КП3 | | |
| | | | | Сборочные единицы | | |
| | | 1 | 409-29-84.91 КЖ.И-Кр5;Кр6 | Каркас плоский Кр 5 | 2 | 18,4 |
| | | 2 | То же | Кр 6 | 2 | 32,4 |
| | | | | Детали | | |
| | | 5* | | ф12AI, ГОСТ 5781-82*, ℓ=925 | 52 | 0,82 |

*) Позиции 3... 5 см. ведомость деталей.

Привязан:

Инв. №

Инв. № подл. | Подпись и дата | Взам. инв. №

| | | | |
|---|---|---|---|
| Н. контр. | Зорин | | |
| Гл. спец. | Зорин | | |
| Зав. гр. | Фриланд | | |
| Нач. инж. | Ломазова | | |
| Провер. | Ломазова | | |
| Разраб. | Артеменко | | |

409-29-84.91 КЖ.И-КП1...КП3

Каркас пространственный КП1...КП3

| Стадия | Лист | Листов |
|---|---|---|
| Р | | 1 |

ХАРЬКОВСКИЙ ПРОМСТРОЙНИИПРОЕКТ





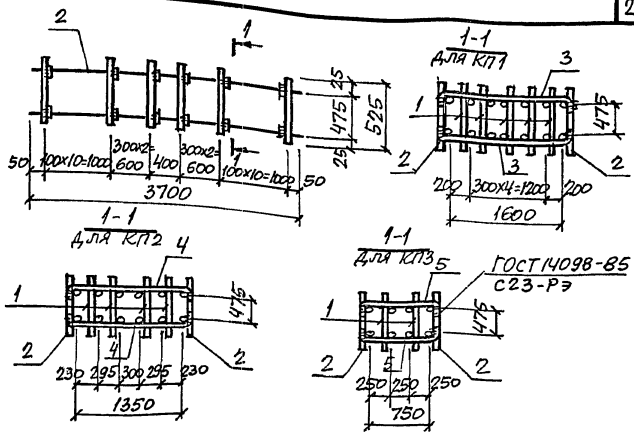


Ведомость деталей

| Поз. | Эскиз |
|---|---|
| 3 | 75 — 1625 — 75 |
| 4 | 75 — 1375 — 75 |
| 5 | 75 — 775 — 75 |

| Марка | Масса ед., кг |
|---|---|
| КП1 | 238,0 |
| КП2 | 211,2 |
| КП3 | 144,2 |

Привязан:

Инв. №

Инв. № подл. | Подпись и дата | Взам. инв. №

| | | | |
|---|---|---|---|
| Н. контр. | Зорин | | |
| Гл. спец. | Зорин | | |
| Зав. гр. | Фриланд | | |
| Нач. инж. | Ломазова | | |
| Провер. | Ломазова | | |
| Разраб. | Артеменко | | |

409-29-84.91 КЖ.И-КП1...КП3СБ

Каркас пространственный КП1...КП3. Сборочный чертеж

| Стадия | Масса | Масштаб |
|---|---|---|
| Р | см. табл. | |

| Лист | Листов |
|---|---|
| | 1 |

ХАРЬКОВСКИЙ ПРОМСТРОЙНИИПРОЕКТ

| Формат | Зона | Поз. | Обозначение | Наименование | Кол. | Примечание |
|---|---|---|---|---|---|---|
| | | | | Документация | | |
| | | | 409-29-84.91 КЖ.И-ТУ | Технические условия | | |
| | | | 409-29-84.91 КЖИ-КП4; КП5СБ | Сборочный чертеж | | |
| | | | | КП4 | | |
| | | | | Сборочные единицы | | |
| | | 1 | 409-29-84.91 КЖ.И-КР7; КР8 | Каркас плоский Кр 7 | 3 | 38,9 |
| | | | | Детали | | |
| | | 2* | | ф8AI, ГОСТ 5781-82*, ℓ=630 | 24 | 0,25 |
| | | 3* | | ф10AI, То же, ℓ=630 | 6 | 0,39 |
| | | | | КП5 | | |
| | | | | Сборочные единицы | | |
| | | 1 | 409-29-84.91 КЖ.И-КР7; КР8 | Каркас плоский Кр8 | 3 | 43,8 |
| | | | | Детали | | |
| | | 2* | | ф8AI, ГОСТ 5781-82*, ℓ=630 | 26 | 0,25 |
| | | 3* | | ф10AI, То же, ℓ=630 | 7 | 0,39 |

*) Позиции 2; 3 см. ведомость деталей.

Привязан:

Инв. №

Подпись и дата | Взам. инв. № | Инв. № подл.

| | | |
|---|---|---|
| Н. контр. | Зорин | |
| Гл. спец. | Зорин | |
| Зав. гр. | Фридланд | |
| Вед. инж. | Ломазова | |
| Провер. | Ломазова | |
| Разраб. | Артеменко | |

409-29-84.91 КЖ.И-КП4; КП5

Каркас пространственный КП4; КП5

| Стадия | Лист | Листов |
|---|---|---|
| Р | | 1 |

Харьковский Промстройниипроект





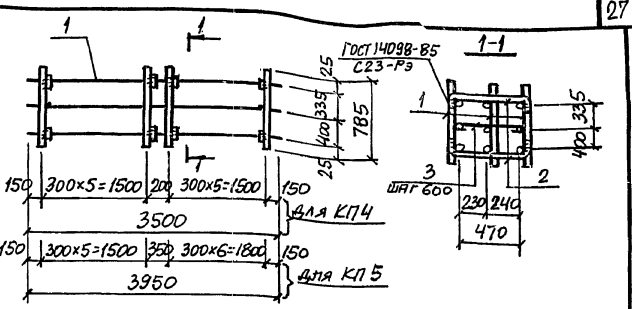


Ведомость деталей

| Поз. | Эскиз |
|---|---|
| 2 | 65 — 500 — 65 |
| 3 | 500 |

| Марка | Масса ед., кг |
|---|---|
| КП4 | 125,0 |
| КП5 | 149,6 |

Привязан:

Инв. №

Подпись и дата | Взам. инв. № | Инв. № подл.

| | | |
|---|---|---|
| Н. контр. | Зорин | |
| Гл. спец. | Зорин | |
| Зав. гр. | Фридланд | |
| Вед. инж. | Ломазова | |
| Провер. | Ломазова | |
| Разраб. | Артеменко | |

409-29-84.91 КЖ.И-КП4; КП5СБ

Каркас пространственный КП4; КП5. Сборочный чертеж

| Стадия | Масса | Масштаб |
|---|---|---|
| Р | см. табл. | |

| Лист | Листов 1 |
|---|---|

Харьковский Промстройниипроект

Альбом 4

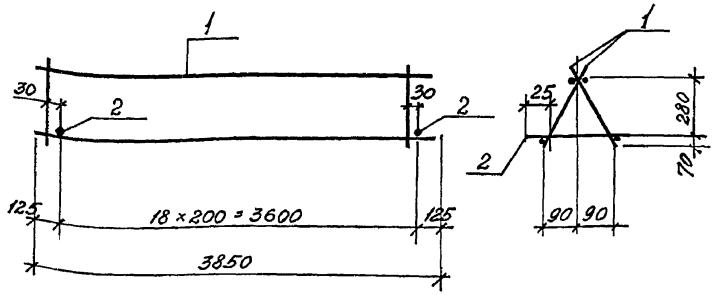


| Формат | Зона | Поз. | Обозначение | Наименование | Кол. | Примечание |
|---|---|---|---|---|---|---|
| | | | | Документация | | |
| | | | 409-29-84.91 КЖ.И-ТУ | Технические условия | | |
| | | | | Сборочные единицы | | |
| | | 1 | | Каркас плоский Кр 18 | 2 | 9,9 |
| | | | | Детали | | |
| Б4 | | 2 | | ф 6АI, ГОСТ 5781-82,* ℓ=240 | 19 | 0,07 |

Привязан:

Инв. №

Взам. инв. №

Подпись и дата

Инв. № подл.

| | | | |
|---|---|---|---|
| | | | 409-29-84.91 КЖ.И-КП6 |
| Н. контр. | Зорин | | Каркас пространственный КП6 |
| Гл. спец. | Зорин | | Стадия: Р; Масса: 21,1 кг; Масштаб: |
| Зав. гр. | Фридланд | | Лист; Листов 1 |
| Вед. инж. | Журавлева | | Харьковский Промстройниипроект |
| Провер. | Журавлева | | |
| Разраб. | Пилина | | |

Альбом 4

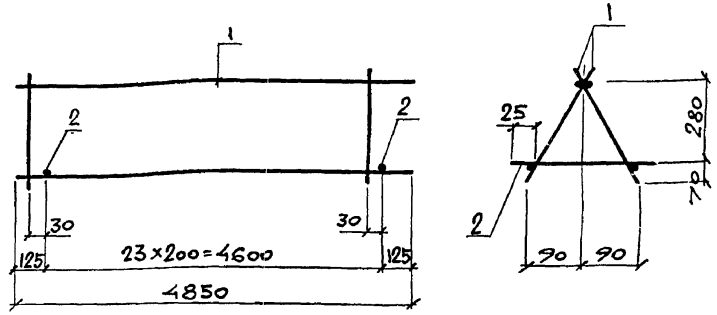


| Формат | Зона | Поз. | Обозначение | Наименование | Кол. | Примеч. |
|---|---|---|---|---|---|---|
| | | | | Документация | | |
| | | | 409-29-84.91 КЖ.И-ТУ | Технические условия | | |
| | | | | Сборочные единицы | | |
| | | 1 | | Каркас плоский Кр13 | 2 | 12,3 |
| | | | | Детали | | |
| | | 2 | | ФБАI, ГОСТ 5781-82,* ℓ=240 | 24 | 0,07 |

Привязан:

Инв. №

Взам. инв. №

Подпись и дата

Инв. № подл.

| | | | |
|---|---|---|---|
| | | | 409-29-84.91 КЖ.И-КП7 |
| Н. контр. | Зорин | | Каркас пространственный КП7 |
| Гл. спец. | Зорин | | Стадия: Р; Масса: 26,3 кг; Масштаб: |
| Зав. гр. | Фридланд | | Лист; Листов 1 |
| Вед. инж. | Журавлева | | Харьковский Промстройниипроект |
| Провер. | Журавлева | | |
| Разраб. | Белан | | |

Альбом 4

| Формат | Зона | Поз. | Обозначение | Наименование | Кол. | Примечание |
|---|---|---|---|---|---|---|
| | | | | Документация | | |
| | | | 409-29-84.91 КЖ.И-ТУ | Технические условия | | |
| | | | 409-29-84.91 КЖ.И-Кр1...Кр4СБ | Сборочный чертеж | | |
| | | | | Кр1 | | |
| | | | | Детали | | |
| | | 1 | | ф20 AIII ГОСТ 5781-82* l=6500 | 1 | 16,1 |
| | | 2 | | ф12 AIII ГОСТ 5781-82* l=6500 | 1 | 5,8 |
| | | 3 | | ф8 AI ГОСТ 5781-82* l=350 | 33 | 0,14 |
| | | | | Кр2 | | |
| | | | | Детали | | |
| | | 1 | | ф20 AIII ГОСТ 5781-82* l=3950 | 1 | 9,8 |
| | | 2 | | ф12 AIII ГОСТ 5781-82* l=3950 | 1 | 3,5 |
| | | 3 | | ф8 AI ГОСТ 5781-82* l=350 | 20 | 0,14 |
| | | | | Кр3 | | |
| | | | | Детали | | |
| | | 1 | | ф20 AIII ГОСТ 5781-82* l=5500 | 1 | 13,6 |
| | | 2 | | ф12 AIII ГОСТ 5781-82* l=5500 | 1 | 4,9 |
| | | 3 | | ф8 AI ГОСТ 5781-82* l=350 | 28 | 0,14 |
| | | | | Кр4 | | |
| | | | | Детали | | |
| | | 1 | | ф20 AIII ГОСТ 5781-82* l=4550 | 1 | 11,2 |
| | | 2 | | ф12 AIII ГОСТ 5781-82* l=4550 | 1 | 4,0 |
| | | 3 | | ф8 AI ГОСТ 5781-82* l=350 | 23 | 0,14 |

Привязан:

Инв. №

Инв. № подл. | Подпись и дата | Взам. инв. №

| | | |
|---|---|---|
| Н. контр. | Зорин | |
| Гл. спец. | Зорин | |
| Зав. гр. | Фрицлянд | |
| Вед. инж. | Ломазова | |
| Провер. | Ломазова | |
| Разраб. | Пилина | |

409-29-84.91 КЖ.И-Кр1... Кр4

Каркас плоский Кр1... Кр4

| Стадия | Лист | Листов |
|---|---|---|
| Р | | 1 |

Харьковский Промстройниипроект

Альбом 4

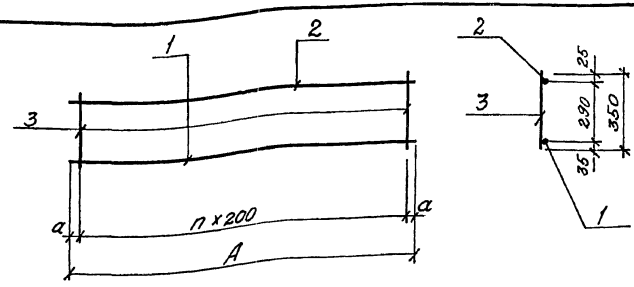


| Марка | Размеры, мм A | n | a | Масса ед., кг |
|---|---|---|---|---|
| Кр1 | 6500 | 32 | 50 | 26,5 |
| Кр2 | 3950 | 19 | 75 | 16,0 |
| Кр3 | 5500 | 27 | 50 | 22,4 |
| Кр4 | 4550 | 22 | 75 | 19,3 |

Привязан:

Инв. №

Инв. № подл. | Подпись и дата | Взам. инв. №

409-29-84.91 КЖ.И-Кр1... Кр4СБ

| | | |
|---|---|---|
| Н. контр. | Зорин | |
| Гл. спец. | Зорин | |
| Зав. гр. | Фрицлянд | |
| Вед. инж. | Ломазова | |
| Провер. | Ломазова | |
| Разраб. | Пилина | |

Каркас плоский Кр1... Кр4. Сборочный чертеж

| Стадия | Масса | Масштаб |
|---|---|---|
| Р | | см. табл. |
| Лист | Листов 1 | |

Харьковский Промстройниипроект

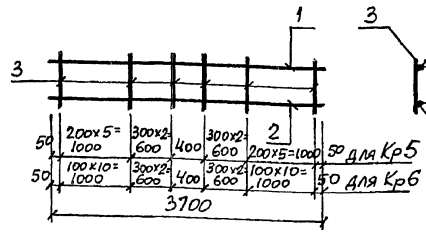


| Марка | Масса ед., кг |
|---|---|
| Кр5 | 18,4 |
| Кр6 | 324 |

| Формат | Зона | Поз. | Обозначение | Наименование | Кол. | Примечание |
|---|---|---|---|---|---|---|
| | | | | Документация | | |
| | | | 409-29-84.91 КЖ.И-ТУ | Технические условия | | |
| | | | | Кр5 | | |
| | | | | Детали | | |
| | | 1 | | ф16AIII, ГОСТ 5781-82*, ℓ=3700 | 1 | 5,9 |
| | | 2 | | ф20AIII, То же, ℓ=3700 | 1 | 9,1 |
| | | 3 | | ф8AI, " ℓ=525 | 16 | 0,21 |
| | | | | Кр6 | | |
| | | | | Детали | | |
| | | 1 | | ф16AIII, ГОСТ 5781-82*, ℓ=3700 | 1 | 5,9 |
| | | 2 | | ф25AIII, То же, ℓ=3700 | 1 | 14,3 |
| | | 3 | | ф12AI, " ℓ=525 | 26 | 0,47 |

Привязан:

Инв. №

Взам. инв. № | Подпись и дата | Инв. № подл.

| | | |
|---|---|---|
| Н. контр. | Зорин | |
| Гл. спец. | Зорин | |
| Зав. гр. | Фридланд | |
| Вед. инж. | Ломазова | |
| Провер. | Ломазова | |
| Разраб. | Артеменко | |

409-29-84.91 КЖ.И-Кр5; Кр6

Каркас плоский Кр5; Кр6

| Стадия | Масса | Масштаб |
|---|---|---|
| Р | см. табл. | |
| Лист | Листов 1 | |

Харьковский промстройниипроект





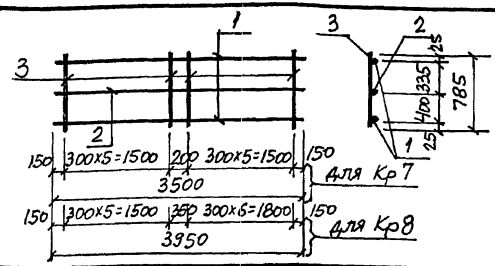


| Марка | Масса ед., кг |
|---|---|
| Кр7 | 38,9 |
| Кр8 | 43,8 |

| Формат | Зона | Поз. | Обозначение | Наименование | Кол. | Примечание |
|---|---|---|---|---|---|---|
| | | | | Документация | | |
| | | | 409-29-84.91 КЖ.И-ТУ | Технические условия | | |
| | | | | Кр7 | | |
| | | | | Детали | | |
| | | 1 | | ф28AIII, ГОСТ 5781-82*, ℓ=3500 | 2 | 16,9 |
| | | 2 | | ф8AI, То же, ℓ=3500 | 1 | 1,4 |
| | | 3 | | ф8AI, " ℓ=785 | 12 | 0,31 |
| | | | | Кр8 | | |
| | | | | Детали | | |
| | | 1 | | ф28AIII, ГОСТ 5781-82*, ℓ=3950 | 2 | 19,1 |
| | | 2 | | ф8AI, То же, ℓ=3950 | 1 | 1,6 |
| | | 3 | | ф8AI, " ℓ=785 | 13 | 0,31 |

Привязан:

Инв. №

Взам. инв. № | Подпись и дата | Инв. № подл.

| | | |
|---|---|---|
| Н. контр. | Зорин | |
| Гл. спец. | Зорин | |
| Зав. гр. | Фридланд | |
| Вед. инж. | Ломазова | |
| Провер. | Ломазова | |
| Разраб. | Артеменко | |

409-29-84.91 КЖ.И-Кр7; Кр8

Каркас плоский Кр7; Кр8

| Стадия | Масса | Масштаб |
|---|---|---|
| Р | см. табл. | |
| Лист | Листов 1 | |

Харьковский промстройниипроект

Альбом 4

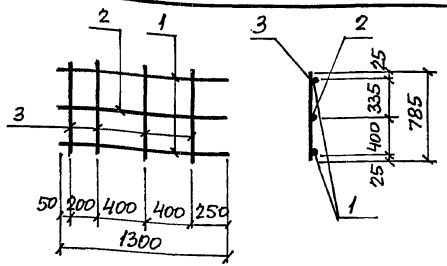


| Формат | Зона | Поз. | Обозначение | Наименование | Кол. | Примечание |
|---|---|---|---|---|---|---|
| | | | | Документация | | |
| | | | 409-29-84.91 КЖ.И-ТУ | Технические условия | | |
| | | | | Детали | | |
| | | 1 | | ф28AIII, ГОСТ 5781-82*, ℓ=1300 | 2 | 6,3 |
| | | 2 | | ф8AI, То же, ℓ=1300 | 1 | 0,51 |
| | | 3 | | ф8AI, ″, ℓ=785 | 4 | 0,31 |

Привязан:

Инв. №

Взам. инв. №

Подпись и дата

Инв. № подл.

| | | | |
|---|---|---|---|
| Н. контр. | Зорин | | |
| Гл. спец. | Зорин | | |
| Зав. гр. | Фридланд | | |
| Вед. инж. | Ломазова | | |
| Провер. | Ломазова | | |
| Разраб. | Артеменко | | |

409-29-84.91 КЖИ-Кр 9

Каркас плоский Кр 9

| Стадия | Масса | Масштаб |
|---|---|---|
| Р | 14,4кг | |
| Лист | Листов 1 | |

Харьковский Промстройниипроект

Альбом 4

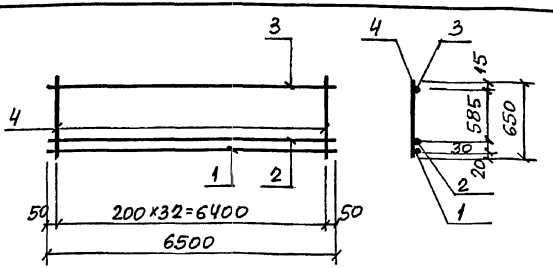


| Формат | Зона | Поз. | Обозначение | Наименование | Кол. | Примечание |
|---|---|---|---|---|---|---|
| | | | | Документация | | |
| | | | 409-29-84.91 КЖ.И-ТУ | Технические условия | | |
| | | | | Детали | | |
| | | 1 | | ф20AIII, ГОСТ 5781-82*, ℓ=6500 | 1 | 16,1 |
| | | 2 | | ф16AIII, То же, ℓ=6500 | 1 | 10,3 |
| | | 3 | | ф10AI, ″, ℓ=6500 | 1 | 4,0 |
| | | 4 | | ф8AI, ″, ℓ=650 | 33 | 0,26 |

Привязан:

Инв. №

Взам. инв. №

Подпись и дата

Инв. № подл.

| | | | |
|---|---|---|---|
| Н. контр. | Зорин | | |
| Гл. спец. | Зорин | | |
| Зав. гр. | Фридланд | | |
| Вед. инж. | Ломазова | | |
| Провер. | Ломазова | | |
| Разраб. | Артеменко | | |

409-29-84.91 КЖ.И-Кр10

Каркас плоский Кр10

| Стадия | Масса | Масштаб |
|---|---|---|
| Р | 38,9кг | |
| Лист | Листов 1 | |

Харьковский Промстройниипроект

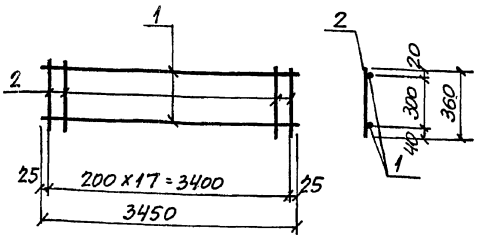


| Формат | Зона | Поз. | Обозначение | Наименование | Кол. | Примечание |
|---|---|---|---|---|---|---|
| | | | | Документация | | |
| | | | 409-29-84.91 КЖ.И-ТУ | Технические условия | | |
| | | | | Детали | | |
| | | 1 | | ф12AI, ГОСТ 5781-82*, ℓ=3450 | 2 | 3,1 |
| | | 2 | | ф12AI, То же, ℓ=360 | 18 | 0,32 |

Привязан:

Инв. №

Инв. № подл. | Подпись и дата | Взам. инв. №

| | | |
|---|---|---|
| Н. контр. | Зорин | |
| Гл. спец. | Зорин | |
| Зав. гр. | Фридланд | |
| Вед. инж. | Ломазова | |
| Провер. | Ломазова | |
| Разраб. | Артеменко | |

409-29-84.91 КЖ.И-Кр11

Каркас плоский Кр11

| Стадия | Масса | Масштаб |
|---|---|---|
| Р | 12,0кг | |
| Лист | Листов 1 | |

ХАРЬКОВСКИЙ ПРОМСТРОЙНИИПРОЕКТ





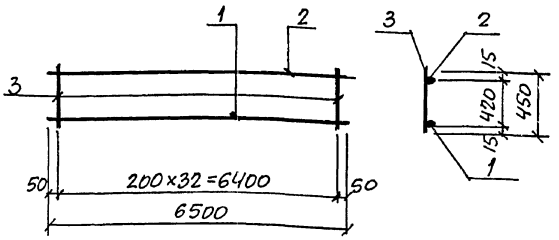


| Формат | Зона | Поз. | Обозначение | Наименование | Кол. | Примечание |
|---|---|---|---|---|---|---|
| | | | | Документация | | |
| | | | 409-29-84.91 КЖ.И-ТУ | Технические условия | | |
| | | | | Детали | | |
| | | 1 | | ф16AIII, ГОСТ 5781-82*, ℓ=6500 | 1 | 10,3 |
| | | 2 | | ф10AI, То же, ℓ=6500 | 1 | 4,0 |
| | | 3 | | ф6AI, " , ℓ=450 | 33 | 0,10 |

Привязан:

Инв. №

Инв. № подл. | Подпись и дата | Взам. инв. №

| | | |
|---|---|---|
| Н. контр. | Зорин | |
| Гл. спец. | Зорин | |
| Зав. гр. | Фридланд | |
| Вед. инж. | Ломазова | |
| Провер. | Ломазова | |
| Разраб. | Артеменко | |

409-29-84.91 КЖ.И-Кр50

Каркас плоский Кр50

| Стадия | Масса | Масштаб |
|---|---|---|
| Р | 17,6кг | |
| Лист | Листов 1 | |

ХАРЬКОВСКИЙ ПРОМСТРОЙНИИПРОЕКТ

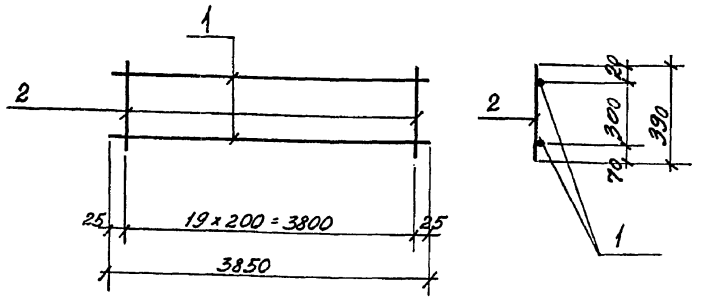


| Формат | Зона | Поз | Обозначение | Наименование | Кол. | Примечание |
|---|---|---|---|---|---|---|
| | | | | Документация | | |
| | | | 409-29-84.91 КЖ.И-ТУ | Технические условия | | |
| | | | | Детали | | |
| | | 1 | | ф10 AI ГОСТ 5781-82* ℓ=3850 | 2 | 2,4 |
| | | 2 | | ф10 AI ГОСТ 5781-82* ℓ=390 | 20 | 0,25 |

Привязан:

Инв. №

| | | | |
|---|---|---|---|
| Н. контр. | Зорин | | |
| Гл. спец. | Зорин | | |
| Зав. гр. | Фридланд | | |
| Вед. инж. | Журавлева | | |
| Провер. | Журавлева | | |
| Разраб. | Пилина | | |

409-29-84.91 КЖ.И-Кр12

Каркас плоский Кр12

| Стадия | Масса | Масштаб |
|---|---|---|
| Р | 9,8 кг | |
| Лист | Листов | |

Харьковский Промстройниипроект

Инв. № подл. | Подпись и дата | Взам. инв. №





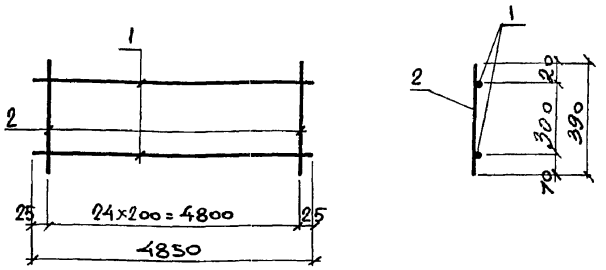


| Формат | Зона | Поз. | Обозначение | Наименование | Кол. | Примеч. |
|---|---|---|---|---|---|---|
| | | | | Документация | | |
| | | | 409-29-84.91 КЖ.И-ТУ | Технические условия | | |
| | | | | Детали | | |
| | | 1 | | ф10 AI, ГОСТ 5781-82* ℓ=4850 | 2 | 3,0 |
| | | 2 | | ф10 AI, то же, ℓ=390 | 25 | 0,25 |

Привязан:

Инв. №

| | | | |
|---|---|---|---|
| Н. контр. | Зорин | | |
| Гл. спец. | Зорин | | |
| Зав. гр. | Фридланд | | |
| Вед. инж. | Журавлева | | |
| Провер. | Журавлева | | |
| Разраб. | Белан | | |

409-29-84.91 КЖ.И-Кр13

Каркас плоский Кр13

| Стадия | Масса | Масштаб |
|---|---|---|
| Р | 12,3 кг | |
| Лист | Листов | |

Харьковский Промстройниипроект

Инв. № подл. | Подпись и дата | Взам. инв. №

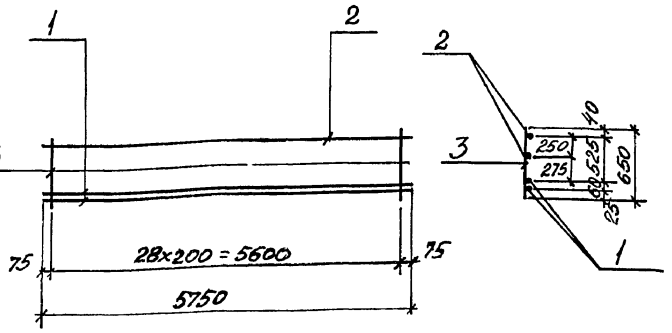


| Формат | Зона | Поз. | Обозначение | Наименование | Кол. | Примечание |
|---|---|---|---|---|---|---|
| | | | | Документация | | |
| | | | 409-29-84.91 КЖИ-ТУ | Технические условия | | |
| | | | | Кр 14 | | |
| | | | | Детали | | |
| | | 1 | | ф 25 AIII ГОСТ 5781-82*, ℓ=5750 | 2 | 22,2 |
| | | 2 | | ф 12 AIII ГОСТ 5781-82*, ℓ=5750 | 1 | 5,1 |
| | | 3 | | ф 8 AI ГОСТ 5781-82*, ℓ=650 | 29 | 0,26 |

Привязан:

Инв. №

Инв. № подл. | Подпись и дата | Взам. инв. №

| | | | |
|---|---|---|---|
| Н. контр. | Зорин | | |
| Гл. спец. | Зорин | | |
| Зав. гр. | Фриланд | | |
| Вед. инж. | Журавлева | | |
| Провер. | Журавлева | | |
| Разраб. | Пилина | | |

409-29-84.91 КЖИ-Кр 14

Каркас плоский Кр 14

| Стадия | Масса | Масштаб |
|---|---|---|
| Р | 62,1 кг | |
| Лист | Листов 1 | |

Харьковский Промстройниипроект





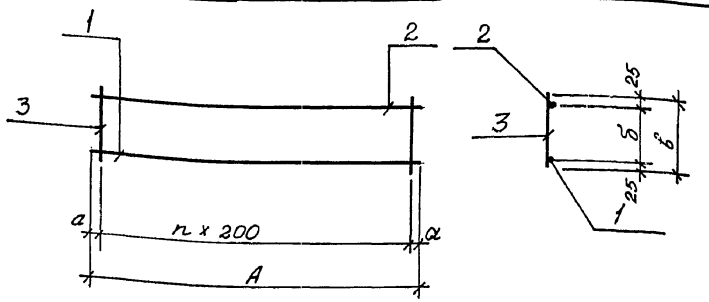


| Марка | Размеры, мм | | | | | Масса, кг |
|---|---|---|---|---|---|---|
| | А | n | а | б | в | |
| Кр 15 | 1750 | 8 | 75 | 400 | 450 | 5,5 |
| Кр 16 | 2050 | 10 | 25 | 400 | 450 | 6,7 |
| Кр 17 | 3850 | 19 | 25 | 500 | 550 | 16,9 |
| Кр 18 | 3850 | 19 | 25 | 400 | 450 | 12,1 |
| Кр 19 | 1650 | 8 | 25 | 300 | 350 | 3,8 |
| Кр 20 | 2950 | 15 | 75 | 300 | 350 | 6,7 |

Привязан:

Инв. №

Инв. № подл. | Подпись и дата | Взам. инв. №

| | | | |
|---|---|---|---|
| Н. контр. | Зорин | | |
| Гл. спец. | Зорин | | |
| Зав. гр. | Фриланд | | |
| Вед. инж. | Журавлева | | |
| Провер. | Журавлева | | |
| Разраб. | Пилина | | |

409-29-84.91 КЖИ-Кр 15,..Кр 20

Каркас плоский Кр 15,..Кр 20

| Стадия | Масса | Масштаб |
|---|---|---|
| Р | см. табл. | |
| Лист | Листов 1 | |

Харьковский Промстройниипроект

Альбом 4

| Формат | Зона | Поз. | Обозначение | Наименование | Кол. | Примечание |
|---|---|---|---|---|---|---|
| | | | | Документация | | |
| | | | 409-29-84.91 КЖ.И-ТУ | Технические условия | | |
| | | | | Сборочный чертеж | | |
| | | | | Кр 15 | | |
| | | | | Детали | | |
| | | 1 | | ф16 AIII ГОСТ 5781-82* ℓ=1750 | 1 | 2,8 |
| | | 2 | | ф10 AIII ГОСТ 5781-82* ℓ=1750 | 1 | 1,1 |
| | | 3 | | ф8 AI ГОСТ 5781-82* ℓ=450 | 9 | 0,18 |
| | | | | Кр 16 | | |
| | | | | Детали | | |
| | | 1 | | ф16 AIII ГОСТ 5781-82* ℓ=2050 | 1 | 3,4 |
| | | 2 | | ф10 AIII ГОСТ 5781-82* ℓ=2050 | 1 | 1,3 |
| | | 3 | | ф8 AI ГОСТ 5781-82* ℓ=450 | 11 | 0,18 |
| | | | | Кр 17 | | |
| | | | | Детали | | |
| | | 1 | | ф20 AIII ГОСТ 5781-82* ℓ=3850 | 1 | 9,5 |
| | | 2 | | ф12 AIII ГОСТ 5781-82* ℓ=3850 | 1 | 3,4 |
| | | 3 | | ф8 AI ГОСТ 5781-82* ℓ=550 | 20 | 0,2 |
| | | | | Кр 18 | | |
| | | | | Детали | | |
| | | 1 | | ф16 AIII ГОСТ 5781-82* ℓ=3850 | 1 | 6,1 |
| | | 2 | | ф10 AIII ГОСТ 5781-82* ℓ=3850 | 1 | 2,4 |
| | | 3 | | ф8 AI ГОСТ 5781-82* ℓ=450 | 20 | 0,18 |

Взам. инв. № | Подпись и дата | Инв. № подл.

Привязан:

Инв. №

| | | |
|---|---|---|
| Н. контр. | Зорин | |
| Гл. спец. | Зорин | |
| Зав. гр. | Фриланд | |
| Вед. инж. | Журавлева | |
| Провер. | Журавлева | |
| Разраб. | Пилина | |

409-29-84.91 КЖ.И-Кр15,,, Кр20

Каркас плоский Кр15,,, Кр20

| Стадия | Лист | Листов |
|---|---|---|
| Р | 1 | 2 |

Харьковский ПРОМСТРОЙНИИПРОЕКТ

Альбом 4

| Формат | Зона | Поз. | Обозначение | Наименование | Кол. | Примечание |
|---|---|---|---|---|---|---|
| | | | | Кр 19 | | |
| | | | | Детали | | |
| | | 1 | | ф12 AIII, ГОСТ 5781-82* ℓ=1650 | 1 | 1,5 |
| | | 2 | | ф10 AIII, ГОСТ 5781-82* ℓ=1650 | 1 | 1,0 |
| | | 3 | | ф8 AI, ГОСТ 5781-82* ℓ=350 | 9 | 0,14 |
| | | | | Кр 20 | | |
| | | | | Детали | | |
| | | 1 | | ф12 AIII, ГОСТ 5781-82* ℓ=2950 | 1 | 2,6 |
| | | 2 | | ф10 AIII, ГОСТ 5781-82* ℓ=2950 | 1 | 1,9 |
| | | 3 | | ф8 AI, ГОСТ 5781-82* ℓ=350 | 16 | 0,14 |

Взам. инв. № | Подпись и дата | Инв. № подл.

409-29-84.91 КЖ.И-Кр15,,, Кр20

Лист 2

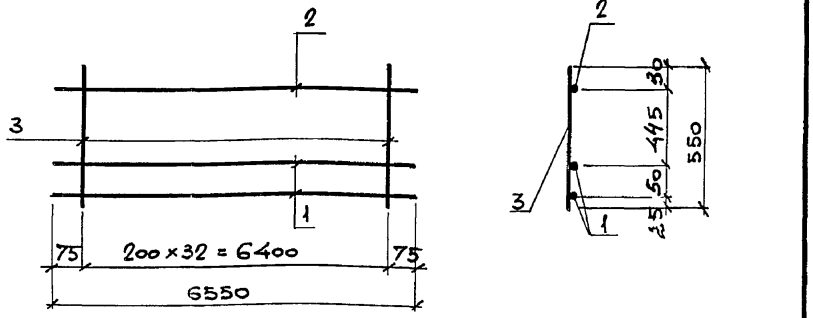


| Формат | Зона | Поз. | Обозначение | Наименование | Кол. | Примеч. |
|---|---|---|---|---|---|---|
| | | | | Документация | | |
| | | | 409-29-84.91 КЖ.И-ТУ | Технические условия | | |
| | | | | Детали | | |
| | | 1 | | ф22 AIII, ГОСТ 5781-82*, l=6550 | 2 | 19,5 |
| | | 2 | | ф12 AIII, то же, l=6550 | 1 | 5,8 |
| | | 3 | | ф8 AI, —"—, l=550 | 33 | 0,2 |

Привязан:

Инв. №

| | | | |
|---|---|---|---|
| Н.Контр. | Зорин | | |
| Гл.спец. | Зорин | | |
| Зав. тр. | Фридланд | | |
| Вед.инж. | Журавлева | | |
| Провер. | Журавлева | | |
| Разраб. | Белан | | |

409-29-84.91 КЖ.И-КР21

Каркас плоский КР21

| Стадия | Масса | Масштаб |
|---|---|---|
| Р | 51,4 кг | |
| Лист | Листов | |

Харьковский Промстройниипроект

Взам. инв. № | Подпись и дата | Инв. № подл.





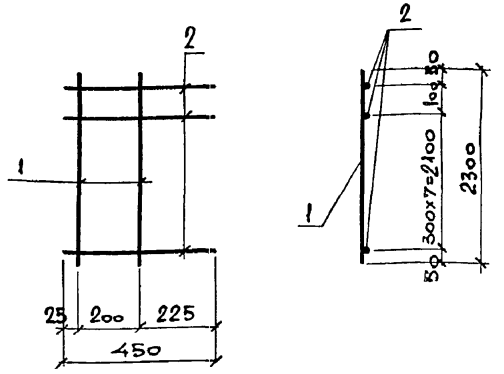


| Формат | Зона | Поз. | Обозначение | Наименование | Кол. | Примеч. |
|---|---|---|---|---|---|---|
| | | | | Документация | | |
| | | | 409-29-84.91 КЖ.И-ТУ | Технические условия | | |
| | | | | Детали | | |
| | | 1 | | ф16 AIII, ГОСТ 5781-82*, l=2300 | 2 | 3,6 |
| | | 2 | | ф6 AI, то же, l=450 | 9 | 0,1 |

Привязан:

Инв. №

| | | | |
|---|---|---|---|
| Н.Контр. | Зорин | | |
| Гл.спец. | Зорин | | |
| Зав. тр. | Фридланд | | |
| Вед.инж. | Журавлева | | |
| Провер. | Фридланд | | |
| Разраб. | Белан | | |

409-29-84.91 КЖ.И-КР22

Каркас плоский КР22

| Стадия | Масса | Масштаб |
|---|---|---|
| Р | 8,1 кг | |
| Лист | Листов | |

Харьковский Промстройниипроект

Взам. инв. № | Подпись и дата | Инв. № подл.

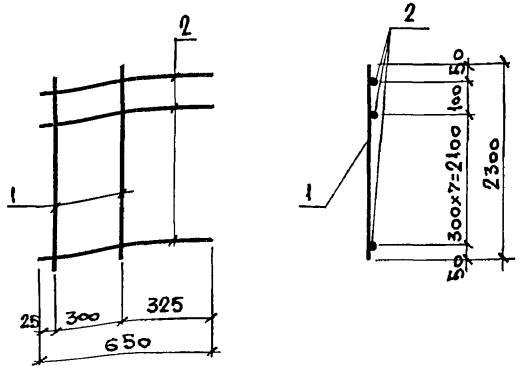





| Формат | Зона | Поз. | Обозначение | Наименование | Кол. | Примеч. |
|---|---|---|---|---|---|---|
| | | | | Документация | | |
| | | | 409-29-84.91 КЖ.И-ТУ | Технические условия | | |
| | | | | Детали | | |
| | | 1 | | Ф16 AIII, ГОСТ 5781-82*, ℓ=2300 | 2 | 3,6 |
| | | 2 | | Ф6 AI, то же, ℓ=650 | 9 | 0,14 |

Привязан:

Инв. №

Взам. инв. №

Подпись и дата

Инв. № подл.

| | | |
|---|---|---|
| Н. контр. | Зорин | |
| Гл. спец. | Зорин | |
| Зав. тр. | Фридланд | |
| Вед. инж. | Журавлева | |
| Провер. | Фридланд | |
| Разраб. | Белан | |

409-29-84.91 КЖ.И-КР23

Каркас плоский КР23

| Стадия | Масса | Масштаб |
|---|---|---|
| Р | 8,5кг | |
| Лист | Листов | |

Харьковский Промстройниипроект



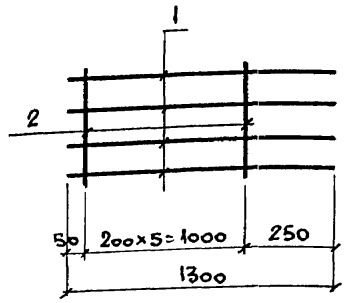


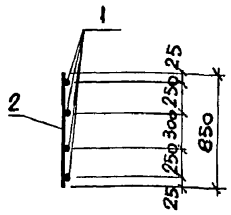


| Формат | Зона | Поз. | Обозначение | Наименование | Кол. | Примеч. |
|---|---|---|---|---|---|---|
| | | | | Документация | | |
| | | | 409-29-84.91 КЖ.И-ТУ | Технические условия | | |
| | | | | Детали | | |
| | | 1 | | Ф12 AI, ГОСТ 5781-82*, ℓ=1300 | 4 | 1,2 |
| | | 2 | | Ф8 AI, то же, ℓ=850 | 6 | 0,3 |

Привязан:

Инв. №

Взам. инв. №

Подпись и дата

Инв. № подл.

| | | |
|---|---|---|
| Н. контр. | Зорин | |
| Гл. спец. | Зорин | |
| Зав. гр. | Фридланд | |
| Вед. инж. | Журавлева | |
| Провер. | Фридланд | |
| Разраб. | Белан | |

409-29-84.91 КЖ.И-КР24

Каркас плоский КР24

| Стадия | Масса | Масштаб |
|---|---|---|
| Р | 6,6кг | |
| Лист | Листов | |

Харьковский Промстройниипроект

Альбом 4

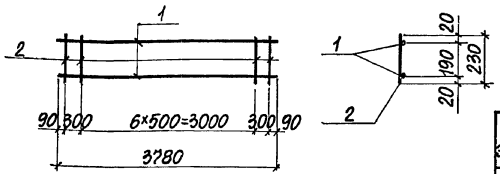


| Марка элемента | Масса, кг |
|---|---|
| Кр25 | 7,2 |
| Кр27 | 5,1 |

| Формат | Зона | Поз. | Обозначение | Наименование | Кол. | Примечание |
|---|---|---|---|---|---|---|
| | | | | Документация | | |
| | | | 409-29-84.91 КЖ.И-ТУ | Технические условия | | |
| | | | | Кр25 | | |
| | | | | Детали | | |
| | | 1 | | ф12AIII, ГОСТ5781-82*, ℓ=3780 | 2 | 3,36 |
| | | 2 | | ф6AI, то же, ℓ=230 | 9 | 0,05 |
| | | | | Кр27 | | |
| | | | | Детали | | |
| | | 1 | | ф10AI, ГОСТ5781-82*, ℓ=3780 | 2 | 2,33 |
| | | 2 | | ф6AI, то же, ℓ=230 | 9 | 0,05 |

Привязан:

Инв.№

Взам.инв.№ | Подпись и дата | Инв.№ подл.

| | | |
|---|---|---|
| Н.контр. | Зорин | |
| Гл.спец. | Зорин | |
| Зав.гр. | Фридланд | |
| Вед.инж. | Ломазова | |
| Провер. | Фридланд | |
| Разраб. | Гайдарни | |

409-29-84.91 КЖ.И-Кр25, Кр27

Каркас плоский Кр25, Кр27

| Стадия | Масса | Масштаб |
|---|---|---|
| Р | см. табл. | |
| Лист | Листов 1 | |

ХАРЬКОВСКИЙ ПРОМСТРОЙНИИПРОЕКТ

Альбом 4

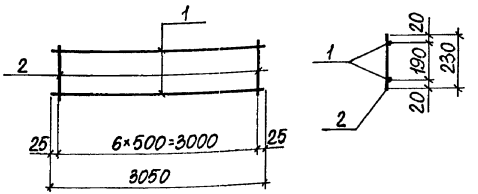


| Формат | Зона | Поз. | Обозначение | Наименование | Кол. | Примечание |
|---|---|---|---|---|---|---|
| | | | | Документация | | |
| | | | 409-29-84.91 КЖ.И-ТУ | Технические условия | | |
| | | | | Детали | | |
| | | 1 | | ф10AI, ГОСТ5781-82*, ℓ=3050 | 2 | 1,88 |
| | | 2 | | ф6AI, то же, ℓ=230 | 7 | 0,05 |

Привязан:

Инв.№

Взам.инв.№ | Подпись и дата | Инв.№ подл.

| | | |
|---|---|---|
| Н.контр. | Зорин | |
| Гл.спец. | Зорин | |
| Зав.гр. | Фридланд | |
| Вед.инж. | Ломазова | |
| Провер. | Фридланд | |
| Разраб. | Гайдарни | |

409-29-84.91 КЖ.И-Кр26

Каркас плоский Кр26

| Стадия | Масса | Масштаб |
|---|---|---|
| Р | 4,1 кг | |
| Лист | Листов 1 | |

ХАРЬКОВСКИЙ ПРОМСТРОЙНИИПРОЕКТ

Альбом 4

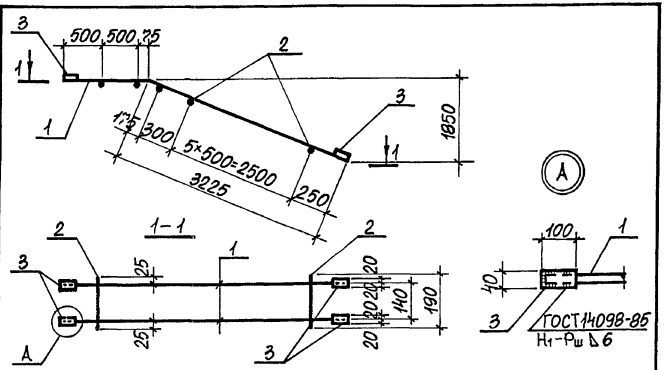


| Формат | Зона | Поз. | Обозначение | Наименование | Кол. | Примечание |
|---|---|---|---|---|---|---|
| | | | | Документация | | |
| | | | 409-29-84.91 КЖ.И-ТУ | Технические условия. | | |
| | | | | | | |
| | | | | Детали | | |
| | | 1 | | Ф16 AIII, ГОСТ 5781-82*, ℓ=4300 | 2 | 6,71 |
| | | 2 | | Ф6 AI, то же, ℓ=190 | 9 | 0,04 |
| | | 3 | | -40×12, ГОСТ 19903-74*, ℓ=100 | 4 | 0,38 |

Привязан:

Инв. №

Взам. инв. № | Подпись и дата | Инв. № подл.

| | | | |
|---|---|---|---|
| Н.контр. | Зорин | | |
| Гл.спец. | Зорин | | |
| Зав.гр. | Фридланд | | |
| Вед.инж. | Ломазова | | |
| Провер. | Фридланд | | |
| Разраб. | Гайдарни | | |

409-29-84.91 КЖ.И-КР28

Каркас плоский КР28

| Стадия | Масса | Масштаб |
|---|---|---|
| Р | 15,3 кг | |

| Лист | Листов |
|---|---|

Харьковский Промстройниипроект

Альбом 4

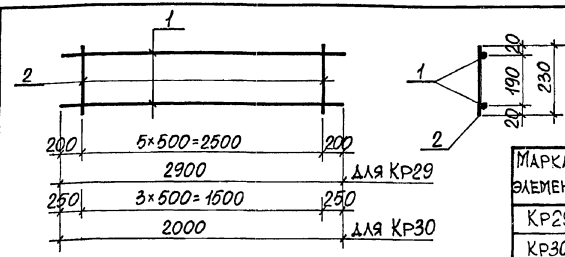


| Марка элемента | Масса, кг |
|---|---|
| КР29 | 3,9 |
| КР30 | 2,7 |

| Формат | Зона | Поз. | Обозначение | Наименование | Кол. | Примечание |
|---|---|---|---|---|---|---|
| | | | | Документация | | |
| | | | 409-29-84.91 КЖ.И-ТУ | Технические условия | | |
| | | | | КР29 | | |
| | | | | Детали | | |
| | | 1 | | Ф10 AI, ГОСТ 5781-82*, ℓ=2900 | 2 | 1,8 |
| | | 2 | | Ф6 AI, то же, ℓ=230 | 6 | 0,05 |
| | | | | КР30 | | |
| | | | | Детали | | |
| | | 1 | | Ф10 AI, ГОСТ 5781-82*, ℓ=2000 | 2 | 1,23 |
| | | 2 | | Ф6 AI, то же, ℓ=230 | 4 | 0,05 |

Привязан:

Инв. №

Взам. инв. № | Подпись и дата | Инв. № подл.

| | | | |
|---|---|---|---|
| Н.контр. | Зорин | | |
| Гл.спец. | Зорин | | |
| Зав.гр. | Фридланд | | |
| Вед.инж. | Ломазова | | |
| Провер. | Фридланд | | |
| Разраб. | Гайдарни | | |

409-29-84.91 КЖ.И-КР29, КР30

Каркас плоский КР29, КР30

| Стадия | Масса | Масштаб |
|---|---|---|
| Р | см. табл. | |

| Лист | Листов |
|---|---|

Харьковский Промстройниипроект

Альбом 4

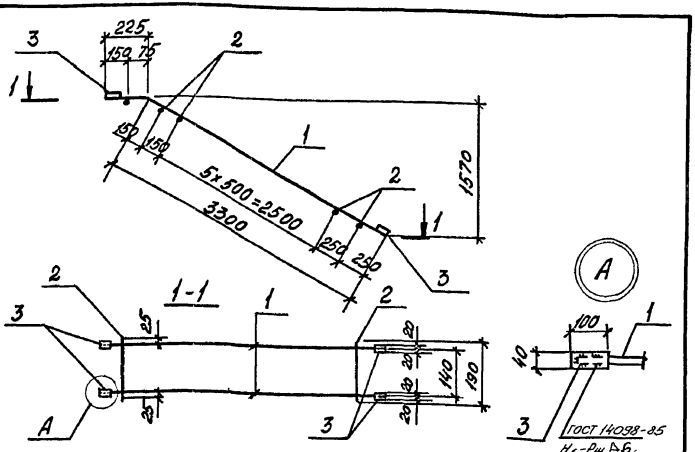


| Формат | Зона | Поз | Обозначение | Наименование | Кол. | Примечание |
|---|---|---|---|---|---|---|
| | | | | Документация | | |
| | | | 409-29-84.91КЖ.Н-ТУ | Технические условия | | |
| | | | | Детали | | |
| | | 1 | | ф16АIII ГОСТ 5781-82* ℓ=3525 | 2 | 5,6 |
| | | 2 | | ф6АI ГОСТ 5781-82* ℓ=190 | 8 | 0,04 |
| | | 3 | | -40×12 ГОСТ 19903-74* ℓ=100 | 4 | 0,38 |

Привязан:

Инв.№

Инв.№ подл. | Подпись и дата | Взам.инв.№

| | | | |
|---|---|---|---|
| Н.контр. | Зорин | | |
| Гл.спец. | Зорин | | |
| Зав.гр. | Фриланд | | |
| Вед.инж. | Ломазова | | |
| Провер. | Фриланд | | |
| Разраб. | Литвиненко | | |

409-29-84.91 КЖ.И-Кр34

Каркас плоский Кр34

| Стадия | Масса | Масштаб |
|---|---|---|
| Р | 12,9кг | |
| Лист | Листов 1 | |

Харьковский Промстройниипроект

Альбом 4

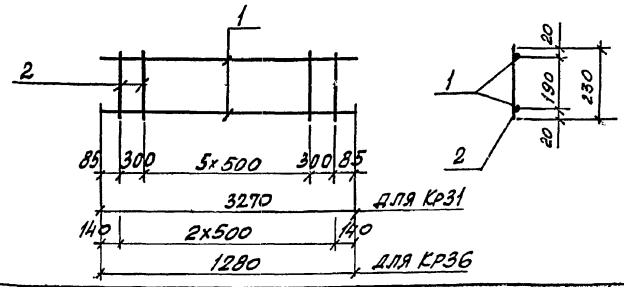


| Формат | Зона | Поз | Обозначение | Наименование | Кол. | Примечание |
|---|---|---|---|---|---|---|
| | | | | Документация | | |
| | | | 409-29-84.91КЖ.Н-ТУ | Технические условия | | |
| | | | | Кр31 | | |
| | | | | Детали | | |
| | | 1 | | ф12АIII ГОСТ 5781-82* ℓ=3270 | 2 | 2,9 |
| | | 2 | | ф6АI ГОСТ 5781-82* ℓ=230 | 8 | 0,05 |
| | | | | Кр36 | | |
| | | | | Детали | | |
| | | 1 | | ф10АI ГОСТ 5781-82* ℓ=1280 | 2 | 0,8 |
| | | 2 | | ф6АI ГОСТ 5781-82* ℓ=230 | 3 | 0,05 |

| Марка | Масса ед., кг |
|---|---|
| Кр31 | 6,2 |
| Кр36 | 1,8 |

Привязан:

Инв.№

Инв.№ подл. | Подпись и дата | Взам.инв.№

| | | | |
|---|---|---|---|
| Н.контр. | Зорин | | |
| Гл.спец. | Зорин | | |
| Зав.гр. | Фриланд | | |
| Вед.инж. | Ломазова | | |
| Провер. | Фриланд | | |
| Разраб. | Литвиненко | | |

409-29-84.91 КЖ.И-Кр31, Кр36

Каркас плоский Кр31, Кр36

| Стадия | Масса | Масштаб |
|---|---|---|
| Р | см. табл. | |
| Лист | Листов 1 | |

Харьковский Промстройниипроект

Альбом 4

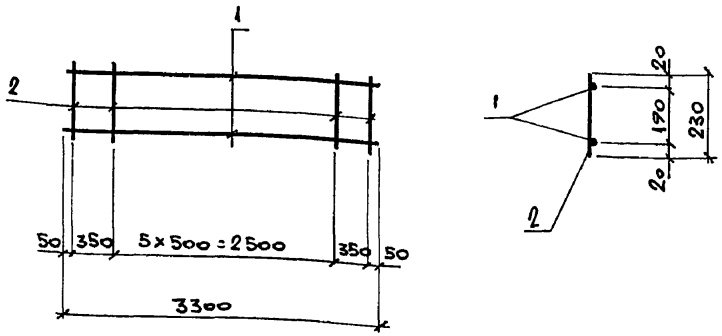





| Формат | Зона | Поз. | Обозначение | Наименование | Кол. | Примеч. |
|---|---|---|---|---|---|---|
| | | | | Документация | | |
| | | | 409-29-84.91. КЖ.Н-ТУ | Технические условия | | |
| | | | | Детали | | |
| | | 1 | | ф10АI, ГОСТ 5781-82*, ℓ=3300 | 2 | 2,0 |
| | | 2 | | ф6АI, то же, ℓ=230 | 8 | 0,05 |

Привязан:

Инв. №

| | | | |
|---|---|---|---|
| Н. контр. | Зорин | | |
| Гл. спец. | Зорин | | |
| Зав. тр. | Фридланд | | |
| Вед. инж. | Ломазова | | |
| Провер. | Фридланд | | |
| Разраб. | Пилина | | |

409-29-84.91 КЖ.Н-Кр32

Каркас плоский Кр32

| Стадия | Масса | Масштаб |
|---|---|---|
| Р | 4,4кг | |
| Лист | Листов 1 | |

Харьковский Промстройниипроект

Инв. № подл. | Подпись и дата | Взам. инв. №

Альбом 4

41

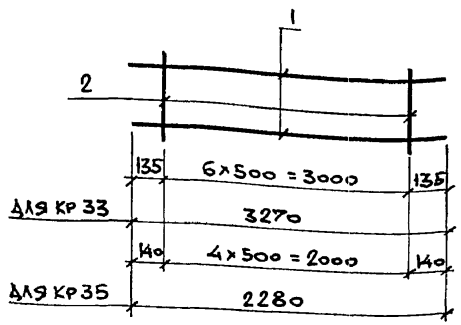


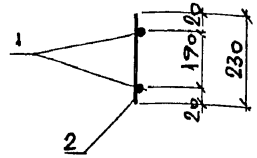


| Марка элемента | Масса ед., кг |
|---|---|
| Кр33 | 4,4 |
| Кр35 | 3,1 |

| Формат | Зона | Поз. | Обозначение | Наименование | Кол. | Примеч. |
|---|---|---|---|---|---|---|
| | | | | Документация | | |
| | | | 409-29-84.91 КЖ.Н-ТУ | Технические условия | | |
| | | | | Кр33 | | |
| | | | | Детали | | |
| | | 1 | | ф10АI, ГОСТ 5781-82*, ℓ=3270 | 2 | 2,0 |
| | | 2 | | ф6АI, то же, ℓ=230 | 7 | 0,05 |
| | | | | Кр35 | | |
| | | | | Детали | | |
| | | 1 | | ф10АI, ГОСТ 5781-82*, ℓ=2280 | 2 | 1,4 |
| | | 2 | | ф6АI, то же, ℓ=230 | 5 | 0,05 |

Привязан:

Инв. №

| | | | |
|---|---|---|---|
| Н. контр. | Зорин | | |
| Гл. спец. | Зорин | | |
| Зав. тр. | Фридланд | | |
| Вед. инж. | Ломазова | | |
| Провер. | Фридланд | | |
| Разраб. | Пилина | | |

409-29-84.91 КЖ.Н-Кр33, Кр35

Каркас плоский Кр33, Кр35

| Стадия | Масса | Масштаб |
|---|---|---|
| Р | см. табл. | |
| Лист | Листов 1 | |

Харьковский Промстройниипроект

Инв. № подл. | Подпись и дата | Взам. инв. №

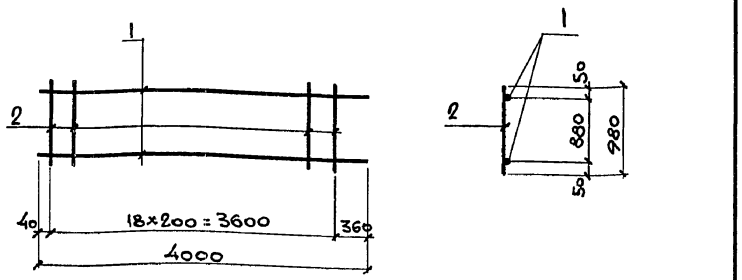


| Формат | Зона | Поз. | Обозначение | Наименование | Кол. | Примечан. |
|---|---|---|---|---|---|---|
| | | | | Документация | | |
| | | | 409-29-84.91 КЖ.И-ТУ | Технические условия | | |
| | | | | Детали | | |
| | | 1 | | Ф36 AIII, ГОСТ 5781-82, ℓ=4000 | 2 | 32,0 |
| | | 2 | | Ф10 AIII, то же, ℓ=980 | 19 | 0,60 |

Привязан:

Инв. №

| | | | |
|---|---|---|---|
| Н. контр. | Зорин | | |
| Гл. спец. | Зорин | | |
| Зав. гр. | Фридланд | | |
| Вед. инж. | Ломазова | | |
| Провер. | Ломазова | | |
| Разраб. | Белан | | |

409-29-84.91 КЖ.И-КР37

Каркас плоский КР37

| Стадия | Масса | Масштаб |
|---|---|---|
| Р | 75,4 кг | |
| Лист | Листов 1 | |

Харьковский Промстройниипроект

Альбом 4



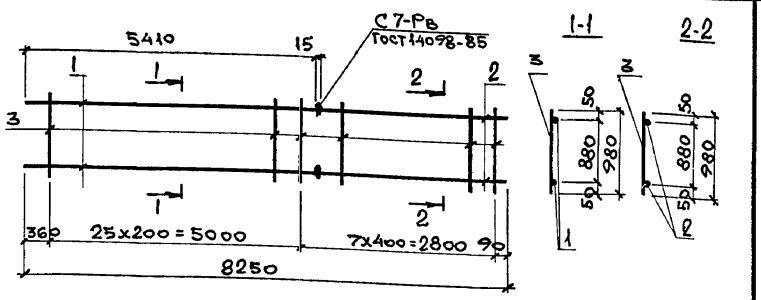


| Формат | Зона | Поз. | Обозначение | Наименование | Кол. | Примечан. |
|---|---|---|---|---|---|---|
| | | | | Документация | | |
| | | | 409-29-84.91 КЖ.И-ТУ | Технические условия | | |
| | | | | Детали | | |
| | | 1 | | Ф36 AIII, ГОСТ 5781-82, ℓ=5410 | 2 | 43,2 |
| | | 2 | | Ф18 AIII, то же, ℓ=2830 | 2 | 5,7 |
| | | 3 | | Ф10 AIII, —"—, ℓ=980 | 33 | 0,6 |

Привязан:

Инв. №

| | | | |
|---|---|---|---|
| Н. контр. | Зорин | | |
| Гл. спец. | Зорин | | |
| Зав. гр. | Фридланд | | |
| Вед. инж. | Ломазова | | |
| Провер. | Ломазова | | |
| Разраб. | Белан | | |

409-29-84.91 КЖ.И-КР38

Каркас плоский КР38

| Стадия | Масса | Масштаб |
|---|---|---|
| Р | 117,6 кг | |
| Лист | Листов 1 | |

Харьковский Промстройниипроект

Альбом 4

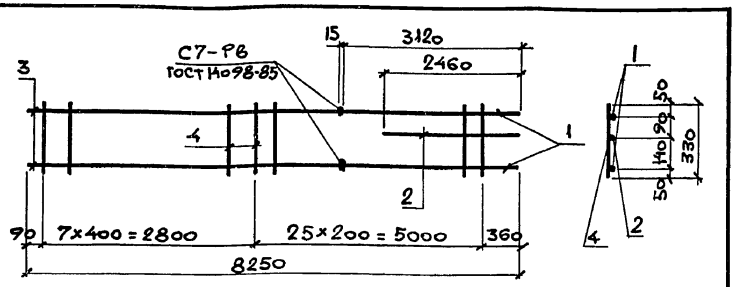


| Формат | Зона | Поз. | Обозначение | Наименование | Кол. | Примечан. |
|---|---|---|---|---|---|---|
| | | | | Документация | | |
| | | | 409-29-84.91 КЖ.И-ТУ | Технические условия | | |
| | | | | Детали | | |
| | | 1 | | Ф36 А III, ГОСТ 5781-82*, ℓ=3120 | 2 | 24,9 |
| | | 2 | | Ф20 А III, то же, ℓ=2460 | 1 | 6,1 |
| | | 3 | | Ф18 А III, —"—, ℓ=5120 | 2 | 10,2 |
| | | 4 | | Ф10 А III, —"—, ℓ=330 | 33 | 0,2 |

Привязан:

Инв. №

Взам. инв. №

Подпись и дата

Инв. № подл.

| | | | |
|---|---|---|---|
| Н. контр. | Зорин | | |
| Гл. спец. | Зорин | | |
| Зав. гр. | Фридланд | | |
| Вед. инж. | Ломазова | | |
| Провер. | Ломазова | | |
| Разраб. | Белан | | |

409-29-84.91 КЖ.И-Кр39

Каркас плоский Кр39

| Стадия | Масса | Масштаб |
|---|---|---|
| Р | 82,9 кг | |
| Лист | Листов 1 | |

Харьковский Промстройниипроект

Альбом 4

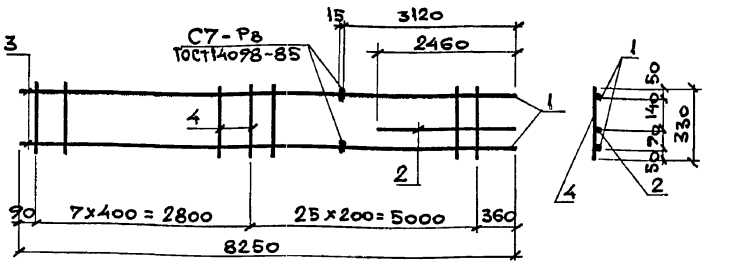


| Формат | Зона | Поз. | Обозначение | Наименование | Кол. | Примеч. |
|---|---|---|---|---|---|---|
| | | | | Документация | | |
| | | | 409-29-84.91 КЖ.И-ТУ | Технические условия | | |
| | | | | Детали | | |
| | | 1 | | Ф36 А III, ГОСТ 5781-82*, ℓ=3120 | 2 | 24,9 |
| | | 2 | | Ф20 А III, то же, ℓ=2460 | 1 | 6,1 |
| | | 3 | | Ф18 А III, —"—, ℓ=5120 | 2 | 10,2 |
| | | 4 | | Ф10 А III, —"—, ℓ=330 | 33 | 0,2 |

Привязан:

Инв. №

Взам. инв. №

Подпись и дата

Инв. № подл.

| | | | |
|---|---|---|---|
| Н. контр. | Зорин | | |
| Гл. спец. | Зорин | | |
| Зав. гр. | Фридланд | | |
| Вед. инж. | Ломазова | | |
| Провер. | Ломазова | | |
| Разраб. | Белан | | |

409-29-84.91 КЖ.И-Кр40

Каркас плоский Кр40

| Стадия | Масса | Масштаб |
|---|---|---|
| Р | 82,9 кг | |
| Лист | Листов 1 | |

Харьковский Промстройниипроект

Альбом 4

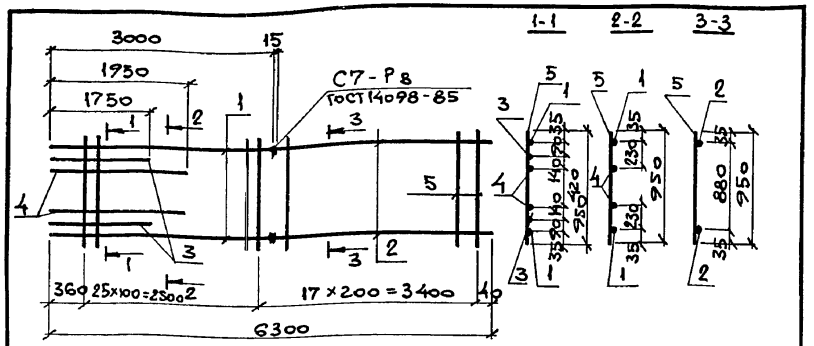


| Формат | Зона | Поз. | Обозначение | Наименование | Кол. | Примечан. |
|---|---|---|---|---|---|---|
| | | | | Документация | | |
| | | | 409-29-84.91 КЖ.И-ТУ | Технические условия | | |
| | | | | Детали | | |
| | | 1 | | Ф32 AIII, ГОСТ 5781-82, ℓ=3000 | 2 | 18,9 |
| | | 2 | | Ф 18 AIII, то же, ℓ=3290 | 2 | 6,6 |
| | | 3 | | Ф 32 AIII, -"-, ℓ=1750 | 2 | 11,0 |
| | | 4 | | Ф 22 AIII, -"-, ℓ=1950 | 2 | 5,8 |
| | | 5 | | Ф 10 AIII, -"-, ℓ=950 | 43 | 0,59 |

Привязан:

Инв. №

Взам. инв. №

Подпись и дата

Инв. № подл.

| | | | |
|---|---|---|---|
| Н. контр. | Зорин | | |
| Гл. спец. | Зорин | | |
| Зав. гр. | Фридланд | | |
| Вед. инж. | Ломазова | | |
| Провер. | Ломазова | | |
| Разраб. | Белан | | |

409-29-84.91 КЖ.И-Кр41

Каркас плоский Кр41

| Стадия | Масса | Масштаб |
|---|---|---|
| Р | 110,0кг | |
| Лист | Листов 1 | |

Харьковский Промстройниипроект

Альбом 4

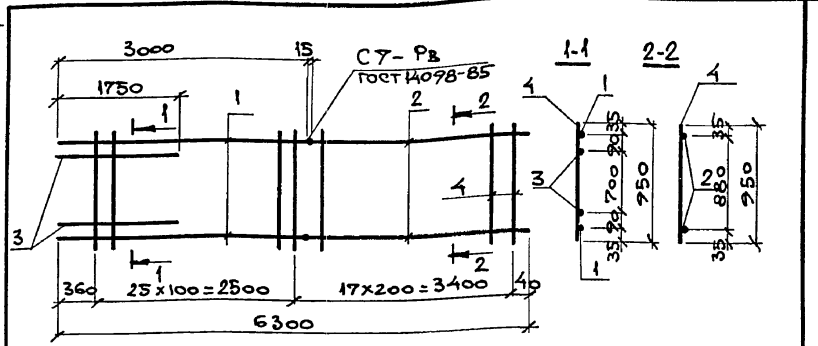


| Формат | Зона | Поз. | Обозначение | Наименование | Кол. | Примечан. |
|---|---|---|---|---|---|---|
| | | | | Документация | | |
| | | | 409-29-84.91 КЖ.И-ТУ | Технические условия | | |
| | | | | Детали | | |
| | | 1 | | Ф32 AIII, ГОСТ 5781-82, ℓ=3000 | 2 | 18,9 |
| | | 2 | | Ф 18 AIII, то же, ℓ=3290 | 2 | 6,6 |
| | | 3 | | Ф 32 AIII, -"-, ℓ=1750 | 2 | 11,0 |
| | | 4 | | Ф 10 AIII, -"-, ℓ=950 | 43 | 0,59 |

Привязан:

Инв. №

Взам. инв. №

Подпись и дата

Инв. № подл.

| | | | |
|---|---|---|---|
| Н. контр. | Зорин | | |
| Гл. спец. | Зорин | | |
| Зав. гр. | Фридланд | | |
| Вед. инж. | Ломазова | | |
| Провер. | Ломазова | | |
| Разраб. | Белан | | |

409-29-84.91 КЖ.И-Кр42

Каркас плоский Кр42

| Стадия | Масса | Масштаб |
|---|---|---|
| Р | 78,4кг | |
| Лист | Листов 1 | |

Харьковский Промстройниипроект

Альбом 4

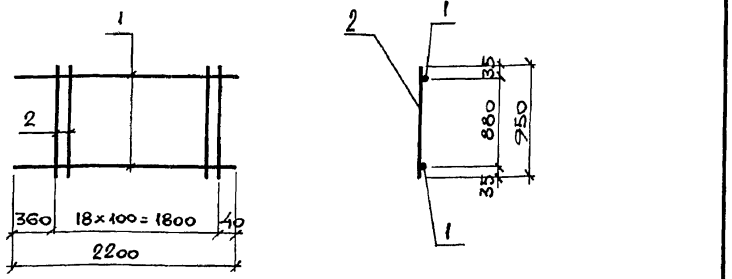


| Формат | Зона | Поз. | Обозначение | Наименование | Кол. | Примечан. |
|---|---|---|---|---|---|---|
| | | | | Документация | | |
| | | | 409-29-84.91 КЖ.И-ТУ | Технические условия | | |
| | | | | Детали | | |
| | | 1 | | Ф32 AIII, ГОСТ 5781-82*, ℓ=2200 | 2 | 13,9 |
| | | 2 | | Ф10 AIII, то же, ℓ=950 | 19 | 0,59 |

Привязан:

Инв. №

| | | | |
|---|---|---|---|
| | | 409-29-84.91 | КЖ.И-Кр43 |
| Н. контр. | Зорин | Каркас плоский Кр43 | Стадия: Р; Масса: 39,0кг; Масштаб: |
| Гл. спец. | Зорин | | Лист; Листов 1 |
| Зав. гр. | Фридланд | | Харьковский Промстройниипроект |
| Вед. инж. | Ломазова | | |
| Провер. | Ломазова | | |
| Разраб. | Белан | | |

Инв. № подл. | Подпись и дата | Взам. инв. №

Альбом 4



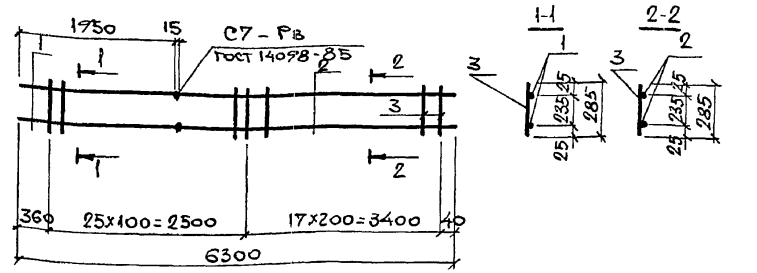


| Формат | Зона | Поз. | Обозначение | Наименование | Кол. | Примечан. |
|---|---|---|---|---|---|---|
| | | | | Документация | | |
| | | | 409-29-84.91 КЖ.И-ТУ | Технические условия | | |
| | | | | Детали | | |
| | | 1 | | Ф22 AIII, ГОСТ 5781-82*, ℓ=1950 | 2 | 5,8 |
| | | 2 | | Ф16 AIII, тоже, ℓ=4340 | 2 | 6,7 |
| | | 3 | | Ф10 AIII, -"-, ℓ=285 | 43 | 0,18 |

Привязан:

Инв. №

| | | | |
|---|---|---|---|
| | | 409-29-84.91 | КЖ.И-Кр44 |
| Н. контр. | Зорин | Каркас плоский Кр-44 | Стадия: Р; Масса: 33,1кг; Масштаб: |
| Гл. спец. | Зорин | | Лист; Листов 1 |
| Зав. тр. | Фриланд | | Харьковский Промстройниипроект |
| Вед. инж. | Ломазова | | |
| Провер. | Ломазова | | |
| Разраб. | Белан | | |

Инв. № подл. | Подпись и дата | Взам. инв. №

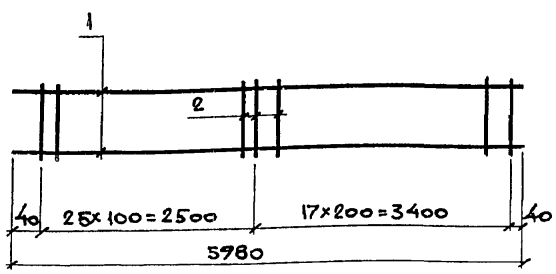


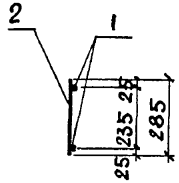


| Формат | Зона | Поз. | Обозначение | Наименование | Кол. | Примечан. |
|---|---|---|---|---|---|---|
| | | | | Документация | | |
| | | | 409-29-84.91 КЖ.Н-ТУ | Технические условия | | |
| | | | | Детали | | |
| | | 1 | | Ф16 AIII, ГОСТ 5781-82*, ℓ=5980 | 2 | 9,4 |
| | | 2 | | Ф10 AIII, то же, ℓ=285 | 43 | 0,18 |

Привязан:

Инв. №

| | | | |
|---|---|---|---|
| Н. Контр. | Зорин | | |
| Гл. спец. | Зорин | | |
| Зав. тр. | Фридланд | | |
| Вед. инж. | Ломазова | | |
| Провер. | Ломазова | | |
| Разраб. | Белан | | |

409-29-84.91 КЖ.Н-Кр45

Каркас плоский Кр45

| Стадия | Масса | Масштаб |
|---|---|---|
| Р | 26,4кг | |
| Лист | Листов 1 | |

Харьковский Промстройниипроект

Взам. инв. № | Подпись и дата | Инв. № подл.





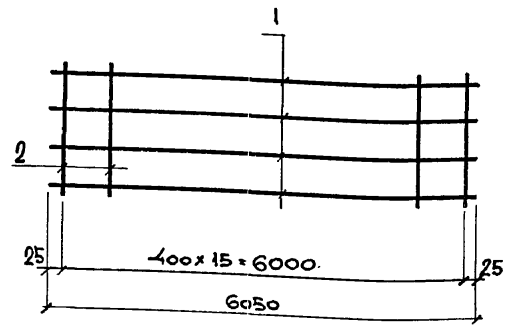


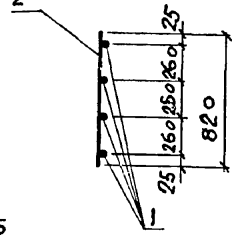


| Формат | Зона | Поз. | Обозначение | Наименование | Кол. | Примечан. |
|---|---|---|---|---|---|---|
| | | | | Документация | | |
| | | | 409-29-84.91 КЖ.Н-ТУ | Технические условия | | |
| | | | | Детали | | |
| | | 1 | | Ф25 AIII, ГОСТ 5781-82*, ℓ=6050 | 4 | 23,3 |
| | | 2 | | Ф8 AI, то же, ℓ=820 | 16 | 0,3 |

Привязан:

Инв. №

| | | | |
|---|---|---|---|
| Н. Контр. | Зорин | | |
| Гл. спец. | Зорин | | |
| Зав. тр. | Фридланд | | |
| Вед. инж. | Ломазова | | |
| Провер. | Ломазова | | |
| Разраб. | Белан | | |

409-29-84.91 КЖ.Н-Кр46

Каркас плоский Кр46

| Стадия | Масса | Масштаб |
|---|---|---|
| Р | 98,0кг | |
| Лист | Листов 1 | |

Харьковский Промстройниипроект

Взам. инв. № | Подпись и дата | Инв. № подл.

Альбом 4

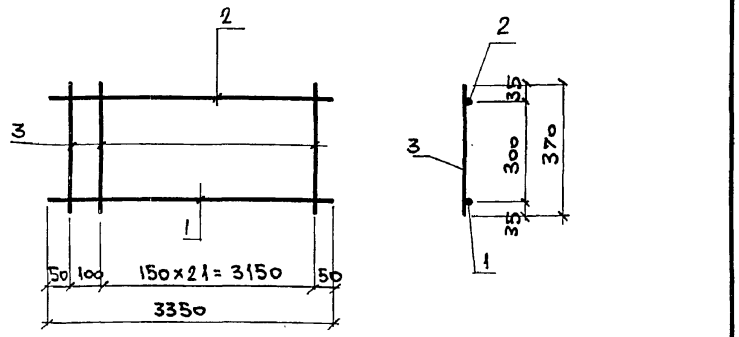


| Формат | Зона | Поз. | Обозначение | Наименование | Кол. | Примеч. |
|---|---|---|---|---|---|---|
| | | | | Документация | | |
| | | | 409-29-84.91 КЖ.И-ТУ | Технические условия | | |
| | | | | Детали | | |
| | | 1 | | Ф16AIII, ГОСТ5781-82*, ℓ=3350 | 1 | 5,3 |
| | | 2 | | ф 10AIII, то же, ℓ=3350 | 1 | 2,1 |
| | | 3 | | ФбAI, -"-, ℓ=370 | 23 | 0,08 |

Привязан:

Инв. №

Взам. инв. №

Подпись и дата

Инв. № подл.

| | | |
|---|---|---|
| Н. контр. | Зорин | |
| Гл. спец. | Зорин | |
| Зав. гр. | Фридланд | |
| Вед. инж. | Журавлева | |
| Провер. | Фридланд | |
| Разраб. | Белан | |

409-29-84.91 КЖ.И-КР48

Каркас плоский КР48

| Стадия | Масса | Масштаб |
|---|---|---|
| Р | 9,24кг | |
| Лист | Листов | |

Харьковский Промстройниипроект

Альбом 4

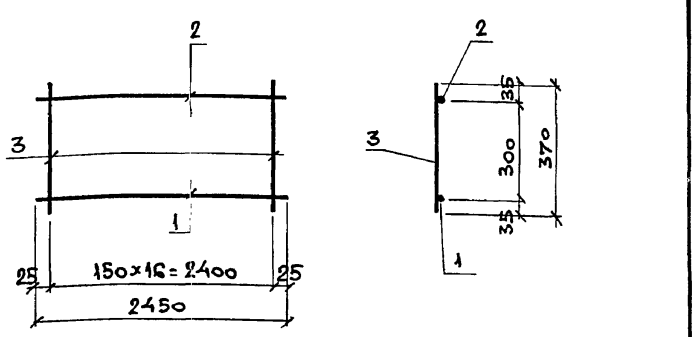


| Формат | Зона | Поз. | Обозначение | Наименование | Кол. | Примеч. |
|---|---|---|---|---|---|---|
| | | | | Документация | | |
| | | | 409-29-84.91 КЖ.И-ТУ | Технические условия | | |
| | | | | Детали | | |
| | | 1 | | Ф12AIII, ГОСТ5781-82*, ℓ=2450 | 1 | 2,2 |
| | | 2 | | ф 10AIII, то же, ℓ=2450 | 1 | 1,5 |
| | | 3 | | ФбAI, -"-, ℓ=370 | 17 | 0,08 |

Привязан:

Инв. №

Взам. инв. №

Подпись и дата

Инв. № подл.

| | | |
|---|---|---|
| Н. контр. | Зорин | |
| Гл. спец. | Зорин | |
| Зав. гр. | Фридланд | |
| Вед. инж. | Журавлева | |
| Провер. | Фридланд | |
| Разраб. | Белан | |

409-29-84.91 КЖ.И-КР49

Каркас плоский КР49

| Стадия | Масса | Масштаб |
|---|---|---|
| Р | 5,06кг | |
| Лист | Листов | |

Харьковский Промстройниипроект

Альбом 4

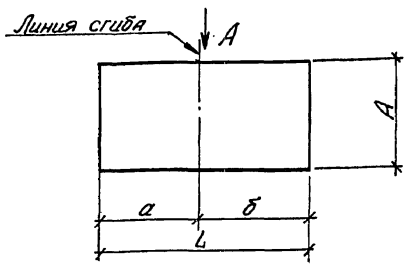


Вид А
в согнутом виде

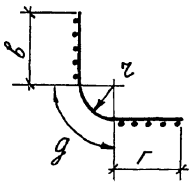


| Марка по проекту | Марка по ГОСТ 23279-85 | Размеры, мм | | | | | | | | Масса ед., кг |
|---|---|---|---|---|---|---|---|---|---|---|
| | | L | А | а | б | в | г | д | г | |
| С1 | $1С\frac{20AIII}{10AIII}-205\times395\ \frac{175}{25}$ | 3950 | 2050 | 1525 | 2425 | 1400 | 2300 | 250 | 160 | 116,2 |
| С2 | $1С\frac{20AIII}{10AIII}-305\times305$ | 3050 | 3050 | 1505 | 1545 | 1380 | 1420 | 250 | 160 | 131,8 |
| С4 | $1С\frac{20AIII}{10AIII}-265\times305$ | 3050 | 2650 | 1505 | 1545 | 1380 | 1420 | 250 | 160 | 115,3 |

Привязан:

Инв. №

Взам. инв. №

Подпись и дата

Инв. № подл.

| | | | |
|---|---|---|---|
| Н. контр. | Зорин | | |
| Гл. спец. | Зорин | | |
| Зав. гр. | Фрцаланд | | |
| Вед. инж. | Ломазова | | |
| Провер. | Ломазова | | |
| Разраб. | Пилина | | |

409-29-84.91 КЖ.И-С1; С2; С4

Сетка арматурная С1; С2; С4

| Стадия | Масса | Масштаб |
|---|---|---|
| Р | см. табл. | |
| Лист | Листов 1 | |

Харьковский ПРОМСТРОЙНИИПРОЕКТ

Альбом 4

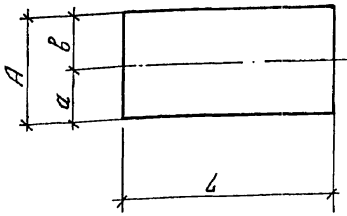


Вид А
в согнутом виде

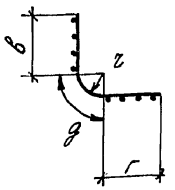


| Марка по проекту | Марка по ГОСТ 23279-85 | Размеры, мм | | | | | | | | Масса ед., кг |
|---|---|---|---|---|---|---|---|---|---|---|
| | | L | А | а | б | в | г | д | г | |
| С3 | $3С\frac{10AII-400}{20AIII-200}\ 305\times325\ \frac{25}{125}$ | 3250 | 3050 | 1505 | 1545 | 1380 | 1420 | 250 | 160 | 144,1 |

Привязан:

Инв. №

Взам. инв. №

Подпись и дата

Инв. № подл.

| | | | |
|---|---|---|---|
| Н. контр. | Зорин | | |
| Гл. спец. | Зорин | | |
| Зав. гр. | Фрцаланд | | |
| Вед. инж. | Ломазова | | |
| Провер. | Ломазова | | |
| Разраб. | Пилина | | |

409-29-84.91 КЖ.И-С3

Сетка арматурная С3

| Стадия | Масса | Масштаб |
|---|---|---|
| Р | 1441 кг | |
| Лист | Листов 1 | |

Харьковский ПРОМСТРОЙНИИПРОЕКТ

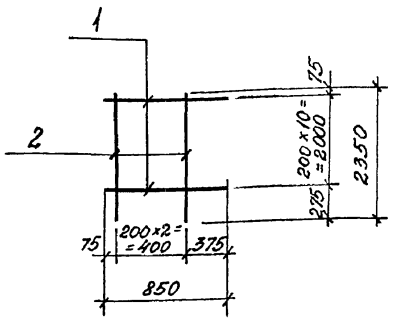


| Формат | Зона | Поз. | Обозначение | Наименование | Кол. | Примечание |
|---|---|---|---|---|---|---|
| | | | | Документация | | |
| | | | 409-29-84.91 КЖ.И-ТУ | Технические условия | | |
| | | | | Детали | | |
| | | 1 | | ф12 AIII, ГОСТ 5781-82, *ℓ=850 | 11 | 0,75 |
| | | 2 | | ф10 AIII, ГОСТ 5781-82, *ℓ=2350 | 3 | 1,4 |

Привязан:

Инв. №

| | | | |
|---|---|---|---|
| Н. контр. | Зорин | | |
| Гл. спец. | Зорин | | |
| Зав. гр. | Фриланд | | |
| Вед. инж. | Журавлева | | |
| Провер. | Ломазова | | |
| Разраб. | Пилина | | |

409-29-84.91 КЖ.И-С5

Сетка арматурная С5

| Стадия | Масса | Масштаб |
|---|---|---|
| Р | 12,6кг | |
| Лист | Листов 1 | |

Харьковский Промстройниипроект

Инв. № подл. | Подпись и дата | Взам. инв. №





Вид А
в согнутом виде

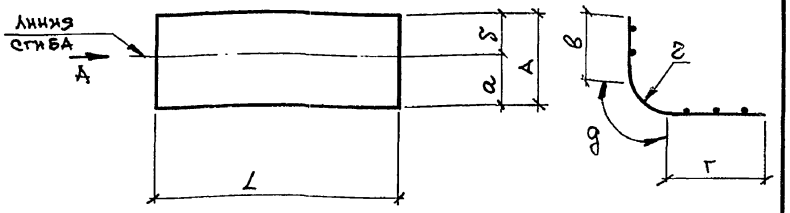


| Марка по проекту | Марка по ГОСТ 23279-85 | Размеры, мм | | | | | | | | Масса ед., кг |
|---|---|---|---|---|---|---|---|---|---|---|
| | | ℓ | А | а | б | в | г | д | г | |
| С12 | 2С $\frac{12A\text{III}}{10A\text{III}}$ 305×390 $\frac{50}{225}$ | 3900 | 3050 | 2100 | 950 | 750 | 2100 | - | - | 86,1 |
| С15 | 3С $\frac{10A\text{III}-400}{20A\text{III}-200}$ 305×345 | 3450 | 3050 | 1470 | 1580 | 1345 | 1455 | 250 | 160 | 152,6 |

Привязан:

Инв. №

| | | | |
|---|---|---|---|
| Н. контр. | Зорин | | |
| Гл. спец. | Зорин | | |
| Зав. гр. | Фриланд | | |
| Вед. инж. | Ломазова | | |
| Провер. | Ломазова | | |
| Разраб. | Белан | | |

409-29-84.91 КЖ.И-С12;С15

Сетка арматурная С12; С15

| Стадия | Масса | Масштаб |
|---|---|---|
| Р | см. табл. | |
| Лист | Листов 1 | |

Харьковский Промстройниипроект

Инв. № подл. | Подпись и дата | Взам. инв. №

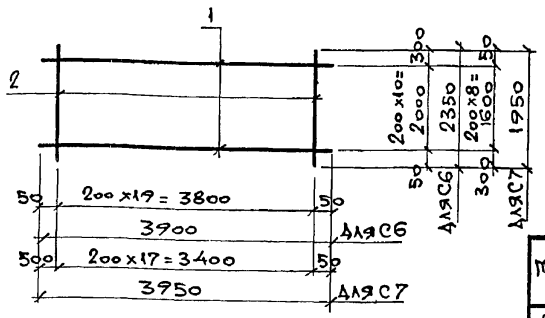


| Марка | Масса ед., кг |
|---|---|
| С6 | 68,5 |
| С7 | 45,4 |

| Формат | Зона | Поз. | Обозначение | Наименование | Кол. | Примеч. |
|---|---|---|---|---|---|---|
| | | | | Документация | | |
| | | | 409-29-84.91 КЖ.И-ТУ | Технические условия | | |
| | | | | С6 | | |
| | | | | Детали | | |
| | | 1 | | ф 12 А III, ГОСТ 5781-82*, ℓ = 3900 | 11 | 3,5 |
| | | 2 | | ф 10 А III, то же, ℓ = 2350 | 20 | 1,5 |
| | | | | С7 | | |
| | | | | Детали | | |
| | | 1 | | ф 12 А III, ГОСТ 5781-82*, ℓ = 3950 | 9 | 3,5 |
| | | 2 | | ф 8 А III, то же, ℓ = 1750 | 18 | 0,77 |

Привязан:

Инв. №

Взам. инв. №

Подпись и дата

Инв. № подл.

| | | |
|---|---|---|
| Н. контр. | Зорин | |
| Гл. спец. | Зорин | |
| Зав. гр. | Фридланд | |
| Вед. инж. | Ломазова | |
| Провер. | Ломазова | |
| Разраб. | Белан | |

409-29-84.91 КЖ.И-С6;С7

Сетка арматурная С6; С7

| Стадия | Масса | Масштаб |
|---|---|---|
| Р | Ст. табл. | |
| Лист | Листов 1 | |

Харьковский Промстройниипроект





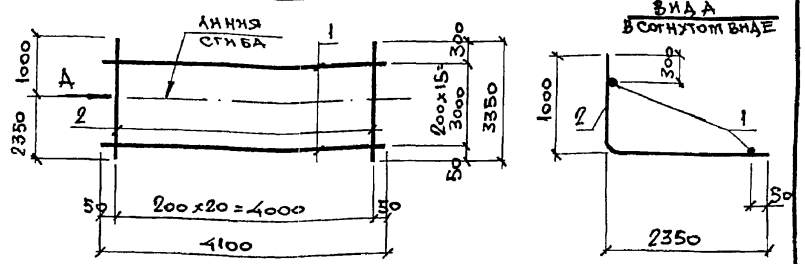


| Формат | Зона | Поз. | Обозначение | Наименование | Кол. | Примеч. |
|---|---|---|---|---|---|---|
| | | | | Документация | | |
| | | | 409-29-84.91 КЖ.И-ТУ | Технические условия | | |
| | | | | Детали | | |
| | | 1 | | ф 12 А III, ГОСТ 5781-82*, ℓ = 4100 | 16 | 3,6 |
| | | 2 | | ф 8 А III, то же, ℓ = 3350 | 21 | 1,3 |

Привязан:

Инв. №

Взам. инв. №

Подпись и дата

Инв. № подл.

| | | |
|---|---|---|
| Н. контр. | Зорин | |
| Гл. спец. | Зорин | |
| Зав. гр. | Фридланд | |
| Вед. инж. | Ломазова | |
| Провер. | Ломазова | |
| Разраб. | Белан | |

409-29-84.91 КЖ.И-С8

Сетка арматурная С8

| Стадия | Масса | Масштаб |
|---|---|---|
| Р | 84,9 кг | |
| Лист | Листов 1 | |

Харьковский Промстройниипроект

Альбом 4

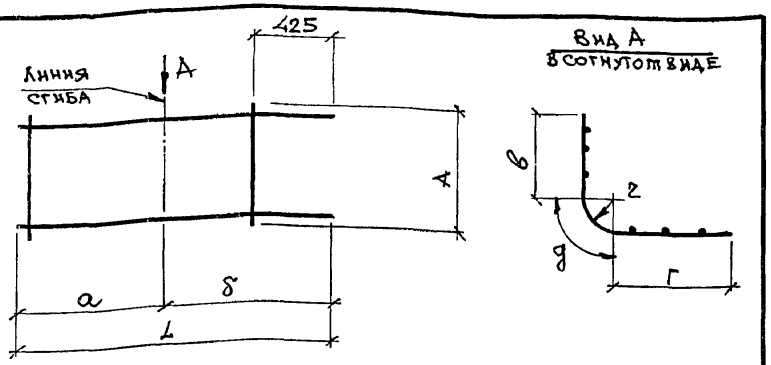


| Марка по проекту | Марка по ГОСТ 23279-85 | Размеры, мм | | | | | | | | Масса ед., кг |
|---|---|---|---|---|---|---|---|---|---|---|
| | | L | A | a | б | в | г | д | г | |
| С9 | 1С $\frac{25Aш}{10Aш}$ 165×405 $\frac{25+425}{25}$ | 4050 | 1650 | 1380 | 2670 | 1220 | 2510 | 320 | 200 | 147,4 кг |
| С11 | 1С $\frac{25Aш}{10Aш}$ 125×405 $\frac{25+425}{25}$ | 4050 | 1250 | 1380 | 2670 | 1220 | 2510 | 320 | 200 | 114,6 кг |

Привязан:

Инв. №

| | | |
|---|---|---|
| Н. контр. | Зорин | |
| Гл. спец. | Зорин | |
| Зав. гр. | Фридланд | |
| Вед. инж. | Ломазова | |
| Провер. | Ломазова | |
| Разраб. | Белан | |

409-29-84.91 КЖ.И-С9; С11

Сетка арматурная С9; С11

| Стадия | Масса | Масштаб |
|---|---|---|
| Р | см. табл. | |
| Лист | Листов 1 | |

Харьковский Промстройниипроект

Альбом 4

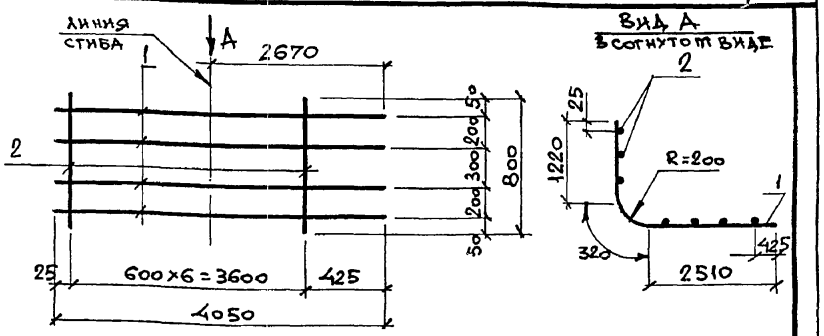


| Формат | Зона | Поз. | Обозначение | Наименование | Кол. | Примеч. |
|---|---|---|---|---|---|---|
| | | | | Документация | | |
| | | | 409-29-84.91 КЖ.И-ТУ | Технические условия | | |
| | | | | Детали | | |
| | | 1 | | ф25Aш, ГОСТ 5781-82*, ℓ=4050 | 4 | 15,6 |
| | | 2 | | ф10Aш, то же, ℓ= 800 | 7 | 0,49 |

Привязан:

Инв. №

| | | |
|---|---|---|
| Н. контр. | Зорин | |
| Гл. спец. | Зорин | |
| Зав. гр. | Фридланд | |
| Вед. инж. | Ломазова | |
| Провер. | Ломазова | |
| Разраб. | Белан | |

409-29-84.91 КЖ.И-С10

Сетка арматурная С10

| Стадия | Масса | Масштаб |
|---|---|---|
| Р | 65,8кг | |
| Лист | Листов 1 | |

Харьковский Промстройниипроект

Альбом Ч

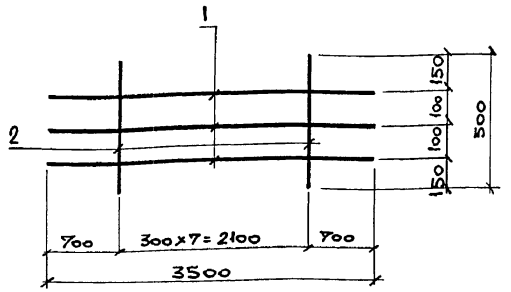


| Формат | Зона | Поз. | Обозначение | Наименование | Код. | Примеч. |
|---|---|---|---|---|---|---|
| | | | | Документация | | |
| | | | 409-29-84.91 КЖ.Н-ТУ | Технические условия | | |
| | | | | Детали | | |
| | | 1 | | Ф20 AIII, ГОСТ 5781-82* ℓ=3500 | 3 | 8,6 |
| | | 2 | | Ф8 AI, то же, ℓ=500 | 8 | 0,20 |

Привязан:

Инв. №

Взам. инв. №

Подпись и дата

Инв. № подл.

| | | |
|---|---|---|
| Н. контр. | Зорин | |
| Гл. спец. | Зорин | |
| Зав. гр. | Фридланд | |
| Вед. инж. | Ломазова | |
| Провер. | Ломазова | |
| Разраб. | Белан | |

409-29-84.91 КЖ.Н-С13

Сетка арматурная С13

| Стадия | Масса | Масштаб |
|---|---|---|
| Р | 27,1кг | |
| Лист | Листов 1 | |

Харьковский Промстройниипроект

Альбом Ч

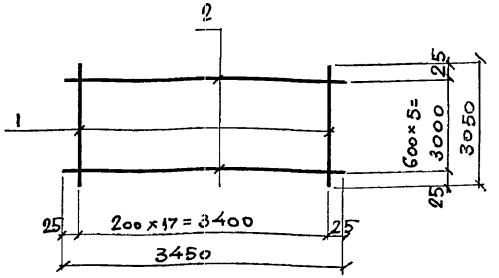


| Формат | Зона | Поз. | Обозначение | Наименование | Кол. | Примеч. |
|---|---|---|---|---|---|---|
| | | | | Документация | | |
| | | | 409-29-84.91 КЖ.Н-ТУ | Технические условия | | |
| | | | | Детали | | |
| | | 1 | | Ф28 AIII, ГОСТ 5781-82* ℓ=3050 | 18 | 14,7 |
| | | 2 | | Ф14 AIII, то же, ℓ=3450 | 6 | 4,2 |

Привязан:

Инв. №

Взам. инв. №

Подпись и дата

Инв. № подл.

| | | |
|---|---|---|
| Н. контр. | Зорин | |
| Гл. спец. | Зорин | |
| Зав. гр. | Фридланд | |
| Вед. инж. | Ломазова | |
| Провер. | Ломазова | |
| Разраб. | Белан | |

409-29-84.91 КЖ.Н-С14

Сетка арматурная С14

| Стадия | Масса | Масштаб |
|---|---|---|
| Р | 289,8кг | |
| Лист | Листов 1 | |

Харьковский Промстройниипроект

Альбом 4

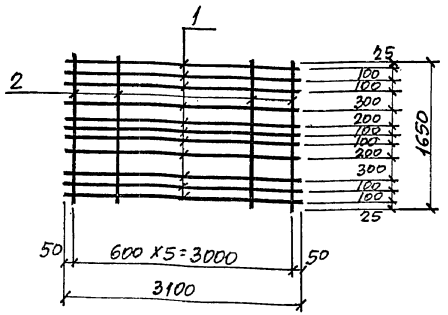


| Формат | Зона | Поз. | Обозначение | Наименование | Кол. | Примечание |
|---|---|---|---|---|---|---|
| | | | | Документация | | |
| | | | 409-29-84.91 КЖ.И-ТУ | Технические условия | | |
| | | | | Детали | | |
| | | 1 | | ф25AIII, ГОСТ5781-82*, ℓ=3100 | 11 | 11,9 |
| | | 2 | | ф8AI, То же, ℓ=1650 | 6 | 0,65 |

Привязан:

Инв. №

Инв. № подл. | Подпись и дата | Взам. инв. №

| | | |
|---|---|---|
| Н. контр. | Зорин | |
| Гл. спец. | Зорин | |
| Зав. гр. | Фридланд | |
| Вед. инж. | Ломазова | |
| Провер. | Ломазова | |
| Разраб. | Артеменко | |

409-29-84.91 КЖ.И-С16

Сетка арматурная С16

| Стадия | Масса | Масштаб |
|---|---|---|
| Р | 134,8кг | |

Лист | Листов 1

Харьковский Промстройниипроект

Альбом 4

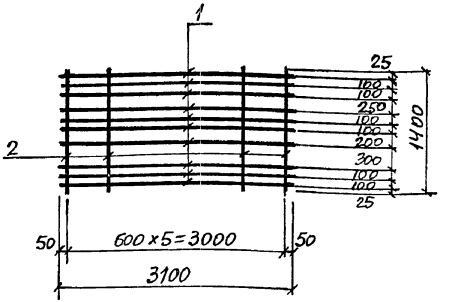


| Формат | Зона | Поз. | Обозначение | Наименование | Кол. | Примечание |
|---|---|---|---|---|---|---|
| | | | | Документация | | |
| | | | 409-29-84.91 КЖ.И-ТУ | Технические условия | | |
| | | | | Детали | | |
| | | 1 | | ф25AIII, ГОСТ5781-82*, ℓ=3100 | 10 | 11,9 |
| | | 2 | | ф8AI, То же, ℓ=1400 | 6 | 0,55 |

Привязан:

Инв. №

Инв. № подл. | Подпись и дата | Взам. инв. №

| | | |
|---|---|---|
| Н. контр. | Зорин | |
| Гл. спец. | Зорин | |
| Зав. гр. | Фридланд | |
| Вед. инж. | Ломазова | |
| Провер. | Ломазова | |
| Разраб. | Артеменко | |

409-29-84.91 КЖ.И-С17

Сетка арматурная С17

| Стадия | Масса | Масштаб |
|---|---|---|
| Р | 122,3кг | |

Лист | Листов 1

Харьковский Промстройниипроект

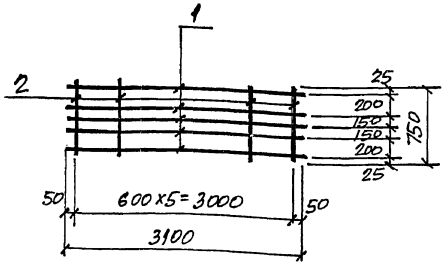


| Формат | Зона | Поз. | Обозначение | Наименование | Кол. | Примечание |
|---|---|---|---|---|---|---|
| | | | | Документация | | |
| | | | 409-29-84.91 КЖ.И-ТУ | Технические условия | | |
| | | | | Детали | | |
| | | 1 | | ф25AIII, ГОСТ 5781-82, ℓ=3100 | 5 | 11,9 |
| | | 2 | | ф8AI, То же, ℓ=750 | 6 | 0,30 |

Привязан:

Инв. №

| | | | |
|---|---|---|---|
| Н. контр. | Зорин | | |
| Гл. спец. | Зорин | | |
| Зав. гр. | Фридланд | | |
| Вед. инж. | Ломазова | | |
| Провер. | Ломазова | | |
| Разраб. | Артеменко | | |

409-29-84.91 КЖ.И-С18

Сетка арматурная С18

| Стадия | Масса | Масштаб |
|---|---|---|
| Р | 61,5кг | |

Лист | Листов 1

Харьковский Промстройниипроект

Инв. № подл. | Подпись и дата | Взам. инв. №





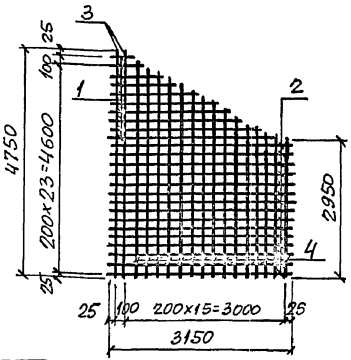


Ведомость деталей

| Поз. | Эскиз |
|---|---|
| 1 | от 150 до 2950 с интервалом 200 |
| 4 | от 2950 до 4650 с интервалом 200 |

| Формат | Зона | Поз. | Обозначение | Наименование | Кол. | Примечание |
|---|---|---|---|---|---|---|
| | | | | Документация | | |
| | | | 409-29-84.91 КЖ.И-ТУ | Технические условия | | |
| | | | | Детали | | |
| | | 1* | | ф16AIII, ГОСТ 5781-82, ℓср=1550 | 10 | 2,5 |
| | | 2 | | ф16AIII, То же, ℓ=3150 | 15 | 5,0 |
| | | 3 | | ф12AIII, " , ℓ=4750 | 2 | 4,2 |
| | | 4* | | ф12AIII, " , ℓср=3800 | 15 | 3,4 |

*) Позиции 1; 4 см. ведомость деталей.

Привязан:

Инв. №

| | | | |
|---|---|---|---|
| Н. контр. | Зорин | | |
| Гл. спец. | Зорин | | |
| Зав. гр. | Фридланд | | |
| Вед. инж. | Ломазова | | |
| Провер. | Ломазова | | |
| Разраб. | Артеменко | | |

409-29-84.91 КЖ.И-С19

Сетка арматурная С19

| Стадия | Масса | Масштаб |
|---|---|---|
| Р | 159кг | |

Лист | Листов 1

Харьковский Промстройниипроект

Инв. № подл. | Подпись и дата | Взам. инв. №

| Формат | Зона | Поз. | Обозначение | Наименование | Кол. | Примечание |
|---|---|---|---|---|---|---|
| | | | | **Документация** | | |
| | | | 409-29-84.91 КЖ.И-ТУ | Технические условия | | |
| | | | 409-29-84.91 КЖ.И-С20...С22СБ | Сборочный чертеж | | |
| | | | | **С20** | | |
| | | | | **Детали** | | |
| | | 1* | | ф16 AIII, ГОСТ 5781-82*, $\ell_{ср.}$=3950 | 14 | 6,2 |
| | | 2 | | ф10 AIII, То же, $\ell$=2650 | 16 | 1,6 |
| | | 3* | | ф10 AIII, " , $\ell_{ср.}$=1500 | 7 | 0,93 |
| | | | | **С21** | | |
| | | | | **Детали** | | |
| | | 2 | | ф10 AIII, ГОСТ 5781-82*, $\ell$=2650 | 10 | 1,6 |
| | | 4* | | ф16 AIII, То же, $\ell_{ср.}$=2675 | 14 | 4,2 |
| | | 5* | | ф10 AIII, " , $\ell_{ср.}$=1400 | 7 | 0,86 |
| | | | | **С22** | | |
| | | | | **Детали** | | |
| | | 2 | | ф10 AIII, ГОСТ 5781-82*, $\ell$=2650 | 3 | 1,6 |
| | | 3* | | ф10 AIII, То же, $\ell_{ср.}$=1500 | 7 | 0,93 |
| | | 6* | | ф12 AIII, " , $\ell_{ср.}$=1350 | 14 | 1,2 |

*) Позиции 1; 3... 6 см. ведомость деталей.

Привязан:

Инв. №

| | | | |
|---|---|---|---|
| Н. контр. | Зорин | | 409-29-84.91 КЖ.И-С20...С22 |
| Гл. спец. | Зорин | | |
| Зав. гр. | Фридланд | | Сетка арматурная С20...С22 |
| Вед. инж. | Ломазова | | Стадия: Р; Лист; Листов |
| Провер. | Ломазова | | Харьковский промстройниипроект |
| Разраб. | Артеменко | | |





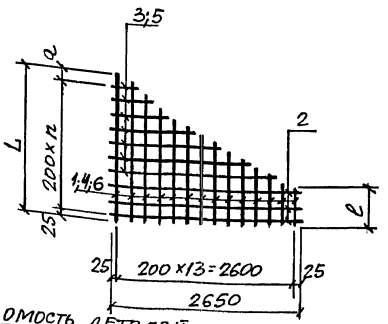


Ведомость деталей

| Поз. | Эскиз |
|---|---|
| 1 | от 3200 до 4700 с интервалом 200 |
| 3 | от 450 до 2550 с интервалом 200 |
| 4 | от 1900 до 3450 с интервалом 200 |
| 5 | от 350 до 2450 с интервалом 200 |
| 6 | от 600 до 2100 с интервалом 200 |

| Марка | Размеры, мм | | | | Масса ед., кг |
|---|---|---|---|---|---|
| | L | ℓ | n | a | |
| С20 | 4700 | 3200 | 22 | 275 | 118,9 |
| С21 | 3450 | 1900 | 16 | 225 | 80,8 |
| С22 | 2100 | 600 | 9 | 275 | 28,1 |

Привязан:

Инв. №

| | | | |
|---|---|---|---|
| Н. контр. | Зорин | | 409-29-84.91 КЖ.И-С20...С22СБ |
| Гл. спец. | Зорин | | |
| Зав. гр. | Фридланд | | Сетка арматурная С20...С22. Сборочный чертеж |
| Вед. инж. | Ломазова | | Стадия: Р; Масса: см. табл.; Масштаб: |
| Провер. | Ломазова | | Лист; Листов 1 |
| Разраб. | Артеменко | | Харьковский промстройниипроект |

Альбом 4

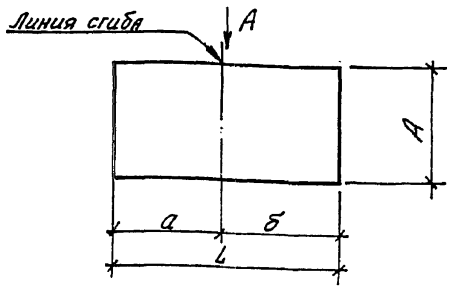


Вид А
в согнутом виде

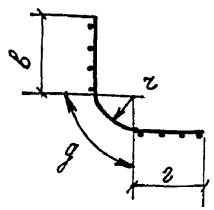


| Марка по проекту | Марка по ГОСТ 23279-85 | Размеры, мм | | | | | | | | Масса ед., кг |
|---|---|---|---|---|---|---|---|---|---|---|
| | | L | A | a | б | в | г | д | г | |
| С23 | 2С $\frac{16 A III}{10 A III}$ 105×430 $\frac{50}{25}$ | 4300 | 1050 | 1875 | 2425 | 1800 | 2350 | 150 | 96 | 55,0 |
| С24 | 2С $\frac{16 A III}{10 A III}$ 205×430 $\frac{50}{25}$ | 4300 | 2050 | 1875 | 2425 | 1800 | 2350 | 150 | 96 | 102,4 |
| С25 | 2С $\frac{14 A III}{10 A III}$ 145×430 $\frac{50}{25}$ | 4300 | 1450 | 1875 | 2425 | 1800 | 2350 | 150 | 96 | 74,3 |
| С26 | 2С $\frac{14 A III}{10 A III}$ 165×265 | 2650 | 1650 | 1400 | 1250 | 1400 | 1250 | – | – | 43,0 |
| С27 | 2С $\frac{14 A III}{10 A III}$ 185×265 | 2650 | 1850 | 1400 | 1250 | 1400 | 1250 | – | – | 48,0 |
| С28 | 2С $\frac{12 A III}{10 A III}$ 135×265 $\frac{25}{75}$ | 2650 | 1350 | 1400 | 1250 | 1400 | 1250 | – | – | 28,2 |

Привязан:

Инв. №

Взам. инв. №

Подпись и дата

Инв. № подл.

| | | |
|---|---|---|
| Н. контр. | Зорин | |
| Гл. спец. | Зорин | |
| Зав. гр. | Фридланд | |
| Вед. инж. | Журавлева | |
| Провер. | Журавлева | |
| Разраб. | Пилина | |

409-29-84.91 КЖ.И-С23...С28

Сетка арматурная С23...С28

| Стадия | Масса | Масштаб |
|---|---|---|
| Р | см. табл. | |

Лист | Листов 1

Харьковский Промстройниипроект



Альбом 4

С, С

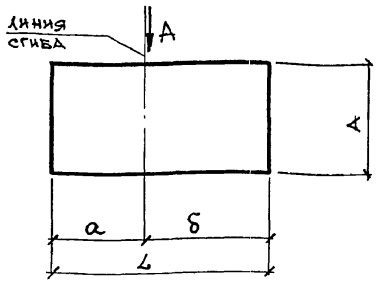


Вид А
в согнутом виде

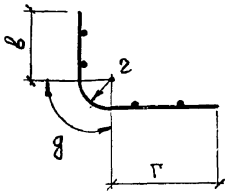


| Марка по проекту | Марка по ГОСТ 23279-85 | Размеры, мм | | | | | | | | Масса ед., кг |
|---|---|---|---|---|---|---|---|---|---|---|
| | | L | A | a | б | в | г | д | г | |
| С29 | 2С $\frac{22 A III}{10 A III}$ 250×445 $\frac{25}{50}$ | 4450 | 2500 | 1920 | 2530 | 1780 | 2390 | 280 | 176 | 207,9 |
| С30 | 2С $\frac{12 A III}{10 A III}$ 215×375 $\frac{75}{75}$ | 3750 | 2050 | 1400 | 2450 | — | — | — | — | 65,5 |

Привязан:

Инв. №

Взам. инв. №

Подпись и дата

Инв. № подл.

| | | |
|---|---|---|
| Н. контр. | Зорин | |
| Гл. спец. | Зорин | |
| Зав. гр. | Фридланд | |
| Вед. инж. | Журавлева | |
| Провер. | Журавлева | |
| Разраб. | Белан | |

409-29-84.91 КЖ.И-С29, С30

Сетка арматурная С29, С30

| Стадия | Масса | Масштаб |
|---|---|---|
| Р | см. табл. | |

Лист | Листов

Харьковский Промстройниипроект

Альбом 4

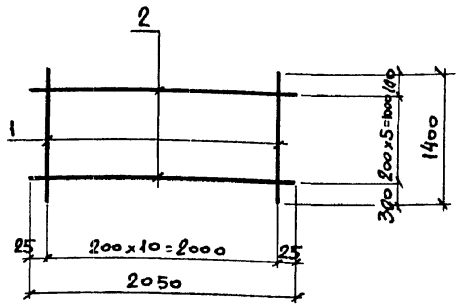


| Формат | Зона | Поз. | Обозначение | Наименование | Кол. | Примеч. |
|---|---|---|---|---|---|---|
| | | | | Документация | | |
| | | | 409-29-84.91 КЖ.И-ТУ | Технические условия | | |
| | | | | Детали | | |
| | | 1 | | Ф12 AIII, ГОСТ 5781-82, ℓ=1400 | 11 | 1,24 |
| | | 2 | | Ф10 AIII, то же, ℓ=2050 | 6 | 1,3 |

Привязан:

Инв. №

Взам. инв. №

Подпись и дата

Инв. № подл.

| | | |
|---|---|---|
| Н. контр. | Зорин | |
| Гл. спец. | Зорин | |
| Зав. гр. | Фридланд | |
| Вед. инж. | Журавлева | |
| Провер. | Журавлева | |
| Разраб. | Белан | |

409-29-84.91 КЖ.И-С31

Сетка арматурная С31

| Стадия | Масса | Масштаб |
|---|---|---|
| Р | 21,5кг | |
| Лист | Листов | |

Харьковский Промстройниипроект

Альбом 4

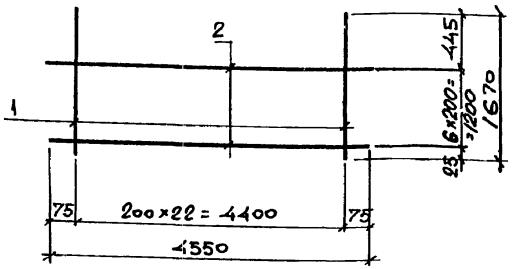


| Формат | Зона | Поз. | Обозначение | Наименование | Кол. | Примеч. |
|---|---|---|---|---|---|---|
| | | | | Документация | | |
| | | | 409-29-84.91 КЖ.И-ТУ | Технические условия | | |
| | | | | Детали | | |
| | | 1 | | Ф12 AIII, ГОСТ 5781-82, ℓ=1670 | 23 | 1,47 |
| | | 2 | | Ф10 AIII, то же, ℓ=4550 | 7 | 2,8 |

Привязан:

Инв. №

Взам. инв. №

Подпись и дата

Инв. № подл.

| | | |
|---|---|---|
| Н. контр. | Зорин | |
| Гл. спец. | Зорин | |
| Зав. гр. | Фридланд | |
| Вед. инж. | Журавлева | |
| Провер. | Журавлева | |
| Разраб. | Белан | |

409-29-84.91 КЖ.И-С32

Сетка арматурная С32

| Стадия | Масса | Масштаб |
|---|---|---|
| Р | 53,3кг | |
| Лист | Листов | |

Харьковский Промстройниипроект

Альбом 4

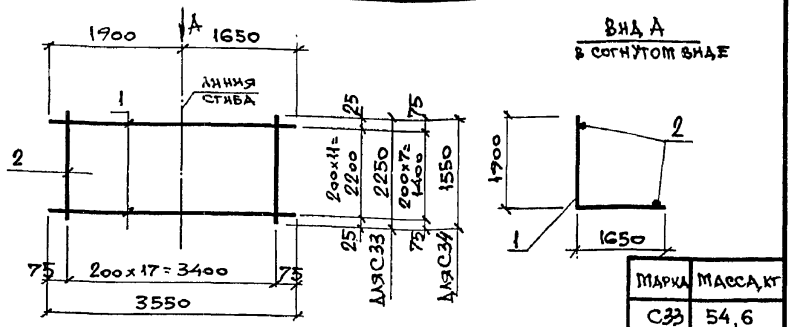


| Марка | Масса, кг |
|---|---|
| С33 | 54,6 |
| С34 | 36,4 |

| Формат | Зона | Поз. | Обозначение | Наименование | Кол. | Примеч. |
|---|---|---|---|---|---|---|
| | | | | Документация | | |
| | | | 409-29-84.91 КЖ.И-ТУ | Технические условия | | |
| | | | | С 33 | | |
| | | | | Детали | | |
| | | 1 | | Ф 12 AIII, ГОСТ 5781-82*, l=3550 | 12 | 3,2 |
| | | 2 | | Ф 8 AIII, тоже, l=2250 | 18 | 0,9 |
| | | | | С 34 | | |
| | | | | Детали | | |
| | | 1 | | Ф 12 AIII, ГОСТ 5781-82*, l=3550 | 8 | 3,2 |
| | | 2 | | Ф 8 AIII, то же, l=1550 | 18 | 0,6 |

Привязан:

Инв. №

Взам. инв. №

Подпись и дата

Инв. № подл.

| | | |
|---|---|---|
| Н. контр. | Зорин | |
| Гл. спец. | Зорин | |
| Зав. гр. | Фридланд | |
| Вед. инж. | Журавлева | |
| Провер. | Фридланд | |
| Разраб. | Белан | |

409-29-84.91 КЖ.И-С33, С34

Сетка арматурная С33; С34

| Стадия | Масса | Масштаб |
|---|---|---|
| Р | ст. табл. | |
| Лист | Листов | |

Харьковский Промстройниипроект

Альбом 4

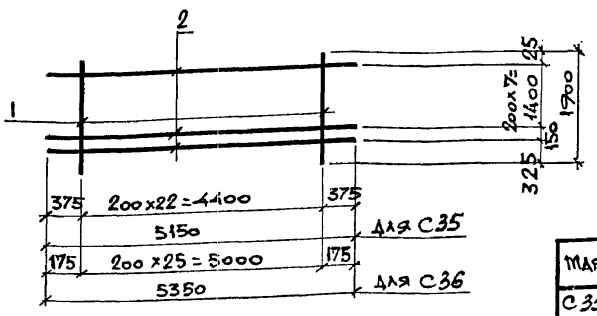


| Марка | Масса, кг |
|---|---|
| С35 | 57,1 |
| С36 | 63,1 |

| Формат | Зона | Поз. | Обозначение | Наименование | Кол. | Примеч. |
|---|---|---|---|---|---|---|
| | | | | Документация | | |
| | | | 409-29-84.91 КЖ.И-ТУ | Технические условия | | |
| | | | | С 35 | | |
| | | | | Детали | | |
| | | 1 | | Ф 12 AIII, ГОСТ 5781-82*, l=1900 | 23 | 1,7 |
| | | 2 | | Ф 8 AIII, то же, l=5150 | 9 | 2,0 |
| | | | | С 36 | | |
| | | | | Детали | | |
| | | 1 | | Ф 12 AIII, ГОСТ 5781-82*, l=1900 | 26 | 1,7 |
| | | 2 | | Ф 8 AIII, то же, l=5350 | 9 | 2,1 |

Привязан:

Инв. №

Взам. инв. №

Подпись и дата

Инв. № подл.

| | | |
|---|---|---|
| Н. контр. | Зорин | |
| Гл. спец. | Зорин | |
| Зав. гр. | Фридланд | |
| Вед. инж. | Журавлева | |
| Провер. | Фридланд | |
| Разраб. | Белан | |

409-29-84.91 КЖ.И-С35; С36

Сетка арматурная С35; С36

| Стадия | Масса | Масштаб |
|---|---|---|
| Р | ст. табл. | |
| Лист | Листов | |

Харьковский Промстройниипроект

Альбом 4

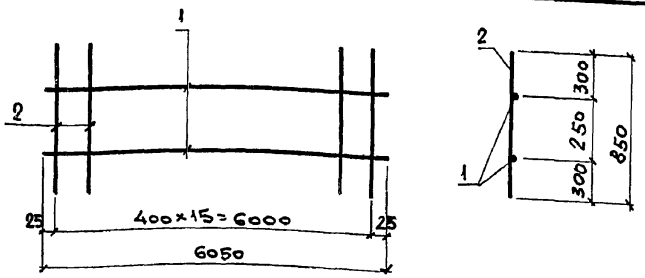





| Формат | Зона | Поз. | Обозначение | Наименование | Кол. | Примечан. |
|---|---|---|---|---|---|---|
| | | | | Документация | | |
| | | | 409-29-84.91 КЖ.И-ТУ | Технические условия | | |
| | | | | Детали | | |
| | | 1 | | Ф25 AIII, ГОСТ 5781-82*, ℓ=6050 | 2 | 23,3 |
| | | 2 | | Ф 8 AI, то же, ℓ= 850 | 16 | 0,34 |

Привязан:

Инв. №

| | | | |
|---|---|---|---|
| Н. контр. | Зорин | | |
| Гл. спец. | Зорин | | |
| Зав. гр. | Фридланд | | |
| Вед. инж. | Ломазова | | |
| Провер. | Ломазова | | |
| Разраб. | Белан | | |

409-29-84.91 КЖ.И-КР47

Каркас плоский КР47

| Стадия | Масса | Масштаб |
|---|---|---|
| Р | 52,0кг | |
| Лист | Листов | |

Харьковский Промстройниипроект

Инв. № подл. | Подпись и дата | Взам. инв. №

Альбом 4

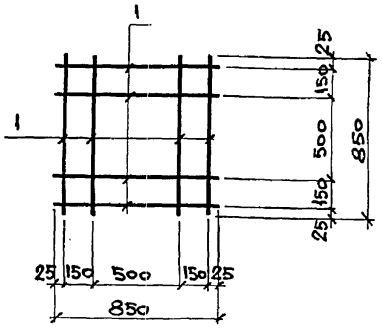


| Формат | Зона | Поз. | Обозначение | Наименование | Кол. | Примеч. |
|---|---|---|---|---|---|---|
| | | | | Документация | | |
| | | | 409-29-84.91 КЖ.И-ТУ | Технические условия | | |
| | | | | Детали | | |
| | | 1 | | Ф8 AI, ГОСТ 5781-82*, ℓ=850 | 8 | 0,35 |

Привязан:

Инв. №

| | | | |
|---|---|---|---|
| Н. контр. | Зорин | | |
| Гл. спец. | Зорин | | |
| Зав. гр. | Фридланд | | |
| Вед. инж. | Журавлева | | |
| Провер. | Фридланд | | |
| Разраб. | Белан | | |

409-29-84.91 КЖ.И-С37

Сетка арматурная С37

| Стадия | Масса | Масштаб |
|---|---|---|
| Р | 2,8кг | |
| Лист | Листов 1 | |

Харьковский Промстройниипроект

Инв. № подл. | Подпись и дата | Взам. инв. №

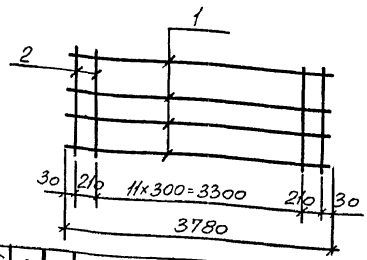


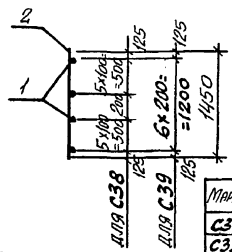


| Марка | Вес, кг |
|---|---|
| С38 | 44,8 |
| С39 | 28,0 |

| Формат | Зона | Поз. | Обозначение | Наименование | Кол. | Примечание |
|---|---|---|---|---|---|---|
| | | | | Документация | | |
| | | | 409-29-84.91КЖ.И -ТУ | Технические условия | | |
| | | | | С38 | | |
| | | | | Детали | | |
| | | 1 | | ф12AIII ГОСТ5781-82,* ℓ=3780 | 12 | 3,36 |
| | | 2 | | ф6AI ГОСТ5781-82,* ℓ=1450 | 14 | 0,32 |
| | | | | С39 | | |
| | | | | Детали | | |
| | | 1 | | ф12AIII ГОСТ5781-82,* ℓ=3780 | 7 | 3,36 |
| | | 2 | | ф6AI ГОСТ5781-82,* ℓ=1450 | 14 | 0,32 |

Привязан:

Инв.№

| | | | |
|---|---|---|---|
| Н. контр. | Зорин | | |
| Гл. спец. | Зорин | | |
| Зав. гр. | Фридланд | | |
| Вед. инж. | Ломазова | | |
| Провер | Фридланд | | |
| Разраб. | Литвиненко | | |

409-29-84.91 КЖ.И-С38, С39

Сетка арматурная С38, С39

| Стадия | Масса | Масштаб |
|---|---|---|
| Р | см. табл. | |
| Лист | Листов 1 | |

Харьковский Промстройниипроект

Инв.№ подл. | Подпись и дата | Взам. инв.№





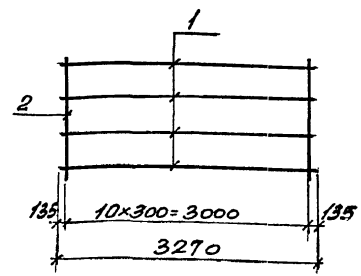


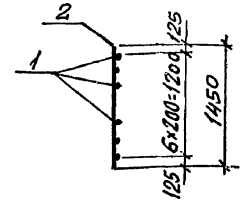


| Формат | Зона | Поз. | Обозначение | Наименование | Кол. | Примечание |
|---|---|---|---|---|---|---|
| | | | | Документация | | |
| | | | 409-29-84.91КЖ.И -ТУ | Технические условия | | |
| | | | | Детали | | |
| | | 1 | | ф12AIII ГОСТ5781-82,* ℓ=3270 | 7 | 2,9 |
| | | 2 | | ф6AI ГОСТ5781-82,* ℓ=1450 | 11 | 0,32 |

Привязан:

Инв.№

| | | | |
|---|---|---|---|
| Н. контр. | Зорин | | |
| Гл. спец. | Зорин | | |
| Зав. гр. | Фридланд | | |
| Вед. инж. | Ломазова | | |
| Провер | Фридланд | | |
| Разраб. | Литвиненко | | |

409-29-84.91 КЖ.И-С42

Сетка арматурная С42

| Стадия | Масса | Масштаб |
|---|---|---|
| Р | 23,8кг | |
| Лист | Листов | |

Харьковский Промстройниипроект

Инв.№ подл. | Подпись и дата | Взам. инв.№

Альбом 4

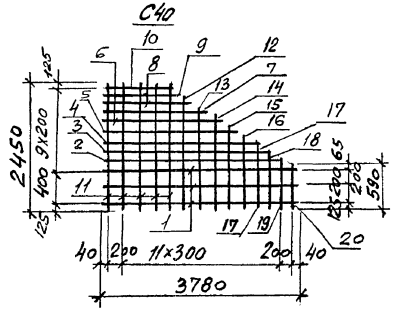


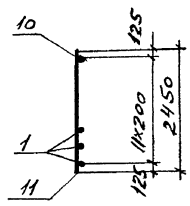


С41

ЗЕРКАЛЬНОЕ ОТРАЖЕНИЕ С40

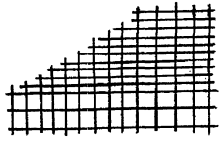

| Формат | Зона | Поз. | Обозначение | Наименование | Кол. | Примечание |
|---|---|---|---|---|---|---|
| | | | | Документация | | |
| | | | 409-29-84.91КЖ.Н -ТУ | Технические условия | | |
| | | | | С40, С41 | | |
| | | | | Деталь | | |
| | | | | ф10 AI ГОСТ 5781-82* | | |
| | | 1 | | ℓ= 3780 | 3 | 2,33 |
| | | 2 | | ℓ= 3480 | 1 | 2,15 |
| | | 3 | | ℓ= 3150 | 1 | 1,94 |
| | | 4 | | ℓ= 2850 | 1 | 1,76 |
| | | 5 | | ℓ= 2550 | 1 | 1,57 |
| | | 6 | | ℓ= 2350 | 1 | 1,45 |
| | | 7 | | ℓ= 2050 | 1 | 1,26 |
| | | 8 | | ℓ= 1750 | 1 | 1,08 |
| | | 9 | | ℓ= 1450 | 1 | 0,89 |
| | | 10 | | ℓ= 1130 | 1 | 0,70 |
| | | | | ф6 AI ГОСТ 5781-82* | | |
| | | 11 | | ℓ= 2450 | 5 | 0,54 |
| | | 12 | | ℓ= 2150 | 1 | 0,48 |
| | | 13 | | ℓ= 1950 | 1 | 0,43 |
| | | 14 | | ℓ= 1750 | 1 | 0,39 |
| | | 15 | | ℓ= 1550 | 1 | 0,34 |
| | | 16 | | ℓ= 1350 | 1 | 0,30 |
| | | 17 | | ℓ= 1150 | 1 | 0,26 |
| | | 18 | | ℓ= 950 | 1 | 0,21 |
| | | 19 | | ℓ= 750 | 1 | 0,17 |
| | | 20 | | ℓ= 590 | 1 | 0,13 |

Привязан:

Инв.№

Взам.инв.№ | Подпись и дата | Инв.№ подл.

409-29-84.91 КЖ.Н-С40, С41 Лист 2

25220-04 62

Альбом 4

Взам.инв.№ | Подпись и дата | Инв.№ подл.

Привязан:

Инв.№

| | | | 409-29-84.91 КЖ.Н-С40, С41 | | | |
|---|---|---|---|---|---|---|
| Н.контр. | Зорин | | Сетка арматурная С40, С41 | Стадия | Масса | Масштаб |
| Гл.спец. | Зорин | | | Р | 25,2кг | |
| Зав.гр. | Фридланд | | | Лист 1 | Листов 2 | |
| Вед.инж. | Ломазова | | | Харьковский Промстройниипроект | | |
| Провер. | Фридланд | | | | | |
| Разраб. | Литвиненко | | | | | |

Альбом 4

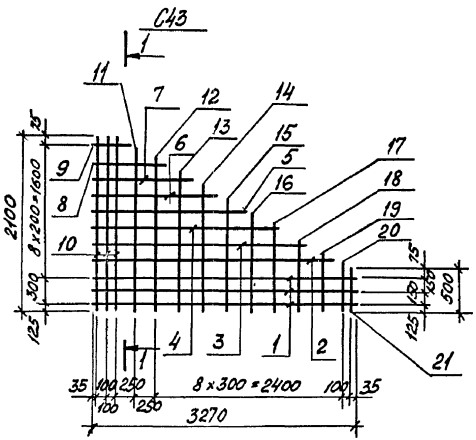


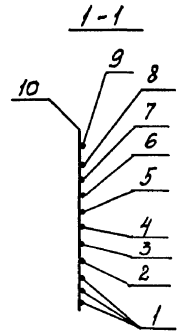


С44

зеркальное отражение С43

| Марка элемента | Масса ед., кг |
|---|---|
| С43 | 18,7 |
| С44 | 18,7 |



Привязан:

Инв. №

| | | | |
|---|---|---|---|
| Н. контр. | Зорин | | |
| Гл. спец. | Зорин | | |
| Зав. гр. | Фридляна | | |
| Вед. инж. | Лотарова | | |
| Провер. | Фридляна | | |
| Разраб. | Пилина | | |

409-29-84.91 КЖ.И-С43,44

Сетка арматурная С43 С44

| Стадия | Масса | Масштаб |
|---|---|---|
| Р | см. табл. | |

Лист 1 Листов 2

Харьковский Промстройниипроект

Альбом 4

| Формат | Зона | Поз. | Обозначение | Наименование | Кол. | Примечание |
|---|---|---|---|---|---|---|
| | | | | Документация | | |
| | | | 409-29-84.91 КЖ.И -ТУ | Технические условия | | |
| | | | | С43, С44 | | |
| | | | | Детали | | |
| | | | | ф10АI ГОСТ 5781-82* | | |
| | | 1 | | ℓ = 3270 | 3 | 2,0 |
| | | 2 | | ℓ = 3000 | 1 | 1,9 |
| | | 3 | | ℓ = 2600 | 1 | 1,6 |
| | | 4 | | ℓ = 2250 | 1 | 1,4 |
| | | 5 | | ℓ = 1875 | 1 | 1,2 |
| | | 6 | | ℓ = 1500 | 1 | 0,9 |
| | | 7 | | ℓ = 1130 | 1 | 0,7 |
| | | 8 | | ℓ = 750 | 1 | 0,46 |
| | | 9 | | ℓ = 380 | 1 | 0,23 |
| | | | | ф6АI ГОСТ 5781-82* | | |
| | | 10 | | ℓ = 2100 | 3 | 0,47 |
| | | 11 | | ℓ = 1970 | 1 | 0,44 |
| | | 12 | | ℓ = 1800 | 1 | 0,4 |
| | | 13 | | ℓ = 1650 | 1 | 0,37 |
| | | 14 | | ℓ = 1490 | 1 | 0,33 |
| | | 15 | | ℓ = 1330 | 1 | 0,3 |
| | | 16 | | ℓ = 1165 | 1 | 0,26 |
| | | 17 | | ℓ = 1000 | 1 | 0,22 |
| | | 18 | | ℓ = 840 | 1 | 0,19 |
| | | 19 | | ℓ = 680 | 1 | 0,15 |
| | | 20 | | ℓ = 550 | 1 | 0,12 |
| | | 21 | | ℓ = 500 | 1 | 0,11 |

Привязан:

Инв. №

409-29-84.91 КЖ.И-С43,44 Лист 2

Альбом 4

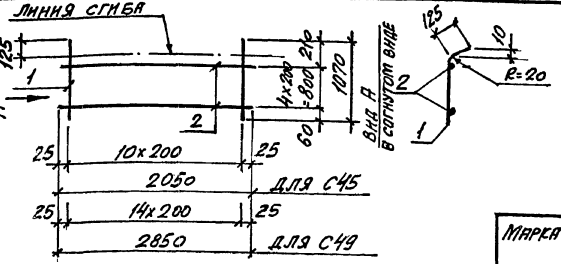


| Марка | Вес, кг |
|---|---|
| С45 | 4,94 |
| С49 | 6,80 |

| Формат | Зона | Поз. | Обозначение | Наименование | Кол. | Примечание |
|---|---|---|---|---|---|---|
| | | | | Документация | | |
| | | | 409-29-84.91 КЖИ-ТУ | Технические условия | | |
| | | | | С45 | | |
| | | | | Детали | | |
| | | 1 | | ФбАIII ГОСТ 5781-82, *ℓ=1070 | 11 | 0,24 |
| | | 2 | | ФбАI ГОСТ 5781-82, *ℓ=2050 | 5 | 0,46 |
| | | | | С49 | | |
| | | | | Детали | | |
| | | 1 | | ФбАIII ГОСТ 5781-82, *ℓ=1070 | 15 | 0,24 |
| | | 2 | | ФбАI ГОСТ 5781-82, *ℓ=2850 | 5 | 0,64 |

Привязан:

Инв.№

Инв.№ подл. | Подпись и дата | Взам. инв.№

| | | | |
|---|---|---|---|
| Н. контр. | Зорин | | |
| Гл. спец. | Зорин | | |
| Зав. гр. | Фридланд | | |
| Вед. инж. | Потазова | | |
| Провер. | Фридланд | | |
| Разраб. | Литвиненко | | |

409-29-84.91 КЖ.И-С45, С49

Сетка арматурная С45, С49

| Стадия | Масса | Масштаб |
|---|---|---|
| Р | см. табл. | |
| Лист | Листов | |

Харьковский Промстройниипроект

Альбом 4

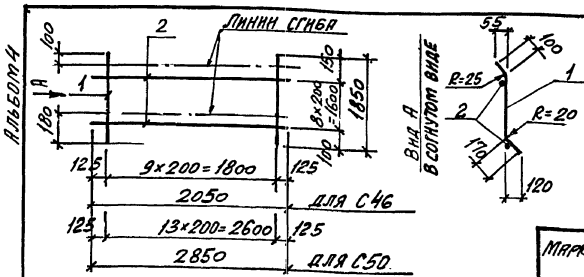


| Марка | Вес, кг |
|---|---|
| С46 | 8,24 |
| С50 | 11,50 |

| Формат | Зона | Поз. | Обозначение | Наименование | Кол. | Примечание |
|---|---|---|---|---|---|---|
| | | | | Документация | | |
| | | | 409-29-84.91 КЖ.И-ТУ | Технические условия | | |
| | | | | С46 | | |
| | | | | Детали | | |
| | | 1 | | ФбАIII ГОСТ 5781-82, *ℓ=1850 | 10 | 0,41 |
| | | 2 | | ФбАI ГОСТ 5781-82, *ℓ=2050 | 9 | 0,46 |
| | | | | С50 | | |
| | | | | Детали | | |
| | | 1 | | ФбАIII ГОСТ 5781-82, *ℓ=1850 | 14 | 0,41 |
| | | 2 | | ФбАI ГОСТ 5781-82, *ℓ=2850 | 9 | 0,64 |

Привязан:

Инв.№

Инв.№ подл. | Подпись и дата | Взам. инв.№

| | | | |
|---|---|---|---|
| Н. контр. | Зорин | | |
| Гл. спец. | Зорин | | |
| Зав. гр. | Фридланд | | |
| Вед. инж. | Потазова | | |
| Провер. | Фридланд | | |
| Разраб. | Литвиненко | | |

409-29-84.91 КЖ.И-С46, С50

Сетка арматурная С46, С50

| Стадия | Масса | Масштаб |
|---|---|---|
| Р | см. табл. | |
| Лист | Листов | |

Харьковский Промстройниипроект

Альбом 4

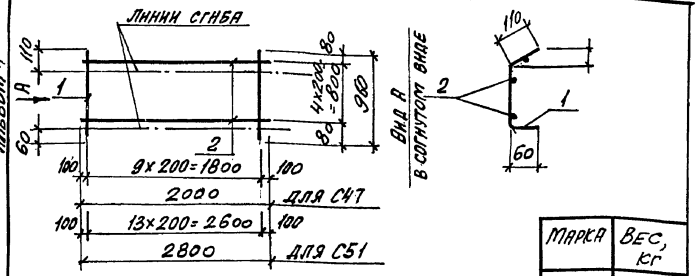


| Марка | Вес, кг |
|---|---|
| С47 | 4,25 |
| С51 | 5,90 |

| Формат | Зона | Поз. | Обозначение | Наименование | Кол. | Примечание |
|---|---|---|---|---|---|---|
| | | | | Документация | | |
| | | | 409-29-84.91 КЖ.И-ТУ | Технические условия | | |
| | | | | С47 | | |
| | | | | Детали | | |
| | | 1 | | ф6AIII ГОСТ 5781-82, *ℓ=960 | 10 | 0,20 |
| | | 2 | | ф6AI ГОСТ 5781-82, *ℓ=2000 | 5 | 0,45 |
| | | | | С51 | | |
| | | | | Детали | | |
| | | 1 | | ф6AIII ГОСТ 5781-82, ℓ=960 | 14 | 0,20 |
| | | 2 | | ф6AI ГОСТ 5781-82, ℓ=2800 | 5 | 0,62 |

Привязан:

Инв. №

Взам. инв. №

Подпись и дата

Инв. № подл.

409-29-84.91 КЖ.И-С47, С51

Сетка арматурная С47, С51

| | | |
|---|---|---|
| Н. контр. | Зорин | |
| Гл. спец. | Зорин | |
| Зав. гр. | Фридланд | |
| Вед. инж. | Ломазова | |
| Провер. | Фридланд | |
| Разраб. | Литвиненко | |

| Стадия | Масса | Масштаб |
|---|---|---|
| Р | см. табл. | |
| Лист | Листов 1 | |

Харьковский Промстройниипроект

Альбом 4

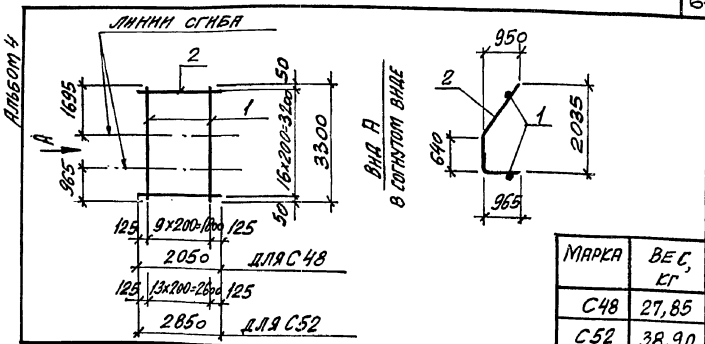


| Марка | Вес, кг |
|---|---|
| С48 | 27,85 |
| С52 | 38,90 |

| Формат | Зона | Поз | Обозначение | Наименование | Кол. | Примечание |
|---|---|---|---|---|---|---|
| | | | | Документация | | |
| | | | 409-29-84.91 КЖ.И-ТУ | Технические условия | | |
| | | | | С48 | | |
| | | | | Детали | | |
| | | 1 | | ф10AIII ГОСТ 5781-82,* ℓ=3300 | 10 | 2,05 |
| | | 2 | | ф6AI ГОСТ 5781-82,* ℓ=2050 | 17 | 0,46 |
| | | | | С52 | | |
| | | | | Детали | | |
| | | 1 | | ф10AIII ГОСТ 5781-82,* ℓ=3300 | 14 | 2,05 |
| | | 2 | | ф6AI ГОСТ 5781-82,* ℓ=2850 | 16 | 0,63 |

Привязан:

Инв. №

Взам. инв. №

Подпись и дата

Инв. № подл.

409-29-84.91 КЖ.И-С48, С52

Сетка арматурная С48, С52

| | | |
|---|---|---|
| Н. контр. | Зорин | |
| Гл. спец. | Зорин | |
| Зав. гр. | Фридланд | |
| Вед. инж. | Ломазова | |
| Провер. | Фридланд | |
| Разраб. | Литвиненко | |

| Стадия | Масса | Масштаб |
|---|---|---|
| Р | см. табл. | |
| Лист | Листов 1 | |

Харьковский Промстройниипроект

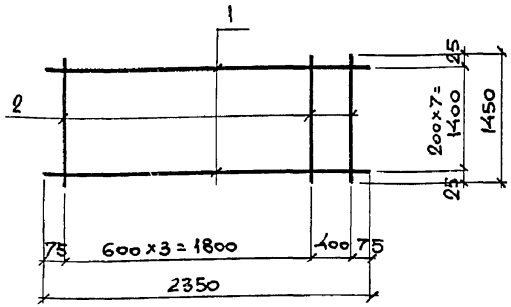


| Формат | Зона | Поз. | Обозначение | Наименование | Кол. | Примеч. |
|---|---|---|---|---|---|---|
| | | | | Документация | | |
| | | | 409-29-84.91 КЖ.И-ТУ | Технические условия | | |
| | | | | Детали | | |
| | | 1 | | Ф12AIII, ГОСТ 5781-82*, ℓ=2350 | 8 | 2,1 |
| | | 2 | | Ф6AIII, то же, ℓ=1450 | 5 | 0,3 |

Привязан:

Инв. №

| | | | |
|---|---|---|---|
| Н. контр. | Зорин | | |
| Гл. спец. | Зорин | | |
| Зав. гр. | Фридланд | | |
| Вед. инж. | Журавлева | | |
| Провер. | Фридланд | | |
| Разраб. | Белан | | |

409-29-84.91 КЖ.И-С53

Сетка арматурная С53

| Стадия | Масса | Масштаб |
|---|---|---|
| Р | 18,3 кг | |
| Лист | Листов | |

Харьковский Промстройниипроект

Инв. № подл. | Подпись и дата | Взам. инв. №





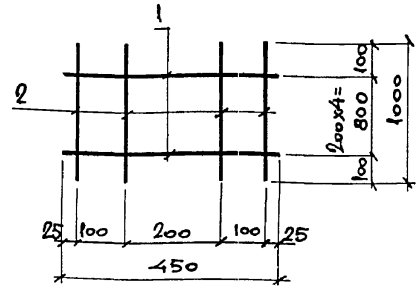


| Формат | Зона | Поз. | Обозначение | Наименование | Кол. | Примеч. |
|---|---|---|---|---|---|---|
| | | | | Документация | | |
| | | | 409-29-84.91 КЖ.И-ТУ | Технические условия | | |
| | | | | Детали | | |
| | | 1 | | ФбAI, ГОСТ 5781-82*, ℓ=450 | 5 | 0,09 |
| | | 2 | | ФбAI, то же, ℓ=1000 | 4 | 0,22 |

Привязан:

Инв. №

| | | | |
|---|---|---|---|
| Н. контр. | Зорин | | |
| Гл. спец. | Зорин | | |
| Зав. гр. | Фридланд | | |
| Вед. инж. | Ломазова | | |
| Провер. | Фридланд | | |
| Разраб. | Белан | | |

409-29-84.91 КЖ.И-С54

Сетка арматурная С54

| Стадия | Масса | Масштаб |
|---|---|---|
| Р | 1,3 кг | |
| Лист | Листов 1 | |

Харьковский Промстройниипроект

Инв. № подл. | Подпись и дата | Взам. инв. №

Альбом 4

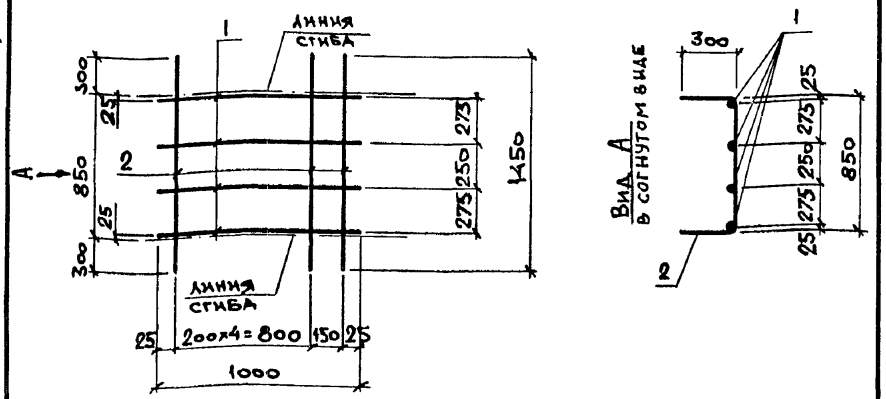


| Формат | Зона | Поз. | Обозначение | Наименование | Кол. | Примечан. |
|---|---|---|---|---|---|---|
| | | | | Документация | | |
| | | | 409-29-84.91 КЖ.И-ТУ | Технические условия | | |
| | | | | Детали | | |
| | | 1 | | ф12AIII, ГОСТ 5781-82, ℓ=1000 | 4 | 0,9 |
| | | 2 | | ф8AI, то же, ℓ=1450 | 6 | 0,6 |

Привязан:

Инв. №

| | | | |
|---|---|---|---|
| Н.контр. | Зорин | | |
| Гл.спец. | Зорин | | |
| Зав.тр. | Фридланд | | |
| Вед.инж. | Ломазова | | |
| Провер. | Ломазова | | |
| Разраб. | Белан | | |

409-29-84.91 КЖ.И-С55

Сетка арматурная С55

| Стадия | Масса | Масштаб |
|---|---|---|
| Р | 7,2 кг | |
| Лист | Листов | |

Харьковский Промстройниипроект

Инв. № подл. | Подпись и дата | Взам. инв. №

Альбом 4

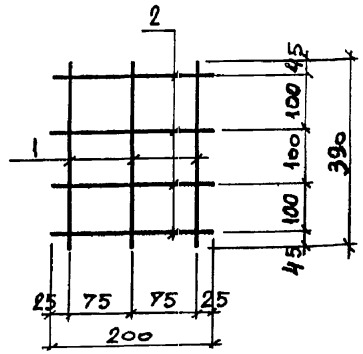


| Формат | Зона | Поз. | Обозначение | Наименование | Кол. | Примеч. |
|---|---|---|---|---|---|---|
| | | | | Документация | | |
| | | | 409-29-84.91 КЖ.И-ТУ | Технические условия | | |
| | | | | Детали | | |
| | | 1 | | ф6AI, ГОСТ 5781-82*, ℓ=390 | 3 | 0,08 |
| | | 2 | | ф6AI, то же, ℓ=200 | 4 | 0,04 |

Привязан:

Инв. №

| | | | |
|---|---|---|---|
| Н.контр. | Зорин | | |
| Гл.спец. | Зорин | | |
| Зав.тр. | Фридланд | | |
| Вед.инж. | Журавлева | | |
| Провер. | Журавлева | | |
| Разраб. | Белан | | |

409-29-84.91 КЖ.И-С56

Сетка арматурная С56

| Стадия | Масса | Масштаб |
|---|---|---|
| Р | 0,4 кг | |
| Лист | Листов | |

Харьковский Промстройниипроект

Инв. № подл. | Подпись и дата | Взам. инв. №

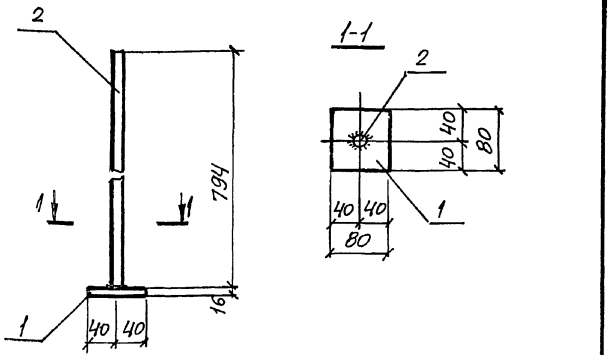


| Формат | Зона | Поз. | Обозначение | Наименование | Кол. | Примечание |
|---|---|---|---|---|---|---|
| | | | | Документация | | |
| | | | 409-29-84.91 КЖ.И-ТУ | Технические условия | | |
| | | | | Детали | | |
| | | 1 | | -80×16, ГОСТ 19903-74*, ℓ=80 | 1 | 0,80 |
| | | 2 | | ф22 AIII, ГОСТ 5781-82*, ℓ=794 | 1 | 2,4 |

Привязан:

Инв. №

Взам. инв. №

Подпись и дата

Инв. № подл.

| | | | |
|---|---|---|---|
| Н. контр. | Зорин | | |
| Гл. спец. | Зорин | | |
| Зав. гр. | Фридланд | | |
| Вед. инж. | Ломазова | | |
| Провер. | Ломазова | | |
| Разраб. | Артеменко | | |

409-29-84.91 КЖ.И-МН1

Изделие закладное МН1

| Стадия | Масса | Масштаб |
|---|---|---|
| Р | 3,2кг | |
| Лист | Листов 1 | |

Харьковский Промстройниипроект





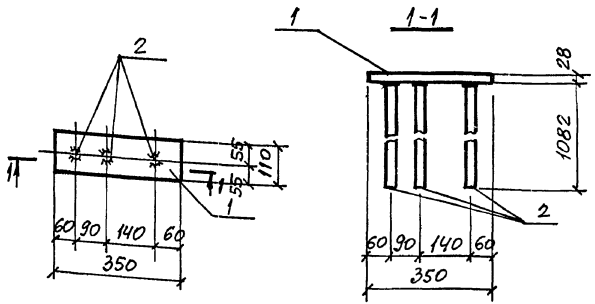


| Формат | Зона | Поз. | Обозначение | Наименование | Кол. | Примечание |
|---|---|---|---|---|---|---|
| | | | | Документация | | |
| | | | 409-29-84.91 КЖ.И-ТУ | Технические условия | | |
| | | | | Детали | | |
| | | 1 | | -110×28, ГОСТ 19903-74*, ℓ=350 | 1 | 8,5 |
| | | 2 | | ф36 AIII, ГОСТ 5781-82*, ℓ=1082 | 3 | 8,7 |

Привязан:

Инв. №

Взам. инв. №

Подпись и дата

Инв. № подл.

| | | | |
|---|---|---|---|
| Н. контр. | Зорин | | |
| Гл. спец. | Зорин | | |
| Зав. гр. | Фридланд | | |
| Вед. инж. | Ломазова | | |
| Провер. | Ломазова | | |
| Разраб. | Артеменко | | |

409-29-84.91 КЖ.И-МН2

Изделие закладное МН2

| Стадия | Масса | Масштаб |
|---|---|---|
| Р | 34,4кг | |
| Лист | Листов 1 | |

Харьковский Промстройниипроект

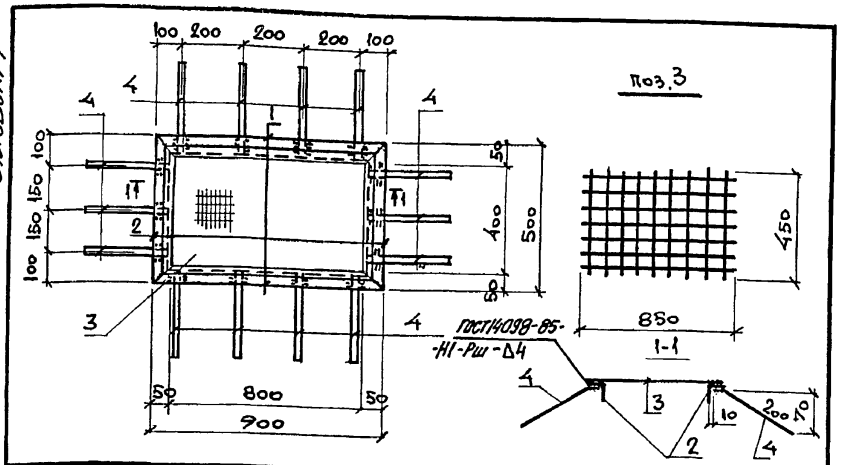


| Формат | Зона | Поз. | Обозначение | Наименование | Кол. | Примеч. |
|---|---|---|---|---|---|---|
| | | | | Документация | | |
| | | | 409-29-84.91 КЖ.И-ТУ | Технические условия | | |
| | | | | Детали | | |
| | | 1 | | ∠50×5, ГОСТ 8509-86, ℓ=900 | 2 | 3,4 |
| | | 2 | | ∠50×5, то же, ℓ=500 | 2 | 1,7 |
| | | 3 | | Сетка 10-2НУ, ГОСТ 3826-82 | 1 | 1,64 |
| | | 4 | | ф8 AIII, ГОСТ 5781-82*, ℓ=200 | 14 | 0,08 |

Привязан:

Инв. №

| | | | |
|---|---|---|---|
| Н.контр. | Зорин | | |
| Гл.спец. | Зорин | | |
| Зав.гр. | Фридланд | | |
| Вед.инж. | Журавлева | | |
| Провер. | Журавлева | | |
| Разраб. | Белан | | |

409-29-84.91 КЖ.И-МН10

Изделие закладное МН10

| Стадия | Масса | Масштаб |
|---|---|---|
| Р | 13,4кг | |
| Лист | | Листов |

Харьковский Промстройниипроект

Взам.инв.№ | Подпись и дата | Инв.№ подл.





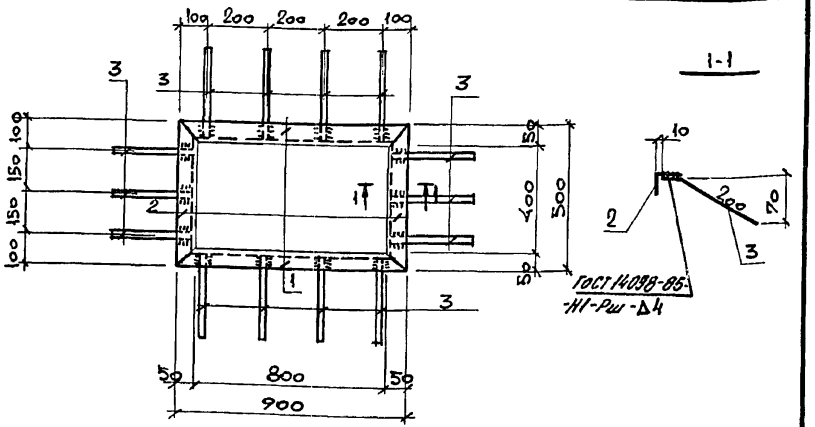


| Формат | Зона | Поз. | Обозначение | Наименование | Кол. | Примеч. |
|---|---|---|---|---|---|---|
| | | | | Документация | | |
| | | | 409-29-84.91 КЖ.И-ТУ | Технические условия | | |
| | | | | Детали | | |
| | | 1 | | ∠50×5, ГОСТ 8509-86, ℓ=900 | 2 | 3,4 |
| | | 2 | | ∠50×5, то же, ℓ=500 | 2 | 1,7 |
| | | 3 | | ф8 AIII, ГОСТ 5781-82*, ℓ=200 | 14 | 0,08 |

Привязан:

Инв. №

| | | | |
|---|---|---|---|
| Н.контр. | Зорин | | |
| Гл.спец. | Зорин | | |
| Зав.гр. | Фридланд | | |
| Вед.инж. | Журавлева | | |
| Провер. | Журавлева | | |
| Разраб. | Белан | | |

409-29-84.91 КЖ.И-МН3

Изделие закладное МН3

| Стадия | Масса | Масштаб |
|---|---|---|
| Р | 11,7кг | |
| Лист | | Листов |

Харьковский Промстройниипроект

Взам.инв.№ | Подпись и дата | Инв.№ подл.

Альбом 4

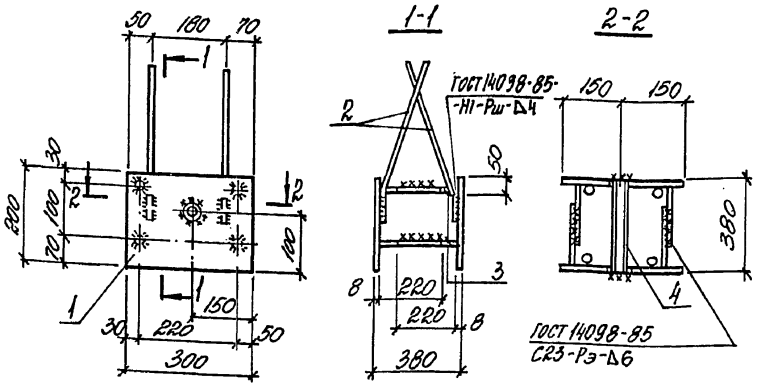


| Форм. | Зона | Поз. | Обозначение | Наименование | Кол. | Примечание |
|---|---|---|---|---|---|---|
| | | | | Документация | | |
| | | | 409-29-84.91 КЖ.Н-ТУ | Технические условия | | |
| | | | | Детали | | |
| | | 1 | | -200×8, ГОСТ 19903-74*, ℓ=300 | 2 | 3,8 |
| | | 2 | | ФIIIАIII, ГОСТ 5781-82*, ℓ=360 | 4 | 0,32 |
| | | 3 | | Ф10АIII, ГОСТ 5781-82*, ℓ=220 | 8 | 0,14 |
| | | 4 | | Тр.тавр 25Б1 ГОСТ 26Б2-75*, ℓ=370 | 1 | 0,62 |

Привязан:

Инв. №

Взам. инв. №

Подпись и дата

Инв. № подл.

| | | |
|---|---|---|
| Н. контр. | Зорин | |
| Гл. спец. | Зорин | |
| Зав. гр. | Фридланд | |
| Вед. инж. | Журавлева | |
| Провер. | Фридланд | |
| Разраб. | Линятая | |
| Рассчит. | Журавлева | |

409-29-84.91 КЖ.Н-МН4

Изделие закладное МН4

| Стадия | Масса | Масштаб |
|---|---|---|
| Р | 10,6 кг | |
| Лист | Листов | |

Харьковский Промстройниипроект

Альбом 4

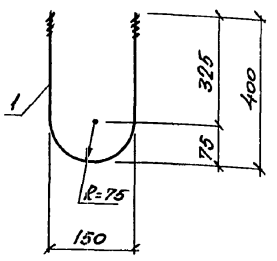


| Форм. | Зона | Поз. | Обозначение | Наименование | Кол. | Примеч. |
|---|---|---|---|---|---|---|
| | | | | Документация | | |
| | | | 409-29-84.91 КЖ.Н-ТУ | Технические условия | | |
| | | | | Детали | | |
| | | 1 | | Ф20АI, ГОСТ 5781-82, ℓ=890 | 1 | 2,2 |

Привязан:

Инв. №

Взам. инв. №

Подпись и дата

Инв. № подл.

| | | |
|---|---|---|
| Н. контр. | Зорин | |
| Гл. спец. | Зорин | |
| Зав. гр. | Фридланд | |
| Вед. инж. | Журавлева | |
| Провер. | Журавлева | |
| Разраб. | Белан | |

409-29-84.91 КЖ.Н-МН5

Изделие закладное МН5

| Стадия | Масса | Масштаб |
|---|---|---|
| Р | 2,2кг | |
| Лист | Листов | |

Харьковский Промстройниипроект

Альбом 4

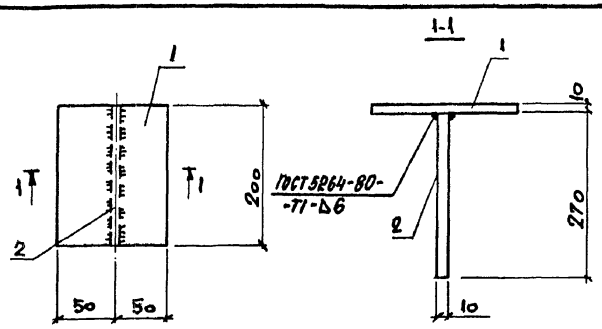


| Формат | Зона | Поз. | Обозначение | Наименование | Кол. | Примеч. |
|---|---|---|---|---|---|---|
| | | | | Документация | | |
| | | | 409-29-84.91 КЖ.И-ТУ | Технические условия | | |
| | | | | Детали | | |
| | | 1 | | -100×10, ГОСТ 19903-74, ℓ=200 | 1 | 1,57 |
| | | 2 | | -200×10, то же, ℓ=270 | 1 | 4,24 |

Привязан:

Инв. №

| | | | |
|---|---|---|---|
| Н. контр. | Зорин | | |
| Гл. спец. | Зорин | | |
| Зав. гр. | Фридланд | | |
| Вед. инж. | Журавлева | | |
| Провер. | Журавлева | | |
| Разраб. | Белан | | |

409-29-84.91 КЖ.И-МС1

Изделие соединительное МС1

| Стадия | Масса | Масштаб |
|---|---|---|
| Р | 5,8кг | |
| Лист | Листов 1 | |

Харьковский Промстройниипроект

Альбом 4

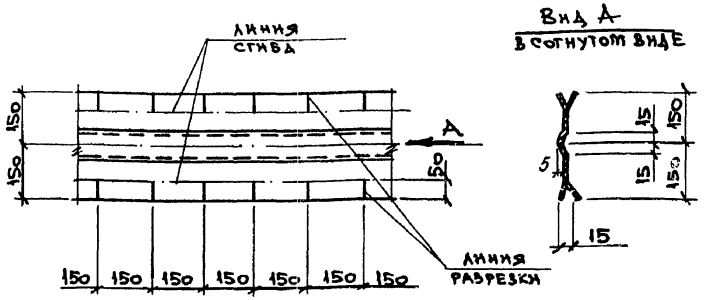


Привязан:

Инв. №

| | | | |
|---|---|---|---|
| Н. контр. | Зорин | | |
| Гл. спец. | Зорин | | |
| Зав. гр. | Фридланд | | |
| Вед. инж. | Ломазова | | |
| Провер. | Фридланд | | |
| Разраб. | Белан | | |

409-29-84.91 КЖ.И-МН6

Изделие закладное МН6

| Стадия | Масса | Масштаб |
|---|---|---|
| Р | 3,5кг | |
| Лист | Листов 1 | |

ОД Б·ПН-1,5×300 ГОСТ 19904-90 / П ГОСТ 14918-80* ℓ=1000

Харьковский Промстройниипроект

Альбом 4

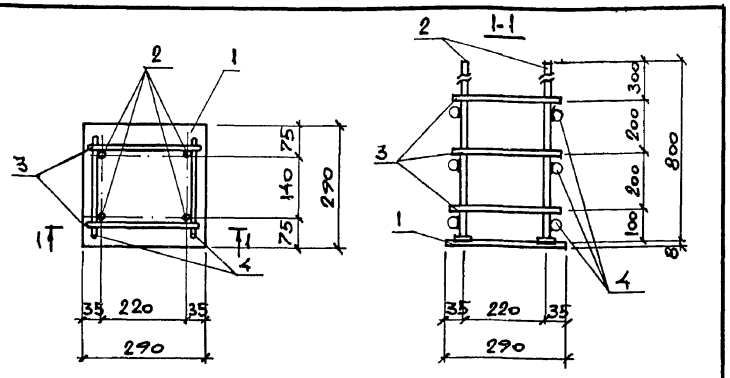


| Формат | Зона | Поз. | Обозначение | Наименование | Кол. | Примечан. |
|---|---|---|---|---|---|---|
| | | | | Документация | | |
| | | | 409-29-84.91 КЖ.И-ТУ | Технические условия | | |
| | | | | Детали | | |
| | | 1 | | Лист 8х290х290 ГОСТ 19903-74 / С235 ГОСТ 27772-88 | 1 | 5,3 |
| | | 2 | | Ф12AIII, ГОСТ 5781-82*, ℓ=800 | 4 | 0,71 |
| | | 3 | | Ф6AI, то же, ℓ=260 | 6 | 0,06 |
| | | 4 | | Ф6AI, -"-, ℓ=180 | 6 | 0,04 |

Привязан:

Инв. №

Взам. инв. №

Подпись и дата

Инв. № подл.

| | | | |
|---|---|---|---|
| Н.контр. | Зорин | | |
| Гл.спец. | Зорин | | |
| Зав.гр. | Фридланд | | |
| Вед.инж. | Ломазова | | |
| Провер. | Ломазова | | |
| Разраб. | Белан | | |

409-29-84.91 КЖ.И-МН7

Изделие закладное МН7

| Стадия | Масса | Масштаб |
|---|---|---|
| Р | 8,7кг | |
| Лист | Листов 1 | |

Харьковский Промстройниипроект

Альбом 4

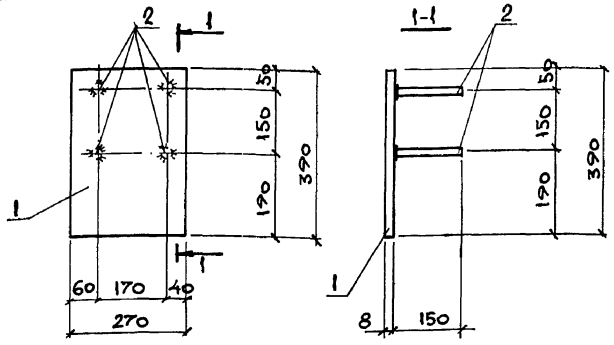


| Формат | Зона | Поз. | Обозначение | Наименование | Кол. | Примечан. |
|---|---|---|---|---|---|---|
| | | | | Документация | | |
| | | | 409-29-84.91 КЖ.И-ТУ | Технические условия | | |
| | | | | Детали | | |
| | | 1 | | Лист 8х270х390 ГОСТ 19903-74* / С235 ГОСТ 27772-88 | 1 | 6,6 |
| | | 2 | | Ф10AIII, ГОСТ 5781-82*, ℓ=150 | 4 | 0,09 |

Привязан:

Инв. №

Взам. инв. №

Подпись и дата

Инв. № подл.

| | | | |
|---|---|---|---|
| Н.контр. | Зорин | | |
| Гл.спец. | Зорин | | |
| Зав.гр. | Фридланд | | |
| Вед.инж. | Ломазова | | |
| Провер. | Ломазова | | |
| Разраб. | Белан | | |

409-29-84.91 КЖ.И-МН8

Изделие закладное МН8

| Стадия | Масса | Масштаб |
|---|---|---|
| Р | 7,0кг | |
| Лист | Листов 1 | |

Харьковский Промстройниипроект

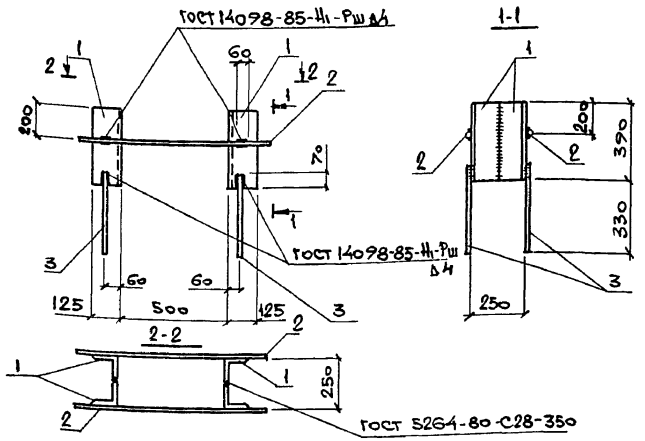


| Формат | Зона | Поз. | Обозначение | Наименование | Кол. | Примеч. |
|---|---|---|---|---|---|---|
| | | | | Документация | | |
| | | | 409-29-84.91 КЖ.И-ТУ | Технические условия | | |
| | | | | Детали | | |
| | | 1 | | Уголок $\frac{125\times125\times8\ \text{ГОСТ 8509-86}}{\text{С 245}\ \ \text{ГОСТ 27772-88}}$ $\ell$=390 | 4 | 6,0 |
| | | 2 | | Ф10 AIII, ГОСТ 5781-82*, $\ell$=870 | 2 | 0,54 |
| | | 3 | | Ф10 AIII, то же, $\ell$=400 | 4 | 0,25 |

Привязан:

Инв. № подл. | Подпись и дата | Взам. инв. №

| | | | |
|---|---|---|---|
| Н. контр. | Зорин | | |
| Гл. спец. | Зорин | | |
| Зав. гр. | Фридланд | | |
| Вед. инж. | Ломазова | | |
| Провер. | Ломазова | | |
| Разраб. | Белан | | |

409-29-84.91 КЖ.И-МН 9

Изделие закладное МН 9

| Стадия | Масса | Масштаб |
|---|---|---|
| Р | 26,1 кг | |
| Лист | Листов 1 | |

Харьковский Промстройниипроект





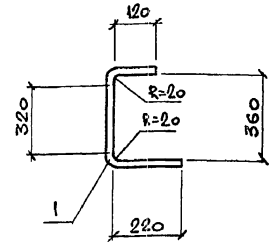


| Формат | Зона | Поз. | Обозначение | Наименование | Кол. | Примеч. |
|---|---|---|---|---|---|---|
| | | | | Документация | | |
| | | | 409-29-84.91 КЖ.И-ТУ | Технические условия | | |
| | | | | Детали | | |
| | | 1 | | Ф10 AI, ГОСТ 5781-82*, $\ell$=700 | 1 | 0,43 |

Привязан:

Инв. № подл. | Подпись и дата | Взам. инв. №

| | | | |
|---|---|---|---|
| Н. контр. | Зорин | | |
| Гл. спец. | Зорин | | |
| Зав. гр. | Фридланд | | |
| Вед. инж. | Ломазова | | |
| Провер. | Ломазова | | |
| Разраб. | Белан | | |

409-29-84.91 КЖ.И-Ст6

Стержень арматурный Ст6

| Стадия | Масса | Масштаб |
|---|---|---|
| Р | 0,43 | |
| Лист | Листов 1 | |

Харьковский Промстройниипроект

Альбом 4

Ст 1

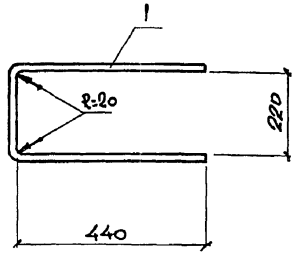


Ст 2

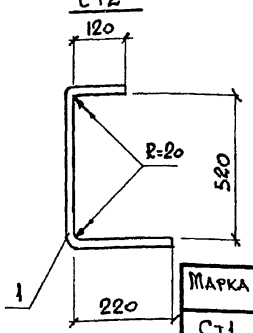


| Марка | Масса, кг |
|---|---|
| Ст 1 | 1,7 |
| Ст 2 | 0,53 |

| Формат | Зона | Поз. | Обозначение | Наименование | Кол. | Примечан. |
|---|---|---|---|---|---|---|
| | | | | Документация | | |
| | | | 409-29-84.91 КЖ.И-ТУ | Технические условия | | |
| | | | | Ст 1 | | |
| | | | | Детали | | |
| | | 1 | | Ф16АI, ГОСТ 5781-82*, $\ell$=1100 | 1 | 1,7 |
| | | | | Ст 2 | | |
| | | | | Детали | | |
| | | 1 | | Ф10АI, ГОСТ 5781-82*, $\ell$=860 | 1 | 0,53 |

Привязан:

Инв. №

| | | | |
|---|---|---|---|
| Н.контр. | Зорин | | |
| Гл.спец. | Зорин | | |
| Зав.гр. | Фридланд | | |
| Вед.инж. | Ломазова | | |
| Провер. | Ломазова | | |
| Разраб. | Белан | | |

409-29-84.91 КЖ.И-Ст1, Ст2

Стержень арматурный Ст 1, Ст 2

| Стадия | Масса | Масштаб |
|---|---|---|
| Р | см. табл. | |
| Лист | Листов 1 | |

Харьковский Промстройниипроект

Инв. № подл. | Подпись и дата | Взам. инв. №



Альбом 4

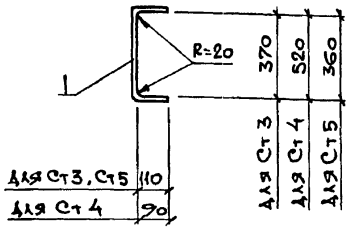


| Марка | Масса, кг |
|---|---|
| Ст 3 | 0,53 |
| Ст 4 | 0,43 |
| Ст 5 | 0,52 |

| Формат | Зона | Поз. | Обозначение | Наименование | Кол. | Примечан. |
|---|---|---|---|---|---|---|
| | | | | Документация | | |
| | | | 409-29-84.91 КЖ.И-ТУ | Технические условия | | |
| | | | | Ст 3 | | |
| | | | | Детали | | |
| | | 1 | | Ф12АI, ГОСТ 5781-82*, $\ell$=595 | 1 | 0,53 |
| | | | | Ст 4 | | |
| | | | | Детали | | |
| | | 1 | | Ф10АI, ГОСТ 5781-82*, $\ell$=705 | 1 | 0,43 |
| | | | | Ст 5 | | |
| | | | | Детали | | |
| | | 1 | | Ф12АI, ГОСТ 5781-82*, $\ell$=585 | 1 | 0,52 |

Привязан:

Инв. №

| | | | |
|---|---|---|---|
| Н.контр. | Зорин | | |
| Гл.спец. | Зорин | | |
| Зав.гр. | Фридланд | | |
| Вед.инж. | Ломазова | | |
| Провер. | Ломазова | | |
| Разраб. | Белан | | |

409-29-84.91 КЖ.И-Ст3, Ст4, Ст5

Стержень арматурный Ст 3 ... Ст 5

| Стадия | Масса | Масштаб |
|---|---|---|
| Р | см. табл. | |
| Лист | Листов 1 | |

Харьковский Промстройниипроект

Инв. № подл. | Подпись и дата | Взам. инв. №

Альбом 4

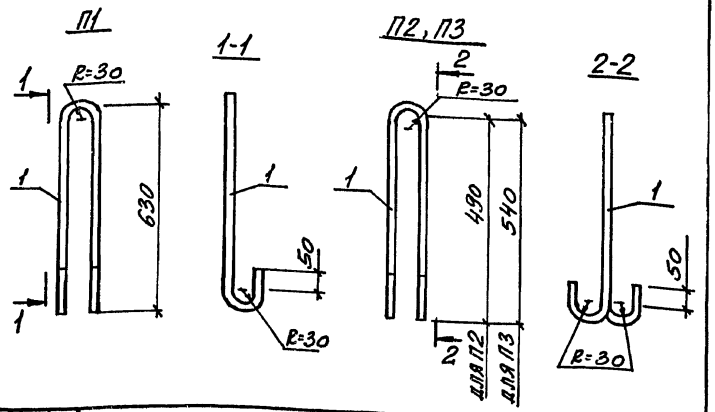


| Формат | Зона | Поз. | Обозначение | Наименование | Кол. | Примечан. |
|---|---|---|---|---|---|---|
| | | | | Документация | | |
| | | | 409-29-84.91 КЖ.И -ТУ | Технические условия | | |
| | | | | П1 | | |
| | | 1 | | ф18АI ГОСТ5781-82,* l=1570 | 1 | 3,14 |
| | | | | П2 | | |
| | | 1 | | ф14АI ГОСТ5781-82,* l=1260 | 1 | 1,52 |
| | | | | П3 | | |
| | | 1 | | ф16АI ГОСТ5781-82,* l=1360 | 1 | 2,15 |

Привязан:

Инв.№

Взам. инв.№ | Подпись и дата | Инв.№ подл.

| | | |
|---|---|---|
| Н.контр. | Зорин | |
| Гл.спец. | Зорин | |
| Вед.инж. | Ломазова | |
| Провер. | Фридланд | |
| Разраб. | Литвиненко | |

409-29-84.91 КЖ.И-П1...П3

Петля монтажная П1...П3

| Стадия | Масса | Масштаб |
|---|---|---|
| Р | | |

Лист | Листов 1

Харьковский Промстройниипроект

gost.e-ecolog.ru

Альбом 4

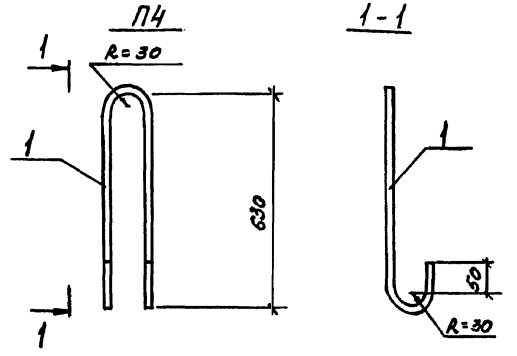


| Формат | Зона | Поз. | Обозначение | Наименование | Кол. | Примечание |
|---|---|---|---|---|---|---|
| | | | | Документация | | |
| | | | 409-29-84.91 КЖ.И-ТУ | Технические условия | | |
| | | | | П4 | | |
| | | 1 | | ф14АI, ГОСТ5781-82,* l=1570 | 1 | 1,9 |

Привязан:

Инв.№

Взам. инв.№ | Подпись и дата | Инв.№ подл.

| | | |
|---|---|---|
| Н.контр. | Зорин | |
| Гл.спец. | Зорин | |
| Зав.гр. | Фридланд | |
| Вед.инж. | Ломазова | |
| Провер. | Фридланд | |
| Разраб. | Пилина | |

409-29-84.91 КЖ.И-П4

Петля монтажная П4

| Стадия | Масса | Масштаб |
|---|---|---|
| Р | 1,9 кг | |

Лист | Листов 1

Харьковский Промстройниипроект