ТИПОВОЙ ПРОЕКТ

А-II-300-23 0.83
А-III-300-23 0.83
А-IV-300-23 0.83

Склад инвентаря и оборудования отдельно стоящий, заглубленный из сборных блоков

Для 4 строительно-климатической зоны.

Альбом VI

Отопление, вентиляция, внутренний водопровод и канализация.
Электроснабжение. Сигнализация и связь.

gost.e-ecolog.ru

ТИПОВОЙ ПРОЕКТ

А-II-300-230.83
А-III-300-230.83
А-IV-300-230.83

СКЛАД ИНВЕНТАРЯ И ОБОРУДОВАНИЯ ОТДЕЛЬНО СТОЯЩИЙ, ЗАГЛУБЛЕННЫЙ ИЗ СБОРНЫХ БЛОКОВ

ДЛЯ 4 СТРОИТЕЛЬНО-КЛИМАТИЧЕСКОЙ ЗОНЫ

АЛЬБОМ VI

Состав проекта:

Альбом I	Пояснительная записка
Альбом II	Архитектурно-строительные решения для склада А-II
Альбом III	Архитектурно-строительные решения для склада А-III
Альбом IV	Архитектурно-строительные решения для склада А-IV
Альбом V	Строительные изделия.
Альбом VI	Отопление, вентиляция, внутренний водопровод и канализация. Электроснабжение. Сигнализация и связь.
Альбом VII	Заказные спецификации.
Альбом VIII	Сметы для склада А-II.
Альбом IX	Сметы для склада А-III.
Альбом X	Сметы для склада А-IV.
Альбом XI	Ведомости потребности в материалах

Проект утвержден МПС
приказ № А-27 от 03.01.83 г.
Введен в действие Гипропромтрансстроем
приказ № 26 от 01.02.83 г.

РАЗРАБОТАН
ПРОЕКТНЫМ ИНСТИТУТОМ
„ГИПРОПРОМТРАНССТРОЙ"

Главный инженер института — Рождественский А.С.
Главный инженер проекта — Васильев Ю.Н.

Привязан

Содержание альбома

Марка	Наименование	Стр.
—	Содержание альбома	2
	Отопление и вентиляция	
ОВ-1	Общие данные (начало)	3
ОВ-2	Общие данные (окончание)	4
ОВ-3	Отопление. План, схема системы отопления	5
ОВ-4	Вентиляция. Принципиальная схема.	6
ОВ-5	Вентиляция. План на отметке -2.400. Разрезы.	7
ОВ-6	Вентиляция. Вентиляторная. План. Разрезы.	8
ОВ-7	Вентиляция. Схема системы.	9
	Внутренний водопровод и канализация.	
ВК-1	Общие данные.	10
ВК-2	План склада. Схема системы В1. Спецификация системы В1	11
ВК-3	Спецификация системы К1 и датчика уровня. План фрогменты 1. Схема системы К1. Деталь установки датчика уровня.	12
	Электроснабжение.	
ЭМ-1	Общие данные	13
ЭМ-2	Силовое электрооборудование. Уточненная ведомость изделий и материал	14
ЭМ-3	Электроосвещение. Уточненная ведомость изделий и материалов.	15
ЭМ-4	Силовое электрооборудование. Схема принципиальная распределительной сети. План.	16
ЭМ-5	Электрозадвижка. Схема принципиальная управления	17
ЭМ-6	Шкаф управления 1ШУ. Схема подключения.	18
ЭМ-7	Электроосвещение. План.	19

Марка	Наименование	Стр.
	Сигнализация и связь.	
СС-1	План слаботочных устройств. Общие данные.	20

Типовой проект А-II, III, IV-300-230.83 Альбом VII

Инв. № подл. | Подпись и дата | Взам. инв. №

Альбом VI

Ведомость основных комплектов рабочих чертежей

Обозначение	Наименование	Примечание
АР	Архитектурно-строительные решения	Ал. II, III, IV
КЖ	Конструкции железобетонные	"
ВК	Внутренний водопровод и канали-	Ал. VI
	зация	
ОВ	Отопление и вентиляция	Ал. VI
СС	Связь и сигнализация	"
ЭЛ	Электроснабжение	"

Ведомость рабочих чертежей основного комплекта ОВ

Лист	Наименование	Примечание
1	Общие данные (начало).	
2	Общие данные (окончание).	
3	Отопление. План, схема системы отопления.	
4	Вентиляция. Принципиальная схема.	
5	Вентиляция. План на отм.-2.400. Разрезы.	
6	Вентиляция. Вентиляторная. План. Разрезы.	
7	Вентиляция. Схема систем.	

Основные показатели по чертежам отопления и вентиляции

Наименование здания	Объем $м^3$	$t_н°C$	Расход тепла (ккал/час) квт				Расход холода ккал/час	Установленная мощность электродвигателя, квт
			на отопление	на вентиляцию	на горячее водоснабжение	Общий расход тепла		
Склад инвентаря и оборудования	484,9	− 20°	12,4 (10700)	—	—	12,4 (10700)	—	4,67
		− 30°	14,3 (12300)	—	—	14,3 (12300)	—	4,67
		− 40°	16,6 (14300)	—	—	16,6 (14300)	—	4,67

Настоящий проект выполнен в соответствии с действующими нормами и правилами и обеспечивает взрывопожаробезопасную эксплуатацию при соблюдении предусмотренных проектом мероприятий

Главный инж. проекта Подпись (Глимчер)

Инв. № подл. | Подпись и дата | Взам. инв. №

Характеристика отопительно-вентиляционных систем

Обозначение систем	Кол. систем	Наименование обслуживаемого персонала	Тип вентустановки, вентагрегата	Вентилятор: Тип исполнение по взрывозащите	Вентилятор: N	Вентилятор: Схема исполнения	Вентилятор: Положение	Вентилятор: L $м^3$/час	Вентилятор: P кгс/$м^2$	Вентилятор: n об/мин	Электродвигатель: Тип, исполнение по взрывозащите	Электродвигатель: N квт	Электродвигатель: n об/мин	Фильтр: Тип	Фильтр: N	Фильтр: Кол. шт.	Фильтр: ΔP кгс/$м^2$	Противовзрывное устройство: Приток Тип	Приток Кол.	Вытяжка Тип	Вытяжка Кол.	Примечание
П	8	Помещение для укрываемых	ЭРВ600/300	ЭРВ 600/300	—	—	—	487	100	1500	ЧАА63	0,55	1500	ФЯР	—	4	9	УЗС-1	1	УЗС-1	1	I режим
Р	1		ЭРВ-72-2	В-Ц4-70	3,15	1	Пр 0°	1500	22	1400	АОЛ21-4	0,27	1400	—	—	—	—	УЗС-1	1			II режим
П	8		ЭРВ 600/300	ЭРВ 600/300	—	—	—	300	125	3000	ЧАА63	0,55	3000	ПФП-1000 ФП-300	—	3 8	25 55					

Ведомость ссылочных и прилагаемых документов

Обозначение	Наименование	Примечание
	Ссылочные документы	
ТДК-Н-1-68 ч. II р. II	Защитные устройства на воздухозаборах,	
	воздуховодах и газовыхлопах	
ТДК-Н-1-70 ч. II р. III	Установка дверей, противовзрывных устройств	
Альбом 3, альбом 4	Герметизирующие устройства и	
	компенсация вводов	
5.904-13 в. 1-2	Заслонки воздушные круглого сечения	
5.904.5	Гибкие вставки к центробежным	
	вентиляторам	
5.904-1 в. 0.1	Детали креплений воздуховодов	
	Прилагаемые документы	
Альбом VI	Ведомости потребности в материалах	

1. Теплоноситель на нужды отопления - вода 95°-70°С.
2. Районы привязки с расчетной температурой наружного воздуха -20°; -30°; -40°С.
3. Температура внутри сооружения +10°С.
4. Вентиляция разработана для 4-ой климатической зоны в соответствии с СНиП II-11-77 для режимов чистой вентиляции и фильтровентиляции.
5. Воздухоподача осуществляется электроручными вентиляторами типа ЭРВ 600/300, ЭРВ-72-2.
6. Воздуховоды до гермоклапанов изготовляются из стальных труб по ГОСТ 19904-76 согласно СНиП II-33-75 после гермоклапанов воздуховоды изготовляются из листовой стали.
7. Крепление вентиляционного оборудования разработано в чертежах марки АР.

План - схема

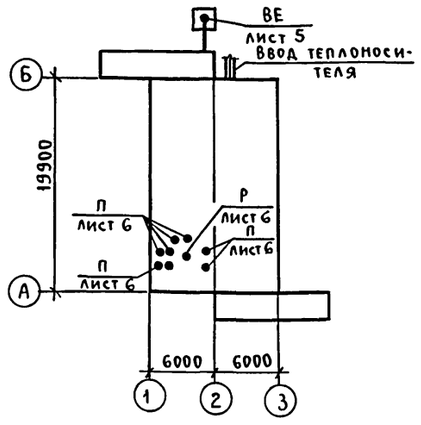

Условные обозначения к листу ОВ-4

- Граница герметизации
- Дверь герметическая
- Защитно-герметическая дверь (ставень)
- Защитное устройство на стене
- Защитное устройство на воздуховоде
- Клапан избыточного давления
- Воздуховод
- Герметический клапан
- Электроручной вентилятор ЭРВ-600/300
- Центробежный вентилятор ЭРВ 72-2,3
- Предфильтр ПФП-1000
- Фильтр поглотитель
- ИП Тягонапоромер ТИН-1
- Фильтр ФЯР

к листу ОВ-7

- Металлическая сетка на воздуховоде
- Направление движения воздуха
- Предфильтр ПФП-1000
- Воздушная заслонка

Привязан:

Инв. №

А-II, III, IV-300-230.83 ОВ

ГИП	Васильев	
Н. контр.	Доброславский	
Нач. отд.	Грушкевич	
Гл. спец.	Гринкевич	
Авт. разд.	Глимчер	
Пров.	Глимчер	
Проектир.	Чернова	

Склад инвентаря и оборудования отдельно стоящий заглубленный из сборных блоков

Стадия	Лист	Листов
ТР	1	7

Общие данные (начало)

Гипропромтрансстрой г. Москва

18711-06 4

Спецификация систем отопления и вентиляции

Марка поз.	Обозначение	Наименование	Кол.	Масса ед.кг	Примечание
1	2	3	4	5	6
		Отопление			
1	3-д N 8 треста	Вертикальный воздухо-			
	„Волгосантехмонтаж"	сборник ду 150			
		ℓ=355 мм -20°;-30°;-40°	2		
2	ГОСТ 18161-72	Вентиль запорный			
		муфтовый 15кч 18п			
		ф 32 -20°;-30°;-40°	2		
		ф 15 ——— „ ———	3		
3		Трубопровод из водо-			
		газопроводных труб			
		по ГОСТ 3262-75* легкие			
		ф 32 -20°;-30°;-40°	10		
		ф 15 ——— „ ———	2		
4		Трубопровод из элек-			
		тросварных труб по			
		ГОСТ 10704-76			
		ф 57×3 -20°	68		
		ф 76×3 -30°	68		
		ф 89×3 -40°	68		
5	ТДК-Н-1-70 г.II разд.III альб.4	Неподвижная опора			
		-20°;-30°;-40°	4		
6	ГОСТ 8292-75	Окраска трубопроводов			
		масляной краской за			
		два раза			
		-20°;-30°;-40°	37,0		
		Вентиляция			
1	Объединение „Мосжил-	Ручной герметичес-			
	промкомплект"	кий клапан			
		0128,300	1		
2	„	——— „ ———	1		
3	„	——— „ ———	1		
4	„	0128,400	1		
5	„	0128,300	2		
6	5.904-13 вып.1-2	Воздушная заслонка			
		Р315Р	2		
7	——— „ ———	——— „ ——— Р315Р	1		
8	Крюковский вентиля-	Установка электро-			
	торный завод	ручного вентилятора			
		ЭРВ-72-2	1	90	комп.
		а) вентилятор			
		В-Ц4-70-3,15			
		положение Пр.0°			

1	2	3	4	5	6
		б) электродвигатель			
		АОЛ21-4 n=1400 об/мин			
		N=0,27 квт.			
		б) редуктор Ц2У-100-40-			
		-21 n=35 об/мин			
9	Приобретается	Электроручной венти-			
	через местные органы Г.О.	лятор ЭРВ-600/300	8	56	
		электродвигатель			
		УАЯ63 N=0,55 квт			
10	———„———	Фильтр-поглотитель			
		ФП-300 (2 колонки			
		из 3х фильтров;	8	70	
		1 колонка из 2х фильтров)			
11	———„———	Предфильтр ПФП-1000	3	53	
12	Учреждение УС-319/56	Фильтр ФДР	4	8,39	
13	ТДК-Н-1-68 г.II разд.II	УЗС-1 (открытое исполнен)	2	43	
14	———„———	УЗС-1 в коробке на			
		воздуховоде	1	168	
15	———„———	МЗС (открытое			
		исполнение)	1	18	
16	Волгоградское учебно-	Клапан избыточного			
	производственное пр-тие	давления КИД-200	2		
17		Движок на воздуховоде			
		200×250	15		см. лист.7
18	через местные органы Г.О	Расходомер	1		
19	———„———	Тягонапоромер ТНЖ-Н	2		
20	ГОСТ 18161-72	Вентиль запорный			
		муфтовый 15кч 18п			
		ф 20	2		
21		Трубопровод из водо-			
		газопроводных труб			
		по ГОСТ 3262-75* легкие			
		ф 20	8		
22	5.904-5	Гибкая вставка ВН-12			
		ℓ=270 мм	1		
23		Трубопровод из			
		электросварных труб			
		по ГОСТ 10704-76			
		ф 219×6	7		м
		ф 325×7	7		„
		ф 426×7	4		„

1	2	3	4	5	6
24		Трубопровод из бес-			
		шовных горячекатан-			
		ных труб ГОСТ 8732-78			
		ф 480×9	10		м
		ф 108×4	2		„
25	1.494-10	Решетка щелевая			
		Р150-II	2		
26		Воздуховод из тонко-			
		листовой стали			
		по ГОСТ 19904-74			
		δ=0,5мм ф 100	5,0		м
		„ ф 200	12		„
		δ=0,6 мм ф 280	20		„
		„ ф315	17		„
		„ ф 355	13		„
		„ ф 400	13		„
		δ=0,7мм ф 560	5		„
27	ГОСТ 4601-73	Сетка с ячейкой 20×20			
		проволока δ=1,6 мм	3,5		м²
28	ГОСТ 8292-75	Окраска воздуховодов			
		и оборудования за два			
		раза масляной краской	120		„
29	5.904-1 Вып.1	Крепление воздуховодов	—	20	
30	СНиП II-45-75 гл.10	Усиленная изоляция			
		труб ф 480×9	10		м

Привязан

Инв.N

Типовой проект А-II, III, IV-300-230.83 Альбом VII

Инв.N подл. | Подпись и дата | Взам. инв.N

Гл.инж.пр.	Васильев		
Н.контр.	Доброславский		
Нач.отд.	Грушкевич		
Гл.спец.	Гринкевич		
Арх. разр.	Глимчер		
Проверил	Глимчер		
Проектир	Чернова		

А-II, III, IV-300-230.83 ОВ

Склад инвентаря и оборудования отдельностоящий заглубленный из сб. блоков.

Стадия	Лист	Листов
ТР	2	

Общие данные (окончание)

Гипропромтрансстрой г. Москва

18711-06 5

Альбом VII

Типовой проект А-II; III; IV-300-230.83

План системы на отм. -2.400

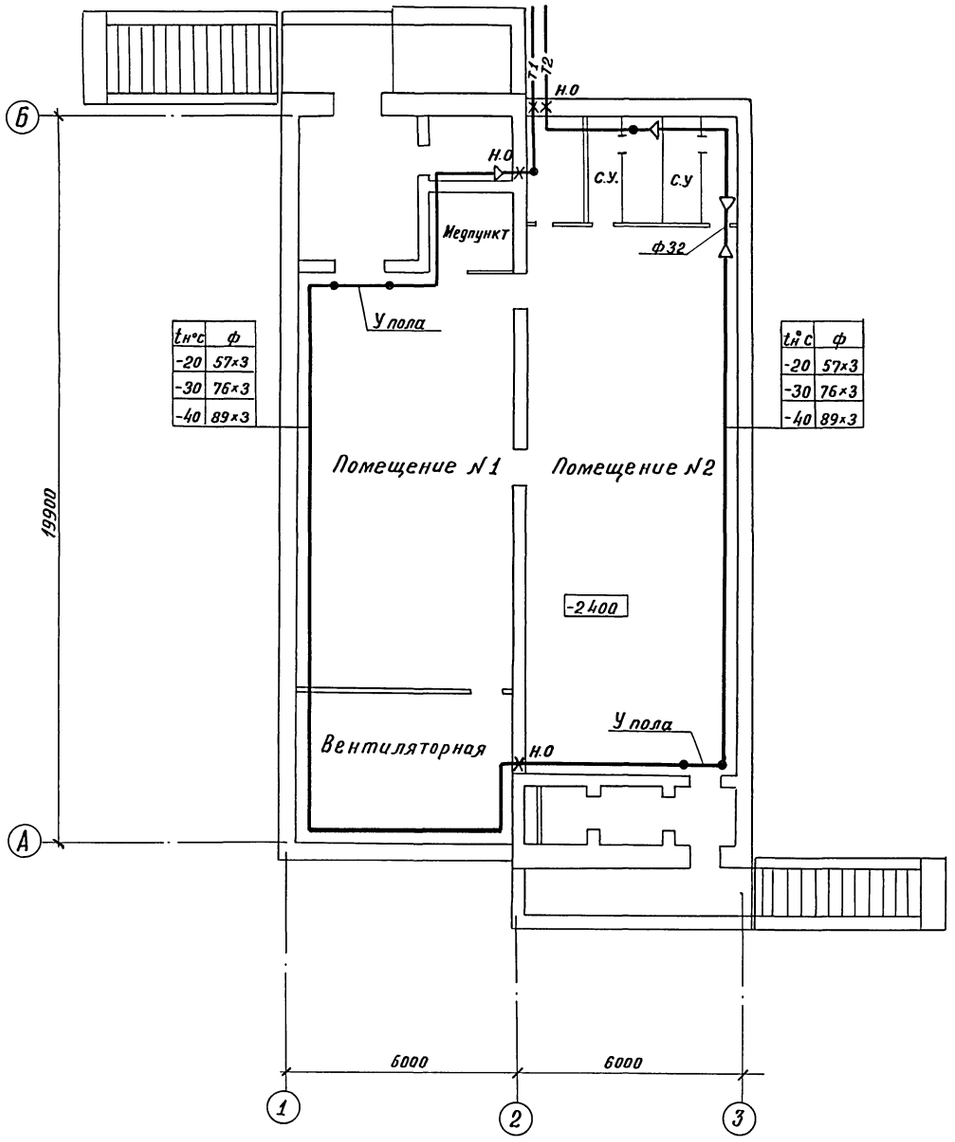

t,н°с	ф
-20	57×3
-30	76×3
-40	89×3

t,н°с	ф
-20	57×3
-30	76×3
-40	89×3

Система отопления

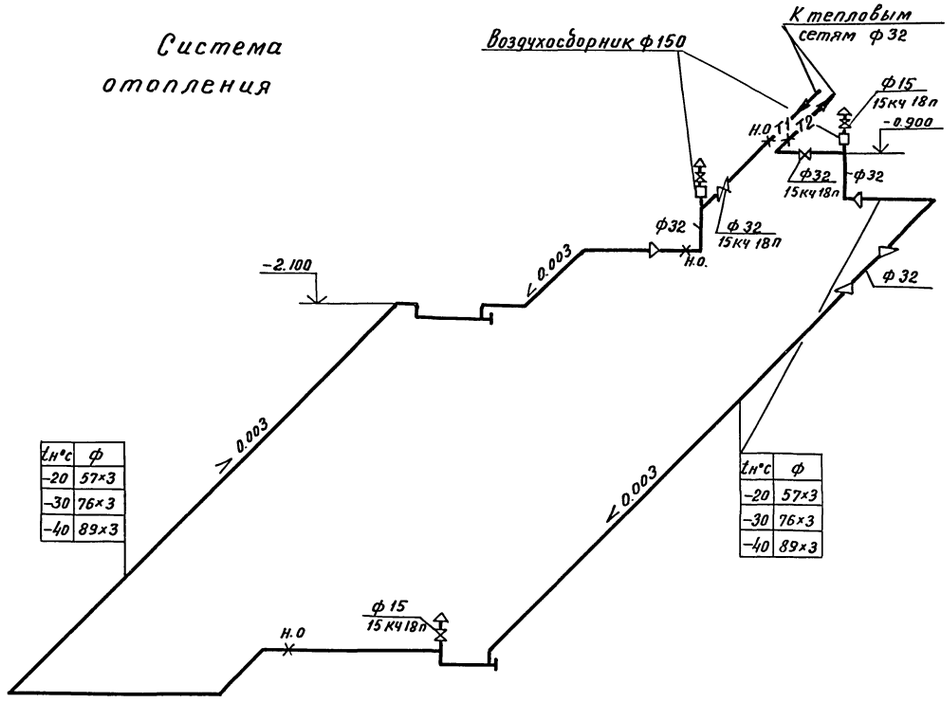

t,н°с	ф
-20	57×3
-30	76×3
-40	89×3

t,н°с	ф
-20	57×3
-30	76×3
-40	89×3

Инв.№ подл. | Подпись и дата | Взамен инв.№

Привязан:

Инв. №

Гл.инж.пр.	Васильев	
Н.контр.	Добростовский	
Нач.отд.	Грушкевич	
Глав.спец.	Гринкевич	
Арх.разр.	Глимчер	
Проверил	Глимчер	
Проектир.	Чернова	

Т.П. А-II; III; IV; -300-230.83 08

Склад инвентаря и оборудования отдельно стоящий заглубленный из сборных блоков.

Стадия	Лист	Листов
ТР	3	

Отопление. План. схема системы отопления.

Гипропромтрансстрой г. Москва

18711-06 6

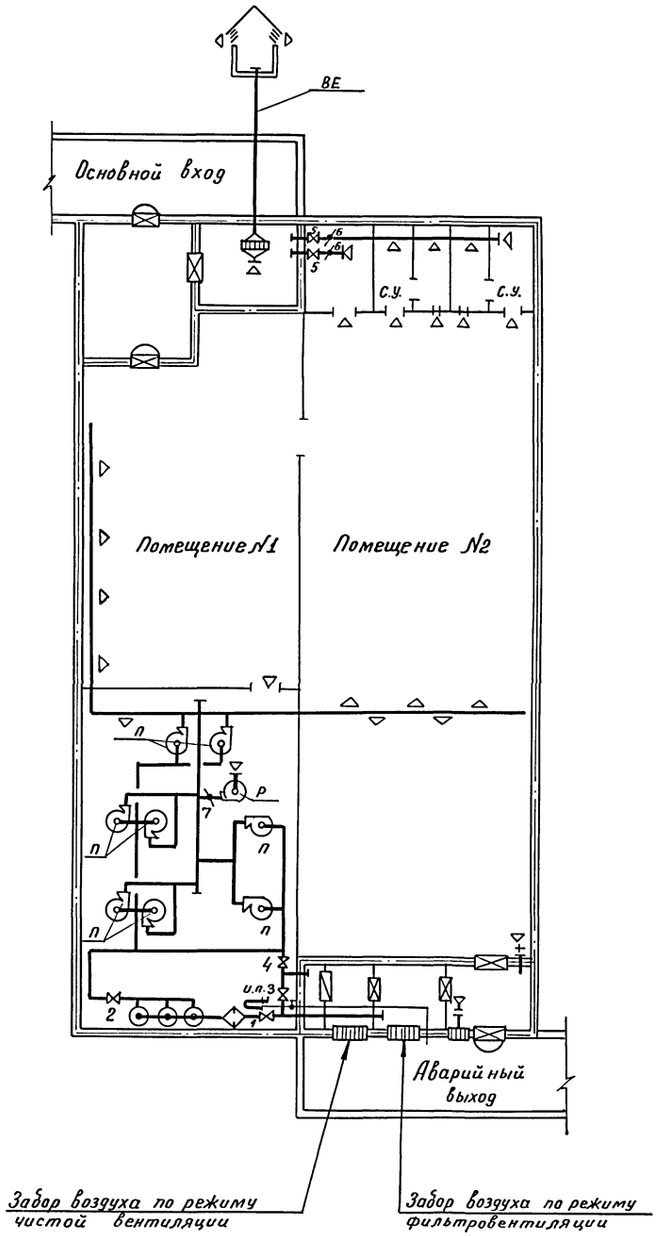

Положение герметических клапанов при различных режимах работы систем вентиляции.

Режимы	Системы	№№ герметических клапанов	
		Открыто	Закрыто
I режим - чистая вентиляция	Приточная	4	1; 2; 3; 5; 7*
	Вытяжная	5; 6*	—
II режим - фильтровентиляция	Приточная	1; 2; 7*	3; 4
	Вытяжная	5; 6*	—

* Воздушная заслонка.

Баланс объемов воздуха по режимам вентиляции.

Климат. зона	Режим вентиляции	Подача нор. воздуха на чел. м³/час	Общее к-во подаваем. воздуха м³/час	К-во возд. удаляем. через С.У. м³/час	К-во возд. удаляем. через тамбур м³/час	Утечка (подпор.) м³/час	Кубатура сооружения м³	Кратность обм/час
4	I	13	3900	3510	150	—	484,9	8.1
	II	8	2400	2110	150	290		5.0

1. Подпор принят равным 5мм. вод. ст.
2. Гермоклапан „3" открывается при нарушении одного из воздухозаборов.

Гл. инж. пр	Васильев	Т.п. А-II, III, IV-300-230.83	08
Н. контр.	Доброславский		
Нач. отд.	Грушкевич	Склад инвентаря и оборудования отдельно стоящий заглубленный из сборных блоков	Стадия: Р; Лист: 4; Листов:
Гл. спец.	Гринкевич		
Автор раз	Глимчер	Вентиляция. Принципиальная схема.	Гипропромтрансстрой г. Москва
Проверил	Глимчер		
Проектир.	Чернова		

Привязан:

Инв. №

Инв. № подл. | Подпись и дата | Взам. инв. №

18711-06 7

Типовой проект А-II, III, IV-300-230.83 Альбом VI

План на отм. -2,400

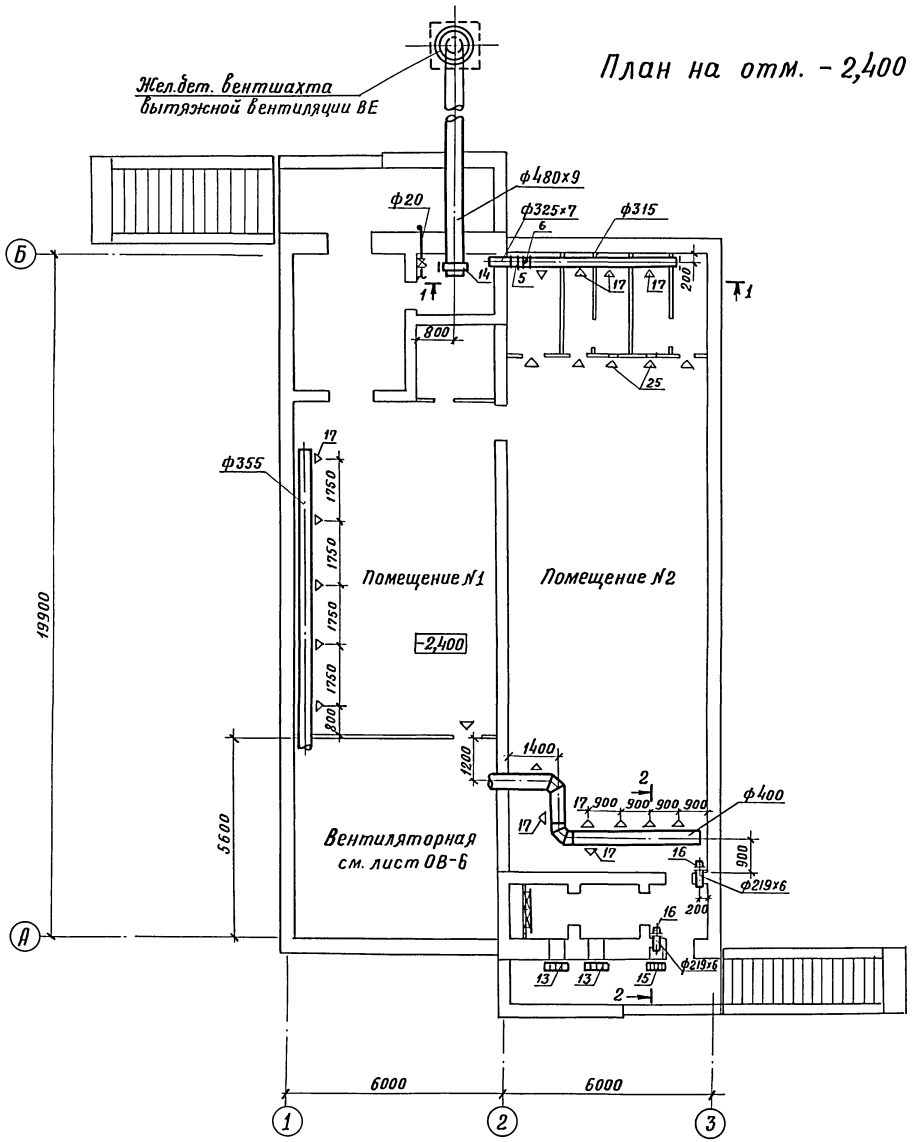

Разрез 1-1

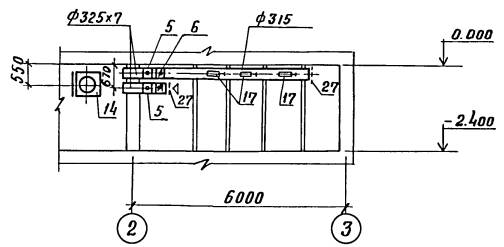

Разрез 2-2

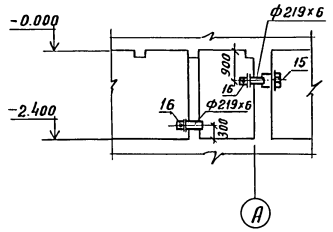

				А-II, III, IV-300-230.83 ОВ			
Привязан		Гл.инж.пр.	Васильев	Склад инвентаря и оборудования отдельностоящий, заглубленный из сб. блоков.	Стадия	Лист	Листов
		Н.контр.	Добрословский		Тр	5	
		Нач.отд.	Грушкевич				
		Гл.спец.	Гринкевич				
		Авт.разд.	Глимчер	Вентиляция	Гипропромтрансстрой		
		Проверил	Глимчер	План на отм.-2,400. Разрезы	г. Москва		
Инв.№		Проектир	Чернова				

18711-06 8

Инв.№ подл. | Подпись и дата | Взам.инв.№

Типовой проект А-II, III, IV-300-230.83 Альбом VI

План

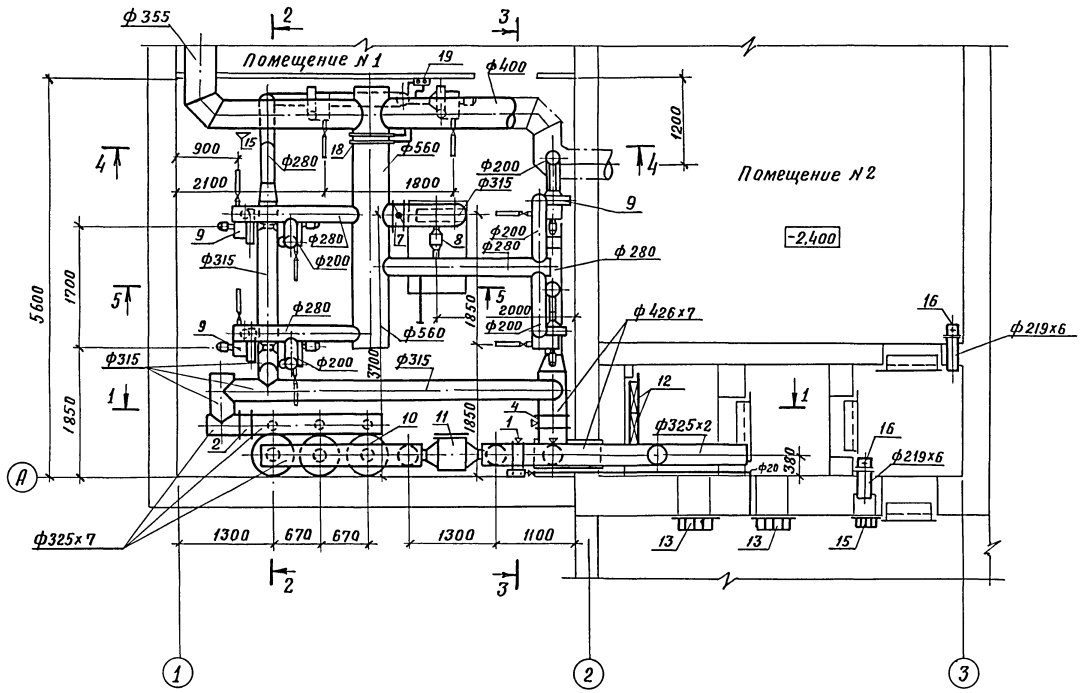

Разрез 3-3

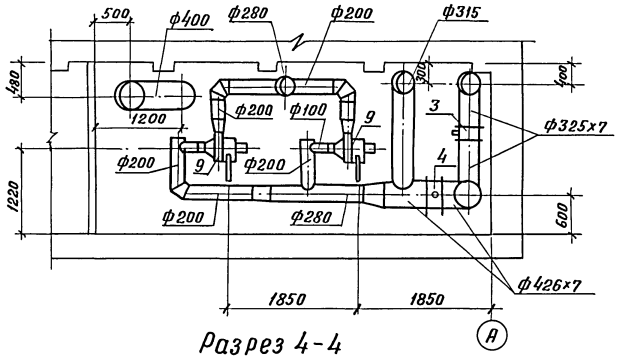

Разрез 4-4

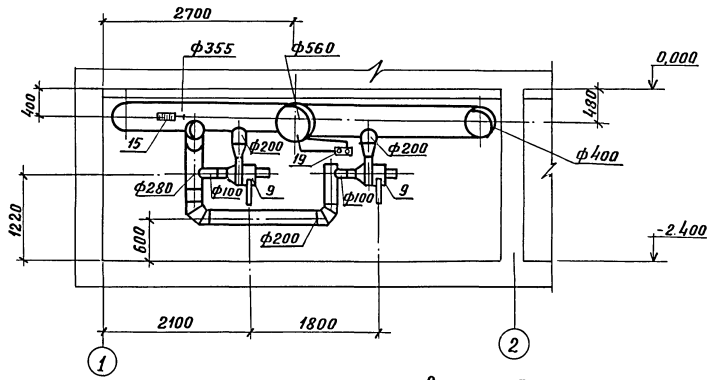

Разрез 1-1

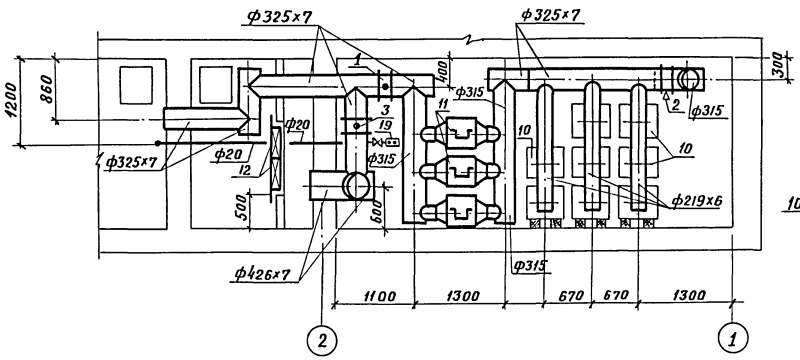

Разрез 2-2

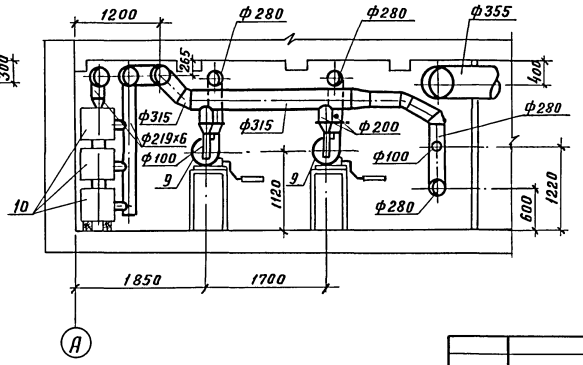

Разрез 5-5

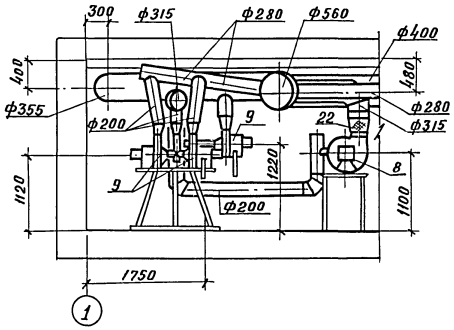

Гл.инж.пр	Васильев		
Н.контр.	Доброславский		
Нач.отд.	Грушкевич		
Гл.спец.	Гринкевич		
Авт.разр.	Глимчер		
Проверил	Глимчер		
Проектир	Чернова		

Привязан

Инв. №

А-II, III, IV-300-230.83 ОВ

Склад инвентаря и оборудования отдельностоящий заглубленный из сб. элоков

Стадия	Лист	Листов
ТР	6	

Вентиляция
Вентиляторная. План, разрезы

Гипропромтрансстрой г. Москва

18711-06 9

Инв. N подл. | Подпись и дата | Взам. инв. N

Типовой проект А-II, III, IV-300-230.83 Альбом VI

Движок на воздуховоде (Общий вид)

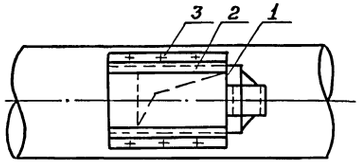

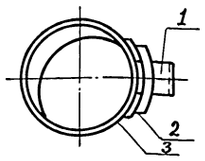

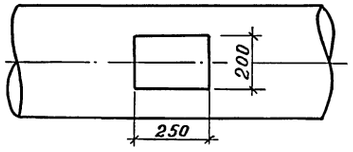

1. Движок
2. Направляющая
3. Заклепки

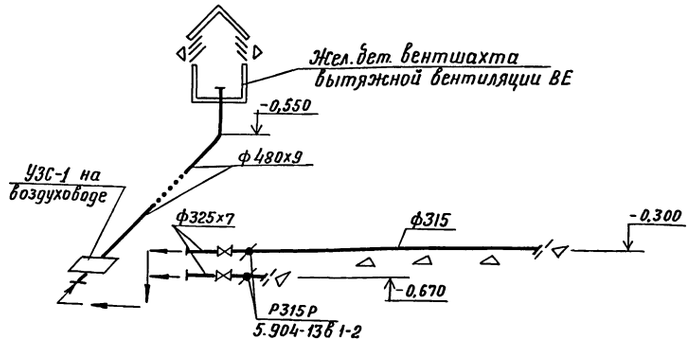

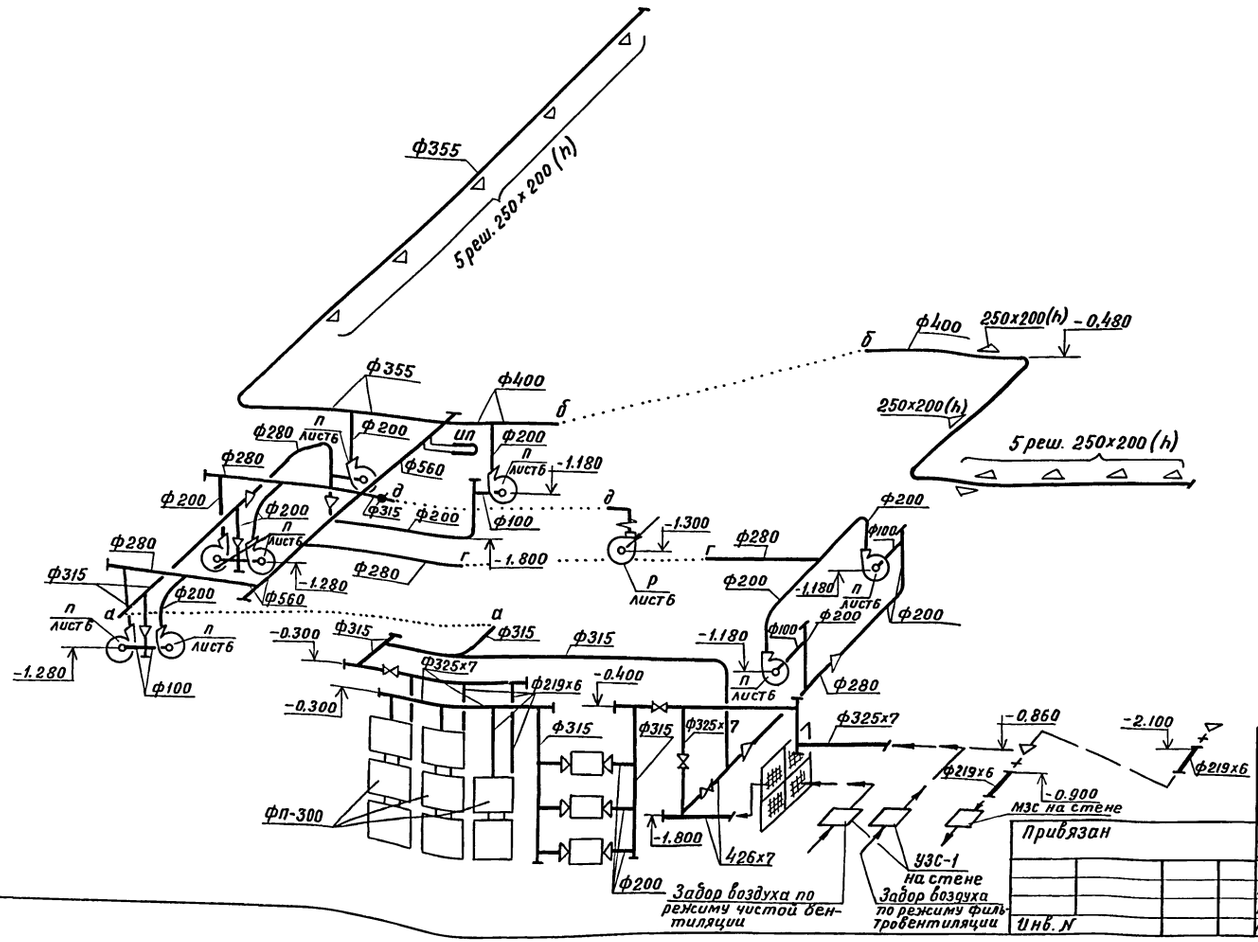

Гл.инж.пр	Васильев			А-II, III, IV-300-230.83 ОВ	
Н.контр	Добрословский				
Нач.отд	Грушкевич			Склад инвентаря и оборудования отдельностоящий заглубленный из сб. блоков	Стадия: ТР; Лист: 7; Листов:
Гл.спец.	Гринкевич				
Авт.разр	Глимчер			Вентиляция Схема системы.	Гипропромтрансстрой г. Москва
Проверил	Глимчер				
Проектир	Чернова				

Инв. N подл. | Подпись и дата | Взам. инв. N

18711-06 10

Ведомость рабочих чертежей основного комплекта ВК

Лист.	Наименование	Примечание.
1.	Общие данные	
2.	План склада. Схема системы В1.	
	Спецификация системы В1	
3.	Спецификация системы К1 и датчика	
	уровня. План фрагмента 1. Схема системы К1.	
	Деталь установки датчика уровня.	

Ведомость спецификаций

Лист.	Наименование	Примечание.
2.	Спецификация системы В1	
3.	Спецификация установки датчика уровня.	
	Спецификация системы К1	

Ведомость прилагаемых и ссылочных документов

Обозначение	Наименование	Примечание
	Ссылочные документы	
Типовые решения систем и устройств внутреннего оборудования сооружений гражданской обороны	1. Бак для питьевой воды V=1.8м³	Разработан управлением „Моспроект 1"
ТДК-Н-1-70, часть II	2. Бак фекальный БФ-2	
Раздел VI. Альбом № 8		
	Прилагаемые документы	
Альбом XI	Ведомости потребности в материалах.	

Основные показатели по чертежам водопровода и канализации.

Наименование системы	Потребный напор на вводе, мПа	Расчетный расход м³/сут	м³/ч	л/сек.	при пожаре л/сек	Установленная мощность эл.двигателей кВт.	Примечание
Водопровод	0.1	7.5	0.6	0.5			
Канализация	—	7.5	0.6	2.1			

1. Магистральные трубопроводы системы В1 прокладываются с уклоном 0.002 в сторону водоразборных кранов.
2. Определение расчетных расходов водопотребления и водоотведения выполнено согласно СНиП II-30-76
3. Бак для питьевой воды V=1.8м³ и фекальный бак БФ-2 выполняются по ТДК-Н-1-70, часть II раздел VI. - Металлические емкости для систем внутреннего водопровода, канализации и ДЭС Альбом 8.
4. Внутреннюю поверхность бака питьевой воды грунтовать грунтом ГФ-20 ТУ610-1642-77 и красить за 2 раза железным суриком на олифе ГОСТ 8135-74, незаветонированные наружные поверхности грунтовать ГФ-20 ТУ 610-1642-77 и красить за 2 раза перхлорвиниловой эмалью ХОЭ-23 ГОСТ 7313-75*. бак испытать на прочность и плотность гидравлическим давлением 0.02 МПа в течение 2 минут.
5. Внутреннюю поверхность, фекального бака грунтовать грунтом ГФ-20 ТУ610-1642-77 и красить за два раза перхлорвиниловой химически стойкой эмалью ХСЭ-1 ГОСТ 7313-73.*. Крышку грунтовать грунтом ГФ-20 ТУ610-1642-77 и красить за два раза перхлорвиниловой эмалью ХСЭ-23 ГОСТ 7313-75*. бак испытать на прочность и плотность гидравлическим давлением 0.01 МПа в течение 1 минуты. Падение давления и пропуск жидкости в сварных швах не допускается.
6. Установка датчика уровня заимствована из альбома „Установка задвижки с электроприводом на канализационной сети Б9-5, разработанного институтом„ Сантехпроект " (Москва 1978г.)
7. Условные обозначения приняты по ГОСТ 2.784-70, 2.785-70, 2.786-70, 21.106-78.

Настоящий проект выполнен в соответствии с действующими нормами и правилами, с соблюдением мероприятий обеспечивающих взрывобезопасность и пожаробезопасность при эксплуатации здания.

Главный инженер проекта: Васильев
Автор раздела. Стернин

Привязан:

Инв. №

А-II; III; IV-300-230.83 ВК

Гл. инж. пр.	Васильев	Склад инвентаря и оборудования отдельностоящий заглубленный из сборных блоков.	Стадия	Лист	Листов
Н. контр.	Слуцкий		Тр	1	3
Нач. отд.	Кутурин				
Гл. спец.	Лавренов				
Авт. разр.	Стернин				
Проверил	Стернин	Общие данные	Гипропромтранстрой г. Москва		
Проектир.	Сайфер				

Инв. № подл. | Подпись и дата | Взам. инв. №

18711-06 11

Типовой проект А-II-III-IV-300-230.83 Альбом VI

План на отм - 2.400

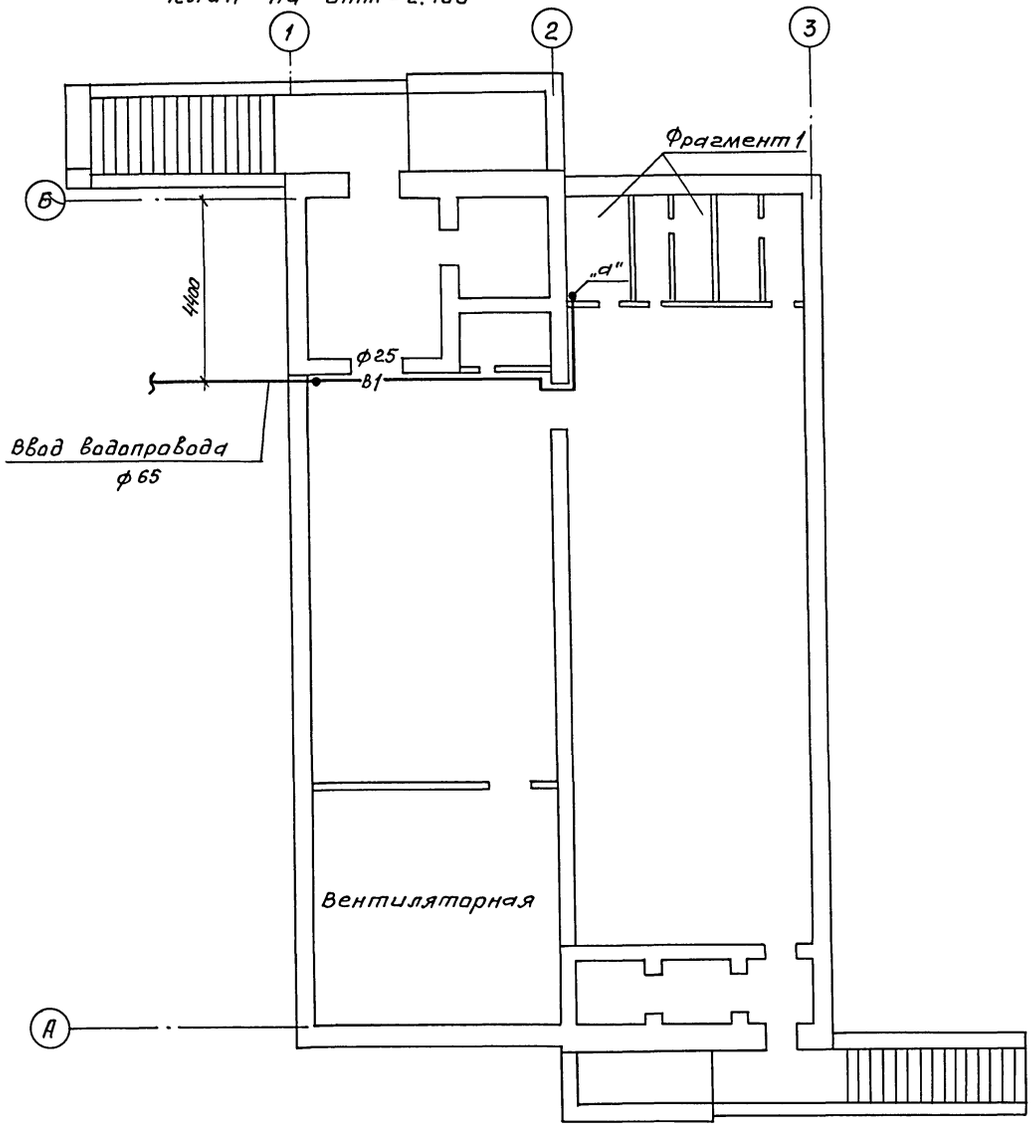

В1

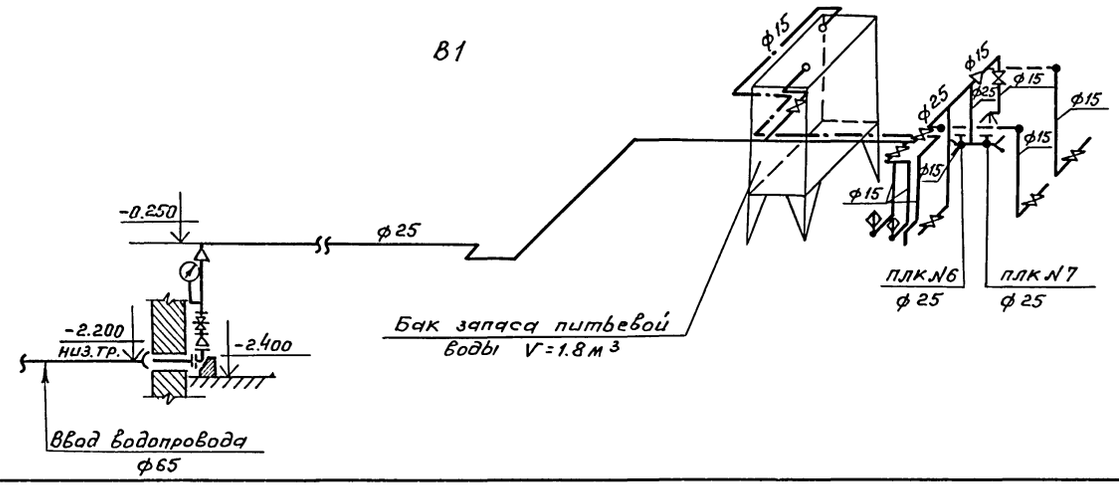

Спецификация системы В1

Марка, поз.	Обозначение	Наименование	Кол.	Масса ед.кг	Примечание
1	ГОСТ 5525-61**	Труба ЧНР ф65 класса			
		ЛА	3.0	11.3	п.м
2	ГОСТ 3262-75*	Труба стальная во-			
		догазопроводная			
		обыкновенная ф15	30.0	1.28	—"—
3	—"—	То же ф25	25.0	2.39	—"—
4	—"—	То же ф50	1.5	4.88	—"—
5	ГОСТ-5525-61**	Колено чугунное			
		фланцевое ф65	1	10.4	шт
6	30 ч 6 бр	Задвижка чугун-			
		ная параллельная ф50	1	18.4	—"—
7	15 б 3 рк	Вентиль муфтовый ф15	5	0.32	—"—
8	"	То же ф25	2	0.84	—"—
9	15 кч 18 р	Поливочный кран ф25	2	14	компл.
10	ГОСТ 8625-77*Е	Манометр общего			
		назначения ДК=100			
		0÷0.6 МПа	1		шт
11	14 м 1-15	Кран натяжной			
		Муфтовый с флан-			
		цами для манометра			
		ф15	1		шт
12		Переход стальной			
		сварной 50×25	1	0.2	—"—
13		То же 65×50	1	0.4	—"—
14	ГОСТ 12820-80	Фланцы приварные ф50	1	2.06	—"—
15	—"—	То же ф65	1	2.8	—"—
16	ГОСТ 20275-74	Кран водоразборный ф15	1	0.3	шт
17	ТДК-Н-1-70 часть II	Бак для питьевой			
	Альбом 8	воды V=1.8 м³	1	671.0	—"—
18		Окраска труб и			
		бака маслянной			
		краской за 2 раза	20		м²

Согласовано

В части АР	Афонина	
В части ОВ	Глимчер	
В части Э	Блувштейн	

Инв. N подл. | Подпись и дата

Привязан

Инв. N

Гл.инж.пр.	Васильев	
Н.контр.	Слуцкий	
Нач.отд.	Кутурин	
Гл.спец.	Лавренов	
Авт.разб.	Стернин	
Проверил	Стернин	
Проектир.	Сойфер	

А-II, III, IV-300-230.83. ВК

Склад инвентаря и оборудования отдельностоящий заглубленный из сборных блоков

Лит.	Лист	Листов
ТР	2	

План склада
Схема системы В1
Спецификация системы В1

Гипропромтрансстрой г. Москва

Альбом VI

Типовой проект А-II, III, IV-300-230.83

Инв.N подл. | Подпись и дата

Фрагмент 1

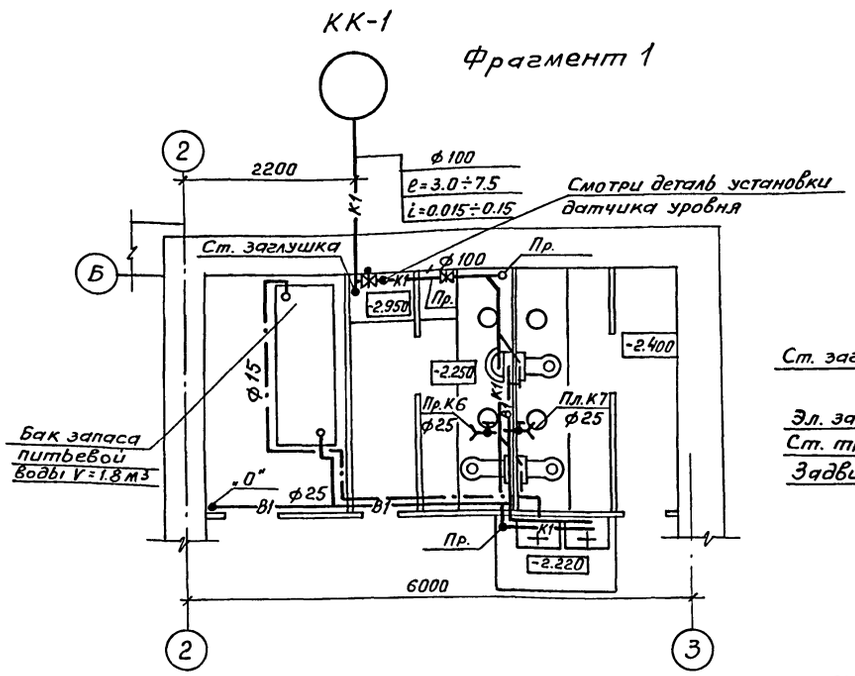

Деталь установки датчика уровня

Сечение I-I

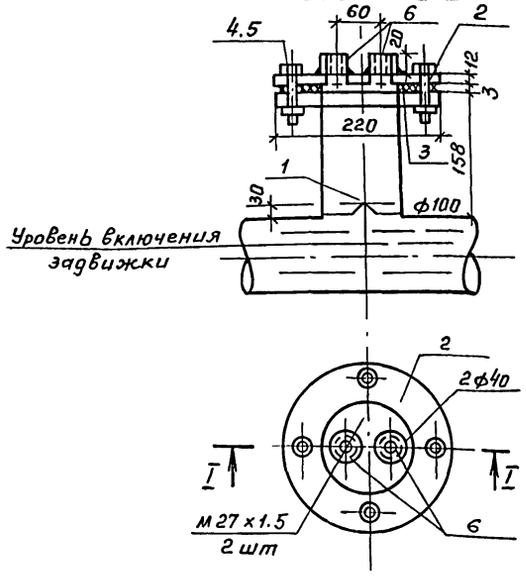

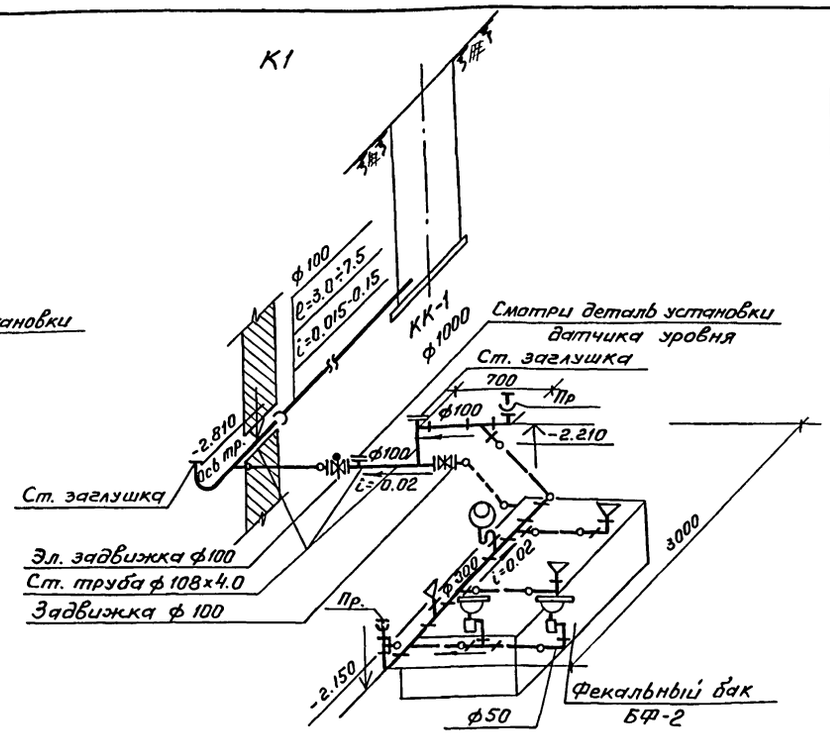

Спецификация установки датчика уровня

Марка, поз.	Обозначение	Наименование	Кол.	Масса ед.кг.	Приме-чание
1	ГОСТ 17376-77	Тройник из углероди-			
		той стали бесшовный			
		приварной 100х100	1	2.53	шт
2	ГОСТ 12821-80	Заглушка ст. флан.ф100	1	2.25	"
3	ГОСТ 7338-77	Прокладка (резина)			
		фм 158 фвн 105 δ=3мм	1	—	—"—
4	ГОСТ 7798-70*	Болт ф16 l=65мм	4	0.133	—"—
5	ГОСТ 5915-70*	Гайка ф16	4	0.033	—"—
6	3кч-118-74	Бабышка для дат-			
		чика уровня	2	—	—"—
7	ГОСТ 12820-80	Фланец приварн. ф100	1	2.14	—"—

Спецификация системы К1

Марка поз.	Обозначение	Наименование	Кол.	Масса ед.кг	Приме-чание
1	ГОСТ 6942.3-80	Трубы чугунные ка-			
		нализационные ф50	1.0	5.9	п.м
2	" "	То же ф100	5.0	13.4	—"—
3	ГОСТ 10704-76*	Труба стальная			
		электросварная 108х4.0	4.5	10.20	—"—
4	30ч 906 бр	Задвижка с эл. при-			
		водом ф100	1	75.0	шт
5	30ч 6 бр	Задвижка параллельв-			
		ная ф100	1	39.5	—"—
6	ГОСТ 6942.7-80	Колено ф50	1	2.1	—"—
7	" "	То же ф100	4	5.1	—"—
8	ГОСТ 6942.12-80	Тройник ТП 100х100	1	7.7	—"—
9	"	Тройник ТП 100х50	2	5.0	—"—
10	"	Тройник ТП 50х50	1	2.7	—"—
11	ГОСТ 6942, 17-80	Тройник косой 100х100	3	8.4	—"—
12	ГОСТ 12820-80	Фланец ст. приварной ф100	7	4.8	—"—
13	ГОСТ 22845-77	Унитаз тарельчатый			
		типа „Компакт"	3	—	компл.
14	ГОСТ 755-72	Писсуар настенный	1	—	компл.
15	ГОСТ 23759-81	Умывальник прямоугольн.			
		керамический	2	—	компл.
16	ТДК-1-70 часть II Альбом №8	Бак фекальный метал-			
		лический аварийный БФ-2	1	685.0	шт
17		Окраска бака масляной			
		краской за 2 раза	7.0		м²
	Устройства выпуска канализации				
18	Типовой пр. 902-9-1	Колодец из ж/б ко-			
	Выпуск 1	лец ф1000 h до 3.0м	1		шт
19		Рытье траншеи на			
		выпуске в....грунтах			
		категории			
		способом глуб до....м	☐		м³
20	ГОСТ 5525-61	Укладка чугунных			
		канализационных			
		труб ф100		13.4	п.м

Привязан

Инв. N

Гл.инж.пр.	Васильев	
Н.контр.	Слуцкий	
Нач.отд.	Кутурин	
Гл.спец.	Лавренов	
Авт.разр.	Стернин	
Проверил	Стернин	
Проектир.	Сойфер	

А-II, III, IV-300-230.83 ВК

Склад инвентаря и оборудования отдельно стоящий заглубленный из сборных блоков

Лит	Лист	Листов
ТР	3	

План фрагмента 1. Схема системы К1. Деталь установки датчика уровня. Спецификация системы К1 и датчика уровня

Гипропромтрансстрой г. Москва

Типовой проект А-II, III, IV-300-230.83 Альбом VI

Ведомость чертежей основного комплекта ЭМ

Лист	Наименование	Примечание
1	Общие данные	
2	Силовое электрооборудование. Уточненная	
	ведомость изделий и материалов	
3	Электроосвещение. Уточненная ведомость	
	изделий и материалов	
4	Силовое электрооборудование. Схема принципиаль-	
	ная распределительной сети. План	
5	Электрозадвижка. Схема принципиальная	
	управления.	
6	Шкаф управления 1ШУ. Схема подключения.	
7	Электроосвещение. План.	

Показатели проекта

Наименование	Единица измерения	Количество
Суммарная установленная мощность	кВт	8.2
в том числе: Силовое электрооборудование	кВт	4.8
Электроосвещение	кВт	3.4
Суммарная расчетная мощность	кВт	6.5
в том числе: Силовое электрооборудование	кВт	3.8
Электроосвещение	кВт	2.7

Ведомость ссылочных и прилагаемых документов

Обозначение	Наименование	Примечание
4.407-218	Строительные задания (материа-	
	лы для проектирования) и уста-	
	новочные чертежи распредели-	
	тельных шкафов и пунктов	
	(изготовления заводов электро-	
	промышленности)	
5.407-33	Установка одиночных магнит-	
	ных пускателей серии ПМЕ и	
	токоподводы (исполнение I РЗО)	
5.407-31	Ящик с зажимами для контрольных	
	проводов и кабелей. Чертежи изделий.	
4.407-235	Установка одиночных ящиков с рубиль-	
	никами, автоматов, кнопок ПКЕ, ПКУ.	
	Прилагаемые документы	
	Ведомости потребности в	
Альбом XI	материалах	

Ведомость объемов электромонтажных и строительных работ

NN п.п.	Наименование работ	Ед. изм.	Кол.	Примечание
	Силовое электрооборудование			
1	Установка пускателя	шт	9	
2	Установка поста управления	шт	9	
3	Установка реле уровня ЭРСУ-3	шт	1	
4	Установка звонка переменного тока ЗВП	шт	1	
5	Установка выключателя пакетн. ВПКМ2-10	шт	1	
6	Установка шкафа ШР 11	шт	1	
7	Установка ящика ЯВП	шт	1	
8	Установка ящика управления АУ 5400	шт	1	
9	Прокладка труб диаметром до 40 мм	м	25	
10	Затяжка провода в проложенные			
	трубы, провод сечением до 16 кв. мм	м	150	
11	Прокладка кабеля сечением до 16 кв. мм	м	105	
	Электроосвещение			
1	Установка светильников с лампами			
	накаливания.	шт	39	
2	Установка щитка ЩОАУ-6	шт	1	
3	Установка аппарата АМО-4	шт	1	
4	Установка выключателей и штеп-			
	сельных розеток	шт	15	
5	Прокладка кабеля	м	250	

1. По надежности электроснабжения электроприемники склада отнасятся к 2 категории.
2. Электроснабжение запроектировано в соответствии с ПУЭ-76 § 1-2-19 линией, состоящей из двух кабелей от сети 380/220 В.
3. Аварийное освещение предусматривается ручными аккумуляторными фонарями.
4. Для связи с нулевой точкой источника электроэнергии используется нулевая жила питающих кабелей. Магистраль зануления в венткамере присоединить сваркой к арматуре ограждающих конструкций сооружения в двух точках.
5. Монтаж электроустановки вести согласно требований ПУЭ и СНиП III-33-76.

Электротехническая часть типового проекта разработана в соответствии с действующими нормами и правилами и предусматривает мероприятия, обеспечивающие взрывную, взрывопожарную и пожарную безопасность при эксплуатации здания.

Главный инженер раздела /Блувштейн/

Инв. N подл. | Подпись и дата | Взам. инв. N

Привязан:

Инв. №

А-II, III, IV-300-230.83 ЭМ

Гл. инж. пр.	Васильев	
Н. контр.	Сизинцев	
Нач. отд.	Хомяк	
Гл. спец.	Сизинцев	
Авт. разр.	Блувштейн	
Проверил	Блувштейн	
Проект.	Штринц	

Склад инвентаря и оборудования отдельностоящий заглубленный

Стадия	Лист	Листов
Р	1	7

Общие данные

Гипропромтрансстрой г. Москва

18711-06 14

Типовой проект А-II-III, IV-300-230.83 Альбом VII

№ п.п.	Наименование и техническая характеристика изделия, материала	Тип, марка	Ед. изм.	Потребность по проекту
1	2	3	4	5
	А. Электрооборудование и материалы, поставляемые заказчиком			
	1. Аппараты низкого напряжения			
1.1	Регулятор сигнализатор уровня			
	Длина датчика 0.25 м	ЭРСУ-3	шт	1
1.2	Пускатель магнитный нереверсивный			
	с катушкой на 380 в с 1з блок-			
	-контактом без теплового реле в			
	защищенном исполнении	ПМЕ-051	шт	9
1.3	Тумблер УСО.360.049 ТУ	ТВ1-1	шт	1
1.4	Звонок переменного тока, 220 в	ЗВП	шт	1
1.5	Пост управления кнопочный			
	ТУ16-526-216-71	ПКЕ212-2	шт	9
	2. Шкафы управления			
2.1	Ящик управления, напряжение глав-			
	ной цепи 380 в, цепи управления			
	220 в, ТУ 16.536.042-71 с номиналь-	ЯУ5411 -		
	ным током расцепителя 1.6 А	-03А2А	шт	1
	3. Пункты, щитки, ящики			
3.1	Шкаф силовой распределительный			
	с рубильником 250 А с 5 группами			
	предохранителей на 60 А. Плавкие	ШР11-73701-		
	вставки в группах 5×6 А	-22У3	шт	1
3.2	Ящик распределительный переменного			
	тока 380 в, 60 А с трехполюсным			
	пакетным выключателем и тремя			
	предохранителями Плавкая			
	вставка 25 А.	ЯВП3-60	шт	1
	4. Кабельные изделия			
	Кабель с алюминиевыми жилами			
	ГОСТ 16442-80*, сечением:			
4.1	3×6+1×4 - 0.66	АВВГ	м	25
4.2	3×4+1×2.5 - 0.66	АВВГ	м	20
4.3	3×2.5 - 0.66	АВВГ	м	40
4.4	Провод с алюминиевой жилой,			
	ГОСТ 6323-79*Е сечением 1×2.5 - 0.38	АПВ	м	150
4.5	Провод с медными жилами,			
	гибкий ГОСТ 6323-79, сечением			
	1×1 - 0.38	ПГВ	м	15

1	2	3	4	5
4.6	Кабель контрольный с алюминиевыми			
	жилами, ГОСТ 1508-78*Е, сече-			
	нием 14×2.5 - 0.66	АКВВГ	м	10
4.7	Кабель контрольный с медными			
	жилами, ГОСТ 1508-78*Е, сече-			
	нием 7×1 - 0.66	КВВГ	м	10
	5. Защитные средства по			
	технике безопасности			
5.1	Указатель напряжения до 1 кв	МИН	шт	1
5.2	Диэлектрические перчатки	—	пара	2
5.3	Диэлектрические галоши	—	пара	2
5.4	Диэлектрический коврик	—	шт	1
5.5	Защитные очки	—	пара	1
5.6	Монтерский инструмент с изоли-			
	рующими ручками	—	компл.	1
5.7	Предупредительные плакаты	—	компл.	2
	Б. Изделия и материалы, постав-			
	ляемые подрядчиком			
	1. Электромонтажные изделия			
	заводов ГЭМ.			
1.1	Коробка стальная протяжная	У994	шт	1
1.2	Ящик протяжной	У998	шт	1
1.3	Профиль монтажный	К239	шт	1
1.4	Профиль монтажный	К238	шт	3
	2. Прокат черных металлов			
2.1	Сталь полосовая 40×4 ГОСТ 103-76	—	кг	40
2.2	Сталь полосовая 25×4 ГОСТ 103-76	—	кг	5
2.3	Сталь полосовая 40×5 ГОСТ 103-76	—	кг	3
	3. Трубы металлические			
3.1	Труба электросварная ГОСТ 10704-76			
	с плюсовым допуском, с полностью			
	сплющенным гратом, с наружным			
	диаметром т 20×1.6	—	м	10

1	2	3	4	5
	4. Металлорукав			
4.1	Металлорукав негерметический			
	Ду = 15 мм	РЗ-Ц-Х	м	20
	5. Трубы неметаллические			
5.1	Труба винипластовая среднего			
	типа по ТУ16-05-1573-77 с			
	наружным диаметром 25×3	—	м	15

Инв. № подл. | Подпись и дата | Взам. инв. №

Инв. №

Гл. инж. пр.	Васильев	
Н. контр.	Сизинцев	
Нач. отд.	Хомяк	
Гл. спец.	Сизинцев	
Авт. разд.	Блувштейн	
Проверил	Блувштейн	
Проектир.	Шпринц	

А-II, III, IV-300-230.83 ЭМ

Склад инвентаря и оборудования отдельностоящий заглубленный

Стадия	Лист	Листов
Р	2	

Силовое электрооборудование. Уточненная ведомость изделий и материалов

Гипропромтранспстрой г. Москва

№ п.п.	Наименование и техническая характеристика изделия, материала	Тип, марка	Ед. изм.	Потребность по проекту
1	2	3	4	5
	А. Электрооборудование и материалы, поставляемые заказчиком			
	1. Аппараты низкого напряжения			
1.1	Аппарат местного освещения 220/128 мощностью 63 В А	АМО-4	шт	1
1.2	Выключатель пакетный двухполюсный на два направления с двумя нулевыми положениями в брызгозащищенном исполнении	ГППМ2-10/Н2	шт	2
1.3	Звонок переменного тока 220В с кнопкой	ЗВП	шт	1
	2. Пункты и щитки			
2.1	Групповой осветительный щиток 380/220 В на 6 выключателей АБ-25 с расцепителями на 15 А в защищенном с уплотнением исполнении	ЩОАУ-6	шт	1
	3. Оборудование светотехническое			
3.1	Арматура пыленепроницаемая до 200 Вт для подвески на крюке с патроном Ц-27.	ППР-200	шт	2
3.2	Арматура потолочная до 60 Вт с патроном Ц-27	НПО 19×60/ /Р2'0-01У4	шт	3
3.3	Арматура настенная до 60 Вт с патроном Ц-27	НБО05×60/ /Р2'0-01У4	шт	4
3.4	Арматура потолочная пыленепроницаемая до 100 Вт с патроном Ц-27	НПП01× ×100/П63	шт	27
3.5	Указатель световой с надписью „Выход"	СУВ-М	шт	3
3.6	Лампа накаливания для местного освещения 12 В мощностью 60 Вт	МО12-60	шт	1
	Лампа накаливания 220 В по ГОСТ 2239-79:			
3.7	мощностью 200 Вт	Г	шт	2
3.8	мощностью 100 Вт	БК	шт	23
3.9	мощностью 60 Вт	БК	шт	5
3.10	мощностью 40 Вт	В	шт	6
3.11	мощностью 15 Вт	В	шт	3

1	2	3	4	5
	4. Кабельные изделия			
	Кабель с алюминиевыми жилами ГОСТ 16442-80* круглый, сечением:			
4.1	2×2,5 – 0.66	АВВГ	м	200
4.2	3×2.5 – 0.66	АВВГ	м	50
	Б. Изделия и материалы, поставляемые подрядчиком			
	1. Электромонтажные изделия заводов ГЭМ			
1.1	Коробка ответвительная пластмассовая	КОР-74	шт	55
	2. Электроустановочные изделия			
2.1	Розетка штепсельная 6 А, 250 В двухполюсная для открытой установки в защищенном исполнении	Индекс 03210	шт	1
2.2	Розетка штепсельная двухполюсная 10 А, 36В для открытой установки в брызгозащищенном исполнении	У-86-РБ	шт	1
2.3	Вилка 10 А, 36 В в брызгозащищенном исполнении	У-87-РБ	шт	1
2.4	Выключатель однополюсный 6 А, 250 В для открытой установки в брызгозащищенном исполнении	Индекс 02610	шт	13

Типовой проект А-II, III, IV-300-230.83 Альбом VII

Инв. № подл. | Подпись и дата | Взам. инв. №

				А-II, III, IV-300-230.83 ЭМ	
Гл. инж. пр.	Васильев				
Н. контр.	Сизинцев			Склад инвентаря и оборудования отдельностоящий заглубленный	Стадия: Р; Лист: 3; Листов:
Нач. отд.	Хомяк				
Гл. спец.	Сизинцев				
Авт. разд.	Блувштейн			Электроосвещение. Уточненная ведомость изделий и материалов	Гипромтрансстрой г. Москва
Проверил	Блувштейн				
Проектир.	Шпринц				

Типовой проект А-II, III, IV-300-230.83 Альбом VI

План м 1:100

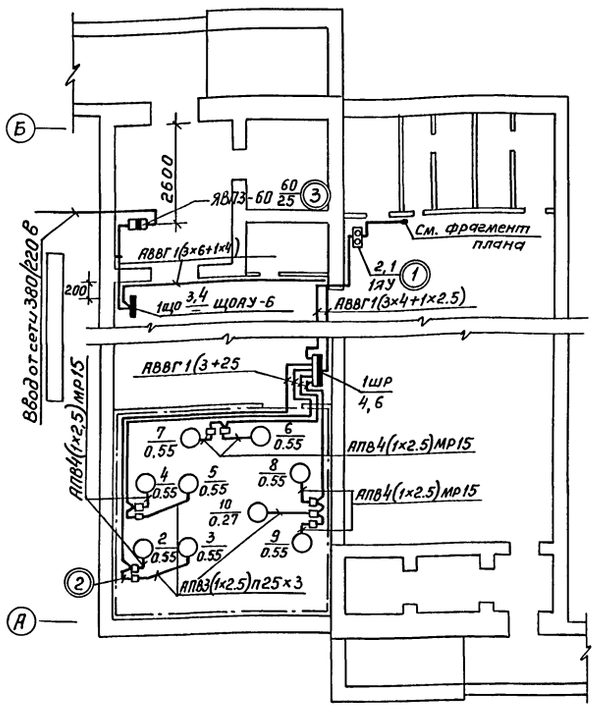

Фрагмент плана м 1:50

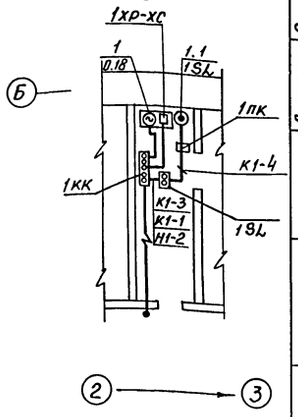

Схема принципиальная распределительной сети

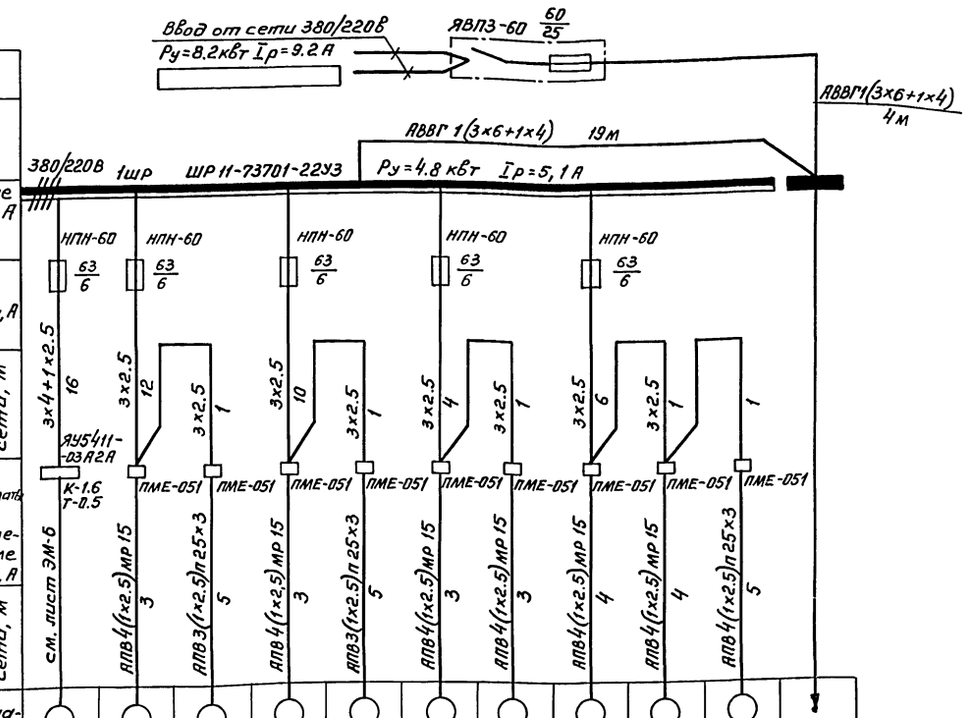

Данные питающей сети	
Распределительный пункт	Тип, Iн, А Расцепитель, Тип, напряжение Расчетный ток, А Установленная мощность, кВт
Аппарат отходящей линии	Тип, Iн, А Плавкая вставка, А
Марка и сечение проводника	Длина участка сети, м
Пусковой аппарат	Тип, Iн, А Расцепитель автмата Уставка, А Нагревательный элемент теплового реле Т-тепловой, уставка, А
Марка и сечение проводника	Длина участка сети, м

Электроприемник											
Условное обозначение на плане											
Номер по плану		1	2	3	4	5	6	7	8	9	10	1що
Тип		компл.	компл.	компл.	компл.	компл.	компл.	компл.	компл.	компл.	компл.	—
Рн, кВт		0.18	0.55	0.55	0.55	0.55	0.55	0.55	0.55	0.55	0.27	3.4
Ток, А	Iн	0.5	1.33	1.33	1.33	1.33	1.33	1.33	1.33	1.33	0.83	4.1
	Iп	2.5	6.0	6.0	6.0	6.0	6.0	6.0	6.0	6.0	3.32	—
Наименование механизма по плану		Задвижка с электроприводом	Сантехнический вентилятор	— " —	— " —	— " —	— " —	— " —	— " —	— " —	— " —	Щиток освещения

Спецификация

Поз.	Обозначение или тип изделия	Наименование	Кол.	Примечание
1	4.407-218 л. 20	Установка ящика управления		
		ЯУ 5411	1	примен.
2	4.407-229-002	Установка магнитного пускателя		
		ПМЕ-051	9	примен.
3	4.407-235-037	Установка ящика ЯВП	1	примен.

1. Данный чертеж смотреть совместно с черт. ЭМ-6
2. Кабели проложить по строительным конструкциям с креплением скобками. Винипластовые трубы проложить в подготовке пола. Выход проводов к электродвигателям защитить стальной тонкостенной трубой.
3. Проходы кабелей через стены и перегородки выполнить в патрубках. Проемы после установки патрубков должны быть заделаны. Установку сальников для прохода питающего и контрольного кабелей через ограждающие конструкции см. в арх. строительной части проекта.
4. Электрооборудование занулить путем присоединения к магистрали зануления или рабочему нулевому проводу.
5. Кабель К1-1 на спуске к штепсельному разъему задвижка защитить стальной трубой на высоте 1.5 м от пола.
6. Схему подключения электрозадвижки и ящика управления см. лист ЭМ-6.
7. ▭ Заполнить при привязке проекта.

Согласовано: АР Афонина; ОВ Глимчер

Инв.№ подл. | Подпись и дата | Взам.инв.№

Гл.инж.пр.	Васильев	А-II, III, IV-300-230.83 ЭМ	
Нач.отд.	Хомяк	Склад инвентаря и оборудования отдельностоящий заглубленный	Стадия: Р; Лист: 4; Листов:
Гл.спец.	Сизинцев		
Авт.разд.	Блувштейн	Силовое электрооборудование	Гипропромтрансстрой г. Москва
Проверил	Блувштейн	Схема принципиальная распределительной сети. План	
Проектир.	Шпринц		

Инв.№

18711-06 17

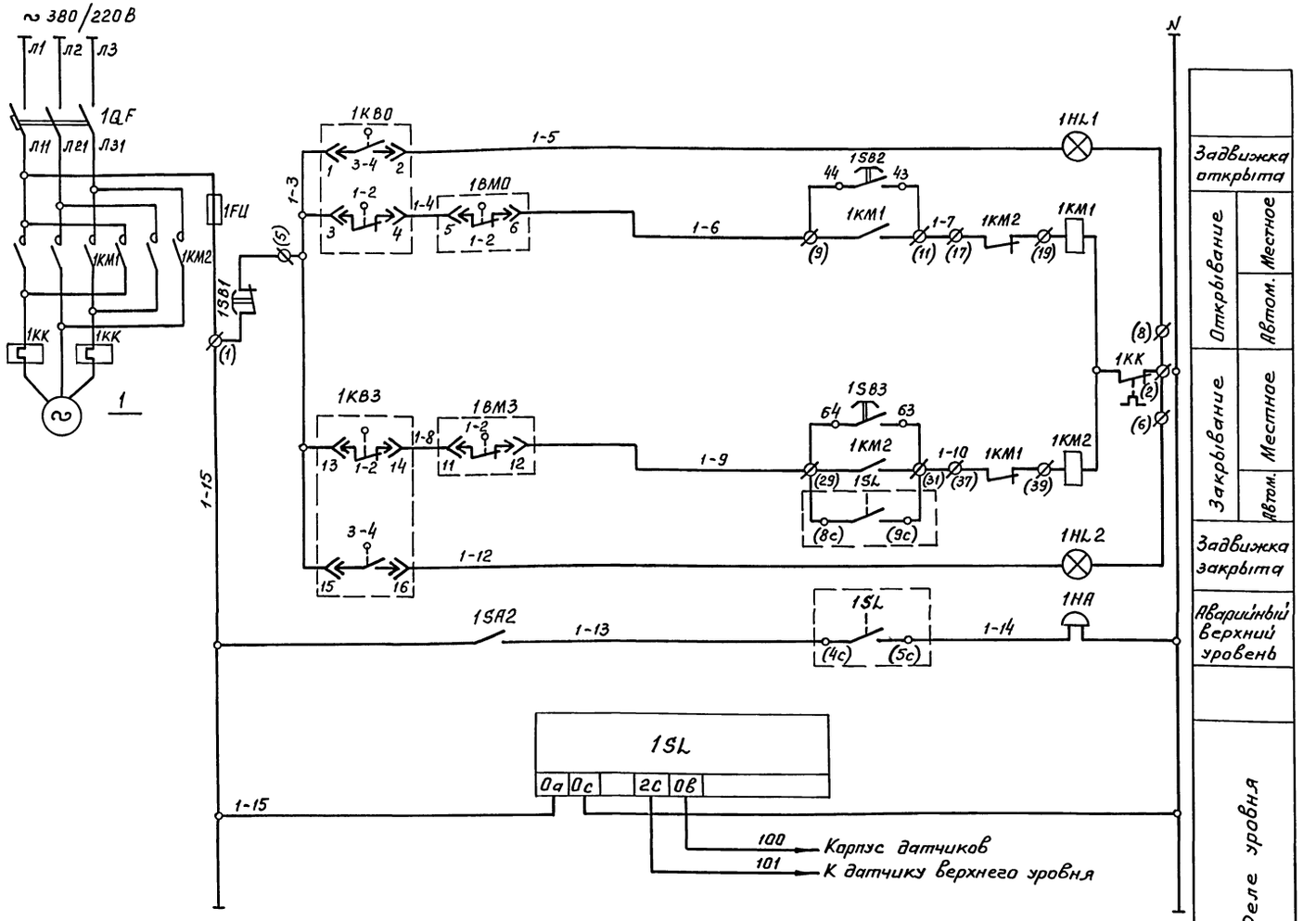

Перечень элементов принципиальной схемы

Поз. Обозначение	Наименование	Кол.	Примечание
	В ящике 1ЯУ (ЯУ5411-0328А)		
1КМ1-1КМ2	Пускатель магнитный ПМЕ-114	1	
1QF	Выключатель автоматический АП50-3МТ	1	
1HL1 1HL2	Арматура сигнальная АЕ 31119У3	2	
1SB1, 1SB2, 1SB3	Кнопка управления КЕ 011	3	
1SA2	Тумблер ТВ1-1	1	Устанавливается дополнительно
1FU	Предохранитель ПРС-6-П	1	
	По месту		
1SL	Реле уровня ЭРСУ-3, ~220 В	1	
1HA	Звонок переменного тока ЗВП220; ~220 В	1	
1BM0 1BM3	Микропереключатели		комплектно с электроприводом задвижки
1KB0 1KB3	Микропереключатели		

Схемой предусматривается:

1. Открытие задвижки вручную.
2. Закрытие задвижки;
   а) вручную
   б) автоматическое, в зависимости от уровня стоков в трубопроводе.
3. Сигнализация положения задвижки и аварийного повышения уровня стоков.

Диаграмма замыкания контактов конечных выключателей электропривода задвижки

Контакты		Положение задвижки		
Обозначение	Номер	Открыто	Промежуточное	Закрыто
1KB0	1-2		×	×
	3-4	×		
1KB3	1-2	×	×	
	3-4			×
1BM0	1-2		×	×
	3-4	×		
1BM3	1-2	×	×	
	3-4			×

Гл.инж.пр.	Васильев		
Н.контр.	Сизинцев		
Нач.отд.	Хомяк		
Гл.спец.	Сизинцев		
ГВт.разд.	Блувштейн		
Проверил	Блувштейн		
Проектир.	Багдасарова		

А-II, III, IV-300-230.83 ЭМ

Склад инвентаря и оборудования отдельностоящий заглубленный

Стадия	Лист	Листов
Р	5	

Электрозадвижка. Схема принципиальная управления

Гипропромтрансстрой г. Москва

Инв.№ подл. | Подпись и дата | Взам. инв.№

Инв.№

18711-06 18

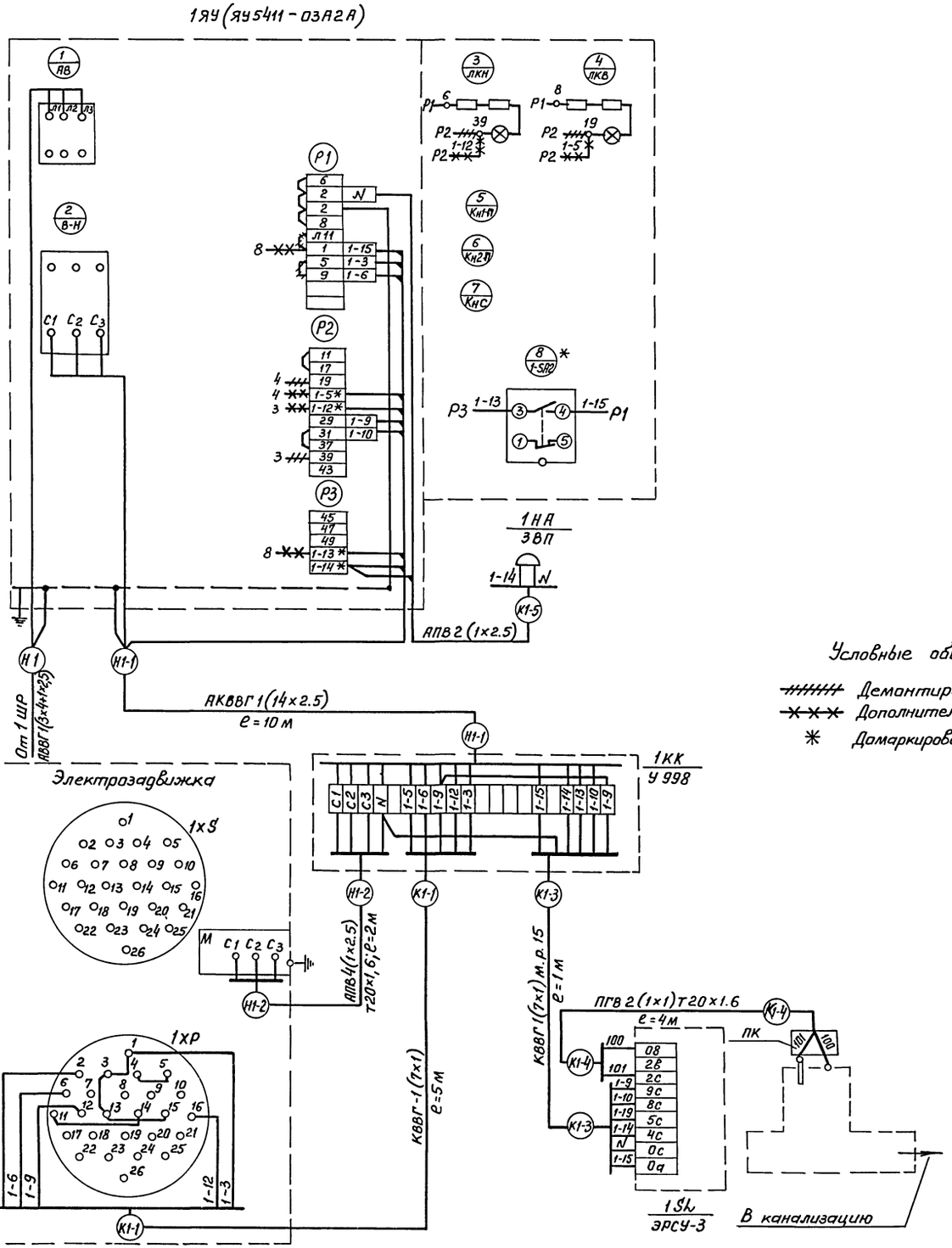

Спецификация

Поз.	Обозначение или тип изделия	Наименование	Кол.	Примечание
1	ЭРСУ-3	Сигнализатор уровня	1	
2	ТВ1-1	Тумблер	1	
3	ЗВП-220	Звонок переменного тока, 220 в	1	
4	АКВВГ	Кабель контрольный с алюминиевыми		
		жилами сечением 14×2.5 кв. мм	10м	
5	КВВГ	Кабель контрольный с медными		
		жилами сечением 7×1 кв. мм	7м	
6	АПВ	Провод с алюминиевой жилой сеч. 2.5 кв. мм	20м	
7	ЛГВ	Провод гибкий с медной жилой сеч. 1 кв. мм	15м	
8	4.407-247-003	Ящик на 20 зажимов наборных	1	
9	У994	Коробка протяжная	1	
10		Труба стальная тонкостенная 20×1.8 ГОСТ 10705-76	3м	
11	РЗ-Ц-Х-15	Металлорукав	2м	

Условные обозначения:

- Демонтировать
- Дополнительный монтаж
- * Домаркировать при монтаже

1. Тумблер установить дополнительно на дверце ящика управления, как указано на данном чертеже. В табличке выполнить надпись: „Звонок - откл. - вкл".
2. Звонок установить на боковой стенке шкафа.

Гл. инж. пр.	Васильев	А-II, III, IV-300-230.83 ЭМ	
Н. контр.	Сизинцев		
Нач. отд.	Хомяк	Склад инвентаря и оборудования отдельностоящий заглубленный	Стадия Р; Лист 6; Листов
Гл. спец.	Сизинцев		
АВТ. разр.	Блувштейн	Шкаф управления 1 ШУ. Схема подключения	Гипропромтрансстрой г. Москва
Проверил	Блувштейн		
Проектир	Багдасарова		

Инв. №

Инв. № подл. | Подпись и дата | Взам. инв. №

Типовой проект А-II, III, IV-300-230.83 Альбом VII

План

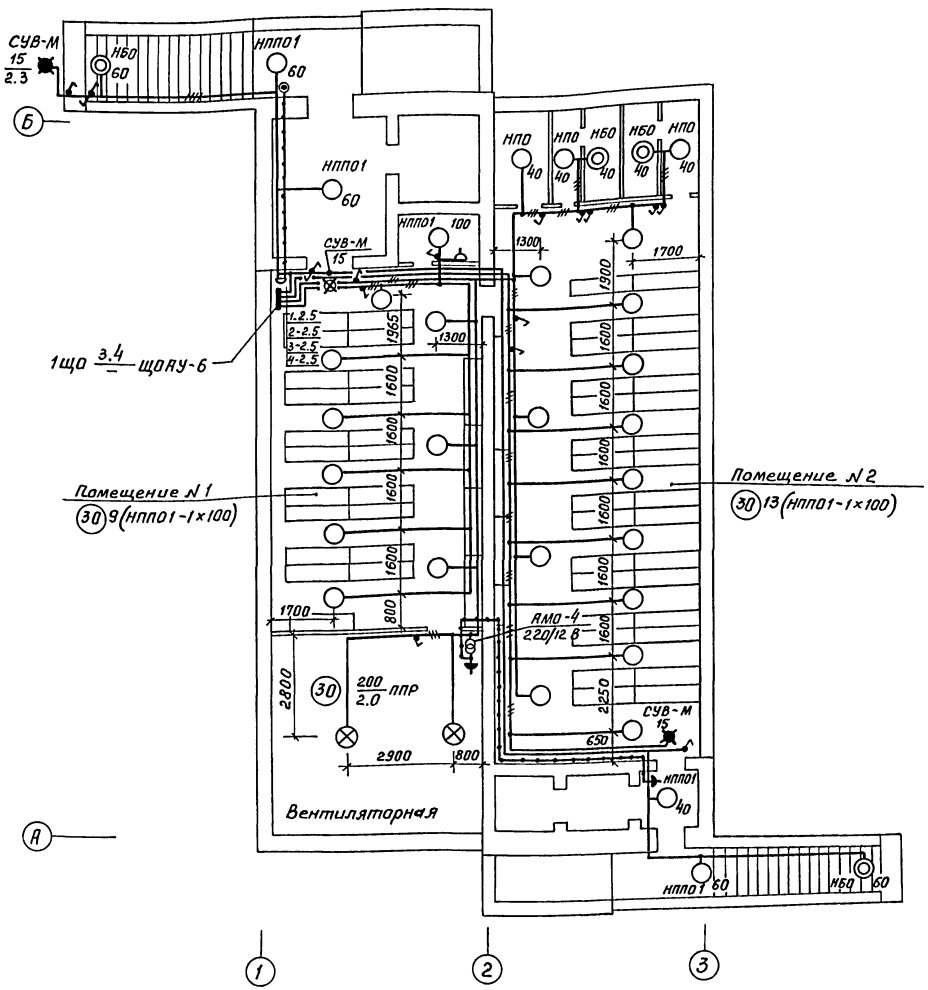

Условные обозначения

- Розетка штепсельная двухполюсная в брызгозащищенном исполнении.
- Выключатель однополюсный в брызгозащищенном исполнении.
- Выключатель пакетный двухполюсный в брызгозащищенном исполнении.

1. Напряжение сети освещения: общего - 220 в; переносного - 12 в.
2. Для аварийного освещения используются ручные аккумуляторные фонари.
3. Групповая сеть электроосвещения выполняется кабелем АВВГ, прокладываемым по строительным конструкциям.
4. Проходы кабелей за линию герметизации выполнить в трубных сальниках - (см. строительную часть). Проходы кабелей через стены и перегородки выполнить в патрубках. Проемы после установки патрубков заделать.
5. Для зануления элементов электрооборудования (светильников, группового щитка и т. д.) использовать рабочий нулевой провод.

Таблица щитка

Групповой осветительный щиток			№ автоматов				Расцепитель, А
№№	Тип	Установленная мощность, квт	Занятые		Резервные		
			Однофазные	Трехфазные	Однофазные	Трехфазные	
1ЩО	ЩОАУ-6	3,4	1,2,3,4	—	5,6	—	15

Согласовано: АР Афонина 08 Климчер

Инв.№ подл. | Подпись и дата | Взам. инв.№

Гл.инж.пр.	Васильев	
Нач.отд.	Хомяк	
Гл.спец.	Сизинцев	
АВТ.разд.	Блувштейн	
Проверил	Блувштейн	
Проектир.	Шпринц	

Инв.№

А-II, III, IV-300-230.83 ЭМ

Склад инвентаря и оборудования отдельностоящий заглубленный

Стадия	Лист	Листов
Р	7	

Электроосвещение. План

ГИПРОПРОМТРАНССТРОЙ г. Москва

18711-06 20

Альбом VII

Типовой проект А-II-III-IV-300-230.83

Перечень чертежей марки СС

Формат	Лист	Наименование	Примеч.
	СС-1	Слаботочные устройства. План. Общие данные	

Ведомость оборудования материалов и условные обозначения

Условные обознач.	Наименование	Тип изделия ГОСТ, ВТУ	Ед. изм.	Кол.	Примеч.
	Телефонизация				
	Аппарат телефонный сист. АТС тип. ТАСТ-70	Гост 9686-68	шт	1	Установл. на стене
	Коробка распределительная телефон КРТ-10	ГОСТ 8525-78	"	1	
	Провод марки ТРП 1×2×0,5	Гост 20575-75Е	км	0.03	
	Радиофикация				
	Колонка звуковая типа 2К3-7	ИЦ3.843.746ТУ	шт	4	
	Трансформатор абонентский типа ТАП-10м	ГОСТ 7859-80	"	1	
	Розетка штепсельная типа РШР-1	ГОСТ 8659-78	"	4	
	Коробка универсальная УК-2п	ГОСТ 10040-75*	"	1	
	Провод марки ПТВЖ 2×0.6	ГОСТ 10254-75Е*	км	0.06	
	Коробка универсальная УК-2с	ГОСТ 10040-75*	шт	4	
	Пожарная сигнализация				
	Извещатель тепловой типа ДТЛ	ГОСТ 1.7592-72	шт	16	
	Диод полупроводниковый Д-226 г	ТУ11Щ63.362.002	"	16	
	Извещатель кнопочный ручной ПКИЛ-9	Гост 7113-77Е	"	16	
	Коробка универсальная УК-2 п	Гост 10040-75*	"	1	
	Провод марки ТРП 1×2×0.5	ГОСТ 20575-75Е	км	0.12	
	Устройства заземления				
	Сталь угловая 50×50×5	Гост 8509-72*	м / кг	10 / 38	
	Сталь полосовая 40×4	Гост 103-76	"	15 / 19	
	Проволока стальная диаметром 5мм	Гост 2590-71*	"	10 / 2	

План
м 1:100

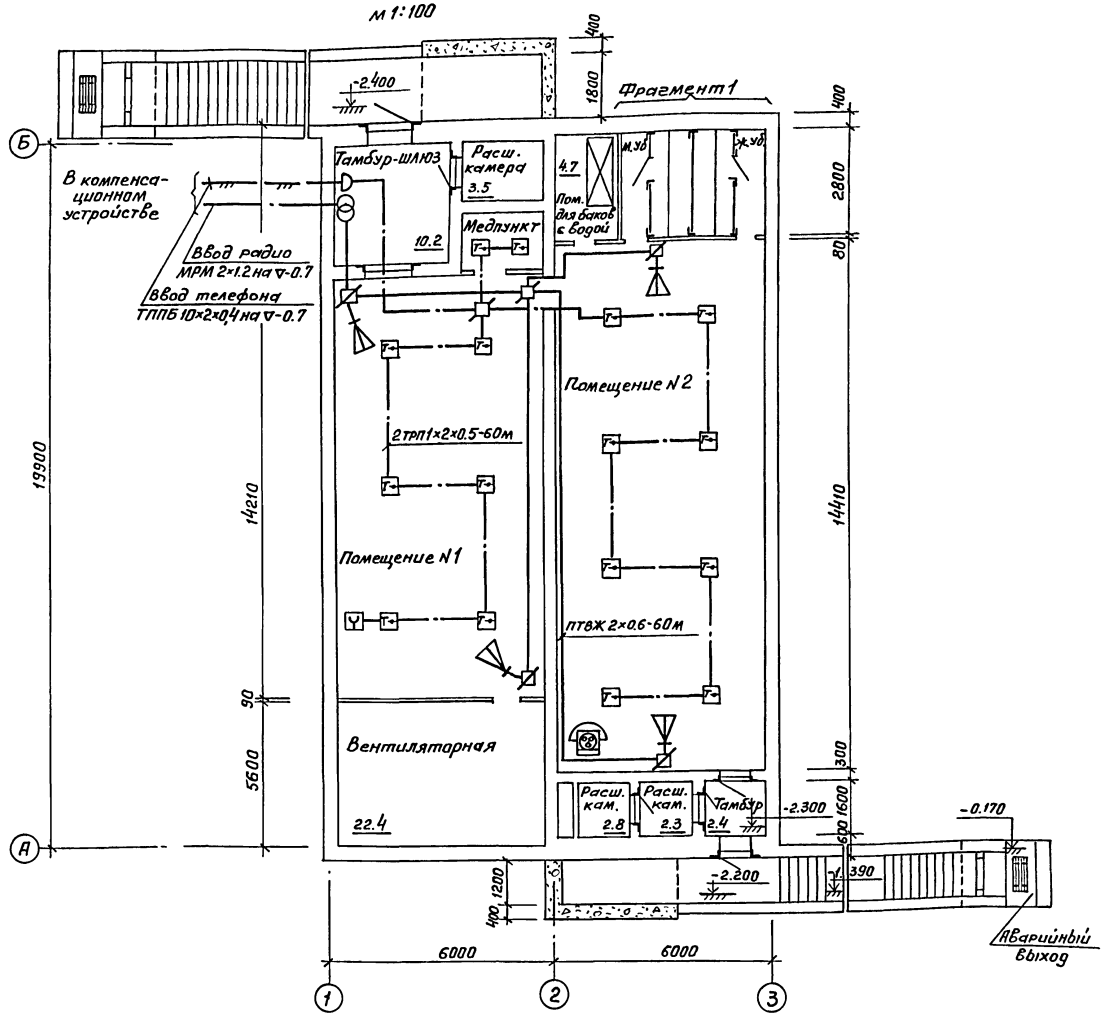

Раздел типового проекта „Слаботочные устройства" разработан в соответствии с действующими нормами и правилами и предусматривает мероприятия обеспечивающие [illegible], взрывопожарную и пожарную безопасность при эксплуатации.

Автор раздела (Семчукова)

Привязан:

Инв.N

А-II-III-IV-300-230.83 СС

Изм.	Лист	N докум.	Подпись	Дата
Гл.инж.пр.		Васильев		
Нач.отд.		Громов		
Гл.спец.		Строганов		
Авт.разд.		Семчукова		
Проверил		Семчукова		
Проектир.		Логорелова		

Склад инвентаря и оборудования заглубленный, отдельностоящий из сборных блоков

Стадия	Лист	Листов
ТР	1	1

План слаботочных устройств. Общие данные

Гипропромтрансстрой г. Москва

18711-06

gost.e-ecolog.ru

Подпись и дата | Взам.инв.N | Инв.N подл.