ТИПОВОЙ ПРОЕКТ
А-II-300-230.83
А-III-300-230.83
А-IV-300-230.83

Склад инвентаря и оборудования отдельно стоящий, заглубленный из сборных блоков

Для 4 строительно-климатической зоны

Альбом IV

Архитектурно-строительные решения для склада А-IV

gost.e-ecolog.ru

ТИПОВОЙ ПРОЕКТ

А-II-300-230.83
А-III-300-230.83
А-IV-300-230.83

СКЛАД ИНВЕНТАРЯ И ОБОРУДОВАНИЯ ОТДЕЛЬНО СТОЯЩИЙ ЗАГЛУБЛЕННЫЙ ИЗ СБОРНЫХ БЛОКОВ

Для 4 строительно-климатической зоны

АЛЬБОМ IV

Состав проекта:

Альбом I Пояснительная записка
Альбом II Архитектурно-строительные решения для склада А-II
Альбом III Архитектурно-строительные решения для склада А-III
Альбом IV Архитектурно-строительные решения для склада А-IV
Альбом V Строительные изделия.
Альбом VI Отопление, вентиляция, внутренний водопровод и канализация. Электроснабжение. Сигнализация и связь.
Альбом VII Заказные спецификации.
Альбом VIII Сметы для склада А-II.
Альбом IX Сметы для склада А-III.
Альбом X Сметы для склада А-IV.
Альбом XI Ведомости потребности в материалах.

Проект утвержден МПС
Приказ № А-27 от 03.01.83г.
Введен в действие Гипропромтрансстроем
Приказ № 26 от 01.02.83г.

РАЗРАБОТАН
ПРОЕКТНЫМ ИНСТИТУТОМ
„ГИПРОПРОМТРАНССТРОЙ"

Главный инженер института Рождественский А.С.
Главный инженер проекта Васильев Ю.Н.

© ЦИТП Госстроя СССР, 1988

Привязан

Содержание альбома

Марка	Наименование	Стр.
	Архитектурно-строительные решения	
АС-1	Общие данные (начало)	3
АС-2	Общие данные (окончание)	4
АС-3	Схематический план участка	5
АС-4	План. Фрагмент 1	6
АС-5	Разрезы 1-1; 2-2. Экспликация полов.	7
АС-6	Разрезы 3-3÷6-6	8
АС-7	План расположения отверстий закладных деталей	9
АС-8	Вентиляторная. Опоры под вентиляторы.	10
АС-9	Павильон основного входа	11
АС-10	Павильон аварийного выхода	12

Марка	Наименование	Стр.
	Конструкции железобетонные	
КЖ-1	Общие данные	13
КЖ-2	Схема расположения элементов фундаментов. Сечения 1-1÷4-4	14
КЖ-3	Схемы расположения элементов стен.	15
КЖ-4	Схема расположения элементов покрытия. Сечение 1-1	16
КЖ-5	Схема расположения элементов покрытия. Сечения 2-2÷6-6	17
КЖ-6	Основной вход. Опалубка и армирование.	18
КЖ-7	Аварийный выход. Опалубка и армирование.	19
КЖ-8	Стена по оси „Б". Опалубочный чертеж. Схемы армирования.	20
КЖ-9	Стена по оси „А". Опалубочный чертеж. Схемы армирования.	21
КЖ-10	Примеры установки закладных деталей в стенах.	22

Альбом IV

Типовой проект А-II; III; IV-300-230.83

Ведомость основных комплектов рабочих чертежей

Обозначение	Наименование	Примечание
АС	Архитектурно-строительные решения	Альбом II, III, IV
КЖ	Конструкции железобетонные	Альбом II, III, IV
ВК	Внутренний водопровод и канализация	Альбом VI
ОВ	Отопление и вентиляция	Альбом VI
ЭЛ	Электротехническая часть	Альбом VI
СС	Сигнализация и связь	Альбом VI

Ведомость рабочих чертежей основного комплекта АС

Лист	Наименование	Примечание
1	Общие данные (начало)	
2	Общие данные (окончание)	
3	Схематический план участка	
4	План. Фрагмент 1	
5	Разрезы 1-1; 2-2. Экспликация полов	
6	Разрезы 3-3÷6-6	
7	План расположения отверстий закладных деталей	
8	Вентиляторная. Опоры под вентиляторы	
9	Павильон основного входа	
10	Павильон аварийного выхода	

Настоящий раздел разработан в соответствии с действующими нормами и правилами и предусматривает в части архитектурно-строительных решений мероприятия, обеспечивающие взрывную, взрывопожарную и пожарную безопасность при эксплуатации здания.

Гл. инж. проекта [Васильев]

Ведомость ссылочных и прилагаемых документов

Обозначение	Наименование	Примечание
Ссылочные документы		
ТДК-Н-1-71 часть II; альбом 5	Альбом типовых решений систем и устройств внутреннего оборудования сооружений гражданской обороны	
ТДК-Н-1-68 часть II; раздел IV (редакция 1971 г)	Металлические двери ДУ-III-2, ДУ-III-3, ДУ-IV-2, ДУ-IV-3, ДУ-I-2, ДУ-I-3	
ТДК-Н-1-67 часть II; раздел IV (редакция 1969 г)	Металлические двери для проемов 800×1800, 1200×2000мм и ставни для проемов 800×800мм	
ТДК-Н-1-70 часть II; раздел VII альбом 10	Санузлы и станции перекачки. "	
ТДК-Н-1-67 часть II; раздел II	Альбом типовых решений систем и устройств внутреннего оборудования сооружений гражданской обороны.	
ТДК-Н-1-70 часть II; раздел VI альбом 6	Альбом типовых решений систем и устройств внутреннего оборудования сооружений гражданской обороны.	
1.136-10	Двери деревянные для жилых и общественных зданий	
2.230-1 вып. 5	Детали стен и перегородок общественных зданий	
3.006-2 вып. II-2	Унифицированные сборные железобетонные каналы	
2.430-2 вып. 1	Типовые архитектурно-строительные детали	
2.460-1 вып. 1	"	
У-02-03, Выпуск 3	Унифицированные двухярусные и трехярусные нары деревянные и разборные металлич.	
Инв. № 12226	Защитно-герметическая металлическая распашная дверь ДУ-1-8.	
1.136-11	Двери деревянные входные наружные, тамбурные и служебные для жилых и общественных зданий	
ТДК-Н-1-72 часть II, альбом I	Защитно-герметический ставень СУ-I-1	
Прилагаемые документы		
Альбом V	Строительные изделия	
Альбом XI	Ведомости потребности в материалах.	

Ведомость спецификаций

Лист	Наименование	Примечание
АС-4	Спецификация элементов к фрагменту 1	
	Ведомость оборудования	
АС-5	Экспликация полов	
	Спецификация элементов к листам АС-5; АС-6	
АС-7	Спецификация закладных деталей	
	Экспликация отверстий	
АС-9	Спецификация к схеме элементов расположенных	
	на листе	
АС-10	Спецификация к схеме элементов расположенных	
	на листе	

Техническая спецификация металла

Вид профиля и ГОСТ, ТУ	Марка металла и ГОСТ	Обозначение и размер профиля, мм	Количество, шт.	Длина, мм	Масса металла по элементам, конструкции: опоры под вентиляторы	Масса металла по элементам, конструкции: павильоны входа и выхода	Общий вес, кг
Уголок ГОСТ 8509-72*	ВСт3КП2 ГОСТ 380-71*	L 50×5		18710	70,6	—	70,6
		L 75×7		6400	—	51,0	51,0
Швеллеры ГОСТ 8240-72	ВСт3КП2 ГОСТ 380-71*	[10		16900	145,2	—	145,2
		[12		2200	22,8	—	22,8
Уголок ГОСТ 8510-72*	ВСт3КП2 ГОСТ 380-71*	L 100×63×6		1440	—	21,6	21,6
		L 75×50×5		400	—	1,9	1,9
Трубы квадратные ГОСТ 8639-82	ВСт3КП2 ГОСТ 380-71*	□ 80×80×4		19338	—	184,5	184,5
Швеллер гнутый ГОСТ 8278-75*	"	[120×60×4		68246	—	482,5	482,5
Полоса ГОСТ 103-76	"	Б=12		—	19,1	6,4	25,5
Стержень ГОСТ 5.1459-72*	"	Ф18AIII		520	—	2,1	2,1
Итого: масса металла							1007,6

Т.П. А-II; III; IV-300-230.83 АС

Гл.инж.пр	Васильев		
Н.контр.сс	Силаева		
Нач.отд	Одиноков		
Гл.спец.	Корнейский		
Рук.груп	Яронина		
Проверил	Васильева		
Проектир	Кубышкина		

Склад инвентаря и оборудования отдельностоящий заглубленный из сборных блоков.

Стадия	Лист	Листов
ТР	1	10

Общие данные (начало)

Гипропромтрансстрой г. Москва

18711-04 4

Инв.№ подл. | Подпись и дата | Взамен инв.№

Альбом IV

Типовой проект А-II; III; IV-300-230.83

Ведомость проемов дверей и ставен

Проемы: тип по проекту	Проемы: размер в кладке B×h мм	Проемы: кол. мест	Элементы заполнения: марка	Элементы заполнения: обозначение	Элементы заполнения: кол.
1	1220×2020	2	ДУ-I-8	инв. № 12226	2
2	820×1820	1	ДУ-I-7	ТДК-Н-1-71, ч. II, ал. 5, КЖ-8	1
3	800×800	1	СУ-I-1	ТДК-Н-1-72, ч. II, ал. 1, КЖ-8	1
4	800×1800	1	ДУ-IV-3	ТДК-Н-1-68, ч. II, р. V (ред. 1971г) КЖ-8	1
5	800×800	2	СУ-IV-1	ТДК-Н-1-67, ч. II, раздел IV (редакция 1969г) КЖ-8	2
6	900×2070	1	ДГ 21-9	1.136-10	1
7*	700×2070	2	ДГ 21-7	1.136-10	2
8*	700×2070	3	ДГ 21-7А	1.136-10	3
9	1350×2100	1	ДН 20-4,8-5	1.136-11, часть 1	1
10	950×2100	1	ДН 20-8-1	1.136-11, часть 1	1
11	—	2	ДМ-1	альбом V 57.00.00.0006	2

*В дверях 7и8 на 200мм от пола врезаются вентиляционные решетки размером 150×490 (h) (2шт.) по серии 1.494-27, вып. 1

Условные обозначения:

- стены из бетонных блоков
- стены монолитные железобетонные
- перегородки из бетонных камней

$\frac{1}{4}$ — количество мест для лежания / количество мест для сидения

$\frac{61,8}{ПБ}$ — площадь помещения / тип пола

Ведомость отделки помещений

Наименование помещений	Потолок: штукатурка или затирка	Потолок: окраска	Стены и перегородки: штукатурка или затирка	Стены и перегородки: окраска или облицовка	Отделка низа стен и перегородок (панелей): окраска или облицовка	Отделка низа стен и перегородок (панелей): высота мм
санузлы	затирка цементным раствором	клеевая окраска	затирка цементным раствором	клеевая окраска, масляная окраска щитов	облицовка плиткой	1800
вентиляторная, расширительная камера	"	масляная окраска	"	масляная окраска	—	—
тамбур	"	клеевая окраска	"	силикатная окраска	—	—
помещения №1; №2, для бака с водой и медицинский пункт	"	"	"	клеевая окраска	масляная окраска	1800
основной вход, аварийный выход	"	известковая окраска	"	известковая окраска	—	—
павильоны основного входа и аварийного выхода	см. листы АС-9; АС-10					

Общие указания:

Проект разработан применительно к условиям строительства на железнодорожном транспорте, как отдельно стоящее сооружение с расположением его на свободных от застройки участках, вблизи производственных зданий.

В обычных условиях сооружение используется как складское помещение служб пути, СЦБ, связи и других, для хранения в нем, различного инвентаря и оборудования-шпалоподбоек, ключей, лопат, кабелей, аппаратуры связи, бланков отчетности, а также для размещения складов любых других мелкоштучных грузов, за исключением вредных или дурнопахнущих.

Вместимость сооружения 300 человек.

Класс сооружения по ГО-IV.

Степень долговечности и огнестойкости-II.

Сооружение запроектировано из сборных бетонных блоков.

Сооружение заглубленное с низом покрытия на уровне земли.

За условную отметку 0.000 принята отметка земли, что соответствует абсолютной отметке ☐.

Инв.№подл. | Подпись и дата | Взам. инв.№

Привязан:

Инв. №

Гл. инж. пр.	Васильев	
Н. контр. сс	Силаева	
Нач. отд	Одиноков	
Гл. спец.	Кореневский	
Рук. груп.	Афоника	
Провер.	Васильева	
Проект.	Кубышкина	

Т.П. А-II; III; IV-300-230.83 АС

Склад инвентаря и оборудования отдельностоящий заглубленный из сборных блоков

Стадия	Лист	Листов
ТР	2	

Общие данные (окончание)

Гипропромтранспроект г. Москва

18711-04 5

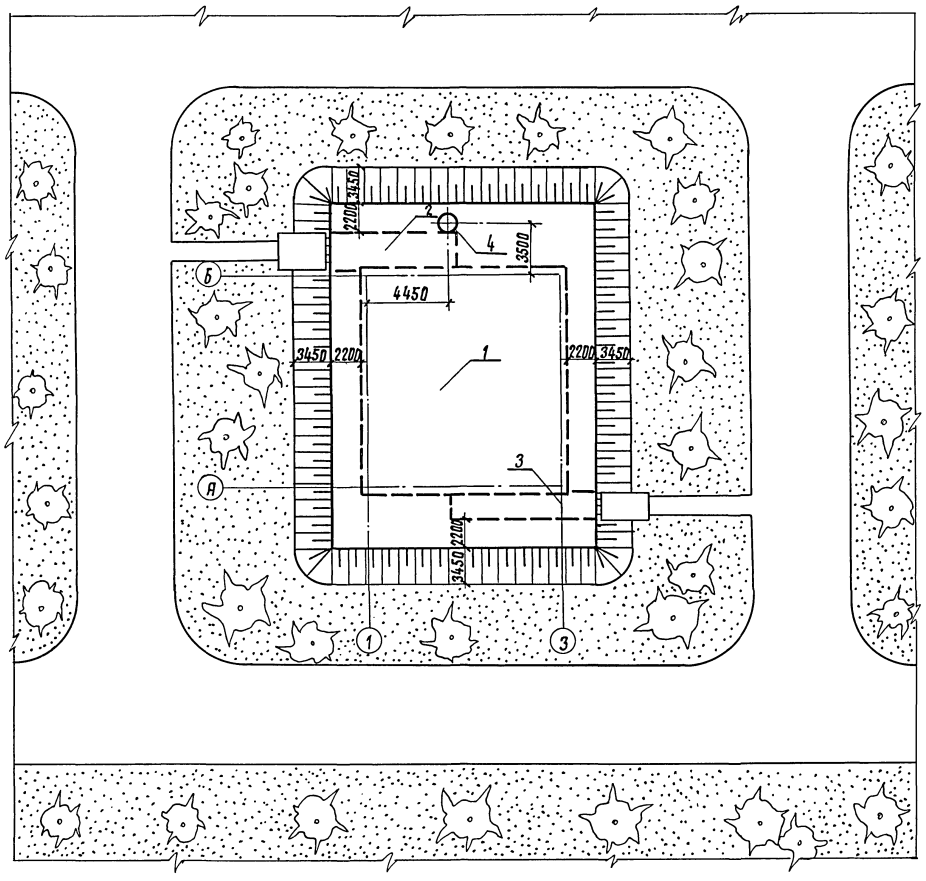

Экспликация сооружений

NN п/п	Наименование	Кол-во шт.	Примечание
1	Сооружение (подземное)	1	
2	Основной вход	1	
3	Аварийный выход	1	
4	Железобетонная вентшахта Вытяжной вентиляции	1	ТДК-Н-1-67 часть II раздел II листы 6-II-19, 20, 21

Основные технико-экономические показатели

NN п/п	Наименование		Ед. изм.	Кол.	Примечание
1	Общая площадь		м²	208.4	
2	Площадь в зоне герметизации		м²	196.0	
3	Объем в зоне герметизации		м³	462.3	
4	Площадь застройки сооружения		м²	253.0	
5	Строительный объем сооружения		м³	728.6	
6	Вход	Площадь застройки	м²	25.6	
7		Строительный объем	м³	63.9	
8	Выход	Площадь застройки	м²	18.8	
9		Строительный объем	м³	42.2	

Ориентация участка решается при привязке проекта к местным условиям.

Условные обозначения:

— Наружный контур подземной части сооружения.

— Газоны с посадкой деревьев.

Альбом IV

Типовой проект А-II, III, IV-300-230.83

Инв. № подл. | Подпись и дата | Взам. инв. №

Привязан:

Инв. №

Гл. инж. пр.	Васильев	
Н. контр.	Силаева	
Нач. отд.	Одинаков	
Гл. спец.	Корневецкий	
Авт. разр.	Афонина	
Проверил	Афонина	
Проектир.	Громова	

Т.П. А-II; III; IV-300-230.83 АС

Склад инвентаря и оборудования отдельностоящий заглубленный из сборных блоков.

Стадия	Лист	Листов
ТР	3	

А-IV-300 Схематический план участка.

Гипропромтранспстрой г. Москва

18711-04 6

Альбом IV

Типовой проект А-II, III, IV-300-230.83

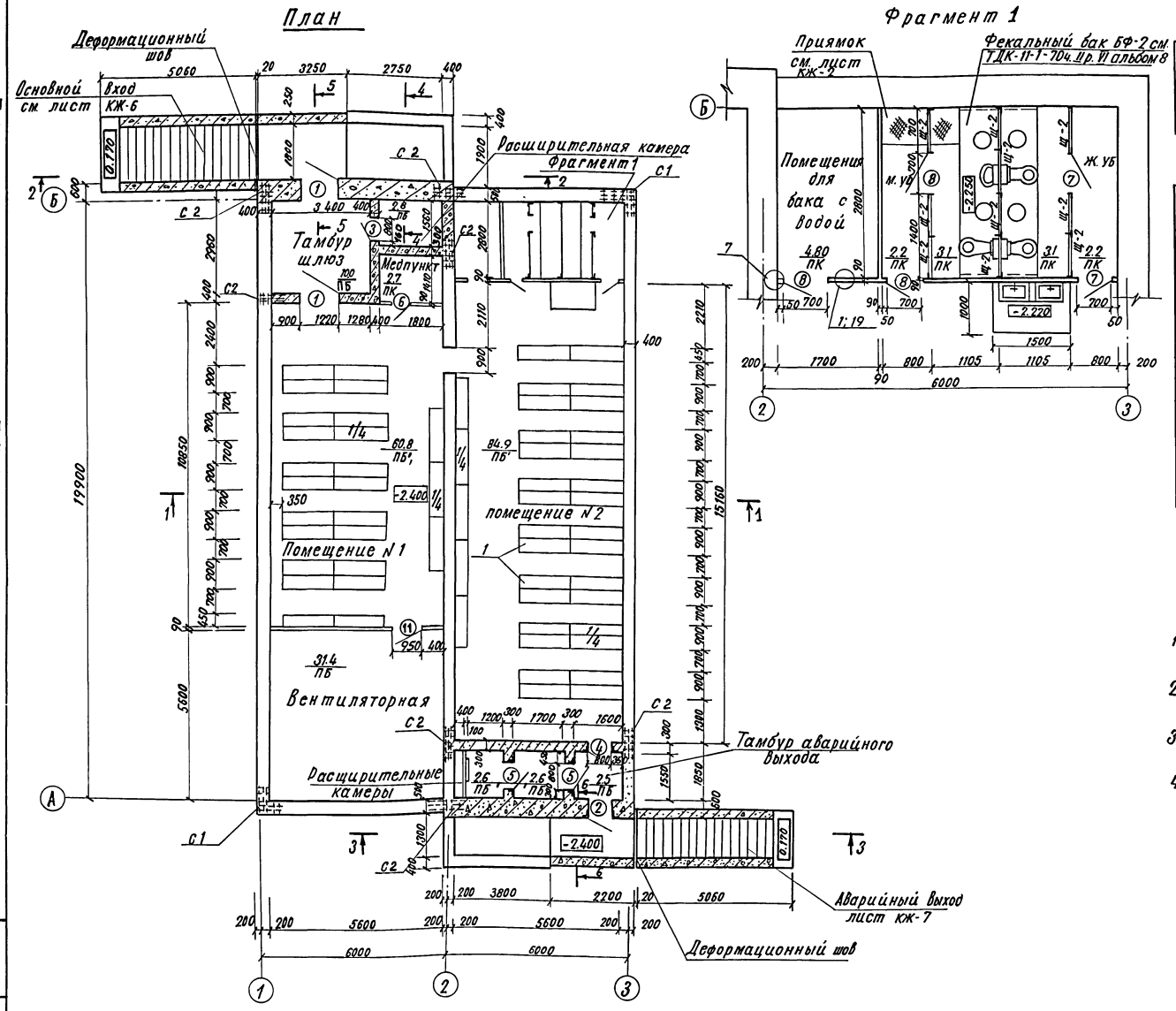
План

Фрагмент 1

Ведомость оборудования

Тип по проекту	Наименование	Кол. шт.	Примечание
1	Сборно-разборные нары	60	Типовые решения У-02-03
			Вып. 3

Спецификация к схеме расположенной на листе

Марка	Обозначение	Наименование	Кол. шт.	Масса кг.	Примечание
Щ-2	ТДК-Н-1-70 часть II раздел VII альбом 10	Сборные щитовые перегородки			
		Перегородка Щ-2	10	30.5	
		Уголок L 50×32×4	55.4	2.5	М
		Болты М8×40с гайкой и шайбой	–	2.1	
		ф 16 А I	0.6т	1,6	
	2.230-1 Вып. 5.	Перегородки из бетонных камней			
К3		Каркас К3	28	0.4	
К4		" К4	14	0.2	
К6		" К6	48.3	0.44	М
—		Дюбель ДГП 4,5×50	14	0.1	
ММ2		Монтажная деталь ММ2	24	0.6	
—		Гвозди К3×70	10	0.1	

1. За отм. 0.000 условно принята планировочная отметка земли.
2. Стены запроектированы из сборных бетонных стеновых блоков.
3. Перегородки толщиной 90 мм из бетонных камней по ГОСТу 6133-75.
4. Разрезы 1-1, 2-2 и типы полов см. лист АС-5. Разрезы 3-3÷6-6 см. лист АС-6.

Инв. N подл. | Подпись и дата | Взам. инв. N

Гл. инж. пр.	Васильев	
Н. контр. СС	Силаева	
Нач. отд.	Одиноков	
Гл. спец.	Кореневский	
Рук. груп.	Афонина	
Проверил	Васильева	
Проектир.	Кубышкина	

Инв. N

Т.П. А-II, III, IV-300-230.83 АС

Склад инвентаря и оборудования отдельностоящими, заглубленный из сборных блоков.

Стадия	Лист	Листов
ТР	4	

А-IV-300 План. Фрагмент 1

Гипропромтрансстрой г. Москва

18711-04 7

Альбом IV

Типовой проект А-II, III, IV-300-230.83

Разрез 1-1

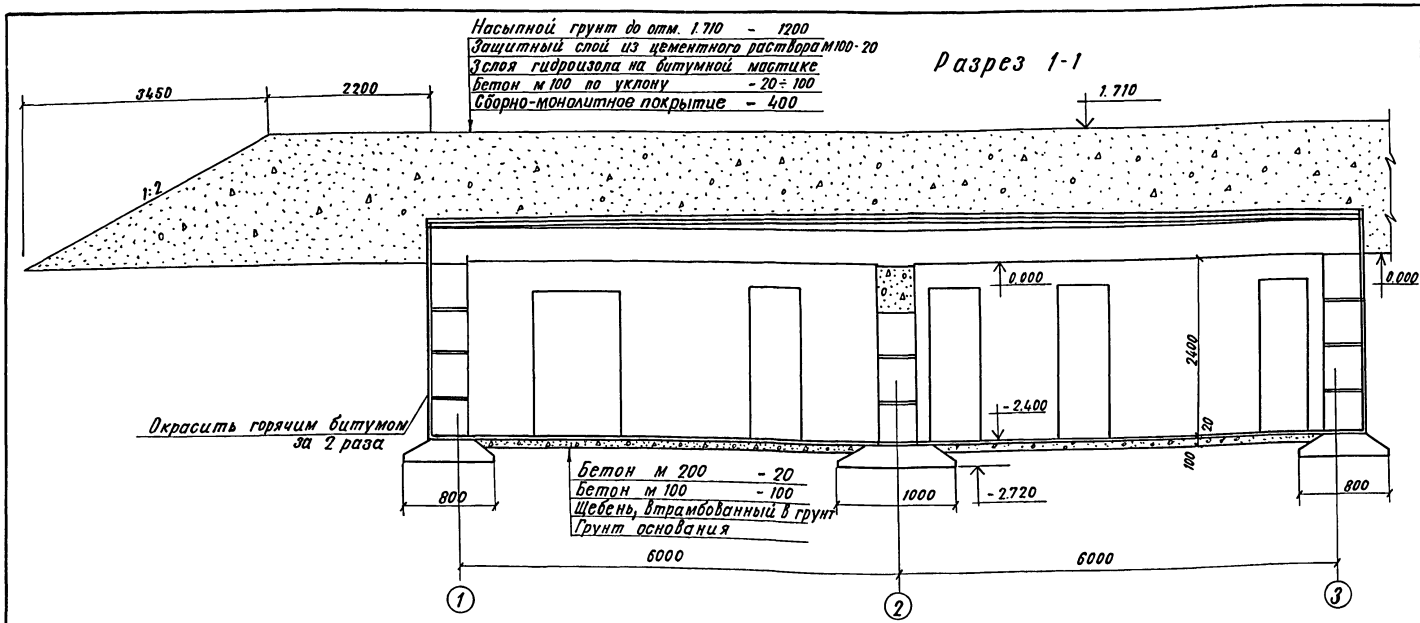

Тип пола	Тип пок по СНиП II-8.8-71	Эскиз	Наименование элементов пола и толщина
ПБ	П-9	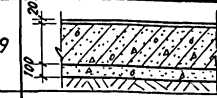	Бетон м 200 -20 Монолитная плита днища -300 Бетон м 100 -100 Щебень, втрамбованный в грунт
ПБ'	П-9	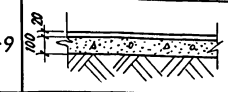	Бетон м 200 -20 Бетон м 100 -100 Щебень, втрамбованный в грунт Грунт основания
ПК	П-43	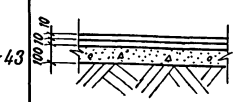	Керамическая плитка -10 /ГОСТ 6787-80/ Цементно-песчаный раствор М 150 -10 Бетон м 100 -100

Разрез 2-2

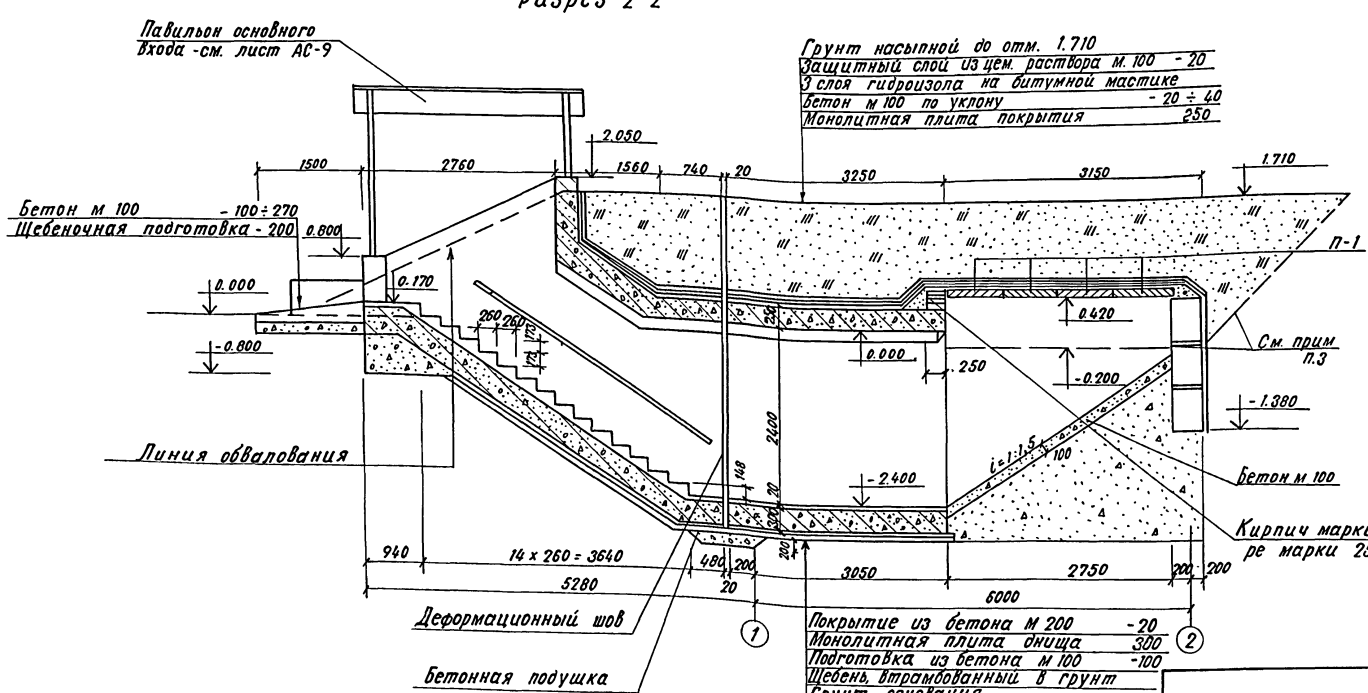

Спецификация элементов к листам АС-5, АС-6

Марка из-деления, позиц.	Обозначение	Наименование	Кол.	Масса ед. кг.	Примеч.
		Железобетонные и бетонные изделия			
П-1	Серия 3.006-2 в. II-2	Плита покрытия П 17Д-3	4	480	
П-2		" П10Д-3	5	190	
		Материал			
		Бетон марки 100	1,09		м³

1. Примечание см. лист АС-6
2. Данный лист рассматривать совместно с листом АС-4
3. При необходимости снятия плит перекрытия со сквозняка участка входа, стены указанного участка нужно отрыть до отметки, указанной на разрезе 2-2.

Гл.инж.	Васильев		Т.П.А-II, III, IV-300-230.83 АС
Н.контр.гс.	Силаева		
Нач.отд	Одиноков		Склад инвентаря и оборудования отдельностоящий, заглубленный из сборных блоков
Гл.спец.	Кореневский		Стадия: ТР; Лист: 5; Листов:
Авт.разр.	Афонина		А-IV-300. Разрезы 1-1, 2-2 Экспликация полов
Проверил	Васильева		Гипропромтранспстрой г. Москва
Проектир.	Кубышкина		

Инв. N подл. | Подпись и дата | Взам. инв. N

Инв. N

18711-04 8

Типовой проект А-II, III, IV-300-230.83 Альбом IV

Разрез 3-3

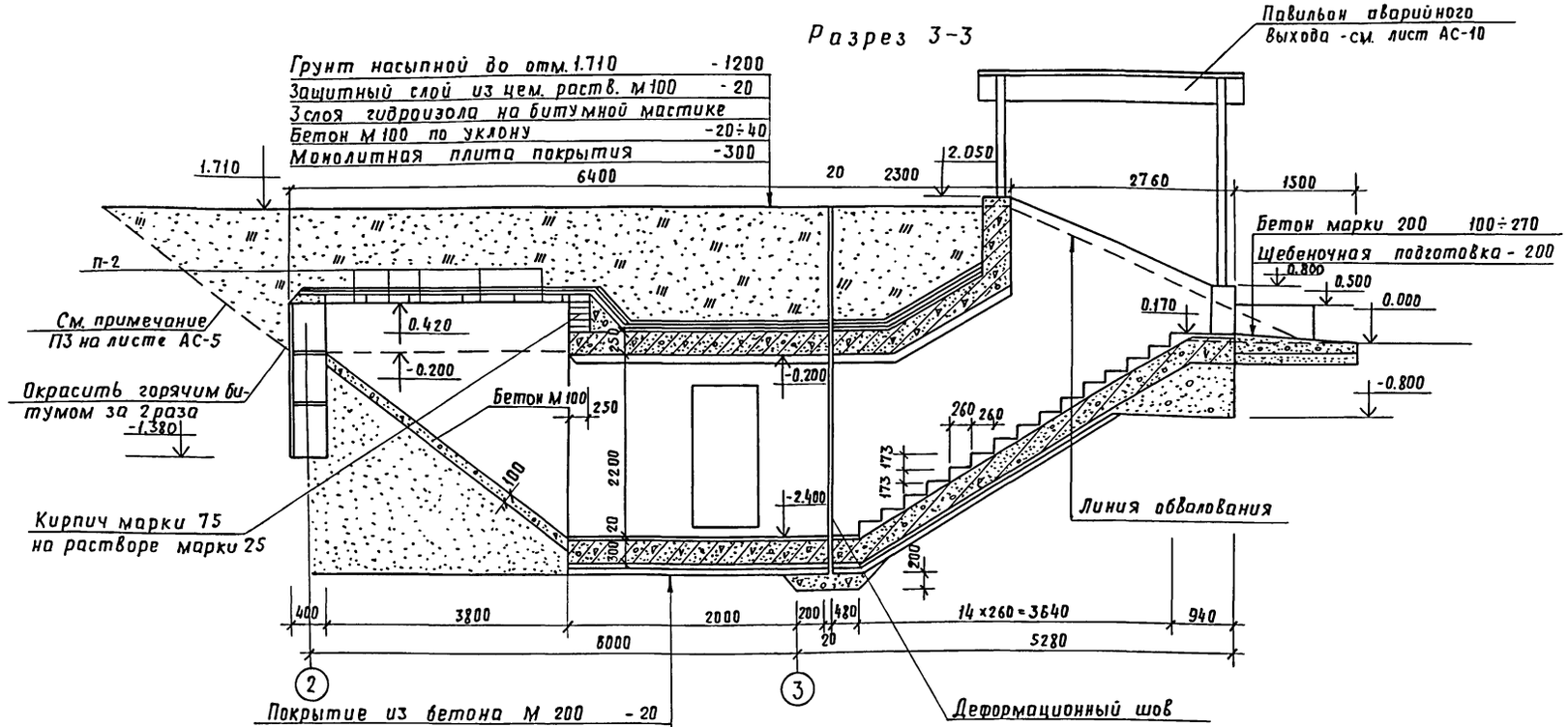

1. Данный лист рассматривать совместно с листами АС-4.5
2. При возведении рулонной кровли применен гидроизол марки ГИ-Г (ГОСТ 7415-74*) и битумная горячая мастика марки МБР-65 (ГОСТ 15836-79) Антисептированная добавками порошковых гербицидов: монурона или симазина /ГОСТ 15123-78/ в количестве 0,3-0,5% или аминной, натриевой соли 2,4 Д в количестве 1-1,5% веса битума.
3. По поверхности основания из бетона предусмотреть огрунтовку раствором битума М5 в керосине или соляровом масле в соотношении от 1:2 до 1:3.
4. Работы по гидроизоляции производить в соответствии со СНиП III-20-74, Кровли, гидроизоляция, пароизоляция и теплоизоляция."

4-4

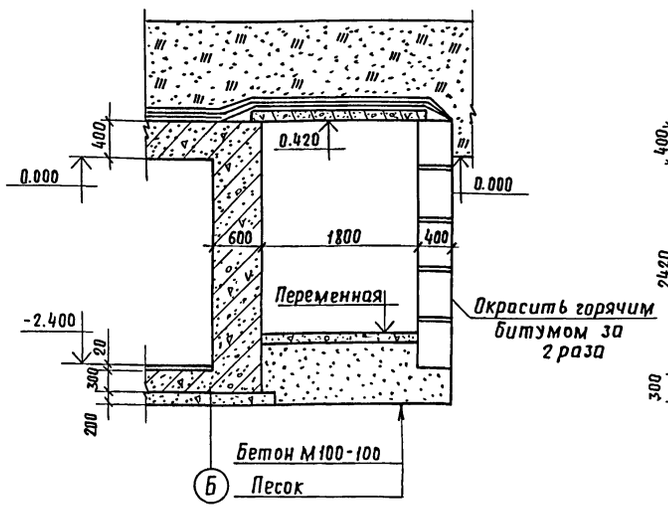

5-5

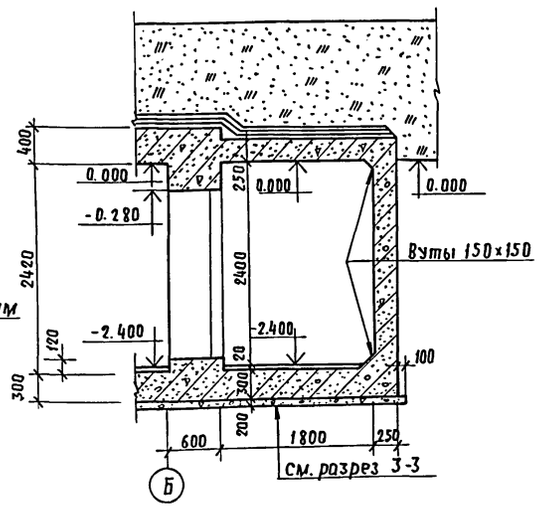

6-6

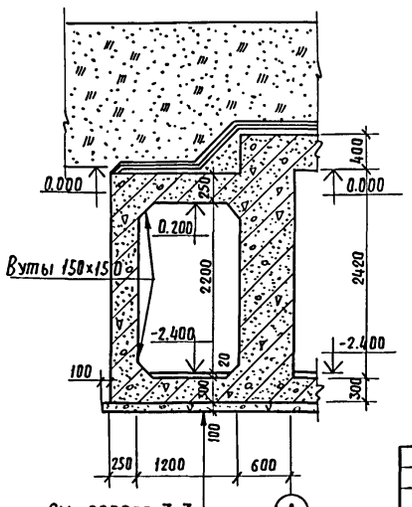

Гл. инж. пр	Васильев	Т.П. А-II, III, IV-300-230.83 АС	
Н. контр. сс	Силаева		
Нач. отд.	Одиноков	Склад инвентаря и оборудования отдельностоящий заглубленных из сборных блоков	Стадия: Р; Лист: 6; Листов:
Гл. спец.	Кореневский		
Авт. разр	Афонина	А-IV-300 Разрезы 3-3÷6-6.	Гипропромтранссстрой г. Москва
Проверил	Васильева		
Проект	Кубышкина		
Инв. N			

Взамен инв. N | Подпись и дата | Инв. N подл.

18711-04 9

Альбом IV

Типовой проект А-II, III, IV-300-230.83

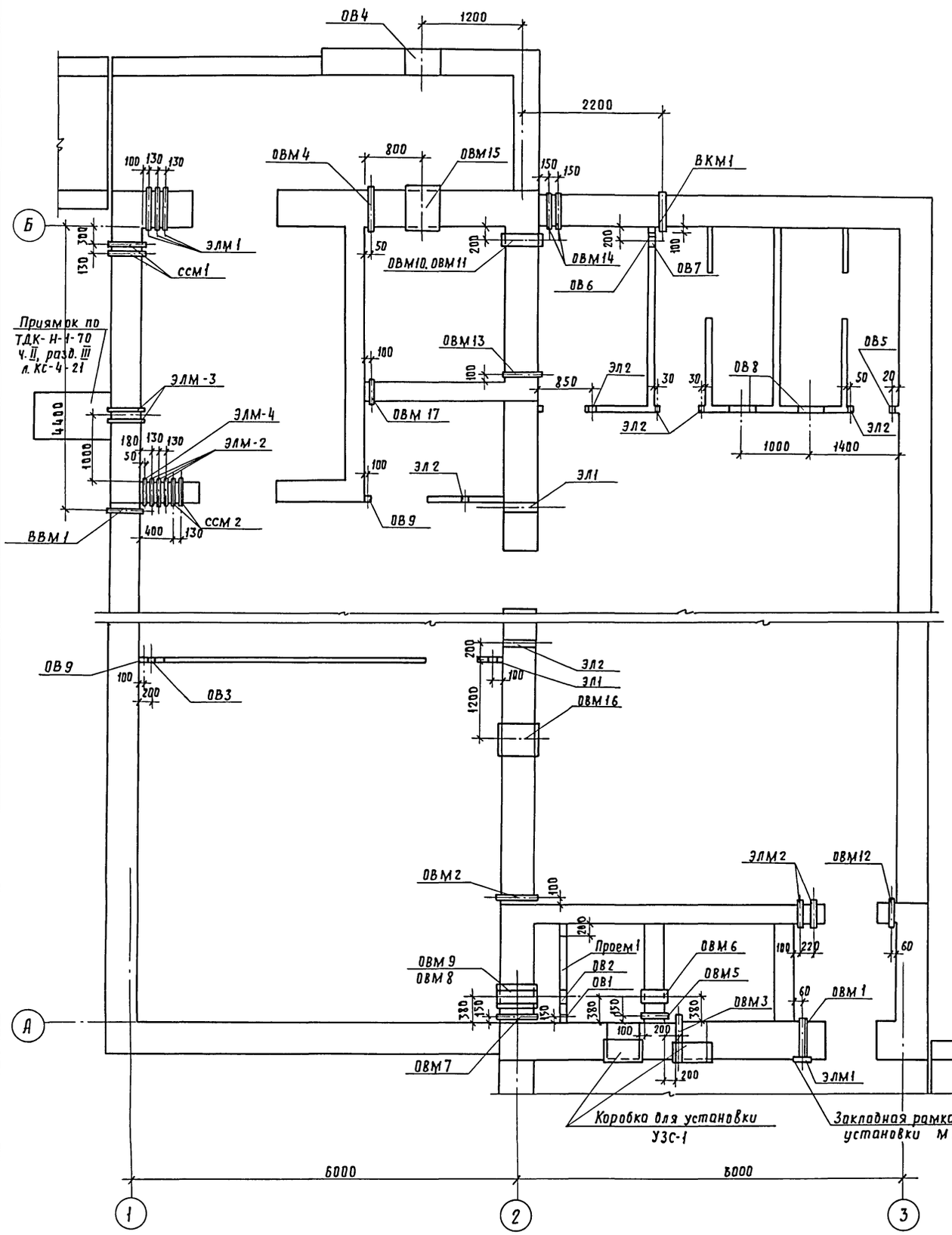

Спецификация закладных деталей

	Наименов. места уст.	Марка изделия	Отм. оси	Кол-во штук	Примеч.
Отопление и вентиляция	ОВМ 1	МК7	-0.900	1	Альбом V
	ОВМ 2	МК1	-2.100	1	"
	ОВМ 3	МК6	-1.200	1	"
	ОВМ 4		-0.400	1	"
	ОВМ 5	МК3	-1.200	1	Альбом V
	ОВМ 6	МК5	-0.860	1	"
	ОВМ 7	МК2	-1.200	1	"
	ОВМ 8	МК8	-0.400	1	"
	ОВМ 9	МК9	-1.800	1	"
	ОВМ 10	МК8	-0.300	1	"
	ОВМ 11		-0.670	1	"
	ОВМ 12	МК4	-2.100	1	"
	ОВМ 13	МК2	-2.100	1	"
	ОВМ 14		-0.900	2	"
	ОВМ 15	МК12	-0.550	1	"
	ОВМ 16	МК11	-0.480	1	"
	ОВМ 17	МК10	-2.100	1	"
	Коробка для установки УЗС-1		Верх на отм.-0.100	2	ТДК-Н-1-68 часть II раздел II л.КС-II-6
	Рамка для установки МЗС		Верх на отм.-0.775	1	ТДК-Н-1-67 ч. II разд. II л.с. II-38
Водопровод	ВВМ 1	МК13	-2.200	1	Альбом V
Канализация	ВКМ 1	МК14	-2.810	1	Альбом V

	Наименов. места уст	Марка изделия	Отм. оси	Кол. штук.	Примеч.
Электроснабжение	ЭЛМ 1	МК 15	-0.100	4	
	ЭЛМ 2	МК 16	-0.100	5	
	ЭЛМ 3	МК 17	-0.100	2	
	ЭЛМ 4	МК 18	-0.100	1	
Сигнализация и связь	ССМ 1	МК19	-1.400	2	
	ССМ 2	МК 20	-0.500	2	

Экспликация отверстий

	Обозначение отверстий	Размер отверстий	Отметка оси отверстий	Кол-во штук	Примеч.
Отопление и вентиляция	ОВ 1	ф 32	-1.200	1	
	ОВ 2	ф 340	-0.450	1	
	ОВ 3	ф 400	-0.400	1	
	ОВ 4	ф 480	-0.350	1	
	ОВ 5	ф 32	-2.100	1	
	ОВ 6	ф 50	-2.100	1	
	ОВ 7	ф 315	-0.600	1	
	ОВ 8	380×190(h)	-0.100	2	
	ОВ 9	ф108	-2.100	2	
	Проем 1	1078×1078	-1.361	1	Альбом V ЗР1 КМ1
Электроснабжение	ЭЛ1	200×100(h)	-0.150	2	
	ЭЛ2	ф50	-0.100	6	

В отверстия ОВ8 вставляются решетки р150-II по серии 1.494-10.

Гл. инж. пр.	Васильев	Т. П. А-II, III, IV-300-230.83	АС
Н. контр. СС	Силаева		
Нач. отд.	Одиноков	Склад инвентаря и оборудования отдельностоящий заглубленный из сборных блоков	Стадия: ТР; Лист: 7; Листов:
Гл. спец.	Кореневский		
Рук. гр.	Афонина	А-IV-300 План расположения отверстий и закладных деталей	Гипропромтрансстрой г. Москва
Проверил	Васильева		
Проектир.	Кубышкина		

Инв. N

Согласовано: Теплоснабж. Глимчер; Электроснабж. Блувштейн; Водопр. и канал. Стернин; Автомат. и связь Семчукова

Взам. инв. N; Подп. и дата; Инв. N подл.

18711-04 10

Типовой проект А-II, III, IV-300-230.83 Альбом IV

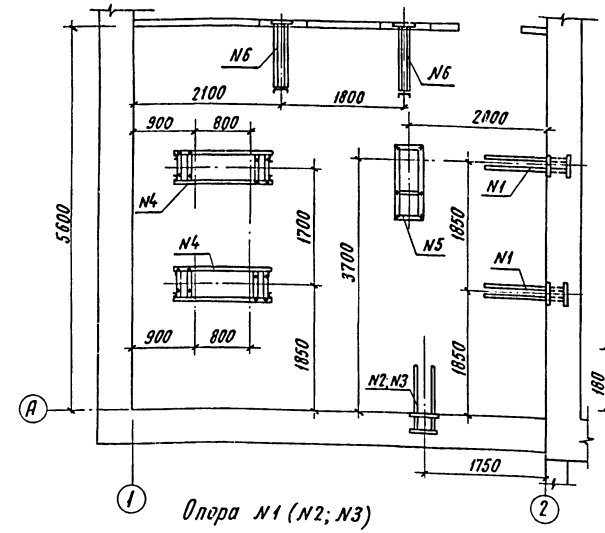

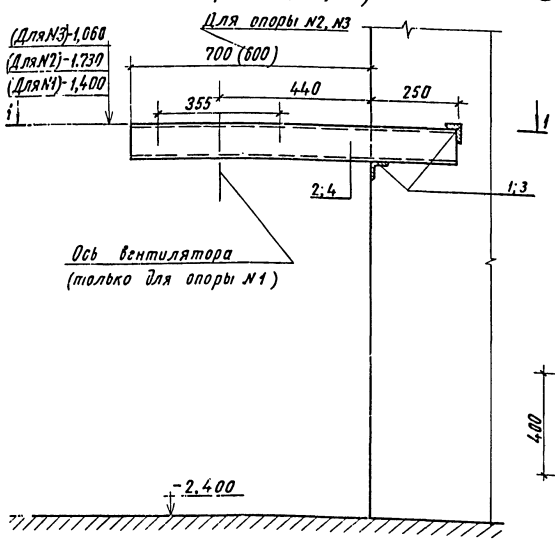

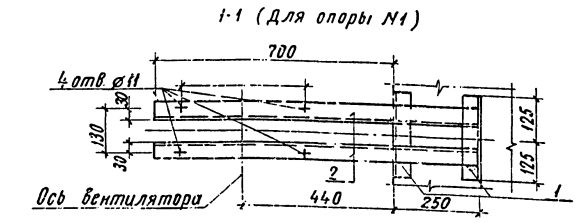

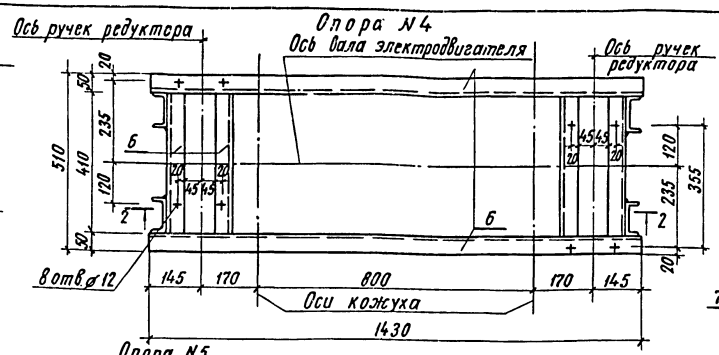

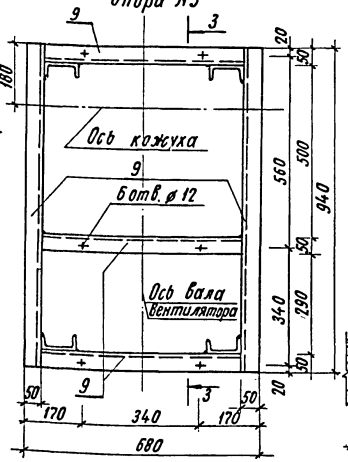

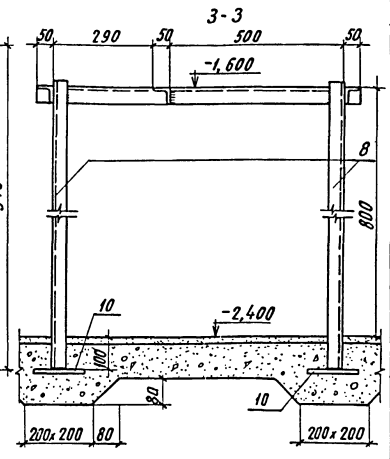

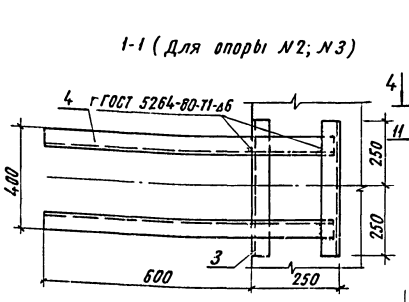

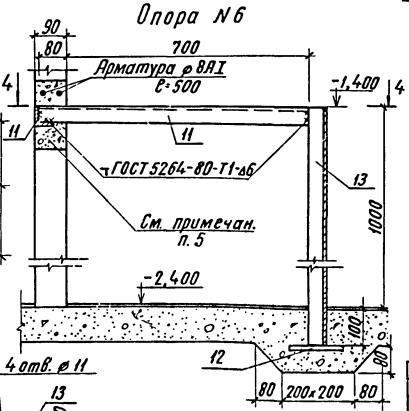

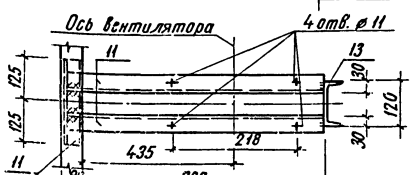

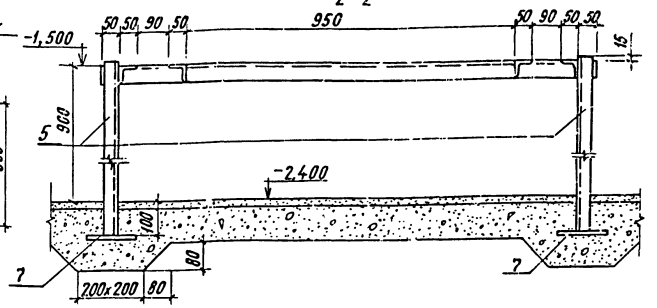

Ведомость элементов

Марка	Сечение: Эскиз	Поз.	Состав	Опорные усилия: M, тсм	N, тс	Q, тс	Группа констр.	Марка металла	Примечание
Опора N1 (2шт)	См. чертеж	1	∟50x5				VI	ВСт3кп2	
		2	⊏10						
Опора N2; N3 (1+1шт)	"	3	∟50x5				VI	ВСт3кп2	
		4	⊏10						
Опора N4 (2шт)	"	5	⊏10				VI	ВСт3кп2	
		6	∟50x5						
		7	б=12						
Опора N5 (1шт)	"	8	⊏10				VI	ВСт3кп2	
		9	∟50x5						
		10	б=12						
Опора N6 (2шт)	"	11	∟50x5				VI	ВСт3кп2	
		12	б=12						
		13	⊏12						

1. Опоры под вентиляторы устанавливать при бетонировании стен.
2. Соединение элементов опор производить на сварке электродами типа Э42 ГОСТ 9467-75.
3. Разметку и сверление отверстий производить по месту при монтаже оборудования. Диаметр отверстий уточняется при получении оборудования.
4. После установки опор под вентиляторы металлические поверхности окрасить масляной краской за два раза.
5. После установки кронштейна N6 в перегородке проложить арматуру см. чертеж и заделать бетоном М 200.

Согласовано: Гл. инж. пр. Васильев; Н. контр. сс. Силаева; Нач. отд. Одинаков; Гл. спец. Кореневский; Рук. груп. Афонина; Проверил Васильева; Проектир. Громова

Инв. N

Т.П. А-II, III, IV-300-230.83 АС

Склад инвентаря и оборудования отдельностоящий заглубленный из сборных блоков

Стадия	Лист	Листов
ТР	8	

Вентиляторная. Опоры под вентиляторы.

Гипропромтрансстрой г. Москва

18711-04 11

Альбом IV

Типовой проект А-II, III, IV-300-230.83

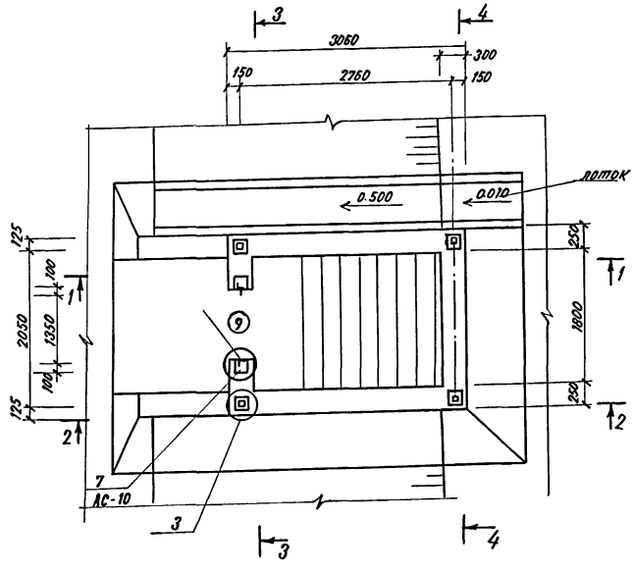

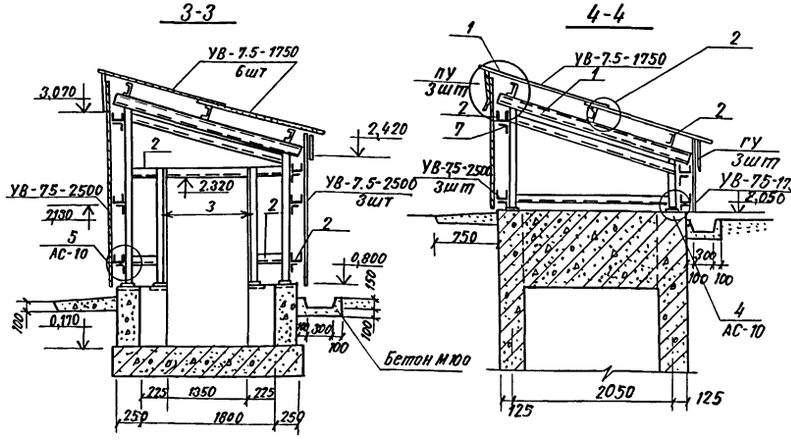

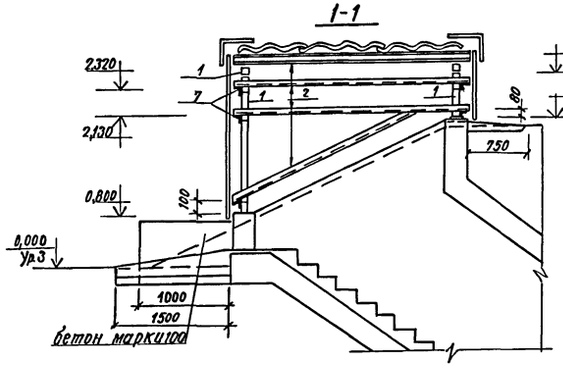

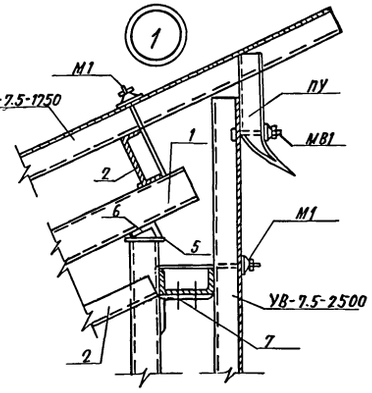

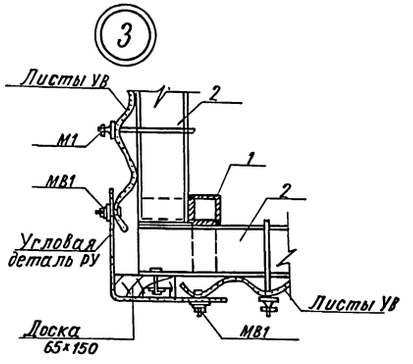

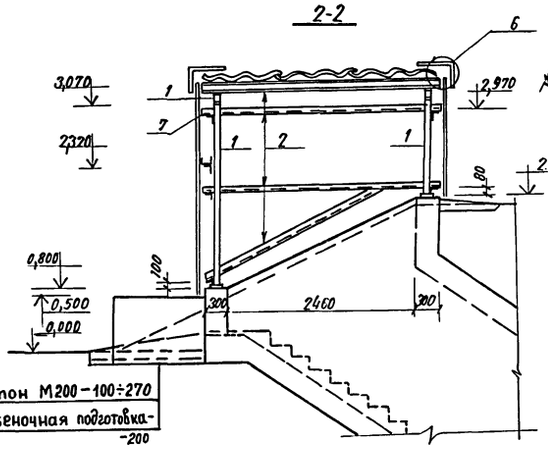

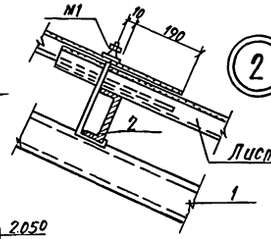

Ведомость элементов

Марка	Сечение: Эскиз	Поз.	Состав	Опорные усилия: M, тс·м	N, тс	Q, тс	Группа конструк.	Марка металла	Примечание
	□	1	80×80×4				VII	ВСт3кп2	
	⊏	2	120×60×4				"	"	
	⌊	3	75×7				"	"	
	—	4	150×12				"	"	
	—	5	100×12				"	"	
	⌊	6	75×50×6				"	"	
	⌊	7	100×63×6				"	"	

Спецификация элементов

Марка	Обозначение	Наименование	Кол	Масса кг	Примечание
УВ	ГОСТ 16233-77	Асбестоцементные листы			
		УВ-7,5-1750	7	35	
		УВ-7,5-2500	9	50	
		Гребёнка ГУ-1	3	2,0	
		Угловая деталь РУ-1	6	14,7	
		Угловая деталь РУ-3	2	21,2	
		Переходная деталь ПУ	3	7,0	
М1	2.430-2	Элементы крепления М1	56		
М81	Выпуск 1	" М81	24		
М3	2.460-1 Выпуск 1	" М3	6		
ЗД1	Альбом V 48.00.00.005Б	Закладная деталь ЗД1	4		

1. Чертежи павильона разработаны на стадии КМ: Деталировочные чертежи металлических конструкций разрабатываются заводом-изготовителем этих конструкций.
2. Заводские соединения-сварные, монтажные на болтах нормальной точности М16 и на монтажной сварке. Толщину швов, кроме оговоренных, принять 6 мм. Сварку производить электродами Э42 ГОСТ 9467-75, по ГОСТ 5264-80
3. Изготовление и монтаж конструкций производить в соответствии со СНиП III-18-75 „Металлические конструкции правила изготовления монтажа и приемки."
4. Детали устройства стен и покрытий из асбестоцементных волнистых листов. УВ по серии 2.430-2 Вып. 1 и 2.460-1, Вып 1
5. Металлические конструкции окрасить масляной краской за два раза.
6. Двери учтены в спецификации на листе АС-2

Гл. инж.	Васильев		
Н. контр. сс	Сулиева		
Нач. отд.	Овинков		
Гл. спец.	Кореневский		
Рук. груп.	Афонина		
Проверил	Васильева		
Проектир.	Кубышкина		

Т. П. А-II, III-IV-300-230.83 АС

Склад инвентаря и оборудования отдельностоящий заглубленный из сборных блоков

Стадия	Лист	Листов
ТР	9	

А-IV-300
Павильон основного Входа

Гипропромтранспстрой г. Москва

Инв. N подл. | Подпись и дата | Взам. инв. N

Инв. N

18711-04 12

План

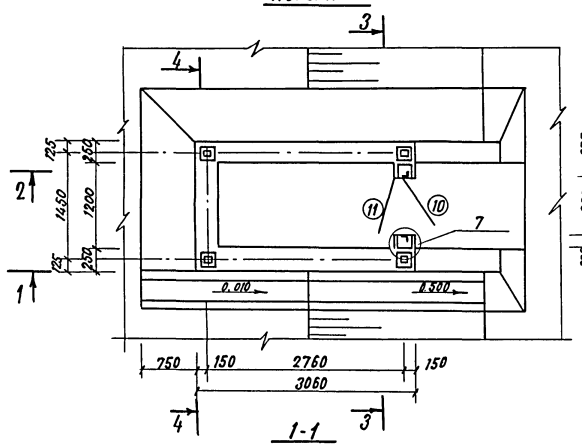

3-3

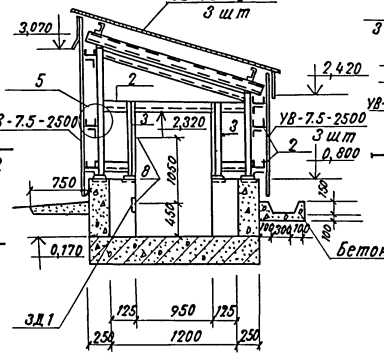

4-4

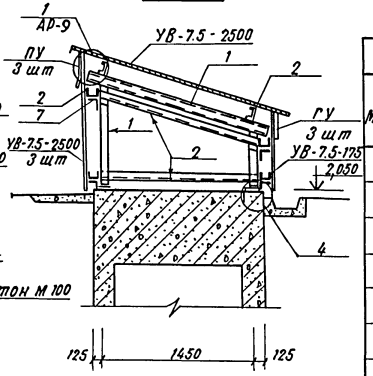

1-1

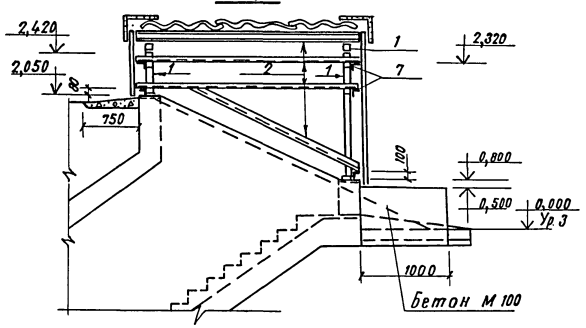

2-2

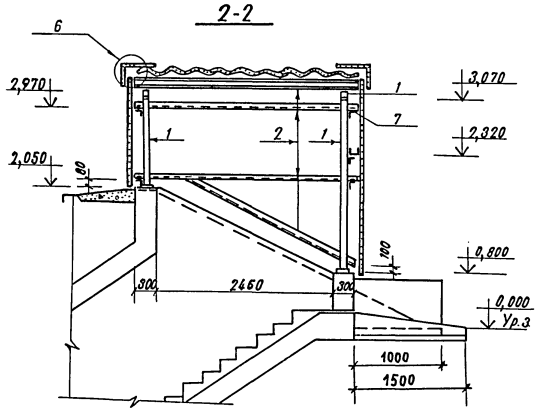

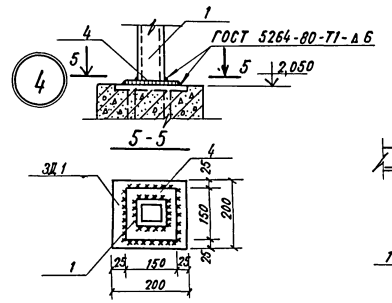

5-5

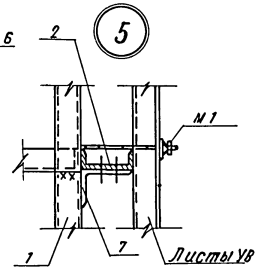

6

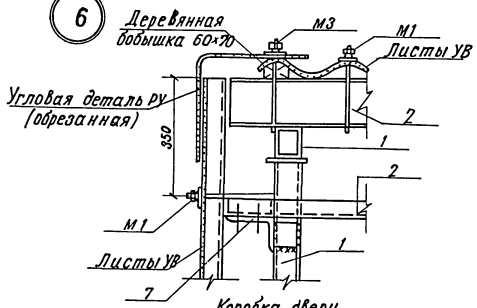

6-6

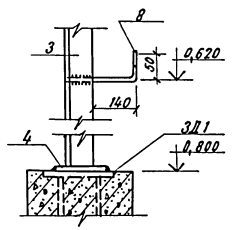

7

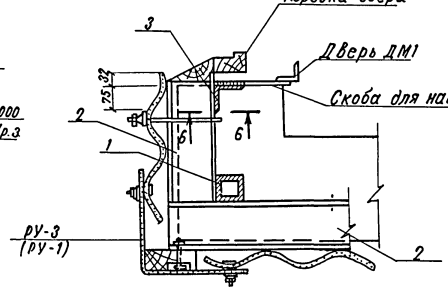

Ведомость элементов

Марка	Сечение Эскиз	Поз.	Состав	Опорные усилия M, тс·м	N, тс	Q, тс		Марка металла	Примечание
	□	1	80×80×4				VI	ВСт3кп2	
	⊏	2	120×60×4				"	"	
	⌊	3	75×7				"	"	
	—	4	150×12				"	"	
	—	5	100×12				"	"	
	⌊	6	75×50×5				"	"	
	⌊	7	100×63×6				"	"	
	•	8	ф 18				"	"	

Спецификация элементов

Марка	Обозначение	Наименование	Кол. шт.	Масса кг.	Примечание
УВ	ГОСТ 16233-77	Асбестоцементные листы			
		УВ-7.5-1750	3	35	
		УВ-7.5-2500	11	50	
		Гребенка ГУ-1	3	2,0	
		Угловая деталь РУ-1	2	14,7	
		—"— —"— РУ-3	4	21,2	
		Переходная деталь ПУ	3	7,0	
М1	2.430-2 В.1	Элементы креплений:	36		
МВ1	2.460-1 В.1	—"— —"— МВ1	24		
М3		—"— —"— М3	6		
ЗД1	Альбом IV 48.00.00.00СБ	Закладная деталь ЗД1	4		

1. Основные примечания см. лист АС-9
2. Двери учтены в спецификации на листе АС-2

Гл. инж. пр.	Васильев		
Н. контр. СС	Силаева		
Нач. отд.	Одиноков		
Гл. спец.	Кореневский		
Рук. груп	Афонина		
Проверил	Васильева		
Проектир.	Кубышкина		

Т.П.А.-II, III, IV-300-230.83 АС

Склад инвентаря и оборудования отдельностоящий запрокинутый из сборных блоков

Стадия	Лист	Листов
ТР	10	

А-IV-300 Павильон аварийного выхода

Гипропромтранссстрой г. Москва

Инв. N подл. | Подпись и дата | Взам. инв. N

Инв. N

Альбом IV

Типовой проект А-II, III, IV-300-230.83

Ведомость рабочих чертежей основного комплекта КЖ

Лист	Наименование	Примечание
1	Общие данные	
2	Схема расположения элементов фундаментов. Сечения 1-1÷4-4	
3	Схемы расположения элементов стен	
4	Схема расположения элементов покрытия. Сечение 1-1.	
5	Схема расположения элементов покрытия. Сечения 2-2÷6-6.	
6	Основной вход. Опалубка и армирование	
7	Аварийный выход. Опалубка и армирование.	
8	Стена по оси „Б". Опалубочный чертеж Схемы армирования	
9	Стена по оси „А". Опалубочный чертеж Схемы армирования	
10	Примеры установки закладных деталей в стенах.	

Ведомость ссылочных и прилагаемых документов

Обозначение	Наименование	Примечание
	Ссылочные документы	
ГОСТ 13579-78	Блоки бетонные для стен подвалов	
ГОСТ 8478-81	Сетки сварные для армирования железобетонных конструкций	
1.141-1, вып. 58	Панели перекрытий железобетонные многопустотные	
	Прилагаемые документы	
Альбом V	Строительные изделия	
Альбом XI	Ведомости потребности в материалах.	

Ведомость спецификаций

Лист	Наименование	Примечание
КЖ-2	Спецификация элементов к схеме расположенной на листе.	
КЖ-3	Спецификация элементов к схемам расположенным на листе	
КЖ-4	Спецификация элементов к схемам расположенным на листе.	
КЖ-6	Спецификация элементов к схемам расположенным на листе	
КЖ-7	Спецификация элементов к схемам расположенным на листе	
КЖ-8	Спецификация элементов к схемам расположенным на листе	
КЖ-9	Спецификация элементов к схемам расположенным на листе	

1. Проект разработан для строительства в следующих природных условиях:
   - Территория без подработок горными выработками
   - расчетная зимняя температура воздуха -20°; -30°; -40°С.
   Летняя температура наружного воздуха для 4 строительно-климатической зоны в соответствии с СНиП II-11-77.
2. Рельеф площадки строительства спокойный с уклоном, обеспечивающим сток поверхностных вод.
   Грунты основания непучинистые, непросадочные со следующими нормативными характеристиками: $\gamma_н$=0,49 $C_н$=2 КПа, E=1.7 МПа, γ=1.8 т/м³.
   Грунтовые воды в соответствии с п. 2-31 СНиП II-11-77.
3. За условную отметку „0" принята отметка земли, что соответствует абсолютной отметке

Настоящий проект разработан в соответствии с действующими нормами и правилами и предусматривает в части железобетонных конструкций мероприятия обеспечивающие взрывную, взрывопожарную и пожарную безопасность при эксплуатации здания.
Главный инженер проекта /Васильев/

Гл. инж. пр.	Васильев		
Н. контр.	Силаева		
Нач. отд.	Одинокова		
Гл. спец.	Кореневский		
Рук. гр.	Афонина		
Проверил	Васильева		
Проектир.	Кубышкина		

Т.П. А-II, III, IV-300-230.83 КЖ

Склад инвентаря и оборудования отдельностоящей загруженный из сборных блоков.

Стадия	Лист	Листов
ТР	1	10

Общие данные.

Гипропромтранссстрой г. Москва

Инв. № подл. | Подпись и дата | Взам. инв. №

18711-04 14

Альбом IV

Типовой проект А-II, III, IV-300-230.83

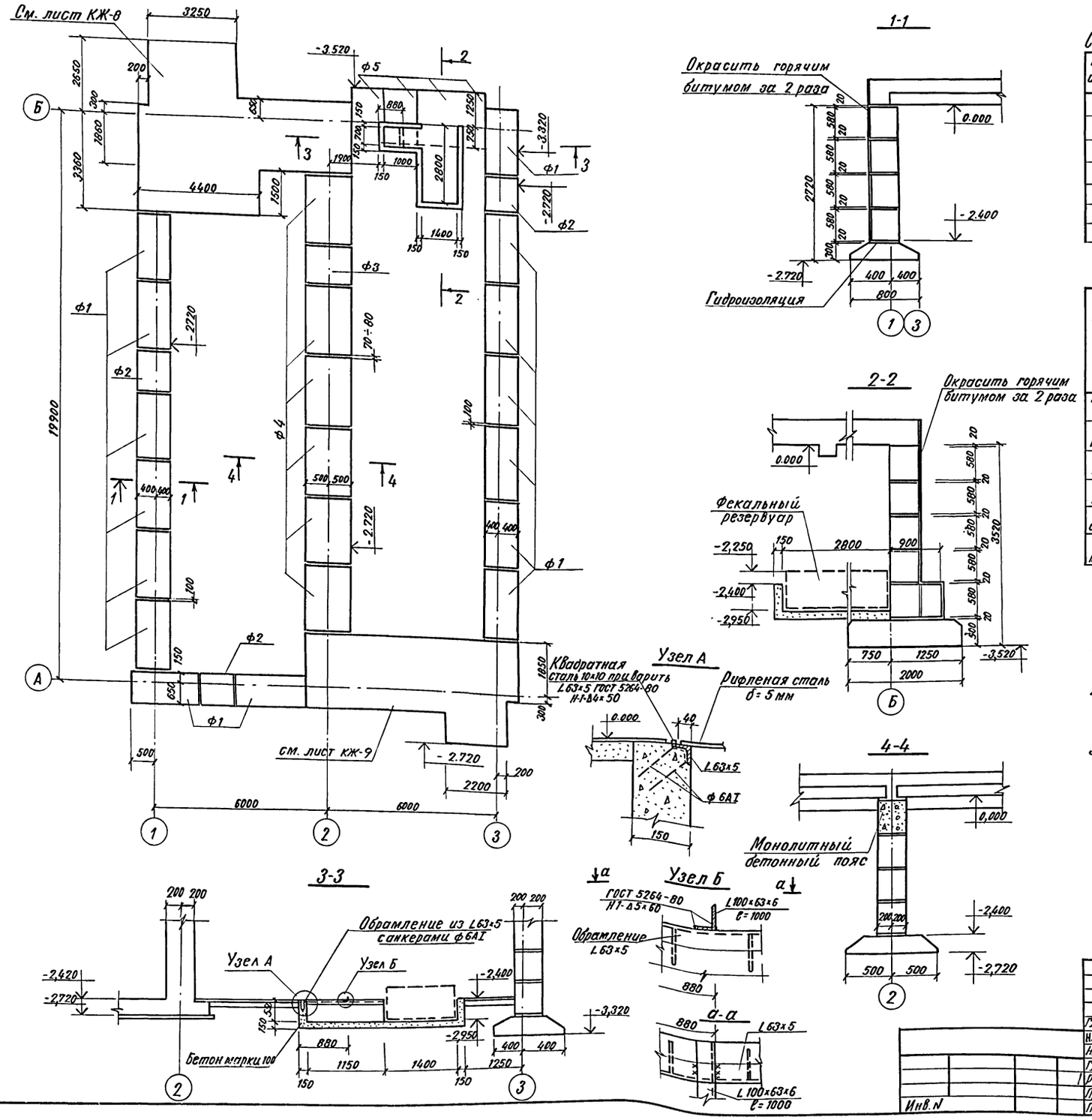

Спецификация к схеме элементов расположенных на листе

Марка изделия	Обозначение		Наименование	Кол. шт	Масса кг	Примечание
Ф1	Альбом V	06.00.00.00СБ	Фундаментные плиты ФЛ 8.24-4	15	1395	
Ф2		06.00.00.00-01	" ФЛ 8.12-4	3	685	
Ф3		05.00.00.00-01	" ФЛ 10.12-4	1	750	
Ф4		05.00.00.00СБ	" ФЛ.10.24-И	6	1520	
Ф5		04.00.00.00СБ	" Ф20.12-И	4	2440	
			Материал			
			Бетон марки М 100	1,71		м3

Техническая спецификация металла

Вид профиля и ГОСТ, ТУ.	Марка металла и ГОСТ	Обозначение и размер профиля мм	Количество шт.	Длина мм.	Масса металла по элементам, кг.	Общий вес кг
Рифленая сталь ГОСТ 8568-77*	ВСТ 3 кп2 ГОСТ 380-71*	δ=5		1000	32,6	32,6
Уголок ГОСТ 8509-72*	"	L 63×5		3000	14,4	14,4
Уголок ГОСТ 8510-72*	"	L 100×63×6		1000	7,5	7,5
Стержень ГОСТ 5781-82	"	Ф6		41000	8,7	8,7
Квадратная сталь ГОСТ 2591-71*	"	□10		5500	4,3	4,3
Итого: Масса металла						67,5

1. За отметку 0.000 принята условно планировочная отметка поверхности земли.
2. Фундаменты разработаны для следующих характеристик грунта: $\varphi_н = 0{,}49$, $C^н = 2$ кПа; $E = 14{,}7$ МПа; $\varepsilon = 0.6-0.7$, $\gamma = 1{,}8$ т/м³. Коэффициент трения бетона по грунту $f \geq 0.4$
3. Горизонтальная гидроизоляция на отм. -2,420 выполняется из цементного раствора состава 1:2 - 20 мм. Вертикальная гидроизоляция наружных стен, соприкасающихся с грунтом - окраска горячим битумом за 2 раза.
4. Фундаментные плиты укладываются на выравненное песчаное основание при песчаных грунтах и песчаную подсыпку толщиной 50 мм при глинистых грунтах.

Гл. инж. пр.	Васильев		
Н. контр. сс.	Силаева		
Нач. отд.	Одиноков		
Гл. спец.	Кореневский		
Рук. груп	Афонина		
Проверил	Васильева		
Проектир	Кубышкина		

Инв. N

Т.П. А-II, III, IV-300-230.83 КЖ

Склад инвентаря и оборудования отдельностоящий заглубленный из сборных блоков.

Стадия	Лист	Листов
ТР	2	

А-IV-300
Схема расположения элементов фундаментов. Сечения 1-1 ÷ 4-4

Гипропромтрансстрой г. Москва

Инв. N подл. | Подпись и дата | Взам. инв. N

Схема расположения элементов стены по оси 1

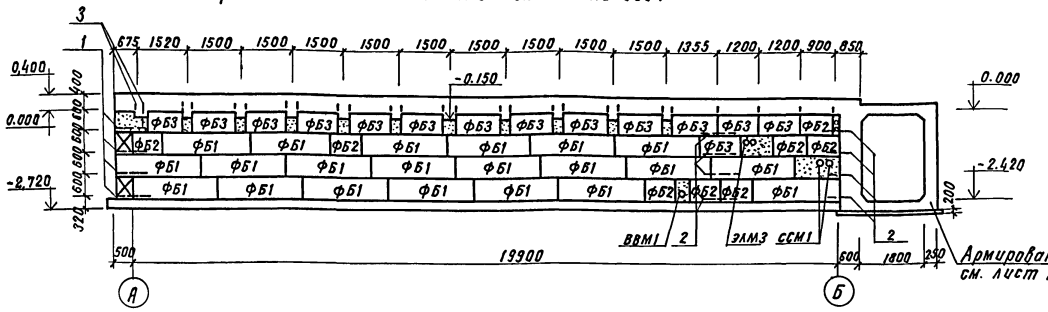

Схема расположения элементов стены по оси 3

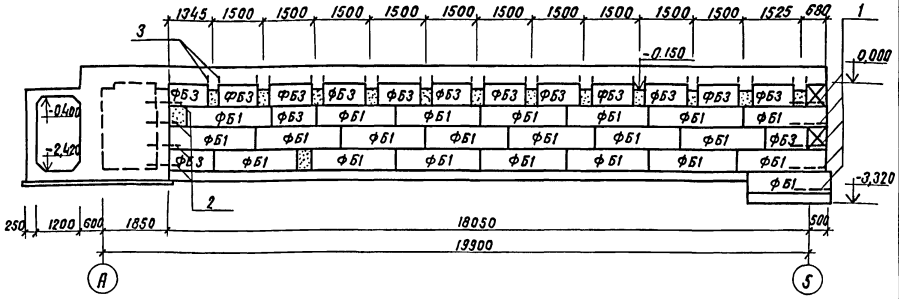

Схема расположения элементов стены по оси 2

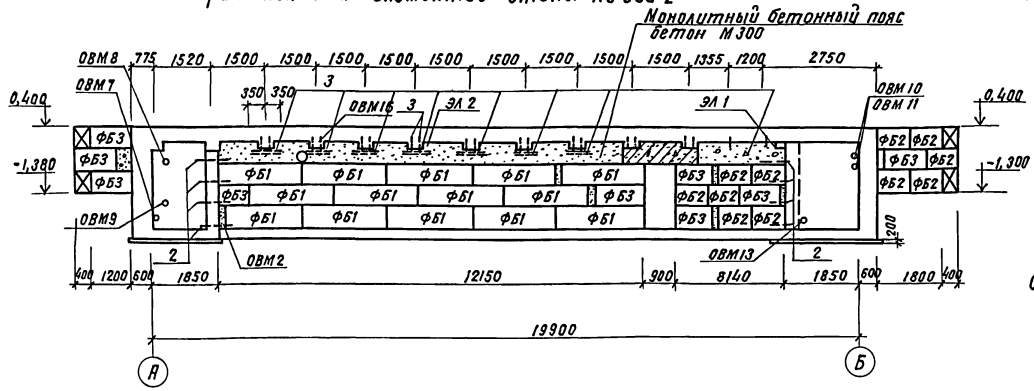

Схема расположения элементов стены основного входа

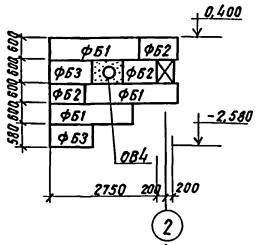

Схема расположения элементов стены аварийного выхода

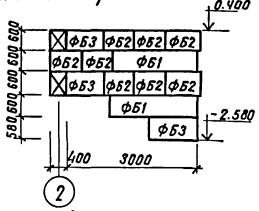

Спецификация к схеме элементов расположенных на листе

Марка изделия или поз	Обозначение		Наименование	Кол. шт	Масса кг	Примечание
			Сборные бетонные элементы			
ФБ1	ГОСТ 13579-78 с заменой марки бетона на марку 200		Блоки бетонные для стен подвалов ФБС 24.4.6-Т	62	1300	
ФБ2			ФБС 9.4.6-Т	30	470	
ФБ3			ФБС 12.4.6-Т	43	640	
ФБ4			ФБС 24.5.6-Т	10	1630	
ФБ5			ФБС 12.5.6-Т	5	790	
ФБ6			ФБС 9.5.6-Т	16	590	
ФБ7			ФБС 9.6.6-Т	8	700	
			Сборочные единицы и детали			
1	Альбом V	36.00.00.00-02	Сетка сварная С1	9	5,6	
2		37.00.00.00 СБ	С2	28	2,9	
3		37.00.00.00-05	С4	100	2,3	
			Материал			
			Бетон марки 200	2,88		м³
			Бетон марки 300	3,90		м³

1. Кладка стен из сборных блоков ведется на растворе марки 100 с затиркой швов с наружной стороны и расшивкой швов с внутренней стороны.
2. Заделки по месту в стенах отверстия после установки закладных деталей труб забетонировать бетоном М200.
3. Место установки закладных деталей и труб см. лист АС-7
4. Места прохода труб отопления, водопровода, канализации и кабелей через наружные стены при привязке проекта уточняются.

Схема расположения элементов стены по оси Б

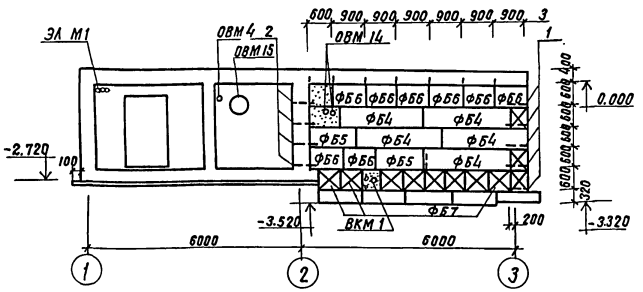

Схема расположения элементов стены по оси А

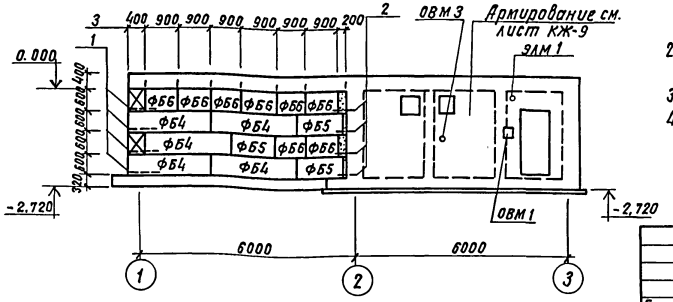

Гл.инж.пр.	Васильев	Т.П. А-II, III, IV-300-230.83 КЖ	
Н.контр.гр.	Силаева		
Нач.отд.	Одиноков	Склад инвентаря и оборудования отдельностоящий заглубленный из сборных блоков	Стадия: ТР; Лист: 3; Листов:
Гл.спец.	Кореневский		
Рук.груп.	Афонина	А-IV-300 Схемы расположения элементов стен.	Гипропромтрансстрой г. Москва
Проверил	Васильева		
Проектир.	Кубышкина		

Инв. N подл. | Подпись и дата | Взам. инв. N

Инв. N

Типовой проект А-II, III, IV-300-230.83 Альбом IV

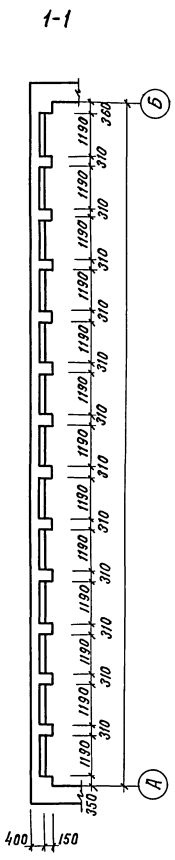

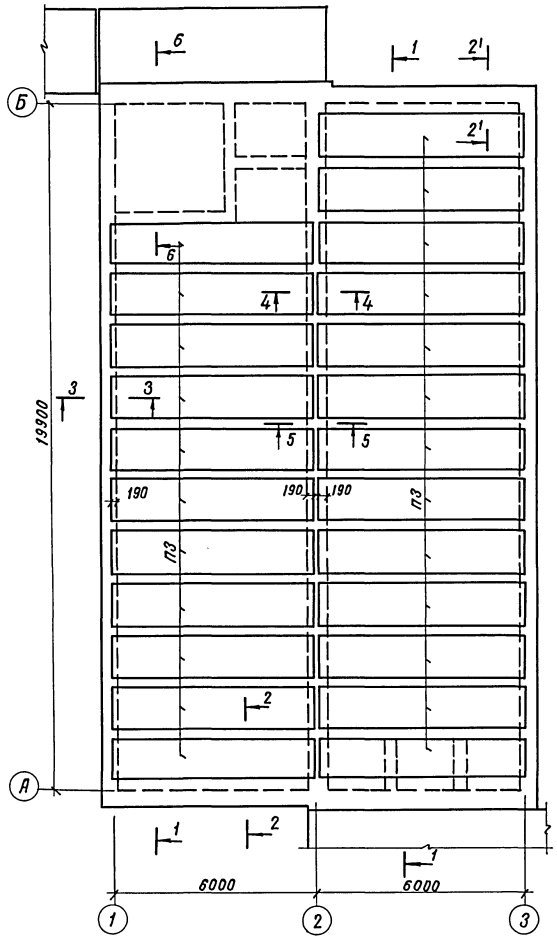

Спецификация к схеме элементов расположенных на листе

Марка изделия или позиц	Обозначение		Наименование	Кол. шт	Масса ед. кг	Примечание
			Сборные железобетонные элем.			
П3	Серия 1.141-1 вып. 58		Панели перекрытия ПК8-60,12	24	2100	
			Арматурные элементы			
1	Альбом V	09.00.00.00СБ	Пространственный каркас КП1	25	276,8	
3		38.00.00.00-02	Сетка сварная С5	4	4,4	
4	ГОСТ 8478-81		Сварная рулонная сетка 250/150/5/9, В=1300, ℓ=5850	24	32,3	
5			Сварная рулонная сетка 250/150/5/9, В $\frac{1300}{2}$, ℓ=5850	3	16,1	
6	Альбом V 11.00.00.00-01		Пространственный каркас КП2	2	636,8	
7	ГОСТ 8478-81		Сварная рулонная сетка 250/150/5/9, В=900, ℓ=5850	23	23,4	
2	ГОСТ 8478-81		Сварная рулонная сетка			
			250/150/5/9, В=1100, ℓ=5850	4	27,6	
8	ГОСТ 5781-82		Отдельные стержни ф 8АI	420	0,4	м
			Материал			
			Бетон марки 300	73,4		м³

1. Монолитная часть покрытия выполняется из бетона марки 300
2. Все работы по бетонированию осуществлять с соблюдением требований СНиП III-15-76.
3. Защитный слой бетона до низа рабочей арматуры каркасов-35мм, до сеток-15мм.
4. Торцы панелей по осям 1 и 3 до укладки их на место заделываются бетоном марки 200 на глубину 200 мм
5. На плане покрытия панели условно показаны сплошной линией.
6. Данный лист смотреть совместно с листом КЖ-5

Гл.инж.пр	Васильев		
Н.контр.сс	Силаева		
Нач.отд	Одиноков		
Гл.спец.	Кореневский		
Рук.груп	Афонина		
Проверил	Васильева		
Проектир	Кубышкина		

Инв. N

Т.П. А-II, III, IV-300-230.83 КЖ

Склад инвентаря и оборудования отдельностоящий заглубленный из сборных блоков

А-IV-300-
Схема расположения элементов покрытия

Стадия	Лист	Листов
ТР	4	

Гипропромтрансстрой г. Москва

18711-04 17

Инв. N подл. | Подпись и дата | Взам. инв. N

Альбом IV

Типовой проект А-II, III, IV-300-230.83

2-2

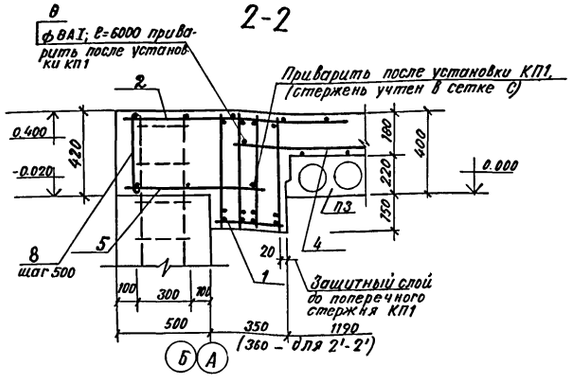

3-3

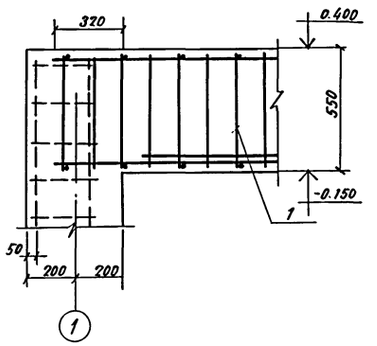

4-4 (над проёмом)

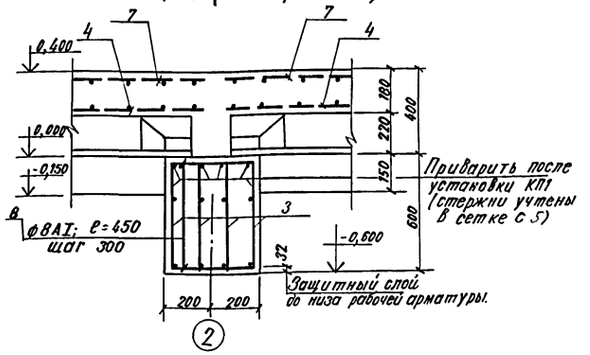

6-6

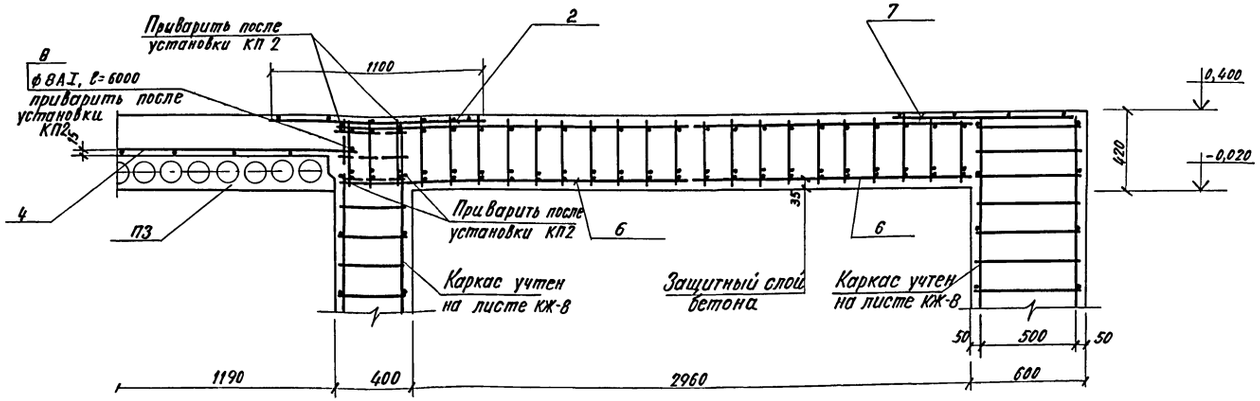

5-5

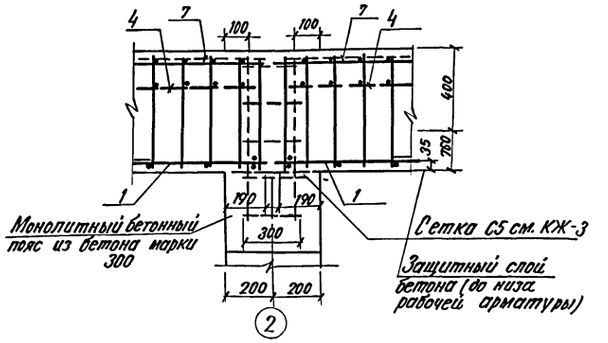

1. Данный лист рассматривать совместно с листом КЖ-4.

2. Основные примечания см. лист КЖ-4.

				Т.П. А-II, III, IV-300-230.83	КЖ.
Гл.инж.пр	Васильев				
Н.контр.сс	Силаева			Склад инвентаря и оборудования, отвечающий заглубленный из сборных блоков	Стадия: ТР; Лист: 5; Листов:
Нач.отд.	Одиноков				
Гл.спец.	Кореневский				
Рук.груп.	Афонина			А-IV-300 Схема расположения элементов покрытия. Сечения 2-2÷6-6	Гипропромтрансстрой г. Москва
Проверил	Васильева				
Проверил	Кубышкина				

Инв.№ подл. | Подпись и дата | Взамен инв.№

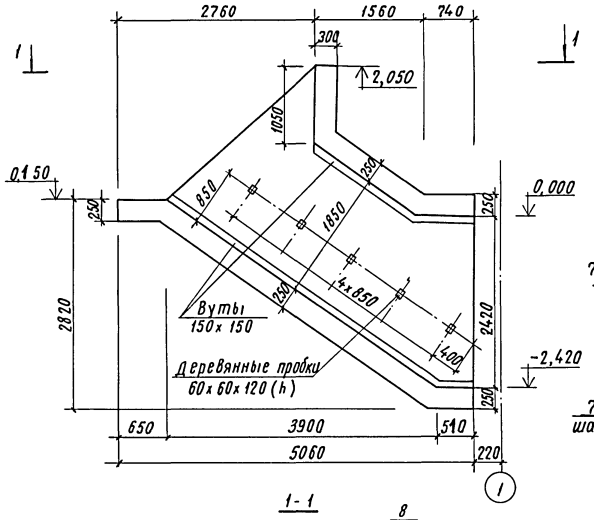

Покрытие

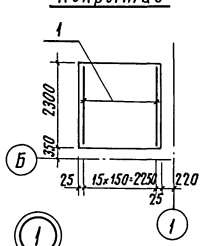

Днище

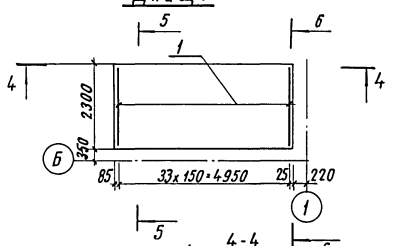

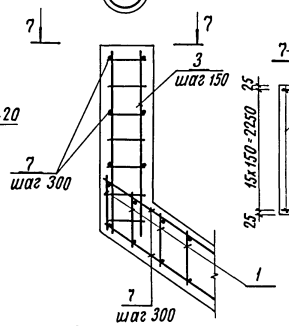

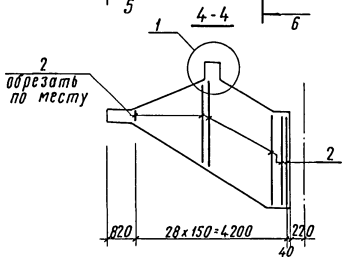

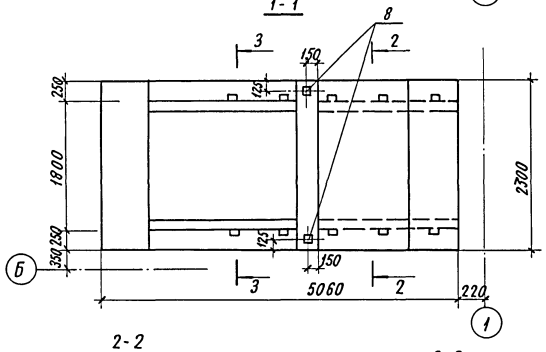

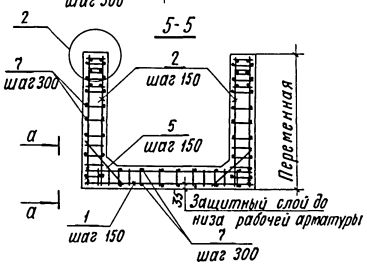

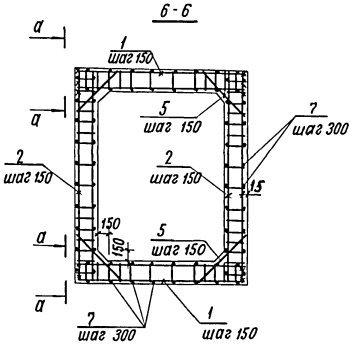

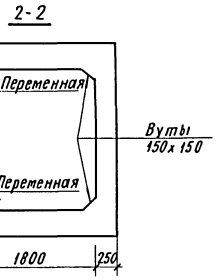

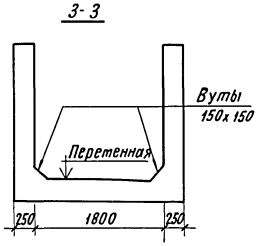

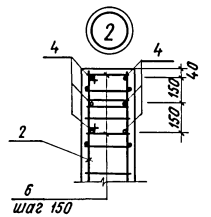

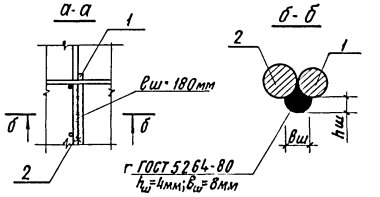

Деталь крепления поручня

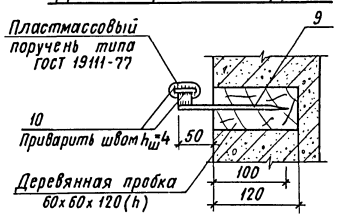

Деталь устройства ступеней

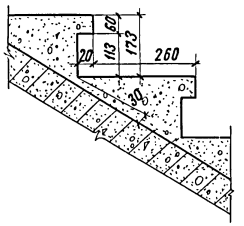

Спецификация элементов к схемам расположенным на листе

Марка, поз.	Обозначение	Наименование	Кол.	Масса ед. кг.	Приме-чание
		Сборочные единицы и детали			
1	Альбом V 39.00.00.09-02	Сетка арматурная С6	50	3,75	
2	" 40.00.00.00-02	" С7	58	4,12	
3	" 41.00.00.00-01	" С8	16	2,88	
4	ГОСТ 5781-82	Стержень ф14, А-III, ℓ=3100	12	3,75	
5	"	" ф14 А III, ℓ=850	102	1,15	
6	Альбом V 46.00.00.00-02	Хомут N 1	72	0,33	
7	ГОСТ 5781-82	Распределительн. ар-ра ф8АI	360	0,4	м
8	Альбом V 48.00.00.00СБ	Закладная деталь ЗД1	2	8,81	
9	ГОСТ 5781-82	Стержень ф10АI, ℓ=150	10	0,1	
10	ГОСТ 103-76	Полоса -4×40	7,2	1,25	м
		Материал			
		Бетон марки 100 (подбетонка)	2,3		м³
		Бетон марки 300	10,0		м³
		Бетон марки 200	0,7		м³

1 Основной вход выполняется из монолитного железобетона. Бетон марки 300. Ступени из бетона марки 200.
2 Все работы по бетонированию осуществлять с соблюдением требований СНиП III-15-76.
3 Защитный слой бетона до нижней арматуры днища - 35мм.
4 Распределительная арматура приваривается в соответствии с требованиями СН 393-78.

Типовой проект А-II, III, IV-300-230.83 Альбом IV

Инв. N подл. | Подпись и дата | Взам. инв. N

Инв. №

Гл. инж. пр.	Васильев		
Н. контр. сс	Силаева		
Нач. отд.	Одиноков		
Гл. спец.	Кореневский		
Рук. груп.	Афонина		
Проверил	Васильева		
Проектир	Кубышкина		

Т.П. А-II, III, IV-300-230.83 КЖ

Склад инвентаря и оборудования отдельностоящий заглубленный из сборных блоков.

Стадия	Лист	Листов
ТР	6	

А-IV-300
Основной вход. Опалубка и армирование.

Гипропромтрансстрой г. Москва

Типовой проект А-II, III, IV-300-230.83 Альбом IV

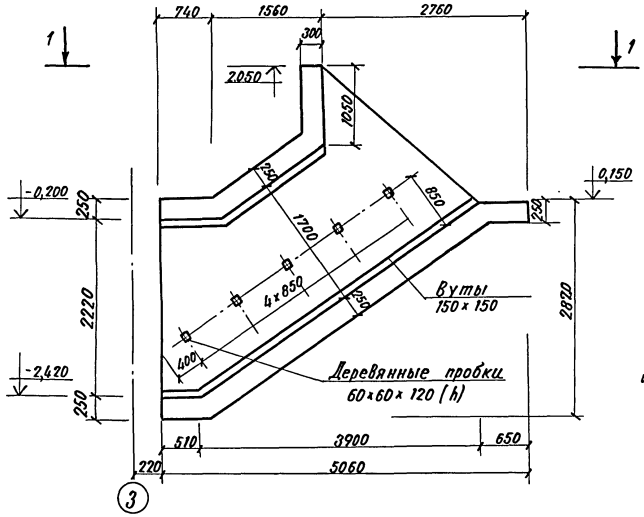

Покрытие

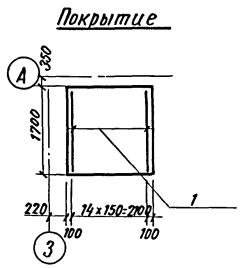

Днище

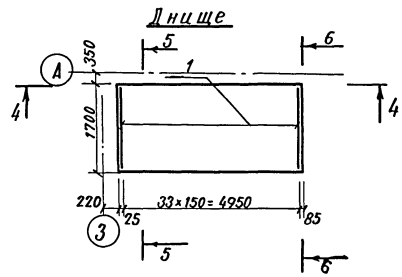

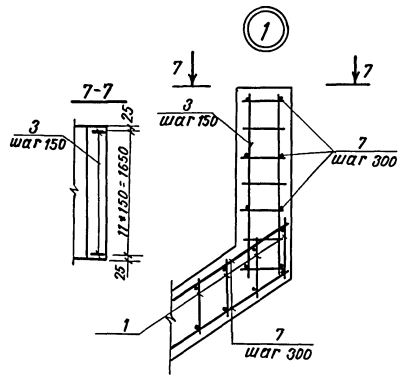

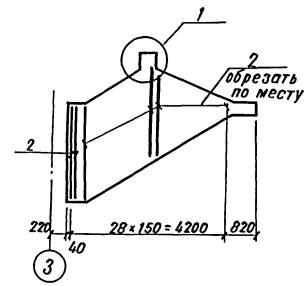

1-1

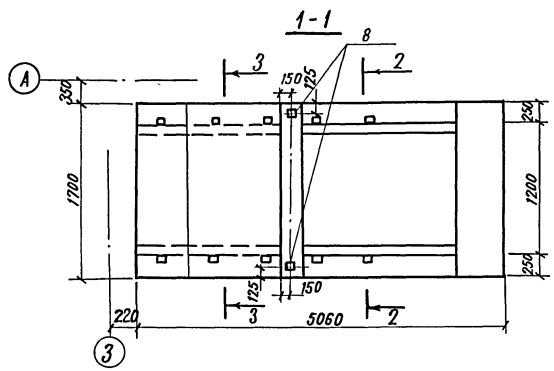

5-5

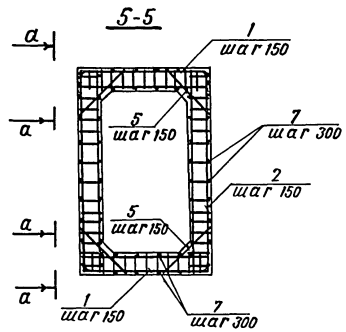

6-6

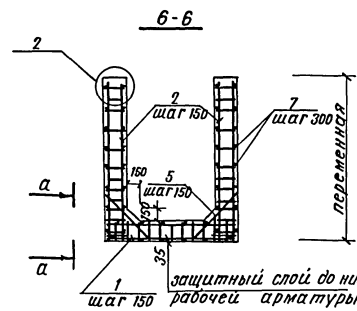

2-2

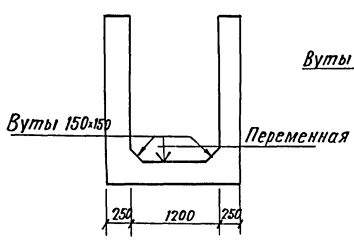

3-3

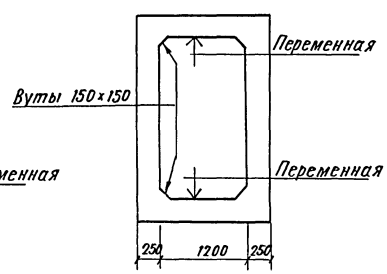

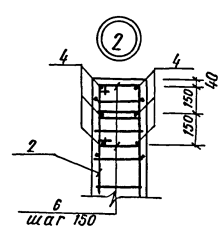

а-а

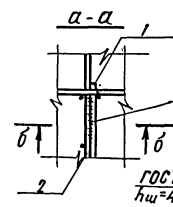

б-б

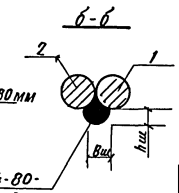

Спецификация элементов к схемам расположенным на листе

Марка поз.	Обозначение	Наименование	Кол.	Масса ед. кг.	Примечание
		Сборочные единицы			
		и детали.			
1	Альбом V 42.00.00.00-02	сетка арматурная С9	49	1,81	
2	" 43.00.00.00-02	" С10	58	3,78	
3	" 41.00.00.00-01	" С8	12	2,88	
4	ГОСТ 5781-82	стержень ф 14 А-III ℓ=3100	12	3.75	
5	"	" ф 14 А-III ℓ=850	102	1.15	
6	Альбом V 46.00.00.00-02	Хомут N1	72	0,33	
7	ГОСТ 5781-82	Распределительная АР-РАВАТ	305.0	0.4	м
8	Альбом V 48.00.00.00СБ	Закладная деталь ЗД1	2	8,81	
9*	ГОСТ 5781-82	Стержень ф 10А-I, ℓ=150	10	0,1	
10*	ГОСТ 103-76	Полоса -4×40	7.2	1.25	м
		Бетон марки 300	8,4		м3
		Бетон марки 100 (подготовка)	1,9		м3
		Бетон марки 200	0,5		м3

* Поз. 9 и 10 см. лист КЖ-6

1. Основной вход выполняется из монолитного железобетона. Бетон марки 300. Ступени из бетона марки 200.
2. Все работы по бетонированию осуществлять с соблюдением требований СНиП III 15-76.
3. Защитный слой бетона до нижней арматуры днища - 35 мм.
4. Распределительная арматура приваривается в соответствии с требованиями СН-393-78.
5. Деталь крепления поручня и деталь устройства ступеней см. лист КЖ-6

Инв. N подл. | Подпись и дата | Взам. инв. N

Гл. инж. пр.	Васильев		Т.П. А-II, III, IV-300-230.83 КЖ		
Н. контр. сс	Силаева				
Нач. отд.	Одиноков		Склад инвентаря и оборудования отдельностоящий заглубленный из сборных блоков	Стадия	Лист	Листов
Гл. спец.	Кореневский			ТР	7	
Рук. груп.	Афонина		А-IV-300 Аварийный выход. Опалубка и армирование	Гипропромтрансстрой г. Москва		
Проверил	Васильева					
Проектир.	Кубышкина					

Инв. N

18711-04 20

Типовой проект А-II, III, IV-300;230.83 Альбом IV

План

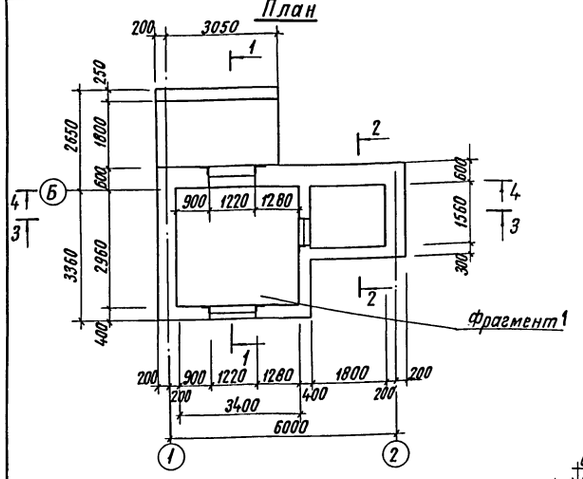

1-1

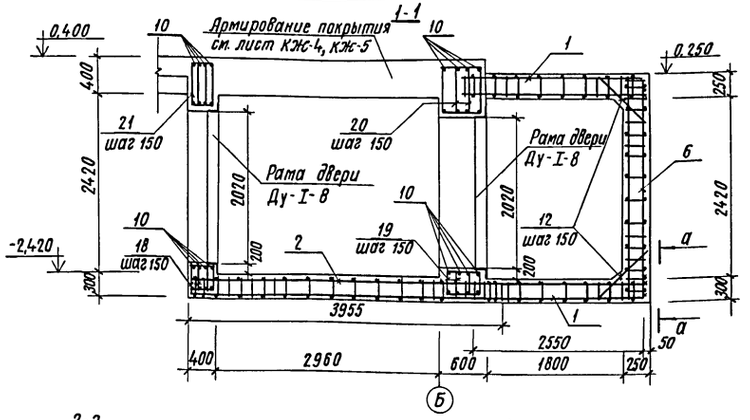

2-2

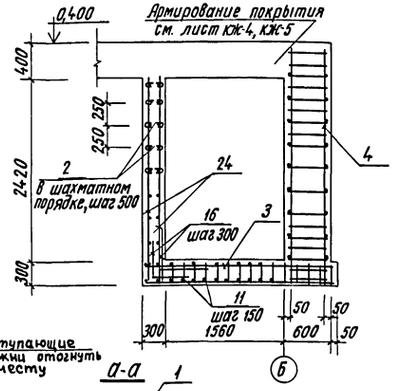

Фрагмент 1

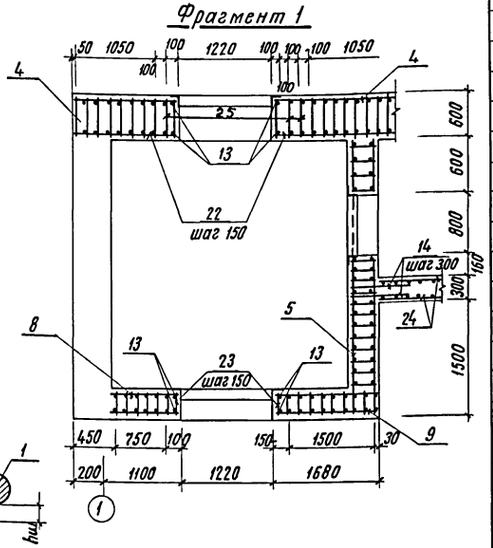

Каркас вырезать по месту

Днище

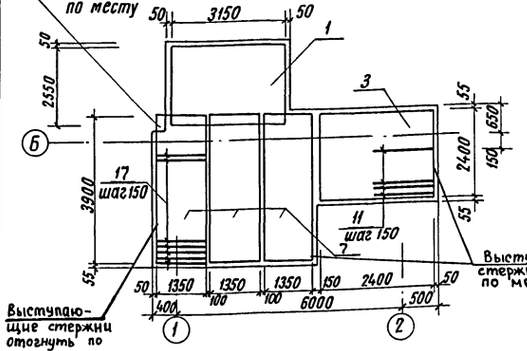

А-А

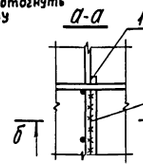

Б-Б

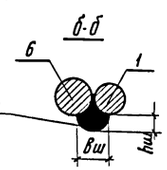

Покрытие

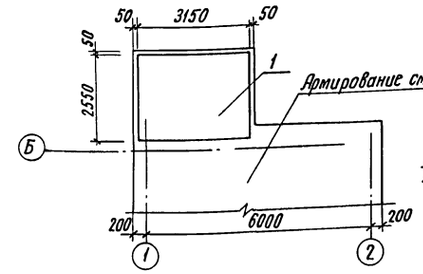

Разбивка анкеров рам дверей и ставен

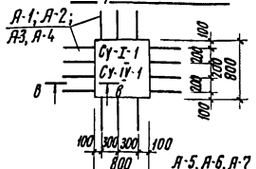

4-4

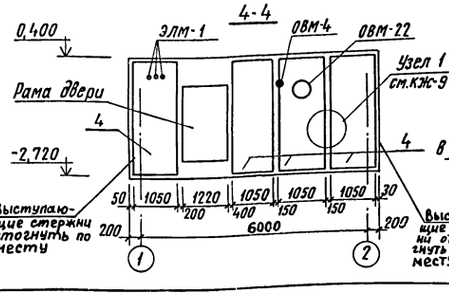

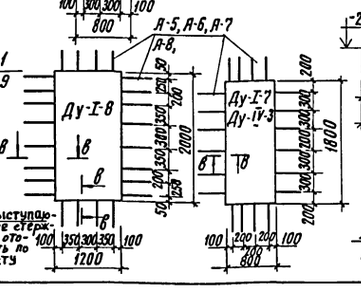

3-3

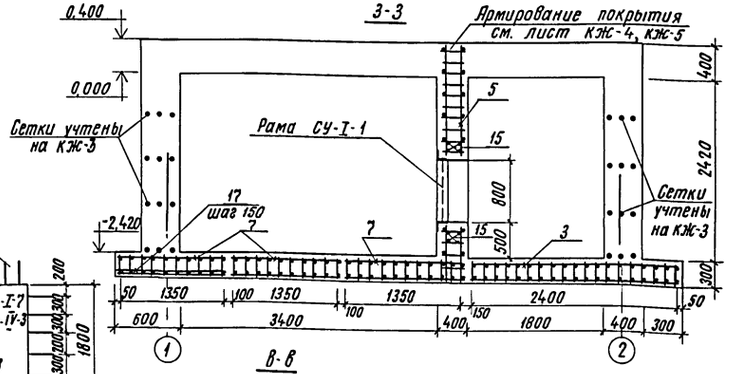

В-В



Спецификация элементов к схемам расположенным на листе

Марка, поз.	Обозначение	Наименование	Кол.	Масса ед. кг	Примечание
		Арматурные изделия			
1	Альбом V 13.00.00.00-02	Пространственный каркас КП5	2	112,4	
2	ГОСТ 6727-80	Шпилька ф5ВI, ℓ=300	27	0,05	
3	Альбом V 18.00.00.00СБ	" КП8	1	47,6	
4	" 21.00.00.00СБ	" КП9	4	100,2	
5	" 22.00.00.00-02	" КП 10	1	113,7	
6	" 23.00.00.00-02	" КП11	1	115,1	
7	" 15.00.00.00СБ	" КП7	3	45,0	
8	" 25.00.00.00-02	" КП13	1	35,5	
9	" 24.00.00.00-02	" КП12	1	62,32	
10	ГОСТ 5781-82	Стержень ф14 А-III, ℓ=2200	32	2.7	
11	ГОСТ 5781-82	Стержень ф10 А-III, ℓ=950	12	0,59	
12	ГОСТ 5781-82	Стержень ф14 А-III, ℓ=850	68	1,15	
13	ГОСТ 5.1459-72*	Стержень ф25 А-III, ℓ=3140	8	12,1	
14	ГОСТ 5781-82	Стержень ф6 А-I, ℓ=700	18	0,15	
15	ГОСТ 5781-82	Стержень ф14 А-III, ℓ=1520	8	1,84	
16	ГОСТ 5781-82	Стержень ф6 А-I, ℓ=1000	14	0,22	
17	ГОСТ 5781-82	Стержень ф8 А-I ℓ=750	21	0,3	
18	Альбом V 46.00.00.00-03	Хомут N 2	20	0,56	
19	" 46.00.00.00-04	" N 3	20	0,66	
20	" 46.00.00.00-05	" N 4	20	0,81	
21	" 46.00.00.00-02	" N 5	20	0,72	
22	" 47.00.00.00-02	" N 6	28	1,04	
23	" 47.00.00.00-05	" N 7	28	0,81	
24	ГОСТ 8478-81	Рулонная сетка 150/250/9/5 В-2500	3,6	10,54	т
25	Альбом V 45.00.00.00СБ	Сетка С11	3	10,04	
	ГОСТ 5781-82	Распределительная арматура ф8АI	300	0,4	т
	Альбом V 52.00.00.00-02 / 53.00.00.00-02	Анкеры рам дверей Ду-I-8 А-5	24	0,78	
	Альбом V 52.00.00.00-03 / 53.00.00.00-03	Ду-I-8 А-6	24	0,58	
		Ду-I-8 А-7	24	0,39	
		Ду-I-8 А-8	24	0,31	
	Альбом V 52.00.00.00СБ / 53.00.00.00СБ	Су-I-1 А-1	14	0,53	
		Су-I-1 А-2	14	0,40	
		Материалы			
		Бетон марки 100 (подготовка) h=100мм	3,0		м³
		Бетон марки 300	29,1		м³

Основные примечания см. лист КЖС-9

Т.П. А-II, III, IV-300-230.83 КЖС			
Гл. инж. пр	Васильев		
Н. контр. сс	Силуева		
Нач. отд	Одиноков		
Гл. спец.	Кореневский		
Рук. груп.	Афонина		
Проверил	Васильева		
Проектир	Кубышкина		

Склад инвентаря и оборудования отдельностоящий заглубленный из сборных блоков А-IV-300 Стена по оси „Б" Опалубочный чертеж. Схемы армирования.	Стадия	Лист	Листов
	ТР	8	
	Гипропромтрансстрой г. Москва		

Инв. N подл. | Подпись и дата | Взам. инв. N

Инв. N

18711-01 21

Альбом IV

Типовой проект А-II, III, IУ-300-230.83

План

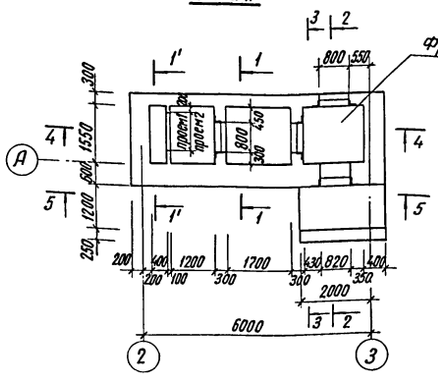

1-1 (1'-1')

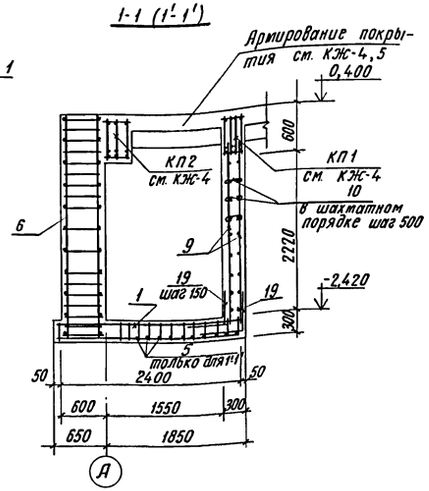

2-2

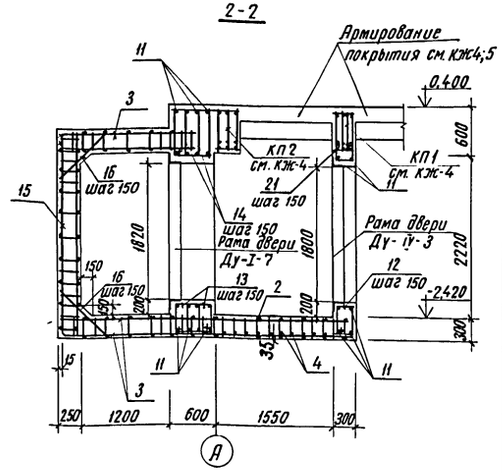

Днище

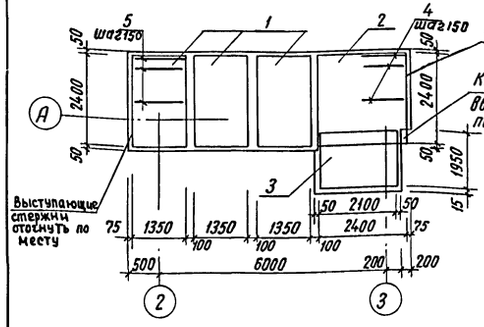

3-3

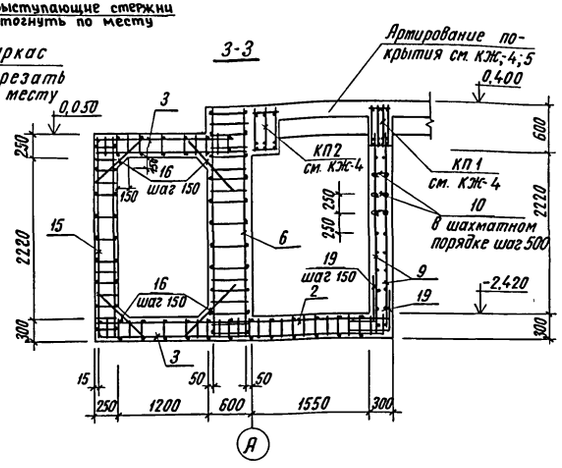

Фрагмент 1

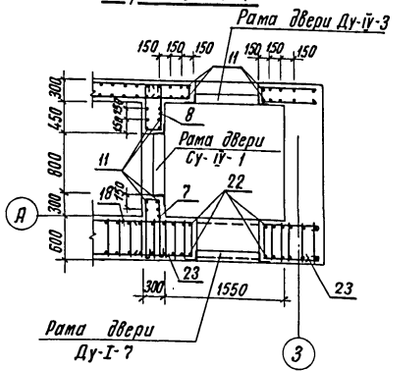

Покрытие

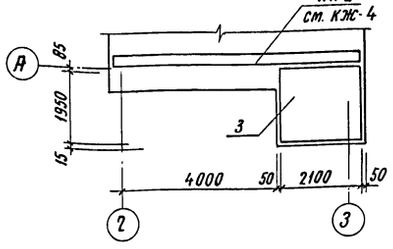

5-5

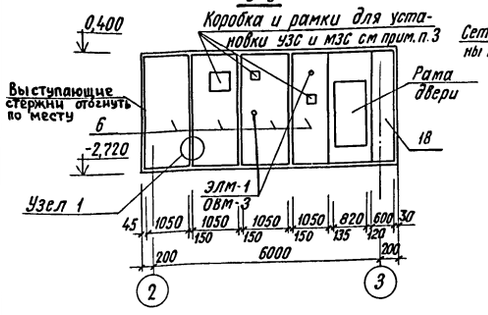

4-4

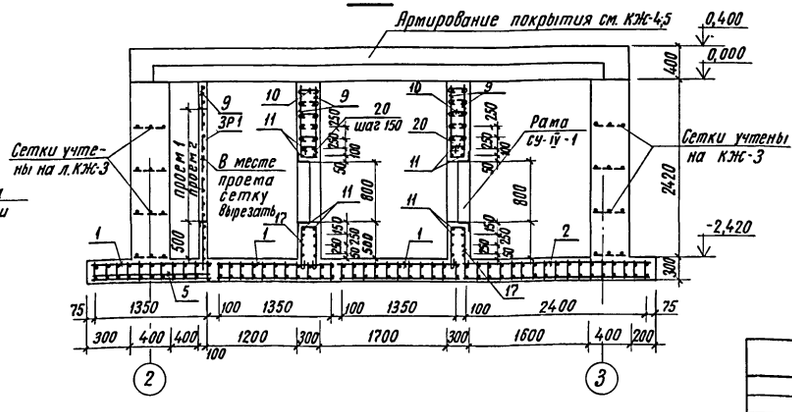

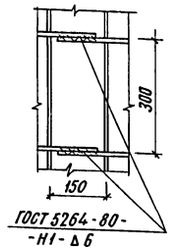

Спецификация элементов к схемам расположенным на листе

Марка, поз.	Обозначение	Наименование	Кол. шт.	Масса ед. кг	Примечание
		Арматурные элементы			
1	Альбом IУ 27.00.00.00СБ	Пространственный каркас КП14	3	25,5	
2	" 30.00.00.00 СБ	" " КП15	1	46,8	
3	" 31.00.00.00-02	" " КП16	2	66,6	
4	ГОСТ 5781-82	Стержень ф8А-III, ℓ=750	13	0,3	
5	ГОСТ 5781-82	Стержень ф10А-III, ℓ=950	13	0,59	
6	Альбом IУ 21.00.00.00 СБ	Пространственный каркас КП9	4	100,2	
7	Альбом IУ 46.00.00.00-05	Хомут N5	6	0,72	
8	Альбом IУ 47.00.00.00-02	" N6	6	1,04	
9	ГОСТ 8478-81	Рулонная сетка 150/250/9/5 В=2500	16,4	10,54	м
10	ГОСТ 6727-80	Шпилька ф5ВI, ℓ=300	250	0,05	
11	ГОСТ 5781-82	Стержень ф14А-III, ℓ=2200	48	2,7	
12	Альбом IУ 46.00.00.00-01	Хомут N1	7	0,33	
13	" 46.00.00.00-03	" N2	14	0,56	
14	" 46.00.00.00-04	" N3	14	0,66	
15	" 32.00.00.00-02	Пространственный каркас КП17	1	79,2	
16	ГОСТ 5781-82	Стержень ф14А-III, ℓ=850	46	1,15	
17	Альбом IУ 47.00.00.00-09	Хомут N 9	14	0,38	
18	" 35.00.00.00 СБ	Пространственный каркас КП18	1	61,8	
19	ГОСТ 5781-82	Стержень ф6А-I, ℓ=1000	80	0,22	
20	Альбом IУ 47.00.00.00-10	Хомут N 11	14	0,53	
21	" 47.00.00.00-11	" N 13	7	0,53	
22	ГОСТ 5.1459-72*	Стержень ф25А-III, ℓ=3140	4	12.1	
	ГОСТ 5781-82	Распределительная арматура ф8АI	300	0,4	м
	Альбом IУ 52.00.00.00-02 / 53.00.00.00-02	Анкеры рам дверей Ду-I-7	А-5	20	0,78
			А-6	20	0,58
	52.00.00.00-03 / 53.00.00.00-03	Ду-IУ-3	А-7	20	0,39
			А-8	20	0,31
	52.00.00.00-01 / 53.00.00.00-01	СУ-IУ-1	А-3	14	0,33
			А-4	14	0,26
23	Альбом IУ 47.00.00.00-13	Хомут N 14	28	1,42	
		Материалы			
		Бетон марки 100 (подготовка) h=100мм	2,0		м³
		Бетон марки 300	26,0		м³

1 Данный лист смотреть совместно с листом КЖ-8.
2 Закладные детали установить в соответствии с чертежом на листе АС-7 и деталями на листе КЖ-10.
3 Коробки для УЗС и рамки для МЗС установить перерезая арматуру, закладные детали ОВМ-3 и ЭЛМ-1 установить не перерезая каркасы.
4 Разбивка анкеров рам дверей Ду-I-7 и Ду-IУ-3, ставен СУ-IУ-1 см. лист КЖ-8.

Гл. инж. пр.	Васильев	
Н. контр. сс	Силаева	
Нач. отд.	Одиноков	
Гл. спец.	Кореневский	
Рук. груп	Афонина	
Проверил	Васильева	
Проектир.	Кудышкина	

Т.П.-II, III, IУ-300-230.83 КЖ

Склад инвентаря и оборудования отдельностоящий заглубленный из сборных блоков

А-IУ-300

Стена по оси А. Опалубочный чертеж. Схемы армирования

Стадия	Лист	Листов
ТР	9	

Гипропроттранссстрой г. Москва

Инв. N подл. | Подпись и дата | Взам. инв. N

Инв. N

Пример установки закладных деталей ОВМ 17

План.

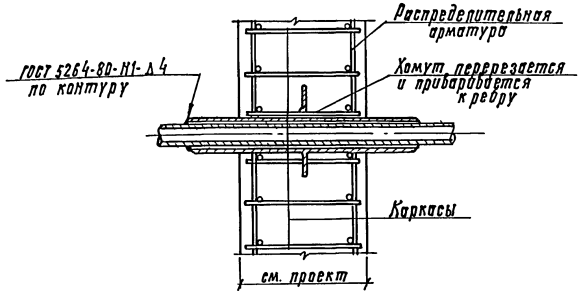

Пример установки закладной детали ОВМ 22

План

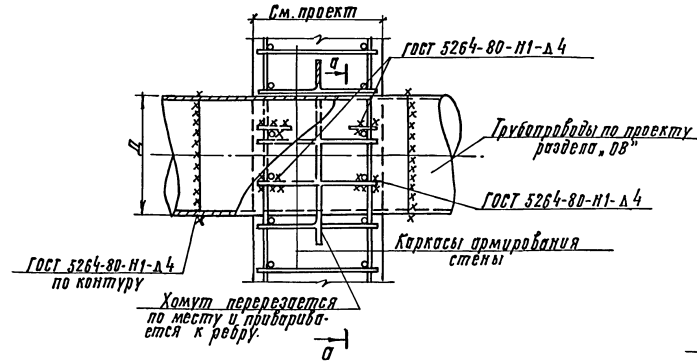

а-а

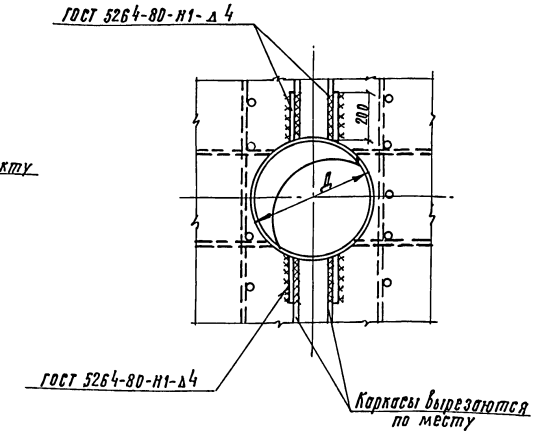

Пример установки закладных деталей ОВМ 3, ОВМ 4

План

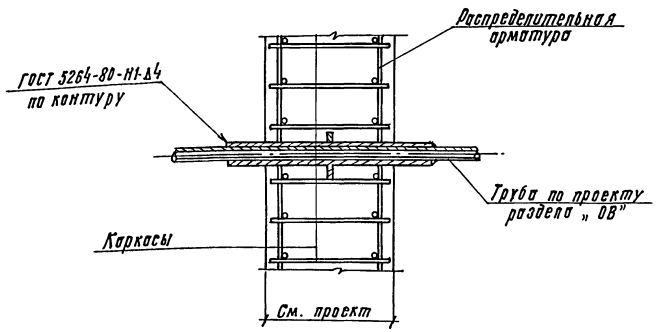

Пример установки закладных деталей ЭЛМ 1; ЭЛМ 4; ССМ 2. План.

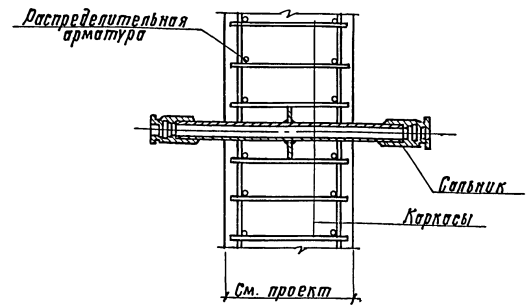

1. План расположения закладных деталей ОВМ, ЭЛМ, ССМ и их привязки см. лист АС-7.
2. Сварка производится электродами типа Э-42. Монтажные сварные швы перед бетонированием зачищаются от окалины.

Гл. инж. пр.	Васильев		Т.П. А-II, III, IV-300-230.83 КЖ	
Н. контр.	Силаева			
Нач. отд.	Одинаков		Склад инвентаря и оборудования отдельностоящий заглубленный из сборных блоков.	Стадия: РР; Лист: 10; Листов:
Гл. спец.	Кореневский			
Рук. гр.	Ефимина		Примеры установки закладных деталей в стенах.	Гипропромтранспстрой г. Москва
Проверил	Васильева			
Проектир.	Громова			

Инв. № подл. | Подп. и дата | Взам. инв. №

Типовой проект А-II, III, IV-300-230.83 Альбом IV

gost.e-ecolog.ru