ТИПОВОЙ ПРОЕКТ

А-II-300-230.83
А-III-300-230.83
А-IV-300-230.83

Склад инвентаря и оборудования отдельно стоящий, заглубленный из сборных блоков

Для 4 строительно-климатической зоны.

Альбом III

Архитектурно-строительные решения для склада А-III.

gost.e-ecolog.ru

ТИПОВОЙ ПРОЕКТ

А-II-300-230.83
А-III-300-230.83
А-IV-300-230.83

Склад инвентаря и оборудования отдельно стоящий, заглубленный из сборных блоков

для 4 строительно-климатической зоны

Альбом III

Состав проекта:

Альбом I	Пояснительная записка.
Альбом II	Архитектурно-строительные решения для склада А-II.
Альбом III	Архитектурно-строительные решения для склада А-III.
Альбом IV	Архитектурно-строительные решения для склада А-IV.
Альбом V	Строительные изделия.
Альбом VI	Отопление, вентиляция, внутренний водопровод и канализация Электроснабжение. Сигнализация и связь.
Альбом VII	Заказные спецификации.
Альбом VIII	Сметы для склада А-II.
Альбом IX	Сметы для склада А-III.
Альбом X	Сметы для склада А-IV.
Альбом XI	Ведомости потребности в материалах.

Проект утвержден МПС
Приказ № А-27 от 03.01.83г.
Введен в действие. Гипропромтрансстроем
Приказ № 26 от 01.02.83г.

Разработан
проектным институтом
„Гипропромтрансстрой"

Главный инженер института Рождественский А.С.
Главный инженер проекта Васильев Ю.Н.

© ЦИТП Госстроя СССР, 1989

Привязан

Содержание альбома

Марка	Наименование	Стр.
	Архитектурно-строительные решения	
АС-1	Общие данные (начало)	3
АС-2	Общие данные (окончание)	4
АС-3	Схематический план участка	5
АС-4	План. Фрагмент 1	6
АС-5	Разрезы 1-1; 2-2. Экспликация полов	7
АС-6	Разрезы 3-3÷6-6	8
АС-7	План расположения отверстий закладных деталей	9
АС-8	Вентиляторная. Опоры под вентиляторы	10
АС-9	Павильон основного входа	11
АС-10	Павильон аварийного выхода	12

Марка	Наименование	Стр.
	Конструкции железобетонные	
КЖ-1	Общие данные	13
КЖ-2	Схема расположения элементов фундаментов. Сечения 1-1÷4-4	14
КЖ-3	Схемы расположения элементов стен	15
КЖ-4	Схема расположения элементов покрытия. Сечение 1-1	16
КЖ-5	Схема расположения элементов покрытия. Сечения 2-2÷6-6	17
КЖ-6	Основной вход. Опалубка и армирование	18
КЖ-7	Аварийный выход. Опалубка и армирование	19
КЖ-8	Стена по оси „Б". Опалубочный чертеж. Схемы армирования	20
КЖ-9	Стена по оси „А". Опалубочный чертеж. Схемы армирования	21
КЖ-10	Примеры установки закладных деталей в стенах	22

Типовой проект А-II; III; IV-300-230.83 Альбом III

Ведомость основных комплектов рабочих чертежей

Обозначение	Наименование	Примечание
АС	Архитектурно-строительные решения	Альбом II, III, IV
КЖ	Конструкции железобетонные	Альбом II, III, IV
ВК	Внутренний водопровод и канализация	Альбом VI
ОВ	Отопление и вентиляция	Альбом VI
ЭЛ	Электротехническая часть	Альбом VI
СС	Сигнализация и связь	Альбом VI

Ведомость рабочих чертежей основного комплекта АС

Лист	Наименование	Примечание
1	Общие данные (начало).	
2	Общие данные (окончание).	
3	Схематический план участка.	
4	План. Фрагмент 1.	
5	Разрезы 1-1; 2-2. Экспликация полов	
6	Разрезы 3-3 ÷ 6-6	
7	План расположения отверстий закладных деталей	
8	Вентиляторная. Опоры под вентиляторы	
9	Павильон основного входа	
10	Павильон аварийного выхода	

Настоящий раздел разработан в соответствии с действующими нормами и правилами и предусматривает в части архитектурно-строительных решений мероприятия, обеспечивающие взрывную, взрыво-пожарную и пожарную безопасность при эксплуатации здания

Гл. инж. проекта /Васильев/

Ведомость ссылочных и прилагаемых документов

Обозначение	Наименование	Примечание
	Ссылочные документы	
ТДК-н-1-71 часть II; альбом 5	Альбом типовых решений систем и устройств внутреннего оборудования сооружений гражданской обороны	
ТДК-н-1-68 часть II; раздел IV (редакция 1971г)	Металлические двери Ду-II-2, Ду-III-3, Ду-IV-2, Ау-IV-3, Ду-I-2, Ау-I-3.	
ТДК-н-1-67 часть II; раздел IV (редакция 1969г)	Металлические двери для проемов 800×1800, 1200×2000мм и ставни для проемов 800×800мм	
ТДК-н-1-70 часть II; раздел VII альбом 10	Санузлы и станции перекачки	
ТДК-н-1-68; ТДК-н-1-67 часть II; раздел II	Альбом типовых решений систем и устройств внутреннего оборудования сооружений гражданской обороны	
ТДК-н-1-72 часть II; раздел VI ал.I	Защитно-герметический ставень СУ-I-1	
ГОСТ 6133-75	Камни бетонные стеновые	
1.136-10	Двери деревянные для жилых и общественных зданий	
2.230-1, вып.5	Детали стен и перегородок общественных зданий	
3.006-2, вып. II-2	Унифицированные сборные железобетонные каналы	
2.430-2, вып.1	Типовые архитектурно-строительные детали.	
2.460-1, вып.1	"	
У-02-03 выпуск 3	Унифицированные двухъярусные и трехъярусные нары деревянные и разборные металлические	
Инв. № 12226	Защитно-герметическая металлическая распашная дверь Ду-I-В	
1.136-11 часть I	Двери деревянные входные наружные, тамбурные и служебные для жилых и общественных зданий	
1.494-27 выпуск 5	Воздухоприемные устройства с подвесными утепленными клапанами.	
	Прилагаемые документы	
Альбом V	Строительные изделия	
Альбом XI	Ведомости потребности в материалах	

Ведомость спецификаций

Лист	Наименование	Примечание
АС-4	Спецификация элементов к фрагменту 1	
	Ведомость оборудования.	
АС-5	Экспликация полов	
	Спецификация элементов к листам АС-5; АС-6.	
АС-7	Спецификация закладных деталей	
	Экспликация отверстий	
АС-9	Спецификация к схеме элементов расположенных	
	на листе	
АС-10	Спецификация к схеме элементов расположенных	
	на листе.	

Техническая спецификация металла

Вид профиля и ГОСТ, ТУ	Марка металла и ГОСТ	Обозначение и размер профиля, мм	Количество, шт.	Длина, мм	Масса металла по элементам конструкции: Опоры под вентиляторы	Масса металла по элементам конструкции: Павильоны входа и выхода	Общий вес, кг.
Уголок ГОСТ 8509-72*	В.Ст.3кп2 ГОСТ 380-71*	L 50×5		18710	70.6	—	70.6
		L 75×7		6400	—	51.0	51.0
Швеллеры ГОСТ 8240-72*	Вст3кп2 ГОСТ 380-71*	[10		16900	145.2	—	145.2
		[12		2200	22.8	—	22.8
Уголок ГОСТ 8510-72*	Вст3кп2 ГОСТ 380-71*	L 100×63×6		1440	—	21.6	21.6
		L 75×50×5		400	—	1.9	1.9
Трубы квадратные ГОСТ 8639-82	Вст3кп2 ГОСТ 380-71*	□ 80×80×4		19338	—	184.5	184.5
Швеллер гнутый ГОСТ 8278-75*	"	[120×60×4		68246	—	482.5	482.5
Полоса ГОСТ 103-76	"	δ= 12		—	19.1	6.4	25.5
Стержень ГОСТ 5.1459-72*	"	ф 18 A III		520	—	2.1	2.1
Итого: масса металла							1007.6

Т.П. А-II; III; IV-300-230.83 АС

Гл.инж.пр.	Васильев					
Н.контр.СС	Силаева			Склад инвентаря и оборудования отдельностоящий, заглубленный из сборных блоков	Стадия	Лист	Листов
Нач.отд.	Одиноков				ТР	1	10
Гл.спец.	Кореневский						
Рук.груп.	Афонина			Общие данные (начало)	Гипропромтрансстрой г. Москва		
Провер.	Васильева						
Проектир.	Кубышкина						

Инв. № подл. | Подпись и дата | Взам. инв. №

Типовой проект А-II; III; IV-300-230.83 Альбом III

Ведомость проемов дверей и ставен

Проемы			Элементы заполнения		
Тип по проекту	Размер в кладке B×h мм	Кол. мест	Марка	Обозначение	Кол.
1	1220×2020	2	ДУ-I-8	Инв.№ 12226	2
2	820×1820	1	ДУ-I-7	ТДК-Н-1-71, ч.II, ал.5, КЖ-8	1
3	800×800	1	СУ-I-1	ТДК-Н-1-72, ч.II, ал.1, КЖ-8	1
4	800×1800	1	ДУ-IV-3	ТДК-Н-1-68, ч.II, р.IV(ред.1971г)КЖ-8	1
5	800×800	2	СУ-IV-1	ТДК-Н-1-67, ч.II, раздел IV (редакция 1969г) КЖ-8	2
6	900×2070	2	ДГ21-9	1.136-10	2
7*	700×2070	2	ДГ21-7		2
8*	700×2070	3	ДГ21-7А		3
9	1350×2100	1	ДН20-4.8-5	1.136-11, часть I	1
10	950×2100	1	ДН20-8-1		1
11	—	1	ДМ-1	Альбом V 57.00.00.00СБ	1

* В дверях 7 и 8 на 200 мм от пола врезаются вентиляционные решетки размером 150×490(h) (2 шт.) по серии 1.494-27, вып. 5

Ведомость отделки помещений

Наименование помещений	Потолок		Стены и перегородки		Отделка низа стен и перегородок (панель)	
	Штукатурка или затирка	Окраска	Штукатурка или затирка	Окраска или облицовка	Окраска или облицовка	Высота мм
Санузлы	Затирка цементным раствором	Клеевая окраска	Затирка цементным раствором	Клеевая окраска, масляная окраска щитов	Облицовка плиткой	1800
Вентиляторная, расширительная камера	"	Масляная окраска	"	Масляная окраска	—	—
Тамбур	"	Клеевая окраска	"	Силикатная окраска	—	—
Помещения N1; N2, для бака с водой и медицинский пункт	"	"	"	Клеевая окраска	Масляная окраска	1800
Основной вход, аварийный выход	"	Известковая окраска	"	Известковая окраска	—	—
Павильоны основного входа и аварийного выхода	См. листы АС-9; АС-10					

Условные обозначения:

Стены из бетонных блоков

Стены монолитные железобетонные

Перегородки из бетонных камней

1 / 4 — Количество мест для лежания / Количество мест для сидения

61.8 / ПБ — Площадь помещения / Тип пола

Общие указания:

Проект разработан применительно к условиям строительства на железнодорожном транспорте, как отдельно стоящее сооружение с расположением его на свободных от застройки участках, вблизи производственных зданий.

В обычных условиях сооружение используется как складское помещение служб пути, СЦБ, связи и других, для хранения в нем различного инвентаря и оборудования - шпалоподбоек, ключей, лопат, кабелей, аппаратуры связи, бланков отчетности, а также для размещения складов любых других мелкоштучных грузов, за исключением вредных или дурнопахнущих.

Вместимость сооружения 300 человек.

Класс сооружения по ГО - III.

Степень долговечности и огнестойкости - II.

Сооружение запроектировано из сборных бетонных блоков.

Сооружение заглубленное с низом покрытия на уровне земли.

За условную отметку 0.000 принята отметка земли, что соответствует абсолютной отметке ____

Взамен инв.№ | Подпись и дата | Инв.№ подл.

Привязан:

Инв.№

Гл.инж.пр	Васильев	
Н.контр.	Силаева	
Нач.отд.	Одиноков	
Гл.спец.	Кореневский	
Рук.груп.	Афонина	
Проверил	Васильева	
Проектир	Кубышкина	

Т.П. А-II; III; IV-300-230.83 АС

Склад инвентаря и оборудования отдельностоящий заглубленный из сборных блоков	Стадия	Лист	Листов
	ТР	2	
Общие данные (окончание)	Гипропромтрансстрой г. Москва		

18711-03 5

Типовой проект А-II, III, IV-300-230.83 Альбом III

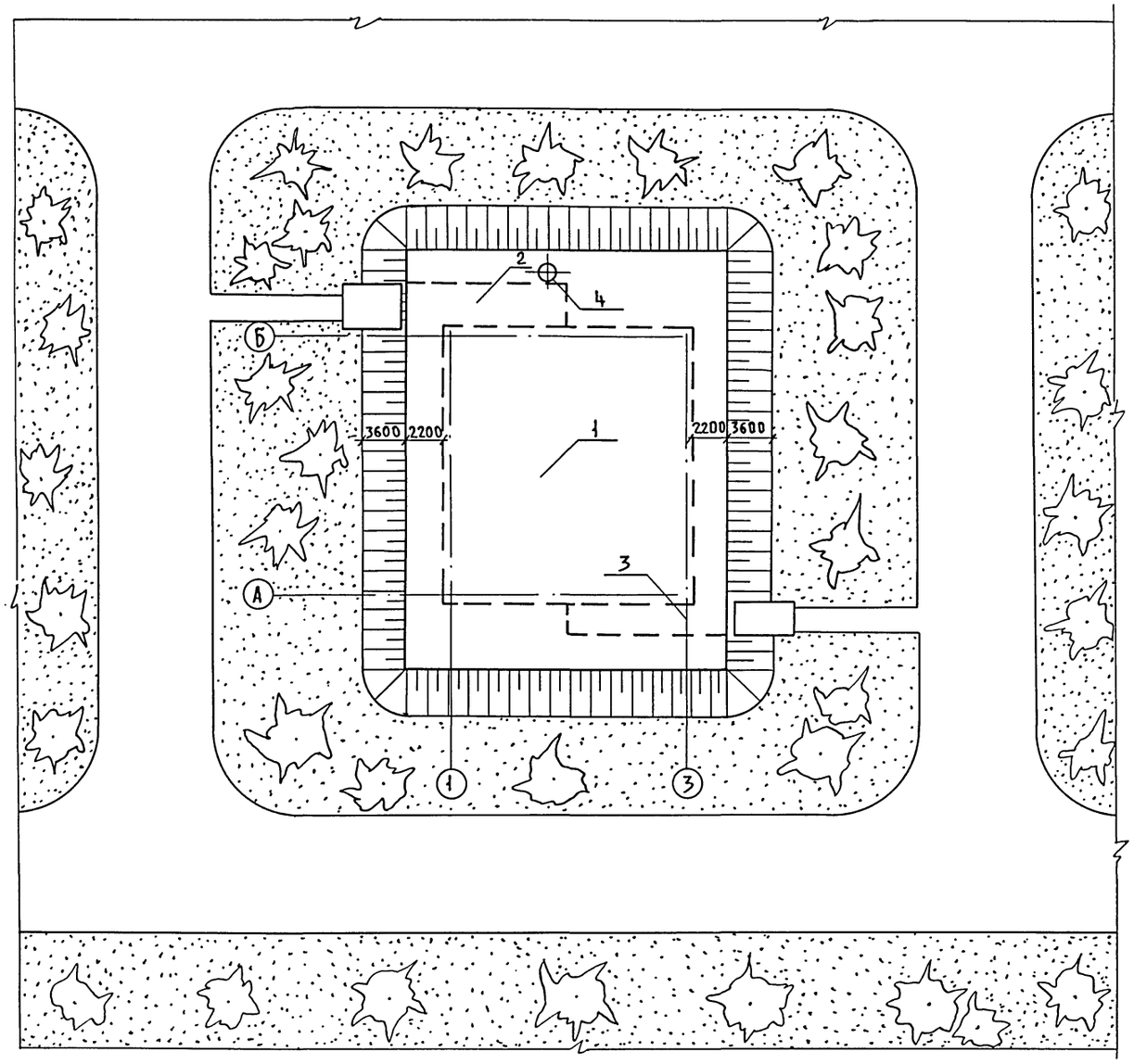

Условные обозначения:

Наружный контур подземной части сооружения

Газоны с посадкой деревьев

Экспликация сооружений

NN п/п	Наименование	Кол-во шт.	Примечание
1	Сооружение (подземное)	1	
2	Основной вход	1	
3	Аварийный выход	1	
	Железобетонная вентшахта		ТДК-Н-1-67
4	вытяжной вентиляции	1	часть II раздел II
			лист С-II-20,21

Основные технико-экономические показатели

NN п/п	Наименование		Ед. изм.	Кол.	Примечание
1	Общая площадь		$м^2$	215.8	
2	Площадь в зоне герметизации		$м^2$	205.2	
3	Объем в зоне герметизации		$м^3$	484.1	
4	Площадь застройки сооружения		$м^2$	266.7	
5	Строительный объем сооружения		$м^3$	781.4	
6	Вход	Площадь застройки	$м^2$	26,3	
7		Строительный объем	$м^3$	66.8	
8	Выход	Площадь застройки	$м^2$	19.4	
9		Строительный объем	$м^3$	42,9	

1. Ориентация участка решается при привязке проекта к местным условиям.

Инв. N подл. | Подпись и дата | Взам. инв. N

Инв. N°

Гл. инж. пр.	Васильев
Н. контр. сс	Силаева
Нач. отд.	Одиноков
Гл. спец.	Кореневский
Авт. разд	Афонина
Проверил	Васильева
Проектир	Кубышкина

Т. П. А-II, III, IV-300-230.83 АС

Склад инвентаря и оборудования, отдельностоящий заглубленный из сборных блоков

Стадия	Лист	Листов
ТР	3	

А-III-300
Схематический план участка

Гипропромтрансстрой г. Москва

18711-03 6

Альбом III

Типовой проект А-II, III, IV-300-230.83

План

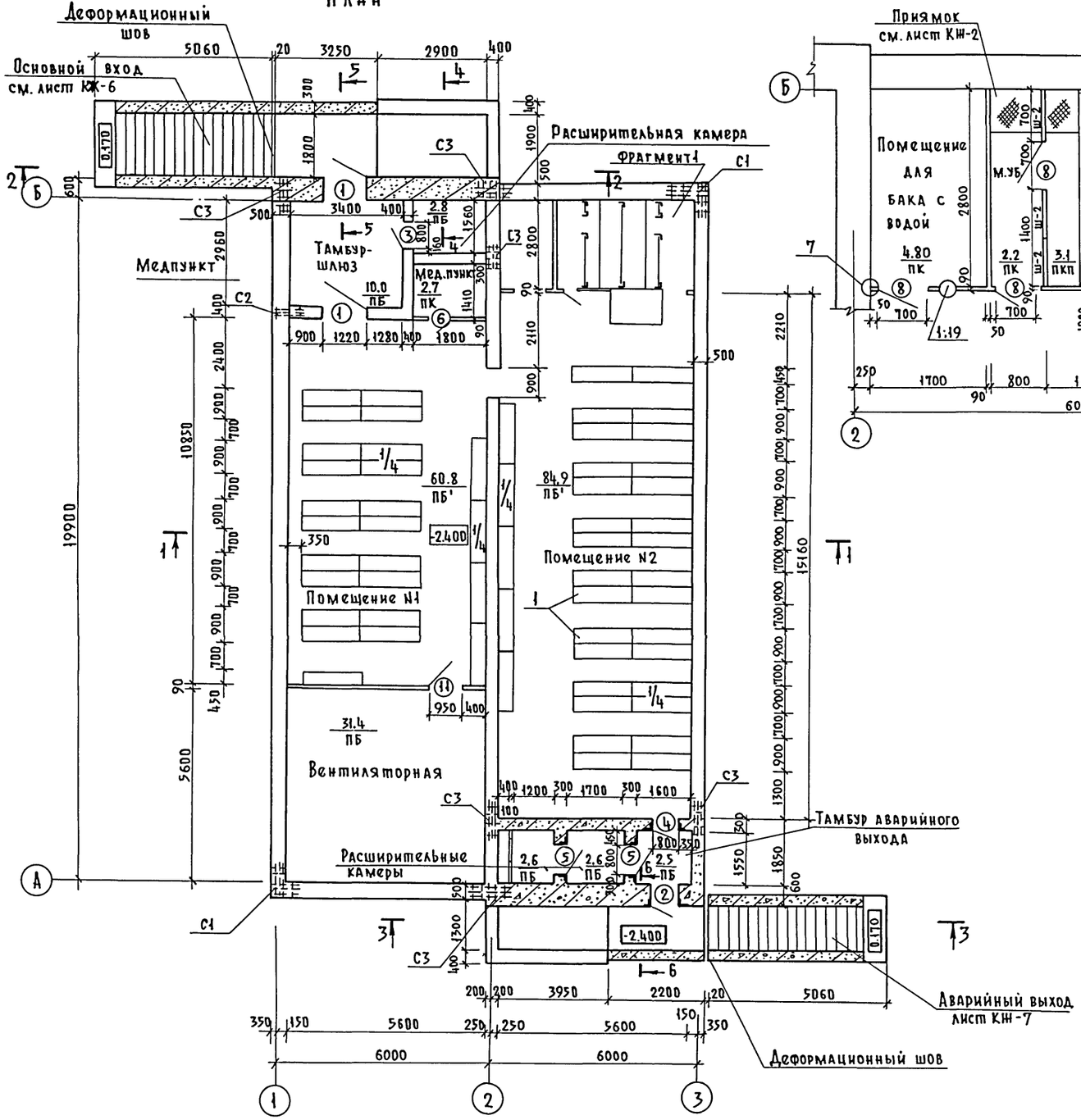

Фрагмент 1

Ведомость оборудования

Тип по проекту	Наименование	Кол. шт.	Примечание
1	Сборно-разборные нары	60	Типовые решения У-02-03 Вып.3

Спецификация к схеме расположенной на листе

Марка	Обозначение	Наименование	Кол. шт.	Масса кг	Примеч.
Щ-2	ТДК-Н-1-70 часть II раздел VII альбом 10	Сборные щитовые перегородки			
		Перегородка Щ-2	10	30,5	
		Монтажные металлические детали			
		Болты М8×40 с гайкой и шайбой	–	2,1	
		ф16 AI	0.6м	5,4	
	2.230-1 вып.5	Перегородки из бетонных камней			
К-3		Каркас К3	28	0.4	
К4		" К4	14	0,2	
К6		" К6	48,3	0,44	м
–		Дюбель ДГП 4,5×50	14	0,1	
ММ2		Монтажная деталь мм 2	24	0,6	
–		Гвозди К3×70	10	0,1	

1. За отм. 0,000 условно принята планировочная отметка земли.
2. Стены запроектированы из сборных бетонных стеновых блоков.
3. Перегородки толщиной 90 мм из бетонных камней по ГОСТу 6133-75. Узлы крепления перегорок см. серию 2.230-1 вып.5.
4. Разрезы 1-1, 2-2 и типы полов см. лист АС-5. Разрезы 3-3÷6-6 см. лист АС-6.

Инв.N подл. | Подпись и дата | Взам.инв.N

Т.П. А-II, III, IV-300-230.83 АС			
Гл.инж.пр.	Васильев		
Н.контр.СС	Силаева		
Нач.отд.	Одиноков		
Гл.спец.	Кореневский		
Рук.груп.	Афонина		
Проверил	Васильева		
Проектир.	Кубышкина		
Инв.N			

Склад инвентаря и оборудования отдельностоящий заглубленный из сборных блоков

Стадия	Лист	Листов
ТР	4	

А-III-300 План. Фрагмент 1

Гипропромтрансстрой г. Москва

Типовой проект А-II, III, IV-300-230.83 Альбом III

Разрез 1-1

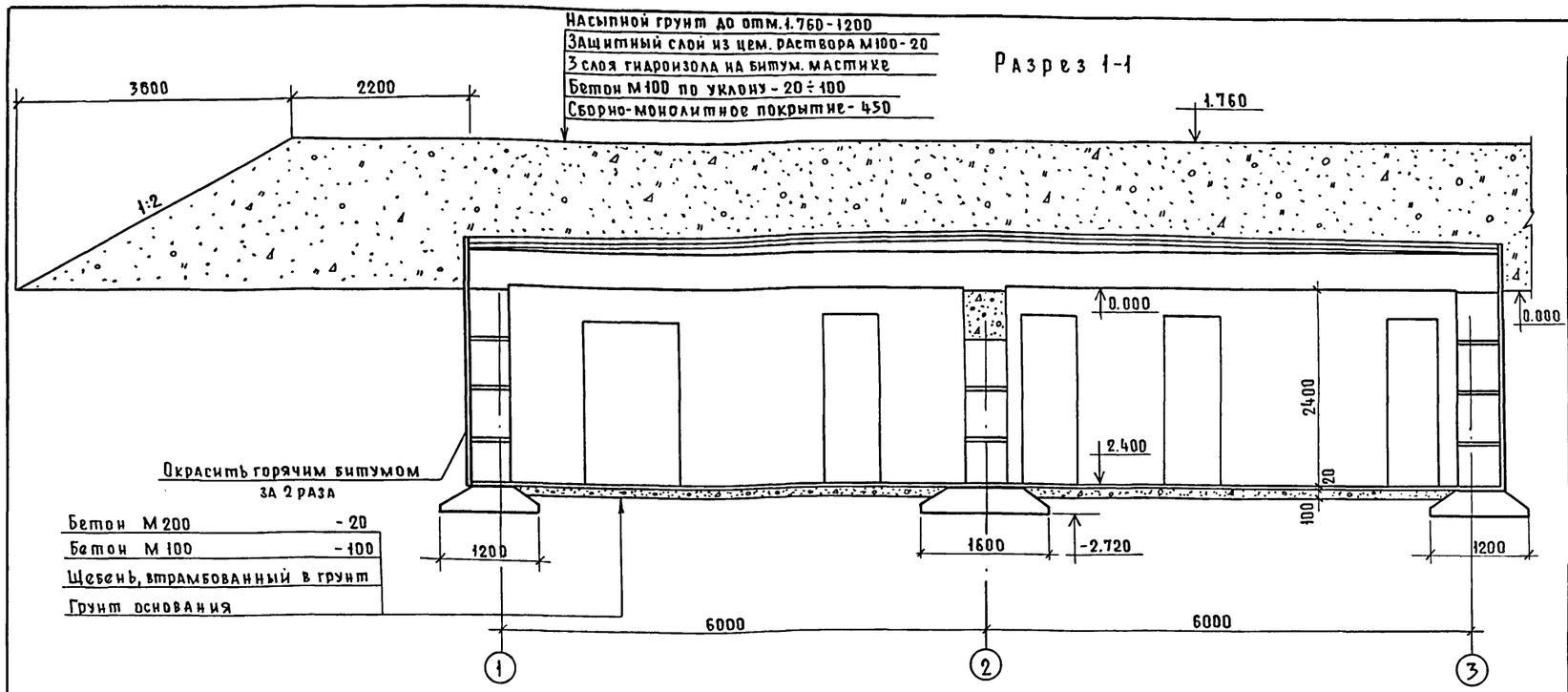

Разрез 2-2

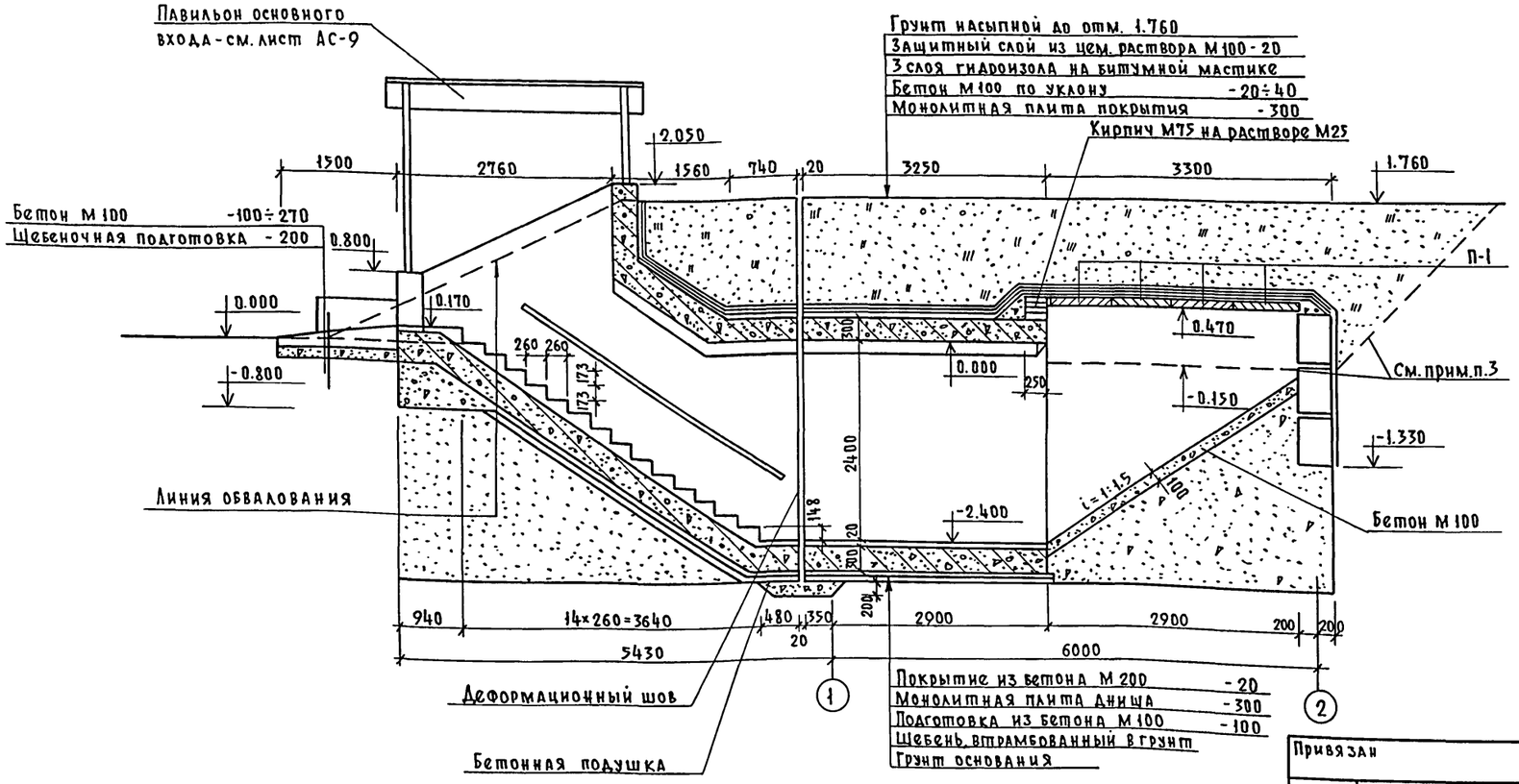

Тип пола	Тип покр. по СНиП II-В.8-71	Эскиз	Наименование элементов пола и толщина
ПБ	П-9	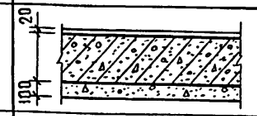	Бетон М200 - 20 Монолитная плита днища - 300 Бетон М100 - 100 Щебень, втрамбованный в грунт
ПБ'	П-9	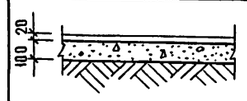	Бетон М200 - 20 Бетон М100 - 100 Щебень, втрамбованный в грунт Грунт основания
ПК	П-43	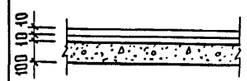	Керамическая плитка /ГОСТ 6787-80/ - 10 Цементно-песчаный раствор М150 - 10 Бетон М100 - 100

Спецификация элементов к листам АС-5, АС-6.

Марка изделия, позиция	Обозначение	Наименование	Кол.	Масса ед. кг	Примеч.
		Железобетонные и бетонные изделия			
П-1	Серия 3.006-2 в. II-2	Плита покрытия П17Д-3	4	480	
П-2		" П10Д-3	5	190	

1. Примечание см. лист АС-6.
2. Данный лист рассматривать совместно с листом АС-4.
3. При необходимости снятия плит перекрытия со сквозняко-вого участка входа, стены указанного участка нужно отрыть до отметки, указанной на разрезе 2-2.

Взам. инв. № | Подп. и дата | Инв. № подл.

Привязан

Инв. №

Гл. инж. пр	Васильев	
Н. контр. сс	Силаева	
Нач. отд.	Одиноков	
Гл. спец.	Кореневский	
Авт. раза	Афонина	
Проверил	Васильева	
Проектир	Кубышкина	

Т.П. А-II, III, IV-300-230.83 АС

Склад инвентаря и оборудования отдельностоящий заглубленный из сборных блоков

Стадия	Лист	Листов
ТР	5	

А-III-300
Разрезы 1-1, 2-2.
Экспликация полов

Гипропромтрансстрой г. Москва

Типовой проект А-II, III, IV-300-230.83 Альбом III

Разрез 3-3

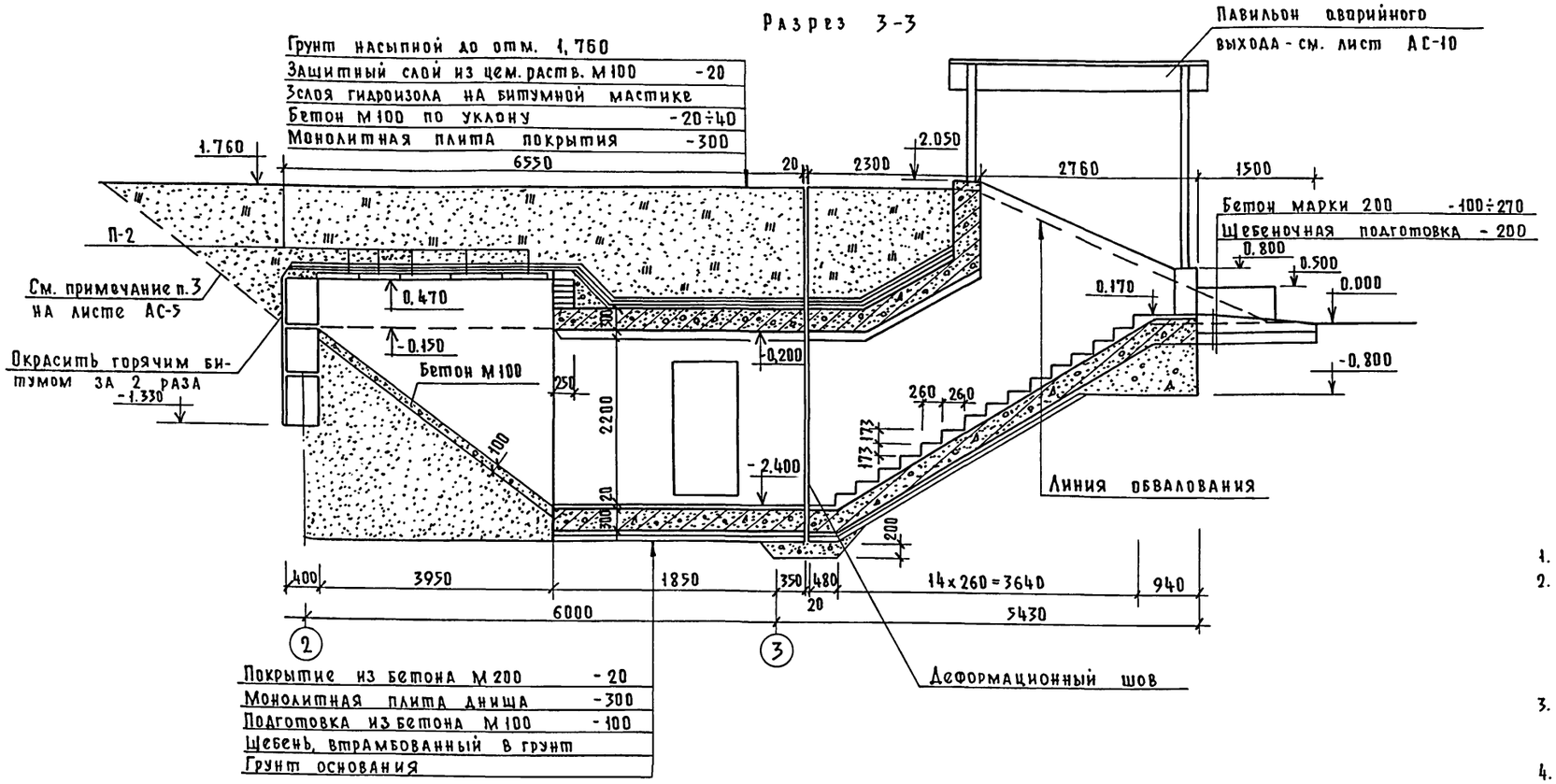

1. Данный лист рассматривать совместно с листами АС-4,5.
2. При возведении рулонной кровли применен гидроизол марки ГИ-Г (ГОСТ 7415-74*) и битумная горячая мастика марки МБР-65 (ГОСТ 15836-79), антисептированная добавками порошковых гербицидов: монурона или симазина (ГОСТ 15123-78) в количестве 0,3-0,5% или аминной, натриевой соли 2,4 Д. в количестве 1-1,5% веса битума.
3. По поверхности основания из бетона предусмотреть огрунтовку раствором битума МБ в керосине или соляровом масле в соотношении от 1:2 до 1:3.
4. Работы по гидроизоляции производить в соответствии со СНиП III-20-74. "Кровли, гидроизоляция, пароизоляция и теплоизоляция."

4-4

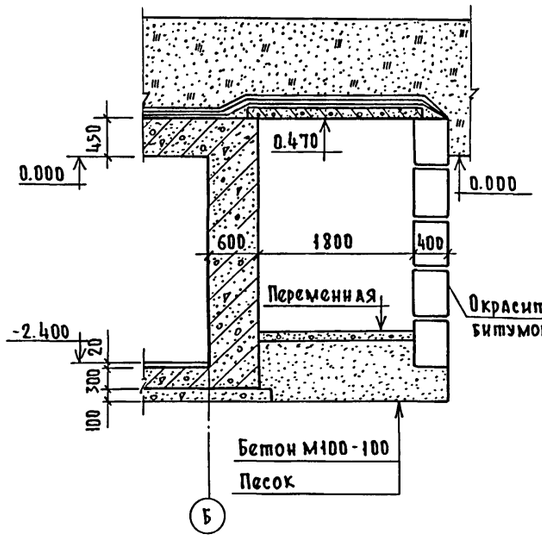

5-5

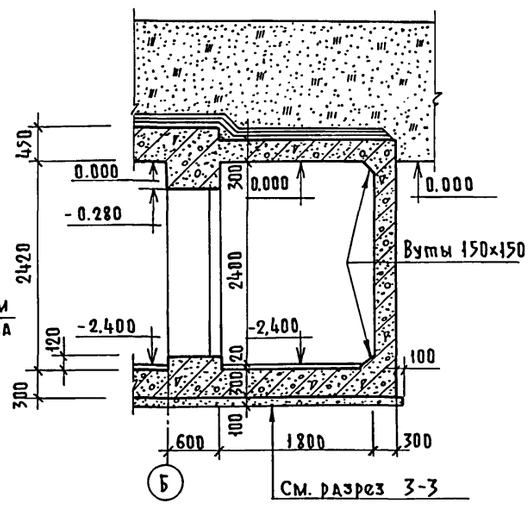

6-6

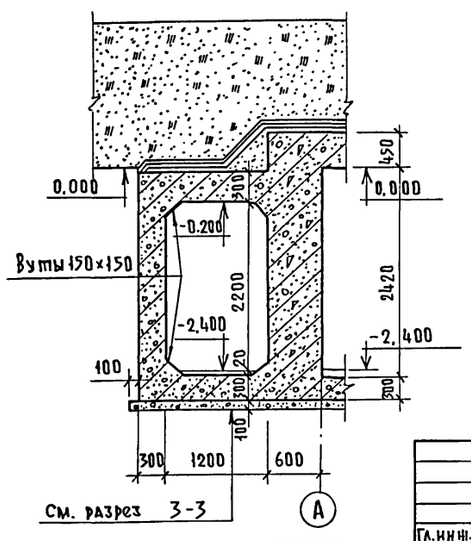

Гл. инж.-пр	Васильев		
Н. контр. СС	Силаева		
Нач. отд.	Одиноков		
Гл. спец.	Кореневский		
Рук. груп.	Афонина		
Проверил	Васильева		
Проектир	Кубышкина		

Инв. №

Т. П. А-II, III, IV-300-230.83 АС

Склад инвентаря и оборудования отдельностоящий заглубленный из сборных блоков

Стадия	Лист	Листов
ТР	6	

А-III-300
Разрезы 3-3÷6-6.

Гипропромтранспстрой г. Москва

Инв. № подл. | Подпись и дата | Взам. инв. №

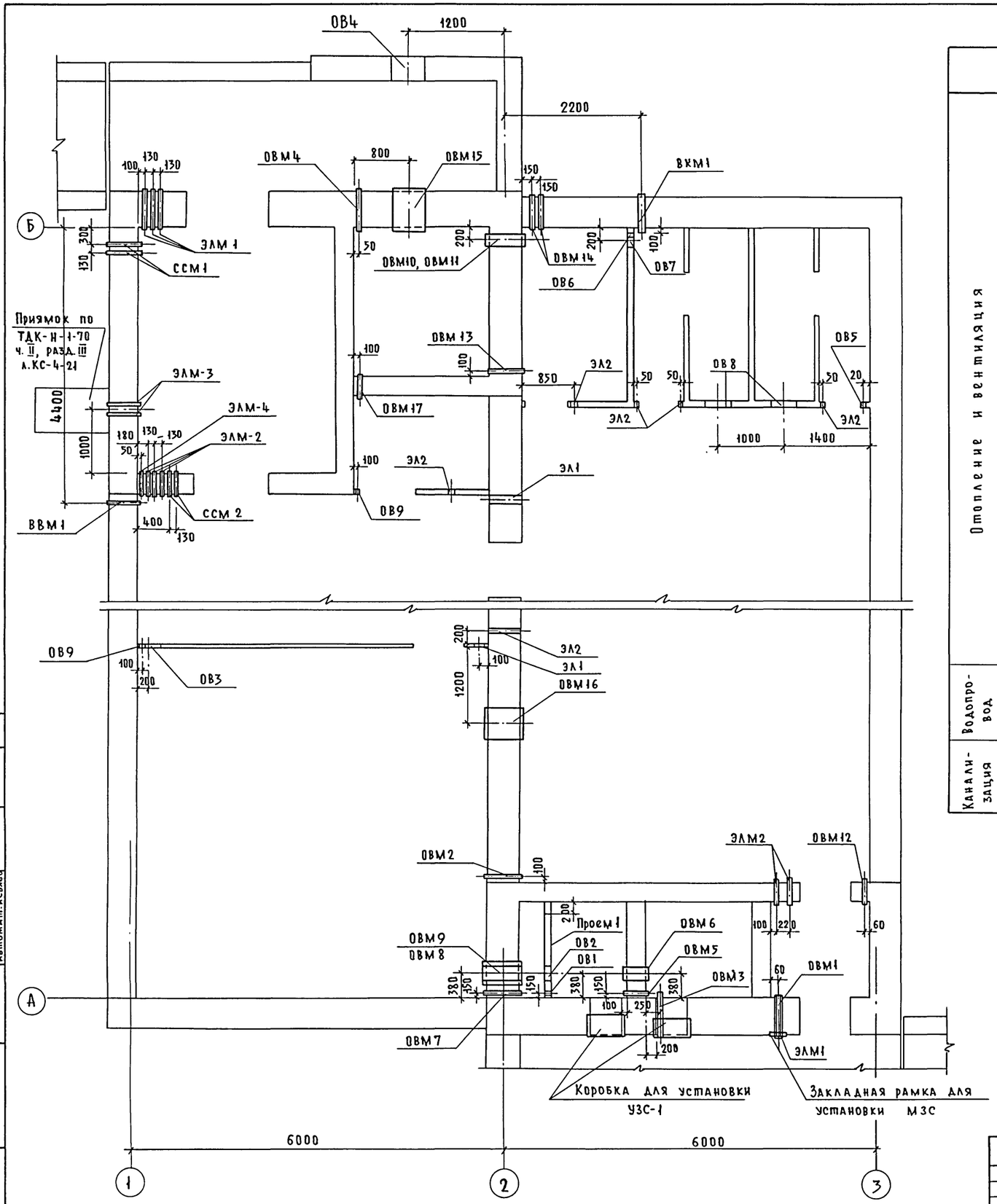

Спецификация закладных деталей

	Наименов. места уст.	Марка изделия	Отм. оси	Кол-во штук	Примечан.
Отопление и вентиляция	ОВМ1	МК7	-0,900	1	
	ОВМ2	МК1	-2,100	1	
	ОВМ3	МК6	-1,200	1	
	ОВМ4		-0,400	1	
	ОВМ5	МК3	-1,200	1	
	ОВМ6	МК5	-0,860	1	
	ОВМ7	МК2	-1,200	1	
	ОВМ8	МК8	-0,400	1	
	ОВМ9	МК9	-1,800	1	
	ОВМ10	МК8	-0,300	1	
	ОВМ11		-0,670	1	
	ОВМ12	МК4	-2,100	1	
	ОВМ13	МК2	-2,100	1	
	ОВМ14		-0,900	2	
	ОВМ15	МК12	-0,550	1	
	ОВМ16	МК11	-0,480	1	
	ОВМ17	МК10	-2,100	1	
	Коробка для установки УЗС-1		Верх на отм.-0,100	2	ТДК-Н-1-68 часть II раздел II л.КС-II-6
	Рамка для установки МЗС		Верх на отм.-0,775	1	ТДК-Н-1-67 ч.II, разд.II л.С-II-38
Водопровод	ВВМ1	МК13	-2,200	1	
Канализация	ВКМ1	МК14	-2,810	1	

	Наименов. места уст.	Марка изделия	Отм. оси	Кол. штук.	Примечан.
Электроснабжение	ЭЛМ1	МК15	-0,100	4	
	ЭЛМ2	МК16	-0,100	5	
	ЭЛМ3	МК17	-0,100	2	
	ЭЛМ4	МК18	-0,100	1	
Сигнализация и связь	ССМ1	МК19	-1,400	2	
	ССМ2	МК20	-0,500	2	

Экспликация отверстий

	Обозначение отверстий	Размер отверстий	Отметка оси отверстий	Кол-во штук	Примечан.
Отопление и вентиляция	ОВ1	ф32	-1,200	1	
	ОВ2	ф340	-0,450	1	
	ОВ3	ф400	-0,400	1	
	ОВ4	ф480	-0,550	1	
	ОВ5	ф32	-2,100	1	
	ОВ6	ф50	-2,100	1	
	ОВ7	ф315	-0,600	1	
	ОВ8	380×190(h)	-0,100	2	
	ОВ9	ф108	-2,100	2	
	Проем 1	1078×1078	-1,360	1	ЗР-1 КМ-1
Электроснабжение	ЭЛ1	200×100(h)	-0,150	2	
	ЭЛ2	ф50	-0,100	6	

1. При установке закладной рамки полки уголков вырезаются „по месту" в местах прохода вертикальных стержней арматурных каркасов.
2. В отверстия ОВ8 вставляются решетки Р150-II по серии 1.494-10.

Типовой проект А-II, III, IV-300-230. Альбом III

Согласовано: Теплоснабж. Глимчер; Электроснаб. Блувштейн; Водопр. и канал. Стернин; Автомат. и связь

Инв. N подл. | Подп. и дата | Взам. инв. N

Гл. инж. пр.	Васильев		
Н. контр. сс.	Силаева		
Нач. отд.	Одиноков		
Гл. спец.	Кореневский		
Рук. груп.	Афонина		
Проверил	Васильева		
Проектир.	Кубышкина		

Инв. N

Т. П. А-II, III, IV-300-230.83 АС

Склад инвентаря и оборудования отдельностоящий заглубленный из сборных блоков А-III-300

План расположения отверстий и закладных деталей

Стадия	Лист	Листов
ТР	7	

Гипропромтрансстрой г. Москва

18711-03 10

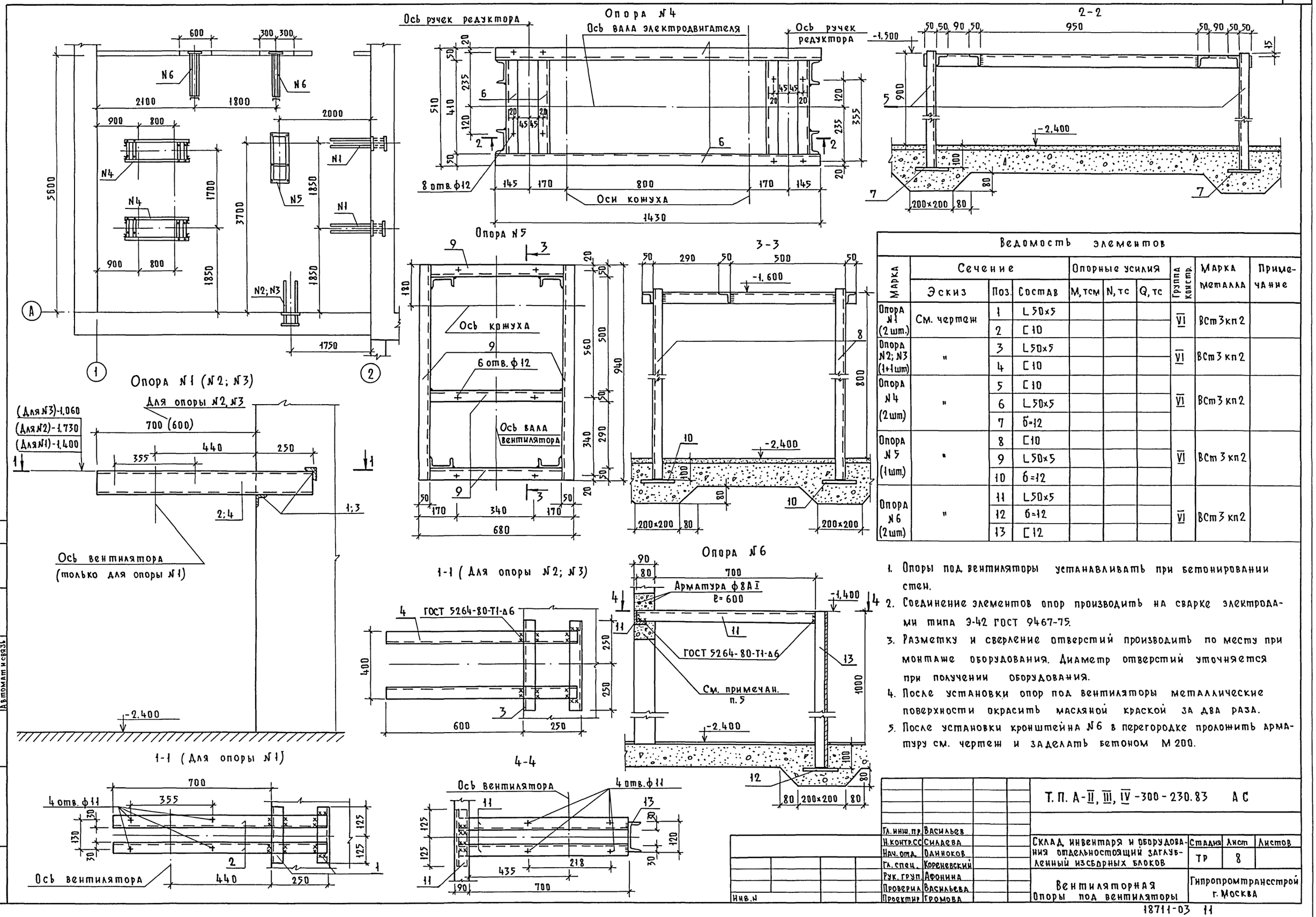

Ведомость элементов									
Марка	Сечение			Опорные усилия			Группа констр.	Марка металла	Примечание
	Эскиз	Поз.	Состав	M, тсм	N, тс	Q, тс			
Опора №1 (2 шт.)	См. чертеж	1	L 50×5				VI	ВСт3кп2	
		2	[10						
Опора №2; №3 (1+1 шт)	"	3	L 50×5				VI	ВСт3кп2	
		4	[10						
Опора №4 (2 шт)	"	5	[10				VI	ВСт3кп2	
		6	L 50×5						
		7	б=12						
Опора №5 (1 шт)	"	8	[10				VI	ВСт3кп2	
		9	L 50×5						
		10	б=12						
Опора №6 (2 шт)	"	11	L 50×5				VI	ВСт3кп2	
		12	б=12						
		13	[12						

1. Опоры под вентиляторы устанавливать при бетонировании стен.
2. Соединение элементов опор производить на сварке электродами типа Э-42 ГОСТ 9467-75.
3. Разметку и сверление отверстий производить по месту при монтаже оборудования. Диаметр отверстий уточняется при получении оборудования.
4. После установки опор под вентиляторы металлические поверхности окрасить масляной краской за два раза.
5. После установки кронштейна №6 в перегородке проложить арматуру см. чертеж и заделать бетоном М 200.

Т. П. А-II, III, IV-300-230.83 АС

Гл. инж. пр.	Васильев		
Н. контр. сс	Силаева		
Нач. отд.	Одиноков		
Гл. спец.	Кореневский		
Рук. груп.	Афонина		
Проверил	Васильева		
Проектир	Громова		

Склад инвентаря и оборудования отдельностоящий заглубленный изсборных блоков

Стадия	Лист	Листов
ТР	8	

Вентиляторная
Опоры под вентиляторы

Гипропромтрансстрой г. Москва

Инв. N

Типовой проект А-II, III, IV-300-230.83 Альбом III

Согласовано: Теплоснабжение, Электроснабжение, Водопров. и канал., Автомат и связь, Глимчер, Блувштейн, Стернин

Инв. N подл. | Подпись и дата | Взам. инв. N

18711-03 11

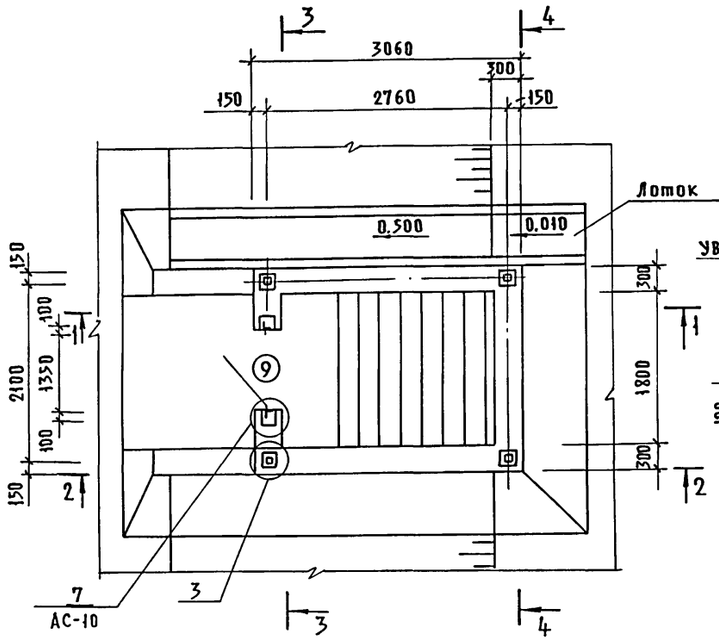

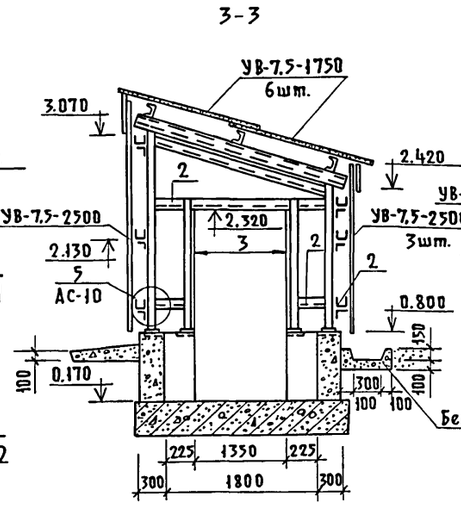

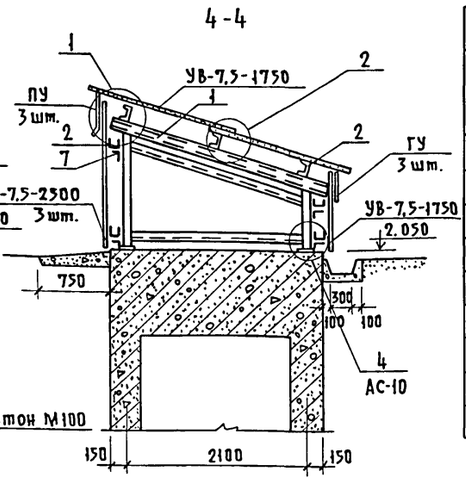

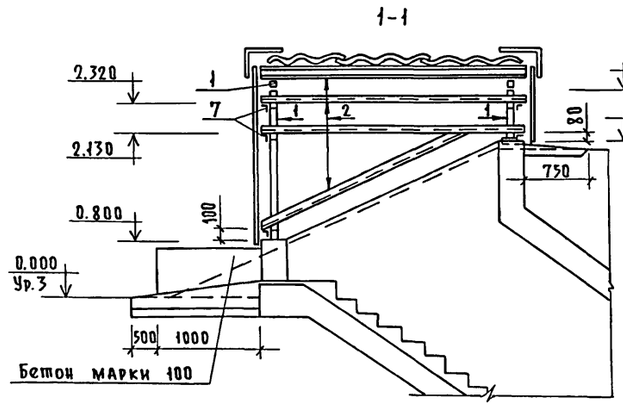

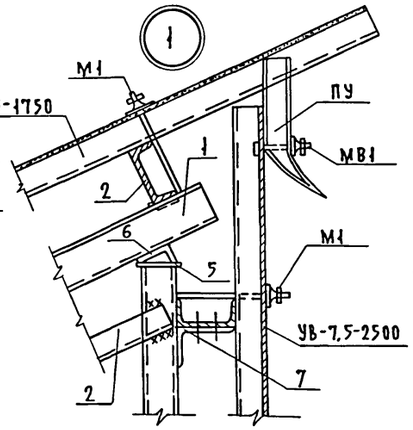

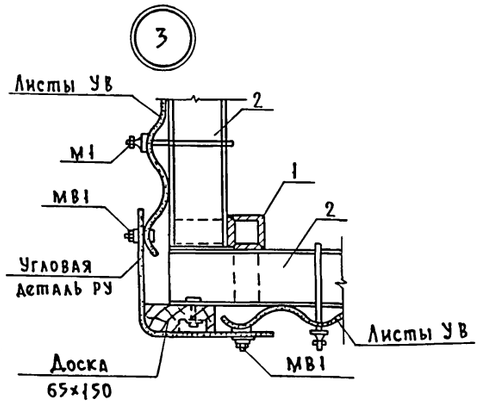

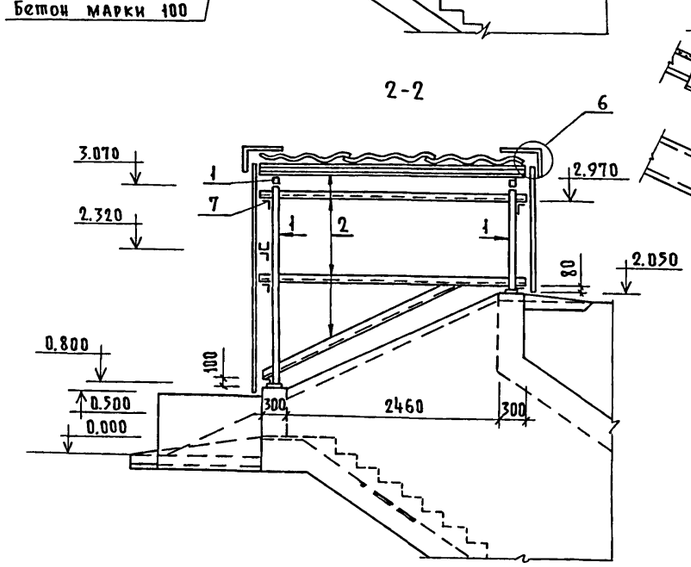

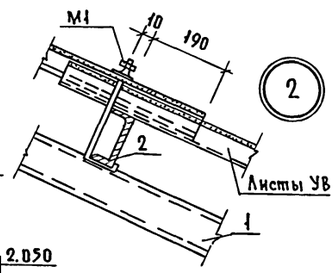

1. Чертежи павильона разработаны на станции КМ. Деталировочные чертежи металлических конструкций разрабатываются заводом-изготовителем этих конструкций.
2. Заводские соединения - сварные, монтажные - на болтах нормальной точности М16 и на монтажной сварке. Толщину швов, кроме оговоренной, принять 6мм. Сварку производить электродами Э-42 ГОСТ 9467-75.
3. Изготовление и монтаж конструкций производить в соответствии со СНиП III-18-75 „Металлические конструкции. Правила изготовления, монтажа и приемки."
4. Детали устройства стен и покрытий из асбестоцементных волнистых листов УВ по серии 2.430-2 вып.1 и 2.460-1, вып.1.
5. Металлические конструкции окрасить масляной краской за два раза.
6. Двери учтены в спецификации на листе АС-2.
7. Выборку металла см. лист АС-1.

Ведомость элементов

Марка	Сечение: Эскиз	Поз.	Состав	Опорные усилия: M, тс.м	N, т.с.	Q т.с.	Группа констр.	Марка металла	Примечания
	□	1	80×80×4				VI	ВСт3кп2	
	⊏	2	120×60×4				"	"	
	∟	3	75×7				"	"	
	—	4	150×12				"	"	
	—	5	100×12				"	"	
	∟	6	75×50×5				"	"	
	∟	7	100×63×6				"	"	

Спецификация элементов

Марка	Обозначение	Наименование	Кол.	Масса кг	Примечание
УВ	ГОСТ 16233-77	Асбестоцементные листы			
		УВ-7,5-1750	7	35	
		УВ-7,5-2500	9	50	
		Гребенка ГУ-1	3	2,0	
		Угловая деталь РУ-1	6	14,7	
		Угловая деталь РУ-3	2	21,2	
		Переходная деталь ПУ	3	7,0	
М1	2.430-2 Вып.1	Элементы крепления М1	56		
МВ1	2.460-1 Вып.1	" " МВ1	24		
М3		" " М3	6		
ЗД1	Альбом V 48.00.00.00СБ	Закладная деталь ЗД1	4	8,81	

Типовой проект А-II, III, IV-300-230.83 Альбом III

Инв.№ подл. | Подп. и дата | Взам. инв.№

Гл.инж.пр.	Васильев	Т.П. А-II, III, IV-300-230.83 АС	
Н.контр.	Силаева		
Нач.отд.	Одиноков	Склад инвентаря и оборудования отдельностоящий загубленный из сборных блоков	Стадия: ТР; Лист: 9; Листов:
Гл.спец.	Кореневский		
Рук.груп.	Афонина	А-III-300 Павильон основного входа	Гипропромтрансстрой г. Москва
Проверил	Васильева		
Проектир	Кувышкина		

Инв.№

План

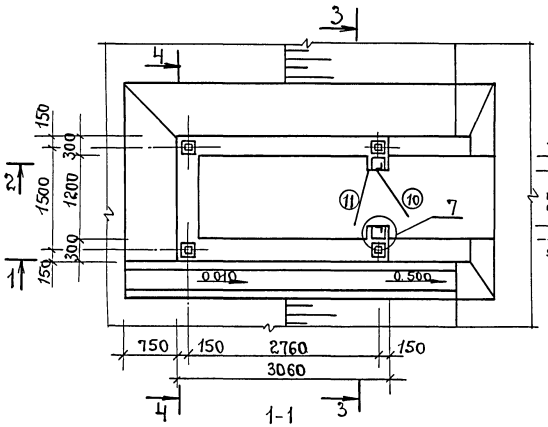

3-3

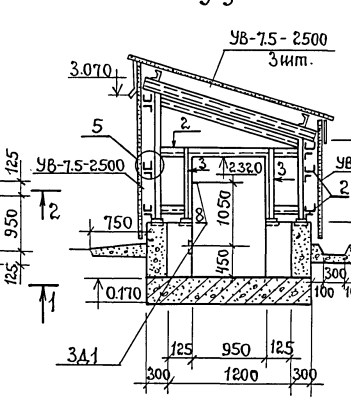

4-4

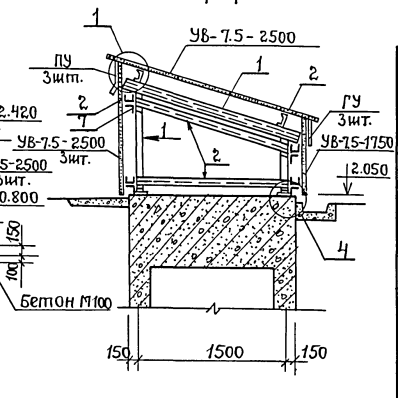

1-1

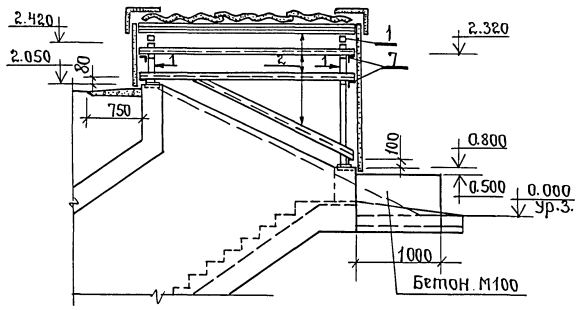

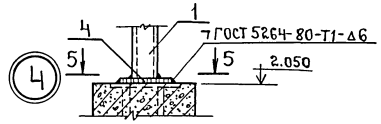

5

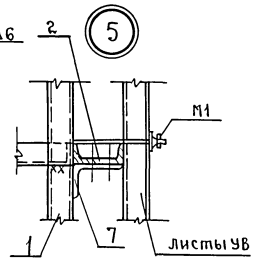

5-5

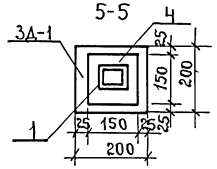

2-2

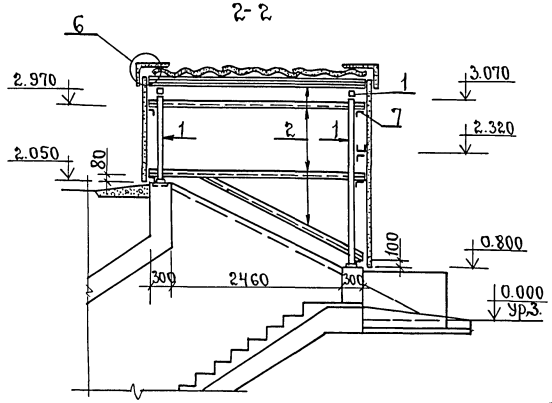

6

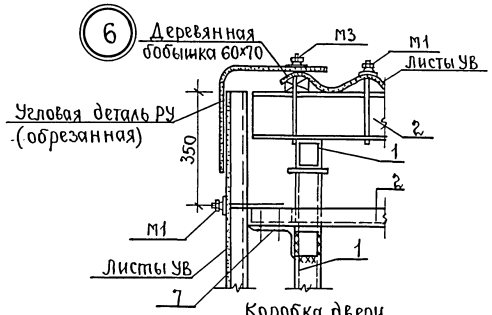

6-6

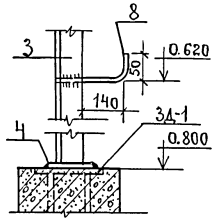

7

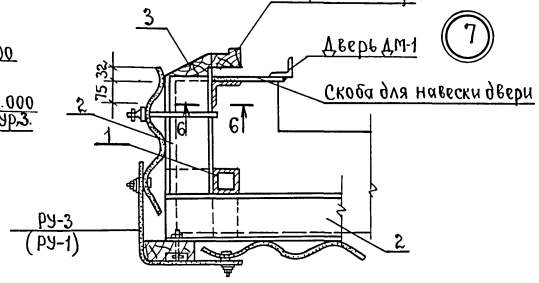

Ведомость элементов.

Марка	Сечение. Эскиз	Поз	Состав	Опорные усилия M, тс.м	N тс	Q тс	Группа констр.	Марка металла	Примечание.
	□	1	80×80×4				VI	Вст3кп2	
	⊏	2	120×60×4				»	»	
	∟	3	75×7				»	»	
	—	4	150×12				»	»	
	—	5	100×12				»	»	
	∟	6	75×50×5				»	»	
	∟	7	100×63×6				»	»	
	•	8	ф18А III				»	»	

Спецификация элементов.

Марка	Обозначение	Наименование.	Кол.	Примеч.
УВ	ГОСТ 16233-77	Асбестоцементные листы		
		УВ-7.5-1750	3	35
		УВ-7.5-2500	11	50
		Гребенка ГУ-1	3	2.0
		Угловая деталь РУ-1	2	14.7
		Угловая деталь РУ-3	4	21.2
		Переходная деталь ПУ	3	7.0
М1	Серия 2.430-2, вып.1 2.460-1, вып.1	Элементы крепления М1	36	
МВ1		» » МВ1	24	
М3		» » М3	6	
3Д1	Альбом V 48.00.00.00СБ	Закладная деталь 3Д1	4	8.81

1. Основные примечания см. лист АС-9.
2. Двери учтены в спецификации на листе АС-2.

Гл.инж.пр	Васильев	подп.	
Н.контр.	Силаева	»	
Нач.отд.	Одинокая	»	
Гл.спец.	Кореневский	»	
Рук.груп.	Афонина	»	
Проверил	Васильева	»	
Проектир.	Кубышкина	»	

Т.П-А-II, III, IV-300-230.83 АС

Склад инвентаря и оборудования отдельностоящий заглубленный из сборных блоков. А-III-300 Павильон аварийного выхода

Стадия	Лист	Листов
ТР	10	

Гипропромтранспстрой г. Москва.

18711-03 13

Инв.№

Типовой проект А-II, III, IV-300-230.83 Альбом III

Инв.№ подл. | Подпись и дата | Взам.инв.№

Альбом III

Типовой проект А-II, III, IV-300-230.83

Ведомость рабочих чертежей основного комплекта КЖ.

Лист	Наименование.	Примечание.
1	Общие данные.	
2	Схема расположения элементов фундаментов. Сечения 1-1÷4-4.	
3	Схемы расположения элементов стен.	
4	Схема расположения элементов покрытия. Сечение 1-1.	
5	Схема расположения элементов покрытия. Сечения 2-2÷7-7.	
6	Основной вход. Опалубка и армирование.	
7	Аварийный выход. Опалубка и армирование.	
8	Стена по оси „Б". Опалубочный чертеж. Схемы армирования.	
9	Стена по оси „А". Опалубочный чертеж. Схемы армирования.	
10	Примеры установки закладных деталей в стенах.	

Ведомость ссылочных и прилагаемых документов.

Обозначение.	Наименование.	Примечан.
	Ссылочные документы	
ГОСТ 13579-78	Блоки бетонные для стен подвалов.	
ГОСТ 8478-81	Сетки сварные для армирования железобетонных конструкций.	
1.141-1. вып. 58	Панели перекрытий железобетонные многопустотные.	
	Прилагаемые документы.	
Альбом V	Строительные изделия.	
Альбом VI	Ведомости потребности в материалах.	

Ведомость спецификаций.

Лист	Наименование.	Примечание
КЖ-2.	Спецификация элементов к схеме расположенной на листе.	
КЖ3	Спецификация элементов к схемам расположенным на листе.	
КЖ4	Спецификация элементов к схемам расположенным на листе	
КЖ6	Спецификация элементов к схемам расположенным на листе.	
КЖ7	Спецификация элементов к схемам расположенным на листе.	
КЖ8	Спецификация элементов к схемам расположенным на листе.	
КЖ9	Спецификация элементов к схемам расположенным на листе	

1. Проект разработан для строительства в следующих природных условиях.
   - Территория без подработок горными выработками
   - расчетная зимняя температура воздуха -20°,-30°,-40°С.
   - Летняя температура наружного воздуха для 1,2,3 строительно-климатических зон в соответствии с СНиП II-11-77.
2. Рельеф площадки строительства спокойный с уклоном, обеспечивающим сток поверхностных вод. Грунты основания непучинистые, непросадочные со следующими нормативными характеристиками: $\gamma_н$=0.49 СН=2 кПа Е=14.7 мпа, ρ=1.87/м³ грунтовые воды в соответствии с п. 2-31 СНиП II-11-77.
3. За условную отметку „0" принята отметка земли, что соответствует абсолютной отметке ▭.

Настоящий проект разработан в соответствии с действующими нормами и правилами и предусматривает в части железобетонных конструкций мероприятия обеспечивающие взрывную, взрыво-пожарную и пожарную безопасность при эксплуатации здания.

Главный инженер проекта подп. /Васильев/.

Инв. № подл.	Подпись и дата	Взам. инв. №	

Гл. инж. пр.	Васильев	подп.
Н. контр.	Силаева	"
Нач. отд.	Фоминов	"
Гл. спец.	Коретский	"
Рук. гр.	Афонина	"
Пробер.	Васильева	"
Проект.	Громова	"

Т.П. А-II, III, IV-300-230.83 КЖ

Склад инвентаря и оборудования отдельностоящий заглубленный для сборных блоков.

Стадия	Лист	Листов
ТР	1	10

Общие данные.

Гипропромтранстрой г. Москва.

18711-03 14

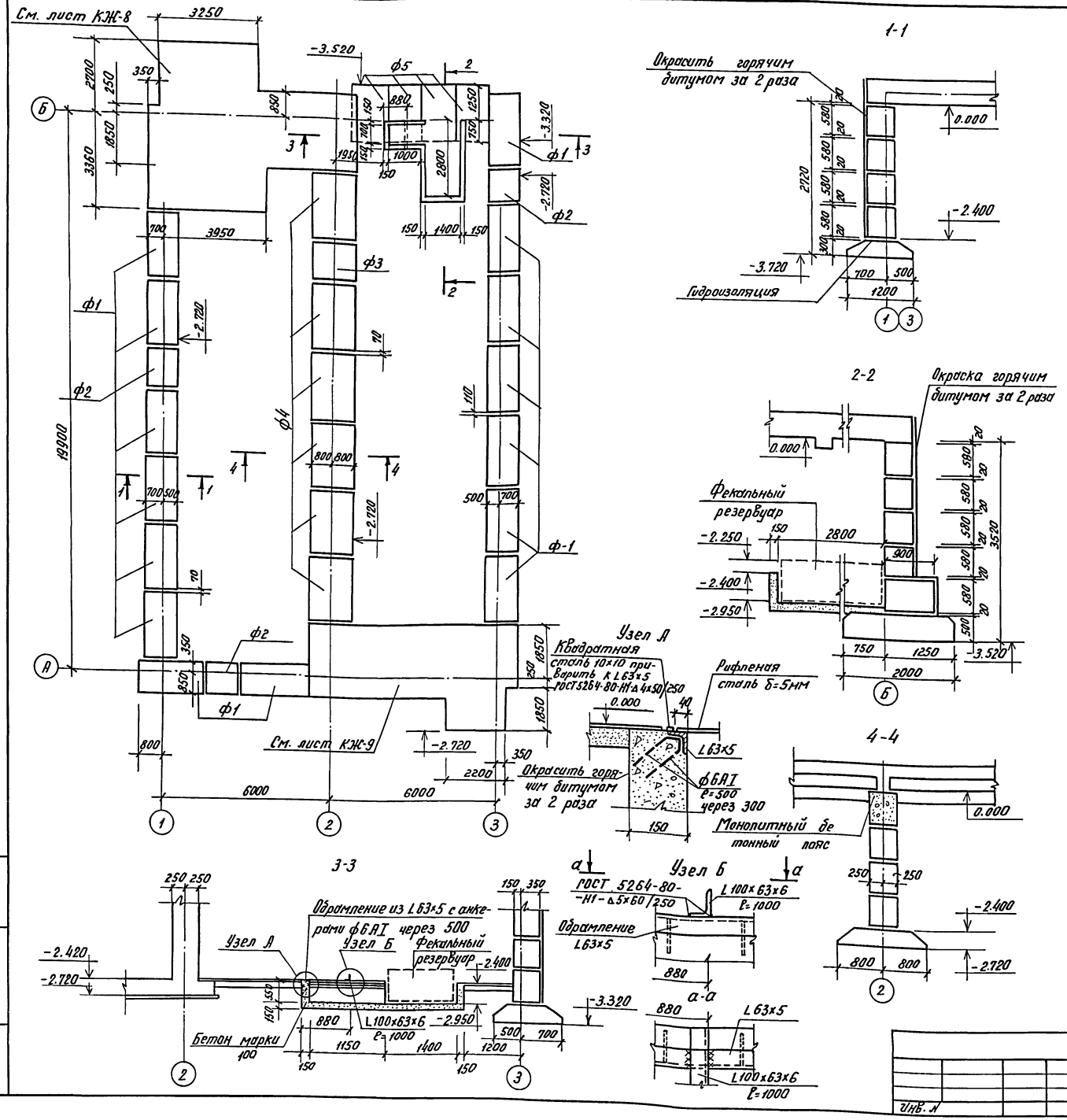

Спецификация к схеме элементов расположенных на листе

Марка изделия	Обозначение		Наименование	Кол. шт.	Масса кг	Примечание
ф1	Альбом V	04.00.00.00С6	Фундаментные плиты ФЛ12.24-И	15	1760	
ф2		02.00.00.00С6	" ФЛ12.12-И	3	870	
ф3		04.00.00.00-01	" ФЛ16.12-И	1	1215	
ф4		02.00.00.00-01	" ФЛ16.24-И	6	2470	
ф5		01.00.00.00С6	" ФЛ20.12-И	4	2440	
			Материал			
			Бетон марки 100	1.71		м3

Техническая спецификация металла

Вид профиля и ГОСТ, ТУ	Марка металла и ГОСТ	Обозначение и размер профиля, мм	Количество шт	Длина мм	Масса металла по элементам, кг	Общий вес, кг
Рифленая сталь ГОСТ 8568-77*	ВСт3кп2 ГОСТ 360-71*	δ=5		1000	32.6	32.6
Уголок ГОСТ 8509-72*	"	L63×5		3000	14.4	14.4
Уголок ГОСТ 8510-72*	"	L100×63×6		1000	7.5	7.5
Стержень ГОСТ 5781-85	"	ф6АI		41000	8.7	8.7
Квадратная сталь ГОСТ 2591-71*	"	□ 10		5500	4.3	4.3
Итого: масса металла						67.5

1. За отметку 0.000 принята условно планировочная отметка поверхности земли.
2. Фундаменты разработаны для следующих характеристик грунта: $\varphi_н = 0.49$ $C^н = 2$ КПа, $E = 14.7$ МПа, $\varepsilon = 0.6-0.7$, $\gamma = 1.8$ т/м³. Коэффициент трения бетона по грунту $f \geq 0.4$.
3. Горизонтальная гидроизоляция на отм. −2,420 выполняется из цементного раствора состава 1:2 − 20мм. Вертикальная гидроизоляция наружных стен, соприкасающихся с грунтом − окраска горячим битумом за 2 раза.
4. Фундаментные плиты укладываются на выравненное песчаное основание при песчаных грунтах и песчаную подсыпку толщиной 50 мм при глинистых грунтах.

Типовой проект А-II, III, IV-300.230 Альбом III

Инв. № подл.	Подпись и дата	Взам. инв. №

Гл. инж. пр.	Васильев		
Н. контр. сс.	Силаева		
Нач. отд.	Одиноков		
Гл. спец.	Кореневский		
Рук. груп.	Афонина		
Проверил	Васильева		
Проектир.	Кубышкина		

Т.П. А-II. III, IV-300-230.83 КЖ

Склад инвентаря и оборудования отдельностоящий заглубленный из сборных блоков А-III-300

Схема расположения элементов фундаментов. Сечения 1-1÷4-4

Стадия	Лист	Листов
ТР	2	

Гипропромтрансстрой г. Москва

18711-03 15

Типовой проект А-II, III, IV-300-230.83 Альбом III

Схема расположения элементов стены по оси 1

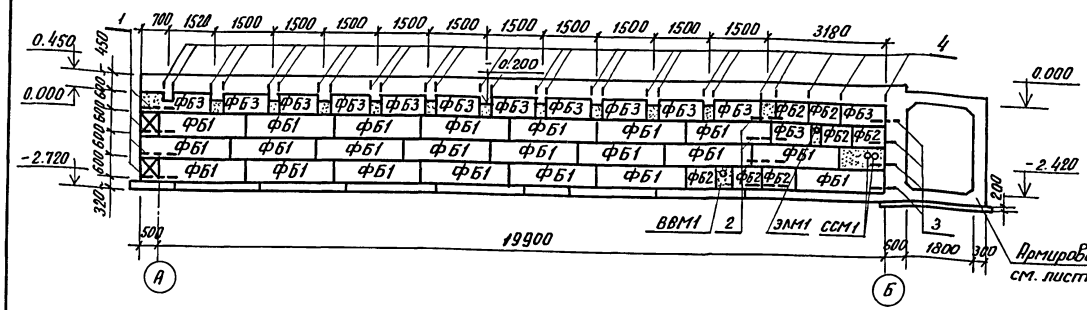

Схема расположения элементов стены по оси 3

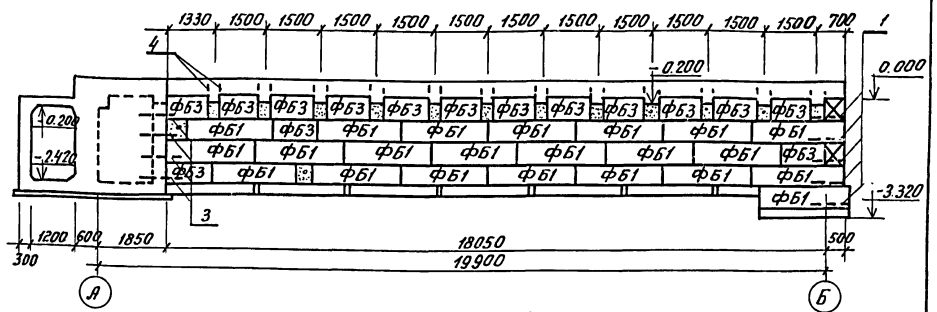

Схема расположения элементов стены по оси 2

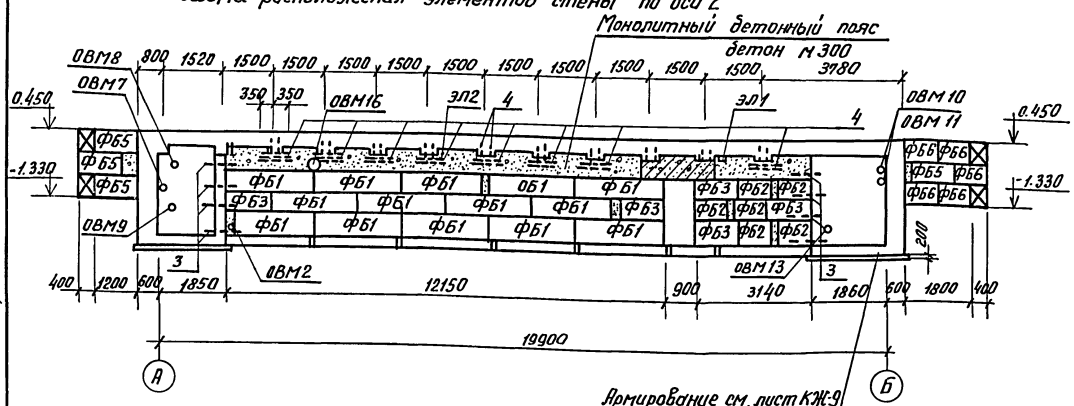

Схема расположения элементов стены основного входа

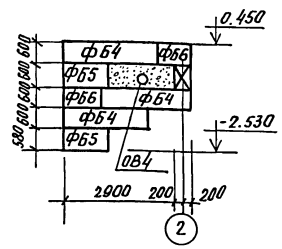

Схема расположения элементов стены аварийного выхода

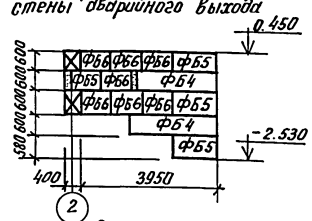

Спецификация элементов к схемам расположенным на листе

Марка изделия или поз.	Обозначение	Наименование	Кол. шт.	Масса кг	Примечание
		Сборные бетонные элементы			
ФБ1	ГОСТ 13579-78 с заменой марки бетона на марку 200	Блоки бетонные для стен подвалов ФБС 24.5.6-Т	68	1630	
ФБ2		" ФБС9.5.6-Т	29	590	
ФБ3		" ФБС12.5.6-Т	38	790	
ФБ4		" ФБС 24.4.6-Т	5	1300	
ФБ5		" ФБС 12.4.6-Т	9	640	
ФБ6		" ФБС9.4.6-Т	15	470	
ФБ7		" ФБС9.6.6-Т	8	700	
		Сборочные единицы и детали			
1	Альбом V	36.00.00.00.01 Сетка сварная С1	9	5.4	
2		37.00.00.00С6 " " С2	4	2.9	
3		37.00.00.00-02 " " С3	24	3.0	
4		37.00-00.00-04 " " С4	104	2.5	
		Материалы			
		Бетон марки 200	4.31		$м^3$
		Бетон марки 300	4.8		$м^3$

1. Кладка стен из сборных блоков ведется на растворе марки 100 с затиркой швов с наружной стороны и расшивкой швов с внутренней стороны.
2. Заделки по месту в стенах и отверстия после установки закладных деталей труб забетонировать бетоном М200.
3. Места установки закладных деталей и труб см. лист АС-7
4. Места прохода труб отопления, водопровода, канализации и кабелей через наружные стены при привязке проекта уточняются
5. Бетонирование монолитных участков входов осуществляется после монтажа сборных элементов стен.

Схема расположения элементов стены по оси Б

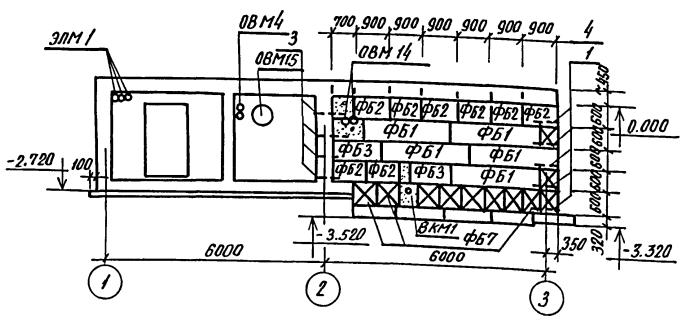

Схема расположения элементов стены по оси А

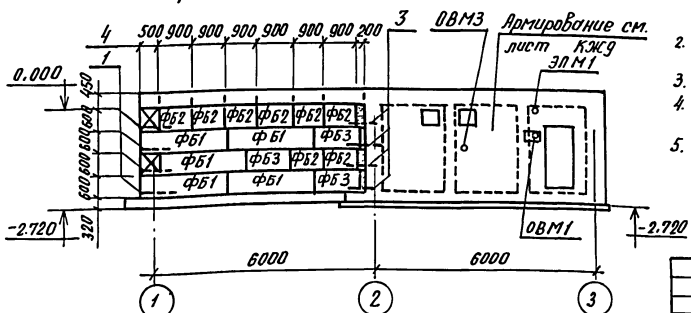

				Т.П. А-II, III, IV-300-230.83 КЖ			
		Гл. инж. пр.	Васильев				
		Н. контр. СС	Силаева	Склад инвентаря и оборудования отдельностоящий заглубленный из сборных блоков	Стадия	Лист	Листов
		Нач. отд.	Одиноков		ТР	3	
		Гл. спец.	Кореневский				
		Рук. груп.	Афонина	А-III-300 Схемы расположения элементов стен.	Гипропромтрансстрой г. Москва		
		Проверил	Васильева				
		Проектир.	Петрова				

Инв. № подл. | Подпись и дата | Взам. инв. №

Инв. №

18711-03 16

Типовой проект А-II, III, IV - 300 - 230.83 Альбом III

1-1

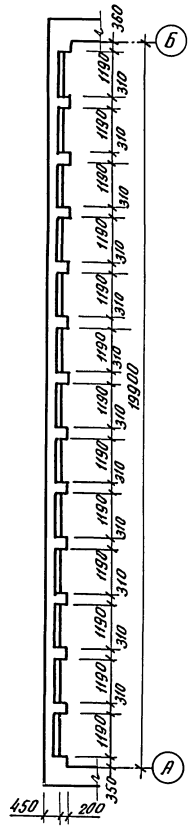

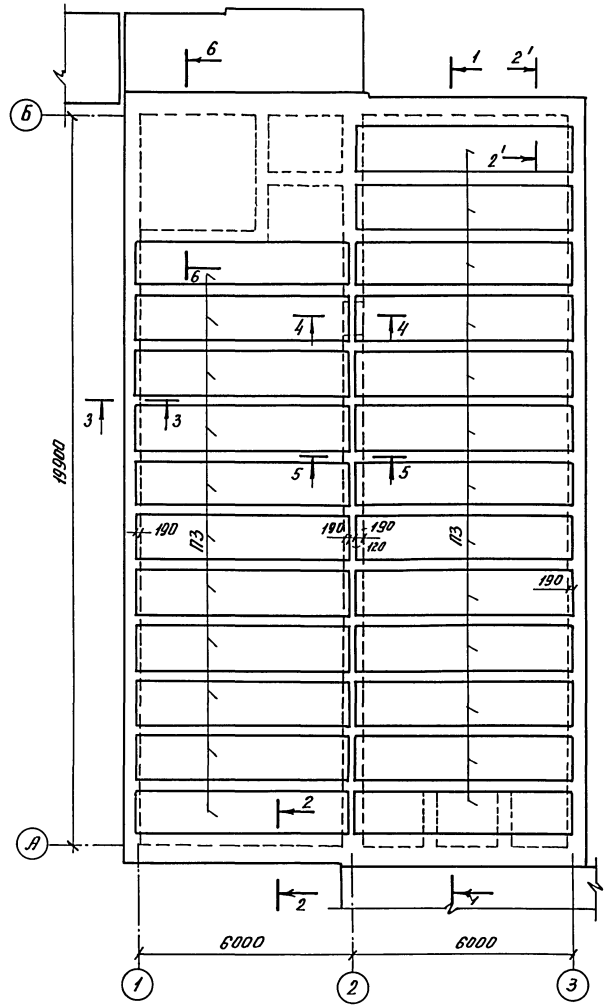

Спецификация к схеме элементов, расположенной на листе

Марка изделия или позиция	Обозначение		Наименование	Кол. шт.	Масса, кг	Примечание
			Железобетонные элементы			
ПЗ	1.141-1 вып. 58		Панели перекрытия ПК8-60.12	24	2100	
			Арматурные элементы			
1	Альбом V	08.00.00.00СБ	Пространственный каркас КП1	25	408.0	
2		11.00.00.00СБ	" " КП2	2	1380.1	
3		38.00.00.00-01	Сетка сварная С5	4	8.8	
4	ГОСТ 8478-81		Сетка сварная плоская 250/150/5/9, В=1300, ℓ=5850	24	32.3	
–						
6			сетка сварная плоская 250/150/5/9, В=1300/2, ℓ=5850	3	16.1	
7	ГОСТ 8478-81		Сварная рулонная сетка 250/150/5/9, В=900, ℓ=5850	23	23.8	
8			" " 250/150/5/9, В=1100, ℓ=5850	4	27.6	
5	ГОСТ 5781-82		Отдельные стержни ф8А I	287.0	0.4	м
			Материал			
			Бетон марки 300	90,0		м³

1. Монолитная часть покрытия выполняется из бетона марки 300.
2. Все работы по бетонированию осуществлять с соблюдением требований СН и П III-15-76.
3. Защитный слой бетона до низа рабочей арматуры каркасов - 30мм.
4. Торцы панелей перекрытия по осям 1 и 3 до укладки их на место заделываются бетоном м200 на глубину 200мм.
5. На плане покрытия панели условно показаны сплошной линией.
6. Данный лист рассматривать совместно с листом КЖ-5

				Т.П. А-II, III, IV-300-230.83 КЖ			
			Гл. инж. пр.	Васильев			
			Н. контр.	Силаева	Склад инвентаря и оборудования отдельностоящий заглубленный из сборных блоков	Стадия	Лист	Листов
			Нач. отд.	Одиноков		ТР	4	
			Гл. спец.	Кореневский				
			Рук. груп.	Афонина	А-III-300 Схема расположения элементов покрытия. Сечение 1-1	Гипропромтрансстрой г. Москва		
			Проверил	Васильева				
Инв. №			Проектир.	Кубышкина				

18711-03 17

Инв. № подл. | Подпись и дата | Взам. инв. №

2-2, 2'-2'

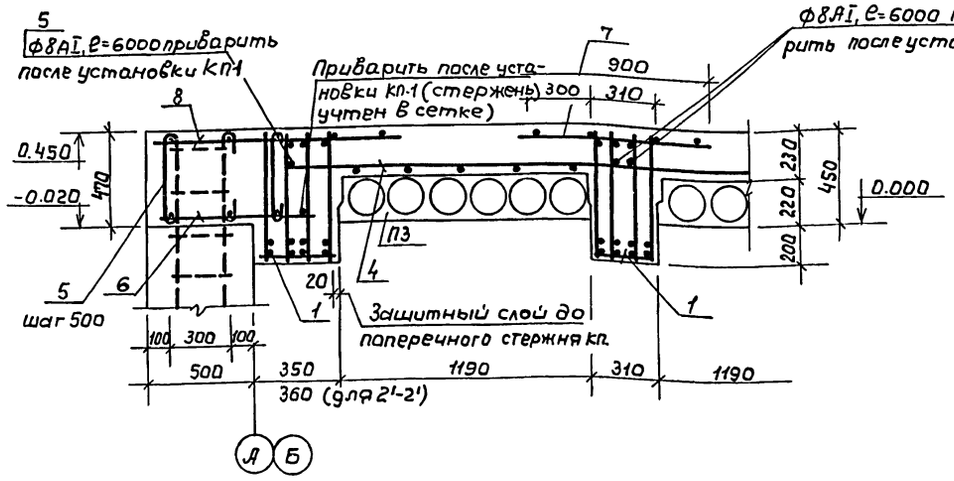

3-3

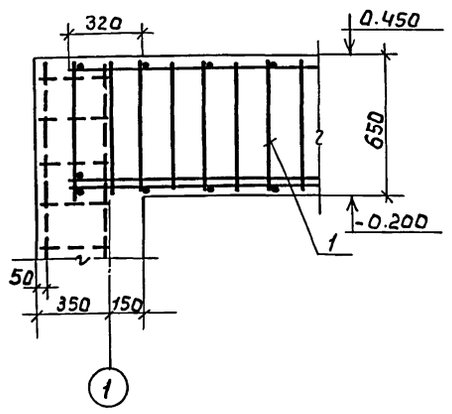

4-4 (над проемом)

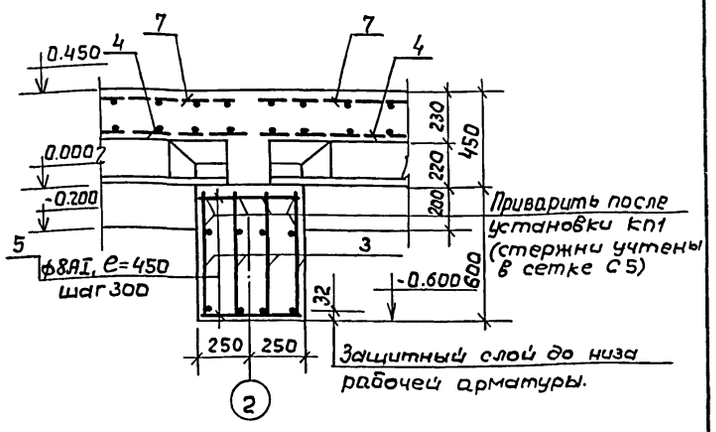

6-6

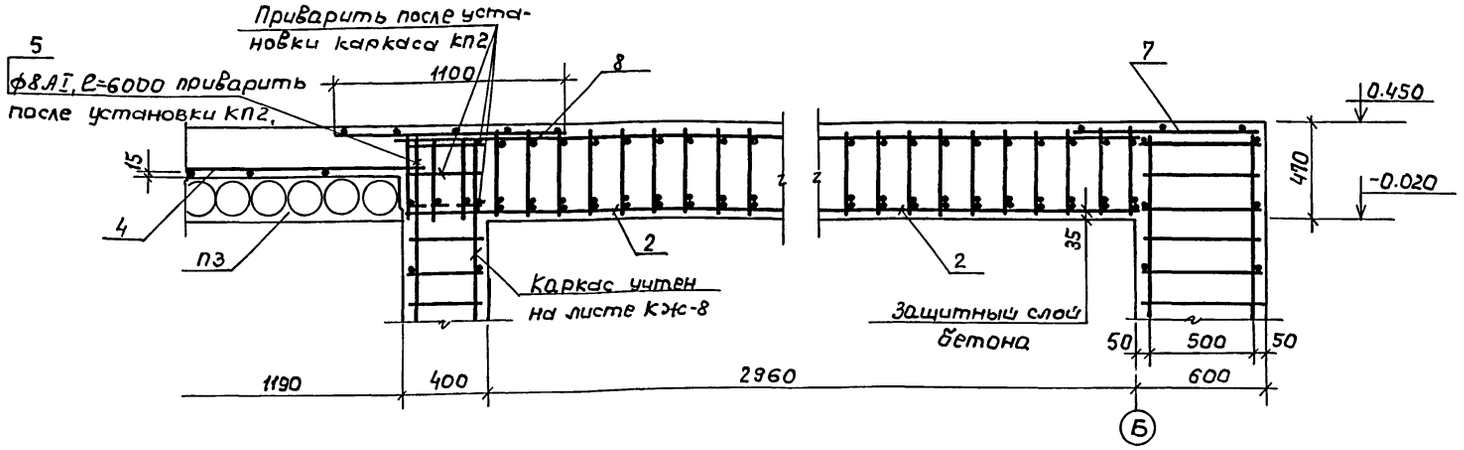

5-5

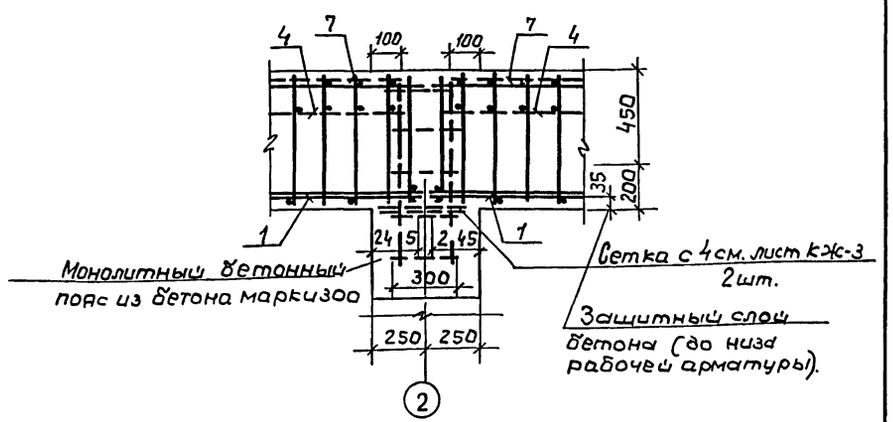

1. Данный лист рассматривать совместно с листом КЖ-4.
2. Основные примечания см. лист КЖ-4.

Гл.инж.пр.	Васильев	Т.П. А-II, III, IV-300	КЖ
Н.контр.сс	Силаева		
Нач.отд.	Одинокова	Склад инвентаря и оборудования отдельностоящий заглубленный из сборных блоков.	Стадия: ТР; Лист: 5; Листов:
Гл.спец.	Кореневский		
Рук.груп.	Афонина	А-III-300 Схема расположения элементов покрытия. Сечения 2-2÷6-6	Гипропромтрансстрой г. Москва
Проверил	Васильева		
Проектир	Кубышкина		

Инв. №

Инв. № подл. | Подпись и дата | Взам. инв. №

Типовой проект А-II, III, IV-300-230.83 Альбом III

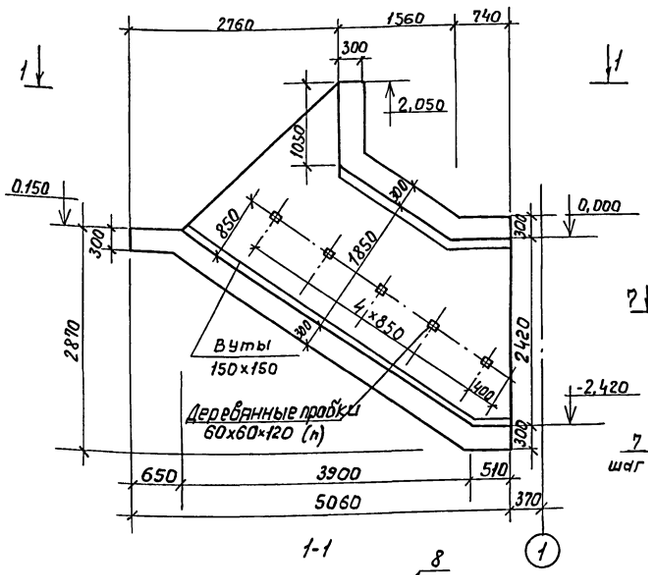

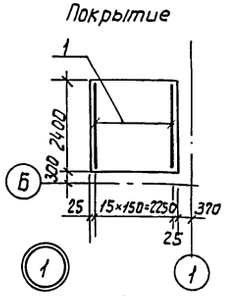

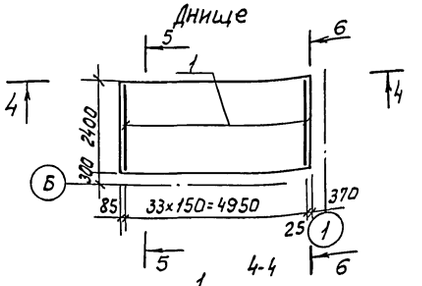

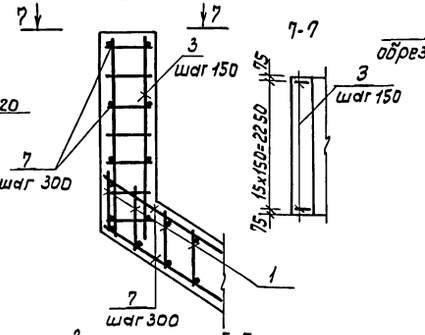

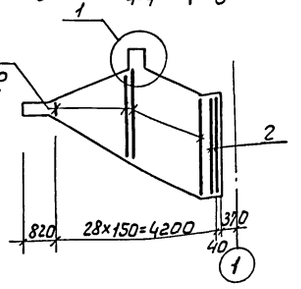

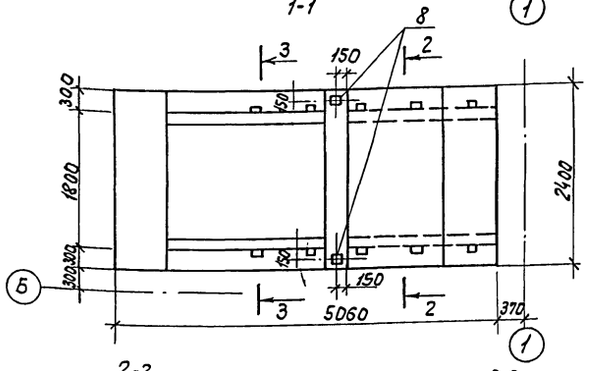

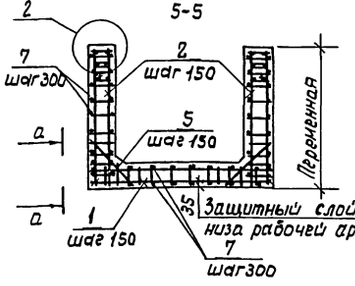

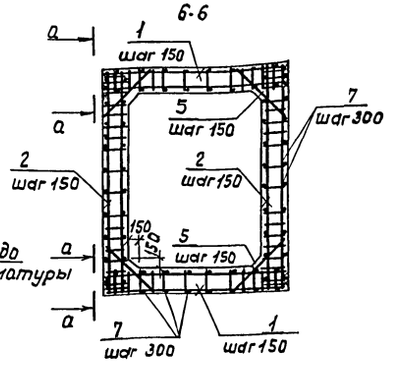

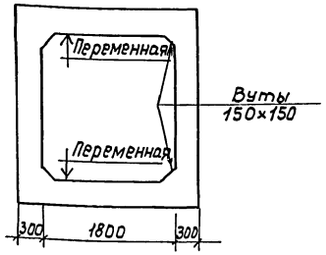

Деталь крепления поручня

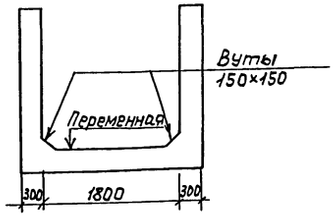

Деталь устройства ступеней

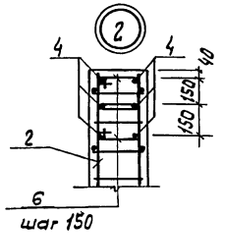

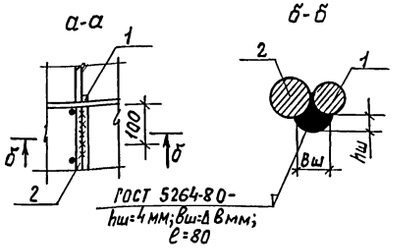

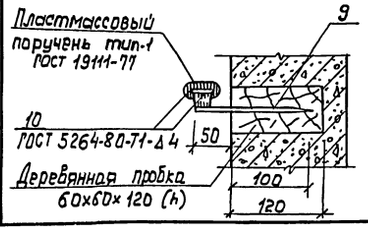

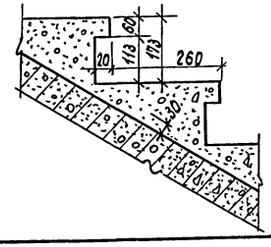

Спецификация элементов к схемам расположенным на листе

Марка, поз.	Обозначение	Наименование	кол.	Масса ед кг.	Примечание
		Сборочные единицы и детали			
1	Альбом V 39.00.00.00-01	Сетка арматурная С6	50	7.04	
2	40.00.00.00-01	" " С7	58	5.92	
3	41.00.00.00-01	" " С8	16	2.88	
4	ГОСТ 5.1459-72*	Стержень ф16 А-III, ℓ=3100	12	4,9	
5	"	" ф16 А-III, ℓ=950	102	1,5	
6	Альбом V 46.00.00.00-01	Хомут N1	72	0,37	
7	ГОСТ 5781-82	Распределительная арматура ф8 AIII	360	0,4	м
8	Альбом V 48.00.00.00 СБ	Закладная деталь ЗД1	2	8,81	
9	ГОСТ 5781-82	Стержень ф10 А-I, ℓ=150	10	0,1	
10	ГОСТ 103-76	Полоса -4×40	7,2	1,25	м
		Материалы			
		Бетон марки 100 (подбетонка)	2,4		м³
		Бетон марки 300	12,2		м³
		Бетон марки 200	0,7		м³

1. Основной вход выполняется из монолитного железобетона. Бетон марки 300. Ступени из бетона марки 200.
2. Все работы по бетонированию осуществлять с соблюдением требований СНиП III-15-76.
3. Защитный слой бетона до нижней арматуры днища - 35 мм.
4. Распределительная арматура приваривается в соответствии с требованиями СН 393-78.

Гл.инжр.	Васильев		
Н.контр.с.с	Силаева		
Нач.отд.	Одинцов		
Гл.спец.	Коренерский		
Рук.груп.	Фронина		
Проверил	Васильева		
Проектир.	Субышкина		

Инв.N подл. | Подпись и дата | Взам.инв.N

Т.П. А-II, III, IV-300-230.83 КЖС

Склад инвентаря и оборудования отдельностоящий заглубленный из сборных блоков. А-III-300

Основной вход. Опалубка и армирование

Стадия	Лист	Листов
ТР	Б	

Типропромтрансстрой г. Москва

1871-03 19

Покрытие

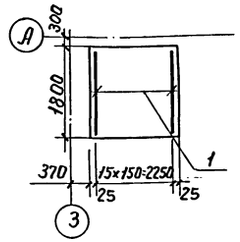

Днище

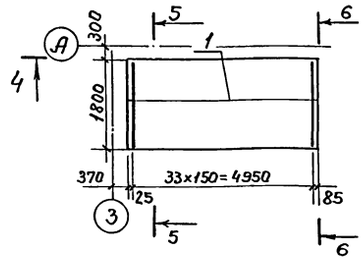

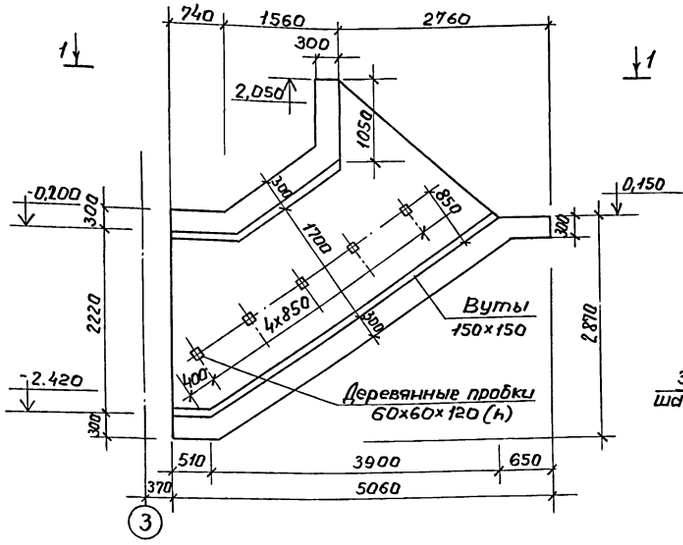

7-7

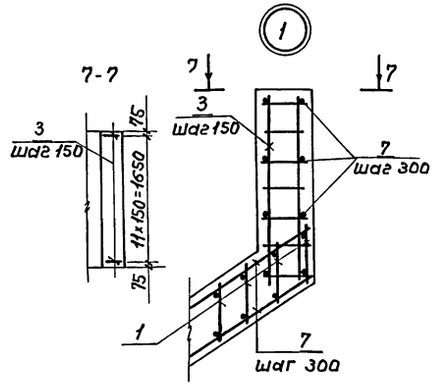

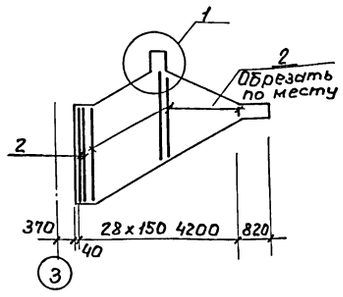

1-1

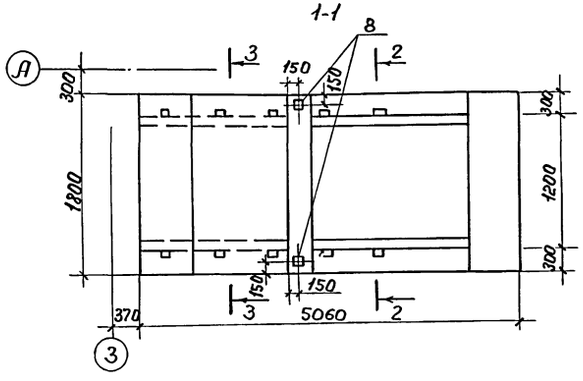

5-5

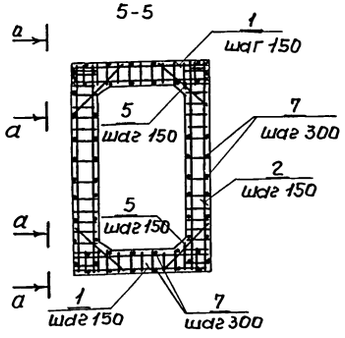

6-6

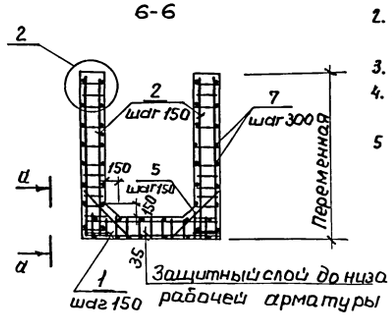

2-2

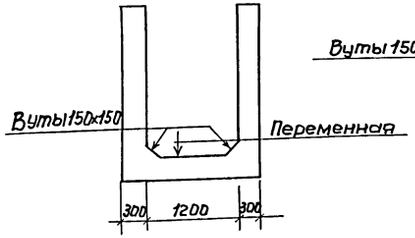

3-3

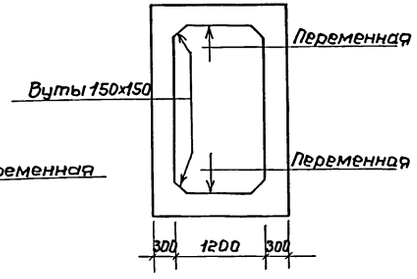

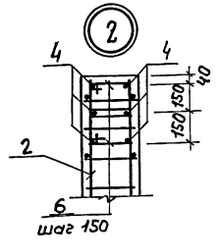

а-а

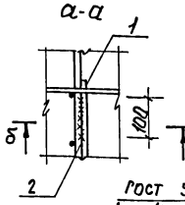

б-б

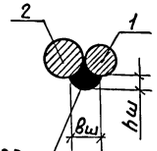

ГОСТ 5264-80 *
hш=4мм; вш=8мм.
ℓ=100

Спецификация элементов к схемам расположенным на листе

Марка, поз.	Обозначение		Наименование	Кол.	Масса ед.кг.	Примечание
			Сборочные единицы детали			
1	Альбом V	42.00.00.00.01	Сетка арматурная С9	50	5,34	
2		43.00.00.00.01	" С10	58	5,56	
3		41.00.00.00-01	" С8	12	2,88	
4	ГОСТ 5.1459-72*		Стержень ф16А-III, ℓ=3100	12	4,9	
5	"		" ф16А-III, ℓ=950	102	1,5	
6	Альбом V 46.00.00.00.01		Хомут №1	72	0,37	
7	ГОСТ 5781-82		Распределительн. ар-ра ф8А-I	305,0	0,4	м
8	Альбом V 46.00.00.00.СБ		Закладная деталь ЗД1	2	8,81	
9*	ГОСТ 5781-82		Стержень ф10А-I, ℓ=150	10	0,1	
10*	ГОСТ 103-76		Полоса -4х40	7,2	1,25	м
			Материалы			
			Бетон марки 100	2,05		м³
			Бетон марки 200	0,5		м³
			Бетон марки 300	10,2		м³

* Поз. 9 и 10 см. лист КЖС-6

1. Основной вход выполняется из монолитного железобетона. Бетон марки 300. Ступени из бетона марки 200.
2. Все работы по бетонированию осуществлять с соблюдением требований СНиП III-15-76.
3. Защитный слой бетона до нижней арматуры днища-35 мм.
4. Распределительная арматура привязывается в соответствии с требованиями СН 393-78.
5. Деталь крепления поручня и деталь устройства ступеней см. лист КЖС-6.

Гл.инж.пр.	Васильев		
Н.контр.сс	Силичева		
Нач.отд	Одиноков		
Гл.спец.	Кореневский		
Рук.груп.	Афонина		
Проверил	Васильева		
Проектир.	Кубышкина		

Инв.№

Т.П. А-II, III, IV-300-230.83 КЖС

Склад инвентаря и оборудования отдельностоящий заглубленный из сборных блоков.

Стадия	Лист	Листов
ТР	7	

А-III-300
Аварийный выход. Опалубка и армирование.

Гипропромтрансстрой г. Москва

18711-03 20

Типовой проект А-II, III, IV-300-230.83 Альбом III

Инв.№ подл. | Подпись и дата | Взам.инв.№

План

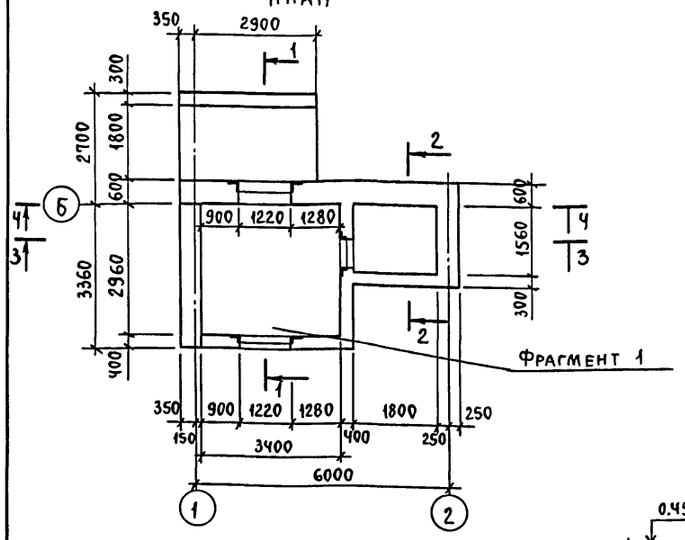

1-1

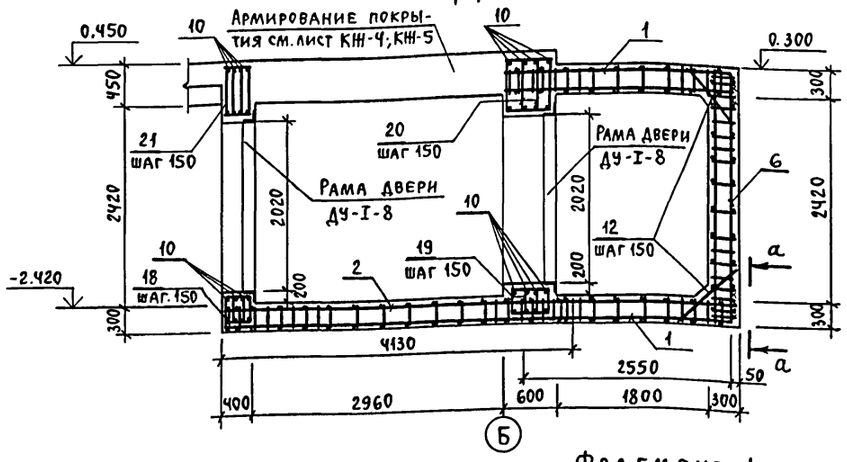

Фрагмент 1

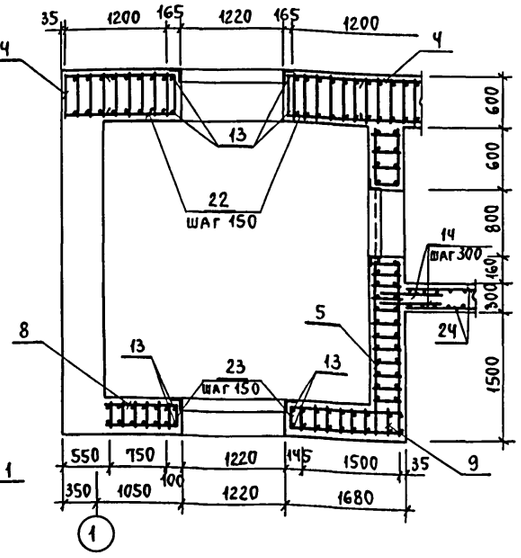

Каркас вырезать по месту

Днище

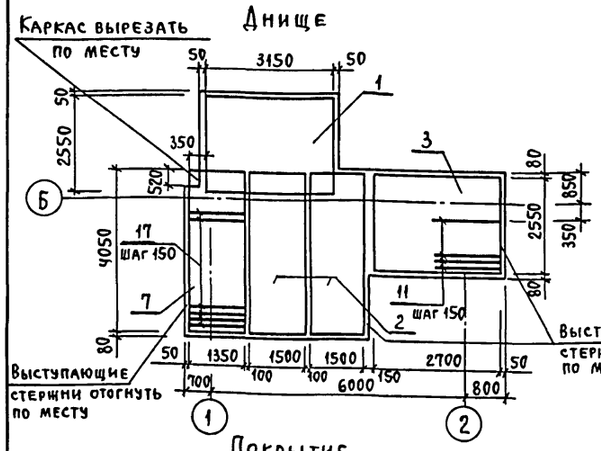

2-2

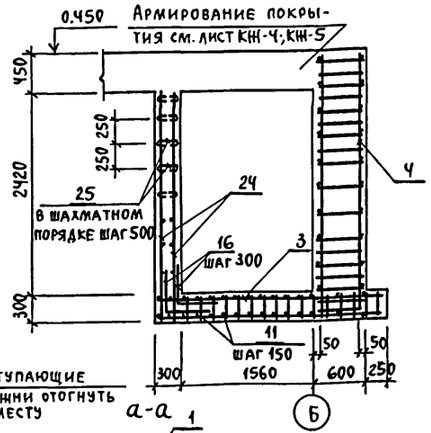

а-а

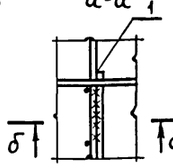

б-б

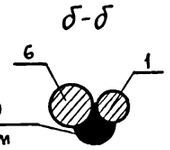

г ГОСТ 5264-80
$h_ш$=4мм $в_ш$=6мм
ℓ=180мм

3-3

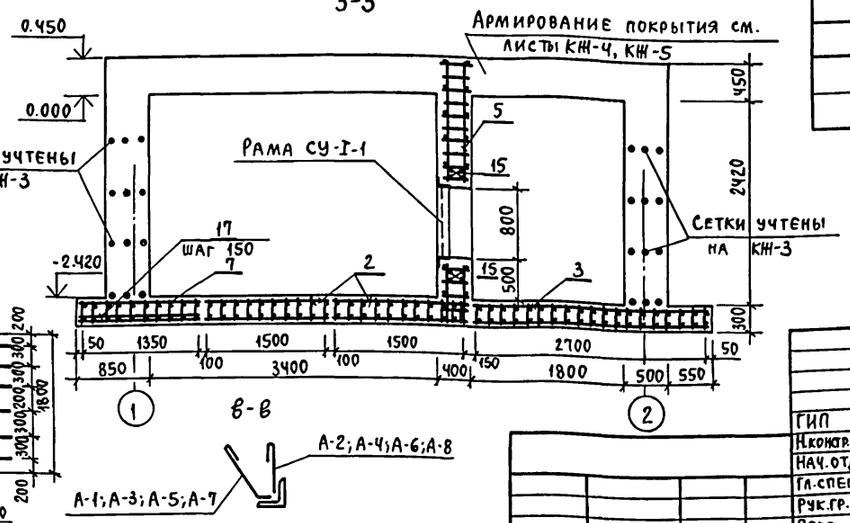

Покрытие

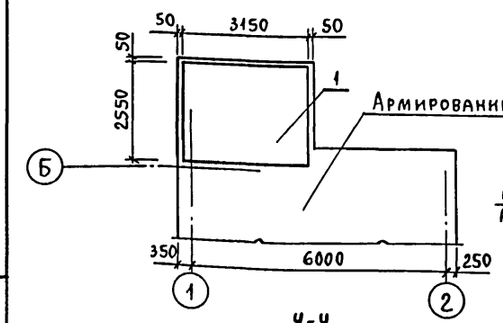

Разбивка анкеров рам дверей и ставен

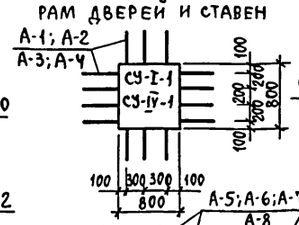

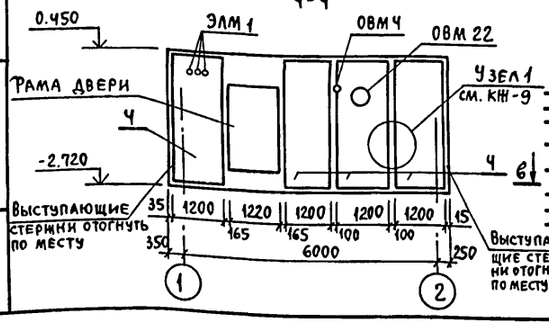

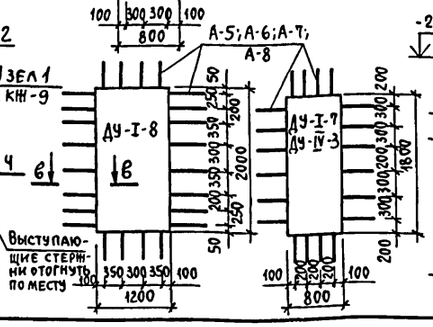

Спецификация элементов к схемам, расположенным на листе

Марка, поз.	Обозначение	Наименование	Кол.	Масса ед., кг	Примечание
		Арматурные изделия			
1	Альбом V 13.00.00.00-01	Пространственный каркас КП5	2	184,1	
2	" 14.00.00.00-01	" КП6	2	60,20	
3	" 17.00.00.00 СБ	" КП8	1	65,33	
4	" 20.00.00.00 СБ	" КП9	4	188,7	
5	" 22.00.00.00-01	" КП10	1	256,2	
6	" 23.00.00.00-01	" КП11	1	154,7	
7	" 15.00.00.00-01	" КП7	1	54,86	
8	" 25.00.00.00-01	" КП13	1	78,0	
9	" 24.00.00.00-01	" КП12	1	140,52	
10	ГОСТ 5.1459-72*	Стержень ф16А-III, ℓ=2200	32	4,4	
11		" ф16А-III, ℓ=1500	11	2,4	
12		" ф16А-III, ℓ=950	68	1,5	
13		" ф22А-III, ℓ=3140	8	9,4	
14	ГОСТ 5781-82	" ф6А-I, ℓ=700	18	0,15	
15	ГОСТ 5.1459-72*	" ф16А-III, ℓ=1520	8	2,4	
16	ГОСТ 5781-82	" ф6А-I, ℓ=1000	14	0,22	
17	ГОСТ 5781-82	" ф10А-III, ℓ=1100	21	0,7	
18	Альбом V 46.00.00.00-03	Хомут Н2	20	0,56	
19	" 46.00.00.00-04	" Н3	20	0,66	
20	" 46.00.00.00-05	" Н4	20	0,81	
21	" 46.00.00.00-06	" Н5	20	0,72	
22	" 47.00.00.00-01	" Н6	28	1,65	
23	" 47.00.00.00-04	" Н7	28	1,28	
24	ГОСТ 8478-81	Рулонная сетка 150/250/9/5 В=2500	3,6	10,5	м
25	ГОСТ 6727-80	Шпилька ф 5ВI, ℓ=300	27	0,05	
	ГОСТ 5781-82	Распределительная арматура ф8А-I	300	0,4	м
	Альбом V 52.00.00.00-02	Анкеры рам дверей ДУ-I-8 А-5	24	0,78	
	53.00.00.00-02	А-6	24	0,58	
	52.00.00.00-03	А-7	24	0,39	
	53.00.00.00-03	А-8	24	0,31	
	52.00.00.00 СБ	Анкеры рам дверей СУ-I-1 А-1	14	0,53	
	53.00.00.00 СБ	А-2	14	0,40	
		Материалы			
		Бетон марки 100 (подготовка) h=100мм	3,3		м³
		Бетон марки 300	31,5		м³

Примечания см. лист КЖ-9.

ГИП	Васильев	Т.П. А-II, III, IV-300-230.83 КЖ	
Н.контр.СС	Силаева		
Нач.отд.	Одиноков	Склад инвентаря и оборудования отдельностоящий заглубленный из сборных блоков	Стадия: ТР; Лист: 8; Листов:
Гл.спец.	Кореневский		
Рук.гр.	Афонина	А-III-300. Стена по оси „Б". Опалубочный чертеж. Схемы армирования.	Гипропромтрансстрой г. Москва
Пров.	Васильева		
Проект.	Кубышкина		

Инв. № подл. | Подпись и дата | Взам. инв. №

Типовой проект А-II, III, IV-300-230.83 Альбом III

План

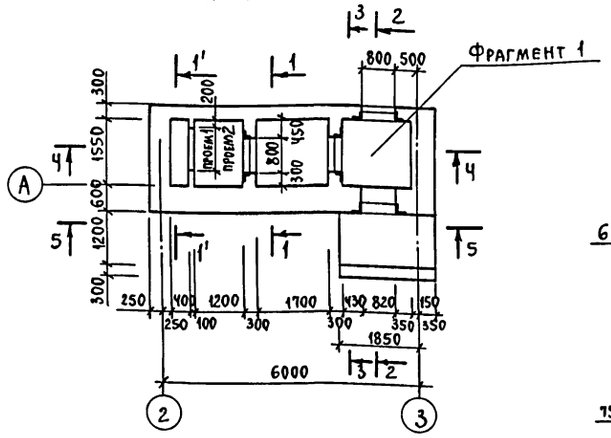

1-1 (1'-1')

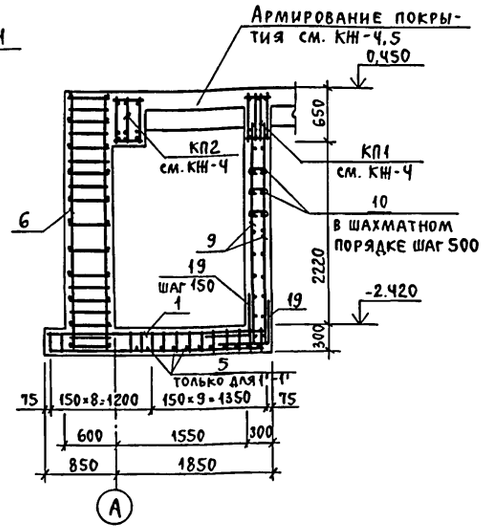

2-2

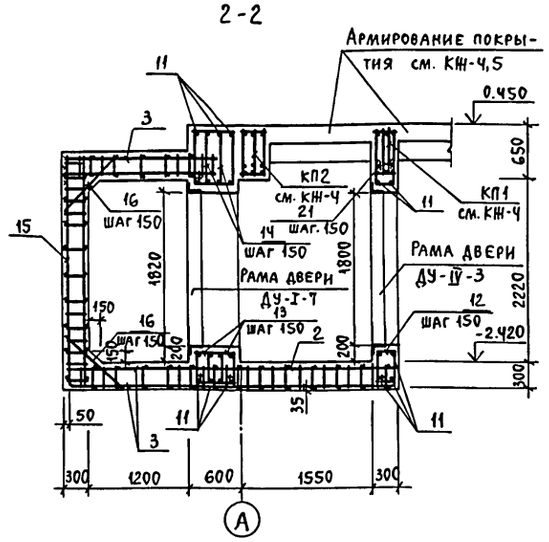

Спецификация элементов к схемам, расположенным на листе

Марка, поз.	Обозначение	Наименование	Кол. шт.	Масса ед., кг	Примечание
		Арматурные элементы			
1	Альбом V 26.00.00.00-01	Пространственный каркас КП14	3	40,2	
2	" 29.00.00.00СБ	" " КП15	1	62,1	
3	" 31.00.00.00-01	" " КП16	2	107,2	
4	ГОСТ 5781-82	Стержень ф10А-III, ℓ=1100	11	0,7	
5	ГОСТ 5.1459-72*	Стержень ф16А-III, ℓ=1500	11	2,4	
6	Альбом V 20.00.00.00СБ	Пространственный каркас КП9	3	188,7	
7	" 47.00.00.00-07	Хомут н8	6	0,45	
8	" 47.00.00.00-09	" н9	6	0,38	
9	ГОСТ 8478-81	Рулонная сетка 150/250/9/5 В=2500	16,4	10,5	м
10	ГОСТ 6727-80	Шпилька ф5ВI ℓ=300	250	0,05	
11	ГОСТ 5781-82	Стержень ф10А-III ℓ=1480	48	0,9	
12	Альбом V 46.00.00.00-07	Хомут н10	7	0,56	
13	" 46.00.00.00-03	" н2	14	0,56	
14	" 46.00.00.00-04	" н3	14	0,66	
15	" 32.00.00.00-01	Пространственный каркас КП17	1	107,3	
16	ГОСТ 5.1459-72*	Стержень ф16А-III, ℓ=950	48	1,5	
17	Альбом V 47.00.00.00-10	Хомут н11	14	0,53	
18	" 34.00.00.00СБ	Пространственный каркас КП18	2	127,7	
19	ГОСТ 5781-82	Стержень ф6А-I, ℓ=1000	80	0,22	
20	Альбом V 46.00.00.00-08	Хомут н12	14	0,26	
21	" 47.00.00.00-11	" н13	7	0,53	
22	ГОСТ 5.1459-72*	Стержень ф25А-III, ℓ=3140	4	12,1	
	ГОСТ 5781-82	Распределительная арматура ф8А-I	300	0,4	м
	Альбом V 52.00.00.00-02	Анкеры рам дверей ДУ-I-7 А-5	20	0,78	
	53.00.00.00-02	Анкеры рам дверей ДУ-I-7 А-5	20	0,58	
	52.00.00.00-03	Анкеры рам дверей ДУ-IV-3 А-7	20	0,39	
	53.00.00.00-03	Анкеры рам дверей ДУ-IV-3 А-8	20	0,31	
	52.00.00.00-01	Анкеры рам дверей СУ-IV-1 А-3	14	0,33	
	53.00.00.00-01	Анкеры рам дверей СУ-IV-1 А-4	14	0,26	
23	" 47.00.00.00-12	Хомут н14	42	2,03	
		Материалы			
		Бетон марки 100 (подбетонка) h=100мм	2,3		м³
		Бетон марки 300	28,6		м³

Днище

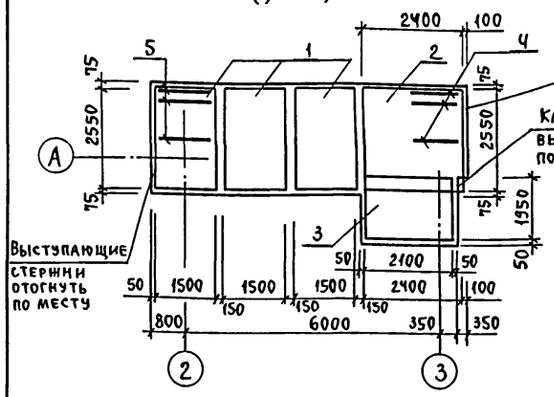

3-3

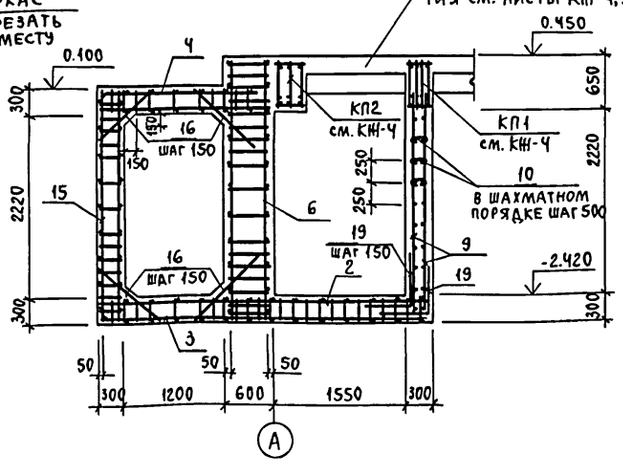

Фрагмент 1

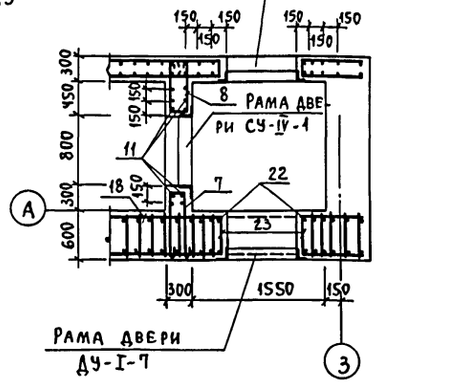

Покрытие

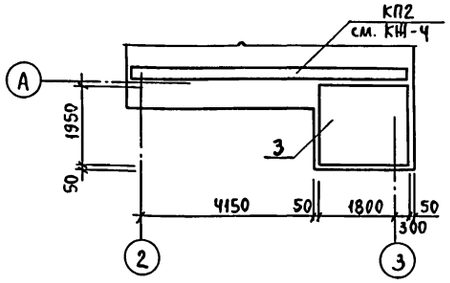

Ч-Ч

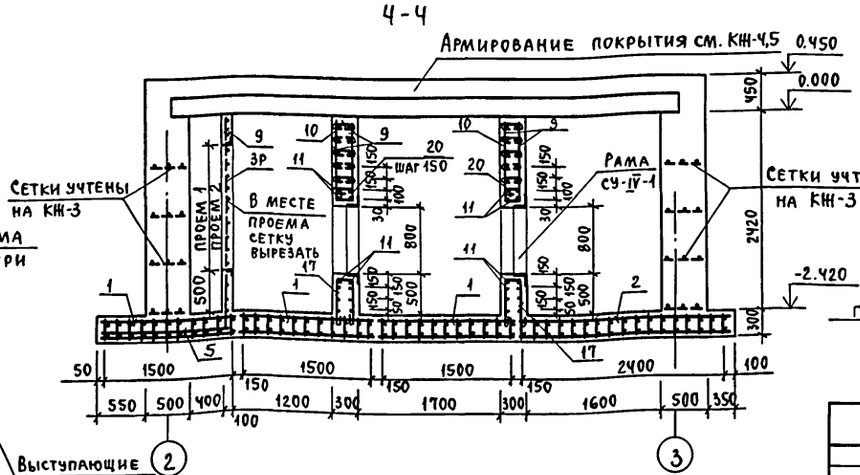

5-5

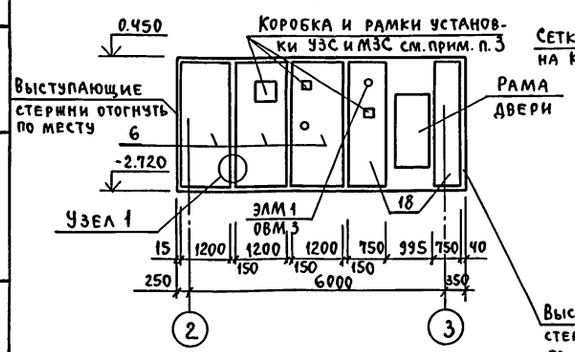

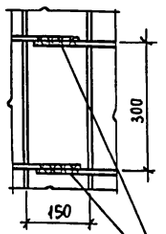

ГОСТ 5264-80-Н1-Δ6

1. Данный лист смотреть совместно с листом КЖ-8.
2. Закладные детали установить в соответствии с чертежом на листе АС-7 и деталями на листе КЖ-10.
3. Коробку для УЗС и рамки для МЗС установить, перерезая арматуру, закладные детали ОВМ3 и ЭЛМ1 установить, не перерезая каркасы.
4. Разбивка анкеров рам дверей ДУ-I-7 и ДУ-IV-3 и ставен СУ-IV-1 см. лист КЖ-8.

Т.П. А-II, III, IV-300-230.83 КЖ

ГИП	Васильев	Склад инвентаря и оборудования отдельностоящий заглубленный из сборных блоков А-III-300. Стена по оси "А". Опалубочный чертеж. Схемы армирования.	Стадия: ТР; Лист: 9; Листов:
Н.контр.СС	Силаева		
Нач.отд.	Одиноков		
Гл.спец.	Кореневский		
Рук.гр.	Афонина		
Пров.	Васильева		
Проектир.	Кубышкина	Гипропромтрансстрой г. Москва.	

Инв.№ подл. | Подпись и дата | Взам. инв.№

Типовой проект А-II, III, IV-300-230.83 Альбом III

Пример установки закладных деталей ОВМ12

План

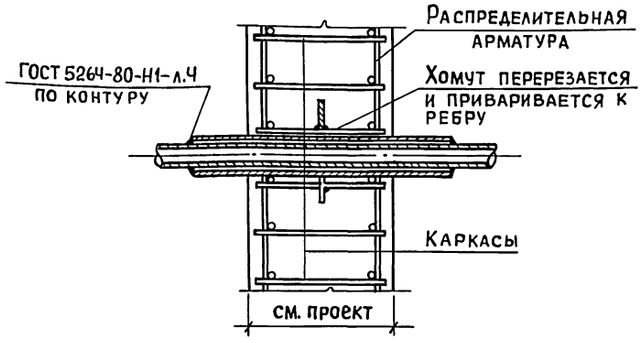

Пример установки закладной детали ОВМ15

План

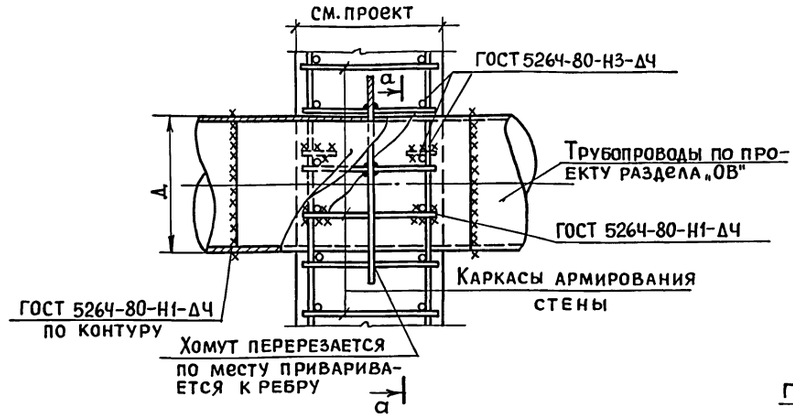

а-а

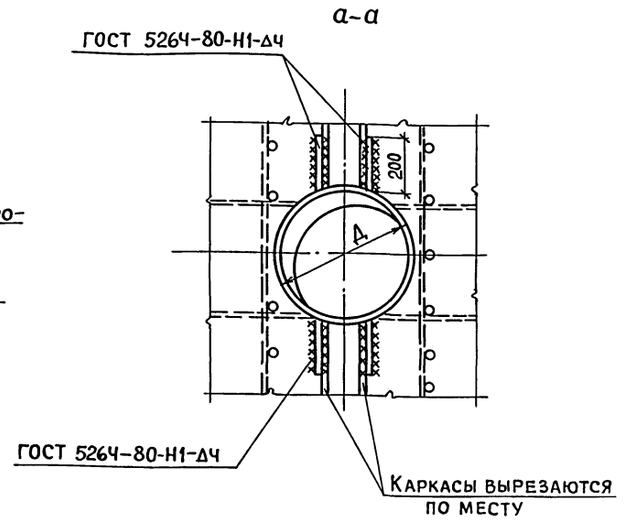

Пример установки закладных деталей ОВМ3; ОВМЧ

План

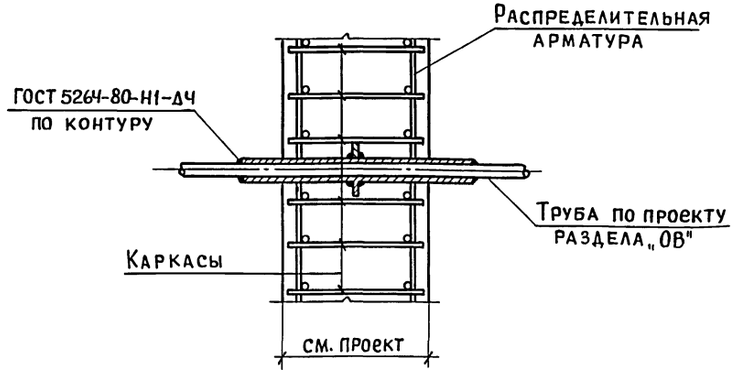

Пример установки закладных деталей ЭЛМ1; ЭЛМЧ; ССМ2.

План

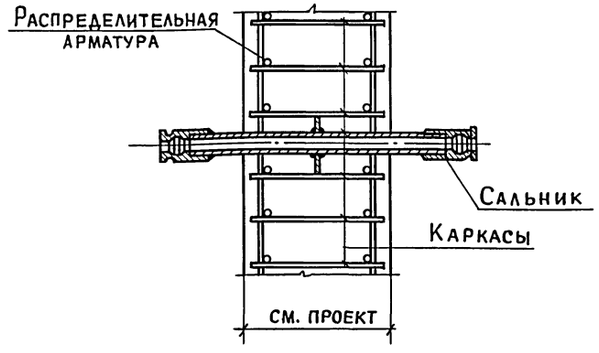

1. План расположения закладных деталей ОВМ, ЭЛМ, ССМ и их привязки см. лист АС-7.
2. Сварка производится электродами типа Э-42. Монтажные сварные швы перед бетонированием зачищаются от окалины.

Типовой проект А-II; III, IV-300-230.83 Альбом III

Инв. №	Подпись и дата	Взам. инв. №

gost.e-ecolog.ru

			т.п. А-II, III, IV-300-230.83 КЖ
ГИП	Васильев		
Н. контр. сс	Силаева	Склад инвентаря и оборудования отдельностоящий заглубленный из сборных блоков	Стадия: ТР; Лист: 10; Листов:
Нач. отд.	Одиноков		
Гл. спец.	Кореневский		
Рук. гр.	Афонина	Примеры установки закладных деталей в стенах	Гипропромтрансстрой г. Москва
Проверил	Васильева		
Проектир	Кубышкина		
Инв. №			