ТИПОВОЙ ПРОЕКТ

А-II-300-230.83
А-III-300-230.83
А-IV-300-230.83

Склад инвентаря и оборудования отдельно стоящий, заглубленный из сборных блоков

Для 4 строительно-климатической зоны.

Альбом II

Архитектурно-строительные решения для склада А-II.

1871-02
цена 3-64

gost.e-ecolog.ru

ТИПОВОЙ ПРОЕКТ

А-II-300-230.83
А-III-300-230.83
А-IV-300-230.83

Склад инвентаря и оборудования отдельно стоящий, заглубленный из сборных блоков

Для 4 строительно-климатической зоны.

Альбом II

Состав проекта:

Альбом I *Пояснительная записка.*
Альбом II *Архитектурно-строительные решения для склада А-II.*
Альбом III *Архитектурно-строительные решения для склада А-III.*
Альбом IV *Архитектурно-строительные решения для склада А-IV.*
Альбом V *Строительные изделия.*
Альбом VI *Отопление, вентиляция, внутренний водопровод и канализация. Электроснабжение. Сигнализация и связь.*
Альбом VII *Заказные спецификации.*
Альбом VIII *Сметы для склада А-II.*
Альбом IX *Сметы для склада А-III.*
Альбом X *Сметы для склада А-IV.*
Альбом XI *Ведомости потребности в материалах.*

Разработан
проектным институтом
„Гипропромтрансстрой"

Проект утвержден МПС
приказ № А-27 от 03.01.83г.
Введен в действие *Гипропромтрансстроем*
приказ № 26 от 01.02.83г.

Главный инженер института *Подпись* *Рождественский А.С.*
Главный инженер проекта *Подпись* *Васильев Ю.Н.*

Привязан.

Содержание альбома

Марка	Наименование	Стр.
	Архитектурно-строительные решения	
АС-1	Общие данные (начало)	3
АС-2	Общие данные (окончание)	4
АС-3	Схематический план участка	5
АС-4	План. Фрагмент 1	6
АС-5	Разрезы 1-1; 2-2. Экспликация полов	7
АС-6	Разрезы 3-3÷6-6	8
АС-7	План расположения отверстий закладных деталей	9
АС-8	Вентиляторная. Опоры под вентиляторы	10
АС-9	Павильон основного входа	11
АС-10	Павильон аварийного выхода	12

Марка	Наименование	Стр.
	Конструкции железобетонные	
КЖС-1	Общие данные	13
КЖС-2	Схема расположения элементов фундаментов. Сечения 1-1÷4-4	14
КЖС-3	Схемы расположения элементов стен	15
КЖС-4	Схема расположения элементов покрытия. Сечение 1-1	16
КЖС-5	Схема расположения элементов покрытия. Сечения 2-2÷6-6	17
КЖ-6	Основной вход. Опалубка и армирование	18
КЖС-7	Аварийный выход. Опалубка и армирование	19
КЖС-8	Стена по оси „Б". Опалубочный чертеж. Схемы армирования	20
КЖС-9	Стена по оси „А". Опалубочный чертеж. Схемы армирования	21
КЖС-10	Примеры установки закладных деталей в стенах.	22

Инв. № подл. | Подпись и дата | Взам. инв. №

Альбом II

Типовой проект А-II; III; IV-300-230.83

Ведомость основных комплектов рабочих чертежей

Обозначение	Наименование	Примечание
АС	Архитектурно-строительные решения	Альбом II, III, IV
КЖ	Конструкции железобетонные	Альбом II, III, IV
ВК	Внутренний водопровод и канализация	Альбом VI
ОВ	Отопление и вентиляция	Альбом VI
ЭЛ	Электротехническая часть	Альбом VI
СС	Сигнализация и связь	Альбом VI

Ведомость рабочих чертежей основного комплекта АС

Лист	Наименование	Примечание
1	Общие данные (начало)	
2	Общие данные (окончание)	
3	Схематический план участка	
4	План. Фрагмент 1	
5	Разрезы 1-1; 2-2. Экспликация полов	
6	Разрезы 3-3÷6-6	
7	План расположения отверстий, закладных деталей	
8	Вентиляторная. Опоры под вентиляторы	
9	Павильон основного выхода	
10	Павильон аварийного выхода	

Настоящий раздел разработан в соответствии с действующими нормами и правилами и предусматривает в части архитектурно-строительных решений мероприятия, обеспечивающие взрывную, взрыво-пожарную и пожарную безопасность при эксплуатации здания.

Гл. инж. проекта /Васильев/

Ведомость ссылочных и прилагаемых документов

Обозначение	Наименование	Примечание
	Ссылочные документы	
ТДК-Н-1-71 часть II; альбом 5	Альбом типовых решений систем и устройств внутреннего оборудования сооружений гражданской обороны	
ТДК-Н-1-68 часть II; раздел IV (редакция 1971 г)	Металлические двери ДУ-III-2, ДУ-III-3, ДУ-IV-2, ДУ-IV-3, ДУ-I-2, ДУ-I-3	
ТДК-Н-1-67 часть II; раздел IV (редакция 1969 г)	Металлические двери для проемов 800×1800, 1200×2000 мм и ставни для проемов 800×800 мм	
ТДК-Н-1-70 часть II; раздел VIII альбом 10	Санузлы и станции перекачки.	
ТДК-Н-1-68; ТДК-Н-1-67 часть II; раздел II	Альбом типовых решений систем и устройств внутреннего оборудования сооружений гражданской обороны.	
ТДК-Н-1-72 часть II; раздел IV альбом I	Защитно-герметический ставень СУ-I-I	
1.136-10	Двери деревянные для жилых и общественных зданий	
2.230-1, вып.5	Детали стен и перегородок общественных зданий	
3.006-2, вып. II-2	Унифицированные сборные железобетонные каналы	
2.430-2, вып.1	Типовые архитектурно-строительные детали	
2.460-1, вып.1	"	
Инв. № 12226	Защитно-герметическая металлическая распашная дверь ДУ-I-8	
ГОСТ 6133-75	Камни бетонные стеновые.	
1.136-11	Двери деревянные входные наружные, тамбурные и служебные для жилых и общественных зданий	
У-02-03, вып.3	Унифицированные двухярусные и трехярусные нары деревянные и разборные металлические.	
	Прилагаемые документы	
Альбом V	Строительные изделия	
Альбом XI	Ведомости потребности в материалах	

Ведомость спецификаций

Лист	Наименование	Примечание
АС-4	Спецификация элементов к фрагменту 1	
	Ведомость оборудования	
АС-5	Экспликация полов	
	Спецификация элементов к листам АС-5; АС-6	
АС-7	Спецификация закладных деталей	
	Экспликация отверстий	
АС-9	Спецификация к схеме элементов расположенных	
	на листе	
АС-10	Спецификация к схеме элементов расположенных	
	на листе	

Техническая спецификация металла

Вид профиля и ГОСТ, ТУ	Марка металла и ГОСТ	Обозначение и размер профиля, мм	Количество, шт.	Длина, мм	Масса металла по элементам, конструкции: опоры под вентиляторы	Масса металла по элементам, конструкции: павильоны входа и выхода	Общий вес, кг
Уголок ГОСТ 8509-72*	В.Ст3КП2 ГОСТ 380-71*	L 50×5		18710	70,6	—	70,6
		L 75×7		6400	—	51,0	51,0
Швеллеры ГОСТ 8240-72*	В.Ст3КП2 ГОСТ 380-71*	[10		16500	145,2	—	145,2
		[12		2200	22,8	—	22,8
Уголок ГОСТ 8510-72*	В.Ст3КП2 ГОСТ 380-71*	L 100×63×6		1440		21,6	21,6
		L 75×50×5		400		1,9	1,9
Трубы квадратные ГОСТ 8639-82	В.Ст3КП2 ГОСТ 380-71*	□ 80×80×4		19338		184,5	184,5
Швеллер гнутый ГОСТ 8278-75*	"	[120×60×4		68246		482,5	482,5
Полоса ГОСТ 103-76	"	б=12			19,1	6,4	25,5
Стержень ГОСТ 5.1459-72*	"	ф18 AIII		520		2,1	2,1
Итого: масса металла							1007,6

Т.П. А-II; III; IV-300-230.83 АС

Гл.инж.пр.	Васильев		
Н.контр.сс	Силаева		
Нач.отд.	Одиноков		
Гл.спец.	Корневский		
Рук.груп.	Яронина		
Проверил	Васильева		
Проектир.	Кубышкина		

Склад инвентаря и оборудования отдельностоящий заглубленный из сборных блоков

Стадия	Лист	Листов
ТР	1	10

Общие данные (начала)

Гипропромтрансстрой г. Москва

18711-02 4

Инв.№ подл. | Подпись и дата | Взам.инв.№

Ведомость проемов дверей и ставен

Проемы			Элементы заполнения		
Тип по проекту	Размер в кладке в×h мм	Кол. мест	Марка	Обозначение	Кол.
1	1220×2020	2	ДУ-I-8	инв N 12226	2
2	820×1820	1	ДУ-I-7	ТДК-Н-1-71, ч.II, ал.5, КЖ-8	1
3	800×800	1	СУ-I-1	ТДК-Н-1-72, ч.II, ал.1, КЖ-8	1
4	800×1800	1	ДУ-IV-3	ТДК-Н-1-68, ч.II, р.IV(ред.1971г)КЖ-8	1
5	800×800	2	СУ-IV-1	ТДК-Н-1-67, ч.II, раздел IV (редакция 1968г) КЖ-8	2
6	900×2070	1	ДГ 21-9	1.136-10	1
7*	700×2070	2	ДГ 21-7		2
8*	700×2070	3	ДГ 21-7л		3
9	1350×2100	1	ДН 20-4,8-5	1.136-11, часть 1	1
10	950×2100	1	ДН 20-8-1		1
11	—	2	ДМ-1	Альбом V, 57.00.00.00	2

* В дверях 7 и 8 на 200 мм от пола врезаются вентиляционные решетки размером 150×490(h) (2 шт.) по серии 1.494-27, вып.5

Условные обозначения:

Стены из бетонных блоков

Стены монолитные железобетонные

Перегородки из бетонных камней

1 / 4 — Количество мест для лежания / Количество мест для сидения

61,8 / ПБ — Площадь помещения / Тип пола

Ведомость отделки помещений

Наименование помещений	Потолок		Стены и перегородки		Отделка низа стен и перегородок (панель)	
	Штукатурка или затирка	Окраска	Штукатурка или затирка	Окраска или облицовка	Окраска или облицовка	Высота мм
Санузлы	Затирка цементным раствором	Клеевая окраска	Затирка цементным раствором	Клеевая окраска, масляная окраска щитов	Облицовка плиткой	1800
Вентиляторная, расширительная камера	»	Масляная окраска	»	Масляная окраска	—	—
Тамбур	»	Клеевая окраска	»	Силикатная окраска	—	—
Помещения N1; N2, для бака с водой и медицинский пункт	»	»	»	Клеевая окраска	Масляная окраска	1800
Основной вход, аварийный выход	»	Известковая окраска	»	Известковая окраска	—	—
Павильоны основного входа и аварийного выхода	См. листы АС-9; АС-10					

Общие указания:

Проект разработан применительно к условиям строительства на железнодорожном транспорте, как отдельно стоящее сооружение, с расположением его на свободных от застройки участках, вблизи производственных зданий.

В обычных условиях сооружение используется как складское помещение служб пути, СЦБ, связи и других, для хранения в нем, различного инвентаря и оборудования - шпалоподбоек, ключей, лопат, кабелей, аппаратуры связи, бланков отчетности, а также для размещения складов любых других мелкоштучных грузов, за исключением вредных или дурнопахнущих.

Вместимость сооружения 300 человек.

Класс сооружения по ГО-II.

Степень долговечности и огнестойкости - II.

Сооружение запроектировано из сборных бетонных блоков.

Сооружение заглубленное с низом покрытия на уровне земли.

За условную отметку 0.000 принята отметка земли, что соответствует абсолютной отметке ▭

Привязан:

Инв. N

Гл.инж.пр	Васильев		
Н.контр.сс	Силаева		
Нач.отд.	Одинаков		
Гл.спец.	Кареневский		
Рук.груп.	Иванина		
Проверил	Васильева		
Проектир	Крышкина		

Т.П. А-II; III; IV-300-230.83 АС

Склад инвентаря и оборудования отдельностоящий заглубленный из сборных блоков

Стадия	Лист	Листов
ТР	2	

Общие данные (окончание)

Гипропромтранссстрой г. Москва

18711-02 5

Инв.N подл. | Подпись и дата | Взамен инв.N

Альбом II

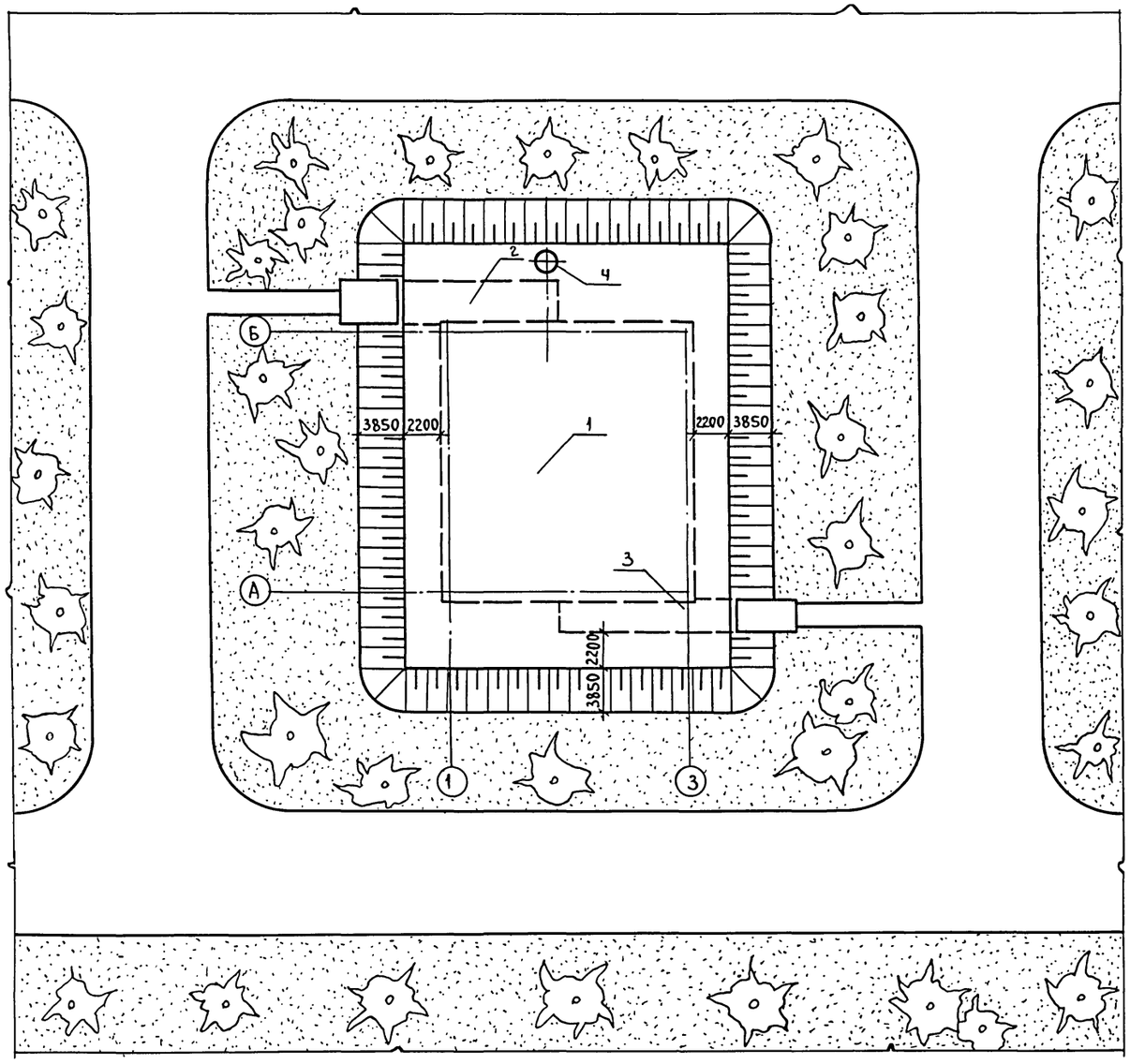

Экспликация сооружений

№№ п.п.	Наименование	Кол. шт.	Примечание
1	Сооружение (подземное)	1	
2	Основной вход	1	
3	Аварийный выход	1	
Ч	Железобетонная вентшахта		ТДК-Н-1-67
	вытяжной вентиляции	1	часть II раздел II
			лист С-II-20, 21

Основные технико-экономические показатели

№№ п.п.	Наименование		Един. измер.	Кол.	Примечание
1	Общая площадь		$м^2$	215,0	
2	Площадь в зоне герметизации		$м^2$	205,2	
3	Объем в зоне герметизации		$м^3$	492,5	
Ч	Площадь застройки сооружения		$м^2$	274,3	
5	Строительный объем сооружения		$м^3$	847,6	
6	Вход	Площадь застройки	$м^2$	27,3	
7		Строительный объем	$м^3$	68,1	
8	Выход	Площадь застройки	$м^2$	20,3	
9		Строительный объем	$м^3$	44,5	

1. Ориентация участка решается при привязке проекта к местным условиям.

Условные обозначения

Наружный контур подземной части сооружения

Газоны с посадкой деревьев

Взам. инв. №

Подпись и дата

Инв. № подл.

			Т.П. А-II, III, IV-300-230.83 АС
ГИП	Васильев	Подп.	
Н.контр.сс	Силаева	"	Склад инвентаря и оборудования отдельно стоящий заглубленный из сборных блоков
Нач.отд.	Одиноков	"	Стадия: ТР; Лист: 3; Листов:
Гл.спец.	Кореневский	"	
Авт. разд.	Афонина	"	А-II-300- Схематический план участка
Пров.	Васильева	"	Гипропромтрансстрой г. Москва
Проектир.	Кубышкина	"	

Привязан

Инв. №

18711-02 6

Типовой проект А-II, III, IV-300-230.83 Альбом II

План

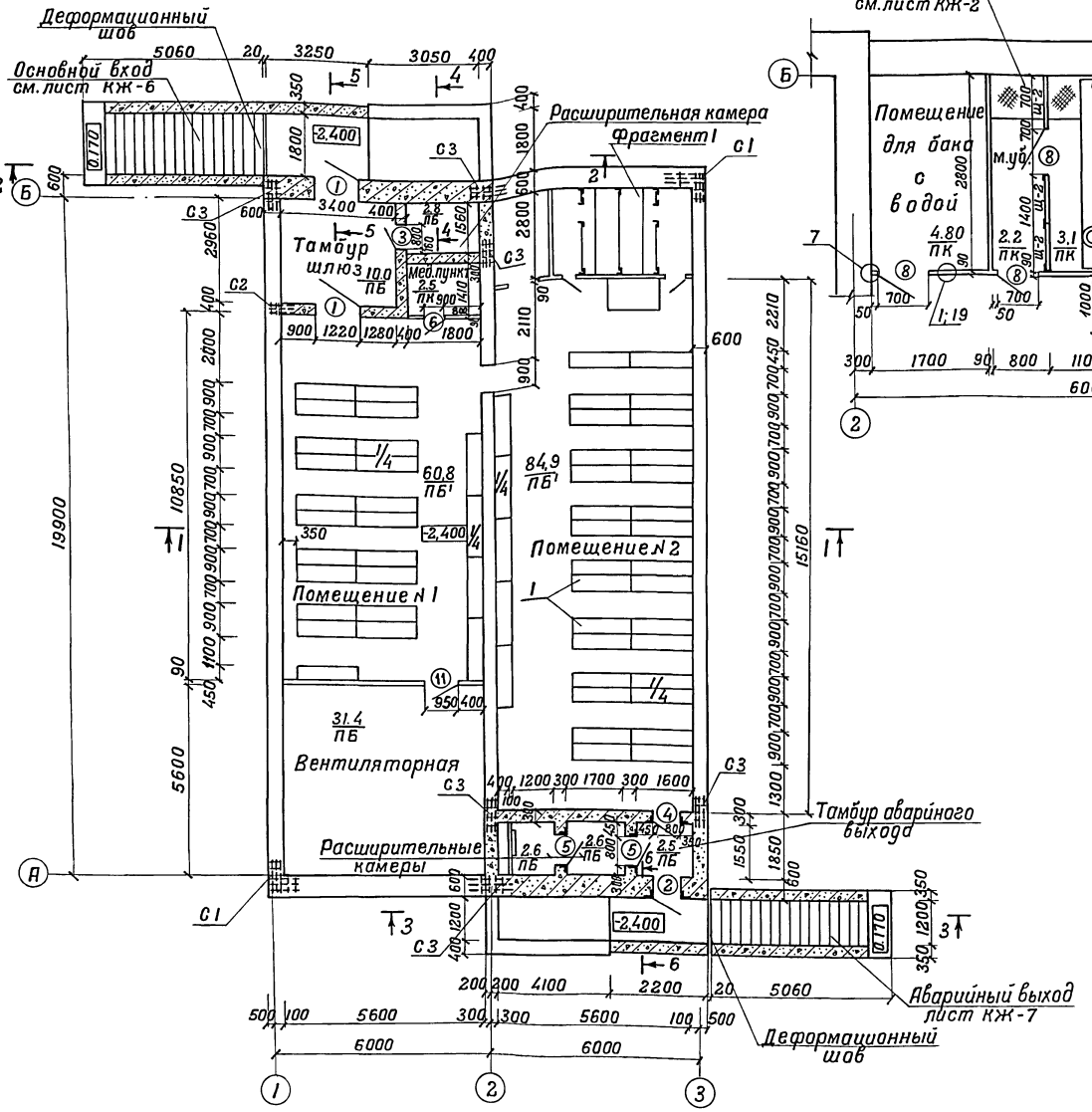

Фрагмент I

Ведомость оборудования

Тип по проекту	Наименование	Кол. шт.	Примечание
1	Сборно-разборные нары	60	Типовые решения У-02-03 вып.3

Спецификация к схеме расположенной на листе

Марка	Обозначение	Наименование	Кол. шт.	Масса кг	Примечание
Щ-2	ТДК-Н-1-70 часть II раздел VII альбом 10	Сборные щитовые перегородки:			
		Перегородка Щ-2	10	30,5	
		Уголок L 50×32×4	55,4	2,5	м
		Болты М8×40 с гайкой и шайбой	—	2,1	
		Ф16 А I	0,6м	1,6	
К3	2.230-1 вып. 5	Перегородки из бетонных камней:			
К4		Каркас К3	28	0,4	
К6		" К4	14	0,2	
—		" К6	48,3	0,44	м
ММ2		Дюбель ДГП 4,5×50	14	0,1	
—		Монтажная деталь ММ2	24	0,6	
		Гвозди К3×70	10	0,1	

1. За отм. 0,000 условно принята планировочная отметка земли.
2. Стены запроектированы из сборных бетонных стеновых блоков.
3. Перегородки толщиной 90мм из бетонных камней по ГОСТ'у 6133-75.
   Узлы крепления перегородок см. серию 2.230-1 выпуск 5.
4. Разрезы 1-1, 2-2 и типы полов см. лист АС-5.
   Разрезы 3-3÷66 см. лист АС-6.

Т. П. А-II, III, IV-300-230.83 АС			
Главный инж. пр.	Васильев		
Н. контр. сс	Билдева		
Нач. отд.	Одинокоб		
Гл. спец.	Кореневский		
Рук. груп.	Афонина		
Проверил	Васильева		
Проектир	Кубышкина		
Склад инвентаря и оборудования отдельностоящий заглубленный из сборных блоков	Стадия: ТР	Лист: 4	Листов:
А-II-300 План. Фрагмент I	Гипропромтранспстрой г. Москва		

Инв. N подл. | Подпись и дата | Взамен инв. N | Инв. N

18711-02 7

Типовой проект А-II, III, IV-300-230.83 Альбом II

Разрез 1-1

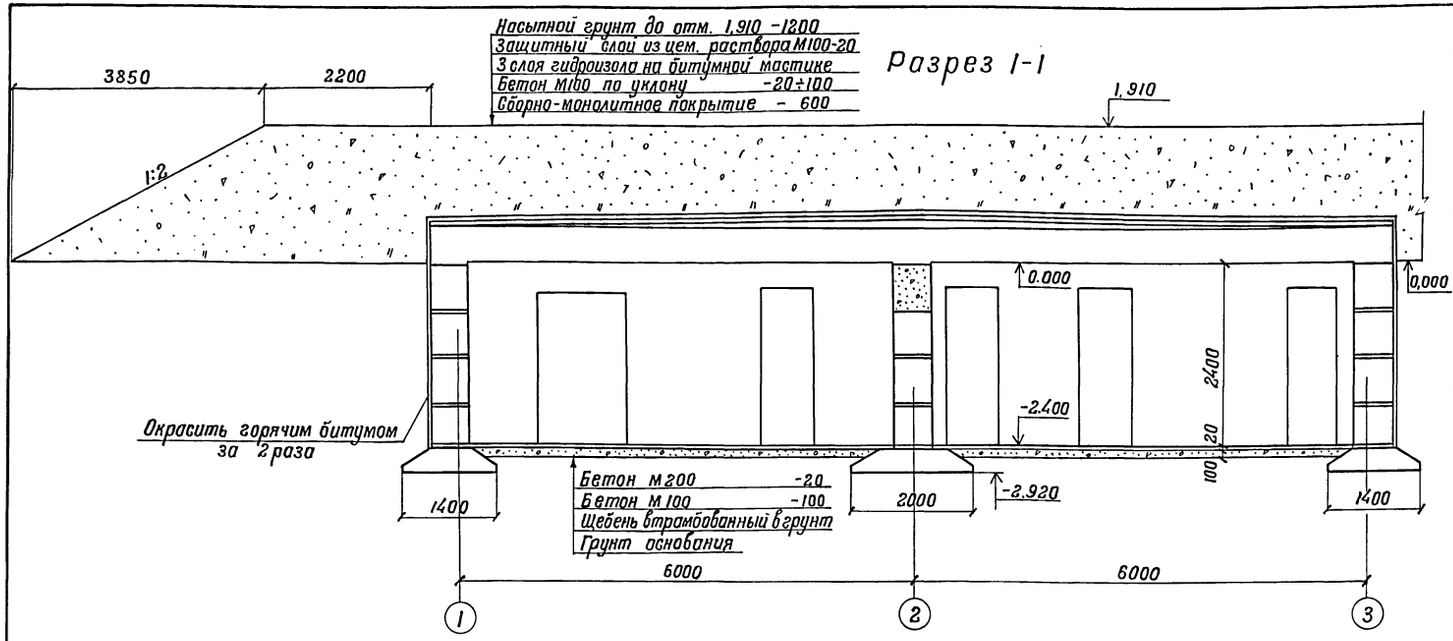

Тип пола	Тип покр по СНиП II-В.8-71	Эскиз	Наименование элементов пола и толщина
ПБ	П-9	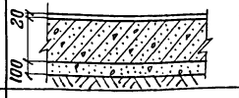	Бетон М200 -20 Монолитная плита днища -350 Бетон М100 -100 Щебень, втрамбованный в грунт
ПБ 1	П-9	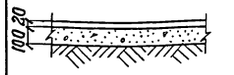	Бетон М200 -20 Бетон М100 -100 Щебень, втрамбованный в грунт Грунт основания
ПК	П-43	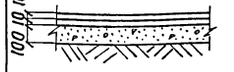	Керамическая плитка /ГОСТ 6787-80/ -10 Цементно-песчаный раствор М150 -10 Бетон М100 -100

Спецификация элементов к листам АС-5, АС-6

Марка изделия, позиция	Обозначение	Наименование	Кол.	Масса ед. кг	Примеч.
		Железобетонные и бетонные изделия			
П-1	Серия 3.006-2 в. II-2	Плита покрытия П17Д-3	4	480	
П-2		— " — П10Д-3	5	190	
		Материал			
		Бетон марки 100	0,67		м³

1. Примечание см. лист АС-6
2. Данный лист рассматривать совместно с листом АС-4
3. При необходимости снятия плит перекрытия со сквознякового участка входа, стены указанного участка нужно отрыть до отметки, указанной на разрезе 2-2

Разрез 2-2

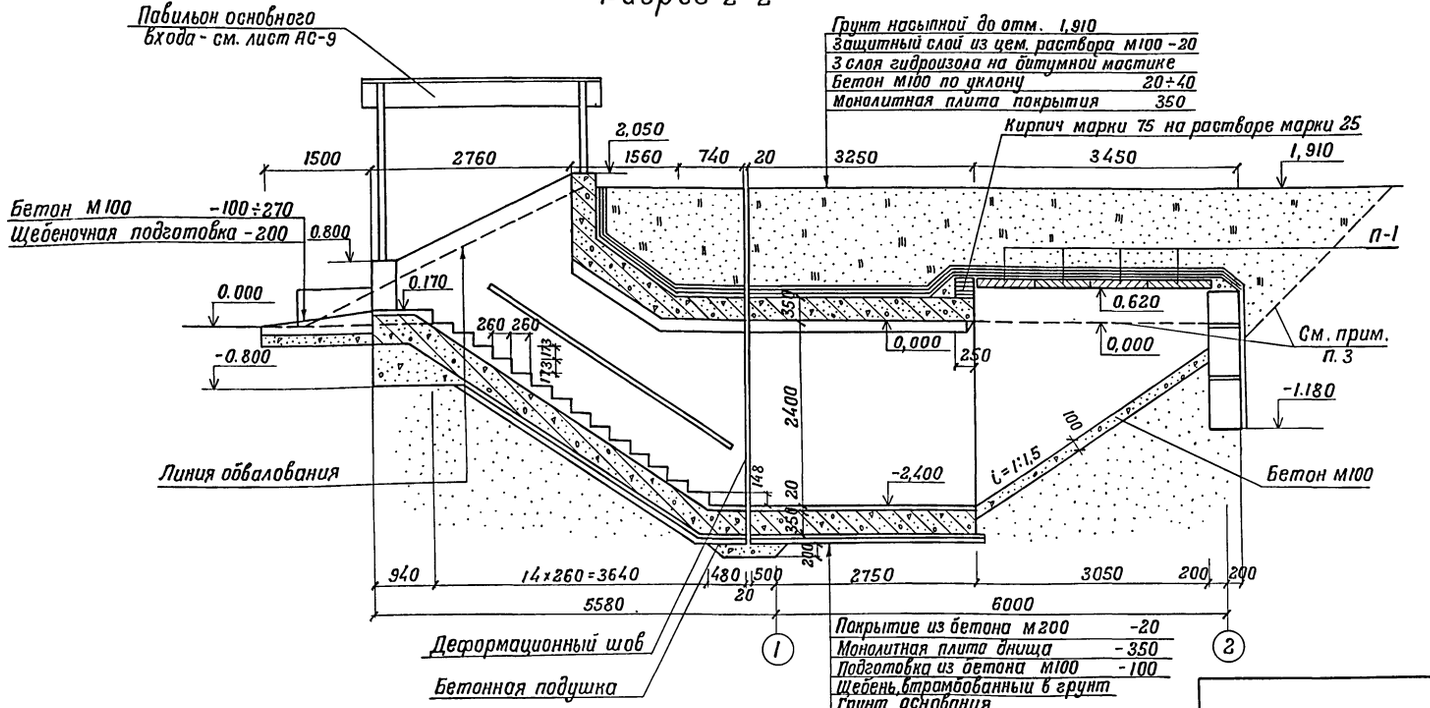

Гл.инж.пр	Васильев		
Н.контр.сс	Силаева		
Нач.отд.	Одинокоб		
Гл.спец.	Нореневский		
Авт.разр.	Афонина		
Проверил	Васильева		
Проектир.	Кубышкина		

Т.П. А-II, III, IV-300-230.83 АС

Склад инвентаря и оборудования отдельностоящий заглубленный из сборных блоков

Стадия	Лист	Листов
ТР	5	

А-II-300
Разрезы 1-1, 2-2
Экспликация полов

Гипропромтранссстрой г. Москва

18711-02 8

Инв. N подл. | Подпись и дата | Взам. инв. N

Инв. N

Альбом II

Типовой проект А-II, III, IV-300-230.83

Разрез 3-3

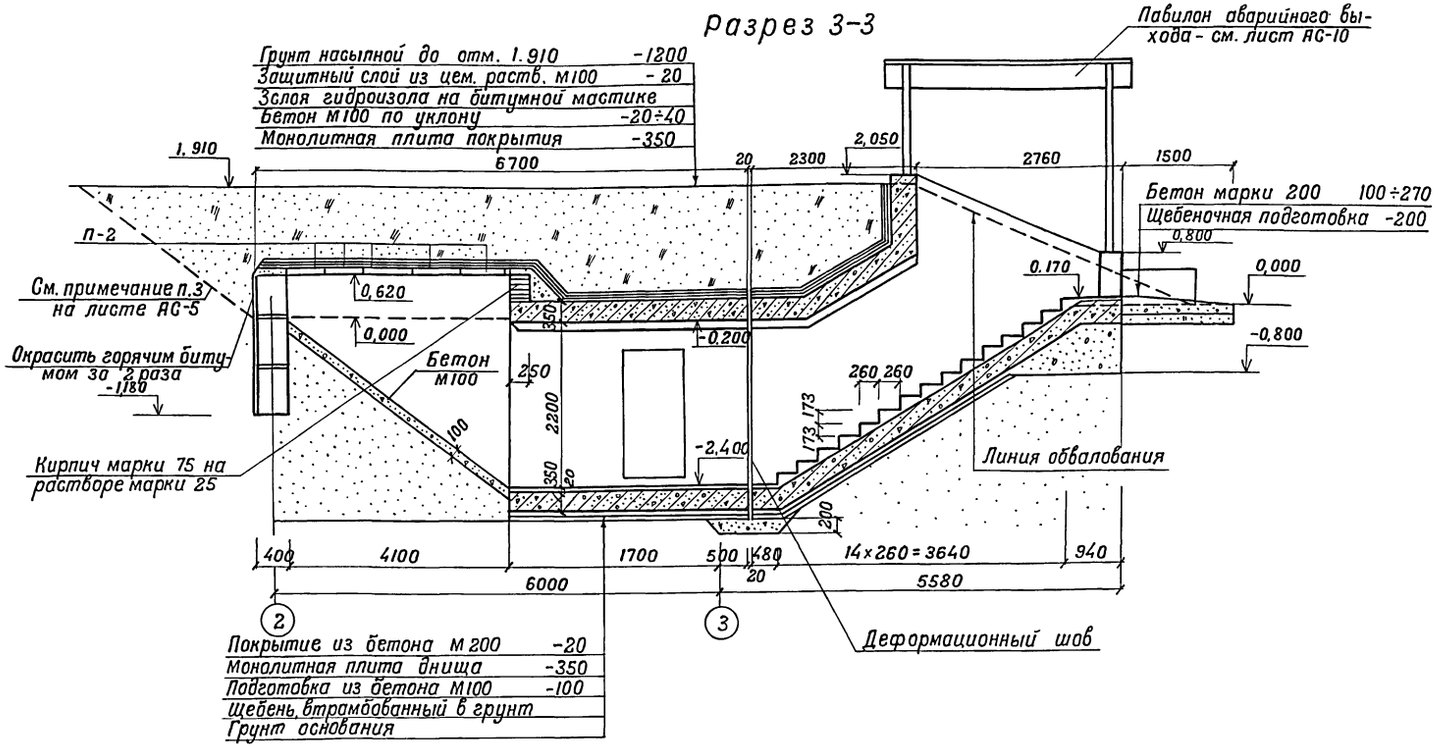

1. Данный лист рассматривать совместно с листами АС-4,5
2. При возведении рулонной кровли применен гидроизол марки ГИ-Г /ГОСТ 7415-74*/ и битумная горячая мастика марки МБР-65 /ГОСТ 15836-79/. Антисептированная добавками порошковых гербицидов: монурона или симазина /ГОСТ 15123-78/ в количестве 0.3-0.5% или аминной, натриевой соли 2,4д в количестве 1-1,5% веса битума.
3. По поверхности основания из бетона предусмотреть огрунтовку раствором битума М5 в керосине или соляровом масле в соотношении от 1:2 до 1:3
4. Работы по гидроизоляции производить в соответствии со СН и П III-20-74 „Кровли, гидроизоляция, пароизоляция, и теплоизоляция"

4-4

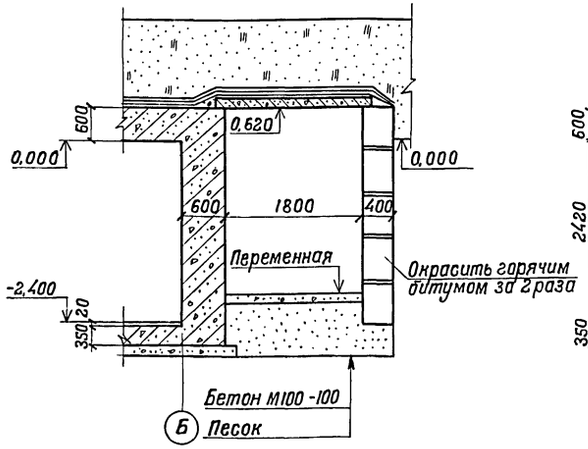

5-5

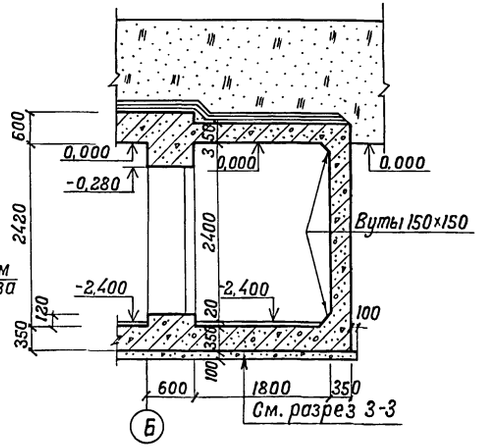

6-6

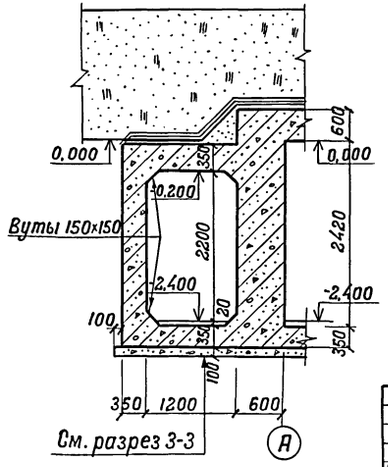

Гл.инж.пр.	Васильев		Т.П. А-II, III, IV-300-230.83		АС
Н.контр.	Силаева				
Нач.отд.	Одинаков		Склад инвентаря и оборудования отдельностоящий заглубленный из сборных блоков	Стадия	Лист	Листов
Гл.спец.	Кореневский			ТР	6	
Авт.разд.	Афонина		А-II-300 Разрезы 3-3÷6-6	Гипропромтрансстрой г. Москва		
Проверил	Васильева					
Проектир.	Кубышкина					

Инв. N

Взамен инв. N | Подпись и дата | Инв. N подл.

18711-02 9

Типовой проект А-II, III, IV-300-230.83 Альбом II

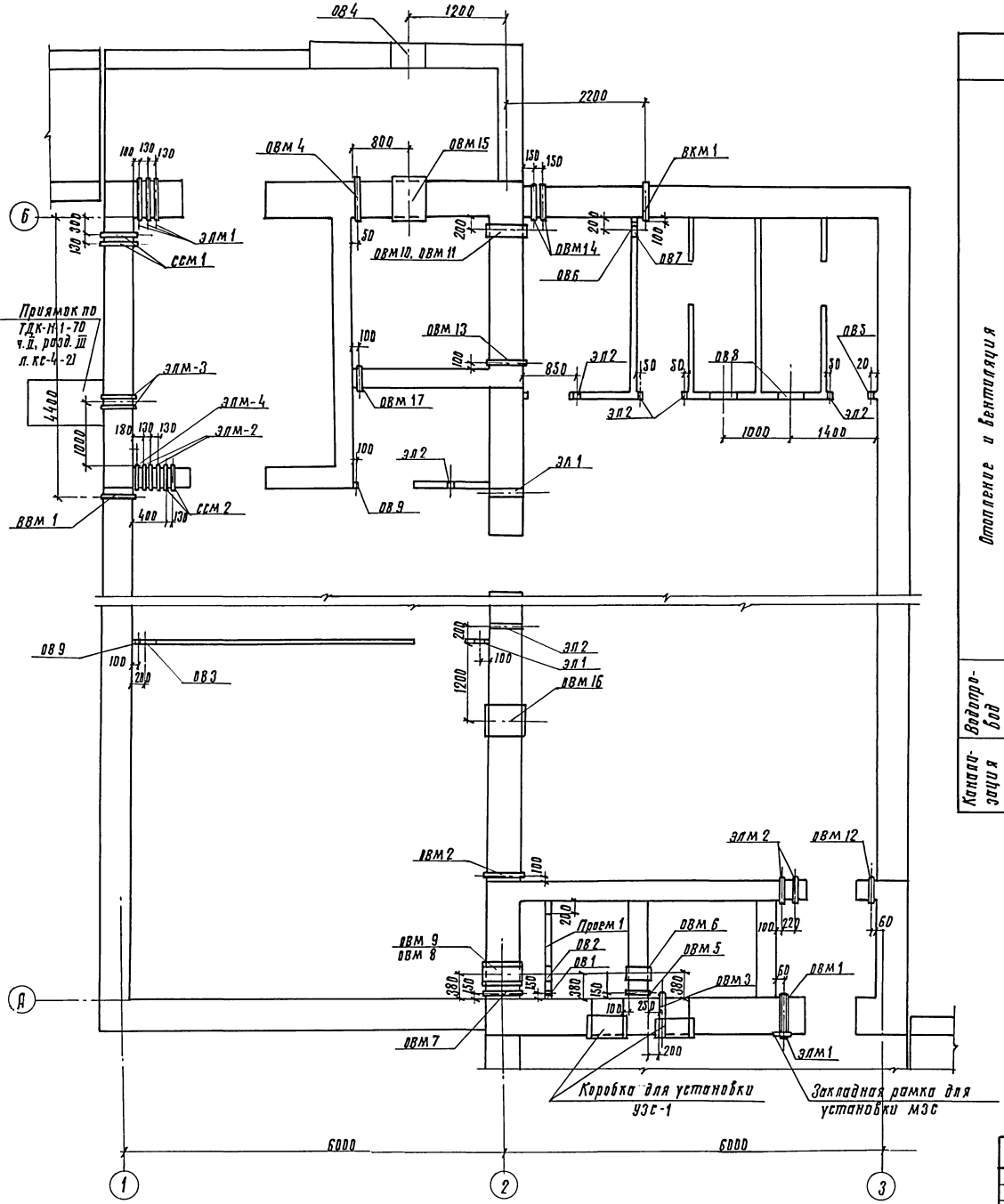

Спецификация закладных деталей

	Наименов. места уст.	Марка изделия	Отм. оси	Кол-во штук	Примеч.
Отопление и вентиляция	ОВМ 1	МК 7	−0,900	1	Альбом V
	ОВМ 2	МК 1	−2,100	1	"
	ОВМ 3	МК 6	−1,200	1	"
	ОВМ 4		−0,400	1	"
	ОВМ 5	МК 3	−1,200	1	"
	ОВМ 6	МК 5	−0,860	1	"
	ОВМ 7	МК 2	−1,200	1	"
	ОВМ 8	МК 8	−0,400	1	"
	ОВМ 9	МК 9	−1,800	1	"
	ОВМ 10	МК 8	−0,300	1	"
	ОВМ 11		−0,670	1	"
	ОВМ 12	МК 4	−2,100	1	"
	ОВМ 13	МК 2	−2,100	1	"
	ОВМ 14		−0,900	2	"
	ОВМ 15	МК 12	−0,550	1	"
	ОВМ 16	МК 11	−0,480	1	"
	ОВМ 17	МК 10	−2,100	1	"
	Коробка для установки УЗС-1	Верх на отм.-0,100		2	ТДК-Н-1-68 часть II раздел II л.КС-II-6
	Рамка для установки МЗС	Верх на отм.-0,775		1	ТДК-Н-1-67 ч.II. разд.II л.С-II-38
Водопровод	ВВМ 1	МК 13	-2,200	1	Альбом V
Канализация	ВКМ 1	МК 14	-2,810	1	Альбом V

	Наименов. места уст.	Марка изделия	Отм. оси	Кол. штук	Примеч.
Электроснабжение	ЭЛМ 1	МК 15	−0,100	4	Альбом V
	ЭЛМ 2	МК 16	−0,100	5	"
	ЭЛМ 3	МК 17	−0,100	2	"
	ЭЛМ 4	МК 18	−0,100	1	"
Сигнализация и связь	ССМ 1	МК 19	-1,400	2	Альбом V
	ССМ 2	МК 20	-0,500	2	"

Экспликация отверстий

	Обозначение отверстий	Размер отверстий	Отметка оси отверстий	Кол-во штук	Примеч.
Отопление и вентиляция	ОВ1	ф32	−1,200	1	
	ОВ2	ф340	−0,450	1	
	ОВ3	ф400	−0,400	1	
	ОВ4	ф480	−0,550	1	
	ОВ5	ф32	-2,100	1	
	ОВ6	ф50	-2,100	1	
	ОВ7	ф315	−0,600	1	
	ОВ8	380×190(h)	−0,100	2	
	ОВ9	ф108	-2,100	2	
	Проем 1	1078×1078	−1,361	1	
Электроснабжение	ЭЛ 1	200×100(h)	−0,150	2	
	ЭЛ 2	ф50	−0,100	6	

В отверстия ОВ8 вставляются решетки р150-II по серии 1494-10.

Гл.инж.пр	Васильев		Т.п. А-II, III, IV-300-230.83 АС
Н.контр.гс	Силаева		
Нач.отд.	Одинокой		Склад инвентаря и оборудования отдельностоящий заглубленный из сборных блоков. Стадия: Гр; Лист: 7; Листов: 6
Гл.спец	Кореневский		
Рук.груп	Афанина		А-II-300 План расположения отверстий и закладных деталей. Запропромтрансстрой г. Москва
Проверил	Васильева		
Проектир	Кудышкина		

Инв.№ подл. | Подпись и дата | Взам.инв.№

18711-02 10

Типовой проект А-II, III, IV-300-230.83 Альбом II

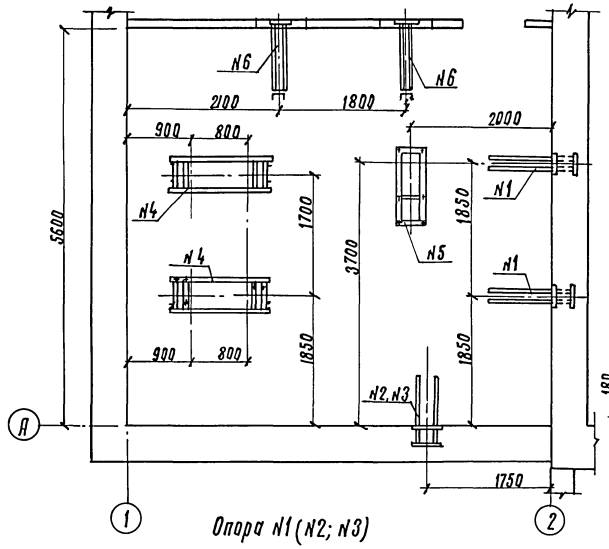

Опора N1 (N2; N3)

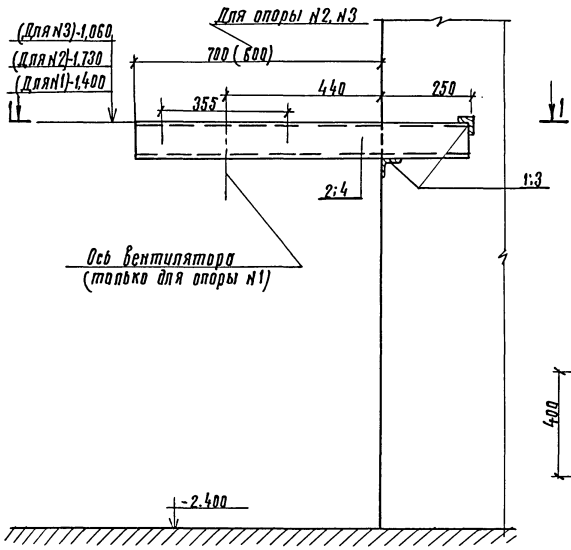

1-1 (Для опоры N1)

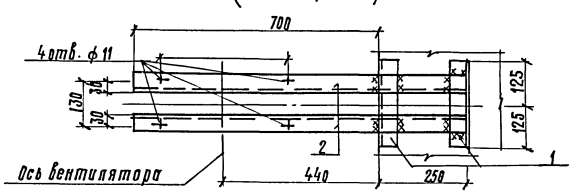

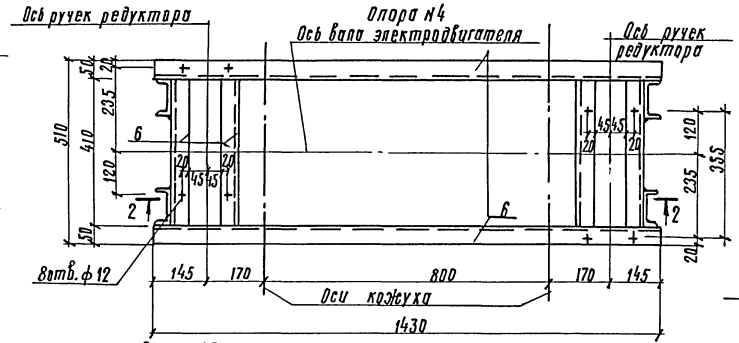

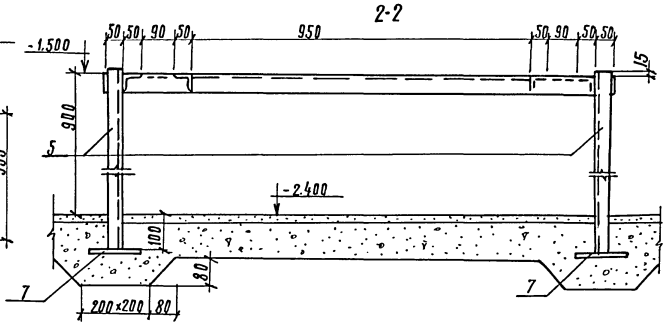

Опора N5

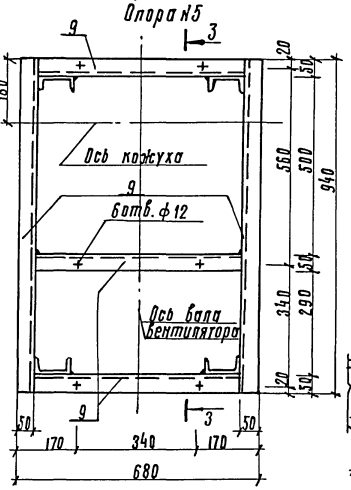

3-3

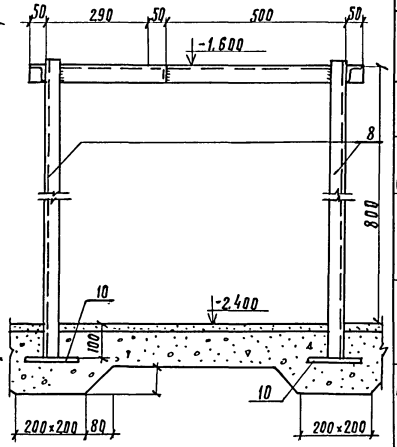

Опора N6

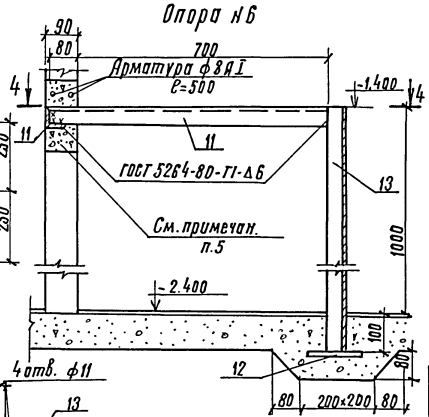

1-1 (Для опоры N2; N3)

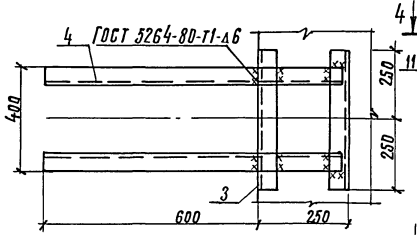

4-4

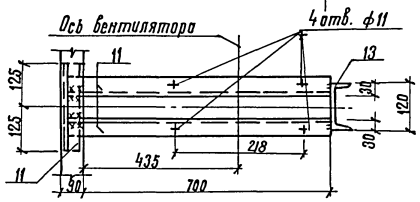

Ведомость элементов

Марка	Сечение: Эскиз	Поз.	Состав	Опорные усилия: M, тсм	N, тс	Q, тс	Группа капитальности	Марка металла	Примечание
Опора N1 (2шт.)	См. чертеж	1	∟50×5				VI	Вст.3кп2	
		2	⊏10						
Опора N2; N3 (1+1шт.)	"	3	∟50×5				VI	Вст.3кп2	
		4	⊏10						
Опора N4 (2шт.)	"	5	⊏10				VI	Вст.3кп2	
		6	∟50×5						
		7	δ=12						
Опора N5 (1шт.)	"	8	⊏10				VI	Вст.3кп2	
		9	∟50×5						
		10	δ=12						
Опора N6 (2шт.)	"	11	∟50×5				VI	Вст.3кп2	
		12	δ=12						
		13	⊏12						

1. Опоры под вентиляторы устанавливать при бетонировании стен.
2. Соединение элементов опор производить на сварке электродами типа Э-42 ГОСТ 9467-75.
3. Разметку и сверление отверстий производить по месту при монтаже оборудования. Диаметр отверстий уточняется при получении оборудования.
4. После установки опор под вентиляторы металлические поверхности окрасить масляной краской за два раза.
5. После установки кронштейна N6 в перегородке проложить арматуру см. чертеж и заделать бетоном м200.

Гл.инж.пр	Васильев	
Н.контр.гр		
Нач.отд.	Одинцов	
Гл.спец.	Кореневский	
Рук. гр.	Яфонина	
Проверил	Васильева	
Проектир	Громова	

Т.П. А-II, III, IV-300-230.83 АС

Склад инвентаря и оборудования отдельностоящий заглубленный из сборных блоков.

Стадия	Лист	Листов
ТР	8	

Вентиляторная. Опоры под вентиляторы.

Гипропромтрансстрой г. Москва

Инв.N подл. | Подпись и дата | Взам.инв.N

18711-02 11

Типовой проект А-II, III, IV-300-230.83 Альбом II

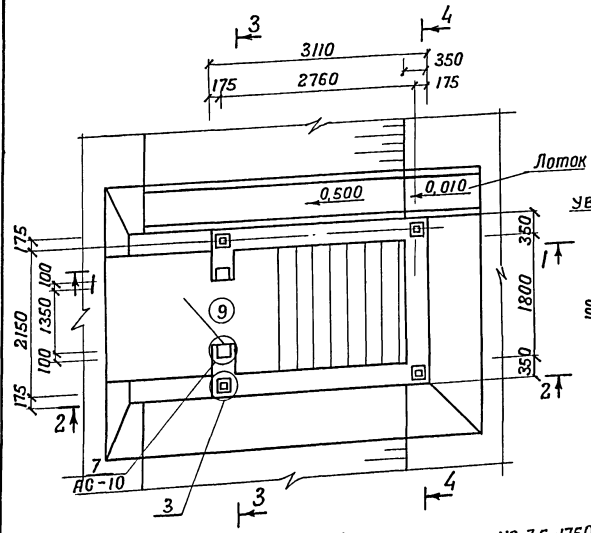

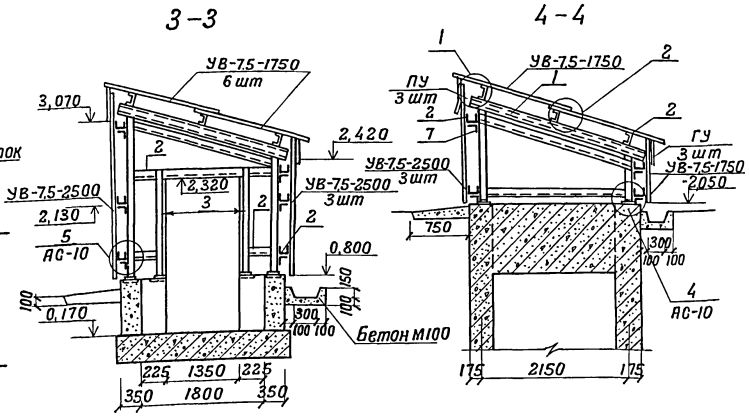

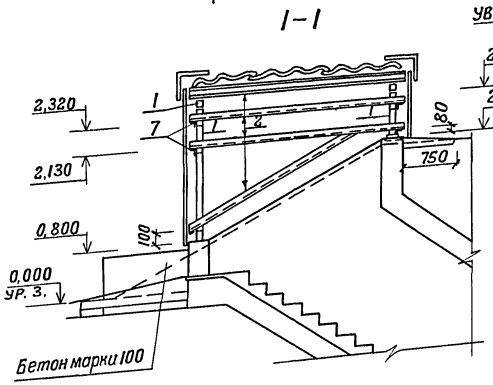

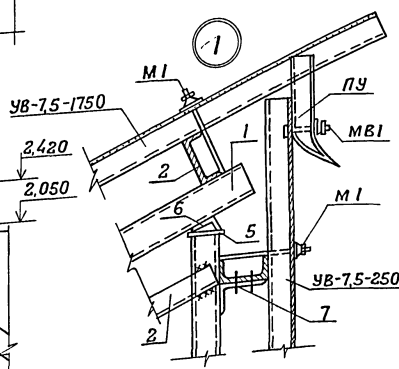

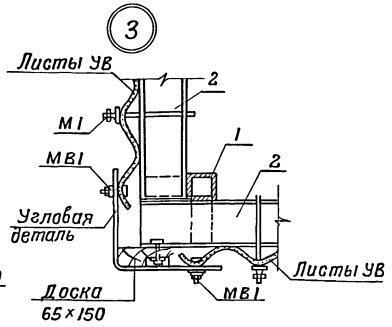

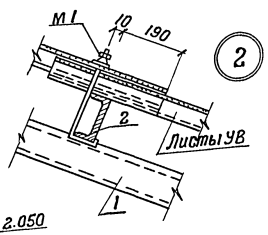

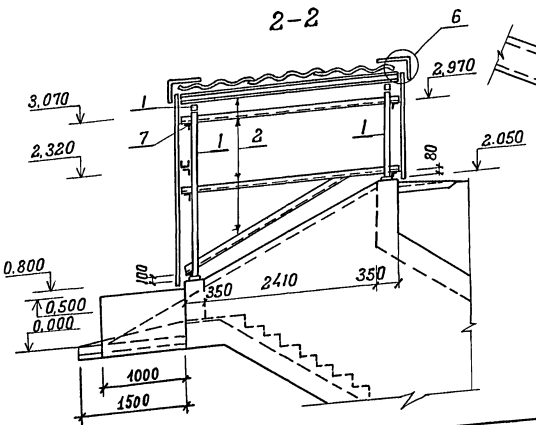

1. Чертежи павильона разработаны на стадии КМ: Деталировочные чертежи металлических конструкций разрабатываются заводом-изготовителем этих конструкций
2. Заводские соединения-сварные, монтажные на болтах нормальной точности М16 и на монтажной сварке. Толщину швов, кроме оговоренных принять 6мм. Сварку производить электродами Э42 ГОСТ 9467-75.
3. Изготовление и монтаж конструкций производить в соответствии со СНиП III-18-75 „Металлические конструкции, правила изготовления монтажа и приемки."
4. Детали устройства стен и покрытий из асбестоцементных волнистых листов УВ по серии 2.430-2 вып. 1 и 2.460-1 вып. 1
5. Металлические конструкции окрасить масляной краской за 2 раза.
6. Двери учтены в спецификации на листе АС-2

Ведомость элементов

Марка	Сечение Эскиз	Поз.	Состав	Опорные усилия M, тс.м	N, тс	Q, тс	Группа конструк.	Марка металла	Примечание
	□	1	80×80×4				VI	ВСт3кп2	
	⊏	2	120×60×4				"	"	
	∟	3	75×7				"	"	
	—	4	150×12				"	"	
	—	5	100×12				"	"	
	∟	6	75×50×5				"	"	
	∟	7	100×63×6				"	"	

Спецификация элементов

Марка	Обозначение	Наименование	Кол	Примеч
УВ	ГОСТ 16233-77	Асбестоцементные листы:		
		УВ-7,5-1750	7	35
		УВ-7,5-2500	9	50
		Гребенка ГУ-1	3	2,0
		Угловая деталь РУ-1	6	14,7
		Угловая деталь РУ-3	2	21,2
		Переходная деталь ПУ	3	7,0
М1	Серия 2.430-2 выпуск-1	Элементы крепления М1	56	
МВ1		" МВ1	24	
М3	2.460-1 выпуск 1	" М3	6	
ЗД1	Альбом V 48.00.00.00СБ	Закладная деталь ЗД1	4	8,81

Гл.инж.пр.	Васильев		Т.П. А-II, III, IV-300-230.83 АС
Н.контр.ос	Силоева		
Нач.отд.	Одинокоб		Склад инвентаря и оборудования отдельностоящий здание полносборный из сборных блоков
Гл.спец.	Хоренбекский		Стадия: ТР; Лист: 9; Листов:
Рук.груп.	Афонина		А-II-300 Павильон основного входа
Проверил	Васильева		Гипропромтранссстрой г. Москва
Проектир	Кудышкина		

Инв.№

Взаменинв.№ | Подпись и дата | Инв.№подл.

18711-02 12

Альбом II

Типовой проект А-II, III-IV-300-230.83

План

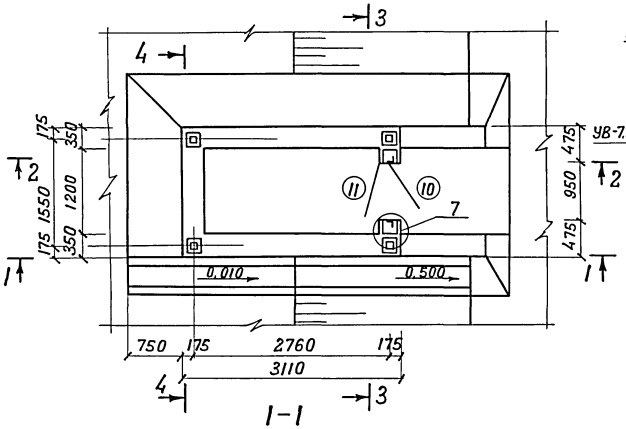

3-3

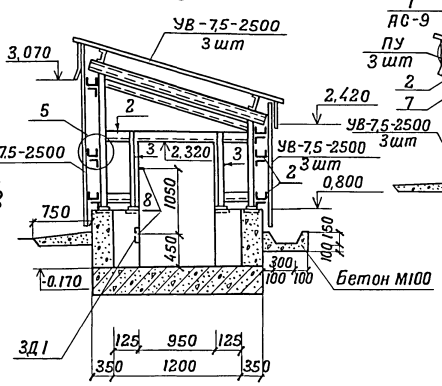

4-4

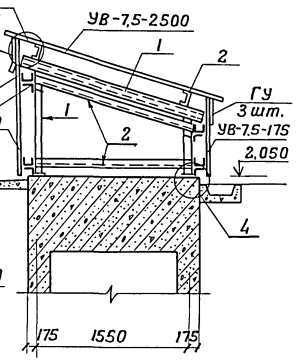

1-1

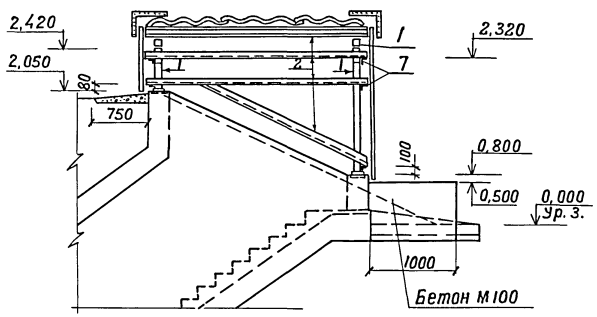

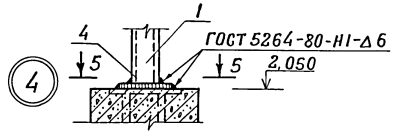

5-5

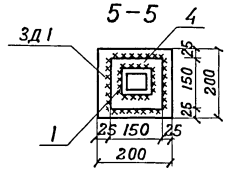

5

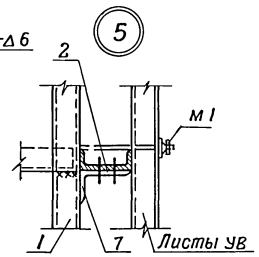

6

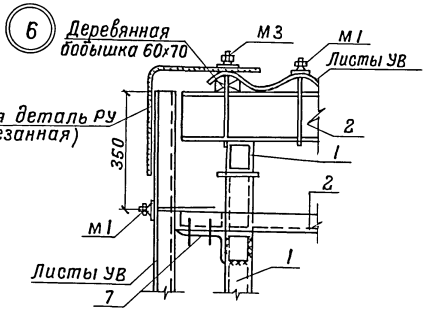

6-6

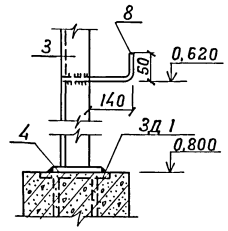

2-2

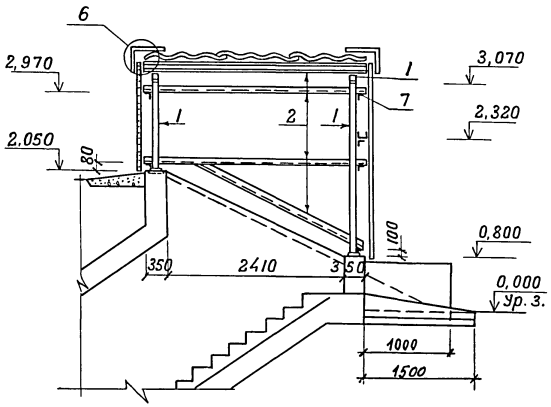

7

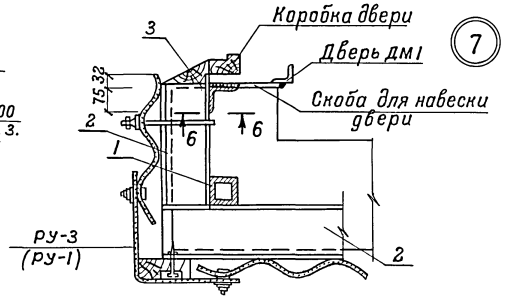

Ведомость элементов

Марка	Сечение: Эскиз	Поз.	Состав	Опорные усилия: M, тс.м	N, тс	Q, тс	Группа констр.	Марка металла	Примечание
	□	1	80×80×4				VI	ВСт3кп2	
	⊏	2	120×60×4				"	"	
	∟	3	75×7				"	"	
	—	4	150×12				"	"	
	—	5	100×12				"	"	
	∟	6	75×50×5				"	"	
	∟	7	100×63×6				"	"	
	•	8	18				"	"	

Спецификация элементов

Марка	Обозначение	Наименование	Кол.	Примеч.
УВ	ГОСТ 16233-77	Асбестоцементные листы		
		УВ-7,5-1750	3	35
		УВ-7,5-2500	11	50
		Гребенка ГУ-1	3	2,0
		Угловая деталь РУ-1	2	14,7
		Угловая деталь РУ-3	4	21,2
		Переходная деталь ПУ	3	7,0
М1	Серия 2.430-2, вып.1 2.460-1, вып.1	Элементы крепления М1	36	
МВ1		" МВ1	24	
М3		" М3	6	
ЗД1	Альбом V 48.00.00.000	Закладная деталь ЗД1	4	8,81

1. Основные примечания см. лист АС-9.
2. Двери учтены в спецификации на листе АС-2.

Гл.инж.пр	Васильев		
К.контр.сс	Силаева		
Нач.отд.	Одинокой		
Гл.спец.	Кореневский		
Рук.груп.	Пронина		
Проверил	Васильева		
Проектир.	Чубышкина		

Т.П. А-II, III, IV-300-230.83 АС

Склад инвентаря и оборудования отдельностоящий заглубленный из сборных блоков	Стадия	Лист	Листов
	ТР	10	
А-II-300 Павильон аварийного выхода	Гипропромтранссстрой г. Москва		

Инв. N

Инв.№ подл. | Подпись и дата | Взамен инв.№

18711-02 13

Типовой проект А-II, III, IV-300-230.83 Альбом II

Ведомость чертежей основного комплекта КЖ

Лист	Наименование	Примечание
1	Общие данные	
2	Схема расположения элементов фундаментов. Сечения 1-1÷4-4	
3	Схемы расположения элементов стен	
4	Схема расположения элементов покрытия. Сечение 1-1.	
5	Схема расположения элементов покрытия. Сечения 2-2÷6-6.	
6	Основной вход. Опалубка и армирование.	
7	Аварийный выход. Опалубка и армирование.	
8	Стена по оси „Б". Опалубочный чертеж. Схемы армирования.	
9	Стена по оси „А". Опалубочный чертеж. Схемы армирования.	
10	Примеры установки закладных деталей в стенах.	

Ведомость ссылочных и прилагаемых документов

Обозначение	Наименование	Примечание
	Ссылочные документы	
ГОСТ 13579-78	Блоки бетонные для стен подвалов	
ГОСТ 8478-81	Сетки сварные для армирования железобетонных конструкций	
1.141-1, вып. 58	Панели перекрытий железобетонные многопустотные	
1.225-2, вып. 5	Железобетонные прогоны.	
	Прилагаемые документы	
Альбом V	Строительные изделия	
Альбом XI	Ведомости потребности в материалах	

Ведомость спецификаций

Лист	Наименование	Примечание
КЖ-2	Спецификация элементов к схеме расположенной на листе	
КЖ-3	Спецификация элементов к схемам расположенным на листе	
КЖ-4	Спецификация элементов к схемам расположенным на листе	
КЖ-6	Спецификация элементов к схемам расположенным на листе	
КЖ-7	Спецификация элементов к схемам расположенным на листе	
КЖ-8	Спецификация элементов к схемам расположенным на листе	
КЖ-9	Спецификация элементов к схемам расположенным на листе	

1 Проект разработан для строительства в следующих природных условиях:
- Территория без подработок горными выработками
- Расчетная зимняя температура воздуха -20°, -30°, -40°С.

Летняя температура наружного воздуха для 4 строительно-климатической зоны в соответствии с СНиП II-11-77.

2 Рельеф площадки строительства спокойный с уклоном, обеспечивающим сток поверхностных вод.

Грунты основания непучинистые, непросадочные со следующими нормативными характеристиками: $\varphi_н = 0{,}49$ $C_н = 2$ КПа $E = 14{,}7$ МПа, $\gamma = 1{,}8$ т/м³.

Грунтовые воды в соответствии с п.2-31 СНиП II-11-77.

3 За условную отметку 0 принята отметка земли, что соответствует абсолютной отметке [ ]

Настоящий проект разработан в соответствии с действующими нормами и правилами и предусматривает в части железобетонных конструкций мероприятия обеспечивающие взрывную, взрывопожарную и пожарную безопасность при эксплуатации здания

Главный инженер проекта [подпись] /Васильев/

Инв. N подл.	Подпись и дата	Взам. инв. N

Т. П. А-II, III, IV-300-230.83 КЖ

Гл. инж. пр.	Васильев	[подпись]
Н. контр. сс	Силаева	[подпись]
Нач. отд.	Одиноков	[подпись]
Гл. спец.	Кореневский	[подпись]
Рук. груп.	Афонина	[подпись]
Проверил	Васильева	[подпись]
Проектир.	Кубышкина	[подпись]

Склад инвентаря и оборудования отдельностоящий заглубленный из сборных блоков	Стадия	Лист	Листов
	ТР	1	10
Общие данные	Гипропромтрансстрой г. Москва		

Типовой проект А-II, III, IV-300-230.83 Альбом II

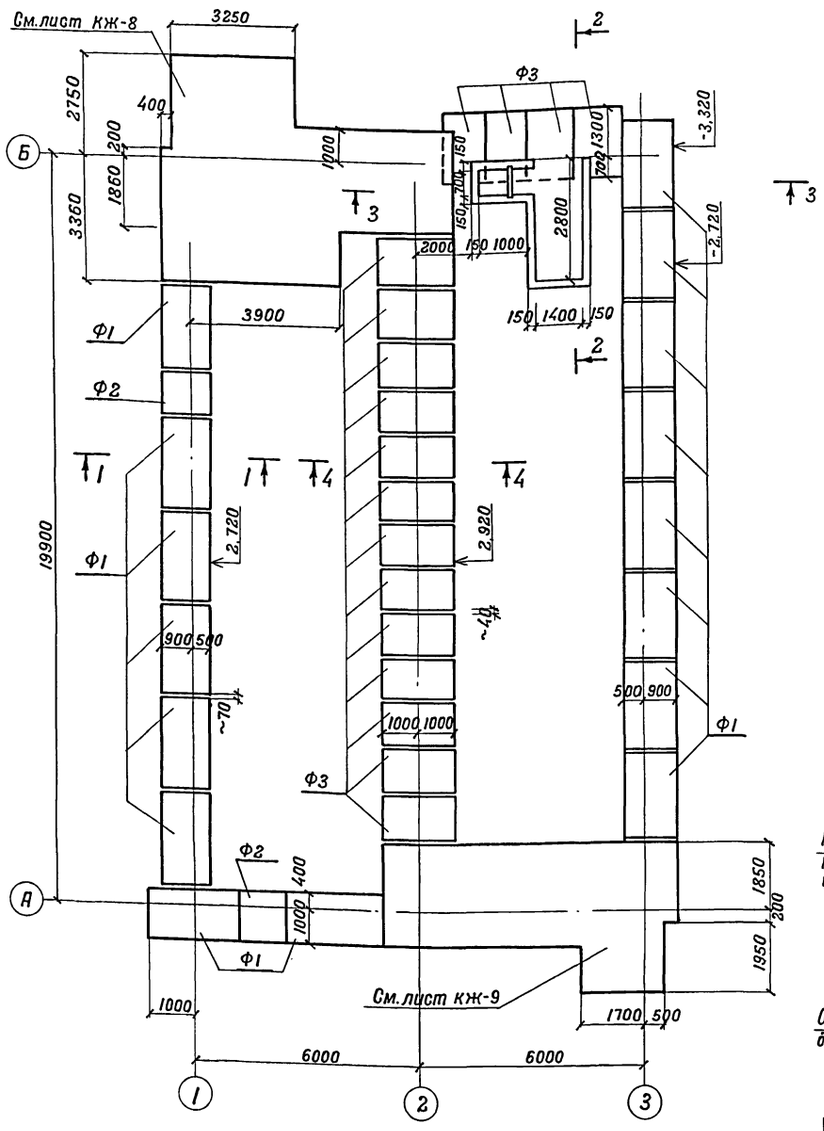

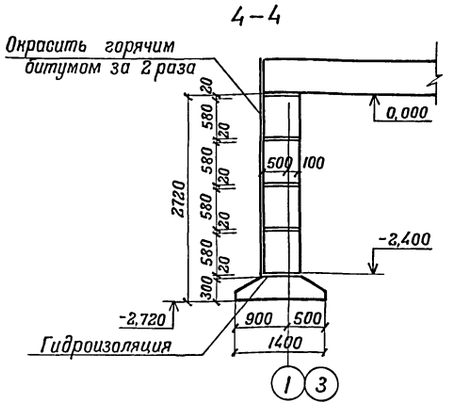

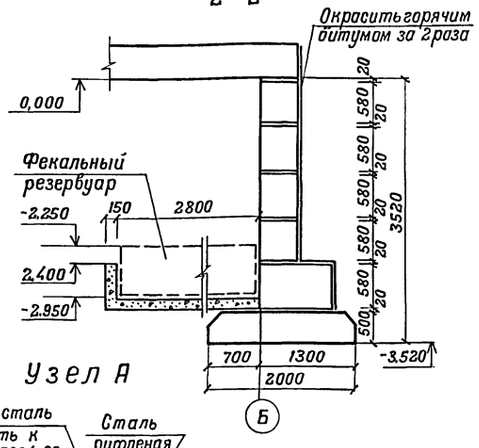

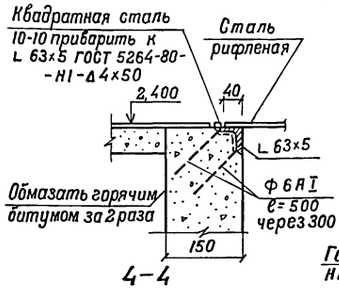

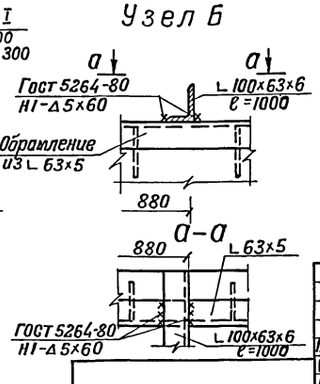

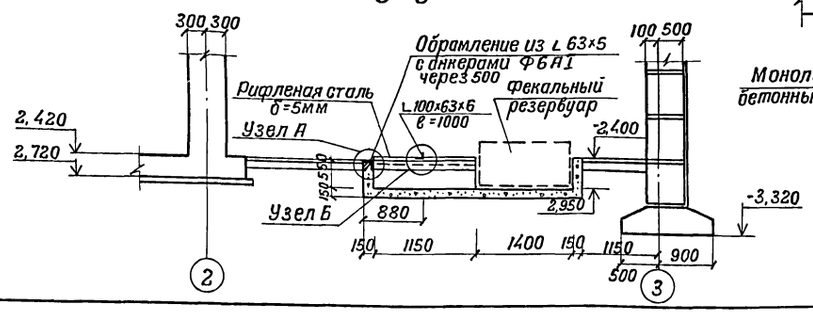

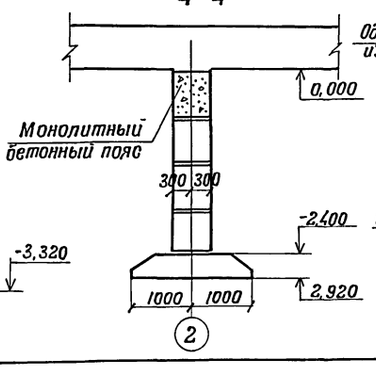

Спецификация к схеме элементов расположенных на листе

Марка изделия	Обозначение	Наименование	Кол. шт.	Масса кг	Примечания
Ф1	Альбом V 03.00.00.00 СБ -01	Фундаментные плиты ФЛ 14.24-И	16	2110	
Ф2		" ФЛ 14.12-И	2	1040	
Ф3	01.00.00.00 СБ	" ФЛ 20.12-И	17	2440	
		Материал			
		Бетон марки 100	1,71		м³

Техническая спецификация металла

Вид профиля и ГОСТ ту	Марка металла и ГОСТ	Обозначение и размер профиля, мм	Количество, шт.	Длина, мм	Масса металла по элементам, кг	Общий вес, кг
Рифленая сталь ГОСТ 8568-77*	ВСт3кп2 ГОСТ 380-71*	δ=5		1000	32,6	32,6
Уголок ГОСТ 8509-72*	"	L 63х5		3000	14,4	14,4
Уголок ГОСТ 8510-72*	"	L 100х63х6		1000	7,5	7,5
Стержень ГОСТ 5781-81	"	Ф6		4100	8,7	8,7
Квадратная сталь ГОСТ 2591-71*	"	□ 10		5500	4,3	4,3
Итого: масса металла						67,5

1. За отметку 0.000 принята условно планировочная отметка поверхности земли.
2. Фундаменты разработаны для следующих характеристик грунта: $\varphi_н = 0,49$ $C^н = 2$ кПа; $E = 14,7$ МПа; $\varepsilon = 0,6-0,7$, $\gamma = 18$ т/м³. Коэффициент трения бетона по грунту $f \geq 0,4$
3. Горизонтальная гидроизоляция на отм. -2,420 выполняется из цементного раствора состава 1:2 - 20 мм. Вертикальная гидроизоляция наружных стен, соприкасающихся с грунтом - окраска горячим битумом за 2 раза.
4. Фундаментные плиты укладываются на выравненное песчаное основание при песчаных грунтах и песчаную подсыпку толщиной 50 мм при глинистых грунтах.

Гл.инж.пр.	Васильев		Т.П. А-II, III, IV-300-230.83 КЖ
Н.контр.гр.	Силаева		
Нач.отд.	Одинаков		Склад инвентаря и оборудования отдельностоящий заглубленный из сборных блоков
Гл.спец.	Кореневский		Стадия: ТР; Лист: 2; Листов:
Рук.груп.	Афонина		А-II-300 Маркировочная схема фундаментов
Проверил	Васильева		Гипропромтранспстрой г. Москва
Проектир	Кубышкина		

Взамен инв.№ | Подпись и дата | Инв.№ подл.

Инв.№

Типовой проект А-II, III, IV-300-230.83 Альбом II

Схема расположения элементов стены по оси 1

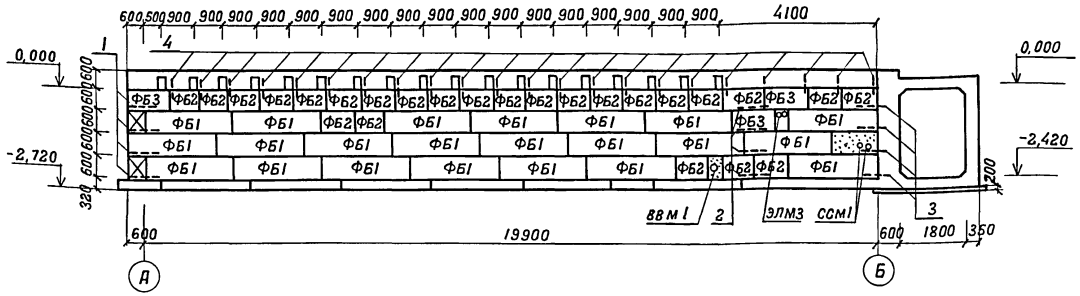

Схема расположения элементов стены по оси 3

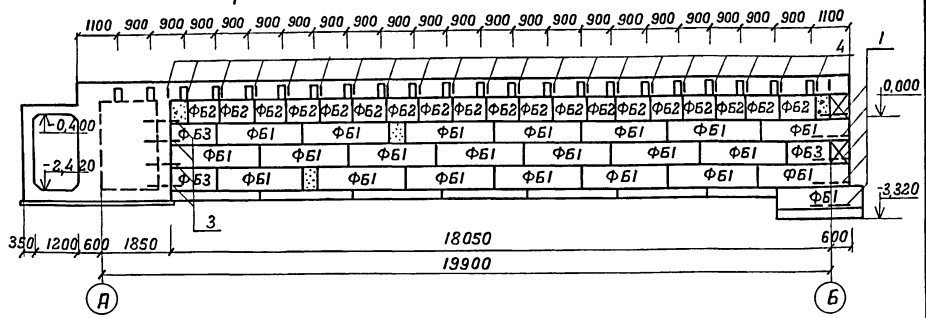

Схема расположения элементов стены по оси 2

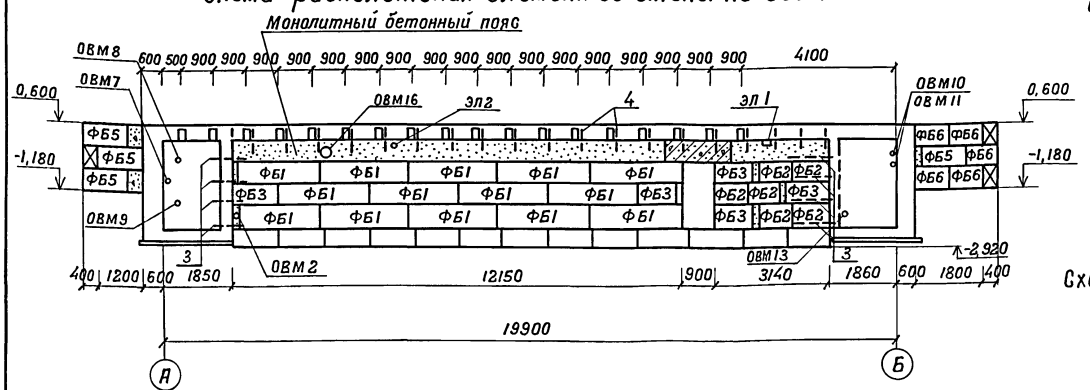

Схема расположения элементов стены основного входа

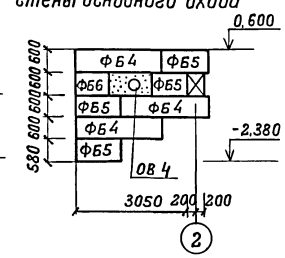

Схема расположения элементов стены аварийного выхода

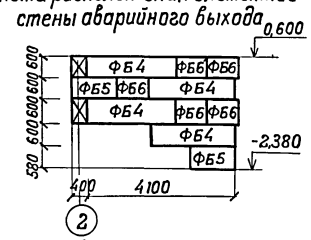

Спецификация к стене элементов расположенных на листе

Марка изделия или поз.	Обозначение		Наименование	Кол-во шт.	Масса кг
			Сборные бетонные элементы		
ФБ1	ГОСТ 13579-78 с заменой марки бетона на марку 200		Блоки бетонные для стен подвалов ФБС 24.6.6-Т	68	1960
ФБ2			ФБС 9.6.6-Т	74	700
ФБ3			ФБС 12.6.6-Т	16	960
ФБ4			ФБС 24.4.6-Т	7	1300
ФБ5			ФБС 12.4.6-Т	10	640
ФБ6			ФБС 9.4.6-Т	11	470
			Сборочные единицы и детали		
1	Альбом V	36.00.00.00СБ	Сетка сварная С1	9	5,9
2		37.00.00.00СБ	" С2	4	2,9
3		-01	" С3	24	3,3
4		-03	" С4	77	2,8
			Материалы		
			Бетон марки 200	3,34	м³
			Бетон марки 300	5,8	м³

1. Кладка стен из сборных блоков ведется на растворе марки 100 с затиркой швов с наружной стороны и расшивкой швов с внутренней стороны.
2. Заделка по месту в стенах и отверстия после установки закладных деталей труб забетонировать бетоном М200.
3. Место установки закладных деталей и труб см. лист АС-7.
4. Место прохода труб отопления, водопровода, канализации и кабелей через наружные стены при привязке проекта уточняются.

Схема расположения элементов стены по оси Б

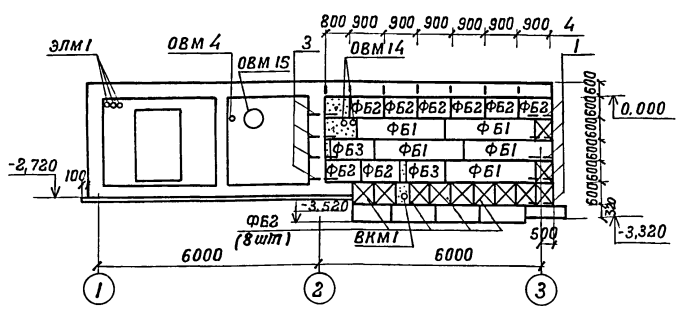

Схема расположения элементов стены по оси А

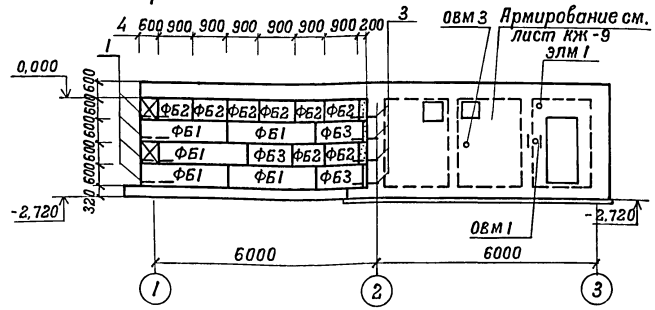

Гл.инж.пр	Васильев		Т.П. А-II; III; IV-300-230.83 КЖ	
Н.контр.сс	Сулаева			
Нач.отд.	Одиноков		Склад инвентаря и оборудования отдельностоящий заглубленный из сборных блоков	Стадия: ТР; Лист: 3; Листов:
Гл.спец.	Кореневский			
Рук.груп.	Афонина		А-II-300 Схемы расположения элементов стен	Гипропромтрансстрой г. Москва
Проверил	Васильева			
Проектир.	Петрова			

Инв. N

18711-02 16

Инв. N подл. | Подпись и дата | Взамен инв. N

Альбом II

Типовой проект Д-II, III, IV-300-230.83

1-1

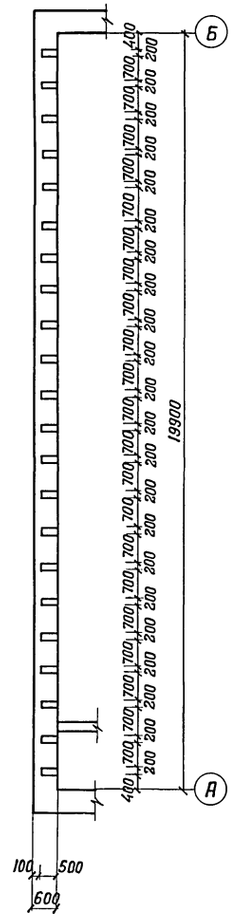

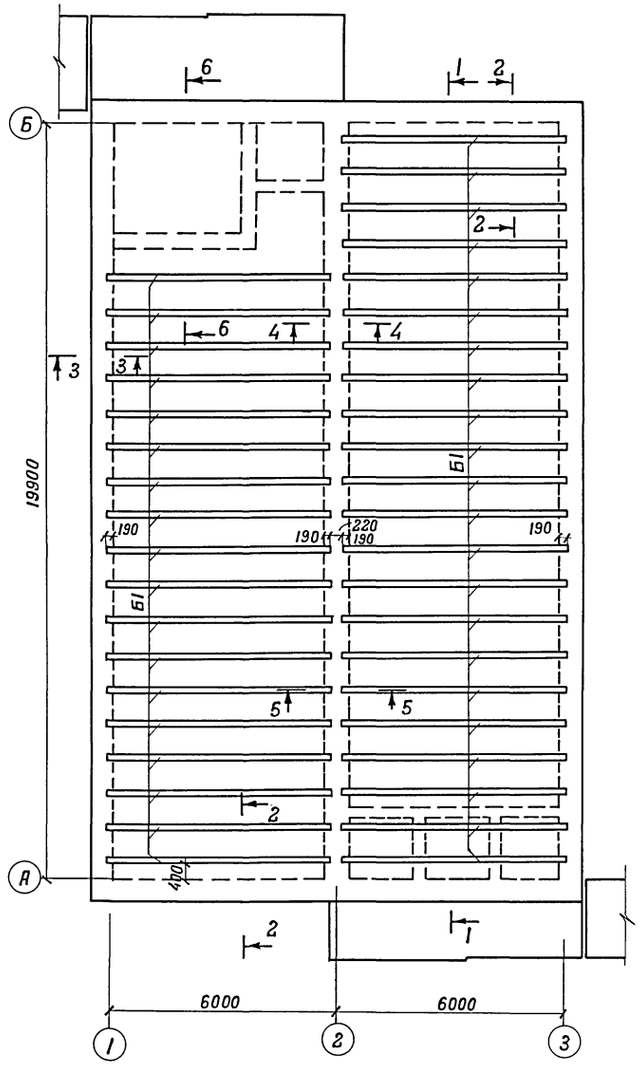

Спецификация элементов к схеме расположенной на листе

Марка изделия и позиция	Обозначение		Наименование	Кол-во шт.	Масса ед. кг	Примечание
Б1	1.225-2 вып.5		Прогон П40-60П	40	1500	
			Арматурные элементы			
1	Альбом V	07.00.00.00СБ	Пространственный каркас КП1	38	370,6	
2		12.00.00.00-01	то же КП3	1	433,4	
3		12.00.00.00СБ	— " — КП4	3	289,9	
4		10.00.00.00СБ	— " — КП2	2	133,3	
5	ГОСТ 8478-81		Сварная рулонная сетка 150/250/6/4, В=1500	213,0	7,0	м
6			то же 150/250/6/4, В=1100	14,4	2,2	м
7	Альбом V		Сварная сетка С5	4	12,1	
8	ГОСТ 8478-81		Сварная рулонная сетка 150/250/6/4, В=900	19,0	1,9	м
9	ГОСТ 5781-82		Стержень Ф8А-I, ℓ=580	10	0,23	
			— " —			
			Материалы			
			Бетон марки 300	143,2		м³

1. Монолитная часть покрытия выполняется из бетона марки 300.
2. Все железобетонные работы осуществлять с соблюдением требований СНиП III-15-76.
3. Защитный слой бетона до низа рабочей арматуры каркасов-30мм, сеток -15мм.
4. Рулонные сетки 150/250/6/4 стыкуются в поперечном направлении с перепуском на 100мм, в продольном направлении не менее, чем на 200мм
5. Балки укладываются на слой цементного раствора М100, толщиной 20мм. На плане покрытия балки условно показаны сплошной линией.

Гл.инж.пр.	Васильев		Т.П. Д-II, III, IV-300-230.83 КЖ			
Н.контр.сс	Силаева					
Нач.отд.	Одиноков		Склад инвентаря и оборудования, отдельностоящий, заглубленный из сборных блоков	Стадия	Лист	Листов
Гл.спец.	Кореневский			ТР	4	
Рук.груп.	Афонина		А-II-300 Схема расположения элементов покрытия. Сечение 1-1.	Гипропромтрансстрой г. Москва		
Проверил	Васильева					
Проектир.	Кубышкина					

Инв.№ подл. | Подпись и дата | Взам.инв.№

Инв.№

Альбом II

Типовой проект А-II, III, IV-300-230.83

5-5

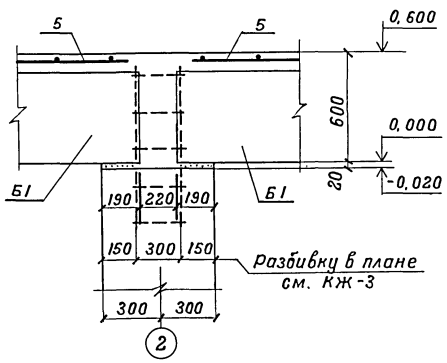

3-3

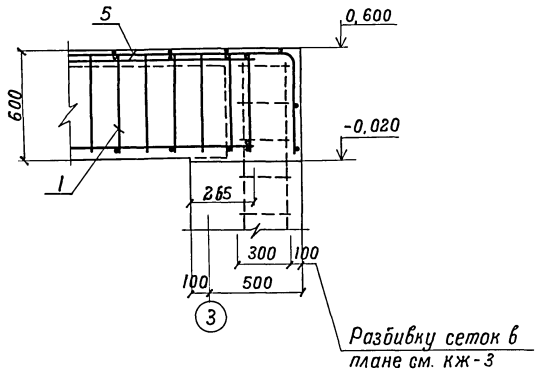

4-4

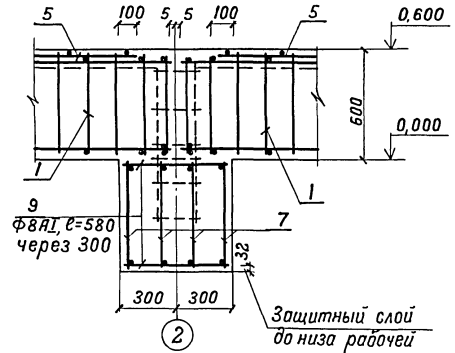

2-2

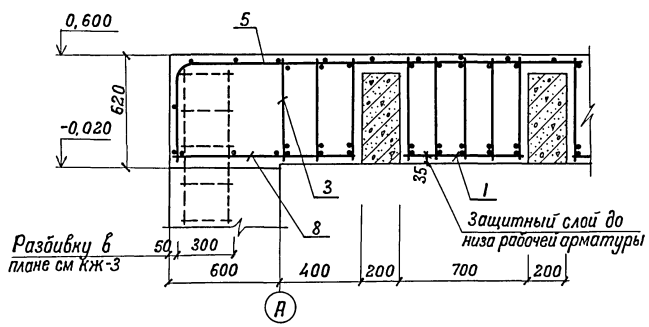

6-6

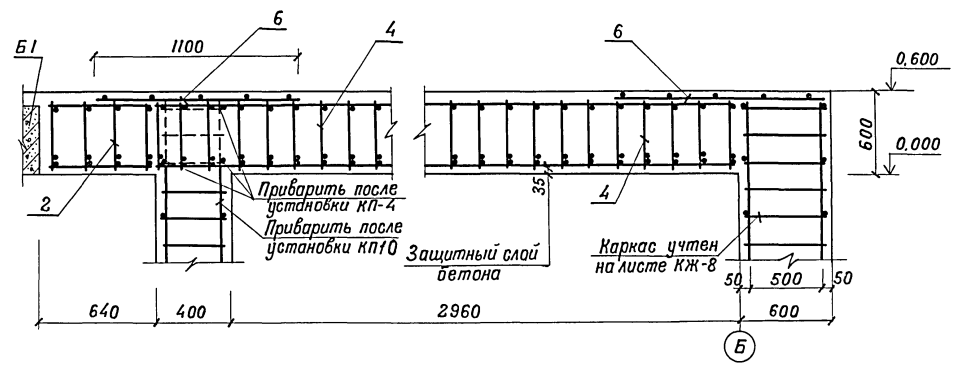

1. Данный лист смотреть совместно с листом КЖ-4.
2. Основные примечания см. лист КЖ-4.

Гл.инж.пр	Васильев		Т.П. А-II, III, IV-300-230.83		КЖ
Н.контр.сс	Сахаева				
Нач.отд.	Одиноков		Склад инвентаря и оборудования отдельностоящий заглубленный из сборных блоков.	Стадия	Лист	Листов
Гл.спец.	Кореневский			ТР	5	
Рук.груп.	Афонина		А-II-300 Схема расположения элементов покрытия. Сечения 2-2÷6-6	Гипропромтрансстрой г. Москва		
Проверил	Васильева					
Проектир	Кубышкина					

Инв. N

Инв. N подл. | Подпись и дата | Взамен инв. N

18711-02 18

Типовой проект А-II, III, IV-300-230.83 Альбом II

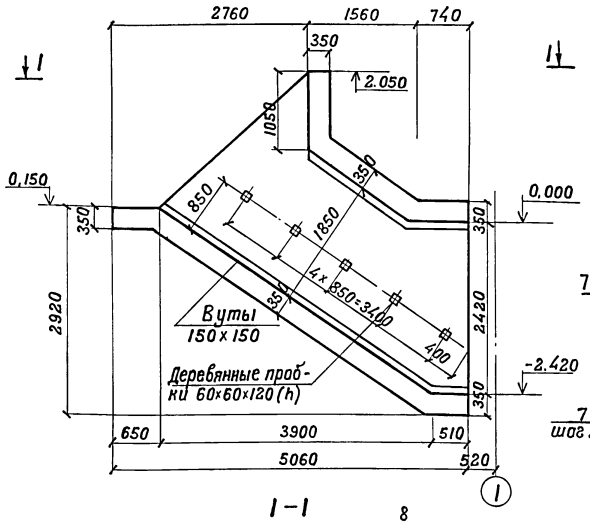

Покрытие

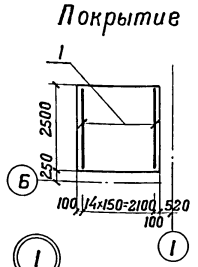

Днище

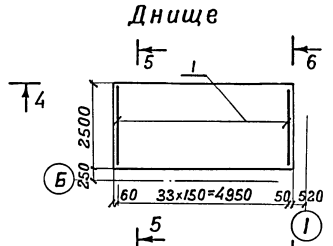

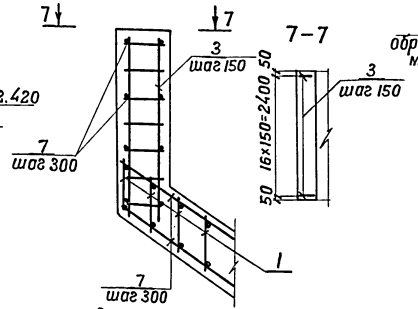

4-4

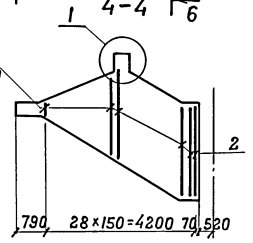

1-1

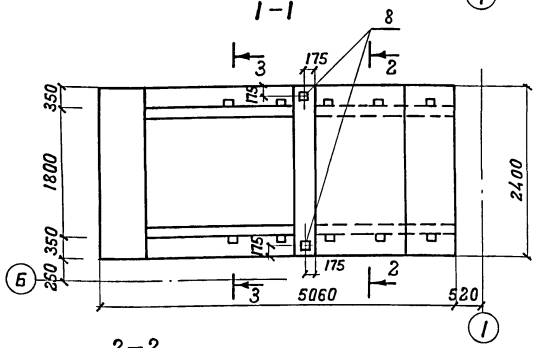

5-5

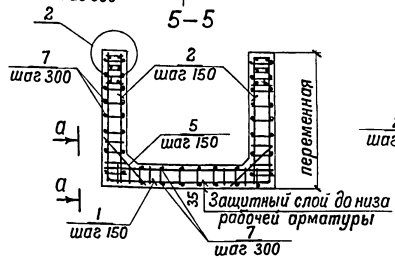

6-6

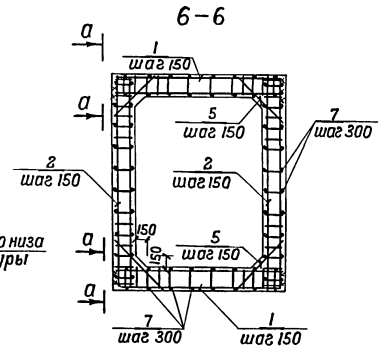

2-2

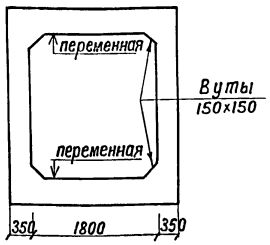

3-3

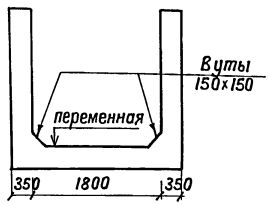

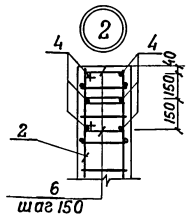

а-а

б-б

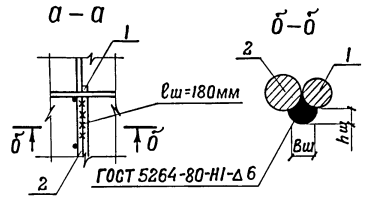

Деталь крепления поручня

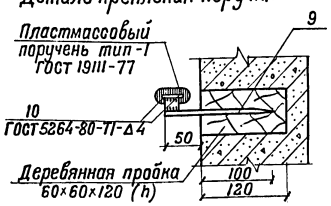

Деталь устройства ступеней

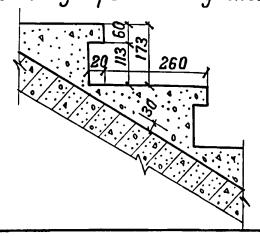

Спецификация элементов к схемам расположенным на листе

Марка, поз.	Обозначение	Наименование	Кол.	Масса ед, кг.	Примечание
		Сборочные единицы и детали			
1	Альбом V 39.00.00.00сб	Сетка арматурная С6	49	7,65	
2	» 40.00.00.00сб	» С7	58	6,40	
3	» 41.00.00.00сб	» С8	17	2,95	
4	ГОСТ 5.1459-72*	Стержень Ф16А-III, ℓ=3100	6	4,9	
5	ГОСТ 5.1459-72*	Стержень Ф16А-III, ℓ=950	104	1,5	
6	Альбом V 46.00.00.00сб	Хомут N1	60	0,41	
7	ГОСТ 5781-82	Распределительная арматура Ф8АI	360	0,4	м
8	Альбом V 48.00.00.00сб	Закладная деталь ЗД1	2	8,81	
9	ГОСТ 5781-82	Стержень Ф10АI, ℓ=150	10	0,1	
10	ГОСТ 103-76	Полоса -4×40	7,2	1,25	м
		Материалы			
		Бетон марки 100 (подбетонка)	2,5		м³
		Бетон марки 300	14,6		м³
		Бетон марки 200	0,7		м³

1. Основной вход выполняется из монолитного железобетона. Бетон марки 300. Ступени из бетона марки 200.
2. Все работы по бетонированию осуществлять с соблюдением требований СН и П III-15-76.
3. Защитный слой бетона до нижней арматуры днища -35мм.
4. Распределительная арматура приваривается в соответствии с требованиями СН 393-78.

Инв. N подл. | Подпись и дата | Взам. инв. N

Т.П. А-II, III, IV-300-230.83 КЖ			
Гл.инж.пр. Васильев			
Н.контр. Силаева			
Нач.отд. Одиноков			
Гл.спец. Кореневский			
Рук.груп. Афонина			
Проверил Васильева			
Проектир. Кудышкина			
Склад инвентаря и оборудования отвельностоящий заглубленный из сборных блоков	Стадия	Лист	Листов
	ТР	6	
А-II-300 Основной вход. Опалубка и армирование.	Гипропромтранссстрой г. Москва		

Инв. N

18711-02 19

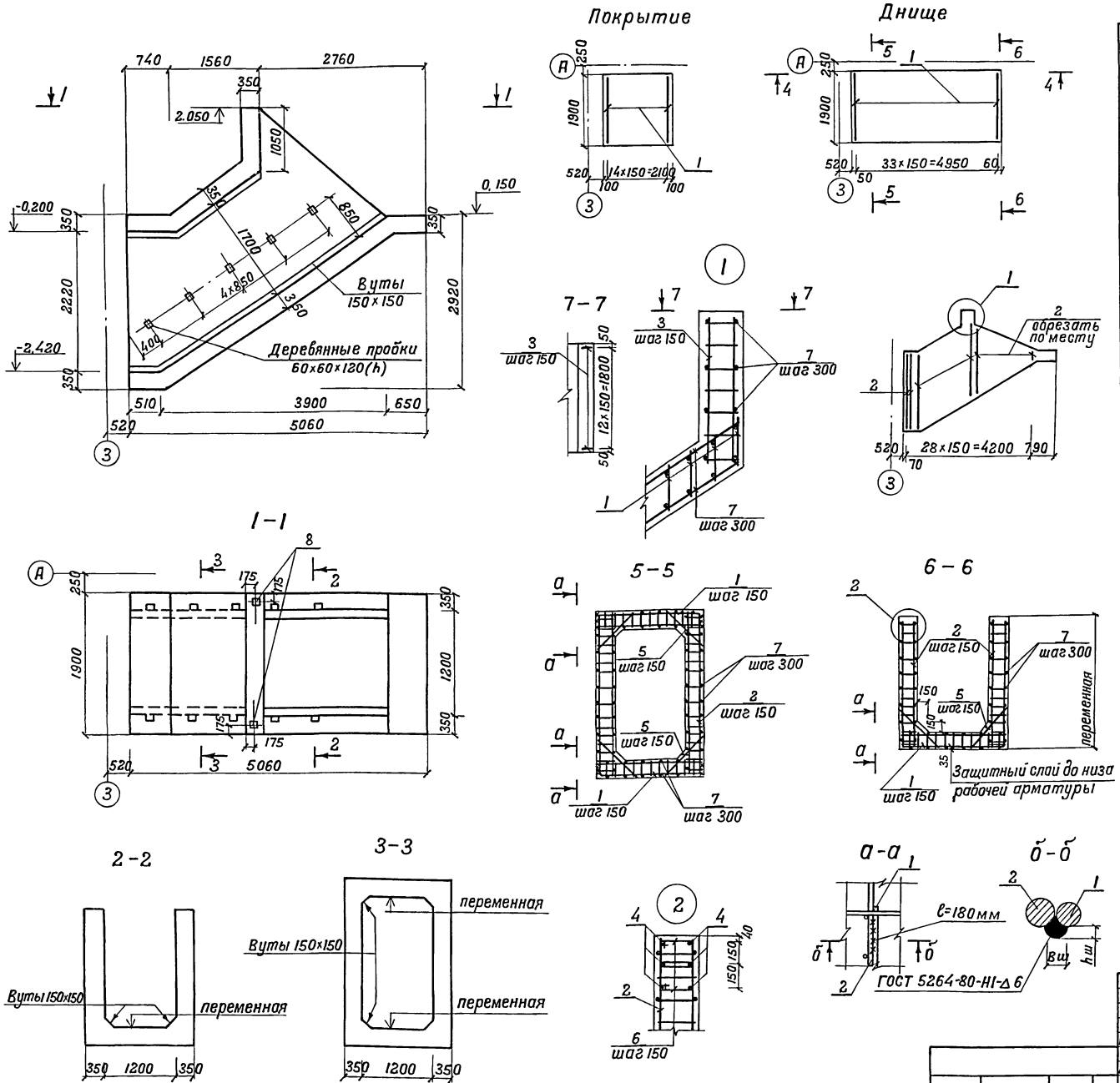

Типовой проект А-II, III, IV-300-230.83 Альбом II

Спецификация элементов к схемам расположенным на листе

Марка поз.	Обозначение	Наименование	Кол.	Масса ед., кг	Примечание
		Сборочные единицы и детали			
1	Альбом V 42.00.00.00СБ	Сетка арматурная С9	49	5,9	
2	» 43.00.00.00СБ	» С10	58	5,9	
3	» 41.00.00.00СБ	» С8	13	2,95	
4	ГОСТ 5.1459-72*	Стержень Ф16А-III, ℓ=3100	6	4,9	
5	ГОСТ 5.1459-72*	Стержень Ф16А-III, ℓ=950	104	1,5	
6	Альбом V 46.00.00.00СБ	Хомут N1	72	0,41	
7	ГОСТ 5781-82	Распределительная арматура Ф8А I	305,0	0,4	м
8	Альбом V 48.00.00.00СБ	Закладная деталь ЗД1	2	8,81	
9*	ГОСТ 5781-82	Стержень Ф10А-I, ℓ=150	10	0,1	
10*	ГОСТ 103-76	Полоса - 4×40	7,2	1,25	м
		Материалы			
		Бетон марки 100	2,2		м³
		Бетон марки 200	0,5		м³
		Бетон марки 300	12,3		м³

* Поз. 9 и 10 см. лист КЖ-6

1. Основной вход выполняется из монолитного железобетона. Бетон марки 300. Ступени из бетона марки 200.
2. Все работы по бетонированию осуществлять с соблюдением требований СН и П III-15-76.
3. Защитный слой бетона до нижней арматуры днища 35мм
4. Распределительная арматура приваривается в соответствии с требованиями СН 393-78.
5. Деталь крепления поручня и деталь устройства ступеней см. лист КЖ-6.

Т.П. А-II, III, IV-300-230.83 КЖ

Гл.инж.пр.	Васильев	
Н.контр.сс.	Силаева	
Нач.отд.	Одиноков	
Гл.спец.	Кореневский	
Рук.груп.	Афонина	
Проверил	Васильева	
Проектир.	Кубышкина	

Склад инвентаря и оборудования отдельностоящий заглубленный из сборных блоков

Стадия	Лист	Листов
ТР	7	

А-II-300 Аварийный выход. Опалубка и армирование.

Гипропромтрансстрой г. Москва

18711-02 20

Инв.N подл. | Подпись и дата | Взамен инв.N

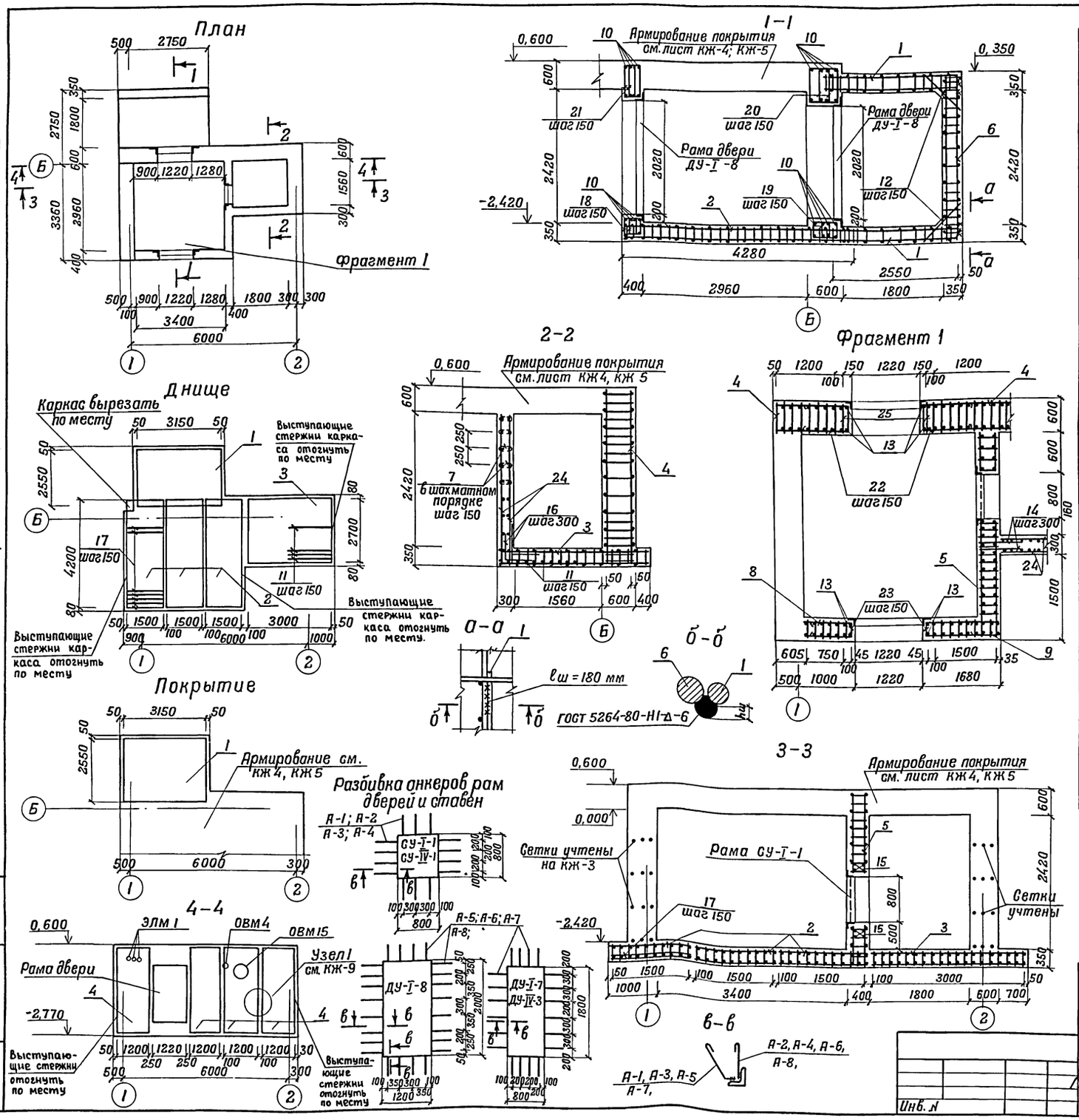

Альбом II

Типовой проект А-II, III, IV-300-230.83

Спецификация элементов к схемам расположенным на листе

Марка поз.	Обозначение		Наименование	Кол.	Масса ед., кг	Примечание
			Арматурные изделия			
1	Альбом V	13.00.00.00 СБ	Пространственный каркас КП5	2	189,6	
2	"	14.00.00.00 СБ	" КП6	3	75,4	
3	"	16.00.00.00 СБ	" КП8	1	92,96	
4	"	19.00.00.00 СБ	" КП9	4	252,0	
5	"	22.00.00.00 СБ	" КП10	1	317,8	
6	"	23.00.00.00 СБ	" КП11	1	162,6	
7	ГОСТ 6727-80		Шпилька Ф5 В I, ℓ=300	27	0,05	
8	Альбом V	25.00.00.00 СБ	Пространственный каркас КП13	1	96,3	
9		24.00.00.00 СБ	" КП12	1	174,1	
10	ГОСТ 5.1459-72*		Стержень Ф18 А-III, ℓ=2280	32	4,6	
11	ГОСТ 5.1459-72*		Стержень Ф16 А-III, ℓ=1960	10	3,1	
12			Стержень Ф16 А-III, ℓ=1000	68	1,7	
13			Стержень Ф28 А-III, ℓ=3340	8	16,1	
14	ГОСТ 5781-82		Стержень Ф6 А-I, ℓ=700	18	0,15	
15			Стержень Ф14 А-III ℓ=1520	8	1,84	
16			Стержень Ф6 А-I, ℓ=1000	14	0,22	
17			Стержень Ф12 А-III, ℓ=1360	17	1,2	
18	Альбом V	46.00.00.00-03	Хомут N2	20	0,56	
19		-04	" N3	20	0,66	
20		-05	" N4	20	0,81	
21		-06	" N5	20	0,72	
22		47.00.00.00 СБ	" N6	28	2,39	
23		-03	" N7	28	1,86	
24	ГОСТ 8478-81		Рулонная сетка 150/250/9/5 В=2500	3,6	10,5	м
25	Альбом V	44.00.00.00 СБ	Сетка С11	2	25,14	
	ГОСТ 5781-82		Распределительная арматура Ф8А1	300	0,4	м
	Альбом V	52.00.00.00-02	Анкеры рам дверей ДУ-I-8 А-5	24	0,78	
		53.00.00.00-02	Анкеры рам дверей ДУ-I-8 А-6	24	0,58	
		52.00.00.00-03	Анкеры рам дверей ДУ-I-8 А-7	24	0,39	
		53.00.00.00-03	Анкеры рам дверей ДУ-I-8 А-8	24	0,31	
		52.00.00.00-СБ	Анкеры рам дверей СУ-I-1 А-1	14	0,53	
		53.00.00.00 СБ	Анкеры рам дверей СУ-I-1 А-2	14	0,40	
			Материалы			
			Бетон марки 100 / подготовка h=100мм	3,52		м³
			Бетон марки 300	35,3		м³

Т.П. А-II, III, IV-300-230.83 КЖ

Гл.инж.пр	Васильев	
Н.контр.сс	Сидоров	
Нач.отд.	Одиноков	
Гл.спец.	Кореневский	
Рук.груп.	Афонина	
Проверил	Васильева	
Проект.	Кубышкина	

Склад инвентаря и оборудования отдельностоящий заглубленный из сборных блоков А-II-300

Стена по оси „Б" Опалубочный чертеж. Схемы армирования.

Стадия	Лист	Листов
ТР	8	

Гипропромтрансстрой г. Москва

Инв. N подл. | Подпись и дата | Взамен инв. N

18711-02 21

План

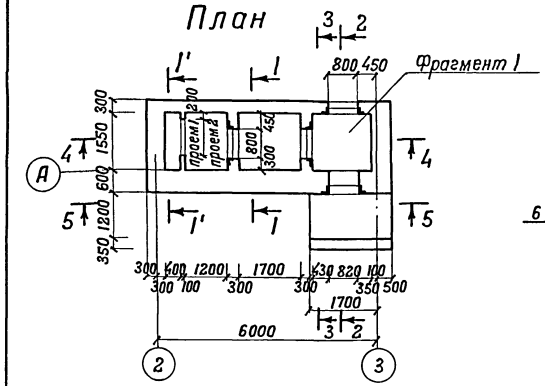

1-1 (1'-1')

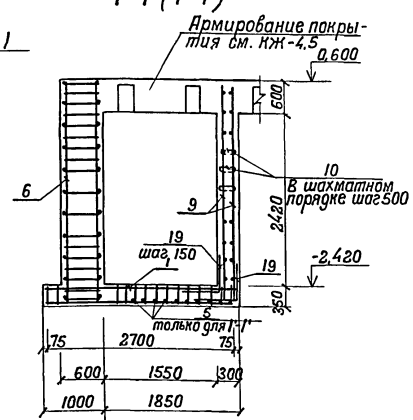

2-2

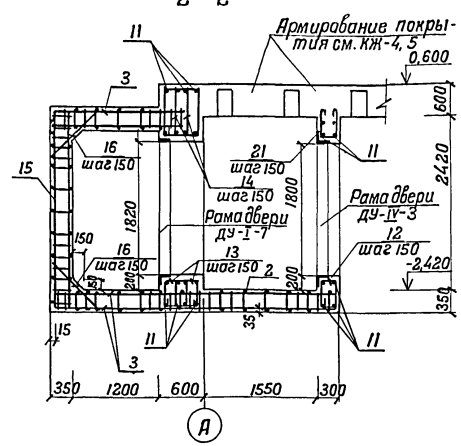

Днище

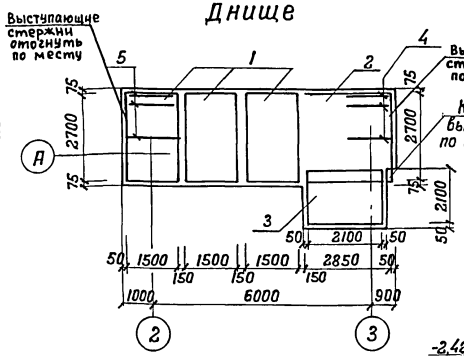

3-3

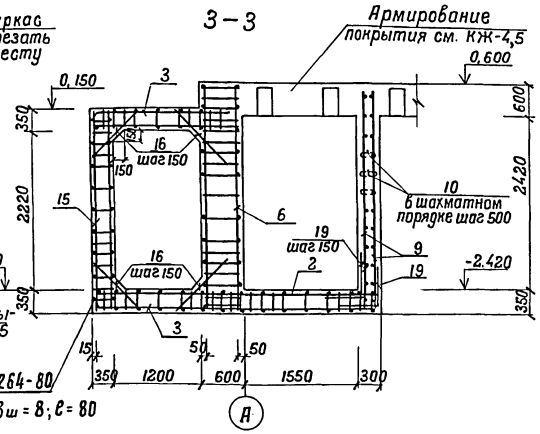

Фрагмент 1

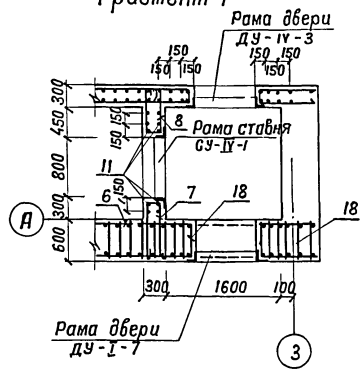

Покрытие

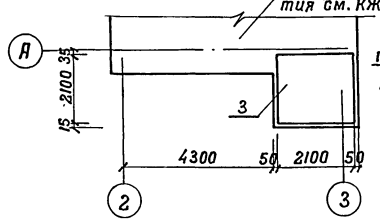

5-5

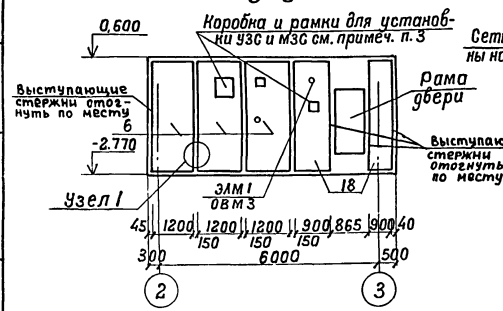

4-4

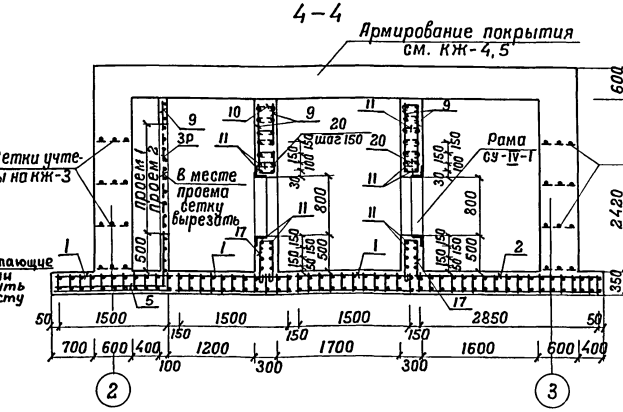

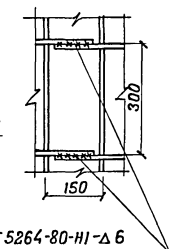

Спецификация элементов к схемам расположенным на листе

Марка, поз.	Обозначение	Наименование	Кол. шт.	Масса ед., кг	Примеч.
		Арматурные элементы			
1	Альбом V 26.00.00.00 СБ	Пространственный каркас КП14	3	50,6	
2	28.00.00.00 СБ	" КП15	1	90,3	
3	31.00.00.00 СБ	" КП16	2	115,4	
4	ГОСТ 5781-82	Стержень Ф12 А-III, ℓ=1360	12	1,2	
5	ГОСТ 5.1459-72*	Стержень Ф16А-III, ℓ=1960	12	3,1	
6	Альбом V 19.00.00.00 СБ	Пространственный каркас КП19	3	252,0	
7	47.00.00.00-06	Хомут N8	6	0,80	
8	47. -08	" N9	6	0,68	
9	ГОСТ 8478-81	Рулонная сетка 150/250/9/5, ℓ=2500	16,4	10,5	м
10	ГОСТ 6727-80	Шпилька Ф5В I, ℓ=300	250	0,05	
11	ГОСТ 5.1459-72*	Стержень Ф18А-III, ℓ=2280	50	4,6	
12	Альбом V 46.00.00.00-07	Хомут N10	7	0,56	
13	-04	" N3	14	0,33	
14	-05	" N4	14	0,56	
15	32.00.00.00 СБ	Пространственный каркас КП17	1	112,8	
16	ГОСТ 5.1459-72*	Стержень Ф16А-III, ℓ=1000	46	1,7	
17	Альбом V 47.00.00.00-10	Хомут N11	14	0,53	
18	33.00.00.00 СБ	Пространственный каркас КП18	2	196,9	
19	ГОСТ 5781-82	Стержень Ф6А-I, ℓ=1000	80	0,22	
20	Альбом V 46.00.00.00-08	Хомут N12	14	0,26	
21	47.00.00.00-12	" N13	7	0,53	
	ГОСТ 5781-82	Распределительная арматура Ф8 AI	300	0,4	м
	Альбом V 52.00.00.00-02	Анкеры рам дверей ДУ-I-7 А-5	20	0,78	
	53.00.00.00-02	ДУ-I-7 А-6	20	0,58	
	52.00.00.00-03	ДУ-IV-3 А-7	20	0,39	
	53.00.00.00-03	ДУ-IV-3 А-8	20	0,31	
	52.00.00.00-01	СУ-IV-1 А-3	14	0,33	
	53.00.00.00-01	СУ-IV-1 А-4	14	0,26	
		Материалы			
		Бетон марки 100 (подготовка) h=100мм	2,5		м³
		Бетон марки 300	32,0		м³

1. Данный лист смотреть совместно с листом КЖ-8.
2. Закладные детали установить в соответствии с чертежом на листе АС-7 и деталями на листе КЖ-10.
3. Коробку для УЗС и рамки для МЗС установить перерезая арматуру, закладные детали ОВМ3 и ЭЛМ1 установить не перерезая каркасы.
4. Разбивка анкеров рам дверей ДУ-I-7 и ДУ-IV-3 и ставен СУ-IV-1 см. лист КЖ-8.

Т.П. А-II, III, IV-300-230.83			КЖ
Гл.инж.пр. Васильев			
Н.контр.сс Сулаева	Склад инвентаря и оборудования отдельностоящий заглубленный из сборных блоков А-II-300 Стена по оси А' Опалубочный чертеж. Схемы армирования.	Стадия	Лист	Листов
Нач.отд Одиноков		ТР	9	
Гл.спец. Кореневский				
Рук.груп. Афонина				
Проверил Васильева		Гипропромтранссстрой г. Москва		
Проектир. Кудышкина				

Инв.№

Инв.№ подл. | Подпись и дата | Взам.инв.№

18711-02 22

Пример установки закладных деталей ОВМ12

План

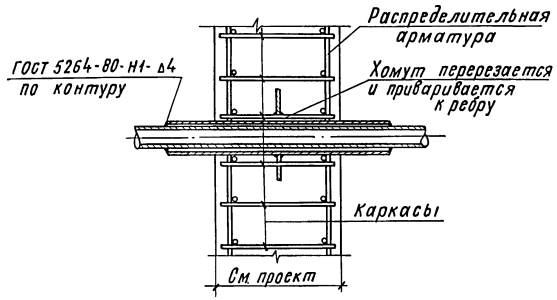

Пример установки закладной детали ОВМ15

План

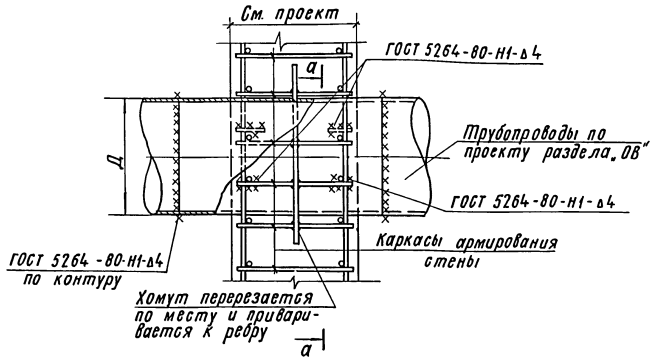

а-а

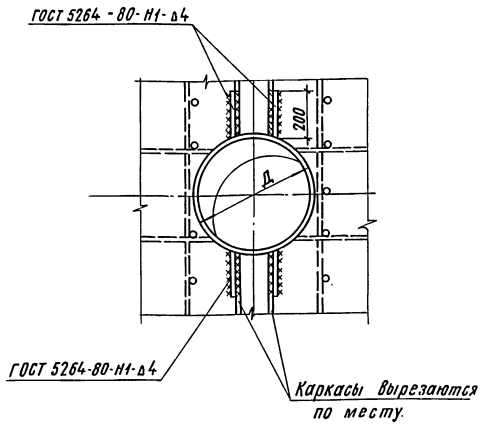

Пример установки закладных деталей ОВМ3, ОВМ4

План

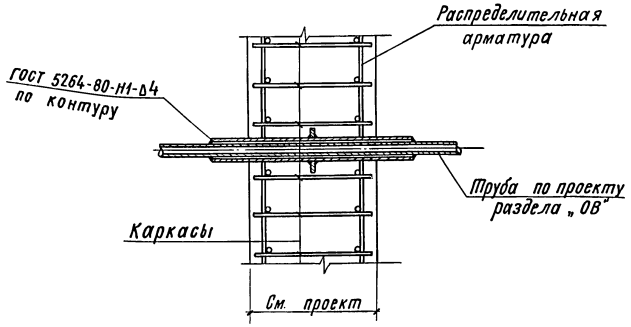

Пример установки закладных деталей ЭЛМ1, ЭЛМ4, ССМ2

План

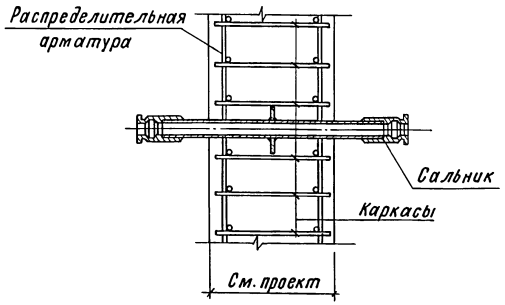

1. План расположения закладных деталей ОВМ, ЭЛМ, ССМ и их привязки см. лист АС-7.
2. Сварка производится электродами типа Э-42. Монтажные сварные швы перед бетонированием зачищаются от окалины.

Гл.инж.пр.	Васильев		Т.П. А-II, III, IV-300-230.83 КЖ			
Н.контр.сс.	Силаева					
Нач.отд.	Одиноков		Склад инвентаря и оборудования отдельностоящий заглубленный из сборных блоков	Стадия	Лист	Листов
Гл.спец.	Кореневский			ТР	10	
Рук.груп.	Афонина		Примеры установки закладных деталей в стенах	Гипропромтранспстрой г. Москва		
Проверил	Васильева					
Проектир.	Хубышкина					

Инв. N

Типовой проект А-II, III, IV-300-230.83 Альбом II

Инв.№ | Подпись и дата | Взам.инв.№

gost.e-ecolog.ru