ТИПОВОЙ ПРОЕКТ

А-II-300-229.83
А-III-300-229.83
А-IV-300-229.83

Склад инвентаря и оборудования отдельно стоящий, заглубленный из сборных блоков

Для 1, 2 и 3 строительно-климатических зон.

Альбом IV

Архитектурно-строительные решения для склада А-IV.

gost.e-ecolog.ru

ТИПОВОЙ ПРОЕКТ

А-II-300-229.83
А-III-300-229.83
А-IV-300-229.83

СКЛАД ИНВЕНТАРЯ И ОБОРУДОВАНИЯ ОТДЕЛЬНО СТОЯЩИЙ, ЗАГЛУБЛЕННЫЙ ИЗ СБОРНЫХ БЛОКОВ

ДЛЯ 1, 2 И 3 СТРОИТЕЛЬНО-КЛИМАТИЧЕСКИХ ЗОН

АЛЬБОМ IV

Состав проекта:

Альбом I Пояснительная записка.
Альбом II Архитектурно-строительные решения для склада А-II
Альбом III Архитектурно-строительные решения для склада А-III
Альбом IV Архитектурно-строительные решения для склада А-IV
Альбом V Строительные изделия.
Альбом VI Отопление, вентиляция, внутренний водопровод и канализация. Электроснабжение. Сигнализация и связь.
Альбом VII Заказные спецификации.
Альбом VIII Сметы для склада А-II
Альбом IX Сметы для склада А-III.
Альбом X Сметы для склада А-IV.
Альбом XI Ведомости потребности в материалах.

Проект утвержден МПС
приказ № А-27 от 03.01.83г.
Введен в действие Гипропромтрансстроем
приказ № 26 от 01.02 83г.

Разработан
проектным институтом
„Гипропромтрансстрой"

Главный инженер института Подпись Рождественский А.С.
Главный инженер проекта „ Васильев Ю.Н.

Привязан

Содержание альбома

Марка	Наименование	Стр.
	Архитектурно-строительные решения	
АС-1	Общие данные (начало)	3
АС-2	Общие данные (окончание)	4
АС-3	Схематический план участка	5
АС-4	План. Фрагмент 1	6
АС-5	Разрезы 1-1; 2-2. Экспликация полов	7
АС-6	Разрезы 3-3÷6-6	8
АС-7	План расположения отверстий, закладных деталей	9
АС-8	Вентиляторная. Опоры под вентиляторы	10
АС-9	Павильон основного входа	11
АС-10	Павильон аварийного выхода	12

Марка	Наименование	Стр.
	Конструкции железобетонные	
КЖ-1	Общие данные	13
КЖ-2	Схема расположения элементов фундаментов. Сечения 1-1÷4-4	14
КЖ-3	Схемы расположения элементов стен	15
КЖ-4	Схема расположения элементов покрытия. Сечение 1-1	16
КЖ-5	Схема расположения элементов покрытия. Сечения 2-2÷6-6	17
КЖ-6	Основной вход. Опалубка и армирование	18
КЖ-7	Аварийный выход. Опалубка и армирование	19
КЖ-8	Стена по оси „Б". Опалубочный чертеж. Схемы армирования	20
КЖ-9	Стена по оси „А". Опалубочный чертеж. Схемы армирования	21
КЖ-10	Примеры установки закладных деталей в стенах	22

Альбом IV

Типовой проект А-II; III; IV-300-229.83

Ведомость основных комплектов рабочих чертежей

Обозначение	Наименование	Примечание
АС	Архитектурно-строительные решения	Альбом II, III, IV
КЖ	Конструкции железобетонные	Альбом II, III, IV
ВК	Внутрений водопровод и канализация	Альбом VI
ОВ	Отопление и вентиляция	Альбом VI
ЭЛ	Электротехническая часть	Альбом VI
СС	Сигнализация и связь	Альбом VI

Ведомость рабочих чертежей основного комплекта АС

Лист	Наименование	Примечание
1	Общие данные (начало)	
2	Общие данные (окончание)	
3	Схематический план участка	
4	План. Фрагмент 1	
5	Разрезы 1-1; 2-2. Экспликация полов	
6	Разрезы 3-3÷6-6	
7	План расположения отверстий закладных деталей	
8	Вентиляторная. Опоры под вентиляторы	
9	Павильон основного входа	
10	Павильон аварийного выхода	

Ведомость ссылочных и прилагаемых документов

Обозначение	Наименование	Примечание
Ссылочные документы		
ТДК-Н-1-71 часть II; альбом 5	Альбом типовых решений систем и устройств внутреннего оборудования сооружений гражданской обороны	
ТДК-Н-1-68 часть II; раздел IV (редакция 1971 г)	Металлические двери ДУ-III-2, ДУ-III-3, ДУ-IV-2 ДУ-IV-3, ДУ-I-2, ДУ-I-3	
ТДК-Н-1-67 часть II; раздел IV (редакция 1969 г)	Металлические двери для проемов 800×1800, 1200×2000 мм и ставни для проемов 800×800 мм	
ТДК-Н-1-70 часть II; раздел VII альбом 10	Санузлы и станции перекачки.	
ТДК-Н-1-68 ТДК-Н-1-67 часть II; раздел II	Альбом типовых решений систем и устройств внутреннего оборудования сооружений гражданской обороны.	
ТДК-Н-1-72 часть II альбом 1	Защитно-герметический ставень СУ-I-1	
1.136-10	Двери деревянные для жилых и общественных зданий	
2.230-1 вып. 5	Детали стен и перегородок общественных зданий	
3.006-2 вып. II-2	Унифицированные сборные железобетонные каналы	
2.430-2 вып. 1	Типовые архитектурно-строительные детали	
2.460-1 вып. 1	"	
У-02-03, выпуск 3	Унифицированные двухярусные и трехярусные нары деревянные и разборные металлические.	
ГОСТ 6133-75	Камни бетонные стеновые.	
1.136-11 часть I	Двери деревянные входные наружные, тамбурные и служебные для жилых и общественных зданий	
Инв. N 12226	Защитно-герметическая металлическая распашная дверь ДУ-I-8	
Прилагаемые документы		
Альбом V	Строительные изделия	
Альбом XI	Ведомости потребности в материалах	

Ведомость спецификаций

Лист	Наименование	Примечание
АС-4	Спецификация элементов к фрагменту 1	
	Ведомость оборудования	
АС-5	Экспликация полов	
	Спецификация элементов к листам АС-5; АС-6	
АС-7	Спецификация закладных деталей	
	Экспликация отверстий	
АС-9	Спецификация к схеме элементов расположеных	
	на листе	
АС-10	Спецификация к схеме элементов расположенных	
	на листе	

Техническая спецификация металла

Вид профиля и ГОСТ, ТУ	Марка металла и ГОСТ	Обозначение и размер профиля, мм	Количество, шт.	Длина, мм	Масса металла по элементам, конструкции: опоры под вентиляторы	Масса металла по элементам, конструкции: павильоны входа и выхода	Общий вес, кг
Уголок ГОСТ 8509-72*	ВСт3КП2 ГОСТ 380-71*	L 50×5		7810	29,5	—	29,5
		L 75×7		6400	—	51,0	51,0
Швеллеры ГОСТ 8240-72	ВСт3 КП2 ГОСТ 380-71*	[10		9100	78,2	—	78,2
		[12		1100	11,4	—	11,4
Уголок ГОСТ 8510-72*	ВСт3 КП2 ГОСТ 380-71*	L 100×63×6		1440	—	21,6	21,6
		L 75×50×5		400	—	1,9	1,9
Трубы квадратные ГОСТ 8639-82	ВСт3 КП2 ГОСТ 380-71*	□ 80×80×4		19338	—	184,5	184,5
Швеллер гнутый ГОСТ 8278-75*	"	[120×60×4		68246	—	482,5	482,5
Полоса ГОСТ 103-76	"	б=12		—	10,6	6,4	17,0
Стержень ГОСТ 5781-82	"	Ф18АI		520	—	2,1	2,1
Итого: Масса металла							879,7

Настоящий раздел разработан в соответствии с действующими нормами и правилами и предусматривает в части архитектурно-строительных решений мероприятия, обеспечивающие взрывную, взрыво-пожарную и пожарную безопасность при эксплуатации здания

Главный инженер проекта: [подпись] /Васильев/

Инв. № подл. | Подпись и дата | Взамен инв. №

Гл. инж. пр	Васильев	[подпись]
Н. контр. сс	Силаева	[подпись]
Нач. отд.	Одаиоков	[подпись]
Гл. спец.	Кореневский	[подпись]
Рук. груп.	Афонина	[подпись]
Проверил	Васильева	[подпись]
Проектир	Громова	[подпись]

Т.П. А-II; III; IV-300-229.83 АС

Склад инвентаря и оборудования отдельностоящий заглубленный из сборных блоков

Стадия	Лист	Листов
ТР	1	10

А-IV-300 Общие данные (начало)

Гипропромтрансстрой г. Москва

18710-04 4

Типовой проект А-II; III; IV-300-229.83 Альбом IV

Ведомость проемов дверей и ставен

Проемы			Элементы заполнения		
Тип по проекту	Размер в кладке в×h, мм	Кол. мест	Марка	Обозначение	Кол.
1	1220×2020	2	ДУ-I-8	Инв.№ 12226	2
2	820×1820	1	ДУ-I-7	ТДК-Н-1-71, ч. II, ал. 5, КЖ-8	1
3	800×800	1	СУ-I-1	ТДК-Н-1-72, ч. II, ал. 1, КЖ-8	1
4	800×1800	1	ДУ-IV-3	ТДК-Н-1-68, ч. II, р. IV (Редакция 1971 г) КЖ-8	1
5	800×800	2	СУ-IV-1	ТДК-Н-1-67, ч. II, раздел IV (Редакция 1969 г) КЖ-8	2
6	900×2070	1	ДГ21-9	1.136-10	1
7*	700×2070	2	ДГ21-7		2
8*	700×2070	3	ДГ21-7л		3
9	1350×2100	1	ДН20-4,8-5	1.136-11 часть I	1
10	950×2100	1	ДН20-8-1		1
11	—	2	ДМ-1	Альбом V стр. 65	2

* В дверях 7 и 8 на 200 мм от пола врезаются вентиляционные решетки размером 150×490 (h) (2 шт) по серии 1.494-27 вып. 5.

Условные обозначения:

Стены из бетонных блоков

Стены монолитные железобетонные

Перегородки из бетонных камней

1/4 Количество мест для лежания / Количество мест для сидения

61,8 / ПБ Площадь помещения / Тип пола

Ведомость отделки помещений

Наименование помещений	Потолок		Стены и перегородки		Отделка низа стен и перегородок (панель)	
	Штукатурка или затирка	Окраска	Штукатурка или затирка	Окраска или облицовка	Окраска или облицовка	Высота мм
Санузлы	Затирка цементным раствором	Клеевая окраска	Затирка цементным раствором	Клеевая окраска, масляная окраска щитов	Облицовка плиткой	1800
Вентиляторная, расширительная камера	—"—	Масляная окраска	—"—	Масляная окраска	—	—
Тамбур	—"—	Клеевая окраска	—"—	Силикатная окраска	—	—
Помещения N1; N2, для бака с водой и медицинский пункт	—"—	—"—	—"—	Клеевая окраска	Масляная окраска	1800
Основной вход, аварийный выход	—"—	Известковая окраска	—"—	Известковая окраска	—	—
Павильоны основного входа и аварийного выхода	См. листы АС-9; АС-10					

Общие указания.

Проект разработан применительно к условиям строительства на железнодорожном транспорте, как отдельно стоящее сооружение с расположением его на свободных от застройки участках, вблизи производственных зданий.

В обычных условиях сооружение используется как складское помещение служб пути, СЦБ, связи и других, для хранения в нем различного инвентаря и оборудования - шпалоподбоек, ключей, лопат, кабелей, аппаратуры связи, бланков отчетности, а также для размещения складов любых других мелкоштучных грузов за исключением вредных или дурнопахнущих.

Вместимость сооружения 300 человек.

Класс сооружения по ГО-IV.

Степень долговечности и огнестойкости-II.

Сооружение запроектировано из сборных бетонных блоков.

Сооружение заглубленное с низом покрытия на уровне земли.

За условную отметку 0.000 принята отметка земли, что соответствует абсолютной отметке ▭

Гл.инж.пр.	Васильев		Т.П. А-II; III; IV-300-229.83 АС			
Н.контр.с.с.	Силаева					
Нач.отд.	Одиноков		Склад инвентаря и оборудования отдельностоящий заглубленный из сборных блоков	Стадия	Лист	Листов
Гл.спец.	Кореневский			ТР	2	
Рук.груп.	Афонина		А-IV-300 Общие данные (окончание)	Гипропромтрансстрой г. Москва		
Проверил	Васильева					
Проектир.	Громова					

Привязан:

Инв.№

Взамен инв.

Подпись и дата

Инв.№ подл.

18710-04 5

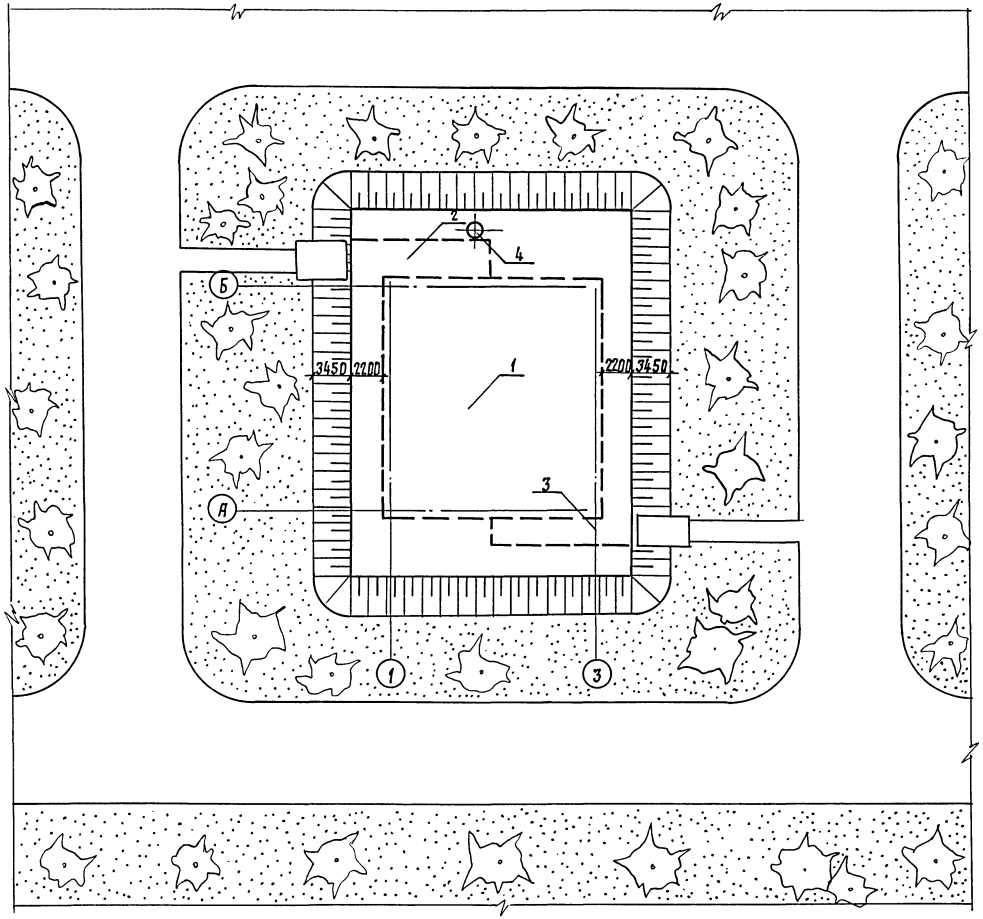

Экспликация сооружений

NN п/п	Наименование	Кол-во шт.	Примечание
1	Сооружение (подземное)	1	
2	Основной вход	1	
3	Аварийный выход	1	
	Железобетонная вентшахта		ТДК-Н-1-67
4	Вытяжной вентиляции	1	часть II раздел II
			лист С-II-20, 21

Основные технико-экономические показатели

NN п/п	Наименование		Ед. изм.	Кол.	Примечание
1	Общая площадь		м²	215.8	
2	Площадь в зоне герметизации.		м²	205.2	
3	Объем в зоне герметизации		м³	491.4	
4	Площадь застройки сооружения		м²	260.4	
5	Строительный объем сооружения		м³	750.0	
6	Вход	Площадь застройки	м²	25.6	
7		Строительный объем	м³	63.9	
8	Выход	Площадь застройки	м²	18.8	
9		Строительный объем	м³	42.2	

1. Ориентация участка решается при привязке проекта к местным условиям.

Условные обозначения:

Наружный контур подземной части сооружения.

Газоны с посадкой деревьев

Гл.инж.пр.	Васильев		
Н.контр.сс	Силаева		
Нач. отд	Одиноков		
Гл. спец.	Кореневский		
Авт. разр	Яронина		
Проверил	Васильева		
Проектир.	Кубышкина		

Т.П. А-II, III, IV-300-229.83 АС

Склад инвентаря и оборудования отдельностоящий заглубленный из сборных блоков.

А-IV-300

Схематический план участка.

Стадия	Лист	Листов
ТР	3	

Гипропромтранспстрой г. Москва

18710-04 6

Инв. № подл. | Подпись и дата | Взам. инв. №

Инв. N

Типовой проект А-II; III; IV-300-229.83 Альбом IV

План

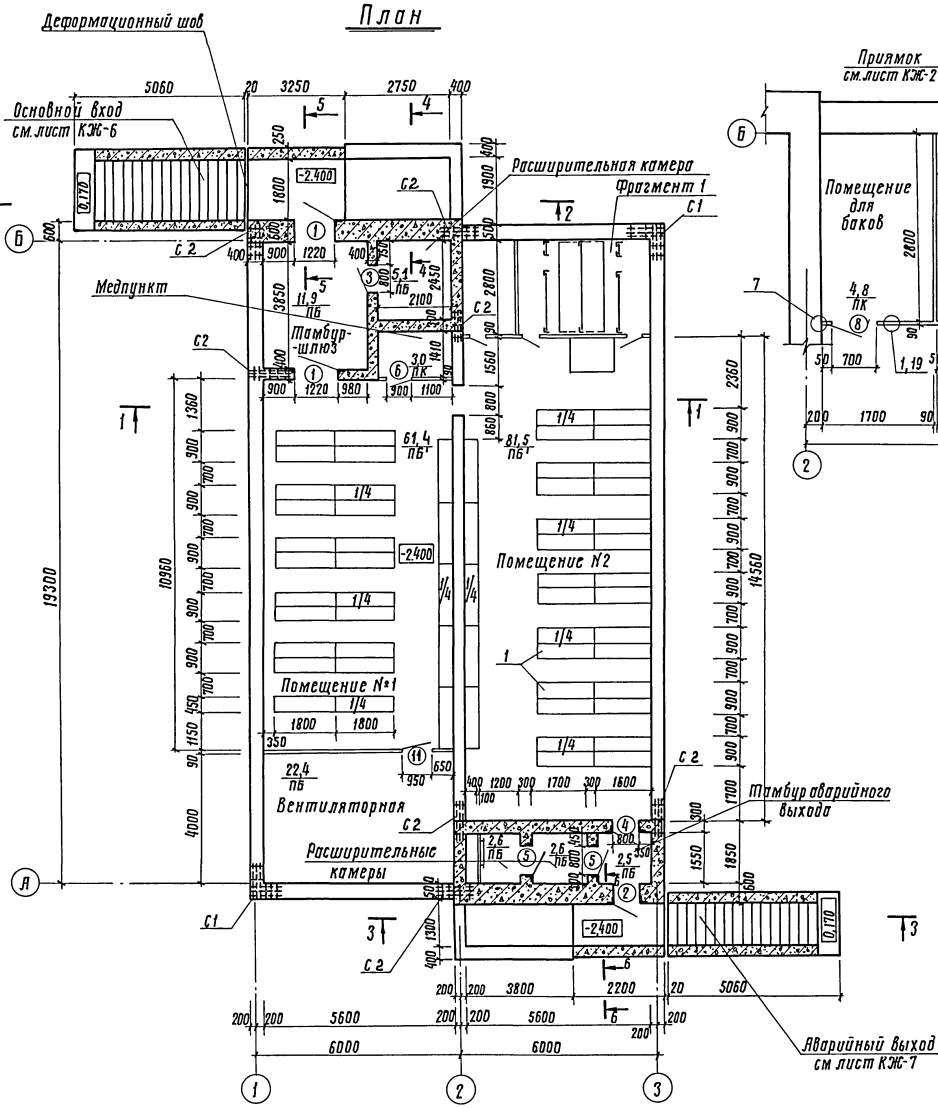

Фрагмент 1

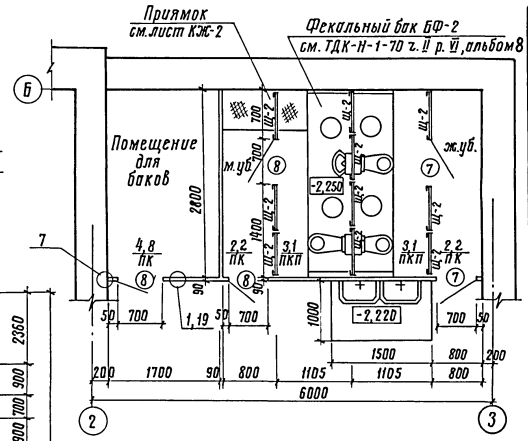

Спецификация элементов к фрагменту 1

Марка	Обозначение	Наименование	Кол. шт.	Масса кг	Примечание
Щ-2	ТДК-Н-1-70 часть II раздел VIII альбом 10	Сборные щитовые перегородки			
		Перегородка Щ-2	10	30,5	
		Монтажные металлические детали			
		Болты М8×40 с гайкой и шайбой	—	2,1	
		Ф16 А-I	0,6 м	5,4	
		Уголок 50×32×4	55,4	2,5	м
	2.230-1 выпуск 5	Перегородки из бетонных камней			
К3		Каркас К3	28	0,4	
К4		" К4	14	0,2	
ММ2		Монтажная деталь ММ2	24	0,6	
—		Дюбель ДГП 4,5×50	14	0,1	
К6		Каркас К6	48,3	0,16	м
—		Гвоздь К3×70	10	0,1	

Ведомость оборудования

Тип по проекту	Наименование	Кол. шт.	Примечание
1	Сборно-разборные нары	60	Типовые решения У-02-03 вып3

1. За отм. 0.000 условно принята планировочная отметка земли.
2. Стены запроектированы из сборных бетонных стеновых блоков.
3. Перегородки толщиной 90 мм из бетонных камней по ГОСТу 6133-75. Узлы крепления перегородок см. серию 2.230-1 выпуск 5.
4. Разрезы 1-1, 2-2 и типы полов см. лист АС-5. Разрезы 3-3÷6-6 см. лист АС-6

Инв. № подл. | Подпись и дата | Взам. инв. №

Привязан:

Инв. №

Гл.инж.пр	Васильев		
И.контр.сс	Солнцева		
Нач.отд.	Одиноков		
Гл.спец.	Кореневский		
Нв.разд.	Яфонина		
Проверил	Васильева		
Проектир.	Кубышкина		

ТП А-II; III; IV-300-229.83 АС

Склад инвентаря и оборудования отдельностоящий заглубленный из сборных блоков

Стадия	Лист	Листов
ТР	4	

А-IV-300-
План. Фрагмент 1

Гипропромтрансстрой г. Москва

18710-04 7

Альбом IV

Типовой проект А-II; III; IV-300-229.83

Разрез 1-1

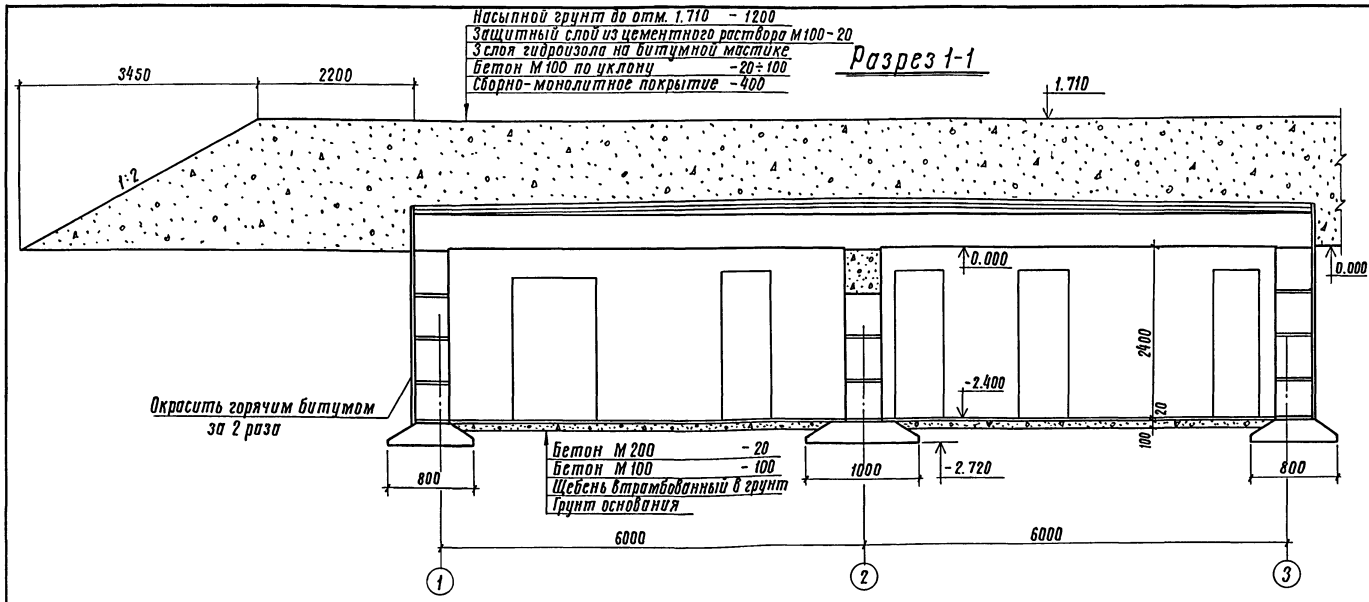

Разрез 2-2

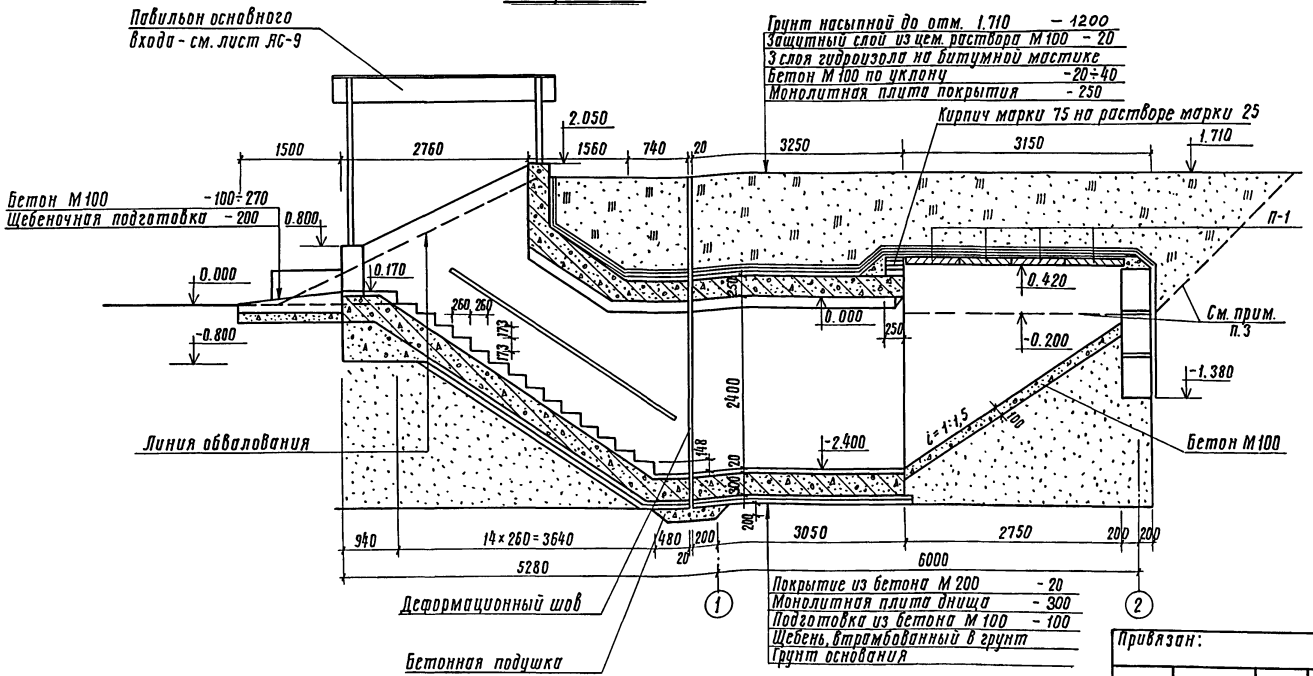

Тип пола	Тип покр. по СНиП II-В.8-71	Эскиз	Наименование элементов пола и толщина
ПБ	П-9	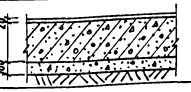	Бетон М200 – 20 Монолитная плита днища – 300 Бетон М100 – 100 Щебень, втрамбованный в грунт
ПБ'	П-9	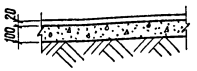	Бетон М200 – 20 Бетон М100 – 100 Щебень, втрамбованный в грунт
ПК	П-43	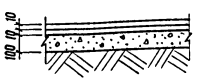	Керамическая плит – 10 /ГОСТ 6787-80/ Цементно-песчаный раствор М150 – 10 Бетон М100 – 100 Щебень, втрамбованный в грунт

Спецификация элементов к листам АС-5, АС-6

Марка изделия позиция	Обозначение	Наименование	Кол.	Масса ед. кг	Примеч.
		Железобетонные и бетонные изделия			
П-1	Серия 3.006-2 в. II-2	Плита покрытия П17Д-3	4	480	
П-2		" П10Д3	5	190	
		Материал			
		Бетон марки 100	0,59		м³

1. Примечание см. лист АС-6
2. Данный лист рассматривать совместно с листом АС-4.
3. При необходимости снятия плит перекрытия со сквозняковой участка входа, стены указанного участка нужно отрыть до отметки, указанной на разрезе 2-2

Гл.инж.пр	Васильев		ТП А-II; III; IV-300-229.83 АС
Н.контр.гр	Силаева		
Нач.отд.	Одиноков		Склад инвентаря и оборудования, отдельностоящий заглубленный из сборных блоков
Гл.спец.	Кореневский		Стадия: ТР; Лист: 5; Листов:
Яв.разр.	Афонина		А-IV-300- Разрезы 1-1; 2-2. Экспликация полов
Проверил	Васильева		Гипропромтрансстрой г. Москва
Проектир	Громова		

Привязан:

Инв. №

Инв.№ подл. | Подпись и дата | Взамен инв.№

18710-04 8

Типовой проект А-II, III, IV-300-229.83 Альбом IV

Разрез 3-3

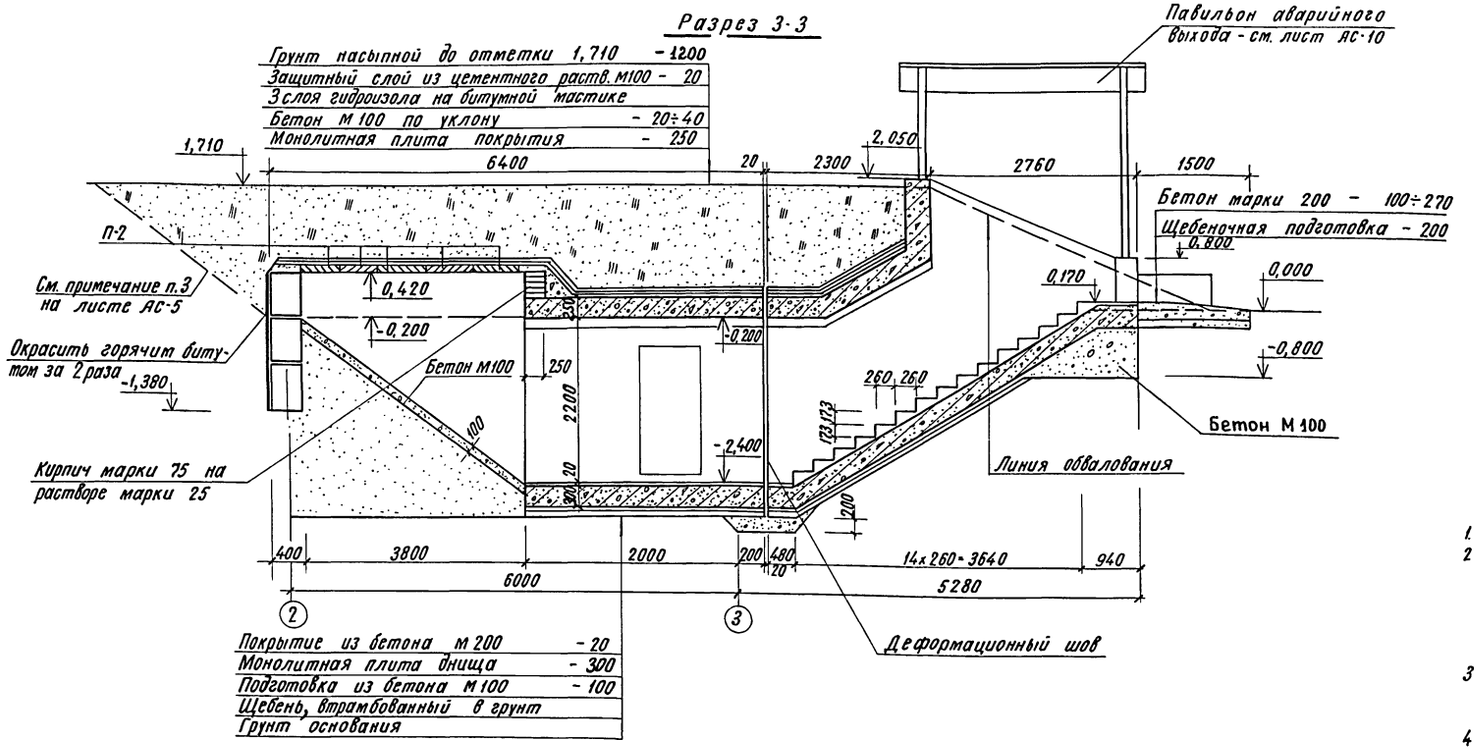

1. Данный лист рассматривать совместно с листами АС-4, 5.
2. При возведении рулонной кровли применен гидроизол марки ГИ-Г (ГОСТ 7415-74*) и битумная горячая мастика марки МБР-65 (ГОСТ 15836-79), антисептированная добавками порошковых гербицидов: монурона или симазина (ГОСТ 15123-78) в количестве 0,3-0,5%, или аминной, натриевой соли 2,4 Д в количестве 1-1,5% веса битума.
3. По поверхности основания из бетона предусмотреть огрунтовку раствором битума МБ в керосине или соляровом масле в соотношении от 1:2 до 1:3.
4. Работы по гидроизоляции производить в соответствии со СНиП III-20-74 „Кровли, гидроизоляция, пароизоляция, теплоизоляция."

4-4

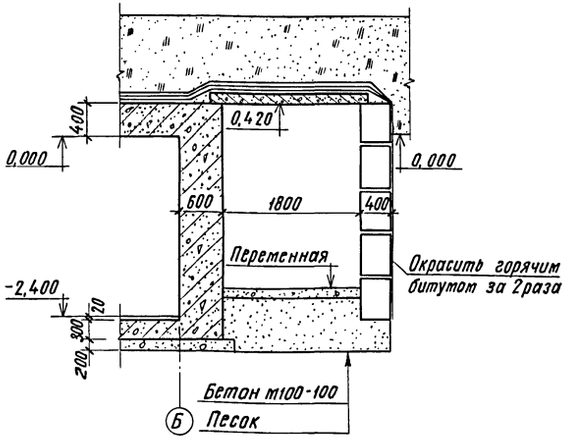

5-5

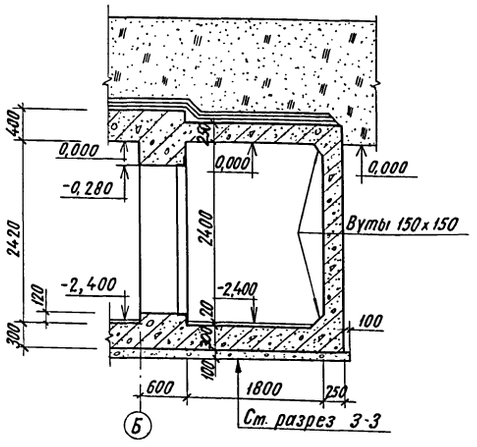

6-6

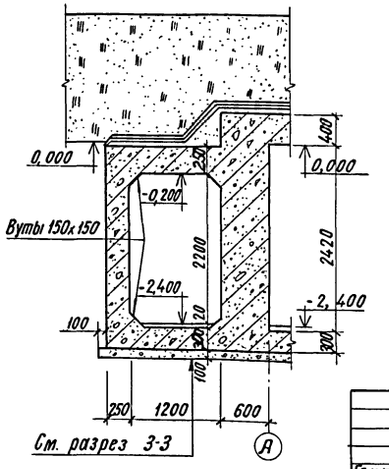

				Т.П. А-II, III, IV-300-229.83 АС	
Гл. инж. пр.	Васильев				
Н. контр. сс	Салоева				
Нач. отд.	Одиноков			Склад инвентаря и оборудования отдельностоящий заглубленный из сборных блоков.	Стадия: ТР; Лист: 6; Листов:
Гл. спец.	Кареневский				
Авт. раза	Яронина				
Проверил	Васильева			А-IV-300 Разрезы 3-3 ÷ 6-6.	Гипропромтранссстрой г. Москва
Проектир.	Громова				

Инв. №

Инв. № подл. | Подпись и дата | Взам. инв. №

Типовой проект А-II, III, IV-300-229.83 Альбом IV

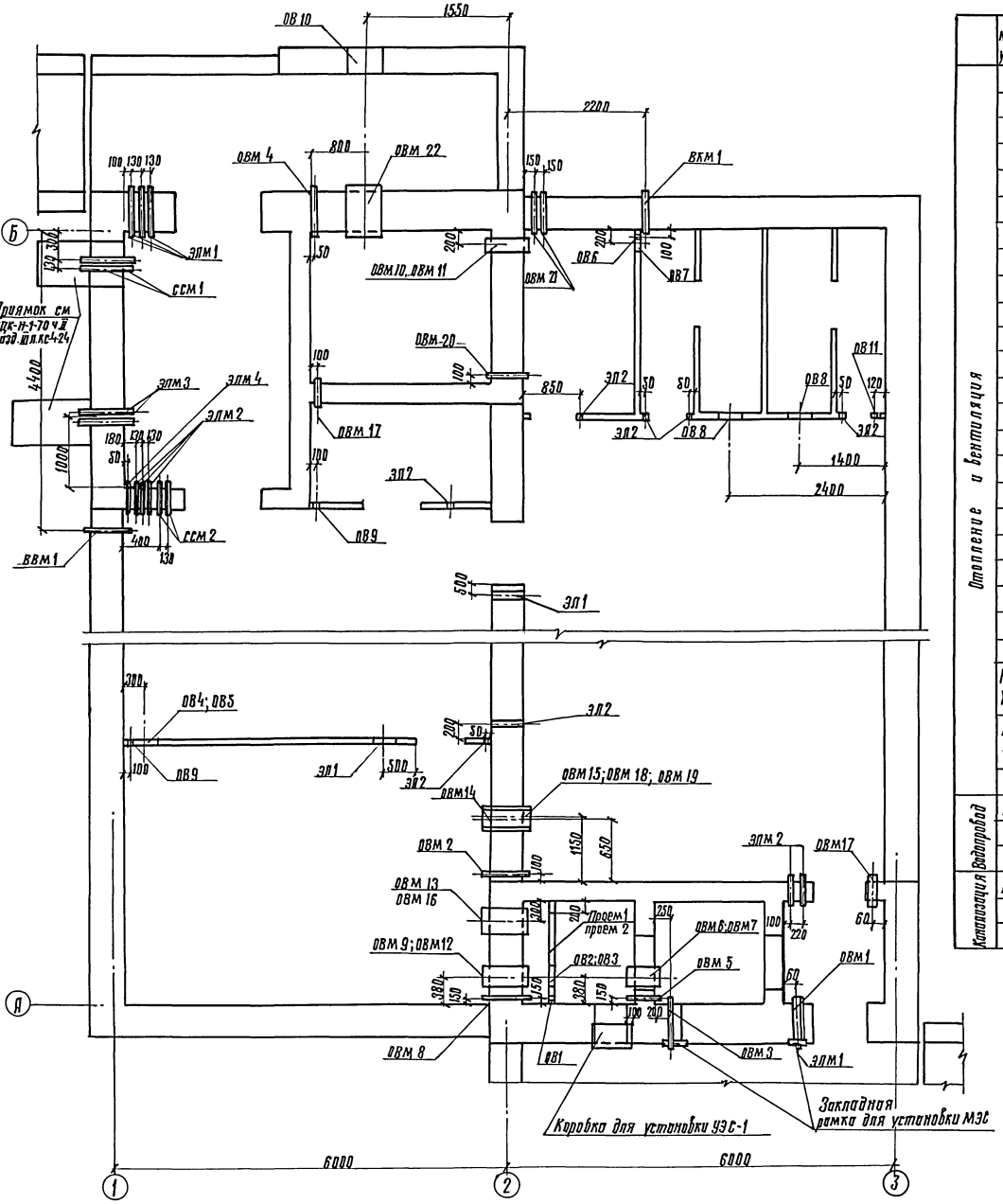

Спецификация закладных деталей

	№ места установки	Марка изделия	Отм. оси	Кол-во штук Климатическая зона 1	2	3	Примеч.
Отопление и вентиляция	ОВМ1	МК1	-0,900	1	1	1	Альбом V
	ОВМ2		-2,100	1	1	1	"
	ОВМ3	МК2	-1,200	1	1	1	"
	ОВМ4		-0,400	1	1	1	"
	ОВМ5	МК3	-1,200	1	1	1	"
	ОВМ6	МК4	-0,860	1	1	—	"
	ОВМ7	МК5	-0,860	—	—	1	"
	ОВМ8	МК6	-1,200	1	1	1	"
	ОВМ9	МК7	-0,450	1	1	—	"
	ОВМ10		-0,300	1	1	1	"
	ОВМ11		-0,600	1	1	1	"
	ОВМ12	МК8	-0,370	—	—	1	"
	ОВМ13		-0,450	1	—	—	"
	ОВМ14		-2,100	1	1	1	"
	ОВМ15		-0,400	1	—	—	"
	ОВМ16	МК9	-0,450	—	1	1	"
	ОВМ17	МК10	-2,100	2	2	2	"
	ОВМ18	МК11	-0,350	—	—	1	"
	ОВМ19	МК12	-0,400	—	1	—	"
	ОВМ20	МК13	-2,100	1	1	1	"
	ОВМ21		-0,900	2	2	2	"
	ОВМ22	МК14	-0,500	1	1	1	"
	Коробка для установки УЗС-1		Верх на отм.-0,100	1	1	1	ТДК-Н-1-68 часть II раздел II и КС-II-6
	Рамка для установки МЗС		-0,900	1	1	1	ТДК-Н-1-67 ч. II. разд. II
			Верх на отм.-0,100	1	1	1	А.С-II-38
Канализация, Водопровод	ВВМ1	МК15	-2,200	1	1	1	Альбом V
Канализация, Водопровод	ВКМ1	МК16	-2,810	1	1	1	Альбом V

	№ места установки	Марка изделия	Отм. оси	Количество штук Климатич. зона 1	2	3	Примеч.
Электроснабжение	ЭЛМ1	МК17	-0,100	4			Альбом V
	ЭЛМ2	МК18	-0,100	5			"
	ЭЛМ3	МК19	-0,700	2			"
	ЭЛМ4	МК20	-0,100	1			"
Сигнализация и связь	ССМ1	МК21	-1,400	2			Альбом V
	ССМ2	МК22	-0,500	2			"

Экспликация отверстий

	Обозначение отверстий	Размер отверстий	Отметка оси отверстий	Количество штук Климатич. район I	II	III	Примеч.
Отопление и вентиляция	ОВ1	ф32	-1,200	1	1	1	
	ОВ2	ф230	-0,450	1	1	—	
	ОВ3	ф340	-0,370	—	—	1	
	ОВ4	ф450	-0,430	1	1	—	
	ОВ5	ф315	-0,400	—	—	1	
	ОВ6	ф50	-2,100	1	1	1	
	ОВ7	ф200	-0,600	1	1	1	
	ОВ8	380×190(h)	-0,100	2	2	2	
	ОВ9	ф108	-2,100	2	2	2	
	ОВ10	ф480	-0,500	1	1	1	
	ОВ11	ф32	-2,100	1	1	1	
	Проем 1	614×1592(h)	-1,154	1	1	—	Зр-1 / км-1
	Проем 2	1078×1078(h)	-1,361	—	—	1	Зр-2 / км-2
Электроснабжение	ЭЛ1	200×100(h)	-0,150	2	2	2	
	ЭЛ2	ф850	-0,100	6	6	6	

1. При установке закладной рамки, полки уголков вырезаются „по месту" в местах прохода вертикальных уголков арматурных каркасов.

Гл.инж.пр	Васильев		Т.п. А-II, III, IV-300-229.83 АС
Н.контр.	Сидорова		
Нач.отд	Одинокова		Склад инвентаря и оборудования отдельностоящий запглубленный из сборных блоков.
Гл.спец	Кореневский		Стадия: Р; Лист: 7; Листов:
Рук.гр	Афонина		План расположения отверстий и закладных деталей.
Проверил	Васильева		Сантехпромпроект г. Москва
Проектир	Громова		

Инв.№ подл. | Подпись и дата | Взам.инв.№

18710-04 10

Типовой проект А-II; III; IV-300-229.83 Альбом IV

План расположения опор под вентиляторы

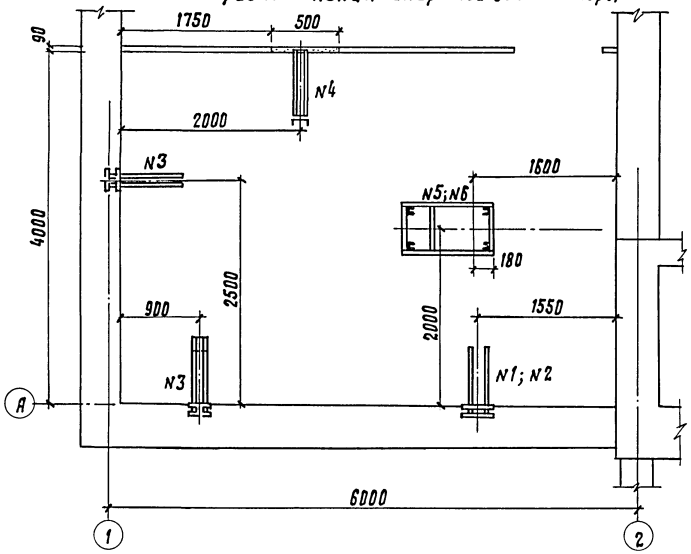

Опора N5 (N6)*

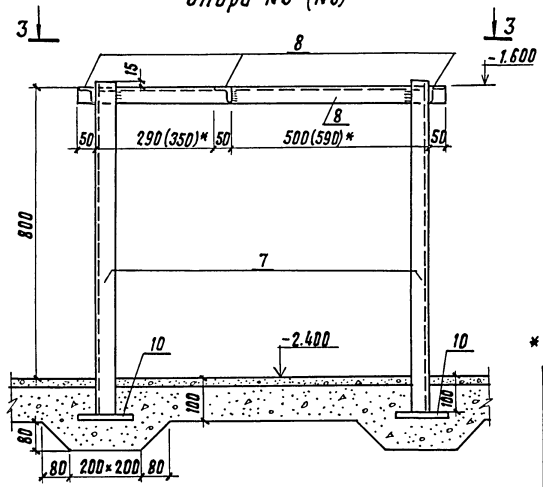

3-3

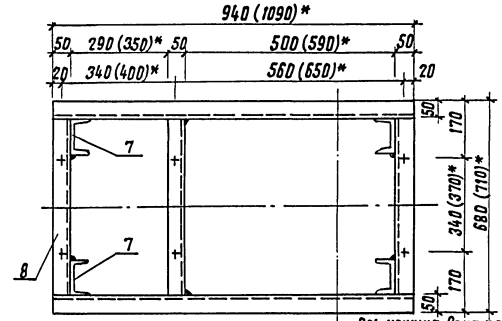

* Размеры в скобках даны для опоры N6.

Опора N1, 2, 3

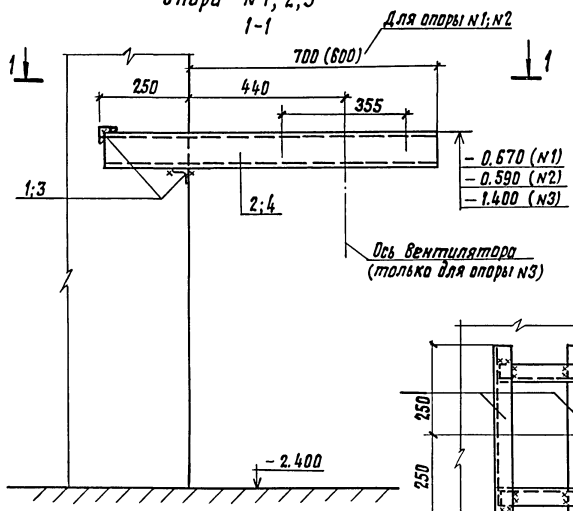

1-1 (для опор N1; N2)

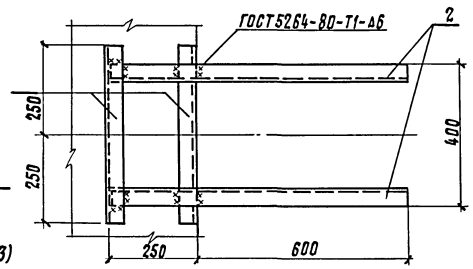

1-1 (для опоры N3)

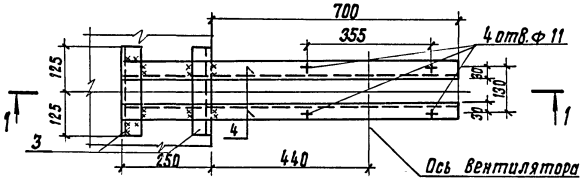

2-2

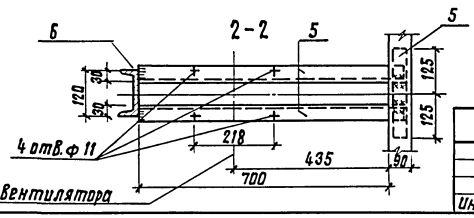

Опора N4

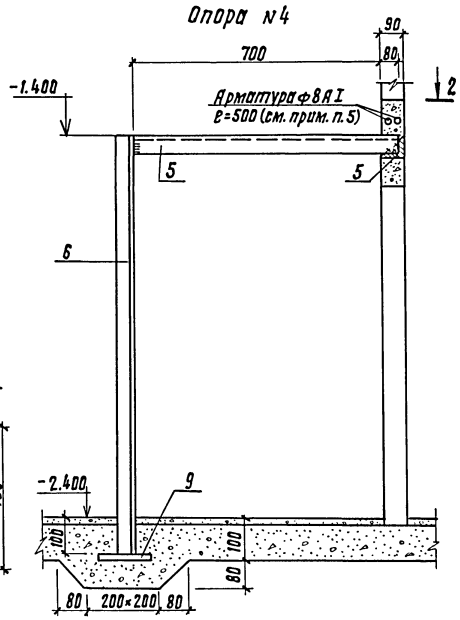

Ведомость элементов

Марка	Сечение: Эскиз	Поз.	Состав	Опорные усилия: M, тсм	N, тс	Q, тс	Группа констр.	Марка металла	Примечание
Опора N1; N2	см. чертеж	1	L 50×5				VI	ВСт3кп2	
		2	C 10						
Опора N3	»	3	L 60×5				VI	ВСт3кп2	
		4	C 10						
Опора N4	»	5	L 50×5				VI	ВСт3кп2	
		6	C 12						
		9	б=12						
Опора N5; N6	»	7	C 10				VI	ВСт3кп2	
		8	L 50×5						
		10	б=12						

Выборка опор под вентиляторы

Климатическая зона строительства	Количество опор, NN опор: 1	2	3	4	5	6
1	1	—	2	—	1	—
2	1	—	2	—	—	1
3	—	1	2	1	—	1

1. Соединение элементов опор производить на сварке электродами типа Э-42 ГОСТ 9467-75. Сварные швы высотой h_w=6 мм.
2. Разметку и сверление отверстий производить по месту при монтаже оборудования. Диаметр отверстий уточняется при получении оборудования.
3. Опоры разработаны под вентиляторы ЭРВ 600/300, ЭРВ 72-2; 3, ПФП.
4. После установки опор под вентиляторы металлические поверхности окрасить масляной краской за 2 раза.
5. После установки кронштейна N4 в перегородке проложить арматуру (см. чертеж) и заделать бетоном марки 200.

Гл.инж.пр.	Васильев		Т.П. А-II, III, IV-300-229.83 АС
Н.контр.гр.	Силаева		
Нач.отд.	Одинаков		
Гл.спец.	Кореневский		Склад инвентаря и оборудования отдельностоящий заглубленный из сборных блоков. Стадия: ТР; Лист: 8; Листов:
Рук.груп.	Яфонина		
Проверил	Васильева		Вентиляторная. Опоры под вентиляторы. Гипропромтранспстрой г. Москва
Проектир.	Громова		

Инв.№ подл. | Подпись и дата | Взам.инв.№ | Инв.№

18710-04 11

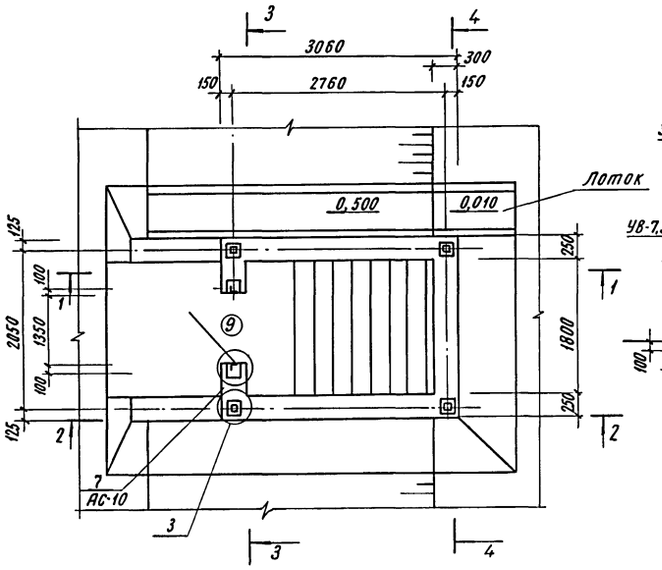

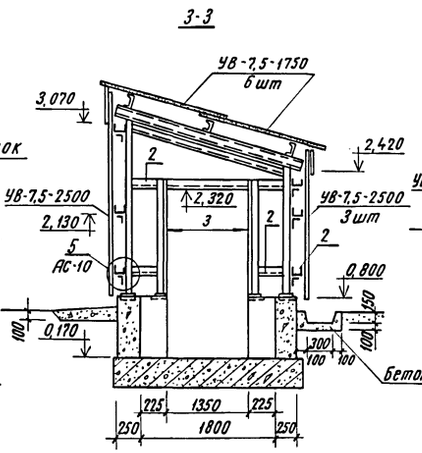

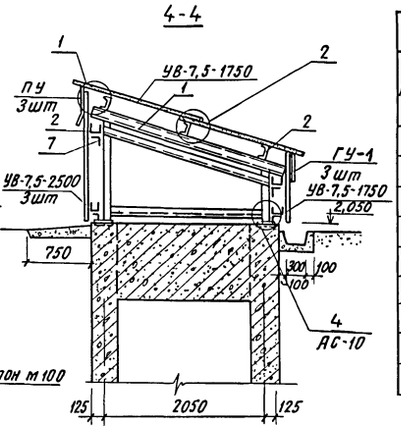

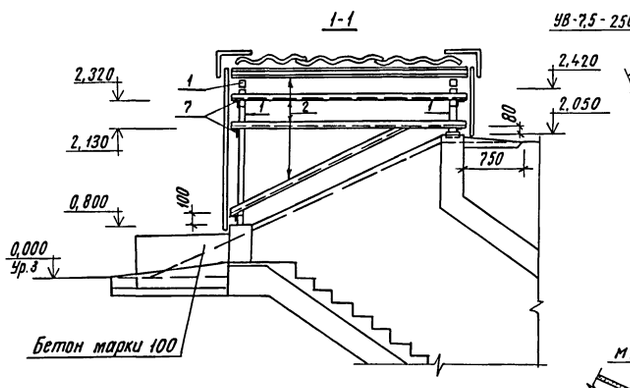

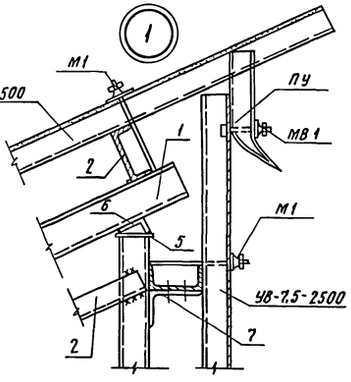

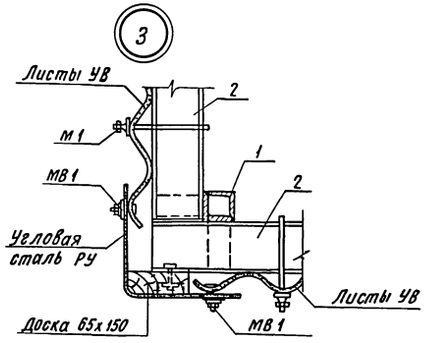

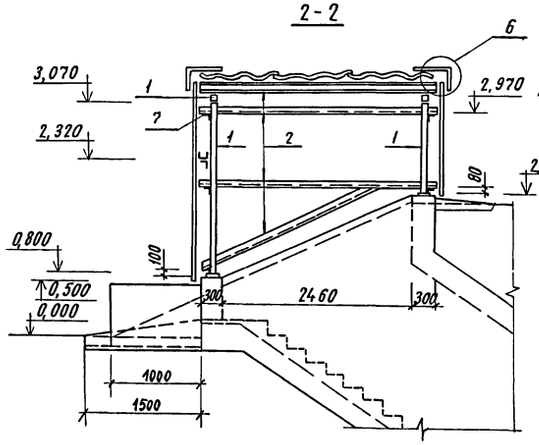

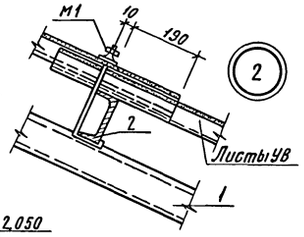

1 Чертежи павильона разработаны на стадии КМ. Деталировочные чертежи металлических конструкций разрабатываются заводом-изготовителем этих конструкций.

2 Заводские соединения - сварные, монтажные - на болтах нормальной точности М16 и на монтажной сварке. Толщину швов, кроме оговоренных принять 6мм. Сварку производить электродами Э42 ГОСТ 9467-75.

3 Изготовление и монтаж конструкций производить в соответствии со СНИП III-18-75 „Металлические конструкции. Правила изготовления монтажа и приемки."

4 Детали устройства стен и покрытий из асбестоцементных волнистых листов УВ по серии 2.430-2 вып.1 и 2.460-1, вып.1

5 Металлические конструкции окрасить масляной краской за два раза.

6 Двери учтены в спецификации на листе АС-2.

Ведомость элементов

Марка	Сечение: Эскиз	Поз.	Состав	Опорные усилия: M, тс.м	N, т.с	Q, т.с	Группа констр.	Марка металла	Примечание
	□	1	80х80х4				VI	ВСт3кп2	
	⊏	2	120х60х4				"	"	
	∟	3	75х7				"	"	
	—	4	150х12				"	"	
	—	5	100х12				"	"	
	∟	6	75х50х5				"	"	
	∟	7	100х63х6				"	"	

Спецификация элементов

Марка	Обозначение	Наименование	Кол.	Масса кг	Примечание
УВ	ГОСТ 16233-77	Асбестоцементные листы			
		УВ-7,5х1750	7	35	
		УВ-7,5х2500	9	50	
		Гребенка ГУ-1	3	2,0	
		Угловая деталь РУ-1	6	14,7	
		Угловая деталь РУ-3	2	21,2	
		Проходная деталь ПУ	3	7,0	
М1	2.430-2	Элементы крепления М1	56		
МВ1	выпуск 1	" " МВ1	24		
М3	2,460-1, выпуск 1	" " М3	6		
ЗД1	Альбом V 48.00.00.000СБ	Закладная деталь ЗД1	4	8,81	

Гл. инж. пр	Васильев		
Н.контр.сс	Гуляева		
Нач. отд.	Одиноков		
Гл. спец.	Кореневский		
Рук. груп.	Афонина		
Проверил	Васильева		
Проектир.	Громова		

Т.П. А-II; III; IV-300-229.83 АС

Склад инвентаря и оборудования отдельностоящий заглубленный из сборных блоков

Стадия	Лист	Листов
ТР	9	

А-IV-300
Павильон основного входа

Гипропромтранссстрой г. Москва

Инв. N

Инв. N подл. | Подпись и дата | Взам. инв. N

Типовой проект А-II; III; IV-300-229.83 Альбом IV

18710-04 12

План

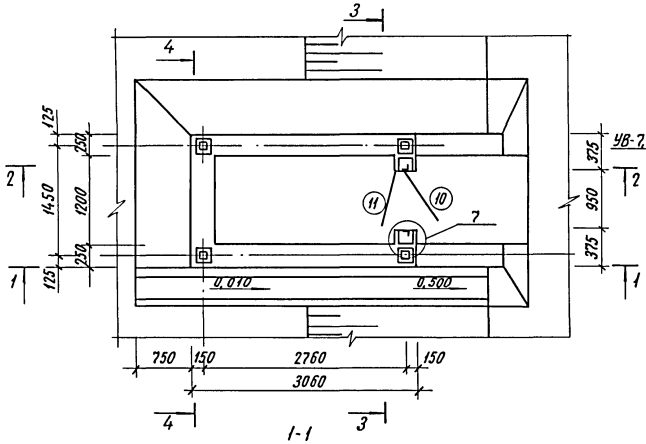

3-3

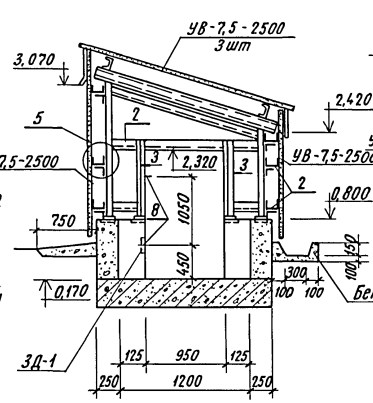

4-4

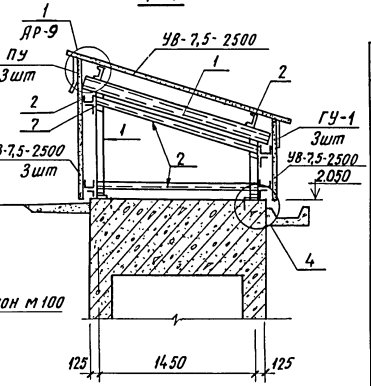

1-1

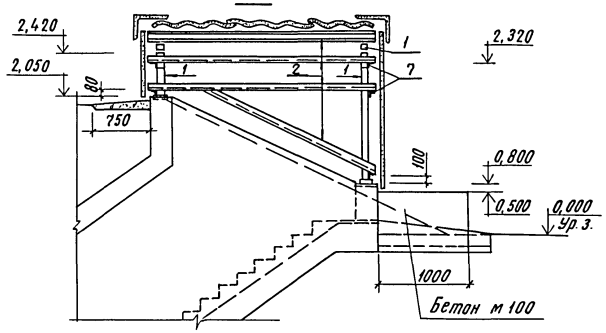

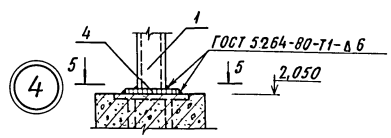

5-5

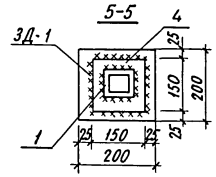

5

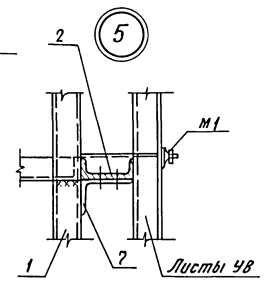

2-2

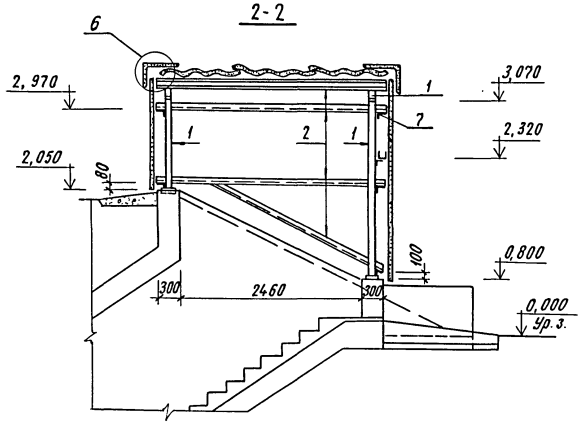

6

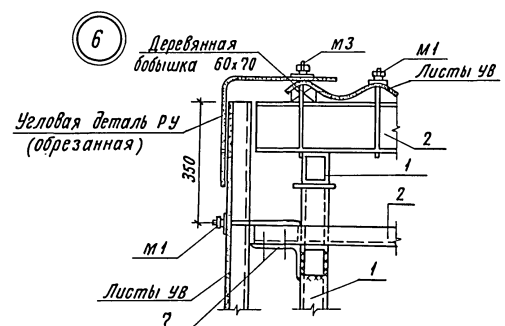

6-6

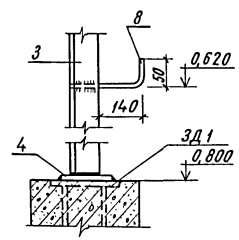

7

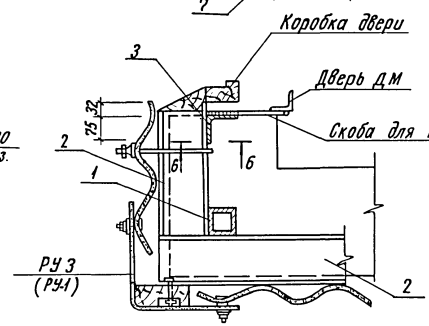

Ведомость элементов

Марка	Сечение: Эскиз	Поз.	Состав	Опорные усилия: M, тс.м	N, тс	Q, тс	Группа конструк.	Марка металла	Примечание
	□	1	80х80х4				VI	Вст3кп2	
	[	2	120х60х4				"	"	
	∟	3	75х7				"	"	
	—	4	150х12				"	"	
	—	5	100х12				"	"	
	∟	6	75х50х5				"	"	
	∟	7	100х63х6				"	"	
	•	8	ф 18 AI						

Спецификация элементов

Марка	Обозначение	Наименование	Кол.	Масса кг	Примечание
УВ	ГОСТ 16233-77	Асбестоцементные листы			
		УВ-7,5-1750	3	35	
		УВ-7,5-2500	11	50	
		Гребенка ГУ-1	3	2,0	
		Угловая деталь РУ-1	2	14,7	
		" " РУ-3	4	21,2	
		Переходная деталь ПУ	3	7,0	
М1	2.430-2, в.1	Элементы крепления М1	36		
МВ1	2.460-1, в.1	" " МВ1	24		
М3		" " М3	6		
ЗД1	Альбом V48.00.00.0006	Закладная деталь ЗД 1	4	8,81	

1. Основные примечания см. лист АС-9
2. Двери учтены в спецификации на листе АС-2.

Типовой проект А-II, III, IV-300-229.83 Альбом IV

Инв. N подл. | Подпись и дата | Взам. инв. N

Инв. N

Гл. инж. пр	Васильев		
Н.контр. сс	Сидаева		
Нач. отд.	Одиноков		
Гл. спец.	Кореневский		
Рук. груп.	Афонина		
Проверил	Васильева		
Проектир	Гротова		

Т. П. А-II, III, IV-300-229.83 АС

Склад инвентаря и оборудования отдельностоящий заглубленный из сборных блоков

Стадия	Лист	Листов
ТР	10	

А-IV-300
Павильон аварийного выхода

Гипропромтранссстрой г. Москва

18710-04 13

Альбом IV

Типовой проект А-II, III, IV-300-229.83

Ведомость рабочих чертежей основного комплекта КЖ.

Лист	Наименование	Примечание
1	Общие данные	
2	Схема расположения элементов фундаментов. Сечения 1-1÷4-4	
3	Схемы расположения элементов стен	
4	Схема расположения элементов покрытия Сечение 1-1.	
5	Схема расположения элементов покрытия Сечения 2-2÷6-6.	
6	Основной вход. Опалубка и армирование	
7	Аварийный выход. Опалубка и армирование.	
8	Стена по оси „Б." Опалубочный чертеж Схемы армирования	
9	Стена по оси „А". Опалубочный чертеж Схемы армирования	
10	Примеры установки закладных деталей в стенах.	

Ведомость ссылочных и прилагаемых документов

Обозначение	Наименование	Примечан.
	Ссылочные документы	
ГОСТ 13579-78	Блоки бетонные для стен подвалов	
ГОСТ 8478-81	Сетки сварные для армирования железобетонных конструкций	
1.141-1 вып. 58	Панели перекрытий железобетонные многопустотные	
	Прилагаемые документы	
Альбом V	Строительные изделия	
Альбом XI	Ведомости потребности в материалах.	

Ведомость спецификаций

Лист	Наименование	Примечание
КЖ-2	Спецификация элементов к схеме расположенной на листе	
КЖ 3	Спецификация элементов к схемам расположенным на листе	
КЖ 4	Спецификация элементов к схемам расположенным на листе	
КЖ 6	Спецификация элементов к схемам расположенным на листе	
КЖ 7	Спецификация элементов к схемам расположенным на листе	
КЖ 8	Спецификация элементов к схемам расположенным на листе	
КЖ 9	Спецификация элементов к схемам расположенным на листе	

1. Проект разработан для строительства в следующих природных условиях:
   - Территория без подработок горными выработками
   - Расчетная зимняя температура воздуха -20°, -30°, -40° С.
   - Летняя температура наружного воздуха для 1, 2, 3 строительно-климатических зон в соответствии с СНиП II-11.77.
2. Рельеф площадки строительства спокойный с уклоном, обеспечивающим сток поверхностных вод.
   Грунты основания непучинистые, непросадочные со следующими нормативными характеристиками: $\varphi_н = 0{,}49$ $C_н = 2$ кПа $E = 14{,}7$ мПа $\gamma_а = 1{,}8$ т/м³. Грунтовые воды в соответствии с п. 2-31 СНиП II-11-77.
3. За условную отметку „0" принята отметка земли, что соответствует абсолютной отметке. ▭

Настоящий проект разработан в соответствии с действующими нормами и правилами и предусматривает в части железобетонных конструкций мероприятия обеспечивающие взрывную, взрыво-пожарную и пожарную безопасность при эксплуатации здания.

Главный инженер проекта [подпись] /Васильев/

Инв. № подл.	Подпись и дата	Взам. инв. №

Гл. инж. пр.	Васильев	[подпись]
Н. контр. сс.	Силаева	[подпись]
Нач. отд.	Одиноков	[подпись]
Гл. спец.	Кореневский	[подпись]
Рук. гр.	Афонина	[подпись]
Проверил	Васильева	[подпись]
Проектир.	Громова	[подпись]

Т. П. А-II, III, IV-300-229.83 КЖ

Склад инвентаря и оборудования отдельностоящий заглубленный для сборных блоков.

Стадия	Лист	Листов
ТР	1	10

Общие данные

Гипропромтрансстрой г. Москва

18710-04 14

Типовой проект А-II, III, IV-300-229.83 Альбом IV

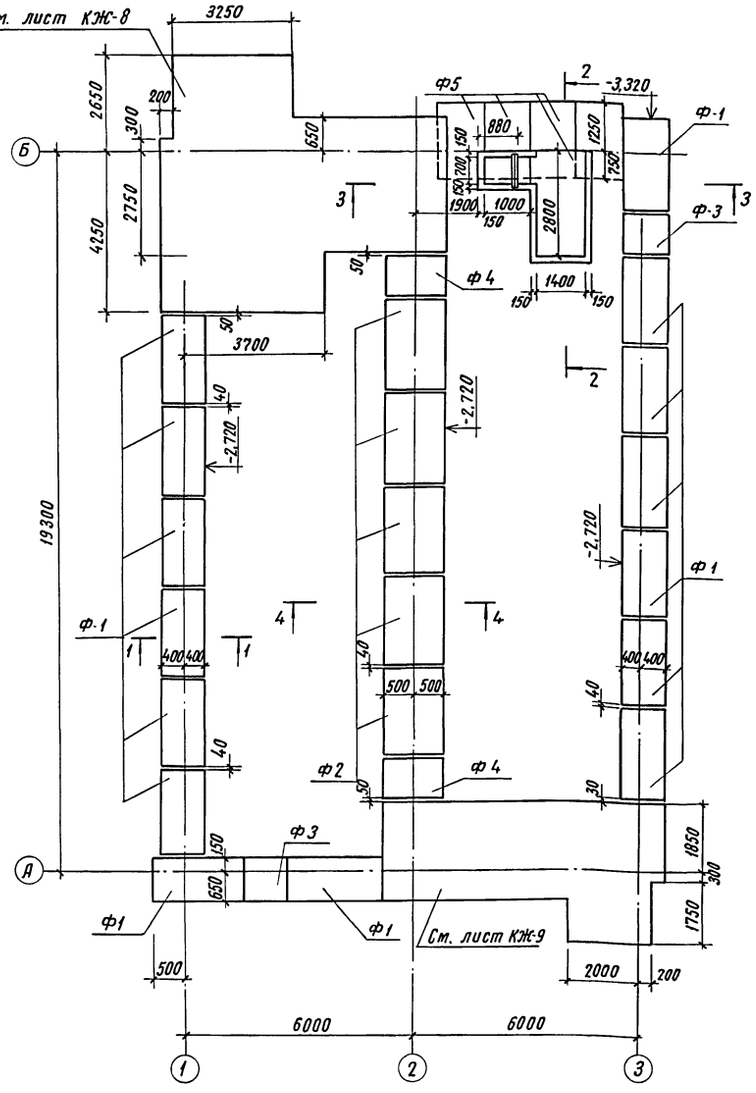

Спецификация элементов к схеме расположенной на листе

Марка изделия	Обозначение		Наименование		Кол. шт	Масса кг	Примечание
			Фундаментные				
ф1	Ал. V	05.00.00.00 СБ	плиты	ФЛ 8.24-и	15	1395	
ф2		05.00.00.00 СБ	"	ФЛ 10.24.-и	5	1520	
ф3		05.00.00.00-01	"	ФЛ 8.12-и	2	685	
ф4		05.00.00.00-01	"	ФЛ 10.12-и	2	750	
ф5		01.00.00.00 СБ	"	ФЛ 20.12-и	4	2440	
			Материал				
			Бетон марки 100		1,71		м³

Техническая спецификация металла

Вид профиля и ГОСТ, ТУ	Марка металла и ГОСТ	Обозначение и размер профиля, мм	Количество, шт	Длина, мм	Масса металла по элементам, кг	Общий вес, кг
Рифленая сталь ГОСТ 8568-77*	ВСт3 кп 2 ГОСТ 380-71*	б=5		1000	32,6	32,6
Уголок ГОСТ 8509-72*	"	L 63х5		3000	14,4	14,4
Уголок ГОСТ 8510-72*	"	L 100х63х6		1000	7,5	7,5
Стержень ГОСТ 5781-82	"	ф 6 AI		41000	8,7	8,7
Квадратная сталь ГОСТ 2591-71*	"	□ 10		5500	4,3	4,3
Итого: масса металла						67,5

1 За отметку 0,000 принята условно планировочная отметка поверхности земли.

2 Фундаменты разработаны для следующих характеристик грунта: $\gamma_н$=0,49; $C^н$= 2 кПа; E= 14,7 мПа; E=0,6-0,7; γ=18 т/м³.

3 Горизонтальная гидроизоляция на отм. -2,420 выполняется из цементного раствора состава 1:2 - 20 мм.
Вертикальная гидроизоляция наружных стен, соприкасающихся с грунтом - окраска горячим битумом за 2 раза.

4 Фундаментные плиты укладываются на выравненное песчаное основание при песчаных грунтах и песчаную подсыпку толщиной 50 мм при глинистых грунтах.

Гл. инж. пр.	Васильев		Т. П. А-II, III, IV-300-229.83 КЖ
Инкатрес	Силаева		
Нач. отд	Одиноков		
Гл. спец.	Кореневский		
Рук. груп	Афонина		
Проверил	Васильева		
Проектир.	Кубышкина		

Склад инвентаря и оборудования отдельностоящий заглубленный из сборных блоков. А-IV-300	Стадия	Лист	Листов
	ТР	2	
Схема расположения элементов фундаментов. Сечения 1-1÷4-4.	Гипропромтранссстрой г. Москва		

Инв. N подл. | Подпись и дата | Взам. инв. N

Инв. N

18710-04 15

Типовой проект А-II, III, IV-300-229.83 Альбом IV

Схема расположения элементов стены по оси 1

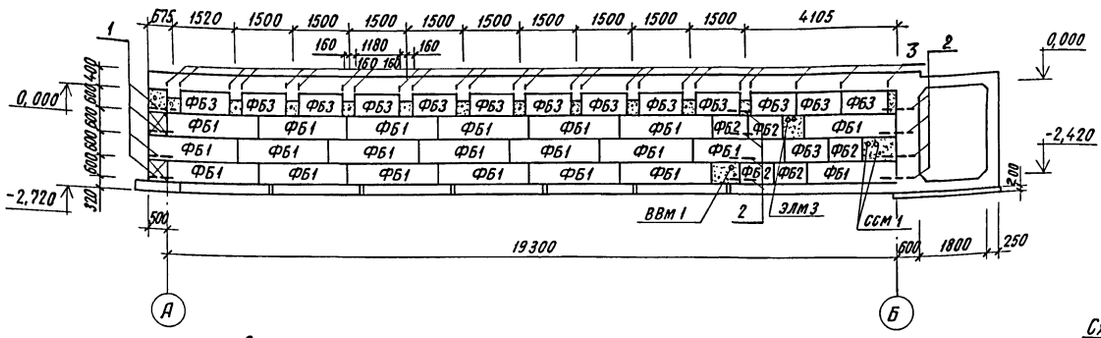

Схема расположения элементов стены по оси 3

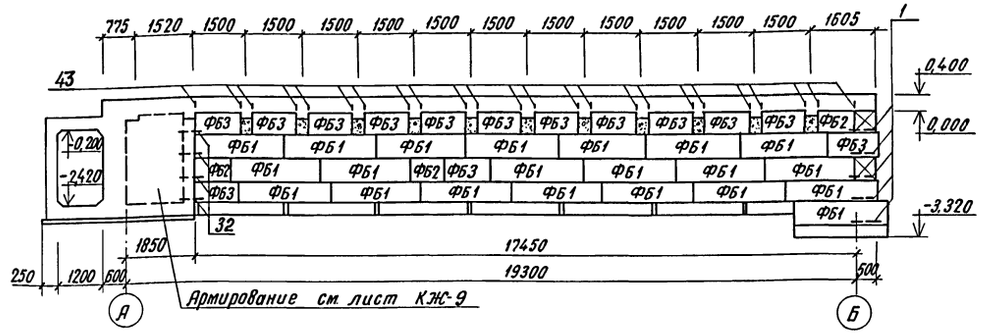

Схема расположения элементов стены по оси 2

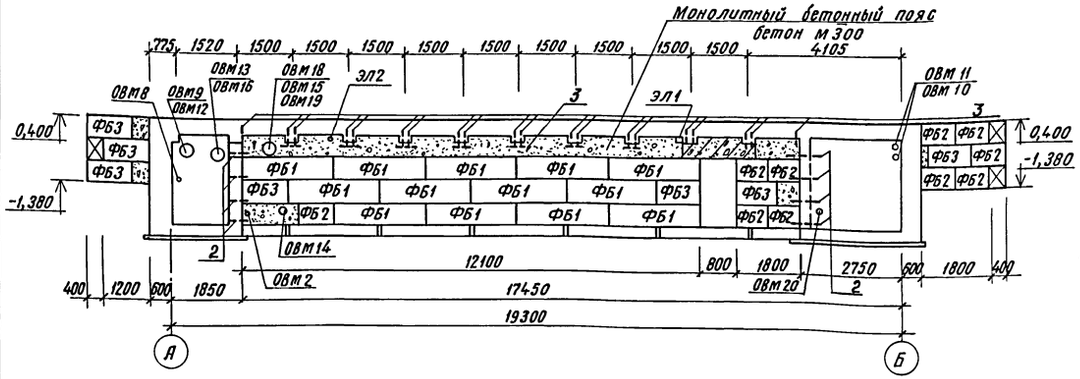

Схема расположения элементов стены основного входа

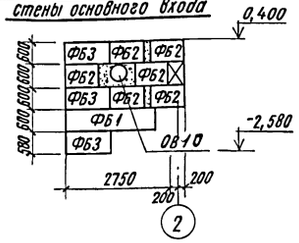

Схема расположения элементов стены аварийного выхода

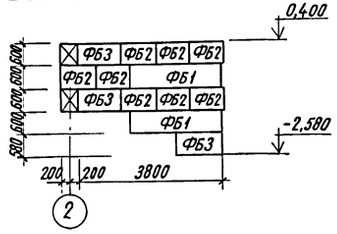

Спецификация элементов к схемам расположенным на листе

Марка	Обозначение	Наименование	Кол.	Масса кг	Примечание
		Сборные бетонные элементы			
ФБ1	ГОСТ 13579-78 с заменой марки бетона На марку 200	Блоки бетонные для стен подвалов ФБС 24.4.6-Т	58	1300	
ФБ2		" ФБС 9.4.6-Т	32	470	
ФБ3		" ФБС 12.4.6-Т	41	640	
ФБ4		" ФБС 24.5.6-Т	10	1630	
ФБ5		" ФБС 9.5.6-Т	16	590	
ФБ6		" ФБС 12.5.6-Т	5	790	
ФБ7		" ФБС 9.6.6-Т	8	700	
		Сборочные единицы и детали			
1	Альбом V 36.00.00.00-02	Сетка сварная С1	9	5,6	
2	37.00.00.00 СБ	" " С2	28	2,9	
3	37.00.00.00-05	" " С4	89	2,3	
		Бетон марки 300	3,5		м³
		Бетон марки 200	3,8		м³

Схема расположения элементов стены по оси Б

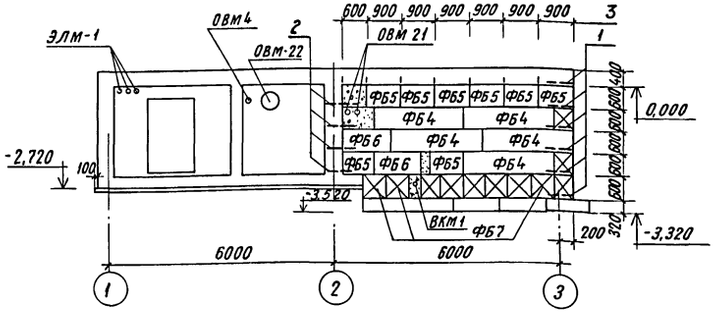

Схема расположения элементов стены по оси А

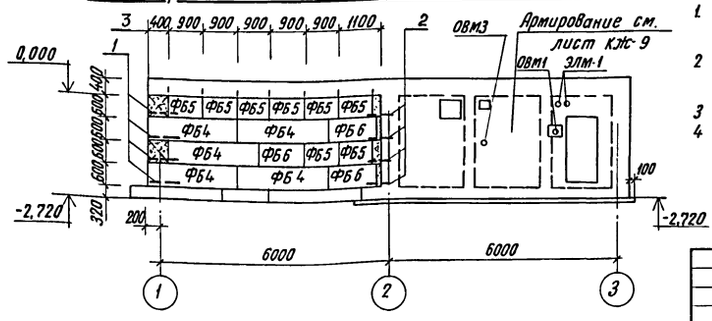

1. Кладка стен из сборных блоков ведется на растворе марки 100 с затиркой швов с наружной стороны и расшивкой швов с внутренней стороны.
2. Заделка по месту в стенах отверстия после установки закладных деталей труб забетонировать бетоном марки 200.
3. Места установки закладных деталей и труб см. лист АС-7
4. Места прохода труб отопления, водопровода, канализации и кабелей через наружные стены при привязке проекта уточняются.

Гл. инж. пр	Васильев		Т.П. А-II, III, IV-300-229.83 КЖ
Н.контр. сс	Силаева		
Нач. отд.	Одиноков		Склад инвентаря и оборудования отдельностоящий заглубленный из сборных блоков
Гл. спец.	Кореневский		Стадия: ТР; Лист: 3; Листов:
Рук. груп.	Афонина		А-IV-300
Проверил	Васильева		Схемы расположения элементов стен.
Проектир.	Громова		Гипропромтранссстрой г. Москва

Инв. N подл. | Подпись и дата | Взам. инв. N | Инв. N

18710-04 16

Типовой проект А-II, III, IV-300-229.83 Альбом IV

1-1

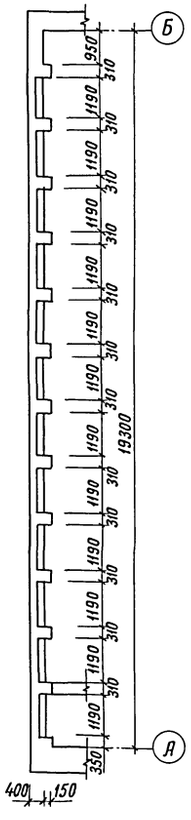

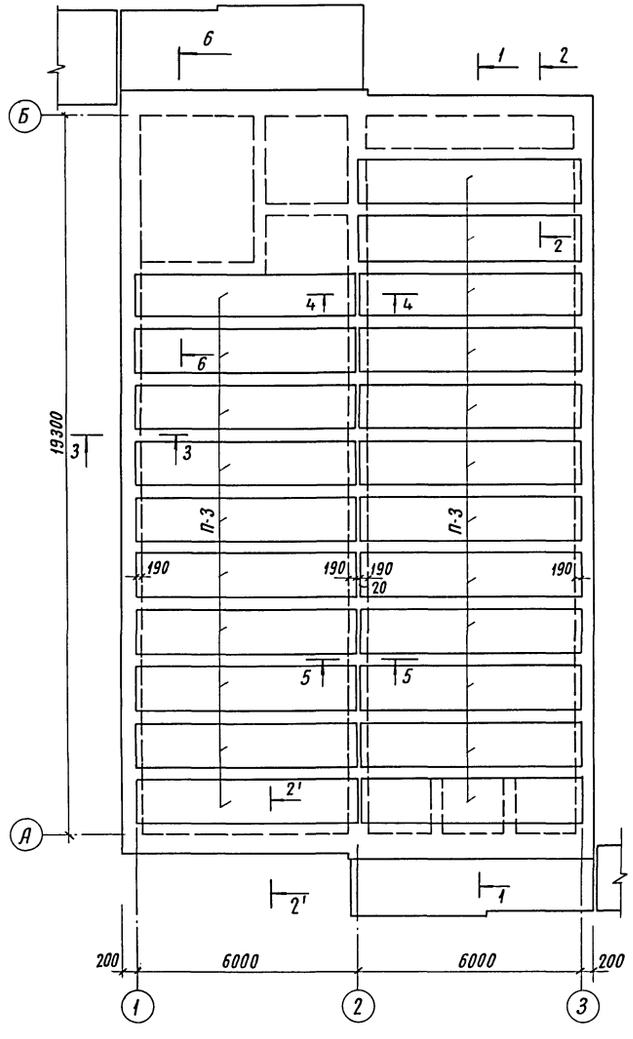

Спецификация элементов к схеме расположенной на листе

Марка изделия или позиция	Обозначение	Наименование	Кол. шт	Масса ед. кг	Примечание
		Сборные железобетонные элементы			
ПЗ	1.141-1, вып. 58	Панель перекрытия ПКВ-60.12	22	2100	
		Арматурные элементы			
1	09.66.00.00СБ	Пространственный каркас КП1	23	276,8	
2	11.00.00.00-01	" " КП2	2	803,8	
3	Альбом V 38.00.00-00СБ	Сетка сварная С5	4	4,4	
4	ГОСТ 8478-81	Сварная рулонная сетка 250/150/5/9, В=1300, ℓ=5850	22	32,3	
5	ГОСТ 5781-82	Отдельные стержни ø8 А-I	390р	0,4	м
6	ГОСТ 8478-81	Сварная рулонная сетка 250/150/5/9, В=1700, ℓ=5850	1	42,2	
7	ГОСТ 8478-81	Сварная рулонная сетка			
	"	250/150/5/9, В=900, ℓ=5850	20	22,8	
8	"	Сварная рулонная сетка 250/150/5/9, В=1300/2, ℓ=5850	2	16,1	
9	ГОСТ 8478-81	Сварная рулонная сетка			
		250/150/5/9; В=1100, ℓ=5850	3	27,5	
10		Сварная рулонная сетка			
		250/150/5/9; В=2300, ℓ=5850	1	55,5	
		Материал			
		Бетон марки 300	71,8		м³

1 Монолитная часть покрытия выполняется из бетона марки 300.

2 Все работы по бетонированию осуществлять с соблюдением требований СНиП III-15-76.

3 Защитный слой бетона до низа рабочей арматуры каркасов - 35мм, до сеток 15мм.

4 Торцы плит до укладки их на место заделываются бетоном марки 200.

5 На плане покрытия плиты условно показаны сплошной линией.

6 Данный лист смотреть совместно с листом КЖ-5.

				Т.П. А-II, III, IV-300-229.83 КЖ		
Гл. инж. пр	Васильев					
Н.контр. сс	Силаева			Склад инвентаря и оборудования отдельностоящий заглубленный из сборных блоков. А-IV-300 Схема расположения элементов покрытия. Сечение I-1	Стадия	Лист	Листов
Нач. отд.	Одиноков				ТР	4	
Гл. спец.	Кореневский						
Рук. груп.	Афонина				Гипропромтрансстрой г. Москва		
Проверил	Громова						
Проектир.	Васильева						

Инв. N подл. | Подпись и дата | Взам. инв. N

Инв. N

1871Д-04 17

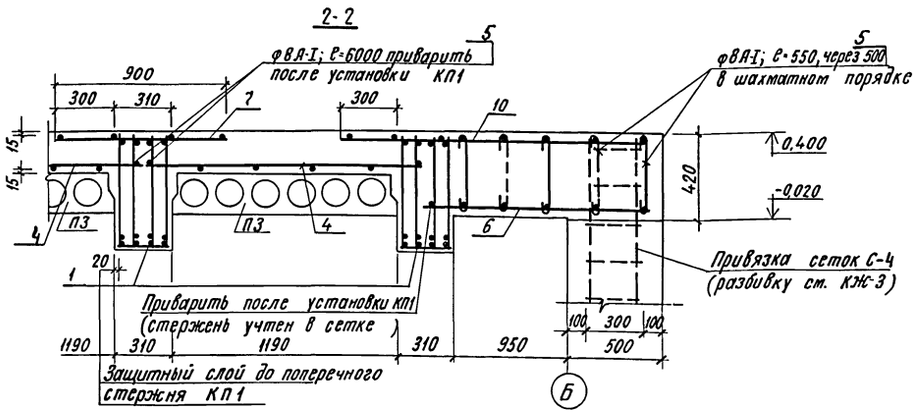

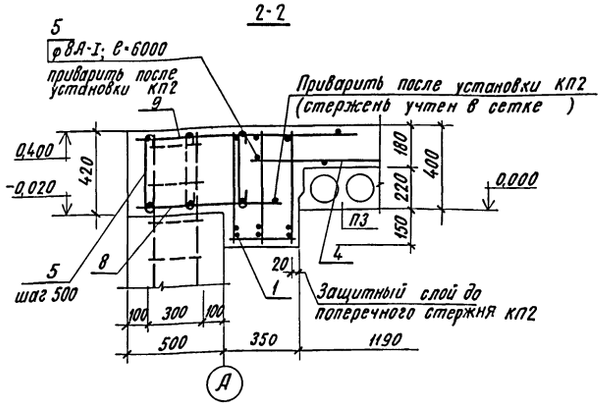

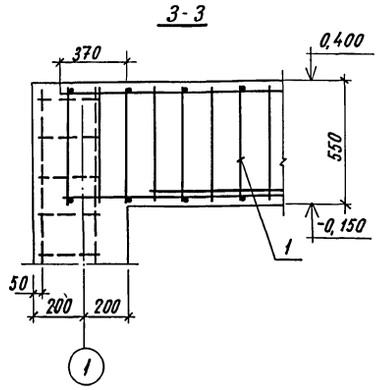

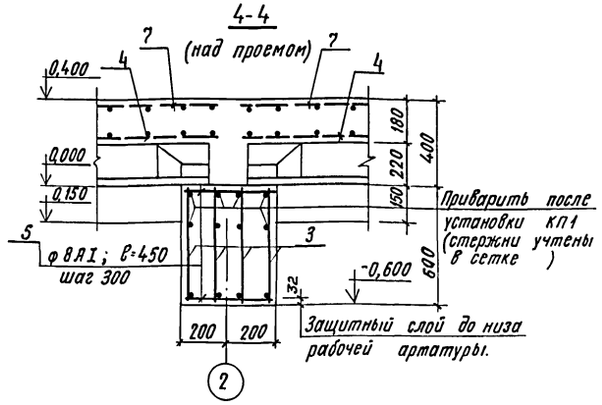

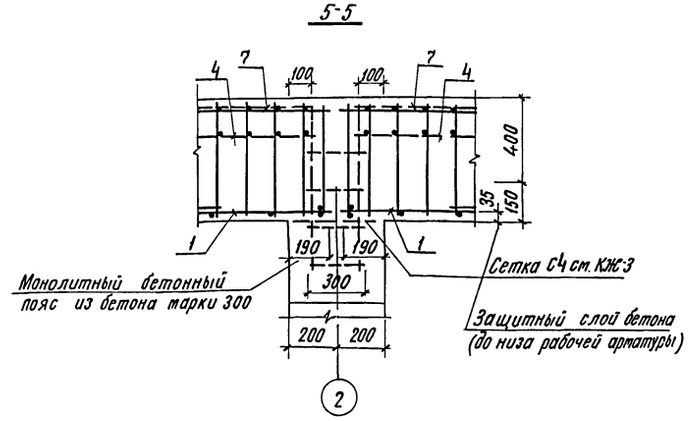

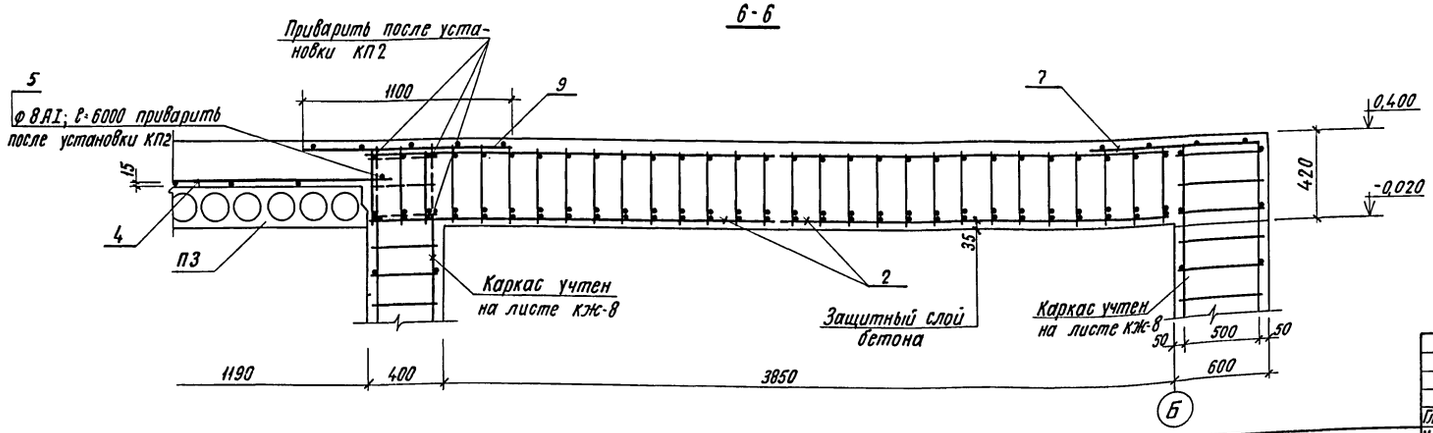

1 Данный лист смотреть совместно с листом КЖ-4.

2 Основные примечания см. лист КЖ-4.

Гл. инж. пр.	Васильев		Т.П. А-II, III, IV-300-229 83 КЖ		
Н. контр. сс	Силаева				
Нач. отд	Одиноков		Склад инвентаря и оборудования отдельностоящий заглублен-ный из сборных блоков А-IV-300	Стадия	Лист	Листов
Гл. спец.	Кореневский			ТР	5	
Рук. груп.	Афонина		Схема расположения элемен-тов покрытия. Сечения 2-2÷6-6.	Гипропромтранссстрой г. Москва		
Проверил	Гротова					
Проектир.	Васильева					

Инв. №

18710-04 18

Альбом IV

Типовой проект А-II, III, IV-300-229 83

Инв. № подл. | Подпись и дата | Взам. инв. №

Покрытие

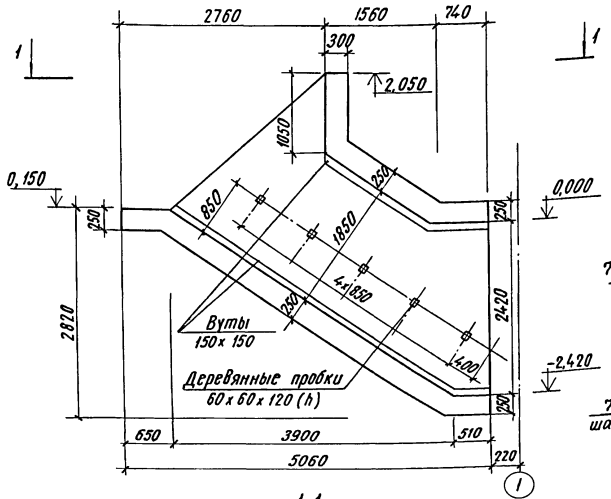

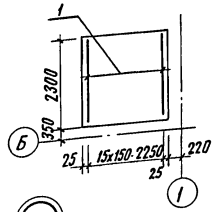

Днище

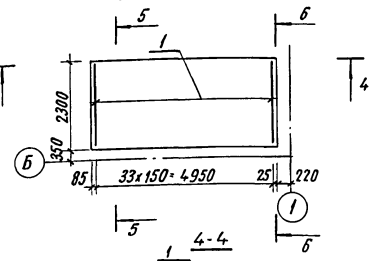

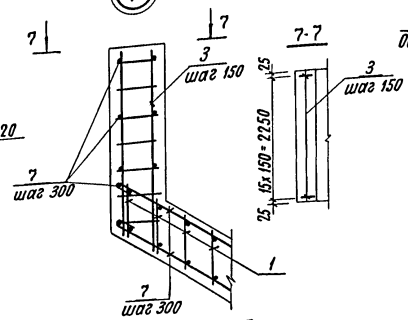

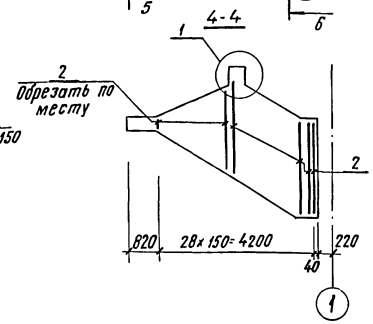

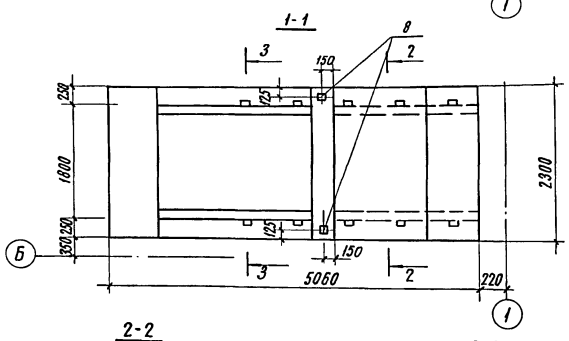

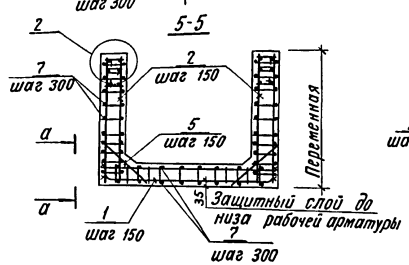

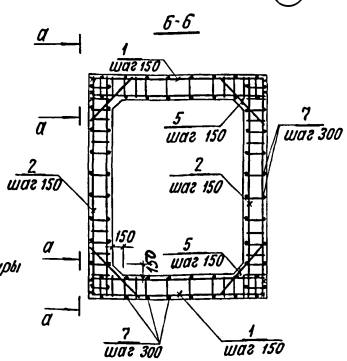

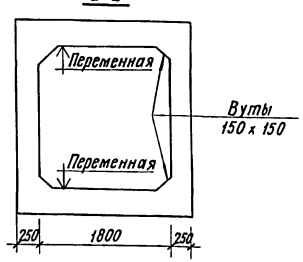

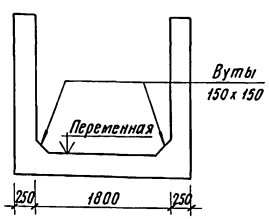

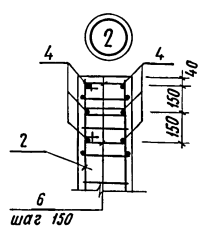

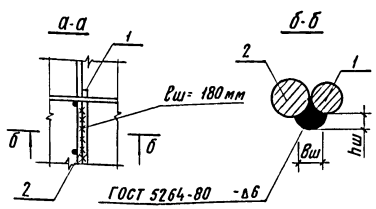

Деталь крепления поручня

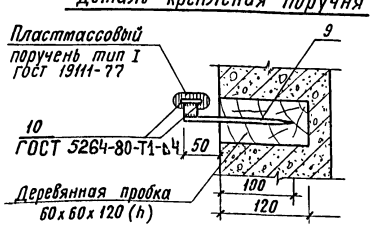

Деталь устройства ступеней

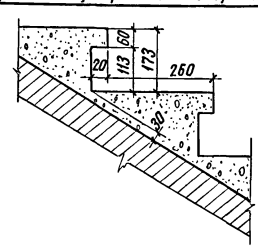

Спецификация элементов к схемам расположенным на листе

Марка, поз.	Обозначение	Наименование	Кол.	Масса ед. кг	Примечание
		Сборочные единицы и детали			
1	Альбом V 39.00.00.00-02	Сетка арматурная С6	50	3,75	
2	40.00.00.00-02	" С7	58	4,12	
3	41.00.00.00-01	" С8	16	2,88	
4	ГОСТ 5781-82	Стержень ф14А-III, ℓ=3100	12	3,75	
5	"	" ф14А-III, ℓ=850	102	1,15	
6	Альбом V 46.00.00.00-02	Хомут N1	72	0,33	
7	ГОСТ 5781-82	Распределительная ар-ра ф8А-I	360	0,4	м
8	Альбом V 48.00.00.00 СБ	Закладная деталь ЗД1	2	8,81	
9	ГОСТ 5781-82	Стержень ф10А-I, ℓ=150	10	0,1	
10	ГОСТ 103-76	Полоса -4х40	7,2	1,25	м
		Материалы			
		Бетон марки 100 (подбетонка)	2,3		м³
		Бетон марки 300	10,0		м³
		Бетон марки 200	0,7		м³

1. Основной вход выполняется из монолитного железобетона. Бетон марки 300. Ступени из бетона марки 200.
2. Все работы по бетонированию осуществлять с соблюдением требований СНиП III-15-76.
3. Защитный слой бетона до нижней арматуры днища - 35мм
4. Распределительная арматура приваривается в соответствии с требованиями СН 393-78.

Типовой проект А-II, III, IV-300-229.83 Альбом IV

Инв. N подл. | Подпись и дата | Взам. инв. N

Инв. N

Гл. инж. пр.	Васильев		
Н. контр. сс	Силаева		
Нач. отд.	Одиноков		
Гл. спец.	Кореневский		
Рук. груп.	Яфонина		
Проверил	Васильева		
Проектир.	Громова		

Т.П. А-II, III, IV-300-229.83 КЖ

Склад инвентаря и оборудования отдельностоящий заглубленный из сборных блоков А-IV-300

Основной вход. Опалубка и армирование.

Стадия	Лист	Листов
ТР	6	

Гипропромтранссстрой г. Москва

18710-04 19

Типовой проект А-II, III, IV-300-229.83 Альбом IV

Покрытие

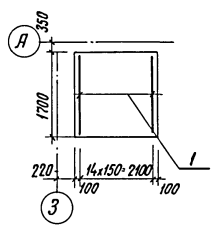

Днище

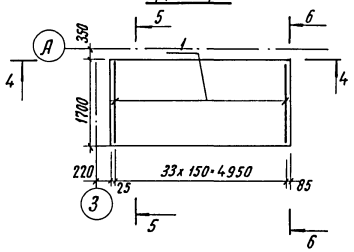

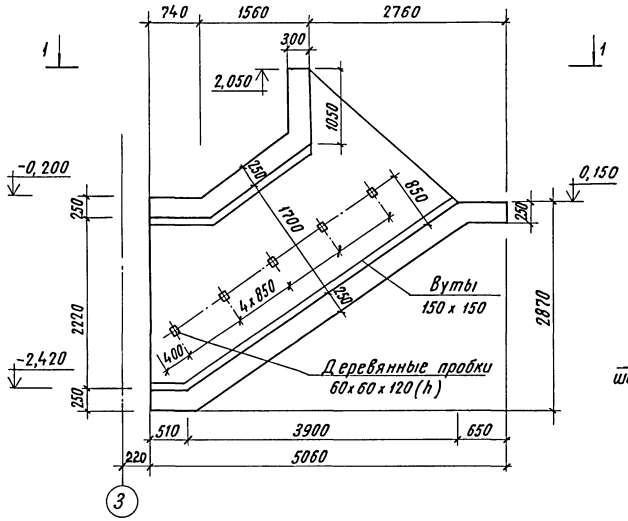

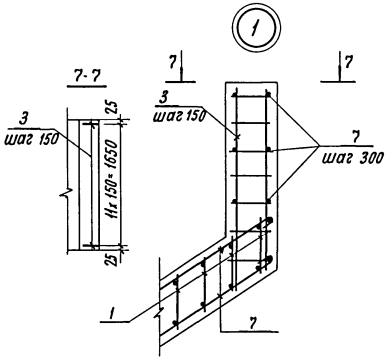

4-4

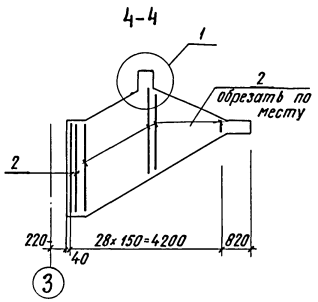

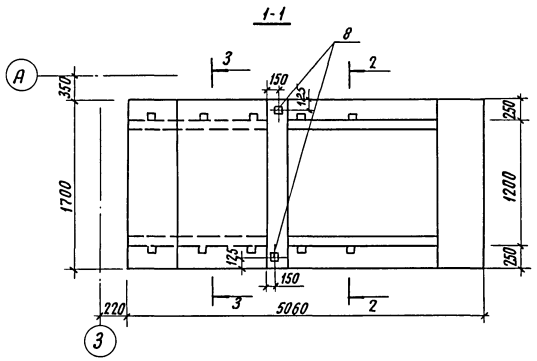

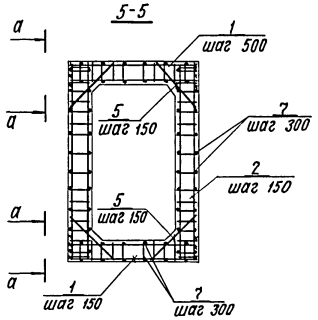

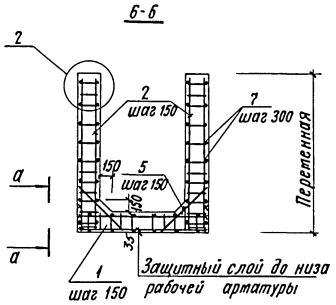

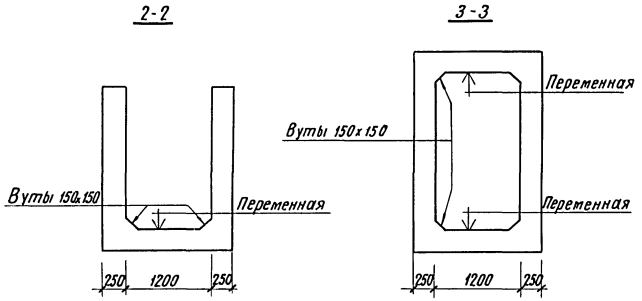

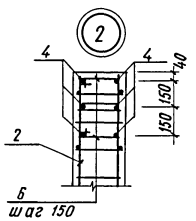

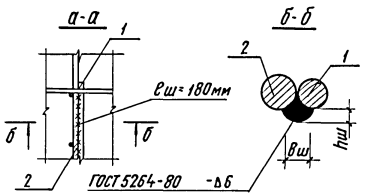

Спецификация элементов к схемам расположенным на листе

Марка, поз.	Обозначение	Наименование	Кол.	Масса, ед кг.	Приме-чание
		Сборочные единицы и детали			
1	Альбом V 42.00.00.00-02	Сетка арматурная С9	50	1,81	
2	" 43.00.00.00-02	" " С10	58	3,78	
3	" 41.00.00.00-01	" " С8	12	2,88	
4	ГОСТ 5781-82	Стержень ф14 А-III, ℓ=3100	12	3,75	
5	"	" ф14 А-III, ℓ=850	102	1,15	
6	Альбом V 46.00.00.00-02	Хомут N1	72	0,33	
7	ГОСТ 5781-82	Распределительная			
		арматура ф8 А-I	305,0	0,4	м
8	Альбом V 48.00.00.00 СБ	Закладная деталь ЗД1	2	8,81	
9*	ГОСТ 5781-82	Стержень ф10А-I, ℓ=150	10	0,1	
10*	ГОСТ 103-76	Полоса -4х40	7,2	1,25	м
		Бетон марки 300	8,4		$м^3$
		Бетон марки 100 (подбетонка)	1,9		$м^3$
		Бетон марки 200	0,5		$м^3$

* Поз. 9 и 10 см. лист КЖ-6

1. Основной вход выполняется из монолитного железобетона. Бетон марки 300. Ступени из бетона марки 200.
2. Все работы по бетонированию осуществлять с соблюдением требований СНиП III-15-76.
3. Защитный слой бетона до нижней арматуры днища - 35мм.
4. Распределительная арматура приваривается в соответствии с требованиями СН 393-78.
5. Деталь крепления поручня и деталь устройства ступеней см. лист КЖ-6.

				Т.П. А-II, III, IV-300-229.83		КЖ	
Гл.инж.пр	Васильев						
Нконтр.сс	Силаева			Склад инвентаря и оборудования отдельностоящий заглубленный из сборных блоков.	Стадия	Лист	Листов
Нач.отд.	Одинокоп				ТР	7	
Гл.спец.	Кореневский			А-IV-300 Аварийный выход. Опалубка и армирование.	Гипропромтранссстрой г. Москва		
Рук.груп.	Аронина						
Проверил	Васильева						
Проектир	Гротова						

Инв. N подл. | Подпись и дата | Взам. инв. N | Инв. N

18710-04 20

Типовой проект А-II, III, IV-300-229.83 Альбом IV

План

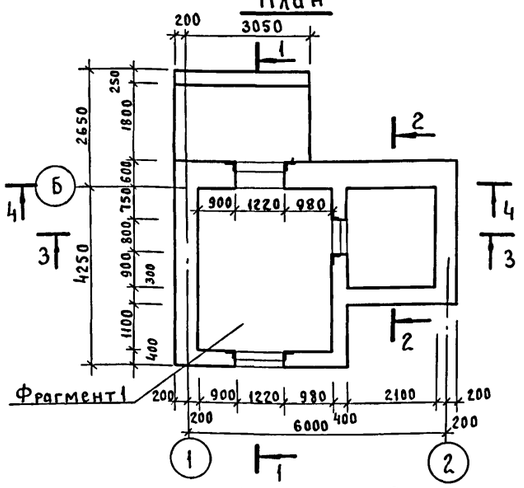

1-1

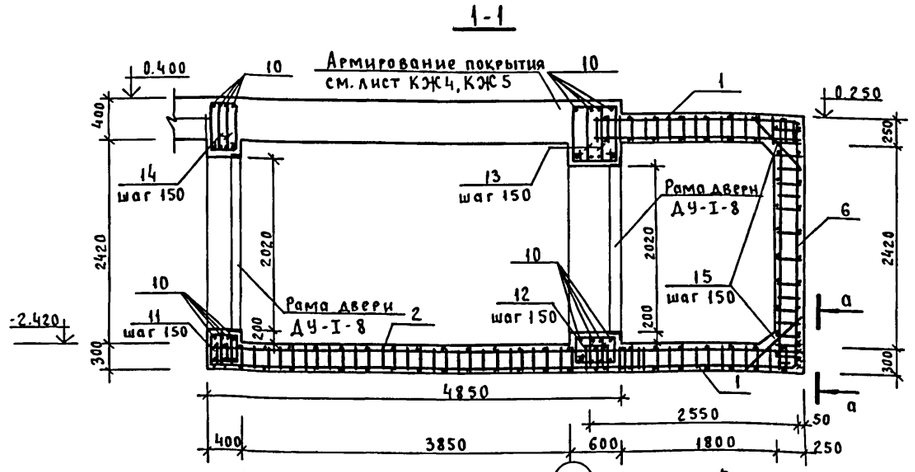

Каркас вырезать по месту

Днище

Выступающие стержни каркаса отогнуть по месту

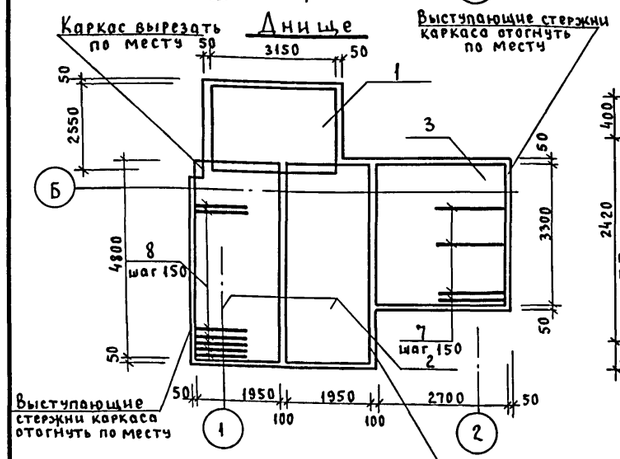

Выступающие стержни каркаса отогнуть по месту

Выступающие стержни каркаса отогнуть по месту.

2-2

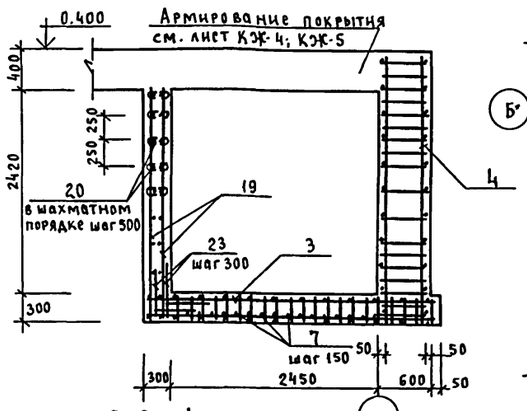

Фрагмент 1

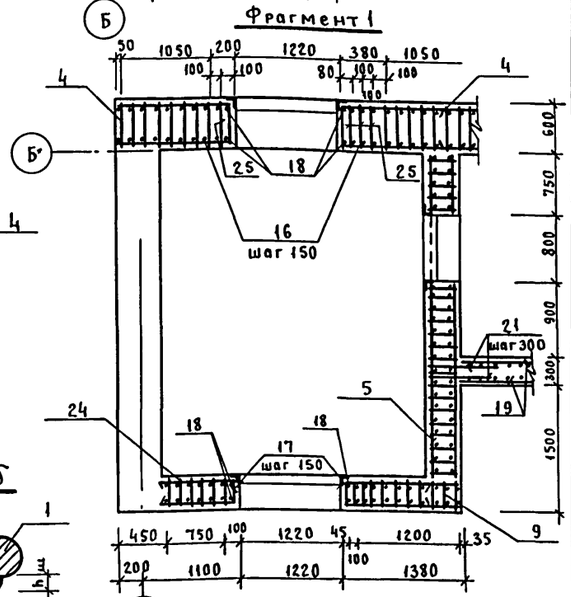

Покрытие

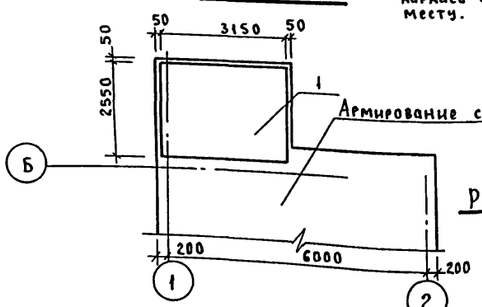

а-а

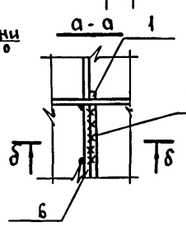

б-б

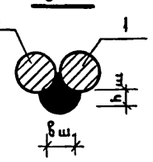

Разбивка анкеров рам дверей и ставен

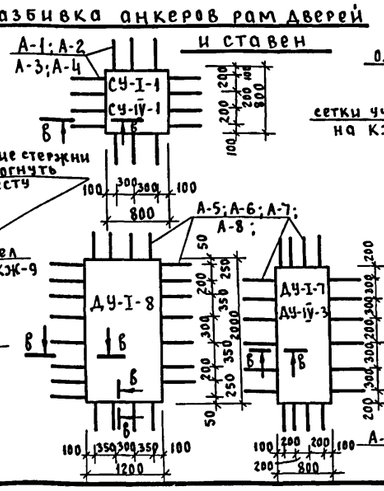

3-3

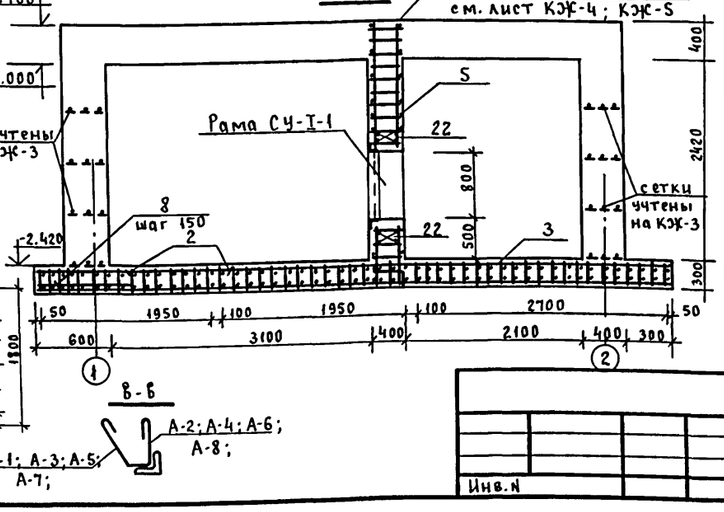

В-В

Спецификация элементов к схемам расположенным на листе

Марка поз.	Обозначение	Наименование	Кол.	Масса ед. кг.	Примечание
		Арматурные элементы			
1	Альбом V 12.00.00.00-02	Пространственный каркас КП3	2	112.4	
2	" 14.00.00.00СБ	" КП4	2	76.0	
3	" 17.00.00.00СБ	" КП5	1	71.4	
4	" 20.00.00.00СБ	" КП6	4	100.2	
5	" 21.00.00.00-02	" КП7	1	146.9	
6	" 22.00.00.00-02	" КП8	1	115.1	
7	ГОСТ 5781-82	Стержень ф10А-III, ℓ=950	19	0.59	
8	ГОСТ 5781-82	стержень ф8А-III, ℓ=750	29	0.3	
9	Альбом V 23.00.00.00-02	Пространственный каркас КП-9	1	50.9	
10	ГОСТ 5781-82	Стержень ф 14-А-III ℓ=2200	32	2.7	
11	Альбом V 46.00.00.00-03	Хомут N2	20	0.56	
12	" 46.00.00.00-04	Хомут N3	20	0.66	
13	" 46.00.00.00-05	Хомут N4	20	0.81	
14	" 46.00.00.00-06	Хомут N5	20	0.72	
15	ГОСТ 5781-82	стержень ф 14-А-III, ℓ=850	68	1.15	
16	Альбом V 47.00.00.00-02	Хомут N6	28	1.04	
17	" 47.00.00.00-05	Хомут N7	28	0.81	
18	ГОСТ 5.1459-72*	Стержень ф25А-III, ℓ=3000	8	12.1	
19	ГОСТ 8478-81	Рулонная сетка 150/250/9/5 В=2500	4.21	10.54	м
20	ГОСТ 6727-80	Шпилька ф 58I, ℓ=300	27	0.05	
21	ГОСТ 5781-82	Стержень ф6А-I, ℓ=700	18	0.15	
22	ГОСТ 5781-82	Стержень ф 14 А-III, ℓ=1520	8	1.84	
23	ГОСТ 5781-82	Стержень ф 6А-I, ℓ=1000	16	0.22	
	ГОСТ 5781-82	Распределительная арматура ф8А-I	300	0.4	м
	Альбом V 52.00.00.00-02	Анкеры рам дверей ДУ-I-8 А-5	24	0.78	
	53.00.00.00-02	А-6	24	0.58	
	52.00.00.00-03	А-7	24	0.39	
	53.00.00.00-03	А-8	24	0.31	
	52.00.00.00СБ	СУ-I-1 А-1	14	0.53	
	53.00.00.00СБ	А-2	14	0.40	
24	альбом V 24.00.00.00-02	Пространственный каркас КП10	1	35.5	
25	альбом V 45.00.00.00СБ	Сетка С11	4	10.04	
		Материал			
		Бетон марки 100 h=100мм (подготовка)	3.61		
		Бетон марки 300	32.45		

1. Основные примечания см. лист КЖ-9

Гл.ин.пр.	Васильев		
Н.кон.гс	Силаева		
Нач.отд.	Одиноков		
Гл.спец.	Кореневский		
Рук.гр.	Афонина		
Пров.	Васильева		
Проект.	Гремова		

Т.п. А-II, III, IУ - 300-229.83 КЖ

Склад инвентаря и оборудования отдельностоящий, заглубленный из сборных блоков.

Стадия	Лист	Листов
ТР	8	

А-IУ-300
Стена по оси „Б": Опалубочный чертеж. Схемы армирования.

Гипропромтрансстрой г.Москва

Инв.N подл. | Подпись и дата | Взам.инв.N

Инв.N

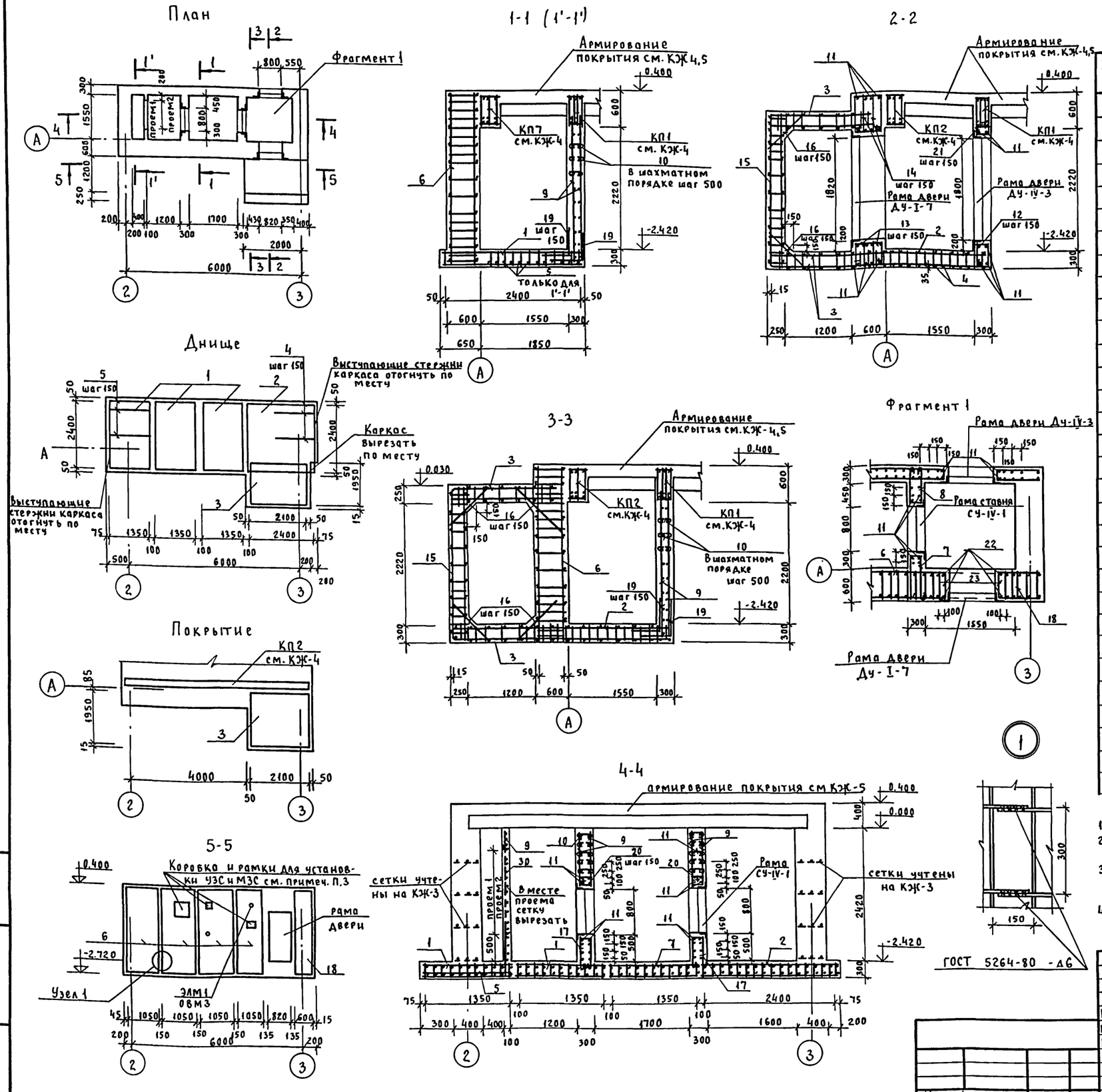

Спецификация элементов к схемам расположенным на листе

Марка поз.	Обозначение	Наименование	Кол. шт.	Масса ед. кг.	Примеч.
	Арматурные элементы				
1	Альбом V 26.00.00.00СБ	Пространственный каркас КП-11	3	25.5	
2	" 29.00.00.00СБ	" КП-12	1	46.8	
3	" 30.00.00.00-02	" КП-13	2	66.6	
4	ГОСТ 5781-82	стержень ф 8А-III, ℓ=750	13	0.3	
5	ГОСТ 5781-82	стержень ф 10А-III, ℓ=950	13	0.59	
6	Альбом V 20.00.00.00СБ	Пространственный каркас КП-6	4	100,2	
7	" 47.00.00.00-07	Хомут N8	6	0,45	
8	" 47.00.00.00-09	" N9	6	0,38	
9	ГОСТ 8478-81	Рулонная сетка 150/250/9/5 В=2500	16.4	10.54	м
10	ГОСТ 6727-80	Шпилька ф 5ВI, ℓ=300	250	0.05	
11	ГОСТ 5781-82	Стержень ф 10А-III, ℓ=1480	48	0,9	
12	Альбом V 46.00.00.00-07	Хомут N10	7	0,56	
13	" 46.00.00.00-04	" N3	14	0,66	
14	" 46.00.00.00-05	" N4	14	0,81	
15	" 31.00.00.00-02	пространственный каркас КП14	1	79,2	
16	ГОСТ 5781-82	стержень ф14А-III, ℓ=850	46	1.15	
17	Альбом V 47.00.00.00-10	Хомут N11	14	0.53	
18	" 34.00.00.00СБ	пространственный каркас КП-15	1	61.8	
19	ГОСТ 5781-82	стержень ф 6А-I, ℓ=1000	80	0.22	
20	Альбом V 46.00.00.00-08	Хомут N12	14	0.26	
21	" 47.00.00.00-11	" N13	7	0.53	
22	ГОСТ 5.1459-72*	Стержень ф 25-А-III, ℓ=3000	4	12.1	
	ГОСТ 5781-82	распределительная арматура ф8АI	300	0.4	м
	Альбом V 52.00.00.00-02	Анкеры рам дверей ДУ-I-7 А-5	20	0.78	
	53.00.00.00-02	ДУ-I-7 А-6	20	0.58	
	52.00.00.00-03	ДУ-IV-3 А-7	20	0.39	
	53.00.00.00-03	ДУ-IV-3 А-8	20	0.31	
	52.00.00.00-01	СУ-IV-1 А-3	14	0.33	
	53.00.00.00-01	СУ-IV-1 А-4	14	0.26	
23	47.00.00.00-13	Хомут N14	32	1,42	
		Материалы:			
		Бетон марки 100 (подготовка) h=100мм	2.0		м³
		Бетон марки 300	26.0		м³

1. Данный лист смотреть совместно с листом КЖ-8
2. Закладные детали установить в соответствии с чертежом на листе АС-7 и деталями на листе КЖ-10
3. Коробку для УЗС и рамки для МЗС установить перерезая арматуру, закладные детали ОВМ3 и ЭЛМ1 установить не перерезая каркасы.
4. Разбивка анкеров рам дверей ДУ-I-7 и ДУ-IV-3 и ставен СУ-IV-1 см. лист КЖ-8

Т.П. А-II, III, IV-300-229.83 КЖ

Гл.ин.пр.	Васильева
Н.кон.сс	Силаева
Нач.отд	Одиноков
Гл.спец.	Кореневский
Рук.гр.	Афонина
Пров.	Васильева
Проект.	Громова

Склад инвентаря и оборудования отдельностоящий, заглубленный из сборных блоков

Стадия	Лист	Листов
ТР	9	

А-IV-300 Стена по оси „А". Опалубочный чертеж. Схемы армирования

Гипропромтрансстрой г. Москва

Инв. N

Инв. N подл. | Подпись и дата | Взам. инв. N

Типовой проект А-II, III, IV-300-229.83 Альбом IV

18710-04 22

Альбом IV

Типовой проект А II; III; IV-300-229.83

Пример установки закладных деталей ОВМ 17

План

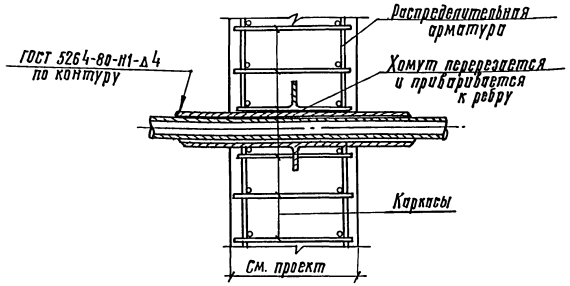

Пример установки закладной детали ОВМ 22

План.

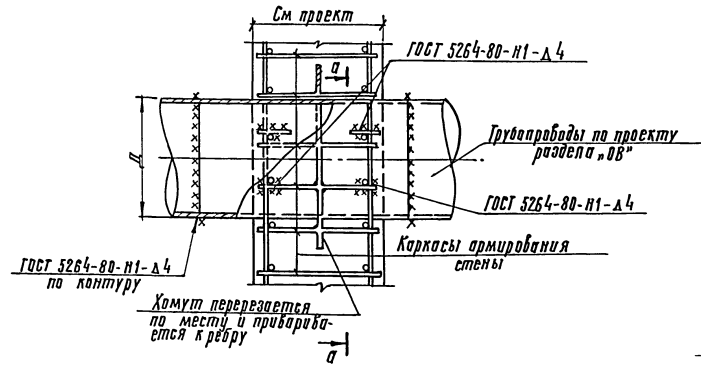

а-а

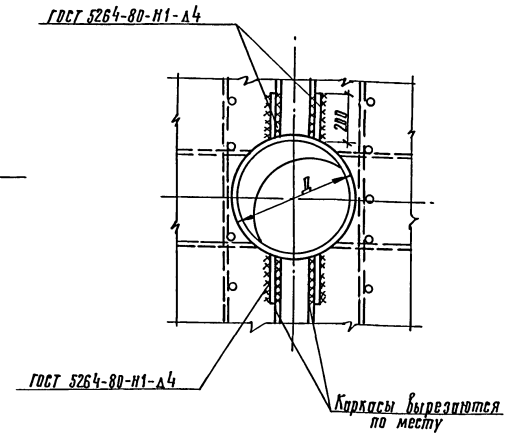

Пример установки закладных деталей ОВМ3, ОВМ4

План.

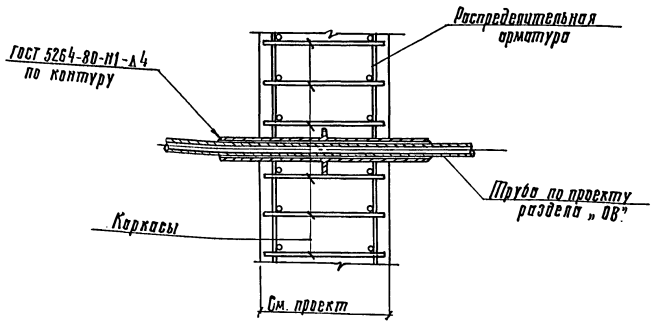

Пример установки закладных деталей

элм1; элм4; ССМ2. План.

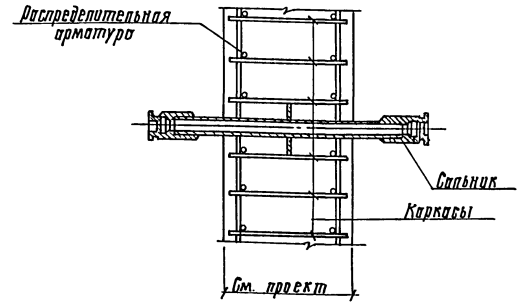

1. План расположения закладных деталей ОВМ, ЭЛМ, ССМ и их привязки см. лист АС-7.
2. Сварка производится электродами типа Э-42. Монтажные сварные швы перед бетонированием зачищаются от окалины.

				Т.п. А-II, III, IV-300-229.83 КЭС			
			Гл.инж.пр.	Васильев			
			Н.контр.сс.				
			Начотд.	Одинаков	Склад инвентаря и оборудования отдельностоящий заглубленный из сборных блоков.	Стадия	Лист	Листов
			Гл.спец.	Кореневский		ТР	10	
			Рук.гр.	Афонина				
			Проверил	Васильева	Примеры установки закладных деталей в стенах.	Гипропромтрансстрой г.Москва		
Инв.н			Проектир.	Громова				

Инв.№ | Подпись и дата | Взамен инв

gost.e-ecolog.ru

18710-04 (23)