ТИПОВОЙ ПРОЕКТ

А-II-300-229.83
А-III-300-229.83
А-IV-300-229.83

Склад инвентаря и оборудования отдельно стоящий, заглубленный из сборных блоков

Для 1, 2 и 3 строительно-климатических зон.

Альбом III

Архитектурно-строительные решения для склада А-III.

gost.e-ecolog.ru

ТИПОВОЙ ПРОЕКТ

А-II-300- 229.83
А-III-300- 229.83
А-IV-300- 229.83

Склад инвентаря и оборудования отдельно стоящий, заглубленный из сборных блоков

Для 1,2 и 3 строительно-климатических зон

АЛЬБОМ III

Состав проекта:

Альбом I Пояснительная записка.
Альбом II Архитектурно-строительные решения для склада А-II
Альбом III Архитектурно-строительные решения для склада А-III
Альбом IV Архитектурно-строительные решения для склада А-IV
Альбом V Строительные изделия.
Альбом VI Отопление, вентиляция, внутренний водопровод и канализация. Электроснабжение. Сигнализация и связь.
Альбом VII Заказные спецификации.
Альбом VIII Сметы для склада А-II
Альбом IX Сметы для склада А-III.
Альбом X Сметы для склада А-IV
Альбом XI Ведомости потребностей в материалах

Проект утвержден МПС
приказ № А-27 от 03.01.83г.
Введен в действие Гипропромтрансстроем
приказ № 26 от 01.02.83г.

РАЗРАБОТАН
ПРОЕКТНЫМ ИНСТИТУТОМ
„ГИПРОПРОМТРАНССТРОЙ"

Главный инженер института Рождественский А.С.
Главный инженер проекта Васильев Ю.Н.

© ЦИТП Госстроя СССР, 1988

Привязан

Содержание альбома

Марка	Наименование	Стр.
	Архитектурно-строительные решения	
АС-1	Общие данные (начало)	3
АС-2	Общие данные (окончание)	4
АС-3	Схематический план участка	5
АС-4	План. Фрагмент 1	6
АС-5	Разрезы 1-1; 2-2. Экспликация полов	7
АС-6	Разрезы 3-3÷6-6	8
АС-7	План расположения отверстий закладных деталей	9
АС-8	Вентиляторная. Опоры под вентиляторы	10
АС-9	Павильон основного входа	11
АС-10	Павильон аварийного выхода	12

Марка	Наименование	Стр.
	Конструкции железобетонные	
КЖ-1	Общие данные	13
КЖ-2	Схема расположения элементов фундаментов. Сечения 1-1÷4-4	14
КЖ-3	Схемы расположения элементов стен	15
КЖ-4	Схема расположения элементов покрытия. Сечение 1-1	16
КЖ-5	Схема расположения элементов покрытия. Сечения 2-2÷6-6	17
КЖ-6	Основной вход. Опалубка и армирование	18
КЖ-7	Аварийный выход. Опалубка и армирование	19
КЖ-8	Стена по оси „Б". Опалубочный чертеж. Схемы армирования	20
КЖ-9	Стена по оси „А". Опалубочный чертеж. Схемы армирования	21
КЖ-10	Примеры установки закладных деталей в стенах	22

Типовой проект А-II, III, IV-300-229.83 Альбом III

Ведомость основных комплектов рабочих чертежей

Обозначение	Наименование	Примечание
АС	Архитектурно-строительные решения	Альбом II, III, IV
КЖ	Конструкции железобетонные	Альбом II, III, IV
ВК	Внутренний водопровод и канализация	Альбом VI
ОВ	Отопление и вентиляция	Альбом VI
ЭЛ	Электротехническая часть	Альбом VI
СС	Сигнализация и связь	Альбом VI

Ведомость рабочих чертежей основного комплекта АС

Лист	Наименование	Примечание
1	Общие данные (начало)	
2	Общие данные (окончание)	
3	Схематический план участка	
4	План. Фрагмент 1.	
5	Разрезы 1-1, 2-2. Экспликация полов.	
6	Разрезы 3-3 ÷ 6-6.	
7	План расположения отверстий закладных деталей.	
8	Вентиляторная. Опоры под вентиляторы.	
9	Павильон основного входа.	
10	Павильон аварийного выхода	

Настоящий раздел разработан в соответствии с действующими нормами и правилами и предусматривает в части архитектурно-строительных решений мероприятия, обеспечивающие взрывную, взрыво-пожарную и пожарную безопасность при эксплуатации здания.

Главный инженер проекта (Васильев)

Инв. № подл. | Подпись и дата | Взам. инв. №

Ведомость ссылочных и прилагаемых документов

Обозначение	Наименование	Примечание
	Ссылочные документы	
ТДК-Н-1-71 часть II, альбом 5	Альбом типовых решений систем и устройств внутреннего оборудования сооружений гражданской обороны	
ТДК-Н-1-68 часть II, раздел IV (редакция 1971г)	Металлические двери ДУ-III-2, ДУ-III-3, ДУ-IV-2, ДУ-IV-3, ДУ-I-2, ДУ-I-3.	
ТДК-Н-1-67 часть II, раздел IV (редакция 1969г)	Металлические двери для проемов 800×1800, 1200×2000 мм и ставни для проемов 800×800 мм.	
ТДК-Н-1-70 часть II, раздел VII альбом 10	Санузлы и станции перекачки.	
ТДК-Н-1-67; ТДК-Н-1-68 часть II, раздел II	Альбом типовых решений систем и устройств внутреннего оборудования сооружений гражданской обороны.	
ТДК-Н-1-72 часть II, альбом I	Защитно-герметический ставень СУ-I-1	
1.136-10	Двери деревянные для жилых и общественных зданий	
2.230-1, вып. 5	Детали стен и перегородок общественных зданий	
3.006-2, вып. II-2	Унифицированные сборные железобетонные каналы	
2.430-2, вып. 1, 2	Типовые архитектурно-строительные детали	
2.460-1, вып. 1	——— » ———	
У-02-03, вып. 3	Унифицированные двухъярусные и трехъярусные нары деревянные и разборные металлич.	
ГОСТ 6133-75	Камни бетонные стеновые.	
1.136-11 часть I	Двери деревянные входные наружные, тамбурные и служебные для жилых и общественных зданий	
Инв. № 12226	Защитно-герметическая металлическая распашная дверь ДУ-I-8	
	Прилагаемые документы	
Альбом V	Строительные изделия	
Альбом XI	Ведомости потребности в материалах	

Ведомость спецификаций

Лист	Наименование	Примечание
АС-4	Спецификация элементов к фрагменту 1	
	Ведомость оборудования.	
АС-5	Экспликация полов.	
	Спецификация элементов к листам АС-5, АС-6	
АС-7	Спецификация закладных деталей	
	Экспликация отверстий	
АС-9	Спецификация к схеме элементов расположенных на листе.	
АС-10	Спецификация к схеме элементов расположенных на листе.	

Техническая спецификация металла

Вид профиля и ГОСТ, ТУ	Марка металла и ГОСТ	Обозначение и размер профиля, мм	Количество, шт	Длина, мм	Масса металла по элементам конструкций: Опоры под вентиляторы	Павильоны входа и выхода	Общий вес, кг
Уголок ГОСТ 8509-72*	ВСт3кп2 ГОСТ 380-71*	L 50×5		7810	29,5	—	29,5
		L 75×7		6400	—	51,0	51,0
Швеллеры ГОСТ 8240-72	ВСт3кп2 ГОСТ 380-71*	[10		9100	78,2	—	78,2
		[12		1100	11,4	—	11,4
Уголок ГОСТ 8510-72*	ВСт3кп2 ГОСТ 380-71*	L 100×63×6		1440	—	21,6	21,6
		L 75×50×5		400	—	1,9	1,9
Трубы квадратные ГОСТ 8639-82	ВСт3кп2 ГОСТ 380-71*	□ 80×80×4		19338	—	184,5	184,5
Швеллер гнутый ГОСТ 8278-75*	»	[120×60×4		6824,6	—	482,5	482,5
Полоса ГОСТ 103-76	»	δ-12		—	10,6	6,4	17,0
Стержень ГОСТ 5781-82	»	⌀ 18		520	—	2,1	2,1
Итого: масса металла							879,7

Т.П. А-II, III, IV-300-229 83 АС			
Гл. инж. пр.	Васильев		
Н. контр.	Силаева		
Нач. отд.	Одинаков		
Гл. спец.	Кореневский		
Рук. груп.	Афонина		
Проверил	Васильева		
Проектир.	Громова		

Склад инвентаря и оборудования отдельностоящий заглубленный из сборных блоков. А-III-300 Общие данные (начало)

Стадия	Лист	Листов
ТР	1	10

Гипропроттранссстрой г. Москва

Типовой проект А-II, III, IV-300-229 83 Альбом III

Ведомость проемов дверей и ставен

Проемы			Элементы заполнения проема		
Тип по пр-ту	Размер в кладке в х h мм		Марка	Обозначение	Кол.
1	1220 х 2020	2	Ду-I-8	Инв. № 12226	2
2	820 х 1820	1	Ду-I-7	ТДК-Н-1-71, ч. II, ал. 5, КЖ-8	1
3	800 х 800	1	Су-I-1	ТДК-Н-1-72, ч. II ал. 1, КЖ-8	1
4	800 х 1800	1	Ду-IV-3	ТДК-Н-1-68, ч. II, раздел IV (редакция 1971г) КЖ-8	1
5	800 х 800	2	Су-IV-1	ТДК-Н-1-67, ч. II, раздел IV (редакция 1969г) КЖ-8	2
6	900 х 2070	1	ДГ21-9	1.136-10	1
7*	700 х 2070	2	ДГ21-7		2
8*	700 х 2070	3	ДГ21-7л		3
9	1350 х 2100	1	ДН20-4,8-5	1.136-11 часть I	1
10	950 х 2100	1	ДН20-8-1		1
11	——	2	ДМ-1	Альбом V 58.00.00.00.СБ	2

* В дверях 7 и 8 на 200 мм от пола врезаются вентиляционные решетки размером 150 х 490 (h) (2 шт) по серии 1.494-27, вып. 5

Условные обозначения

Стены из бетонных блоков

Стены монолитные железобетонные

Перегородки из бетонных камней

1/4 — Количество мест для лежания / Количество мест для сидения

61,8 / ПБ — Площадь помещения / Тип пола

Ведомость отделки помещений

Наименование помещений	Потолок		Стены и перегородки		Отделка низа стен и перегородок (панель)	
	Штукатурка или затирка	Окраска	Штукатурка или затирка	Окраска или облицовка	Окраска или облицовка	Высота мм
Санузлы	Затирка цементным раствором	Клеевая окраска	Затирка цементным раствором	Клеевая окраска, Масляная окраска щитов	Облицовка плиткой	1800
Вентиляторная, расширительная камера	"	Масляная окраска	"	Масляная окраска	—	—
Тамбур	"	Клеевая окраска	"	Силикатная окраска	—	—
Помещения N1, N2 для бака с водой и медицинский пункт	"	"	"	Клеевая окраска	Масляная окраска	1800
Основной вход, аварийный выход	"	Известковая окраска	"	Известковая окраска	—	—
Павильоны основного входа и аварийного выхода	См. листы АС-9, АС-10					

Общие указания

Проект разработан применительно к условиям строительства на железнодорожном транспорте, как отдельно стоящее сооружение с расположением его на свободных от застройки участках, вблизи производственных зданий.

В обычных условиях сооружение используется, как складское помещение служб пути, СЦБ, связи и других, для хранения в нем различного инвентаря и оборудования - шпалоподбоек, ключей, лопат, кабелей, аппаратуры связи, бланков отчетности, а так же для размещения складов любых других мелкоштучных грузов, за исключением вредных или дурнопахнущих.

Вместимость сооружения 300 человек.

Класс сооружения по ГО-III.

Степень долговечности и огнестойкости - II.

Сооружение запроектировано из сборных бетонных блоков.

Сооружение заглубленное с низом покрытия на уровне земли.

За условную отметку 0,000 принята отметка земли, что соответствует абсолютной отметке ☐

Гл. инж. пр.	Васильев		
Инженер сс	Сулаева		
Нач. отд.	Одиноков		
Гл. спец.	Кореневский		
Рук. груп.	Афонина		
Проверил	Васильева		
Проектир	Громова		

Инв. №

Т. П. А-II, III, IV-300-229.83 АС

Склад инвентаря и оборудования отдельностоящий заглубленный из сборных блоков	Стадия	Лист	Листов
	ТР	2	

А-III-300 Общие данные (окончание)

Гипропромтрансстрой г. Москва

18710-03 5

Инв. N подл. | Подпись и дата | Взам. инв. N

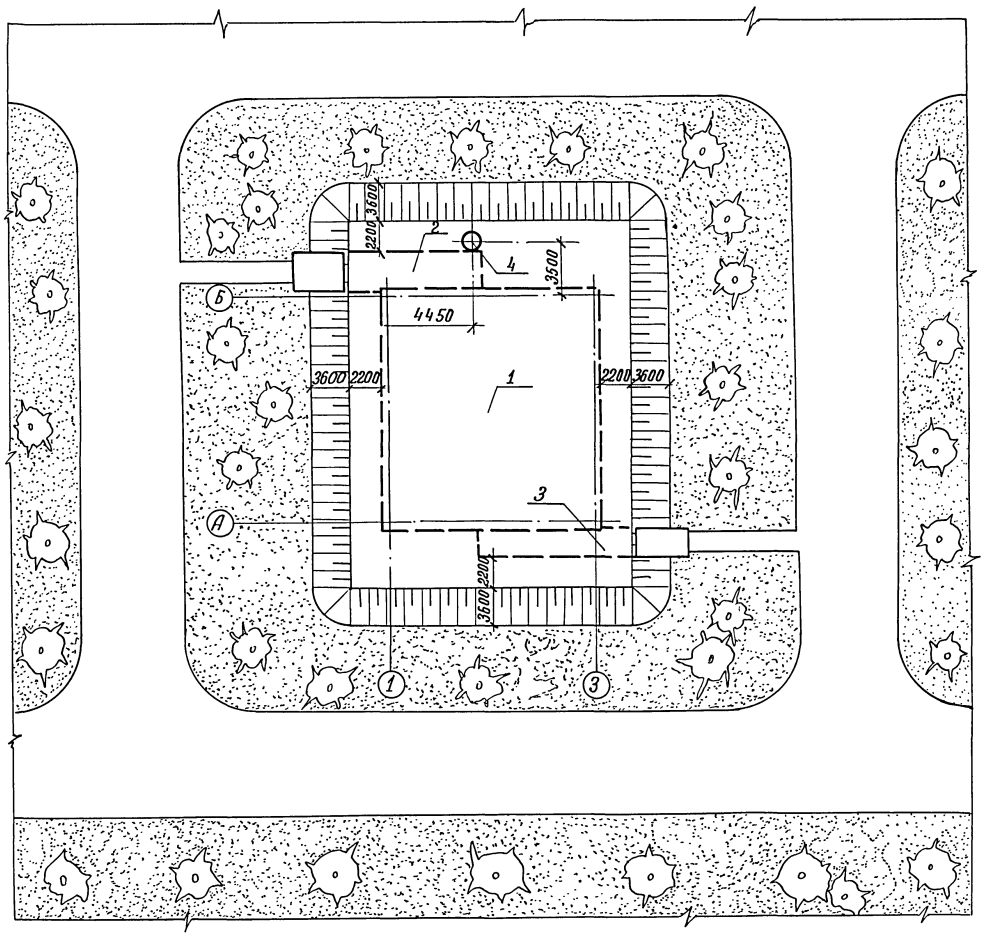

Экспликация сооружений

NN п.п.	Наименование	Кол-во шт	Примечание
1	Сооружение (подземное)	1	
2	Основной вход	1	
3	Аварийный выход	1	
4	Железобетонная вентшахта вытяжной вентиляции	1	ТДК-Н-1-67, часть II раздел II листы С-II, 19, 20, 21

Основные технико-экономические показатели

NN п.п.	Наименование		Ед. изм.	Кол.	Примечание
1	Общая площадь		$м^2$	209,5	
2	Площадь в зоне герметизации		$м^2$	196,9	
3	Объём в зоне герметизации		$м^3$	464,5	
4	Площадь застройки сооружения		$м^2$	259,1	
5	Строительный объём сооружения		$м^3$	759,2	
6	Вход	Площадь застройки	$м^2$	26,3	
7		Строительный объём	$м^3$	66,8	
8	Выход	Площадь застройки	$м^2$	19,4	
9		Строительный объём	$м^3$	42,9	

Ориентация участка решается при привязке проекта к местным условиям.

Условные обозначения:

Наружный контур подземной части сооружения

Газоны с посадкой деревьев

Типовой проект А-II, III, IV-300-229.83 Альбом III

Инв. N подл.	Подпись и дата	Взам. инв. N

Инв. №

Гл. инж. пр.	Васильев		
Н. контр. сс.	Силаева		
Нач. отд.	Одиноков		
Гл. спец.	Кореневский		
Авт. разд.	Афонина		
Проверил	Афонина		
Проектир.	Кубышкина		

Т. П. А-II, III, IV-300-229.83 АС

Склад инвентаря и оборудования отдельностоящий заглубленный из сборных блоков

Стадия	Лист	Листов
Тр	3	

А-III-300
Схематический план участка

Гипропромтрансстрой г. Москва

18710-03 6

Типовой проект А-II, III, IV-300-229.83

План

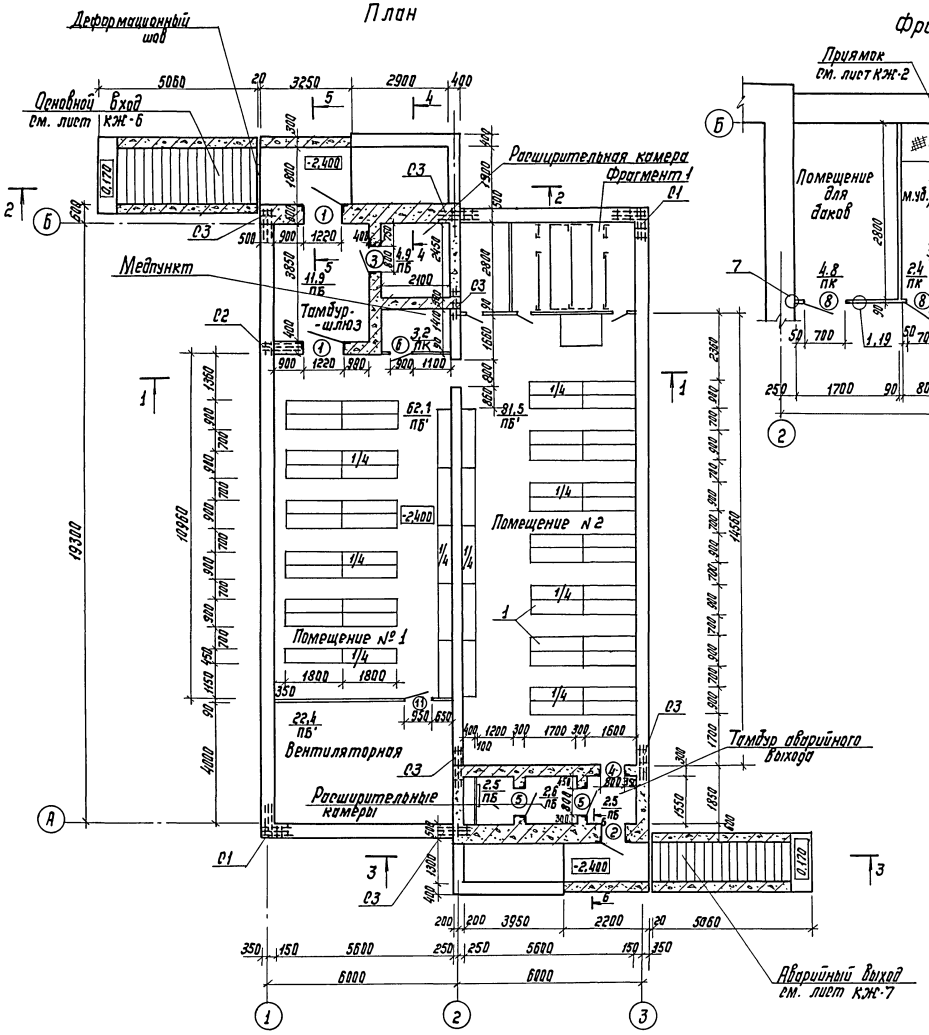

Фрагмент 1

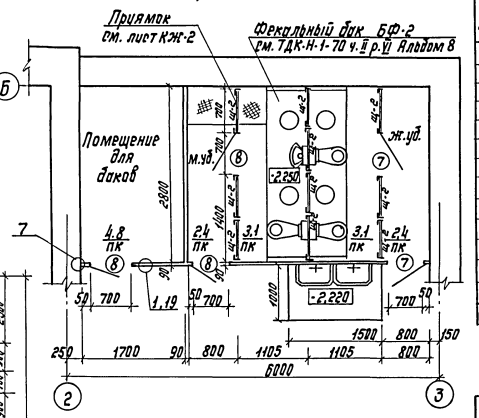

Спецификация элементов к фрагменту 1

Марка	Обозначение	Наименование	Кол. шт.	Масса кг	Примечание
		Сборные щитовые перегородки			
Щ-2	ТДК-Н-1-70 часть II раздел VII альбом 10	Перегородка Щ-2	10	30,5	
		Монтажные металлические детали			
		Болты М8×40 с гайкой и шайбой	–	2,1	
		ф18 А-I	0,6м	5,4	
		перегородки из бетонных камней			
К3	2.230-1 выпуск 5	Каркас К3	28	0,4	
К4		» К4	14	0,2	
ММ2		Монтажная деталь ММ2	24	0,6	
—		Дюбель ДТП 4,5×50	14	0,1	
К6		Каркас К6	48,3	0,44	м
—		Гвоздь К3×70	10	0,1	

Ведомость оборудования

Тип по проекту	Наименование	Кол. шт.	Примечание
1	Сборно-разборные нары	60	Типовые решения У-02-03 Вып.3

1. За отм. 0.000 условно принята планировочная отметка земли.
2. Стены запроектированы из сборных бетонных стеновых блоков.
3. Перегородки толщиной 90 мм из бетонных камней по ГОСТу 6133-75. Узлы крепления перегородок см. серию 2.230-1 выпуск 5.
4. Разрезы 1-1, 2-2 и типы полов см. лист АР-5. Разрезы 3-3 ÷ 6-6 см. лист АС-6.

Гл.инж.пр.	Васильев		
Н.контр.	Сидорова		
Нач.отд.	Одинцов		
Гл.спец.	Кореневский		
Арт.-разр.	Афанина		
Проверил	Васильева		
Проектир.	Громова		

Т.П. А-II, III, IV-300-229.83 АС

Склад инвентаря и оборудования отапливаемый, заглубленный из сборных блоков.

Стадия	Лист	Листов
ТР	4	

А-III-300-
План. Фрагмент 1.

Гипропромтранстрой г. Москва

Инв. № подл. | Подпись и дата | Взам.инв.№

Инв. №

18710-08

Альбом III

Типовой проект А-II, III, IV-300-229-83

Разрез 1-1

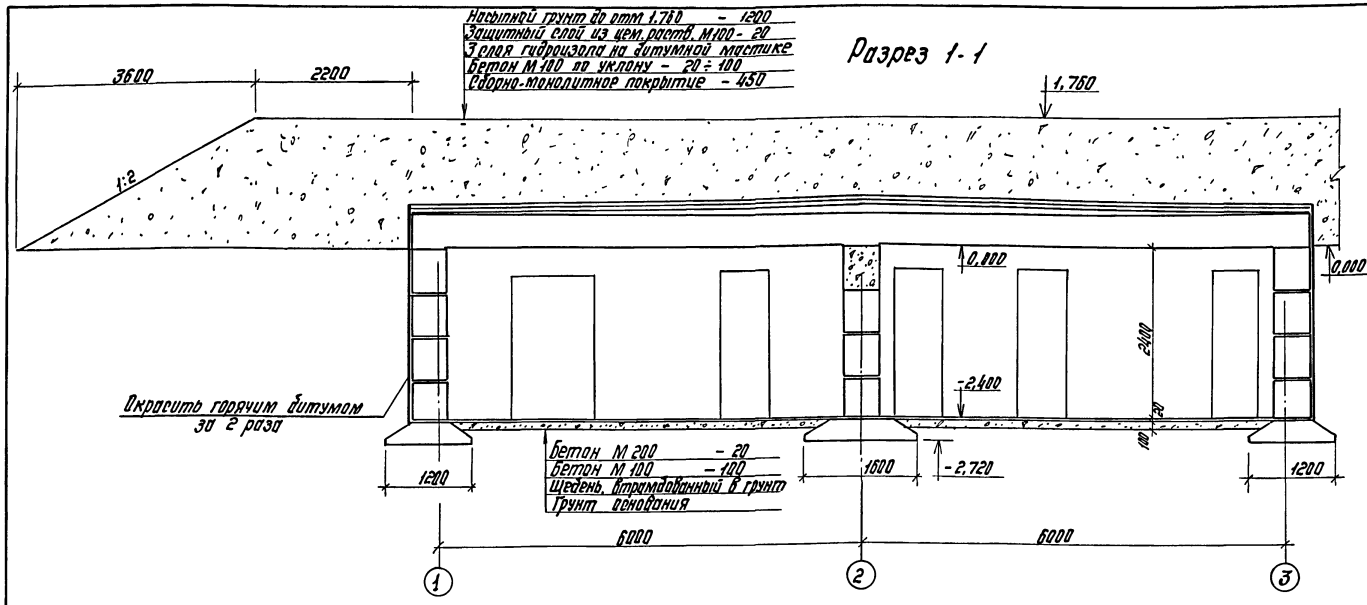

Тип пола	Тип покр. по СНиП II-В.8-71	Эскиз	Наименование элементов пола и толщина
ПБ	П-9		Бетон М200 - 20 Монолитная плита днища - 300 Бетон М100 - 100 Щебень, втрамбованный в грунт
ПБ'	П-9		Бетон М200 - 20 Бетон М100 - 100 Щебень, втрамбованный в грунт Грунт основания
ПК	П-43		Керамическая плитка /ГОСТ 6787-80/ - 10 Цементно-песчаный раствор М150 - 10 Бетон М100 - 100

Спецификация элементов к листам АС-5, АС-6.

Марка изделия позиция	Обозначение	Наименование	Кол.	Масса ед., кг	Примеч.
		Железобетонные и бетонные изделия			
П-1	Серия 3.006-2 в. II-2	Плита покрытия П17Д-3	4	480	
П-2		» П10Д-3	5	190	

Разрез 2-2

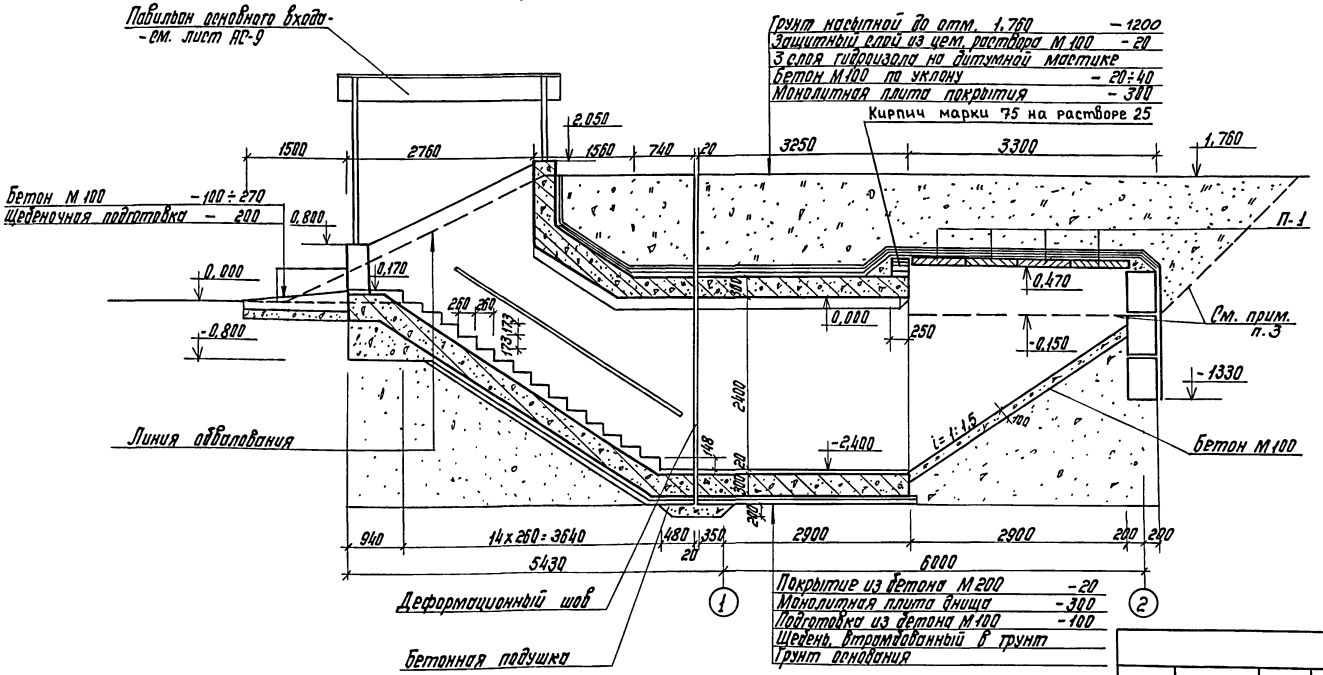

1. Примечание см. лист АС-6
2. Данный лист рассматривать совместно с листом АС-4
3. При необходимости снятия плит перекрытия со сквозняковского участка входа, стены указанного участка нужно отрыть до отметки, указанной на разрезе 2-2.

Гл. инж. пр.	Васильев		Т.П. А-II, III, IV-300-229.83 АС
Н. контрол.	Силаева		
Нач. отд.	Одиноков		Склад инвентаря и оборудования отдельностоящий заглубленный из сборный блоков.
Гл. спец.	Кореневский		Стадия: ТР; Лист: 5; Листов:
Авт. разд.	Афонина		А-III-300 Разрезы 1-1, 2-2. Экспликация полов.
Проверил	Васильева		Гипропромтрансстрой г. Москва
Проектир.	Кубышкина		

Инв. №

Инв. № подл. | Подпись и дата | Взамен инв. №

18710-03 8

Разрез 3-3

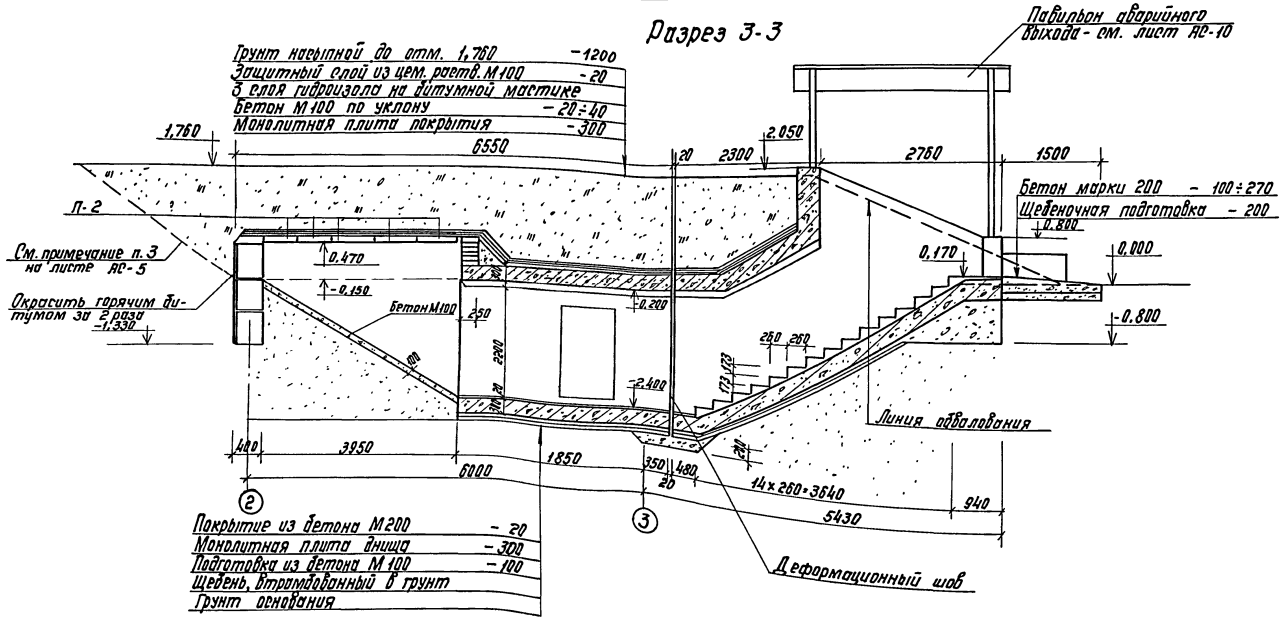

1. Данный лист рассматривать совместно с листами АС-4.5.
2. При возведении рулонной кровли применен гидроизол марки ГИ-Г (ГОСТ 7415-74*) и битумная горячая мастика марки МБР-65 (ГОСТ 15836-79). Антисептированная добавками порошкообразных гербицидов: монурона или симазина (ГОСТ 15123-78) в количестве 0,3 - 0,5 % или аминной натриевой соли 2,4 Д в количестве 1- 1,5 % веса битума.
3. По поверхности основания из бетона предусмотреть огрунтовку раствором битума М5 в керосине или соляровом масле в соотношении от 1:2 до 1:3.
4. Работы по гидроизоляции производить в соответствии со СНиП III-20-74 „Кровли, гидроизоляция, пароизоляция и теплоизоляция".

4-4

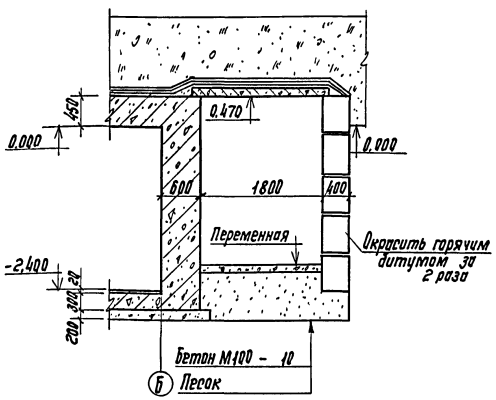

5-5

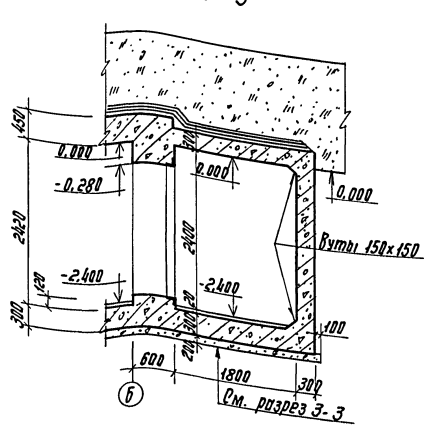

6-6

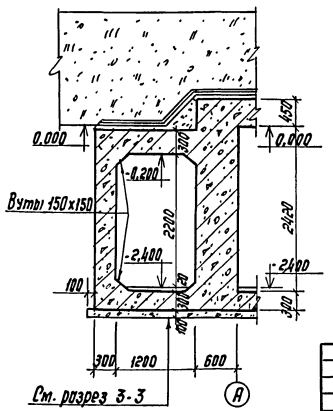

				Т.П. А-II, III, IV - 300-229.83	АС
Гл.инж.пр.	Васильев				
Н.контр.сс	Сичева				
Нач.отд.	Одинаков			Склад инвентаря и оборудования отдельностоящий заглубленный из сборных блоков	Стадия: ТР; Лист: 6; Листов:
Гл.спец.	Корневский				
Рук.разд.	Афонина			А-III-300	Гипропромтрансстрой г. Москва
Проверил	Васильева			Разрезы 3-3 ÷ 6-6	
Проектир.	Громова				

Инв.№

Инв.№ подл. | Подпись и дата | Взамен инв.№

18710-03

Типовой проект А-II, III, IV-300-229.83 Альбом III

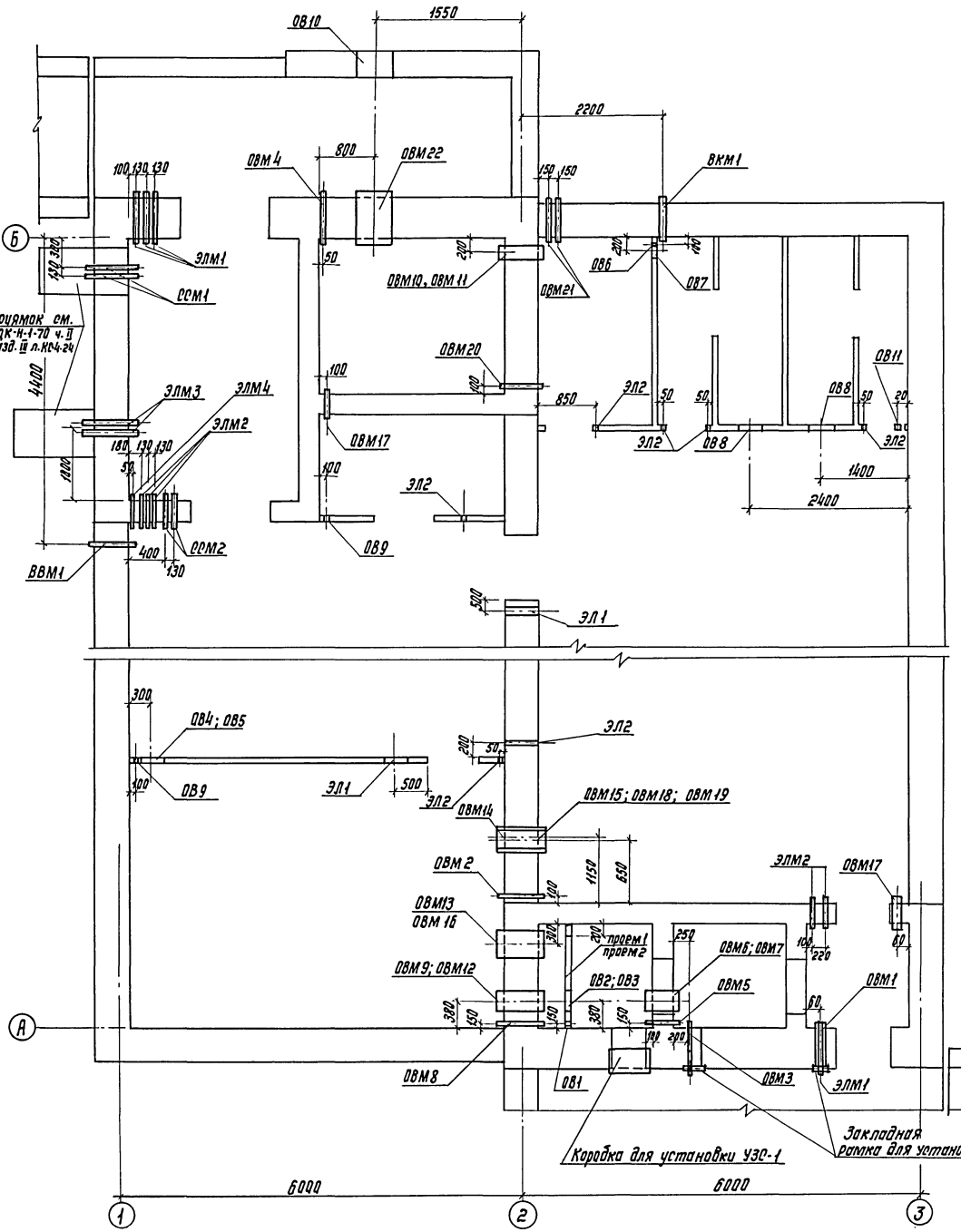

Спецификация закладных деталей.

	№ места установки	Марка изделия	Отм. оси	Кол-во штук. Климатическая зона 1	2	3	Примеч.
Отопление и вентиляция	ОВМ1	МК1	-0,900	1	1	1	Альбом V
	ОВМ2		-2,100	1	1	1	"
	ОВМ3	МК2	-1,200	1	1	1	"
	ОВМ4		-0,400	1	1	1	"
	ОВМ5	МК3	-1,200	1	1	1	"
	ОВМ6	МК4	-0,860	1	1	—	"
	ОВМ7	МК5	-0,860	—	—	1	"
	ОВМ8	МК6	-1,200	1	1	1	"
	ОВМ9	МК7	-0,450	1	1	—	"
	ОВМ10		-0,300	1	1	1	"
	ОВМ11		-0,600	1	1	1	"
	ОВМ12	МК8	-0,370	—	—	1	"
	ОВМ13		-0,450	1	—	—	"
	ОВМ14		-2,100	1	1	1	"
	ОВМ15		-0,400	1	—	—	"
	ОВМ16	МК9	-0,450	—	1	1	"
	ОВМ17	МК10	-2,100	2	2	2	"
	ОВМ18	МК11	-0,350	—	—	1	"
	ОВМ19	МК12	-0,400	—	1	—	"
	ОВМ20	МК13	-2,100	1	1	1	"
	ОВМ21		-0,900	2	2	2	"
	ОВМ22	МК14	-0,500	1	1	1	"
	Коробка для установки УЗС-1		Верх на отм.-0,400	1	1	1	ТДК-Н-1-68 часть II раздел II п. КС-II-6
	Рамка для установки МЗС		-0,900	1	1	1	ТДК-Н-1-67 ч. II, разд. II л. С-II-38
			Верх на отм.-0,400	1	1	1	
Водопровод	ВВМ1	МК15	-2,200	1	1	1	Альбом V
Канализация	ВКМ1	МК16	-2,810	1	1	1	Альбом V

	№ места установки	Марка изделия	Отм. оси	Количество штук. Климатич. зона 1	2	3	Примеч.
Электроснабжение	ЭЛМ1	МК17	-0,100	4			Альбом V
	ЭЛМ2	МК18	-0,100	5			"
	ЭЛМ3	МК19	-0,700	2			"
	ЭЛМ4	МК20	-0,100	1			"
Сигнализац. и связь	ССМ1	МК21	-1,400	2			Альбом V
	ССМ2	МК22	-0,500	2			"

Экспликация отверстий

	Обознач. отверстий	Размер отверстий	Отметка оси отверстий	Количество штук. Климатич. зона 1	2	3	Примеч.
Отопление и вентиляция	ОВ1	ф32	-1,200	1	1	1	
	ОВ2	ф230	-0,450	1	1	—	
	ОВ3	ф340	-0,370	—	—	1	
	ОВ4	ф450	-0,430	1	1	—	
	ОВ5	ф315	-0,400	—	—	1	
	ОВ6	ф50	-2,100	1	1	1	
	ОВ7	ф200	-0,600	1	1	1	
	ОВ8	380×190(h)	-0,100	2	2	2	
	ОВ9	ф108	-2,100	2	2	2	
	ОВ10	ф480	-0,500	1	1	1	
	ОВ11	ф32	-2,100	1	1	1	
	Проем 1	614×1592(h)	-1,154	1	1	—	ЗР-1 / КМ-1
	Проем 2	1078×1078(h)	-1,361	—	—	1	ЗР-2 / КМ-2
Электроснабжение	ЭЛ1	200×100(h)	-0,150	2	2	2	
	ЭЛ2	ф50	-0,100	6	6	6	

1. При установке закладной рамки, полки уголков вырезаются „по месту" в местах прохода вертикальных стержней арматурных каркасов.

Согласовано: Теплоснабжен. Глимчер; Электроснабжен. Блюдштейн; Водопров. и канал. Стернин; Автомат. и связь Семчуков

Инв. № подл. | Подпись и дата | Взамен инв.

Гл. инж. пр.	Васильев	
Нконтр. сс.	Силаева	
Нач. отд.	Одиноков	
Гл. спец.	Кореневский	
Рук. груп.	Афонина	
Проверил	Васильева	
Проектир.	Громова	

Инв. №:

Т.П. А-II, III, IV-300-229.83 АС

Склад инвентаря и оборудования отдельностоящий заглубленный из сборных блоков.

План расположения отверстий и закладных деталей.

Стадия	Лист	Листов
ТР	7	

Гипропромтранстрой г. Москва

18710-03 10

Типовой проект А-II, III, IV-300-229.83 Альбом III

План расположения опор под вентиляторы

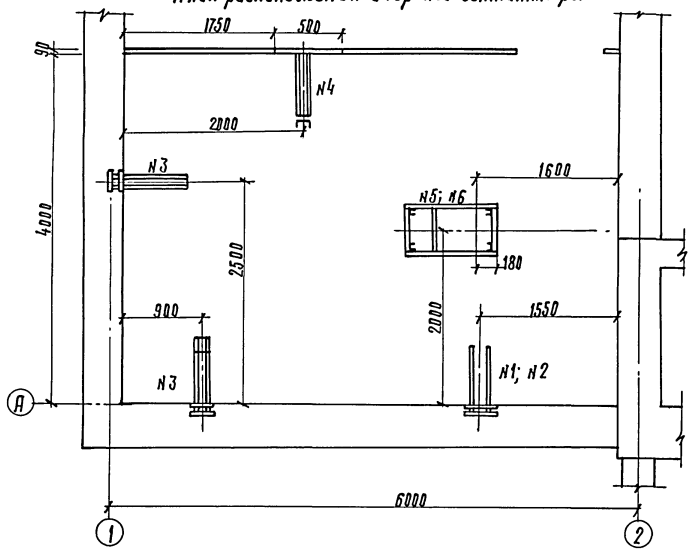

Опора N5(N6)*

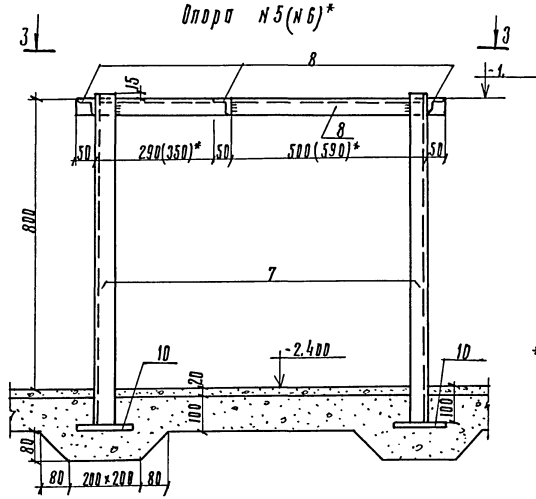

3-3

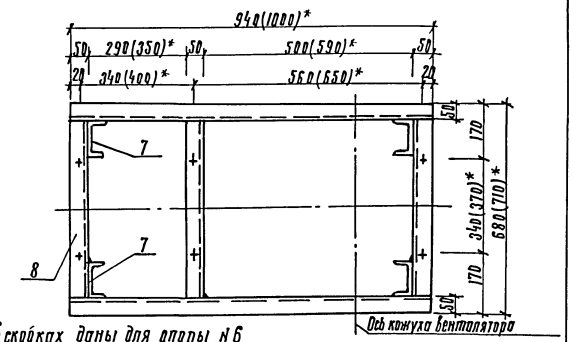

* Размеры в скобках даны для опоры N6

Ведомость элементов									
Марка	Сечение			Опорные усилия			Группа констр.	Марка металла	Примечание
	Эскиз	Поз.	Состав	M, тсм	N, тс	Q; тс			
Опора N1; N2	см. чертеж	1	L 50×5				VI	ВСт3кп2	
		2	[10						
Опора N3	—"—	3	L 60×5				VI	ВСт3кп2	
		4	[10						
Опора N4	—"—	5	L 50×5				VI	ВСт3кп2	
		6	[12						
		9	δ=12						
Опора N5; N6	—"—	7	[10				VI	ВСт3кп2	
		8	L 50×5						
		10	δ=12						

Опора N1, 2, 3

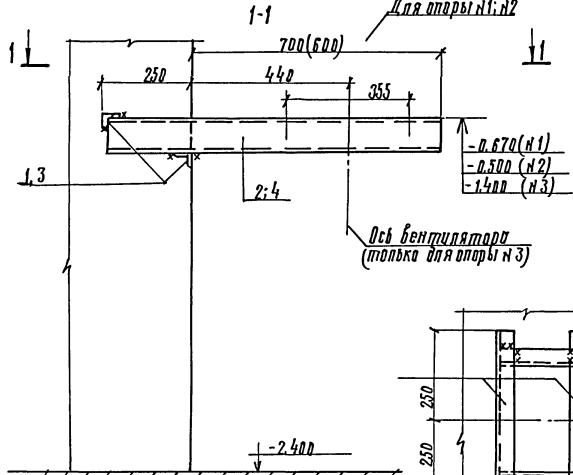

Опора N4

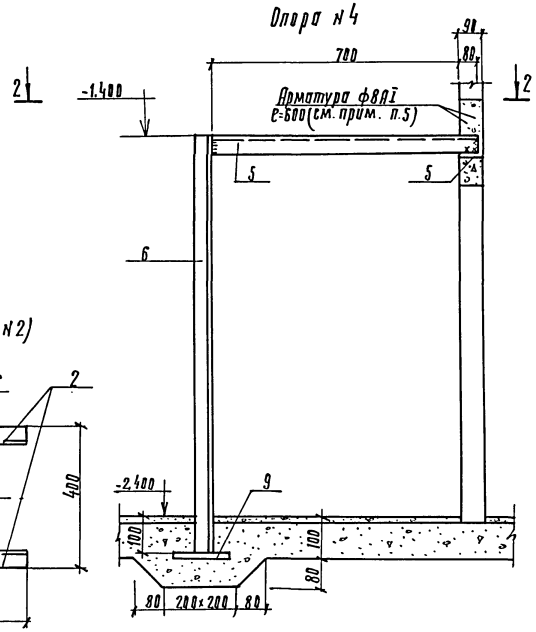

1-1 (для опор N1; N2)

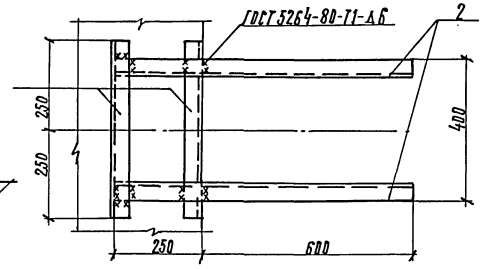

Выборка под вентиляторы

Климатический район строительства	Количество опор					
	NN опор					
	1	2	3	4	5	6
I	1	—	2	—	1	—
II	1	—	2	—	—	1
III	—	1	2	1	—	1

1. Соединение элементов опор производить на сварке электродами типа Э-42 ГОСТ 9467-75. Сварные швы высотой hw=6мм.
2. Разметку и сверление отверстий производить по месту при монтаже оборудования. Диаметр отверстий уточняется при получении оборудования.
3. Опоры разработаны под вентиляторы ЭРВ 600/300, ЭРВ 72-2;3, ПФП.
4. После установки опор под вентиляторы металлические поверхности окрасить масляной краской за 2 раза.
5. После установки кронштейна N4 в перегородке проложить арматуру (см. чертеж) и заделать бетоном марки 200.

1-1 (для опоры N3)

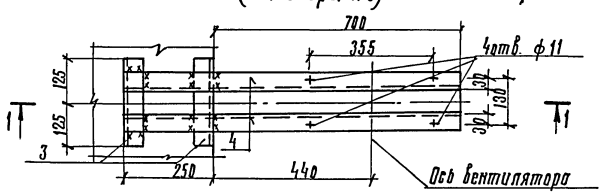

2-2

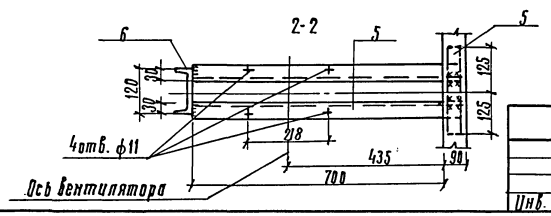

Гл. инж. пр.	Васильев	Т.П. А-II, III, IV-300-229.83	АС
Н. контр. СС			
Нач. отд.	Одиноков	Склад инвентаря и оборудования отдельностоящий заглубленный из сборных блоков.	Стадия: ТР; Лист: 8; Листов:
Гл. спец.	Кореневский		
Рук. гр.	Афонина	Вентиляторная. Опоры под вентиляторы.	Гипропромтрансстрой г. Москва
Проверил	Васильева		
Проектир.	Громова		

Инв. №

Инв. № подл. | Подпись и дата | Взамен инв.

18710-03 11

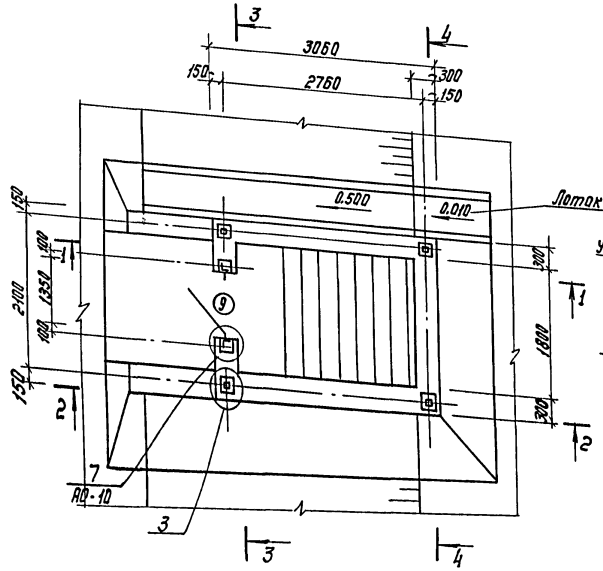

3-3

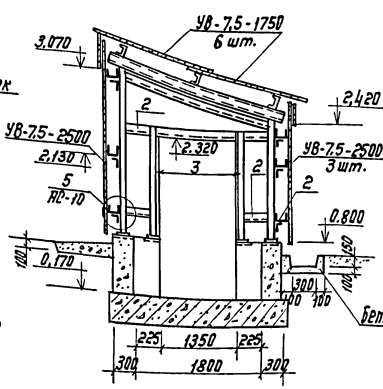

4-4

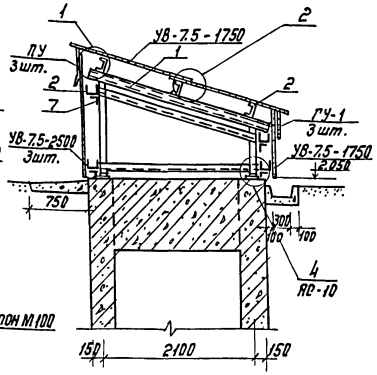

1-1

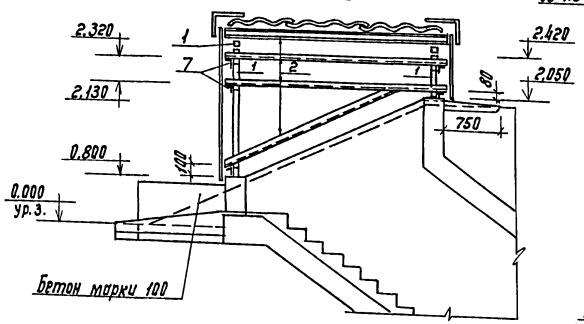

1

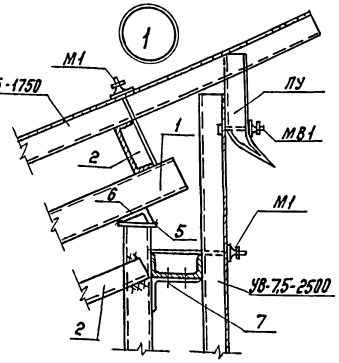

3

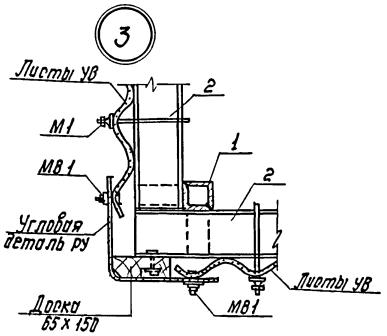

2-2

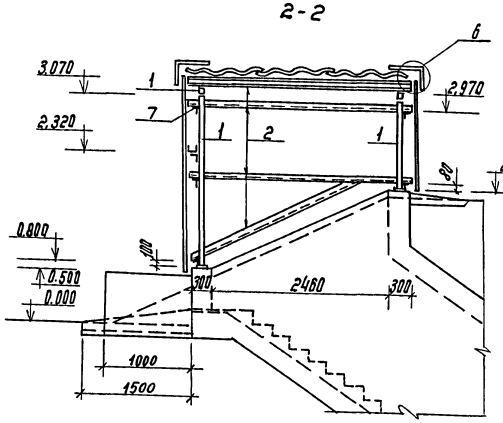

2

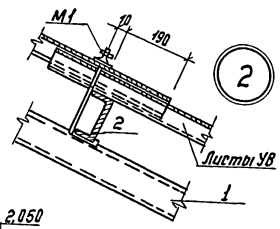

1 Чертежи павильона разработаны на стадии КМ. Детализировочные чертежи металлических конструкций разрабатываются Заводом-изготовителем этих конструкций.
2 Заводские соединения - сварные, монтажные на болтах нормальной точности М16 и на монтажной сварке. Толщину швов, кроме оговоренных, принять 6мм. Сварку производить электродами Э42 ГОСТ 9467-75.
3 Изготовление и монтаж конструкций производить в соответствии со СНиП III-18-75 „Металлические конструкции. Правила изготовления монтажа и приемки."
4. Детали устройства стен и покрытий из асбестоцементных волнистых листов УВ по серии 2.430-2 вып.1и 2.460-1 вып.1.
5 Металлические конструкции окрасить масляной краской за два раза.
6 Двери утеплены в спецификации на листе АР-2.

Ведомость элементов

Марка	Сечение	Поз.	Состав	Опорные усилия М, тс.м	N, тс	Q, тс	Группа констр.	Марка металла	Примечан.
	□	1	80х80х4				У1	ВСт3кп2	
	⊏	2	120х60х4				„	„	
	⌊	3	75х7				„	„	
	—	4	150х12				„	„	
	—	5	100х12				„	„	
	⌊	6	75х50х5				„	„	
	⌊	7	100х63х6				„	„	

Спецификация элементов.

Марка	Обозначение	Наименование	Кол.	Масса кг	Примечание
УВ	ГОСТ 16233-77	Асбестоцементные листы			
		УВ-7.5-1750	7	35	
		УВ-7.5-2500	9	50	
		Гребенка ГУ-1	3	2.0	
		Угловая деталь РУ-1	6	14.7	
		Угловая деталь РУ-3	2	21.2	
		Переходная деталь ПУ	3	7.0	
М1	2.430-2 в.1	Элементы крепления М1	56		
МВ1		— „ — — „ — МВ1	24		
М3	2.460-1 в.1	— „ — — „ — М3	6		
ЗД1	Альбом V 48.00.00.00СБ	Закладная деталь ЗД1	4	8,81	

Гл.инж.пр.	Васильев		Т.п. А-I, II, III, IV-300-229.83 АР
Нач.сс	Силаева		
Нач.отд.	Одинаков		Склад инвентаря и оборудования отдельностоящий заглубленный из сборных блоков
Гл.спец.	Кореневский		Стадия Р; Лист 9; Листов
Рук.груп.	Кранина		А-III-300
Проверил	Васильева		Павильон основного входа
Проектир.	Громова		Гипропромтранстрой г. Москва

Инв.№ подл. | Подпись и дата | Взамен инв.№

Инв.№

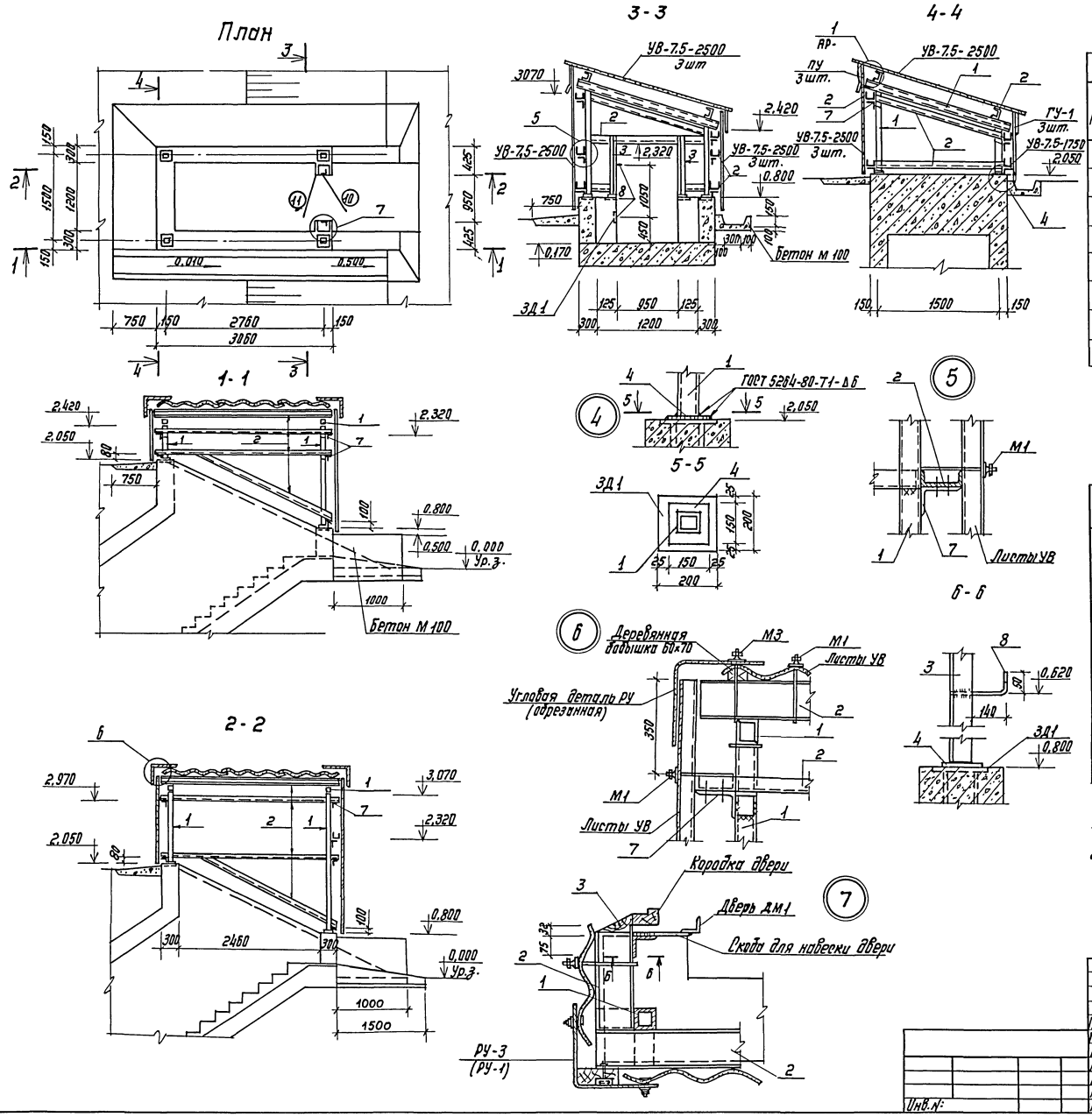

Ведомость элементов

Марка	Сечение: Эскиз	Поз.	Состав	Опорные усилия: M, тс.м	N, тс	Q, тс	Группа констр.	Марка металла	Примечание
	□	1	80×80×4				VI	ВСт3кп2	
	⊏	2	120×60×4				"	"	
	∟	3	75×7				"	"	
	—	4	150×12				"	"	
	—	5	100×12				"	"	
	∟	6	75×50×5				"	"	
	∟	7	100×63×6				"	"	
	•	8	ф18				"	"	

Спецификация элементов

Марка	Обозначение	Наименование	Кол.	Масса кг	Примечание
УВ	ГОСТ 16233-77	Асбестоцементные листы			
		УВ-7.5-1750	3	35	
		УВ-7.5-2500	11	50	
		Гребенка ГУ-1	3	2,0	
		Угловая деталь РУ-1	2	14,7	
		" " РУ-3	4	21,2	
		Переходная деталь ПУ	3	7.0	
М1	2.430-2, в. 1	Элементы крепления М1	36		
МВ1	2.460-1, в. 1	" " МВ1	24		
М3		" " М3	6		
ЗД1	Альбом V 48.00.00.00СБ	Закладная деталь ЗД1	4	8,81	

1. Основные примечания см. лист АС-10
2. Двери учтены в спецификации на листе АС-2

Т.П. А-II, III, IV-300-229.83 АС

Гл.инжпр.	Васильев	
Нконтр.сс	Силаева	
Нач.отд.	Одинаков	
Гл.спец.	Кореневский	
Рук.груп.	Афонина	
Проверил	Васильева	
Проектир.	Громова	

Склад инвентаря и оборудования отдельностоящий заглубленный из сборных блоков.

Стадия	Лист	Листов
ТР	10	

А-III-300
Павильон аварийного выхода

Гипропромтранстрой г. Москва

Инв.№ подл. | Подпись и дата | Взамен инв.№

Типовой проект А-II, III, IV-300-229.83 Альбом III

18710-03 13

Ведомость рабочих чертежей основного комплекта КЖ.

Лист	Наименование	Примечание
1.	Общие данные	
2.	Схема расположения элементов фундаментов. Сечения 1-1 ÷ 4-4.	
3.	Схемы расположения элементов стен	
4.	Схема расположения элементов покрытия. Сечение 1-1.	
5.	Схема расположения элементов покрытия. Сечения 2-2 ÷ 6-6.	
6.	Основной вход. Опалубка и армирование	
7.	Аварийный выход. Опалубка и армирование.	
8.	Стена по оси „Б". Опалубочный чертеж. Схемы армирования.	
9.	Стена по оси „А". Опалубочный чертеж. Схемы армирования.	
10.	Примеры установки закладных деталей в стенах.	

Ведомость ссылочных и прилагаемых документов.

Обозначение	Наименование	Примечание
	Ссылочные документы	
ГОСТ 13579-78	Блоки бетонные для стен подвалов.	
ГОСТ 8478-81	Сетки сварные для армирования железобетонных конструкций	
1.141-1 вып. 58	Панели перекрытий железобетонные многопустотные	
	Прилагаемые документы	
Альбом V	Строительные изделия	
Альбом XI	Ведомости потребности в материалах.	

Ведомость спецификаций

Лист	Наименование	Примечание
КЖ 2	Спецификация элементов к схеме расположенной на листе	
КЖ 3	Спецификация элементов к схемам расположенным на листе	
КЖ 4	Спецификация элементов к схемам расположенным на листе	
КЖ 6	Спецификация элементов к схемам расположенным на листе	
КЖ 7	Спецификация элементов к схемам расположенным на листе	
КЖ 8	Спецификация элементов к схемам расположенным на листе	
КЖ 9	Спецификация элементов к схемам расположенным на листе	

1. Проект разработан для строительства в следующих природных условиях:
   — Территория без подработок горными выработками.
   — Расчетная зимняя температура воздуха -20°, -30°, -40°С.
   — Летняя температура наружного воздуха для 1, 2, 3 строительно-климатических зон в соответствии с СНиП II-11-77.
2. Рельеф площадки строительства спокойный с уклоном, обеспечивающим сток поверхностных вод.
   Грунты основания непучинистые, непросадочные со следующими нормативными характеристиками: $\varphi_н = 0{,}49$ $c_н = 2$ кПа; $E = 14{,}7$ мПа; $\gamma_о = 1{,}8$ т/м³. Грунтовые воды в соответствии с п. 2-31 СНиП II-11-77.
3. За условную отметку „0" принята отметка земли, что соответствует абсолютной отметке ____

Настоящий проект разработан в соответствии с действующими нормами и правилами и предусматривает в части железобетонных конструкций мероприятия обеспечивающие взрывную, взрыво-пожарную и пожарную безопасность при эксплуатации здания.

Главный инженер проекта Ю.Васил /Васильев/.

Инв. № подл. | Подпись и дата | Взам. инв. №

Т.П. А II, III, IV-300-229.83			КЖ
Гл. инж. пр.	Васильев		
Н. контр. сс.	Силаева		
Нач. отд.	Одинцов		
Гл. спец.	Кореневский		
Рук. гр.	Афонина		
Проверил	Васильева		
Проектир.	Громова		
Склад инвентаря и оборудования отдельностоящий заглубленный для сборных блоков.	Стадия: ТР	Лист: 1	Листов: 10
Общие данные	Гипропромтранссстрой г. Москва		

Типовой проект А-II, III, IV-300-229.83 Альбом III

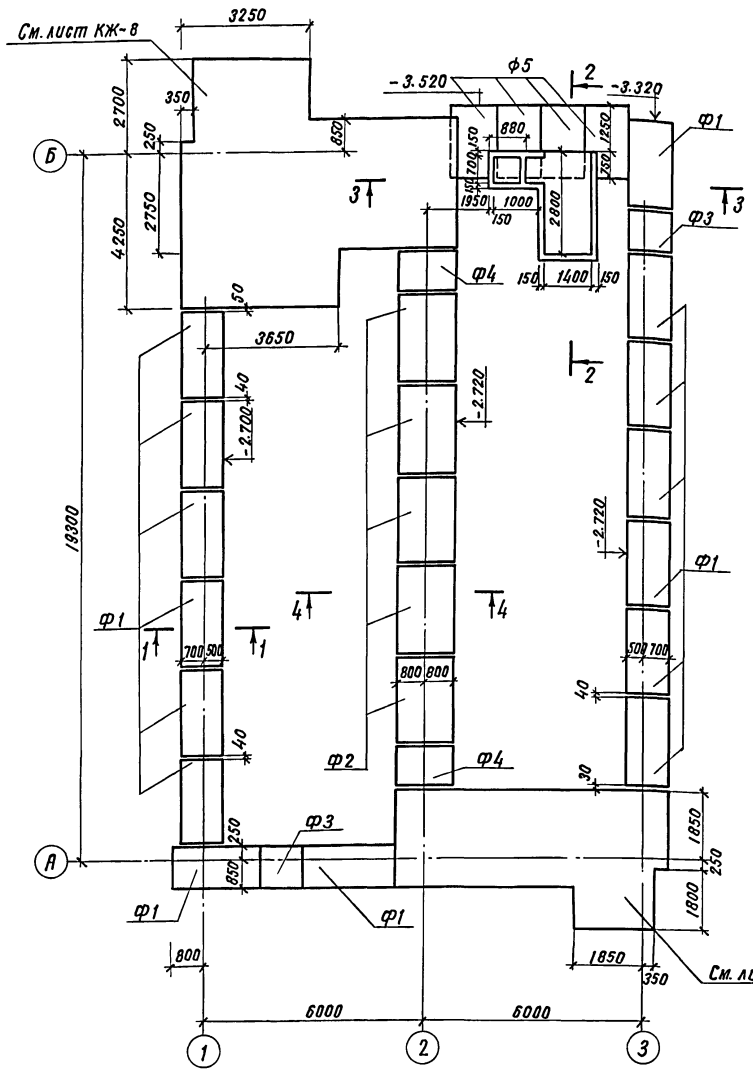

Спецификация элементов к схеме расположенной на листе

Марка изделия	Обозначение		Наименование	Кол. шт	Масса ед-цы кг	Примечание
Ф1	Альбом V	04.00.00.000Сб	Фундаментные плиты ФЛ 12.24-И	15	1760	
Ф2		02.00.00.000Сб	" ФЛ 16.24-И	5	2470	
Ф3		04.00.00.00-01	" ФЛ 12.12-И	2	870	
Ф4		02.00.00.00-01	" ФЛ 16.12-И	2	1215	
Ф5		01.00.00.000Сб	" ФЛ 20.12-И	4	2440	
			Материал			
			Бетон марки М 100	1.71		м³

Техническая спецификация металла

Вид профиля и ГОСТ, ТУ	Марка металла и ГОСТ	Обозначение и размер профиля, мм	Количество, шт.	Длина, мм	Масса металла по элементам, кг	Общий вес, кг
Рифленая сталь ГОСТ 8568-77*	ВСт3кп2 ГОСТ 380-71	δ=5		1000	32.6	32.6
Уголок ГОСТ 8509-72*	"	L 63х5		3000	14.4	14.4
Уголок ГОСТ 8510-72*	"	L 100х63х6		1000	7.5	7.5
Стержень ГОСТ 5781-82	"	ф6		41000	8.7	8.7
Квадратная сталь ГОСТ 2591-71*	"	□ 10		5500	4.3	4.3
Итого: масса металла						67.5

1. За отметку 0.000 принята условно планировочная отметка поверхности земли.
2. Фундаменты разработаны для следующих характеристик грунта: $\gamma_н$=0.49 Сн-2кПа; Е=14.7 мПа; Е=0.6-0.7; γ=1,8 т/м³
3. Горизонтальная гидроизоляция на отм.-2.420 выполняется из цементного раствора состава 1:2- 20 мм. Вертикальная гидроизоляция наружных стен, соприкасающихся с грунтом-окраска горячим битумом за 2 раза.
4. Фундаментные плиты укладываются на выравненное песчаное основание при песчаных грунтах и песчаную подсыпку толщиной 50 мм при глинистых грунтах.

			Т.П. А-II, III, IV-300-229.83		КЖ
Гл.инж.пр.	Васильев				
Н.контр.	Силаева		Склад инвентаря и оборудования отдельностоящий заглубленный из сборных блоков.	Стадия: ТР	Лист: 2	Листов:
Нач.отд.	Одиноков				
Гл.спец.	Кореневский				
Рук.гр.	Ефонина		А-III-300 Схема расположения элементов фундаментов. Сечения 1-1÷4-4	Гипропромтрансстрой г. Москва	
Проверил	Васильева				
Проектир.	Громова				

Инв.№ подл. | Подпись и дата | Взам.инв.№

18710-03 15

Типовой проект А-II, III, IV-300-229.83 Альбом III

Схема расположения элементов стены по оси 1

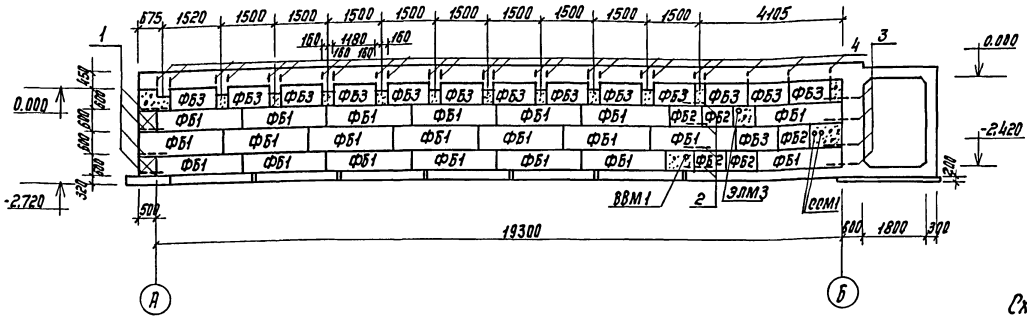

Схема расположения элементов стены по оси 3

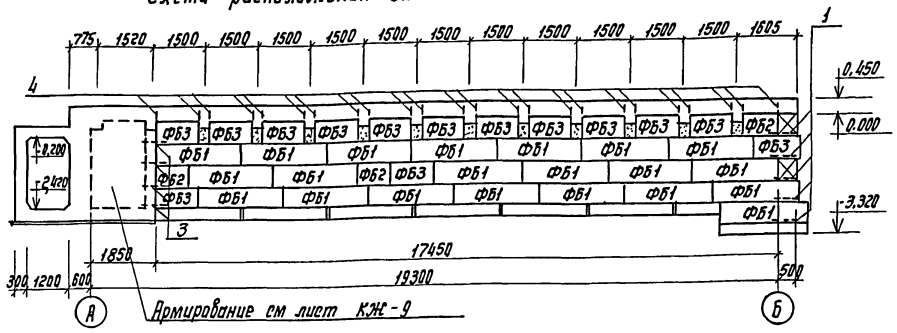

Схема расположения элементов стены по оси 2

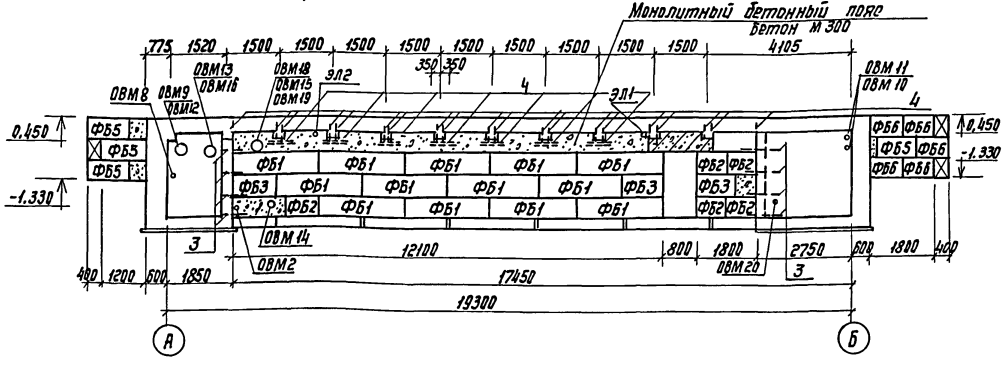

Схема расположения элементов стены основного входа

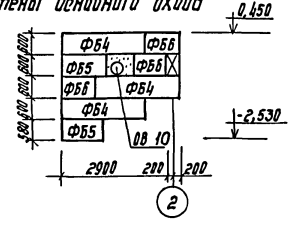

Схема расположения элементов стены аварийного выхода.

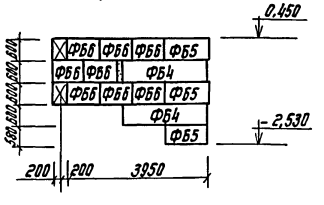

Спецификация элементов к схемам расположенным на листе.

Марка, поз.	Обозначение		Наименование	Кол.	Масса ед., кг.	Примечание
			Сборные бетонные элементы			
ФБ1	ГОСТ 13579-78 с заменой марки бетона на марку 200		Блоки бетонные для стен подвалов ФБС 24.5.6-Т	65	1630	
ФБ2			„ ФБС 9.5.6-Т	29	590	
ФБ3			„ ФБС 12.5.6-Т	36	790	
ФБ4			„ ФБС 24.4.6-Т	5	1300	
ФБ5			„ ФБС 12.4.6-Т	9	640	
ФБ6			„ ФБС 9.4.6-Т	16	470	
ФБ7			„ ФБС 9.6.6-Т	8	700	
			Сборочные единицы и детали			
1	Альбом V	36.00.00.00-01	Сетка сварная С1	9	5,4	
2		37.00.00.00 СБ	„ С2	4	2,9	
3		37.00.00.00-02	„ С3	24	3,0	
4		37.00.00.00-04	„ С4	96	2,8	
			Материалы			
			Бетон марки 200	4,41		$м^3$
			Бетон марки 300	4,36		$м^3$

Схема расположения элементов стены по оси Б.

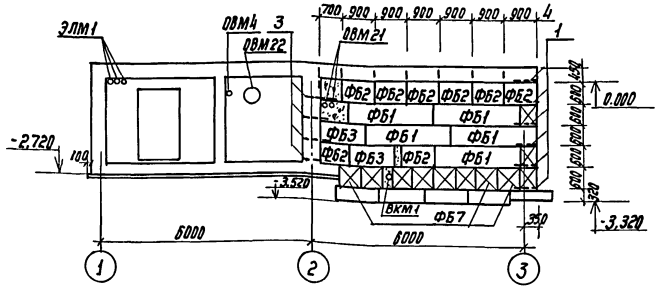

Схема расположения элементов стены по оси А

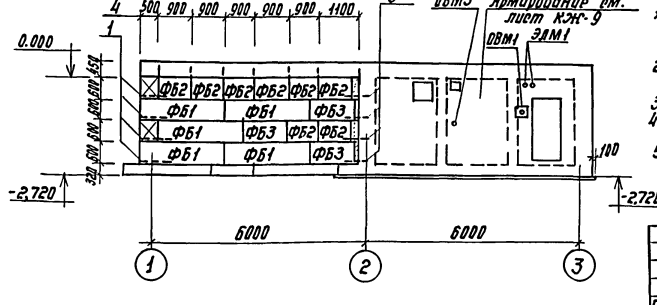

1. Кладка стен из сборных блоков ведется на растворе марки 100 с затиркой швов с наружной стороны и расшивкой швов с внутренней стороны.
2. Заделки по месту в стенах и отверстия после установки закладных деталей труб забетонировать бетоном марки 200.
3. Места установки закладных деталей и труб см. лист АС-7.
4. Места прохода труб отопления, водопровода, канализации и кабелей через наружные стены при привязке проекта уточняются.
5. Бетонирование монолитных участков входов осуществляется после монтажа сборных элементов стен.

Гл.инж.пр.	Васильев		
Нконтр сс	Силаева		
Нач.отд.	Одинаков		
Гл.спец.	Кореневский		
Рук.груп.	Афонина		
Проверил	Васильева		
Проектир.	Громова		

Инв.№

Т.П. А-II, III, IV-300-229.83 КЖ

Склад инвентаря и оборудования отдельностоящий заглубленный из сборных блоков.

Стадия	Лист	Листов
ТР	3	

А-III-300-
Схемы расположения элементов стен.

Гипропромтранстрой г. Москва

Инв.№ подл. | Подпись и дата | Взамен инв.№

18710-03 16

Типовой проект А-II, III, IV-300-229.83 Альбом III

1-1

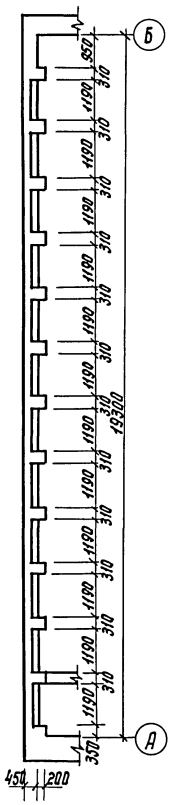

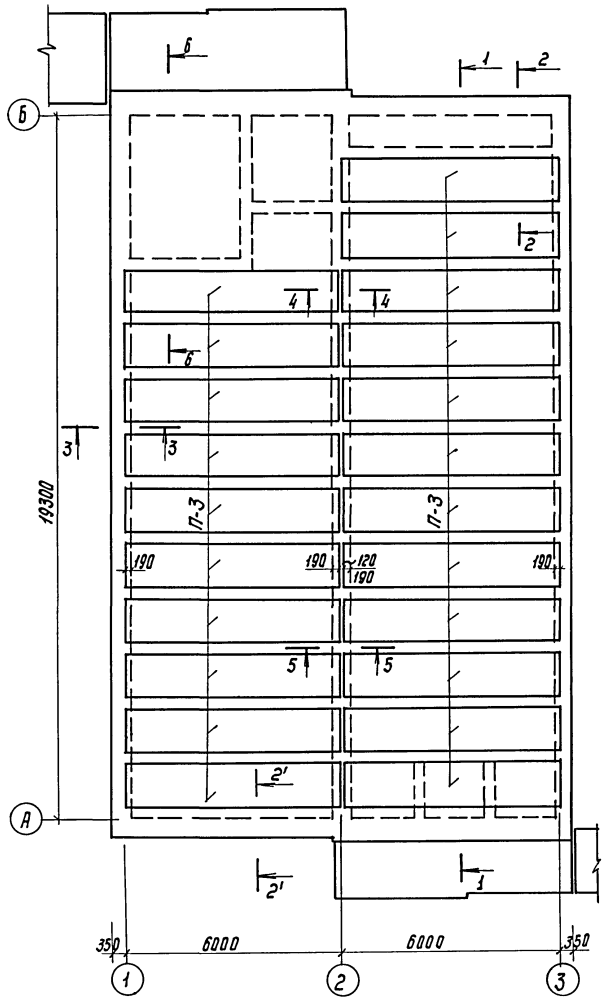

Спецификация элементов к схеме расположенной на листе.

Марка изделия или позиция	Обозначение	Наименование	Кол. шт.	Масса ед. кг	Примечание
		Сборные железобетонные элементы			
ПЗ	1.141-1 Вып. 58	Панель перекрытия ПГ 8-60.12	22	2100	
		Арматурные элементы			
1	Альбом V 08.00.00.006	Пространственный каркас КП1	23	408,0	
2	11.00.00.00 СБ	" КП2	2	1380,1	
3	38.00.00.00-01	Сетка сварная С5	4	8,8	
4	ГОСТ 8478-81	Сварная рулонная сетка 250/150/5/9, В=1300, ℓ=5850	22	32,3	
5	ГОСТ 5781-82	Отдельные стержни ⌀8А-I	390,0	0,4	м
6	ГОСТ 8478-81	Сварная рулонная сетка 250/150/5/9, В=1900, ℓ=5850	1	42,2	
7	ГОСТ 8478-81	Сварная рулонная сетка 250/150/5/9, В=900, ℓ=5850	20	22,8	
8		Сварная рулонная сетка 250/150/5/9, В=1200, ℓ=5850	2	16,1	
9	ГОСТ 8478-81	Сварная рулонная сетка 250/150/5/9 В=1100; ℓ=5850	3	27,6	
10		Сварная рулонная сетка 250/150/5/9 В=2300, ℓ=5850	1	55,5	
		Материал			
		Бетон марки 300	89,4		м³

1. Покрытие выполняется из монолитного железобетона, бетон марки 300.
2. Все работы по бетонированию осуществлять с соблюдением требований СНиП III-15-76.
3. Защитный слой бетона до низа рабочей арматуры каркасов - 35 мм, до сеток - 15 мм.
4. Торцы плит до укладки их на места заделываются бетоном марки 200.
5. На плане покрытия плиты условно показаны сплошной линией.
6. Данный лист смотреть совместно с листом КЖ-5.

Гл.инж.пр.	Васильев		
Нконтр.с.	Силаева		
Нач.отд.	Одинаков		
Гл.спец.	Кореневский		
Рук.груп.	Кафанина		
Проверил	Васильева		
Проектир.	Громова		

Т.П. А-II, III, IV-300-229.83 КЖ

Склад инвентаря и оборудования отдельностоящий заглубленный из сборных блоков.

Стадия	Лист	Листов
ТР	4	

А-III-300
Схема расположения элементов покрытия. Сечение 1-1.

Гипропромтранестрой г. Москва

Инв.№ подл. | Подпись и дата | Взам.инв.№

Инв.№

18710-03 17

2-2

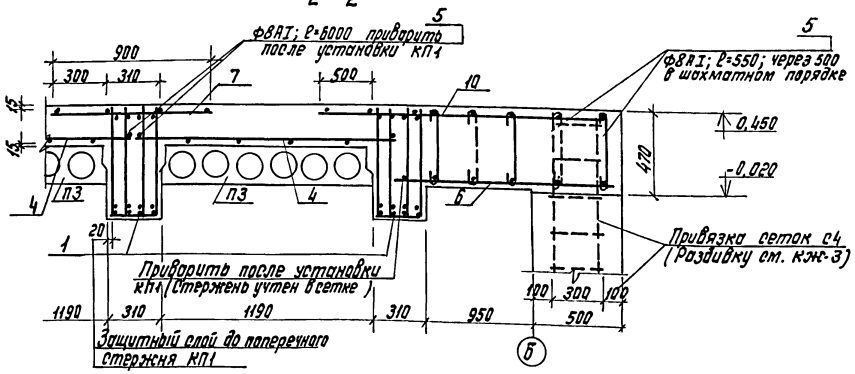

2'-2'

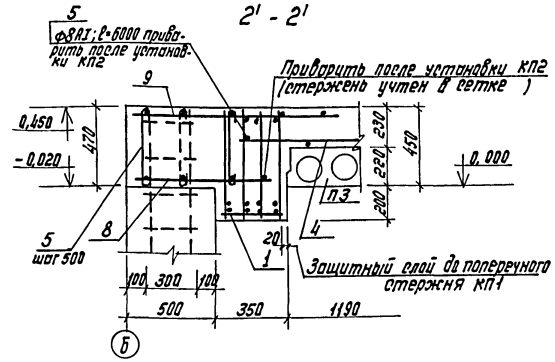

3-3

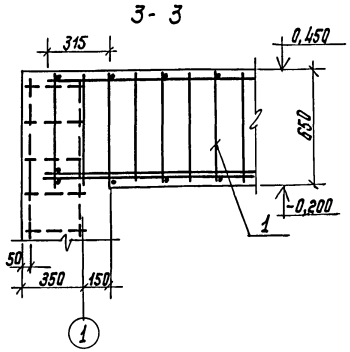

4-4

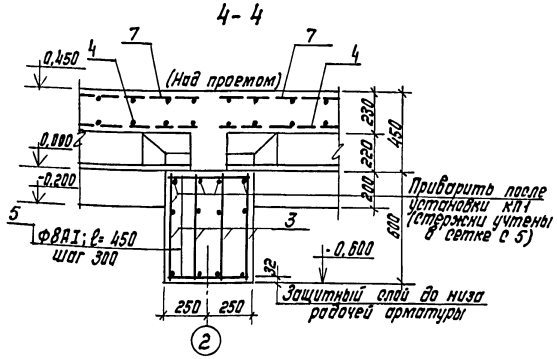

5-5

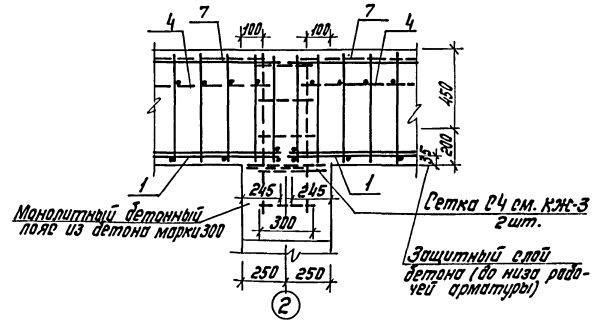

6-6

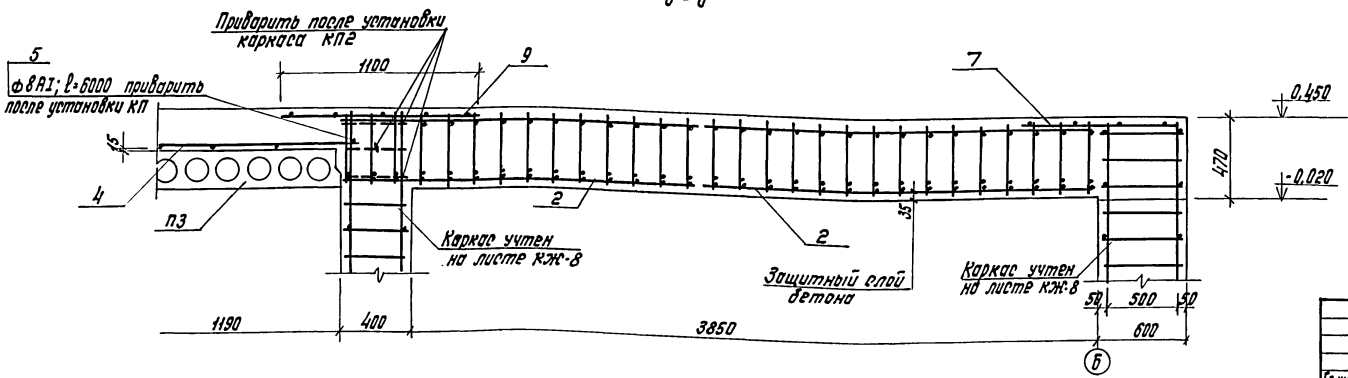

1. Данный лист смотреть совместно с листом КЖ-4.
2. Основные примечания см. лист КЖ-4.

Гл.инж.пр.	Васильев		Т.П. А-II, III, IV-300-229.83 КЖ		
Н.контр.	Силаева				
Нач.отд.	Одинокой		Склад инвентаря и оборудования отдельностоящий заглубленный из сборных блоков.	Стадия	Лист	Листов
Гл.спец.	Кореневский			ТР	5	
Рук.гр.	Жорнина		А-III-300 Схемы расположения элементов покрытия. Сечения 2-2÷6-6.	Гипропромтранспстрой г. Москва		
Проверил	Громова					
Проектир.	Васильева					

Инв.№ подл. | Подпись и дата | Взам.инв.№ | Инв.№:

Типовой проект А-II, III, IV-300-229.83 Альбом III

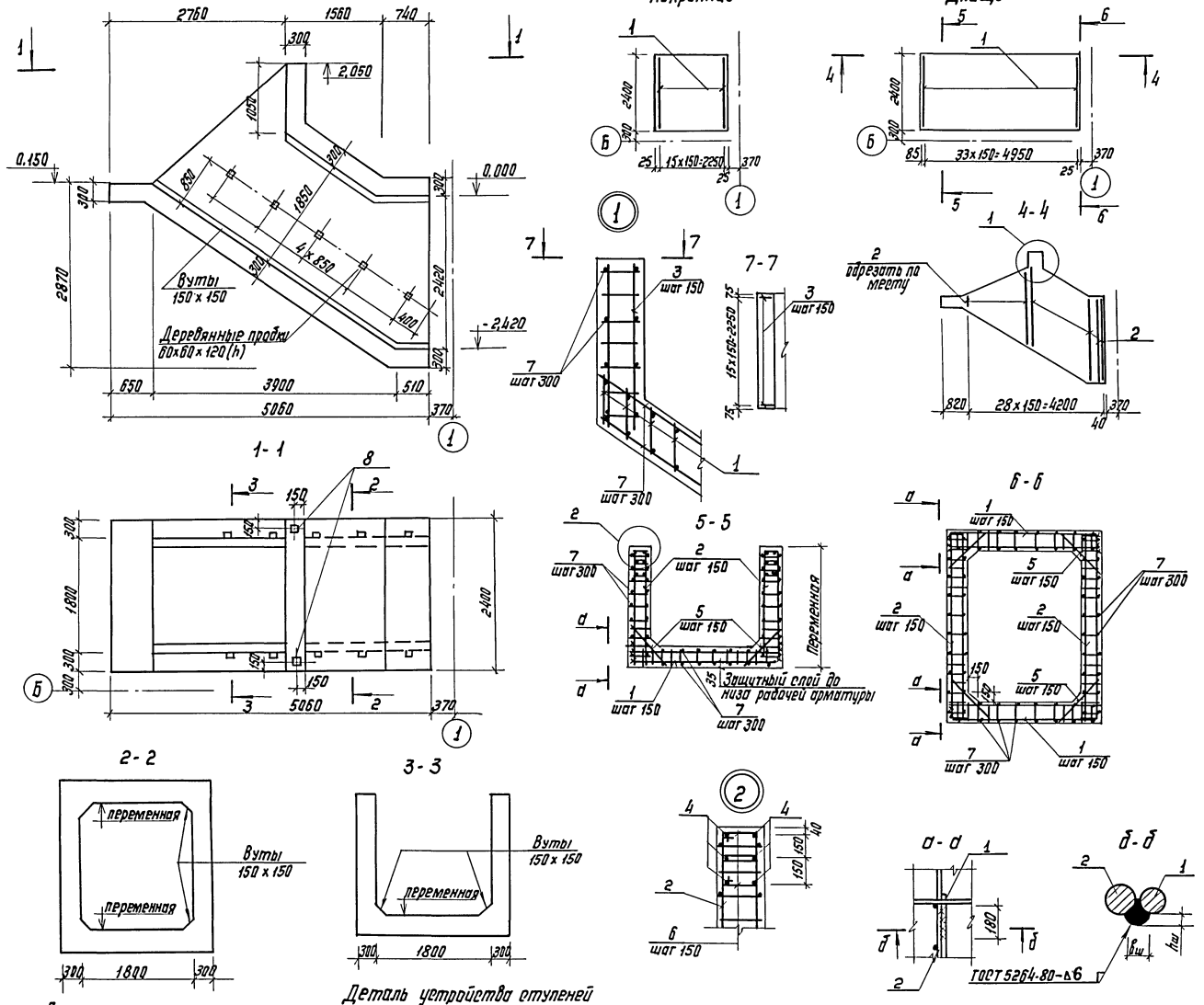

Спецификация элементов к схемам расположенным на листе

Марка, поз.	Обозначение	Наименование	Кол.	Масса ед., кг	Примечание
		Сборочные единицы и детали			
1	Альбом V 39.00.00.00-01	Сетка арматурная С6	50	7,04	
2	" 40.00.00.00-01	" С7	58	5,92	
3	" 41.00.00.00-01	" С8	16	2,88	
4	ГОСТ 5.1459-72*	Стержень ф16А-III, ℓ=3100	12	4,9	
5	"	" ф16А-III, ℓ=950	102	1,5	
6	Альбом V 46.00.00.00-01	Хомут N1	72	0,37	
7	ГОСТ 5781-82	Распределительная арматура ф8А1	360	0,4	м
8	Альбом V 48.00.00.00СБ	Закладная деталь ЗД1	2	8,81	
9	ГОСТ 5781-82	Стержень ф10А1, ℓ=150	10	0,1	
10	ГОСТ 103-76	Полоса -4x40	7,2	1,25	м
		Материалы			
		Бетон марки 100 (подбетонка)	2,4		$м^3$
		Бетон марки 300	12,2		$м^3$
		Бетон марки 200	0,7		$м^3$

1. Основной вход выполняется из монолитного железобетона. Бетон марки 300. Ступени из бетона марки 200.
2. Все работы по бетонированию осуществлять с соблюдением требований СНиП III-15-76.
3. Защитный слой бетона до нижней арматуры днища - 35 мм.
4. Распределительная арматура приваривается в соответствии с требованиями СН 393-78.

Гл.инж.пр.	Васильев		
Нконтр.сс.	Силаева		
Нач.отд.	Одиноков		
Гл.спец.	Кореневский		
Рук.груп.	Афонина		
Проверил	Васильева		
Проектир.	Громова		

Т.П. А-II, III, IV-300-229.83 КЖ

Склад инвентаря и оборудования отдельностоящий заглубленный из сборных блоков.

А-III-300 Основной вход. Опалубка и армирование.

Стадия	Лист	Листов
ТР	6	

Гипропромтрансстрой г. Москва

Инв.№ подл. | Подпись и дата | Взамен инв.№

18710-03 19

Альбом III

Типовой проект А-II, III, IV-300-229.83

Покрытие

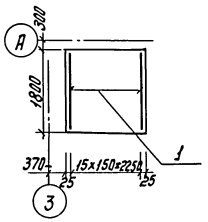

Днище

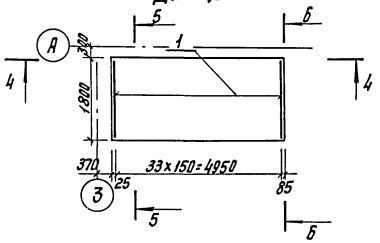

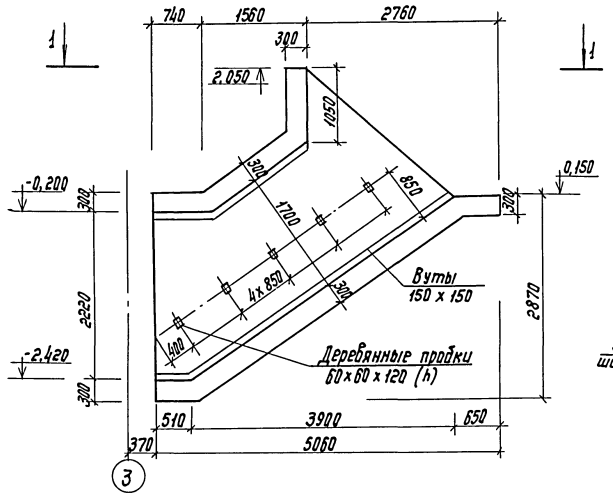

7-7

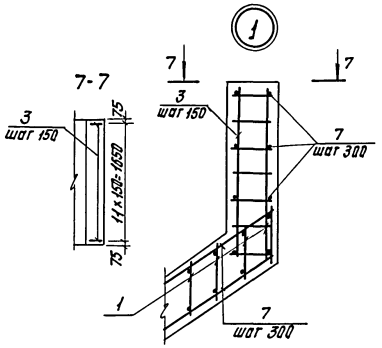

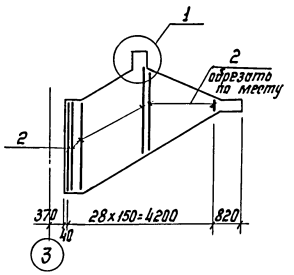

1-1

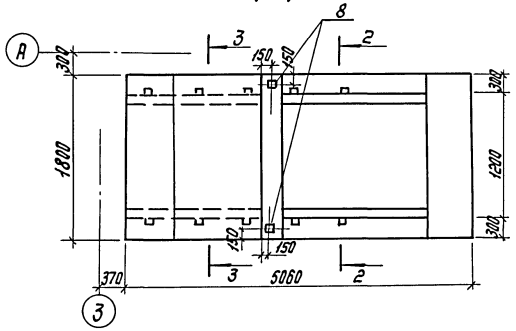

5-5

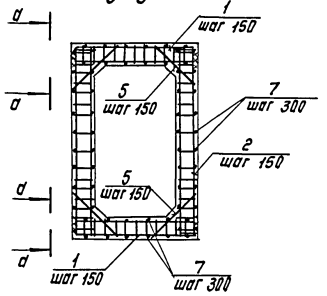

6-6

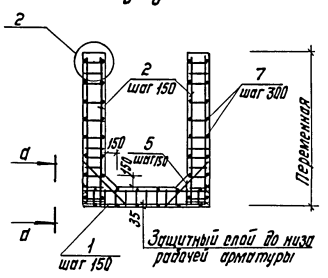

2-2

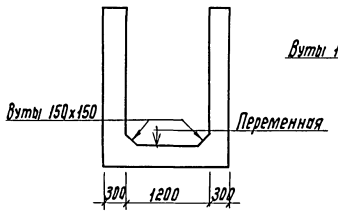

3-3

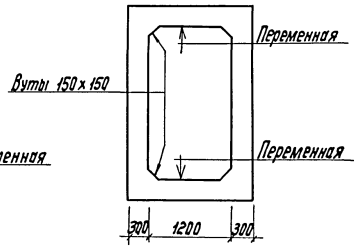

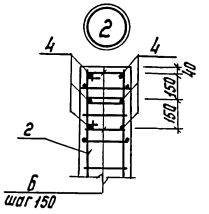

а-а

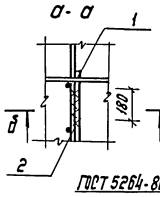

б-б

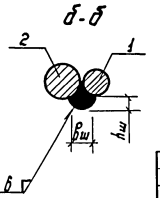

Спецификация элементов к схемам расположенным на листе

Марка, поз.	Обозначение	Наименование	Кол.	Масса ед., кг.	Примечание
		Сборочные единицы и детали			
1	Альбом V 42.00.00.00-01	Сетка арматурная С9	50	5,34	
2	43.00.00.00-01	" С10	58	5,56	
3	41.00.00.00-01	" С8	12	2,88	
4	ГОСТ 5.1459-72*	Стержень ф16А-III, ℓ=3100	12	4,9	
5	"	" ф16А-III, ℓ=950	102	1,5	
6	Альбом V 46.00.00.00-01	Хомут N1	72	0,37	
7	ГОСТ 5781-82	Распределительная арматура ф8АI	305.0	0.4	м
8	Альбом V 48.00.00.00-сб	Закладная деталь ЗД1	2	8,81	
9*	ГОСТ 5.781-82	Стержень ф10АI, ℓ=150	10	0,1	
10*	ГОСТ 103-76	Полоса -4х40	7.2	1.25	м
		Материалы:			
		Бетон марки 100	2,05		м³
		Бетон марки 200	0,5		м³
		Бетон марки 300	10,2		м³

* Поз. 9 и 10 см. лист КЖ-6

1. Основной вход выполняется из монолитного железобетона. Бетон марки 300. Ступени из бетона марки 200.
2. Все работы по бетонированию осуществлять с соблюдением требований СНиП III-15-76.
3. Защитный слой бетона до нижней арматуры днища - 35 мм.
4. Распределительная арматура привязывается в соответствии с требованиями СН 393-78.
5. Деталь крепления поручня и деталь устройства ступеней см. лист КЖ-6.

Гл.инж.пр.	Васильев		
Нконтр.с.	Силаева		
Нач.отд.	Одинаков		
Гл.спец.	Коревецкий		
Рук.груп.	Афонина		
Проверил	Васильева		
Проектир.	Громова		

Т.п. А-II, III, IV-300-229.83 КЖ

Склад инвентаря и оборудования отапливаемый, заглубленный из сборных блоков. А-III-300 Аварийный выход. Отмостка и армирование.

Стадия	Лист	Листов
ТР	7	

Гипропромтранстрой г. Москва

Инв.№ подл. | Подпись и дата | Взам.инв.№

Инв.№

18710-03 20

Альбом III

Типовой проект А-II, III, IV-300-229.83

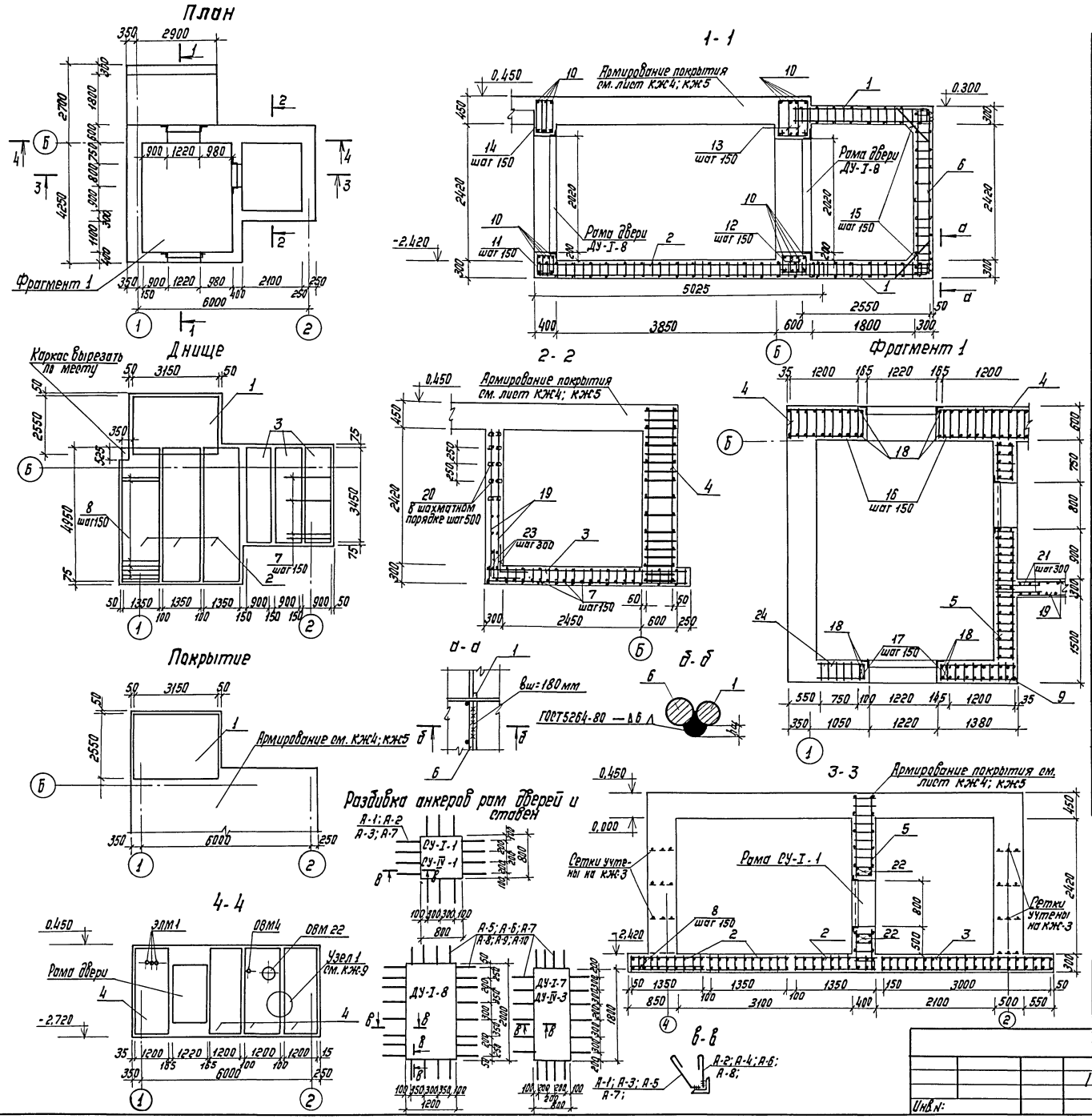

Спецификация элементов к схемам расположенным на листе

Марка, поз.	Обозначение	Наименование	Кол.	Масса ед., кг.	Примечание
		Арматурные элементы			
1	Альбом V 12.00.00.00-01	Пространственный каркас КП3	2	184,1	
2	" 13.00.00.00-01	" " КП4	3	67,0	
3	" 16.00.00.00 ОБ	" " КП5	3	33,9	
4	" 19.00.00.00.СБ	" " КП6	4	188,7	
5	" 21.00.00.00-01	" " КП7	1	332,2	
6	" 22.00.00.00-01	" " КП8	1	154,7	
7	ГОСТ 5.1459-72*	Стержень ф16А-III, ℓ=1500	16	2,4	
8	ГОСТ 5781-82	" ф10А-III, ℓ=1100	26	0,7	
9	" 23.00.00.00-01	Пространственный каркас КП9	1	115,1	
10	ГОСТ 5.1459-72*	Стержень ф16А-III, ℓ=2200	32	4,4	
11	Альбом V 46.00.00.00-03	Хомут N2	20	0,56	
12	" 46.00.00.00-04	Хомут N3	20	0,66	
13	" 46.00.00.00-05	Хомут N4	20	0,81	
14	" 46.00.00.00-06	Хомут N5	20	0,72	
15	ГОСТ 5.1459-72*	Стержень ф16А-III, ℓ=950	68	1,5	
16	Альбом V 47.00.00.00-01	Хомут N6	28	1,65	
17	Альбом V 47.00.00.00-04	Хомут N7	28	1,28	
18	ГОСТ 5.1459-72*	Стержень ф25А-III; ℓ=3140	8	12,1	
19	Альбом V	Рулонная сетка 150/250/9/5 В=2500	4,2	10,50	м
20	ГОСТ 6727-80	Шпилька ф5ВI, ℓ=300	27	0,05	
21	ГОСТ 5781-82	Стержень ф6АI, ℓ=700	18	0,15	
22	ГОСТ 5.1459-72*	" ф16А-III, ℓ=1520	8	2,4	
23	ГОСТ 5781-82	" ф6А-I, ℓ=1000	16	0,22	
	ГОСТ 5781-82	Распределительная арматура ф8АI	300	0,4	м
	Альбом V 52.00.00.00-02	Анкеры рам дверей ДУ-I-8 А-5	24	0,78	
	53.00.00.00-02	А-6	24	0,58	
	52.00.00.00-03	А-7	24	0,39	
	53.00.00.00-03	А-8	24	0,31	
	52.00.00.00-СБ	СУ-I-1 А-1	14	0,53	
	53.00.00.00 СБ	А-2	14	0,40	
24	Альбом V 24.00.00.00-01	Пространственный каркас КП10	1	78,0	
		Материалы			
		Бетон марки 100 (подготовка) h=100мм	3,93		м³
		Бетон марки 300	35,1		м³

Примечания см. лист КЖ-9

Т. П. А-II, III, IV-300-229.83 КЖ

Гл.инж.пр.	Васильев	
Нконтр.сс	Силаева	
Нач.отд.	Одинаков	
Гл.спец.	Кореневский	
Рук.груп.	Афонина	
Проверил	Васильева	
Проектир.	Громова	

Склад инвентаря и оборудования отдельностоящий заглубленный из сборных блоков.

А-III-300-
Стена по оси „Б". Опалубочный чертеж. Схемы армирования.

Стадия	Лист	Листов
ТР	8	

Гипропромтрансстрой г. Москва

Инв.№: 18710-03 21

Инв.№ подл. | Подпись и дата | Взамен инв.

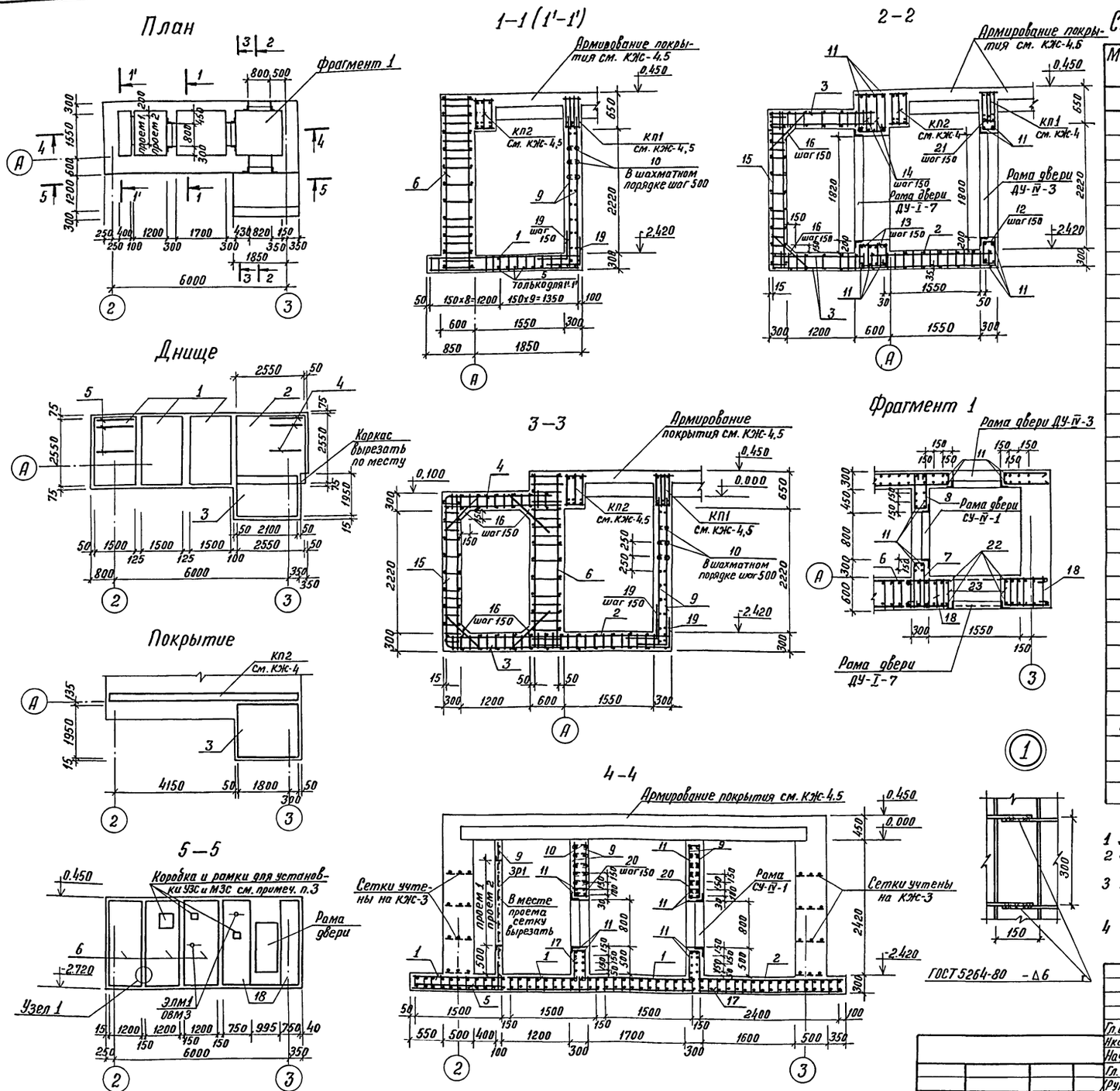

Спецификация элементов к схемам расположенным на листе.

Марка, поз.	Обозначение	Наименование	Кол. шт.	Масса ед. кг.	Примеч.
		Арматурные элементы			
1	Альбом V 25.00.00.00-01	Пространственный каркас КП11	3	40,2	
2	" 28.00.00.00 СБ	" КП12	1	62,1	
3	" 30.00.00.00-01	" КП13	2	107,2	
4	ГОСТ 5781-82	Стержень ф10А-III, ℓ=1100	11	0,7	
5	ГОСТ 5.1459-72*	Стержень ф16А-III, ℓ=1500	11	2,4	
6	Альбом V 19.00.00.00 СБ	Пространственный каркас КП6	3	188,7	
7	" 47.00.00.00-07	Хомут N8	6	0,45	
8	" 47.00.00.00-09	" N9	6	0,38	
9	ГОСТ 8478-81	Рулонная сетка 150/250/9/5, В=2500	16,4	10,5	м
10	ГОСТ 6727-80	Шпилька ф5ВI, ℓ=300	250	0,05	
11	ГОСТ 5781-82	Стержень ф12А-III, ℓ=1520	48	1,4	
12	Альбом V 46.00.00.00-07	Хомут N10	7	0,56	
13	" 46.00.00.00-04	" N3	14	0,66	
14	" 46.00.00.00-05	" N4	14	0,81	
15	" 31.00.00.00-01	Пространственный каркас КП14	1	107,3	
16	ГОСТ 5.1459-72*	Стержень ф16А-III, ℓ=950	48	1,5	
17	Альбом V 47.00.00.00-10	Хомут N11	14	0,53	
18	" 33.00.00.00 СБ	Пространственный каркас КП15	2	127,7	
19	ГОСТ 5781-82	Стержень ф6А-I, ℓ=1000	80	0,22	
20	Альбом V 46.00.00.00-08	Хомут N12	14	0,26	
21	" 47.00.00.00-11	" N13	7	0,53	
22	ГОСТ 5.1459-72*	Стержень ф25А-III, ℓ=3140	4	12,1	
	ГОСТ 5781-82	Распределительная арматура ф8АI	300	0,4	м
	Альбом V 52.00.00.00-02	Анкеры рам дверей ДУ-I-7 А-5	20	0,78	
	53.00.00.00-02	А-6	20	0,58	
	52.00.00.00-03	ДУ-IV-3 А-7	20	0,39	
	53.00.00.00-03	А-8	20	0,31	
	52.00.00.00-01	СУ-IV-1 А-3	14	0,33	
	53.00.00.00-01	А-4	14	0,26	
23	Альбом V 47.00.00.00-12	Хомут N14	42	2,03	
		Материалы:			
		Бетон марки 100 (подготовка) h=100мм	2,3		м³
		Бетон марки 300	28,6		м³

1 Данный лист смотреть совместно с листом КЖ-8.
2 Закладные детали установить в соответствии с чертежом на листе АС-7 и деталями на листе КЖ-10.
3 Коробку для УЗС и рамки для МЗС установить перерезая арматуру, закладные детали ОВМ3 и ЭЛМ1 установить не перерезая каркасы.
4 Разбивка анкеров рам дверей ДУ-I-7 и ДУ-IV-3 и ставен СУ-IV-1 см. лист КЖ-8.

Т. П. А-II, III, IV-300-229.83 КЖ

Гл. инж. пр.	Васильев
Н. контр. сс.	Силаева
Нач. отд.	Одиноков
Гл. спец.	Кореневский
Рук. груп.	Афонина
Проверил	Громова
Проектир.	Васильева

Склад инвентаря и оборудования отдельностоящий заглубленный из сборных блоков.

Стадия	Лист	Листов
ТР	9	

А-III-300
Стена по оси „А". Опалубочный чертеж. Схемы армирования.

Гипропромтрансстрой г. Москва

Инв. №

Типовой проект А-II, III, IV-300-229.83 Альбом III

Инв. № подл. | Подпись и дата | Взамен инв. №

Пример установки закладных деталей ОВМ17

План

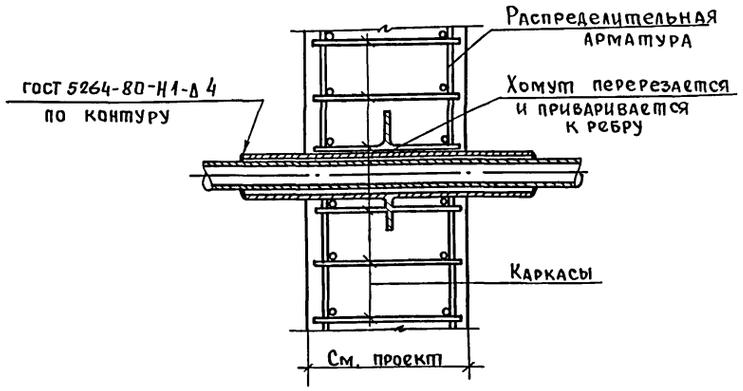

Пример установки закладной детали ОВМ 22

План

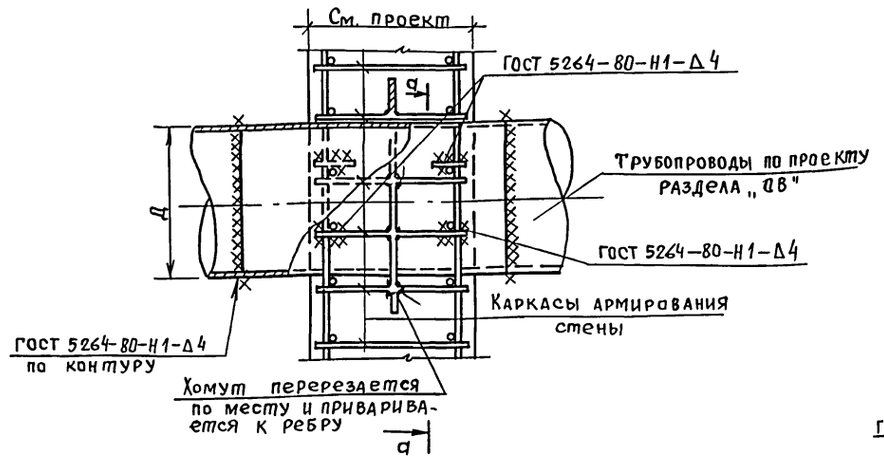

а-а

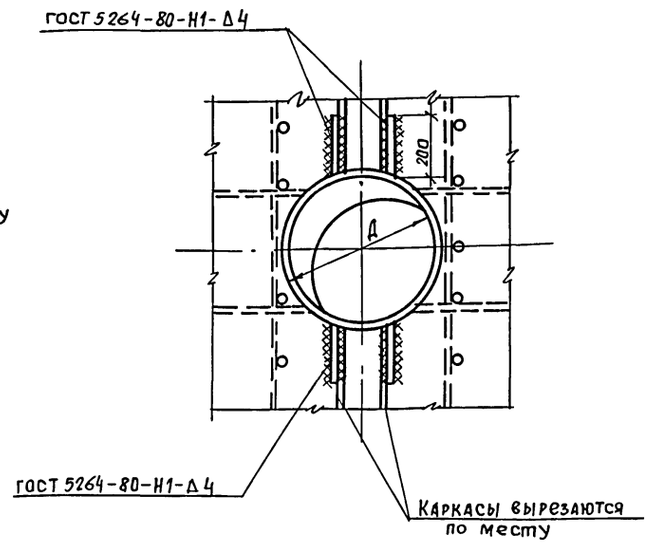

Пример установки закладных деталей ОВМ3, ОВМ4

План

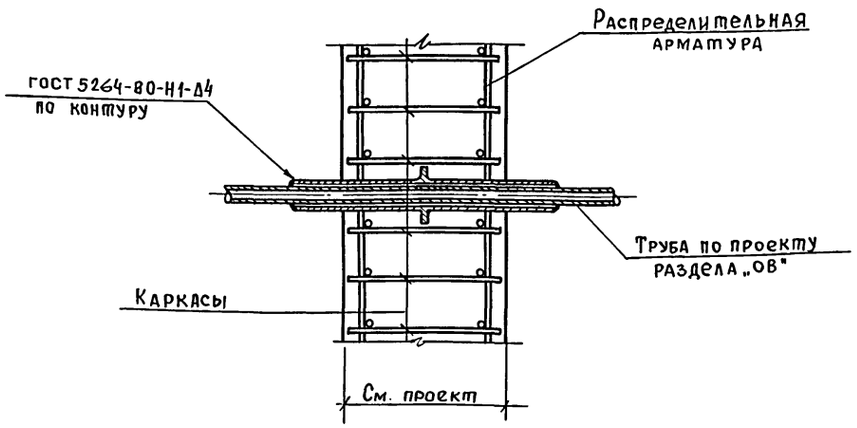

Пример установки закладных деталей

ЭЛМ1; ЭЛМ4; ССМ2. План.

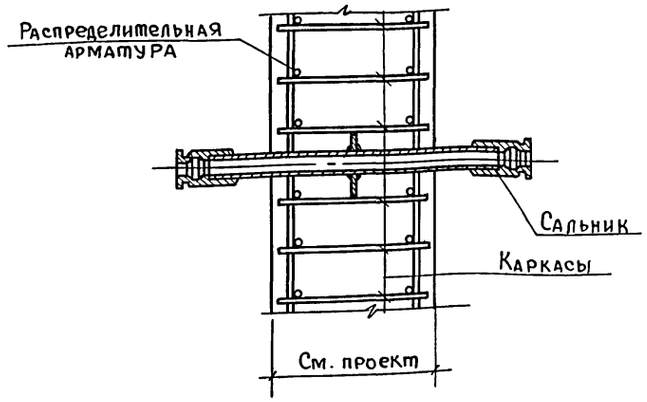

1. План расположения закладных деталей ОВМ, ЭЛМ, ССМ и их привязки см. лист АС-7.
2. Сварка производится электродами типа Э-42.
   Монтажные сварные швы перед бетонированием зачищаются от окалины.

Гл.инж.пр.	Васильев	Подп.	
Н.контр.сс	Силаева	"	
Нач.отд.	Одиноков	"	
Гл.спец.	Кореневский	"	
Рук.гр.	Афонина	"	
Провер.	Васильева	"	
Проектир.	Громова	"	

Т.П. А-II, III, IV-300-229.83 КЖ

Склад инвентаря и оборудования отдельностоящий заглубленный из сборных блоков

Стадия	Лист	Листов
ТР	10	

Примеры установки закладных деталей в стенах.

ГИПРОПРОМТРАНССТРОЙ г. Москва

Инв.№

Взам.инв.№ | Подпись и дата | Инв.№ подл.

gost.e-ecolog.ru