Типовой проект

А-II-300-229.83
А-III-300-229.83
А-IV-300-229.83

Склад инвентаря и оборудования отдельно стоящий, заглубленный из сборных блоков

Для 1, 2, и 3 строительно-климатических зон.

Альбом II

Архитектурно-строительные решения для склада А-II

gost.e-ecolog.ru

ТИПОВОЙ ПРОЕКТ

А-II-300-229.83
А-III-300-229.83
А-IV-300-229.83

Склад инвентаря и оборудования отдельно стоящий, заглубленный из сборных блоков

Для 1, 2 и 3 строительно-климатических зон

Альбом II

Состав проекта:

Альбом	I	Пояснительная записка.
Альбом	II	Архитектурно-строительные решения для склада А-II
Альбом	III	Архитектурно-строительные решения для склада А-III
Альбом	IV	Архитектурно-строительные решения для склада А-IV
Альбом	V	Строительные изделия.
Альбом	VI	Отопление, вентиляция. внутренний водопровод и канализация. Электроснабжение. Сигнализация и связь.
Альбом	VII	Заказные спецификации.
Альбом	VIII	Сметы для склада А-II.
Альбом	IX	Сметы для склада А-III.
Альбом	X	Сметы для склада А-IV.
Альбом	XI	Ведомости потребности в материалах

Проект утвержден МПС
приказ № А-27 от 03.01.83г.
Введен в действие Гипропромтрансстроем
приказ № 26 от 01.02.83г.

Разработан
проектным институтом
„Гипропромтрансстрой"

Главный инженер института Рождественский А.С.
Главный инженер проекта Васильев Ю.Н.

© ЦИТП Госстроя СССР, 1988

привязан

Содержание альбома

Марка	Наименование	Стр.
	Архитектурно-строительные решения	
АС-1	Общие данные (начало)	3
АС-2	Общие данные (окончание)	4
АС-3	Схематический план участка	5
АС-4	План. Фрагмент 1	6
АС-5	Разрезы 1-1; 2-2. Экспликация полов	7
АС-6	Разрезы 3-3 ÷ 6-6	8
АС-7	План расположения отверстий закладных деталей	9
АС-8	Вентиляторная. Опоры под вентиляторы	10
АС-9	Павильон основного входа	11
АС-10	Павильон аварийного выхода	12

Марка	Наименование	Стр.
	Конструкции железобетонные	
КЖ-1	Общие данные	13
КЖ-2	Схема расположения элементов фундаментов. Сечения 1-1 ÷ 4-4	14
КЖ-3	Схемы расположения элементов стен	15
КЖ-4	Схема расположения элементов покрытия. Сечение 1-1	16
КЖ-5	Схема расположения элементов покрытия. Сечения 2-2 ÷ 7-7	17
КЖ-6	Основной вход. Опалубка и армирование	18
КЖ-7	Аварийный выход. Опалубка и армирование	19
КЖ-8	Стена по оси „Б" Опалубочный чертеж. Схемы армирования	20
КЖ-9	Стена по оси „А" Опалубочный чертеж. Схемы армирования	21
КЖ-10	Примеры установки закладных деталей в стенах	22

Типовой проект А-II, III, IV-300-229.83 Альбом II

Ведомость основных комплектов рабочих чертежей

Обозначение	Наименование	Примечание
АС	Архитектурно-строительные решения	Альбом II
КЖ	Конструкции железобетонные	Альбом II
ВК	Внутренний водопровод и канализация	Альбом VI
ОВ	Отопление и вентиляция.	Альбом VI
ЭЛ	Электротехническая часть.	Альбом VI
СС	Сигнализация и связь.	Альбом VI

Ведомость чертежей основного комплекта АС

Лист	Наименование	Примечание
1	Общие данные (начало)	
2	Общие данные (окончание)	
3	Схематический план участка	
4	План. Фрагмент 1	
5	Разрезы 1-1, 2-2. Экспликация полов.	
6	Разрезы 3-3 ÷ 6-6.	
7	План расположения отверстий закладных деталей.	
8	Вентиляторная. Опоры под вентиляторы.	
9	Павильон основного входа.	
10	Павильон аварийного выхода.	

Ведомость ссылочных и прилагаемых документов

Обозначение	Наименование	Примечание
Ссылочные документы		
Т.Д.К-Н-1-71 часть II альбом 5	Альбом типовых решений систем и устройств внутреннего оборудования сооружений гражданской обороны.	
Т.Д.К-Н-1-68 часть II, раздел IV (редакция 1971г)	Металлические двери ДУ-III-2, ДУ-III-3, ДУ-IV-2, ДУ-IV-3, ДУ-I-2, ДУ-I-3	
Т.Д.К-Н-1-67 часть II раздел IV (редакция 1969г)	Металлические двери для проемов 800×1800, 1200×2000 мм и ставни для проемов 800×800 мм	
Т.Д.К-Н-1-70 часть II, раздел VIII альбом 10	Санузлы и станции перекачки.	
Т.Д.К-Н-1-68 Т.Д.К-Н-1-67 часть II, раздел II	Альбом типовых решений систем и устройств внутреннего оборудования сооружений гражданской обороны.	
Т.Д.К-Н-1-70 часть II, раздел VI альбом 8	——— » ———	
1.136-10	Двери деревянные для жилых и общественных зданий	
2.230-1 Вып.5	Детали стен и перегородок общественных зданий	
3.006-2 Вып. II-2	Унифицированные сборные железобетонные каналы	
2.430-2 Вып. 1	Типовые архитектурно-строительные детали	
2.460-1 Вып. 1	——— » ———	
ГОСТ 6133-75	Камни бетонные стеновые	
У-02-03 Вып.3	Унифицированные двухярусные и трехъярусные нары деревянные и разборные металлические.	
1.136-11 часть 1	Двери деревянные входные наружные, тамбурные и служебные для жилых и общественных зданий	
Т.Д.К-Н-1-72 часть II, альбом I	Защитно-герметический ставень СУ-I-I.	
Прилагаемые документы		
Альбом V	Строительные изделия	
Альбом XI	Ведомости потребности в материалах.	

Ведомость спецификаций

Лист	Наименование	Примечание
АС-4	Спецификация элементов к фрагменту 1	
	Ведомость оборудования	
АС-5	Экспликация полов	
	Спецификация элементов к листам АС-5, АС-6.	
АС-7	Спецификация закладных деталей.	
	Экспликация отверстий.	
АС-9	Спецификация к схеме элементов расположенных	
	на листе.	
АС-10	Спецификация к схеме элементов расположенных	
	на листе.	

Техническая спецификация металла

Вид профиля и ГОСТ, ТУ	Марка металла и ГОСТ	Обозначение и размер профиля, мм	Количество, шт.	Длина, мм	Масса металла по элементам конструкций: опоры под вентиляторы	Масса металла по элементам конструкций: павильоны входа и выхода	Общий вес, кг
Уголок ГОСТ 8509-72*	ВСт3КП2 ГОСТ 380-71*	∟ 50×5		7810	29.5	—	29.5
		∟ 75×7		6400	—	51.0	51.0
Швеллеры ГОСТ 8240-72	ВСт3КП2 ГОСТ 380-71*	⊏ 10		9100	78.2	—	78.2
		⊏ 12		1100	11.4	—	11.4
Уголок ГОСТ 8510-72*	ВСт3КП2 ГОСТ 380-71*	∟ 100×63×6		1440	—	21.6	21.6
		∟ 75×50×5		400	—	1.9	1.9
Трубы квадратные ГОСТ 8639-82	ВСт3КП2 ГОСТ 380-71*	□ 80×80×4		19338	—	184.5	184.5
Швеллер гнутый ГОСТ 8278-75*	"	⊏ 120×60×4		68246	—	482.5	482.5
Полоса ГОСТ 103-76	"	δ = 12		—	10.6	6.4	17.0
Стержень ГОСТ 5781-82	"	ф 18		520	—	2.1	2.1
Итого: масса металла							879.7

Настоящий раздел разработан в соответствии с действующими нормами и правилами и предусматривает в части архитектурно-строительных решений мероприятия обеспечивающие взрывную, взрывопожарную и пожарную безопасность при эксплуатации здания.

Гл. инж. проекта Подпись /Васильев/

Инв.№ подл. | Подпись и дата | Взам.инв.№

Т. П. А-II, III, IV-300-229.83 АС			
Гл.инж.пр.	Васильев	Подп.	
Н.контр.	Силаева	"	
Нач.отд.	Одиноков	"	
Гл.спец.	Кореневский	"	
Рук.груп.	Афонина	"	
Проверил	Васильева	"	
Проектир.	Громова	"	

Склад инвентаря и оборудования отдельностоящий заглубленный из сборных блоков

Стадия	Лист	Листов
ТР	1	10

А-II-300

Общие данные (начало)

Гипропромтрансстрой г. Москва.

18710-02 4

Альбом II

Типовой проект А-II, III, IV-300-229.83

Ведомость проемов дверей и ставен

Проемы			Элементы заполнения		
Тип по проекту	Размер в кладке в×h мм	Кол. мест	Марка	Обозначение	Кол
1	1220×2020	2	ДУ-I-8	Инв N 12226	2
2	820×1820	1	ДУ-I-7	ТДК-Н-1-71 ч. II ал.5 КЖ-8	1
3	800×800	1	СУ-I-1	ТДК-Н-1-72 ч. II ал. 1 КЖ-8	1
4	800×1800	1	ДУ-IV-3	ТДК-Н-1-68 ч. II, раздел IV (редакция 1971г) КЖ-8	1
5	800×800	2	СУ-IV-1	ТДК-Н-1-67 ч. II, раздел IV (редакция 1969г) КЖ-8	2
6	900×2070	1	ДГ 21-9	1.136-10	1
7*	700×2070	2	ДГ 21-7		2
8*	700×2070	3	ДГ 21-7л		3
9	1350×2100	1	ДН 20-4.8-5	1.136-11 часть 1	1
10	950×2100	1	ДН 20-8-1		1
11	—	2	ДМ-1	Альбом V 58.0000.00 сб	2

* В дверях 7 и 8 на 200 мм от пола врезаются вентиляционные решетки размером 150×490 (h) (2 шт) по серии 1.494-27 вып. 5.

Условные обозначения

Стены из бетонных блоков

Стены монолитные железобетонные

Перегородки из бетонных камней

1/4 — Количество мест для лежания / Количество мест для сидения

61.8 / ПБ — Площадь помещения / Тип пола

Ведомость отделки помещений

Наименование помещений	Потолок		Стены и перегородки		Отделка низа стен и перегородок (панель)	
	Штукатурка или затирка	Окраска	Штукатурка или затирка	Окраска или облицовка	Окраска или облицовка	Высота мм
Санузлы	Затирка цементным раствором	Клеевая окраска	Затирка цементным раствором	Клеевая окраска, масляная окраска щитов	Облицовка плиткой	1800
Вентиляторная, расширительная камера	—»—	Масляная окраска	—»—	Масляная окраска	—	—
Тамбур	—»—	Клеевая окраска	—»—	Силикатная окраска	—	—
Помещения №1, №2 для бака с водой и медицинский пункт	—»—	—»—	—»—	Клеевая окраска	Масляная окраска	1800
Основной вход, аварийный выход	—»—	Известковая окраска	—»—	Известковая окраска	—	—
Павильоны основного входа и аварийного выхода	см. листы АС-9; АС-10					

Общие указания

Проект разработан применительно к условиям строительства на железнодорожном транспорте, как отдельно стоящее сооружение с расположением его на свободных от застройки участках, вблизи производственных зданий.

В обычных условиях сооружение используется как складское помещение служб пути, СЦБ, связи и других, для хранения в нем различного инвентаря и оборудования – шпалоподбоек, ключей, лопат, кабелей, аппаратуры связи, бланков отчетности, а также для размещения складов любых других мелкоштучных грузов, за исключением вредных или дурнопахнущих.

Вместимость сооружения 300 человек.

Класс сооружения по го-II.

Степень долговечности и огнестойкости – II

Сооружение запроектировано из сборных бетонных блоков.

Сооружение заглубленное с низом покрытия на уровне земли.

За условную отметку 0.000 принята отметка земли, что соответствует абсолютной отметке земли ▭

Инв. N подл. | Подпись и дата | Взам. инв. N

Инв N

Гл. инж. пр.	Васильев		
Н. контр. сл.	Силаева		
Нач. отд.	Одиноков		
Гл. спец.	Кореневский		
Рук. груп.	Афонина		
Проверил	Васильева		
Проектир.	Громова		

Т.П. А-II, III, IV-300-229.83 АС

Склад инвентаря и оборудования отдельностоящий заглубленный из сборных блоков

Стадия	Лист	Листов
ТР	2	

А-II-300

Общие данные (окончание)

Гипропромтрансстрой г. Москва

18710-02 5

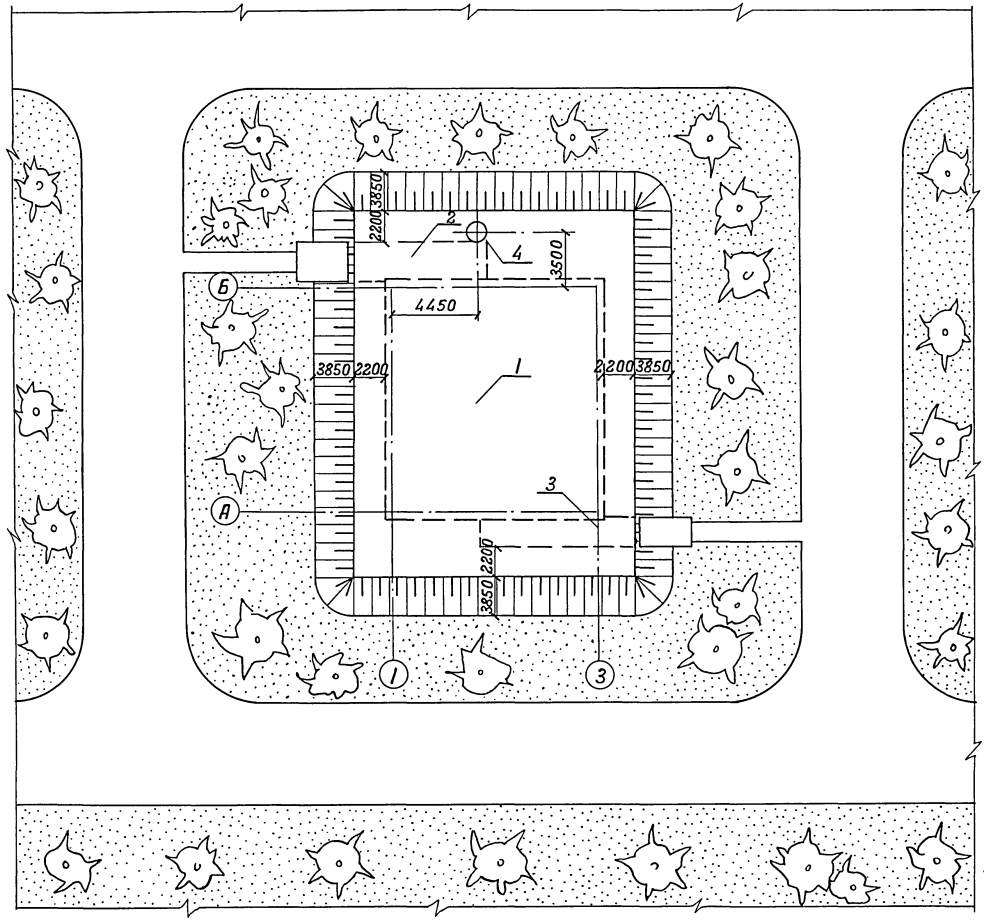

Экспликация сооружений

NN п/п	Наименование	Кол-во шт	Примечания
1	Сооружение /подземное/	1	
2	Основной вход	1	
3	Аварийный выход	1	
4	Железобетонная вентшахта вытяжной вентиляции	1	ТДК-Н-1-67 часть II раздел II листы с-II-19, 20, 21

Основные технико-экономические показатели

NN п/п	Наименование		Ед. изм.	Кол.	Примечание
1	Общая площадь		$м^2$	209,5	
2	Площадь в зоне герметизации		$м^2$	196,9	
3	Объем в зоне герметизации		$м^3$	472,6	
4	Площадь застройки сооружения		$м^2$	266,5	
5	Строительный объем сооружения		$м^3$	823,5	
6	Вход	Площадь застройки	$м^2$	27,3	
7		Строительный объём	$м^3$	68,1	
8	Выход	Площадь застройки	$м^2$	20,3	
9		Строительный объём	$м^3$	44,5	

1. Ориентация участка решается при привязке проекта к местным условиям

Условные обозначения:

Наружный контур подземной части сооружения

Газоны с посадкой деревьев

Гл.инж.пр.	Васильев		Т.П. А-II, III, IV-300-229.83	АС
Н.контр.	Силаева			
Нач.отд.	Одинаков		Склад инвентаря и оборудования отдельностоящий заглубленный из сборных блоков	Стадия: ТР; Лист: 3; Листов:
Гл.спец.	Кореневский			
Авт.разр.	Афонина		Схематический план участка А-II-300	Гипропромтранспстрой г. Москва
Проверил	Васильева			
Проектир.	Громова			

Инв. N подл. | Подпись и дата | Взам.инв.N | Инв. N

18710-02 6

План

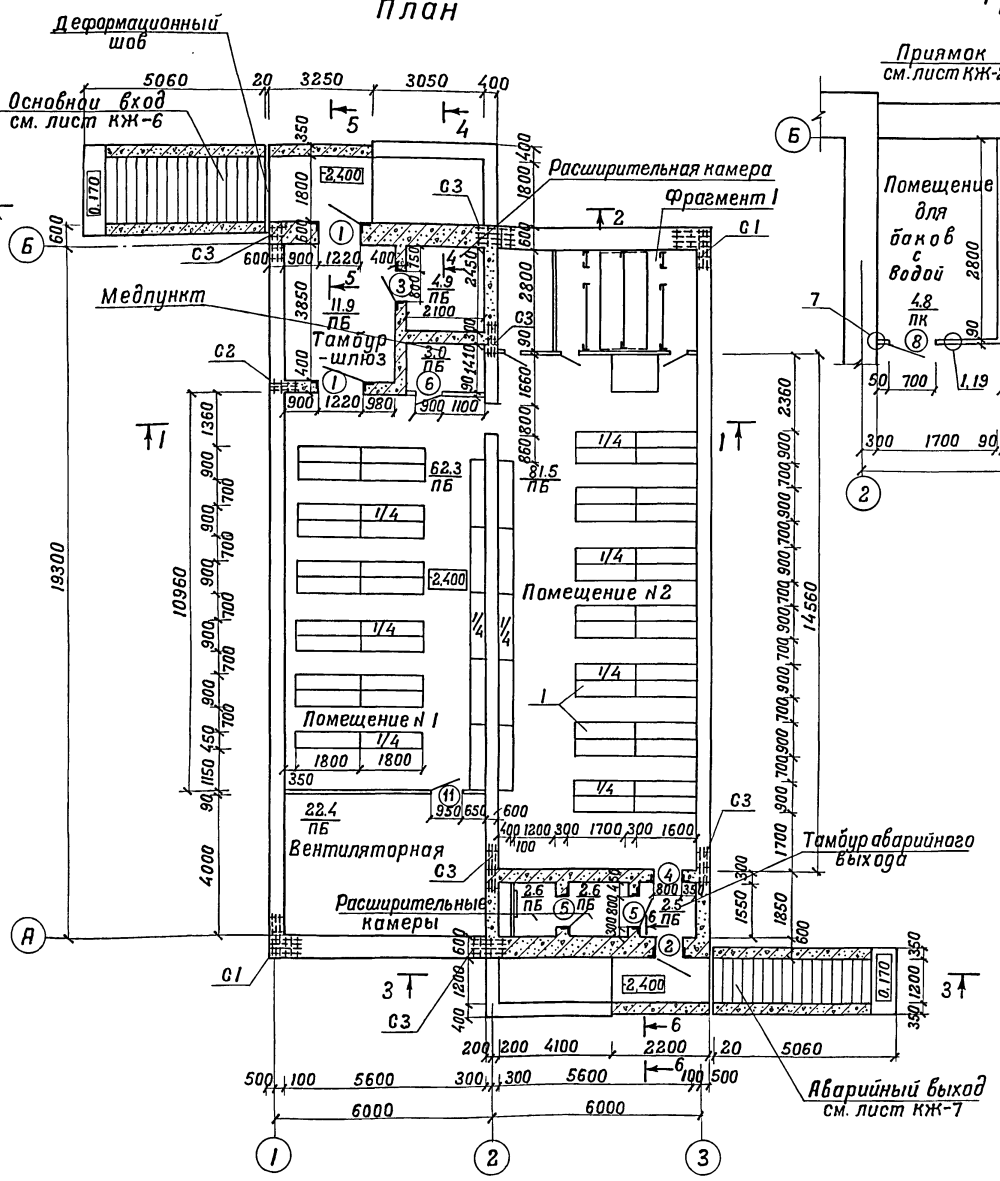

Фрагмент №1

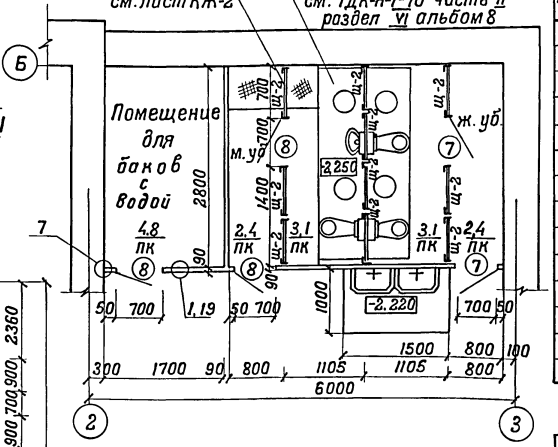

Спецификация элементов к фрагменту 1

Марка	Обозначение	Наименование	Кол. шт.	Масса кг	Примечание
		Сборные щитовые перегородки			
щ-2	ТДК-Н-I-70 часть II раздел VII альбом 10	Перегородка щ-2	10	30,5	
		Монтажные металлические детали			
		Болты М8×40 с гайкой и шайбой	—	2,1	
		Ф16А-I	0,6м	1,6	
		Уголок L 50×32×4	55,4	2,5	м
		Перегородки из бетонных камней			
К3	2.230-1 выпуск 5	Каркас К3	28	0,4	
К4		" К4	14	0,2	
ММ2		Монтажная деталь ММ2	24	0,6	
—		Дюбель ДГП 4,5×50	14	0,1	
К6		Каркас К6	48,3	0,44	м
—		Гвоздь К 3×70	10	0,1	

Ведомость оборудования

Тип по проекту	Наименование	Кол. шт.	Примечание
1	Сборно-разборные нары	60	Типовые решения У-02-03, вып.3

1. За отм. 0.000 условно принята планировочная отметка земли.
2. Стены запроектированы из сборных бетонных стеновых блоков.
3. Перегородки толщиной 90мм из бетонных камней по ГОСТу 6133-75. Узлы крепления перегородок см. серию 2.230-1 выпуск 5.
4. Разрезы 1-1, 2-2 и типы полов см. лист АС-5. Разрезы 3-3÷6-6 см. лист АС-6.

Гл.инж.пр.	Васильев		
Н.контр.с.	Силаева		
Нач.отд.	Одинаков		
Гл.спец.	Кореневский		
Авт.разр.	Афонина		
Проверил	Васильева		
Проектир.	Громова		

Т.П. А-II, III, IV-300-229.83 АС

Склад инвентаря и оборудования отдельностоящий заглубленный из сборных блоков

Стадия	Лист	Листов
ТР	4	

А-II-300
План. Фрагмент 1

Гипропромтранссстрой г. Москва

Инв.№ подл. | Подпись и дата | Взам.инв.№

Инв. N

18710-02 7

Типовой проект А-II, III, IV-300-229.83 Альбом II

Разрез 1-1

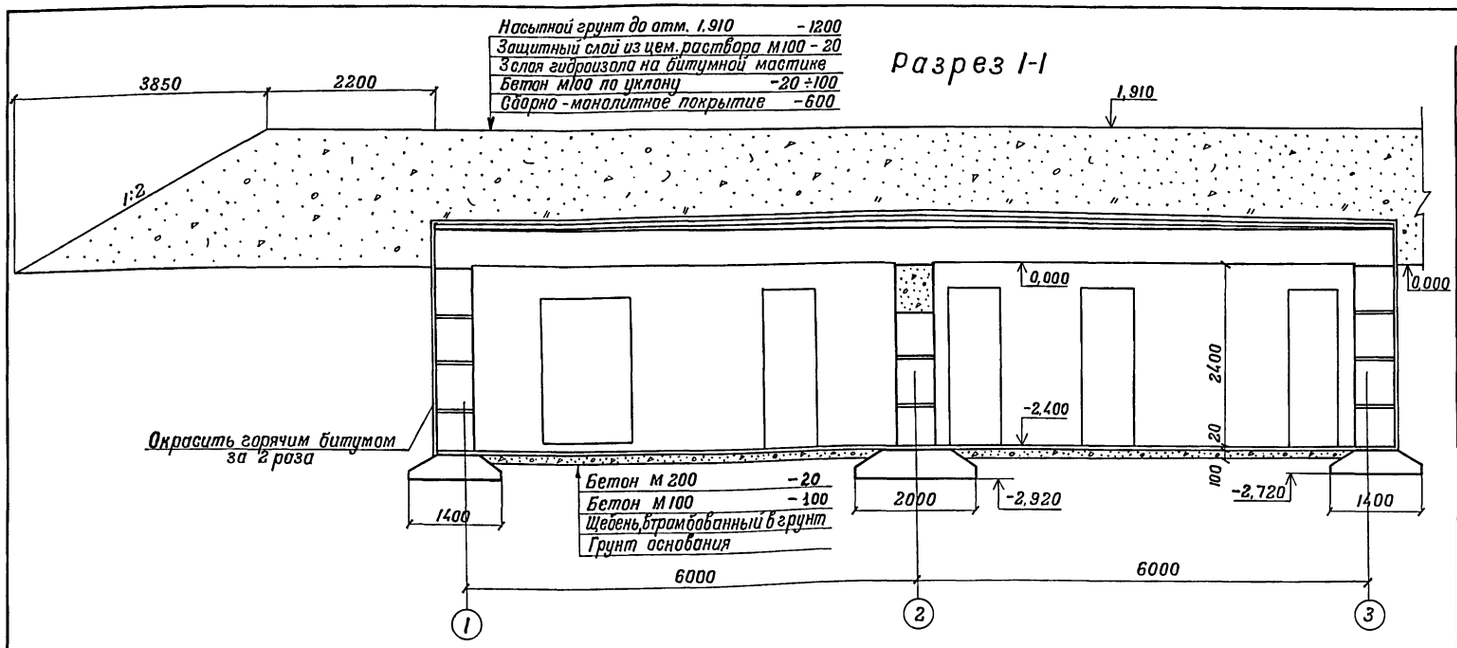

Тип пола	Тип покр. по СНиП II-В.8-71	Эскиз	Наименование элементов пола и толщина
ПБ	П-9	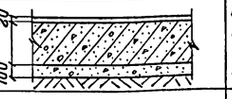	Бетон М200 -20 Монолитная плита днища -350 Бетон М100 -100 Щебень, втрамбованный в грунт
ПБ'	П-9	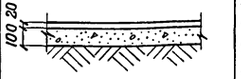	Бетон М200 -20 Бетон М100 -100 Щебень втрамбованный в грунт Грунт основания
ПК	П-43	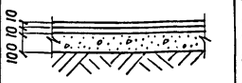	Керамическая плитка /ГОСТ 6787-80/ -10 Цементно-песчаный раствор М150 -10 Бетон М100 -100

Спецификация элементов к листам АС-5, АС-6

Марка изделия, позиция	Обозначение	Наименование	Кол.	Масса ед. кг	Примеч.
		Железобетонные и бетонные изделия			
П-1	Серия 3.006-2 в. II-2	Плита покрытия П17Д-3	4	480	
П-2		» П10Д-3	5	190	
		Материал			
		Бетон марки 100	0,67		м³

Разрез 2-2

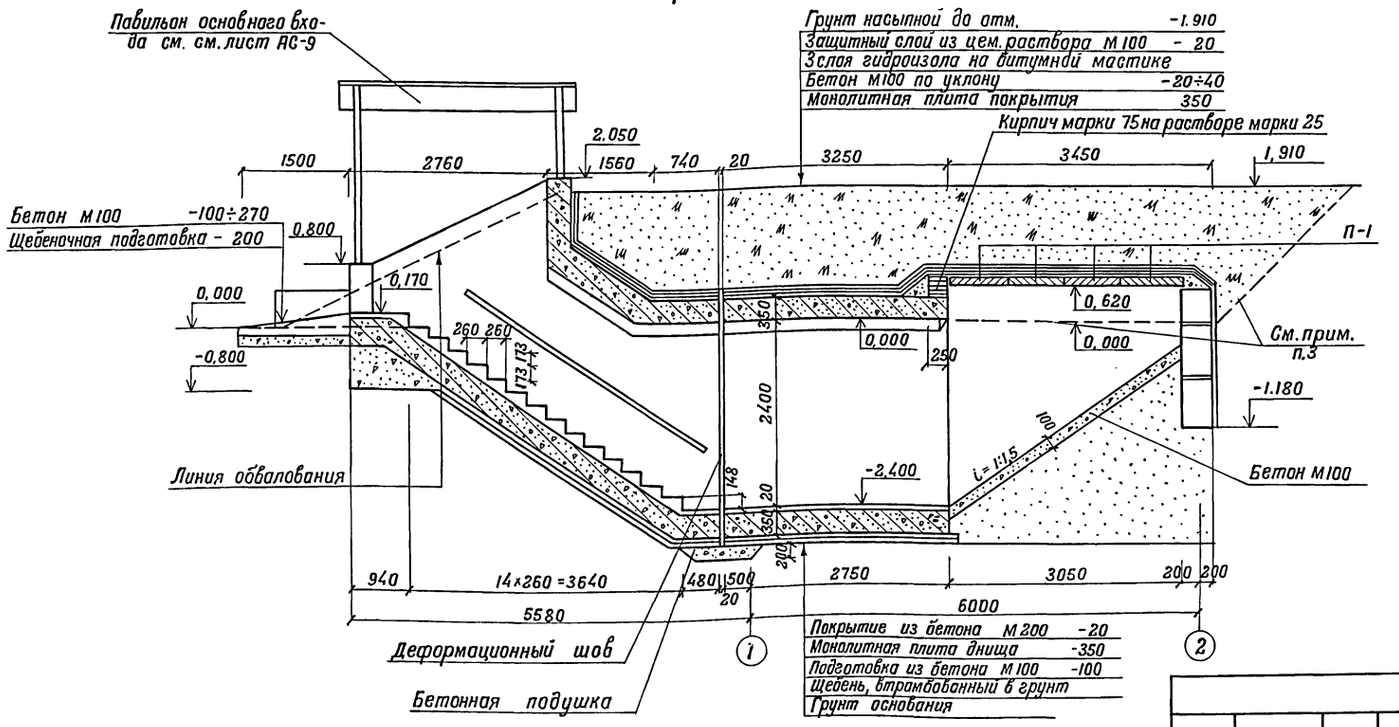

1. Примечание см. лист АС-6
2. Данный лист рассматривать совместно с листом АС-4
3. При необходимости снятия плит перекрытия со сквозникового участка входа, стены указанного участка нужно отрыть до отметки, указанной на разрезе 2-2

Гл.инж.пр.	Васильев	
Н.контр.сс.	Силаева	
Нач.отд.	Одинокоб	
Гл.спец.	Кореневский	
Авт.разр.	Афонина	
Проверил	Васильева	
Проектир.	Громова	

Т.П. А-II, III, IV-300-229.83 АС

Склад инвентаря и оборудования отдельностоящий заглубленный из сборных блоков

Стадия	Лист	Листов
ТР	5	

А-II-300
Разрезы 1-1, 2-2. Экспликация полов.

Гипропромтранспстрой г. Москва

Инв. N подл. | Подпись и дата | Взамен инв. N

Инв. N

18710-02 8

Альбом II

Типовой проект А-II, III, IV-300-229.83

Разрез 3-3

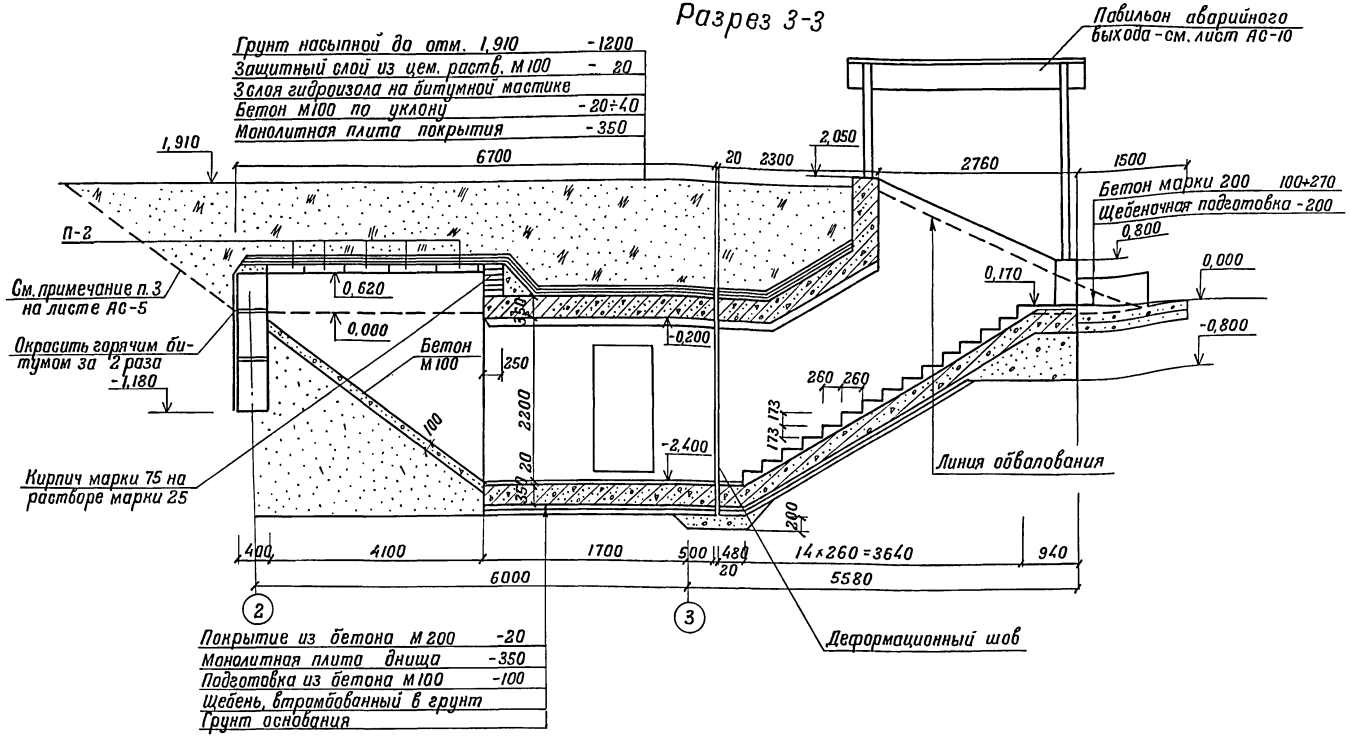

1. Данный лист рассматривать совместно с листами АС-4,5
2. При возведении рулонной кровли применен гидроизол марки ГИ-Г /ГОСТ 7415-74*/ и битумная горячая мастика марки МБР-65 /ГОСТ 15836-79/. Антисептированная добавками порошковых гербицидов: монурона или симазина/ГОСТ 15123-78/ в количестве 0,3-0,5% или аминной натриевой соли 2,4 д в количестве 1-1,5% веса битума.
3. По поверхности основания из бетона предусмотреть огрунтовку раствором битума МБ в керосине или соляровом масле в соотношении от 1:2 до 1:3.
4. Работы по гидроизоляции производить в соответствии со СН и П III-20-74 „кровли гидроизоляция, пароизоляция и теплоизоляция."

4-4

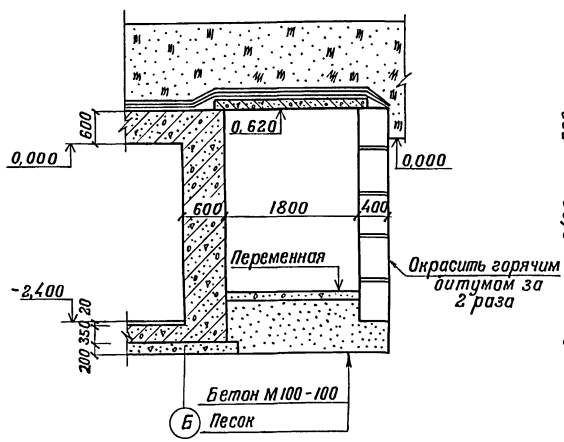

5-5

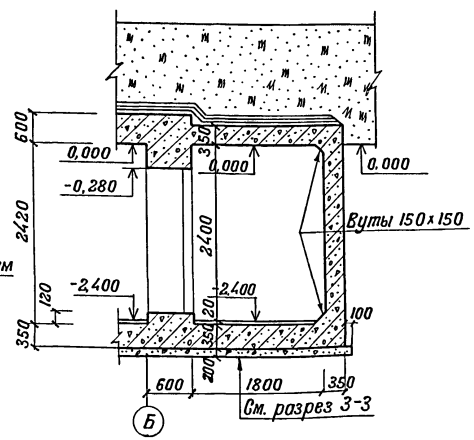

6-6

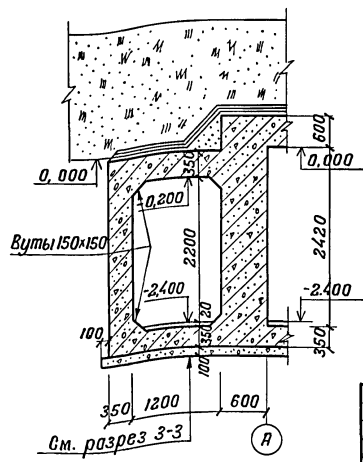

Гл.инж.пр.	Васильев		Т.П. А-II, III, IV-300-229.83 АС		
Н.контр.с.с.	Силаева		Склад инвентаря и оборудования отдельностоящий заглубленный из сборных блоков	Стадия	Лист	Листов
Нач.отд.	Одинокоб			ТР	6	
Гл.спец.	Кореневский		А-II-300 Разрезы 3-3, 6-6	Гипропромтранссстрой г. Москва		
Авт.разр.	Афонина					
Проверил	Васильева					
Проектир.	Громова					

Инв. N

Инв. N подл. | Подпись и дата | Взам. инв. N

18710-02 9

Типовой проект А-II, III, IV-300-229.83 Альбом V

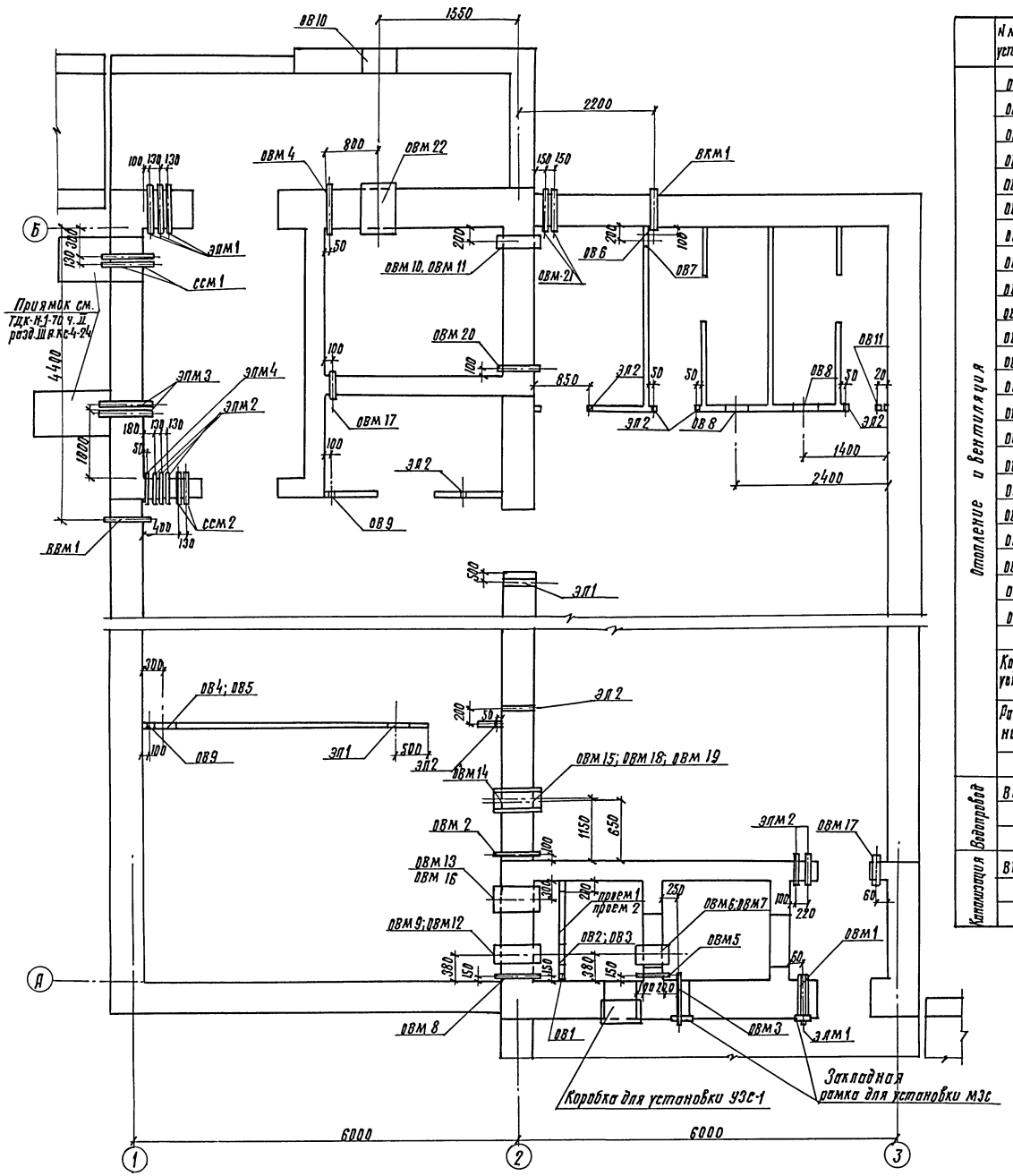

Спецификация закладных деталей

	N места установки	Марка изделия	Отм. оси	Кол-во шт. Климатическая зона 1	2	3	Примеч.
Отопление и вентиляция	ОВМ 1	МК 1	-0,900	1	1	1	Альбом V
	ОВМ 2		-2,100	1	1	1	"
	ОВМ 3	МК 2	-1,200	1	1	1	"
	ОВМ 4		-0,400	1	1	1	"
	ОВМ 5	МК 3	-1,200	1	1	1	"
	ОВМ 6	МК 4	-0,860	1	1	—	"
	ОВМ 7	МК 5	-0,860	—	—	1	"
	ОВМ 8	МК 6	-1,200	1	1	1	"
	ОВМ 9	МК 7	-0,450	1	1	—	"
	ОВМ 10		-0,300	1	1	1	"
	ОВМ 11		-0,600	1	1	1	"
	ОВМ 12	МК 8	-0,370	—	—	1	"
	ОВМ 13		-0,450	1	—	—	"
	ОВМ 14		-2,100	1	1	1	"
	ОВМ 15		-0,400	1	—	—	"
	ОВМ 16	МК 9	-0,450	—	1	1	"
	ОВМ 17	МК 10	-2,100	2	2	2	"
	ОВМ 18	МК 11	-0,350	—	—	1	"
	ОВМ 19	МК 12	-0,400	—	1	—	"
	ОВМ 20	МК 13	-2,100	1	1	1	"
	ОВМ 21		-0,900	2	2	2	"
	ОВМ 22	МК 14	-0,500	1	1	1	"
	Коробка для установки УЗС-1		Верх на отм.-0,400	1	1	1	ТДК-Н-1-68 часть V разрез II л.КС-II-6
	Рамка для установки МЭС		-0,900	1	1	1	ТДК-Н-1-67 ч.II, разд.II
			Верх на отм.-2,400	1	1	1	л.с-II-38
Вентиляция	ВВМ1	МК 15	-2,200	1	1	1	Альбом V
Канализация	ВКМ1	МК 16	-2,810	1	1	1	Альбом V

	N места установки	Марка изделия	Отм. оси	Количество штук Климатич. зона 1	2	3	Примеч.
Электроснабжение	ЭЛМ 1	МК 17	-0,100	4			Альбом V
	ЭЛМ 2	МК 18	-0,100	5			"
	ЭЛМ 3	МК 19	-0,700	2			"
	ЭЛМ 4	МК 20	-0,100	1			"
Сигнализация и связь	ССМ 1	МК 21	-1,400	2			Альбом V
	ССМ 2	МК 22	-0,500	2			"

Экспликация отверстий

	Обознач. отверстий	Размер отверстий	Отметка оси отверстий	Количество штук Климатич. зона 1	2	3	Примеч.
Отопление и вентиляция	ОВ1	ф32	-1,200	1	1	1	
	ОВ2	ф230	-0,450	1	1	—	
	ОВ3	ф340	-0,370	—	—	1	
	ОВ4	ф450	-0,430	1	1	—	
	ОВ5	ф315	-0,400	—	—	1	
	ОВ6	ф50	-2,100	1	1	1	
	ОВ7	ф200	-0,500	1	1	1	
	ОВ8	380×190(h)	-0,100	2	2	2	
	ОВ9	ф108	-2,100	2	2	1	
	ОВ10	ф480	-0,500	1	1	1	
	ОВ11	ф32	-2,100	1	1	1	
	Прем1	614×1592(h)	-1,154	1	1	—	ЭР-1 / КМ-1
	Прем2	1078×1078(h)	-1,361	—	—	1	ЭР-2 / КМ-2
Электроснабжение	ЭЛ1	200×100(h)	-0,150	2	2	2	
	ЭЛ2	ф50	-0,100	6	6	6	

1. При установке закладной рамки полки уголков вырезаются „по месту" в местах прохода вертикальных стержней арматурных каркасов.

Гл.инж.пр.	Васильев		Т.П. А-II, III, IV-300-229.83 АС
Н.контр.	Соседа		
Нач.отд.	Пинюков		Склад инвентаря и оборудования отдельностоящий заглубленный из сборных блоков. Стадия: ТР; Лист: 7; Листов:
Гл.спец.	Кореневский		
Рук.гр.	Афонина		План расположения отверстий, закладных деталей. Гипропромтранстрой г. Москва
Проверил	Васильева		
Проектир.	Гратова		
Инв.№			

18710-02 10

Согласовано: Теплоснабжение, Электроснабжение, Водоп. и канал., Автомат.и связь; Синичер, Хайбуллин, Стрелин, Семчиков

Инв.№ подл. | Подпись и дата | Взам.инв.№

Типовой проект А-II, III, IV-300-229.83 Альбом II

Согласовано:

Гипрокислород	
Теплосибэнергомонтаж	
Взамен инв. №	
Подпись и дата	
Инв. № подл.	

План расположения опор под вентиляторы

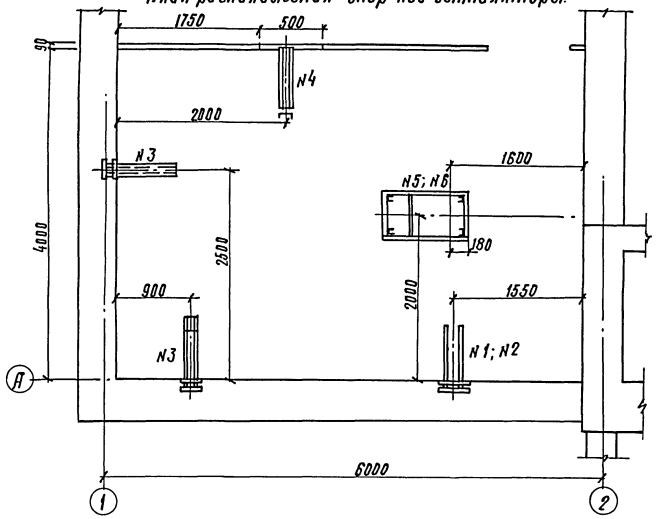

Опора N5 (N6)*

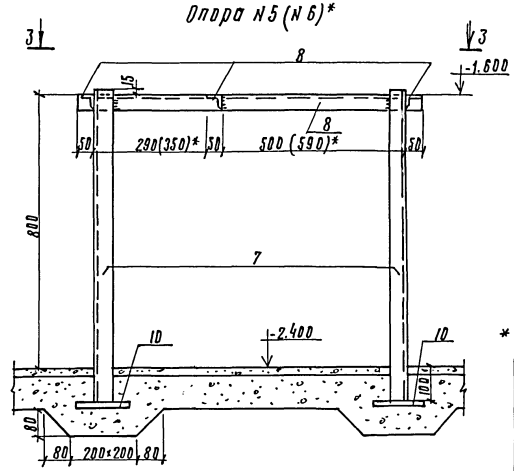

3-3

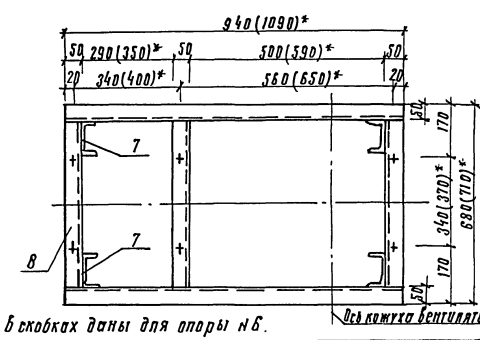

* Размеры в скобках даны для опоры N6.

Опора N1, 2, 3

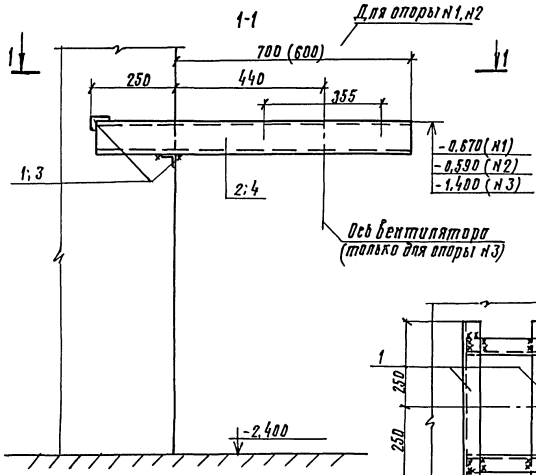

1-1 (для опор N1; N2)

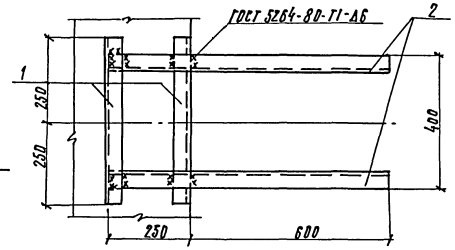

1-1 (для опоры N3)

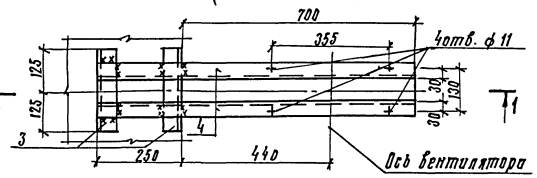

2-2

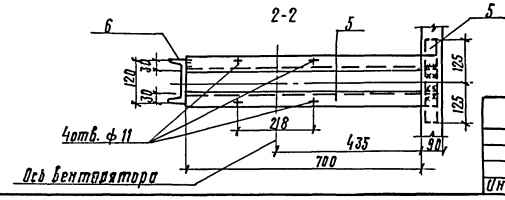

Опора N4

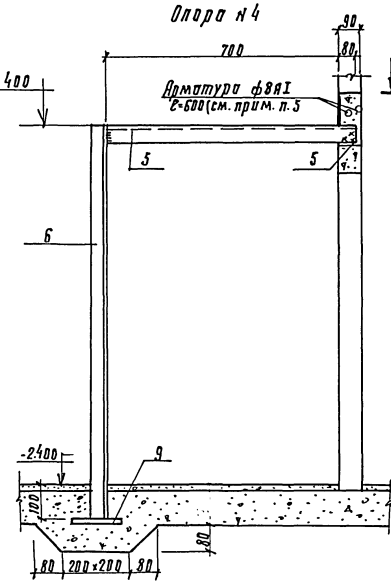

Ведомость элементов

Марка	Сечение: Эскиз	Поз.	Состав	Опорные усилия: м, тсм	N, тс	Q, тс	Группа качества	Марка металла	Примечание
Опора N1; N2	см. чертеж	1	L 50×5				VI	Вст 3кп 2	
		2	[10						
Опора N3	—"—	3	L 60×5				VI	Вст 3кп 2	
		4	[10						
Опора N4	—"—	5	L 50×5				VI	Вст 3кп 2	
		6	[12						
		9	δ=12						
Опора N5; N6	—"—	7	[10				VI	Вст 3кп 2	
		8	L 50×5						
		10	δ=12						

Выборка опор под вентиляторы

Климатическая зона строительства	Количество опор NN опор: 1	2	3	4	5	6
1	1	—	2	—	1	—
2	1	—	2	—	—	1
3	—	1	2	1	—	1

1. Соединение элементов опор производить на сварке электродами типа Э-42 ГОСТ 9467-75. Сварные швы высотой $h_ш$ = 6мм.
2. Разметку и сверление отверстий производить по месту при монтаже оборудования. Диаметр отверстий уточняется при получении оборудования.
3. Опоры разработаны под вентиляторы ЭРВ 600/300, ЭРВ 72-2; 3, ПФП.
4. После установки опор под вентиляторы металлические поверхности окрасить масляной краской за 2 раза.
5. После установки кронштейна N4 в перегородке проложить арматуру (см. чертеж) и заделать бетоном марки 200.

				Т.п. А-II, III, IV-300-229.83		АС
Гл. инж. пр.	Васильев					
Н. контр.						
Нач. отд.	Одинаков			Склад инвентаря и оборудования отдельностоящий заглубленный из сборных блоков.	Стадия: РР	Лист: 8	Листов:
Гл. спец.	Кореневский					
Рук. гр.	Афонина			Вентиляторная. Опоры под вентиляторы.	Гипропромтрансгрой г. Москва	
Проверил	Васильева					
Провекир	Громова					

Инв. №

18710-02 11

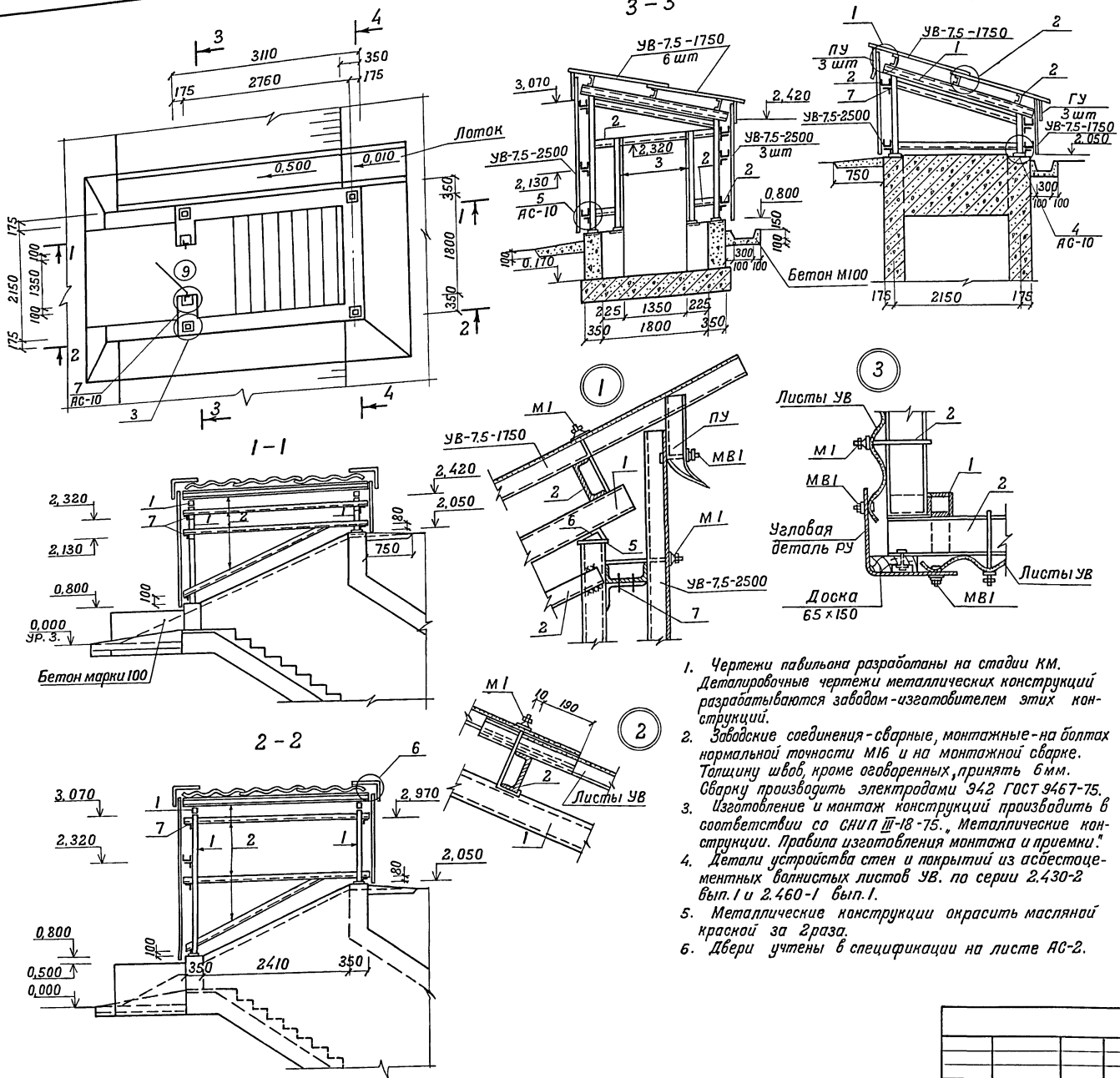

Ведомость элементов

Марка	Сечение: Эскиз	Поз.	Состав	Опорные усилия: M, тс·м	N, тс	Q, тс	Группа констр.	Марка металла	Примечание
	□	1	80×80×4				VI	ВСт3кп2	
	⊏	2	120×60×4				"	"	
	⌐	3	75×7				"	"	
	—	4	150×12				"	"	
	—	5	100×12				"	"	
	⌐	6	75×50×5				"	"	
	⌐	7	100×63×6				"	"	

Спецификация элементов

Марка	Обозначение	Наименование	Кол.	Примеч.
УВ	ГОСТ 16233-77	Асбестоцементные листы		
		УВ-7,5-1750	7	35 кг
		УВ-7,5-2500	9	50 кг
		Гребенка ГУ-1	3	2,0 кг
		Угловая деталь РУ-1	6	14,7 кг
		Угловая деталь РУ-3	2	21,2 кг
		Переходная деталь ПУ	3	7,0 кг
М1	Серия 2.430-2 выпуск 1	Элементы крепления М1	56	
МВ1		—"— МВ1	24	
М3	2.460-1 выпуск 1	—"— М3	6	
ЗД1	Альбом V 48.00.00.00сб	Закладная деталь ЗД1	4	8,81 кг

1. Чертежи павильона разработаны на стадии КМ. Деталировочные чертежи металлических конструкций разрабатываются заводом-изготовителем этих конструкций.
2. Заводские соединения - сварные, монтажные - на болтах нормальной точности М16 и на монтажной сварке. Толщину швов, кроме оговоренных, принять 6 мм. Сварку производить электродами Э42 ГОСТ 9467-75.
3. Изготовление и монтаж конструкций производить в соответствии со СНиП III-18-75. „Металлические конструкции. Правила изготовления монтажа и приемки."
4. Детали устройства стен и покрытий из асбестоцементных волнистых листов УВ. по серии 2.430-2 вып. 1 и 2.460-1 вып. 1.
5. Металлические конструкции окрасить масляной краской за 2 раза.
6. Двери учтены в спецификации на листе АС-2.

Гл.инж.пр.	Васильев		Т.П. А-II, III, IV-300-229.83 АС
Н.контр.гс	Силаева		
Нач.отд.	Овинков		Склад инвентаря и оборудования отдельностоящий заглубленный из сборных блоков
Гл.спец.	Кореневский		Стадия: ТР; Лист: 9; Листов:
Рук.груп.	Афонина		А-II-300 Павильон основного входа
Проверил	Васильева		Гипропромтрансстрой г. Москва
Проектир	Громова		

Инв. № подл. | Подпись и дата | Взам.инв.№

Инв. №

18710-02 12

Типовой проект А-II, III, IV-300-229.83 Альбом II

План

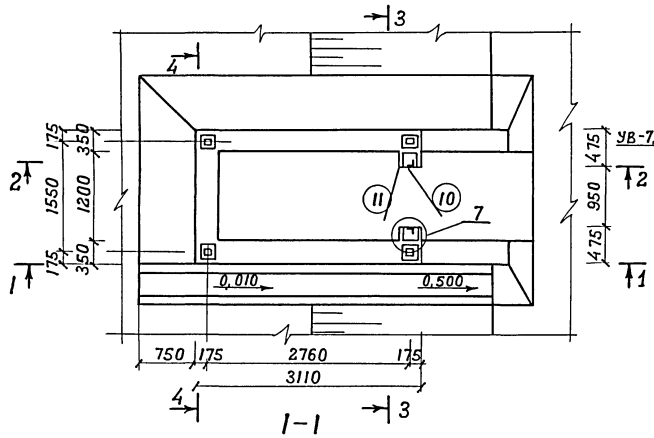

3-3

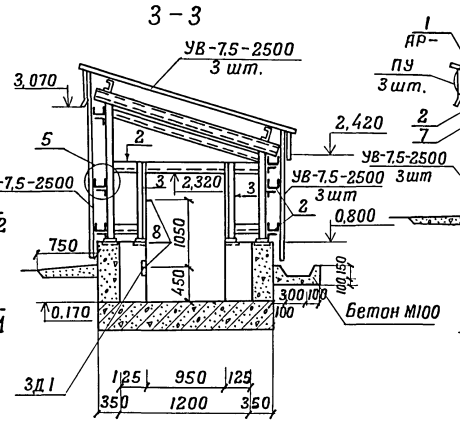

4-4

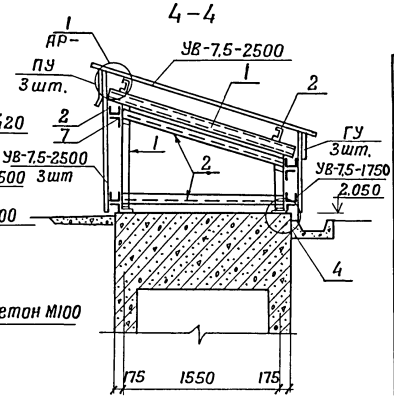

1-1

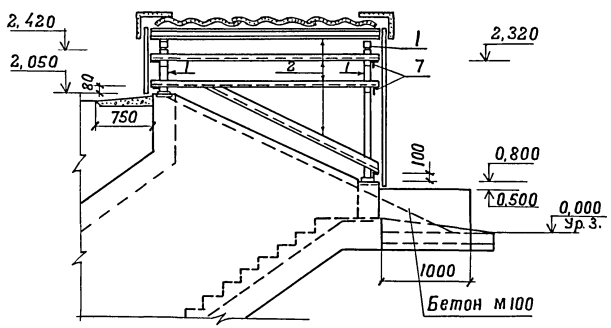

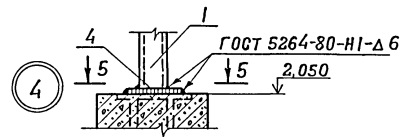

5-5

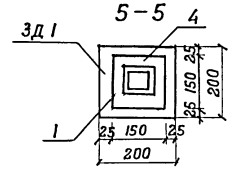

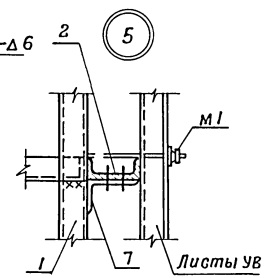

2-2

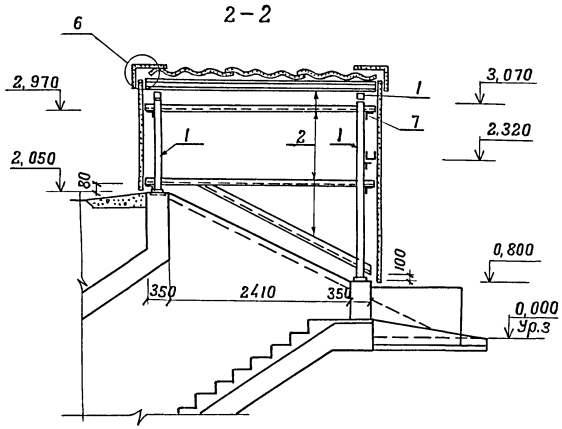

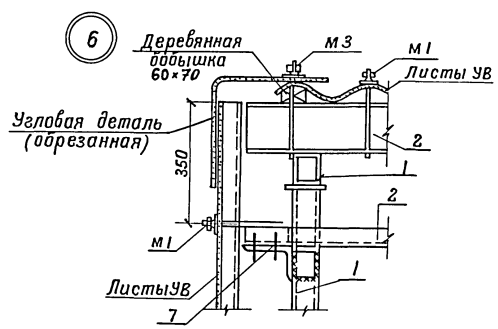

6-6

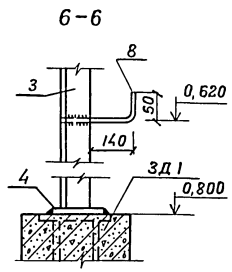

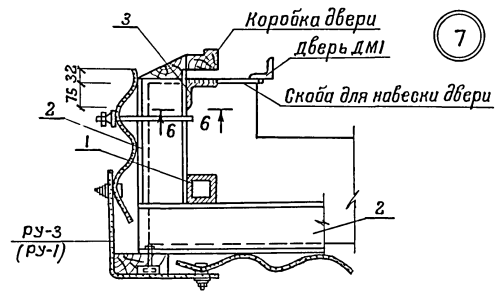

Ведомость элементов

Марка	Сечение: Эскиз	Поз.	Сечение: Состав	Опорные усилия: M, тс·м	Опорные усилия: N, тс	Опорные усилия: Q, тс	Группа капитр.	Марка металла	Примечание
	□	1	80×80×4				VI	ВСт3кп2	
	[	2	120×60×4				"	"	
	L	3	75×7				"	"	
	—	4	150×12				"	"	
	—	5	100×12				"	"	
	L	6	75×50×5				"	"	
	L	7	100×63×6				"	"	
		8	Ф18				"	"	

Спецификация элементов

Марка	Обозначение	Наименование	Кол.	Примеч.
УВ	ГОСТ 16233-77	Асбестоцементные листы		
		УВ-7,5-1750	3	35 кг
		УВ-7,5-2500	11	50 кг
		Гребенка ГУ-1	3	2,0 кг
		Угловая деталь РУ-1	2	14,7 кг
		Угловая деталь РУ-3	4	21,2 кг
		Переходная деталь ПУ	3	7,0 кг
М1	Серия 2.430-2, вып.1 2.460-1, вып.1	Элементы крепления М1	36	
МВ1		" МВ1	24	
М3		" М3	6	
ЗД1	Альбом V 48.00.00.00 СБ	Закладная деталь ЗД1	4	8,81 кг

1. Основные примечания см. лист АС-9
2. Двери учтены в спецификации на листе АС-2

Гл. инж. пр.	Васильев		Т.П. А-II, III, IV-300-229.83 АС
Н. контр.	Силаева		
Нач. отд.	Одинков		Склад инвентаря и оборудования отдельностоящий заглубленный из сборных блоков
Гл. спец.	Кореневский		Стадия: ТР; Лист: 10; Листов:
Рук. груп.	Афонина		А-II-300 Павильон аварийного выхода
Проверил	Васильева		Гипропромтранспстрой г. Москва
Проектир.	Громова		

Инв. N подл. | Подпись и дата | Взамен инв. N

Инв. N

18710-02 13

Альбом II

Типовой проект А-II, III, IV-300-229.83

Инв. № подл. | Подпись и дата | Взам. инв. №

Ведомость рабочих чертежей основного комплекта КЖ

Лист	Наименование	Примечание
1	Общие данные	
2	Схема расположения элементов фундаментов. Сечения 1-1÷4-4	
3	Схемы расположения элементов стен	
4	Схема расположения элементов покрытия. Сечение 1-1	
5	Схема расположения элементов покрытия. Сечения 2-2÷6-6	
6	Основной вход. Опалубка и армирование	
7	Аварийный выход. Опалубка и армирование	
8	Стена по оси „Б" Опалубочный чертеж Схемы армирования.	
9	Стена по оси „А" Опалубочный чертеж Схемы армирования.	
10	Примеры установки закладных деталей в стенах	

Ведомость ссылочных и прилагаемых документов

Обозначение	Наименование	Примечан.
	Ссылочные документы	
ГОСТ 13579-78	Блоки бетонные для стен подвалов	
ГОСТ 8478-81	Сетки сварные для армирования железобетонных конструкций	
1.141.1, вып. 58	Панели перекрытий железобетонные многопустотные	
1.225-2 вып. 5	железобетонные прогоны	
	Прилагаемые документы	
Альбом V	Строительные изделия	
Альбом XI	Ведомости потребности в материалах.	

Ведомость спецификаций

Лист	Наименование	Примечание
КЖ-2	Спецификация элементов к схеме расположенной	
	на листе	
КЖ-3	Спецификация элементов к схемам расположен-	
	ным на листе	
КЖ-4	Спецификация элементов к схемам расположен-	
	ным на листе.	
КЖ-6	Спецификация элементов к схемам расположен-	
	ным на листе	
КЖ-7	Спецификация элементов к схемам расположенным на листе	
КЖ-8	Спецификация элементов к схемам расположенным на листе	
КЖ-9	Спецификация элементов к схемам расположенным на листе	

1 Проект разработан для строительства в следующих природных условиях:
- Территория без подработок горными выработками
- Расчетная температура воздуха -20°; -30°; -40°С.
Летняя температура наружного воздуха для 4 строительно-климатической зоны в соответствии с СНиП II-11-77

2 Рельеф площадки строительства спокойный с уклоном, обеспечивающим сток поверхностных вод.
Грунты основания непучинистые, непросадочные со следующими нормативными характеристиками: $\varphi_н = 0.49$
$C_н = 2$ КПа, $E = 14,7$ МПа $\gamma = 1,8$ т/м^3.
Грунтовые воды в соответствии с п. 2-31 СНиП II-11-77

3 За условную отметку „0" принята отметка земли, что соответствует абсолютной отметке ▭

Настоящий проект разработан в соответствии с действующими нормами и правилами и предусматривает в части железобетонных конструкций мероприятий обеспечивающие взрывную, взрывопожарную и пожарную безопасность при эксплуатации здания.

Главный инженер проекта /Васильев/

				Т.П. А-II, III, IV-300-229.83 КЖ			
Гл. инж. пр.	Васильев						
Н. контр.	Силаева			Склад инвентаря и оборудования отдельностоящий заглубленный из сборных блоков	Стадия	Лист	Листов
Нач. отд.	Одинков				ТР	1	10
Гл. спец.	Кореневский						
Рук. груп.	Афонина			А-II-300 Общие данные	Гипропромтрансстрой г. Москва		
Проверил	Васильева						
Проектир.	Кубышкина						

Типовой проект А-II, III, IV-300-229.83 Альбом II

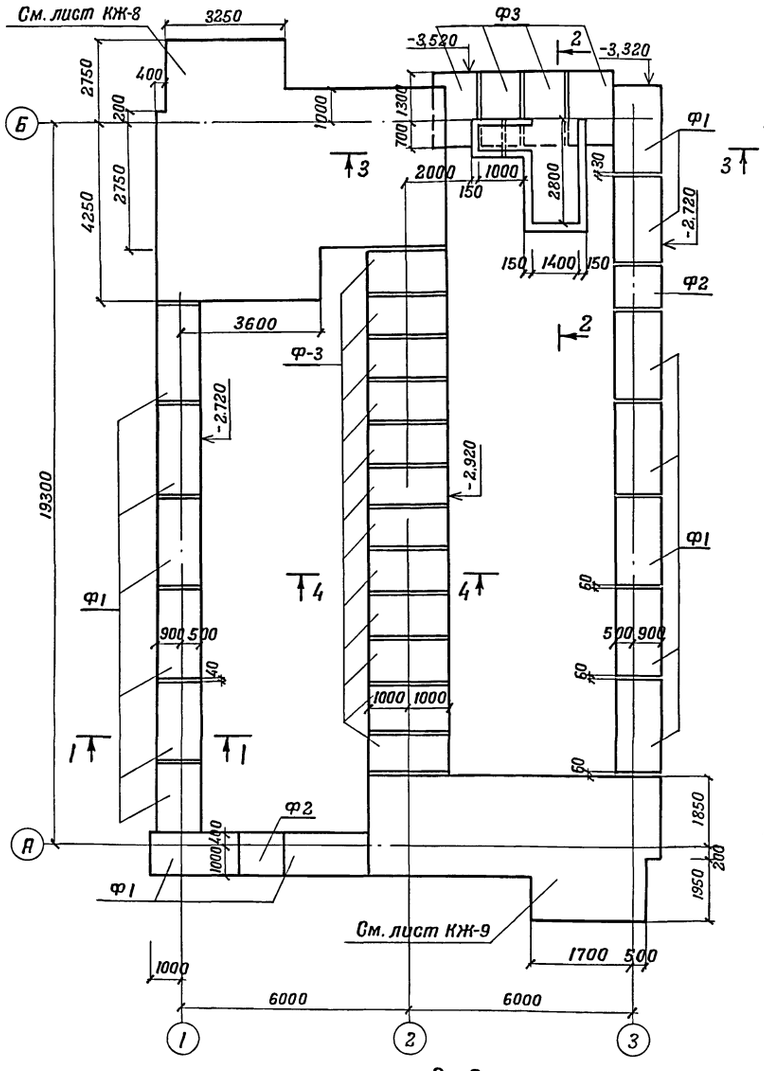

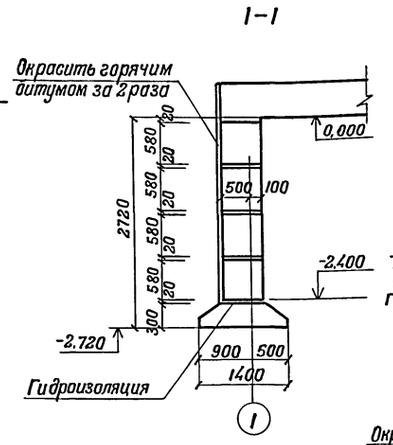

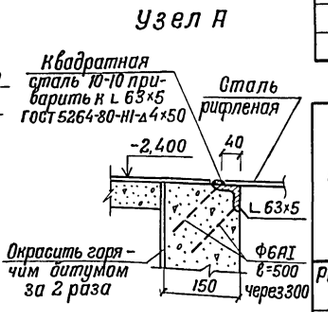

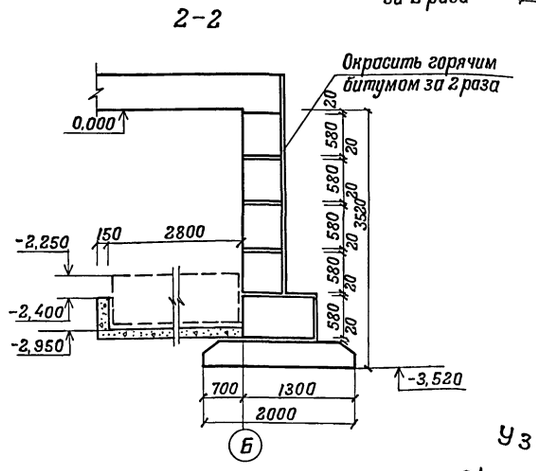

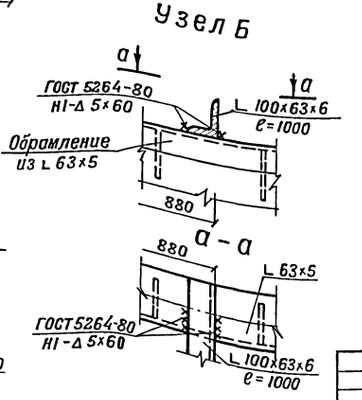

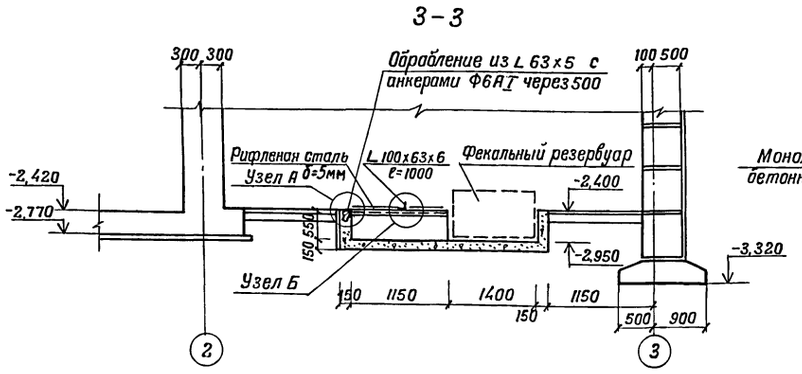

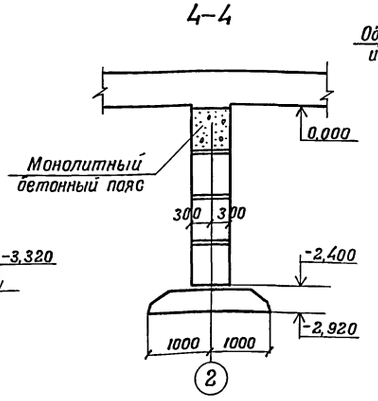

Спецификация элементов к схеме расположенной на листе

Марка изделия	Обозначение		Наименование	Кол. шт.	Масса кг	Примечание
Ф1	Альбом V	03.000.000сб	Фундаментные плиты ФЛ 14.24-И	15	2110	
Ф2		-01	ФЛ 14.12-И	2	1040	
Ф3		01.000.000сб	ФЛ 20.12-И	16	2440	
			Материал			
			Бетон марки 100			

Техническая спецификация металла

Вид профиля и ГОСТ, ТУ	Марка металла и ГОСТ	Обозначение и размер профиля, мм	Количество, шт	Длина, мм	Масса металла по элементам кг	Общий вес кг
Рифленая сталь ГОСТ 8568-77*	ВСТ3 кп2, ГОСТ 380-71*	δ=5		1000	32,6	32,6
Уголок ГОСТ 8509-72*	"	L 63×5		3000	14,4	14,4
Уголок ГОСТ 8510-72*	"	L 100×63×6		1000	7,5	7,5
Стержень ГОСТ 5781-82	"	Ф6		4100	8,7	8,7
Квадратная сталь ГОСТ 2591-71*	"	□10		5500	4,3	4,3
Итого: масса металла						67,5

1. За отметку 0,000 принята условно планировочная отметка поверхности земли.
2. Фундаменты разработаны для следующих характеристик грунта: $\varphi_н = 0{,}49$ $C^н = 2$ КПа ; $E = 14{,}7$ МПа ; $\varepsilon = 0{,}6-0{,}7$; $\gamma = 1{,}8$ т/м³
3. Горизонтальная гидроизоляция на отм. -2,420 выполняется из цементного раствора состава 1:2-20мм.
   Вертикальная гидроизоляция наружных стен соприкасающихся с грунтом - окраска горячим битумом за 2 раза.
4. Фундаментные плиты укладываются на выравненное песчаное основание при песчаных грунтах и песчаную подсыпку толщиной 50 мм при глинистых грунтах.

Гл.инж.пр.	Васильев		А-II, III, IV-300-229.83		КЖ
Н.контр.сс	Силаева		Склад инвентаря и оборудования отдельностоящий заглубленный из сборных блоков	Стадия: ТР	Лист: 2 / Листов:
Нач.отд.	Одинаков				
Гл.спец.	Кореневский				
Рук.груп.	Афонина		А-II-300 Схема расположения элементов фундаментов. Сечения 1-1 ÷ 4-4.	Гипропромтрансстрой г. Москва	
Проверил	Громова				
Проектир.	Васильева				

Инв.N подл. | Подпись и дата | Взамен инв.N

Инв.N

18710-02 15

Альбом II

Типовой проект А-II, III, IV-300-229.83

Схема расположения элементов стены по оси 1

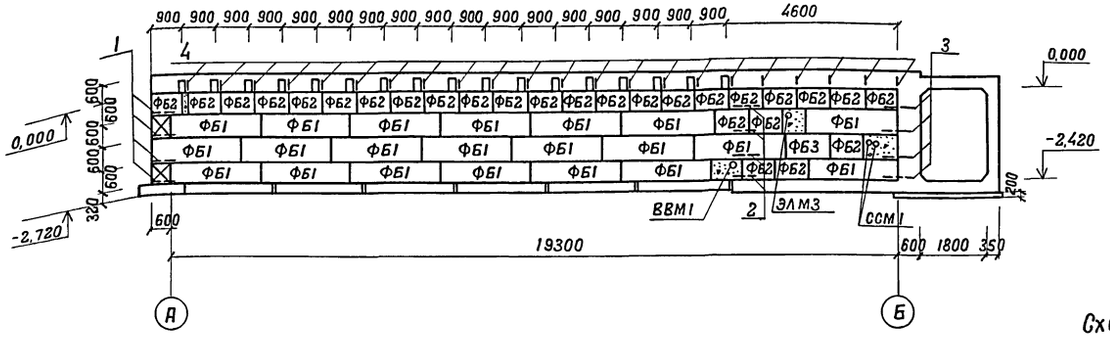

Схема расположения элементов стены по оси 3

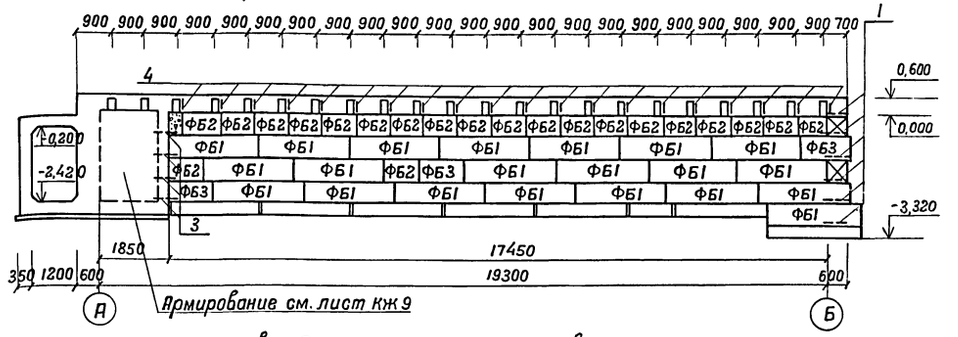

Схема расположения элементов стены по оси 2

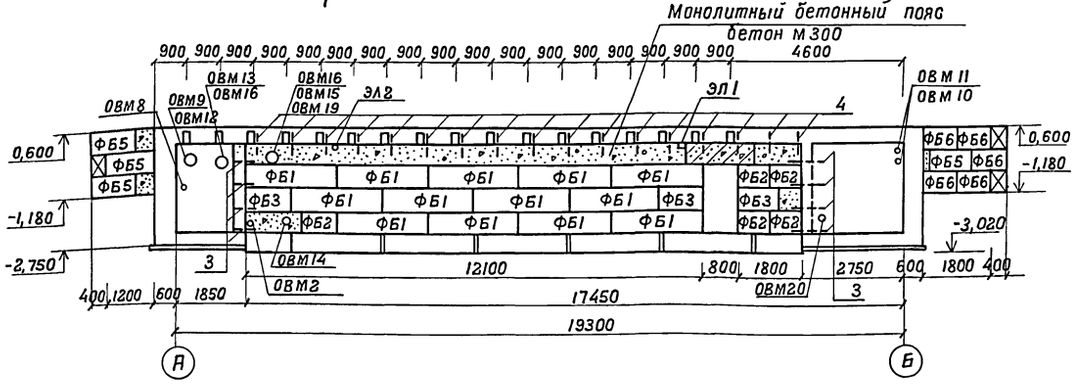

Схема расположения элементов стены основного входа

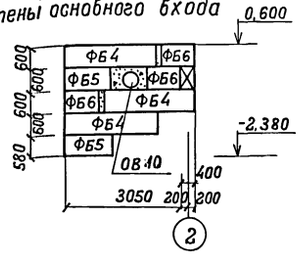

Схема расположения элементов стены аварийного выхода

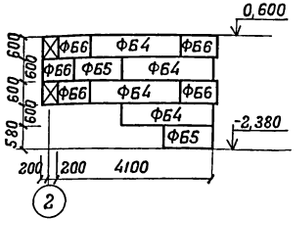

Спецификация элементов к схемам расположенным на листе

Марка изделия или поз.	Обозначение	Наименование	Кол. шт.	Масса кг
		Сборные бетонные элементы		
ФБ1	ГОСТ 13579-78 с заменой марки бетона на марку 200	Блоки бетонные для стен подвалов ФБС24.6.6-Т	65	1960
ФБ2		" ФБС9.6.6-Т	77	700
ФБ3		" ФБС12.6.6-Т	12	960
ФБ4		" ФБС24.4.6-Т	7	1300
ФБ5		" ФБС12.4.6-Т	8	640
ФБ6		" ФБС9.4.6-Т	13	470
		Сборочные единицы и детали		
1	Альбом V 36.000.000СБ	Сетка сварная С1	10	5,9
2	37.000.000СБ	" С2	4	2,9
3	37.000.000-01	" С3	24	3,3
4	37.000.000-03	" С4	73	2,8
		Материалы		
		Бетон марки 300	5,24	м³
		Бетон марки 200	3,38	м³

1. Кладка стен из сборных блоков ведется на растворе марки 100 с затиркой швов с наружной стороны и расшивкой швов с внутренней стороны.
2. Заделки по месту в стенах и отверстия после установки закладных деталей труб забетонировать бетоном марки 200.
3. Места установки закладных деталей и труб см. лист АС-7
4. Места прохода труб отопления, водопровода, канализации и кабелей через наружные стены при привязке проекта уточняются.

Схема расположения элементов стены по оси Б

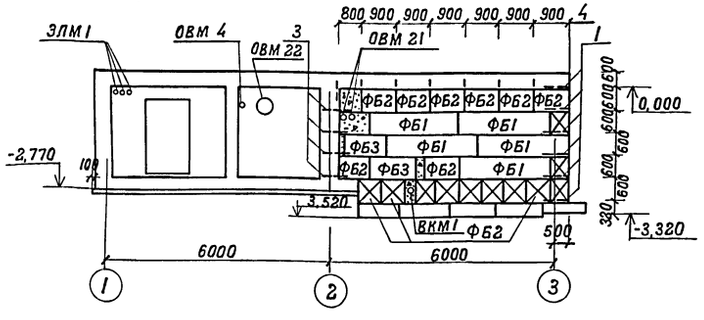

Схема расположения элементов стены по оси А

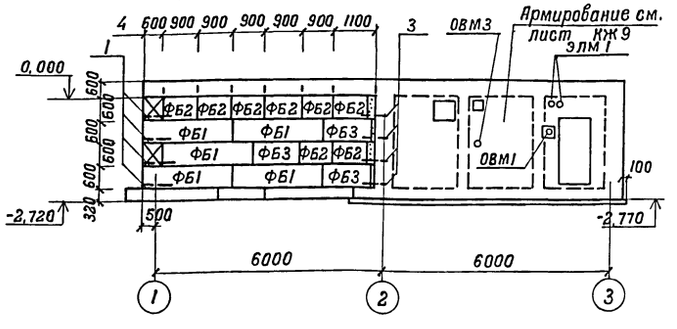

Гл.инж.пр	Васильев		А-II, III, IV-300-229.83 КЖ	
Контроль	Силаева			
Нач.отд.	Одинаков		Склад инвентаря и оборудования отдельностоящий заглубленный из сборных блоков	Стадия: ТР; Лист: 3; Листов:
Гл.спец.	Кореневский			
Рук.груп.	Афанина		А-II-300 Схемы расположения элементов стен	Гипропромтранссстрой г. Москва
Проверил	Васильева			
Проектир	Громова			

Инв.№

Инв.№ подл. | Подпись и дата | Взам.инв.№

Типовой проект А-II, III, IV-300-229.83 Альбом II

Спецификация элементов к схеме расположенной на листе

Марка	Обозначение	Наименование	Кол. шт.	Масса кг	Примечание
Б1	1.225-2 вып.5	Прогон П40-60п	39	1500	
		Арматурные элементы			
1	Альбом V 06.00.00.00СБ	Пространственный каркас КП1	37	370,6	
2	ГОСТ 8478-81	Рулонная сетка 150/250/6/4, В=1500	172,5	3,1	м
3	Альбом V 38.00.00.00СБ	Сварная сетка С5	4	12,1	
4	Альбом V 10.00.00.00СБ	Пространственный каркас КП2	2	1672,6	
5	ГОСТ 5781-82	Стержень Ф8 AI, ℓ=580	10	0,23	
6	ГОСТ 8478-81	Рулонная сетка 150/250/6/4, В=1100	14,4	2,2	м
7	Альбом V 35.00.00.00СБ	Пространственный каркас КП16	3	214,5	
8	ГОСТ 8478-81	Рулонная сетка 150/250/6/4 В=1500/2	12,5	1,53	м
		Материал			
		Бетон марки 300	135,8		м³

1. Монолитная часть покрытия выполняется из бетона марки 300.
2. Все работы по бетонированию осуществлять с соблюдением требований СНиП III-15-76.
3. Защитный слой бетона до низа рабочей арматуры каркасов-30мм до сеток -15мм.
4. Рулонные сетки 150/250/6/4 стыкуются в поперечном направлении с перепуском на 100мм, в продольном направлении не менее чем на 200 мм.
5. Балки укладываются на слой цементного раствора марки 100 толщиной 20мм на плане покрытия балки условно показаны сплошной линией.

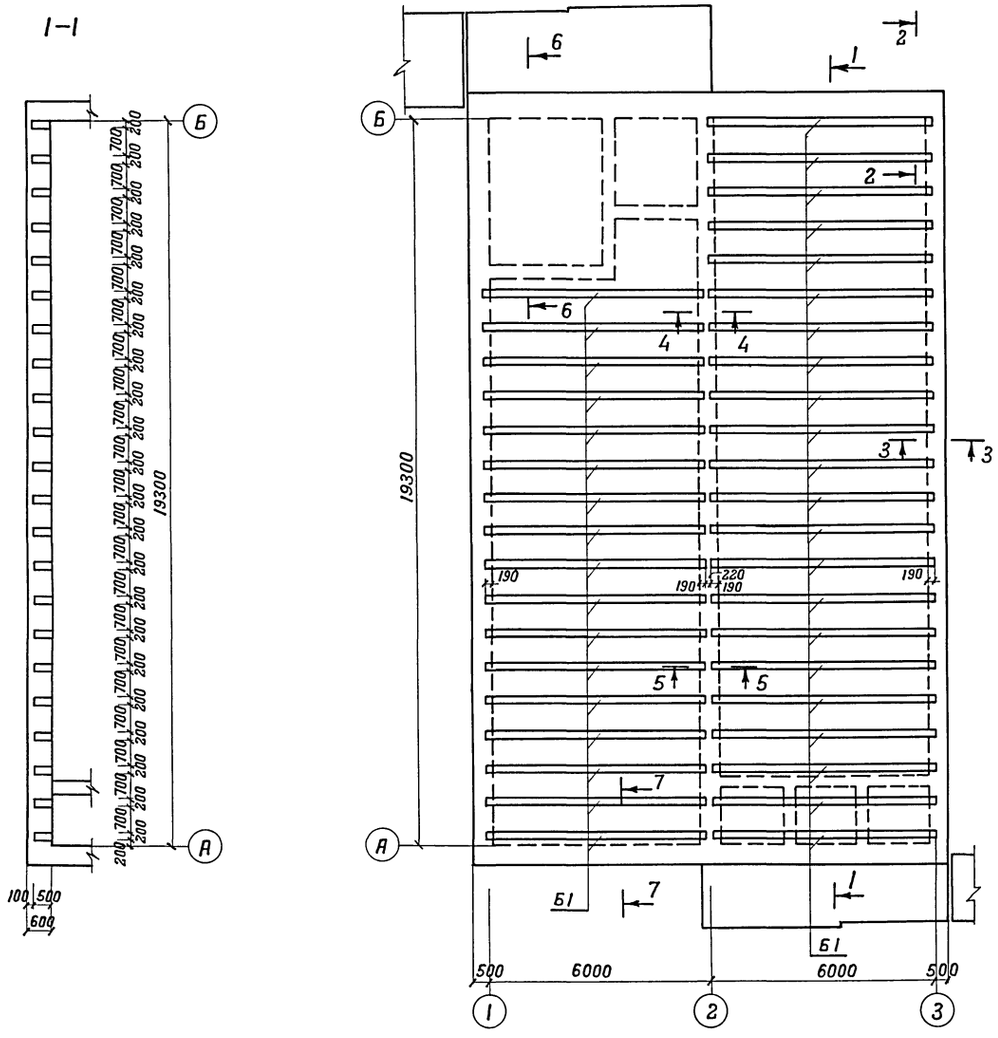

				Т.П.А-II, III, IV-300-229.83	КЖ
Гл.инж.пр.	Васильев				
Н.контр.сс	Силаева			Склад инвентаря и оборудования отдельностоящий заглубленный из сборных блоков А-II-300 Схема расположения элементов покрытия. Сечение I-I.	Стадия: ТР; Лист: 4; Листов:
Нач.отд.	Одинаков				
Гл.спец.	Кореневский				
Рук.груп.	Афонина				
Проверил	Громова				Гипропромтранссстрой г. Москва
Проектир.	Васильева				

Инв.N подл. | Подпись и дата | Взамен инв.N

Инв.N

18710-02 17

Типовой проект А-II, III, IV-300-229.83 Альбом II

2-2

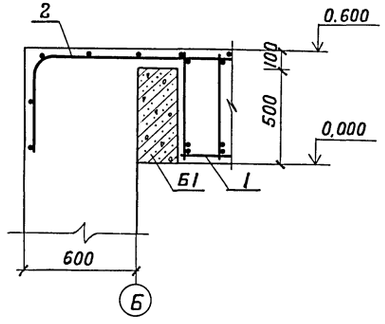

3-3

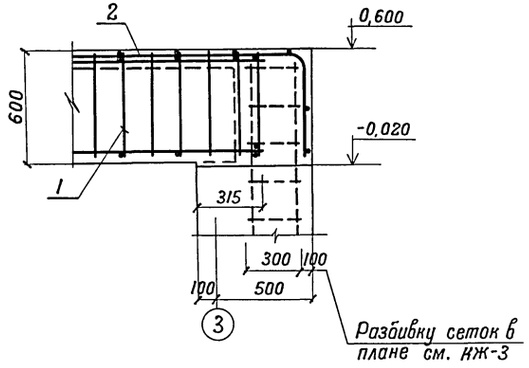

4-4

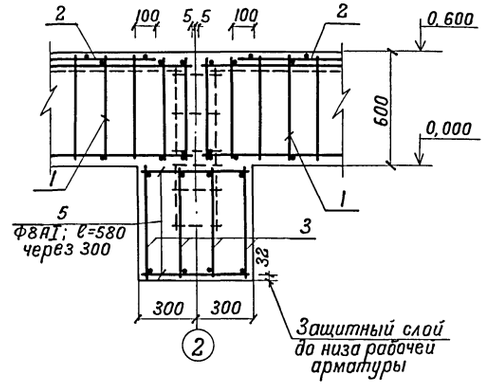

5-5

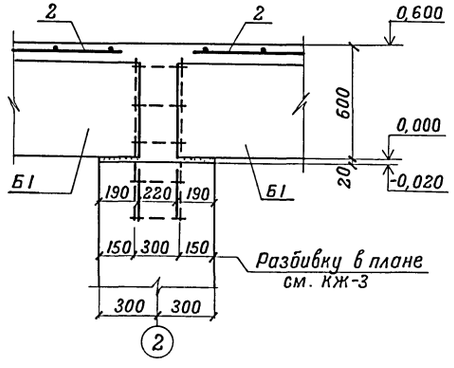

6-6

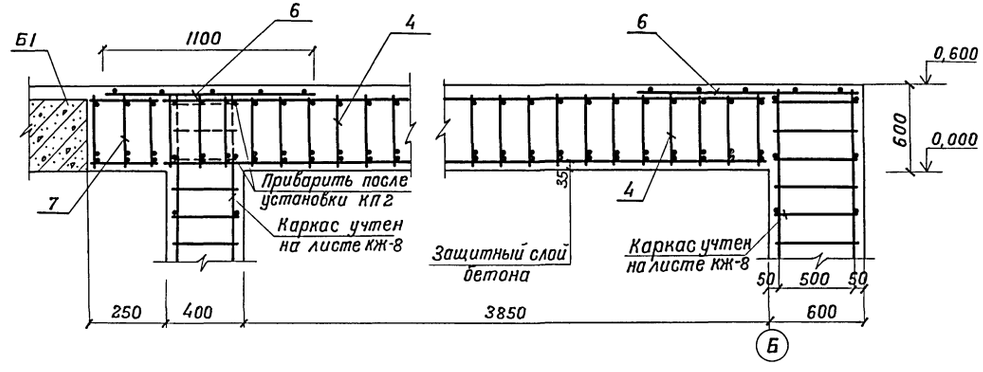

1. Данный лист смотреть совместно с листом КЖ-4.
2. Основные примечания см. лист КЖ-4.

7-7

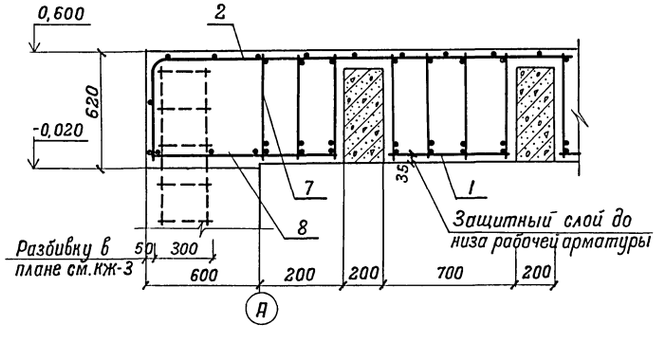

Гл.инж.пр	Васильев		Т.П. А-II, III, IV-300-229.83		КЖ
Н.контр.	Силаева				
Нач.отд.	Одинаков		Склад инвентаря и оборудования отдельностоящий заглубленный из сборных блоков.	Стадия: ТР	Лист: 5	Листов:
Гл.спец.	Кареневский				
Рук.груп.	Афонина		А-II - 300 Схема расположения элементов покрытия. Сечения 2-2 ÷ 7-7.	Гипропромтранссстрой г. Москва	
Проверил	Громова				
Проектир	Васильева				

Инв.№ | Взамен инв.№ | Подпись и дата | Инв.№ подл.

Типовой проект А-II, III, IV-300-229.83 Альбом II

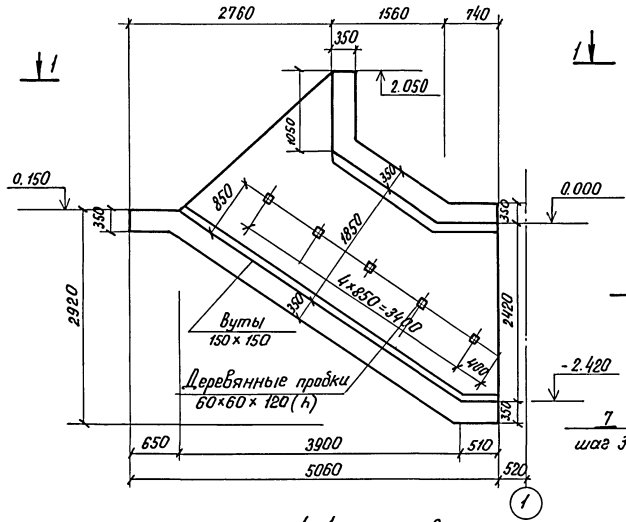

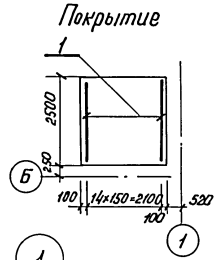

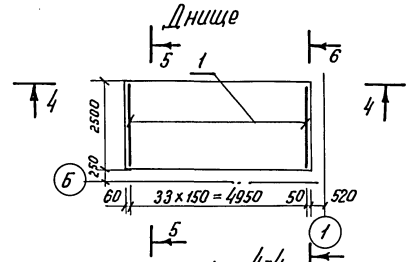

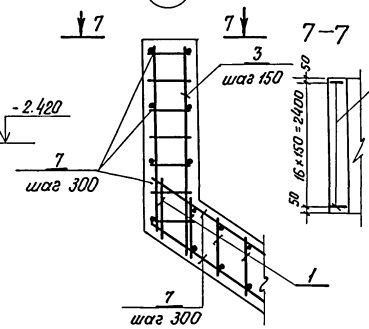

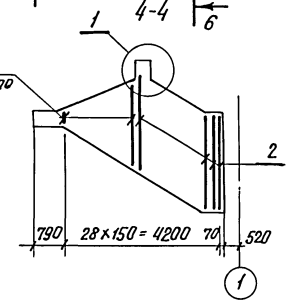

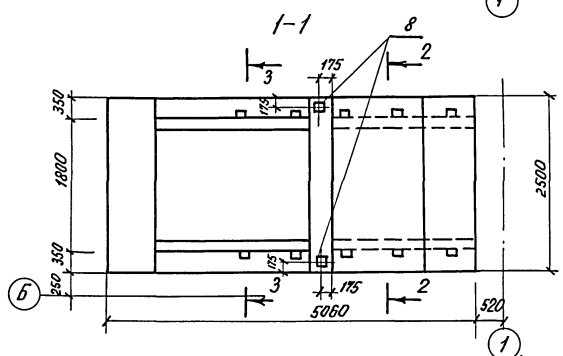

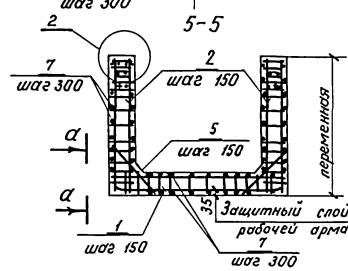

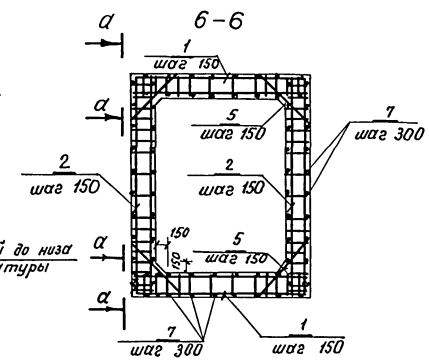

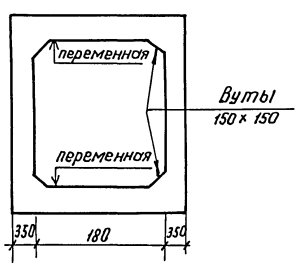

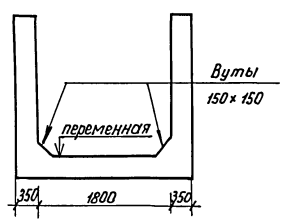

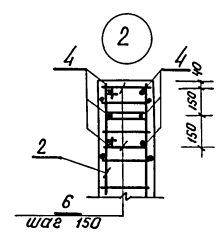

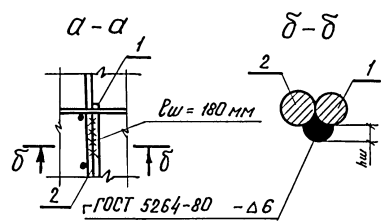

Деталь крепления поручня

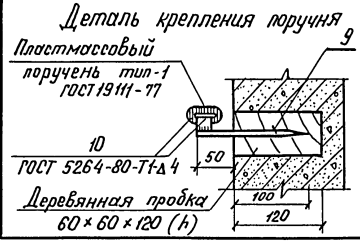

Деталь устройства ступеней

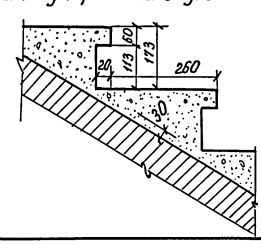

Марка, поз.	Обозначение	Наименование	Кол.	Масса ед. кг	Примечание
		Сборочные единицы и детали			
1	Альбом V 39.00.00.00 СБ	Сетка арматурная С 6	49	7.65	
2	40.00.00.00 СБ	" С 7	58	6.40	
3	41.00.00.00 СБ	" С 8	17	2.95	
4	ГОСТ 5, 1459-72*	Стержень ф16А-III, ℓ=3100	6	4.9	
5	ГОСТ 5, 1459-72*	Стержень ф16А-III ℓ=950	104	1.5	
6	Альбом V 46.00.00.00 СБ	Хомут №1	60	0.41	
7	ГОСТ 5781-82	Распределительная арматура ф 8АI	360	0.4	м
8	Альбом V 48.00.00.00 СБ	Закладная деталь ЗД-1	2	8.81	
9	ГОСТ 5781-82	Стержень ф 10 А-I ℓ=150	10	0.1	
10	ГОСТ 103-76	Полоса -4×40	7.2	1.25	м
		Материалы			
		Бетон марки 100	2.5	м³	
		Бетон марки 200	0.7	м³	
		Бетон марки 300	12.1	м³	

1. Основной вход выполняется из монолитного железобетона Бетон марки 300. Ступени из бетона марки 200.
2. Все работы по бетонированию осуществлять с соблюдением требований СН и П. III-15-76
3. Защитный слой бетона до нижней арматуры днища-35мм
4. Распределительная арматура привязывается в соответствии с требованиями СН 393-78.

Гл инж пр	Васильев	Подпись	
Н контр.	Сипаева	"	
Нач отд	Одинаков	"	
Гл спец.	Кременевский	"	
Рук груп.	Кононина	"	
Проверил	Васильева	"	
Проектир	Громова	"	

Инв. N подл. | Подпись и дата | Взамен инв.N

Инв. N

Т.П. А-II, III, IV-300-229.83 КЖ

Склад инвентаря и оборудования отдельностоящий заглубленный из сборных блоков

Стадия	Лист	Листов
ТР	6	

А-II-300
Основной вход
Опалубка и армирование

Гипропромтрансстрой г. Москва.

18710-02 19

Альбом II

Типовой проект А-II, III, IV-300-229.83

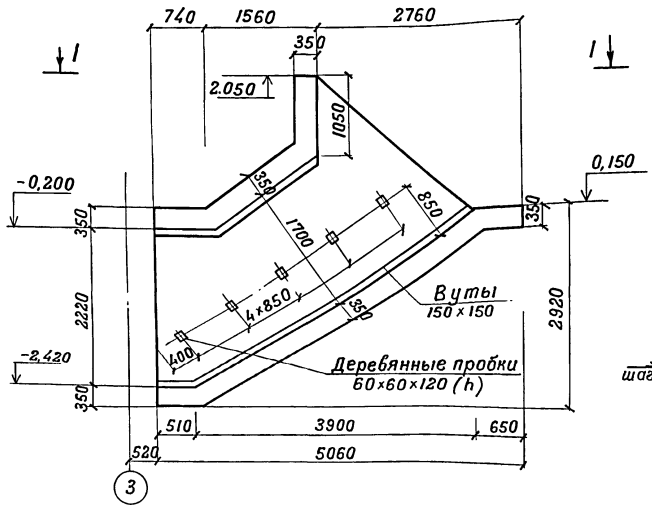

Покрытие

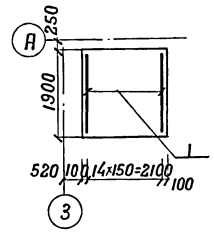

Днище

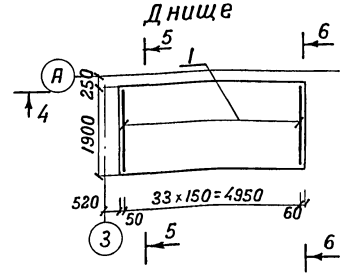

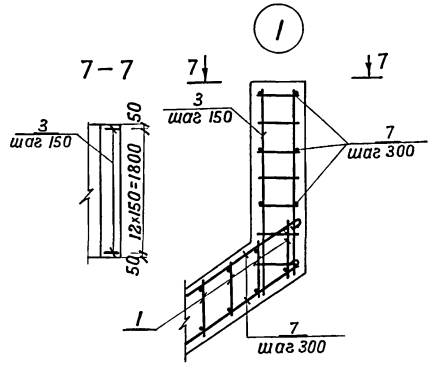

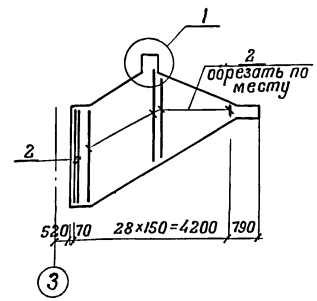

I-I

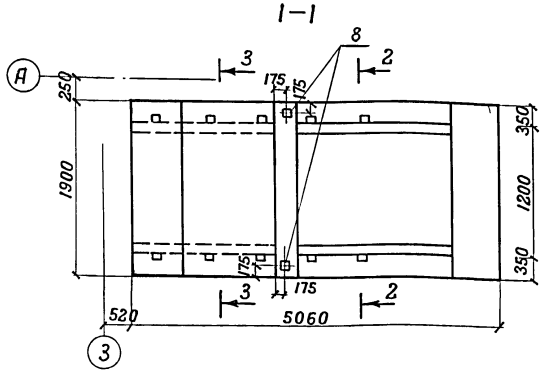

5-5

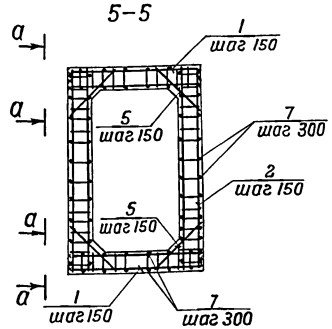

6-6

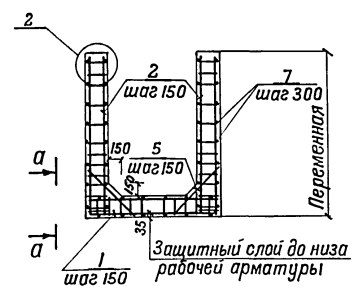

2-2

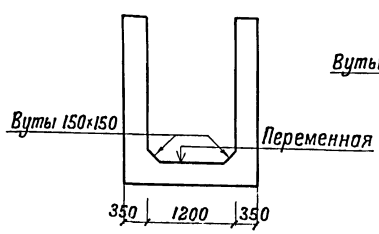

3-3

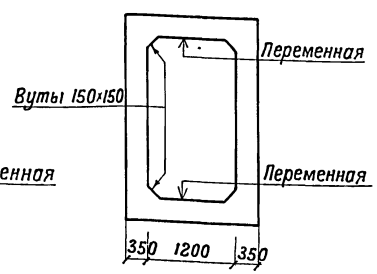

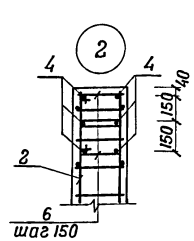

а-а

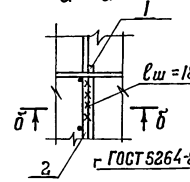

б-б

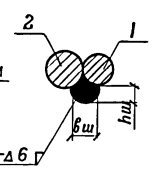

Марка, поз.	Обозначение	Наименование	Кол.	Масса ед., кг	Примечание
		Сборочные единицы и детали			
1	Альбом V 42.00.00.00 СБ	Сетка арматурная С 9	49	5,9	
2	" 43.00.00.00 СБ	" С10	58	5,9	
3	" 41.00.00.00 СБ	" С 8	13	2,95	
4	ГОСТ 5.1459-72*	Стержень Ф16 А-III, ℓ=3100	6	4,9	
5	ГОСТ 5.1459-72*	Стержень Ф16 А-III, ℓ=950	104	1,5	
6	Альбом V 46.00.00.00 СБ	Хомут N1	72	0,41	
7	ГОСТ 5781-82	Распределительная арматура Ф8 АI	305,0	0,4	м
8	Альбом V 48.00.00.00 СБ	Закладная деталь ЗД1	2	8,81	
9	ГОСТ 5781-82	Стержень Ф10 А-I, ℓ=150	10	0,1	
10	ГОСТ 103-76	Полоса -4×40	7,2	1,25	м
		Материал			
		Бетон марки 100	2,2		м³
		Бетон марки 200	0,5		м³
		Бетон марки 300	12,3		м³

* Поз. 9 и 10 см. лист КЖ-6

1. Основной вход выполняется из монолитного железобетона. Бетон марки 300. Ступени из бетона марки 200.
2. Все работы по бетонированию осуществлять с соблюдением требований СНиП III-15-76.
3. Защитный слой бетона до нижней арматуры днища -35 мм.
4. Распределительная арматура приваривается в соответствии с требованиями СН 393-78.
5. Деталь крепления поручня и деталь устройства ступеней см. лист КЖ-6

Инв. N подл. | Подпись и дата | Взам. инв. N

Инв. N

Гл. инж. пр.	Васильев		
Н. контр.	Силаева		
Нач. отд.	Одинаков		
Гл. спец.	Нореневский		
Рук. груп.	Афонина		
Проверил	Васильева		
Проектир.	Громова		

Т.П. А-II, III, IV-300-229.83 КЖ

Склад инвентаря и оборудования, отдельностоящий заглубленный из сборных блоков

Стадия	Лист	Листов
ТР	7	

А-II-300 Аварийный выход Обвалование и армирование

Гипропромтрансстрой г. Москва

18710-02 20

Альбом II

Типовой проект А-II, III, IV-300-229.83

План

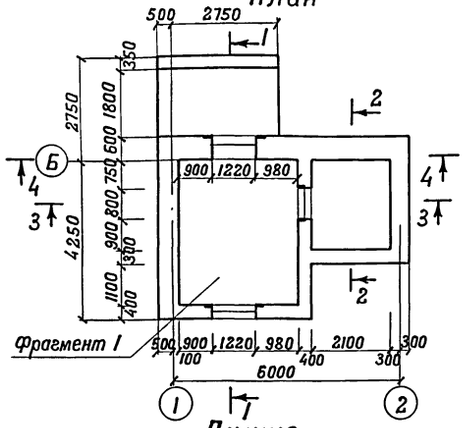

1-1

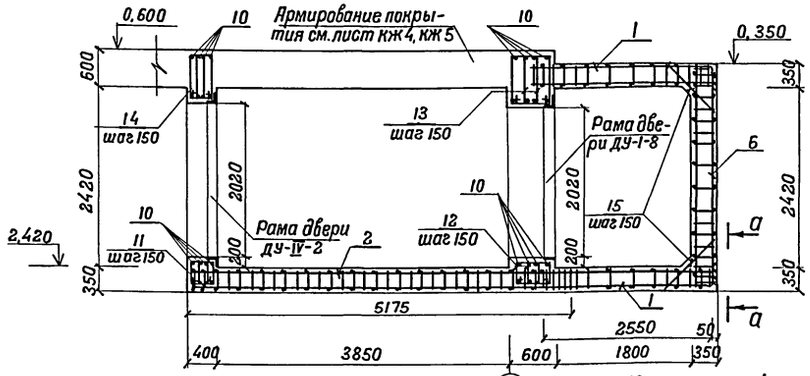

Фрагмент 1

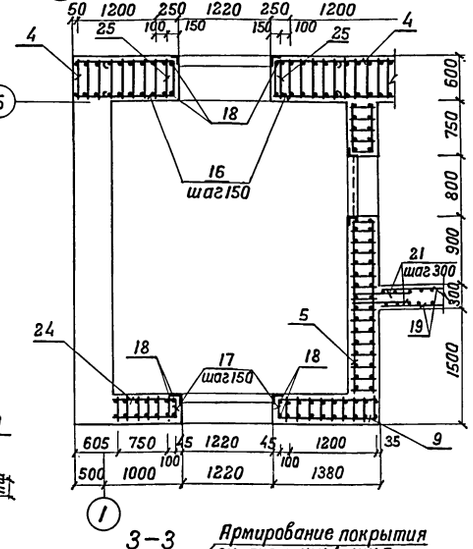

Днище

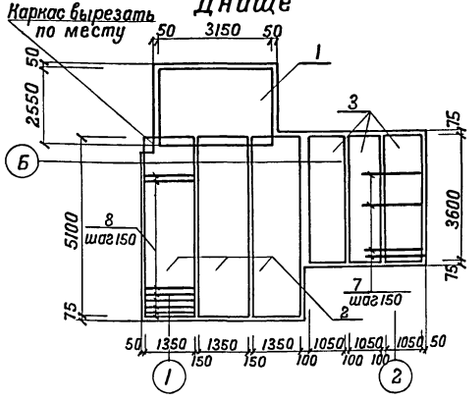

2-2

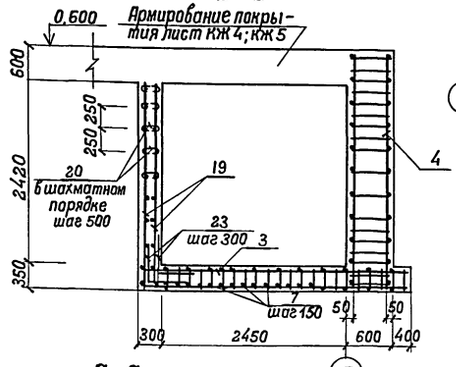

Покрытие

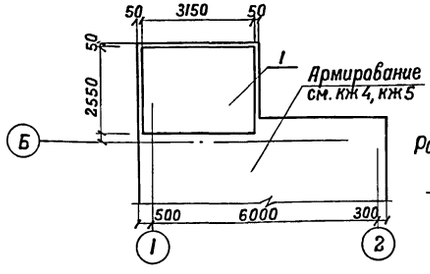

а-а

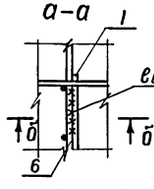

б-б

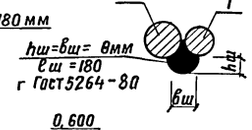

Разбивка анкеров рам дверей и ставен

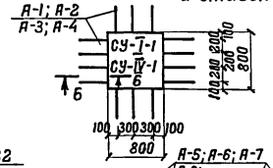

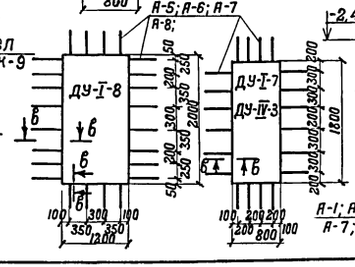

3-3

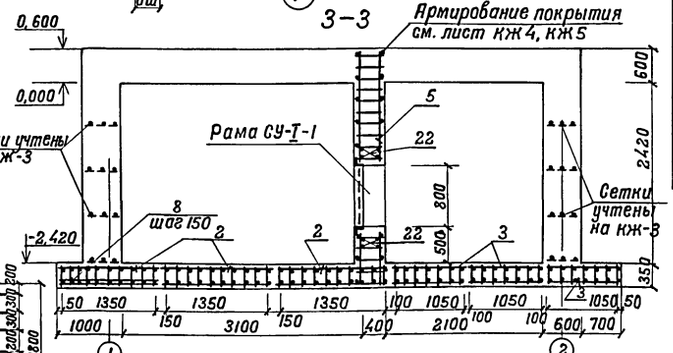

4-4

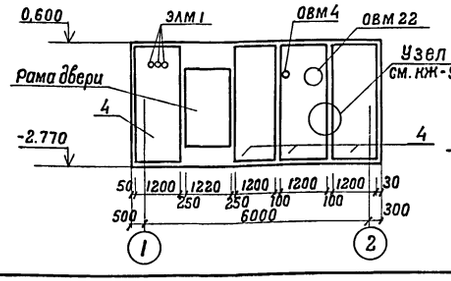

в-в

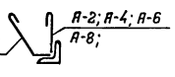

Спецификация элементов к схемам расположенным на листе

Марка, поз.	Обозначение	Наименование	Кол.	Масса ед., кг.	Примечание
		Арматурные элементы			
1	Альбом V 12.00.00.00 СБ	Пространственный каркас КП3	2	189,6	
2	" 13.00.00.00 СБ	" КП4	3	84,4	
3	" 15.00.00.00 СБ	" КП5	3	48,2	
4	" 18.00.00.00 СБ	" КП6	4	252,0	
5	" 21.00.00.00 СБ	" КП7	1	412,6	
6	" 22.00.00.00 СБ	" КП8	1	162,6	
7	ГОСТ 5,1459-72*	Стержень Ф16А-III, ℓ=1960	8	3,1	
8	ГОСТ 5781-82	Стержень Ф12А-III, ℓ= 1360	13	1,2	
9	Альбом V 23.00.00.00 СБ	Пространственный каркас КП9	1	142,5	
10	ГОСТ 5,1459-72*	Стержень Ф18А-III, ℓ=2280	32	4,6	
11	Альбом V 46.00.00.00-03	Хомут N 2	20	0,56	
12	-04	Хомут N 3	20	0,66	
13	-05	Хомут N 4	20	0,81	
14	-06	Хомут N 5	20	0,72	
15	ГОСТ 5.1459-72*	Стержень Ø16 А III, ℓ=1050	68	1,7	
16	Альбом V 47.00.00.00 СБ	Хомут N 6	28	2,39	
17	47.00.00.00-03	Хомут N 7	28	1,86	
18	ГОСТ 5.1459-72*	Стержень Ф28А-III ℓ=3340	8	16,1	
19	ГОСТ 8478-81	Рулонная сетка 150/250/9/5 В=2500	4,2	10,5	м
20	ГОСТ 6727-80	Шпилька Ф5ВI, ℓ=300	27	0,05	
21	ГОСТ 5781-82	Стержень Ф6А-I, ℓ=700	18	0,15	
22		Стержень Ф14А-III, ℓ=1520	8	1,84	
23		Стержень Ф6А-I, ℓ=1000	16	0,22	
	ГОСТ 5781-82	Распределительная арматура Ф8АI	300	0,4	м
	Альбом V 52.00.00.00-02	Анкеры рам дверей ДУ-I-8 А-5	24	0,78	
	53.00.00.00-02	А-6	24	0,58	
	52.00.00.00-03	А-7	24	0,39	
	53.00.00.00-03	А-8	24	0,31	
	52.00.00.00 СБ	СУ-I-1 А-1	14	0,53	
	53.00.00.00 СБ	А-2	14	0,40	
24	Альбом V 24.00.00.00 СБ	Пространственный каркас КП10	1	96,3	
25	44.00.00.00 СБ	Сетка С11	2	25,14	
		Материалы			
		Бетон марки 100 (подготовка) h=100мм	3,93		м³
		Бетон марки 300	35,1		м³

Гл.инж.пр.	Васильев		
Инженер	Силаева		
Нач.отд.	Одиноков		
Гл.спец.	Кореневский		
Рук.груп.	Афонина		
Проверил	Васильева		
Проектир.	Громова		

Т.П. А-II, III, IV-300-229.83 КЖ

Склад инвентаря и оборудования отдельностоящий заглубленный из сборных блоков А-II-300

Стадия	Лист	Листов
ТР	8	

Стенка по оси „Б". Опалубочный чертеж. Схемы армирования.

Гипропромтрансстрой г. Москва

Инв. N подл. | Подпись и дата | Взам. инв. N

Инв. N

18710-02 21

Типовой проект А-II, III, IV-300-229.83 Альбом II

План

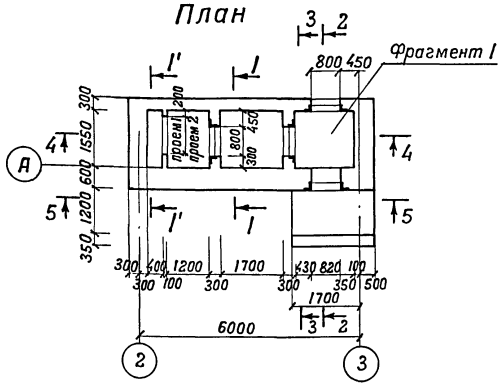

1-1 (1'-1')

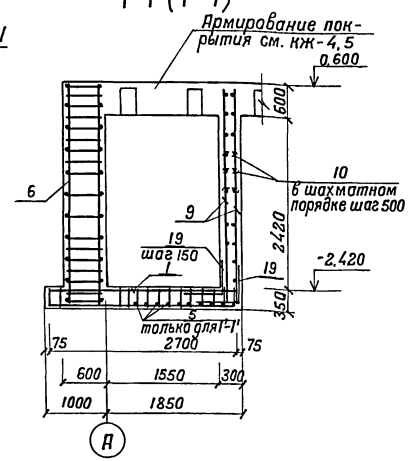

2-2

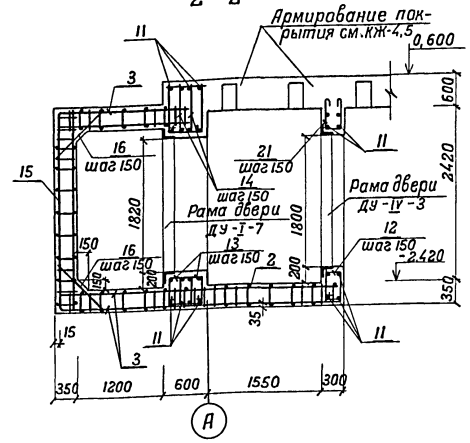

Днище

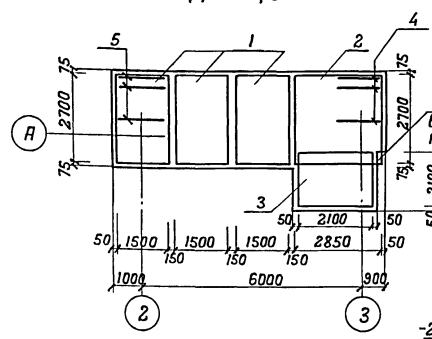

3-3

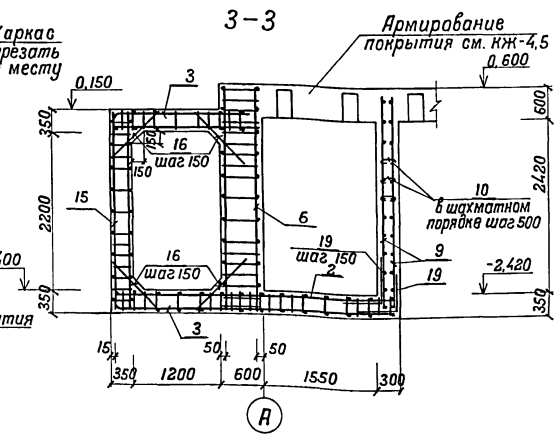

Фрагмент 1

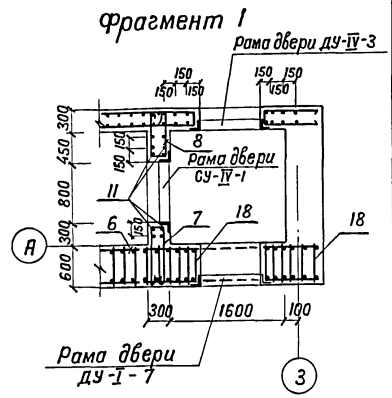

Покрытие

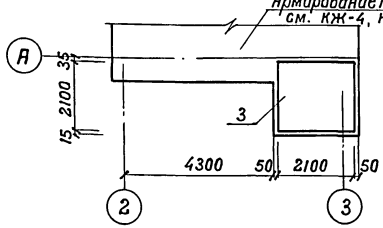

5-5

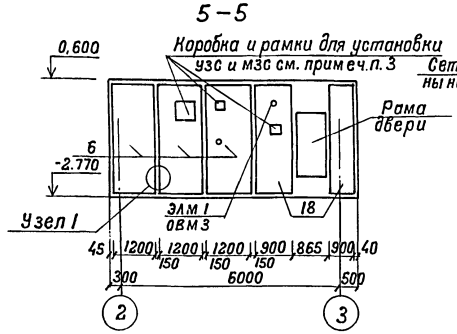

4-4

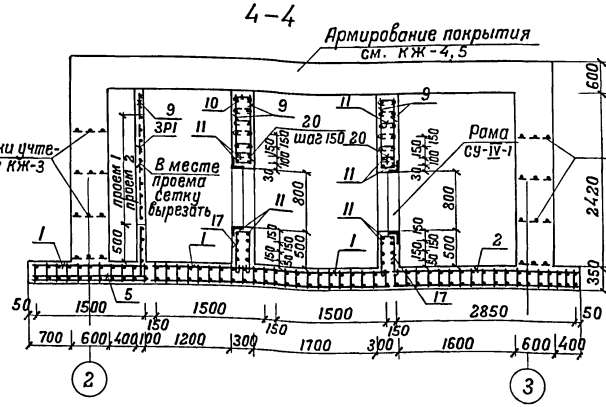

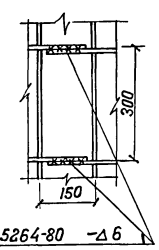

ГОСТ 5264-80 -Δ6

1

Спецификация элементов к схемам расположенным на листе

Марка, поз.	Обозначение	Наименование	Кол. шт.	Масса ед., кг.	Примеч.
		Арматурные элементы			
1	Альбом V 25.00.00.00сб	Пространственный каркас КП11	3	50,6	
2	27.00.00.00сб	" КП12	1	90,3	
3	30.00.00.00сб	" КП13	2	115,4	
4	ГОСТ 5781-82	Стержень Ф12А-III, ℓ=1360	12	1,2	
5	ГОСТ 5,1459-72*	Стержень Ф16А-III, ℓ=1960	12	3,1	
6	Альбом V 18.00.00.00сб	Пространственный каркас КП6	3	252,0	
7	47.00.00.00-06	Хомут N8	6	0,80	
8	47.00.00.00-08	" N9	6	0,68	
9	ГОСТ 8478-81	Рулонная сетка 150/250/9/5, ℓ=2500	16,4	10,5	м
10	ГОСТ 6727-80	Шпилька Ф5ВI, ℓ=300	250	0,05	
11	ГОСТ 5,1459-72*	Стержень Ф18А-III, ℓ=2280	50	4,6	
12	Альбом V 46.00.00.00-07	Хомут N10	7	0,56	
13	-04	" N3	14	0,66	
14	-05	" N4	14	0,81	
15	31.00.00.00сб	Пространственный каркас КП14	1	112,8	
16	ГОСТ 5,1459-72*	Стержень Ф16А-III, ℓ=1050	46	1,7	
17	Альбом V 47.00.00.00-10	Хомут N11	14	0,53	
18	32.00.00.00-сб	Пространственный каркас КП15	2	196,9	
19	ГОСТ 5781-82	Стержень Ф6А-I, ℓ=1000	80	0,22	
20	Альбом V 46.00.00.00-08	Хомут N12	14	0,26	
21	47.00.00.00-11	" N13	7	0,53	
	ГОСТ 5781-82	Распределительная арматура Ф8АI	300	0,4	м
	Альбом V 52.00.00.00-02 / 53.00.00.00-02	Анкеры рам дверей ДУ-I-7 А-5	20	0,78	
		ДУ-I-7 А-6	20	0,58	
	52.00.00.00-03 / 53.00.00.00-03	ДУ-IV-3 А-7	20	0,39	
		ДУ-IV-3 А-8	20	0,31	
	52.00.00.00-01 / 53.00.00.00-01	СУ-IV-1 А-3	14	0,33	
		СУ-IV-1 А-4	14	0,26	
		Материалы:			
		Бетон марки 100 (подготовка) h=100мм	2,7		м³
		Бетон марки 300	36,7		м³

1. Данный лист смотреть совместно с листом КЖ-8.
2. Закладные детали установить в соответствии с чертежом на листе АС-7 и деталями на листе КЖ-10.
3. Коробку для узс и рамки для мзс установить перерезая арматуру, закладные детали ОВМ3 и ЭЛМ1 установить не перерезая каркасы.
4. Разбивка анкеров рам дверей ДУ-I-7 и ДУ-IV-3 и ставень СУ-IV-1 см. лист КЖ-8.

Гл.инж.пр.	Васильев	
Н.контр.	Силаева	
Нач.отд.	Одинокая	
Гл.спец.	Кореневский	
Рук.груп.	Афонина	
Проверил	Васильева	
Провитир	Громова	

Т.П. А-II, III, IV-300-229.83 КЖ

Склад инвентаря и оборудования отдельностоящий заглубленный из сборных блоков

Стадия	Лист	Листов
ТР	9	

А-II-300 Стена по оси „А" Опалубочный чертеж. Схемы армирования.

Гипропромтранспстрой г. Москва

Инв. N подл. | Подпись и дата | Взамен инв. N

Инв. N

18710-02 22

Типовой проект А-II, III, IV-300-229.83 Альбом II

Пример установки закладных деталей ОВМ12

План

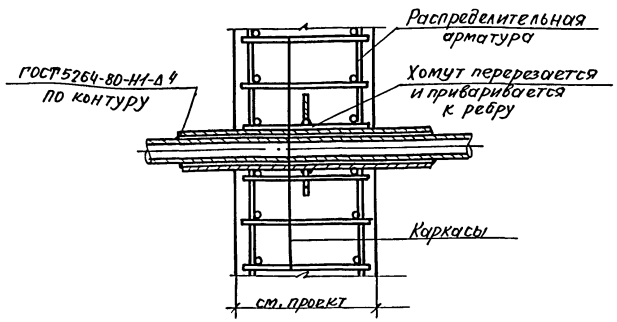

Пример установки закладной детали ОВМ15

План

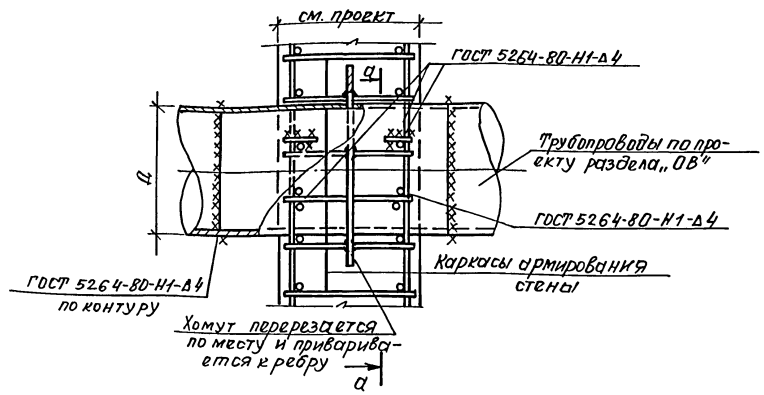

а-а

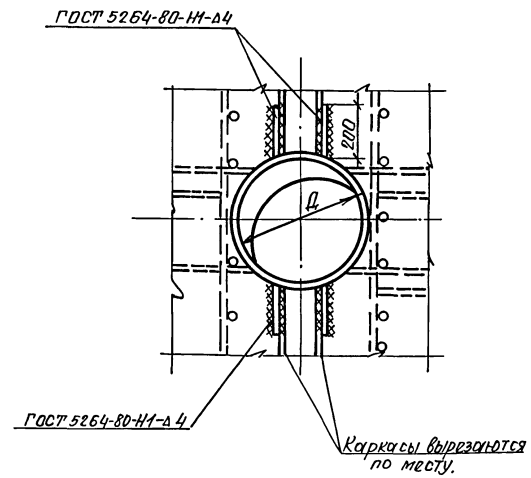

Пример установки закладных деталей ОВМ3, ОВМ4

План

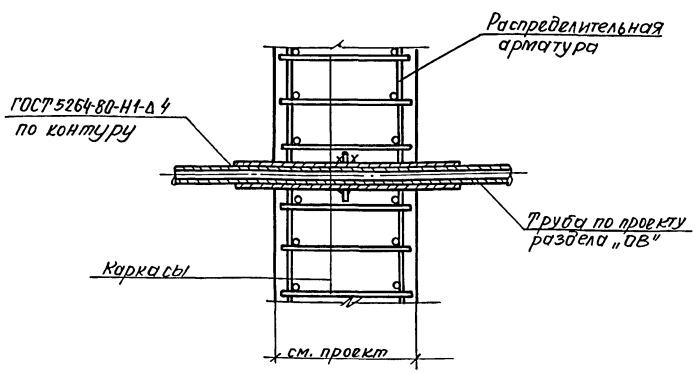

Пример установки закладных деталей ЭПМ1; ЭПМ4; ССМ2. План

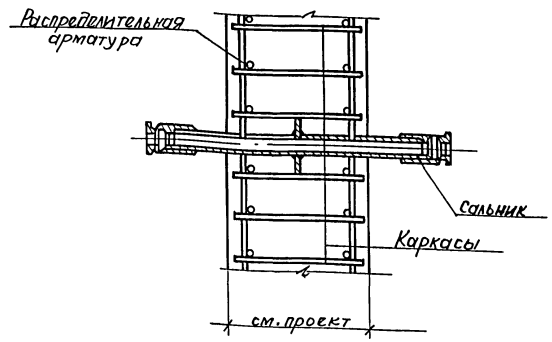

1. План расположения закладных деталей ОВМ, ЭПМ, ССМ и их привязки см. лист АС-7.
2. Сварка производится электродами типа Э-42. Монтажные сварные швы перед бетонированием зачищаются от окалины.

					т.п. А-II, III, IV-300-229.83 КЭН		
Гл.инж.пр	Васильев						
Н.контр.	Силаева			Склад инвентаря и оборудования отдельностоящий заглубленный из сборных блоков.	Стадия	Лист	Листов
Нач.отд.	Одиноков				ТР	10	
Гл.спец.	Корневский						
Рук.гр.	Ифонина			Примеры установки закладных деталей в стенах	Гипропромтрансстрой г.Москва		
Провер.	Васильева						
Проект.	Кубышкина						

Подпись и дата | Взам. инв.№ | Инв.№

Инв.N

gost.e-ecolog.ru