ТИПОВЫЕ ПРОЕКТНЫЕ РЕШЕНИЯ

820-1-0115с.94

ПЕРЕГОРАЖИВАЮЩИЕ И ВОДОПРОПУСКНЫЕ СООРУЖЕНИЯ С БЕТОННЫМИ И ЖЕЛЕЗОБЕТОННЫМИ ТРУБАМИ ДИАМЕТРАМИ ОТ 600 ДО 1400 мм НА РАСХОД ВОДЫ ДО 10 $м^3/с$ И ПЕРЕПАДОМ ДО 2,0 м ДЛЯ ОРОСИТЕЛЬНЫХ СИСТЕМ

АЛЬБОМ II

СТРОИТЕЛЬНЫЕ РЕШЕНИЯ

gost.e-ecolog.ru

ТИПОВЫЕ ПРОЕКТНЫЕ РЕШЕНИЯ

820-1-0115с.94

ПЕРЕГОРАЖИВАЮЩИЕ И ВОДОПРОПУСКНЫЕ СООРУЖЕНИЯ С БЕТОННЫМИ И ЖЕЛЕЗОБЕТОННЫМИ ТРУБАМИ ДИАМЕТРАМИ ОТ 600 ДО 1400мм НА РАСХОД ВОДЫ ДО 10м³/с И ПЕРЕПАДОМ ДО 2.0м ДЛЯ ОРОСИТЕЛЬНЫХ СИСТЕМ

АЛЬБОМ II

ПЕРЕЧЕНЬ АЛЬБОМОВ

АЛЬБОМ I – ПОЯСНИТЕЛЬНАЯ ЗАПИСКА

АЛЬБОМ II – СТРОИТЕЛЬНЫЕ РЕШЕНИЯ

АЛЬБОМ III – СМЕТЫ (Часть I, II)

РАЗРАБОТАН ИЦ "СОЮЗВОДПРОЕКТ"

ЗАМЕСТИТЕЛЬ ДИРЕКТОРА
ИЦ "СОЮЗВОДПРОЕКТ" Ю.А. ТЕВЕЛЕВ

ГЛАВНЫЙ ИНЖЕНЕР ПРОЕКТА А.М. ЖАРКОВСКИЙ

УТВЕРЖДЕНЫ
И ВВЕДЕНЫ В ДЕЙСТВИЕ
Главпроектом Минстроя России
письмо от 13.01.95. N 9-3-1/9
с 16.01.95
ИЦ Союзводпроект
приказ от 16.01.95 N 5

© ГП ЦПП, 1995

СОДЕРЖАНИЕ АЛЬБОМА II

NN листов	Наименование		Стр.
1	2		3
1-4	ПР 6-0	КЖ-1	
1-2	Общие данные		5
3	План, разрезы 1-1, 2-2. Узел А.		7
4	Разрезы 3-3, 4-4, 5-5.		8
1-4	ПРТ/ВРТ 6-0	КЖ-2	
1-2	Общие данные		9
3	План, разрезы 1-1, 3-3.		11
4	Разрезы 2-2, 4-4, 6-6.		12
1-4	ПРТ/ВРТ 6-5	КЖ-3	
1-2	Общие данные		13
3	План, разрезы 1-1, 2-2.		15
4	Разрезы 3-3, 6-6.		16
1-5	ПРТ/ВРТ 6-10	КЖ-4	
1-2	Общие данные		17
3	План, разрез 1-1.		19
4	Разрезы 2-2... 5-5.		20
5	Разрезы 6-6, 7-7.		21
1-4	ПРТ/ВРТ 6-20	КЖ-5	
1-2	Общие данные		22
3	План, разрезы 1-1, 2-2.		24
4	Разрезы 3-3... 6-6.		25
1-4	ПРТ/ВРТ 8-0	КЖ-6	
1-2	Общие данные		26
3	План, разрезы 1-1, 3-3.		28
4	Разрезы 2-2, 4-4... 6-6.		29

1	2		3
1-4	ПРТ/ВРТ 8-5	КЖ-7	
1-2	Общие данные		30
3	План, разрезы 1-1, 2-2.		32
4	Разрезы 3-3... 6-6.		33
1-4	ПРТ/ВРТ 8-10	КЖ-8	
1-2	Общие данные		34
3	План, разрезы 1-1, 2-2.		36
4	Разрезы 3-3... 6-6.		37
1-4	ПРТ/ВРТ 8-20	КЖ-9	
1-2	Общие данные		38
3	План, разрезы 1-1, 2-2.		40
4	Разрезы 3-3... 6-6.		41
1-4	ПРТ/ВРТ 10-0	КЖ-10	
1-2	Общие данные		42
3	План, разрез 1-1.		44
4	Разрезы 2-2... 4-4.		45
1-5	ПРТ/ВРТ 10-5	КЖ-11	
1-2	Общие данные		46
3	План, разрез 1-1.		48
4	Разрезы 2-2... 5-5.		49
5	Разрезы 6-6, 7-7.		50
1-5	ПРТ/ВРТ 10-10	КЖ-12	
1-2	Общие данные		51
3	План, разрез 1-1.		53
4	Разрезы 2-2... 5-5.		54
5	Разрезы 6-6, 7-7. Спецификация.		55

Инв.N подл. | Подпись и дата | Взам.инв. N

1	2	3
1-5	ПРТ/ВРТ 10-20 КЖ-13	
1-2	Общие данные	56
3	План, разрез 1-1.	58
4	Разрезы 2-2... 5-5.	59
5	Разрезы 6-6, 7-7. Спецификация.	60
1-7	ПРТ/ВРТ 14-0 КЖ-14	
1-2	Общие данные	61
3	План, разрез 1-1.	63
4	Разрезы 2-2... 6-6.	64
5	Входной оголовок. Схема армирования.	65
6-7	Сетка арматурная С.	66
1-5	ПРТ/ВРТ 14-5 КЖ-15	
1-2	Общие данные	67
3	План, разрез 1-1.	69
4	Разрезы 2-2... 5-5.	70
5	Разрезы 6-6, 7-7.	71
1-5	ПРТ/ВРТ 14-10 КЖ-16	
1-2	Общие данные	72
3	План, разрез 1-1.	74
4	Разрезы 2-2... 5-5.	75
5	Разрезы 6-6, 7-7.	76
1-5	ПРТ/ВРТ 14-20 КЖ-17	
1-2	Общие данные	77
3	План, разрез 1-1.	79
4	Разрезы 2-2... 5-5.	80
5	Разрезы 6-6, 7-7.	81
1-8	ПРТ/ВРТ 2х14-0 КЖ-18	
1-2	Общие данные	82
3	План.	84
4	Разрезы 1-1, 2-2.	85
5	Разрезы 3-3... 6-6.	86
6	Входной оголовок. Схема армирования.	87
7-8	Каркас плоский КР. Сетка арматурная С.	88
1-5	ПРТ/ВРТ 2х14-5 КЖ-19	
1-2	Общие данные	89
3	План.	91
4	Разрезы 1-1, 2-2, 4-4.	92
5	Разрезы 3-3, 5-5... 7-7.	93
1-5	ПРТ/ВРТ 2х14-10 КЖ-20	
1-2	Общие данные	94
3	План.	96
4	Разрезы 1-1, 2-2, 4-4, 5-5.	97
5	Разрезы 6-6, 7-7, 3-3.	98
1-5	ПРТ/ВРТ 2х14-20 КЖ-21	
1-2	Общие данные	99
1	План	101
2	Разрезы 1-1, 2-2.	102
3	Разрезы 3-3... 5-5.	103
4	Разрезы 6-6, 7-7.	104

Инв.N подл. | Подпись и дата | Взам.инв.N

1	2	3
1-5	Регуляторы трубчатые ПРТ/ВРТ 6-0...20 и	
	ПРТ/ВРТ 2х14-0...20 КЖ-22	
1-2	Узлы и стыки железобетонных конструкций.	105
3	Узлы соединения сборных железобетонных плит.	107
4	Конструкции стыков с сейсмичностью	108
	8 баллов.	
1-4	Регуляторы трубчатые без перепада. ПО-1	
1	Общие данные. Ведомость привязки разме-	109
	ров котлованов.	
2	Котлован под сооружение.	110
3	Схема производства монтажных и бетон-	111
	ных работ.	
4	Перечень и последовательность монтажа	112
	железобетонных конструкций.	
1-6	Регуляторы трубчатые с перепадом. ПО-2	
1	Ведомость рабочих чертежей основного	113
	комплекта.	
2	Ведомость привязки размеров котлованов.	114
3	Котлован под сооружение.	115
4	Схема производства монтажных и бетон-	116
	ных работ.	
5-6	Перечень и последовательность монтажа	117
	железобетонных конструкций.	118

Инв.N подл. | Подпись и дата | Взам. инв.N

Альбом II

Типовые проектные решения

Ведомость рабочих чертежей основного комплекта КЖ1

Лист	Наименование	Примечание
1	Общие данные (начало)	
2	Общие данные (окончание)	
3	План. Разрез 1-1 м. 1:100 Разрез 2-2 м. 1:50 Узел А	
4	Разрезы 3-3 ... 5-5	

Ведомость спецификаций

Лист	Наименование	Примечание
4	Спецификация элементов сборной конструкции	

Ведомость объемов сборных железобетонных конструкций по рабочим чертежам основного комплекта марки КЖ1

N строки	Наименование группы элементов конструкции	Код	Кол. м³	Примечание
1	Конструкции и детали каналов			
	и открытых водоводов	585800	25	
2	Трубы безнапорные	586200	0,4	
	Всего железобетона		2.9	

Материалы на изготовление сборных железобетонных конструкций учтены в ведомости потребности в материалах и отдельно не учитываются.

В процессе производства строительно-монтажных работ должны соблюдаться правила техники безопасности согласно СНиП III-4-80.

Инв. № подл. | Подпись и дата | Взам. инв. №

Инв. №			
Разраб.	Жарковский		21.11.94
Провер.	Кондрашов		21.11.94
Н. контр.	Бородина		21.11.94

Привязан

820-1-0115с.94 КЖ1

Перегораживающие и водопропускные сооружения с бетонными и железобетонными трубами диаметрами от 600 до 1400 мм на расход воды до 10 м³/с и перепадам до 2 м для оросит. сетей

ПР-6-0	Стадия	Лист	Листов
	РП	1	4
Общие данные (начало)	НЦ "Союзводпроект"		

Типовые проектные решения Альбом III

Ведомость ссылочных и прилагаемых документов

Обозначение	Наименование	Примечание
	Ссылочные документы	
3.820-6 Вып. 5/88	Оголовки, плиты крепления сооружений, гасители. Плиты крепления сооружений, гасители	ИЦ "Союзводпроект"
3.820-6 Вып. 2/88	Оголовки, плиты крепления сооружений, гасители. Оголовки с ныряющими стенками	— и —
3.820.2-43 Вып. 0	Затворы глубинные плоские скользящие. Монтажные чертежи.	— и —
ГОСТ 6482-88	Трубы железобетонные безнапорные	
ГОСТ 8478-81	Сетки сварные для железобетонных конструкций	
3.820.2-44 Вып. 0	Подъемники винтовые для затворов гидротехнических сооружений грузоподъемностью 20 тс. Модель В-83 Пояснительная записка и габаритные чертежи подъемников	— " —

Разраб.	Жарковский		21.11.94
Провер.	Кондрашова		21.11.94
Н.контр.	Бородина		21.11.94

820-1-0115с.94 КЖ1

Перегораживающие и водопропускные сооружения с бетонными и железобетонными трубами диаметрами от 600 до 1400 мм на расход воды до 10 м³/с и перепадом до 2 м для ороситт. сетей

Стадия	Лист	Листов
ПР 6-0	РП	2	4

Общие данные (окончание)

ИЦ "Союзводпроект"

Ц00363-02 7

Привязан

Инв.№

Инв.№подл. | Подпись и дата | Взам.инв.№

Типовые проектные решения Альбом II

Разрез 1-1

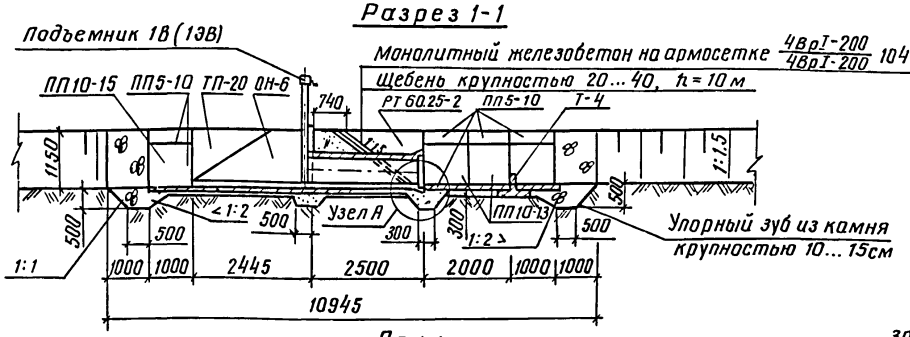

План

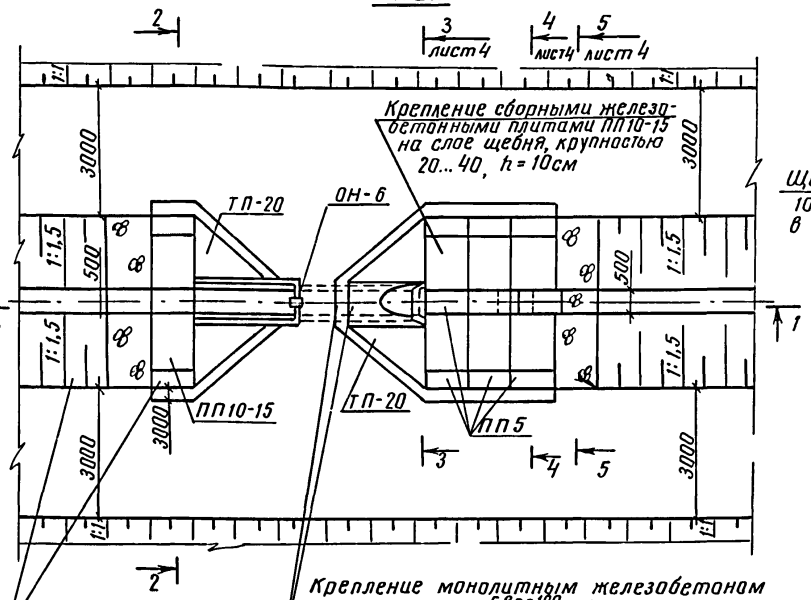

Разрез 2-2

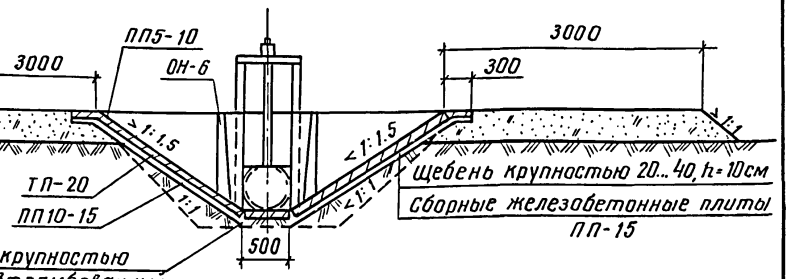

Узел А
м. 1:25

РТ(БРТ)

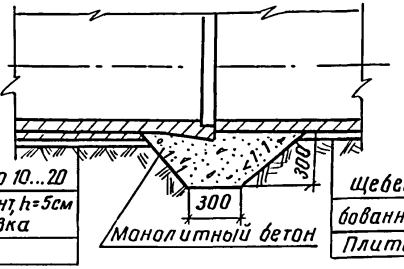

Щебень крупностью 10...20
втрамбованный в грунт, h=5см
Бетонная подготовка
Блок РТ 60.25-2

Щебень крупн. 20... 40, врамбованный в грунт, h=5см
Плита ПП 5-10

Разраб.	Жарковский		21.11.94
Провер.	Кондрашова		21.11.94
Н.контр.	Бородина		21.11.94

820-1-0115с.94 КЖ1

Перегораживающие и водопропускные сооружения с бетонными и железобетонными трубами диаметрами от 600 до 1400мм, на расход воды до 10м³/с и переездами до 2м для дорожн. сетей

Стадия	Лист	Листов
ПРБ-0	РП	3	4

План, разрез 1-1 м. 1:100
Разрез 2-2 м.1:50. Узел А м 1:25

НЦ "Союзводпроект"

Привязан

Инв. №

Взам.инв.№ | Подпись и дата | Инв.№подл.

Ц00363-02 8

Типовые проектные решения Альбом II

Разрез 3-3

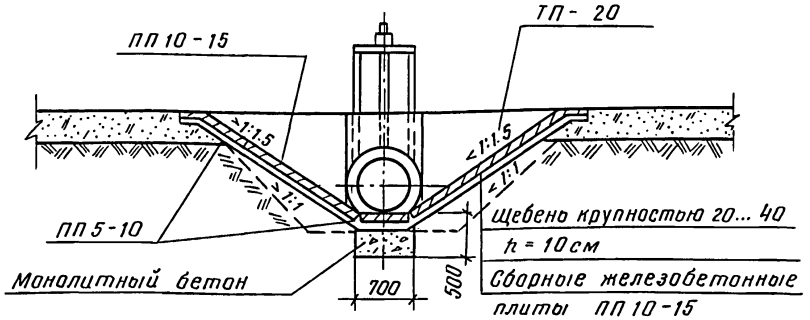

Спецификация элементов сборной конструкции

Марка поз.	Обозначение	Наименование	Кол.	Масса кг	Примеч.
РТ 60.25-2	ГОСТ 6482-88	Труба железобетонная	1	920	
ПП5-10	3.820-6. Вып. 5/88	Плита крепления	12	72.5	
ПП10-15	3.820-6. Вып. 5/88	Плита крепления	8	225	
ОН-6	3.820-6. Вып. 2/88	Блок с нырящими стенками	1	1850	
Т-4	3.820-6. Вып. 5/88	Гасители	1	138	
ТП-20	3.820-6 Вып. 5/88	Плита треугольная	4	375	

Разрез 4-4

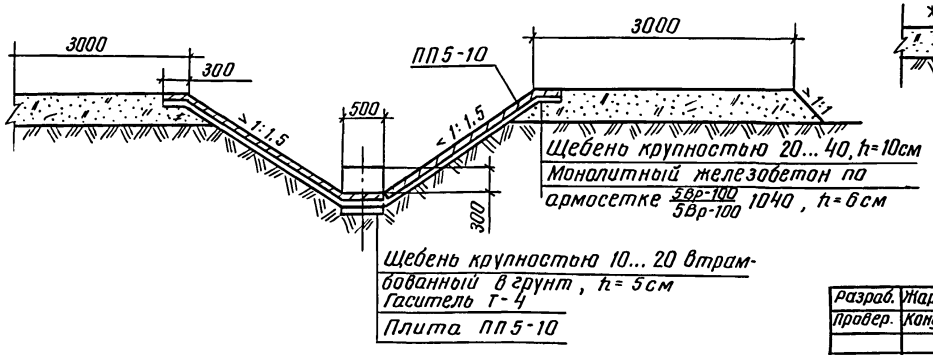

Разрез 5-5

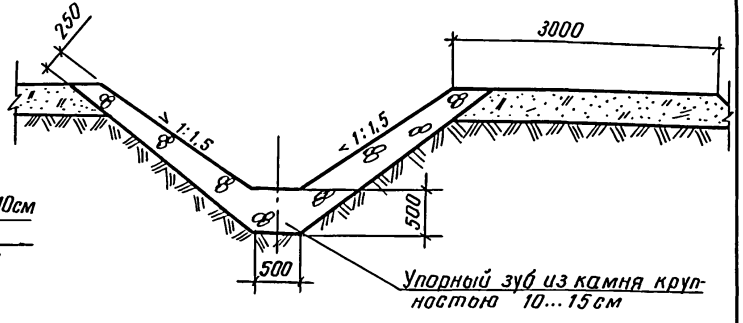

Узел соединения входного оголовка дан КЖ22 лист 1

Разраб.	Жарковский		21.11.94	820-1-0115с.94 КЖ1
Провер.	Кондрашова		21.11.94	Перегораживающие и водопропускные сооружения с бетонными и железобетонными трубами диаметрами от 600 до 1400мм на расход воды до 10м³/с и перепадом до 2м для оросит. сетей
Привязан				ПР-6-0
Инв.№		Н.контр.	Бородина	21.11.94

Стадия	Лист	Листов
РП	4	4

Разрезы 3-3, 4-4, 5-5 м 1:50

ИЦ "Союзводпроект"

Инв.№ подл. | Подпись и дата | Взам.инв.№

Ц00363-02 9

Типовые проектные решения Альбом II

Ведомость рабочих чертежей основного комплекта КЖ2

Лист	Наименование	Примечание
1	Общие данные (начало)	
2	Общие данные (окончание)	
3	План. Разрез 1-1 м.1:100 Разрез 3-3	
4	Разрез 2-2 Разрез 4-4 ... 6-6	

Ведомость спецификаций

Лист	Наименование	Примечание
4	Спецификация элементов сборной конструкции	

Ведомость объемов сборных железобетонных конструкций по рабочим чертежам основного комплекта марки КЖ2

	Наименование группы элементов конструкции	Код	Кол. м³	Примечание
1	Конструкции и детали каналов			
	и открытых водоводов	585800	2,1	
2	Трубы безнапорные	586200	3,21	
	Всего железобетона		5,3	

Материалы на изготовление сборных железобетонных конструкций учтены в ведомости потребности в материалах и отдельно не учитываются.

В процессе производства строительно-монтажных работ должны соблюдаться правила техники безопасности согласно СНиП-4-80.

Инв.№ подл. | Подпись и дата | Взам. инв.№

Инв.№			
Разраб.	Жарковский		21.11.94
Провер.	Кондрашова		21.11.94
Н.контр.	Бородина		21.11.94

Привязан

820-1-0115с.94 КЖ2

Перегораживающие и водопропускные сооружения с бетонными и железобетонными трубами диаметрами от 600 до 1400мм на расход воды до 10м³/с и перепадом до 2м для оросит. сетей

ПРТ/ВРТ-6-0

Стадия	Лист	Листов
РП	1	4

Общие данные (начало)

ИЦ "Союзводпроект"

Ц80363-02 10

Типовые проектные решения Альбом III

Ведомость ссылочных и прилагаемых документов

Обозначение	Наименование	Примечание
	Ссылочные документы	
3.820-6. Вып.5/88	Оголовки, плиты, крепления сооружений, гасители. Плиты крепления	ЦЦ Союзводпроект
	сооружений, гасители.	
3.820-6. Вып. 2/88	Оголовки, плиты крепления сооружений гасители. Оголовки с ныряющими стенками	—"—
3.820.2-43. Вып.0	Затворы глубинные плоские скользящие. Монтажные чертежи	—"—
ГОСТ 6482 -88	Трубы железобетонные безнапорные	
ГОСТ 8478-81	Сетки сварные для железобетонных конструкций	
3.820.2-44. Вып.0	Подъемники винтовые для затворов гидротехнических сооружений грузоподъемностью до 20 т.с	—"—
	Пояснительная записка и габаритные чертежи	

Инв.№ подл. | Подпись и дата | Взам.инв.№

Привязан

Инв. №

Разраб.	Жарковский		21.11.94
Провер.	Кондрашова		21.11.94
Н.контр.	Бородина		21.11.94

820-1-0115с.94 КЖ2

Перегораживающие и водопропускные сооружения с бетонными и железобетонными трубами диаметрами от 600 до 1400 мм на расход воды до 10 м³/с и перепадом до 2м для оросит. сети

ПРТ/ВРТ-6-0

Стадия	Лист	Листов
РП	2	4

Общие данные (окончание)

НЦ "Союзводпроект"

400363-02 11

Альбом II

Типовые проектные решения

Разрез 1-1

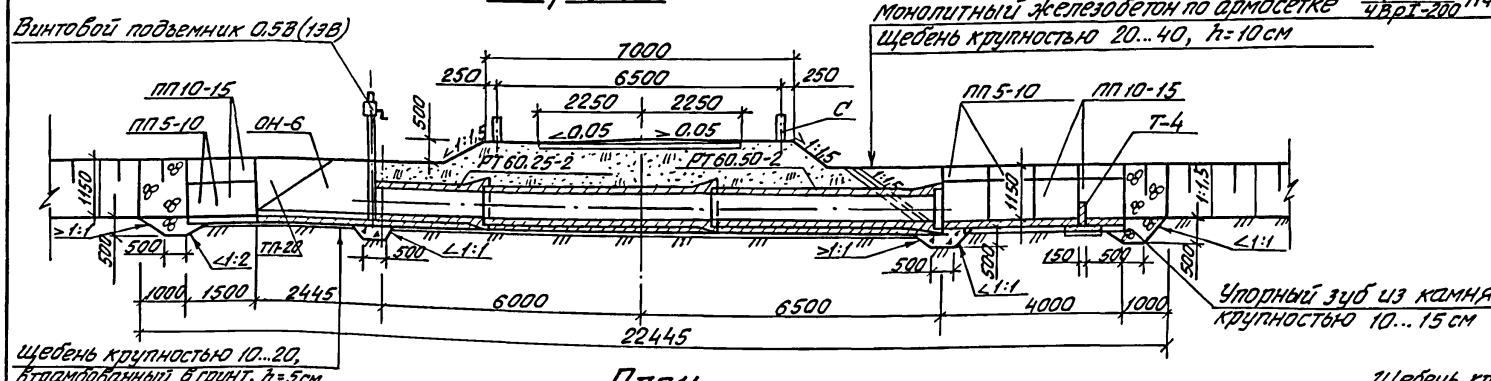

План

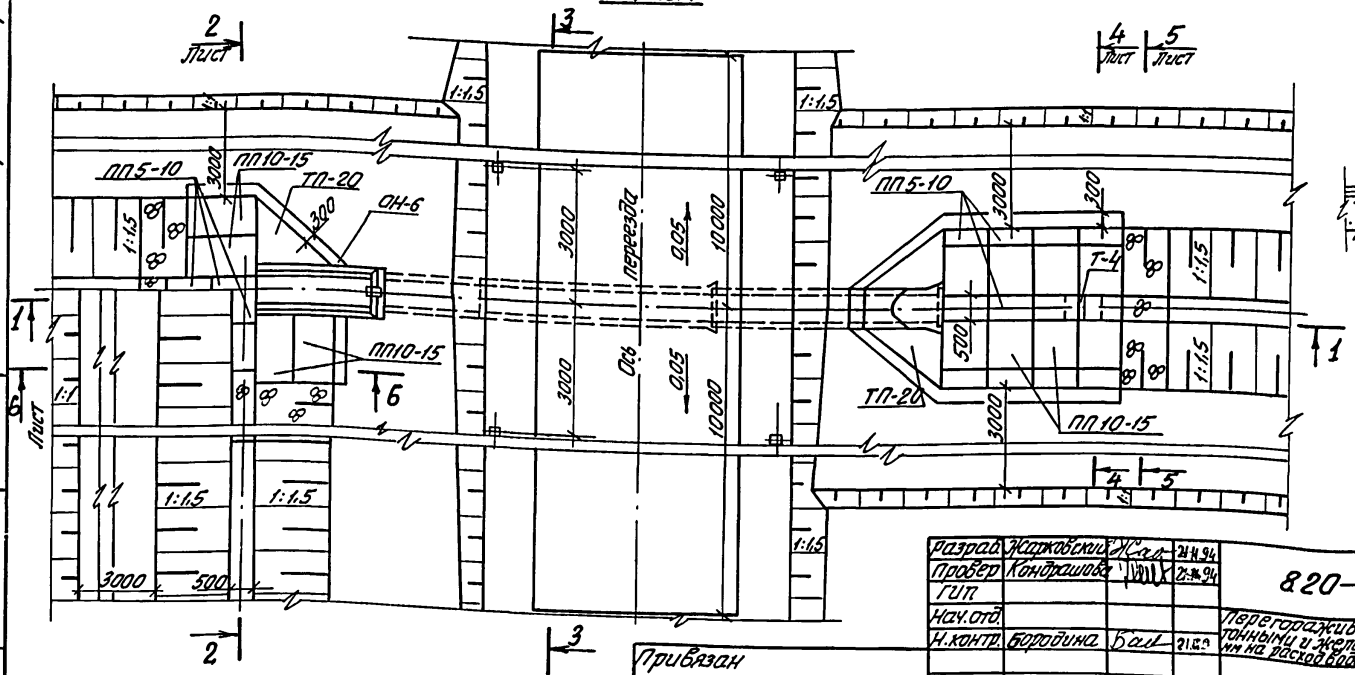

Разрез 3-3

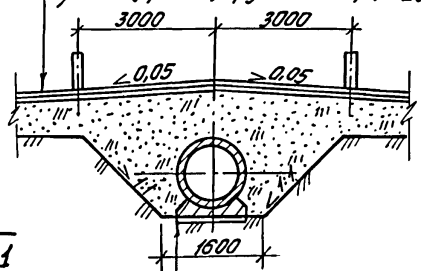

Разраб.	Жарковский		21.11.94
Провер.	Конорашова		21.11.94
ГИП			
Нач. отд.			
Н. контр.	Бородина		21.11.94

Привязан

Инв. №

Инв. № подл. | Подпись и дата | Взам. инв. №

820—1—0115с.94 КЖ2

Перегораживающие и водопропускные сооружения с бетонными и железобетонными трубами, диаметрами от 600 до 1000 мм на расход воды до 0,6 м³/с и перепадом до 2 м для оросительных систем

ПРТ/ВРТ-6-0

План. Разрезы 1-1; 3-3

М 1:100

Стадия	Лист	Листов
РП	3	4

ЦИ Союзводпроект

400363-02 12

Альбом II

Типовые проектные решения

Разрез 2-2

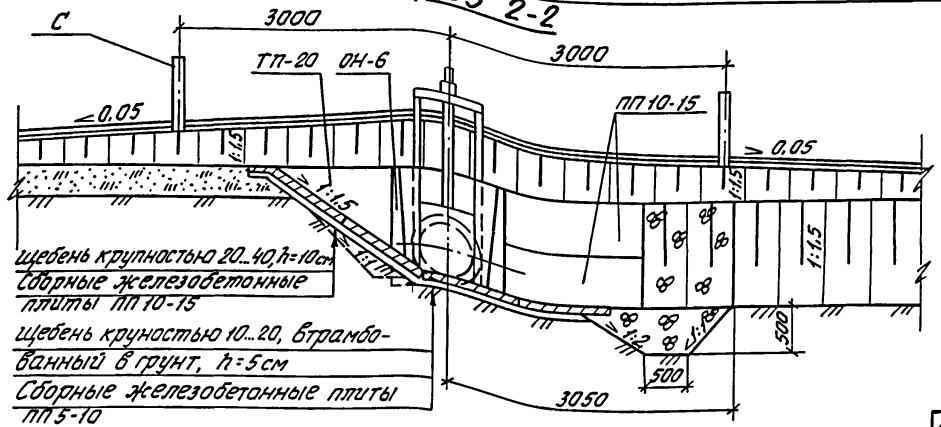

Разрез 6-6

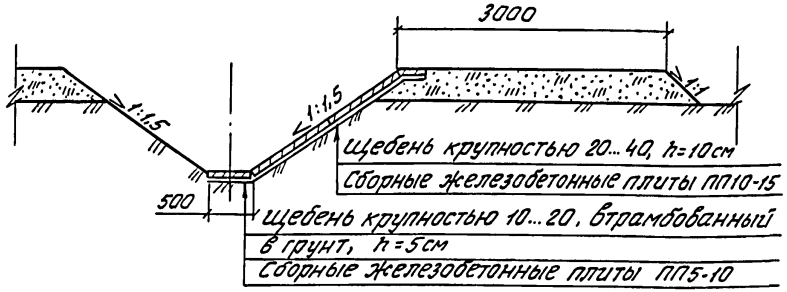

Разрез 4-4

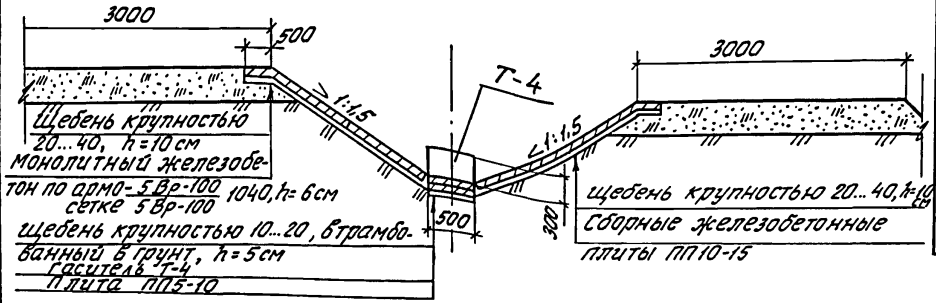

Разрез 5-5

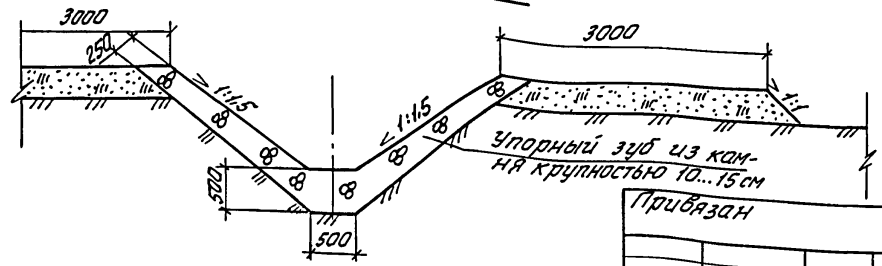

Привязан

Инв.№

Спецификация элементов сборной конструкции

Марка, поз.	Обозначение	Наименование	Кол.	Масса, кг	Примечание
РТ60.25-2	ГОСТ 6482-88	Труба железобетонная	1	920	
РТ60.50-2	ГОСТ 6482-88	Труба железобетонная	2	1700	
ПП5-10	3.820-6, вып. 5/88	Плита крепления	14	72.5	
ПП10-15	3.820-6, вып. 5/88	Плита крепления	12	225	
ОН-6	3.820-6, вып. 2/88	Блок с ныряющими стенками	1	1850	
Т-4	3.820-6, вып. 5/88	Гасители	1	138	
ТП-20	3.820-6, вып. 5/88	Плита треугольная	4	375	
С	3.820-13, вып. 2/88	Столбик сигнальный	8	100	

Узел соединения входного оголовка дан КЖ22 лист 1

Разраб.	Жарковский		21.11.94
Провер.	Кондрашова		21.11.94
ГИП			
Нач. отд.			
Н. контр.	Бородина		21.11.94

820-1-0115 с. 94 КЖ 2

Перегораживающие и бодопропускные сооружения с бетонными и железобетонными трубами диаметрами от 600 до 1400мм на расход воды до 10м³/с и перепадом до 2м для оросительных систем

ПРТ | ВРТ-6-0

Стадия	Лист	Листов
РП	4	4

Разрез 2-2; разрезы 4-4 ÷ 6-6

ГИЦ Союзводпроект

400363-02 13

Инв.№ подл. | Подпись и дата | Взам. инв.№

Типовые проектные решения Альбом II

Ведомость рабочих чертежей основного комплекта КЖ3

Лист	Наименование	Примечание
1	Общие данные (начало)	
2	Общие данные (окончание)	
3	План, разрезы 1-1, 2-2	
4	Разрезы 3-3... 6-6	

Ведомость спецификаций

Лист	Наименование	Примечание
4	Спецификация элементов сборной конструкции	

Ведомость объемов сборных железобетонных конструкций по рабочим чертежам основного комплекта марки КЖ3

N строки	Наименование группы элементов конструкции	Код	Кол. м³	Примечание
1	Трубы безнапорные	586200	1,73	
2	Конструкции и детали каналов			
	и открытых водоводов	585800	3.91	
	Всего железобетона		5.64	

Материалы на изготовление железобетонных конструкций учтены в ведомости потребности в материалах и отдельно не учитываются.

В процессе производства строительно-монтажных работ должны соблюдаться правила техники безопасности согласно СНиП III-4-80.

				Привязан
Инв. N				
Разраб.	Жарковский		21.11.94	820-1-0115 с. 94 КЖ3
Провер.	Кондрашова		21.11.94	Перегораживающие и водопропускные сооружения с бетонными и железобетонными трубами диаметрами от 600 до 1400 мм на расход воды до 10 м³/с и переладом до 2 м для оросит. сетей
				ПРТ/ВРТ 6-5 — Стадия: РП; Лист: 1; Листов: 4
Н. контр.	Бородина		21.11.94	Общие данные (начало) — НЦ "Союзводпроект"

Инв. № | Подпись и дата | Взам. инв. №

Типовые проектные решения Альбом II

Ведомость ссылочных и прилагаемых документов

Обозначение	Наименование	Примечание
	Ссылочные документы	
3.820-6. Вып. 5/88	Оголовки, плиты крепления	ИЦ "Союзвод
	сооружений, гасители	проект"
	Плиты крепления сооружений,	
	гасители	
ГОСТ 6482-88	Трубы железобетонные	
	безнапорные	
3.820-6. Вып. 2/88	Оголовки, плиты крепления	—"—
	сооружений, гасители. Оголовки	
	с ныряющими стенками	
3.820-13 Вып. 5	Конструкции для пешеходных	—"—
	мостов и мостовых переез-	
	дов	
ГОСТ 8478-81	Сетки сварные для железобе-	
	тонных изделий	
3.820.2-44. Вып. 0	Подъемники винтовые для зат-	—"—
	воров гидротехнических сооруже-	
	ний грузоподъемностью до	
	20тс. В-83	
	Пояснительная записка и габарит-	
	ные чертежи подъемников	
3.820.2-43 Вып. 0	Затворы глубинные плоские	—"—
	скользящие. Монтажные чертежи	

Альбом II

Взам.инв.№ | Подпись и дата | Инв.№ подл.

Привязан

Инв.№

Разраб.	Жарковский		21.11.94
Провер.	Кандрашова		21.11.94
Н.контр.	Бородина		21.11.94

820-1-0115с.94 КЖ3

Перегораживающие и водопропускные сооружения с бетонными и железобетонными трубами диаметрами от 600 до 1400мм на расход воды до 10м³/с и переездом до 2м для оросит. сетей

ПРТ/ВРТ 6-5	Стадия	Лист	Листов
	РП	2	4

Общие данные (окончание)

ИЦ "Союзводпроект"

Ц00363-02 15

Альбом II

Типовые проектные решения

Разрез 1-1

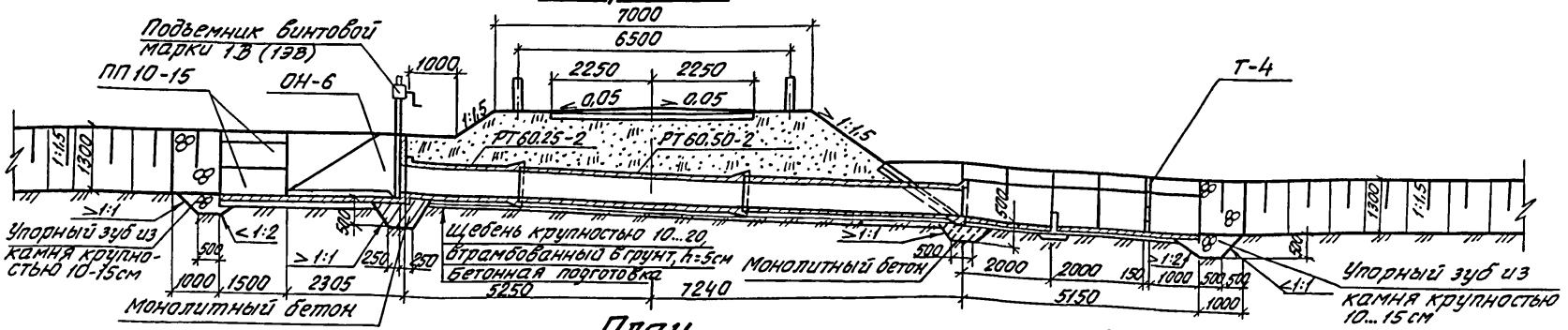

План

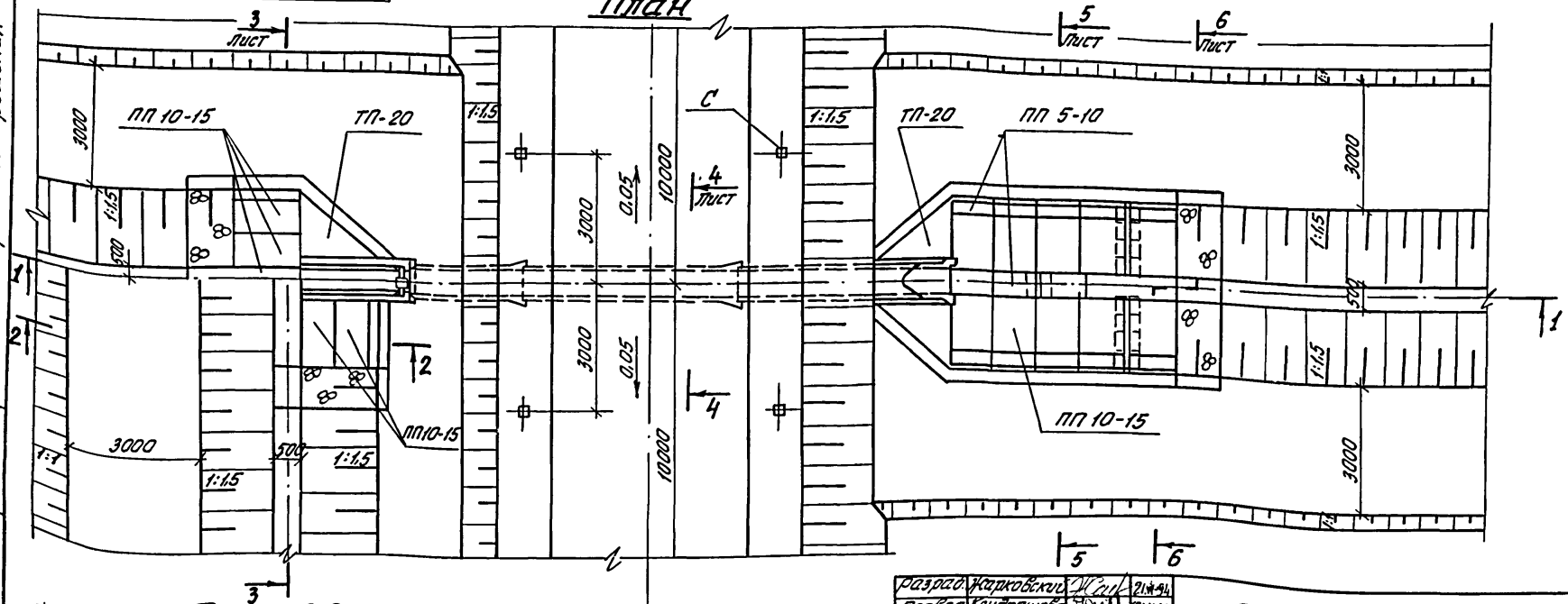

Разрез 2-2

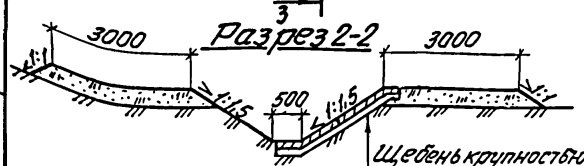

Щебень крупностью 10...20, h=10

Сборные железобетонные плиты ПП10-15

Инв.№ подл. | Подпись и дата | Взам.инв.№

Привязан

Инв.№

Разраб.	Жарковский		21.11.94
Провер.	Кондрашова		21.11.94
ГИП			
Нач. отд.			
Н. контр.	Бородина		21.11.94

820-1-0115с.94 КЖ3

Перегораживающие и водопропускные сооружения с бетонными и железобетонными трубами диаметрами от 800 до 1400 мм на расход воды до 10 м³/с и перепадом до 2 м для оросительных систем

ПРТ | ВРТ-6-5

Стадия	Лист	Листов
РП	3	4

План. Разрезы 1-1; 2-2

ИЦ Союзводпроект

Ц00363-02 16

Альбом III

Типовые проектные решения

Разрез 3-3

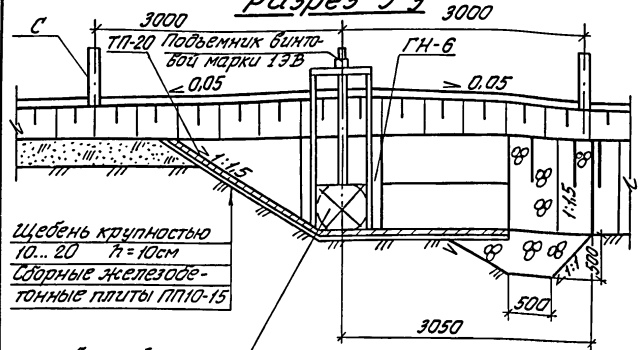

Разрез 6-6

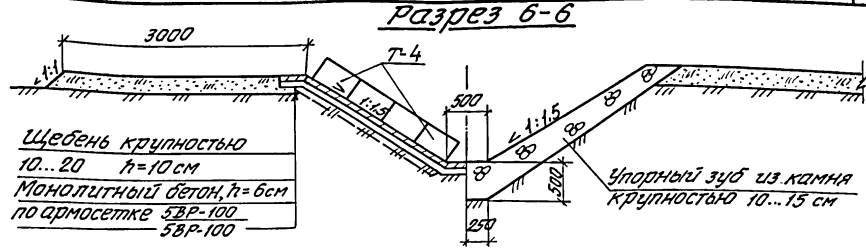

Разрез 4-4

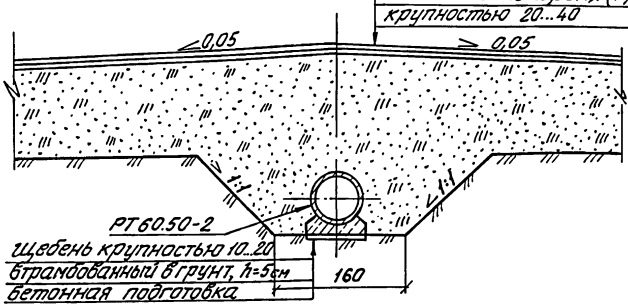

Одиночная поверхностная обработка битумом, h=10см с россыпью щебня крупностью 5...10
Слой щебня, h=8см крупностью 20..40, пропитанный битумом.
Основание из щебня (гравия), h=12см крупностью 20...40

Марка, поз.	Обозначение	Наименование	Кол.	Масса, кг	Примечание
ПП 5-10	3.820-6. Вып. 5/88	Плита крепления плоск.	17	75	
ПП10-15		Плита крепления плоск.	14	225	
ТП-20		Плита треугольная	4	375	
Т-4		Блок гасителя	9	138	
С	3.820-13. Вып. 4	Сигнальный столбик	8	100	
РТ60.50-2	ГОСТ 6482 -88	Раструбная труба	2	1700	
ОН-6	3.820-6. Вып. 2/88	Оголовок с нырняющими стенками	1	1850	
РТ60.25-2	ГОСТ 6482 -88	Раструбная труба	1	920	

Узел соединения входного оголовка дан КЖ2 лист 1

Разрез 5-5

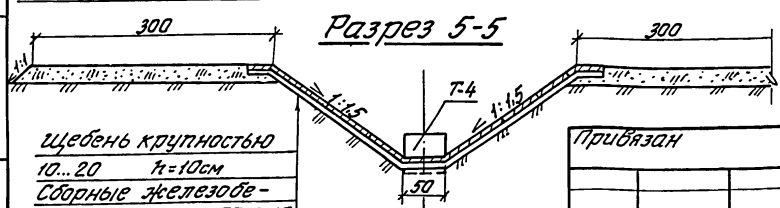

Привязан

Инв. №

Разраб.	Жарковский		21.11.94
Пров.	Кондрашова		21.11.94
ГИП			
Нач. отд.			
Н. контр.	Бородина		21.11.94

820 — 1 — 0115 с. 94 КЖ 3

Перегораживающие и берегоукрепительные сооружения с бетонными и железобетонными трубами диаметрами от 600 до 1400мм на расход воды до 10м³/с и перепадом до 2м для оросительных систем

ПРТ / ВРТ-6-5

Стадия	Лист	Листов
РП	4	4

Разрезы 3-3 ÷ 6-6

ИЦ Сонзоводпроект

Ц 00363-02 17

Инв. № подл. | Подпись и дата | Взам. инв. №

Типовые проектные решения. Альбом III.

Ведомость рабочих чертежей основного комплекта КЖ4

Лист	Наименование	Примечание
1	Общие данные (начало)	
2	Общие данные (окончание)	
3	План. Разрез 1-1	
4	Разрезы 2-2 ÷ 5-5	
5	Разрезы 6-6, 7-7	

Ведомость спецификаций

Лист	Наименование	Примечание
5	Спецификация элементов сборной конструкции	

Ведомость объемов сборных железобетонных конструкций по рабочим чертежам основного комплекта марки КЖ4

№ строки	Наименование группы элементов конструкции	Код	Кол., м³	Примечание
1	Конструкции и детали каналов и открытых водоводов	585800	3.3	
2	Трубы безнапорные	586200	1.7	
	Всего железобетона		5.0	

Материалы на изготовление сборных железобетонных конструкций учтены в ведомости потребности в материалах и отдельно не учитываются.

В процессе производства строительно-монтажных работ должны соблюдаться правила техники безопасности согласно СН и П III-4-80.

Инв.№ подл. | Подпись и дата | Взам.инв.№

Привязан

Инв.№

Разраб.	Жарковский		21.11.94
Провер.	Кондрашова		21.11.94
ГИП			
Нач.отд.			
Н.контр.	Бородина		21.11.94

820 — 1 — 0115с.94 КЖ4

Перегораживающие и водопропускные сооружения с железобетонными железобетонными трубами диаметрами от 600 до 1400 мм на расход воды до 10 м³/с и перепадом до 2 м для оросительных систем

ПРТ | ВРТ 6-10

Стадия	Лист	Листов
РП	1	5

Общие данные (начало)

ЦИТ Союзводпроект

Типовые проектные решения. Альбом II

Ведомость ссылочных и прилагаемых документов

Обозначение	Наименование	Примечание
	Ссылочные документы	
3.820-6 Вып. 2/88	Оголовки, плиты крепления сооружений, гасители. Оголовки с	ИЦ "Союзводпроект"
	ноpяющими стенками	
3.820-6 Вып. 5/88	Оголовки, плиты крепления сооружений, гасители. Плиты крепления сооружений, гасители.	—"—
ГОСТ 6482-88	Трубы железобетонные безнапорные	
ГОСТ 8478-81	Сетки сварные для железобетонных конструкций	
3.820.2-43 Вып. 0	Затворы глубинные плоские скользящие. Монтажные чертежи	—"—
3.820.2-44 Вып. 0	Подъемники винтовые для затворов гидротехнических сооружений грузоподъемностью до 20тс. Модели В-83	—"—
	Пояснительная записка и габаритные чертежи подъемников	

Инв. № подл. | Подпись и дата | Взам. инв. №

Привязан

Инв. №

Разраб.	Жарковский		21.11.94
Провер.	Кондрашова		21.11.94
Н. контр.	Бородина		21.11.94

820-1-0115с.94 КЖ4

Перегораживающие и водопропускные сооружения с бетонными и железобетонными трубами диаметрами от 600 до 1400 на расход воды от 10 м³/с и перепадом до 2м для оросит. сетей

ПРТ/ВРТ 6-10

Стадия	Лист	Листов
РП	2	5

Общие данные (окончание)

ИЦ "Союзводпроект"

Ц 00363-02 19

Альбом II

Типовые проектные решения

Разрез 1-1

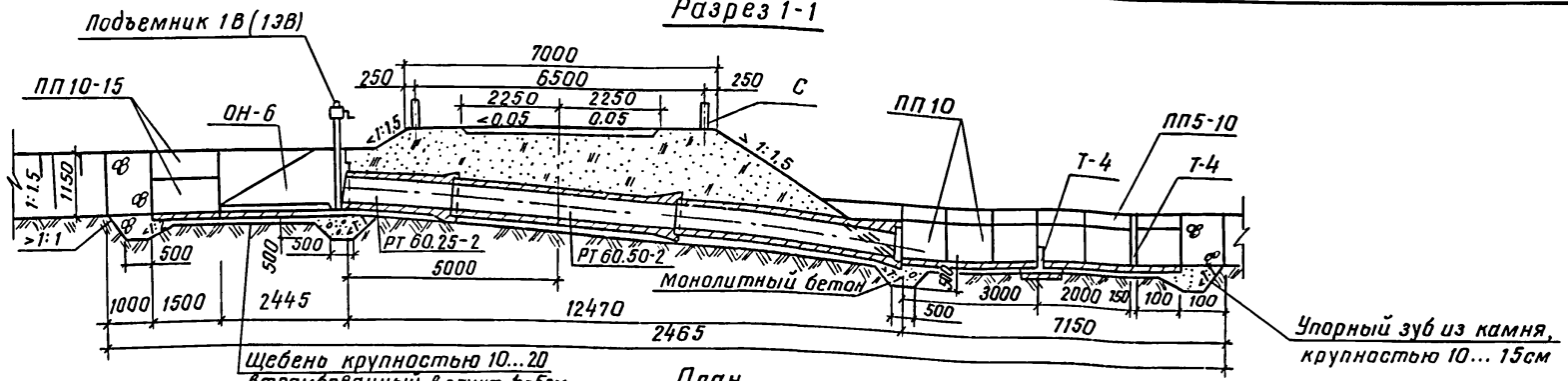

План

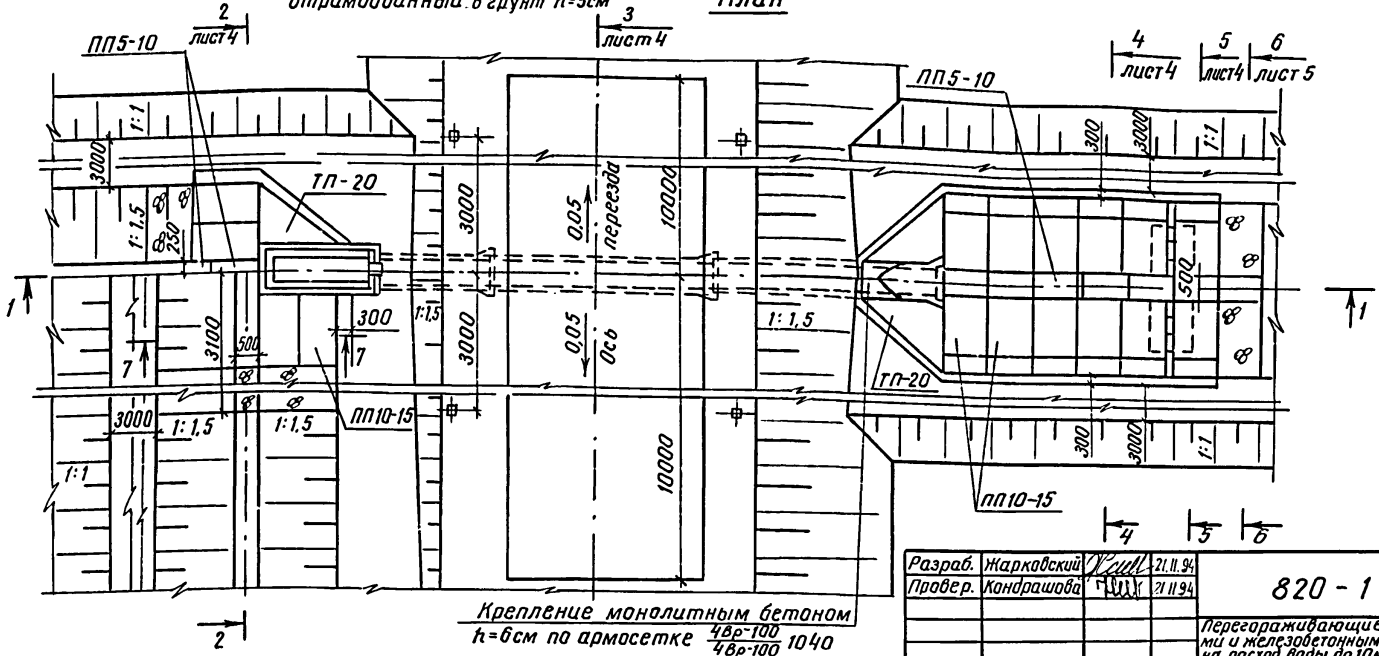

Крепление монолитным бетоном
h=6см по армосетке $\frac{4Вр\text{-}100}{4Вр\text{-}100}$ 1040

Разраб.	Жарковский		21.11.94
Провер.	Конфрашова		21.11.94
Н.контр.	Бородина		21.11.94

Привязан

Инв.№

820-1-0115с.94 КЖ4

Перегораживающие и водопропускные сооружения с бетонными и железобетонными трубами диаметрами от 600 до 1400мм на расход воды до 10м³/с и перепадах до 2м для оросит. сетей

Регулятор трубчатый ПРТ/ВРТ-6-10	Стадия	Лист	Листов
	РП	3	5
План. Разрез 1-1	ИЦ "Союзводпроект"		

Ц00363-02 20

Взам. инв.№ | Подпись и дата | Инв.№подл.

Альбом II

Типовые проектные решения

Разрез 2-2

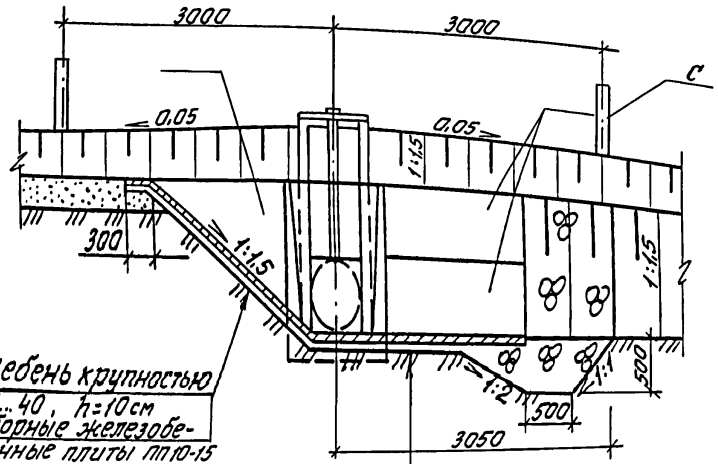

Разрез 4-4

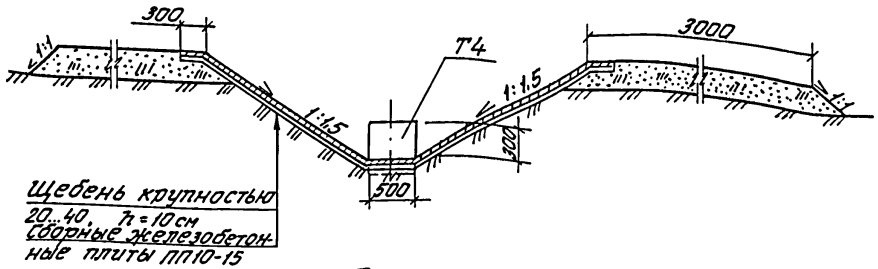

Разрез 5-5

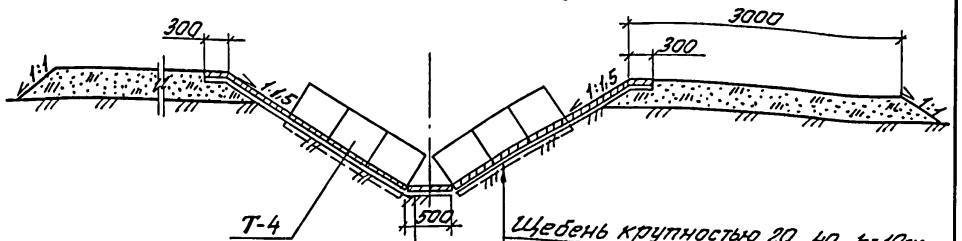

Разрез 3-3

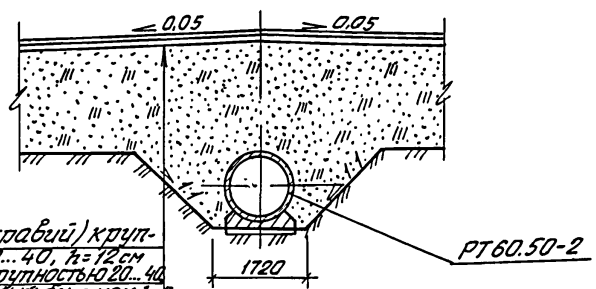

Инв.№ подл. | Подпись и дата | Взам. инв.№

Привязка

Инв.№

Разраб.	Жарковская		21.11.94
Пров.	Конорашова		21.11.94
ГИП			
Нач.отд.			
Н.контр.	Бородина		21.11.94

820 — 1 — 0115с.94 КЖС 4

Перегораживающие и водопропускные сооружения с бетонными и железобетонными трубами диаметрами от 600 до 1400 мм на расход воды до 10 м³/с и перепадом до 2 м для оросительных систем

ПРТ | ВРТ-6-10

Стадия	Лист	Листов
РП	4	5

Разрезы 2-2 ÷ 5-5

ЦИ Союзводпроект

400363-02 21

Альбом II

Типовые проектные решения

Разрез 6-6

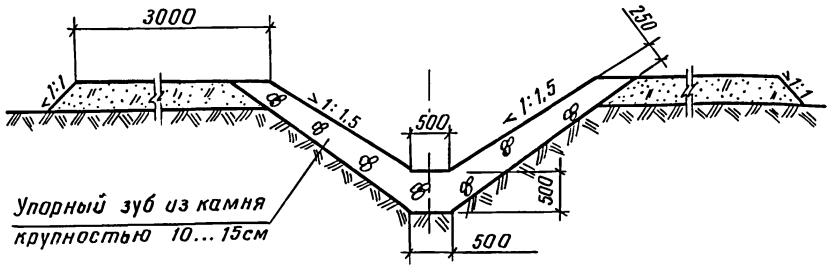

Разрез 7-7

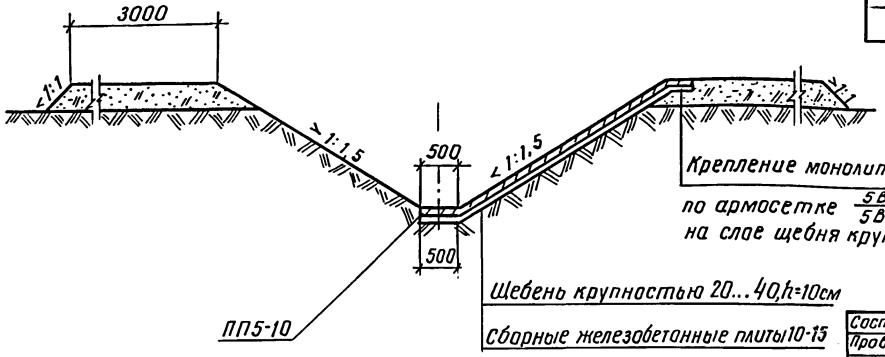

Крепление монолитным железобетоном по армосетке $\frac{5Вр-100}{5Вр-100}$ 1040, h=6см на слое щебня крупностью 20...40, h=10см

Щебень крупностью 20...40, h=10см

Сборные железобетонные плиты 10-15

Спецификация элементов сборной конструкции

Марка поз.	Обозначение	Наименование	Кол.	Масса кг	Примечан.
ОН-6	3.820-6 вып. 2/88	Блок с ныряющими стенками	1	1850	
РТ 60.25-2	ГОСТ 6482-88	Труба железобетонная	1	920	
РТ 60.50-2	ГОСТ 6482-88	Труба железобетонная	2	1700	
Г4	3.820-6 вып. 5/88	Гасители	7	138	
ПП5-10	3.820-6 вып. 5/88	Плита крепления	20	72,5	
ПП10-15	3.820-6 вып. 5/88	Плита крепления	16	225	
ТП-20	3.820-6 вып. 5/88	Плита треугольная	4	375	
С	3.820-6. вып. 2/88	Столбик сигнальный	8	100	

Узел соединения входного оголовка дан в КЖ-22 (лист 1)

Составил	Жарковский	
Провер.	Кондрашова	
Н.контр.	Бородина	

820-1-0115 с.94 КЖ4

Перегораживающие и водопропускные сооружения с бетонными и железобетонными трубами диаметрами от 600 до 1400мм на расход воды до 10м³/с и перепадом до 2м для дросит. сети

Регулятор трубчатый ПРТ/ВРТ-6-10	Стадия	Лист	Листов
	РП	5	5
Разрезы 6-6, 7-7	ИЦ "Союзводпроект"		

Привязан

Инв.№

Инв.№подл. | Подпись и дата | Взам.инв.№

Ц00363-02 22

Типовые проектные решения. Альбом II

Ведомость рабочих чертежей основного комплекта КЖ5

Лист	Наименование	Примечание
1	Общие данные (начало)	
2	Общие данные (окончание)	
3	План, разрезы 1-1, 2-2	
4	Разрезы 3-3 ... 6-6	

Ведомость спецификаций

Лист	Наименование	Примечание
4	Спецификация элементов сборной	
	конструкции	

Ведомость объемов сборных железобетонных конструкций по рабочим чертежам основного комплекта марки КЖ5

№строки	Наименование группы элементов конструкции	Код	Кол-во, м³	Примечание
1	Трубы безнапорные	586200	2.04	
2	Конструкции и детали каналов			
3	и открытых водоводов	585800	4,56	
4	Всего железобетона		6.6	

Материалы на изготовление сборных железобетонных конструкций учтены в ведомости потребности в материалах и отдельно не учитываются.

В процессе производства строительно-монтажных работ должны соблюдаться правила техники безопасности согласно СНиП III-4-80

Инв.№ подл. | Подпись и дата | Взам.инв.№

Инв.№			
Разраб.	Жарковский		21.11.94
Провер.	Кондрашова		21.11.94
Н.контр.	Бородина		21.11.94

Привязан

820-1-0115с.94 КЖ5

Перегораживающие и водопропускные сооружения с бетонными и железобетонными трубами диаметрами от 600 до 1400мм на расход воды до 10м³/с и перепадом до 2м для оросительной сети

ПРТ/ВРТ 6-20

Стадия	Лист	Листов
РП	1	4

Общие данные (начало)

ИЦ "Союзводпроект"

Ц00363-02 23

Ведомость ссылочных и прилагаемых документов

Обозначение	Наименование	Примечание
	Ссылочные документы	
3.820-6 Вып. 5/88	Оголовки, плиты крепления	ИЦ "Союзвод-
	сооружений, гасители	proekt"
	Плиты крепления сооружений,	
	гасители	
ГОСТ 6482-88	Трубы железобетонные	
	безнапорные	
3.820-6. Вып. 2/88	Оголовки, плиты крепления соору-	—"—
	жений, гасители	
	Оголовки с ныряющими стенками	
3.820-13. Вып. 5	Конструкции для пешеходных	—"—
	мостов и мостовых переездов	
ГОСТ 8478-81	Стенки сварные для	
	железобетонных	
	изделий	

Продолжение

Обозначение	Наименование	Примечание
3.820.2-44. Вып. 0	Подъемники винтовые для	—"—
	затворов гидротехнических	
	сооружений грузоподъемностью	
	до 20 тс. Модели В-83	
	Пояснительная записка и габа-	
	ритные чертежи подъемников	
3.820.2-43. Вып. 0	Затворы глубинные плоские	—"—
	скользящие. Монтажные чертежи	

Типовые проектные решения Альбом I

Инв. N подл. | Подпись и дата | Взам. инв. №

Разраб.	Жарковский		11.11.94	820-1-0115с.94 КЖ5	
Провер.	Кондрашова		11.11.94	Перегораживающие и водопропускные сооружения с бетонными и железобетонными трубами диаметрами от 600 до 1400 мм на расход воды до 10 м³/с и перепадом до 2 м для оросительной сети	
				ПРТ/ВРТ 6-20	Стадия: РП; Лист: 2; Листов: 4
Привязан				Общие данные (окончание)	ИЦ "Союзводпроект"
Инв. №				Н.контр. Бородина	11.11.94

Ц00363-02 24

Альбом II

Типовые проектные решения

Разрез 1-1

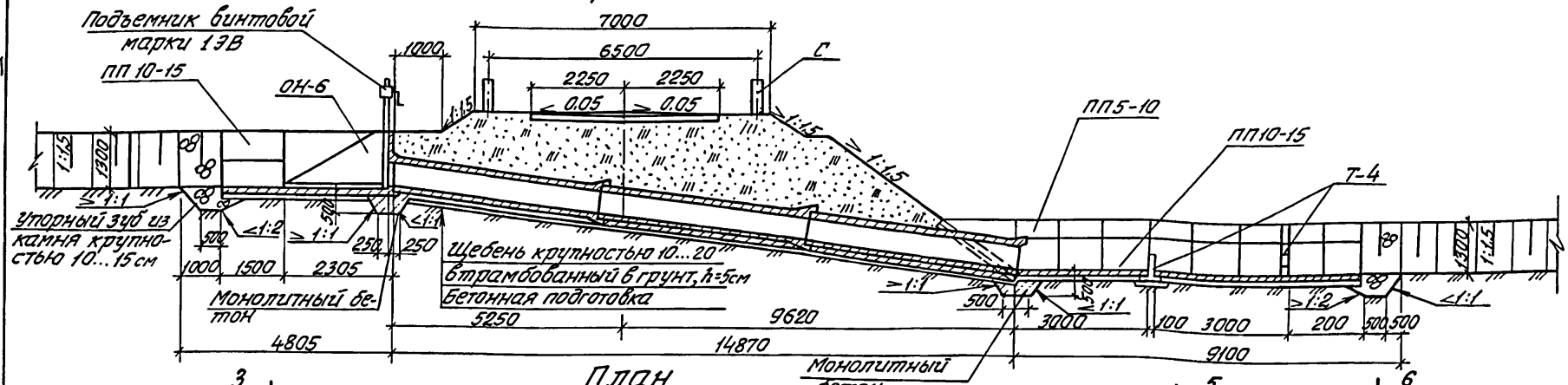

План

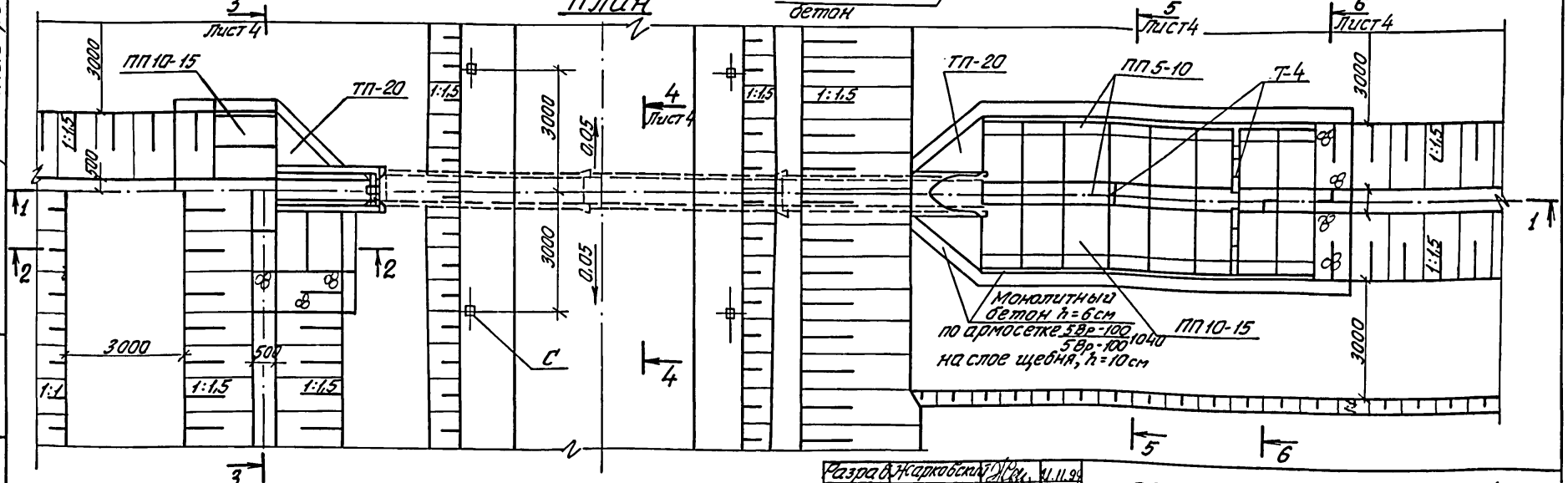

Разрез 2-2

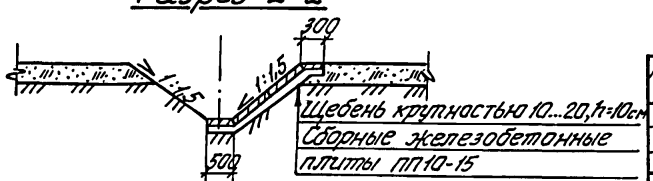

Привязан

Инв. № подл. | Подпись и дата | Взам. инв. №

Разраб.	Жарковский		11.11.94
Провер.	Конфрашова		11.11.94
ГИП			
Нач. отд.			
Н. контр.	Бородина		11.11.94

820 — 1 — 0115с. 94 КЖс 5

Перегораживающие и водопропускные сооружения с бетонными и железобетонными трубами диаметрами от 600 до 1400 мм на расход воды до 10 м³/с и перепадом до 2 м для оросительных систем

ПРТ / ВРТ - 6-20

Стадия	Лист	Листов
РП	3	4

План. Разрезы 1-1, 2-2

ЦЦ Союзводпроект

Ц00363-02 25

Альбом II

Типовые проектные решения

Разрез 3-3

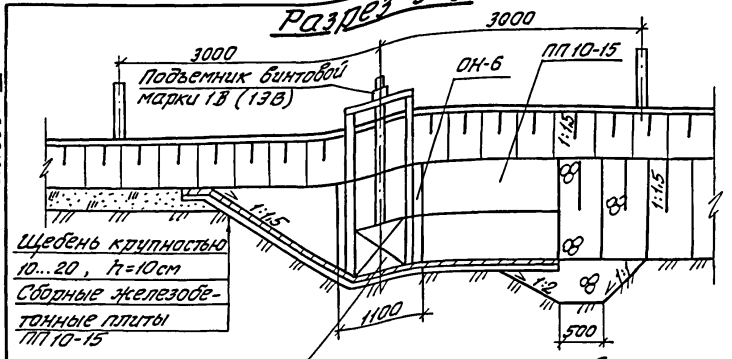

Разрез 6-6

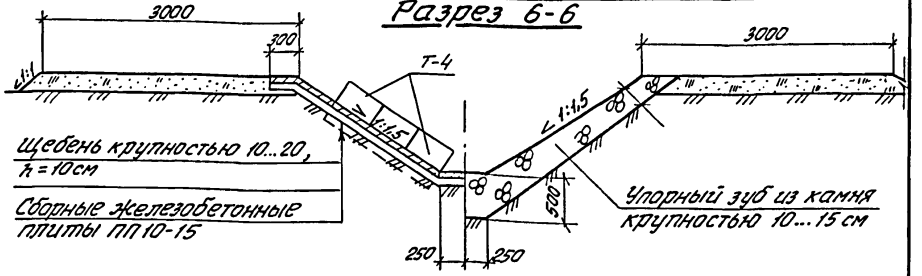

Разрез 4-4

Одиночная поверхностная обработка битумом, h=10см с россыпью щебня крупностью 5...10
Слой щебня, h=8см крупностью 20...40, пропитанный битумом.
Основание из щебня (гравия), h=12см крупностью 20...40.

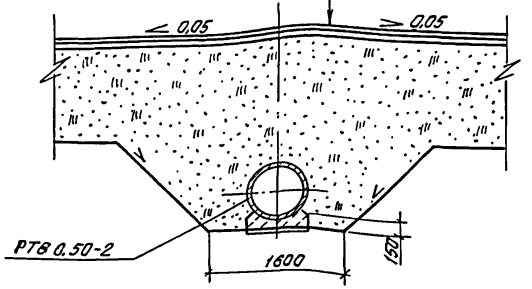

Марка, поз.	Обозначение	Наименование	Кол.	Масса, кг	Примечание
ПП5-10		Плита крепления плоск.	25	75	
ПП10-15		Плита крепления плоская	20	225	
ТП-20	3.820-6, вып. 5/88	Плита треугольная	4	375	
Т-4		Блок гасителя	7	138	
С	3.820-13, вып. 4	Сигнальный столбик	8	100	
РТ60.50-2	ГОСТ 6482-88	Труба железобетонная	3	1700	
ОН-6	3.820-6, вып. 2/88	Оголовок с ныряющими стенками	1	1850	

Узел соединения входного оголовка дан КЖ22 лист 1

Разрез 5-5

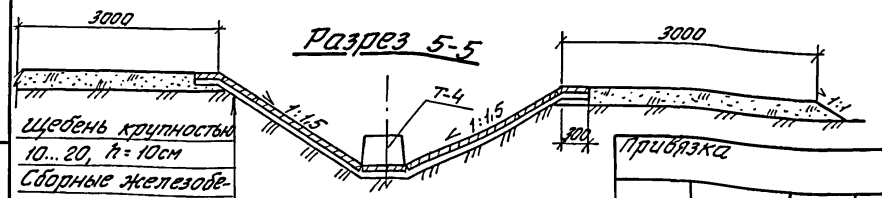

Привязка

Инв. №

Подпись и дата | Взам. инв. №

Инв. № подл.

Разраб.	Жаркобский		01.11.94	820 — 1 — 0115 с. 94 КЖ 5
Пров.	Конорашова		01.11.94	
ГИП				Перегораживающие и водопропускные сооружения с остановами и железобетонными трубами диаметрами от 800 до 1400 мм на расход воды до 10м³/с и перепадом до 2м для оросит. систем
Нач. отд.				
Н. контр.	Бородина		01.11.94	ПРТ / ВРТ-6-20

Стадия	Лист	Листов
РП	4	4

Разрезы 3-3 ÷ 6-6

ИЦ Союзводпроект

Ц00363-02 26

Типовые проектные решения Альбом III

Ведомость рабочих чертежей основного комплекта КЖ6

Лист	Наименование	Примечание
1	Общие данные (начало)	
2	Общие данные (окончание)	
3	План. Разрез 1-1	
4	Разрезы 2-2 ... 5-5	
5	Разрезы 6-6, 7-7	

Ведомость спецификаций

Лист	Наименование	Примечание
5	Спецификация элементов сборной конструкции	

Ведомость объемов сборных железобетонных конструкций по рабочим чертежам основного комплекта марки КЖ6

	Наименование группы элементов конструкции	Код	Кол.	Примечание
1	Конструкции и детали каналов			
	и открытых водоводов	585800	4,7	
2	Трубы безнапорные	586200	3,76	
	Всего железобетона		8,46	

Материалы на изготовление сборных железобетонных конструкций учтены в ведомости потребности в материалах и отдельно не учитываются.

В процессе производства строительно-монтажных работ должны соблюдаться правила техники безопасности согласно СНиП III-4-80.

Взам.инв.№ | Подпись и дата | Инв.№подл.

Привязан

Инв.№

Разраб.	Жарковский		4.11.94
Провер.	Кондрашова		4.11.94
Н.контр.	Бородина		4.11.94

820-1-0115с.94 КЖ6

Перегораживающие и водопропускные сооружения с бетонными и железобетонными трубами диаметрами от 600 до 1400 мм на расход воды до 10 м³/с и перепадом до 2 м для оросит. сетей

ПРТ/ВРТ-8-0

Стадия	Лист	Листов
РП	1	4

Общие данные (начало)

ИЦ "Союзводпроект"

Ведомость ссылочных и прилагаемых документов

Обозначение	Наименование	Примечание
	Ссылочные документы	
3.820-6 Вып.5/88	Оголовки, плиты крепления сооружений, гасители. Плиты крепления	ИЦ "Союзводпроект"
	сооружений, гасители	
3.820-6. Вып.2/88	Оголовки, плиты крепления сооружений, гасители. Оголовки с	—"—
	ныряющими стенками	
3.820.2-43. Вып.0	Затворы глубинные плоские, сколь-	—"—
	зящие. Монтажные чертежи	
3.820.1-81.94 Вып.1	Трубы бетонные безнапорные	
	ребристые	
ГОСТ 8478-81	Сетки сварные для железобетонных конструкций	
3.820.2-44 Вып.0	Подъемники винтовые для затворов гидротехнических сооружений	—"—
	грузоподъемностью до 20 тс	
	Модели В-83	
	Пояснительная записка и габаритные чертежи подъемников	

Продолжение

Обозначение	Наименование	Примечание
3.820.2-43 Вып.0	Затворы глубинные плоские	—"—
	сколозящие. Монтажные	
	чертежи	

Типовые проектные решения Альбом III

Взам.инв.№ | Подпись и дата | Инв.№ подл.

Привязан

Инв.№

Разраб.	Жарковский		11.11.94
Провер.	Кондрашова		11.11.94
Н.контр.	Бородина		11.11.94

820-1-0115с.94 КЖ6

Перегораживающие и водопропускные сооружения с бетонными и железобетонными трубами диаметрами от 600 до 1400 на расход воды до 10 м³/с и перепадом до 2м для оросит. сетей

ПРТ/ВРТ-8-0

Стадия	Лист	Листов
РП	2	4

Общие данные (окончание)

ИЦ "Союзводпроект"

Ц00363-02 22

Альбом III

Типовые проектные решения

Разрез 1-1

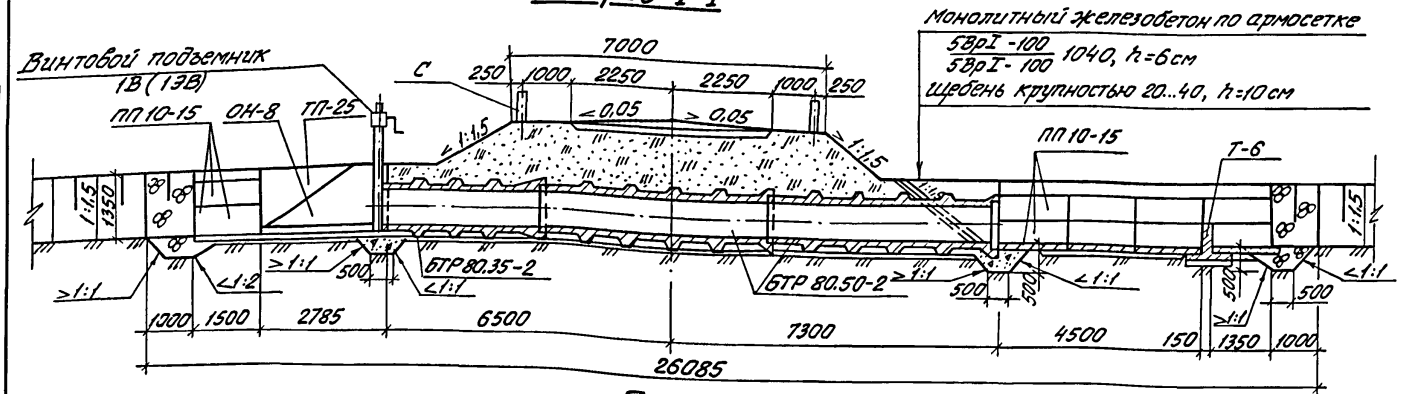

Разрез 3-3

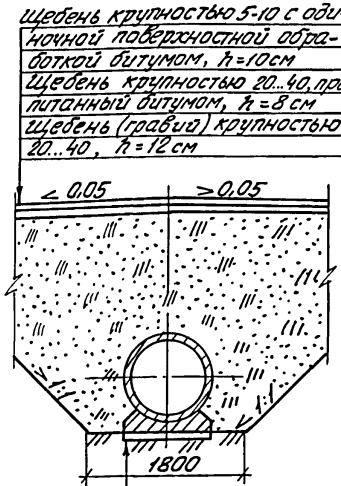

План

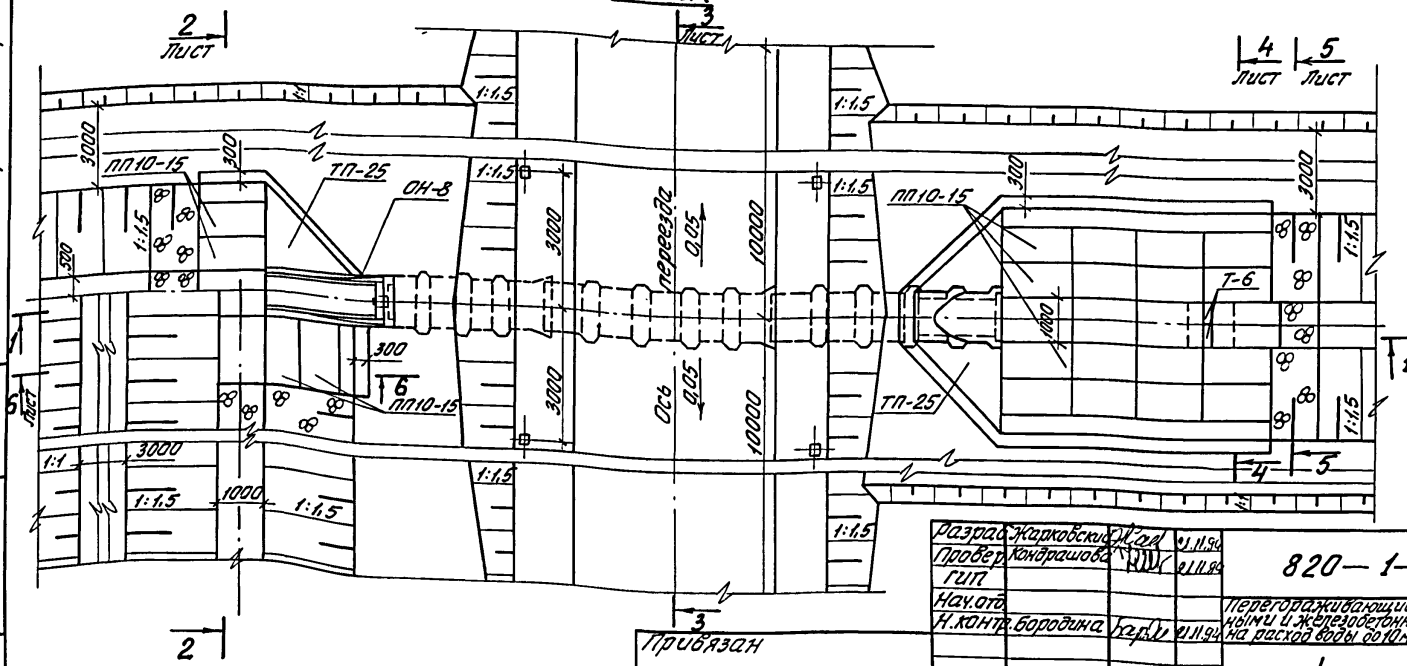

Разраб.	Жарковский		01.11.94	820—1—0115с.94 КЖ6
Провер.	Кондрашов		01.11.94	Перегораживающие и водопропускные сооружения с железобетонными и железобетонными трубами диаметрами от 600 до 1400мм на расход воды до 10м³/с и перепадом до 2м для оросительных систем
ГИП				
Нач.отд.				
Н.контр.	Бородина		01.11.94	ПРТ/ВРТ-8-0

Стадия	Лист	Листов
РП	3	4

План. Разрезы 1-1; 3-3

ЦНС Союзводпроект

Привязан

Инв.№

Инв.№ подл. | Подпись и дата | Взам.инв.№

Ц00363-02 29

Альбом II

Типовые проектные решения

Разрез 2-2

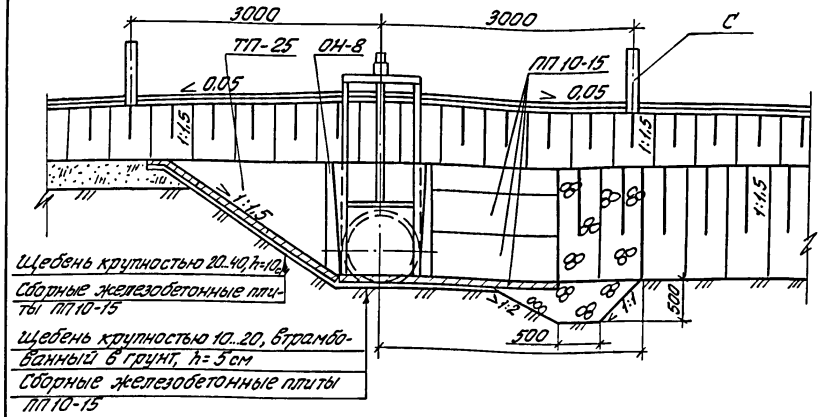

Разрез 6-6

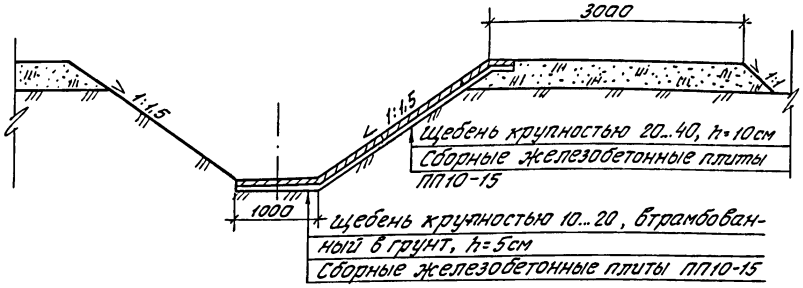

Разрез 4-4

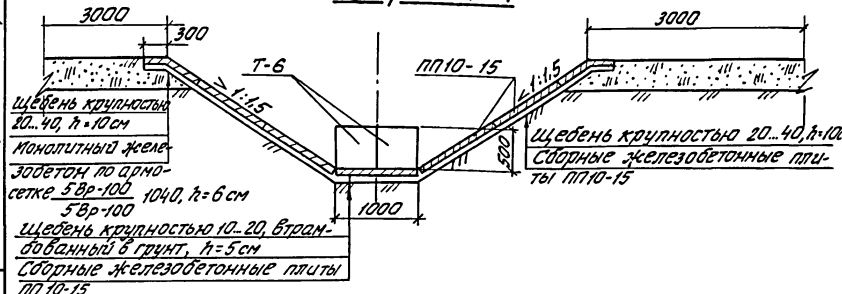

Разрез 5-5

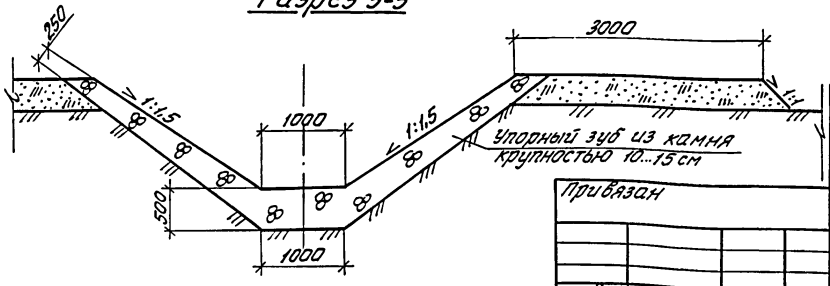

Спецификация элементов сборной конструкции

Марка, поз.	Обозначение	Наименование	Кол.	Масса, кг	Примечание
БТР80.35-2	3.820.1-81.94, Вып.1	Труба бетонная ребристая	1	2400	
БТР80.50-2	3.820.1-81.94, Вып.1	Труба бетонная ребристая	2	3312	
ПП10-15	3.820-6, Вып.5/88	Плита крепления	25	225	
ОН-8	3.820-6, Вып.2/88	Блок с нырящими стенками	1	2580	
Т-6	3.820-6, Вып.5/88	Гасители	2	160	
ТП-25	3.820-6, Вып.5/88	Плита треугольная	4	600	
С	3.820-13, Вып.4	Столбик сигнальный	8	100	

Узел соединения входного оголовка с трубой дан в КЖ22 лист 1

Привязан

Инв.№

Взам.инв.№ | Подпись и дата | Инв.№ подл.

Разраб.	Жарковская		11.11.94
Провер.	Кондрашова		11.11.94
ГИП			
Нач.отд.			
Н.контр.	Бородина		11.11.94

820—1—0115с.94 КЖ6

Перегораживающие и водопропускные сооружения с бетонными и железобетонными трубами диаметрами от 800 до 1400 мм на расход воды до 10 м³/с и перепадом до 2м для оросительных систем

ПРТ | ВРТ-8-0

Разрез II-II; Разрезы 4-4 ÷ 6-6

Стадия	Лист	Листов
РП	4	4

ЦИ Союзводпроект

Ц00263-02 30

Ведомость рабочих чертежей основного комплекта КЖ7

Лист	Наименование	Примечание
1	Общие данные (начало)	
2	Общие данные (окончание)	
3	План, разрезы 1-1, 2-2	
4	Разрезы 3-3 ... 6-6	

Ведомость спецификаций

Лист	Наименование	Примечание
4	Спецификация элементов сборной конструкции	

Ведомость объемов сборных железобетонных конструкций по рабочим чертежам основного комплекта марки КЖ7

№ строки	Наименование группы элементов конструкции	Код	Кол. м³	Примечание
1	Трубы безнапорные	586200	3.76	
2	Конструкции и детали каналов			
	и открытых водоводов	585800	5.93	
	Всего железобетона		9.69	

Материалы на изготовление сборных железобетонных конструкций учтены в ведомости потребности в материалах и отдельно не учитываются.

В процессе производства строительно-монтажных работ должны соблюдаться правила техники безопасности согласно СНиП III-4-80.

Инв. № подл. | Подпись и дата | Взам. инв. №

Привязан

Инв. №

Разраб.	Жарковский		9.11.94
Провер.	Кондрашова		9.11.94
Н.контр.	Бородина		9.11.94

820-1-0115с.94 КЖ7

Перегораживающие и водопропускные сооружения с бетонными и железобетонными трубами диаметрами от 600 до 1400мм на расход воды до 10м³/с и перепадом до 2м для оросит. сетей

ПРТ/ВРТ 8-5

Стадия	Лист	Листов
РП	Г	4

Общие данные (начало)

НЦ "Союзводпроект"

Ц00363-02 31

Типовые проектные решения Альбом II

Ведомость ссылочных и прилагаемых документов

Обозначение	Наименование	Примечание
	Ссылочные документы	
3.820-6. Вып. 5/88	Оголовки, плиты крепления	ИЦ "Союзводпроект"
	сооружений, гасители	
	Плиты крепления сооружений,	
	гасители	
3.820.1-81.94. Вып. 1	Трубы бетонные безнапорные	
	ребристые	
3.820-6. Вып. 2/88	Оголовки, плиты крепления	—"—
	сооружений, гасители. Оголовки	
	с ныряющими стенками	
3.820-13. Вып. 5	Конструкции для пешеходных	—"—
	мостов и мостовых переездов	
ГОСТ 8478-81	Сетки сварные для железобе-	
	тонных изделий	
3.820.2-43. Вып. 0	Затворы глубинные плоские сколь	—"—
	зящие. Монтажные чертежи	
3.820.2-44. Вып. 0	Подъемники винтовые для затво-	—"—
	ров гидротехнических сооружений	
	грузоподъемностью до 20тс.	
	Пояснительная записка и габа-	
	ритные чертежи	

Инв. № подл. | Подпись и дата | Взам. инв. №

Привязан

Инв. №

Разраб.	Жарковский		VII.94
Провер.	Кандрашова		VII.94
Н.контр.	Бородина		VII.94

820-1-0115с.94 КЖ7

Перегораживающие и водопропускные сооружения с бетонными и железобетонными трубами диаметр от 600 до 1400мм на расход воды до 10м³/с и перепадом до 2м для дорог сетей

ПРТ/ВРТ 8-5

Стадия	Лист	Листов
РП	2	4

Общие данные (окончание)

ИЦ "Союзводпроект"

Ц00363-02 32

Альбом II

Типовые проектные решения

Разрез 1-1

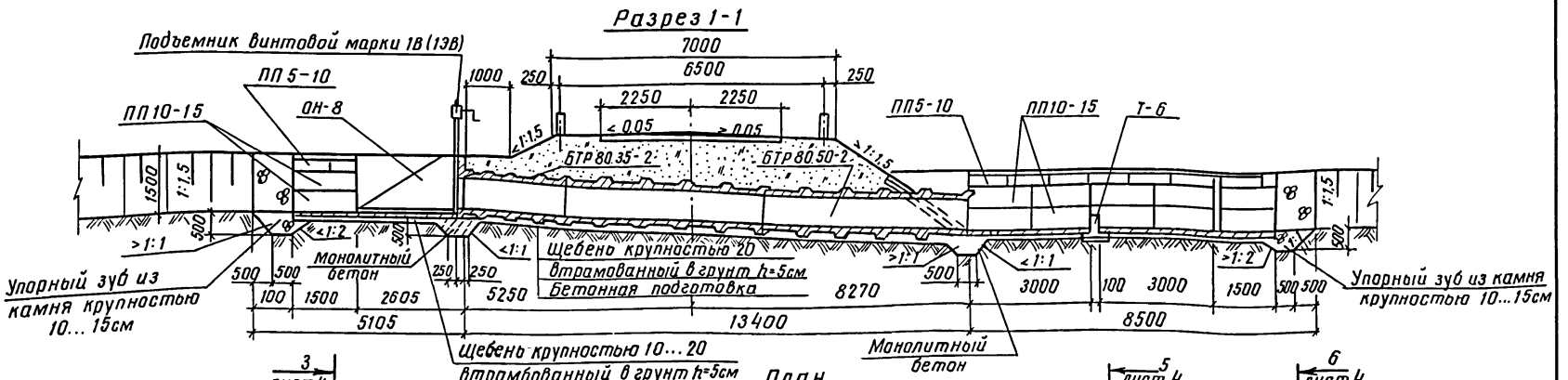

План

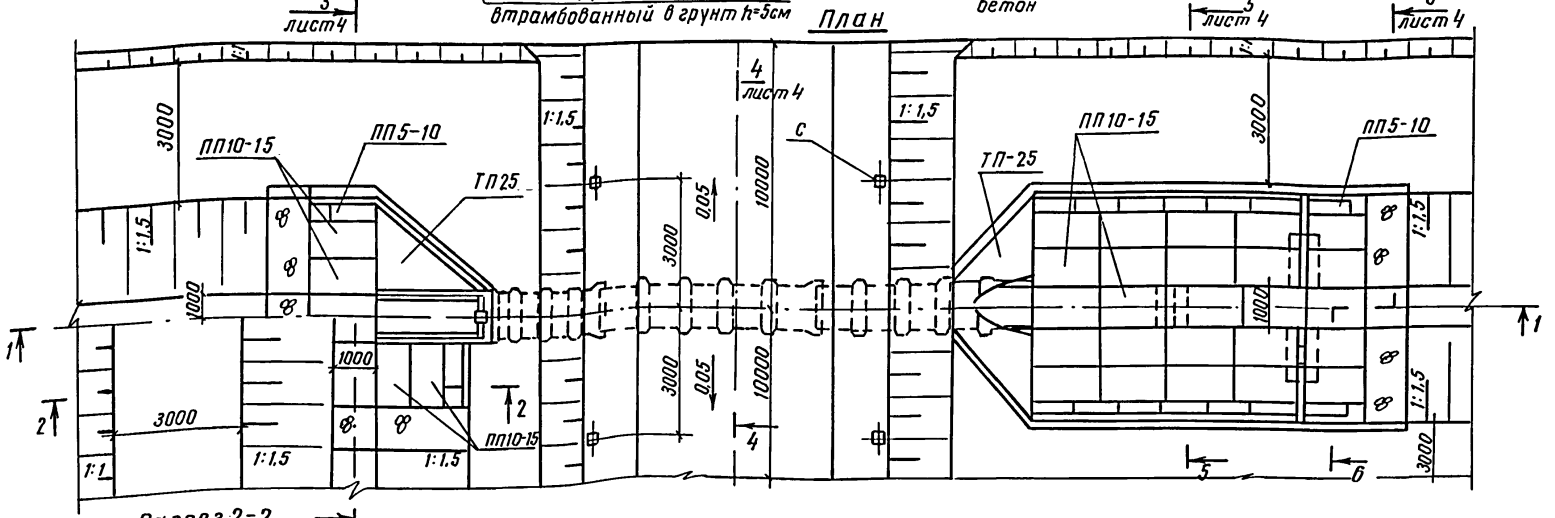

Разрез 2-2

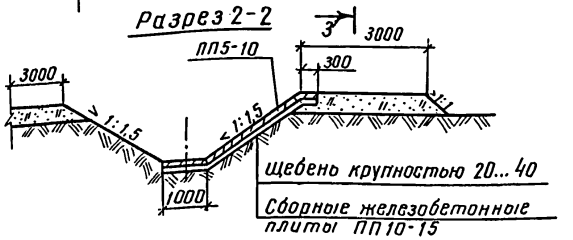

Привязан

Инв. №

Разраб.	Жарковский		11.11.94
Провер.	Кандрашова		11.11.94
Н.контр.	Бородина		11.11.94

820-1-0115с.94 КЖ7

Перегораживающие и водопропускные сооружения с бетонными и железобетонными трубами диаметрами от 600 до 1400мм на расход воды до 10м³/с и перепадом до 2м для ороситсетей

ПРТ / ВРТ В-5

Стадия	Лист	Листов
РП	3	4

План, разрезы 1-1, 2-2

ИЦ "Союзводпроект"

Ц00363-02 33

Взам.инв.№ | Подпись и дата | Инв.№ подл.

Альбом III

Типовые проектные решения

Разрез 3-3

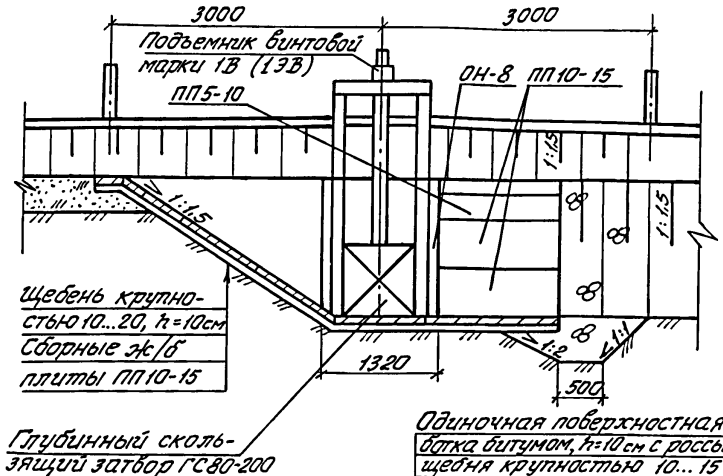

Разрез 6-6

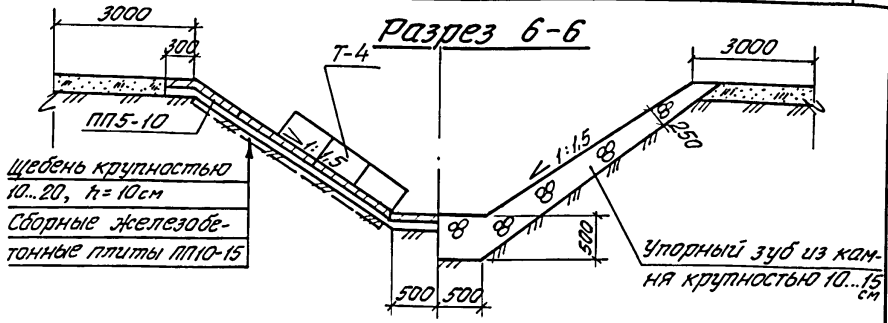

Одиночная поверхностная обработка битумом, h=10см с россыпью щебня крупностью 10...15
Слой щебня, h=8см крупностью 20...40 пропитанный битумом
Основание из щебня (гравия), h=12см крупностью 20...40

Разрез 4-4

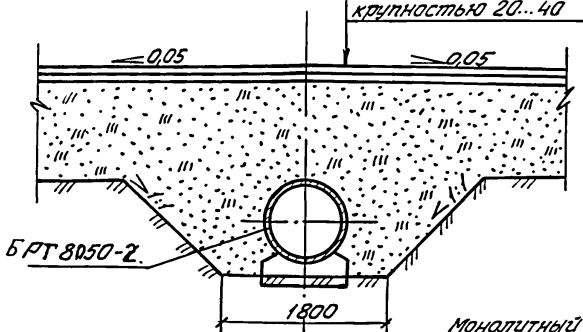

Марка, поз.	Обозначение	Наименование	Кол.	Масса, кг	Примечание
ПП5-10	3.820-6, вып. 5/88	Плита крепления плоск.	18	75	
ПП10-15	3.820-6, вып. 5/88	Плита крепления плоская	30	225	
ТП-25	3.820-6, вып. 5/88	Плита треугольная	4	600	
Т-4	3.820-6, вып. 5/88	Блок гасителя	6	138	
Т-6	3.820-6, вып. 5/88	Блок гасителя	2	160	
С	3.820-13, вып. 4	Сигнальный столбик	8	100	
БТР8050-2	3.820.1-81.94, вып. 1	Труба бетонная ребристая	2	3000	
БТР8035-2	3.820.1-81.94, вып. 1	Труба бетонная ребристая	1	2400	
ОН-8	3.820-6, вып. 2/88	Оголовок с нырящими			
		стенками	1	3312	

Узел соединения входного оголовка с трубой дан КЖ22 лист 1

Разрез 5-5

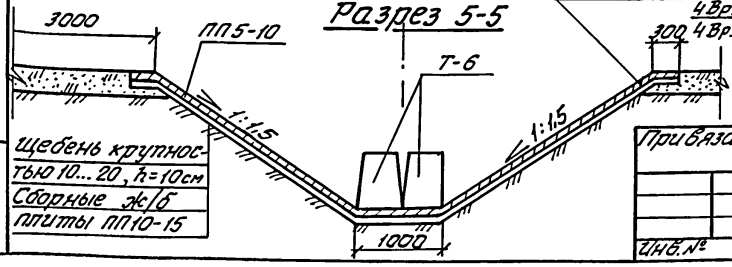

Разраб.	Жатковская			11.11.94
Пров.	Кондрашова			11.11.94
ГИП				
Нач. отд.				
Н. контр.	Бородина			11.11.94

820 — 1 — 0115с. 94 КЖ7

Перегораживающие и водопропускные сооружения с бетонными и железобетонными трубами диаметрами от 600 до 1400 мм на расход воды до 10 м³/с и перепадом до 2 м для оросительн. систем

ПРТ | ВРТ 8-5

Стадия	Лист	Листов
РП	4	4

Разрезы 3-3 ÷ 6-6

ИЦ Союзводпроект

Привязан

Инв. №

Инв. № подл. | Подпись и дата | Взам. инв. №

Ведомость рабочих чертежей основного комплекта КЖ 8.

Лист	Наименование	Примечание
1	Общие данные (начало).	
2	Общие данные (окончание).	
3	План, разрезы 1-1, 2-2.	
4	Разрезы 3-3 ÷ 6-6.	

Ведомость спецификаций

Лист	Наименование	Примечание
4	Спецификация элементов сборной конструкции.	

Ведомость объемов сборных железобетонных конструкций по рабочим чертежам основного комплекта марки КЖ 8

№ строки	Наименование группы элементов конструкции	Код	Кол., м³	Примечание
1	Трубы безнапорные	586200	3,76	
2	Конструкции и детали канала и открытых водоводов	585800	5,48	
3	Всего железобетона		9,24	

Материалы на изготовление сборных железобетонных конструкций учтены в ведомости потребности в материалах и отдельно не учитываются.

В процессе производства строительно-монтажных работ должны соблюдаться правила техники безопасности согласно СНиП III-4-80.

Привязан

Инв. №

Разраб.	Жарковский		21.11.94
Провер.	Кондрашова		21.11.94
ГИП			
Нач. отд.			
Н. контр.	Бородина		21.11.94

820 — 1 — 0115с.94 КЖ 8

Перегораживающие и водоспускные сооружения с сегментными и железобетонными трубами диаметрами от 600 до 3000мм на расходы воды до 10 м³/с и перепадом до 2 м для оросит. систем

ПРТ | ВРТ 8-10

Стадия	Лист	Листов
РП	1	4

Общие данные (начало)

ЦиСоюзводпроект

Инв. № подл. | Подпись и дата | Взам. инв. №

Ведомость ссылочных и прилагаемых документов

Обозначение	Наименование	Примечание
	Ссылочные документы	
3.820-6. Вып. 5/88	Оголовки, плиты крепления	ИЦ "Союзводпроект"
	сооружений, гасители.	
	Плиты крепления сооружений, гасители.	
3.820.1-81.94 Вып.1	Трубы бетонные безнапорные ребристые.	—"—
3.820-6. Вып. 2/88	Оголовки, плиты крепления	—"—
	сооружений, гасители.	
	Оголовки с нырящими стенками.	
3.820-13. Вып. 5	Конструкции пешеходных мостов и мостовых переездов.	—"—
ГОСТ 8478-81	Сетки сварные для железобетонных изделий.	

Продолжение

Обозначение	Наименование	Примечание
3.820.2-44. Вып. 0	Подъемники винтовые для	—"—
	затворов гидротехнических	
	сооружений грузоподъемностью до 20 т.с. Модели В-83.	
	Пояснительная записка и габаритные чертежи подъемника	
3.820.2-43. Вып. 0	Затворы глубинные плоские	—"—
	скользящие. Монтажные чертежи	

Инв. № подл. | Подпись и дата | Взам. инв. №

Привязан

Инв. №

Разраб.	Жарковский		21.11.94
Пров.	Кондрашова		21.11.94
ГИП			
Нач. отд.			
Н. контр.	Бородина		21.11.94

820 — 1 — 0115с.94 КЖ8

Перегораживающие и водопропускные сооружения с автономными железобетонными трубами диаметрами от 600 до 1400мм на расход воды до 10м³/с и перепадом до 6м, для оросительных систем

ПРТ | ВРТ 8-10

Общие данные (окончание)

Стадия	Лист	Листов
Р	2	4

ИЦ Союзводпроект

Ц00363-02 36

Альбом II

Типовые проектные решения

Инв.№ подл. | Подпись и дата | Взам.инв.№

Разрез 1-1

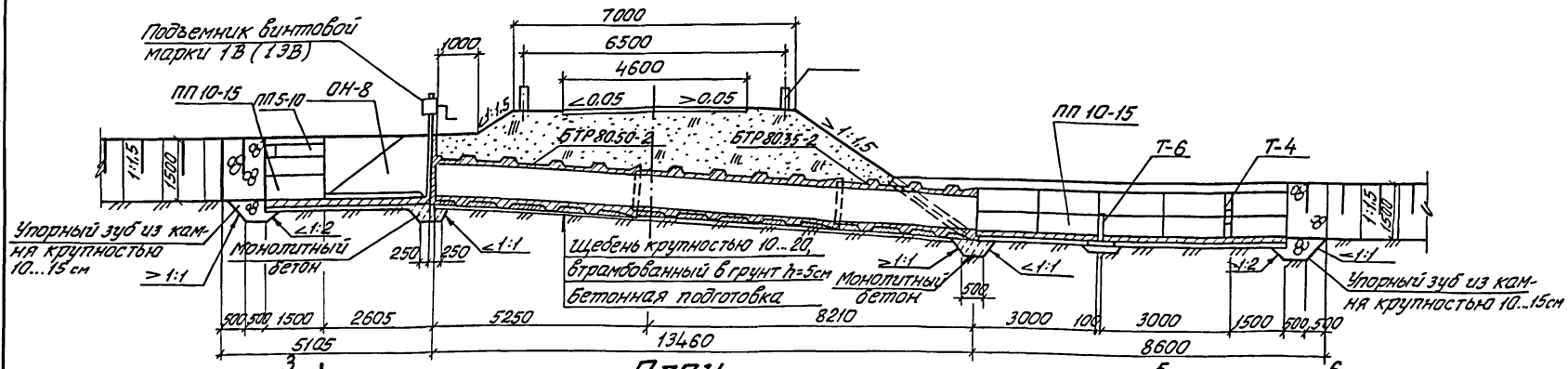

План

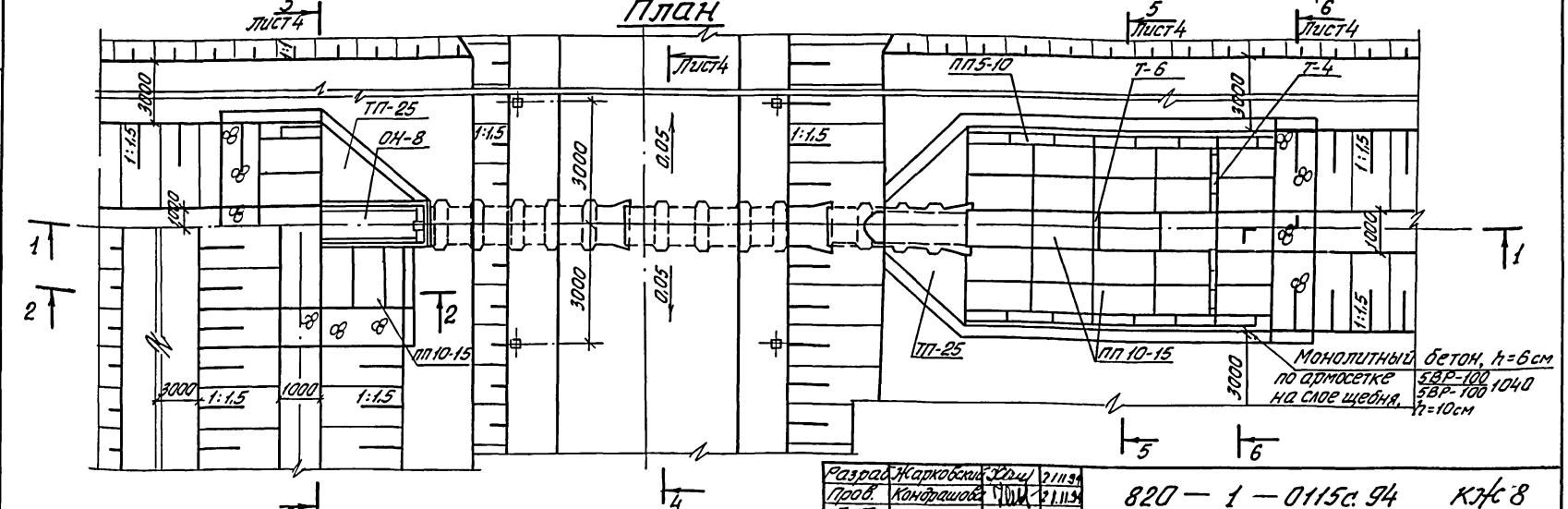

Разрез 2-2

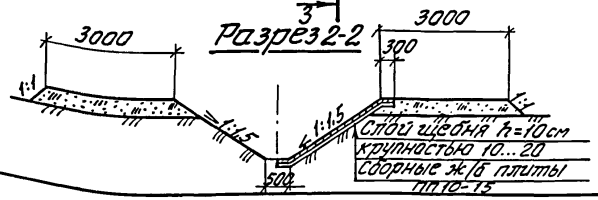

Привязан

Инв.№

Разраб.	Жарковская		21.11.94
Пров.	Кондрашова		21.11.94
ГИП			
Нач.отд.			
Н.контр.	Бородина		21.11.94

820 — 1 — 0115с.94 КЖС 8

Перегораживающие и водопропускные сооружения с бетонными и железобетонными трубами диаметрами от 600 до 1400мм. на расход воды до 10м³/с и перепадом до 2м для оросительных систем

ПРТ/ВРТ 8-10	Стадия	Лист	Листов
	РП	3	4
План. Разрезы 1-1, 2-2	ЦИ Союзводпроект		

Ц00363-02 37

Разрез 3-3

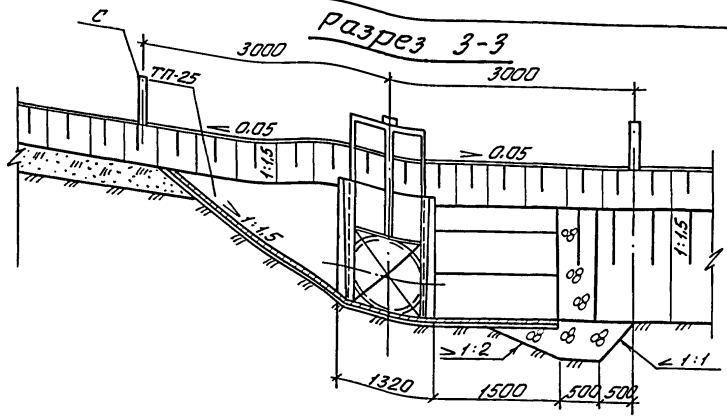

Разрез 6-6

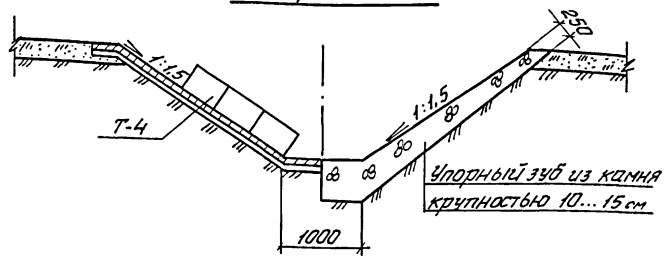

Разрез 4-4

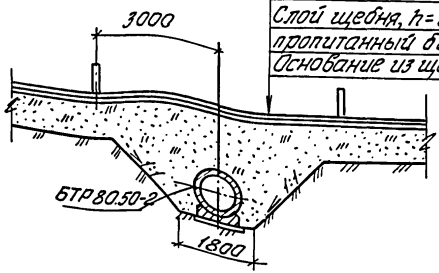

Одиночная поверхностная обработка битумом с россыпью щебня, h=10см крупностью 5... 10
Слой щебня, h= 8см, крупностью 20...40 пропитанный битумом
Основание из щебня (гравия), h=12 см крупностью 20...40

Марка поз.	Обозначение	Наименование	Кол.	Масса, кг	Примечание
ПП10-15	3.820-6. Вып. 5/88	Плита крепления	25	225	
ОН-8	3.820-6. Вып. 2/88	Оголовок с ныряющими стенками	1	2580	
ТП-25	3.820-6. Вып. 5/88	Плита треугольная	4	600	
С	3.820-13. Вып. 4	Сигнальный столбик	8	100	
Т-4	3.820-6. Вып. 5/88	Гасители	6	138	
Т-6	3.820-6. Вып. 5/88	Гасители	2	160	
БТР80.50-2	3.820.1-81.94 Вып. 1	Труба железобетонная	2	3312	
БТР80.35-2	3.820.1-81.94 Вып. 1	Труба железобетонная	1	2400	
ПП5-10	3.820-6. Вып. 5/88	Плита крепления	16	75	

Разрез 5-5

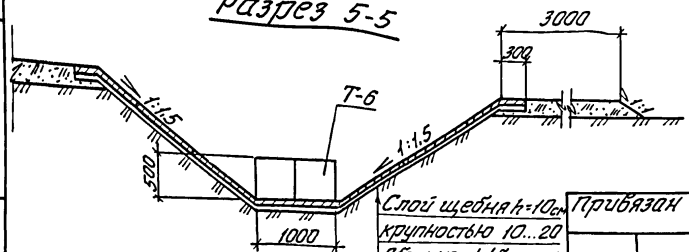

Слой щебня h=10см крупностью 10...20
Сборные ж/б плиты ПП10-15

Узел соединения входного оголовка с трубой Дан КЖ22 лист 1

Разраб.	Жарковский			21.11.94
Пров.	Конбрашов			21.11.94
ГИП				
Нач. отд.				
Н. контр.	Бородина			21.11.94

820 — 1 — 0115с. 94 КЖ8

Перегораживающие и водопропускные сооружения с бетонными и железобетонными трубами диаметром от 600 до 1400 мм на расход воды до 10 м³/с и перепадом до 2м для оросит. систем

ПРТ/ВРТ 8-10

Стадия	Лист	Листов
РП	4	4

Разрезы 3-3... 6-6

ЦИ Союзводпроект

Ц00363-02 38

Привязан

Инв. №

Инв. № подл. | Подп. и дата | Взам. инв. №

Типовые проектные решения. Альбом VII

Ведомость рабочих чертежей основного комплекта КЖ9

Лист	Наименование	Примечание
1	Общие данные (начало)	
2	Общие данные (окончание)	
3	План, разрезы 1-1, 2-2	
4	Разрезы 3-3 ... 6-6	

Ведомость спецификаций

Лист	Наименование	Примечание
4	Спецификация элементов сборной конструкции	

Ведомость объемов сборных железобетонных конструкций по рабочим чертежам основного комплекта марки КЖ9

№строки	Наименование группы элементов конструкции	Код	Кол. м³	Примечание
1	Трубы безнапорные	586200	4,14	
2	Конструкции и детали каналов и открытых водоводов	585800	6,99	
	Всего железобетона		11,13	

Материалы на изготовление сборных железобетонных конструкций учтены в ведомости потребности в материалах и отдельно не учитываются.

В процессе производства строительно-монтажных работ должны соблюдаться правила техники безопасности согласно СНиП III-4-80.

Привязан

Инв.№

Разраб.	Жарковский		21.11.94
Провер.	Кондрашова		21.11.94
Н.контр.	Бородина		21.11.94

820-1-0115с.94 КЖ9

Перегораживающие и водопропускные сооружения с бетонными и железобетонными трубами диаметрами от 600 до 1400мм на расход воды до 10м³/с и перепадам до 2м для оросит. сетей

ПРТ1ВРТ 8-20

Стадия	Лист	Листов
РП	1	4

Общие данные (начало)

ИЦ "Союзводпроект"

Инв.№ подл. | Подпись и дата | Взам.инв.№

Альбом II

Типовые проектные решения

Ведомость ссылочных и прилагаемых документов

Обозначение	Наименование	Примечан.
	Ссылочные документы	
3.820-6. Вып.5/88	Оголовки, плиты крепления	ИЦ "Союзвод
	сооружений, гасители	проект"
	Плиты крепления сооружений,	
	гасители	
3.820.1-81.94. Вып.1	Трубы бетонные безнапорные	
	ребристые	
3.820-6 Вып.2/88	Оголовки, плиты крепления со-	—"—
	оружений, гасители. Оголовки	
	с ныряющими стенками	
3.820-13 Вып.3	Конструкции для пешеходных	—"—
	мостов и мостовых переездов	
ГОСТ 8478-81	Сетки сварные для железо-	
	бетонных изделий	
3.820.2-44. Вып.0	Подъемники винтовые для зат-	—"—
	воров гидротехнических соору-	
	жений грузоподъемностью до	
	20 тс. Модели В-89.	
	Пояснительная записка и	
	габаритные чертежи подъ-	
	емников	

Продолжение

Обозначение	Наименование	Примечание
3.820.2-43. Вып.0	Затворы глубинные плоские	—"—
	сколозящие.	
	Монтажные чертежи	

Взам. инв.№

Подпись и дата

Инв.№ подл.

Привязан

Инв.№

Разраб.	Жарковский		21.11.94
Провер.	Кондрашова		21.11.94
Н.контр.	Бородина		21.11.94

820-1-0115с.94 КЖ 9

Перегораживающие и водопропускные сооружения с бетонными и железобетонными трубами диаметрами от 600 до 1400 мм на расход воды до 10 м³/с и перепадом до 2м для оросит. сетей

ПРТ 1ВРТ 8-20

Стадия	Лист	Листов
РП	2	4

Общие данные (окончание)

ИЦ "Союзводпроект"

Ц00363-02 40

Альбом III

Типовые проектные решения

Разрез 1-1

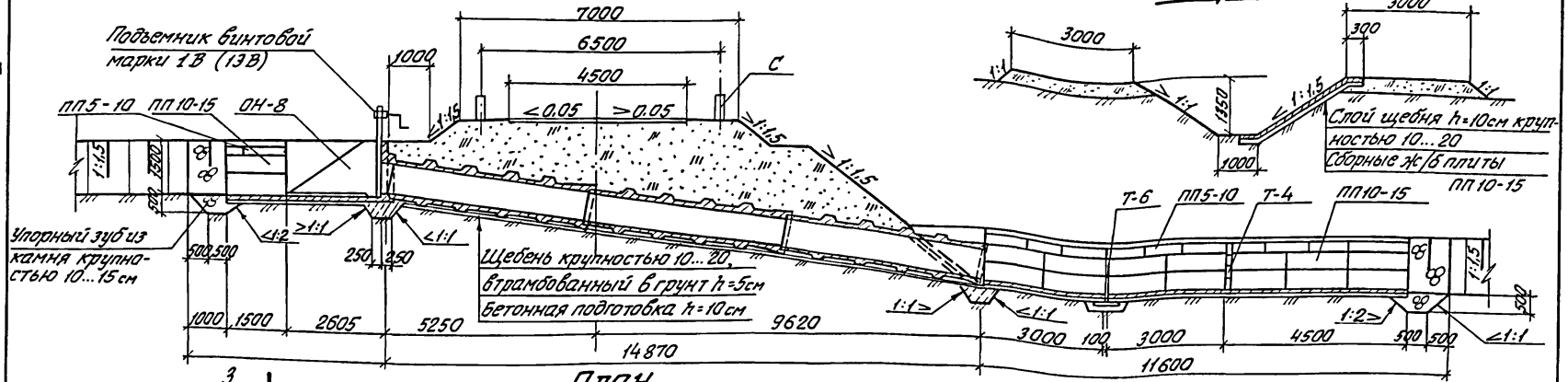

Разрез 2-2

План

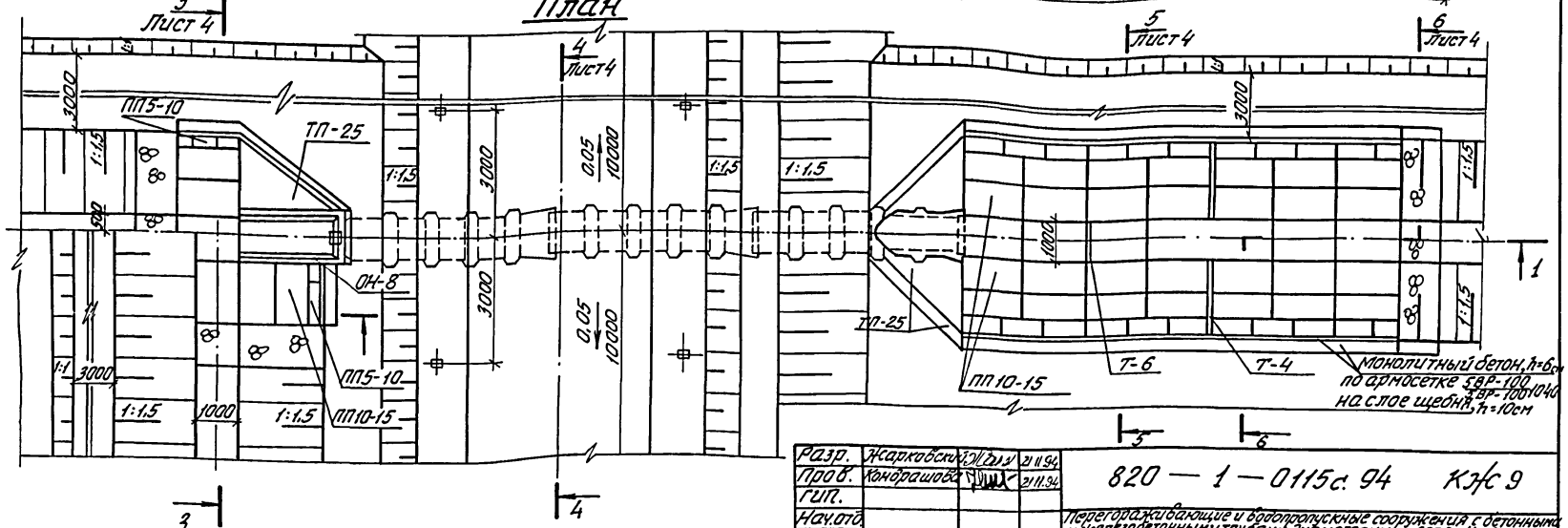

Разр.	Жарковский		21.11.94
Пров.	Конорашова		21.11.94
Гип.			
Нач.отд.			
Н.контр.	Бородина		21.11.94

820 — 1 — 0115с. 94 КЖС 9

Перегораживающие и водопропускные сооружения с бетонными и железобетонными трубами диаметрами от 600 до 1400мм, на расход воды до 10м³/с и перепадом до 2м для оросительн. систем

ПРТ | ВРТ 8-20

Стадия	Лист	Листов
РП	3	4

План. Разрезы 1-1, 2-2

ГПИ Союзводпроект

Привязан

Инв. №

Инв.№подл. | Подпись и дата | Взам.инв.№

Ц00363-02-41

Типовые проектные решения. Альбом II

Разрез 3-3

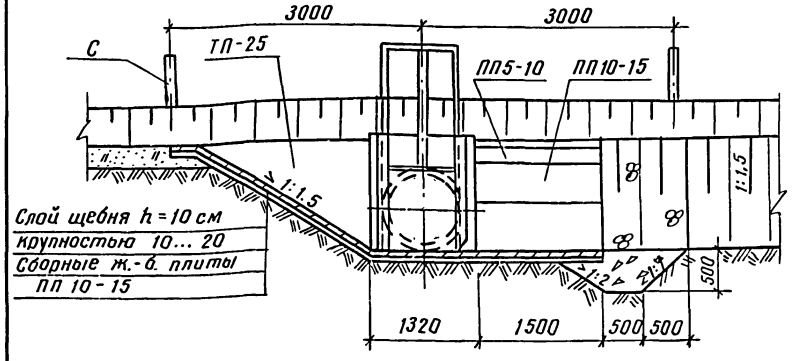

Слой щебня h=10 см
крупностью 10... 20
Сборные ж.-б. плиты
ПП 10-15

Разрез 6-6

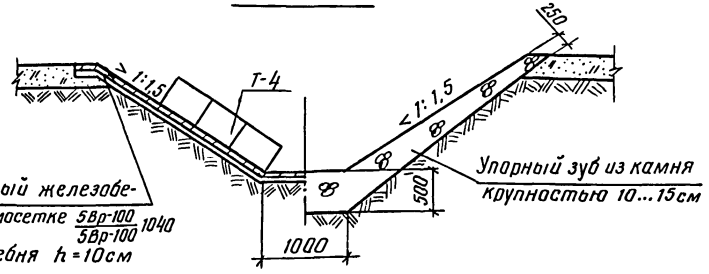

Монолитный железобетон по армосетке 5Вр-100 1040 5Вр-100
на слое щебня h=10см

Упорный зуб из камня крупностью 10...15см

Щебень крупностью 5...10 одиночной поверхностной обработкой битумом
Щебень крупностью 20...40, h=10см
пропитанный битумом h=8см
Щебень (гравий) крупностью 20...40

Разрез 4-4

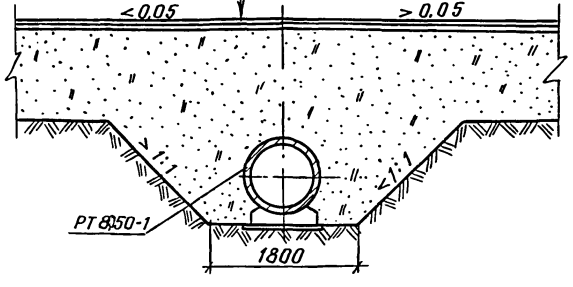

Разрез 5-5

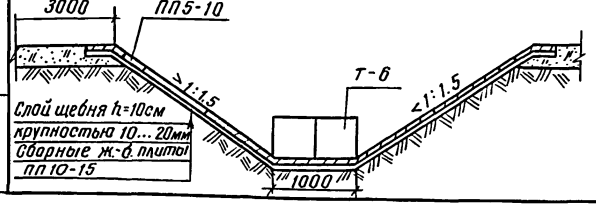

Слой щебня h=10см
крупностью 10... 20мм
Сборные ж.-б. плиты
ПП 10-15

Спецификация элементов сборной конструкции

Марка поз.	Обозначение	Наименование	Кол.	Масса, кг	Примечание
ПП10-15	3.820-6 вып. 5/88	Плита крепления	40	225	
ОН-8	3.820-6 вып. 2/88	Оголовок с ныряющими			
		стенками	1	2580	
ТП-25	3.820-6 вып. 5/88	Плита треугольная	4	600	
С	3.820-13 вып. 4	Сигнальный столбик	8	100	
Т-4	3.820-6 вып. 5/88	Гасители	8	138	
Т-6	3.820-6 вып. 5/88	Гасители	2	160	
БТР 80.50-2	3.820.1-81.94 вып. 1	Труба бетонная	3	3312	
ПП5-10	3.820-6 вып. 5/88	Плита крепления	22	75	

Узел соединения входного оголовка с трубой дан КЖ22 лист 1

Разраб.	Жарковский		21.11.94
Провер.	Кондрашова		21.11.94
Привязан			
Инв. № подл.			
Н.контр.	Бородина		21.11.94

820-1-0115с.94 КЖ 9

Перегораживающие и водопропускные сооружения с бетонными и железобетонными трубами диаметрами от 600 до 1400мм на расход воды до 10м³/с и перепадом до 2м для оросит.сети

ПРТ/ВРТ 6-20

Стадия	Лист	Листов
РП	4	4

Разрезы 3-3...6-6

ИЦ "Союзводпроект"

Инв.№ подл. | Подпись и дата | Взам.инв.№

Ц00363-02 42

Типовые проектные решения Альбом III

Ведомость рабочих чертежей основного комплекта КЖ10

Лист	Наименование	Примечание
1	Общие данные (начало)	
2	Общие данные (окончание)	
3	План. Разрез 1-1	
4	Разрезы 2-2 ... 4-4	

Ведомость спецификаций

Лист	Наименование	Примечание
4	Спецификация элементов сборной конструкции	

Ведомость объемов сборных железобетонных конструкций по рабочим чертежам основного комплекта марки КЖ 10

	Наименование группы элементов конструкции	Код	Кол. м³	Примечание
1	Конструкции и детали каналов и			
	открытых водоводов	585800	5,9	
2	Трубы безнапорные	586200	5,9	
	Всего железобетона		11,8	

Материалы на изготовление сборных железобетонных конструкций учтены в ведомости потребности в материалах и отдельно не учитываются.

В процессе производства строительно-монтажных работ должны соблюдаться правила техники безопасности согласно СНиП III-4-80.

Привязан

Инв. №

Разраб.	Жарковский		21.11.94
Провер.	Кондрашова		21.11.94
Н.контр.	Бородина		21.11.94

820-1-0115с.94 КЖ10

Перегораживающие и водопропускные сооружения с бетонными и железобетонными трубами диаметрами от 600 до 1400мм на расход воды до 10м³/с и перепадам до 2м для оросит. сетей

ПРТ/ВРТ 10-0

Стадия	Лист	Листов
РП	1	4

Общие данные (начало)

ИЦ "Союзводпроект"

Инв.№ подл. | Подпись и дата | Взам. инв.№

Ц00363-02 43

Типовые проектные решения Альбом II

Ведомость ссылочных и прилагаемых документов

Обозначение	Наименование	Примечание
	Ссылочные документы	
3.820-6 вып. 2/88	Оголовки, плиты крепления сооружений, гасители. Оголовки с	ИЦ "Союзводпроект"
	ныряющими стенками	
3.820-6 вып. 5/88	Оголовки, плиты крепления сооружений, гасители. Плиты крепления сооружений, гасители	—"—
3.820.1-81.94 вып. 1	Трубы бетонные безнапорные ребристые	
ГОСТ 8478-81	Сетки сварные для железобетонных конструкций	
3.820.2-43 вып. 0	Затворы глубинные плоские сколозящие. Монтажные чертежи	—"—
3.820.2-44. вып. 0	Подъемники винтовые для затворов гидротехнических сооружений, грузоподъемностью до 20 тс. Модели В-83	—"—
	Пояснительная записка и габаритные чертежи подъемников	

Инв. № подл. | Подпись и дата | Взам. инв. №

Привязан

Инв. №

Разраб.	Жарковский		2/11 94
Провер.	Кондрашова		2/11 94
Н. контр.	Бородина		2/11 94

820 - 1 - 0115с.94 КЖ10

Перегораживающие и водопропускные сооружения с бетонными и железобетонными трубами диаметрами от 600 до 1400 мм на расход воды до 10 м³/с и перепадом до 2 м на арасит. сетях

ПРТ / ВРТ 10-0

Стадия	Лист	Листов
РП	2	4

Общие данные (окончание)

ИЦ "Союзводпроект"

Ц00363-02 44

Типовые проектные решения Альбом II

Разрез 1-1

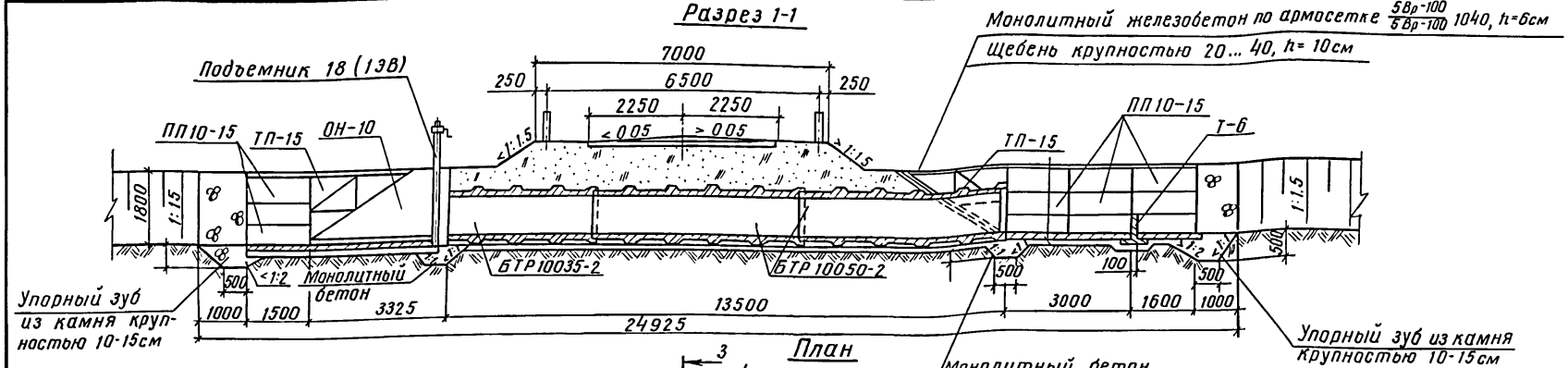

План

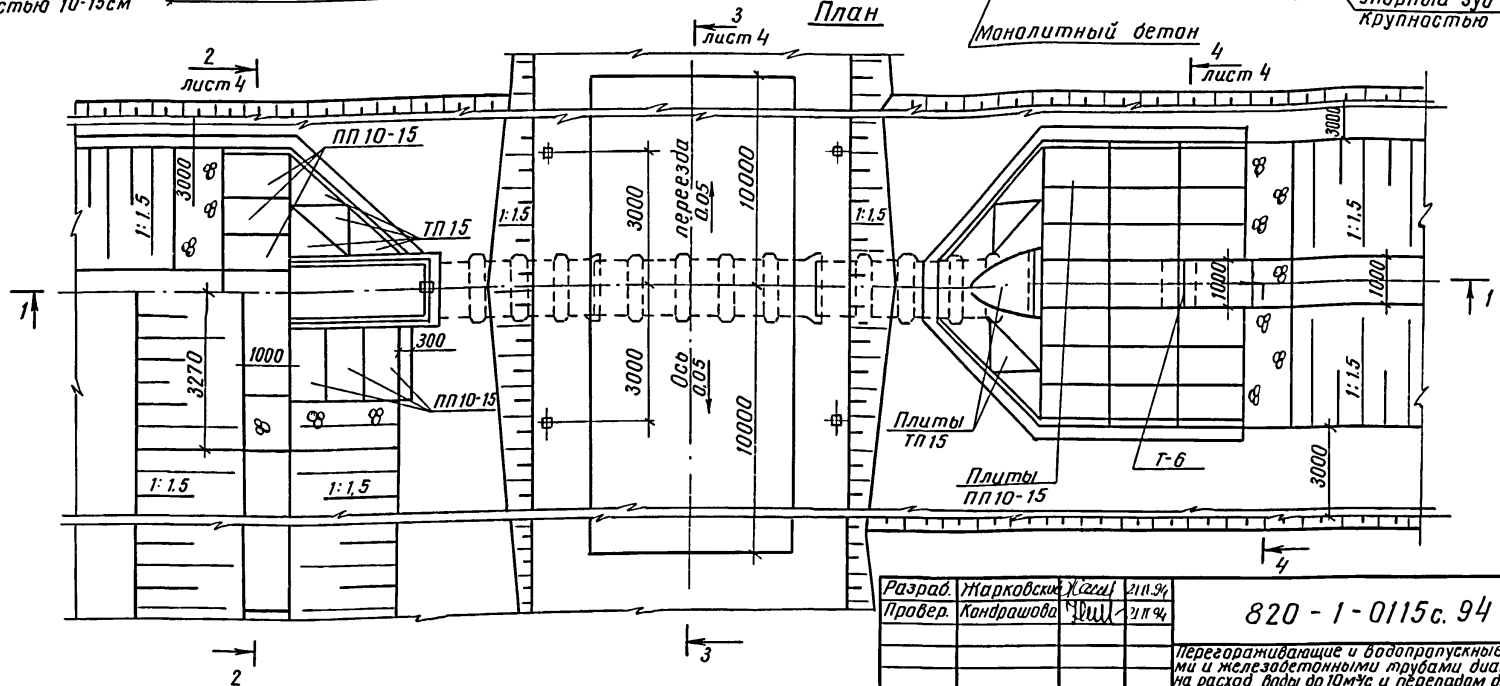

Узел соединения входного оголовка дан в КЖ-22 лист 1

Разраб.	Жарковский		21.11.94
Провер.	Кондрашова		21.11.94
Н.контр.	Бородина		21.11.94

Привязан

Инв. №

Инв.№подл. | Подпись и дата | Взам.инв.№

820-1-0115с.94 КЖ10

Перегораживающие и водопропускные сооружения с бетонными и железобетонными трубами диаметрами от 600 до 1400мм на расход воды до 10м³/с и перепадах до 2м для оросительной сети

ПРТ/ВРТ 10-0

Стадия	Лист	Листов
РП	3	4

План. Разрез 1-1

ИЦ "Союзводпроект"

Типовые проектные решения Альбом VI

Разрез 2-2

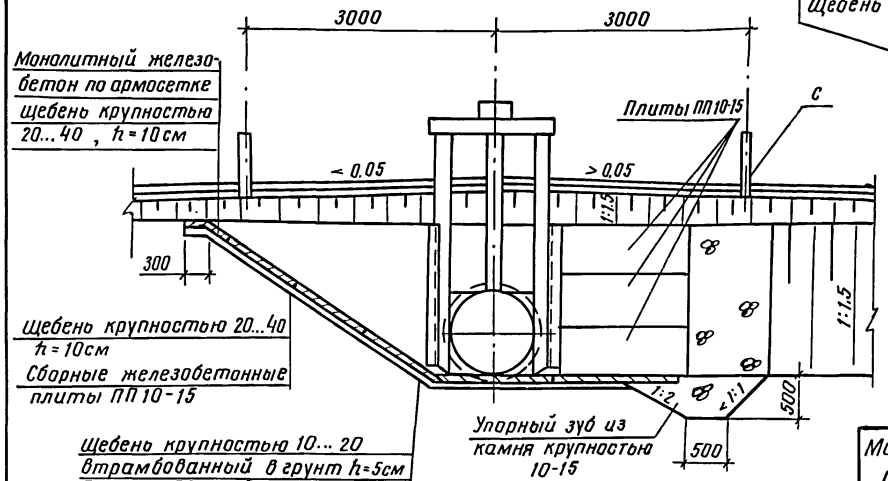

Разрез 4-4

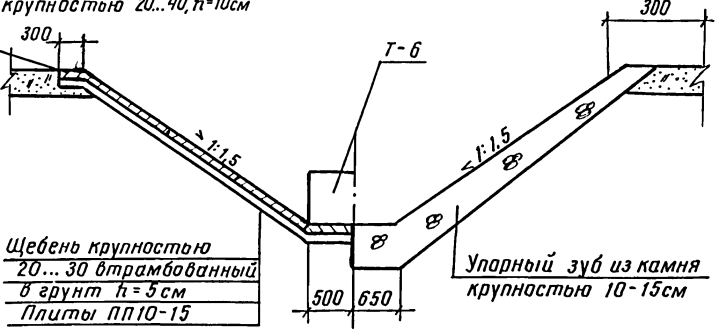

Разрез 3-3

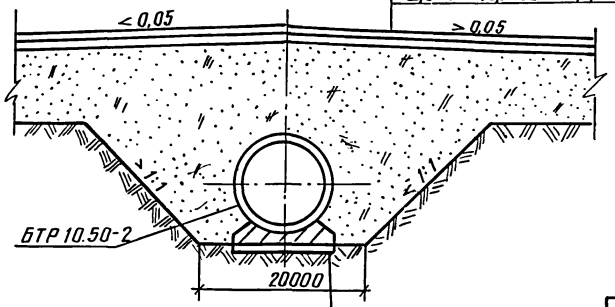

Спецификация элементов сборной конструкции

Марка поз.	Обозначение	Наименование	Кол.	Масса кг	Примечание
ОН-10	3.820-6. Вып. 2/88	Оголовок с нырняющими стенками	1	4050	
БТР 100.35-2	3.820.1-81.94. Вып. 1	Труба бетонная ребристая	1	4104	
БТР 100.50-2	3.820.1-81.94 Вып.1	Труба бетонная ребристая	2	5088	
ПП10-15	3.820. -6. Вып. 5/88	Плита крепления	28	225	
ТП15	3.820-6. Вып. 5/88	Плита треугольная	16	200	
Т-6	3.820-6 Вып. 5/88	Гасители	2	160	
С	3.820-6 Вып. 5/88	Столбик сигнальный	8	100	

Привязан

Инв.№

Разраб.	Жарковский		21.11.94
Провер.	Кондрашова		21.11.94
Н.контр.	Бородина		21.11.94

820-1-0115с.94 КЖ10

Перегораживающие и водопропускные сооружения с бетонными и железобетонными трубами диаметрами от 600 до 1400 на расход воды до 10м³/с и перепадом до 2м для дорожн. сетей

ПРТ/ВРТ 10-0

Стадия	Лист	Листов
РП	4	4

Разрезы 2-2 ... 4-4

ИЦ "Союзводпроект"

Ц00363-02 46

Инв.№подл. | Подпись и дата | Взам.инв.№

Типовые проектные решения Альбом III

Ведомость рабочих чертежей основного комплекта КЖ11

Лист	Наименование	Примечание
1	Общие данные (начало)	
2	Общие данные (окончание)	
3	План. Разрез 1-1	
4	Разрезы 2-2 ... 5-5	
5	Разрезы 6-6, 7-7	

Ведомость спецификаций

Лист	Наименование	Примечание
5	Спецификация элементов сборной конструкции	

Ведомость объемов сборных железобетонных конструкций по рабочим чертежам основного комплекта марки КЖ11

Источники	Наименование группы элементов конструкций	Код.	Кол. м³	Примечание
1	Конструкции и детали каналов	585800	7,6	
	и открытых водоводов			
2	Трубы безнапорные	586200	5,95	
	Всего железобетона		13,55	

Материалы на изготовление сборных железобетонных конструкций учтены в ведомости потребности в материалах и отдельно не учитываются.

В процессе производства строительно-монтажных работ должны соблюдаться правила техники безопасности согласно СНиП III-4-80.

				Привязан
Инв.№				
Разраб.	Жарковский		21.11.94	820-1-0115с.94 КЖ11
Провер.	Кондрашова		21.11.94	
				Перегораживающие и водопропускные сооружения с бетонными и железобетонными трубами диаметрами от 600 до 1400мм на расход воды до 10м³/с и перепадом до 2м для оросительн. сетей
				ПРТ/ВРТ-10-5 — Стадия: РП; Лист: 1; Листов: 5
Н.контр.	Бородина		21.11.94	Общие данные (начало) — ИЦ "Союзводпроект"

Инв.№подл. | Подпись и дата | Взам.инв.№

Типовые проектные решения Альбом II

Ведомость ссылочных и прилагаемых документов

Обозначение	Наименование	Примечание
	Ссылочные документы	
3.820-6. Вып. 2/88	Оголовки, плиты крепления	ИЦ"Союзвод-
	сооружений. Гасители. Оголовки	проект"
	с ныряющими стенками	
3.820-6. Вып. 5/88	Оголовки, плиты крепления сооруже-	—"—
	ний, гасители. Плиты крепления	
	сооружений, гасители.	
3.820-13. Вып. 5	Конструкции для пешеходных	—"—
	мостов и мостовых переездов	
3.820.1-81.94 Вып. 1	Трубы бетонные безнапорные	
	ребристые.	
ГОСТ 8478-81	Сетки сварные для железобетонных	
	конструкций	
3820.2-43 Вып. 0	Затворы глубинные. плоские	—"—
	скользящие. Монтажные	
	чертежи	
3.820.2-44 Вып. 0	Подъемники винтовые для затво-	—"—
	ров гидротехнических сооружений	
	грузоподъемностью до 20тс. Модели	
	В-83. Пояснительная записка и габа-	
	ритные чертежи подъемников	

Взам.инв.№ | Подпись и дата | Инв.№ подл.

Привязан

Инв.№

Разраб.	Жарковский		21.11.94
Провер.	Кондрашова		21.11.94
Н.контр.	Бородина		21.11.94

820-1-0115с.94 КЖ11

Перегораживающие и водопропускные сооружения с бетонными и железобетонными трубами диаметрами от 600до 1400мм на расход воды до 10м³/с и перепадом до 2м для оросительн. сети

ПРТ/ВРТ-10-5

Стадия	Лист	Листов
РП	2	5

Общие данные (окончание)

НЦ "Союзводпроект"

Ц00363-02 48

Альбом III

Типовые проектные решения.

Разрез 1-1

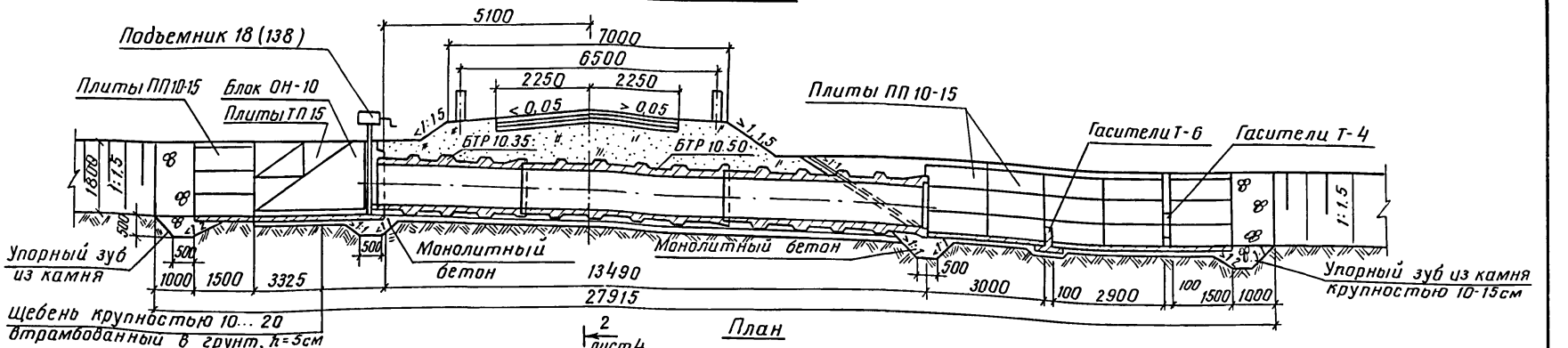

План

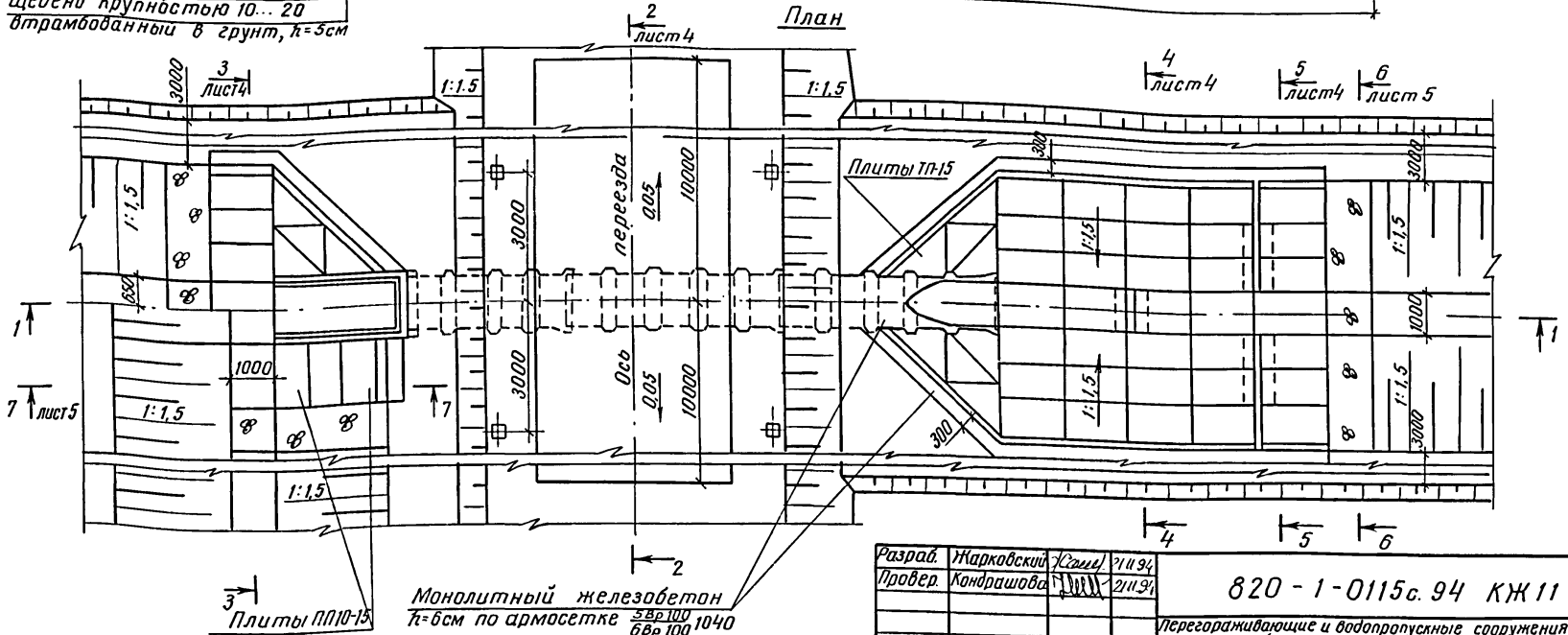

Разраб.	Жарковский		2.11.94
Провер.	Кондрашова		2.11.94
Н.контр.	Бородина		2.11.94

Привязан

Инв. №

Взам.инв.№ | Подпись и дата | Инв.№подл.

820-1-0115с.94 КЖ11

Перегораживающие и водопропускные сооружения с бетонными и железобетонными трубами диаметрами от 600 до 1400мм на расход воды до 10м³/с с перепадом до 2м для оросительной сети

ПРТ/ВРТ 10-5

Стадия	Лист	Листов
РП	3	5

План, разрез 1-1

ИЦ "Союзводпроект"

Ц00363-02 49

Типовые проектные решения Альбом II

Инв.№подл. | Подпись и дата | Взам.инв.№

Разрез 2-2

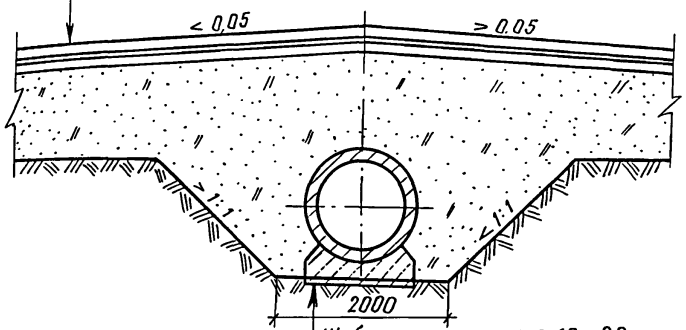

Разрез 3-3

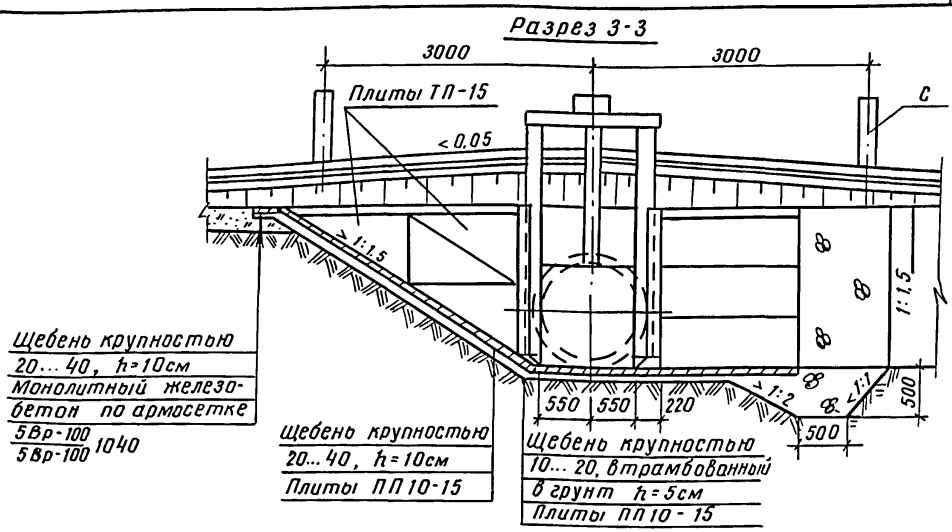

Разрез 4-4

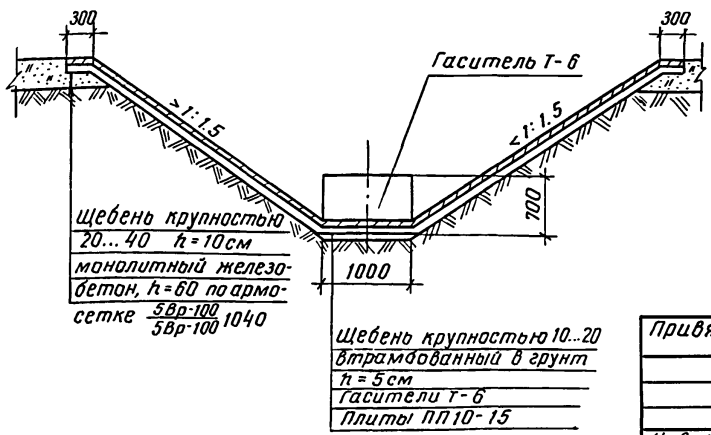

Разрез 5-5

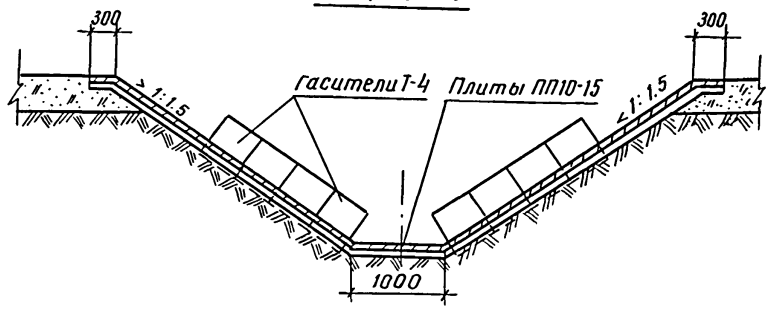

Разраб.	Жарковский		21.11.94
Провер.	Кондрашова		21.11.94
Н.контр.	Бородина		21.11.94

Привязан

Инв №

820 - 1 - 0115с.94 КЖ11

Перегораживающие и водопропускные сооружения с бетонными и железобетонными трубами диаметрами от 600 до 1400мм на расход воды до 10м³/с и перепадам до 2м для оросительн. сети

ПРТ1ВРТ-10-5

Стадия	Лист	Листов
РП	4	5

Разрезы 2-2 ... 5-5

ИЦ "Союзводпроект"

Типовые проектные решения Альбом II

Разрез 6-6

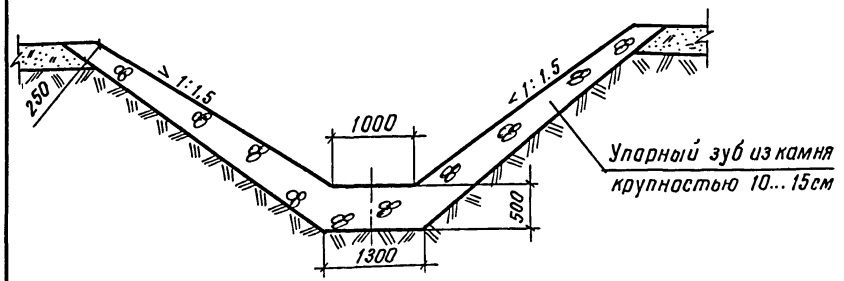

Разрез 7-7

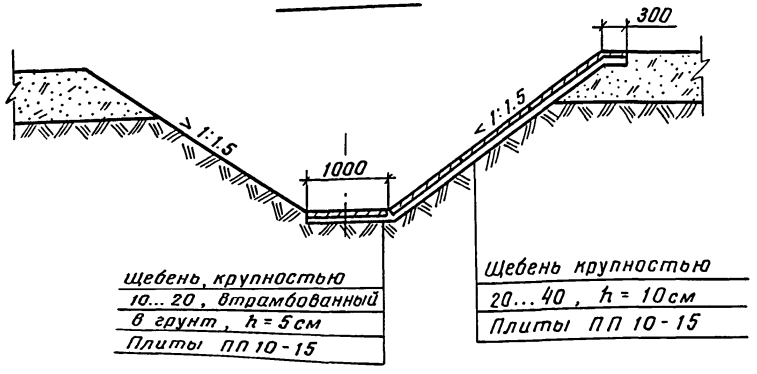

Спецификация элементов сборной конструкции

Марка поз.	Обозначение	Наименование	Кол.	Масса кг	Примечание
ОН-10	3.820-6, вып. 2/88	Оголовок с нырящими стенками	1	4050	
БРТ 10.50	ГОСТ 6482-88	Труба железобетонная	2	5088	
БТР 100.35-2	3.820.1-81.94, вып. 1	Труба бетонная	1	4104	
ПП10-15	3.820-6, вып. 5/88	Плита крепления	42	225	
ТП-15	3.820-6, вып. 5/88	Плита треугольная	16	200	
Т-4	3.820-6, вып. 5/88	Гасители	8	138	
Т-6	3.820-6, вып. 5/88	Гасители	2	160	
С	3.820-6, вып. 5/88	Столбик сигнальный	8	100	

Узел соединения входного оголовка с трубой дан в КЖ22 лист 2

Разраб.	Жарковский		21.11.94
Провер.	Кондрашова		21.11.94
Н. контр.	Бородина		21.11.94

820-1-0115с.94 КЖ11

Перегораживающие и водопропускные сооружения с бетонными и железобетонными трубами диаметрами от 600 до 1400мм на расход воды до 10м³/с и перепадам до 2м для оросит. сетей

ПРТ/ВРТ-10-5

Стадия	Лист	Листов
РП	5	5

Разрезы 6-6, 7-7

ИЦ "Союзводпроект"

Привязан

Инв. №

Инв. № подл. | Подпись и дата | Взам. инв. №

Ц00363-02 51

Типовые проектные решения. Альбом II

Ведомость рабочих чертежей основного комплекта КЖ12

Лист	Наименование	Примечание
1	Общие данные (начало)	
2	Общие данные (окончание)	
3	План. Разрез 1-1	
4	Разрезы 2-2 ... 5-5	
5	Разрезы 6-6, 7-7	

Ведомость спецификаций

Лист	Наименование	Примечание
5	Спецификация элементов сборной	
	конструкции	

Ведомость объемов сборных железобетонных конструкций по рабочим чертежам основного комплекта марки КЖ12

№строки	Наименование группы элементов конструкции	Код	Кол-во, м³	Примечание
1	Конструкции и детали каналов и открытых водоводов	585800	8,3	
2	Трубы безнапорные	586200	5,9	
	Всего железобетона		14,2	

Материалы на изготовление сборных железобетонных конструкций учтены в ведомости потребности в материалах и отдельно не учитываются.

В процессе производства строительно монтажных работ должны соблюдаться правила техники безопасности согласно СНиП III-4-80.

Инв. № подл. | Подпись и дата | Взам. инв. №

Инв. №				Привязан
Разраб.	Жарковский		21.11.94	
Провер.	Кондрашова		21.11.94	820-1-0115с.94 КЖ12
				Перегораживающие и водопропускные сооружения с бетонными и железобетонными трубами диаметрами от 600 до 1400мм на расход воды до 10м³/с и перепадами до 2м для оросительной сети
				ПРТ/ВРТ 10-10 — Стадия: РП; Лист: 1; Листов: 5
Н.контр.	Бородина		21.11.94	Общие данные (начало) — И Ц "Союзводпроект"

Ц 00363-02 52

Ведомость ссылочных и прилагаемых документов

Обозначение	Наименование	Примечание
	Ссылочные документы	
3.820-6, вып. 2/88	Оголовки, плиты крепления	ИЦ "Союзвод
	сооружений, гасители. Оголовки	проект"
	с ныряющими стенками	
3.820-6, вып. 5/88	Оголовки, плиты крепления	—"—
	сооружений, гасители. Плиты	
	крепления сооружений, гасители	
3.820.1-81.94, вып. 1	Трубы бетонные безнапорные	
	ребристые	
ГОСТ 8478-81	Сетки сварные для железобетон-	
	ных конструкций	
3.820.2-43, вып. 0	Затворы глубинные плоские	—"—
	скользящие. Монтажные	
	чертежи	

Продолжение

Обозначение	Наименование	Примечание
3.820.2-44, вып. 0	Подъемники винтовые для зат-	—"—
	воров гидротехнических соору-	
	жений грузоподъемностью до 20тс	
	модели В-83. Пояснительная	
	записка и габаритные черте-	
	жи подъемников	

Взам. инв. № | Подпись и дата | Инв. № подл.

Привязан

Инв. №

Разраб.	Жарковский		21.11.94	820-1-0115с.94 КЖ12
Провер.	Кондрашова		21.11.94	Перегораживающие и водопропускные сооружения с бетонными и железобетонными трубами диаметрами от 600 до 1400 на расход воды до 10 м³/с и перепадом до 2м для оросительн сети
				ПРТ/ВРТ 10-10 — Стадия: РП; Лист: 2; Листов: 5
Н.контр	Бородина		21.11.94	Общие данные (окончание) — ИЦ "Союзводпроект"

Альбом II

Типовые проектные решения

Разрез 1-1

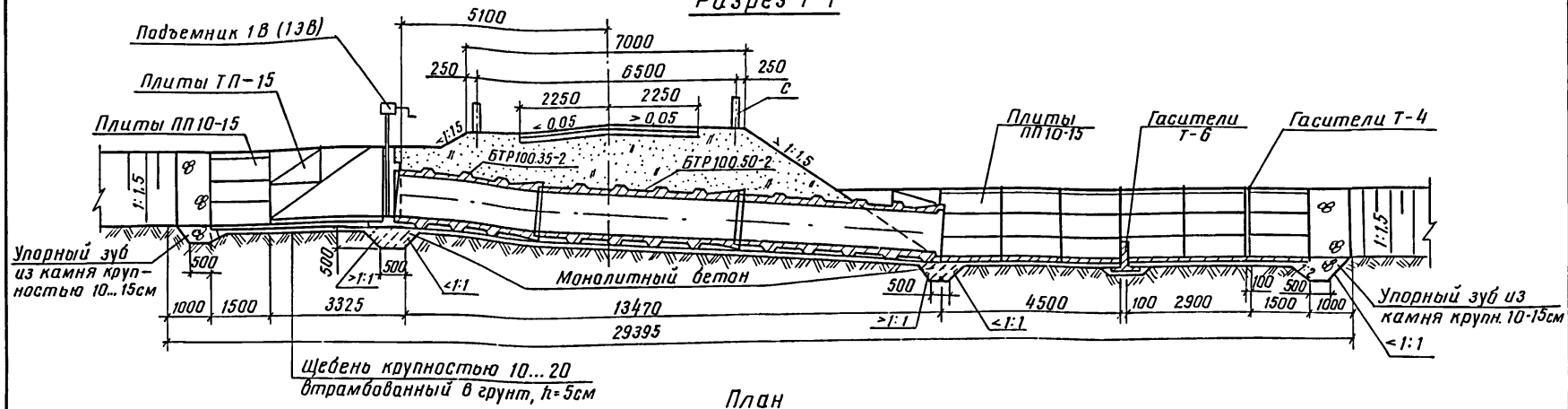

План

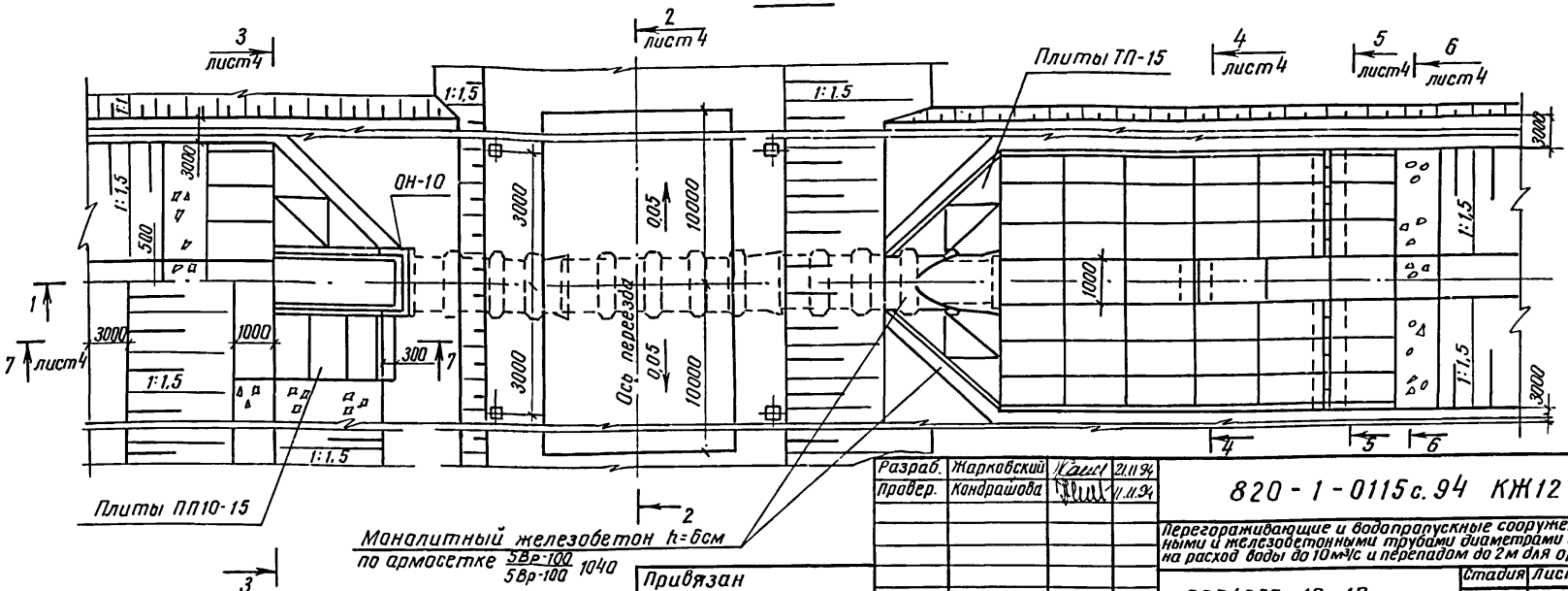

Разраб.	Жарковский		21.11.94
Провер.	Кондрашова		21.11.94
Привязан			
Инв. №	Н.контр.	Бородина	21.11.94

820-1-0115с.94 КЖ12

Перегораживающие и водопропускные сооружения с бетонными и железобетонными трубами диаметрами от 600 до 1400, на расход воды до 10 м³/с и перепадом до 2м для оросит. сетей

ПРТ/ВРТ-10-10

Стадия	Лист	Листов
РП	3	5

План, разрез 1-1

ИЦ "Союзводпроект"

Ц00363-02 54

Инв. № подл. | Подпись и дата | Взам. инв. №

Типовые проектные решения Альбом II

Взам. инв. N | Подпись и дата | Инв. N подл.

Разрез 2-2

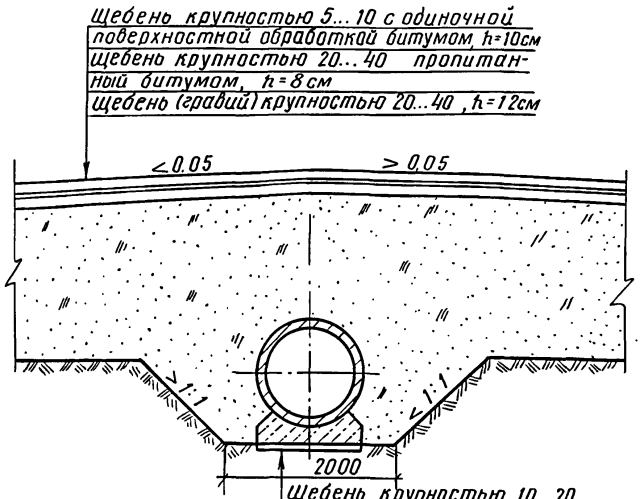

Разрез 3-3

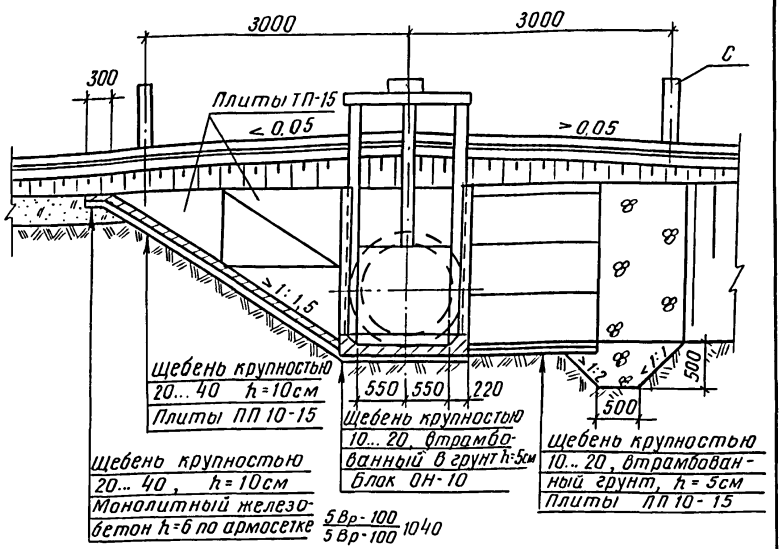

Разрез 4-4

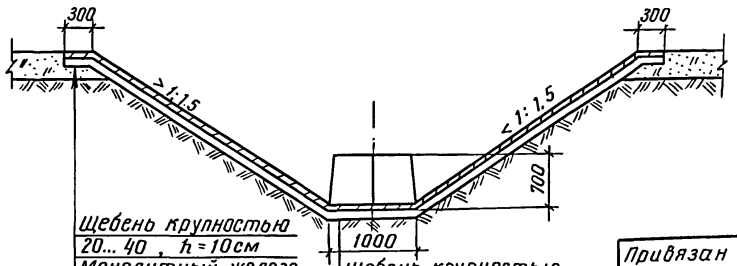

Разрез 5-5

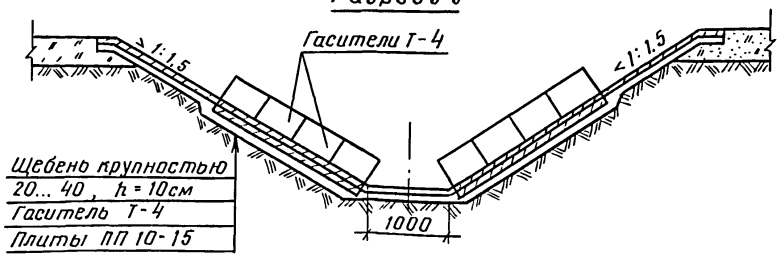

Привязан

Инв. №

Разраб.	Жарковский		21.11.94
Провер.	Кондрашова		21.11.94
Н.контр.	Бородина		21.11.94

820-1-0115с.94 КЖ12

Перегораживающие и водовыпускные сооружения с бетонными и железобетонными трубами диаметрами от 600 до 1400мм на расход воды до 10м³/с и перепадом до 2м для оросительных систем

ПРТ/ВРТ-10-10

Стадия	Лист	Листов
РП	4	5

Разрезы 2-2 ... 5-5

ИЦ "Союзводпроект"

Ц00363-02 55

Типовые проектные решения Альбом II

Разрез 6-6

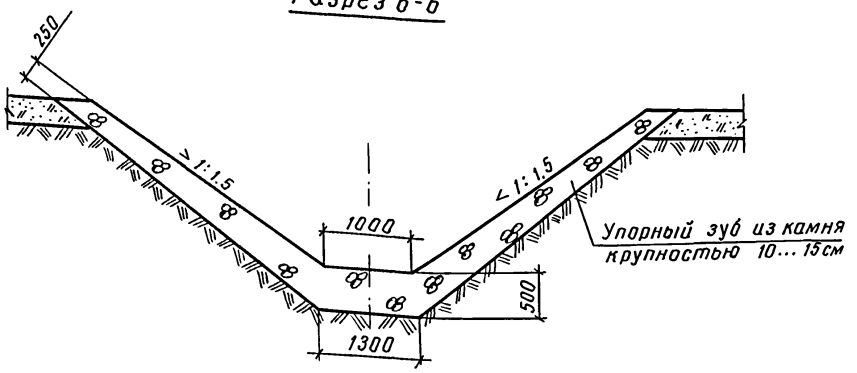

Разрез 7-7

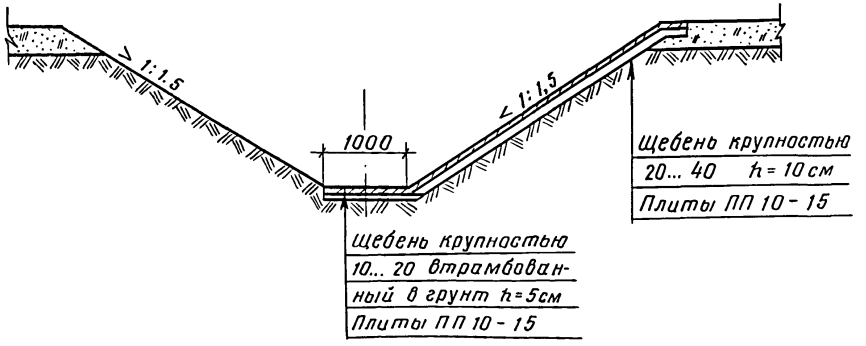

Спецификация элементов сборной конструкции

Марка поз.	Обозначение	Наименование	Кол.	Масса кг	Примечание
ОН-10	3.820-6. вып. 2/88	Оголовок с нырящими стенками	1	4050	
БРТ 100.50-2	3.820.1-81.94 вып.1	Труба бетонная ребристая	2	5088	
БРТ 100.35-2	3.820.1-81.94 вып.1	Труба бетонная ребристая	1	4101	
ПП10-15	3.820-6, вып. 5/88	Плита крепления	49	225	
ТП-15	3.820-6, вып. 5/88	Плита треугольная	16	200	
Т-4	3.820-6, вып. 5/88	Гасители	8	138	
Т-6	3.820-6, вып. 5/88	Гасители	2	160	
С	3.820-6, вып. 5/88	Столбик сигнальный	8	100	

Узел соединения входного оголовка с трубой дан КЖ22 лист 2

Разраб.	Жарковский			21.11.94
Провер.	Кондрашова			21.11.94
Н.контр.	Бородина			21.11.94

820-1-0115с.94 КЖ12

Перегораживающие и водопропускные сооружения с бетонными и железобетонными трубами диаметрами от 600 до 1400мм на расход воды до 10м³/с и перепадом до 2м для оросительной сети

ПРТ/ВРТ 10-10

Стадия	Лист	Листов
РП	5	5

Разрезы 6-6, 7-7 Спецификация

НЦ "Союзводпроект"

Привязан

Инв.N подл. | Подпись и дата | Взам.инв.№

Инв.N

Ц00363-02 56

Типовые проектные решения. Альбом III

Ведомость рабочих чертежей основного комплекта КЖ 13

Лист	Наименование	Примечание
1	Общие данные (начало)	
2	Общие данные (окончание)	
3	План. Разрез 1-1	
4	Разрезы 2-2 ... 5-5	
5	Разрезы 6-6, 7-7	

Ведомость спецификаций

Лист	Наименование	Примечание
5	Спецификация элементов сборной конструкции	

Ведомость объемов сборных железобетонных конструкций по рабочим чертежам основного комплекта марки КЖ 13

Марки	Наименование группы элементов конструкции	Код	Кол-во, м³	Примечание
1	Конструкции и детали каналов			
	и открытых водоводов	585800	9,6	
2	Трубы безнапорные	586200	6,36	
	Всего железобетона		15,96	

Материалы на изготовление сборных железобетонных конструкций учтены в ведомости потребности в материалах и отдельно не учитываются.

В процессе производства строительно-монтажных работ должны соблюдаться правила техники безопасности согласно СНиП III-4-80.

Привязан

Инв.№

Разраб.	Жарковский		21.11.94
Провер	Кондрашова		21.11.94
Н.контр.	Бородина		21.11.94

820-1-0115с.94 КЖ13

Перегораживающие и водопропускные сооружения с бетонными и железобетонными трубами диаметрами от 600 до 1400мм на расход воды до 10м³/с и перепадом до 2м для оросительн. сети

ПРТ/ВРТ 10-20

Стадия	Лист	Листов
РП	1	5

Общие данные (начало)

ИЦ "Союзводпроект"

Инв.№ подл. | Подпись и дата | Взам.инв.№

Ц00363-02 57

Типовые проектные решения Альбом VII

Ведомость ссылочных и прилагаемых документов

Обозначение	Наименование	Примечание
	Ссылочные документы	
3.820-6. Вып. 2/88	Оголовки, плиты, крепления	ИЦ "Союзводпроект"
	сооружений, гасители. Оголовки	
	с ныряющими стенками	
3.820-6. Вып. 5/88	Оголовки, плиты крепления сооружений, гасители. Плиты крепления сооружений, гасители	—"—
3.820-13. Вып. 5	Конструкции для пешеходных мостов и мостовых переездов	—"—
3.820. 1-81.94 Вып. 1	Трубы бетонные безнапорные ребристые	
ГОСТ 8478-81	Сетки сварные для железобетонных конструкций	
3.820.2-43. Вып. 0	Затворы глубинные плоские скользящие. Монтажные чертежи	—"—

Продолжение

Обозначение	Наименование	Примечание
3.820.2-44. Вып. 0	Подъемники винтовые для затворов гидротехнических сооружений грузоподъемностью до 20тс. Модели В-83. Пояснительная записка и габаритные чертежи подъемников	—"—

Инв. № подл. | Подпись и дата | Взам. инв. №

Привязан

Инв. №

Разраб.	Жарковский		21.11.94
Провер.	Кондрашова		21.11.94
Н.контр.	Бородина		21.11.94

820-1-0115с.94 КЖ13

Перегораживающие и водопропускные сооружения с бетонными и железобетонными трубами диаметрами от 600 до 1400мм на расход воды до 10м³/с и перепадом до 2м для оросительной сети

ПРТ/ВРТ-10-20

Стадия	Лист	Листов
РП	2	5

Общие данные (окончание)

ИЦ "Союзводпроект"

400363-02 52

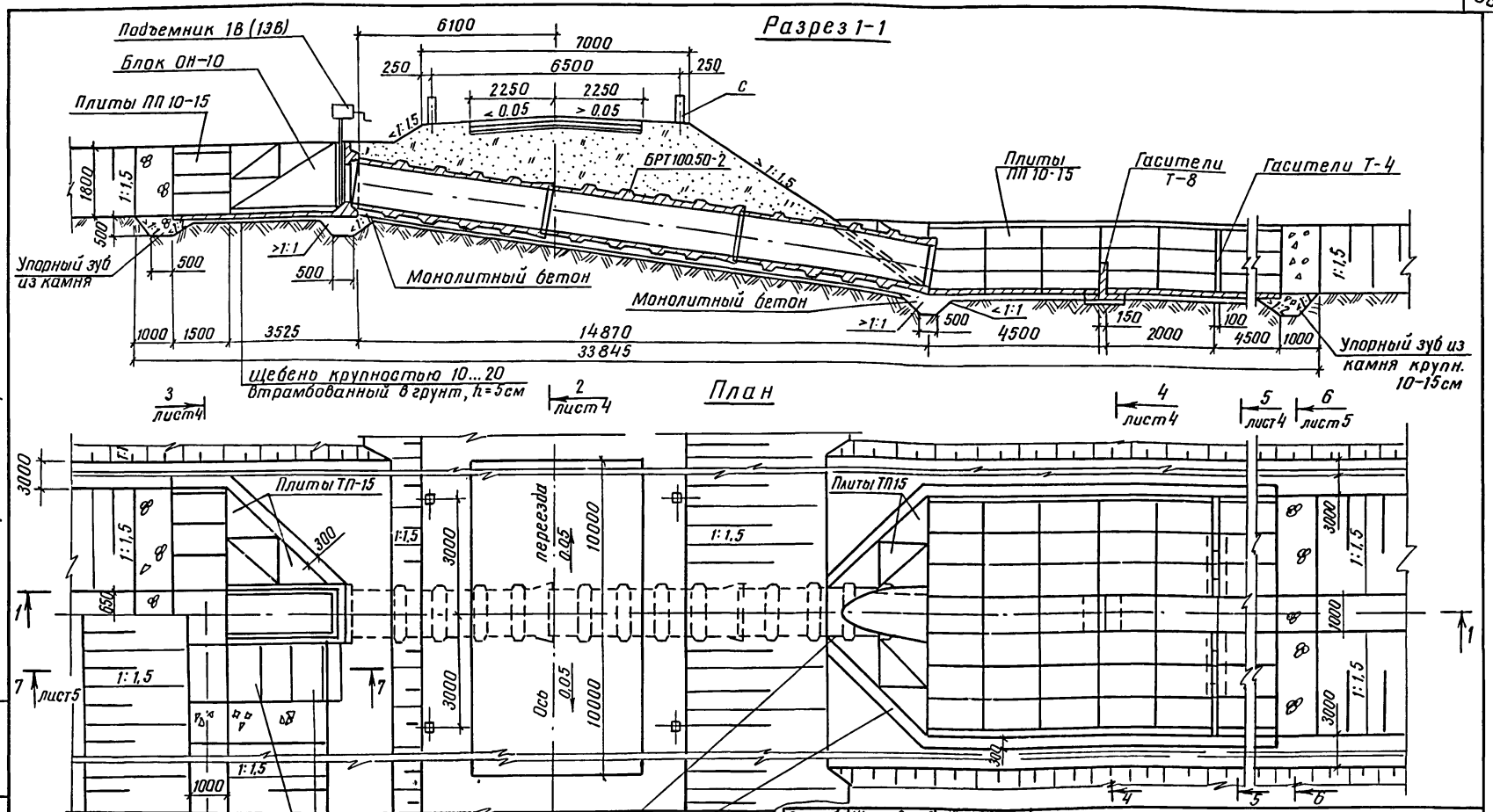

Типовые проектные решения Альбом II

Инв. N подл.	Подпись и дата	Взам. инв. №

Разраб.	Жарковский	[signature]	21.11.94
Провер.	Кондрашова	[signature]	21.11.94
Н. контр.	Бородина	[signature]	21.11.94

Привязан

Инв. №

820 - 1 - 0115с. 94 КЖ13

Перегораживающие и водопропускные сооружения с бетонными и железобетонными трубами диаметрами от 600 до 1400мм на расход воды до 10м³/с и перепадом до 2м для оросит. систем

ПРТ/ВРТ-10-20	Стадия	Лист	Листов
	РП	3	5

План, разрез 1-1

ИЦ "Союзводпроект"

Ц00363-02 59

Типовые проектные решения Альбом II

Разрез 2-2

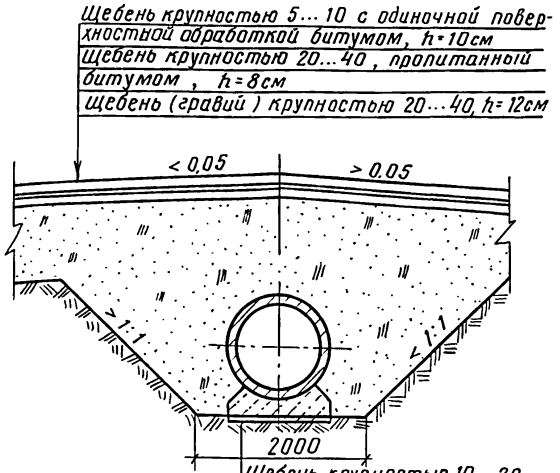

Разрез 3-3

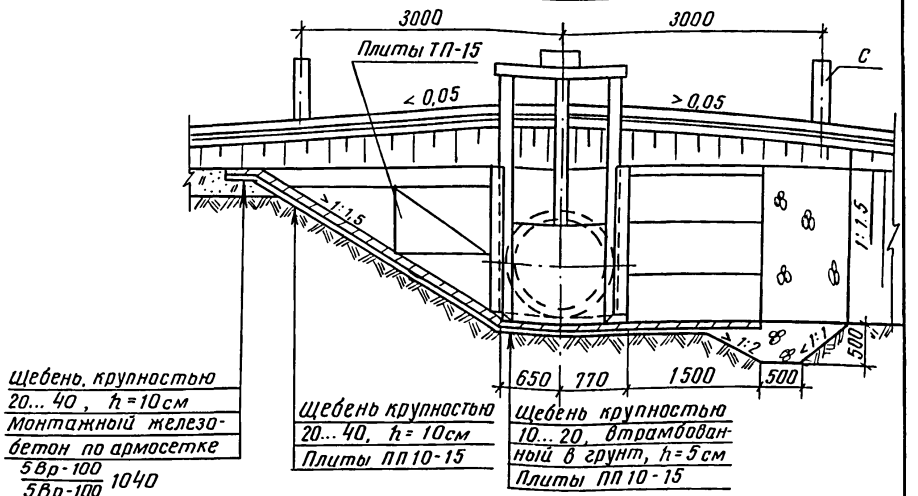

Разрез 5-5

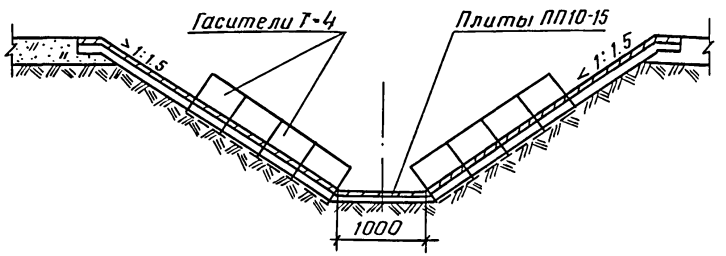

Разрез 4-4

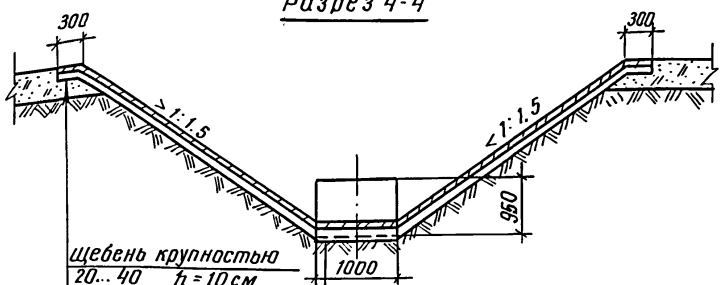

Разраб.	Жарковский			21.11.94
Провер.	Кондрашова			21.11.94
Привязан				
Инв. №		Н.контр.	Бородина	21.11.94

820-1-0115с.94 КЖ13

Перегораживающие и водопропускные сооружения с бетонными и железобетонными трубами диаметрами от 600 до 1400мм на расход воды до 10м³/с и переездам до 2м для оросительной сети

ПРТ/ВРТ-10-20

Стадия	Лист	Листов
РП	4	5

Разрезы 2-2 ... 5-5

НЦ "Союзводпроект"

Инв.№ подл. | Подпись и дата | Взам.инв.№

Ц 00363-02 60

Типовые проектные решения. Альбом II

Разрез 6-6

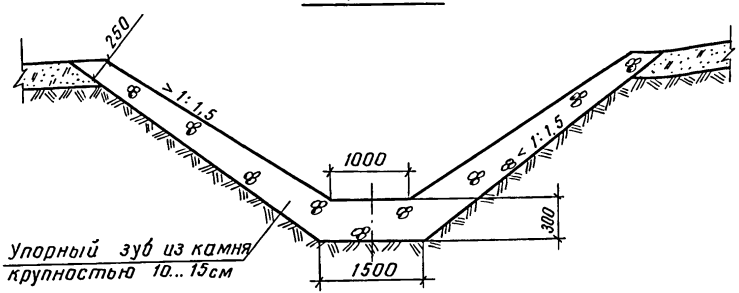

Разрез 7-7

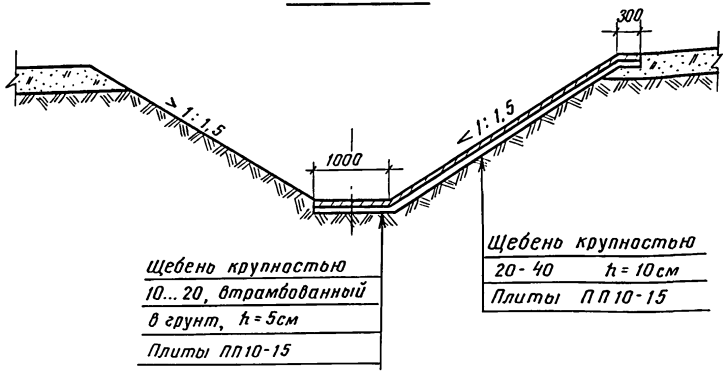

Спецификация элементов сборной конструкции

Марка поз.	Обозначение	Наименование	Кол.	Масса кг	Примечание
ОН-10	3.820-6, вып. 2/88	Оголовок с нырящими	1	4050	
		стенками			
БРТ 100.50-2	3.820.1-81.94 Вып. 1	Труба бетонная ребристая	3	5088	
ПП10-15	3.820-6, вып. 5/88	Плита крепления	63	225	
ТП-15	3.820-6, вып. 5/88	Плита треугольная	16	200	
Т-4	3.820-6, вып. 5/88	Гасители	8	138	
Т-8	3.820-6, вып. 5/88	Гасители	2	0.12	
С	3.820-6, вып. 5/88	Столбик сигнальный	8	100	

Узел соединения входного оголовка с трубой дан КЖ22 лист 1.

Взам. инв. №

Подпись и дата

Инв. № подл.

Привязан

Инв. №

Разраб.	Жарковский		21.11.94
Провер.	Кондрашова		21.11.94
Н.контр.	Бородина		21.11.94

820-1-0115с.94 КЖ13

Перегораживающие и водопропускные сооружения с бетонными и железобетонными трубами диаметрами от 600 до 1400мм на расход воды до 10м³/с и перепадом до 2м для оросительной сети

ПРТ/ВРТ 10-20

Стадия	Лист	Листов
РП	5	5

Разрезы 6-6, 7-7
Спецификация

НЦ "Союзводпроект"

Типовые проектные решения Альбом II

Ведомость рабочих чертежей основного комплекта КЖ14

Лист	Наименование	Примечание
1	Общие данные (начало)	
2	Общие данные (окончание)	
3	План. Разрез 1-1	
4	Разрезы 2-2 ... 6-6	
5	Входной оголовок. Схема армирования	

Ведомость спецификаций

Лист	Наименование	Примечание
4	Спецификация элементов сборной конструкции	
5	Спецификация	

Ведомость объемов сборных железобетонных конструкций по рабочим чертежам основного комплекта марки КЖ14

Строки	Наименование группы элементов конструкции	Код	Кол. м³	Примечание
1	Конструкции и детали каналов			
	и открытых водоводов	585800	13,6	
2	Трубы безнапорные	586200	11,64	
	Всего железобетона		25,24	

Материалы на изготовление сборных железобетонных конструкций учтены в ведомости потребности в материалах и отдельно не учитываются.

В процессе производится строительно-монтажных работ должны соблюдаться правила техники безопасности согласно СН и П III-4-80.

Инв №				Привязан	
Разраб.	Жарковский		21.11.94		
Провер.	Конфрашова		21.11.94	820-1-0115с.94 КЖ14	
				Перегораживающие и водопропускные сооружения с бетонными и железобетонными трубами диаметрами от 600 до 1400мм на расход воды до 10м³/с и перепадом до 2м для оросительн сети	
				ПРТ/ВРТ-14-0	Стадия: РП; Лист: 1; Листов: 7
Н.контр	Бородина		21.11.94	Общие данные (начало)	ИЦ "Союзводпроект"

Инв.№подл. | Подпись и дата | Взам.инв.№

Типовые проектные решения Альбом II

Ведомость ссылочных и прилагаемых документов

Продолжение

Обозначение	Наименование	Примечание
	Ссылочные документы	
3.820-6. Вып. 5/88	Оголовки, плиты крепления	ИЦ "Союзводпроект"
	сооружений, гасители. Плиты	
	крепления сооружений. Гасители	
3.820-6. Вып. 3/91	Оголовки, плиты крепления	—"—
	сооружений. Гасители. Блоки с	
	ныряющими стенками и	
	донкового типа	
3.820-6. Вып. 1/91	Оголовки, плиты крепления	—"—
	сооружений, гасители. Портальные	
	оголовки трубчатых сооружений	
	и открытых регуляторов	
3.820-13 Вып. 5	Конструкции для пешеходных	—"—
	мостов и мостовых переездов	
3.820.1-81.94. Вып. 1	Трубы бетонные безнапорные	
	ребристые	
ГОСТ 5781-82	Сталь горячекатанная для арми-	
	рования железобетонных изделий	
ГОСТ 8478-81	Сетки сварные для железобе-	
	тонных конструкций	

Обозначение	Наименование	Примечание
3.820.2-43. Вып. 0	Затворы глубинные плоские	—"—
	скользящие. Монтажные чертежи	
3.820.2-44. Вып. 0	Подъемники винтовые для затво-	—"—
	ров гидротехнических сооружений	
	грузоподъемностью до 20тс	
	Модель 6-83 Пояснительная записка	

Взам. инв. № | Подпись и дата | Инв. № подл.

Привязан

Инв. №

Разраб.	Жарковский		21.11.94
Провер.	Кандрашова		21.11.94
Н. контр.	Бородина		21.11.94

820-1-0115с.94 КЖ14

Перегораживающие и водопропускные сооружения с бетонными и железобетонными трубами диаметрами от 600 до 1400мм на расход воды до 10м³/с и перепадом до 2м для оросит. сети

ПРТ/ВРТ-14-0

Стадия	Лист	Листов
РП	2	

Общие данные (окончание)

ИЦ "Союзводпроект"

400363-02 63

Альбом II

Типовые проектные решения

Разрез 1-1

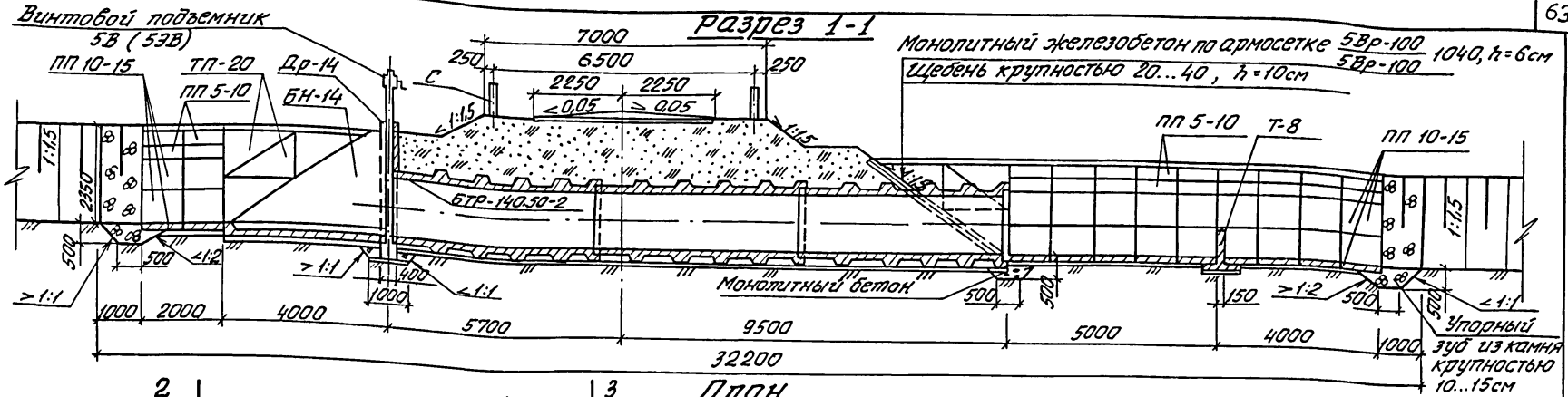

План

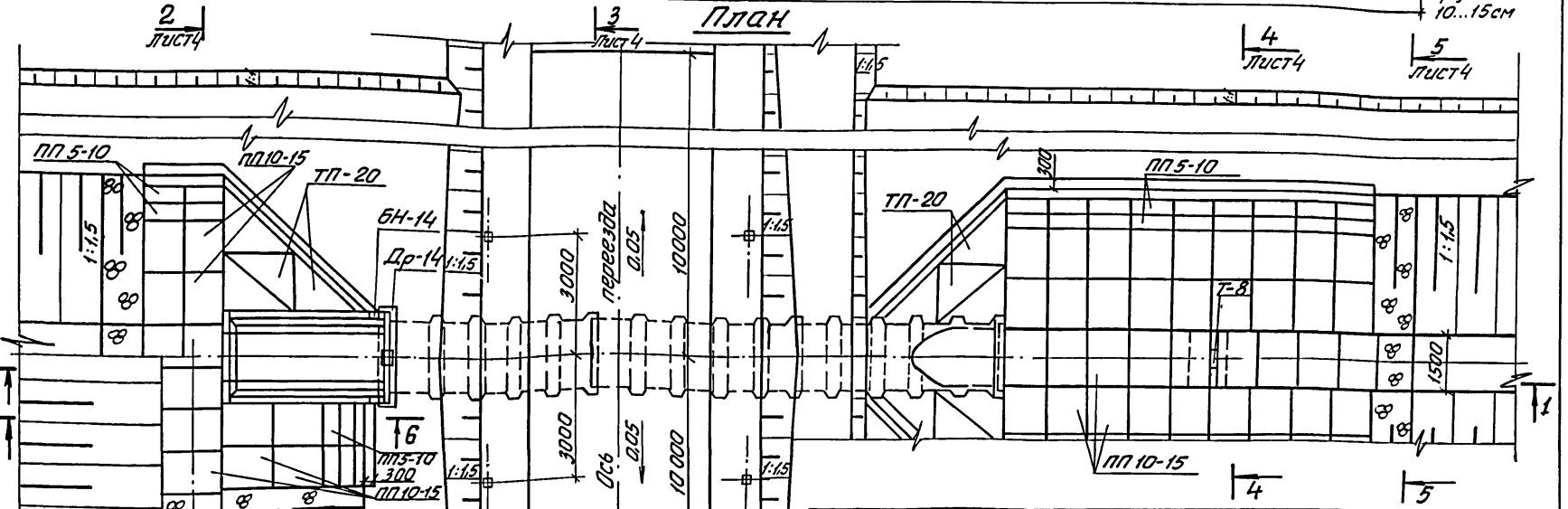

Привязан

Инв. № подл. | Подпись и дата | Взам. инв. №

Разраб.	Жарковская		21.11.94
Пров.	Конфрашова		21.11.94
ГИП			
Нач. отд.			
Н. контр.	Бородина		21.11.94

820 — 1 — 0115с. 94 КЖС 14

Первогражибающие и бобропропускные сооружения с бетонными и железобетонными трубами диаметрами от 600 до 1400мм на расход воды до 10м³/с и перепадом до 2м для оросительных систем

ПРТ | ВРТ-14-0

Стадия	Лист	Листов
РП	3	

План, разрез 1-1

ИЦ Союзводпроект

Ц00363-02 64

Альбом II

Типовые проектные решения

Разрез 2-2

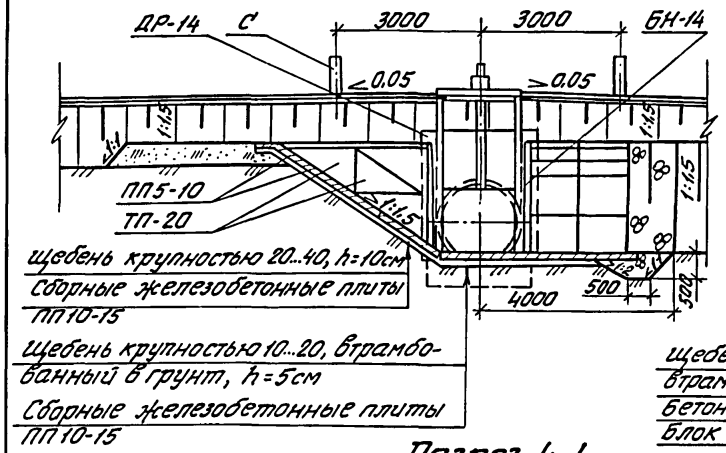

Разрез 3-3

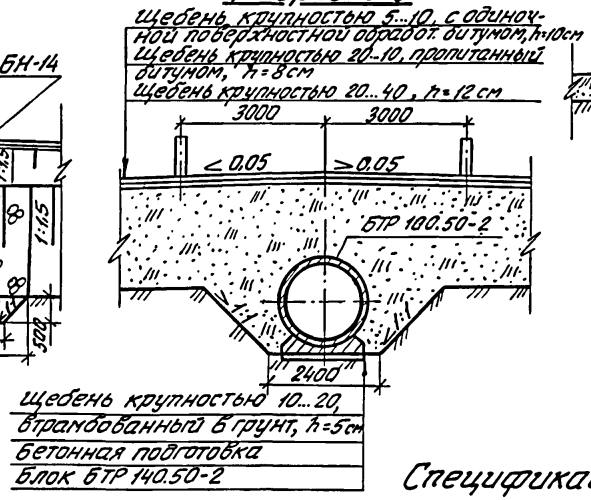

Разрез 6-6

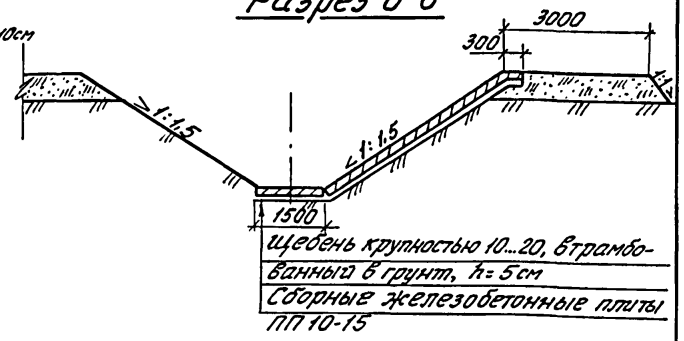

Разрез 4-4

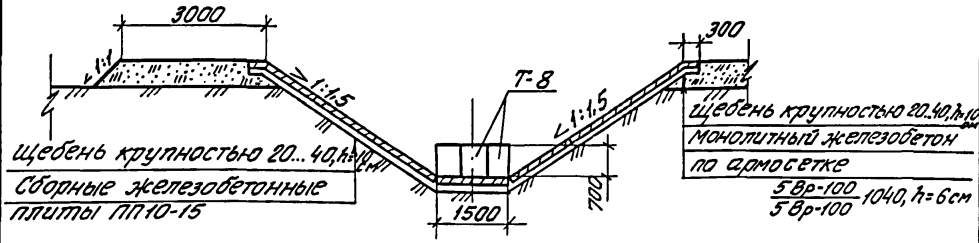

Разрез 5-5

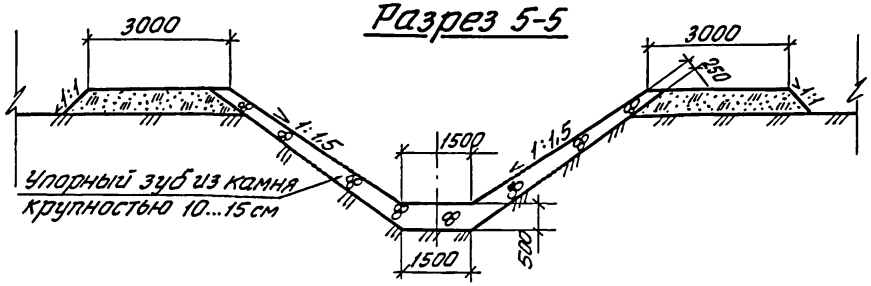

Спецификация элементов сборной конструкции

Марка, поз.	Обозначение	Наименование	Кол.	Масса, кг	Примечание
БТР100.50-2	3.820.1-81.94, вып. 1	Труба железобетонная	3	9312	
ПП5-10	3.820-6, вып.5/88	Плита крепления	44	725	
ПП10-15	3.820-6, вып.5/88	Плита крепления	55	225	
ТП-20	3.820-6, вып.5/88	Плита треугольная	16	375	
Др-14	3.820-6, вып. 1/91	Диафрагма	1	4200	
БН-14	3.820-6, вып.3/91	Блок с ныряющими стенками	2	3275	
Т-8	3.820-6, вып.5/88	Гасители	3	312	
С	3.820-13, вып. 4	Столбик сигнальный	8	100	

Разраб.	Жарковский	[подпись]	21.11.94
Провер.	Кондрашова	[подпись]	21.11.94
Гип			
Нач. отд.			
Н. контр.	Бородина	[подпись]	21.11.94

820 — 1 — 0115с.94 КЖ 14

Перегораживающие и водопропускные сооружения с бетонными и железобетонными трубами диаметрами от 600 до 1400 мм на расход воды до 10 м³/с и перепадом до 2 м для оросительн. систем

	Стадия	Лист	Листов
ПРТ / ВРТ-14-0	РП	4	
Разрезы 2-2 ÷ 6-6	ИЦ Союзводпроект		

Привязан

Инв. №

Инв. № подл. | Подпись и дата | Взам. инв. №

Ц00363-02 65

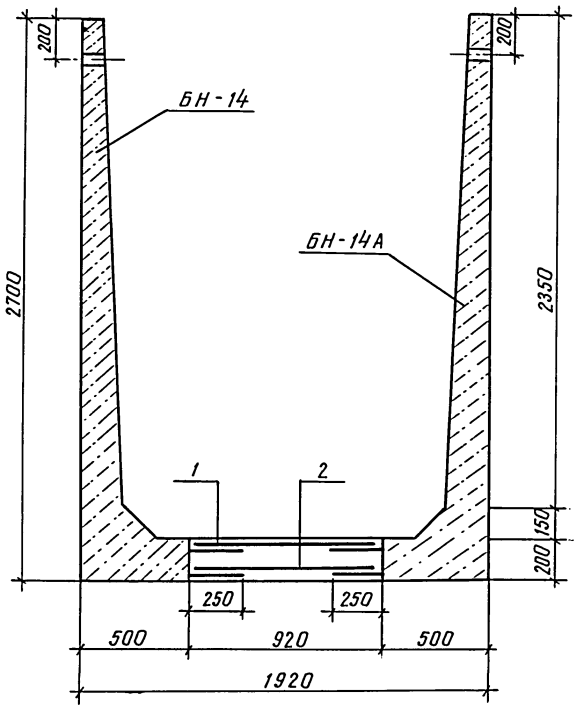

Формат	Зона	Поз.	Обозначение	Наименование	Кол.	Примечание
				Сборочные единицы		
				Сетка арматурная С1	1	
				Сетка арматурная С2	1	
				Материалы		
				Бетон тяжелый		
				класса В15, W150, F4		0,74м³

Ведомость расхода стали на элемент

Марка элемента	Изделия арматурные						Всего	Общий расход
	Арматура класса							
	A I			A III				
	ГОСТ 5781-82			ГОСТ 5781-82				
	ф8		Итого	ф10	ф16	Итого		
Входной оголовок	16.0	—	16.0	12	37.8	49.8	65.8	65.8

Разраб.	Жарковский		21.11.94
Провер.	Кондрашова		21.11.94
Н.контр.	Бородина		21.11.94

820-1-0115с.94 КЖ14

Перегораживающие и водопропускные сооружения с бетонными и железобетонными трубами диаметрами от 600 до 1400 на расход воды до 10м³/с и перепадом до 2м для оросит. сетей

ПРТ/ВРТ-14-0... 20

Стадия	Лист	Листов
РП	5	

Входной оголовок
Схема армирования м.1:20

НЦ "Союзводпроект"

Привязан

Инв. №

Взам. инв. №

Подпись и дата

Инв. № подл.

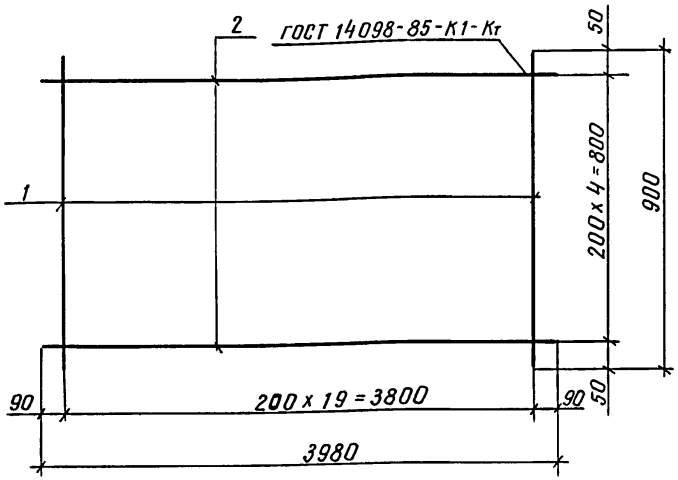

Формат	Зона	Поз.	Обозначение	Наименование	Кол.	Примечание
			-01.00	С-1		
		1	-01.01	ф10 А III ГОСТ 5781-82, ℓ=900	20	0,6
		2	-01.02	ф8 А I ГОСТ 5781-82, ℓ=3980	5	1,6

Привязан

Инв. №

Взам. инв. №

Подпись и дата

Инв. № подл.

Разраб.	Жарковский		21.11.94
Провер.	Кондрашова		21.11.94
Н.контр.	Бородина		21.11.94

820-1-0115с.94 - 01.00

Перегораживающие и водопропускные сооружения с бетонными и железобетонными трубами диаметрами от 600 до 1400мм на расход воды до 10м³/с и перепадом до 2м для оросительн сетей

Сетка арматурная С (С1)

Стадия	Лист	Листов
РП	6	

ИЦ "Союзводпроект"

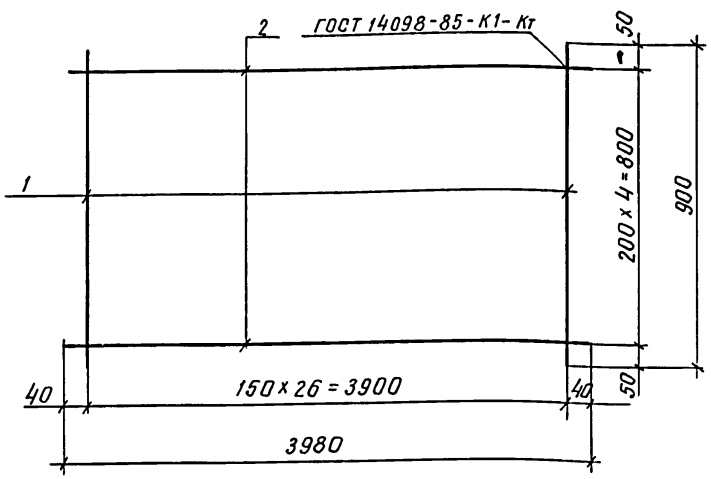

Формат	Зона	Поз.	Обозначение	Наименование	Кол.	Примечание
			-02.00	С2		
		1	-02.01	ф16 А III ГОСТ 5781-82, ℓ=900	27	1,4
		2	-02.02	ф8 А I ГОСТ 5781-82, ℓ=3980	5	1,6

Привязан

Инв. №

Взам. инв. №

Подпись и дата

Инв. № подл.

Разраб.	Жарковский		21.11.94
Провер	Кондрашова		21.11.94
Н.контр.	Бородина		21.11.94

820-1-0115с.94-02.00

Перегораживающие и водопропускные сооружения с бетонными и железобетонными трубами диаметрами от 600 до 1400мм на расход воды до 10м³/с и перепадом до 2м для оросительн.сетей

Сетка арматурная С (С2)

Стадия	Лист	Листов
РП	7	

ИЦ "Союзводпроект"

Типовые проектные решения Альбом III

Ведомость рабочих чертежей основного комплекта КЖ15

Лист	Наименование	Примечание
1	Общие данные (начало)	
2	Общие данные (окончание)	
3	План. Разрез 1-1	
4	Разрезы 2-2 ... 5-5	
5	Разрезы 6-6, 7-7	

Ведомость спецификаций

Лист	Наименование	Примечание
5	Спецификация элементов сборной конструкции	

Ведомость объемов сборных железобетонных конструкций по рабочим чертежам основного комплекта марки КЖ 15

N строки	Наименование группы элементов конструкции	Код	Кол. м³	Примечание
1	Конструкции и детали каналов			
	и открытых водоводов	585800	10.1	
2	Трубы безнапорные	586200	11.64	
	Всего железобетона		27.74	

Материалы на изготовление сборных железобетонных конструкций учтены в ведомости потребности в материалах и отдельно не учитываются.

В процессе производства строительно-монтажных работ должны соблюдаться правила техники безопасности согласно СНиП III-4-80.

Привязан

Инв. №

Разраб.	Жарковский		21.11.94
Провер.	Кондрашова		21.11.94
Н.контр.	Бородина		21.11.94

820-1-0115с.94 КЖ15

Перегораживающие и водопропускные сооружения с бетонными и железобетонными трубами диаметрами от 800 до 1400 мм на расход воды до 10 м³/с и перепадом до 2 м для оросительных систем

ПРТ/ВРТ-14-5

Стадия	Лист	Листов
РП	1	5

Общие данные (начало)

ИЦ "Союзводпроект"

Инв.№ подл. | Подпись и дата | Взам. инв.№

Ц00363-02 68

Типовые проектные решения Альбом II

Ведомость ссылочных и прилагаемых документов

Обозначение	Наименование	Примечание
	Ссылочные документы	
3.820-6. Вып. 5/88	Оголовки, плиты крепления сооружений, гасители. Плиты крепления сооружений, гасители	ИЦ "Союзводпроект"
3.820-6. Вып. 3/91	Оголовки, плиты крепления сооружений, гасители. Блоки с ныряющими стенками и докового типа	—"—
3.820-6. Вып. 1/91	Оголовки, плиты крепления сооружений, гасители. Портальные оголовки трубчатых сооружений и открытых регуляторов	—"—
3.820-13 Вып. 5	Конструкции для пешеходных мостов и мостовых переездов	—"—
3.820.1-81.94 Вып. 1	Трубы бетонные безнапорные	
ГОСТ 5781-82	Сталь горячекатанная для армирования железобетонных изделий	
ГОСТ 8478-81	Сетки сварные для железобетонных конструкций	

Продолжение

Обозначение	Наименование	Примечан.
3.820.2-44. Вып. 0	Подъемники винтовые для затворов гидротехнических сооружении грузоподъемностью до 20 тс. Модели В-83	—"—

Взам. инв. № | Подпись и дата | Инв. № подл.

Привязан

Инв. №

Разраб	Жарковский		21.11.94
Провер.	Кондрашова		21.11.94
Н. контр.	Бородина		21.11.94

820-1-0115с.94 КЖ15

Перегораживающие и водопропускные сооружения с бетонными и железобетонными трубами диаметрами от 600 до 1400 мм на расход воды до 10 м³/с и перепадом до 2 м для дросс. сетей

ПРТ/ВРТ-14-5

Стадия	Лист	Листов
РП	2	5

Общие данные (окончание)

НЦ "Союзводпроект"

Ц00363-02 69

Альбом II

Типовые проектные решения

Разрез 1-1

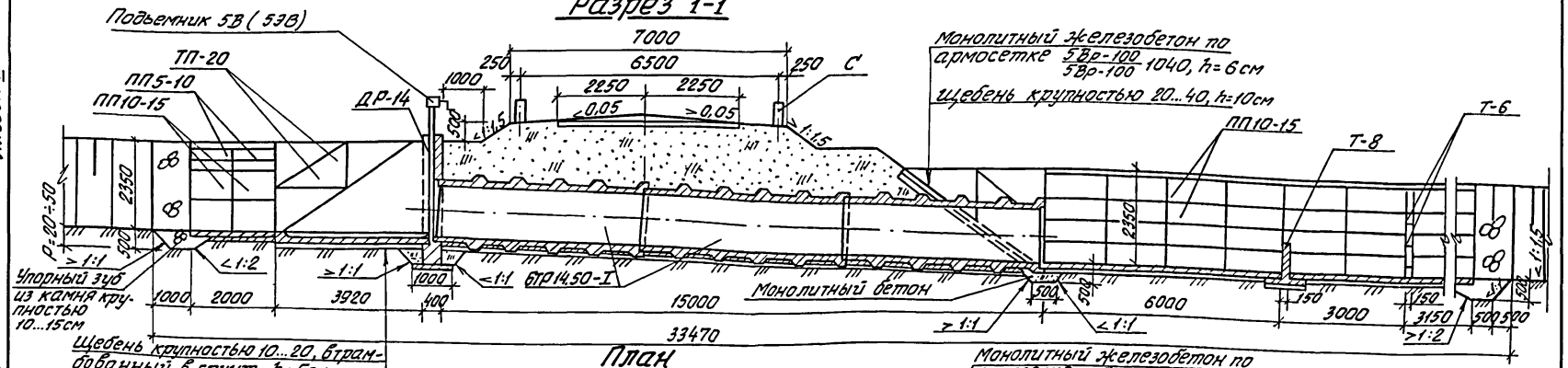

План

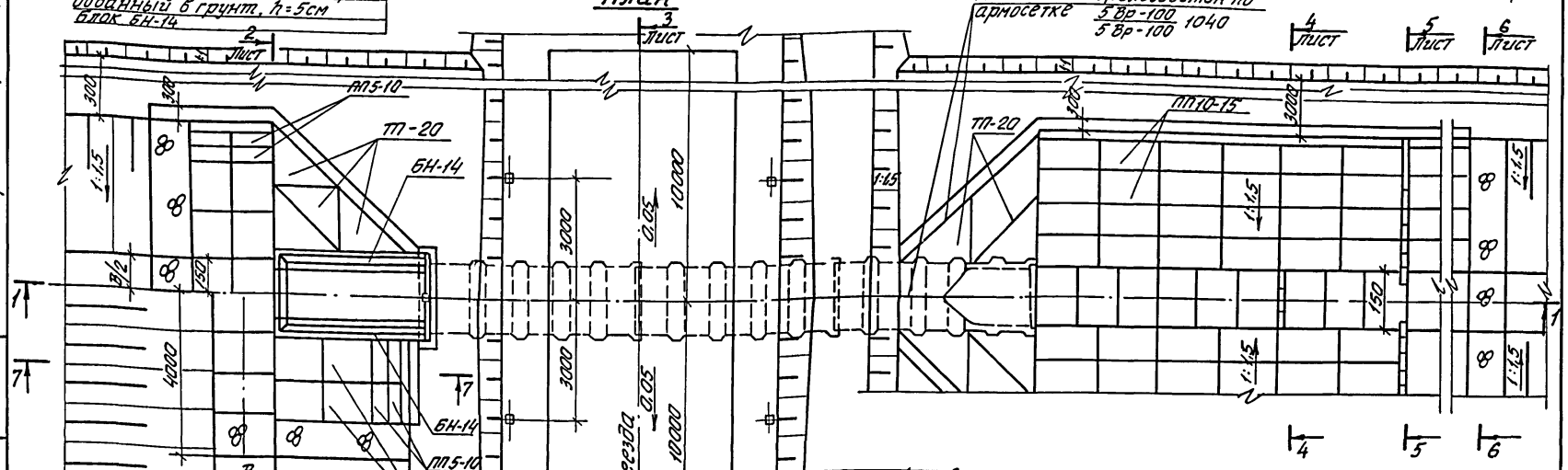

Разраб.	Жарковский			21.11.94
Провер.	Конфашова			21.11.94
ГИП				
Нач. отд.				
Н. контр.	Бородина			21.11.94

820 — 1 — 0115 с. 94 КЖ 15

Перегораживающие и водопропускные сооружения с бетонными и железобетонными трубами диаметрами от 600 до 1400 мм на расход воды до 10 м³/с и перепадом до 2 м для оросительных систем

Стадия	Лист	Листов
РП	3	5

ПРТ / ВРТ-14-5

План. Разрез 1-1

ЦЧ Союзводпроект

Привязан

Инв. №

Инв. № подл. | Подпись и дата | Взам. инв. №

Ц00363-02 70

Альбом II

Типовые проектные решения

Разрез 2-2

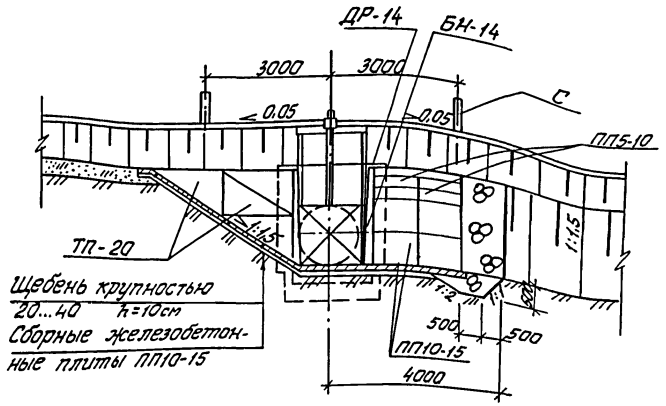

Разрез 4-4

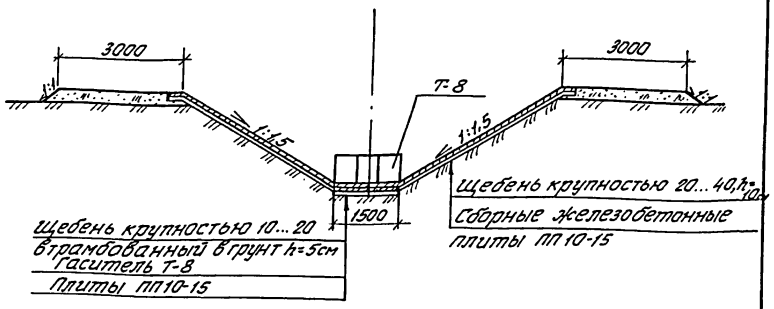

Разрез 3-3

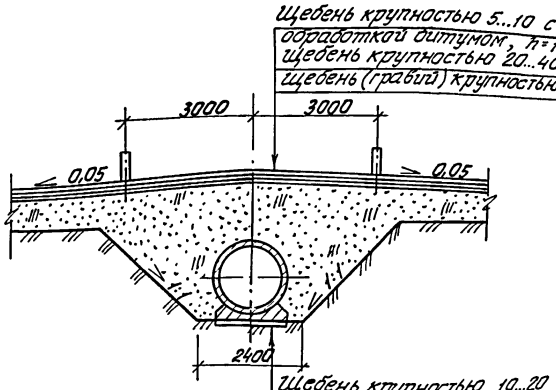

Разрез 5-5

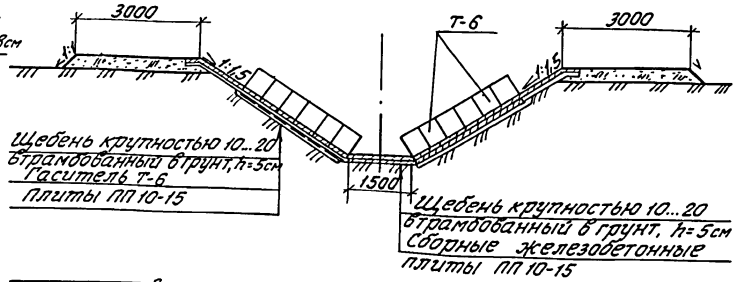

Привязан

Инв. №

Разраб.	Жарковская		21.11.94
Провер.	Кондрашова		21.11.94
ГИП			
Нач. отд.			
Н. контр.	Бородина		21.11.94

820 — 1 — 0115 с. 94 КЖ 15

Перегораживающие и водопропускные сооружения с бетонными и железобетонными трубами диаметрами от 600 до 1400 мм на расход воды до 10 м³/с и перепадом до 2 м для оросительн. систем

ПРТ | ВРТ-14-5

Стадия	Лист	Листов
РП	4	5

Разрезы 2-2 ÷ 5-5

ИЦ Союзводпроект

Инв. № подл. | Подпись и дата | Взам. инв. №

Ц 00363-02 71

Типовые проектные решения Альбом II

Разрез 6-6

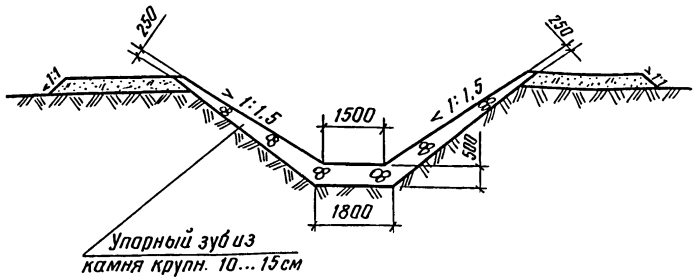

Разрез 7-7

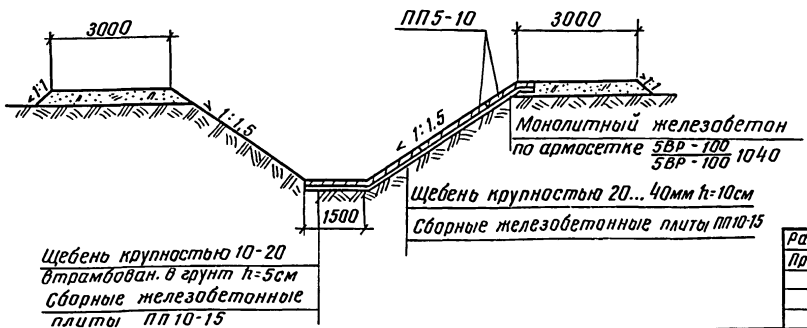

Спецификация элементов сборной конструкции

Марка поз.	Обозначение	Наименование	Кол.	Масса, кг	Примеч.
БН-14	3.820-6 Вып.3/91	Блок с ныряющими стенками	2	3276	
ДР-14	3.820-6 Вып.1/91	Диафрагма	1	4200	
БТР 140.50-2	3.820.1-81.94 Вып.1	Труба железобетонная	3	9312	
Т-8	3.820-6 Вып.5/88	Гасители	3	312	
Т-6	3.820-6 Вып.5/88	Гасители	12	160	
ПП10-15	3.820-6 Вып.5/88	Плита крепления	86	225	
ТП-20	3.820-6 Вып.5/88	Плита треугольная	16	375	
ПП5-10	3.820-6 Вып.5/88	Плита крепления	8	72.5	
С	3.820-13 Вып.4	Столбик сигнальный	8	100	

Схема армирования входного оголовка дана в КЖ14 лист 5 соединения входного оголовка с трубой дан КЖ22 лист 2

Привязан

Инв.№

Разраб.	Жарковский		21.11.94
Провер.	Кондрашова		21.11.94
Н.контр.	Бородина		21.11.94

820-1-0115с.94 КЖ15

Перегораживающие и водопропускные сооружения с бетонными и железобетонными трубами диаметрами от 600 до 1400 мм на расход воды до 10 м³/с и перепадом до 2м для оросит. сетей

ПРТ/ВРТ-14-5	Стадия	Лист	Листов
	РП	5	5

Разрезы 6-6, 7-7

ИЦ "Союзводпроект"

Ц00363-02 72

Инв.№ подл. | Подпись и дата | Взам.инв.№

Типовые проектные решения. Альбом II

Ведомость рабочих чертежей основного комплекта КЖ 16б

Лист	Наименование	Примечание
1	Общие данные (начало)	
2	Общие данные (окончание)	
3	План. Разрез 1-1	
4	Разрезы 2-2 ... 5-5	
5	Разрезы 6-6, 7-7	

Ведомость спецификаций

Лист	Наименование	Примечание
5	Спецификация элементов сборной конструкции	

Ведомость объемов сборных железобетонных конструкций по рабочим чертежам основного комплекта марки КЖ16б

	Наименование группы элементов конструкций	Код	Кол-во, м³	Примечание
1	Конструкции и детали каналов			
	и открытых водоводов	585800	16,7	
2	Трубы безнапорные ребристые	586200	11,64	
	Всего железобетона		28,34	

Материалы на изготовление сборных железобетонных конструкций учтены в ведомости потребности в материалах и отделно не учитываются.

В процессе производства строительно-монтажных работ должны соблюдаться правила техники безопасности согласно СНиП III-4-80.

Привязан					
Инв. №					
Разраб.	Жарковский		21.11.94	820-1-0115с.94 КЖ 16б	
Провер.	Кондрашова		21.11.94		
				Перегораживающие и водопропускные сооружения с бетонными и железобетонными трубами диаметрами от 800 до 1400мм на расход воды до 10м³/с и перепадом до 2м для оросит. сети	
				ПРТ/ВРТ-14-10	Стадия: РП; Лист: 1; Листов: 5
Н. контр.	Бородина		21.11.94	Общие данные (начало)	ИЦ "Союзводпроект"

Инв. № подл. | Подпись и дата | Взам. инв. №

Продолжение

Обозначение	Наименование	Примечан.
	Ссылочные документы	
3.820-6. Вып. 5/88	Оголовки, плиты крепления сооружений, гасители. Плиты крепления сооружений, гасители	ИЦ Союзводпроект"
3.820-6. Вып. 3/91	Оголовки, плиты крепления сооружений, гасители. Блоки с ныряющими стенками и докового типа	—"—
3.820-6. Вып. 1/91	Оголовки, плиты крепления сооружений, гасители. Портальные оголовки трубчатых сооружений и открытых регуляторов	—"—
3.820-13. Вып. 5	Конструкции для пешеходных мостов и мостовых переездов	—"—
3.820.1-81.94 Вып. 1	Трубы железобетонные безнапорные	
ГОСТ 5781-82	Сталь горячекатанная для армирования железобетонных изделий	
ГОСТ 8478-81	Сетки сварные для железобетонных конструкций	
3.820.2-43. Вып. 0	Затворы глубинные плоские скользящие. Монтажные чертежи	—"—
3.820.2-44. Вып. 0	Подъемники винтовые для затворов гидротехнических сооружений грузоподъемностью до 20тс	—"—
	Модели В-83	
	Прилагаемые документы	
-01.00	Сетка арматурная С1	см. КЖ14
-02.00	Сетка арматурная С2	см. КЖ14

Типовые проектные решения Альбом III

Взам. инв. №

Подпись и дата

Инв. № подл.

Привязан

Инв. №

Разраб.	Жарковский		21.11.94
Провер.	Кондрашова		21.11.94
Н.контр.	Бородина		21.11.94

820-1-0115с.94 КЖ16

Перегораживающие и водопропускные сооружения с бетонными и железобетонными трубами диаметрами от 600 до 1400мм на расход воды до 10м³/с и перепадам до 2м для оросит. сети

ПРТ/ВРТ-14-10

Стадия	Лист	Листов
РП	2	5

Общие данные (окончание)

ИЦ "Союзводпроект"

Ц00363-02 74

Альбом II

Типовые проектные решения

Разрез 1-1

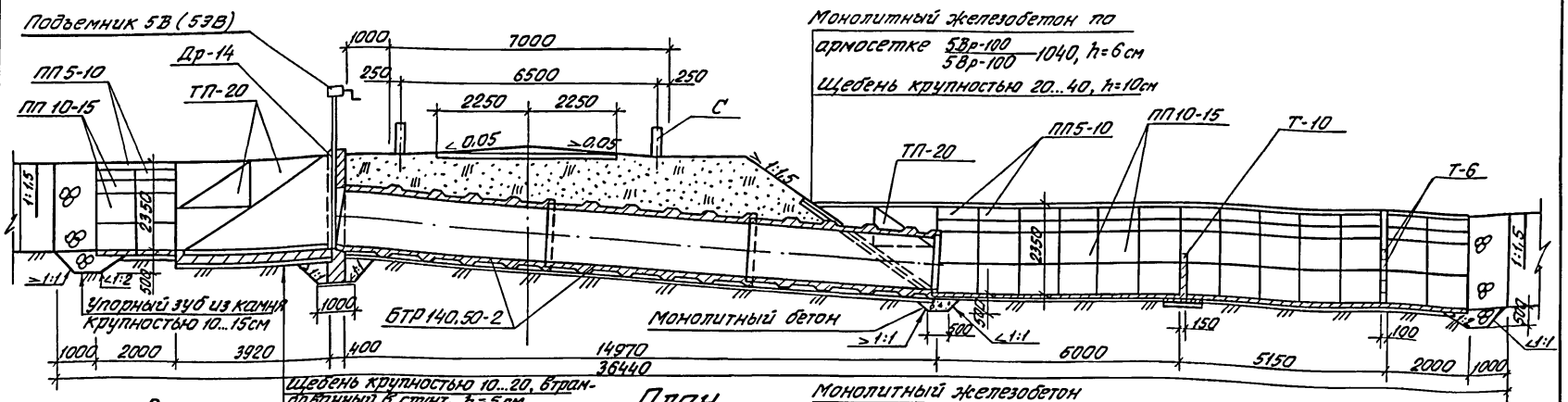

План

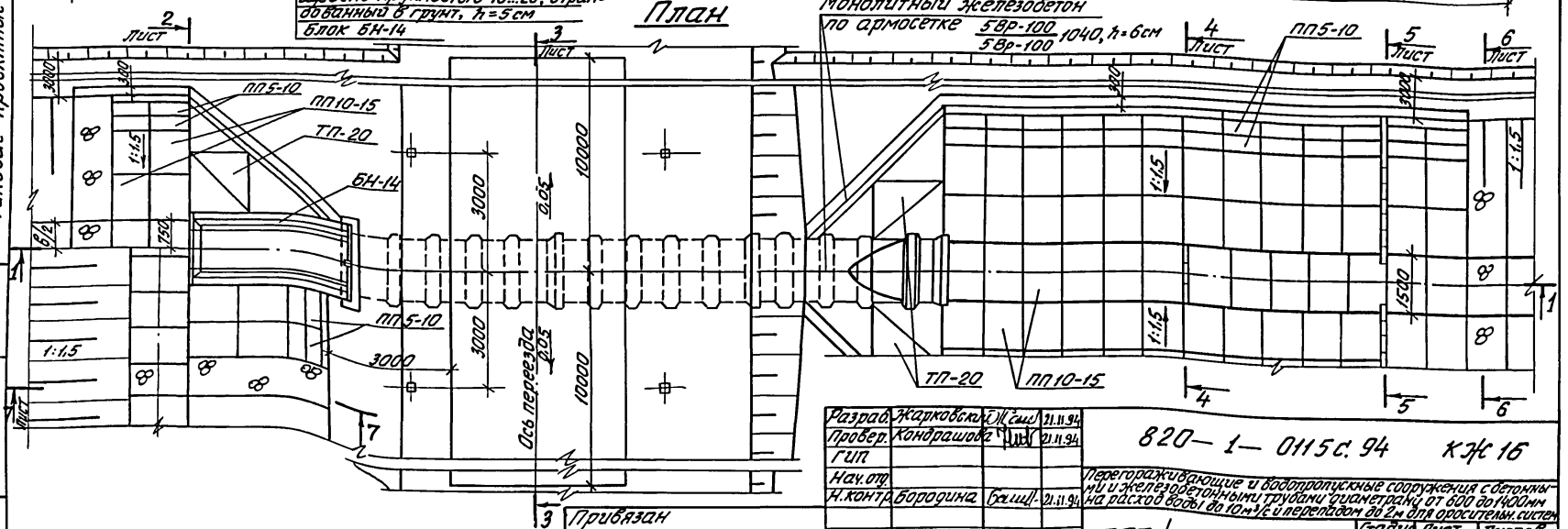

Привязан

Инв.№

Инв.№ подл. | Подпись и дата | Взам.инв.№

Разраб.	Жарковский			21.11.94
Провер.	Кондрашова			21.11.94
ГИП				
Нач.отд.				
Н.контр.	Бородина			21.11.94

820-1-0115с.94 КЖ 15

Перегораживающие и водопропускные сооружения с бетонными и железобетонными трубами диаметром от 600 до 1400мм на расход воды до 10м³/с и перепадом до 2м для оросительн. систем

ПРТ | ВРТ-14-10

Стадия	Лист	Листов
РП	3	5

План. Разрез 1-1

УЦ Союзводпроект

Ц00363-02 75

Альбом II

Типовые проектные решения

Разрез 2-2

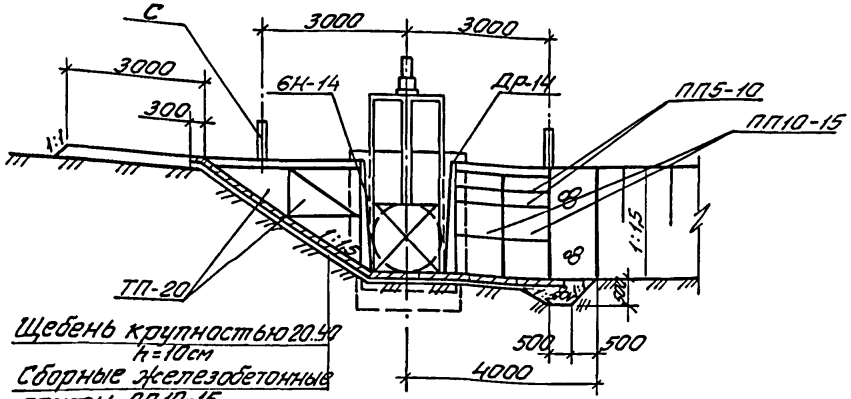

Щебень крупностью 20-40 h=10см
Сборные железобетонные плиты ПП10-15

Разрез 4-4

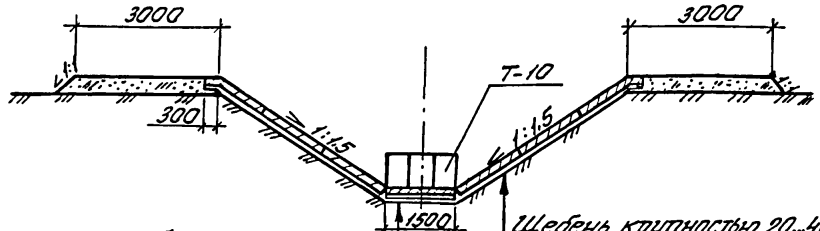

Щебень крупностью 10-20 втрамбованный в грунт, h=5см
Гаситель Т-10
Плита ПП10-15

Щебень крупностью 20...40, h=10см
Сборные Ж/б плиты ПП10-15

Разрез 3-3

Щебень крупностью 5-10, с одиночной поверхностной обработкой битумом, h=10см
Щебень крупностью 20...40 пропитанный битумом, h=8см
Щебень (грабий) крупностью 20...40, h=12см

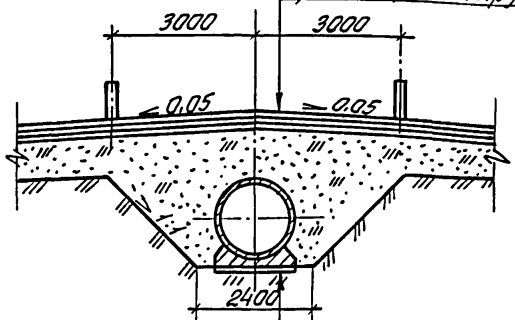

Щебень крупностью 10...20
втрамбованный в грунт, h=5см
бетонная подготовка
Блок БПР 14.50-2

Разрез 5-5

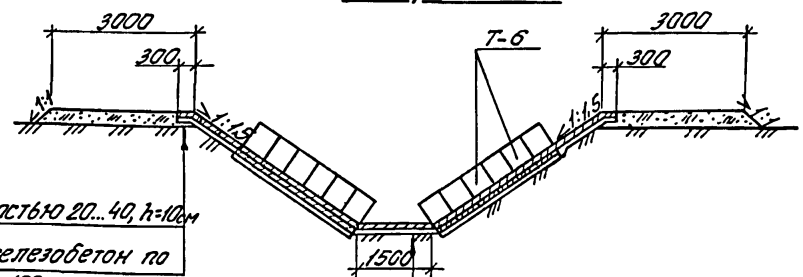

Щебень крупностью 20...40, h=10см
Монолитный железобетон по армосетке 5Вр-100 / 5Вр-100 — 1040, h=6см

Щебень крупностью 10...20
втрамбованный в грунт, h=5см
Сборные железобетонные плиты ПП10-15

Разраб.	Жарковский		21.11.94
Провер.	Конорашова		21.11.94
ГИП			
Нач.отд.			
Н.контр.	Бородина		21.11.94

820 — 1 — 0115с. 94 КЖС 16

Перегораживающие и водопропускные сооружения с бетонными и железобетонными трубами, диаметрами от 600 до 1400мм на расход воды до 10 м³/с и перепадом до 2 м для оросительных систем

ПРТ / ВРТ-14-10	Стадия	Лист	Листов
	РП	4	5
Разрезы 2-2 ÷ 5-5	ИЦ Союзводпроект		

Привязан

Инв.№

Инв.№подл. | Подпись и дата | Взам.инв.№

Ц00363-02 76

Типовые проектные решения Альбом II

Разрез 6-6

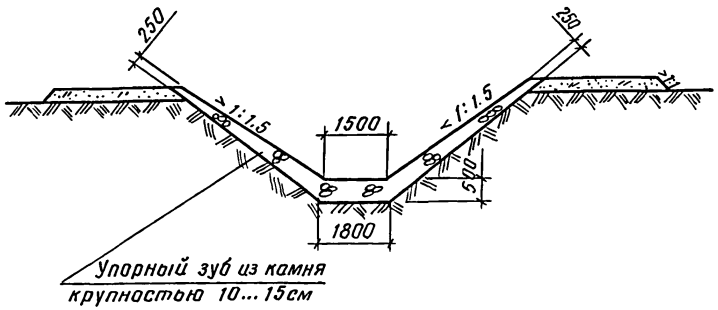

Разрез 7-7

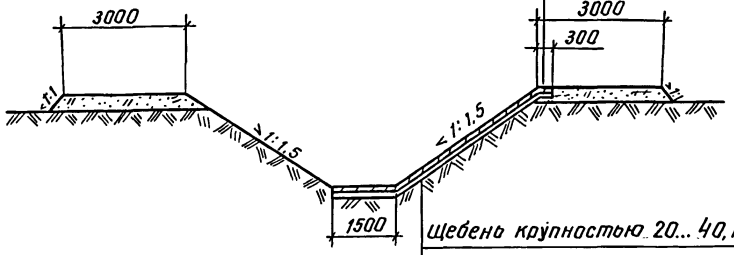

Спецификация элементов сборной конструкции

Марка поз.	Обозначение	Наименование	Кол.	Масса кг	Примечание
БН-14	3.820-6. Вып.3/91	Блок с нырящими стенками	2	3275	
ДР-14	3.820-6. Вып.1/91	Диафрагма	1	4200	
БТР 140.50-2	3.820.1-81.94 Вып.1	Труба железобетонная	3	9312	
Т-6	3.820-6 Вып.5/88	Гасители	12	160	
Т-10	3.820-6 Вып.5/88	Гасители	3	358	
ПП10-15	3.820-6 Вып.5/88	Плита крепления	75	225	
ПП5-10	3.820-6 Вып.5/88	Плита крепления	60	72.5	
ТП-20	3.820-6 Вып.5/88	Плита треугольная	16	375	
С	3.820-13 Вып.4	Столбик сигнальный	8	100	

Схема армирования входного оголовка дана в КЖ14
Узел входного оголовка с трубой дан КЖ22 лист 2.

Взам. инв.№ | Подпись и дата | Инв.№ подл.

Привязан

Инв. №

Разраб.	Жарковский		21.11.94
Пробер.	Кондрашова		21.11.94
Н.контр.	Бородина		21.11.94

820-1-0115с.94 КЖ16

Перегораживающие и водопропускные сооружения с бетонными и железобетонными трубами диаметрами от 600 до 1400мм на расход воды до 10м³/с и перепадом до 2м для оросит. сетей

ПРТ/ВРТ-14-10

Стадия	Лист	Листов
РП	5	5

Разрезы 6-6...7-7

ИЦ "Союзводпроект"

Ц00363-02 77

Типовые проектные решения. Альбом III

Ведомость рабочих чертежей основного комплекта КЖ17

Лист	Наименование	Примечание
1	Общие данные (начало)	
2	Общие данные (окончание)	
3	План. Разрез 1-1	
4	Разрезы 2-2 ... 5-5	
5	Разрезы 6-6 ... 7-7	

Ведомость спецификаций

Лист	Наименование	Примечание
5	Спецификация элементов сборной конструкции	

Ведомость объемов сборных железобетонных конструкций по рабочим чертежам основного комплекта марки КЖ17

№строки	Наименование группы элементов конструкции	Код	Кол. м³	Примечание
1	Конструкции и детали каналов			
	и открытых водоводов	585800	19,5	
2	Трубы безнапорные ребристые	586200	11,64	
	Всего железобетона		31,14	

Материалы на изготовление сборных железобетонных конструкций учтены в ведомости потребности в материалах и отдельно не учитываются.

В процессе производства строительно-монтажных работ должны соблюдаться правила техники безопасности согласно СНиП III-4-80.

Привязан

Инв. №

Разраб.	Жарковский		21.11.94
Провер.	Кондрашова		21.11.94
Н.контр.	Бородина		21.11.94

820-1-0115 с.94 КЖ17

Перегораживающие и водопропускные сооружения с бетонными и железобетонными трубами диаметрами от 600 до 1400 на расход воды до 10 м³/с и перепадам до 2м для просит. сетей

ПРТ/ВРТ-14-20

Стадия	Лист	Листов
РП	1	

Общие данные (начало)

ИЦ "Союзводпроект"

Инв. № подл. | Подпись и дата | Взам. инв. №

Ц00363-02 78

Типовые проектные решения. Альбом II

Ведомость ссылочных и прилагаемых документов

Обозначение	Наименование	Примечан.
	Ссылочные документы	
3.820-6. Вып. 5/88	Оголовки, плиты крепления сооружений, гасители. Плиты крепления сооружений, гасители	ИЦ "Союзводпроект"
3.820-6. Вып. 3/91	Оголовки, плиты крепления сооружений, гасители. Блоки с ныряющими стенками и дакового типа	—"—
3.820-6. Вып. 1/91	Оголовки, плиты крепления сооружений, гасители. Портальные оголовки трубчатых сооружений и открытых регуляторов	—"—
3.820-13. Вып. 5	Конструкции для пешеходных мостов и мостовых переездов	—"—
3.820.1-81.94. Вып. 1	Трубы бетонные безнапорные	
ГОСТ 5781-82	Сталь горячекатанная для армирования железобетонных изделий	
ГОСТ 8478-81	Сетки сварные для железобетонных конструкций	
3.820.2-43. Вып. 0	Затворы глубинные плоские скользящие. Монтажные чертежи	—"—

Продолжение

Обозначение	Наименование	Примечан.
3.820.2-44. Вып. 0	Подъемники винтовые для затворов гидротехнических сооружений грузоподъемностью до 20тс. модели В-83. Пояснительная записка и габаритные чертежи подъемников	—"—
-01.00	Прилагаемые документы	
-02.00	Сетка арматурная С1	см. КЖ 14
-КЖ15ВМ	Сетка арматурная С2	см. КЖ 14

Привязан

Инв. №

Инв. № подл. | Подпись и дата | Взам. инв. №

Разраб.	Жарковский		21.11.94
Провер.	Кондрашова		21.11.94
Н. контр.	Бородина		21.11.94

820-1-0115с.94 КЖ17

Перегораживающие и водопропускные сооружения с бетонными и железобетонными трубами диаметрами от 800 до 1400мм на расход воды до 10м³/с с перепадом до 2м для оросит. систем

ПРТ/ВРТ-14-20

Стадия	Лист	Листов
РП	2	7

Общие данные (окончание)

ИЦ "Союзводпроект"

400363-02 79

Альбом II

Типовые проектные решения

Разрез 1-1

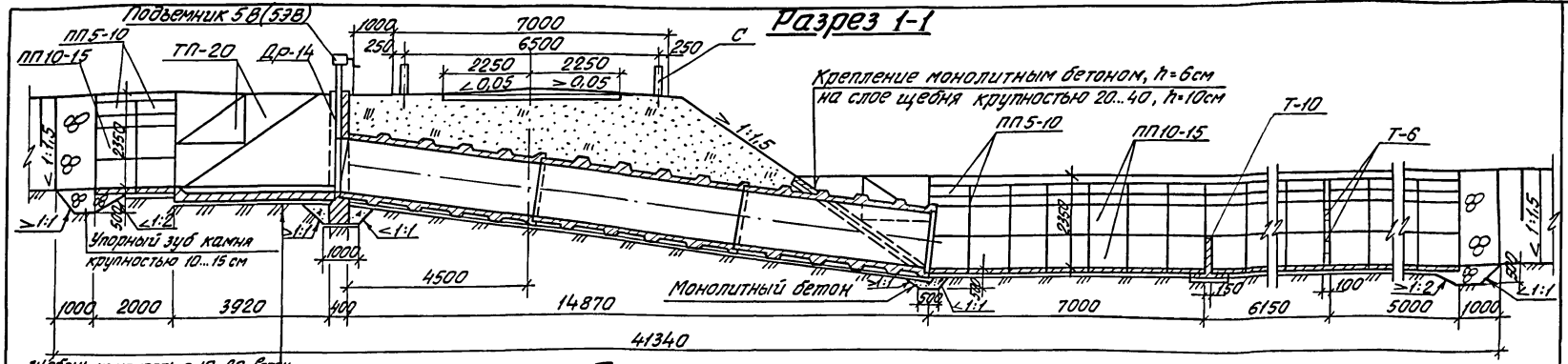

План

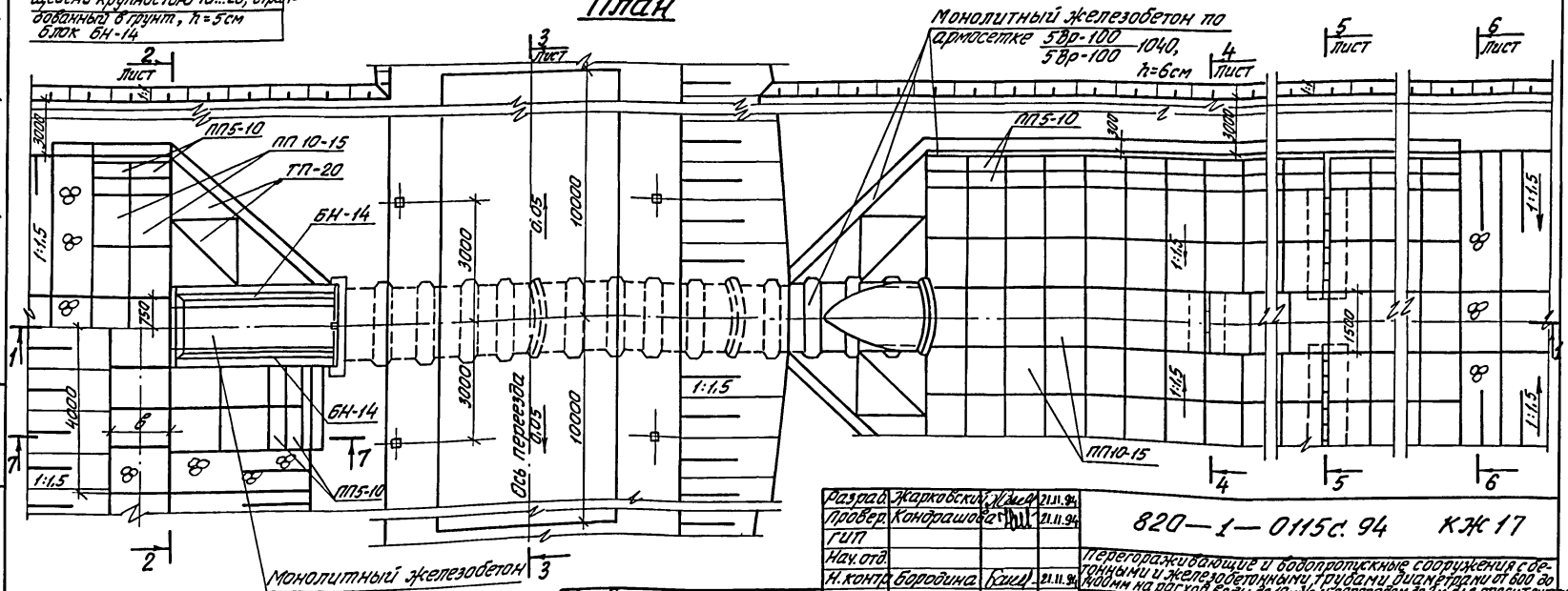

Разраб.	Жарковский		21.11.94
Провер.	Кондрашова		21.11.94
ГИП			
Нач. отд.			
Н. контр.	Бородина		21.11.94

Привязан

Инв. №

Взам. инв. №

Подпись и дата

Инв. № подл.

820—1—0115с.94 КЖ17

Перегораживающие и водопропускные сооружения с железобетонными и железобетонными трубами диаметрами от 600 до 1400мм на расход воды до 10м³/с и перепадом до 2м для оросительных систем

ПРТ | ВРТ-14-20

План. Разрез 1-1

Стадия	Лист	Листов
РП	3	7

ЦИ Союзводпроект

Ц-00-363-02 80

Типовые проектные решения Альбом II

Разрез 2-2

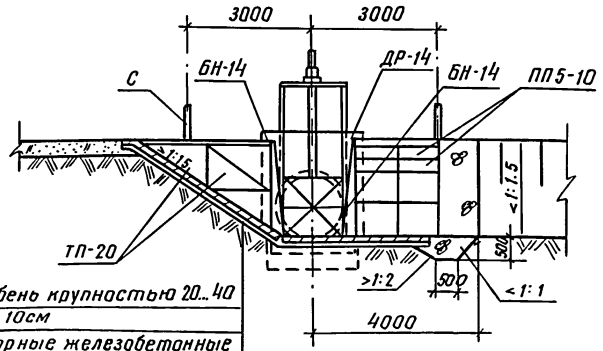

Щебень крупностью 20...40
h=10см
Сборные железобетонные
плиты ПП10-15

Разрез 4-4

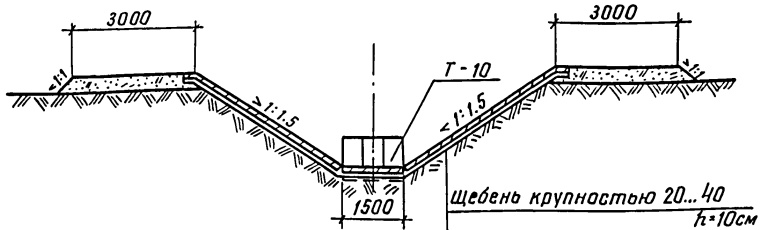

Щебень крупностью 20...40
h=10см
Сборные железобетонные
плиты ПП10-15

Разрез 3-3

Щебень крупностью 5...10 с одиночной поверхностной обработкой битумом, h=10см
Щебень крупностью 20...40 пропит.битумом h=8см
Щебень (гравий) крупностью 20...40мм, h=12см

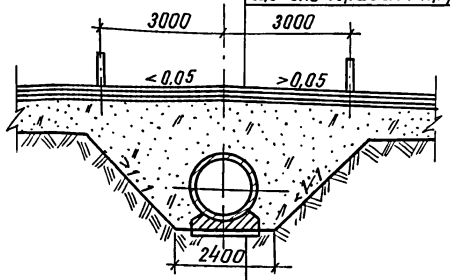

Щебень крупностью 10...20
втрамбованный в грунт h=5см
Бетонная подготовка
Блок БТР 140.50-2

Разрез 5-5

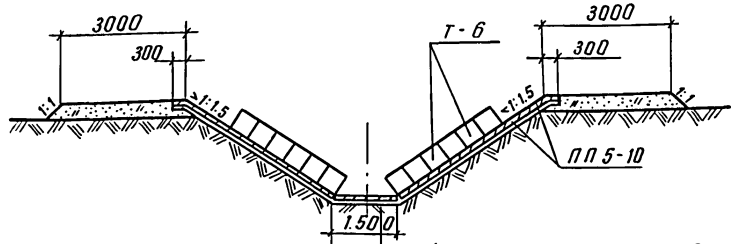

Щебень крупностью 10...20
втрамбованный в грунт, h=5см
Сборные железобетонные
плиты ПП 10-15

Разраб.	Жарковский		21.11.94
Провер.	Конфашова		21.11.94
Привязан			
Инв. №	Н.контр.	Бородина	21.11.94

820-1-0115с.94 КЖ17

Перегораживающие и водопропускные сооружения с бетонными и железобетонными трубами, диаметрами от 600 до 1400мм на расход воды до 10м³/с и перепадом до 2м для оросит. сетей

ПРТ/ВРТ-14-20

Стадия	Лист	Листов
РП	4	

Разрезы 2-2 ... 5-5

ИЦ "Союзводпроект"

Инв.№ подл. | Подпись и дата | Взам.инв.№

Ц00363-02 81

Типовые проектные решения Альбом II

Разрез 6-6

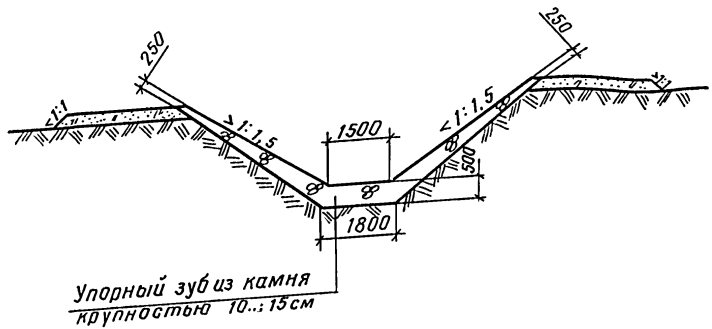

Разрез 7-7

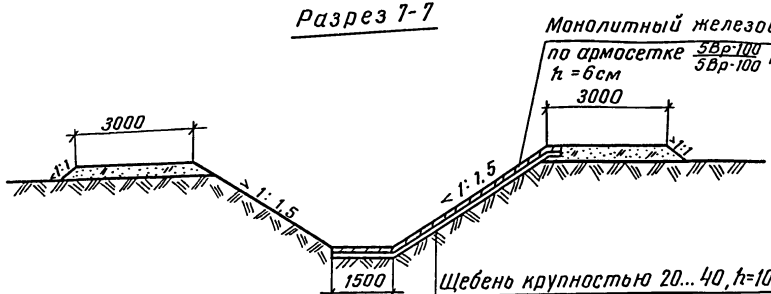

Спецификация элементов сборной конструкции

Марка поз.	Обозначение	Наименование	Кол.	Масса кг	Примеч.
БН-14	3.820-6. Вып.3/91	Блок с ныряющими стенками	2	3275	
ДР-14	3.820-6 Вып.1/91	Диафрагма	1	4200	
БТР 140.50-2	3.820.1-8 1.94 Вып.1	Труба бетонная	3	9312	
Т-6	3.820-6 Вып.5/88	Гасители	12	160	
Т-10	3.820-6 Вып.5/88	Гасители	3	358	
ПП10-15	3.820-6 Вып.5/88	Плита крепления	100	225	
ПП5-10	3.820-6 Вып.5/88	Плита крепления	80	72,5	
ТП-20	3.820-6 Вып.5/88	Плита треугольная	16	375	
С	3.820-13 Вып.4	Столбик сигнальный	8	100	

Схема армирования входного оголовка дана в КЖ 14 лист 5, узел соединения входного оголовка с трубой дан в КЖ22 лист 2.

Взам.инв.№ | Подпись и дата | Инв.№ подл.

Привязан

Инв. №

Разраб.	Жарковский		21.11.94
Провер.	Кондрашова		21.11.94
Н.контр.	Бородина		21.11.94

820-1-0115с.94 КЖ17

Перегораживающие и водопропускные сооружения с бетонными и железобетонными трубами диаметрами от 600 до 1400мм на расход воды до 10м³/с и перепадом до 2м для оросит. сети

ПРТ/ВРТ-14-20	Стадия	Лист	Листов
	РП	5	5

Разрезы 6-6 ... 7-7

ИЦ "Союзводпроект"

Типовые проектные решения. Альбом II

Ведомость рабочих чертежей основного комплекта КЖ18

Лист	Наименование	Примечание
1	Общие данные (начало)	
2	Общие данные (окончание)	
3	План	
4	Разрезы 1-1, 2-2	
5	Разрезы 3-3	
6	Входной оголовок. Схема армирования м.1:50	

Ведомость спецификаций

Лист	Наименование	Примечание
5	Спецификация элементов сборной конструкции	
6	Спецификация	

Ведомость объемов сборных железобетонных конструкций по рабочим чертежам основного комплекта марки КЖ18

№строки	Наименование группы элементов конструкции	Код	Кол., м³	Примечание
1	Конструкции и детали каналов			
	и открытых водоводов	585800	17,8	
2	Трубы безнапорные	586200	23,28	
	Всего железобетона		41,08	

Материалы на изготовление сборных железобетонных конструкций учтены в ведомости потребности в материалах и отдельно не учитываются.

В процессе производства строительно-монтажных работ должны соблюдаться правила техники безопасности согласно СНиП III-4-80.

Привязан

Инв.№

Разраб.	Жарковский		21.11.94
Провер.	Кондрашова		21.11.94
Н.контр.	Бородина		21.11.94

820-1-0115с.94 КЖ18

Перегораживающие и водопропускные сооружения с бетонными и железобетонными трубами диаметрами от 600 до 1400мм на расход воды до 10м³/с и перепадом до 2м для оросит. систем

ПРТ/ВРТ-2×14-0

Стадия	Лист	Листов
РП	1	6

Общие данные (начало)

ИЦ "Союзводпроект"

Ц 00363-02 83

Инв.№ подл. | Подпись и дата | Взам.инв.№

Альбом II

Типовые проектные решения

Ведомость ссылочных и прилагаемых документов

Обозначение	Наименование	Примечание
	Ссылочные документы	
3.820-6 Вып.5/88	Оголовки, плиты крепления сооружений, гасители. Плиты крепления сооружений, гасители	ИЦ "Союзводпроект"
3.820-6 Вып.3/91	Оголовки, плиты крепления сооружений, гасители. Блоки с ныряющими стенками и докового типа	—"—
3.820-6. Вып.I/91	Оголовки, плиты крепления сооружений, гасители. Портальные оголовки трубчатых сооружений и открытых регуляторов.	—"—
3.820-13 Вып. 5	Конструкции для пешеходных мостов и мостовых переездов	—"—
3.820.1-81.94 Вып. 1	Трубы бетонные безнапорные	
ГОСТ 5781-82	Сталь горячекатанная для армирования железобетонных изделий	
ГОСТ 8478-81	Сетки сварные для железобетонных конструкций	
3.820.2-43 Вып.0	Затворы глубинные плоские скользящие. Монтажные чертежи	—"—

Продолжение

Обозначение	Наименование	Примечание
3.820.2-44 Вып.0	Подъемники винтовые для затворов гидротехнических сооружений грузоподъемностью до 20тс. Модели В-83. Пояснительная записка и габаритные чертежи подъемников	—"—
	Прилагаемые документы	
-04.00	Сетка арматурная С3	
-04.00	Сетка арматурная С4	
-05.00	Каркас плоский КР1	

Инв.№ подл. | Подпись и дата | Взам.инв.№

Привязан

Инв.№

Разраб.	Жарковский		21.11.94
Провер.	Кондрашова		21.11.94
Н.контр.	Бородина		21.11.94

820-1-0115с.94 КЖ18

Перегораживающие и водопропускные сооружения с бетонными и железобетонными трубами диаметрами от 800 до 1400мм на расход воды до 10м³/с и перепадам до 2м для арасит. сетей

ПРТ/ВРТ-2×14-0	Стадия	Лист	Листов
	РП	2	6

Общие данные (окончание) | НЦ "Союзводпроект"

Ц00363-02 84

Типовые проектные решения Альбом II

План

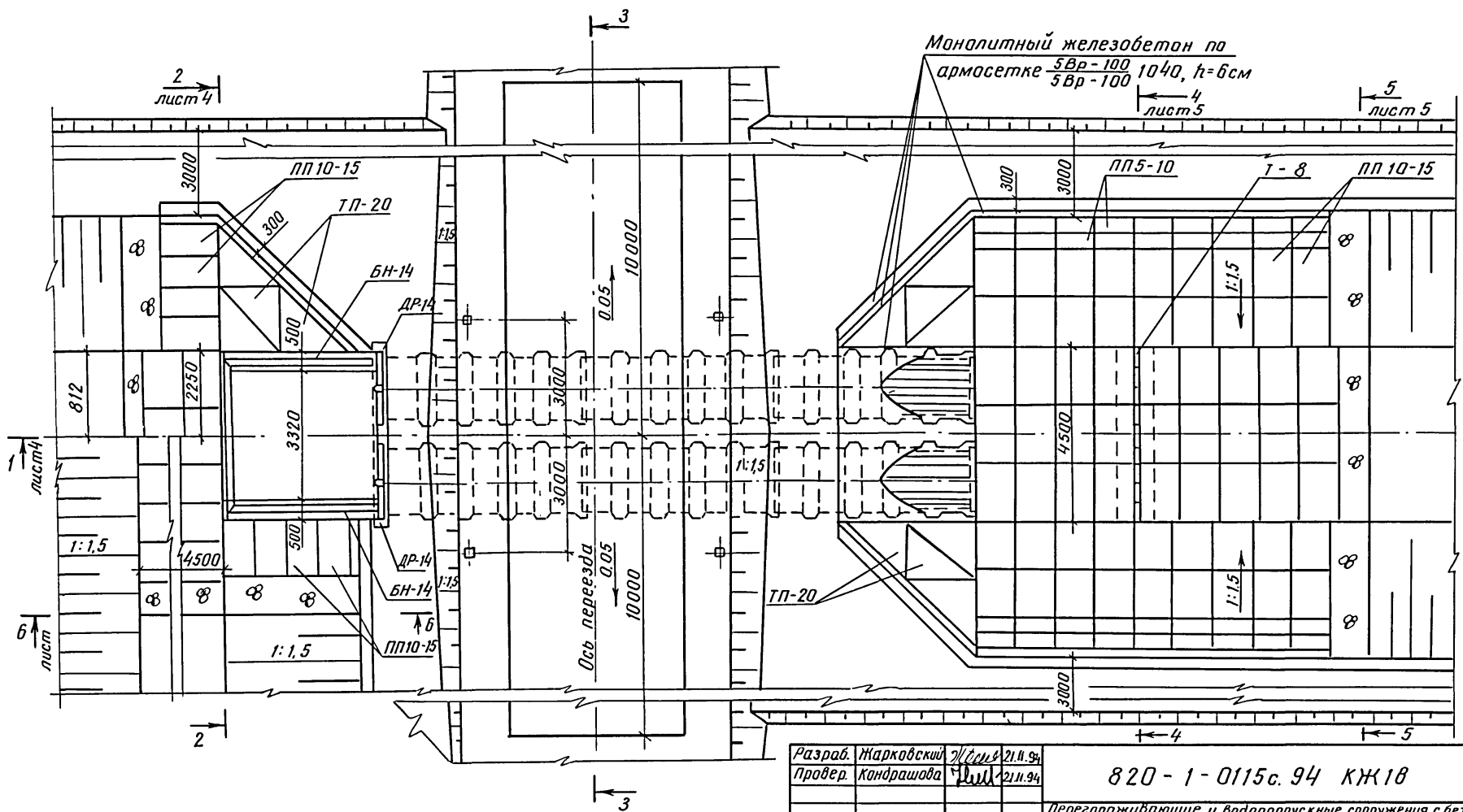

Разраб.	Жарковский		21.11.94
Провер.	Кондрашова		21.11.94
Н контр.	Бородина		21.11.94

Привязан

Инв. №

820-1-0115с.94 КЖ18

Перегораживающие и водопропускные сооружения с бетонными и железобетонными трубами диаметрами от 600 до 1400мм на расход воды до 10м³/с и перепадам до 2м для оросительн. сети

ПРТ/ВРТ-2×14-0

Стадия	Лист	Листов
РП	3	6

План

НЦ "Союзводпроект"

Инв.№ подл. | Подпись и дата | Взам. инв.№

Ц00363-02 85

Типовые проектные решения Альбом II

Разрез 1-1

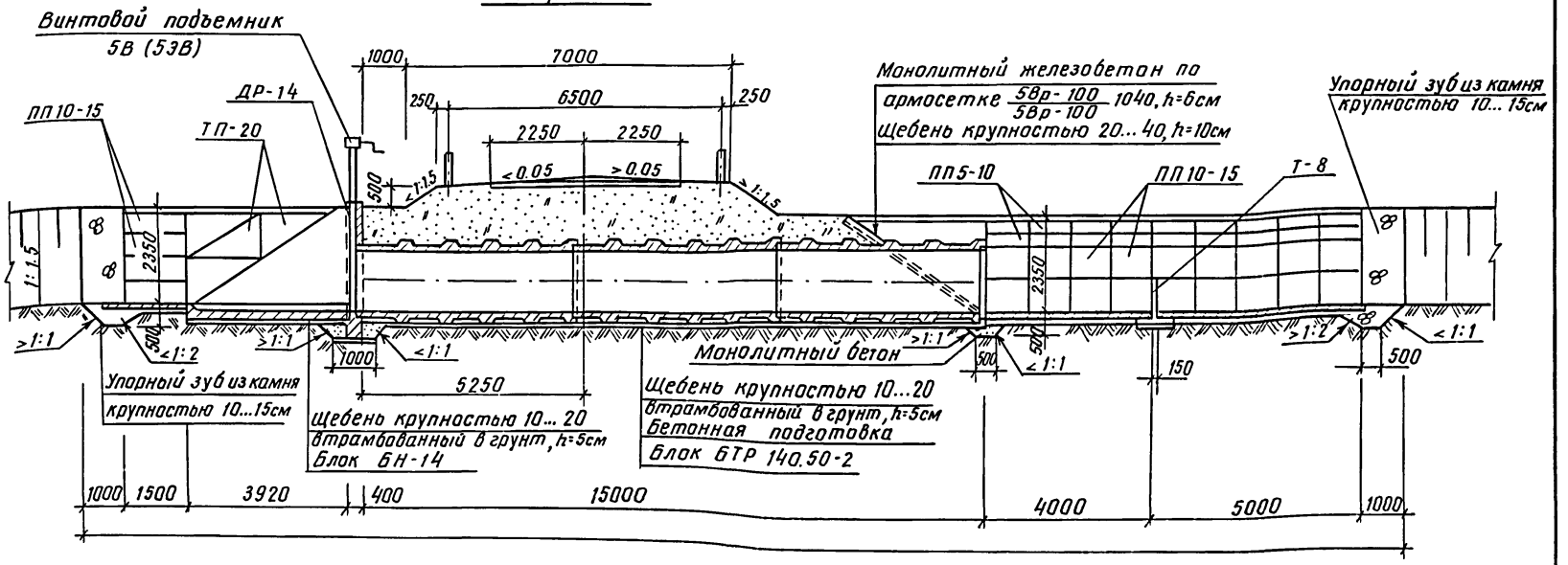

Разрез 2-2

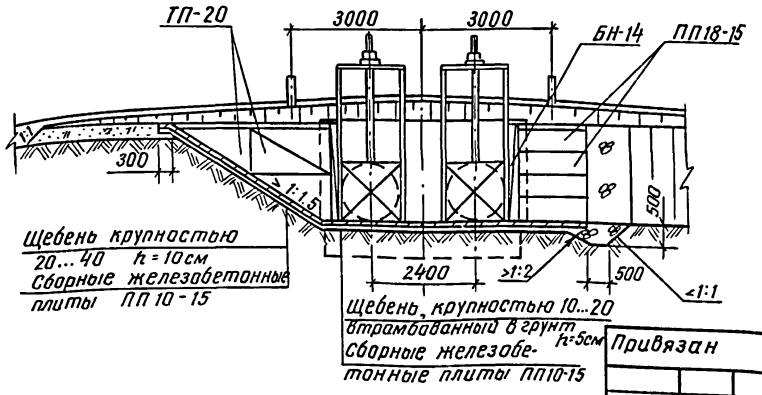

Привязан

Инв. №

Разраб.	Жарковский		21.11.94
Провер.	Кондрашова		21.11.94
Н.контр.	Бородина		21.11.94

820-1-0115с.94 КЖ18

Перегораживающие и водопропускные сооружения с бетонными и железобетонными трубами диаметрами 600÷1400 на расход воды до 10м³/с и перепадом до 2м для оросительн. сети

ПРТ/ВРТ-2×14-0

Стадия	Лист	Листов
РП	4	6

Разрезы 1-1, 2-2

НЦ "Союзводпроект"

Инв.№ подл. | Подпись и дата | Взам.инв.№

Ц00363-02 86

Типовые проектные решения Альбом II

Разрез 3-3

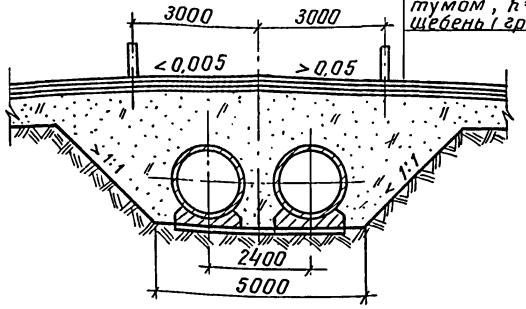

Щебень крупн. 5...10 с одиночной поверхн. обработкой битумом, h = 10см
Щебень крупн. 20... 40 пропитанный битумом, h = 8см
Щебень (гравий) крупностью 20... 40 h = 12см

Разрез 6-6

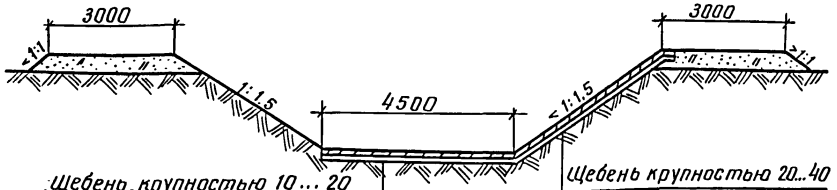

Щебень, крупностью 10... 20 втрамбованный в грунт, h=5см
Сборные железобетонные плиты ПП 10-15

Щебень крупностью 20...40
Сборные железобетонные плиты ПП10-15

Разрез 4-4

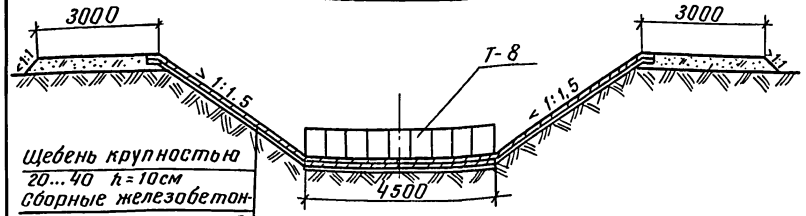

Щебень крупностью 20...40 h=10см
Сборные железобетонные плиты ПП10-15

Разрез 5-5

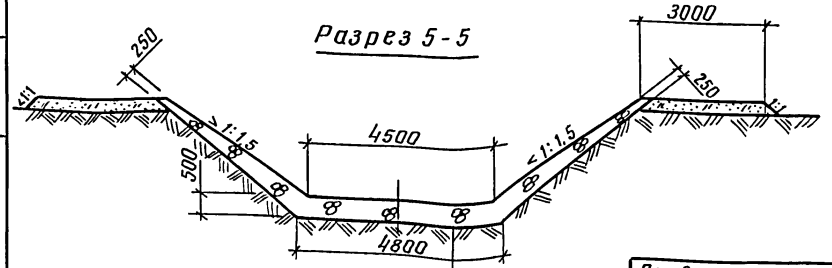

Упорный зуб из камня крупностью 10... 15см

Спецификация элементов сборной конструкции

Марка поз.	Обозначение	Наименование	Кол.	Масса, кг	Примечан
БН-14	3.820-6, вып. 3/91	Блок с нырящими стенками	2	3275	
ДР-14	3.820-6, вып. 1/91	Диафрагма	2	4200	
БТР 140.50-2	3.820.1-81.94 вып.1	Труба бетонная	6	9312	
Т-8	3.820-6 Вып. 5/88	Гасители	9	312	
ПП10-15	3.820-6 Вып. 5/88	Плита крепления	77	225	
ПП5-10	3.820-6 вып. 5/88	Плита крепления	36	72,5	
ТП-20	3.820-6 Вып. 5/88	Плита треугольная	16	375	
С	3.820-13 вып.4	Столбик сигнальный	8	100	

Привязан

Инв. №

Взам. инв. №
Подпись и дата
Инв. № подл.

Разраб.	Жарковский		21.11.94
Провер.	Кандрашова		21.11.94
Н. контр.	Бородина		21.11.94

820-1-0115с.94 КЖ16

Перегораживающие и водопропускные сооружения с бетонными и железобетонными трубами диаметрами от 600 до 1400 на расход воды до 10 м³/с и перепадом до 2м для оросит. сети

ПРТ/ВРТ 2×14-0

Стадия	Лист	Листов
РП	5	6

Разрезы 3-3... 6-6

НЦ "Союзводпроект"

Ц00363-02 87

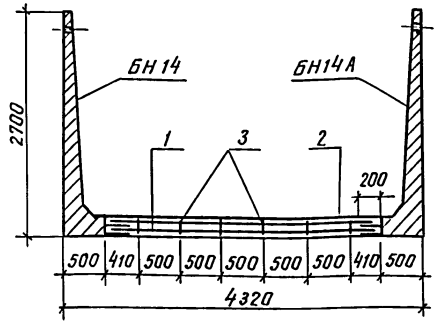

Ведомость расхода стали на элемент, кг

Марка элемента	Изделия арматурные						Всего	Общий расход
	Арматура класса							
	AI			AIII				
	ГОСТ 5781-82			ГОСТ 5781-82				
	ф 8	-	Итого	ф 10	ф 16	Итого		
Входной оголовок	88,8		88,8	48,0	124,8	172,8	261,6	261,6

Формат	Зона	Поз.	Обозначение	Наименование	Кол.	Примечание
				Сборочные единицы		
		1	- 03.00	Сетка арматурная С	2	
		2	- 04.00	Сетка арматурная С	2	
		3	- 05.00	Каркас Кр	12	
				Материалы		
				Бетон класса В15.0		
				F150, W4		2,7м³

Привязан

Инв.№

Разраб.	Жарковский		21.11.94
Провер.	Кондрашова		21.11.94
Н.контр.	Бородина		21.11.94

820 - 1 - 0115с.94 КЖ18

Перегораживающие и водопропускные сооружения с бетонными и железобетонными трубами диаметрами от 800 до 1400мм на расход воды до 10м³/с и перепадом до 2м для арасит. сетей

ПРТ/ВРТ - 2х14

Стадия	Лист	Листов
РП	6	8

Входной оголовок
Схема армирования

ИЦ "Союзводпроект"

Ц00363-02 88

Инв.№подл. | Подпись и дата | Взам.инв.№

Типовые проектные решения Альбом II

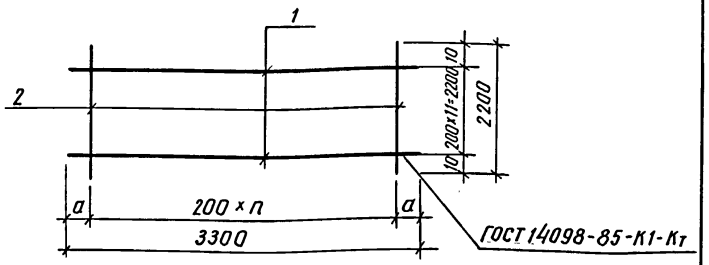

Марка	Размеры, мм		Масса, кг
	а	n	
С3	250	14	75.9
С4	50	16	39.3

Формат	Зона	Поз.	Обозначение	Наименование	Кол.	Примечание
			-03.00	С3		
		1	-03.01	ф16АIII ГОСТ 5781-82, ℓ=3300	12	5,2 кг
		2	-03.02	ф8АI ГОСТ 5781-82, ℓ=2200	15	0,9 кг
			-04.00	С4		
		1	-04.01	ф10АIII ГОСТ 5781-82, ℓ=3300	12	2,0 кг
		2	-04.02	ф8АI ГОСТ 5781-82, ℓ=2200	17	0,9 кг

Привязан

Инв. №

Взам. инв. № | Подпись и дата | Инв. № подл.

Провер.	Жарковский		21.11.94
Разраб.	Кондрашова		21.11.94
Н.контр.	Бородина		21.11.94

820-1-0115с.94-03.00 С4.00

Перегораживающие и водопропускные сооружения с бетонными и железобетонными трубами диаметрами от 600 до 1400 на расход воды до 10 м³/с и перепадом до 2м для орасит. сетей

Сетка арматурная С (С3, С4)

Стадия	Лист	Листов
Р	7	

НЦ "Союзводпроект"

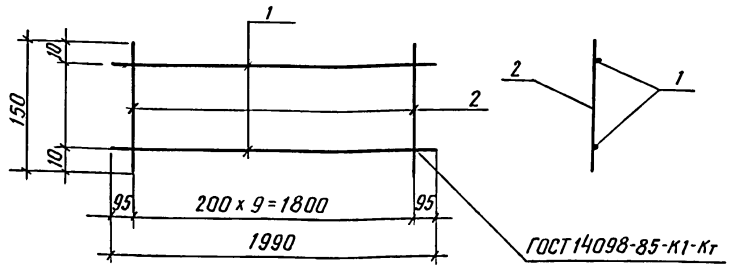

Формат	Зона	Поз.	Обозначение	Наименование	Кол.	Примечание
			-05.00	КР1		
		1	-05.01	ф8АI ГОСТ 5781-82, ℓ=1990	2	0,8 кг
		2	-05.02	ф8АI ГОСТ 5781-82, ℓ=150	10	0,1 кг

Привязан

Инв. №

Взам. инв. № | Подпись и дата | Инв. № подл.

Разраб	Жарковский		21.11.94
Провер.	Кондрашова		21.11.94
Н.контр	Бородина		21.11.94

820-1-0115с.94-05.00 КЖ18

Перегораживающие и водопропускные сооружения с бетонными и железобетонными трубами диаметрами от 600 до 1400мм на расход воды до 10м³/с с перепадом до 2м для орасит. сетей

Каркас плоский КР (КР-1)

Стадия	Лист	Листов
Р	8	

НЦ "Союзводпроект"

Ц 00363-02 89

Ведомость рабочих чертежей основного комплекта КЖ17

Лист	Наименование	Примечание
1	Общие данные (начало)	
2	Общие данные (окончание)	
3	План	
4	Разрезы 1-1, 2-2, 4-4	
5	Разрезы 3-3, 5-5 ... 7-7	

Ведомость спецификаций

Лист	Наименование	Примечание
5	Спецификация элементов сборной конструкции	

Ведомость объемов сборных железобетонных конструкций по рабочим чертежам основного комплекта марки КЖ17

№ строки	Наименование группы элементов конструкции	Код	Кол. м³	Примечание
1	Конструкции и детали каналов			
	и открытых водоводов	585800	19.6	
2	Трубы безнапорные	586200	23.28	
	Всего железобетона		42.88	

Материалы на изготовление сборных железобетонных конструкций учтены в ведомости потребности в материалах и отдельно не учитываются.

В процессе производства строительно-монтажных работ должны соблюдаться правила техники безопасности согласно СНиП III-4-80.

Привязан

Инв.№

Разраб.	Жарковский		21.11.94
Провер.	Кондрашова		21.11.94
Н.контр.	Бородина		21.11.94

820-1-0115с.94 КЖ19

Перегораживающие и водопропускные сооружения с бетонными и железобетонными трубами диаметрами от 600 до 1400мм на расход воды до 10м³/с и перепадом до 2м для оросит. сетей

ПРТ/ВРТ-2х14-5

Стадия	Лист	Листов
РП	1	5

Общие данные (начало)

НЦ "Союзводпроект"

Инв.№подл. | Подпись и дата | Взам.инв.№

Ц00363-02 90

Альбом II

Типовые проектные решения

Ведомость ссылочных и прилагаемых документов

Обозначение	Наименование	Примечание
	Ссылочные документы	
3.820-6, вып. 5/88	Оголовки, плиты крепления сооружений, гасители. Плиты	ИЦ "Союзводпроект"
	крепления сооружений, гасители	
3.820-6, вып. 3/91	Оголовки, плиты крепления сооружений, гасители. Блоки с ныряющими стенками и докового	—"—
	типа	
3.820-6, вып. I/91	Оголовки, плиты крепления сооружений, гасители. Портальные	—"—
	оголовки трубчатых сооружений	
	и открытых регуляторов	
3.820-13, вып. 5	Конструкции для пешеходных мостов и мостовых переездов	—"—
3.820.1-81.94, вып. 1	Трубы бетонные безнапорные	
ГОСТ 5781-82	Сталь горячекатанная для	
	армирования железобетонных	
	изделий	
ГОСТ 8478-81	Сетки сварные для железобетонных конструкций	
3.820.2-43, вып. 0	Затворы глубинные плоские	—"—
	скользящие. Монтажные	
	чертежи	

Продолжение

Обозначение	Наименование	Примечание
3.820.2-44, вып. 0	Подъемники винтовые для затво-	—"—
	ров гидротехнических сооружений	
	грузоподъемностью до 20тс.	
	Модели В-83. Пояснительная запис-	
	ка и габаритные чертежи	
	подъемников	
	Прилагаемые документы	
03.00	Сетка арматурная С3	см. КЖ18
04.00	Сетка арматурная С4	см КЖ18
05.00	Сетка арматурная С5	см. КЖ 18

Взам. инв. № | Подпись и дата | Инв. № подл.

Привязан

Инв. №

Разраб.	Жарковский		21.11.94
Провер.	Кондрашова		21.11.94
Н.контр.	Бородина		21.11.94

820-1-0115с.94 КЖ19

Перегораживающие и водопропускные сооружения с бетонными и железобетонными трубами диаметрами от 800 до 1400мм на расход воды до 10м³/с и перепадом до 2м для просит. сетей

ПРТ/ВРТ-2×14-5

Стадия	Лист	Листов
РП	2	5

Общие данные (окончание)

ИЦ "Союзводпроект"

Ц 00363-02 91

Типовые проектные решения Альбом II

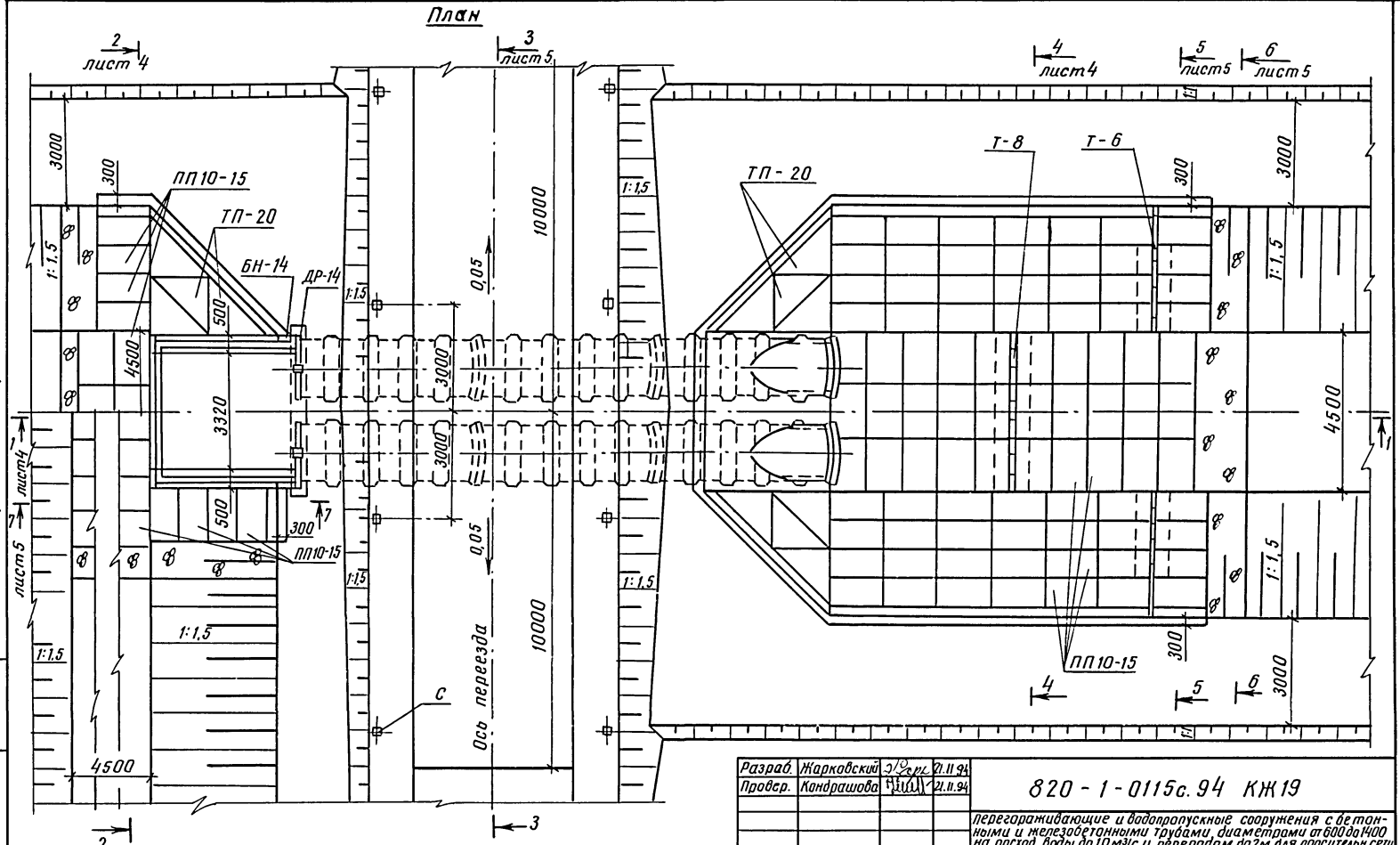

Разраб.	Жарковский		21.11.94
Провер.	Кондрашова		21.11.94
Н.контр.	Бородина		21.11.94

Привязан

Инв. №

Инв. № подл. | Подпись и дата | Взам. инв. №

820-1-0115с.94 КЖ19

Перегораживающие и водопропускные сооружения с бетонными и железобетонными трубами, диаметрами от 600 до 1400 на расход воды до 10 м³/с и перепадам до 2м для оросительн. сети

ПРТ/ВРТ 2×14-5

Стадия	Лист	Листов
РП	3	5

План

ИЦ "Союзводпроект"

Ц 00363-02 92

Альбом II

Типовые проектные решения

Разрез 1-1

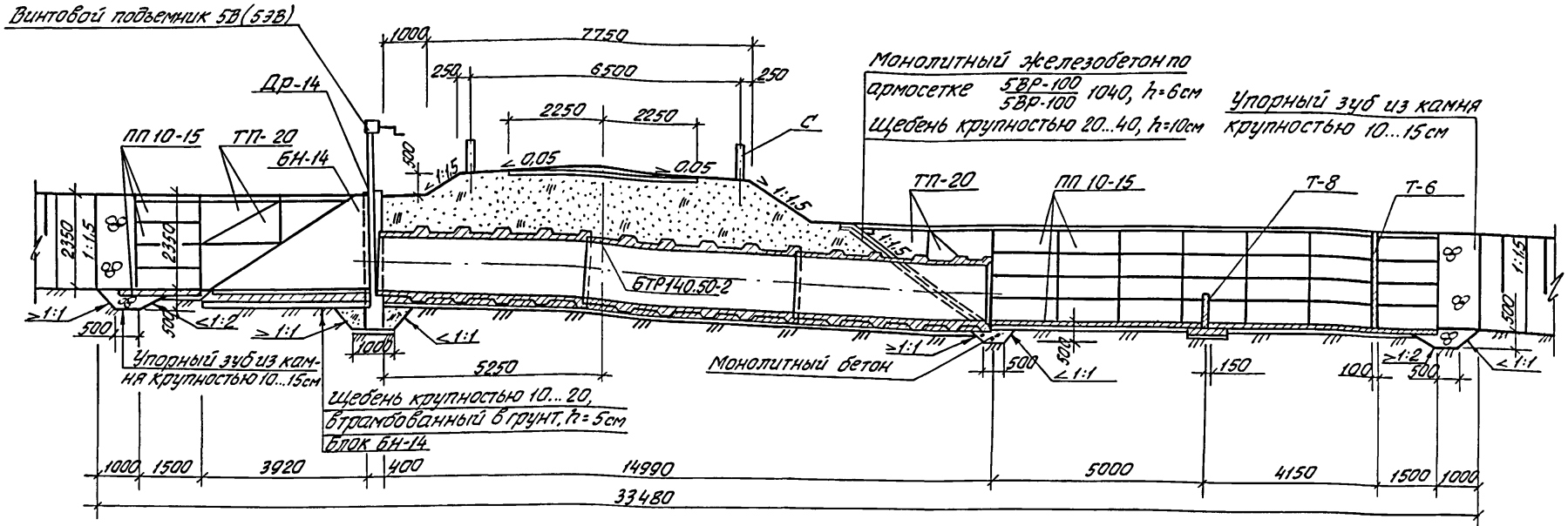

Разрез 2-2

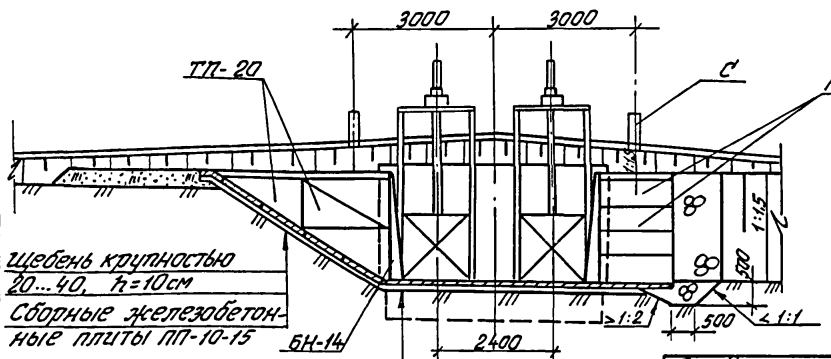

Разрез 4-4

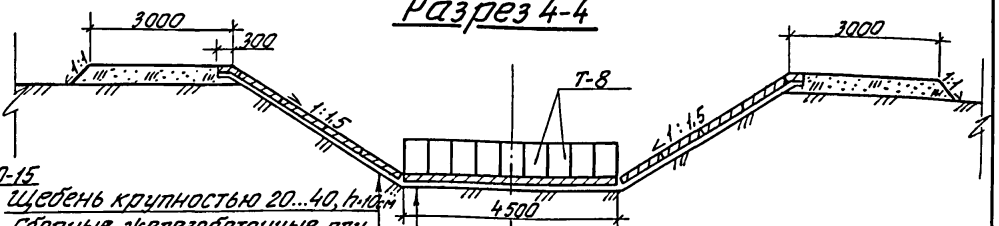

Привязка

Инв. №

Разраб.	Жарковский		21.11.94
Провер.	Конорашова		21.11.94
ГИП			
Нач. отд.			
Н. контр.	Бородина		21.11.94

820 – 1 – 0115 с. 94 КЖ 19

Перегораживающие и водопропускные сооружения с оцинкованными и железобетонными трубами диаметрами от 500 до 1400мм на расход воды до 10 м³/с и перепадом до 2м для оросительн. систем

ПРТ | ВРТ 2×14-5

Стадия	Лист	Листов
РП	4	5

Разрезы 1-1; 2-2; 4-4

ЦИ Союзводпроект

Ц00363-02 93

Инв.№ подл. | Подпись и дата | Взам. инв.№

Альбом II

Типовые проектные решения

Разрез 5-5

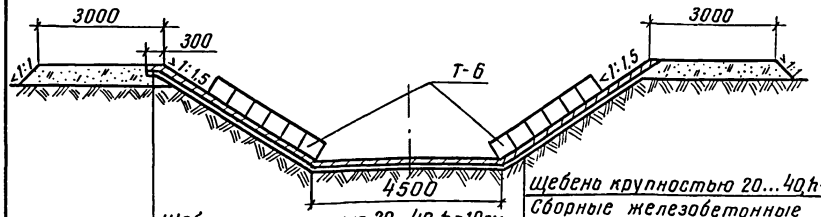

Щебень, крупностью 20...40, h=10см
Монолитный железобетон по армосетке $\frac{5Вр\text{-}100}{5Вр\text{-}100}$ 1040, h=6см

Щебень крупностью 20...40 h=10см
Сборные железобетонные
Плиты ПП10-15

Разрез 6-6

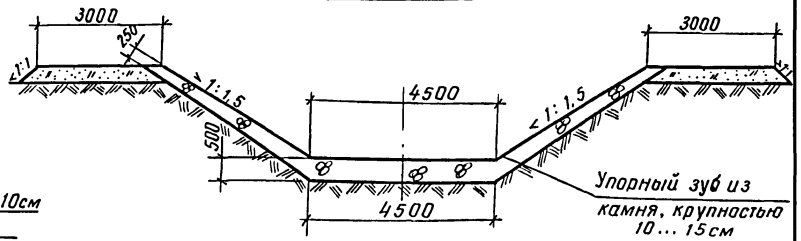

Упорный зуб из камня, крупностью 10...15см

Разрез 7-7

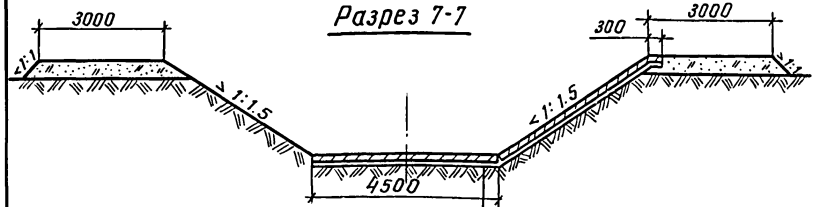

Щебень, крупностью 10...20, втрамбованный в грунт, h=5см
Сборные железобетонные плиты ПП10...15

Щебень, крупностью 5...10 с одиночной поверхностной обработкой битумом, h=10см
Щебень, крупностью 20...40, пропитанный битумом, h=8см
Щебень (гравий) крупностью 20...40 h=12см

Разрез 3-3

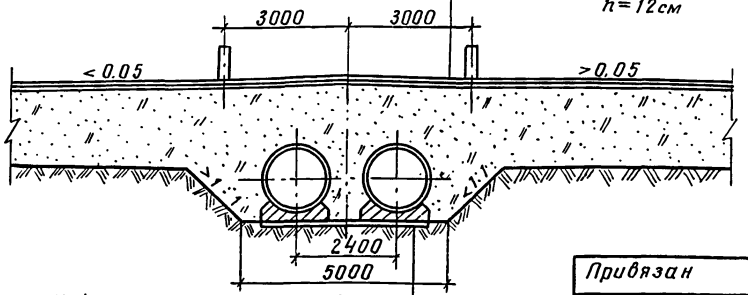

Щебень, крупностью 10...20, втрамбованный в грунт, h=5см
бетонная подготовка
Блок БТР 140.50-2

Спецификация элементов

Марка поз.	Обозначение	Наименование	Кол.	Масса кг	Примечан.
ДР-14	3.820-6. Вып.1/91	Диафрагма	2	4200	
БТР 140.50-2	3.820.1-81.94. Вып.1	Труба бетонная	6	9312	
БН-14	3.820-6. Вып.3/91	Блок с нырящими стенками	2	3275	
Т-8	3.820-6. Вып.5/88	Гасители	9	312	
Т-6	3.820-6. Вып.5/88	Гасители	12	160	
ПП10-15	3.820-6. Вып.5/88	Плиты крепления	100	225	
ТП-20	3.820-6. Вып.5/88	Плита треугольная	16	375	
С	3.820-13. Вып.4	Столбик сигнальный	8	100	

Схема армирования входного оголовка дана в КЖ 18 лист 6

Привязан

Инв.№

Разраб.	Жарковский		21.11.94
Провер.	Кондрашова		21.11.94
Н.контр.	Бородина		21.11.94

820-1-0115с.94 КЖ19

Перегораживающие и водопропускные сооружения с бетонными и железобетонными трубами диаметрами от 600 до 1400мм на расход воды до 10м³/с и перепадом до 2м для арасит.сети

ПРТ/ВРТ 2х14-5

Стадия	Лист	Листов
РП	5	5

Разрезы 3-3, 5-5 ... 7-7

ИЦ "Союзводпроект"

Ц 00363-02 94

Взам.инв.№ | Подпись и дата | Инв.№ подл.

Типовые проектные решения Альбом III

Ведомость рабочих чертежей основного комплекта КЖ20

Лист	Наименование	Примечание
1	Общие данные (начало)	
2	Общие данные (окончание)	
3	План	
4	Разрезы 1-1, 2-2, 4-4, 5-5	
5	Разрезы 6-6, 7-7, 3-3	

Ведомость спецификаций

Лист	Наименование	Примечание
5	Спецификация элементов сборной конструкции	

Ведомость объемов сборных железобетонных конструкций по рабочим чертежам основного комплекта марки КЖ20

Марки	Наименование группы элементов конструкций	Код	Кол. м³	Примечание
1	Конструкции и детали каналов			
	и открытых водоводов	585800	22,3	
2	Трубы безнапорные	586200	23,28	
	Всего железобетона		45,58	

Материалы на изготовление сборных железобетонных конструкций учтены в ведомости потребности в материалах и отдельно не учитываются.

В процессе производства строительно-монтажных работ должны соблюдаться правила техники безопасности согласно СНиП III-4-80.

Привязан

Инв. №

Разраб.	Жарковский		21.11.94
Провер.	Кондрашова		21.11.94
Н.контр.	Бородина		21.11.94

820-1-0115с.94 КЖ20

Перегораживающие и водопропускные сооружения с бетонными и железобетонными трубами диаметрами от 600 до 1400 на расход воды до 10 м³/с и перепадом до 2 м для оросит. сети

ПРТ/ВРТ-2х14-10

Стадия	Лист	Листов
РП	1	5

Общие данные (начало)

НЦ "Союзводпроект"

Ц00363-02 95

Инв.№ подл. | Подпись и дата | Взам.инв.№

Типовые проектные решения Альбом II

Ведомость ссылочных и прилагаемых документов

Обозначение	Наименование	Примечание
	Ссылочные документы	
3.820-6. Вып. 5/88	Оголовки, плиты крепления сооружений, гасители. Плиты крепления	ИЦ "Союзводпроект"
	сооружений, гасители	
3.820-6. Вып. 3/91	Оголовки, плиты крепления сооружений, гасители. Блоки с ныряющими стенками и докового типа	—"—
3.820-6. Вып. I/91	Оголовки, плиты крепления сооружений, гасители. Портальные оголовки трубчатых сооружений и открытых регуляторов	—"—
3.820-13. Вып. 5	Конструкции для пешеходных мостов и мостовых переездов	—"—
3.820.1-81.94. Вып. 1	Трубы безнапорные	
ГОСТ 5781-82	Сталь горячекатанная для армирования железобетонных изделий	
ГОСТ 8478-81	Сетки сварные для железобетонных конструкций	
3.820.2-43. Вып. 0	Затворы глубинные плоские скользящие	—"—
	Монтажные чертежи	

Продолжение

Обозначение	Наименование	Примечание
3.820.2-44 Вып. 0	Подъемники винтовые для затворов гидротехнических сооружений грузоподъемностью до 20 тс. Модели В-03	—"—
	Пояснительная записка и габаритные	
	Прилагаемые документы	
-03.00	Сетка арматурная С3	см. КЖ18
-04.00	Сетка арматурная С4	см. КЖ18
-05.00	Каркас плоский КР1	стр. 87

Привязан

Инв. №

Инв.№ подл. | Подпись и дата | Взам. инв.№

Разраб.	Жарковский		21.11.94
Провер.	Кондрашова		21.11.94
Н.контр.	Бородина		21.11.94

820-1-0115с.94 КЖ20

Перегораживающие и водопропускные сооружения с бетонными и железобетонными трубами диаметрами от 600 до 1400мм на расход воды до 10м³/с и перепадом до 2м для оросит. сети

ПРТ/ВРТ-2х14-10

Стадия	Лист	Листов
РП	2	5

Общие данные (окончание)

ИЦ "Союзводпроект"

Ц 00363-02 96

Типовые проектные решения Альбом II

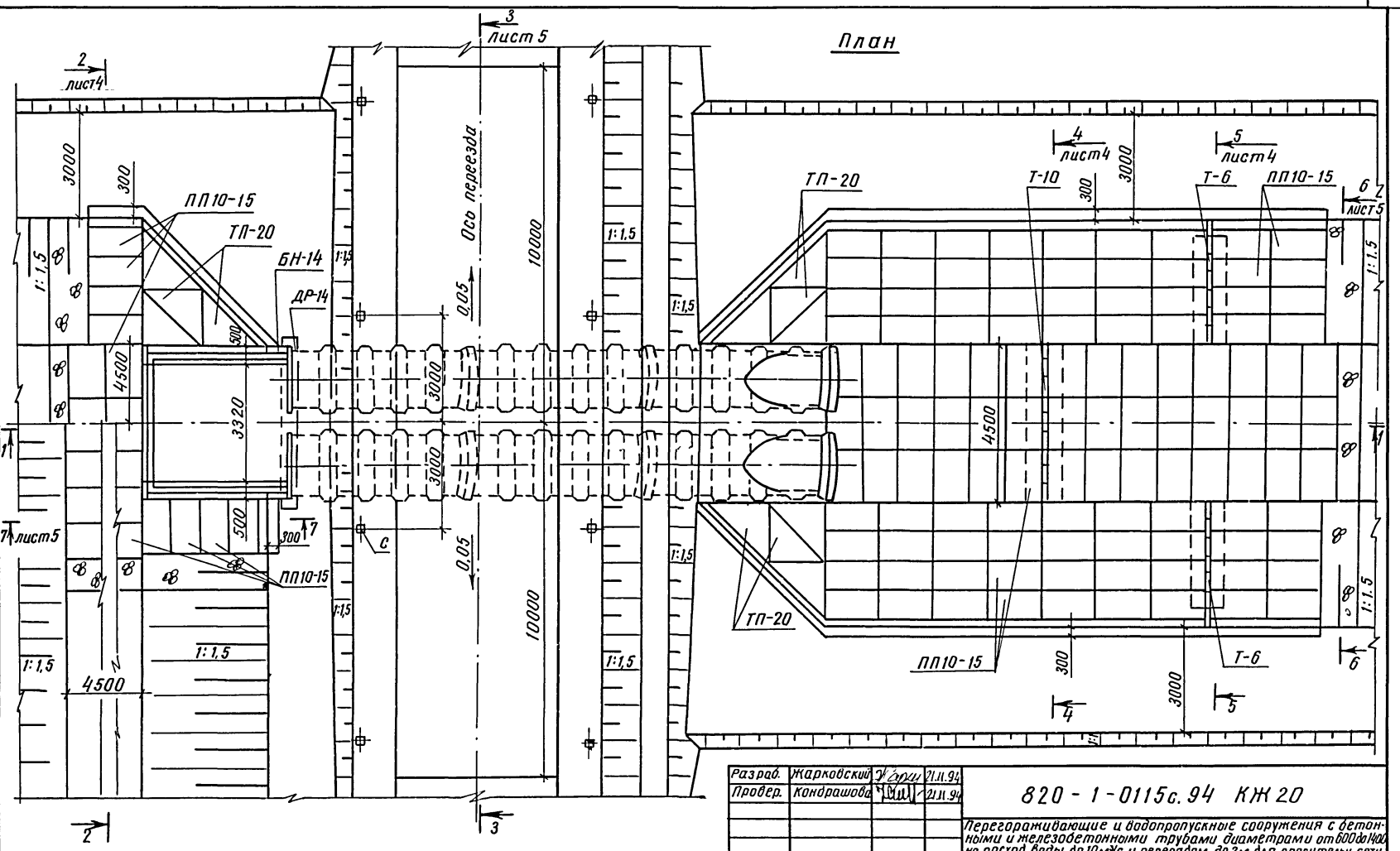

Разраб.	Жарковский		21.11.94	820-1-0115с.94 КЖ 20	
Провер.	Кондрашова		21.11.94	Перегораживающие и водопропускные сооружения с бетонными и железобетонными трубами диаметрами от 600 до 1400 на расход воды до 10 м³/с и перепадом до 2м для оросительн. сети	
				ПРТ/ВРТ-2×14-10	Стадия: РП; Лист: 3; Листов: 5
				План	ИЦ "Союзводпроект"
Н.контр.	Бородина		21.11.94		

Привязан

Инв. №

Взам.инв.№ | Подпись и дата | Инв.№ подл.

Ц00363-02 97

Альбом II

Типовые проектные решения

Разрез 1-1

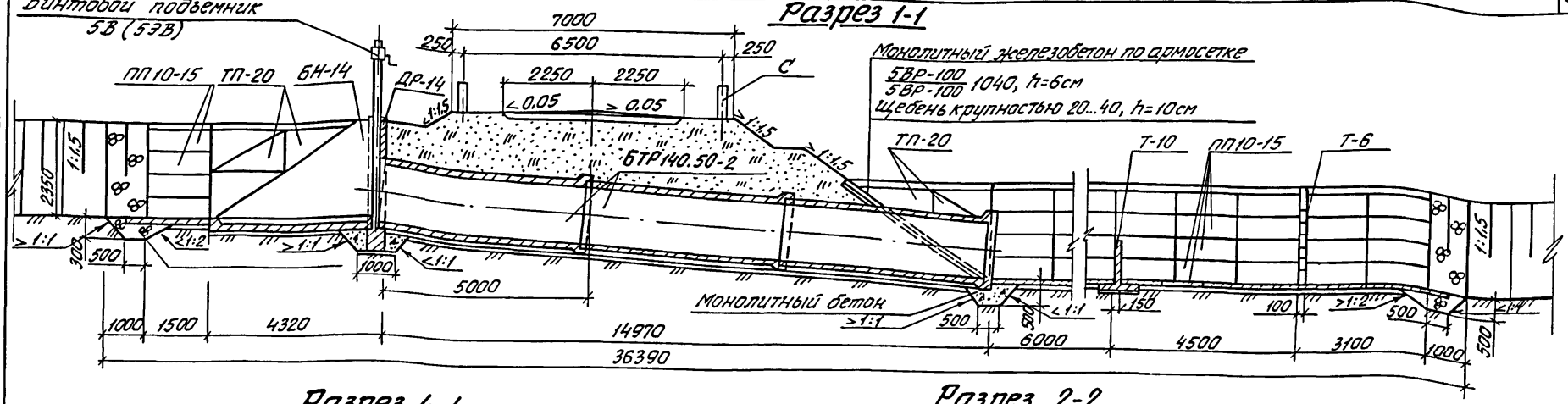

Разрез 4-4

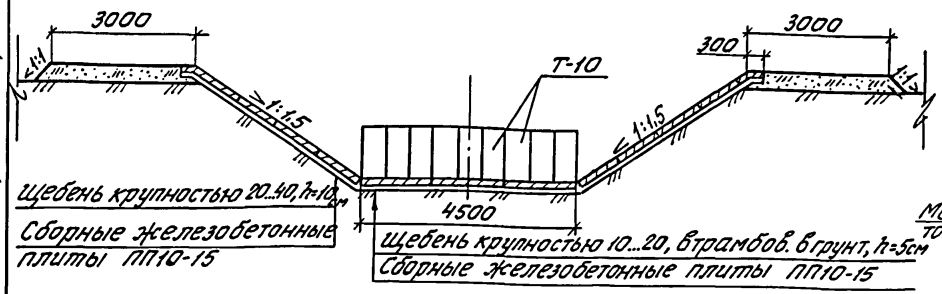

Разрез 2-2

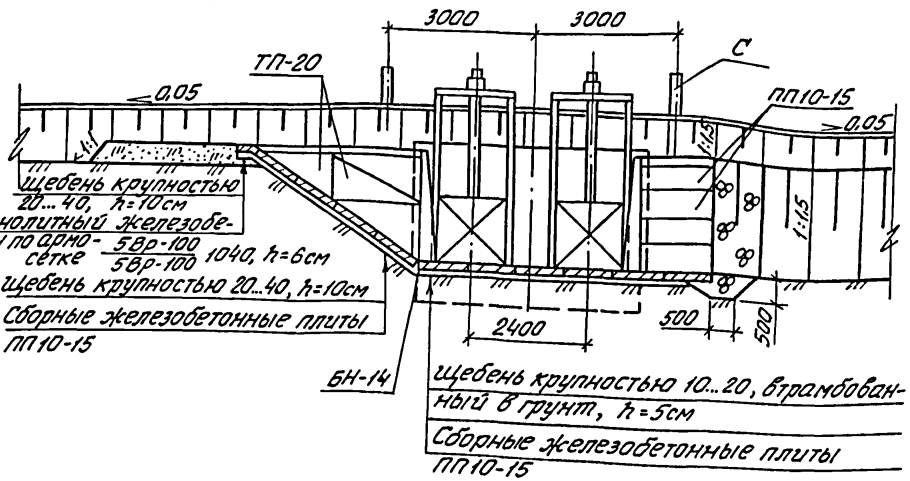

Разрез 5-5

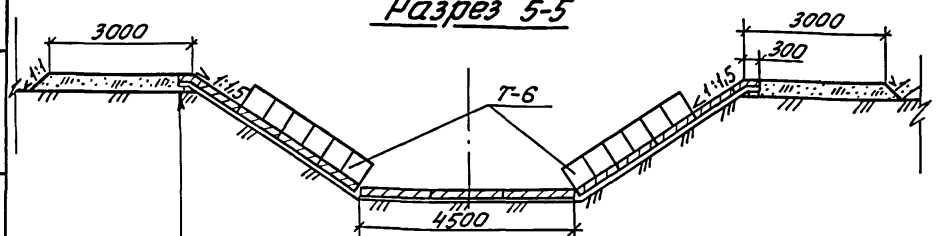

Разраб.	Жарковский		21.11.94
Провер.	Кандрашова		21.11.94
ГИП			
Нач.отд.			
Н.контр.	Бородина		21.11.94

820—1—0115с.94 КЖ 20

Перегораживающие и водопропускные сооружения с бетонными и железобетонными трубами диаметрами от 600 до 1400 мм на расход воды до 10 м³/с и перепадом до 2 м для оросительн. систем

ПРТ | ВРТ-2×14-10

Стадия	Лист	Листов
РП	4	5

Разрезы 1-1; 2-2
Разрезы 4-4; 5-5

ЦИЦ Союзводпроект

Привязан

Инв. №

Взам. инв. №

Подпись и дата

Инв. № подл.

4 00363-02 92

Типовые проектные решения Альбом II

Разрез 6-6

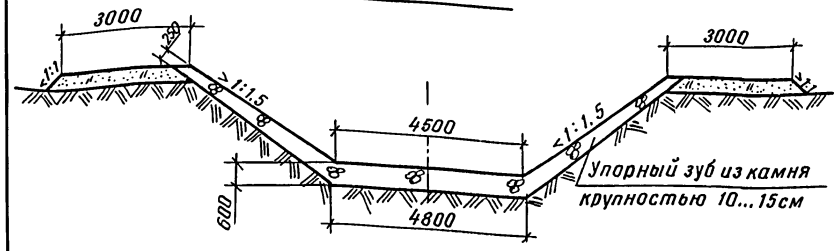

Разрез 7-7

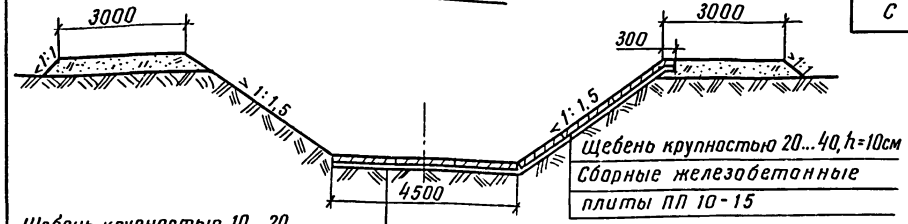

Разрез 3-3

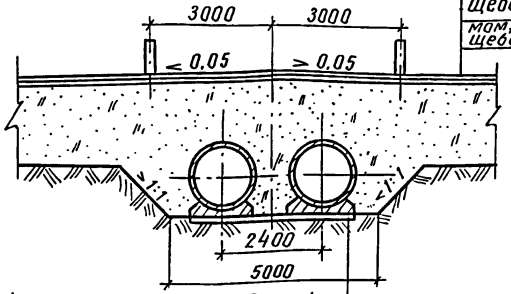

Спецификация элементов сборной конструкции

Марка поз.	Обозначение	Наименование	Кол.	Масса кг	Примечание
БН-14	3.820-6, вып. 3/91	Блок с ныряющими стенками	2	3275	
Др-14	3.820-6 вып. 1/91	Диафрагма	2	4200	
БТР 140.50-2	3.820.1-81.94 вып. 1	Труба бетонная	6	9312	
Т-10	3.820-6 вып. 5/88	Гасители	9	358	
Т-6	3.820-6 вып. 5/88	Гасители	12	160	
ПП 10-15	3.820-6 вып. 5/88	Плита крепления	128	225	
ТП-20	3.820-6 вып. 5/88	Плита треугольная	16	375	
С	3.820-13 вып. 4	Столбик сигнальный	8	100	

Схема армирования входного оголовка дана в КЖ18 лист 6. Узел входного оголовка с трубой дан КЖ22 лист 2.

Разраб.	Жарковский		21.11.94
Провер.	Кондрашова		21.11.94
Привязан			
Инв.№	Н.контр.	Бородина	21.11.94

820-1-0115с.94 КЖ20

Перегораживающие и водопропускные сооружения с бетонными и железобетонными трубами диаметрами от 600 до 1400мм на расход воды до 10м³/с и перепадом до 2м для оросительн.сети

ПРТ/ВРТ-2×14-10

Стадия	Лист	Листов
РП	5	5

Разрез 6-6, 7-7 3-3

НЦ "Союзводпроект"

Ц00363-02 99

Взам.инв.№ | Подпись и дата | Инв.№ подл.

Типовые проектные решения Альбом II

Ведомость рабочих чертежей основного комплекта КЖ18

Лист	Наименование	Примечание
1	Общие данные (начало)	
2	Общие данные (окончание)	
3	План	
4	Разрезы 1-1, 2-2	
5	Разрезы 3-3 ... 5-5	
6	Разрезы 6-6, 7-7	

Ведомость спецификаций

Лист	Наименование	Примечание
6	Спецификация элементов сборной конструкции	

Ведомость объемов сборных железобетонных конструкций по рабочим чертежам основного комплекта КЖ18

	Наименование группы элементов конструкций	Код	Кол-во, м³	Примечание
1	Конструкции и детали каналов			
	и открытых водоводов	585800	25,7	
2	Трубы безнапорные	586200	23,28	
	Всего железобетона		48,98	

Материалы на изготовление сборных железобетонных конструкций учтены в ведомости потребности в материалах и отдельно не учитываются.

В процессе производства строительно-монтажных работ должны соблюдаться правила техники безопасности согласно СНиП III-4-80.

Взам. инв. № | Подпись и дата | Инв. № подл.

Инв №				Привязан	
Разраб.	Жарковский		21.11.94		
Провер.	Кондрашова		21.11.94	820-1-0115с.94 КЖ2.1	
				Перегораживающие и водопропускные сооружения с бетонными и железобетонными трубами диаметрами от 600 до 1400мм на расход воды до 10м³/с и перепадом до 2м для оросительн. сети	
				ПРТ/ВРТ-2×14-20	Стадия: Р; Лист: 1; Листов: 6
Н.контр.	Бородина		21.11.94	Общие данные (начало)	ИЦ "Союзводпроект"

Ц00363-02 100

Типовые проектные решения Альбом II

Ведомость ссылочных и прилагаемых документов

Обозначение	Наименование	Примечание
	Ссылочные документы	
3.820-6. Вып. 5/88	Оголовки, плиты крепления сооружений, гасители. Плиты крепления сооружений, гасители.	ИЦ "Союзводпроект"
3.820-6. Вып. 3/91	Оголовки, плиты крепления сооружений, гасители. Блоки с ныряющими стенками и докового типа.	—"—
3.820-6. Вып. I/91	Оголовки, плиты крепления сооружений, гасители. Портальные оголовки трубчатых сооружений и открытых регуляторов	—"—
3.820-13. Вып. 5	Конструкции для пешеходных мостов и мостовых переездов	—"—
3.820.1-81.94 Вып. 1	Трубы бетонные безнапорные	
ГОСТ 5781-82	Сталь горячекатанная для армирования железобетонных изделий	
ГОСТ 8478-81	Сетки сварные для железобетонных конструкций	
3.820.2-43. Вып. 0	Затворы глубинные плоские скользящие. Монтажные чертежи	—"—

Продолжение

Обозначение	Наименование	Примечание
3.820.2-44. Вып. 0	Подъемники винтовые для затворов гидротехнических сооружений грузоподъемностью до 20 тс. Модель В-83 Пояснительная записка и габаритные чертежи подъемников	—"—
	Прилагаемые документы	
-03.00	Сетка арматурная С-3	см. КЖ 18
-04.00	Сетка арматурная С-4	см. КЖ 18
-05.00	Каркас плоский Кр-1	см. КЖ 18

Взам. инв. № | Подпись и дата | Инв. № подл.

Привязан

Инв. №

Разраб.	Жарковский		21.11.94
Провер.	Кондрашова		21.11.94
Н.контр.	Бородина		21.11.94

820-1-0115с.94 КЖ21

Перегораживающие и водопропускные сооружения с бетонными и железобетонными трубами диаметрами от 600 до 1400мм на расход воды до 10 м³/с и перепадом до 2м для орасит. сетей

ПРТ/ВРТ-2×14-20

Стадия	Лист	Листов
РП	2	6

Общие данные (окончание)

ИЦ "Союзводпроект"

Ц00363-02 101

Альбом II

Типовые проектные решения

План

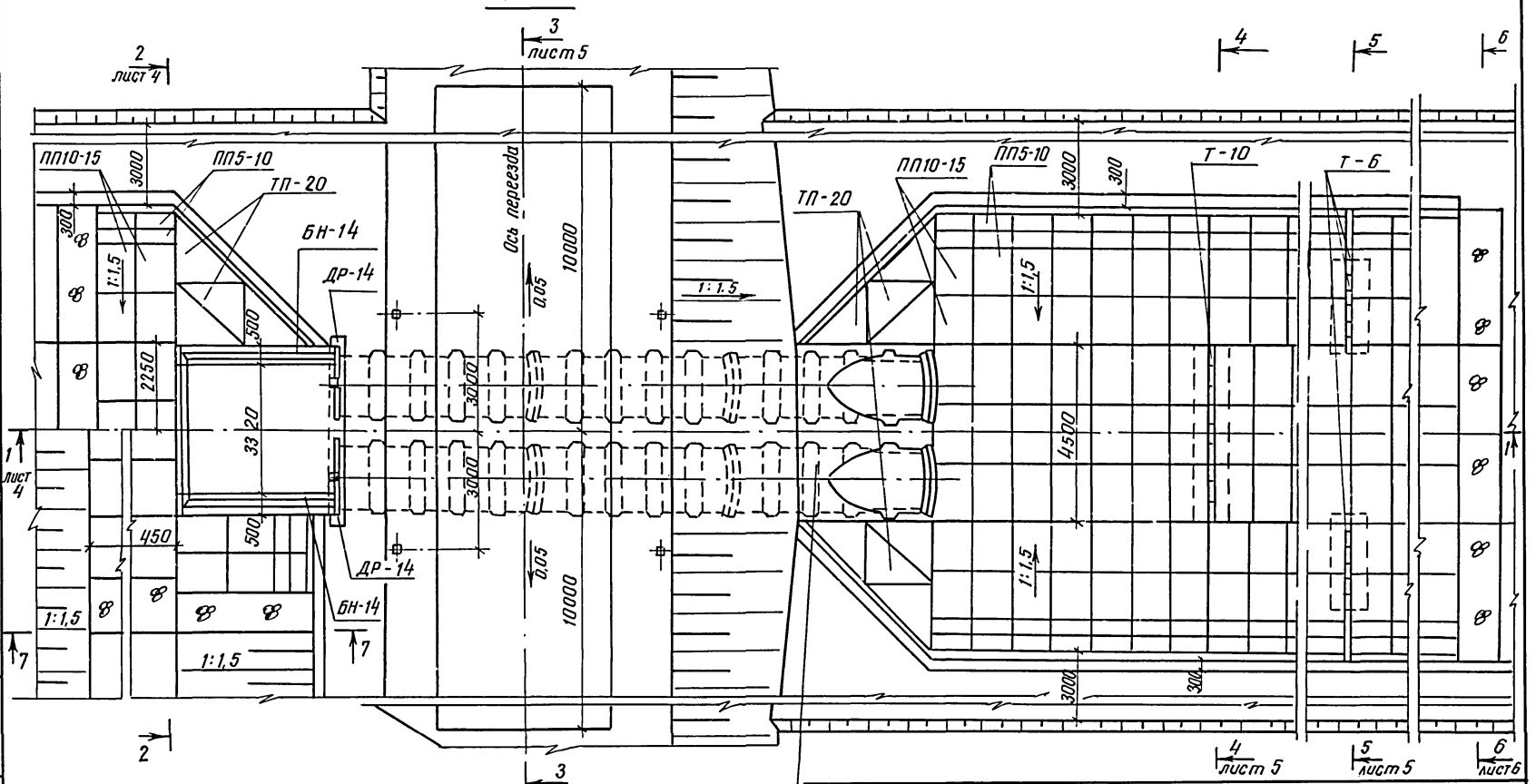

Крепление монолитным бетоном
h = 10см
щебень крупностью 20...40, h=10см

Разраб.	Жарковский		21.11.94
Провер.	Кондрашова		21.11.94
Н контр.	Бородина		21.11.94

Привязан

Инв. №

820-1-0115с.94 КЖ21

Перегораживающие и водопропускные сооружения с бетонными и железобетонными трубами диаметрами от 600 до 1400 на расход воды до 10м³/с и перепадом до 2м для просит. сетей

ПРТ/ВРТ-2×14-20

Стадия	Лист	Листов
РП	3	6

План

ИЦ "Союзводпроект"

Инв. № подл. | Подпись и дата | Взам. инв. N

Ц00363-02 102

Альбом II

Типовые проектные решения

Разрез 1-1

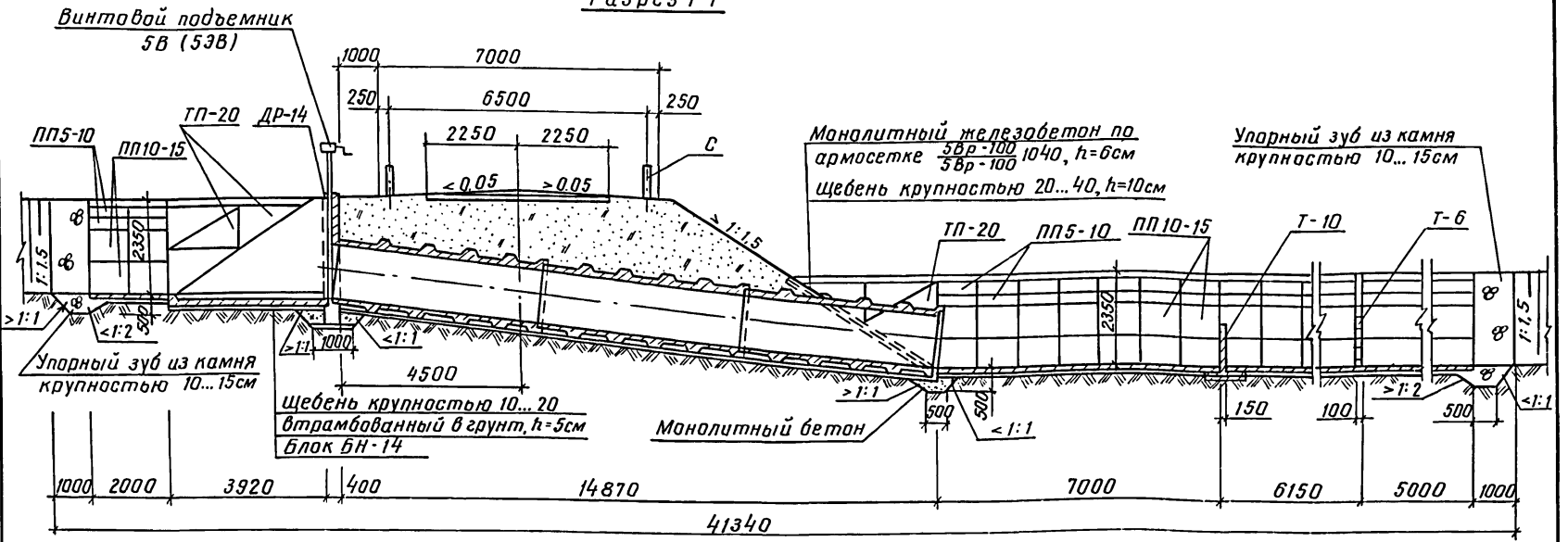

Разрез 2-2

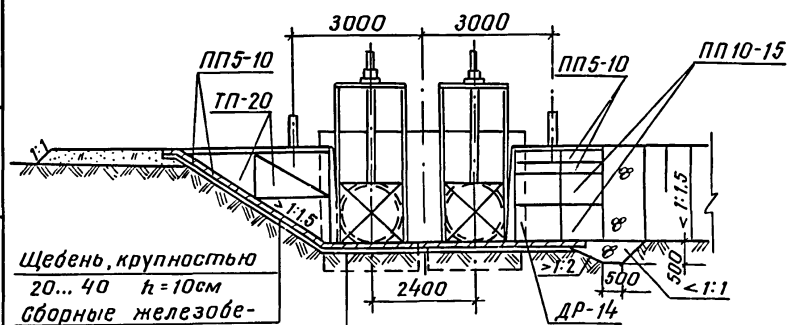

Привязан

Инв. №

Разраб.	Жарковский		21.11.94
Провер.	Кандрашова		21.11.94
Н.контр.	Бородина		21.11.94

820-1-0115с.94 КЖ 21

Перегораживающие и водопропускные сооружения с бетонными и железобетонными трубами диаметрами от 600 до 1400мм, на расход воды до 10м³/с и перепадом до 2м для оросит. сетей

ПРТ/ВРТ-2×14-20

Стадия	Лист	Листов
РП	4	6

Разрезы 1-1, 2-2

НЦ "Союзводпроект"

Ц 00363-02 103

Инв. № подл. | Подпись и дата | Взам. инв. №

Типовые проектные решения Альбом II

Разрез 3-3

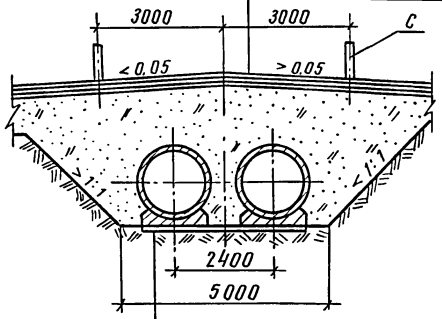

Щебень крупностью 5...10 с одиночной поверхностной обработкой битумом, h=10см
Щебень крупностью 20...40, пропитанный битумом, h=8см
Щебень (гравий) крупностью 20...40, h=12см

Щебень крупностью 10...20, втрамбованный в грунт, h=5см
Бетонная подготовка
Блок БТР 140.50-2

Разрез 5-5

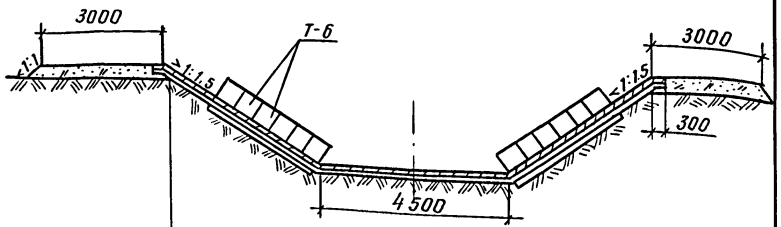

Щебень крупностью 20...40, h=10см
Монолитный железобетон по арматурной сетке $\frac{5Вр\text{-}100}{5Вр\text{-}100}$ 1040, h=6см

Разрез 4-4

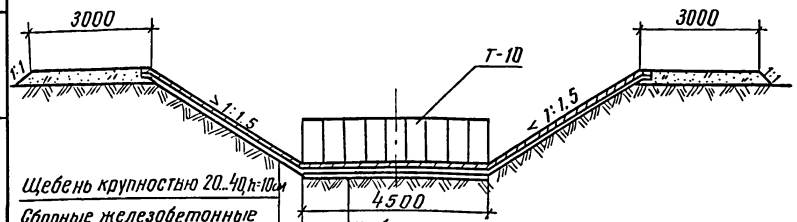

Щебень крупностью 20...40 h=10см
Сборные железобетонные
Плиты ПП10-15

Щебень крупностью 10...20, втрамбованный в грунт, h=5см
Сборные железобетонные
плиты ПП10-15

Привязан

Инв. №

Взам. инв. №
Подпись и дата
Инв. № подл.

Разраб.	Жарковский		21.11.94
Провер.	Кондрашова		21.11.94
Н. контр.	Бородина		21.11.94

820-1-0115с.94 КЖ21

Перегораживающие и водопропускные сооружения с бетонными и железобетонными трубами диаметрами от 600 до 1400мм на расход воды до 10м³/с и перепадом до 2м для оросительных сети

ПРТ/ВРТ-2×14-20

Стадия	Лист	Листов
РП	5	6

Разрезы 3-3...5-5

ИЦ "Союзводпроект"

Ц00363-02 104

Типовые проектные решения Альбом II

Разрез 6-6

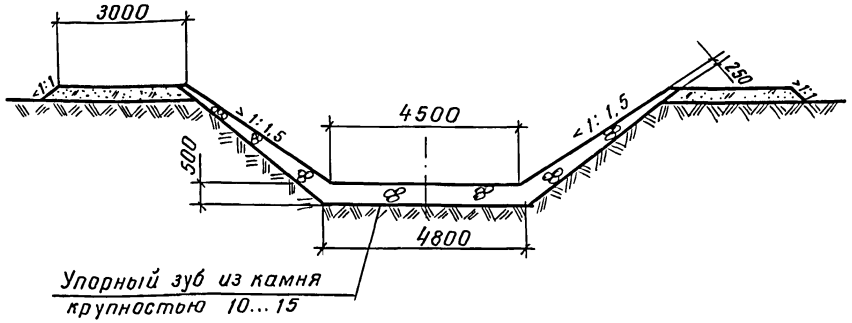

Разрез 7-7

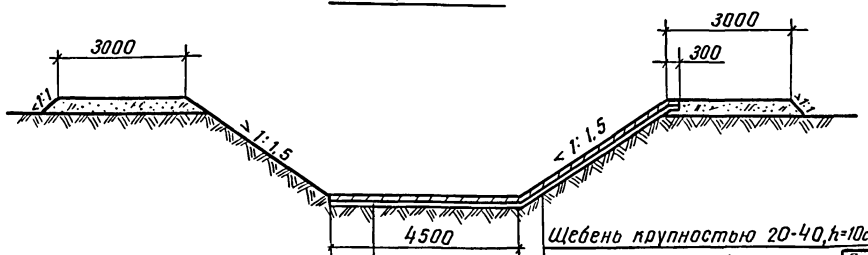

Спецификация элементов сборной конструкции

Марка, поз.	Обозначение	Наименование	Кол.	Масса кг	Примечание
БН-14	3.820-6. Вып. 3/91	Блок с нырящими стенками	2	32,75	
Др-14	3.820-6. Вып. 1/91	Диафрагма	2	4200	
БТР 140.50-2	3.820.1-81.94 Вып. 1	Труба	6	9312	
Т-6	3.820-6. Вып. 5/88	Гасители	12	160	
Т-10	3.820-6. Вып. 5/88	Гасители	9	358	
ПП10-15	3.820-6. Вып. 5/88	Плита крепления	140	226	
ПП5-10	3.820-6. Вып. 5/88	Плита крепления	80	725	
ТП-20	3.820-6. Вып. 5/88	Плита треугольная	16	375	
С	3.820-13 Вып. 4	Столбик сигнальный	8	100	

Схема армирования входного оголовка дана в КЖ18 лист 6.
Узел соединения входного оголовка с трубой дан в КЖ22 лист 2.

Взам. инв. N | Подпись и дата | Инв. N подл.

Привязан

Инв. №

Разраб	Жарковский		21.11.94
Провер.	Кондрашова		21.11.94
Н.контр.	Бородина		21.11.94

820-1-0115с.94 КЖ21

Перегораживающие и водопропускные сооружения с бетонными и железобетонными трубами диаметрами от 600 до 1400мм на расход воды до 10м³/с и перепадом до 2м для оросит. сети

ПРТ/ВРТ-2×14-20

Стадия	Лист	Листов
РП	6	6

Разрезы 6-6, 7-7

ИЦ "Союзводпроект"

Ц00363-02 105

Узлы соединения входного оголовка из блоков ОН

Типовые проектные решения Альбом II

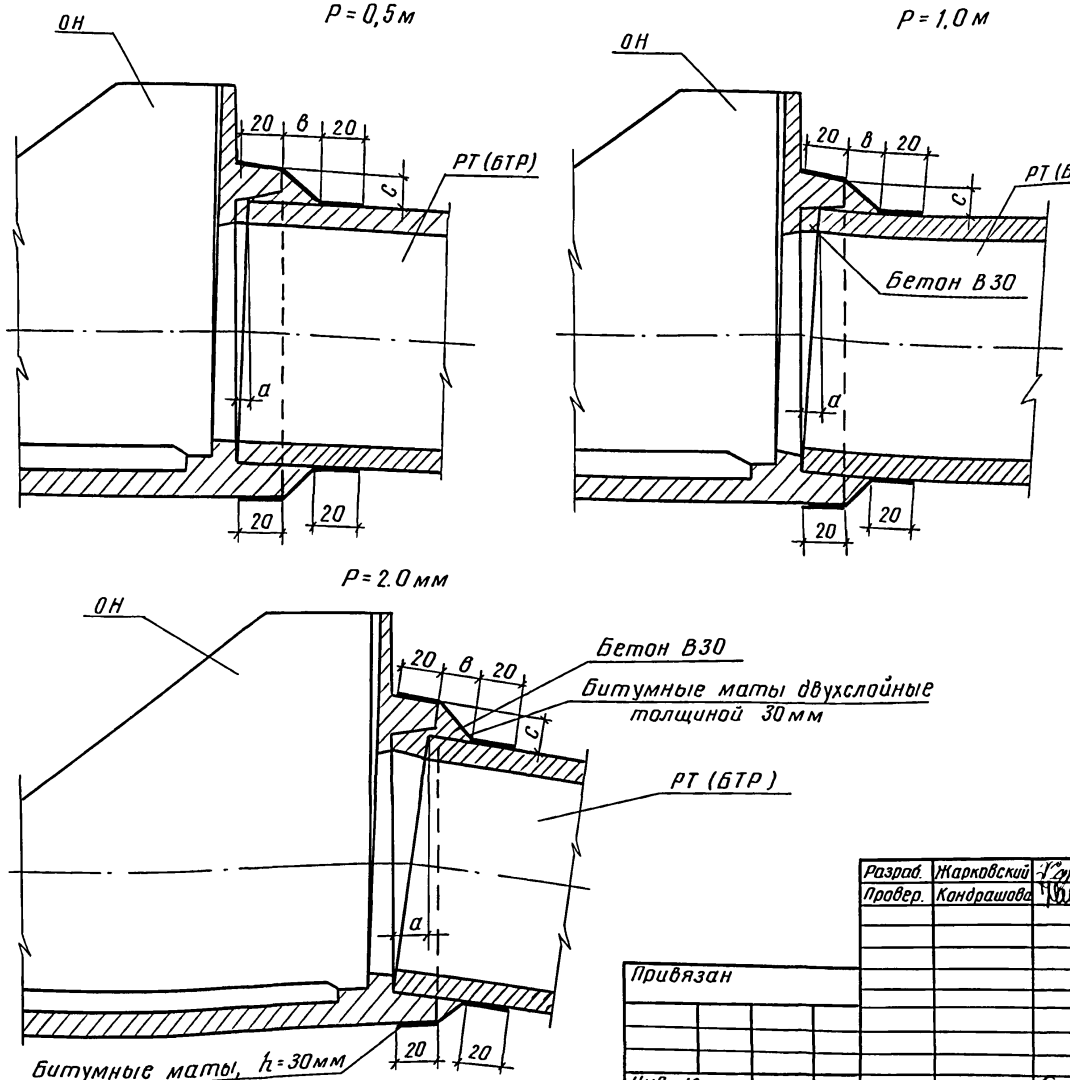

Шифр сооружения ПР	Предельные размеры мм		
	а	в	с
ПРТ/ВРТ-6-0	0	150	150
ПРТ/ВРТ-6-5	28	170	170
ПРТ/ВРТ-6-10	53	180	180
ПРТ/ВРТ-6-20	95	200	200
ПРТ/ВРТ-8-0	0	150	150
ПРТ/ВРТ-8-5	35	170	170
ПРТ/ВРТ-8-10	70	180	180
ПРТ/ВРТ-8-20	127	200	200
ПРТ/ВРТ-10-0	0	150	150
ПРТ/ВРТ-10-5	44	170	170
ПРТ/ВРТ-10-10	88	180	180
ПРТ/ВРТ-10-20	159	200	200

Привязан

Инв. №

Разраб.	Жарковский		21.11.94
Провер.	Кандрашова		21.11.94
Н контр.	Бородина		21.11.94

820-1-0115с.94 КЖ22

Перегораживающие и водопропускные сооружения с бетонными и железобетонными трубами диаметрами от 600 до 1400 мм на расход воды до 10 м³/с с перепадом до 2 м для оросительн. сети

Стадия	Лист	Листов
РП	1	

Узлы и стыки железобетонных конструкций

НЦ "Союзводпроект"

Инв. № подл. | Подпись и дата | Взам. инв. №

Ц00363-02 106

Узлы соединения входного оголовка из блоков БН и Др

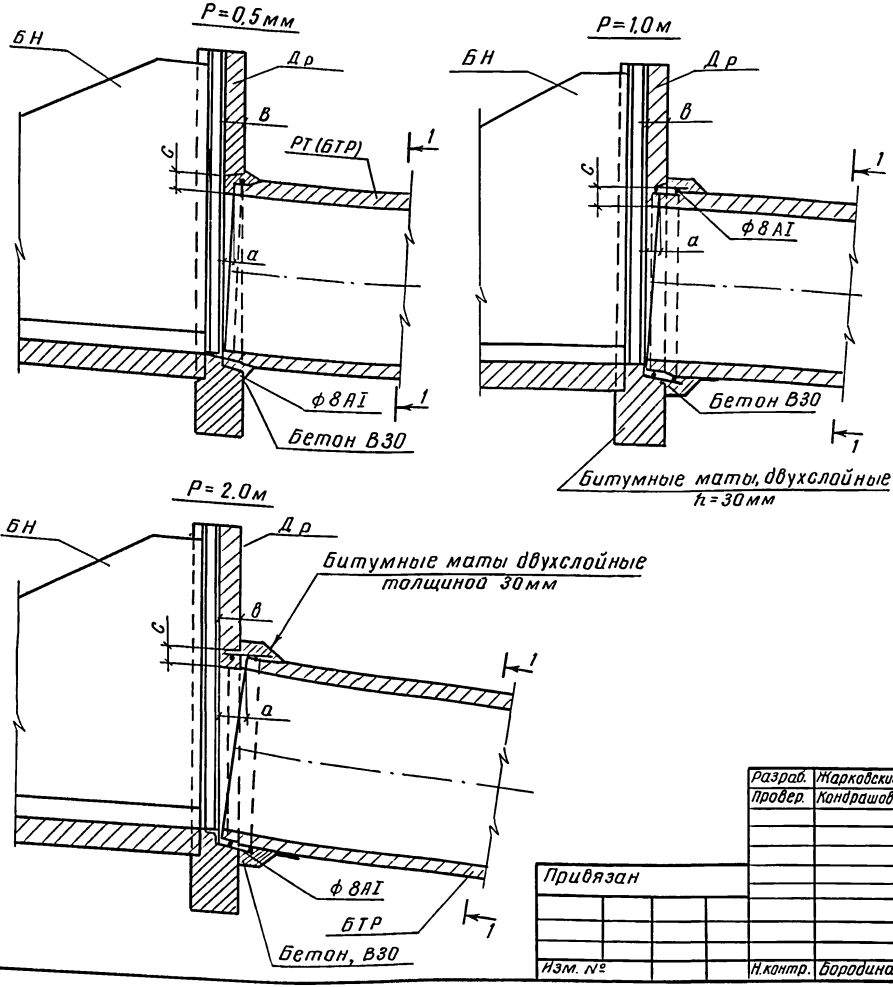

Шифр сооружений	Предельные размеры, мм		
	а	в	с
ПРТ/ВРТ-14-0	0	180	130
ПРТ/ВРТ-14-5	55	180	150
ПРТ/ВРТ-14-10	110	180	180
ПРТ/ВРТ-14-20	215	180	200

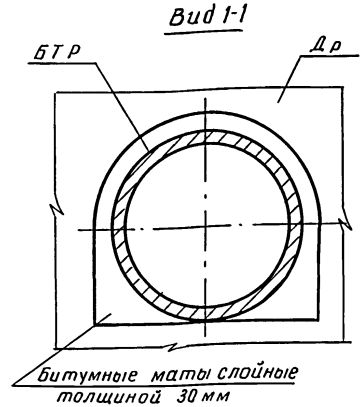

Типовые проектные решения Альбом II

Инв.№ подл. | Подпись и дата | Взам.инв.№

Разраб.	Жарковский			21.11.94
Провер.	Кондрашова			21.11.94
Привязан				
Нзм. №		Н.контр.	Бородина	21.11.94

820-1-0115с.94 КЖ22

Перегораживающие и водопропускные сооружения с бетонными и железобетонными трубами диаметрами от 600 до 1400 на расход воды до 10м³/с и перепадам до 2м для оросит. сети

Узлы и стыки ж/б конструкций

Стадия	Лист	Листов
РП	2	

Узлы соединения входного оголовка

НЦ "Союзводпроект"

Ц00363-02 107

Типовые проектные решения Альбом II

Узел соединения сборных ж.б. плит ПП в плане

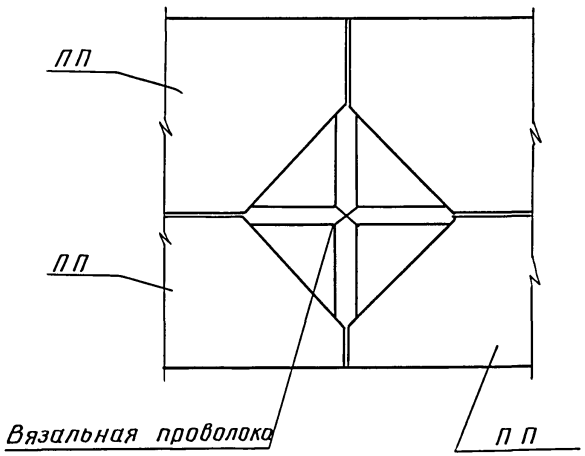

Узел соединения сборных ж.б. плит ПК

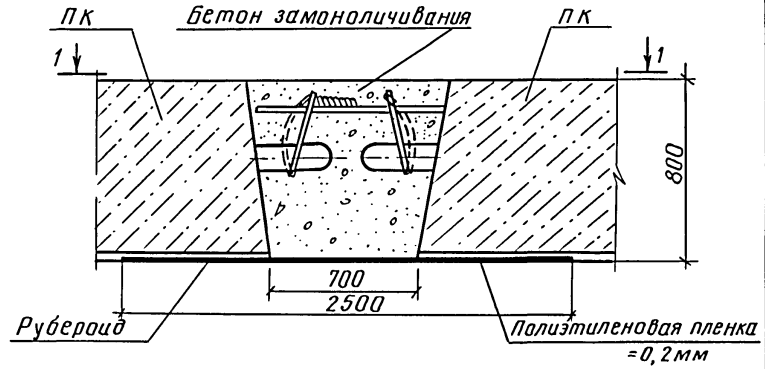

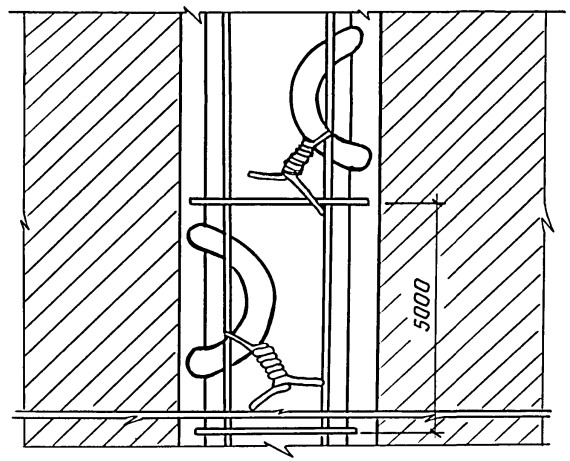

Разраб.	Жарковский		21.11.94	820-1-0115с.94
Провер.	Кондрашова		21.11.94	перегораживающие и водопропускные сооружения с бетонными и железобетонными трубами диаметрами от 600 до 1400мм на расход воды до 10м³/с и перепадом до 2м для оросительной сети
				Стадия: РП; Лист: 3; Листов:
Привязан				Узлы соединения сборных ж/б плит
Инв. №	Н.контр	Бородина	21.11.94	ИЦ "Союзводпроект"

Инв.№ подл. | Подпись и дата | Взам. инв.№

400363-02 108

Узлы и стыки железобетонных конструкций для строительства в районах с сейсмичностью 8 баллов

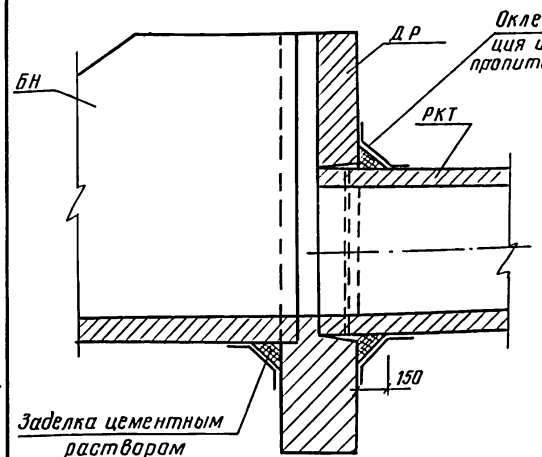

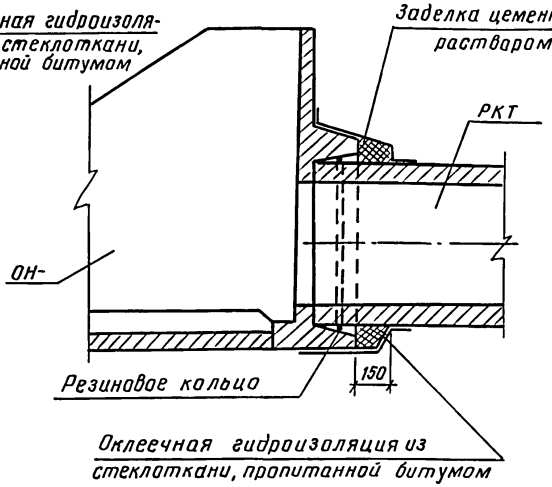

Деталь соединения трубы с трубой

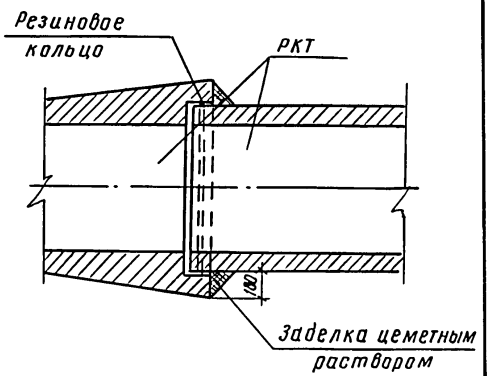

План

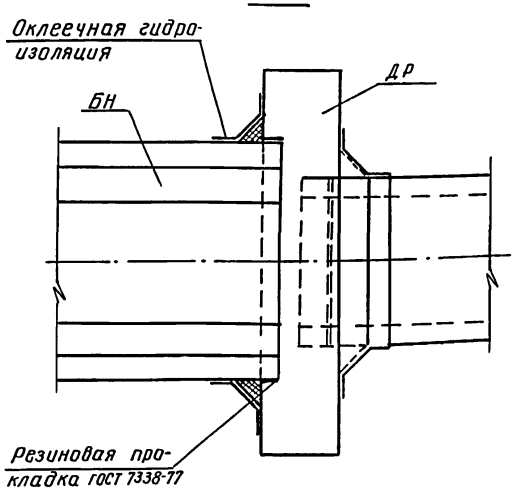

План

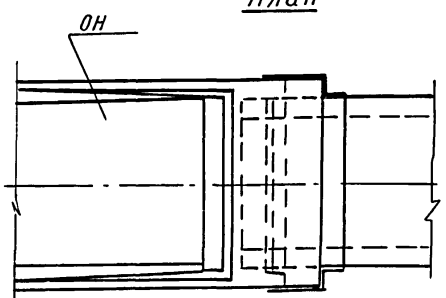

Дополнительные объемы работ

Наименование материала	Ед. изм.	Количество			
		РКТ-6Н	РКТ-8Н	РКТ-10Н	РКТ-15Н
Резиновое кольцо	м	9,2	12,0	15,1	21,6
Оклеечная гидроизоляция	м²	8,0	10,2	11,0	14,6
Резиновая прокладка гост 7358-77	м	8,0	9,7	10,9	13,6

Взам. инв. №

Подпись и дата

Инв. № подл.

Привязан

Инв. №

Разраб.	Жарковский		21.11.94
Провер.	Кондрашова		21.11.94
Н. контр.	Бородина		21.11.94

820-1-0115с.94

Перегораживающие и водопропускные сооружения с бетонными и железобетонными трубами диаметрами от 600 до 1400 на расход воды до 10 м³/с и перепадом до 2м для оросительн. сети

Стадия	Лист	Листов
РП	4	

Узлы и стыки ж/б конструкций для строительства в районах с сейсмичностью 8 баллов

ИЦ "Союзводпроект"

Ц 00363-02 199

Альбом III

Типовые проектные решения

Ведомость рабочих чертежей основного комплекта ПО-1

Лист	Наименование	Примечание
1	Общие данные. Ведомость привязки размеров	
	котлованов	
2	Котлован под сооружения без перепада.	
	План. Разрез 1-1	
3	Схема производства монтажных и бетонных	
	работ	
4	Перечень и последовательность монтажа	
	железобетонных конструкций	

Ведомость привязки размеров котлованов

Наименование	Размеры в сантиметрах																	
	ℓ_1	ℓ_2	ℓ_3	ℓ_4	ℓ_5	ℓ_6	$в_1$	$в_2$	$в_3$	$в_4$	$в_5$	$в_6$	$в_7$	$в_8$	h_1	h_2	h_3	h_4
ПР-6-0	130	100	150	130	70	100	50	440	480	460	90	250	150	140	130	180	140	30
ПРТ-6-0	130	180	1140	130	160	100	50	440	480	460	90	250	150	140	130	180	140	30
ПРТ-8-0	150	170	1250	150	350	100	100	550	590	570	140	300	200	170	150	200	160	40
ПРТ-10-0	180	190	1250	180	170	100	100	640	680	660	140	300	200	200	180	230	190	40
ПРТ-14-0	235	170	1300	230	520	100	150	860	900	880	190	350	250	250	235	300	250	40
ПРТ-2×14-0	235	170	1300	230	520	100	450	1160	1200	1180	490	650	550	500	235	300	250	40

Ведомость ссылочных и прилагаемых документов

Обозначение	Наименование	Примечание
	Ссылочные документы	
Часть III СНиП	Правила производства и	
	приемки работ	
Часть IV СНиП	Сметные нормы и правила	

Взам. инв.№ | Подпись и дата | Инв.№подл.

Инв. №			
Разраб.	Жарковский		21.11.94
Провер.	Кондрашова		21.11.94
Н.контр	Бородина		21.11.94

Привязан

820-1-0115с.94 ПО-1

Перегораживающие и водопропускные сооружения с бетонными и железобетонными трубами диаметрами от 800 до 1400мм на расход воды до 10м³/с и перепадом до 2м для оросительн. сети

Регуляторы трубчатые без перепада ПРТ/ВРТ-6-0... ... ПРТ/ВРТ 2×14-0

Стадия	Лист	Листов
Р	1	4

Общие данные. Ведомость привязки размеров котлованов

НЦ "Союзводпроект"

Типовые проектные решения Альбом II

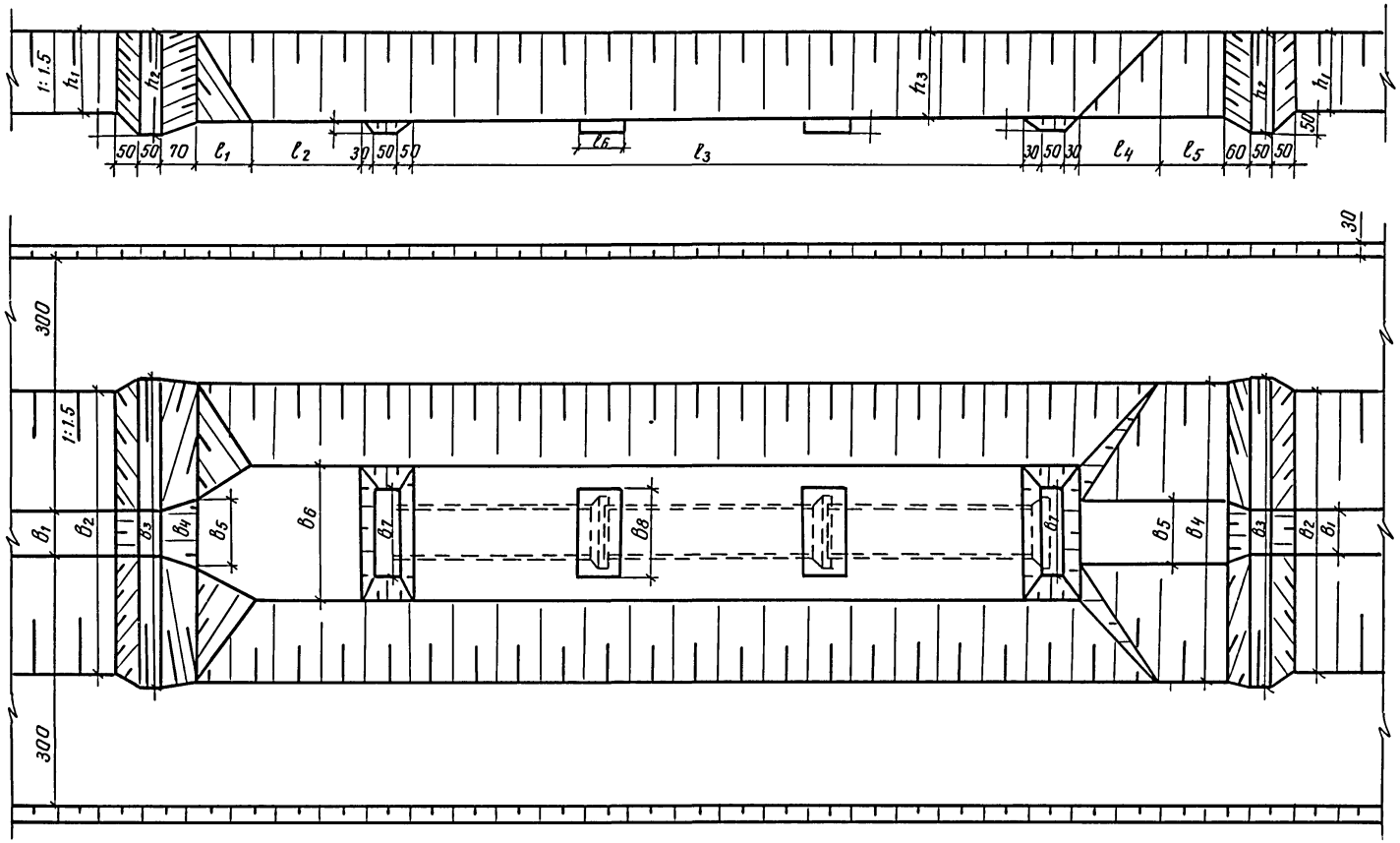

Разраб.	Жарковский		21.11.94
Провер.	Кандрашова		21.11.94
Н.контр.	Бородина		21.11.94

820-1-0115с.94 ПО-1

Перегораживающие и водопропускные сооружения с бетонными и железобетонными трубами диаметрами от 600 до 1400мм на расход воды до 10м³/с и перепадом до 2м для орос. сетей

Регуляторы трубчатые без перепада ПРТ/ВРТ-6-0...ПРТ/ВРТ-2х14-0

Стадия	Лист	Листов
Р	2	4

Котлован под сооружения

ИЦ "Союзводпроект"

Привязан

Инв. №

Инв.№ подл. | Подпись и дата | Взам.инв.№

400363-02 111

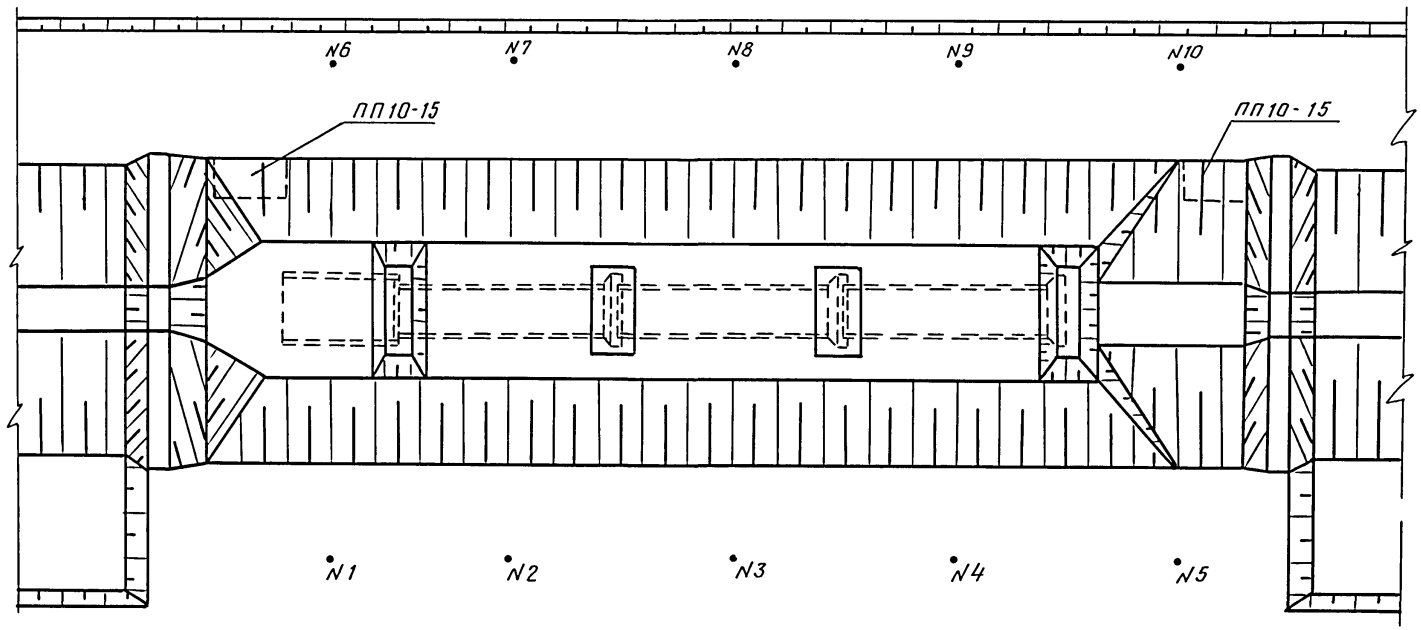

Типовые проектные решения Альбом III

Инв. № подл.	Подпись и дата	Взам. инв. №

Разраб.	Жарковский		21.11.94	820-1-0115с.94 ПО-1
Провер.	Кондрашова		21.11.94	Перегораживающие и водопропускные сооружения с бетонными и железобетонными трубами диаметрами от 600 до 1400мм на расход воды до 10м³/с и перепадом до 2м для оросительной сети
				Регуляторы трубчатые без перепада ПРТ/ВРТ-6-0 ПРТ/ВРТ 2×14-0 и ПР-6-0
				Стадия: Р; Лист: 3; Листов: 4
Привязан				Схема производства монтажных и бетонных работ
				ИЦ "Союзводпроект"
Инв. №	Н. контр	Бородина	21.11.94	

4 00363-02 112

Типовые проектные решения Альбом II

Перечень и последовательность монтажа железобетонных конструкций

Наименование	Количество по типам № монтажной позиции ПР-6-0	ПРТ/ВРТ-6-0	ПРТ/ВРТ-8-0	ПРТ/ВРТ-10-0	ПРТ/ВРТ-14-0	ПРТ/ВРТ-2×14-0	Масса кг
Сбросные конструкции							
РТ 60.50-2	—	2/3	—	—	—	—	1700
РТ 60.25-2	1/5	1/5	—	—	—	—	920
БТР 80.50-2	—	—	2/3	—	—	—	3312
БТР 100.50-2	—	—	—	2/3	—	—	5088
БТР 140.50-2	—	—	—	—	3/2, 3, 4	6/2,3,4,7,8,9	9100
БТР 80.35-2	—	—	1/3	—	—	—	2400
БТР 100.35-2	—	—	—	1/3	—	—	4104
ОН-6	1/3	1/2	—	—	—	—	1850
ОН-8	—	—	1/1	—	—	—	2580
ОН-10	—	—	—	1/1	—	—	4050
БН-14	—	—	—	—	2/1	2/1,6	3275
ДР-14	—	—	—	—	1/1	2/1,6	4200

Продолжение табл.

Наименование	Количество по типам № монтажной позиции ПР-6-0	ПРТ/ВРТ-6-0	ПРТ/ВРТ-8-0	ПРТ/ВРТ-10-0	ПРТ/ВРТ-14-0	ПРТ/ВРТ-2×14-0	Масса кг
С	—	8/3,8	8/3,8	8/3,8	8/3,8	8/3,8	100
Т-4	1/3	1/5	—	—	—	—	158
Т-6	—	—	2/5	2/5	—	—	160
Т-8	—	—	—	—	3/5	9/9,10	312
ПП-5-10	12/3	14/1,5	—	—	44/5	38/5,10	72,5
ПП10-15	8/3	12/1,5	25/1,5	28/1,5	55/1,5	77/1,5,8,10	225
ТП-15	—	—	—	16/1,4	—	—	200
ТП-20	4/3	4/1,5	—	—	18/1,4,6,9	16/1,4,6,9	375
ТП-25	4/3	—	4/1,5	—	—	—	600

Взам. инв. № | Подпись и дата | Инв. № подл.

Привязан

Инв. №

Разраб.	Жарковский		21.11.94
Провер.	Кондрашова		21.11.94
Н.контр.	Бородина		21.11.94

820-1-0115с.94 ПО-1

Перегораживающие и водопропускные сооружения с бетонными и железобетонными трубами диаметрами от 600 до 1400 мм на расход воды до 10 м³/с и перепадом до 2 м для оросительн. сети

Регуляторы трубчатые без перепада ПРТ/ВРТ 6-0 ... ПРТ/ВРТ 2×14-0 и ПР-6-0

Стадия	Лист	Листов
Р	4	4

Перечень и последовательность монтажа железобетонных конструкций

НИЦ "Союзводпроект"

Ц 00363-02 113

Ведомость рабочих чертежей основного комплекта ПО-2

Лист	Наименование	Примечание
1	Общие данные	
2	Ведомость привязки размеров котлованов	
3	Котлован под сооружение с перепадом. План	
	Разрез 1-1	
4	Схема производства монтажных и бетонных	
	работ	
5,6	Перечень и последовательность монтажа	
	железобетонных конструкций	

Ведомость ссылочных и прилагаемых документов

Обозначение	Наименование	Примечание
	Ссылочные документы	
Часть III СНиП	Правила производства и	
	приемки работ	
Часть IV СНиП	Сметные нормы и правила	

Привязан

Инв. N

Разраб.	Жарковский		21.11.94
Провер.	Кондрашова		21.11.94
Н.контр.	Бородина		21.11.94

820-1-0115с.94 ПО-2

Перегораживающие и водопропускные сооружения с бетонными и железобетонными трубами диаметрами от 600 до 1400мм на расход воды до 10м³/с и перепадом до 2м для оросит. сети

Регуляторы трубчатые с перепадом ПРТ/ВРТ-6-3...ПРТ/ВРТ-2×14-20

Стадия	Лист	Листов
Р	1	6

Ведомость рабочих чертежей основного комплекта

ИЦ "Союзводпроект"

Инв.N подл. | Подпись и дата | Взам.инв.№

Ведомости привязки размеров котлованов

Наименование	Размеры в сантиметрах																				
	ℓ_1	ℓ_2	ℓ_3	ℓ_4	ℓ_5	ℓ_6	B_1	B_2	B_3	B_4	B_5	B_6	B_7	B_8	h_1	h_2	h_3	h_4	h_5	d_1	d_2	d_3
ПРТ-6-5	130	180	1130	130	270	100	50	440	480	460	90	250	150	140	130	180	140	30	15	400	750	300
ПРТ-6-10	130	180	1120	130	370	100	50	440	480	460	90	250	150	140	130	180	140	30	30	400	750	300
ПРТ-6-20	130	180	1360	130	370	100	50	440	480	460	90	250	150	140	130	180	140	30	70	400	750	300
ПРТ-8-5	150	170	1240	150	500	100	100	550	590	570	140	300	200	170	130	200	160	40	15	400	750	300
ПРТ-8-10	150	170	1230	150	500	100	100	550	590	570	140	300	200	170	150	200	160	40	30	400	750	300
ПРТ-8-20	150	170	1360	150	800	100	100	550	590	570	140	300	200	170	150	200	160	40	70	400	750	300
ПРТ-10-5	180	190	1240	80	380	100	100	640	680	660	140	300	200	200	180	230	190	40	15	400	750	300
ПРТ-10-10	180	190	1230	80	830	100	100	640	680	660	140	300	200	200	180	230	190	40	30	400	750	300
ПРТ-10-20	180	190	1360	80	830	100	100	640	680	660	140	300	200	200	180	230	190	40	70	400	750	300
ПРТ-14-5	235	170	1290	230	820	100	150	860	900	880	190	350	250	250	235	300	250	40	15	400	750	300
ПРТ-14-10	235	170	1280	230	920	100	150	860	900	880	190	350	250	250	235	300	250	40	30	400	750	300
ПРТ-14-20	235	170	1270	230	420	100	150	860	900	880	190	350	250	250	235	300	250	40	70	400	750	300
ПРТ-2х14-5	235	170	1290	230	770	100	450	1160	1200	180	490	650	550	500	235	300	250	40	15	400	750	300
ПРТ-2х14-10	235	170	1280	230	970	100	450	1160	1200	180	490	650	550	500	235	300	250	40	30	400	750	800
ПРТ-2х14-20	235	170	1270	230	1420	100	450	1160	1200	180	490	650	550	500	235	300	250	40	70	400	750	800

Инв.№ подл. | Подпись и дата | Взам. инв.№

Привязан

Инв. №

Разраб.	Жарковский		21.11.94
Провер.	Кондрашова		21.11.94
Н.контр.	Бородина		21.11.94

820-1-0115с.94 ПО-2

Перегораживающие и водопропускные сооружения с бетонными и железобетонными трубами диаметрами от 600 до 1400 на расход воды до 10 м³/с и перепадом до 2 м для оросит. сети

Регуляторы трубчатые с перепадом ПРТ/ВРТ-6-5...20 ПРТ/ВРТ-2х14-5...20

Стадия	Лист	Листов
Р	2	6

Ведомость привязки размеров котлованов

НЦ "Союзводпроект"

Альбом II

Типовые проектные решения

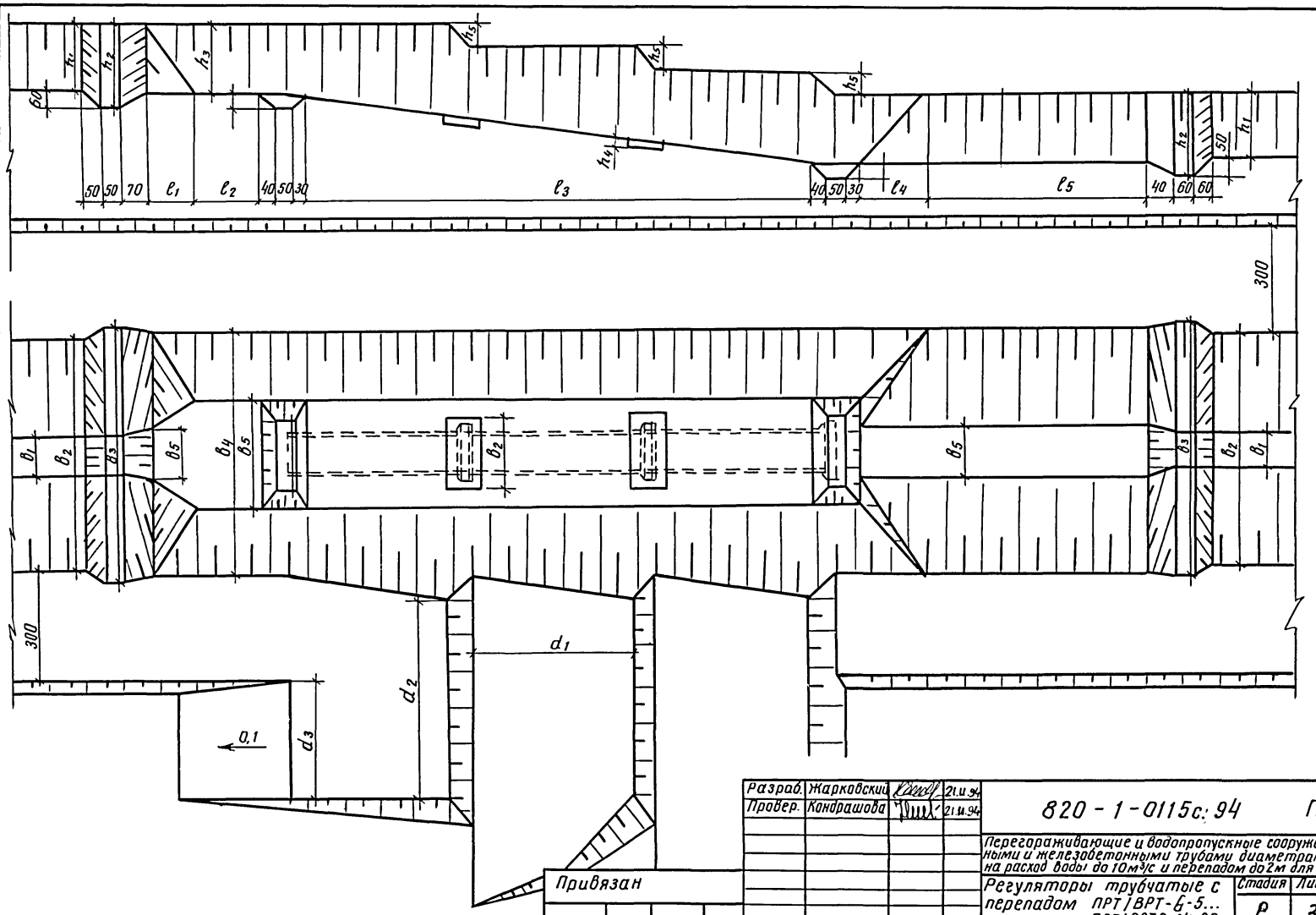

Привязан

Инв. №

Разраб.	Жарковский		21.11.94
Провер.	Кондрашова		21.11.94
Н. контр.	Бородина		21.11.94

820 - 1 - 0115с.94 ПО-2

Перегораживающие и водопропускные сооружения с бетонными и железобетонными трубами диаметрами от 600 до 1400 на расход воды до 10 м³/с и перепадом до 2 м для оросит. сети

Регуляторы трубчатые с перепадом ПРТ/ВРТ-6-5... ПРТ/ВРТ 2×14-20

Стадия	Лист	Листов
Р	3	6

Котлован под сооружения

НЦ "Союзводпроект"

Инв. № подл. | Подпись и дата | Взам. инв. №

Ц 00363-02 116

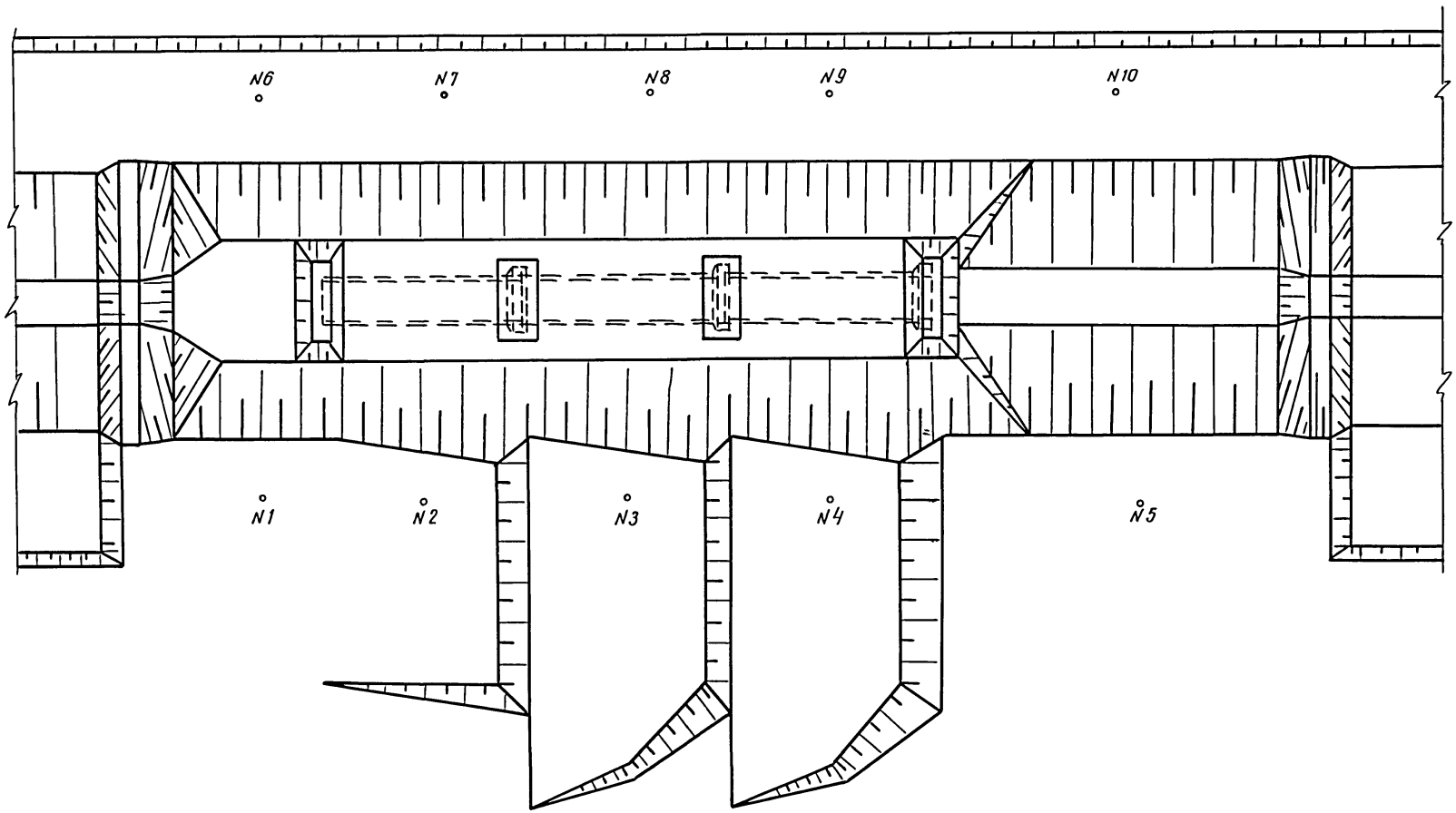

Разраб.	Жарковский		21.11.94
Провер.	Кондрашова		21.11.94
Н.контр.	Бородина		21.11.94

820-1-0115с.94 ПО-2

Перегораживающие и водопропускные сооружения с бетонными и железобетонными трубами диаметрами от 600 до 1400мм на расход воды до 10м³/с и перепадом до 2м для оросит. сетей

Регуляторы трубчатые с перепадом ПРТ/ВРТ-6-5 ... ПРТ/ВРТ-2х14-20

Стадия	Лист	Листов
Р	4	6

Схема производства монтажных и бетонных работ

ИЦ "Союзводпроект"

Привязан

Инв. №

Инв.№ подл. | Подпись и дата | Взам. инв.№

Ц00363-02 117

Перечень и последовательность монтажа железобетонных конструкций

Таблица 1

Наименование блоков	Количество по типам № монтажной позиции															Масса, кг
	ПРТ/ВРТ -6-5	ПРТ/ВРТ -6-10	ПРТ/ВРТ -6-20	ПРТ/ВРТ -8-5	ПРТ/ВРТ -8-10	ПРТ/ВРТ -8-20	ПРТ/ВРТ -10-5	ПРТ/ВРТ -10-10	ПРТ/ВРТ -10-20	ПРТ/ВРТ -14-5	ПРТ/ВРТ 14-10	ПРТ/ВРТ 14-20	ПРТ/ВРТ 2×14-5	ПРТ/ВРТ 2×14-10	ПРТ/ВРТ 2×14-20	
РТ 60.50-1	2/3	2/3	2/3	—	—	—	—	—	—	—	—	—	—	—	—	1700
РТ 60.25-1	1/3	1/3	—	—	—	—	—	—	—	—	—	—	—	—	—	920
БТР 80.50-1	—	—	—	2/3	2/3	2/3	—	—	—	—	—	—	—	—	—	3310
БТР 100.50-1	—	—	—	—	—	—	2/3	2/3	2/3	—	—	—	—	—	—	5090
БТР 140.50-1	—	—	—	—	—	—	—	—	—	3/2,3,4	3/2,3,4	3/2,3,4	6/2,4,7-9	6/2-4	—	9100
БТР 80.35-1	—	—	—	1/3	1/3	—	—	—	—	—	—	—	—	—	—	2400
БТР 100.35-1	—	—	—	—	—	—	—	—	—	—	—	—	—	—	—	4100
ОН-6	1/1	1/1	1/1	—	—	—	—	—	—	—	—	—	—	—	—	1850
ОН-8	—	—	—	1/1	1/1	1/1	—	—	—	—	—	—	—	—	—	2580
ОН-10	—	—	—	—	—	—	1/1	1/1	1/1	—	—	—	—	—	—	4050
БН-14	—	—	—	—	—	—	—	—	—	2/1	2/1	2/1	2/1,6	2/1,6	2/1,6	3275

Продолжение табл. 1 смотри на листе 6.

Разраб.	Жарковский		21.11.94
Провер.	Кондрашова		21.11.94
Привязан			
Инв. №		Н. контр.	Бородина		21.11.94

820-1-0115с.94 ПО-2

Перегораживающие и водопропускные сооружения с бетонными и железобетонными трубами диаметрами от 600 до 1400мм на расход воды до 10м³/с и перепадом до 2м для оросительн. сети

Регуляторы трубчатые с перепадом ПРТ/ВРТ-6-5... ПРТ/ВРТ-2×14-20

Стадия	Лист	Листов
Р	5	6

Перечень и последовательность монтажа железобетонных конструкций

ИЦ "Союзводпроект"

Ц00363-02 112

Взам.инв.№ | Подпись и дата | Инв.№ подл.

Продолжение табл. 1

Наименование блоков	Количества по типам, № монтажных позиций															Масса, кг
	ПРТ/ВРТ -6-5	ПРТ/ВРТ -5-10	ПРТ/ВРТ 6-20	ПРТ/ВРТ 8-5	ПРТ/ВРТ 8-10	ПРТ/ВРТ 8-20	ПРТ/ВРТ 10-5	ПРТ/ВРТ 10-10	ПРТ/ВРТ 10-20	ПРТ/ВРТ 14-5	ПРТ/ВРТ 14-10	ПРТ/ВРТ 14-20	ПРТ/ВРТ 2×14-5	ПРТ/ВРТ 2×14-10	ПРТ/ВРТ 2×14-20	
ДР-14	—	—	—	—	—	—	—	—	—	1/1	1/1	1/1	2/1,6	2/1,6	2/1,6	4200
С	8/3,8	8/3,8	8/3,8	8/3,8	8/3,8	8/3,8	8/3,8	8/3,8	8/3,8	8/3,8	8/3,8	8/3,8	8/3,8	8/3,8	8/3,8	100
Т-4	9/5	9/5	9/5	6/5	6/5	6/5	8/5	8/5	8/5	—	—	—	—	—	—	138
Т-6	—	—	—	2/5	2/5	2/5	2/5	2/5	—	12/5	12/5	12/5	12/5,10	12/5,10	12/5,10	160
Т-8	—	—	—	—	—	—	—	—	2/5	3/5	—	—	9/5,10	—	—	312
Т-10	—	—	—	—	—	—	—	—	—	—	3/5	3/5	—	9/5,10	9/5,10	358
ПП-5-10	17/1,5	19/1,5	25/1,5	16/1,5	16/1,5	22/1,5	—	—	—	8/1,5	60/1,5	80/1,5	—	—	80/1,5,6,10	72,5
ПП-10-15	21/1,5	24/1,5	30/1,5	36/1,5	36/1,5	48/1,5	63/1,5	63/1,5	63/1,5	108/1,5	90/1,5	120/1,5	96/1,5,6,10	120/1,5,6,10	120/1,5,6,10	225
ТП-15	—	—	—	—	—	—	16/1,4	16/1,4	16/1,4	—	—	—	—	—	—	200
ТП-20	4/1,5	4/1,5	4/1,5	—	—	—	—	—	—	—	—	—	—	—	—	375
ТП-25	—	—	—	12/1,5	12/1,5	12/1,5	—	—	—	—	—	—	—	—	—	600

Подпись и дата | Взам. инв. № | Инв. № подл.

Привязан

Инв. №

Разраб.	Жарковский		21.11.94
Провер.	Кондрашова		21.11.94
Н.контр.	Бородина		21.11.94

820-1-0115с.94 ПО-2

Перегораживающие и водопропускные сооружения с бетонными и железобетонными трубами диаметрами от 600 до 1400 на расход воды до 10 м³/с и перепадом до 2м для оросит. сетей

Регуляторы трубчатые с перепадом ПРТ/ВРТ 6-5 ... ПРТ/ВРТ-2×14-20

Стадия	Лист	Листов
Р	6	6

Перечень и последовательность монтажа железобетонных конструкций

ИЦ «Союзводпроект»

Ц00363-02

gost.e-ecolog.ru