типовой проект

816-1-207.92

Блок ремонтно-механических мастерских с зарядной напольного электротранспорта мощностью 1100 ремонтных единиц

Альбом 5

Нестандартизированное оборудование

25393-05

Отпускная цена
на момент реализации

				Привязан
				Инв. №

gost.e-ecolog.ru

типовой проект

816 – 1 – 207.92

Блок ремонтно-механических мастерских с зарядной напольного электротранспорта мощностью 1100 ремонтных единиц

Альбом 5

Нестандартизированное оборудование

Разработан:
ГПИ "Гипроплодоовощхоз"

Главный инженер М.В. Бобровский
Главный инженер проекта М.Б. Башаратьян

Утвержден и введен в действие
Главагропромнаучпроект Министерства сельского хозяйства и продовольствия СССР
Приказ № 073 - 3/197 от 6.12.1991 г.

©АПП ЦИТП, 1992г.

			Привязан	
Инв. №				

Альбом 5

Обозначение	Наименование	Стр.	Примеч.
-Д	Содержание альбома 5	2	
КВЩ 3.00.000ВО-ТХ.НО	Ванна для слива электролита	3	
КПВ 2.00.000ВО-ТХ.НО	Постанент под ванну для электролита	4	
КВЭ 2.00.000ВО-ТХ.НО	Ванна для приготовления электролита	5	
КВД 1.00.000ВО-ТХ.НО	Ванна для дистиллированной воды	6	
ККК 2.00.000ВО-ТХ.НО	Контейнер для отходов	7	
КПВ 1.00.000ВО-ТХ.НО	Постанент под ванну для дистиллированной воды	8	
КПД 1.00.000ВО-ТХ.НО	Постанент под аквадистиллятор	9	
КТЗ 1.00.000ВО-ТХ.НО	Траверса для захвата электропогрузчика	10	
КП 1.00.000ВО-ТХ.НО	Подставка для плиты поверочной и разметочной	11	
КВ 5.00.000ВО-ТХ.НО	Верстак для настольно-сверлильного станка	12	
КПЭ 1.00.000ВО-ТХ.НО	Подставка под электро-двигатель	13	
КПП 1.00.000ВО-ТХ.НО	Подставка под электро-погрузчик	14	
КСМ 1.00.000ВО-ТХ.НО	Стол металлический	15	
УЦ 1.00.000ВО-ОВ,НО	Установка циклона УЦ1	16	

Взам. инв. №

Подпись и дата

Инв. № подл.

Привязан

Инв. №

ТП 816-1-207.92 -Д

Инж. Кнт.	Жовтяк		07.91
Зав. гр.	Басс		07.91
Гл. спец.	Рысин		07.91
Н. контр.	Лушер		07.91
Нач. отд.	Козырь		07.91
ГИП	Башаратян		07.91

Содержание альбома

Стадия	Лист	Листов
Р	1	

ТИПРОПЛОДООВОЩХОЗ
г. Одесса

25393-05 3 Формат А3

КВЩ.3.00.000 ВО

Альбом 5

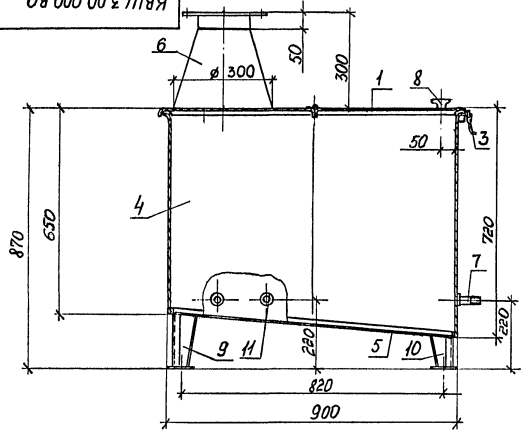

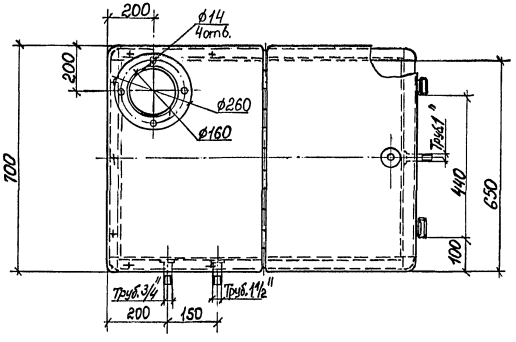

Поз.	Наименование	Кол.	дополнительные указания
1	Крышка	1	
2	Крышка	1	
3	Замок	2	
4	Корпус	1	
5	Днище	1	
6	Патрубок	1	
7	Патрубок	1	
8	Ручка	1	
9	Стойка	2	
10	Стойка	2	
11	Патрубок	1	

1. Ванну снаружи и внутри покрыть кислотоупорным покрытием, состоящим из одного слоя грунта ХС-010, двух слоев эмали ХС-710 и двух слоев лака ХС-76. Нанесение покрытия производить краскораспылителем на предварительно обработанную пескоструйным аппаратом поверхность.
2. Материал деталей ванны – лист 2 ГОСТ 19904-90 / 10 ГОСТ 16523-89

Изм.	Лист	№ докум.	Подп.	Дата
Разраб.		Жовтяк		01.91
Провер.		Басс		01.91
Зав. гр.		Басс		01.91
Гл. спец.		Рысин		01.91
Н. контр.		Лушер		01.91
Нач. отд.		Козырь		01.91

ТП 816-1-207.92 КВЩ3.00.000ВО-ТХ.НО

Ванна для слива электролита

Лит.	Масса	Масштаб
Т	90	1:10

Лист | Листов 1

ГИПРОПЛОДООВОЩХОЗ
г. Одесса

25393-05 4 Формат А3

Инв. № подл. | Подпись и дата | Взам. инв. №

КПВ 2.00.000 ВО

Альбом 5

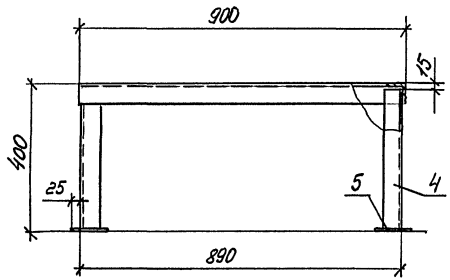

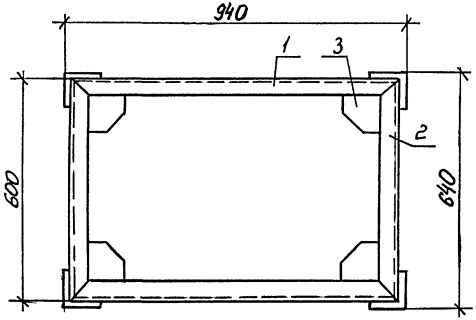

Поз.	Наименование	Кол.	Дополнительные указания
1	Связь	2	
2	Связь	2	
3	Косынка	4	
4	Стойка	4	
5	Пятка	4	

1. Сварку производить по ГОСТ 5264-80 катетом, равным меньшей толщине свариваемых деталей по контуру их прилегания, электродами Э-42 по ГОСТ 9466-75.

2. Материал деталей постамента - уголок $\frac{\text{В-50х50х4 ГОСТ 8509-86}}{\text{Ст3сп ГОСТ 535-88}}$

Изм.	Лист	№ докум.	Подп.	Дата
Разраб.		Жобтяк		07.91
Пров.		Басс		07.91
Зав. гр.		Басс		07.91
Гл. спец.		Рысин		07.91
Н. контр.		Лушер		07.91
Нач. отд.		Козырь		07.91

ТП 816-1-207.92.КПВ 2.00.000 ВО-ТХ.НО

Постамент под ванну для электролита

Лит.	Масса	Масштаб
Т	22	1:10

Лист	Листов 1

ГИПРОПЛОДООВОЩХОЗ
г. Одесса

Инв. № подл. | Подпись и дата | Взам. инв. №

Альбом 5

КВЭ2.00.000.ВО

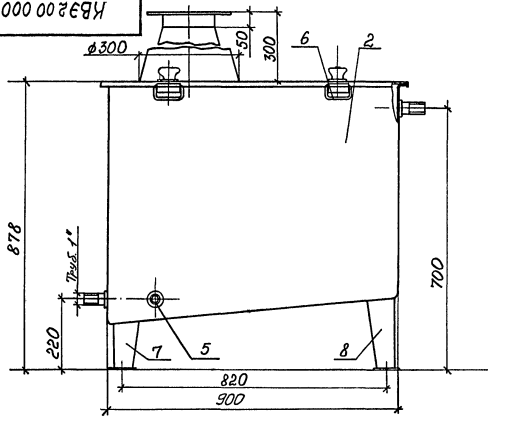

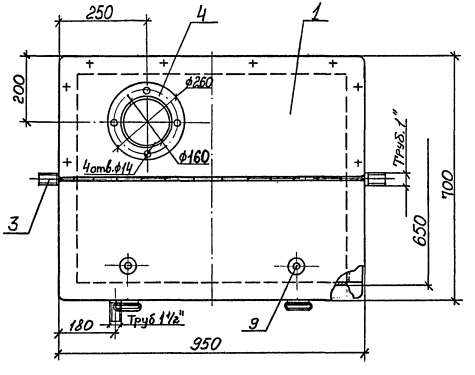

Поз.	Наименование	Кол.	Дополнительные указания
1	Крышка	2	
2	Корпус	1	
3	Патрубок	2	
4	Патрубок	1	
5	Патрубок	1	
6	Замок	2	
7	Стойка	2	
8	Стойка	2	
9	Ручка	2	

1. Ванну снаружи и внутри покрыть кислотоупорным покрытием, состоящим из одного слоя грунта ХС-010, двух слоев эмали ХС-710 и двух слоев лака ХС-76. Нанесение покрытия производить краскораспылителем на предварительно обработанную пескоструйным аппаратом поверхность.
2. Материал деталей ванны – лист 2 ГОСТ 19904-90 / 10 ГОСТ 16523-89

Изм.	Лист	№ докум.	Подп.	Дата
Разраб.		Жовтяк		07.91
Пров.		Басс		07.91
Зав. гр.		Басс		07.91
Гл. спец.		Рысин		07.91
Н. контр.		Лушер		07.91
Нач. отд.		Козырь		07.91

ТП 816-1-207.92 КВЭ 2.00.000 ВО-ТХ.НО

Ванна для приготовления электролита

Лит.	Масса	Масштаб
Т	138	1:10
Лист	Листов 1	

ГИПРОПЛОДООВОЩХОЗ г. Одесса

Инв. № подл. | Подпись и дата | Взам. инв. №

КВД 1.00.000 ВО

Альбом 5

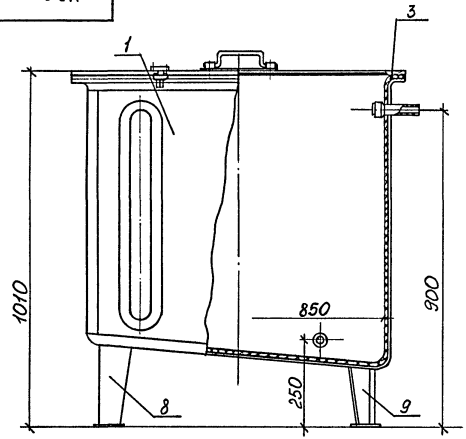

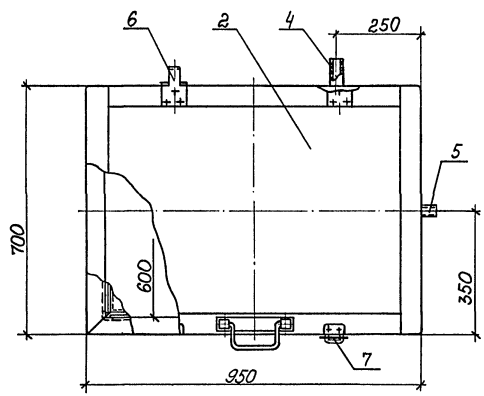

Поз.	Наименование	Кол.	Дополнительные указания
1	Корпус	1	
2	Крышка	1	
3	Футеровка	1	Винипласт
4	Патрубок	1	Труба 25 материал-винипласт
5	Патрубок	1	Труба 15 материал-винипласт
6	Упор	2	
7	Замок	2	
8	Опора	2	
9	Опора	2	

1. После изготовления все металлические поверхности ванны покрыть кислотоупорным покрытием, состоящим из:
   1) одного слоя грунта ХСГ-26;
   2) двух слоёв эмали ХСЭ-23;
   3) одного слоя лака ХСЛ.

   Нанесение покрытия на поверхности производить при помощи краскораспылителя.

2. Материал деталей ванны – лист $\frac{2\ \text{ГОСТ}\ 19904-90}{10\ \text{ГОСТ}\ 16523-89}$

Изм.	Лист	№ докум.	Подп.	Дата	ТП 816-1-207.92 КВД 1.00.000 ВО-ТХ.НО		
Разраб.		Жовтяк		07.91	Ванна для дистиллированной воды	Лит.	Масса	Масштаб
Пров.		Басс		07.91		Т	94	1:10
Зав. гр.		Басс		07.91		Лист		Листов 1
Гл. спец.		Рысин		07.91		ГИПРОПЛОДООВОЩХОЗ г. Одесса		
Н. контр.		Лушер		07.91				
Нач. отд.		Козырь		07.91				

Инв. № подл. | Подпись и дата | Взам. инв. №

КК 2 00 000 ВО

Альбом 5

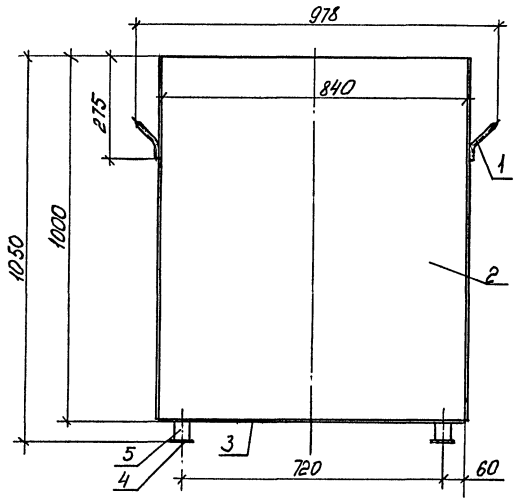

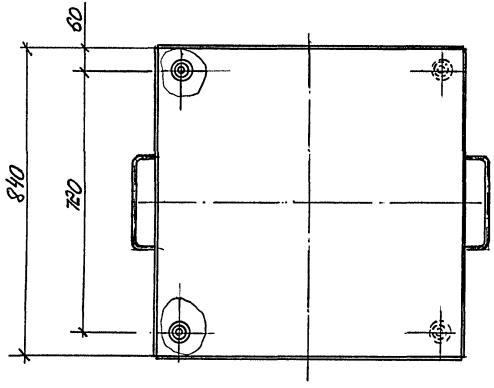

Поз.	Наименование	Кол.	Дополнительные указания
1	Ручка	2	
2	Корпус	1	
3	Дно	1	
4	Пятка	4	
5	Стойка	4	

1. Сварку производить по ГОСТ 5264-80 катетом, равным меньшей толщине свариваемых деталей по контуру их прилегания, электродами Э-42 по ГОСТ 9466-75.
2. Материал деталей контейнера – лист $\frac{2.5\ ГОСТ\ 19904-90}{10\ ГОСТ\ 16523-89}$

Изм.	Лист	№ докум.	Подп.	Дата
Разраб.		Жовтяк		07.91
Пров.		Басс		07.91
Зав.гр.		Басс		07.91
Гл.спец.		Рысин		07.91
Н.контр.		Лушер		07.91
Нач.отд.		Козырь		07.91

ТП 816-1-207.92 КК 2.00.000ВО-ТХ.НО

Контейнер для отходов

Лит.	Масса	Масштаб
Т	81	1:10

Лист	Листов 1

ГИПРОПЛОДООВОЩХОЗ
г. Одесса

Инв. № подл. | Подпись и дата | Взам. инв. №

КПВ 1.00.000 ВО

Альбом 5

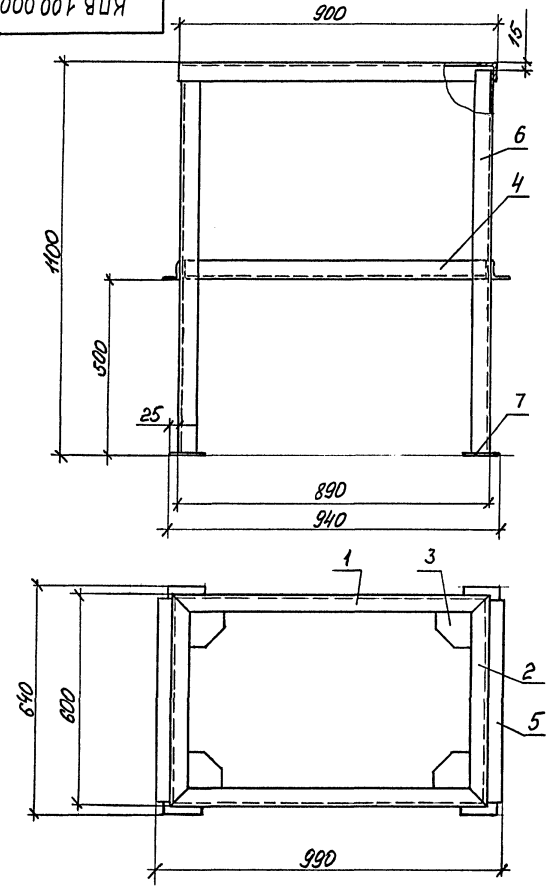

Поз.	Наименование	Кол.	Дополнительные указания
1	Связь	2	
2	Связь	2	
3	Косынка	4	
4	Связь	2	
5	Связь	2	
6	Стойка	4	
7	Пятка	4	

1. Сварку производить по ГОСТ 5264-80 катетом, равным меньшей толщине свариваемых деталей по контуру их прилегания, электродами Э-42 по ГОСТ 9466-75.

2. Материал деталей постамента – уголок $\frac{\text{В-50х50х4 ГОСТ 8509-86}}{\text{Ст 3сп ГОСТ 535-88}}$

Изм.	Лист	№ докум.	Подп.	Дата
Разраб.		Жовтяк		07.91
Пров.		Басс		07.91
Зав. гр.		Басс		07.91
Гл. спец.		Рысин		07.91
Н. контр.		Лучшер		07.91
Нач. отд.		Козырь		07.91

ТП 816-1-207.92 КПВ 1.00.000ВО-ТХ.НО

Постамент под ванну для дистиллированной воды

Лит.	Масса	Масштаб
Т	44	1:10
Лист	Листов 1	

ГИПРОПЛОДООВОЩХОЗ
г. Одесса

Взам. инв. №
Подпись и дата
Инв. № подл.

НПА 4.00.000ВО

Альбом 5

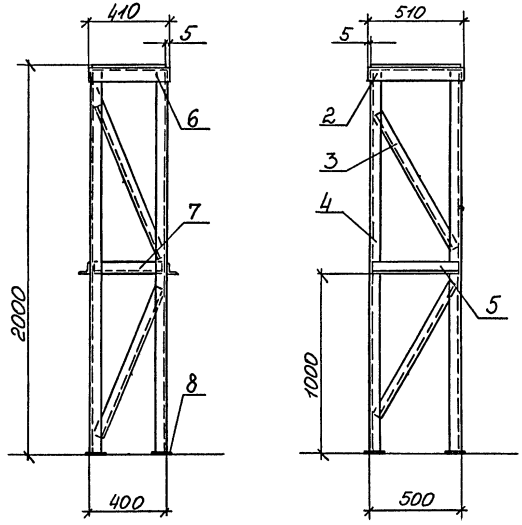

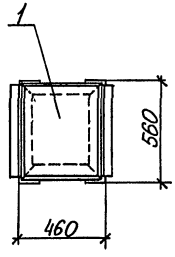

Поз.	Наименование	Кол.	Дополнительные указания
1	Крышка	1	
2	Связь	2	
3	Связь	8	
4	Стойка	4	
5	Связь	2	
6	Связь	2	
7	Связь	2	
8	Пятка	4	

1. Сварку производить по ГОСТ 5264-80 катетом равным наименьшей толщине свариваемых деталей по контуру их прилегания, электродами Э-42 по ГОСТ 9466-75.
2. Материал деталей постамента-уголок $\frac{\text{В-50х50х4 ГОСТ 8509-86}}{\text{Ст3сп ГОСТ 535-88}}$

Изм.	Лист	№ докум.	Подп.	Дата
Разраб.		Жовтяк		07.91
Пров.		Басс		07.91
Зав. гр.		Басс		07.91
Гл. спец.		Рысин		07.91
Н. контр.		Лущер		07.91
Нач. отд.		Козырь		07.91

ТП 816-1-207.92 КПД 1.00.000 ВО-ТХ.НО

Постамент под аквадистиллятор

Лит.	Масса	Масштаб
Т	49	1:20

Лист	Листов 1

ГИПРОПЛОДООВОЩХОЗ
г. Одесса

Инв. № подл. | Подпись и дата | Взам. инв. №

КТЗ 1.00.000 ВО

Альбом 5

А-А

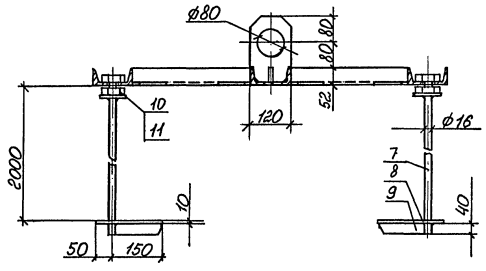

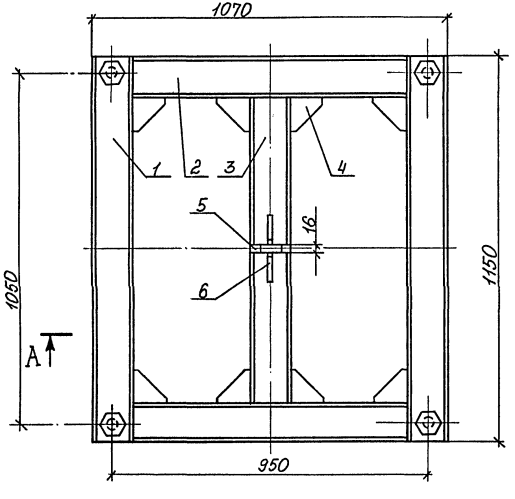

Поз.	Наименование	Кол.	Дополнительные указания
1	Балка	2	
2	Связь	2	
3	Балка	1	
4	Косынка	8	
5	Ушко	1	
6	Косынка	2	
7	Тяга	4	
8	Опора	4	
9	Косынка	4	
10	Гайка М16.4 ГОСТ 5915-70	4	
11	Шайба 16.02 ГОСТ 11371-78	4	

1. Сварку производить по ГОСТ 5264-80 катетом, равным наименьшей толщине свариваемых деталей по контуру их прилегания, электродами Э-42 по ГОСТ 9466-75.
2. Материал деталей траверсы-швеллер $\frac{12\ ГОСТ\ 8240-89}{Ст3\ ГОСТ\ 535-88}$.

Изм.	Лист	№ докум.	Подп.	Дата
Разраб.		Жовтяк		07.91
Пров.		Басс		07.91
Зав. гр.		Басс		07.91
Гл. спец.		Рысин		07.91
Н. контр.		Лушер		07.91
Нач. отд.		Козырь		07.91

ТП 816-1-207.92 КТЗ 1.00.000 ВО-ТХ.НО

Траверса для захвата электропогрузчика

Лит.	Масса	Масштаб
Т	76	1:10
Лист	Листов 1	

ГИПРОПЛОДООВОЩХОЗ г. Одесса

Взам. инв. № | Подпись и дата | Инв. № подл.

ИП 4.00.000.80

Альбом 5

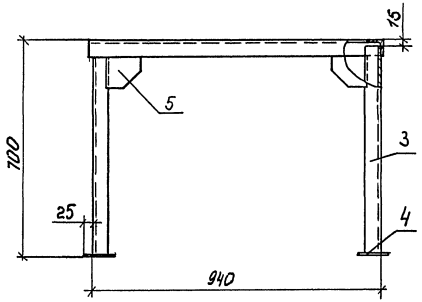

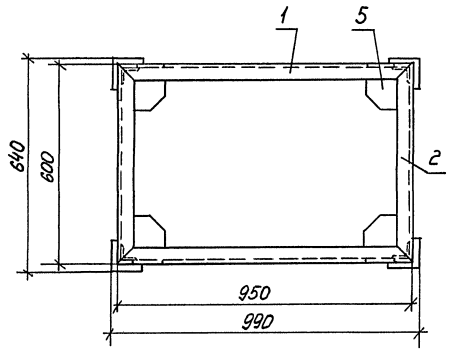

Поз.	Наименование	Кол.	Дополнительные указания
1	Связь	2	
2	Связь	2	
3	Стойка	4	
4	Пятка	4	
5	Косынка	8	

1. Сварку производить по ГОСТ 5264-80 катетом, равным меньшей толщине свариваемых деталей по контуру их прилегания, электродами Э-42 по ГОСТ 9466-75.
2. Материал деталей подставки – уголок $\frac{\text{В-50х50х4 ГОСТ 8509-86}}{\text{Ст3сп ГОСТ 535-88}}$

Изм.	Лист	№ докум.	Подп.	Дата
Разраб.		Жовтяк		07.91
Пров.		Басс		07.91
Зав. гр.		Басс		07.91
Гл. спец.		Рысин		07.91
Н. контр.		Лушер		07.91
Нач. отд.		Козырь		07.91

ТП 816-1-207.92 КП 1.00.000ВО-ТХ.НО

Подставка для плиты поверочной и разметочной

Лит.	Масса	Масштаб
Т	27	1:10

Лист	Листов 1

ГИПРОПЛОДООВОЩХОЗ г. Одесса

Инв. № подл. | Подпись и дата | Взам. инв. №

25393-05 12 Формат А3

Альбом 5

НВ 5.00.000 ВО

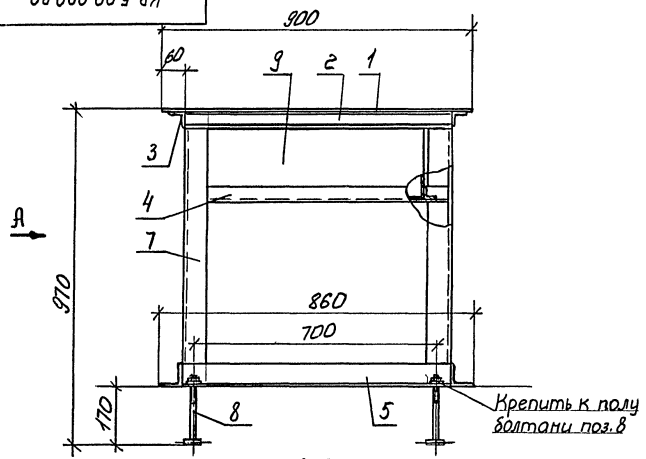

Вид А

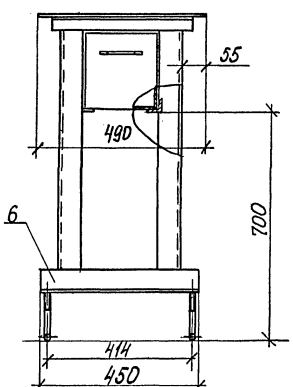

Поз.	Наименование	Кол.	Дополнительные указания
1	Плита	1	
2	Ребро	2	
3	Ребро	2	
4	Направляющая	2	
5	Ребро	2	
6	Ребро	2	
7	Стойка	4	
8	Болт	4	
9	Ящик	1	

1. Сварку производить по ГОСТ 5264-80 катетом, равным меньшей толщине свариваемых деталей по контуру их прилегания, электродами Э-42 по ГОСТ 9466-75.

2. Материал деталей верстака - уголок В-50х50х4 ГОСТ 8509-86 / Ст3сп ГОСТ 535-88

Взам. инв. №

Подпись и дата

Инв. № подл.

Изм.	Лист	№докум.	Подп.	Дата
Разраб.		Жовтяк		07.91
Пров.		Басс		07.91
Зав. гр.		Басс		07.91
Гл. спец.		Рысин		07.91
Н. контр.		Лушер		07.91
Нач. отд.		Козырь		07.91

ТП 816-1-207.92 КВ 5.00.000 ВО-ТХ.НО

Верстак для настольно-сверлильного станка

Лит.	Масса	Масштаб
Т	98	1:10

Пист	Листов 1

ГИПРОПЛОДООВОЩХОЗ

г. Одесса

КЭ 1.00.000ВО

Альбом 5

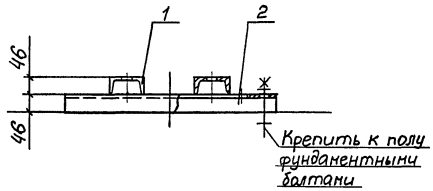

Поз.	Наименование	Кол.	Дополнительные указания
1	Балка	2	
2	Балка	2	
3	Связь	2	

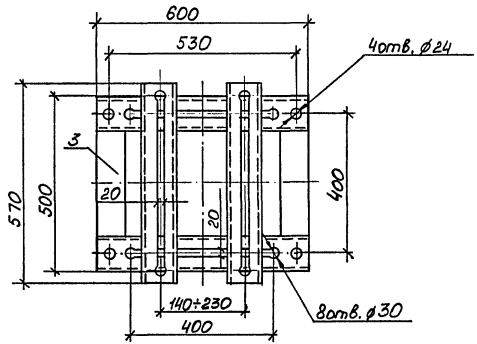

1. Сварку производить по ГОСТ 5264-80 катетом, равным наименьшей толщине свариваемых деталей по контуру их прилегания, электродами Э-42 по ГОСТ 9466-75.
2. Материал деталей подставки - швеллер $\frac{10\ ГОСТ\ 8240-89}{Ст3\ ГОСТ\ 535-88}$

					ТП 816-1-207.92 КПЭ 1.00.000ВО-ТХ.НО	
Изм.	Лист	N докум.	Подп.	Дата	Подставка под электродвигатель	Лит. Т; Масса 22,0; Масштаб 1:10
Разраб.		Жовтяк		07.91		Лист; Листов 7
Пров.		Басс		07.91		ГИПРОПЛОДООВОЩХОЗ г. Одесса
Зав. гр.		Басс		07.91		
Гл. спец.		Рысин		07.91		
Н. контр.		Лушер		07.91		
Нач. отд.		Козырь		07.91		

Инв. № подл. | Подпись и дата | Взам. инв. №

КПП 1 00 000 ВО

Альбом 5

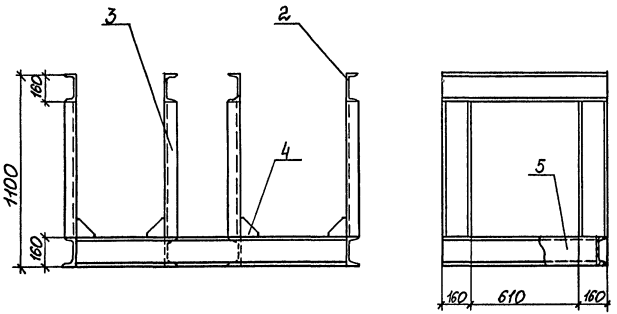

Поз.	Наименование	Кол.	Дополнительные указания
1	Балка	2	
2	Связь	6	
3	Стойка	8	
4	Косынка	8	
5	Связь	2	

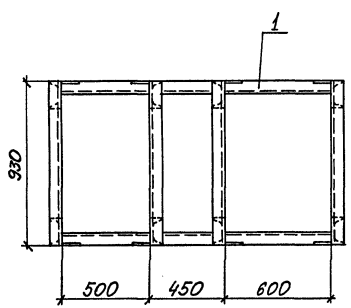

1. Сварку производить по ГОСТ 5264-80 катетом, равным меньшей толщине свариваемых деталей по контуру их прилегания, электродами Э-42 по ГОСТ 9466-75.
2. Материал деталей подставки - швеллер $\frac{16\ ГОСТ\ 8240-89}{Ст3\ ГОСТ\ 535-88}$

Взам. инв. №
Подпись и дата
Инв. № подл.

				ТП 816-1-207.92 КПП 1.00.000ВО-ТХ.НО	
Изм.	Лист	№докум.	Подп.	Дата	Подставка под электропогрузчик
Разраб.		Жовтяк		07.91	
Пров.		Басс		07.91	
Зав.гр.		Басс		07.91	
Гл.спец.		Рысин		07.91	
Н.контр.		Лушер		07.91	
Нач.отд.		Козырь		07.91	

Лит.	Масса	Масштаб
Т	240	1:20
Лист	Листов 1	

ГИПРОПЛОДООВОЩХОЗ
г. Одесса

КСМ 1.00.000ВО

Альбом 5

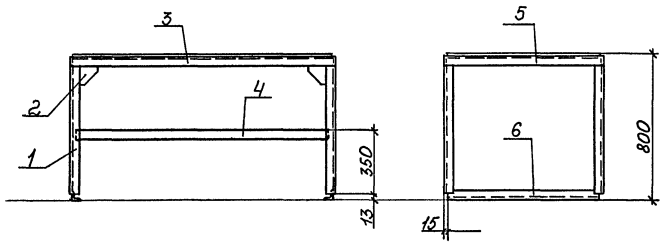

Поз.	Наименование	Кол.	Дополнительные указания
1	Стойка	4	
2	Косынка	4	
3	Связь	2	
4	Связь	2	
5	Связь	2	
6	Связь	2	
7	Крышка	1	
8	Связь	1	

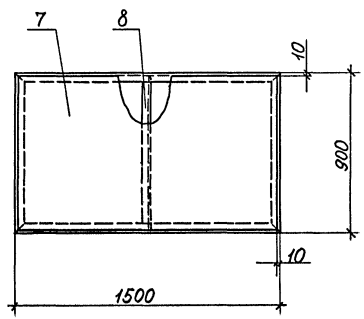

1. Сварку производить по ГОСТ 5264-80 катетом, равным наименьшей толщине свариваемых деталей по контуру их прилегания, электродами Э-42 по ГОСТ 9466-75.
2. Материал деталей стола – уголок $\frac{В\text{-}50\times50\times4\ ГОСТ\ 8509\text{-}86}{Ст\ 3кп\ ГОСТ\ 535\text{-}88}$

Изм.	Лист	№ докум.	Подп.	Дата
Разраб.		Жовтяк		07.91
Пров.		Басс		07.91
Зав.гр.		Басс		07.91
Гл.спец.		Рысин		07.91
Н.контр.		Лушер		07.91
Нач.отд.		Козырь		07.91

ТП 816-1-207.92 КСМ 1.00.000ВО-ТХ.НО

Стол металлический

Лит.	Масса	Масштаб
Т	65	1:20

Лист | Листов 1

ГИПРОПЛОДООВОЩХОЗ г. Одесса

Инв. № подл. | Подпись и дата | Взам. инв. №

ТП 816-1-207.92

Альбом 5

Вид А

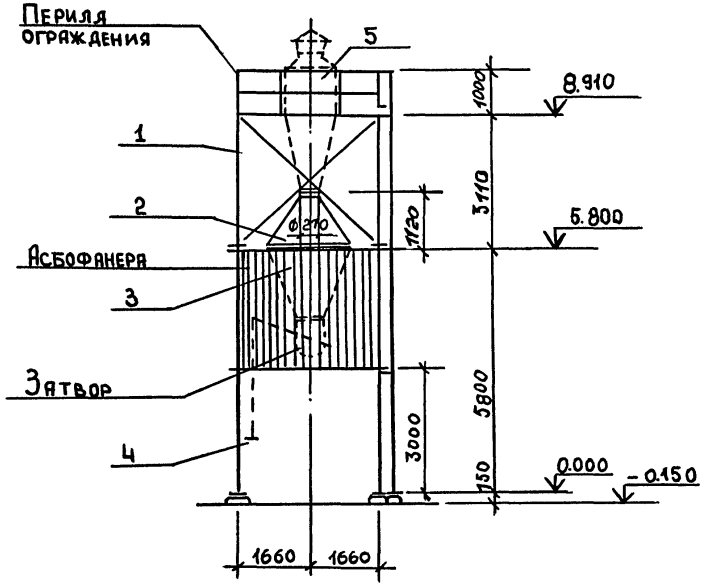

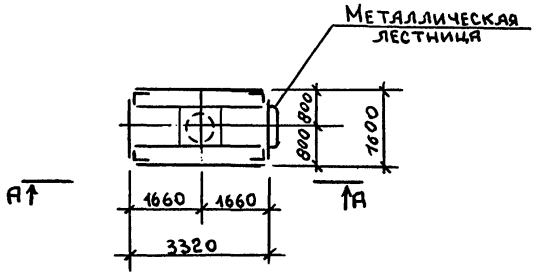

Поз.	Обозначение	Наименование	Кол.	Дополнительные указания
		Установка циклона УЦ1		
1		Верхняя подставка опоры под циклон	1	
2		Верхний конус бункера	1	
3		Нижний конус бункера.	1	
4		Нижняя подставка опоры под циклон	1	
5	Строительный каталог. Часть 10. Раздел 1. Москва 1979 г.	Циклон Ц-800	1	

Изм.	Лист	№ докум.	Подп.	Дата
Разраб.		Мудрук		09.91
Провер.		Минкина		09.91
Зав.гр.		Минкина		09.91
Гл.спец.		Темкин		09.91
Н.контр.		Лушер		09.91
Нач.отд.		Молотилова		09.91

ТП 816-1-207.92 УЦ1.00.000.ВО-ОВ.НО

Установка циклона УЦ1

Лит.	Масса	Масштаб
Т	3006	1:100

Лист | Листов 1

ГИПРОПЛОДООВОЩХОЗ г. Одесса

Взам. инв. № | Подп. и дата | Инв. №

gost.e-ecolog.ru