типовой проект

816 – 1 – 207.92

Блок ремонтно-механических мастерских с зарядной напольного электротранспорта мощностью 1100 ремонтных единиц

Альбом 4

Строительные изделия

gost.e-ecolog.ru

типовой проект

816 – 1 – 207.92

Блок ремонтно-механических мастерских с зарядной напольного электротранспорта мощностью 1100 ремонтных единиц

Альбом 4

Строительные изделия

Утвержден и введен в действие
Главагропромнаучпроект Министерства
сельского хозяйства и продовольствия СССР
Приказ № 073-3/197 от 6.12.1991 г.

Разработан:
ГПИ "Гипроплодоовощхоз"

Главный инженер М.В. Бобровский
Главный инженер проекта М.Б. Башаратьян

© АПП ЦИТП, 1992 г.

Привязан

Инв. №

Содержание альбома 4 (начало)

Обозначение	Наименование	Стр.	Примеч.
-АРИ,КЖИ-Д	Содержание альбома 4	2,3	
-АРИ,КЖИ-ТТ	Технические требования	4	
	Изделия к комплекту АР(АРИ)		
-АРИ-МС1	Изделие крепежное МС1	5	
-АРИ-МС2	Изделие крепежное МС2	6	
-АРИ-МС3	Изделие крепежное МС3	7	
-АРИ-МС4	Изделие крепежное МС4	8	
-АРИ-МС5	Изделие крепежное МС5	9	
-АРИ-МС6	Изделие крепежное МС6	10	
-АРИ-МН1	Изделие закладное МН1	11	
-АРИ-МН2	Изделие закладное МН2	12	
-АРИ-МН3	Изделие закладное МН3	13	
-АРИ-МН4	Изделие закладное МН4	14	
-АРИ-МН5	Изделие закладное МН5	15	
-АРИ-МН6	Изделие закладное МН6	16	
-АРИ-СТ	Стойка СТ	17	
-АРИ-ЩДД	Щит душевой кабины ЩДД	18	
-АРИ-РМ	Решетка для вытирания ног РМ	19,20	
-АРИ-ПШ	Пожарный шкаф ПШ	21,22	

Содержание альбома 4 (продолжение)

Обозначение	Наименование	Стр.	Примеч.
	Изделия к комплекту КЖ(КЖИ)		
-КЖИ-К1	Колонна К1(2К48-4м2-01)	23	
-КЖИ-К2	Колонна К2 (2К48-4м2-02)	24	
-КЖИ-К3	Колонна К3(2К48-4м2-03)	25	
-КЖИ-К4	Колонна К4 (2К48-4м2-04)	26	
-КЖИ-К5	Колонна К5(2К48-4м2-05)	27	
-КЖИ-К6	Колонна К6(1КФ61-1-01)	28	
-КЖИ-К7	Колонна К7(1КФ61-1-02)	29	
-КЖИ-К8	Колонна К8 (КБ5-1-01)	30	
-КЖИ-БС1	Балка БС1(1БДР18-4АV-01)	31	
-КЖИ-БС2	Балка БС2(1БДР18-4АV-02)	32	
-КЖИ-БС3	Балка БС3(1БДР18-4АV-03)	33	
-КЖИ-БС4	Балка БС4(1БДР18-5АV-01)	34	

Привязан

Инв. №

ТП 816-1-207.92 АРИ,КЖИ-Д

Зав.гр.	Селецкая		09.91
Зав.гр.	Шевченко		09.91
Нач.отд.	Бутенко		09.91
Н.контр.	Лушер		09.91

Содержание альбома 4

Стадия	Лист	Листов
Р	1	2

ГИПРОПЛОДООВОЩХОЗ г. Одесса

Альбом 4

Содержание альбома 4 (продолжение)

Обозначение	Наименование	Стр.	Примеч.
-КЖИ-БС5	Балка БС5(1БДР18-4АV-04)	35	
-КЖИ-БС6	Балка БС6(1БДР18-4АV-05)	36	
-КЖИ-БС7	Балка БС7(1БДР18-4АV-06)	37	
-КЖИ-ПГ3	Панельная перегородка ПГ3 (ПГ60.30-2-Т-Д1-01)	38	
-КЖИ-ПГ7	Панельная перегородка ПГ7(ПГ60.15-2-Т-01)	39	
-КЖИ-ПР1,ПР2,ПР3	Перемычки ПР1(5ПБ21-27-п-01); ПР2(2ПБ19-3-п-01); ПР3(2ПБ16-2-п-01)	40	
-КЖИ-ПР4	Перемычка ПР4(2ПБ29-4-п-01)	41	
-КЖИ-БМ1	Балка БМ1	42	
-КЖИ-БМ2	Балка БМ2	42	
-КЖИ-БМ3	Балка БМ3	43	
-КЖИ-БМ4	Балка БМ4	43	
-КЖИ-ЛК1,ЛК1н	Косоуры ЛК1, ЛК1н	44	
-КЖИ-МС1	Изделие соединительное МС1	45	
-КЖИ-МС2	Изделие соединительное МС2	46	
-КЖИ-МС3	Изделие соединительное МС3	47	
-КЖИ-МС4	Изделие соединительное МС4	47	

Содержание альбома 4 (окончание)

Обозначение	Наименование	Стр.	Примеч.
-КЖИ-МС5	Изделие соединительное МС5	45	
-КЖИ-МС6	Изделие соединительное МС6	46	
-КЖИ-МН1	Изделие закладное МН1	48	
-КЖИ-МН2	Изделие закладное МН2	49	
-КЖИ-КР1,КР2	Каркасы плоские КР1, КР2	50	
-КЖИ-КР3,КР4,КР5	Каркасы плоские КР3,КР4,КР5	51	
-КЖИ-КР6,КР7	Каркасы плоские КР6, КР7	52	

Привязан

Инв. №

Альбом 4

1. Сборные железобетонные изделия изготовить в соответствии с указаниями примененных серий данного альбома и ГОСТ 13015.0-83 , ГОСТ 8829-85.

2. Все сборные железобетонные изделия изготовить из бетона марки F50 по морозостойкости.

3. Знак ориентации нанести на сборные железобетонные изделия несмываемой краской.

4. Арматурные и закладные изделия изготовить в соответствии с ГОСТ 14098-85, ГОСТ 5264-80;
сварку сеток производить во всех точках пересечения стержней;
размеры сеток даны по осям и торцам стержней;
сварку выполнять электродами Э42 ГОСТ 9467-75.

5. Марки сталей для профилей закладных соединительных изделий, болтов и сеток приняты для расчетной зимней температуры минус 20 в соответствии с СНиП II-23-81 „Стальные конструкции".

6. Все закладные изделия, кроме ниже оговоренных, окрасить двумя слоями эмали ХВ ГОСТ 18374-79 по грунтовке ГФ-021 ГОСТ 25129-82* в соответствии с СНиП 2.03.11-85 „Защита строительных конструкций от коррозии".
Закладные изделия в стеновых панелях, соединительные изделия для крепления стеновых изделий, насадки торцового фахверка должны быть защищены способом металлизации.
Толщина металлизационного слоя цинкового покрытия, полученного горячим цинкованием, должна быть не менее 50 мкм. Металлизация анкерных стержней, указанных закладных изделий должна производиться на длине 50 мм.

7. При изготовлении колонн анкера закладных изделий МН1, МН2, М1-13 оголовков колонн приварить двумя стержнями ф10АI к продольным стержням каркаса.

Взам. инв. №
Подпись и дата
Инв. № подл.

Привязан

Инв. №

Инж.	Бойко		09.91
Зав гр	Шевченко		09.91
Гл. спец	Бондарчук		09.91
Н. контр.	Лушер		09.91
Нач отд	Бутенко		09.91

ТП 816-1-207.92 АРИ, КЖИ-ТТ

Технические требования

Стадия	Лист	Листов
Р		1

ГИПРОПЛОДООВОЩХОЗ
г. Одесса

Альбом 4

МС1

М 1:2

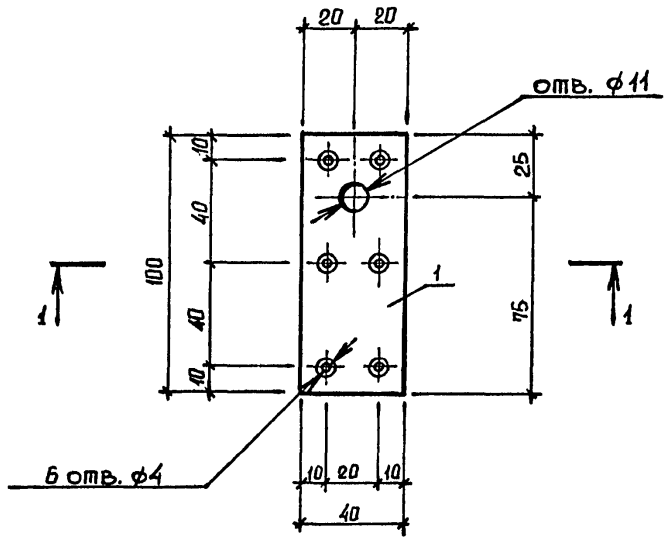

1–1

М 1:2

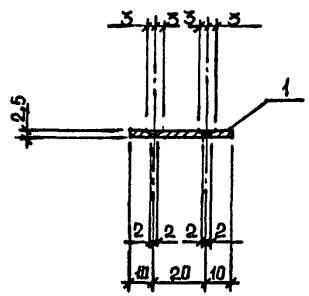

Формат	Зона	Поз	Обозначение	Наименование	Кол.	Примечание
		1		Лист 25×40×100 ГОСТ 19903-74* Ст235 ГОСТ 27772-88	1	0,08 кг

Привязан

Инв. №

ЭРх.	Пявлова		08.91
Зав. гр.	Селецкая		08.91
Гл. спец.	Долгий		08.91
Н. контр.	Лушер		08.91
Нач. отд.	Бутенко		08.91

ТП 816-1-207.92-ЭРИ-МС1

Изделие крепежное МС1

Стадия	Масса	Масштаб
Р	0,08	1:2

Лист | Листов 1

Гипроплодоовощхоз г. Одесса

Инв.№подл. | Подпись и дата | Взам.инв.№

Альбом 4

МС2
М 1:2

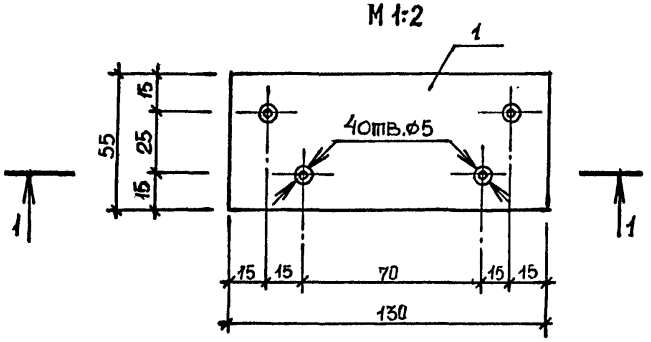

1-1
М 1:2

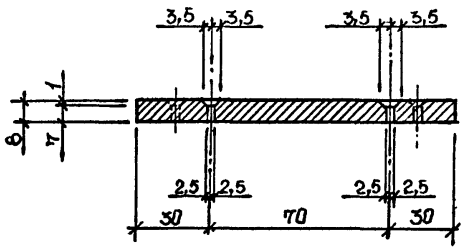

Формат	Зона	Поз	Обозначение	Наименование	Кол.	Примечание
		1		Лист 8×55×130 ГОСТ 19903-74 / С235 27772-88	1	0,45 кг

Привязан

Инв. №

ГИП	Павлова		08.91
Зав.гр.	Селешкая		08.91
Гл.спец	Долгий		08.91
Н.контр	Лушер		08.91
Нач.отд	Бутенко		08.91

ТП 816-1-207.92 АРИ-МС2

Изделие крепежное МС2

Стадия	Масса	Масштаб
Р	0,45	1:2
Лист	Листов 1	

Гипроплодоовощхоз г. Одесса

Инв.№подл. | Подпись и дата | Взам.инв.№

Альбом 4

1-1
М1:2

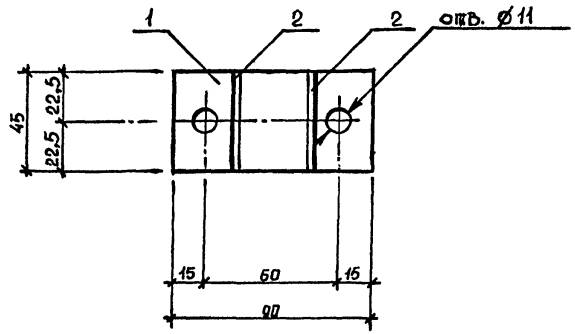

МС3
М1:2

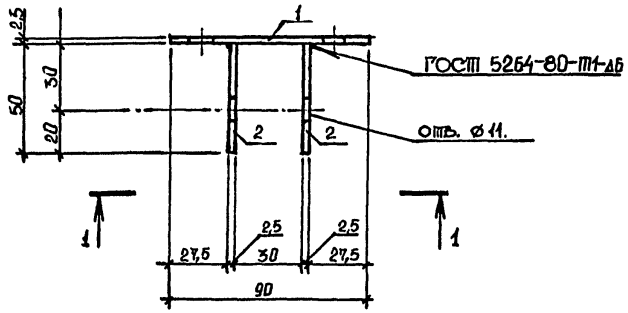

Формат	Зона	Поз	Обозначение	Наименование	Кол.	Примечание
		1		Лист $\frac{2,5\times45\times90}{С235}$ ГОСТ 19903-74* ГОСТ 27772-88	1	0,08 кг
		2		Лист $\frac{2,5\times45\times50}{С235}$ ГОСТ 19903-74* ГОСТ 27772-88	2	0,04 кг

1. Сварку производить электродами Э42 ГОСТ 9467-75*
2. Сварные соединения должны соответствовать требованиям СНиП 3.03.01-87.

Привязан

Инв. №

Инв. № подл. | Подпись и дата | Взам. инв. №

Нрх.	Павлова		08.91
Зав. гр.	Селецкая		08.91
Гл. спец.	Долгий		08.91
Н. контр.	Лущер		08.91
Нач. отд.	Бутенко		08.91

ТП 816-1-207.92-АРИ-МС3

Изделие крепежное МС3

Стадия	Масса	Масштаб
Р	0,16	1:2

Лист | Листов 1

Гипроплодоовощхоз г. Одесса

Альбом 4

1-1
М1:2

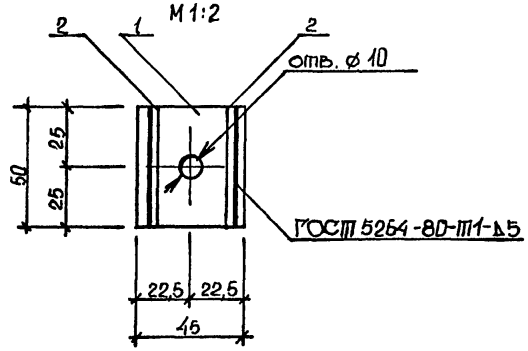

МС4
М1:2

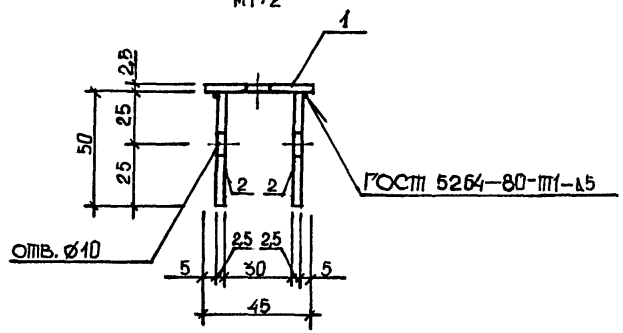

Формат	Зона	Поз	Обозначение	Наименование	Кол.	Примечание
		1		Лист 25×46×50 ГОСТ 19903-74* / С235 ГОСТ 27772-88	1	0,04 кг
		2		Лист 25×50×50 ГОСТ 19903-74* / С235 ГОСТ 27772-88	2	0,04 кг

1. Сварные соединения должны соответствовать требованиям СНиП 3.03.01-87.
2. Сварку производить электродами Э42 ГОСТ 9467-75.*

Привязан

Инв. №

Арх.	Павлова		08.91
Зав. гр.	Селецкая		08.91
Гл. спец.	Долгий		08.91
Н. контр.	Лушер		08.91
Нач. отд.	Бутенко		08.91

ТП 816-1-207.92 ЭРИ-МС4

Изделие крепежное МС4

Стадия	Масса	Масштаб
Р	0,12	1:2

Лист | Листов 1

Гипроплодоовощхоз г. Одесса

Инв. № подл. | Подпись и дата | Взам. инв. №

Альбом 4

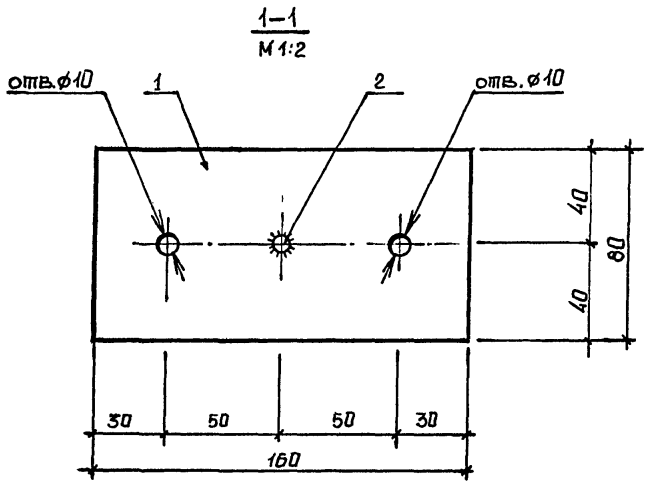

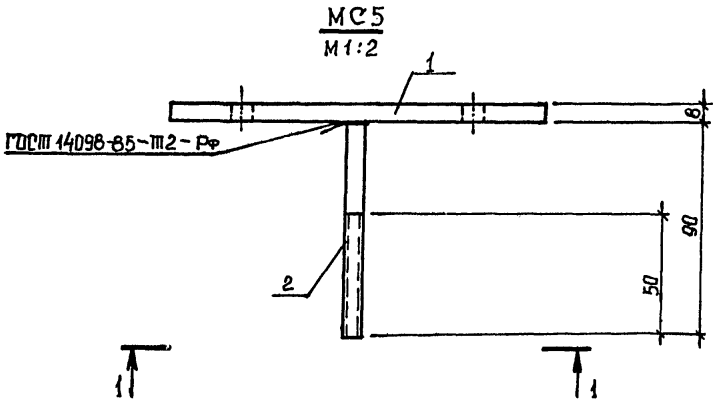

Формат	Зона	Поз.	Обозначение	Наименование	Кол	Примечание
				МС5		
		1		Лист 8×80×160 ГОСТ 19903-74* / С235 ГОСТ 27772-88	1	0,80кг
		2		А-I-8 ГОСТ 5781-82*, L=90	1	0,03кг

1. Сварку производить электродами Э42 ГОСТ 9467-75*.
2. Сварные соединения должны отвечать требованиям СНиП 3.03.01-87.

Арх.	Павлова		08.91
Зав. гр.	Селецкая		08.91
Гл. спец.	Долгий		08.91
Н. контр.	Лушер		08.91
Нач. отд.	Бутенко		08.91

ТП 816-1-207.92-АРИ-МС5

Изделие крепежное МС 5

Стадия	Масса	Масштаб
Р	0,85	1:2

Лист | Листов 1

ГИПРОПЛОДООВОЩХОЗ г. Одесса

Привязан

Инв. №

Инв. № подл. | Подпись и дата | Взам. инв. №

25393-04 10 Формат А3

Альбом 4

МС6

М 1:5

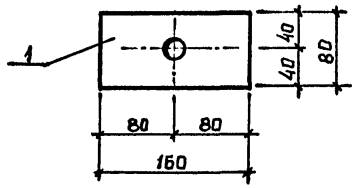

Формат	Зона	Позиц.	Обозначение	Наименование	Кол.	Примечание
		1		Лист 8×80×160 ГОСТ 19903-74* / С245 ГОСТ 27772-88	1	0,80кг

Привязан

Инв. №

ТП 816-1-207.92 -ЭРИ-МС6

Изделие крепежное МС6

Стадия	Масса	Масштаб
Р	0,80	1:5
Лист	Листов 1	

ГИПРОПЛОДООВОЩХОЗ г. Одесса

Арх.	Павлова		08.91
Зав.гр.	Селецкая		08.91
Гл.спец.	Долгий		08.91
Н.контр.	Лушер		08.91
Нач.отд.	Бутенко		08.91

Формат А4

Альбом 4

МН 1
М1:20

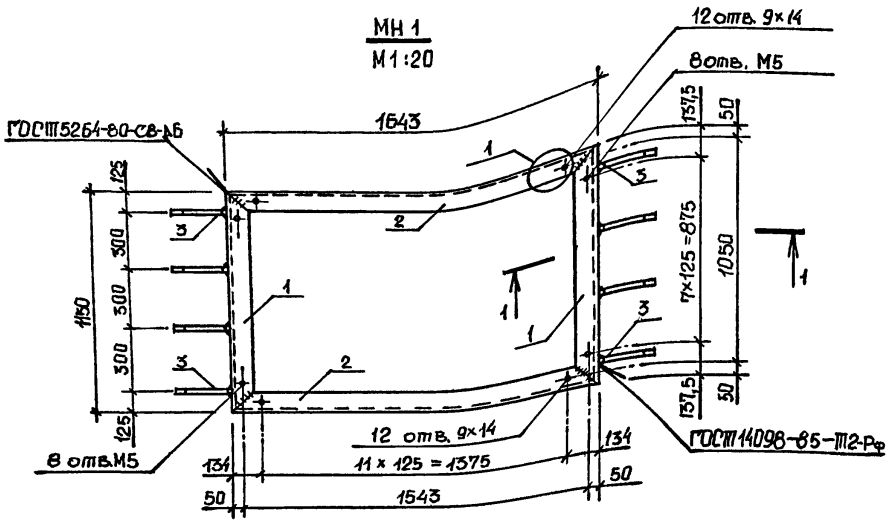

1-1
М1:10

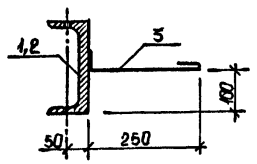

1 повернуто
М1:5

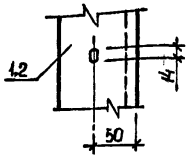

Формат	Зона	Поз	Обозначение	Наименование	Кол.	Примечание
		1		Швеллер 22 ГОСТ 8240-89 / С245 ГОСТ 27772-88	2	34,15 кг
				L=1150		
		2		Швеллер 22 ГОСТ 8240-89 / С245 ГОСТ 27772-88	2	34,50 кг
				L=1543		
		3		Э-I-10 ГОСТ 5181-82* L=360	8	0,18 кг

1. Сварку производить электродами Э42 ГОСТ 9467-75.*
2. Сварные соединения должны отвечать требованиям СНиП 3.03.01-87.

Ведомость деталей

Поз.	Эскиз
3	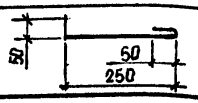

Привязан

Инв. №

ГИП	Пальцова		08.91
Зав.гр.	Селецкая		08.91
Гл.спец.	Долгий		08.91
Н.контр.	Лушер		08.91
Нач.отд.	Бутенко		08.91

ТП 816-1-207.92 -ЭРИ-МН1

Изделие закладное
МН1

Стадия	Масса	Масштаб
Р	138,94	1:20 1:10 1:5
Лист		Листов 1

ГИПРОПЛОДООВОЩХОЗ
г. Одесса

Инв.№ подл. | Подпись и дата | Взам.инв.№

Альбом 4

МН2
М 1:10

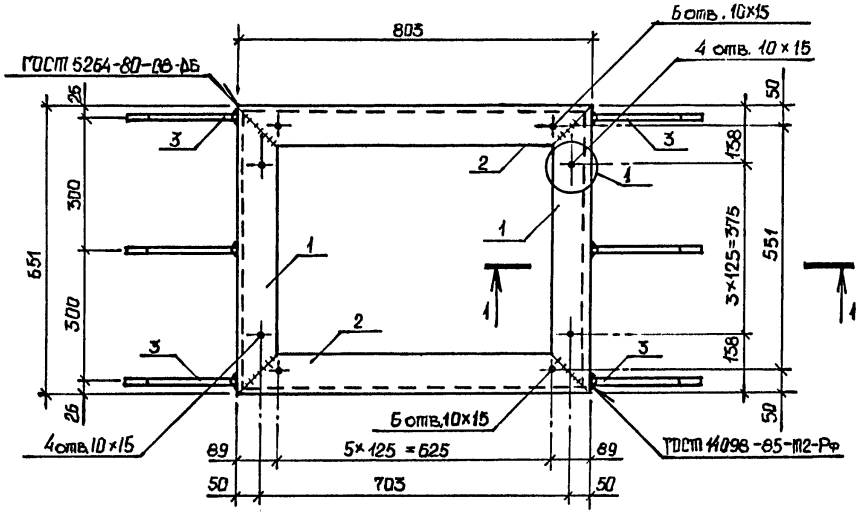

1—1
М 1:10

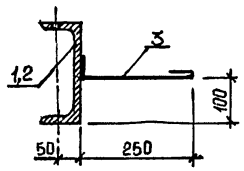

1
М 1:5

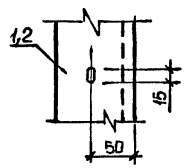

Формат	Зона	Поз	Обозначение	Наименование	Кол.	Примечание
		1		Швеллер 22 ГОСТ 8240-89 / С245 ГОСТ 27772-88	2	13,73 кг
				L=651		
		2		Швеллер 22 ГОСТ 8240-89 / С245 ГОСТ 27772-88	2	16,86 кг
				L=803		
		3		Я-I-10 ГОСТ 5781-82,* L=360	6	0,18 кг

1. Сварку производить электродами Э42 ГОСТ 9467-75.*
2. Сварные соединения должны отвечать требованиям СНиП 3.03.01-87.

Ведомость деталей

Поз.	Эскиз
3	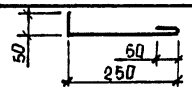

Привязан

Инв. №

Арх.	Павлова		08.91
Зав. гр.	Селецкая		08.91
Гл. спец.	Долгий		08.91
Н. контр.	Жушер		08.91
Нач. отд.	Бутенко		08.91

ТП 816-1-207.92-ЭРИ-МН2

Изделие закладное МН2

Стадия	Масса	Масштаб
Р	62,25	1:10 / 1:5

Лист	Листов 1

ГИПРОПЛОДООВОЩХОЗ
г. Одесса

Инв. № подл. | Подпись и дата | Взам. инв. №

Альбом 4

МН3

М1:10

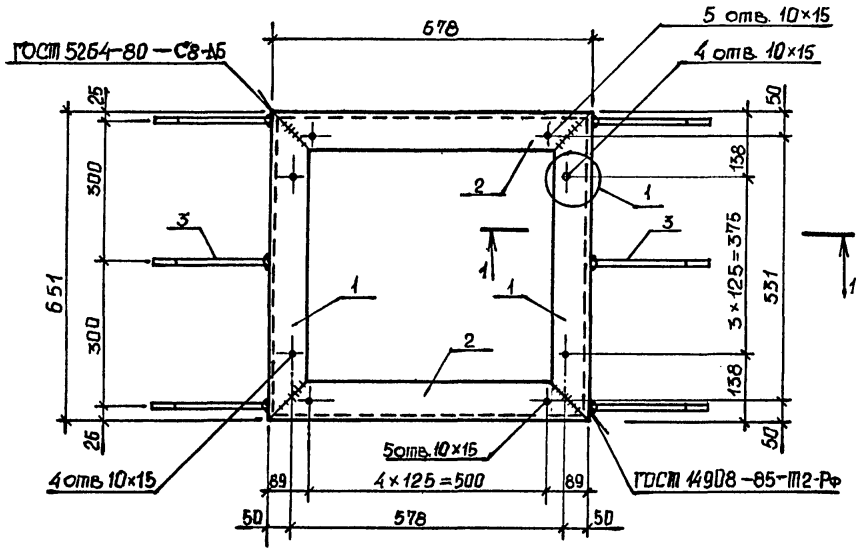

Формат	Зона	Поз.	Обозначение	Наименование	Кол	Примечание
		1		Швеллер 22 ГОСТ 8240-89 / С245 ГОСТ 27772-88	2	13,73 кг
				L=651		
		2		Швеллер 22 ГОСТ 8240-89 / С245 ГОСТ 27772-88	2	14,24 кг
				L=678		
		3		А-I-10 ГОСТ 5781-82*; L=360	6	0,18 кг

1. Сварку производить электродами Э42 ГОСТ 9467-75.*
2. Сварные соединения должны отвечать требованиям СНиП 3.03.01-87.

1-1

М1:10

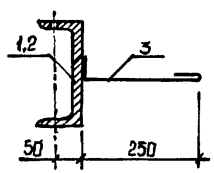

1

М1:5

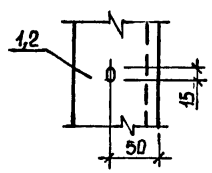

Ведомость деталей

Поз.	Эскиз
3	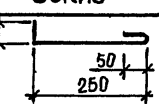

Привязан

Инв. №

Нрх.	Павлова		08.91
Зав. гр.	Сезешкая		08.91
Гл. спец.	Долгий		08.91
Н. контр.	Лушер		08.91
Нач. отд.	Бутенко		08.91

ТП 816-1-207.92 ЭРИ-МН3

Изделие закладное МН3

Стадия	Масса	Масштаб
Р	57,02	1:10 1:5

Лист	Листов 1

ГИПРОПЛОДООВОЩХОЗ г. Одесса

Инв. № подл. | Подпись и дата | Взам. инв. №

Альбом 4

МН4
М 1:20

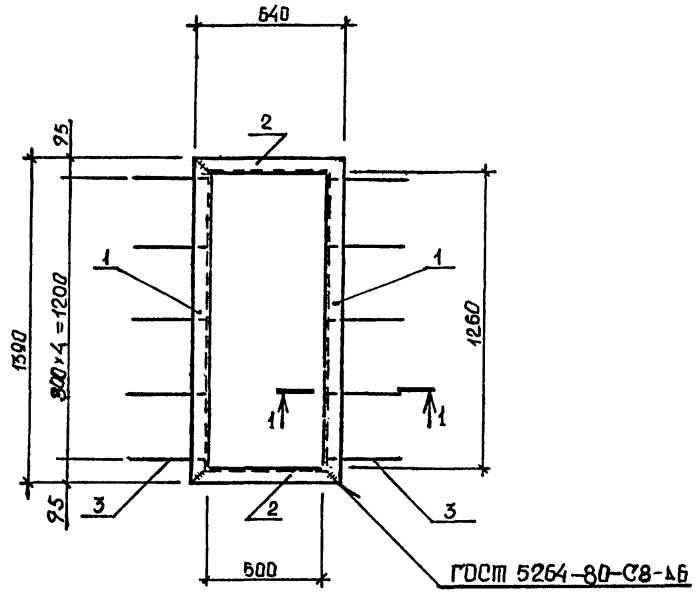

Формат	Зона	Поз.	Обозначение	Наименование	Кол	Примечание
		1		Уголок 70×70×5-В ГОСТ 8509-86 / С235 ГОСТ 27772-88	2	7,38 кг
				L=1590		
		2		Уголок 70×70×5-В ГОСТ 8509-86 / С235 ГОСТ 27772-88	2	3,44 кг
				L=640		
		3		Я-I-10 ГОСТ 5781-82*, L=325	10	0,16 кг

1. Сварку производить электродами Э42 ГОСТ 9467-75*.
2. Сварные соединения должны отвечать требованиям СНиП 3.03.01-87.

1-1
М 1:10



Ведомость деталей

Поз.	Эскиз.
3	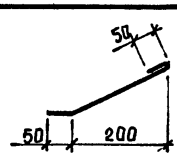

Привязан

Инв. №

Инв.№подл. | Подпись и дата | Взам.инв.№

Арх.	Павлова		08.91
Зав.гр.	Селецкая		08.91
Гл.спец.	Долгий		08.91
Н.контр.	Зушер		08.91
Нач.отд.	Битенко		08.91

ТП 816-1-207.92 -ЯРИ-МН4

Изделие закладное МН4

Стадия	Масса	Масштаб
Р	23,24	1:20 1:10

Лист	Листов 1

Гипроплодоовощхоз г. Одесса

Альбом 4

МН5
М 1:10

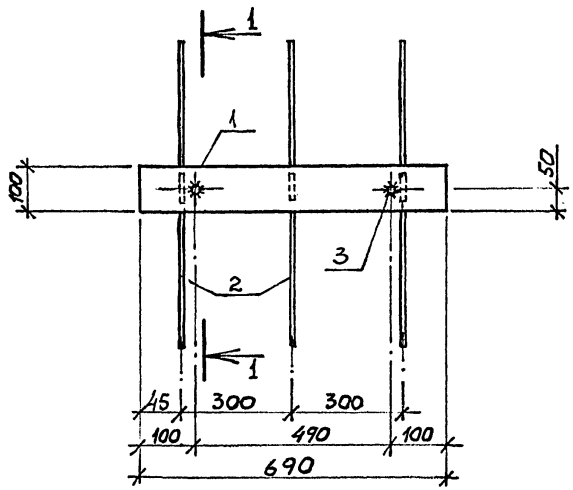

1-1
М 1:10 повернуто

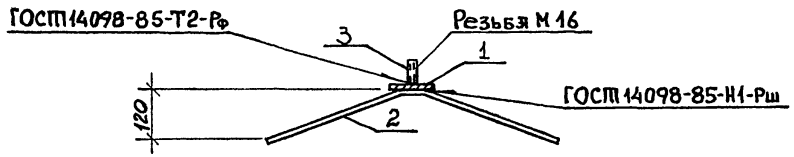

Формат	Зона	Поз.	Обозначение	Наименование	Кол.	Примечание
				МН5		
		1		Лист 6-100-690 ГОСТ 19903-74* / С235 ГОСТ 27772-88	1	3,25кг
		2		А-I-8 ГОСТ 5781-82*, L=660мм.	3	0,26кг
		3		А-I-16 ГОСТ 5781-82*, L=50мм	2	0,08

1. Сварку производить электродами типа Э42 ГОСТ 9467-75*.
2. Сварные соединения должны отвечать требованиям СНиП 3.03.01-87.

Ведомость деталей

Поз.	Эскиз
2	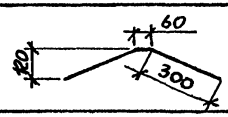

Привязан

Инв. №

Вед. арх.	Висик	08.91
Зав. гр.	Сенецкая	08.91
Гл. спец.	Доягий	08.91
Н. контр.	Хушер	08.91
Нач. отд.	Бутенко	08.91

ТП 816-1-207.92 - АРИ-МН5

Изделие закладное МН5

Стадия	Масса	Масштаб
Р	4,19	1:10

Лист | Листов 1

Гипроплодоовощхоз г. Одесса

Взам. инв. № | Подпись и дата | Инв. № подл.

Альбом 4

МН6
М 1:10

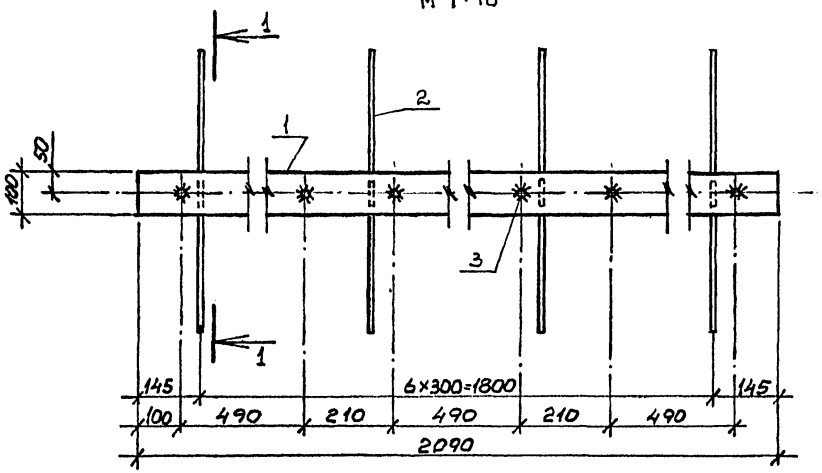

1–1
М 1:10 повернуто

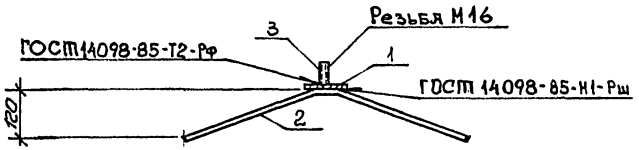

Формат	Зона	Поз	Обозначение	Наименование	Кол.	Примечание
		1		Лист 6-100-209 ГОСТ 19903-74* / С235 ГОСТ 27772-88	1	9,84кг
		2		А-I-8 ГОСТ 5781-82*	7	0,26кг
				L = 660мм		
		3		А-I-16 ГОСТ 5781-82*	6	0,08кг
				L = 50мм		

1. Сварку производить электродами Э42 ГОСТ 9467-75*.
2. Сварные соединения должны отвечать требованиям СНиП 3.03.01-87.

Ведоность деталей

Поз.	Эскиз
2	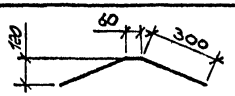

Вед. арх.	Висик		08.91
Зав. гр.	Селецкая		08.91
Гл. спец.	Долгий		08.91
Н. контр.	Лушер		08.91
Нач. отд.	Бутенко		08.91

ТП 816-1-207.92 – ЭРИ-МН6

Изделие закладное МН6

Стадия	Масса	Масштаб
Р	1214	1:10

Лист | Листов 1

Гипроплодоовощхоз г. Одесса

Инв. № подл. | Подпись и дата | Взам. инв. №

Альбом 4

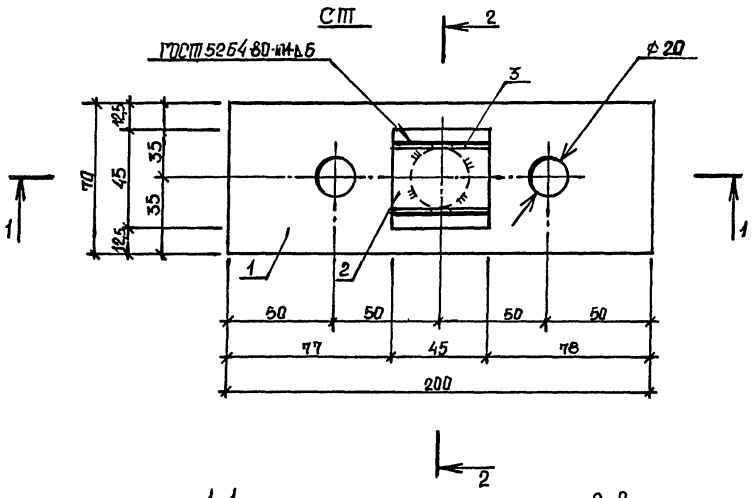

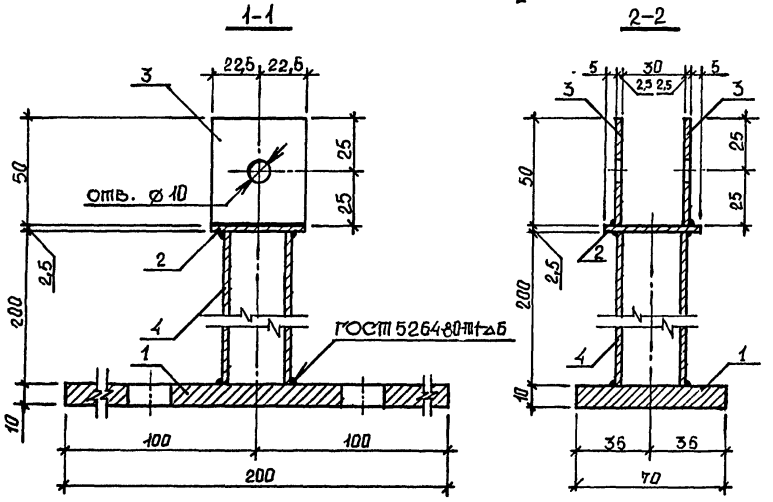

Формат	Зона	Поз	Обозначение	Наименование	Кол.	Примечание
		1		Лист 10×70×200 ГОСТ 19903-74* / С245 ГОСТ 27772-88	1	1,10 кг
		2		Лист 2,8×45×45 ГОСТ 19903-74* / С235 ГОСТ 27772-88	1	0,04 кг
		3		Лист 2,5×45×50 ГОСТ 19903-74* / С235 ГОСТ 27772-88	2	0,04 кг
		4		Труба 32×3,2 ГОСТ 3262-75*, L=200	1	0,62 кг

1. Сварные соединения должны соответствовать требованиям СНиП 3.03.01-87.
2. Сварку производить электродами типа Э42 ГОСТ 9467-75*.

Привязан

Инв. №

Взам. инв. № | Подпись и дата | Инв. № подл.

Арх.	Павлова		08.91
Зав. гр	Селецкая		08.91
Гл. спец.	Долгий		08.91
Н. контр	Лушер		08.91
Нач. отд	Бутенко		08.91

ТП 816-1-207.92-ЭРИ-СТ

Стойка СТ

Стадия	Масса	Масштаб
Р	1,84	1:2
Лист	Листов 1	

Гипроплодоовощхоз г. Одесса

Альбом 4

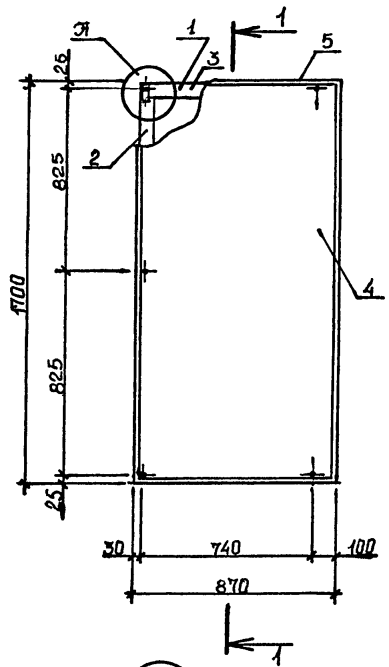

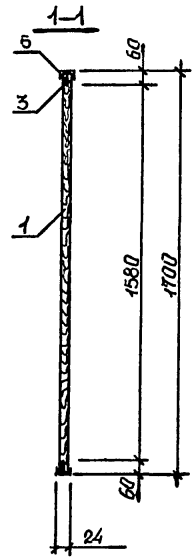

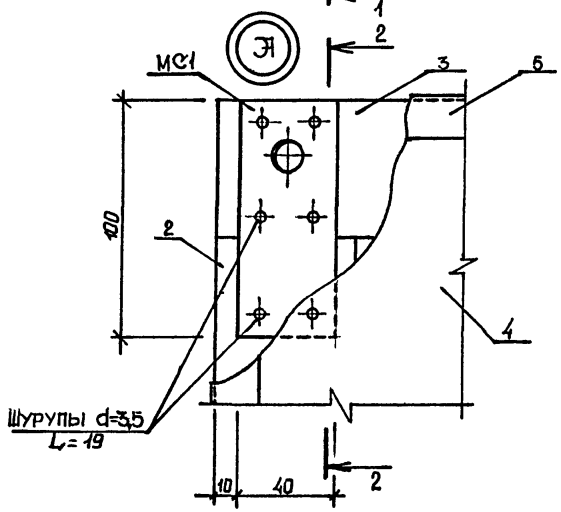

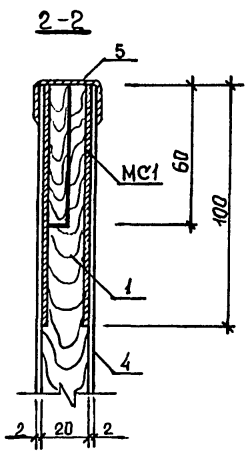

Формат	Зона	Поз	Обозначение	Наименование	Кол.	Примечание
		1	ГОСТ 10632-89	Плита П-Я,П,В,Е2.1850×1224×24	1	
		2		Доска Сорт Э ГОСТ 8486-86*Е сосна, ель	2	
				60×1580×10		
		3		Доска Сорт Э ГОСТ 8486-86*Е сосна, ель	2	
				60×870×10		
		4	ГОСТ 9590-76	ДБСП-БМ3-1700×875×2	2	
		5		Швеллер 28×20×1,5 ГОСТ 8278-83 С235 ГОСТ 27772-88	1	
				L=3140 мм		
			-ЭРИ-МС1	Изделие соединительное МС1	10	

1. Щит изготовлять на водостойком клее.
2. Сверление отверстий осуществлять при изготовлении щита.

Привязан

Инв. №

ГИП	Павлова		08.91
Зав. гр.	Сетецкая		08.91
Гл. АРХ	Долгий		08.91
Н. контр.	Лушер		08.91
Нач. отд.	Бытенко		08.91

ТП 816-1-207.92 -ЭРИ-ЩДД

Щит душевой кабины ЩДД

Стадия	Масса	Масштаб
Р		1:20 1:2
Лист	Листов 1	

Гипроплодоовощхоз г. Одесса

Инв. № подл. | Подпись и дата | Взам. инв. №

Альбом 4

РМ

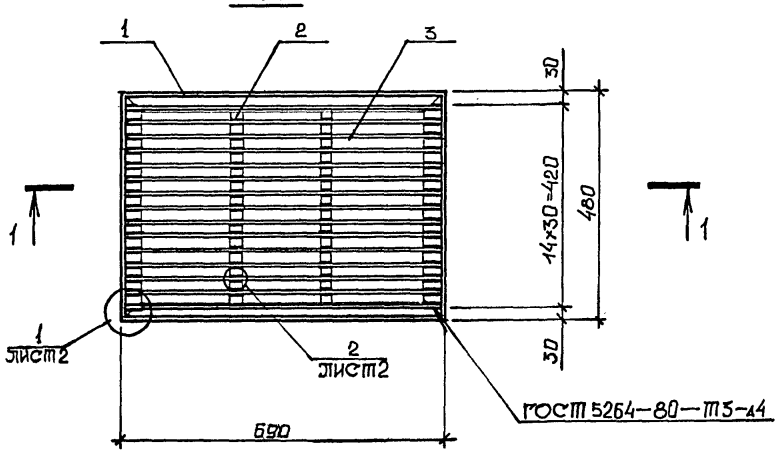

1-1

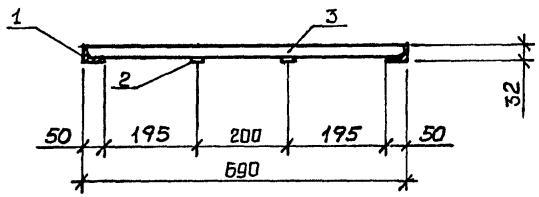

Поз.3

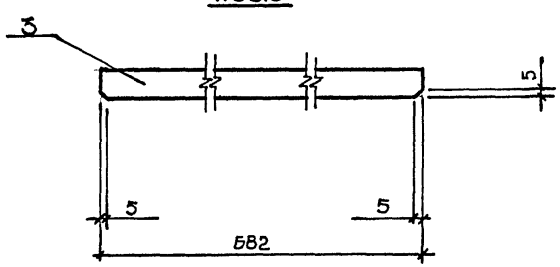

Формат	Зона	Поз	Обозначение	Наименование	Кол.	Примечание
		1		Уголок 32×50×4-В ГОСТ 8510-86 / С235 ГОСТ 27772-88	1	5,83кг
				L=2340		
		2		Лист 4×18×420 ГОСТ 19903-74* / С235 ГОСТ 27772-88	2	0,45кг
		3		Лист 3×28×682 ГОСТ 19903-74* / С235 ГОСТ 27772-88	15	0,72кг

1. Сварку производить электродами Э42 ГОСТ 9467-75.*
2. Сварные соединения должны отвечать требованиям СНиП 3.03.01-87.

Привязан

Инв. №

Нрх.	Павлова		08.91
Зав.гр.	Селецкая		08.91
Гл.спец.	Долгий		08.91
Н.контр.	Лушер		08.91
Нач.отд.	Бутенко		08.91

ТП 816-1-207.92-АРИ-РМ

Решетка для вытирания ног РМ

Стадия	Масса	Масштаб
Р	17,53	1:10 / 1:5

Лист 1 Листов 2

Гипроплодоовощхоз г. Одесса

Инв.№подл. | Подпись и дата | Взам.инв.№

Развертка поз. 1.

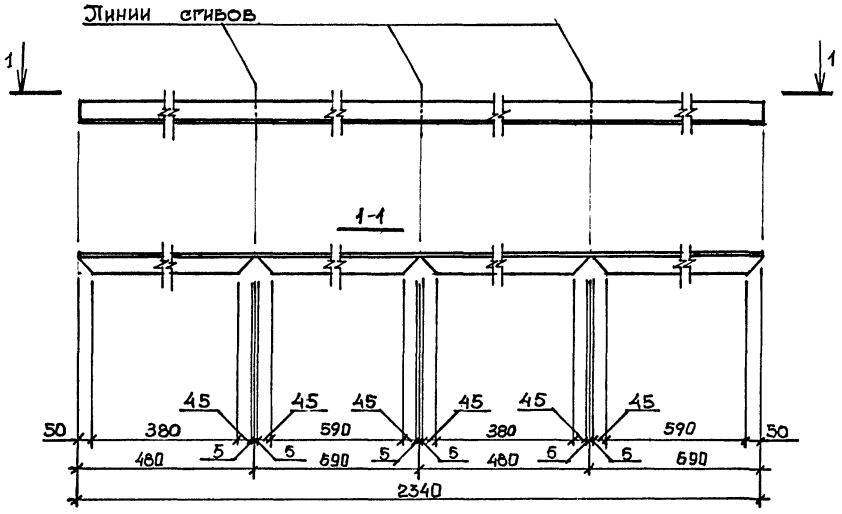

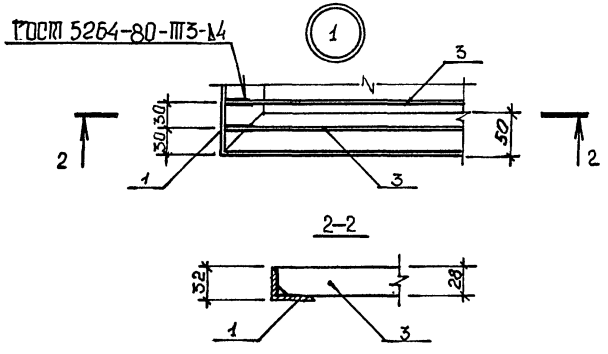

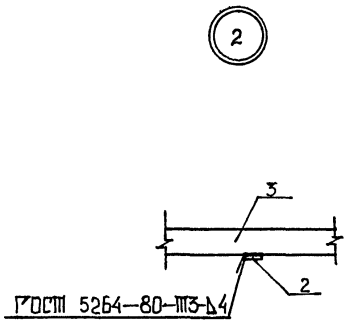

1. Сварку производить электродами Э42 ГОСТ 9467-75*
2. Сварные соединения должны отвечать требованиям СНиП 3.03.01-87.

Привязан			
Инв. №			

ТП 816-1-207.92 - АРИ-РМ

Лист 2

Альбом 4

Вид Я

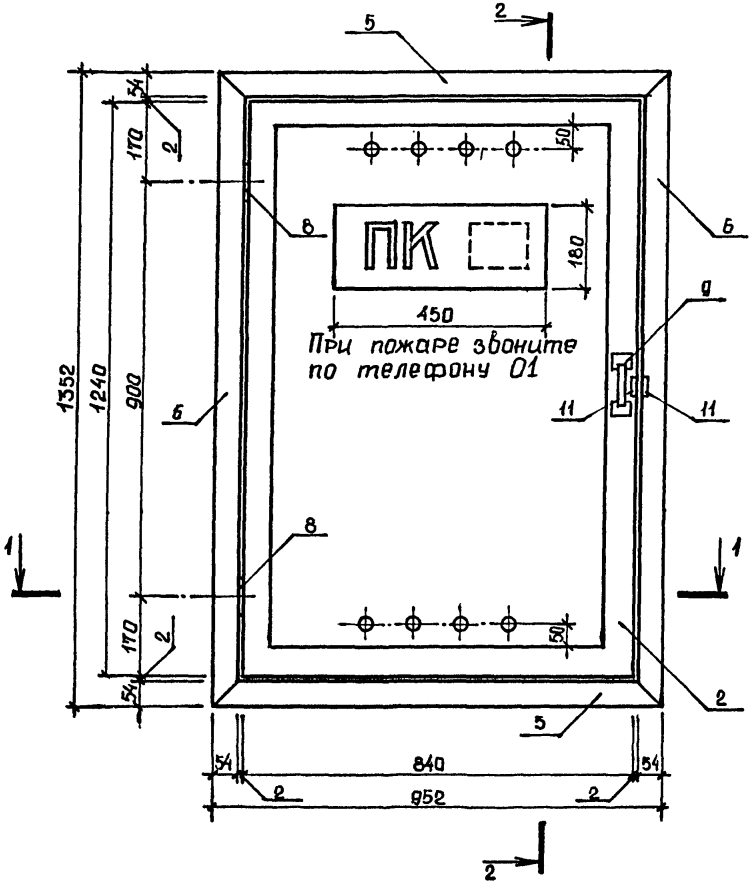

1. Пожарный шкаф ПШ навешивается на стену.
2. Изготовление коробки и дверцы должно производиться в соответствии с ГОСТ 475-78*. Угловые соединения деталей должны выполняться в соответствии с требованиями ГОСТ 9330-76* на клею.
3. Полотно дверцы выполнить из фанеры 4мм повышенной влагостойкости по ГОСТ 3916.1-89. В полотне устроить вентиляционные отверстия ø15 /8шт/. На полотно наклеить буквы „ПК" из пластика или фанеры.
4. Соединение элементов стен шкафа между собой и с коробкой дверцы осуществить на шурупах по ГОСТ 1145-80*. Шаг шурупов — 100мм. С тыльной стороны стенки шкафа соединить уголниками по ГОСТ 5091-78*
5. Поз. 11 укрепить шурупами с тыльной стороны шкафа на верхней и нижней стенках, а также на коробке и дверце /с предварительной врезкой/.
6. Наружные поверхности шкафа окрасить белой масляной краской, включая буквы „ПК" и цифровой знак, поле 180×450 и текст — красной.
7. Расход древесины на шкаф — 0,035 м³, шурупов 1-3×25 — 100 шт, 1-4×50 — 36 шт.
8. Место для цифрового знака показано штриховой линией.

Привязан

Инв. №

Арх.	Пяткова		08.91
Зав. гр.	Селецкая		08.91
Гл. спец.	Долгий		08.91
Н. контр.	Лушер		08.91
Нач. отд.	Бутенко		08.91

ТП 816-1-207.92 ЭРИ-ПШ

Пожарный шкаф ПШ

Стадия	Масса	Масштаб
Р	25,5	1:10 1:2

Лист 1 | Листов 2

Гипроплодоовощхоз г. Одесса

Инв. № подл. | Подпись и дата | Взам. инв. №

Альбом 4

Спецификация элементов пожарного шкафа ПШ

Формат	Зона	Позиц.	Обозначение	Наименование	Кол.	Примечание
		1.	ГОСТ 8486-86*Е	Коробка из брусков 55×45	1	1308×908
		2.	ГОСТ 8486-86*Е	Дверца из обвязок 60×25	1	1240×840
		3	ГОСТ 24454-80*Е	Стенка из досок 130×22	2	L=952
		4	ГОСТ 24454-80*Е	Стенка из досок 130×22	2	L=1352
		5	ГОСТ 8242-88	Наличник 54×13, L=952	2	
		6	ГОСТ 8242-88	Наличник 54×13, L=1352	2	
		7	ГОСТ 8486-86*Е	Соединительный брусок	4	25×25
		8	ГОСТ 5088-78*	Петля накладная ПН5-60	2	
		9	ГОСТ 5087-80	Ручка скоба РС80	1	
		10	ГОСТ 5091-78*	Угольник УГ75	4	
		11		Лист 2×35×75 ГОСТ 19903-74* / С255 ГОСТ 27772-88	6	

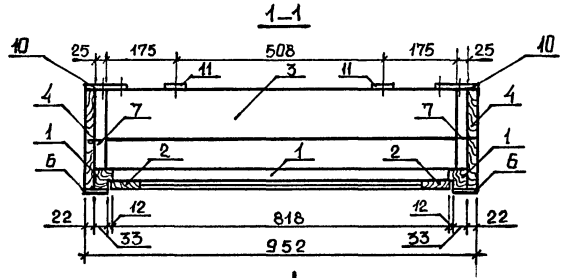

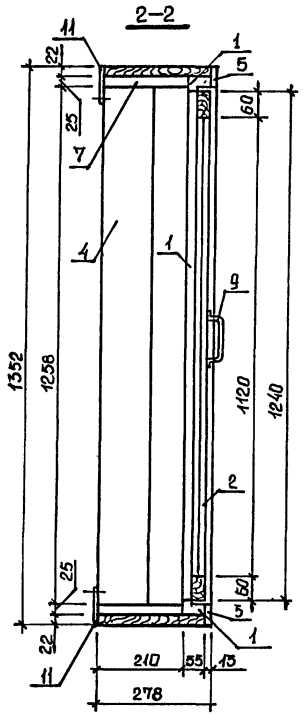

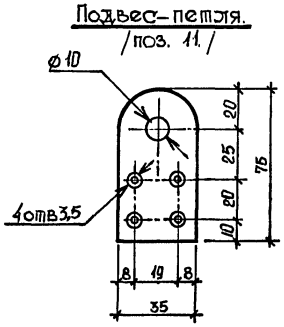

Привязан

Инв. №

ТП 816-1-207.92-АРИ-ПШ

Лист 2

25393-04 23 Формат А3.

Взам. инв. № | Подпись и дата | Инв. № подл.

Альбом 4

К1

1–1

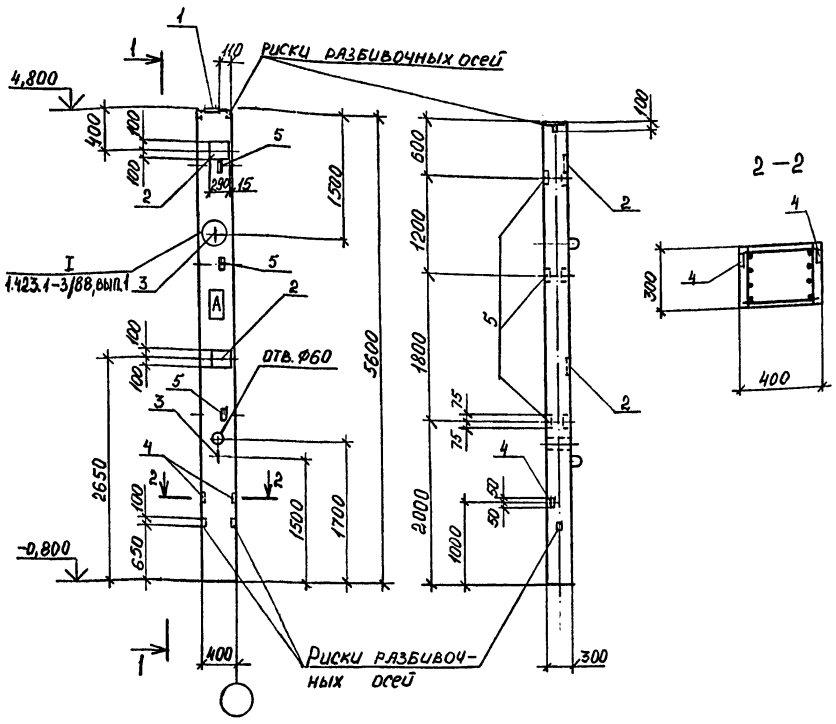

2–2

Формат	Зона	Поз.	Обозначение	Наименование	Кол.	Примеч.
				Документация		
			-АРЦКЖИ-ТТ	Технические требования		
				Сборочные единицы		
			1.423.1-3/88, вып.1	Колонна 2К48-4м2		
				Изделия закладные		
		1	1.423.1-3/88, вып.2	МН1	1	5,9 кг
		2		М1-12	2	6,0 кг
		3		М12-150	2	0,63 кг
		4		МН11	2	0,7 кг
		5		М1-13	3	1,7 кг

Выборка стали на закладные изделия, кг

Марка элемента	Закладные изделия												Всего	Общий расход
	Арматура класса						Прокат марки							
	A I			A III			C245							
	ГОСТ 5781-82*			ГОСТ 5781-82*			ГОСТ 27772-88							
	12		итого	12	25	итого	S8	S10	S14	∠63×36	итого			
К1	1,26		1,26	5,0	0,8	5,8	0,6	9,2	4,5	4,5	18,8	25,9		25,9

1. Закладные изделия установить по серии 1.423.1-3/88, вып.1: МН1-1.423.1-3/88.1-66; М1-12-1.423.1-3/88.1-79; МН11-1.423.1-3/88.1-80; М1-13-1.423.1-3/88.1-81.
2. Индекс „А" нанести несмываемой краской.

Взам. инв. №

Подпись и дата

Инв. № подл.

Привязан

Инв. №

Инж.	Бойко		09.91
Зав. гр.	Шевченко		09.91
Н. контр.	Лушер		09.91
Нач. отд.	Бутенко		09.91

ТП 816-1-207.92 КЖИ-К1

Колонна К1 (2К48-4м2-01)

Стадия	Масса	Масштаб
Р	1700	1:50
Лист	Листов 1	

ГИПРОПЛОДООВОЩХОЗ г. Одесса

Альбом 4

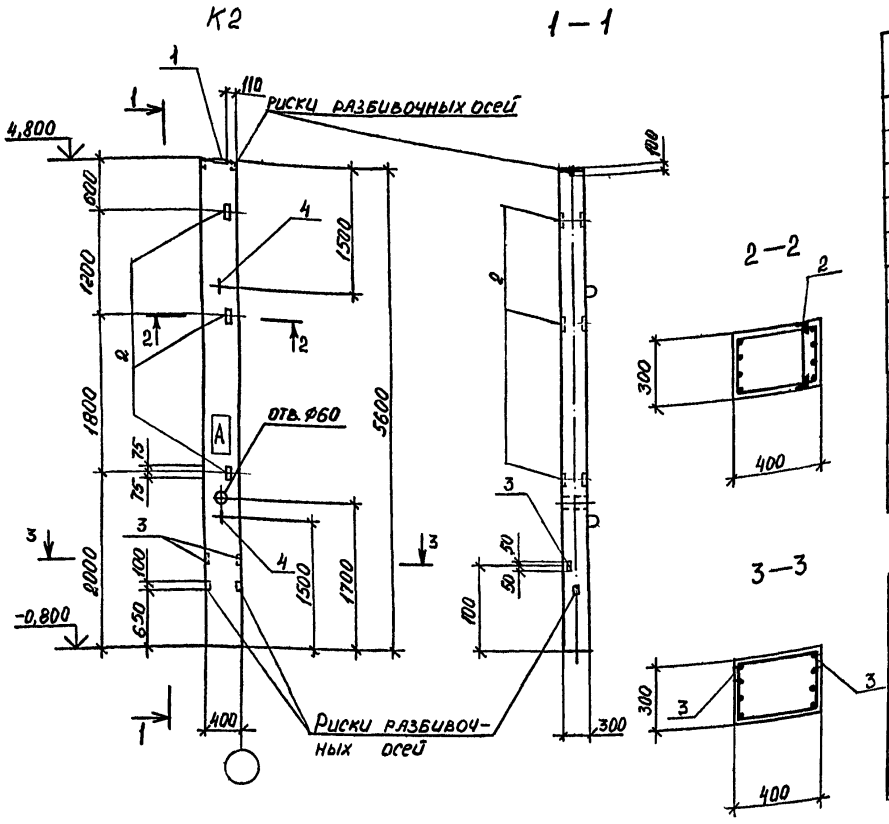

Формат	Зона	Поз.	Обозначение	Наименование	Кол	Примеч.
				Документация		
			-АРИ, КЖИ-ТТ	Технические требования		
				Сборочные единицы		
			1.423.1-3/88, вып.1	Колонна 2К48-4м2		
				Изделия закладные		
		1	1.423.1-3/88, вып.2	МН1	1	5,9кг
		2		М1-13	3	1,7кг
		3		МН11	2	0,7кг
		4		М12-150	2	0,63кг

Выборка стали на закладные изделия, кг

Марка элемента	Закладные изделия													Общий расход
	Арматура класса							Прокат марки					Всего	
	AI			AIII				С245						
	ГОСТ 5781-82*			ГОСТ 5781-82*				ГОСТ 27772-88						
	12		итого	12	25		итого	S8	S14	ц63х63х5		итого		
К2	1,26		1,26	2,2	0,8		3,0	0,6	4,5	4,5		9,6	13,86	13,86

1. Закладные изделия установить по серии 1.423.1-3/88, вып.1:
МН1-1.423.1-3/88.1-66; М1-13-1.423.1-3/88.1-81;
МН11-1.423.1-3/88.1-80
2. Индекс „А" нанести несмываемой краской

Привязан

Инв. №

Инж	Бойко	[подпись]	09.91
Зав.гр	Шевченко	[подпись]	09.91
Н.контр	Лушер	[подпись]	09.91
Нач.отд	Бутенко	[подпись]	09.91

ТП 816-1-207.92 КЖИ-К2

Колонна К2 (2К48-4м2-02)

Стадия	Масса	Масштаб
Р	1700	1:50

Лист | Листов 1

ГИПРОПЛОДООВОЩХОЗ г. Одесса

Инв. № подл. | Подпись и дата | Взам. инв. №

25393-04 25 Формат А3

Альбом 4

К3

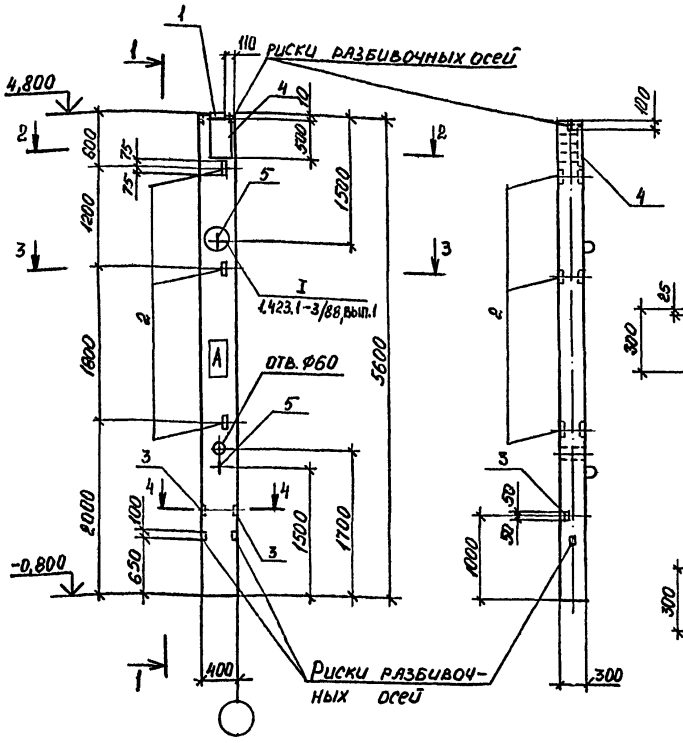

1 — 1

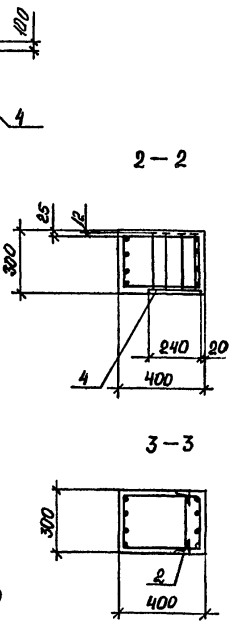

Формат	Зона	Поз	Обозначение	Наименование	Кол	Примеч
				Документация		
			-АРИ,КЖИ-ТТ	Технические требования		
				Сборочные единицы		
			1.423.1-3/88, вып.1	Колонна 2К48-4м2		
				Изделия закладные		
		1	1.423.1-3/88, вып.2	МН1	1	5,9кг
		2		М1-13	3	1,7кг
		3		МН11	2	0,7кг
		4	3.400-6/76	МИ2-5	1	11,6кг
		5	1.423.1-3/88, вып.2	М12-150	2	0,63кг

Выборка стали на закладные изделия, кг

Марка элемента	Закладные изделия													Всего	Общий расход
	Арматура класса							Прокат марки							
	AI			AIII				С245							
	ГОСТ5781-82*			ГОСТ 5781-82*				ГОСТ 27772-88							
	12		итого	10	12	25	итого	58	510	514	63-85	итого		
К3	1,26		1,26	1,4	2,16	0,8	4,36	1,4	9,4	4,5	4,5	19,8	25,4	25,4

1. Закладные изделия установить по серии 1.423.1-3/88, вып.1:
МН1-1.423.1-3/88.1-66; М1-13-1.423.1-3/88-81;
МН11-1.423.1-3/88.1-80.
2. Индекс „А" нанести несмываемой краской.

Привязан

Инв. №

Инж.	Бойко		09.91
Зав.гр.	Шевченко		09.91
Н.контр.	Лушер		09.91
Нач.отд.	Бутенко		09.91

ТП 816-1-207.92 КЖИ-К3

Колонна К3 (2К48-4м2-03)

Стадия	Масса	Масштаб
Р	1700	1:50
Лист	Листов 1	

ГИПРОПЛОДООВОЩХОЗ г. Одесса

Взам. инв. № | Подпись и дата | Инв. № подл.

Альбом 4

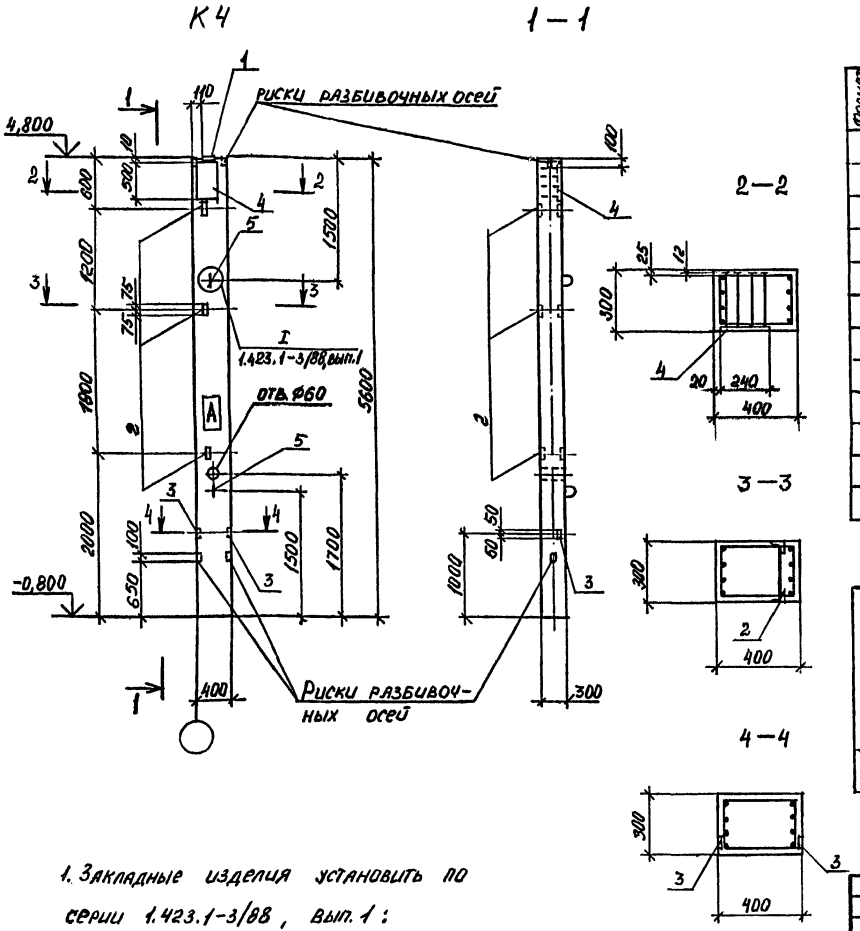

Формат	Зона	Поз.	Обозначение	Наименование	Кол.	Примеч.
				Документация		
			-АРИ,КЖИ-ТТ	Технические требования		
				Сборочные единицы		
			1.423.1-3/88, вып.1	Колонна 2К48-4м2		
				Изделия закладные		
		1	1.423.1-3/88, вып.2	МН1	1	5,9 кг
		2		М1-13	3	1,7 кг
		3		МН11	2	0,7 кг
		4	3.400-6/76	МИ2-5	1	11,6 кг
		5	1.423.1-3/88, вып.2	М12-150	2	0,63 кг

Выборка стали на закладные изделия, кг

Марка элемента	Закладные изделия												Всего	Общий расход
	Арматура класса							Прокат марки						
	AI			AIII				С245						
	ГОСТ5781-82*			ГОСТ5781-82*				ГОСТ27772-88						
	12		итого	10	12	25	итого	S8	S10	S14	швеллер	итого		
К4	1,26		1,26	1,4	2,2	0,8	4,4	1,4	9,4	4,5	4,5	19,8	25,4	25,4

1. Закладные изделия установить по серии 1.423.1-3/88, вып.1:
МН1-1.423.1-3/88.1-66; М1-13-1.423.1-3/88.1-81;
МН11-1.423.1-3/88.1-80
2. Индекс „А" нанести несмываемой краской

Привязан

Инв. №

Взам. инв. № | Подпись и дата | Инв. № подл.

Инж.	Бойко		09.91
Зав. гр	Шевченко		09.91
Н. контр	Лушер		09.91
Нач. отд	Бутенко		09.91

ТП 816-1-207.92 КЖИ-К4

Колонна К4 (2К48-4м2-04)

Стадия	Масса	Масштаб
Р	1700	1:50
Лист	Листов 1	

ГИПРОПЛОДООВОЩХОЗ г. Одесса

Альбом 4

К5

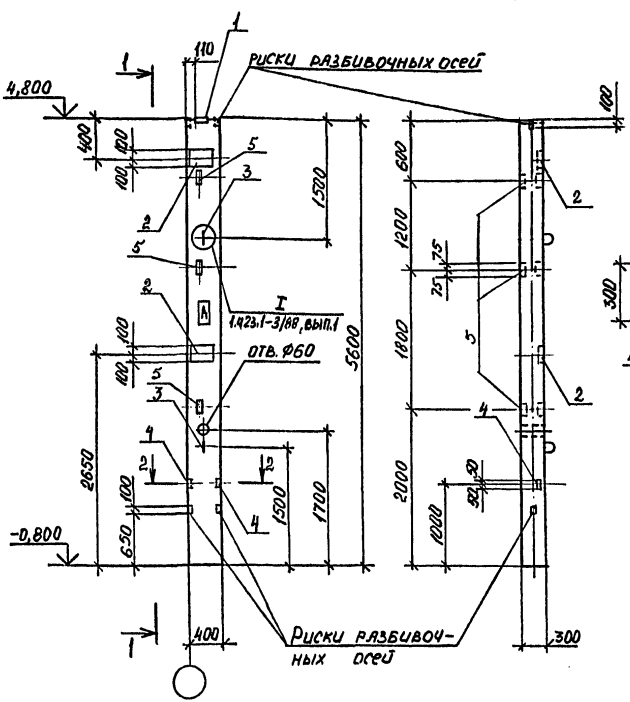

1 – 1

2 – 2

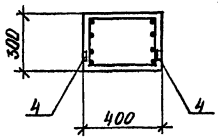

Формат	Зона	Поз.	Обозначение	Наименование	Кол.	Примеч.
				Документация		
			-АРЦНЖЦ-ТТ	Технические требования		
				Сборочные единицы		
			1.423.1-3/88, вып.1	Колонна 2К48-4м2		
				Изделия закладные		
		1	1.423.1-3/88, вып.2	МН1	1	5,9кг
		2		М1-12	2	6,0кг
		3		М12-150	2	0,63кг
		4		МН11	2	0,7кг
		5		М1-13	3	1,7кг

Выборка стали на закладные изделия, кг

Марка элемента	Закладные изделия												Всего	Общий расход
	Арматура класса						Прокат марки							
	AI			AIII			С245							
	ГОСТ 5781-82*			ГОСТ 5781-82*			ГОСТ 27772-88							
	12		Итого	12	25	Итого	S8	S10	S14	Ш316.36	Итого			
К5	1,26		1,26	5,0	0,8	5,8	0,6	9,2	4,5	4,5	18,8	25,9	25,9	

1. Закладные изделия установить по серии 1.423.1-3/88, вып.1:
МН1-1.423.1-3/88.1-66; М1-12-1.423.1-3/88.1-79;
МН11-1.423.1-3/88.1-80; М1-13-1.423.1-3/88.1-81
2. Индекс „А" нанести несмываемой краской

Привязан

Инв. №

Взам. инв. №

Подпись и дата

Инв. № подл.

Инж.	Бойко		09.91
Зав. гр.	Шевченко		09.91
Н. контр.	Лушер		09.91
Нач. отд.	Бутенко		09.91

ТП 816-1-207.92 КЖЦ-К5

Колонна К5 (2К48-4м2-05)

Стадия	Масса	Масштаб
Р	1700	1:50
Лист	Листов 1	

ГИПРОПЛОДООВОЩХОЗ г. Одесса

Альбом 4

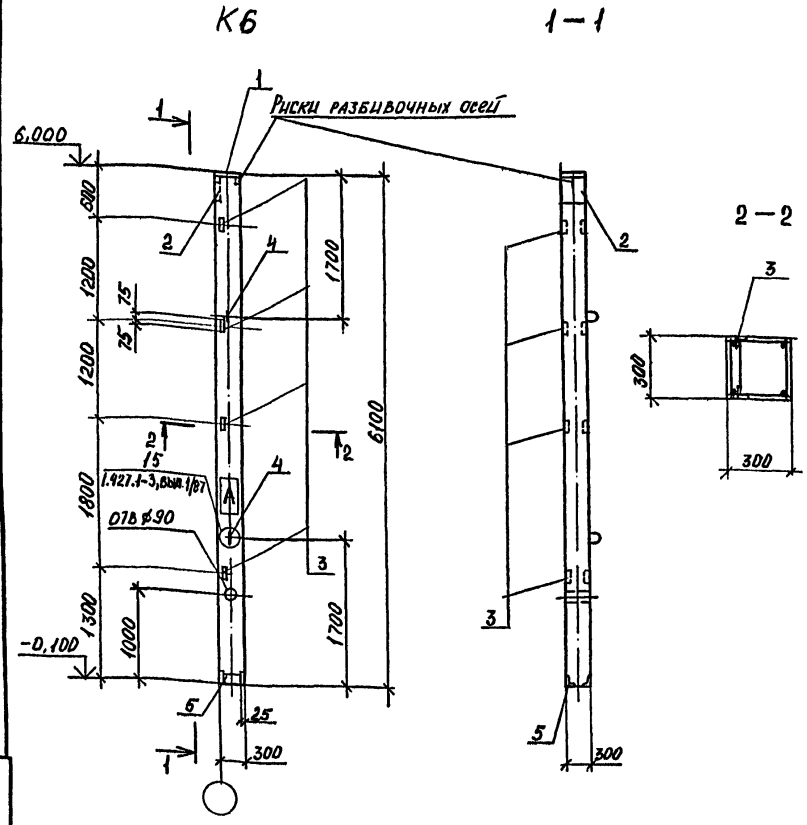

Формат	Зона	Поз.	Обозначение	Наименование	Кол.	Примеч.
				Документация		
			-АРИ, КЖИ-ТТ	Технические требования		
				Сборочные единицы.		
			1.427.1-3, вып. 1/87	Колонна 1КФ61-1		
				Изделия закладные		
		1	1.427.1-3, вып. 2/87	МН2	1	6,8 кг
		2		МН1	1	7,8 кг
		3		МН28	4	1,7 кг
		4		М12-150	2	0,63 кг
		5		МН7	1	5,2 кг

Выборка стали на закладные изделия, кг

Марка элемента	Закладные изделия													Общий расход
	Арматура класса							Прокат марки					Всего	
	AI			AIII				С245						
	ГОСТ 5781-82*			ГОСТ 5781-82*				ГОСТ 27772-88						
	12		итого	10	12	14	итого	S8	S10	1,63×63×6	1,90×90×6	итого		
К6	1,3		1,3	3,1	1,0	2,1	6,2	5,7	4,7	5,8	4,2	20,4	27,9	27,9

1. Закладные детали установить по серии 1.427.1-3, вып. 1/87 МН2-1.427.1-3.1/87-20 ; МН1-1.427.1-3.1/87-20; МН28-1.427.1-3.1/87-27; М12-150-1.427.1-3.1/87-34; МН7-1.427.1-3.1/87-24.
2. Индекс „А" нанести несмываемой краской.

Инв. № подл. | Подпись и дата | Взам. инв. №

Привязан

Инв. №

Инж.	Бойко	[подпись]	09.91
Зав. гр.	Шевченко	[подпись]	09.91
Н. контр.	Лушер	[подпись]	09.91
Нач. отд.	Бутенко	[подпись]	09.91

ТП 816-1-207.92 КЖИ-К6

Колонна К6 (1КФ61-1-01)

Стадия	Масса	Масштаб
Р	1400	1:50

Лист | Листов 1

ГИПРОПЛОДООВОЩХОЗ г. Одесса

Альбом 4

К7

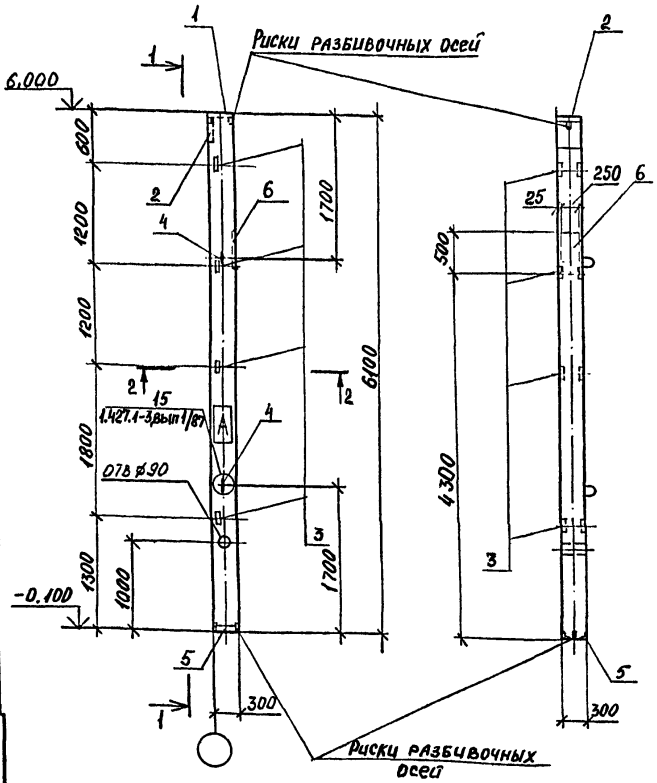

Формат	Зона	Поз.	Обозначение	Наименование	Кол.	Приме-чание
				Документация		
			—АРИ, КЖИ-ТТ	Технические требования		
				Сборочные единицы		
			1.427.1-3, вып. 1/87	Колонна 1КФ61-1		
				Изделия закладные		
		1	1.427.1-3, вып. 2/87	МН2	1	6,8 кг
		2		МН1	1	7,8 кг
		3		МН2В	4	1,7 кг
		4		М12-150	2	0,63 кг
		5		МН7	1	5,2 кг
		6		МИ2-5	1	11,6 кг

Выборка стали на закладные изделия, кг

Марка элемента	Закладные изделия												Всего	Общий расход
	Арматура класса							Прокат марки						
	AI			AIII				С245						
	ГОСТ 5781-82*			ГОСТ 5781-82*				ГОСТ 27772-88						
	12		итого	10	12	14	итого	С8	С10			итого		
К7	1,3		1,3	4,4	1,0	2,1	7,5	6,5	14,1	5,8	4,2	30,6	38,4	39,4

1. Закладные изделия установить по серии 1.427.1-3, вып. 1/87;
МН1 и МН2 – 1.427.1-3.1/87-20;
МН2В – 1.427.1-3.1/87-27;
МН7 – 1.427.1-3.1/87-24.
2. Индекс „А" нанести несмываемой краской.

Привязан

Инв. №

Инж.	Бойко		09.91
Зав. гр.	Шевченко		09.91
Н. контр.	Лушер		09.91
Нач. отд.	Бутенко		09.91

ТП 816-1-207.92 КЖИ-К7

Колонна К7 (1КФ61-1-02)

Стадия	Масса	Масштаб
Р	1400	1:50
Лист	Листов 1	

ГИПРОПЛОДООВОЩХОЗ г. Одесса

Взам. инв. № | Подпись и дата | Инв. № подл.

К8

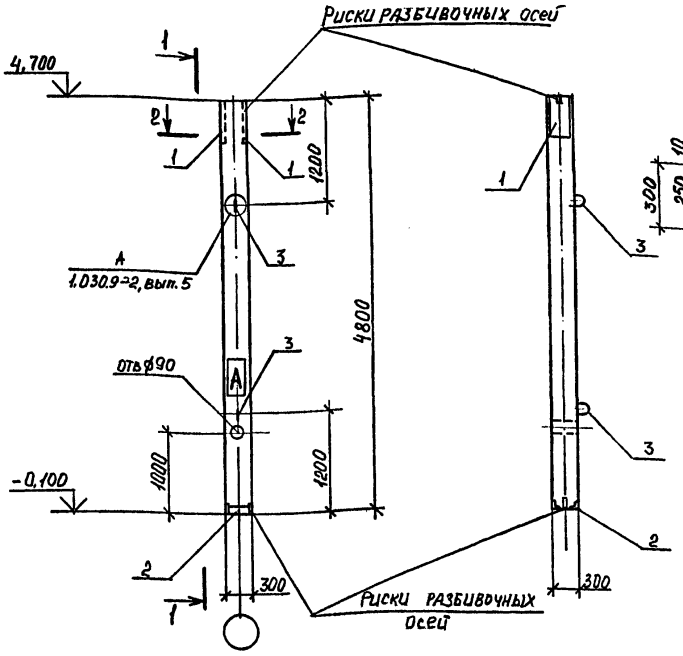

1–1

2–2

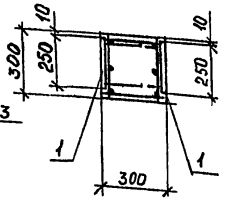

Формат	Зона	Поз	Обозначение	Наименование	Кол.	Примечание
				Документация		
			-АРИ, КЖИ-ТТ	Технические требования		
				Сборочные единицы		
				Колонна КБ5-1		
				Изделия закладные		
		1	1.030.9-2, вып.7	МН13	2	10,1 кг
		2		МН1	1	5,4 кг
		3	1.400-9, вып.1	УП2-2	2	0,59 кг

Выборка стали на закладные изделия, кг

Марка элемента	Закладные изделия												Общий расход
	Арматура класса						Прокат марки				Всего		
	AI			AIII			C235						
	ГОСТ 5781-82*			ГОСТ 5781-82*			ГОСТ 27772-88						
	10		итого	10		итого	S8	ø30-40		итого			
К8	1,2		1,2	4,0		4,0	17,4	4,2		21,6	26,8		26,8

1. Закладные изделия установить по серии 1.030.9-2, вып.5:
МН13 – 1.030.9-2.5-0.2;
МН1 – 1.030.9-2.5-0.1;
УП2-2 – 1.030.9-2.5-0.6.
2. Индекс „А" нанести несмываемой краской.

Привязан

Инв. №

ГИП	Бойко		08.91
Зав. гл.	Шевченко		08.91
Н. контр.	Лушер		08.91
Нач. отд.	Бутенко		08.91

ТП 816-1-207.92 КЖИ-К8

Колонна К8 (КБ5-1-01)

Стадия	Масса	Масштаб
Р	1080	1:50
Лист	Листов 1	

ГИПРОПЛОДООВОЩХОЗ г. Одесса

Взам. инв. № | Подпись и дата | Инв. № подл.

Альбом 4

БС1

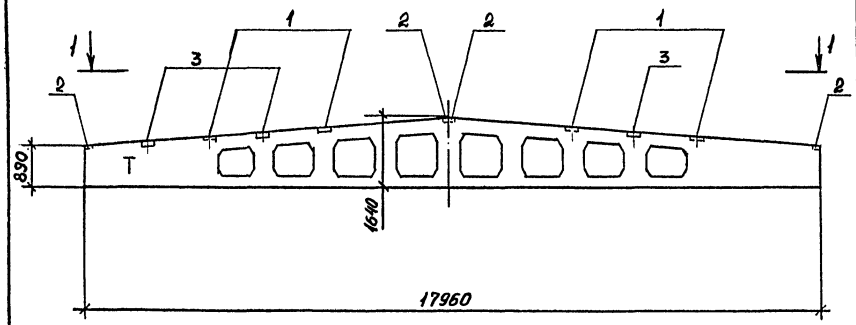

1 – 1

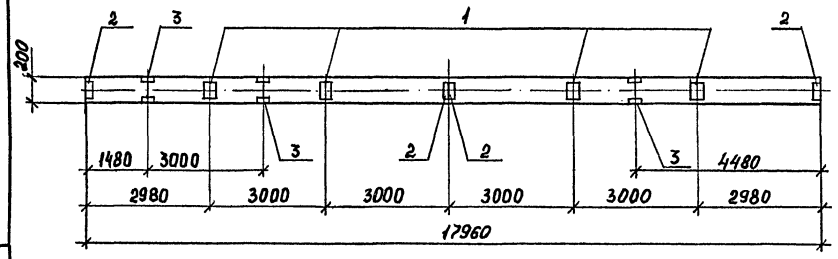

Формат	Зона	Поз.	Обозначение	Наименование	Кол.	Примеч.
				Документация		
			–АРИ, КЖИ–ТТ	Технические требования		
				Сборочные единицы		
			1.462.1-3/89, вып. 1	Балка БС1(1БДР18–4АV)		
				Изделия закладные		
		1	1.400-6/76, вып.1	М4–3–3	4	2,4 кг
		2	1.400-6/76, вып.1	М4–1–2	4	1,4 кг
		3	1.400-6/76, вып.1	М4–22	3	5,8 кг

Выборка стали на закладные изделия, кг

Марка элемента	Закладные изделия											Общий расход
	Арматура класса AIII					Прокат марки С235					Всего	
	ГОСТ 5781-82*					ГОСТ 27772-88						
	8	10			итого	Ст6	L110×70×8			итого		
БС1	2,4	0,6			3,0	14,0	15,6			29,6	32,6	32,6

1. Индекс „Т" нанести несмываемой краской.

Привязан

Инв. №

Взам. инв. № | Подпись и дата | Инв. № подл.

Инж.	Бойко		09.91
Зав. гр.	Шевченко		09.91
Н. контр.	Лушер		09.91
Нач. отд.	Бутенко		09.91

ТП 816-1-207.92 КЖИ-БС1

Балка БС1 (1БДР18–4АV–01)

Стадия	Масса	Масштаб
Р	8400	1:100
Лист	Листов 1	

ГИПРОПЛОДООВОЩХОЗ г. Одесса

Альбом 4

БС2

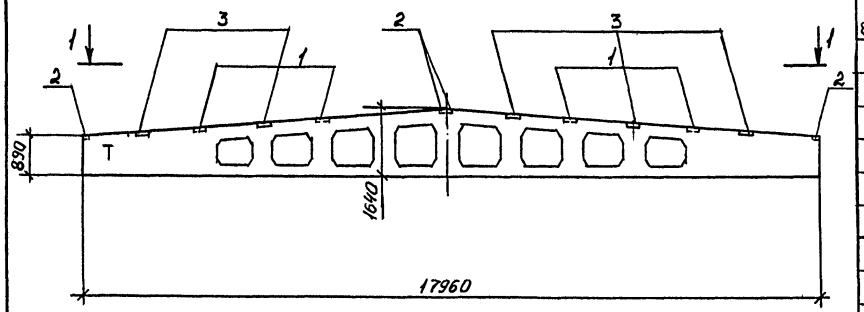

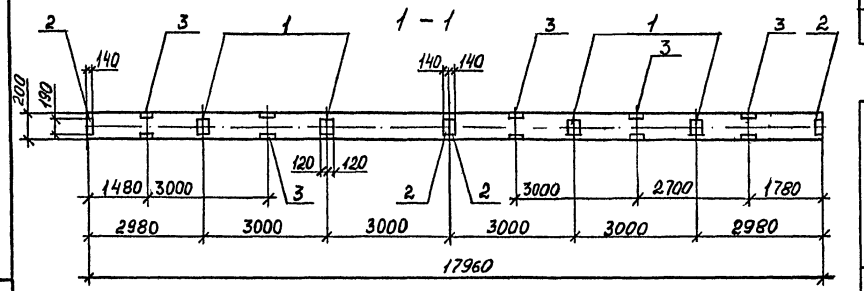

Формат	Зона	Поз.	Обозначение	Наименование	Кол	Примеч.
				Документация		
			–АРИ, КЖИ–ТТ	Технические требования		
				Сборочные единицы		
			1.462.1-3/89, вып.1	Балка БС2 (1БДР18-4АV)		
				Изделия закладные		
		1	1.400-6/76, вып.1	М4-3-3	4	2,4 кг
		2	1.400-6/76, вып.1	М4-1-2	4	1,4 кг
		3	1.400-6/76, вып.1	М4-22	6	5,8 кг

Выборка стали на закладные изделия, кг

Марка элемента	Закладные изделия											Всего	Общий расход
	Арматура класса					Прокат марки							
	A III					С235							
	ГОСТ 5781-82*					ГОСТ 27772-88							
	8	10			итого	S6	L 110×70×8				итого		
БС2	3,2	1,8			4,2	14,0	26,0				40,0	44,2	44,2

1. Индекс „Т" нанести несмываемой краской.

Взам. инв. №

Подпись и дата

Инв. № подл.

Привязан

Инв. №

Инж.	Бойко		09.91
Зав. гр.	Шевченко		09.91
Н. контр.	Лушер		09.91
Нач. отд.	Бугенко		09.91

ТП 816-1-207.92 КЖИ-БС2

Балка БС2 (1БДР18-4АV-02)

Стадия	Масса	Масштаб
Р	8400	1:100
Лист	Листов 1	

ГИПРОПЛОДООВОЩХОЗ г. Одесса

Альбом 4

БС3

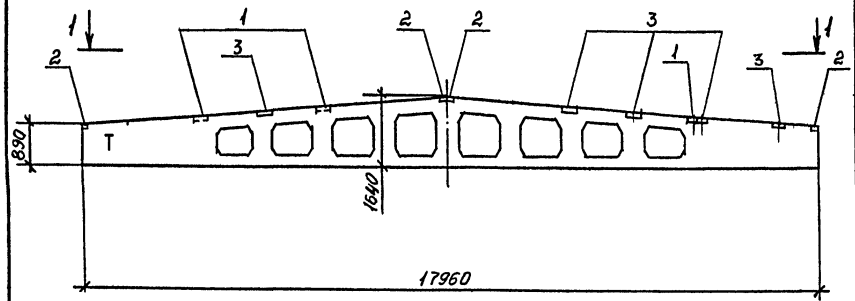

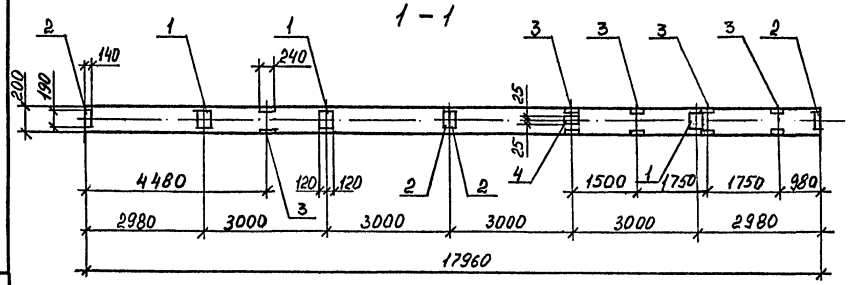

Формат	Зона	Поз.	Обозначение	Наименование	Кол	Примеч
				Документация		
			–АРИ, КЖИ-ТТ	Технические требования		
				Сборочные единицы		
			1.462.1-3/89, вып.1	БалкаБС3(1БДР18-4АV)		
				Изделия закладные		
		1	1.400-6/76, вып.1	М4-3-3	3	2,4 кг
		2	1.400-6/76, вып.1	М4-1-2	4	1,4 кг
		3	1.400-6/76, вып.1	М4-22	5	5,8 кг
		4	3.400-6/76,	МИ1-12	1	0,7 кг

Выборка стали на закладные изделия, кг

Марка элемента	Закладные изделия											Всего	Общий расход
	Арматура класса					Прокат марки							
	АIII					С235							
	ГОСТ 5781-82*					ГОСТ 27772-88							
	8	10			итого	S6	S8	L110×70×8			итого		
БС3	3,1	1,0			4,1	11,8	0,6	26,0			38,4	42,5	42,5

1. Индекс „Т" нанести несмываемой краской.

Инж	Бойко		09.91
Зав. гр.	Шевченко		09.91
Н. контр	Лушер		09.91
Нач отд	Бутенко		09.91

Привязан

Инв. №

ТП 816-1-207.92 КЖИ-БС3

Балка БС3 (1БДР18-4АV-03)

Стадия	Масса	Масштаб
Р	8400	1:100

Лист | Листов 1

ГИПРОПЛОДООВОЩХОЗ г. Одесса

Взам. инв. № | Подпись и дата | Инв. № подл.

25393-04 34 Формат А3

Альбом 4

БС4

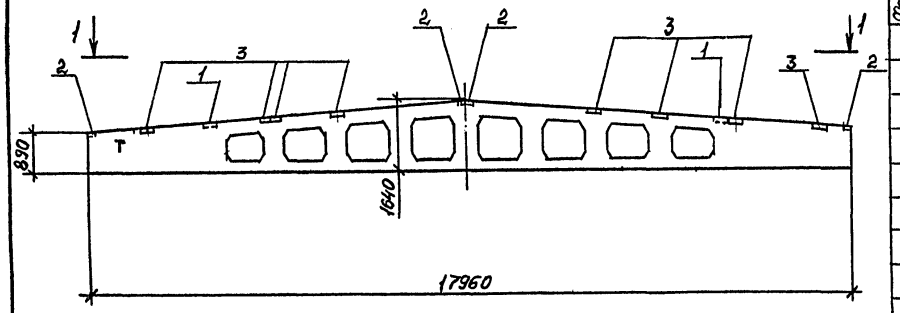

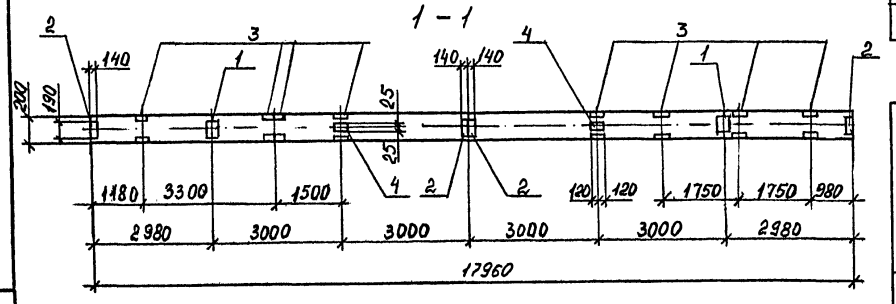

Формат	Зона	Поз.	Обозначение	Наименование	Кол	Примеч.
				Документация		
			–АРИ, КЖИ–ТТ	Технические требования		
				Сборочные единицы		
			1.462.1-3/89, вып.1	Балка БС4 (1БДР18-5АV)		
				Изделия закладные		
		1	1.400-6/76, вып.1	М4-3-3	2	2,4 кг
		2	1.400-6/76, вып.1	М4-1-2	4	1,4 кг
		3	1.400-6/76, вып.1	М4-22	8	5,8 кг
		4	3.400-6/76	МИ1-12	2	0,7 кг

Выборка стали на закладные изделия, кг

Марка элемента	Закладные изделия												Всего	Общий расход
	Арматура класса					Прокат марки								
	AIII					С235								
	ГОСТ 5781-82*					ГОСТ 27772-88								
	8	10			итого	S6	S8	L110×70×8			итого			
БС4	42	1,6			5,8	9,6	1,2	41,6			52,4		52,4	58,2

1. Индекс „Т" нанести несмываемой краской.

Привязан

Инв. №

Инж.	Бойко		09.91
Зав. гр.	Шевченко		09.91
Н. контр.	Пушер		09.91
Нач. отд.	Бутенко		09.91

ТП 816-1-207.92 КЖИ-БС4

Балка БС4 (1БДР18-5АV-01)

Стадия	Масса	Масштаб
Р	8400	1:100
Лист	Листов 1	

ГИПРОПЛОДООВОЩХОЗ г. Одесса

Взам. инв. №

Подпись и дата

Инв. № подл.

Альбом 4

БС5

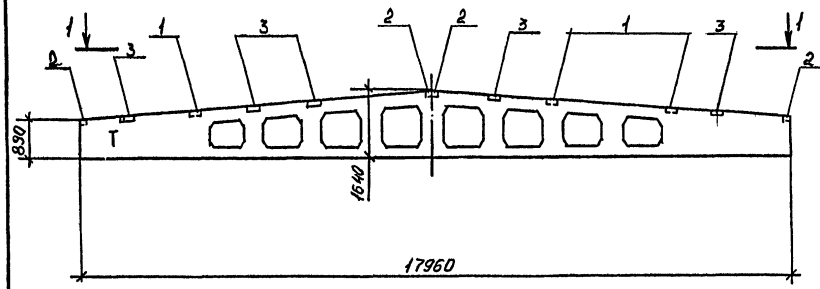

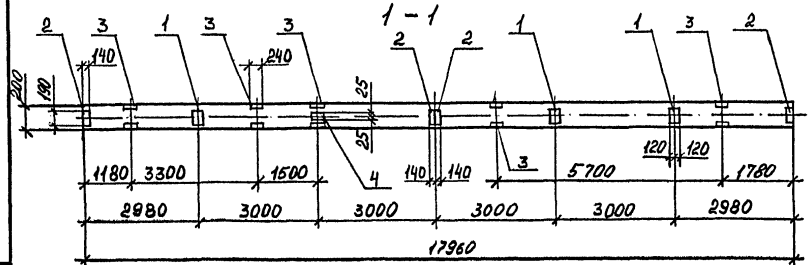

Формат	Зона	Поз.	Обозначение	Наименование	Кол.	Примеч
				Документация		
			-АРИ, КЖИ-ТТ	Технические требования		
				Сборочные единицы		
			1.462.1-3/89, вып.1	Балка (1БДР18-4АV)		
				Изделия закладные		
		1	1.400-6/76, вып.1	М4-3-3	3	2,4 кг
		2	1.400-6/76, вып.1	М4-1-2	4	1,4 кг
		3	1.400-6/76, вып.1	М4-22	5	5,8 кг
		4	3.400-6/76,	МИ1-12	1	0,7 кг

Выборка стали на закладные изделия, кг

Марка элемента	Закладные изделия. Арматура класса AIII ГОСТ 5781-82* 8	10				итого	Прокат марки С235 ГОСТ 27772-88 S6	S8	L110×70×8		итого	Всего	Общий расход
БС5	3,1	1,0				4,1	11,8	0,6	26,0		38,4	42,5	42,5

1. Индекс „Т" нанести несмываемой краской.

Привязан

Инв. №

Инж	Бойко		09.91
Зав. гр.	Шевченко		09.91
Н. контр	Лушер		09.91
Нач. отд	Бутенко		09.91

ТП 816-1-207.92 КЖИ-БС5

Балка БС5 (1БДР18-4АV-04)

Стадия	Масса	Масштаб
Р	8400	1:100
Лист	Листов 1	

ГИПРОПЛОДООВОЩХОЗ г. Одесса

Взам. инв. № | Подпись и дата | Инв. № подл.

Альбом 4

БС6

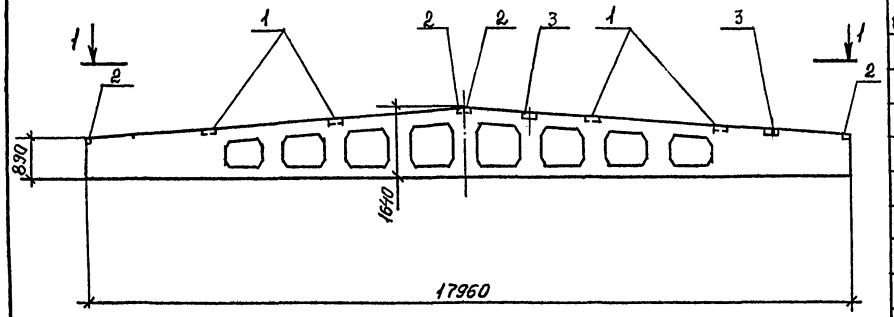

1 – 1

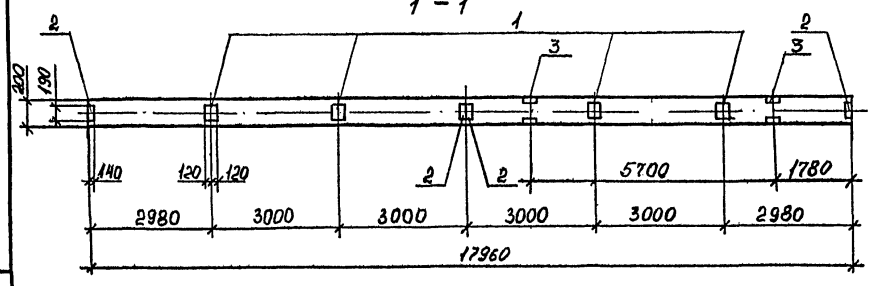

Формат	Зона	Поз.	Обозначение	Наименование	Кол.	Примеч.
				Документация		
			-АРИ, КЖИ-ТТ	Технические требования		
				Сборочные единицы		
			1.462.1-3/89, вып.1	Балка БС6 (1БДР18-4АV)		
				Изделия закладные		
		1	1.400-6/76, вып.1	М4-3-3	4	2,4 кг
		2	1.400-6/76, вып.1	М4-1-2	4	1,4 кг
		3	1.400-6/76, вып.1	М4-22	2	5,8 кг

Выборка стали на закладные изделия, кг

Марка элемента	Закладные изделия										Всего	Общий расход
	Арматура класса AIII ГОСТ 5781-82*						Прокат марки С235 ГОСТ 27772-88					
	8	10				итого	S6	L110×70×8		итого		
БС6	2,0	0,4				2,4	14	10,4		24,4	26,8	26,8

1. Индекс „Т" нанести несмываемой краской.

Взам. инв. №

Подпись и дата

Инв. № подл.

Привязан

Инв. №

ТП 816-1-207.92 КЖИ-БС6			
Балка БС6 (1БДР18-4АV-05)	Стадия	Масса	Масштаб
	Р	8400	1:100
	Лист	Листов 1	
	ГИПРОПЛОДООВОЩХОЗ г. Одесса		

Инж.	Бойко	09.91
Зав. гр.	Шевченко	09.91
Н. контр.	Лушер	09.91
Нач. отд.	Бутенко	09.91

Альбом 4

БС7

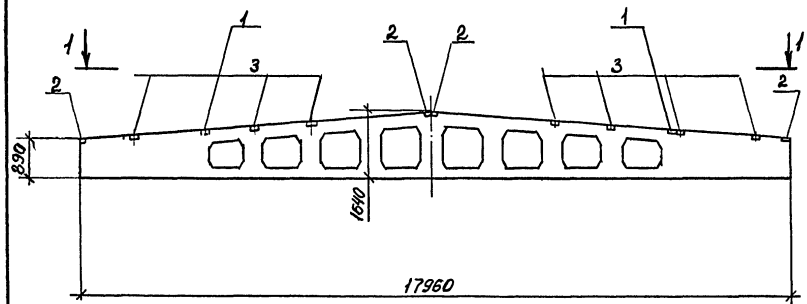

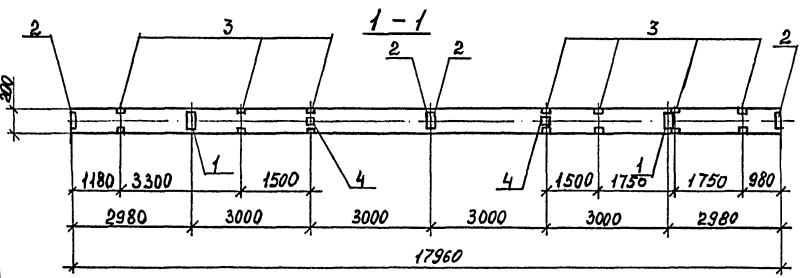

Формат	Зона	Поз.	Обозначение	Наименование	Кол.	Примеч.
				Документация		
			-АРИ, КЖИ-ТТ	Технические требования		
				Сборочные единицы		
			1.426.1-3/89, вып.1	Балка БС7 (1БДР18-4АV)		
				Изделия закладные		
		1	1.400-6/76, вып.1	М4-3-3	2	2,4 кг
		2	1.400-6/76, вып.1	М4-1-2	4	1,4 кг
		3	1.400-6/76, вып.1	М4-22	7	5,8 кг
		4	3.400-6/76	МЦ1-12	2	0,7 кг

Выборка стали на закладные изделия, кг

Марка элемента	Закладные изделия											Всего	Общий расход
	Арматура класса AIII ГОСТ 5781-82*						Прокат марки С235 ГОСТ 27772-88						
	8	10				итого	С6	С8	L110×70×8		итого		
БС7	3,8	1,4				5,2	9,6	1,2	36,4		47,2	52,4	52,4

1. Индекс „Т" нанести несмываемой краской.

Привязан

Инв. №

Инж.	Бойко		09.91
Зав. гр.	Шевченко		09.91
Н. контр.	Лушер		09.91
Нач. отд.	Бугенко		09.91

ТП 816-1-207.92 КЖИ-БС7

Балка БС7 (1БДР18-4АV-06)

Стадия	Масса	Масштаб
Р	8400	1:100
Лист	Листов 1	

ГИПРОПЛОДООВОЩХОЗ г. Одесса

Взам. инв. № | Подпись и дата | Инв. № подл.

Альбом 4

ПГ3

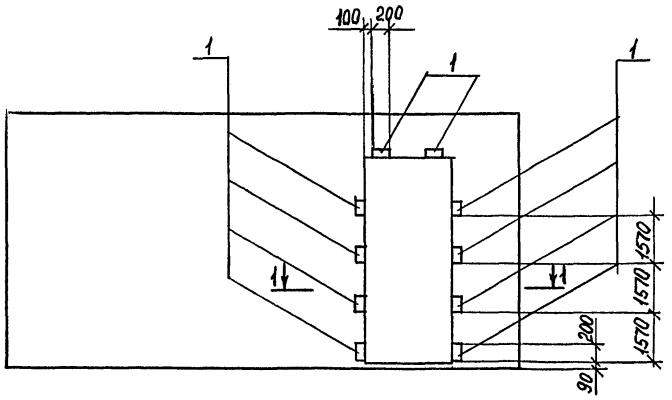

1—1

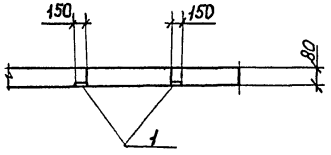

Формат	Зона	Поз	Обозначение	Наименование	Кол.	Примечание
				Документация		
			-АРИ, КЖИ-ТТ	Технические требования		
				Сборочные единицы		
				ПГ60.30.2-Т-Д1		
				Изделия закладные		
		1	1.400-15, вып.1	МН405-2	10	1,9кг

Выборка стали на закладные изделия, кг

Марка элемента	Закладные изделия					Всего	Общий расход
	Арматура класса			Прокат марки			
	AIII			С235			
	ГОСТ 5781-82*			ГОСТ 27772-88			
	8		итого	S6	итого		
ПГ3	4,8		4,8	14,0	14,0	18,8	18,8

Привязан

Инв. №

ГИП	Бойко		09.91
Зав. гр	Шевченко		09.91
Н. контр	Лушер		09.91
Нач. отд	Бутенко		09.91

ТП 816-1-207.92 КЖИ-ПГ3

Панельная перегородка ПГ3 (ПГ60.30-2-Т-Д1-01)

Стадия	Масса	Масштаб
Р	2960	1:50
Пист	Листов 1	

ГИПРОПЛОДООВОЩХОЗ г. Одесса

Взам. инв. № | Подпись и дата | Инв. № подл.

Альбом 4

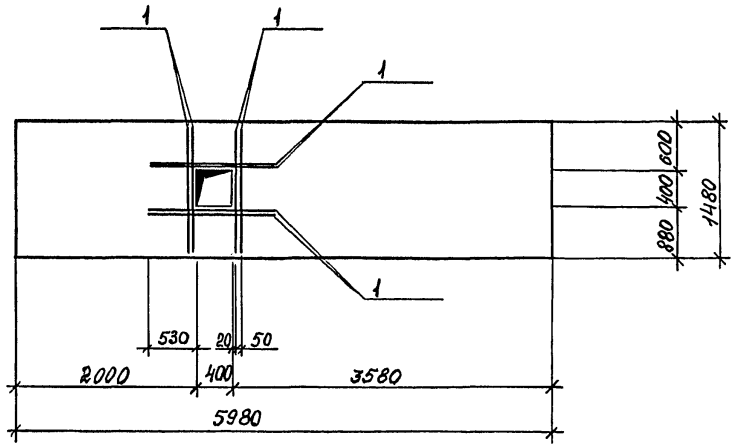

Формат	Зона	Поз	Обозначение	Наименование	Кол.	Примечание
				Документация		
			-АРЦ, КЖЦ-ТТ	Технические требования		
				Сборочные единицы		
			1.030.9-2, вып. 1	Перегородка ПГ7 (ПГ60.15-2-т)		
				Изделия арматурные		
		1		А-III-10 ГОСТ 5781-82, L=1460	8	0,9 кг

1. Стержни поз. 1 приварить к арматуре панели.

Привязан

Инв. №

Инж	Бойко		09.91
Зав. гр	Шевченко		09.91
Н. контр	Лушер		09.91
Нач. отд	Бутенко		09.91

ТП 816-1-207.92 КЖЦ-ПГ7

Панельная перегородка ПГ7 (ПГ60.15-2-т-01)

Стадия	Масса	Масштаб
Р	1700	1:50
Пист	Листов 1	

ГИПРОПЛОДООВОЩХОЗ г. Одесса

Взам. инв. № | Подпись и дата | Инв. № подл.

Альбом 1

ПР1, ПР2, ПР3

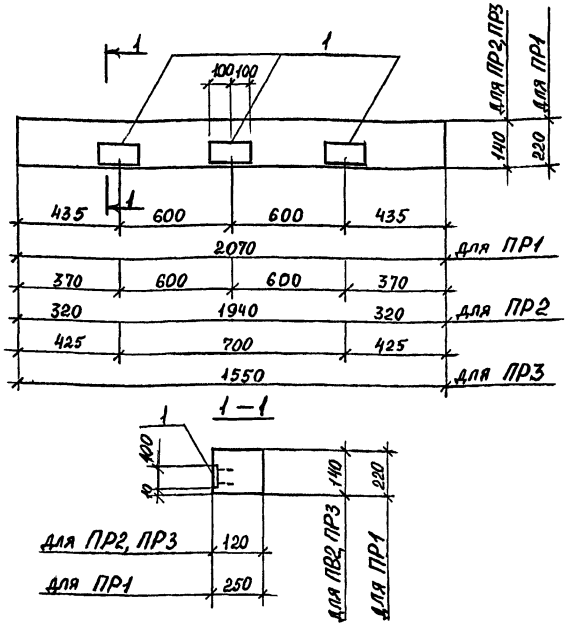

Выборка стали на закладные изделия, кг

Марка элемента	Закладные изделия						Всего	Общий расход
	Арматура класса А-III ГОСТ 5781-82*			Прокат марки С 235 ГОСТ 27772-88				
	8		итого	S6	S8	итого		
ПР1	0,36		0,36	2,7	1,2	3,9	4,26	4,26
ПР2	0,36		0,36	2,7	1,2	3,9	4,26	4,26
ПР3	0,24		0,24	1,8	0,8	2,6	2,84	2,84

Формат	Зона	Поз	Обозначение	Наименование	Кол.	Примечание / масса, кг
				Документация		
				Перемычка ПР1		
			1.038.1-1, вып.1	5ПБ21-27-п		
				Дополнительные		
				сборочные единицы		
				Изделия закладные		
		1	1.400-15, вып.1	МН107-6	3	1,4
				Документация		
				Перемычка ПР2		
			1.038.1-1, вып.1	2ПБ19-3-п		
				Дополнительные		
				сборочные единицы		
				Изделия закладные		
		1	1.400-15, вып.1	МН107-6	3	1,4
				Документация		
				Перемычка ПР3		
			1.038.1-1, вып.1	2ПБ16-2-п		
				Дополнительные		
				сборочные единицы		
				Изделия закладные		
		1	1.400-15, вып.1	МН107-6	2	1,4

1. Перемычки ПР1-ПР3 замаркированы в комплекте чертежей марки АР.

Взам. инв. № | Подпись и дата | Инв. № подл.

Привязан

Инв. №

ТП 816-1-207.92 КЖЦ-ПР1, ПР2, ПР3

Перемычки ПР1 (5ПБ21-27-п-01); ПР2 (2ПБ19-3-п-01); ПР3 (2ПБ16-2-п-01)

Стадия	Масса	Масштаб
Р	285,0 81,0 65,0	1:20
Лист	Листов 1	

Инж.	Бойко		09.91
Зав. тр	Шевченко		09.91
Н. контр	Лушер		09.91
Нач. отд.	Бутенко		09.91

ГИПРОПЛОДООВОЩХОЗ
г. Одесса

Альбом 4

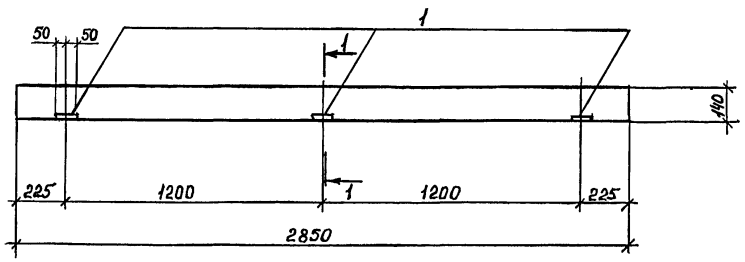

1–1

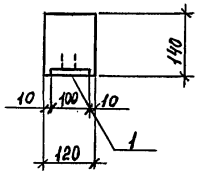

Формат	Зона	Поз	Обозначение	Наименование	Кол.	Примечание Масса, кг
				Документация		
				перемычка ПР4		
				2ПБ 29-4-п		
				Дополнительные		
				сборочные единицы		
				Изделия закладные		
		1	1.400-6/76	М8-13	3	0,7

Выборка стали на закладные изделия, кг.

Марка элемента	Закладные изделия						Всего	Общий расход
	Арматура класса			Прокат марки				
	AIII			С235				
	ГОСТ 5781-82			ГОСТ 27772-88				
	8		итого	18		итого		
ПБ4	0,3		0,3	1,8		1,8	2,1	2,1

1. Перемычка ПР4 замаркирована в комплекте чертежей марки АР.

Привязан

Инв. №

Инж.	Бойко		09.91
Зав. гр	Шевченко		09.91
Н. контр	Лушер		09.91
Нач. отд.	Бутенко		09.91

ТП 816-1-207.92 КЖИ-ПР4

Перемычка ПР4 (2ПБ 29-4-п-01)

Стадия	Масса	Масштаб
Р	120,0	1:20
Лист	Листов 1	

ГИПРОПЛОДООВОЩХОЗ г. Одесса

Взам. инв. № | Подпись и дата | Инв. № подл.

Альбом 4

БМ1

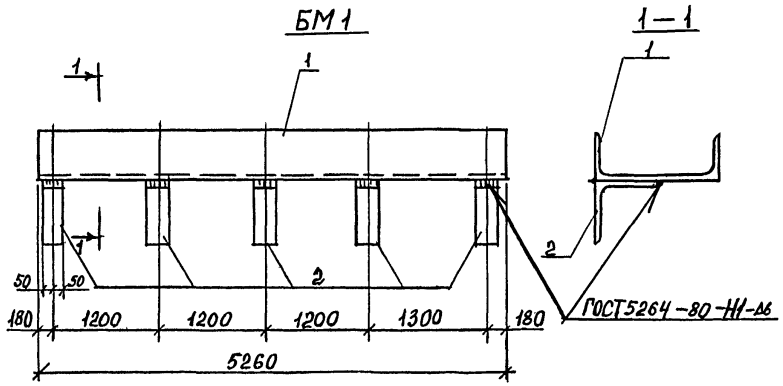

Формат	Зона	Поз	Обозначение	Наименование	Кол.	Примечание
				Документация		
			-ЯРИ, КЖИ-ТТ	Технические требования		
				Детали		
		1		Швеллер $\frac{14\ ГОСТ\ 8240-89}{С\ 245\ ГОСТ\ 27772-88}$, L=5260	1	64,7кг
		2		Уголок $\frac{70\times70\times5\ ГОСТ\ 8509-86}{С\ 235\ ГОСТ\ 27772-88}$, L=100	5	0,54 кг

Привязан

Инв. №

Взам. инв. № | Подпись и дата | Инв. № подл.

ТП 816-1-207.92 КЖИ-БМ1

Балка БМ1

Стадия	Масса	Масштаб
Р	67,4	б/м
Лист	Листов 1	

Инж.	Бойко		09.91
Зав. гр	Шевченко		09.91
Н. контр	Лушер		09.91
Нач. отд.	Бутенко		09.91

ГИПРОПЛОДООВОЩХОЗ
г. Одесса

Формат А4

Альбом 4

БМ2

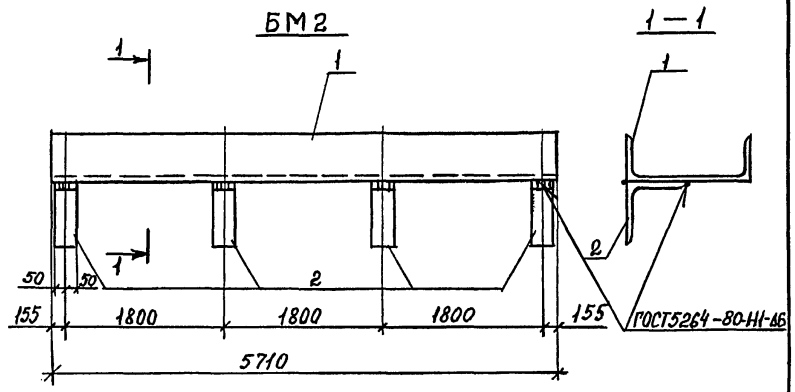

Формат	Зона	Поз	Обозначение	Наименование	Кол.	Примечание
				Документация		
			-ЯРИ, КЖИ-ТТ	Технические требования		
				Детали		
		1		Швеллер $\frac{14\ ГОСТ\ 8240-89}{С\ 245\ ГОСТ\ 27772-88}$, L=5710	1	70,2кг
		2		Уголок $\frac{70\times70\times5\ ГОСТ\ 8509-86}{С\ 235\ ГОСТ\ 27772-88}$, L=100	4	0,54кг

Привязан

Инв. №

Взам. инв. № | Подпись и дата | Инв. № подл.

ТП 816-1-207.92 КЖИ-БМ2

Балка БМ2

Стадия	Масса	Масштаб
Р	72,36	б/м
Лист	Листов 1	

Инж.	Бойко		09.91
Зав. гр	Шевченко		09.91
Н. контр	Лушер		09.91
Нач. отд.	Бутенко		09.91

ГИПРОПЛОДООВОЩХОЗ
г. Одесса

Формат А4

Альбом 4

БМ3

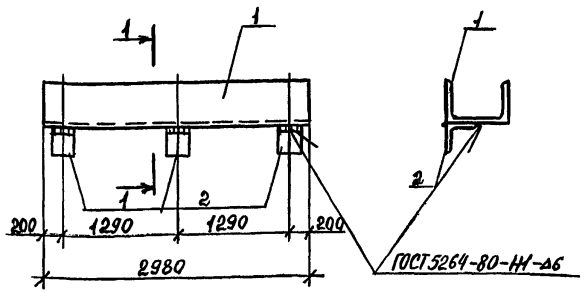

Формат	Зона	Поз.	Обозначение	Наименование	Кол.	Примеч
				Документация		
			–АРИ, КЖИ-ТТ	Технические требования		
				Детали		
		1		Швеллер 14 ГОСТ 8240-89 / С245 ГОСТ 27772-88, L=2980	1	36,7 кг
		2		Уголок 70×70×5 ГОСТ 8509-86 / С235 ГОСТ 27772-88, L=100	3	0,54 кг

Привязан

Инв. №

Взам. инв. № | Подпись и дата | Инв. № подл.

Инж	Бойко		09.91
Зав. гр	Шевченко		09.91
Н. контр	Лушер		09.91
Нач. отд	Бутенко		09.91

ТП 816-1-207.92 КЖИ-БМ3

Балка БМ3

Стадия	Масса	Масштаб
Р	38,32	б/м
Лист	Листов 1	

ГИПРОПЛОДООВОЩХОЗ
г. Одесса

Формат А4

Альбом 4

БМ4

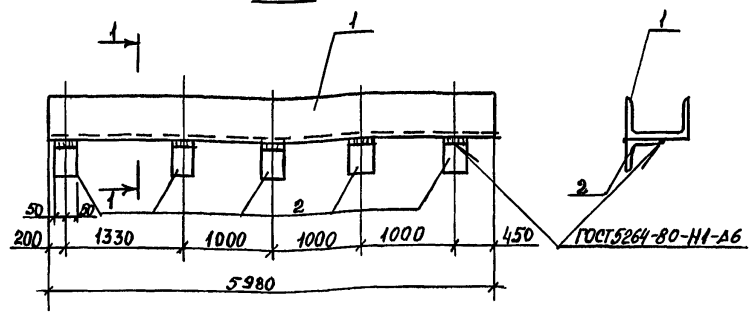

Формат	Зона	Поз	Обозначение	Наименование	Кол.	Примечание
				Документация		
			–АРИ, КЖИ-ТТ	Технические требования		
				Детали		
		1		Швеллер 14 ГОСТ 8240-89 / С245 ГОСТ 27772-88, L=5980	1	73,6 кг.
		2		Уголок 70×70×5 ГОСТ 8509-86 / С235 ГОСТ 27772-88, L=100	5	0,54 кг

Привязан

Инв. №

Взам. инв. № | Подпись и дата | Инв. № подл.

Инж	Бойко		09.91
Зав. гр	Шевченко		09.91
Н. контр	Лушер		09.91
Нач. отд	Бутенко		09.91

ТП 816-1-207.92 КЖИ-БМ4

Балка БМ4

Стадия	Масса	Масштаб
Р	76,3	б/м
Лист	Листов 1	

ГИПРОПЛОДООВОЩХОЗ
г. Одесса

Альбом 4

ЛК1, ЛК1н

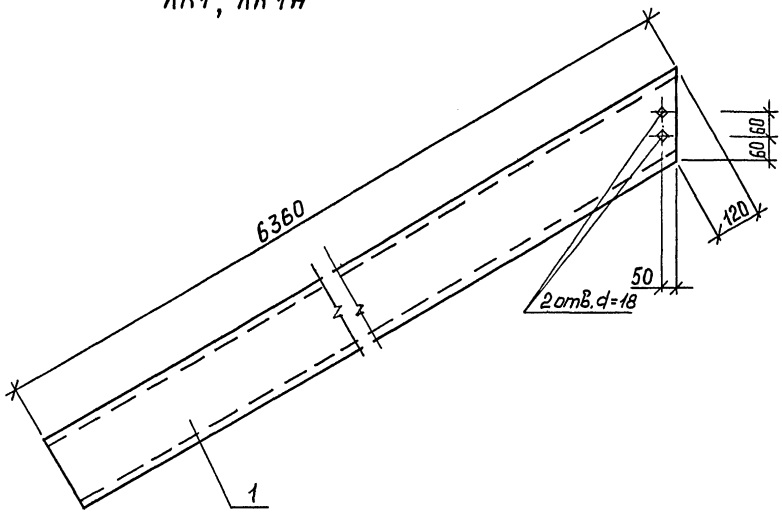

Формат	Зона	Поз.	Обозначение	Наименование	Кол.	Примечание
				Косоур ЛК1, ЛК1н		
		1		Швеллер 20-ГОСТ 8240-89 / С245 ГОСТ 27772-88 L=6360	1	117 кг

1. Косоур марки ЛК1н выполнять зеркально настоящему чертежу.
2. Отверстия d=18мм под болты М16 нормальной точности.

Взам. инв. №

Подпись и дата

Инв. № подл.

Привязан

Инв. №

Инж.	Шевченко		09.91
Зав. гр.	Шевченко		09.91
Гл. спец.	Бондарчук		09.91
Н. контр.	Лушер		09.91
Нач. отд.	Бутенко		09.91

ТП 816-1-207.92-КЖИ-ЛК1, ЛК1н

Косоуры ЛК1, ЛК1н

Стадия	Масса	Масштаб
Р	117	1:10
Лист	Листов 1	

ГИПРОПЛОДООВОЩХОЗ
г. Одесса

Альбом 4

МС5

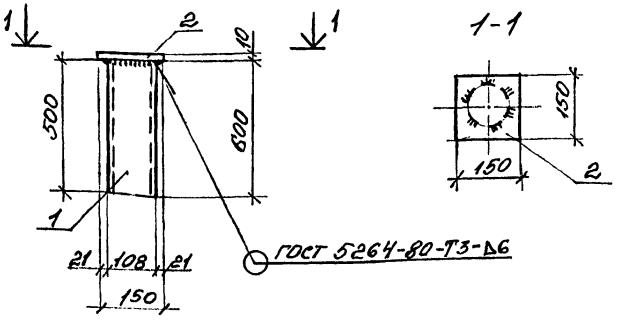

1-1

Формат	Зона	Поз.	Обозначение	Наименование	Кол.	Примечание
				МС 5		
		1		Труба 108×4×5000 ГОСТ 10704-76* / В-БСт3сп ГОСТ 10705-80*1 / L=600	1	6,2кг
		2		Лист 10×150×150 ГОСТ 19903-74* / С235 ГОСТ 27772-88	1	1,8кг

Привязан

Инв. №

Взам. инв. №

Подпись и дата

Инв. № подл.

Вед.инж.	Палковская		09.91
Зав.гр.	Шевченко	Шев.	09.91
Гл.спец.	Бондарчук		09.91
Н.контр.	Лушер	Лушер	09.91
Нач.отд.	Бутенко		09.91

ТП 816-1-207.92 КЖИ-МС5

Изделие соединительное МС5

Стадия	Масса	Масштаб
Р	8,0	1:20
Лист	Листов 1	

ГИПРОПЛОДООВОЩХОЗ г. Одесса

Формат А4

Альбом 4

МС1

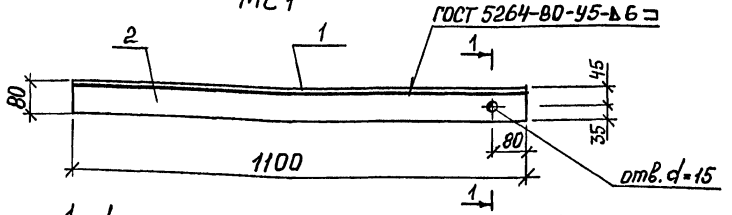

1-1

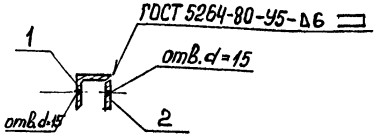

поз. 2

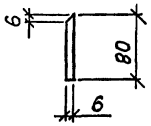

Формат	Зона	Поз.	Обозначение	Наименование	Кол.	Примечание
				МС 1		
		1		Уголок 80×80×6-В-ГОСТ 8509-86 / С245 ГОСТ 27772-88 / L=1100	1	8,1 кг
		2		Лист 6×80×1100 ГОСТ 19903-74 / С235 ГОСТ 27772-88	1	4,2 кг

Привязан

Инв. №

Взам. инв. №

Подпись и дата

Инв. № подл.

Инж.	Шевченко		09.91
Зав. гр.	Шевченко		09.91
Гл. спец.	Бондарчук		09.91
Н. контр.	Лушер	Лушер	09.91
Нач. отд.	Бутенко		09.91

ТП 816-1-207.92 КЖИ-МС1

Изделие соединительное МС1

Стадия	Масса	Масштаб
Р	12,3	1:10
Лист	Листов 1	

ГИПРОПЛОДООВОЩХОЗ г. Одесса

Формат А4

Альбом 4

МС6

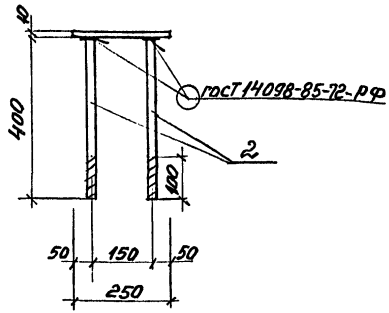

1-1

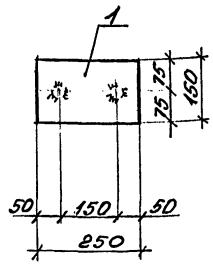

Формат	Зона	Поз.	Обозначение	Наименование	Кол.	Примечание
				МС6		
		1		Лист $\frac{10\times150\times250\ ГОСТ\ 19903-74^*}{С245\ ГОСТ\ 27772-88}$	1	2,94кг
		2		АI-12 ГОСТ 5781-82*, L=400	2	0,36кг

Привязан

Инв. №

Взам. инв. №

Подпись и дата

Инв. № подл.

Вед.инж.	Палковская	[signature]	09.91
Зав.гр.	Шевченко	[signature]	09.91
Гл.спец.	Бондарчук	[signature]	09.91
Н.контр.	Лушер	[signature]	09.91
Нач.отд.	Бутенко	[signature]	09.91

ТП 816 - 1 - 207.92 КЖИ-МС6

Изделие соединительное МС6

Стадия	Масса	Масштаб
Р	3,65	1:10

Лист | Листов 1

ГИПРОПЛОДООВОЩХОЗ

г. Одесса

Формат А4

Альбом 4

МС2

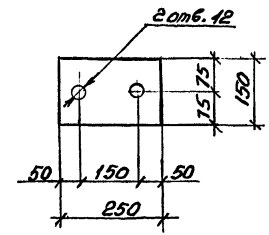

Формат	Зона	Поз.	Обозначение	Наименование	Кол.	Примечание
				МС2		
				Лист $\frac{10\times150\times250\ ГОСТ\ 19903-74^*}{С245\ ГОСТ\ 27772-88}$	1	2,94кг

Привязан

Инв. №

Взам. инв. №

Подпись и дата

Инв. № подл.

Вед.инж.	Палковская	[signature]	09.91
Зав.гр.	Шевченко	[signature]	09.91
Гл.спец.	Бондарчук	[signature]	09.91
Н.контр.	Лушер	[signature]	09.91
Нач.отд.	Бутенко	[signature]	09.91

ТП 816 - 1 - 207.92 КЖИ-МС2

Изделие соединительное МС2

Стадия	Масса	Масштаб
Р	2,94	1:10

Лист | Листов 1

ГИПРОПЛОДООВОЩХОЗ

г. Одесса

Формат А4

Альбом 4

МС3

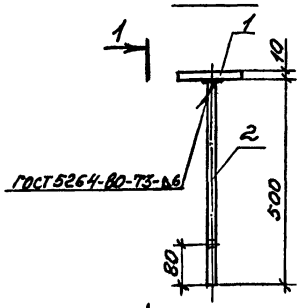

1-1

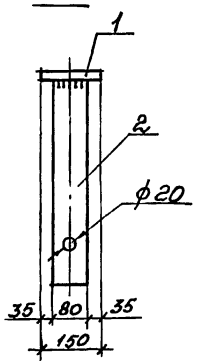

Формат	Зона	Поз.	Обозначение	Наименование	Кол.	Примечание
				МС3		
		1		Лист 10×150×150 ГОСТ 19903-74* / С245 ГОСТ 27772-88	1	1.8кг
		2		Лист 8×80×500 ГОСТ 19903-74* / С235 ГОСТ 27772-88	1	2.6кг

Привязан

Инв. №

Взам. инв. № | Подпись и дата | Инв. № подл.

Вед.инж.	Палковская	Палк	09.91
Зав.гр.	Шевченко	Ш	09.91
Гл.спец.	Бондарчук	Б	09.91
Н.контр.	Лушер	Л	09.91
Нач.отд.	Бутенко	Б	09.91

ТП 816-1-207.92 КЖИ-МС3

Изделие соединительное МС3

Стадия	Масса	Масштаб
Р	4,4	1:10
Лист	Листов 1	

ГИПРОПЛОДООВОЩХОЗ г. Одесса

Формат А4

Альбом 4

МС4

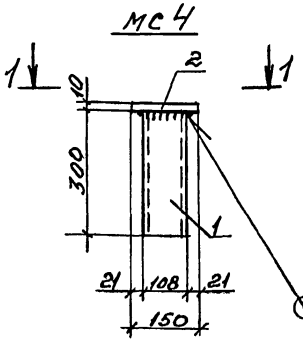

1-1

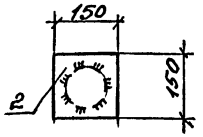

ГОСТ 5264-80-Т3-Д6

Формат	Зона	Поз.	Обозначение	Наименование	Кол.	Примечание
				МС4		
		1		Труба 108×4×5000 ГОСТ 10704-76* / В-Б Ст3сп ГОСТ 10705-80* L=300	1	3.1кг
		2		Лист 10×150×150 ГОСТ 19903-74* / С245 ГОСТ 27772-88	1	1.8кг

Привязан

Инв. №

Взам. инв. № | Подпись и дата | Инв. № подл.

Вед.инж.	Палковская	Палк	09.91
Зав.гр	Шевченко	Ш	09.91
Гр.спец	Бондарчук	Б	09.91
Н.контр	Лушер	Л	09.91
Нач.отд	Бутенко	Б	09.91

ТП 816-1-207.92 КЖИ-МС4

Изделие соединительное МС4

Стадия	Масса	Масштаб
Р	4,9	1:10
Лист	Листов 1	

ГИПРОПЛОДООВОЩХОЗ г. Одесса

Формат А4

Альбом 4

МН1

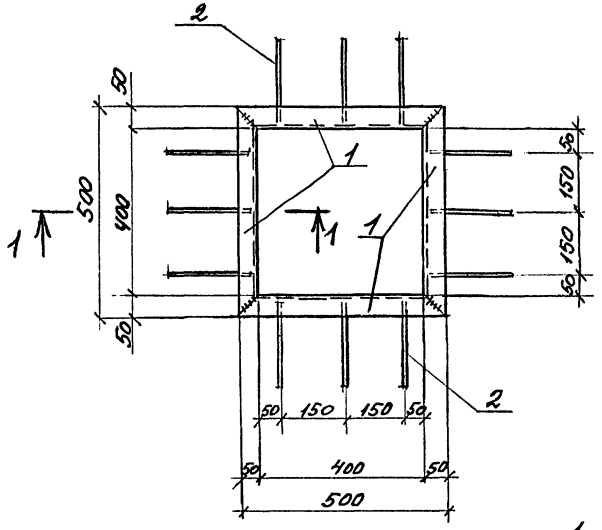

1-1

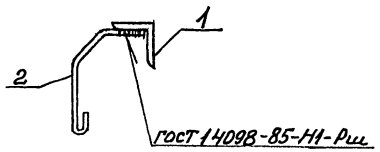

Формат	Зона	Поз.	Обозначение	Наименование	Кол.	Примечание
		1		Уголок 50×50×5-Б-ГОСТ 8509-86, с 235 ГОСТ 27772-88 L = 500	4	1.9кг
		2		А-1-10 ГОСТ 5781-82*, L = 290	12	0.18кг

1. Сварные соединения должны отвечать требованиям СНиП 3.03.01-87.
2. Электроды типа Э42 ГОСТ 9467-75.*

Ведомость деталей

Поз.	Эскиз
2	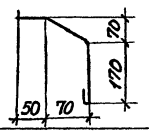

Привязан

Инв. №

Взам. инв. №

Подпись и дата

Инв. № подл.

Вед. инж.	Палковская		09.91
Зав. гр.	Шевченко		09.91
Гл. спец.	Бондарчук		09.91
Н. контр.	Лушер		09.91
Нач. отд.	Бутенко		09.91

ТП 816-1-207.92 КЖИ-МН1

Изделие закладное МН1

Стадия	Масса	Масштаб
Р	9,76	1:10
Лист	Листов 1	

ГИПРОПЛОДООВОЩХОЗ г. Одесса

Альбом 4

МН2

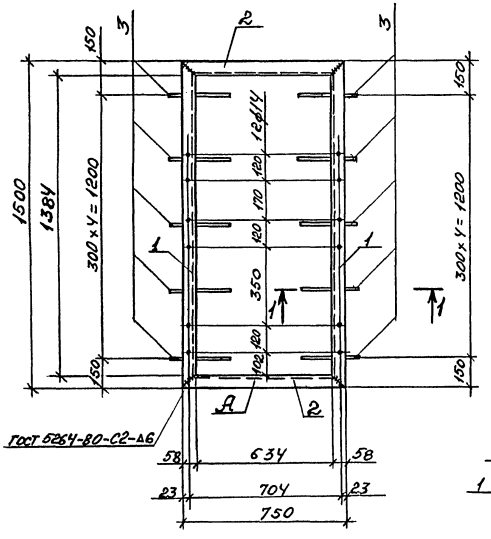

Формат	Зона	Поз.	Обозначение	Наименование	Кол.	Примечание
		1		Швеллер $\frac{14\ Гост\ 8240-89^*}{С245\ Гост\ 27772-88}$ L = 1500	2	18,45кг
		2		Швеллер $\frac{14\ Гост\ 8240-89^*}{С245\ Гост\ 27772-88}$ L = 750	2	9,25кг
		3		А-I-10 Гост 5781-82, L=800	10	0,5кг

1. Индекс „А" нанести несмываемой краской.
2. Электроды типа Э42 ГОСТ 9467-75*.
3. Сварные соединения должны отвечать требованиям СНиП 3.03.01-87.

1-1

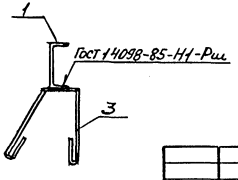

Ведомость деталей

Поз.	Эскиз
3	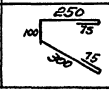

Вед. инж.	Палковская	[подпись]	09.91
Зав. гр.	Шевченко	[подпись]	09.91
Гл. спец.	Бондарчук	[подпись]	09.91
Н. контр.	Лушер	[подпись]	09.91
Нач. отд.	Бутенко	[подпись]	09.91

Привязан

Инв. №

ТП 816 - 1 - 207.92 -КЖИ-МН2

Изделие закладное МН2

Стадия	Масса	Масштаб
Р	60,35	1:10

Лист | Листов 1

ГИПРОПЛОДООВОЩХОЗ г. Одесса

Инв. № подл. | Подпись и дата | Взам. инв. №

Альбом 4

КР1, КР2

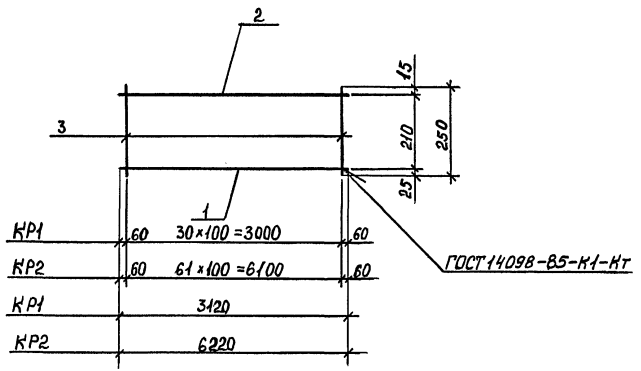

Формат	Зона	Поз.	Обозначение	Наименование	Кол.	Примеч. масса, кг
				КР1		17,9
				Детали		
		1		А-III-25 ГОСТ 5781-82*, L=3120	1	12,0
		2		А-III-12 ГОСТ 5781-82*, L=3120	1	2,8
		3		А-III-8 ГОСТ 5781-82*, L=250	31	0,1
				КР2		24,1
				Детали		
		1		А-III-18 ГОСТ 5781-82*, L=6220	1	12,4
		2		А-III-12 ГОСТ 5781-82*, L=6220	1	5,5
		3		А-III-8 ГОСТ 5781-82*, L=250	62	0,1

Взам. инв. №

Подпись и дата

Инв. № подл.

Привязан

Инв. №

Инж.	Бойко		08.91
Зав. пр.	Шевченко		08.91
Н. контр.	Лушер		08.91
Нач. отд.	Бутенко		08.91

ТП 816-1-207.92 КЖИ-КР1, КР2

Каркасы плоские КР1, КР2

Стадия	Масса	Масштаб
Р	17,9 24,1	б/м
Лист	Листов 1	

ГИПРОПЛОДООВОЩХОЗ

г. Одесса

Альбом 4

КР3, КР4, КР5

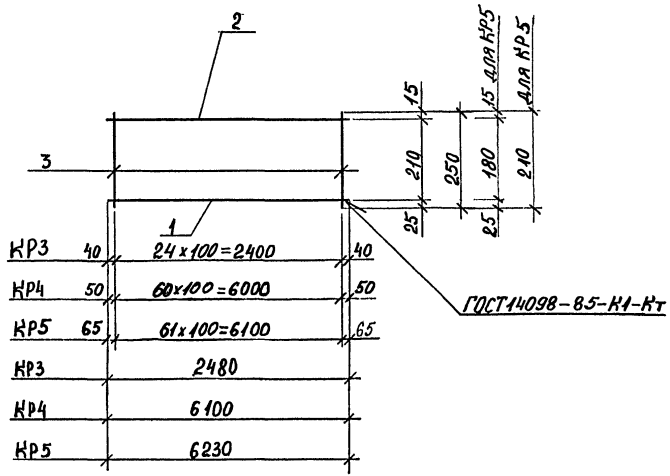

Формат	Зона	Поз.	Обозначение	Наименование	Кол.	Примеч.
				КР3		9,7
				Детали		
		1		А-III-18 ГОСТ 5781-82*, L=2480	1	5,0
		2		А-III-12 ГОСТ 5781-82*, L=2480	1	2,2
		3		А-III-8 ГОСТ 5781-82*, L=250	25	0,1
				КР4		35,2
				Детали		
		1		А-III-25 ГОСТ 5781-82*, L=6130	1	23,6
		2		А-III-12 ГОСТ 5781-82*, L=6130	1	5,5
		3		А-III-8 ГОСТ 5781-82*, L=250	61	0,1
				КР5		41,7
				Детали		
		1		А-III-28 ГОСТ 5781-82*, L=6230	1	30,0
		2		А-III-12 ГОСТ 5781-82*, L=6230	1	5,5
		3		А-III-8 ГОСТ 5781-82*, L=210	62	0,1

Взам. инв. № | Подпись и дата | Инв. № подл.

Привязан

Инв. №

Инж.	Бойко		08.91
Гл.в. гр	Шевченко		08.91
Н. контр	Лушер		08.91
Нач. от.д	Бутенко		08.91

ТП 816-1-207.92 КЖИ-КР3, КР4, КР5

Каркасы плоские КР3, КР4 КР5

Стадия	Масса	Масштаб
Р	9,7 35,2 41,7	б/м
Лист	Листов 1	

ГИПРОПЛОДООВОЩХОЗ
г. Одесса

Альбом 4

КР6, КР7

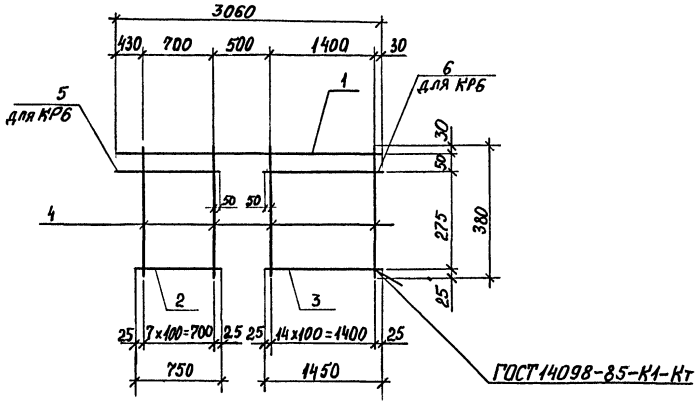

Формат	Зона	Поз.	Обозначение	Наименование	Кол.	Примеч. Масса, кг
				КР6		20,2
				Детали		
		1		А-III-25 ГОСТ 5781-82*, L = 3060	1	11,8
		2		А-III-12 ГОСТ 5781-82*, L = 750	1	0,8
		3		А-III-12 ГОСТ 5781-82*, L = 1450	1	1,3
		4		А-III-8 ГОСТ 5781-82*, L = 380	24	0,15
		5		А-III-12 ГОСТ 5781-82*, L = 1180	1	2,7
		6		А-III-12 ГОСТ 5781-82*, L = 1480	1	1,3
				КР7		17,5
		1		А-III-25 ГОСТ 5781-82*, L = 3060	1	11,8
		2		А-III-12 ГОСТ 5781-82*, L = 750	1	0,8
		3		А-III-12 ГОСТ 5781-82*, L = 1450	1	1,3
		4		А-III-8 ГОСТ 5781-82*, L = 380	24	0,15

Взам. инв. №

Подпись и дата

Инв. № подл.

Привязан

Инв. №

Инж.	Бойко		09.91
Зав. гр	Шевченко		09.91
Н. контр	Лушер		09.91
Нач. отд	Бутенко		09.91

ТП 816-1-207.92 КЖИ-КР6, КР7

Каркасы плоские КР6, КР7

Стадия	Масса	Масштаб
Р	20,2 17,5	б/м
Лист	Листов 1	

ГИПРОПЛОДООВОЩХОЗ
г. Одесса

gost.e-ecolog.ru