типовой проект

816 – 1 – 207.92

Блок ремонтно-механических мастерских с зарядной напольного электротранспорта мощностью 1100 ремонтных единиц

Альбом 3

ВК Внутренние водопровод и канализация, стр. 3...12

ОВ Отопление и вентиляция, стр. 13...38

				Привязан
Инв №				

типовой проект

816 – 1 – 207.92

Блок ремонтно-механических мастерских с зарядной напольного электротранспорта мощностью 1100 ремонтных единиц

Альбом 3

Альбом 1	ПЗ	Пояснительная записка
	ТХ	Технология производства
	ЭМ	Силовое электрооборудование
	АОВ	Автоматизация вентиляционных систем
	ЭО	Внутреннее электрическое освещение
	СС	Связь и сигнализация
Альбом 2	АР	Архитектурные решения
	КЖ	Конструкции бетонные и железобетонные
	КМ	Конструкции металлические
Альбом 3	ВК	Внутренние водопровод и канализация
	ОВ	Отопление и вентиляция
Альбом 4	АРИ, КЖИ	Строительные изделия
Альбом 5	НО	Нестандартизированное оборудование
Альбом 6	СО	Спецификации оборудования
Альбом 7	ВМ	Ведомости потребности в материалах
Альбом 8	С	Сметы

РАЗРАБОТАН:

ГПИ "Гипроплодоовощхоз"

Главный инженер М.В. Бобровский

Главный инженер проекта М.Б. Башаратьян

Утвержден и введен в действие Главагропромнаучпроект Министерства сельского хозяйства и продовольствия СССР. Приказ №073-3/197 от 6.12.1991 г.

© АПП ЦИТП, 1992 г.

Привязан

Инв. №

Альбом 3

Содержание альбома 3 (начало)

Лист	Наименование	Стр.	Примеч.
	Содержание альбома	2	
	Внутренние водопровод и канализация (ВК)		
1	Общие данные (начало)	3	
2	Общие данные (окончание)	4	
3	Системы В0, В4, В5, Т3, Т4, К3. План на отм. 0,000 между осями 1...6 и А...Д	5	
4	Системы В0, Т3, Т4, К1, К3. План на отм. 0,000 между осями 6...10 и А...Д	6	
5	Системы В0, Т3, К1, К3. План на отм. 2,700 между осями 3...9 и Г-Д. Узел 1	7	
6	Схемы систем В0, Т3, Т4. Узлы 2, 3	8	
7	Системы систем К1, В4, В5. Узел 5	9	
8	Система К3. Схемы выпусков К3-1..., К3-5	10	
9	Узел 4. Установка пожарного крана ф50 в шкафу ПШ	11	
	Прилагаемые документы		
	Полка пожарного рукава П. Кронштейн полки пожарного рукава К. Держатель ствола Д	12	

Содержание альбома 3 (продолжение)

Лист	Наименование	Стр.	Примеч.
	Отопление и вентиляция (ОВ)		
1	Общие данные (начало)	13	
2	Общие данные (продолжение)	14	
3	Общие данные (продолжение)	15	
4	Общие данные (окончание)	16	
5	Отопление. Теплоснабжение установок У1, У2. План на отм. 0,000 между осями 1...6	17	
6	Отопление. Теплоснабжение установок У3, У4. План на отм. 0,000 между осями 6...10	18	
7	Отопление. Теплоснабжение установок П1...П4. План на отм. 2,700 между осями 3...9 и Г-Д. Узел управления	19	
8	Вентиляция. План на отм. 0,000 между осями 1...6	20	
9	Вентиляция. План на отм. 0,000 между осями 6...10	21	
10	Схема системы отопления (начало)	22	
11	Схема системы отопления (окончание)	23	
12	Схема системы теплоснабжения установок П1...П4. Узлы 1...4	24	
13	Схема системы теплоснабжения установок У1...У4. Узлы 1...4	25	
14	Схемы систем ВЕ1...ВЕ7, В1...В6, ВТ1, У1...У4	26	
15	Схемы систем П1...П4	27	
16	Установки П1, П2, П3. План. Разрезы 1-1...3-3	28	
17	Установка П4. План. Разрез 1-1. Планы кровли между осями 1...3 и Б...Д; 8...10 и В...Д с установками В2, В3, В6	29	

Содержание альбома 3 (окончание)

Лист	Наименование	Стр.	Примеч.
18	Спецификация отопительно-вентиляционных установок (начало)	30	
19	Спецификация отопительно-вентиляционных установок (окончание)	31	
	Прилагаемые документы		
	Зонт ЗВ1	32	

Взам. инв. № | Подпись и дата | Инв. № подл.

Привязан

Инв. №

ТП 816 - 1 - 207.92

Нач. СТО	Молотилова		10.91	Содержание альбома 3
Н. контр.	Лушер		10.91	
ГИП	Башаратьян		10.91	

Стадия	Лист	Листов
Р		1

ГИПРОПЛОДООВОЩХОЗ г. Одесса

Альбом 3

Ведомость рабочих чертежей основного комплекта -ВК

Лист	Наименование	Примечание
1	Общие данные (начало).	
2	Общие данные (окончание).	
3	Системы В0, В4, В5, Т3, Т4, К3. План на отм. 0.000 между осями 1...6 и А...Д.	
4	Системы В0, Т3, Т4, К1, К3. План на отм. 0.000 между осями 6...10 и А...Д.	
5	Системы В0, Т3, К1, К3. План на отм. 2.700 между осями 3...9 и Г...Д. Узел 1.	
6	Схемы систем В0, Т3, Т4. Узлы 2, 3.	
7	Схемы систем К1, В4, В5. Узел 5.	
8	Система К3. Схемы выпусков К3-1... К3-5.	
9	Узел 4. Установка пожарного крана ⌀50 в шкафу ПШ.	

Ведомость ссылочных и прилагаемых документов

Обозначение	Наименование	Примечание
	Ссылочные документы	
4.900-10	Альбом оборудования фасонных частей и арматуры для сетей и сооружений водопровода и канализации.	
Выпуск 1	Трубы и их соединения.	
Выпуск 2	Трубопроводная арматура.	
4.904-69	Детали крепления санитарно-технических трубопроводов и приборов.	
	Прилагаемые документы	
-ВКИ-П,К,Д	Полка пожарного рукава П. Кронштейн полки пожарного рукава К. Держатель ствола Д.	
ВК.СО	Спецификация оборудования.	Альбом 6
ВК.ВМ	Ведомость потребности в материалах.	Альбом 7

Чертежи основного комплекта разработаны в соответствии с действующими нормами и правилами и обеспечивают безопасную эксплуатацию здания при соблюдении предусмотренных проектом мероприятий пожаро- и взрывобезопасности.

Главный инженер проекта М.Б. Башаратьян

1991 г.

Основные показатели по чертежам водопровода и канализации

Наименование системы	Потребный напор на вводе, м	Расчетный расход				Установленная мощность электродвигателей, квт	Примечание
		м³/сут	м³/ч	л/с	при пожаре л/с		
1. Водопровод производственно-противопожарно-хоз.-питьевой	15,0	4,888	1,930	1,345	2,696		
а) производственный		2,178	1.110	1.117	0,082		
б) хоз.-питьевой		2,710	0,820	0,228	0,114		
в) внутреннее пожаротушение		—	—	—	2,50		1 струя 2,5 л/с
2. Горячее водоснабжение		4,780	1,440	0,400			централизованное
3. Оборотное водоснабжение		5,600	0,375	0,100			
4. Производственно-хоз.-бытовая канализация		9,668	3.37	2,707			
а) производственная		1.610	1.075	1.107			
б) хоз.-бытовая		8.008	2.295	1.600			

Примечание. Наружное пожаротушение составляет 15 л/с.

Общие указания

1. Основной комплект рабочих чертежей марки ВК разработан на основании архитектурно-строительной и технологической частей проекта в соответствии с требованиями СНиП 2.04.01-85 „Внутренний водопровод и канализаця зданий."
2. Система водопровода принята объединенной — производственно-противопожарно-хоз.-питьевой от местной сети водопровода.
3. Горячее водоснабжение — централизованное.
4. Система оборотного водоснабжения включает в себя насосы нагретой и охлажденной воды, колодцы нагретой и охлажденной воды, а также градирню, расположенную вне здания. Подпитка оборотной системы осуществляется от хоз.-питьевого водопровода в колодце охлажденной воды.
5. Производственные и хоз.-бытовые стоки по самостоятельным выпускам направляются в наружную сеть канализации. Сеть производственной канализации запроектирована из чугунных труб. Сеть хоз.-бытовой канализации запроектирована из пластмассовых труб. В месте прохода через фундамент предусмотрен асбестоцементный футляр. Выпуск выполнен из чугунных труб.
6. Стальные трубопроводы окрасить одним слоем краски БТ 177, ОСТ 6-10-426-79 по одному слою грунта-лака БТ 577, ГОСТ 5631-79.* Трубопроводы системы горячего водоснабжения изолировать асбестовым шнуром марки ШАП по ГОСТ 1779-83.*
7. Производство работ вести в соответствии со СНиП 3.05.01-85 „Внутренние санитарно-технические системы."
8. Крепление трубопроводов к стенам выполнить: для труб ⌀15...32 с шагом 2,0 м; для труб ⌀50 — с шагом 3.0 м. Детали креплений выполнить по серии 4.904-69.
9. В процессе производства работ оформить актами по форме, приведенной в приложении 6 к СНиП 3.01.01-85 „Организация строительного производства" следующие виды скрытых работ:
   а) прокладка санитарно-технических трубопроводов через строительные конструкции;
   б) освидетельствование соединений и стыков труб в трубопроводах;
   в) антикоррозионное покрытие наружных поверхностей трубопроводов;
   г) установка трапов.

согласовано

Нач. АС отдела	Бутенко	[подпись]	09.91
Нач. ЭН отдела	Коркуданова	[подпись]	09.91
Нач. ТХ отдела	Козырь	[подпись]	09.91

Инв. № подл. | Подпись и дата | Взам. инв. №

Привязан

Инв. №

ТП 816 - 1 - 207.92 ВК

Инж.	Русецкая	[подпись]	08.91
Рук. гр.	Чабанова	[подпись]	08.91
Гл. спец	Сирота	[подпись]	08.91
Нач. отд	Молотилова	[подпись]	08.91
Н. контр	Лушер	[подпись]	08.91
ГИП	Башаратьян	[подпись]	08.91

Блок ремонтно-механических мастерских с зарядной напольного электротранспорта мощностью 1100 рен. ед.

Стадия	Лист	Листов
Р	1	9

Общие данные (начало)

„ГИПРОПЛОДООВОЩХОЗ" г. Одесса

25393-03 4 формат А2

Данные по производственному водопотреблению и водоотведению

№потребителя по плану	Наименование потребителя	Количество потребителей	Количество часов работы в сутки	Водопотребление: Требования к качеству воды	Потребный напор у потребителя, м	Режим водопотребления	Расход воды на одного потребителя, м3/ч	Из производственно-противопожарного хоз.-питьевого водопровода: м3/сут	м3/ч	л/с	Горячая вода: м3/сут	м3/ч	л/с	Оборотное водоснабжение: м3/сут	м3/ч	л/с	Умягченная вода: м3/сут	м3/ч	л/с	Водоотведение: Характеристика сточных вод	Режим водоотведения	В производственную канализацию: м3/сут	м3/ч	л/с	Наименование загрязнений	Концентрация загрязнений сточных вод после локальных очистных сооружений, мг/л	Примечание
9	АквадистиллияторДЭ-25	1	16	ГОСТ 2874-82*	2,0	непрерывный	0,375	—	—	—	—	—	—	5,6	0,375	0,1	—	—	—	—	—	—	—	—	—	—	0,4 м3/сут; 0,025 м3/ч на испарение и конденсацию
10	Ванна для приготовления электролита	1	1	"	2,0	1 раз в месяц	0,51	0,51	0,51	1,1	—	—	—	—	—	—	—	—	—	pH 6,5...8,5	1 раз в месяц	0,51	0,51	1,1	K_2SO_4	4260	
4	Ванна для слива электролита	1	1	"	2,0	1 раз в месяц	0,51	0,51*	0,51	1,1	—	—	—	—	—	—	—	—	—	pH 6,5...8,5	1 раз в месяц	0,51*	0,51	1,1	K_2SO_4	4260	
11	Установка для промывки аккумуляторных батарей	1	1	"	2,0	2 раза в месяц	1,05	1,05*	1,05*	1,1*	—	—	—	—	—	—	—	—	—	pH 6,5...8,5	2 раза в месяц	1,05*	1,05*	1,1*	K_2SO_4	4290	
30	Ванна для закалки в воде и масле	1	1	"	2,0	1 раз в месяц	0,04	0,04	0,04	0,01	—	—	—	—	—	—	—	—	—		1 раз в месяц	0,04	0,04	0,01	окалина	5000	
71	Ванна моечная передвижная	1	1	"	2.0	1 раз в неделю	0,08	0,08	0,08	0,02	—	—	—	—	—	—	—	—	—		1 раз в неделю	0,08	0,08	0,02	следы нефтепродуктов, частицы металла	5000÷6000	
74	Кипятильник электрический КНЭ-25-2м	1	7	"	2,0	непрерывный	0,025	0,050*	0,025*	0,007	—	—	—	—	—	—	—	—	—	условно-чистые		0.050*	0,025*	0.007*	—	—	аварийный сброс
	Колодец охлажденной воды	1	16	"	2,0	непрерывный	0,038	0,568*	0,038*	0,010*	—	—	—	—	—	—	—	—	—	—	—	—	—	—	—	—	подпитка оборотной системы
	Итого:							2,178	1,11	1,117												1.61	1.075	1.107			

Примечания. 1.*-Расходы, совпадающие по времени в час и в сутки максимального водопотребления (водоотведения).

2. Подача воды к потребителям 6, 4, 11, 30, 71 осуществляется из поливочного крана с расходом 1,08 м3/ч.

Инв. № подл. | Подпись и дата | Взам. инв. №

ТП 816 - 1 - 207.92 ВК

Привязан	Инж.	Русецкая		08.91	Блок ремонтно-механических мастерских с зарядной для напольного электротранспорта мощностью 100 рем. ед.	Стадия: Р; Лист: 2; Листов:
	Рук. гр.	Чабанова		08.91		
	Гл. спец.	Сирота		08.91		
	Нач. отд.	Молотилова		08.91	Общие данные (окончание)	«Гипроплодоовощхоз» г. Одесса
	Н. контр.	Лушер		08.91		
Инв. №	ГИП	Башарова		08.91		

25393-03 5 Формат А2

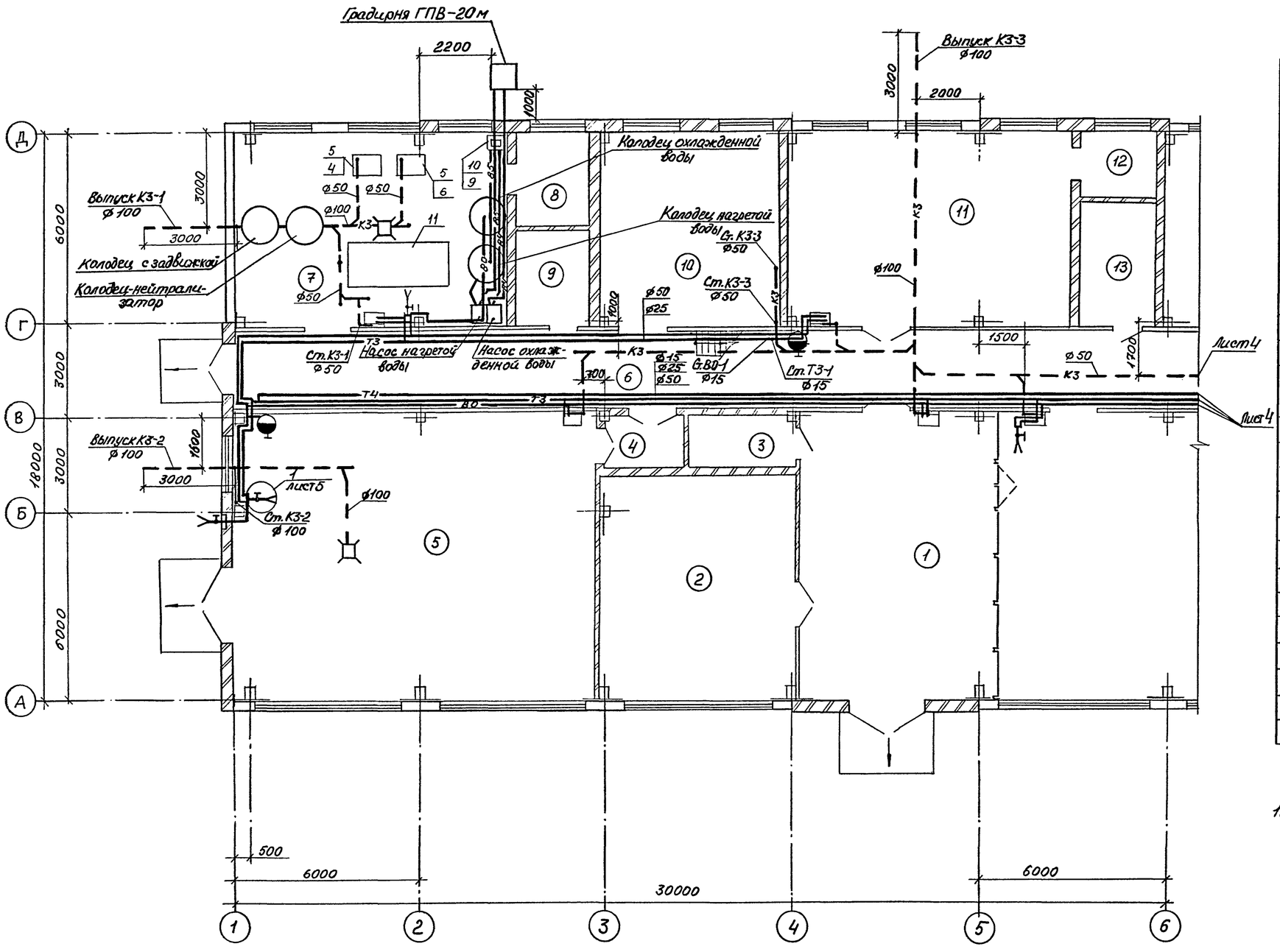

Экспликация помещений

Номер по плану	Наименование	Площадь, м²	Категория помещения по взрыво-пожарной и пожарной опасности
1	Участок ремонта электро-		Д
	погрузчиков		
2	Агрегатная		Г
3	Кладовая		Д
4	Тамбур-шлюз		
5	Зарядная аккумуляторных		А
	батарей		
6	Коридор		
7	Электролитная		Д
8	Щелочная		В
9	Кислотная		В
10	Кладовая мастерских		В
11	Участок ремонта электро-		Д
	оборудования и КИП		
12	Кладовая		Д
13	Инструментально-раздаточ-		В
	ная кладовая		

1. Спецификация технологического оборудования приведена в комплекте ТХ.

Схематический план здания

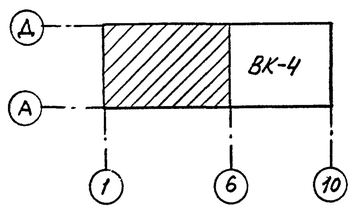

Привязан

Инв. №

Инв. № подл. | Подпись и дата | Взам. инв. №

Инж.	Русецкая		08.91	ТП 816 - 1 - 207.92 ВК
Рук. гр.	Чабанова		08.91	
Гл. спец.	Сирота		08.91	
Нач. отд.	Молотилова		08.91	Системы В0, В4, В5, Т3, Т4, К3. План на отм. 0.000 между осями 1...6 и А...Д.
Н. контр.	Лушер		08.91	
ГИП	Башаратьян		08.91	

Стадия	Лист	Листов
Р	3	

Блок ремонтно-механических мастерских с зарядной напольного электротранспорта мощностью 1100 рем. ед.

"ГИПРОПЛОДООВОЩКОЗ" г. Одесса

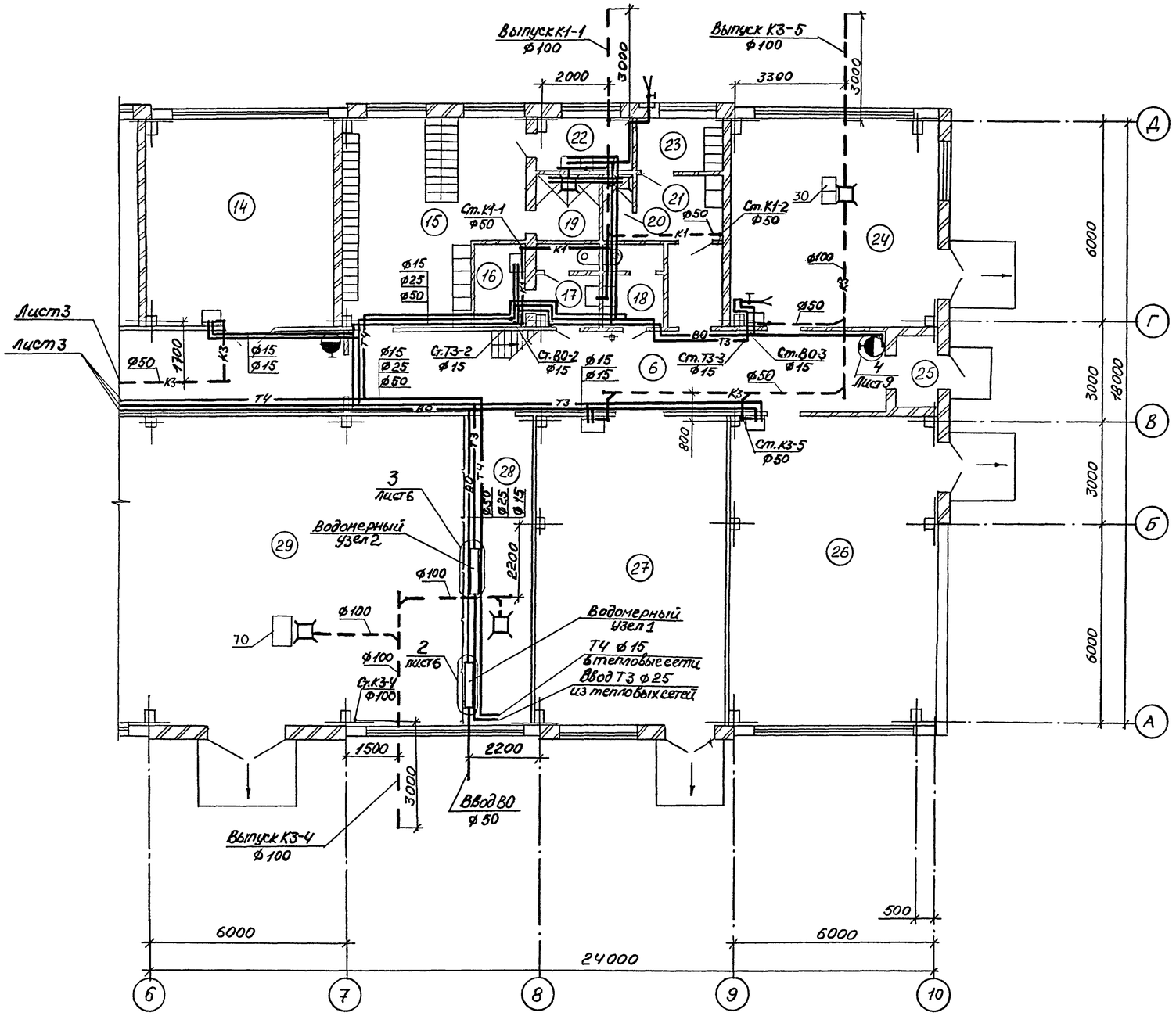

Экспликация помещений

Номер по плану	Наименование	Площадь, м²	Категория помещения по взрыво-пожарной и пожарной опасности
6	Коридор (между осями 6...10)		
14	Участок шлифовальных		Д
	работ		
15	Мужской гардероб уличной,		
	домашней и специальной		
	одежды на 46 отделений		
	шкафов для групп $1^а$, $1^б$, $2^б$		
16	Кладовая уборочного инвен-		Д
	таря		
17	Женская уборная		
18	Мужская уборная		
19	Душевая		
20	Душевая		
21	Женский гардероб специальной		
	одежды на 2 отделения венти-		
	лируемого шкафа для группы $13^б$		
22	Умывальная		
23	Женский гардероб уличной		
	и домашней одежды на 5		
	отделений шкафа для групп		
	$1^а$, $1^б$, $3^б$		
24	Участок кузнечных и сварочных		Г
	работ		
25	Тамбур		
26	Участок ремонтно-строи-		В
	тельных работ		
27	Участок санитарно-техни-		Д
	ческих работ		
28	Тепловой пункт		Д
29	Участок слесарно-механи-		
	ческих работ		

Схематический план здания

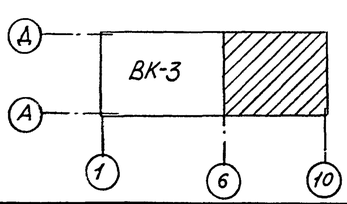

Инв.№ подл. | Подпись и дата | Взам. инв.№

Привязан

Инв. №

Инж.	Русецкая		08.91	ТП 816 - 1 - 207.92 ВК	
Рук. гр.	Чабанова		08.91	Блок ремонтно-механических мастерских с зарядной наливного электротранспорта мощностью 1100 рем. ед.	Стадия: Р; лист: 4; листов:
Гл. спец.	Сирота		08.91		
Нач. отд.	Молотилова		08.91	Системы ВО, Т3, Т4, К1, К3. План на отм. 0,000 между осями 6...10 и А...Д.	«ГИПРОПЛОДОВОЩХОЗ» г. Одесса
Н. контр.	Лушер		08.91		
ГИП	Башкатова		08.91		

25393-03 7 Формат А2

Альбом 3

План на отм. 2,700 между осями 3...9 и Г...Д

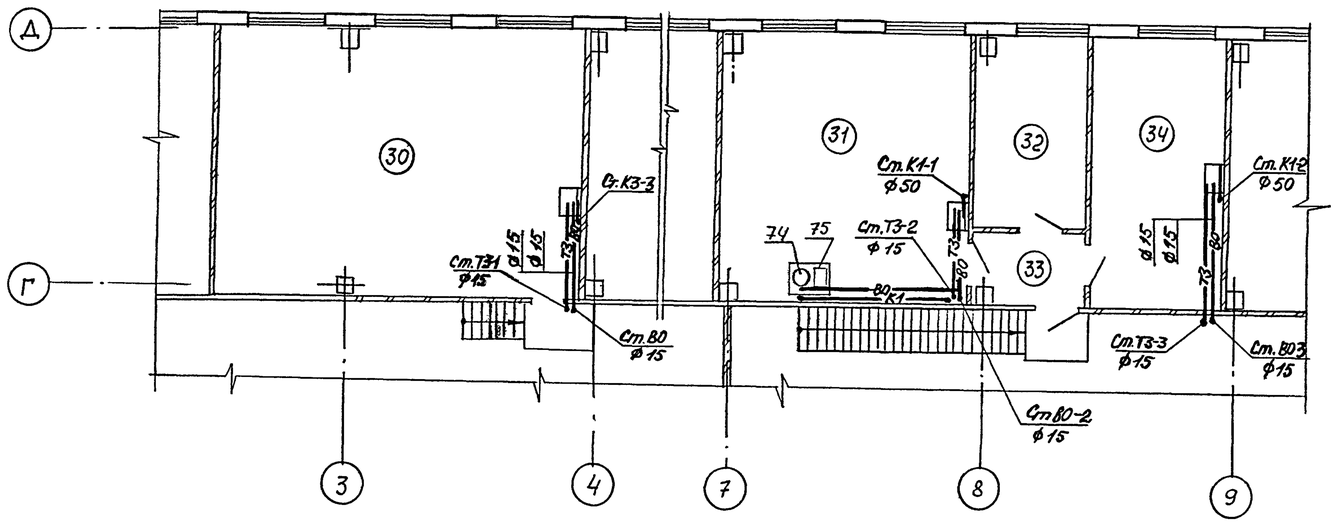

Экспликация помещений

Номер по плану	Наименование	Площадь м²	Категория помещения по взрыво-пожарной и пожарной опасности
30	Венткамера		Д
31	Помещение отдыха и приёма пищи		
32	Кабинет начальника мастерских		
33	Коридор		
34	Венткамера		Д

(1)

Схема к узлу 1

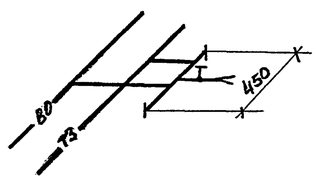

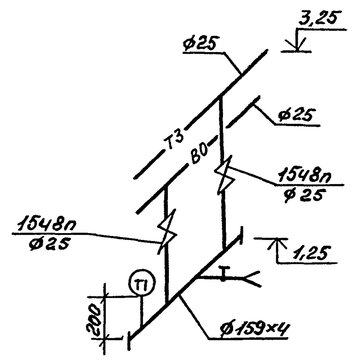

Инв.№подл. | Подпись и дата | Взам.инв.№

					ТП 816 - 1 - 207.92 ВК	
Привязан						
	Инж.	Русецкая		08.91	Блок ремонтно-механических мастерских с зарядной напольного электротранспорта мощностью 1100 рем. ед. Системы В0,Т3,К1,К3. План на отм. 2,700 между осями 3...9 и Г...Д. Узел 1.	Стадия: Р; Лист: 5; Листов:
	Рук. гр.	Чабанова		08.91		
	Гл. спец.	Сирота		08.91		
	Нач. отд.	Молотилова		08.91		ГИПРОПЛОДООВОЩХОЗ г. Одесса
	Н. контр.	Лушер		08.91		
Инв. №	ГИП	Башарьян		08.91		

Копировал

25393-03 8 Формат А2

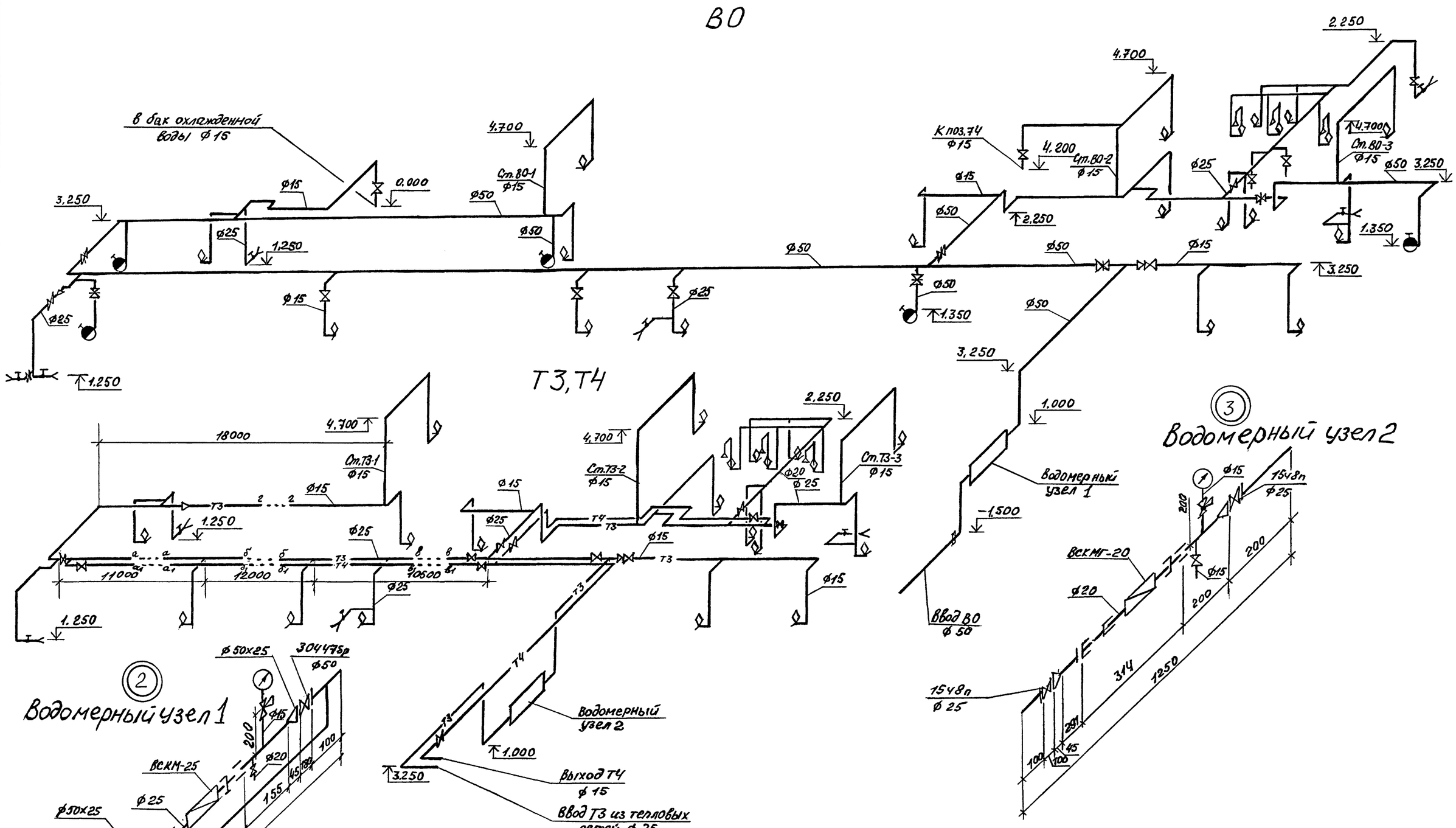

Привязан				ТП 816 - 1 - 207.92 ВК	
Инв. №				Блок ремонтно-механических мастерских с зарядной напольного электротранспорта мощностью 1100 рем. ед.	Стадия: Р; Лист: 6; Листов:
Гл.инж.	Русецкая		08.91		
Рук.гр.	Чобанова		08.91		
Гл.спец.	Сирота		08.91	Схемы систем ВО, Т3, Т4. Узлы 2,3	ГИПРОПЛОДООВОЩХОЗ г. Одесса
Нач.отд.	Хвостинды		08.91		
Н.контр.	Лукиер		08.91		

Взам. инв. № | Подпись и дата | Инв. № подл.

Альбом 3

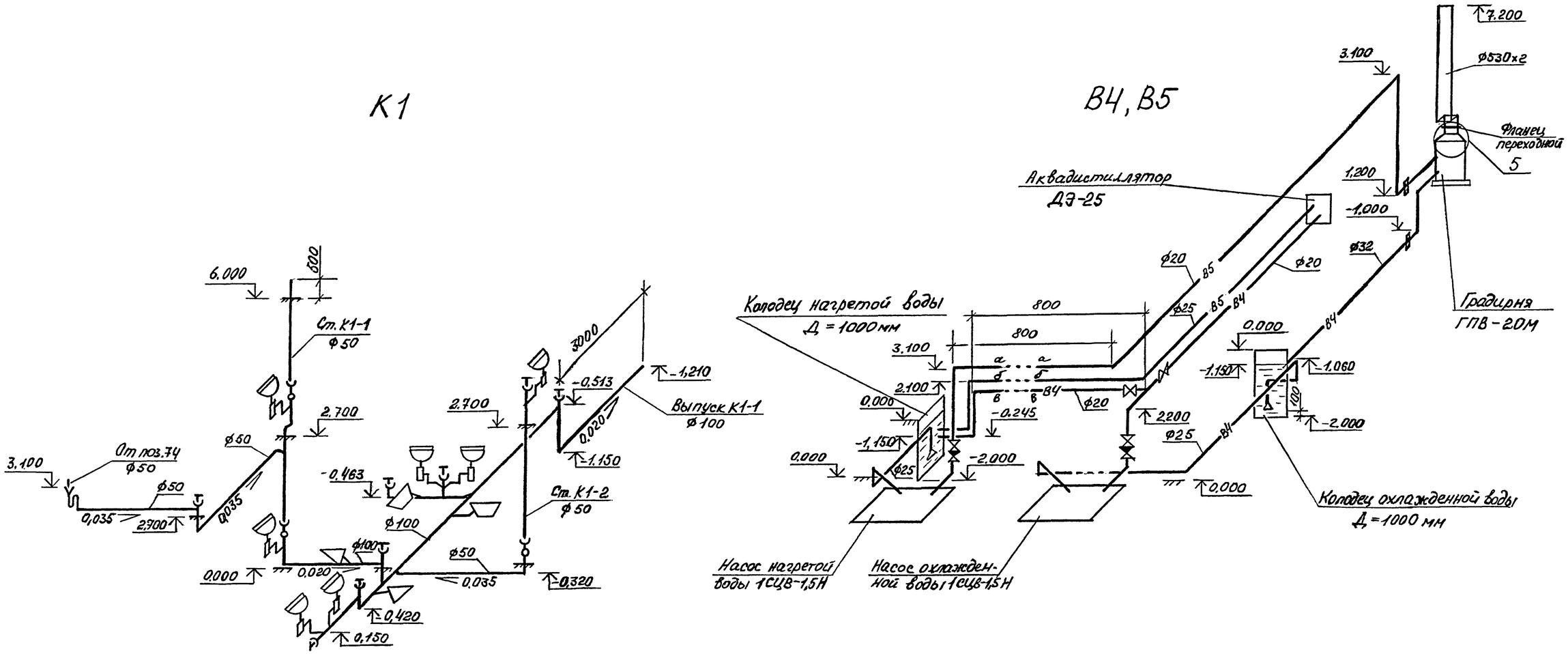

5

Фланец переходной
стальной Ду500 ГОСТ-12820-80

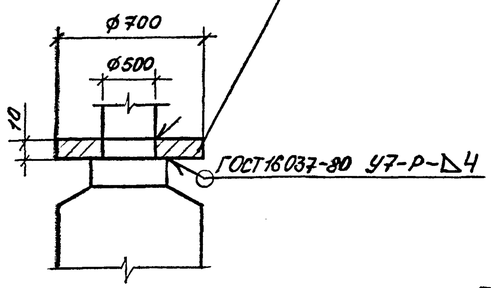

Колодцы охлажденной и нагретой воды разработаны в комплекте чертежей марки КЖ.

				ТП 816-1-207.92 ВК			
Привязан				Блок ремонтно-механических мастерских с зарядной напольно-го электротранспорта мощ-ностью 1100 рем. ед.	Стадия	Лист	Листов
	Инж.	Русецкая			Р	7	
	Рук. гр.	Чабанова					
	Гл. спец.	Сирота					
	Нач. отд.	Молотилова					
Инв. №	Н. контр.	Пушер					

Схемы систем К1, В4, В5. Узел 5.

ГИПРОПЛОДООВОЩХОЗ
г. Одесса

Инв. № подл. | Подпись и дата | Взам. инв. №

25393-03 10 формат А2

К3-1

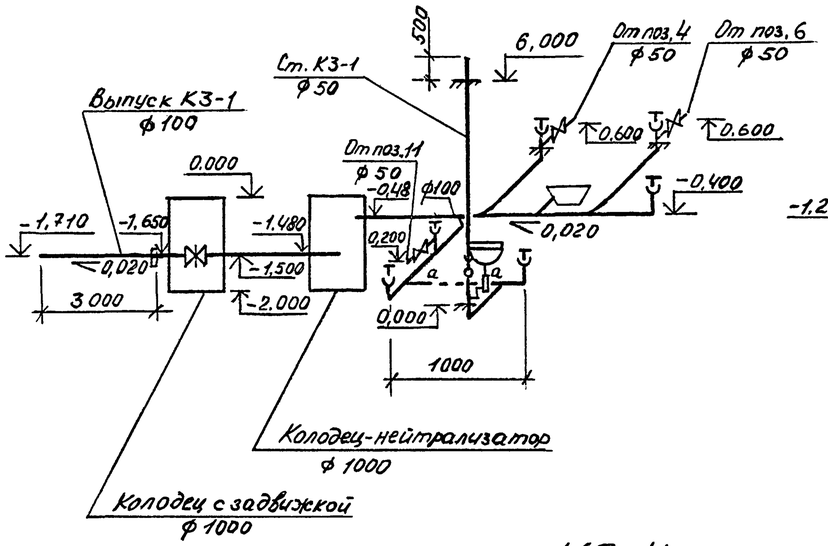

К3-2

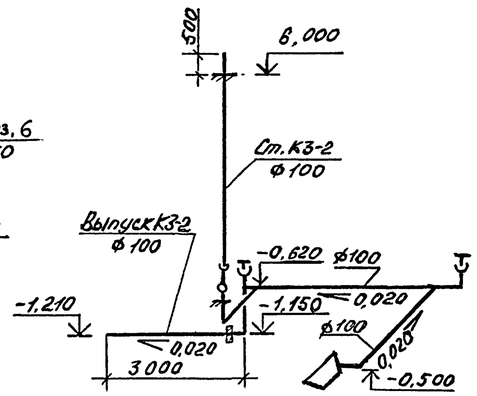

К3-3

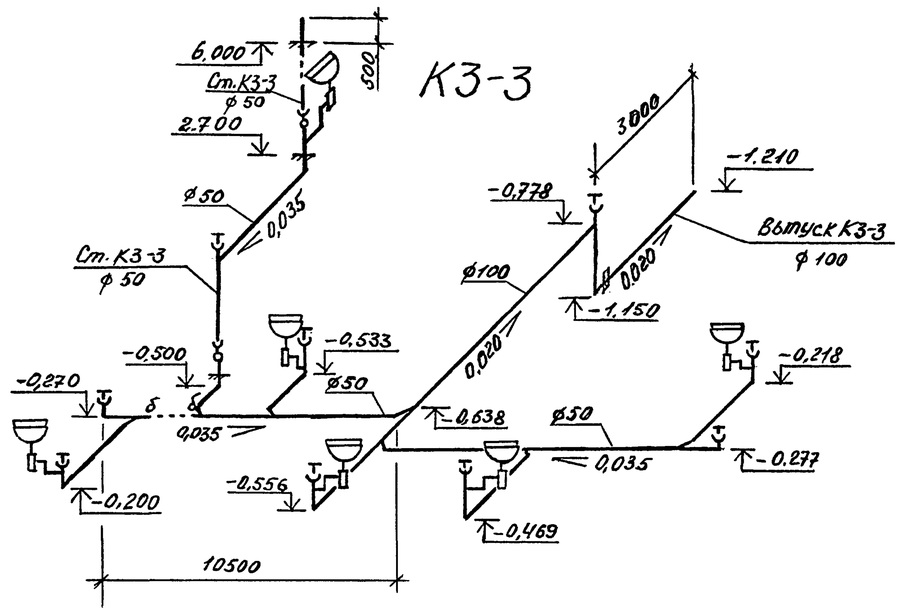

К3-4

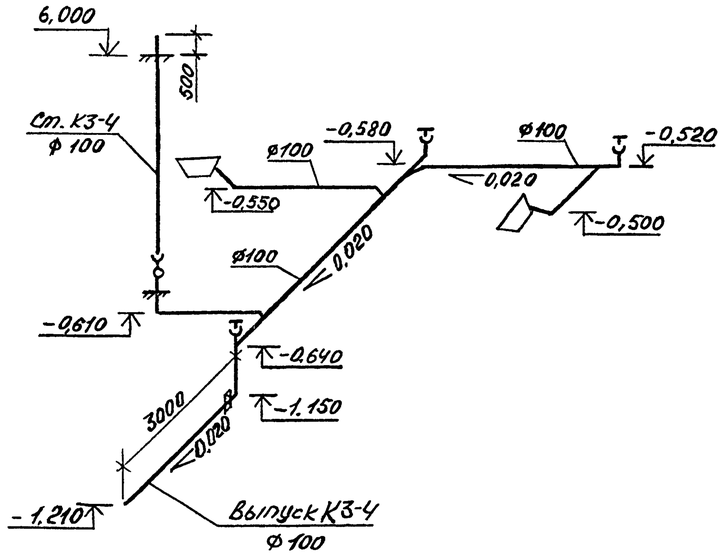

К3-5

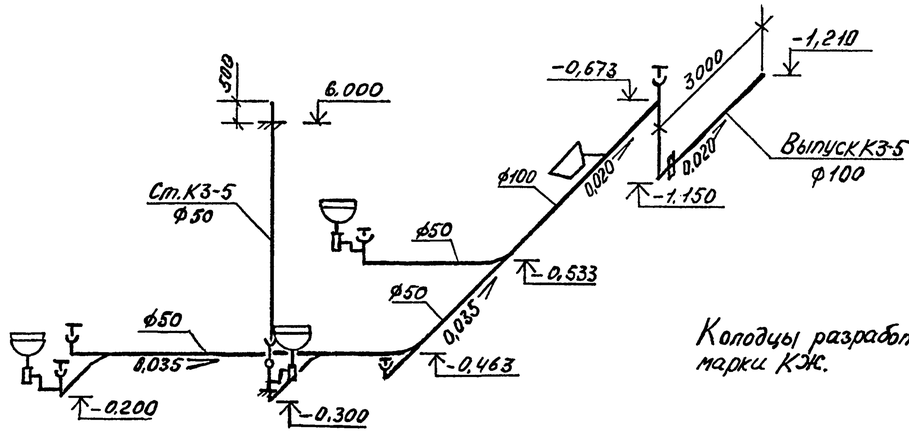

Колодцы разработаны в комплекте чертежей марки КЖ.

Привязан

Инв. №

Инв. № подл. | Подпись и дата | Взам. инв. №

Инж.	Русецкий		08.91	Блок ремонтно-механических мастерских с зарядной напольного электротранспорта мощностью 1100 рем. ед.	Стадия: Р; Лист: 8; Листов:
Рук. гр.	Чабанова		08.91		
Гл. спец.	Сирота		08.91	Система К3. Схемы выпусков К3-1 ... К3-5.	Гипроплодоовощхоз г. Одесса
Нач. отд.	Яблоцкий		08.91		
Н. контр.	Лушер		08.91		

ТП 816-1-207.92 ВК

Альбом 3

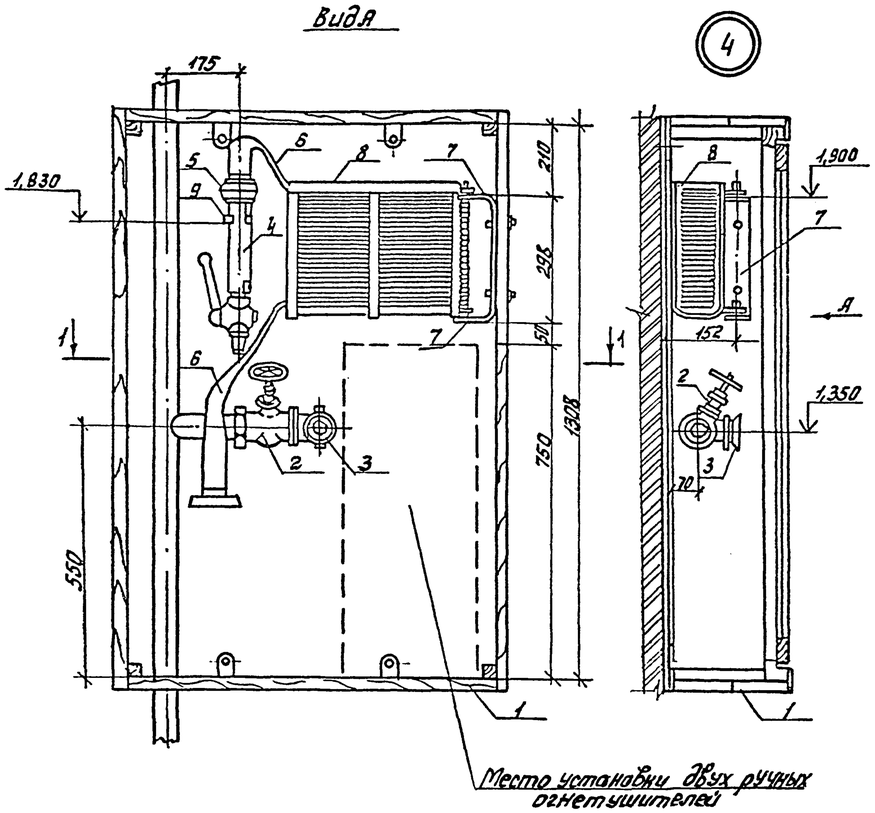

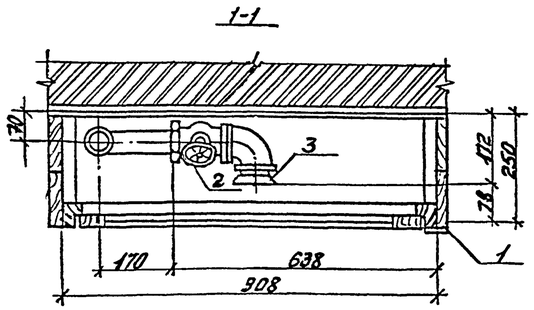

Спецификация элементов пожарного оборудования

Марка, поз.	Обозначение	Наименование	Кол.	Масса ед, кг	Примечание
1	-АРИ-ПШ	Пожарный шкаф ПШ	1	25,5	
2	ГОСТ 5761-74*	Вентиль запорный пожарный с муфтой и цапкой 15кч11р ф50	1		
3	ГОСТ 2217-76*	Головка соединительная напорная для пожарного оборудования муфтовая ф50 (ГМ-50)	1		
4	ГОСТ 9923-80*	Ствол пожарный ручной СРК-50	1		
5	ГОСТ 2217-76*	Головка соединительная напорная для пожарного оборудования рукавная ф50 (ГР50)	2		
6	ГОСТ 7877-75*	Рукав пожарный напорный прорезиненный из синтетических нитей ф51	1		длина 20м
7	-ВКИ-К, П, Д	Кронштейн полки пожарного рукава К	1		
8		Полка пожарного рукава П	1		
9		Держатель ствола Д	1		

1. Пожарный шкаф устанавливается на стене. На виде А дверца шкафа условно не показана.
2. Поверхность стены перед установкой пожарного оборудования должна быть оштукатурена (заперта) и окрашена известью.
3. Пожарный шкаф ПШ. крепится к стене после монтажа противопожарного водопровода и вентиля (поз.2)
4. В соответствии с ГОСТ 14202-69 противопожарный трубопровод и металлические элементы оборудования окрасить в красный цвет.
5. В соответствии с ГОСТ 12.4.009-83* после установки оборудования рукав присоединить к ГМ 50, дверцу опломбировать.

				ТП 816 - 1 - 207.92 ВК			
Привязан				Блок ремонтно-механических мастерских с зарядной напольного электротранспорта мощностью 1100 рем.ед.	Стадия	Лист	Листов
	Инж.	Матиенко	10.91		Р	9	
	Зав. гр.	Кривошеева	10.91				
	Гл.спец.	Сирота	10.91	Узел 4. Установка пожарного крана ф50 в шкафу ПШ.	Гипроплодоовощхоз г. Одесса		
	Н.контр.	Лушер	10.91				
Инв. №	Нач.отд.	Молотилова	10.91				

25393-03 12 Формат А2

Инв. № подл. | Подпись и дата | Взам. инв. №

Полка пожарного рукава П

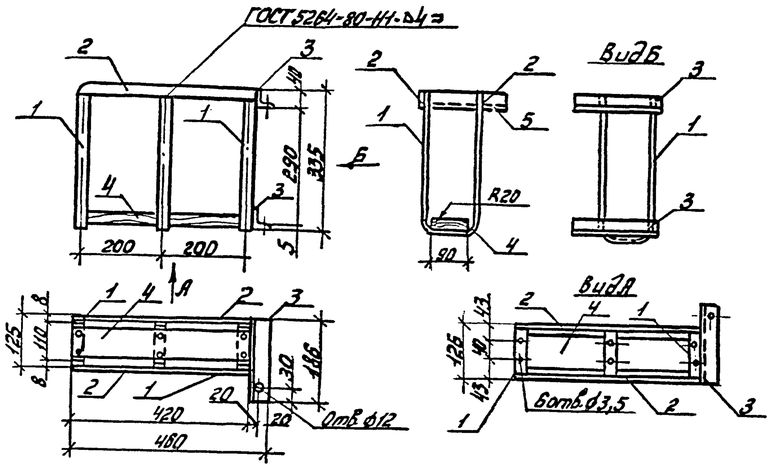

Кронштейн полки пожарного рукава К

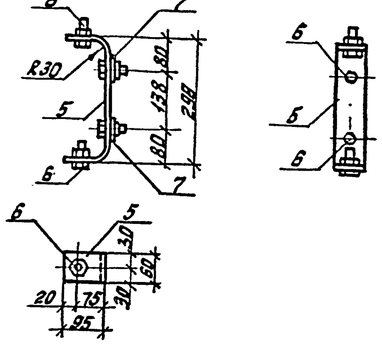

Держатель ствола Д

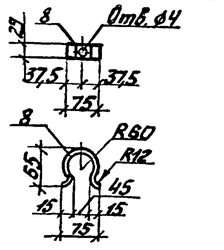

Спецификация элементов изделий для пожарного шкафа ПШ

Формат	Зона	Позиция	Обозначение	Наименование	Кол.	Примечание
				Полка пожарного рукава П		
		1		Лист 4,0×20×780-ГОСТ 19903-74* / С 235 ГОСТ 27772-88	3	
		2		Лист 4,0×20×420-ГОСТ 19903-74* / С 235 ГОСТ 27772-88	2	
		3		Уголок 50×50×4-В-ГОСТ 8509-86 / С 235 ГОСТ 27772-88	2	L=186
		4	ГОСТ 24454-80*	Доска 90×25. L=420	1	
				Кронштейн полки пожарного рукава К		
		5		Лист 4,0×60×490 ГОСТ 19903-74* / С 235 ГОСТ 27772-88	1	
		6		Болт М10×40 ГОСТ 7798-70*	5	
				Гайка М10 ГОСТ 5915-70*	5	
		7		Шайба 10 ГОСТ 11371-78*	3	
				Держатель ствола Д		
		8	ГОСТ 8009-74	Лента 28×1,2, L=170	1	

1. В полосе кронштейна К2(поз.5) просверлить 4 отверстия ф10,5мм для болтов. (поз.8)
2. Доску (поз.4) крепить кроме полки шурупами 1-3×25 по ГОСТ 1145-80*.
3. Сварные соединения выполнить электродами Э42 по ГОСТ 9467-75.*
4. Металлические элементы окрасить масляной краской В 2 слоя.

Привязан

Инв. №

Инв. № подл. | Подпись и дата | Взам. инв. №

Инженер	Матиенко		08.91
Зав. гр.	Кривошеева		08.91
Гл. спец.	Сурота		08.91
Контр.	Лушер		10.91
Нач. отд.	Молотилова		08.91

ТП 816-1-207.92-ВКИ-П,К,Д

Полка пожарного рукава П. Кронштейн полки пожарного рукава К. Держатель ствола Д.

Стадия	Масса	Масштаб
Р	3,28; 1,86; 0,05	1:10
Лист	Листов 1	

Гипроглавводоканал г. Одесса

Альбом 3

Ведомость рабочих чертежей основного комплекта -08

Лист	Наименование	Примечание
1	Общие данные (начало)	
2	Общие данные (продолжение)	
3	Общие данные (продолжение)	
4	Общие данные (окончание)	
5	Отопление. Теплоснабжение установок У1, У2 План на отм. 0.000 между осями 1...6	
6	Отопление. Теплоснабжение установок У3, У4 План на отм. 0.000 между осями 6...10.	
7	Отопление. Теплоснабжение установок П1...П4 План на отм. 2.700 между осями 3...9 и Г...Д. Узел управления	
8	Вентиляция. План на отм. 0.000 между осями 1...6	
9	Вентиляция. План на отм. 0.000 между осями 6...10	
10	Схема системы отопления (начало)	
11	Схема системы отопления (окончание)	
12	Схема системы теплоснабжения установок П1...П4. Узлы 1...4	
13	Схема системы теплоснабжения установок У1...У4. Узлы 1...4	
14	Схемы систем ВЕ1...ВЕ7, В1...В6, ВТ1, У1...У4	
15	Схемы систем П1...П4.	
16	Установки П1, П2, П3. План. Разрезы 1-1...3-3	
17	Установка П4. План. Разрез 1-1. Планы кровли между осями 1-3 и Б-Д; 8-10 и В-Д с установками В2, В3, В6.	
18	Спецификация отопительно-вентиляционных установок (начало)	
19	Спецификация отопительно-вентиляционных установок (окончание)	

Ведомость ссылочных и прилагаемых документов (начало)

Обозначение	Наименование	Примечание
	Ссылочные документы	
4.904-69	Детали крепления санитарно-технических приборов и трубопроводов.	
1.494-10	Решетки регулирующие. Тип Р.	
5.904-50 Вып. 0,1	Решетки регулируемые. Тип РВ.	
5.904-45	Узлы прохода вентиляционных шахт через покрытия зданий. Узлы прохода общего назначения.	
1.494-25	Подставки под калориферы.	
1.494-30 Вып. 1,2	Установка и крепление вентиляторов к строительным конструкциям.	
5.904-38	Гибкие вставки к центробежным вентиляторам.	
5.904-51 Вып. 1	Зонты и дефлекторы вентиляционных систем.	
5.904-4	Двери и люки для вентиляционных камер.	
5.903-2 Вып. 0,1.	Воздухосборники для систем отопления и теплоснабжения вентиляционных установок	
5.904-1 Вып. 0,1	Детали крепления воздуховодов.	
1.494-24 Вып. 1,2	Стаканы для крепления крышных вентиляторов, дефлекторов и зонтов.	
5.903-1	Узлы обвязки регулирующих клапанов на	

Ведомость ссылочных и прилагаемых документов (продолжение)

Обозначение	Наименование	Примечание
	трубопроводах теплоснабжения калориферных установок.	
1.494-27 Вып. 7	Воздухозаборные устройства.	
5.903-13 Вып. 5 ч. 2	Изделия и детали трубопроводов для тепловых сетей. Грязевики.	
1.494-21	Крепление решеток воздухоприточных и щелевых типа „Р" к воздуховодам и строительным конструкциям.	
7.903.9-2 Вып. 1,2	Тепловая изоляция трубопроводов с положительными температурами.	
5.903-7 Вып. 0,1	Унифицированные конструкции приточных вентиляционных установок. Конфузоры. Коробки. Патрубки. Фланцы. Рамы. Клапаны утепленные створные. Рабочие чертежи.	
5.904-28 Вып. 0	Установка центробежных вентиляторов №2.5 ÷ 10 на покрытиях.	
5.904-7 Вып. 1	Воздушно-тепловые завесы с центробежными вентиляторами	
5.904-38	Гибкие вставки к центробежным вентиляторам.	

Чертежи основного комплекта разработаны в соответствии с действующими нормами и правилами и обеспечивают безопасную эксплуатацию здания при соблюдении предусмотренных проектом мероприятий пожаро- и взрывобезопасности.

Главный инженер проекта М.Б. Башаратьян 1991г.

Согласовано: Нач. АСО Бутенко; Нач. ЭНО Коркудянова; Нач. ТХО Козырь

Инв. № подл. | Подпись и дата | Взам. инв. №

Привязан

Инв №

ТП 816 - 1 - 207.92 ОВ

Инж.	Козерацкая		08.91
Инж.	Мудрук		08.91
Зав. гр.	Минкина		09.91
Гл. спец.	Темкин		09.91
Нач. отд.	Молотилова		09.91
Н. контр.	Лушер		09.91
ГИП	Башаратьян		09.91

Блок ремонтно-механических мастерских с зарядной напольного электротранспорта мощностью 1100 рем. ед.

Стадия	Лист	Листов
Р	1	19

Общие данные (начало)

ГИПРОПЛОДООВОЩХОЗ г. Одесса

Альбом 3

Ведомость ссылочных и прилагаемых документов (окончание)

Обозначение	Наименование	Примечание
3.900-9, Вып. 4	Опорные конструкции и средства крепления стальных трубопроводов внутренних санитарно-технических систем.	
5.904-47, Вып.1,2	Воздухораспределители ВСП	
5.904-13, Вып. 0,1-2	Заслонки воздушные унифицированные для систем вентиляции.	
5.904-41	Клапан обратный общего назначения.	
5.904-20	Клапан огнезадерживающий	
3.904.2-26	Насадки с водоотводящим кольцом.	
1.494-2 Вып. 12	Воздушно-тепловые завесы для ворот промышленных зданий.	
	Прилагаемые документы	
ОВ.НК.3В1.000.ВО	Зонт ЗВ1	
ОВ.С О	Спецификация оборудования	Альбом 6
ОВ.ВМ	Ведомость потребности в материалах.	Альбом 7

Условные обозначения.

Обозначение	Наименование	Примечание
*	Диафрагма	

Характеристика отопительно-вентиляционных систем (начало)

Обозначение системы	Кол. систем	Наименование обслуживаемого помещения (технологического оборудования)	Тип установки	Вентилятор: Тип, исполнение по взрывозащите	Вентилятор: №	Вентилятор: Схема исполнения	Вентилятор: Подожение	Вентилятор: L, м³/час	Вентилятор: Рп, кгс/м²	Вентилятор: n, об/мин	Электродвигатель: Тип, исполнение по взрывозащите	Электродвигатель: N, кВт	Электродвигатель: n, об/мин	Воздухонагреватель: Тип	Воздухонагреватель: №	Воздухонагреватель: Кол	Воздухонагреватель: Т-ра нагрева, °С: начальная	Воздухонагреватель: Т-ра нагрева, °С: конечная	Воздухонагреватель: Расход тепла, Вт (ккал/час)	Воздухонагреватель: ΔРп.а кгс/м²	Примечание
П1	1	Зарядная аккумуляторных батарей	Приточная	В-Ц4-75	8	1	Л0	18700	640 (64)	960	4А132S6	5.5	960	кСк3	11	1	-20	18	237400 (204653)	65 (6,4)	
П2	1	Тамбур-шлюз	Приточная	В-Ц4-75	2,5	1	Л0	500	180 (18)	1400	4АА50Д4	0.06	1400	кСк3	6	1	-20	18	6350 (5472)	31 (3)	
				В-Ц4-75	2,5	1	Пр0	500	180 (18)	1400	4АА 50Д4	0,06	1400								
П3	1	Агрегатная	Приточная	В-Ц4-75	5	1	Л0	5500	700 (69)	1420	4А80В4	1,5	1420	кСк3	7	1	-20	13	61058 (52635)	153 (15)	
П4	1	Производственные и бытовые помещения	Приточная	В-Ц4-75	8	1	Л0	15185	640 (64)	965	4А132 S6	5,5	965	кСк3	9	2	-20	18	191690 (165250)	260 (26)	
ВЕ1	1	Зарядная аккумуляторных батарей	Вытяжная	-	-	-	-	520	-	-	-	-	-	-	-	-	-	-	-	-	Дефлектор Д315.00.000
ВЕ2	1	Щелочная, кислотная	Вытяжная	-	-	-	-	180	-	-	-	-	-	-	-	-	-	-	-	-	Дефлектор Д315.00.000
ВЕ3	1	Участок ремонта электрооборудования и КИП.	Вытяжная	-	-	-	-	270	-	-	-	-	-	-	-	-	-	-	-	-	Дефлектор Д315.00.000
ВЕ4	1	Кладовые	Вытяжная	-	-	-	-	180	-	-	-	-	-	-	-	-	-	-	-	-	Дефлектор Д315.00.000
ВЕ5	1	Участок шлифовальных работ	Вытяжная	-	-	-	-	180	-	-	-	-	-	-	-	-	-	-	-	-	Дефлектор Д315.00.000
ВЕ6	1	Горн кузнечный	Вытяжная	-	-	-	-	2600	-	-	-	-	-	-	-	-	-	-	-	-	Дефлектор Д710.00.000
ВЕ7	1	Участок санитарно-технических работ	Вытяжная	-	-	-	-	260	-	-	-	-	-	-	-	-	-	-	-	-	Дефлектор Д315.00.000
ВТ1	1	Стол сварщика	Вытяжная	-	-	-	-	1500	-	-	-	-	-	-	-	-	-	-	-	-	Факельный выброс

Взам. инв. № | Подпись и дата | Инв. № подл.

Привязан

Инв. №

Инж.	Мудрук		08.91
З.ав.гр.	Минкинд		09.91
Гл.спец.	Темкин		09.91
Н.яч.отд.	Молотиязова		09.91
Н.контр.	Лучер.		09.91

ТП 816-1-207.92 ОВ

Блок ремонтно-механических мастерских с зарядной напольного электротранспорта мощностью 1100 рем. ед.

Стадия	Лист	Листов
Р	2	

Общие данные (продолжение)

ГИПРОПЛОДООВОЩХОЗ г. Одесса

Альбом 3

Характеристика отопительно-вентиляционных систем (окончание).

Обозначение системы	Кол. систем	Наименование обслуживаемого помещения (технологического оборудования)	Тип установки	Вентилятор: Тип, исполнение по взрывозащите	Вентилятор: №	Вентилятор: Схема исполнения	Вентилятор: Положение	Вентилятор: L м³/ч	Вентилятор: P, Па (кгс/м²)	Вентилятор: n об/мин	Электродвигатель: Тип, исполнение по взрывозащите	Электродвигатель: N кВт	Электродвигатель: n, об/мин	Воздухонагреватель: Тип	Воздухонагреватель: №	Воздухонагреватель: Кол	Воздухонагреватель: Т-ра нагрева, °С: начальная	Воздухонагреватель: Т-ра нагрева, °С: конечная	Воздухонагреватель: Расход тепла, Вт, ккал/ч	Воздухонагреватель: ΔP, Па (кгс/м²)	Фильтр: Тип	Фильтр: №	Фильтр: Кол.	Фильтр: ΔP, Па (кгс/м²)	Фильтр: Концентрация, мг/м³: начальная	Фильтр: Концентрация, мг/м³: конечная	Примечание
В1	1	Агрегатная	Вытяж-	ВКР	5	–	–	5000	240	915	АИР80А6У2	0,75	915	–	–	–	–	–	–	–	–	–	–	–	–	–	
			ная						(24)																		
В2	1	Зарядная аккуму-	Вытяж-	В-Ц4-70	8 ВИ	1	Пр0	18700	930	960	В132М6	7,5	960	–	–	–	–	–	–	–	–	–	–	–	–	–	Факельный
		ляторных батарей	ная						(93)																		выброс
В3	1	Ванна для приго-	Вытяж-	В-Ц4-75	3,15	1	Л0	1760	325	1400	4АА63В4	0,37	1400	–	–	–	–	–	–	–	–	–	–	–	–	–	НВК 00.00
		товления щелочно-	ная						(32)																		
		го электролита																									
В4	1	Станок деревооб-	Вытяж-	В-Ц16-45	5	6	Пр0	5500	3500	1755	4А100S4	3,0	1755	–	–	–	–	–	–	–	Ц	ВО0	1	970	25	0,5	
		рабатывающий	ная						(350)												Гипро-древ-прома			97			
		комбинированный																									
В5	1	Участок слесарно-	Вытяж-	ВКР	4	–	–	2500	150	910	АИР71А6У2	0,37	910	–	–	–	–	–	–	–	–	–	–	–	–	–	
		механических работ	ная						15																		
В6	1	Душевые и	Вытяж-	В-Ц4-75	2,5	1	Пр0	775	130	1400	4А4А50А4	0,06	1400	–	–	–	–	–	–	–	–	–	–	–	–	–	НВК 00.00
		уборные	ная						(13)																		
У1	1	Зарядная аккуму-	Приточ-	В-Ц4-75	6,3 ВИ	1	Пр180	12000	340	950	В100L6	2,2	950	КВБ	8Б-П	2	14	42	116000	260	–	–	–	–	–	–	
		ляторных	ная						(34)										100000	(26)	–	–	–	–	–	–	
У2	1	Батарей	Приточ-	В-Ц4-75	6,3 ВИ	1	Л180	12000	340	950	В100L6	2,2	950	КВБ	8Б-П	2	14	42	116000	260	–	–	–	–	–	–	
			ная						(34)										100000	(26)	–	–	–	–	–	–	
У3	1	Участок слесар-	Приточ-	В-Ц4-75	6,3	1	Пр180	12000	340	950	4А100L6	2,2	950	КВБ	8Б-П	2	14	42	116000	260	–	–	–	–	–	–	
		но-механических	ная						(34)										100000	(26)	–	–	–	–	–	–	
У4		работ	Приточ-	В-Ц4-75	6,3	1	Л180	12000	340	950	4А100L6	2,2	950	КВБ	8Б-П	2	14	42	116000	260	–	–	–	–	–	–	
			ная						(34)										100000	(26)	–	–	–	–	–	–	

План-схема.

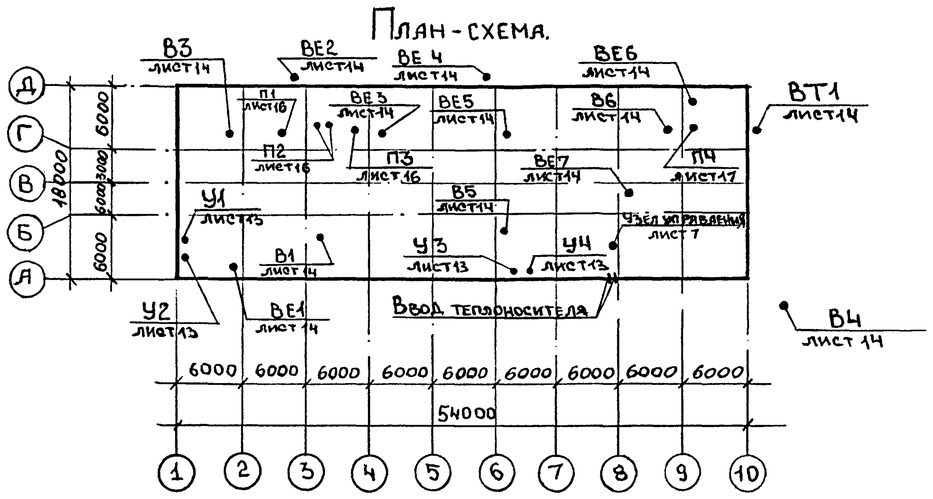

Основные показатели по чертежам отопления и вентиляции.

Наименование здания (сооружения), помещения	Объем, м³	Периоды года при t н., °С	Расход тепла, Вт (ккал/ч): на отопление	на вентиляцию	на горячее водоснабжение	Общий	Расход холода Вт (ккал/ч)	Установленная мощность электродвигателей, кВт
Блок ремонтно-механических мастерских с зарядной	65765	–20	100025 (86225)	939265 (835570) в том числе на ВТ3 464000 (400000)	110250 (95040)	1149540 (990985)	–	33,47

Привязан			ТП 816 – 1 – 207.92	ОВ
Инв. №			Блок ремонтно-механических мастерских с зарядной напольного электротранспорта мощностью 1100 рем. ед.	Стадия: Р; Лист: 3; Листов:
Инж.	Мудрук	09.91		
Зав.гр	Минкина	09.91		
Гл.спец.	Темкин	09.91		
Нач.отд.	Молотиярова	09.91	Общие данные (продолжение)	Гипроплодоовощхоз г. Одесса
Н.контр.	Лушер	09.91		

Взам. инв. № | Подпись и дата | Инв. № подл.

Альбом 3

ОБЩИЕ УКАЗАНИЯ

1. Основной комплект рабочих чертежей марки ОВ разработан на основании технологической и архитектурно-строительной частей проекта, в соответствии с требованиями СНиП 2.04.05-86 „Отопление, вентиляция и кондиционирование," СНиП 2.09.04-87 „Административные и бытовые здания", ГОСТ 12.1.005-88 „Воздух рабочей зоны."
2. Расчетная температура наружного воздуха в холодный период принята минус 20°С, в теплый период – 25°С. Расчетная температура внутреннего воздуха в основных производственных помещениях – 18°С, в бытовых и вспомогательных помещениях – по СНиП 2.09.04-87.
3. Источником теплоснабжения систем отопления и вентиляции принята заводская котельная, из которой по тепловым сетям поступает вода с параметрами 130°...70°С.
4. Оборудование и воздуховоды систем П1, П4, В2, В4 подлежат заземлению (см. чертежи марки ЭМ)
5. Трубопроводы отопления, проложенные в подпольных каналах, теплоснабжения установок П1...П4 и У1...У4, трубопроводы узла управления изолировать от потерь тепла:
   — диаметром ≤ 20мм – шнуром асбестовым общего назначения ШАОН, ГОСТ 1779-83,* толщиной 30мм;
   — диаметром ≥ 20мм – цилиндрами из минеральной ваты, толщиной 40мм;
   Покровный слой – стеклопластик рулонный по ТУ 6-11-145-80.
   Арматуру узла управления изолировать съемными полуфутлярами из стали толстолистовой оцинкованной δ = 0,8мм ГОСТ 14918-80*, заполненными матами минераловатными прошивными на металлической сетке ВФ-75 ГОСТ 2715-75*.
6. Крепления трубопроводов и воздуховодов, а также опоры под калориферы выполняются по типовым чертежам серий 4.904-69, 1.494-25, 5.904-1.
7. Воздуховоды выполнить из проката листового холоднокатаного по ГОСТ 19904-90.
8. Антикоррозионная защита трубопроводов, воздуховодов и оборудования – 1 слой краски БТ-177 по одному слою грунта-лака БТ-577 ГОСТ 5631-79*
9. Монтаж и испытание систем отопления и вентиляции выполнить в соответствии со СНиП 3.05.01-85 „Внутренние санитарно-технические системы."
10. В процессе производства работ оформить актами по форме, приведенной в приложении 6 к СНиП 3.01.01-85 „Организация строительного производства", следующие виды скрытых работ:
    — прокладка трубопроводов в каналах;
    — устройство проходов санитарно-технических трубопроводов и воздуховодов через строительные конструкции;
    — антикоррозионное покрытие наружных поверхностей трубопроводов, внутренних и наружных поверхностей воздуховодов;
    — термоизоляция трубопроводов;
    — установка опор санитарно-технических трубопроводов;
    — антикоррозионное покрытие опор;

Местные отсосы от технологического оборудования.

Технологическое оборудование			Характеристика выделяющихся вредностей.	Объем вытяжки м³/час		Характеристика местного отсоса		Обозначение системы	Примечание
Поз.	Наименование	Кол.		на ед. оборуд.	Всего	Обозначение	Применяемые документы		
4	Ванна для слива электролита	1	аэрозоль щелочи	880	880		Встроенный отсос	В3	
6	Ванна для приготовления щелочного электролита	1	аэрозоль щелочи	880	880		Встроенный отсос	В3	
29	Горн кузнечный	1	Недогоревшие частички угля, сернистый ангидрид, двуокись азота	2600	2600	3В1	ОВ.НК.3В1.000.ВО	ВЕ6	
33	Стол сварщика	1	Пыль, хромовый ангидрид, окись марганца, фтористый водород	1500	1500		Встроенный отсос	ВТ1	
41	Станок деревообрабатыв.	1	Стружки, опилки древесные	5500	5500		Встроенный отсос	В4	

Взам. инв. № | Подпись и дата | Инв. № подл.

Привязан

Инв. №

Инж.	Мудрик		08.91
Зав. гр	Минкина		09.91
Гл. спец.	Темкин		09.91
Н.эч. отд.	Молотилов		09.91
Н. контр.	Лушер		09.91

ТП 816 – 1 – 207.92 ОВ

Блок ремонтно-механических мастерских с зарядной напольного электротранспорта мощностью 1100 рем ед

Стадия	Лист	Листов
Р	4	

Общие данные (окончание)

Гипроплодоовощхоз г. Одесса

25393-03 17 Формат А2

Альбом 3

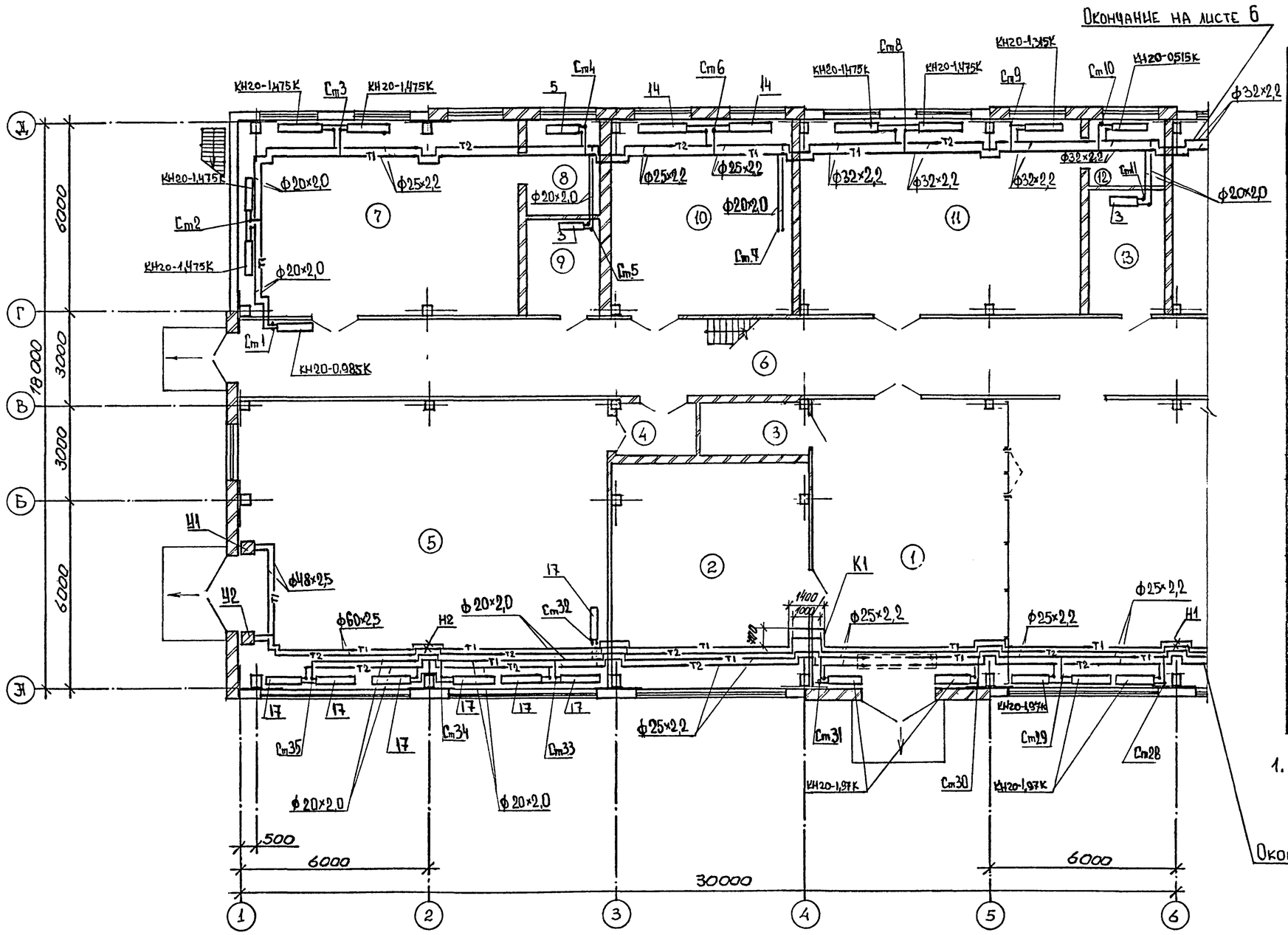

Экспликация помещений

Номер по плану	Наименование	Площадь, м²	Категория помещений по взрыво-пожарной и пожарной опасности
1	Участок ремонта электропогрузчиков		А
2	Агрегатная		Г
3	Кладовая		А
4	Тамбур-шлюз		
5	Зарядная аккумуляторных батарей		А
6	Коридор		
7	Электролитная		А
8	Щелочная		В
9	Кислотная		В
10	Кладовая мастерских		В
11	Участок ремонта электрооборудования и КИП		А
12	Кладовая		А
13	Инструментально-раз-дяточная кладовая		В

1. Площади помещений приведены в комплекте АР.

Окончание на листе 6

Схематический план здания

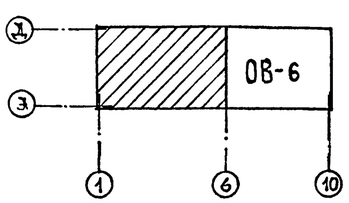

Взам. инв. №
Подпись и дата
Инв. № подл.

Привязан

Инв. №

Инж.	Козерацкая		02.94
Зав.гр.	Минкина		09.94
Гл.спец.	Темкин		09.94
Нач.отд.	Молочкова		09.94
Н.контр.	Лушер		09.94
ГИП	Баширятьян		09.94

ТП 816 – 1 – 207.92 ОВ

Блок ремонтно-механических мастерских с зарядной нд. польного электротранспорта мощностью 1100 рем.ед.
Отопление, теплоснабжение установок У1, У2. План на отм. 0.000 между осями 1.6.

Стадия	Лист	Листов
Р	5	

ГИПРОПЛОДООВОЩХОЗ
г. Одесса

25393-03 18 формат А2

Альбом 3

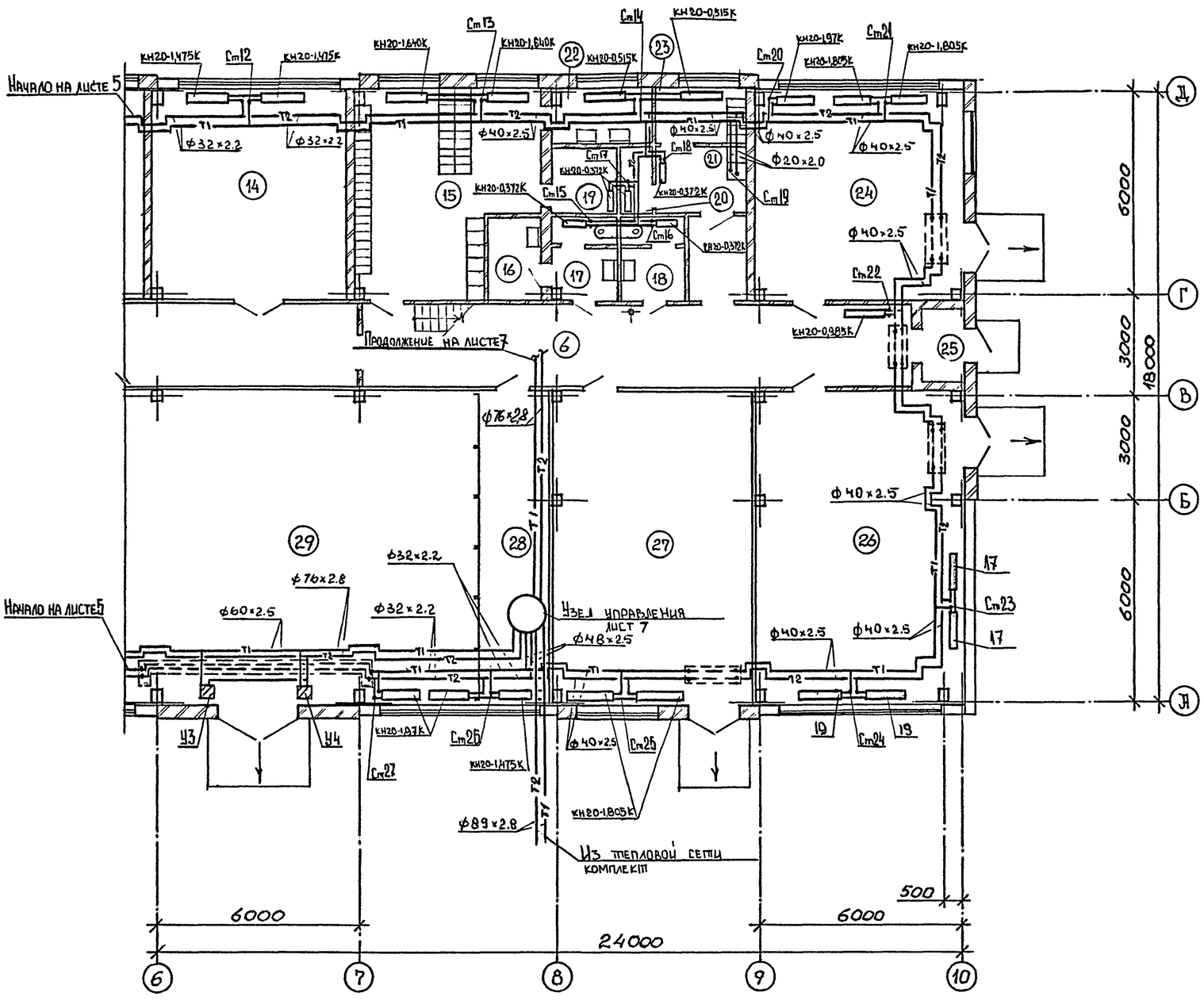

Экспликация помещений

Номер по плану	Наименование	Площадь, м²	Категория помещения по взрыво-пожарной и пожарной опасности
6	Коридор/между осями 6...19		
14	Участок шлифовальных работ		Д
15	Мужской гардероб уличной, домашней и специальной одежды на 46 отделений шкафов для групп 1, 1, 2		
16	Кладовая уборочного инвентаря		Д
17	Женская уборная		
18	Мужская уборная		
19	Душевая		
20	Душевая		
21	Женский гардероб специальной одежды на 2 отделения вентилируемого шкафа для группы 3б		
22	Умывальная		
23	Женский гардероб уличной и домашней одежды на 5 отделений шкафов для групп 1, 1, 3		
24	Участок кузнечных и сварочных работ		Г
25	Тамбур		
26	Участок ремонтно-строительных работ		В
27	Участок санитарно-технических работ		Д
28	Тепловой пункт		Д
29	Участок слесарно-механических работ		Д

Схематический план здания

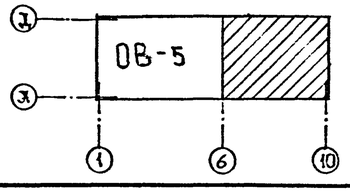

1. Площади помещений приведены в комплекте АР

Взам. инв. №
Подпись и дата
Инв. № подл.

Привязан

Инв. №

Инж.	Козерацкая		08.91
Зав гр.	Минкина		09.91
Гл.спец.	Темкин		09.91
Нач. отд.	Молотилова		09.91
Н. контр.	Лушер		09.91
ГИП	Башарятьян		09.91

ТП 816 - 1 - 207.92 ОВ

Блок ремонтно-механических мастерских с зарядной напольного электротранспорта мощностью 1100 рем.ед

Отопление. Теплоснабжение установок УЗ, УЧ. План на отм. 0.000 между осями 6...10.

Стадия	Лист	Листов
Р	6	

ГИПРОПЛОДООВОЩХОЗ г. Одесса

25393-03 19 Формат А2

Альбом 3

УЗЕЛ УПРАВЛЕНИЯ

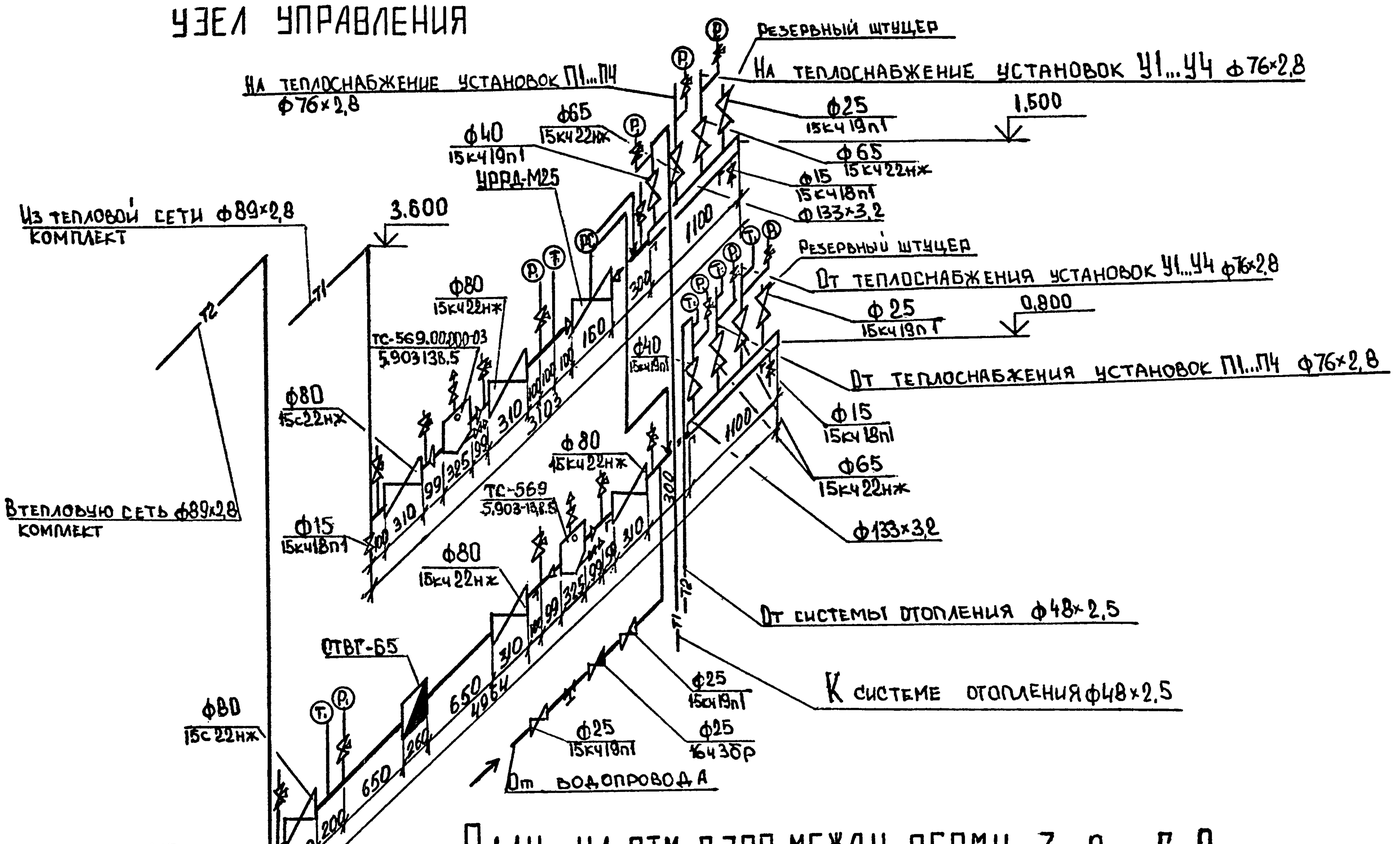

План на отм. 2.700 между осями 3...9 и Г...Д

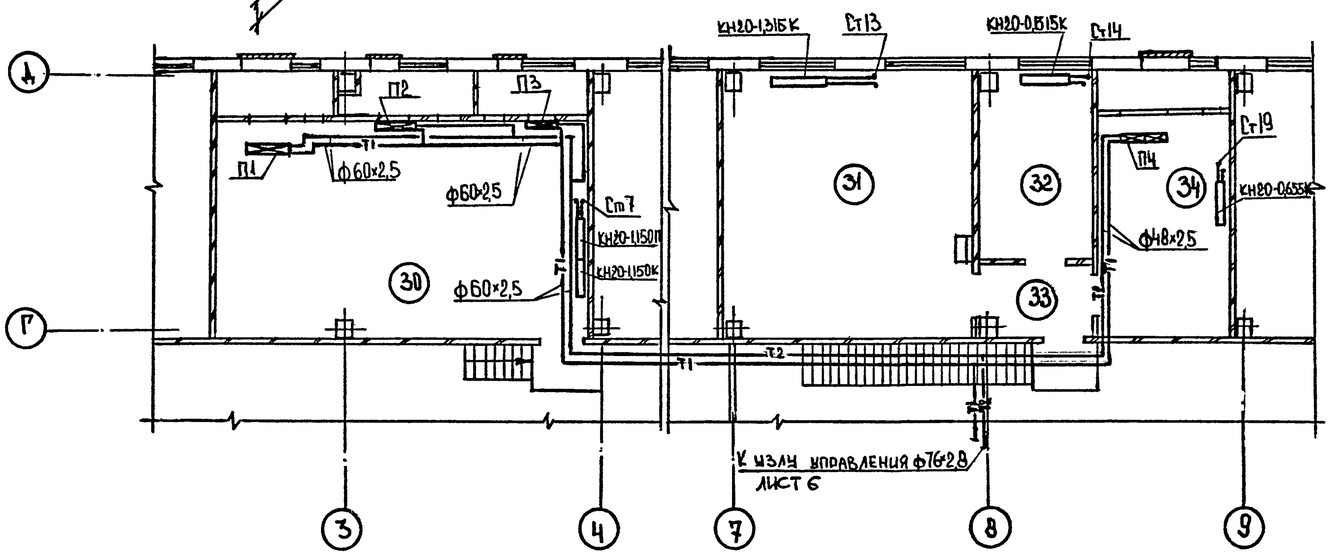

Экспликация помещений

Номер по плану	Наименование	Площадь м²	Категория помещения по взрыво-пожарной и пожарной опасности
30	Венткамера		А
31	Помещение отдыха и приема пищи		
32	Кабинет начальника		
	мастерских		
33	Коридор		
34	Венткамера		Д

1. Площади помещений приведены в комплекте АР.
2. Манометры и термометры узла управления учтены в спецификации оборудования комплекта АОВ.

Привязан:

Инв.№:

Инж.	Козерацкая		09.91
Зав.гр.	Минкина		09.91
Гл.спец.	Темкин		09.91
Нач.отд	Молотилова		09.91
Н.контр	Лушер		09.91
ГИП	Башарабова		09.91

ТП 816 - 1 - 207.92 ОВ

Блок ремонтно-механических мастерских с зарядной напольного электротранспорта мощностью 1100 рем.ед.

Отопление. Теплоснабжение установок П1...П4. План на отм. 2.700 между осями 3...9 и Г...Д. Узел управления

Стадия	Лист	Листов
Р	7	

Типпроводоовощхоз г. Одесса

25393-03 20 Формат А2

Инв. № подл. | Подпись и дата | Взам. инв. №

Альбом 3

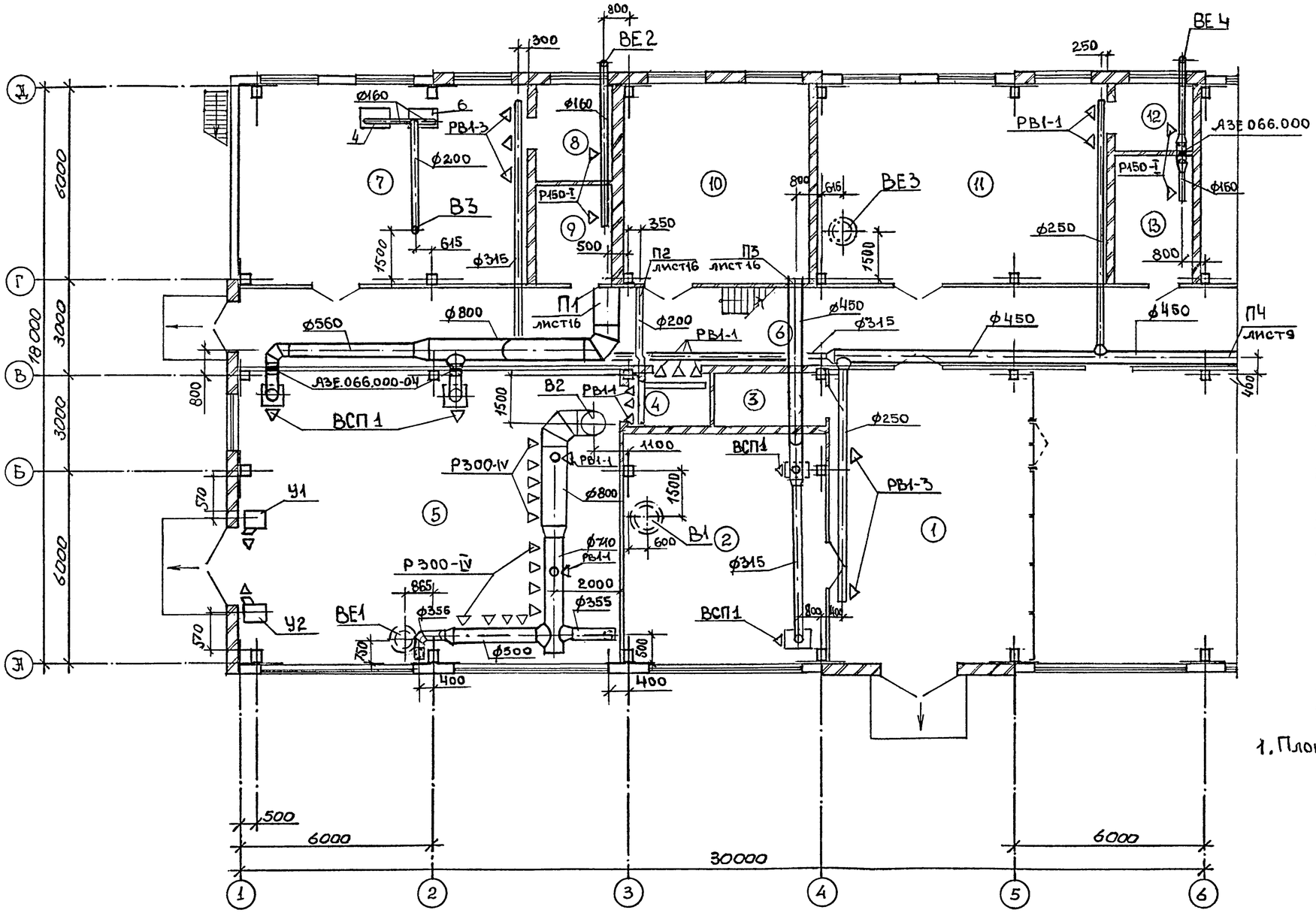

Экспликация помещений

Номер по плану	Наименование	Площадь, м²	Категория помещения по взрыво-пожарной и пожарной опасности
1	Участок ремонта электропогрузчиков		Д
2	Агрегатная		Г
3	Кладовая		Д
4	Тамбур-шлюз		
5	Зарядная аккумуляторных батарей		Я
6	Коридор		
7	Электролитная		Д
8	Щелочная		В
9	Кислотная		В
10	Кладовая мастерских		В
11	Участок ремонта электрооборудования и КИП		Д
12	Кладовая		Д
13	Инструментально-раздаточная кладовая		В

1. Площади помещений приведены в комплекте АР.

Схематический план здания

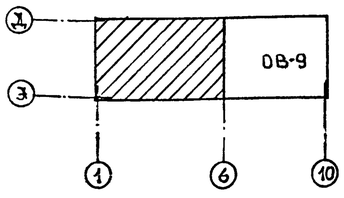

Привязан

Инв. №

Инж.	Мудрук		08.91	Блок ремонтно-механических мастерских с зарядной напольного электротранспорта мощностью 1100 рем. ед. Вентиляция. План на отм. 0.000 между осями 1...6.
Зав.гр.	Минкина		09.91	
Гл.спец.	Темкин		09.91	
Н.уч.отд.	Молотияова		09.91	
Н.контр.	Лушер		09.91	
ГИП	Бяшаратян		09.91	

ТП 816 - 1 - 207.92 ОВ

Стадия	Лист	Листов
Р	8	

ГИПРОПЛОДООВОЩХОЗ г. Одесса

25393-03 21 формат А2

Взам. инв. № | Подпись и дата | Инв. № подл.

Альбом 3

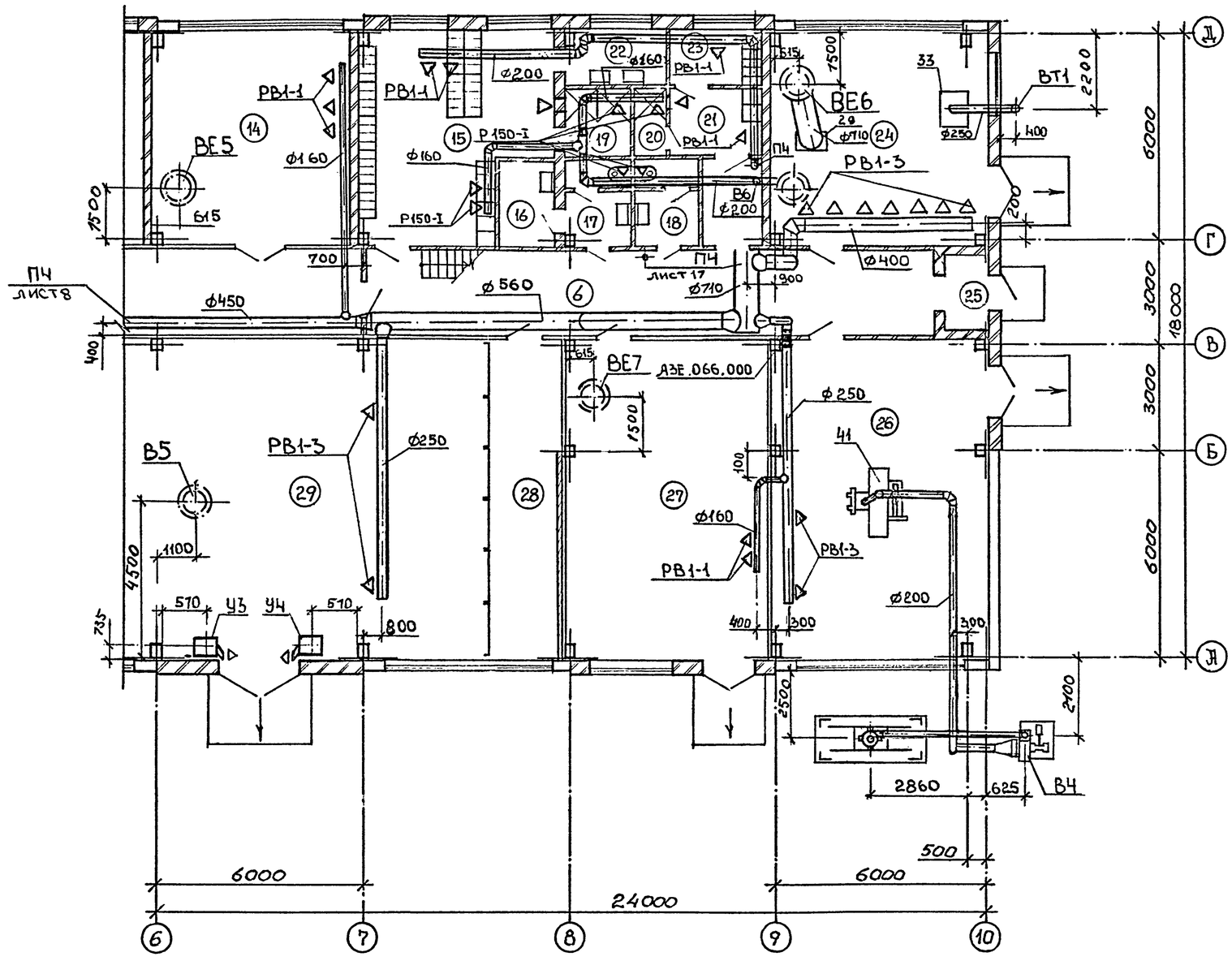

Экспликация помещений

Номер по плану	Наименование	Площадь, м²	Категория помещения по взрыво-пожарной и пожарной опасности
6	Коридор/между осями 6...10		
14	Участок шлифовальных работ		Д
15	Мужской гардероб уличной, домашней и специальной одежды на 46 отделений шкафов для групп 1а,1б,2б		
16	Кладовая уборочного инвентаря		Д
17	Женская уборная		
18	Мужская уборная		
19	Душевая		
20	Душевая		
21	Женский гардероб специальной одежды на 2 отделения вентилируемого шкафа для группы 3б		
22	Умывальная		
23	Женский гардероб уличной и домашней одежды на 5 отделений шкафа для групп 1а,1б,3б		
24	Участок кузнечных и сварочных работ		Г
25	Тамбур		
26	Участок ремонтно-строительных работ		В
27	Участок санитарно-технических работ		Д
28	Тепловой пункт		Д
29	Участок слесарно-механических работ		Д

Схематический план здания

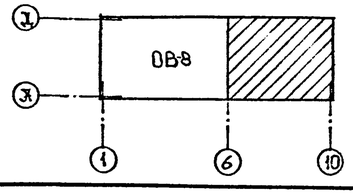

1. Площади помещений приведены в комплекте АР.
2. Спецификация технологического оборудования приведена в комплекте ТХ.

Н.контр.	Лушер		08.91	ТП 816 - 1 - 207.92 ОВ			
Инж.	Мудрук		08.91	Блок ремонтно-механических мастерских с зарядной напольного электротранспорта мощностью 1100 рем. ед.	Стадия	Лист	Листов
Зав.гр.	Минкина		09.91		Р	9	
Гл.спец.	Темкин		09.91	Вентиляция. План на отм. 0.000 между осями 6...10.	ГИПРОПЛОДООВОЩХОЗ г. Одесса		
Нач.отд.	Молотилова		09.91				
ГИП	Башарятьян		09.91				

Привязан

Инв. №

Инв. № подл. | Подпись и дата | Взам. инв. №

25393-03 22 формат А2

Альбом 3

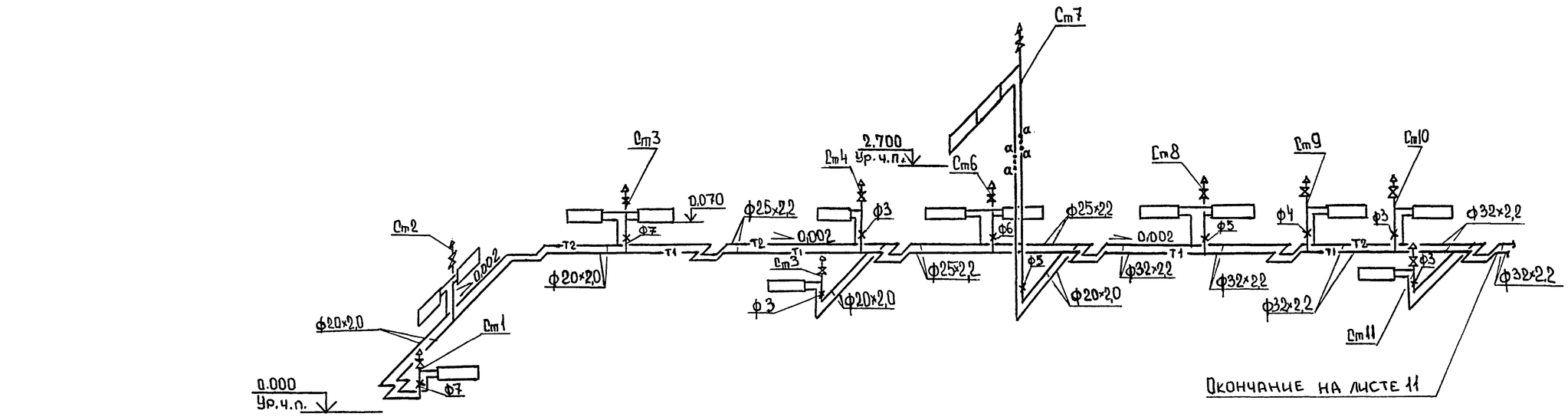

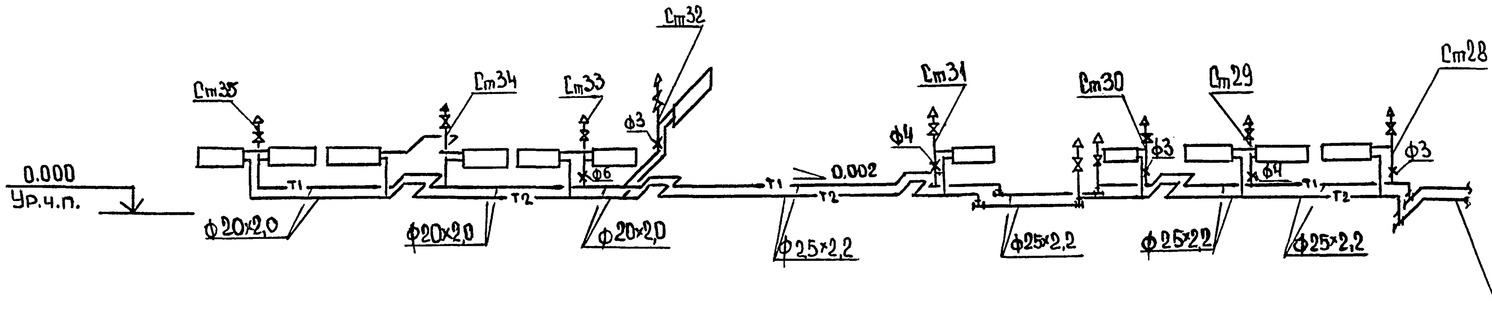

1. Все необозначенные вентили ф15 марки 15кч18п1

Окончание на листе 11

Инв. № подл. | Подпись и дата | Взам. инв. №

Привязан				ТП 816 - 1 - 207.92 ОВ	
Инв.№	Инж.	Козерацкая	08.91	Блок ремонтно-механических мастерских с зарядной на польного электротранспорта мощностью 1100 рем. ед.	Стадия: Р; Лист: 10; Листов:
	Зав.гр	Минкина	09.91		
	Гл.спец.	Темкин	09.91	Схема системы отопления (начало)	Гипроплодоовощхоз г. Одесса
	Нач.отд.	Молотилова	09.91		
	Н.контр.	Лушер	09.91		

25393-03 23 Формат А2

Альбом 3

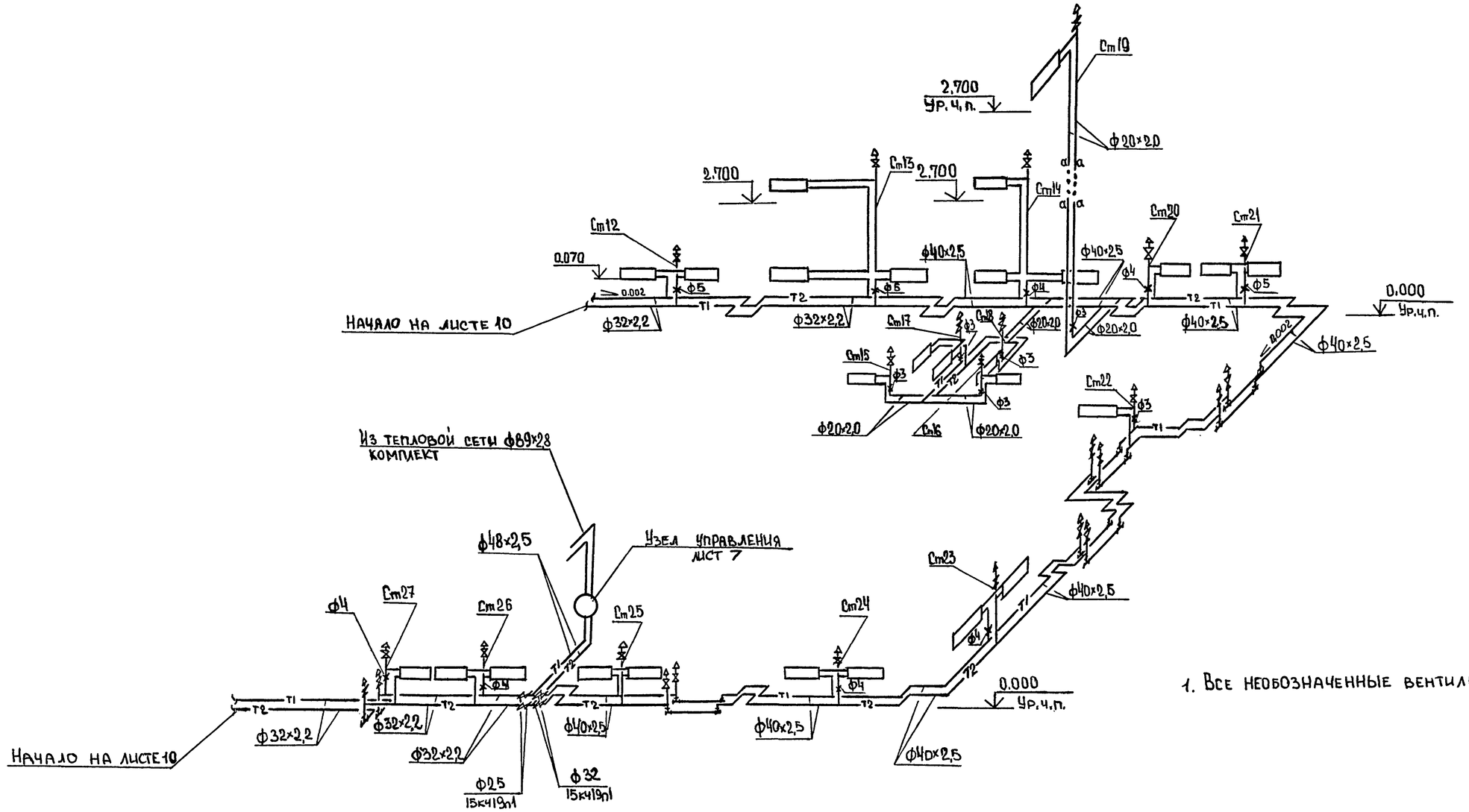

1. Все необозначенные вентили ф15 марки 15к18м

Инв.№ подл. | Подпись и дата | Взам.инв.№

Привязан:

Инв.№:

Инж.	Козерацкая		08.91
Зав. гр.	Минкинд		09.91
Гл. спец.	Темкин		09.91
Нач. отд.	Молотилова		09.91
Н. контр.	Лучшер		09.91

ТП 816 - 1 - 207.92 ОВ

Блок ремонтно-механических мастерских с зарядной напольного электротранспорта мощностью 1100 рем.ед.

Стадия	Лист	Листов
Р	11	

Схема системы отопления (окончание).

ГИПРОПРОДОВОЩХОЗ г. Одесса

Альбом 3

Система теплоснабжения установок П1...П4

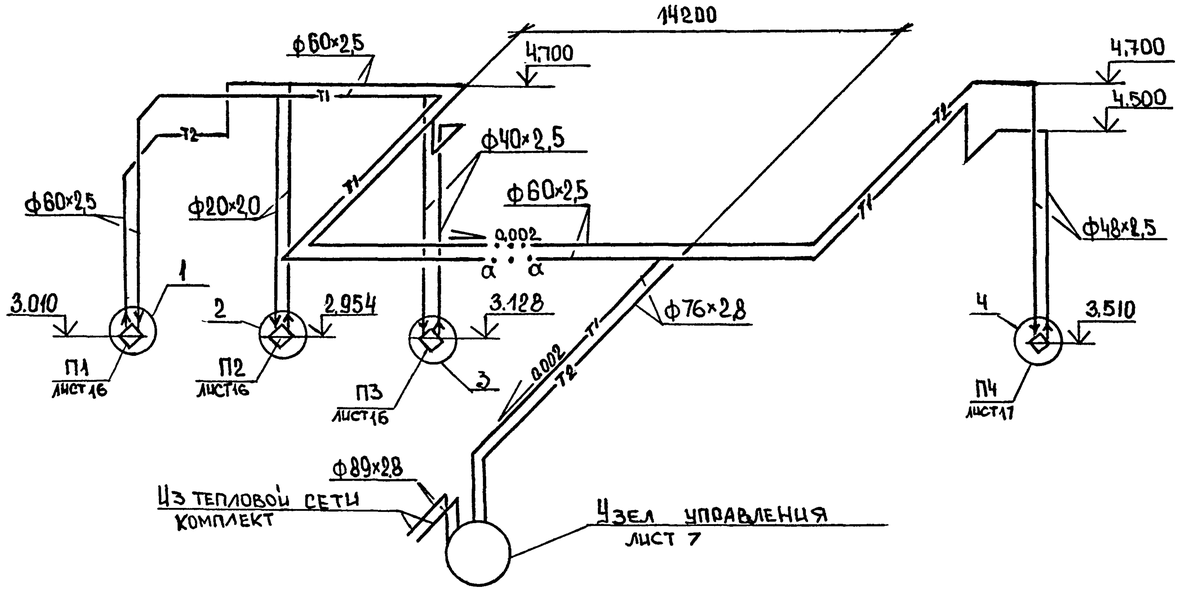

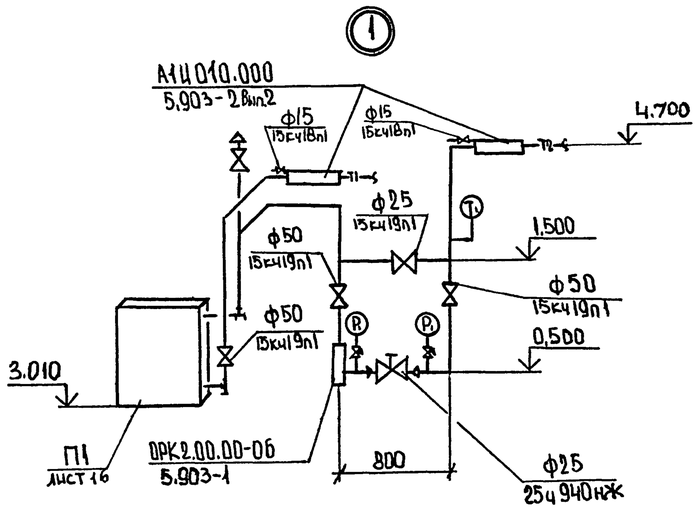

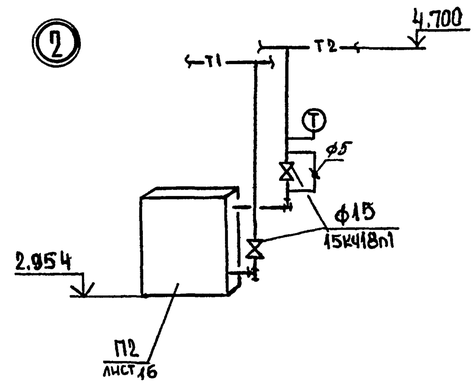

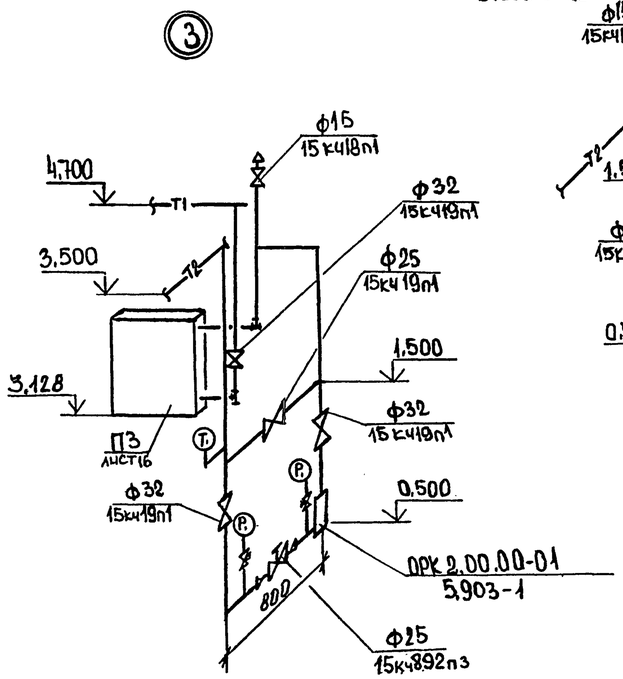

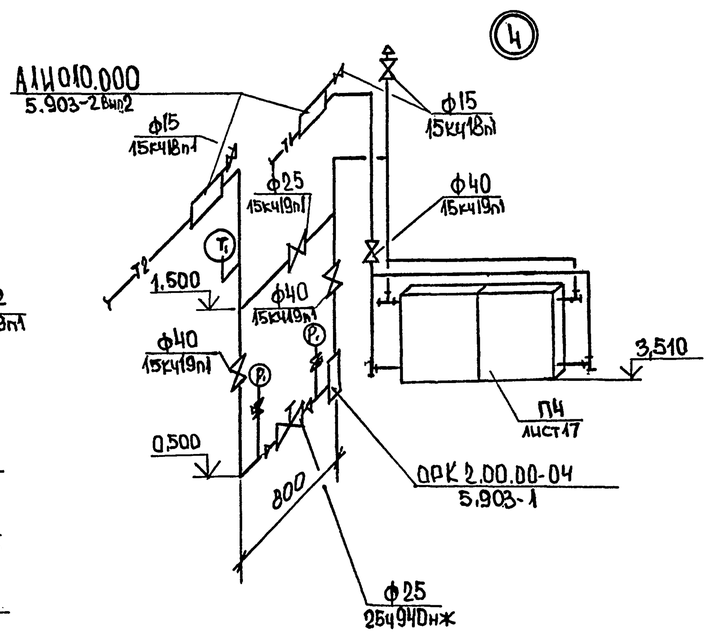

1. Манометры и термометры установок П1...П4 учтены в спецификации оборудования комплекта АОВ.

Взам. инв. № | Подпись и дата | Инв. № подл.

Привязан:

Инв №

Инж.	Козерацкая		08.91
Зав.гр.	Минкина		09.91
Гл.спец.	Темкин		09.91
Нач.отд.	Молотилова		09.91
Н.контр.	Лушер		09.91

ТП 816 - 1 - 207.92 ОВ

Блок ремонтно-механических мастерских с зарядной на полного электротранспорта мощностью 1100 рем.ед.

Схема системы теплоснабжения установок П1...П4. Узлы 1...4.

Стадия	Лист	Листов
Р	12	

ГИПРОПЛОДООВОЩХОЗ г. Одесса

Альбом 3

Система теплоснабжения установок У1...У4

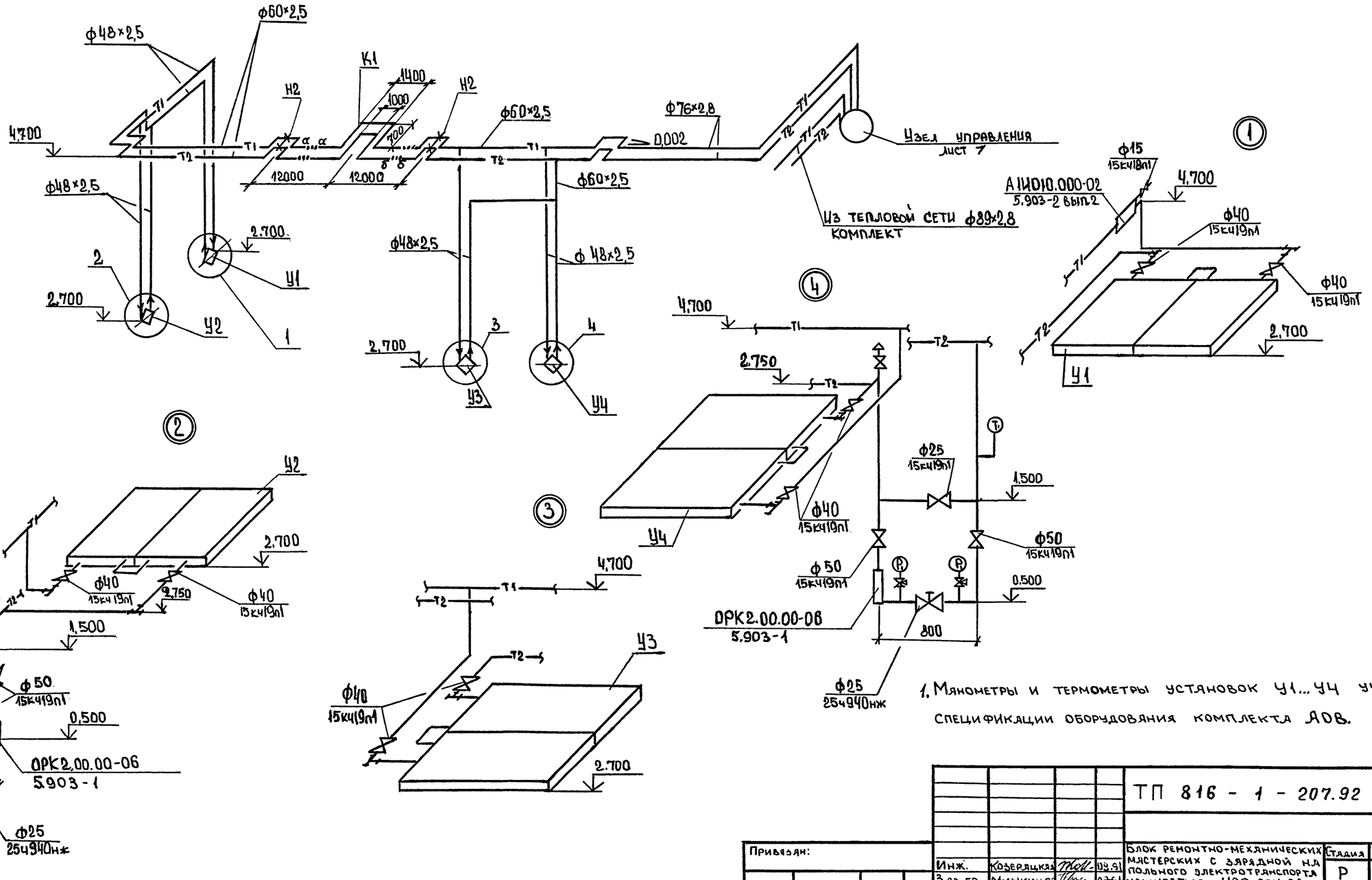

1. Манометры и термометры установок У1...У4 учтены в спецификации оборудования комплекта АОВ.

					ТП 816 - 1 - 207.92 ОВ		
Привязан:							
Инв. №							
Инж.	Козеряцкая		09.91	Блок ремонтно-механических мастерских с зарядной на польного электротранспорта мощностью 1100 рем. ед	Стадия	Лист	Листов
Зав.гр.	Минкина		09.91		Р	13	
Гл.спец.	Темкин		09.91	Схема системы теплоснабжения установок У1...У4. Узлы 1...4.	ГИПРОПЛОДОВОЩХОЗ г. Одесса		
Нач.отд.	Молотилова		09.91				
Н.контр.	Лушер		09.91				
Инв. №							

Взам. инв. № | Подпись и дата | Инв. № подл.

Альбом 3

ВЕ1, ВЕ7.

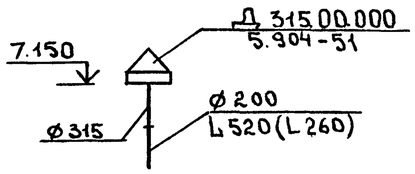

ВЕ2.

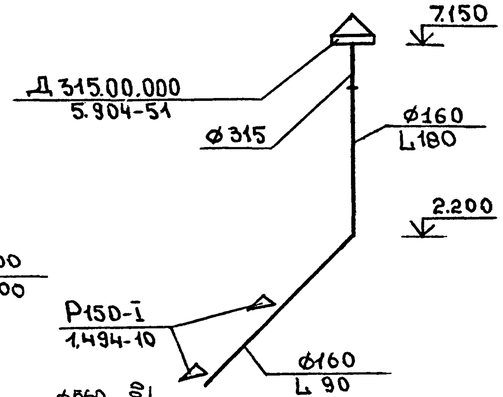

ВЕ3, ВЕ5.

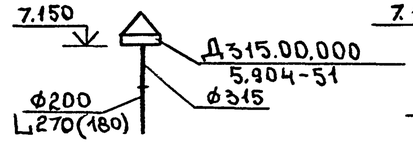

ВЕ6

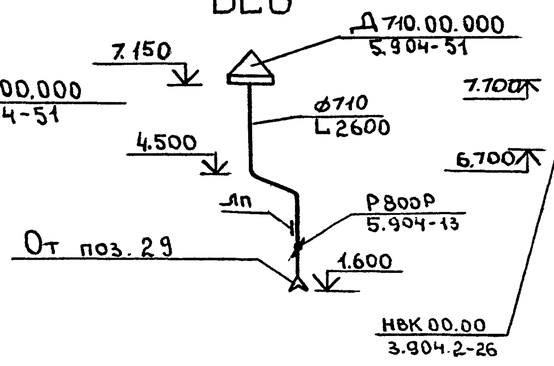

В3

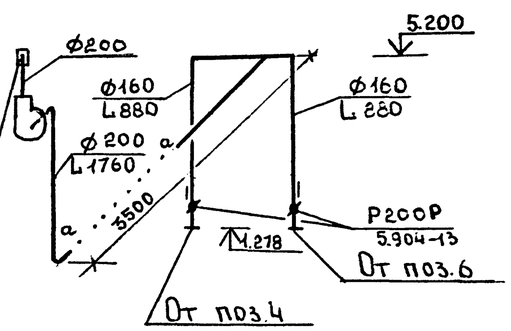

В1, В5.

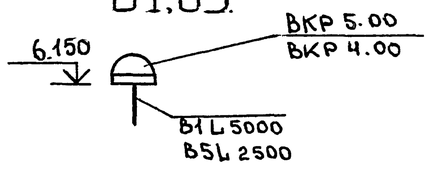

В2

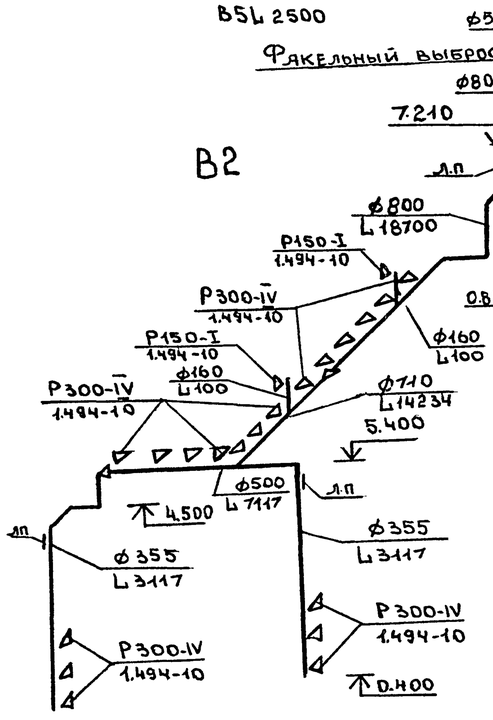

В4

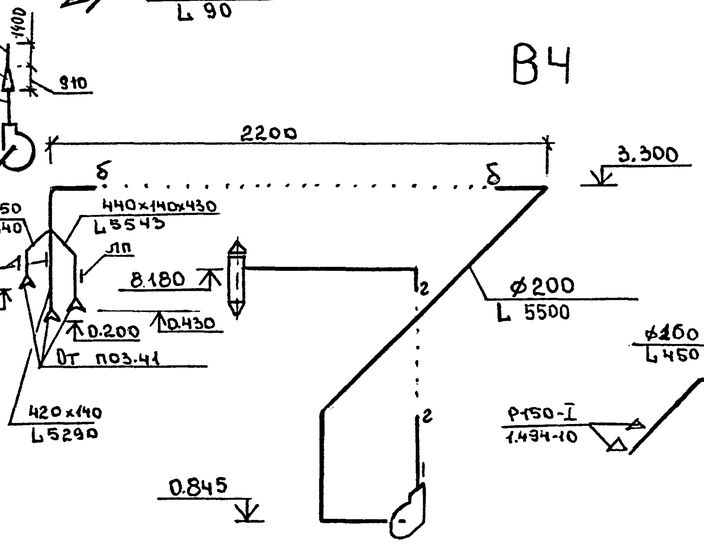

В6

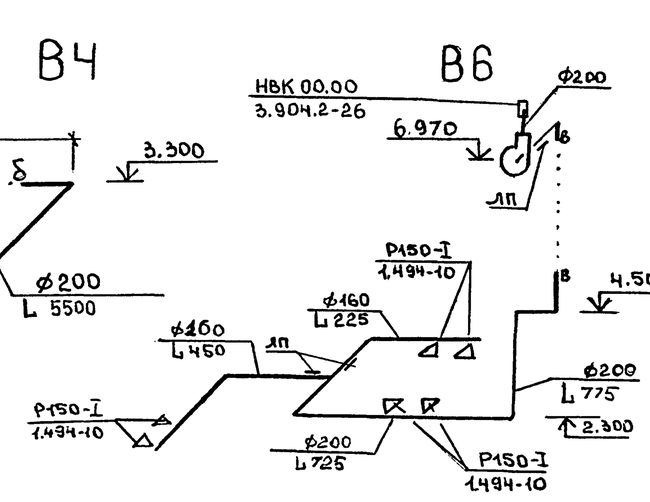

ВТ1

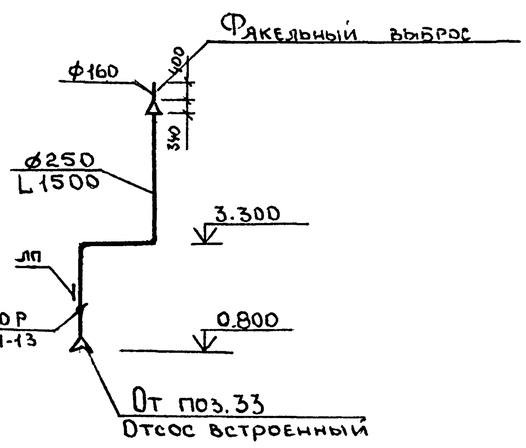

ВЕ4

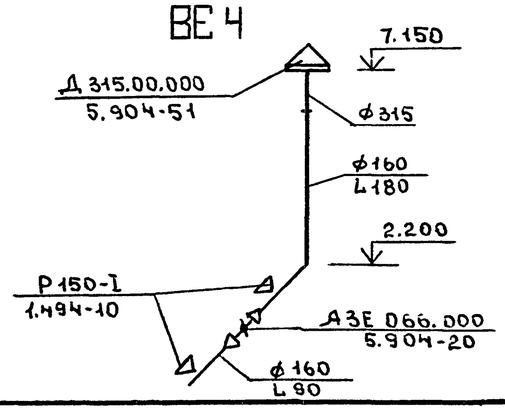

У1...У4

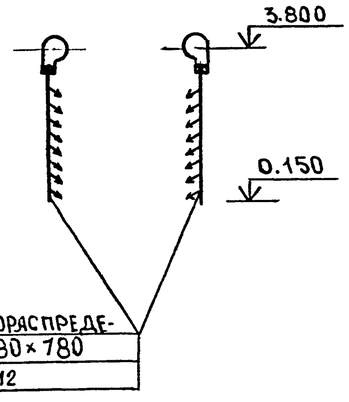

Короб воздухораспределительный 780×780
1.494-2, вып.12

Привязан			Инж.	Мудрук	08.91
			Зав.гр.	Минкина	08.91
			Гл.спец	Темкин	08.91
Инв. №			Нач.отд	Молотилова	08.91
			Н.контр	Лушер	08.91

ТП 816 - 1 - 207.92 ОВ

Блок ремонтно-механических мастерских с зарядной напольного электротранспорта мощностью 1100 рем. ед.

Стадия	Лист	Листов
Р	14	

Схемы систем ВЕ1...ВЕ7, В1...В6, ВТ1, У1...У4.

ГИПРОПЛОДООВОЩХОЗ г. Одесса

Взам. инв. № | Подпись и дата | Инв. № подл.

Альбом 3

П1

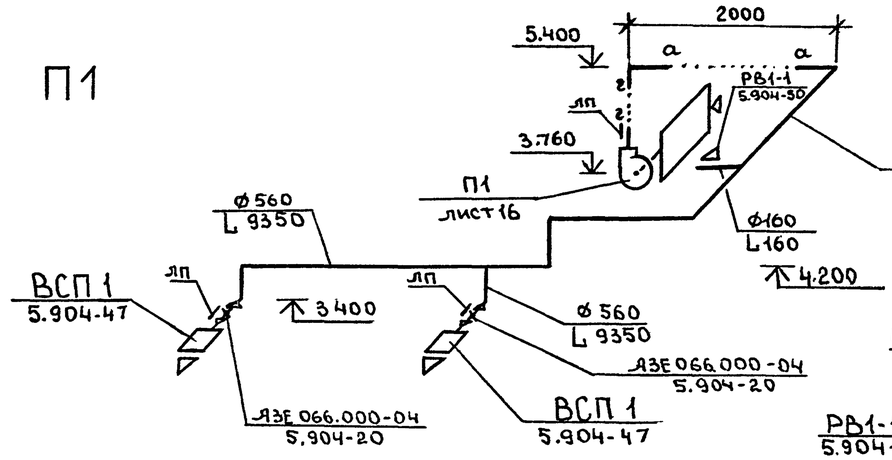

П2

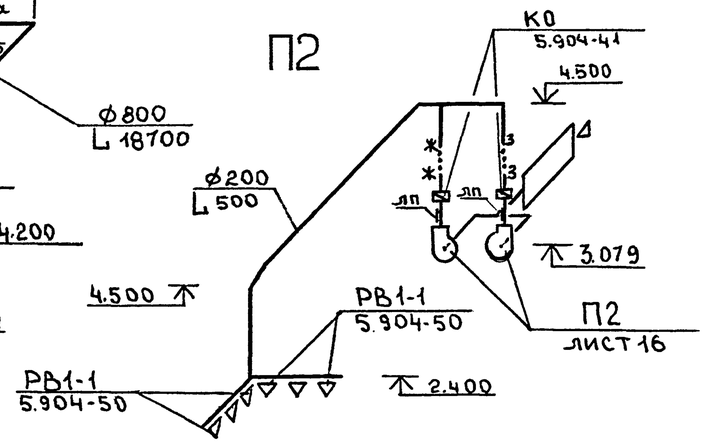

П3

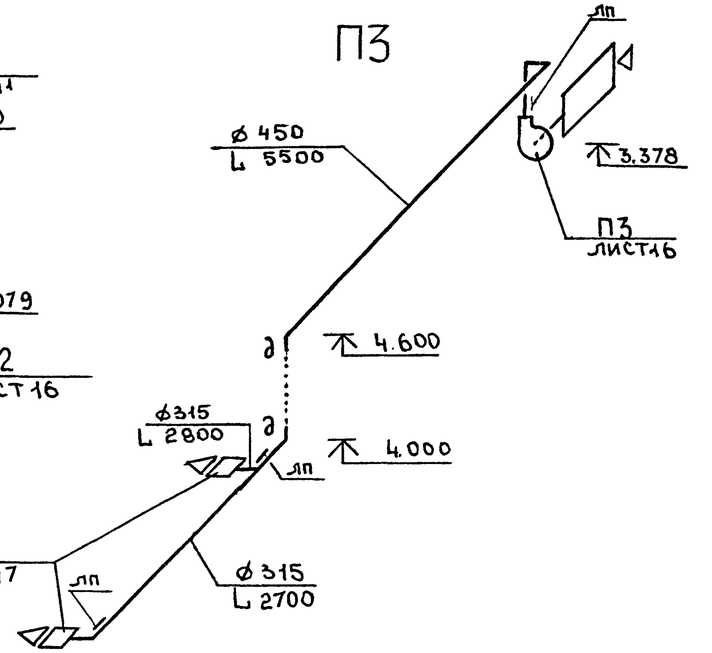

П4

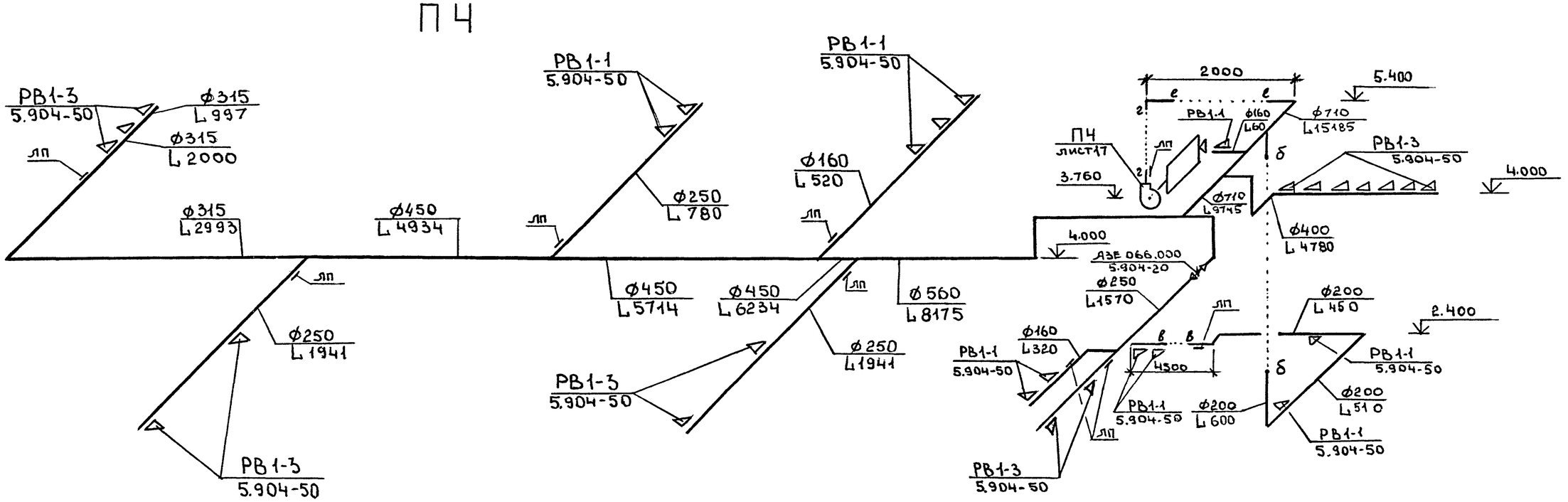

				ТП 816 - 1 - 207.92	08
Привязан				Блок ремонтно-механических мастерских с зарядной на-польного электротранспорта мощностью 1100 рем.ед.	Стадия: Р; Лист: 15; Листов:
Инв. №	Инж.	Мудрук	08.91		
	Зав.гр.	Минкина	08.91		
	Гл.спец	Темкин	08.91	Схемы систем П1...ПЧ.	ГИПРОПЛОДООВОЩХОЗ г. Одесса
	Нач.отд	Молотилова	08.91		
	Н.контр	Лушер	08.91		

Взам. инв. № | Подпись и дата | Инв. № подл.

Альбом 3

1-1

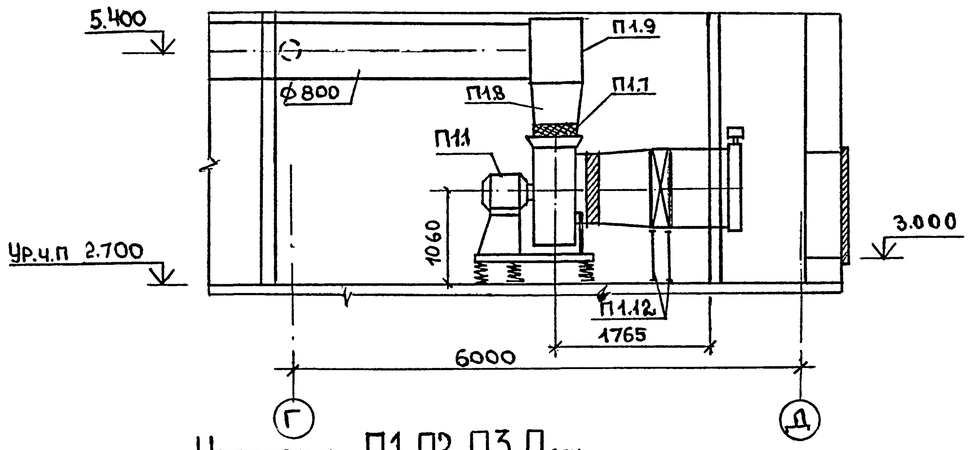

2-2

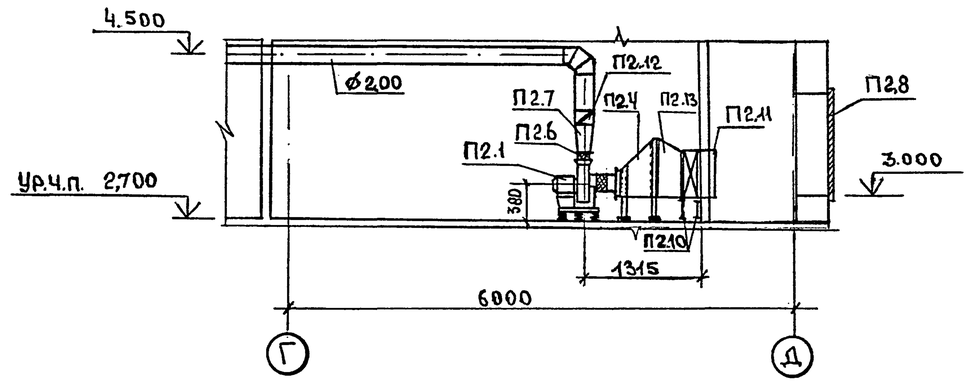

Установки П1. П2. П3. План.

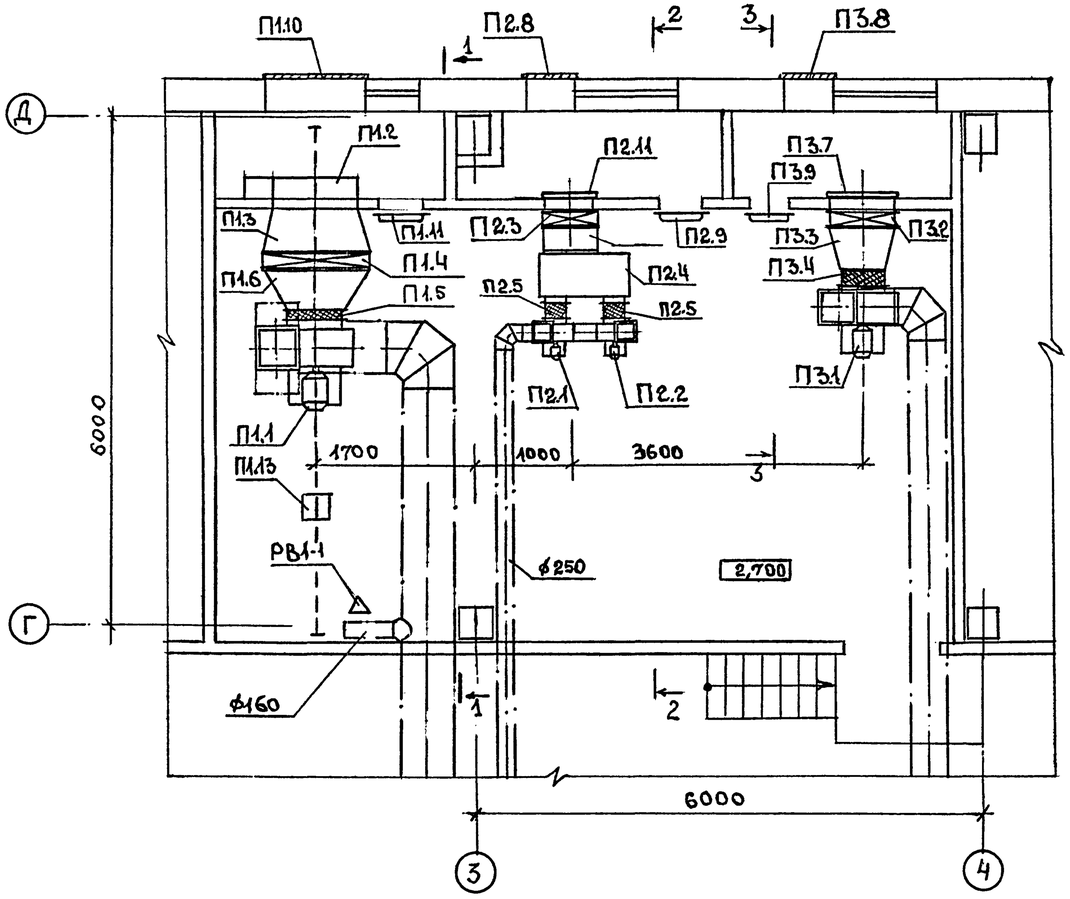

3-3

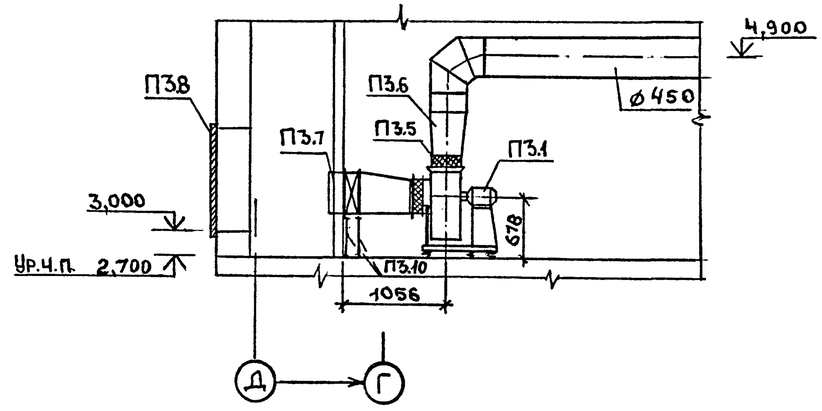

1. Спецификация установок П1...П3 приведена на листах 18,19.

				ТП 816 - 1 - 207.92 ОВ	
Привязан				Блок ремонтно-механических мастерских с зарядной напольного электротранспорта мощностью 1100 рем. ед.	Стадия: Р; Лист: 16; Листов:
Инв. №	Инж.	Мудрук	08.91		
	Зав. гр	Минкин	08.91		
	Гл. спец.	Темкин	08.91		
	Нач. отд	Молотилова	08.91	Установки П1, П2, П3. План. Разрезы 1-1... 3-3.	ГИПРОПЛОДООВОЩХОЗ г. Одесса
	Н. контр	Лушер	08.91		

Инв. № подл. | Подпись и дата | Взам. инв. №

Альбом 3

1-1

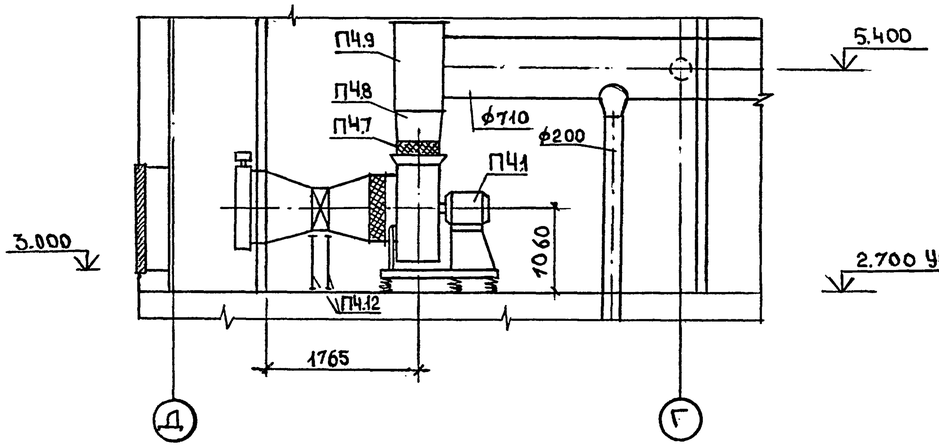

Установка ПЧ. План.

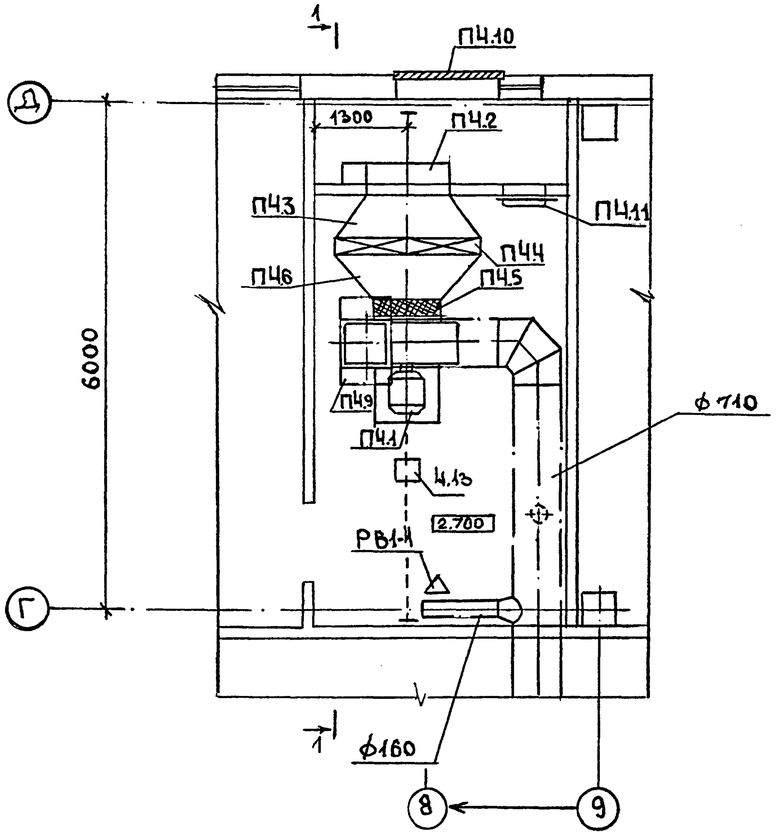

План кровли МЕЖДУ осями 1-3 и Б-Д с устяновками В2, В3.

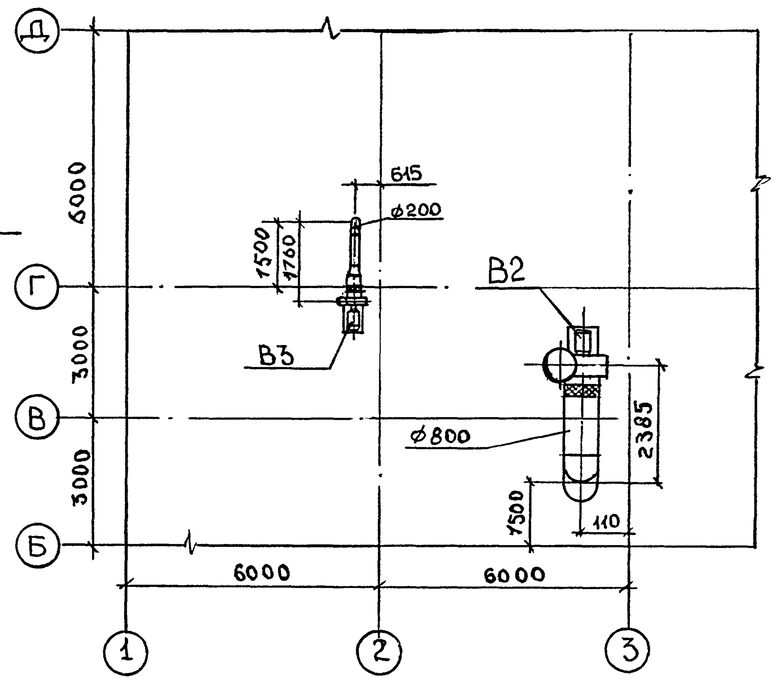

План кровли
между осями 8-10 и В-Д с устяновкой В6.

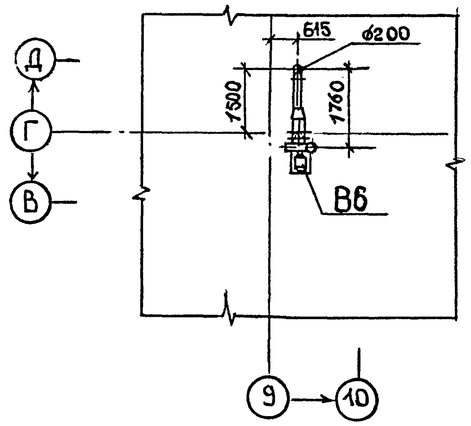

1. Спецификация устяновки ПЧ приведена на листе 19.

Привязан

Инв. №

Инж.	Мудрук		08.91	
Зав. гр.	Минкина		08.91	
Гл. спец.	Темкин		08.91	
Нач. отд.	Молотилова		08.91	
Н. контр.	Лушер		08.91	

ТП 816 - 1 - 207.92 ОВ

Блок ремонтно-механических мастерских с зарядной напольного электротранспорта мощностью 1100 рем. ед.

Стадия	Лист	Листов
Р	17	

Установка ПЧ. План. Разрез 1-1. Планы кровли между осями 1-3 и Б-Д; 8-10 и В-Д с установками В2, В3, В6.

ГИПРОПЛОДООВОЩХОЗ г. Одесса

25393-03 30 Формат А2

Инв. № подл. | Подпись и дата | Взам. инв. №

Альбом 3

Спецификация отопительно-вентиляционных установок (начало).

Марка, поз.	Обозначение	Наименование	Кол.	Масса ед., кг	Примечание
		П1			
П1.1	ТУ 22-11-1-88	Вентилятор центробежный ВЦ4-75 №8; исп.1; пол Л0°; диаметр рабочего колеса 1,0 Дном на виброизоляторах с электродвигателем 4А132S6; N=55кВт n=960 об/мин	1	342	
П1.2	ТУ 204 Каз. ССР 062-78	Заслонка воздушная утепленная П 1600×1000 с исполнительным механизмом МЭО-16/63-0.25 N=0,036 кВт.	1	59	1600×1000
П1.3		Переход 1600×1000→1655×1003	1		l=500мм
П1.4	ТУ 22-5757-84	Калорифер КСк3-11 02ХЛ3 с поверхностью нагрева F=83,12 м²	1	176	
П1.5	5.904-38	Вставка гибкая В 00.00-14	1	2.2	l=200мм
П1.6		Переход 1655×1003→ ф 800	1		l=500мм
П1.7	5.904-38	Вставка гибкая Н 00.00-17	1	2.57	l=200мм
П1.8		Переход 560×560→	1		l=500мм

Спецификация отопительно-вентиляционных установок. (продолжение)

Марка, поз.	Обозначение	Наименование	Кол.	Масса ед., кг	Примечание
		→ 600×1000			
П1.9		Короб из прокатя листового холоднокатяного δ=1,2 мм	1		
П1.10	1.494-27	Воздухозаборное устройство 5С1В.000.000-04	1	44.7	
П1.11	5.904-4	Дверь герметическая утепленная ДУс 1.25×0.5	1	33.6	
П1.12	1.494-25	Подставка под калорифер Н=560мм	4	2.0	
П1.13	ТУ 24.09.701-88	Таль ручная передвижая червячная грузоподъемностью 3.2т	1		
		П2			
П2.1	ТУ 22-5933-85	Вентилятор центробежный ВЦ4-75 №2.5 исп 1, пол Л0°, диаметр рабочего колеся 1.0 Дном на виброизоляторах с электродвигателем 4АЯ 50АЧ; N=0,06кВт n=1400 об/мин	1	26.2	
П2.2	ТУ 22-5933-85	Вентилятор центробежный ВЦ4-75 №2.5 исп 1, пол Пр0°, диаметр рабочего колеся 1.0 Дном на виброизоляторах с электродвигателем 4АЯ 50АЧ; N=0,06кВт n=1400 об/мин	1	26.2	

Спецификация отопительно-вентиляционных установок (продолжение).

Марка, поз.	Обозначение	Наименование	Кол.	Масса ед., кг	Примечание
П2.3	ТУ 22-5757-84	Калорифер КСк3-6 02ХЛ3 с поверхностью нагрева F=13.26 м²	1	38	
П2.4	5.903-7	Коробка смесительная К0.000	1	70	l=560мм
П2.5	5.904-38	Вставка гибкая В.00.00-03	2	0.74	l=120мм
П2.6	5.904-38	Вставка гибкая Н 00.00-03	2	0.79	l=120мм
П2.7		Переход 175×175→ → ф200	2		l=300мм
П2.8	1.494-27	Воздухозаборное устройство 5С1В.000.000	1	28.6	
П2.9	5.904-4	Дверь герметическая утепленная ДУс 1.25×0.5	1	33.6	

Взам. инв. №

Подпись и дата

Инв. № подл.

Привязан

Инв. №

Инж.	Мудрук		08.91
Зав. гр.	Минкиня		08.91
Гл. спец.	Темкин		08.91
Нач. отд.	Молотилова		08.91
Н. контр.	Лушер		08.91

ТП 816-1-207.92 ОВ

Блок ремонтно-механических мастерских с зарядной напольного электротранспорта мощностью 1100 рем.ед.

Спецификация отопительно-вентиляционных устяновок (начало).

Стадия	Лист	Листов
Р	18	

ГИПРОПЛОДООВОЩХОЗ г. Одесса

Альбом 3

Спецификация отопительно-вентиляционных установок (продолжение).

Марка, поз.	Обозначение	Наименование.	Кол	Масса ед., кг	Примечание.
П2.10	1.494-25	Подставка под калориферы. Н=260мм	4	20	
П2.11	5.903-7	Клапан утепленный створный КУС 1.00.00	1	20	
П2.12	5.904-41	Клапан обратный общего назначения КО	2	4.6	
П2.13		Переход 530*503→ 600×1170	1		ℓ=500
		П3			
П3.1	ТУ22-5335-82Е	Вентилятор центробежный ВЦ4-75№5, пол Л0°; исп 1; диаметр рабочего колеса 1.0 Дном; на виброизоляторах с электродвигателем 4А80В4; N=1,5кВт; n=1420 об/мин	1	97.6	
П3.2	ТУ22-5757-84	Калорифер КСк3-7-02ХЛ3 с поверхностью нагрева F=16,34 м²	1	44	
П3.3		Переход 655×503→ ф500	1		ℓ=500мм
П3.4	5.904-38	Вставка гибкая В00.00-09	1	1.43	ℓ=120мм
П3.5	5.904-38	Вставка гибкая Н00.00-11	1	1.51	ℓ=120мм
П3.6		Переход 353×353→ ф450	1		ℓ=500мм
П3.7	5.903-7	Клапан утепленный створный КУС 1.00.00-01	1	23.0	
П3.8	1.494-27	Воздухозаборное устройство 5С1В.000.000	1	28.6	
П3.9	5.904-4	Дверь герметическая утепленная ДУс 1.25×0.5	1	33.6	
П3.10	1.494-25	Подставка под калорифер Н=430мм	4	2.0	
		П4			
П4.1	ТУ 22-11-1-88	Вентилятор центробежный ВЦ4-75№8 исп.1; пол Л0°, диаметр рабочего колеса 1.0 Дном; на виброизоляторах с электродвигателем 4А132 S6; N=5.5 кВт; n=965 об/мин	1	342	
П4.2	ТУ 204 Каз.ССР 062-78	Заслонка воздушная утепленная с исполнительным механизмом МЭО-16/63-0.25	1	59.0	1600×1000
П4.3		Переход 1600×1000→ 1810×503	1		ℓ=500мм
П4.4	ТУ 22-5757-84	Калорифер КСк3-9-02ХЛ3 с поверхностью нагрева F=22.5 м²	2	56	
П4.5	5.904-38	Вставка гибкая В00.00-14	1	2.57	ℓ=200мм
П4.6		Переход 1810×503→ ф800	1		ℓ=500мм
П4.7	5.904-38	Вставка гибкая Н00.00-17	1		
П4.8		Переход 560×560→ 600×1000	1		ℓ=400мм
П4.9		Короб из проката листового холодно-катаного δ=1,2 мм	1		
П4.10	1.494-27	Воздухозаборное устройство 5С1В.000.000-04	1	44.7	
П4.11	5.904-4	Дверь герметическая утепленная ДУс 1.25×05			
П4.12	1.494-25	Подставка под калорифер Н=810мм	4	2,0	
П4.13	ТУ 24.09.701-88	Таль ручная передвижная червячная грузоподъемностью 3,2т	1		

Взам. инв. №

Подпись и дата

Инв. № подл.

Привязан

Инв. №

Инж.	Мудрук		08.91
Зав.гр.	Минкина		08.91
Гл.спец.	Темкин		08.91
Нач.отд.	Молотилова		08.91
Н.контр.	Лушер		08.91

ТП 816-1-207.92 ОВ

Блок ремонтно-механических мастерских с зарядной на польного электротранспорта мощностью 1100 рем.ед.

Стадия	Лист	Листов
Р	19	

Спецификация отопительно-вентиляционных установок (окончание)

ГИПРОПЛОДООВОЩХОЗ г. Одесса

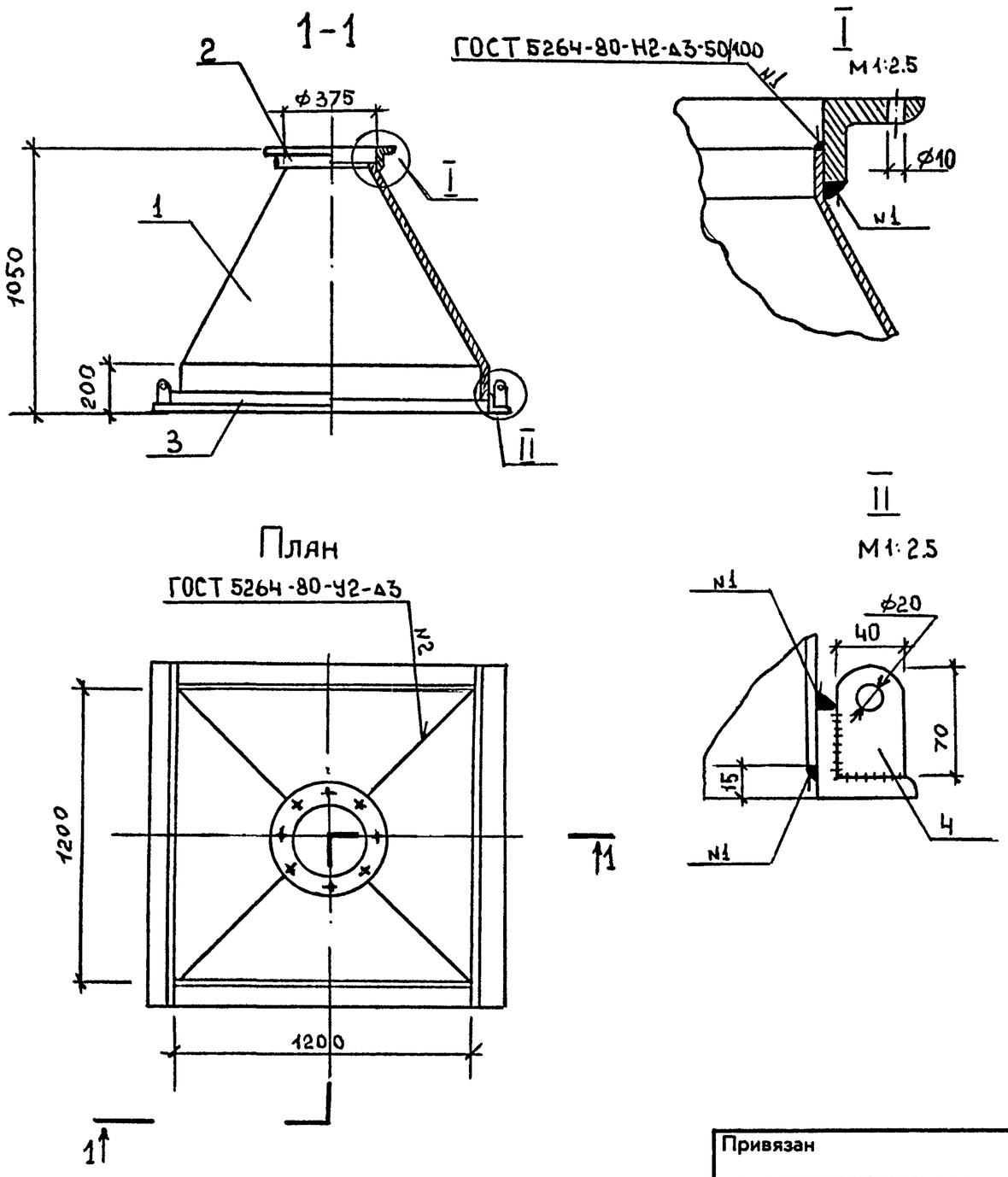

Ведомость элементов зонта.

Поз.	Обозначение	Наименование.	Кол	Дополнительные указания
1		Конфузор из стали листовой горячекатаной по ГОСТ 19903-74	1	
2		Верхний фланец Уголок $\frac{50\times50\times5\ ГОСТ\ 8509\text{-}86^{*}}{С235\ ГОСТ\ 27772\text{-}88}$	1	
3		Нижний фланец Уголок $\frac{50\times50\times5\ ГОСТ\ 8509\text{-}86^{*}}{С235\ ГОСТ\ 27772\text{-}88}$	1	
4		Ушко Лист $\frac{Б\text{-}ПН\text{-}5\times40\times70\ ГОСТ\ 19904\text{-}74^{*}}{С235\ ГОСТ\ 27772\text{-}88}$	4	

Изм	Лист	№ докум.	Подп.	Дата
Разраб.		Мудрук		09.91
Пров.		Минкиня		09.91
Зав.гр.		Минкиня		09.91
Гл.спец		Темкин		09.91
Нач.отд		Молотилова		09.91
Н.контр		Лушер		09.91

Привязан

Инв. №

ТП 816 - 1 - 207.92 ОВ.НК.3В1.000.В0

Зонт 3В1

Лит.	Масса	Масштаб
Э	33.18	1:20

Лист | Листов 1

ГИПРОПЛОДООВОЩХОЗ г. Одесса

Формат А3

Инв. № подл. | Подпись и дата | Взам. инв. № | Инв. № дубл. | Подпись и дата

25393-03

33

32