ТИПОВОЙ ПРОЕКТ

816 – 1 – 207.92

Блок ремонтно-механических мастерских с зарядной напольного электротранспорта мощностью 1100 ремонтных единиц

Альбом 2

АР Архитектурные решения, стр. 4...27

КЖ Конструкции бетонные и железобетонные, стр. 28...58

КМ Конструкции металлические, стр. 59..., 69

25393 – 02

gost.e-ecolog.ru

Привязан

Инв. №

типовой проект

816 – 1 – 207.92

Блок ремонтно-механических мастерских с зарядной напольного электротранспорта мощностью 1100 ремонтных единиц

Альбом 2

Альбом 1	ПЗ	Пояснительная записка
	ТХ	Технология производства
	ЭМ	Силовое электрооборудование
	АОВ	Автоматизация вентиляционных систем
	ЭО	Внутреннее электрическое освещение
	СС	Связь и сигнализация
Альбом 2	АР	Архитектурные решения
	КЖ	Конструкции бетонные и железобетонные
	КМ	Конструкции металлические
Альбом 3	ВК	Внутренние водопровод и канализация
	ОВ	Отопление и вентиляция
Альбом 4	АРИ, КЖИ	Строительные изделия
Альбом 5	НО	Нестандартизированное оборудование
Альбом 6	СО	Спецификации оборудования
Альбом 7	ВМ	Ведомости потребности в материалах
Альбом 8	С	Сметы

РАЗРАБОТАН:
ГПИ "Гипроплодоовощхоз"
Главный инженер М.В. Бобровский
Главный инженер проекта М.Б. Башаратьян

Утвержден и введен в действие
Главагропромнаучпроект Министерства сельского хозяйства и продовольствия СССР. Приказ №073-3/197 от 6.12.1991 г.

© АПП ЦИТП, 1992 г.

Привязан

Альбом 2

Содержание альбома 2 (начало)

Лист	Наименование	Стр.	Примеч.
	Содержание альбома 2	2,3	
	Архитектурные решения (АР)		
1	Общие данные (начало)	4	
2	Общие данные (продолжение)	5	
3	Общие данные (продолжение)	6	
4	Общие данные (продолжение)	7	
5	Общие данные (окончание)	8	
6	План на отм. 0,000 между осями 1...6 и А...Д	9	
7	План на отм. 0,000 между осями 6...10 и А...Д	10	
8	План на отм. 2,700 между осями 1...6 и А...Д	11	
9	План на отм. 2,700 между осями 6...10 и А...Д	12	
10	Фрагменты 1,2	13	
11	Фрагменты 3,4	14	
12	Ведомости и спецификации (начало)	15	
13	Ведомости и спецификации (окончание)	16	
14	Разрезы 1-1, 2-2. План кровли	17	
15	Фасады 1...10, 10...1, Д...А, А...Д. Схемы расположения элементов заполнения оконных проемов ОК1, ОК2	18	
16	Схемы расположения элементов заполнения оконных проемов ОК3...ОК6. Перегородки тип 1, тип 2, тип 3	19	
17	Планы полов на отм. 0,000; 2,700. Фрагмент 5	20	
18	Фрагменты 6...8. Схема расположения деталей МН522 для ворот ВРГ 24-24	21	
19	Узлы 1...3	22	
20	Узлы 4...6	23	
21	Узлы 7,8	24	

Содержание альбома 2 (продолжение)

Лист	Наименование	Стр.	Примеч.
22	Узлы 9...14	25	
23	Узлы 15...20	26	
24	Узлы 21,22	27	
	Конструкции бетонные и железобетонные (КЖ)		
1	Общие данные (начало)	28	
2	Общие данные (продолжение)	29	
3	Общие данные (окончание)	30	
4	Схема расположения фундаментов и фундаментных балок	31	
5	Схема расположения фундаментов и фундаментных балок. Узлы 1...4	32	
6	Схема расположения фундаментов и фундаментных балок. Узлы 5,6	33	
7	Фундаменты Фм1, Фм2	34	
8	Фундаменты Фм3, Фм4	35	
9	Фундаменты Фм5, Фм6	36	
10	Установка закладных деталей для безвыверочного монтажа. Схемы сборки пространственных каркасов. Узлы I...VI	37	
11	Схема расположения колонн и балок покрытия	38	
12	Схема расположения колонн и балок покрытия. Разрезы 1-1...4-4	39	
13	Спецификация к схеме расположения колонн и балок покрытия	40	
14	Схема расположения плит покрытия	41	
15	Схема расположения подвесок.	42	

Содержание альбома 2 (продолжение)

Лист	Наименование	Стр.	Примеч.
16	Схемы расположения стеновых панелей по осям А, Д, 1 и 10	43	
17	Схема расположения стеновых панелей, стоек фахверка и насадок	44	
18	Схема расположения панельных перегородок	45	
19	Схема расположения панельных перегородок. Разрезы 1-1...7-7	46	
20	Схемы расположения панельных перегородок. Узлы 1...4	47	
21	Схемы расположения элементов перекрытий между осями 3-4 и Г-Д; 5-6 и Г-Д; 3-4 и Б-В	48	
22	Схемы расположения элементов перекрытий между осями 7...9 и Г-Д; 9-10 и В-Г. Сечение 4-4	49	
23	Монолитные участки Ум1...Ум4	50	
24	Монолитный участок Ум5. Фундаменты ФОм10, ФОм11	51	
25	Монолитный участок Ум6	52	

Взам. инв. № | Подпись и дата | Инв. № подл.

Привязан

Инв. №

ТП 816 - 1 - 207.92

Нач. отд.	Бутенко		10.91
Н. контр.	Лушер		10.91
ГИП	Башкатый		10.91

Содержание альбома 2

Стадия	Лист	Листов
Р	1	2

ГИПРОПЛОДООВОЩХОЗ г. Одесса

25393-02 3 Формат А2

Альбом 2

Содержание альбома 2 (продолжение)

Лист	Наименование	Стр.	Примеч.
26	Схема расположения элементов подземных конструкций между осями 1...6 и А...Д	53	
27	Схема расположения элементов подземных конструкций между осями 6...10 и А...Д	54	
28	Схема расположения элементов подземных конструкций. Сечения 1-1...6-6	55	
29	Схема расположения элементов подземных конструкций, Фундаменты ФОм1...ФОм5, ПРм1	56	
30	Схема расположения элементов подземных конструкций ФОм6...ФОм9. Сечения 7-7...9-9	57	
31	Схема расположения элементов лестницы Л1	58	
	Конструкции металлические		
1	Общие данные (начало)	59	
2	Общие данные (продолжение)	60	
3	Общие данные (окончание)	61	
4	Схема расположения путей подвесного крана КР1. Схема расположения элементов монорельса МР1	62	
5	Схема расположения путей подвесного крана КР2. Схема расположения элементов монорельса МР2	63	

Содержание альбома 2 (окончание)

Лист	Наименование	Стр.	Примеч.
6	Схемы расположения элементов монорельсов МР3, МР4, МР5	64	
7	Схемы расположения путей подвесных кранов КР1, КР2 и элементов монорельсов МР1...МР5. Узлы 1...4	65	
8	Схемы расположения путей подвесных кранов КР1, КР2 и элементов монорельсов МР1...МР5. Узлы 5, 6	66	
9	Схема расположения элементов лестницы Л2 и элементов ограждений Л1	67	
10	Схема расположения элементов лестницы Л3 и ограждений кровли	68	
11	Схема расположения элементов лестницы Л3. Узлы 1...3	69	

Взам. инв. №

Подпись и дата

Инв. № подл.

Привязан

Инв. №

Альбом 2

Ведомость рабочих чертежей основного комплекта АР /начало/

Лист	Наименование	Примечание
1	Общие данные /начало/	
2	Общие данные /продолжение/	
3	Общие данные /продолжение/	
4	Общие данные /продолжение/	
5	Общие данные /окончание/	
6	План на отм. 0,000 между осями 1...6 и А...Д.	
7	План на отм. 0.000 между осями 6...10 и А...Д	
8	План на отм. 2.700 между осями 1...6 и А...Д	
9	План на отм. 2.700 между осями 6...10 и А...Д.	
10	Фрагменты 1, 2.	
11	Фрагменты 3, 4.	
12	Ведомости и спецификации /начало/	
13	Ведомости и спецификации /окончание/	
14	Разрезы 1-1, 2-2. План кровли.	
15	Фасады 1...10, 10...1, Д...А, А...Д. Схемы расположения элементов заполнения оконных проемов. ОК1, ОК2.	
16	Схемы расположения элементов заполнения оконных проемов ОК3... ОК6. Перегородки тип 1, тип 2, тип 3.	
17	Планы полов на отм. 0,000; 2.700. Фрагмент Б.	
18	Фрагменты 6...8. Схема расположения деталей НН 522 для ворот ВРГ 24-24.	

Ведомость рабочих чертежей основного комплекта АР /окончание/

Лист	Наименование	Примечание
19	Узлы 1...3.	
20	Узлы 4...6.	
21	Узлы 7, 8.	
22	Узлы 9...14.	
23	Узлы 15...20.	
24	Узлы 21, 22.	

Ведомость ссылочных и прилагаемых документов /начало/

Обозначение	Наименование	Примечание
	Ссылочные документы	
ГОСТ 18853-73*	Ворота деревянные распашные для производственных зданий и сооружений	
ГОСТ 14624-84	Двери деревянные для производственных зданий	
ГОСТ 24698-81	Двери деревянные наружные для жилых и общественных зданий	
ГОСТ 6629-88	Двери деревянные внутренние для жилых и общественных зданий	
ГОСТ 12506-81	Окна деревянные для производственных зданий	
ГОСТ 8484-82	Плиты подоконные железобетонные для производственных зданий	
1.436.2-22, вып. 1,2,3	Двери металлические противопожарные для производственных зданий и сооружений	
1.038.1-1, вып. 1	Перемычки железобетонные для зданий с кирпичными стенами	
2.430-20, вып. 3,4	Узлы стен из кирпича одноэтажных зданий промышленных предприятий	
2.130-6с	Узлы стен жилых и общественных зданий, возводимых в районах сейсмичностью 7, 8 и 9 баллов	
1.431.6-28, вып. 1	Перегородки кирпичные промышленных предприятий	
1.431-10, вып. 2	Перегородки консольные сетчатые стальные	
2.436-17, вып. 0,1	Узлы окон с деревянными переплетами по ГОСТ 12506-81	
2.460-15, вып. 1	Типовые узлы покрытий промышленных зданий в местах установки крышных вентиляторов	

1. Окончание ведомости ссылочных и прилагаемых документов см. на листе 2.

Чертежи основного комплекта разработаны в соответствии с действующими нормами и правилами и обеспечивают безопасную эксплуатацию здания при соблюдении предусмотренных проектом мероприятий пожаро- и взрывобезопасности.

Главный инженер проекта М.Б. Башаратьян

1991 г.

Согласовано: Отд. ТХ Козырь; Отд. СТ Колотилова; Отд. ЭН Корсуданова

Инв. № подл. | Подпись и дата | Взам. инв. №

Инв. №

Привязан

ТП 816-1-207.92 АР

Вед. арх.	Висик		08.91
Зав. гр.	Селецкая		08.91
Гл. арх.	Гринберг		08.91
Гл. конст.	Винницкий		08.91
Н. контр.	Лушер		08.91
Нач. отд.	Бутенко		08.91
ГИП	Башаратьян		08.91

Блок ремонтно-механических мастерских с зарядной напольного электротранспорта мощностью 1100 рен. ед.

Стадия	Лист	Листов
Р	1	24

Общие данные /начало/

ГИПРОПЛОДООВОЩХОЗ г. Одесса

25393-02 5 формат А2

Альбом 2

Ведомость ссылочных и прилагаемых документов /окончание/

Обозначение	Наименование	Примечание
2.460-18, вып.1	Узлы покрытий одноэтажных производственных зданий с рулонными кровлями и железобетонными плитами	
3.400-6/76	Унифицированные закладные детали сборных железобетонных конструкций инженерных сооружений промышленных предприятий	
1.400-15, вып.1	Унифицированные закладные изделия железобетонных конструкций для крепления технологических коммуникаций и устройств	
2.244-1, вып.4	Детали полов общественных зданий	
	Прилагаемые документы	
АР.СО	Спецификация оборудования	Альбом 6
АР.ВМ	Ведомость потребности в материалах	Альбом 7
АРИ	Строительные изделия	Альбом 4

Ведомость отделки помещений /начало/

Наименование или номер помещения	Потолок		Стены или перегородки		Низ стен или перегородок (панель)			Примечание
	площадь	Вид отделки	площадь	Вид отделки	площадь	Вид отделки	Высота, мм	
1,29	394,67	Подготов	235,19	Выше па-	81,54	Подготов-		
2	68,54	ка под	117,31	нели - под	41,48	ка под		
4	4,9	окраску.	11,73	готовка	11,09	окраску		
6	219,55	Известко-	579,79	под окрас-	173,61	панельных		
10	35,54	вая окрас-	19,29	ку панель	37,97	участков		
11	86,62	ка за 2	137,15	ных участ-	42,13	Цементно-		
14	56,85	раза	107,49	ков. Це-	37,34	известко-	1800	
16	4,02		6,21	ментно-	13,52	вая шту-		
24	61,10		114,10	известко-	35,95	катурка		
25	2,71		10,36	вая шту-	8,71	кирпич-		
26	90,77		138,60	катурка	47,87	ных участ-		
27	86,96		132,54	кирпичных	49,74	ков. Окрас-		
				участков.		ка эмале-		
				Известко-		выми крас-		
				вая окрас-		ками в 2		
				ка за 2		слоя по		
				раза		грунту		
3	7,20	Подготов-	28,62	Подготов-				
12	5,56	ка под	22,90	ка под				
13	11,04	окраску.	32,50	окраску				
28	30,40	Извест-	80,85	панель-				
30	73,79	ковая	93,72	ных участ-	—	—	—	
34	26,16	окраска	57,96	ков. Извест-				
		за 2 раза		ковая шту-				
				катурка				
				кирпичных				
				участков.				
				Извест-				
				ковая				
				окраска				
				за 2				
				раза				

Взам. инв. № | Подпись и дата | Инв. № подл.

Привязан

Инв. №

Вед.арх.	Висик	[signature]	08.91
Зав.гр.	Селецкая	[signature]	08.91
Гл.спец.	Долгий	[signature]	08.91
Н.контр.	Лушер	[signature]	08.91
Нач.отд.	Бутенко	[signature]	08.91

тп 816 - 1 - 207.92 АР

Блок ремонтно-механических мастерских с зарядной напольного электротранспорта мощностью 1100 рен.ед.

Стадия	Лист	Листов
Р	2	

Общие данные /продолжение/

ГИПРОПЛОДООВОЩХОЗ г. Одесса

25393-02 6 формат А2

Альбом 2

Ведомость отделки помещений /продолжение/

Наименование или номер помещения	Потолок		Стены или перегородки		Низ стен или перегородок (панель)			Примечание
	площадь	Вид отделки	площадь	Вид отделки	площадь	Вид отделки	Высота, мм	
5	173,31	Подготов-	224,50	Подготов-				
7	84,14	ка под	163,96	ка под				
8	8,30	окраску.	23,70	окраску				
9	8,30	Окраска	25,35	панель-				
		перхлор-		ных участ				
		виниловы		ков. Шту-	—	—	—	
		ми эмаля-		катурка				
		ми свет-		сложным				
		лых то-		раство-				
		нов в 2		ром. кир-				
		слоя по		пичных				
		грунту		участков				
				Окраска				
				перхлор-				
				виниловы-				
				ми эмаля-				
				ми в 2				
				слоя по				
				грунту				
15	30,21	Подготов	56,64	Подготов				
23	4,34	ка под	20,98	ка под				
31	58,14	окраску.	79,60	окраску				
32	17,95	Окраска	45,87	панель-				
33	6,77	водно-	29,47	ных участ-	—	—	—	
		дисперси-		ков. Шту-				
		онной		катурка				
		краской		сложным				
		светлых		раство-				
		тонов		ром кир-				
				пичных				
				участков.				
				Окраска				
				водно-дис				
				персион-				
				ной крас-				
				кой свет-				
				лых тонов				

Ведомость отделки помещений /продолжение/

Наименование или номер помещения	Потолок		Стены или перегородки		Низ стен или перегородок (панель)			Примечание
	площадь	Вид отделки	площадь	Вид отделки	площадь	Вид отделки	Высота, мм	
17	4,30	Подготов-	10,47	Выше пя-	18,28	Керами-		
18	4,30	ка под	10,47	нели — шту-	18,28	ческая		
22	4,31	окраску.	6,02	катурка	14,86	глазуро-		
		Извест-		сложным		вянная	2000	
		ковая		раство-		плитка		
		окраска		ром. Из-		светлых		
		за 2 раза		вестко-		тонов		
				вая окрас				
				ка за 2				
				раза				
19	3,42	Подготов-	4,38	Выше пя-	13,38	Керами-		
20	1,71	ка под	3,66	нели —	9,78	ческая		
		окраску.		штукатур-		глазуро-	2000	
		Окраска		ка сложным		вянная		
		водно-		раство-		плитка		
		дисперси-		ром.		светлых		
		онной		Окраска		тонов		
		краской		водно-				
		марки		дисперси-				
		ВД-ВА-224		онной				
		ГОСТ 28196-89		краской				
		светлых		марки				
		тонов		ВД-ВА-224				
				ГОСТ 28196-89				
				светлых				
				тонов				
35	5,15	Известко-	24,96	Известко-				См. тт, п. 1
36	5,10	вая окрас-	24,78	вая окрас-				
37	4,38	ка за 2	22,14	ка за 2				
38	5,34	раза	25,62	раза				

1. Окраску производить после выполнения отделочных работ в соответствии с узлами 9... 11.

Взам. инв. № | Подпись и дата | Инв. № подл.

Привязан

Инв. №

Вед. арх.	Висик		08.91
Зав. гр.	Седецкая		08.91
Гл. спец.	Долгий		08.91
Н. контр.	Лушер		08.91
Нач. отд.	Бутенко		08.91

тп 816-1-207.92 - ЭР

Блок ремонтно-механических мастерских с зарядной напольного электротранспорта мощностью 1100 рем. ед.

Стадия	Лист	Листов
Р	3	

Общие данные /продолжение/

ГИПРОПЛОДООВОЩХОЗ г. Одесса

Альбом 2

Ведомость отделки помещений /окончание/

Наименование или номер помещения	Потолок		Стены или перегородки		Низ стен или перегородок (панель)			Примечание
	площадь	Вид отделки	площадь	Вид отделки	площадь	Вид отделки	Высота, мм	
21	4,56	Подготовка под окраску. Окраска водно-дисперсионной краской светлых тонов	9,25	Выше панелей – штукатурка сложным раствором. Окраска водно-дисперсионной краской светлых тонов	13,50	Керамическая глазурованная плитка светлых тонов	2000	

Ведомость спецификаций

Лист	Наименование	Примечание
10,11,12	Спецификация заполнения проемов	
12	Спецификация перемычек	
13	Спецификация закладных и соединительных элементов	
16	Спецификация сборных перегородок	

Условные обозначения и сокращения слов

– обозначение железобетона

Нонер отв. – обозначение отверстия

п.т – по типу

ж.б. – железобетон

Общие указания /начало/

1. Основной комплект рабочих чертежей марки АР разработан на основании технологической, санитарно-технической и энергетической частей проекта и в соответствии с СНиП 2.09.02-85 „Производственные здания", СНиП 2.01.02-85 „Противопожарные нормы", СНиП 2.09.04-87 „Административные и бытовые здания, СНиП 2.03.13-88, Полы", СНиП II-26-76 „Кровли."
2. За условную отметку 0.000 принят уровень чистого пола коридора, что соответствует абсолютной отметке ____ по генплану.
3. По конструктивным характеристикам здание относится ко II степени огнестойкости.
4. Категории производства по взрыво-пожарной и пожарной опасности – А, В, Г, Д.

Общие указания /продолжение/

5. Наружные стены — панели керамзитобетонные $\gamma = 1100$ кг/м³ по серии 1.030.1-1/88 полной заводской готовности толщиной 200 мм и частично кладка из красного глиняного кирпича $\gamma = 1800$ кг/м³ ГОСТ 530-80 марки 75 на растворе марки 50 толщиной 380 мм.
6. Внутренние перегородки — сборные ж.б. $\gamma = 2400$ кг/м³ по серии 1.030.9-2 толщиной 80 мм и частично из кирпича $\gamma = 1800$ кг/м³ ГОСТ 530-80 марки 75 на растворе марки 50 толщиной 120 мм.
7. В процессе возведения кладки выполнить следующее:

   Установить стальные соединительные элементы для крепления стен и перегородок к каркасу здания, согласно узлам, замаркированным на листах 6.7;

   Кладку перегородок не доводить до низа конструкций покрытий и перекрытий на 30 мм. Зазор заполнить в соответствии с узлами серии 1.431.6-28, вып.1;

   В откосы оконных и дверных проемов заложить деревянные антисептированные пробки 120×120×65 мм через 1200 мм по высоте, но не менее двух на откос;

   Для крепления дверных блоков поз. 5,6 и 9 установить детали ЗД-1 и ЗД-2 согласно узлу 3 и узлам, замаркированным на стр. 33 серии 1.436.2-22, вып. 1;

   над проемами шириной до 700 мм устроить рядовые перемычки из 2...6 стержней ⌀ 8 AI /в зависимости от толщины стены или перегородки/ в цементном растворе толщиной 30 мм;

   Для крепления оконных блоков установить крепежные изделия соответственно узлам,

Взам. инв. № | Подпись и дата | Инв. № подл.

Привязан					тп 816 – 1 – 207.92 АР	
					Блок ремонтно-механических мастерских с зарядной напольного электротранспорта мощностью 1100 рем.ед	Стадия: Р; Лист: 4; Листов:
Инв. №	Вед. арх.	Висик		08.91		
	Зав. гр.	Селецкая		08.91		
	Гл. спец.	Долгий		08.91	Общие данные /продолжение/	ГИПРОПЛОДООВОЩХОЗ г. Одесса
	Н. контр.	Лушер		08.91		
	Нач. отд.	Бутенко		08.91		

Альбом 2

Общие указания /продолжение/

заклеркированным на листах 15,16 и серии 2.436-17, вып. 0,1;

под перегородки толщиной 120мм и высотой до 2.700м устроить бетонное утолщение в полу согласно узлу 19.

8. Наружная отделка — кирпичные участки наружных стен выполнить с подбором кирпича на лицевую сторону с расшивкой швов выпуклым вяликом с наружной стороны и вподрезку с внутренней.

9. Все металлические и столярные изделия окрасить светлой эмалевой краской в два слоя по грунту. Указания по антикоррозионной защите закладных и соединительных элементов см. в комплекте КЖ.

10. При установке столярных изделий соблюдать требования СНиП 3.03.01-87 „Несущие и ограждающие конструкции".

11. При устройстве кровли в цементно-песчаной стяжке выполнить температурно-усадочные швы шириной 5мм, разделяющие поверхность стяжки на участки 6,0×6,0м. Температурно-усадочные швы должны совпадать с разбивочными осями.

12. По периметру здания устроить асфальтовую отмостку шириной 1500мм и толщиной 25мм по бетонному основанию в соответствии с узлом 12.

13. Пожарные шкафы ПШ установить в местах, указанных в комплекте ВК и в соответствии с узлом 21. Количество шкафов на здание — 5 шт.

14. В местах прокладки кабелей, трубопроводов через ограждающие конструкции с нормируемыми пределами огнестойкости /между помещениями с номерами по плану 5,8,9,10,12,13,4,26 и снежными помещениями/ зазоры заполнить цементно-песчаным раствором марки 50 на всю толщину ограждающей конструкции.

15. В целях защиты от производственного шума помещений /номер по плану 32,33/, примыкающих к венткамере /номер по плану 34/, перегородки со стороны венткамеры перед выполнением отделочных работ оклеить минераловатными плитами ПЭ/О 500×500 ТУ21-24-60-85 толщиной 22мм без воздушного зазора на битумной мастике ГОСТ 2889-80 на всю высоту помещения. Площадь оклеенной перегородки — 18,0м².

16. При производстве строительных работ, соблюдать требования СНиП, ч. III.

17. В венткамерах, номер по плану 35, 36, 37, 38, утеплитель к покрытию крепить в соответствии с узлом 10.

18. В процессе производства работ оформить актами по форме, приведенной в приложении 6 к СНиП 3.01.01-85, следующие виды скрытых работ:

устройство оснований под полы на грунте;

устройство гидроизоляции полов;

устройство температурных и осадочных швов в конструкции кровли;

освидетельствование армирования перегородок;

установка закладных изделий для крепления стен и перегородок;

освидетельствование участков кладки стен в местах опирания плит перекрытий;

антикоррозионная защита закладных и соединительных изделий;

освидетельствование основания и всех последующих слоев конструкции кровли;

освидетельствование оснований под полы на перекрытиях;

освидетельствование оснований под устройство чистых полов, примыканий полов к стенам;

антисептирование и гидроизоляция коробок дверных и оконных блоков;

освидетельствование заделки сопряжений деревянных коробок проемов с каменной кладкой и элементами железобетонных конструкций;

Общие указания /окончание/

освидетельствование основания под устройство рулонного ковра кровли, примыканий кровли к стенам;

звукоизоляция элементов строительных конструкций;

термоизоляция элементов строительных конструкций.

19. Перегородки толщиной 120мм крепить к каркасу здания в соответствии с узлом 3-1 серии 1.431.6-28, вып. 1 шагом 1200мм по высоте.

Взам. инв. №

Подпись и дата

Инв. № подл.

					ТП 816-1-207.92 -ЭР	
Привязан					Блок ремонтно-механических мастерских с зарядной напольного электротранспорта мощностью 1100 рем.ед.	Стадия: Р; Лист: 5; Листов:
	Вед. арх.	Висик		08.91		
	Зав. гр.	Селецкая		08.91		
	Гл. спец.	Долгий		08.91	Общие данные /окончание/	ГИПРОПЛОДООВОЩХОЗ г. Одесса
	Н. контр.	Лушер		08.91		
Инв. №	Нач. отд.	Бутенко		08.91		

Альбом 2

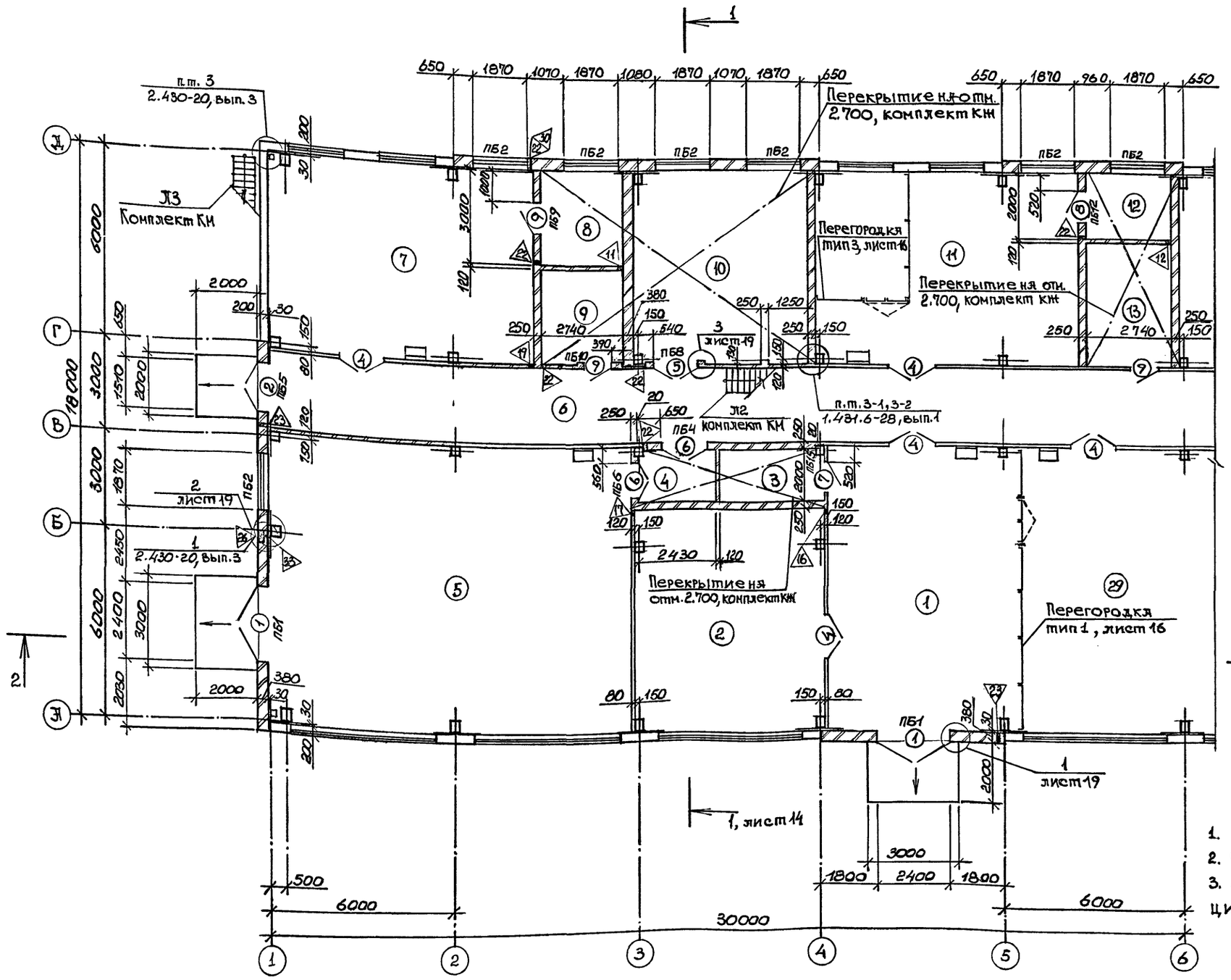

Экспликация помещений

Номер по плану	Наименование	Площадь, м²	Категория помещения по взрыво-пожарной и пожарной опасности
1	Участок ремонта электропогрузчиков	108,05	Д
2	Агрегатная	42,84	Г
3	Кладовая	7,20	Д
4	Тамбур-шлюз	4,90	
5	Зарядная акумуляторных батарей	108,32	А
6	Коридор /между осями 1...6/	76,28	
7	Электролитная	52,59	Д
8	Щелочная	8,30	В
9	Кислотная	8,30	В
10	Кладовая мастерских	35,54	В
11	Участок ремонта электрооборудования и КИП	54,14	Д
12	Кладовая	5,56	В
13	Инструментально-раздаточная кладовая	11,04	В
29	Участок слесарно-механических работ /между осями 5-6 и А...В/	49,57	Д

1. Ведомость проемов см. на листе 10.
2. Спецификацию проемов см. на листах 10, 11, 12
3. Ведомости перемычек и отверстий и спецификацию перемычек см. на листе 12.

Схематический план здания на отм. 0,000

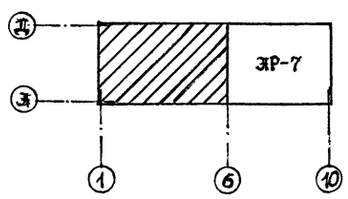

Вед. арх.	Висик		08.91	тп 816 - 1 - 207.92 АР
Зав. гр.	Селецкая		08.91	Блок ремонтно-механических мастерских с зарядной напольного электротранспорта мощностью 1100 рен. ед.
Гл. спец.	Бондарчук		08.91	
Гл. спец.	Долгий		08.91	
Н. контр.	Лущер		08.91	План на отм. 0.000 между осями 1...6 и А...Д
Нач. отд.	Бутенко		08.91	
ГИП	Башаратьян		08.91	

Стадия	Лист	Листов
Р	6	

ГИПРОПЛОДООВОЩХОЗ г. Одесса

Привязан

Инв. №

Инв. № подл. | Подпись и дата | Взам. инв. №

25393-02 10 формат А2

Альбом 2

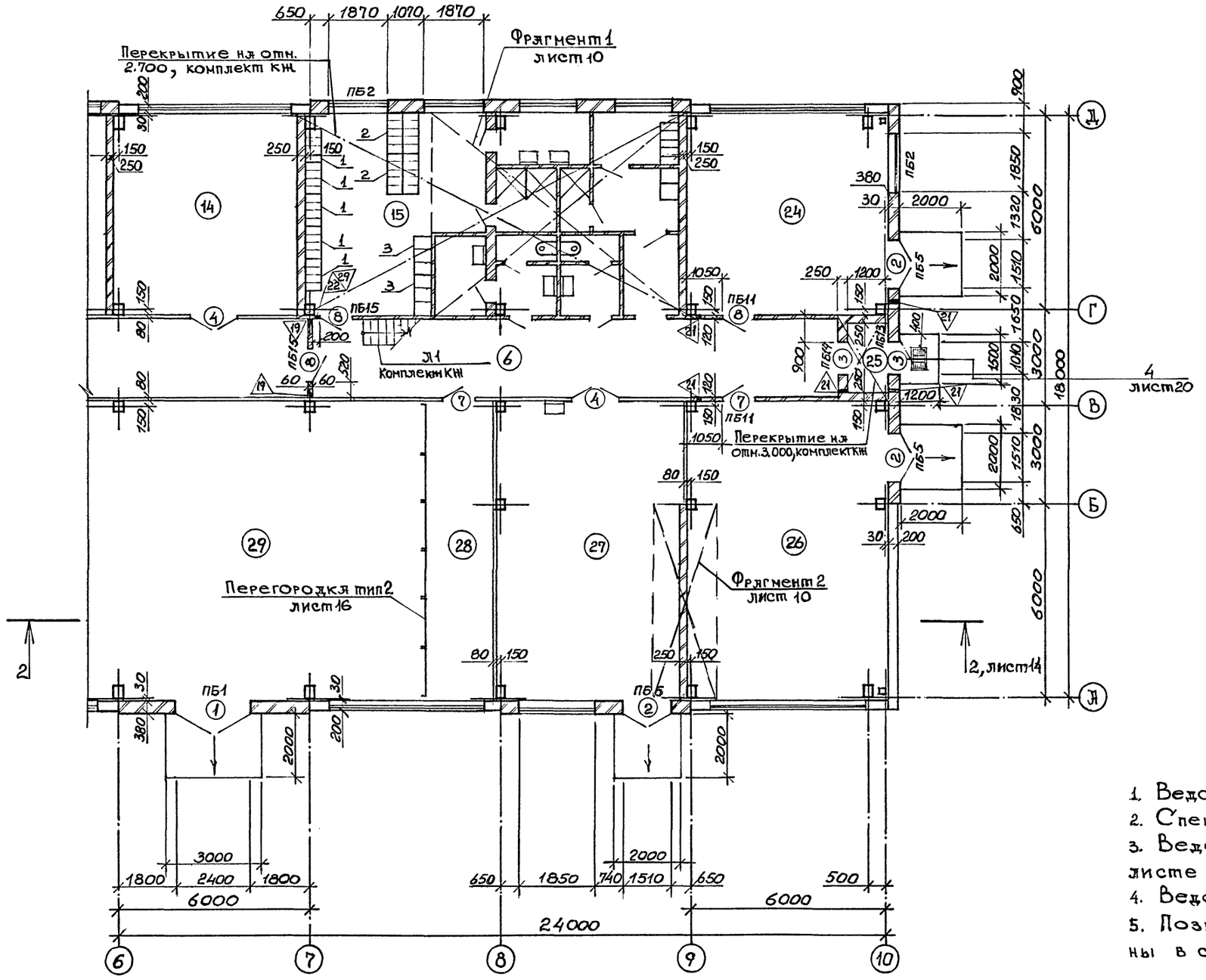

Экспликация помещений

Номер по плану	Наименование	Площадь, м²	Категория помещения по взрыво-пожарной и пожарной опасности
6	Коридор/между осями 6...10/	60,94	
14	Участок шлифовальных работ	35,53	Д
15	Мужской гардероб уличной, домашней и специальной одежды на 46 отделений шкафов для групп 1а, 1б, 2б	30,21	
24	Участок кузнечных и сварочных работ	38,19	Г
25	Тамбур	2,71	
26	Участок ремонтно-строительных работ	56,73	В
27	Участок санитарно-технических работ	54,35	Д
28	Тепловой пункт	19,00	Д
29	Участок слесарно-механических работ /между осями 6...8/	89,05	Д

1. Ведомость проемов см. на листе 10.
2. Спецификацию проемов см. на листах 10, 11, 12.
3. Ведомость и спецификацию перемычек см. на листе 12.
4. Ведомость отверстий см. на листе 13.
5. Позиции гардеробного оборудования включены в спецификацию оборудования ЭР.СО, альбом

Схематический план здания на отм. 0,000

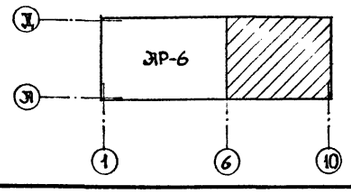

Взам. инв. № | Подпись и дата | Инв. № подл.

Привязан

Инв. №

					тп 816-1-207.92 ЭР		
Вед. эрх.	Висик		08.91				
Зав. гр.	Сенецкая		08.91	Блок ремонтно-механических мастерских с зарядной напольного электротранспорта мощностью 1100 рем. ед.	Стадия	Лист	Листов
Гл. спец.	Бондарчук		08.91		Р	7	
Рл. спец.	Долгий		08.91				
Н. контр.	Лушер		08.91	План на отм. 0,000 между осями 6...10 и А...Д	ГИПРОПЛОДООВОЩХОЗ г. Одесса		
Нач. отд.	Бутенко		08.91				
ГИП	Бащаратьян		08.91				

25393-02 11 формат А2

Альбом 2

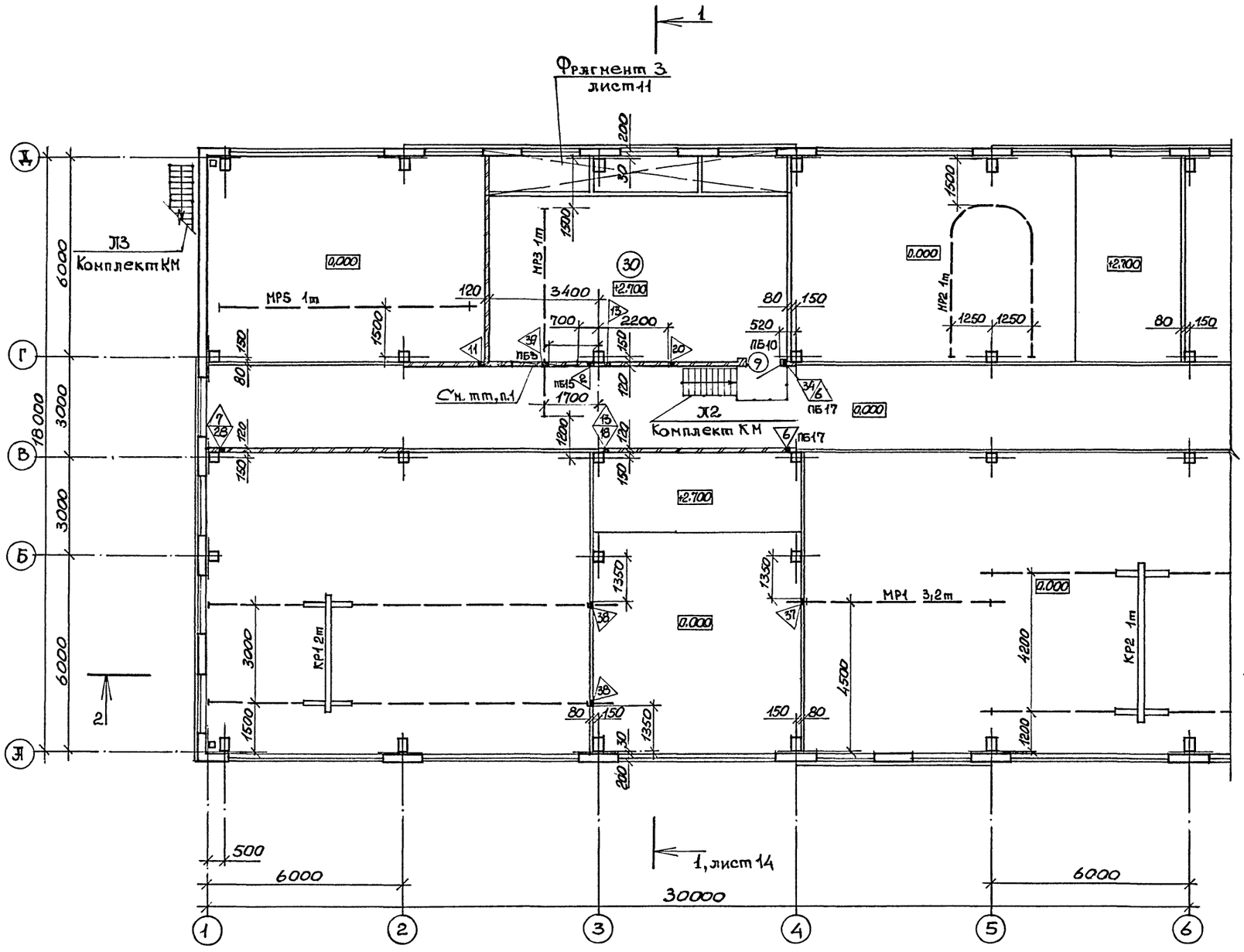

Экспликация помещений

Номер по плану	Наименование	Площадь, м²	Категория помещения по взрыво-пожарной и пожарной опасности
30	Венткамера	46,12	Д

1. Монтажный проем размером 2000×1650(h), низ на отм. 2,700. После монтажа оборудования проем заложить кирпичной кладкой толщиной 120мм на глиняном растворе.
2. Ведомость проемов см. на листе 10.
3. Спецификацию проемов см. на листах 10, 11, 12.
4. Ведомость и спецификацию перемычек см. на листе 12.
5. Ведомость отверстий см. на листе 13.
6. План на отм. 2.700 совмещен с планом оконных проемов, расположенных выше отметки 2.700.

Схематический план здания на отм. 2.700

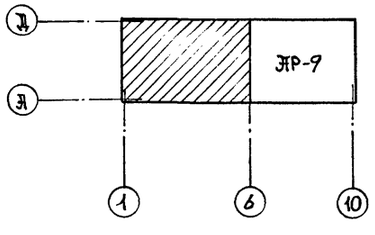

Привязан

Инв. №

Ведущ. арх.	Висик		08.91	ТП 816-1-207.92 АР
Зав. гр.	Селецкая		08.91	Блок ремонтно-механических мастерских с зарядной напольного электротранспорта мощностью 1100 рен. ед.
Гл. спец.	Бондарчук		08.91	
Гл. спец.	Долгий		08.91	
Н. контр.	Лушер		08.91	План на отм. 2.700 между осями 1...6 и А...Д.
Нач. отд.	Бутенко		08.91	
ГИП	Бляхерьян		08.91	

Стадия	Лист	Листов
Р	8	

ГИПРОПЛОДООВОЩХОЗ г. Одесса

25393-02 12 Формат А2

Взам. инв. № | Подпись и дата | Инв. № подл.

Альбом 2

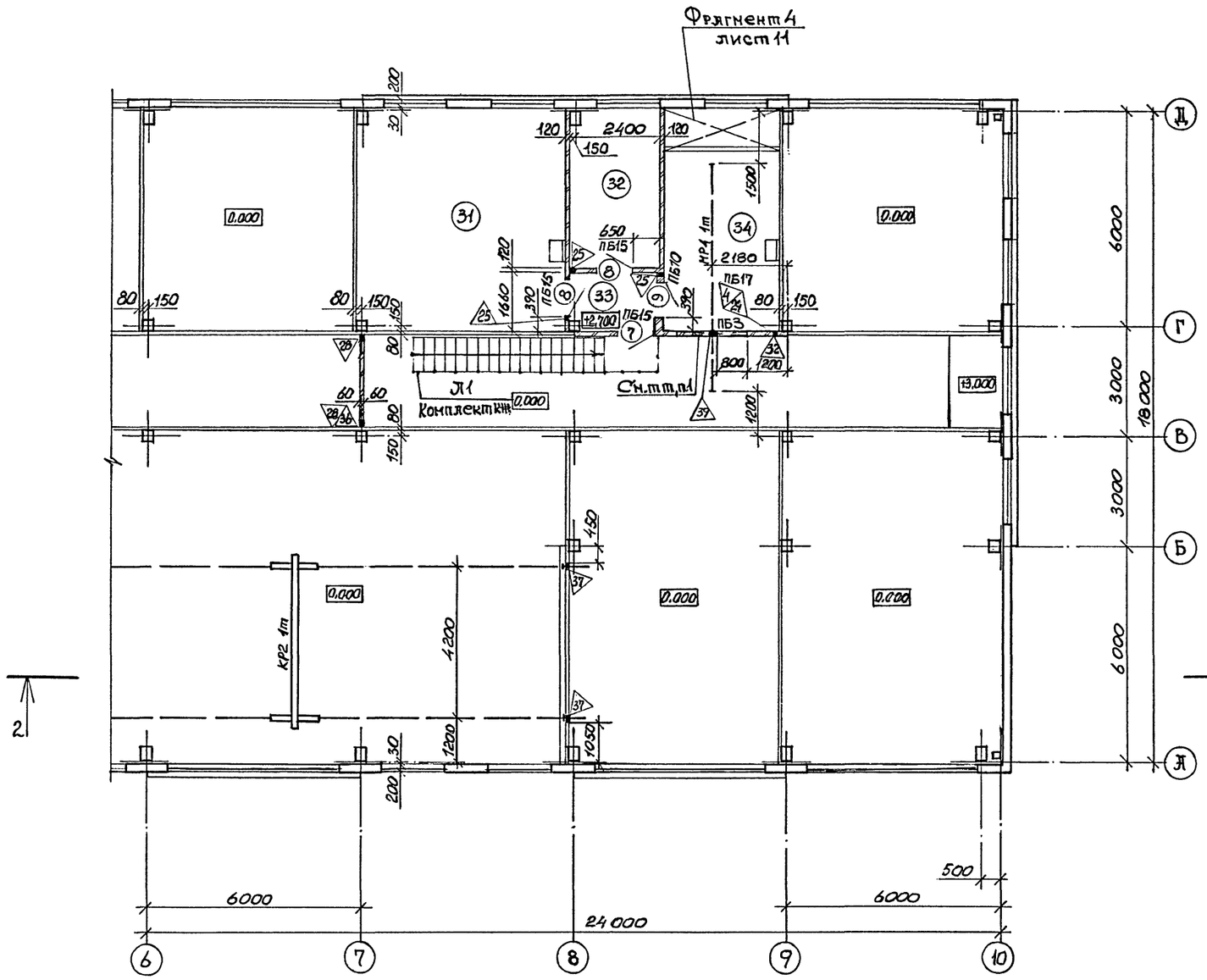

Экспликация помещений

Номер по плану	Наименование	Площадь, м²	Категория помещения по взрыво-пожарной и пожарной опасности
31	Помещение отдыха и приема пищи	36,34	
32	Кабинет начальника мастерских	11,22	
33	Коридор	4,23	
34	Венткамера	16,35	Д

1. Монтажный проем размером 2000×1650(h), низ на отм. 2,700. После монтажа оборудования проем заложить кирпичной кладкой толщиной 120 мм на глиняном растворе.
2. Ведомость проемов см. на листе 10.
3. Спецификацию проемов см. на листах 10, 11, 12.
4. Ведомость и спецификацию перемычек см. на листе 12.
5. Ведомость отверстий см. на листе 13.
6. План на отм. 2.700 совмещен с планом оконных проемов, расположенных выше отметки 2.700.

Схематический план здания на отм. 2.700

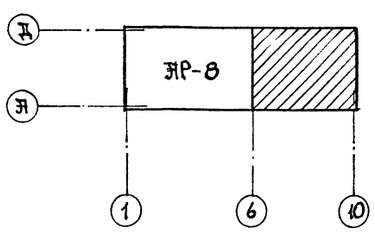

Взам. инв. №
Подпись и дата
Инв. № подл.

				ТП 816-1-207.92 АР	
Привязан					
	Вед. арх.	Висик	08.91	Блок ремонтно-механических мастерских с зарядной напольного электротранспорта мощностью 1100 ремней	Стадия: Р; Лист: 9; Листов:
	Зав. гр.	Селецкая	08.91		
	Гл. спец.	Долгий	08.91		
	Н. контр.	Лушер	08.91	План на отм. 2.700 между осями 6...10 и А...Д	ГИПРОПЛОДООВОЩХОЗ г. Одесса
Инв. №	Нач. отд.	Бутенко	08.91		
	ГИП	Бяшярдтьян	08.91		

Альбом 2

Фрагмент 1

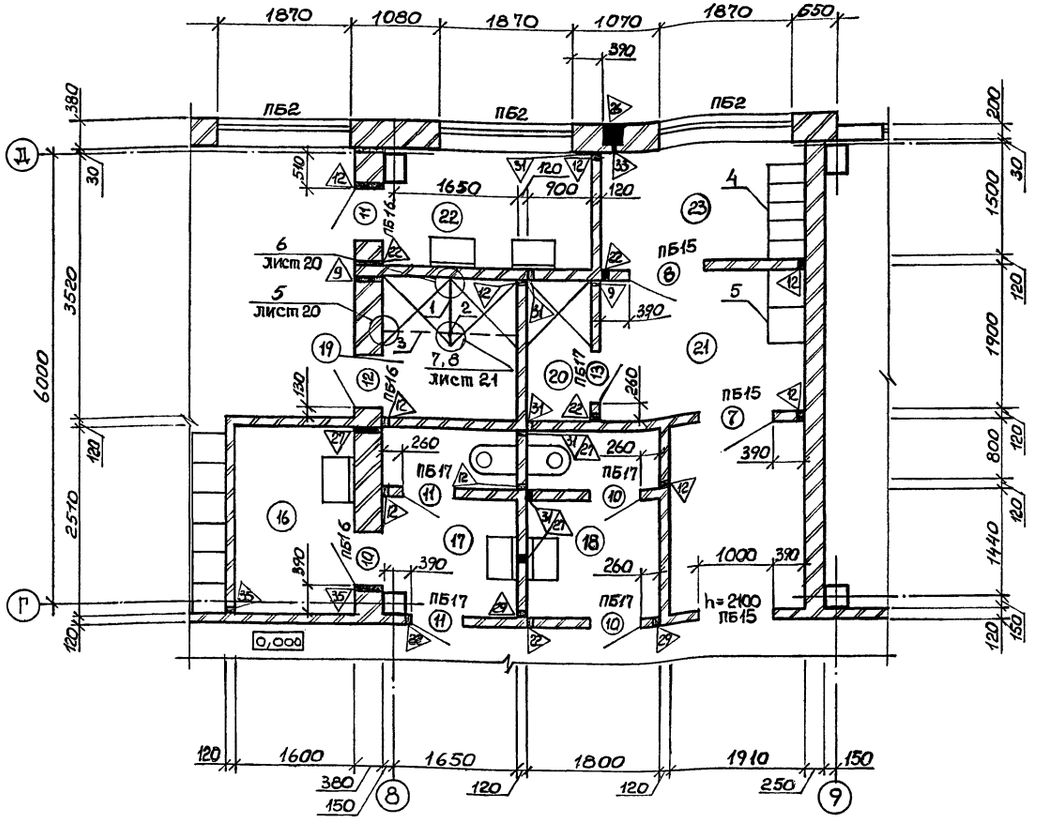

Фрагмент 2

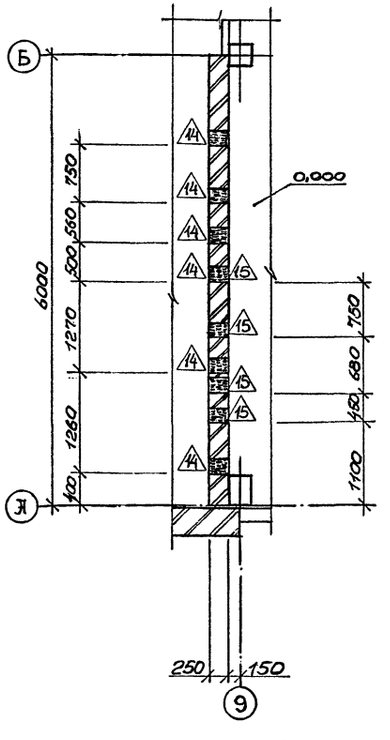

Экспликация помещений

Номер по плану	Наименование	Площадь, м²	Категория помещения по взрыво-пожарной и пожарной опасности
	Фрагмент 1		
16	Кладовая уборочного инвентаря	4,02	
17	Женская уборная	4,30	
18	Мужская уборная	4,30	
19	Душевая	3,42	
20	Душевая	1,71	
21	Женский гардероб специальной одежды на 2 отделения вентилируемого шкафа для группы 3б	5,34	
22	Умывальная	4,31	
23	Женский гардероб уличной и домашней одежды на 5 отделений шкафа для групп 1б, 3б	4,30	

Спецификация заполнения проемов /начало/

Марка, поз.	Обозначение	Наименование	Кол.	Масса ед., кг.	Примечание
1	ГОСТ 18853-73*	Ворота ВРГ 24-24	3		
2	ГОСТ 24698-81	Дверной блок ДН 24-15в	4		
3	ГОСТ 24698-81	Дверной блок ДН 24-10л	2		
4	ГОСТ 14624-84	Дверной блок ДВГ 21-15	7		
5	1.436.2-22, вып. 3	Дверной блок ДМП 21х14/0,75-в	1	128,7	
6	1.436.2-22, вып. 3	Дверной блок ДМП 21х14/0,75-в	2	128,7	См. т.т., в. 5
7	ГОСТ 14624-84	Дверной блок ДВГ 21-10	5		
8	ГОСТ 14624-84	Дверной блок ДВГ 21-10л	7		
9	1.436.2-22, вып. 2	Дверной блок ДМП 21х10/0,75-в	5	87,1	

Ведомость проемов ворот и дверей /начало/

Марка, поз.	Размер проема, мм
1	2400×2400
2	1510×2370
3	1010×2370
4	1510×2070
5	1520×2080
6	1520×2080
7	1010×2070
8	1010×2070
9	1130×2080

Ведомость проемов ворот и дверей /окончание/

Марка, поз.	Размер проема, мм
10	710×2070
11	710×2070
12	710×2070
13	710×2070

1. Продолжение и окончание спецификации проемов см. на листах 11, 12.
2. Ведомость и спецификацию перемычек см. на л. 12.
3. Ведомость отверстий см. на листе 13.
4. Позиции гардеробного оборудования включены в спецификацию оборудования АР.СО, альбом
5. Дверной блок выполнить в искронедающем варианте.

Взам. инв. №
Подпись и дата
Инв. № подл.

Привязан

Инв. №

Вед. арх.	Висик		08.91
Зав. гр.	Сежецкая		08.91
Гл. спец.	Долгий		08.91
Н. контр.	Лучер		08.91
Нач. отд.	Бутенко		08.91

ТР 816-1-207.92 АР

Блок ремонтно-механических мастерских с зарядной напольного электротранспорта мощностью 1100 рен. ед.

Стадия	Лист	Листов
Р	10	

Фрагменты 1, 2,

ГИПРОПЛОДООВОЩХОЗ г. Одесса

Альбом 2

Фрагмент 3

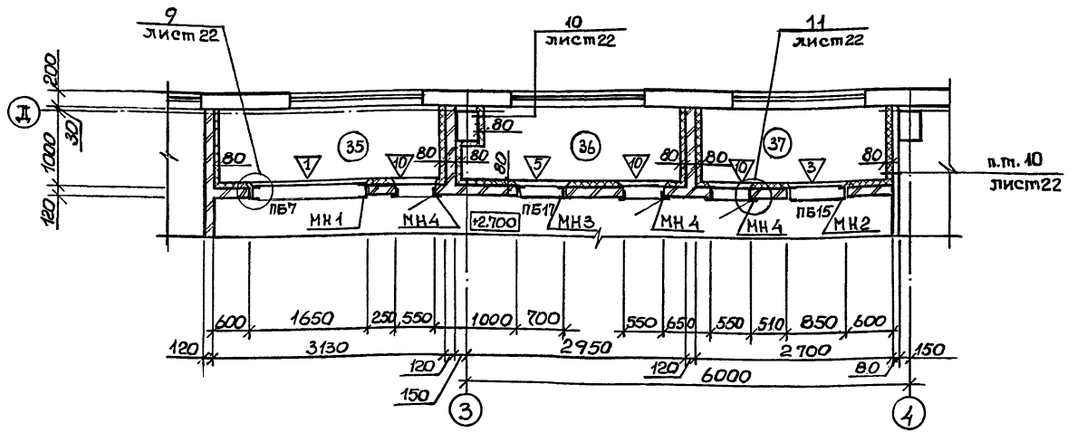

Фрагмент 4

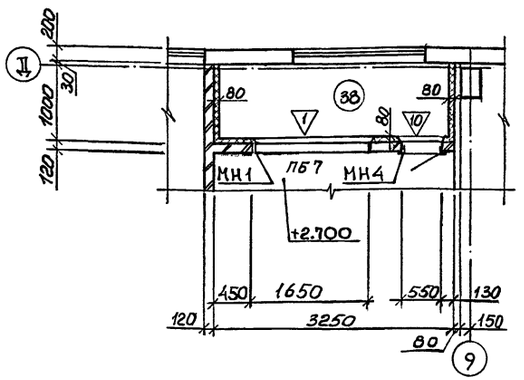

Спецификация заполнения проемов /продолжение/

Марка, поз.	Обозначение	Наименование	Кол.	Масса ед., кг.	Примечание
10	ГОСТ 6629-88	Дверной блок ДГ21-7п	3		
11	ГОСТ 6629-88	Дверной блок ДГ21-7лп	3		
12	ГОСТ 6629-88	Дверной блок ДГ21-7п	1		См. тт, п.1
13	ГОСТ 6629-88	Дверной блок ДГ21-7лп	1		См. тт, п.1

Спецификация заполнения проемов /продолжение/

Марка, поз.	Обозначение	Наименование	Кол.	Масса ед., кг.	Примечание
		ОК1			
1	ГОСТ 12506-81	Оконный блок ПВД12-24	18		
2	ГОСТ 12506-81	Оконный блок ПВД18-24	18		
3	ГОСТ 8484-82	Плита подоконная ПОГ 12.15.35-т	36	16.0	
4	ГОСТ 8486-86*	Деревянный импост сеч. 50×150×3000	9		
		ОК2			
1	ГОСТ 12506-81	Оконный блок ПВД12-24	2		
2	ГОСТ 12506-81	Оконный блок ПВД18-24	1		
3	ГОСТ 8484-82	Плита подоконная ПОГ 12.15.35-т	4	16.0	
		ОК3			
5	ГОСТ 12506-81	Оконный блок ПВД12-18	18		
6	ГОСТ 8484-82	Плита подоконная ПОГ 18.15.35-т	18	24.0	

Экспликация помещений

Номер по плану	Наименование	Площадь, м²	Категория помещений по взрыво-пожарной и пожарной опасности
	Фрагмент 3		
35	Воздухозаборная шахта ВШ1	3,22	
36	Воздухозаборная шахта ВШ2	3,19	
37	Воздухозаборная шахта ВШ3	2,78	
	Фрагмент 4		
38	Воздухозаборная шахта ВШ4	3,35	

1. Дверные полотна выполнить на клеях повышенной влагостойкости.
2. Окончание спецификации проемов см. на листе 12.
3. Ведомость и спецификацию перемычек см. на листе 12.
4. Ведомость отверстий см. на листе 13.
5. Изделия МН1...МН4 включены в спецификацию закладных и соединительных элементов на листе 13.

Взам. инв. №

Подпись и дата

Инв. № подл.

Привязан

Инв. №

Вед. арх.	Висик		08.91
Зав. гр.	Селецкая		08.91
Гл. спец.	Долгий		08.91
Н. контр.	Лушер		08.91
Нач. отд.	Бутенко		08.91

тп 816-1-207.92 АР

Блок ремонтно-механических мастерских с зарядной напольного электротранспорта мощностью 1100 рем. ед.

Стадия	Лист	Листов
Р	11	

Фрагменты 3,4.

ГИПРОПЛОДООВОЩХОЗ г. Одесса

Альбом 2

Спецификация заполнения проемов /окончание/

Марка, поз.	Обозначение	Наименование	Кол.	Масса ед., кг.	Примечание
		ОК4			
5	ГОСТ 12506-81	Оконный блок ПВД 12-18	12		
7	ГОСТ 8484-82	Подоконная плита	12	48.0	
		ПОГ 18.30.35-т			
		ОК5			
5	ГОСТ 12506-81	Оконный блок ПВД 12-18	2		
6	ГОСТ 8484-82	Подоконная плита	2	24.0	
		ПОГ 18.15.35-т			
		ОК6			
5	ГОСТ 12506-81	Оконный блок ПВД 12-18	2		
6	ГОСТ 8484-82	Подоконная плита	2	24.0	
		ПОГ 18.15.35-т			

Спецификация перемычек /начало/

Марка, поз.	Обозначение	Наименование	Кол.	Масса ед., кг.	Примечание
		ПБ1			
1	КЖИ-2ПБ29-4-п-01	2ПБ29-4-п-01	3	120	
2	КЖИ-2ПБ29-4-п-01	2ПБ29-4-п	6	120	
		ПБ2			
3	1.038.1-1, вып.1	2ПБ22-3-п	38	92	
		ПБ3			
3	1.038.1-1, вып.1	2ПБ22-3-п	2	92	
		ПБ4			
4	КЖИ-5ПБ21-27-п-01	5ПБ21-27-п-01	1	285	
		ПБ5			
5	1.038.1-1, вып.1	2ПБ19-3-п	12	81	
		ПБ6			
5	1.038.1-1, вып.1	2ПБ19-3-п	1	81	
6	КЖИ2ПБ19-3-п-01	2ПБ19-3-п-01	1	81	
		ПБ7			
5	КЖИ2ПБ19-3-п-01	2ПБ19-3-п	2	81	

Спецификация перемычек /окончание/

Марка, поз.	Обозначение	Наименование	Кол.	Масса ед., кг.	Примечание
		ПБ8			
6	КЖИ2ПБ19-3-п-01	2ПБ19-3-п-01	1	81	
		ПБ9			
7	1.038.1-1, вып.1	3ПБ16-37-п	1	102	
8	КЖИ2ПБ16-2-п-01	2ПБ16-2-п-01	1	65	
		ПБ10			
8	КЖИ2ПБ16-2-п-01	2ПБ16-2-п-01	3	65	
		ПБ11			
7	1.038.1-1, вып.1	3ПБ16-37-п	2	102	
		ПБ12			
7	1.038.1-1, вып.1	3ПБ16-37-п	1	102	
9	1.038.1-1, вып.1	2ПБ13-1-п	1	54	
		ПБ13			
9	1.038.1-1, вып.1	2ПБ13-1-п	3	54	
		ПБ14			
9	1.038.1-1, вып.1	2ПБ13-1-п	2	54	
		ПБ15			
9	1.038.1-1, вып.1	2ПБ13-1-п	11	54	
		ПБ16			
10	1.038.1-1, вып.1	3ПБ13-37-п	3	85	
11	1.038.1-1, вып.1	2ПБ10-1-п	6	43	
		ПБ17			
11	1.038.1-1, вып.1	2ПБ10-1-п	9	43	

Ведомость перемычек /начало/

Марка, поз.	Схема сечения
ПБ1	2 1 2
ПБ2	3

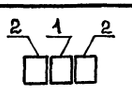

Ведомость перемычек /продолжение/

Марка, поз.	Схема сечения
ПБ3	3

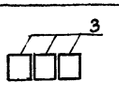



Ведомость перемычек /продолжение/



Марка, поз.	Схема сечения
ПБ4	4
ПБ5	5
ПБ6	5 6 Помещение номер 4
ПБ7	5
ПБ8	6
ПБ9	8 7 Помещение номер 8
ПБ10	8
ПБ11	7

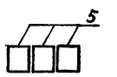







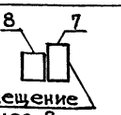





Ведомость перемычек /окончание/

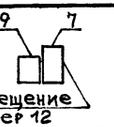

Марка, поз.	Схема сечения
ПБ12	9 7 Помещение номер 12
ПБ13	9
ПБ14	9
ПБ15	9
ПБ16	10 11 10
ПБ17	11

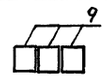

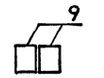

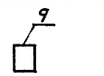

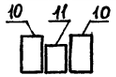

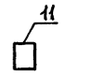

Взам. инв. №

Подпись и дата

Инв. № подл.

Привязан

Инв. №

Вед. арх.	Висик		08.91
Зав. гр.	Селецкая		08.91
Гл. спец.	Бондарчук		08.91
Гл. спец.	Долгий		08.91
Н. контр.	Лушер		08.91
Нач. отд.	Бутенко		08.91

ТП 816-1-207.92 АР

Блок ремонтно-механических мастерских с зарядной напольного электротранспорта мощностью 1100 рем. ед.

Стадия	Лист	Листов
Р	12	

Ведомости и спецификации /начало/

ГИПРОПЛОДООВОЩХОЗ г. Одесса

Альбом 2

Ведомость отверстий

№отв.	Размер в кладке	Отметка низа	Назначение	Примечание
1	1650х1150(h)	3,200	ОВ	
2	900х900	5,000	ОВ	
3	850х700(h)	3,000	ОВ	
4	800х800	3,600	ОВ	
5	700х700	3,000	ОВ	
6	700х600	4,900	ОВ	
7	600х600	3,900	ОВ	
8	600х600	4,000	ОВ	
9	600х150(h)	2,000	ОВ	
10	550х1300(h)	3,200	ОВ	
11	400х400	3,400	ОВ	
12	400х300(h)	2,300	ОВ	
13	400х300(h)	4,350	ОВ	
14	200х250	0,700	ОВ	
15	200х250	1,400	ОВ	
16	400х100(h)	2,500	ЭН	
17	200х100(h)	2,500	ЭН	
18	200х100(h)	2,700	ЭН	
19	150х100(h)	2,500	ЭН	
20	150х100(h)	4,400	ЭН	
21	100х100	2,500	ЭН	
22	50х50	2,300	ЭН	
23	50х50	2,500	ЭН	
24	50х50	4,400	ЭН	
25	50х50	4,700	ЭН	
26	Ниша поливочного крана 270х260х385(h)	0,065	ВК	
27	150х200(h)	0,000	ВК	
28	150х200(h)	3,000	ВК	
29	150х150	2,250	ВК	
30	100х100	1,150	ВК	
31	100х100	2,050	ВК	
32	100х100	4,650	ВК	
33	50х50	0,200	ВК	
34	150х100(h)	4,650	ВК,ЭН	
35	200х150(h)	2,250	ВК,ЭН	
36	650х700(h)	3,650	ОВ	
37	300х400(h)	4,250	АР	
38	300х350(h)	4,100	АР	
39	200х300(h)	4,050	АР	

Спецификация закладных и соединительных элементов /начало/

Марка, поз.	Обозначение	Наименование	Кол.	Масса ед., кг.	Примечание
МН522	1.400-15, вып.1	Изделие МН522, L=350мм	12	7,38	
МН101-3	1.400-15, вып.1	Изделие МН101-3	36	0,50	
МС9-2	1.431.6-28, вып.2	Изделие соединительное МС9-2	40	7,54	
МС13-2	1.431.6-28, вып.2	Изделие соединительное МС13-2	13	15,74	
МС54	1.431.6-28, вып.2	Изделие соединительное МС54	120	0,34	
МС64-1	1.431.6-28, вып.2	Изделие соединительное МС64-1	75	0,23	
МС64-2	1.431.6-28, вып.2	Изделие соединительное МС64-2	45	0,31	
МС1	2.430-20, вып.4	Изделие соединительное МС1	39	0,52	
МС2	2.430-20, вып.4	Изделие соединительное МС2	39	0,52	
ЗД-1	1.436.2-22, вып.1	Изделие закладное ЗД-1	56	1,50	
ЗД-2	1.436.2-22, вып.1	Изделие закладное ЗД-2	16	1,50	
МИ4-46	3.400-6/76	Деталь МИ4-46	2,4	4,4	м
СГ-1	2.130-6с	Сетка СГ-1		0,75	м
МН1	-АРИ-МН1	Изделие закладное МН1	2	138,14	
МН2	-АРИ-МН2	Изделие закладное МН2	1	61,66	
МН3	-АРИ-МН3	Изделие закладное МН3	1	56,42	
МН4	-АРИ-МН4	Изделие закладное МН4	4	22,56	
МН5	-АРИ-МН5	Изделие закладное МН5	6	4,19	
МН6	-АРИ-МН6	Изделие закладное МН6	4	12,14	

Спецификация закладных и соединительных элементов /окончание/

Марка, поз.	Обозначение	Наименование	Кол.	Масса ед., кг.	Примечание
РМ	-АРИ-РМ	Решетка для вытирания ног РМ	1	12,60	
МС1	-АРИ-МС1	Изделие крепежное МС1	10	0,08	
МС2	-АРИ-МС2	Изделие крепежное МС2	2	0,45	
МС3	-АРИ-МС3	Изделие крепежное МС3	3	0,16	
МС4	-АРИ-МС4	Изделие крепежное МС4	1	0,12	
МС5	-АРИ-МС5	Изделие крепежное МС5	82	0,85	
МС6	-АРИ-МС6	Изделие крепежное МС6	82	0,80	
МИ4-17	3.400-6/76	Деталь МИ4-17, L=5300мм	2	36,57	
С1	ГОСТ 23279-85	4С $\frac{5Вр1-100}{5Вр1-100}$ 315х495	1	48,70	

Взам. инв. №

Подпись и дата

Инв. № подл.

Привязан

Инв. №

Гип 816-1-207.92 АР			
Блок ремонтно-механических мастерских с зарядной напольного электротранспорта мощностью 1100 ген.ед.	Стадия	Лист	Листов
	Р	13	
Ведомости и спецификации /окончание/	ГИПРОПЛОДООВОЩХОЗ г. Одесса		
Вед. АРХ. Висик 08.91			
Зав. гр. Седецкая 08.91			
Гл. спец. Долгий 08.91			
Н. контр. Лушер 08.91			
Нач. Отд. Бутенко 08.91			

Альбом 2

Разрез 1-1

Защитный слой – гравий ГОСТ 8268-82, втопленный в горячую битумную мастику марки МБК-Г-65Г ГОСТ 2889-80 – 10 мм
Водоизоляционный ковер – слой рубероида марки РКП-350Б ГОСТ 10923-82 на горячей битумной мастике марки МБК-Г-65А ГОСТ 2889-80
Комплексные сборные ж.б. плиты

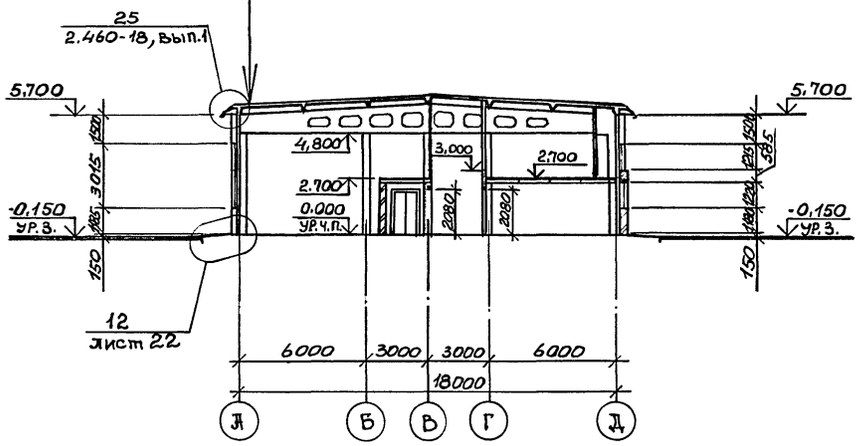

Разрез 2-2

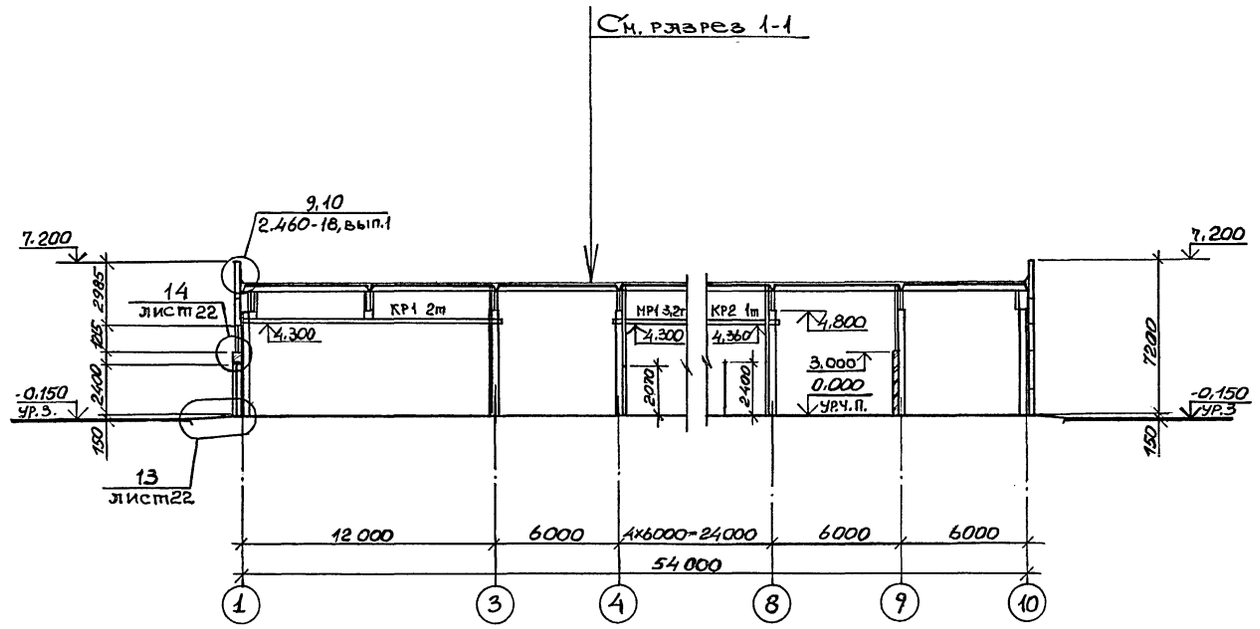

План кровли

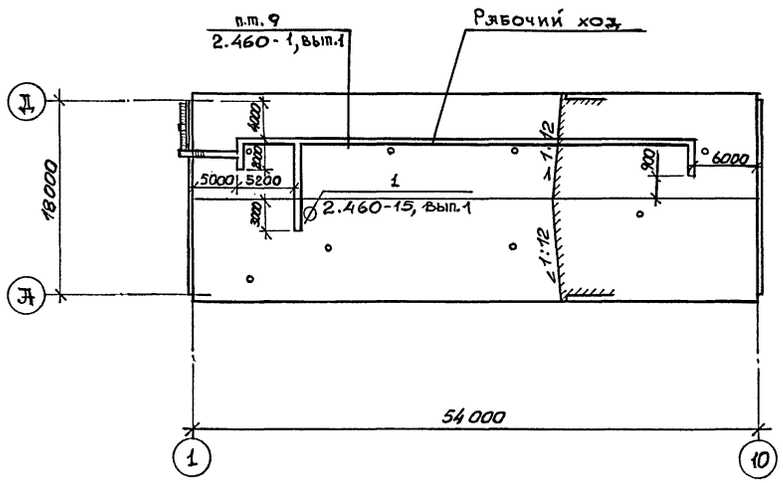

Взам. инв. №
Подпись и дата
Инв. № подл.

Привязан

Инв. №

Разраб.	Висик		08.91
Зав.гр.	Селецкая		08.91
Гл.спец.	Бондарчук		08.91
Гл.спец.	Долгий		08.91
Н.контр.	Лушер		08.91
Нач.отд.	Бутенко		08.91
ГИП	Бакирятьян		08.91

тп 816-1-207.92 АР

Блок ремонтно-механических мастерских с зарядной напольного электротранспорта мощностью 1100 рем.ед.

Стадия	Лист	Листов
Р	14	

Разрезы 1-1, 2-2. План кровли.

ГИПРОПЛОДООВОЩХОЗ
г. Одесса

25393-02 18 формат А2

Альбом 2

Фасад 1...10

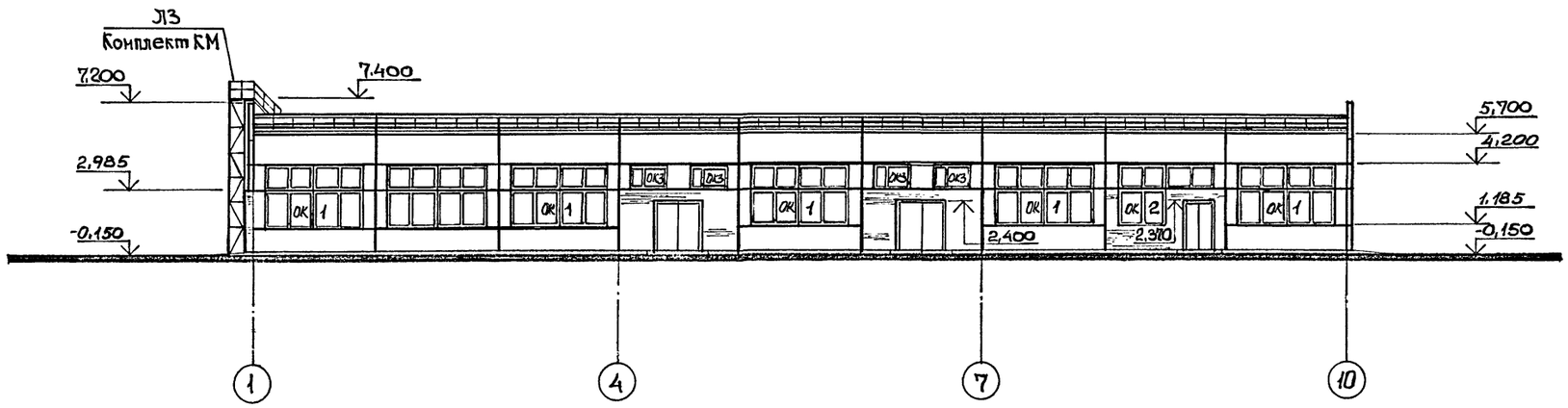

Фасад 10...1

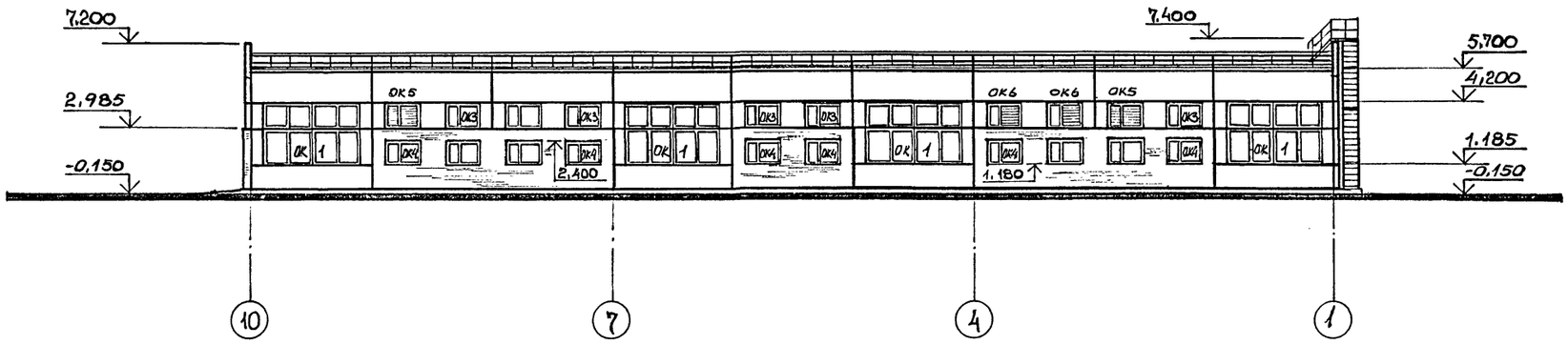

Фасад Д...А

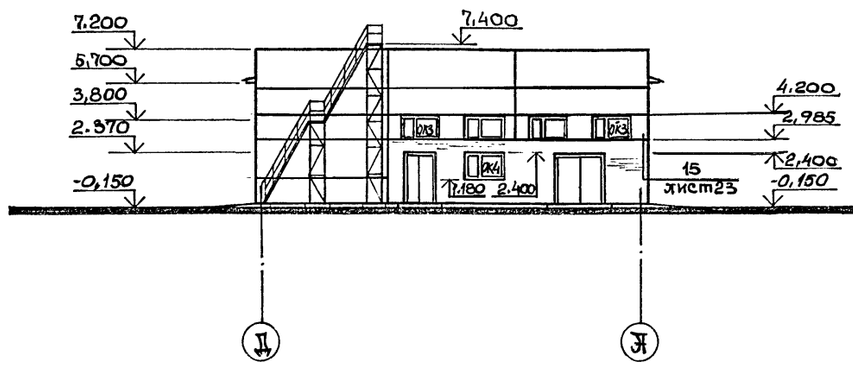

Фасад А...Д

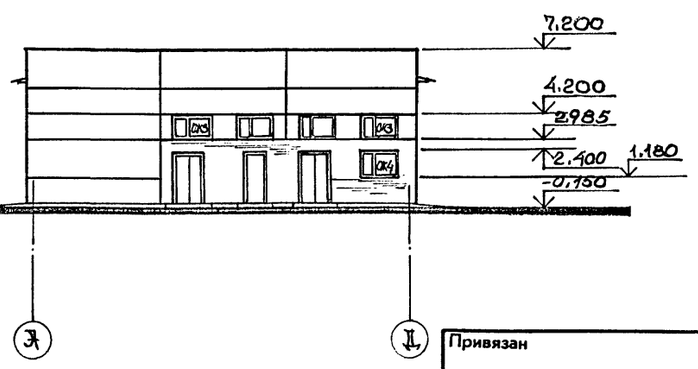

ОК1

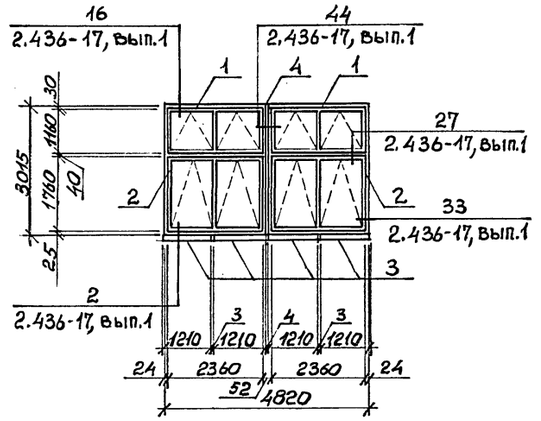

ОК2

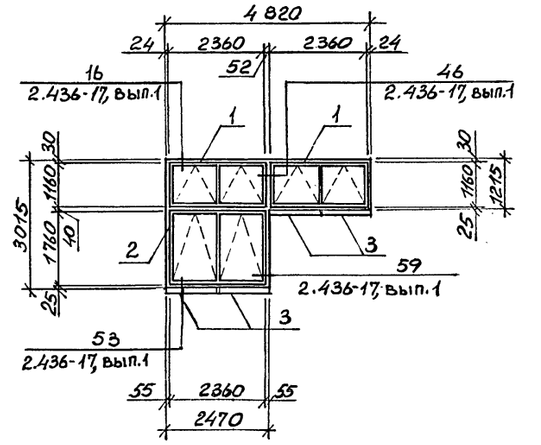

1. Схемы расположения элементов заполнения оконных проемов ОК3...ОК6 см. на листе 16.

				тп 816 - 1 - 207.92 АР			
Вед. арх.	Висик		08.91				
Зав. гр.	Селецкая		08.91	Блок ремонтно-механических мастерских с зарядной напольного электротранспорта мощностью 1100 рем.ед.	Стадия	Лист	Листов
Гл.спец.	Бондарчук		08.91		Р	15	
Гл.спец.	Долгий		08.91				
Н.контр.	Лушер		08.91	Фасады 1...10, 10...1, Д...А, А...Д	ГИПРОПЛОДООВОЩХОЗ		
Нач.отд.	Бутенко		08.91	Схемы расположения элементов заполнения оконных проемов ОК1, ОК2	г. Одесса		
ГИП	Башаратьян		08.91				

Привязан

Инв. №

Инв. № подл. | Подпись и дата | Взам. инв. №

Альбом 2

ОК3

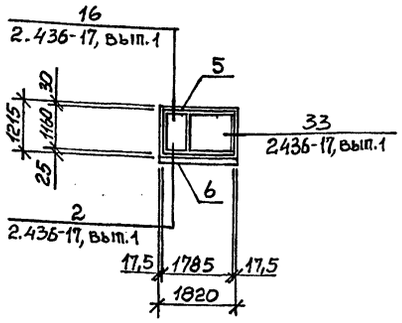

ОК4

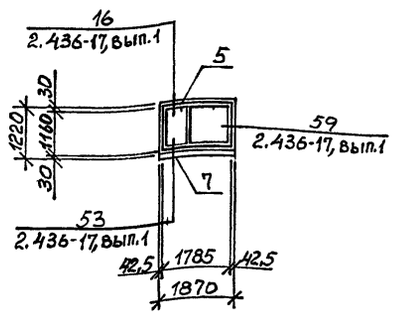

ОК5

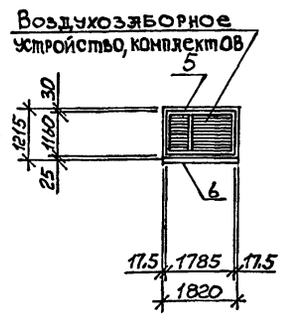

ОК6

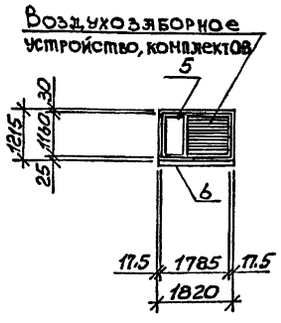

Перегородка тип 1

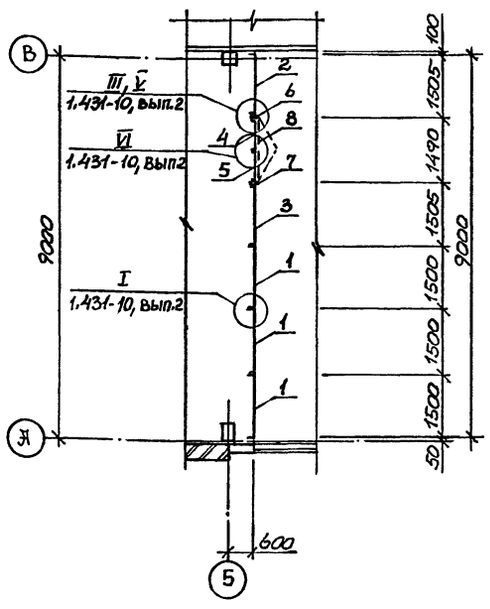

Перегородка тип 2

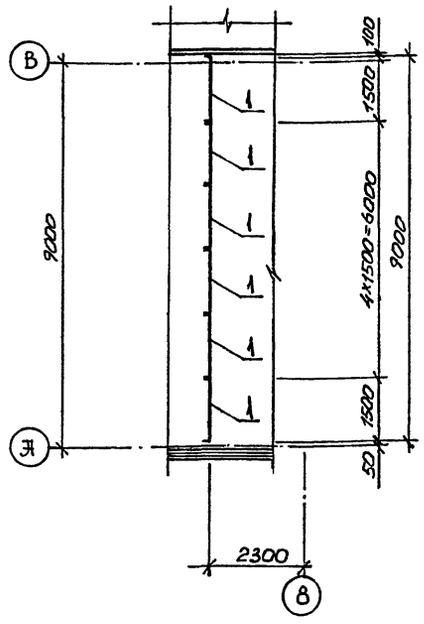

Перегородка тип 3

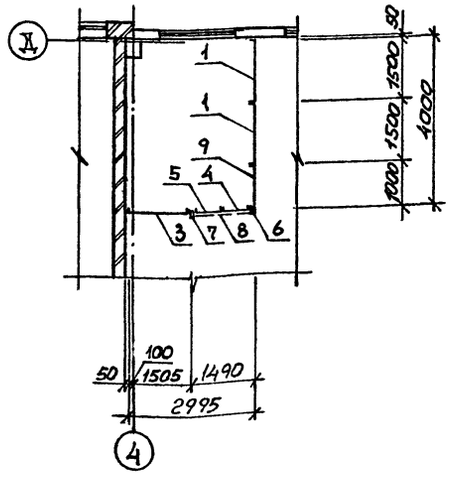

Спецификация сборных перегородок /начало/

Марка, поз.	Обозначение	Наименование	Кол.	Масса ед., кг.	Примечание
		Перегородка душевой кабины			
1	-АРИ-ЩДД	Щит душевой кабины ЩДД	1		
2	-АРИ-СТ	Стойка СТ	1	1.84	

Спецификация сборных перегородок /окончание/

Марка, поз.	Обозначение	Наименование	Кол.	Масса ед., кг.	Примечание
3		Уголок 50×50×5-В-ГОСТ8509-86 / С235 ГОСТ27772-88	1		
		L = 1800мм			
		Перегородка тип 1			
1	1.431-10, вып. 2	Щит рядовой 1.5×2,4ЩПГ	3	26.0	
2	1.431-10, вып. 2	Щит рядовой 1.5×2,4ЩПГ-Б	1	24.4	
3	1.431-10, вып. 2	Щит рядовой 1.5×2,4ЩПГ-Л	1	24,4	
4	1.431-10, вып. 2	Створка дверная 0,7×2,4 ДПГ-П	1	20.0	
5	1.431-10, вып. 2	Створка дверная 0,7×2,4 ДПГ-Л	1	19.3	
6	1.431-10, вып. 2	Дверная стойка 2,4 ДСГ-П	1	11,6	
7	1.431-10, вып. 2	Дверная стойка 2,4 ДСГ-Л	1	11.6	
8	1.431-10, вып.2	Ригель	1	7.1	
		Перегородка тип 2			
1	1.431-10, вып.2	Щит рядовой 1.5×2,4ЩПГ	6	26.0	
		Перегородка тип 3			
1	1.431-10, вып.2	Щит рядовой 1.5×2,4ЩПГ	2	26.0	
3	1.431-10, вып.2	Щит рядовой 1.5×2,4ЩПГ-Л	1	24,4	
4	1.431-10, вып. 2	Створка дверная 0,7×2,4 ДПГ-П	1	20.0	
5	1.431-10, вып. 2	Створка дверная 0,7×2,4 ДПГ-Л	1	19,3	
6	1.431-10, вып. 2	Дверная стойка 2,4 ДСГ-П	1	11,6	
7	1.431-10, вып. 2	Дверная стойка 2,4 ДСГ-Л	1	11,6	
8	1.431-10, вып. 2	Ригель	1	7.1	
9	1.431-10, вып. 2	Щит рядовой 1.0×2,4ЩПГ	1	22,1	

Взам. инв. №

Подпись и дата

Инв. № подл.

Привязан

Инв. №

Вед. арх.	Висик		08.91
Зав. гр.	Селецкая		08.91
Гл. спец.	Долгий		08.91
Н. контр.	Лушер		08.91
Нач. отд.	Бутенко		08.91

тп 816 - 1 - 207.92 АР

Блок ремонтно-механических мастерских с зарядной напольного электротранспорта мощностью 1100 рем. ед.

Стадия	Лист	Листов
Р	16	

Схемы расположения элементов заполнения оконных проемов ОК6. Перегородки тип 1, тип 2, тип 3

ГИПРОПЛОДООВОЩХОЗ г. Одесса

Альбом 2

План полов на отм. 2,700

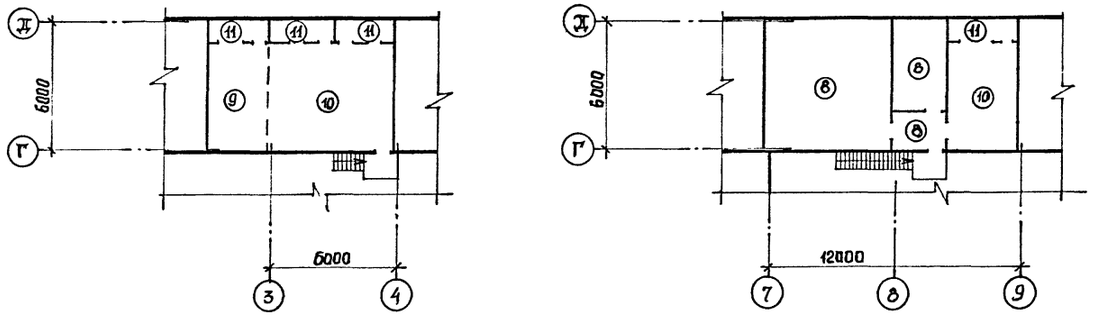

План полов на отм. 0,000

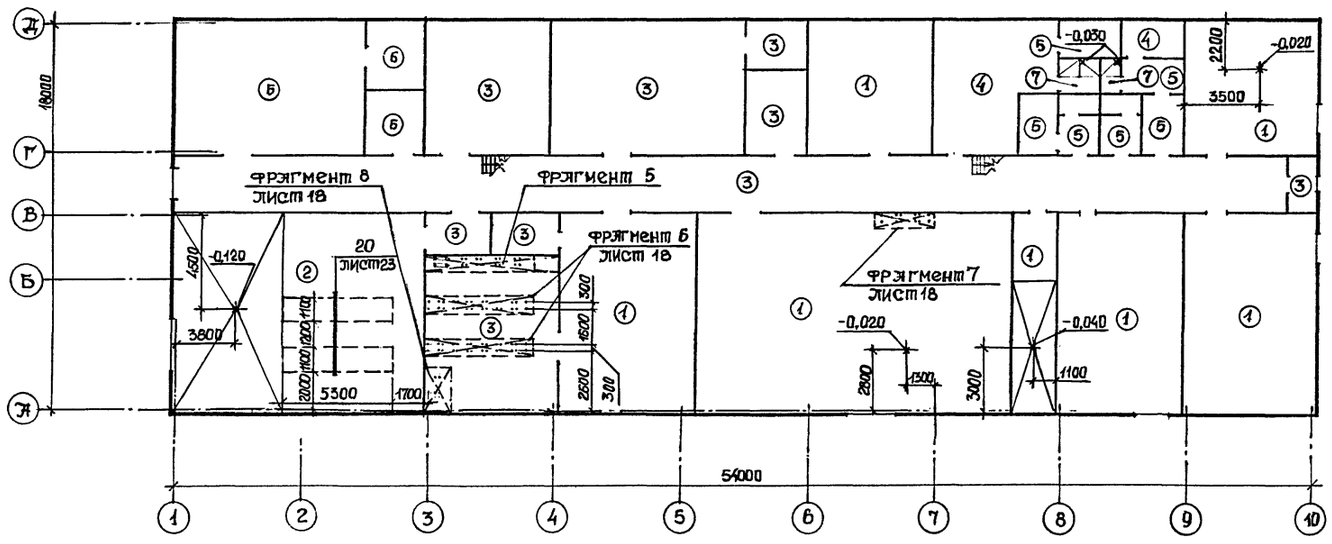

Фрагмент 5

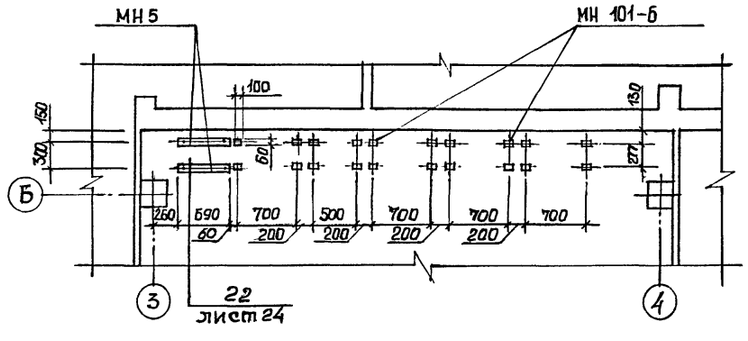

Экспликация полов /начало/

Наименование или номер помещения по проекту	Тип пола по проекту	Схема пола или номер узла по серии	Элементы пола и их толщина	Площадь пола, м2
1; 14; 24; 26; 27; 29	1	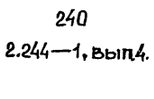	Покрытие — бетон класса В30 — 30мм Подстилающий слой — бетон класса В15 — 100мм Основание — см. тип п.1 — 100мм	425,80
5	2	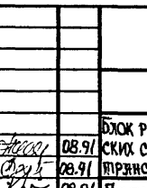	Покрытие — бетон на искронедающих заполнителях/туф, известняк/ класса В30 — 30мм Стяжка — бетон класса В15 — 20мм Гидроизоляция — 1 слой полиизобутилена Подстилающий слой — бетон класса В7,5 — 200мм Основание — см. тип п.1 — 100мм	94,27
2; 3; 4 5; 10; 11 12; 13; 25	3		Покрытие — бетон класса В22,5 см. тип п.2 — 25мм Подстилающий слой — бетон класса В7,5 см. тип п.3 — 100мм Основание — см. тип п.1 — 100мм	240,21
15; 23	4	225 2.244—1, вып.4	Покрытие — линолеум резиновый многослойный — релин типа А, ГОСТ 15914—71 — 3мм Основание — см. тип п.1 — 100мм	34,55
16...18; 21; 22	5	240 2.244—1, вып.4.	Покрытие — керамические плиты ГОСТ 6787—90 — 13мм Основание — см. тип п.1 — 100мм	21,49

1. Технические требования приведены на листе 18.

Взам. инв. №
Подпись и дата
Инв. № подл.

Привязан

Инв. №

Гл. инж.	Павлова		08.91
Зав. гр.	Седецкая		08.91
Гл. спец.	Долгий		08.91
Н. контр.	Лушер		08.91
Н. уч. отд.	Бутенко		08.91

тп 816 - 1 - 207.92

Блок ремонтно-механических мастерских с зарядной напольного электротранспорта мощностью 1100 рем. ед.

Планы полов на отм. 0,000, 2,700. Фрагмент 5.

Стадия	Лист	Листов
Р	17	

ГИПРОПЛОДООВОЩХОЗ г. Одесса

Фрагмент 6

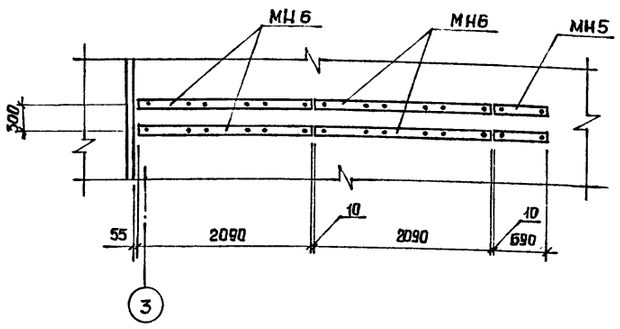

Фрагмент 7

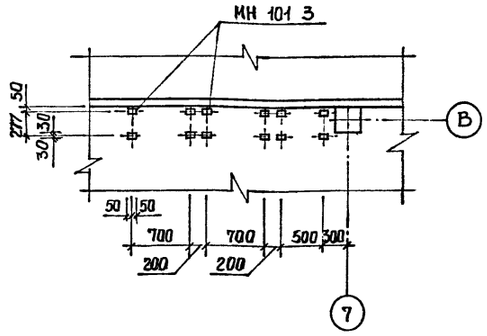

Фрагмент 8

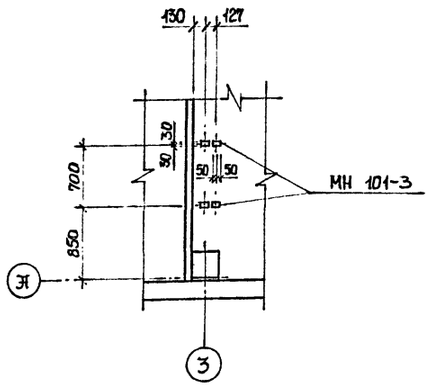

Схема расположения деталей МН522 для ворот ВРГ24-24

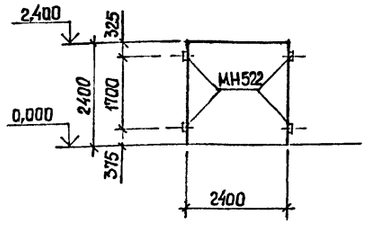

Экспликация полов /продолжение/

Наименование или номер помещения по проекту	Тип пола по проекту	Схема пола или номер узла по серии	Элементы пола и их толщина	Площадь пола, м2
4 ... 9 28	6	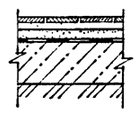	Покрытие—керамические плиты ГОСТ 6787-90 —13мм Прослойка и заполнение швов—цементно-песчаный раствор марки 150— 15мм Стяжка—цементно-песчаный раствор марки 150 —20мм Гидроизоляция—полиизобутилен 1 слой Подстилающий слой—бетон класса В7,5 —100мм Основание—см. тт п.1 —100мм	87,19
19;20	7	250 2.244—1, вып.4	Покрытие—керамические плиты ГОСТ 6787-90 —13мм Основание—см. тт п.1	5,13
31..33	8	77 2.244—1, вып.4	Покрытие—линолеум резиновый многослойный релин типа Я ГОСТ 16914—71 —3мм Основание—ж.б. плита	51,79

Экспликация полов /окончание/

Наименование или номер помещения по проекту	Тип пола по проекту	Схема пола или номер узла по серии	Элементы пола и их толщина	Площадь пола, м2
30	9	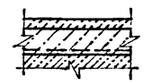	Покрытие—бетон класса В15 —20мм Подстилающий слой—бетон класса В7,5 армированный сеткой С1—60мм Основание—см. тт п.1	17,1
34	10	184 2.244—1, вып.4.	Покрытие—бетон класса В15 —20мм Теплоизоляционный слой—пенобетон γ=500 кг/м³ —20мм Основание ж.б. плита	45,37
35..38	11	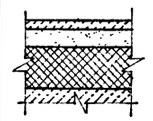	Покрытие—бетон класса В15 —20мм Стяжка—цементно-песчаный раствор марки 150 —40мм Теплоизоляционный слой—пенобетон γ=500 кг/м³ —100мм Основание—ж.б. плита	12,64

1. Основание—уплотненный грунт с плотностью в сухом состоянии до 1,6 т/м³ с втрамбованным в него слоем щебня или гравия крупностью 40-60 мм.
2. Покрытие пола в помещениях номер по плану 6;11 шлифовать и флюатировать.
3. Для пола тип 3 в помещении номер по плану 2 подстилающий слой — бетон класса В 7,5 толщиной — 230 мм
4. Сетки С1 и детали МН 101-3, МН5, МН6 включены в спецификацию закладных и соединительных элементов на листе 13.
5. Уклоны пола к трапам создать планировкой грунта основания.
6. Под трапами установить дополнительную гидроизоляцию из 4 слоев гидроизола ГИ-Г 7415—86.
7. Полы выполнить после прокладки всех подпольных коммуникаций по чертежам марки ВК, ОС, ЭЛ, ОВ, КЖ.
8. В помещениях душевых керамические плиты должны иметь рифленую лицевую поверхность.
9. В зоне примыкания пола к наружным стенам /по периметру/ уложить под подстилающий слой на грунт основания керамзитовый гравий шириной 0,8 м, толщиной 0,1 м.

Взам. инв. №
Подпись и дата
Инв. № подл.

				тп 816-1-207.92-ЭР	
Нач.	Павлова		08.91	Блок ремонтно-механических мастерских с зарядной напольного электротранспорта мощностью 100 рем. ед.	Стадия: Р; Лист: 18; Листов:
Гл. спец.	Долгий		08.91		
Н. контр.	Лушер		08.91	Фрагменты 6...8. Схема расположения деталей МН522 для ворот ВРГ24-24	ГИПРОПЛОДООВОЩХОЗ г. Одесса
Нач. отд.	Бутенко		08.91		

Альбом 2

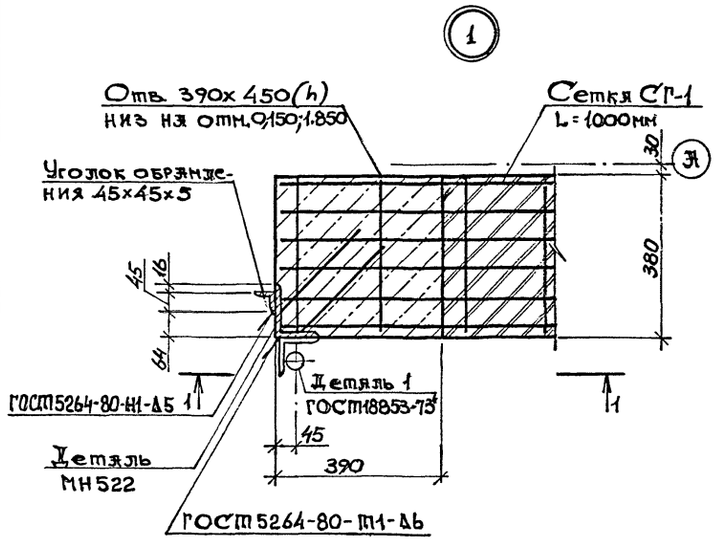

1-1

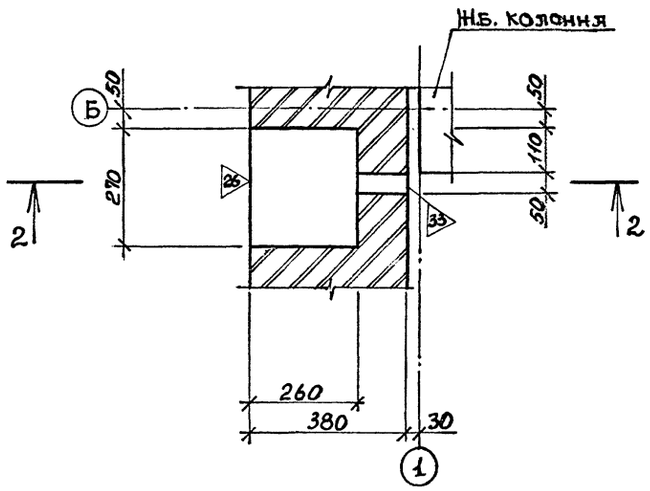

2-2

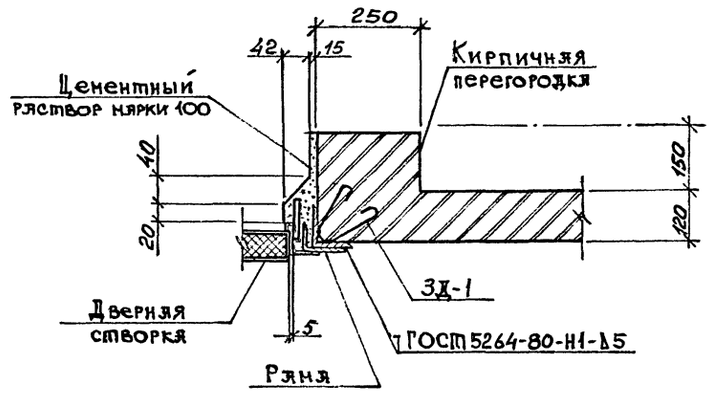

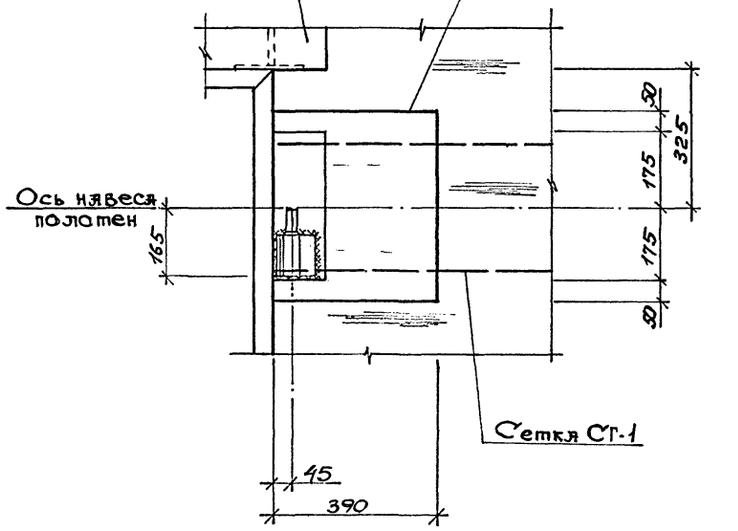

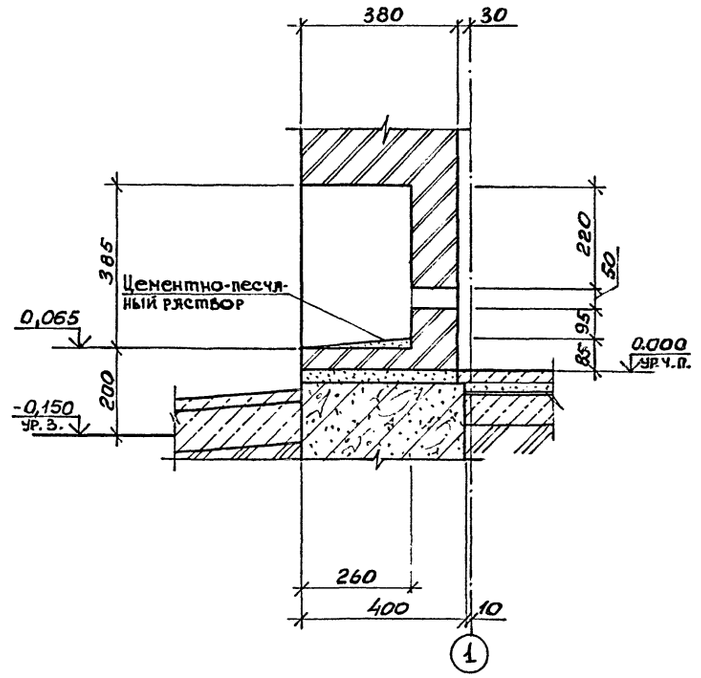

1. Детали МН522 и 3Д-1 включены в спецификацию закладных и соединительных элементов на листе 13.
2. Сварку производить электродами типа Э42 ГОСТ 9467-75*.
3. Сварные соединения должны отвечать требованиям СНиП 3.03.01-87.

Взам. инв. №
Подпись и дата
Инв. № подл.

					тп 816-1-207.92 АР	
Привязан						
	Вед. арх	Висик		08.91	Блок ремонтно-механических мастерских с зарядной напольного электротранспорта мощностью 1100 ген.ед.	Стадия: Р; Лист: 19; Листов:
	Зав. гр.	Селецкая		08.91		
	Гл. спец	Долгий		08.91		
	Н. контр.	Лушер		08.91	Узлы 1...3	ГИПРОПЛОДООВОЩХОЗ г. Одесса
Инв. №	Нач. отд.	Бутенко		08.91		

Альбом 2

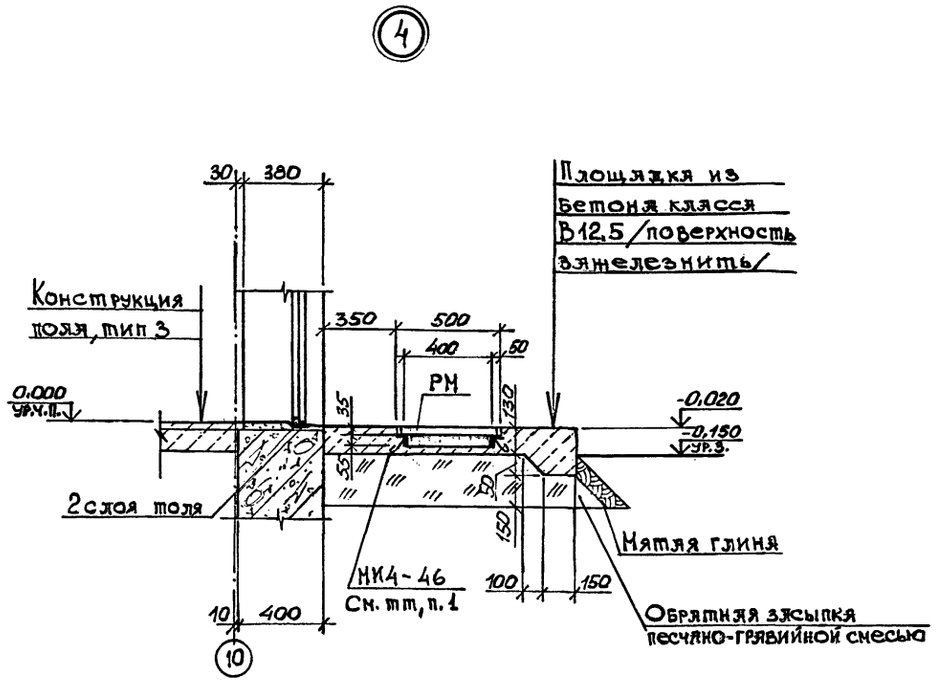

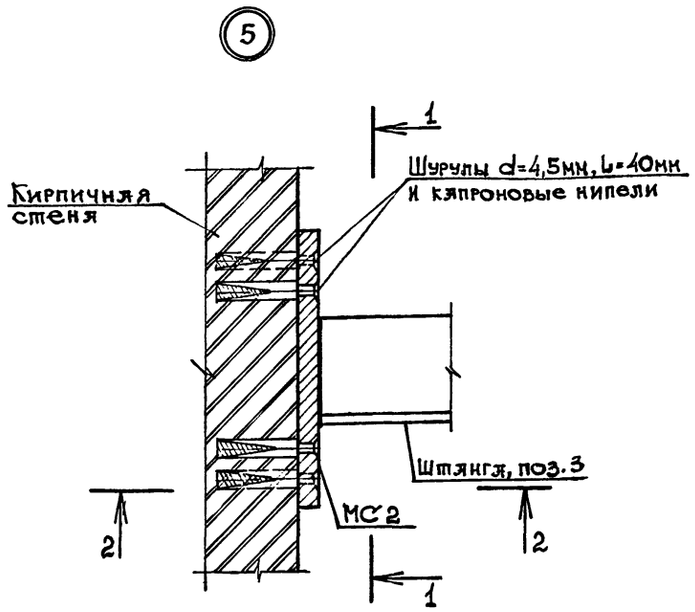

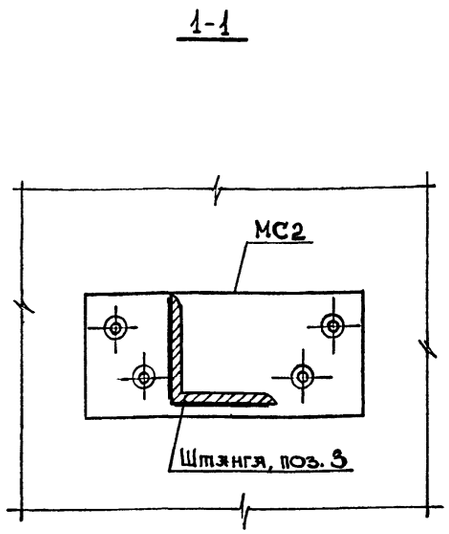

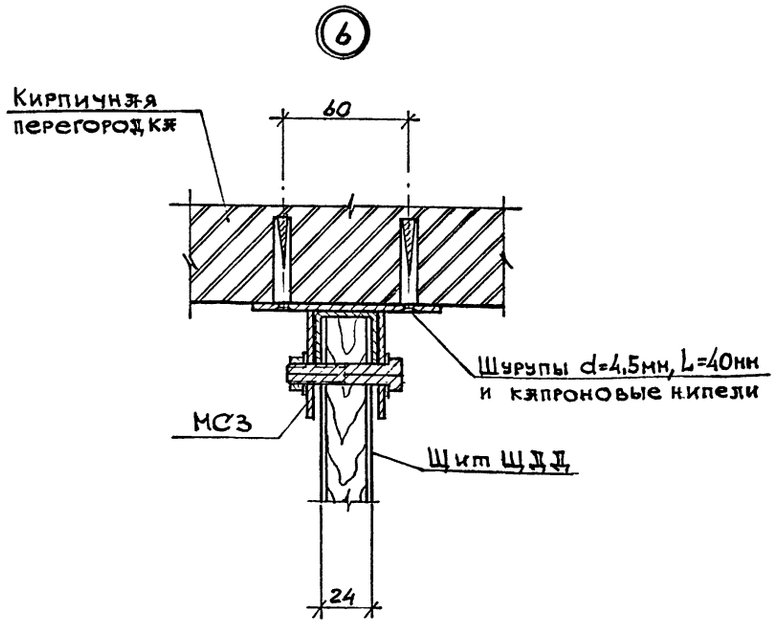

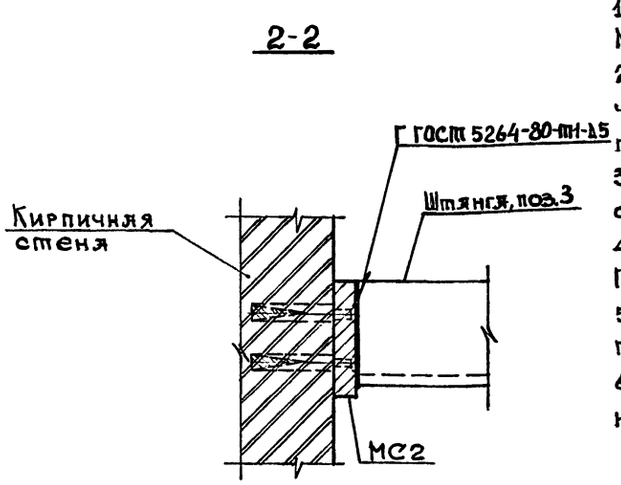

1. Арматурные выпуски в закладной детали МИ4-46 отогнуть по месту.
2. Детали МИ4-46, МС2, МС3 и решетка РМ включены в спецификацию закладных и соединительных элементов на листе 13.
3. Поз. 3 и щит ЩДД включены в спецификацию сборных перегородок на листе 16.
4. Сварку производить электродами типа Э42 ГОСТ 9467-75*.
5. Сварные соединения должны отвечать требованиям СНиП 3.03.01-87.
6. Монтаж щитов вести на болтовом соединении.

				тп 816-1-207.92 АР			
Привязан				Блок ремонтно-механических мастерских с зарядной напольного электротранспорта мощностью 1100 рем.ед	Стадия	Лист	Листов
	Вед. арх.	Висик	08.91		Р	20	
	Зав. гр.	Селецкая	08.91				
	Гл. спец.	Долгий	08.91	Узлы 4...6	ГИПРОПЛОДООВОЩХОЗ г. Одесса		
	Н. контр.	Лушер	08.91				
Инв. №	Нач. отд.	Бутенко	08.91				

Инв. № подл. | Подпись и дата | Взам. инв. №

25393-02 24 Формат А2

Альбом 2

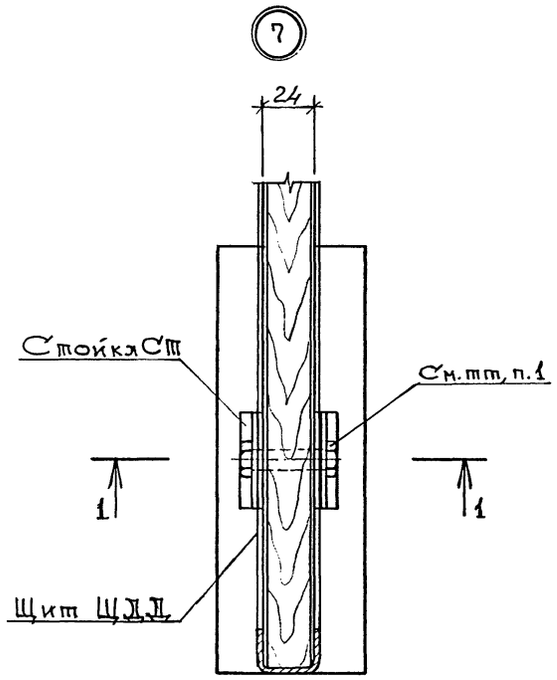

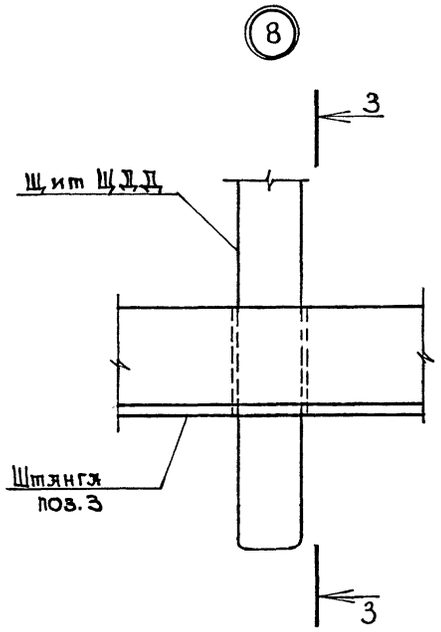

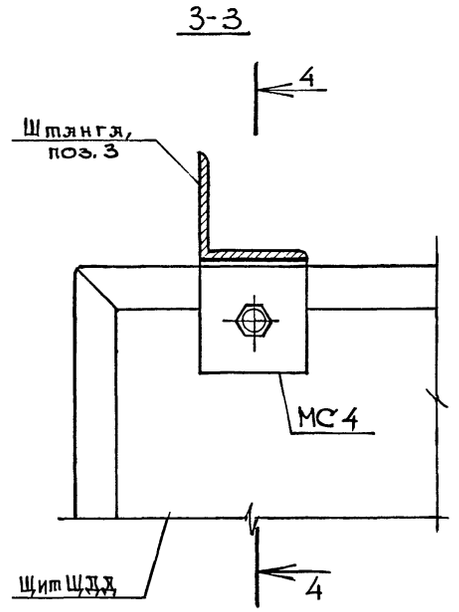

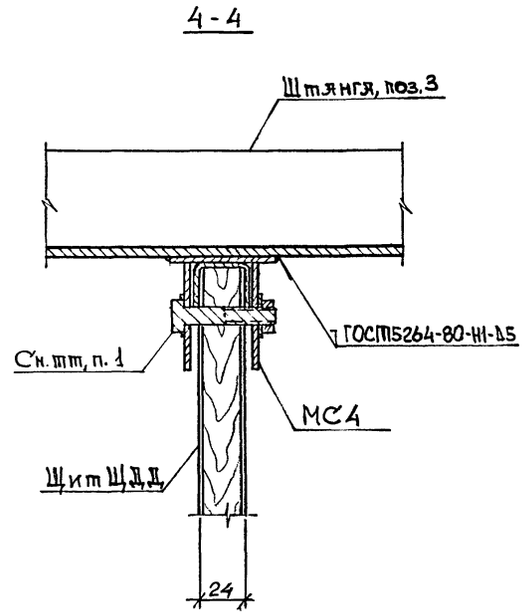

1. Монтаж щитов вести на болтовом соединении.
2. Деталь МС4 включена в спецификацию закладных и соединительных элементов на листе 13.
3. Поз. 3, стойка СТ и щит ЩДД включены в спецификацию сборных перегородок на листе 16.
4. Сварку производить электродами типа Э42 ГОСТ 9467-75*.
5. Сварные соединения должны отвечать требованиям СНиП 3.03.01-87.

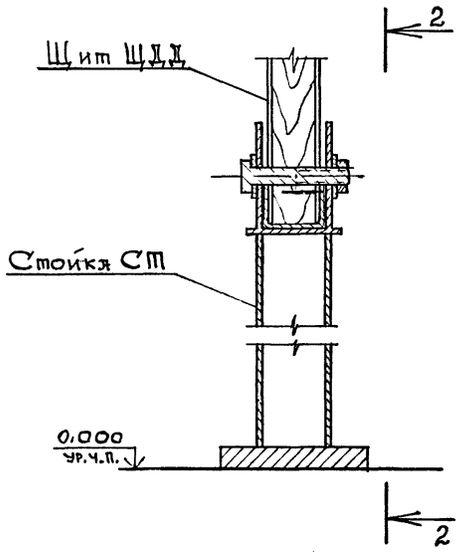

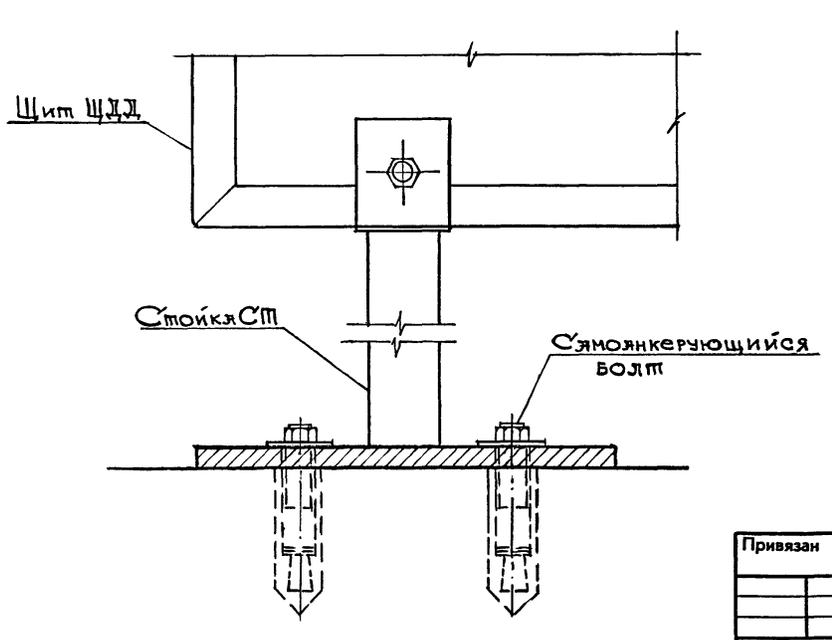

Взам. инв. № | Подпись и дата | Инв. № подл.

				тп 816-1-207.92 -АР	
Привязан				Блок ремонтно-механических мастерских сдарядной напольного электротранспорта мощностью 100 рен. ед.	Стадия: Р; Лист: 21; Листов:
	Вед. арх	Висик	08.91		
	Зав. гр.	Селецкая	08.91		
	Гл. спец	Долгий	08.91	Узлы 7, 8	ГИПРОПЛОДООВОЩХОЗ г. Одесса
Инв. №	Нач. отд.	Бутенко	08.91		
	Н. контр.	Лушер	08.91		

Альбом 2

(9)

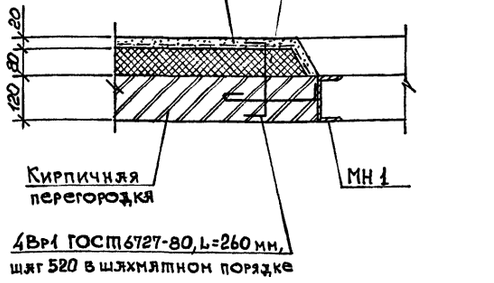

(10)

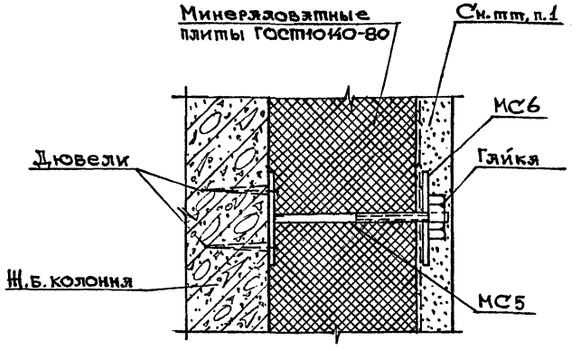

(11)

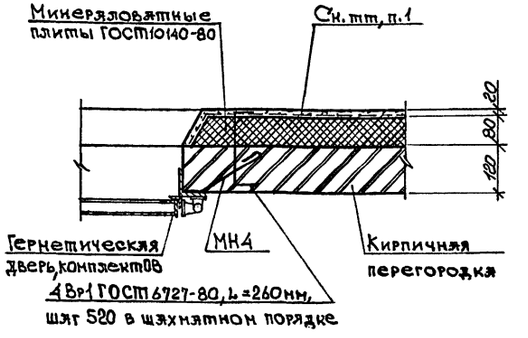

(12)

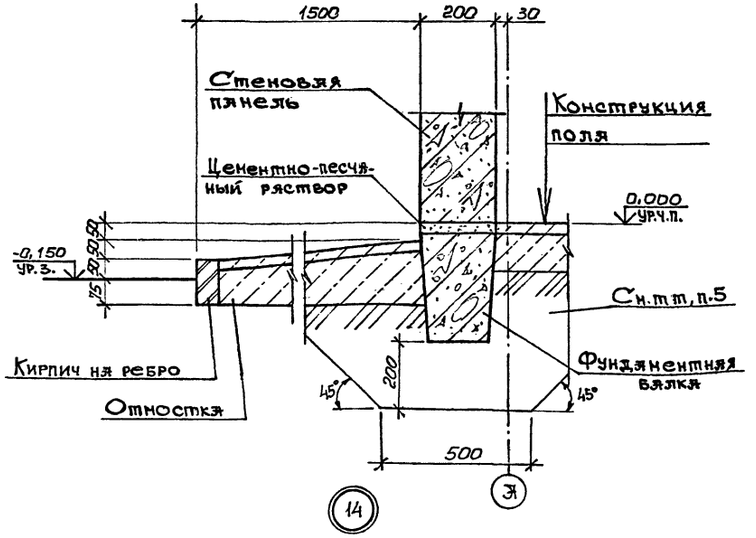

(13)

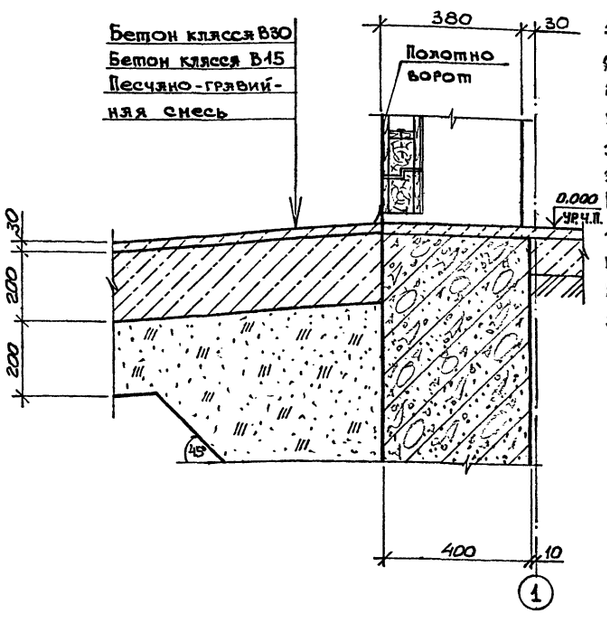

(14)

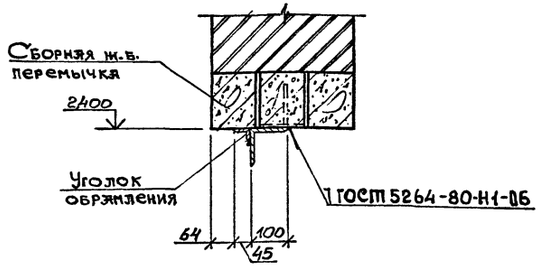

1. Штукатурка по сетке из оцинкованной проволоки ф2 №35 ГОСТ 5336-80.
2. Изделия МН1 и МН4 и детали МС5 и МС6 включены в спецификацию закладных и соединительных элементов на листе 13.
3. Сварку производить электродами типа Э42 ГОСТ 9467-75*.
4. Сварные соединения должны отвечать требованиям СНиП 3.03.01-87.
5. Обратная засыпка грунтом с утрамбовкой до $\gamma_{ск} = 1,6$ тс/м^3.

					тп 816-1-207.92-АР	
Привязан						
	Вед.арх	Висик		08.91	Блок ремонтно-механических мастерских с зарядной напольного электротранспорта мощностью 1400 рем.ед.	Стадия: Р; Лист: 22; Листов:
	Зав.гр	Селецкая		08.91		
	Гл.спец	Долгий		08.91	Узлы 9...14	ГИПРОПЛОДООВОЩХОЗ г. Одесса
	Н.контр	Лушер		08.91		
Инв. №	Нач.отд	Бутенко		08.91		

Инв. № подл. | Подпись и дата | Взам. инв. №

Альбом 2

15

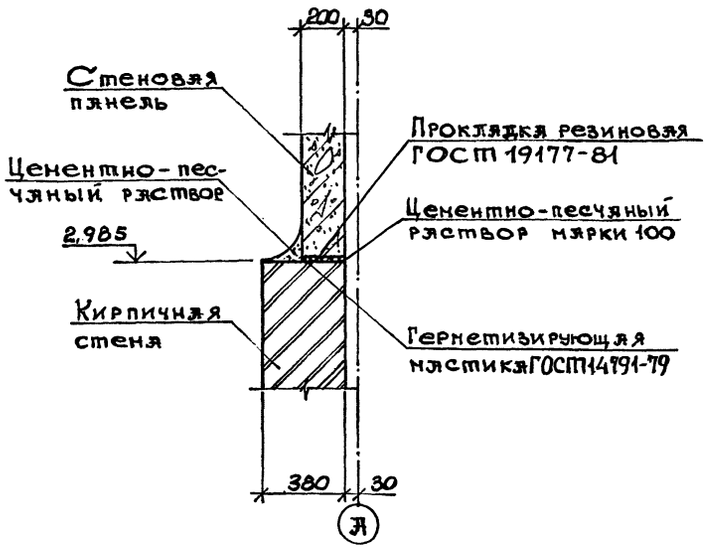

16

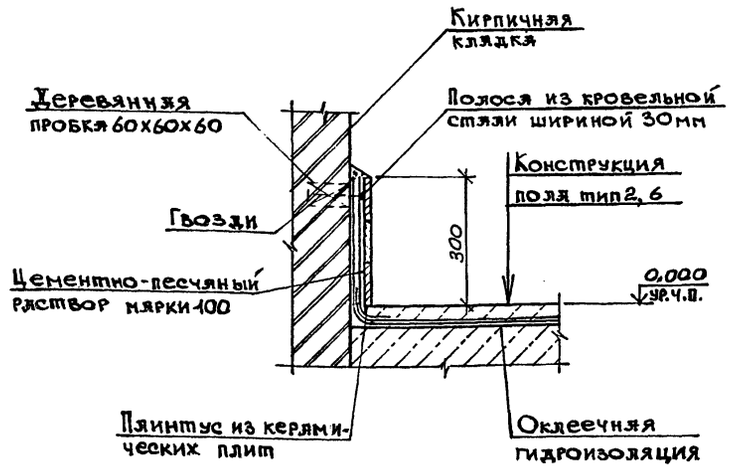

17

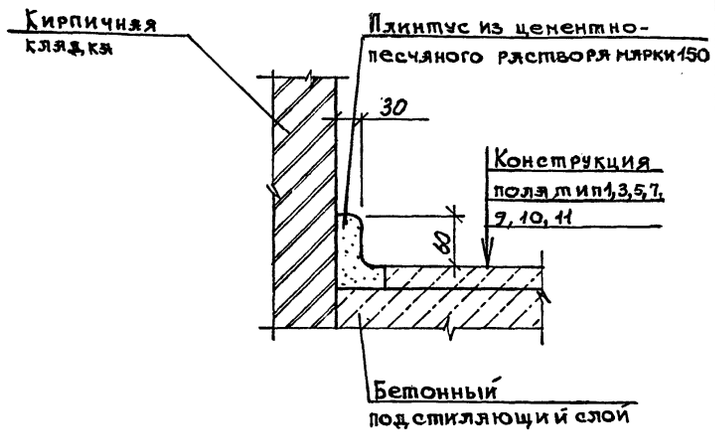

1. Слой цементно-песчаного раствора марки 50 толщиной 30 мм по всей длине перегородки.
2. Сетка МС13-2 и деталь МИ4-17 включены в спецификацию закладных и соединительных элементов на листе 13.

18

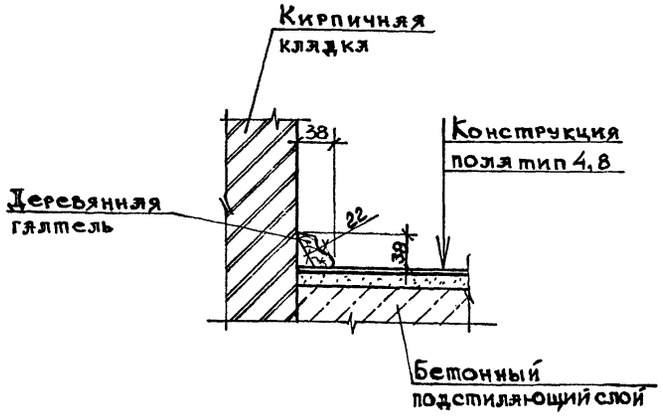

19

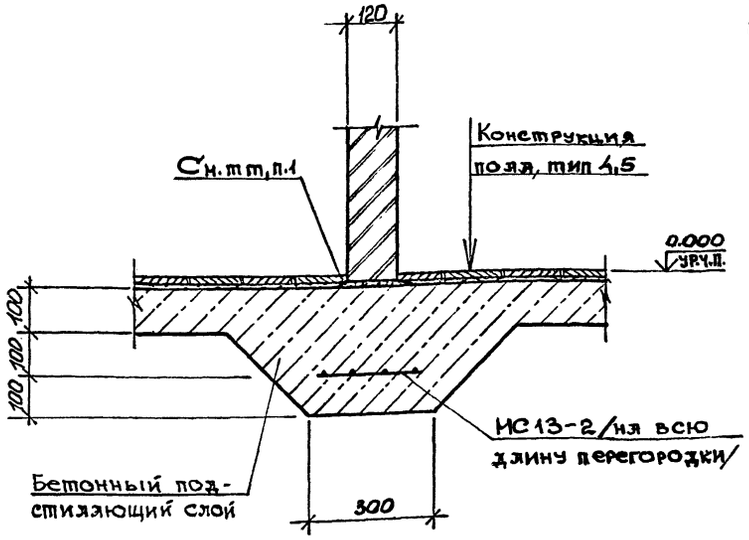

20

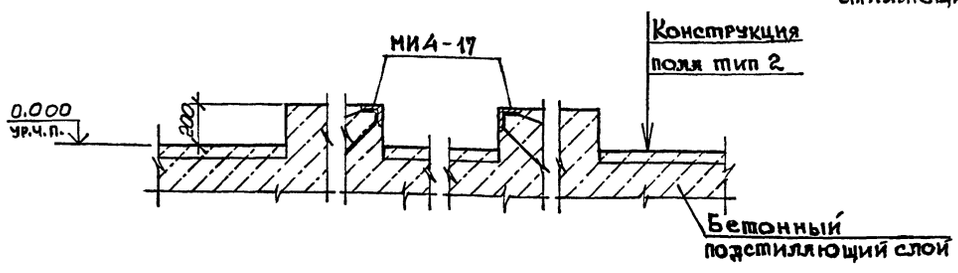

Взам. инв. № | Подпись и дата | Инв. № подл.

Привязан

Инв. №

Вед. инж.	Висик		08.91
Зав. гр.	Сезецкая		08.91
Гл. спец.	Долгий		08.91
Н. контр.	Ушцер		08.91
Нач. отд.	Бутенко		08.91

тп 816-1-207.92 -АР

Блок ремонтно-механических мастерских с зарядной напольного электротранспорта мощностью 1100 рем. ед.

Стадия	Лист	Листов
Р	23	

Узлы 15...20

ГИПРОПЛОДООВОЩХОЗ г. Одесса

Альбом 2

Вид А

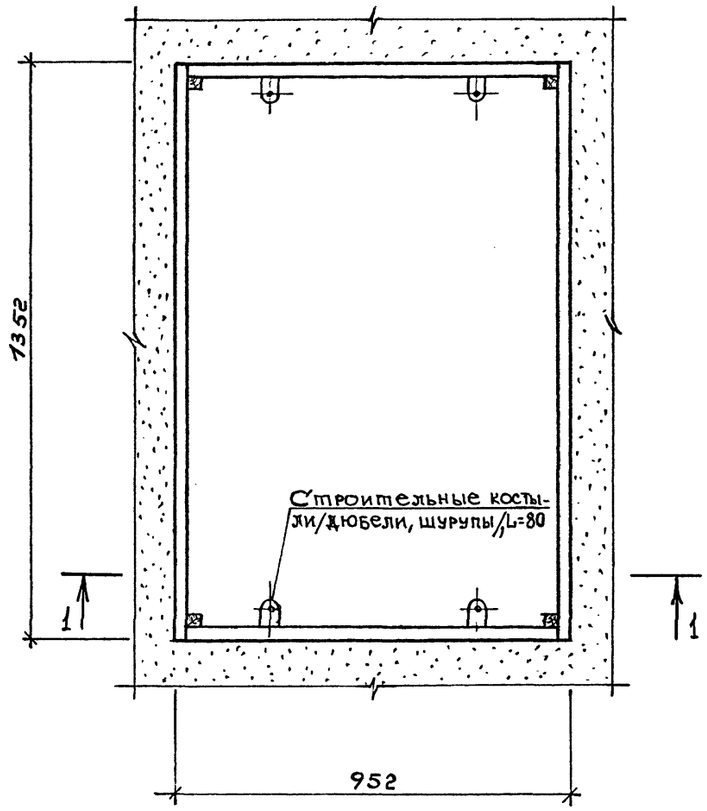

21

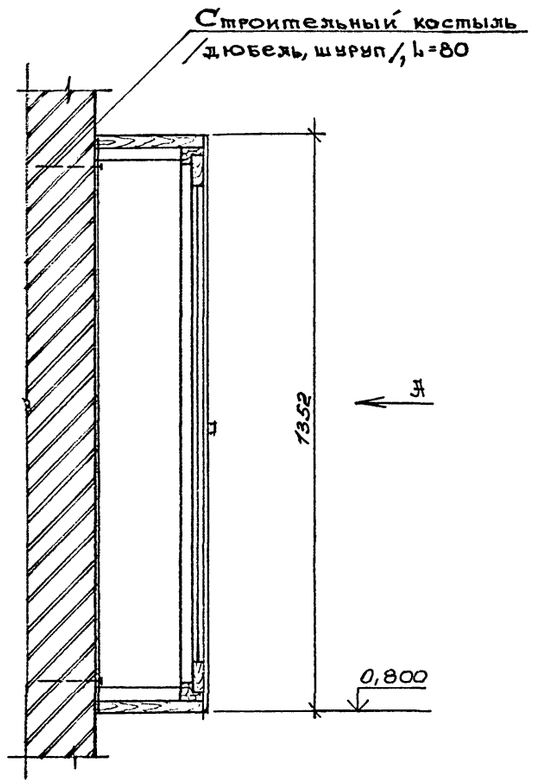

22

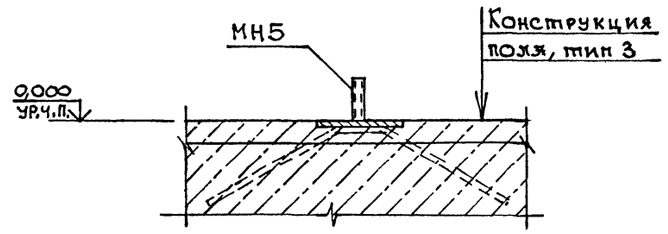

1-1

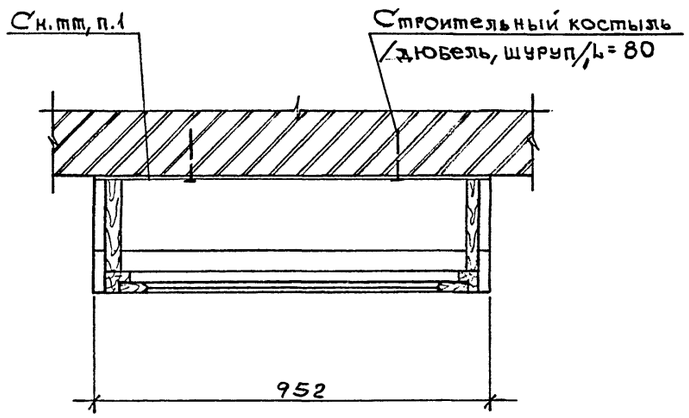

1. Пожарный шкаф ПШ навешивается на стену. Для крепления шкафа в кирпичной или панельной /железобетонной/ стене строительными костылями /шурупами/ перед установкой шкафа в местах креплений пробить гнезда и забить деревянные пробки.
2. На данном листе пожарное оборудование и трубопроводы условно не показаны. В местах прохода пожарного стояка стенки шкафа вырезать по месту. На виде А дверца шкафа и коробка условно не показаны.
3. Пожарный шкаф ПШ изготовить по чертежу -АРИ-ПШ.
4. Изделие МН5 включено в спецификацию закладных и соединительных элементов на листе 13.

Взам. инв. №
Подпись и дата
Инв. № подл.

Привязан

Инв. №

				ТП 816-1-207.92-АР	
Вед. арх	Висик		08.91	Блок ремонтно-механических мастерских с зарядной напольного электротранспорта мощностью 1100 рен. ед.	Стадия: Р; Лист: 24; Листов:
Зав. гр.	Сенецкая		08.91		
Гл. спец.	Долгий		08.91	Узлы 21, 22	ГИПРОПЛОДООВОЩХОЗ г. Одесса
Н. контр.	Лушер		08.91		
Н. отд.	Бутенко		08.91		

Альбом 2

Ведомость рабочих чертежей основного комплекта -КЖ (начало)

Лист	Наименование	Примечание
1	Общие данные (начало)	
2	Общие данные (продолжение)	
3	Общие данные (окончание)	
4	Схема расположения фундаментов и фундаментных балок	
5	Схема расположения фундаментов и фундаментных балок. Узлы 1...4	
6	Схема расположения фундаментов и фундаментных балок. Узлы 5,6	
7	Фундаменты Фм1, Фм2	
8	Фундаменты Фм3, Фм4	
9	Фундаменты Фм5, Фм6	
10	Установка закладных деталей для безвыверочного монтажа. Схемы сборки пространственных каркасов. Узлы I...VI	
11	Схема расположения колонн и балок покрытия	
12	Схема расположения колонн и балок покрытия. Разрезы 1-1...4-4	
13	Спецификация к схеме расположения колонн и балок покрытия	
14	Схема расположения плит покрытия	
15	Схема расположения подвесок	
16	Схемы расположения стеновых панелей по осям А, Д, 1 и 10	
17	Схема расположения стеновых панелей, стоек фахверка и насадок.	
18	Схема расположения панельных перегородок	
19	Схема расположения панельных перегородок. Разрезы 1-1...7-7	

Ведомость рабочих чертежей основного комплекта -КЖ (окончание)

Лист	Наименование	Примечание
20	Схема расположения панельных перегородок. Узлы 1...4	
21	Схемы расположения элементов перекрытий между осями 3-4 и Г-Д; 5-6 и Г-Д; 3-4 и Б-В	
22	Схемы расположения элементов перекрытий между осями 7...9 и Г-Д; 9-10 и В-Г. Сечение 4-4.	
23	Монолитные участки Ум1... Ум4	
24	Монолитный участок Ум5, фундаменты ФОм10, ФОм11.	
25	Монолитный участок Ум6	
26	Схема расположения элементов подземных конструкций между осями 1...6 и А...Д	
27	Схема расположения элементов подземных конструкций между осями 6...10 и А...Д	
28	Схема расположения элементов подземных конструкций. Сечения 1-1... 6-6	
29	Схема расположения элементов подземных конструкций. Фундаменты ФОм1... ФОм5, ПРм1	
30	Схема расположения элементов подземных конструкций ФОм6... ФОм9.	
31	Схема расположения элементов лестницы Л1	

Ведомость ссылочных и прилагаемых документов (продолжение)

Обозначение	Наименование	Примечание
	бетонных конструкций и изделий	
ГОСТ 13579-78	Блоки бетонные для стен подвалов	
1.412.1-6, вып. 2	Фундаменты монолитные железобетонные на естественном основании под типовые железобетонные колонны одноэтажных и многоэтажных производственных зданий. Арматурные и закладные изделия.	
1.400-9, вып. 1	Унифицированные строповочные петли для подъема сборных железобетонных конструкций	
2.400-7, вып. 0,1,2	Монтажные узлы сопряжений сборных железобетонных конструкций одноэтажных производственных зданий	
1.423.1-3/88, вып. 1,2	Колонны железобетонные прямоугольного сечения для одноэтажных производственных зданий высотой до 9,6 м без мостовых опорных кранов	
1.427.1-3, вып. 1/87	Колонны железобетонные прямоугольного сечения для продольного и торцового фахверка одноэтажных	
1.412.1-4	Монолитные железобетонные фундаменты на естественном основании под железобетонные стойки фахверка	

Ведомость ссылочных и прилагаемых документов (начало)

Обозначение	Наименование	Примеч.
	Ссылочные документы	
1.141-1, вып. 60,63	Панели перекрытий железобетонные многопустотные	
1.400-15, вып. 0,1	Унифицированные закладные изделия железобетонных конструкций для крепления технологических коммуникаций и устройств	
1.400-6/76, вып. 0,1	Унифицированные закладные детали сборных железобетонных конструкций зданий промышленных предприятий	
ГОСТ 23279-85	Сетки арматурные сварные для железо-	

Чертежи основного комплекта разработаны в соответствии с действующими нормами и правилами и обеспечивают безопасную эксплуатацию здания при соблюдении предусмотренных проектом мероприятий пожаро- и взрывобезопасности.

Главный инженер проекта М.Б. Башаратьян
1991г

Согласовано

Нач. ТХО	Козырь	[подпись]	09.91
Нач. СТО	Молотилова	[подпись]	09.91
Нач. ЭНО	Коркуданова	[подпись]	09.91

Инв. № подл. | Подпись и дата | Взам. инв. №

Привязан

Инв. №

ТП 816 - 1 - 207.92 КЖ

Инж	Бойко	[подпись]	09.91
Зав. гр.	Шевченко	[подпись]	09.91
Гл. констр.	Винницкий	[подпись]	09.91
Гл. спец.	Бондарчук	[подпись]	09.91
Н. контр.	Лушер	[подпись]	09.91
Нач отд.	Бутенко	[подпись]	09.91
ГИП	Башаратьян	[подпись]	09.91

Блок ремонтно-механических мастерских с зарядной напольного электротранспорта мощностью 1100 рем. ед.

Стадия	Лист	Листов
Р	1	31

Общие данные (начало)

ГИПРОПЛОДООВОЩХОЗ г. Одесса

Альбом 2

Ведомость ссылочных и прилагаемых документов (продолжение)

Обозначение	Наименование	Примечание
	производственных зданий	
	высотой 3,0 – 14,4 м	
1.462.1-3/89,	Железобетонные стропильные	
вып. 1,2	решетчатые балки для покры-	
	тий одноэтажных зданий	
1.415.1-2,	Железобетонные фундаментные	
вып.1	балки для стен производст —	
	венных зданий	
	Фундаментные балки для	
	стен с шагом колонн 6м	
1.030.9-2,	Перегородки панельные	
вып. 1,2,4,6,7	зданий промышленных и	
	сельскохозяйственных	
	предприятий	
3.400-6/76	Унифицированные закладные	
	детали сборных ж-б. конструк-	
	ций инженерных сооруже-	
	ний промышленных предприятий	
ГОСТ 22701.0-79	Плиты железобетонные ребристые	
ГОСТ 22701.5-79	предварительно напряженные разме-	
	ром 6×3м для покрытий произ-	
	водственных зданий	
5.900-2	Сальники нажимные	
	Ду 50÷1400 для пропуска	
	труб через стены сооружений	
3.006.1-2.87, вып.6	Сборные железобетонные каналы	
	и тоннели из лотковых элемен-	
	тов. Узлы трасс. Лотки, плиты,	
	балки. Рабочие чертежи	
3.900-3, вып.7	Сборные железобетонные конст-	
	рукции емкостных сооруже-	
	ний для водоснабжения и	
	канализации. Изделия для	
	круглых колодцев	
1.494-24, вып.1	Стаканы для крепления крыш-	
	ных вентиляторов, дефлекто-	
	ров и зонтов	
1.030.1-1/88, вып.0-0,	Стены наружные из однослой	
0-3; 3-3, 2-1, 2-5; 2-8, 4-2, 4-3,	ных панелей для каркасных	
2-4	общественных зданий, произ-	
	водственных и вспомогательных	
	зданий промышленных предприятий	
ГОСТ 24379.0-80	Болты фундаментные. Общие технические	
ГОСТ 24379.1-80	условия. Конструкция и размеры	

Ведомость ссылочных и прилагаемых документов (окончание)

Обозначение	Наименование	Примечание
1.465.1-10/82, вып.1	Комплексные железобетонные	
	плиты покрытий одноэтаж-	
	ных промышленных зданий	
ГОСТ 8717.0-84	Ступени железобетонные и бетонные	
	Прилагаемые документы	
-КЖИ	Строительные изделия	Альбом 4
-КЖС.ВМ	Ведомость потребности в	
	материалах	Альбом 7

Ведомость спецификаций

Лист	Наименование	Примечание
4	Спецификация к схеме расположения	
	фундаментов и фундаментных балок	
13	Спецификация к схеме расположения	
	колонн и балок покрытия	
17	Спецификация к схемам расположения	
	стеновых панелей, стоек фахверка и	
	насадок	
18	Спецификация к схеме расположения	
	панельных перегородок	
21	Спецификация к схемам расположения	
	элементов перекрытия	
22	Спецификация к схемам расположения	
	элементов перекрытия	
27	Спецификация к схеме расположения	
	подземных конструкций	
31	Спецификация к схеме расположения	
	элементов лестницы Л1	

Условные обозначения

Обозначение	Наименование	Примеч.
п.т.	по типу	
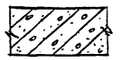	железобетон	
ж.-б.		

Взам. инв. №

Подпись и дата

Инв. № подл.

Привязан

Инв. №

				ТП 816-1-207.92 КЖ			
Инж.	Бойко		09.91				
Зав. гр	Шевченко		09.91	БЛОК РЕМОНТНО-МЕХАНИЧЕСКИХ МАСТЕРСКИХ С ЗАРЯДНОЙ НАПОЛЬНОГО ЭЛЕКТРОТРАНСПОРТА МОЩНОСТЬЮ 1100 РЕМ. ЕД.	Стадия	Лист	Листов
Гл. констр	Винницкий		09.91		Р	2	
Гл. спец.	Бондарчук		09.91				
Н. контр.	Лушер		09.91	Общие данные (продолжение)	ГИПРОПЛОДООВОЩХОЗ г. Одесса		
Нач. отд.	Буленко		09.91				
ГИП	Башаратьян		09.91				

Альбом 2

Ведомость объемов сборных бетонных и железобетонных конструкций по рабочим чертежам основного комплекта марки КЖ

N строки	Наименование группы элементов конструкций	Код	Кол., м³	Примеч.
1	Блоки фундаментов	581100	71,32	
2	Фундаментные балки	582100	5,28	
3	Фундаменты	581200	—	
4	Колонны	582100	25,10	
5	Балки стропильные	582200	34,60	
6	Панели стеновые наружные	583100	90,69	
7	Перегородки	583000	41,68	
8	Плиты покрытий	584100	131,09	
9	Плиты перекрытий	584200	11,58	
10	Стаканы	581221	2,08	
11	Элементы лестниц	589100	1,97	
12	Конструкции и детали каналов	585800	8,34	
13	Перемычки	582800	3,56	
	Всего бетона и железобетона		427,29	

Общие указания

1. Основной комплект рабочих чертежей марки КЖ разработан на основании технологической, санитарно-технической и энергетической частей проекта и в соответствии с СНиП 2.01.07-85 „Нагрузки и воздействия", СНиП 2.03.01-84 „Бетонные и железобетонные конструкции", СНиП 2.02.01-83 „Основания зданий и сооружений."
2. За условную отметку 0,000 принят уровень чистого пола мастерской, что соответствует абсолютной отметке ____ по генплану.
3. Ремонтно-механические мастерские разработаны для строительства в районах со следующими характеристиками природных условий:
1) ветровая нагрузка для III района СССР по СНиП 2.01.07-85 -0,38 кПа (38 кгс/м²);
2) снеговая нагрузка для II района СССР по СНиП 2.01.07-85 -0,70 кПа (70 кгс/м²);
3) расчетная зимняя температура наружного воздуха - минус 20°С;
4) сейсмичность не выше 6 баллов.
4. Фундаменты рассчитаны из условия строительства на сухих, непучинистых и непросадочных грунтах со следующими нормативными характеристиками:
$\varphi = 0,49$ рад (28°), $C^н = 2$ кПа (0,02 кгс/см²),
$E = 14,7$ мПа (150 кгс/см²), $\gamma = 1,8$ т/м³.
5. Полезная нагрузка на 1 м² пола принята - 10кПа(1000 кгс/м²).
6. После монтажа конструкций места антикоррозионного покрытия, поврежденные воздействием электросварочной дуги, должны быть восстановлены согласно СНиП 203.11-85.
7. Все заводские соединения - сварные, все монтажные соединения - на болтах и дуговой сварке. Применять электроды типа Э42 ГОСТ 9467-75*.
8. Для обеспечения молниезащиты выполнить следующее: балки покрытия соединить с закладной деталью в оголовке колонны стержнями ⌀10АI на сварке; закладную деталь колонны над полом соединить на сварке стержнем ⌀10АI с закладной деталью фундамента до выполнения конструкции пола.
9. Производство и приемку работ производить согласно требованиям СНиП 3.03.01-87 „Несущие и ограждающие конструкции" и СНиП 3.02.01-83 „Основания и фундаменты"
10. В процессе производства работ оформить актами по форме, приведенной в приложении 6 к СНиП 3.01.01-85, следующие виды скрытых работ:
1) освидетельствование качества грунтов оснований фундаментов;
2) освидетельствование заложения фундаментов;
3) устройство обратной засыпки;
4) антикоррозионная защита закладных изделий;
5) антикоррозионная защита соединительных изделий;
6) герметизация стыков стеновых панелей;
7) монтаж сборных ж.-б. колонн каркаса здания; замоноличивание стыков колонн с фундаментами;
8) монтаж сборных ж.-б. стоек фахверка, устройство их стыков с фундаментами;
9) монтаж сборных ж.-б. балок, освидетельствование соответствия проекту площадей опирания их на колонны, а также качества сварных соединений;
10) монтаж сборных ж.-б. стеновых панелей, освидетельствование соответствия проекту соединительных изделий, а также качества сварных соединений;
11) освидетельствование соответствия проекту насадок фахверковых стоек, соединения их с элементами покрытия, а также качества сварных соединений;
12) освидетельствование соответствия рабочим чертежам арматурных сеток, каркасов, закладных изделий по монолитным железобетонным конструкциям: фундаментам, плитам перекрытий, плитам покрытий, монолитным участкам;
13) устройство гидроизоляции фундаментов;
14) монтаж сборных ж.-б. плит перекрытий, покрытия; освидетельствование соответствия проекту площадей опирания их на балки, стены, а также качества сварных соединений;
15) освидетельствование замоноличивания стыков сборных ж.-б. элементов.

Взам. инв. №
Подпись и дата
Инв. № подл.

Привязан

Инв. №

ТП 816 - 1 - 207.92 КЖ

Инж.	Бойко		09.91
Зав. гр.	Шевченко		09.91
Гл. констр	Винницкий		09.91
Гл. спец	Бондарчук		09.91
Н. контр	Лушер		09.91
Нач. отд	Бутенко		09.91
ГИП	Баширатьян		09.91

Блок ремонтно-механических мастерских с зарядной напольного электротранспорта мощностью 1100 рем. ед

Стадия	Лист	Листов
Р	3	

Общие данные (окончание)

ГИПРОПЛОДООВОЩХОЗ г. Одесса

Формат А2

Альбом 2

Схема расположения фундаментов и фундаментных балок

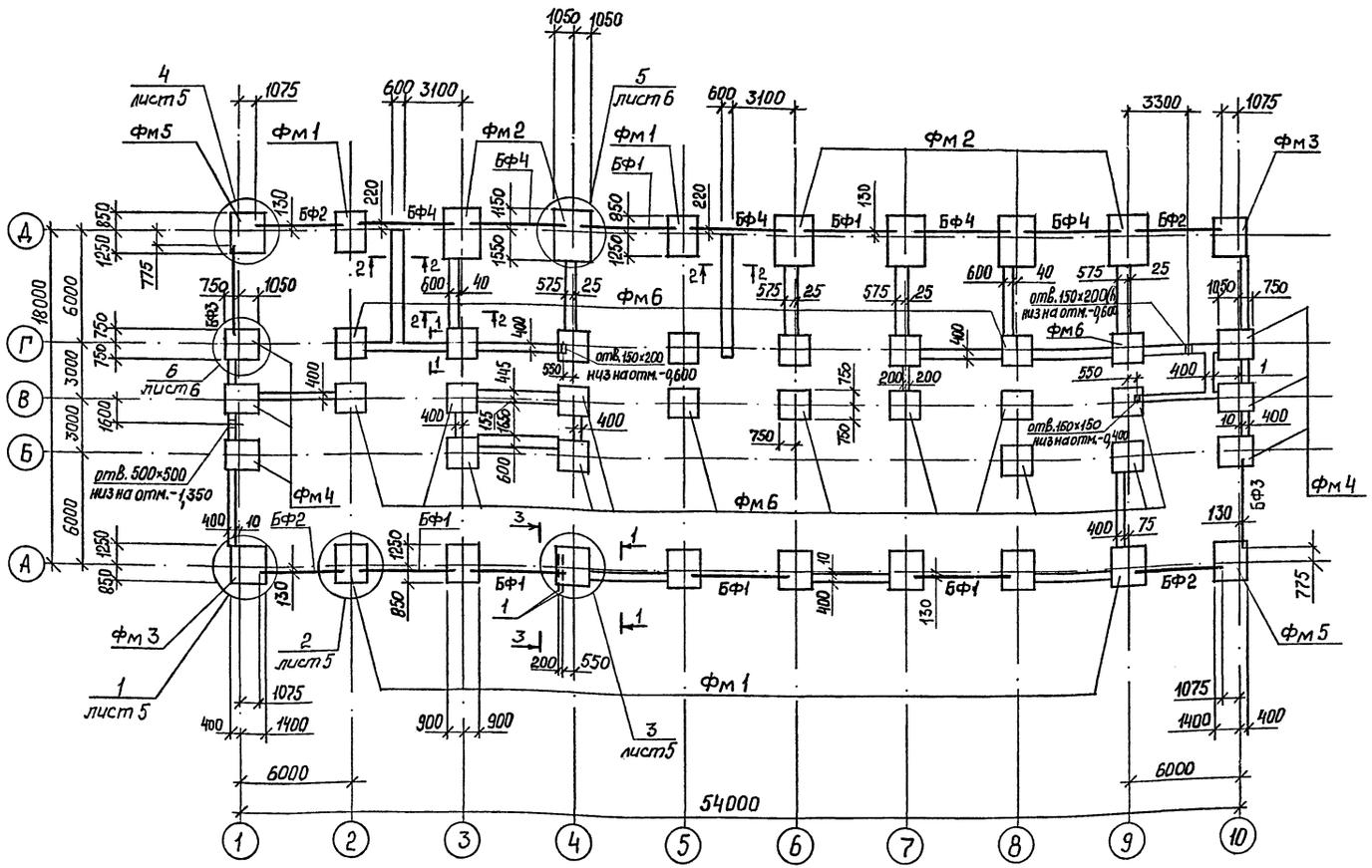

1—1 2—2 3—3

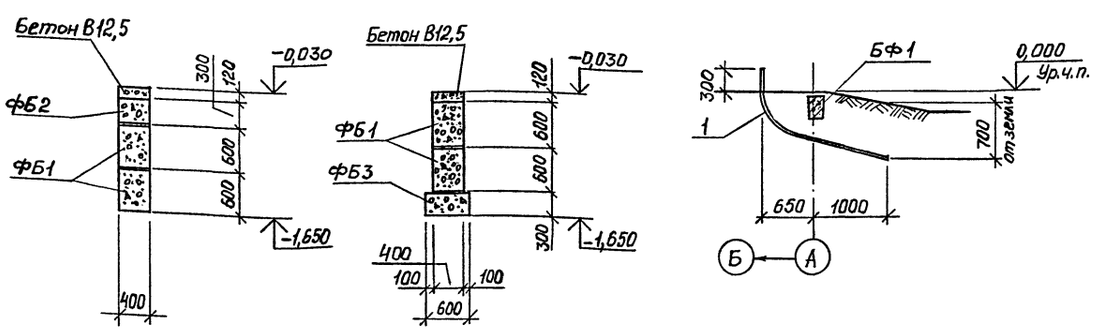

Спецификация к схеме расположения фундаментов и фундаментных балок

Марка, поз.	Обозначение	Наименование	Кол.	Масса ед., кг.	Примечание
		Монолитные железобетонные фундаменты			
фм1	лист 7	фм1	10		
фм2	7	фм2	6		
фм3	8	фм3	2		
фм4	8	фм4	6		
фм5	9	фм5	2		
фм6	9	фм6	20		
		Фундаментные балки			
БФ1	1.415.1-2, вып. 1	1БФ6-5	6	680	
БФ2		1БФ6-9	4	600	
БФ3		1БФ6-7	2	630	
БФ4		3БФ6-12 АIIIв	5	1100	
		Фундаментные блоки			
ФБ1	ГОСТ 13579-78	ФБС 24.4.6-Т	100	1300	
ФБ2		ФБС 12.4.3-Т	58	310	
ФБ3		ФБС 12.6.3-Т	50	460	
1		Труба 80×3,5			
		ГОСТ 3262-75*, L=2100	2	16	

1. Технические указания приведены на листе 6.

Привязан				ТП 816-1-207.92 КЖ	
				Блок ремонтно-механических мастерских с зарядной напольного электротранспорта мощностью 1100 рем.ед.	Стадия: Р; Лист: 4; Листов:
Зав.гр.	Шевченко		09.91		
Гл.спец.	Бондарчук		09.91	Схема расположения фундаментов и фундаментных балок.	ГИПРОПЛОДООВОЩХОЗ г. Одесса
Н.контр.	Лушер		09.91		
Нач.отд.	Бутенко		09.91		
Инв. №					

Инв.№подл. | Подпись и дата | Взам.инв.№

Альбом 2

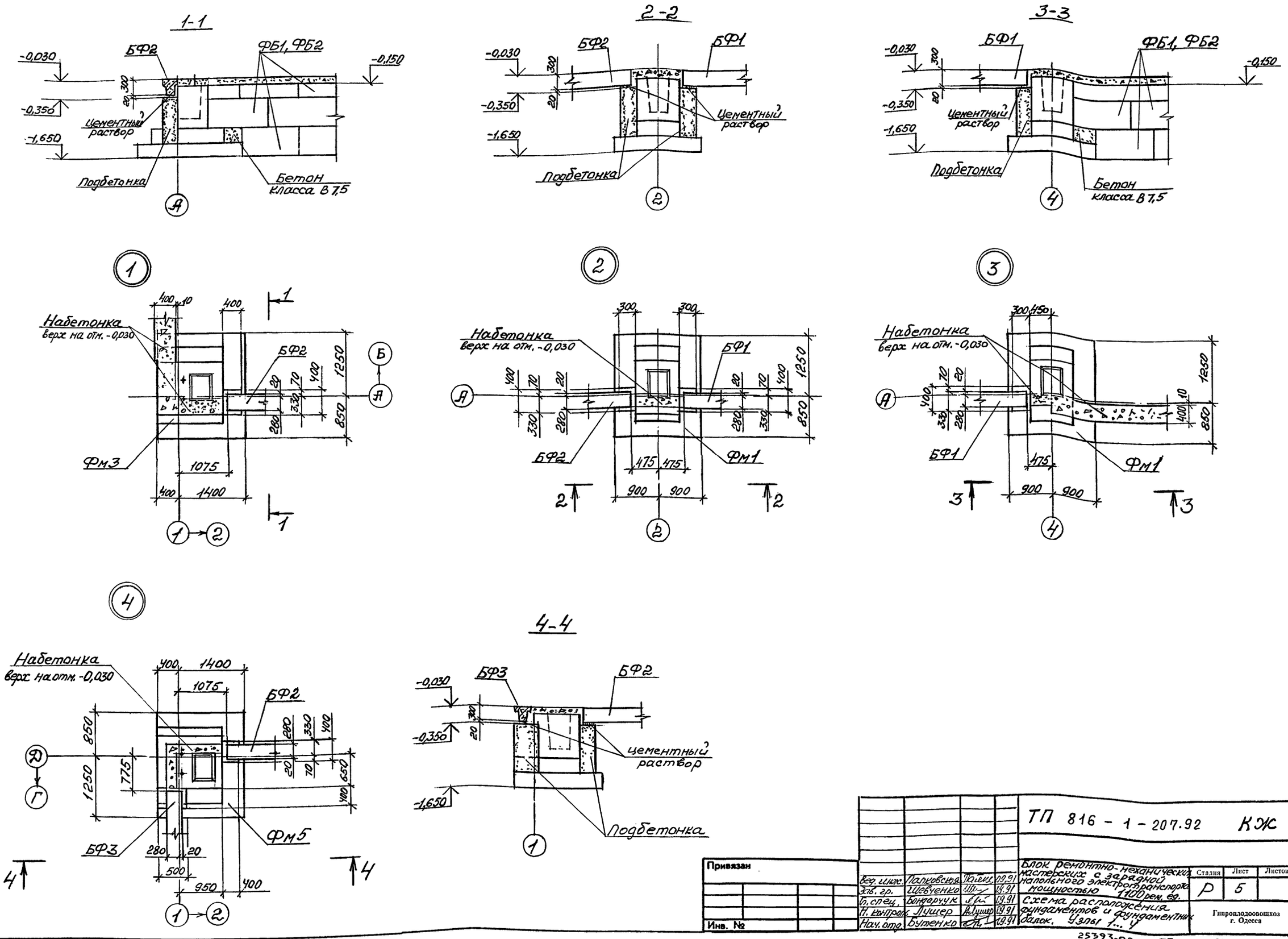

Вед. инж.	Палковская		09.91	ТП 816 - 1 - 207.92 КЖ	
Зав. гр.	Шевченко		09.91	Блок ремонтно-механических мастерских с зарядной напольного электротранспорта мощностью 1100 рем. ед.	Стадия: Р; Лист: 5; Листов:
Гл. спец.	Бондарчук		09.91	Схема расположения фундаментов и фундаментных балок. Узлы 1...4	Гипроплодоовощхоз г. Одесса
Н. контроль	Лушер		09.91		
Нач. отд.	Бутенко		09.91		

Привязан

Инв. №

Инв. № подл. | Подпись и дата | Взам. инв. №

25393-02 33

Формат А2

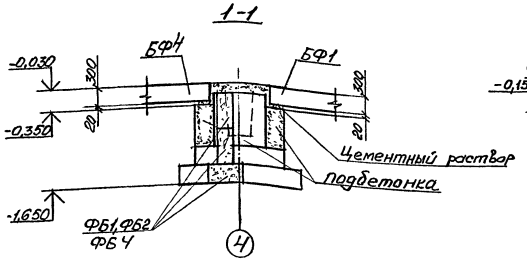

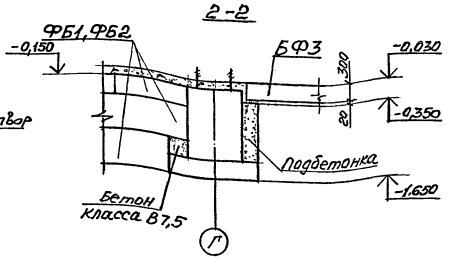

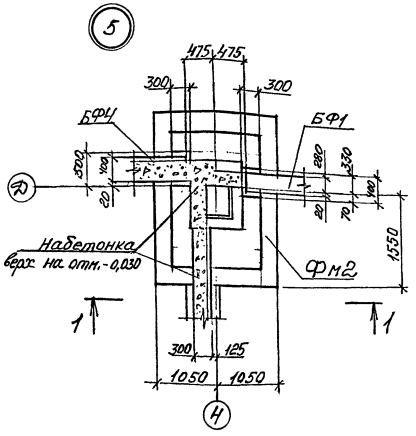

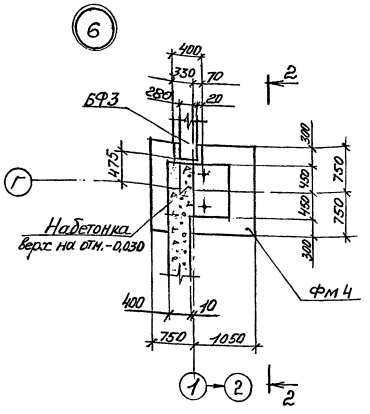

16. Обратную засыпку пазух фундаментов, подсыпку под полы и фундаменты под оборудование производить местным грунтом слоями толщиной 20см с тщательным уплотнением и доведением значения плотности грунта до $\rho_d = 1{,}65 т/м^3$.

1. За условную отметку 0,000 принят уровень чистого пола коридора, что соответствует абсолютной отметке [ ] по генплану.
2. Фундаменты рассчитаны из условия строительства на сухих непучинистых и непросадочных грунтах со следующими нормативными характеристиками: $\varphi = 0{,}49 рад (28°)$; $C^н = 2 кПа (0{,}02 кгс/см^2)$; $E = 14{,}7 мПа (150 кгс/см^2)$; $\gamma = 1{,}8 т/м^3$.
3. Грунтовые воды отсутствуют.
4. Расчетная глубина промерзания 0,8м.
5. Сейсмичность площадки не выше 6 баллов.
6. Под всеми монолитными фундаментами выполнить подбетонку из бетона класса В3,5 высотой 100мм, выступающую за грань подошвы фундамента на 100 мм. Расход бетона - 19,0м³.
7. Под ленточные фундаменты выполнить песчаную подготовку толщиной 100мм.
8. Ленточные фундаменты из бетонных блоков выполнить на растворе марки 50, толщина швов не более 20мм, с перевязкой швов на глубину не менее 0,4 высоты блока.
9. Монолитные участки ленточных фундаментов выполнить из бетона класса В7,5. Расход бетона - 2,4м³.
10. Подбетонки на фундаментах для опирания фундаментных балок выполнить из бетона класса В15. Расход бетона - 5,4м³.
11. Набетонки на фундаментах под колонны и ленточных фундаментах выполнить из бетона класса В15. Расход бетона - 7,0м³.
12. На листах схем привязаны торцы и оси фундаментных балок к разбивочным осям здания. Привязка торцов фундаментных балок, не указанная на схеме, принята 475мм.
13. Фундаментные балки укладывать на цементном растворе марки 200. Зазоры между фундаментами и торцами фундаментных балок залить цементным раствором той же марки.
14. Отметка подошвы всех фундаментов - 1,65м.
15. Гидроизоляцию стен выполнить на отм. -0,030 из цементного раствора марки 100 состава 1:2 толщиной 30 мм.

					ТП 816-1-207.92 КЖС		
Нач. цеха	Полковник				Блок ремонтно-механических с зданий наземного электротранспорта мощностью 1100 кВт ед.	Стадия	Лист	Листов
Зав. ед.	Шевченко					Р	6	
Гл. спец.	Бондарчук				Схема расположения фундаментов и фундаментных балок. Узлы 5,6.	ГИПРОПЛОДООВОЩХОЗ г. Одесса		
Н. контр.	Лушер							
Нач. отд.	Бутенко							

Привязан

Инв. №

Инв. № подл. | Подпись и дата | Взам. инв. №

Альбом 2

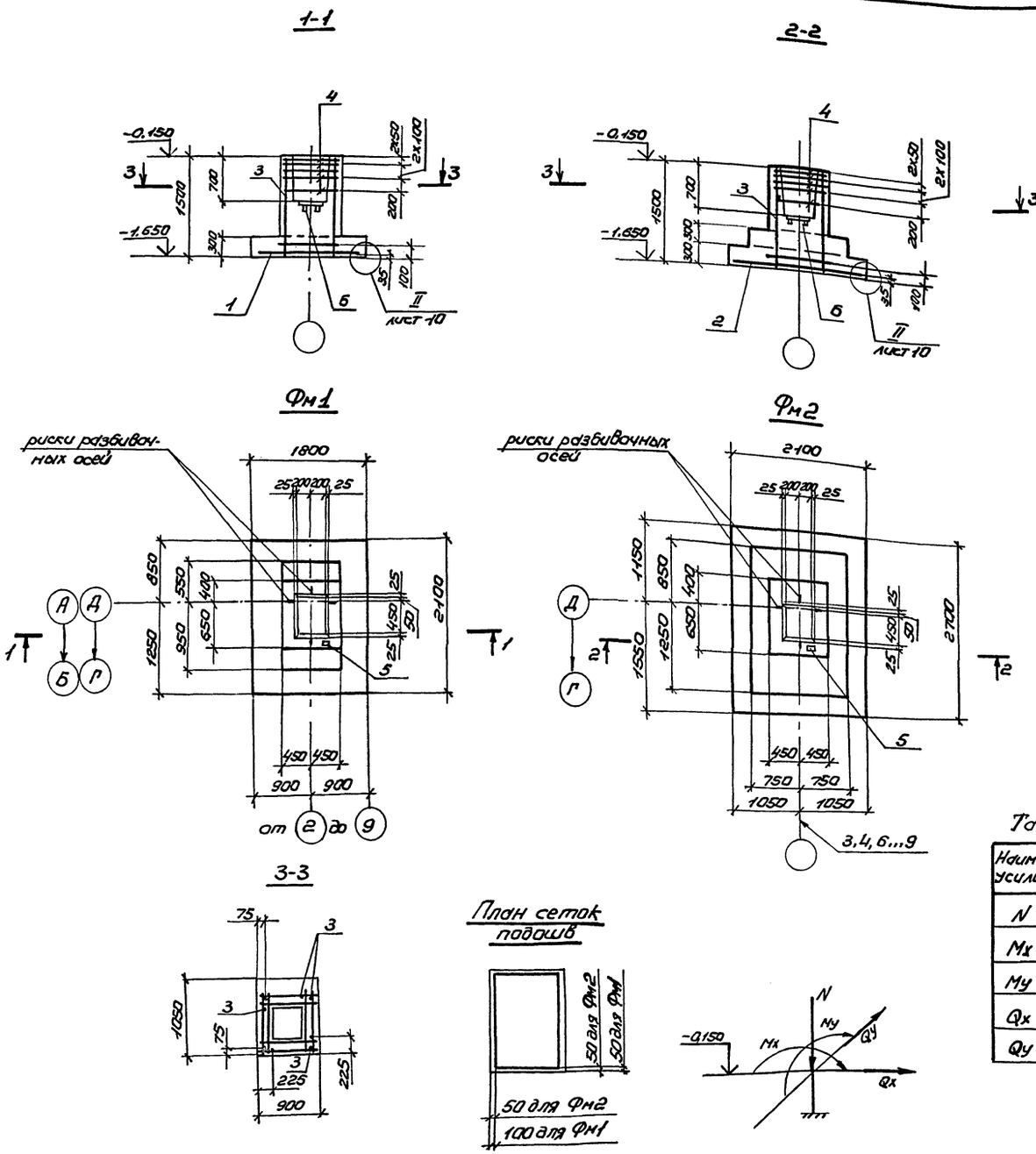

Спецификация монолитных фундаментов Фм1, Фм2

Формат	Зона	Поз.	Обозначение	Наименование	Кол. маисп. Фм1	Кол. маисп. Фм2	Примечание
				Сборочные единицы			
				Сетки арматурные			
		1	1.412.1-6.2-1	С1-23	1		23,2кг
		2	1.412.1-6.2-1	С1-65		1	35,7кг
		3	1.412.1-6.2-3	С2-1	4	4	5,9кг
		4	1.412.1-6-2-4	С3-1	5	5	2,7кг
				Детали			
		7		А-III-10 ГОСТ 5781-82*, L=1180	4	4	0,73кг
		8		А-III-10 ГОСТ 5781-82*, L=200	1	1	0,12кг
				Изделия закладные			
		5		Уголок 100х63х8 ГОСТ 8510-86 / С235 ГОСТ 27772-88 L=120	1	1	1,2кг
		6	1.412.1-6.2-7	МН1	1	1	1,8кг
				Материалы			
				Бетон класса В15	2,1	3,34	м³

Ведомость расхода стали на элемент, кг

Марка элемента	Изделия арматурные: Арматура класса А III ГОСТ 5781-82* ф6	ф8	ф10	ф12			Всего	Изделия закладные: Арматура класса А III ГОСТ 5781-82 ф10		Прокатмарки С235 ГОСТ 27772-88 S8	Уголок 100х63х8		Всего	Общий расход
Фм1	2,88	13,5	26,2	20,6			63,2	0,4		1,41	1,2		3,01	66,2
Фм2	2,9	13,5	38,7	20,6			75,7	0,4		1,41	1,2		3,01	78,73

1. Установка деталей поз.5...8 приведена на листе 10.

Таблица усилий

Наимен. усилия	Усилия, МН(тс), МН·м(тс·м) Фм1	Фм2
N	0,43(43,1)	0,546(54,6)
Mx	0,09(9,11)	0,10(10,0)
My	0,02(2,32)	0,026(2,6)
Qx	0,012(1,23)	0,012(1,23)
Qy	–	–

ТП 816 - 1 - 207.92 КЖ

Привязан

Инв. №

Вед.инж.	Полковская		09.91
Зав.гр.	Шевченко		09.91
Гл.спец.	Бондарчук		09.91
Н.контр.	Лушер		09.91
Нач.отд.	Бутенко		09.91

Блок ремонтно-механических мастерских с зарядной напольного электротранспорта мощностью 1100 рем. ед.

Стадия	Лист	Листов
Р	7	

Фундаменты Фм1, Фм2

Гипроплодоовощхоз г. Одесса

Копир. Усатова 25393-02 35 Формат А2

Инв. № подл. | Подпись и дата | Взам. инв. №

Альбом 2

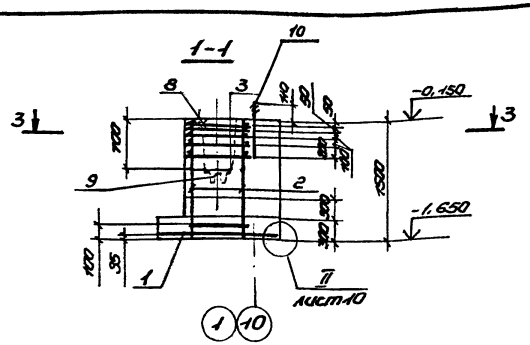

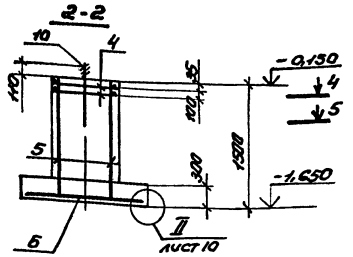

Спецификация монолитных фундаментов Фм3, Фм4

Формат	Зона	Поз.	Обозначение	Наименование	Кол-во на испол. Фм3	Фм4	Примечание
				Сборочные единицы			
				Сетки арматурные			
		1	1.412.1-6.2-1	С1-23	1	—	23,2кг
		2	1.412.1-6.2-3	С2-1	4	—	5,9кг
		3	1.412.1-6.2-4	С3-1	5	—	2,7кг
		4	1.412.1-4.050	СН-6А-I	—	2	3,5кг
		5	ГОСТ 23279-85	Сетка $\frac{12А\text{-}III\text{-}200}{8А\text{-}I\text{-}400}$ 85×145 $\frac{12S}{2S}$	—	2	7,45кг
		6	1.412.1-6.2-1	С1-2	—	1	16,7кг
				Детали			
				Соединительный элемент			
		11	1.412.1-4.081	ММ1	—	4	0,73кг
		12	1.412.1-4.081-01	ММ2	—	4	0,85кг
		13	1.412.1-4.081-02	ММ3	—	4	0,82кг
		6		А-III-10, ГОСТ 5781-82*, L=1180	4	—	0,73кг
		7		А-III-10 ГОСТ 5781-82*, L=200	1	—	0,12кг
				Изделия закладные			
		8		Уголок 100×63×8 ГОСТ 8510-86 / С235 ГОСТ 27772-88 L=120	1		1,2кг
		9	1.412.1-6.2-7	МН1	1		1,8кг
		10		Болт 1-1М 8gх40 ГОСТ 7798-70 / Ст3кп2 ГОСТ 535-88	2	2	3,1кг
				Материалы			
				Бетон класса В15	2,5	1,9	м³

Фм3

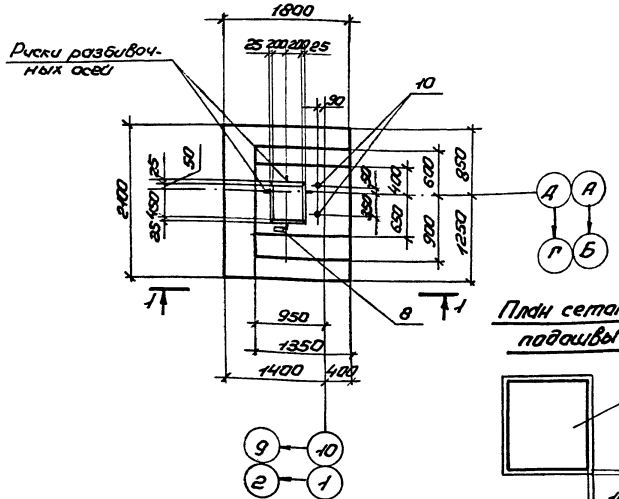

Фм4

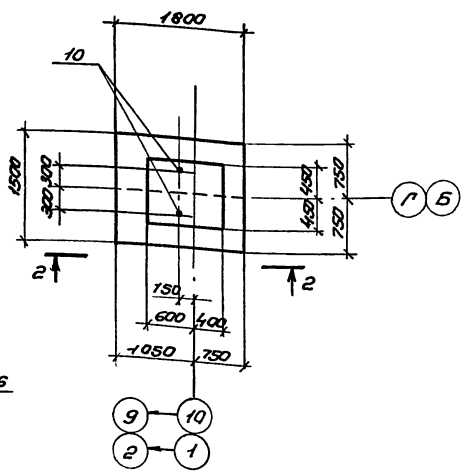

План сетки подливы

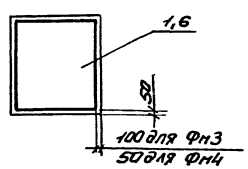

3-3

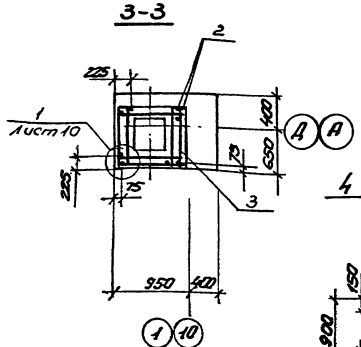

4-4

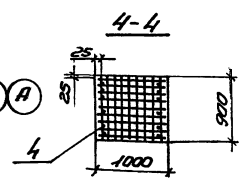

5-5

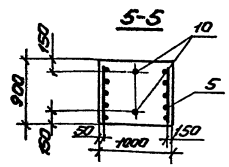

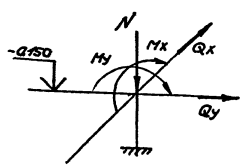

Таблица усилий

Наименование усилий	Усилия, кНм (тсм), кН (тс) Фм3	Фм4
N	0,31,5(31,5)	0,141(14,5)
Mx	0,008(0,8)	0,043(4,32)
My	0,069(6,9)	0,033(3,35)
Qx	—	0,01(1,02)
Qy	0,008(0,82)	—

Ведомость расхода стали на элемент, кг

Марка элемента	Изделия арматурные: Арматура класса AI, ГОСТ 5781-82*: 6	10	Итого	A III: 6	8	10	12	Итого	Всего	Изделия закладные: Арматура класса A-III ГОСТ 5781-82: 10	Прокат марки Ст3кп2 ГОСТ 535-88: Болт М24	Прокат марки С235 ГОСТ 27772-88: Ст8	Уголок 100×63×8	Всего	Общий расход
Фм3	—	—	—	2,9	13,5	26,3	20,6	63,3	63,3	9,4	6,2	1,41	1,2	9,21	72,51
Фм4	7,0	8,4	15,4	—	2,0	16,7	19,9	31,6	47,0	—	6,2	—	—	6,2	53,2

*1. Установки деталей поз. 7...9, 11...14 приведены на листе 10.

Привязан

Инв.№

Гл.инж.	Подлевский		09.91
Гл.спец. по зд.	Шевченко		09.91
Гл.спец. эл.	Бондарчук		09.91
Н.конт.	Лушер		09.91
Нач.отд.	Бутенко		09.91

ТП 816-1-207.92 КЖ

Блок ремонтно-механических мастерских с зарядной электротранспорта грузоподъемностью 1100 кг. на 60 рем.ед.

Стадия: Р | Лист: 8 | Листов:

Фундаменты Фм3, Фм4

Гипроплодоовощхоз г. Одесса

Копир. Усатова

Альбом 2

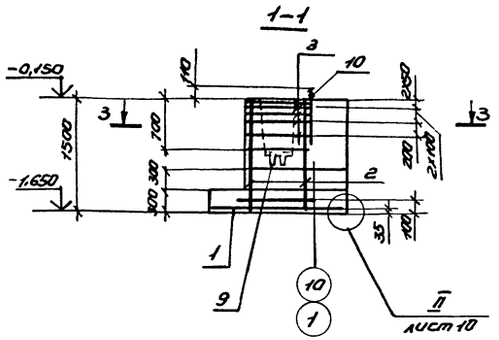

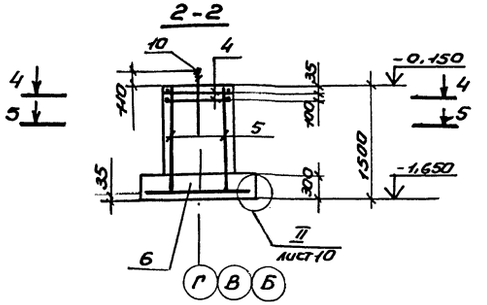

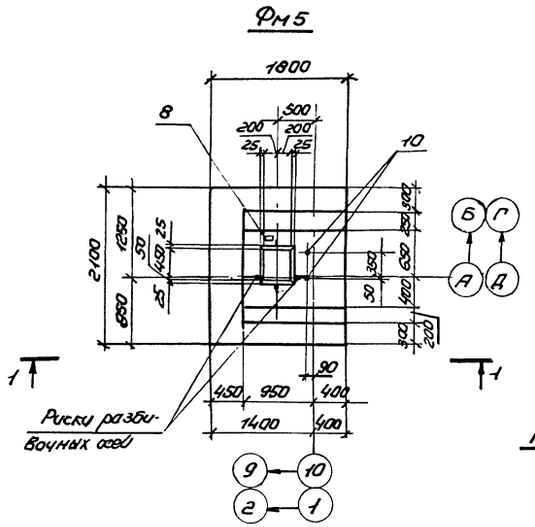

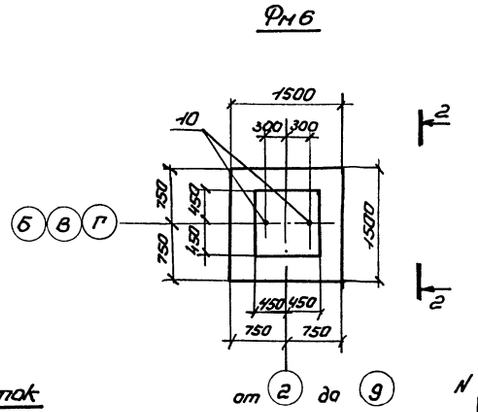

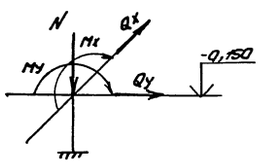

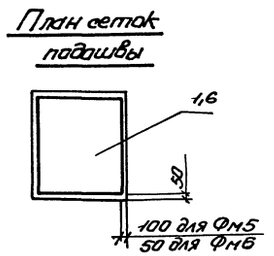

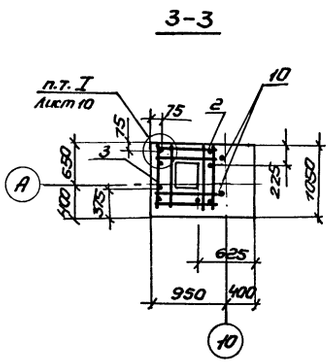

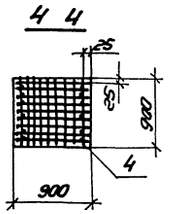

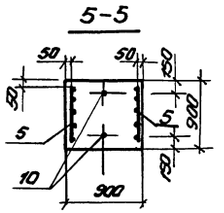

Спецификация монолитных фундаментов Фм5, Фм6

Формат	Зона	Поз.	Обозначение	Наименование	Кол-во на исполн. Фм5	Кол-во на исполн. Фм6	Примечание
				Сборочные единицы			
				Сетки арматурные			
		1	1.412.1-6.2-1	С1-23	1	—	23,2кг
		2	1.412.1-6.2-3	С2-1	4	—	5,9кг
		3	1.412.1-6.2-4	С3-1	5	—	2,7кг
		4	1.412.1-4.050	СН-6А-I	—	2	3,5кг
		5	ГОСТ 23279-85	1С $\frac{12А-III-200}{8А-III-600}$ 85х145 $\frac{125}{25}$	—	2	7,45кг
		6	1.412.1-6.2-1	С1-1	—	1	14,4кг
				Детали			
				Соединительный элемент			
		11	1.412.1-4.081	ММ1	—	4	0,73кг
		12	1.412.1-4.081-01	ММ2	—	4	0,85кг
		13	1.412.1-4.081-02	ММ3	—	4	0,52кг
		6		А-III-10, ГОСТ 5781-82*, L=1180	4	—	0,73кг
		7		А-III-10, ГОСТ 5781-82*, L=200	1	—	0,12кг
				Изделия закладные			
		8		Уголок $\frac{100х63х8, ГОСТ 8510-86}{С235, ГОСТ 27772-88}$, L=120	1		1,2кг
		9	1.412.1-6.2-7	МН1	1		1,8кг
		10		Болт $\frac{1.1М24х710 ГОСТ 24379.1-80}{Ст3кп2 ГОСТ 535-88}$	2	2	3,1кг
				Материалы			
				Бетон класса В15	2,9	1,65	м³

Ведомость расхода стали на элемент, кг

Марка элемента	Изделия арматурные									Изделия закладные					Общий расход
	Арматура класса								Всего	Арматура класса	Прокат марки			Всего	
	АI			А-III						А-III	Ст3кп2	С235			
	ГОСТ 5781-82*									ГОСТ 5781-82	ГОСТ 535-88	ГОСТ 27772-88			
	6	10	Итого	6	8	10	12	Итого		10	Болт М24	S8	100х63х8		
Фм5	—	—	—	2,9	13,5	26,3	20,6	63,3	63,3	0,4	6,2	1,41	1,2	0,21	72,51
Фм6	7,0	8,4	15,4	—	2,8	14,4	12,9	30,1	45,5	—	6,2	—	—	6,2	51,7

Установка деталей поз. 7...9, 11...14 приведены на листе 10.

Таблица усилий

Наимен. усилий	Усилия, МН·м (тсм) Фм5	Усилия, МН (тс) Фм6
N	0,315(31,5)	0,11(11,2)
Mx	0,008(0,8)	0,02(2,0)
My	0,069(6,9)	0,024(2,4)
Qx	—	—
Qy	0,008(0,82)	—

ТП 816 - 1 - 207.92 КЖ

Привязан

Инв. №

Вед.инж.	Полковская	[подпись]	09.91
Зав. гр.	Шевченко	[подпись]	09.91
Гл. спец.	Бондарчук	[подпись]	09.91
Н.контр.	Лушер	[подпись]	09.91
Нач.отд.	Бутенко	[подпись]	09.91

Блок ремонтно-механических мастерских с зарядной напольного электротранспорта мощностью 1000 рекуп.

Фундаменты Фм5, Фм6

Стадия	Лист	Листов
Р	9	

Гипроплодоовощхоз г. Одесса

Копир. Усатова

25393-02 37 Формат А2

Инв. № подл. | Подпись и дата | Взам. инв. №

Альбом 2

Установка закладных деталей для безвыверочного монтажа и молниезащиты

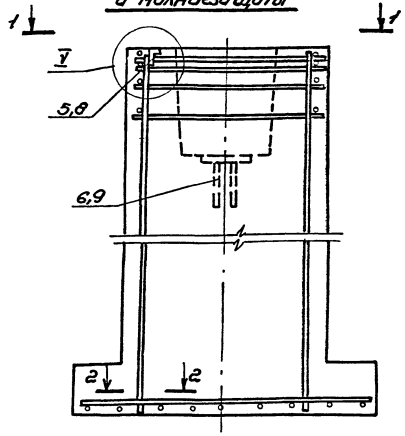

Схема сборки пространственных каркасов Фм1...Фм3, Фм5

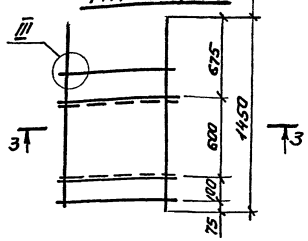

3-3

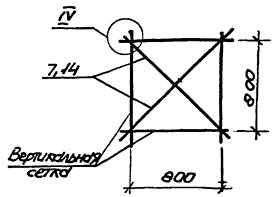

1-1

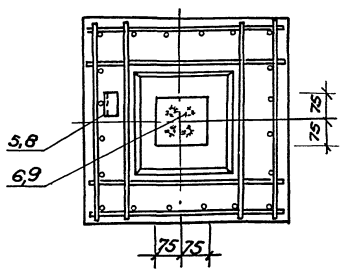

2-2

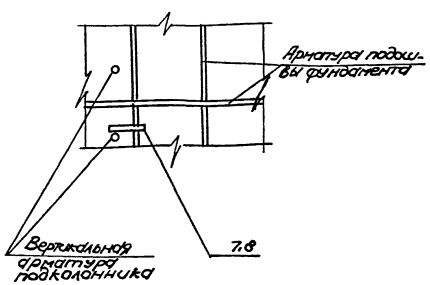

Схема сборки пространственных каркасов Фм4, Фм6

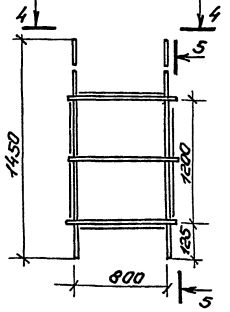

4-4

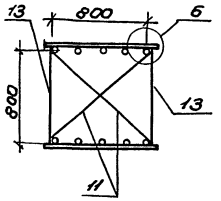

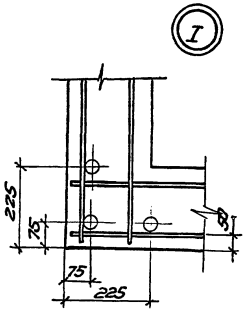

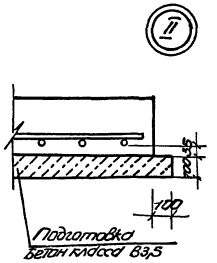

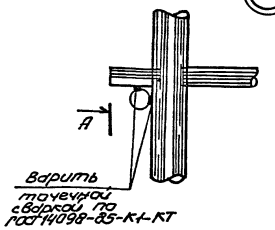

Вид А (при дуговой сварке)

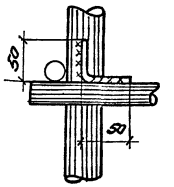

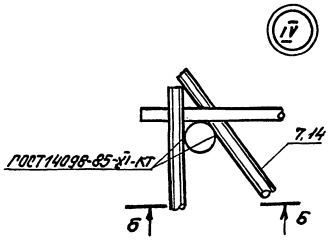

6-6

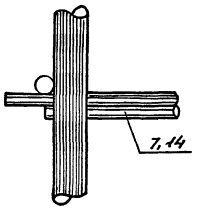

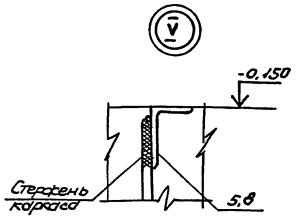

5-5

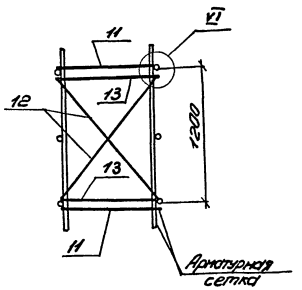

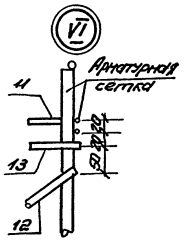

1. Закладные изделия поз. 5,8, для заземления приварить к вертикальному стержню каркаса подколонника двухсторонними швами длиной не менее 50мм, обеспечив положение верхней полки уголка в уровне верха фундамента (узел V).
   По низу приваривается перемычка поз. 7,8, связывающая вертикальный продольный стержень с арматурой подошвы для обеспечения непрерывной электрической цепи заземления (сеч. 2-2)
2. Закладное изделие поз. 6,9 по низу стакана предназначается для приварки вертикального коротыша Ф50...60мм, обеспечивающего установку низа колонны на требуемой высоте („безвыверочный монтаж").
3. Соединение стержней при сборке пространственных каркасов выполнить одним из следующих способов:
   1. Точечной сваркой электроклещами;
   2. Соединением дуговой сваркой по узлу III.

				ТП 816 - 1 - 207.92 КЖ				
Привязан								
		Вед.инж.	Полковская	09.91	Блок ремонтно-механических мастерских с заряжной напольной электротранспорта мощностью 1100 рем.ед.	Стадия	Лист	Листов
		Зав.гр.	Шевченко	09.91		Р	10	
		Гл.спец.	Бондарчук	09.91	Установка закладных деталей для безвыверочного монтажа. Схемы сборки пространственных каркасов. Узлы I...VI.	Гипроплодоовощхоз г. Одесса		
		Н.контр.	Лушер	09.91				
Инв. №		Нач.отд.	Бутенко	09.91				

Копир. Жатова 25393-02 38 Формат А2

Инв. № подл. | Подпись и дата | Взам. инв. №

Схема расположения колонн и балок покрытия

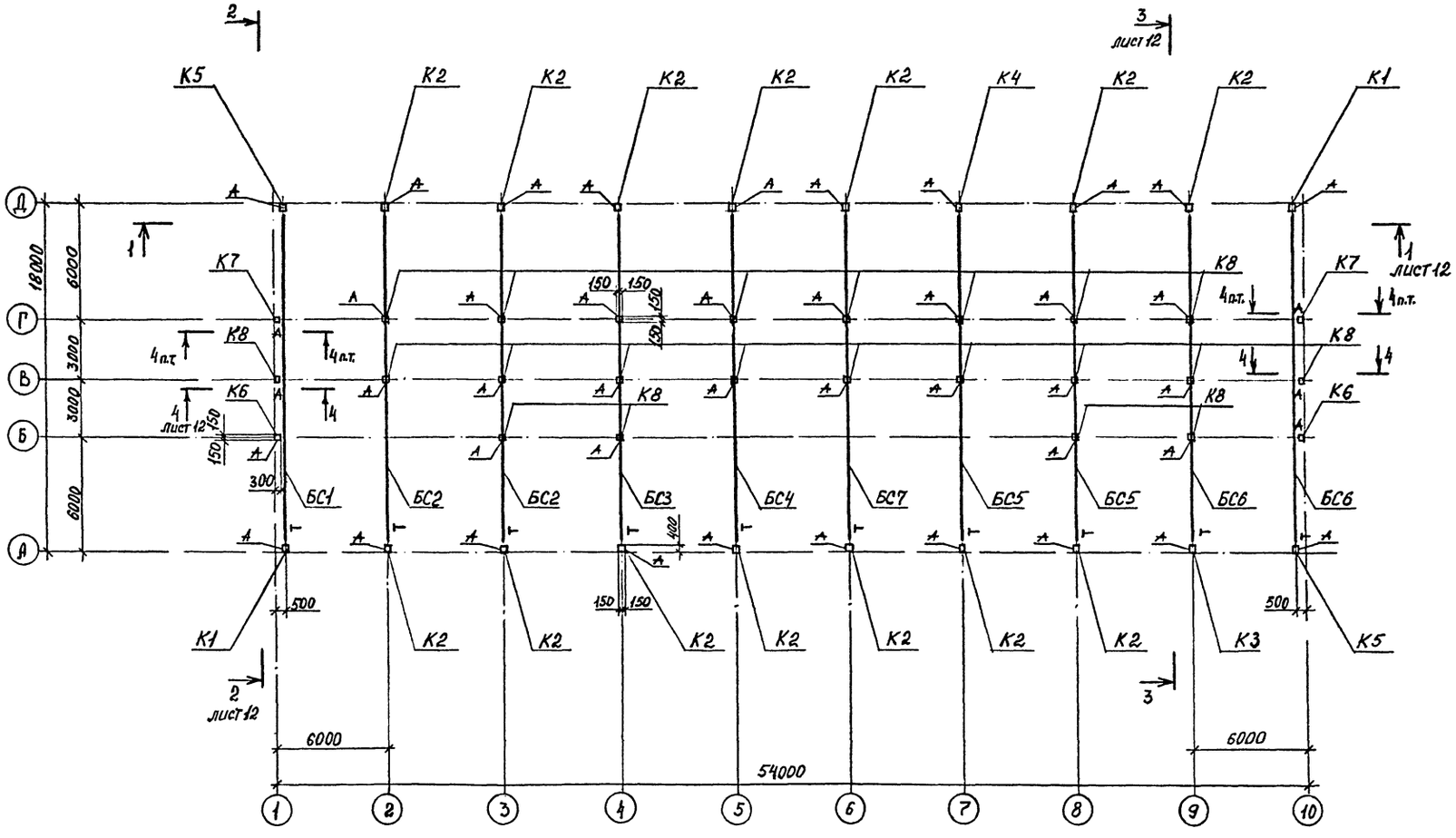

1. Технические указания и спецификация к схеме расположения колонн и балок покрытия приведены на листе 13.

Привязан

Инв. №

Инв.№ подл. | Подпись и дата | Взам.инв.№

				ТП 816-1-207.92 КЖ
Инж.	Бобко		4.91	Блок ремонтно-механических мастерских с зарядной напольного электротранспорта мощностью 1100 рем. ед.
Зав. гр.	Шевченко		4.91	
Гл. спец.	Бондарчук		4.91	Схема расположения колонн и балок покрытия.
Н. контр.	Лушер		4.91	
Нач. отд.	Бутенко		4.91	

Стадия	Лист	Листов
Р	11	

Гипроплодоовощхоз г. Одесса

Формат А2

Альбом 2

1—1

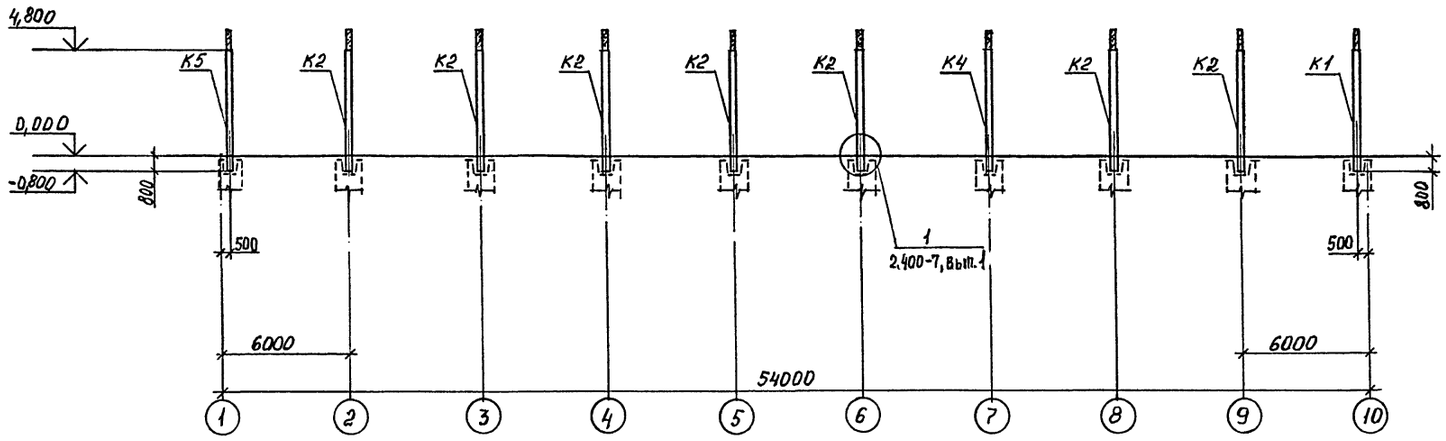

3—3

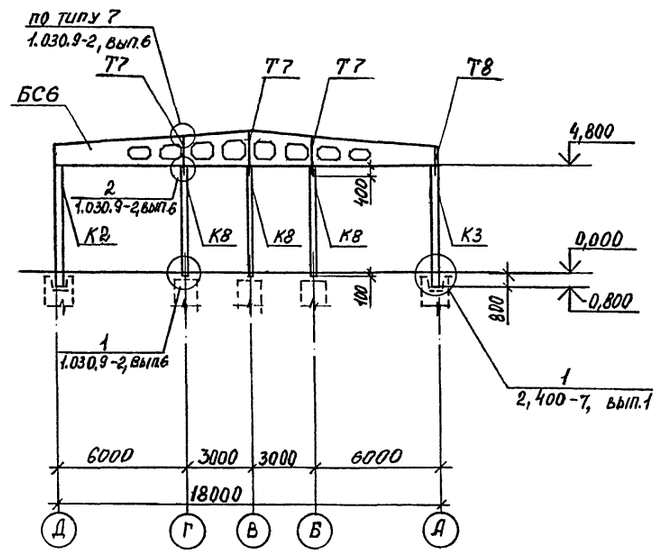

2—2

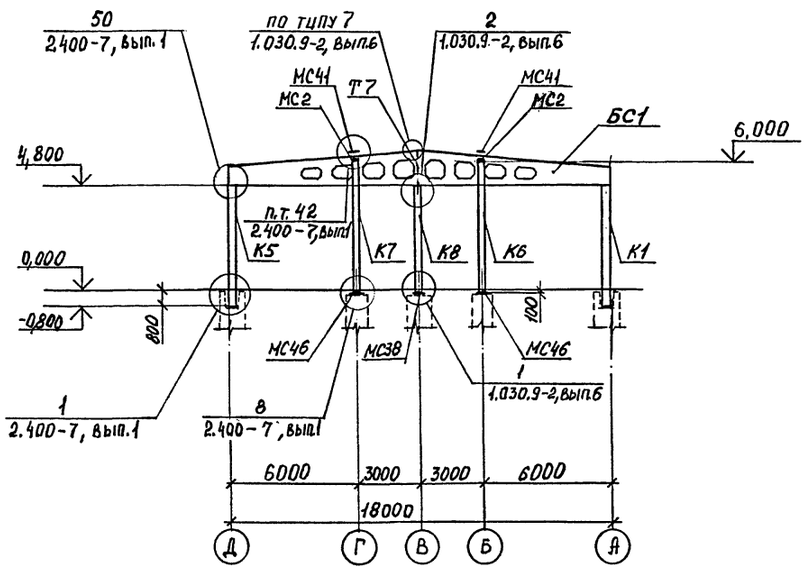

4—4

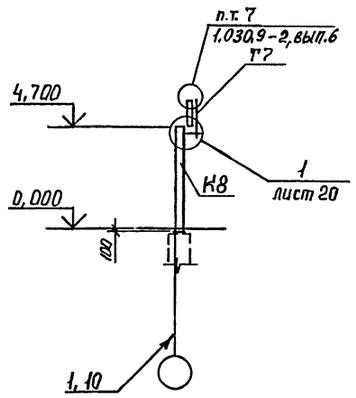

1. Насадки Т7, Т8 и соединительные элементы по узлам 1, 2, 7 серии 1.030.9-2, вып. 6 включены в спецификацию, приведенную на листе 18.

Инв.№подл. | Подпись и дата | Взам.инв.№

Привязан

Инв. №

				ТП 816-1-207.92 КЖ	
Инж	Бойко		09.91	Блок ремонтно-механических мастерских с зарядной напольного электротранспорта мощностью 100 рем. ед.	Стадия: Р; Лист: 12; Листов:
Зав. гр	Шевченко		09.91		
Гл. спец	Бондарчук		09.91	Схема расположения колонн и балок покрытия. Разрезы 1—1 ... 4—4	ГИПРОПЛОДООВОЩХОЗ г. Одесса
Н. контр	Лушер		09.91		
Нач. от.д	Бутенко		09.91		

Альбом 2

Спецификация к схеме расположения колонн и балок покрытия

Марка, поз.	Обозначение	Наименование	Кол.	Масса ед., кг.	Приме-чание
		Колонны			
К1	-КЖИ-К1	2К48-4м2-01	2	1700	
К2	-КЖИ-К2	2К48-4м2-02	14	1700	
К3	-КЖИ-К3	2К48-4м2-03	1	1700	
К4	-КЖИ-К4	2К48-4м2-04	1	1700	
К5	-КЖИ-К5	2К48-4м2-05	2	1700	
К6	-КЖИ-К6	1КФ61-1-01	2	1400	
К7	-КЖИ-К7	1КФ61-1-02	2	1400	
К8	-КЖИ-К8	КБ5-1-01	22	1080	
		Балки покрытия			
БС1	-КЖИ-БС1	1БДР18-4АV-01	1	8400	
БС2	-КЖИ-БС2	1БДР18-4АV-02	2	8400	
БС3	-КЖИ-БС3	1БДР18-4АV-03	1	8400	
БС4	-КЖИ-БС4	1БДР18-5АV-01	1	8400	
БС5	-КЖИ-БС5	1БДР18-4АV-04	2	8400	
БС6	-КЖИ-БС6	1БДР18-4АV-05	2	8400	
БС7	-КЖИ-БС7	1БДР18-4АV-06	1	8400	
		Изделия соединительные			
МС41	2.400-7, вып. 2	МС41	4	6,2	
МС46		МС46	4	22,0	
МС58		МС58	40	8,17	
МС2		МС2	4	5,7	
МС59		МС59	40	15,54	

Схема приварки стальных изделий к балкам покрытия

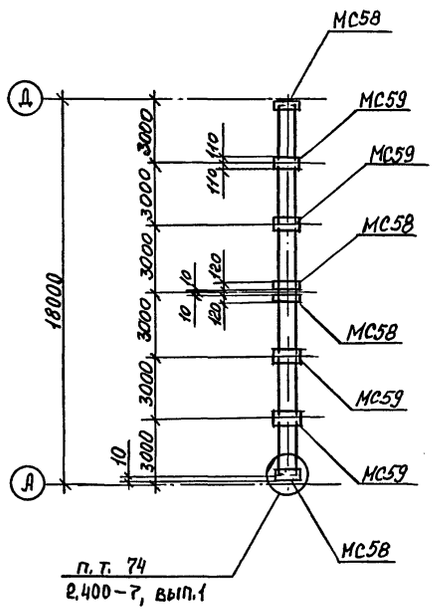

1. Монтаж железобетонных конструкций вести в соответствии с указаниями серий 1.423.1-3/88, 1.427.1-3, 1.030.9-2 и 1.462.1-3/88,
2. При монтаже колонны ориентировать по индексу А, балки покрытия по индексу Т.
3. Сварку производить электродами Э42 ГОСТ 9467-75, K_f = 6 мм, кроме оговоренных.

Взам. инв. №
Подпись и дата
Инв. № подл.

				ТП 816-1-207.92 КЖ	
Привязан					
Инв. №					
Инж.	Бойко		09.91	Блок ремонтно-механических мастерских с зарадной наполь-ного электротранспорта мощностью 1100 рем. ед.	Стадия: Р; Лист: 13; Листов:
Зав. гр.	Шевченко		09.91		
Гл. спец.	Бондарчук		09.91	Спецификация к схеме расположения колонн и балок покрытия	ГИПРОПЛОДООВОЩХОЗ г. Одесса
Н. контр.	Лушер		09.91		
Нач. отд.	Бутенко		09.91		

Альбом 2

Схема расположения плит покрытия

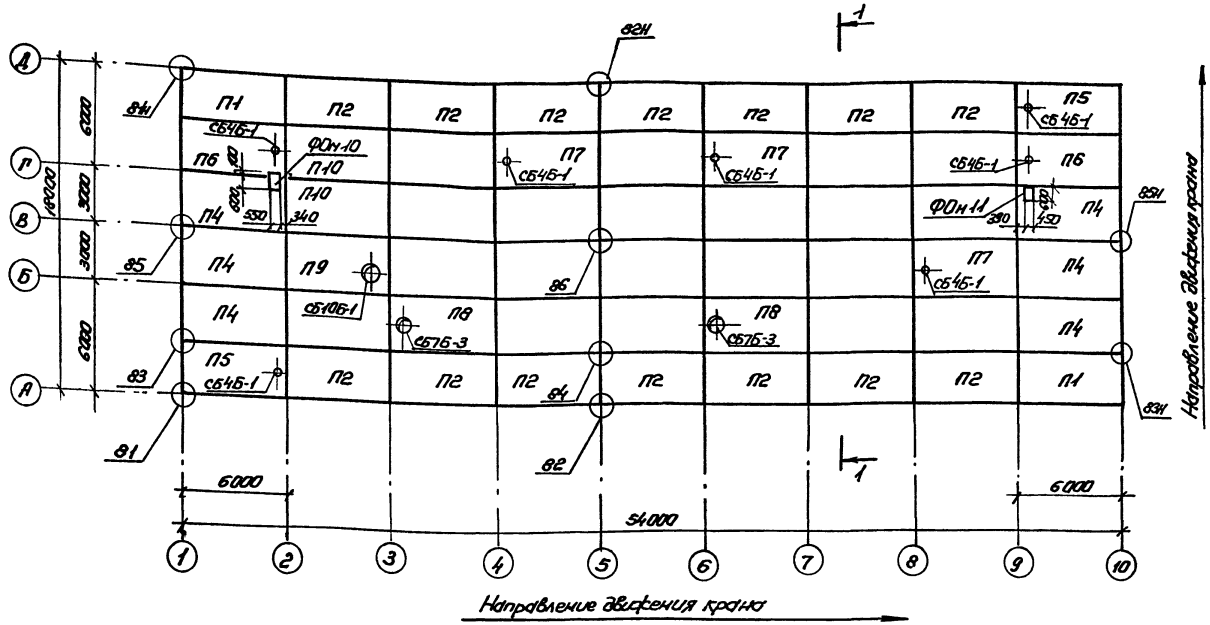

1-1

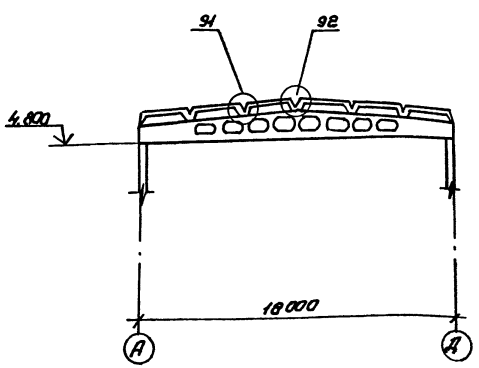

Спецификация к схеме расположения плит покрытия

Марка поз.	Обозначение	Наименование	Кол.	Масса ед., кг	Примечание
		Плиты железобетонные			
П1	1.465.1-10/82, вып. 1	1ПГ-3АIVТ-150Л-500Н3	2	4250	
П2		1ПГ-3АIVТ-150Л-500Н-1	14	4250	
П3		1ПГ-3АIVТ-150Л-500Н	20	4250	
П4		1ПГ-4АIVТ-150Л-500Н-2	6	4250	
П5		1ПВ4-4АIVТ-150Л-500Н-3	2	4540	
П6		1ПВ4-4АIVТ-150Л-500Н-2	2	4540	
П7		1ПВ4-3АIVТ-150Л-500Н	8	4540	
П8		1ПВ7-3АIVТ-150Л-500Н	2	4440	
П9		1ПВ10-4АIVТ-150Л-500Н	1	4840	
П10		1ПГ-4АIVТ-150Л-500Н	2	4250	
		Стыковые железобетонные			
СБ4Б-1	1.494-24, вып. 1	СБ4Б-1	7	160	
СБ7Б-3		СБ7Б-3	2	340	
СБ10Б-1		СБ10Б-1	1	280	
		Фундаменты бетонные			
ФОн10	лист 24	ФОн10	1		
ФОн11		ФОн11	1		

1. В обозначении марок плит покрытия цифровой индекс „1" указывает на наличие в соответствующих плитах по ГОСТ 22701.1-77* и ГОСТ 22701.2-77* дополнительных закладных деталей М8 (см. приложение 3 ГОСТ 22701.0-77* стр. 24). Цифровой индекс „2" указывает на наличие в соответствующих плитах по ГОСТ 22701.1-77* и ГОСТ 22701.2-77 дополнительных закладных деталей М9 (см. приложение 3 ГОСТ 22701.0-77* стр. 24). Цифровой индекс „3" указывает на наличие в соответствующих плитах по ГОСТ 22701.1-77* и ГОСТ 22701-2-77 дополнительных закладных деталей М8, М9 (см. приложение 3 ГОСТ 22701.0-77* стр. 24)
2. Монтаж плит производить в порядке, обеспечивающем приварку их опорных закладных деталей к закладным или накладным деталям балок в соответствии с серией 2.400-7, вып. 0. Каждая плита должна быть приварена не менее, чем в трёх точках.
3. Сварку производить в соответствии со СНиП 3.03.01-87 „Несущие и ограждающие конструкции" — электродами Э42 ГОСТ 9467-75. Высоту шва h_w = 6 мм.
4. Швы плит покрытия тщательно зачистить от мусора. Замоноличивание швов производить бетоном класса В15 на мелком гравии.
5. До замоноличивания плит покрытия установить подвески по листу 15.
6. Все узлы приняты по сер. 2.400-7, вып. 1.
7. Все отверстия диаметром до 150 мм сверлить по месту.
8. В качестве утеплителя в плитах принят керамзитобетон γ = 500 кг/м³.
9. Все незамаркированные плиты П3.

Привязан				ТП КЖС	
Гл. инж.	Поликовская		09.91	Блок ремонтно-механических мастерских с заозной наружной электротельферной мощностью 1100 грн. гп.	Стадия: Р; Лист: 14; Листов:
Зав. гр.	Шевченко		09.91		
Гл. спец.	Бондарчук		09.91	Схема расположения плит покрытия	Стройтехпроект Госагропромовощхоз г. Одесса
Н. контр.	Мушер		09.91		
Инв. №	Нач. отд.	Бутенко	09.91		

Инв. № подл. | Подпись и дата | Взам. инв. №

Альбом 2

Схема расположения подвесок

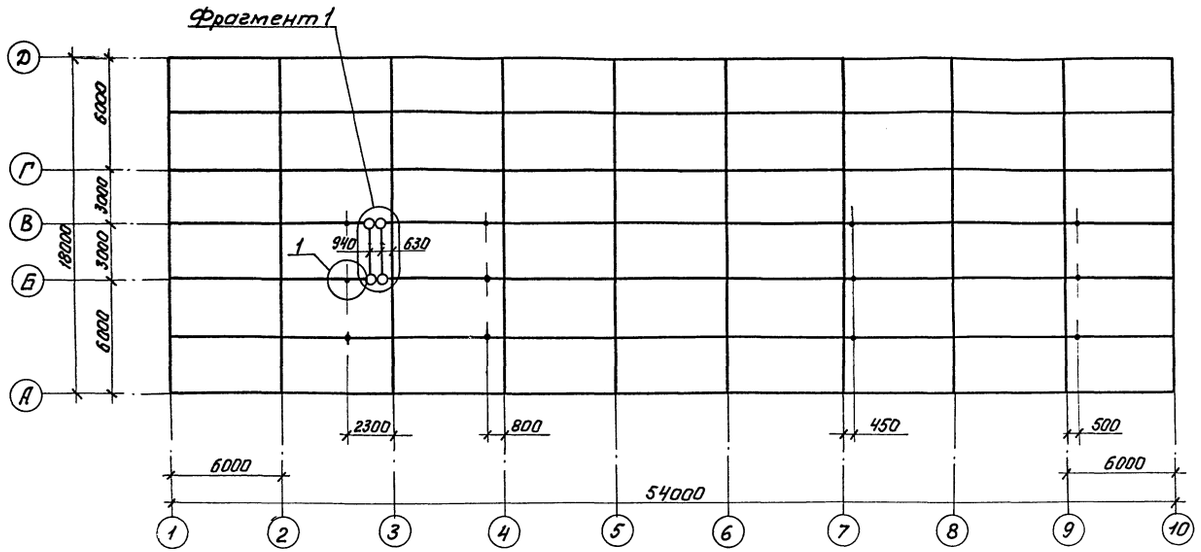

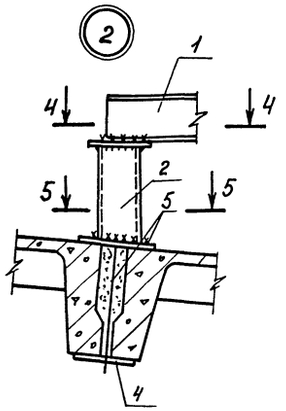

4-4

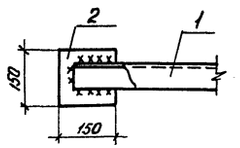

5-5

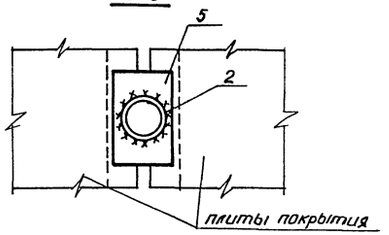

Спецификация к схемам расположения подвесок

Марка, поз.	Обозначение	Наименование	Кол.	Масса ед, кг	Примечание
		подвески			
МС 3	КЖИ-МС3,МС4	МС 3	12	4,4	
		Фрагмент 1			
1		Швеллер 12 ГОСТ 8239-89 С245 ГОСТ 27772-88 L = 3100	2	32,3	
		Изделия соединительные			
2	КЖИ-МС5	МС 5	2	8,0	
3	КЖИ-МС4	МС 4	2	4,9	
4	КЖИ-МС2	МС 2	4	2,94	
5	КЖИ-МС6	МС 6	4	3,65	

1-1

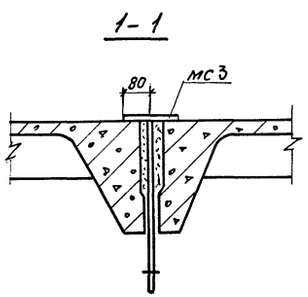

2-2

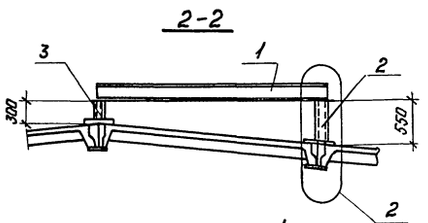

Фрагмент 1

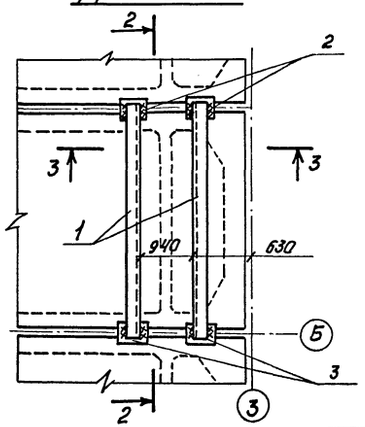

3-3

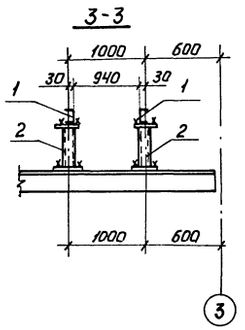

1. Изделия соединительные МС 2, МС 3, МС 6 установить до замоноличивания швов плит покрытия.
2. После монтажа выступающие части подвесок окрасить эмалью ПФ 1126 по ТУБ-10-1540-78 по грунтовке ГФ 021 по ГОСТ 25129-82.

					ТП 816-1-207.92 КЖ		
Привязан							
	Ведущ.	Полковская		09.91	Блок ремонтно-механических мастерских с заправкой напольного электротранспорта мощностью 1100 рем. ед.	Стадия: Р	Лист: 15	Листов:
	Зав. гр.	Шевченко		09.91				
	Гл. спец.	Бондарчук		09.91	Схема расположения подвесок	Гипроплодоовощхоз г. Одесса		
	Н. контр.	Лушер		09.91				
Инв. №	Нач. отд.	Бутенко		09.91				

Инв. № подл. | Подпись и дата | Взам. инв. №

Альбом 2

Схема расположения стеновых панелей по оси А

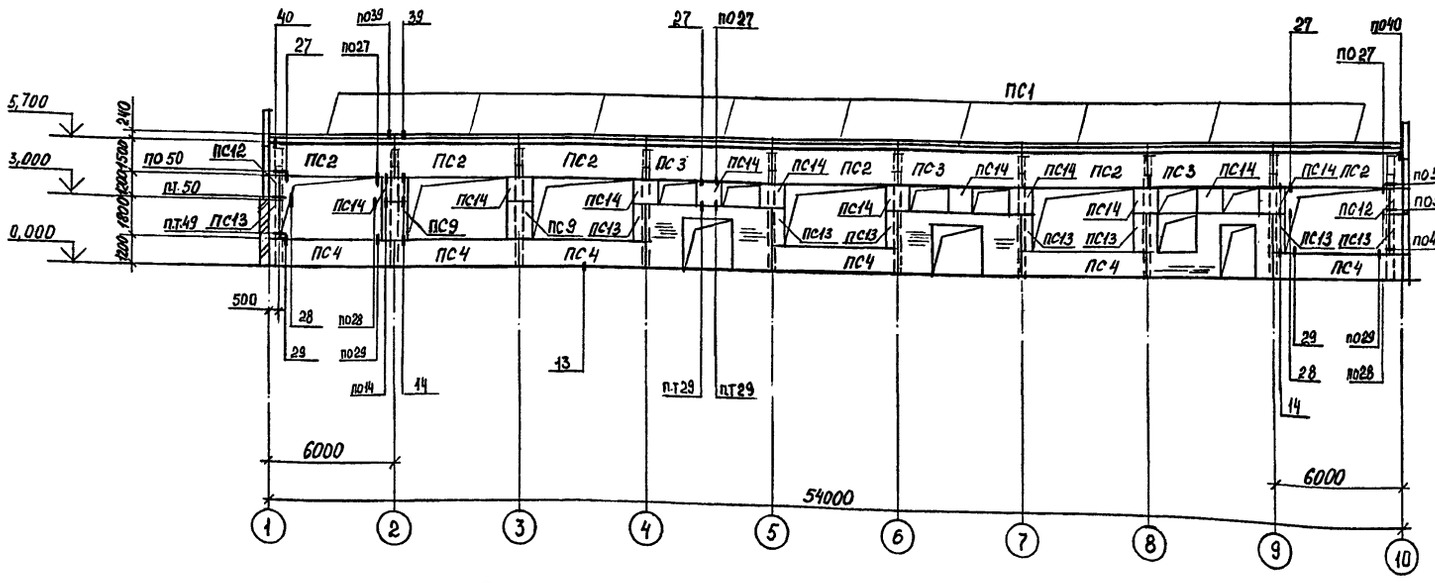

Схема расположения стеновых панелей по оси 1

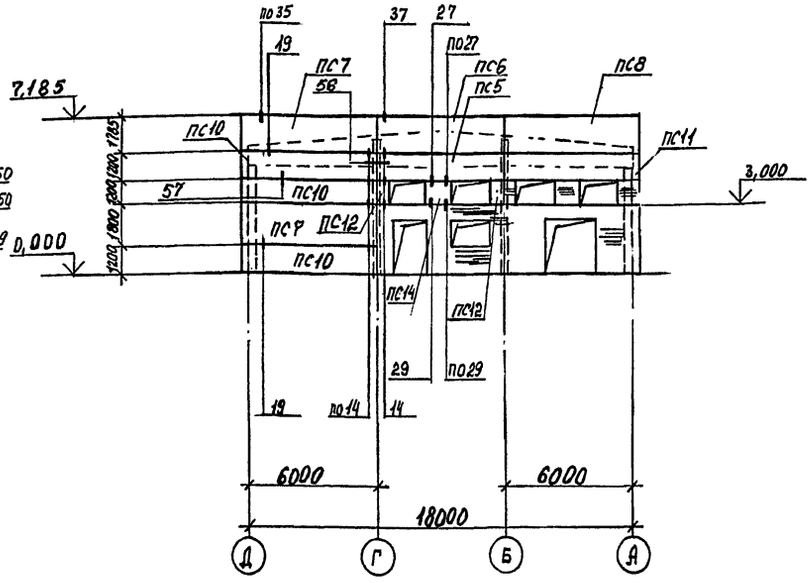

Схема расположения стеновых панелей по оси Д

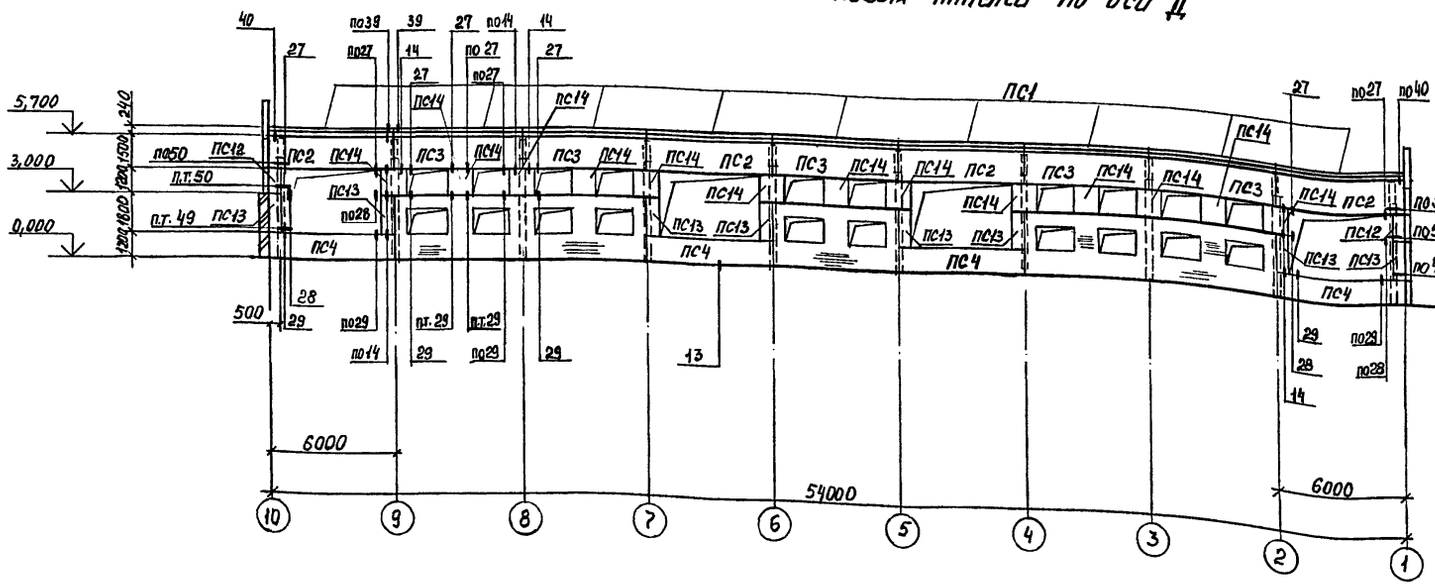

Схема расположения стеновых панелей по оси 10

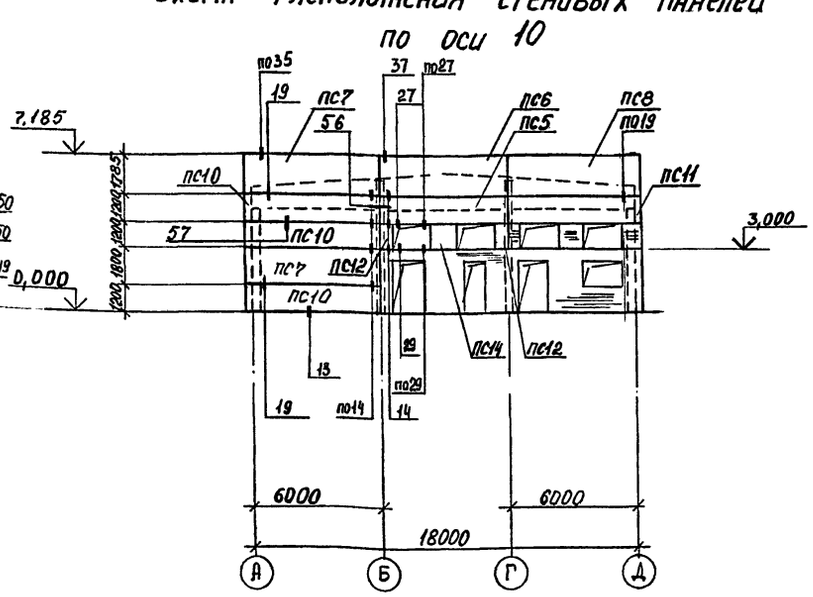

1. Спецификация к схемам расположения стеновых панелей и технические требования приведены на листе 17.

Инв.№подл | Подпись и дата | Взам.инв.№

Привязан

Инв. №

				ТП 816-1-207.92 КЖ
Инж	Бойко		09.91	Блок ремонтно-механических мастерских с зарядной напольного электротранспорта мощностью 1100 рем.ед.
Зав. гр.	Шевченко		09.91	
Гл. спец.	Бондарчук		09.91	Схемы расположения стеновых панелей по осям А, Д, 1 и 10
Н. контр.	Лушер		09.91	
Нач. отд.	Бутенко		09.91	

Стадия	Лист	Листов
Р	16	

Гипроплодоовощхоз г. Одесса

Альбом 2

Спецификация к схемам расположения стеновых панелей, стоек фахверка и насадок

Марка, поз.	Обозначение	Наименование	Кол.	Масса ед., кг.	Примечание
		Панель стеновая			
ПС1	1.030.1-1/88, вып.2-8	ПК60.6,5-л	18	1230	
ПС2	1.030.1-1/88, вып.2-5 вып. 2-4	ПС60.15.2,0-4л-61	10	2470	
ПС3		ПС60.15.2,0-4л-63	8	2470	
ПС4		ПС60.12.2,0-3л-21	10	1970	
ПС5		ПС60.12.2,0-3л-33	2	1970	
ПС6		ПС60.18.2,0-4л-20	2	2960	
ПС7		ПС62.18.2,0-2л-20.1	4	3080	
ПС8		ПС62.18.2,0-2л-20.2	2	3080	
ПС9		ПС12.18.2,0-л	2	590	
ПС10		ПС62.12.2,0-2л-20.1	6	2060	
ПС11		ПС62.12.2,0-2л-20.2	2	2050	
ПС12		ПС6.12.2,0-л	8	200	
ПС13		ПС6.18.2,0-л	16	300	
ПС14		ПС12.12.2,0-л	26	400	
		Стойка			
СФ2	1.030.1-1/88, вып.4-3	СФ2	4	300,4	
		Насадки торцевого фахверка			
НУ5	1.030.1-1/88, вып.4-2	НУ5	2	37,0	
НУ6		НУ6	2	37,0	
НФ4		НФ4	4	35,2	
		Детали			
Т3	1.030.1-1/88, вып.4-2	Т3	203	0,40	
Т8		Т8	16	0,50	
Т9		Т9	4	0,40	
Т10		Т10	32	1,30	
Т30		Т30	50	0,83	
Т26		Т26	172	0,55	
		лист 6×60×250 ГОСТ19903-74* С235 ГОСТ27772-88	4	0,71	

Схема расположения стоек фахверка и насадок по осям 1 и 10

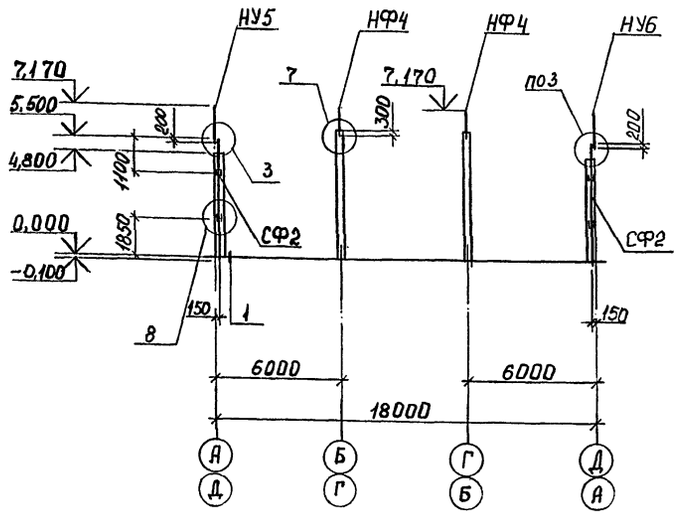

1. Стеновые панели приняты из керамзитобетона со средней плотностью в сухом состоянии $D = 1100$ кг/м^3 толщиной 200 мм
2. Кирпичные участки стен выполнить по чертежам марки АР до монтажа стеновых панелей.
3. Закладные изделия стеновых панелей, соединительные изделия, детали крепления, насадки торцевого фахверка должны быть защищены способом металлизации. Толщина металлизованного слоя цинкового покрытия полученного горячим цинкованием, должна быть не менее 50 мкм. Металлизация анкерных стержней указанных закладных изделий должна производиться на длине 50 мм.
4. Монтажные работы производить согласно требованиям СНиП 3.03.01-87 „Несущие и ограждающие конструкции" и указаниям серии 1.030.1-1/88, вып. 0-0, 0-3. Швы между панелями заполнить прокладками из упругих синтетических материалов (пороизол, гернит) и герметизирующими мастиками (УМС-50 ГОСТ 14791-79).
5. Все узлы, замаркированные на схемах, приняты по серии 1.030.1-1/88, вып. 3-3.
6. Отверстия размером до 200 мм включительно сверлить по месту.
7. Наружную отделку стеновых панелей принять при привязке проекта по таблице 11, серии 1.030.1-1/88, вып. 0-0.
8. Для стеновых панелей марки ПС1... ПС11 приняты строповочные петли марки СП5, для ПС12... ПС15 — СП1.

Взам. инв. № | Подпись и дата | Инв. № подл.

Привязан

Инв. №

				ТП 816-1-207.92 КЖ
Инж.	Бойко		09.91	Блок ремонтно-механических мастерских с зарядной напольного электротранспорта мощностью 1100 рем. ед.
Зав. гр.	Шевченко		09.91	
Гл. спец.	Бондарчук		09.91	Схемы расположения стеновых панелей, стоек фахверка и насадок.
Н. контр.	Лушер		09.91	
Нач. отд.	Бутенко		09.91	

Стадия	Лист	Листов
Р	17	

ГИПРОПЛОДООВОЩХОЗ г. Одесса

Альбом 2

Схема расположения панельных перегородок

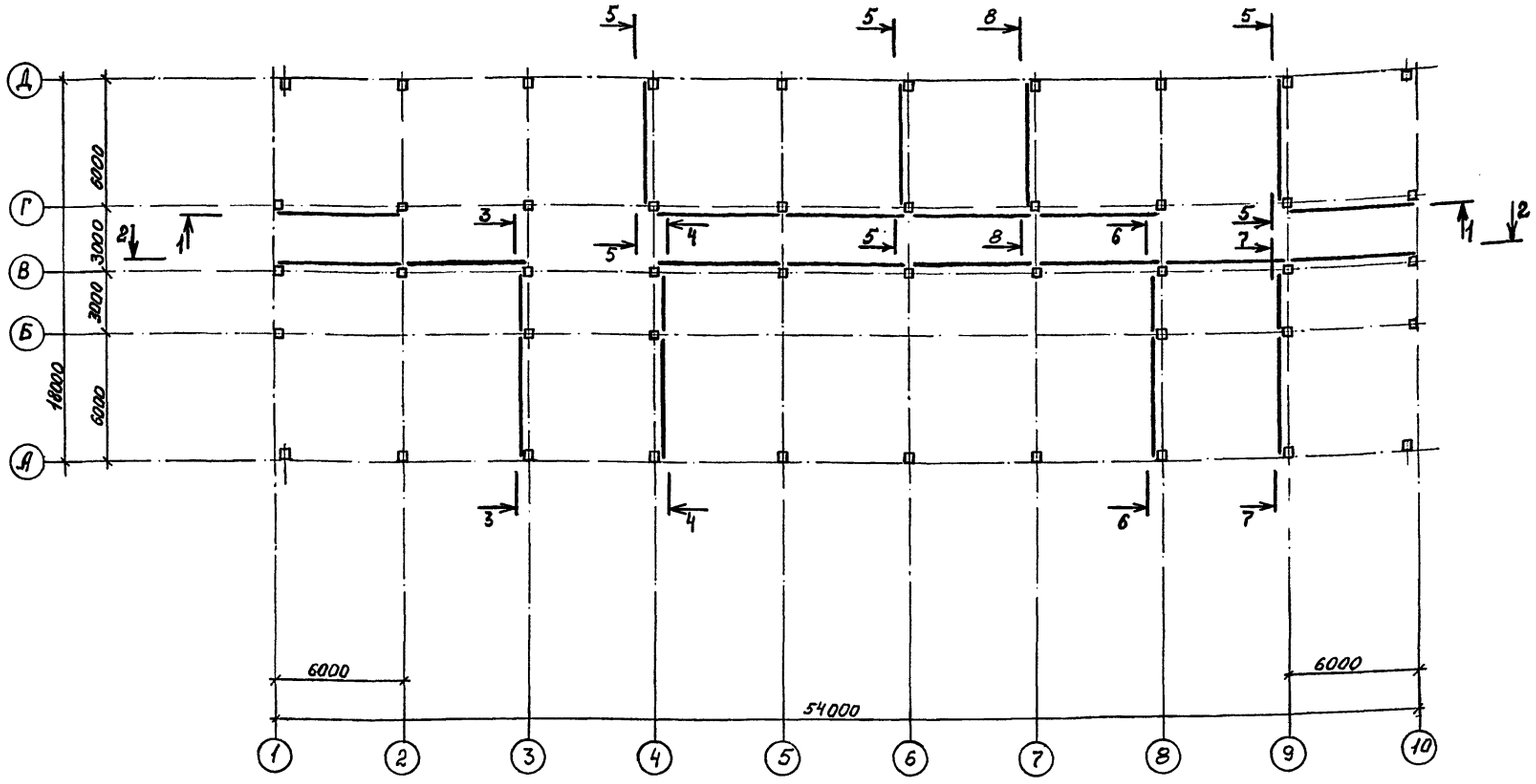

Спецификация к схеме расположения панельных перегородок (начало)

Марка, поз.	Обозначение	Наименование	Кол.	Масса ед., кг.	Примечание
		Перегородки			
ПГ1	1.030.9-2, вып.1	ПГ60.30-2-Т	4	3430	
ПГ2		ПГ60.30-2-Т-Д	7	2710	
ПГ3	-КЖЦ-ПГ3	ПГ60.30-2-Т-Д1-01	1	2960	
ПГ4	1.030.9-2, вып.1	ПГ60.30-2-Т-Д1	1	2960	
ПГ5		ПГ30.30-2-Т	2	1700	
ПГ6		ПГ60.15-2-Т	6	1700	
ПГ7	-КЖЦ-ПГ7	ПГ60.15-2-Т-01	1	1700	
ПГ8	1.030.9-2, вып.1	ПГ55.12-2-Т	2	1270	
ПГ9		ПГ57.15-2-Т	10	1630	
ПГ10		ПГ53.15-2-Т	4	1490	
ПГ11		ПГ49.15-2-Т	6	1390	
ПГ12		ПГ60.12-2-Т	4	1370	
ПГ13		ПГ49.12-2-Т	1	1110	
ПГ14		ПГ30.15-2-Т	4	840	
ПГ15		ПГ60.9-2-Т	1	1010	
БМ1	-КЖЦ-БМ1	Балка БМ1	4	67,4	
БМ2	-БМ2	БМ2	10	72,4	
БМ3	-БМ3	БМ3	4	38,3	
БМ4	-БМ4	БМ4	6	76,3	
		Стальные элементы			
Т7	1.030.9-2, вып.4	Т7	30	40,0	
Т8		Т8	1	32,0	
		Соединительные изделия			
МС108	1.030.9-2, вып.7, ч.2	МС108	44	12,1	
МС98		МС98	22	7,2	
МС54		МС54	22	6,2	
МС55		МС55	22	6,2	
МС48		МС48	44	5,4	
МС6		МС6	36	0,2	
МС9		МС9	110	0,5	

Спецификация к схеме расположения панельных перегородок (продолжение)

Марка, поз.	Обозначение	Наименование	Кол.	Масса ед., кг.	Примечание
МС9а	1.030.9-2, вып.7, ч.2	МС9а	110	0,5	
МС14		МС14	220	0,2	
МС68		МС68	220	0,5	
МС4		МС4	220	0,3	
МС36		МС36	10	1,1	
МС37		МС37	20	0,5	
		дюбель ДРК-М10	440	0,04	
		Болт М10×30.58, ГОСТ 7798-70*	440	0,03	

1. Разрезы 1-1... 8-8 приведены на листе 19.
2. Технические требования к схеме расположения панельных перегородок приведены на листе 20.

Взам. инв. № | Подпись и дата | Инв. № подл.

Привязан

Инв. №

Инж.	Бойко		09.91	ТП 816-1-207.92 КЖ
Зав. гр	Шевченко		09.91	Блок ремонтно-механических мастерских с зарядной напольного электротранспорта мощностью 1400 рем. ед.
Гл. спец	Бондарчук		09.91	Схема расположения панельных перегородок.
Н. контр	Лушер		09.91	
Нач. отд	Бутенко		09.91	

Стадия	Лист	Листов
Р	18	

ГИПРОПЛОДООВОЩХОЗ г. Одесса

1 — 1

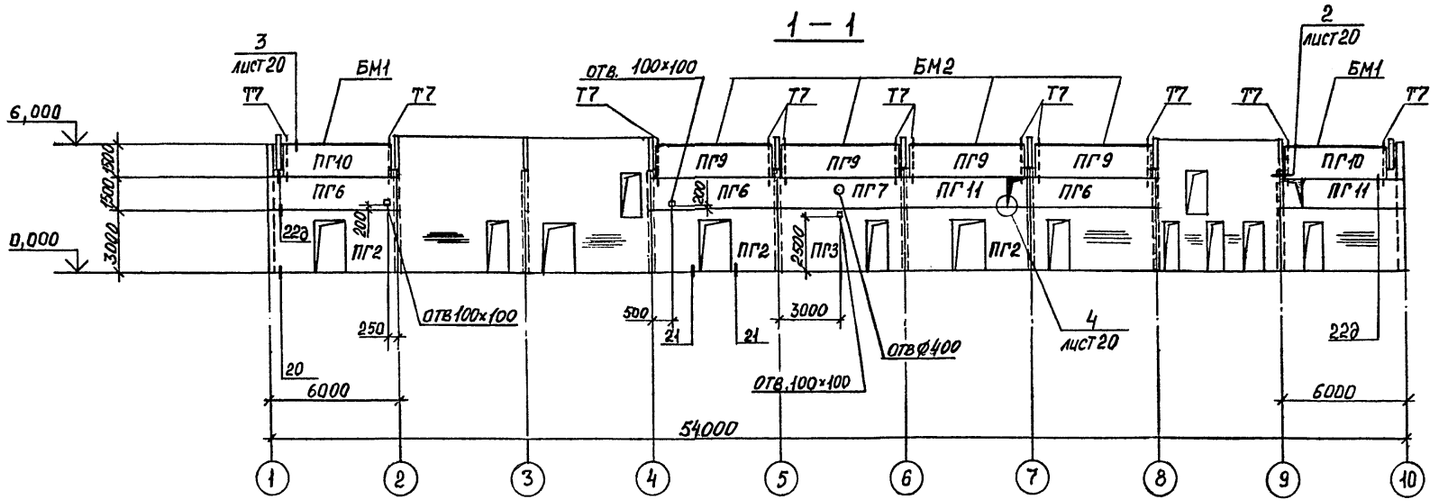

2 — 2

6 — 6

7 — 7

3 — 3

4 — 4

5 — 5

8 — 8

Привязан				ТП 816 - 1.- 207.92 КЖ	
Инв. №					
	Инж.	Бойко	09.91	Блок ремонтно-механических мастерских с зарядной напольного электротранспорта мощностью 1100 рем. ед	Стадия: Р; Лист: 19; Листов:
	Зав. гр.	Шевченко	09.91		
	Гл. спец.	Бондарчук	09.91	Схема расположения панельных перегородок. Разрезы 1—1 ... 7 ... 7	ГИПРОПЛОДООВОЩХОЗ г. Одесса
	Н. контр.	Лушер	09.91		
	Нач. отд.	Бутенко	09.91		

Инв. № подл. | Подпись и дата | Взам. инв. №

Альбом 2

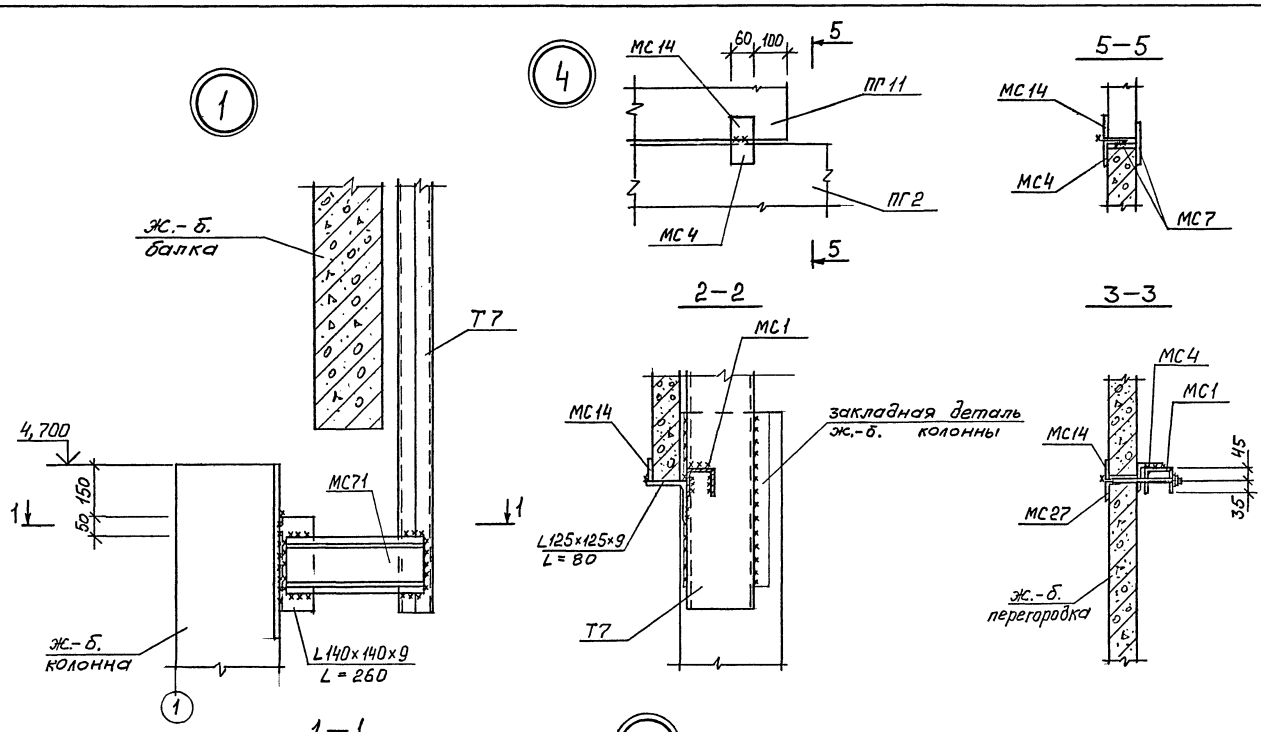

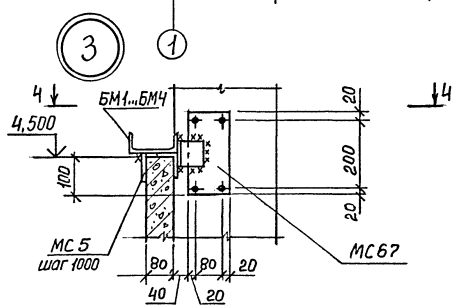

Спецификация к схеме расположения панельных перегородок (окончание)

Марка, поз.	Обозначение	Наименование	Кол.	Масса ед., кг.	Приме-чание
		Соединительные изделия			
МС1	КЖИ-МС1	МС1	7	12,3	
МС5	1.030.9-2, Вып.7, т.2	МС5	48	0,3	
МС7		МС7	14	0,5	
МС27		МС27	7	0,5	
МС67		МС67	16	1,4	
МС71		МС71	4	6,5	

1. В панелях перегородок отверстия диаметром до 120мм включительно сверлить по месту согласно чертежам марок ОВ, ВК, Эл.
2. Горизонтальные швы в перегородках заполнять цементно-песчаным раствором марки 50.
3. Вертикальные швы проконопатить паклей, смоченной в цементном растворе.
4. Все неоговоренные узлы приняты по серии 1.030.9-2, вып. 6.
5. Монтажные работы производить согласно требованиям СНиП 3.03.01-87 „Несущие и ограждающие конструкции" и указаний серий 1.030.9-2, вып. 0, вып. 6.
6. Длина опирания ж.-б. панельных перегородок на фундаменты не менее 340мм.
7. Сварку производить электродами типа Э42 ГОСТ 9467-75, K_f = 6мм, кроме оговоренных.

Взам. инв. №
Подпись и дата
Инв. № подл.

Привязан

Инв. №

Инженер	Шевченко		09.91	Блок ремонтно-механических мастерских с зарядной наполь-ного электротранспорта мощностью 1100 рем. ед.
Зав. гр.	Шевченко		09.91	
Гл. спец.	Бондарчук		09.91	Схема расположения панель-ных перегородок. Узлы 1...4
Н. контр.	Лущер		09.91	
Нач. отд.	Бутенко		09.91	

ТП 816 - 1 - 207.92 КЖ

Стадия	Лист	Листов
Р	20	

ГИПРОПЛОДООВОЩХОЗ г. Одесса

Альбом 2

Схема расположения элементов перекрытия между осями 3-4 и Г-Д

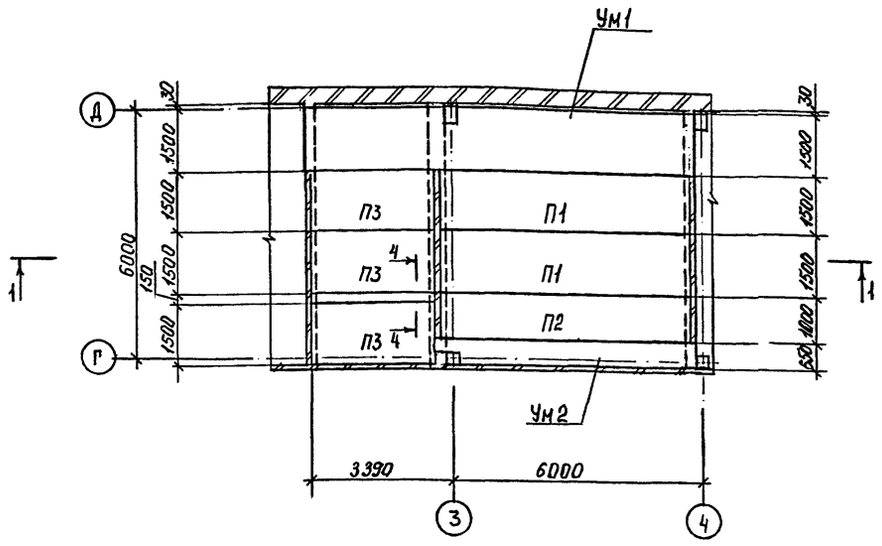

1 — 1

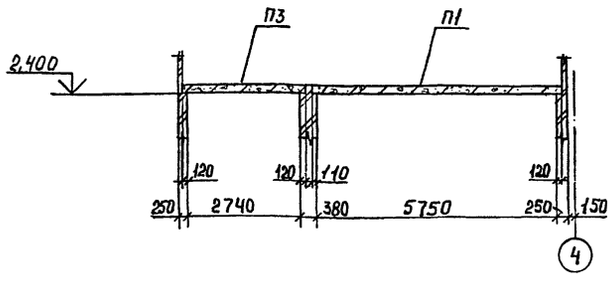

Схема расположения элементов перекрытия между осями 5-6 и Г-Д

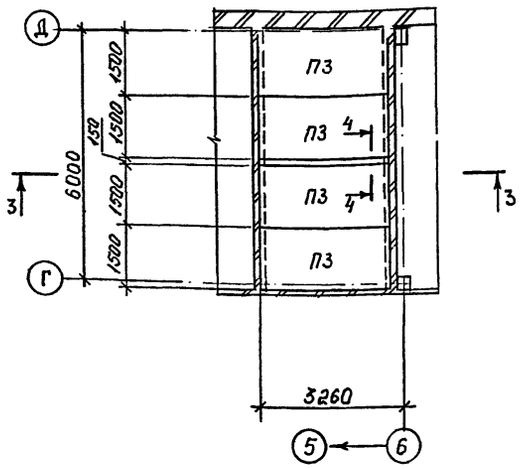

3 — 3

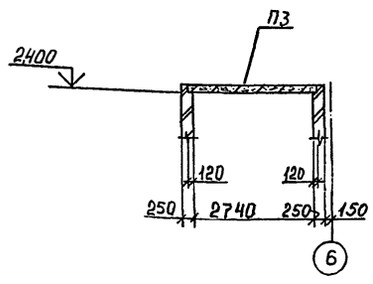

Схема расположения элементов перекрытия между осями 3-4 и Б-В

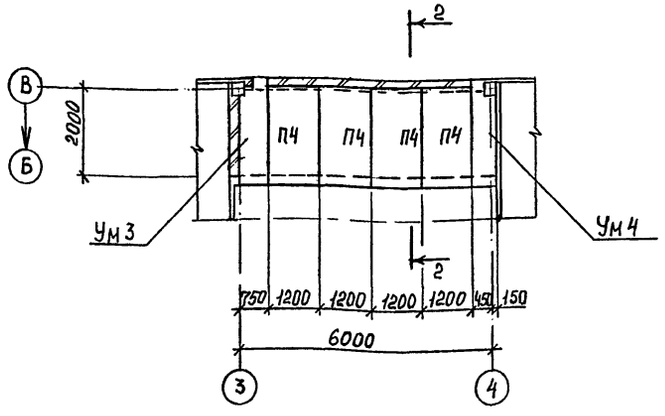

2 — 2

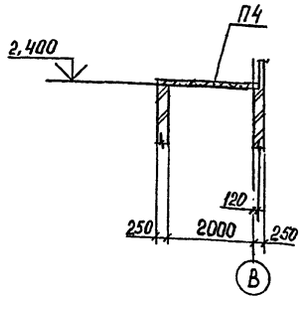

Спецификация к схемам расположения элементов перекрытия

Марка, поз.	Обозначение	Наименование	Кол.	Масса ед., кг.	Примечание
		Плиты перекрытия			
П1	1.141-1, вып. 63	ПК60.15-8АтVТ	2	2800	
П2		ПК60.10-8АтVТ	1	1725	
П3	1.141-1, вып.60	ПК30.15-8Т	7	1425	
П4		ПК24.12-4Т	2	867	
		Участки монолитные			
Ум1	лист 23	Ум1	1		
Ум2		Ум2	1		
Ум3		Ум3	1		
Ум4		Ум4	1		

1. Сечение 4-4 и расход материалов на сечение 4-4 приведены на листе 22.

				ТП 816 - 1 - 207.92 КЖ			
Привязан							
				Блок ремонтно-механических мастерских с зарядной напольного электротранспорта мощностью 1100 рек. ед.	Стадия	Лист	Листов
					Р	21	
Инв. №				Схемы расположения элементов перекрытий между осями 3-4 и Г-Д; 5-6 и Г-Д; 3-4 и Б-В	Гипроплодоовощхоз г. Одесса		

Инж	Бойко		08.91
Зав. гр	Шевченко		09.91
Гл. спец	Бондарчук		09.91
Н. контр.	Лушер		09.91
Нач. отд	Бутенко		09.91

Инв. № подл | Подпись и дата | Взам. инв. №

Альбом 2

Схема расположения элементов перекрытия между осями 7...9 и Г-Д

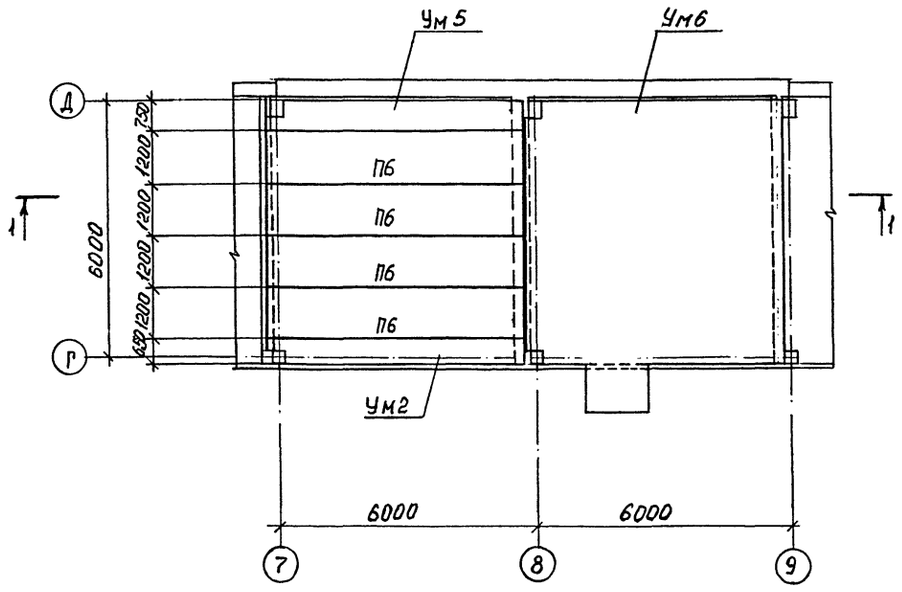

1—1

Схема расположения элементов перекрытия между осями 9-10 и В-Г

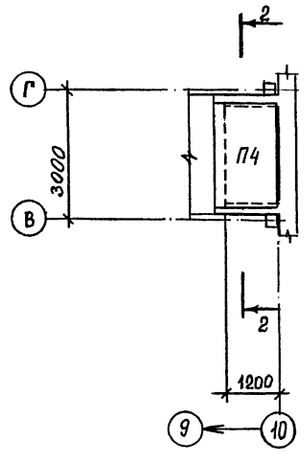

2—2

Спецификация к схемам расположения элементов перекрытия

Марка, поз.	Обозначение	Наименование	Кол.	Масса ед., кг.	Приме-чание
		Плиты перекрытия			
П4	1.141-1, вып.60	ПК 24.15-4Т	1	1145	
П6	1.141-1, вып.63	ПК60.12-8АтVТ	4	2100	
		Участки монолитные			
Ум2	лист 23	Ум2	1		
Ум5	лист 24	Ум5	1		
Ум6	лист 25	Ум6	1		

1. Расход материалов на сечение 4-4:
   бетон класса В15 — 0,25 м³;
   арматура класса А-III-10 — 7,4 кг;
   арматура класса А-I-6 — 7,3 кг.

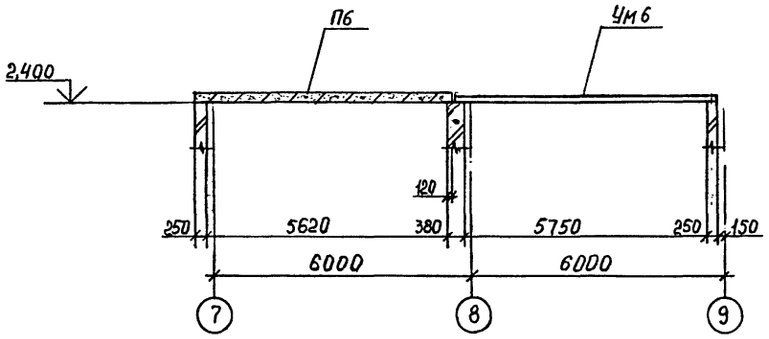

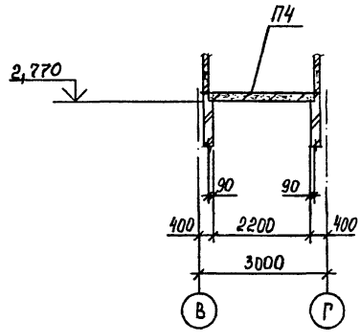

4—4

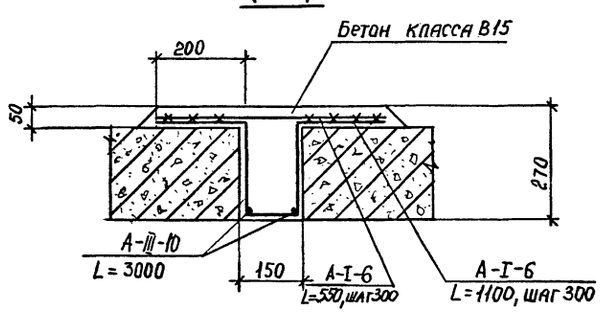

Привязан

Инв. №

Инв. № подл. | Подпись и дата | Взам. инв. №

				ТП 816-1-207.92 КЖ	
Инж.	Бойко		09.91	Блок ремонтно-механических мастерских с зарядной напольного электротранспорта мощностью 1100 рем. ед	Стадия: Р; Лист: 22; Листов:
Зав. гр.	Шевченко		09.91		
Гл. спец.	Бондарчук		09.91	Схемы расположения элементов перекрытий между осями 7...9 и Г-Д; 9-10 и В-Г. Сечения 4-4	ГИПРОПЛОДООВОЩХОЗ г. Одесса
Н. контр.	Лушер		09.91		
Нач. отд.	Бутенко		09.91		

Ум1

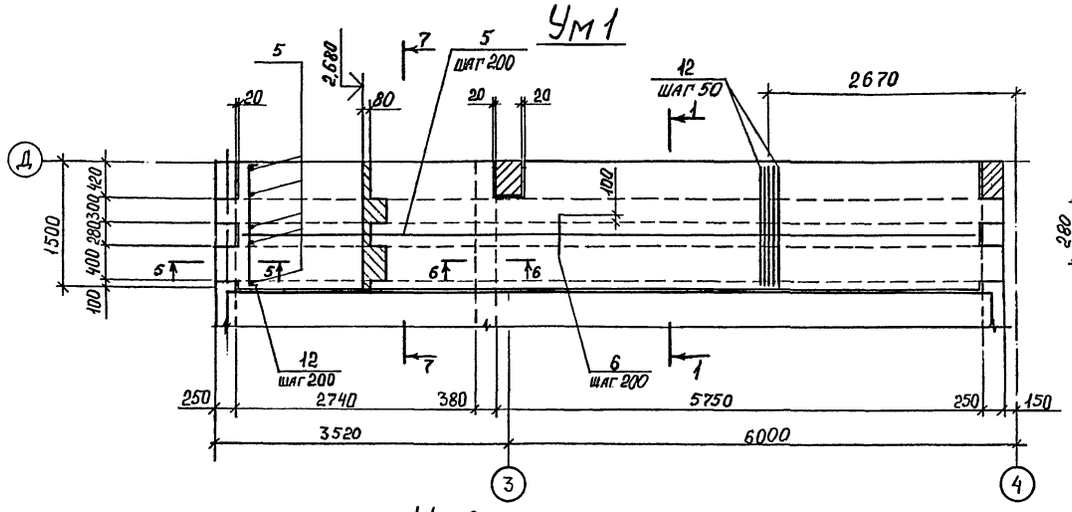

4–4

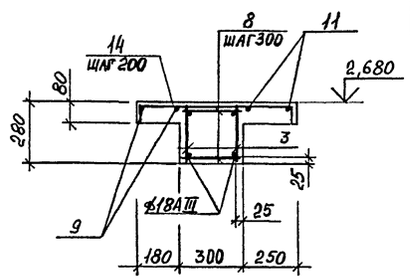

Ум2

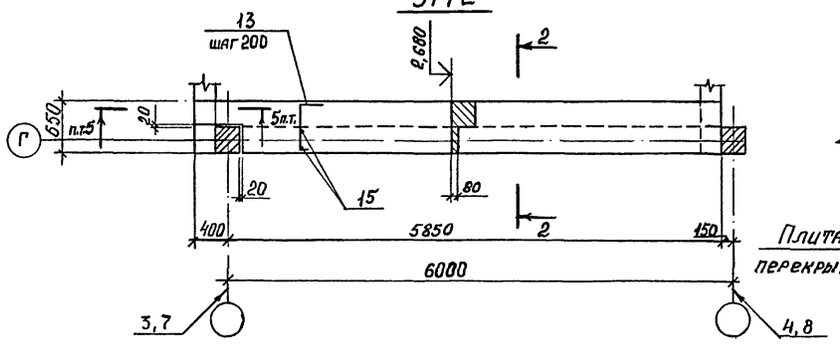

1–1, 7–7

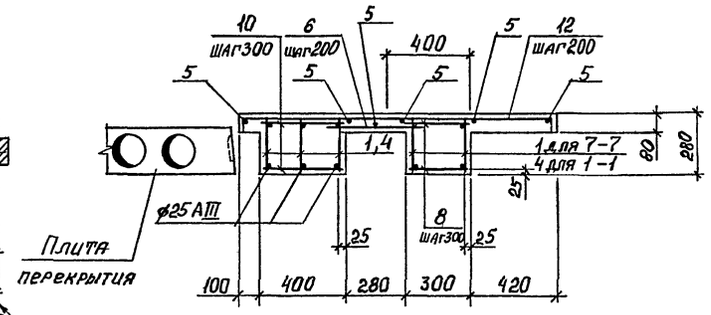

5 — 5

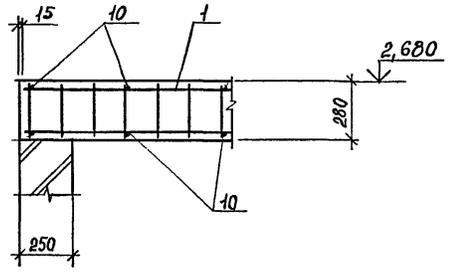

Ум3

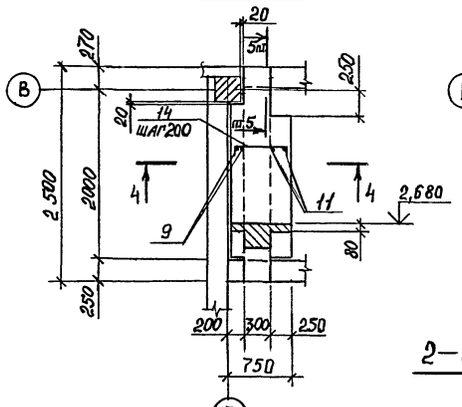

Ум4

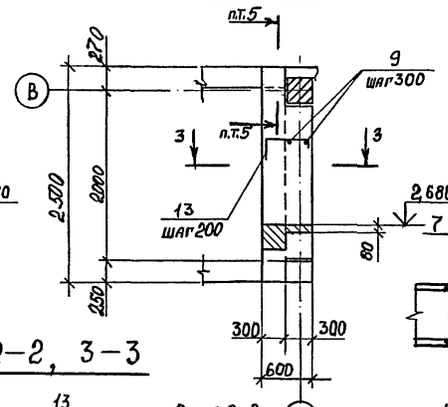

2–2, 3–3

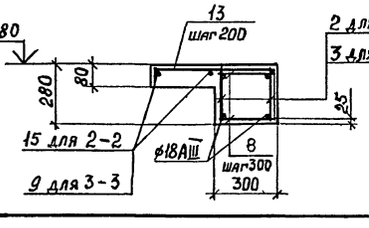

6 — 6

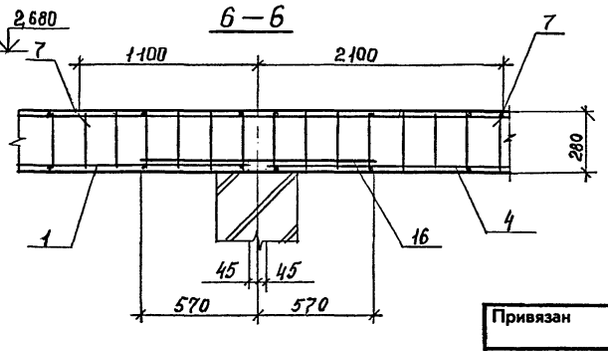

Спецификация монолитных участков Ум1... Ум4

Формат	Зона	Поз.	Обозначение	Наименование	Кол. на исполн. Ум1	Ум2	Ум3	Ум4	Примеч.
				Сборочные единицы					
				Каркас плоский					
		1	КЖИ-КР1, КР2	КР1	5				17,9 кг
		2	–КЖИ-КР1, КР2	КР2		2			24,1 кг
		3	–КЖИ-КР3, КР4, КР5	КР3			2	2	9,7 кг
		4		КР4	5				35,2 кг
				Детали					
		5		А-I-6 ГОСТ 5781-82*, L=8850	7				2,0 кг
		6		А-III-8 ГОСТ 5781-82*, L=480	45				0,2кг
		7		А-III-12 ГОСТ 5781-82*, L=3200	5				2,9кг
		8		А-III-8 ГОСТ 5781-82*, L=280	64	42	9	9	0,1кг
		9		А-I-6 ГОСТ 5781-82*, L=1830			2	2	0,4 кг
		10		А-III-8 ГОСТ 5781-82*, L=380	64				0,2кг
		11		А-I-6 ГОСТ 5781-82*, L=1730			2		0,4 кг
		12		А-III-8 ГОСТ 5781-82*, L=1620	48				0,6кг
		13		L=900		30		10	0,4кг
		14		L=870			10		0,4кг
		15		А-I-6 ГОСТ 5781-82*, L=5680		2			1,3кг
		16		А-III-25 ГОСТ 5781-82*, L=1140	5				4,4кг
				Материалы					
				Бетон класса В15	2,41	0,67	0,29	0,25	м³

Ведомость расхода стали на элемент, кг

Марка элемента	Изделия арматурные: Арматура класса AI ГОСТ 5781-82* 6					итого	Арматура класса AIII ГОСТ 5781-82* 8	12	18	25			итого	Всего	Общий расход
Ум1	14,0					14,0	103,0	56,0		200,0			359,0	373,0	373,0
Ум2	2,6					2,6	28,6	11,0	24,8				64,4	67,0	67,0
Ум3	1,6					1,6	9,9	4,4	10,0				24,3	25,9	25,9
Ум4	0,8					0,8	9,9	4,4	10,0				24,3	25,1	25,1

1. Ведомость деталей приведена на листе 24.
2. Защитный слой для рабочей арматуры балок – 25мм, плит – 10мм.

Привязан

Инв. №

Взам. инв. № | Подпись и дата | Инв. № подл.

ТП 816 – 1 – 207.92 КЖ			
Инж.	Бойко		09.91
Зав. гр.	Шевченко		08.91
Гл. спец.	Бондарчук		09.91
Н. контр.	Лушер		09.91
Нач. отд.	Бутенко		08.91

Блок ремонтно-механических мастерских с зарядной напольного электротранспорта мощностью 1100 рем. ед.

Монолитные участки Ум1...Ум4

Стадия	Лист	Листов
Р	23	

ГИПРОПЛОДООВОЩХОЗ г. Одесса

Альбом 2

Спецификация монолитных конструкций

Формат	Зона	Поз.	Обозначение	Наименование	Кол. на исполнение Ум5	ФОм10	ФОм11		Примечание
				Сборочные единицы					
		1	кжи КР3, КР4, КР5	Каркас плоский КР4	2				
				Детали					
		2		А-III-8 ГОСТ 5781-82*, L=1050	28				
		3		А-III-8 ГОСТ 5781-82*, L=310	42				
		5		А-I-6 ГОСТ 5781-82*, L=5250	2				
				Материалы					
				Бетон класса В 15	0,74				
				Бетон класса В 7,5		0,06	0,04		м³

Ум 5

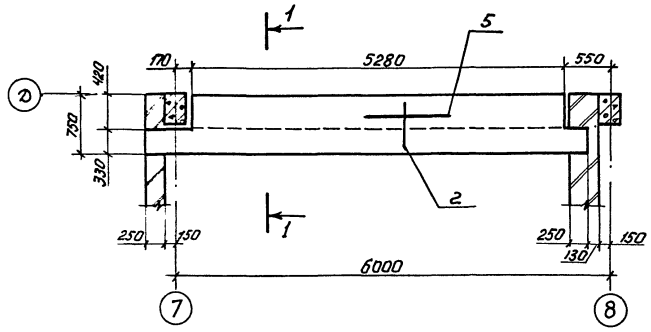

1-1

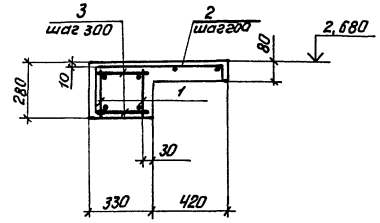

ФОм 10

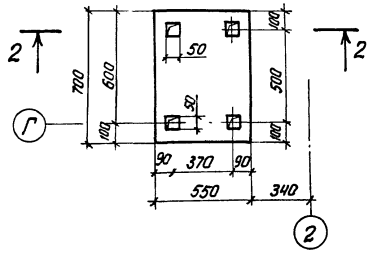

5-5

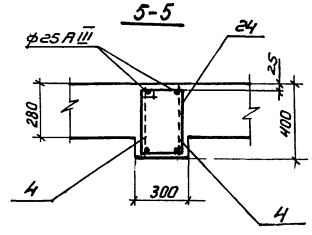

Ведомость расхода стали на элемент, кг

Марка элемента	Изделия арматурные										Изделия закладные							Общий расход
	Арматура класса									Всего	Арматура класса	Прокат марки					Всего	
	A-I			A-III							A-III	с 235						
	ГОСТ 5781-82*			ГОСТ 5781-82*							ГОСТ 5781-82*	ГОСТ 27772-88						
	6		Итого	28	25	12	10	8		Итого		8	Итого	∟100×63×6	∟50×5	S 6	Итого	
Ум 5	2,3		2,3		47,0	10,9		29,0		86,9	89,2							89,2
Ум 6	40,8		40,8	810,0	59,0	164,4	6,0	347,2		1386,6	1427,4	3,0	3,0	13,6	3,4	5,2	22,2	25,2	1452,6

3-3

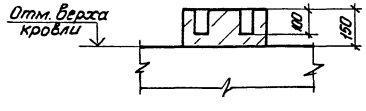

2-2

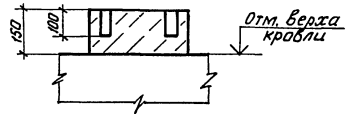

Ведомость деталей

Поз.	Эскиз
24	350, 250, 600
25	290, 280, 540

ФОм 11

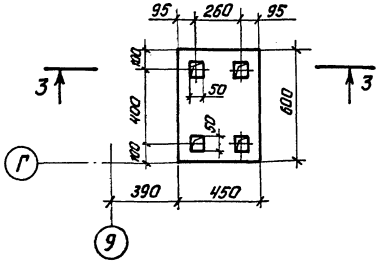

Ведомость деталей

Поз.	Эскиз
2	250, 730, 70
15	70, 910, 710
16	70, 1330, 70
17	70, 500, 70
19	70, 380, 70

Привязан				ТП 816 – 1 – 207.92		КЖ
	Ведущ.	Полковская	09.91	Блок ремонтно-механических мастерских с зарядной наполнного электротранспорта мощностью 140 рем.ед	Стадия	Лист	Листов
	Зав. гр.	Шевченко	09.91		Р	24	
	Гл. спец.	Бондарчук	09.91	Монолитный участок Ум5. Фундаменты ФОм 10, ФОм 11.	Гипроплодоовощхоз г. Одесса		
	Н. контр.	Лушер	09.91				
Инв. №	Нач. отд.	Бутенко	09.91				

Инв. № подл. | Подпись и дата | Взам. инв. №

Альбом 2

Ум 6

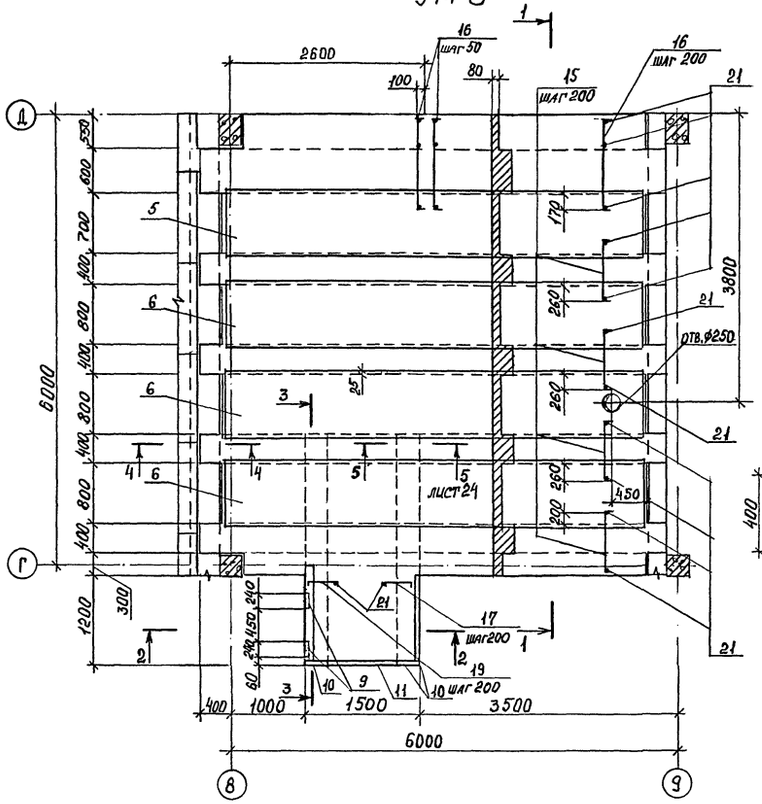

4 — 4

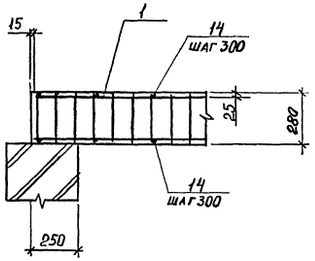

2 — 2

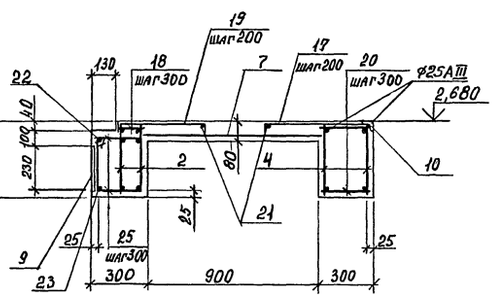

1 — 1

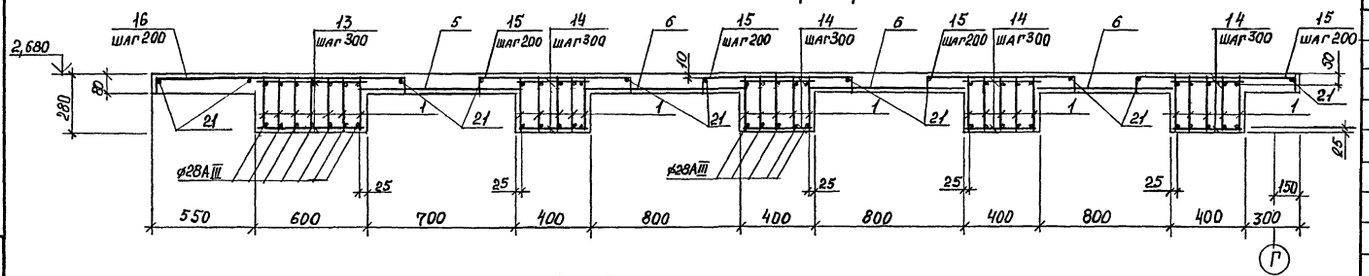

3 — 3

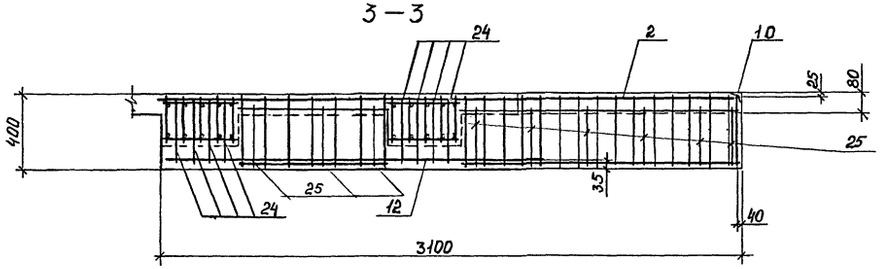

Спецификация монолитного участка Ум6

Формат	Зона	Поз.	Обозначение	Наименование	Кол. на испол. Ум6			Примеч.
				Сборочные единицы				
				Каркасы плоские				
		1	—КЖС-КР3, КР4, КР5	КР5	27			41,7 кг
		2	—КЖС-КР6, КР7	КР6	2			20,2 кг
		4	—КЖС-КР6, КР7	КР7	2			17,5 кг
				Сетки арматурные				
		5	ГОСТ 23279-85	4С $\frac{6AI-300(100)}{8AIII-200}$ 75×570 $\frac{50}{25}$	1			14,0 кг
		6		4С $\frac{6AI-300(200)}{8AIII-200}$ 85×570 $\frac{50}{25}$	3			15,2 кг
		7		4С $\frac{6AI-300}{8AIII-200(150)}$ 95×120 $\frac{25}{25}$	1			3,7 кг
				Изделия закладные				
		9	1.400-6/76	МЧ-4	2			2,8 кг
		10	1.400-15, вып. 1	МН 540	1,8			п.м.
		11	3.400-6/76	МИ 4-46	0,9			п.м.
				Детали				
		12		A-III-10 ГОСТ 5781-82*, L=1950	5			1,2 кг
		13		A-III-8 ГОСТ 5781-82*, L=580	42			0,2 кг
		14		L=380	168			0,2 кг
		15	лист 24	L=1050	128			0,4 кг
		16	лист 24	L=1470	32			0,6 кг
		17	лист 24	L=640	7			0,3 кг
		18		L=150	11			0,1 кг
		19	лист 24	L=520	7			0,2 кг
		20		L=280	22			0,1 кг
		21		A-I-6 ГОСТ 5781-82*	65,5			м.п.
		22		A-III-25 ГОСТ 5781-82*, L=3060	1			11,8 кг
		23		A-III-12 ГОСТ 5781-82*, L=3060	1			2,7 кг
		24	лист 24	A-III-8 ГОСТ 5781-82*, L=1350	8			0,5 кг
		25	лист 24	L=1230	9			0,5 кг
				Материалы				
				Бетон класса В 15	6,4			м³

1. Ведомость расхода стали приведена на листе 24.

Привязан

Инв. №

Инв. № подл. | Подпись и дата | Взам. инв. №

ТП 816-1-207.92 КЖ

				Блок ремонтно-механических мастерских с зарядной напольного электротранспорта мощностью 1100 рем. ед	Стадия	Лист	Листов
Инж.	Бойко		08.91		Р	25	
Зав. гр	Шевченко		08.91				
Гл спец	Бондарчук		08.91		ГИПРОПЛОДООВОЩХОЗ		
Н. контр	Лушер		08.91	Монолитный участок Ум6	г. Одесса		
Нач. отд	Бутенко		08.91				

Формат А2

Альбом 2

Схема расположения элементов подземных конструкций между осями 1...6 и А...Д

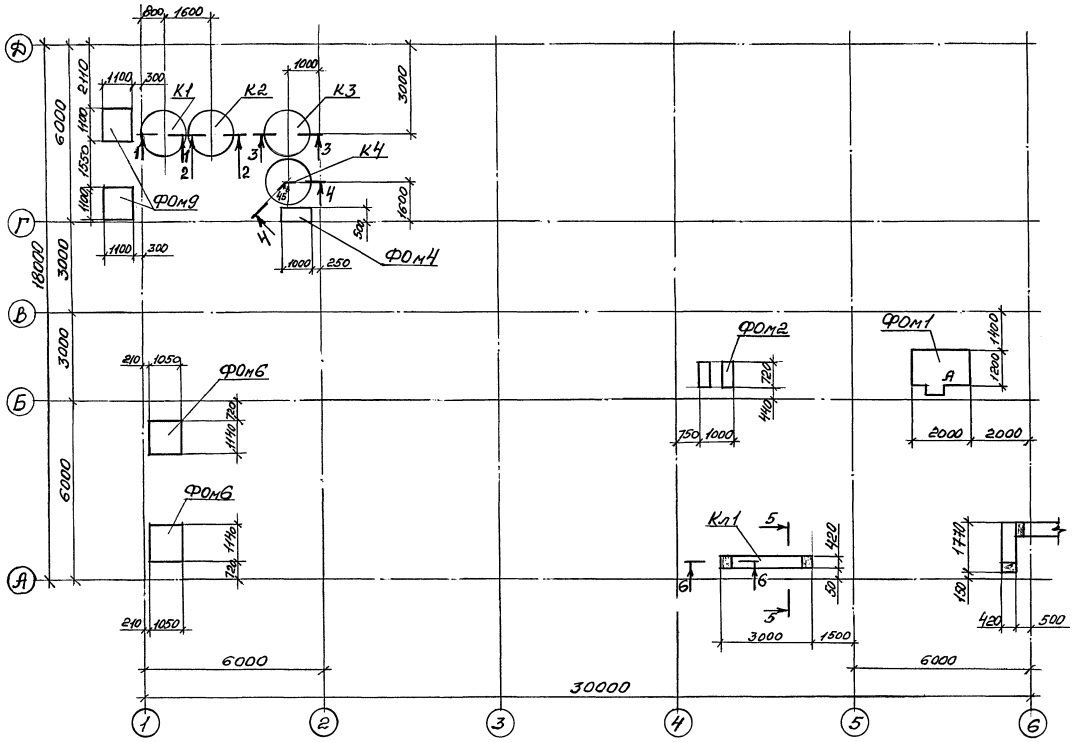

1. Монтаж лотков и плит покрытия каналов выполнить согласно указаниям серии 3.006.1-2.87. Плиты покрытия каналов уложить вниз поверхностью со знаком ◇.
2. Монолитные участки лотков выполнить из бетона класса В 7,5, монолитные участки покрытия каналов из бетона класса В 15. Монолитные участки покрытия каналов армировать арматурой А-III-10 с шагом 100мм в обоих направлениях. Защитный слой бетона - 10 мм.
Расход арматуры А-III-10 — 30,0кг.
3. Наружные поверхности всех каналов и приямка обмазать горячим битумом 2 раза.
4. Фундаменты под оборудование выполнять только после выверки их размеров и отверстий по полученному оборудованию. Монтаж оборудования производить после приобретения бетоном не менее 70% прочности от проектной марки бетона. Гнезда фундаментов после установки анкерных болтов залить цементным раствором марки 200. Выступающие над уровнем пола поверхности фундаментов оштукатурить цементным раствором.
5. Фундамент ФОм1 ориентировать по индексу А, указанному на чертеже фундамента и на листе схемы расположения.
6. Под все подземные конструкции выполнить щебеночную подготовку толщиной 100мм.
7. Сечения 1-1... 6-6 приведены на листе 28, сечения 7-7... 9-9 приведены на листе 30.
8. Указания по устройству основания для фундаментов под оборудование приведены на листе 6.
9. Спецификация к схеме расположения элементов подземных конструкций приведена на листе 27.
10. Фундаменты ФОм6 и ФОм9 бетонировать совместно с фундаментами каркаса.

Схематический план здания

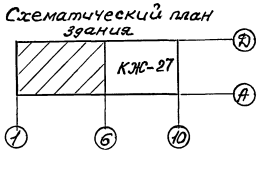

				ТП 816 - 1 - 207.92 КЖ			
Привязан				Блок ремонтно-механических мастерских с зарядной напольного электротранспорта мощностью 1100 рем. ед.	Стадия	Лист	Листов
	Вед. инж.	Папковский	09.91		Р	26	
	Зав. гр	Шевченко	09.91				
	Гл. спец	Бондарчук	09.91	Схема расположения элементов подземных конструкций между осями 1...6 и А...Д	ГИПРОПЛОДООВОЩХОЗ г. Одесса		
Инв. №	Н. контроль	Лушер	09.91				
	Нач. отд	Бутенко	09.91				

Взам. инв. № | Подпись и дата | Инв. № подл.

Альбом 2

Схема расположения элементов подземных конструкций между осями 6...10 и А...Д

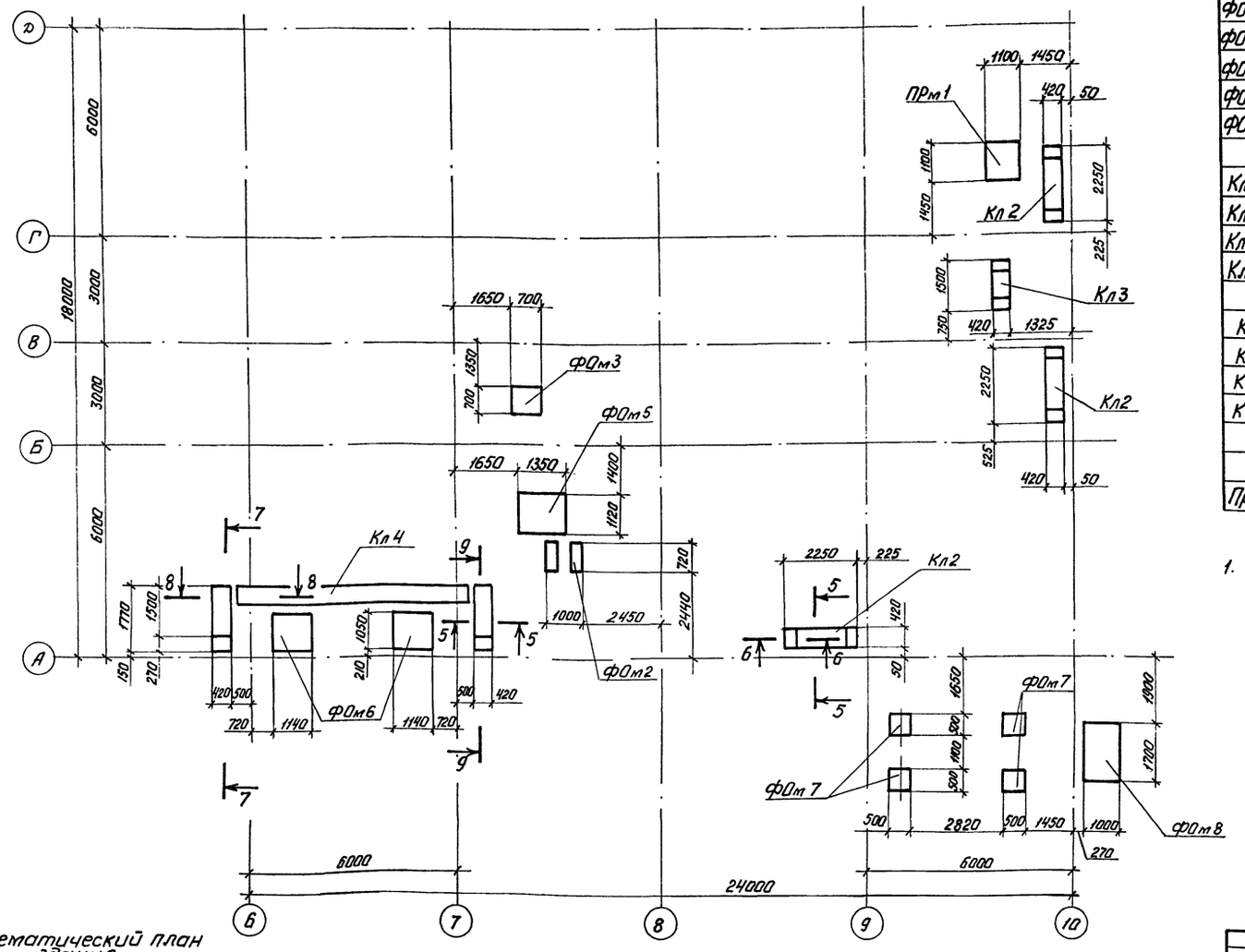

Схематический план здания

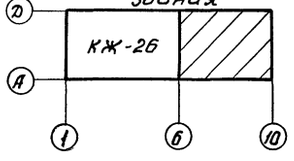

Спецификация к схеме расположения элементов подземных конструкций

Марка поз.	Обозначение	Наименование	Кол.	Масса ед.,кгс	Примечание
		Фундаменты под оборудование			
ФОм1	лист 29	ФОм 1	1		
ФОм2		ФОм 2	2		
ФОм3		ФОм 3	1		
ФОм4		ФОм 4	1		
ФОм5		ФОм 5	1		
ФОм6	лист 30	ФОм 6	4		
ФОм7		ФОм 7	4		
ФОм8		ФОм 8	1		
ФОм9		ФОм 9	2		
		Каналы			
Кл 1		Кл 1	1		
Кл 2		Кл 2	3		
Кл 3		Кл 3	1		
Кл 4		Кл 4	1		
		Колодцы			
К1	лист 28	К1	1		
К2		К2	1		
К3		К3	1		
К4		К4	1		
		Приямки			
Прм1	лист 29	Прм 1	1		

1. Технические требования приведены на листе 26.

Привязан

Инв. №

Вед.инж.	Палковская		09.91	ТП 816-1-207.92 КЖ
Зав.гр.	Шевченко		09.91	Блок ремонтно-механических мастерских с зарядной напольного электротранспорта мощностью 1100 рем. ед.
Гл.спец	Бондарчук		09.91	Схема расположения элементов подземных конструкций между осями 6...10 и А...Д
Н.контр.	Лушер		09.91	
Нач.отд.	Бутенко		09.91	

Стадия	Лист	Листов
Р	27	

Гипрплодоовощхоз г. Одесса

25393-02 55 формат А2

Инв.№ подл. | Подпись и дата | Взам. инв.№

Альбом 2

1-1

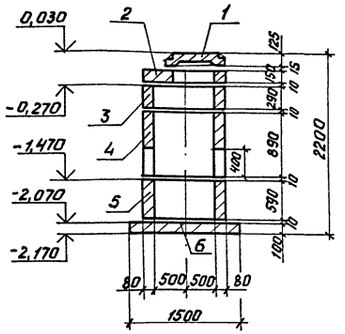

2-2

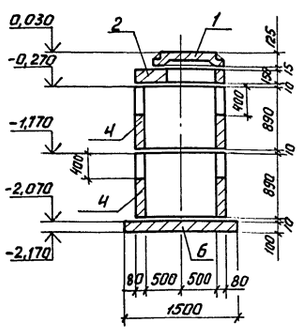

3-3

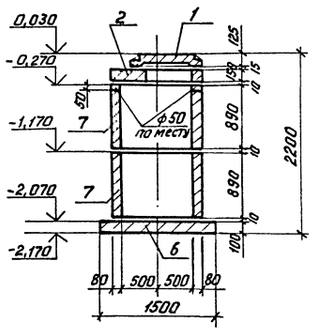

Спецификация сборных железобетонных элементов

Марка, поз.	Обозначение	Наименование	Количество на исполнение К1	К2	К3	К4	Масса ед.,кг	Примечание
		Железобетонные элементы						
2		Плита покрытия КЦП 1-10-1	1	1	1	1	250,0	
6		Плита днища КЦД-10	1	1	1	1	450,0	
3	3.900-3, Вып. 7	Кольцо стеновое КЦ 10-3	1				200,0	
4		Кольцо стеновое КЦ 10-9а	1	2		1	570,0	
5		Кольцо стеновое КЦ 10-6	1				400,0	
7		Кольцо стеновое КЦ 10-9			2	1	600,0	
		Металлические элементы						
1	ГОСТ 3634-89	Люк ТВ	1	1	1	1	100,0	
		Материалы						
	ГОСТ 6141-91	Плитка керамическая кислотоупорная δ=20	5,5	5,5	5,5	5,5		м²

4-4

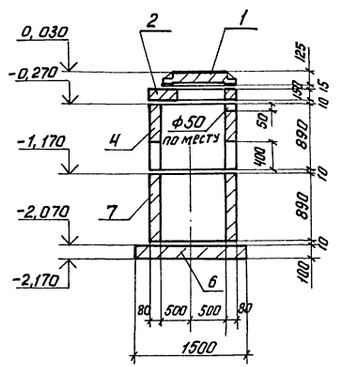

5-5

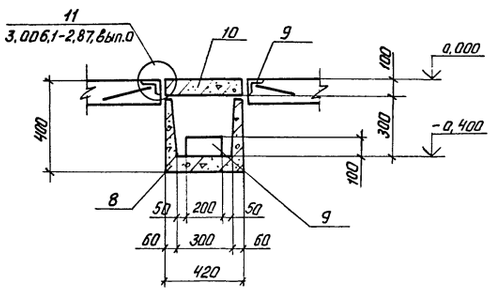

Спецификация каналов

Формат	Зона	Поз.	Обозначение	Наименование	Количество на исполнение Кл 1	Кл 2	Кл 3	Кл 4			Примечание
				Сборочные единицы							
		8	3.006.1-2.87, Вып. 1	Л 1д-8	4	3	2				110кг
		10	3.006.1-2.87, Вып. 2	П 2-15 б	3	2	1				80кг
		11	3.006.1-2.87, Вып. 6	Лу 1-8				1			850кг
				Изделия закладные							
		9	3.400-6/76	МИ 4-46	6,0	4,5	3,0	10,9			м.пог.
				Бетон класса В 15	0,032	0,032	0,032	0,37			м³
				Бетон класса В 7,5	0,036	0,036	0,036	0,16			м³

6-6

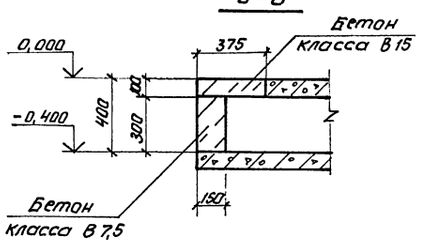

Инв. № подл. | Подпись и дата | Взам. инв. №

				ТП 816-1-207.92 КЖ	
Привязан					
Инв. №	Вед. инж.	Полковская	09.91	Блок ремонтно-механических мастерских с зарядной напольного электротранспорта мощностью 1100 рем. ед.	Стадия Р; Лист 28; Листов
	Зав. гр.	Шевченко	09.91		
	Гл. спец.	Бондарчук	09.91	Схема расположения элементов подземных конструкций. Сечения 1-1 ... 6-6	Гипроплодоовощхоз г. Одесса
	Н. контр.	Лушер	09.91		
	Нач. отд.	Бутенко	09.91		

Альбом 2

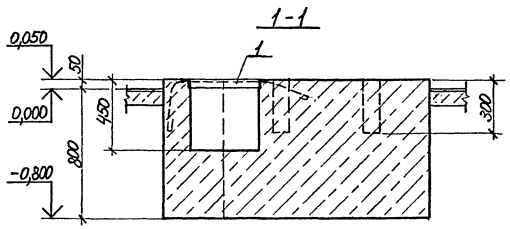

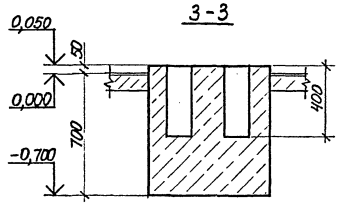

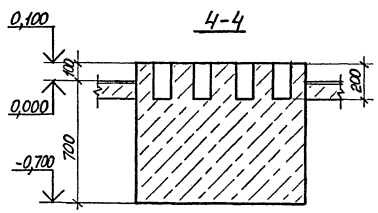

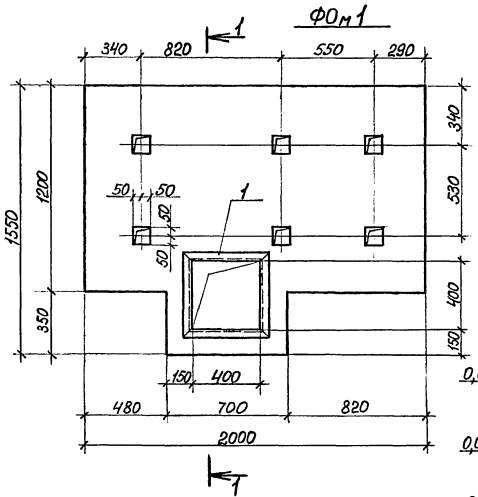

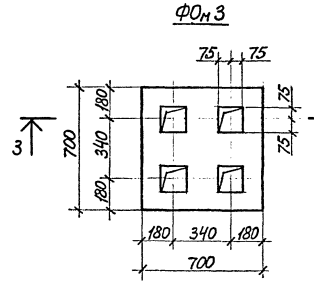

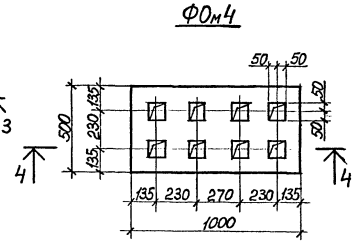

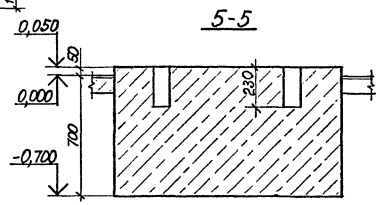

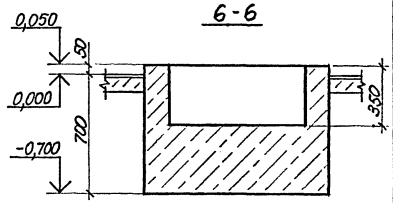

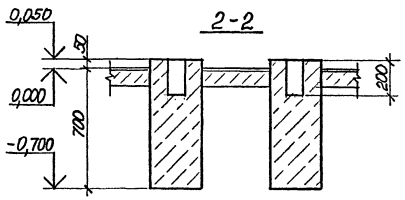

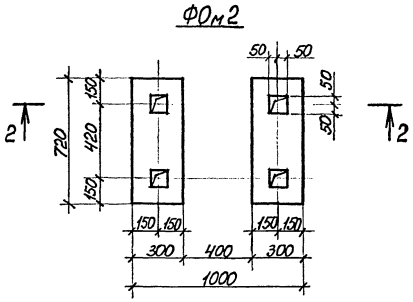

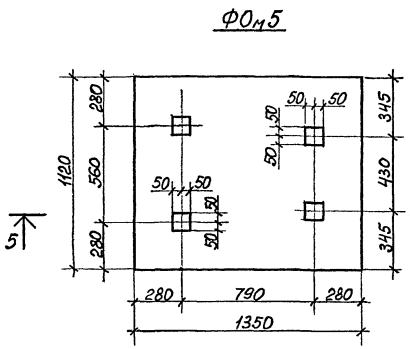

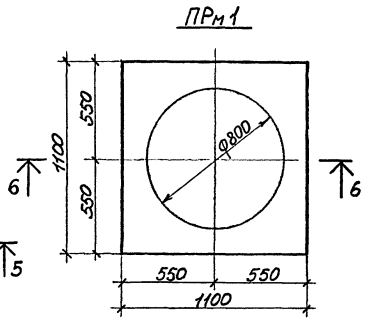

Спецификация монолитных бетонных фундаментов ФОм1...ФОм5, приямка ПРм1

Формат	Зона	Поз.	Обозначение	Наименование	Кол.	Примеч.
				ФОм1		
				Сборочные единицы		
		1	КЖИ-МН1	Изделие закладное МН1	1	
				Материалы		
				Бетон класса В7,5	2,20	м³
				ФОм2		
				Материалы		
				Бетон класса В7,5	0,32	м³
				ФОм3		
				Материалы		
				Бетон класса В7,5	0,42	м³
				ФОм4		
				Материалы		
				Бетон класса В7,5	0,80	м³
				ФОм5		
				Материалы		
				Бетон класса В7,5	1,14	м³
				Приямок ПРм1		
				Материалы		
				Бетон класса В7,5	0,73	м³

Взам. инв. № | Подпись и дата | Инв. № подл.

Привязан

Инв. №

Вед. инж.	Палковская		09.91	ТП 816-1-207.92 КЖ
Зав. гр.	Шевченко		09.91	Блок ремонтно-механических мастерских с зарядной наполного электротранспорта мощностью 1000рем. ед.
Гл. спец.	Бондарчук		09.91	Схема расположения элементов подземных конструкций.
Н. контр.	Лушер		09.91	Фундаменты ФОм1...ФОм5, ПРм1
Нач. отд.	Бутенко		09.91	

Стадия	Лист	Листов
Р	29	

ГИПРОПЛОДООВОЩХОЗ г. Одесса

Альбом 2

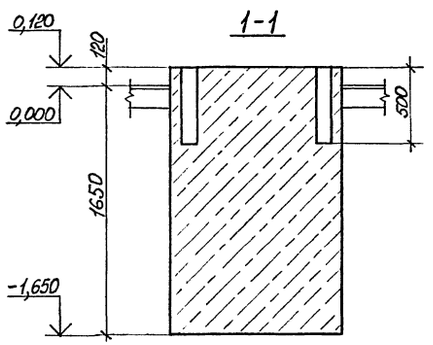

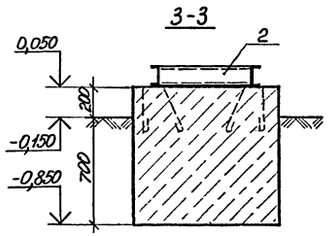

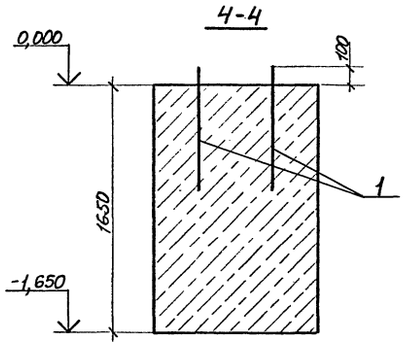

ФОм 6

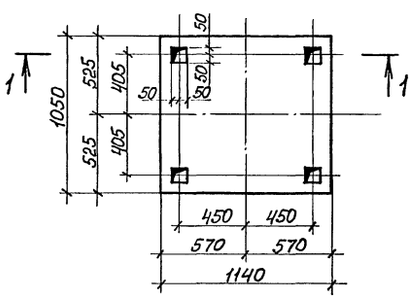

ФОм 8

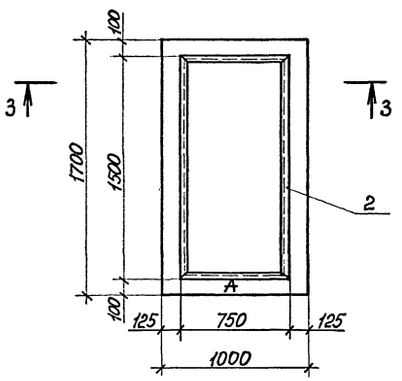

ФОм 9

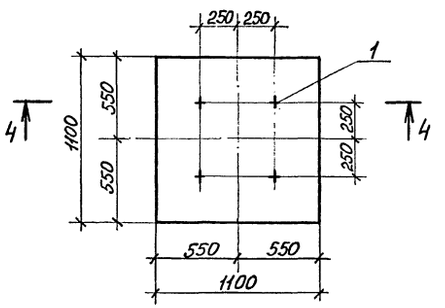

2-2

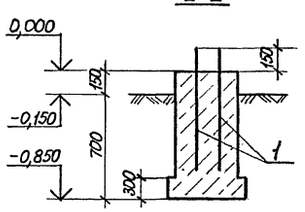

7-7

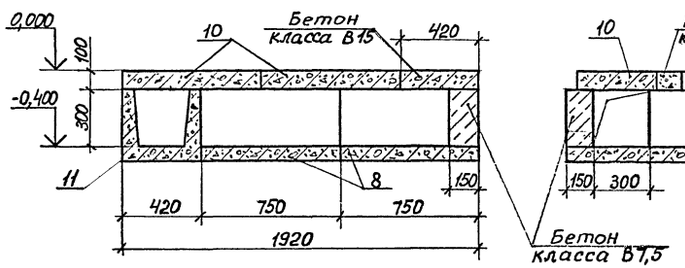

8-8

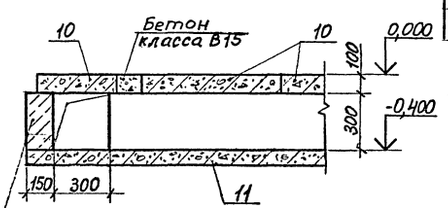

ФОм 7

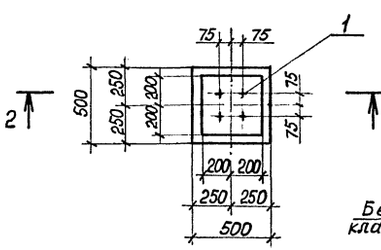

9-9

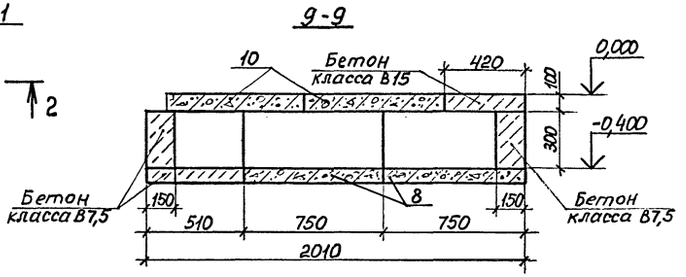

Спецификация монолитных бетонных фундаментов ФОм 6 ... ФОм 9

Формат	Зона	Поз.	Обозначение	Наименование	Кол.	Примеч.
				ФОм 6		
				Материалы		
				Бетон класса В7,5	2,20	м³
				ФОм 7		
				Сборочные единицы		
		1		Болт 1.1 М20×800 ГОСТ 24379.1-80 Ст3кп ГОСТ 380-88	4	2,55кг
				Материалы		
				Бетон класса В7,5	0,16	м³
				ФОм 8		
				Сборочные единицы		
		2	-КЖИ-МН2	Изделие закладное МН2	1	
				Материалы		
				Бетон класса В7,5	1,53	м³
				ФОм 9		
				Сборочные единицы		
		1		Болт 1.1 М20×800 ГОСТ 24379.1-80 Ст3кп ГОСТ 535-88	4	2,55кг
				Материалы		
				Бетон класса В12,5	2,00	м³

1. Изделие закладное МН2 (поз.2) при установке на фундамент ФОм8 ориентировать по индексу А.

Привязан				ТП 816 – 1 – 207.92 КЖ	
Инв. №	Вед. инж.	Палковская	09.91	Блок ремонтно-механических мастерских с зарядной напольного электротранспорта мощностью 4100 рем. ед.	Стадия: Р; Лист: 30; Листов:
	Зав. гр.	Шевченко	09.91		
	Гл. спец.	Бондарчук	09.91	Схема расположения элементов подземных конструкций. Фундаменты ФОм6... ФОм9. Сечения 7-7... 9-9	ГИПРОПЛОДООВОЩХОЗ г. Одесса
	Н. контр.	Лушер	09.91		
	Нач. отд.	Бутенко	09.91		

Взам. инв. № | Подпись и дата | Инв. № подл.

Альбом 2

1 – 1

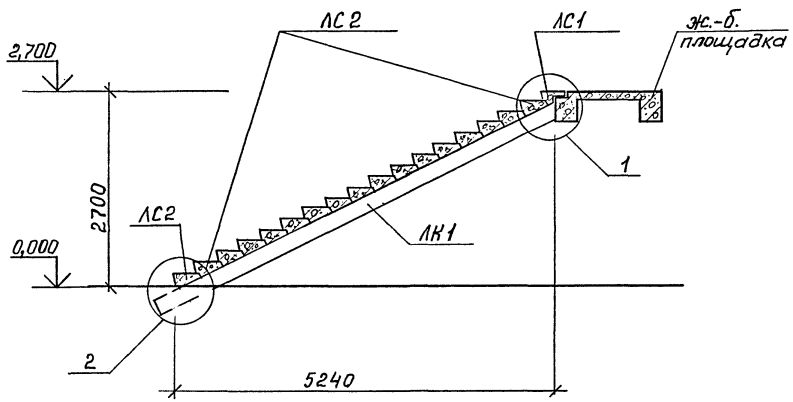

1

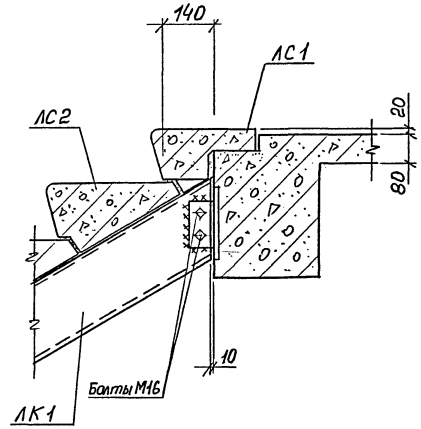

Спецификация к схеме расположения элементов лестницы Л1

Марка, поз.	Обозначение	Наименование	Кол.	Масса ед., кг.	Примечание
		Ступень			
ЛС1	ГОСТ 8717.1-84	ЛСВ 11-Г	1	87	
ЛС2		ЛС 11-1Г	17	111	
ЛК1	КЖИ-ЛК1, ЛК1н	Косоур ЛК1	1	117	
ЛК1н		ЛК1н	1	117	

Схема расположения элементов лестницы Л1

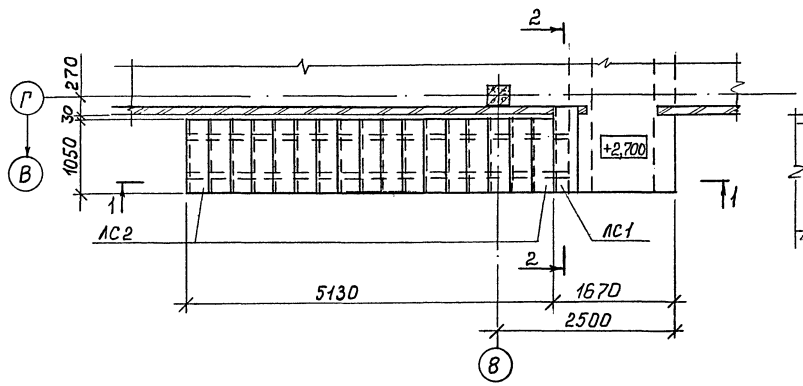

2

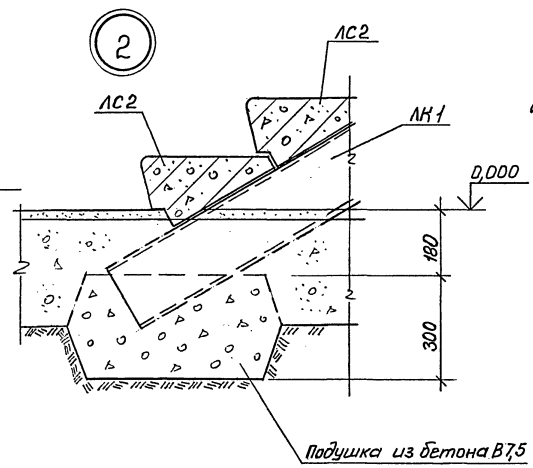

1. Косоуры ЛК1 крепить к площадочной балке на болтах М16 ГОСТ 7798-70* класса прочности 5,8; класса точности В. Отверстия под болты принимать ф=18мм.
2. Применять болты, гайки и шайбы, удовлетворяющие требованиям ГОСТ 1759-70* и ГОСТ 18123-82*.
3. Ограждение лестницы Л1 разработано в комплекте чертежей марки КМ.
4. Ж.-б. площадка разработана на листе 25.

2 – 2

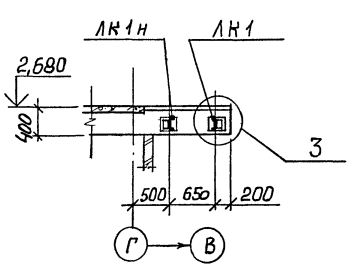

3

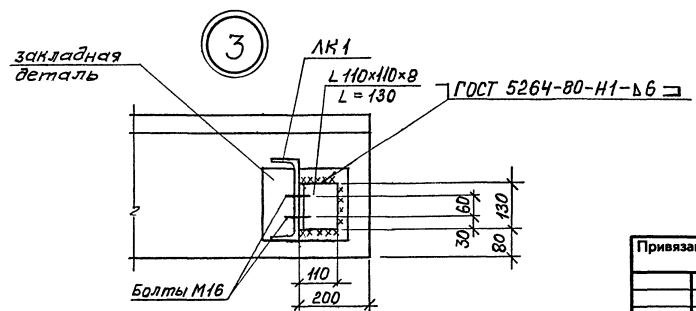

Привязан				ТП 816-1-207.92 КЖ		
				Блок ремонтно-механических мастерских с зарядной напольного электротранспорта мощностью 1100 рем. ед.	Стадия	Лист	Листов
Инж.	Шевченко		09.91		Р	31	
Зав. гр.	Шевченко		09.91				
Гл. спец.	Бондарчук		09.91	Схема расположения элементов лестницы Л1	ГИПРОПЛОДООВОЩХОЗ г. Одесса		
Н. контр.	Лушер		09.91				
Нач. отд.	Бугпенко		09.91				
Инв. №							

Взам. инв. № | Подпись и дата | Инв. № подл.

Альбом 2

Ведомость рабочих чертежей основного комплекта -КМ

Лист	Наименование	Примечание
1	Общие данные (начало)	
2	Общие данные (продолжение)	
3	Общие данные (окончание)	
4	Схема расположения путей подвесного крана КР1. Схема расположения элементов монорельса МР1	
5	Схема расположения путей подвесного крана КР2. Схема расположения элементов монорельса МР2	
6	Схемы расположения элементов монорельсов МР3, МР4, МР5	
7	Схемы расположения путей подвесных кранов КР1, КР2 и элементов монорельсов МР1...МР5. Узлы 1...4	
8	Схемы расположения путей подвесных кранов КР1, КР2 и элементов монорельсов МР1...МР5. Узлы 5,6	
9	Схема расположения элементов лестницы Л2 и элементов ограждений Л1	
10	Схема расположения элементов лестницы Л3 и ограждений кровли	
11	Схема расположения элементов лестницы Л3. Узлы 1...3	

Ведомость спецификаций

Лист	Наименование	Примечание
9	Спецификация к схемам расположения лестниц Л1 и Л2	
10	Спецификация к схеме расположения элементов лестницы Л3	

Ведомость ссылочных и прилагаемых документов

Обозначение	Наименование	Примечание
	Ссылочные документы	
1.426.2-6, вып.1	Балки путей подвесного транспорта	
1.450.3-6, вып.1	Лестницы, площадки, стремянки и ограждения стальные производственных зданий промышленных предприятий	
1.450-1, вып.2	Лестницы из сборных железобетонных ступеней по стальным косоурам для многоэтажных производственных зданий промышленных предприятий	
2440-2, вып.1	Узлы стальных конструкций производственных зданий промышленных предприятий	

Ведомость окрашиваемых металлических конструкций

№	Наименование	Масса металлоконструкций, т	Площадь окрашиваемых поверхностей, м²	Примечание
1	Металлоконструкции индивидуального изготовления	9,5	325,0	

Общие указания

1. Основной комплект рабочих чертежей марки КМ разработан на основании технологической, санитарно-технической и энергетической частей проекта и в соответствии со СНиП II-23-81* „Стальные конструкции".
2. За условную отметку 0,000 принят уровень чистого пола здания, что соответствует абсолютной отметке [ ] по генплану.
3. Ветровая нагрузка для III района СССР по СНиП 2.01.07-85 - 0,38 кПа (38 кгс/м²).
4. Снеговая нагрузка для II района СССР по СНиП 2.01.07-85 - 0,70 кПа (70 кгс/м²).
5. Расчетная зимняя температура наружного воздуха — минус 20°С.
6. Полезная нагрузка на площадках в местах, свободных от оборудования, составляет - 3кПа (300 кг/м²).
7. Все заводские соединения - сварные, монтажные соединения - на черных болтах и монтажной сварке.
8. Для сварных соединений применять электроды Э42 ГОСТ 9467-75.
9. Все стальные конструкции покрыть эмалью ПФ115 ГОСТ 6465-76 по очищенной и огрунтованной грунтовкой ПФ021 ТУ6-10-1940-84 поверхности.
10. Изготовление конструкций производить в соответствии со СНиП III-18-75 „Металлические конструкции."
11. Монтаж конструкций производить в соответствии со СНиП 3.03.01-87 „Несущие и ограждающие конструкции" с учетом требований к изготовлению и монтажу, проведенных в типовых сериях.
12. В процессе производства работ оформить актом по форме, приведенной в приложении 6 к СНиП 3.01.01-85, освидетельствование качества сварных соединений, а также площадей опирания металлических конструкций на опоры.

Согласовано: Нач. ТХО — Нач. СТО — Козырь 09.91 — Молотилов 09.91 — 09.91

Взам. инв. № | Подпись и дата | Инв. № подл.

Чертежи основного комплекта разработаны в соответствии с действующими нормами и правилами и обеспечивают безопасную эксплуатацию здания при соблюдении предусмотренных проектом мероприятий пожаро- и взрывобезопасности.

Главный инженер проекта 1991 г. /М.П. Башаратьян/

Привязан

Инв. №

ТП 816 - 1 - 207.92 КМ

Инж.	Бойко		09.91
Зав. гр.	Шевченко		09.91
Гл.спец.	Бондарчук		09.91
Гл.констр.	Винницкий		09.91
Н. контр.	Лушер		09.91
Нач. отд.	Бутенко		09.91
ГИП	Башаратьян		09.91

Блок ремонтно-механических мастерских с зарядной напольного электротранспорта мощностью 1100 рем. ед.

Стадия	Лист	Листов
Р	1	11

Общие данные (начало)

ГИПРОПЛОДООВОЩХОЗ г. Одесса

Альбом 2

Техническая спецификация металла (начало)

Вид профиля и ГОСТ, ТУ	Марка металла и ГОСТ	Обозначение и размер профиля, мм	№ п.п	Код марки металла	Код вида профиля	Код размера профиля	Кол. шт.	Длина, мм	Масса металла по элементам конструкций, т. Монорельсы	Лестницы						Общая масса, т	Масса потребности в металле по кварталам, т (заполняется изготовителем), т I	II	III	IV	Заполнение В Ц
1	2	3	4	5	6	7	8	9	10	11	12	13	14	15	16	17	18	19	20	21	22
Балки двутавровые стальные специальные по ГОСТ 19425-74*	С 255	I 30М	1						1,65							1,65					
	ГОСТ	I 24М	2						1,50							1,50					
	27772-88																				
	итого		3						3,15							3,15					
Всего профиля			4						3,15							3,15					
Двутавры стальные горячекатанные с параллельными гранями полок, тип Б по ГОСТ 26020-83	С245	I 23Б1	5						1,56							1,56					
	ГОСТ	I 26Б1	6						0,37							0,37					
	27772-88																				
	итого		7						1,93							1,93					
Всего профиля			8						1,93							1,93					
Балки двутавровые по ГОСТ 8239-89	С255	I 20	9						0,72							0,72					
	ГОСТ																				
	27772-88																				
	итого		10						0,72							0,72					
Всего профиля			11						0,72							0,72					
Швеллеры по ГОСТ 8240-89	С245	[14	12							0,14						0,14					
	ГОСТ																				
	27772-88																				
	итого		13							0,14						0,14					
Всего профиля			14							0,14						0,14					
Уголки стальные горячекатанные равнополочные по ГОСТ 8509-86	С245	L 50×50×5	15						0,05							0,05					
	ГОСТ	L 63×63×5	16						0,39							0,39					
	27772-88	L 100×100×7	17						0,03	0,01						0,04					
	итого		18						0,47	0,01						0,48					
	С235	L 50×50×5	19							0,16						0,16					
	ГОСТ	L 63×63×5	20						0,35							0,35					
	27772-88	L 75×75×6	21							0,33						0,33					
	итого		22						0,35	0,49						0,84					
Всего профиля			23						0,82	0,50						1,32					

Инв. № подл. | Подпись и дата | Взам. инв. №

Привязан

Инв. №

ТП 816-1-207.92 КМ			
Инж.	Бойко		09.91
Зав. гр.	Шевченко		09.91
Н. контр.	Лушер		09.91
Нач. отд.	Бутенко		09.91
ГИП	Башарата я		09.91

Блок ремонтно-механических мастерских с зарядной напольного электротранспорта мощностью 1100рем. ед

Стадия	Лист	Листов
Р	2	

Общие данные (продолжение)

ГИПРОПЛОДООВОЩХОЗ г. Одесса

Альбом 2

Техническая спецификации металла (окончание)

Вид профиля и ГОСТ, ТУ	Марка металла и ГОСТ	Обозначение и размер профиля, мм	№ п.п.	Код: Марки металла	Код: вид профиля	Код: размер профиля	Кол. шт.	Длина, мм	Масса металла по элементам конструкций, т: Монорельсы	Лестницы						Общая масса, т	Масса потребности в металле по кварталам, т (заполняется изготовителем) I	II	III	IV	Заполняется ВЦ
1	2	3	4	5	6	7	8	9	10	11	12	13	14	15	16	17	18	19	20	21	22
Швеллеры стальные гнутые равнополочные по ГОСТ 8278-83	С255	[80×50×4	24						0,27							0,27					
	ГОСТ																				
	27772-88																				
	итого		25						0,27							0,27					
Всего профиля			26						0,27							0,27					
Сталь листовая горячекатанная по ГОСТ 19903-74*	С245	S6	27						0,28							0,28					
	ГОСТ	S8	28						0,61							0,61					
	27772-88	S10	29						0,51	0,20						0,71					
		S14	30						0,18							0,18					
	итого		31						1,58	0,20						1,78					
	С235	S6	32							0,19						0,19					
	ГОСТ 27772-88																				
	итого		33							0,19						0,19					
Всего профиля			34						1,58	0,39						1,97					
Листы стальные с ромбическим и чечевичным рифлением по ГОСТ 8568-77*	С235	S5	35							0,11						0,11					
	ГОСТ 27772-88																				
	итого		36							0,11						0,11					
Всего профиля			37							0,11						0,11					
Листы просечно-вытяжные по ТУ 36.26.11-5-89	С235	ПВ506	38							0,03						0,03					
	ГОСТ 27772-88																				
	итого		39							0,03						0,03					
Всего профиля			40							0,03						0,03					
Итого масса металла			41						8,47	1,17						9,64					
В том числе по маркам	С255		42						4,14							4,14					
	ГОСТ 27772-88																				
	С245		43						3,98	0,35						4,33					
	ГОСТ 27772-88																				
	С235		44						0,35	0,82						1,17					
	ГОСТ 27772-88																				
Лестницы. Ограждения	1.450.3-6, вып.1															0,33					
																0,22					
Ограждения	1.450-1, вып.2															0,07					

Взам. инв. № | Подпись и дата | Инв. № подл.

Привязан				ТП 816 - 1 - 207.92 КМ
Инж	Бойко		09.91	Блок ремонтно-механических мастерских с зарядной напольного электротранспорта мощностью 1100рем. ед
Зав гр	Шевченко		09.91	
Н. контр	Лушер		09.91	Общие данные (окончание)
Нач. отд	Бутенко		09.91	ГИПРОПЛОДООВОЩХОЗ г. Одесса
ГИП	Башарьян		09.91	
Инв. №				Стадия: Р; Лист: 3; Листов:

Альбом 2

Схема расположения путей подвесного крана КР1

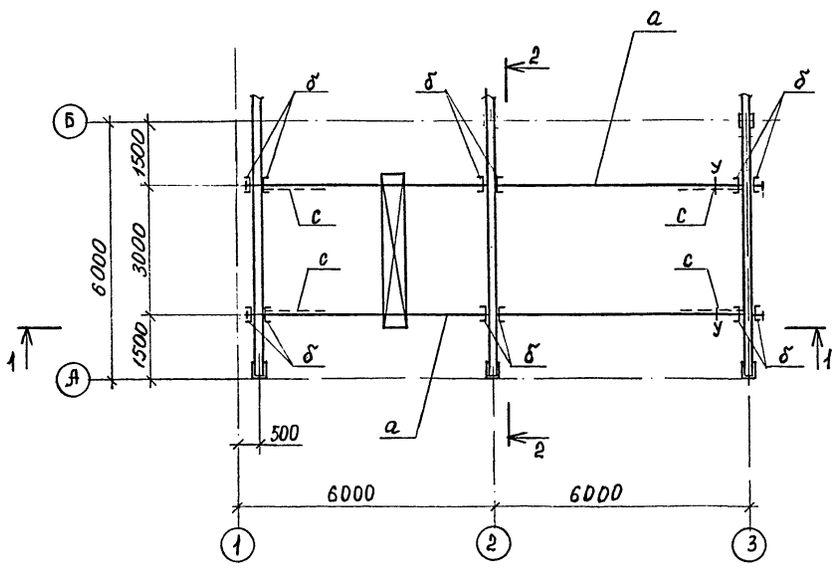

Схема расположения элементов монорельса МР1

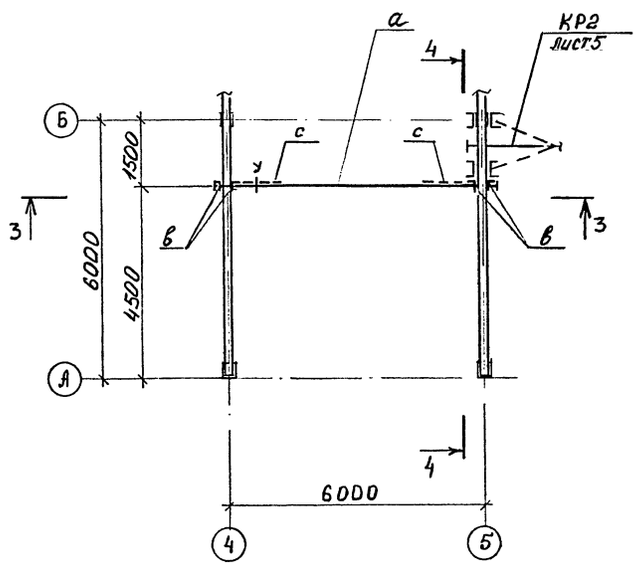

Ведомость элементов

Марка эл-та	Сечение: Эскиз	Сечение: поз	Сечение: Состав	Опорные усилия: M кНм(тсм)	Опорные усилия: Q кН(тс)	Опорные усилия: N кН(тс)	Группа конструк.	Марка металла	Примечание
а	I		I 30М		43,0 (4,4)		2	С255	ГОСТ 27772-88
б	[216		2[80×50×4	1,0 (0,1)		41 (4,1)			
в	[216		2L 63×63×5	1,0(0,1)		49(4,9)		С245	
с	L		L 63×63×5	по гибкости			4	С235	
у	L		L 100×100×7					С245	

1. Монорельсовый путь МР1 разработан для ручной тали грузоподъемностью 3,2 т с учетом расположения на монорельсовом пути только одной тали.
2. Пути подвесного крана КР1 разработаны для крана грузоподъемностью 2,0т и рассчитаны на нагрузки от одного крана первой категории.
3. Изготовление и монтаж конструкций вести в соответствии с серией 1.426.2-6, выпуск 1.
4. Заводские соединения сварные, монтажные — на болтах и сварке. Применять болты, гайки и шайбы, удовлетворяющие требованиям ГОСТ 1759.0-87 и ГОСТ 18123-82*. Болты применять по ГОСТ 7798-70*, класса прочности 5,8; класса точности В. Гайки применять по ГОСТ 5915-70*. Диаметр болтов d = 16мм.
5. Сварку производить электродами типа Э42 ГОСТ 9467-75, высота шва, $h_{шв}$ = 6 мм.
6. После монтажа конструкции покрыть эмалью ПФ115 ГОСТ 6465-76 по очищенной и огрунтованной грунтовкой ПФ 021 ТУ6-10-1940-84 поверхности. На ездовые поверхности эмалевое покрытие не наносить.

1 — 1

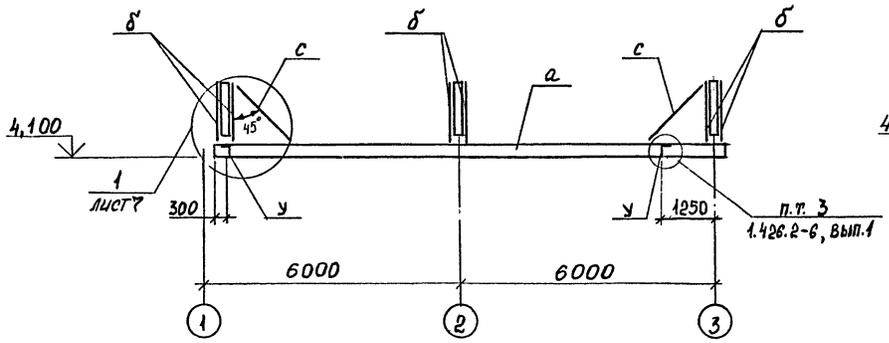

3 — 3

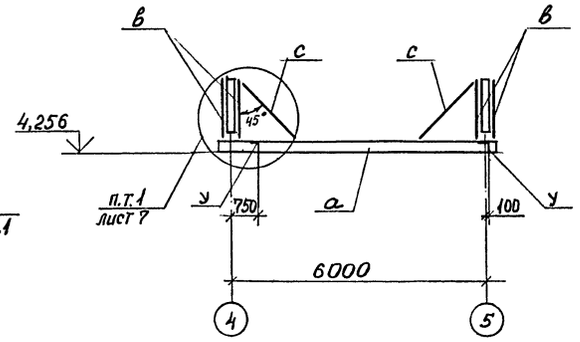

2 — 2

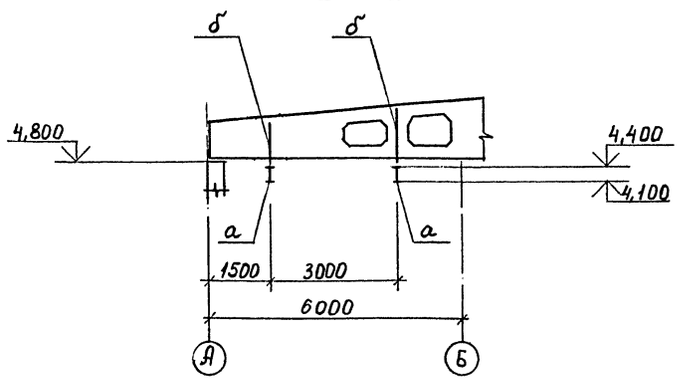

4 — 4

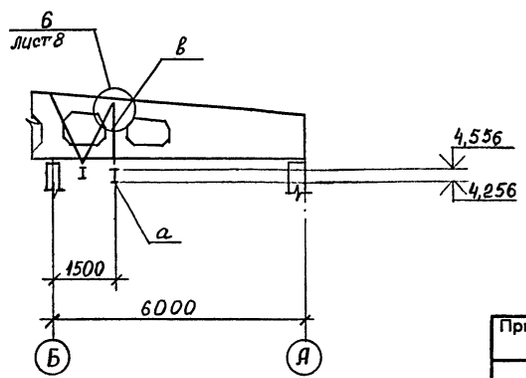

Привязан

Инв. №

Инж.	Бойко		09.91	ТП 816 - 1 - 207.92 КМ
Зав. гр.	Шевченко		09.91	Блок ремонтно-механических мастерских с зарядной напольного электротранспорта мощностью 400 рем. ед.
Гл. спец.	Бондарчук		09.91	Схема расположения путей подвесного крана КР1. Схема расположения элементов монорельса МР1
Н. контр.	Лушер		09.91	
Нач. отд.	Бутенко		09.91	

Стадия	Лист	Листов
Р	4	

ГИПРОПЛОДООВОЩХОЗ г. Одесса

Взам. инв. № | Подпись и дата | Инв. № подл.

Схема расположения путей подвесного крана КР2

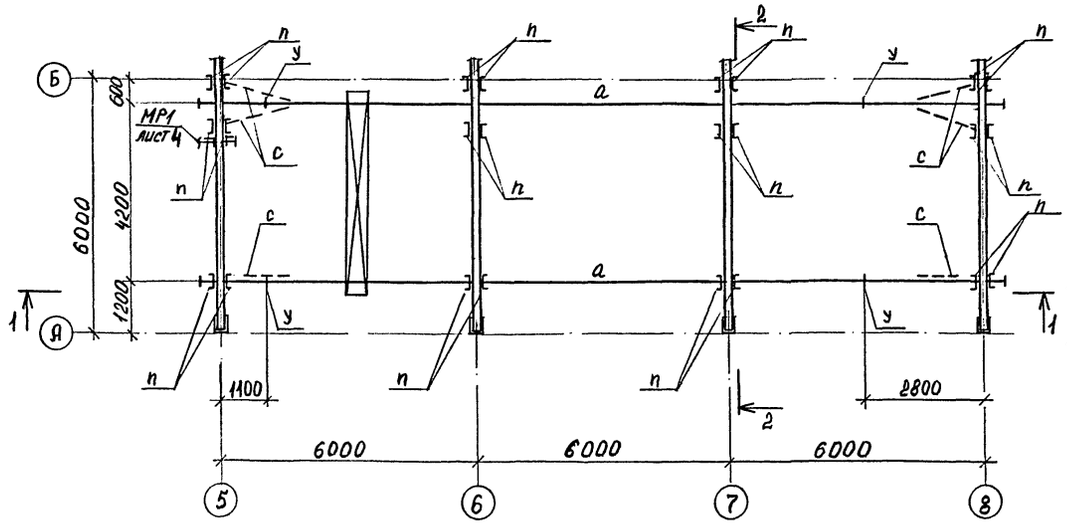

2 – 2

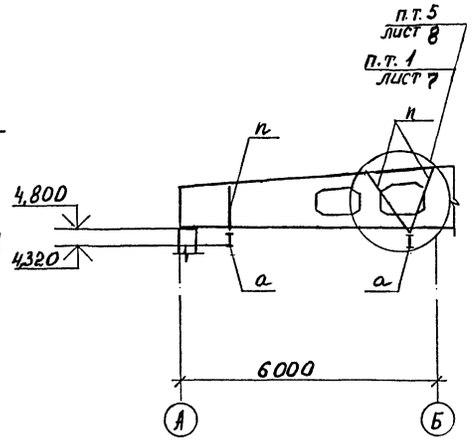

Ведомость элементов

Марка эл-та	Сечение Эскиз	поз	Состав	Опорные усилия M кНм(тсм)	Q кН(тс)	N кН(тс)	Группа констр.	Марка металла	Приме-чание
а	I		I24м		25,0(2,6)		2	С255	ГОСТ 27772-88
б	I		I23Б1					С245	
в	I		I20		14,0(1,4)			С255	
г	216		L63×63×5			18,0(1,8)		С245	
п	216		2 [80×50×4	1,0(0,1)		26,0(2,7)		С255	
с	L		L63×63×5	по гибкости			4	С235	
у	L		L100×100×7					С245	

Схема расположения элементов монорельса МР2

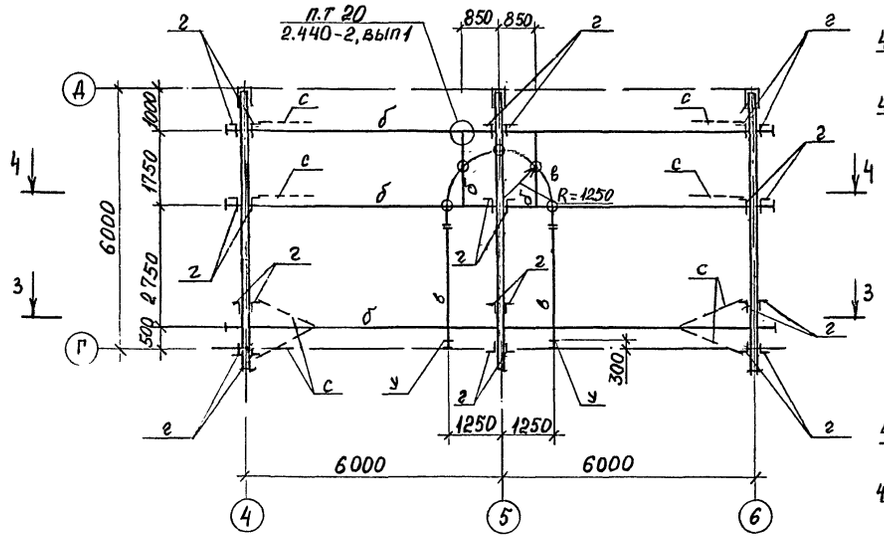

1 – 1

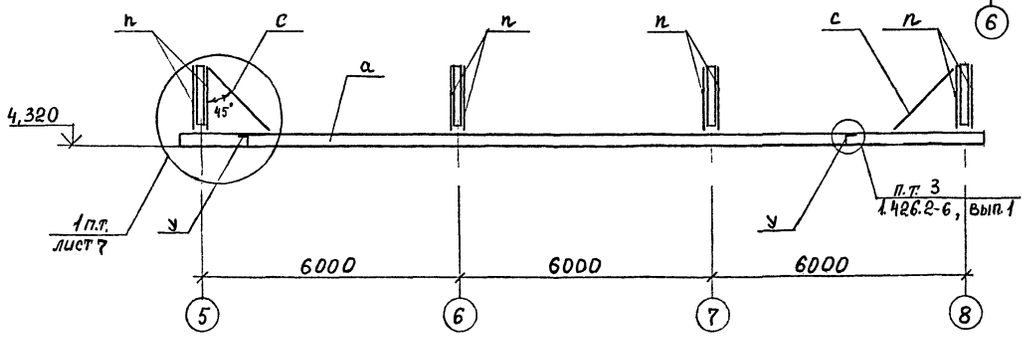

3 – 3

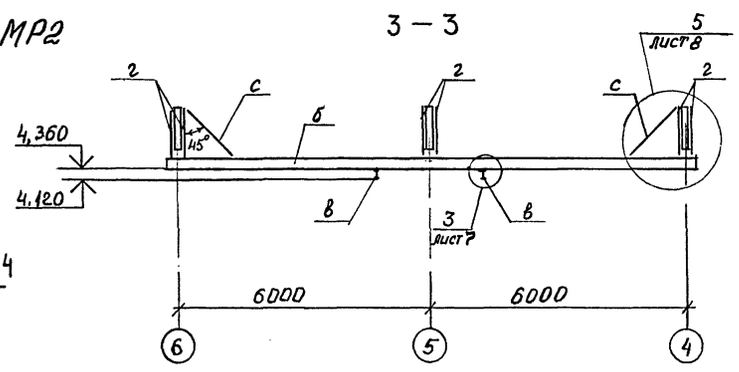

4 – 4

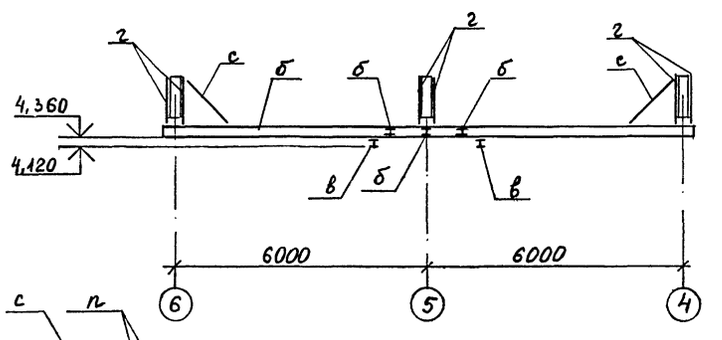

1. Технические указания приведены на листе 4.
2. Пути подвесного крана КР2 разработаны для крана грузоподъемностью 1 т. и рассчитаны на нагрузки от одного крана первой категории.
3. Монорельсовый путь МР2 разработан для ручной тали грузоподъемностью 1,0 т с учетом расположения на монорельсовом пути только одной тали.
4. Для подкранового пути толщина соединительных планок S10мм, диаметр болтов d=16 мм.
5. Для монорельса МР2 толщина соединительных планок S10 мм, диаметр болтов d=12 мм.

Взам. инв. №
Подпись и дата
Инв. № подл.

Привязан

Инв. №

ТП 816-1-207.92 КМ

ГИП	БОЙКО		09.91	Блок ремонтно-механических мастерских с зарядной напольного электротранспорта мощностью 1100 рем. ед
Зав гр	ШЕВЧЕНКО		09.91	
Гл. спец	БОНДАРЧУК		09.91	Схема расположения путей подвесного крана КР2. Схема расположения элементов монорельса МР2
Н. контр	ЛУШЕР		09.91	
Нач. отд	БУТЕНКО		09.91	

Стадия	Лист	Листов
Р	5	

ГИПРОПЛОДООВОЩХОЗ г. Одесса

Альбом 2

Схема расположения элементов монорельсов МР3 и МР5

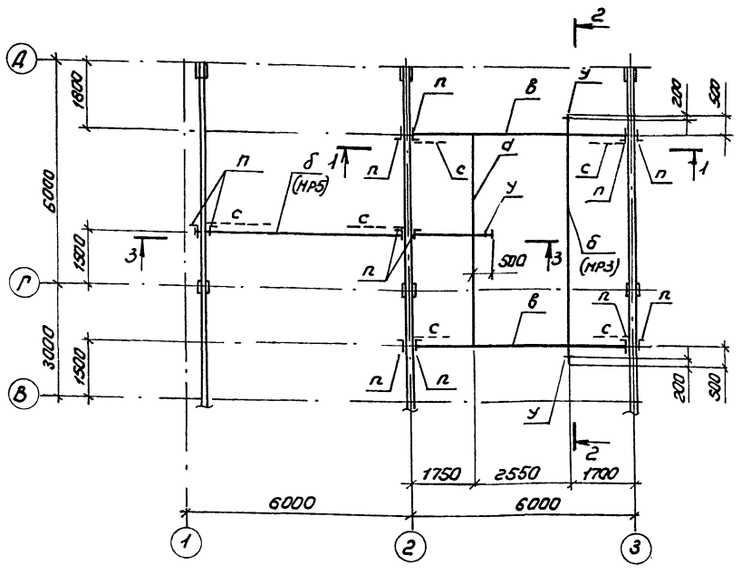

Схема расположения элементов монорельсов МР4

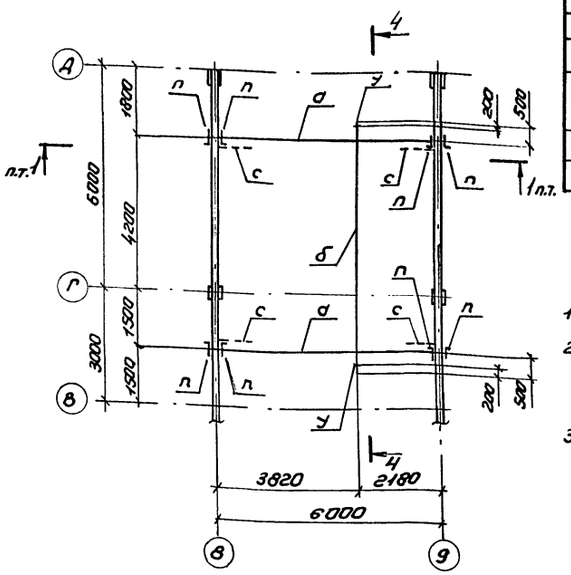

Ведомость элементов

Марка эл-та	Сечение: Эскиз	Поз.	Состав	Опорные усилия: M кНм(тсм)	N кН(тс)	Q кН(тс)	Группа конструк.	Марка металла	Примечание
а	I		I 23Б1				2	С245	ГОСТ 27772-88
б	I		I 20			14,0 (1,4)		С255	
в	I		I 26Б1						
п	216		2L 63×63×5		18,0 (1,8)			С245	
с	L		L 63×63×5	по гибкости			4	С235	
у	L		L 100×100×7					С245	

1. Технические указания приведены на листе 4, п.п. 3... 6.
2. Монорельсовые пути МР3, МР4 и МР5 разработаны для ручной тали грузоподъемностью 1,0т с учетом расположения на монорельсовом пути только одной тали.
3. Для монорельсов МР3, МР4 и МР5 толщина соединительных планок S 10мм, диаметр болтов d = 12мм.

1-1

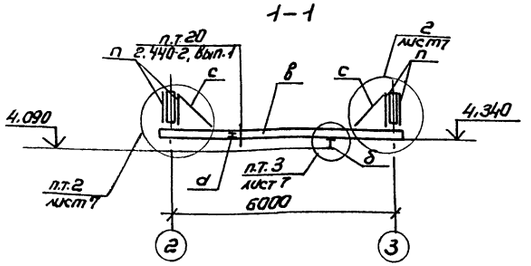

3-3

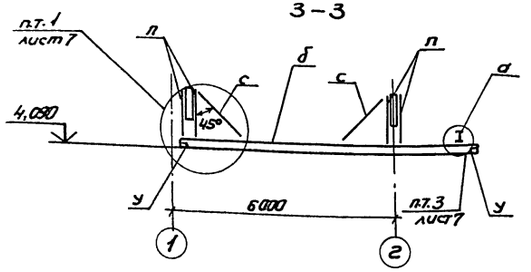

2-2, 4-4

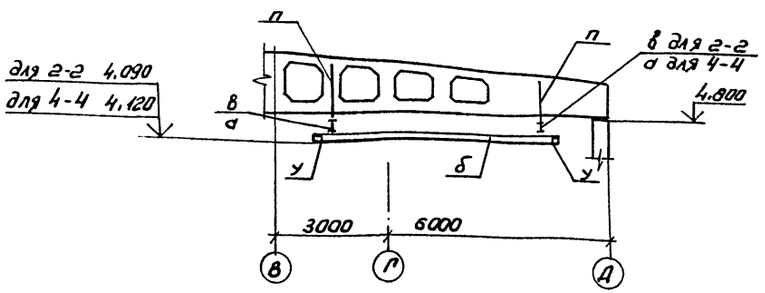

Инв.№ подл. | Подпись и дата | Взам. инв.№

Привязан

Инв.№

Инж.	Бойко		09.91	ТП 816-1-207.92 КМ
Зав.гр.	Шевченко		09.91	Блок ремонтно-механических мастерских с заряжной напольного электротранспорта мощностью 1100 рем.ед.
Гл.спец.	Бондарюк		09.91	Схема расположения элементов монорельсов МР3, МР4, МР5.
Н.контр.	Лунгер		09.91	
Начал.	Бутенко		09.91	

Стадия	Лист	Листов
Р	6	

Гипропродовощхоз г. Одесса

Копир. Усатова 25393-02 65 Формат А2

Альбом 2

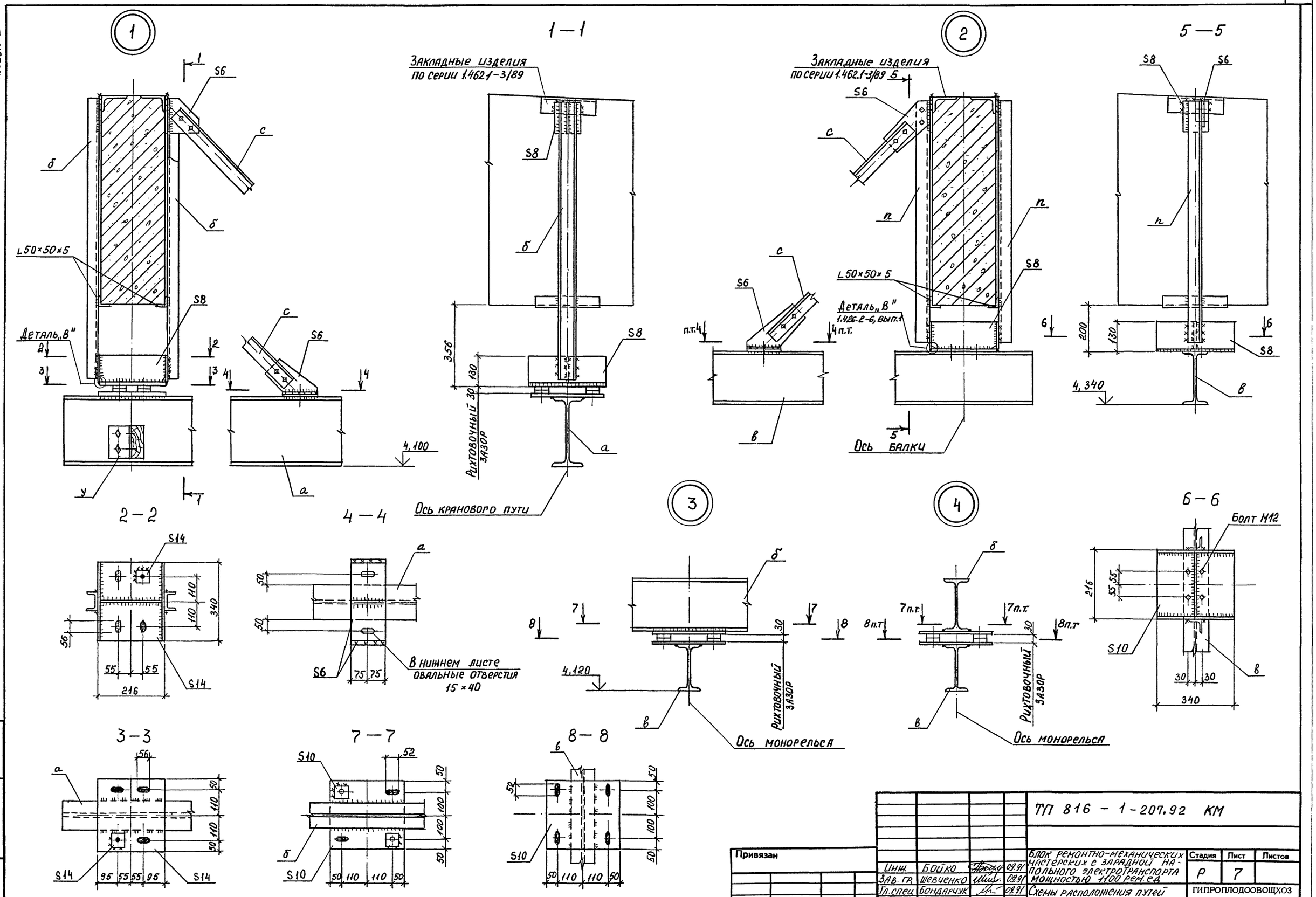

				ТП 816 - 1-207.92 КМ			
Привязан							
				Блок ремонтно-механических мастерских с зарядной напольного электротранспорта мощностью 1100 рем.ед.	Стадия	Лист	Листов
	Инж.	Бойко	09.91		Р	7	
	Зав. гр.	Шевченко	09.91				
	Гл. спец.	Бондарчук	09.91	Схемы расположения путей подвесных кранов КР1, КР2 и элементов монорельсов МР1...МР5. Узлы 1...4	ГИПРОПЛОДООВОЩХОЗ г. Одесса		
	Н. контр.	Лушер	09.91				
Инв. №	Нач. отд.	Бутенко	09.91				

25393-02 66 Формат А2

Альбом 2

5

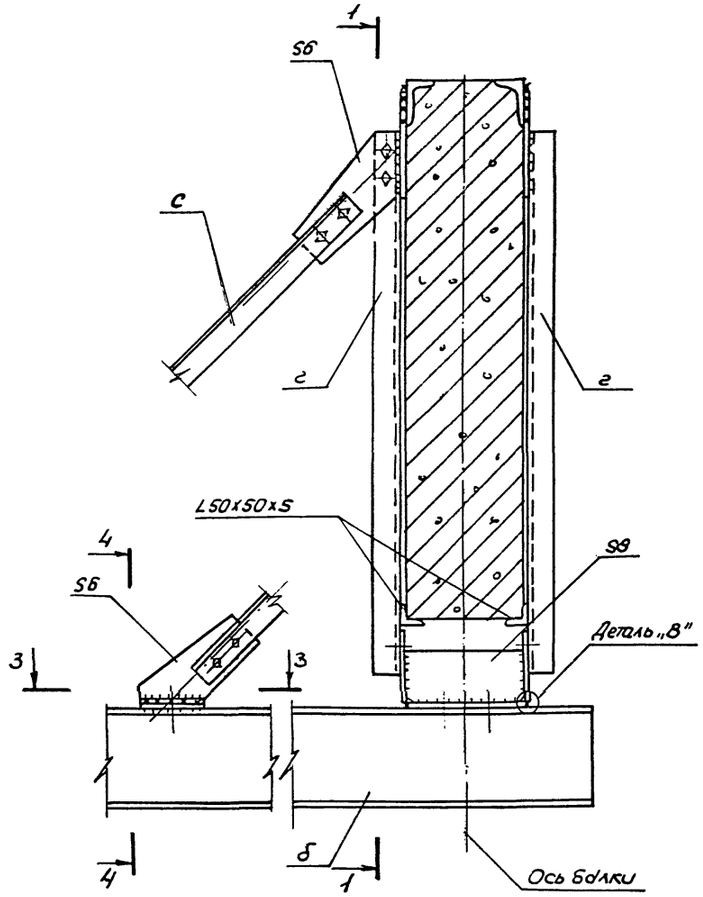

1-1

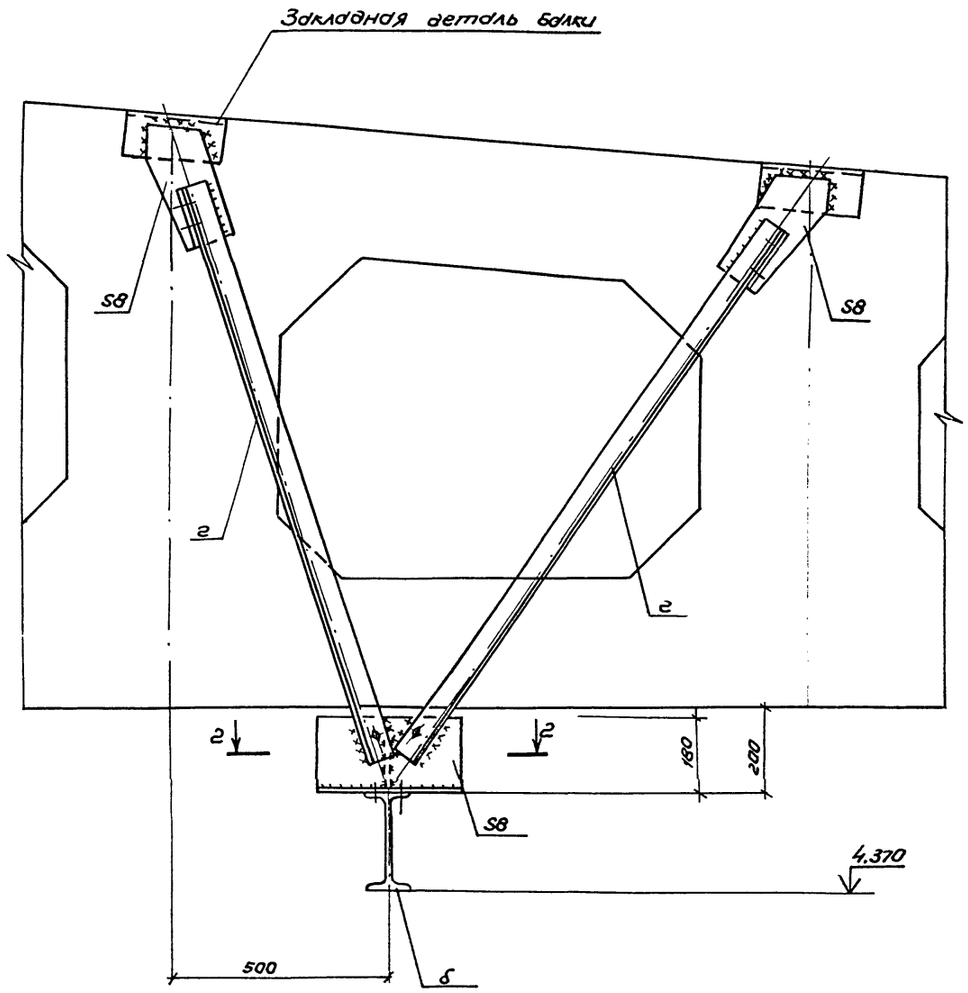

6

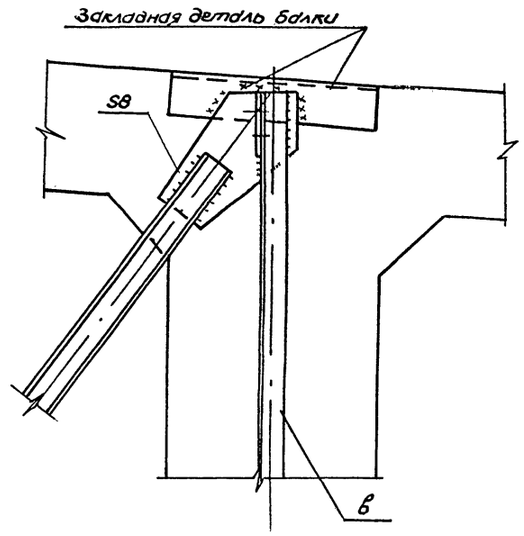

3-3

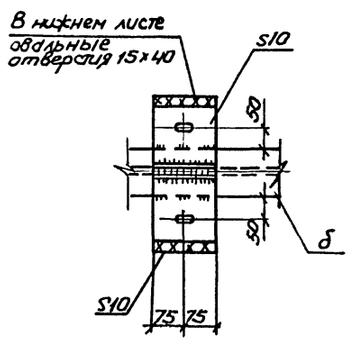

2-2

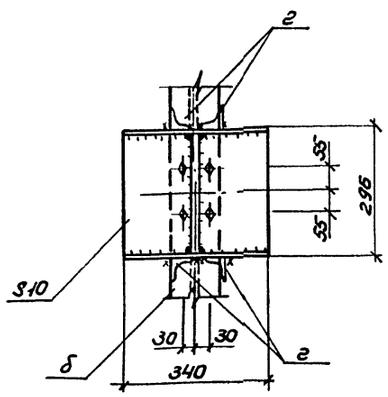

4-4

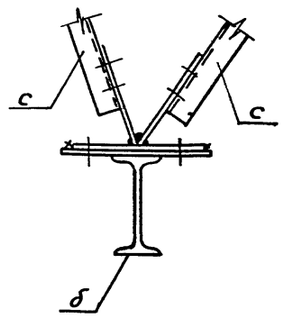

						ТП 816-1-207.92 КМ	
Привязан						Блок ремонтно-механических мастерских с зарядной напольного электротранспорта мощностью 1100 рем. ед.	Стадия: Р; Лист: 8; Листов:
				Инж.	Бойко		09.91
				Зав.гр.	Шевченко		09.91
				Гл.спец.	Бондарчук		09.91
				Н.контр.	Лушер		09.91
Инв.№				Нач.отд.	Бутенко	Схемы расположения путей подвесных кранов КР, КРГ и элементов монорельсов МР1...МР5, Ухлы 5,6.	Гипропродовощхоз г. Одесса

Копир. Усатова 25393-02 67 Формат А2

Инв.№ подл. | Подпись и дата | Взам.инв.№

Альбом 2

Схема расположения элементов лестницы Л2

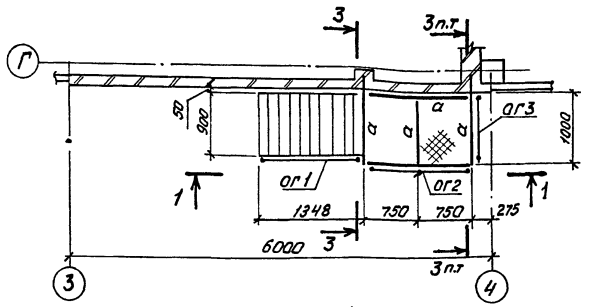

Схема расположения элементов ограждения лестницы Л1

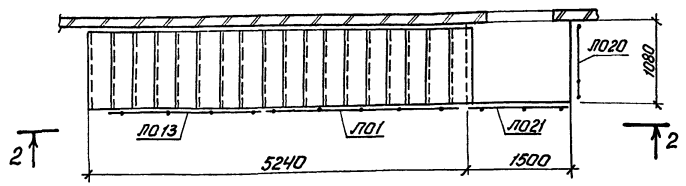

1-1

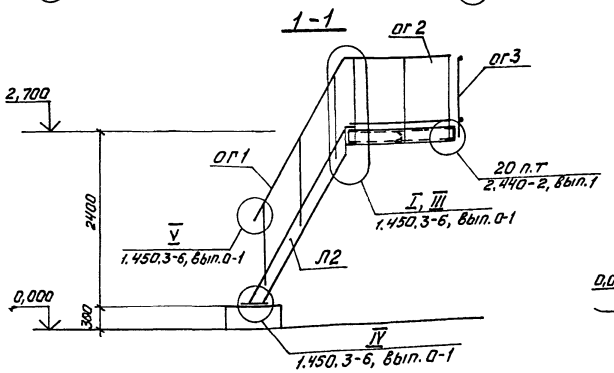

2-2

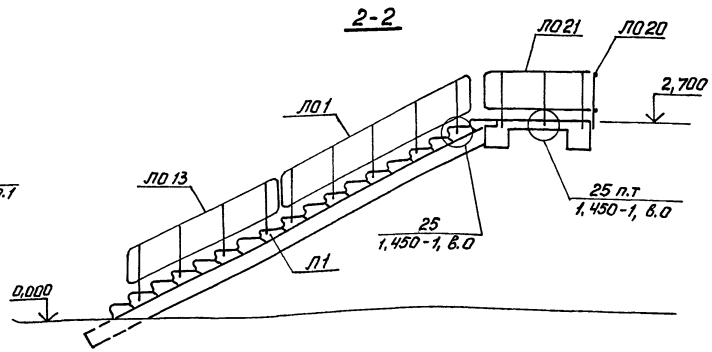

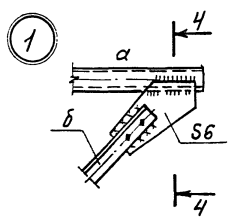

4-4

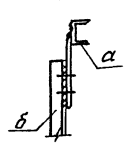

6-6

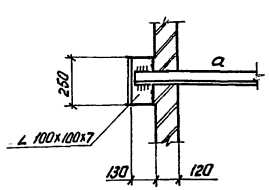

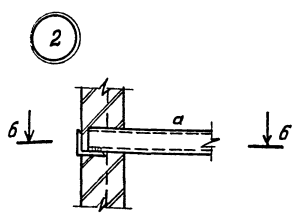

3-3

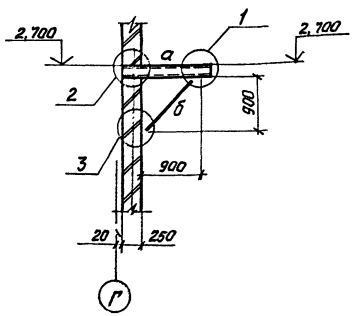

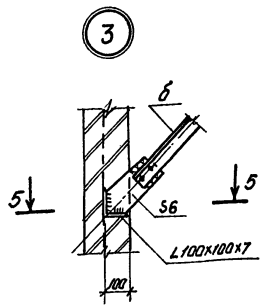

5-5

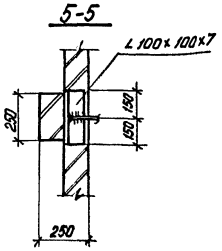

Ведомость элементов

Марка элемента	Сечение: Эскиз	Поз.	Состав	Опорные усилия: M кНм (тсм)	N кН (тс)	Q кН (тс)	Группа констр.	Марка металла	Примечание
а	⊏		⊏ 14			4,5 (0,45)	3	С 245	
б	L		L 75х75х6	по гибкости				С 235 ГОСТ 27772-88	
	▨		сталь рифленая S 5						

Спецификация к схемам расположения лестниц Л1 и Л2

Марка, поз.	Обозначение	Наименование	Кол.	Масса ед, кгс	Примечание
Л2	1.450.3-6 Вып. 1	Лестница ЛХФ60-24.9	1	74	
		Ограждения лестницы Л2			
ОГ1		Стойки СЛХ 60л	3	3,6	
		Поручни ЭПЛХ 60-24	1	4,7	
		Струны ЭСЛХ 60-24	1	4,0	
ОГ2		Стойки СПХ	3	2,7	
		Поручни ЭППХ-15	1	2,7	
		Струны ЭСПХ-15	1	2,3	
		Бордюры ЭБПХ-15	1	4,2	
ОГ3		Стойки СПХ	2	2,7	
		Поручни ЭППХ-12	1	2,2	
		Струны ЭСПХ-12	1	1,8	
		Бордюры ЭБПХ-12	1	3,3	
ДСУХ-60		Добор поручня ДСУХ-60	1	0,12	
ДПУХ-60		Добор поручня ДПУХ-60	1	0,25	
		Ограждения лестницы Л1			
ЛО1	1.450-1, Вып. 2	ЛО1	1	31.0	
ЛО20		ЛО20	1	8,9	
ЛО21		ЛО21	1	10,9	
ЛО13		ЛО13	1	13,3	

1. Лестничные ограждения ЛО20 и ЛО21 укоротить по месту.

Привязан

Инв. №

Ведущ.	Полковская		09.91	ТП 816-1-207.92 КМ
Зав. гр.	Шевченко		09.91	Блок ремонтно-механических мастерских с зарядной напольного транспорта мощностью 1100 рем.ед.
Гл. спец.	Бондарчук		09.91	Схема расположения элементов лестницы Л2 и элементов ограждений Л1
Н. контр.	Лушер		09.91	
Нач. отд.	Бутенко		09.91	

Стадия	Лист	Листов
Р	9	

Гипрплодоовощхоз г. Одесса

Инв. № подл. | Подпись и дата | Взам. инв. №

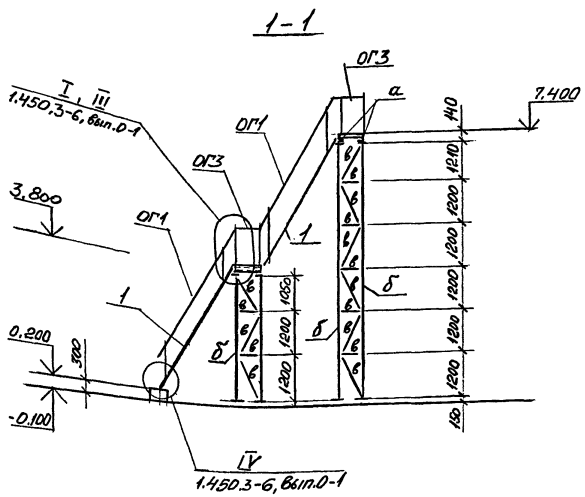

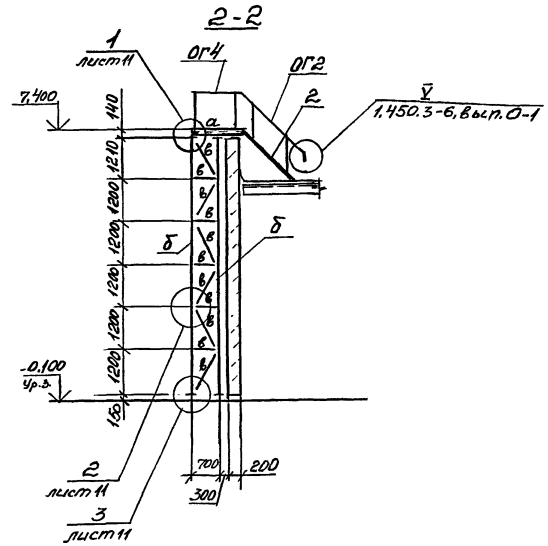

Ведомость элементов

Марка эл-та	Сечение: Эскиз	Сечение: Поз	Сечение: Состав	Опорные усилия: M кНм (тсм)	Опорные усилия: N кН (тс)	Опорные усилия: Q кН (тс)	Группа конст.	Марка металла	Примечание
а	[		[14				3	С245	
б	L		L75x75x6					С235 ГОСТ 27772-88	
в	L		L50x50x5						
г	•		ф16						
▨	Сталь просечно-вытяжная ПВ 506								

Спецификация к схеме расположения элементов лестницы Л3

Марка поз.	Обозначение	Наименование	Кол.	Масса ед, кг	Примечание
1	1,450,3-6 вып. 1	Лестница ЛХВ60-36.7	2	99,5	
2		Лестница ЛХВ60-18.7	1	48,9	
		ограждение лестниц ОГ1 (шт.4)			
ОГ1		Стойки СЛХ60л(п)	3	3,6	
		Поручни ЭПЛХ60-36	1	7.1	
		Струны ЭСЛХ60-36	1	6.01	
		ограждение лестниц ОГ2 (шт.1)			
ОГ2		Стойки СЛХ60л(п)	2	3.6	
		Поручни ЭПЛХ60-18	1	3,4	
		Струны ЭСЛ60-18	1	2,92	
		ограждение площадки ОГ3 (шт.4)			
ОГ3		Стойки СТПХ	2	2.79	
		Поручни ЭППХ-7	1	1,3	
		Струны ЭСПХ-7	1	1.1	
		Бордюры ЭБПХ-7	1	1.9	
		ограждение площадки ОГ4 (шт.1)			
ОГ4		Стойки СПХ	2	2.7	
		Поручни ЭППХ-12	1	2,2	
		Струны ЭСПХ-12	1	1.8	
		Бордюр ЭБПХ-12	1	3.3	
ДСУХ-60		Добор поручня ДСУХ-60	6	0,12	
ДПУХ-60		Добор поручня ДПУХ-60	4	0,25	
ДПУХ-120		Добор поручня ДПУХ-120	2	0,25	

Схема расположения элементов лестницы Л3

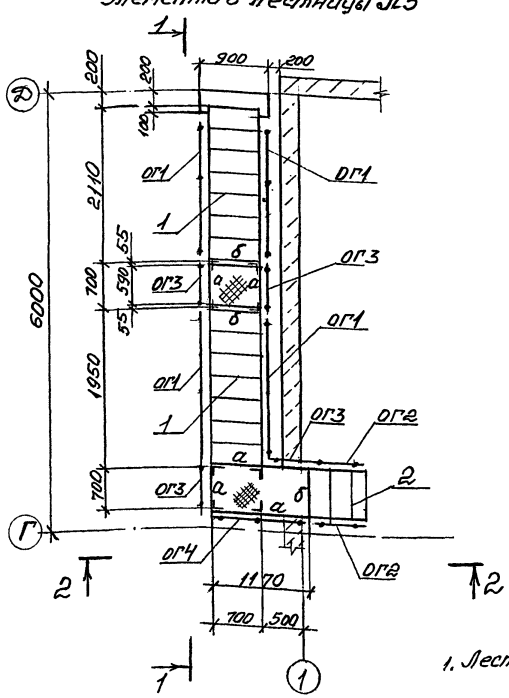

Схема расположения элементов ограждений кровли

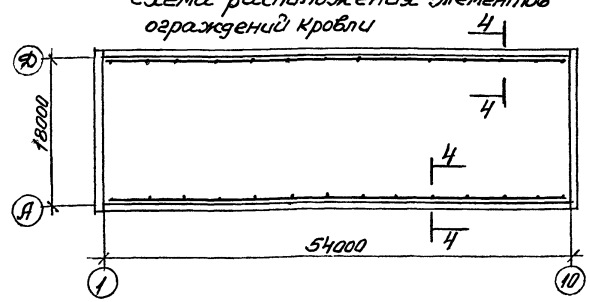

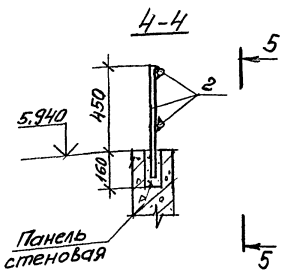

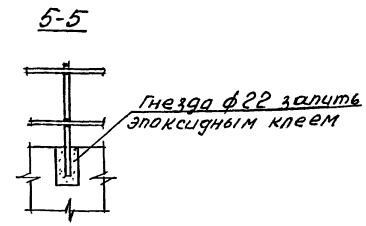

1. Лестницу поз. 2 и ОГ2 укоротить по месту.

Вед.инж.	Полковская		09.91	ТП 816 - 1 - 207.92 КМ	
Зав.гр.	Шевченко		09.91	Блок ремонтно-механических мастерских с зарядной напольного электротранспорта мощностью 1100 рем. ед.	Стадия: Р; Лист: 10; Листов:
Гл.спец.	Бондарчук		09.91	Схема расположения элементов лестницы Л3 и ограждений кровли.	ГИПРОПЛОДООВОЩХОЗ г. Одесса
Н.контр.	Лушер		09.91		
Нач.отд.	Бутенко		09.91		

Привязан

Инв. №

Инв. № подл. | Подпись и дата | Взам. инв. №

Альбом 2

1

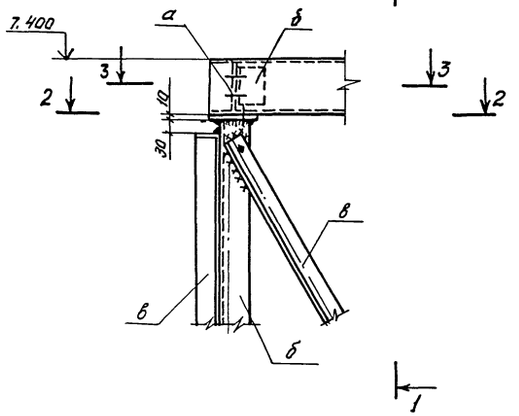

1-1

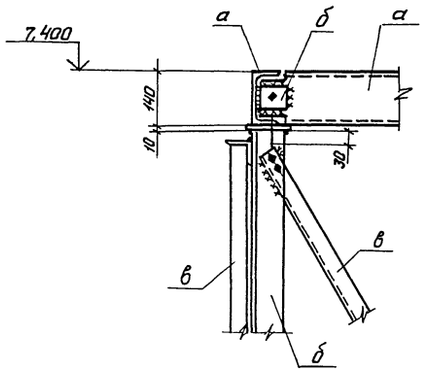

2

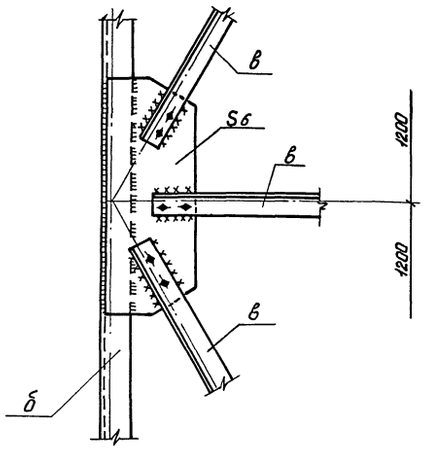

2-2

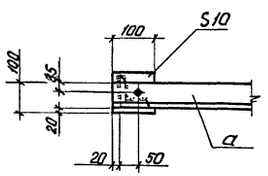

3

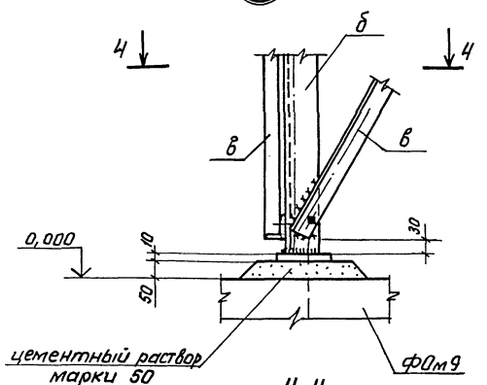

3-3

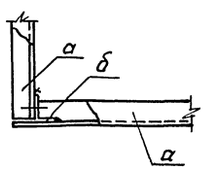

4-4

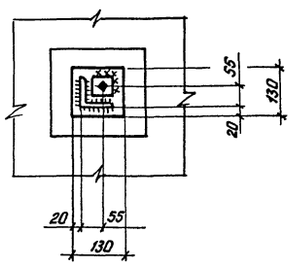

1. В сечении 4-4 элементы „в" условно не показаны.

Привязан					ТП 816-1-207.92 КМ		
					Блок ремонтно-механической мастерских с зарядной напольного электротранспорта мощностью 1100 рем. ед.	стадия	лист	листов
						Р	11	
					Схема расположения элементов лестницы Л3. Узлы 1...3	Гипроплодоовощхоз г. Одесса		
Инв. №								

Вед.инж.	Полковская		09.91
Зав. гр.	Шевченко		09.91
Гл. спец.	Бондарчук		09.91
Н. контр.	Лушер		09.91
Нач. отд.	Бутенко		09.91

Взам. инв. № | Подпись и дата | Инв. № подл.

gost.e-ecolog.ru