Типовые материалы для проектирования
501-05-122.91

СВЕТОФОРНЫЕ МОСТИКИ И КОНСОЛИ ДЛЯ СВЕТОФОРОВ ЛИНЗОВЫХ С НАБОРНЫМИ ГОЛОВКАМИ

АЛЬБОМ 3
ЧАСТЬ 2

ОСНАСТКА СВЕТОФОРОВ

25001-04

Отпускная цена
на момент реализации
указана
в счет - накладной

gost.e-ecolog.ru

Типовые материалы для проектирования

501-05-122.91

Светофорные мостики и консоли для светофоров линзовых с наборными головками

Альбом 3

Часть 2

Перечень альбомов

Альбом 1 МС	Монтажные схемы
Альбом 2 КМ	Конструкции металлические /изделия/
Альбом 3 СН	Светофоры линзовые с наборными головками
Часть 1	Светофоры
Часть 2	Оснастка светофоров

Разработаны
проектным институтом
"Гипротранссигналсвязь"

"Гипротранссигналсвязь"
Главный инженер института Гоголев А.П.
Главный инженер проекта Лапина И.И.

Утверждены
Министерством Путей
сообщения СССР № ЦШТех-11/18
30.04.91.
Введен в действие с 01.10.91.

Альбом 3 Часть 2

501-05-122.91

Инв. № | Подп. и дата

Обозначение	Наименование	Стр.
	Титульный лист	1
СН-00-00 Д	Содержание	2-5
26618-00-00	Головка линзовая однозначная	6
26618-00-00 СБ	Головка линзовая однозначная	7
	Сборочный чертеж	
26617-00-00	Головка линзовая двузначная	6
26617-00-00 СБ	Головка линзовая двузначная	8
	Сборочный чертеж	
26616-00-00	Головка линзовая трехзначная	9
26616-00-00 СБ	Головка линзовая трехзначная	9,10
	Сборочный чертеж	
26616-01-00	Комплект линзовый	11
26616-01-00 СБ	Комплект линзовый	12
	Сборочный чертеж	
7128-00-00	Кольцо с рассеивающей линзой	13
7128-00-00 СБ	Кольцо с рассеивающей линзой	13
14004-00-00 Б	Указатель маршрутный световой с белыми линзами для буквенных комбинаций	14,15
14004-00-00Б СБ	Указатель маршрутный световой с белыми линзами для буквенных комбинаций Сборочный чертеж	15,16
14004-00-00 З	Указатель маршрутный световой с зелеными линзами для цифровых комбинаций	17,18
14004-00-00З СБ	Указатель маршрутный световой с зелеными линзами для цифровых комбинаций Сборочный чертеж	18,19
26064-00-00	Указатель положения	20,21
26064-00-00 СБ	Указатель положения Сборочный чертеж	21,22
14789-00-00 Д	Полоса зеленая светящаяся	23
14789-00-00 Д СБ	Полоса зеленая светящаяся Сборочный чертеж	23,24
26823-00-00	Полоса зеленая светящаяся	25
26823-00-00 СБ	Полоса зеленая светящаяся Сборочный чертеж	26
26793-02-00	Комплект линзовый	27
26793-02-00 СБ	Комплект линзовый Сборочный чертеж	28
26117-00-00 Д	Полоса зеленая светящаяся для установки на мостиках и консолях	29
26117-00-00 Д СБ	Полоса зеленая светящаяся для установки на мостиках и консолях Сборочный чертеж	30
26824-00-00	Полоса зеленая светящаяся для установки на мостиках и консолях	29
26824-00-00 СБ	Полоса зеленая светящаяся для установки на мостиках и консолях Сборочный чертеж	31

Изм.	Лист	№ докум.	Подп.	Дата
Разраб.		Семикина		6.05.91
Пров.		Абрамова		6.05.91
Рук.		Лапина		6.05.91
Н.контр.		Киселева		24.06.91
Нач.отд.		Степанов		24.06.91

СН-00-00 Д

Светофоры линзовые с наборными головками

Содержание

Лит.	Лист	Листов
А	1	4

МПС Гипротранссигналсвязь г. Ленинград

25001-04 3

Копировал

Формат А3

Обозначение	Наименование	Стр.
26081-00-00	Указатель световой с вертикально-светящейся стрелкой	32
26081-00-00	Указатель световой с вертикально-светящейся стрелкой Сборочный чертеж	33
15082-00-00	Указатель световой одинарный (с вертикально-светящейся стрелкой) для установки на мостиках и консолях	34
15082-00-00 СБ	Указатель световой одинарный (с вертикально-светящейся стрелкой) для установки на мостиках и консолях Сборочный чертеж	35
15083-00-00	Указатель световой сдвоенный (с вертикально-светящейся стрелкой) для установки на мостиках и консолях	34
15083-00-00 СБ	Указатель световой сдвоенный (с вертикально-светящейся стрелкой) для установки на мостиках и консолях Сборочный чертеж	36
26800-00-00	Указатель световой с вертикально-светящейся стрелкой	37
26800-00-00 СБ	Указатель световой с вертикально-светящейся стрелкой Сборочный чертеж	38
26864-00-00	Указатель световой одинарный (с вертикально-светящейся стрелкой) для установки на мостиках и консолях	39
26864-00-00 СБ	Указатель световой одинарный (с вертикально-светящейся стрелкой) для установки на мостиках и консолях Сборочный чертеж	40
26867-00-00	Указатель световой сдвоенный (с вертикально-светящейся стрелкой) для установки на мостиках и консолях	39
26867-00-00 СБ	Указатель световой сдвоенный (с вертикально-светящейся стрелкой) для установки на мостиках и консолях Сборочный чертеж	41
15004-01-00	Щитки для светофоров (гарнитура)	42
15004-01-00 СБ	Щитки для светофоров (гарнитура) Сборочный чертеж	42
15084-00-00	Сигнал условно-разрешительный отражательный	43
15084-00-00 СБ	Сигнал условно-разрешительный отражательный Сборочный чертеж	44
15085-00-00	Лестница	43
15085-00-00 СБ	Лестница Сборочный чертеж	45,46
15013-01-00	Ограждение	47
15013-01-00 СБ	Ограждение Сборочный чертеж	47
15071-00-00 С	Мачта светофора	48,49
15071-00-00 С СБ	Мачта светофора Сборочный чертеж	50-56

Обозначение	Наименование	Стр.
26869-00-00	Кронштейн нижний	57
26869-00-00 СБ	Кронштейн нижний	58
	Сборочный чертеж	
26870-00-00	Кронштейн верхний	57
26870-00-00 СБ	Кронштейн верхний	59
	Сборочный чертеж	
26017-00-00	Кронштейн крепления мачты	60
26017-00-00 СБ	Кронштейн крепления мачты	61
	Сборочный чертеж	
26022-00-00	Гарнитура крепления маршрутного указателя	60
26022-00-00 СБ	Гарнитура крепления маршрутного указателя	62
	Сборочный чертеж	
15080-00-00	Кронштейн	63
15080-00-00 СБ	Кронштейн Сборочный чертеж	64
15081-00-00	Кронштейн	63
15081-00-00 СБ	Кронштейн Сборочный чертеж	65
26858-00-00	Кронштейн	66
26858-00-00 СБ	Кронштейн Сборочный чертеж	66
7055-00-00 СБ	Шланг бронированный тип II	67
7055-00-00 СБ	Шланг бронированный тип II	68
	Сборочный чертеж	
7056-00-00	Шланг бронированный тип III	67
7056-00-00 СБ	Шланг бронированный тип III	69
	Сборочный чертеж	
13247-00-00	Шланг бронированный тип I	70
13247-00-00 СБ	Шланг бронированный тип I	71
	Сборочный чертеж	
26685-01-00	Шланг бронированный тип I	70
26685-01-00 СБ	Шланг бронированный тип I	72
	Сборочный чертеж	
26685-02-00	Шланг бронированный	73
26685-02-00 СБ	Шланг бронированный	73

Обозначение	Наименование	Стр.
	Сборочный чертеж	
15073-00-00	Шланг бронированный для светофоров на мостиках и консолях	74
15073-00-00 СБ	Шланг бронированный для светофоров на мостиках и консолях	75
	Сборочный чертеж	
СН-01-00 МЧ	Табличка оповестительная на железобетонном столбике	76
	Монтажный чертеж	
15075-00-00	Установка муфты кабельной универсальной на мостиках и консолях	77
15075-00-00 СБ	Установка муфты кабельной универсальной на мостиках и консолях Сборочный чертеж	78,79
15075-00-02	Шайба	82
15075-01-00	Основание	80
15075-01-00 СБ	Основание Сборочный чертеж	80
15075-01-01	Доска	81
15075-01-02	Доска	81
15075-02-00	Подставка под муфты кабельные универсальные	82
15075-02-00 СБ	Подставка под муфты кабельные универсальные	83
	Сборочный чертеж	
15075-02-01	Швеллер	84
15075-02-02	Угольник	84
15072-01-00	Скоба	85
15072-01-00 СБ	Скоба. Сборочный чертеж	85

Инв.№ | Подп. и дата

Изм	Лист	№докум.	Подп.	Дата	СН-00-00 Д	Лист 3

Часть 2 Альбом 3

501-05-122.91

Обозначение	Наименование	Стр.
15072-01-01	Скоба	86
15072-01-02	Стержень	86
СН-02-00	Установка ящика путевого	87
	ПЯ-1 на мостиках и консолях	
СН-02-00 СБ	Установка ящика путевого	88
	ПЯ-1 на мостиках и консолях	
	Сборочный чертеж	
15076-00-00	Гарнитура для установки	89
	ящика трансформаторного	
	ТЯ-1 на мостиках и консолях	
15076-00-00 СБ	Гарнитура для установки	90
	ящика трансформаторного	
	ТЯ-1 на мостиках и консолях	
	Сборочный чертеж	
15076-00-01	Доска	92
15076-01-00	Основание	89
15076-01-00 СБ	Основание Сборочный чертеж	91
15076-01-01	Боковина	92
15076-01-02	Угольник	74
15077-01-00	Патрубок	93
15077-01-00 СБ	Патрубок	93
	Сборочный чертеж	
15077-01-01	Фланец	94
15077-01-02	Фланец	94
15090-00-00	Прокладка сигнальных	95
	кабелей к светофорам на	
	мостиках и консолях	
15090-00-00 СБ	Прокладка сигнальных	96-99
	кабелей к светофорам на	
	мостиках и консолях	
	Сборочный чертеж	
15090-00-01	Скоба	95
15090-00-02	Доска	97

Обозначение	Наименование	Стр.
15072-00-00	Гарнитура крепления	100
	труб защиты кабеля	
	на мостиках и консолях	
15072-00-00 СБ	Гарнитура крепления	100
	труб защиты кабеля на	
	мостиках и консолях	
	Сборочный чертеж	
15072-00-01	Скоба	101

Инв. № | Подп. и дата

Изм	Лист	№ докум.	Подп.	Дата	СН-00-00 Д	Лист 4

Формат	Зона	Поз.	Обозначение	Наименование	Кол.	Примечание
				Документация		
А3			26617-00-00 СБ	Сборочный чертеж		
А3			26617-00-00 ВС	Ведомость спецификаций		
А3			26617-00-00 ВП	Ведомость покупных изделий		
*			ТУ 32 ЦШ 264-85	Светофоры с наборными головками. Технические условия		*) А4, А3
				Сборочные единицы		
А4		1	26616-01-00	комплект линзовый	2	
А4		2	26616-02-00	Корпус с крышкой в сборе	2	
				Детали		
А4		3	26616-00-05	Лист щита	2	
А4		4	26616-00-06	Лист щита	2	
А4		5	26616-00-07	Козырек	2	
А4		6	26616-00-19	Прокладка	2	
				Стандартные изделия		
		7		Винт В.М6-6g×10.58.019 ГОСТ 17473-80	4	
		8		Гайка М6-6Н.5.019 ГОСТ 5916-70	4	

Инв.№ | Подп. и дата

Изм.	Лист	№ докум.	Подп.	Дата
Разраб.		Семикина		6.5.91
Пров.		Абрамова		6.05.91
Рук.		Лапина		6.5.91
Н.контр.		Белявская		21.05.91
Нач.отд.		Степанов		21.05.91

26617-00-00

Головка линзовая двузначная

Лит.	Лист	Листов
А1		1

МПС Гипротранссигналсвязь г.Ленинград

Копировал Формат А4

Формат	Зона	Поз.	Обозначение	Наименование	Кол.	Примечание
				Документация		
А3			26618-00-00 СБ	Сборочный чертеж		
А3			26618-00-00 ВС	Ведомость спецификаций		
А3			26618-00-00 ВП	Ведомость покупных изделий		
*			ТУ 32 ЦШ 264-85	Светофоры с наборными головками. Технические условия		*) А4, А3
				Сборочные единицы		
А4		1	26616-01-00	комплект линзовый	1	
А4		2	26616-02-00	Корпус с крышкой в сборе	1	
				Детали		
А4		3	26616-00-07	Козырек	1	
А4		4	26616-00-19	Прокладка	1	
А4		5	26618-00-01	Щит	1	
А4		6	26618-00-02	Заглушка	1	
				Стандартные изделия		
		8		Болт М10-6g×35.58.0112 ГОСТ 7798-70	1	

Инв.№ | Подп. и дата

Изм.	Лист	№ докум.	Подп.	Дата
Разраб.		Семикина		6.5.91
Пров.		Абрамова		6.05.91
Рук.		Лапина		6.5.91
Н.контр.		Белявская		21.05.91
Нач.отд.		Степанов		21.05.91

26618-00-00

Головка линзовая однозначная

Лит.	Лист	Листов
А1		1

МПС Гипротранссигналсвязь г.Ленинград

Копировал Формат А4

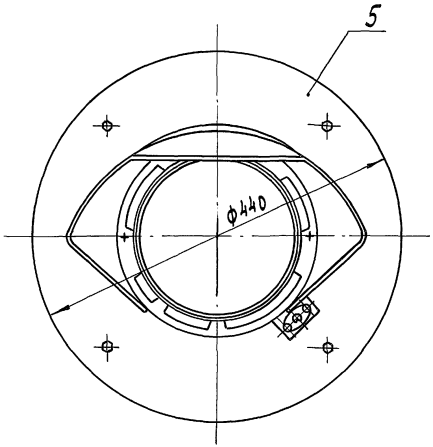

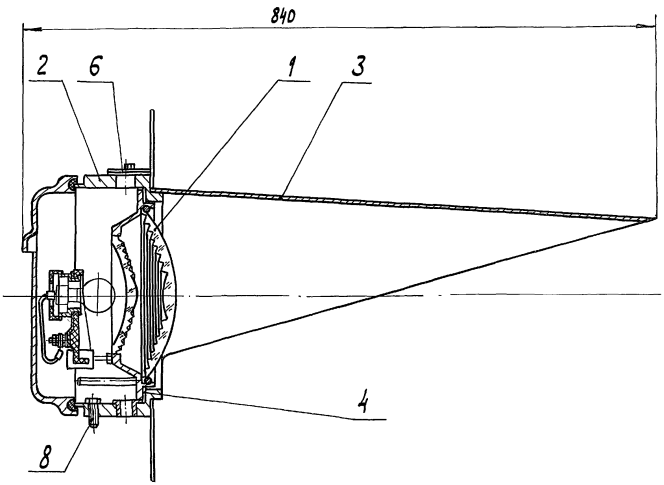

1. Визирное устройство отрегулировать визирной планкой так, чтобы оптическая ось его была параллельна оси линзового комплекта.
2. Винты крепления визирной планки зафиксировать эмалью ХВ-16 IV.У1

					26618-00-00 СБ		
					Головка линзовая однозначная Сборочный чертеж	Лит.	Масса	Масштаб
						А	11,47	1:4
Изм.	Лист	№докум.	Подп.	Дата		Лист	Листов 1	
Разраб.		Семикина		6.6.91		МПС Гипротранссигналсвязь г. Ленинград		
Пров.		Абрамова		6.6.91				
Рук.		Лопина		6.6.91				
ГИП								
Н. контр.		Белявская		21.06.91				
Начотд.		Степанов		21.06.91				

Инв. № | Подп. и дата

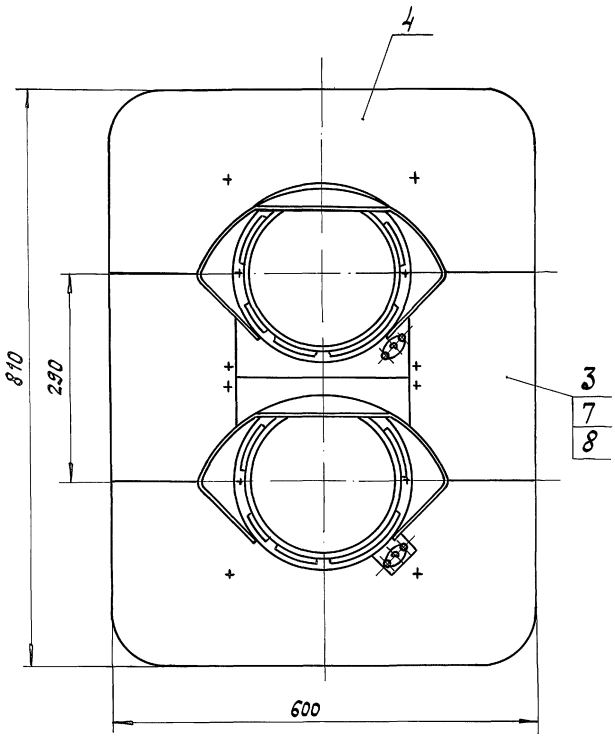

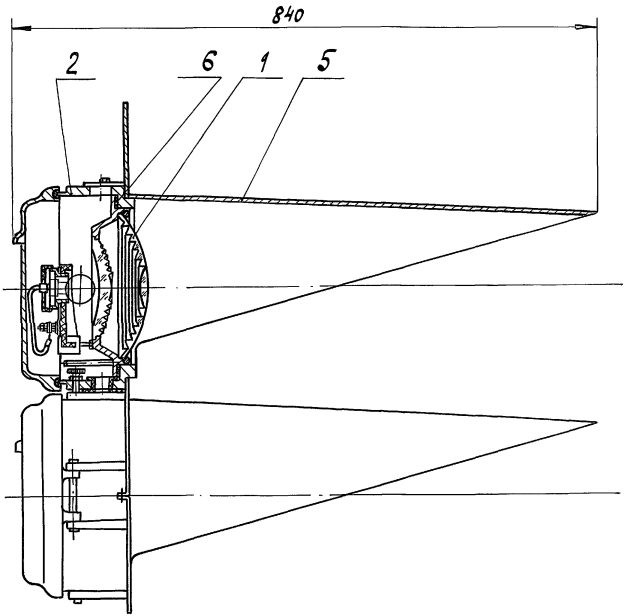

1. Визирное устройство отрегулировать визирной планкой так, чтобы оптическая ось его была параллельна оси линзового комплекта.

2. Винты крепления визирной планки зафиксировать эмалью ХВ-16 черной IV.У1.

					26617-00-00СБ			
Изм	Лист	№ докум.	Подп.	Дата	Головка линзовая двузначная Сборочный чертеж	Лит.	Масса	Масштаб
Разраб.		Семикина	[signature]	6.5.91		А	25,0	1:5
Пров.		Абрамова	[signature]	6.05.91		Лист	Листов 1	
Рук.		Лапина	[signature]	6.5.91		МПС Гипротранссигналсвязь г. Ленинград		
ГИП								
Н. контр.		Белявская	[signature]	21.05.91				
Нач. отд.		Степанов	[signature]	21.05.91				

Копировал [signature] - 25001-04 9 Формат А3

Инв. № | Подп. и дата

501-05-122.91 Альбом 3 Часть 2

Альбом 3 Часть 2

501-05-122.91

Формат	Зона	Поз.	Обозначение	Наименование	Кол.	Примечание
				Документация		
*			26616-00-00 СБ	Сборочный чертеж		*) А4, А3
А3			26616-00-00 ВС	Ведомость спецификаций		
А3			26616-00-00 ВП	Ведомость покупных изделий		
*			ТУ32 ЦШ 264-85	Светофоры с наборными головками. Технические условия		*) А4, А3
				Сборочные единицы		
А4		1	26616-01-00	Комплект линзовый	3	
А4		2	26616-02-00	Корпус с крышкой в сборе	3	
				Детали		
А4		3	26616-00-05	Лист щита	4	
А4		4	26616-00-06	Лист щита	2	
А1		5	26616-00-07	Козырек	3	
А4		6	26616-00-19	Прокладка	3	
				Стандартные изделия		
		7		Винт В.М6-6g×10.58.019 ГОСТ 17473-80	6	
		8		Гайка М6-6Н.5.019 ГОСТ 5916-70	6	

Подп. и дата

Инв. №

Изм.	Лист	№ докум.	Подп.	Дата
Разраб.		Семикина		6.05.91
Пров.		Абрамова		6.05.91
Рук.		Лапина		6.5.91
Н.контр.		Белявская		21.05.91
Нач.отд.		Степанов		21.05.91

26616-00-00

Головка линзовая трехзначная

Лит.	Лист	Листов
А	1	2

МПС Гипротрансигналсвязь г. Ленинград

Копировал Формат А4

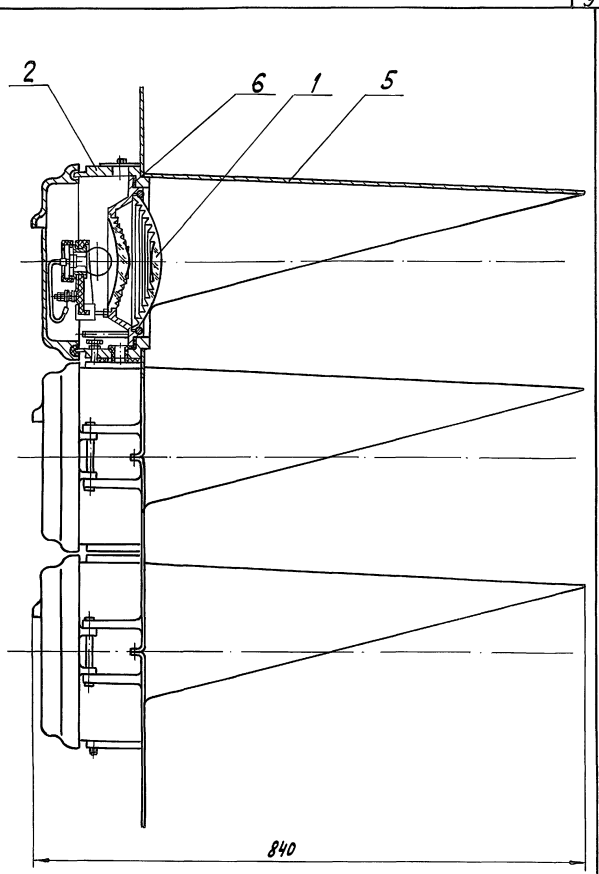

Подп. и дата

Инв. №

Изм.	Лист	№ докум.	Подп.	Дата

26616-00-00 СБ

Лист 2

Копировал Ф-25001-04 10 Формат А4

Альбом 3 Часть 2

501-05-122.91

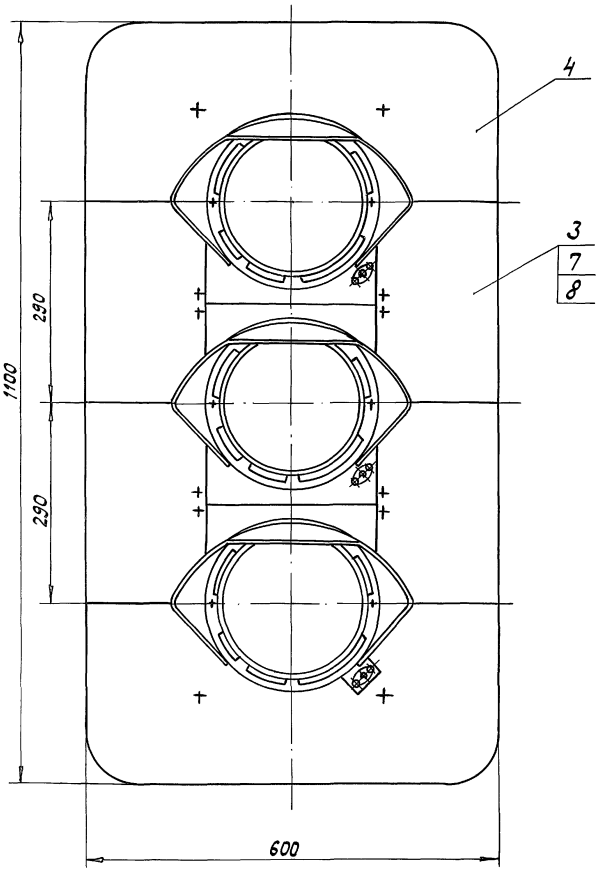

1. Визирное устройство отрегулировать визирной планкой так, чтобы оптическая ось его была параллельна оси линзового комплекта.

2. Винты крепления визирной планки зафиксировать эмалью ХВ-16 черной IV.У1

Изм.	Лист	№ докум.	Подп.	Дата
Разраб.		Семикина		6.05.91
Пров.		Абрамова		6.05.91
Рук.		Лапина		6.5.91
ГИП				
Н.контр.		Белявская		21.05.91
Нач.отд.		Степанов		21.05.91

26616-00-00 СБ

Головка линзовая трехзначная

Сборочный чертеж

Лит.	Масса	Масштаб
А	36,47	1:5

Лист 1 Листов 2

МПС Гипротранссигналсвязь г. Ленинград

Инв. № | Подп. и дата

Копировал — 25001-04 11 Формат А3

Формат	Зона	Поз.	Обозначение	Наименование	Кол.	Примечание
				Документация		
А3			26616-01-00 СБ	Сборочный чертеж		
А3			26616-01-00 ВС	Ведомость спецификаций		
А3			26616-01-00 ВП	Ведомость покупных изделий		
*			ТУ32ЦШ 264-85	Светофоры с набор-ными головками		*) А4, А3
				Технические условия		
				Сборочные единицы		
А4		1	16247-01-00	Ламподержатель	1	
				Детали		
А4		2	6935-00-02	Шпилька	2	
А4		3	6935-00-03	Кольцо прижимное	1	
А4		4	6935-00-05	Лапка	3	
А2		5	26616-01-01	Корпус	1	
				Стандартные изделия		
		6		Винт В.М6-6g×10.58.019 ГОСТ 17473-80	3	
		7		Гайка М6-6Н.5.019 ГОСТ 5916-70	2	

Подп. и дата

Инв. № подл.

Изм.	Лист	№ докум.	Подп.	Дата
Разраб.		Семикина		6.5.91
Пров.		Аврамова		6.05.91
Рук.		Лапина		6.5.91
Н.контр.		Белявская		21.05.91
Нач.отд		Степанов		21.05.91

26616-01-00

Комплект линзовый

Лит	Лист	Листов
А	1	2

МПС Гипротранссигналсвязь г. Ленинград

Копировал — Формат А4

Формат	Зона	Поз.	Обозначение	Наименование	Кол.	Примечание
		8		Линза ЛС 212 ГОСТ 24179-80	1	
		9		Светофильтр-линза СЛ-139 М А ГОСТ 24179-80	1	
				Материалы		
		11		Лента 2 ПОЛ-20 ГОСТ 2162-78	0,09м	

Подп. и дата

Инв. № подл.

Изм.	Лист	№ докум.	Подп.	Дата

26616-01-00

Лист 2

Копировал: А3-25001-04 12 формат А4

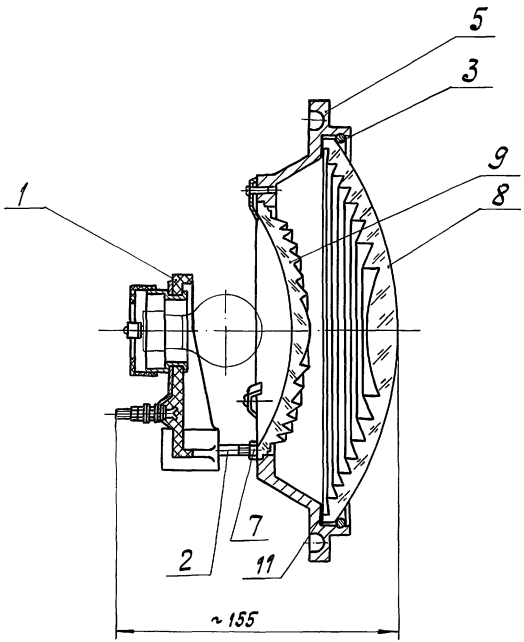

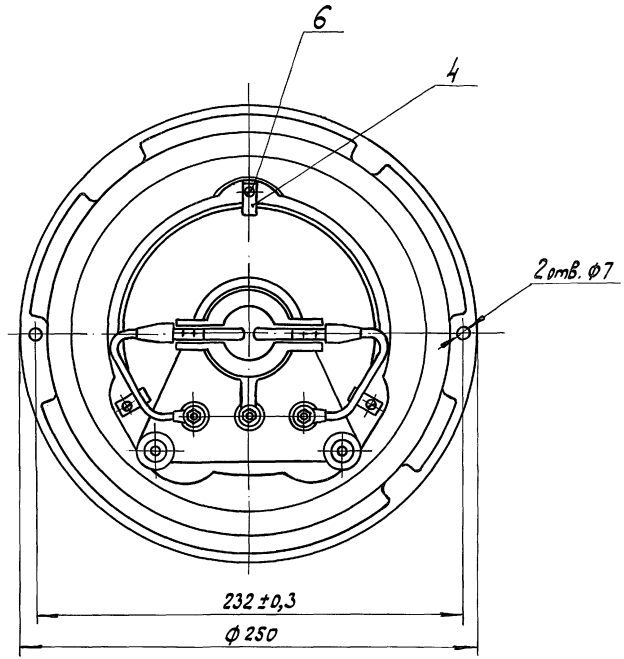

					26616-01-00 СБ			
Изм.	Лист	№докум.	Подп.	Дата				
Разраб.		Семикина		6.5.91	Комплект линзовый	Лит.	Масса	Масштаб
Пров.		Абрамова		6.05.91		А	2,26	1:2
Рук.		Лапина		6.5.91	Сборочный чертеж	Лист	Листов 1	
ГИП						МПС Гипротранссигналсвязь г. Ленинград		
Н.контр.		Белявская		21.05.91				
Нач.отд.		Степанов		21.05.91				

Инв.№ | Подп. и дата

Альбом 3 Часть 2

501-05-122.91

Формат	Зона	Поз.	Обозначение	Наименование	Кол.	Примечание
				Документация		
А3			7128-00-00 СБ	Сборочный чертеж		
				Детали		
А4		1	7128-00-01	Корпус	1	
А4		2	7128-00-02	Кольцо прижимное	1	
				Стандартные изделия		
				Винты ГОСТ 17473-80		
		3		В.М5-6g×10.36.019	3	
		4		В.М5-6g×30.36.019	2	
				Рассеиватели		
				ГОСТ 24179-80		
		5		Р1-10	1	*
		6		Р1-20	1	*
		7		Р1-30	1	*
		8		Р2-5-25	1	*
				Материалы		
		9		Лента 2 ПОЛ-20	0,009	м
				ГОСТ 2162-78		
			*Тип рассеивателя по проекту.	заказывается		

Подп. и дата

Инв. №

Изм	Лист	№ докум.	Подп.	Дата
Разраб.		Семикина	[signature]	6.5.91
Пров.		Лапина	[signature]	6.05.91
Рук.		Лапина		
Н.контр.		Белявская	[signature]	21.05.91
Нач.отд.		Степанов	[signature]	21.05.91

7128-00-00

Кольцо с рассеивающей линзой

Лит.	Лист	Листов
А		1

МПС Гипротранссигналсвязь г. Ленинград

Копировал [signature] – Формат А4

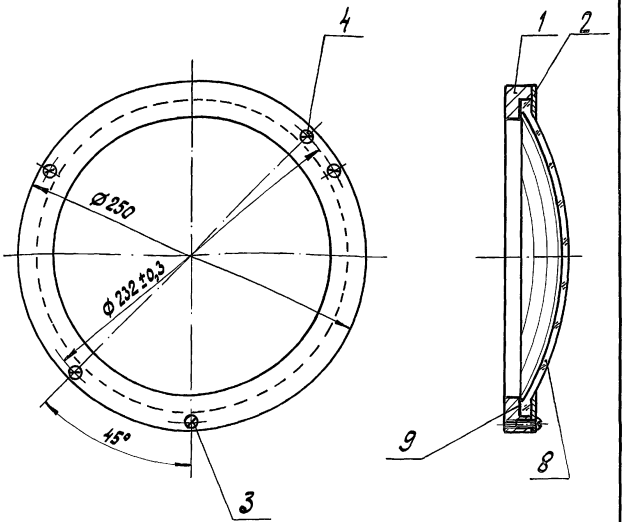

Подп. и дата

Инв. №

Изм	Лист	№ докум.	Подп.	Дата
Разраб.		Семикина	[signature]	6.5.91
Пров.		Лапина	[signature]	6.05.91
Рук.		Лапина		
ГИП				
Н.контр.		Белявская	[signature]	21.05.91
Нач.отд.		Степанов	[signature]	21.05.91

7128-00-00СБ

Кольцо с рассеивающей линзой Сборочный чертеж

Лит.	Масса	Масштаб
А	2,38	1:25

Лист | Листов 1

МПС Гипротранссигналсвязь г. Ленинград

Копировал [signature] – 25001-04 14 Формат А4

Формат	Зона	Поз.	Обозначение	Наименование	Кол.	Примечание
				Документация		
*			14004-00-00 Б СБ	Сборочный чертеж		*) А3, А4
А4			14004-00-00 Э4-Б	Схема электрическая соединений		
А3			14004-00-00 ВС	Указатель маршрутный световой Ведомость спецификаций		
А3			14004-00-00 ВП	Указатель маршрутный световой Ведомость покупных изделий		
*			ТУ 32 ЦШ 49-76	Указатель маршрутный световой Технические условия		*) А3, А4
*			14004-00-00 ТО	Указатель световой маршрутный и положения Техническое описание		*) А3, А4
				Сборочные единицы		
А4		1	14003-11-00	Ячейка световая	35	
А4		2	14004-01-00	Корпус	1	
А4		3	14004-04-00	Дверца передняя со стеклом	1	
А4		4	14004-06-00	Дверца левая	1	
А4		5	14004-07-00	Дверца правая	1	
А4		6	14004-08-00	Панель клеммная	1	

Подп. и дата | Инв. № подл.

Изм.	Лист	№ докум.	Подп.	Дата
Разраб.		Васильева		6.05.91
Пров.		Семикина		6.5.91
Рук.		Лапина		6.5.91
Н. контр.		Белявская		21.05.91
Нач. отд.		Степанов		21.05.91

14004-00-00 Б

Указатель маршрутный световой с белыми линзами для буквенных комбинаций

Лит.	Лист	Листов
А	1	3

МПС Гипротранссигналсвязь г. Ленинград

Копировал Формат А4

Формат	Зона	Поз.	Обозначение	Наименование	Кол.	Примечание
				Детали		
А4		7	7012-00-02	Заглушка	1	
А4		8	10589-00-16	Болт запора	4	
А4		9	14003-00-01	Сетка	4	
А4		10	14003-00-02	Шайба	4	
А4		11	14004-00-01	Прокладка	2	
А4		12	14004-00-02	Прокладка	2	
А4		13	14004-00-03	Брусок	2	
А4		14	14004-00-04	Прокладка	8	
А4		15	14004-00-10	Скоба	2	
А4		16	14004-00-11	Скоба	6	
А3		17	14004-03-01	Лист задний световых ячеек	1	
А4		18	14004-15-03	Лепесток	70	
А4		19	ТФ-01	Табличка	1	
				Стандартные изделия		
		20		Болт М10-6g×30.36.0112 ГОСТ 7798-70	2	
				Винты ГОСТ 17473-80		
		21		В.М3-6g×4.36.016	4	
		22		В.М4-6g×6.36.016	16	
		23		В.М4-6g×16.36.016	8	
		24		В.М5-6g×30.36.019	4	
				Гайки ГОСТ 5915-70		
		25		М8-6Н.4.0112	12	
		26		М10-6Н.4.0112	4	

Подп. и дата | Инв. № подл.

Изм.	Лист	№ докум.	Подп.	Дата

14004-00-00 Б

Лист 2

Копировал Формат А4 — 25001-04 15

501-05-122.91 Альбом 3 Часть 2

Формат	Зона	Поз.	Обозначение	Наименование	Кол.	Примечание
				Гайки ГОСТ 5927-70		
		28		М4-6Н.4.016	8	
		29		М5-6Н.4.019	4	
				Шайбы ГОСТ 11371-78		
		30		4.01.Ст3.019	8	
		31		5.01.Ст3.019	8	
		32		8.01.Ст3.0112	12	
		33		Шуруп 2-3×10.016 ГОСТ 1144-80	16	
				Материалы		
		34		Провод ПВ3 4,0 ГОСТ 6323-79	2,25	м
		35		Провод НВ-0,75 3 500 ГОСТ 17515-72	46,8	м
		36		Шнур 3М ф 10 ГОСТ 6467-79	3,305	м
				Комплекты		
А4			39707-00-03	ключ	1	

Инв. № | Подп. и дата

Изм	Лист	№ докум.	Подп.	Дата	14004-00-00Б	Лист 3

Копировал — Формат А4

Дверца поз. 3 не показана

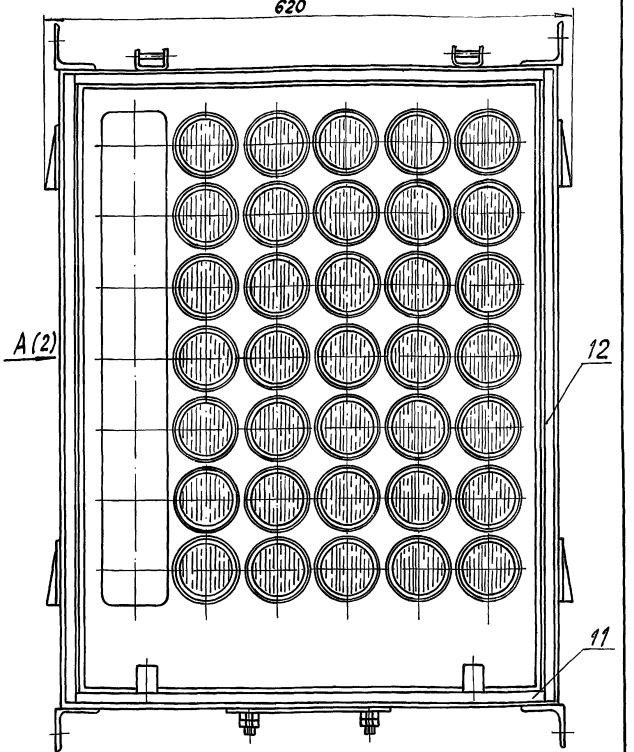

Инв. № | Подп. и дата

Изм	Лист	№ докум.	Подп.	Дата	14004-00-00Б СБ			
Разраб.		Васильева		6.05.91	Указатель маршрутный световой с белыми линзами для буквенных комбинаций Сборочный чертеж	Лит. А	Масса 62,6	Масштаб 1:4
Пров.		Сенкина		6.5.91		Лист 1	Листов 2	
Рук.		Лапина		6.5.91		МПС Гипротрансигналсвязь г. Ленинград		
ГИП								
Н. контр.		Белявская		21.05.91				
Нач. отд.		Степанов		21.05.91				

Копировал — 25001-04 16 Формат А4

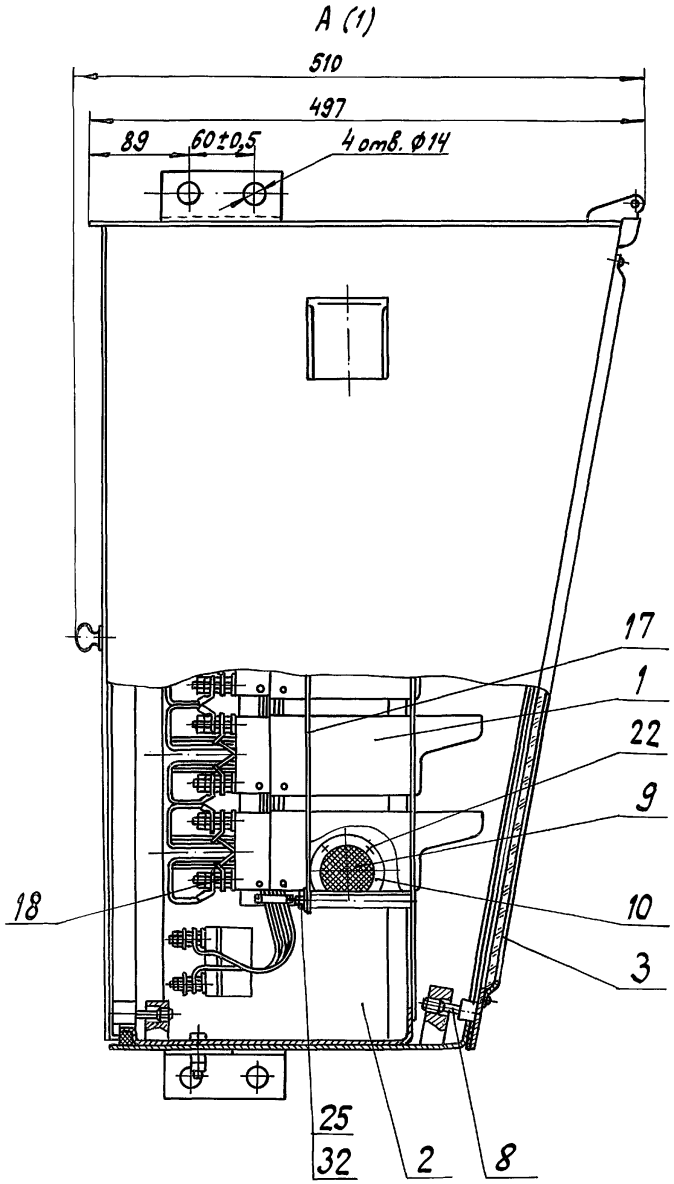

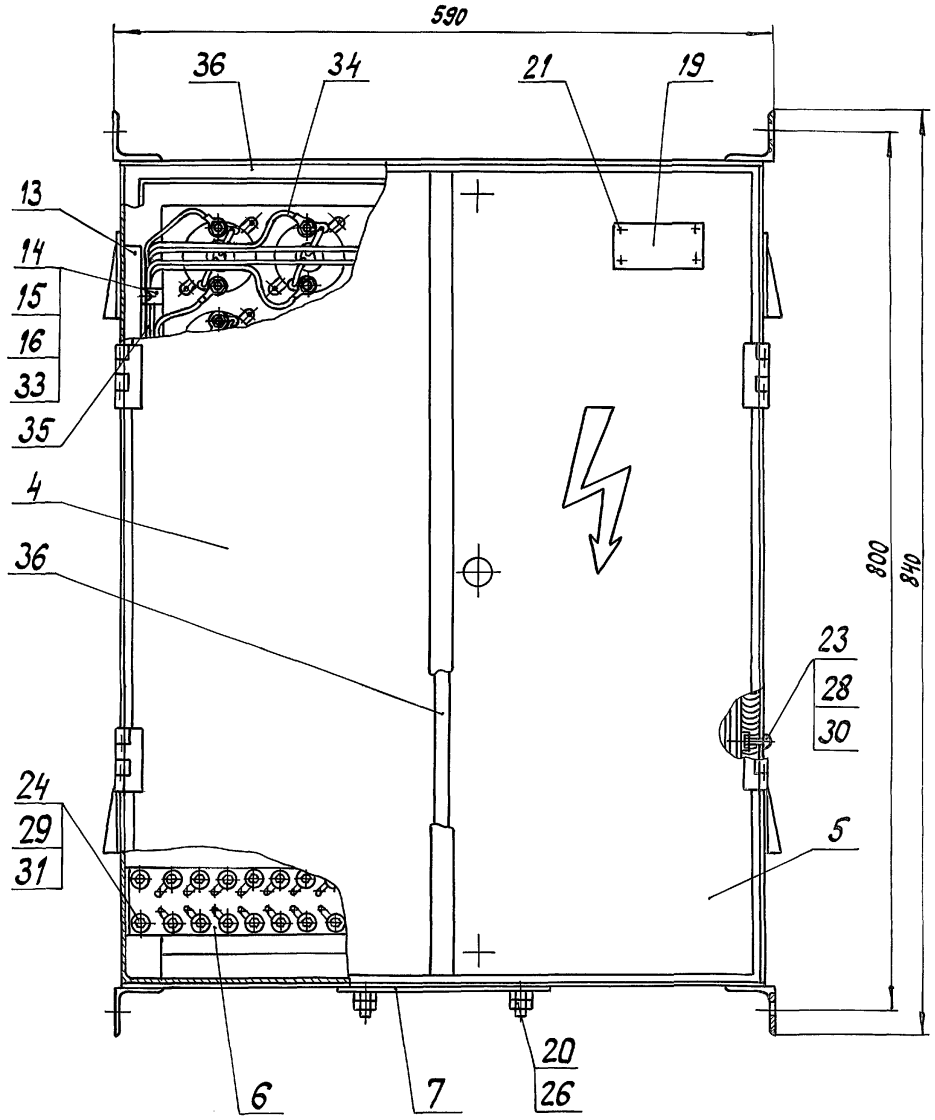

Изм.	Лист	№ докум.	Подп.	Дата	14004-00-006 СБ	Лист 2

Инв. № | Подп. и дата

Копировал Ас-25001-04 17 Формат А3

Альбом 3 Часть 2

501-05-122.91

Формат	Зона	Поз.	Обозначение	Наименование	Кол.	Примечание
				Документация		
*			14004-00-00 Э3 СБ	Сборочный чертеж		*) А3, А4
А4			14004-00-00 ЭЧ-3	Схема электрическая соединений		
А3			14004-00-00 ВС	Указатель маршрутный световой Ведомость спецификаций		
А3			14004-00-00 ВП	Указатель маршрутный световой Ведомость покупных изделий		
*			ТУ32 ЦШ 49-76	Указатель маршрутный световой Технические условия		*) А3, А4
*			14004-00-00 ТО	Указатель световой маршрутный и положения Техническое описание		*) А3, А4
				Сборочные единицы		
А4		1	14003-11-00	Ячейка световая	35	
А4		2	14004-01-00	Корпус	1	
А4		3	14004-04-00	Дверца передняя со стеклом	1	
А4		4	14004-08-00	Дверца левая	1	
А4		5	14004-07-00	Дверца правая	1	
А4		6	14004-08-00	Панель клеммная	1	

Инв. № | Подп. и дата

Изм.	Лист	№ докум.	Подп.	Дата
Разраб.		Васильева		6.05.91
Пров		Сетникина		6.5.91
Рук.		Лапина		6.05.91
Н. контр.		Белявская		6.05.91
Нач. отд.		Степнов		6.05.91

14004-00-00 Э

Указатель маршрутный световой с зелеными линзами для цифровых комбинаций

Лит.	Лист	Листов
А	1	3

МПС Гипротранссигналсвязь г. Ленинград

Копировал — формат А4

Формат	Зона	Поз.	Обозначение	Наименование	Кол.	Примечание
				Детали		
А4		7	7012-00-02	Заглушка	1	
А4		8	10589-00-16	Болт запора	4	
А4		9	14003-00-01	Сетка	4	
А4		10	14003-00-02	Шайба	4	
А4		11	14004-00-01	Прокладка	2	
А4		12	14004-00-02	Прокладка	2	
А4		13	14004-00-03	Брусок	2	
А4		14	14004-00-04	Прокладка	8	
А4		15	14004-00-10	Скоба	2	
А4		16	14004-00-11	Скоба	6	
А3		17	14004-03-01	Лист задний световых ячеек	1	
А4		18	14004-15-03	Лепесток	70	
А4		19	ТФ-01	Табличка	1	
				Стандартные изделия		
		20		Болт М10-6g×30.36.0112 ГОСТ 7798-70	2	
				Винты ГОСТ 17473-80		
		21		В.М3-6g×4.36.016	4	
		22		В.М4-6g×6.36.016	16	
		23		В.М4-6g×16.36.016	8	
		24		В.М5-6g×30.36.019	4	
				Гайки ГОСТ 5915-70		
		25		М8-6Н.4.0112	12	
		26		М10-6Н.4.0112	4	

Инв. № | Подп. и дата

Изм.	Лист	№ докум.	Подп.	Дата

14004-00-00 Э

Лист 2

Копировал — 25001-0418 Формат А4

Альбом 3 Часть 2

501-05-122.91

Формат	Зона	Поз.	Обозначение	Наименование	Кол.	Примечание
				Гайки ГОСТ 5927-70		
		28		М4-6Н.4.016	8	
		29		М5-6Н.4.019	4	
				Шайбы ГОСТ 11371-78		
		30		4.01.Ст3.016	8	
		31		5.01.Ст3.019	8	
		32		8.01.Ст3.0112	12	
		33		Шуруп 2-3×10.016 ГОСТ 1144-80	16	
				Материалы		
		34		Провод ПВ3 4,0 ГОСТ 6323-79	2,25	м
		35		Провод НВ-0,75 3 500 ГОСТ 17515-72	46,8	м
		36		Шнур 3М ф 10 ГОСТ 6467-79	3,30	м
				Комплекты		
А4			39707-00-03	Ключ	1	

Инв.№ | Подп. и дата

Изм	Лист	№докум.	Подп.	Дата	14004-00-00 З	Лист 3

Копировал — Формат А4

Дверца поз. 3 не показана

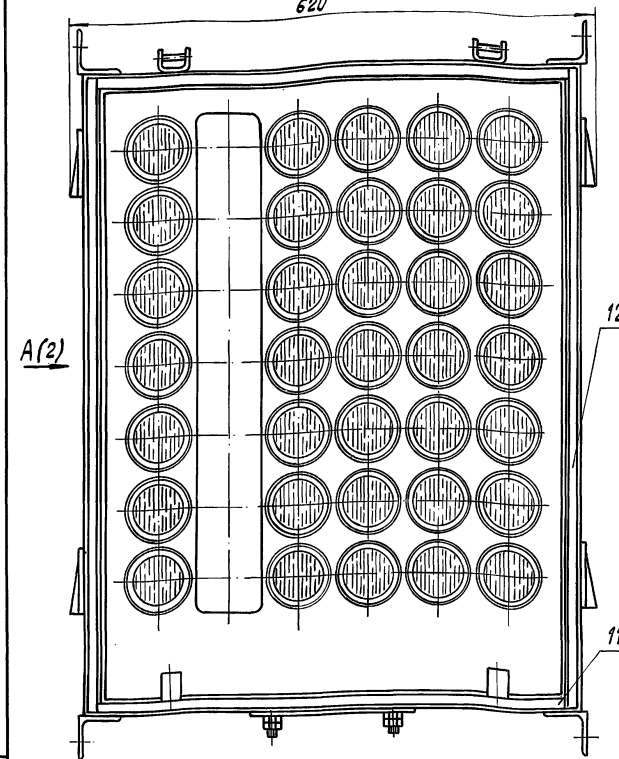

Подпись и дата | Инв.№

Изм	Лист	№докум.	Подп.	Дата	14004-00-00 З СБ			
Разраб.		Васильева		6.05.91	Указатель маршрутный световой с зелеными линзами для цифровых комбинаций Сборочный чертеж	Лит.	Масса	Масштаб
Пров.		Семукина		6.5.91		А	62,6	1:4
Рук.		Лапина		6.5.91		Лист 1	Листов 2	
ГИП						МПС Гипротранссигналсвязь г. Ленинград		
Н.контр.		Белявская		21.05.91				
Нач.отд.		Степанов		21.05.91				

Копировал: 25001-04 19 Формат А4

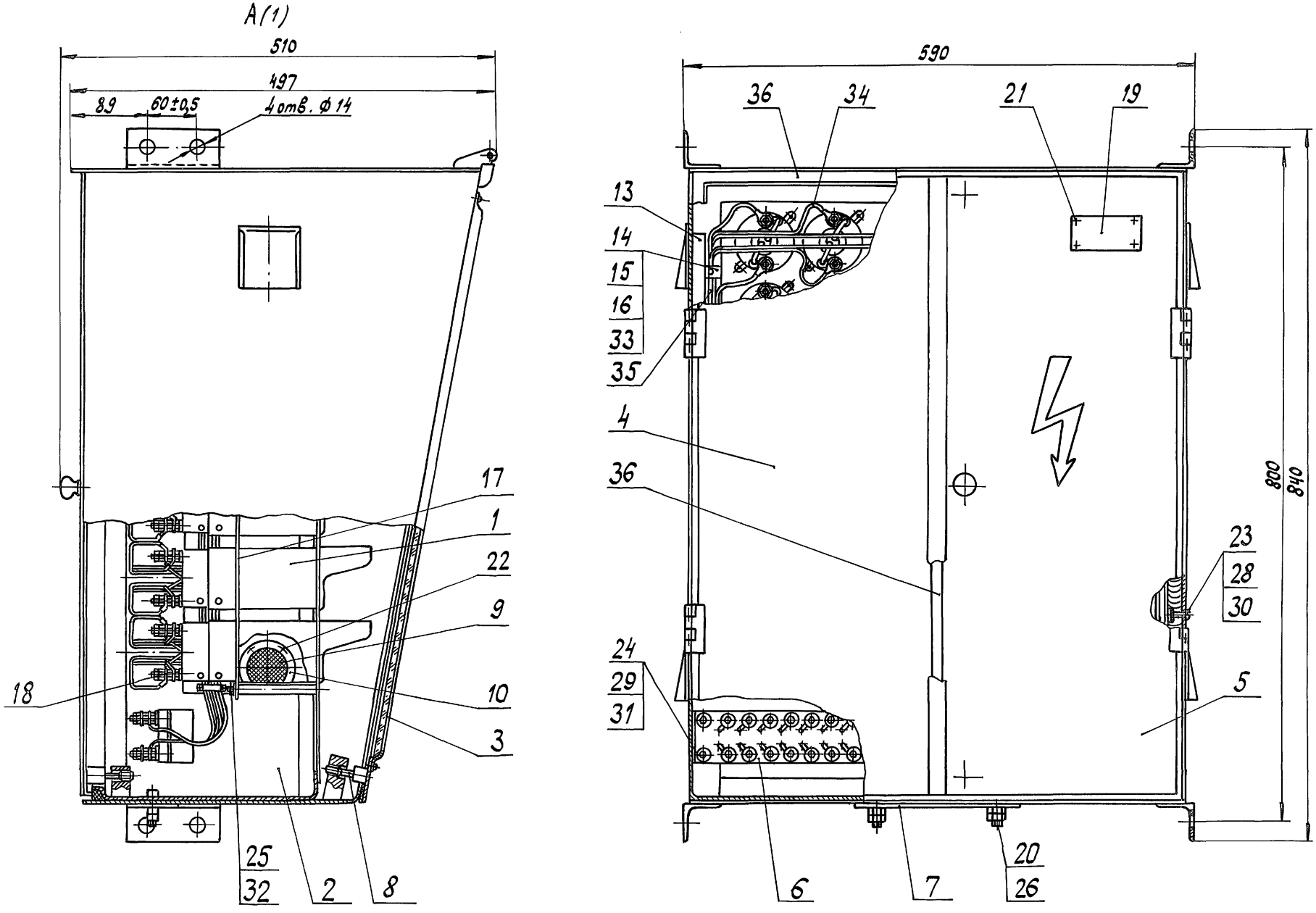

Часть 2

Альбом 3

501-05-122.91

Изм	Лист	№ докум.	Подп.	Дата	14004-00-00з СБ	Лист 2

Копировал [signature] 25001-04 2D Формат А3

Инв. № | Подп. и дата

Часть 2

Альбом 3

501-05-122.91

Формат	Зона	Поз.	Обозначение	Наименование	Кол.	Примечание
				Документация		
А2			26064-00-00 СБ	Сборочный чертеж		
А4			26064-00-00 ЭЧ	Схема электрическая соединений		
А3			26064-00-00 ВС	Ведомость спецификаций		
А3			26064-00-00 ВП	Ведомость покупных изделий		
*			ТУ32ЦШ 773-76	Технические условия		*) А3, А4
*			14004-00-00 ТО	Указатель световой маршрутный и положения		*) А3, А4
				Техническое описание		
				Сборочные единицы		
А4		1	14003-11-00	Ячейка световая	21	
А4		2	14004-04-00	Дверца передняя со стеклом	1	
А4		3	14004-06-00	Дверца левая	1	
А4		4	14004-07-00	Дверца правая	1	
А4		5	26064-01-00	Корпус	1	
А4		6	26064-04-00	Панель клеммная	1	
				Детали		
А4		7	7012-00-02	Заглушка	1	
А4		8	10589-00-16	Болт запора	4	
А4		9	14003-00-01	Сетка	4	

Изм	Лист	№ докум.	Подп.	Дата
Разраб.		Васильева	[подпись]	6.5.91
Пров.		Семикина	[подпись]	6.5.91
Рук.		Лапина	[подпись]	6.5.91
Н.контр.		Белявская	[подпись]	21.05.91
Нач.отд.		Степанов	[подпись]	21.05.91

26064-00-00

Указатель положения

Лит.	Лист	Листов
А	1	3

МПС Гипротранссигналсвязь г. Ленинград

Инв. № | Подп. и дата

Копировал [подпись] — Формат А4

Формат	Зона	Поз.	Обозначение	Наименование	Кол.	Примечание
А4		10	14003-00-02	Шайба	4	
А4		11	14004-00-01	Прокладка	2	
А4		12	14004-00-02	Прокладка	2	
А4		13	14004-00-03	Брусок	2	
А4		14	14004-00-04	Прокладка	8	
А4		15	14004-00-10	Скоба	2	
А4		16	14004-00-11	Скоба	6	
А4		17	14004-15-03	Лепесток	42	
А3		18	26064-03-01	Лист задний световых ячеек	1	
А4		19	ТФ-01	Табличка	1	
				Стандартные изделия		
		20		Болт М10-6д×30.36.0112 ГОСТ 7798-70	2	
				Винты ГОСТ 17473-80		
		21		В.М3-6д×4.36.016	4	
		22		В.М4-6д×6.36.016	16	
		23		В.М4-6д×16.36.016	8	
		24		В.М5-6д×30.36.019	4	
				Гайки ГОСТ 5915-70		
		25		М8-6Н.4.0112	12	
		26		М10-6Н.4.0112	4	
				Гайки ГОСТ 5927-70		
		27		М4-6Н.4.016	8	
		28		М5-6Н.4.019	4	
				Шайбы ГОСТ 11371-78		
		29		4.01.Ст3.016	8	
		30		5.01.Ст3.019	8	
		31		8.01.Ст3.0112	12	

Изм	Лист	№ докум.	Подп.	Дата

26064-00-00

Лист 2

Инв. № | Подп. и дата

Копировал [подпись] 25001-04 21 Формат А4

Часть 2 Альбом 3 501-05-122.91

Формат	Зона	Поз.	Обозначение	Наименование	Кол.	Примечание
		32		Шуруп 2-3×10.016	16	
				ГОСТ 1144-80		
				Материалы		
		33		Провод ПВЗ 4,0	2,2	м
				ГОСТ 6323-79		
		34		Провод НВ-0,75 3 500	27,4	м
				ГОСТ 17515-72		
		35		Шнур ЗМ ф 10	3,305	м
				ГОСТ 6467-79		
				Комплекты		
А4			39707-00-03	Ключ	1	

Инв. № | Подп. и дата

Изм	Лист	№ докум.	Подп.	Дата	26064-00-00	Лист 3

Копировал [signature] Формат А4

Дверца поз. 2 не показана

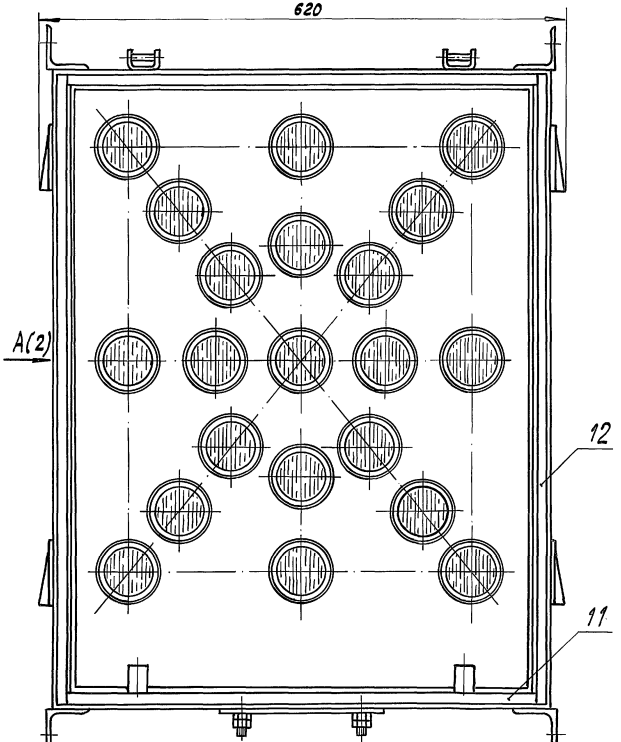

Инв. № | Подп. и дата

Изм	Лист	№ докум.	Подп.	Дата
Разраб.		Васильева	[signature]	6.05.91
Пров.		Семикина	[signature]	6.5.91
Рук.		Лапина	[signature]	6.05.91
ГИП				
Н.контр.		Белявская	[signature]	21.05.91
Нач.отд.		Степанов	[signature]	21.05.91

26064-00-00 СБ

Указатель положения Сборочный чертеж

Лит	Масса	Масштаб
А	57,3	1:4

Лист 1 | Листов 2

МПС Гипротранссигналсвязь г. Ленинград

Копировал [signature] 25001-04 22 Формат А4

501-05-122.91 Альбом 3 Часть 2

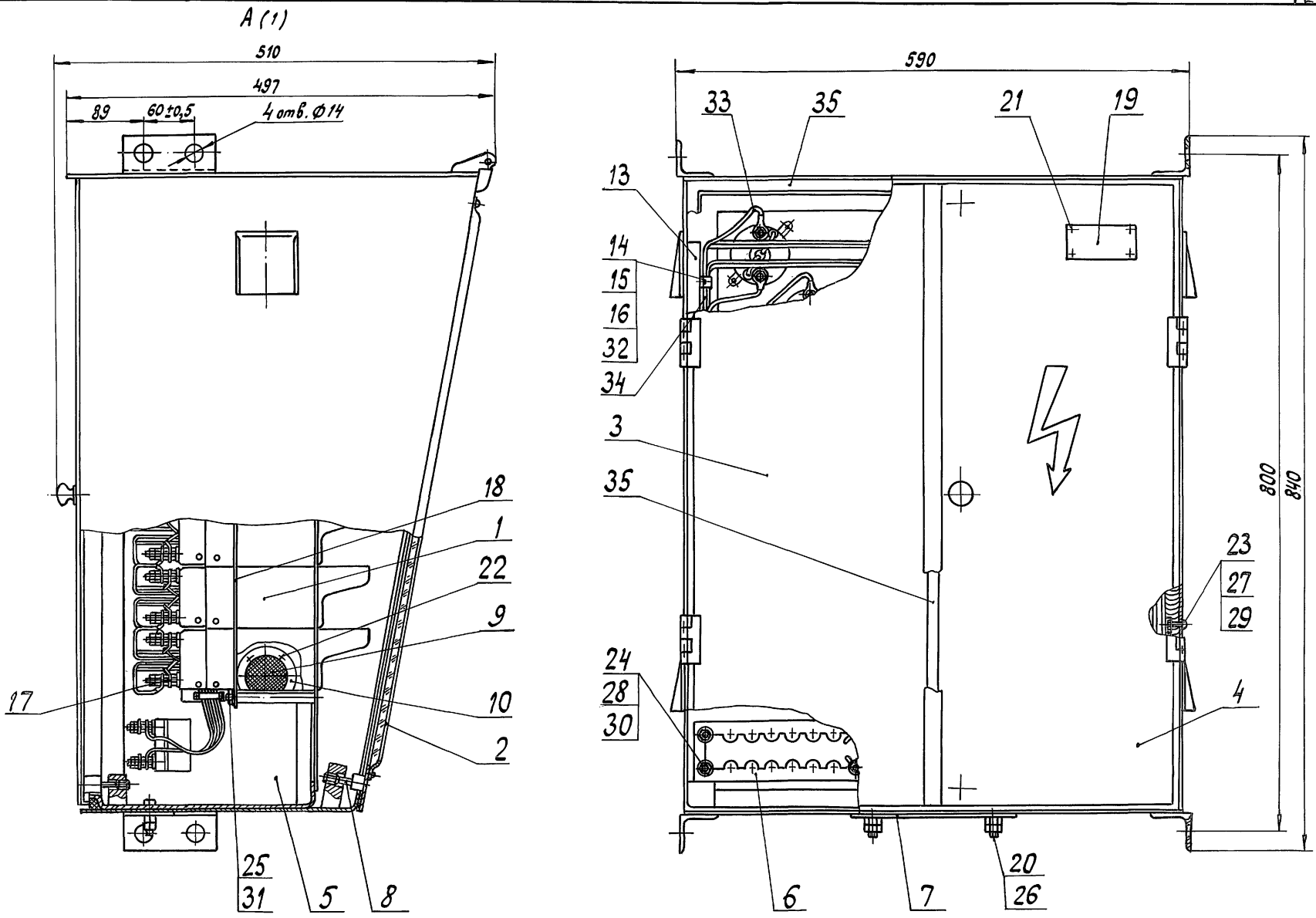

Изм	Лист	№ докум.	Подп.	Дата	26064-00-00 СБ	Лист 2

Копировал [illegible] -25001-04 23 формат А3

Инв. № | Подп. и дата

Часть 2
Альбом 3
501-05-122.91

Формат	Зона	Поз.	Обозначение	Наименование	Кол.	Примечание
				Документация		
А3			14789-00-00 ДСБ	Сборочный чертеж		
А3			14789-00-00 Д ВС	Ведомость спецификаций		
А3			14789-00-00 Д ВП	Ведомость покупных изделий		
*			ТУ32 ЦШ 639-76	Полосы зеленые светящиеся (указатели скорости) Технические условия		*) А3, А4
				Сборочные единицы		
А4		1	14789-01-00	Корпус с крышкой в сборе	1	
А4		2	26793-02-00	Комплект линзовый	1	
				Детали		
А4		3	7065-00-05	Прокладка	3	
*		4	14789-00-02	Козырек	1	*) А4х4
				Стандартные изделия		
		5		Винт В.М6-6gх25.48.019 ГОСТ 17473-80	6	

Инв. № | Подп. и дата

Изм.	Лист	№ докум.	Подп.	Дата
Разраб.		Семикина		6.5.91
Пров.		Абрамова		6.05.91
Рук.		Лапина		6.5.91
Н. контр.		Белявская		6.05.91
Нач. отд.		Степанов		6.05.91

14789-00-00 Д

Полоса зеленая светящаяся

Лит.	Лист	Листов
А		1

МПС Гипротранссигналсвязь г. Ленинград

Копировал | Формат А4

А-А (1:2) лист 1

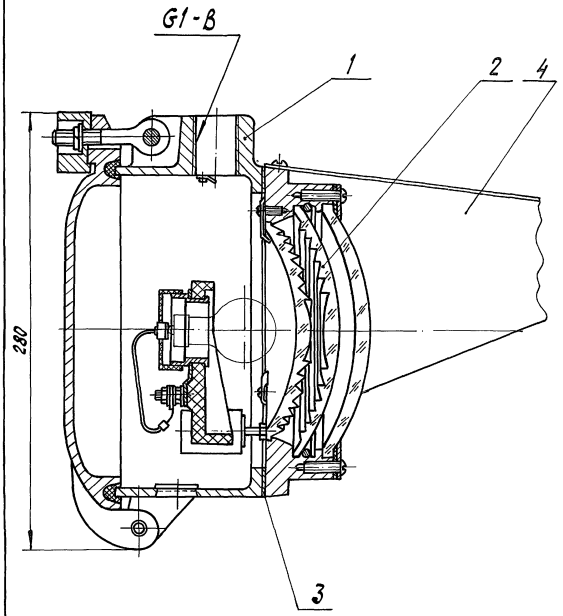

Инв. № | Подп. и дата

Изм.	Лист	№ докум.	Подп.	Дата

14789-00-00 Д СБ

Лист 2

Копировал | 25001-04 24 | Формат А4

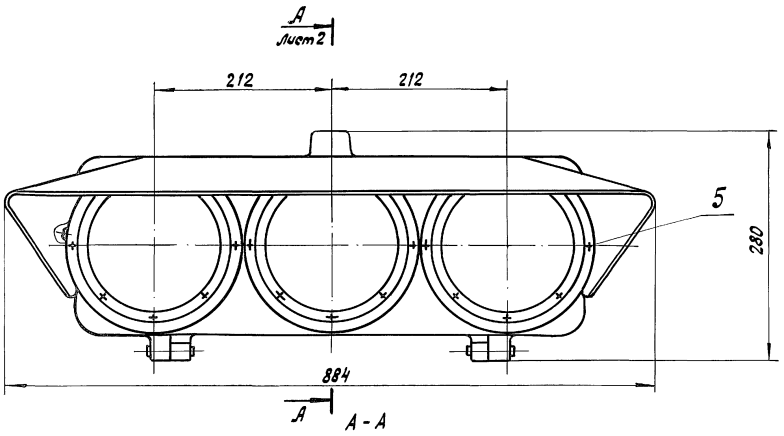

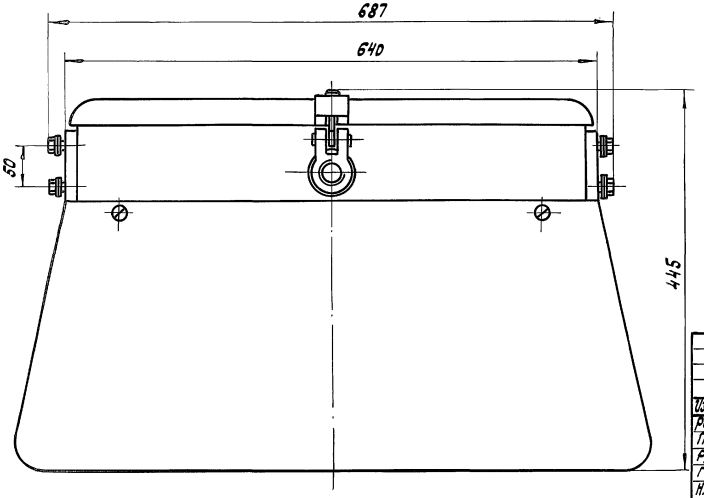

Буква „Д" в обозначении определяет поставку полосы с линзовыми комплектами под двухнитевую лампу в едином чугунном корпусе старой конструкции.

						14789-00-00Д СБ		
Изм.	Лист	№ докум.	Подп.	Дата	Полоса зеленая светящаяся Сборочный чертеж	Лит.	Масса	Масштаб
Разраб.		Семикина		6.5.91		А	34,6	1:4
Пров.		Абрамова		6.05.91		Лист 1	Листов 2	
Рук.		Лапина		6.5.91		МПС Гипротранссигналсвязь г. Ленинград		
ГИП								
Н.контр.		Белявская		21.05.91				
Нач.отд.		Степанов		21.05.91				

Инв.№ | Подп. и дата

Часть 2

Альбом 3

501-05-122.91

Формат	Зона	Поз.	Обозначение	Наименование	Кол.	Примечание
				Документация		
А3			26823-00-00 СБ	Сборочный чертеж		
А3			26823-00-00 ВС	Ведомость спецификаций		
А3			26823-00-00 ВП	Ведомость покупных изделий		
*			ТУ32ЦШ639-76	Полосы зеленые светящиеся (указатели скорости)		*) А4, А3
				Технические условия		
				Сборочные единицы		
А4		1	26793-01-00	Корпус с крышкой в сборе	3	
А4		2	26793-02-00	Комплект линзовый	3	
				Детали		
*		4	14789-00-02	Козырек	1	*) А4×4
А4		5	26792-00-02	Прокладка	4	
А4		6	26800-00-07	Прокладка	3	

Изм	Лист	№ докум.	Подп.	Дата
Разраб.		Семикина	[signature]	6.5.91
Пров.		Абрамова	[signature]	6.05.91
Рук.		Лапина	[signature]	6.5.91
Н. контр.		Семикина	[signature]	21.05.91
Нач. отд.		Степанов.	[signature]	21.05.91

26823-00-00

Полоса зеленая светящаяся

Лит.	Лист	Листов
А1	1	2

МПС Гипротранссигналсвязь г. Ленинград

Инв. № | Подп. и дата

Копировал [signature] — Формат А4

Формат	Зона	Поз	Обозначение	Наименование	Кол.	Примечание
				Стандартные изделия		
		8		Болт М10-6g×45.58.0112 ГОСТ 7798-70	8	
		9		Гайка М10-6Н.5.0112 ГОСТ 5915-70	8	
		10		Шайба 10 65Г 0112 ГОСТ 6402-70	8	

Изм	Лист	№ докум.	Подп.	Дата

26823-00-00

Лист 2

Инв. № | Подп. и дата

Копировал [signature] - 25001-04 26 формат А4

501-05-122.91 Альбом 3 Часть 2

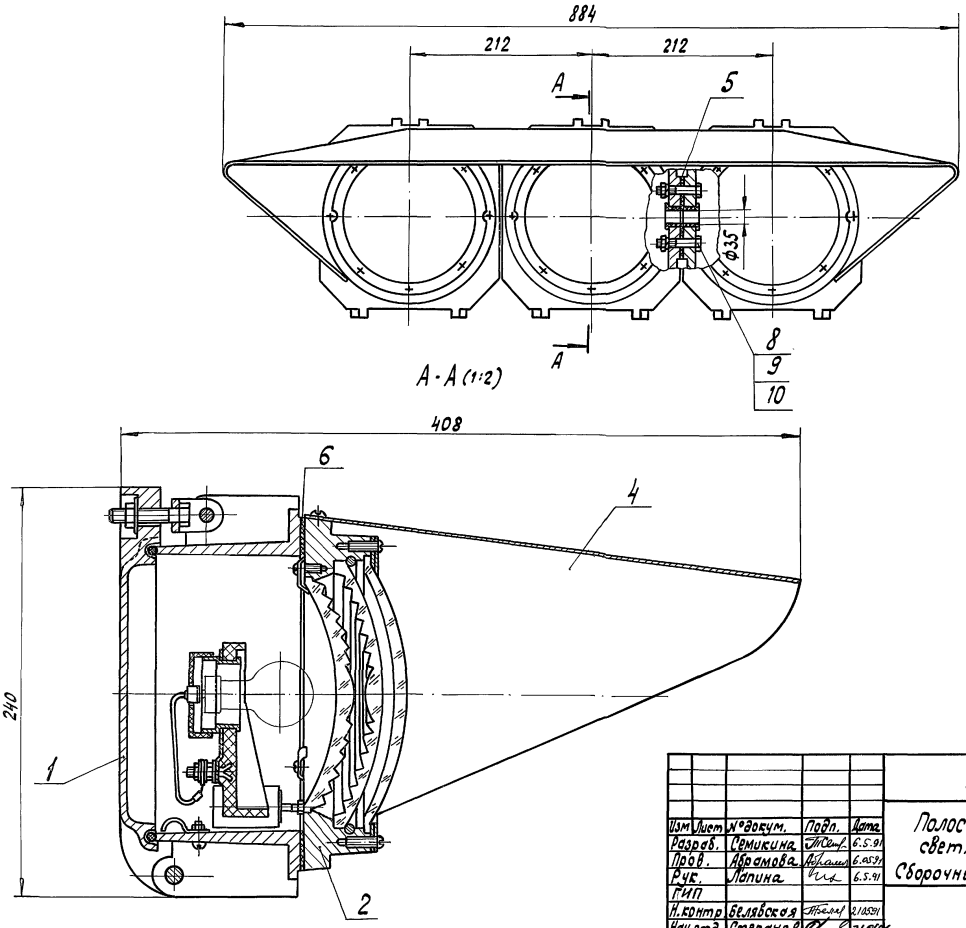

				26823-00-00 СБ			
Изм	Лист	№ докум.	Подп.	Дата	Полоса зеленая светящаяся Сборочный чертеж	Лит.	Масса	Масштаб
Разраб.		Семикина		6.5.91		А	21,7	1:4
Пров.		Абрамова		6.05.91				
Рук.		Лапина		6.5.91		Лист	Листов 1	
ГИП						МПС Гипротрансигналсвязь г. Ленинград		
Н.контр		Белявская		21.05.91				
Нач.отд.		Степанов		21.05.91				

Инв. № | Подп. и дата

Копировал [illegible] -25001-04 27 Формат А3

Альбом 3 Часть 2

501-05-122.91

Формат	Зона	Поз.	Обозначение	Наименование	Кол.	Примечание
				Документация		
А3			26793-02-00 СБ	Сборочный чертеж		
А3			26793-02-00 ВС	Ведомость спецификаций		
А3			26793-02-00 ВП	Ведомость покупных изделий		
*			ТУ32ЦШ 264-85	Светофоры с наборными головками. Технические условия		*) А3, А4
				Сборочные единицы		
А4		1	16247-01-00	Ламподержатель	1	
				Детали		
А4		2	6935-00-05	Лапка	3	
А4		3	6990-00-02	Кольцо прижимное	1	
*		4	14790-00-01	Корпус	1	*) А4×3
А4		5	14790-00-02	Прокладка	1	
А4		6	14790-01-02	Кольцо прижимное	1	
А4		7	16247-00-02	Шпилька	2	
				Стандартные изделия		
		8		Винт В.М6-6g×10.58.019 ГОСТ 17473-80	9	

Подп. и дата

Инв. №

Изм.	Лист	№ докум.	Подп.	Дата
Разраб.		Семикина		6.5.91
Пров.		Лапина		6.05.91
Рук.		Лапина		
Н.контр.		Белявская		21.05.91
Нач.отд.		Степанов В		21.05.91

26793-02-00

Комплект линзовый

Лит.	Лист	Листов
А	1	2

МПС Гипротранссигналсвязь г. Ленинград

Копировал Формат А4

Формат	Зона	Поз.	Обозначение	Наименование	Кол.	Примечание
		9		Гайка М6-6Н.5.019 ГОСТ 5915-70	2	
		10		Линза ЛС 160 ГОСТ 24179-80	1	
		11		Светофильтр-линза СЛ 139 М А ГОСТ 24179-80	1	
		12		Рассеиватель Р2-14-14 ГОСТ 24179-80	1	
				Материалы		
		13		Лента 2 ПОЛ-20 ГОСТ 2162-78	0,02 кг	

Подп. и дата

Инв. №

Изм.	Лист	№ докум.	Подп.	Дата

26793-02-00

Лист 2

Копировал Формат А4

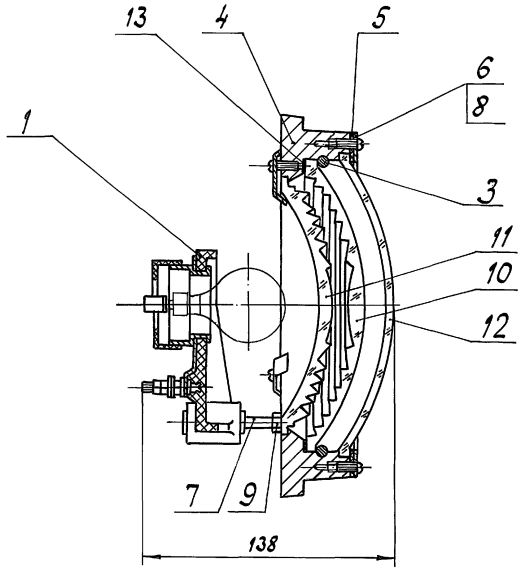

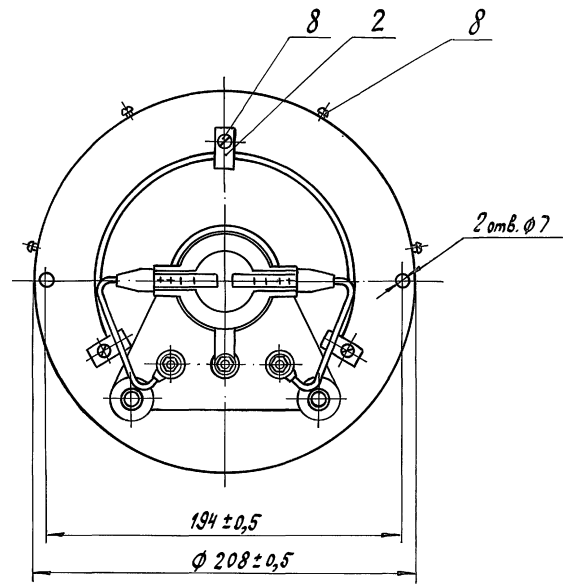

					26793-02-00 СБ			
Изм.	Лист	№ докум.	Подп.	Дата	Комплект линзовый	Лит.	Масса	Масштаб
Разраб.		Семикина		6.5.91		А	2,7	1:2
Пров.		Лапина		6.05.91	Сборочный чертеж			
Рук.		Лапина				Лист	Листов 1	
ГИП						МПС Гипротранссигналсвязь г. Ленинград		
Н. контр.		Белявская		21.05.91				
Нач. отд.		Степанов		21.05.91				

Инв. № | Подп. и дата

Формат	Зона	Поз.	Обозначение	Наименование	Кол.	Примечание
				Документация		
А3			26117-00-00 Д СБ	Сборочный чертеж		
А3			26117-00-00 Д ВС	Ведомость спецификаций		
А3			26117-00-00 Д ВП	Ведомость покупных изделий		
*			ТУ 32 ЦШ 639-76	Полосы зеленые светящиеся (указатели скорости) Технические условия		*) А4, А3
				Сборочные единицы		
А4		1	7055-00-00	Шланг бронированный тип II	1	
А4		2	14789-00-00 Д	Полоса зеленая светящаяся	1	
А4		3	15080-00-00	Кронштейн	1	
				Детали		
А4		4	26081-00-11	Тройник	1	

Инв. № подл. | Подп. и дата

Изм.	Лист	№ докум.	Подп.	Дата
Разраб.		Семикина		6.5.91
Пров.		Абрамова		6.05.91
Рук.		Лапина		6.5.91
Н. контр.		Белявская		21.05.91
Нач. отд.		Степанов		21.05.91

26117-00-00 Д

Полоса зеленая светящаяся для установки на мостиках и консолях

Лит.	Лист	Листов
А		1

МПС Гипротрансигналсвязь г. Ленинград

Копировал

Формат А4

Формат	Зона	Поз.	Обозначение	Наименование	Кол.	Примечание
				Документация		
А3			26824-00-00 СБ	Сборочный чертеж		
А3			26824-00-00 ВС	Ведомость спецификаций		
А3			26824-00-00 ВП	Ведомость покупных изделий		
*			ТУ 32 ЦШ 639-76	Полосы зеленые светящиеся (указатели скорости) Технические условия		*) А4, А3
				Сборочные единицы		
А4		1	7055-00-00	Шланг бронированный тип II	1	
А4		2	26823-00-00	Полоса зеленая светящаяся	1	
А4		3	26858-00-00	Кронштейн	1	
				Детали		
А4		4	26081-00-11	Тройник	1	

Инв. № подл. | Подп. и дата

Изм.	Лист	№ докум.	Подп.	Дата
Разраб.		Семикина		6.5.91
Пров.		Абрамова		6.05.91
Рук.		Лапина		6.5.91
Н. контр.		Белявская		21.05.91
Нач. отд.		Степанов		21.05.91

26824-00-00

Полоса зеленая светящаяся для установки на мостиках и консолях

Лит.	Лист	Листов
А		1

МПС Гипротрансигналсвязь г. Ленинград

Копировал 5К-3-25001-04 ЭО Формат А4

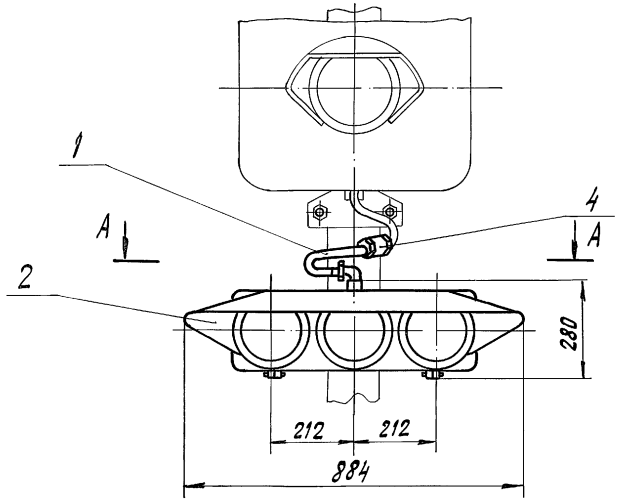

А - А

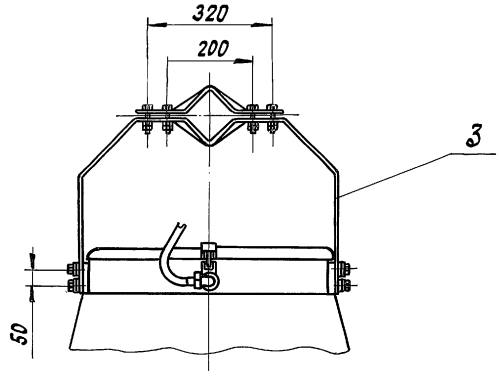

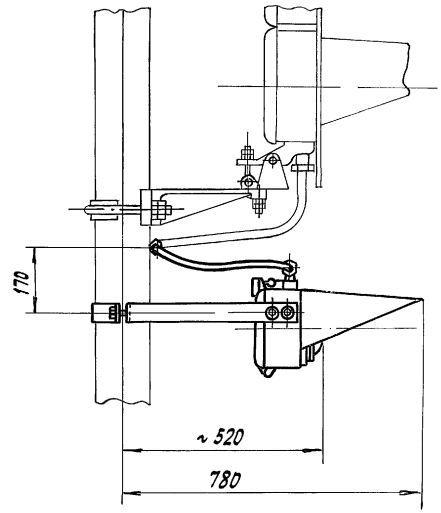

Буква „Д" в обозначении определяет поставку полосы с линзовыми комплектами под двухнитевую лампу в едином чугунном корпусе старой конструкции.

				26117-00-00Д СБ	
Изм.	Лист	№докум.	Подп.	Дата	Полоса зеленая светящаяся для установки на мостиках и консолях. Сборочный чертеж	Лит.	Масса	Масштаб
Разраб.		Демикина		6.5.91		А	47	1:10
Пров.		Абрамова		6.05.91		Лист	Листов 1	
Рук.		Лапина		6.5.91				
ГИП						МПС Гипротранссигналсвязь г. Ленинград		
Н.контр.		Белявская		21.05.91				
Нач.отд.		Степанов		21.05.91				

Инв. № | Подп. и дата

Копировал Заз - 25001-04 31 Формат А3

Альбом 3 Часть 2

501-05-122.91

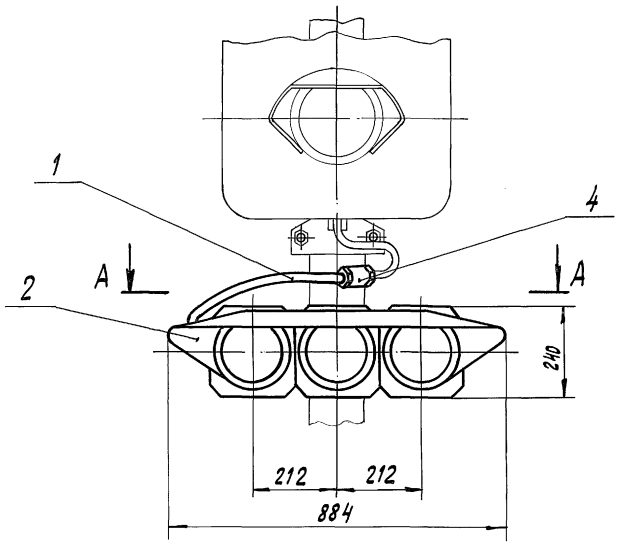

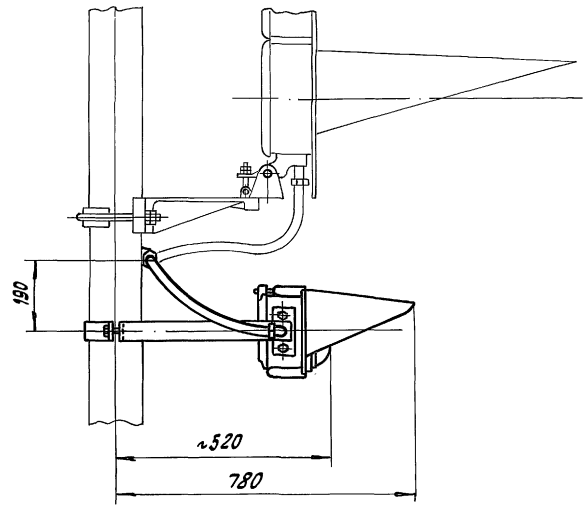

А - А

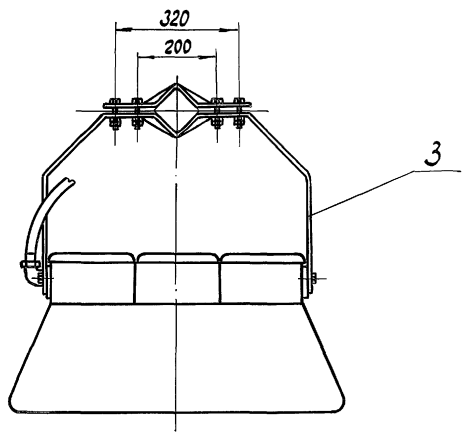

					26824-00-00 СБ			
Изм.	Лист	№ докум.	Подп.	Дата	Полоса зеленая светящаяся для установки на мостиках и консолях сборочный чертеж	Лит.	Масса	Масштаб
Разраб.		Семикина		6.05.91		А	32,4	1:10
Пров.		Абрамова		6.05.91		Лист	Листов 1	
Рук.		Лапина		6.5.91		МПС Гипротранссигналсвязь г. Ленинград		
ГИП								
Н. контр.		Берлявская		21.05.91				
Нач. отд.		Степанов		21.05.91				

Инв. № | Подп. и дата

Копировал — 2500/-04 32 Формат А3

Альбом 3 Часть 2

501-05-122.91

Формат	Зона	Поз.	Обозначение	Наименование	Кол.	Примечание
				Документация		
А3			26081-00-00 СБ	Сборочный чертеж		
А3			26081-00-00 ВС	Ведомость спецификаций		
А3			26081-00-00 ВП	Ведомость покупных изделий		
А4			ТУ32 ЦШ 638-76	Указатели световые с вертикально-светящимися стрелками Технические условия		
				Сборочные единицы		
А4		1	26081-01-00	Держатель ламповый	1	
А4		2	26081-02-00	Рефлектор	1	
				Детали		
А4		4	6177-00-20	Ось стяжного винта	1	
А4		5	6177-00-23	Планка-замок	1	
А4		6	6177-00-24	Гайка пятигранная	1	
А4		7	6177-00-27	Шайба специальная	1	
А4		8	6179-00-04	Ось крышки	1	
А2		10	26081-00-01	Корпус	1	
А2		11	26081-00-02	Крышка	1	
А4		12	26081-00-03	Ось	1	
А3		13	26081-00-04	Обрамление	1	
А4		14	26081-00-05	Гайка специальная	2	

Инв. № | Подп. и дата

Изм.	Лист	№ докум.	Подп.	Дата
Разраб.		Абрамова		6.05.91
Пров.		Семикина		6.5.91
Рук.		Лапина		6.5.91
Н.контр.		Белявская		21.05.91
Нач.отд.		Степанов		21.05.91

26081-00-00

Указатель световой с вертикально-светящейся стрелкой

Лит. А | Лист 1 | Листов 2

МПС Гипротранссигналсвязь г. Ленинград

Копировал — Формат А4

Формат	Зона	Поз.	Обозначение	Наименование	Кол.	Примечание
А4		15	26081-00-06	Заглушка	1	
А4		16	26081-00-07	Стойка	2	
А4		18	26081-00-09	Стекло сигнала	1	
А4		20	26081-00-12	Прокладка	1	
А4		21	26081-00-13	Прокладка	1	
А4		22	26081-00-14	Лапка	2	
А4		23	26081-00-15	Стяжной винт	1	
				Стандартные изделия		
				Винты ГОСТ 1491-80		
		26		ВМ4-6g×6.58.016	4	
		27		ВМ5-6g×8.58.019	10	
		28		ВМ5-6g×14.58.019	2	
		29		Винт В.М10-6g×16.58.0112 ГОСТ 1476-84	1	
				Гайки ГОСТ 5915-70		
		31		М5-6Н.5.019	2	
		32		М6-6Н.5.019	4	
		34		Шайба 6 65Г 019 ГОСТ 6402-70	4	
		35		Шайба 6.01.Ст3.019 ГОСТ 11371-78	4	
				Материалы		
		37		Шнур ЗМ ф10 ГОСТ 6467-79	0,11кг	ℓ=730мм

Инв. № | Подп. и дата

Изм.	Лист	№ докум.	Подп.	Дата

26081-00-00

Лист 2

Копировал — Формат А4

Альбом 3 Часть 2

501-05-122.91

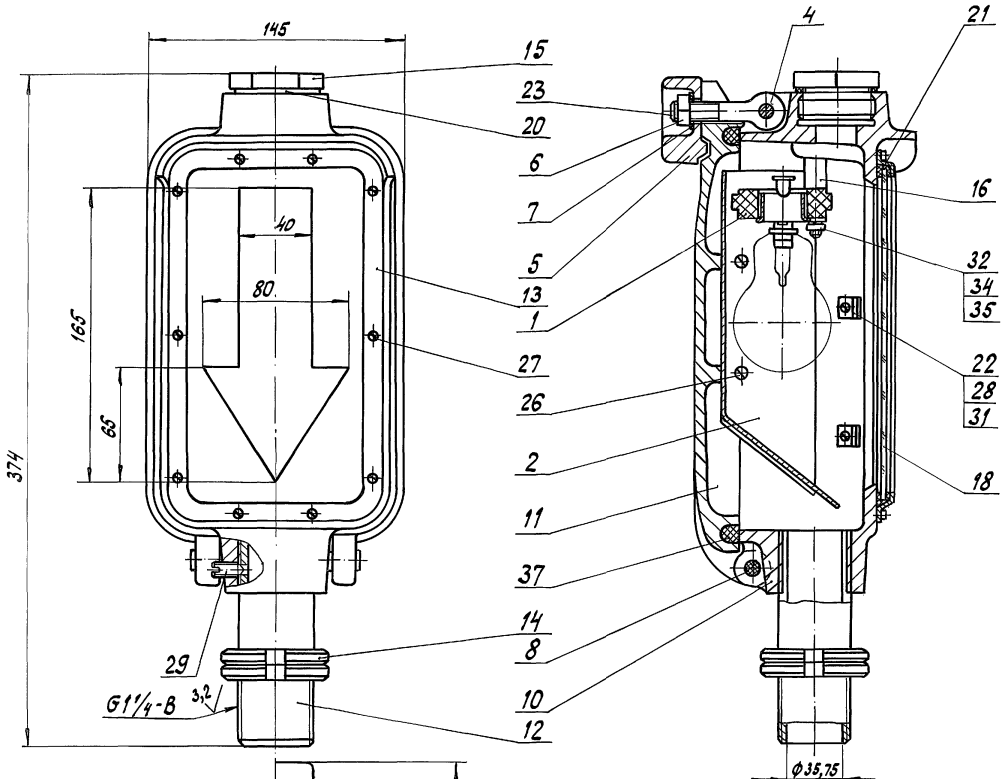

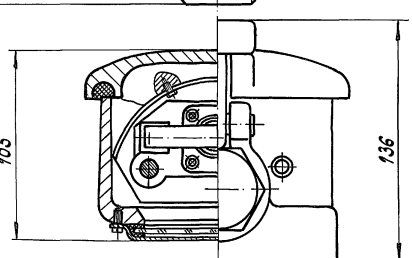

					26081-00-00 СБ		
Изм.	Лист	№ докум.	Подп.	Дата	Указатель световой с вертикально-светящейся стрелкой. Сборочный чертеж	Лит.	Масса	Масштаб
Разраб.		Абрамова		6.05.91		А	8,0	1:2
Пров.		Семикина		6.5.91		Лист	Листов 1	
Рук.		Лапина		6.5.91				
ГИП						МПС Гипротранссигналсвязь г. Ленинград		
Н.контр.		Белявская		21.05.91				
Нач. отд.		Степанов		21.05.91				

Инв. № | Подп. и дата

Копировал -2500I-04 34 Формат А3

Формат	Зона	Поз.	Обозначение	Наименование	Кол.	Примечание
				Документация		
А3			15082-00-00 СБ	Сборочный чертеж		
А3			15082-00-00 ВС	Ведомость спецификаций		
А3			15082-00-00 ВП	Ведомость покупных изделий		
А4			ТУ 32 ЦШ 638-76	Указатели световые с вертикально-светящимися стрелками Технические условия		
				Сборочные единицы		
А4		1	13247-00-00	Шланг бронированный тип I	1	
А4		2	15081-00-00	Кронштейн	1	
А4		3	26081-00-00	Указатель световой с вертикально-светящейся стрелкой	1	
				Детали		
А4		4	26081-00-11	Тройник	1	

Инв. № | Подп. и дата

Изм.	Лист	№ докум.	Подп.	Дата
Разраб.		Абрамова		6.05.91
Пров.		Семикина		6.5.91
Рук.		Лапина		6.5.91
Н.контр.		Киселева		24.05.91
Нач.отд.		Степанов		4.6.91

15082-00-00

Указатель световой одинарный (с вертикально-светящейся стрелкой) для установки на мостиках и консолях

Лит.	Лист	Листов
А		1

МПС Гипротранссигналсвязь г. Ленинград

Копировал — формат А4

Формат	Зона	Поз.	Обозначение	Наименование	Кол.	Примечание
				Документация		
А3			15083-00-00 СБ	Сборочный чертеж		
А3			15083-00-00 ВС	Ведомость спецификаций		
А3			15083-00-00 ВП	Ведомость покупных изделий		
А4			ТУ 32 ЦШ 638-76	Указатели световые с вертикально-светящимися стрелками Технические условия		
				Сборочные единицы		
А4		1	13247-00-00-01	Шланг бронированный тип I	1	
А4		2	15081-00-00	Кронштейн	1	
А4		3	26081-00-00	Указатель световой с вертикально-светящейся стрелкой	2	
				Детали		
А4		4	26081-00-11	Тройник	1	

Инв. № | Подп. и дата

Изм.	Лист	№ докум.	Подп.	Дата
Разраб.		Абрамова		6.05.91
Пров.		Семикина		6.5.91
Рук.		Лапина		6.5.91
Н.контр.		Киселева		24.05.91
Нач.отд.		Степанов		4.6.91

15083-00-00

Указатель световой совмещенный (с вертикально-светящейся стрелкой) для установки на мостиках и консолях

Лит.	Лист	Листов
А		1

МПС Гипротранссигналсвязь г. Ленинград

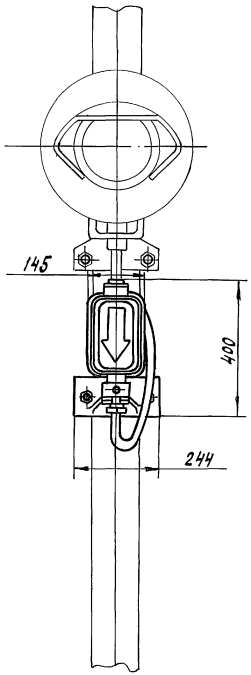

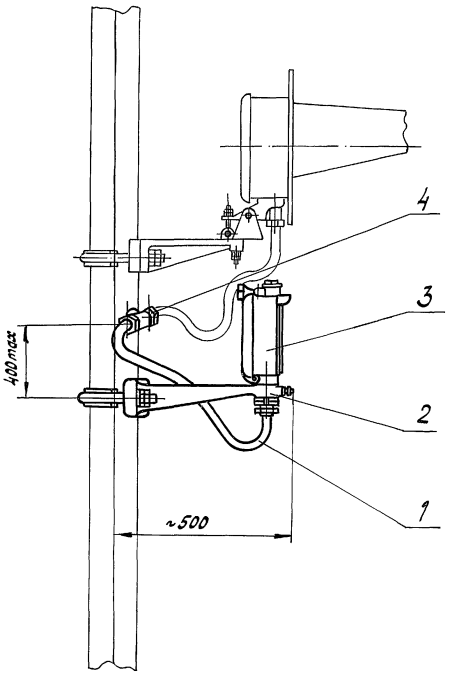

					15082-00-00 СБ		
					Указатель световой одинарный (с вертикально-светящейся стрелкой) для установки на мостиках и консолях. Сборочный чертеж	Лит	Масса	Масштаб
Изм.	Лист	№докум.	Подп.	Дата		А	21,0	1:10
Разраб.		Абрамова		6.05.91				
Пров.		Семенина		6.5.91		Лист	Листов 1	
Рук.		Лапина		6.5.91				
ГИП						МПС Гипротранссигналсвязь г. Ленинград		
Н.контр.		Киселева		21.05.91				
Нач.отд.		Степанов		6.5.91				

Инв. № | Подп. и дата

Копировал — 25001-04 36 Формат А3

Альбом 3 Часть 2

501-05-122.91

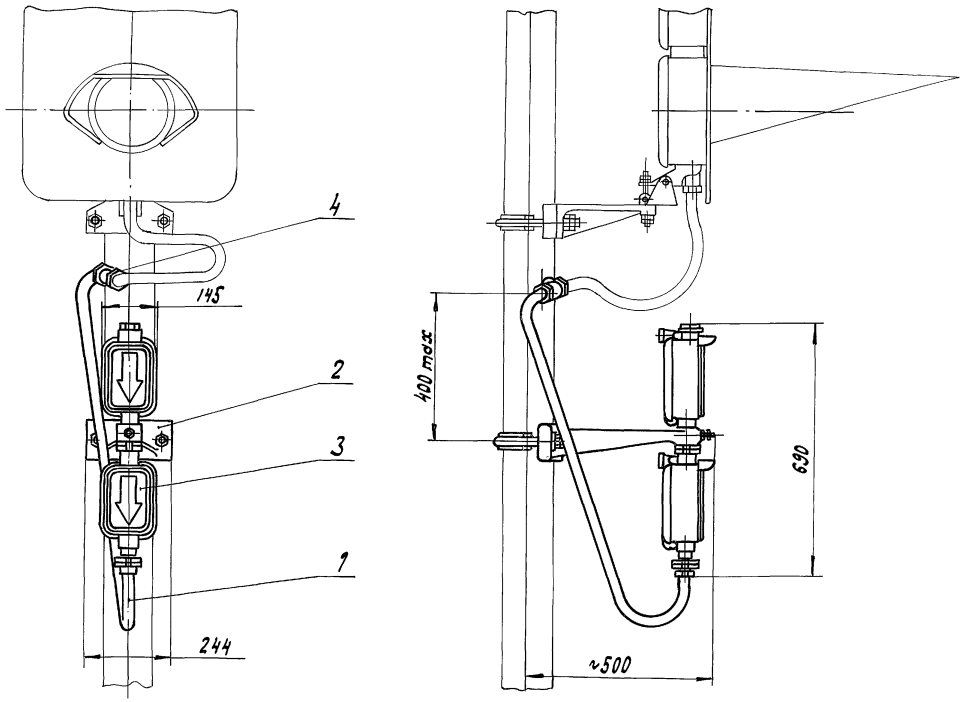

					15083-00-00 СБ			
Изм.	Лист	№ докум.	Подп.	Дата	Указатель световой сдвоенный (с вертикально-светящейся стрелкой) для установки на мостиках и консолях	Лит.	Масса	Масштаб
Разраб.		Абрамова	Абрам	6.05.91		А	30,0	1:10
Пров.		Семикина	[signature]	6.5.91				
Рук.		Лапина	[signature]	6.5.91	Сборочный чертеж	Лист	Листов 1	
ГИП						МПС Гипротранссигнал связь г. Ленинград		
Н.контр.		Киселева	[signature]	27.05.91				
Нач.отд.		Степанов	[signature]	6.5.91				

Инв. № | Подп. и дата

Копировал [signature] -25001-04 37 Формат А3

Альбом 3 Часть 2

501-05-122.91

Формат	Зона	Поз.	Обозначение	Наименование	Кол.	Примечание
				Документация		
А3			26800-00-00 СБ	Сборочный чертеж		
А3			26800-00-00 ВС	Ведомость специфи-		
				каций		
А3			26800-00-00 ВП	Ведомость покупных		
				изделий		
А4			ТУ 32 ЦШ 638-76	Указатели световые		
				(с вертикально-		
				светящимися		
				стрелками)		
				Технические условия		
				Сборочные единицы		
А4		1	26800-01-00	Корпус с крышкой	1	
				в сборе		
А4		2	16247-01-00	Ламподержатель	1	
				Детали		
А4		4	26792-00-02	Прокладка	1	
А4		5	26800-00-02	Кронштейн	2	
А4		6	26800-00-03	Рефлектор	1	
А4		7	26800-00-04	Втулка	2	

Инв.№ | Подп. и дата

Изм.	Лист	№ докум.	Подп.	Дата
Разраб.		Абрамова		6.05.91
Пров.		Семикина		6.5.91
Рук.		Лапина		6.5.91
Н.контр.		Белявская		6.5.91
Начальн.		Степанов		6.5.91

26800-00-00

Указатель световой с вертикально светящейся стрелкой

Лит.	Лист	Листов
А	1	2

МПС Гипротрансигналсвязь г. Ленинград

Копировал Формат А4

Формат	Зона	Поз.	Обозначение	Наименование	Кол.	Примечание
А4		8	26800-00-05	Обрамление	1	
А4		9	26800-00-06	Козырек	1	
А4		10	26800-00-07	Прокладка	2	
А4		11	26800-00-08	Стекло	1	
				Стандартные изделия		
		13		Болт М10-6g×35.58.0112	2	
				ГОСТ 7798-70		
		14		Винт В2.М6-6g×30.58.019	8	
				ГОСТ 17473-80		
				Гайки ГОСТ 5915-70		
		15		М6-6Н.5.019	2	
		16		М10-6Н.5.0112	2	
				Шайбы ГОСТ 6402-70		
		17		6.65Г.019	2	
		18		10.65Г.0112	2	

Инв.№ | Подп. и дата

Изм.	Лист	№ докум.	Подп.	Дата

26800-00-00

Лист 2

Копировал А4 – 25001-04 38 Формат А4

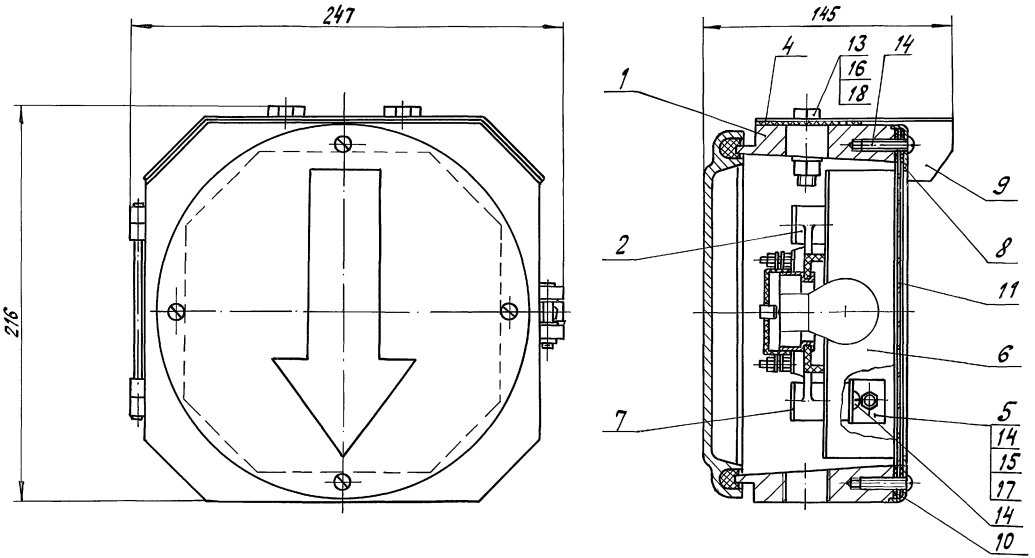

						26800-00-00 СБ			
Изм.	Лист	№ докум.	Подп.	Дата	Указатель световой с вертикально-светящейся стрелкой	Лит.	Масса	Масштаб	
Разраб.		Абрамова		6.05.91		А	5,07	1:2	
Пров.		Семыкина		6.5.91	Сборочный чертеж	Лист	Листов 1		
Рук.		Лапина		6.5.91					
ГИП						МПС Гипротранссигналсвязь г. Ленинград			
Н. контр.		Белявская		7.05.91					
Нач. отд.		Степанов		6.5.91					

Инв. № | Подп. и дата

Копировал ГКЭ – 25001-04 39 Формат А3

Формат	Зона	Поз.	Обозначение	Наименование	Кол.	Примечание
				Документация		
А3			26864-00-00 СБ	Сборочный чертеж		
А3			26864-00-00 ВС	Ведомость спецификаций		
А3			26864-00-00 ВП	Ведомость покупных изделий		
А4			ТУ32 ЦШ 638-76	Указатели световые с вертикально-светящимися стрелками Технические условия		
				Сборочные единицы		
А4		1	13247-00-00	Шланг бронированный тип I	1	
А4		2	15081-00-00	Кронштейн	1	
А4		3	26800-00-00	Указатель световой с вертикально-светящейся стрелкой	1	
				Детали		
А4		4	26081-00-03	Ось	1	
А4		5	26081-00-05	Гайка специальная	2	
А4		6	26081-00-11	Тройник	1	

Инв. № подл. | Подп. и дата

Изм.	Лист	№ докум.	Подп.	Дата
Разраб.		Абрамова		6.05.91
Пров.		Семикина		6.5.91
Рук.		Лапина		6.5.91
Н.контр.		Киселева		24.1991
Нач.отд.		Степанов		6.5.91

26864-00-00

Указатель световой одинарный (с вертикально-светящейся стрелкой) для установки на мостиках и консолях

Лит.	Лист	Листов
А		1

МПС Гипротранссигналсвязь г. Ленинград

Копировал Формат А4

501-05-122.91

Формат	Зона	Поз.	Обозначение	Наименование	Кол.	Примечание
				Документация		
А3			26867-00-00 СБ	Сборочный чертеж		
А3			26867-00-00 ВС	Ведомость спецификаций		
А3			26867-00-00 ВП	Ведомость покупных изделий		
А4			ТУ32 ЦШ 638-76	Указатели световые с вертикально-светящимися стрелками Технические условия		
				Сборочные единицы		
А4		1	13247-00-00-01	Шланг бронированный тип I	1	
А4		2	15081-00-00	Кронштейн	1	
А4		3	26800-00-00	Указатель световой с вертикально-светящейся стрелкой	2	
				Детали		
А4		4	26081-00-03	Ось	2	
А4		5	26081-00-05	Гайка специальная	4	
А4		6	26081-00-11	Тройник	1	

Инв. № подл. | Подп. и дата

Изм.	Лист	№ докум.	Подп.	Дата
Разраб.		Абрамова		6.05.91
Пров.		Семикина		6.5.91
Рук.		Лапина		6.5.91
Н.контр.		Киселева		24.1991
Нач.отд.		Степанов		6.5.91

26867-00-00

Указатель световой сдвоенный (с вертикально-светящейся стрелкой) для установки на мостиках и консолях

Лит.	Лист	Листов
А		1

МПС Гипротранссигналсвязь г. Ленинград

Копировал 4-25001-04 40 Формат А4

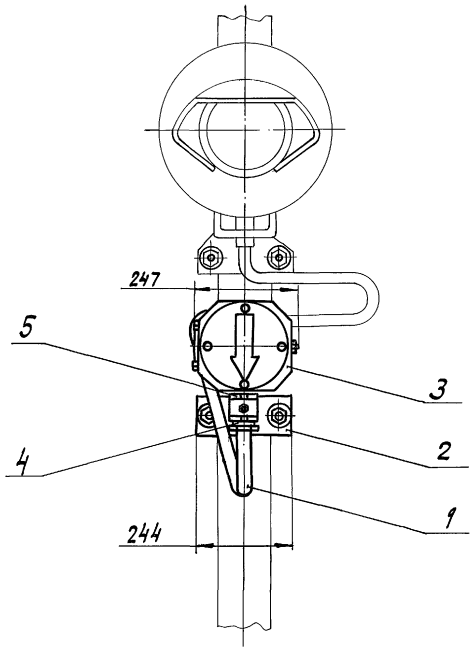

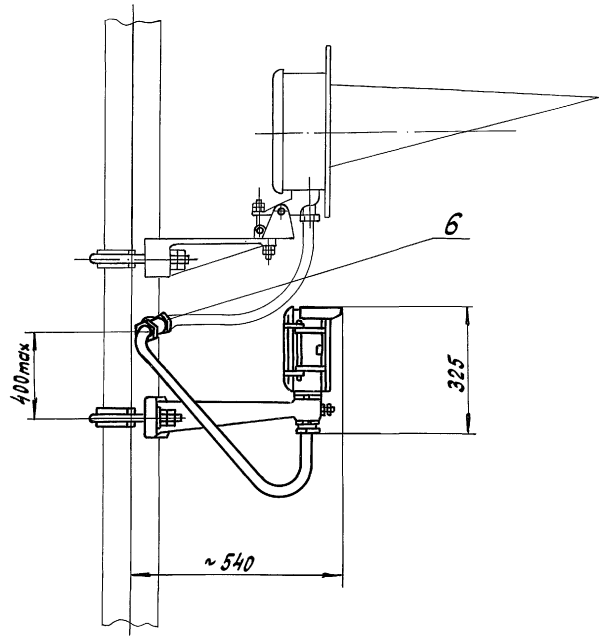

					26864-00-00 СБ				
Изм.	Лист	№ докум.	Подп.	Дата	Указатель световой одиночный с вертикально-светящейся стрелкой для установки на мостиках и консолях. Сборочный чертеж	Лит.	Масса	Масштаб	
Разраб.		Абрамова		6.05.91		А	17,23	1:10	
Пров.		Семикина		6.5.91		Лист	Листов 1		
Рук. гип		Лапина		6.5.91		МПС Гипротрансигналсвязь г. Ленинград			
Н. контр.		Киселева		7.05.91					
Нач. отд.		Степанов		6.5.91					

Инв. № | Подп. и дата

Альбом 3 Часть 2

501-05-122.91

Инв.№ | Подп. и дата

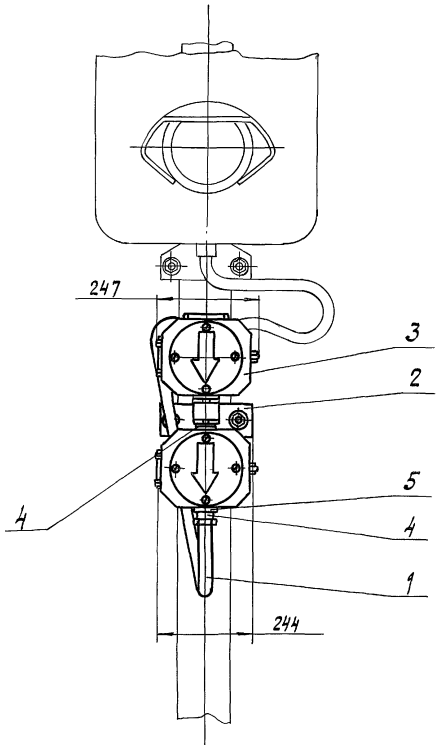

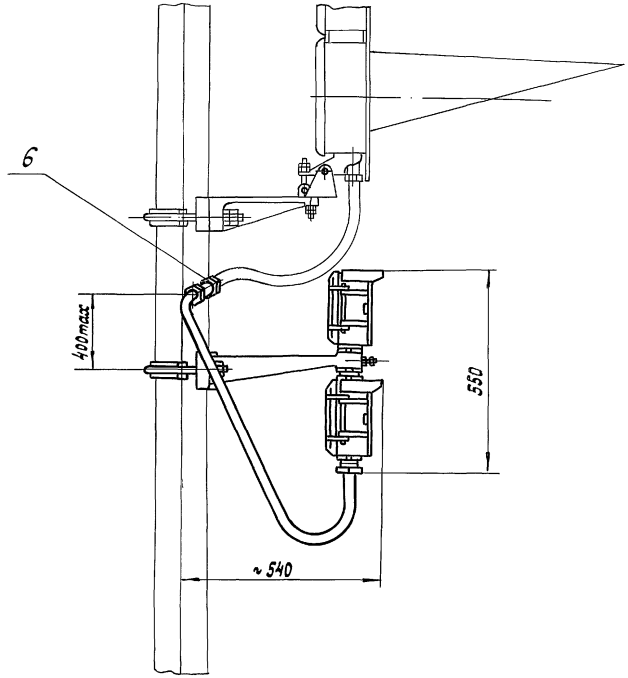

				26867-00-00 СБ	
Изм.	Лист	№ докум.	Подп.	Дата	Указатель световой сдвоенный (с вертикально-светящейся стрелкой) для установки на мостиках и консолях. Сборочный чертеж	Лит.	Масса	Масштаб
Разраб.		Абрамова		6.05.91		А	23.14	1:10
Пров.		Семикина		6.5.91				
Рук.		Лапина		6.5.91		Лист	Листов 1	
ГИП						МПС Гипротранссигналсвязь г. Ленинград		
Н.контр.		Киселева		21.05.91				
Нач.отд.		Степанов		6.5.91				

Копировал Ал-2500-04 42 Формат А3

Альбом 3 Часть 2

501-05-122.91

Формат	Зона	Поз.	Обозначение	Наименование	Кол. на —	01	02	Примечание
				Документация				
А4			15004-01-00 СБ	Сборочный чертеж				
				Детали				
А4		1	7471-00-01	Щиток	2	3	4	
А4		2	7471-00-02	Крепежная полоса	1	1	1	
А4		3	15004-01-01	Хомут	4	4	4	
				Стандартные изделия				
				Винты ГОСТ 1491-80				
		4		М6-6g×18.36.019	4	6	8	
		5		М6-6g×25.36.019	4	4	4	
		6		Гайка М6-6Н.5.019 ГОСТ 5915-70	12	14	16	
		7		Шайба 6.01.Ст3.019 ГОСТ 11371-78	4	4	4	

Инв. № подл. | Подп. и дата

Изм.	Лист	№ докум.	Подп.	Дата
Разраб.		Семикина		6.5.91
Пров.		Абрамова		6.05.91
Рук.		Лапина		6.5.91
Н. контр.		Киселева		21.05.91
Утв.		Степанов (Стеклово В		6.5.91

15004-01-00

Щитки для светофоров (гарнитура)

Лит.	Лист	Листов
		1

МПС Гипротрансигналсвязь г. Ленинград

Копировал | Формат А4

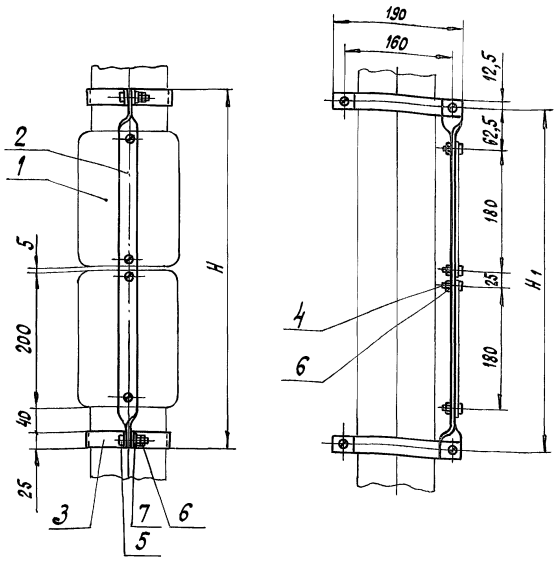

Обозначение	Значность щитка	H, мм	H1, мм	Масса, кг
15004-01-00	Двузначный	535	510	0,83
-01	Трехзначный	740	715	0,85
-02	Четырехзначный	945	920	0,87

Инв. № подл. | Подпись и дата

Изм.	Лист	№ докум.	Подп.	Дата
Разраб.		Семикина		6.5.91
Пров.		Абрамова		6.05.91
Рук.		Лапина		6.5.91
ГИП				
Н. контр.		Киселева		21.05.91
Нач. отд.		Степанов		6.5.91

15 004-01-00 СБ

Щитки для светофоров (гарнитура) Сборочный чертеж

Лит.	Масса	Масштаб
А	См. табл.	1:5
Лист	Листов 1	

МПС Гипротрансигналсвязь г. Ленинград

Копировал — 25001-04 43 | Формат А4

Альбом 3 Часть 2

501-05-122.91

Формат	Зона	Поз.	Обозначение	Наименование	Кол.	Примечание
				Документация		
А3			15084-00-00 СБ	Сборочный чертеж		
				Сборочные единицы		
А4		1	13246-01-00	Щит	1	
А4		2	15084-01-00	Скоба	1	
А4		3	15084-02-00	Кронштейн	1	
А4		4	26010-05-00	Линза отражательная в оправе	13	
				Стандартные изделия		
				Болты ГОСТ 7798-70		
		6		М16-6g×40.58.0112	1	
		7		М16-6g×65.58.0112	2	
		9		Гайка М16-6Н.5.0112 ГОСТ 5915-70	6	
		10		Шплинт 6×25.016 ГОСТ 397-79	1	

Инв.№ | Подп. и дата

Изм.	Лист	№ докум.	Подп.	Дата
Разраб.		Семикина		6.5.91
Пров.		Абрамова		6.05.91
Рук.		Лапина		6.5.91
Н.контр.		Киселева		21.05.91
Нач.отд.		Степанов		4.6.91

15084-00-00

Сигнал условно-разрешительный отражательный

Лит.	Лист	Листов
А		1

МПС Гипротранссигналсвязь г.Ленинград

Копировал Формат А4

Формат	Зона	Поз.	Обозначение	Наименование	Кол.	Примечание
				Документация		
А3			15085-00-00 СБ	Сборочный чертеж		
				Сборочные единицы		
А4		1	15072-01-00	Скоба	2	
А4		2	15085-01-00	Лестница	1	
А4		3	26017-00-00	Кронштейн крепления мачт	1	
				Стандартные изделия		
		4		Гайка М12-6Н.5.0112 ГОСТ 5915-70	4	
		5		Шайба 12.01.Ст3.0112 ГОСТ 11371-78	2	

Инв.№ | Подп. и дата

Изм.	Лист	№ докум.	Подп.	Дата
Разраб.		Семикина		6.5.91
Пров.		Абрамова		6.05.91
Рук.		Лапина		6.5.91
Н.контр.		Киселева		21.05.91
Нач.отд.		Степанов		4.6.91

15085-00-00

Лестница

Лит.	Лист	Листов
А		1

МПС Гипротранссигналсвязь г.Ленинград

Копировал А3 – 25001-04 44 Формат А4

Альбом 3 Часть 2

501-05-122.91

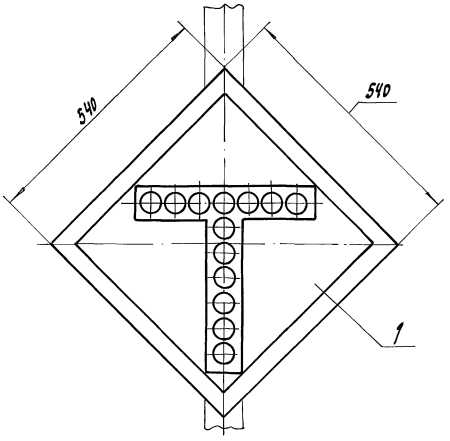

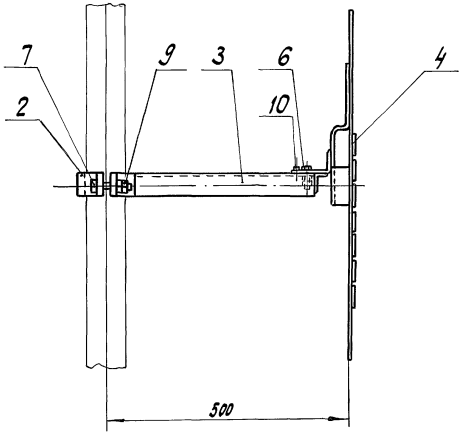

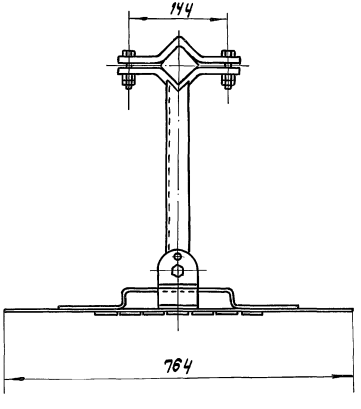

					15 084 - 00 - 00 СБ			
Изм	Лист	№ докум.	Подп.	Дата	Сигнал условно-разрешительный отражательный	Лит.	Масса	Масштаб
Разраб.		Абрамова		6.05.91		А	15,5	1:10
Пров.		Семикина		6.5.91				
Рук.		Лапина		6.5.91	Сборочный чертеж	Лист	Листов 1	
ГИП						МПС Гипротранссигналсвязь г. Ленинград		
Н. контр.		Киселева		24.05.91				
Нач. отд.		Степанов		6.5.91				

Инв. № | Подп. и дата

Копировал [illegible] - 25001-04 45 формат А3

Альбом 3 Часть 2

501-05-122.91

Инв. № | Подп. и дата

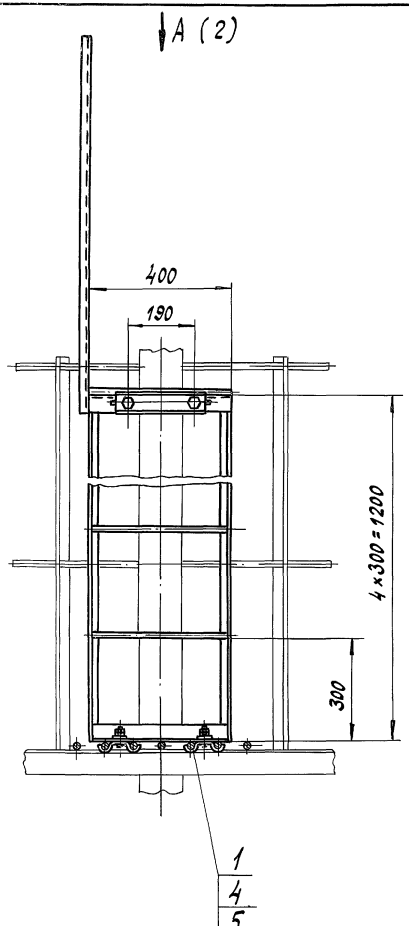

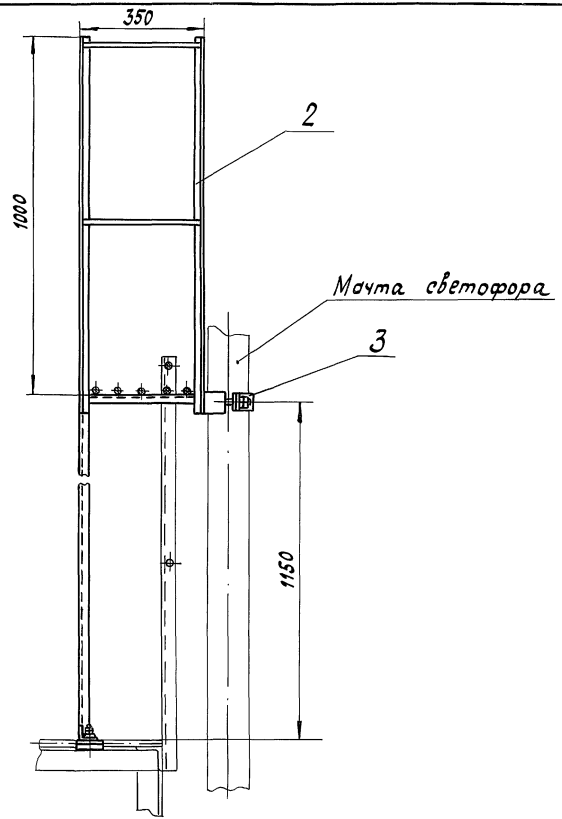

					15085-00-00 СБ		
						Лит.	Масса	Масштаб
Изм.	Лист	№ докум.	Подп.	Дата	Лестница	А	18,2	1:10
Разраб.		Семикина		6.5.91				
Пров.		Абрамова		6.05.91	Сборочный чертеж	Лист 1	Листов 2	
Рчк.		Лапина		6.5.91				
ГИП						МПС Гипротранссигналсвязь 2. Ленинград		
Н. контр.		Киселева		7.05.91				
Нач. отд.		Степанов		6.5.91				

Копировал [illegible] 25001-04 46 формат А3

Альбом 3 Часть 2

501-05-122.91

А (1)

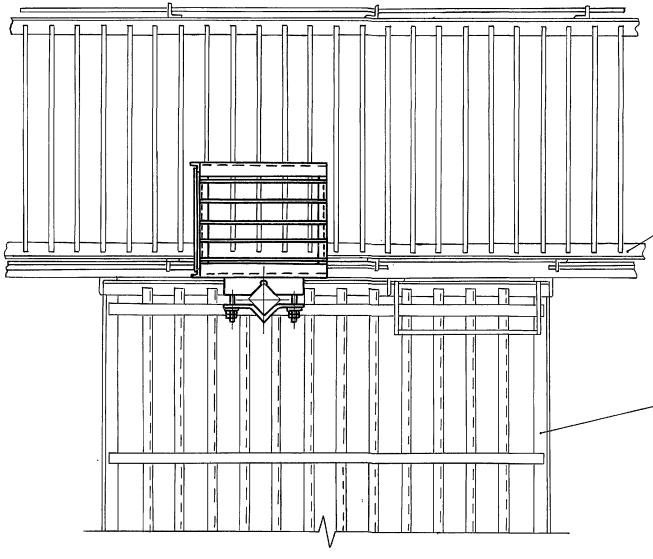

Изм	Лист	№ докум.	Подп.	Дата	15085-00-00 СБ	Лист 2

25001-04 47 Копировал: [illegible] Формат: А3

Инв. № | Подп. и дата

Формат	Зона	Поз.	Обозначение	Наименование	Кол.	Примечание
				Документация		
А4			15013-01-00 СБ	Сборочный чертеж		
				Сборочные единицы		
А4		1	26017-00-00	Кронштейн крепления мачт	1	
				Детали		
Б4		2	15013-01-01	Кольцо ограждения Полоса Б-2 8×50 ГОСТ 103-76 стэсп ГОСТ 535-88 L = 2040 h 14	1	6,41 кг

Изм.	Лист	№ докум.	Подп.	Дата
Разраб.		Семикина		6.5.91
Пров.		Абрамова		6.05.91
Рук.		Лапина		6.5.91
Н. контр.		Киселева		21.05.91
Нач. отд.		Степанов		6.5.91

15013-01-00

Ограждение

Лит. А | Лист | Листов 1

МПС Гипротранссигналсвязь г. Ленинград

Инв. № | Подп. и дата

Копировал

Формат А4

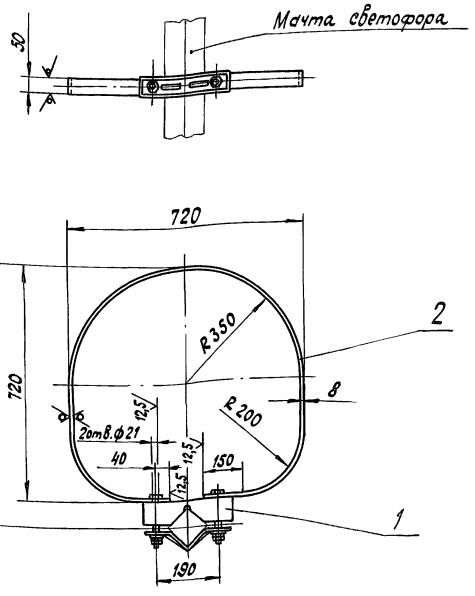

Изм.	Лист	№ докум.	Подп.	Дата
Разраб.		Семикина		6.5.91
Пров.		Абрамова		6.05.91
Рук.		Лапина		6.5.91
ГИП				
Н. контр.		Киселева		21.05.91
Нач. отд.		Степанов		6.5.91

15013-01-00 СБ

Ограждение

Сборочный чертеж

Лит. А | Масса 14,4 | Масштаб 1:10

Лист | Листов 1

МПС Гипротранссигналсвязь г. Ленинград

Инв. № | Подп. и дата

Копировал 4-8-25001-04 48 Формат А3

Формат	Зона	Поз.	Обозначение	Наименование	Кол.	Примечание
				Документация		
А3			15071-00-00 С СБ	Сборочный чертеж		
				Детали		
А4		1	26010-02-03	Колпачок	1	
				Стандартные изделия		
		2		Болт М10-6g×20.58.0112 ГОСТ 7798-70	2	
			Переменные данные	для исполнений		
				15071-00-00С		
				Детали		
А4		3	13240-00-01	Ввод	2	
А3		4	15071-00-01	Угольник	1	
А3		5	15071-00-02	Угольник	1	
				15071-00-00-01С		
				Детали		
А4		3	13240-00-01	Ввод	4	
А3		4	15071-00-01-01	Угольник	1	
А3		5	15071-00-01-02	Угольник	1	
				15071-00-00-02С		
				Детали		
А4		3	13240-00-01	Ввод	5	
А3		4	15071-00-01-02	Угольник	1	
А3		5	15071-00-02-02	Угольник	1	
				15071-00-00-03С		
				Детали		
А4		3	13240-00-01	Ввод	3	
А3		4	15071-00-01-03	Угольник	1	
А3		5	15071-00-02-03	Угольник	1	
				15071-00-00-04С		
				Детали		
А4		3	13240-00-01	Ввод	5	
А3		4	15071-00-01-04	Угольник	1	
А3		5	15071-00-02-04	Угольник	1	
				15071-00-00-05С		
				Детали		
А4		3	13240-00-01	Ввод	6	
А3		4	15071-00-01-05	Угольник	1	

Альбом 3 Часть 2

501-05-122.91

Подпись и дата

Инв. №

Изм. Лист № докум. Подп. Дата

Разраб. Семкина 6.5.91

Пров. Абрамова 6.05.91

Рук. Лапина 6.5.91

Н.контр. Киселева 21.05.91

Начотд. Степанов 6.5.91

15071-00-00 С

Мачта светофора

Лит. А | Лист 1 | Листов 4

МПС Гипротрансигналсвязь г. Ленинград

Копировал

Формат А4

Подпись и дата

Инв. №

Изм. Лист № докум. Подп. Дата

15071-00-00 С

Лист 2

Копировал

25001-04 49 Формат А4

Формат	Зона	Поз.	Обозначение	Наименование	Кол.	Примечание
А3		5	15071-00-02-05	Угольник	1	
				15071-00-00-06С		
				Детали		
А4		3	13240-00-01	Ввод	4	
А3		4	15071-00-01-06	Угольник	1	
А3		5	15071-00-02-06	Угольник	1	
				15071-00-00-07С		
				Детали		
А4		3	13240-00-01	Ввод	6	
А3		4	15071-00-01-07	Угольник	1	
А3		5	15071-00-02-07	Угольник	1	
				15071-00-00-08С		
				Детали		
А4		3	13240-00-01	Ввод	4	
А3		4	15071-00-01-08	Угольник	1	
А3		5	15071-00-02-08	Угольник	1	
				15071-00-00-09С		
				Детали		
А4		3	13240-00-01	Ввод	7	
А3		4	15071-00-01-09	Угольник	1	

Инв. № | Подп. и дата

Изм. Лист. № докум. Подп. Дата

15071-00-00С

Лист 3

Копировал — Формат А4

Формат	Зона	Поз.	Обозначение	Наименование	Кол.	Примечание
А3		5	15071-00-02-09	Угольник	1	
				15071-00-00-10		
				Детали		
А4		3	13240-00-01	Ввод	6	
А3		4	15071-00-01-10	Угольник	1	
А3		5	15071-00-02-10	Угольник	1	
				15071-00-00-11		
				Детали		
А4		3	13240-00-01	Ввод	5	
А3		4	15071-00-01-11	Угольник	1	
А3		5	15071-00-02-11	Угольник	1	

Инв. № | Подпись и дата

Изм. Лист. № докум. Подп. Дата

15071-00-00С

Лист 4

Копировал 25001-04 50 Формат А4

А (1:4) (2,3,4,5,6,7)

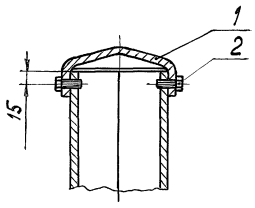

Б-Б (1:4) (2,3,4,5,6,7)

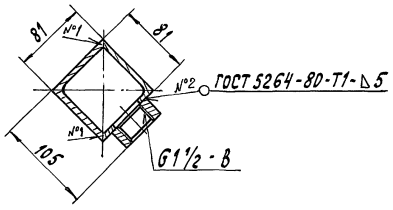

В-В (1:4) (2,3,4,5,6,7)

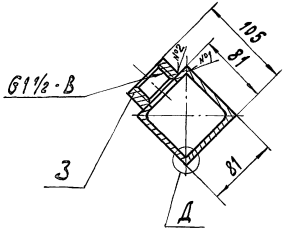

Г-Г (1:4) (2,5,6)

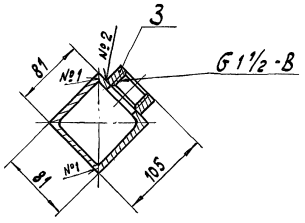

Обозначение	Тип мачты	Рис.	Масса, кг
15071-00-00С	I	1	40,22
-01	II	2	50,53
-02	III	3	56,09
-03	IV	4	60,53
-04	V	5	61,05
-05	VI	6	65,38
-06	VII	7	70,51
-07	VIII	8	71,58
-08	IX	9	76,63
-09	X	10	77,23
-10	XI	11	77,78
-11	XII	12	82,27

Сварка ручная дуговая

Д (1:2)

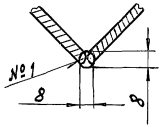

Изм.	Лист	№ докум.	Подп.	Дата	15071-00-00С СБ
Разраб.		Семикина		6.5.91	Мачта светофора. Сборочный чертеж
Пров.		Абрамова		6.05.91	
Рук.		Лапина		6.5.91	
ГИП					
Н.контр.		Киселева		27.05.91	
Нач.отд.		Степанов		6.5.91	

Лит.	Масса	Масштаб
А	См. табл.	1:50

Лист 1 Листов 7

МПС Гипротранссигнальсвязь г. Ленинград

Копировал – 25001-04 51 Формат А3

Инв. № | Подп. и дата

Альбом 3 Часть 2

501-05-122.91

Рис. 1

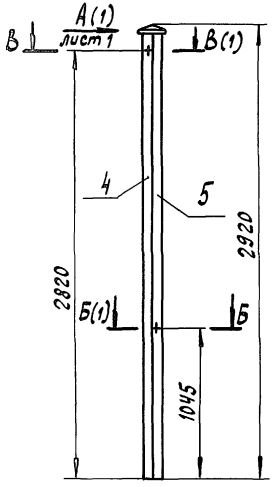

Рис. 2

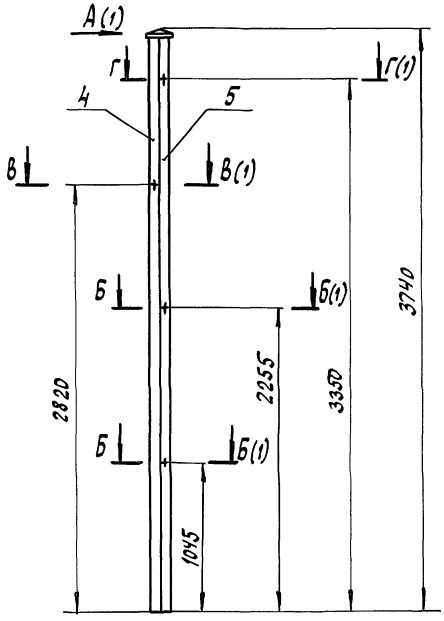

Рис. 3

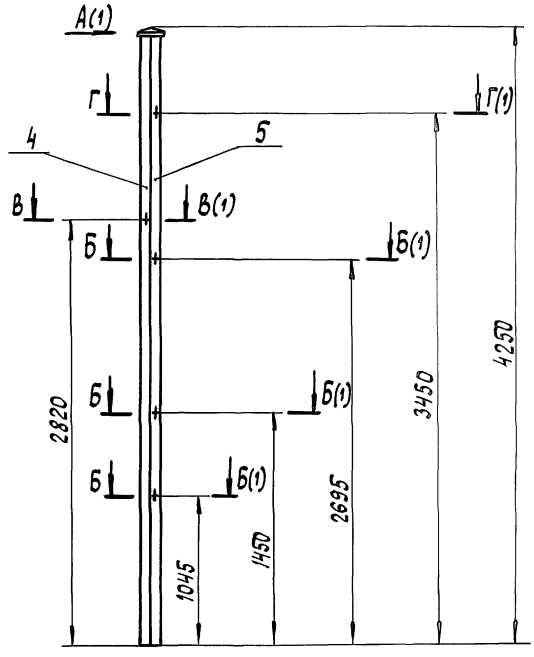

Изм.	Лист	№ докум.	Подп.	Дата	15071-00-00С СБ	Лист 2

Инв. № | Подпись и дата

25001-04 52 Копировал: [illegible] Формат: А3

Рис. 4

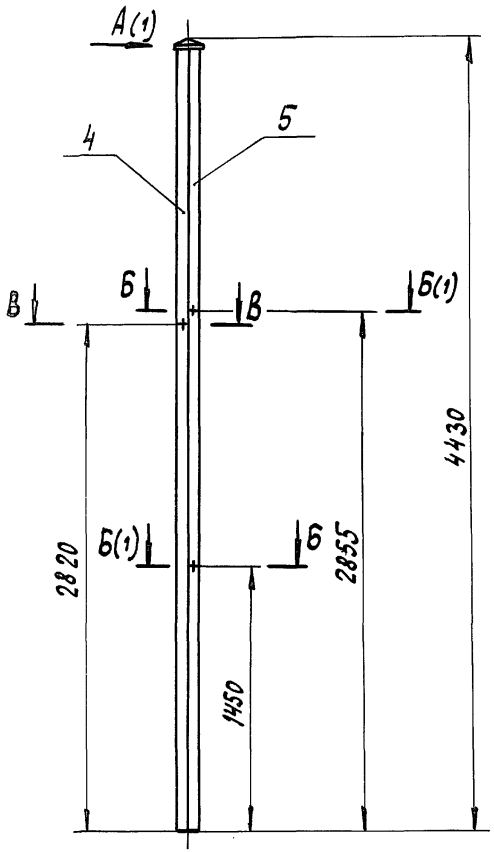
А(1)
4
5
В
Б
В
Б(1)
4430
2820
Б(1)
Б
2855
1450

Рис. 5

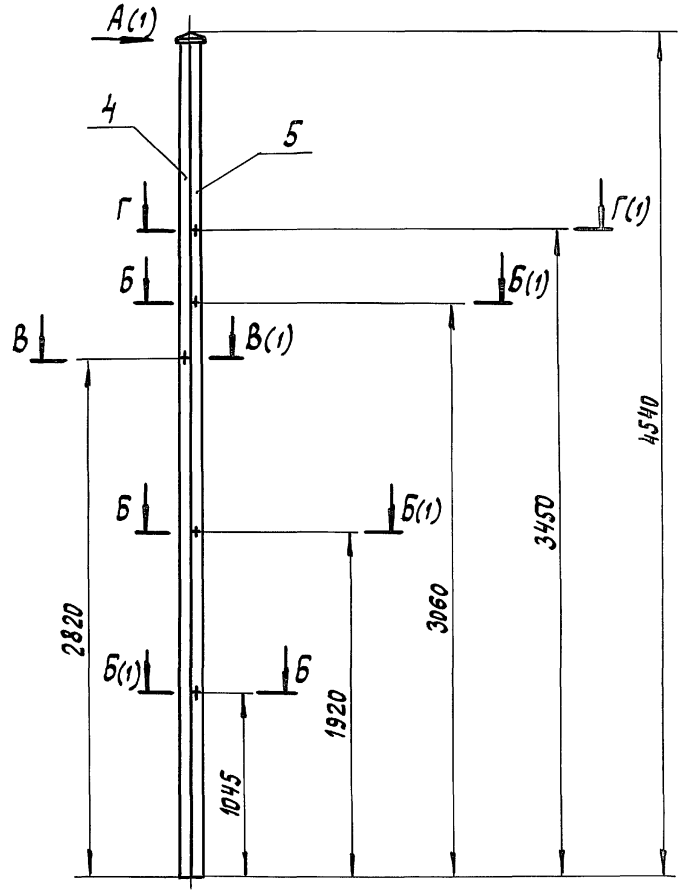
А(1)
4
5
Г
Г(1)
Б
Б(1)
В
В(1)
4540
Б
Б(1)
3450
2820
3060
Б(1)
Б
1920
1045

Рис. 6

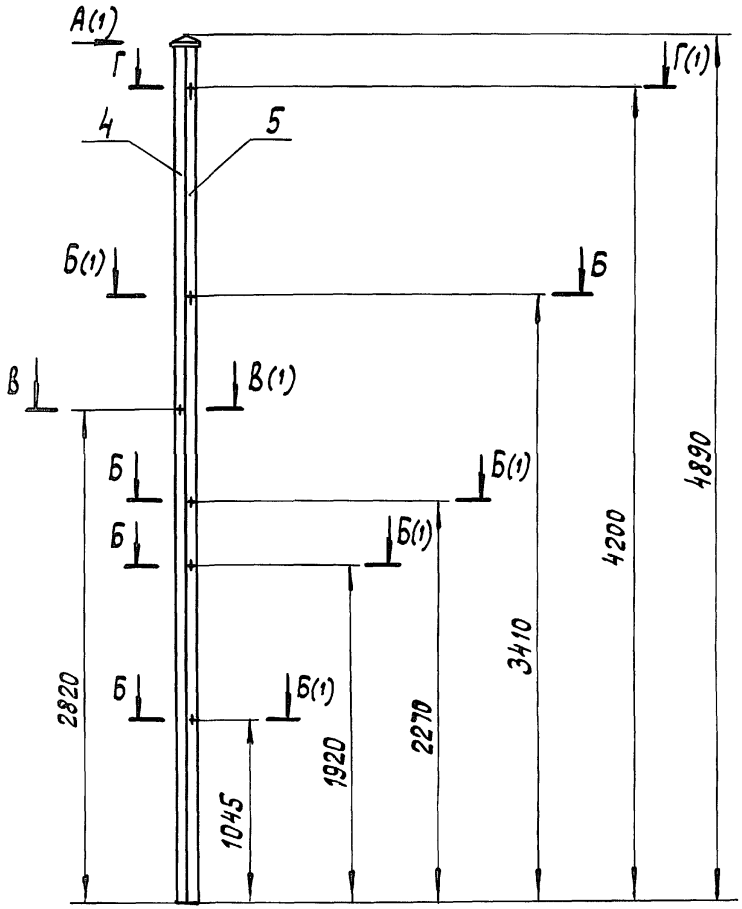

Рис. 7

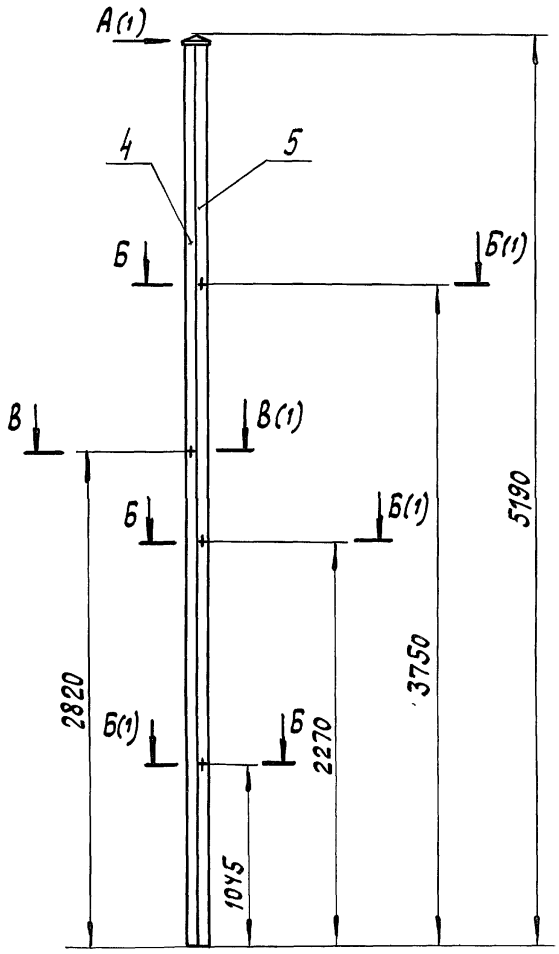

Инв. № | Подпись и дата

Изм.	Лист	№ докум.	Подп.	Дата	15071-00-ООС СБ	Лист 4

Рис. 8

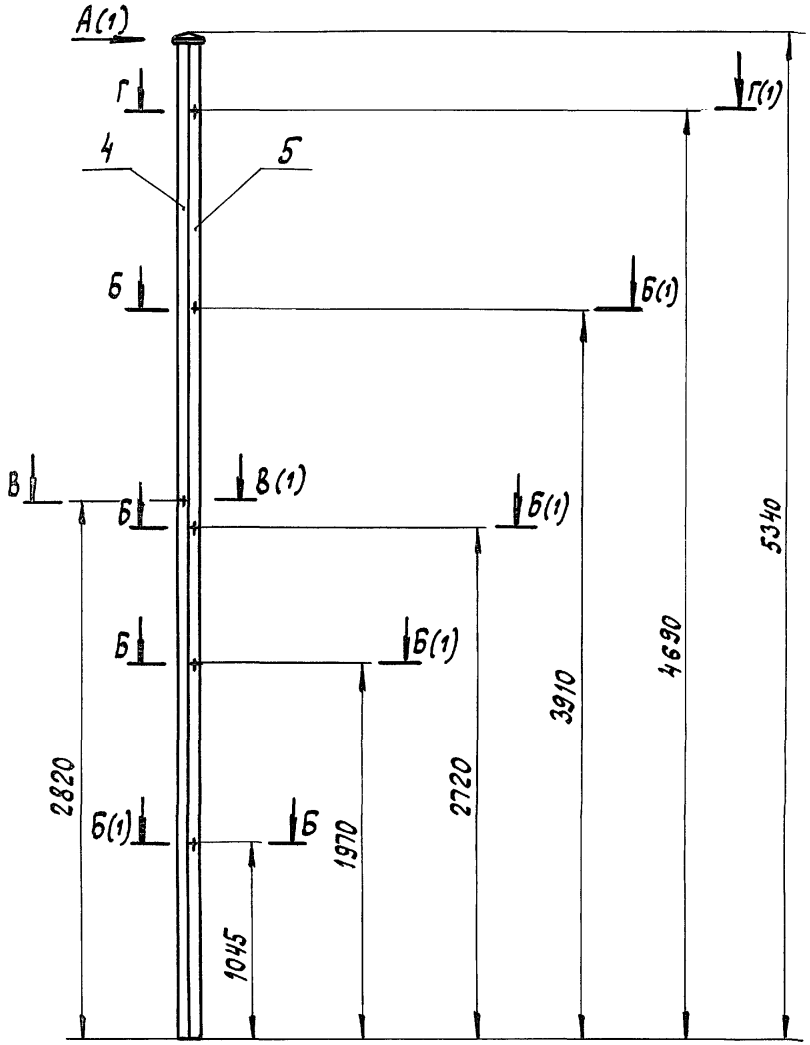

Рис. 9

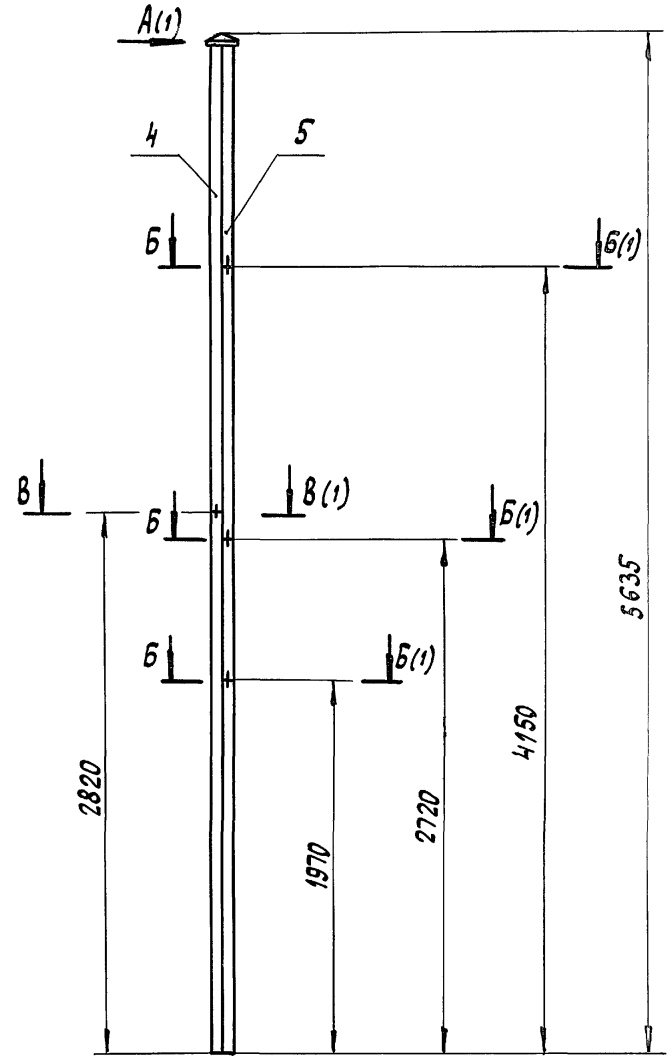

Альбом 3 Часть 2

501-05-122.91

Инв. № | Подпись и дата

Изм	Лист	№ докум.	Подп.	Дата	15071-00-00 С СБ	Лист 5

25001-04 55 копировал: [illegible] формат: А3

Рис. 10

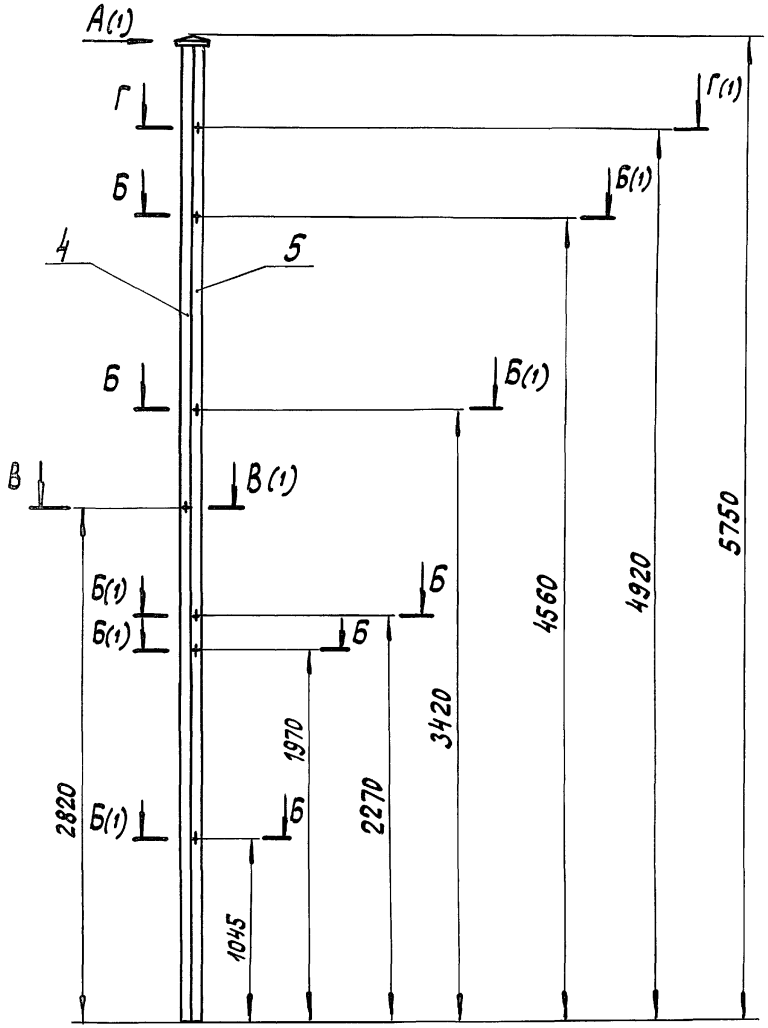

Рис. 11

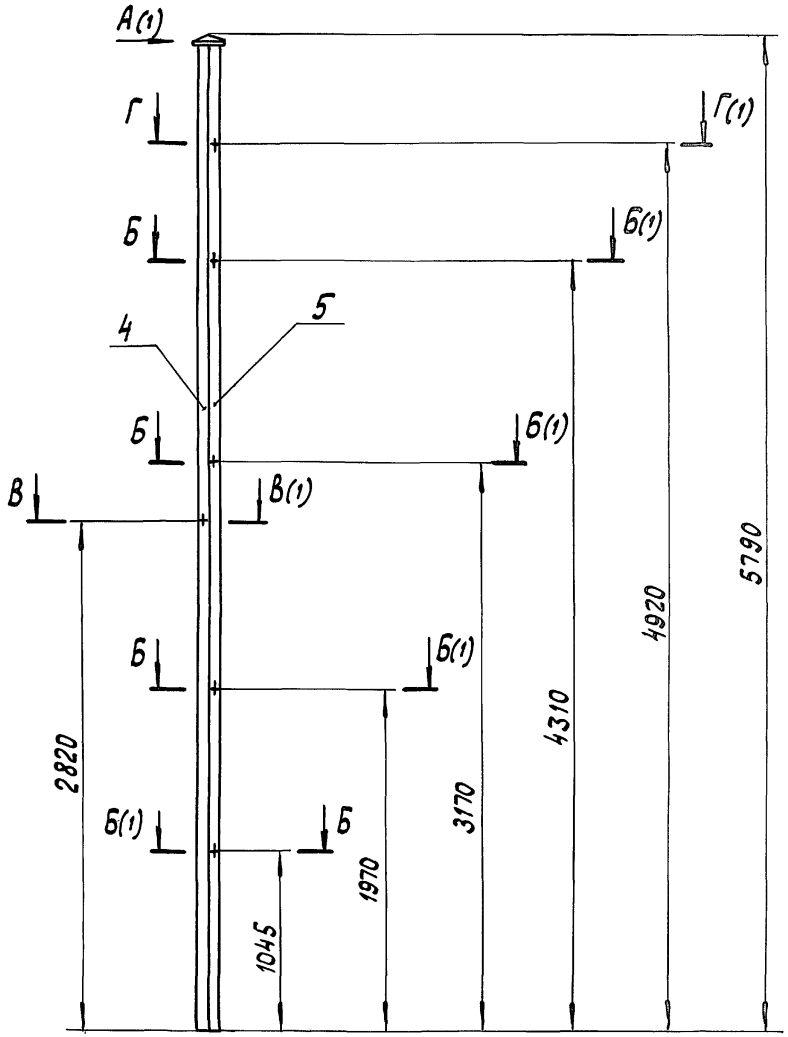

Альбом 3 Часть 2

501-05-122.91

Инв.№ | Подпись и дата

Изм.	Лист	№докум.	Подп.	Дата	15071-00-00С СБ	Лист 6

Рис. 12

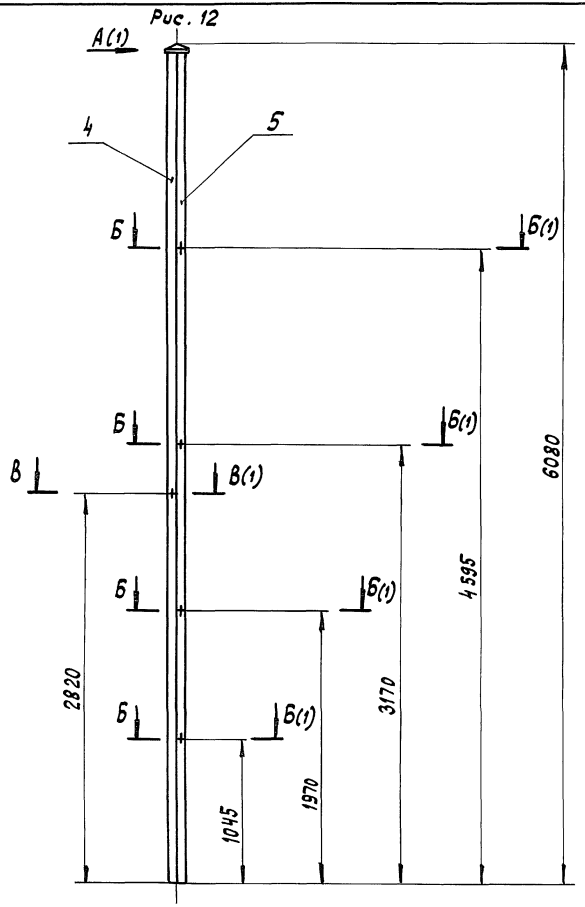

Инв. №	Подпись и дата

Изм	Лист	№ докум.	Подп.	Дата	15071-00-00 СБ	Лист 7

Формат	Зона	Поз.	Обозначение	Наименование	Кол.	Примечание
				Документация		
А3			26869-00-00 СБ	Сборочный чертеж		
				Сборочные единицы		
А4		1	6184-00-00	Хомут	1	
А4		2	16251-02-00	Подставка	1	
				Детали		
А3		3	16252-00-01	Корпус кронштейна	1	
А4		4	26018-00-01	Вкладыш	1	
А4		5	26018-00-02	Вкладыш	1	
А4		6	26616-00-14	Прокладка		
				Стандартные изделия		
				Болты ГОСТ 7798-70		
		7		М10-6g×60.58.0112	3	
		8		М16-6g×70.58.0112	1	
				Гайки ГОСТ 5915-70		
		9		М10-6Н.5.0112	3	
		10		М16-6Н.5.0112	2	
		11		Шайба 10.65Г.0112 ГОСТ 6402-70	3	

Подп. и дата | Инв. № подл.

Изм.	Лист	№ докум.	Подп.	Дата
Разраб.		Богданова		6.5.91
Пров.		Семикина		6.5.91
Рук.		Лапина		6.5.91
Н. контр.		Киселева		6.5.91
Нач. отд.		Степанов		6.5.91

26869-00-00

Кронштейн нижний

Лит.	Лист	Листов
А		1

МПС Гипротранссигналсвязь г. Ленинград

Копировал Формат А4

Формат	Зона	Поз.	Обозначение	Наименование	Кол.	Примечание
				Документация		
А3			26870-00-00 СБ	Сборочный чертеж		
				Сборочные единицы		
А4		1	6181-01-00	Болт осевой с гайкой	1	
А4		2	6184-00-00	Хомут	1	
				Детали		
А4		3	3614-00-05	Ось	1	
А3		4	6181-00-01	Корпус кронштейна	1	
А4		5	16254-00-01	Болт регулирующий	1	
А4		6	26018-00-01	Вкладыш	1	
А4		7	26018-00-02	Вкладыш	1	
А3		8	26616-00-09	Заглушка	1	
				Стандартные изделия		
		9		Гайка М20-6Н.5.0112 ГОСТ 5915-70	5	
		10		Шайба 12.01.Ст3.0112 ГОСТ 11371-78	2	
		11		Шплинт 4×25 ГОСТ 397-79	2	

Подп. и дата | Инв. № подл.

Изм.	Лист	№ докум.	Подп.	Дата
Разраб.		Богданова		6.05.91
Пров.		Семикина		6.5.91
Рук.		Лапина		6.5.91
Н. контр.		Киселева		6.5.91
Нач. отд.		Степанов		6.5.91

26870-00-00

Кронштейн верхний

Лит.	Лист	Листов
А		1

МПС Гипротранссигналсвязь г. Ленинград

Копировал 25001-04 58 Формат А4

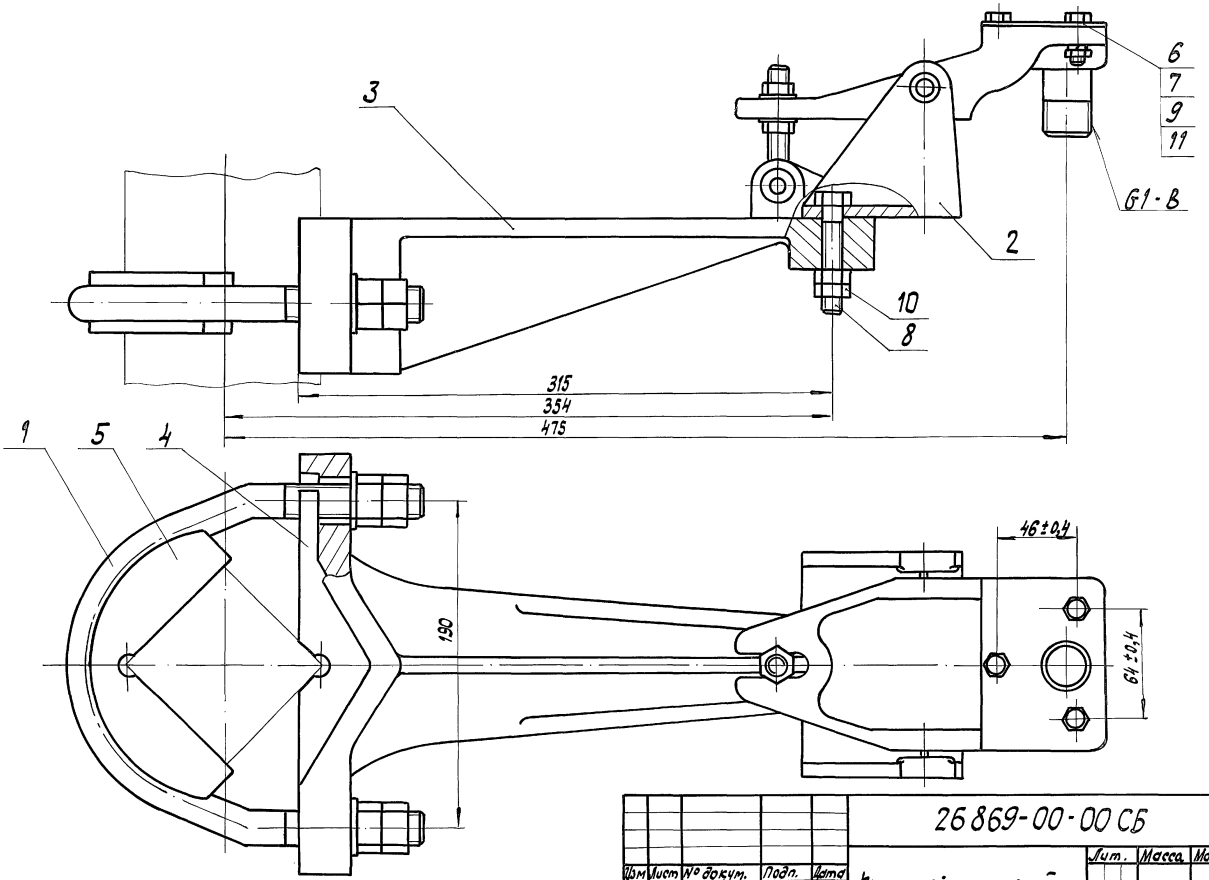

					26869-00-00 СБ		
Изм.	Лист	№ докум.	Подп.	Дата			
Разраб.		Богданова		6.5.91	Кронштейн нижний	Лит.	Масса	Масштаб
Пров.		Семикина		6.5.91		А	14,0	1:2
Рук.		Лапина		6.5.91	Сборочный чертеж	Лист	Листов 1	
ГИП						МПС Гипротранссигналсвязь г. Ленинград		
Н. контр.		Киселева		27.05.91				
Нач. отд.		Степанов		6.5.91				

Инв. № | Подп. и дата

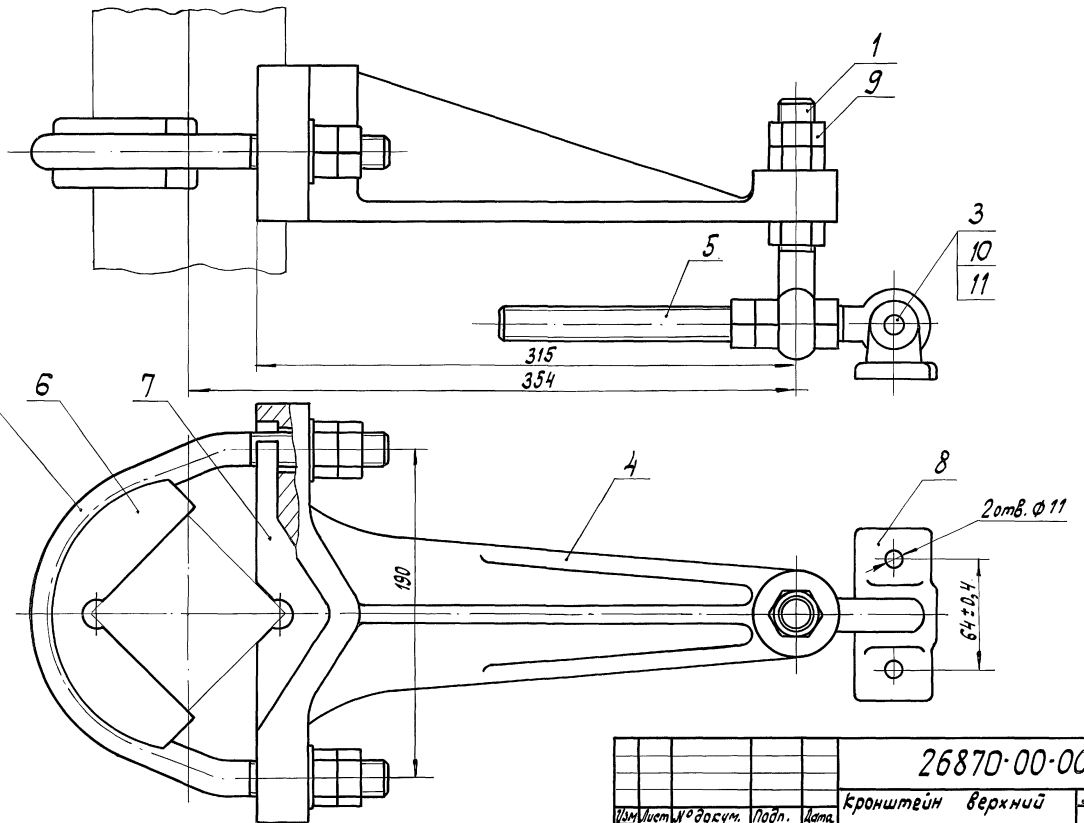

					26870-00-00СБ			
Изм	Лист	№ докум.	Подп.	Дата	Кронштейн верхний	Лит.	Масса	Масштаб
Разраб.		Богданова		6.5.91		А	11,4	1:2
Пров.		Семикина		6.5.91	Сборочный чертеж	Лист	Листов 1	
Рук.		Лапина		6.5.91		МПС		
ГИП						Гипротранссигналсвязь		
Н.контр		Белявская		21.05.91		г. Ленинград		
Нач.отд.		Степанов		6.5.91				

25001-04 60 Формат А3

Часть 2

Альбом 3

501-05-122.91

Подп. и дата

Инв. №

Формат	Зона	Поз.	Обозначение	Наименование	Кол.	Примечание
				Документация		
А4			26017-00-00 СБ	Сборочный чертеж		
				Сборочные единицы		
А4		1	26016-02-00	Скоба переходная	1	
				Детали		
А4		2	26017-00-01	Корпус кронштейна	1	
				Стандартные изделия		
		3		Болт М20-6g×160.58.0112 ГОСТ 7798-70	2	
		4		Гайка М20-6Н.5.0112 ГОСТ 5915-70	4	
		5		Шайба 20.01.Ст3.0112 ГОСТ 11371-78	2	

Инв. № | Подп. и дата

Изм.	Лист	№ докум.	Подп.	Дата
Разраб.		Богданова		6.5.91
Пров.		Семикина		6.5.91
Рук.		Лапина		6.5.91
Н.контр.		Киселева		13.05.
Нач.отд.		Степанов		6.5.91

26017-00-00

Кронштейн крепления мачты

Лит.	Лист	Листов
А		1

МПС Гипротранссигналсвязь г. Ленинград

Копировал Формат А4

Формат	Зона	Поз.	Обозначение	Наименование	Кол.	Примечание
				Документация		
А4			26022-00-00 СБ	Сборочный чертеж		
				Сборочные единицы		
А4		1	26022-01-00	Скоба переходная	2	
А4		2	26022-02-00	Кронштейн	2	
				Стандартные изделия		
				Болты ГОСТ 7798-70		
		3		М12-6g×40.58.0112	8	
		4		М12-6g×55.58.0112	8	
		5		Гайка М12-6Н.5.0112 ГОСТ 5915-70	32	

Инв. № | Подп. и дата

Изм.	Лист	№ докум.	Подп.	Дата
Разраб.		Богданова		6.05.91
Пров.		Семикина		6.5.91
Рук.		Лапина		6.5.91
Н.контр.		Киселева		13.05.91
Нач.отд.		Степанов		6.5.91

26022-00-00

Гарнитура крепления маршрутного указателя

Лит.	Лист	Листов
А		1

МПС Гипротранссигналсвязь г. Ленинград

Копировал Инв. – 25001-04 61 Формат А4

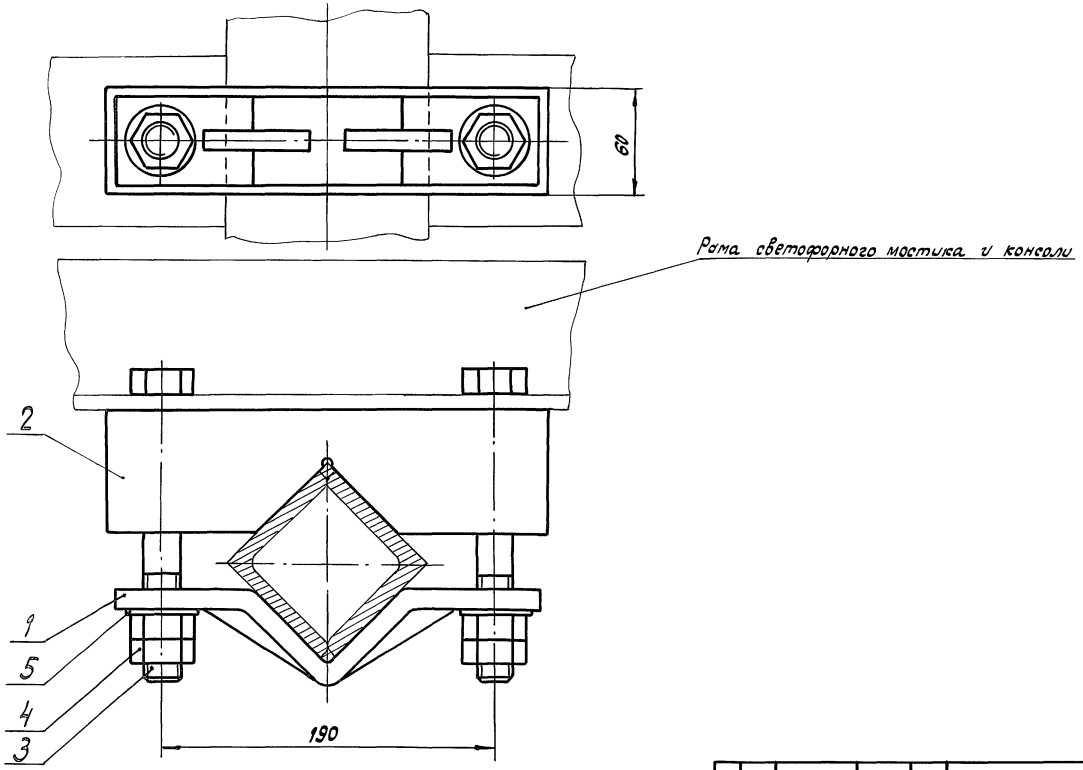

Изм	Лист	№ докум.	Подп.	Дата
Разраб.		Богданова		6.5.91
Пров.		Семикина		6.5.91
Рук.		Лапина		6.5.91
ГИП				
Н.контр.		Киселева		27.05.91
Нач.отд.		Степанов		6.5.91

26017-00-00СБ

Кронштейн крепления мачты Сборочный чертеж

Лит.	Масса	Масштаб
А	7,98	1:2

Лист | Листов 1

МПС Гипротранссигналсвязь г. Ленинград

Копировал [illegible] -25001-04 62 Формат А3

Инв.№ | Подп. и дата

501-05-122.91 Альбом 3 Часть 2

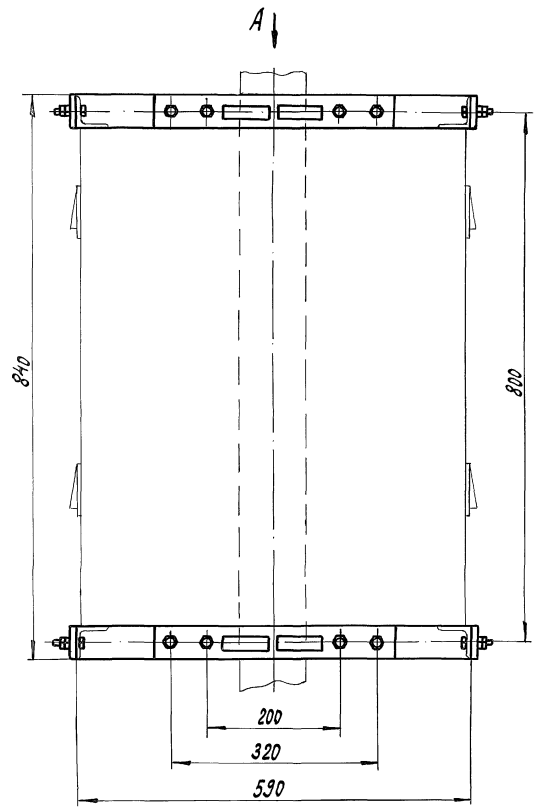

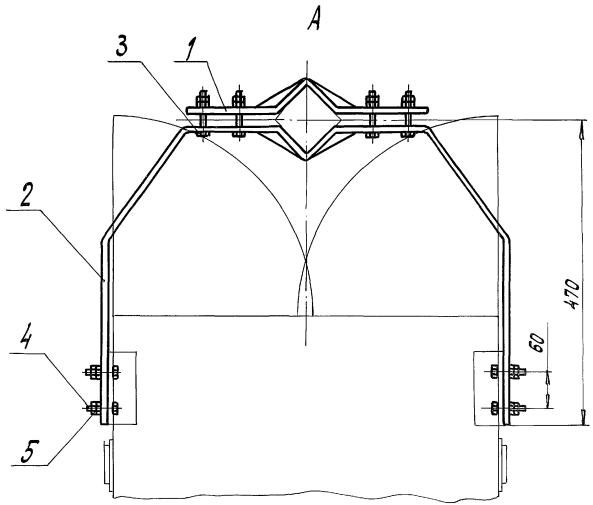

					26022-00-00 СБ			
Изм.	Лист	№ докум.	Подп.	Дата	Гарнитура крепления маршрутного указателя Сборочный чертеж	Лит	Масса	Масштаб
Разраб.		Богданова		6.05.91		А	19,5	1:5
Пров.		Семикина		6.5.91		Лист	Листов 1	
Рук.		Лапина		6.05.91		МПС Гипротранссигналсвязь г. Ленинград		
ГИП								
Н.контр.		Киселева		27.05.91				
Нач.отд.		Степанов		6.5.91				

Копировал [illegible] -25001-04 63 формат А3

Инв. № | Подп. и дата

501-05-122.91 Альбом 3 Часть 2

Формат	Зона	Поз.	Обозначение	Наименование	Кол.	Примечание
				Документация		
А3			15080-00-00 СБ	Сборочный чертеж		
				Сборочные единицы		
А4		1	15080-01-00	Кронштейн	1	
А4		2	26022-01-00	Скоба переходная	1	
				Стандартные изделия		
		4		Болт М12-6g×55.58.0112 ГОСТ 7798-70	4	
		5		Гайка М12-6Н.5.0112 ГОСТ 5915-70	8	

Изм.	Лист	№ докум.	Подп.	Дата
Разраб.		Семикина		6.5.91
Пров.		Абрамова		6.05.91
Рук.		Лапина		6.5.91
Н. контр.		Белявская		21.05.91
Нач. отд.		Степанов		6.5.91

15080-00-00

Кронштейн

Лит.	Лист	Листов
А		1

МПС Гипротранссигналсвязь г. Ленинград

Копировал Формат А4

Инв. № | Подп. и дата

Формат	Зона	Поз.	Обозначение	Наименование	Кол.	Примечание
				Документация		
А4			15081-00-00 СБ	Сборочный чертеж		
				Сборочные единицы		
А4		1	26084-00-00	Кронштейн	1	
				Детали		
А4		2	26018-00-01	Вкладыш	1	
А4		3	26018-00-02	Вкладыш	1	

Изм.	Лист	№ докум.	Подп.	Дата
Разраб.		Богданова		6.5.91
Пров.		Семикина		6.5.91
Рук.		Лапина		6.5.91
Н. контр.		Белявская		21.05.91
Нач. отд.		Степанов		6.5.91

15081-00-00

Кронштейн

Лит.	Лист	Листов
А		1

МПС Гипротранссигналсвязь г. Ленинград

Копировал Формат А4

Инв. № | Подп. и дата

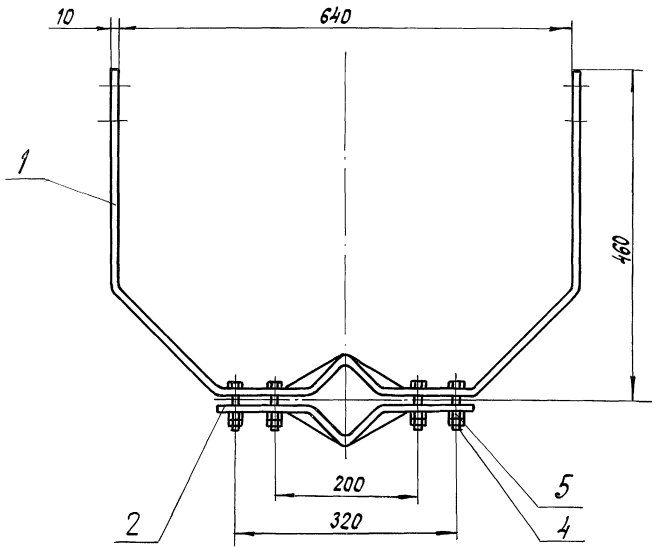

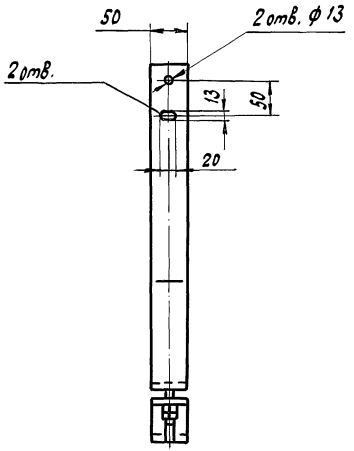

					15080-00-00 СБ		
Изм.	Лист	№док.	Подп.	Дата	Кронштейн	Лит.	Масса / Масштаб
Разраб.		Семикина		6.5.91		А	7,6 / 1:5
Пров.		Абрамова		6.05.91	Сборочный чертеж	Лист	Листов 1
Рук.		Лапина		6.5.91		МПС Гипротранссигналсвязь г. Ленинград	
ГИП							
Н.контр.		Белявская		21.05.91			
Нач.отд.		Степанов		21.05.91			

Инв.№ | Подп. и дата

Альбом 3 Часть 2

501-05-122.91

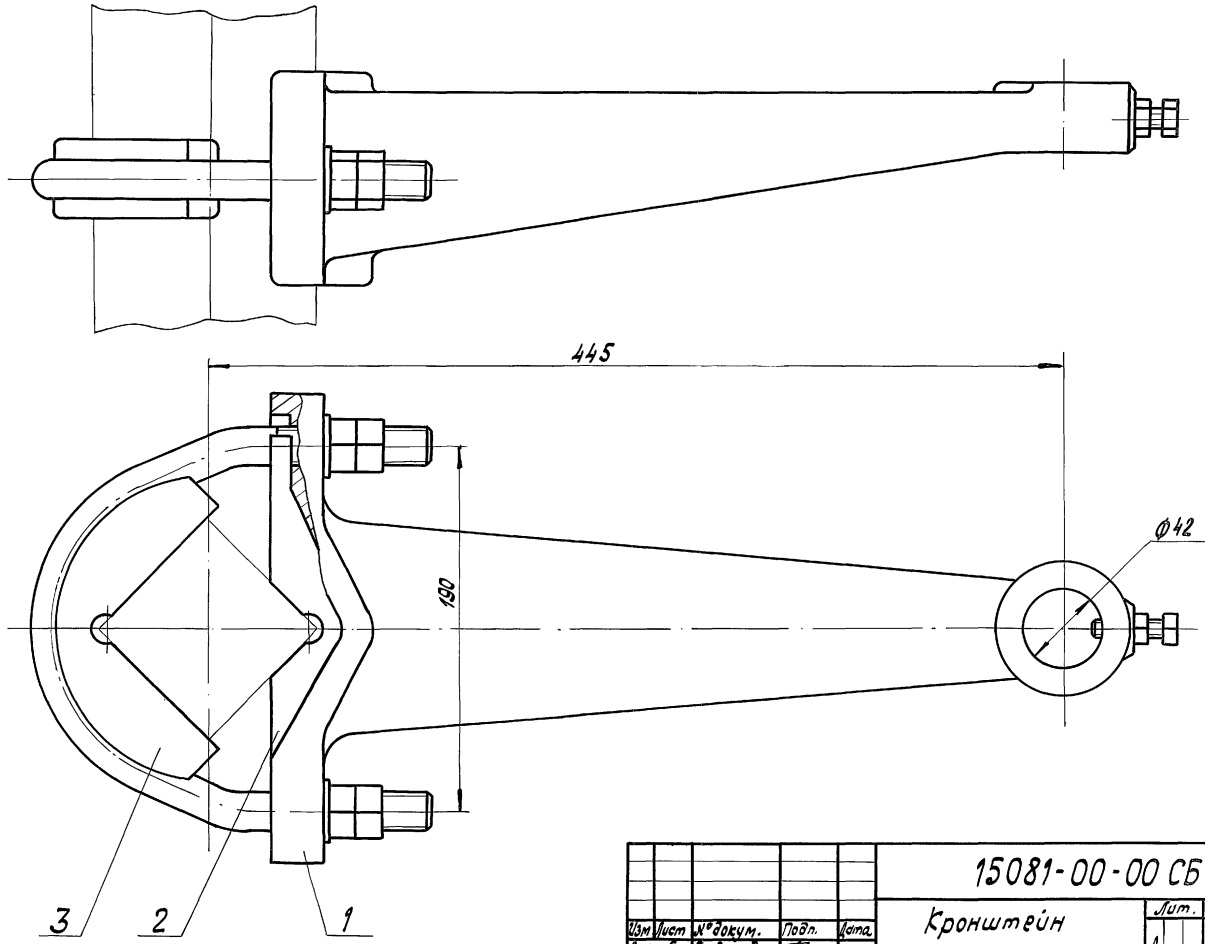

Изм.	Лист	№ докум.	Подп.	Дата
Разраб.		Богданова		6.05.91
Пров.		Семикина		6.5.91
Рук.		Лапина		6.05.91
ГИП				
Н.контр.		Белявская		21.05.91
Нач.отд.		Степанов		21.05.91

15081-00-00 СБ

Кронштейн

Сборочный чертеж

Лит.	Масса	Масштаб
А	12,13	1:2
Лист	Листов 1	

МПС
Гипротрансигналсвязь
г. Ленинград

Инв. № | Подп. и дата

Копировал - 25001-04 66 Формат А3

Альбом 3 часть 2

501-05-122.91

Формат	Зона	Поз.	Обозначение	Наименование	Кол.	Примечание
				Документация		
А4			26858-00-00 СБ	Сборочный чертеж		
				Сборочные единицы		
А4		1	26022-01-00	Скоба переходная	1	
А4		2	26858-01-00	Кронштейн	1	
				Стандартные изделия		
		3		Болт М12-6g×55.58.0112 ГОСТ 7798-70	4	
		4		Гайка М12-6Н.5.0112 ГОСТ 5915-70	8	

Изм.	Лист	№ докум.	Подп.	Дата
Разраб.		Васильева		6.5.91
Пров.		Семикина		6.5.91
Рук.		Лапина		6.5.91
Н.контр.		Киселева		28.05.91
Нач.отд.		Степанов		29.05.91

26858-00-00

Кронштейн

Лит.	Лист	Листов
А		1

МПС Гипротранссигналсвязь г. Ленинград

Копировал

Формат А4

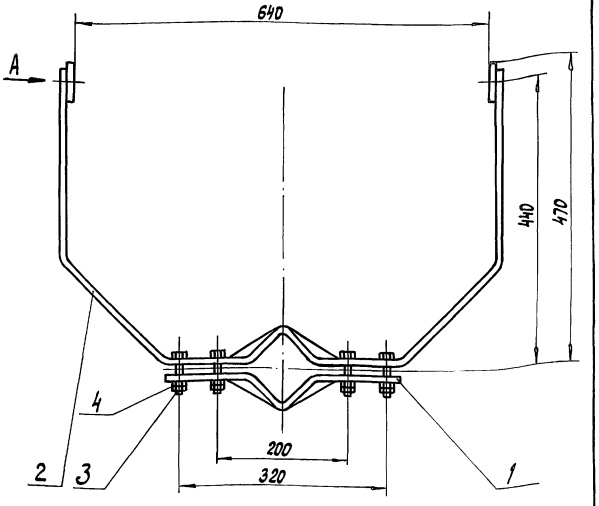

Изм.	Лист	№ докум.	Подп.	Дата
Разраб.		Васильева		6.5.91
Пров.		Семикина		6.5.91
Рук.		Лапина		6.5.91
ГИП				
Н.контр.		Киселева		28.05.91
Нач.отд.		Степанов		29.05.91

26858-00-00 СБ

Кронштейн

Сборочный чертеж

Лит.	Масса	Масштаб
А	8,58	1:5

Лист	Листов 1

МПС Гипротранссигналсвязь г. Ленинград

Копировал Инв. № 25001-04 67 Формат А4

Формат	Зона	Поз.	Обозначение	Наименование	Кол.	Примечание
				Документация		
А3			7055-00-00 СБ	Сборочный чертеж		
				Детали		
А4		1	7055-00-01	Угольник	1	
А4		2	7055-00-04	Кольцо	1	
А4		3	26124-00-01	Гайка	1	
А4		4	26124-00-02	Втулка	2	
				Материалы		
		5		Металлорукав негерметичный типа РЗ-Ц-Х-25 У1 ТУ 22-5570-83	0,91	м

Изм.	Лист	№ докум.	Подп.	Дата	7055-00-00	Лит.	Лист	Листов
Разраб.		Абрамова		6.05.91	Шланг бронированный тип II	А		1
Пров.		Семикина		6.5.91		МПС Гипротранссигналсвязь г. Ленинград		
Рук.		Лапина		6.5.91				
Н. контр.		Белявская		21.05.91				
Нач. отд.		Степанов		23.05.91				

Подп. и дата | Инв. №

Копировал — Формат А4

Формат	Зона	Поз.	Обозначение	Наименование	Кол.	Примечание
				Документация		
А3			7056-00-00 СБ	Сборочный чертеж		
				Детали		
А4		1	7056-00-01	Фланец	1	
А4		2	7056-00-02	Гайка	1	
А4		3	7056-00-04	Прокладка	1	
				Материалы		
		4		Металлорукав негерметичный типа РЗ-Ц-Х-38 ТУ 22-5570-83	0,67	м

Изм.	Лист	№ докум.	Подп.	Дата	7056-00-00	Лит.	Лист	Листов
Разраб.		Абрамова		6.05.91	Шланг бронированный тип III	А		1
Пров.		Семикина		6.5.91		МПС Гипротранссигналсвязь г. Ленинград		
Рук.		Лапина		6.5.91				
Н. контр.		Белявская		21.05.91				
Нач. отд.		Степанов		23.05.91				

Подп. и дата | Инв. №

25001-04 68 Копировал — Формат А4

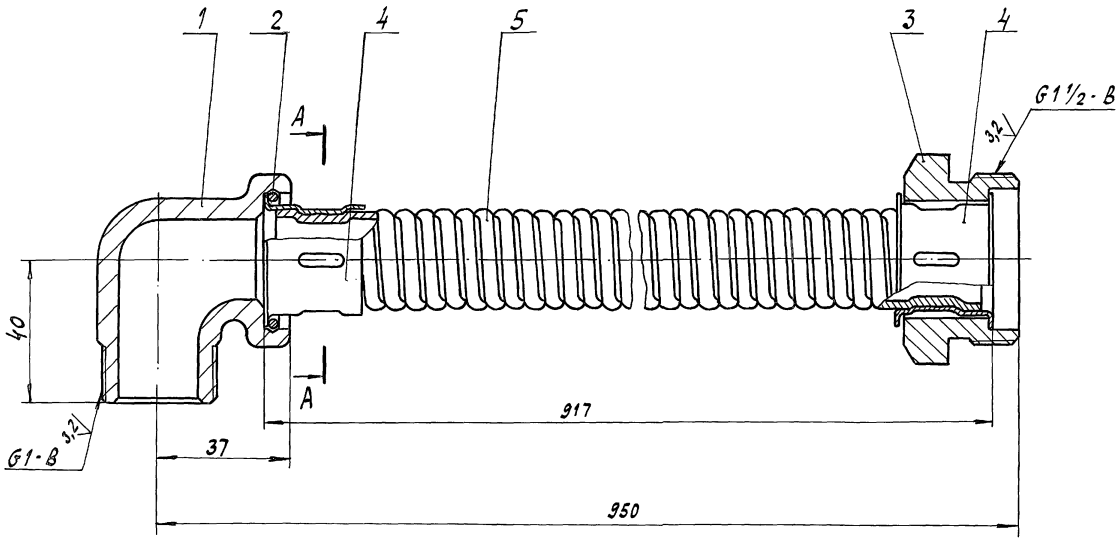

A - A

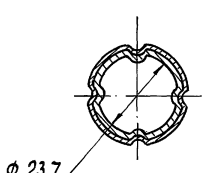

					7055 - 00 - 00 СБ	
Изм.	Лист	№ докум.	Подп.	Дата	Шланг бронированный тип II Сборочный чертеж	Лит. / Масса / Масштаб: А / 1,15 / 1:1
Разраб.		Абрамова		6.05.91		Лист / Листов 1
Пров.		Семикина		6.5.91		МПС Гипротрансигналсвязь г. Ленинград
Рук.		Лапина		6.5.91		
ГИП						
Н.контр.		Белявская		21.05.91		
Нач.отд.		Степанов		21.05.91		

Инв. № | Подп. и дата

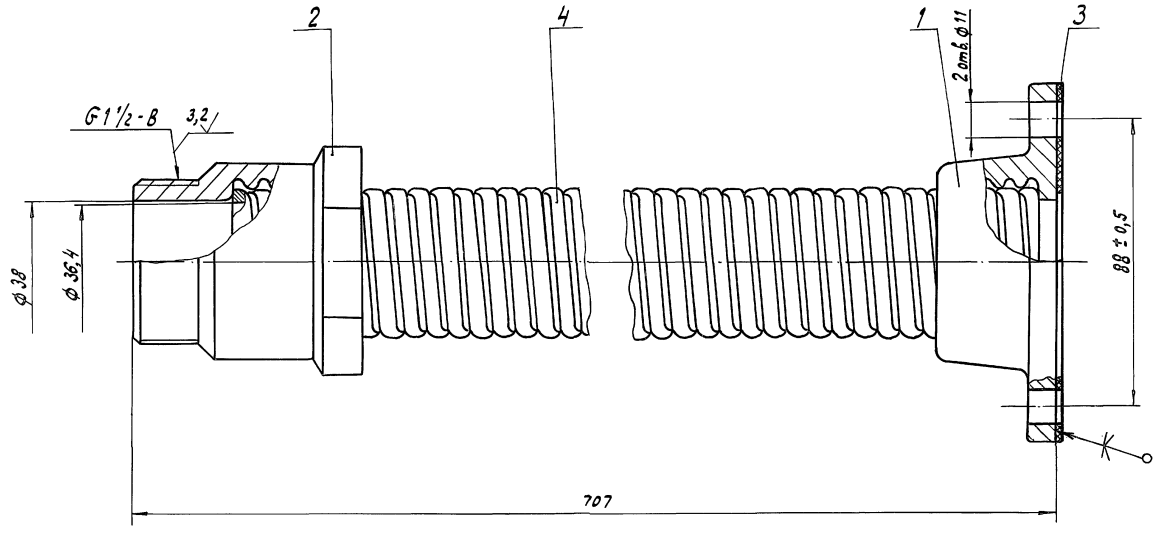

					7056-00-00 СБ	
Изм.	Лист	№ докум.	Подп.	Дата	Шланг бронированный тип III Сборочный чертеж	Лит. / Масса / Масштаб
Разраб.		Абрамова		6.05.91		А / 1,94 / 1:1
Пров.		Семикина		6.5.91		Лист / Листов 1
Рук.		Лапина		6.5.91		
ГИП						МПС Гипротранссигналсвязь г. Ленинград
Н.контр.		Беляевская		21.05.91		
Нач.отд.		Степанов		23.05.91		

Инв. № | Подп. и дата

Альбом 3 Часть 2

501-05-122.91

Формат	Зона	Поз.	Обозначение	Наименование	кол. на -	-01	Примечание
				Документация			
А3			13247-00-00 СБ	Сборочный чертеж			
				Детали			
А4		1	7055-00-02	Гайка	1	1	
А4		2	7055-00-04	Кольцо	1	1	
А4		3	13247-00-01	Гайка	1	1	
А4		4	26685-01-02	Втулка зажимная	2	2	
				Материалы			
		5		Металлорукав негерметичный типа РЗ-Ц-Х-15У1 ТУ 22-5570-83	0,62м	0,97м	

Подп. и дата

Инв. №

Изм.	Лист	№ докум.	Подп.	Дата
Разраб.		Абрамова		6.05.91
Пров.		Семицина		6.5.91
Рук.		Лапина		6.5.91
Н. контр.		Белявская		7.05.91
Нач. отд.		Степанов		20.05.91

13247-00-00

Шланг бронированный тип I

Лит.	Лист	Листов
А		1

МПС
Гипротранссигналсвязь г. Ленинград

Копировал Формат А4

Формат	Зона	Поз.	Обозначение	Наименование	Кол.	Примечание
				Документация		
А3			26685-01-00 СБ	Сборочный чертеж		
				Детали		
А4		1	7055-00-02	Гайка	1	
А4		2	7055-00-04	Кольцо	1	
А4		3	26685-01-01	Гайка	1	
А4		4	26685-01-02	Втулка зажимная	2	
				Материалы		
		5		Металлорукав негерметичный типа РЗ-Ц-Х-15У1 ТУ 22-5570-83	0,62	м

Подп. и дата

Инв. №

Изм.	Лист	№ докум.	Подп.	Дата
Разраб.		Абрамова		6.05.91
Пров.		Семицина		6.5.91
Рук.		Лапина		6.5.91
Н. контр.		Белявская		7.05.91
Нач. отд.		Степанов		20.05.91

26685-01-00

Шланг бронированный тип I

Лит.	Лист	Листов
А		1

МПС
Гипротранссигналсвязь г. Ленинград

Копировал 25001-04 7 Формат А4

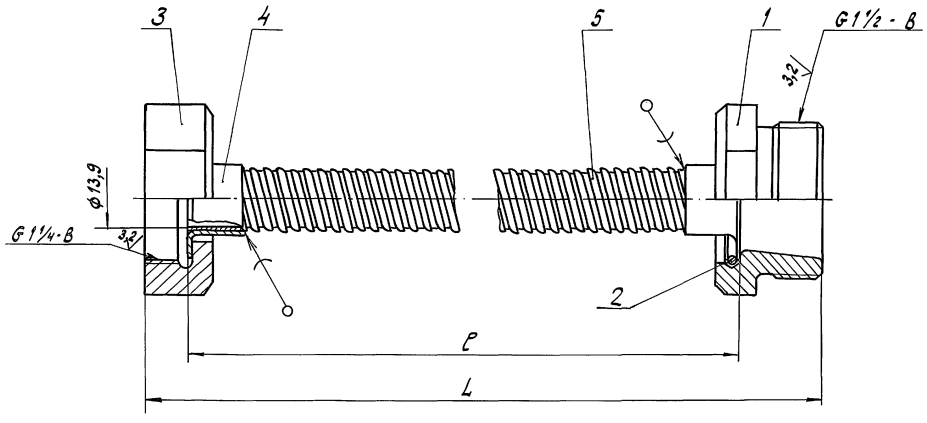

Обозначение	Размеры, мм		Масса, кг
	ℓ	L	
13247-00-00	622	657	0,54
-01	972	1007	0,64

					13247-00-00 СБ		
Изм.	Лист	№док.	Подп.	Дата	Шланг бронированный тип 1 Сборочный чертеж	Лит.	Масса	Масштаб
Разраб.		Абрамова		6.05.91		А	см. табл.	1:1
Пров.		Семикина		6.5.91				
Рук.		Лапина		6.5.91		Лист	Листов 1	
ГИП						МПС Гипротрансигналсвязь г. Ленинград		
Н.контр.		Белявская		21.05.91				
Нач.отд.		Степанов		23.05.91				

25001-04 72 Копировал Формат А3

Инв.№ | Подп. и дата

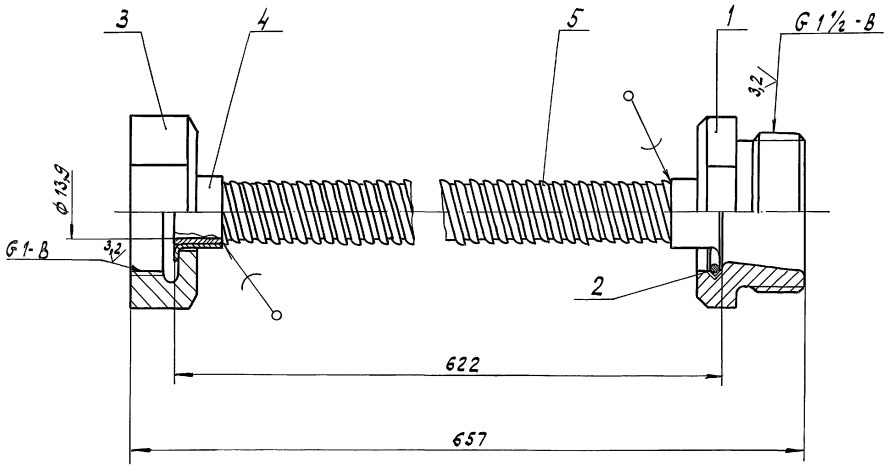

					26685-01-00СБ			
Изм	Лист	№ докум.	Подп.	Дата	Шланг бронированный тип I Сборочный чертеж	Лит.	Масса	Масштаб
Разраб.		Абрамова	Абрамов	6.05.91		А	0,54	1:1
Пров.		Семикина	[illegible]	6.5.91				
Рук.		Лапина	[illegible]	6.5.91		Лист	Листов 1	
ГИП						МПС Гипротранссигналсвязь г. Ленинград		
Н.контр.		Белявская	[illegible]	21.05.91				
Нач. отд.		Степанов	[illegible]	23.05.91				

Копировал: [illegible] 25001-04 73 Формат А3

Инв. № | Подп. и дата

501-05-122.91 Альбом 3 Часть 2

Часть 2

Альбом 3

501-05-122.91

Формат	Зона	Поз.	Обозначение	Наименование	Кол.	Примечание
				Документация		
А3			26685-02-00 СБ	Сборочный чертеж		
				Детали		
А4		1	7055-00-04	Кольцо	1	
А4		2	26124-00-01	Гайка	1	
А4		3	26124-00-02	Втулка	2	
А4		4	26685-02-01	Гайка	1	
				Материалы		
		5		Металлорукав	0,88	м
				негерметичный типа		
				РЗ-Ц-Х-25 У1		
				ТУ 22-5570-83		

Подп. и дата

Инв. №

Изм	Лист	№ докум.	Подп.	Дата
Разраб.		Абрамова		6.05.91
Пров.		Семикина		6.5.91
Рук.		Лапина		6.5.91
Н.контр.		Белявская		21.05.91
Нач.отд.		Степанов		21.05.91

26685-02-00

Шланг бронированный

Лит.	Лист	Листов
А		1

МПС
Гипротрансигналсвязь
г. Ленинград

Копировал: [illegible] -

Формат А4

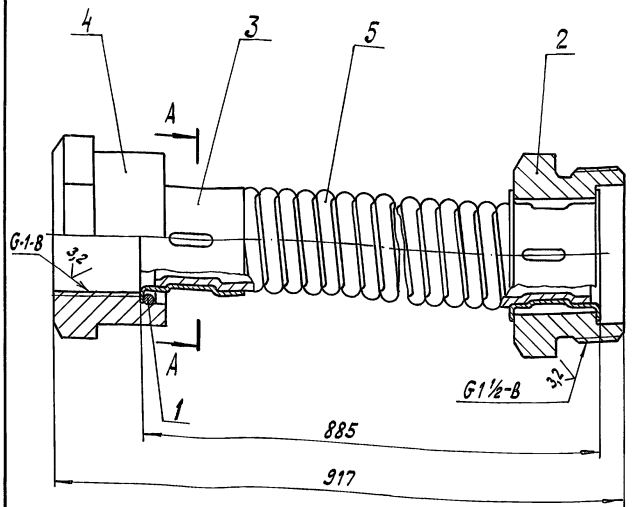

А - А

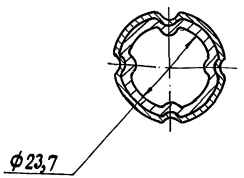

Подп. и дата

Инв. №

Изм	Лист	№ докум.	Подп.	Дата
Разраб.		Абрамова		6.05.91
Пров.		Семикина		6.05.91
Рук.		Лапина		6.5.91
ГИП				
Н.контр.		Белявская		21.05.91
Нач.отд.		Степанов		21.05.91

26685-02-00СБ

Шланг бронированный

Сборочный чертеж

Лит.	Масса	Масштаб
А	1,08	1:1

Лист | Листов 1

МПС
Гипротрансигналсвязь
г. Ленинград

Копировал: [illegible] - 25001-04 74 Формат А4

12,5 (√)

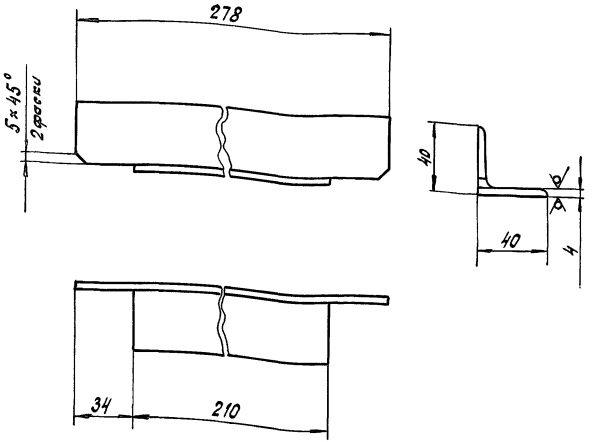

Изм.	Лист	№ докум.	Подп.	Дата
Разраб.		Абрамова		6.05.91
Пров.		Семикина		6.5.91
Рук.		Лапина		6.5.91
ГИП		Лапина		21.05.91
Н.контр.		Киселева		21.05.91
Нач.отд.		Степанов		21.05.91

15076-01-02

Уголок

Лит.	Масса	Масштаб
	0,69	1:2

Лист Листов 1

Уголок 40×40×4-Б ГОСТ 8509-86
Ст3сп ГОСТ 535-88

МПС Гипротранссигналсвязь г. Ленинград

Подпись и дата | Инв. № подл.

Копировал — Формат А4

Формат	Зона	Поз.	Обозначение	Наименование	Кол.	Примечание
				Документация		
А3			15073-00-00 СБ	Сборочный чертеж		
				Детали		
А4		1	7056-00-02	Гайка	1	
А4		2	11784-00-03	Прокладка	1	
А4		3	15073-00-01	Фланец	1	
				Материалы		
		4		Металлорукав негерметичный типа Р3-Ц-Х-38 ТУ 22-5570-83	0,97	м

Изм.	Лист	№ докум.	Подп.	Дата
Разраб.		Абрамова		6.05.91
Пров.		Семикина		6.5.91
Рук.		Лапина		6.5.91
Н.контр.		Киселева		21.05.91
Нач.отд.		Степанов		21.05.91

15073-00-00

Шланг бронированный для светофоров на мостиках и консолях

Лит.	Лист	Листов
А		1

МПС Гипротранссигналсвязь г. Ленинград

Подпись и дата | Инв. № подл.

Копировал — 25001-04 75 Формат А4

Альбом 3 Часть 2

501-05-122.91

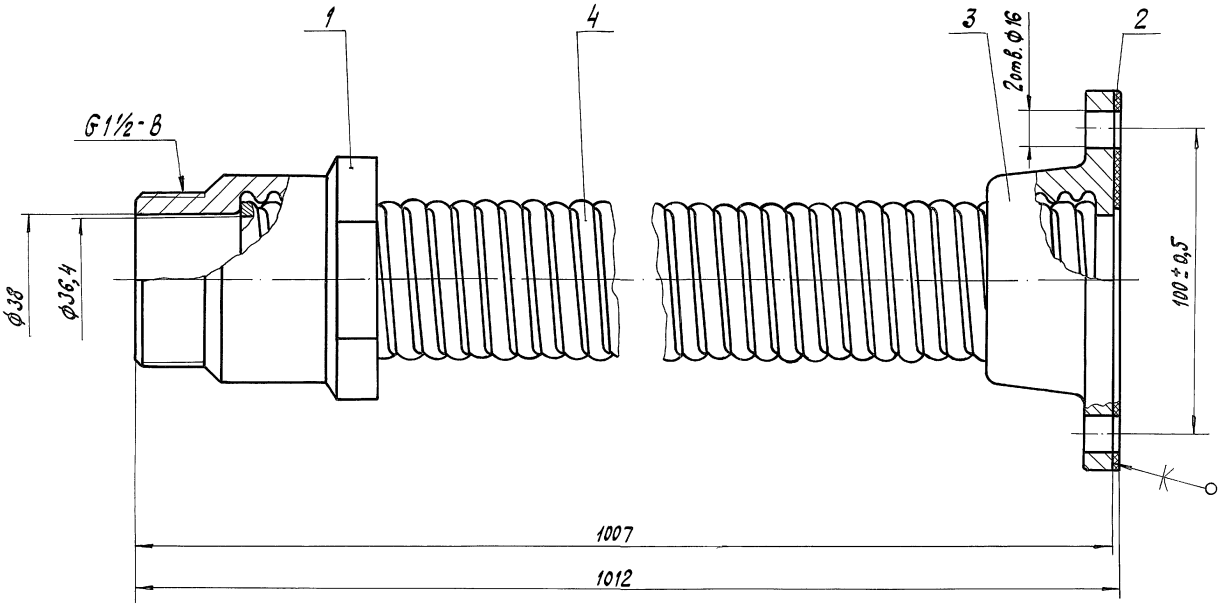

					15073-00-00 СБ			
Изм.	Лист	№ докум.	Подп.	Дата	Шланг бронированный для светофоров на мостиках и консолях	Лит.	Масса	Масштаб
Разраб.		Абрамова		6.05.91		А	2,8	1:1
Пров.		Семикина		6.5.91				
Рук.		Лапина		6.6.91	Сборочный чертеж	Лист	Листов 1	
ГИП						МПС Гипротранссигналсвязь г.Ленинград		
Н.контр.		Киселева		28.05.91				
Нач.отд.		Степанов		28.05.91				

Инв. № | Подп. и дата

Копировал [illegible] - 25001-04 76 формат А3

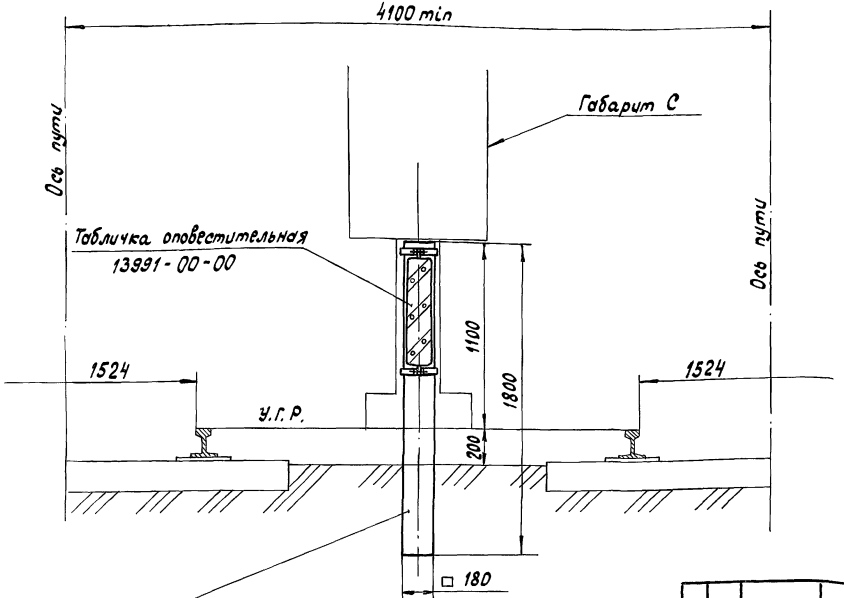

1. Столб С5А поставляется заводами железобетонных изделий Минтрансстроя. Допускается замена на аналогичные изделия.
2. Масса указана без учета массы столба.

Столб С5А. Каталог сборных железобетонных конструкций и изделий для транспортного строительства. Раздел III. Железные дороги.

Изм	Лист	№ докум.	Подп.	Дата
Разраб.		Семикина		6.5.91
Пров.		Абрамова		6.05.91
Рук.		Лапина		6.5.91
ГИП				
Н.контр.		Киселева		23.05.91
Нач.отд.		Степанов		23.05.91

СН-01-00 МЧ

Табличка оповестительная на железобетонном столбике

Монтажный чертеж

Лит.	Масса	Масштаб
А	3,1	1:20

Лист | Листов 1

МПС Гипротранссигналсвязь г. Ленинград

Копировал [signature] 25001-04 77 формат А3

Подп. и дата | Инв. №

Альбом 3 Часть 2

501-05-122.91

Формат	Зона	Поз.	Обозначение	Наименование	Кол.	Примечание
				Документация		
А3			15075-00-00 СБ	Сборочный чертеж		
				Сборочные единицы		
А4		1	11783-00-00	Муфта кабельная универсальная УПМ-24	1	*
А4		2	11784-00-00	Муфта кабельная универсальная Укм-12	1	*
А4		3	15073-00-00	Шланг бронированный	1	
А4		4	15075-02-00	Подставка под муфты кабельные универсальные	1	
				Детали		
Б4		5	15075-00-01	Втулка Трубка фибровая НВ 9,5×13,5×30 ГОСТ 11345-78	2	0,003кг
А4		6	15075-00-02	Шайба	4	

Подп. и дата

Инв. №

Изм.	Лист	№ докум.	Подп.	Дата
Разраб.		Абрамова		6.05.91
Пров.		Семицина		6.5.91
Рук.		Лапина		6.5.91
Н. контр.		Киселева		23.05.91
Нач. отд.		Степанов		23.05.91

15075-00-00

Установка муфты кабельной универсальной на мостиках и консолях

Лит.	Лист	Листов
	1	2

МПС Гипротранссигналсвязь г. Ленинград

Копировал

Формат А4

Формат	Зона	Поз.	Обозначение	Наименование	Кол.	Примечание
				Стандартные изделия		
		9		Болт М8-6g×50.58.0112 ГОСТ 7798-70	2	
		10		Гайка М8.6Н.5.0112 ГОСТ 5915-70	2	
		11		Шайба 8.01.Ст3.0112 ГОСТ 11371-78	4	
				*) Тип муфты определяется заказом.		

Подп. и дата

Инв. №

Изм.	Лист	№ докум.	Подп.	Дата

15075-00-00

Лист 2

Копировал

Формат А4

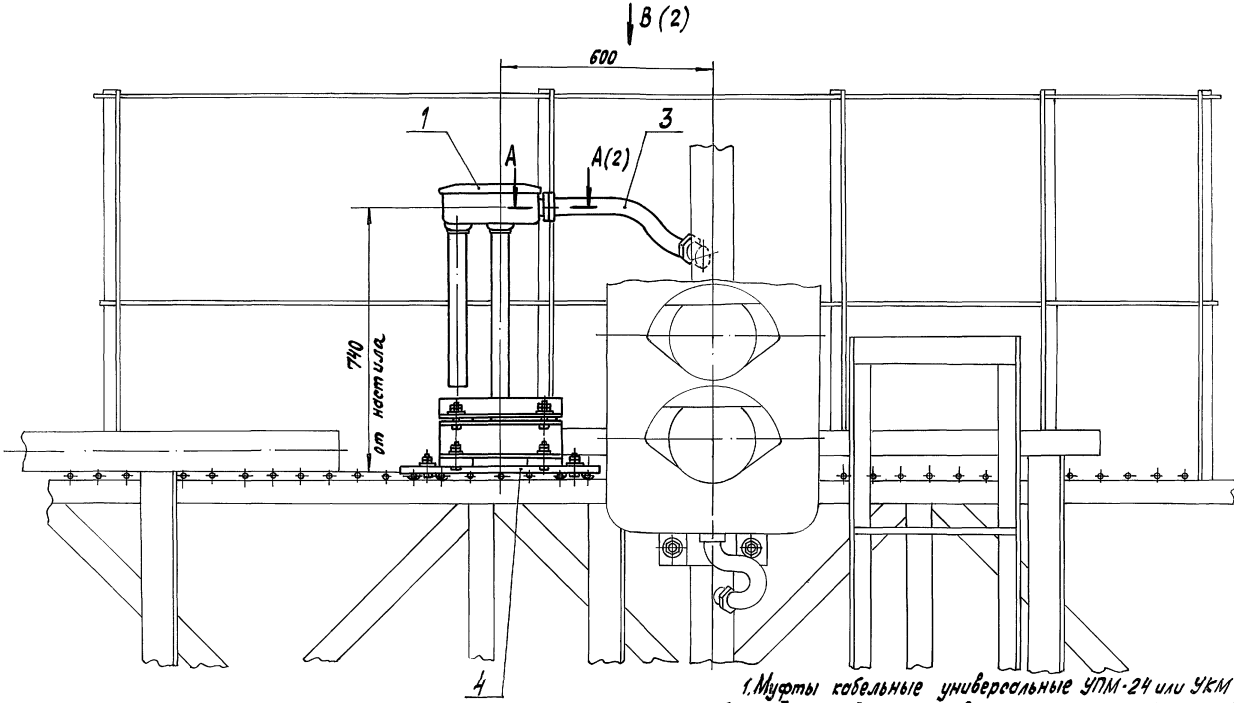

1. Муфты кабельные универсальные УПМ-24 или УКМ-12 сборка I заказывать с фундаментом муфты 7189-00-00.

2. Масса указана дробью: в числителе - для установки с муфтой УПМ-24, в знаменателе - для установки с муфтой УКМ-12.

					15075-00-00 СБ		
Изм.	Лист	№ докум.	Подп.	Дата	Установка муфты кабельной универсальной на мостиках и консолях сборочный чертеж	Лит.	Масса 20,3/11,6	Масштаб 1:10
Разраб.		Абрамова		6.05.91				
Пров.		Семикина		6.05.91		Лист 1	Листов 2	
Рук.		Лапина		6.5.91		МПС Гипротранссигналсвязь г. Ленинград		
ГИП								
Н. контр.		Киселева		10.05.91				
Нач. отд.		Степанов		23.05.91				

Копировал [illegible] 25001-04 79 Формат А3

Инв. № | Подп. и дата

В (1)

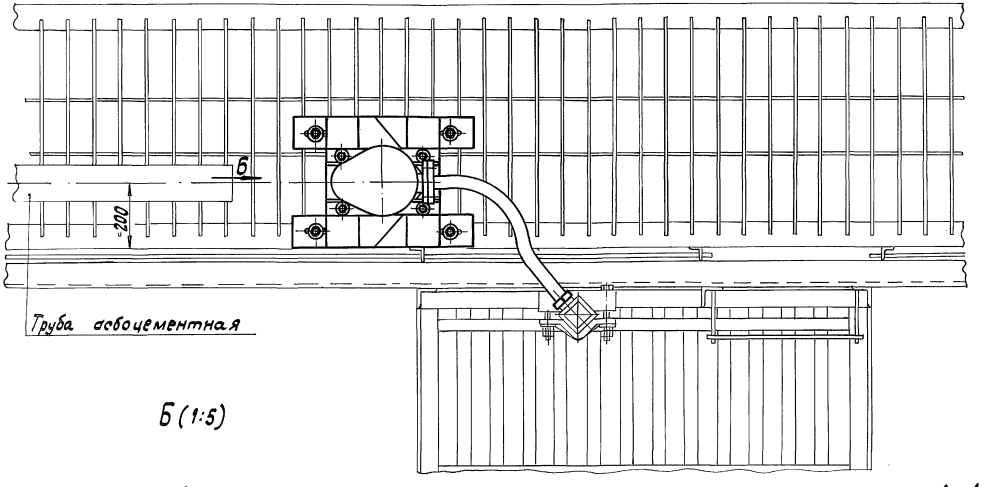

Б (1:5)

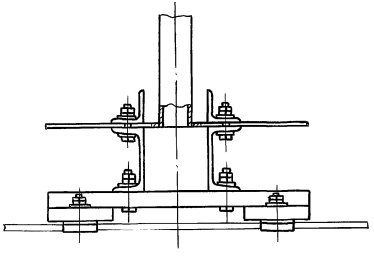

А - А (1:2) (1)

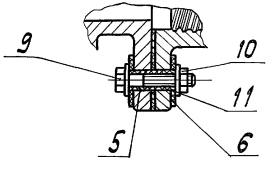

Инв. № | Подп. и дата

Изм.	Лист	№ докум.	Подп.	Дата	15075-00-00 СБ	Лист 2

Альбом 3 Часть 2

501-05-122.91

Формат	Зона	Поз.	Обозначение	Наименование	Кол.	Примечание
				Документация		
А3			15075-01-00 СБ	Сборочный чертеж		
				Детали		
А4		1	15075-01-01	Доска	2	
А4		2	15075-01-02	Доска	2	
				Стандартные изделия		
		3		Гвозди К3,0×70 ГОСТ 4034-63	8	

Изм.	Лист	№ докум.	Подп.	Дата
Разраб.		Абрамова		6.05.91
Пров.		Семикина		6.5.91
Рук.		Лапина		6.5.91
Н.контр.		Киселева		17.05.91
Нач.отд.		Степанов		17.05.91

15075-01-00

Основание

Лит.	Лист	Листов
		1

МПС Гипротранссигналсвязь г. Ленинград

Подп. и дата

Инв. № подл.

Копировал

Формат А4

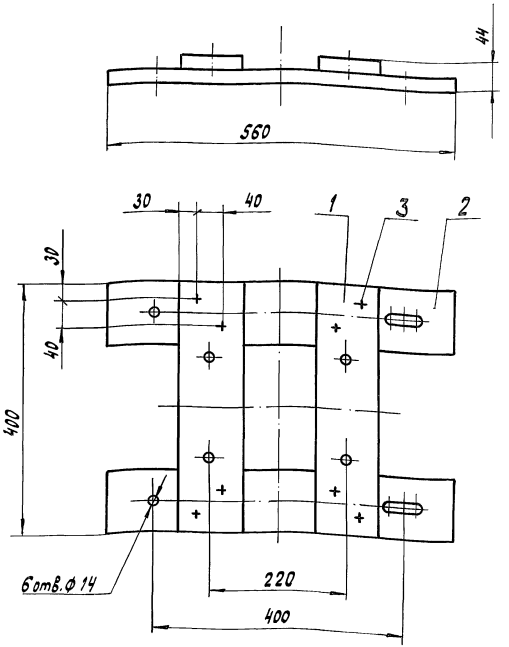

Изм.	Лист	№ докум.	Подп.	Дата
Разраб.		Абрамова		6.05.91
Пров.		Семикина		6.5.91
Рук.		Лапина		6.5.91
ГИП				
Н.контр.		Киселева		17.05.91
Нач.отд.		Степанов		17.05.91

15075-01-00 СБ

Основание
Сборочный чертеж

Лит.	Масса	Масштаб
	3,37	1:5

Лист	Листов
	1

МПС Гипротранссигналсвязь г. Ленинград

Подп. и дата

Инв. № подл.

Копировал

Формат А3

$\sqrt{}$ ($\sqrt{}$)

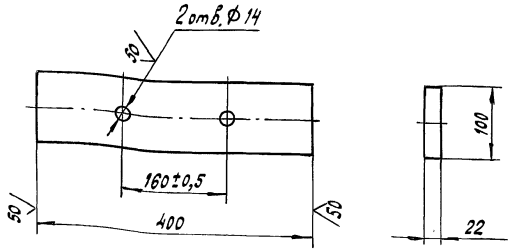

Антисептирование - по ГОСТ 10950-78.

Изм.	Лист	№ докум.	Подп.	Дата
Разраб.		Абрамова		6.05.91
Пров.		Семикина		6.5.91
Рук.		Лапина		6.5.91
ГИП				
Н. контр.		Киселева		21.05.91
Нач. отд.		Степанов		22.05.91

15075-01-01

Доска

Лит.	Масса	Масштаб
	0,70т	1:5
Лист	Листов 1	

Доска-3×в.-22×100-ГОСТ 8486-86

МПС Гипротранссигналсвязь г. Ленинград

Копировал - Формат А4

Подпись и дата

Инв. №

$\sqrt{}$ ($\sqrt{}$)

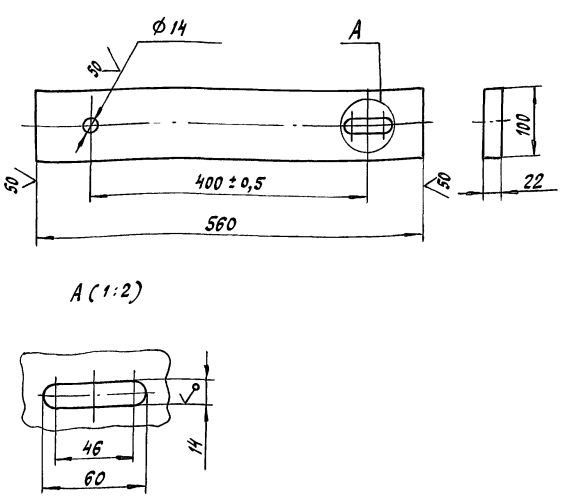

Антисептирование - по ГОСТ 10950-78.

Изм.	Лист	№ докум.	Подп.	Дата
Разраб.		Абрамова		6.05.91
Пров.		Семикина		6.5.91
Рук.		Лапина		6.5.91
ГИП				
Н. контр.		Киселева		21.05.91
Нач. отд.		Степанов		22.05.91

15075-01-02

Доска

Лит.	Масса	Масштаб
	0,98	1:5
Лист	Листов 1	

Доска-3×в.-22×100-ГОСТ 8486-86

МПС Гипротранссигналсвязь г. Ленинград

Копировал - 25001-04 82 Формат А4

Подпись и дата

Инв. №

12,5 (√)

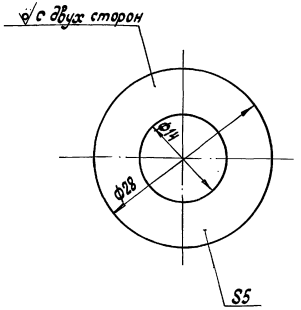

Места обработки покрыть лаком бакелитовым.

Изм	Лист	№ докум.	Подп.	Дата
Разраб.		Абрамова		6.05.91
Пров.		Семикина		6.5.91
Рук.		Лапина		6.5.91
ГИП				
Н.контр.		Киселева		27.05.91
Нач.отд.		Степанов		27.05.91

Подп. и дата

Инв. №

15075-00-02

Шайба

Лит.	Масса	Масштаб
	0,003	2:1

Лист | Листов 1

Фибра ФЭлист 5,0 ГОСТ 14613-83

МПС Гипротранссигналсвязь г. Ленинград

Копировал: Формат А4

Формат	Зона	Поз.	Обозначение	Наименование	Кол.	Примечание
				Документация		
А3			15075-02-00 СБ	Сборочный чертеж		
				Сборочные единицы		
А4		1	15072-01-00	Скоба	4	
А4		2	15075-01-00	Основание	1	
				Детали		
А4		3	15075-02-01	Швеллер	2	
А4		4	15075-02-02	Угольник	2	
				Стандартные изделия		
				Болты ГОСТ 7798-70		
		5		М12-6g×45.58.0112	4	
		6		М12-6g×60.58.0112	4	
		7		Гайка М12-6Н.5.0112	24	
				ГОСТ 5915-70		
		8		Шайба 12.01.Ст3.0112	8	
				ГОСТ 10906-78		
		9		Шайба 12.01.Ст3.0112	8	
				ГОСТ 11371-78		

Изм	Лист	№ докум.	Подп.	Дата
Разраб.		Абрамова		6.05.91
Пров.		Семикина		6.5.91
Рук.		Лапина		6.5.91
Н.контр.		Киселева		27.05.91
Нач.отд.		Степанов		27.05.91

Подп. и дата

Инв. №

15075-02-00

Подставка под муфты кабельные универсальные

Лит.	Лист	Листов
		1

МПС Гипротранссигналсвязь г. Ленинград

Копировал: 25001-04 83 Формат А4

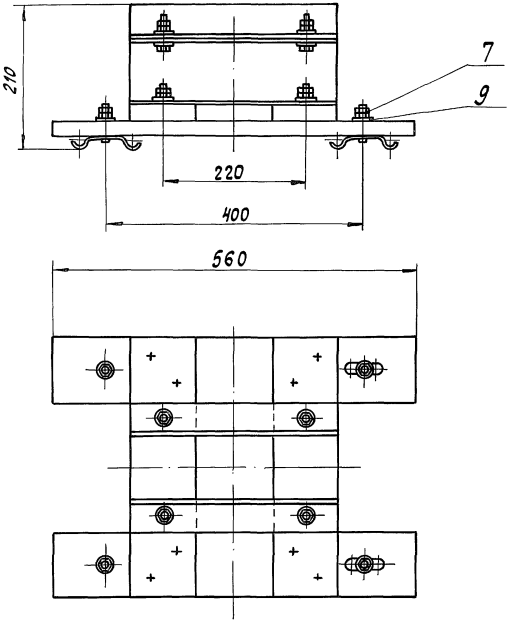

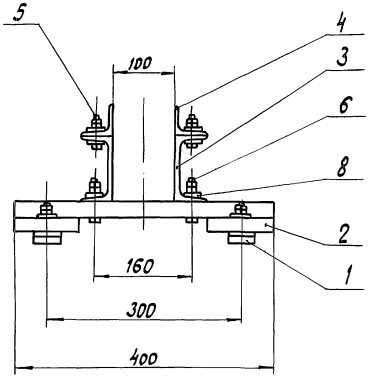

					15075-02-00 СБ			
Изм	Лист	№ докум.	Подп.	Дата	Подставка под муфты кабельные универсальные Сборочный чертеж	Лит.	Масса	Масштаб
Разраб.		Абрамова		6.05.91			11,2	1:5
Пров.		Семикина		6.5.91		Лист	Листов 1	
Рук.		Лапина		6.5.91		МПС Гипротранссигналсвязь г. Ленинград		
ГИП								
Н.контр.		Киселева		27.05.91				
Нач.отд.		Степанов		29.05.91				

Копировал [signature] 25001-04-84 Формат А3

Инв. № | Подп. и дата

501-05-122.91 Альбом 3 Часть 2

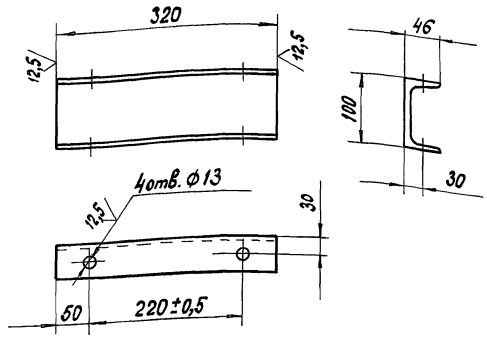

Покрытие эмаль ПФ-115
черная IV. УХЛ 1

Изм.	Лист	№ докум.	Подп.	Дата
Разраб.		Абрамова		6.05.91
Пров.		Семикина		6.5.91
Рук.		Лапина		6.5.91
ГИП				
Н.контр.		Киселева		21.05.91
Нач.отд.		Степанов		21.05.91

15075-02-01

Швеллер

Лит.	Масса	Масштаб
	2,75	1:5
Лист	Листов 1	

Швеллер 10 ГОСТ 8240-89
Ст3кп ГОСТ 11474-76

МПС
Гипротранссигналсвязь
г. Ленинград

Копировал
Формат А4

Инв. № | Подп. и дата

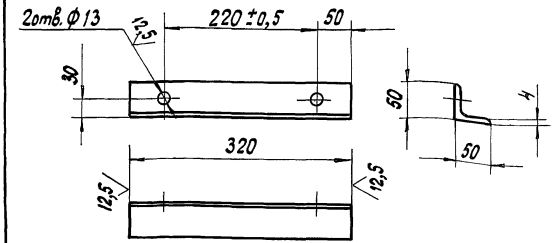

Покрытие эмаль ПФ-115
черная IV. У1

Изм.	Лист	№ докум.	Подп.	Дата
Разраб.		Абрамова		6.05.91
Пров.		Семикина		6.5.91
Рук.		Лапина		6.5.91
ГИП				
Н.контр.		Киселева		21.05.91
Нач.отд.		Степанов		21.05.91

15075-02-02

Угольник

Лит.	Масса	Масштаб
	0,98	1:5
Лист	Листов 1	

Уголок 50×50×4-Б ГОСТ 8509-86
Ст3сп ГОСТ 535-88

МПС
Гипротранссигналсвязь
г. Ленинград

Копировал -25001-04 85 Формат А4

Инв. № | Подп. и дата

Часть 2

Альбом 3

501-05-122.91

Формат	Зона	Поз.	Обозначение	Наименование	Кол.	Примечание
				Документация		
А4			15072-01-00СБ	Сборочный чертеж		
				Детали		
А4		1	15072-01-01	Скоба	1	
А4		2	15072-01-02	Стержень	1	

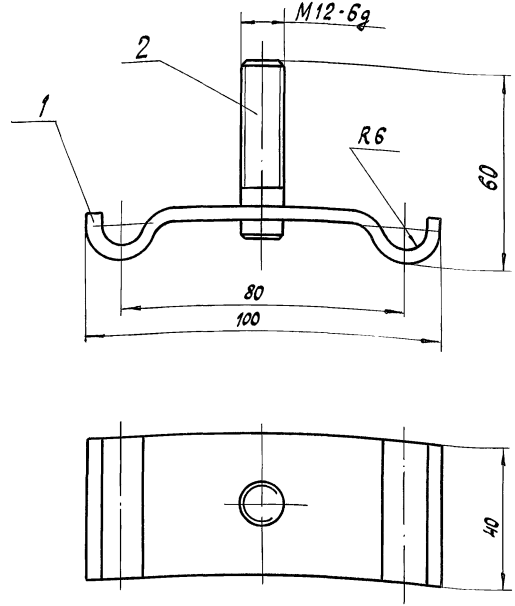

Изм	Лист	№ докум.	Подп.	Дата
Разраб.		Богданова		6.5.91
Пров.		Семикина		6.5.91
Рук.		Лапина		6.05.91
Н.контр.		Киселева		27.05.91
Нач.отд.		Степанов		27.05.91

15072-01-00

Скоба

Лит.	Лист	Листов
А		1

МПС Гипротранссигналсвязь г. Ленинград

Подп. и дата

Инв. №

Копировал

Формат А4

Изм	Лист	№ докум.	Подп.	Дата
Разраб.		Богданова		6.5.91
Пров.		Семикина		6.05.91
Рук.		Лапина		6.05.91
ГИП				
Н.контр.		Киселева		27.05.91
Нач.отд.		Степанов		23.05.91

15072-01-00 СБ

Скоба

Сборочный чертеж

Лит.	Масса	Масштаб
А	0,35	1:1

Лист | Листов 1

МПС Гипротранссигналсвязь г. Ленинград

Подп. и дата

Инв. №

Копировал: 25001-04 86 Формат А4

12,5 (√)

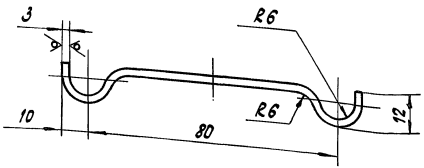

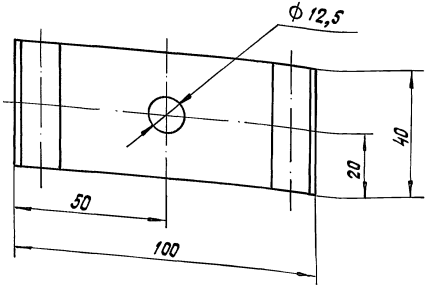

Изм.	Лист	№ докум.	Подп.	Дата
Разраб.		Семикина		6.5.91
Пров.		Абрамова		6.05.91
Рук.		Лапина		6.5.91
ГИП				
Н. контр.		Киселева		21.05.91
Нач. отд.		Степанов		23.05.91

15072-01-01

Скоба

Лит.	Масса	Масштаб
А	0,15	1:1

Лист Листов 1

Полоса Б-2 3×40 ГОСТ 103-76 / Вст3сп ГОСТ 535-88

МПС Гипротранссигналсвязь г. Ленинград

Копировал

Формат А4

12,5 (√)

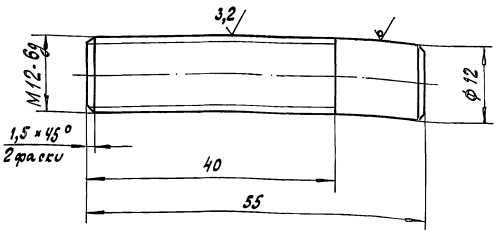

Изм.	Лист	№ докум.	Подп.	Дата
Разраб.		Семикина		6.5.91
Пров.		Абрамова		6.05.91
Рук.		Лапина		6.5.91
ГИП				
Н. контр.		Киселева		21.05.91
Нач. отд.		Степанов		23.05.91

15072-01-02

Стержень

Лит.	Масса	Масштаб
А	0,2	2:1

Лист Листов 1

Круг 12-В ГОСТ 2590-88 / Вст3сп ГОСТ 535-88

МПС Гипротранссигналсвязь г. Ленинград

Копировал 25001-04 87 Формат А4

Инв. № подл. | Подп. и дата

Альбом 3 Часть 2

Формат	Зона	Поз.	Обозначение	Наименование	Кол.	Примечание
				Документация		
А3			СН-02-00 СБ	Сборочный чертеж		
				Сборочные единицы		
А4		1	15073-00-00	Шланг бронированный для светофоров на мостиках и консолях	1	
А4		2	15076-00-00	Гарнитура для установ. ки ящика трансформа. торного ТЯ-1 на мостике и консоли	1	
А4		3	15077-01-00	Патрубок	1	
				Детали		
А4		4	15075-00-02	Шайба	4	
Б4		5	СН-02-01	Втулка	2	0,003кг
				Трубка фибровая НВ 9,5×13,5×30 ГОСТ 11945-78		
				Стандартные изделия		
		6		Болт М8-6g×40.58.0112 ГОСТ 7798-70	2	
		7		Гайка М10-6Н.5.0112 ГОСТ 5915-70	2	

Инв. № | Подп. и дата

Изм.	Лист	№ докум.	Подп.	Дата
Разраб.		Абрамова		6.05.91
Пров.		Семикина		6.5.91
Рук.		Лапина		6.5.91
Н.контр.		Киселева		24.05.91
Нач.отд.		Степанов		24.05.91

СН-02-00

Установка ящика путевого ПЯ-1 на мостиках и консолях

Лит.	Лист	Листов
	1	2

МПС Гипротрансигналсвязь г. Ленинград

Копировал Формат А4

Формат	Зона	Поз.	Обозначение	Наименование	Кол.	Примечание
		8		Шайба 10.01.Ст3 0112 ГОСТ 11371-78	4	
				Прочие изделия		
		10	151 М.04.00.000.ПЯ-1	Ящик путевой ПЯ-1	1	

Инв. № | Подп. и дата

Изм.	Лист	№ докум.	Подп.	Дата

СН-02-00

Лист 2

Копировал 25001-04 88 Формат А4

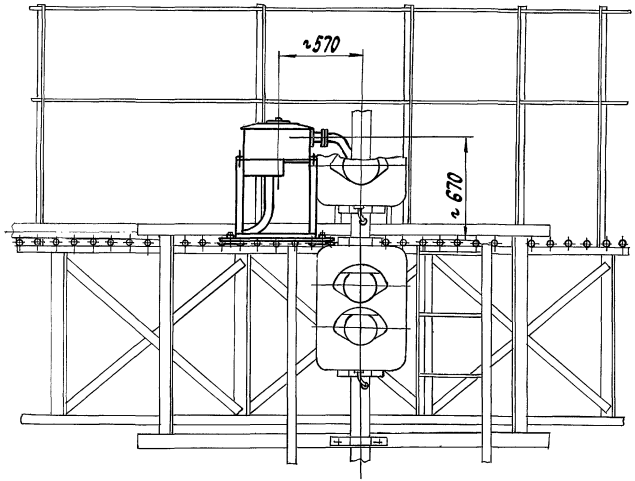

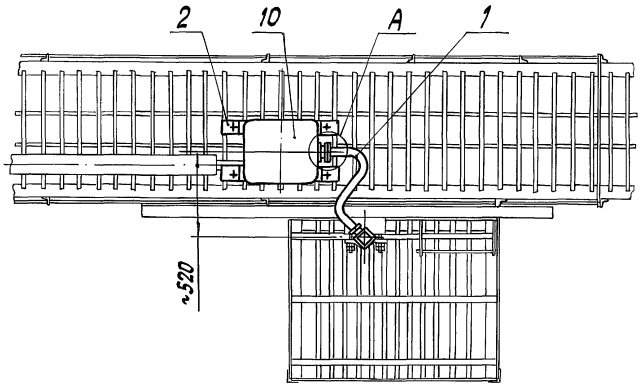

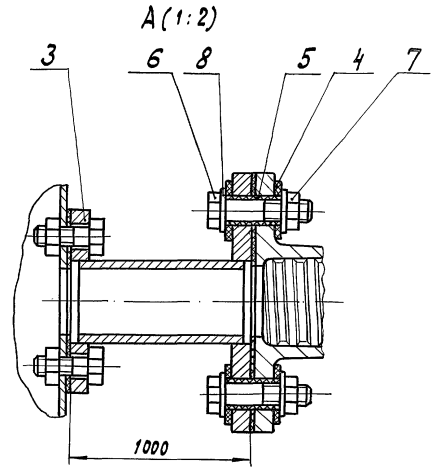

					СН-02-00 СБ		
					Установка ящика путевого ПЯ-1 на мостиках и консолях	Лит.	Масса 44,8	Масштаб 1:25
Изм.	Лист	№ докум.	Подп.	Дата			
Разраб.		Абрамова		6.05.91			
Пров.		Семикина		6.5.91			
Рук.		Лапина		6.5.91	Сборочный чертеж	Лист	Листов 1
ГИП						МПС Гипротранссигналсвязь г. Ленинград	
Н.контр.		Киселева		21.05.91			
Начотд.		Степанов		23.05.91			

Инв. № | Подп. и дата

Часть 2

Альбом 3

501-05-122.91

Формат	Зона	Поз.	Обозначение	Наименование	Кол.	Примечание
				Документация		
А3			15076-00-00 СБ	Сборочный чертеж		
				Сборочные единицы		
А4		1	15072-01-00	Скоба	4	
А4		2	15076-01-00	Основание	1	
				Детали		
А4		3	15076-00-01	Доска	2	
				Стандартные изделия		
		4		Болт М12-6д×50.58.0112 ГОСТ 7798-70	8	
		5		Гайка М12-6Н.5.0112 ГОСТ 5915-70	24	
		6		Шайба 12.01.Ст3.0112 ГОСТ 6958-78	8	
		7		Шайба 12.01.Ст3.0112 ГОСТ 11371-78	4	

Подп. и дата

Инв. №

Изм	Лист	№ докум.	Подп.	Дата
Разраб.		Абрамова	Абрамова	6.05.91
Пров.		Семикина	[signature]	6.5.91
Рук.		Лапина	[signature]	6.5.91
Н.контр.		Киселева	[signature]	28.05.91
Нач.отд.		Степанов	[signature]	23.05.91

15076-00-00

Гарнитура для установки ящика путевого ПЯ-1 на мостике и консоли

Лит.	Лист.	Листов
		1

МПС Гипротранссигналсвязь г. Ленинград

Копировал [signature] - формат А4

Формат	Зона	Поз.	Обозначение	Наименование	Кол.	Примечание
				Документация		
А3			15076-01-00 СБ	Сборочный чертеж		
				Детали		
А4		1	15076-01-01	Боковина	2	
А4		2	15076-01-02	Угольник	2	
Б4		3	15076-01-03	Угольник	2	1,3 кг
				Уголок 40×40×4-6 ГОСТ 8509-86 / Ст3сп ГОСТ 535-88		
				L = 540 h 14		
Б4		4	15076-01-04	Полоса	1	0,4 кг
				Полоса Б-4-25 ГОСТ 103-76 / В Ст3сп ГОСТ 535-88		
				L = 510 h 14		

Подп. и дата

Инв. №

Изм	Лист	№ докум.	Подп.	Дата
Разраб.		Абрамова	Абрамова	6.05.91
Пров.		Семикина	[signature]	6.5.91
Рук.		Лапина	[signature]	6.5.91
Н.контр.		Киселева	[signature]	27.05.91
Нач.отд.		Степанов	[signature]	23.05.91

15076-01-00

Основание

Лит.	Лист	Листов
		1

МПС Гипротранссигналсвязь г. Ленинград

Копировал [signature] - 25001-04 90 формат А4

Часть 2

Альбом 3

501-05-122.91

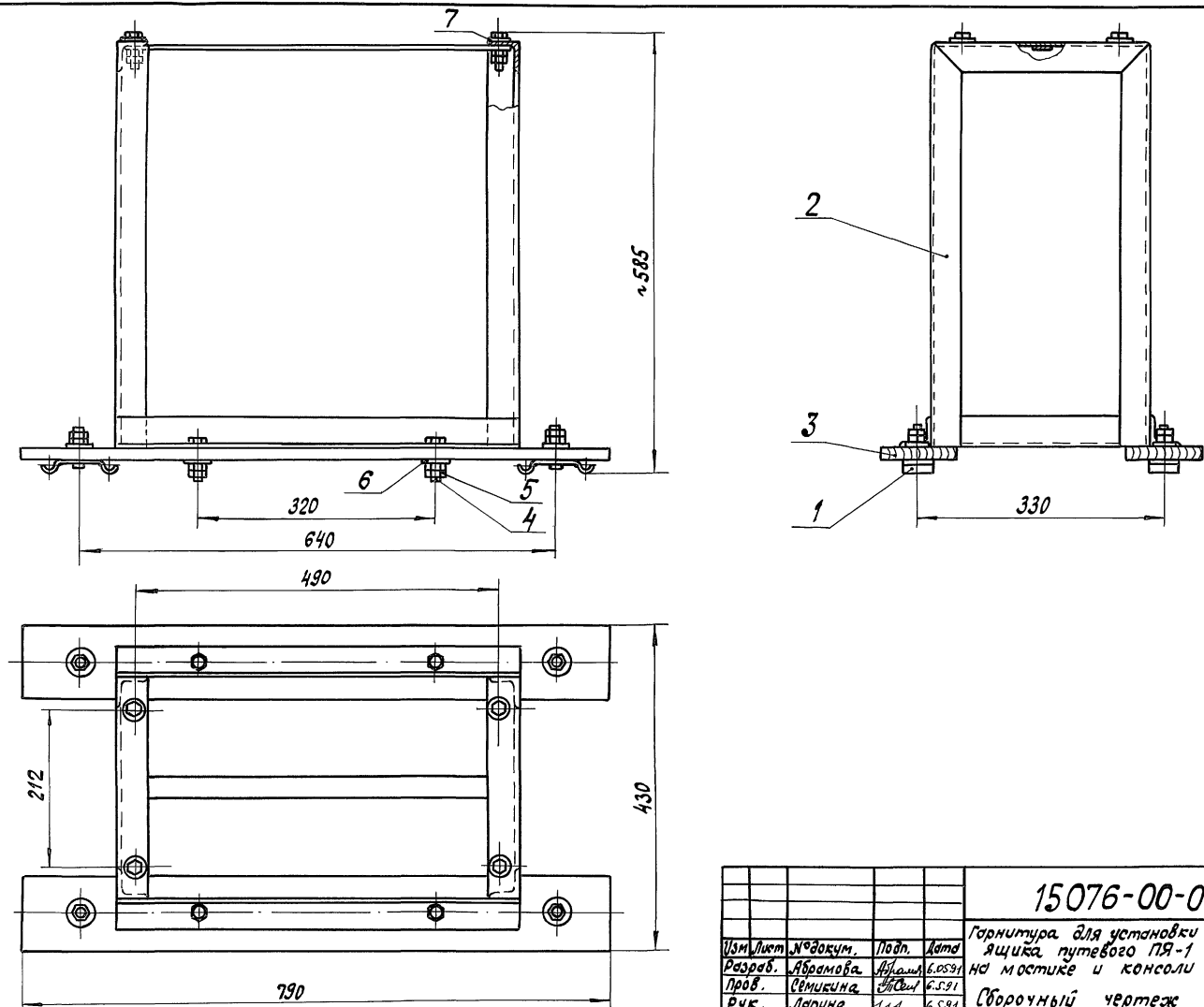

					15076-00-00 СБ			
Изм	Лист	№докум.	Подп.	Дата	Гарнитура для установки ящика путевого ПЯ-1 на мостике и консоли	Лит.	Масса	Масштаб
Разраб.		Абрамова		6.05.91			13,5	1:5
Пров.		Семикина		6.5.91	Сборочный чертеж	Лист	Листов 1	
Рук.		Лапина		6.5.91				
ГИП						МПС Гипротранссигналсвязь г.Ленинград		
Н.контр.		Киселева		27.05.91				
Нач.отд.		Степанов		23.05.91				

Инв.№ | Подп. и дата

Копировал [illegible] -25001-04 91 Формат А3

12,5

501-05-122.91 Альбом 3 Часть 2

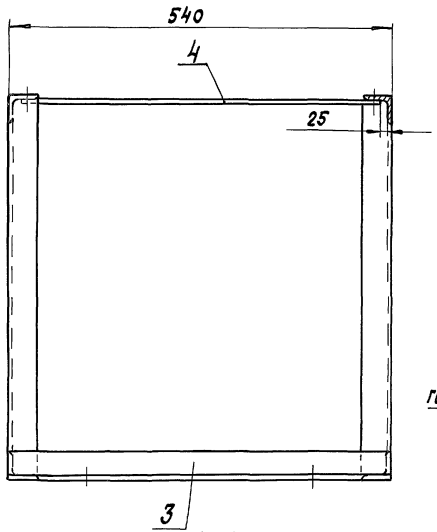

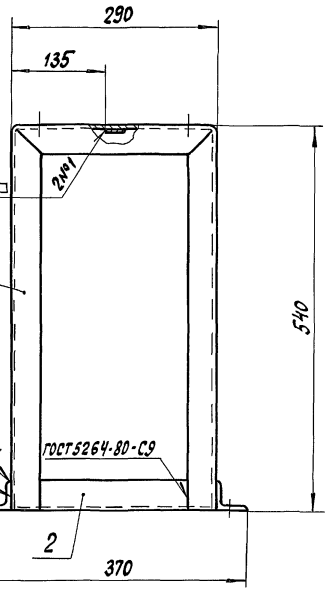

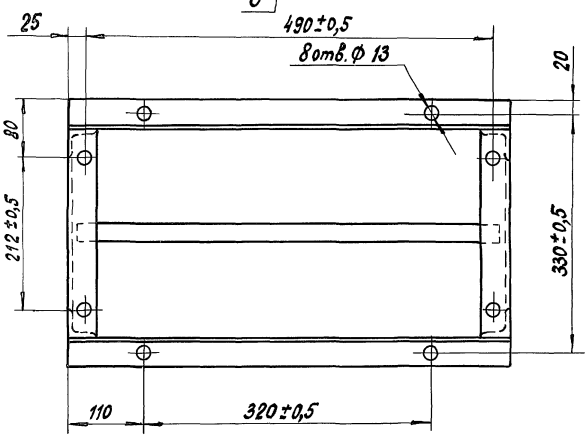

Покрытие эмаль ПФ-115 черная IV. УХЛ1.

					15076-01-00 СБ		
Изм.	Лист	№ докум.	Подп.	Дата	Основание	Лит.	Масса / Масштаб
Разраб.		Абрамова		6.05.91	Сборочный чертеж		10,3 / 1:5
Пров.		Семикина		6.5.91		Лист	Листов 1
Рук.		Лапина		6.5.91		МПС Гипротрансигналсвязь г. Ленинград	
ГИП							
Н.контр.		Киселева		27.05.91			
Нач.отд		Степанов		27.05.91			

Инв. № | Подп. и дата

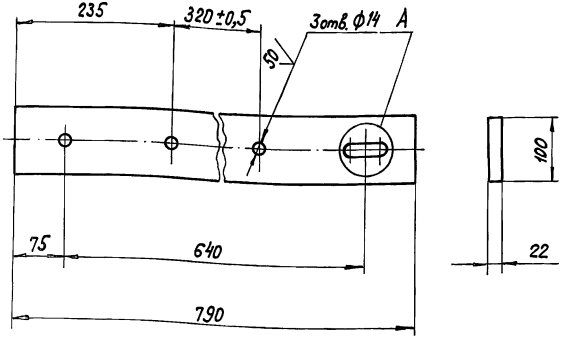

A (1:1)

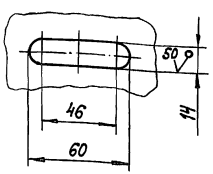

Антисептирование - по ГОСТ 10950-78.

Изм.	Лист	№ докум.	Подп.	Дата
Разраб.		Абрамова		6.05.91
Пров.		Семикина		6.5.91
Рук.		Лапина		6.5.91
ГИП				
Н.контр.		Киселева		27.05.91
Нач.отд.		Степанов		28.5.91

15076-00-01

Доска

Лит.	Масса	Масштаб
	0,75	1:5
Лист	Листов 1	

Доска -3×8.-22×100- ГОСТ 8486-86

МПС Гипротранссигналсвязь г. Ленинград

Копировал Формат А4

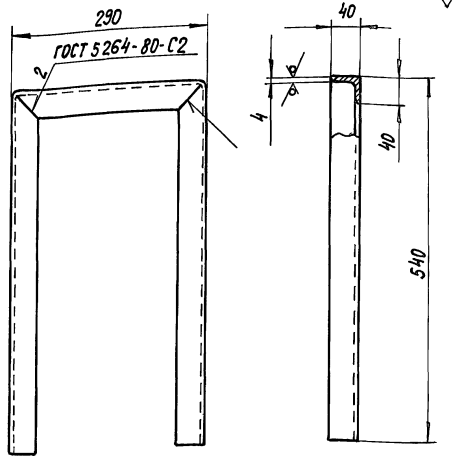

Изм.	Лист	№ докум.	Подп.	Дата
Разраб.		Абрамова		6.05.91
Пров.		Семикина		6.5.91
Рук.		Лапина		6.5.91
ГИП.				
Н.контр.		Киселева		27.05.91
Нач.отд.		Степанов		28.5.91

15076-01-01

Боковина

Лит.	Масса	Масштаб
	3,12	1:5
Лист	Листов 1	

Уголок 40×40×4-БГОСТ 8509-86 Ст3сп ГОСТ 535-88

МПС Гипротранссигналсвязь г. Ленинград

Копировал Формат А4 -25001-04 93

501-05-122.91 Альбом 3 Часть 2

Формат	Зона	Поз.	Обозначение	Наименование	Кол.	Примечание
				Документация		
А4			15077-01-00 СБ	Сборочный чертеж		
				Детали		
А4		1	15077-01-01	Фланец	1	
А4		2	15077-01-02	Фланец	1	
Б4		3	15077-01-03	Труба	1	1,91кг
				Труба 25×2,8		
				ГОСТ 3262-75		
				L=90 h 14		

Изм.	Лист	№ докум.	Подп.	Дата
Разраб.		Абрамова		6.05.91
Пров.		Семикина		6.5.91
Рук.		Лапина		6.5.91
Н.контр.		Киселева		21.05.91
Нач.отд.		Степанов		4.06.91

15077-01-00

Патрубок

Лит.	Лист	Листов
		7

МПС Гипротранссигналсвязь г. Ленинград

Инв. № | Подп. и дата

Копировал | Формат А4

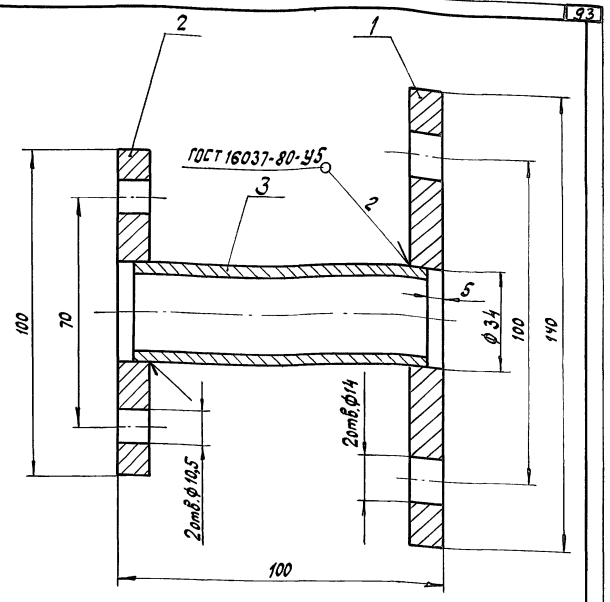

Покрытие Эмаль ПФ-115, чёрная IV. ухл 1.

Изм.	Лист	№ докум.	Подп.	Дата
Разраб.		Абрамова		6.05.91
Пров.		Семикина		6.5.91
Рук.		Лапина		6.5.91
ГИП				
Н.контр.		Киселева		21.05.91
Нач.отд.		Степанов		4.06.91

15077-01-00 СБ

Патрубок

Сборочный чертеж

Лит.	Масса	Масштаб
	2,67	1:1
Лист	Листов 1	

МПС Гипротранссигналсвязь г. Ленинград

Инв. № | Подп. и дата

Копировал | Формат А4

12,5 (√)

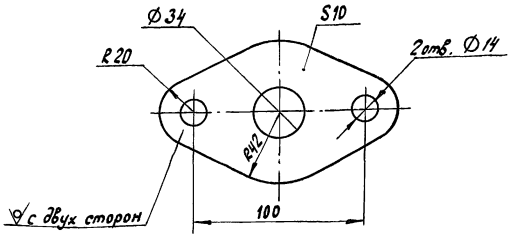

Изм.	Лист	N° докум.	Подп.	Дата
Разраб.		Абрамова		6.05.91
Пров.		Семикина		6.5.91
Рук.		Лапина		6.5.91
ГИП				
Н.контр.		Киселева		24.05.91
Нач.отд.		Степанов		23.05.91

Подп. и дата | Инв. №

15077-01-01

Фланец

Лит.	Масса	Масштаб
	0,46	1:2

Лист | Листов 1

Б10 ГОСТ 19903-74
Ст3сп ГОСТ 14637-89

Лист

МПС
Гипротранссигналсвязь
г. Ленинград

Копировал Формат А4

12,5 (√)

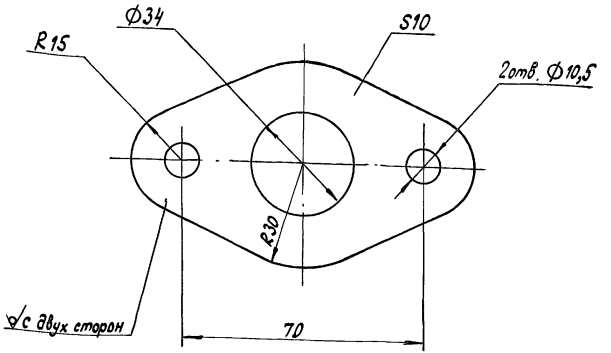

Изм.	Лист	N° докум.	Подп.	Дата
Разраб.		Абрамова		6.05.91
Пров.		Семикина		6.5.91
Рук.		Лапина		6.5.91
ГИП				
Н.контр.		Киселева		24.05.91
Нач.отд.		Степанов		23.05.91

Подп. и дата | Инв. №

15077-01-02

Фланец

Лит.	Масса	Масштаб
	0,3	1:1

Лист | Листов 1

Б10 ГОСТ 19903-74
Ст3сп ГОСТ 14637-89

Лист

МПС
Гипротранссигналсвязь
г. Ленинград

Копировал 25001-04 95 Формат А4

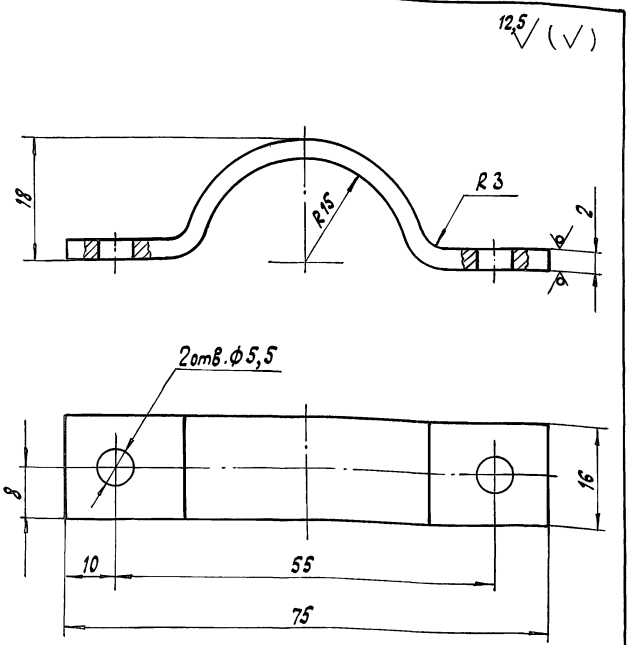

Покрытие эмаль ПФ-115 чёрная IV. УХЛ1.

Изм.	Лист	№ докум.	Подп.	Дата
Разраб.		Абрамова		6.05.91
Пров.		Семыкина		6.5.91
Рук.		Лапина		6.5.91
ГИП				
Н.контр.		Киселева		24.05.91
Начотд.		Степанов		24.05.91

15090-00-01

Скоба

Лит.	Масса	Масштаб
	0,019	2:1

Лист | Листов 1

Лист 62 ГОСТ 19903-74
Ст3сп ГОСТ 16523-89

МПС
Гипротранссигналсвязь
г. Ленинград

Копировал — Формат А4

Формат	Зона	Поз.	Обозначение	Наименование	Кол.	Примечание
				Документация		
А3			15090-00-00 СБ	Сборочный чертеж		
				Сборочные единицы		
А4		1	15072-00-00	Гарнитура крепления труб защиты кабеля	4*	
А4		2	15072-01-00	Скоба	1	
				Детали		
А4		3	15090-00-01	Скоба	1	
А4		4	15090-00-02	Доска	1	
Б4		5	15090-00-03	Труба асбоцементная БНТ 100 ГОСТ 1839-80 L = 2950	2*	18,0 кг
				Стандартные изделия		
		6		Гайка М12-6Н.5.0112 ГОСТ 5915-70	2	
		7		Шайба 12.01.Ст3.0112 ГОСТ 6958-78	1	
		8		Шуруп 1-5×16.019 ГОСТ 1144-80	2	

*количество уточнить при привязке

Изм.	Лист	№ докум.	Подп.	Дата
Разраб.		Васильева		6.05.91
Пров.		Семыкина		6.5.91
Рук.		Лапина		6.05.91
Н.контр.		Киселева		24.05.91
Начотд.		Степанов		24.05.91

15090-00-00

Прокладка сигнальных кабелей к светофорам на мостиках и консолях

Лит.	Лист	Листов
		1

МПС
Гипротранссигналсвязь
г. Ленинград

Копировал: Ф8 — 25001-04 96 Формат А4

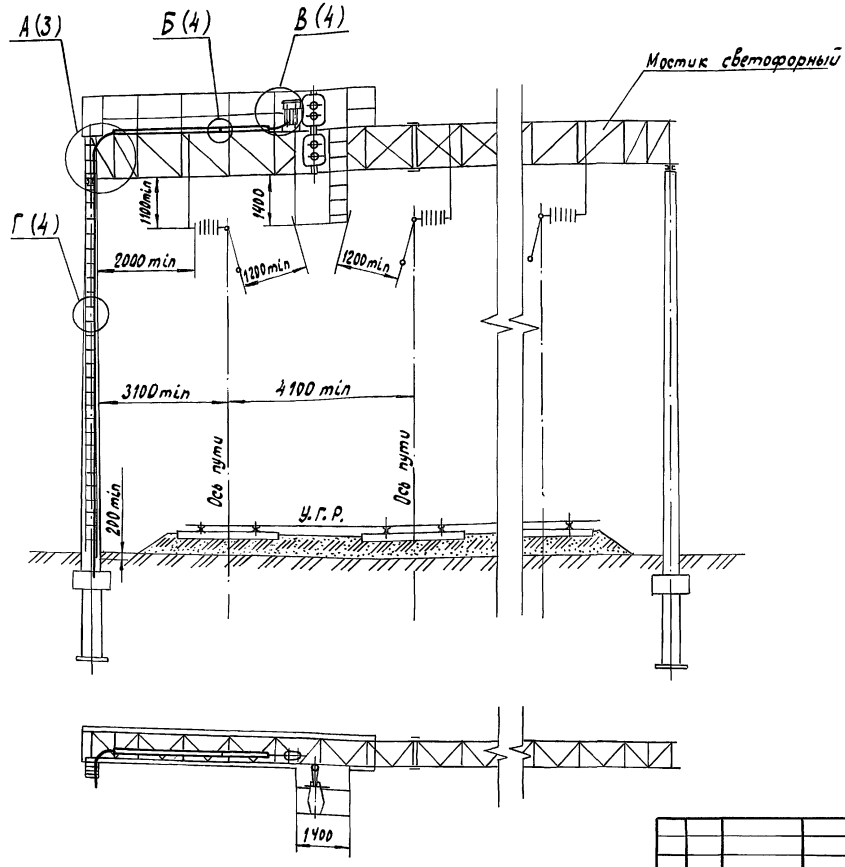

1. Кабель прокладывать изолированно от угольников лестницы и конструкций мостика.

В местах крепления кабеля к металлическим конструкциям лестницы под скобы наложить бандаж из обрезков изоляционной оболочки кабеля или другого изоляционного материала.

2. При прокладке на мостике двух сигнальных кабелей используется две тетивы лестницы. При этом количество элементов изоляции и крепления к лестнице удваивается.

3. Защитный кожух и защитный угольник лестницы должны быть обрезаны так, чтобы их заглубление в грунт было не менее 200 мм.

Изм	Лист	№ докум.	Подп.	Дата	15090-00-00 СБ			
Разраб.		Васильева		6.05.91	Прокладка сигнальных кабелей к светофорам на мостиках и консолях	Лит.	Масса	Масштаб
Пров.		Семикина		6.5.91			39,0	1:100
Рук.		Лапина		6.5.91	Сборочный чертеж	Лист 1	Листов 4	
ГИП						МПС Гипротранссигналсвязь г. Ленинград		
Н.контр.		Киселева		27.09.91				
Нач.отд.		Степанов		23.05.91				

Копировал [illegible] — 25001-04 97 Формат А3

Альбом 3 Часть 2

501-05-122.91

Инв.№ | Подп. и дата

501-05-122.91 Альбом 3 Часть 2

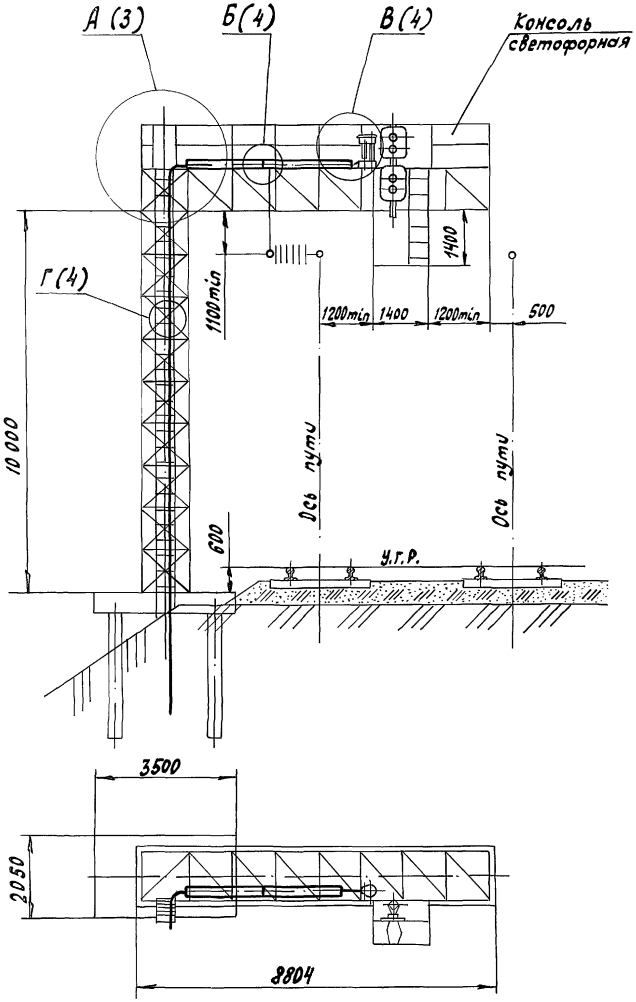

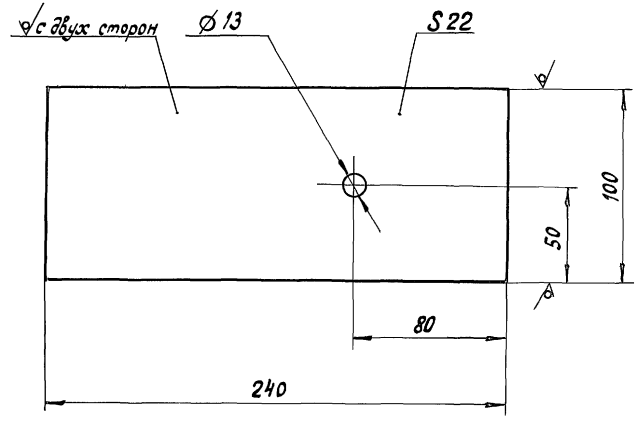

Антисептирование - по ГОСТ 10950-78.

Изм	Лист	№ докум.	Подп.	Дата
Разраб.		Абрамова		6.05.91
Пров.		Семикина		6.05.91
Рук.		Лапина		6.5.91
ГИП				
Н.контр.		Киселева		22.05.91
Нач.отд.		Степанов		23.05.91

15090-00-02

Доска

Лит	Масса	Масштаб
	0,29	1:2

Лист | Листов 1

Доска-3хв.-22 × 100
ГОСТ 8486-86

МПС
Гипротранссигналсвязь
г. Ленинград

Подпись и дата | Инв. № | Подп. и дата

Изм	Лист	№ докум.	Подп.	Дата

15090-00-00 С СБ

Лист 2

Копировал [signature] - формат А4

Копировал [signature] - 25001-04 98 формат А4

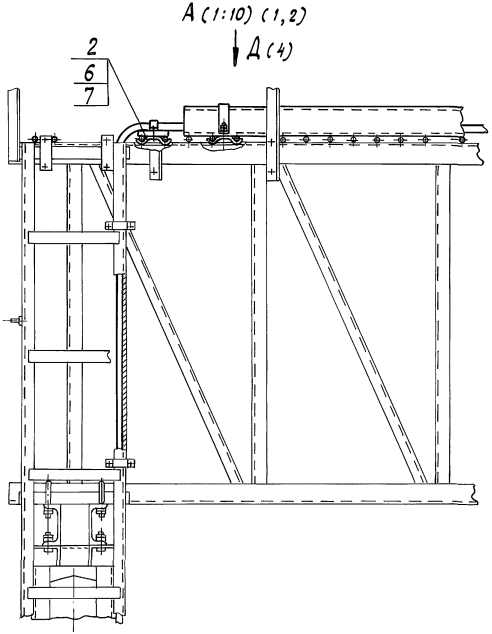
А (1:10) (1,2)
Д (4)
2
6
7

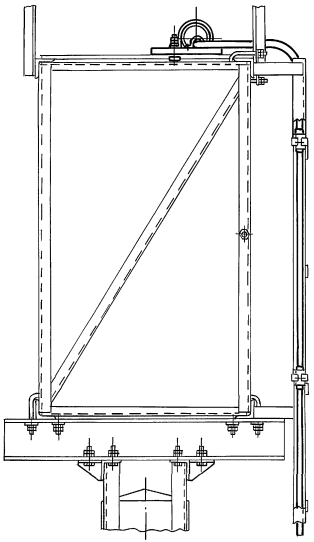

Альбом 3 Часть 2

501 - 05 - 122.91

Д (1:10) (3)

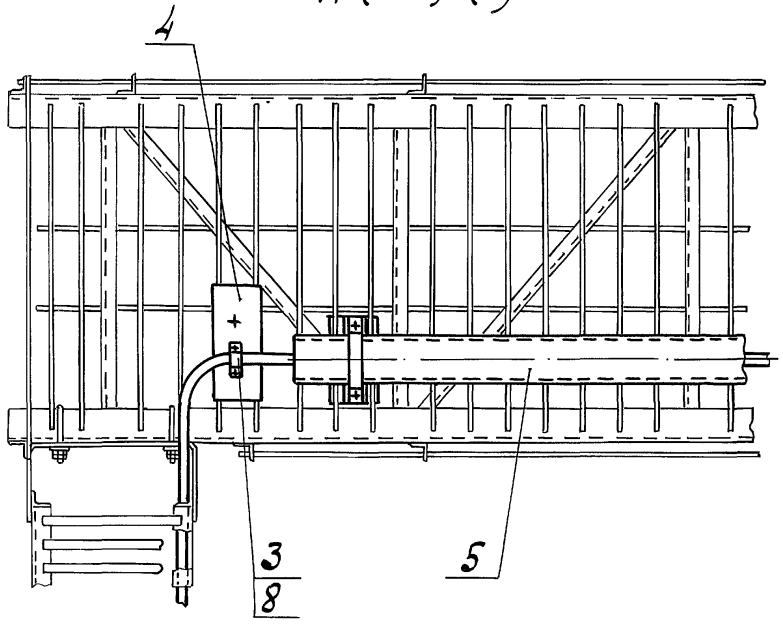

В (1:10) (1,2)

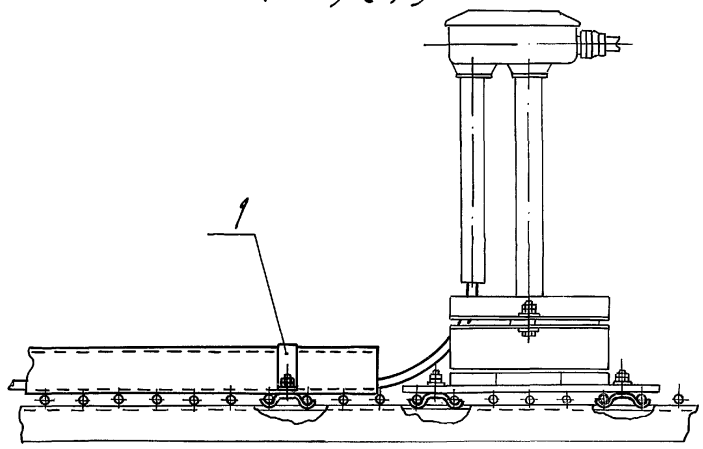

Г (1:2) (1,2)

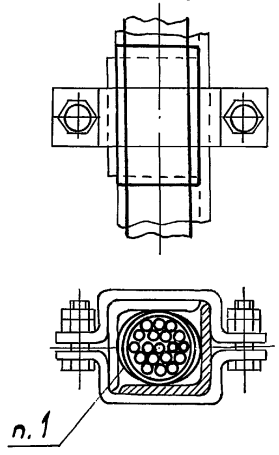

Б (1:10) (1,2)

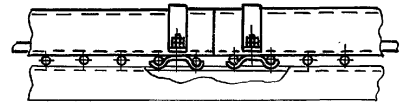

Изм	Лист	№докум.	Подп.	Дата	15090-00-00СБ	Лист 4

Инв. № | Подп. и дата

Копировал: [signature] – 25001-04 100 Формат: А3

Альбом 3 Часть 2

501-05-122.91

Формат	Зона	Поз.	Обозначение	Наименование	Кол.	Примечание
				Документация		
А4			15072-00-00 СБ	Сборочный чертеж		
				Сборочные единицы		
А4		1	15072-01-00	Скоба	2	
				Детали		
А4		2	15072-00-01	Скоба	1	
				Стандартные изделия		
		3		Гайка М12-6Н.5.0112 ГОСТ 5915-70	4	
		4		Шайба 12.01.Ст3.0112 ГОСТ 11371-78	2	

Изм.	Лист	№ докум.	Подп.	Дата
Разраб.		Богданова		6.05.91
Пров.		Семикина		6.05.91
Рук.		Лапина		6.05.91
Н.контр.		Киселева		21.05.91
Нач.отд.		Степанов		24.05.91

15072-00-00

Гарнитура крепления труб защиты кабеля на мостике и консоли

Лит.	Лист	Листов
А		1

МПС Гипротранссигналсвязь г. Ленинград

Подп. и дата | Инв. №

Копировал — Формат А4

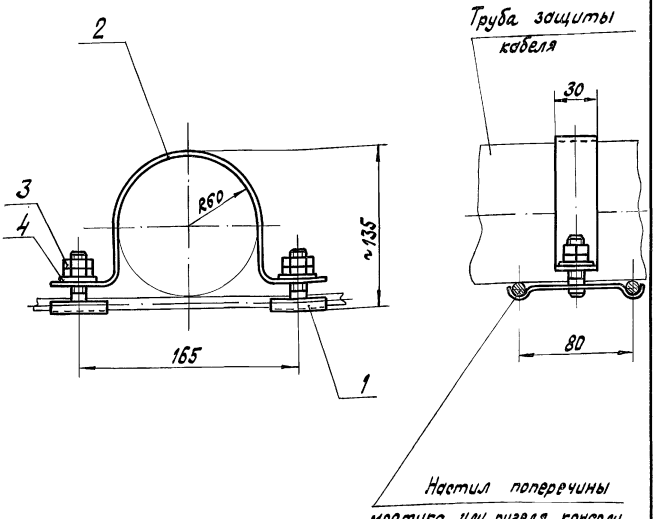

Изм.	Лист	№ докум.	Подп.	Дата
Разраб.		Семикина		6.05.91
Пров.		Абрамова		6.05.91
Рук.		Лапина		6.05.91
ГИП				
Н.контр.		Киселева		21.05.91
Нач.отд.		Степанов		24.05.91

15072-00-00 СБ

Гарнитура крепления труб защиты кабеля на мостике и консоли

Сборочный чертеж

Лит.	Масса	Масштаб
А	1,05	1:2,5

Лист	Листов 1

МПС Гипротранссигналсвязь г. Ленинград

Подп. и дата | Инв. №

Копировал — 25001-04 101 Формат А4

12,5

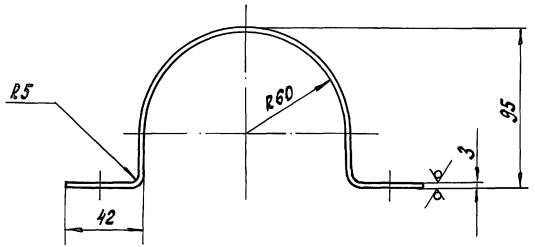

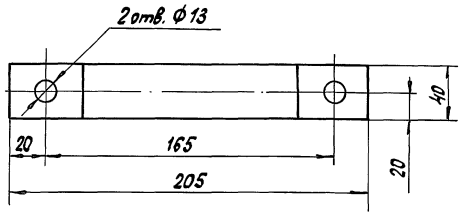

Покрытие эмаль ПФ-115
черная IV. УХЛ1

Инв. № подл. | Подп. и дата | Взам. инв. №

Изм.	Лист	№ докум.	Подп.	Дата
Разраб.		Чемикина		6.5.91
Пров.		Абрамова		6.05.91
Рук.		Лапина		6.5.91
ГИП				
Н.контр.		Киселева		21.05.91
Нач.отд.		Степанов		21.05.91

15072-00-01

Скоба

Полоса Б·2 3×40 ГОСТ 103-76
В Ст3сп ГОСТ 535-88

Лит.	Масса	Масштаб
А	0,32	1:2

Лист | Листов 1

МПС
Гипротранссигналсвязь
г. Ленинград

Копировал Формат А4

gost.e-ecolog.ru

Инв. № подл. | Подп. и дата

Изм.	Лист	№ докум.	Подп.	Дата
Разраб.				
Пров.				
Рук.				
ГИП				
Н.контр.				
Нач.отд.				

Лит.	Масса	Масштаб

Лист | Листов

МПС
Гипротранссигналсвязь
г. Ленинград

Копировал: 25001-04 (102) Формат А4