Типовые материалы для проектирования
501-05-122.91

СВЕТОФОРНЫЕ МОСТИКИ И КОНСОЛИ ДЛЯ СВЕТОФОРОВ ЛИНЗОВЫХ С НАБОРНЫМИ ГОЛОВКАМИ

АЛЬБОМ 3
ЧАСТЬ 1

СВЕТОФОРЫ

25001-03

Отпускная цена на момент реализации указана в счет-накладной

gost.e-ecolog.ru

Типовые материалы для проектирования

501-05-122.91

Светофорные мостики и консоли для светофоров линзовых с наборными головками

Альбом 3

Часть 1

Перечень альбомов

Альбом 1 МС	Монтажные схемы
Альбом 2 КМ	Конструкции металлические /изделия/
Альбом 3 СН	Светофоры линзовые с наборными головками
Часть 1	Светофоры
Часть 2	Оснастка светофоров

Разработаны
проектным институтом
„Гипротранссигналсвязь"
Главный инженер института Гоголев А.П.
Главный инженер проекта Лапина И.И.

Утверждены
Министерством Путей
сообщения СССР № ЦШТЕХ-11/18
30.04.91.

Введен в действие с 01.10.91.

Часть 1

Альбом 3

501-05-122.91

Обозначение	Наименование	Стр.
	Титульный лист	1
СН-00-00 Д	Содержание	2-7
СН-00-00 ПЗ	Пояснительная записка	8-12
СН-00-00 ТБ	Таблица	13-25
15004-00-00С	Светофор линзовый двузначный с маршрутным указателем	26
15004-00-00С СБ	Светофор линзовый двузначный с маршрутным указателем Сборочный чертеж	27
15005-00-00С	Светофор линзовый трехзначный	28
15005-00-00С СБ	Светофор линзовый трехзначный Сборочный чертеж	29
15006-00-00С	Светофор линзовый трехзначный с условно-разрешительным отражательным сигналом	28
15006-00-00С СБ	Светофор линзовый трехзначный с условно-разрешительным отражательным сигналом Сборочный чертеж	30
15009-00-00С	Светофор линзовый трехзначный с маршрутным указателем	31
15009-00-00С СБ	Светофор линзовый трехзначный с маршрутным указателем Сборочный чертеж	32
15011-00-00С	Светофор линзовый четырехзначный	33
15011-00-00С СБ	Светофор линзовый четырехзначный Сборочный чертеж	34
16848-00-00	Светофор линзовый четырехзначный с однозначной головкой с обратной стороны	33
16848-00-00 СБ	Светофор линзовый четырехзначный с однозначной головкой с обратной стороны Сборочный чертеж	35
15012-00-00С	Светофор линзовый четырехзначный с маршрутным указателем	36
15012-00-00С СБ	Светофор линзовый четырехзначный с маршрутным указателем Сборочный чертеж	37
15013-00-00С	Светофор линзовый четырехзначный с двумя маршрутными указателями	38
15013-00-00С СБ	Светофор линзовый четырехзначный с двумя маршрутными указателями Сборочный чертеж	39
15014-00-00С	Светофор линзовый четырехзначный с указателем скорости	40

Инв. № | Подп. и дата

Изм	Лист	№ докум.	Подп.	Дата
Разраб.		Семикина		6.5.91
Пров.		Абрамова		6.05.91
Рук.		Лапина		6.5.91
Н.контр.		Киселева		24.05.91
Нач.отд.		Степанов		24.05.91

СН-00-00Д

Светофоры линзовые с наборными головками

Содержание

Лит.	Лист	Листов
А	1	6

МПС Гипротранссигналсвязь г. Ленинград

Копировал [illegible] – 25001-03 3 Формат А3

Обозначение	Наименование	Стр.
15014-00-00С СБ	Светофор линзовый четырехзначный с указателем скорости Сборочный чертеж	41
16849-00-00	Светофор линзовый четырехзначный с указателем скорости и однозначной головкой с обратной стороны	42
16849-00-00 СБ	Светофор линзовый четырехзначный с указателем скорости и однозначной головкой с обратной стороны Сборочный чертеж	43
15015-00-00С	Светофор линзовый четырехзначный с пригласительным сигналом	44
15015-00-00С СБ	Светофор линзовый четырехзначный с пригласительным сигналом. Сборочный чертеж	45
15015-00-00-01С	Светофор линзовый четырехзначный с пригласительным сигналом	46
15015-00-00-01С СБ	Светофор линзовый четырехзначный с пригласительным сигналом Сборочный чертеж	47
15016-00-00С	Светофор линзовый четырехзначный с указателем скорости и пригласительным сигналом	48
15016-00-00С СБ	Светофор линзовый четырехзначный с указателем скорости и пригласительным сигналом Сборочный чертеж	49
15016-00-00-01С	Светофор линзовый четырехзначный с указателем скорости и пригласительным сигналом	50
15016-00-00-01С СБ	Светофор линзовый четырехзначный с указателем скорости и пригласительным сигналом Сборочный чертеж	51
15017-00-00С	Светофор линзовый четырехзначный с маршрутным указателем и пригласительным сигналом	52
15017-00-00С СБ	Светофор линзовый четырехзначный с маршрутным указателем и пригласительным сигналом Сборочный чертеж	53
15018-00-00С	Светофор линзовый четырехзначный с указателем скорости, маршрутным указателем и пригласительным сигналом	54
15018-00-00С СБ	Светофор линзовый четырехзначный с указателем скорости, маршрутным указателем и пригласительным сигналом Сборочный чертеж	55
15019-00-00С	Светофор линзовый четырехзначный с пригласительным сигналом и однозначной головкой с обратной стороны	56
15019-00-00С СБ	Светофор линзовый четырехзначный с пригласительным сигналом и однозначной головкой с обратной стороны Сборочный чертеж	57

Инв. № подл. | Подп. и дата

Обозначение	Наименование	Стр.
15020-00-00С	Светофор линзовый четырехзначный с указателем скорости, пригласительным сигналом и однозначной головкой с обратной стороны	58
15020-00-00С СБ	Светофор линзовый четырехзначный с указателем скорости, пригласительным сигналом и однозначной головкой с обратной стороны Сборочный чертеж	59
15021-00-00С	Светофор линзовый четырехзначный с маршрутным указателем, пригласительным сигналом и однозначной головкой с обратной стороны	60
15021-00-00С СБ	Светофор линзовый четырехзначный с маршрутным указателем, пригласительным сигналом и однозначной головкой с обратной стороны Сборочный чертеж	61
15022-00-00С	Светофор линзовый четырехзначный с указателем скорости, маршрутным указателем, пригласительным сигналом и однозначной головкой с обратной стороны.	62
15022-00-00С СБ	Светофор линзовый четырехзначный с указателем скорости, маршрутным указателем, пригласительным сигналом и однозначной головкой с обратной стороны Сборочный чертеж	63
15023-00-00С	Светофор линзовый пятизначный	64
15023-00-00С СБ	Светофор линзовый пятизначный Сборочный чертеж	65
16850-00-00	Светофор линзовый пятизначный с однозначной головкой с обратной стороны	66
16850-00-00СБ	Светофор линзовый пятизначный с однозначной головкой с обратной стороны Сборочный чертеж	67
15024-00-00С	Светофор линзовый пятизначный с указателем скорости	68
15024-00-00С СБ	Светофор линзовый пятизначный с указателем скорости Сборочный чертеж	69
16851-00-00	Светофор линзовый пятизначный с указателем скорости и однозначной головкой с обратной стороны	70
16851-00-00СБ	Светофор линзовый пятизначный с указателем скорости и однозначной головкой с обратной стороны Сборочный чертеж	71

Обозначение	Наименование	Стр.
15025-00-00С	Светофор линзовый пятизначный с маршрутным указателем	72
15025-00-00С СБ	Светофор линзовый пятизначный с маршрутным указателем Сборочный чертеж	73
15026-00-00С	Светофор линзовый пятизначный с указателем скорости и маршрутным указателем	74
15026-00-00С СБ	Светофор линзовый пятизначный с указателем скорости и маршрутным указателем Сборочный чертеж	75
15027-00-00С	Светофор линзовый пятизначный с приглашительным сигналом	76
15027-00-00С СБ	Светофор линзовый пятизначный с приглашительным сигналом Сборочный чертеж	77
15027-00-00-01С	Светофор линзовый пятизначный с приглашительным сигналом	78
15027-00-00-01С СБ	Светофор линзовый пятизначный с приглашительным сигналом Сборочный чертеж	79
15028-00-00С	Светофор линзовый пятизначный с указателем скорости и приглашительным сигналом	80
15028-00-00С СБ	Светофор линзовый пятизначный с указателем скорости и приглашительным сигналом Сборочный чертеж	81
15028-00-00-01С	Светофор линзовый пятизначный с указателем скорости и приглашительным сигналом	82
15028-00-00-01С СБ	Светофор линзовый пятизначный с указателем скорости и приглашительным сигналом Сборочный чертеж	83
15029-00-00С	Светофор линзовый пятизначный с маршрутным указателем и приглашительным сигналом	84
15029-00-00С СБ	Светофор линзовый пятизначный с маршрутным указателем и приглашительным сигналом Сборочный чертеж	85
15031-00-00С	Светофор линзовый пятизначный с приглашительным сигналом и однозначной головкой с обратной стороны	86
15031-00-00С СБ	Светофор линзовый пятизначный с приглашительным сигналом и однозначной головкой с обратной стороны Сборочный чертеж	87
15031-00-00-01С	Светофор линзовый пятизначный с приглашительным сигналом и однозначной головкой с обратной стороны	88
15031-00-00-01С СБ	Светофор линзовый пятизначный с приглашительным сигналом и однозначной головкой с обратной стороны Сборочный чертеж	89

Подп. и дата

Инв. №

Обозначение	Наименование	Стр.
15032-00-00С	Светофор линзовый пятизначный с указателем скорости, пригласительным сигналом и однозначной головкой с обратной стороны	90
15032-00-00С СБ	Светофор линзовый пятизначный с указателем скорости, пригласительным сигналом и однозначной головкой с обратной стороны Сборочный чертеж	91
15032-00-00-01С	Светофор линзовый пятизначный с указателем скорости, пригласительным сигналом и однозначной головкой с обратной стороны	92
15032-00-00-01С СБ	Светофор линзовый пятизначный с указателем скорости, пригласительным сигналом и однозначной головкой с обратной стороны Сборочный чертеж	93
15035-00-00С	Светофор линзовый шестизначный	94
15035-00-00С СБ	Светофор линзовый шестизначный Сборочный чертеж	95
15036-00-00С	Светофор линзовый шестизначный с указателем скорости	96
15036-00-00С СБ	Светофор линзовый шестизначный с указателем скорости Сборочный чертеж	97
15037-00-00С	Светофор линзовый шестизначный с маршрутным указателем	98
15037-00-00С СБ	Светофор линзовый шестизначный с маршрутным указателем Сборочный чертеж	99
15039-00-00С	Светофор линзовый шестизначный с пригласительным сигналом	100
15039-00-00С СБ	Светофор линзовый шестизначный с пригласительным сигналом Сборочный чертеж	101
15039-00-00-01С	Светофор линзовый шестизначный с пригласительным сигналом	102

Инв.№ | Подп. и дата

Изм	Лист	№докум.	Подп.	Дата	СН-00-00 Д	Лист 5

Альбом 3 Часть 1

501-05-122.91

Обозначение	Наименование	Стр.
15039-00-00-01С СБ	Светофор линзовый шестизначный с пригласительным сигналом Сборочный чертеж	103
15040-00-00С	Светофор линзовый шестизначный с указателем скорости и пригласительным сигналом	104
15040-00-00С СБ	Светофор линзовый шестизначный с указателем скорости и пригласительным сигналом Сборочный чертеж	105
15040-00-00-01С	Светофор линзовый шестизначный с указателем скорости и пригласительным сигналом	106
15040-00-00-01С СБ	Светофор линзовый шестизначный с указателем скорости и пригласительным сигналом Сборочный чертеж	107
16853-00-00	Светофор линзовый шестизначный с маршрутным указателем и пригласительным сигналом	108
16853-00-00 СБ	Светофор линзовый шестизначный с маршрутным указателем и пригласительным сигналом Сборочный чертеж	109

Обозначение	Наименование	Стр.
15065-00-00	Маршрутный указатель на мостиках и консолях	110
15065-00-00 СБ	Маршрутный указатель на мостиках и консолях Сборочный чертеж	111

Инв. № | Подп. и дата

Изм	Лист	№ докум.	Подп.	Дата	СН-00-00Д	Лист 6

Копировал: [signature] – 25001-03 8 Формат А3

1. ВВЕДЕНИЕ

1.1. Альбом 3 СН „Светофоры линзовые с наборными головками" разработан на основании технического задания, утвержденного Заместителем Министра путей сообщения т. Козловым Г.И. 27.06.90 и в соответствии с договором N 818-90 с Главным управлением по проектированию и капитальному строительству МПС от 12.09.90, тема ТБ 5.7.2(2) по плану типового проектирования.

1.2. В настоящем альбоме представлены светофоры на мостиках и консолях, изготавливаемые Союзным Днепропетровским электротехническим заводом „Светофор" в соответствии с техническими условиями ТУ32ЦШ 264-85 „Светофоры линзовые с наборными головками".

1.3. Настоящий альбом разработан в составе проектной документации „Светофорные мостики и консоли для светофоров линзовых с наборными головками".

1.4. Состав указанной проектной документации:

Альбом 1 МС Монтажные схемы;

Альбом 2 КМ Конструкции металлические;

Альбом 3 СН Светофоры линзовые с наборными головками в двух частях:

часть 1 Светофоры,

часть 2 Оснастка светофоров.

1.5. Альбом 1,2 разработаны проектным институтом „Гипропромтрансстрой" Министерства транспортного строительства.

1.6. Настоящий альбом 3, части 1,2 разработан проектным институтом „Гипротранссигналсвязь Министерства путей сообщения.

2. НАЗНАЧЕНИЕ И ОБЛАСТЬ ПРИМЕНЕНИЯ

2.1. Настоящий альбом 3 СН содержит типовые материалы для проектирования новых светофоров на светофорных мостиках и консолях с унифицированными наборными головками из силумина и линзовыми комплектами под двухнитевую лампу.

2.2. Типовые материалы для проектирования содержат номенклатурные таблицы светофоров, которые определяют типы и функциональное назначение светофоров на мостиках и консолях.

2.3. В настоящий альбом также включены рабочие чертежи всех типов светофоров, указанных в номенклатурных таблицах.

2.4. Рабочие чертежи светофоров являются также материалами для строительства и эксплуатации указанных светофоров на железных дорогах СССР.

2.5. Рабочие чертежи оснастки светофоров, включенные в данный альбом, являются материалами для проектирования, сборки и монтажа светофоров на месте их строительства, т.к. завод-изготовитель поставляет светофоры в разобранном виде согласно комплектовочным ведомостям Приложения 1 ТУ32ЦШ 264-85 „Светофоры линзовые с наборными головками Технические условия."

3. ОПИСАНИЕ И ТЕХНИЧЕСКАЯ ХАРАКТЕРИСТИКА

3.1. Номенклатурные таблицы светофоров определяют основное назначение каждого светофора, его сигнальные показания, значность сигнальных головок, типы расцветок при трехзначной и четырехзначной сигнализациях, оснащение светофора другими сигнальными устройствами.

Изм	Лист	№докум.	Подп.	Дата	СН-00-00 ПЗ			
Разраб.		Васильева		6.5.91	Светофоры линзовые с наборными головками	Лит.	Лист	Листов
Пров.		Лапина		6.05.91		А	1	5
Рук.		Лапина			Пояснительная записка	МПС Гипротранссигналсвязь г. Ленинград		
Н.контр.		Коробко		23.05.91				
Нач.отд.		Степанов		23.05.91				

3.1.1. Таблицы светофоров разработаны в соответствии с „Инструкцией по сигнализации на железных дорогах СССР" М., „Транспорт", 1989.

3.1.2. В данные таблицы включены новые типы (по функциональным признакам) светофоров по сравнению с номенклатурными таблицами „Инструктивных материалов по проектированию устройств автоматики, телемеханики и связи на железнодорожном транспорте" И-20-68 Гипротранссигналсвязь МПС, 1968., потребность в которых обусловлена требованиями современного проектирования.

3.2. Рабочие чертежи светофоров, включенные в альбом, служат для сборки светофоров на месте их строительства, т.к. светофоры поставляются заводом-изготовителем в разобранном виде отдельными узлами.

3.3. Поставляемые потребителям-железным дорогам сборки и детали светофоров собираются на месте в более укрупненные типовые узлы оснастки, пригодные для монтажа светофоров на строительных площадках в полевых условиях и их эксплуатации.

Сборка типовых узлов оснастки светофоров производится в соответствии с указаниями чертежей данного альбома.

3.4. Оснастка представляет из себя типовые и унифицированные конструктивные узлы, из которых проектируются и собираются светофоры всех типов, приведенных в номенклатурных таблицах.

3.5. Оснастка светофоров на мостиках и консолях включает в себя:

типовые установки сигнальных устройств на светофорных мачтах;

унифицированные сигнальные устройства:

светофорные наборные головки, указатели скорости, указатели маршрутные и т.д.;

унифицированные сборки и детали, из которых собираются типовые конструкции светофоров всех типов: лестницы, светофорные мачты, хомуты, кронштейны и т.д.;

типовые установки муфт кабельных, путевых ящиков и т.п., а также прокладка сигнальных кабелей по мостикам и консолям.

3.6. Сборочные чертежи светофоров, приведенные в данном альбоме, показывают монтаж оснастки на светофорных мачтах квадратного сечения.

Мачты квадратного сечения свариваются из уголков 75×75×6 ГОСТ 8509-86.

После сборки светофора неиспользованные вводы мачты закрываются специальными заглушками.

Верхняя часть мачты накрывается съемным колпачком, предохраняющим полость мачты от попадания влаги.

Для фиксации кронштейнов головок в целях предотвращения их сползания вниз в мачтах по месту сверлить отверстия для установки фиксирующих болтов М10×40.

3.7. Кронштейны и др. гарнитура унифицирована с кронштейнами и гарнитурой светофоров мачтовых (на мачте круглого сечения ⌀ 140 мм) с использованием литых вкладышей для крепления их на мачте квадратного сечения.

3.8. Мачта светофора укрепляется на раме мостика и консоли с помощью специальных кронштейнов.

Для предотвращения сползания вниз мачты, в ней по месту также сверлить отверстия для установки фиксирующих болтов М10×40 в соответствии с указаниями чертежей.

3.9. В соответствии с указаниями чертежей светофорные лестницы устанавливаются на тех светофорах, обслуживание верхних огней которых затруднено с настила

мостика или консоли.

3.10. Выше двух метров от уровня настила мостика или консоли следует устанавливать кольца, ограждающие лестницу, в целях безопасности обслуживания верхних головок.

3.11. Кольца ограждающие устанавливаются на мачте по месту с помощью унифицированных кронштейнов на высоте, обеспечивающей беспрепятственный проход по мостику у консоли. Их установка показана на черт. 15013-01-00.

3.12. Передвижные стойки перил мостиков и консолей должны быть установлены так, чтобы обеспечить свободный проход в смотровую люльку и не затруднять открывание крышек светофорных головок.

3.13. При установке светофора конструкция люльки не должна загораживать показания сигнальных устройств.

3.14. Расцветка светофоров определяется конкретным проектом, это и определяет цветность линзовых комплектов при заказе светофоров.

3.15. Вариант комплектовки приборами ящиков путевых также определяется конкретным проектом.

3.16. Тип сборки муфт кабельных универсальных определяется конкретным проектом кабельной сети (проходная или оконечная ветка) и необходимым количеством контактных штырей для коммутации светофора.

3.17. При проектировании рекомендуется указатели световые с вертикально-светящейся стрелкой выносить на входной мачтовый светофор.

3.18. Указатель световой с вертикально-светящейся стрелкой на металлической мачте круглого сечения ф140 мм заказывается отдельно по проекту и поставляется заводом „Светофор" в соответствии с указаниями чертежей альбома ТО-169 „Оснастка светофоров".

Типы указателей приведены в табл. 1

Таблица 1

Обозначение	Наименование	Примечание
Уч-1-26081-00-00	Указатель световой одинарный для установки на металлической мачте	Указатели в едином чугунном корпусе
Уч-2-26082-00-00	Указатель световой сдвоенный для установки на металлической мачте	
26862-00-00	Указатель световой одинарный (с вертикально-светящейся стрелкой) для установки на металлической мачте	Указатели с наборными головками из силумина
26865-00-00	Указатель световой сдвоенный (с вертикально-светящейся стрелкой) для установки на металлической мачте	

3.19. В случаях установки указателей световых с вертикально-светящейся стрелкой на мостиках и консолях необходимо заказать их установку на светофорной мачте квадратного сечения по чертежам, указанным в табл. 2.

Таблица 2

Обозначение	Наименование	Примечание
15081-00-00	Указатель световой одинарный для установки на мостиках и консолях	Указатели в едином чугунном корпусе
15083-00-00	Указатель световой сдвоенный для установки на мостиках и консолях	
26864-00-00	Указатель световой одинарный (с вертикально-светящейся стрелкой) для установки на мостиках и консолях	Указатели с наборными головками из силумина
26867-00-00	Указатель световой сдвоенный (с вертикально-светящейся стрелкой) для установки на мостиках и консолях.	

3.20. На сборочных чертежах позиции, определяющие тип указателей маршрутных: буквенных, цифровых и положения (14004-00-00Б, 14004-00-00Э, 26064-00-00), полосы зеленой - указателя скорости (26117-00-00Д, 26824-00-00), муфт кабельных универсальных (11783-00-00, 11784-00-00) показаны условно.

3.21. В соответствии с ТУ32ЦШ 264-85 в комплект поставки светофоров входят:

один ключ А-19-01-00 на каждый светофор;

паспорт и техническое описание на каждую партию светофоров.

Партией считаются изделия, предназначенные к одновременной сдаче-приемке, оформленные одним документом и отправленные в один адрес.

3.22. В комплект поставки светофоров не входят лампы сигнальных приборов.

3.23. В настоящий альбом включены чертежи типовой прокладки кабелей на мостиках и консолях, крепления кабелей, их электроизоляции и защиты в трубах от механических повреждений.

3.24 Установка оповестительной таблички с отражательными элементами дана на железобетонном столбике в нижнем очертании габарита С. (Габарит С приближения строений по ГОСТ 9238-83).

3.25. Размеры, указанные на чертежах, даны для справок.

3.26. Предельные отклонения размеров для деталей и сборок, изготовливаемых при необходимости по месту, $H14$, $h14$, $\pm \frac{IT14}{2}$.

3.27. Покрытие поврежденных мест оснастки соответственно заводскому покрытию:

эмаль НЦ-132 серая $\underline{V}$.У1 (маршрутные указатели);

эмаль НЦ-132 черная $\underline{V}$.У1 (козырьки, щиты фоновые);

эмаль НЦ-125 серебристая V.У1 (корпуса головок, мачты);

эмаль НЦ-5134-$\underline{II}$ алюминиевая (лестницы, кронштейны).

4. МОНТАЖ И ТЕХНИЧЕСКОЕ ОБСЛУЖИВАНИЕ

4.1. Монтаж светофоров производить в соответствии с „Правилами производства работ по устройству автоматики и телемеханики на железнодорожном транспорте (СЦБ). Монтаж устройств СЦБ" ВСН 129/$\underline{II}$-77, Минтрансстрой.

4.2. Порядок технического обслуживания светофоров в соответствии с „Инструкцией по техническому обслуживанию

устройств сигнализации, централизации и блокировки (СЦБ)" ЦШ/4616.

4.3. При обслуживании светофоров на электрифицированных участках пути должны быть приняты во внимание „Правила техники безопасности при эксплуатации контактной сети электрифицированных железных дорог и устройств электроснабжения автоблокировки" ЦЭ/4506, а также „Правила технического обслуживания и ремонта контактной сети электрифицированных ж.д." ЦЭ/3937.

5. ТРЕБОВАНИЯ БЕЗОПАСНОСТИ

5.1. Монтажные и наладочные работы производить в соответствии с „Правилами техники безопасности и производственной санитарии в хозяйстве сигнализации и связи железнодорожного транспорта" ЦШ/2729 и „Инструкцией по обеспечению безопасности движения поездов при производстве работ по техническому обслуживанию и ремонту устройств СЦБ"/4397 и„Правилами техники безопасности и производственной санитарии при сооружении устройств СЦБ и связи", утвержденными Минтрансстроем 16.02.89.

5.2. Заземление светофоров - в соответствии с требованиями „Инструкции по заземлению устройств электроснабжения на электрифицированных железных дорогах" ЦЭ/4173.

Заземлению подлежат все металлические части конструкций и устройств, доступные для прикосновения человека.

5.3. Металлоконструкции мостиков и консолей заземляются на среднюю точку дроссель-трансформатора. Поперечина мостика или ригель консоли мягкой перемычкой из стального с оплетенными петлями каната соединяется с лестницей.

К нижнему концу лестницы приварен болт М16×40, к которому присоединяется пруток заземления диаметром 12 мм, идущий к дроссель-трансформатору.

Для повышения надежности заземления металлоконструкции мостиков и консолей параллельно описанному выше заземлению вдоль стойки мостика прокладывается второй стальной пруток. Один конец этого прутка закрепляется с помощью болта, приваренного к поперечине, а второй конец идет к средней точке дроссель-трансформатора. Выпуск оголовка мостика привариваются к этому прутку. При наличии двух оголовков, т.е. при спаренных стойках мостика, выпуски обоих оголовков свариваются.

Дублирование заземления на консоли осуществляется так же, как и на мостике. Дублирующий пруток заземления в этом случае крепится к болту, приваренному в нижней части консоли.

Все места присоединения заземляющих устройств к металлоконструкциям мостиков и консолей должны быть тщательно облужены.

Основное назначение светофора	Сигнальные показания светофора	Обозначение светофора	
		Номенклатура	
		Без указателя скорости	С указателем скорости
1. Маневровый		15004-00-00С ЛМ-21 У3 ЛМ-21 УБ	—
2. Проходной, выходной, маршрутный		15005-00-00С ЛМ-36	—
3. Выходной	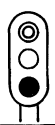	15005-00-00С ЛМ-37	—
4. Выходной	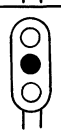	15005-00-00С ЛМ-38	—
5. Входной (для приема толкача), выходной, маршрутный	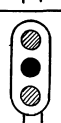	15005-00-00С ЛМ-39	—
6. Маневровый	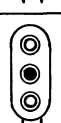	15005-00-00С ЛМ-311	—

Условные обозначения

- — Красный огонь
- — Зеленый огонь
- — Желтый огонь
- — Лунно-белый огонь
- — Синий огонь
- — Заглушка
- Б — Указатель маршрутный с белыми линзами
- З — Указатель маршрутный с зелеными линзами
- — Указатель положения с белыми линзами

Примечания: 1. Светофоры с 1...42 при 3-х значной сигнализации.

2. Светофоры с 43...75 при 4-х значной сигнализации.

3. На светофорах исполнений 15015-00-00-01С, 15016-00-00-01С, 15027-00-00-01С, 15028-00-00-01С, 15031-00-00-01С, 15032-00-00-01С, 15039-00-00-01С, 15040-00-00-01С установлены указатели световые с вертикально-светящимися стрелками.

Изм.	Лист	№ докум.	Подп.	Дата
Разраб.		Семикина		6.5.91
Пров.		Флеер		06.05.91
ГИП		Флеер		06.05.91
Гл. спец.		Баркаган		06.05.91
Н. контр.		Киселева		06.05.91
Нач. отд.		Лысоченко		6.5.91

СН-00-00ТБ

Светофоры линзовые с наборными головками на мостиках и консолях

Таблица

Лит.	Масса	Масштаб
А		

Лист 1 Листов 13

МПС Гипротрансигналсвязь г. Ленинград

Инв. № | Подпись и дата

Основное назначение светофора	Сигнальные показания светофора	Обозначение светофора. Номенклатура: без указателя скорости	Обозначение светофора. Номенклатура: с указателем скорости
7. Маневровый		15005-00-00С ЛМ-312	—
8. Предупредительный, совмещенный с заградительным		15005-00-00С ЛМ-313	—
9. Проходной		15006-00-00С ЛМ-36Т	—
10. Выходной, маршрутный, горочный		15009-00-00С ЛМ-36У$_3$ ЛМ-36УБ ЛМ-36УПБ	—
11. Выходной		15009-00-00С ЛМ-37У$_3$ ЛМ-37УБ ЛМ-37УПБ	—
12. Выходной, маршрутный		15011-00-00С ЛМ-41	—
13. Выходной		15011-00-00С ЛМ-42	—
14. Выходной		15011-00-00С ЛМ-43	—
15. Выходной, маршрутный		15011-00-00С ЛМ-44	15014-00-00С ЛМ-44С

Основное назначение светофора	Сигнальные показания светофора	Обозначение светофора. Номенклатура: без указателя скорости	Обозначение светофора. Номенклатура: с указателем скорости
16. Маневровый, совмещенный с заградительным		15011-00-00С ЛМ-45	—
17. Выходной, маршрутный, горочный		15012-00-00С ЛМ-41 УЗ ЛМ-41 УБ ЛМ-41 УПБ	—
18. Выходной, маршрутный		15013-00-00С ЛМ-41 УБЗ	—
19. Входной		15015-00-00С 15015-00-00-01С ЛМ-44 П	15016-00-00С 15016-00-00-01С ЛМ-44 СП
20. Входной		15017-00-00С ЛМ-44 ПУБ	15018-00-00С ЛМ-44 СПУБ
21. Входной, совмещенный с маневровым сигналом, обращенным в сторону станции		15019-00-00С ЛМ-44 ПМ	15020-00-00С ЛМ-44 СПМ
22. Выходной маршрутный (с зеленой головкой с обратной стороны)		16848-00-00 ЛМ-41М	16849-00-00 ЛМ-41 СМ

Основное назначение светофора	Сигнальные показания светофора	Обозначение светофора	
		Номенклатура	
		без указателя скорости	с указателем скорости
23. Входной, совмещенный с маневровым сигналом, обращенным в сторону станции		15021-00-00С	15022-00-00С
		ЛМ-44ПМУ6	ЛМ-44СПМУ6
25. Выходной		15023-00-00С	—
		ЛМ-55	

Основное назначение светофора	Сигнальные показания светофора	Обозначение светофора	
		Номенклатура	
		без указателя скорости	с указателем скорости
26. Выходной, маршрутный		15023-00-00С	15024-00-00С
		ЛМ-56	ЛМ-56С
27. Выходной, маршрутный		15023-00-00С	—
		ЛМ-58	
28. Выходной		15025-00-00С	—
		ЛМ-55У3	

Основное назначение светофора	Сигнальные показания светофора	Обозначение светофора. Номенклатура: без указателя скорости	Обозначение светофора. Номенклатура: с указателем скорости
29. Выходной, маршрутный		15025-00-00С	15026-00-00С
		ЛМ-56УБ	ЛМ-56СУБ
30. Входной		15027-00-00С 15027-00-00-01С	15028-00-00С 15028-00-00-01С
		ЛМ-57П	ЛМ-57СП
31. Входной		15029-00-00С	—
		ЛМ-57ПУБ	—
32. Входной, совмещенный с маневровым сигналом, обращенным в сторону станции	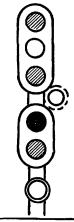	15031-00-00С 15031-00-00-01С	15032-00-00С 15032-00-00-01С
		ЛМ-57ПМ	ЛМ-57СПМ
33. Выходной маршрутный (с зеленой головкой с обратной стороны)		16850-00-00	16851-00-00С
		ЛМ-56М	ЛМ-56СМ

Основное назначение светофора	Сигнальные показания светофора	Обозначение светофора	
		Номенклатура	
		без указателя скорости	с указателем скорости
35. Выходной, совмещенный с маршрутным		15035-00-00С	15036-00-00С
		ЛМ-67	ЛМ-67С
36. Маршрутный		15035-00-00С	15036-00-00С
		ЛМ-612	ЛМ-612С

Основное назначение светофора	Сигнальные показания светофора	Обозначение светофора	
		Номенклатура	
		без указателя скорости	с указателем скорости
38. Маршрутный		15037-00-00С	—
		ЛМ-612УБ	—
40. Маршрутный указатель цифровой		15065-00-00 У3	—
41. Маршрутный указатель буквенный		15065-00-00 УБ	—
42. Указатель положения.		15065-00-00 УПБ	—

Инв. № | Подп. и дата

Изм	Лист	№ докум.	Подп.	Дата	СН-00-00 ТБ	Лист 6

Основное назначение светофора	Сигнальные показания светофора	Обозначение светофора. Номенклатура: без указателя скорости	Обозначение светофора. Номенклатура: с указателем скорости
43. Проходной, выходной, маршрутный		15005-00-00С ЛМ-36А	—
44. Проходной		15006-00-00С ЛМ-36АТ	—
45. Выходной, маршрутный		15009-00-00С ЛМ-36АУз ЛМ-36АУБ	—
46. Выходной, маршрутный		15011-00-00С ЛМ-41А	—
48. Выходной, маршрутный	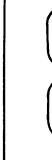	15011-00-00С ЛМ-44А	15014-00-00С ЛМ-44АС
49. Выходной, маршрутный		15012-00-00С ЛМ-41АУБ ЛМ-41АУз ЛМ-41АУПБ	—
50. Выходной, маршрутный	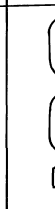	15012-00-00С ЛМ-44АУБ ЛМ-44АУПБ	—

Основное назначение светофора	Сигнальные показания светофора	Обозначение светофора: Номенклатура: без указателя скорости	Обозначение светофора: Номенклатура: с указателем скорости
51. Выходной маршрутный (групповые)		15013-00-00С ЛМ-41АУБ3	—
52. Выходной маршрутный (с зеленой головкой с обратной стороны)		16848-00-00С ЛМ-41АМ	16849-00-00С ЛМ-41АСМ
53. Входной		15015-00-00С 15015-00-00-01С ЛМ-44АП	15016-00-00С 15016-00-00-01С ЛМ-44АСП
54. Входной совмещенный с маневровым сигналом обращенным в сторону станции		15019-00-00С ЛМ-44АПМ	15020-00-00С ЛМ-44АСПМ
55. Входной		15017-00-00С ЛМ-44АПУБ	15018-00-00С ЛМ-44АСПУБ
56. Входной совмещенный с маневровым сигналом, обращенным в сторону станции		15021-00-00С ЛМ-44АПМУБ	15022-00-00С ЛМ-44АСПМУБ

Основное назначение светофора	Сигнальные показания светофора	Обозначение светофоров: Номенклатура без указателя скорости	Обозначение светофоров: Номенклатура с указателем скорости
58. Выходной, маршрутный		15023-00-00С	15024-00-00С
		ЛМ-56А	ЛМ-56АС
59. Выходной, маршрутный		15023-00-00С	15024-00-00С
		ЛМ-59А	ЛМ-59АС
60. Выходной	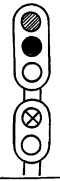	15023-00-00С	15024-00-00С
		ЛМ-510А	ЛМ-510АС
61. Выходной, маршрутный		15025-00-00С	15026-00-00С
		ЛМ-56АУБ	ЛМ-56АСУБ
62. Входной		15027-00-00С 15027-00-00-01С	15028-00-00С 15028-00-00-01С
		ЛМ-59АП	ЛМ-59АСП
63. Входной		15029-00-00С	—
		ЛМ-59АПУБ	—
64. Выходной маршрутный (с зеленой головкой с обратной стороны)		16850-00-00	16851-00-00
		ЛМ-56АМ	ЛМ-56АСМ

Основное назначение светофора	Сигнальные показания светофора	Обозначение светофора. Номенклатура: без указателя скорости	Обозначение светофора. Номенклатура: с указателем скорости
66. Выходной совмещенный с маневровым		15035-00-00С	15036-00-00С
		ЛМ-67А	ЛМ-67АС
67. Маршрутный		15035-00-00С	15036-00-00С
		ЛМ-68А	ЛМ-68АС
68 Выходной, маршрутный		15035-00-00С	15036-00-00С
		ЛМ-610А	ЛМ-610АС
69. Выходной		15035-00-00С	——
		ЛМ-611А	
71. Маршрутный		15037-00-00С	——
		ЛМ-68АУБ	——

Инв. № | Подп. и дата

Изм.	Лист	№ докум.	Подп.	Дата

СН-00-00 ТБ

Лист 10

Основное назначение светофора	Сигнальные показания светофора	Обозначение светофора: Номенклатура без указателя скорости	Обозначение светофора: Номенклатура с указателем скорости
72. Выходной		15037-00-00С	—
		ЛМ-610АУБ	—
73. Выходной		15037-00-00С	—
		ЛМ-611АУ$_3$	—
74. Входной		16853-00-00	—
		ЛМ-69АПУБ	—
75. Входной	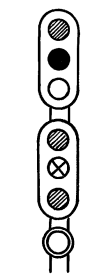	15039-00-00С 15039-00-00-01С	15040-00-00С 15040-00-00-01С
		ЛМ-69АП	ЛМ-69АСП

Расшифровка номенклатуры основных типов светофоров при 3-х значной сигнализации.

Линзовый светофор
Двузначный
Расцветка 1
Указатель с зелеными линзами
Указатель с белыми линзами

ЛМ-21
ЛМ-21 УЗ
ЛМ-21 УЗ УБ

Линзовый светофор
Трехзначный
Расцветка 6
С условно-разрешительным сигналом
Указатель с зелеными линзами
Указатель с белыми линзами

ЛМ-36 Т
ЛМ-36 УЗ
ЛМ-36 УЗ УБ

Линзовый светофор
Четырехзначный
Расцветка 4
С указателем скорости
С пригласительным сигналом
С маневровым сигналом
Указатель с белыми линзами

ЛМ-44С
ЛМ-44СП
ЛМ-44СПМ
ЛМ-44СПМУБ

Линзовый светофор
Пятизначный
Расцветка 7
С указателем скорости
С пригласительным сигналом
С маневровым сигналом
Указатель с белыми линзами

ЛМ-57СП
ЛМ-57СПМ
ЛМ-57СПМУБ

Линзовый светофор
Шестизначный
Расцветка 7
С указателем скорости
Указатель с белыми линзами

ЛМ-67С
ЛМ-67С УБ

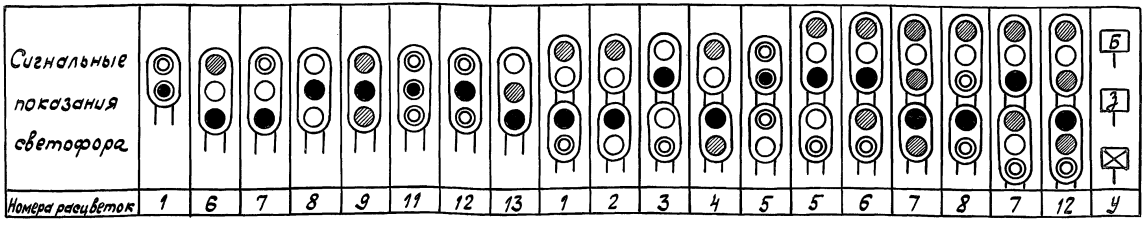

Расшифровка номенклатуры основных типов светофоров при 4-х значной сигнализации

Линзовый светофор
Трехзначный
Расцветка 6А
С условно-разрешительным сигналом
Указатель с зелеными линзами
Указатель с белыми линзами

ЛМ-36А Т
ЛМ-36А У3
ЛМ-36А УБ

Линзовый светофор
Четырехзначный
Расцветка 4А
С указателем скорости
С пригласительным сигналом
С маневровым сигналом
Указатель с белыми линзами

ЛМ-44АС
ЛМ-44АСП
ЛМ-44АСПМ
ЛМ-44АСПМУБ

Линзовый светофор
Пятизначный
Расцветка 9А
С указателем скорости
С пригласительным сигналом
Указатель с белыми линзами

ЛМ-59АС
ЛМ-59АСП
ЛМ-59АСП УБ

Линзовый светофор
Шестизначный
Расцветка 9А
С указателем скорости
С пригласительным сигналом
Указатель с белыми линзами

ЛМ-69АСП
ЛМ-69АСПУБ

Сигнальные показания светофора												
Номера расцветок	6А	1А	4А	6А	9А	10А	7А	8А	9А	10А	11А	У

Альбом 3 Часть 1

501-05-122.91

Формат	Зона	Поз.	Обозначение	Наименование	Кол.	Примечание
				Документация		
А3			15004-00-00 С СБ	Сборочный чертеж		
				Сборочные единицы		
А4		1	7056-00-00	Шланг бронированный тип III	1	
А4		2	14004-00-00 Б	Указатель маршрутный световой с белыми линзами для буквенных комбинаций	1	*
А4		3	14004-00-00 Д	Указатель маршрутный световой с зелеными линзами для цифровых комбинаций	1	*
А4		4	15004-01-00	Щитки для светофоров (гарнитура)	1	**
А4		5	15071-00-00-01С	Мачта светофора тип II	1	
А4		6	26017-00-00	Кронштейн крепления мачт	2	
А4		7	26022-00-00	Гарнитура крепления маршрутного указателя	1	
А4		8	26064-00-00	Указатель положения	1	*

Инв. № | Подп. и дата

Изм.	Лист	№ докум.	Подп.	Дата	15004-00-00 С		
Разраб.		Абрамова		6.05.91	Светофор линзовый двузначный с маршрутным указателем	Лит.	Лист 1	Листов 2
Пров.		Ремикина		6.05.91		А		
Рук.		Лапина		6.05.91		МПС Гипротрансигналсвязь г. Ленинград		
Н.контр.		Киселева		21.05.91				
Начальн.		Степанов		6.05.91				

Копировал — Формат А4

Формат	Зона	Поз.	Обозначение	Наименование	Кол.	Примечание
А4		9	26617-00-00	Головка линзовая двузначная	1	
А4		10	26685-02-00	Шланг бронированный	1	
А4		11	26869-00-00	Кронштейн нижний	1	
А4		12	26870-00-00	Кронштейн верхний	1	
				Детали		
А4		13	26065-01-11	Заглушка	1	
				Стандартные изделия		
		14		Болт М10-6g×40.58.0112 ГОСТ 7798-70	5	

*) Тип указателя заказывается по проекту.

**) Значность определяется заказом.

Инв. № | Подп. и дата

Изм.	Лист	№ докум.	Подп.	Дата	15004-00-00 С	Лист 2

Копировал — 25001-03 27 Формат А4

Альбом 3 Часть 1

501-05-122.91

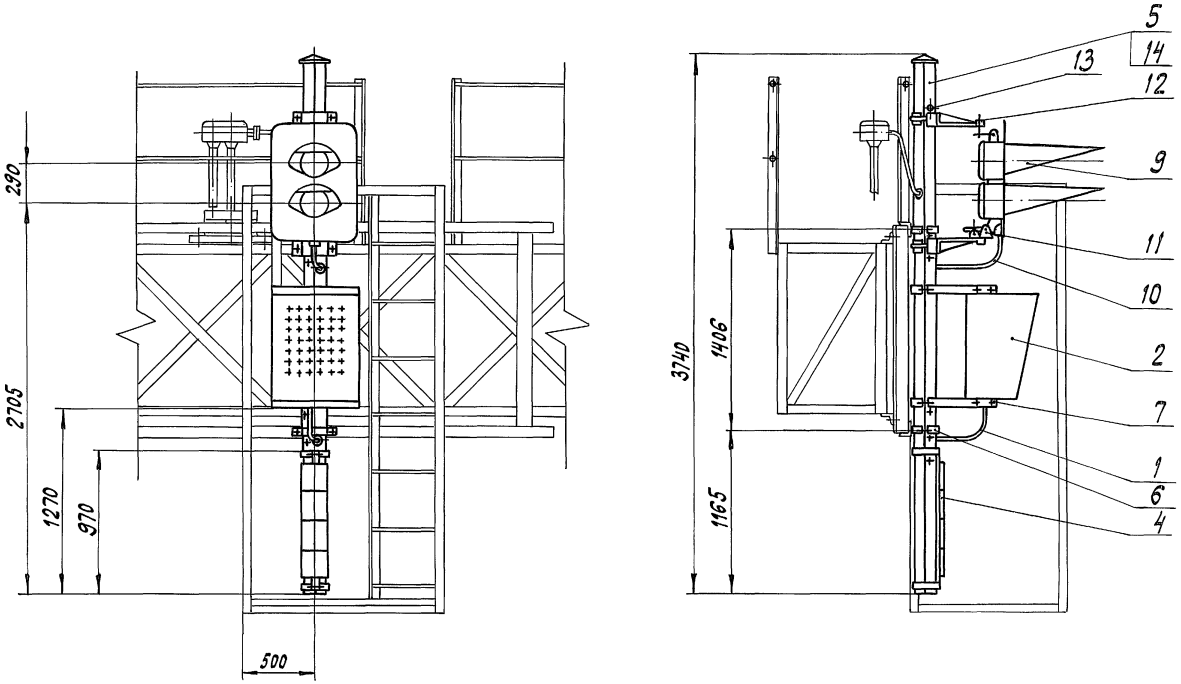

Изм	Лист	№ докум.	Подп.	Дата
Разраб.		Абрамова		6.05.91
Пров.		Семикина		6.05.91
Рук.		Лапина		6.5.91
ГИП				
Н.контр.		Киселева		27.05.91
Нач. отд.		Степанов		6.05.91

15004-00-00 С СБ

Светофор линзовый двузначный с маршрутным указателем

Сборочный чертеж

Лит.	Масса	Масштаб
А	191	1:25

Лист | Листов 1

МПС Гипротранссигналсвязь г. Ленинград

Инв. № | Подп. и дата

копировал [illegible] - 25001-03 28 формат А3

Формат	Зона	Поз.	Обозначение	Наименование	Кол.	Примечание
				Документация		
А3			15005-00-00 С СБ	Сборочный чертеж		
				Сборочные единицы		
А4		1	15004-01-00	Щитки для светофоров (гарнитура)	1	*
А4		2	15071-00-00 С	Мачта светофора тип I	1	
А4		3	26017-00-00	Кронштейн крепления мачт	2	
А4		4	26616-00-00	Головка линзовая трехзначная	1	
А4		5	26685-02-00	Шланг бронированный	1	
А4		6	26869-00-00	Кронштейн нижний	1	
А4		7	26870-00-00	Кронштейн верхний	1	
				Стандартные изделия		
		8		Болт М10-6g×40.58.0112 ГОСТ 7798-70	4	

*) Значность определяется заказом.

Изм	Лист	№ докум.	Подп.	Дата	15005-00-00 С			
Разраб.		Семикина		6.5.91	Светофор линзовый трехзначный	Лит.	Лист	Листов
Пров.		Абрамова		6.05.91		А		1
Рук.		Лапина		6.5.91		МПС Гипротранссигналсвязь г. Ленинград		
Н.контр.		Киселева		24.05.91				
Нач.отд.		Степанов		6.5.91				

Инв. № | Подп. и дата

Копировал — Формат А4

Формат	Зона	Поз.	Обозначение	Наименование	Кол.	Примечание
				Документация		
А3			15006-00-00 С СБ	Сборочный чертеж		
				Сборочные единицы		
А4		1	15004-01-00	Щитки для светофоров (гарнитура)	1	*
А4		2	15071-00-00-01С	Мачта светофора тип II	1	
А4		3	15084-00-00	Сигнал условно-разрешительный отражательный	1	
А4		4	26017-00-00	Кронштейн крепления мачт	2	
А4		5	26616-00-00	Головка линзовая трехзначная	1	
А4		6	26685-02-00	Шланг бронированный	1	
А4		7	26869-00-00	Кронштейн нижний	1	
А4		8	26870-00-00	Кронштейн верхний	1	
				Детали		
А4		9	26065-01-11	Заглушка	1	
				Стандартные изделия		
		10		Болт М10-6g×40.58.0112 ГОСТ 7798-70	5	

*) Значность определяется заказом

Изм	Лист	№ докум.	Подп.	Дата	15006-00-00 С			
Разраб.		Абрамова		6.05.91	Светофор линзовый трехзначный с условно-разрешительным отражательным сигналом	Лит.	Лист	Листов
Пров.		Семикина		6.5.91		А		1
Рук.		Лапина		6.5.91		МПС Гипротранссигналсвязь г. Ленинград		
Н.контр.		Киселева		24.05.91				
Нач.отд.		Степанов		6.5.91				

Инв. № | Подп. и дата

Копировал — 25001-03 29 Формат А4

Альбом 3 Часть 1

501-05-122.91

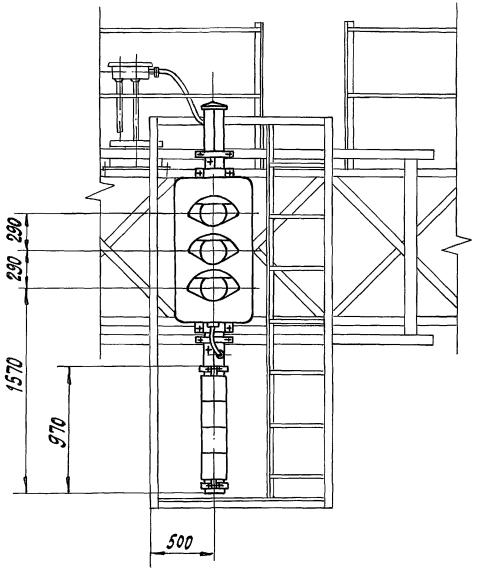

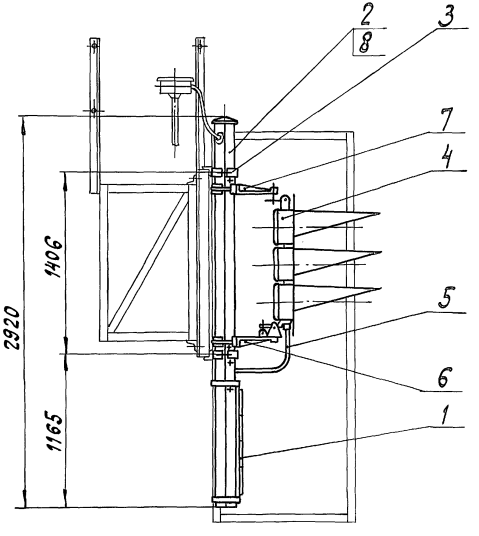

					15005-00-00С СБ			
Изм.	Лист	№ докум.	Подп.	Дата	Светофор линзовый трехзначный Сборочный чертеж	Лит.	Масса	Масштаб
Разраб.		Семикина		6.5.91		А	121	1:25
Пров.		Абрамова		6.05.91		Лист	Листов 1	
Рук.		Лапина		6.5.91		МПС Гипротранссигналсвязь г. Ленинград		
ГИП								
Н.контр.		Киселева		2.5.05.91				
Нач.отд.		Степанов		6.5.91				

Инв. № | Подп. и дата

Копировал [illegible] -25001-03 30 Формат А3

Альбом 3 Часть 1

501-05-122.91

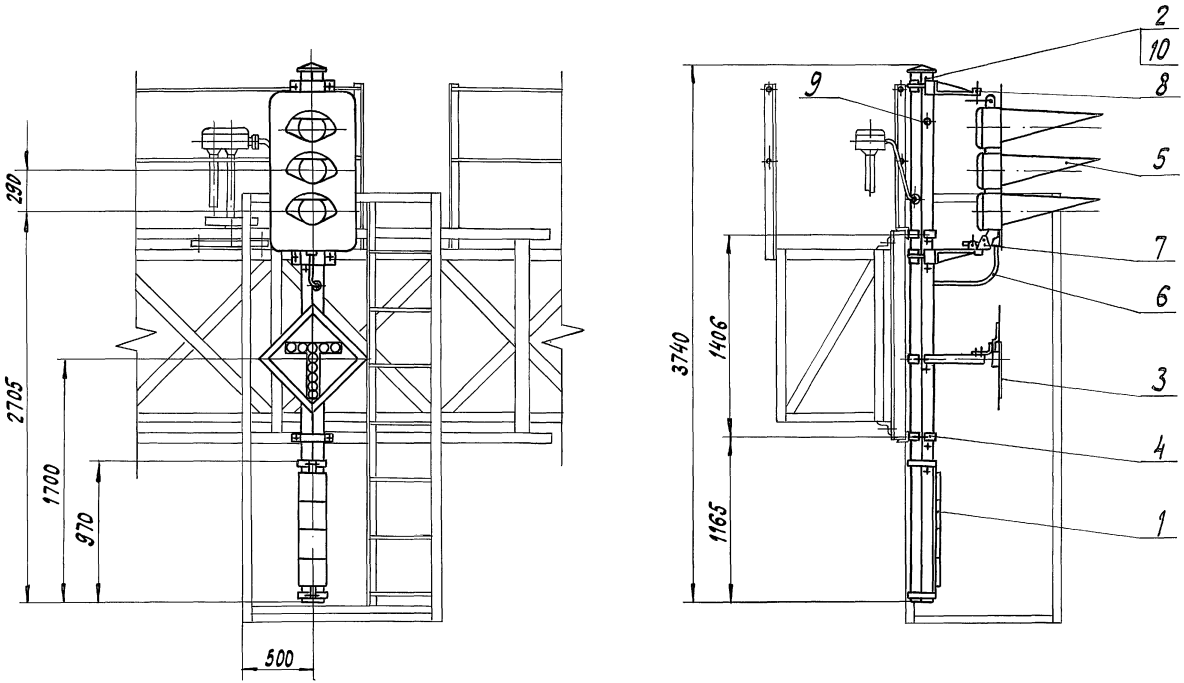

					15006-00-00С СБ			
Изм	Лист	№ докум.	Подп.	Дата	Светофор линзовый трёхзначный с условно-разрешительным отражательным сигналом Сборочный чертеж	Лит.	Масса	Масштаб
Разраб.		Абрамова		6.05.91		А	127	1:25
Пров.		Семикина		6.5.91				
Рук.		Лапина		6.5.91		Лист	Листов 1	
ГИП						МПС Гипротранссигналсвязь г. Ленинград		
Н.контр.		Киселева		27.05.91				
Нач.отд.		Степанов		6.5.91				

Инв. № | Подп. и дата

Копировал — 25001-03 31 формат А3

Альбом 3 Часть 1

501-05-122.91

Формат	Зона	Поз.	Обозначение	Наименование	Кол.	Примечание
				Документация		
А3			15009-00-00 С СБ	Сборочный чертеж		
				Сборочные единицы		
А4		1	7056-00-00	Шланг бронированный тип III	1	
А4		2	14004-00-00 Б	Указатель маршрутный световой с белыми линзами для буквенных комбинаций	1	*
А4		3	14004-00-00 З	Указатель маршрутный световой с зелёными линзами для цифровых комбинаций	1	*
А4		4	15004-01-00	Щитки для светофоров (гарнитура)	1	**
А4		5	15071-00-00-01 С	Мачта светофора тип II	1	
А4		6	26017-00-00	Кронштейн крепления мачт	2	
А4		7	26022-00-00	Гарнитура крепления маршрутного указателя	1	
А4		8	26064-00-00	Указатель положения	1	*
А4		9	26616-00-00	Головка линзовая трёхзначная	1	

Инв. № | Подп. и дата

Изм.	Лист	№ докум.	Подп.	Дата
Разраб.		Абрамова		6.05.91
Пров.		Семикина		6.5.91
Рук.		Лапина		6.5.91
Н. контр.		Киселева		21.05.91
Нач. отд.		Степанов		6.5.91

15009-00-00 С

Светофор линзовый трехзначный с маршрутным указателем

Лит.	Лист	Листов
А	1	2

МПС Гипротранссигналсвязь г. Ленинград

Копировал — Формат А4

Формат	Зона	Поз.	Обозначение	Наименование	Кол.	Примечание
А4		10	26685-02-00	Шланг бронированный	1	
А4		11	26689-00-00	Кронштейн нижний	1	
А4		12	26870-00-00	Кронштейн верхний	1	
				Детали		
А4		13	26065-01-11	Заглушка	1	
				Стандартные изделия		
		14		Болт М10-6gх40.58.0112 ГОСТ 7798-70	5	
			*) Тип указателя заказывается по проекту.			
			**) Значность определяется заказом.			

Инв. № | Подп. и дата

Изм.	Лист	№ докум.	Подп.	Дата

15009-00-00 С

Лист 2

Копировал — 25001-03 32 Формат А4

501-05-122.91 Альбом 3 Часть 1

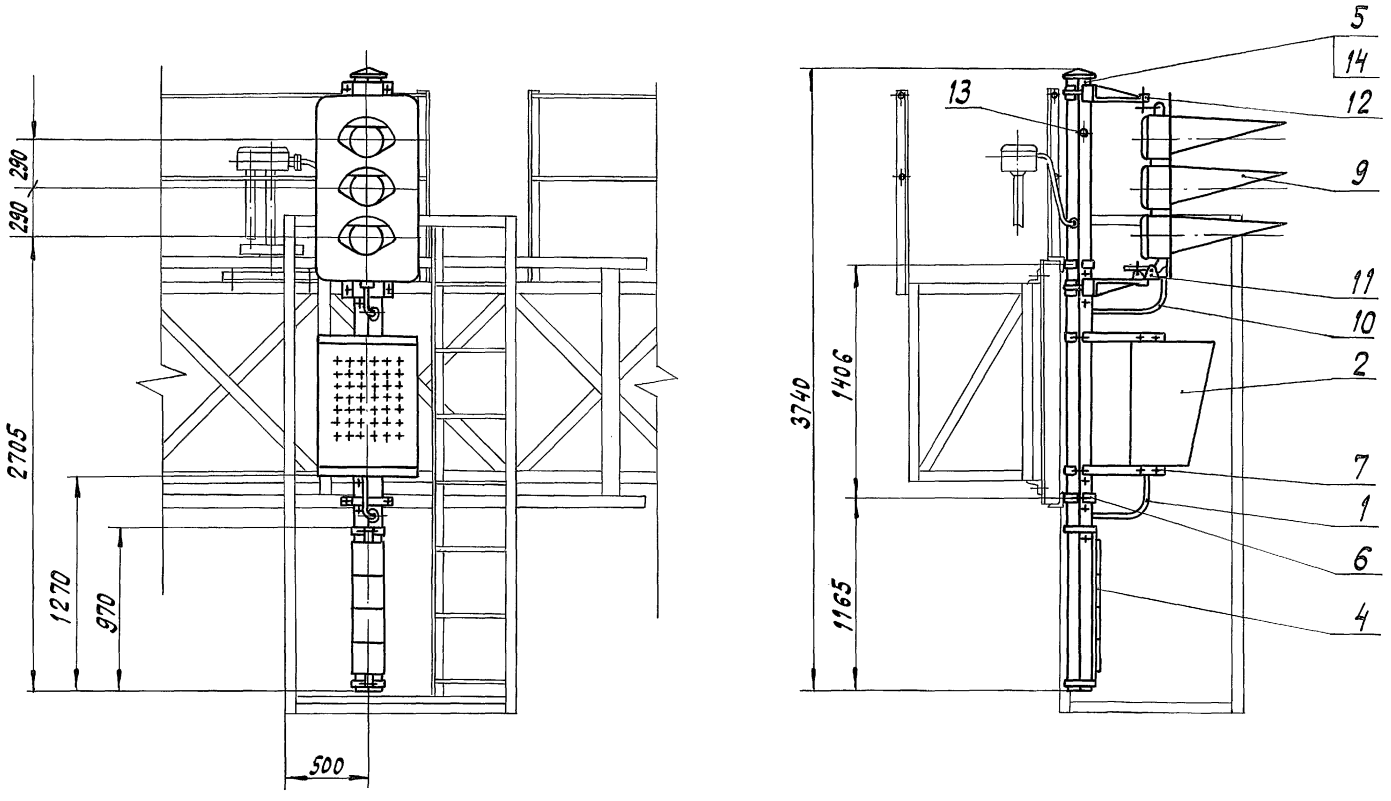

Изм	Лист	№ докум.	Подп.	Дата
Разраб.		Абрамова		6.05.91
Пров.		Семикина		6.5.91
Рук.		Лапина		6.5.91
ГИП				
Н.контр.		Киселева		24.05.91
Нач.отд.		Степанов		6.5.91

15009-00-00 С СБ

Светофор линзовый трехзначный с маршрутным указателем
Сборочный чертеж

Лит.	Масса	Масштаб
А	203	1:25

Лист | Листов 1

МПС
Гипротранссигналсвязь
г. Ленинград

Копировал -25001-03 33 Формат А3

Инв. № | Подп. и дата

Формат	Зона	Поз.	Обозначение	Наименование	Кол.	Примечание
				Документация		
А3			15011-00-00СБ	Сборочный чертеж		
				Сборочные единицы		
А4		1	15004-01-00	Щитки для светофоров (гарнитура)	1	*
А4		2	15071-00-00-01С	Мачта светофора тип II	1	
А4		3	26017-00-00	Кронштейн крепления мачт	2	
А4		4	26617-00-00	Головка линзовая двузначная	2	
А4		5	26685-02-00	Шланг бронированный	2	
А4		6	26869-00-00	Кронштейн нижний	2	
А4		7	26870-00-00	Кронштейн верхний	2	
				Детали		
А4		8	26065-01-11	Заглушка	1	
				Стандартные изделия		
		9		Болт М10-6g×40.58.0112 ГОСТ 7798-70	5	

*) Значность определяется заказом

Инв.№ подл. | Подпись и дата

Изм.	Лист	№докум.	Подп.	Дата
Разраб.		Семкина		6.5.91
Пров.		Абрамова		6.05.91
Рук.		Лапина		6.5.91
Н.контр.		Белявская		27.5.91
Нач.отд.		Степанов		6.5.91

15011-00-00С

Светофор линзовый четырехзначный

Лит.	Лист	Листов
А		1

МПС Гипротранссигналсвязь г. Ленинград

Копировал — Формат А4

Формат	Зона	Поз.	Обозначение	Наименование	Кол.	Примечание
				Документация		
А3			16848-00-00СБ	Сборочный чертеж		
				Сборочные единицы		
А4		1	15004-01-00	Щитки для светофоров (гарнитура)	1	*
А4		2	15071-00-00-01С	Мачта светофора тип II	1	
А4		3	26017-00-00	Кронштейн крепления мачт	2	
А4		4	26617-00-00	Головка линзовая двузначная	2	
А4		5	26618-00-00	Головка линзовая однозначная	1	
А4		6	26685-01-00	Шланг бронированный тип I	1	
А4		7	26685-02-00	Шланг бронированный	2	
А4		8	26869-00-00	Кронштейн нижний	3	
А4		9	26870-00-00	Кронштейн верхний	2	
				Стандартные изделия		
		10		Болт М10-6g×40.58.0112 ГОСТ 7798-70	6	

*) Значность определяется заказом

Инв.№ подл. | Подпись и дата

Изм.	Лист	№докум.	Подп.	Дата
Разраб.		Семкина		
Пров.		Абрамова		6.05.91
Рук.		Лапина		6.5.91
Н.контр.		Киселева		27.5.91
Нач.отд.		Степанов		6.5.91

16848-00-00

Светофор линзовый четырехзначный с однозначной головкой с обратной стороны

Лит.	Лист	Листов
А		1

МПС Гипротранссигналсвязь г. Ленинград

Альбом 3 Часть 1

501-05-122.91

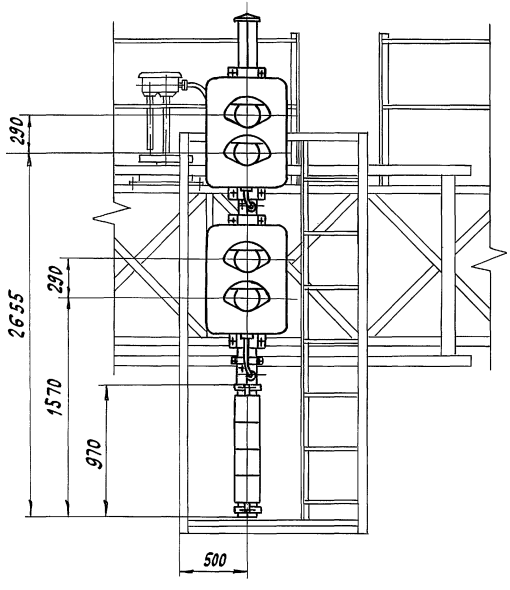

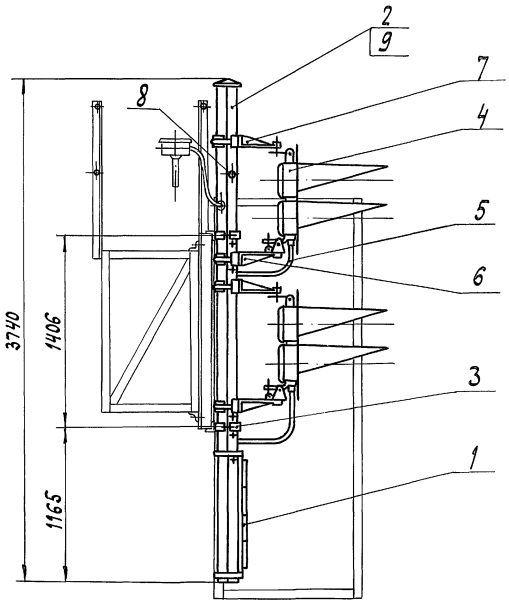

					15011-00-00ССБ		
Изм	Лист	№ докум.	Подп.	Дата	Светофор линзовый четырехзначный	Лит.	Масса	Масштаб
Разраб.		Семикина		6.5.91		А	171	1:25
Пров.		Абрамова		6.05.91	Сборочный чертеж			
Рук.		Лапина		6.5.91		Лист	Листов 1	
ГИП						МПС Гипротранссигналсвязь г. Ленинград		
Н.контр.		Киселева		27.05.91				
Нач.отд.		Степанов		6.5.91				

Копировал [signature] – 25001-03 3.5 Формат А3

Подпись и дата

Инв. №

Альбом 3 Часть 1

501-05-122.91

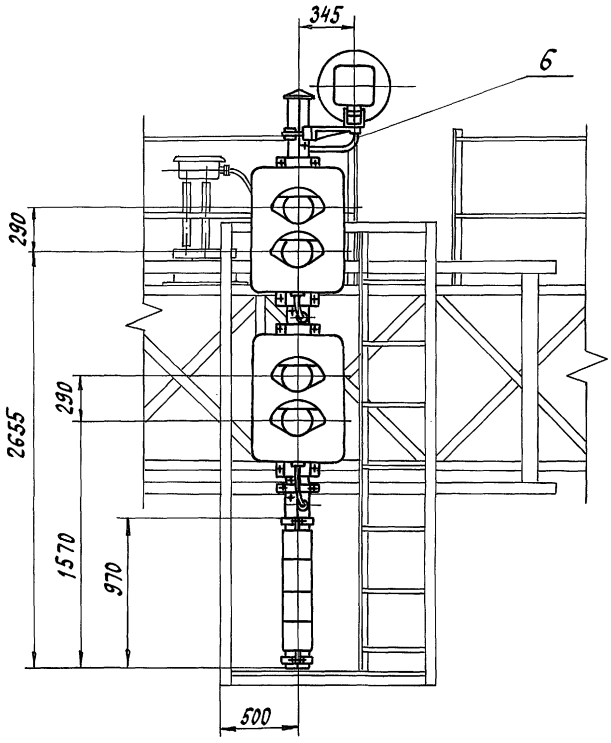

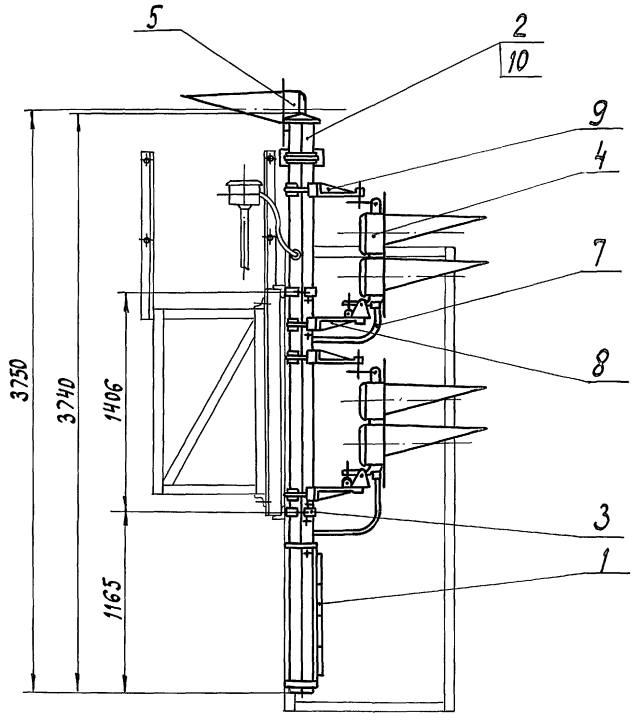

				16 848-00-00 СБ			
Изм.	Лист	№докум.	Подп.	Дата	Светофор линзовый четырехзначный с однозначной головкой с обратной стороны Сборочный чертеж	Лит.	Масса	Масштаб
Разраб.		Семикина		6.5.91		А	197	1:25
Пров.		Абрамова		6.05.91		Лист	Листов 1	
Рук.		Лапина		6.5.91		МПС Гипротрансигналсвязь г. Ленинград		
ГИП								
Н.контр.		Киселева		24.05.91				
Нач.отд.		Степанов		6.5.91				

Инв. № | Подпись и дата

Копировал [illegible] - 25001-03 36 формат А3

Альбом 3 Часть 1

501-05-122.91

Формат	Зона	Поз.	Обозначение	Наименование	Кол.	Примечание
				Документация		
А3			15012-00-00 С СБ	Сборочный чертеж		
				Сборочные единицы		
А4		1	7056-00-00	Шланг бронированный тип III	1	
А4		2	14004-00-00 Б	Указатель маршрутный световой с белыми линзами для буквенных комбинаций	1	*
А4		3	14004-00-00 З	Указатель маршрутный световой с зелеными линзами для цифровых комбинаций	1	*
А4		4	15004-01-00	Щитки для светофоров (гарнитура)	1	**
А4		5	15071-00-00-05 С	Мачта светофора тип VI	1	
А4		6	26017-00-00	Кронштейн крепления мачт	2	
А4		7	26022-00-00	Гарнитура крепления маршрутного указателя	1	
А4		8	26064-00-00	Указатель положения	1	*
А4		9	26617-00-00	Головка линзовая двузначная	2	
А4		10	26685-02-00	Шланг бронированный	2	

Инв. № | Подпись и дата

Изм.	Лист	№ докум.	Подп.	Дата
Разраб.		Семикина		6.05.91
Пров.		Абрамова		6.05.91
Рук.		Лапина		6.05.91
Н. контр.		Киселева		21.5.91
Начальн.		Степанов		28.5.91

15012-00-00 С

Светофор линзовый четырехзначный с маршрутным указателем

Лит.	Лист	Листов
А	1	2

МПС
Гипротрансигналсвязь г. Ленинград

Копировал — Формат А4

Формат	Зона	Поз.	Обозначение	Наименование	Кол.	Примечание
А4		11	26869-00-00	Кронштейн нижний	2	
А4		12	26870-00-00	Кронштейн верхний	2	
				Детали		
А4		13	26065-01-11	Заглушка	1	
				Стандартные изделия		
		14		Болт М10-6g×40.58.0112 ГОСТ 7798-70	6	

*) Тип указателя заказывается по проекту

**) Значность определяется заказом

Инв. № | Подпись и дата

Изм.	Лист	№ докум.	Подп.	Дата

15012-00-00 С

Лист 2

Копировал — 25001-03 37 Формат А4

Альбом 3 Часть 1

501-05-122.91

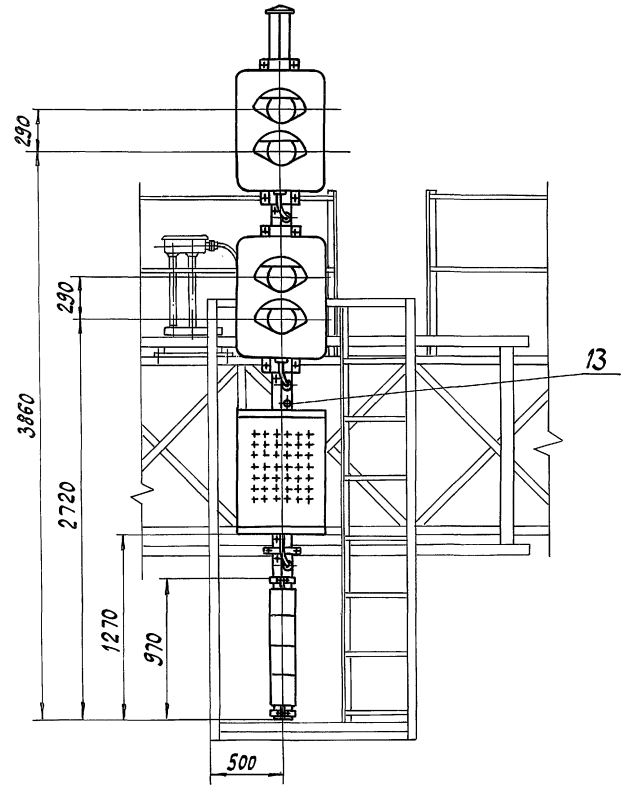

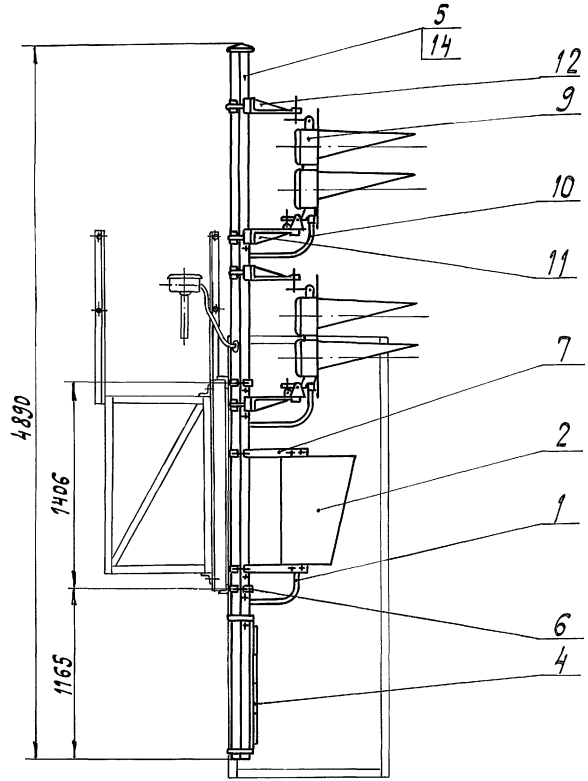

					15012-00-00ССБ			
Изм	Лист	№докум.	Подп.	Дата	Светофор линзовый четырехзначный с маршрутным указателем	Лит.	Масса	Масштаб
Разраб.		Семикина		6.5.91		А	266	1:25
Пров.		Абрамова		6.05.91				
Рук.		Лапина		6.5.91	Сборочный чертеж	Лист	Листов 1	
ГИП						МПС Гипротранссигналсвязь г. Ленинград		
Н.контр.		Киселева		24.5.91				
Нач.отд.		Степанов		6.5.91				

Инв. № | Подпись и дата

Копировал. [illegible] - 25001-03 38 Формат А3

Альбом 3 Часть 1

501-05-122.91

Формат	Зона	Поз.	Обозначение	Наименование	Кол.	Примечание
				Документация		
А3			15013-00-00С СБ	Сборочный чертеж		
				Сборочные единицы		
А4		1	7056-00-00	Шланг бронированный тип III	2	
А4		2	14004-00-00 Б	Указатель маршрутный световой с белыми линзами для буквенных комбинаций	2	*
А4		3	14004-00-00 З	Указатель маршрутный световой с зелеными линзами для цифровых комбинаций	2	*
А4		4	15004-01-00	Щитки для светофоров (гарнитура)	1	**
А4		5	15013-01-00	Ограждение	1	
А4		6	15071-00-00-09С	Мачта светофора тип X	1	
А4		7	15085-00-00	Лестница	1	
А4		8	26017-00-00	Кронштейн крепления мачт	2	
А4		9	26022-00-00	Гарнитура крепления маршрутного указателя	2	
А4		10	26064-00-00	Указатель положения	2	*
А4		11	26617-00-00	Головка линзовая двузначная	2	

Подпись и дата

Инв. №

Изм	Лист	№ докум.	Подп.	Дата
Разраб.		Семикина		6.5.91
Пров.		Абрамова		6.05.91
Рук.		Лапина		6.5.91
Н.контр.		Киселева		24.5.91
Нач.отд.		Степанов		6.5.91

15013-00-00С

Светофор линзовый четырехзначный с двумя маршрутными указателями

Лит.	Лист.	Листов
А	1	2

МПС Гипротранссигналсвязь г. Ленинград

Копировал — Формат А4

Формат	Зона	Поз.	Обозначение	Наименование	Кол.	Примечание
А4		12	26685-02-00	Шланг бронированный	2	
А4		13	26869-00-00	Кронштейн нижний	2	
А4		14	26870-00-00	Кронштейн верхний	2	
				Детали		
		15	26065-01-11	Заглушка	2	
				Стандартные изделия		
		16		Болт М10-6g×40.58.0112 ГОСТ 7798-70	8	

*) Тип указателя заказывается по проекту

**) Значность определяется заказом.

Подпись и дата

Инв. №

Изм	Лист	№ докум.	Подп.	Дата

15013-00-00С

Лист 2

Копировал, -25001-03 39 Формат А4

Альбом 3 Часть 1

501-05-122.91

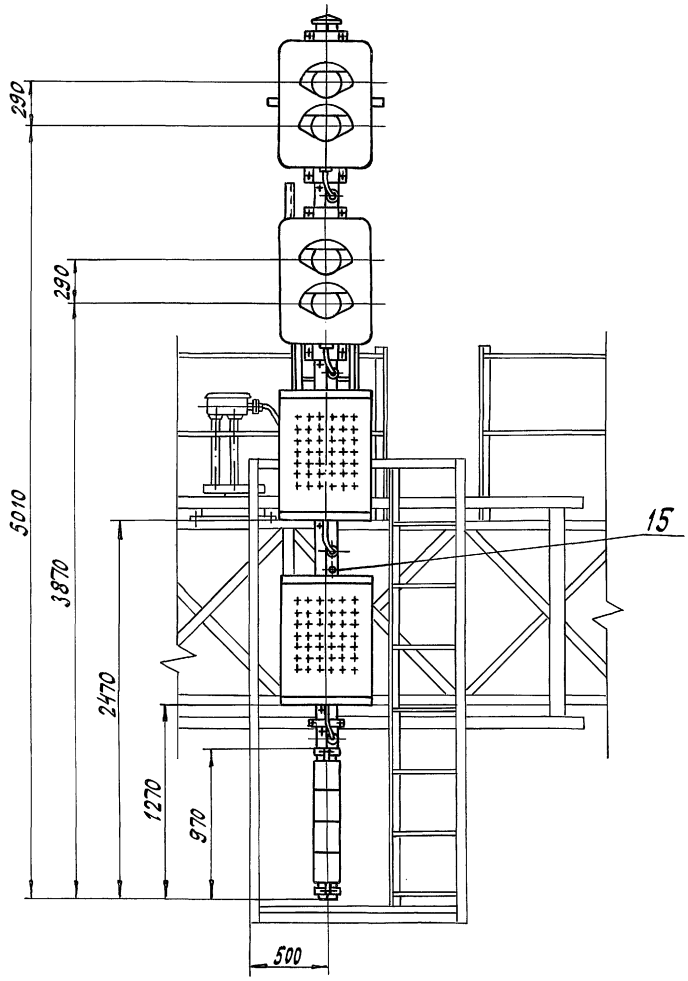

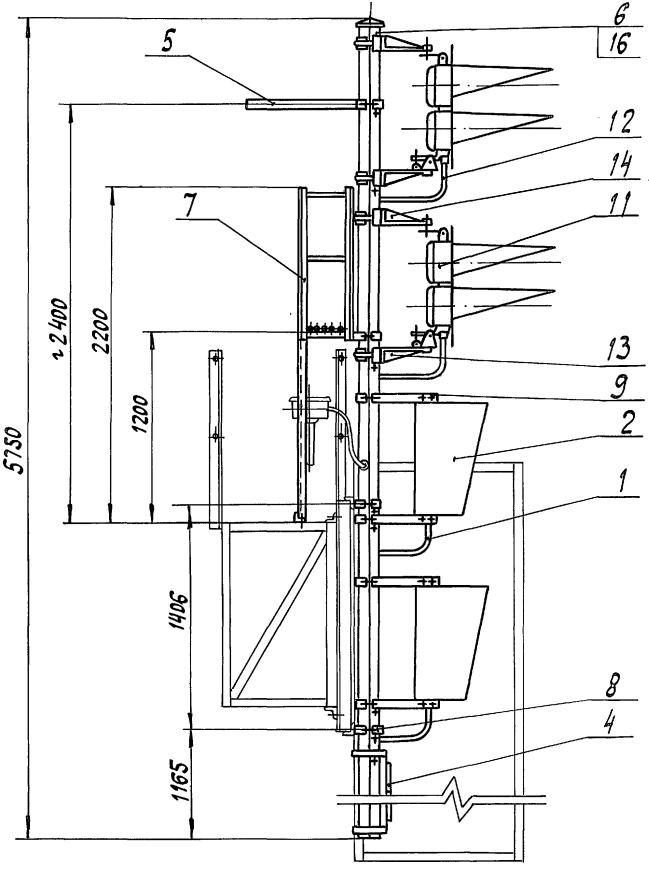

					15013-00-00 С СБ			
Изм	Лист	№ докум.	Подп.	Дата	Светофор линзовый четырехзначный с двумя маршрутными указателями Сборочный чертеж	Лит.	Масса	Масштаб
Разраб.		Семикина		6.5.91		А	391	1:25
Пров.		Абрамова		6.05.91		Лист	Листов 1	
Рук.		Лапина		6.5.91		МПС Гипротранссигналсвязь г. Ленинград		
ГИП								
Н.контр.		Киселева		24.05.91				
Нач.отд.		Степанов		6.5.91				

Инв. № | Подпись и дата

Копировал [illegible] - 25001-03 4D Формат А3

Альбом 3 Часть 1

501-05-122.91

Формат	Зона	Поз.	Обозначение	Наименование	Кол.	Примечание
				Документация		
А3			15014-00-00 СБ	Сборочный чертеж		
				Сборочные единицы		
А4		1	15004-01-00	Щитки для светофоров (гарнитура)	1	*
А4		2	15071-00-00-02С	Маута светофора тип III	1	
А4		3	26017-00-00	Кронштейн крепления мачт	2	
А4		4	26117-00-00 Д	Полоса зеленая светящаяся для установки на мостиках и консолях	1	**
А4		5	26617-00-00	Головка линзовая двузначная	2	
А4		6	26685-02-00	Шланг бронированный	2	
А4		7	26824-00-00	Полоса зеленая светящаяся для установки на мостиках и консолях	1	**
А4		8	26869-00-00	Кронштейн нижний	2	
А4		9	26870-00-00	Кронштейн верхний	2	

Инв. № | Подпись и дата

Изм.	Лист	№ докум.	Подп.	Дата
Разраб.		Семикина		6.5.91
Пров.		Абрамова		6.5.91
Рук.		Лапина		6.5.91
Н. контр.		Киселева		27.11.91
Нач. отд.		Степанов		6.5.91

15014-00-00С

Светофор линзовый четырехзначный с указателем скорости

Лит.	Лист	Листов
А	1	2

МПС Гипротрансигналсвязь г. Ленинград

Копировал — Формат А4

Формат	Зона	Поз.	Обозначение	Наименование	Кол.	Примечание
				Детали		
А4		10	26065-01-11	Заглушка	2	
				Стандартные изделия		
		11		Болт М10-6g×40.58.0112 ГОСТ 7798-70	6	

*) Значность определяется заказом.

**) Тип полосы заказывается по проекту.

Инв. № | Подпись и дата

Изм.	Лист	№ докум.	Подп.	Дата

15014-00-00С

Лист 2

Копировал 25001-03 41 Формат А4

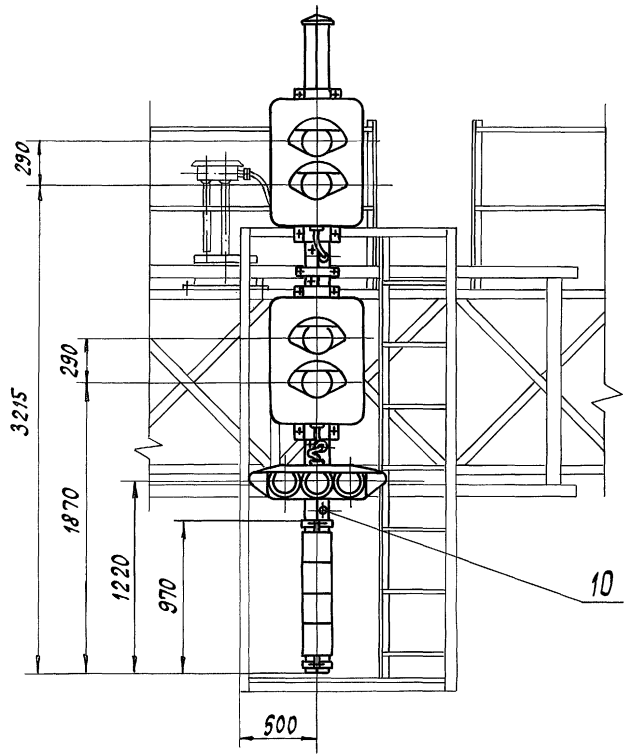

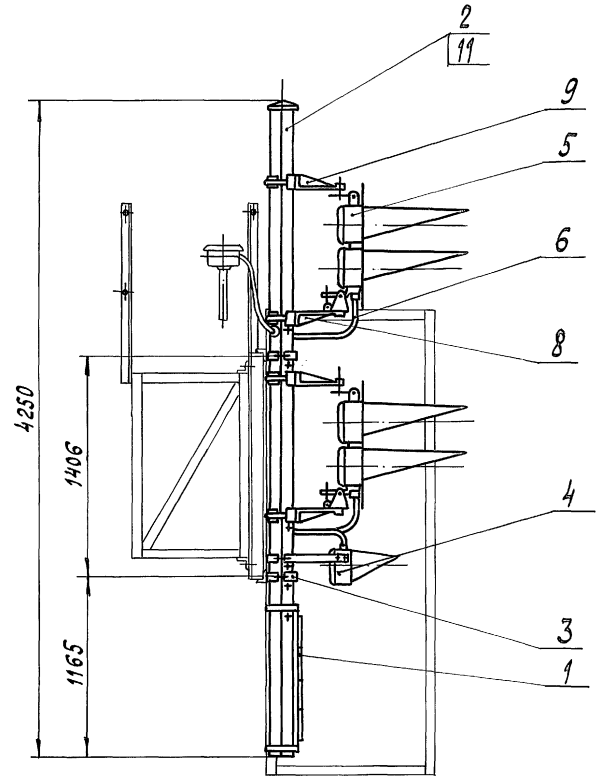

					15014-00-00 СБ		
Изм.	Лист	№ докум.	Подп.	Дата	Светофор линзовый четырехзначный с указателем скорости. Сборочный чертеж	Лит.	Масса	Масштаб
Разраб.		Семикина		6.5.91		А	223	1:25
Пров.		Абрамова		6.05.91		Лист	Листов 1	
Рук.		Лапина		6.5.91		МПС Гипротранссигналсвязь г. Ленинград		
ГИП								
Н. контр.		Киселева		7.05.91				
Нач. отд.		Степанов		6.5.91				

Копировал А4 - 25001-03 42 Формат А3

Инв. № | Подпись и дата

Альбом 3 Часть 1

501-05-122.91

Формат	Зона	Поз.	Обозначение	Наименование	Кол.	Примечание
				Документация		
А3			16849-00-00 СБ	Сборочный чертеж		
				Сборочные единицы		
А4		1	15004-01-00	Щитки для светофоров (гарнитура)	1	*
А4		2	15071-00-00-02С	Мачта светофора тип III	1	
А4		3	26017-00-00	Кронштейн крепления мачт	2	
А4		4	26117-00-00 Д	Полоса зеленая светящаяся для установки на мостиках и консолях	1	**
А4		5	26617-00-00	Головка линзовая двузначная	2	
А4		6	26618-00-00	Головка линзовая однозначная	1	
А4		7	26685-01-00	Шланг бронированный тип I	1	
А4		8	26685-02-00	Шланг бронированный	2	
А4		9	26824-00-00	Полоса зеленая светящаяся для установки на мостиках и консолях	1	**
А4		10	26869-00-00	Кронштейн нижний	3	

Подп. и дата

Инв. №

Изм.	Лист	№ докум.	Подп.	Дата
Разраб.		Семикина		6.5.91
Пров.		Абрамова		6.05.91
Рук.		Лапина		6.5.91
Н.контр.		Киселева		17.05.91
Нач.отд.		Степанов		6.5.91

16849-00-00

Светофор линзовый четырехзначный с указателем скорости и однозначной головкой с обратной стороны

Лит.	Лист	Листов
А	1	2

МПС Гипротранссигналсвязь г. Ленинград

Копировал Формат А4

Формат	Зона	Поз.	Обозначение	Наименование	Кол.	Примечание
А4		11	26870-00-00	Кронштейн верхний	2	
				Детали		
А4		12	26065-01-11	Заглушка	1	
				Стандартные изделия		
		13		Болт М10-6g×40.58.0112 ГОСТ 7798-70	7	

*) Значность определяется заказом.

**) Тип полосы заказывается по проекту.

Подп. и дата

Инв. №

Изм.	Лист	№ докум.	Подп.	Дата

16849-00-00

Лист 2

Копировал 25001-03 43 Формат А4

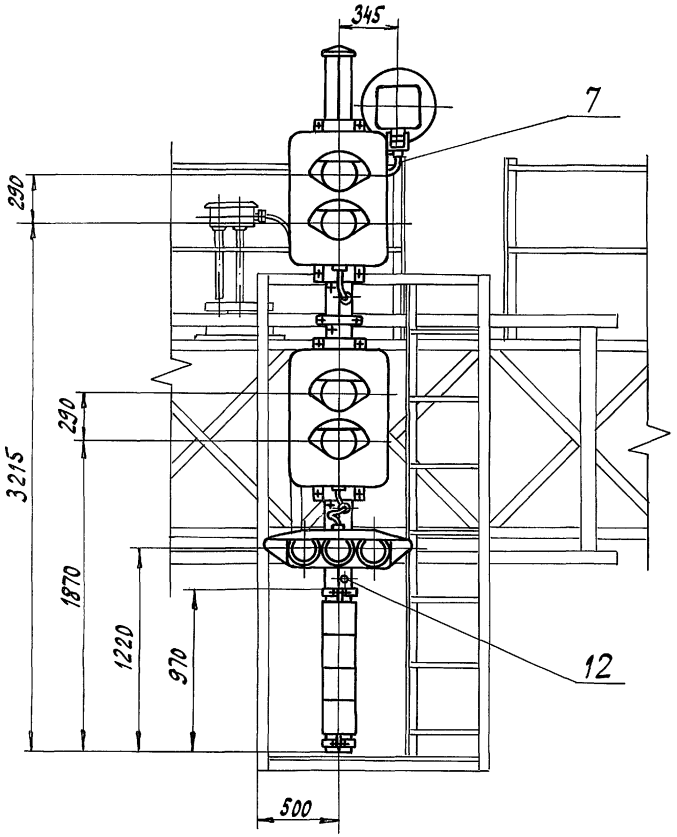

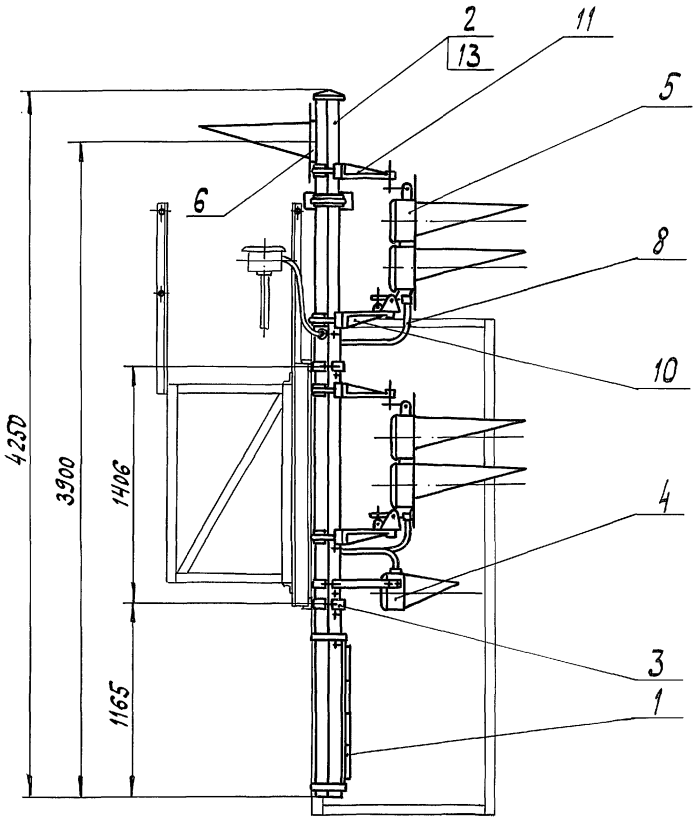

Инв. № | Подпись и дата

					16849-00-00СБ	
					Светофор линзовый четырехзначный с указателем скорости и однозначной головкой с обратной стороны. Сборочный чертеж	Лит. / Масса / Масштаб: А / 250 / 1:25
Изм.	Лист	№ докум.	Подп.	Дата		Лист / Листов 1
Разраб.		Семикина		6.5.91		МПС Гипротранссигналсвязь г. Ленинград
Пров.		Абрамова		6.05.91		
Рук.		Лапина		6.5.91		
ГИП						
Н. контр.		Киселева		24.04.91		
Нач. отд.		Степанов		6.5.91		

Копировал — 25001-03 44 формат А3

Альбом 3 Часть 1

501-05-122.91

Формат	Зона	Поз.	Обозначение	Наименование	Кол.	Примечание
				Документация		
А3			15015-00-00 С СБ	Сборочный чертеж		
				Сборочные единицы		
А4		1	15004-01-00	Щитки для светофоров (гарнитура)	1	*
А4		2	15071-00-00-04С	Мачта светофора тип V	1	
А4		3	26017-00-00	Кронштейн крепления мачт	2	
А4		4	26617-00-00	Головка линзовая двузначная	2	
А4		5	26618-00-00	Головка линзовая однозначная	1	
А4		6	26685-01-00	Шланг бронированный тип I	1	
А4		7	26685-02-00	Шланг бронированный	2	
А4		8	26869-00-00	Кронштейн нижний	3	
А4		9	26870-00-00	Кронштейн верхний	2	
				Детали		
А4		10	26065-01-11	Заглушка	1	

Подписи и дата

Инв. №

Изм.	Лист	№ докум.	Подп.	Дата
Разраб.		Абрамова		6.05.91
Пров.		Семикина		6.5.91
Рук.		Лапина		6.5.91
Н.контр.		Киселева		7.11.91
Начальник		Степанов		6.5.91

15015-00-00 С

Светофор линзовый четырехзначный с пригласительным сигналом

Лит.	Лист	Листов
А	1	2

МПС Упротранссигналсвязь г. Ленинград

Копировал — Формат А4

Формат	Зона	Поз.	Обозначение	Наименование	Кол.	Примечание
				Стандартные изделия		
		11		Болт М10-6g×40.58.0112 ГОСТ 7798-70	6	
			*) Значность определяется заказом.			

Подп. и дата

Инв. №

Изм.	Лист	№ докум.	Подп.	Дата

15015-00-00С

Лист 2

Копировал — 25001-03 45 Формат А4

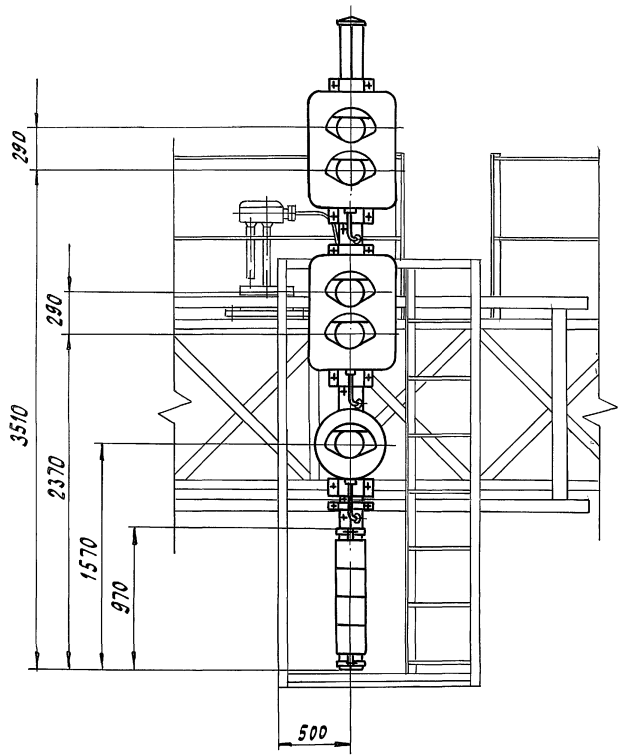

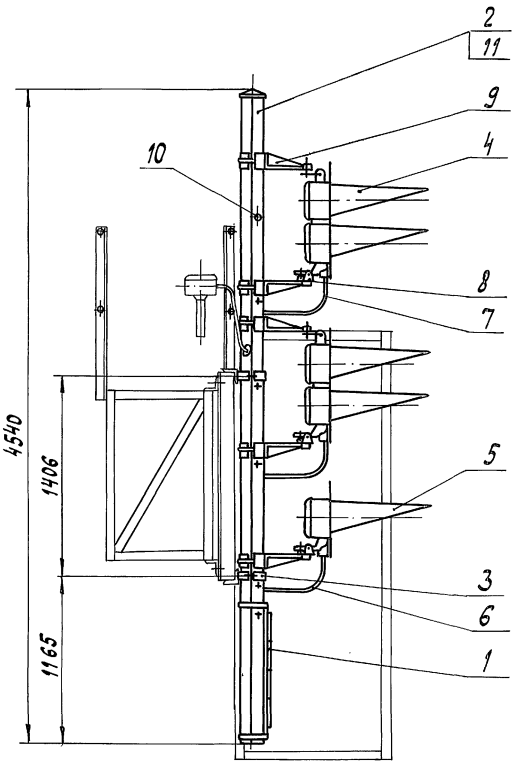

					15015-00-00 СБ		
Изм.	Лист	№ докум.	Подп.	Дата	Светофор линзовый четырехзначный с пригласительным сигналом Сборочный чертеж	Лит.	Масса	Масштаб
Разраб.		Абрамова		6.05.91		А	218	1:25
Пров.		Семикина		6.5.91		Лист	Листов 1	
Рук.		Лапина		6.5.91		МПС Гипротранссигналсвязь г. Ленинград		
ГИП								
Н.контр.		Киселева		11.05.91				
Нач. отд.		Степанов		6.5.91				

Копировал -25001-03 46 формат А3

Инв. № | Подпись и дата

Альбом 3 часть 1

501-05-122.91

Формат	Зона	Поз.	Обозначение	Наименование	Кол.	Примечание
				Документация		
А3			15015-00-00-01С СБ	Сборочный чертеж		
				Сборочные единицы		
А4		1	15004-01-00	Щитки для светофоров (гарнитура)	1	*
А4		2	15071-00-00-07С	Мачта светофора тип VIII	1	
А4		3	15082-00-00	Указатель световой одинарный для установки на мостиках и консолях	1	**
А4		4	15083-00-00	Указатель световой сдвоенный для установки на мостиках и консолях	1	**
А4		5	15085-00-00	Лестница	1	
А4		6	26017-00-00	Кронштейн крепления мачт	2	
А4		7	26617-00-00	Головка линзовая двузначная	2	
А4		8	26618-00-00	Головка линзовая однозначная	1	
А4		9	26685-01-00	Шланг бронированный тип I	1	
А4		10	26685-02-00	Шланг бронированный	2	
А4		11	26864-00-00	Указатель световой одинарный (с вертикально-светящейся стрелкой) для установки на мостиках и консолях	1	**
А4		12	26867-00-00	Указатель световой сдвоенный (с вертикально-светящейся стрелкой) для установки на мостиках или консолях	1	**
А4		13	26869-00-00	Кронштейн нижний	3	
А4		14	26870-00-00	Кронштейн верхний	2	
				Детали		
А4		15	26065-01-11	Заглушка	2	
				Стандартные изделия		
		16		Болт М10-6g×40.58.0112 ГОСТ 7798-70	7	

*) Значность определяется заказом

**) Тип указателя заказывается по проекту.

Инв. № подл. | Подп. и дата

Изм.	Лист	№ докум.	Подп.	Дата
Разраб.		Семкина		6.5.91
Пров.		Абрамова		6.05.91
Рук.		Лапина		6.5.91
Н. контр.		Киселева		24.05.91
Нач. отд		Степанов		6.5.91

15015-00-00-01С

Светофор линзовый четырехзначный с приглашительным сигналом

Лит.	Лист	Листов
А	1	2

МПС Гипротрансигналсвязь г. Ленинград

Копировал — Формат А4

Изм.	Лист	№ докум.	Подп.	Дата

15015-00-00-01С

Лист 2

Копировал — 25001-03 47 Формат А4

Альбом 3 Часть 1

501-05-122.91

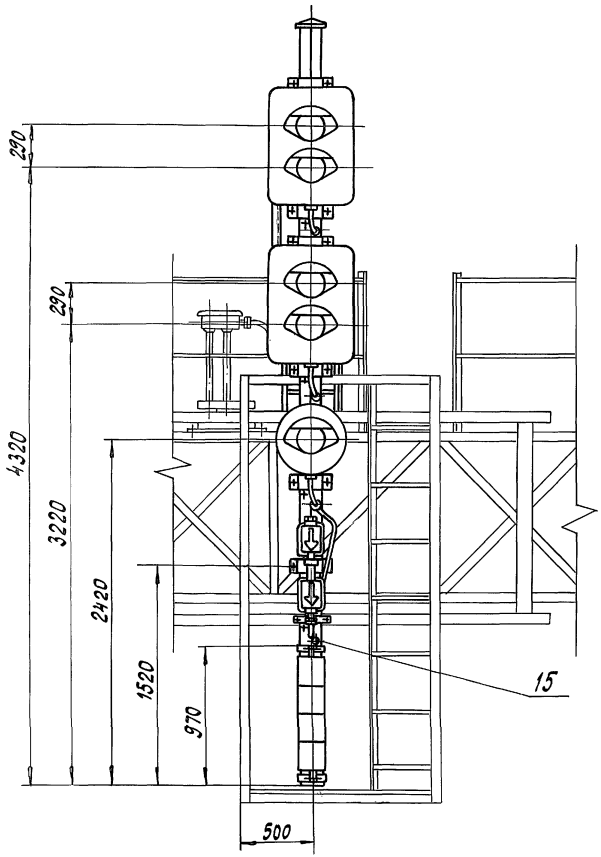

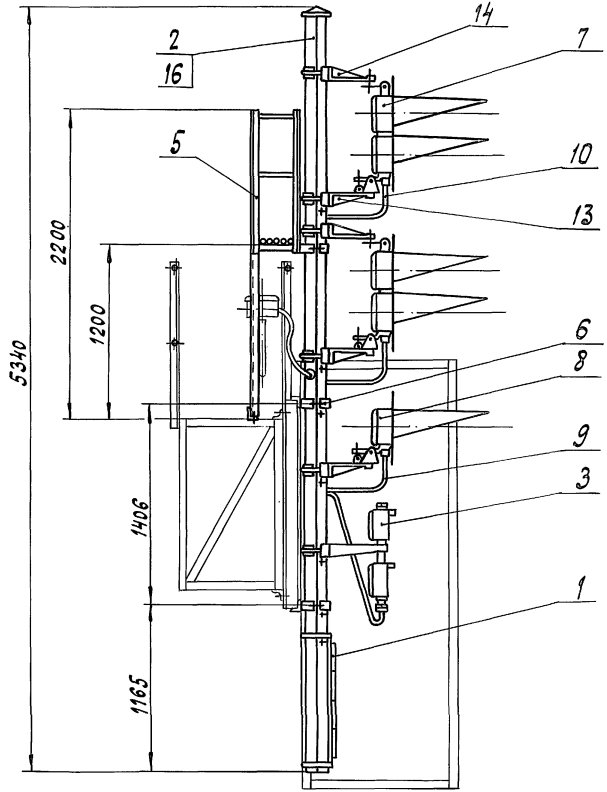

Изм	Лист	№ докум.	Подп.	Дата
Разраб.		Семикина		6.5.91
Пров.		Абрамова		6.05.91
Рук.		Лапина		6.5.91
ГИП				
Н.контр.		Киселева		8.05.91
Нач.отд.		Степанов		6.5.91

15015-00-00-01 С СБ

Светофор линзовый четырехзначный с пригласительным сигналом
Сборочный чертеж

Лит.	Масса	Масштаб
А	266	1:25

Лист | Листов 1

МПС
Гипротранссигналсвязь
г. Ленинград

Копировал [signature] — 25001-03 48 формат А3

Инв. № | Подп. и дата

Альбом 3 Часть 1

501-05-122.91

Формат	Зона	Поз.	Обозначение	Наименование	Кол.	Примечание
				Документация		
А3			15016-00-00 С СБ	Сборочный чертеж		
				Сборочные единицы		
А4		1	15004-01-00	Щитки для светофоров (гарнитура)	1	*
А4		2	15071-00-00-05 С	Мачта светофора тип VI	1	
А4		3	26017-00-00	Кронштейн крепления мачт	2	
А4		4	26117-00-00 Д	Полоса зелёная светящаяся для установки на мостиках и консолях	1	**
А4		5	26617-00-00	Головка линзовая двузначная	2	
А4		6	26618-00-00	Головка линзовая однозначная	1	
А4		7	26685-01-00	Шланг бронированный тип I	1	
А4		8	26685-02-00	Шланг бронированный	2	
А4		9	26824-00-00	Полоса зеленая светящаяся для установки на мостиках и консолях	1	**
А4		10	26869-00-00	Кронштейн нижний	3	

Подп. и дата | Инв. № подл.

Изм.	Лист	№ докум.	Подп.	Дата
Разраб.	Абрамова			6.5.91
Пров.	Семикина			6.5.91
Рук.	Лапина			6.5.91
Н.контр.	Киселева			6.5.91
Нач.отд.	Степанов			6.5.91

15016-00-00 С

Светофор линзовый четырехзначный с указателем скорости и приглашительным сигналом

Лит.	Лист	Листов
А	1	2

МПС Гипротранссигналсвязь г. Ленинград

Копировал — Формат А4

Формат	Зона	Поз.	Обозначение	Наименование	Кол.	Примечание
А4		11	26870-00-00	Кронштейн верхний	2	
				Детали		
А4		12	26065-01-11	Заглушка	2	
				Стандартные изделия		
		13		Болт М10-6g×40.58.0112 ГОСТ 7798-70	7	

*) Значность определяется заказом.

**) Тип полосы заказывается по проекту.

Подп. и дата | Инв. № подл.

Изм.	Лист	№ докум.	Подп.	Дата

15016-00-00С

Лист 2

Копировал — 25001-03 49 Формат А4

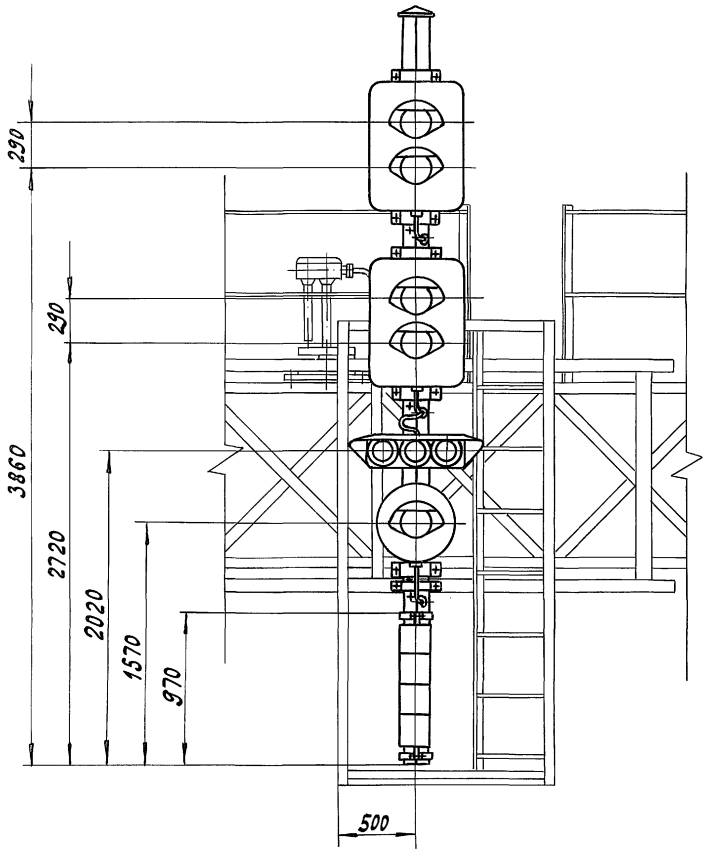

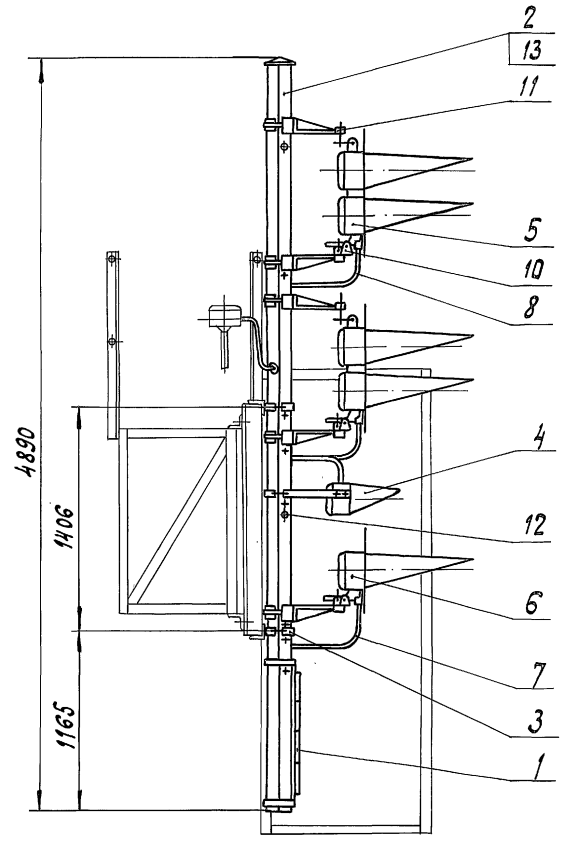

					15016-00-00 СБ		
Изм.	Лист	№ докум.	Подп.	Дата	Светофор линзовый четырехзначный с указателем скорости и приглашающим сигналом. Сборочный чертеж	Лит.	Масса / Масштаб
Разраб.		Абрамова		6.05.91		А	248 / 1:25
Пров.		Семикина		6.5.91		Лист	Листов 1
Рук.		Лапина		6.5.91			
ГИП						МПС Гипротранссигналсвязь г. Ленинград	
Н. контр.		Киселёва		07.05.91			
Нач. отд.		Степанов		6.5.91			

Инв. № | Подп. и дата

Формат	Зона	Поз.	Обозначение	Наименование	Кол.	Примечание
				Документация		
А3			15016-00-00-01СБ	Сборочный чертеж		
				Сборочные единицы		
А4		1	15004-01-00	Щитки для светофоров (гарнитура)	1	*
А4		2	15013-01-00	Ограждение	1	
А4		3	15071-00-00-10С	Мачта светофора тип XI	1	
А4		4	15082-00-00	Указатель световой одинарный для установки на мостиках и консолях	1	**
А4		5	15083-00-00	Указатель световой сдвоенный для установки на мостиках и консолях	1	**
А4		6	15085-00-00	Лестница	1	
А4		7	26017-00-00	Кронштейн крепления мачт	2	
А4		8	26117-00-00Д	Полоса зеленая светящаяся для установки на мостиках и консолях	1	**
А4		9	26617-00-00	Головка линзовая двузначная	2	
А4		10	26618-00-00	Головка линзовая однозначная	1	
А4		11	26685-01-00	Шланг бронированный тип I	1	

Инв. № подл. | Подп. и дата

Изм.	Лист	№ докум.	Подп.	Дата
Разраб.		Семкина		6.5.91
Пров.		Абрамова		6.05.91
Рук.		Лапина		6.5.91
Н.контр.		Киселева		24.05.91
Нач.отд		Степанов		6.5.91

15016-00-00-01С

Светофор линзовый четырехзначный с указателем скорости и приглушительным сигналом.

Лит.	Лист	Листов
А1	1	2

МПС Гипротранссигналсвязь г.Ленинград

Копировал - Формат А4

Формат	Зона	Поз.	Обозначение	Наименование	Кол.	Примечание
А4		12	26685-02-00	Шланг бронированный	2	
А4		13	26824-00-00	Полоса зеленая светящаяся для установки на мостиках и консолях	1	**
А4		14	26864-00-00	Указатель световой одинарный (с вертикально-светящейся стрелкой) для установки на мостиках и консолях	1	**
А4		15	26867-00-00	Указатель световой сдвоенный (с вертикально-светящейся стрелкой) для установки на мостиках и консолях	1	**
А4		16	26869-00-00	Кронштейн нижний	3	
А4		17	26870-00-00	Кронштейн верхний	2	
				Детали		
А4		18	26065-01-11	Заглушка	2	
				Стандартные изделия		
		19		Болт М10-6g×40.58.0112 ГОСТ 7798-70	9	

*) Значность определяется заказом.

**) Тип указателя и полосы заказывается по проекту

Инв. № подл. | Подп. и дата

Изм.	Лист	№ докум.	Подп.	Дата

15016-00-00-01С

Лист 2

Копировал - 25001-03 S1 Формат А4

Альбом 3 Часть 1

501-05-122.91

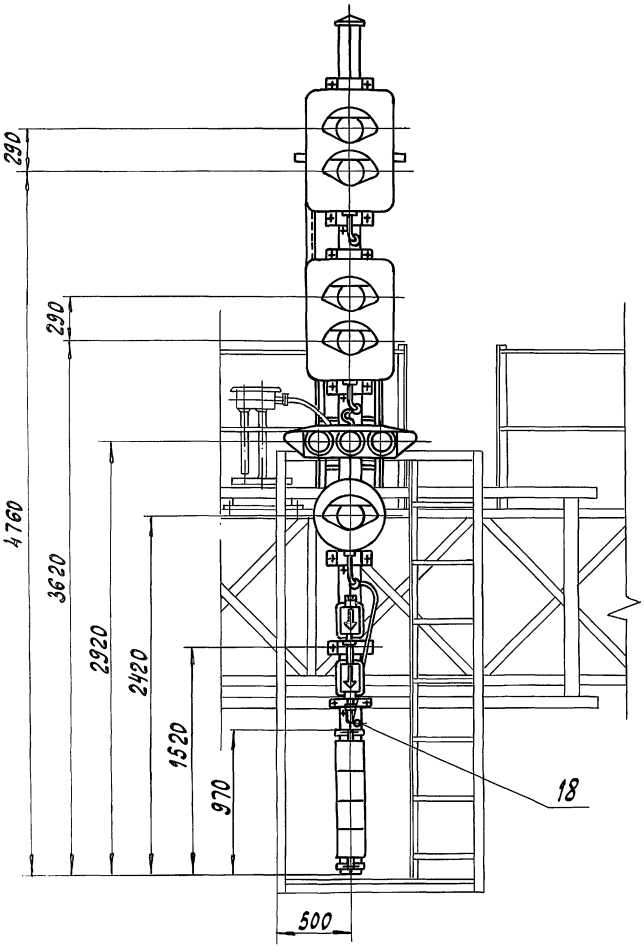

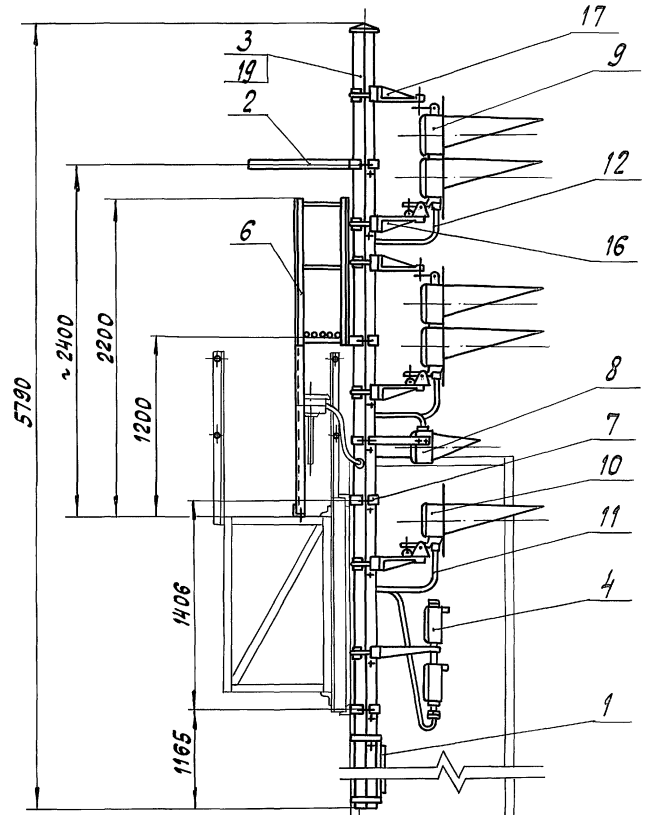

Изм	Лист	№ докум.	Подп.	Дата
Разраб.		Семикина		6.05.91
Пров.		Абрамова		6.5.91
Рук.		Лапина		6.5.91
ГИП				
Н.контр.		Киселева		24.05.91
Нач.отд.		Степанов		6.5.91

15016-00-00-01 С СБ

Светофор линзовый четырехзначный с указателем скорости и пригласительным сигналом сборочный чертеж

Лит.	Масса	Масштаб
А	335	1:25

Лист | Листов 1

МПС
Гипротранссигналсвязь
г. Ленинград

Копировал: [illegible] - 25001-03 52 формат А3

Инв. № | Подп. и дата

Формат	Зона	Поз.	Обозначение	Наименование	Кол.	Примечание
				Документация		
А3			15017-00-00 С СБ	Сборочный чертеж		
				Сборочные единицы		
А4		1	7056-00-00	Шланг бронированный тип III	1	
А4		2	14004-00-00 Б	Указатель маршрутный световой с белыми линзами для буквенных комбинаций	1	*
А4		3	14004-00-00 З	Указатель маршрутный световой с зелеными линзами для цифровых комбинаций	1	*
А4		4	15004-01-00	Щитки для светофоров (гарнитура)	1	**
А4		5	15013-01-00	Ограждение	1	
А4		6	15071-00-00-10 С	Мачта светофора тип XI	1	
А4		7	15085-00-00	Лестница	1	
А4		8	26017-00-00	Кронштейн крепления мачт	2	
А4		9	26022-00-00	Гарнитура крепления маршрутного указателя	1	
А4		10	26064-00-00	Указатель положения	1	*
А4		11	26617-00-00	Головка линзовая двузначная	2	

Подпись и дата | Инв. № подл.

Изм.	Лист	№ докум.	Подп.	Дата
Разраб.		Абрамова		6.05.91
Пров.		Семыкина		6.5.91
Рук.		Лопина		6.5.91
Н.контр.		Киселева		22.5.91
Нач.отд.		Степанов		6.5.91

15017-00-00С

Светофор линзовый четырехзначный с маршрутным указателем и пригласительным сигналом

Лит.	Лист	Листов
А	1	2

МПС Гипротрансигналсвязь г. Ленинград

Копировал: [illegible] Формат А4

Формат	Зона	Поз.	Обозначение	Наименование	Кол.	Примечание
А4		12	26618-00-00	Головка линзовая однозначная	1	
А4		13	26685-01-00	Шланг бронированный тип I	1	
А4		14	26685-02-00	Шланг бронированный	2	
А4		15	26869-00-00	Кронштейн нижний	3	
А4		16	26870-00-00	Кронштейн верхний	2	
				Детали		
А4		17	26065-01-11	Заглушка	1	
				Стандартные изделия		
		18		Болт М10-6g×40.58.0112 ГОСТ 7798-70	8	

*) Тип указателя заказывается по проекту.

**) Значность определяется заказом.

Подпись и дата | Инв. № подл.

Изм.	Лист	№ докум.	Подп.	Дата

15017-00-00С

Лист 2

Копировал [illegible] 25001-03 53 Формат А4

501-05-122.91 Альбом 3 Часть 1

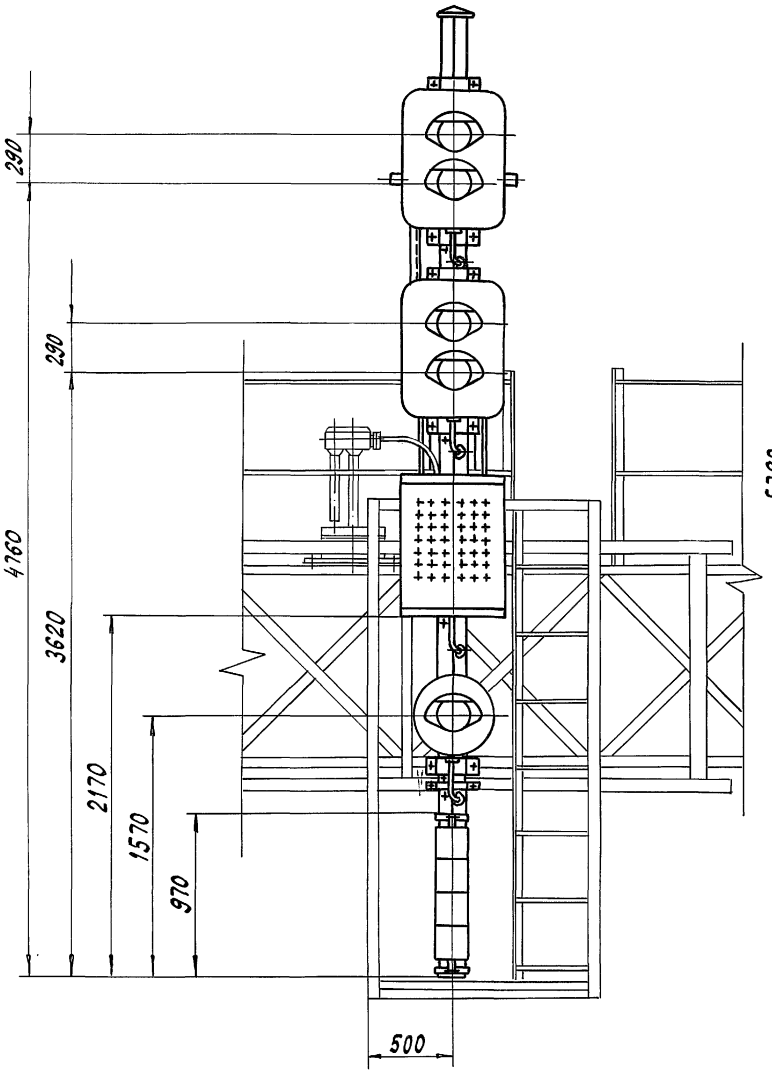

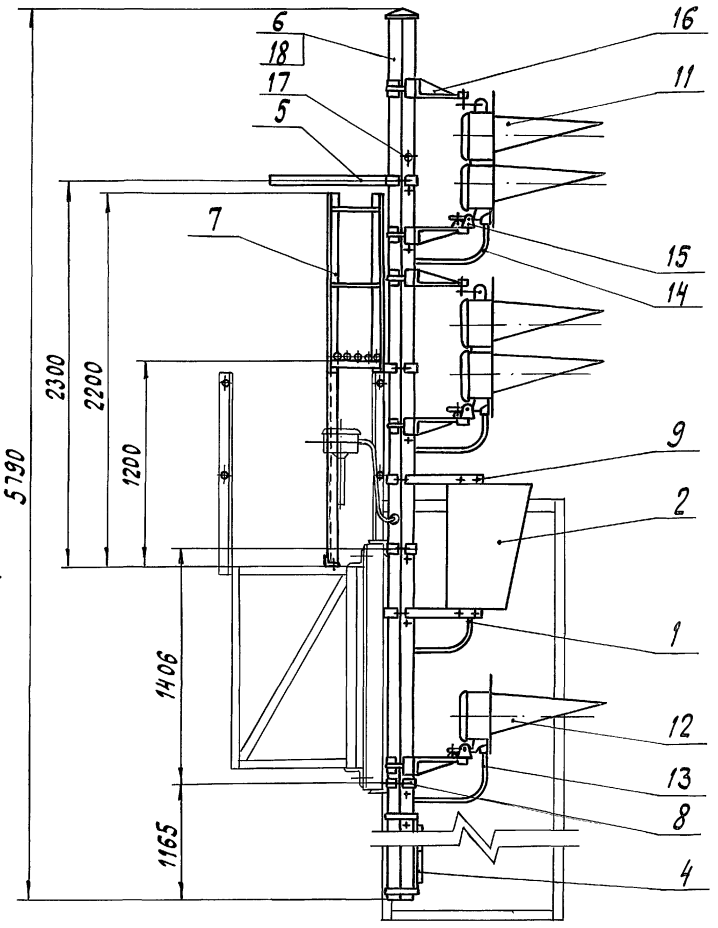

Изм	Лист	№ докум.	Подп.	Дата
Разраб.		Абрамова		6.05.91
Пров.		Семикина		6.5.91
Рук.		Лапина		6.5.91
ГИП				
Н. контр.		Киселева		27.05.91
Нач. отд.		Степанов		6.5.91

15017-00-00 С СБ

Светофор линзовый четырехзначный с маршрутным указателем и пригласительным сигналом
Сборочный чертеж

Лит.	Масса	Масштаб
А	312	1:25

Лист | Листов 1

МПС
Гипротранссигналсвязь
г. Ленинград

Копировал: [signature] – 25001-03 54 Формат А3

Инв. № | Подпись и дата

Альбом 3 Часть 1

501-05-122.91

Формат	Зона	Поз.	Обозначение	Наименование	Кол.	Примечание
				Документация		
А3			15018-00-00С СБ	Сборочный чертеж		
				Сборочные единицы		
А4		1	7056-00-00	Шланг бронированный тип III	1	
А4		2	14004-00-00Б	Указатель маршрутный световой с белыми линзами для буквенных комбинаций	1	*
А4		3	14004-00-00З	Указатель маршрутный световой с зелёными линзами для цифровых комбинаций	1	*
А4		4	15004-01-00	Щитки для светофоров (гарнитура)	1	**
А4		5	15013-01-00	Ограждение	1	
А4		6	15071-00-00-09С	Мачта светофора тип X	1	
А4		7	15085-00-00	Лестница	1	
А4		8	26017-00-00	Кронштейн крепления мачт	2	
А4		9	26022-00-00	Гарнитура крепления маршрутного указателя	1	
А4		10	26064-00-00	Указатель положения	1	*

Формат	Зона	Поз.	Обозначение	Наименование	Кол.	Примечание
А4		11	26117-00-00Д	Полоса зеленая светящаяся для установки на мостиках и консолях	1	
А4		12	26617-00-00	Головка линзовая двузначная	2	
А4		13	26618-00-00	Головка линзовая однозначная	1	
А4		14	26685-01-00	Шланг бронированный тип I	1	
А4		15	26685-02-00	Шланг бронированный	2	
А4		16	26824-00-00	Полоса зеленая светящаяся для установки на мостиках и консолях	1	*
А4		17	26869-00-00	Кронштейн нижний	3	
А4		18	26870-00-00	Кронштейн верхний	2	
				Детали		
А4		19	26065-01-11	Заглушка	2	
				Стандартные изделия		
		20		Болт М10-6дх40.58.0112 ГОСТ 7798-70	9	

*) Тип указателя и полосы заказывается по проекту.

**) Значность определяется заказом.

Инв. № | Подп. и дата

Изм.	Лист	№ докум.	Подп.	Дата	15018-00-00С		
Разраб.		Яромова		6.05.91	Светофор линзовый четырехзначный с указателем скорости, маршрутным указателем и пригласительным сигналом.	Лит. А	Лист 1	Листов 2
Пров.		Семикина		6.05.91		МПС Гипротрансигналсвязь г. Ленинград		
Рук.		Лапина		6.05.91				
Н. контр.		Киселева		6.05.91				
Нач. отд.		Степанов		6.05.91				

Копировал — Формат А4

Инв. № | Подп. и дата

Изм.	Лист	№ докум.	Подп.	Дата	15018-00-00С	Лист 2

Копировал 25001-03 55 Формат А4

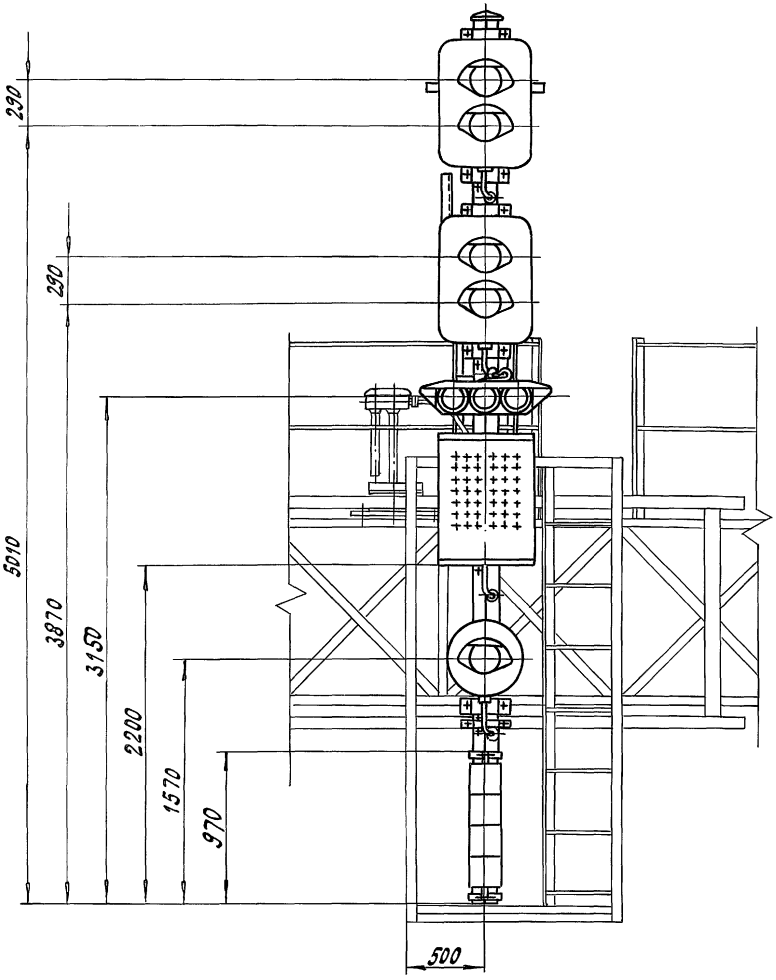

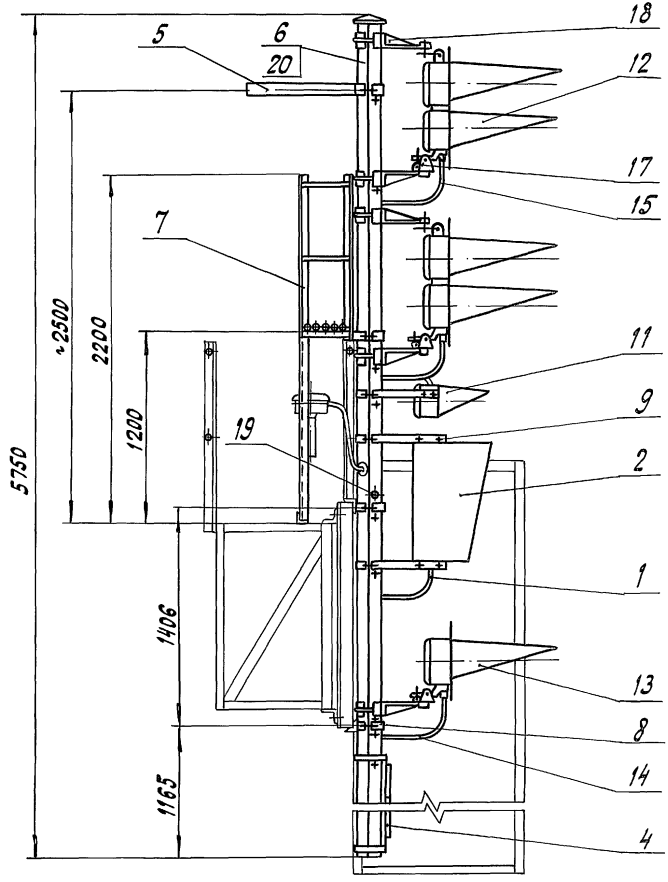

Изм.	Лист	№ докум.	Подп.	Дата	15018-00-00 СБ		
Разраб.		Абрамова		6.05.91	Светофор линзовый четырехзначный с указателем скорости, маршрутным указателем и приглашительным сигналом. Сборочный чертеж	Лит.	Масса	Масштаб
Пров.		Семикина		6.5.91		А	358	1:25
Рук.		Лапина		6.05.91		Лист	Листов 1	
ГИП						МПС Гипротранссигналсвязь г. Ленинград		
Н. контр.		Киселева		6.5.91				
Нач. отд.		Степанов		6.5.91				

Инв. № | Подп. и дата

Альбом 3 Часть 1

501-05-122.91

Формат	Зона	Поз.	Обозначение	Наименование	Кол.	Примечание
				Документация		
А3			15019-00-00 СБ	Сборочный чертеж		
				Сборочные единицы		
А4		1	15004-01-00	Щитки для светофоров (гарнитура)	1	*
А4		2	15071-00-00-04С	Мачта светофора тип У	1	
А4		3	26017-00-00	Кронштейн крепления мачт	2	
А4		4	26617-00-00	Головка линзовая двузначная	2	
А4		5	26618-00-00	Головка линзовая однозначная	2	
А4		6	26685-01-00	Шланг бронированный тип I	2	
А4		7	26685-02-00	Шланг бронированный	2	
А4		8	26869-00-00	Кронштейн нижний	4	
А4		9	26870-00-00	Кронштейн верхний	2	

Подпись и дата

Инв. №

Изм.	Лист	№ докум.	Подп.	Дата	15019-00-00 С			
Разраб.		Абрамова		6.05.91	Светофор линзовый четырехзначный с пригласительным сигналом и однозначной головкой с обратной стороны	Лит.	Лист 1	Листов 2
Пров.		Семкина		6.5.91				
Рук.		Лапина		6.5.91		МПС Гипротрансигналсвязь г. Ленинград		
Н. контр.		Бисеева		6.5.91				
Нач. отд.		Степанов		6.5.91				

Копировал — Формат А4

Формат	Зона	Поз.	Обозначение	Наименование	Кол.	Примечание
				Стандартные изделия		
		10		Болт М10-6g×40.58.0112 ГОСТ 7798-70	7	
				*) Значность определяется заказом.		

Подп. и дата

Инв. №

Изм.	Лист	№ докум.	Подп.	Дата	15019-00-00 С	Лист 2

Копировал Ф3 — 25001-03 57 Формат А4

Альбом 3 Часть 1

501-05-122.91

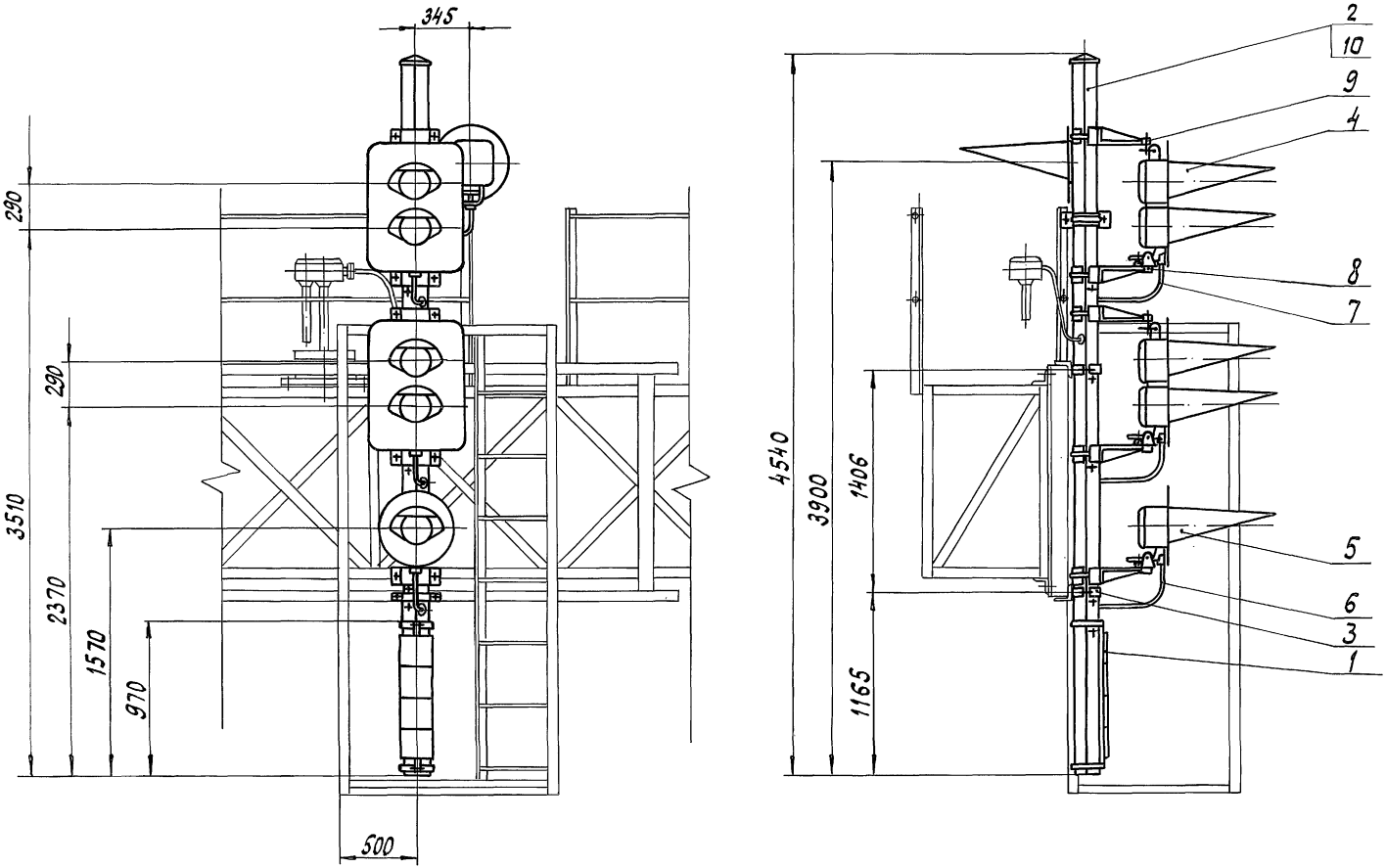

					15019-00-00 С СБ			
Изм	Лист	№ докум.	Подп.	Дата	Светофор линзовый четырехзначный с пригласительным сигналом и однозначной головкой с обратной стороны	Лит.	Масса	Масштаб
Разраб.		Абрамова		6.05.91		А	244	1:25
Пров.		Семикина		6.5.91				
Рук.		Лапина		6.5.91	Сборочный чертеж	Лист	Листов 1	
ГИП						МПС Гипротранссигналсвязь г. Ленинград		
Н.контр.		Киселёва		27.05.91				
Нач. отд.		Степанов		6.5.91				

Подпись и дата

Инв. №

Копировал [illegible] - 25001-03 SR Формат А3

Альбом 3 Часть 1

501-05-122.91

Формат	Зона	Поз.	Обозначение	Наименование	Кол.	Примечание
				Документация		
А3			15020-00-00 С СБ	Сборочный чертеж		
				Сборочные единицы		
А4		1	15004-01-00	Щитки для светофоров (гарнитура)	1	*
А4		2	15071-00-00-05С	Мачта светофора тип VI	1	
А4		3	26017-00-00	Кронштейн крепления мачт	2	
А4		4	26117-00-00 Д	Полоса зеленая светящаяся для установки на мостиках и консолях	1	**
А4		5	26617-00-00	Головка линзовая двузначная	2	
А4		6	26618-00-00	Головка линзовая однозначная	2	
А4		7	26685-01-00	Шланг бронированный тип I	2	
А4		8	26685-02-00	Шланг бронированный	2	
А4		9	26824-00-00	Полоса зеленая светящаяся для установки на мостиках и консолях	1	**
А4		10	26869-00-00	Кронштейн нижний	4	
А4		11	26870-00-00	Кронштейн верхний	2	

Инв.№ | Подп. и дата

Изм	Лист	№ докум.	Подп.	Дата
Разраб.		Абрамова		6.05.91
Пров.		Семикина		6.5.91
Рук.		Лапина		6.5.91
Н.контр.		Киселева		7.05.91
Начотд.		Стельмах		6.5.91

15020-00-00 С

Светофор линзовый четырехзначный с указателем скорости, приглашительным сигналом однозначной головкой с обратной стороны

Лит.	Лист	Листов
А	1	2

МПС Гипротранссигналсвязь г. Ленинград

Копировал — формат А4

Формат	Зона	Поз.	Обозначение	Наименование	Кол.	Примечание
				Детали		
А4		12	26065-01-11	Заглушка	1	
				Стандартные изделия		
		13		Болт М10-6g×40.58.0112 ГОСТ 7798-70	8	

*) Значность определяется заказом.

**) Тип полосы заказывается по проекту.

Подп. и дата | Инв.№

Изм	Лист	№ докум.	Подп.	Дата

15020-00-00 С

Лист 2

Копировал — 25001-03 59 формат А4

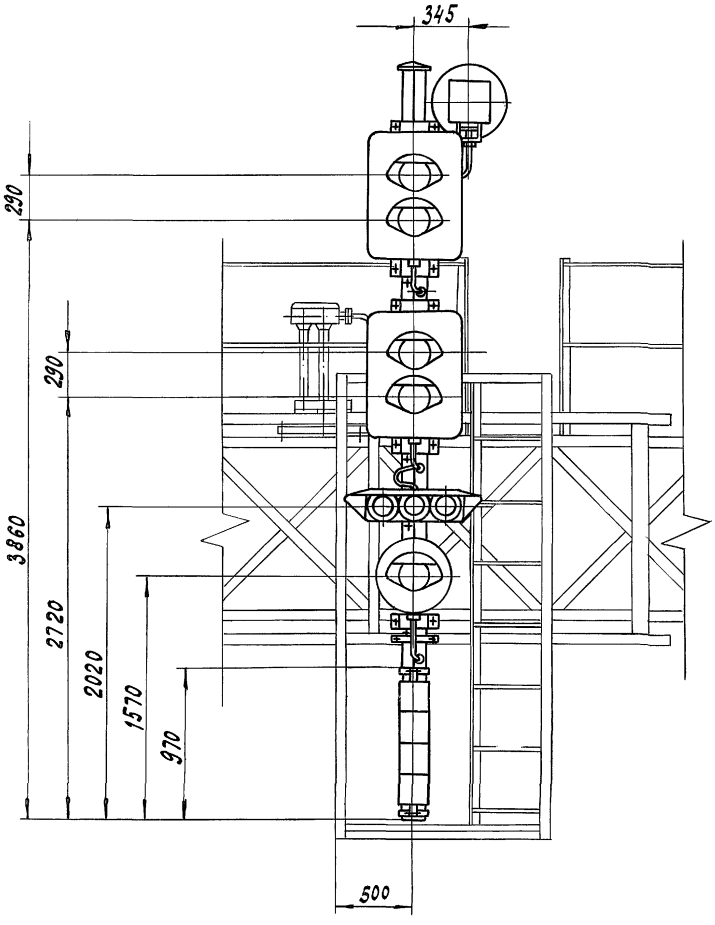

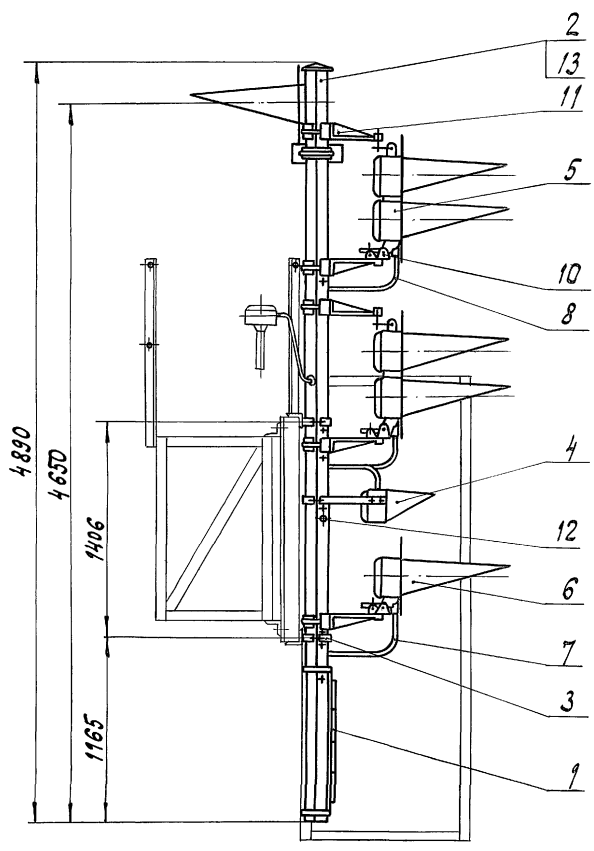

					15020-00-00 С СБ			
Изм.	Лист	№ докум.	Подп.	Дата	Светофор линзовый четырехзначный с указателем скорости, проходным сигналом и однозначной головкой с обратной стороны. Сборочный чертеж	Лит.	Масса	Масштаб
Разраб.		Абрамова		6.05.91		А	274	1:25
Пров.		Семикина		6.5.91		Лист	Листов 1	
Рук.		Лапина		6.5.91		МПС Гипротранссигналсвязь г. Ленинград		
ГИП								
Н. контр.		Киселева		21.05.91				
Нач. отд.		Степанов		6.5.91				

Копировал - 25001-03 60 Формат А3

Инв. № | Подп. и дата

Альбом 3 Часть 1

501-05-122.91

Формат	Зона	Поз.	Обозначение	Наименование	Кол.	Примечание
				Документация		
А3			15021-00-00 С СБ	Сборочный чертеж		
				Сборочные единицы		
А4		1	7056-00-00	Шланг бронированный тип III	1	
А4		2	14004-00-00 Б	Указатель маршрутный световой с белыми линзами для буквенных комбинаций	1	*
А4		3	14004-00-00 З	Указатель маршрутный световой с зелёными линзами для цифровых комбинаций	1	*
А4		4	15004-01-00	Щитки для светофоров (гарнитура)	1	**
А4		5	15013-01-00	Ограждение	1	
А4		6	15071-00-00-10 С	Мачта светофора тип XI	1	
А4		7	15085-00-00	Лестница	1	
А4		8	26017-00-00	Кронштейн крепления мачт	2	
А4		9	26022-00-00	Гарнитура крепления маршрутного указателя	1	
А4		10	26064-00-00	Указатель положения	1	*
А4		11	26617-00-00	Головка линзовая двузначная	2	

Изм	Лист	№ докум.	Подп.	Дата	15021-00-00 С
Разраб.	Абрамова			6.05.91	Светофор линзовый четырехзначный с маршрутным указателем, пригласительным сигналом и однозначной головкой с обратной стороны
Пров.	Семикина			6.5.91	
Рук.	Лапина			6.5.91	
Н.контр.	Киселева			27.05.91	
Нач.отд.	Степанов			6.5.91	

Лит.	Лист	Листов
А	1	2

МПС Гипротранссигналсвязь г. Ленинград

Подп. и дата

Инв. №

Копировал — формат А4

Формат	Зона	Поз.	Обозначение	Наименование	Кол.	Примечание
А4		12	26618-00-00	Головка линзовая однозначная	2	
А4		13	26685-01-00	Шланг бронированный тип I	2	
А4		14	26685-02-00	Шланг бронированный	2	
А4		15	26869-00-00	Кронштейн нижний	4	
А4		16	26870-00-00	Кронштейн верхний	2	
				Стандартные изделия		
		17		Болт М10-6д×40.58.0112 ГОСТ 7798-70	9	

*) Тип указателя заказывается по проекту.

**) Значность определяется заказом.

Подп. и дата

Инв. №

Изм	Лист	№ докум.	Подп.	Дата	15021-00-00С	Лист 2

Копировал: — 25001-03 61 Формат А4

501-05-122.91 Альбом 3 Часть 1

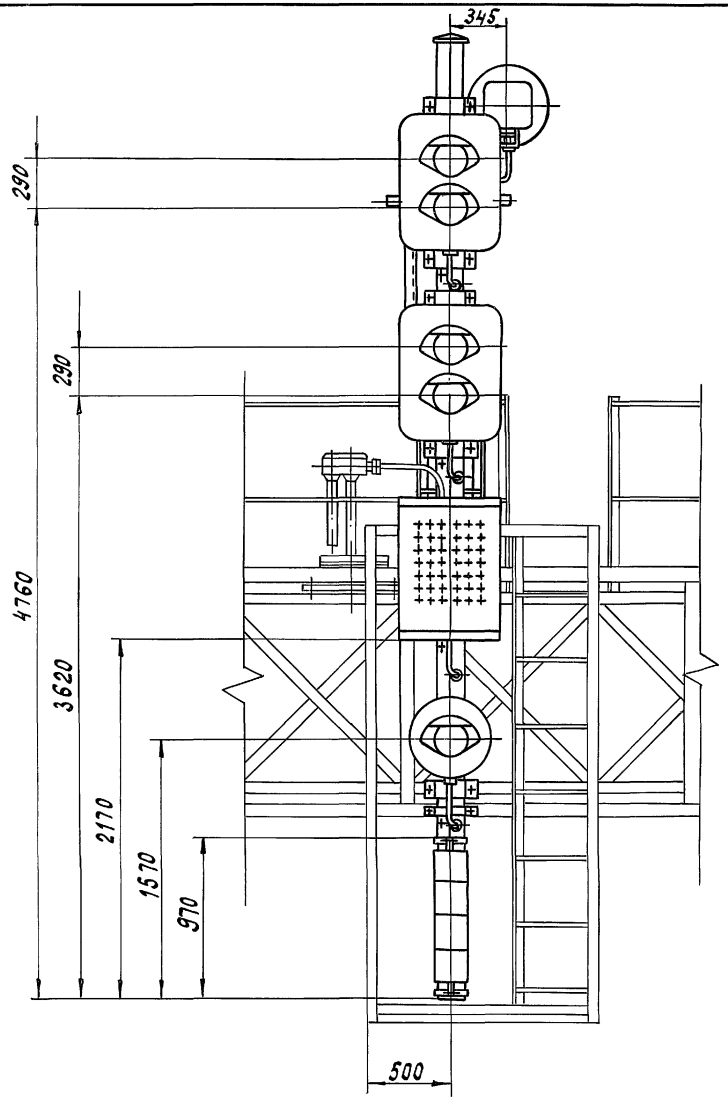

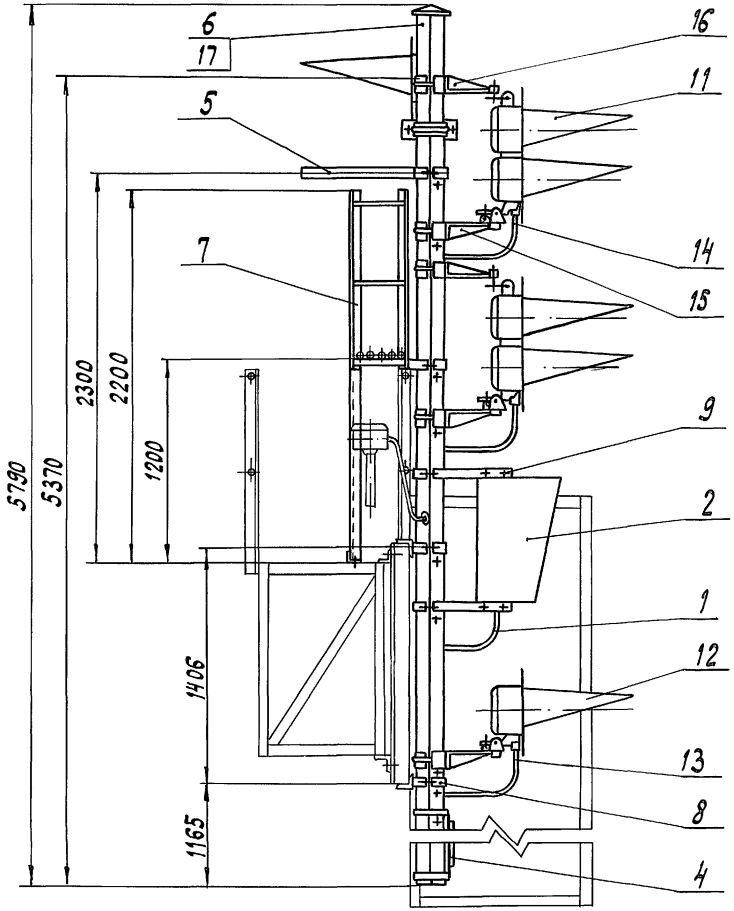

Изм	Лист	№ докум.	Подп.	Дата
Разраб.		Абрамова		6.05.91
Пров.		Семикина		6.5.91
Рук.		Лапина		6.05.91
ГИП				
Н.контр.		Киселева		27.05.91
Нач.отд.		Степанов		6.5.91

15021-00-00 С СБ

Светофор линзовый четырехзначный с маршрутным указателем, пригласительным сигналом и однозначной головкой с обратной стороны

Сборочный чертеж

Лит.	Масса	Масштаб
А	337,6	1:25

Лист | Листов 1

МПС
Гипротранссигналсвязь
г. Ленинград

Инв. № | Подпись и дата

Копировал [illegible] - 25001-03 62 формат А3

Альбом 3 Часть 1

501-05-122.91

Формат	Зона	Поз.	Обозначение	Наименование	Кол.	Примечание
				Документация		
А3			15022-00-00 С СБ	Сборочный чертеж		
				Сборочные единицы		
А4		1	7056-00-00	Шланг бронированный тип III	1	
А4		2	14004-00-00 Б	Указатель маршрутный световой с белыми линзами для буквенных комбинаций	1	*
А4		3	14004-00-00 Э	Указатель маршрутный световой с зелеными линзами для цифровых комбинаций	1	*
А4		4	15004-01-00	Щитки для светофоров (гарнитура)	1	**
А4		5	15013-01-00	Ограждение	1	
А4		6	15071-00-00-09 С	Маты светофора тип Х	1	
А4		7	15085-00-00	Лестница	1	
А4		8	26017-00-00	Кронштейн крепления мат	2	
А4		9	26022-00-00	Гарнитура крепления маршрутного указателя	1	
А4		10	26064-00-00	Указатель положения	1	*
А4		11	26117-00-00 Д	Полоса зеленая светящаяся для установки на мостиках и консолях	1	*

Подпись и дата

Инв. №

Изм.	Лист	№ докум.	Подп.	Дата
Разраб.		Абрамова		6.05.91
Пров.		Семыкина		6.5.91
Рук.		Лапина		6.5.91
Н.контр.		Киселева		21.05.91
Нач.отд.		Степанов		6.5.91

15022-00-00 С

Светофор линзовый четырехзначный с указателем скорости, маршрутным указателем, пригласительным сигналом У, однозначной головкой с обратной стороны

Лит.	Лист	Листов
А	1	2

МПС Гипротранссигналсвязь г. Ленинград

Копировал: [illegible] Формат А4

Формат	Зона	Поз.	Обозначение	Наименование	Кол.	Примечание
А4		12	26617-00-00	Головка линзовая двузначная	2	
А4		13	26618-00-00	Головка линзовая однозначная	2	
А4		14	26685-01-00	Шланг бронированный тип I	2	
А4		15	26685-02-00	Шланг бронированный	2	
А4		16	26824-00-00	Полоса зеленая светящаяся для установки на мостиках и консолях	1	*
А4		17	26869-00-00	Кронштейн нижний	4	
А4		18	26870-00-00	Кронштейн верхний	2	
				Детали		
А4		19	26065-01-11	Заглушка	1	
				Стандартные изделия		
		20		Болт М10-6g×40.58.0112 ГОСТ 7798-70	10	

*) Тип указателя и полосы заказывается по проекту.

**) Значность определяется заказом

Подпись и дата

Инв. №

Изм.	Лист	№ докум.	Подп.	Дата

15022-00-00 С

Лист 2

Копировал [illegible] 25001-03 63 Формат А4

Альбом 3 Часть 1

501-05-122.91

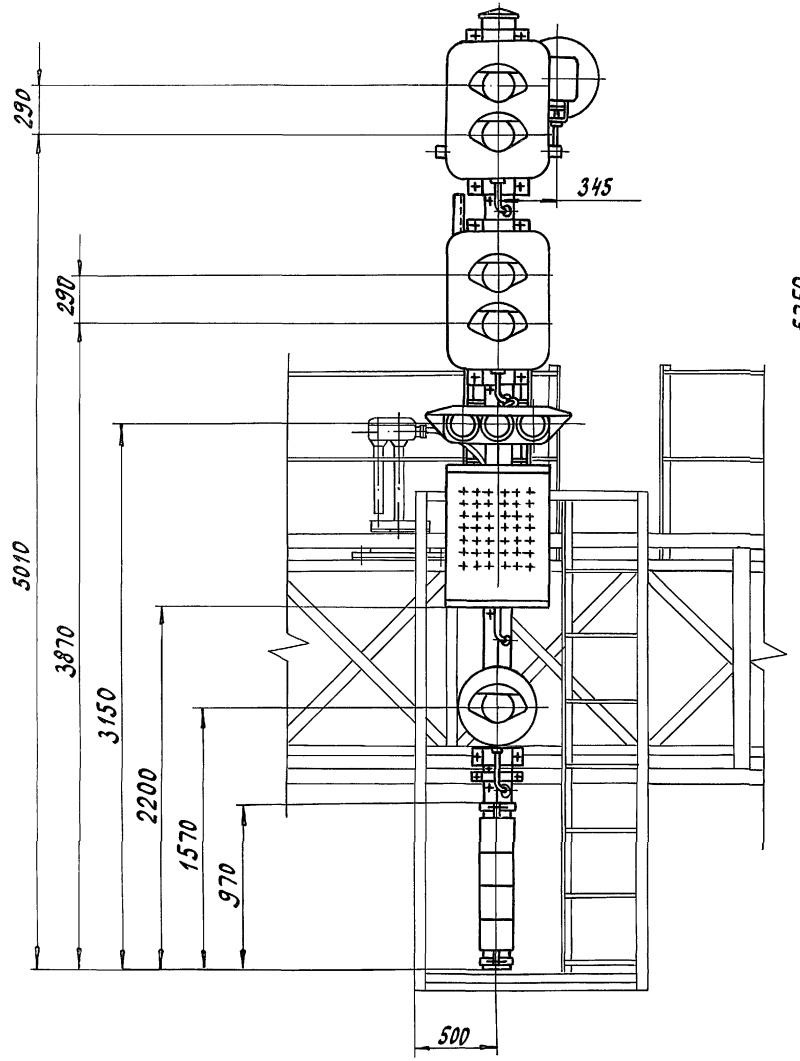

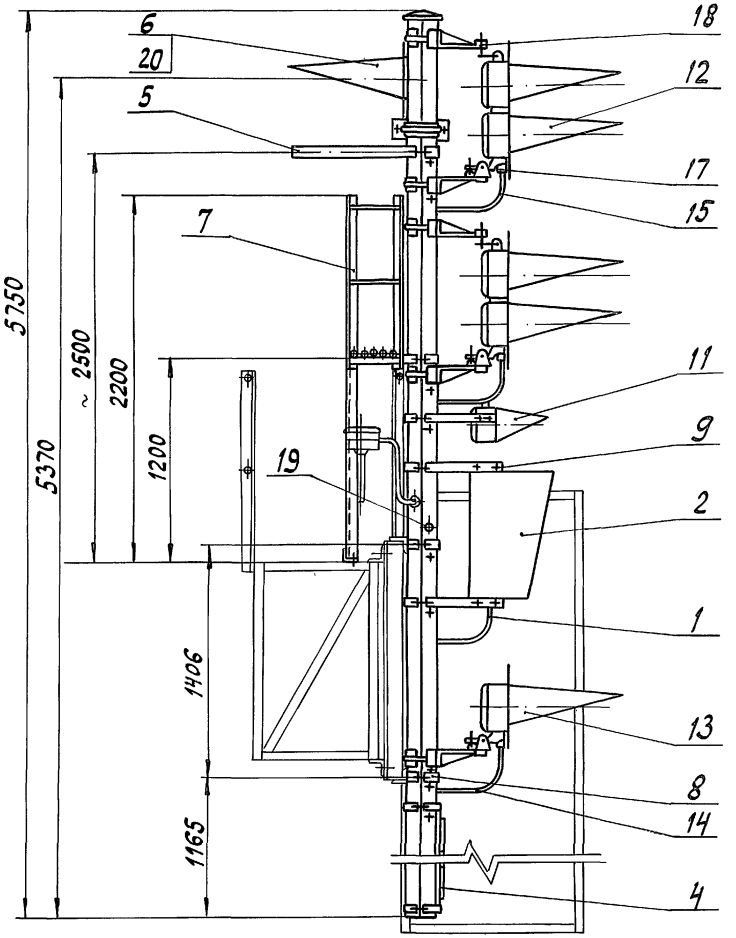

Изм	Лист	№ докум.	Подп.	Дата
Разраб.		Абрамова		6.05.91
Пров.		Семикина		6.05.91
Рук.		Лапина		6.5.91
ГИП				
Н.контр.		Киселева		27.05.91
Нач.отд.		Степанов		6.5.91

15022-00-00ССБ

Светофор линзовый четырехзначный с указателем скорости, маршрутным указателем, пригласительным сигналом и однозначной головкой с обратной стороны

Сборочный чертеж

Лит.	Масса	Масштаб
А	384,3	1:25

Лист | Листов 1

МПС
Гипротранссигналсвязь
г. Ленинград

Инв. № | Подпись и дата

Копировал [illegible] - 25001-03 64 Формат А3

Альбом 3 Часть 1

501-05-122.91

Формат	Зона	Поз.	Обозначение	Наименование	Кол.	Примечание
				Документация		
А3			15023-00-00 С СБ	Сборочный чертеж		
				Сборочные единицы		
А4		1	15004-01-00	Щитки для светофоров (гарнитура)	1	*
А4		2	15071-00-00-01С	Мачта светофора тип II	1	
А4		3	26017-00-00	Кронштейн крепления мачт	2	
А4		4	26616-00-00	Головка линзовая трехзначная	1	
А4		5	26617-00-00	Головка линзовая двузначная	1	
А4		6	26685-02-00	Шланг бронированный	2	
А4		7	26869-00-00	Кронштейн нижний	2	
А4		8	26870-00-00	Кронштейн верхний	2	
				Детали		
А4		9	26065-01-11	Заглушка	1	

Изм	Лист	№ докум.	Подп.	Дата
Разраб.		Семикина		6.5.91
Пров.		Абрамова		6.05.91
Рук.		Лапина		6.5.91
Н.контр.		Киселева		27.05.91
Нач.отд.		Степанов		6.5.91

15023-00-00С

Светофор линзовый пятизначный

Лит.	Лист	Листов
А	1	2

МПС Гипротранссигналсвязь г.Ленинград

Инв. № | Подпись и дата

Копировал [signature] — Формат А4

Формат	Зона	Поз.	Обозначение	Наименование	Кол.	Примечание
				Стандартные изделия		
		10		Болт М10-6g×40.58.0112 ГОСТ 7798-70	5	

*) Значность определяется заказом

Изм	Лист	№ докум.	Подп.	Дата

15023-00-00С

Лист 2

Инв. № | Подпись и дата

Копировал [signature] — 25001-03 65 Формат А4

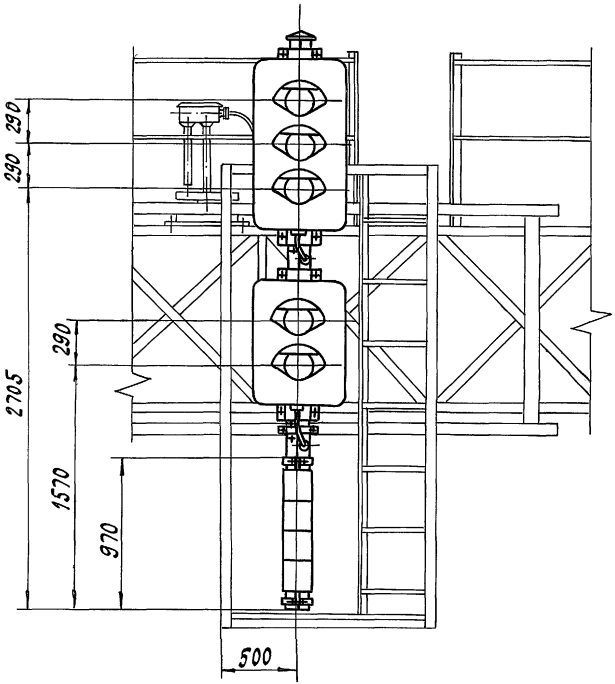

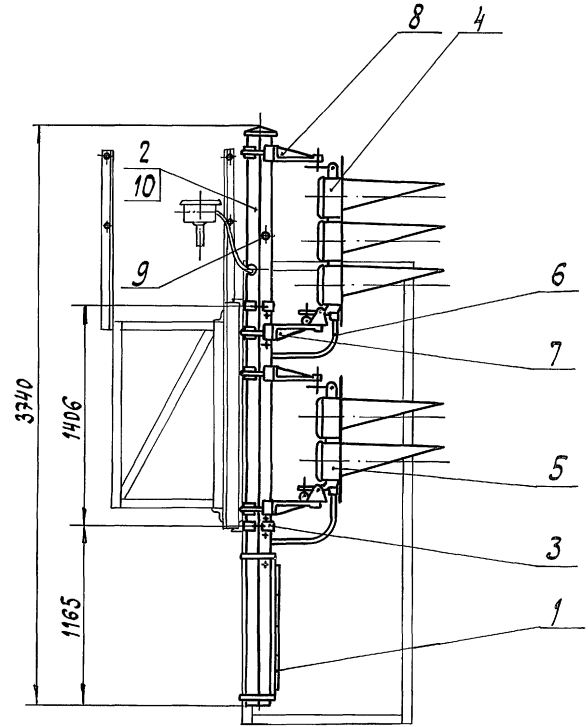

Изм.	Лист	№ докум.	Подп.	Дата
Разраб.		Семикина		6.5.91
Пров.		Абрамова		6.05.91
Рук.		Лапина		6.5.91
ГИП				
Н.контр.		Киселева		24.05.91
Нач.отд.		Степанов		6.6.91

15023-00-00С СБ

Светофор линзовый пятизначный
Сборочный чертеж

Лит.	Масса	Масштаб
А	182	1:25

Лист | Листов 1

МПС Гипротранссигналсвязь г. Ленинград

Инв. № | Подпись и дата

Альбом 3 Часть 1

501-05-122.91

Формат	Зона	Поз.	Обозначение	Наименование	Кол.	Примечание
				Документация		
А3			16850-00-00 СБ	Сборочный чертеж		
				Сборочные единицы		
А4		1	15004-01-00	Щитки для светофоров (гарнитура)	1	*
А4		2	15071-00-00-01 С	Мачта светофора тип II	1	
А4		3	26017-00-00	Кронштейн крепления мачт	2	
А4		4	26616-00-00	Головка линзовая трехзначная	1	
А4		5	26617-00-00	Головка линзовая двузначная	1	
А4		6	26618-00-00	Головка линзовая однозначная	1	
А4		7	26685-01-00	Шланг бронированный тип I	1	
А4		8	26685-02-00	Шланг бронированный	2	
А4		9	26869-00-00	Кронштейн нижний	3	
А4		10	26870-00-00	Кронштейн верхний	2	

Инв. № | Подпись и дата

Изм.	Лист	№ докум.	Подп.	Дата	16850-00-00		
Разраб.		Семикина		6.5.91	Светофор линзовый пятизначный с однозначной головкой с обратной стороны	Лит. А1	Лист 1	Листов 2
Пров.		Абратова		6.05.91		МПС		
Рук.		Лапина		6.5.91		Гипротранссигналсвязь г. Ленинград		
Н.контр.		Киселева		21.05.91				
Нач.отд.		Степанов		6.591				

Копировал — Формат А4

Формат	Зона	Поз.	Обозначение	Наименование	Кол.	Примечание
				Стандартные изделия		
		11		Болт М10-6g×40.58.0112 ГОСТ 7798-70	6	
			*) Значность определяется заказом.			

Инв. № | Подпись и дата

Изм.	Лист	№ докум.	Подп.	Дата	16850-00-00	Лист 2

Копировал — 25001-03 67 Формат А4

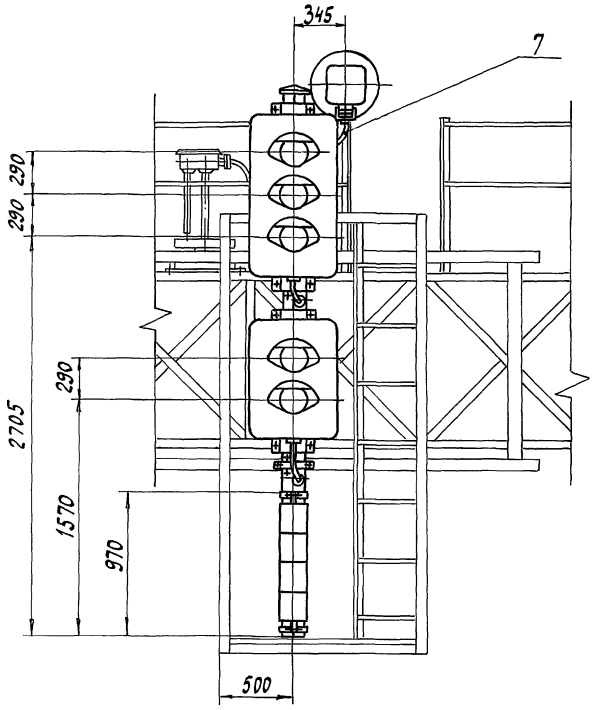

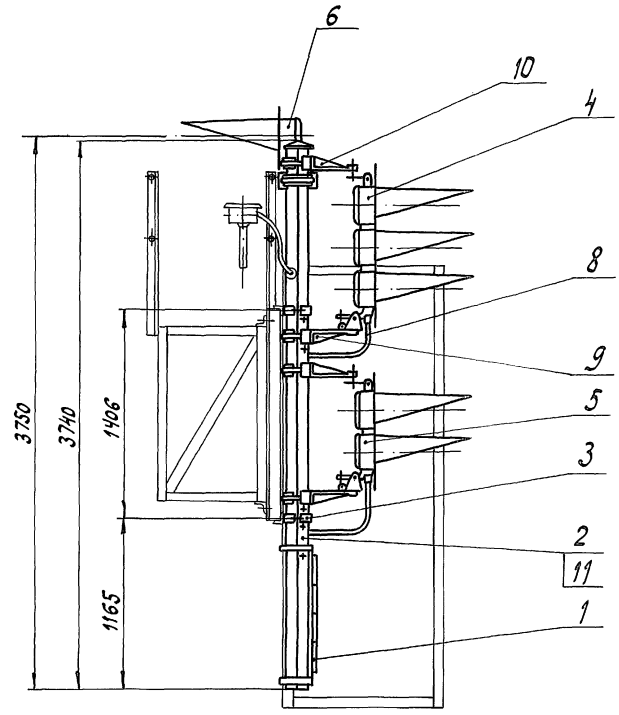

					16850-00-00 СБ	
Изм.	Лист	№докум.	Подп.	Дата	Светофор линзовый пятизначный с однозначной головкой с обратной стороны. Сборочный чертеж	Лит. А; Масса 208; Масштаб 1:25
Разраб.		Семикина		6.5.91		Лист; Листов 1
Пров.		Абрамова		6.05.91		
Рук.		Лапина		6.5.91		МПС Гипротрансигналсвязь г. Ленинград
ГИП						
Н.контр.		Киселева		6.5.91		
Нач.отд.		Степанов		6.5.91		

Копировал: [illegible] - 25001-03 68 формат А3

Инв.№ | Подпись и дата

Альбом 3 Часть 1

505-05-122.91

Формат	Зона	Поз.	Обозначение	Наименование	Кол.	Примечание
				Документация		
А3			15024-00-00 СБ	Сборочный чертеж		
				Сборочные единицы		
А4		1	15004-01-00	Щитки для светофоров (гарнитура)	1	*
А4		2	15071-00-00-02 С	Мачта светофора тип III	1	
А4		3	26017-00-00	Кронштейн крепления мачт	2	
А4		4	26117-00-00 Д	Полоса зеленая светящаяся для установки на мостиках и консолях	1	**
А4		5	26616-00-00	Головка линзовая трехзначная	1	
А4		6	26617-00-00	Головка линзовая двузначная	1	
А4		7	26685-02-00	Шланг бронированный	2	
А4		8	26824-00-00	Полоса зеленая светящаяся для установки на мостиках и консолях	1	**
А4		9	26869-00-00	Кронштейн нижний	2	
А4		10	26870-00-00	Кронштейн верхний	2	

Инв.№ | Подпись и дата

Изм.	Лист	№докум.	Подп.	Дата	15024-00-00 С		
Разраб.		Семикина		6.5.91	Светофор линзовый пятизначный с указателем скорости	Лит. А	Лист 1	Листов 2
Пров.		Абрамова		6.05.91				
Рук.		Лапина		6.5.91		МПС Гипротранссигналсвязь г. Ленинград		
Н.контр.		Киселева		24.5.91				
Нач.отд.		Степанов		6.5.91				

Копировал — Формат А4

Формат	Зона	Поз.	Обозначение	Наименование	Кол.	Примечание
				Детали		
А4		11	26065-01-11	Заглушка	2	
				Стандартные изделия		
		12		Болт М10-6g×40.58.0112 ГОСТ 7798-70	6	

*) Значность определяется заказом.

**) Тип полосы заказывается по проекту.

Инв.№ | Подпись и дата

Изм.	Лист	№докум.	Подп.	Дата	15024-00-00 С	Лист 2

Копировал — 25001-03 69 Формат А4

Альбом 3 Часть 1

501-05-122.91

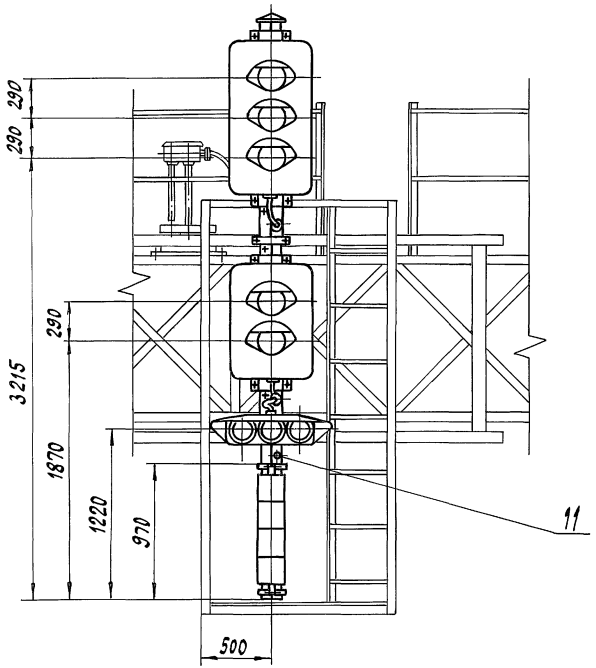

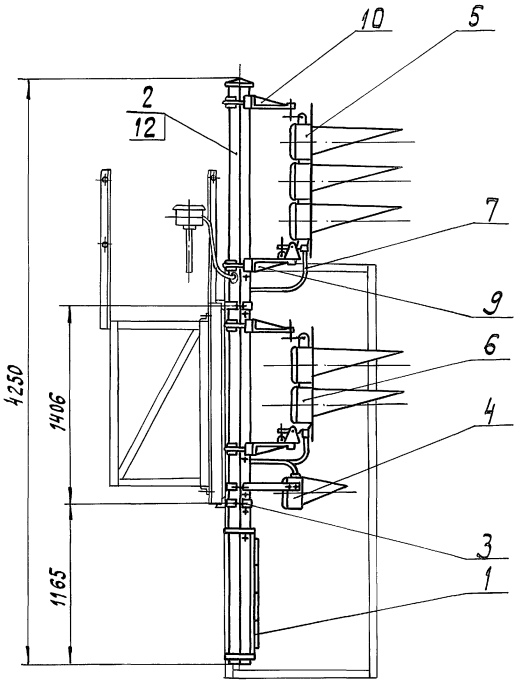

					15024-00-00С СБ		
Изм.	Лист	№докум.	Подп.	Дата	Светофор линзовый пятизначный с указателем скорости	Лит.	Масса	Масштаб
Разраб.		Семикина		6.5.91		А	235	1:25
Пров.		Абрамова		6.05.91	Сборочный чертеж	Лист	Листов 1
Рук.		Лапина		6.5.91			
ГИП						МПС Гипротранссигналсвязь г. Ленинград	
Н.контр.		Киселева		27.05.91			
Нач.отд.		Степанов		6.5.91			

Инв. № | Подпись и дата

Копировал [illegible] — 25001-03 70 Формат А3

Альбом 3 Часть 1

501-05-122.91

Формат	Зона	Поз.	Обозначение	Наименование	Кол.	Примечание
				Документация		
А3			16851-00-00 СБ	Сборочный чертеж		
				Сборочные единицы		
А4		1	15004-01-00	Щитки для светофоров (гарнитура)	1	*
А4		2	15071-00-00-02С	Мачта светофора тип III	1	
А4		3	26017-00-00	Кронштейн крепления мачт	2	
А4		4	26117-00-00Д	Полоса зеленая светящаяся для установки на мостиках и консолях	1	**
А4		5	26616-00-00	Головка линзовая трехзначная	1	
А4		6	26617-00-00	Головка линзовая двузначная	1	
А4		7	26618-00-00	Головка линзовая однозначная	1	
А4		8	26685-01-00	Шланг бронированный тип I	1	
А4		9	26685-02-00	Шланг бронированный	2	
А4		10	26824-00-00	Полоса зеленая светящаяся для установки на мостиках и консолях	1	**

Подпись и дата

Инв. №

Изм	Лист	№ докум.	Подп.	Дата
Разраб.		Семикина	[signature]	6.5.91
Пров.		Абрамова	[signature]	6.05.91
Рук.		Лапина	[signature]	6.5.91
Н.контр		Киселева	[signature]	28.05.91
Нач.отд.		Степанов	[signature]	6.5.91

16851-00-00

Светофор линзовый пятизначный с указателем скорости и однозначной головкой с обратной стороны

Лит.	Лист	Листов
А	1	2

МПС Гипротранссигналсвязь г.Ленинград

Копировал [signature] Формат А4

Формат	Зона	Поз.	Обозначение	Наименование	Кол.	Примечание
А4		11	26869-00-00	Кронштейн нижний	3	
А4		12	26870-00-00	Кронштейн верхний	2	
				Детали		
А4		13	26065-01-11	Заглушка	1	
				Стандартные изделия		
		14		Болт М10-6g×40.58.0112 ГОСТ 7798-70	7	

*) Значность определяется заказом.

**) Тип полосы заказывается по проекту.

Подпись и дата

Инв. №

Изм	Лист	№ докум.	Подп.	Дата

16851-00-00

Лист 2

Копировал [signature] - 25001-03 71 Формат А4

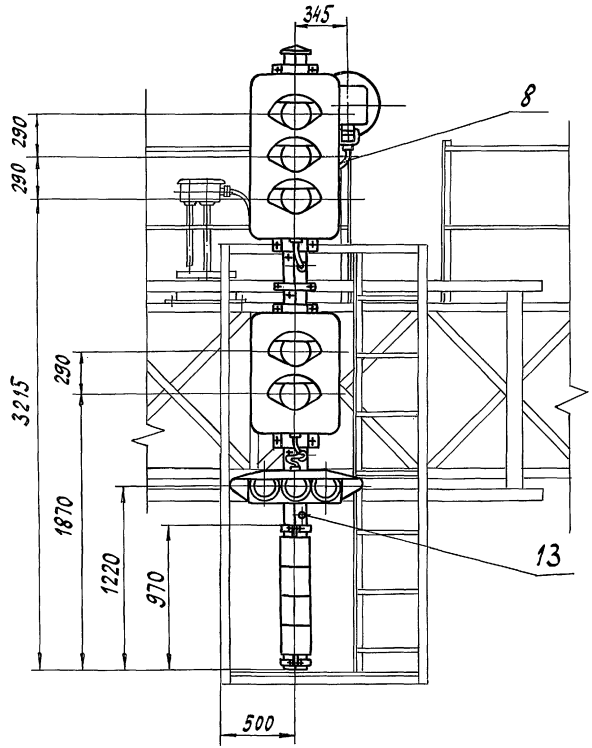

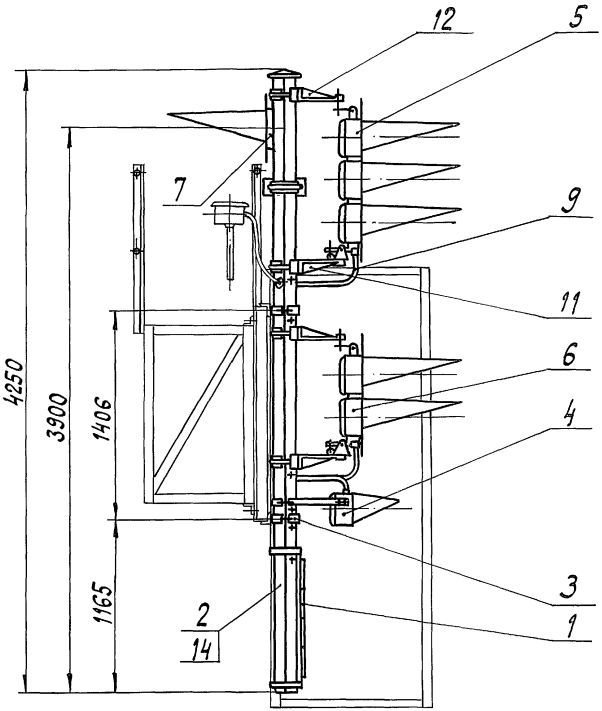

					16851-00-00 СБ			
Изм.	Лист	№докум.	Подп.	Дата	Светофор линзовый пятизначный с указателем скорости и однозначной головкой с обратной стороны. Сборочный чертеж	Лит.	Масса	Масштаб
Разраб.		Семикина		6.5.91		А	261	1:25
Пров.		Абрамова		6.05.91		Лист	Листов 1	
Рук.		Лапина		6.5.91		МПС Гипротранссигналсвязь г. Ленинград		
ГИП								
Н.контр.		Киселева		27.05.91				
Нач.отд.		Степанов		6.5.91				

Копировал -25001-03 72 формат А3

Инв. № | Подпись и дата

Альбом 3 Часть 1

501-05-122.91

Формат	Зона	Поз.	Обозначение	Наименование	Кол.	Примечание
				Документация		
А3			15025-00-00 СБ	Сборочный чертеж		
				Сборочные единицы		
А4		1	7056-00-00	Шланг бронированный тип III	1	
А4		2	14004-00-00 Б	Указатель маршрутный световой с белыми линзами для буквенных комбинаций	1	*
А4		3	14004-00-00 З	Указатель маршрутный световой с зелеными линзами для цифровых комбинаций	1	*
А4		4	15004-01-00	Щитки для светофоров (гарнитура)	1	**
А4		5	15071-00-00-05 С	Мачта светофора тип VII	1	
А4		6	15085-00-00	Лестница	1	
А4		7	26017-00-00	Кронштейн крепления мачт	2	
А4		8	26022-00-00	Гарнитура крепления маршрутного указателя	1	
А4		9	26064-00-00	Указатель положения	1	*
А4		10	26616-00-00	Головка линзовая трехзначная	1	
А4		11	26617-00-00	Головка линзовая двузначная	1	
А4		12	26685-02-00	Шланг бронированный	2	
А4		13	26869-00-00	Кронштейн нижний	2	
А4		14	26870-00-00	Кронштейн верхний	2	
				Детали		
А4		15	26065-01-11	Заглушка	1	
				Стандартные изделия		
		16		Болт М10-6g×40.58.0112 ГОСТ 7798-70	6	

*) Тип указателя заказывается по проекту.

**) Значность определяется заказом

Инв. № подл. | Подпись и дата

Изм.	Лист	№ докум.	Подп.	Дата
Разраб.		Семикина		6.5.91
Пров.		Абрамова		6.5.91
Рук.		Лапина		6.5.91
Н. контр.		Киселева		24.5.91
Начальник		Степанов		27.5.91

15025-00-00С

Светофор линзовый пятизначный с маршрутным указателем

Лит.	Лист	Листов
А	1	2

МПС Гипротранссигналсвязь г. Ленинград

Копировал — Формат А4

Инв. № подл. | Подпись и дата

Изм.	Лист	№ докум.	Подп.	Дата

15025-00-00С

Лист 2

Копировал — 25001-03 73 Формат А4

Альбом 3 Часть 1

501-05-122.91

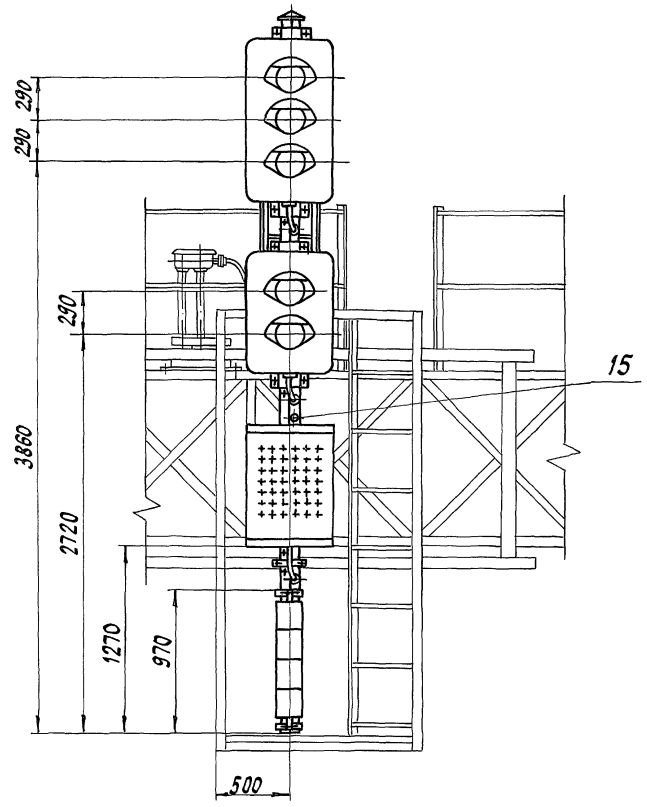

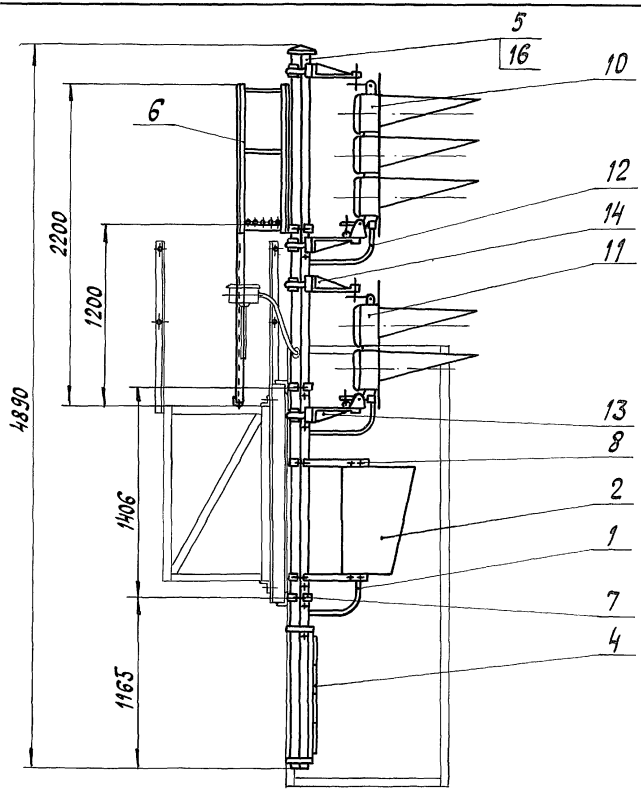

Изм	Лист	№ докум.	Подп.	Дата
Разраб.		Семикина		6.5.91
Пров.		Абрамова		6.05.91
Рук.		Лапина		6.5.91
ГИП				
Н.контр.		Киселева		24.05.91
Нач.отд.		Степанов		6.5.91

15025-00-00С СБ

Светофор линзовый пятизначный с маршрутным указателем

Сборочный чертеж

Лит.	Масса	Масштаб
А	296	1:25

Лист | Листов 1

МПС
Гипротранссигналсвязь
г. Ленинград

Инв. № | Подпись и дата

Копировал [illegible] 25001-03 74 Формат А3

Формат	Зона	Поз.	Обозначение	Наименование	Кол.	Примечание
				Документация		
А3			15026-00-00 СБ	Сборочный чертеж		
				Сборочные единицы		
А4		1	7056-00-00	Шланг бронированный тип III	1	
А4		2	14004-00-00 Б	Указатель маршрутный световой с белыми линзами для буквенных комбинаций	1	*
А4		3	14004-00-00 З	Указатель маршрутный световой с зелеными линзами для цифровых комбинаций	1	*
А4		4	15004-01-00	Щитки для светофоров (гарнитура)	1	**
А4		5	15013-01-00	Ограждение	1	
А4		6	15071-00-00-07 С	Мачта светофора тип VIII	1	
А4		7	15085-00-00	Лестница	1	
А4		8	26017-00-00	Кронштейн крепления мачт	2	
А4		9	26022-00-00	Гарнитура крепления маршрутного указателя	1	
А4		10	26064-00-00	Указатель положения	1	*
А4		11	26117-00-00 Д	Полоса зеленая светящаяся для установки на мостиках и консолях	1	*
А4		12	26616-00-00	Головка линзовая трехзначная	1	
А4		13	26617-00-00	Головка линзовая двузначная	1	
А4		14	26685-02-00	Шланг бронированный	2	
А4		15	26824-00-00	Полоса зеленая светящаяся для установки на мостиках и консолях	1	*
А4		16	26869-00-00	Кронштейн нижний	2	
А4		17	26870-00-00	Кронштейн верхний	2	
				Детали		
А4		18	26065-01-11	Заглушка	2	
				Стандартные изделия		
		19		Болт М10-6g х 40.58.0112 ГОСТ 7798-70	7	

*) Тип указателя и полосы заказывается по проекту.

**) Значность определяется заказом.

Подпись и дата

Инв. №

Изм. Лист № докум. Подп. Дата

15026-00-00С

Разраб. Семикина 6.5.91
Пров. Абрамова 6.05.91
Рук. Лапина 6.5.91
Н. контр. Киселева 7.05.91
Начальн. Степанов 6.5.91

Светофор линзовый пятизначный с указателем скорости и маршрутным указателем

Лит. А1 | Лист 1 | Листов 2

МПС Гипротранссигналсвязь г. Ленинград

Копировал — Формат А4

Альбом 3 Часть 1

501-05-122.91

Подпись и дата

Инв. №

Изм. Лист № докум. Подп. Дата

15026-00-00С

Лист 2

Копировал Ж5-25001-03 75 Формат А4

Альбом 3 Часть 1

501-05-122.91

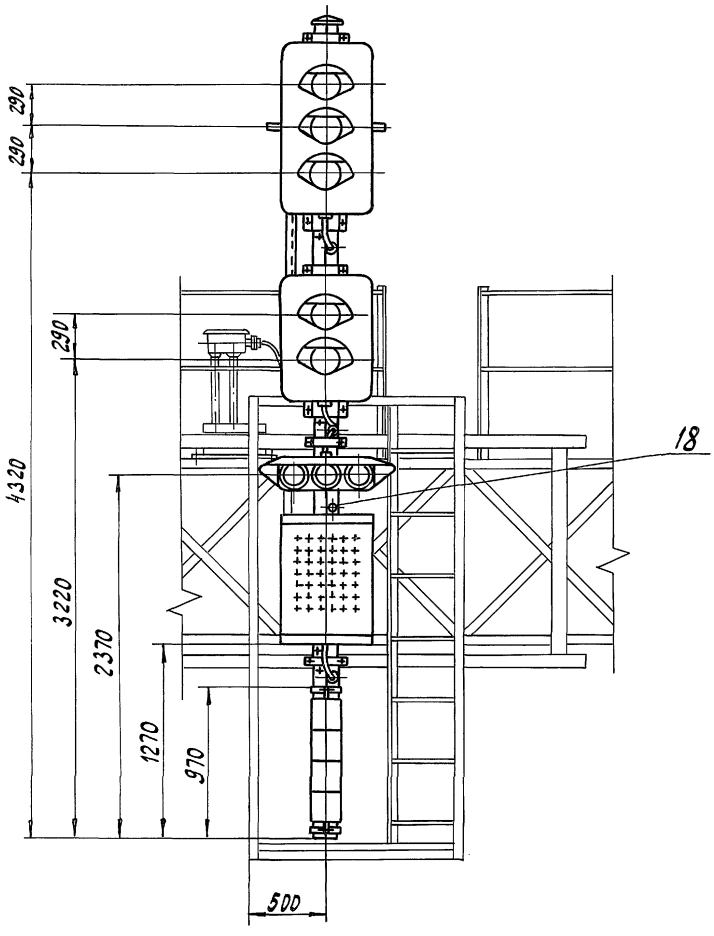

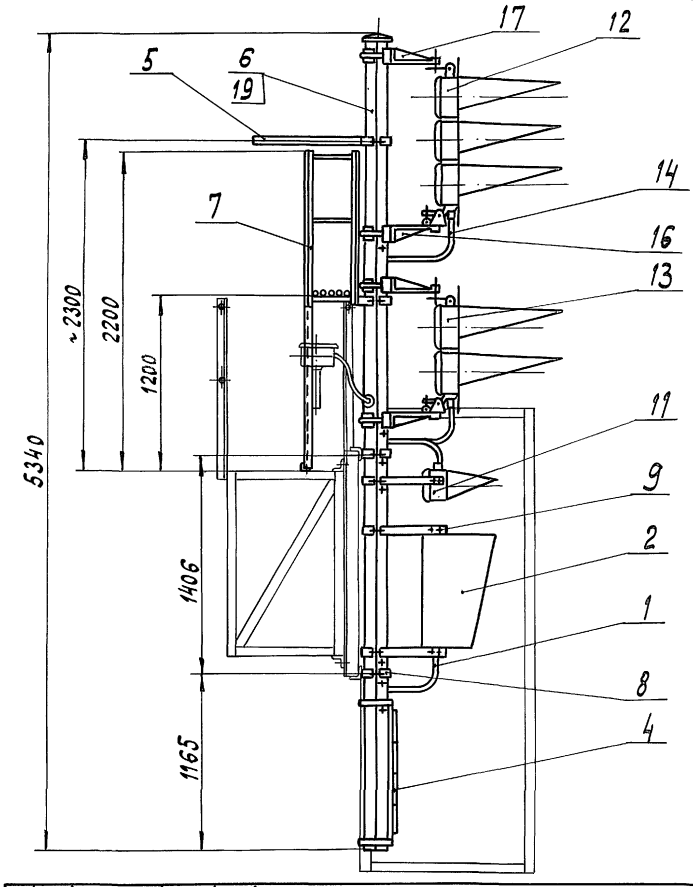

					15026-00-00С СБ			
Изм	Лист	№ докум.	Подп.	Дата	Светофор линзовый пятизначный с указателем скорости и маршрутным указателем Сборочный чертеж	Лит.	Масса	Масштаб
Разраб.		Семикина		6.5.91		А	350	1:25
Пров.		Абрамова		6.05.91		Лист	Листов 1	
Рук.		Лапина		6.5.91		МПС Гипротранссигналсвязь г. Ленинград		
ГИП								
Н.контр.		Киселева		27.05.91				
Нач.отд.		Степанов		6.5.91				

Инв. № | Подпись и дата

Копировал -25001-03 76 формат А3

Альбом 3 Часть 1

501-05-122.91

Формат	Зона	Поз.	Обозначение	Наименование	Кол.	Примечание
				Документация		
А3			15027-00-00 С СБ	Сборочный чертеж		
				Сборочные единицы		
А4		1	15004-01-00	Щитки для светофоров (гарнитура)	1	*
А4		2	15071-00-00-04С	Маска светофора тип У	1	
А4		3	26017-00-00	Кронштейн крепления маск	2	
А4		4	26616-00-00	Головка линзовая трехзначная	1	
А4		5	26617-00-00	Головка линзовая двузначная	1	
А4		6	26618-00-00	Головка линзовая однозначная	1	
А4		7	26685-01-00	Шланг бронированный тип I	1	
А4		8	26685-02-00	Шланг бронированный	2	
А4		9	26869-00-00	Кронштейн нижний	3	
А4		10	26870-00-00	Кронштейн верхний	2	
				Детали		
А4		11	26065-01-11	Заглушка	1	

Инв.№ | Подпись и дата

Изм.	Лист	№ докум.	Подп.	Дата
Разраб.		Абратова		6.05.91
Пров.		Сёмкина		6.5.91
Рук.		Лапина		6.5.91
Н.контр.		Киселева		27.05.91
Нач.отд.		Степанов		6.5.91

15027-00-00С

Светофор линзовый пятизначный с пригласительным сигналом

Лит.	Лист	Листов
А	1	2

МПС Гипротранссигналсвязь 936 г. Ленинград

Копировал Формат А4

Формат	Зона	Поз.	Обозначение	Наименование	Кол.	Примечание
				Стандартные изделия		
		12		Болт М10-6g×40.58.0112 ГОСТ 7798-70	6	

*) Значность определяется заказом

Инв.№ | Подпись и дата

Изм.	Лист	№ докум.	Подп.	Дата

15027-00-00С

Лист 2

Копировал Формат А4 – 25001-03 77

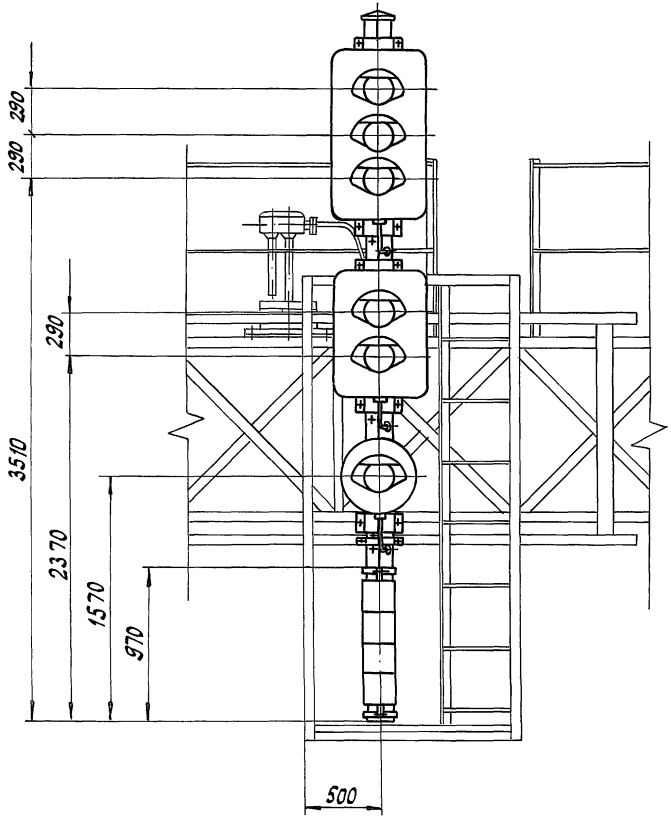

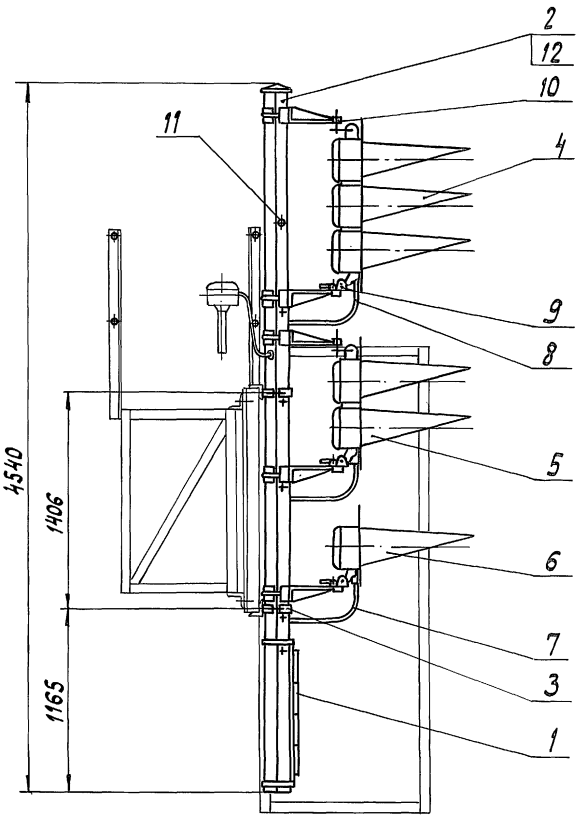

					15027-00-00 СБ		
Изм.	Лист	№ докум.	Подп.	Дата	Светофор линзовый пятизначный с приглосительным сигналом Сборочный чертеж	Лит.	Масса / Масштаб
Разраб.		Абрамова		6.05.91		А	230 / 1:25
Пров.		Семикина		6.5.91		Лист	Листов 1
Рук.		Лапина		6.5.91		МПС Гипротранссигналсвязь г. Ленинград	
ГИП							
Н. контр.		Киселева		21.05.91			
Нач. отд.		Степанов		6.5.91			

Инв. № | Подпись и дата

Альбом 3 Часть 1

501-05-122.91

Формат	Зона	Поз.	Обозначение	Наименование	Кол.	Примечание
				Документация		
А3			15027-00-00-01СБ	Сборочный чертеж		
				Сборочные единицы		
А4		1	15004-01-00	Щитки для светофоров (гарнитура)	1	*
А4		2	15071-00-00-07С	Мачта светофора тип VIII	1	
А4		3	15082-00-00	Указатель световой одинарный для установки на мостиках и консолях	1	**
А4		4	15083-00-00	Указатель световой сдвоенный для установки на мостиках и консолях	1	**
А4		5	15085-00-00	Лестница	1	
А4		6	26017-00-00	Кронштейн крепления мачт	2	
А4		7	26616-00-00	Головка линзовая трехзначная	1	
А4		8	26617-00-00	Головка линзовая двузначная	1	
А4		9	26618-00-00	Головка линзовая однозначная	1	
А4		10	26685-01-00	Шланг бронированный тип I	1	

Подп. и дата

Инв. №

Изм.	Лист	№докум.	Подп.	Дата
Разраб.		Семикина		6.5.91
Пров.		Абрамова		6.05.91
Рук.		Лапина		6.5.91
Н. контр.		Киселева		7.05.91
Нач. отд.		Степанов		6.5.91

15027-00-00-01С

Светофор линзовый пятизначный с приглашательным сигналом

Лит.	Лист	Листов
А	1	2

МПС Гипротранссигналсвязь г. Ленинград

Копировал — Формат А4

Формат	Зона	Поз.	Обозначение	Наименование	Кол.	Примечание
А4		11	26685-02-00	Шланг бронированный	2	
А4		12	26864-00-00	Указатель световой одинарный (с вертикально-светящейся стрелкой) для установки на мостиках и консолях	1	**
А4		13	26867-00-00	Указатель световой сдвоенный (с вертикально-светящейся стрелкой) для установки на мостиках и консолях	1	**
А4		14	26869-00-00	Кронштейн нижний	3	
А4		15	26870-00-00	Кронштейн верхний	2	
				Детали		
А4		16	26065-01-11	Заглушка	2	
				Стандартные изделия		
		17		Болт М10-6g×40.58.0112 ГОСТ 7798-70	7	

*) Значность определяется заказом.

**) Тип указателя заказывается по проекту

Подп. и дата

Инв. №

Изм.	Лист	№докум.	Подп.	Дата

15027-00-00-01С

Лист 2

Копировал — 25001-03 79 Формат А4

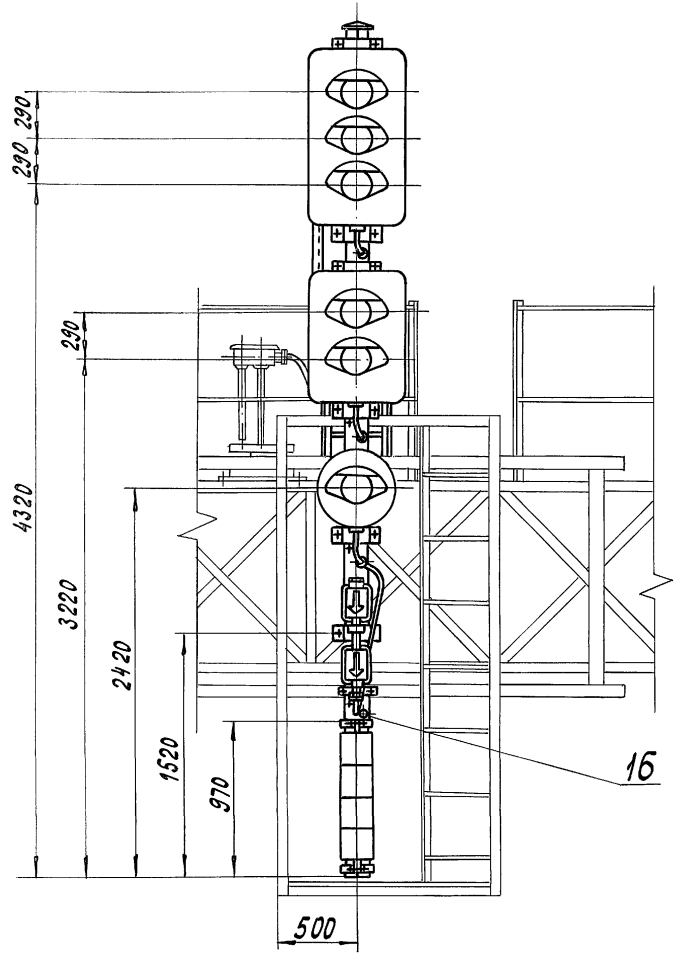

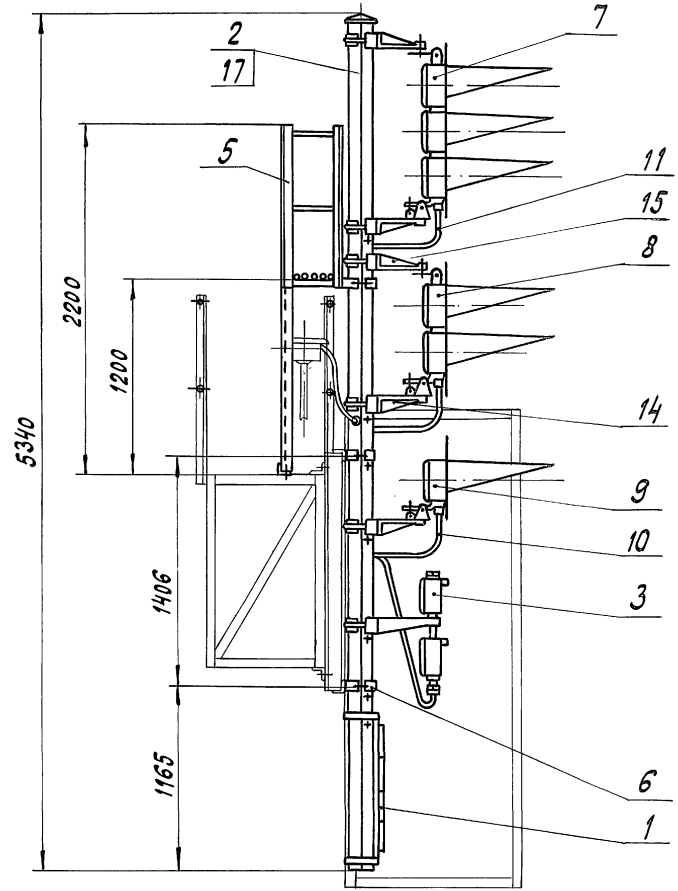

Изм.	Лист	№ докум.	Подп.	Дата
Разраб.		Семикина		6.05.91
Пров.		Абрамова		6.05.91
Рук.		Лапина		6.05.91
ГИП				
Н. контр.		Киселева		27.05.91
Нач. отд.		Степанов		6.5.91

15027-00-00-01СБ

Светофор линзовый пятизначный с пригласительным сигналом. Сборочный чертеж

Лит.	Масса	Масштаб
А	278	1:25

Лист | Листов 1

МПС Гипротранссигналсвязь г. Ленинград

Копировал [illegible] 25001-03 80 Формат А3

Инв. № | Подл. | Дата

Формат	Зона	Поз.	Обозначение	Наименование	Кол.	Примечание
				Документация		
А3			15028-00-00С СБ	Сборочный чертеж		
				Сборочные единицы		
А4		1	15004-01-00	Щитки для светофоров (гарнитура)	1	*
А4		2	15071-00-00-05С	Мачта светофора тип VI	1	
А4		3	15085-00-00	Лестница	1	
А4		4	26017-00-00	Кронштейн крепления мачт	2	
А4		5	26117-00-00Д	Полоса зелёная светящаяся для установки на мостиках и консолях	1	**
А4		6	26616-00-00	Головка линзовая трёхзначная	1	
А4		7	26617-00-00	Головка линзовая двузначная	1	
А4		8	26618-00-00	Головка линзовая однозначная	1	
А4		9	26685-01-00	Шланг бронированный тип I	1	
А4		10	26685-02-00	Шланг бронированный	2	
А4		11	26824-00-00	Полоса зеленая светящаяся для установки на мостиках и консолях	1	**

Инв.№ | Подп. и дата

Изм.	Лист	№ докум.	Подп.	Дата
Разраб.		Абрамова		
Пров.		Семикина		6.05.91
Рук.		Лапина		
Н. контр.		Киселева		24.05.91
Нач. отд.		Степанов		24.05.91

15028-00-00С

Светофор линзовый пятизначный с указателем скорости и приглашительным сигналом

Лит.	Лист	Листов
А	1	2

МПС Гипротранссигналсвязь г. Ленинград

Копировал | Формат А4

Формат	Зона	Поз.	Обозначение	Наименование	Кол.	Примечание
А4		12	26869-00-00	Кронштейн нижний	3	
А4		13	26870-00-00	Кронштейн верхний	2	
				Детали		
А4		14	26065-01-11	Заглушка	2	
				Стандартные изделия		
		15		Болт М10-6g×40.58.0112 ГОСТ 7798-70	7	

*) Значность определяется заказом.

**) Тип полосы заказывается по проекту.

Инв.№ | Подп. и дата

Изм.	Лист	№ докум.	Подп.	Дата

15028-00-00С

Лист 2

Копировал | Формат А4

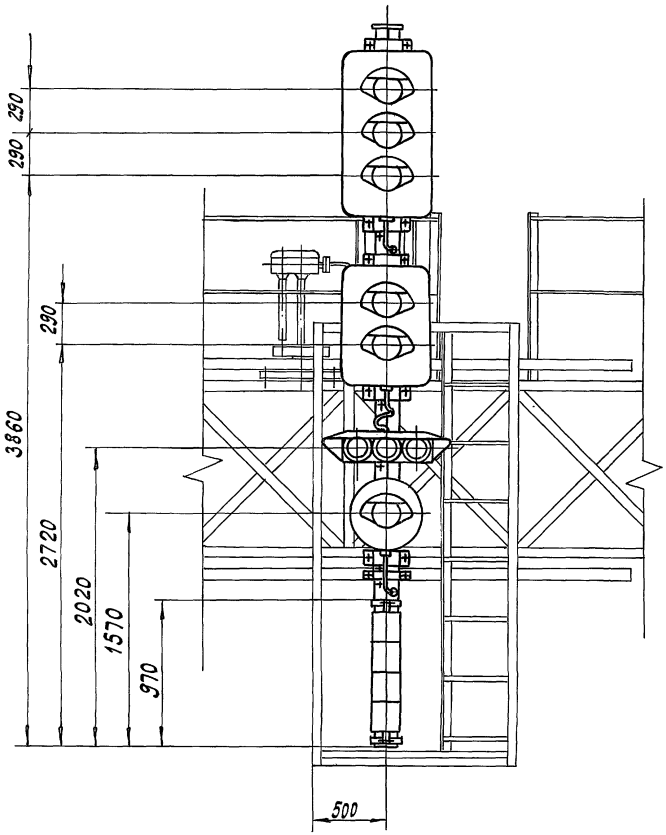

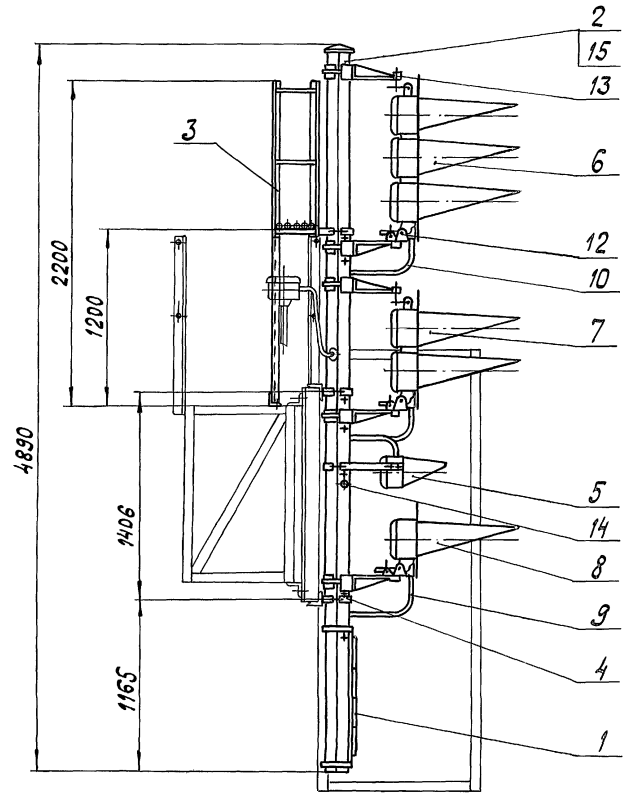

					15028-00-00С СБ			
Изм	Лист	№ докум.	Подп.	Дата	Светофор линзовый пятизначный с указателем скорости и пригласительным сигналом Сборочный чертеж	Лит.	Масса	Масштаб
Разраб.		Абрамова		6.05.91		А	278	1:25
Пров.		Семикина		6.5.91		Лист	Листов 1	
Рук.		Лапина		6.05.91		МПС Гипротрансигналсвязь г. Ленинград		
ГИП								
Н.контр.		Киселева		27.05.91				
Нач.отд.		Степанов		6.5.91				

Копировал [illegible] - 25001-03 82 Формат А3

Инв. № | Подп. и дата

501-05-122.91 Альбом 3 Часть 1

Формат	Зона	Поз.	Обозначение	Наименование	Кол.	Примечание
				Документация		
А3			15028-00-00-01С СБ	Сборочный чертеж		
				Сборочные единицы		
А4		1	15004-01-00	Щитки для светофоров (гарнитура)	1	*
А4		2	15013-01-00	Ограждение	1	
А4		3	15071-00-00-10С	Мачта светофора тип XI	1	
А4		4	15082-00-00	Указатель световой одинарный для установки на мостиках и консолях	1	**
А4		5	15083-00-00	Указатель световой сдвоенный для установки на мостиках и консолях	1	**
А4		6	15085-00-00	Лестница	1	
А4		7	26017-00-00	Кронштейн крепления мачт	2	
А4		8	26117-00-00 Д	Полоса зеленая светящаяся для установки на мостиках и консолях	1	**
А4		9	26616-00-00	Головка линзовая трехзначная	1	
А4		10	26617-00-00	Головка линзовая двузначная	1	
А4		11	26618-00-00	Головка линзовая однозначная	1	

Инв. № | Подп. и дата

Изм.	Лист	№ докум.	Подп.	Дата
Разраб.		Васильева		6.05.91
Пров.		Семикина		6.5.91
Рук.		Лапина		6.5.91
Н. контр.		Киселева		21.05.91
Нач. отд.		Степанов		26.7.91

15028-00-00-01С

Светофор линзовый пятизначный с указателем скорости и пригласительным сигналом

Лит.	Лист	Листов
А	1	2

МПС Упротранссигналсвязь г. Ленинград

Копировал — Формат А4

Формат	Зона	Поз.	Обозначение	Наименование	Кол.	Примечание
А4		12	26685-01-00	Шланг бронированный тип I	1	
А4		13	26685-02-00	Шланг бронированный	2	
А4		14	26824-00-00	Полоса зеленая светящаяся для установки на мостиках и консолях	1	**
А4		15	26864-00-00	Указатель световой одинарный (с вертикально-светящейся стрелкой) для установки на мостиках и консолях	1	**
А4		16	26867-00-00	Указатель световой сдвоенный (с вертикально-светящейся стрелкой) для установки на мостиках и консолях	1	**
А4		17	26869-00-00	Кронштейн нижний	3	
А4		18	26870-00-00	Кронштейн верхний	2	
				Детали		
А4		19	26065-01-11	Заглушка	2	
				Стандартные изделия		
		20		Болт М10-6g×40.58.0112 ГОСТ 7798-70	9	

*) Значность определяется заказом.

**) Тип указателя и полосы заказывается по проекту

Подп. и дата | Инв. №

Изм.	Лист	№ докум.	Подп.	Дата

15028-00-00-01С

Лист 2

Копировал — 25001-03 83 Формат А4

Альбом 3 Часть 1

501-05-122.91

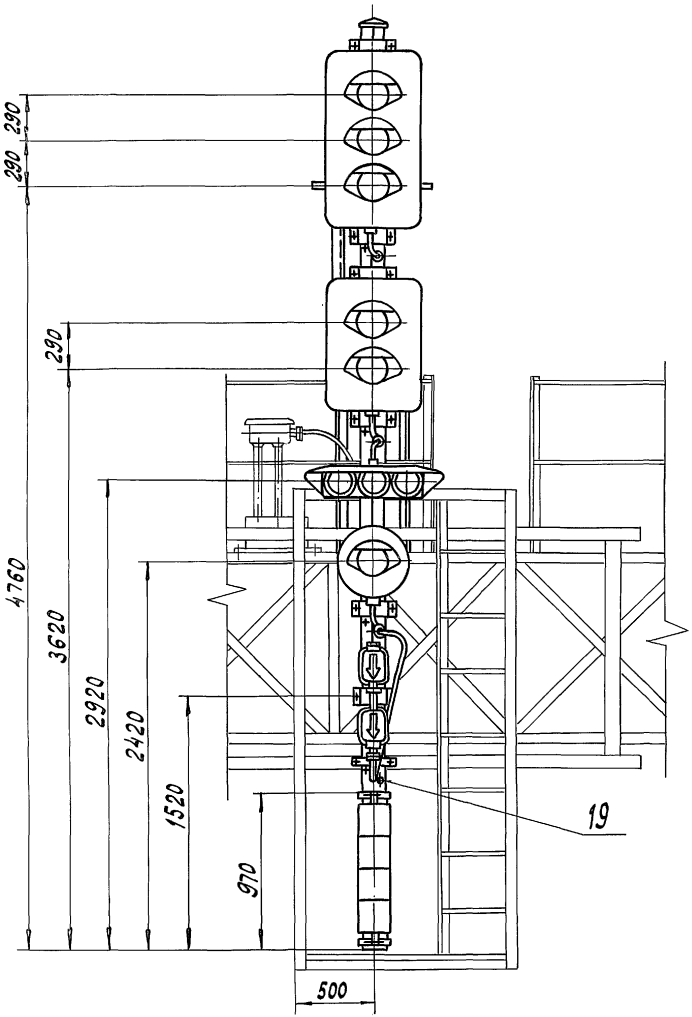

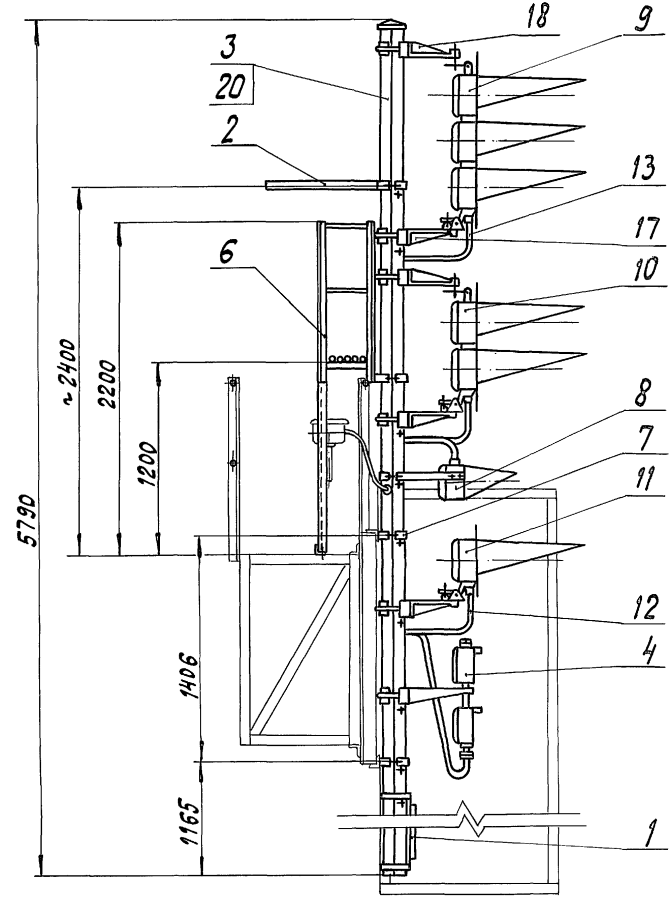

Изм.	Лист	№докум.	Подп.	Дата
Разраб.		Васильева		6.5.91
Пров.		Семикина		6.05.91
Рук.		Лапина		6.05.91
ГИП				
Н.контр.		Киселева		24.581
Нач.отд.		Степанов		6.05.91

15028-00-00-01 СБ

Светофор линзовый пятизначный с указателем скорости и приглашительным сигналом сборочный чертеж

Лит.	Масса	Масштаб
А	346	1:25

Лист | Листов 1

МПС Гипротранссигналсвязь г. Ленинград

Копировал [illegible] - 25001-03 84 Формат А3

Инв. № | Подп. и дата

Альбом 3 Часть 1

501-05-122.91

Формат	Зона	Поз.	Обозначение	Наименование	Кол.	Примечание
				Документация		
А3			15029-00-00 С СБ	Сборочный чертеж		
				Сборочные единицы		
А4		1	7056-00-00	Шланг бронированный тип III	1	
А4		2	14004-00-00 Б	Указатель маршрутный световой с белыми линзами для буквенных комбинаций	1	*
А4		3	14004-00-00 З	Указатель маршрутный световой с зелеными линзами для цифровых комбинаций	1	*
А4		4	15004-01-00	Щитки для светофоров (гарнитура)	1	**
А4		5	15013-01-00	Ограждение	1	
А4		6	15071-00-00-10 С	Мачта светофора тип XI	1	
А4		7	15085-00-00	Лестница	1	
А4		8	26017-00-00	Кронштейн крепления мачт	1	
А4		9	26022-00-00	Гарнитура крепления маршрутного указателя	1	
А4		10	26064-00-00	Указатель положения	1	*
А4		11	26616-00-00	Головка линзовая трёхзначная	1	

Изм	Лист	№ докум.	Подп.	Дата	15029-00-00С			
Разраб.		Абрамова	[signature]	6.5.91	Светофор линзовый пятизначный с маршрутным указателем и пригласительным сигналом	Лит. А	Лист 1	Листов 2
Пров.		Семикина	[signature]	6.5.91		МПС Гипротранссигналсвязь г. Ленинград		
Рук.		Лапина	[signature]	6.05.91				
Н. контр.		Киселева	[signature]	24.05.91				
Нач. отд.		Степанов	[signature]	6.5.91				

Инв. № | Подп. и дата

Копировал [signature] Формат А4

Формат	Зона	Поз.	Обозначение	Наименование	Кол.	Примечание
А4		12	26617-00-00	Головка линзовая двузначная	1	
А4		13	26618-00-00	Головка линзовая однозначная	1	
А4		14	26685-01-00	Шланг бронированный тип I	1	
А4		15	26685-02-00	Шланг бронированный	2	
А4		16	26869-00-00	Кронштейн нижний	3	
А4		17	26870-00-00	Кронштейн верхний	2	
				Детали		
А4		18	26065-01-11	Заглушка	1	
				Стандартные изделия		
		19		Болт М10-6g×40.58.0112 ГОСТ 7798-70	8	

*) Тип указателя заказывается по проекту

**) Значность определяется заказом.

Инв. № | Подп. и дата

Изм	Лист	№ докум.	Подп.	Дата	15029-00-00С	Лист 2

Копировал [signature] 25001-03 85 Формат А4

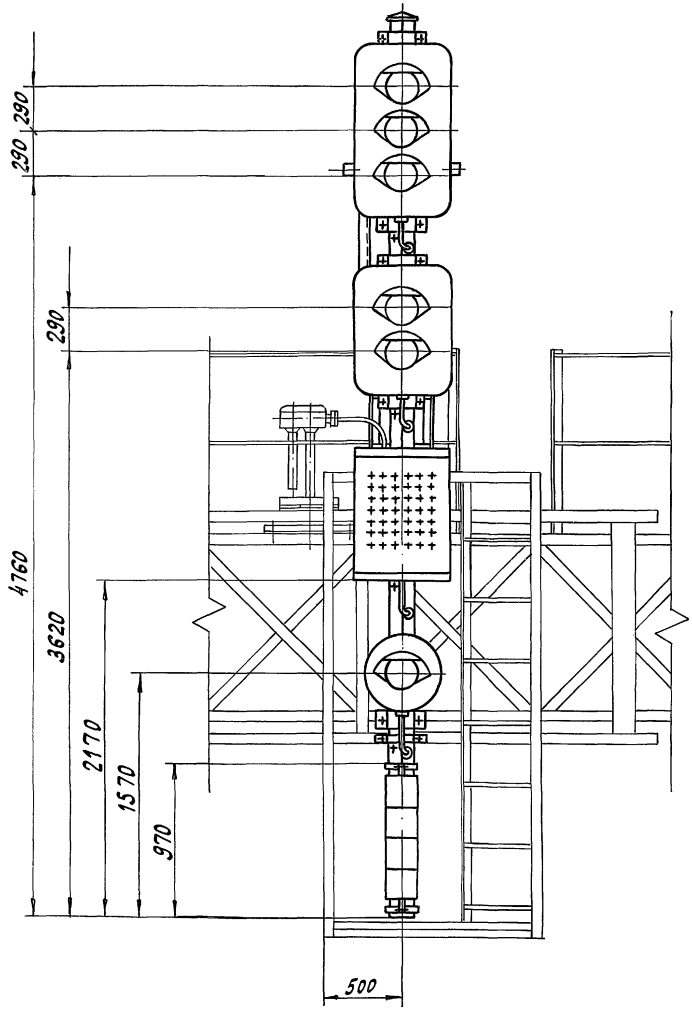

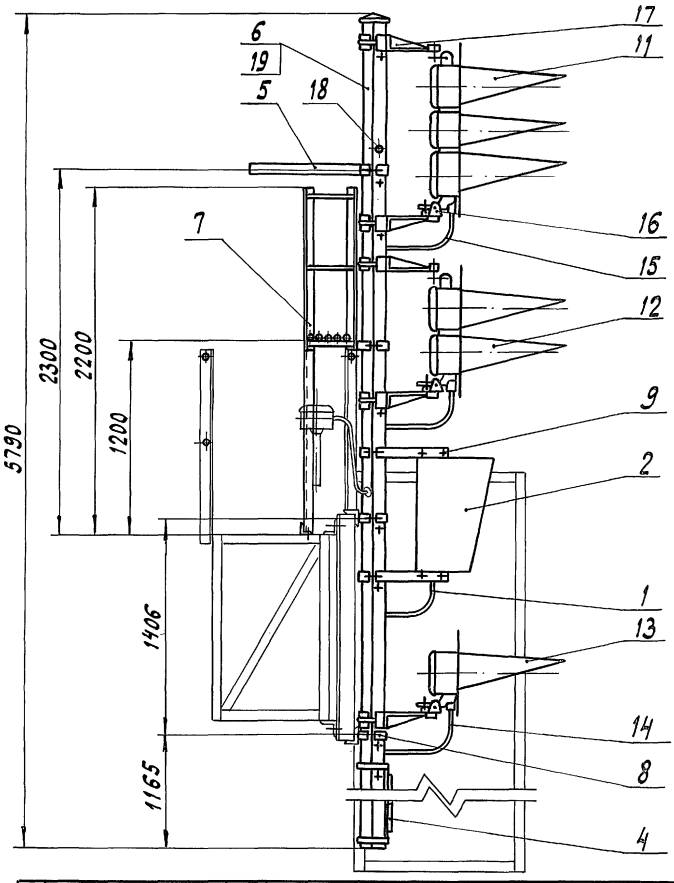

Изм.	Лист	№ докум.	Подп.	Дата
Разраб.		Абрамова		6.05.91
Пров.		Семикина		6.5.91
Рук.		Лапина		6.05.91
ГИП				
Н. контр.		Киселева		22.05.91
Нач. отд.		Степанов		6.5.91

15029-00-00С СБ

Светофор линзовый пятизначный с маршрутным указателем и приглашительным сигналом
Сборочный чертеж

Лит.	Масса	Масштаб
А	323,3	1:25

Лист | Листов 1

МПС Гипротранссигналсвязь г. Ленинград

Копировал Ф3-25001-03 86 формат А3

Инв. № | Подпись и дата

Альбом 3 Часть 1

501-05-122.91

Формат	Зона	Поз.	Обозначение	Наименование	Кол.	Примечание
				Документация		
А3			15031-00-00 С СБ	Сборочный чертеж		
				Сборочные единицы		
А4		1	15004-01-00	Щитки для светофоров (гарнитура)	1	*
А4		2	15071-00-00-04С	Мачта светофора тип У	1	
А4		3	26017-00-00	Кронштейн крепления мачт	2	
А4		4	26616-00-00	Головка линзовая трехзначная	1	
А4		5	26617-00-00	Головка линзовая двузначная	1	
А4		6	26618-00-00	Головка линзовая однозначная	2	
А4		7	26685-01-00	Шланг бронированный тип I	2	
А4		8	26685-02-00	Шланг бронированный	2	
А4		9	26869-00-00	Кронштейн нижний	4	
А4		10	26870-00-00	Кронштейн верхний	2	

Изм.	Лист	№докум.	Подп.	Дата	15031-00-00 С		
Разраб.		Абрамова		6.05.91	Светофор линзовый пятизначный с прилагательным сигналом и головкой с обратной стороны	Лит.	Лист 1	Листов 2
Пров.		Семихина		6.5.91				
Рук.		Лапина		6.5.91		МПС Гипротрансигналсвязь г. Ленинград		
Н.контр.		Киселева		21.05.91				
Нач.отд.		Степанов		6.591				

Копировал — Формат А4

Подпись и дата

Инв. №

Формат	Зона	Поз.	Обозначение	Наименование	Кол.	Примечание
				Стандартные изделия		
		11		Болт М10-6д×40.58.0112 ГОСТ 7798-70	7	
			*) Значность определяется заказом			

Подпись и дата

Инв. №

Изм.	Лист	№докум.	Подп.	Дата	15031-00-00 С	Лист 2

501·05·122.91 Альбом 3 Часть 1

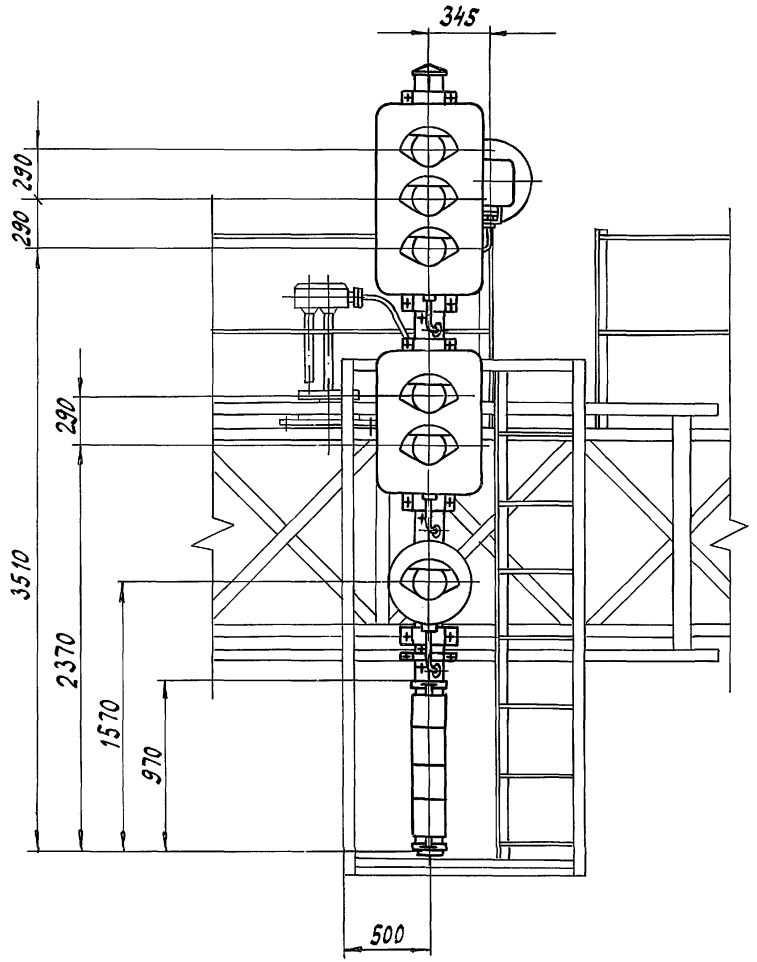

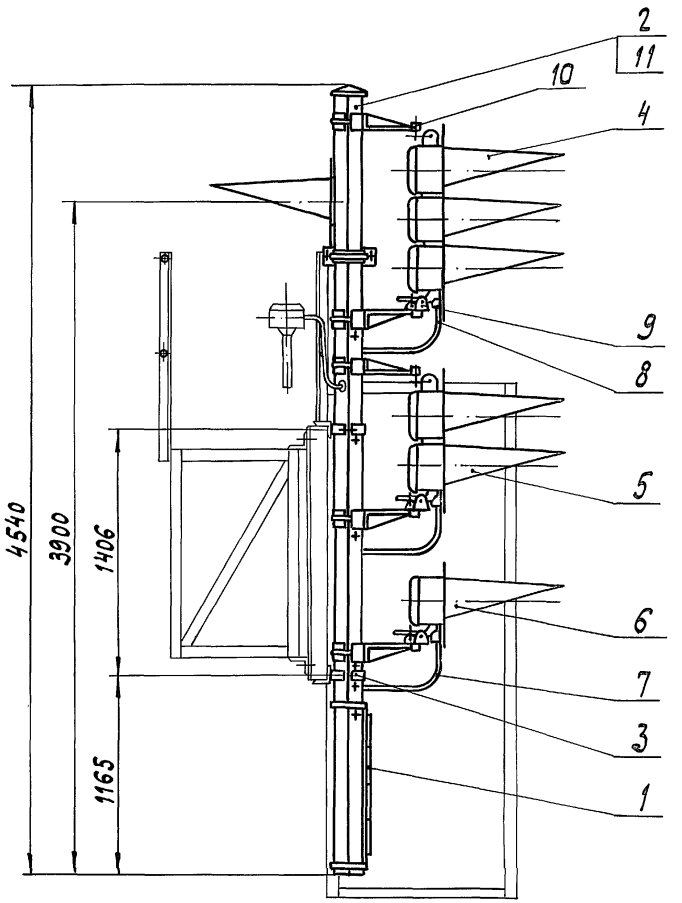

					15031-00-00 С СБ			
Изм	Лист	№ докум.	Подп.	Дата	Светофор линзовый пятизначный с пригласительным сигналом и головкой с обратной стороны Сборочный чертеж	Лит.	Масса	Масштаб
Разраб.		Абрамова		6.05.91		А	241	1:25
Пров.		Семикина		6.5.91		Лист	Листов 1	
Рук.		Лапина		6.5.91				
ГИП						МПС Гипротранссигналсвязь г. Ленинград		
Н.контр.		Киселёва		24.05.91				
Нач. отд.		Степанов		6.5.91				

Инв. № | Подпись и дата

Копировал Ais-25001-03 88 Формат А3

Альбом 3 Часть 1

501-05-122.91

Формат	Зона	Поз.	Обозначение	Наименование	Кол.	Примечание
				Документация		
А3			15031-00-00 СБ	Сборочный чертеж		
				Сборочные единицы		
А4		1	15004-01-00	Щитки для светофоров (гарнитура)	1	*
А4		2	15071-00-00-07С	Мачта светофора тип VIII	1	
А4		3	15082-00-00	Указатель световой одинарный для установки на мостиках и консолях	1	**
А4		4	15083-00-00	Указатель световой сдвоенный для установки на мостиках и консолях	1	**
А4		5	15085-00-00	Лестница	1	
А4		6	26017-00-00	Кронштейн крепления мачт	2	
А4		7	26616-00-00	Головка линзовая трехзначная	1	
А4		8	26617-00-00	Головка линзовая двузначная	1	
А4		9	26618-00-00	Головка линзовая однозначная	2	
А4		10	26685-01-00	Шланг бронированный тип I	2	

Инв. № | Подп. и дата

Изм.	Лист	№ докум.	Подп.	Дата	15031-00-00-01 С		
Разраб.		Демкина		6.5.91	Светофор линзовый пятизначный с приглосительным сигналом и однозначной головкой с обратной стороны	Лит. А	Лист 1	Листов 2
Пров.		Абрамова		6.05.91		МПС Гипротрансигналсвязь г. Ленинград		
Рук.		Лапина		6.5.91				
Н.контр.		Киселева		6.5.91				
Нач.отд.		Степанов		6.5.91				

Копировал — Формат А4

Формат	Зона	Поз.	Обозначение	Наименование	Кол.	Примечание
А4		11	26685-02-00	Шланг бронированный	2	
А4		12	26864-00-00	Указатель световой одинарный (с вертикально-светящейся стрелкой) для установки на мостиках и консолях	1	**
А4		13	26867-00-00	Указатель световой сдвоенный (с вертикально-светящейся стрелкой) для установки на мостиках и консолях	1	**
А4		14	26869-00-00	Кронштейн нижний	4	
А4		15	26870-00-00	Кронштейн верхний	2	
				Детали		
А4		16	26065-01-11	Заглушка	1	
				Стандартные изделия		
		17		Болт М10-6g×40.58.0112 ГОСТ 7798-70	8	

*) Значность определяется заказом.

**) Тип указателя заказывается по проекту

Инв. № | Подп. и дата

Изм.	Лист	№ докум.	Подп.	Дата	15031-00-00-01 С	Лист 2

Копировал — 25001-03 89 Формат А4

Альбом 3 Часть 1

501-05-122.91

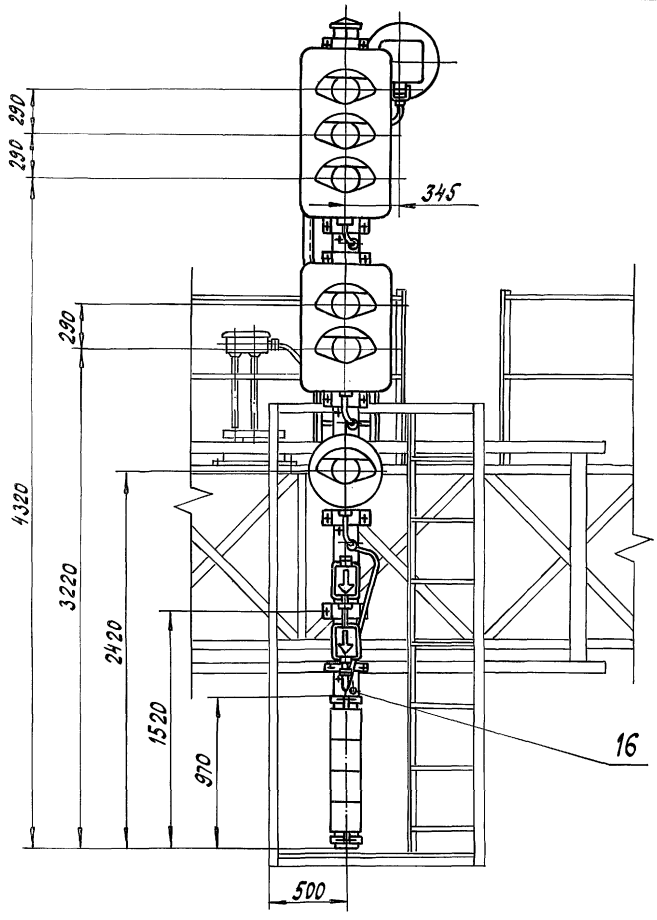

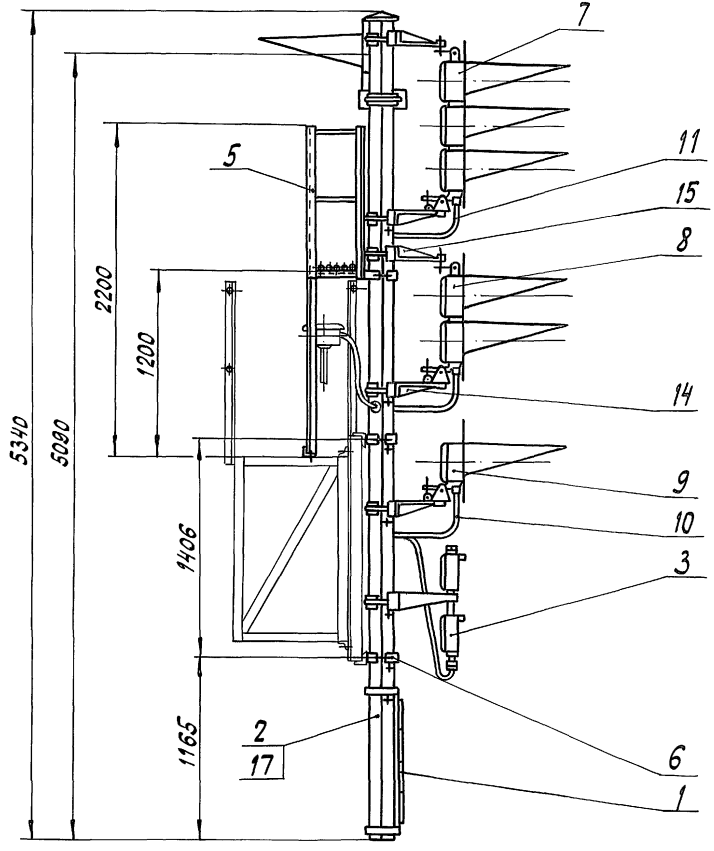

					15031-00-00-01С СБ			
Изм.	Лист	№ докум.	Подп.	Дата	Светофор линзовый пятизначный с пригласительным сигналом и однозначной головкой с обратной стороны Сборочный чертеж	Лит.	Масса	Масштаб
Разраб.		Семикина		6.5.91		А	304	1:25
Пров.		Абрамова		6.05.91				
Рук.		Лапина		6.5.91		Лист	Листов 1	
ГИП						МПС Гипротранссигналсвязь г. Ленинград		
Н.контр.		Киселева		27.05.91				
Нач.отд.		Степанов		6.5.91				

Инв. № | Подп. и дата

Копировал [illegible] - 25001-03 90 Формат А3

Формат	Зона	Поз.	Обозначение	Наименование	Кол.	Примечание
				Документация		
А3			15032-00-00 С СБ	Сборочный чертеж		
				Сборочные единицы		
А4		1	15004-01-00	Щитки для светофоров (гарнитура)	1	*
А4		2	15071-00-00-05С	Маска светофора тип V	1	
А4		3	15085-00-00	Лестница	1	
А4		4	26017-00-00	Кронштейн крепления мачт	2	
А4		5	26117-00-00 Д	Полоса зеленая светящаяся для установки на мостиках и консолях	1	**
А4		6	26616-00-00	Головка линзовая трёхзначная	1	
А4		7	26617-00-00	Головка линзовая двузначная	1	
А4		8	26618-00-00	Головка линзовая однозначная	2	
А4		9	26685-01-00	Шланг бронированный тип I	2	
А4		10	26685-02-00	Шланг бронированный	2	
А4		11	26824-00-00	Полоса зеленая светящаяся для установки на мостиках и консолях	1	**

Инв.№ | Подп. и дата

Изм	Лист	№ докум.	Подп.	Дата	15032-00-00С		
Разраб.		Абрамова		6.05.91	Светофор линзовый пятизначный с указателем скорости, предупредительным сигналом и однозначной головкой с обратной стороны	Лит. А1	Лист 1	Листов 2
Пров.		Семикина		6.5.91		МПС Гипротрансигналсвязь г. Ленинград		
Рук.		Лапина		6.5.91				
Н.контр.		Киселева		21.05.91				
Нач.отд.		Степанов		6.5.91				

Копировал — Формат А4

Формат	Зона	Поз.	Обозначение	Наименование	Кол.	Примечание
А4		12	26869-00-00	Кронштейн нижний	4	
А4		13	26870-00-00	Кронштейн верхний	2	
				Детали		
А4		14	26065-01-11	Заглушка	1	
				Стандартные изделия		
		15		Болт М10-6g×40.58.0112 ГОСТ 7798-70	8	

*) Значность определяется заказом.
**) Тип полосы заказывается по проекту.

Инв.№ | Подп. и дата

Изм	Лист	№ докум.	Подп.	Дата	15032-00-00С	Лист 2

Копировал — 25001-03 91 Формат А4

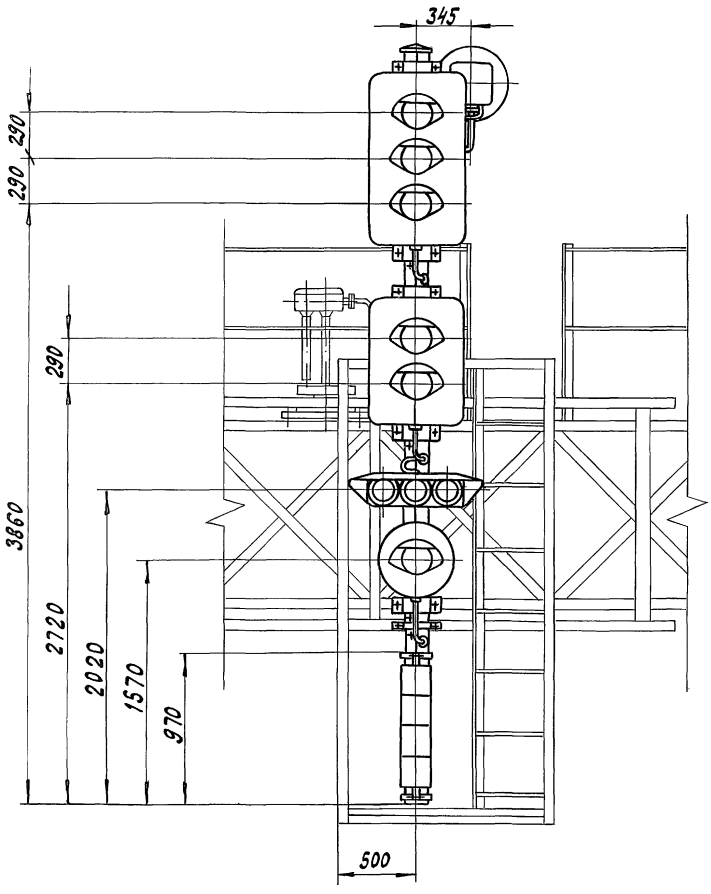

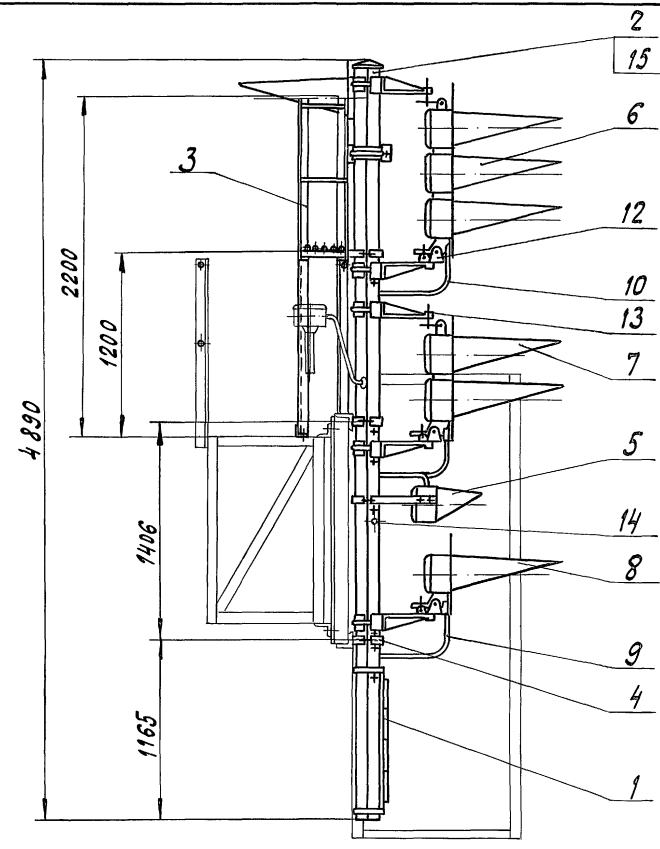

					15032-00-00 С СБ		
					Светофор линзовый пятизначный с указателем скорости, пригласительным сигналом и однозначной головкой с обратной стороны сборочный чертеж	Лит.	Масса	Масштаб
Изм.	Лист	№докум.	Подп.	Дата		А	300	1:25
Разраб.		Абрамова		6.05.91				
Пров.		Семикина		6.5.91		Лист	Листов 1	
Рук.		Лапина		6.05.91				
ГИП						МПС Гипротрансигналсвязь г. Ленинград		
Н.контр.		Киселева		7.5.91				
Нач.отд.		Степанов		6.5.91				

Инв. № | Подп. и дата

Формат	Зона	Поз.	Обозначение	Наименование	Кол.	Примечание
				Документация		
А3			15032-00-00-01С СБ	Сборочный чертеж		
				Сборочные единицы		
А4		1	15004-01-00	Щитки для светофоров (гарнитура)	1	*
А4		2	15013-01-00	Ограждение	1	
А4		3	15071-00-00-10С	Мачта светофора тип XI	1	
А4		4	15082-00-00	Указатель световой одинарный для установки на мостиках и консолях	1	**
А4		5	15083-00-00	Указатель световой сдвоенный для установки на мостиках и консолях	1	**
А4		6	15085-00-00	Лестница	1	
А4		7	26017-00-00	Кронштейн крепления мачт	2	
А4		8	26117-00-00Д	Полоса зеленая светящаяся для установки на мостиках и консолях	1	**
А4		9	26616-00-00	Головка линзовая трехзначная	1	
А4		10	26617-00-00	Головка линзовая двузначная	1	

Подп. и дата

Инв. №

Изм.	Лист	№ докум.	Подп.	Дата	15032-00-00-01С		
Разраб.		Семикина		6.5.91	Светофор линзовый пятизначный с указателем скорости, пригласительным сигналом и однозначной головкой с обратной стороны	Лит. А	Лист 1	Листов 2
Пров.		Абрамова		6.05.91		МПС		
Рук.		Латина		6.5.91		Гипротрансигналсвязь г. Ленинград		
Н.контр.		Киселева		6.5.91				
Начальн.		Степанов		6.5.91				

Копировал [illegible] Формат А4

Формат	Зона	Поз.	Обозначение	Наименование	Кол.	Примечание
А4		11	26618-00-00	Головка линзовая однозначная	2	
А4		12	26685-01-00	Шланг бронированный тип I	2	
А4		13	26685-02-00	Шланг бронированный	2	
А4		14	26824-00-00	Полоса зеленая светящаяся для установки на мостиках и консолях	1	**
А4		15	26864-00-00	Указатель световой одинарный (с вертикально-светящейся стрелкой) для установки на мостиках и консолях	1	**
А4		16	26867-00-00	Указатель световой сдвоенный (с вертикально-светящейся стрелкой) для установки на мостиках и консолях	1	**
А4		17	26869-00-00	Кронштейн нижний	4	
А4		18	26870-00-00	Кронштейн верхний	2	
				Детали		
А4		19	26065-01-11	Заглушка	1	
				Стандартные изделия		
		20		Болт М10-6g×40.58.0112 ГОСТ 7798-70	10	

*) Значность определяется заказом.

**) Тип указателя и полосы заказывается по проекту

Подп. и дата

Инв. №

Изм.	Лист	№ докум.	Подп.	Дата	15032-00-00-01С	Лист 2

Копировал [illegible] Формат А4

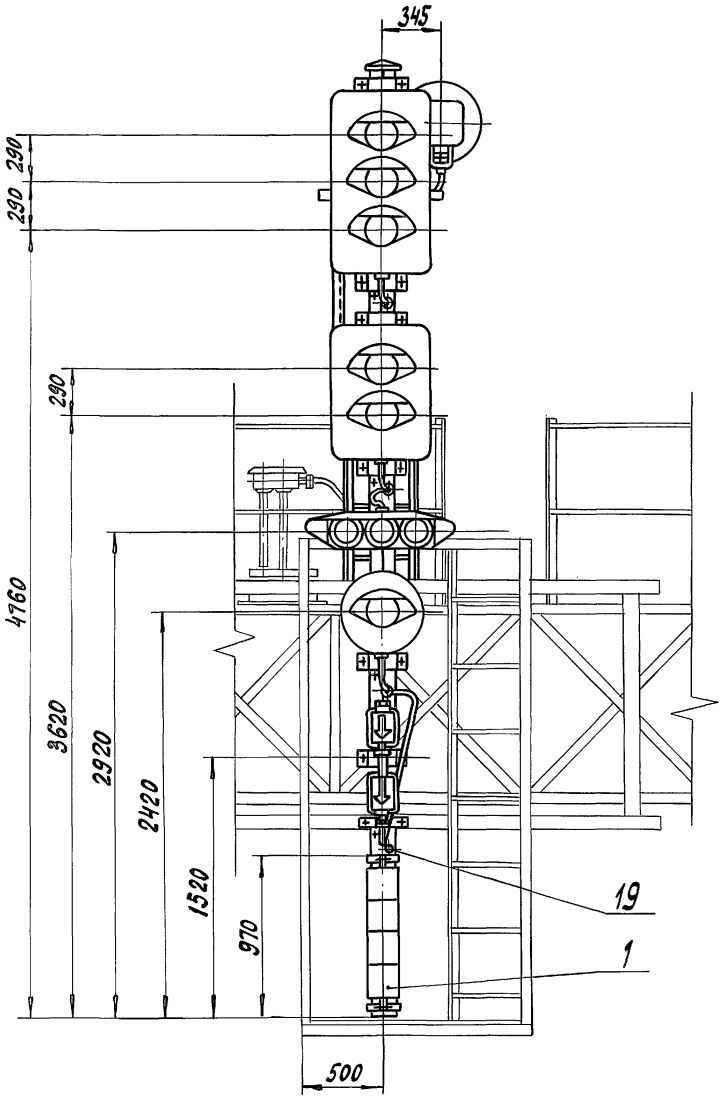

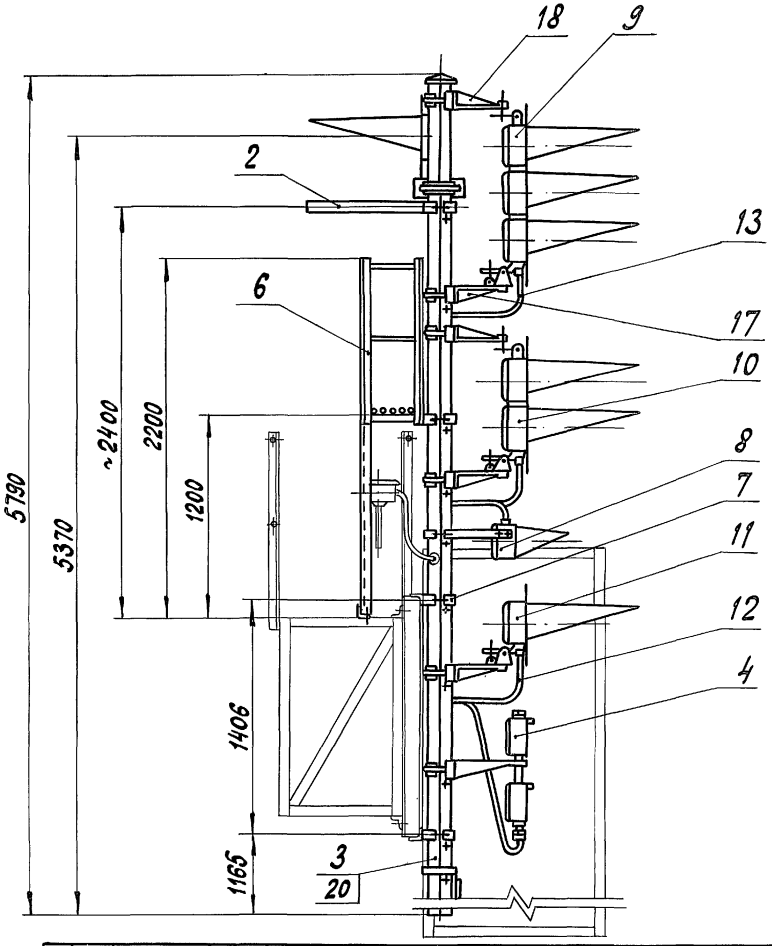

Изм.	Лист	№докум.	Подп.	Дата	
Разраб.		Семикина		6.05.91	
Пров.		Абрамова		6.5.91	
Рук.		Лапина		6.05.91	
ГИП					
Н.контр.		Киселева		24.05.91	
Нач.отд.		Степанов		6.5.91	

15032-00-00-01С СБ

Светофор линзовый пятизначный с указателем скорости, приглашительным сигналом, однозначной головкой с обратной стороны. Сборочный чертеж

Лит.	Масса	Масштаб
А	373	1:25

Лист Листов 1

МПС Гипротранссигналсвязь г. Ленинград

Копировал Ф.А-25001-03 94 Формат А3

Инв. № | Подп. и дата

Альбом 3 Часть 1

501-05-122.91

Формат	Зона	Поз.	Обозначение	Наименование	Кол.	Примечание
				Документация		
А3			15035-00-00С СБ	Сборочный чертеж		
				Сборочные единицы		
А4		1	15004-01-00	Щитки для светофоров (гарнитура)	1	*
А4		2	15071-00-00-02С	Маута светофора тип III	1	
А4		3	26017-00-00	Кронштейн крепления маут	2	
А4		4	26616-00-00	Головка линзовая трехзначная	2	
А4		5	26685-02-00	Шланг бронированный	2	
А4		6	26869-00-00	Кронштейн нижний	2	
А4		7	26870-00-00	Кронштейн верхний	2	
				Детали		
А4		8	26065-01-11	Заглушка	2	

Подп. и дата

Инв. №

Изм.	Лист	№ докум.	Подп.	Дата
Разраб.		Семикина		6.5.91
Пров.		Абрамова		6.05.91
Рук.		Лапина		6.5.91
Н. контр.		Киселева		21.5.91
Нач. отд.		Степанов		6.5.91

15035-00-00С

Светофор линзовый шестизначный

Лит.	Лист	Листов
А	1	2

МПС Гипротрансигналсвязь г. Ленинград

Копировал

Формат А4

Формат	Зона	Поз.	Обозначение	Наименование	Кол.	Примечание
				Стандартные изделия		
		9		Болт М10-6g×40.58.0112 ГОСТ 7798-70	5	

Подп. и дата

Инв. №

Изм.	Лист	№ докум.	Подп.	Дата

15035-00-00С

Лист 2

Копировал — 25001-03 95 Формат А4

Альбом 3 Часть 1

501-05-122.91

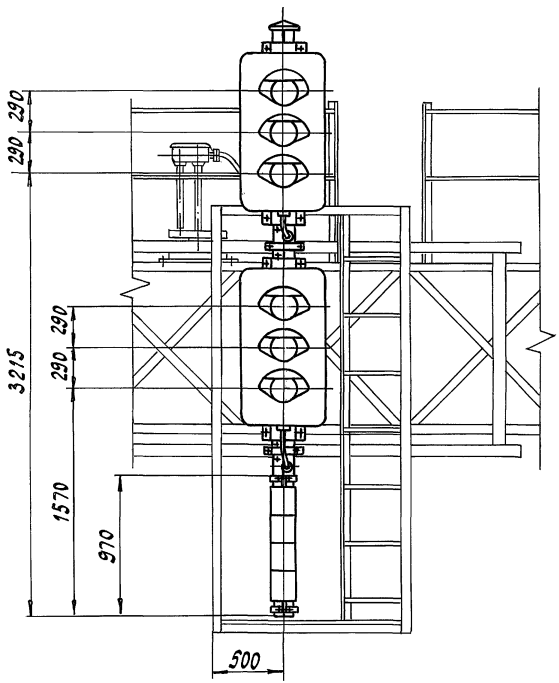

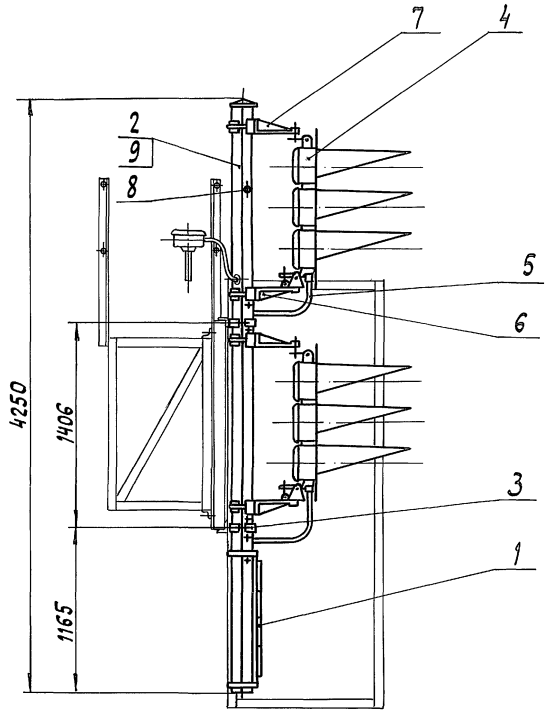

					15035-00-00 С СБ			
Изм	Лист	№докум.	Подп.	Дата	Светофор линзовый шестизначный	Лит.	Масса	Масштаб
Разраб.		Семикина		6.5.91		А	198	1:25
Пров.		Абрамова		6.05.91	Сборочный чертеж			
Рук.		Лапина		6.5.91		Лист	Листов 1	
ГИП						МПС Гипротранссигналсвязь г. Ленинград		
Н.контр.		Киселева		27.05.91				
Нач.отд.		Степанов		6.5.91				

Инв.№ | Подпись и дата

копировал -25001-03 96 формат А3

Альбом 3 Часть 1

501-05-122.91

Формат	Зона	Поз.	Обозначение	Наименование	Кол.	Примечание
				Документация		
А3			15036-00-00 СБ	Сборочный чертеж		
				Сборочные единицы		
А4		1	15004-01-00	Щитки для светофоров (гарнитура)	1	*
А4		2	15071-00-00-03С	Маска светофора тип IV	1	
А4		3	26017-00-00	Кронштейн крепления масок	2	
А4		4	26117-00-00 Д	Полоса зеленая светящаяся для установки на мостиках и консолях	1	**
А4		5	26616-00-00	Головка линзовая трехзначная	2	
А4		6	26685-02-00	Шланг бронированный	2	
А4		7	26824-00-00	Полоса зеленая светящаяся для установки на мостиках и консолях	1	**
А4		8	26869-00-00	Кронштейн нижний	2	
А4		9	26870-00-00	Кронштейн верхний	2	

Подпись и дата

Инв. №

Изм.	Лист	№ докум.	Подп.	Дата
Разраб.		Семикина		6.05.91
Пров.		Абрамова		6.05.91
Рук.		Лапина		6.05.91
Н.контр.		Киселева		6.05.91
Начотд.		Степанов		6.05.91

15036-00-00С

Светофор линзовый шестизначный с указателем скорости

Лит.	Лист	Листов
А	1	2

МПС Гипротранссигналсвязь г. Ленинград

Копировал

Формат А4

Формат	Зона	Поз.	Обозначение	Наименование	Кол.	Примечание
				Стандартные изделия		
		10		Болт М10-6g×40.58.0112 ГОСТ 7798-70	6	

*) Значность определяется заказом.

**) Тип полосы заказывается по проекту.

Подпись и дата

Инв. №

Изм.	Лист	№ докум.	Подп.	Дата

15036-00-00С

Лист 2

Копировал Ф3 - 25001-03 97 Формат А4

Альбом 3 Часть 1

501-05-122.91

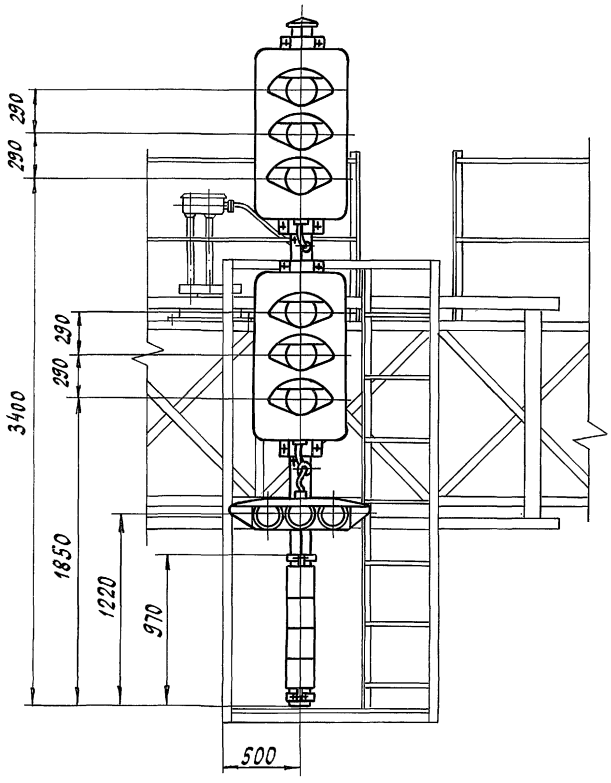

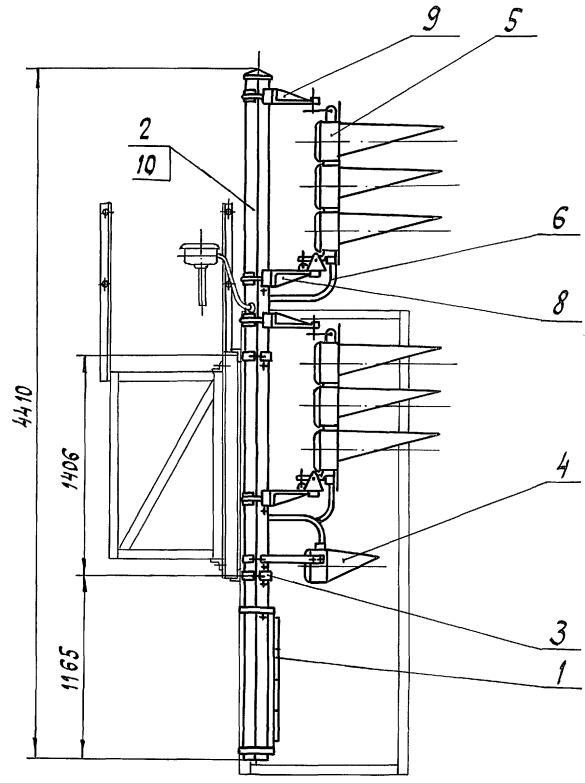

					15036-00-00С СБ			
Изм	Лист	№докум.	Подп.	Дата	Светофор линзовый шестизначный с указателем скорости	Лит.	Масса	Масштаб
Разраб.		Семикина		6.5.91		А	249	1:25
Пров.		Абрамова		6.05.91				
Рук.		Лапина		6.5.91	Сборочный чертеж	Лист	Листов 1	
ГИП						МПС Гипротранссигналсвязь г. Ленинград		
Н.контр.		Киселева						
Нач.отд.		Степанов		6.5.91				

Инв.№ | Подпись и дата

Копировал [illegible] – 25001-03 98 формат А3

Альбом 3 Часть 1

501-05-122.91

Формат	Зона	Поз.	Обозначение	Наименование	Кол.	Примечание
				Документация		
А3			15037-00-00 СБ	Сборочный чертеж		
				Сборочные единицы		
А4		1	7056-00-00	Шланг бронированный тип III	1	
А4		2	14004-00-00Б	Указатель маршрутный световой с белыми линзами для буквенных комбинаций	1	*
А4		3	14004-00-00З	Указатель маршрутный световой с зелеными линзами для цифровых комбинаций	1	*
А4		4	15004-01-00	Щитки для светофоров (гарнитура)	1	**
А4		5	15071-00-00-06С	Мачта светофора тип VII	1	
А4		6	15085-00-00	Лестница	1	
А4		7	26017-00-00	Кронштейн крепления мачт	2	
А4		8	26022-00-00	Гарнитура крепления маршрутного указателя	1	
А4		9	26064-00-00	Указатель положения	1	*
А4		10	26616-00-00	Головка линзовая трехзначная	2	
А4		11	26685-02-00	Шланг бронированный	2	
А4		12	26869-00-00	Кронштейн нижний	2	
А4		13	26870-00-00	Кронштейн верхний	2	
				Стандартные изделия		
		14		Болт М10-6g×40.58.0112 ГОСТ 7798-70	6	

*) Тип указателя заказывается по проекту

**) Значность определяется заказом

Подпись и дата

Инв. №

Изм.	Лист	№ докум.	Подп.	Дата
Разраб.		Семикина		6.5.91
Пров.		Абрамова		6.05.91
Рук.		Лапина		6.5.91
Н.контр.		Киселева		06.5.91
Нач.отд.		Степанов		6.5.91

15037-00-00С

Светофор линзовый шестизначный с маршрутным указателем

Лит.	Лист	Листов
А1	1	2

МПС Гипротранссигналсвязь г. Ленинград

Копировал — Формат А4

Подпись и дата

Инв. №

Изм.	Лист	№ докум.	Подп.	Дата

15037-00-00С

Лист 2

Копировал — 25001-03 99 Формат А4

501-05-122.91 Альбом 3 Часть 1

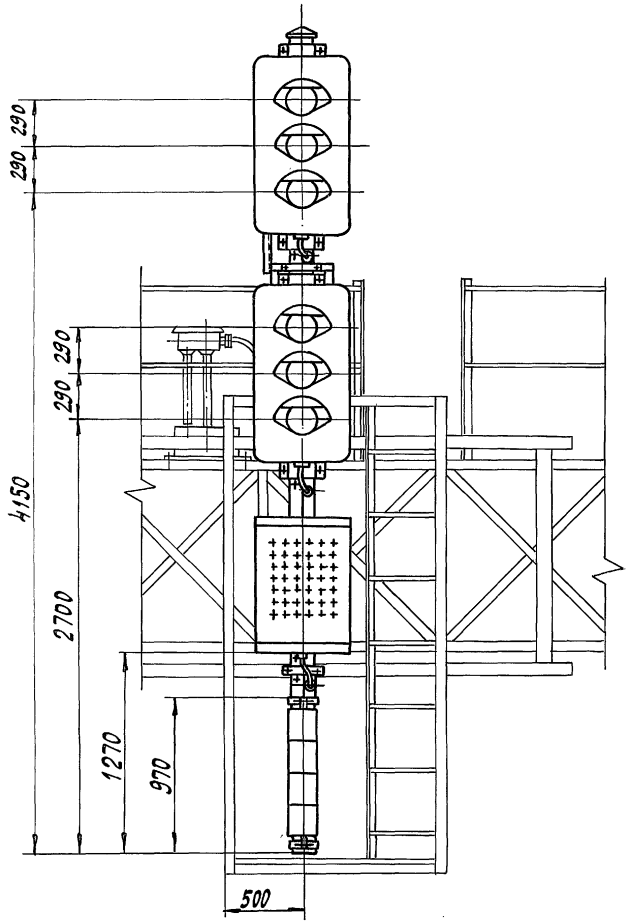

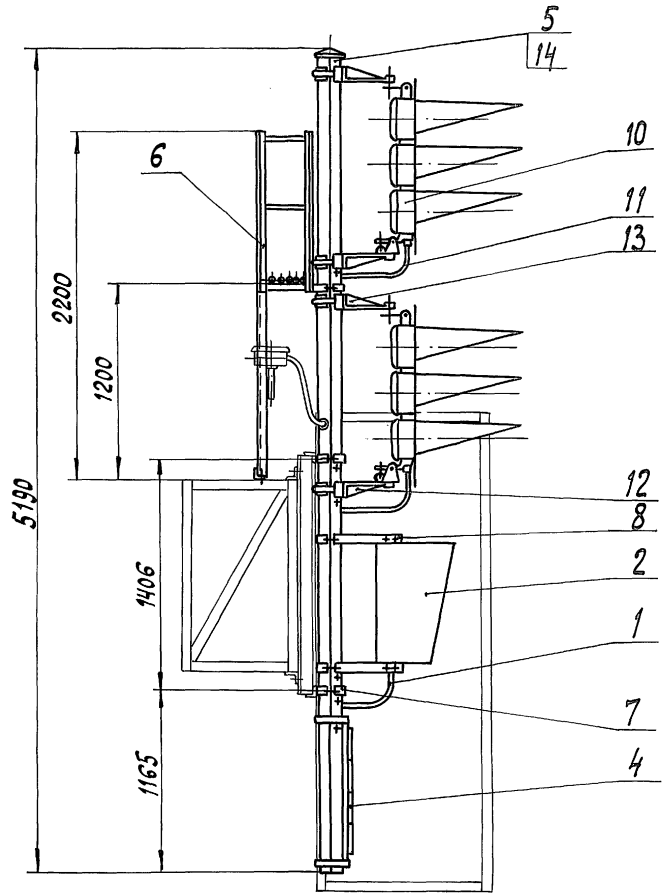

Изм	Лист	№ докум.	Подп.	Дата
Разраб.		Семикина		6.5.91
Пров.		Абрамова		6.05.91
Рук.		Лапина		6.5.91
ГИП				
Н.контр.		Киселева		27.05.91.
Нач.отд.		Степанов		6.5.91

15037-00-00ССБ

Светофор линзовый шестизначный с маршрутным указателем
Сборочный чертеж

Лит.	Масса	Масштаб
А	312	1:25

Лист | Листов 1

МПС
Гипротранссигналсвязь
г. Ленинград

Копировал [illegible] - 25001-03 100 формат А3

Инв. № | Подпись и дата

Альбом 3 Часть 1

501-05-122.91

Формат	Зона	Поз.	Обозначение	Наименование	Кол.	Примечание
				Документация		
А3			15039-00-00С СБ	Сборочный чертеж		
				Сборочные единицы		
А4		1	15004-01-00	Щитки для светофоров (гарнитура)	1	*
А4		2	15071-00-00-05С	Мачта светофора тип VI	1	
А4		3	15085-00-00	Лестница	1	
А4		4	26017-00-00	Кронштейн крепления мачт	2	
А4		5	26616-00-00	Головка линзовая трёхзначная	2	
А4		6	26618-00-00	Головка линзовая однозначная	1	
А4		7	26685-01-00	Шланг бронированный тип I	1	
А4		8	26685-02-00	Шланг бронированный	2	
А4		9	26869-00-00	Кронштейн нижний	3	
А4		10	26870-00-00	Кронштейн верхний	2	
				Детали		
А4		11	26065-01-11	Заглушка	2	

Изм	Лист	№ докум.	Подп.	Дата
Разраб.		Абрамова	[signature]	6.05.91
Пров.		Семикина	[signature]	6.5.91
Рук.		Лапина	[signature]	6.5.91
Н.контр.		Киселева	[signature]	24.05.91
Нач.отд.		Степанов	[signature]	6.5.91

15039-00-00С

Светофор линзовый шестизначный с пригласительным сигналом

Лит.	Лист	Листов
А	1	2

МПС Гипротранссигналсвязь г. Ленинград

Инв. № | Подп. и дата

Копировал [signature] — Формат А4

Формат	Зона	Поз.	Обозначение	Наименование	Кол.	Примечание
				Стандартные изделия		
		12		Болт М10-6g×40.58.0112 ГОСТ 7798-70	6	

*) Значность определяется заказом.

Инв. № | Подп. и дата

Изм	Лист	№ докум.	Подп.	Дата

15039-00-00С

Лист 2

Копировал [signature]

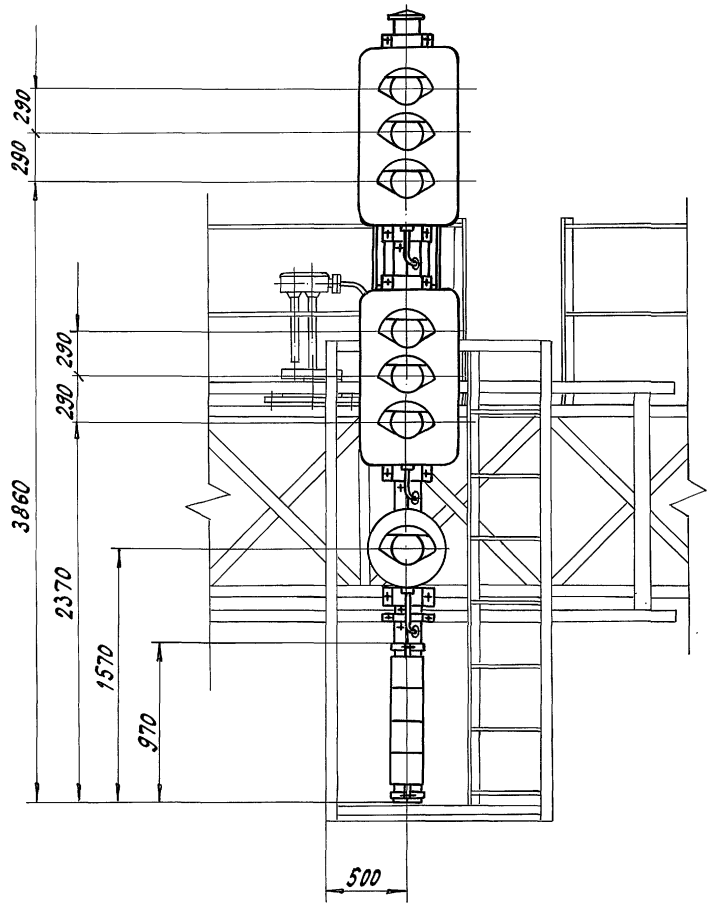

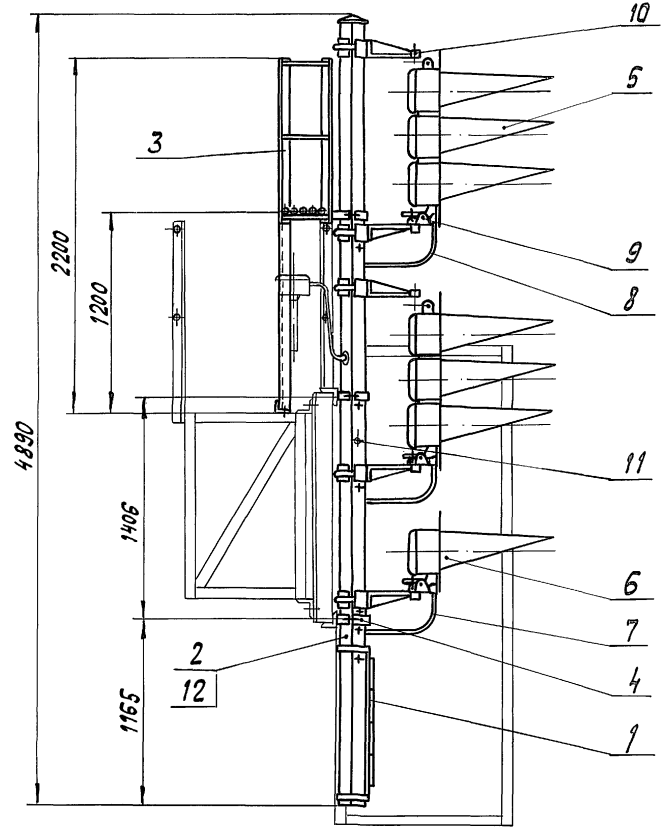

					15039-00-00С СБ			
Изм.	Лист	№докум.	Подп.	Дата	Светофор линзовый шестизначный с пригласительным сигналом Сборочный чертеж	Лит.	Масса	Масштаб
Разраб.		Абрамова		6.05.91		А	249	1:25
Пров.		Семикина		6.05.91		Лист	Листов 1	
Рук.		Лапина		6.5.91		МПС Гипротранссигналсвязь г. Ленинград		
ГИП								
Н.контр.		Киселева		09.1991				
Нач.отд.		Степанов		6.5.91				

Инв. № | Подпись и дата

Копировал А4 — 25001-03 102 Формат А3

Альбом 3 Часть 1

501-05-122.91

Формат	Зона	Поз.	Обозначение	Наименование	Кол.	Примечание
				Документация		
А3			15039-00-00-01С СБ	Сборочный чертеж		
				Сборочные единицы		
А4		1	15004-01-00	Щитки для светофоров (гарнитура)	1	*
А4		2	15013-01-00	Ограждение	1	
А4		3	15071-00-00-08С	Мачта светофора тип IX	1	
А4		4	15082-00-00	Указатель световой одинарный для установки на мостиках и консолях	1	**
А4		5	15083-00-00	Указатель световой сдвоенный для установки на мостиках и консолях	1	**
А4		6	15085-00-00	Лестница	1	
А4		7	26017-00-00	Кронштейн крепления мачт	2	
А4		8	26616-00-00	Головка линзовая трехзначная	2	
А4		9	26618-00-00	Головка линзовая однозначная	1	
А4		10	26685-01-00	Шланг бронированный тип I	1	
А4		11	26685-02-00	Шланг бронированный	2	

Изм	Лист	№докум.	Подп.	Дата
Разраб.		Семикина	[signature]	6.5.91
Пров		Абрамова	[signature]	6.05.91
Рук.		Лапина	[signature]	6.5.91
Н.контр.		Киселева	[signature]	27.05.91
Нач.отд.		Степанов	[signature]	6.5.91

15039-00-00-01С

Светофор линзовый шестизначный с пригласительным сигналом

Лит.	Лист	Листов
А	1	2

МПС Гипротранссигналсвязь г.Ленинград

Подп и дата

Инв. №

Копировал

Формат А4

Формат	Зона	Поз.	Обозначение	Наименование	Кол.	Примечание
А4		12	26864-00-00	Указатель световой одинарный (с вертикально-светящейся стрелкой) для установки на мостиках и консолях	1	**
А4		13	26867-00-00	Указатель световой сдвоенный (с вертикально-светящейся стрелкой) для установки на мостиках и консолях	1	**
А4		14	26869-00-00	Кронштейн нижний	3	
А4		15	26870-00-00	Кронштейн верхний	2	
				Стандартные изделия		
А4		16		Болт М10-6g×40.58.0112 ГОСТ 7798-70	7	

*) Значность определяется заказом

**) Тип указателя заказывается по проекту.

Подп. и дата

Инв. №

Изм	Лист	№докум.	Подп.	Дата

15039-00-00-01С

Лист 2

Копировал [signature] - 25001-03 103 Формат А4

Альбом 3 Часть 1

501-05-122.91

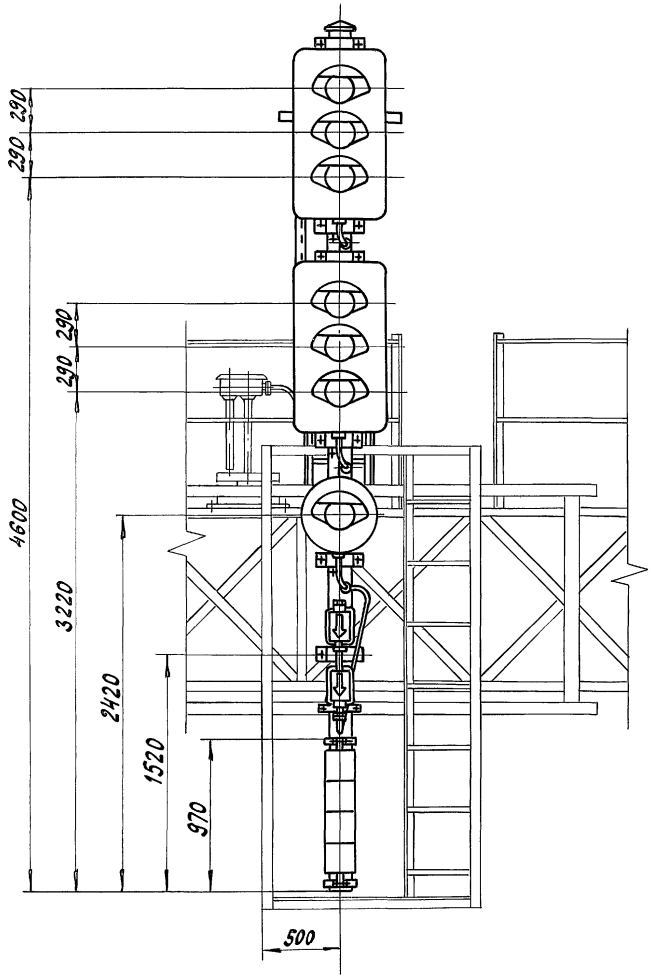

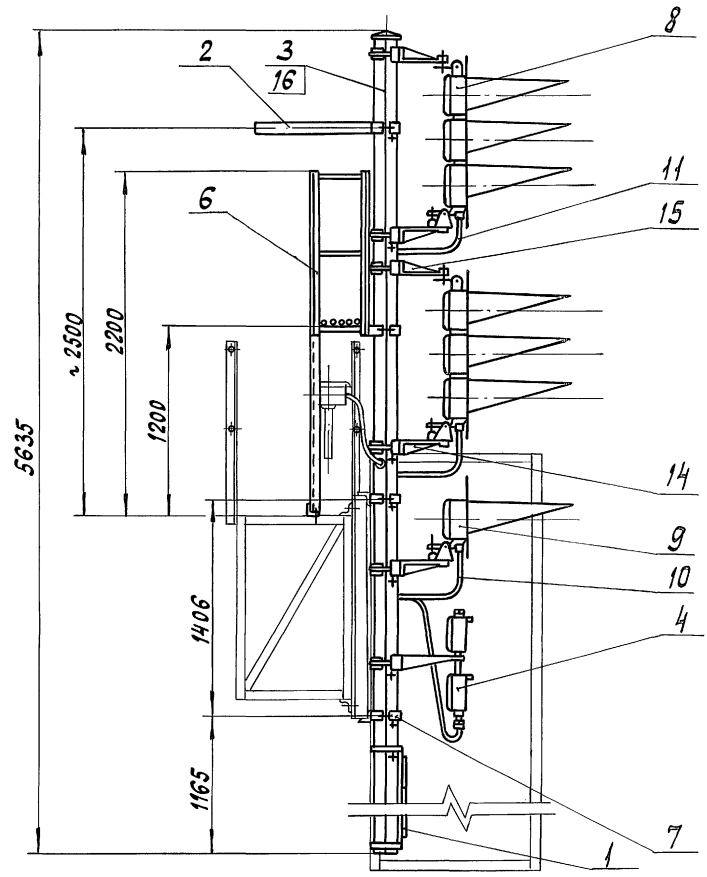

Изм.	Лист	№ докум.	Подп.	Дата	15039-00-00-01 СБ
Разраб.		Семикина		6.5.91	Светофор линзовый шестизначный с приглашительным сигналом. Сборочный чертеж
Пров.		Абрамова		6.05.91	
Рук.		Лапина		6.05.91	
ГИП					
Н. контр.		Киселева		6.5.91	
Нач. отд.		Степанов		6.5.91	

Лит.	Масса	Масштаб
А	309	1:25
Лист	Листов 1	

МПС Гипротрансигналсвязь г. Ленинград

Копировал — 25001-03 104 Формат А3

Инв. № | Подп. и дата

Альбом 3 Часть 1

501-05-122.91

Формат	Зона	Поз.	Обозначение	Наименование	Кол.	Примечание
				Документация		
А3			15040-00-00 СБ	Сборочный чертеж		
				Сборочные единицы		
А4		1	15004-01-00	Щитки для светофоров (гарнитура)	1	*
А4		2	15071-00-00-06 С	Мачта светофора тип VII	1	
А4		3	15085-00-00	Лестница	1	
А4		4	26017-00-00	Кронштейн крепления мачт	2	
А4		5	26117-00-00 Д	Полоса зелёная светящаяся для установки на мостиках и консолях	1	**
А4		6	26616-00-00	Головка линзовая трёхзначная	2	
А4		7	26618-00-00	Головка линзовая однозначная	1	
А4		8	26685-01-00	Шланг бронированный тип I	1	
А4		9	26685-02-00	Шланг бронированный	2	
А4		10	26824-00-00	Полоса зелёная светящаяся для установки на мостиках и консолях	1	**
А4		11	26869-00-00	Кронштейн нижний	3	

Инв. № | Подп. и дата

Изм.	Лист	№ докум.	Подп.	Дата
Разраб.		Абрамова		6.05.91
Пров.		Семикина		6.5.91
Рук.		Лапина		6.5.91
Н. контр.		Киселева		21.5.91
Нач. отд		Степанов		6.5.91

15040-00-00 С

Светофор линзовый шестизначный с указателем скорости и приглашительным сигналом

Лит.	Лист	Листов
А	1	2

МПС Гипротранссигналсвязь г. Ленинград

Копировал — Формат А4

Формат	Зона	Поз.	Обозначение	Наименование	Кол.	Примечание
А4		12	26870-00-00	Кронштейн верхний	2	
				Стандартные изделия		
		13		Болт М10·6g×40.58.0112 ГОСТ 7798-70	7	

*) Значность определяется заказом.

**) Тип полосы заказывается по проекту.

Инв. № | Подп. и дата

Изм.	Лист	№ докум.	Подп.	Дата

15040-00-00 С

Лист 2

Копировал — 25001-03 105 Формат А4

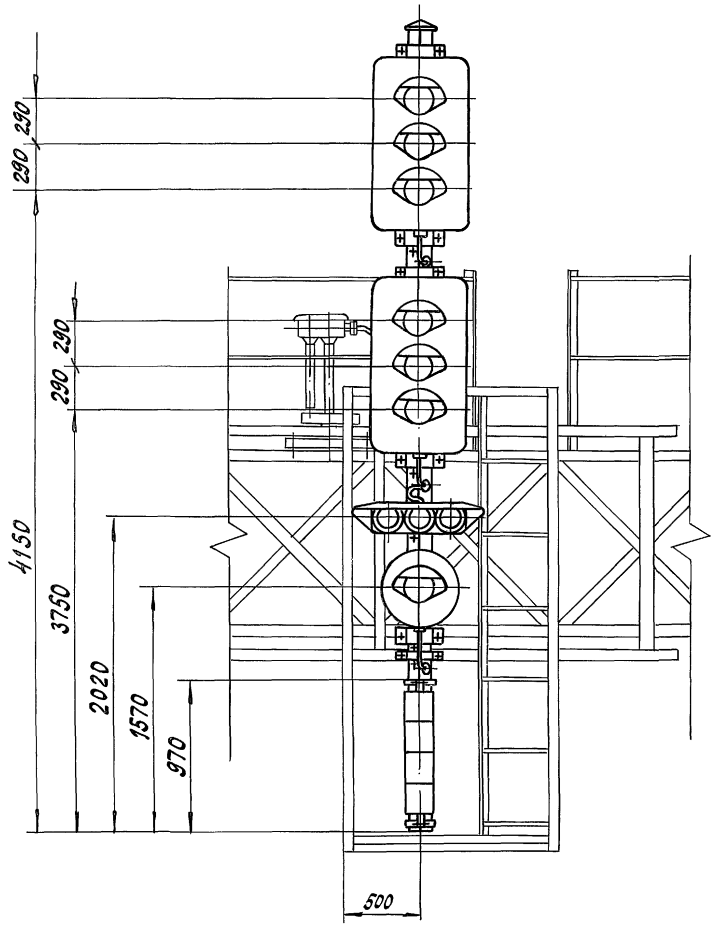

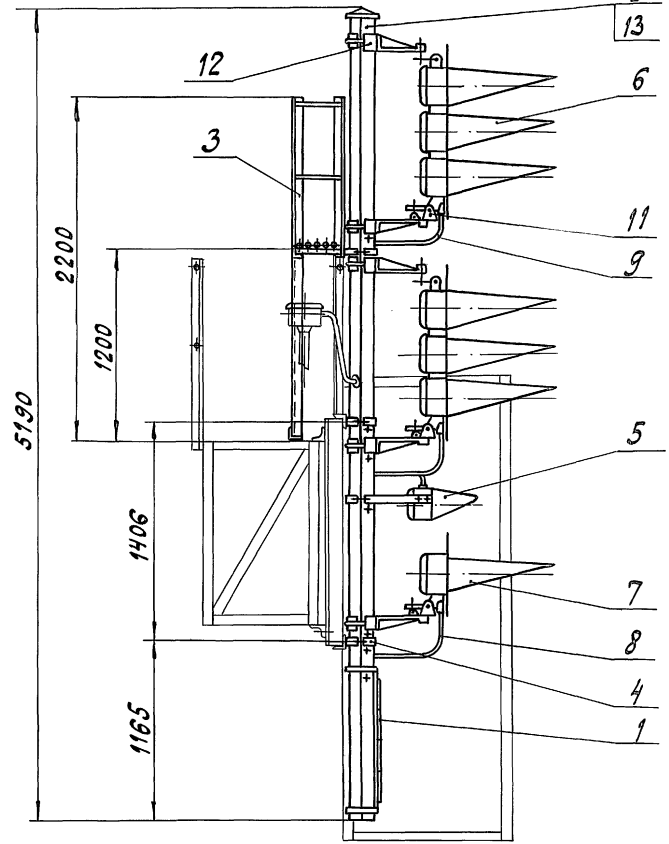

Инв.№	Подп. и дата

Изм.	Лист	№докум.	Подп.	Дата
Разраб.		Абрамова		6.05.91
Пров.		Семикина		6.5.91
Рук.		Лапина		6.5.91
ГИП				
Н.контр.		Киселева		21.05.91
Нач.отд.		Степанов		6.5.91

15040-00-00 С СБ

Светофор линзовый шестизначный с указателем скорости и проходительным сигналом сборочный чертеж

Лит.	Масса	Масштаб
А	291	1:25

Лист | Листов 1

МПС Гипротранссигналсвязь г. Ленинград

Копировал — 25001-03 106 Формат А3

Альбом 3 Часть 1

501-05-122.91

Формат	Зона	Поз.	Обозначение	Наименование	Кол.	Примечание
				Документация		
А3			15040-00-00-01С СБ	Сборочный чертеж		
				Сборочные единицы		
А4		1	15004-01-00	Щитки для светофоров (гарнитура)	1	*
А4		2	15013-01-00	Ограждение	1	
А4		3	15071-00-00-11С	Мачта светофора тип XII	1	
А4		4	15082-00-00	Указатель световой одинарный для установки на мостиках и консолях	1	**
А4		5	15083-00-00	Указатель световой сдвоенный для установки на мостиках и консолях	1	**
А4		6	15085-00-00	Лестница	1	
А4		7	26017-00-00	Кронштейн крепления мачт	2	
А4		8	26117-00-00Д	Полоса зеленая светящаяся для установки на мостиках и консолях	1	**
А4		9	26616-00-00	Головка линзовая трехзначная	2	
А4		10	26618-00-00	Головка линзовая однозначная	1	
А4		11	26685-01-00	Шланг бронированный тип I	1	

Изм	Лист	№ докум.	Подп.	Дата
Разраб.		Семикина		6.5.91
Пров.		Абрамова		6.05.91
Рук.		Лапина		6.5.91
Н.контр.		Киселева		24.05.91
Нач.отд.		Степанов		6.5.91

15040-00-00-01С

Светофор линзовый шестизначный с указателем скорости и пригласительным сигналом

Лит.		Лист	Листов
А		1	2

МПС Гипротранссигналсвязь г. Ленинград

Подп. и дата

Инв. №

Копировал [подпись] - Формат А4

Формат	Зона	Поз.	Обозначение	Наименование	Кол.	Примечание
А4		12	26685-02-00	Шланг бронированный	2	
А4		13	26824-00-00	Полоса зеленая светящаяся для установки на мостиках и консолях	1	**
А4		14	26864-00-00	Указатель световой одинарный (с вертикально-светящейся стрелкой) для установки на мостиках и консолях	1	**
А4		15	26867-00-00	Указатель световой сдвоенный (с вертикально-светящейся стрелкой) для установки на мостиках и консолях	1	**
А4		16	26869-00-00	Кронштейн нижний	3	
А4		17	26870-00-00	Кронштейн верхний	2	
				Детали		
А4		18	26065-01-11	Заглушка	1	
				Стандартные изделия		
А4		19		Болт М10-6g×40.58.0112 ГОСТ 7798-70	9	

*) Значность определяется заказом.

**) Тип указателя и полосы заказывается по проекту

Подп. и дата

Инв. №

Изм	Лист	№ докум.	Подп.	Дата

15040-00-00-01С

Лист 2

Копировал [подпись] - 25001-03 107 Формат А4

Альбом 3 Часть 1

501-05-122.91

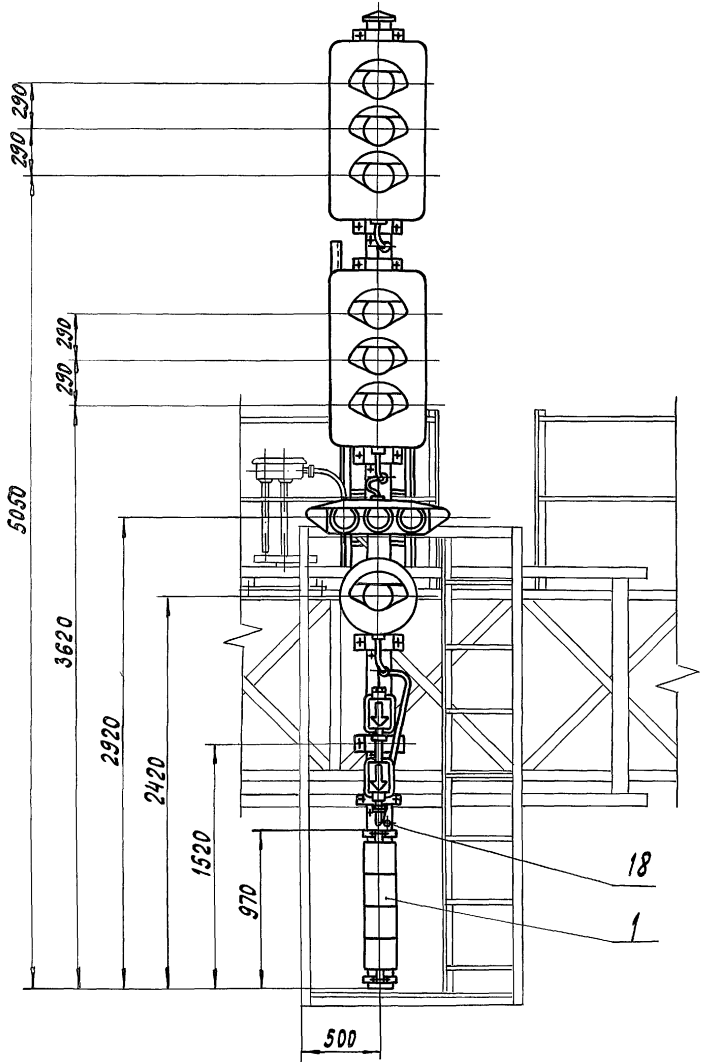

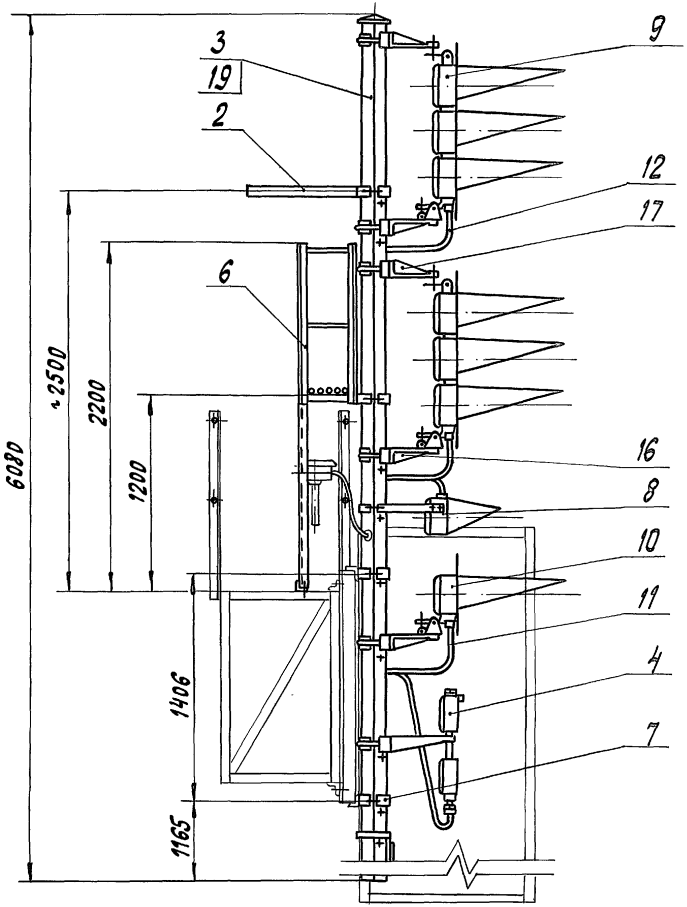

Изм	Лист	№ докум.	Подп.	Дата
Разраб.		Семикина		6.5.91
Пров.		Абрамова		6.05.91
Рук.		Лапина		6.5.91
ГИП				
Н.контр.		Киселева		27.05.91
Нач.отд.		Степанов		6.5.91

15040-00-00-01 СБ

Светофор линзовый шестизначный с указателем скорости и пригласительным сигналом сборочный чертеж

Лит.	Масса	Масштаб
А	363	1:25

Лист | Листов 1

МПС Гипротранссигналсвязь г. Ленинград

Копировал [signature] - 25001-03 108 формат А3

Инв. № | Подп. и дата

Альбом 3 Часть 1

501-05-122.91

Формат	Зона	Поз.	Обозначение	Наименование	Кол.	Примечание
				Документация		
А3			16853-00-00 СБ	Сборочный чертеж		
				Сборочные единицы		
А4		1	7056-00-00	Шланг бронированный тип III	1	
А4		2	14004-00-00 Б	Указатель маршрутный световой с белыми линзами для буквенных комбинаций	1	*
А4		3	14004-00-00 З	Указатель маршрутный световой с зелёными линзами для цифровых комбинаций	1	*
А4		4	15004-01-00	Щитки для светофоров (гарнитура)	1	**
А4		5	15013-01-00	Ограждение	1	
А4		6	15071-00-00-11 С	Мачта светофора тип XII	1	
А4		7	15085-00-00	Лестница	1	
А4		8	26017-00-00	Кронштейн крепления мачт	2	
А4		9	26022-00-00	Гарнитура крепления маршрутного указателя	1	
А4		10	26064-00-00	Указатель положения	1	*
А4		11	26616-00-00	Головка линзовая трёхзначная	2	
А4		12	26618-00-00	Головка линзовая однозначная	1	
А4		13	26685-01-00	Шланг бронированный тип I	1	
А4		14	26685-02-00	Шланг бронированный	2	
А4		15	26869-00-00	Кронштейн нижний	3	
А4		16	26870-00-00	Кронштейн верхний	2	
				Стандартные изделия		
		17		Болт М10-6g×40.58.0112 ГОСТ 7798-70	8	

*) Тип указателя заказывается по проекту

**) Значность определяется заказом.

Подпись и дата

Инв. №

Изм.	Лист	№ докум.	Подп.	Дата
Разраб.		Абрамова		6.05.91
Пров.		Семикина		6.5.91
Рук.		Лапина		6.5.91
Н.контр.		Киселева		6.5.91
Нач.отд.		Степанов		6.5.91

16853-00-00

Светофор линзовый шестизначный с маршрутным указателем и пригласительным сигналом

Лит.	Лист	Листов
А	1	2

МПС Гипротрансигналсвязь г. Ленинград

Копировал

Формат А4

Изм.	Лист	№ докум.	Подп.	Дата

16853-00-00

Лист 2

Копировал: ГКС-25001-03 109 Формат А4

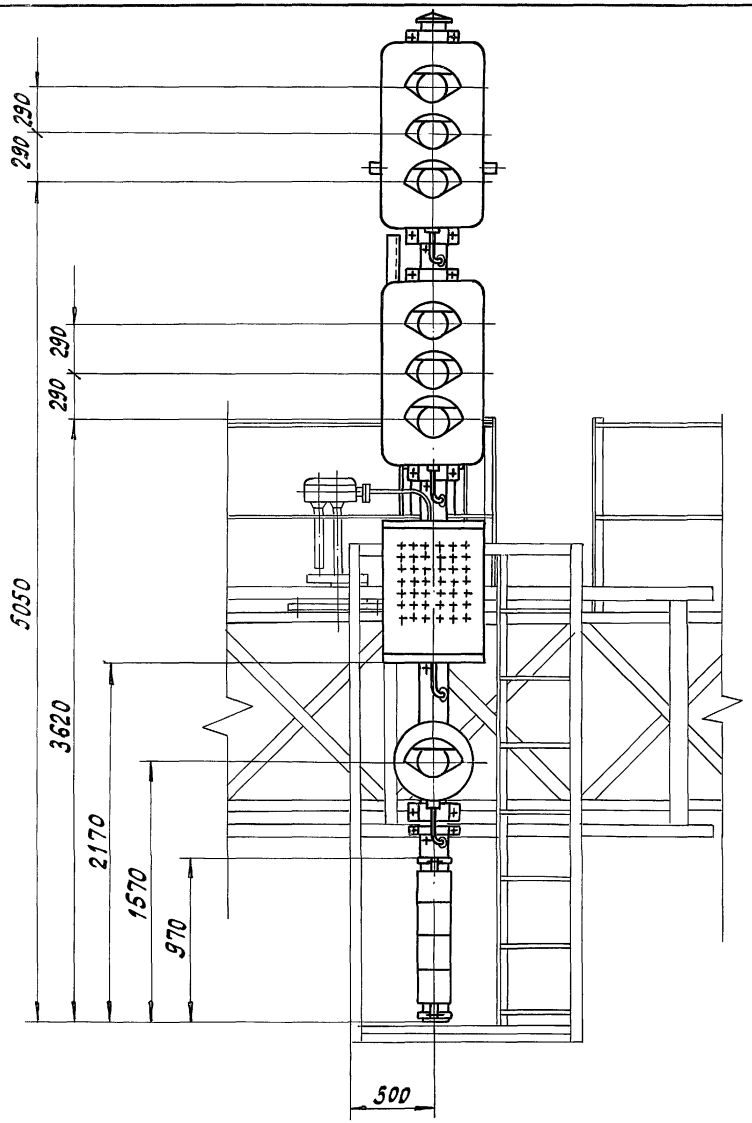

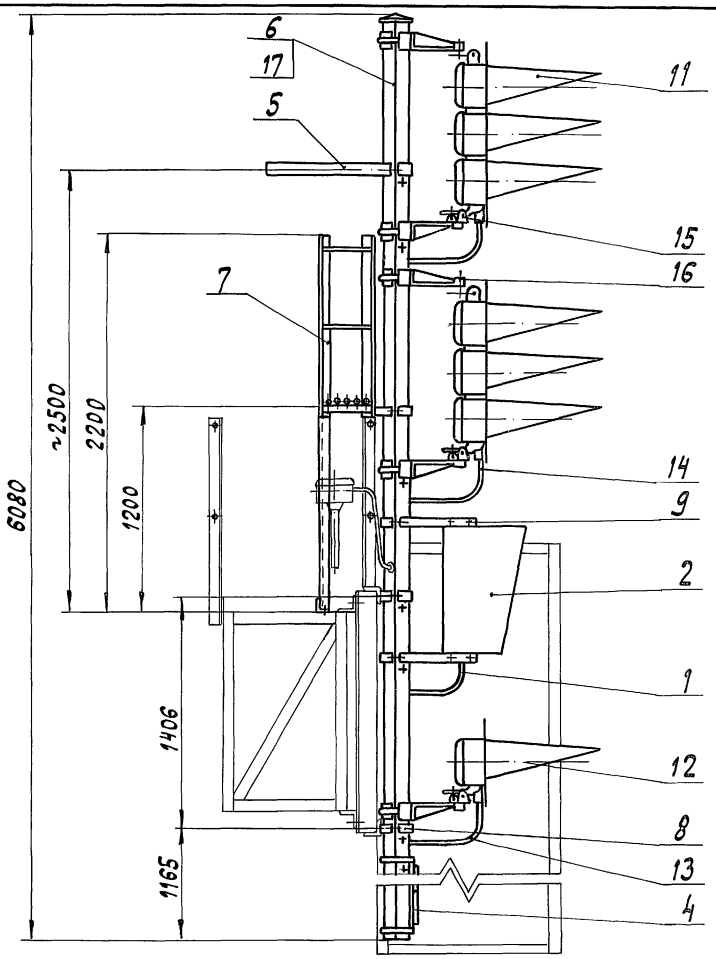

Изм.	Лист	№докум.	Подп.	Дата
Разраб.		Абрамова		6.05.91
Пров.		Семикина		6.05.91
Рук.		Лапина		6.5.91
ГИП				
Н.контр.		Киселева		24.05.91
Нач.отд.		Степанов		6.5.91

16853-00-00 СБ

Светофор линзовый шестизначный с маршрутным указателем и приглашательным сигналом

Сборочный чертеж

Лит.	Масса	Масштаб
А	334,6	1:25

Лист | Листов 1

МПС Гипротрансигналсвязь г. Ленинград

Инв. № | Подпись и дата

Копировал А3-25001-03 110 Формат А3

Альбом 3 Часть 1

501-05-122.91

Формат	Зона	Поз.	Обозначение	Наименование	Кол.	Примечание
				Документация		
А3			15065-00-00 СБ	Сборочный чертеж		
				Сборочные единицы		
А4		1	7056-00-00	Шланг бронированный тип III	1	
А4		2	14004-00-00 Б	Указатель маршрутный световой с белыми линзами для буквенных комбинаций	1	*
А4		3	14004-00-00 З	Указатель маршрутный световой с зелеными линзами для цифровых комбинаций	1	*
А4		4	15004-01-00	Щитки для светофоров (гарнитура)	1	**
А4		5	15071-00-00 С	Мачта светофора тип I	1	
А4		6	26017-00-00	Кронштейн крепления мачт	2	
А4		7	26022-00-00	Кронштейн крепления маршрутного указателя	1	
А4		8	26064-00-00	Указатель положения	1	*

Инв. № | Подп. и дата

Изм.	Лист	№ докум.	Подп.	Дата
Разраб.		Семикина		6.5.91
Пров.		Абрамова		6.05.91
Рук.		Лапина		6.5.91
Н.контр.		Киселева		6.5.91
Нач.отд.		Степанов		6.5.91

15065-00-00

Маршрутный указатель на мостиках и консолях

Лит.	Лист	Листов
А	1	2

МПС Гипротрансигналсвязь г. Ленинград

Копировал — Формат А4

Формат	Зона	Поз.	Обозначение	Наименование	Кол.	Примечание
				Стандартные изделия		
		9		Болт М10-6д×40.58.0112 ГОСТ 7798-70	4	

*) Тип указателя определяется по проекту.

**) Значность определяется заказом

Инв. № | Подп. и дата

Изм.	Лист	№ докум.	Подп.	Дата

15065-00-00

Лист 2

Копировал — 25001-03 111 Формат А4

Альбом 3 Часть 1

501-05-122.91

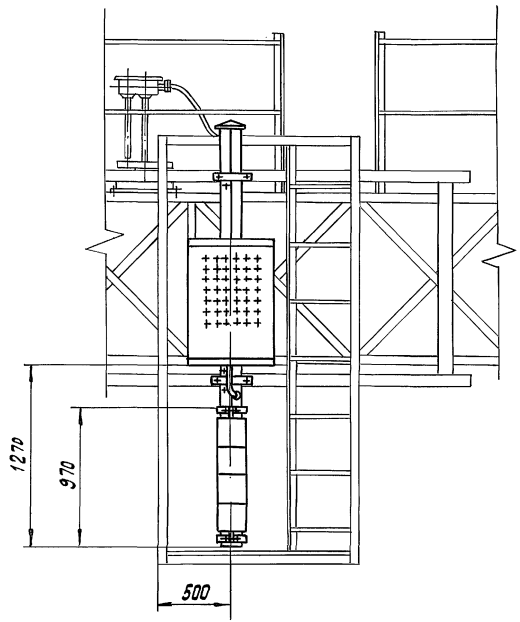

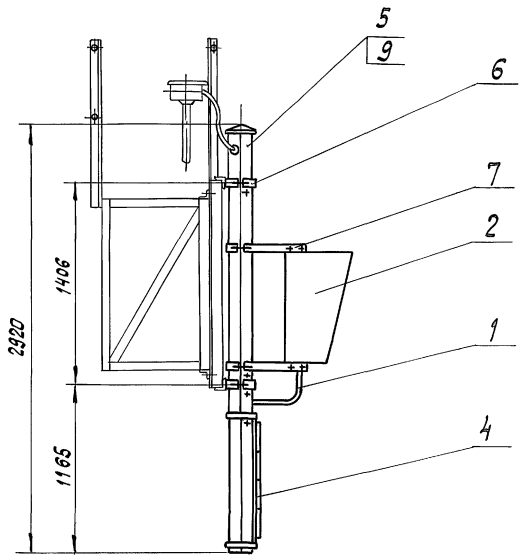

					15065-00-00 СБ		
Изм.	Лист	№ докум.	Подп.	Дата	Маршрутный указатель на мостиках и консолях. Сборочный чертеж	Лит.	Масса	Масштаб
Разраб.		Семикина		6.5.91		А	138	1:25
Пров.		Абрамова		6.05.91		Лист	Листов 1	
Рук.		Лапина		6.5.91				
ГИП						МПС Гипротранссигналсвязь г. Ленинград		
Н.контр.		Киселева		6.5.91				
Нач. отд.		Степанов		6.5.91				

Копировал — 25001-03 (112) Формат А3

Инв. № подл. | Подп. и дата

gost.e-ecolog.ru