ТИПОВЫЕ МАТЕРИАЛЫ ДЛЯ ПРОЕКТИРОВАНИЯ

501-05-122.91

СВЕТОФОРНЫЕ МОСТИКИ И КОНСОЛИ ДЛЯ СВЕТОФОРОВ ЛИНЗОВЫХ С НАБОРНЫМИ ГОЛОВКАМИ

АЛЬБОМ 2

КМ Конструкции металлические
/Изделия/

25004 – 07

gost.e-ecolog.ru

ТИПОВЫЕ МАТЕРИАЛЫ ДЛЯ ПРОЕКТИРОВАНИЯ

501-05-122.91

СВЕТОФОРНЫЕ МОСТИКИ И КОНСОЛИ ДЛЯ СВЕТОФОРОВ ЛИНЗОВЫХ С НАБОРНЫМИ ГОЛОВКАМИ

АЛЬБОМ 2

ПЕРЕЧЕНЬ АЛЬБОМОВ

Альбом 1	МС	Монтажные схемы
Альбом 2	КМ	Конструкции металлические (изделия).
Альбом 3	СН	Светофоры линзовые с наборными головками
		Часть 1. Светофоры
		Часть 2. Оснастка светофоров

Разработан
Гипропромтрансстроем
Главный инженер института С.А. Воронков
Начальник отдела В.А. Михайлов
Главный инженер проекта В.Н. Савицкая

Утвержден МПС СССР
Указание от 31.05.91 № ЦШТех - 19/6
Введен в действие Гипропромтрансстроем
Приказ от 13.06.91 № 87

Альбом 2

№№ листов	Наименование и обозначение документов. Наименование листа	Стр.
	Титульный лист	1
	Содержание альбома	2
	Конструкции металлические „КМ"	
1	Блок ригеля Р1	4
2	Блок ригеля Б1. Узлы.	5
3	Блок ригеля Б1. Спецификация.	6
5	Блок ригеля Б2	7
6	Блок ригеля Б2. Спецификация.	8
8	Блок ригеля Б3.	9
9	Блок ригеля Б3. Спецификация.	10
11	Блок ригеля Б4	11
12	Блок ригеля Б4. Спецификация.	12
14	Настил Н1÷Н4	13
15	Сетка С1	14
16	Сетка С2	14
17	Ветвь оголовка ВО-1, ВО-2	15
18	Болт-скоба	16
19	Стойка	16
20	Ребро	17
21	Хомут	17
22	Накладка Н1, Н2	18
23	Планка П1, П2	18
24	Швеллер Ш1, Ш2	19
25	Швеллер ШР-1, ШС-2	19

№№ листов	Наименование и обозначение документов. Наименование листа	Стр.
26	Рамка крепежная	20
27	Рамка крепежная. Спецификация.	21
28	Люлька смотровая	22
29	Передняя стенка люльки	23
30	Задняя стенка люльки	24
31	Боковая стенка люльки	25
32	Решетка пола люльки	26
33	Стойки левая и правая	27
34	Стойка	27
35	Тетива лестницы	28
36	Продольная планка пола	28
37	Лестница мостика стационарная	29
38	Лестница мостика стационарная. Узел I, II	30
39	Лестница мостика стационарная. Спецификация.	31
42	Хомут Х1, Х2	32
41	Хомут Х1, Х2. Спецификация.	32
43	Дуга Д1-Д3	33
44	Шпилька	33
45	Скоба опорная	34
46	Уголок поперечный	34
47	Планка	35
48	Дуга Д4	35
49	Конструкция для прокладки кабеля по лестнице	36

Инв. № подл. | Подпись и дата | Взам. инв. №

Альбом 2

№№ листов	Наименование и обозначение документов. Наименование листа	Стр.
50	Конструкция для прокладки кабеля по лестнице. Спецификация.	37
52	Угольник	38
53	Угольник	38
54	Скоба	39
55	Стойка	39
56	Накладка стыковая Н01 ÷ Н05	40
57	Накладка стыковая НС01 ÷ НС05	40
58	Шайба	41
59	Шайба Ш1, Ш2	41
60	Стойка консоли для линий с электротягой.	42
61	Стойка консоли для линий с электротягой. Узел I - III.	43
62	Стойка консоли для линий с электротягой. Узел IV - VII.	44
63	Стойка консоли для линий с электротягой. Спецификация.	45
65	Сетка настила	46
66	Ребро жесткости	46
67	Раскос стойки Р1, Р2	47
68	Фасонка опорная	47
69	Распорка	48
70	Раскос ригеля	48
71	Уголок опорный	49
72	Ребро жесткости	49
73	Фасонка	50
74	Фасонка	50
75	Стойка консоли для линий с тепловозной тягой	51
76	Стойка консоли для линий с тепловозной тягой. Спецификация.	52
78	Ригель консоли	53
79	Ригель консоли. Узел I, II	54
80	Ригель консоли. Спецификация.	55
82	Фасонка	56
83	Пояс ригеля П1, П2	56
84	Лестница консоли стационарная	57
85, 86	Лестница консоли стационарная. Спецификация.	58

Инв. № подл. | Подпись и дата | Взам. инв. №

Альбом 2

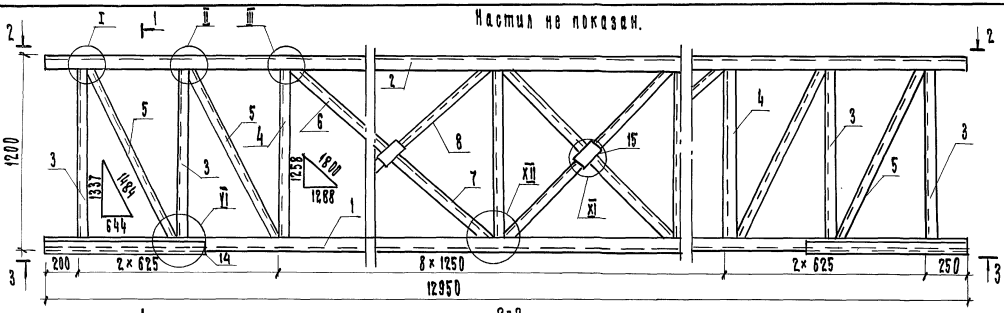

2-2

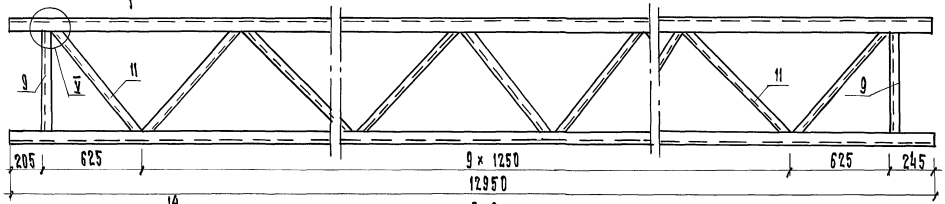

3-3

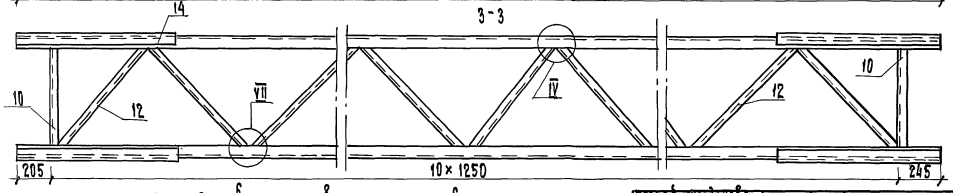

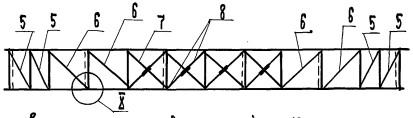

Места установки поперечных диагоналей поз.13 на схеме показаны пунктиром, направление диагоналей попеременно чередуется - восходящее и нисходящее.

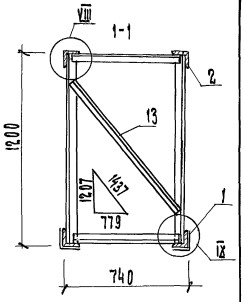

Для районов с расчетной температурой ниже минус 40°С включительно (северное исполнение) сталь С345 ГОСТ 27772-88.

Разраб.	Богданова		501-05-122.91 КМ				
Пров.	Панина		Блок ригеля Б1	Стадия	Масса	Масштаб	
				РП	622.24		
				Лист 1	Листов 86		
Н. контр.	Давыдова			Гипропромтрансстрой			

Инв. № подл. | Подпись и дата | Взам. инв. №

Копир.

25001-02 5

Формат А3

Альбом 2

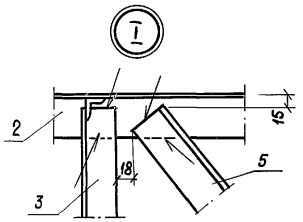

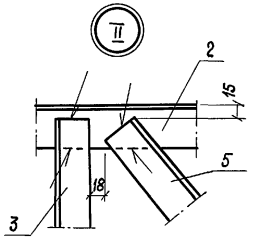

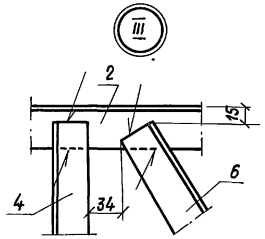

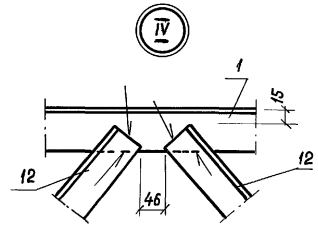

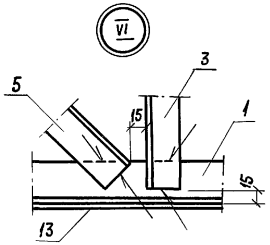

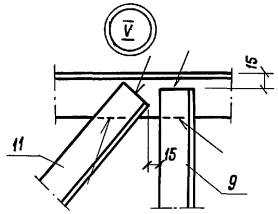

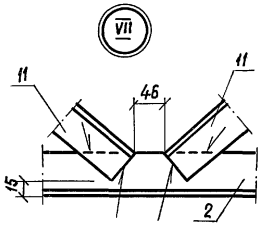

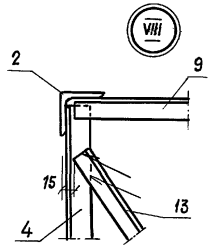

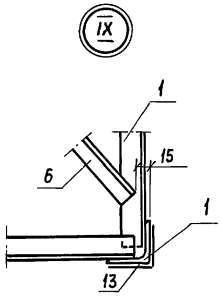

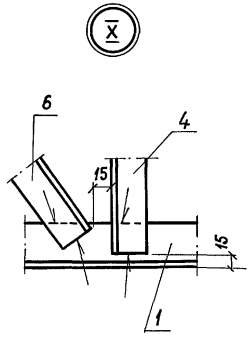

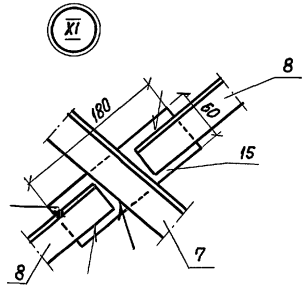

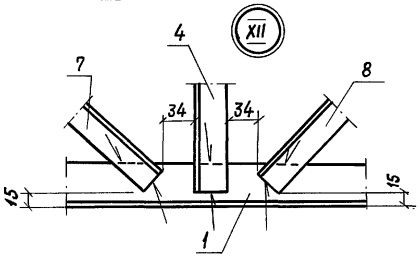

1. Узлы IV; V; VII; XI, XII показаны со стороны сварки
2. Сварные швы по ГОСТ 5264-80-Н1-Д4

Разраб.	Богданова		501-05-122.91 КМ	
Провер.	Панина			
Н.контр.	Давыдова		Блок ригеля Б1. Узлы	Стадия: РП; Масса: —; Масштаб: 1:5; Лист 2; Листов 86
				ГИПРОПРОМТРАНССТРОЙ

Инв. № подл. | Подпись и дата | Взам. инв. №

Копир.

25001-02 6 Формат А3

Альбом 2

Формат	Зона	Поз.	Обозначение	Наименование	Кол.	Примечание
				Документация		
			ПЗ	Пояснительная записка		
				Сборочные единицы		
			КМ-14	Настил Н1	1	83,00
				Детали		
БЧ		1		Пояс ℓ=12950		
				Уголок 45×45×5 ГОСТ 8509-86 / С245 ГОСТ 27772-88	2	43,64
БЧ		2		Пояс ℓ=12950		
				Уголок 56×56×5 ГОСТ 8509-86 / С245 ГОСТ 27772-88	2	55,04
БЧ		3		Стойка ℓ=1160		
				Уголок 50×50×5 ГОСТ 8509-86 / С245 ГОСТ 27772-88	8	4,37
БЧ		4		Стойка ℓ=1160		
				Уголок 40×40×5 ГОСТ 8509-86 / С245 ГОСТ 27772-88	18	3,46
БЧ		5		Раскос ℓ=1290		
				Уголок 40×40×5 ГОСТ 8509-86 / С245 ГОСТ 27772-88	8	3,75
БЧ		6		Раскос ℓ=1630		
				Уголок 40×40×5 ГОСТ 8509-86 / С245 ГОСТ 27772-88	8	4,86

Инв.№ подл. | Подпись и дата | Взам. инв.№

Разраб.	Богданова	
Пров.	Панина	
Н.контр.	Давыдова	

501-05-122.91 КМ

Блок ригеля Б1
Спецификация.

Стадия	Лист	Листов
Р	3	86

Гипропромтрансстрой

Копир. Формат А4

Формат	Зона	Поз.	Обозначение	Наименование	Кол.	Примечание
БЧ		7		Раскос ℓ=1630		
				Уголок 32×32×4 ГОСТ 8509-86 / С245 ГОСТ 27772-88	8	3,11
БЧ		8		Раскос ℓ=790		
				Уголок 32×32×4 ГОСТ 8509-86 / С245 ГОСТ 27772-88	16	1,51
БЧ		9		Распорка ℓ=710		
				Уголок 32×32×4 ГОСТ 8509-86 / С245 ГОСТ 27772-88	2	1,36
БЧ		10		Распорка ℓ=710		
				Уголок 40×40×5 ГОСТ 8509-86 / С245 ГОСТ 27772-88	2	2,12
БЧ		11		Диагональ ℓ=890		
				Уголок 32×32×4 ГОСТ 8509-86 / С245 ГОСТ 27772-88	20	1,70
БЧ		12		Диагональ ℓ=875		
				Уголок 40×40×5 ГОСТ 8509-86 / С245 ГОСТ 27772-88	20	2,61
БЧ		13		Диагональ поперечная ℓ=128,0		
				Уголок 32×32×4 ГОСТ 8509-86 / С245 ГОСТ 27772-88	6	2,44
БЧ		14		Уголок усиления ℓ=1000		
				Уголок 45×45×5 ГОСТ 8509-86 / С245 ГОСТ 27772-88	4	3,37
БЧ		15		Фасонка раскоса ℓ=180		
				Полоса 8×60 ГОСТ 103-76 / Ст3пс ГОСТ 535-88	8	0,68

Инв.№ подл. | Подпись и дата | Взам. инв.№

501-05-122.91 КМ

Лист 4

Копир. 25001-02 7 Формат А4

Альбом 2

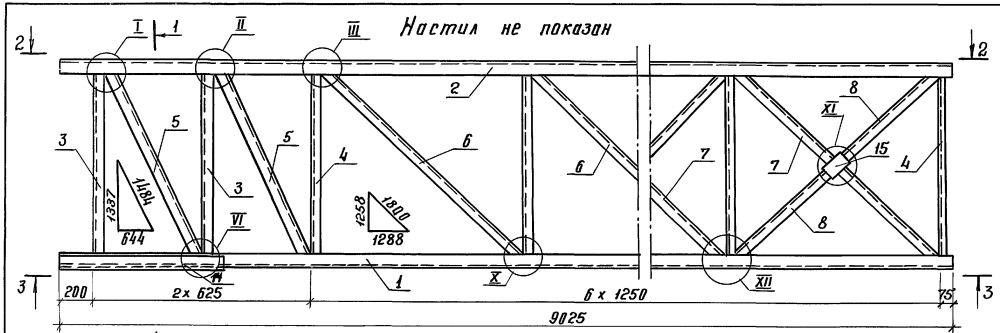

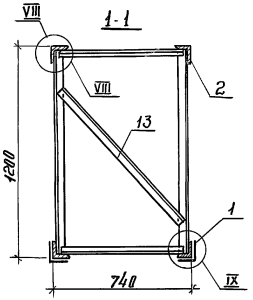

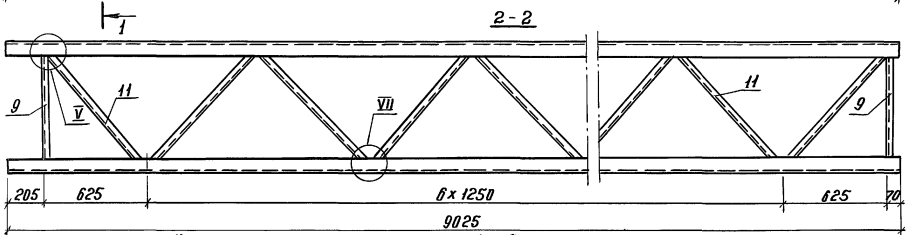

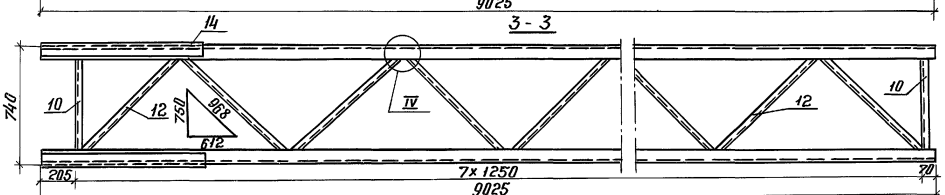

Для районов с расчетной температурой ниже минус 40°С включительно (северное исполнение) сталь С345 ГОСТ 27772-88.

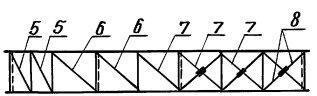

Места установки поперечных диагоналей поз. 13 на схеме показаны пунктиром, направление диагоналей попеременно чередуется - восходящее и нисходящее.

Разраб.	Богданова		501-05-122.91 КМ		
Пров.	Панина		Блок ригеля Б2	Стадия	Масса	Масштаб
				РП	445,0	1:20
				Лист 5	Листов 86	
Н. контр.	Добыдова			Гипропромтрансстрой		

Копировал

25001-02 8

Формат А3

Инв. № подл. | Подпись и дата | Взам. инв. №

Формат	Зона	Поз.	Обозначение	Наименование	Кол.	Примечание
				Документация		
			501-05-122.91 ПЗ	Пояснительная записка		
				Сборочные единицы		
			КМ-14	Настил Н2	1	58,10
				Детали		
Бч		1		Пояс ℓ = 9025		
				Уголок 50×50×5 ГОСТ 8509-86 с 245 ГОСТ 27772-88	2	34,02
Бч		2		Пояс ℓ = 9025		
				Уголок 63×63×5 ГОСТ 8509-86 с 245 ГОСТ 27772-88	2	43,41
Бч		3		Стойка ℓ = 1160		
				Уголок 50×50×5 ГОСТ 8509-86 с 245 ГОСТ 27772-88	4	4,37
Бч		4		Стойка ℓ = 1160		
				Уголок 40×40×5 ГОСТ 8509-86 с 245 ГОСТ 27772-88	14	3,46
Бч		5		Раскос ℓ = 1260		
				Уголок 40×40×5 ГОСТ 8509-86 с 245 ГОСТ 27772-88	4	3,75
Бч		6		Раскос ℓ = 1630		
				Уголок 40×40×5 ГОСТ 8509-86 с 245 ГОСТ 27772-88	4	4,86

Разраб. Богданов
Пров. Панина
Н. контр. Давыдова

501-05-122.91 КМ

Блок ригеля Б2.
Спецификация.

Стадия	Лист	Листов
РП	6	86

Гипропромтрансстрой

Копир. Формат А4

Альбом 2

Инв.№ подл. | Подпись и дата | Взам. инв.№

Формат	Зона	Поз.	Обозначение	Наименование	Кол.	Примечание
Бч		7		Раскос ℓ = 1630		
				Уголок 32×32×4 ГОСТ 8509-86 с 245 ГОСТ 27772-88	8	3,11
Бч		8		Раскос ℓ = 790		
				Уголок 32×32×4 ГОСТ 8509-86 с 245 ГОСТ 27772-88	12	1,51
Бч		9		Распорка ℓ = 710		
				Уголок 32×32×4 ГОСТ 8509-86 с 245 ГОСТ 27772-88	2	1,36
Бч		10		Распорка ℓ = 710		
				Уголок 40×40×5 ГОСТ 8509-86 с 245 ГОСТ 27772-88	2	2,12
Бч		11		Диагональ ℓ = 890		
				Уголок 32×32×4 ГОСТ 8509-86 с 245 ГОСТ 27772-88	14	1,70
Бч		12		Диагональ ℓ = 875		
				Уголок 40×40×5 ГОСТ 8509-86 с 245 ГОСТ 27772-88	14	2,61
Бч		13		Диагональ поперечная ℓ = 1280		
				Уголок 32×32×4 ГОСТ 8509-86 с 245 ГОСТ 27772-88	4	2,44
Бч		14		Уголок усиления ℓ = 1000		
				Уголок 50×50×5 ГОСТ 8509-86 с 245 ГОСТ 27772-88	2	3,77
Бч		15		Фасонка раскоса ℓ = 180		
				Полоса 8×60 ГОСТ 103-76 Ст 3пс ГОСТ 535-88	6	0,68

Инв.№ подл. | Подпись и дата | Взам. инв.№

501-05-122.91 КМ

Лист 7

Копир. 25001-02 9 Формат А4

Настил не показан

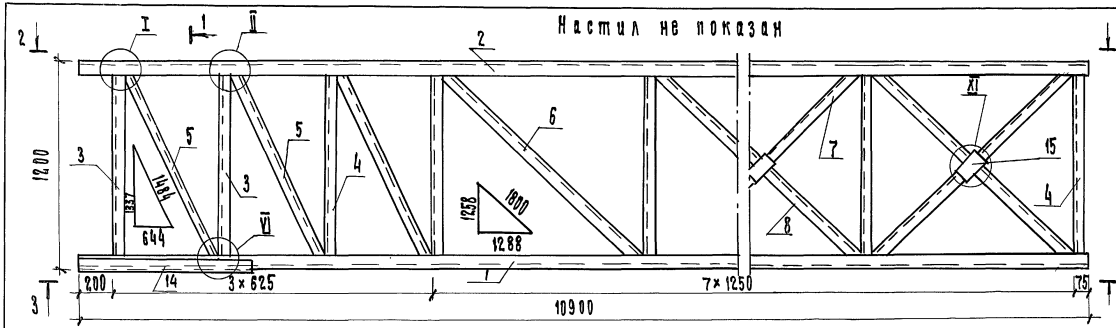

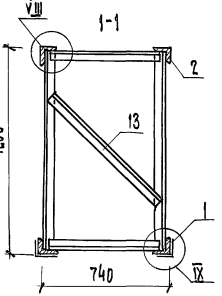

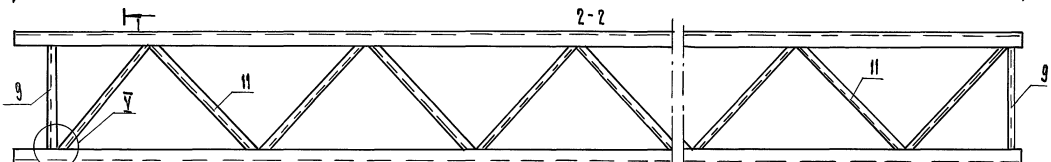

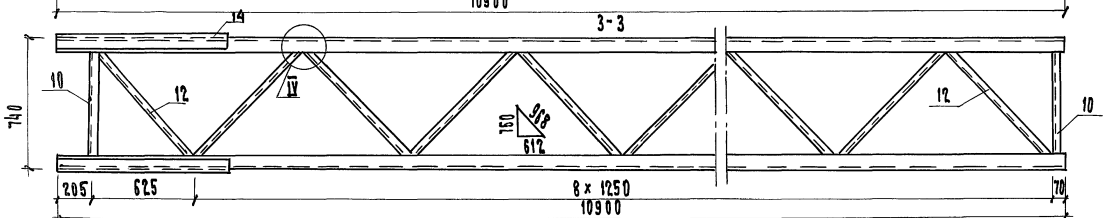

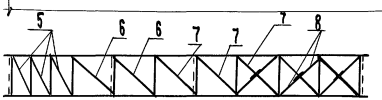

Для районов с расчетной температурой ниже минус 40°с включительно (северное исполнение) сталь с345 гост27772-88.

Места установки поперечных диагоналей поз. 13 на схеме показаны пунктиром, направление диагоналей поперемённо чередуется - восходящее и нисходящее.

Разраб.	Богданова		501-05-122.91 КМ		
Пров.	Канина		Блок ригеля Б3	Стадия	Масса	Масштаб
				РП	556.4	1:20
				Лист 8	Листов 86
Н. контр.	Давыдова			Гипропромтрансстрой	

Копир.

25001-02 10

Формат А3

Инв. № подл. | Подпись и дата | Взам. инв. №

Альбом 2

Альбом 2

Формат	Зона	Поз.	Обозначение	Наименование	Кол.	Примечание
				Документация		
			501-05-122.91 ПЗ	Пояснительная записка		
				Сборочные единицы		
			КМ-14	Настил Н3	1	70,55
				Детали		
БЧ		1		Пояс ℓ= 10900		
				Уголок 56х56х5 ГОСТ 8509-86 / С245 ГОСТ 27772-88	2	46,32
БЧ		2		Пояс ℓ= 10900		
				Уголок 70х70х5 ГОСТ 8509-86 / С245 ГОСТ 27772-88	2	58,64
БЧ		3		Стойка ℓ= 1160		
				Уголок 50х50х5 ГОСТ 8509-86 / С245 ГОСТ 27772-88	4	4,37
БЧ		4		Стойка ℓ= 1160		
				Уголок 40х40х5 ГОСТ 8509-86 / С245 ГОСТ 27772-88	18	3,46
БЧ		5		Раскос ℓ= 1260		
				Уголок 40х40х5 ГОСТ 8509-86 / С245 ГОСТ 27772-88	6	3,75
БЧ		6		Раскос ℓ= 1630		
				Уголок 40х40х5 ГОСТ 8509-86 / С245 ГОСТ 27772-88	4	4,86

Разраб. Богданова
Пров. Панина
Н.контр. Добрыдова

501-05-122.91 КМ

Блок ригеля Б3
Спецификация

Стадия	Лист	Листов
Р	9	86

Гипропромтрансстрой

Инв.№ подл. | Подпись и дата | Взам. инв.№

Копировал

Формат А4

Формат	Зона	Поз.	Обозначение	Наименование	Кол.	Примечание
БЧ		7		Раскос ℓ= 1630		
				Уголок 32х32х4 ГОСТ 8509-86 / С245 ГОСТ 27772-88	10	3,11
БЧ		8		Раскос ℓ= 790		
				Уголок 32х32х4 ГОСТ 8509-86 / С245 ГОСТ 27772-88	12	1,51
БЧ		9		Распорка ℓ= 710		
				Уголок 32х32х4 ГОСТ 8509-86 / С245 ГОСТ 27772-88	2	1,36
БЧ		10		Распорка ℓ= 710		
				Уголок 40х40х5 ГОСТ 8509-86 / С245 ГОСТ 27772-88	2	2,12
БЧ		11		Диагональ ℓ= 890		
				Уголок 32х32х4 ГОСТ 8509-86 / С245 ГОСТ 27772-88	17	1,70
БЧ		12		Диагональ ℓ= 875		
				Уголок 40х40х5 ГОСТ 8509-86 / С245 ГОСТ 27772-88	17	2,61
БЧ		13		Диагональ поперечная ℓ=1280		
				Уголок 32х32х4 ГОСТ 8509-86 / С245 ГОСТ 27772-88	5	2,44
БЧ		14		Уголок усиления ℓ=1000		
				Уголок 56х56х5 ГОСТ 8509-86 / С245 ГОСТ 27772-88	2	4,25
БЧ		15		Фасонка раскоса ℓ=180		
				Полоса 8х60 ГОСТ 103-76 / Ст3пс ГОСТ 535-88	6	0,68

Инв.№ подл. | Подпись и дата | Взам. инв.№

501-05-122.91 КМ

Лист 10

Копировал

25001-02 11

Формат А4

Настил не показан

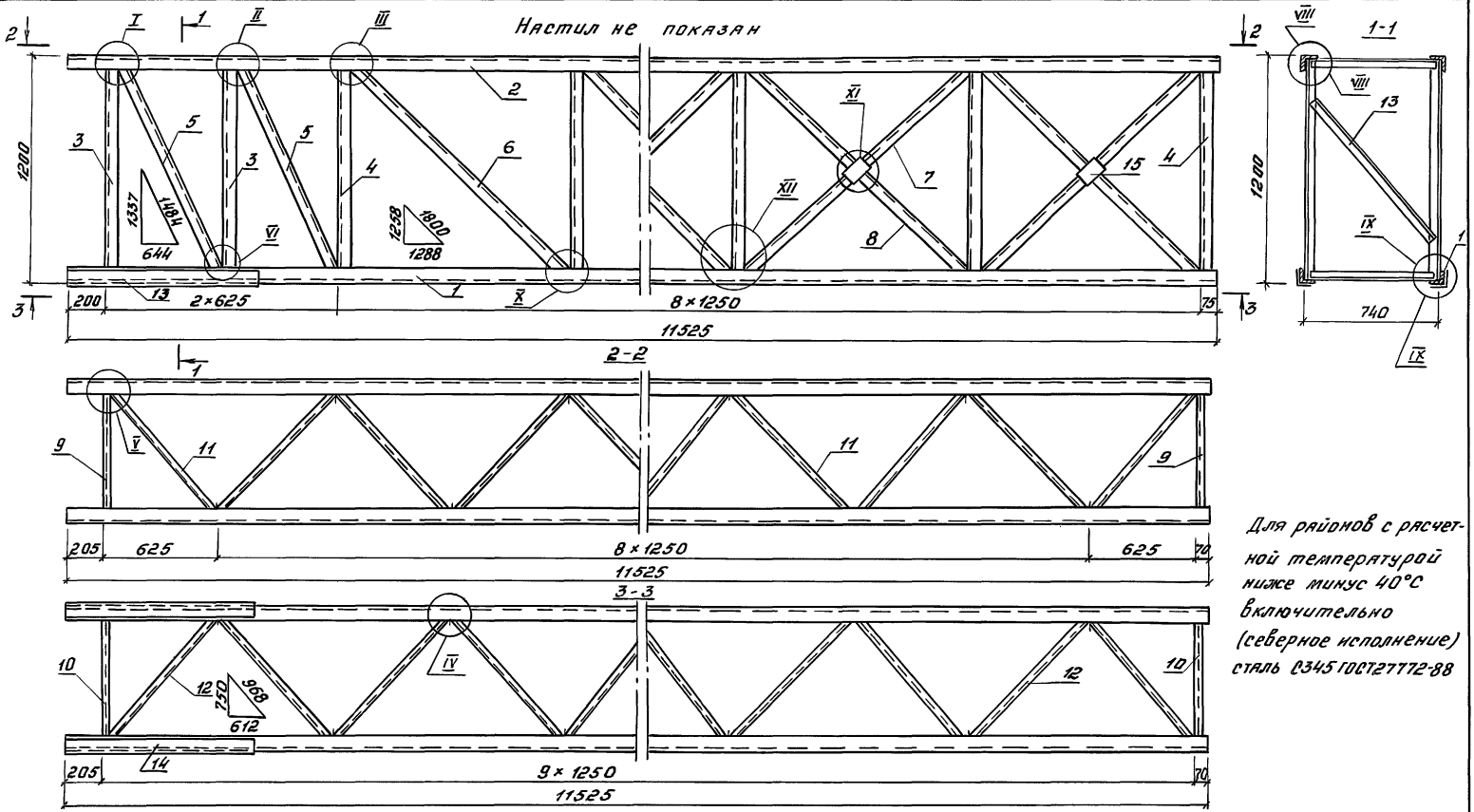

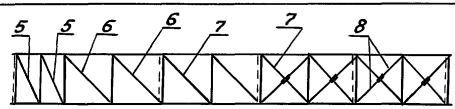

Для районов с расчетной температурой ниже минус 40°С включительно (северное исполнение) сталь С345 ГОСТ27772-88

Места установки поперечных диагоналей поз.13 на схеме показаны пунктиром, направление диагоналей попеременно чередуется - восходящее и нисходящее

Разраб.	Богданова		501-05-122.91 КМ		
Пров.	Панина				
Н.контр.	Давыдова		Блок ригеля Б4	Стадия	Масса	Масштаб
				РП	617.84	
				Лист 11	Листов 86	
				Гипропромтрансстрой		

Копировал: Сар. 25001-02 12 Формат А3

Инв.№ подл. | Подпись и дата | Взам.инв.№

Альбом 2

Альбом 2

Формат	Зона	Поз.	Обозначение	Наименование	Кол.	Примечание
				Документация		
			501-05-122.91 ПЗ	Пояснительная записка		
				Сборочные единицы		
			КМ-14	Настил Н4	1	74.70
				Детали		
Б4		1		Пояс ℓ = 11525		
				Уголок 56×56×5 ГОСТ 8509-86 / С245 ГОСТ 27772-88	2	48.98
Б4		2		Пояс ℓ = 11525		
				Уголок 75×75×6 ГОСТ 8509-86 / С245 ГОСТ 27772-88	2	79.41
Б4		3		Стойка ℓ = 1160		
				Уголок 50×50×5 ГОСТ 8509-86 / С245 ГОСТ 27772-88	4	4.37
Б4		4		Стойка ℓ = 1160		
				Уголок 40×40×5 ГОСТ 8509-86 / С245 ГОСТ 27772-88	18	3.46
Б4		5		Раскос ℓ = 1260		
				Уголок 40×40×5 ГОСТ 8509-86 / С245 ГОСТ 27772-88	4	3.75
Б4		6		Раскос ℓ = 1630		
				Уголок 40×40×5 ГОСТ 8509-86 / С245 ГОСТ 27772-88	4	4.86

Инв.№ подл. | Подпись и дата | Взам. инв.№

Разраб.	Богданова	
Пров.	Панина	
Н. контр.	Давыдова	

501-05-122.91 КМ

Блок ригеля Б4
Спецификация

Стадия	Лист	Листов
Р	12	86

Гипропромтрансстрой

Копировал: Бар. Формат А4

Формат	Зона	Поз.	Обозначение	Наименование	Кол.	Примечание
Б4		7		Раскос ℓ = 1630		
				Уголок 32×32×4 ГОСТ 8509-86 / С245 ГОСТ 27772-88	12	3.11
Б4		8		Раскос ℓ = 790		
				Уголок 32×32×4 ГОСТ 8509-86 / С245 ГОСТ 27772-88	16	1.51
Б4		9		Распорка ℓ = 710		
				Уголок 32×32×4 ГОСТ 8509-86 / С245 ГОСТ 27772-88	2	1.36
Б4		10		Распорка ℓ = 710		
				Уголок 40×40×5 ГОСТ 8509-86 / С245 ГОСТ 27772-88	2	2.12
Б4		11		Диагональ ℓ = 890		
				Уголок 32×32×4 ГОСТ 8509-86 / С245 ГОСТ 27772-88	18	1.70
Б4		12		Диагональ ℓ = 875		
				Уголок 40×40×5 ГОСТ 8509-86 / С245 ГОСТ 27772-88	18	2.61
Б4		13		Диагональ поперечная ℓ = 1280		
				Уголок 32×32×4 ГОСТ 8509-86 / С245 ГОСТ 27772-88	5	2.44
Б4		14		Уголок усиления ℓ = 1000		
				Уголок 56×56×5 ГОСТ 8509-86 / С245 ГОСТ 27772-88	2	4.25
Б4		15		Фасонка раскоса ℓ = 180		
				Полоса 8×60 ГОСТ 103-76 / Ст3пс ГОСТ 1535-88	8	0.68

Инв.№ подл. | Подпись и дата | Взам. инв.№

501-05-122.91 КМ

Лист 13

Копировал: Бар. 25001-02 13 Формат А4

Альбом 2

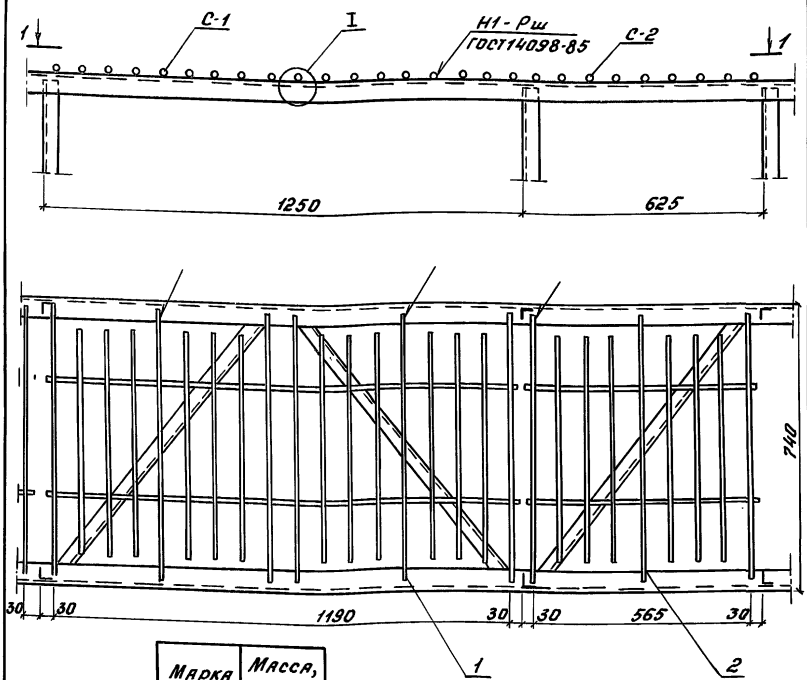

Марка	Масса, кг
Н1	83.00
Н2	58.10
Н3	70.55
Н4	74.70

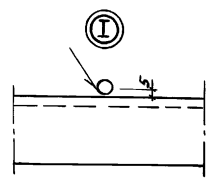

Сварку настила поперечин, эксплуатируемых в районах с расчетной температурой до -40°С вкл. производить электродами Э42; в районах ниже -40°С до -65°С - электродами Э46-А или Э50А ГОСТ 9467-75

Формат	Зона	Поз.	Обозначение	Наименование	Кол.	Примечание
				Переменные данные для марок:		
				Н1		
				Сборочные единицы		
		1	КМ-15	Сетка С-1	10	8.3
				Н2		
				Сборочные единицы		
		1	КМ-15	Сетка С-1	7	8.2
				Н3		
				Сборочные единицы		
		1	КМ-15	Сетка С-1	8	8.3
		2	КМ-16	Сетка С-2	1	4.15
				Н4		
				Сборочные единицы		
		1	КМ-15	Сетка С-1	9	8.3

Разраб.	Богданова	
Пров.	Панина	
Н.контр.	Давыдова	

501-05-122.91 КМ

Настил Н1÷Н4

Стадия	Масса	Масштаб
РП	см. табл.	1:10

Лист 14 Листов 86

Гипропромтрансстрой

Инв. № подл. | Подпись и дата | Взам. инв. №

Копировал: Бобр. 25001-02 14 Формат А3

Альбом 2

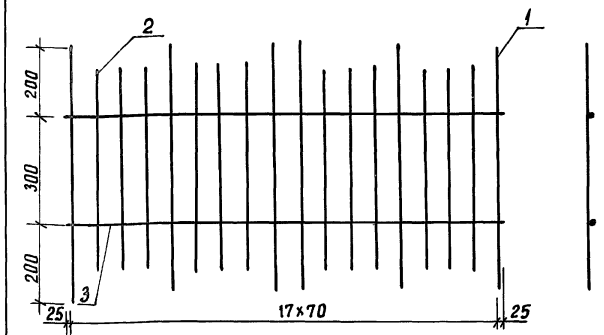

Формат	Зона	Поз.	Обозначение	Наименование	Кол.	Примечание
				Стержень ф10 АI ГОСТ 5781-82		
БЧ		1		ℓ=700	6	0,43
БЧ		2		ℓ=560	12	0,35
БЧ		3		ℓ=1240	2	0,76

Разраб.	Богданова	
Провер.	Панина	
Н.контр.	Давыдова	

501-05-122.91 КМ

Сетка С-1

Стадия	Масса	Масштаб
РП	8,30	1:10
Лист 15	Листов 86	

Гипропромтрансстрой

Взам.инв.№ | Подпись и дата | Инв.№ подл.

копир.

формат А4

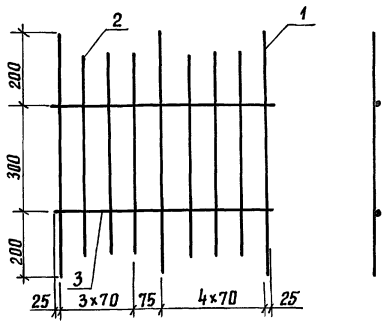

Формат	Зона	Поз.	Обозначение	Наименование	Кол.	Примечание
				Стержень ф10 АГОСТ 5781-82		
БЧ		1		ℓ=700	3	0,43
БЧ		2		ℓ=560	6	0,35
БЧ		3		ℓ=615	2	0,38

Разраб.	Богданова	
Пров.	Панина	
Н.контр.	Давыдова	

501-05-122.91 КМ

Сетка С-2

Стадия	Масса	Масштаб
РП	4,15	1:10
Лист 16	Листов 86	

Гипропромтрансстрой

Взам.инв.№ | Подпись и дата | Инв.№ подл.

копир.

25001-02 15

формат А4

Альбом 2

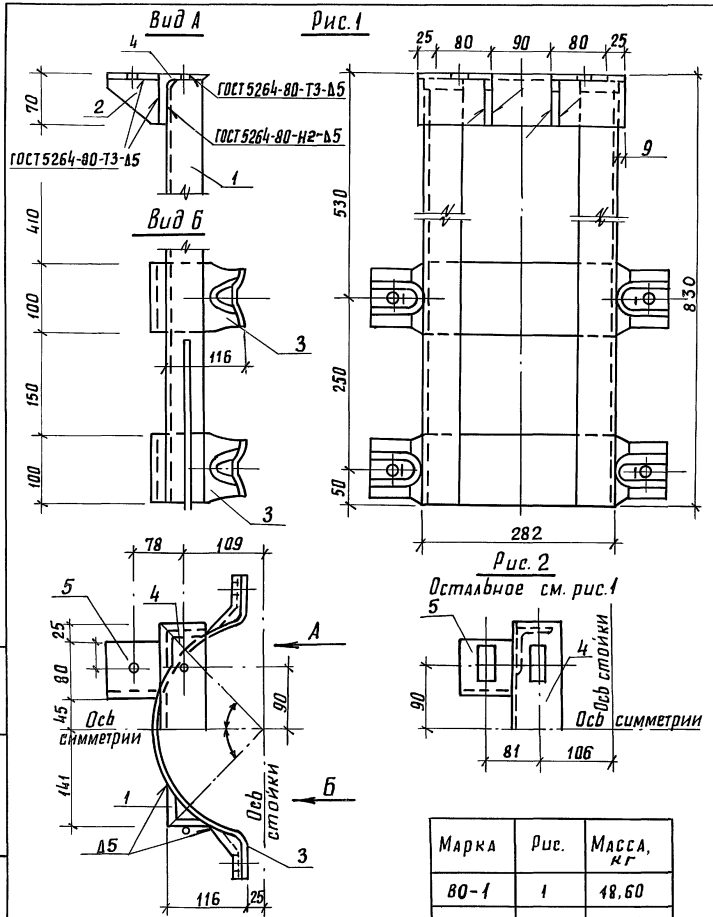

Марка	Рис.	Масса, кг
ВО-1	1	18,60
ВО-2	2	17,72

Марка поз.	Обозначение	Наименование	Кол.	Масса ед. кг.	Примечание
		Детали			
1	КМ-19	Стойка левая и правая	2	3,96	
2	КМ-20	Ребро	2	0,20	
3	КМ-21	Хомут	2	3,52	
		Переменные данные для марки ВО-1			
4	КМ-22	Накладка Н1	1	1,92	
5	КМ-23	Планка П1	2	0,38	
		Переменные данные для марки ВО-2			
4	КМ-22	Накладка Н2	1	1,78	
5	КМ-23	Планка П2	2	0,31	

Разраб.	Панина	
Пров.	Богданова	
Н. контр.	Давыдова	

501-05-122.91 КМ

Ветвь оголовка ВО-1, ВО-2

Стадия	Масса	Масштаб
РП	см. табл.	1:5
Лист 17	Листов 86	

Гипропромтрансстрой

Инв. № подл. | Подпись и дата | Взам. инв. №

Копир. Лавр

25001-02 16 Формат А3

Альбом 2

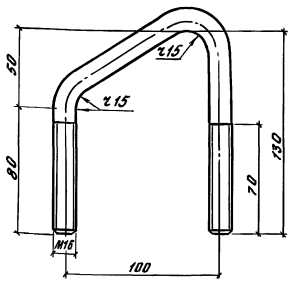

Длина заготовки ℓ=330мм

Разраб.	Панина		501-05-122.91 КМ		
Пров.	Богданова				
			Болт скоба	Стадия: РП	Масса: 0,52
				Масштаб: 1:2	
				Лист 18	Листов 86
Н.контр.	Давыдова		Круг В16 ГОСТ 2590-88 / Ст3пс ГОСТ 535-88	Гипропромтранссстрой	

Инв.№ подл. | Подпись и дата | Взам.инв.№

Копировал: Бф. Формат А4

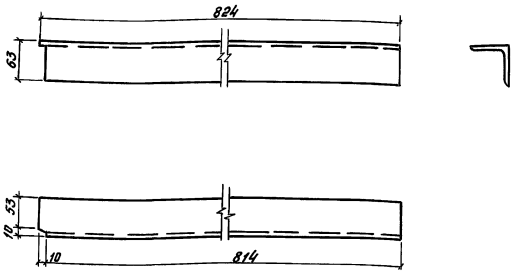

Для правой стойки срезка выполняется на другой полке

Разраб.	Панина		501-05-122.91 КМ		
Пров.	Богданова				
			Стойка левая и правая	Стадия: РП	Масса: 3,96
				Масштаб: 1:5	
				Лист 19	Листов 86
Н.контр.	Давыдова		Уголок 63х63х5 ГОСТ 8509-86 / С245 ГОСТ 27772-88	Гипропромтранссстрой	

Инв.№ подл. | Подпись и дата | Взам.инв.№

Копировал: Бф. Формат А4

Альбом 2

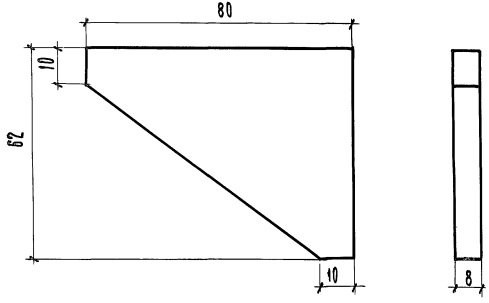

Разраб.	Панина		501-05-122.91 КМ			
Пров.	Богданова					
			Ребро	Стадия	Масса	Масштаб
				РП	0,20	1:1
				Лист 20	Листов 86	
Н. контр.	Давыдова		Полоса 8×80 ГОСТ 103-76 / Ст3пс ГОСТ 535-88	Гипропромтрансстрой		

Инв. № подл. | Подпись и дата | Взам. инв. №

Копир. Формат А4

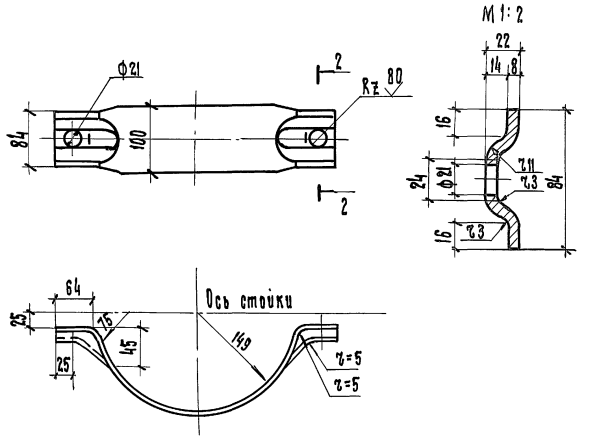

Длина заготовки ℓ=560 мм

Разраб.	Панина		501-05-122.91 КМ			
Пров.	Богданова					
			Хомут	Стадия	Масса	Масштаб
				РП	3,52	1:5
				Лист 21	Листов 86	
Н. контр.	Давыдова		Полоса 8×100 ГОСТ 103-76 / Ст3пс ГОСТ 535-88	Гипропромтрансстрой		

Инв. № подл. | Подпись и дата | Взам. инв. №

Копир. 2500-1-02 18 Формат А4

Альбом 2

Рис. 1

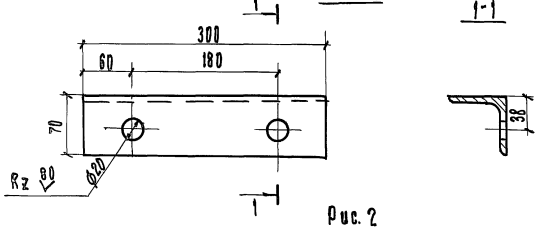

Рис. 2

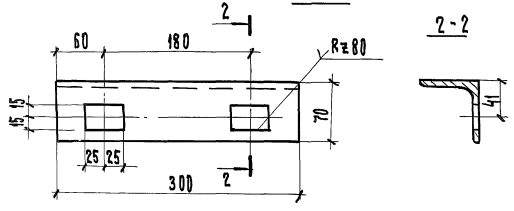

Марка	Рис.	Масса, кг
Н1	1	1,92
Н2	2	1,78

Разраб.	Панина		
Пров.	Богданова		
Н. контр.	Дабыдова		

501-05-122.91 КМ

Накладка Н1, Н2

Стадия	Масса	Масштаб
РП	См. табл.	1:4
Лист 22	Листов 86	

Уголок 70×70×6 ГОСТ 8509-86 С245 ГОСТ 27772-88

Гипропромтрансстрой

Копир. Формат А4

Рис. 1

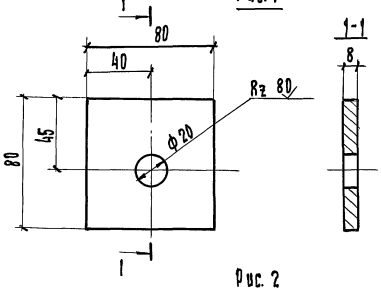

Рис. 2

Остальное - см. рис. 1

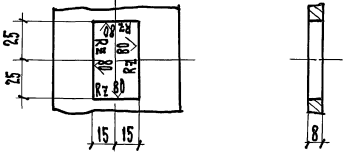

Марка	Рис.	Масса, кг
П1	1	0,38
П2	2	0,31

Разраб.	Панина		
Пров.	Богданова		
Н. контр.	Дабыдова		

501-05-122.91 КМ

Планка П1, П2

Стадия	Масса	Масштаб
РП	См. табл.	1:2
Лист 23	Листов 86	

Полоса 8×80 ГОСТ 103-76 Ст3пс ГОСТ 535-88

Гипропромтрансстрой

Копир. 25001-02 19 Формат А4

Альбом 2

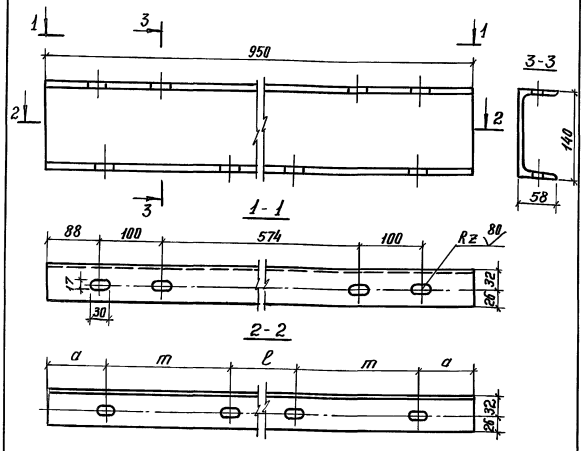

Марки	a, мм	m, мм	ℓ, мм
Ш1	288	81	212
Ш2	116	218	282

Инв.№ подл. | Подпись и дата | Взам.инв.№

Разраб.	Панина	
Пров.	Богданова	
Н.контр.	Давыдова	

501-05-122.91 КМ

Швеллер Ш1; Ш2

Стадия	Масса	Масштаб
РП	11.68	1:5
Лист 24	Листов 86	

Швеллер 14 ГОСТ 8240-72
С245 ГОСТ 27772-88

Гипропромтранеегрой

Копировал

Формат А4

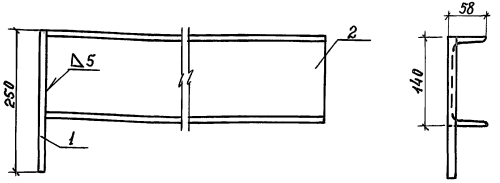

Сварка ручная дуговая

Марки поз.	Обозначение	Наименование	Кол.	Масса ед., кг	Примечание
		Детали			
1		Заземляющий выпуск			
		ФГ2А-III ГОСТ 5781-82, ℓ=250	1	0.222	
		Переменные данные для марки ШС-1			
		Детали			
2		Швеллер Ш1	1	11.68	
		Переменные данные для марки ШС-2			
		Детали			
2		Швеллер Ш2	1	11.68	

Инв.№ подл. | Подпись и дата | Взам.инв.№

Разраб.	Панина	
Пров.	Богданова	
Н.контр.	Давыдова	

501-05-122.91 – КМ

Швеллер ШС-1, ШС-2

Стадия	Масса	Масштаб
РП	11.9	1:5
Лист 25	Листов 86	

Гипропромтранеегрой

Копировал

25001-02 2.0 Формат А4

Альбом 2

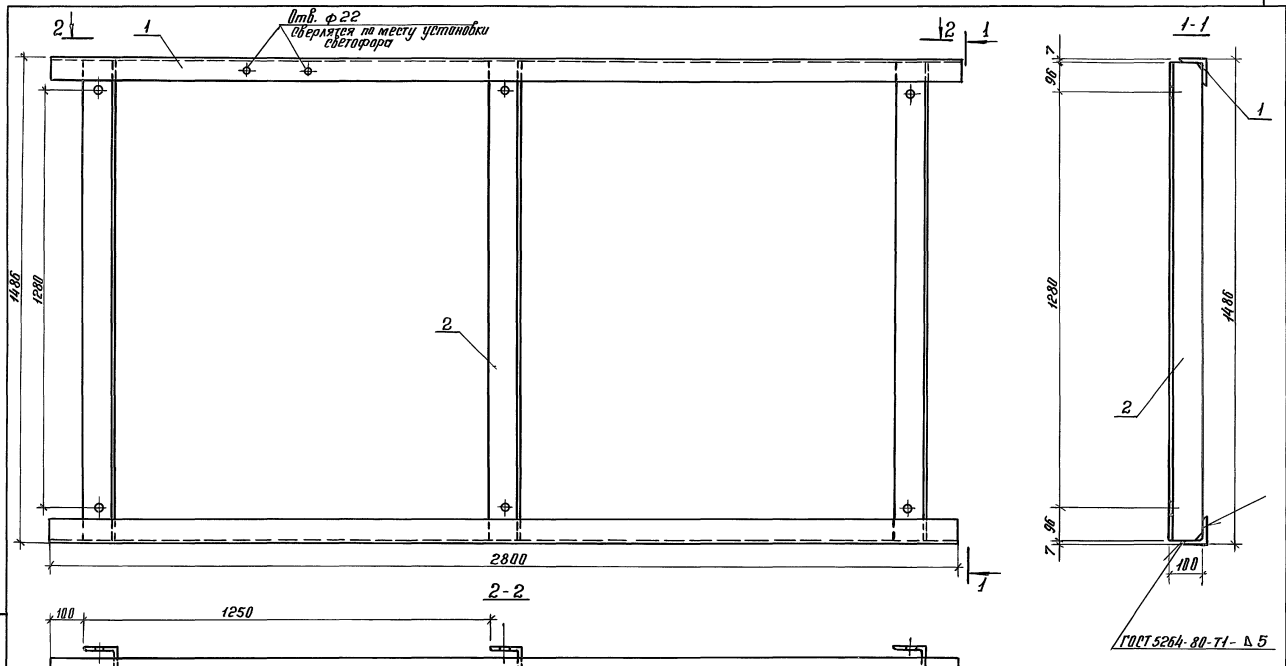

Разраб.	Давыдова		501-05-122.91 КМ		
Пров.	Бирюкова		Рамка крепежная	Стадия	Масса	Масштаб
				РП	92,82	1:10
				Лист 26	Листов 86	
Н.контр.	Давыдова			Гипропромтранспстрой	

Инв.№ подл. | Подпись и дата | Взам. инв.№

Копировал

25001-02 21 Формат А3

Альбом 2

Марка поз.	Обозначение	Наименование	Кол.	Масса ед. кг	Примеч.
		Документация			
	501-05-122.91 ПЗ	Пояснительная записка			
		Детали			
1		Пояс продольный			
		Уголок 75×75×7 ГОСТ 8509-86 / С245 ГОСТ 27772-88			
		ℓ = 2800	2	22,29	
2		Стойка			
		Уголок 100×100×7 ГОСТ 8509-86 / С245 ГОСТ 27772-88			
		ℓ = 1472	3	15,88	

Инв. № подл. | Подпись и дата | Взам. инв. №

Разраб.	Давыдова		501.05-122.91 КМ
Пров.	Бирюкова		Рамка крепежная. Спецификация
Н. контр.	Давыдова		Стадия: РП; Лист: 27; Листов: 86; ГИПРОПРОМТРАНССТРОЙ

Копир. Вт

Альбом 2

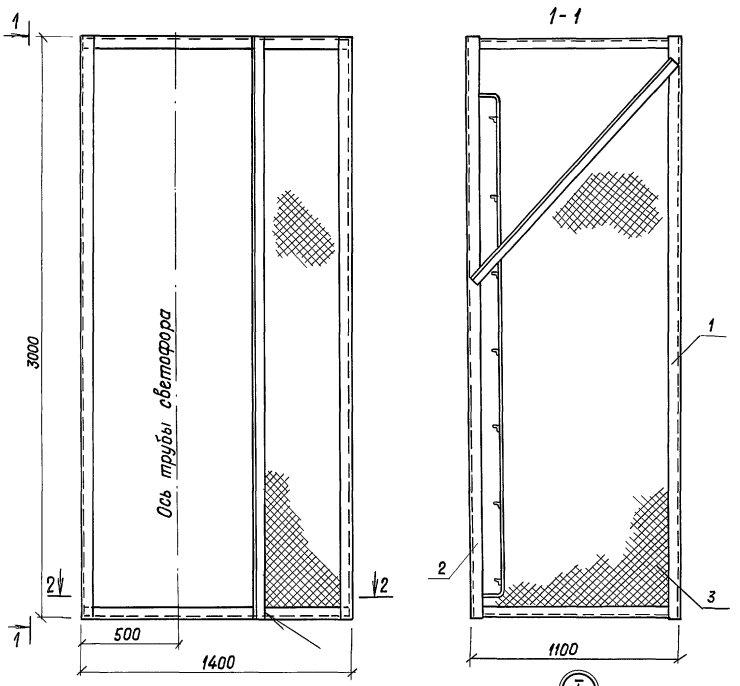

Формат	Зона	Поз.	Обозначение	Наименование	Кол.	Примеч.
				Документация		
			501-05-122.91 ПЗ	Пояснительная записка		
				Сборочные единицы		
А3		1	КМ-29	Передняя стенка	1	62,60кг
А3		2	КМ-30	Задняя стенка	1	148,20кг
А3		3	КМ-31	Боковая стенка	2	24,40кг
А3		4	КМ-32	Решетка пола	1	26,40кг

Масса смотровой люльки - 286,0 кг

Сварные швы по ГОСТ 5264-80-Н1-Δ5

Инв.№ подл. | Подпись и дата | Взам.инв.№

Разраб.	Феофанова		501-05-122.91. КМ
Провер.	Давыдова		
			Светофорные мостики и консоли для светофоров линзовых с наборными головками
Н.контр.	Давыдова		Люлька смотровая

Стадия	Лист	Листов
РП	28	86

ГИПРОПРОМТРАНССТРОЙ

Копир. [illegible]

25001-02 23 Формат А3

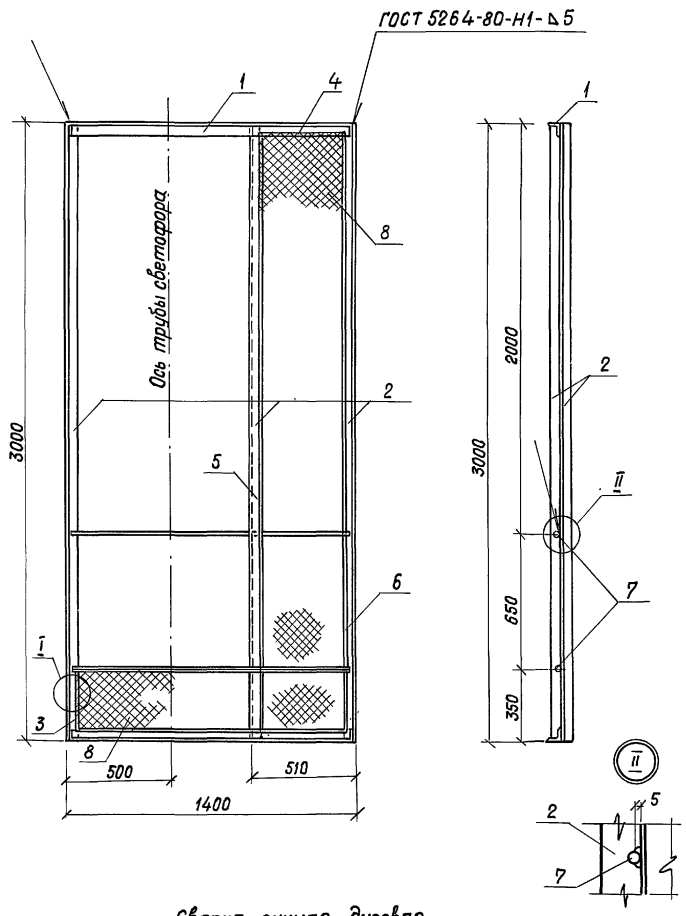

Сварка ручная дуговая

1. Конструкцию узла I см. КМ-28
2. Масса передней стенки люльки 62,6 кг

Формат	Зона	Поз.	Обозначение	Наименование	Кол.	Примеч.
				Детали		
Б4		1		Пояс		
				Уголок 56×56×5 ГОСТ 8509-86 / С245 ГОСТ 27772-88		
				ℓ = 1360	2	5,78 кг
Б4		2		Стойка		
				Уголок 56×56×5 ГОСТ 8509-88 / С245 ГОСТ 27772-88		
				ℓ = 3000	3	12,75 кг
				AI ф6 ГОСТ 5781-82		
Б4		3		ℓ = 320	1	0,07 кг
Б4		4		ℓ = 430	1	0,10 кг
Б4		5		ℓ = 2620	1	0,58 кг
Б4		6		ℓ = 2920	1	0,65 кг
Б4		7		AI ф20 ГОСТ 5781-82		
				ℓ = 1360	2	3,36 кг
Б4		8		Сетка 15-1,6		
				ГОСТ 5336-80, м²	1,81	4,65 кг

Разраб.	Феофанова	
Провер.	Давыдова	
Н.контр.	Давыдова	

501-05-122.91 КМ

Светофорные мостики и консоли для светофоров линзовых с наборными головками

Стадия	Лист	Листов
РП	29	86

Передняя стенка люльки

ГИПРОПРОМТРАНССТРОЙ

Альбом 2

Инв.№ подл. | Подпись и дата | Взам. инв.№

Копир.

25001-02 24 Формат А3

Альбом 2

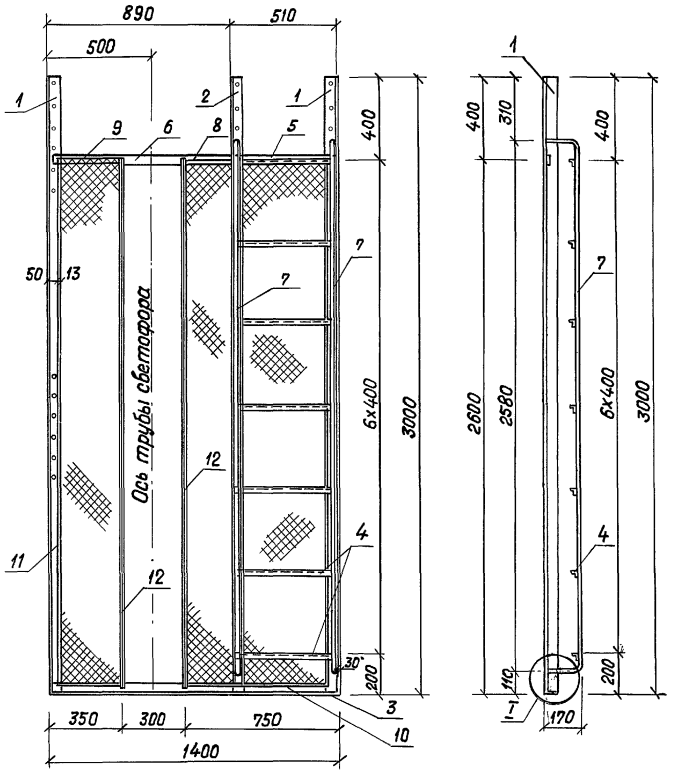

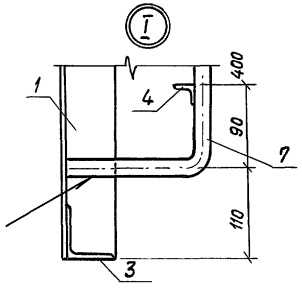

Масса задней стенки люльки-148,2кг

Формат	Зона	Поз.	Обозначение	Наименование	Кол.	Примеч.
				Детали		
А4		1	КМ-33	Стойка левая,		
				правая	2	17,20 кг
А4		2	КМ-34	Стойка	1	17,20 кг
Б4		3		Пояс		
				Уголок 56×56×5 ГОСТ 8509-86 / С245 ГОСТ 27772-88		
				ℓ = 1400	1	5,92 кг
Б4		4		Ступень лестницы		
				Уголок 25×25×4 ГОСТ 8509-86, ℓ=500 / С245 ГОСТ 27772-88	1	0,73 кг
				Планка		
				Полоса 6×40 ГОСТ 103-76 / Ст3пс5 ГОСТ 535-88		
Б4		5		ℓ = 470	1	0,88 кг
Б4		6		ℓ = 870	1	1,64 кг
А4		7	КМ-36	Тетива лестницы	2	7,13 кг
				А-I ф6 ГОСТ 5781-82		
Б4		8		ℓ = 240	2	0,05 кг
Б4		9		ℓ = 310	2	0,07 кг
Б4		10		ℓ = 430	2	0,09 кг
Б4		11		ℓ = 2560	4	0,57 кг
Б4		12		А-I ф20 ГОСТ 5781-82, ℓ=2590	2	6,39 кг
Б4		13		Сетка 15-1,6 ГОСТ 5336-80, м²	25,4	57,7 кг

Разраб.	Феофанова		501-05-122.91 КМ
Пров.	Давыдова		
Н.контр.	Давыдова		

Светофорные мостики и консоли для светофоров линзовых с наборными головками	Стадия	Лист	Листов
	РП	30	86
Задняя стенка люльки	ГИПРОПРОМТРАНССТРОЙ		

Взам. инв. № | Подпись и дата | Инв. № подл.

Копир. Ум

Альбом 2

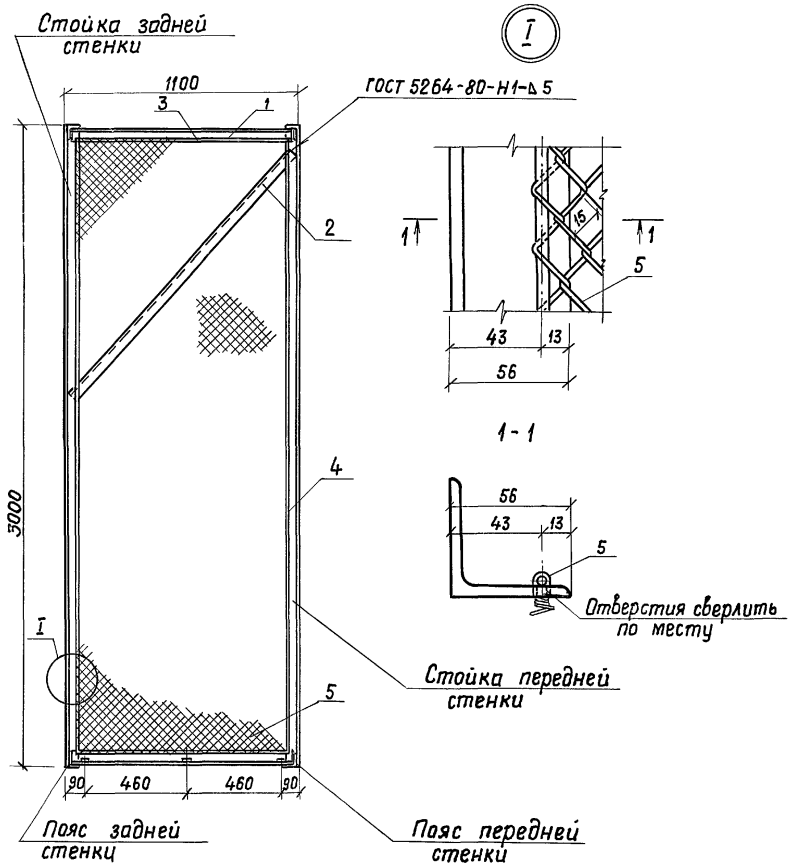

Формат	Зона	Поз.	Обозначение	Наименование	Кол.	Примеч.
				Детали		
Б4		1		Пояс		
				Уголок 56х56х5 ГОСТ 8509-86 / С245 ГОСТ 27772-88		
				ℓ = 1060	2	4,51 кг
Б4		2		Подкос		
				Уголок 56х56х5 ГОСТ 8509-86 / С245 ГОСТ 27772-88		
				ℓ = 1570	1	6,67 кг
				А I ф6 ГОСТ 5781-82		
Б4		3		ℓ = 1020	2	0,23 кг
Б4		4		ℓ = 2910	2	0,65 кг
Б4		5		Сетка 15-1,6		
				ГОСТ 5336-80 м $м^2$	3,04	6,9 кг

Масса боковой стенки люльки - 24,35 кг

Разраб.	Феофанова		
Провер.	Давыдова		
Н.контр.	Давыдова		

501-05-122.91 КМ

Светофорные мастики и консоли для светофоров линзовых с наборными головками.	Стадия	Лист	Листов
	РП	31	86
Боковая стенка люльки	ГИПРОПРОМТРАНССТРОЙ		

Инв.№ подл. | Подпись и дата | Взам.инв.№

Копир.

25001-02 26 Формат А3

Альбом 2

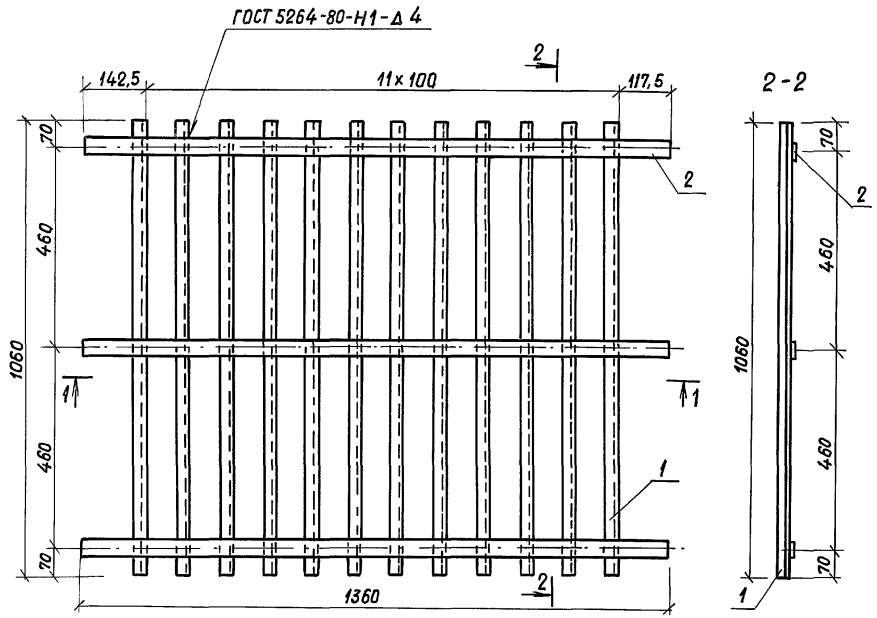

Формат	Зона	Поз.	Обозначение	Наименование	Кол.	Примеч.
				Детали		
БЧ		1		Решетка пола		
				Уголок 25×25×4 ГОСТ 8509-86 / С245 ГОСТ 27772-88		
				ℓ = 1060	12	1,55 кг
А4		2	КМ-36	Продольная планка пола	3	2,60 кг

Масса решетки пола - 26,40 кг

Разраб.	Феофанова		501-05-122.91 КМ			
Пров.	Давыдова					
			Светофорные мостики и консоли для светофоров линзовых с наборными головками	Стадия	Лист	Листов
				РП	32	86
			Решетка пола люльки	ГИПРОПРОМТРАНССТРОЙ		
Н.контр.	Давыдова					

Инв.№ подл. | Подпись и дата | Взам.инв.№

Копир. 87

Альбом 2

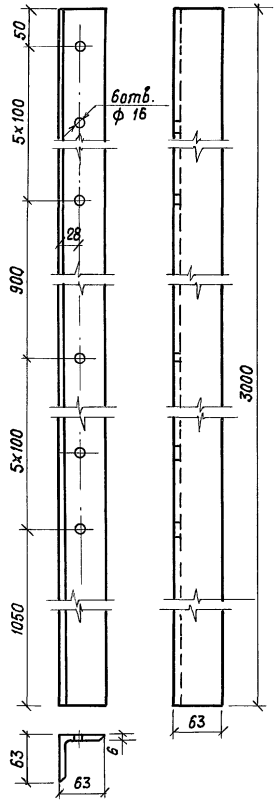

Стойка правая изготавливается в зеркальном отражении

Разраб.	Феофанова		501-05-122.91 КМ		
Провер.	Давыдова				
			Стойки левая, правая	Стадия: РП; Масса: 17,2; Масштаб: 1:5	
				Лист 33; Листов 86	
Н.контр.	Давыдова		Уголок 63×63×6 ГОСТ 8509-86 / С245 ГОСТ 27772-88	ГИПРОПРОМТРАНССТРОЙ	

Инв.№ подл. | Подпись и дата | Взам. инв.№

Формат А4

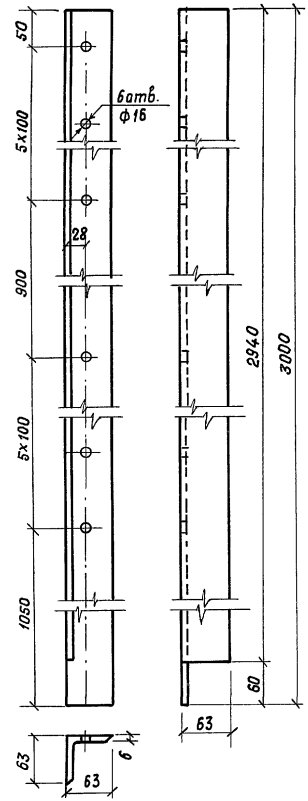

Разраб.	Феофанова		501-05-122.91 КМ		
Провер.	Давыдова				
			Стойка	Стадия: РП; Масса: 17,2; Масштаб: 1:5	
				Лист 34; Листов 86	
Н.контр.	Давыдова		Уголок 63×63×6 ГОСТ 8509-86 / С245 ГОСТ 27772-88	ГИПРОПРОМТРАНССТРОЙ	

Инв.№ подл. | Подпись и дата | Взам. инв.№

Копир. | 25001-02 28 | Формат А4

Альбом 2

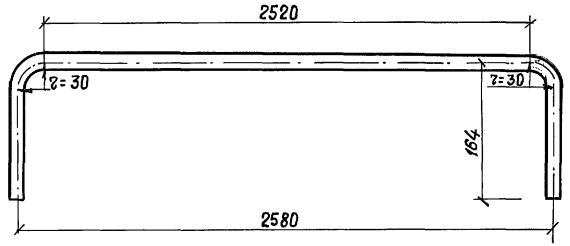

Длина заготовки ℓ = 2890 мм

Разраб.	Феофанова		501-05-122.91 КМ		
Пров.	Давыдова				
			Тетива лестницы	Стадия: РП	Масса: 7,13	Масштаб: 1:5
				Лист 35	Листов 86
Н.контр.	Давыдова		А-I ф 20 ГОСТ 5781-82	ГИПРОПРОМТРАНССТРОЙ	

Инв. N подл. | Подпись и дата | Взам. инв. N

Формат А4

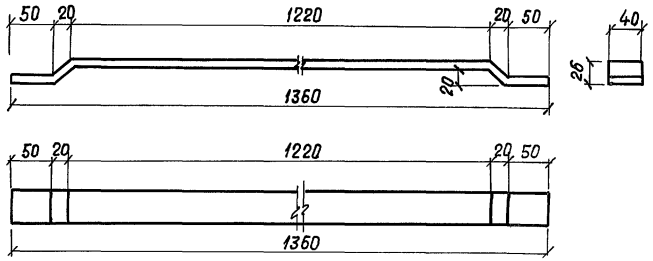

Длина заготовки ℓ = 1380 мм

Разраб.	Феофанова		501-05-122.91 КМ		
Пров.	Давыдова				
			Продольная планка пола	Стадия: РП	Масса: 2,60	Масштаб: 1:5
				Лист 36	Листов 86
Н.контр.	Давыдова		Полоса 6х40 ГОСТ 103-76 / Ст 3 пс 5 ГОСТ 535-88	ГИПРОПРОМТРАНССТРОЙ	

Инв. N подл. | Подпись и дата | Взам. инв. N

Копир. Ym

Формат А4

Альбом 2

Рис. 1

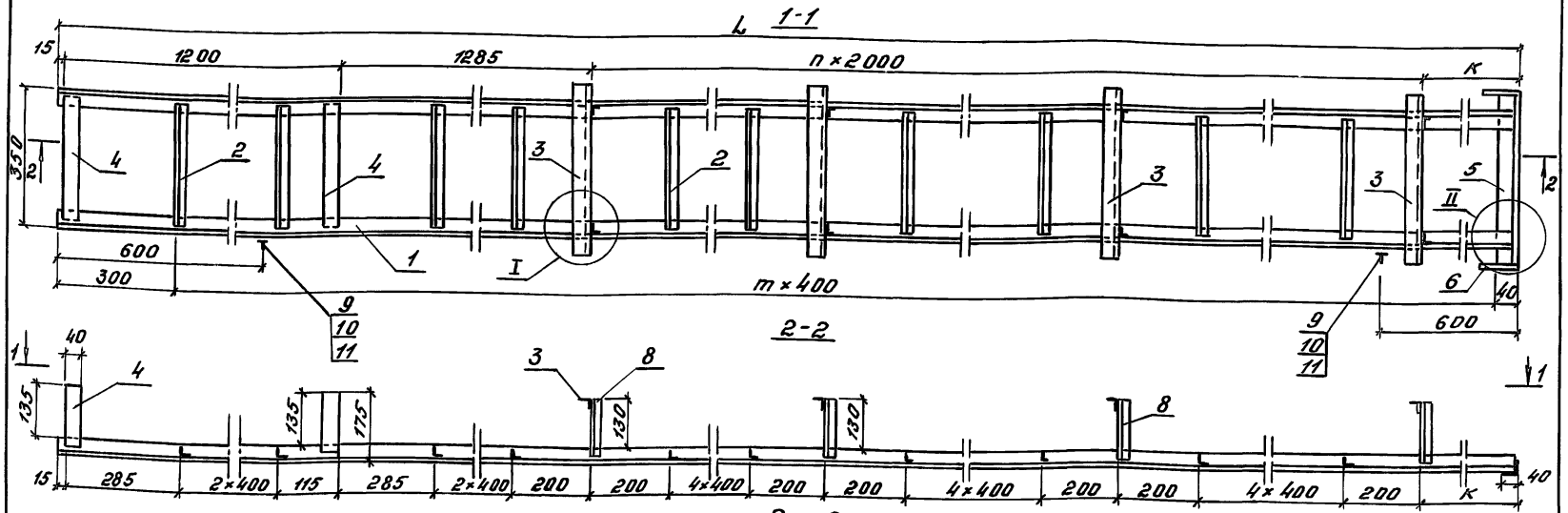

Рис. 2

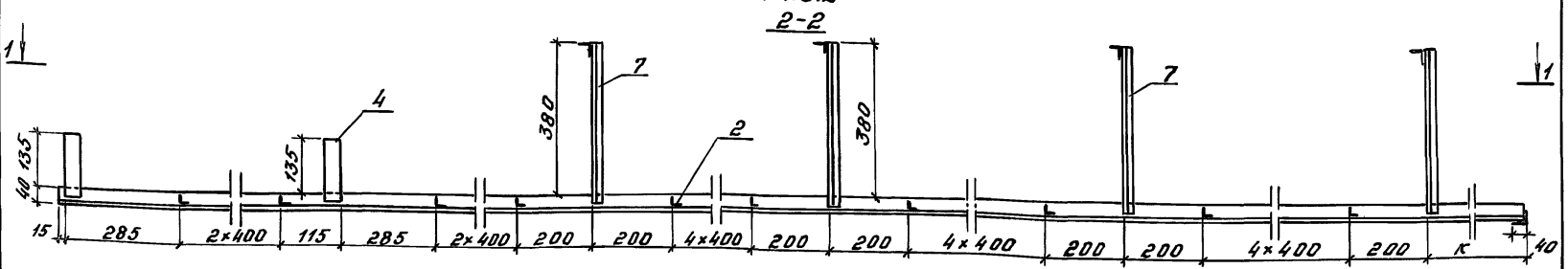

Марка	Тип опоры	Тип тяги	Рис.	L, мм	n, шт.	m, шт.	K, мм	Масса, кг
Л1	С одиночными стойками	Электровозная	2	11540	4	28	1040	84.05
Л2	Со спаренными стойками		1					80.35
Л3	С одиночными стойками	Тепловозная	2	8740	3	21	240	65.85
Л4	Со спаренными стойками		1					62.89

Разраб.	Панина	
Пров.	Богданова	
Н.контр.	Давыдова	

501-05-122.91 КМ

Лестница мостика стационарная

Стадия	Масса	Масштаб
РП	см. табл.	1:10
Лист 37	Листов 86	

Гипропромтрансстрой

Инв. № подл. | Подпись и дата | Взам. инв. №

25001-02 30

Копировал: Бар. Формат А3

Альбом 2

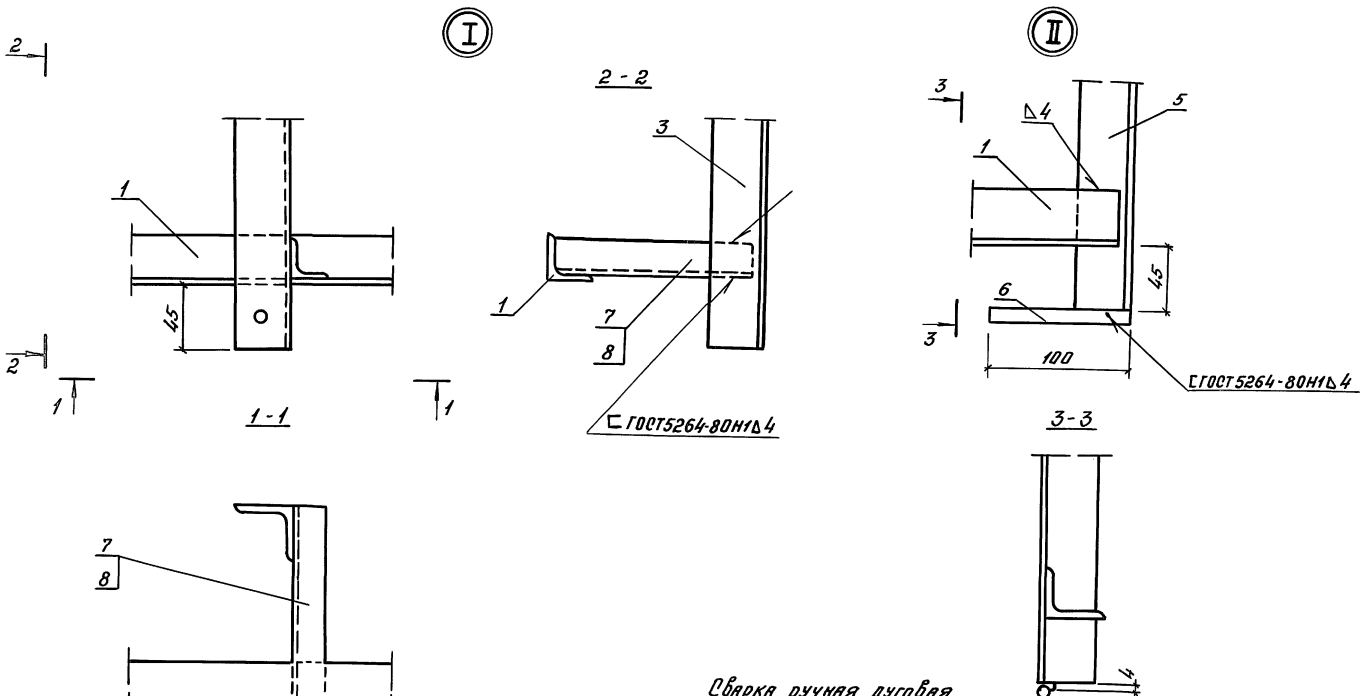

Сварка ручная дуговая

Разраб.	Панина		501-05-122.91 КМ		
Пров.	Богданова				
			Лестница мостика стационарная Узел I, II	Стадия	Масса	Масштаб
				РП	—	1:25
				Лист 38	Листов 86	
Н.контр.	Давыдова			Гипропромтрансстрой		

Инв. № подл. | Подпись и дата | Взам. инв. №

Копировал: 25001-02 31. Формат А3

Инв. N подл.	Подпись и дата	Взам. инв. №

Альбом 2

Формат	Зона	Поз.	Обозначение	Наименование	Кол. на Л -1	-2	-3	-4	Примечание
				Документация					
			501-05-122.91 ПЗ	Пояснительная записка					
				Детали					
Б4		1		Тетива					
				Уголок 40×40×4 ГОСТ 8509-86 / С245 ГОСТ 27772-88					
				L=11540	2	2			27,95
				L=8740			2	2	21,13
Б4		2		Ступень L=330					
				Уголок 25×25×4 ГОСТ 8509-86 / С245 ГОСТ 27772-88	29	29	22	22	0,48
А4		3	КМ-46	Уголок поперечный	4	4	4	4	1.07
А4		4	КМ-45	Скоба опорная	2	2	2	2	1,21

Разраб.	Панина	Панин
Пров.	Давыдова	[illegible]
Н.контр.	Давыдова	[illegible]

501-05-122.91 КМ

Лестница мостика стационарная. Спецификация

Стадия	Лист	Листов
РП	39	86

Гипропромтрансстрой

копир. [illegible]

формат А4

Инв. N подл.	Подпись и дата	Взам. инв. №

Формат	Зона	Поз.	Обозначение	Наименование	Кол. на Л -1	-2	-3	-4	Примечание
Б4		5		Ступень нижняя L=440					
				Уголок 40×40×4 ГОСТ 8509-86 / С245 ГОСТ 27772-88	1	1	1	1	1.06
Б4		6		Упор L=100					
				Круг В12 ГОСТ 2590-88 / Ст3пс ГОСТ 535-88	2	2	2	2	0,09
Б4		7		Уголок продольный L=410					
				Уголок 25×25×4 ГОСТ 8509-86 / С245 ГОСТ 27772-88	10		8		0,60
Б4		8		Уголок продольный L=160					
				Уголок 25×25×4 ГОСТ 8509-86 / С245 ГОСТ 27772-88		10		8	0,23
				Стандартные изделия					
		9		Болт М16×50 ГОСТ 7798-70	2	2	2	2	0,11
		10		Гайка М16 ГОСТ 5915-70	2	2	2	2	0,033
		11		Шайба ГОСТ 6958-78	4	4	4	4	0,013

501-05-122.91 КМ

Лист 40

25001-02 32

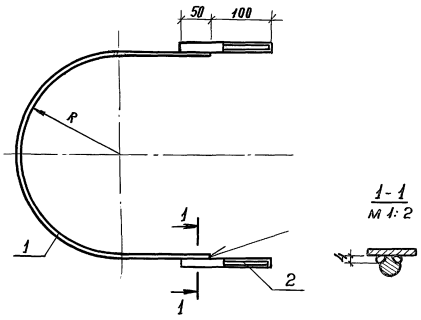

Марка	R, мм	Масса, кг
Х1	160	0,97
Х2	190	1,10

Сварка ручная дуговая

Разраб.	Панина		501-05-122.91 КМ		
Пров.	Богданова				
Н.контр.	Давыдова		Хомут Х1, Х2	Стадия: РП; Масса: см. табл.; Масштаб: 1:5	
				Лист 42; Листов 86	
				Гипропромтрансстрой	

Инв.№ подл. | Подпись и дата | Взам. инв.№

Копировал

25001-02 33 Формат А4

Альбом 2

Обозначение	Наименование	Кол. на марку 1	2	Примечание
	Документация			
501-05-122.91 ПЗ	Пояснительная записка			
	Детали			
КМ-43	Дуга Д1	1		0,71
КМ-43	Дуга Д2		1	0,84
КМ-44	Шпилька	2	2	0,13

Разраб.	Панина		501-05-122.91 КМ		
Пров.	Богданова				
Н.контр.	Давыдова		Хомут Х1, Х2 Спецификация	Стадия: РП; Лист: 41; Листов: 86	
				Гипропромтрансстрой	

Копировал

Формат А4

Инв.№ подл. | Подпись и дата | Взам. инв.№ | Формат | Зона | Поз.

Альбом 2

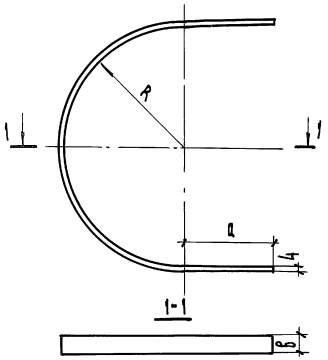

Марка	R	R загиб.	а	в	Масса
	мм	мм	мм	мм	кг
Д1	160	750	120	30	0,71
Д2	190	890	145	30	0,84
Д3	350	1960	430	40	2,47

Инв. № подл. | Подпись и дата | Взам. инв. №

Разраб.	Панина		
Пров.	Богданова		
Н. контр.	Давыдова		

501-05-122.91 КМ

Дуга Д1÷Д3

Стадия	Масса	Масштаб
РП	См. табл.	1:5
Лист 43	Листов 86	

Полоса 4×8 ГОСТ 103-76 / Ст3пс ГОСТ 535-88

Гипропромтранссстрой

Копир.

Формат А4

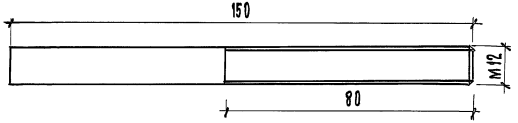

Инв. № подл. | Подпись и дата | Взам. инв. №

Разраб.	Панина		
Пров.	Богданова		
Н. контр.	Давыдова		

501-05-122.91 КМ

Шпилька

Стадия	Масса	Масштаб
РП	0,13	1:1
Лист 44	Листов 86	

Круг 12 ГОСТ 2590-88 / Ст3пс ГОСТ 535-88

Гипропромтранссстрой

Копир.

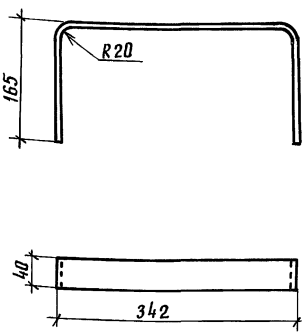

Длина заготовки ℓ=640 мм

Разраб.	Панина		501-05-122.91 КМ		
Пров.	Богданова				
			Скоба опорная	стадия: РП	масса: 1,21	масштаб: 1:5
				лист 45	листов 86
Н. контр.	Давыдова		Полоса 6х40 ГОСТ 103-76 / Ст3пс ГОСТ 535-88	Гипропромтрансстрой	

Инв. № подл. | Подпись и дата | Взам. инв. №

копир.

формат А4

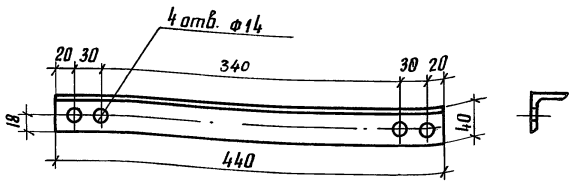

Разраб.	Панина		501-05-122.91 КМ		
Пров.	Богданова				
			Уголок поперечный	стадия: РП	масса: 1,07	масштаб: 1:4
				лист 46	листов 86
Н. контр.	Давыдова		Уголок 40х40х4 ГОСТ 8509-86 / С245 ГОСТ 27772-88	Гипропромтрансстрой	

Инв. № подл. | Подпись и дата | Взам. инв. №

копир.

Альбом 2

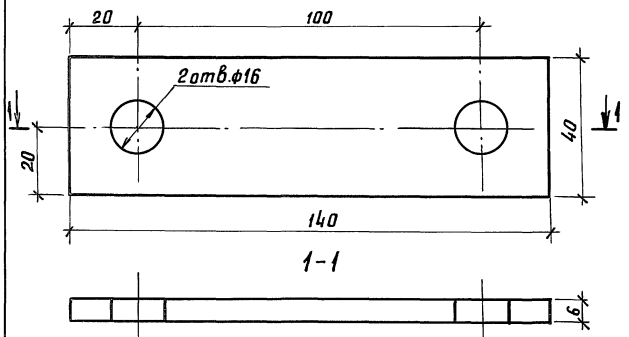

Разраб.	Панина		501-05-122.91 КМ			
Пров.	Богданова					
			Планка	Стадия	Масса	Масштаб
				РП	0,26	1:1
				Лист 47	Листов 86	
Н.контр.	Давыдова		Полоса 6×40 ГОСТ 103-76 Ст3пс ГОСТ 535-83	Гипропромтрансстрой		

Копир. Формат А4

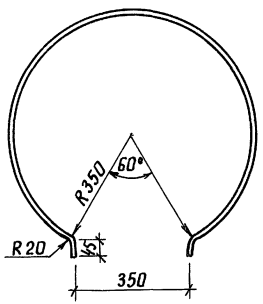

Длина заготовки ℓ=1930

Разраб.	Панина		501-05-122.91 КМ			
Пров.	Богданова					
			Дуга Д4	Стадия	Масса	Масштаб
				РП	2,43	1:5
				Лист 48	Листов 86	
Н.контр.	Давыдова		Полоса 4×40 ГОСТ 103-76 Ст3пс ГОСТ 535-88	Гипропромтрансстрой		

Копир. 25001-02 36 Формат А4

Альбом 2

Для линии с электротягой

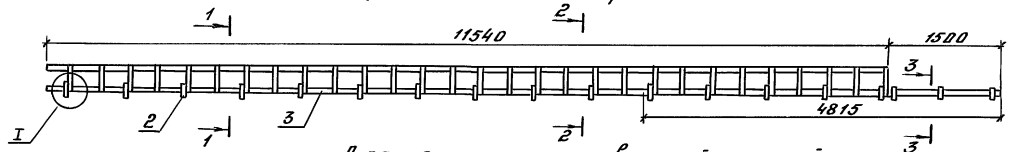

Для линии с тепловозной тягой

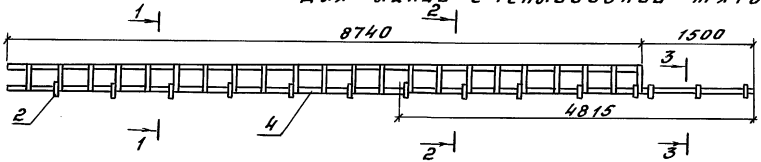

1-1
М1:2

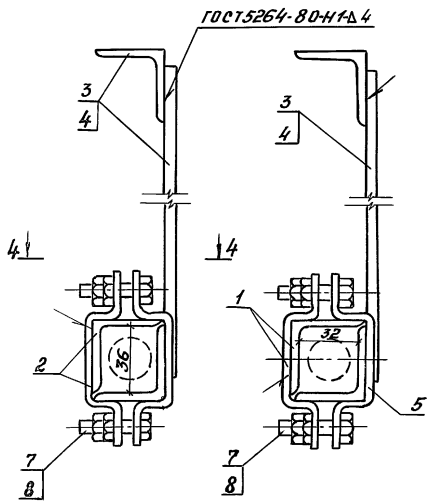

2-2
М1:2

3-3

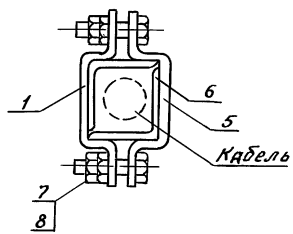

4-4

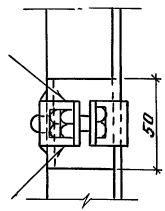

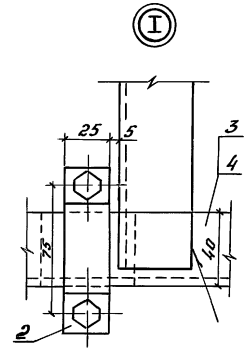

Разраб.	Бирюкова		501-05-122.91 КМ	
Пров.	Панина			
Н.контр.	Давыдова		Конструкция для прокладки кабеля по лестнице	Стадия: РП; Масса: —; Масштаб: 1:5; Лист 49; Листов 86; Гипропромтрансстрой

Инв. № подл. | Подпись и дата | Взам. инв. №

Копировал: Бэф. 25001-02 37 Формат А3

Инв. № подл. | Подпись и дата | Взам. инв. №

Формат	Зона	Поз.	Обозначение	Наименование	Кол. на —	Кол. на 01	Примечание
				Документация			
			501-05-122.91 ПЗ	Пояснительная записка			
				Сборочные единицы			
А4		1		Угольник защитный			
				ℓ=4815	1	1	12.26
А4		2		Угольник защитный			
				ℓ=50	10	6	0.22
А3		3		Лестница Л1, Л2	1		
А3		4		Лестница Л3, Л4		1	

Разраб.	Бирюкова	
Пров.	Панина	
Н. контр.	Давыдова	

501-05-122.91 КМ

Конструкция для прокладки кабеля по лестнице
Спецификация

Стадия	Лист	Листов
РП	50	86

Гипропромтрансстрой

Копировал: Бар. Формат А4

Инв. № подл. | Подпись и дата | Взам. инв. №

Формат	Зона	Поз.	Обозначение	Наименование	Кол. на —	Кол. на 01	Примечание
				Детали			
А4		5		Скоба	18	14	0.102
Б4		6		Кожух защитный ℓ=1500			
				Уголок 40×40×4 ГОСТ 8509-86 С245 ГОСТ 27772-88	1	1	3.63
				Стандартные изделия			
		7		Болт ГОСТ 7798-70			
				М8×35	36	28	0.193
		8		Гайка ГОСТ 5915-70			
				М8	72	56	0.005

25001-02 38

501-05-122.91 КМ

Лист 51

Копировал: Бар. Формат А4

37

Альбом 2

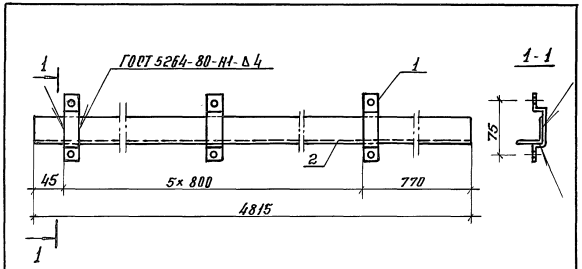

Марка, поз.	Обозначение	Наименование	Кол.	Масса ед, кг	Примечание
		Детали			
1		Скоба	6	0.102	
2		Уголок ℓ=4815			
		Уголок 40×40×4 ГОСТ 8509-86 С245 ГОСТ 27772-88	1	11.65	

Инв.№ подл. | Подпись и дата | Взам. инв.№

Разраб.	Давыдова	
Пров.	Панина	
Н.контр.	Давыдова	

501-05-122.91 КМ

Угольник

Стадия	Масса	Масштаб
РП	12,26	1:5
Лист 52	Листов 86	

Гипропромтранспстрой

Копировал:

Формат А4

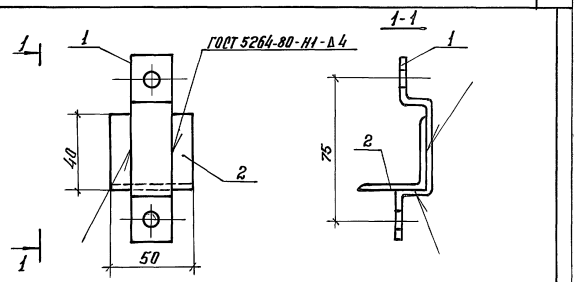

Марка, поз.	Обозначение	Наименование	Кол.	Масса ед, кг	Примечание
		Детали			
1		Скоба	1	0.102	
2		Уголок ℓ=50			
		Уголок 40×40×4 ГОСТ 8509-86 С245 ГОСТ 27772-88	1	0,12	

Инв.№ подл. | Подпись и дата | Взам. инв.№

Разраб.	Давыдова	
Пров.	Панина	
Н.контр.	Давыдова	

501-05-122.91 КМ

Угольник

Стадия	Масса	Масштаб
РП	0,222	1:2
Лист 53	Листов 86	

Гипропромтранспстрой

Копировал:

25001-02 39 Формат А4

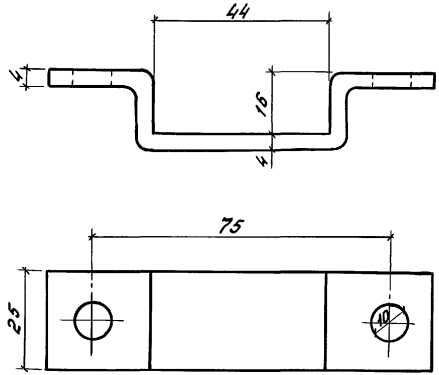

Развернутая длина 130мм

Разраб.	Феофанова		501-05-122.91 КМ		
Пров.	Панина				
Н.контр.	Давыдова		Скоба	Стадия: РП; Масса: 0.102; Масштаб: 1:1	
				Лист 54; Листов 86	
			Полоса 25×4 ГОСТ 103-76 / Ст3пс ГОСТ535-88	Гипропромтрансстрой	

Инв.№ подл. | Подпись и дата | Взам.инв.№

Копировал: Бар. Формат А4

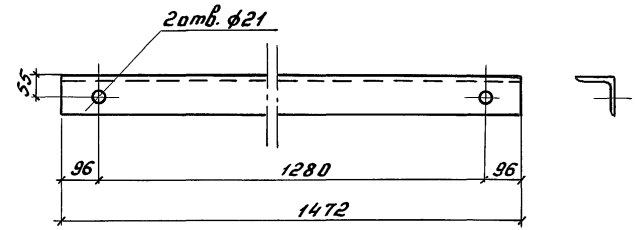

Разраб.	Панина		501-05-122.91 КМ		
Пров.	Бирюкова				
Н.контр.	Давыдова		Стойка	Стадия: РП; Масса: 15.88; Масштаб: 1:1	
				Лист 55; Листов 86	
			Уголок 100×100×7 ГОСТ8509-86 / С245 ГОСТ27772-88	Гипропромтрансстрой	

Инв.№ подл. | Подпись и дата | Взам.инв.№

Копировал: Бар. Формат А4

Альбом 2

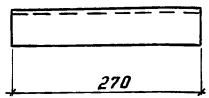



Деталь срезки обушка поясных уголков

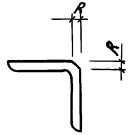

Марка	Сечение, мм	R, мм	Масса, кг
НС1	63×63×5	7.0	1.30
НС2	50×50×5	5.5	1.02
НС3	70×70×5	8.0	1.45
НС4	56×56×5	6.0	1.15
НС5	75×75×6	9.0	1.86

Инв.№подл. | Подпись и дата | Взам.инв.№

Разраб.	Панина		
Пров.	Бирюкова		
Н.контр.	Давыдова		

501-05-122.91 КМ

Накладка стыковая НС1 ÷ НС5

Стадия	Масса	Масштаб
РП	см. табл.	—
Лист 56	Листов 86	

Уголок ГОСТ 8509-86 L=270 С245 ГОСТ 27772-88

Гипропромтрансстрой

Копировал: Бобр. Формат А4

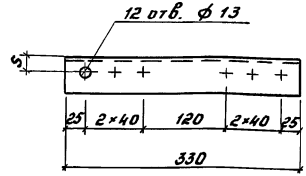



Деталь срезки обушка поясных уголков

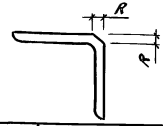

Марка	Сечение, мм	R, мм	S, мм	Масса, кг
НСС1	63×63×5	7.0	35	1.59
НСС2	50×50×5	5.5	30	1.24
НСС3	70×70×5	8.0	40	1.77
НСС4	56×56×5	7.0	35	1.59
НСС5	75×75×6	9.0	45	2.28

Инв.№подл. | Подпись и дата | Взам.инв.№

Разраб.	Панина		
Пров.	Бирюкова		
Н.контр.	Давыдова		

501-05-122.91 КМ

Накладка стыковая НСС1 ÷ НСС5

Стадия	Масса	Масштаб
РП	см. табл.	—
Лист 57	Листов 86	

Уголок ГОСТ 8509-86 L=330 С245 ГОСТ 27772-88

Гипропромтрансстрой

Копировал: Бобр. 25001-02 41 Формат А4

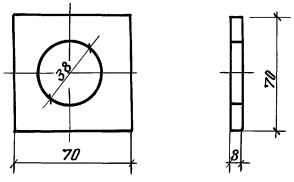

Разраб.	Панина	
Пров.	Богданова	
Н.контр.	Давыдова	

501-05-122.91 КМ

Шайба

Стадия	Масса	Масштаб
РП	0,24	1:2
Лист 58	Листов 86	

Полоса 8х70 ГОСТ 103-76 / Ст3пс ГОСТ 535-88

Гипропромтрансстрой

Инв.№ подл. | Подпись и дата | Взам. инв.№

Копировал

Формат А4

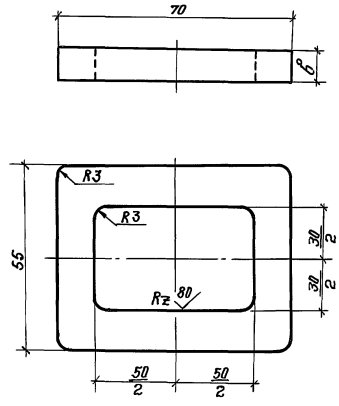

Марка	δ мм	Масса кг
Ш1	8	0,15
Ш2	10	0,19

Разраб.	Панина	
Пров.	Богданова	
Н.контр.	Давыдова	

501-05-122.91 КМ

Шайбы Ш1, Ш2

Стадия	Масса	Масштаб
РП	см. тайл.	1:1
Лист 59	Листов 86	

Полоса 8х55 ГОСТ 103-76 / Ст3пс ГОСТ 535-88

Гипропромтрансстрой

Инв.№ подл. | Подпись и дата | Взам. инв.№

Копировал

Альбом 2

Настил не показан

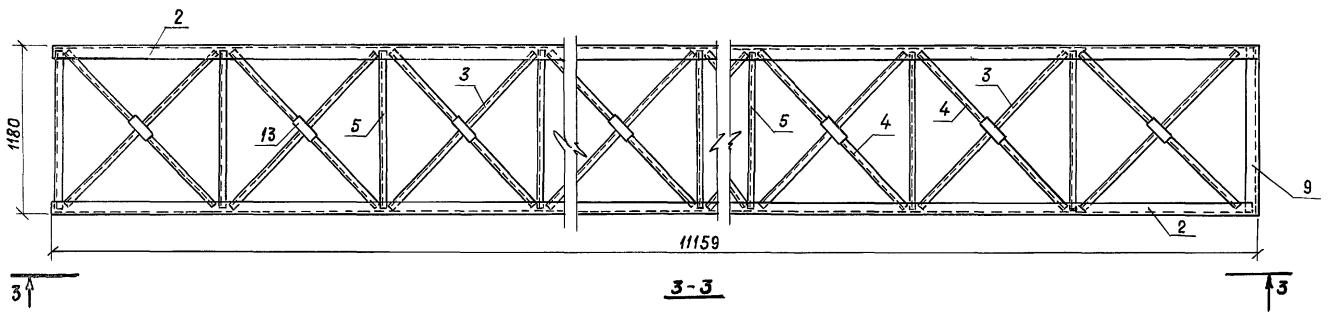

1-1

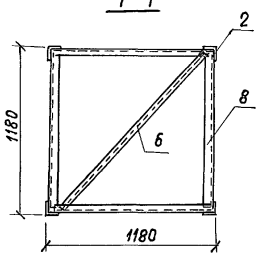

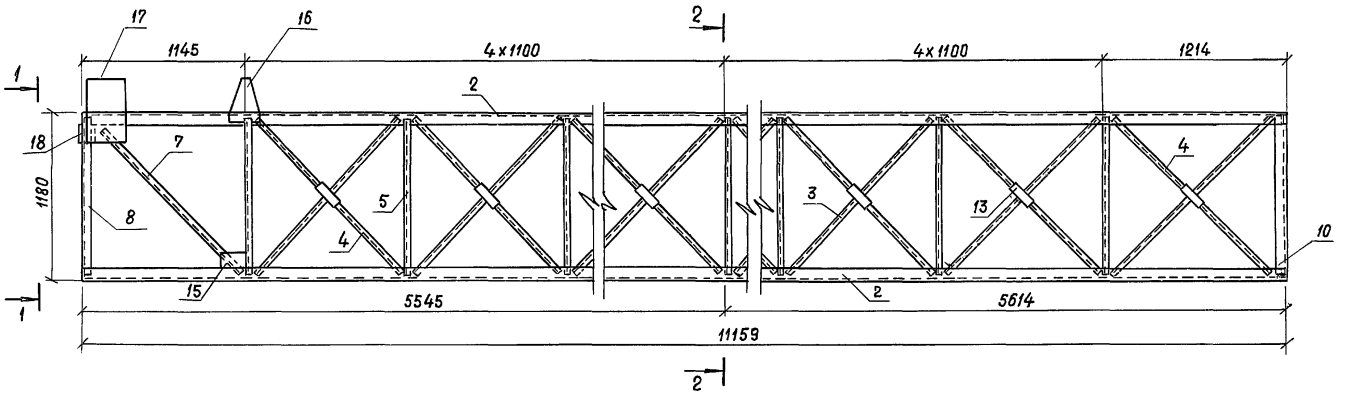

2-2

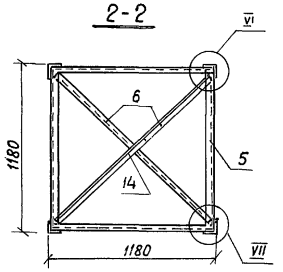

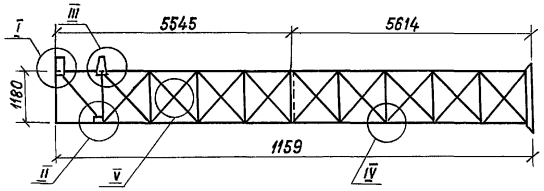

Место установки раскосов поперечной связи поз.6 на схеме показано пунктиром.

Разраб.	Бирюкова		501-05-122.91 КМ	
Проверил	Панина			
Н. контр.	Давыдова		Стойка консоли для линий с электротягой.	Стадия: РП; Масса: 1326,01; Масштаб: 1:30; Лист 60; Листов 86; ГИПРОПРОМТРАНССТРОЙ

Инв.№ подл. | Подпись и дата | Взам.инв.№

Копир.

Альбом 2

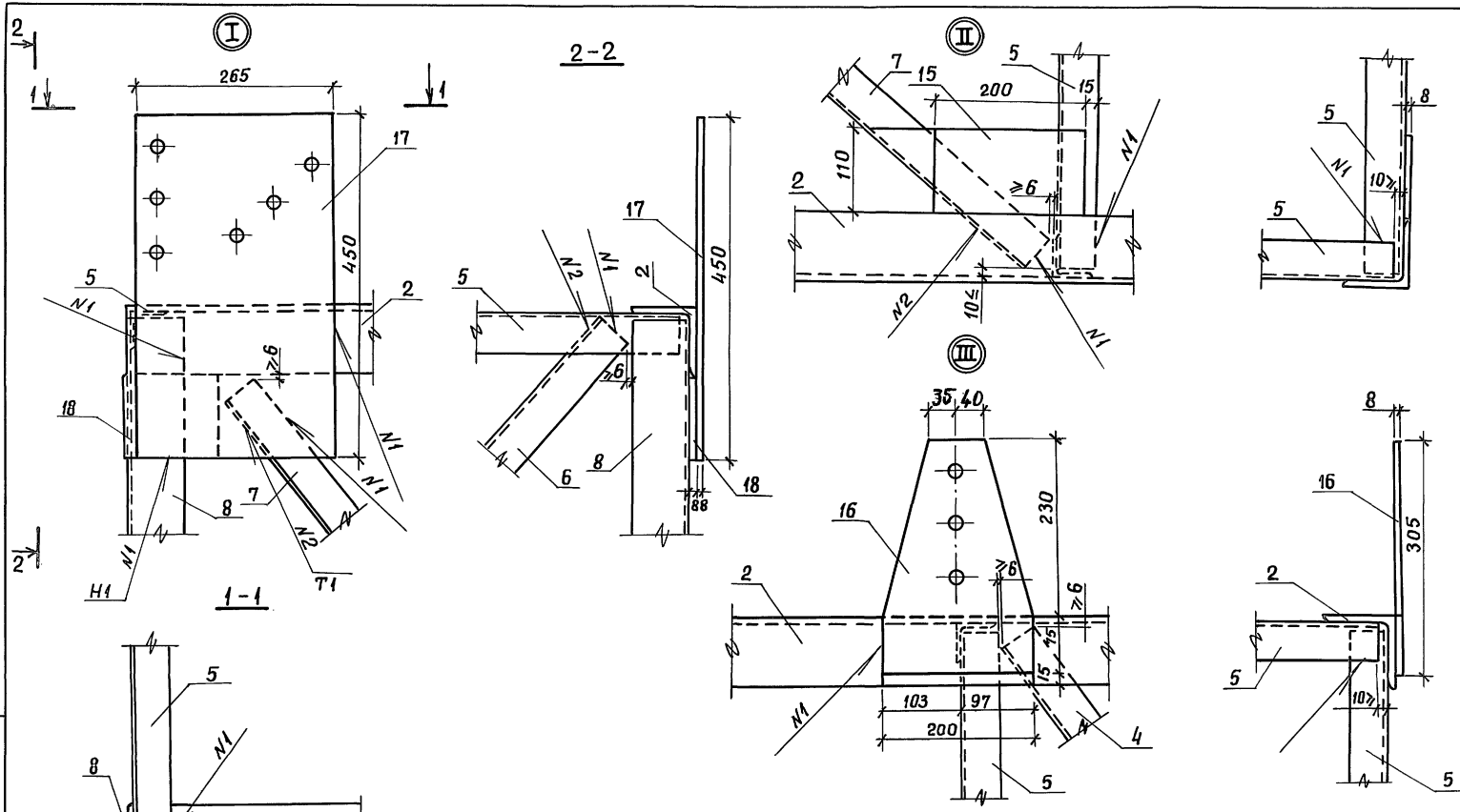

Сварные швы по гост 5264-80-Δ4

Разраб.	Бирюкова		
Пров.	Панина		
Н.контр.	Давыдова		

501.05-122.91 КМ

Стойка консоли для линий с электротягой
Узел I-III

стадия	масса	масштаб
РП	—	1:5
лист 81	листов 86	

Гипропромтрансстрой

Инв.№ подл. | Подпись и дата | Взам.инв.№

копир.

25001-02 44 формат А3

Альбом 2

Низ конструкции

Вид поперек пути

Вид вдоль пути

М 1:20

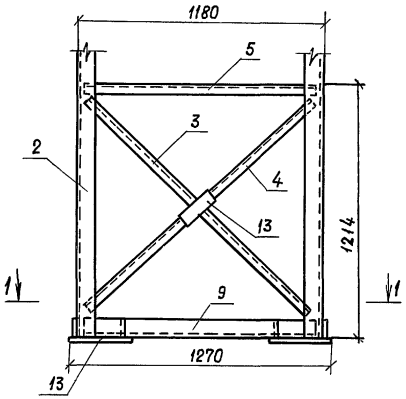

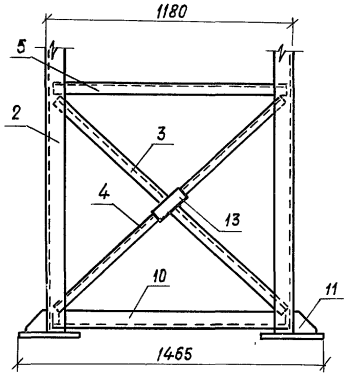

IV М 1:5

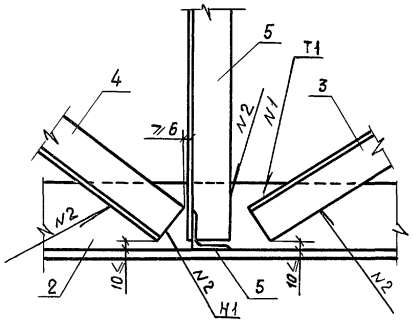

V М 1:5

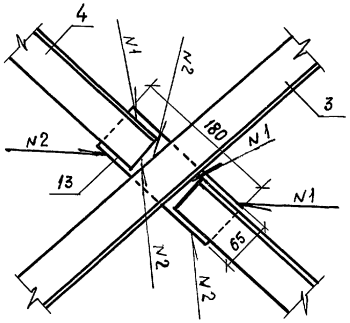

VI М 1:5

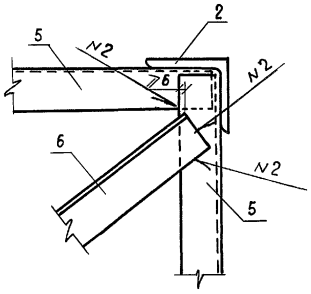

VII М 1:5

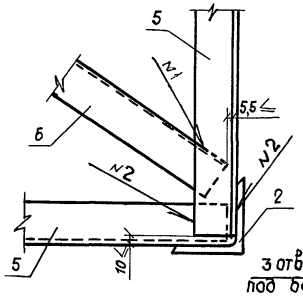

3 отв. ф 38
под болт ф 36

1-1

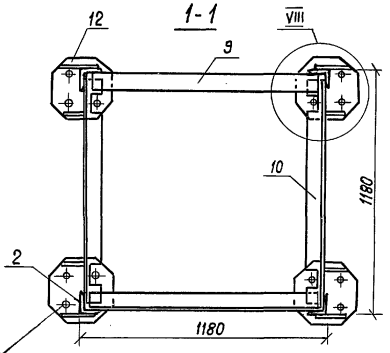

VIII М 1:5

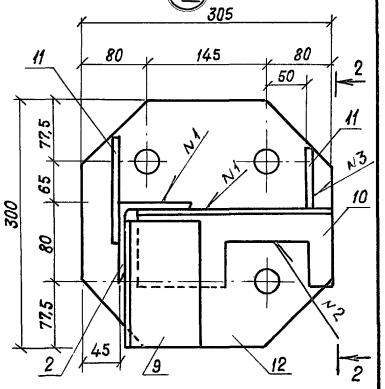

2-2

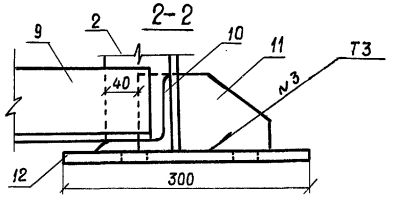

Сварные швы по гост 5264-80 - Δ4

Разраб.	Бирюкова		
Пров.	Панина		
Н.контр.	Давыдова		

501-05-122.91 КМ

Стойка консоли для линий с электротягой
Узел IV – VII

Стадия	Масса	Масштаб
РП	—	—
Лист 62	Листов 86	

ГИПРОПРОМТРАНССТРОЙ

Копир.

25001-02 45

Формат А3

Инв.№ подл. | Подпись и дата | Взам. инв.№

Альбом 2

Формат	Зона	Поз.	Обозначение	Наименование	Кол.	Примечание
				Документация		
			501-05-122.91 ПЗ	Пояснительная записка		
				Сборочные единицы		
А4		1	КМ-65	Сетка настила	1	10.98
				Детали		
Б4		2		Пояс стойки ℓ=11145		
				Уголок $\frac{100\times100\times8\ ГОСТ8509-86}{С245\ ГОСТ27772-88}$	4	135.97
А4		3	КМ-67	Раскос Р1	38	5.65
А4		4	КМ-67	Раскос Р2	76	2.72
Б4		5		Распорка ℓ=1140		
				Уголок $\frac{50\times50\times5\ ГОСТ8509-86}{С245\ ГОСТ27772-88}$	38	4.30
Б4		6		Раскос поперечной связи ℓ=1450		
				Уголок $\frac{50\times50\times5\ ГОСТ8509-86}{С245\ ГОСТ27772-88}$	3	5.47
Б4		7		Раскос верхней панели стойки ℓ=1400		
				Уголок $\frac{50\times50\times5\ ГОСТ8509-86}{С245\ ГОСТ27772-88}$	2	5.23
А4		8	КМ-69	Распорка	2	7.85
А4		9	КМ-71	Уголок опорный	2	13.90
Б4		10		Уголок опорный ℓ=1140		
				Уголок $\frac{100\times100\times8\ ГОСТ8509-86}{С245\ ГОСТ27772-88}$	2	13.91

Инв.№ подл. | Подпись и дата | Взам.инв.№

Разраб.	Бирюкова		501-05-122.91 КМ
Пров.	Панина		
Н.контр.	Давыдова		Стойка консоли для линий с электротягой. Спецификация

Стадия	Лист	Листов
РП	63	86

Гипропромтранссстрой

Копировал: Сар. Формат А4

Формат	Зона	Поз.	Обозначение	Наименование	Кол.	Примечание
А4		11	КМ-72	Ребро жесткости	4	0.59
А4		12	КМ-68	Фасонка опорная	4	8.62
Б4		13		Фасонка раскоса ℓ=180		
				Полоса $\frac{8\times60\ ГОСТ103-76}{Ст3пс\ ГОСТ535-88}$	38	0.68
Б4		14		Прокладка раскосов поперечных связей ℓ=140		
				Полоса $\frac{5\times50\ ГОСТ103-76}{Ст3пс\ ГОСТ535-88}$	1	0.22
Б4		15		Фасонка раскоса верхней панели ℓ=200		
				Полоса $\frac{8\times110\ ГОСТ103-76}{Ст3пс\ ГОСТ535-88}$	2	1.38
А4		16	КМ-73	Фасонка	2	2.88
А4		17	КМ-73	Фасонка	2	7.50
Б4		18		Прокладка ℓ=125		
				Полоса $\frac{8\times110\ ГОСТ103-76}{Ст3пс\ ГОСТ535-88}$	2	0.86

Инв.№ подл. | Подпись и дата | Взам.инв.№

501-05-122.91 КМ | Лист 64

Копировал: Сар. Формат А4

Альбом 2

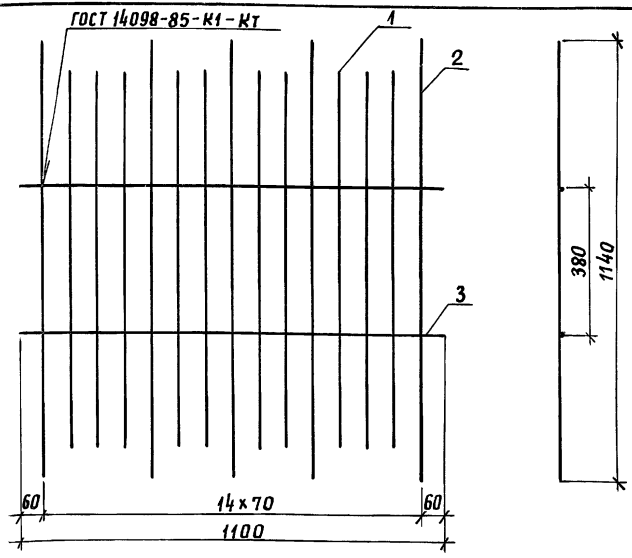

Формат	Зона	Поз.	Обозначение	Наименование	Кол.	Примечание
				Детали		
БЧ		1		Ф10А-I ГОСТ 5781-82; ℓ=990	10	0,61 кг
БЧ		2		Ф10А-I ГОСТ 5781-82; ℓ=1140	5	0,70 кг
БЧ		3		Ф10А-I ГОСТ 5781-82; ℓ=1100	2	0,69 кг

Взам. инв.№ | Подпись и дата | Инв.№ подл.

Разраб.	Бирюкова		501-05-122.91 КМ
Пров.	Панина		
Н. контр.	Давыдова		

Сетка настила

Стадия	Масса	Масштаб
РП	10,98	1:10
Лист 65	Листов 86	

Гипропромтрансстрой

Копир. Формат А4

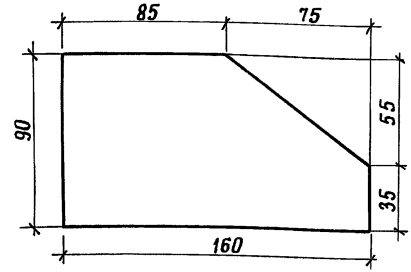

Взам. инв.№ | Подпись и дата | Инв.№ подл.

Разраб.	Бирюкова		501-05-122.91 КМ
Пров.	Панина		
Н. контр.	Давыдова		

Ребро жесткости

Стадия	Масса	Масштаб
РП	0,90	1:2
Лист 66	Листов 86	

Полоса 8×90 ГОСТ 103-76 / Ст3 пс ГОСТ 535-88

Гипропромтрансстрой

Копир. 25001-02 47 Формат А4

Альбом 2

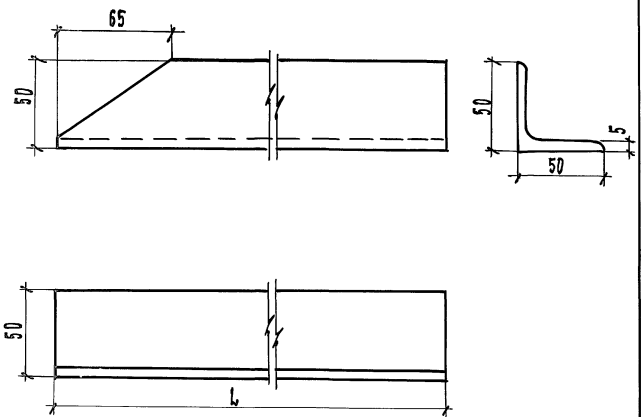

Марка	L мм	Масса, кг
Р1	1500	5,85
Р2	720	2,72

Разраб.	Бирюкова		501-05-122.91 КМ		
Пров.	Панина				
			Раскос стойки Р1, Р2	Стадия: Р	Масса: Сед. табл.	Масштаб: 1:2
				Лист 67	Листов 86
Н.контр.	Давыдова		Уголок 50×50×5 ГОСТ 8509-86 / С 245 ГОСТ 27772-88	Гипропромтрансстрой	

Копир. Формат А4

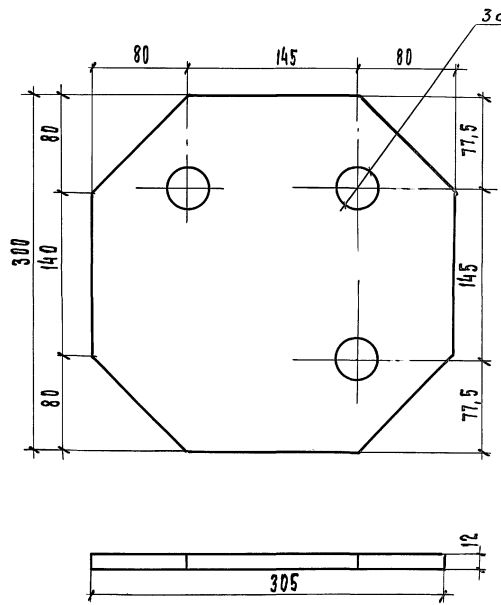

Разраб.	Бирюкова		501-05-122.91 КМ		
Пров.	Панина				
			Фасонка опорная	Стадия: Р	Масса: 8,62	Масштаб: 1:3
				Лист 68	Листов 86
Н.контр.	Давыдова		Полоса 12×300 ГОСТ 82-70 / Ст3пс ГОСТ 535-88	Гипропромтрансстрой	

Копир. 25001-02 48 Формат А3

Инв.№ подл. | Подпись и дата | Взам. инв.№

Альбом 2

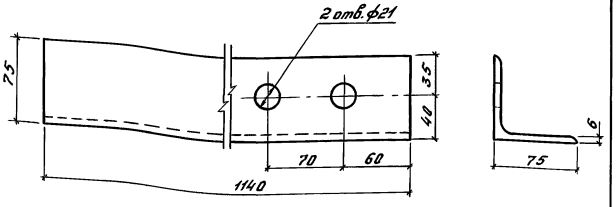

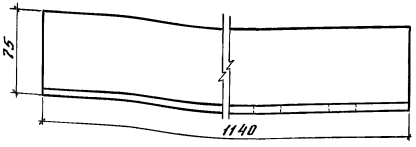

Разраб.	Бирюкова		501-05-122.91КМ		
Пров.	Панина				
Н.контр.	Давыдова		Распорка	Стадия: РП	Масса: 7,85
				Масштаб: 1:3	
				Лист 69	Листов 86
			Уголок 75×75×6 ГОСТ 8509-86 / С245 ГОСТ 27772-88	Гипропромтрансстрой	

Инв.№ подл. | Подпись и дата | Взам.инв.№

Копировал: Бар. Формат А4

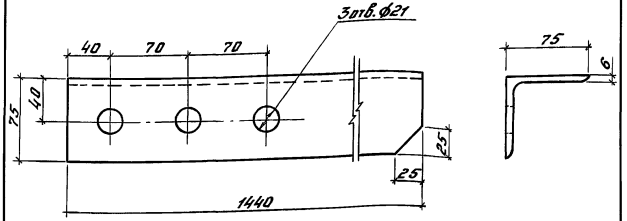

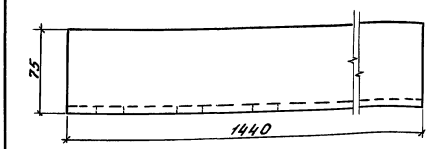

Разраб.	Бирюкова		501-05-122.91КМ		
Пров.	Панина				
Н.контр.	Давыдова		Раскос ригеля	Стадия: РП	Масса: 9,2
				Масштаб: 1:3	
				Лист 70	Листов 86
			Уголок 50×50×5 ГОСТ 8509-86 / С245 ГОСТ 27772-88	Гипропромтрансстрой	

Инв.№ подл. | Подпись и дата | Взам.инв.№

Копировал: Бар. 25001-02 49 Формат А4

Альбом 2

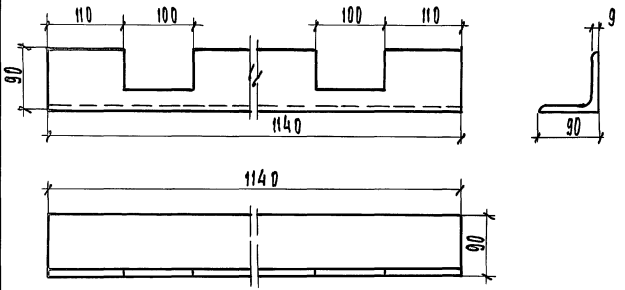

Разраб.	Бирюкова		501-05-122.91 КМ		
Пров.	Панина				
			Уголок опорный	Стадия: РП	Масса: 13.9	Масштаб: 1:5
				Лист 71	Листов 86
Н. контр.	Давыдова		Уголок 90×90×9 ГОСТ 8509-86 С 245 ГОСТ 27772-88	Гипропромтрансстрой	

Инв. № подл. | Подпись и дата | Взам. инв. №

Копир. Гл

Формат А4

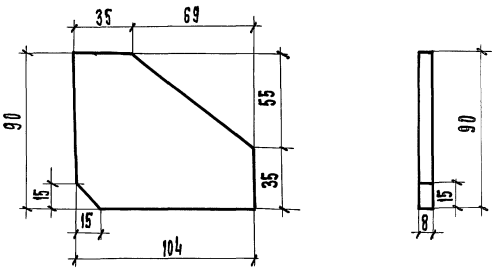

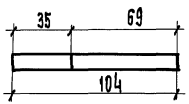

Разраб.	Бирюкова		501-05-122.91 КМ		
Пров.	Панина				
			Ребро жесткости	Стадия: РП	Масса: 0,59	Масштаб: 1:2
				Лист 72	Листов 86
Н. контр.	Давыдова		Полоса 8×90 ГОСТ 103-76 Ст 3 пс ГОСТ 535-88	Гипропромтрансстрой	

Инв. № подл. | Подпись и дата | Взам. инв. №

25001-02 50

Копир Гл

Формат А4

Альбом 2

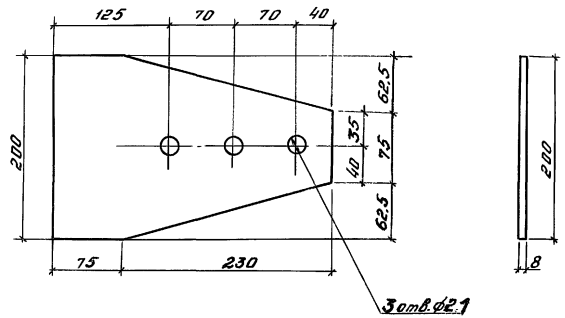

Разраб.	Бирюкова		501-05-122.91КМ			
Пров.	Панина					
			Фасонка	Стадия	Масса	Масштаб
				РП	2,88	1:4
				Лист 73	Листов 86	
Н. контр.	Давыдова		Полоса 8×200 ГОСТ 103-76 / Ст3пс ГОСТ 535-88	Гипропромтрансстрой		

Копировал: Гофр. Формат А4

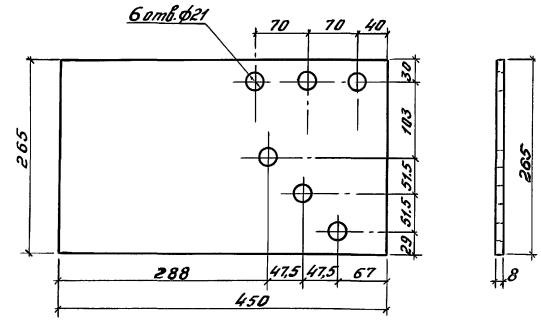

Разраб.	Бирюкова		501-05-122.91КМ			
Пров.	Панина					
			Фасонка	Стадия	Масса	Масштаб
				РП	7,5	1:5
				Лист 74	Листов 86	
Н. контр.	Давыдова		Полоса 8×270 ГОСТ 82-70 / Ст3пс ГОСТ 535-88	Гипропромтрансстрой		

25DD1-D2 51

Копировал: Гофр. Формат А4

Альбом 2

Настил не показан

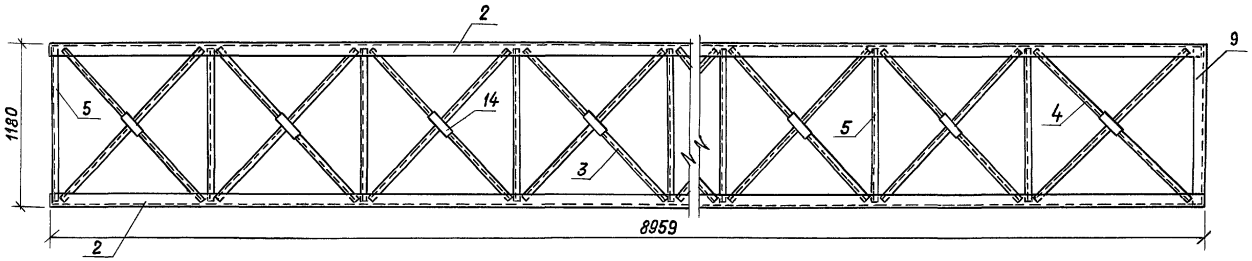

1-1

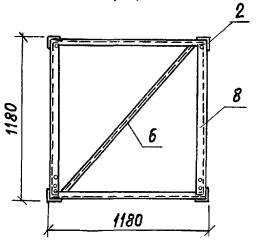

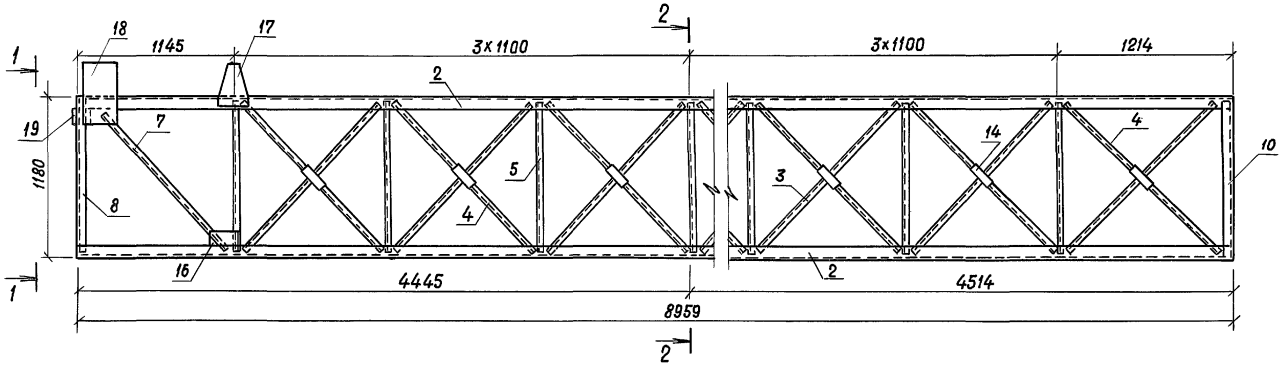

2-2

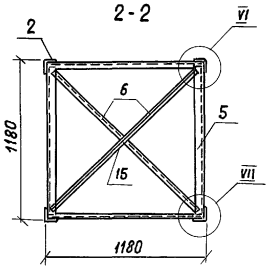

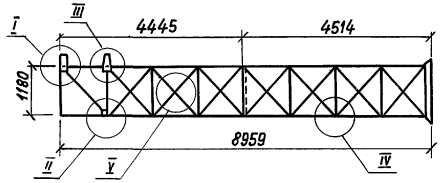

Место установки раскосов поперечной связи поз. 6 на схеме показано пунктиром.

Разраб.	Бирюкова		501-05-122.91 КМ
Пров.	Панина		Стойка консоли для линий с тепловозной тягой
Н.контр.	Давыдова		Стадия: РП; Масса: 920,59; Масштаб: 1:30; Лист 75; Листов 86; ГИПРОПРОМТРАНССТРОЙ

Инв.N подл. | Подпись и дата | Взам.инв.N

Копир.

25001-02 52 Формат А3

Альбом 2

Формат	Зона	Поз.	Обозначение	Наименование	Кол.	Примечание
				Документация		
			501-05-122.91 ПЗ	Пояснительная записка		
				Сборочные единицы		
А4		1	КМ-65	Сетка настила	1	10,98
				Детали		
Б4		2		Пояс стойки l=8945		
				Уголок 100×100×8 ГОСТ 8509-86 / С245 ГОСТ 27772-88	4	109,13
А4		3	КМ-67	Раскос Р1	30	5,65
А4		4	КМ-67	Раскос Р2	60	2,72
Б4		5		Распорка стойка l=1140		
				Уголок 50×50×5 ГОСТ 8509-86 / С245 ГОСТ 27772-88	30	4,30
Б4		6		Раскос поперечной связи l=1450		
				Уголок 50×50×5 ГОСТ 8509-86 / С245 ГОСТ 27772-88	3	5,47
Б4		7		Раскос верхней панели стойки l=1400		
				Уголок 50×50×5 ГОСТ 8509-86 / С245 ГОСТ 27772-88	2	5,23
А4		8	КМ-69	Распорка	2	7,85
А4		9	КМ-71	Уголок опорный	2	13,90
Б4		10		Уголок опорный l=1140		
				Уголок 100×100×8 ГОСТ 8509-86 / С245 ГОСТ 27772-88	2	13,91

Взам. инв. Н | Подпись и дата | Инв. Н подл.

Разраб.	Бирюкова	
Пров.	Панина	
Н. контр.	Давыдова	

501-05-122.91 КМ

Стойка консоли для линий с тепловозной тягой. Спецификация.

Стадия	Лист	Листов
РП	76	86

Гипропромтрансстрой

Копир. Формат А4

Формат	Зона	Поз.	Обозначение	Наименование	Кол.	Примечание
А4		11	КМ-72	Ребро жесткости	4	0,59
А4		12	КП-68	Фасонка опорная	4	8,62
Б4		13		Фасонка раскоса l=180		
				Полоса 8×60 ГОСТ 103-76 / Ст3пс ГОСТ 535-88	30	0,68
Б4		14		Прокладка раскосов поперечных связей l=110		
				Полоса 5×50 ГОСТ 103-76 / Ст3пс ГОСТ 535-88	1	0,22
Б4		15		Фасонка раскоса верхней панели l=200		
				Полоса 8×110 ГОСТ 103-76 / Ст3пс ГОСТ 535-88	2	1,38
А4		16	КМ-73	Фасонка	2	2,88
А4		17	КМ-73	Фасонка	2	7,50
Б4		18		Прокладка l=125		
				Полоса 8×110 ГОСТ 103-76 / Ст3пс ГОСТ 535-88	2	0,86

Взам. инв. Н | Подпись и дата | Инв. Н подл.

501-05-122.91 КМ

Лист 77

Копир. 25001-02 53 Формат А4

Альбом 2

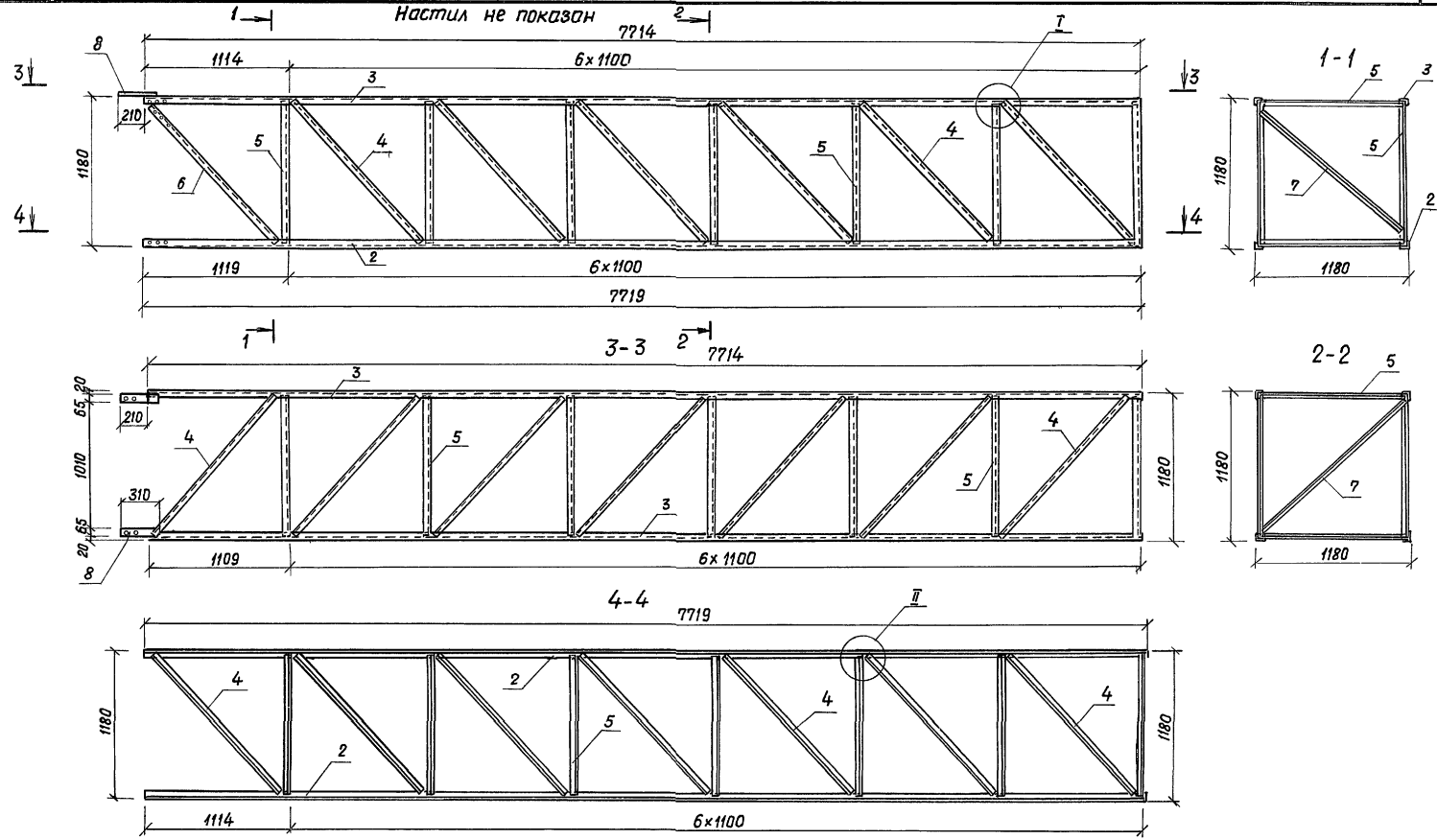

Схема ригеля

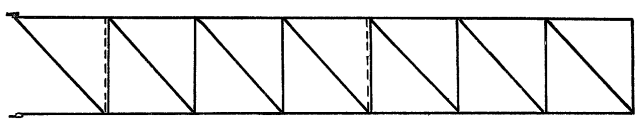

Место установки раскосов поперечной связи поз.7 на схеме показано пунктиром.

Разраб.	Бирюкова		501-05-122.91 КМ	
Пров.	Панина			
Н.контр.	Давыдова		Ригель консоли	Стадия: РП; Масса: 594,15; Масштаб: 1:30; Лист 78; Листов 86
				ГИПРОПРОМТРАНССТРОЙ

Копир. Формат А3

25001-02 54

Инв.№ подл. | Подпись и дата | Взам.инв.№

Альбом 2

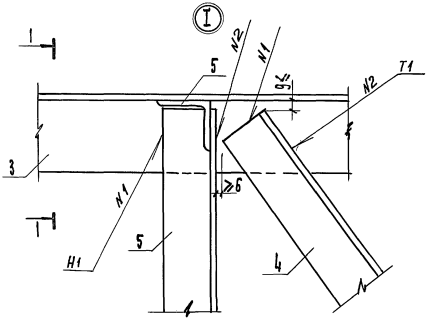

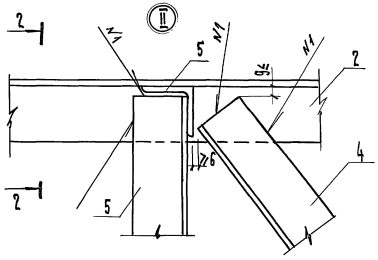

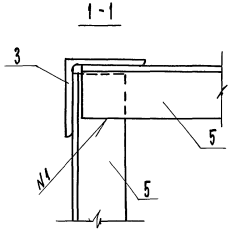

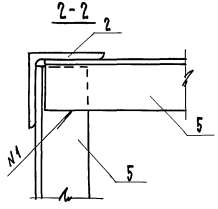

Сварные швы по ГОСТ 5264-80 – △4.

Разраб.	Баринова		501-05-122.91 КМ		
Пров.	Панина				
			Ригель консоли. Узел I, II.	Стадия: РП	Масса: —	Масштаб: 1:3
				Лист 19	Листов 88
				Гипропромтрансстрой	
Н. контр.	Дабыгова				
Копир.			25001-02 55	Формат А3	

Инв. № подл. | Подпись и дата | Взам. инв. №

Альбом 2

Формат	Зона	Поз.	Обозначение	Наименование	Кол.	Примечание
				Документация		
			501-05-122.91 ПЗ	Пояснительная записка		
				Сборочные единицы		
А4		1	КМ-65	Сетка настила	7	10.98
				Детали		
А4		2	КМ-83	Пояс ригеля П1	2	53,15
А4		3	КМ-83	Пояс ригеля П2	2	53,18
БЧ		4		Раскос решетки ригеля l= 1500		
				Уголок 50×50×5 ГОСТ 8509-86 / С245 ГОСТ 27772-88	26	5,66

Взам. инв.№ | Подпись и дата | Инв. № подл.

Разраб.	Бирюкова	
Пров.	Панина	
Н. контр.	Давыдова	

501-05-122.91 КМ

Ригель консоли. Спецификация

Стадия	Лист	Листов
РП	80	86

Гипропромтрансстрой

Копировал Вор. Формат А4

Формат	Зона	Поз.	Обозначение	Наименование	Кол.	Примечание
БЧ		5		Распорка ригеля l= 1140		
				Уголок 50×50×5 ГОСТ 8509-86 / С245 ГОСТ 27772-88	28	4,30
А4		6	КМ-70	Раскос первой панели ригеля	2	9,2
Б4		7		Раскос поперечной связи ригеля l=1450		
				Уголок 50×50×5 ГОСТ 8509-86 / С245 ГОСТ 27772-88	3	5,47
А4		8	КМ-82	Фасонка	2	1,13

Взам. инв.№ | Подпись и дата | Инв. № подл.

501-05-122.91 КМ

Лист 81

Копировал Вор. 25001-02 56 Формат А4

Альбом 2

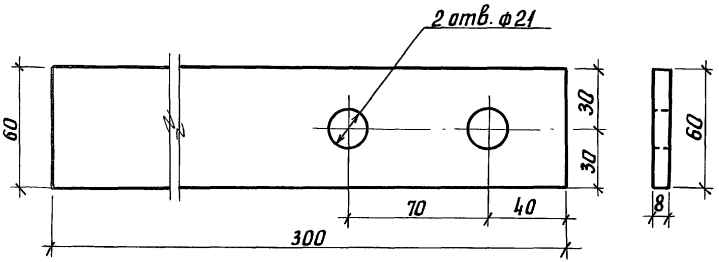

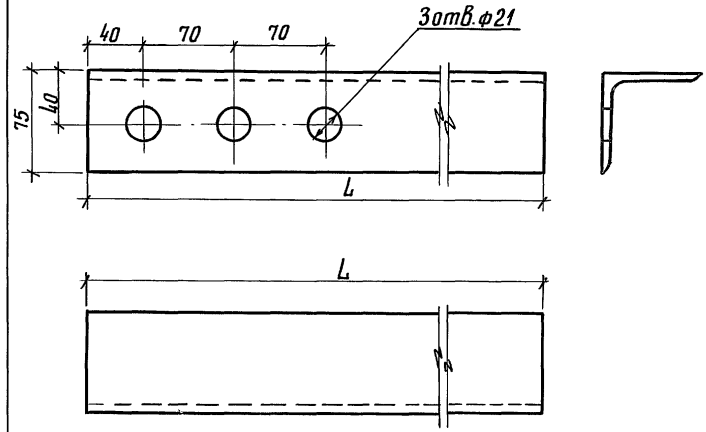

Марка	L мм	Масса, кг
П1	7714	53,15
П2	7719	53,18

Разраб.	Бирюкова		501-05-122.91 КМ
Провер.	Панина		
Н.контр.	Давыдова		
Фасонка		стадия: РП	масса: 1,13	масштаб: 1:2
		лист 82	листов 86
Полоса 8х60 ГОСТ 103-76 / Ст3пс ГОСТ 535-88		Гипропромтрансстрой	

Взам. инв. № | Подпись и дата | Инв. № подл.

Копир. Лавр-

Формат А4

Разраб.	Бирюкова		501-05-122.91 КМ
Пров.	Панина		
Н.контр.	Давыдова		
Пояс ригеля П1, П2		стадия: РП	масса: см. табл.	масштаб: 1:3
		лист 83	листов 86
Уголок 75х75х6 ГОСТ 8509-86 / С245 ГОСТ 27772-88		Гипропромтрансстрой	

Взам. инв. № | Подпись и дата | Инв. № подл.

Копир. Лавр-

Формат А4

Альбом 2

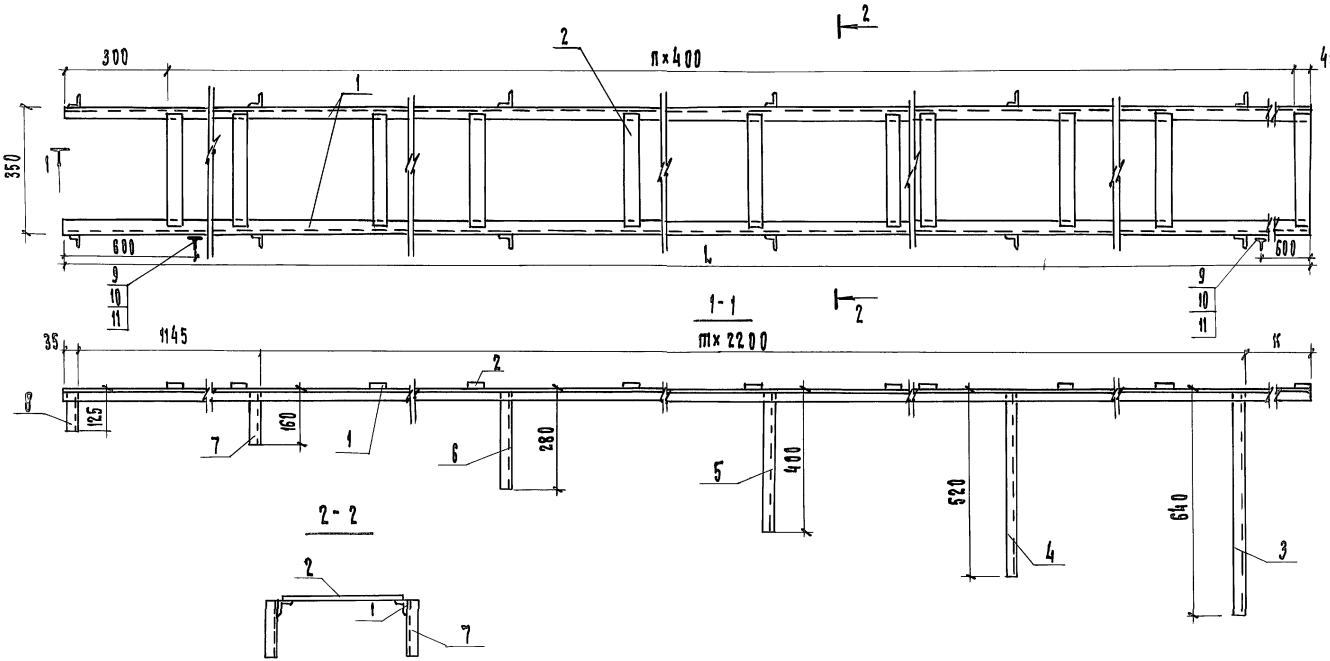

Марка	Тип тяги	L, мм	K, мм	n, шт	m, шт	Масса, кг
Л5	Тепловозная	8740	960	21	3	80,37
Л6	Электровозная	11540	1560	28	4	60,61

Разраб.	Панина		501-05-122.91 КМ
Пров.	Бирюкова		
			Светофорные мостики и консоли для светофоров линзовых с наборными головками
			Стадия: РП; Масса: См. табл.; Масштаб: 1:10
			Лестница консоли стационарная Л5, Л6
			Лист 84; Листов 86
Н.контр.	Дабыдова		Гипропромтранспстрой

Инв. № подл. | Подпись и дата | Взам. инв. №

Копир.

25001-02 58

Формат А3

инв. N подл.	подпись и дата	взам. инв. №

Формат	Зона	Поз.	Обозначение	Наименование	Кол. на 1 -5	Кол. на 1 -6	Примечание
				Документация			
			501-05-122.91 ПЗ	Пояснительная записка			
				Детали			
БЧ		1		Тетива			
				Уголок 40х40х4 ГОСТ 8509-86 / С245 ГОСТ 27772-88			
				L=8740	2		21.15
				L=11540		2	27.93
БЧ		2		Ступень L=330			
				Полоса 40х6 ГОСТ 103-76 / Ст3пс ГОСТ 535-88	22	29	0,62

Разраб.	Панина	
Пров.	Бирюкова	
Н. контр.	Давыдова	

501-05-122.91 КМ

Лестница консоли стационарная Л5, Л6

Спецификация

Стадия	Лист	Листов
РП	85	86

Гипропромтрансстрой

инв. N подл.	подпись и дата	взам. инв. №

Формат	Зона	Поз.	Обозначение	Наименование	Кол. на 1 -5	Кол. на 1 -6	Примечание
				Уголок упорный			
				Уголок 25х25х4 ГОСТ 8509-86 / С245 ГОСТ 27772-88			
БЧ		3		L=640		2	0,93
БЧ		4		L=520	2	2	0,76
БЧ		5		L=400	2	2	0,58
БЧ		6		L=280	2	2	0,41
БЧ		7		L=160	2	2	0,23
БЧ		8		L=125	2	2	0,18
				Стандартные изделия			
		9		Болт М16х50 ГОСТ 7798-70	2	2	0,114
		10		Гайка М16 ГОСТ 5915-70	2	2	0,033
		11		Шайба ГОСТ 6958-78	4	4	0,013

25001-02

gost.e-ecolog.ru